EPSON

Gebruikershandleiding

Multimedia Projector

EMP-83/822
EMP-X5/S5

Gebruikte symbolen en tekens

Veiligheidssymbolen

Voor een veilig en correct gebruik van de projector zijn in deze documentatie en op de projector zelf symbolen aanwezig om u te wijzen op mogelijk letsel voor de gebruiker of anderen en op het risico van schade aan uw eigendommen.
De gebruikte symbolen hebben de volgende betekenis. Wees u goed bewust van de betekenis, voordat u de handleiding leest.

⚠ Waarschuwing	Dit geeft aan dat het negeren van het symbool of het treffen van onvoldoende voorzorgsmaatregelen de dood of ernstig letsel tot gevolg kan hebben.
⚠ Let op	Dit geeft aan dat het negeren van het symbool of het treffen van onvoldoende voorzorgsmaatregelen letsel of schade aan eigendommen tot gevolg kan hebben.

Algemene informatiesymbolen

Let op	Dit geeft aan dat de beschreven handeling tot schade of letsel kan leiden als er onvoldoende voorzichtigheid in acht wordt genomen.
	Dit geeft aan dat er nuttige extra informatie volgt over een bepaald onderwerp.
☛	Dit geeft aan op welke pagina meer informatie over een onderwerp kan worden gevonden.
▶▶	Dit geeft aan dat de onderstreepte term die gevolgd wordt door dit symbool in de woordenlijst te vinden is. Zie "Woordenlijst" onder "Appendices". ☛ pag.68
Procedure	Dit geeft aan dat er bedieningsinstructies volgen die in een bepaalde volgorde moeten worden uitgevoerd. De betreffende procedure moet in de aangegeven volgorde worden uitgevoerd.
[(Naam)]	Dit verwijst naar de naam van een knop op de afstandsbediening of het bedieningspaneel. Bijvoorbeeld: de knop [Esc]
"(Menunaam)"	Dit verwijst naar de naam van een item in het configuratiemenu. Bijvoorbeeld: "Beeld" - "Helderheid"
	Geeft aan dat de uitleg op de volgende pagina wordt vervolgd. Door op het symbool te klikken wordt de volgende pagina weergegeven.
	Geeft aan dat de uitleg van de vorige pagina wordt vervolgd. Door op het symbool te klikken wordt de vorige pagina weergegeven.

Inhoudsopgave

Projector - Kenmerken **4**
Onderdelen en functies **5**
Voorzijde/Bovenzijde 5
Achterkant (alleen EMP-83/822) 6
Achterkant (alleen EMP-X5/S5) 7
Bedieningspaneel 8
Afstandsbediening 10
Onderkant 11

Nuttige functies

Het geprojecteerde beeld wijzigen (Bron zoeken) **13**
Functies voor het verbeteren van projecties **14**
De projectiekwaliteit selecteren (Kleurmodus selecteren) 14
Tijdelijk het beeld en geluid onderdrukken (A/V Mute) 15
Het beeld bevriezen (Bevriezen) 16
Hoogte-breedteverhouding wijzigen (Hoogte-breedteverh.) 16
Deel van het beeld vergroten (E-Zoom) 17
Beveiligingsfuncties **18**
Gebruikers beheren (Wachtwoordbeveiliging) 18
Bediening beperken (Bedieningsvergrendeling) 20
Antidiefstalvergrendeling 21

Configuratiemenu

Het configuratiemenu gebruiken **23**
Lijst met functies **24**
Beeld-menu (alleen EMP-83/822) 24
Beeld-menu (alleen EMP-X5/S5) 25
Signaal-menu (alleen EMP-83/822) 26
Signaal-menu (alleen EMP-X5/S5) 27
Instellingen-menu 28
Uitgebreid-menu 29
Netwerk-menu (alleen EMP-83/822) 31
Informatie-menu 34
Resetten-menu 35

Problemen oplossen

De Help-knop gebruiken **37**
Problemen oplossen **38**
De indicatielampjes aflezen 38
Als de indicatielampjes geen uitkomst bieden 41

Appendices

Installatiemethoden **49**
Reiniging **50**
Het oppervlak van de projector reinigen 50
De lens reinigen 50
Het luchtfilter en de luchttoevoerventilator reinigen 50
Verbruiksmateriaal vervangen **51**
De batterijen van de afstandsbediening vervangen 51
De lamp vervangen 52
Het luchtfilter vervangen 56
Een gebruikerslogo opslaan (alleen EMP-83/822) **57**
Beeldschermgrootte en afstand **59**
EMP-83/822/X5 59
EMP-S5 60
Op externe apparatuur aansluiten **61**
Op een externe monitor aansluiten 61
Op externe luidsprekers aansluiten (alleen EMP-83/822) 61
LAN-kabel aansluiten (alleen EMP-83/822) **62**
USB-kabel aansluiten (alleen EMP-X5/S5) **63**
Optionele accessoires en verbruiksmateriaal **64**
Woordenlijst **65**
ESC/VP21-commando's **67**
Lijst met commando's 67
Kabelindelingen 67
USB aansluiten (alleen EMP-X5/S5) 68
USB-aansluiting instellen 68
PJLink (alleen EMP-83/822) **69**
Lijst met ondersteunde monitorbeeldschermen **70**
Technische gegevens **71**
Afmetingen **75**
Index **76**

Projector - Kenmerken

Gebruiksgemak

■ Gemakkelijk projecteren en opslaan met de A/V Mute-schuifklep

U kunt de projectie heel makkelijk stoppen of hervatten door het openen of sluiten van de schuifklep A/V Mute. Het geven van een heldere presentatie wordt daardoor eenvoudiger.

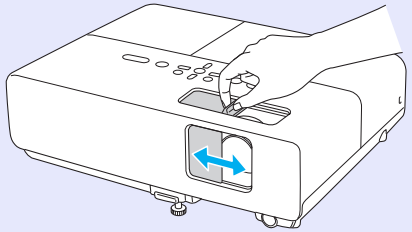

■ De projector is uitgerust met één voet om het uitlijnen te vergemakkelijken

U kunt de hoogte van de projector eenvoudig met één hand instellen.
☛ *Introductiehandleiding*

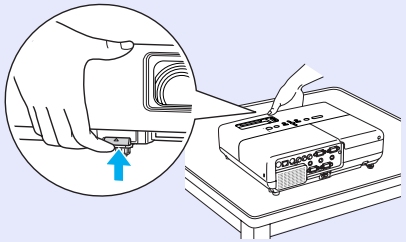

Verbeterde veiligheidsfuncties

■ Wachtwoordbeveiliging om het aantal gebruikers te beperken en te beheren

U kunt een wachtwoord instellen en zo bepalen wie de projector mag gebruiken. ☛ pag.18

■ Bedieningsvergrendeling beperkt de knopbediening op het bedieningspaneel

Zo kunt u voorkomen dat de projectorinstellingen zonder toestemming worden gewijzigd bij gebruik tijdens evenementen, op scholen, enzovoort.
☛ pag.20

■ Uitgerust met diverse antidiefstalvoorzieningen

De projector bevat de volgende antidiefstalvoorzieningen. ☛ pag.21

- Beveiligingssleuf
- Installatiepunt beveiligingskabel

Gemakkelijk te hanteren

■ Direct inschakelen aan/uit (alleen EMP-83/822)

Op plaatsen waar de stroom centraal wordt beheerd, zoals in vergaderzalen, kan de projector ingesteld worden op automatisch in- of uitschakelen als de stroombron waarop de projector is aangesloten wordt in- of uitgeschakeld.

■ Geen afkoelperiode

Na het uitschakelen van de projector hoeft u niet te wachten tot de projector is afgekoeld voordat u de voedingskabel van de projector kunt loskoppelen.

Voorzijde/Bovenzijde

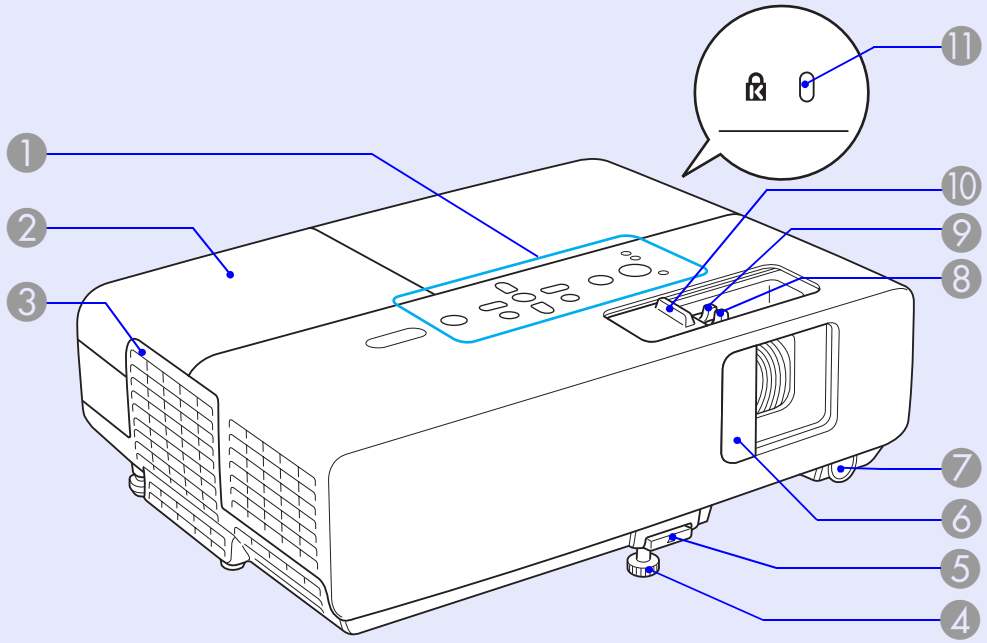

	Naam	Functie
1	**Bedieningspaneel**	☛ pag.8
2	**Lampdeksel**	Open deze deksel als u de projectorlamp wilt vervangen. ☛ pag.54
3	**Luchtafvoerventilator**	⚠ **Let op** Plaats geen voorwerpen die krom kunnen trekken of op een andere manier door warmte kunnen vervormen, in de buurt van de luchtafvoerventilator. Plaats uw gezicht of handen niet in de buurt van de luchtafvoerventilator terwijl de projector wordt gebruikt.

	Naam	Functie
4	**Instelbare voet aan voorzijde**	Voor het instellen en vergroten van het geprojecteerde beeld nadat de projector op een oppervlak, bijvoorbeeld een bureau, is geplaatst. ☛ *Introductiehandleiding*
5	**Hendel voor instellen voet**	Trek het hendeltje naar buiten om de voet aan de voorzijde uit te schuiven en in te trekken. ☛ *Introductiehandleiding*
6	**A/V Mute-schuifklep**	Schuif ter bescherming van de lens de klep dicht als u de projector niet gebruikt. Door de schuifklep tijdens de projectie te sluiten kunt u beeld en geluid onderdrukken (A/V Mute). ☛ *Introductiehandleiding*, pag.15
7	**Afstandsbedieningsontvanger**	Ontvangt signalen van de afstandsbediening. ☛ *Introductiehandleiding*
8	**Scherpstelring**	Stelt de beeldscherpte in. ☛ *Introductiehandleiding*
9	**Zoomstelring (alleen EMP-83/822/X5)**	Stelt de beeldgrootte in. ☛ *Introductiehandleiding*
10	**A/V Mute-schuifknop**	Schuif de knop om de A/V Mute-schuifklep te openen en te sluiten.
11	**Beveiligingssleuf (🔒)**	De beveiligingssleuf is compatibel met het door Kensington geproduceerde Microsaver Security System. ☛ pag.21

Achterkant (alleen EMP-83/822)

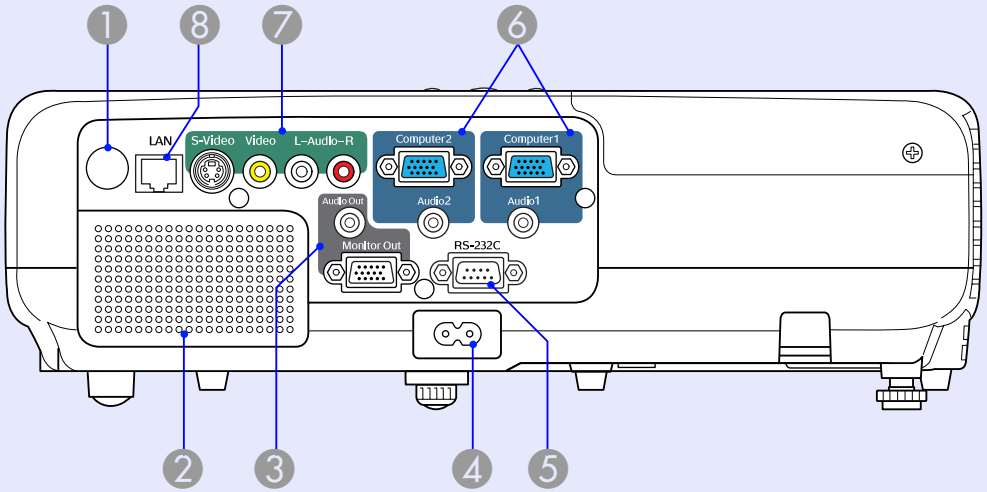

	Naam	Functie
1	**Afstandsbedie-ningsontvanger**	Ontvangt signalen van de afstandsbediening. ☛ *Introductiehandleiding*
2	**Luidspreker**	
3	**Monitor-uitgangspoort**	Zendt het beeldsignaal van de computer die is aangesloten op de Computer1-ingangspoort naar een externe monitor. Dit is niet beschikbaar voor component video▸▸-signalen of andere signalen die binnenkomen op een andere poort dan de Computer1-ingangspoort. ☛ pag.63
	Audio-uitgangspoort	Zendt het geluid van het geprojecteerde beeld naar de externe luidsprekers. ☛ pag.63
4	**Voedingsingang**	Sluit aan op de voedingskabel. ☛ *Introductiehandleiding*

	Naam	Functie
5	**RS-232C-poort**	Als u de projector vanaf een computer bedient, sluit de computer dan aan met een RS-232C-kabel. Deze poort is bestemd voor bedieningsdoeleinden en mag normaalgesproken niet worden gebruikt. ☛ pag.70
6	**Computer1-ingangspoort**	Ingang voor videosignalen van een computer en componentvideosignalen▸▸ van andere videobronnen.
	Audio1-ingangspoort	Sluit aan op de audio-uitgangspoort van de computer die is aangesloten op de Computer1-ingangspoort.
	Computer2-ingangspoort	Ingang voor videosignalen van een computer en componentvideosignalen▸▸ van andere videobronnen.
	Audio2-ingangspoort	Sluit aan op de audio-uitgangspoort van de computer die is aangesloten op de Computer2-ingangspoort. ☛ *Introductiehandleiding*
7	**S-video-ingangspoort**	Ingang voor S-videosignalen▸▸ van videobronnen.
	Video-ingangspoort	Ingang voor composietvideosignalen▸▸ van videobronnen.
	Audio-L/R-ingangspoort	Sluit aan op de audio-uitgangspoort van apparatuur die is aangesloten op de S-Video- of videopoort. ☛ *Introductiehandleiding*
8	**LAN-poort**	Als er een LAN-kabel is aangesloten, kunt u de projector via een LAN beheren en bedienen. ☛ pag.64

Achterkant (alleen EMP-X5/S5)

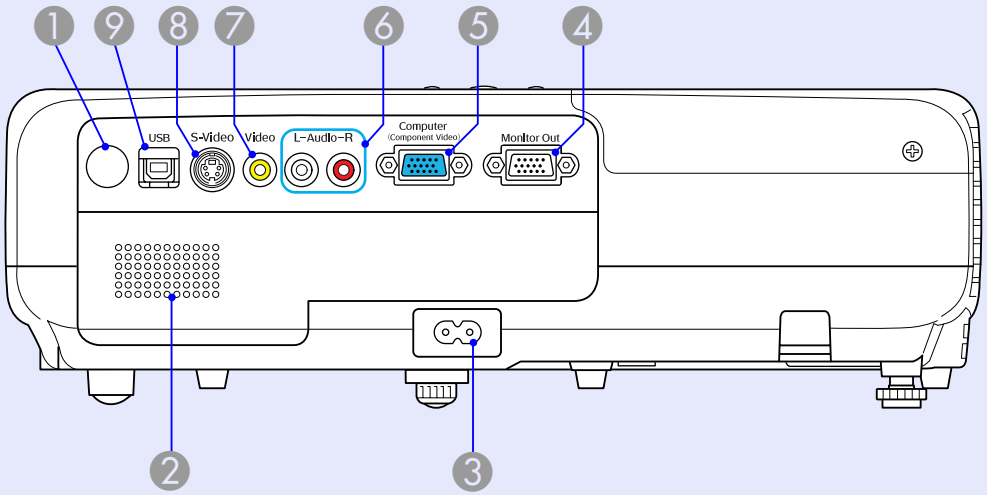

	Naam	Functie
1	**Afstandsbedie-ningsontvanger**	Ontvangt signalen van de afstandsbediening. ☛ *Introductiehandleiding*
2	**Luidspreker**	
3	**Voedingsingang**	Sluit aan op de voedingskabel. ☛ *Introductiehandleiding*
4	**Monitor-uitgangspoort**	Zendt het beeldsignaal van de computer die is aangesloten op de Computeringangspoort naar een externe monitor. Dit is niet beschikbaar voor component video signalen of andere signalen die binnenkomen op een andere poort dan de Computeringangspoort. ☛ pag.63

	Naam	Functie
5	**Computeringangs poort**	Ingang voor videosignalen van een computer en componentvideosignalen van andere videobronnen.
6	**Audio-L/R-ingangspoort**	Sluit aan op de audio-uitgangspoort van apparatuur waarmee u wilt projecteren. Hiermee wordt het geluid doorgegeven. ☛ *Introductiehandleiding*
7	**Video-ingangspoort**	Ingang voor composietvideosignalen van videobronnen.
8	**S-video-ingangspoort**	Ingang voor S-videosignalen van videobronnen.
9	**USB-poort (Type B)**	Wanneer u een PowerPoint-diavoorstelling weergeeft, kunt u met de afstandsbediening van de projector naar de volgende of vorige dia gaan, als de projector met een USB-kabel op de computer is aangesloten.* Ook geschikt voor gebruik als besturingspoort wanneer de projector met een computer wordt bediend. Ook als de projector via een USB-kabel op een computer is aangesloten, kan het beeld niet op de computer worden weergegeven. ☛ pag.65

* Beperkt tot computers met de volgende besturingssystemen.
Windows 98/98SE/2000/Me/XP Home Edition/XP Professional
Macintosh: OS 8.6 tot 9.2/10.1 tot 10.3

Bedieningspaneel

EMP-83/822/X5

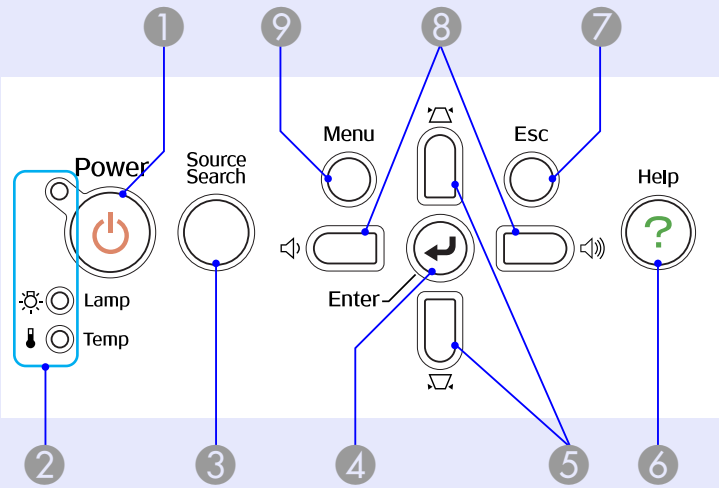

EMP-S5

Knoppen zonder cijfers werken zoals in de bovenstaande figuur.
Zie de getallen in de tabel voor de bovenstaande figuur.

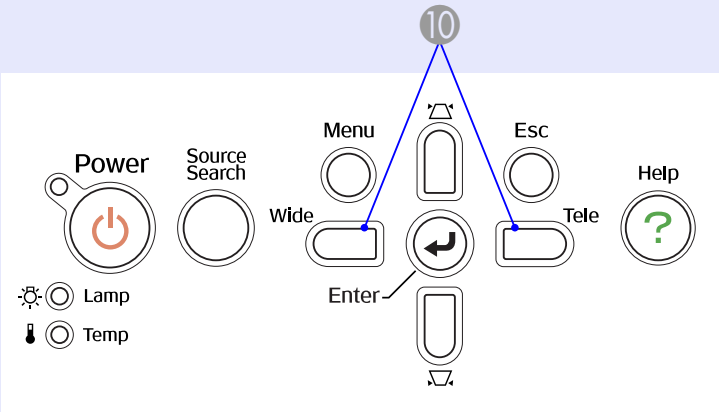

	Naam	Functie
1	**[Power]-knop**	Met deze knop schakelt de projector in en uit. ☛ *Introductiehandleiding*
2	**Statusindicatie-lampjes**	De status van de projector kan worden afgelezen aan de kleur van de indicatielampjes en of deze knipperen of branden. ☛ pag.38
3	**[Source Search]-knop**	Hiermee schakelt u naar het volgende invoerapparaat dat op de projector is aangesloten en een beeldsignaal doorgeeft. ☛ pag.13
4	**[Enter]-knop**	Als deze knop tijdens de projectie van signaalbeelden van de computer wordt ingedrukt, stelt de projector automatisch tracking, synchronization, and position (frequentieafstemming, synchronisatie en positie) in voor een optimale beeldweergave. Als een configuratiemenu of een hulpscherm wordt weergegeven, accepteert de projector de huidige selectie en gaat verder naar het volgende niveau. ☛ pag.23
5	**[⊿]- en [⊾]-knoppen**	Corrigeren de trapeziumvertekening. Als er een configuratiemenu of een hulpscherm wordt weergegeven, kunt u met deze knoppen menu-items en instellingswaarden selecteren. ☛ *Introductiehandleiding*, pag.23
6	**[Help]-knop**	Druk op deze knop om het hulpscherm weer te geven en te sluiten. Het hulpscherm geeft aan hoe u problemen kunt oplossen. ☛ pag.37
7	**[Esc]-knop**	Druk op deze knop om de huidige functie te stoppen. Als deze knop wordt ingedrukt terwijl het configuratiemenu wordt weergegeven, geeft de projector het vorige menu weer. ☛ pag.23

Naam	Functie
⑧ **[🔈]- en [🔊]-knop (alleen EMP-83/822/X5)**	Druk hierop om het volume aan te passen. Als er een configuratiemenu of een hulpscherm wordt weergegeven, kunt u met deze knoppen menu-items en instellingswaarden selecteren. ☛ *Introductiehandleiding*, pag.23
⑨ **[Menu]-knop**	Druk op deze knop om het configuratiemenu weer te geven en te sluiten. ☛ pag.23
⑩ **[Wide]- en [Tele]-knop (alleen EMP-S5)**	Stelt de beeldgrootte in. Als er een configuratiemenu of een hulpscherm wordt weergegeven, kunt u met deze knoppen menu-items en instellingswaarden selecteren. ☛ *Introductiehandleiding*, pag.23

Afstandsbediening

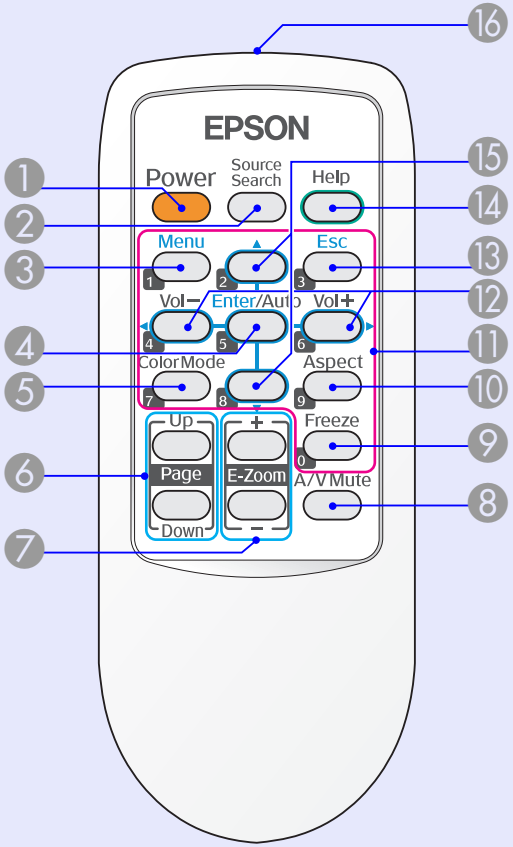

Voor de illustraties wordt de EMP-X5/S5 gebruikt.

	Naam	Functie
1	**[Power]-knop**	Met deze knop schakelt de projector in en uit. ☛ *Introductiehandleiding*
2	**[Source Search]-knop**	Hiermee schakelt u naar het volgende invoerapparaat dat op de projector is aangesloten en een beeldsignaal doorgeeft. ☛ pag.13
3	**[Menu]-knop**	Druk op deze knop om het configuratiemenu weer te geven en te sluiten. ☛ pag.23
4	**[Enter/Auto]-knop**	Als deze knop tijdens de projectie van signaalbeelden van de computer wordt ingedrukt, stelt de projector automatisch tracking, synchronization, and position (frequentieafstemming, synchronisatie en positie) in voor een optimale beeldweergave. ☛ pag.26 Als een configuratiemenu of een hulpscherm wordt weergegeven, accepteert de projector de huidige selectie en gaat verder naar het volgende niveau. ☛ pag.23
5	**[Color Mode]-knop**	Bij iedere druk op deze knop verandert de kleurmodus. ☛ pag.14
6	**[Page]-knop (omlaag) (omhoog) (alleen EMP-X5/S5)**	Wanneer u een PowerPoint-diavoorstelling weergeeft, kunt u met de afstandsbediening van de projector naar de volgende of vorige dia gaan, als de projector met een USB-kabel op de computer is aangesloten.* ☛ pag.65
7	**[E-Zoom]-knop (+) (-)**	(+) Vergroot het beeld zonder de projectiegrootte te wijzigen. (-) Verkleint delen van beelden die met de [+]-knop zijn vergroot. ☛ pag.17
8	**[A/V Mute]-knop**	Hiermee schakelt u video en audio in en uit. ☛ pag.15
9	**[Freeze]-knop**	Druk op deze knop om het beeld te pauzeren of te hervatten. ☛ pag.16
10	**[Aspect]-knop**	Bij iedere druk op deze knop verandert de hoogte-breedteverhouding. ☛ pag.16
11	**Numerieke knoppen**	Gebruik deze knoppen om een wachtwoord in te voeren. ☛ pag.16

* Beperkt tot computers met de volgende besturingssystemen.
Windows 98/98SE/2000/Me/XP Home Edition/XP Professional
Macintosh: OS 8.6 tot 9.2/10.1 tot 10.3

Naam	Functie
⓬ **[Volume -]-knop [Volume +]-knop**	Druk op [Volume -] om het volume te verlagen en op [Volume +] om het volume te verhogen. Als er een configuratiemenu of een hulpscherm wordt weergegeven, kunt u met deze knoppen menu-items en instellingswaarden selecteren. ☛ *Introductiehandleiding*, pag.23
⓭ **[Esc]-knop**	Druk op deze knop om de huidige functie te stoppen. Als deze knop wordt ingedrukt terwijl het configuratiemenu wordt weergegeven, geeft de projector het vorige menu weer. ☛ pag.23
⓮ **[Help]-knop**	Druk op deze knop om het hulpscherm weer te geven en te sluiten. Het hulpscherm geeft aan hoe u problemen kunt oplossen. ☛ pag.37
⓯ **[▲]- en [▼]-knop**	Als er een configuratiemenu of een hulpscherm wordt weergegeven, kunt u met deze knoppen menu-items en instellingswaarden selecteren. ☛ pag.23
⓰ **LED afstandsbediening**	Zendt signalen van de afstandsbediening naar de projector. ☛ *Introductiehandleiding*

Onderkant

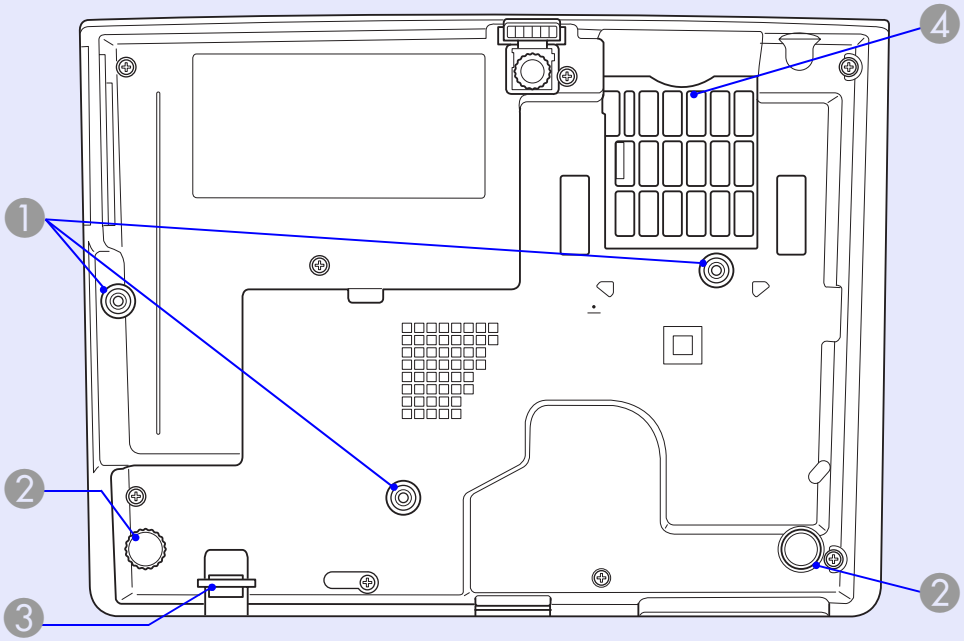

Naam	Functie
❶ **Bevestingspunten ophangbeugel (3 punten)**	Bevestig de optionele plafondbeugel hier als u de projector aan het plafond wilt ophangen. ☛ pag.50, 66
❷ **Achterste voet (2 punten)**	Draai de achterste voet naar beneden of naar boven om de horizontale helling in te stellen. ☛ *Introductiehandleiding*
❸ **Installatiepunt beveiligingskabel**	Haal hier een in de handel verkrijgbaar beveiligingskabel door als u uw projector wilt vastleggen aan een vast object. ☛ pag.21
❹ **Luchtfilter (Luchttoevoer-ventilator)**	Dit luchtfilter voorkomt dat stof en andere vreemde deeltjes in de projector terechtkomen tijdens de luchttoevoer. De projector toont een waarschuwingsbericht als het tijd is om het luchtfilter te reinigen of te vervangen. ☛ pag.51, 57

Nuttige functies

In dit hoofdstuk wordt ingegaan op nuttige functies voor het geven van presentaties e.d. en op de beveiligingsfuncties.

Het geprojecteerde beeld wijzigen (Bron zoeken) 13

Functies voor het verbeteren van projecties.....14

- **De projectiekwaliteit selecteren (Kleurmodus selecteren).....14**
- **Tijdelijk het beeld en geluid onderdrukken (A/V Mute).....15**
- **Het beeld bevriezen (Bevriezen) 16**
- **Hoogte-breedteverhouding wijzigen (Hoogte-breedteverh.).....16**
- **Deel van het beeld vergroten (E-Zoom) 17**

Beveiligingsfuncties 18

- **Gebruikers beheren (Wachtwoordbeveiliging) 18**
  - Manieren van wachtwoordbeveiliging..... 18
  - Wachtwoordbeveiliging instellen 18
  - Wachtwoord invoeren..... 19
- **Bediening beperken (Bedieningsvergrendeling)..... 20**
- **Antidiefstalvergrendeling 21**
  - Kabelslot installeren..... 21

Het geprojecteerde beeld wijzigen (Bron zoeken)

De projector detecteert automatisch signalen die door een aangesloten apparaat worden doorgegeven, en projecteert het door dit apparaat doorgegeven beeld. Het gewenste beeld wordt sneller geprojecteerd, doordat ingangen waarop geen signaal binnenkomt, worden overgeslagen.

* Alleen EMP-83/822

Onderstaand scherm toont de status van beeldsignalen en wordt weergegeven als alleen het momenteel weergegeven beeld beschikbaar is of als er geen beeldsignaal is gevonden. U kunt de ingangspoort van het apparaat dat u wilt gebruiken selecteren. Als u binnen 10 seconden niets selecteert, wordt het scherm gesloten.

Voor EMP-83/822

Procedure

Als uw videoapparatuur is aangesloten, start het afspelen dan voordat u het ingangssignaal wijzigt.

Op de afstandsbediening

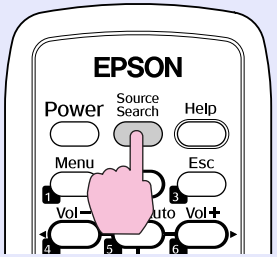

Op het bedieningspaneel

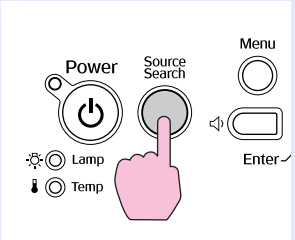

Als er twee of meer apparaten zijn aangesloten, druk dan op de [Source Search]-knop totdat het gewenste beeld wordt weergegeven.

De projectiekwaliteit selecteren (Kleurmodus selecteren)

Voor optimale beeldkwaliteit selecteert u de instelling die het beste past bij de omgeving waarin u projecteert. De helderheid van het beeld is afhankelijk van de geselecteerde modus.

Modus	Toepassing
Spel	Deze modus is ideaal voor goed verlichte kamers. Dit is de helderste modus, die goed schaduwtinten weergeeft.
Presentatie	Deze modus is ideaal voor het geven van presentaties met kleurmateriaal in goed verlichte kamers.
Tekst	Deze modus is ideaal voor het geven van presentaties met zwart-witmateriaal in goed verlichte kamers.
Theater	Ideaal voor het kijken naar films in een donkere kamer. Deze modus geeft de beelden een natuurlijke toon.
Foto	(Bij doorgave van computerbeelden) Ideaal voor het projecteren van stilstaande beelden, zoals foto's, in een goed verlichte kamer. De beelden zijn goed belicht en hebben een goed contrast.
Sport	(Bij doorgave van componentvideo-, S-video- of composietvideobeelden) Ideaal voor het kijken naar tv-programma's in een goed verlichte kamer. De beelden zijn goed belicht en levensecht.
sRGB	Ideaal voor beelden die voldoen aan de sRGB-kleurenstandaard.
Schoolbord	Bij deze instelling krijgen beelden ook bij projectie op een (groen) schoolbord een natuurlijke toon, net als op een scherm.

Procedure

Afstandsbediening

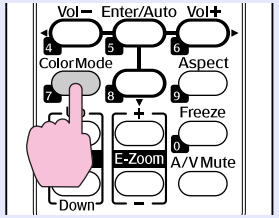

Bij iedere druk op deze knop wordt de naam van de kleurmodus weergegeven en wijzigt de kleurmodus.

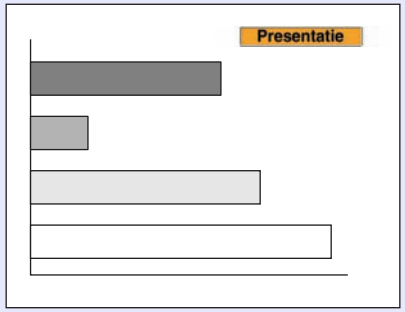

Als u op de knop drukt terwijl de naam van de kleurmodus wordt weergegeven, wordt de volgende kleurmodus weergegeven.

U kunt de kleurmodus ook instellen met "Kleurmodus" in het menu "Beeld" van het configuratiemenu. *pag.24, 25*

Tijdelijk het beeld en geluid onderdrukken (A/V Mute)

U kunt deze functie gebruiken als u de aandacht van het publiek wilt richten op wat u zegt, of als u bij presentaties vanaf een computer geen informatie wilt tonen terwijl u bestanden wisselt.

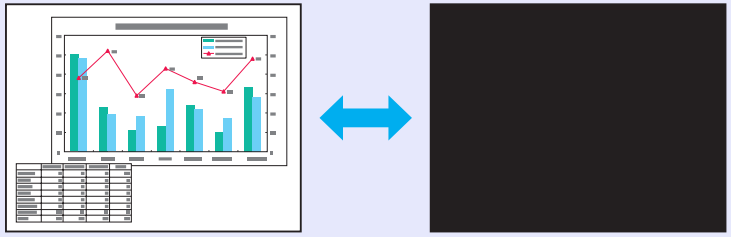

Procedure

Afstandsbediening

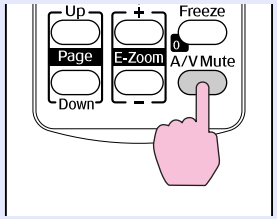

Projector

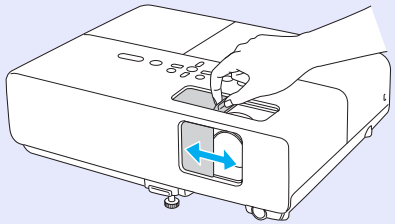

Telkens wanneer u op deze knop drukt of de schuifklep voor het dempen van audio en video open- of dichtdoet, wordt A/V Mute (A/V dempen) in- of uitgeschakeld.

- *Als u deze functie gebruikt terwijl u bewegende beelden projecteert, worden de beelden en het geluid niet stopgezet en kunt u niet terugkeren naar het punt waar A/V Mute werd ingeschakeld.*
- *Met de afstandsbediening kunt u aangeven of u tijdens het dempen van audio en video een zwart of blauw scherm of een logo* wilt zien. U doet dit met de instelling "Uitgebreid" - "Weergeven" - "A/V dempen" in het configuratiemenu.* ☛ *pag.29*
- *U kunt in het configuratiemenu onder "Uitgebreid" - "Bewerking" - "Timerafdekking lens" instellen dat de voeding na ongeveer 30 minuten automatisch wordt uitgeschakeld als de A/V Mute-schuifklep wordt gesloten en het dempen begint.* ☛ *pag.30*

* Alleen EMP-83/822

Het beeld bevriezen (Bevriezen)

Als het bewegende beeld in het scherm wordt bevroren, blijft de projectie doorlopen en kunt u een bewegend beeld frame voor frame, als foto projecteren. U kunt deze functie ook gebruiken om tussentijds handelingen uit te voeren, bijvoorbeeld als u tijdens presentaties vanaf een computer bestanden wilt wisselen zonder beeld te projecteren.

Procedure

Afstandsbediening

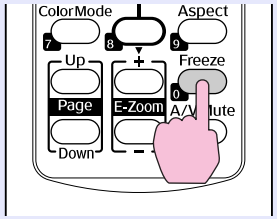

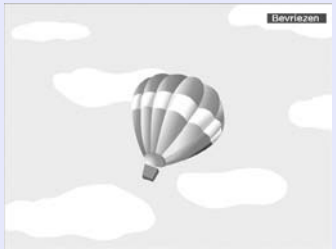

Elke keer als u op deze knop drukt, wordt de bevriesfunctie in- of uitgeschakeld.

- ***Het afspelen van de audio stopt niet.***
- ***Het apparaat dat de beelden afspeelt, stopt niet met het afspelen van de bewegende beelden als het scherm bevroren is. U kunt de projectie dus niet hervatten vanaf het punt waar het beeld is gestopt.***
- ***Als u op de [Freeze]-knop drukt terwijl het configuratiemenu of een hulpscherm wordt afgebeeld, wordt het weergegeven configuratiemenu of hulpscherm afgesloten.***
- ***De bevriesfunctie werkt als E-Zoom wordt gebruikt.***

Hoogte-breedteverhouding wijzigen (Hoogte-breedteverh.)

Als videoapparatuur is aangesloten op de projector, kunt u beelden die zijn opgenomen op digitale video of DVD bekijken in 16:9-breedbeeldformaat. U kunt de hoogte-breedteverh.▸▸ van beelden als volgt in de modus comprimeren▸▸ wijzigen.

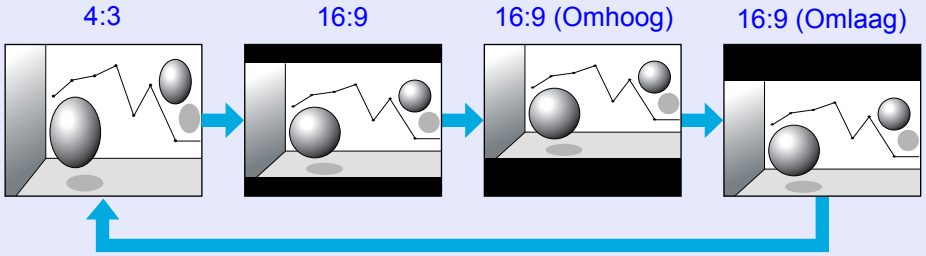

Procedure

Afstandsbediening

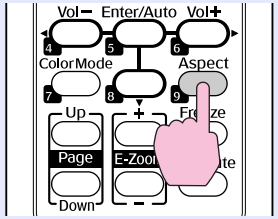

Bij iedere druk op de knop wordt de naam van de hoogte-breedteverhouding weergegeven en verandert de hoogte-breedteverhouding.

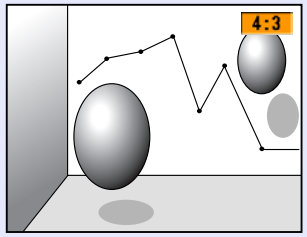

Als u op de knop drukt terwijl de naam van een hoogte-breedteverhouding wordt weergegeven, wordt de volgende hoogte-breedteverhouding weergegeven.

> *U kunt dit ook instellen met "Hoogte-breedte" in het menu "Signaal" van het configuratiemenu.* ☛ *pag.26*

Deel van het beeld vergroten (E-Zoom)

Met deze functie kunt u het beeld vergroten om het in detail te kunnen bekijken. Dit kan vooral handig zijn bij grafieken en tabellen.

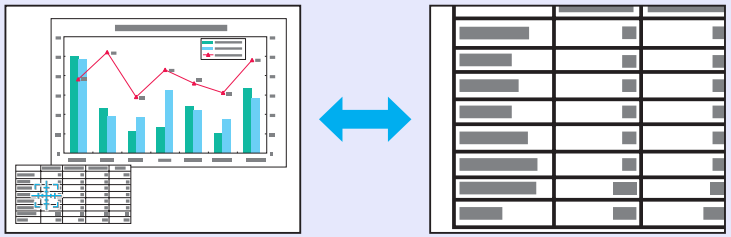

Procedure

1 E-zoom inschakelen.

Afstandsbediening

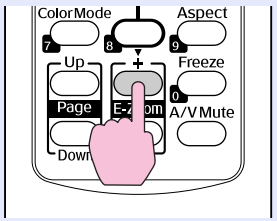

2 Verplaats het kruis naar het gebied van het beeld dat u wilt vergroten.

Afstandsbediening

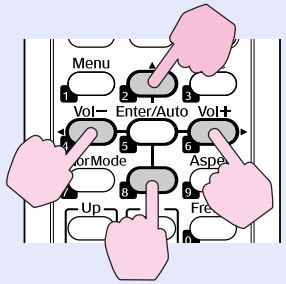

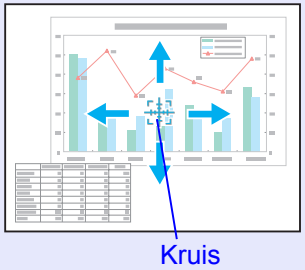

3 Vergroten.

Afstandsbediening

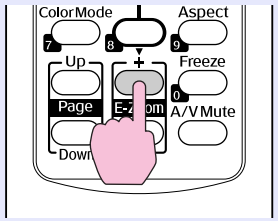

Iedere keer als u op deze knop drukt, wordt het gebied vergroot.
U kunt versneld vergroten door de knop ingedrukt te houden.
U kunt het vergrote beeld verkleinen door de [-]-knop in te drukken.
Druk op de [Esc]-knop om te annuleren.

> - *De vergrotingsverhouding verschijnt in beeld. Het geselecteerde gebied kan in 25 stappen 1 tot 4 keer worden vergroot.*
> - *U kunt door het beeld bewegen met [▲], [▼], [◄] en [►].*

De projector beschikt over de volgende geavanceerde beveiligingsfuncties.

- Wachtwoordbeveiliging
  U kunt het aantal gebruikers van de projector beperken.
- Toetsvergrendeling
  U kunt voorkomen dat personen zonder toestemming de instellingen op de projector wijzigen.
- Antidiefstalvergrendeling
  De projector is uitgerust met diverse antidiefstalbeveiligingen.

Gebruikers beheren (Wachtwoordbeveiliging)

Als Wachtwoordbeveiliging is ingeschakeld kunnen personen die het wachtwoord niet kennen de projector niet gebruiken voor het projecteren van beelden, zelfs niet als de projector is ingeschakeld. Bovendien kan het gebruikerslogo dat wordt weergegeven als u de projector inschakelt, niet worden gewijzigd. Dit heeft een antidiefstalfunctie omdat de projector ook na diefstal niet kan worden gebruikt. Als u de projector aanschaft, is Wachtwoordbeveiliging niet ingeschakeld.

Manieren van wachtwoordbeveiliging

Er zijn drie manieren om wachtwoordbeveiliging in te stellen, afhankelijk van het gebruik van de projector.

1. **"Inschakelbeveiliging"**
   Als "Inschakelbeveiliging" is ingeschakeld ("Aan") moet het wachtwoord telkens worden ingevoerd wanneer de voedingskabel van de projector sinds de laatste ingave van het wachtwoord uit het stopcontact is gehaald. Als het verkeerde wachtwoord wordt ingevoerd, zal de projectie niet starten.
2. **"Gebr. logo beveil." (alleen EMP-83/822)**
   Als "Gebr. logo beveil." is ingeschakeld ("Aan"), is wijziging van de volgende instellingen niet toegestaan.
   - Een gebruikerslogo opnemen
   - Instellingen voor "Achtergrond weerg.", "Opstartscherm", en "A/V dempen" onder "Weergeven" in het configuratiemenu.
3. **"Netwerkbeveil." (alleen EMP-83/822)**
   Wanneer "Netwerkbeveil." is ingeschakeld ("Aan"), is wijziging van de instellingen onder "Netwerk" in het configuratiemenu niet toegestaan.

Wachtwoordbeveiliging instellen

Gebruik de volgende procedure om de Wachtwoordbeveiliging in te stellen.

Procedure

1 Houd de [Freeze]-knop ongeveer vijf seconden ingedrukt.

Het instellingenmenu voor wachtwoordbeveiliging wordt weergegeven.

Afstandsbediening

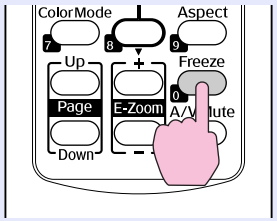

- ***Als Wachtwoordbeveiliging al is ingeschakeld, moet u het wachtwoord invoeren.***
  Als het ingevoerde wachtwoord juist is, wordt het instellingenmenu voor wachtwoordbeveiliging weergegeven.
  ☛ "Wachtwoord invoeren" pag.19
- ***Als het wachtwoord is ingesteld, plak dan de beveiligd-met-wachtwoord-sticker als extra afschrikmiddel op een zichtbare plaats op de projector.***

2 Schakel "Inschakelbeveiliging".

(1) Selecteer "Inschakelbeveiliging" en druk vervolgens op de [Enter]-knop.
(2) Selecteer "Aan" en druk vervolgens op de [Enter]-knop.
(3) Druk op de [Esc]-knop.

3 Schakel "Gebr. logo beveil." in. (alleen EMP-83/822)

(1) Selecteer "Gebr. logo beveil." en druk vervolgens op de [Enter]-knop.
(2) Selecteer "Aan" en druk vervolgens op de [Enter]-knop.
(3) Druk op de [Esc]-knop.

4 Schakel "Netwerkbeveil.".

(1) Selecteer "Netwerkbeveil." en druk vervolgens op de [Enter]-knop.
(2) Selecteer "Aan" en druk vervolgens op de [Enter]-knop.
(3) Druk op de [Esc]-knop.

5 Het wachtwoord instellen

(1) Selecteer "Wachtwoord" en druk vervolgens op de [Enter]-knop.
(2) Wanneer de melding "Wachtwoord wijzigen?" wordt weergegeven, selecteert u "Ja" en drukt u op de [Enter]-knop. De standaardinstelling voor het wachtwoord is "0000". Wijzig dit in het door u gekozen wachtwoord. Als u "Nee" selecteert, wordt het in stap 1 getoonde scherm opnieuw weergegeven.
(3) Voer met de numerieke knoppen een viercijferig getal in. Het ingevoerde nummer wordt weergegeven als "* * * *". Als u het vierde cijfer invoert, wordt het bevestigingsscherm weergegeven.

Afstandsbediening

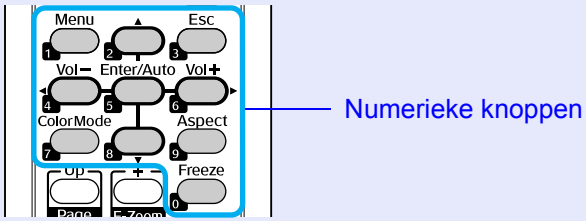

(4) Voer het wachtwoord opnieuw in.
De melding "Het nieuwe wachtwoord is opgeslagen." wordt weergegeven.
Als u een onjuist wachtwoord invoert, verschijnt er een melding dat u het wachtwoord opnieuw moet invoeren.

Wachtwoord invoeren

Als het wachtwoordinvoerscherm wordt weergegeven, voer dan met de numerieke knoppen op de afstandsbediening het wachtwoord in.

Procedure

Voer met de numerieke knoppen het wachtwoord in.

Als u het juiste wachtwoord invoert, start de projectie.

Let op

- *Als u drie keer achter elkaar een onjuist wachtwoord invoert, wordt de melding "De projector wordt vergrendeld." ongeveer vijf minuten lang weergegeven, waarna de projector in standby-modus gaat. Als dit gebeurt, haal dan de voedingskabel van de projector uit het stopcontact, steek de kabel er vervolgens weer in en schakel de projector weer in. De projector geeft het wachtwoordinvoerscherm opnieuw weer zodat u het juiste wachtwoord kunt invoeren.*
- *Als u het wachtwoord bent vergeten, schrijf dan het nummer dat achter "Code opvragen: xxxxx" op het scherm verschijnt op en neem contact op met het dichtstbijzijnde adres dat is opgenomen in de Internationale garantievoorwaarden.* ☛ *Informatie*
- *Als u bovenstaande handeling blijft herhalen en het onjuiste wachtwoord dertig keer achter elkaar invoert, dan wordt de volgende melding weergegeven en zal de projector geen wachtwoorden meer accepteren. "De bediening van de projector wordt geblokkeerd. Neem contact op met Epson zoals beschreven in uw documentatie."* ☛ *Informatie*

Bediening beperken (Bedieningsvergrendeling)

Ga als volgt te werk om de knoppen op het bedieningspaneel te blokkeren.

- Voll. vergrend.
  Alle knoppen op het bedieningspaneel zijn geblokkeerd. U kunt de projector via het bedieningspaneel niet meer bedienen, inclusief in- en uitschakelen.
- Toetsvergrendeling
  Alle knoppen op het bedieningspaneel, behalve de [Power]-knop, zijn geblokkeerd.

Dit is nuttig op evenementen of shows waar u alle knoppen wilt deactiveren en alleen wilt projecteren, of op scholen waar u de knopbediening wilt beperken. De projector kan nog steeds bediend worden met de afstandsbediening.

Procedure

1 Druk op de [Menu]-knop en selecteer "Instellingen" - "Toetsvergrendeling" in het configuratiemenu.
☛ **"Het configuratiemenu gebruiken" pag.23**

Op de afstandsbediening

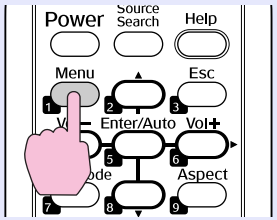

Op het bedieningspaneel

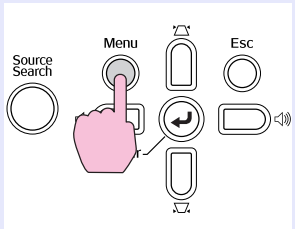

In de infobalk onder het menu ziet u welke knoppen u kunt gebruiken en waar ze voor dienen.

2 Selecteer "Voll. vergrend." of "Toetsvergrend.".

3 Selecteer "Ja" als het bevestigingsbericht wordt weergegeven.

De knoppen op het bedieningspaneel worden geblokkeerd volgens de door u gekozen instellingen.

Er zijn twee manieren om de blokkering van het bedieningspaneel op te heffen.

- ***Selecteer met de afstandsbediening "Uit" onder "Instellingen" - "Toetsvergrendeling" in het configuratiemenu.***
- ***Wanneer u de [Enter]-knop op het bedieningspaneel ongeveer zeven seconden ingedrukt houdt, verschijnt er een melding en wordt de blokkering opgeheven.***

Antidiefstalvergrendeling

Aangezien projectors vaak worden geïnstalleerd met ophangbeugels en in ruimtes zonder toezicht worden achtergelaten, is het mogelijk dat iemand probeert de projector mee te nemen en daarom is de projector uitgerust met de volgende beveiligingsvoorzieningen.

- Beveiligingssleuf
  De beveiligingssleuf is compatibel met het door Kensington geproduceerde Microsaver Security System. Meer informatie over het Microsaver Security System vindt u op de homepage van Kensington http://www.kensington.com/.
- Installatiepunt beveiligingskabel
  Een in de handel verkrijgbaar antidiefstal-kabelslot kan door het installatiepunt worden gehaald om de projector vast te leggen aan een tafel of zuil.

Kabelslot installeren

Haal een antidiefstal-kabelslot door het installatiepunt.
Zie de documentatie die met het kabelslot is meegeleverd voor instructies over het vergrendelen.

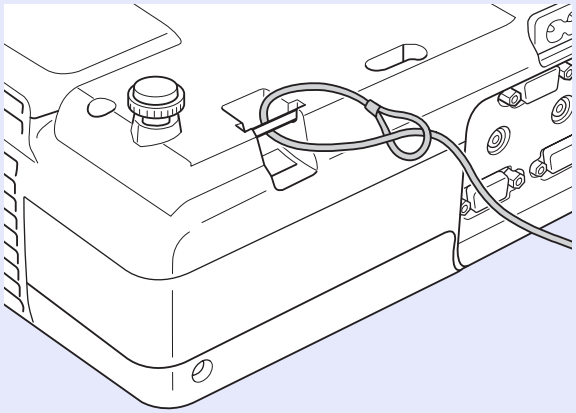

Configuratiemenu

In dit hoofdstuk wordt ingegaan op het gebruik van het configuratiemenu en de daarin opgenomen functies.

Het configuratiemenu gebruiken 23

Lijst met functies 24

- **Beeld-menu (alleen EMP-83/822) 24**
- **Beeld-menu (alleen EMP-X5/S5) 25**
- **Signaal-menu (alleen EMP-83/822) 26**
- **Signaal-menu (alleen EMP-X5/S5) 27**
- **Instellingen-menu 28**
- **Uitgebreid-menu.....29**
- **Netwerk-menu (alleen EMP-83/822) 31**
- **Informatie-menu 34**
- **Resetten-menu 35**

Het configuratiemenu gebruiken

1 Uit hoofdmenu selecteren

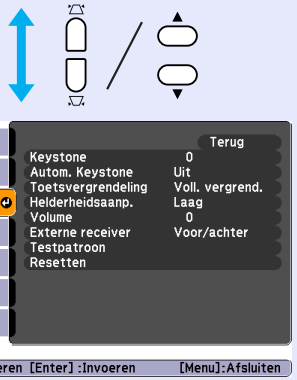

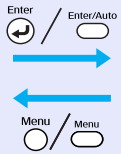

2 Uit submenu selecteren

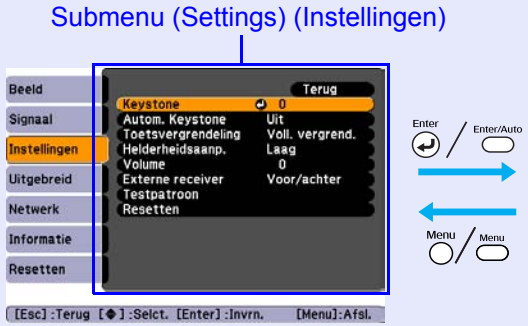

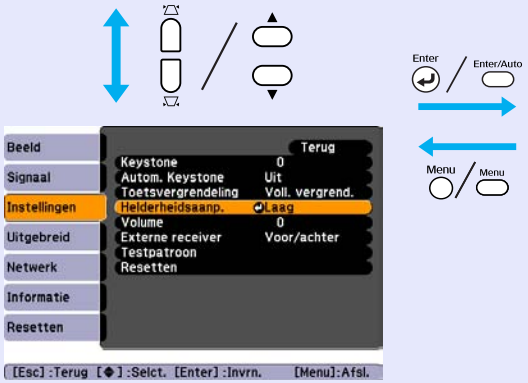

3 Het geselecteerde item wijzigen

Voor EMP-83/822/X5

Voor EMP-S5

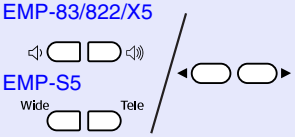

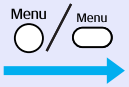

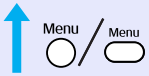

Selecteer de te wijzigen instellingen

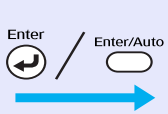

4 Afsluiten

Gebruikte knoppen

Op het bedieningspaneel

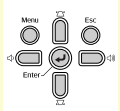

Voor EMP-83/822/X5

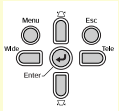

Voor EMP-S5

Op de afstandsbediening

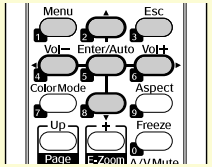

Beeld-menu (alleen EMP-83/822)

Welke items kunnen worden ingesteld is afhankelijk van het beeldsignaal dat op dat moment wordt geprojecteerd (zie onderstaande schermafdrukken).
De instellingsgegevens worden voor elk beeldsignaal opgeslagen.

Computerbeeld

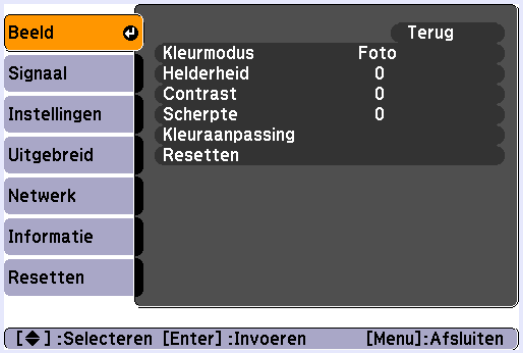

Componentvideo▸▸/Composietvideo▸▸/S-video▸▸

Submenu	Functie
Kleurmodus	Stel hier de beeldkwaliteit in die bij uw omgeving past. ☛ pag.14
Helderheid	Stel hier de helderheid van het beeld in.
Contrast▸▸	Stel hier het verschil in tussen licht en schaduw in het beeld.
Kleurverzadiging	Stel hier de kleurverzadiging voor het beeld in.
Tint	(Deze instelling is alleen beschikbaar als u composietvideosignaal/S-videosignaal gebruikt en NTSC-signalen worden doorgegeven.) Stel hier de kleurschakering in.
Scherpte	Stel hier de scherpte van het beeld in.
Kleuraanpassing	Wijzig hier een van de volgende instellingen **Abs. kleurtemperatuur**: U stelt hier de totale kleurschakering voor het beeld in. U kunt hier kleurenschakeringen in 10 stappen van 5.000 K tot 10.000 K instellen. Als u een hoge waarde selecteert krijgt het beeld een blauwe kleurschakering. Als u een lage waarde selecteert krijgt het beeld een rode kleurschakering. **Rood, Groen, Blauw**: U kunt de verzadiging van elke kleur afzonderlijk instellen. (Dit item kan niet worden geselecteerd als "sRGB▸▸" is geselecteerd als instelling onder "Kleurmodus" in het "Beeld"-menu.)
Resetten	Hier kunt u alle functies die u in het "Beeld"-menu hebt ingesteld herstellen naar hun standaardwaarden. Zie ☛ pag.35 als u de standaardwaarden van alle menu-items wilt herstellen.

Beeld-menu (alleen EMP-X5/S5)

Welke items kunnen worden ingesteld is afhankelijk van het beeldsignaal dat op dat moment wordt geprojecteerd (zie onderstaande schermafdrukken).
De instellingsgegevens worden voor elk beeldsignaal opgeslagen.

Computerbeeld

Componentvideo▸▸/Composietvideo▸▸/S-video▸▸

Submenu	Functie
Kleurmodus	Stel hier de beeldkwaliteit in die bij uw omgeving past. ☛ pag.14
Helderheid	Stel hier de helderheid van het beeld in.
Contrast▸▸	Stel hier het verschil in tussen licht en schaduw in het beeld.
Kleurverzadiging	Stel hier de kleurverzadiging voor het beeld in.
Tint	(Deze instelling is alleen beschikbaar als u composietvideosignaal/S-videosignaal gebruikt en NTSC-signalen worden doorgegeven.) Stel hier de kleurschakering in.
Scherpte	Stel hier de scherpte van het beeld in.
Kleurtemperatuur	U stelt hier de totale kleurschakering voor het beeld in. Als u "Hoog" selecteert krijgt het beeld een blauwe kleurschakering. Als u "Laag" selecteert krijgt het beeld een rode kleurschakering. (Dit item kan niet worden geselecteerd als "sRGB▸▸" is geselecteerd als instelling onder "Kleurmodus" in het "Beeld"-menu.)
Kleuraanpassing	**Rood, Groen, Blauw**: U kunt de verzadiging van elke kleur afzonderlijk instellen. (Dit item kan niet worden geselecteerd als "sRGB▸▸" is geselecteerd als instelling onder "Kleurmodus" in het "Beeld"-menu.)
Resetten	Hier kunt u alle functies die u in het "Beeld"-menu hebt ingesteld herstellen naar hun standaardwaarden. Zie ☛ pag.35 als u de standaardwaarden van alle menu-items wilt herstellen.

Signaal-menu (alleen EMP-83/822)

Welke items kunnen worden ingesteld is afhankelijk van het beeldsignaal dat op dat moment wordt geprojecteerd (zie onderstaande schermafdrukken).
De instellingsgegevens worden voor elk beeldsignaal opgeslagen.

Computerbeeld

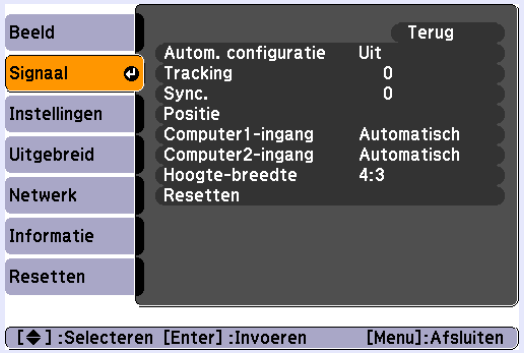

Componentvideo

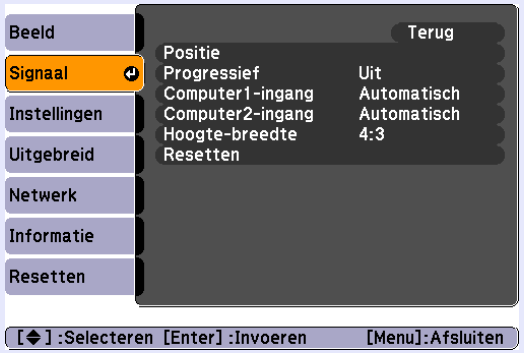

Composietvideo/S-video

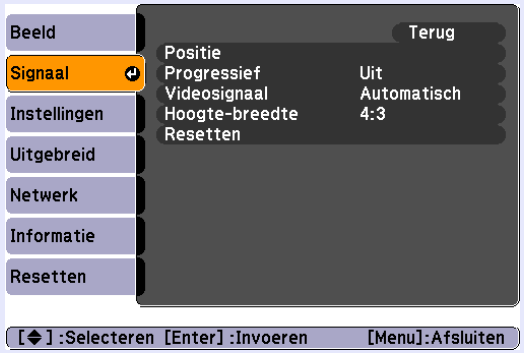

Submenu	Functie
Autom. configuratie	Als het invoersignaal verandert, kunt u instellen dat het beeld automatisch de optimale status kiest (Aan of niet (Uit)). ☛ pag.44
Tracking	Hier kunt u het computerbeeld aanpassen als er verticale strepen in het beeld verschijnen. ☛ pag.44
Sync.	Hier kunt u het computerbeeld aanpassen als het beeld flikkert of wazig is, of als er interferentie optreedt. ☛ pag.44
Positie	Hier kunt u de positie van het venster naar boven, naar beneden, naar links en naar rechts bijstellen als een deel van het beeld niet wordt geprojecteerd.
Progressief	(Componentvideo kan alleen worden ingesteld als 480i/576i-signalen worden doorgegeven) Uit: IP-conversie wordt voor elk veld in het beeld uitgevoerd. Dit is ideaal voor het weergeven van beelden met veel beweging. Aan: interliniëring (i) signalen worden geconverteerd naar progressieve (p) signalen. Dit is ideaal voor het weergeven van stilstaande beelden.
Computer1-ingang Computer2-ingang	U kunt het ingangssignaal van de ingangspoort van Computer1 of Computer2 gebruiken. Als hier "Automatisch" is geselecteerd, wordt het invoersignaal automatisch volgens het aangesloten apparaat ingesteld. Als de kleuren niet juist worden weergegeven bij de instelling "Automatisch", selecteer dan het signaal van het aangesloten apparaat.
Videosignaal	Als hier "Autom." is geselecteerd, worden videosignalen automatisch herkend. Als de instelling "Autom." leidt tot problemen zoals interferentie of het ontbreken van beeld, selecteer dan het signaal van het aangesloten apparaat.
Hoogte-breedte	U kunt hier de hoogte-breedteverhouding voor geprojecteerde beelden instellen. ☛ pag.16
Resetten	U kunt hier alle functies die u in het menu "Signaal" hebt ingesteld herstellen naar hun standaardwaarden, behalve voor "Computer1-ingang" en "Computer2-ingang". Zie ☛ pag.35 als u de standaardwaarden van alle menu-items wilt herstellen.

Signaal-menu (alleen EMP-X5/S5)

Welke items kunnen worden ingesteld is afhankelijk van het beeldsignaal dat op dat moment wordt geprojecteerd (zie onderstaande schermafdrukken). De instellingsgegevens worden voor elk beeldsignaal opgeslagen.

Computerbeeld

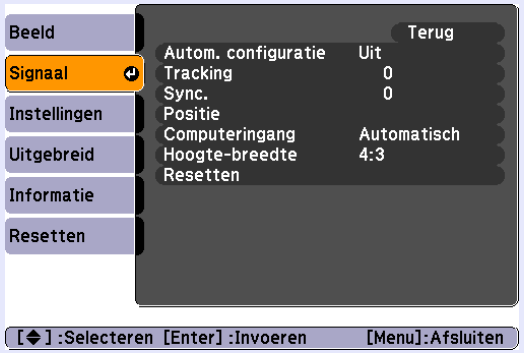

Componentvideo

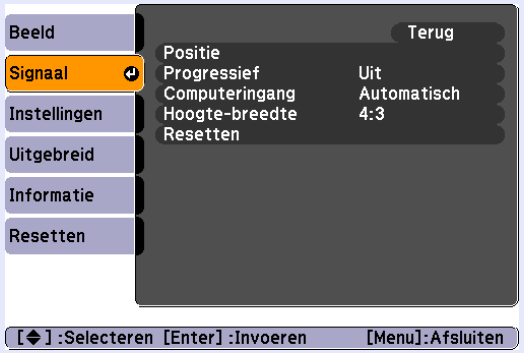

Composietvideo/S-video

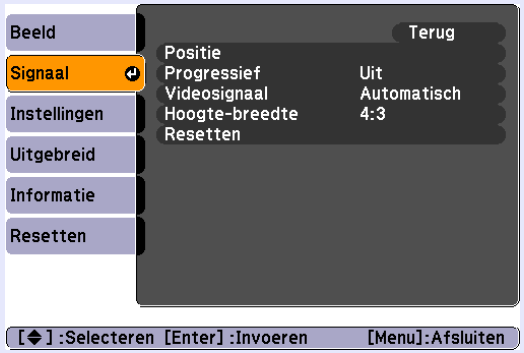

Submenu	Functie
Autom. configuratie	Als het invoersignaal verandert, kunt u instellen dat het beeld automatisch de optimale status kiest (Aan of niet (Uit)). ☛ pag.44
Tracking	Hier kunt u het computerbeeld aanpassen als er verticale strepen in het beeld verschijnen. ☛ pag.44
Sync.	Hier kunt u het computerbeeld aanpassen als het beeld flikkert of wazig is, of als er interferentie optreedt. ☛ pag.44
Positie	Hier kunt u de positie van het venster naar boven, naar beneden, naar links en naar rechts bijstellen als een deel van het beeld niet wordt geprojecteerd.
Progressief	(Componentvideo kan alleen worden ingesteld als 480i/576i-signalen worden doorgegeven) Uit: IP-conversie wordt voor elk veld in het beeld uitgevoerd. Dit is ideaal voor het weergeven van beelden met veel beweging. Aan: interliniëring (i) signalen worden geconverteerd naar progressieve (p) signalen. Dit is ideaal voor het weergeven van stilstaande beelden.
Computeringang	U kunt het ingangssignaal van de Computeringangspoort gebruiken. Als hier "Automatisch" is geselecteerd, wordt het invoersignaal automatisch volgens het aangesloten apparaat ingesteld. Als de kleuren niet juist worden weergegeven bij de instelling "Automatisch", selecteer dan het signaal van het aangesloten apparaat.
Videosignaal	Als hier "Autom." is geselecteerd, worden videosignalen automatisch herkend. Als de instelling "Autom." leidt tot problemen zoals interferentie of het ontbreken van beeld, selecteer dan het signaal van het aangesloten apparaat.
Hoogte-breedte	U kunt hier de hoogte-breedteverhouding voor geprojecteerde beelden instellen. ☛ pag.16
Resetten	U kunt hier alle functies die u in het menu "Signaal" hebt ingesteld herstellen naar hun standaardwaarden, behalve voor "Computeringang". Zie ☛ pag.35 als u de standaardwaarden van alle menu-items wilt herstellen.

Instellingen-menu

Voor EMP-83/822

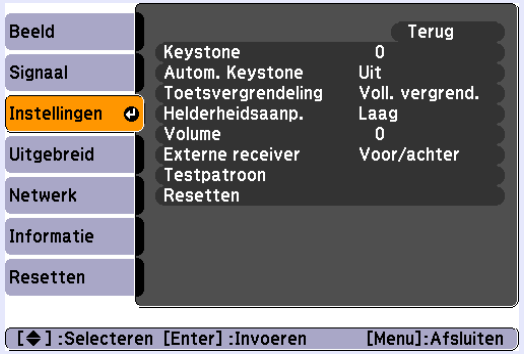

Voor EMP-X5

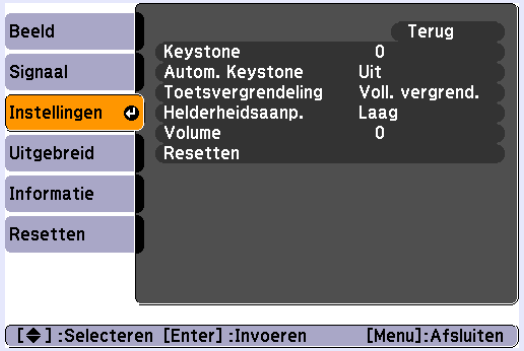

Voor EMP-S5

Submenu	Functie
Keystone	U kunt verticale trapeziumvertekening (keystone) in beelden corrigeren. ☛ *Introductiehandleiding*
Autom. Keystone (alleen EMP-83/822/X5)	Voor automatische keystonecorrectie. (Kan alleen worden gebruikt wanneer "Voorkant" is geselecteerd onder "Uitgebreid" - "Projectie".)
Zoomen (alleen EMP-S5)	Stelt de beeldgrootte in. ☛ *Introductiehandleiding* Wide: Groter Tele: Kleiner
Toetsvergrendeling	U kunt dit gebruiken om het gebruik van het bedieningspaneel van de projector te beperken. ☛ pag.20
Helderheidsaanp.	U kunt hier de helderheid van de projectorlamp op een of twee manieren regelen. Selecteer "Laag" als de geprojecteerde beelden te helder zijn zoals bijvoorbeeld wanneer de geprojecteerde beelden in een donkere kamer of op een klein scherm worden geprojecteerd. Als "Laag" wordt geselecteerd, worden de hoeveelheid verbruikte elektriciteit en de bedrijfsduur van de projectorlamp als volgt gewijzigd, terwijl ook de ventilatorruis afneemt. Elektriciteitsverbruik: ongeveer een vermindering van 35 W, levensduur projectorlamp: ongeveer 1,5 keer langer
Volume	U kunt hier het volume aanpassen.
Externe receiver (alleen EMP-83/822)	U kunt de ontvangst van het werkingssignaal van de afstandsbediening begrenzen. Als u het gebruik van de afstandsbediening wilt verbieden, of als de afstandsbediening te dicht bij een fluorescerende lichtbron is, kunt u instellen dat de afstandsbediening die u niet wilt gebruiken of die storingen ondervindt, wordt gedeactiveerd.
Testpatroon (alleen EMP-83/822)	Als de projector wordt ingesteld, verschijnt een testpatroon zodat u de projectie kunnen bijstellen zonder andere apparatuur aan te sluiten. Terwijl het testpatroon wordt weergegeven, kunnen zoom, scherpstelling en keystone worden aangepast en gecorrigeerd. Druk op de knop [Esc] op de afstandsbediening of het bedieningspaneel om het testpatroon te annuleren.
Resetten	U kunt hier alle functies die u in het "Instellingen"-menu hebt ingesteld herstellen naar hun standaardwaarden. Zie ☛ pag.35 als u de standaardwaarden van alle menu-items wilt herstellen.

Uitgebreid-menu

Voor EMP-83/822

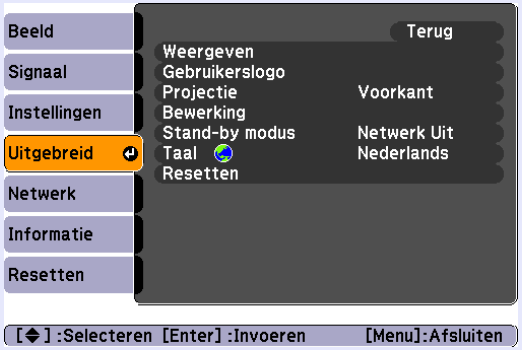

Voor EMP-X5/S5

Submenu	Functie
Weergeven	Hier kunt u instellingen vastleggen voor het venster van de projector. **Bericht**: U kunt hier instellen of u de naam van de bron wilt weergeven (Aan) of niet (Uit) als u de invoerbron wijzigt, de naam van de kleurmodus als u de kleurmodus wijzigt, of er een melding wordt gegeven bij geen beeldsignaal, enzovoort. **Achtergrond weerg.**[*1]: U kunt hier de schermstatus instellen op "Zwart", "Blauw" of "Logo" als er geen signaal wordt ontvangen. **Opstartscherm**[*1]: U kunt hier instellen of u het opstartscherm (het beeld dat wordt geprojecteerd als de projector wordt gestart) wilt weergeven (Aan) of niet (Uit). **A/V dempen**[*1]: Tijdens A/V Mute (dempen) kunt u het scherm dat uw wilt weergeven instellen op "Zwart", "Blauw" of "Logo".
Gebruikerslogo[*1] (alleen EMP-83/822)	U kunt het gebruikerslogo dat als achtergrond en tijdens A/V dempen wordt weergegeven wijzigen. ☛ pag.58
Projectie	Afhankelijk van de manier waarop de projector is opgesteld, kunt u een van de volgende instellingen gebruiken. ☛ pag.50 "Voorkant" "Voor/bovenkant" "Achterkant" "Achter/boven" U kunt de instelling als volgt wijzigen door de [A/V Mute]-knop op de afstandsbediening ongeveer vijf seconden ingedrukt te houden. "Voorkant" ↔ "Voor/bovenkant" "Achterkant" ↔ "Achter/boven"

Submenu	Functie
Bewerking	**Dir. Inschakelen**: U kunt hier instellen of u Direct inschakelen wilt inschakelen (Aan) of uitschakelen (Uit). Als hier "Aan" is geselecteerd en de voedingskabel van de projector is aangesloten op een stopcontact, wees er dan op verdacht dat de projector automatisch wordt ingeschakeld als er plotseling stroomstoten optreden. **Sluimerstand**: Als deze optie is ingesteld op "Aan", wordt de projector automatisch uitgeschakeld wanneer er geen beeldsignaal binnenkomt en geen handelingen worden verricht. De sluimerstand is standaard ingesteld op (Uit) als u de projector aanschaft. Vergeet na gebruik dus niet de stroom uit te schakelen. **Tijd sluimerstand**: Wanneer Sluimerstand is ingesteld op "Aan", kunt u instellen na hoeveel tijd de projector wordt uitgeschakeld (1 tot 30 minuten). **Timerafdekking lens**: Als deze optie is ingesteld op "Aan", wordt de projector 30 minuten na het sluiten van het lensdeksel automatisch uitgeschakeld. Op het moment van aanschaf is Timerafdekking lens standaard ingeschakeld (Aan). **Hoogtemodus**: Stel deze optie in op "Aan" als u de projector boven de 1.500 m gaat gebruiken.
Stand-by modus (alleen EMP-83/822)	Als u "Netwerk Aan" instelt, kunt u het netwerk en functies beheren terwijl de projector zich in standby-modus bevindt. Voor het beheren en controleren van de projectorstatus in het netwerk kunt u SNMP gebruiken of de "EMP Monitor"-software die bij dit product wordt meegeleverd.
Link 21L (alleen EMP-X5/S5)	U kunt instellen of u het hulpprogramma EMP Link 21L wel (Aan) of niet (Uit) wilt gebruiken. U kunt deze optie op "Aan" zetten en gebruiken na installatie van de USB-communicatiedriver.
Taal	U kunt hier de taal van meldingen instellen.
Resetten	U kunt hier "Weergeven*1" en "Bewerking*2" in het "Uitgebreid"-menu herstellen naar hun standaardwaarden. Zie ☛ pag.35 als u de standaardwaarden van alle menu-items wilt herstellen.

*1 Als "Gebr. logo beveil." onder "Wachtwoordbeveiliging" is ingesteld op "Aan", kunnen de instellingen voor het gebruikerslogo niet worden gewijzigd. U kunt wijzigingen doorvoeren nadat u "Gebr. logo beveil." op "Uit" hebt gezet. ☛ pag.18

*2 Dit geldt niet voor de "Hoogtemodus".

Netwerk-menu (alleen EMP-83/822)

Als "Netwerkbeveil." onder "Wachtwoordbeveiliging" is ingesteld op "Aan", wordt er een melding weergegeven en kunnen de instellingen niet worden gewijzigd. U kunt wijzigen doorvoeren nadat u "Uit" voor "Netwerkbeveil." hebt ingesteld. ☛ pag.18

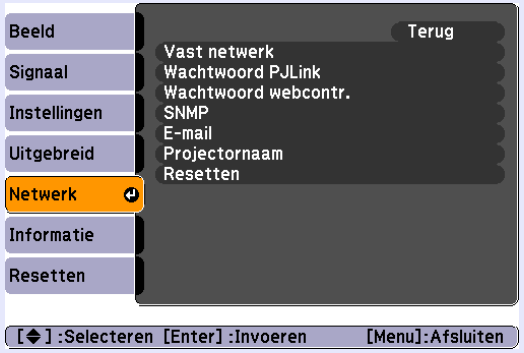

Submenu	Functie
Vast netwerk	Hier kunt u netwerkinstellingen opgeven. **DHCP**: U kunt instellen of u DHCP wel (Aan) of niet (Uit) wilt gebruiken. Indien ingesteld op "Aan", kunt u niet meer adressen invoeren. **IP-adres**: U kunt het IP-adres invoeren dat aan de projector is toegewezen.*1 U kunt in elk veld van het adres een getal van 0 tot 255 invoeren. De volgende IP-adressen kunnen echter niet gebruikt worden. 0.0.0.0, 0.x.x.x, 127.x.x.x, 224.0.0.0 tot 255.255.255.255 (waarbij x een getal van 0 tot 255 is) **Subnetmasker**: U kunt het Subnetmasker invoeren dat aan de projector is toegewezen.*1 U kunt in elk veld van het adres een getal van 0 tot 255 invoeren. De volgende subnetmaskers kunnen echter niet worden gebruikt. 0 tot 254.x.x.x. 255.255.255.255 **Gateway-adres**: U kunt het IP-adres van de gateway van de projector invoeren.*1 U kunt in elk veld van het adres een getal van 0 tot 255 invoeren. De volgende gateway-adressen kunnen echter niet gebruikt worden. 0.0.0.0, 127.x.x.x, 224.0.0.0 tot 255.255.255.255 (waarbij x een getal van 0 tot 255 is) **MAC-adres**: U kunt het MAC-adres invoeren dat aan de projector is toegewezen.
Wachtwoord PJLink	Voer hier een wachtwoord in om te gebruiken wanneer u toegang wilt tot de projector met compatibele PJLink-software.*1 ☛ pag.72 U kunt maximaal 32 alfanumerieke tekens invoeren.
Wachtwoord webcontr.	Voer een wachtwoord in om te gebruiken bij het uitvoeren van instellingen en het beheren van de projector met Web control.*1 U kunt tot 8 alfanumerieke tekens invoeren. Web control is een computerfunctie waarmee u de projector kunt instellen en beheren via de webbrowser op een computer waarop EMP Monitor actief is. ☛ *EMP Monitor Operation Guide*

Submenu	Functie
SNMP	U kunt SNMP-instellingen opgeven. **Trap IP Adres 1/Trap IP Adres 2**: U kunt tot twee IP-adressen aanmelden voor de SNMP Trap-melding. Het IP-adres dat is aangemeld bij "Trap IP Adres 2" wordt gebruikt als het IP-adres van "Trap IP Adres 1" niet toegankelijk is. Om de projector te bewaken met SNMP moet u het SNMP-beheerprogramma op uw computer installeren. SNMP moet door een netwerkbeheerder worden beheerd.
E-mail	Als dit is ingesteld, wordt u per e-mail op de hoogte gebracht van problemen of waarschuwingen met betrekking tot de projector.*2 **E-mailmelding**: U kunt instellen of u wel (Aan) of niet (Uit) per e-mail op de hoogte gebracht wilt worden. **SMTP-server**: U kunt het IP-adres van de SMTP-server van de projector invoeren.*1 U kunt in elk veld van het adres een getal van 0 tot 255 invoeren. De volgende IP-adressen kunnen echter niet gebruikt worden. 127.x.x.x, 224.0.0.0 tot 255.255.255.255 (waarbij x een getal van 0 tot 255 is) **Poortnummer**: U kunt het poortnummer voor de SMTP-server invoeren.*1 De standaardwaarde is 25. U kunt een getal van 1 tot 65.535 invoeren. **Bestemmingsadres 1/Bestemmingsadres 2/Bestemmingsadres 3**: U kunt het bestemmingsadres (e-mail) en het bericht invoeren*1 voor gebruik bij probleemmeldingen of waarschuwingen. U kunt maximaal drie bestemmingen registreren. U kunt tot 32 single-byte alfanumerieke tekens voor de mailadressen invoeren.
Projectornaam	Hier kunt u een naam voor de projector invoeren. Indien aangesloten op een netwerk, wordt de projector aan de hand van deze naam geïdentificeerd.
Resetten	U kunt hier alle functies die u in het "Netwerk"-menu hebt ingesteld herstellen naar hun standaardwaarden. Zie ☛ pag.35 als u de standaardwaarden van alle menu-items wilt herstellen.

*1 Bij het invoeren van getallen en wachtwoorden wordt het volgende softwarematige toetsenbord weergegeven. Kantel de knop [▲], [▼], [◄] en [►] op de afstandsbediening om de cursor naar de gewenste toets te bewegen en druk vervolgens ter bevestiging op [Enter]. Druk na uw invoer op [Finish] op het toetsenbord ter bevestiging. Druk op [Cancel] op het toetsenbord om uw invoer te annuleren.

Telkens wanneer deze toets wordt geselecteerd, wordt gewisseld tussen hoofdletters en kleine letters.

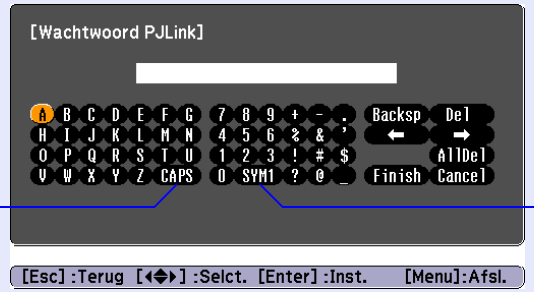

Telkens wanneer deze toets wordt geselecteerd, wijzigen de symbooltoetsen voor het omkaderde gedeelte.

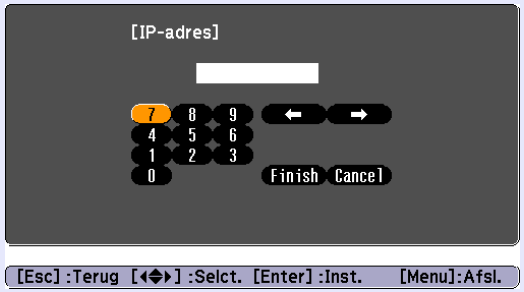

*2 Wanneer de functie E-mailmelding op "Aan" staat en er doet zich een probleem of waarschuwing voor met betrekking tot de projector, wordt het volgende e-mailbericht verzonden.
Onderwerp: EPSON Projector
Eerste regel: De naam van de projector waarbij een probleem is opgetreden
Tweede regel: Het IP-adres van de projector waarbij een probleem is opgetreden
Derde regel en verder: Details van het probleem

Regel voor regel worden meer bijzonderheden over het probleem gegeven. De details worden in de volgende tabel uitgelegd.
Zie "De indicatielampjes aflezen" voor meer informatie over het oplossen van problemen. ☛ pag.38

Bericht	Oorzaak
Internal error	Interne fout
Fan related error	Fout: ventilator
Sensor error	Fout: sensor
Lamp cover is open.	Afdekking lamp open
Lamp timer failure	Lamp defect
Lamp out	Fout: lamp
Internal temperature error	Fout: hoge temp. (Oververhitting)
High-speed cooling in progress	Waarsch.: hoge temp.
Lamp replacement notification	Lamp vervangen
No-signal	Geen signaal De projector ontvangt geen beeldsignaal. Controleer de aansluitingen en de voeding van de aangesloten apparatuur.

Aan het begin van het bericht staat een plus (+) of min (-).
(+): Er is een probleem met de projector.
(-): Het probleem met de projector is opgelost.

Informatie-menu

Hier kunt u de status van de beeldsignalen die worden geprojecteerd en de status van de projector controleren. Welke items worden weergegeven is afhankelijk van het beeldsignaal dat op dat moment wordt geprojecteerd (zie onderstaande schermafdrukken).

Computerbeeld/Componentvideo

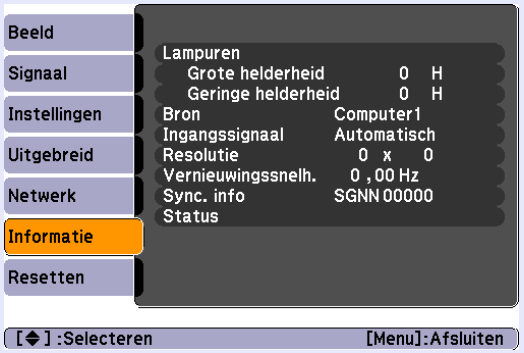

Composietvideo/S-video

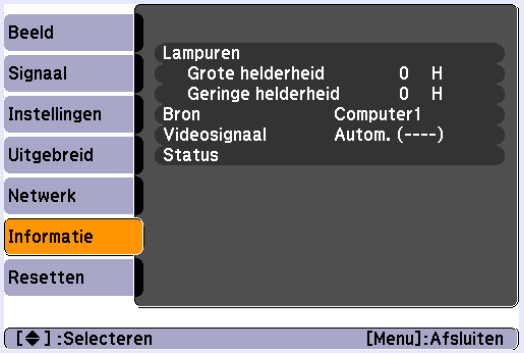

Submenu	Functie
Lampuren	U kunt hier de opgetelde bedrijfsuren van de projectorlamp weergeven*. Als de lamp aan vervanging toe is, worden de tekens geel weergegeven.
Bron	Hier kunt u weergeven vanaf welk apparaat momenteel wordt geprojecteerd.
Ingangssignaal	Afhankelijk van de "Bron" kunt u hier de inhoud weergeven van "Computer1" of "Computer2" zoals die in het menu "Signaal" is ingesteld.
Resolutie	U kunt hier de invoerresolutie weergeven.
Videosignaal	Hier kunt u de inhoud weergeven van "Videosignaal" zoals die in het "Signaal"-menu is ingesteld.
Vernieuwingssnelh.	Hier kunt u de verversingsfrequentie weergeven.
Sync. info	Hier kunt u de informatie over het beeldsignaal weergeven. Deze informatie kan van belang zijn als u technische ondersteuning nodig hebt.
Status	Dit betreft informatie over problemen die zich hebben voorgedaan met de projector. Deze informatie kan van belang zijn als u technische ondersteuning nodig hebt.

* De totale gebruikstijd van de projectorlamp wordt voor de eerste 10 uur weergegeven als "0H". Na 10 uur wordt steeds één uur toegevoegd per gebruikt uur.

Resetten-menu

Voor EMP-83/822

Voor EMP-X5/S5

Submenu	Functie
Alle standaardw. (alleen EMP-83/822)	Hier kunt u alle onderdelen van alle menu's herstellen naar hun standaardwaarden. De volgende onderdelen worden niet naar hun standaardwaarden hersteld: "Computer1-ingang", "Computer2-ingang", "Gebruikerslogo", alle onderdelen in het "Netwerk"-menu, "Lampuren" en "Taal".
Alle standaardw. (alleen EMP-X5/S5)	Hier kunt u alle onderdelen van alle menu's herstellen naar hun standaardwaarden. De volgende onderdelen worden niet naar hun standaardwaarden hersteld: "Computeringang", "Zoom" (alleen EMP-S5), "Lampuren" en "Taal".
Lampuren terugzetten	U kunt hier het totale aantal Lampuren wissen en de waarde terugzetten naar "0H". Herstel de waarde als u de projectorlamp vervangt.

Problemen oplossen

In dit hoofdstuk leest u hoe u problemen kunt opsporen en hoe u ze kunt oplossen.

De Help-knop gebruiken 37

Problemen oplossen 38

- **De indicatielampjes aflezen 38**
  - ⏻ Voedingsindicatielampje brandt rood 39
  - 🔅 🌡 Indicatielampje brandt of knippert oranje 40
- **Als de indicatielampjes geen uitkomst bieden 41**
  - Problemen met het beeld 42
  - Problemen bij het starten van de projectie 46
  - Overige problemen 46

De Help-knop gebruiken

Als er een probleem optreedt met de projector, kunt u gebruikmaken van de Help-functie om het probleem op te lossen. De Help-functie wordt op het scherm weergegeven.

Procedure

1 Druk op de [Help]-knop.

Het hulpscherm wordt weergegeven.

Op de afstandsbediening

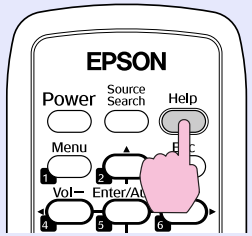

Op het bedieningspaneel

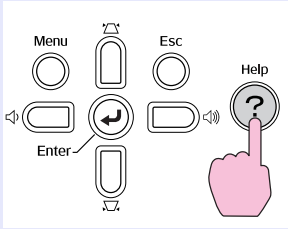

2 Selecteer een menu-item.

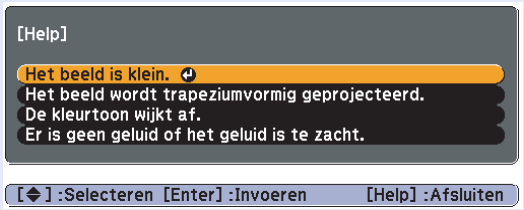

Op de afstandsbediening

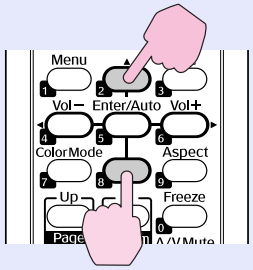

Op het bedieningspaneel

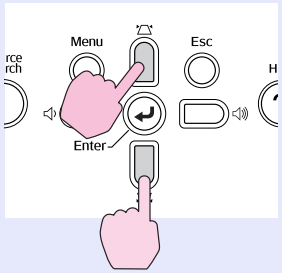

3 Bevestig de selectie.

Op de afstandsbediening

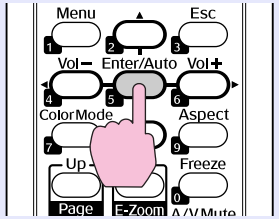

Op het bedieningspaneel

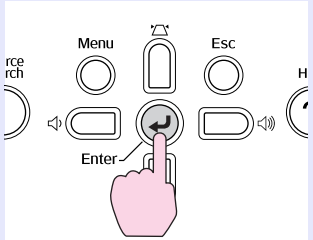

Vragen en oplossingen worden op het onderstaande schermweergegeven.
Druk op de [Help]-knop om de Help af te sluiten.

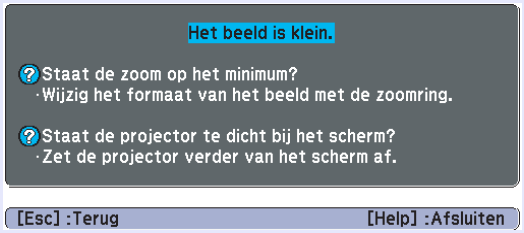

Als de Help geen oplossing voor het probleem biedt, raadpleeg dan "Problemen oplossen" (☛ pag.38).

Als u een probleem hebt met de projector, controleer dan eerst de indicatielampjes op de projector en raadpleeg "De indicatielampjes aflezen" verderop in deze handleiding voor meer informatie.
Als de indicatielampjes niet duidelijk aangeven wat het probleem zou kunnen zijn, raadpleeg dan "Als de indicatielampjes geen uitkomst bieden".
☛ pag.41

De indicatielampjes aflezen

De projector is uitgerust met drie indicatielampjes die de bedrijfsstatus van de projector aangeven.

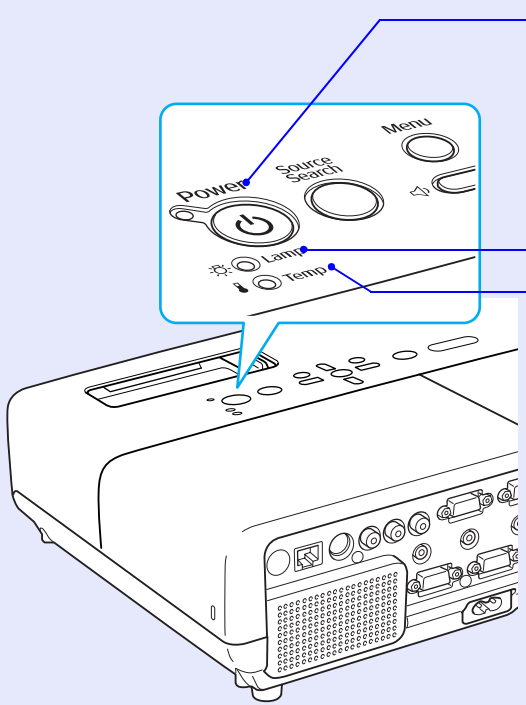

Geeft de bedrijfsstatus weer.

- Oranje : Standby
  Als u op de [Power]-knop drukt en de projector is in standby-modus, dan start de projectie.
- Groen (knippert): De projector warmt op
  Het opwarmen duurt ongeveer 30 seconden. Als het opwarmen is afgerond, knippert het indicatielampje niet meer.
- Groen : De projector warmt op

Geeft de status van de projectorlamp weer.

Geeft de interne temperatuur van de projector weer.

Raadpleeg de tabel op de volgende pagina voor informatie over de betekenis van de indicatielampjes en hoe u de door deze lampjes aangegeven problemen kunt oplossen.
Als geen van de indicatielampjes brandt, controleer dan of de voedingskabel op de juiste manier is aangesloten en of de stroomvoorziening normaal verloopt.
Als u de voedingskabel loskoppelt, is het mogelijk dat het ⏻ indicatielampje nog even blijft branden. Dit duidt niet op een defect.

⏻ Voedingsindicatielampje brandt rood **Probleem**

● : Brandt ☀ : Knippert ○ : Uit

Status	Oorzaak	Oplossing of status
⏻ ☀ Rood ☼ ☀ Rood 🌡 ☀ Rood	Internal Error (Interne fout)	Schakel de projector uit, haal de stekker van de voedingskabel uit het stopcontact en neem contact op met uw plaatselijke dealer of met het dichtstbijzijnde adres in de *Internationale garantievoorwaarden*. ☛ *Informatie*
⏻ ● Rood ☼ ○ 🌡 ☀ Rood	Fan Error (Ventilatorfout) Sensor Error (Sensorfout)	Schakel de projector uit, haal de stekker van de voedingskabel uit het stopcontact en neem contact op met uw plaatselijke dealer of met het dichtstbijzijnde adres in de *Internationale garantievoorwaarden*. ☛ *Informatie*
⏻ ● Rood ☼ ○ 🌡 ● Rood	High Temp Error (Hoge-temperatuurfout) (oververhitting)	De projectorlamp wordt automatisch uitgeschakeld en de projectie stopt. Wacht ongeveer vijf minuten. Na ongeveer vijf minuten schakelt de projector over in standby-modus. Controleer daarom de twee volgende punten. • Controleer of het luchtfilter en de luchtafvoerventilator schoon zijn en dat de projector niet tegen een muur is geplaatst. • Als het luchtfilter verstopt is, reinig het dan of vervang het. ☛ pag.51, 57 Schakel de projector uit, haal de stekker van de voedingskabel uit het stopcontact en neem contact op met uw plaatselijke dealer of met het dichtstbijzijnde adres in de *Internationale garantievoorwaarden*. ☛ *Informatie*
		Als u de projector op 1.500 m of hoger gebruikt, stel dan "Hoogtemodus" in op "Aan". ☛ pag.30
⏻ ● Rood ☼ ☀ Rood 🌡 ○	Lamp Error (Lampfout) Lamp Failure (Lamp functioneert niet) Lamp Cover Open (Lampdeksel is geopend)	**Controleer de volgende twee punten.** • Haal de projectorlamp uit de projector en controleer of hij gebroken is. ☛ pag.54 • Reinig het luchtfilter. ☛ pag.51
		Als de projectorlamp niet gebroken is - Plaats de projectorlamp weer in de projector en schakel deze in. **Als het probleem zich blijft voordoen** - Vervang de projectorlamp door een nieuwe en schakel de projector in. **Als het probleem zich blijft voordoen** - Schakel de projector uit, haal de stekker van de voedingskabel uit het stopcontact en neem contact op met uw plaatselijke dealer of met het dichtstbijzijnde adres in de *Internationale garantievoorwaarden*. ☛ *Informatie*
		Als de projectorlamp gebroken is - Vervang de projectorlamp door een nieuwe of neem contact op met uw plaatselijke dealer voor advies. Als u zelf de projectorlamp vervangt, wees dan voorzichtig met de stukjes gebroken glas (u kunt niet meer projecteren totdat de projectorlamp is vervangen). ☛ *Informatie*
		Controleer of de lampdeksel en de projectorlamp goed zijn geïnstalleerd. ☛ pag.54 Als de lampdeksel of de projectorlamp niet goed geïnstalleerd zijn, kunt u de projectorlamp niet inschakelen.
		Als u de projector op 1.500 m of hoger gebruikt, stel dan "Hoogtemodus" in op "Aan". ☛ pag.30

Indicatielampje brandt of knippert oranje **Waarschuwing**

● : Brandt ☀ : Knippert ○ : Uit ● : Is afhankelijk van de status van de projector

Status	Oorzaak	Oplossing of status
⏻ ● Rood ☼ ○ 🌡 ☀ Oranje	High Temp Warning (Waarschuwing voor hoge temperatuur)	(Dit is geen probleem. Als de temperatuur echter opnieuw te hoog wordt, stopt de projectie automatisch.) • Controleer of het luchtfilter en de luchtafvoerventilator schoon zijn en dat de projector niet tegen een muur is geplaatst. • Als het luchtfilter verstopt is, reinig het dan of vervang het. ☛ pag.51, 57
⏻ ● ☼ ☀ Oranje 🌡 ○	Replace Lamp (Projectorlamp vervangen)	Vervang de projectorlamp door een nieuwe. ☛ pag.54 Als u de lamp blijft gebruiken nadat de vervangingsperiode is afgelopen, neemt de kans toe dat de lamp kan exploderen. Vervang de projectorlamp zo snel mogelijk door een nieuwe.

- ***Als de projector niet op de juiste manier werkt, ook al geven de indicatielampjes aan dat alles normaal functioneert, raadpleeg dan "Als de indicatielampjes geen uitkomst bieden" (☛ pag.41).***
- ***Als een van de indicatielampjes een status weergeeft die niet in de tabellen wordt beschreven, neem dan contact op met uw plaatselijke dealer of met het dichtstbijzijnde adres in de Internationale garantievoorwaarden. ☛ Informatie***

Als de indicatielampjes geen uitkomst bieden

Als een van hieronder beschreven problemen zich voordoet en de indicatielampjes geen oplossing bieden, raadpleeg dan de betreffende pagina.

Problemen met het beeld

- **Geen beeld** ☛ pag.42
  De projectie start niet, het projectiegebied is geheel zwart, het projectiegebied is geheel blauw, enzovoort.
- **Geen bewegende beelden** ☛ pag.42
  De door de computer doorgegeven bewegende beelden worden zwart weergegeven en er wordt niets geprojecteerd.
- **De projectie stopt automatisch** ☛ pag.42
- **De melding "Niet ondersteund." wordt weergegeven** ☛ pag.43
- **De melding "Geen signaal." wordt weergegeven** ☛ pag.43
- **Vaag of onscherp beeld** ☛ pag.43
- **Interferentie of vervormd beeld** ☛ pag.44
  Er treden problemen op zoals interferentie, vervorming of zwart-witpatronen.
- **Afgevlakt (lang) of kort beeld of onjuiste verhoudingen** ☛ pag.44
  Slechts een deel van het beeld wordt weergegeven, of de hoogte-breedteverhouding van het beeld is onjuist, enzovoort.
- **De beeldkleuren zijn niet juist** ☛ pag.45
  Het hele beeld heeft een paarsachtige of groenachtige kleur, de beelden zijn zwart-wit, de kleuren zijn mat, enzovoort.
  (Computermonitoren en LCD-schermen leveren verschillende prestaties op het gebied van kleurenreproductie. De geprojecteerde kleuren komen dus mogelijk niet overeen met de kleuren op de monitor. Dit is normaal.)
- **Donker beeld** ☛ pag.45
- **Er wordt niets weergegeven op de externe monitor** ☛ pag.45

Problemen bij het starten van de projectie

- **De projector start niet** ☛ pag.46

Overige problemen

- **Geen of te zacht geluid** ☛ pag.46
- **De afstandsbediening werkt niet** ☛ pag.47
- **Er worden geen e-mailberichten ontvangen bij problemen met de projector (alleen EMP-83/822)** ☛ pag.47

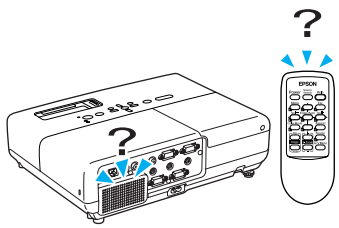

Problemen met het beeld

Geen beeld

Controleer	Oplossing
Hebt u op de [Power]-knop gedrukt?	Druk op de [Power]-knop om de projector in te schakelen.
Zijn de indicatielampjes uitgeschakeld?	De voedingskabel is niet op de juiste manier aangesloten of er zijn problemen met de stroomvoorziening. Sluit de voedingskabel van de projector op de juiste manier aan. ☛ *Introductiehandleiding* Controleer of het stopcontact en de voedingsbron goed werken.
Is A/V dempen ingeschakeld?	Druk op de [A/V Mute]-knop op de afstandsbediening om A/V dempen te annuleren. ☛ pag.15
Is de schuifklep voor het dempen van audio en video gesloten?	Open de schuifklep schuifklep voor het dempen van audio en video.
Zijn de instellingen in het configuratiemenu correct?	Herstel alle instellingen. ☛ "Resetten"-"Alle standaardw." pag.35
Is het geprojecteerde beeld geheel zwart? **Alleen als er computerbeelden worden geprojecteerd**	Sommige beelden die worden doorgegeven, zoals schermbeveiliging, kunnen geheel zwart zijn.
Is de instelling voor het beeldsignaal juist? **Alleen als er videobeelden worden geprojecteerd**	Wijzig de instelling in het signaal dat afkomstig is van het aangesloten apparaat. ☛ "Signaal"-"Videosignaal" pag.26

Geen bewegende beelden

Controleer	Oplossing
Wordt het beeldsignaal van de computer op het LCD-scherm en de monitor weergegeven? **Alleen als er beelden van een laptopcomputer of een computer met ingebouwd LCD-scherm worden geprojecteerd**	Wijzig het beeldsignaal zodat alleen externe apparaten een signaal kunnen doorgeven. ☛ Raadpleeg de bij uw computer geleverde documentatie.

De projectie stopt automatisch

Controleer	Oplossing
Is "Sluimerstand" ingesteld op "Aan"?	Druk op de [Power]-knop om de projector in te schakelen. Als u "Sluimerstand" niet wilt gebruiken, wijzig de instelling dan in "Uit". ☛ "Uitgebreid"-"Bewerking"-"Sluimerstand" pag.30

■ De melding "Niet ondersteund." wordt weergegeven

Controleer	Oplossing
Is de instelling voor het beeldsignaal juist? **Alleen als er videobeelden worden geprojecteerd**	Wijzig de instelling in het signaal dat afkomstig is van het aangesloten apparaat. ☛ "Signaal"-"Videosignaal" pag.26
Komen de resolutie van het beeldsignaal en de verversingsfrequentie overeen met de modus? **Alleen als er computerbeelden worden geprojecteerd**	Raadpleeg de bij de computer geleverde documentatie voor informatie over het wijzigen van de resolutie van het beeldsignaal en verversingsfrequentie van de computer. ☛ "Lijst met ondersteunde monitorbeeldschermen" pag.74

■ De melding "Geen signaal." wordt weergegeven

Controleer	Oplossing
Zijn de kabels op de juiste manier aangesloten?	Controleer of alle benodigde kabels goed zijn aangesloten. ☛ *Introductiehandleiding*
Is de juiste invoerpoort geselecteerd?	Druk op de [Source Search]-knop op de afstandsbediening of het bedieningspaneel om het beeld te wijzigen. ☛ pag.13
Is de computer of het videoapparaat ingeschakeld?	Schakel het apparaat in.
Worden de beeldsignalen doorgegeven naar de projector? **Alleen als er beelden van een laptopcomputer of een computer met ingebouwd LCD-scherm worden geprojecteerd**	Als de beeldsignalen alleen naar de LCD-monitor van de computer of naar de extra monitor worden doorgegeven, moet u de instellingen zodanig wijzigen dat het signaal zowel naar een externe bestemming als naar de computermonitor wordt doorgeven. Bij sommige computermodellen worden de beeldsignalen niet meer op de LCD-monitor of extra monitor weergegeven wanneer ze naar een extern apparaat worden doorgegeven. ☛ Raadpleeg de bij de computer geleverde documentatie, onder "Signaal doorgeven aan externe apparatuur", "Een externe monitor aansluiten" of een vergelijkbare titel. Als u de externe apparatuur aansluit terwijl de projector of computer al is ingeschakeld, is het mogelijk dat de [Fn]-functietoets waarmee u het beeldsignaal van de computer naar een extern apparaat kunt verplaatsen, niet werkt. Zet de computer en de projector uit en vervolgens weer aan. ☛ *Introductiehandleiding*

■ Vaag of onscherp beeld

Controleer	Oplossing
Is de scherpte juist ingesteld?	Draai de scherpstelring om de scherpte in te stellen. ☛ *Introductiehandleiding*
Is de projector op de juiste afstand opgesteld?	Voor de EMP-83/822/X5 is de aanbevolen projectieafstand 84 tot 867 cm voor Wide en 101 tot 1.041 cm voor Tele. Voor de EMP-S5 is de aanbevolen projectieafstand 87 tot 1.050 cm. Stel de projector op binnen dit bereik. ☛ pag.61
Is de keystonecorrectiewaarde te laag?	Verminder de projectiehoek om de keystonecorrectiewaarde te verminderen. ☛ *Introductiehandleiding*
Is er condensvorming op de lens?	Als u de projector plotseling van een koude omgeving naar een warme omgeving verplaatst, of als de omgevingstemperatuur plotseling verandert, kan er condensvorming op de lens optreden. Hierdoor kan het beeld vaag overkomen. Plaatse de projector ongeveer één uur voordat u hem wilt gebruiken in de kamer. Als er condensvorming op de lens optreedt, schakel de projector dan uit en wacht totdat de condens is verdwenen.

■ Interferentie of vervormd beeld

Controleer	Oplossing
Is de instelling voor het beeldsignaal juist? **Alleen als er videobeelden worden geprojecteerd**	Wijzig de instelling in het signaal dat afkomstig is van het aangesloten apparaat. ☛ "Signaal"-"Videosignaal" pag.26
Zijn de kabels op de juiste manier aangesloten?	Controleer of alle benodigde kabels goed zijn aangesloten. ☛ *Introductiehandleiding*
Gebruikt u een verlengsnoer?	Als u een verlengsnoer gebruikt kunnen de signalen door elektrische interferentie worden vervormd. Gebruik de bij de projector meegeleverde kabels om te controleren of de kabels die u gebruikt het probleem veroorzaken.
Hebt u de juiste resolutie geselecteerd? **Alleen als er computerbeelden worden geprojecteerd**	Stel de computer zodanig in dat de doorgegeven signalen compatibel zijn met de projector. ☛ "Lijst met ondersteunde monitorbeeldschermen" pag.74 ☛ Computerdocumentatie
Zijn de instellingen voor "Sync." en "Tracking" juist ingesteld? **Alleen als er computerbeelden worden geprojecteerd**	Druk op de [Auto]-knop op de afstandsbediening of de [Enter]-knop op het bedieningspaneel om de instellingen automatisch te laten uitvoeren. Als de beeldinstellingen na deze automatisch instelling toch niet goed zijn, kunt u ze met "Sync." en "Tracking" in het configuratiemenu instellen. ☛ "Signaal"-"Tracking", "Sync." pag.26

■ Afgevlakt (lang) of kort beeld of onjuiste verhoudingen

Controleer	Oplossing
Wordt er een breedbeeldsignaal van de computer geprojecteerd? **Alleen als er computerbeelden worden geprojecteerd**	Druk op de [Aspect]-knop op de afstandsbediening om de modus voor de hoogte-breedteverhouding in de volgorde "Normaal", "4:3" en "16:9" te wijzigen. Wijzig de modus voor de hoogte-breedteverhouding overeenkomstig de resolutie.
Wordt het beeld nog steeds vergroot door E-zoom?	Druk op de [Esc]-knop op de afstandsbediening om E-Zoom te annuleren. ☛ pag.17
Is "Positie" juist ingesteld?	Druk op de [Auto]-knop op de afstandsbediening of de [Enter]-knop op het bedieningspaneel om de instellingen van het geprojecteerde computerbeeld automatisch te laten uitvoeren. Als de beeldinstellingen na deze automatisch instelling toch niet goed zijn, kunt u ze met "Positie" in het configuratiemenu instellen. Naast de beeldsignalen van de computer kunt u terwijl u projecteert ook andere signalen onder "Positie" in het configuratiemenu instellen. ☛ "Signaal"-"Positie" pag.26
Kunnen er op de computer twee beeldschermen worden aangesloten? **Alleen als er computerbeelden worden geprojecteerd**	Als u de instelling voor het gebruik van twee beeldschermen onder "Eigenschappen beeldscherm" in het configuratiescherm van de computer hebt ingeschakeld, wordt ongeveer de helft van het beeld op het computerscherm geprojecteerd. Als u het gehele beeld op het computerscherm wilt weergeven, schakel dan de instelling voor het gebruik van twee beeldschermen uit. ☛ Documentatie bij het videostuurprogramma voor de computer
Hebt u de juiste resolutie geselecteerd? **Alleen als er computerbeelden worden geprojecteerd**	Stel de computer zodanig in dat de doorgegeven signalen compatibel zijn met de projector. ☛ "Lijst met ondersteunde monitorbeeldschermen" pag.74 ☛ Computerdocumentatie

■ De beeldkleuren zijn niet juist

Controleer	Oplossing
Komen de instellingen van de invoersignalen overeen met de signalen van het aangesloten apparaat?	Wijzig de volgende instellingen overeenkomstig het signaal van het aangesloten apparaat. Als u beelden projecteert van apparaten die zijn aangesloten op de Computer1-, Computer- of Computer2-ingang, raadpleeg dan ☛ "Signaal"-"Computer1/2-ingang" pag.26 Als u beelden projecteert van apparaten die zijn aangesloten op Video of S-video, raadpleeg dan ☛ "Signaal"-"Videosignaal" pag.26
Is de helderheid van het beeld juist ingesteld?	Pas de instelling voor "Helderheid" in het configuratiemenu aan. ☛ "Beeld"-"Helderheid" pag.24
Zijn de kabels op de juiste manier aangesloten?	Controleer of alle benodigde kabels goed zijn aangesloten. ☛ *Introductiehandleiding*
Is "Contrast▸▸" juist ingesteld?	Pas de instelling voor "Contrast" in het configuratiemenu aan. ☛ "Beeld"-"Contrast" pag.24
Is de kleuraanpassing juist?	Pas de instelling voor "Kleuraanpassing" in het configuratiemenu aan. ☛ "Beeld"-"Kleuraanpassing" pag.24
Zijn de instellingen voor kleurverzadiging en tint juist ingesteld? **Alleen als er videobeelden worden geprojecteerd**	Pas de instelling voor "Kleurverzadiging" en "Tint" in het configuratiemenu aan. ☛ "Beeld"-"Kleurverzadiging", "Tint" pag.24

■ Donker beeld

Controleer	Oplossing
Zijn de helderheid van het beeld en de lichtsterkte juist ingesteld?	Pas de instelling voor "Helderheid" en "Helderheidsaanp." in het configuratiemenu aan. ☛ "Beeld"-"Helderheid" pag.24 ☛ "Instellingen"-"Helderheidsaanp." pag.28
Is "Contrast▸▸" juist ingesteld?	Pas de instelling voor "Contrast" in het configuratiescherm aan. ☛ "Beeld"-"Contrast" pag.24
Is de projectorlamp aan vervanging toe?	Als de projectorlamp aan vervanging toe is, wordt het beeld donkerder en de kleurkwaliteit slechter. Vervang in dat geval de projectorlamp door een nieuwe. ☛ pag.53

■ Er wordt niets weergegeven op de externe monitor

Controleer	Oplossing
Worden beelden van een andere poort dan de Computer1- of Computeringangspoort geprojecteerd?	Op een externe monitor kunnen alleen beelden van de Computer1- of Computeringangspoort worden weergegeven. ☛ pag.63

Problemen bij het starten van de projectie

De projector start niet

Controleer	Oplossing
Hebt u op de [Power]-knop gedrukt?	Druk op de [Power]-knop om de projector in te schakelen.
Zijn de indicatielampjes uitgeschakeld?	De voedingskabel is niet op de juiste manier aangesloten of er zijn problemen met de stroomvoorziening. Sluit de voedingskabel van de projector op de juiste manier aan. ☛ *Introductiehandleiding* Controleer of het stopcontact en de voedingsbron goed werken.
Gaan de indicatielampjes aan en uit als de voedingskabel wordt aangeraakt?	Er is waarschijnlijk een los contact in de voedingskabel of de voedingskabel is defect. Sluit de voedingskabel opnieuw aan. Schakel als het probleem niet kan worden opgelost de projector uit, haal de stekker van de voedingskabel uit het stopcontact en neem contact op met uw plaatselijke dealer of met het dichtstbijzijnde adres in de *Internationale garantievoorwaarden* ☛ *Informatie*
Is de bedieningsvergrendeling ingesteld op "Voll. vergrend." (Volledige blokkering)?	Wanneer u de [Enter]-knop op het bedieningspaneel ongeveer zeven seconden ingedrukt houdt, verschijnt er een melding en wordt de blokkering opgeheven. ☛ pag.20
Is de juiste instelling voor de externe receiver geselecteerd? (alleen EMP-83/822)	Controleer de instelling voor "Externe receiver" in het configuratiescherm. ☛ "Instellingen"-"Externe receiver" pag.28
Is de stroomkabel onmiddellijk na Direct uitschakelen weer aangesloten, of is de verzekering uitgeschakeld? (alleen EMP-83/822)	Als de bewerking links is uitgevoerd indien "Dir. Inschakelen" is ingesteld op "Aan", kan het zijn dat de stroom niet opnieuw wordt ingeschakeld. Druk op de [Power]-knop om de projector weer aan te zetten.

Overige problemen

Geen of te zacht geluid

Controleer	Oplossing
Is de audiobron goed aangesloten?	Controleer of de kabel is aangesloten op de audiopoort.
Is het volume ingesteld op het laagste niveau?	Pas het volume aan zodat er geluid hoorbaar is. ☛ *Introductiehandleiding*
Is A/V dempen ingeschakeld?	Druk op de [A/V Mute]-knop op de afstandsbediening om A/V dempen te annuleren. ☛ pag.15
Is de waarde voor de audiokabel "No resistance" (Geen weerstand)?	Als u een reguliere audiokabel gebruikt, controleer dan of er "No resistance" (Geen weerstand) op is aangegeven.

■ De afstandsbediening werkt niet

Controleer	Oplossing
Wijst de LED van de afstandsbediening naar de afstandsbedieningsontvanger op de projector als deze wordt bediend?	Richt de afstandsbediening op de afstandsbedieningsontvanger. De hoek waaronder u de afstandsbediening horizontaal moet houden is ongeveer 30 graden horizontaal, en verticaal ongeveer 15 graden. ☛ *Introductiehandleiding*
Is de afstandsbediening te ver van de projector verwijderd?	De afstandsbediening heeft een bereik van ongeveer 6 meter. ☛ *Introductiehandleiding*
Schijnt er rechtstreeks zonlicht of vel licht van tl-lampen op de afstandsbedieningsontvanger?	Plaats de projector op een locatie waar geen vel licht op de afstandsbedieningsontvanger schijnt. Voor de EMP-83/822 zet u de afstandsbedieningsontvanger op "Uit" bij "Externe receiver" in het configuratiemenu. ☛ "Instellingen"-"Externe receiver" pag.28
Is de juiste instelling voor de externe receiver geselecteerd? (alleen EMP-83/822)	Controleer de instelling voor "Externe receiver" in het configuratiescherm. ☛ "Instellingen"-"Externe receiver" pag.28
Zijn de batterijen leeg of verkeerd geplaatst?	Controleer of de batterijen op de juiste manier zijn geplaatst of vervang de batterijen indien nodig. ☛ pag.52
Is de knop op de afstandsbediening langer dan 30 seconden ingedrukt?	Als een van de knoppen op de afstandsbediening langer dan 30 seconden wordt ingedrukt, stuurt de afstandsbediening geen signalen meer (sleep mode van afstandsbediening). Als de knop wordt losgelaten, wordt de normale bediening op de afstandsbediening hervat. Hiermee wordt de Sluimerstand geactiveerd. Zo wordt voorkomen dat de batterijen per ongeluk leeglopen als de knoppen op de afstandsbediening per ongeluk worden ingedrukt, bijvoorbeeld als de afstandsbediening in een tas wordt bewaard of als er een object op wordt geplaatst.

■ Er worden geen e-mailberichten ontvangen bij problemen met de projector (alleen EMP-83/822)

Controleer	Oplossing
Is "Stand-by modus" ingesteld op "Netwerk Aan"?	Om de functie E-mailmelding te kunnen gebruiken als de projector in standby staat, schakelt u "Netwerk Aan" in onder "Stand-by modus" in het configuratiemenu. ☛ "Uitgebreid"-"Stand-by modus" pag.29
Is er een fatale fout opgetreden waardoor de projector er plotseling mee ophield?	Als de projector er plotseling mee ophoudt, kunnen er geen berichten worden verstuurd. Als het probleem voortduurt, neem dan contact op met uw plaatselijke dealer of met het dichtstbijzijnde adres in de *Internationale garantievoorwaarden*. ☛ *Informatie*
Is de projector ingeschakeld?	Controleer of het stopcontact en de voedingsbron goed werken.
Is de LAN-kabel goed aangesloten?	Controleer of de LAN-kabel goed is aangesloten? Sluit de kabel opnieuw aan als deze niet of niet goed is aangesloten. ☛ pag.64
Staat "E-mail" goed ingesteld in het configuratiemenu?	Problemen worden per e-mail gemeld volgens de instellingen bij "E-mail" in het configuratiemenu. Controleer of deze instellingen kloppen. ☛ "Netwerk"-menu-"E-mail"-menu pag.32

Appendices

In dit hoofdstuk vindt u informatie over de onderhoudsprocedures waarmee uw projector gedurende een lange periode de beste prestaties zal leveren.

Installatiemethoden 49

Reiniging 50

- **Het oppervlak van de projector reinigen 50**
- **De lens reinigen 50**
- **Het luchtfilter en de luchttoevoerventilator reinigen 50**

Verbruiksmateriaal vervangen 51

- **De batterijen van de afstandsbediening vervangen 51**
- **De lamp vervangen 52**
  - Vervangingsperiode projectorlamp 52
  - Procedure voor het vervangen van de projectorlamp 53
  - De bedrijfstijd van de lamp herstellen 55
- **Het luchtfilter vervangen 56**
  - Vervangingsperiode luchtfilter 56
  - Procedure voor het vervangen van het luchtfilter 56

Een gebruikerslogo opslaan (alleen EMP-83/822) 57

Beeldschermgrootte en afstand 59

- **EMP-83/822/X5 ..... 59**
- **EMP-S5 ..... 60**

Op externe apparatuur aansluiten 61

- **Op een externe monitor aansluiten 61**
- **Op externe luidsprekers aansluiten (alleen EMP-83/822) 61**

LAN-kabel aansluiten (alleen EMP-83/822) 62

USB-kabel aansluiten (alleen EMP-X5/S5) 63

Optionele accessoires en verbruiksmateriaal 64

- Optionele accessoires 64
- Verbruiksmateriaal 64

Woordenlijst 65

ESC/VP21-commando's 67

- **Lijst met commando's 67**
- **Kabelindelingen 67**
  - Seriële aansluiting (alleen EMP-83/822) 67
- **USB aansluiten (alleen EMP-X5/S5) 68**
- **USB-aansluiting instellen 68**

PJLink (alleen EMP-83/822) 69

- Niet-compatibele commando's 69
- Door PJLink gedefinieerde invoernamen en bijbehorende projectoraansluitingen 69
- De naam van de fabrikant voor "informatieverzoeken" 69
- De modelnaam voor "informatieverzoeken over producten" 69

Lijst met ondersteunde monitorbeeldschermen 70

- Computerbeeld 70
- Componentvideo 70
- Composietvideo/S-video 70

Technische gegevens 71

Afmetingen 75

Index 76

Installatiemethoden

De projector ondersteunt vier verschillende projectiemethoden.

Waarschuwing

- *Als u de projector aan het plafond wilt ophangen (met ophangbeugel), dan moet u de projector op een speciale manier monteren. Als u de projector niet goed monteert, kan hij naar beneden vallen en letsel veroorzaken.*
- *Als u tape plakt op de schroeven waarmee de ophangbeugel aan het plafond is bevestigd om te voorkomen dat deze losraken, of als u bijvoorbeeld smeermiddel of olie op de projector aanbrengt, kan de behuizing van de projector breken waardoor deze uit de ophangbeugel kan vallen. Hierdoor kan iemand die zich onder de ophangbeugel bevindt, ernstig gewond raken en kan de projector worden beschadigd.*
  Als u de ophangbeugel monteert of afstelt, gebruik dan geen tape om te voorkomen dat de schroeven los gaan zitten en gebruik geen olie, smeermiddel of iets dergelijks.

Let op

Zet de projector bij gebruik niet op zijn kant. Dit kan tot defecten leiden.

- *Beelden projecteren met projector voor het scherm. (Projectie aan voorzijde)*

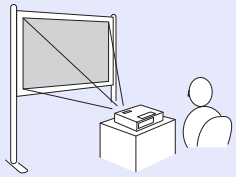

- *Beelden projecteren met projector achter een doorzichtig scherm. (Projectie aan achterzijde)*

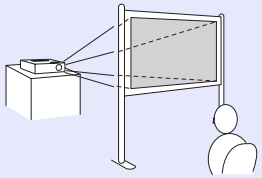

- *Hang de projector aan het plafond op en projecteer de beelden door de projector voor het scherm te plaatsen. (Projectie aan voorzijde/ plafond)*

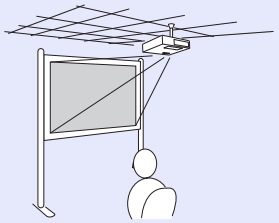

- *Hang de projector aan het plafond op en projecteer de beelden door de projector achter een doorzichtig scherm te plaatsen. (Projectie aan achterzijde/ plafond)*

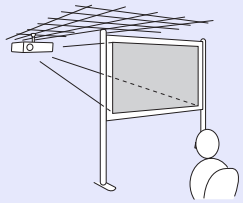

- *Als u de projector aan het plafond wilt ophangen, hebt u de optionele plafondbeugel nodig.* ☛ *pag.64*
- *U kunt de instelling als volgt wijzigen door de [A/V Mute]-knop op de afstandsbediening ongeveer vijf seconden ingedrukt te houden.*
  "Voorkant" ↔ "Voor/bovenkant"
  Stel "Achterkant" of "Achter/boven" in vanuit het configuratiemenu. ☛ *pag.29*

Reiniging

U moet de projector reinigen als deze vies wordt of als de kwaliteit van de geprojecteerde beelden minder begint te worden.

Het oppervlak van de projector reinigen

U reinigt het oppervlak van de projector door dit met een zachte doek zachtjes schoon te vegen.
Als de projector erg smerig is, gebruik dan een doek met water en een klein beetje normaal schoonmaakmiddel, wring de doek vervolgens goed uit een veeg het oppervlak van de projector schoon.

Let op

Gebruik geen vluchtige substanties zoals was, alcohol of verdunner voor het reinigen van het oppervlak van de projector. Het materiaal van de behuizing kan beschadigd of verkleurd raken.

De lens reinigen

Gebruik een glasreinigingsdoek (verkrijgbaar bij speciaalzaken) om de lens voorzichtig schoon te vegen.

Let op

De lens kan gemakkelijk beschadigd raken; behandel hem daarom niet met harde materialen en stel hem niet bloot aan schokken.

Het luchtfilter en de luchttoevoerventilator reinigen

Reinig het luchtfilter en de luchttoevoerventilator als de volgende melding wordt weergegeven.
"De projector is oververhit. Controleer of niets de luchtventilator blokkeert, en reinig of vervang het luchtfilter." ☛ "Procedure voor het vervangen van het luchtfilter" pag.56

Let op

Als er stof op het luchtfilter zit, kan dit ervoor zorgen dat de interne temperatuur van de projector oploopt. Dit kan leiden tot problemen met de bediening en kan de levensduur van de optische motor verkorten. Reinig het luchtfilter onmiddellijk als de volgende melding wordt weergegeven.

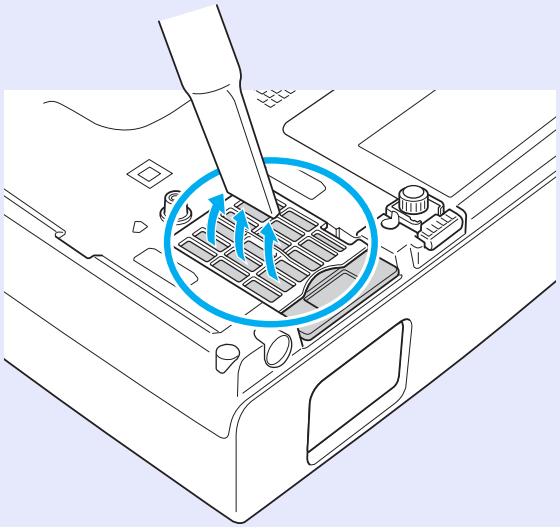

- ***Als een melding vaak wordt weergegeven, zelfs na reiniging, moet u het luchtfilter vervangen. Vervang het luchtfilter.*** ☛ *pag.56*
- ***Het is verstandig deze onderdelen minimaal een keer per kwartaal te reinigen. Reinig ze vaker als u de projector in een zeer stoffige omgeving gebruikt.***

Verbruiksmateriaal vervangen

Hier vindt u informatie over het vervangen van de batterijen van de afstandsbediening, de projectorlamp en het luchtfilter.

De batterijen van de afstandsbediening vervangen

Als de afstandsbediening niet meer snel reageert of als de afstandsbediening niet meer werkt nadat deze enige tijd niet meer is gebruikt, betekent dit waarschijnlijk dat de batterijen leeg zijn. Vervang in dat geval de batterijen. Houd twee extra AA-mangaanbatterijen bij de hand om zo nodig te kunnen gebruiken.

Let op

Zorg ervoor dat u de Veiligheidsvoorschriften/Internationale garantievoorwaarden leest voordat u de batterijen vervangt.

☛ *Veiligheidsvoorschriften*

Procedure

1 Verwijder de batterijklep.

Houd het haakje van het batterijcompartiment ingedrukt en til de klep omhoog.

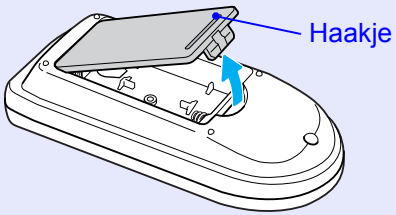

2 Vervang de oude batterijen door nieuwe.

⚠ Let op

Plaats de batterijen aan de hand van de plus- (+) en mintekens (-) in de batterijhouder.

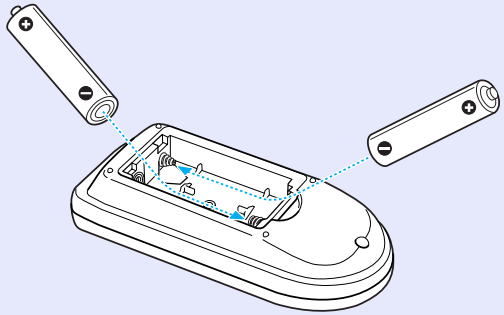

3 Zet de batterijklep terug.

Druk de klep goed aan tot hij vastklikt.

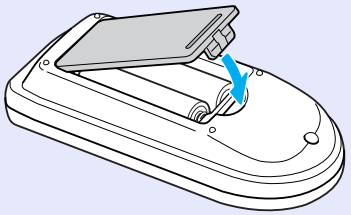

De lamp vervangen

Vervangingsperiode projectorlamp

U moet de projectorlamp vervangen als:

- De melding "Vervang de lamp." wordt weergegeven.

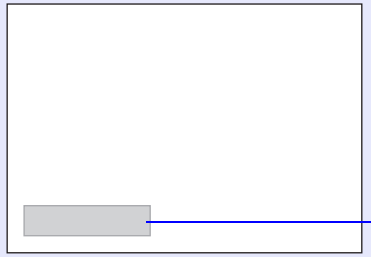

- Het indicatielampje van de projectorlamp oranje knippert.

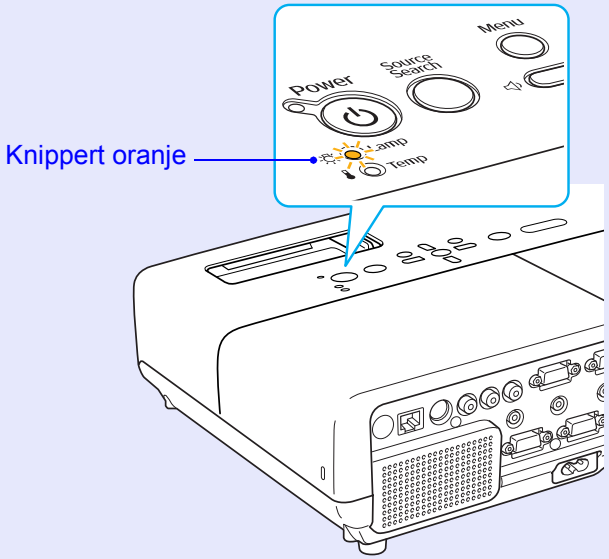

- Het geprojecteerde beeld donkerder wordt of in kwaliteit afneemt.

Let op

- *Om te waarborgen dat de oorspronkelijke helderheid en kwaliteit van de geprojecteerde beelden behouden blijft, verschijnt na een bepaalde periode automatisch de melding dat de projectorlamp vervangen moet worden.* ☛ *"Helderheidsaanp." pag.28*
  ·Bij continu gebruik met veel helderheid: na ongeveer 2.900 uur
  ·Bij continu gebruik met weinig helderheid: na ongeveer 3.900 uur
- *Als u de lamp blijft gebruiken nadat de vervangingsperiode is afgelopen, neemt de kans toe dat de lamp kan exploderen. Als de melding dat de projectorlamp moet worden vervangen verschijnt, vervang de projectorlamp dan zo snel mogelijk door een nieuwe, zelfs als de projectorlamp nog gewoon werkt.*
- *Afhankelijk van de kenmerken van de projectorlamp en de manier waarop hij is gebruikt, kan het gebeuren dat de projectorlamp donkerder wordt of niet meer werkt voordat de melding over de vervanging verschijnt. Zorg ervoor dat u altijd een extra projectorlamp achter de hand hebt voor noodgevallen.*

Procedure voor het vervangen van de projectorlamp

Waarschuwing

- *Als u de projectorlamp vervangt omdat hij niet meer brandt, dan is de projectorlamp mogelijk gebroken.*
  Als u de projectorlamp van een aan het plafond opgehangen projector moet vervangen, ga er dan altijd van uit dat de lamp is gebroken en ga naast en niet onder de lampdeksel staan.
  Verwijder de lampdeksel voorzichtig. Er kunnen kleine stukjes glas naar beneden vallen als de lampdeksel wordt geopend. Als u stukjes glas in uw ogen of mond krijgt, bel dan onmiddellijk uw dokter.

Let op

- *Als u de projectorlamp vervangt omdat hij niet meer brandt, dan is de projectorlamp mogelijk gebroken.*
  Wacht totdat de projectorlamp voldoende is afgekoeld voordat u de lampdeksel verwijdert. Als de lamp nog heet is, kunt u brandwonden of andere verwondingen oplopen. Nadat de projector is uitgeschakeld, duurt het ongeveer een uur totdat de projectorlamp voldoende is afgekoeld.

Procedure

1. **Als u de projector hebt uitgeschakeld en het bevestigingssignaal twee keer heeft gepiept, koppelt u de voedingskabel los.**

2. **Wacht totdat de projectorlamp is afgekoeld en verwijder vervolgens de lampdeksel.**

   Draai de bevestigingsschroeven van de lampdeksel met de bij de nieuwe projectorlamp meegeleverde schroevendraaier of een kruiskopschroevendraaier los. Schuif de lampdeksel vervolgens recht naar voren en til hem op om hem te verwijderen.

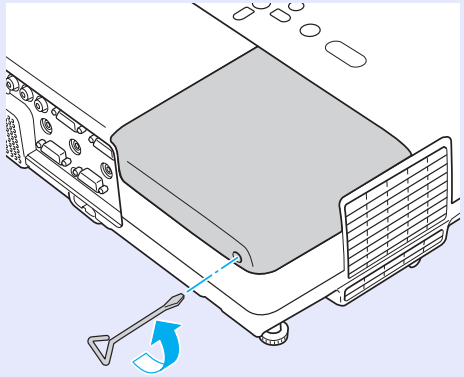

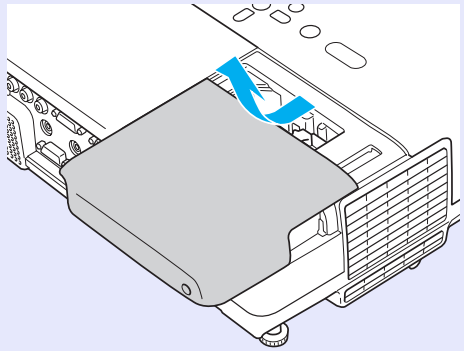

3 Draai de twee bevestigingsschroeven van de lamp los.

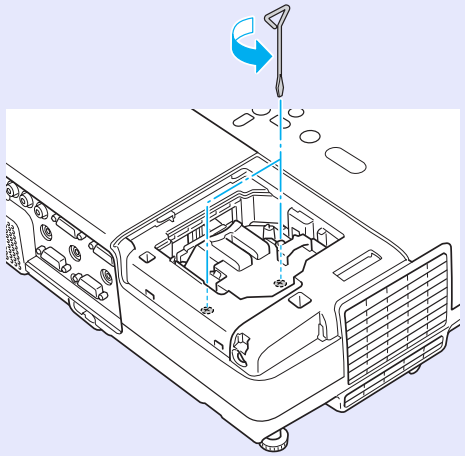

4 Verwijder de oude projectorlamp.

Als de lamp is gebroken, vervang de lamp dan door een nieuwe of neem contact op met u plaatselijke dealer voor advies.

☛ *Informatie*

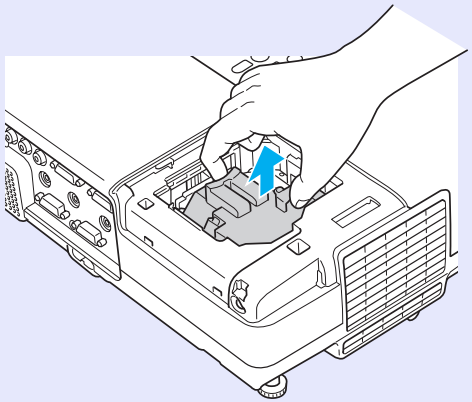

5 Installeer de nieuwe lamp.

Breng de nieuwe projectorlamp in de juiste richting langs de geleiderail op zijn plaats aan en druk de lamp dan goed naar beneden (de plaats waar u moet drukken is aangegeven met "PUSH"). Als de projectorlamp helemaal in de projector is ingebracht, draait u de twee schroeven vast.

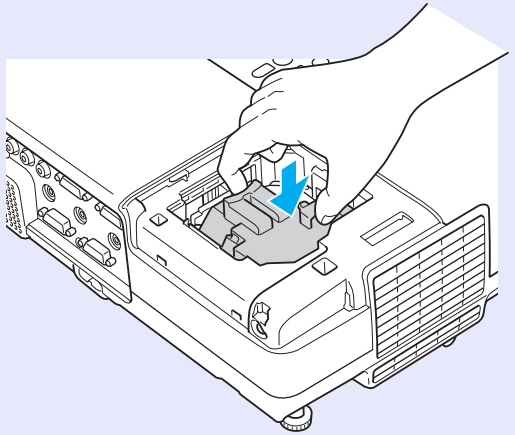

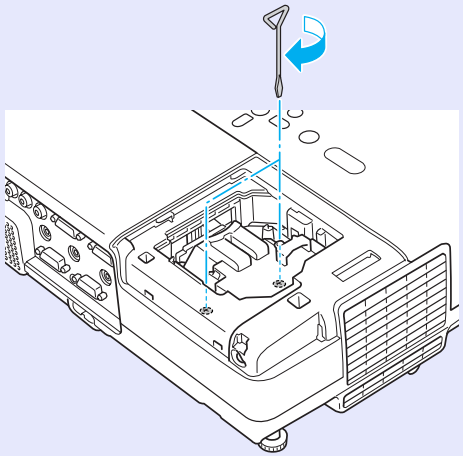

6 **Plaats de projectorlamp opnieuw.**

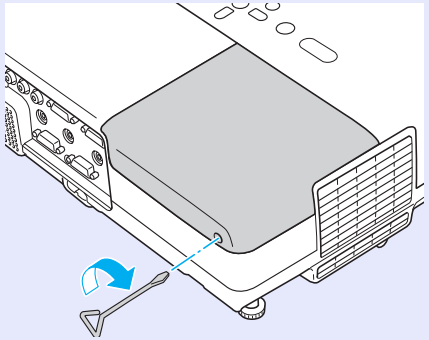

Let op

- ***Controleer of u de lamp goed hebt geïnstalleerd. Als de lampdeksel wordt verwijderd, wordt de projectorlamp uit veiligheidsoverwegingen automatisch uitgeschakeld. Als de lampdeksel of de projectorlamp niet goed zijn geïnstalleerd, kunt u de lamp niet inschakelen.***
- ***Dit product bevat een component dat kwik (Hg) bevat. Informeer u over de lokale wetgeving m.b.t. weggooien of recycling. Gooi de projectorlamp niet bij het normale huisvuil.***

De bedrijfstijd van de lamp herstellen

De projector houdt bij hoe lang de projectorlamp is ingeschakeld en een melding en indicatielampje vertellen u wanneer u de projectorlamp moet vervangen. Herstel de lamptijd in het configuratiemenu nadat u de projectorlamp hebt vervangen. ☛ pag.35

Herstel de bedrijfstijd van de projectorlamp pas nadat u de projectorlamp hebt vervangen. Anders wordt de vervanginsgsperiode van de projectorlamp niet goed aangegeven.

Het luchtfilter vervangen

Vervangingsperiode luchtfilter

U moet het luchtfilter vervangen als:

- Het luchtfilter is gescheurd.
- Het bericht wordt weergegeven ook al is het luchtfilter gereinigd.

Procedure voor het vervangen van het luchtfilter

Het luchtfilter kan ook worden vervangen als de projector aan het plafond is bevestigd.

Procedure

1. **Als u de projector hebt uitgeschakeld en het bevestigingssignaal twee keer heeft gepiept, koppelt u de voedingskabel los.**

2. **Verwijder het luchtfilter.**

   Plaats uw vinger in de uitsparing van het luchtfilter en schuif het naar voren om het te verwijderen.

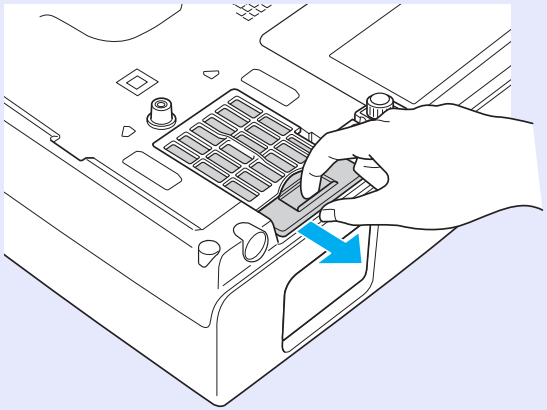

3. **Installeer het nieuwe luchtfilter.**

   Schuif het luchtfilter van buitenaf in de projector en druk het aan tot het vastklikt.

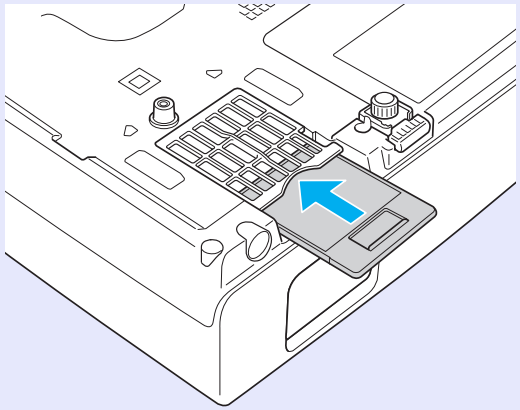

Gooi gebruikte luchtfilters overeenkomstig de lokale regelgeving weg. Gooi de projectorlamp niet bij het normale huisvuil.
Kwaliteit van het materiaal dat is gebruikt voor het frame: polycarbonaat, ABS-hars
Kwaliteit van het materiaal dat is gebruikt voor het filtergedeelte: polyurethaan

Een gebruikerslogo opslaan (alleen EMP-83/822)

U kunt het beeld dat momenteel wordt geprojecteerd als gebruikerslogo opslaan.

> *Als een gebruikerslogo wordt opgeslagen, wordt het vorige gebruikerslogo gewist.*

Procedure

1 Projecteer het beeld dat u als gebruikerslogo wilt gebruiken en druk vervolgens op de [Menu]-knop.

Op de afstandsbediening

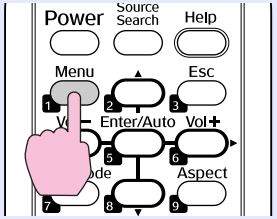

Op het bedieningspaneel

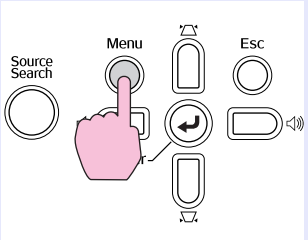

2 Selecteer "Uitgebreid" - "Gebruikerslogo" in het configuratiemenu.
☛ "Het configuratiemenu gebruiken" pag.23

In de infobalk onder het menu ziet u welke knoppen u kunt gebruiken en waar ze voor dienen.

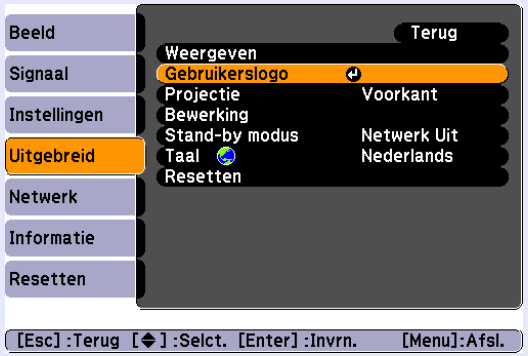

> - *Als "Gebr. logo beveil." onder "Wachtwoordbeveiliging" is ingesteld op "Aan", wordt er een melding weergegeven en kan het gebruikerslogo niet worden gewijzigd. U kunt wijzigingen doorvoeren nadat u "Gebr. logo beveil." op "Uit" hebt gezet.* ☛ pag.18
> - *Als "Gebruikerslogo" is geselecteerd terwijl Keystone, E-Zoom, Hoogte-breedte of Progressief wordt uitgevoerd, wordt de momenteel uitgevoerde functie geannuleerd.*

3 Als "Dit beeld kiezen als gebruikerslogo?" wordt weergegeven, selecteer dan "Ja".

> *Als u op de [Enter]-knop op de afstandsbediening of het bedieningspaneel drukt, is het mogelijk dat de beeldschermgrootte verandert overeenkomstig de resolutie van het beeldsignaal.*

4 **Verplaats het kader om het deel van het beeld dat u als gebruikerslogo wilt gebruiken, te selecteren.**

Op de afstandsbediening

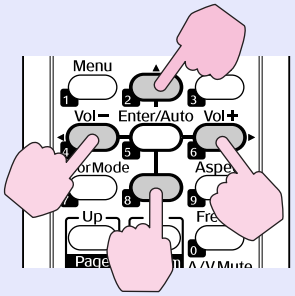

Op het bedieningspaneel

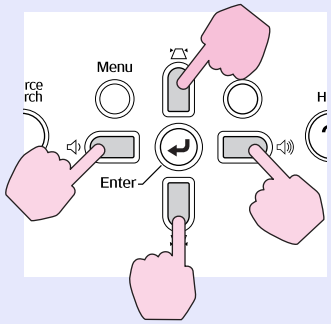

U kunt een beeld opslaan met een afmeting van 400 ×300 beeldpunten.

5 **Als "Dit beeld kiezen?" wordt weergegeven, selecteer dan "Ja".**

6 **Selecteer de zoomfactor in het instellingsvenster voor zoom.**

7 **Als de melding "Dit beeld opslaan als gebruikerslogo?" wordt weergegeven, selecteer dan "Ja".**

Het beeld wordt opgeslagen. Nadat het beeld is opgeslagen, wordt de melding "Voltooid" weergegeven.

- *Het opslaan van het gebruikerslogo neemt ongeveer 15 seconden in beslag. Gebruik de projector of andere aangesloten apparatuur niet terwijl het beeld wordt opgeslagen. Dit kan tot defecten leiden.*
- *Als het gebruikerslogo eenmaal is opgeslagen, kunt u het standaardlogo niet meer terugzetten.*

EMP-83/822/X5

Raadpleeg onderstaande tabel voor de beste positie voor de projector. De waarden zijn slechts indicaties.

Eenheid: cm

4:3 Schermgrootte		Projectieafstand Ⓐ Kortste (Breed) tot Langste (Tele)	Verschuiving Ⓑ
30"	61 × 46	84 tot 101	5
40"	81 × 61	113 tot 136	6
50"	100 × 76	142 tot 171	8
60"	120 × 90	171 tot 206	10
80"	160 × 120	229 tot 275	13
100"	200 × 150	287 tot 345	16
120"	240 × 180	345 tot 415	19
150"	300 × 230	432 tot 519	24
200"	410 × 300	577 tot 693	32
300"	610 × 460	867 tot 1.041	48

Eenheid: cm

16:9 Schermgrootte		Projectieafstand Ⓐ Kortste (Breed) tot Langste (Tele)	Verschuiving Ⓑ (Wanneer het beeld niet in het midden staat)
30"	66 × 37	91 tot 110	-1
40"	89 × 50	123 tot 148	-1
50"	110 × 62	154 tot 186	-2
60"	130 × 75	186 tot 224	-2
80"	180 × 100	249 tot 300	-3
100"	220 × 120	312 tot 376	-3
120"	270 × 150	375 tot 452	-4
150"	330 × 190	470 tot 565	-5
200"	440 × 250	628 tot 755	-7
300"	660 × 370	944	-10

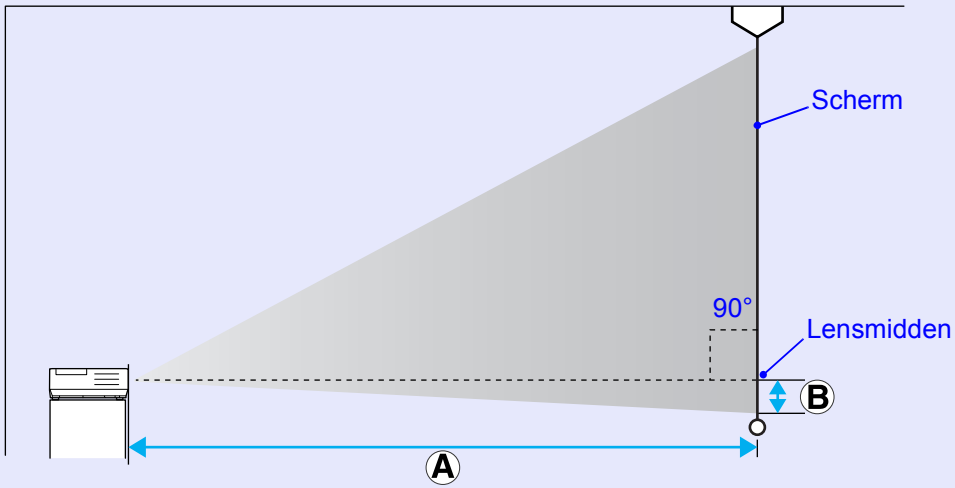

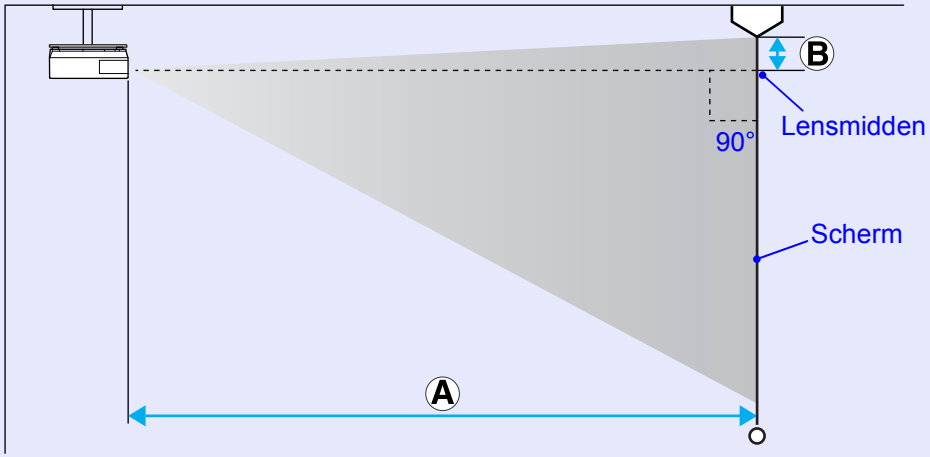

EMP-S5

Raadpleeg onderstaande tabel voor de beste positie voor de projector. De waarden zijn slechts indicaties.

Eenheid: cm

4:3 Schermgrootte		Projectieafstand Ⓐ Kortste (Breed) tot Langste (Tele)	Verschuiving Ⓑ Breed tot Tele
30"	61 × 46	87 tot 119	4 tot -2
40"	81 × 61	117 tot 159	6 tot -3
50"	100 × 76	147 tot 200	7 tot -4
60"	120 × 90	177 tot 240	9 tot -4
80"	160 × 120	237 tot 321	11 tot -6
100"	200 × 150	297 tot 402	14 tot -7
120"	240 × 180	357 tot 483	17 tot -9
150"	300 × 230	447 tot 605	22 tot -11
200"	410 × 300	597 tot 807	29 tot -15
300"	610 × 460	897	43

Eenheid: cm

16:9 Schermgrootte		Projectieafstand Ⓐ Kortste (Breed) tot Langste (Tele)	Verschuiving Ⓑ (Wanneer het beeld niet in het midden staat) Breed tot Tele
30"	66 × 37	95 tot 129	-2 tot -9
40"	89 × 50	128 tot 173	-2 tot -11
50"	110 × 62	160 tot 218	-3 tot -14
60"	130 × 75	193 tot 262	-3 tot -17
80"	180 × 100	258 tot 350	-4 tot -23
100"	220 × 120	324 tot 438	-5 tot -29
120"	270 × 150	389 tot 526	-6 tot -34
150"	330 × 190	487 tot 659	-8 tot -43
200"	440 × 250	651 tot 879	-10 tot -57

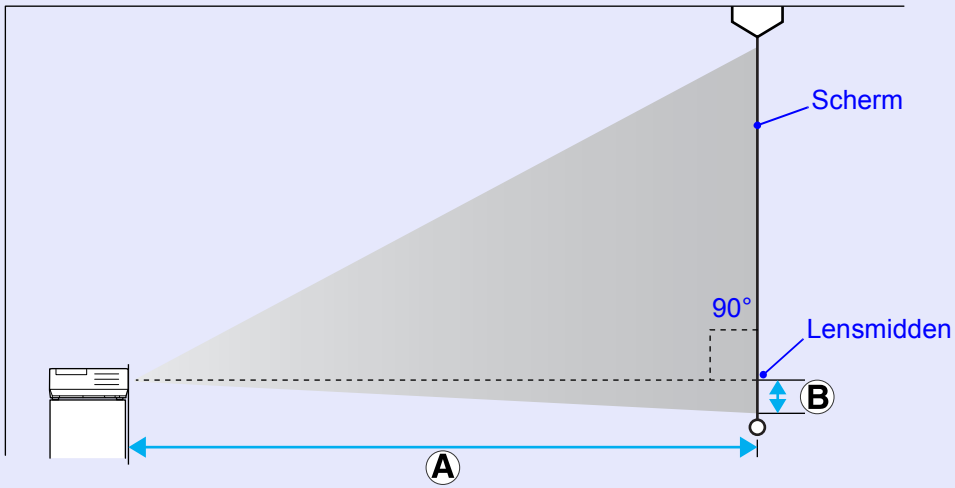

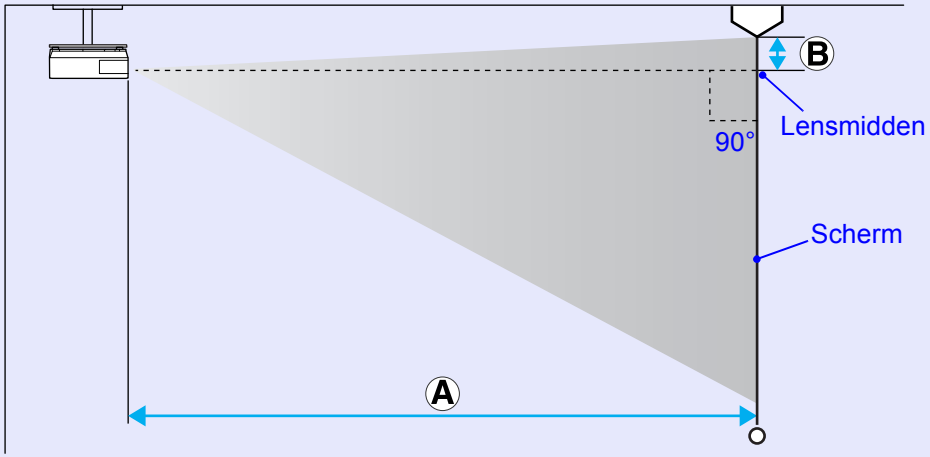

Op een externe monitor aansluiten

Computerbeelden die worden ingevoerd naar de Computer1-ingangspoort of Computeringangspoort kunnen tegelijkertijd op een externe monitor en het scherm worden weergegeven indien aangesloten op de projector. Dit betekent dat u de geprojecteerd beelden kunt controleren op een externe monitor tijdens het geven van presentaties, zelfs als u het scherm niet kunt zien.
Sluit de externe monitor aan met de kabel die is geleverd bij de monitor.

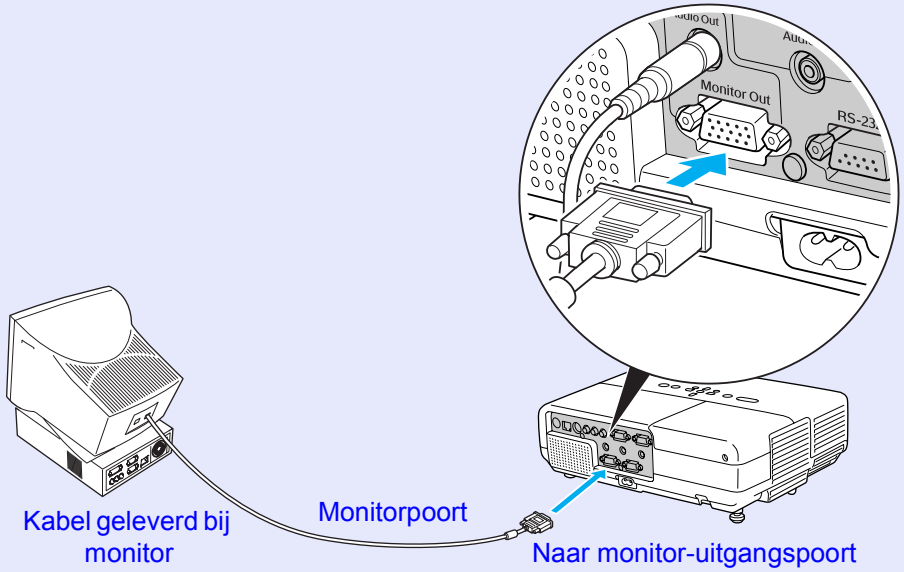

- *Componentvideosignalen en beelden aangesloten op de Computer2-poort, videopoort en S-videopoort kunnen niet worden uitgevoerd naar een externe monitor.*
- *De instellingen voor Keystone, het configuratie- en helpscherm, enzovoort kunnen niet worden uitgevoerd naar een externe monitor.*

Op externe luidsprekers aansluiten (alleen EMP-83/822)

U kunt externe luidsprekers met ingebouwde versterkers op de audio-uitgangspoort van de projector aansluiten om van een betere geluidskwaliteit te genieten.
Sluit de luidsprekers aan met een reguliere audiokabel (penstekker ↔ 3,5 mm stereo ministekker enzovoort). Gebruik een audiokabel die compatibel is met de aansluiting op de externe luidsprekers.

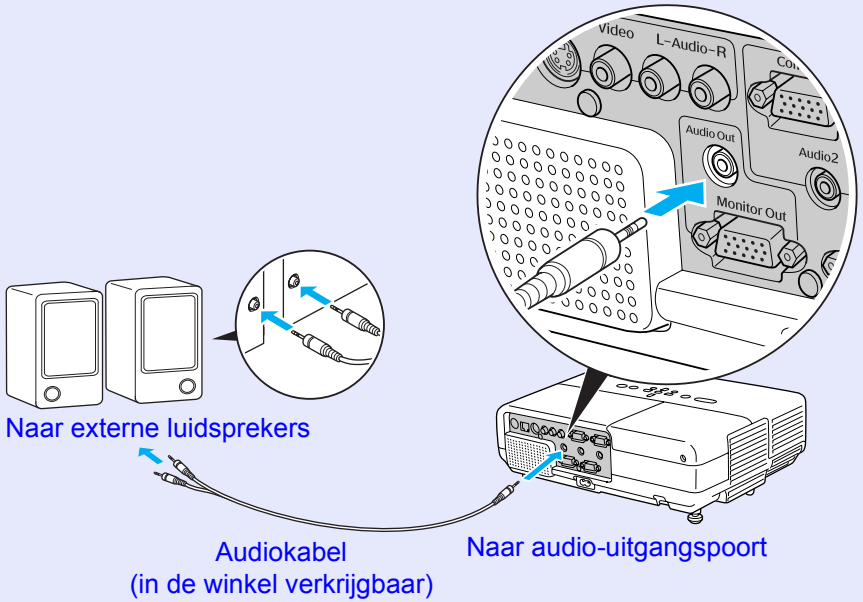

Als een audiokabelstekker op de audio-uitgangspoort is aangesloten, wordt audio overgeschakeld naar de externe bestemming en niet meer uitgezonden via de ingebouwde luidsprekers van de projector.

LAN-kabel aansluiten (alleen EMP-83/822)

Sluit een in de handel verkrijgbare 100baseTX of 10baseT type LAN-netwerkkabel aan.

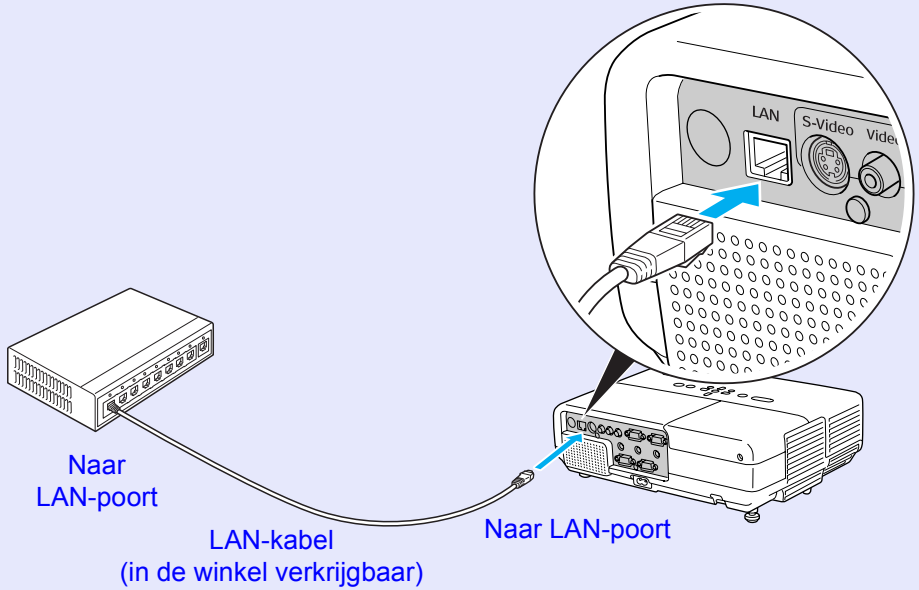

Let op

Gebruik een categorie 5 afgeschermde LAN-kabel om storingen te voorkomen.

USB-kabel aansluiten (alleen EMP-X5/S5)

Sluit de USB-poort van een computer aan op de USB-poort (type B) op de achterzijde van de projector met een in de winkel verkrijgbaar USB-kabel.

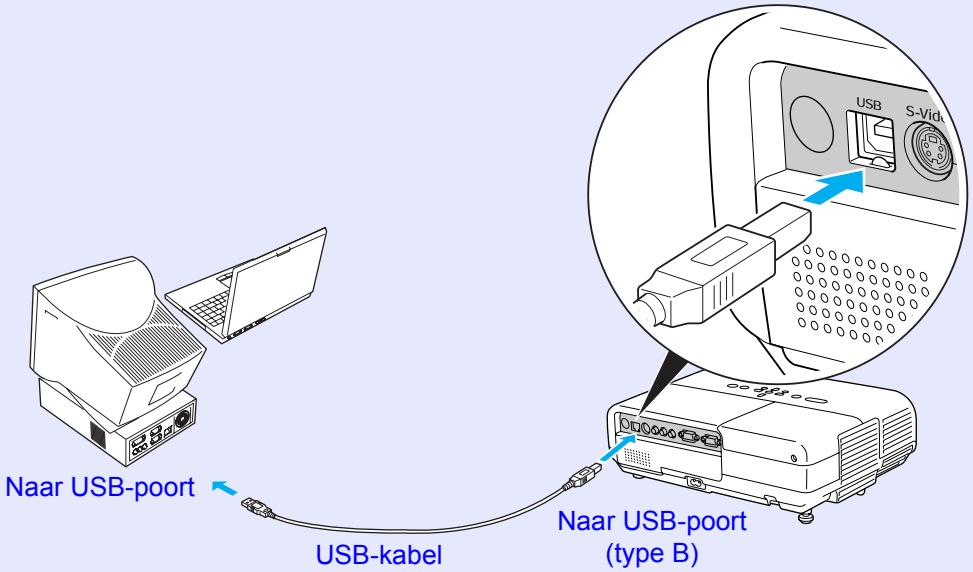

Optionele accessoires en verbruiksmateriaal

Hieronder staan de opties en het verbruiksmateriaal dat u kunt aanschaffen. Schaf een en ander aan als u hier behoefte aan hebt. De volgende lijst met optionele accessoires is bijgewerkt tot maart 2007. De accessoiregegevens kunnen zonder voorafgaande opgaaf van redenen worden gewijzigd en de beschikbaarheid van accessoires verschilt per land.

Optionele accessoires

Zachte draagtas ELPKS16B Gebruik deze tas als u de projector mee op reis neemt.
Draagbaar 60-inch scherm ELPSC07 Draagbaar 80-inch scherm ELPSC08 100-inch scherm ELPSC10 Draagbare oprolbare schermen (Hoogte-breedteverhouding 4:3)
Draagbaar 50-inch scherm ELPSC06 Een compact scherm dat gemakkelijk kan worden gedragen. (Hoogte-breedteverhouding 4:3)
HD-15-kabel ELPKC02 (1,8 m - voor 15-pens mini D-Sub/15-pens mini D-Sub) Dit is dezelfde als de bij de projector geleverde computerkabel.
HD-15-kabel ELPKC09 (3 m - voor 15-pens mini D-Sub/15-pens mini D-Sub) HD-15-kabel ELPKC10 (20 m - voor 15-pens mini D-Sub/15-pens mini D-Sub) Gebruik een van deze langere kabels als de bij de projector geleverde computerkabel te kort is.
Componentvideokabel ELPKC19 (3 m - voor 15-pens mini D-Sub/RCA mannetje×3) Gebruik deze voor het aansluiten van een videobron met componentvideo
Plafondplaat* ELPFC03 Buis 370 (370 mm zilverkleurig)* ELPFP04 Buis 570 (570 mm zilverkleurig)* ELPFP05 Buis 770 (770 mm zilverkleurig)* ELPFP06
Plafondbevestiging (voor gebruik met plafondplaat)* ELPMB18 Gebruik deze als u de projector aan een plafond bevestigt.

* Als u de projector aan het plafond wilt ophangen, moet u de projector op een speciale manier monteren. Neem contact op met uw plaatselijke dealer of met het dichtstbijzijnde adres in de *Internationale garantievoorwaarden* als u deze installatiemethode wilt gebruiken. ☛ *Informatie*

Verbruiksmateriaal

Reservelamp (voor EMP-X5/S5) ELPLP41 Reservelamp (voor EMP-83/822) ELPLP42 Gebruik deze als vervanging voor gebruikte projectorlampen.
Luchtfilterset (2 stuks) ELPAF13 Gebruik deze als vervanging voor gebruikte luchtfilters.

Woordenlijst

Hier vindt u een korte uitleg van technische termen die in deze handleiding worden gebruikt. Raadpleeg eventueel andere in de winkel verkrijgbare publicaties voor meer informatie.

Componentvideo	Een videosignaal dat helderheid en kleuren scheidt voor een betere beeldkwaliteit. Verwijst naar beelden die bestaan uit drie onafhankelijke signalen: Y (helderheidsignaal), Pb en Pr (kleurverschilsignalen).
Composietvideo	Videosignalen die de helderheidsignalen van de video en kleursignalen samenbundelen. Dit signaaltype wordt vaak gebruikt door videoapparatuur voor thuisgebruik (de indelingen NTSC, PAL en SECAM). Het draagsignaal Y (luminantiesignaal) en chroma (kleur)-signaal uit de kleurbalk overlappen elkaar om één signaal te vormen.
Contrast	De relatieve helderheid van de lichte en donkere gebieden van een beeld kan worden vergroot of verminderd zodat tekst en afbeeldingen duidelijker te zien zijn, of om ze zachter te laten lijken. Het aanpassen van deze eigenschap van een beeld wordt ook wel "contrastaanpassing" genoemd.
DHCP	Een afkorting voor Dynamic Host Configuration Protocol. Met dit protocol wordt automatisch een IP-adres▸▸ toegewezen aan de apparatuur in het netwerk.
Dolby Digital	Een door Dolby Laboratories ontwikkeld geluidsformaat Normaal stereogeluid is een tweekanaals systeem dat over twee luidsprekers wordt doorgegeven. Dolby Digital is een 6-kanaals (5.1-kanaals) systeem dat hieraan nog een middenluidspreker, twee achterluidsprekers en een sub-woofer toevoegt.
Gateway-adres	Dit is een server (router) om te communiceren via een netwerk (subnet) dat is ingedeeld volgens subnetmaskers▸▸.
HDTV	Een afkorting voor High-Definition Television die verwijst naar high-definition systemen die voldoen aan de volgende eisen. • Verticale resolutie van 720p of 1080i of hoger (p = progressief▸▸, i = interliniëring▸▸) • Scherm hoogte-breedteverhouding▸▸ van 16:9 • Dolby Digital▸▸ audio-ontvangst en afspelen (of uitgang)
Hoogte-breedteverhouding	De verhouding tussen de lengte en de breedte van een beeld. HDTV-beelden hebben een hoogte-breedteverhouding van 16:9 en lijken uitgerekt. De hoogte-breedteverhouding voor standaard beelden is 4:3.
Interliniëring	Een beeldscanmethode waarbij de beeldgegevens worden opgedeeld in dunne horizontale lijnen die in volgorde worden weergegeven, beginnend van links naar rechts en vervolgens van boven naar beneden. De even genummerde lijnen en de oneven genummerde lijnen worden om en om weergegeven.
IP-adres	Een nummer waarmee een computer die op een netwerk is aangesloten kan worden herkend.
Progressief	Een beeldscanmethode waarbij de beeldgegevens van een enkel beeld doorlopend van boven naar beneden worden gescand om een enkel beeld te maken.
SDTV	Een afkorting voor Standard Definition Television die verwijst naar standaard televisiesystemen die niet voldoen aan de voorwaarden voor HDTV▸▸ High-Definition Television.
SNMP	Een afkorting voor Simple Network Management Protocol, het protocol voor controle en beheer van apparaten zoals routers en computers die zijn aangesloten op een TCP/IP-netwerk.
SNMP Trap IP Adres	Dit is het IP-adres▸▸ voor de bestemmingscomputer die wordt gebruikt voor foutmeldingen in SNMP

sRGB	Een internationale standaard voor kleurintervallen die is opgesteld zodat kleuren die door videoapparatuur worden weergegeven gemakkelijk door het besturingssysteem van computers en Internet kunnen worden bewerkt. Als een aangesloten bron een sRGB-modus heeft, stel dan zowel de projector als de aangesloten bron in op sRGB.
Subnetmasker	Dit is een numerieke waarde die het aantal bits definieert voor het netwerkadres op een gedeeld netwerk (subnet) van het IP-adres.
SVGA	Een soort videosignaal met een resolutie van 800 (horizontaal) × 600 (verticaal) beeldpunten die wordt gebruikt door IBM PC/AT-compatibele computers.
S-video	Een videosignaal dat helderheid en kleuren scheidt voor een betere beeldkwaliteit. Verwijst naar beelden die bestaan uit twee onafhankelijke signalen: Y (helderheidsignaal) en C (kleursignaal).
SXGA	Een soort videosignaal met een resolutie van 1.280 (horizontaal) × 1.024 (verticaal) beeldpunten die wordt gebruikt door IBM PC/AT-compatibele computers.
Synchronisatie	Door computers doorgegeven signalen hebben een specifieke frequentie. Als de frequentie van de projector niet met deze frequentie overeenkomt, zijn de resulterende beelden niet van goede kwaliteit. Het proces waarbij de fases van deze signalen bij elkaar worden gebracht (de relatieve positie van de pieken en dalen in de signalen) wordt synchronisatie genoemd. Als de signalen niet worden gesynchroniseerd, kan er flikkering, wazigheid en horizontale interferentie optreden.
Tracking (Frequentieafstemming)	Door computers doorgegeven signalen hebben een specifieke frequentie. Als de frequentie van de projector niet met deze frequentie overeenkomt, zijn de resulterende beelden niet van goede kwaliteit. Het proces waarbij de frequenties van deze signalen op elkaar worden afgestemd (het aantal pieken in het signaal) wordt ook wel frequentieafstemming genoemd. Als de frequentieafstemming niet juist wordt uitgevoerd, verschijnen er brede verticale strepen in het signaal.
Vergrotingsmodus	In deze modus worden breedbeeldbeelden in 16:9-modus in horizontale richting gecomprimeerd zodat ze op het opnameapparaat as 4:3-beelden worden opgeslagen. Als deze beelden door de projector in vergrotingsmodus worden afgespeeld, wordt het oorspronkelijke 16:9-formaat hersteld.
Vernieuwingssnelheid	Het lichtgevende element van een scherm behoudt zijn helderheid en kleur maar heel kort. Daarom moet het beeld vele keren per seconde worden gescand om het lichtgevende element te verversen. Het aantal keren dat het beeld per seconde ververst wordt heet verversingsfrequentie en wordt uitgedrukt in hertz (Hz).
VGA	Een soort videosignaal met een resolutie van 640 (horizontaal) × 480 (verticaal) beeldpunten die wordt gebruikt door IBM PC/AT-compatibele computers.
XGA	Een soort videosignaal met een resolutie van 1.024 (horizontaal) × 768 (verticaal) beeldpunten die wordt gebruikt door IBM PC/AT-compatibele computers.

Lijst met commando's

Als het commando power ON naar de projector wordt gestuurd, schakelt de projector in en gaat hij over in opwarmmodus. Als de projector is ingeschakeld, wordt een dubbele punt ":" (3Ah) teruggestuurd.
Als een commando wordt ingevoerd, voert de projector het commando uit en stuurt een ":" terug. Vervolgens accepteert hij het volgende commando.
Als het commando dat wordt verwerkt op door een probleem wordt afgebroken, wordt er een foutmelding doorgegeven en wordt ":" teruggestuurd.

Onderdeel		Commando
Power ON/OFF	ON	PWR ON
	OFF	PWR OFF
Signaalselectie	Video	SOURCE 41
	S-video	SOURCE 42
A/V Mute ON/OFF	ON	MUTE ON
	OFF	MUTE OFF
Selectie A/V Mute	Zwart	MSEL 00
	Blauw	MSEL 01
	Logo	MSEL 02

Onderdeel		Commando	
		Computer1-poort	Computer2-poort
Signaalselectie	Computer (Auto)	SOURCE 1F	SOURCE 2F
	Computer	SOURCE 11	SOURCE 21
	Componentvideo	SOURCE 14	SOURCE 24

* Voeg een harde-returncode (CR) (0Dh) in aan het eind van elk commando en verzend de code.

Kabelindelingen

Seriële aansluiting (alleen EMP-83/822)

- Stekkervorm : 9-pins D-sub (mannetje)
- Projectoringangsconnector : RS-232C

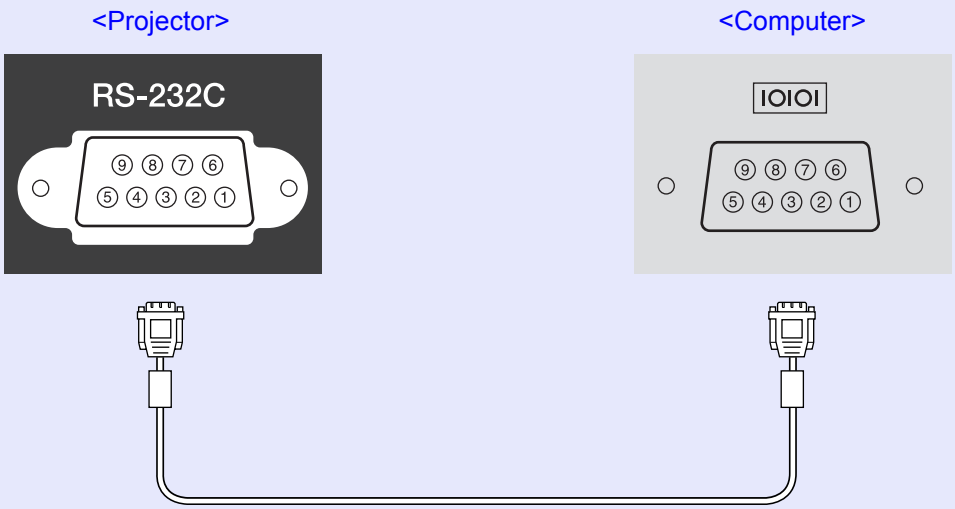

Projector		(seriële pc-kabel)		Computer
GND	5	———	5	GND
RD	2	←	3	TD
TD	3	→	2	RD
DTR	4	→	6	DSR
DSR	6	←	4	DTR

Signaal	Functie
GND	Aarde
TD	Verzenden
RD	Ontvangen
DSR	Data Set Ready
DTR	Data Terminal Ready

USB aansluiten (alleen EMP-X5/S5)

Stekkervorm: USB (type B)

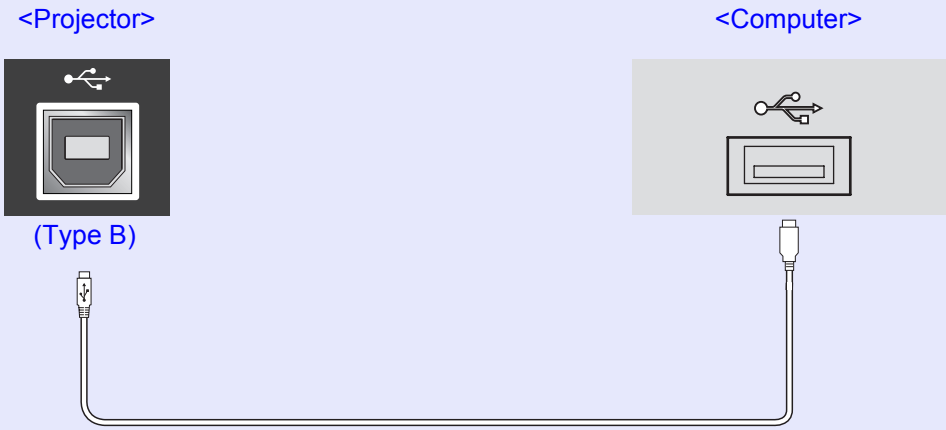

USB-aansluiting instellen

Als u de projector wilt bedienen met ESC/VP21-commando's via een USB-aansluiting, moet u de volgende voorbereidingen treffen.

Procedure

1. **Download de USB-driver (USB-COM-driver) van de Epson-website en sla het bestand op uw computer op.**

   Ga naar http://www.epson.com en selecteer de ondersteuning van Epson in uw land.

2. **Installeer de gedownloade USB-driver op de computer.**

   Lees de instructies die in het downloadvenster worden weergegeven.

3. **Zet "Uitgebreid"-"Link 21L" op "Aan" in het configuratiemenu van de projector.**

PJLink (alleen EMP-83/822)

Als onderdeel van hun pogingen om beheerprotocollen voor projectors te standaardiseren, heeft de JBMIA (Japan Business Machine and Information System Industries Association) PJLink Klasse 1 als standaardprotocol voor het beheren van netwerkcompatibele projectors ingesteld.
De projector voldoet aan de door de JBMIA opgestelde PJLink Klasse 1-standaard.
Hij voldoet aan alle commando's, behalve aan de volgende door PJLink Klasse 1 gedefinieerde commando's; de overeenkomst is door PJLink bevestigd.
Raadpleeg de website van de JBMIA (Japan Business Machine and Information System Industries Association) voor meer informatie over PJLink.
URL http://pjlink.jbmia.or.jp/english/

Niet-compatibele commando's

Functie		PJLink-commando
Instellingen voor dempen	Beeld dempen instellen	AVMT 11
	Beeld dempen annuleren	AVMT 10
	Audio dempen instellen	AVMT 21
	Audio dempen annuleren	AVMT 20

Door PJLink gedefinieerde invoernamen en bijbehorende projectoraansluitingen

Invoeraansluiting	PJLink-commando
Computer1-ingangs	INPT 11
Computer2-ingangs	INPT 12
Video-ingangs	INPT 21
S-Video-ingangs	INPT 22

De naam van de fabrikant voor "informatieverzoeken"

EPSON

De modelnaam voor "informatieverzoeken over producten"

EMP-83
EMP-822

Lijst met ondersteunde monitorbeeldschermen

Computerbeeld

Signaal	Vernieuwingssnelheid (Hz)	Resolutie (beeldpunten)	Aantal gebruikte pixels als vensterformaat wordt gewijzigd (beeldpunten)
VGAEGA		640 × 350	1.024 × 560
VGA	60/72/75/85, iMac*1	640 × 480	1.024 × 768
SVGA	56/60/72/75/85, iMac*1	800 × 600	1.024 × 768
XGA	60/70/75/85, iMac*1	1.024 × 768	1.024 × 768
SXGA	70/75/85	1.152 × 864	1.024 × 768
SXGA	60/75/85	1.280 × 960	1.024 × 768
SXGA	60/75/85	1.280 × 1.024	960 × 768
UXGA*2	60	1.600 × 1.200	1.024 × 768
MAC13"		640 × 480	1.024 × 768
MAC16"		832 × 624	1.024 × 768
MAC19"		1.024 × 768	1.024 × 768
MAC19"	60	1.024 × 768	1.024 × 768
MAC21"		1.152 × 870	1.016 × 768
SDTV (480i)	60	720 × 480	1.024 × 768
SDTV (576i)	50	720 × 576	1.024 × 768
SDTV (480p)	60	720 × 480	1.024 × 768
SDTV (576p)	50	720 × 576	1.024 × 768
HDTV (720p)	50/60	1.280 × 720	1.024 × 576
HDTV (1080i)	50/60	1.920 × 1.080	1.024 × 576

*1 U kunt het apparaat niet aansluiten als het geen VGA-uitgangspoort heeft.
*2 EMP-S5 wordt niet ondersteund.
Ook als er andere signalen dan de hierboven genoemde worden doorgegeven, kan het beeld waarschijnlijk wel worden geprojecteerd.
Waarschijnlijk worden echter niet alle functies ondersteund.

Componentvideo

Signaal	Vernieuwingssnelheid (Hz)	Resoluties (beeldpunten)	
		Hoogte-breedtever-houding 4:3	Hoogte-breedtever-houding 16:9
SDTV (480i)	60	1.024 × 768	1.024 × 576
SDTV (576i)	50	1.024 × 768	1.024 × 576
SDTV (480p)	60	1.024 × 768	1.024 × 576
SDTV (576p)	50	1.024 × 768	1.024 × 576
HDTV (720p) 16:9	50/60	1.024 × 768	1.024 × 576
HDTV (1080i) 16:9	50/60	1.024 × 768	1.024 × 576

Composietvideo/S-video

Signaal	Vernieuwingssnelheid (Hz)	Resoluties (beeldpunten)	
		Hoogte-breedtever-houding 4:3	Hoogte-breedtever-houding 16:9
TV (NTSC)	60	1.024 × 768	1.024 × 576
TV (PAL, SECAM)	50	1.024 × 768	1.024 × 576

Technische gegevens

Productnaam		EMP-83/822	EMP-X5	EMP-S5
Afmetingen		327 (B) × 92 (H) × 245 (D) mm		
Paneelgrootte		0,63"		0,55"
Weergavemethode		Polysilicon TFT actieve matrix		
Resolutie		786.432 pixels XGA (1.024 (B) × 768 (H) beeldpunten) × 3		480.000 pixels SVGA (800 (B) × 600 (H) beeldpunten) × 3
Scherpte instellen		Handmatig		
Zoom instellen		Handmatig (ongeveer 1 tot 1,2)		Digitaal (1 tot 1,35)
Projectorlamp		UHE-lamp, 170 W		
		Modelnr.: ELPLP42	Modelnr.: ELPLP41	
Max. audio-uitgang		7 W monauraal	1 W monauraal	
Luidspreker		1		
Voeding		100 tot 240 V AC ± 10%, 50/60 Hz 2,8 tot 1,2 A		
Energieverbruik	Gebieden met 100 tot 120 V	In bedrijf: 248 W Energieverbruik in standby-modus (netwerk niet actief): 4,1 W Energieverbruik in standby-modus (netwerk actief): 5,0 W		
	Gebieden met 200 tot 240 V	In bedrijf: 231 W Energieverbruik in standby-modus (netwerk niet actief): 5,8 W Energieverbruik in standby-modus (netwerk actief): 7,0 W		
Bedrijfshoogte		Hoogte 0 tot 2.286 m		
Bedrijfstemperatuur		5 tot 35°C (geen condensatie)		
Opslagtemperatuur		-10 tot +60°C (geen condensatie)		
Gewicht		Ongeveer 2,9 kg	Ongeveer 2,7 kg	Ongeveer 2,6 kg

In deze projector worden Pixelworks DNX™-chips gebruikt.

Kantelhoek

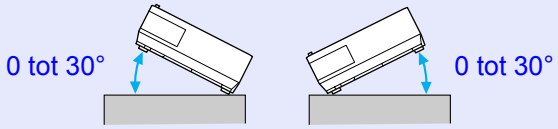

Als u de projector kantelt onder een hoek van meer dan 30 graden, kan deze worden beschadigd en ongelukken veroorzaken.

Aansluitingen	Computer1-ingangspoort	1	15-pens Mini D-Sub (vrouwtje) blauw	-
	Audio1-ingangspoort	1	Stereo mini-aansluiting	-
	Computer2-ingangspoort	1	15-pens Mini D-Sub (vrouwtje) blauw	-
	Audio2-ingangspoort	1	Stereo mini-aansluiting	-
	Computeringangspoort	1	-	15-pens Mini D-Sub (vrouwtje) blauw
	Audio-L/R-ingangspoort	1	-	RCA pin-aansluiting
	S-video-ingangspoort	1	4-pens mini-DIN	
	Video-ingangspoort	1	RCA pin-aansluiting	
	Audio-L/R-ingangspoort	1	RCA pin-aansluiting	
	Monitor-uitgangspoort	1	15-pins mini D-sub (vrouwtje) zwart	
	Audio-uitgangspoort	1	Stereo mini-aansluiting	
	RS-232C-poort	1	9-pins D-sub (mannetje)	
	LAN-poort	1	RJ45	-
	USB-poort (Type B)*	1	-	USB-connector (Type A)

* Met USB2.0-ondersteuning.
Het is niet gegarandeerd dat alle apparaten met USB-ondersteuning werken op de USB-poorten.
Voor meer gedetailleerde specificaties gaat u via http://www.epson.com naar de website voor uw land.

Safety standards

VS: UL60950-1

Canada: CSA C22.2 No.60950-1

EU: De laagspanningsrichtlijn
(73/23/EEG)
IEC/EN60950-1

Dit product is tevens ontworpen voor IT-voedingssystemen met fase naar fase spanning van 230 volt.

EMC standards

VS: FCC Part 15B Klasse B (DoC)

Canada: ICES-003 Klasse B

EU: De EMC-richtlijn
(89/336/EEG)
EN55022, Klasse B
EN55024
IEC/EN61000-3-2
IEC/EN61000-3-3

Australië/Nieuw-Zeeland: AS/NZS CISPR 22:2002 Klasse B

DECLARATION of CONFORMITY
According to 47CFR, Part 2 and 15
Class B Personal Computers and Peripherals; and/or
CPU Boards and Power Supplies used with Class B
Personal Computers

We:	Epson America, Inc.
Located at:	3840 Kilroy Airport Way MS: 3-13 Long Beach, CA 90806
Tel:	562-290-5254

Declare under sole responsibility that the product identified herein, complies with 47CFR Part 2 and 15 of the FCC rules as a Class B digital device. Each product marketed, is identical to the representative unit tested and found to be compliant with the standards. Records maintained continue to reflect the equipment being produced can be expected to be within the variation accepted, due to quantity production and testing on a statistical basis as required by 47CFR 2.909. Operation is subject to the following two conditions : (1) this device may not cause harmful interference, and (2) this device must accept any interference received, including interference that may cause undesired operation.

Trade Name:	EPSON
Type of Product:	Projector
Model:	EMP-83/822/X5/S5

FCC Compliance Statement
For United States Users

This equipment has been tested and found to comply with the limits for a Class B digital device, pursuant to Part 15 of the FCC Rules. These limits are designed to provide reasonable protection against harmful interference in a residential installation. This equipment generates, uses, and can radiate radio frequency energy and, if not installed and used in accordance with the instructions, may cause harmful interference to radio or television reception. However, there is no guarantee that interference will not occur in a particular installation. If this equipment does cause interference to radio and television reception, which can be determined by turning the equipment off and on, the user is encouraged to try to correct the interference by one or more of the following measures.

- Reorient or relocate the receiving antenna.
- Increase the separation between the equipment and receiver.
- Connect the equipment into an outlet on a circuit different from that to which the receiver is connected.
- Consult the dealer or an experienced radio/TV technician for help.

WARNING

The connection of a non-shielded equipment interface cable to this equipment will invalidate the FCC Certification or Declaration of this device and may cause interference levels which exceed the limits established by the FCC for this equipment. It is the responsibility of the user to obtain and use a shielded equipment interface cable with this device. If this equipment has more than one interface connector, do not leave cables connected to unused interfaces. Changes or modifications not expressly approved by the manufacturer could void the user's authority to operate the equipment.

Afmetingen

De externe afmetingen van de EMP-83/822/X5/S5 zijn identiek.

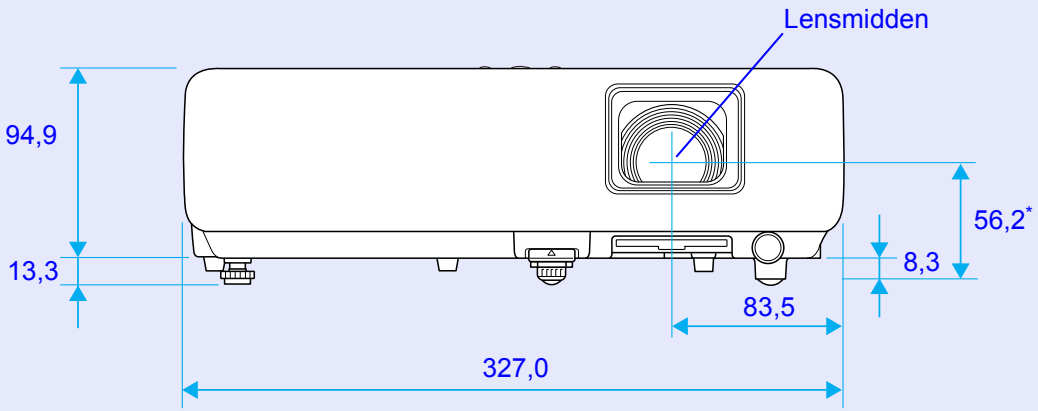

* Afstand van lensmidden tot bevestigingspunten ophangbeugel

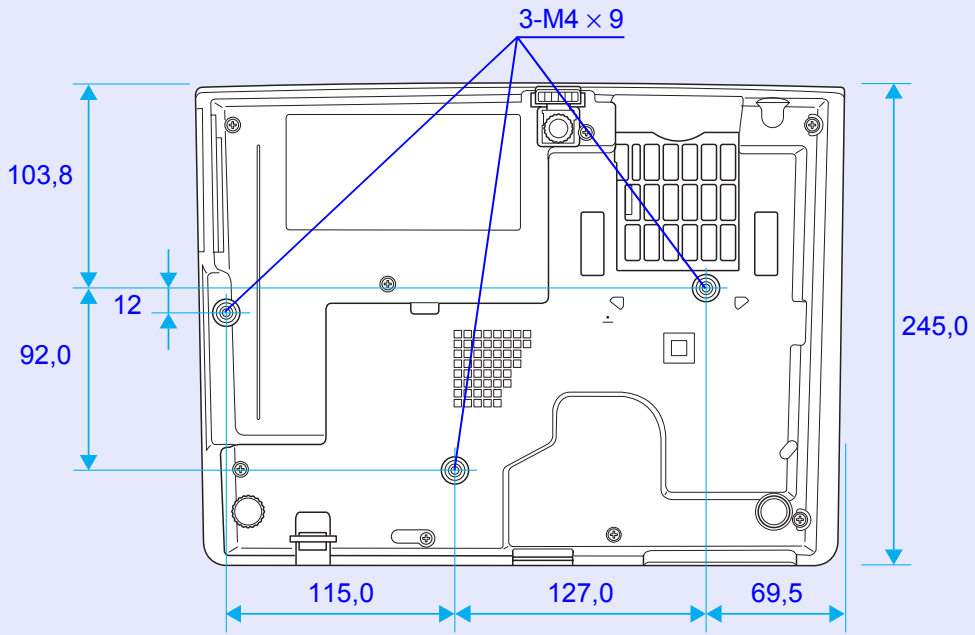

Eenheid: mm

A

A/V Mute 15
A/V Mute-schuifklep 5
Aanvraagcode 19
Abs. kleurtemperatuur 25
Achtergrond weerg. 29
Achterkant 29
Achterscherm 49
Achterste voet 11
Afstandsbediening 10
Afstandsbedieningsontvanger 5, 6, 7
Audio-L/R-ingangspoort 6, 7
Audio-uitgangspoort 6
Autom. configuratie 26, 27

B

Batterijen vervangen 51
Bedieningspaneel 8
Bedrijfstemperatuur 71
Bedrijfstijd van de projectorlamp herstellen 35, 55
Beeld-menu 25
Beveiligd-met-wachtwoord-sticker 18
Bevestigingspunten ophangbeugel 75
Bevestingspunten ophangbeugel 11
Bevriezen 16
Bewerking 30
Breedbeeldprojectie 16
Bron 34
Bron zoeken 8, 10

C

Computer1-ingang 26
Computer1-poort 6
Computer2-ingang 26
Computer2-ingangspoort 6
Computeringang 27
Computeringangspoort 7
Configuratiemenu 23
Contrast 24, 25

D

DHCP 31
Dir. Inschakelen 30

E

E-mail 32
E-mailmelding 32
ESC/VP21 67
Extended-menu (Uitgebreid) 29
Extern dimensiediagram 75
Externe luidsprekers 61
Externe monitor 61
E-zoom 17

F

Foto 14

G

Gateway-adres 31
Gebr. logo beveil. (alleen EMP-83/822) 18
Gebruikerslogo (alleen EMP-83/822) 57

H

HDTV 70
Helderheid 24, 25
Helderheidsaanp. 28
Help-functie 37
Hoofdmenu 23
Hoogte-breedteverhouding 16
Hoogtemodus: 30

I

Image-menu (Beeld) 24
Indicatielampje projectorlamp 38
Indicatielampjes 38
Info-menu (Info) 34
Ingangssignaal 34
Instelbare voet aan voorzijde 5
Instelling van bestemmingsadres 1/2/3 32
IP-adres 31

K

Kantelhoek 71
Keystone 28
Kleuraanpassing 24, 25
Kleurmodus 14, 24, 25
Kleurverzadiging 24, 25
Kruis 17

L

Lage helderheid 28
Lampdeksel 5
Lampuren 34
LAN-kabel aansluiten 62, 63
LAN-poort 6
LED afstandsbediening 11
Luchtafvoerventilator 5
Luchtfilter 11
Luchtfilter vervangen 56
Luchttoevoerventilator 11
Luidspreker 61

M

MAC-adres 31
Menu 23
Messages (Meldingen) 29
Monitor-uitgangspoort 6, 7

N

Netwerkbeveil. 19
Netwerkmenu 31
Numerieke knoppen 10

O

Onderdelen en functies 5
Ondersteunde monitorbeeldschermen 70
Opslagtemperatuur 71
Opstartscherm 29
Optionele accessoires 64
Oververhitting 39

P

PJLink 69
Plafond 29
Poortnummer 32
Positie 26, 27
Presentatie 14
Problemen oplossen 38
Progressief 26, 27
Projectie 29
Projectieafstand 59
Projectorlamp vervangen 53
Projectornaam 32

R

Reinigen van het luchtfilter en de luchttoevoerventilator 50
Reinigen van het oppervlak van de projector 50
Reset-menu (Herstellen) 35
Resetten All 35
Resolutie 34, 70
RS-232C-poort 6

S

Schermgrootte 59
Scherpstelring 5
Scherpte 24, 25
Schoolbord 14
Settings-menu (Instellingen) 28
Signaal-menu 25
Sluimerstand 30
SMTP-server 32
SNMP 32
Softwarematig toetsenbord 32
Spel 14
Sport 14
sRGB 14
Stand-by modus 30
Submenu 23
Subnetmasker 31
S-videopoort 6, 7
Sync. info 34
Synchronisatie 26, 27

T

Taal 30
Technische gegevens 71
Temperatuurindicatielampje 38
Theater 14
Tint 24, 25
Toetsvergrendeling 20, 28
Tracking (Frequentieafstemming) 26, 27
Trap IP Adres 32

U

USB-poort 7

V

Vast netwerk 31
Verbruiksmateriaal 64
Vernieuwingssnelh. 34
Vervangingsperiode luchtfilter 56
Vervangingsperiode projectorlamp 52
Videopoort 6, 7
Videosignaal 26, 27, 34
Voedingsindicatielampje 38
Voedingsingang 6, 7
Voll. vergrend. 20
Volume 28
Voorkant 29

W

Waarschuwing per e-mail 33
Wachtwoord PJLink 31
Wachtwoord webcontr. 31
Wachtwoordbeveiliging 18
Weergeven 29
Woordenlijst 65

Z

Zoomstelring 5

Alle rechten voorbehouden. Niets uit deze uitgave mag worden verveelvoudigd, opgeslagen in een geautomatiseerd gegevensbestand of openbaar worden gemaakt in enige vorm of op enige wijze, hetzij elektronisch, mechanisch, door fotokopiëren, opnamen of enige andere manier, zonder voorafgaande schriftelijke toestemming van Seiko Epson Corporation. Er wordt geen aansprakelijkheid voor octrooien aanvaard in verband met gebruik van de informatie in deze uitgave. Noch wordt aansprakelijkheid aanvaard voor schade die voortvloeit uit gebruik van de informatie in deze uitgave.

Noch Seiko Epson Corporation noch een van haar dochterondernemingen kan aansprakelijk worden gesteld door de koper of door derden voor schade, verliezen of kosten die door de koper of derden zijn gemaakt als gevolg van ongelukken, onjuist gebruik of misbruik van dit product of door onbevoegden uitgevoerde modificaties, reparaties of wijzigingen van dit product of (uitgezonderd de VS) het niet in acht nemen van de aanwijzingen voor gebruik en onderhoud van Seiko Epson Corporation.

Seiko Epson Corporation is niet aansprakelijk voor schade of problemen die voortvloeien uit gebruik van andere optionele producten of verbruiksgoederen dan die welke door Seiko Epson Corporation zijn aangemerkt als originele EPSON-producten of als "EPSON Approved Product".

De inhoud van deze handleiding kan zonder voorafgaand bericht worden gewijzigd of bijgewerkt.

De afbeeldingen van de projector in deze handleiding en de eigenlijke projector kunnen verschillen.

Algemene informatie:
Macintosh, Mac en iMac zijn geregistreerde handelsmerken van Apple Computer, Inc.
IBM is een geregistreerd handelsmerk van International Business Machines Corporation.
Windows, Windows NT, VGA en PowerPoint zijn handelsmerken of geregistreerde handelsmerken van Microsoft Corporation in de Verenigde Staten en/of andere landen.
Dolby is een handelsmerk van Dolby Laboratories.
Pixelworks en DNX zijn handelsmerken van Pixelworks, Inc.
PJLink is een handelsmerk dat is gedeponeerd (of in behandeling is) in Japan, de Verenigde Staten en andere landen.

Andere in deze handleiding gebruikte productnamen zijn ook alleen gebruikt ter identificatie en kunnen handelsmerken zijn van hun respectievelijke eigenaars. Epson maakt geen aanspraak op enige en alle rechten op deze merken.
Dit product gebruikt open-source software.

©SEIKO EPSON CORPORATION 2007. All rights reserved.