EPSON

Brukerhåndbok

Multimedia Projector

EMP-83/822
EMP-X5/S5

Betegnelser som brukes i denne veiledningen

Sikkerhetsmerking

For at du skal kunne bruke projektoren på en sikker og korrekt måte, benyttes det symboler i dokumentasjonen og på selve projektoren for å angi potensielle farer for brukeren og andre, eller når det er fare for skade på eiendom.
Merkingen og meningen til denne er som følger. Gjør deg forståtte med disse før du leser veiledningen.

⚠ Advarsel	Indikerer faren for alvorlige personskader eller død hvis dette symbolet ignorerer eller ikke blir tatt tilstrekkelig hensyn til.
⚠ Forsiktig	Indikerer faren for personskader eller skade på eiendom hvis dette symbolet ignorerer eller ikke blir tatt tilstrekkelig hensyn til.

Generelle informasjonsindikasjoner

NB!	Indikerer prosedyrer som kan forårsake personskader eller materielle skader hvis man ikke er varsom.
	Indikerer tilleggsinformasjon og punkter som kan være nyttige å vite om et emne.
☛	Indikerer en side der man kan finne detaljert informasjon om et emne.
▶▶	Indikerer at en forklaring av ordet som er understreket eller ord foran dette symbolet vises i ordlisten. Se seksjonen "Ordliste" i "Tillegg". ☛ s.65
Fremgangsmåte	Indikerer operasjonsmetoder og operasjonenes rekkefølge. Indikert prosedyre bør utføres i rekkefølgen som er oppgitt i de nummererte trinnene.
[(Navn)]	Indikerer navnet på knappen på fjernkontrollen eller kontrollpanelet. Eksempel: [Esc]-knapp
"(Menynavn)"	Indikerer konfigurasjonsmenyelementer. Eksempel: "Bilde" – "Lysstyrke"
	Indikerer at forklaringen fortsetter på neste side. Hvis du klikker dette symbolet, vises neste side.
	Indikerer at forklaringen er en fortsettelse fra forrige side. Hvis du klikker dette symbolet, vises forrige side.

Innhold

Projektorfunksjoner **4**
Delnavn og funksjoner **5**
Forside/overside 5
Bak (Kun EMP-83/822) 6
Bak (Kun EMP-X5/S5) 7
Kontrollpanel 8
Fjernkontroll 10
Base 11

Nyttige funksjoner

Endre det projiserte bildet (kildesøk) **13**
Funksjoner for forbedret projeksjon **14**
Velge projeksjonskvalitet (velge fargemodus) 14
Skjule bilde og lyd midlertidig (A/V av) 15
Fryse bildet (frys) 16
Endre bredde/høydeforholdet (Bildeforhold) 16
Forstørre del av bildet (E-Zoom) 17
Sikkerhetsfunksjoner **18**
Administrere brukere (Passordbeskyttelse) 18
Begrense bruk (brukslås) 20
Tyveribeskyttelseslås 21

Konfigurasjonsmeny

Bruke konfigurasjonsmenyen **23**
Liste over funksjoner **24**
Bildemeny (Kun EMP-83/822) 24
Bildemeny (Kun EMP-X5/S5) 25
Signalmeny (Kun EMP-83/822) 26
Signalmeny (Kun EMP-X5/S5) 27
Innstillingsmeny 28
Utvidet meny 29
Nettverkmeny (Kun EMP-83/822) 31
Infomeny (Kun display) 34
Tilbakestillmeny 35

Feilsøking

Bruke hjelp **37**
Problemløsning **38**
Lese indikatorene 38
Når indikatorene ikke er til hjelp 41

Tillegg

Installeringsmetoder **49**
Rengjøring **50**
Rengjøre projektorens overflate 50
Rengjøre linsen 50
Rengjøre luftfilteret og luftinntaksåpningen 50
Skifte ut forbruksvarer **51**
Skifte batterier i fjernkontrollenBatterier 51
Skift ut projektorpæren 52
Bytte luftfilter 56
Lagre en Brukerlogo (Kun EMP-83/822) **57**
Skjermstørrelse og avstand **59**
EMP-83/822/X5 59
EMP-S5 60
Koble til eksternt utstyr **61**
Koble til en ekstern monitor 61
Koble til eksterne høyttalere (Kun EMP-83/822) 61
Koble til en nettverkskabel (Kun EMP-83/822) **62**
Koble til en USB-kabel (Kun EMP-X5/S5) **63**
Valgfritt tilbehør og forbruksvarer **64**
Ordliste **65**
ESC/VP21-kommandoer **67**
Kommandoliste 67
Ledningslayout 67
Koble til en USB-kabel (Kun EMP-X5/S5) 68
USB-oppsett 68
PJLink (Kun EMP-83/822) **69**
Liste over skjermer som støttes **70**
Spesifikasjoner **71**
Utseende **75**
Stikkordregister **76**

Projektorfunksjoner

Brukervennlighet

■ A/V av-skyvedekselet gjør det enklere å bruke og oppbevare projektoren

Du kan enkelt stoppe og gjenoppta projeksjon ved å åpne og lukke A/V av-skyvedekselet, noe som gjør det lettere å lage klare presentasjoner.

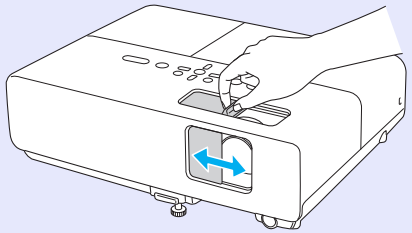

■ Utformingen med én fot betyr at du ikke må justere for å sette projektoren i plan stilling

Du kan enkelt foreta høydejusteringer med én hånd.

☛*Hurtigveiledning*

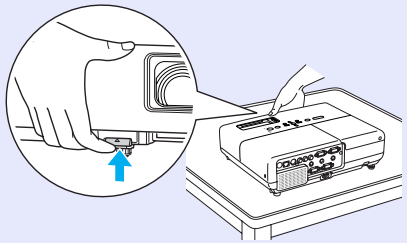

Forbedrede sikkerhetsfunksjoner

■ Passordbeskyttet for å begrense og styre bruk

Ved å stille inn et passord kan du begrense hvem som kan bruke projektoren. ☛ s.18

■ Driftslåsen begrenser bruken av knappene på kontrollpanelet

Du kan bruke denne funksjonen til å hindre at folk endrer projektorinnstillingene uten tillatelse ved tilstelninger, på skoler osv.
☛ s.20

■ Utstyrt med tyveribeskyttelsesenheter

Projektoren er utstyrt med følgende sikkerhetsenheter. ☛ s.21

- Sikkerhetsåpning
- Installasjonspunkt for sikkerhetskabel

Enkel å håndtere

■ Direkte strøm på/av (Kun EMP-83/822)

På steder hvor strøm disponeres sentralt, for eksempel i et konferanserom, kan projektoren settes til å slå seg på og av automatisk når strømkilden som projektoren er koblet til, slås på eller av.

■ Ingen forsinkelse for nedkjøling

Etter at du har slått av projektoren, kan du koble fra nettledningen uten at du trenger å vente på at projektoren får kjølt seg ned.

Forside/overside

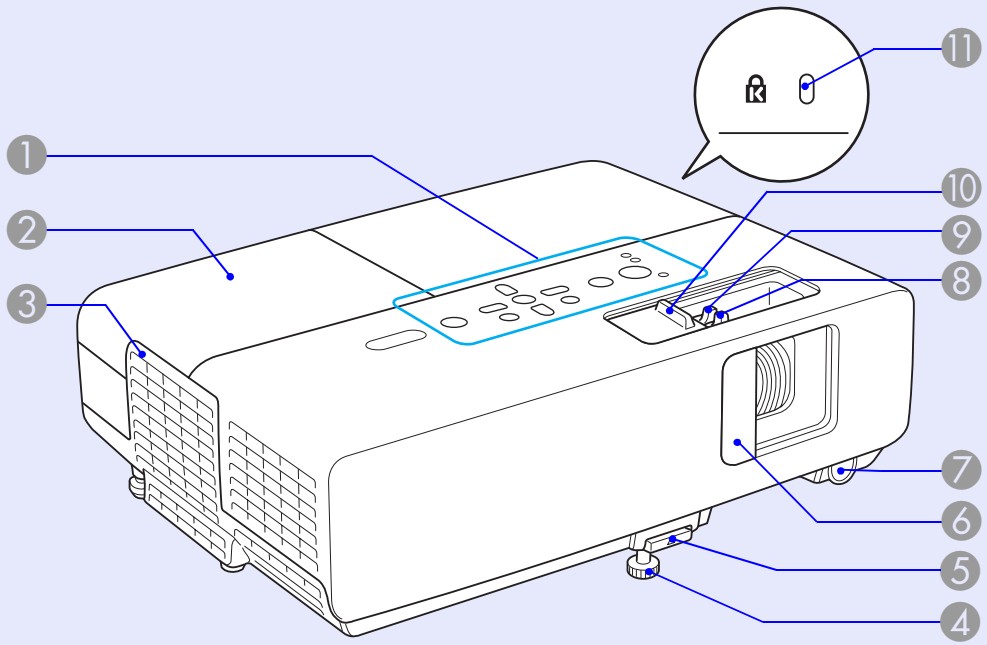

	Navn	Funksjon
1	**Kontrollpanel**	☛ s.8
2	**Lyspæredeksel**	Åpne dette dekselet når du skifter ut projektorlyspæren. ☛ s.53
3	**Luftutløpsåpning**	⚠ **Forsiktig** Ikke plasser gjenstander som kan deformeres eller på annen måte berøres av varme nær luftutløpsåpningen, og ikke plasser ansikt eller hender nær luftutløpsåpningen mens projeksjon pågår.

	Navn	Funksjon
4	**Justerbar frontfot**	Utvid og juster stillingen til det projiserte bildet når projektoren er plassert på en overflate som f.eks. et skrivebord. ☛ *Hurtigveiledning*
5	**Justerspak for fot**	Trekk ut justerspaken for å trekke frontfoten ut og sammen igjen. ☛ *Hurtigveiledning*
6	**A/V av-skyvedeksel**	Lukkes når projeksjon ikke pågår, for å beskytte linsen. Ved å lukke denne under projeksjon kan du skjule bilde og lyd (A/V av). ☛ *Hurtigveiledning*, s.15
7	**Fjernsignalmottaker**	Mottar signaler fra fjernkontrollen. ☛ *Hurtigveiledning*
8	**Fokusring**	Justerer bildets fokusering. ☛ *Hurtigveiledning*
9	**Zoomring (Kun EMP-83/822/X5)**	Justerer bildestørrelsen. ☛ *Hurtigveiledning*
10	**A/V av-skyvebryter**	Skyv bryteren for å åpne og lukk A/V av-skyvedekselet.
11	**Sikkerhetsåpning (🔒)**	Sikkerhetsåpningen er kompatibel med Microsaver Security System fra Kensington. ☛ s.21

Bak (Kun EMP-83/822)

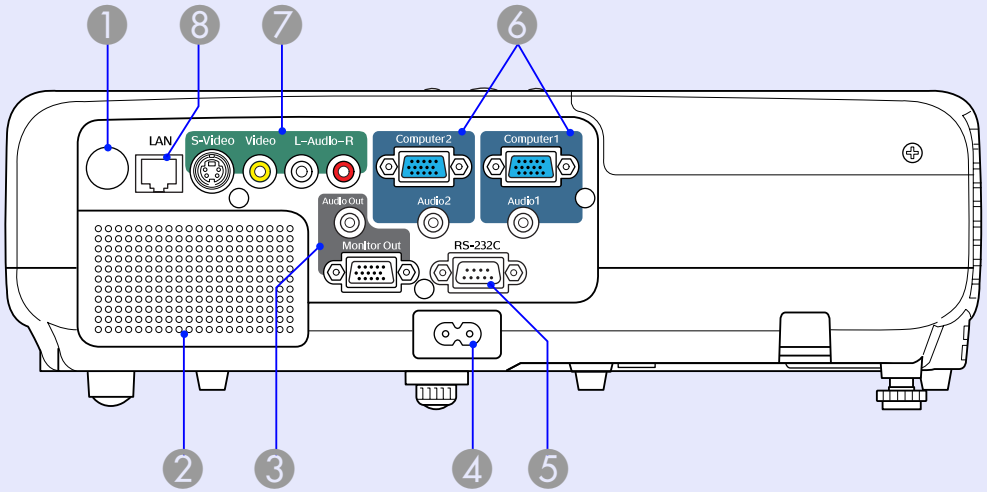

	Navn	Funksjon
1	**Fjernsignalmottaker**	Mottar signaler fra fjernkontrollen. ☛ *Hurtigveiledning*
2	**Høyttaler**	
3	**Skjerm-utport**	Sender bildesignalet fra datamaskinen som er koblet til Datamaskin 1-inngangen, til en ekstern skjerm. Dette er ikke tilgjengelig for komponentvideo▸▸-signaler eller andre signaler som sendes til en annen port enn Datamaskin 1-inngangen. ☛ s.61
	Lyd-utport	Sender lyden fra bildet som projiseres, til eksterne høyttalere. ☛ s.61
4	**Strøminntak**	Kobles til strømledningen. ☛ *Hurtigveiledning*

	Navn	Funksjon
5	**RS-232C-port**	Når projektoren skal styres fra en datamaskin, kobler du den til datamaskinen med en RS-232C-kabel. Denne porten er for styring, og den skal vanligvis ikke brukes. ☛ s.67
6	**Datamaskin1-inngangen**	For videosignaler fra en datamaskin og komponentvideo▸▸-signaler fra andre videokilder.
	Lyd 1-inngangsport	Kobles til lyd-utporten på datamaskinen som er koblet til Datamaskin 1-inngangen.
	Datamaskin2-inngangen	For videosignaler fra en datamaskin og komponentvideo▸▸-signaler fra andre videokilder.
	Lyd 2-inngangsport	Kobles til lyd-utporten på datamaskinen som er koblet til Datamaskin2-inngangen. ☛ *Hurtigveiledning*
7	**S-Video-inngangsport**	For S-video▸▸-signaler fra videokilder.
	Video-inngangsport	For komposittvideo▸▸-signaler fra videokilder.
	Lyd venstre/ høyre-inngangsport	Kobles til lyd-utporten på utstyret som er koblet til S-Video-, eller Video-inngangen. ☛ *Hurtigveiledning*
8	**Port for trådløst lokalnett**	Når en kabel for trådløst lokalnett er tilkoblet, kan du overvåke og styre projektoren via et lokalnett. ☛ s.62

Bak (Kun EMP-X5/S5)

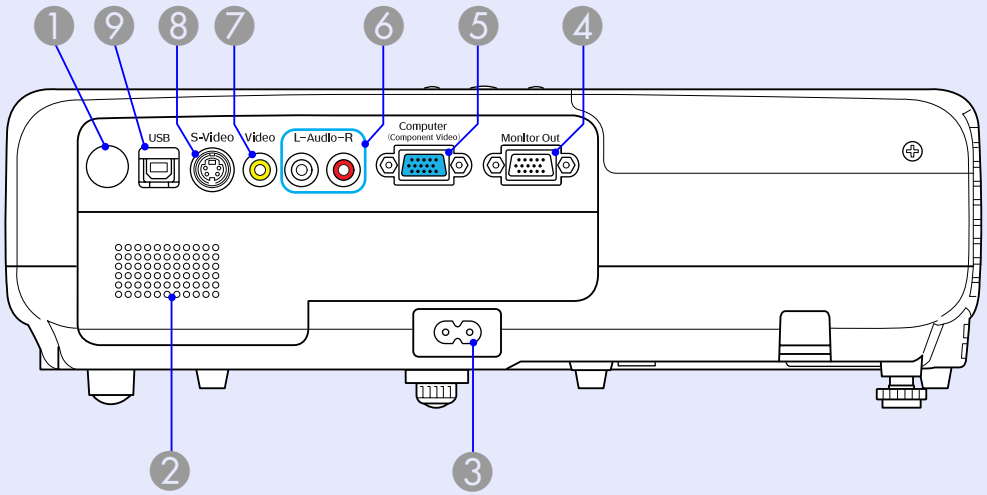

	Navn	Funksjon
1	**Fjernsignalmottaker**	Mottar signaler fra fjernkontrollen. ☛ *Hurtigveiledning*
2	**Høyttaler**	
3	**Strøminntak**	Kobles til strømledningen. ☛ *Hurtigveiledning*
4	**Skjerm-utport**	Sender bildesignalet fra datamaskinen som er koblet til Datamaskin-inngangen, til en ekstern skjerm. Dette er ikke tilgjengelig for komponentvideo▸▸-signaler eller andre signaler som sendes til en annen port enn Datamaskin-inngangen. ☛ s.61

	Navn	Funksjon
5	**Datamaskininn-gang**	For videosignaler fra en datamaskin og komponentvideo▸▸-signaler fra andre videokilder.
6	**Lyd venstre/ høyre-inngangsport**	Kobles til lydutgangen på utstyret du ønsker å vide bilder fra, og overfører lyden. ☛ *Hurtigveiledning*
7	**Video-inngangsport**	For komposittvideo▸▸-signaler fra videokilder.
8	**S-Video-inngangsport**	For S-video▸▸-signaler fra videokilder.
9	**USB-port (Type B)**	Når du viser en lysbildefremvisning i PowerPoint, kan du bruke projektorens fjernkontroll til å gå til neste/forrige lysbilde hvis det er koblet en USB-kabel mellom datamaskinen og projektoren.* I tillegg kan du bruke den som en kontrollport når projektoren kontrolleres fra datamaskinen. Selv om projektoren er koblet til en datamaskin ved hjelp av USB-kabelen, kan du ikke vise bildet på datamaskinen. ☛ s.63

* Begrenset til datamaskiner med følgende operativsystemer.
Windows 98/98SE/2000/Me/XP Home Edition/XP Professional
Macintosh: OS 8.6 til 9.2/10.1 til 10.3

Kontrollpanel

EMP-83/822/X5

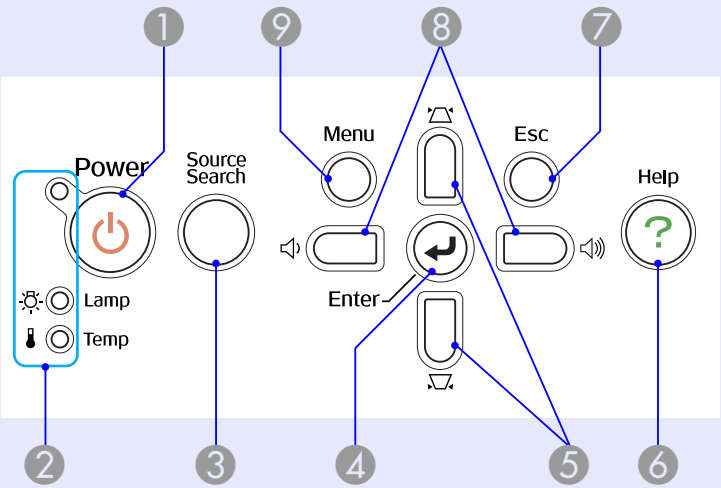

EMP-S5

Knappene uten nummer fungerer på samme måte som i figuren ovenfor. Se tallene i tabellen til figuren ovenfor.

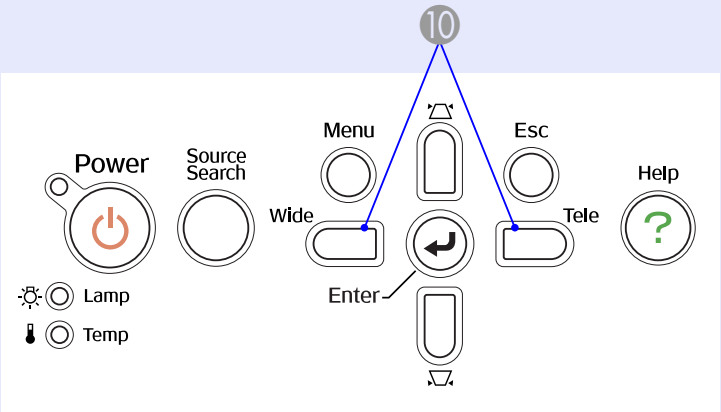

	Navn	Funksjon
1	**[Power]-knapp**	Slår projektoren av eller på. ☛ *Hurtigveiledning*
2	**Statusindikatorer**	Fargen på indikatorene og hvorvidt de blinker eller lyser indikerer projektorens status. ☛ s.38
3	**[Source Search]-knapp**	Endrer til den neste inngangskilden som er koblet til projektoren og sender ut et bilde. ☛ s.13
4	**[Enter]-knapp**	Hvis man trykker på denne under projeksjon av bilde fra datamaskin, justerer den automatisk bildet, synkronisering og plassering for å projisere det optimale bildet. Når en konfigurasjonsmeny eller hjelpeskjermbilde vises, godtar den og angir gjeldende valg og flytter til neste nivå. ☛ s.23
5	**[⊿] [⊾]-knapper**	Korrigere trapesforvridning. Hvis man trykker på denne når en konfigurasjonsmeny eller hjelpeskjermbilde vises, velger disse knappene menyelementer og innstillingsverdier. ☛ *Hurtigveiledning*, s.23
6	**[Help]-knapp**	Viser og lukker hjelpeskjermbildet som viser hvordan du håndterer eventuelle problemer. ☛ s.37
7	**[Esc]-knapp**	Stopper gjeldende funksjon. Hvis man trykker på denne når en konfigurasjonsmeny vises, flytter den til forrige menynivå. ☛ s.23

Navn	Funksjon
8 **[🔈] [🔊]-knappene (Kun EMP-83/822/X5)**	Trykk for å justere lydstyrken. Hvis man trykker på denne når en konfigurasjonsmeny eller hjelpeskjermbilde vises, velger disse knappene menyelementer og innstillingsverdier. ☛ *Hurtigveiledning*, s.23
9 **[Menu]-knapp**	Viser og lukker konfigurasjonsmenyen. ☛ s.23
10 **[Wide] [Tele] -knappene (Kun EMP-S5)**	Justerer bildestørrelsen. Hvis man trykker på denne når en konfigurasjonsmeny eller hjelpeskjermbilde vises, velger disse knappene menyelementer og innstillingsverdier. ☛ *Hurtigveiledning*, s.23

Fjernkontroll

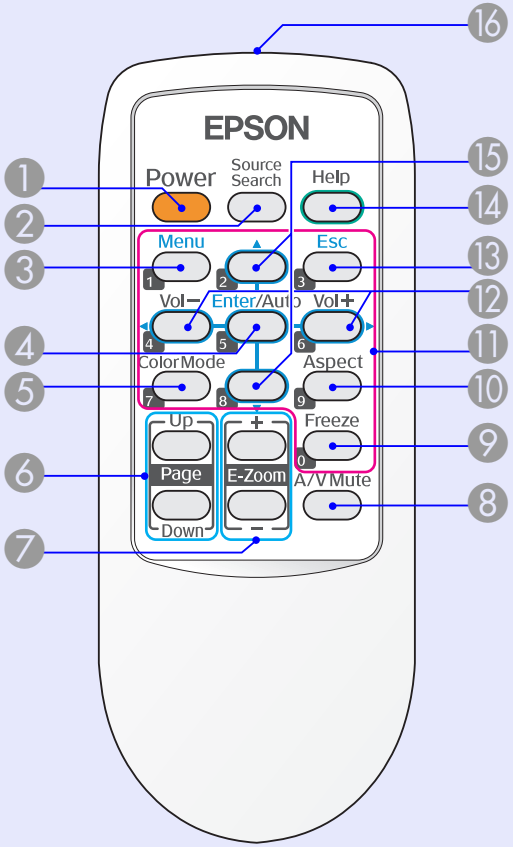

Illustrasjonen viser EMP-X5/S5

	Navn	Funksjon
1	**[Power]-knapp**	Slår projektoren av eller på. ☛ *Hurtigveiledning*
2	**[Source Search]-knapp**	Endrer til den neste inngangskilden som er koblet til projektoren og sender ut et bilde. ☛ s.13
3	**[Menu]-knapp**	Viser og lukker konfigurasjonsmenyen. ☛ s.23
4	**[Enter/Auto]-knappen**	Hvis man trykker på denne under projeksjon av bilde fra datamaskin, justerer den automatisk bildet, synkronisering og plassering for å projisere det optimale bildet. ☛ s.26 Når en konfigurasjonsmeny eller hjelpeskjermbilde vises, godtar den og angir gjeldende valg og flytter til neste nivå. ☛ s.23
5	**[Color Mode]-knappen**	Hver gang man trykker på knappen endres fargemodus. ☛ s.14
6	**[Page]-knapp (Ned) (Opp) (Kun EMP-X5/S5)**	Når du viser et lysbilde i PowerPoint, kan du bruke projektorens fjernkontroll til å gå til neste/forrige lysbilde hvis det er koblet en USB-kabel mellom datamaskinen og projektoren.* ☛ s.63
7	**[E-Zoom]-knapp (+) (-)**	(+) Forstørrer bildet uten å endre projeksjonsstørrelsen. (-) Reduserer den delen av bildet som er forstørret ved hjelp av [+]-knappen. ☛ s.17
8	**[A/V Mute]-knapp**	Slå video og lyd på og av. ☛ s.15
9	**[Freeze]-knapp**	Bilder settes i eller tas ut av pause. ☛ s.16
10	**[Aspect]-knappen**	Bredde/høyde-forhold▸▸ endres hver gang man trykker på knappen. ☛ s.16
11	**Tallknapper**	Bruk disse tastene når du skal taste inn et passord. ☛ s.20

* Begrenset til datamaskiner med følgende operativsystemer.
Windows 98/98SE/2000/Me/XP Home Edition/XP Professional
Macintosh: OS 8.6 til 9.2/10.1 til 10.3

Navn	Funksjon
⑫ **[Volume -]-knapp [Volume +]-knapp**	Trykk [Volume -] for å senke lyden, og [Volume +] til å heve den. Hvis man trykker på denne når en konfigurasjonsmeny eller hjelpeskjermbilde vises, velger disse knappene menyelementer og innstillingsverdier. ☛ *Hurtigveiledning*, s.23
⑬ **[Esc]-knapp**	Stopper gjeldende funksjon. Hvis man trykker på denne når en konfigurasjonsmeny vises, flytter den til forrige nivå. ☛ s.23
⑭ **[Help]-knapp**	Viser og lukker hjelpeskjermbildet som viser hvordan du håndterer eventuelle problemer. ☛ s.37
⑮ **[▲] [▼]-knappene**	Hvis man trykker på denne når en konfigurasjonsmeny eller hjelpeskjermbilde vises, velger disse knappene menyelementer og innstillingsverdier. ☛ s.23
⑯ **Fjernkontrollens lysutstrålende område**	Sender fra seg signaler til fjernkontrollen. ☛ *Hurtigveiledning*

Base

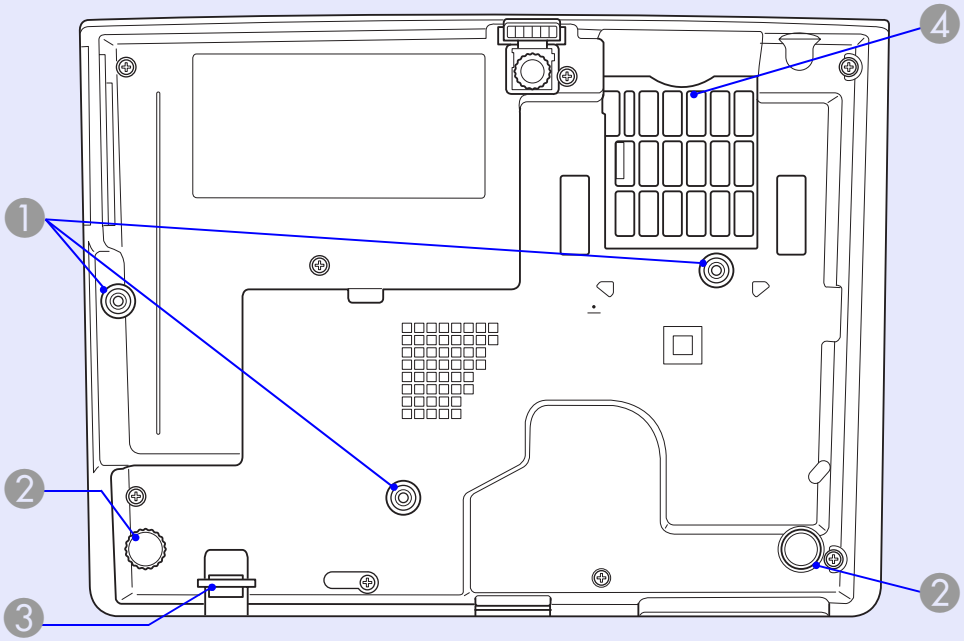

Navn	Funksjon
① **Festepunkter for takmonteringsbrakett (3 punkter)**	Fest valgfri takmontering her når du henger projektoren fra taket. ☛ s.49, 64
② **Bakre fot (2 punkt)**	Drei for å trekke ut og sammen igjen for å justere horisontal skråstilling. ☛ *Hurtigveiledning*
③ **Installasjonspunkt for sikkerhetskabel**	Før en kommersielt tilgjengelig kabellås for tyveribeskyttelse gjennom her når du vil feste projektoren til et stasjonært objekt. ☛ s.21
④ **Luftfilter (Luftinntaksåpning)**	Dette forhindrer at støv og andre fremmedlegemer kommer inn i projektoren når den trekker inn luft. Projektoren viser en advarsel når det er på tide å bytte eller rengjør luftfilteret. ☛ s.50, 56

Nyttige funksjoner

Dette kapittelet forklarer nyttige funksjoner for presentasjoner o.l., samt sikkerhetsfunksjoner.

Endre det projiserte bildet (kildesøk) 13

Funksjoner for forbedret projeksjon..... 14

- **Velge projeksjonskvalitet (velge fargemodus).....14**
- **Skjule bilde og lyd midlertidig (A/V av) 15**
- **Fryse bildet (frys).....16**
- **Endre bredde/høydeforholdet (Bildeforhold).....16**
- **Forstørre del av bildet (E-Zoom).....17**

Sikkerhetsfunksjoner.....18

- **Administrere brukere (Passordbeskyttelse) 18**
  - Type passordbeskyttelse 18
  - Angi Passordbeskyttelse 18
  - Angi passordet 19
- **Begrense bruk (brukslås)..... 20**
- **Tyveribeskyttelseslås..... 21**
  - Installasjon av kabellåsen 21

Endre det projiserte bildet (kildesøk)

Projektoren oppdager automatisk signaler som sendes fra tilkoblet utstyr, og bildet som sendes fra utstyret blir projisert. Du kan projisere bildet raskt da den hopper over innganger uten noen signal.

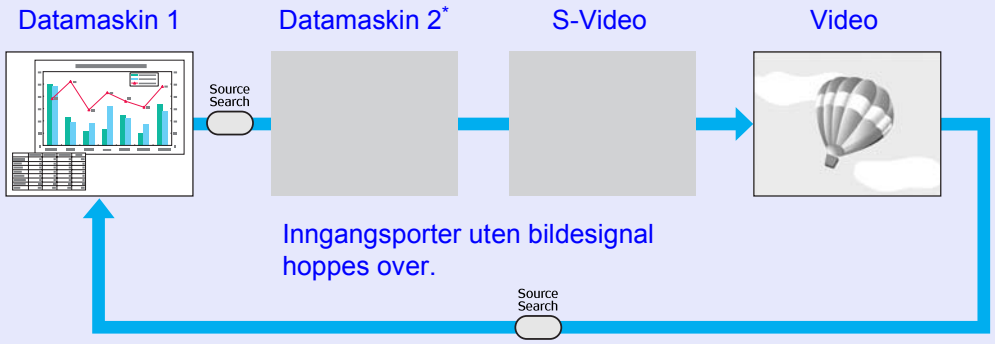

* Kun EMP-83/822

Følgende skjermbilde som viser status for bildesignaler vises når kun bildet som projektoren viser for øyeblikket er tilgjengelige, eller når den ikke finner noe bildesignal. Du kan velge inngangsporten der det tilkoblede utstyret du bruker projiserer. Hvis ingen operasjoner gjennomføre innen ti sekunder, lukkes skjermbildet.

For EMP-83/822

Fremgangsmåte

Når videoutstyret er koblet til, start avspilling før du foretar denne operasjonen.

Bruke fjernkontrollen

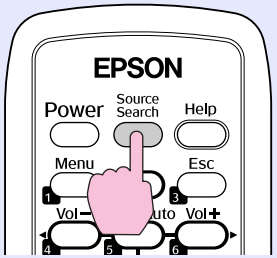

Bruke kontrollpanelet

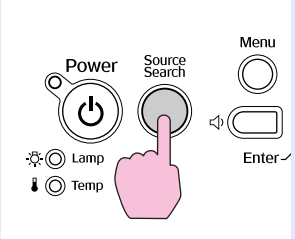

Når to eller flere deler av utstyret er tilkoblet, trykk på [Source Search]-knappen til målbildet projiseres.

Velge projeksjonskvalitet (velge fargemodus)

Du kan enkelt oppnå optimal bildekvalitet ved helt enkelt å velge den innstillingen som korresponderer best med omgivelsene ved projeksjon. Lysstyrken til bildet varierer avhengig av valgt modus.

Modus	Applikasjon
Spill	Dette moduset er ideelt for bruk i rom med sterk belysning. Dette er det lyseste moduset, og det reproduserer også skyggetoner.
Presentasjon	Dette moduset er ideelt for presentasjoner med fargemateriell i rom med sterk belysning.
Tekst	Dette moduset er ideelt for presentasjoner med materiell i svart/hvitt i rom med sterk belysning.
Kino	Ideell for å se filmer i et mørkt rom. Gir bildene en naturlig fargetone.
Foto	(Når bildesignalet kommer fra datamaskin) Ideell for å projisere stillbilder, som fotografier, i et rom med sterkt lys. Dette gjør bildene mer levende, og gir de mer kontrast.
Sport	(Når bildesignalet kommer fra komponentvideo, S-video eller komposittvideo) Ideell for å se TV-programmer i et rom med sterkt lys Dette gjør bildene mer levende.
sRGB	Ideell for bilder som er konforme med sRGB-fargestandarden.
Tavle	Selv om du projiserer på en svart (eller grønn) tavle gir denne innstillingen bildene dine en naturlig fargetone, akkurat som når du projiserer på en skjerm.

Fremgangsmåte

Fjernkontroll

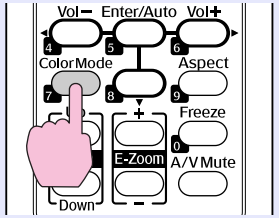

Hver gang du trykker på knappen vises fargemodus navnet på skjermen, og fargemodus endres.

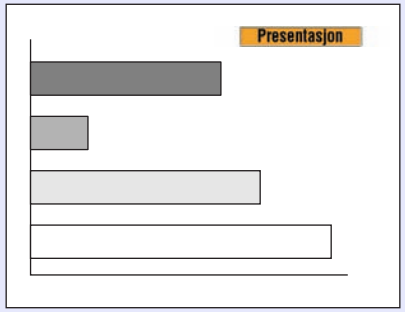

Hvis du trykker på knappen mens fargemodus navnet vises på skjermen, endres den til neste fargemodus.

Fargemodus kan også stilles inn ved hjelp av "Fargemodus" i menyen "Bilde" på konfigurasjonsmenyen. *s.24, 25*

Skjule bilde og lyd midlertidig (A/V av)

Du kan bruke denne funksjonen når du vil fokusere på publikumets oppmerksomhet på det du sier, eller når du ikke vil vise informasjon mens du skifter mellom filer under presentasjoner fra en datamaskin.

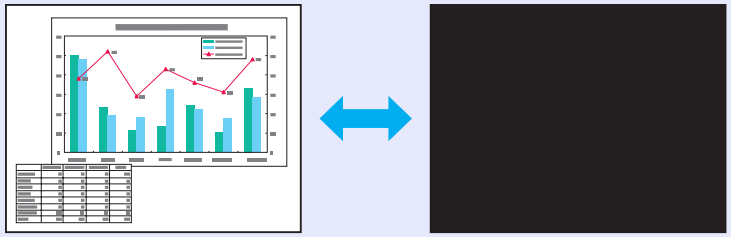

Fremgangsmåte

Fjernkontroll

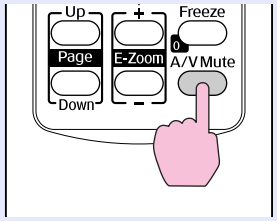

Projektor

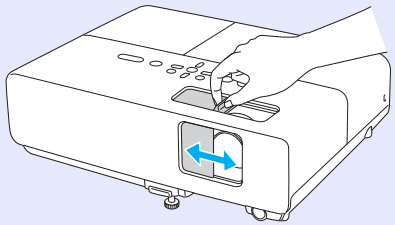

Hver gang du trykker på knappen, eller A/V av-skyvedekselet åpnes eller lukkes, slås A/V Mute (A/V av) på eller av.

- ***Hvis du bruker denne funksjonen mens du projiserer levende bilder, vil bildene og lyden fortsette å avspilles av kilden, og du kan ikke gå tilbake til punktet der A/V av ble aktivert.***
- ***Med fjernkontrollen kan du velge å vise svart, blå eller logoen* som A/V av-skjermen ved hjelp av innstillingen "Utvidet" - "Display" - "A/V av" på konfigurasjonsmenyen.*** ☛ *s.29*
- ***Når A/V av-skyvedekselet er lukket og A/V av begynner, kan strømforsyningen stille til å slås automatisk av etter ca. 30 minutter ved å stille inn "Utvidet" –"Drift"- "Linsedekseltidtaker" på konfigurasjonsmenyen.*** ☛ *s.30*

* Kun EMP-83/822

Fryse bildet (Stillbilde)

Når levende bilder på skjermen fryses, fortsetter bildet å projiseres, slik at du kan projisere levende bilder én ramme av gangen, som et stillfoto. Du kan også utføre operasjoner som å bytte mellom filer under presentasjoner fra en datamaskin uten å projisere bilder hvis frysfunksjonen er aktivert på forhånd.

Fremgangsmåte

Fjernkontroll

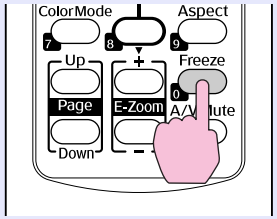

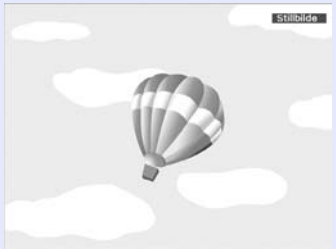

Hver gang du trykker på knappen, slås frysfunksjonen på eller av.

- ***Lyden slås ikke av.***
- ***Bildekilden fortsetter å avspille levende bilder selv når skjermen er frosset, så det er ikke mulig å gjenoppta projeksjon fra punktet der den ble pauset.***
- ***Hvis man trykker på [Freeze]-knappen mens konfigurasjonsmenyen eller hjelpeskjermbilde vises, blir menyen eller hjelpeskjermbildet fjernet.***
- ***Frys fungerer fortsatt mens E-Zoom brukes.***

Endre bredde/høydeforholdet (Bildeforhold)

Når videoutstyr er tilkoblet, kan bilder som har blitt tatt opp i digital vide eller på DVD ses i 16:9 bredskjermformat. Du kan endre sideforholdet for bilder i Bredde/høyde-forhold for bilder i Strukket-modus som beskrevet nedenfor.

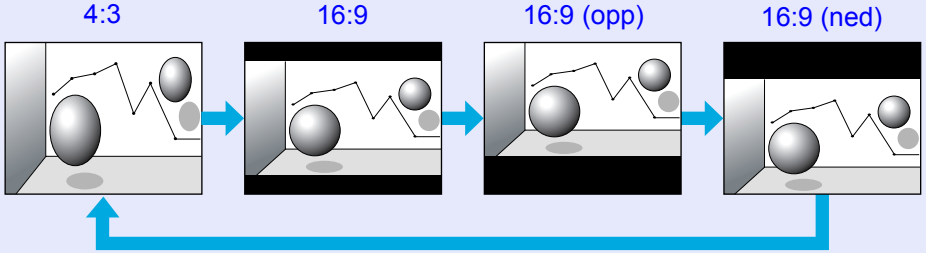

Fremgangsmåte

Fjernkontroll

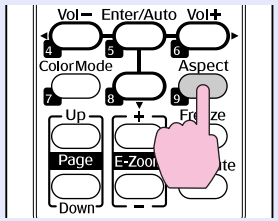

Hver gang du trykker på knappen vises sideforholdsnavnet på skjermen, og sideforholdet endres.

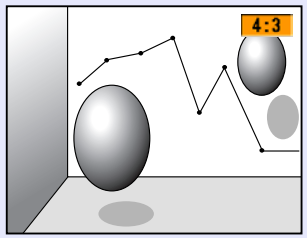

Hvis du trykker på knappen mens sideforholdsnavnet vises på skjermen, endrer den til neste sideforholdsmodus.

Dette kan også velges ved hjelp av "Bildeforhold" under "Signal"-menyen på konfigurasjonsmenyen. ☛ *s.26*

Forstørre del av bildet (E-Zoom)

Dette er nyttig når du skal utvide bilder for å se dem i større detalj, som grafer og tabeller.

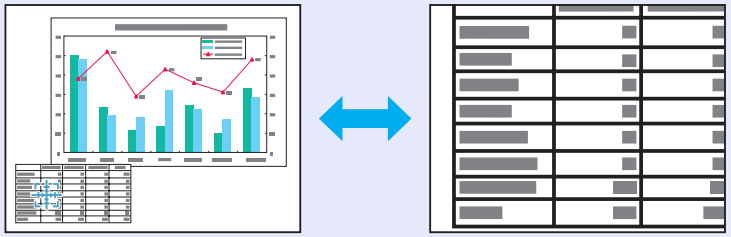

Fremgangsmåte

1 Start E-Zoom.

Fjernkontroll

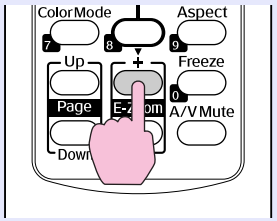

2 Flytt krysset til bildeområdet du vil forstørre.

Fjernkontroll

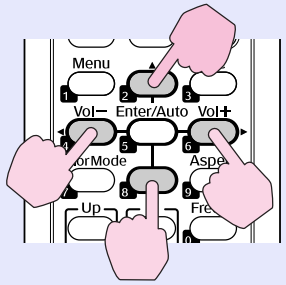

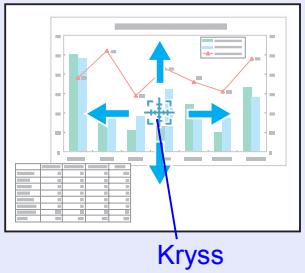

3 Forstørr.

Fjernkontroll

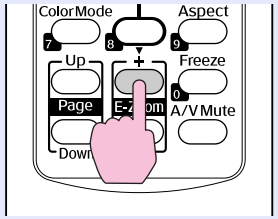

Hver gang man trykker på knappen utvides området. Du kan utvide raskt ved å holde ned knappen.
Du kan redusere det forstørrede bildet ved å trykke på [-]-knappen.
Trykk på [Esc]-knappen for å avbryte.

- *Forstørrelsesforholdet vises på skjermen. Det valgte området kan forstørres til mellom én og fire ganger i 25 gradvis økende trinn.*
- *Du kan navigere deg rundt i bildet ved å trykke [▲], [▼], [◄] eller [►].*

Projektoren har følgende forbedrede sikkerhetsfunksjoner.

- Passordbeskyttelse
  Du kan begrense hvem som kan bruke projektoren.
- Driftslås
  Du kan forhindre at folk endrer projektorens innstillinger uten tillatelse.
- Tyveribeskyttelseslås
  Projektoren er utstyrt med tyveribeskyttelsesenheter av ulike typer.

Administrere brukere (Passordbeskyttelse)

Når passordbeskyttelse er aktivert, kan ikke personer som ikke kan passordet bruke projektoren til å projisere bilder selv om projektorens strøm er slått på. I tillegg kan ikke brukerlogoen som vises når du slår på projektoren endres. Dette fungerer som en tyveribeskyttelse, da projektoren kan ikke brukes hvis den skulle bli stjålet. Ved kjøp er passordbeskyttelse ikke aktivert.

Type passordbeskyttelse

Følgende tre typer innstillinger for passordbeskyttelse kan angis avhengig av hvordan projektoren brukes.

1. **"Strøm på-beskyttelse"**
   Når "Strøm på-beskyttelse" er "På", må passordet angis når projektoren slås på etter at den har blitt koblet fra strømforsyningen den var koblet til sist passordet ble angitt. Hvis korrekt passord ikke blir angitt, starter ikke projeksjon.
2. **"Brukerlogobeskytls." (Kun EMP-83/822)**
   Når "Brukerlogobeskytls." er slått "På", er det forbudt å endre følgende innstillinger.
   - Fange en brukerlogo
   - Innstillinger for "Displaybakgrunn", "Oppstartskjerm" og "A/V av" endres fra "Display" på konfigurasjonsmenyen.
3. **"Nettverksb.skyt." (Kun EMP-83/822)**
   Når "Nettverksb.skyt." er stilt til "På", er endring av innstillinger for "Nettverk" i konfigurasjonsmenyen forbudt.

Angi Passordbeskyttelse

Bruk følgende fremgangsmåte til å stille inn passordbeskyttelse.

Fremgangsmåte

1 Hold inne [Freeze]-knappen i ca. fem sekunder.

Innstillingsmenyen for passordbeskyttelse vises.

Fjernkontroll

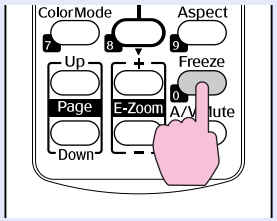

- ***Hvis passordbeskyttelse allerede er aktivert, må du angi passordet.***
  Hvis passordet er korrekt angitt, vises innstillingsmenyen for passordbeskyttelse.
  ☛ "Angi passordet" s.19
- ***Når passordet er innstilt, sett fast passordbeskyttelsesklistremerket på et synlig sted på projektoren for å avskrekke tyver.***

2 Slå på "Strøm på-beskyttelse".

(1) Velg "Strøm på-beskyttelse" og trykk på [Enter]-knappen.
(2) Velg "På" og trykk på [Enter]-knappen.
(3) Trykk på [Esc]-knappen.

3 Slå på "Brukerlogobeskytls.". (Kun EMP-83/822)

(1) Velg "Brukerlogobeskytls." og trykk på [Enter]-knappen.
(2) Velg "På" og trykk på [Enter]-knappen.
(3) Trykk på [Esc]-knappen.

4 Slå på "Nettverksb.skyt.".

(1) Velg "Nettverksb.skyt." og trykk på [Enter]-knappen.
(2) Velg "På" og trykk på [Enter]-knappen.
(3) Trykk på [Esc].

5 Still inn passordet.

(1) Velg "Passord" og trykk på [Enter]-knappen.
(2) Meldingen "Endre passordet?" vises, velg "Ja" og trykk på [Enter]-knappen. Standardinnstillingen for passordet er "0000". Endre dette til passordet du ønsker. Hvis du velger "Nei", vises skjermbildet som er vist i trinn 1 på nytt.
(3) Tast inn et firesifret nummer ved hjelp av talltastene. Nummeret som angis vises som "* * * *". Når du angir det fjerde tallet, vises bekreftelsesskjermbildet.

Fjernkontroll

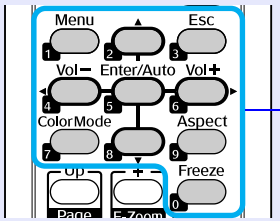

(4) Angi passordet på nytt.
Meldingen "Det nye passordet er lagret." vises.
Hvis du angir feil passord, vises en melding med beskjed om å angi passordet på nytt.

Angi passordet

Når skjermbildet for angivelse av passordet vises, angi passordet ved hjelp av tallknappene på fjernkontrollen.

Fremgangsmåte

Tast inn passordet med talltastene.

Når du angi korrekt passord starter projeksjonen.

NB!

- *Hvis feil passord angis tre ganger på rad, vise meldingen "Driften av projektoren er låst." i ca. fem minutter, og deretter går projektoren over til ventemodus. Hvis dette skjer, koble støpselet fra strømuttaket, sett det inn igjen og slå projektorens strøm på igjen. Projektoren viser skjermbildet for angivelse av passordet igjen, slik at du kan angi korrekt passord.*
- *Hvis du har glemt passordet, må du notere deg "Forespørselskode: xxxxx" som vises på skjermen og kontakt nærmeste adresse som er oppgitt i de Internasjonale garantivilkår.* ☛*Henvendelser*
- *Hvis du fortsetter å gjenta operasjonen ovenfor og legge inn feil passord 30 ganger på rad, vises følgende melding og projektoren vil ikke godta at det angis flere passord. "Driften av projektoren er låst. Ta kontakt med Epson slik det er beskrevet i dokumentasjonen."* ☛*Henvendelser*

Begrense bruk (brukslås)

Gjør en av de følgende tingene for å låse knappene på kontrollpanelet.

- Full låsing
  Alle knappene på kontrollpanelet er låst. Du kan ikke utføre noen operasjoner fra kontrollpanelet, inkludert å slå strømmen på eller av.
- Driftslås
  Alle knappene på kontrollpanelet, unntatt [Power]-knappen, låses.

Dette er nyttig ved tilstelninger eller show der du vil deaktivere alle knappene og kun projisere, eller på skoler når du vil begrense bruken av knappene. Projektoren kan fortsatt styres ved hjelp av fjernkontrollen.

Fremgangsmåte

1 Trykk på [Menu]-knappen, og velg "Innstillinger" - "Driftslås" på Konfigurasjonsmenyen ☛ "Bruke konfigurasjonsmenyen" s.23

Bruke fjernkontrollen

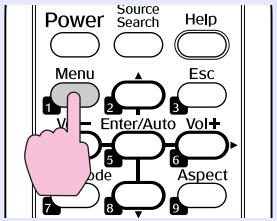

Bruke kontrollpanelet

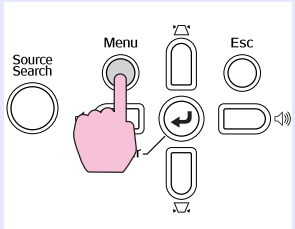

Kontroller knappene du kan bruke og funksjonene de utfører i veiledningen under menyen.

2 Velg enten "Full låsing" eller "Driftslås".

3 Velg "Ja" når bekreftelsesmeldingen vises.

Knappene på kontrollpanelet låses iht. innstillingen du har valgt.

Du kan frigjøre låsen på kontrollpanelet ved hjelp av én av de følgende to metodene.

- *Fra fjernkontrollen, velg "Av" under "Innstillinger" - "Driftslås" på konfigurasjonsmenyen.*
- *Når du trykker ned og holder inne [Enter]-knappen på kontrollpanelet i ca. sju sekunder. Det vises en melding, og låsen frigjøres.*

Tyveribeskyttelseslås

Siden projektoren ofte brukes med takmontering og gås fra uten tilsyn, er det mulig at noen vil forsøke å stjele projektoren. Derfor er følgende sikkerhetsenheter inkludert.

- Sikkerhetsåpning
  Sikkerhetsåpningen er kompatibel med Microsaver Security System fra Kensington. Du finner mer informasjon om Microsaver Security System på Kensingtons nettside.
  http://www.kensington.com/.
- Installasjonspunkt for sikkerhetskabel
  En kommersielt tilgjengelig kabellås for tyveribeskyttelse kan føres gjennom installasjonspunktet for å feste projektoren til et skrivebord eller en stolpe.

Installasjon av kabellåsen

Før en kabellås for tyveribeskyttelse gjennom installasjonspunktet.
Se dokumentasjonen som følger med kabellåsen for låseinstruksjoner.

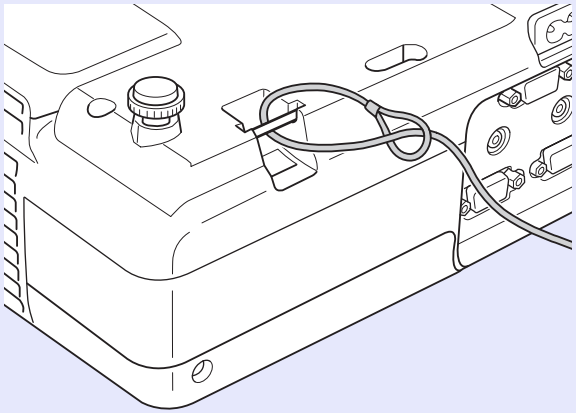

Konfigurasjonsmeny

Dette kapittelet forklarer hvordan du bruker konfigurasjonsmenyen og dennes funksjoner.

Bruke konfigurasjonsmenyen 23

Liste over funksjoner 24

- **Bildemeny (Kun EMP-83/822) 24**
- **Bildemeny (Kun EMP-X5/S5) 25**
- **Signalmeny (Kun EMP-83/822) 26**
- **Signalmeny (Kun EMP-X5/S5) 27**
- **Innstillingsmeny 28**
- **Utvidet meny 29**
- **Nettverkmeny (Kun EMP-83/822) 31**
- **Infomeny (Kun display) 34**
- **Tilbakestillmeny 35**

Bruke konfigurasjonsmenyen

1 Velge fra hovedmenyen

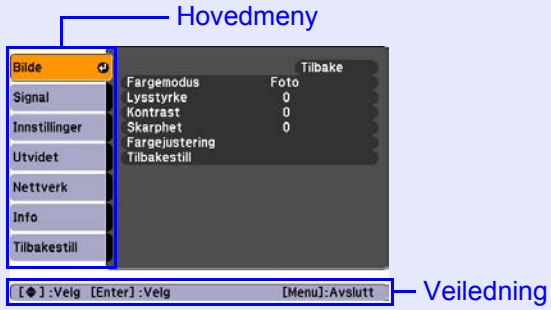

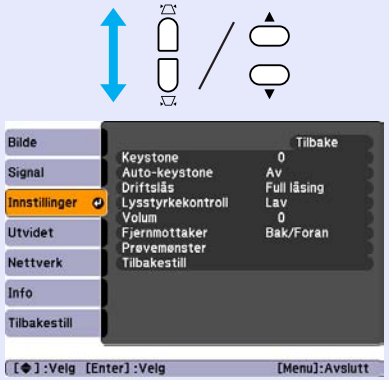

2 Velge fra undermenyen

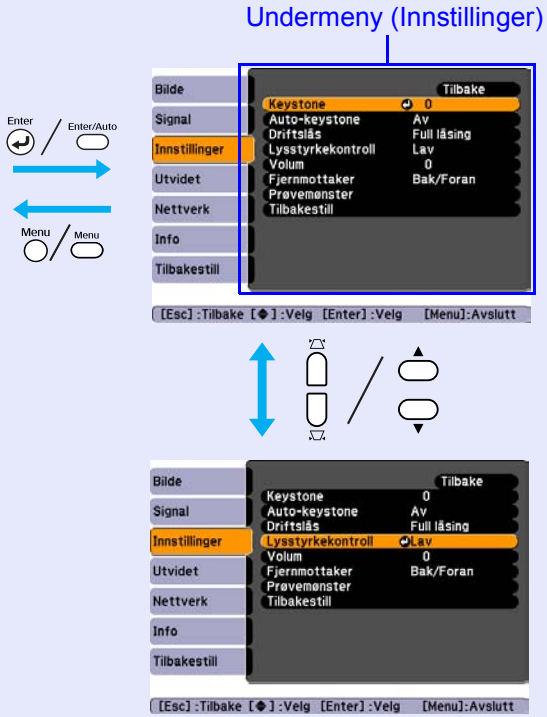

3 Endre valgt menyelement

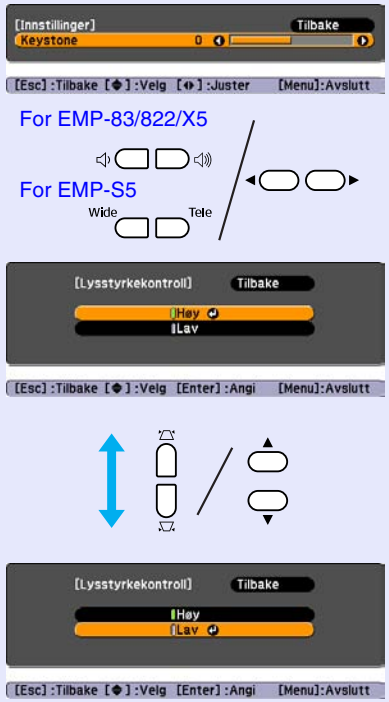

4 Avslutt

Menu / Menu

Velg innstilling som skal endres

Enter / Enter/Auto

Knapper som brukes

Bruke kontrollpanelet

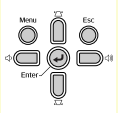

For EMP-83/822/X5

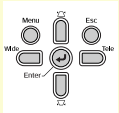

For EMP-S5

Bruke fjernkontrollen

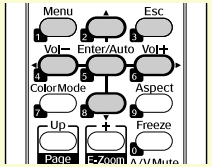

Bildemeny (Kun EMP-83/822)

Elementer som kan innstilles avhenger av bildesignalet som projiseres som vist i de følgende skjermdumpene. Innstillingsdetaljer lagres for hvert bildesignal.

Databilde

Komponentvideo▸▸/Kompositttvideo▸▸/S-video▸▸

Undermeny	Funksjon
Fargemodus	Du kan velge en bildekvalitet som passer for omgivelsene. ☛ s.14
Lysstyrke	Du kan justere bildets lysstyrke.
Kontrast▸▸	Du kan justere forskjellen mellom lys og skygge i bildene.
Fargemetning	Du kan justere bildets fargemettelse.
Nyanse	(Justering er kun mulig når projektoren mottar NTSC-signaler hvis du bruker kompositttvideo/S-video.) Du kan justere bildets fargetone.
Skarphet	Du kan justere bildets skarphet.
Fargejustering	Du kan foreta justeringer ved å velge én av de følgende **Abs. fargetemp.**: Du kan justere bildets generelle fargetone. Du kan justere nyansene i 10 trinn fra 5000 K til 10 000 K. Når en høy verdi er valgt får bildet en blå fargetone, når en lav verdi er valgt får bildet en rød fargetone. **Rød, Grønn, Blå**: Du kan justere metningen til hver farge individuelt. (Dette elementet kan ikke velges hvis "sRGB▸▸" er valgt som innstilling for "Fargemodus" på menyen "Bilde".)
Tilbakestill	Du kan tilbakestille alle justeringsverdier for "Bilde"-menyen til standardinnstillinger. For å stille alle menyelementer tilbake til standardinnstilling, se ☛ s.35

Bildemeny (Kun EMP-X5/S5)

Elementer som kan innstilles avhenger av bildesignalet som projiseres som vist i de følgende skjermdumpene. Innstillingsdetaljer lagres for hvert bildesignal.

Databilde

Komponentvideo▸▸/Kompositttvideo▸▸/S-video▸▸

Undermeny	Funksjon
Fargemodus	Du kan velge en bildekvalitet som passer for omgivelsene. ☛ s.14
Lysstyrke	Du kan justere bildets lysstyrke.
Kontrast▸▸	Du kan justere forskjellen mellom lys og skygge i bildene.
Fargemetning	Du kan justere bildets fargemettelse.
Nyanse	(Justering er kun mulig når projektoren mottar NTSC-signaler hvis du bruker kompositttvideo/S-video.) Du kan justere bildets fargetone.
Skarphet	Du kan justere bildets skarphet.
Fargetemp.	Du kan justere bildets generelle fargetone. Når "Høy" er valgt, får bildet en blå fargetone, og når "Lav" er valgt, får det en rød fargetone. (Dette elementet kan ikke velges hvis "sRGB▸▸" er valgt som innstilling for "Fargemodus" i menyen "Bilde".)
Fargejustering	**Rød, Grønn, Blå**: Du kan justere metningen til hver farge individuelt. (Dette elementet kan ikke velges hvis "sRGB▸▸" er valgt som innstilling for "Fargemodus" på menyen "Bilde".)
Tilbakestill	Du kan tilbakestille alle justeringsverdier for "Bilde"-menyen til standardinnstillinger. For å stille alle menyelementer tilbake til standardinnstilling, se ☛ s.35

Signalmeny (Kun EMP-83/822)

Elementer som kan innstilles avhenger av bildesignalet som projiseres som vist i de følgende skjermdumpene. Innstillingsdetaljer lagres for hvert bildesignal.

Databilde

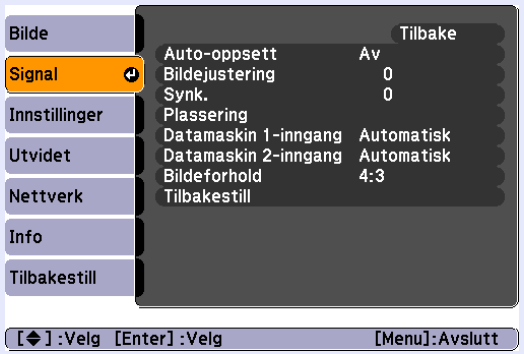

Komponentvideo

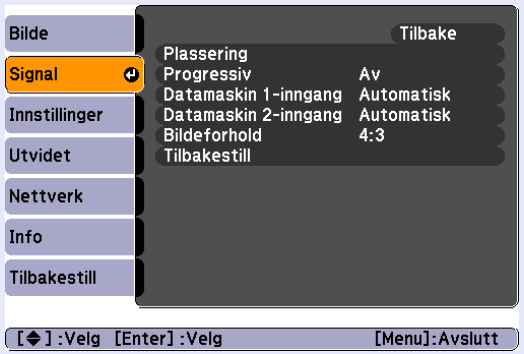

Kompositttvideo/S-video

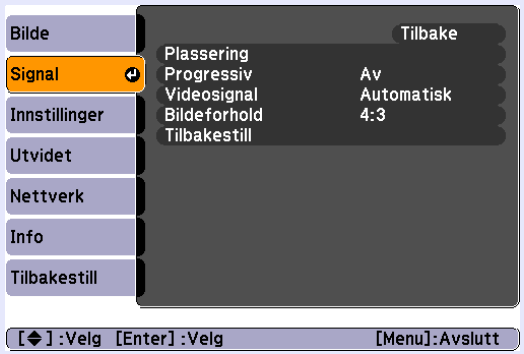

Undermeny	Funksjon
Auto-oppsett	Når inngangssignalet skifter kan du velge om bilde skal automatisk justeres til optimal tilstand (På) eller ikke (Av). ☛ s.44
Bildejustering	Du kan justere databilder når det oppstår vertikale striper i bildet. ☛ s.44
Synk.	Du kan justere databilder når det oppstår flimring, uklarhet eller interferens i bildet. ☛ s.44
Plassering	Du kan justere displaystillingen opp, ned, til høyre og til venstre når en del av bildet mangler, slik at hele bildet vises.
Progressiv	(Komponentvideo kan bare justeres når inngangssignalene er 480i/576i) Av: IP-konversjon utføres for hvert felt i skjermbildet. Dette er ideelt for å se bilder med mye bevegelse. På: linjesprang-signaler (i) konverteres til progressive-signaler (p). Dette er ideelt for å se stillbilder.
Datamaskin 1-inngang	Du kan velge inngangssignalet fra Datamaskin 1-inngangsporten eller Datamaskin 2-inngangsporten. Hvis stil til "Automatisk", blir inngangssignalet automatisk innstilt etter type tilkoblet utstyr. Hvis fargene ikke fremstår korrekt når innstilt til "Automatisk", velg korrekt signal for tilkoblet utstyr.
Datamaskin 2-inngang	
Videosignal	Hvis stilt til "Autom.", blir videosignaler automatisk gjenkjent. Hvis bildet forstyrres av interferens eller det oppstår et problem, som at ikke noe bilde blir projisert, mens stilt til "Autom.", velg korrekt signal for det tilkoblede utstyret.
Bildeforhold	Du kan stille inn sideforhold for projisert bildet. ☛ s.16
Tilbakestill	Du kan tilbakestille alle justeringsverdier i "Signal"-menyen til standardinnstillingene, unntatt for "Datamaskin 1-inngang" og "Datamaskin 2-inngang". For å stille alle menyelementer tilbake til standardinnstilling, se ☛ s.35

Signalmeny (Kun EMP-X5/S5)

Elementer som kan innstilles avhenger av bildesignalet som projiseres som vist i de følgende skjermdumpene. Innstillingsdetaljer lagres for hvert bildesignal.

Databilde

Komponentvideo

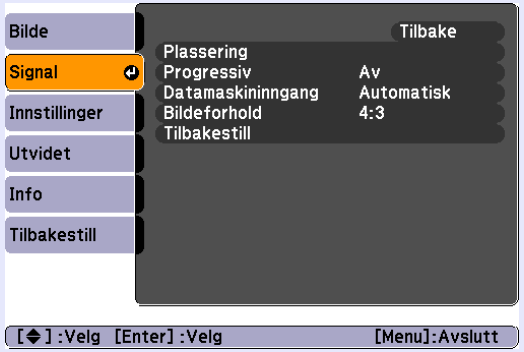

Kompositttvideo/S-video

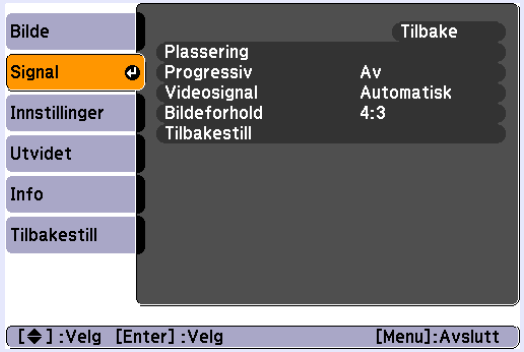

Undermeny	Funksjon
Auto-oppsett	Når inngangssignalet skifter kan du velge om bilde skal automatisk justeres til optimal tilstand (På) eller ikke (Av). ☛ s.44
Bildejustering	Du kan justere databilder når det oppstår vertikale striper i bildet. ☛ s.44
Synk.	Du kan justere databilder når det oppstår flimring, uklarhet eller interferens i bildet. ☛ s.44
Plassering	Du kan justere displaystillingen opp, ned, til høyre og til venstre når en del av bildet mangler, slik at hele bildet vises.
Progressiv	(Komponentvideo kan bare justeres når inngangssignalene er 480i/576i) Av: IP-konversjon utføres for hvert felt i skjermbildet. Dette er ideelt for å se bilder med mye bevegelse. På: linjesprang-signaler (i) konverteres til progressive-signaler (p). Dette er ideelt for å se stillbilder.
Datamaskininngang	Du kan velge inngangssignal fra Datamaskininngang. Hvis stil til "Automatisk", blir inngangssignalet automatisk innstilt etter type tilkoblet utstyr. Hvis fargene ikke fremstår korrekt når innstilt til "Automatisk", velg korrekt signal for tilkoblet utstyr.
Videosignal	Hvis stilt til "Autom.", blir videosignaler automatisk gjenkjent. Hvis bildet forstyrres av interferens eller det oppstår et problem, som at ikke noe bilde blir projisert, mens stilt til "Autom.", velg korrekt signal for det tilkoblede utstyret.
Bildeforhold	Du kan stille inn sideforhold for projisert bildet. ☛ s.16
Tilbakestill	Du kan tilbakestille verdiene i "Signal"-menyen til standardinnstilling, unntatt for "Datamaskininngang". For å stille alle menyelementer tilbake til standardinnstilling, se ☛ s.35

Innstillingsmeny

For EMP-83/822

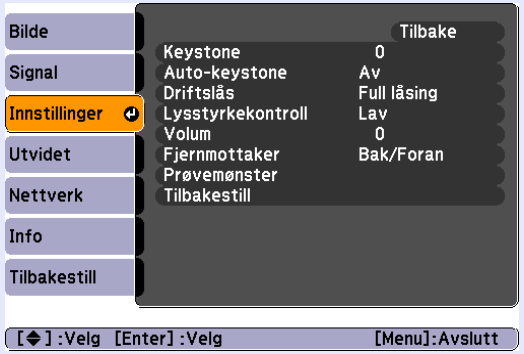

For EMP-X5

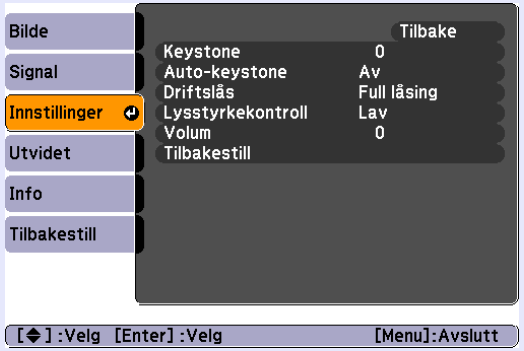

For EMP-S5

Undermeny	Funksjon
Keystone	Du kan korrigere den vertikale keystone-forvrengningen i bilder. ☛ *Hurtigveiledning*
Auto-keystone (Kun EMP-83/822/X5)	Utfører automatisk Keystone-korrigeringer (Dette elementet kan ikke velges når "Foran" er valgt fra "Utvidet" – "Projisering").
Zoom (Kun EMP-S5)	Justerer bildestørrelsen. ☛ *Hurtigveiledning* Wide: Større Tele: Mindre
Driftslås	Du kan bruke denne funksjonen til å begrense bruken av projektorens kontrollpanel. ☛ s.20
Lysstyrkekontroll	Du kan stille lyspærens lysstyrke til én av to innstillinger. Velg "Lav" hvis bildene som projiseres er for lyse når du projiserer bilder i et mørkt rom eller på en liten skjerm. Når "Lav" er valgt, endres strømforbruket og lyspæretid som følger, og støyen fra den roterende viften under projeksjon reduseres. Strømforbruk: omtrent en reduksjon på 35 W, levetid lampe: omtrent 1,5 ganger lengre
Volum	Du kan justere volumet.
Fjernmottaker (Kun EMP-83/822)	Du kan begrense mottaket av betjeningssignalet fra fjernkontrollen. Når du vil forhindre betjening via fjernkontroll, eller hvis fjernmottakeren har et lysstoffrør i nærheten, kan du foreta innstillinger for å deaktivere fjernmottakeren du ikke vil skal brukes eller som viser tegn til interferens.
Prøvemønster (Kun EMP-83/822)	Når projektoren er satt opp, vises det et testmønster slik at du kan justere projiseringen uten å koble til annet utstyr. Mens testmønsteret vises, kan du utføre zoom-justering, fokusjusteringer og Keystone-justeringer. Hvis du vil avbryte testmønsteret, trykker du på [Esc]-knappen på fjernkontrollen eller kontrollpanelet.
Tilbakestill	Du kan tilbakestille alle justeringsverdier for "Innstillinger"-menyen til standardinnstillinger. For å stille alle menyelementer tilbake til standardinnstilling, se ☛ s.35

Utvidet meny

For EMP-83/822

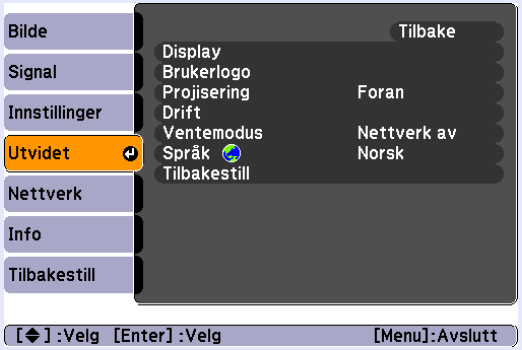

For EMP-X5/S5

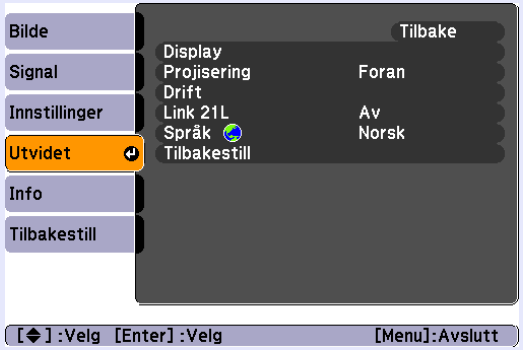

Undermeny	Funksjon
Display	Du kan foreta innstillinger knyttet til projektorens display. **Meldinger**: Du kan stille inn om du vil at kildenavn skal vises (På)) eller ikke (Av) når du endrer inngangskilde, navn på fargemodus når du skifter fargemodus, en melding når det ikke oppdages noe inngangssignal osv. **Displaybakgrunn**[*1]: Du kan stille skjermens status når det ikke er noe bildesignal til "Svart", "Blå" eller "Logo". **Oppstartskjerm**[*1]: Du kan stille inn om oppstartsskjermbilde (bildet som vises når du starter projektoren) skal vises (På) eller ikke (Av). **A/V av**[*1]: Du kan stille skjermbildet som vises ved A/V av til "Svart", "Blå" eller "Logo".
Brukerlogo[*1] (Kun EMP-83/822)	Du kan endre brukerlogoen som vises som bakgrunn og vises ved A/V av. ☛ s.57
Projisering	Du kan stille inn fra det følgende avhengig av hvordan projektoren er satt opp. ☛ s.49 "Foran" "Foran/Tak" "Bak" "Bak/tak" Du kan endre innstillingen som følger ved å trykke ned på [A/V Mute]-knappen på fjernkontrollen i ca. fem sekunder. "Foran"↔"Foran/tak" "Bak"↔"Bak/tak"

Undermeny	Funksjon
Drift	**Direkte strøm på**: Du kan velge om direkte strøm påer aktivert (På) eller deaktivert (Av). Når denne er stilt til "På" og projektorens strømledning er koblet til et strømuttak, vær oppmerksom på at plutselige spenningsstøt kan gjøre at projektoren slås automatisk på. **Dvalemodus**: Når den er satt til "På", vil enheten slå seg av når den ikke mottar noen signaler fra noen av inngangene, og det ikke utføres noen betjeninger. Projektoren leveres med dvalemodus stilt til (Av), så ikke glem å slå av strømmen etter projeksjon. **Tid for Dvalemodus**: Når dvalemodus er satt til "På", kan du angi hvor lenge projektoren skal vente før den slår seg av. Du kan velge i området 1 til 30 minutter. **Linsedekseltidtaker**: Når denne er slått "På", vil enheten slå seg av automatisk 30 minutter at linsedekselet lukkes. Funksjonen Linsedekseltidtaker er slått (På) fra fabrikken. **Høyfjellsmodus**: Slå denne funksjonen "På" når man bruker projektoren ved høyder over 1500 m.
Ventemodus (Kun EMP-83/822)	Du kan bruke nettverksovervåking og kontrollfunksjoner mens projektoren er i ventemodus når denne er stilt til "Nettverk på". Du kan bruke SNMP▸▸ til å overvåke og kontrollere projektorens status via nettverket, eller bruke programvaren "EMP Monitor" som følger med produktet.
Link 21L▸▸ (Kun EMP-X5/S5)	Du kan velge om du ønsker å bruke programvareverktøyet EMP Link 21L (På) eller ikke (Av). Slå denne "På", og bruk det etter at du har installert kommunikasjonsdriveren for USB.
Språk	Du kan stille inn språk for visning av meldinger.
Tilbakestill	Du kan tilbakestille "Display*1" og "Drift*2" i "Utvidet" meny til deres standardinnstillinger. For å stille alle menyelementer tilbake til standardinnstilling, se ☛ s.35

*1 Når "Brukerlogobeskytls." er stilt til "På" i "Passordbeskyttelse", kan ikke innstillinger for brukerlogo endres. Du kan foreta endringer etter å ha stilt "Brukerlogobeskytls." til "Av". ☛ s.18

*2 Unntatt for "Høyfjellsmodus".

Nettverkmeny (Kun EMP-83/822)

Når "Nettverksb.skyt." er stilt til "På" i "Passordbeskyttelse", vises en melding og innstillingene kan ikke endres. Du kan foreta endringer etter å ha stilt "Nettverksb.skyt." til "Av". ☛ s.18

Undermeny	Funksjon
Trånbundet nettverk	Du kan endre nettverksinnstillingene. **DHCP**: Du kan velge om du vil slå DHCP (På) eller ikke (Av). Hvis På er valgt, kan du ikke angi flere adresser. **IP-adresse**: Du kan angi en IP-adressene som er tilordnet projektoren.*1 Et nummer fra 0 til 255 kan angis i hvert av feltene for adressen. Følgende IP-adresser kan imidlertid ikke brukes. 0.0.0.0, 0.x.x.x, 127.x.x.x, 224.0.0.0 til 255.255.255.255 (hvor x er et nummer fra 0 til 255) **Subnettmaske**: Du kan angi subnettmasken for projektoren.*1 Et nummer fra 0 til 255 kan angis i hvert av feltene for adressen. Men følgende subnettmasker kan imidlertid ikke brukes. 0 til 254.x.x.x. 255.255.255.255 **Gateway-adresse**: Du kan angi IP-adressen til projektorens gateway.*1 Et nummer fra 0 til 255 kan angis i hvert av feltene for adressen. Men følgende gateway-adresser kan imidlertid ikke brukes. 0.0.0.0, 127.x.x.x, 224.0.0.0 til 255.255.255.255 (hvor x er et nummer fra 0 til 255) **MAC-adresse**: Du kan angi projektorens MAC-adresse.
PJLink-passord	Angi et passord som skal brukes når du skaffer deg tilgang til projektoren ved hjelp av kompatibel PJLink-programvare.*1 ☛ s.69 Du kan angi opptil 32 alfanumeriske tegn.
Passord Web-kontroll	Angi et passord som skal brukes når du angir innstillinger og styrer projektoren ved hjelp av Web-kontroll.*1 Du kan angi opptil 8 alfanumeriske tegn. Web-kontroll er en datamaskinfunksjon som gjør at du kan konfigurere og styre projektoren ved hjelp av nettleseren på en datamaskin hvor EMP Monitor kjører. ☛*EMP Monitor Operation Guide*

Undermeny	Funksjon
SNMP	Du kan endre SNMP-innstillingene. **Fang IP-adresse 1/Fang IP-adresse 2**: Du kan registrere opptil to IP-adresser for varsling om SNMP-oppfanging. IP-adressen som er registrert i "Fang IP-adresse 2" brukes når IP-adressen i "Fang IP-adresse 1" ikke kan nås. Hvis du vil bruke SNMP til å overvåke projektoren, må du installere administrasjonsprogrammet for SNMPpå datamaskinen din. SNMP bør administreres av en nettverksadministrator.
Post	Når dette alternativet er valgt, vil du bli varslet via e-post hvis et problem oppstår, eller projektoren sender en advarsel.*2 **Postvarsel**: Du kan angi om du vil varsles via e-post (På) eller ikke (Av). **SMTP-server**: Du kan angi IP-adressen til projektorens SMTP-server.*1 Et nummer fra 0 til 255 kan angis i hvert av feltene for adressen. Følgende IP-adresser kan imidlertid ikke brukes. 127.x.x.x, 224.0.0.0 til 255.255.255.255 (hvor x er et nummer fra 0 til 255) **Portnummer**: Du kan angi portnummeret til SMTP-serveren.*1 Innledende verdi er 25. Du kan angi numre mellom 1 til 65535. **Måladresse 1/Måladresse 2/Måladresse 3**: Du kan taste inn*1 som måladresse for innholdet i meldingen som sendes når et problem oppstår, og et varsel sendes ut. Du kan registrere opptil tre destinasjoner. Du kan angi opptil 32 enkeltbyte alfanumeriske tegn for e-postadressene.
Projektornavn	Du kan angi et navn på projektoren. Når den er koblet til et nettverk, brukes dette navnet til å identifisere projektoren.
Tilbakestill	Du kan tilbakestille alle justeringsverdier for "Nettverk"-menyen til standardinnstillinger. For å stille alle menyelementer tilbake til standardinnstilling, se ☛ s.35

*1 Når du skal taste inn tall og passord, vil følgende programvaretastatur vises. Vipp knappene [▲], [▼], [◄] og [►] på fjernkontrollen for å flytte pekeren til måltasten, og trykk [Enter] for å taste inn. Etter inntasting trykker du på [Fullfør] på tastaturet for å bekrefte inndataene. Trykk på [Cancel] for å avbryte inndataene.

Hver gang denne tasten velges, veksles det mellom store bokstaver og små bokstaver.

Hver gang denne tasten velges, endres symboltastene for den delen som er omsluttet av rammen.

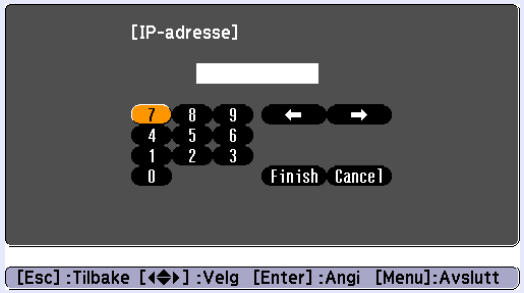

*2 Når funksjonen Postvarsel er slått "På", vil følgende e-post bli sendt når det er et problem med projektoren.
Emne: EPSON projektor
Første linje: Navnet på projektoren som har problemer
Andre linje: IP-adressen som er angitt på projektoren som har problemer
Tredje linje og videre: Beskrivelse av problemet

Beskrivelsen av problemet listes opp. Følgende tabell gir en innføring i detaljene på denne meldingen.
For flere detaljer om hvordan du kan håndtere problemet, kan du se "Lese indikatorene". ☛ s.38

Melding	Årsak
Internal error	Intern feil
Fan related error	Viftefeil
Sensor error	Sensorfeil
Lamp cover is open.	Lyspæredeksel åpent
Lamp timer failure	Kritisk lyspærefeil
Lamp out	Lyspærefeil
Internal temperature error	Feil, høy temperatur (Overoppheting)
High-speed cooling in progress	Advarsel, høy temperatur
Lamp replacement notification	Skift lyspære
No-signal	Ikke signal Ingen bildesignal sendes til projektoren. Kontroller tilkoblingene, og strømforsyningen til det tilkoblede utstyret.

En (+) eller et (-) vil vises i starten av meldingen.
(+): Et problem med projektoren har inntruffet
(-): Et problem med projektoren har blitt håndtert

Infomeny (Kun display)

Lar deg kontrollere statusen for bildesignalene som projiseres og statusen til projektoren. Elementene som vises avhenger av hvilket bildesignal som projiseres som vist i følgende skjermdumper.

Databilde/Komponentvideo

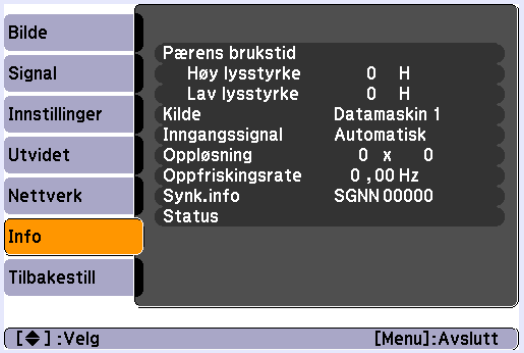

Kompositttvideo/S-video

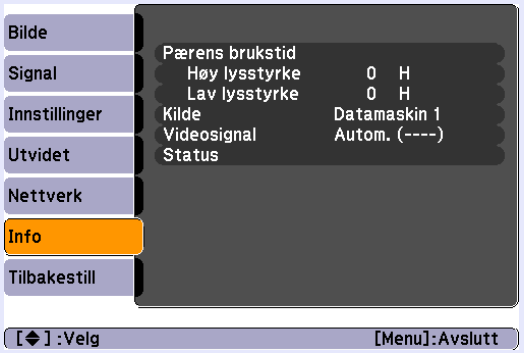

Undermeny	Funksjon
Pærens brukstid	Du kan vise samlet driftstid for lyspæren*. Når den når varselstiden for lyspæren, vises tegnene i gult.
Kilde	Du kan vise navnet til inngangsporten for det tilkoblede utstyret som projiseres.
Inngangssignal	Du kan vise innholdet i "Datamaskin 1" eller "Datamaskin 2" på "Signal"-menyen i henhold til "Kilde".
Oppløsning	Du kan vise inngangsoppløsning.
Videosignal	Du kan vise innholdet til "Videosignal" som er stilt i "Signal"-menyen.
Oppfriskingsrate	Du kan vise oppdateringshyppighet.
Synk.Info	Du kan vise signalinformasjon for bildet. Denne informasjonen kan være nødvendig hvis det må utføres service.
Status	Dette er informasjon om problemer som har oppstått i projektoren. Denne informasjonen kan være nødvendig hvis det må utføres service.

* Samlet brukstid vises som "0H" (0t) for de første 10 timene. Etter 10 timer eller mer, en time blir lagt til for hver påfølgende time.

Tilbakestillmeny

For EMP-83/822

For EMP-X5/S5

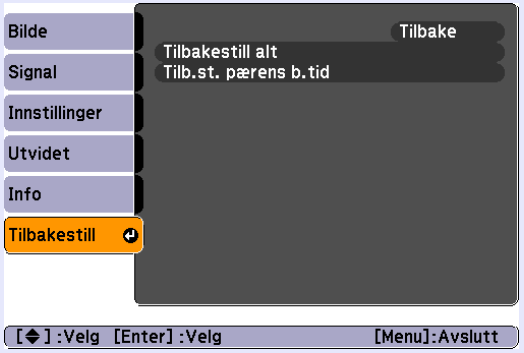

Undermeny	Funksjon
Tilbakestill alt (Kun EMP-83/822)	Du kan tilbakestille alle elementene i alle menyer til deres standardinnstillinger. Følgende punkter blir ikke tilbakestilt: "Datamaskin 1-inngang", "Datamaskin 2-inngang", "Brukerlogo", alle elementer på menyen "Nettverk", "Pærens brukstid" og "Språk".
Tilbakestill alt (Kun EMP-X5/S5)	Du kan tilbakestille alle elementene i alle menyer til deres standardinnstillinger. Følgende punkter blir ikke tilbakestilt: "Datamaskininngang", "Zoom" (kun EMP-S5), "Pærens brukstid" og "Språk".
Tilb.st. pærens b.tid	Du kan slette den samlede Pærens brukstid, og tilbakestille den til "0H". Tilbakestill når du skifter Lampe.

Feilsøking

Dette kapittelet beskriver hvordan du kan identifisere problemer og hva du skal gjøre hvis det oppstår et problem.

Bruke hjelp 37

Problemløsning 38

- **Lese indikatorene 38**
  - ⏻ Strømindikator lyser rødt 39
  - ☼ 🌡-Indikator lyser eller blinker oransje 40
- **Når indikatorene ikke er til hjelp 41**
  - Problemer i tilknytning til bilder 42
  - Problemer når projeksjon starter 46
  - Andre problemer.....46

Bruke hjelp

Hvis det oppstår et problem med projektoren, hjelper Hjelp deg med å løse problemet gjennom meldinger på skjermen.

Fremgangsmåte

1 Trykk på [Help]-knappen.

Hjelpskjermbildet vises.

Bruke fjernkontrollen

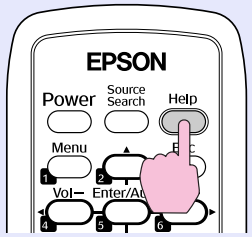

Bruke kontrollpanelet

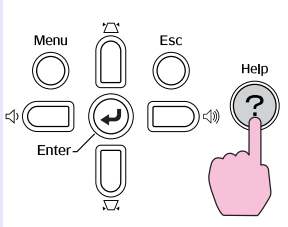

2 Velg et menyelement.

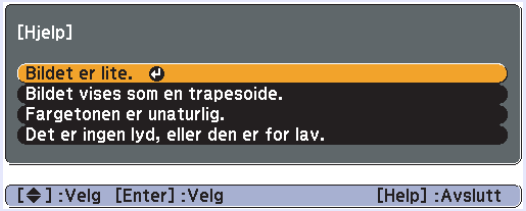

Bruke fjernkontrollen

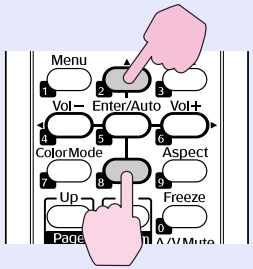

Bruke kontrollpanelet

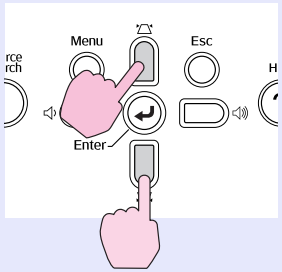

3 Bekreft valget.

Bruke fjernkontrollen

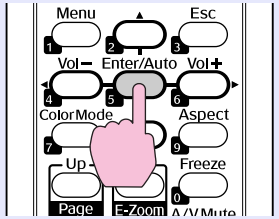

Bruke kontrollpanelet

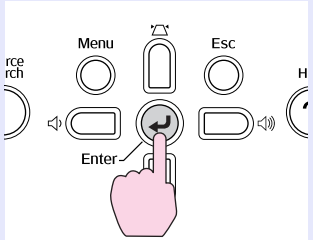

Spørsmål og løsninger vises som i skjermbildet nedenfor. Trykk på [Help]-knappen for å gå ut av hjelp.

Hvis Hjelp ikke gir løsningen på et problem, se "Problemløsning" (☛ s.38).

Hvis du opplever et problem med projektoren, kontroller først projektorens indikatorer og se "Reading the Indicators" (Lese indikatorene) nedenfor.
Hvis indikatorene ikke viser klart hva problemet kan være, se "When the Indicators Provide No Help".(Når indikatorene ikke er til hjelp). ☛ s.41

Lese indikatorene

Projektoren er utstyrt med følgende tre indikatorer som indikerer projektorens driftsstatus.

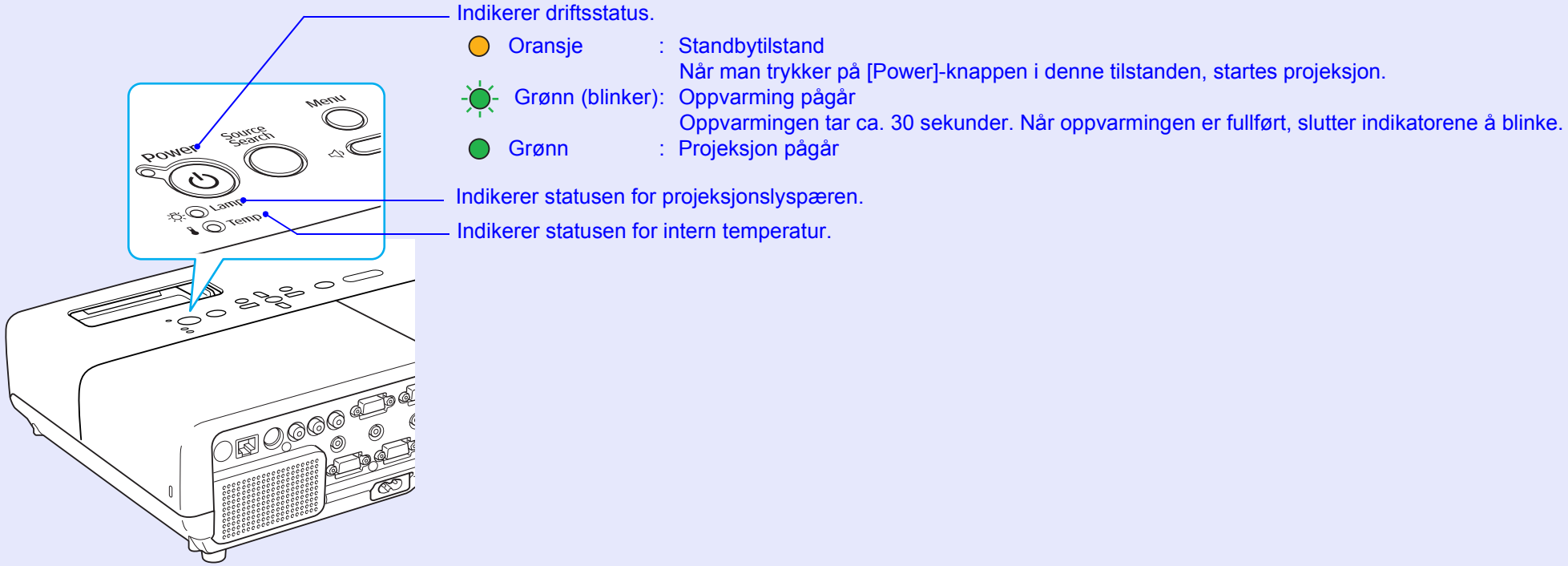

Se den følgende tabellen for å se hva indikatorene betyr og hvordan du kan løse problemene de indikerer.
Hvis alle indikatorene er slukket, kontroller at strømkabelen er korrekt tilkoblet og at strømmen blir tilført på normal måte.
Når strømkabelen ikke er plugget inn, forblir ⏻-indikatoren noen ganger tent i en kort periode. Dette er ikke en feil.

⏻ Strømindikator lyser rødt Problem

● : Lyser ☀ : Blinker ○ : Av

Status	Årsak	Løsning eller status
⏻ ● Rød ☀ ● Rød 🌡 ● Rød	Intern feil	Stans bruken av projektoren, koble strømledningen fra strømuttaket og kontakt din lokale forhandler eller nærmeste adresse som er oppgitt i *Internasjonale garantivilkår*. ☛ *Henvendelser*
⏻ ● Rød ☀ ○ 🌡 ● Rød	Viftefeil Sensorfeil	Stans bruken av projektoren, koble strømledningen fra strømuttaket og kontakt din lokale forhandler eller nærmeste adresse som er oppgitt i *Internasjonale garantivilkår*. ☛ *Henvendelser*
⏻ ● Rød ☀ ○ 🌡 ● Rød	Feil, høy temperatur (overoppheting)	Lyspæren slås automatisk av og projeksjon stanser. Vent i ca. fem minutter. Etter ca. fem minutter slår projektoren over til standbymodus og du kan sjekke følgende to punkter: • Kontroller at luftfilteret og luftutløpsåpningen ikke er blokkerte og at projektoren ikke er plassert inn mot en vegg. • Hvis luftfilteret er tett, må det rengjøres eller skiftes ut. ☛ s.50, 56 Hvis feilen fortsetter etter at du har kontrollert punktene ovenfor, stans bruken av projektoren, koble strømledningen fra strømuttaket og kontakt din lokale forhandler eller nærmeste adresse som er oppgitt i *Internasjonale garantivilkår*. ☛ *Henvendelser*
		Når du bruker projektoren ved høyder på over 1500 m eller mer, still "Høyfjellsmodus" til "På". ☛ s.30
⏻ ● Rød ☀ ● Rød 🌡 ○	Lyspærefeil Kritisk lyspærefeil Lyspæredeksel åpent	**Kontroller følgende to punkter:** • Ta ut lyspæren og kontroller om den har sprukket. ☛ s.53 • Rengjør luftfilteret. ☛ s.50
		Hvis den ikke er sprukket - Sett lyspæren på plass igjen og slå på strømmen. **Hvis feilen fortsetter** - Skift lyspæren ut med en ny lyspære og slå på strømmen. **Hvis feilen fortsetter** - Stans bruken av projektoren, koble strømledningen fra strømuttaket og kontakt din lokale forhandler eller nærmeste adresse som er oppgitt i *Internasjonale garantivilkår*. ☛ *Henvendelser*
		Hvis den har sprukket - Skift den ut med en ny lyspære, eller kontakt din lokale forhandler for ytterligere råd. Hvis du skifter ut lyspæren selv, vær varsom så du ikke kommer borti glasskår (du kan ikke fortsette projeksjonen før lyspæren har blitt skiftet). ☛ *Henvendelser*
		Kontroller at lyspæredekselet og lyspæren er godt festet. ☛ s.53 Hvis lyspæredekselet eller lyspæren ikke er godt festet, slås ikke lyspæren på.
		Når du bruker projektoren ved høyder på over 1500 m eller mer, still "Høyfjellsmodus" til "På". ☛ s.30

☼ 🌡-Indikator lyser eller blinker oransje **Advarsel**

● : Lyser ☼ : Blinker ○ : Av ● : Varierer i henhold til projektorens status

Status	Årsak	Løsning eller status
⏻ ● Rød ☼ ○ 🌡 ☼ Oransje	Advarsel, høy temperatur	(Dette er ikke unormalt. Men hvis temperaturen blir for høy igjen, stanser projeksjonen automatisk.) • Kontroller at luftfilteret og luftutløpsåpningen ikke er blokkerte og at projektoren ikke er plassert inn mot en vegg. • Hvis luftfilteret er tett, må det rengjøres eller skiftes ut. ☛ s.50, 56
⏻ ● ☼ ☼ Oransje 🌡 ○	Skift lyspære	Skift den ut med en ny lyspære. ☛ s.53 Hvis du fortsetter å bruke lyspæren etter at utskiftningsperioden har utløpt, øker muligheten for at lyspæren kan eksplodere. Skift den ut med en ny lyspære så raskt som mulig.

- ***Hvis projektoren ikke fungerer korrekt, selv om alle indikatorene viser normal status, se "Når indikatorene ikke er til hjelp" (☛ s.41).***
- ***Hvis en indikator viser en status som ikke er beskrevet i tabellene kontakt din lokale forhandler eller nærmeste adresse som er oppgitt i de Internasjonale garantivilkår. ☛ Henvendelser***

Når indikatorene ikke er til hjelp

Hvis noen av de følgende problemene oppstår og indikatorene ikke gir noen løsning, se sidene som omhandler hver problem.

Problemer i tilknytning til bilder

- **Ingen bilder vises** ☛ s.42
  Projeksjon starter ikke, projeksjonsområdet er helt svart, projeksjonsområdet er helt blått osv.
- **Levende bilder vises ikke** ☛ s.42
  Levende bilder som projiseres fra en datamaskin ser svarte ut og ingenting projiseres.
- **Projeksjon stanser automatisk** ☛ s.42
- **Meldingen "Støttes ikke." vises** ☛ s.43
- **Meldingen "Ikke signal." vises** ☛ s.43
- **Bilder er tåkete eller ufokuserte** ☛ s.43
- **Interferens eller forvridning vises i bilder** ☛ s.44
  Problemer som interferens, forvridning eller svart-hvitt-rutet mønster vises.
- **Bildet er beskåret (stort) eller lite, eller sideforholdet er ikke egnet** ☛ s.44
  Bare del av bildet vises, eller bildets høyde-/breddeforholdet er ikke korrekt osv.
- **Bildets farger er ikke korrekte** ☛ s.45
  Hele bildet har lilla eller grønt skjær, bildene er svart-hvite, fargene er matte osv.
  (Dataskjermer og LCD-skjermer har ulik fargegjengivelse, derfor er det ikke noe tegn på problem at fargene som projiseres av projektoren og fargene som vises på monitoren ikke er helt like.)
- **Bildene ser mørke ut** ☛ s.45
- **Ingenting vises på den eksterne monitoren** ☛ s.45

Problemer når projeksjon starter

- **Strømmen kan ikke slås på** ☛ s.46

Andre problemer

- **Det er ingen lyd, eller den er for lav** ☛ s.46
- **Fjernkontrollen virker ikke** ☛ s.47
- **Mottar ikke e-post selv om det oppstår et problem med projektoren (Kun EMP-83/822)** ☛ s.47

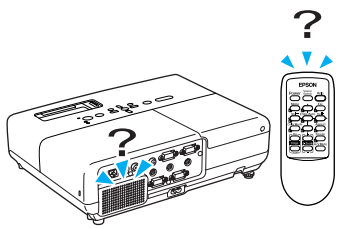

Problemer i tilknytning til bilder

Ingen bilder vises

Kontroller	Løsning
Trykket du på [Power]-knappen?	Trykk på [Power]-knappen for å slå på strømmen.
Er indikatorene slukket?	Strømledningen er ikke korrekt tilkoblet eller strømmen tilføres ikke på normal måte. Koble til strømledningen på korrekt måte. ☛ *Hurtigveiledning* Kontroller at strømuttaket eller strømkilden fungerer korrekt.
Is A/V av aktiv?	Trykk på [A/V Mute]-knappen på fjernkontrollen for å oppheve A/V av. ☛ s.15
Er A/V av-skyvedekselet lukket?	Åpne A/V av-skyvedekselet.
Er innstillingene i konfigurasjonsmenyen korrekt innstilt?	Tilbakestill alle innstillingene. ☛"Tilbakestill"-"Tilbakestill alt" s.35
Er det projiserte bildet helt svart? **Bare ved projeksjon av bilder fra**	Noen bilder fra kilden, som skjermsparer, kan være helt svarte.
Er formatinnstillingen for bildesignalet korrekt? **Kun ved projeksjon av bilder fra en videokilde**	Endre innstillingen i tråd med signalet for det tilkoblede utstyret. ☛"Signal"–"Videosignal" s.26

Levende bilder vises ikke

Kontroller	Løsning
Sendes bildesignalet fra datamaskinen til LCD-skjermen og monitoren? **Kun ved projeksjon av bilder fra bærbar datamaskin eller datamaskin med innebygd LCD-skjerm**	Endre bildesignalet til kun eksterne utsignaler. ☛ Se dokumentasjonen for datamaskinen.

Projeksjon stanser automatisk

Kontroller	Løsning
Er "Dvalemodus" stilt til "På"?	Trykk på [Power]-knappen for å slå på strømmen. Hvis du ikke vil bruke "Dvalemodus", endre innstillingen til "Av". ☛"Utvidet"–"Drift"–"Dvalemodus" s.30

■ Meldingen "Støttes ikke." vises

Kontroller	Løsning
Er formatinnstillingen for bildesignalet korrekt? **Kun ved projeksjon av bilder fra en videokilde**	Endre innstillingen i tråd med signalet for det tilkoblede utstyret. ☛"Signal"–"Videosignal" s.26
Er bildeoppløsning og oppdateringsfrekvens egnet for modusen? **Bare ved projeksjon av bilder fra**	Se dokumentasjonen for datamaskinen for informasjon om hvordan du endre oppløsning for bildesignal og oppdateringsfrekvens fra datamaskinen. ☛ "Liste over skjermer som støttes" s.70

■ Meldingen "Ikke signal." vises

Kontroller	Løsning
Er ledningene korrekt tilkoblet?	Kontroller at alle ledninger som er nødvendige for projeksjon er godt festet. ☛ *Hurtigveiledning*
Er korrekt inngangsport valgt?	Endre bildet ved å trykke på [Source Search]-knappen på fjernkontrollen eller kontrollpanelet. ☛ s.13
Er strømmen til datamaskin- eller videokilden slått på?	Slå på strømmen for utstyret.
Sendes bildesignalene til projektoren? **Kun ved projeksjon av bilder fra bærbar datamaskin eller datamaskin med innebygd LCD-skjerm**	Hvis bildesignalene kun sendes til datamaskinens LCD-skjerm eller til tilhørende monitor, må du endre destinasjonen for signalene til en ekstern destinasjon i tillegg til datamaskinens egen monitor. For noen datamaskinmodeller vil ikke bildesignaler som sendes eksternt også vises på LCD-skjermen eller tilhørende monitor. ☛Dokumentasjonen til datamaskinen, under en tittel tilsvarende "External output"(Eksterne utsignaler) eller "Connecting an external monitor"(Tilkobling til ekstern monitor). Hvis tilkoblingen foretas mens projektorens eller datamaskinens strøm allerede er slått på, kan det hende at funksjonstasten [Fn] som endrer datamaskinens bildesignal til ekstern destinasjon ikke fungerer. Slå datamaskinen og projektoren av og på igjen. ☛ *Hurtigveiledning*

■ Bilder er tåkete eller ufokuserte

Kontroller	Løsning
Er fokus korrekt innstilt?	Fokuser med fokusringen. ☛ *Hurtigveiledningen*
Er projektoren plassert på korrekt avstand?	På EMP-83/822/X5 anbefaler vi en avstand frem til lerretet på mellom 84 og 867 cm, og en tele på 101 til 1041 cm. På EMP-S5 er den anbefalte avstanden til lerretet på mellom 87 og 1050 cm. Sett opp projektoren innenfor dette området. ☛ s.59
Er trapeskorrigeringsverdien for høy?	Senk projeksjonsvinkelen for å redusere nødvendig Keystone-korrigeringer. ☛ *Hurtigveiledningen*
Har det dannet seg kondens på linsen?	Hvis projektoren flyttes raskt fra kalde til varme omgivelser, eller omgivelsestemperaturen plutselig skifter, kan det dannes kondens på linsens overflate, og dette kan gi tåkete bilde. Plasser projektoren i rommet ca. én time før den skal brukes. Hvis det dannes kondens på linsen, slå av projektoren og vent til kondensen fordamper.

■ Interferens eller forvridning vises i bilder

Kontroller	Løsning
Er formatinnstillingen for bildesignalet korrekt? **Kun ved projeksjon av bilder fra en videokilde**	Endre innstillingen i tråd med signalet for det tilkoblede utstyret. ☛"Signal"–"Videosignal" s.26
Er ledningene korrekt tilkoblet?	Kontroller at alle ledninger som er nødvendige for projeksjon er godt festet. ☛ *Hurtigveiledning*
Bruker du en skjøteledning?	Ved bruk av skjøteledning kan det oppstå elektrisk interferens i signalene. Bruk ledningene som følger med projektoren til å kontrollere om ledningene du bruker kan være årsaken til problemet.
Er korrekt oppløsning valgt? **Bare ved projeksjon av bilder fra**	Still inn datamaskinen slik at signalene som sendes er kompatible med projektoren. ☛ "Liste over skjermer som støttes" s.70 ☛Datamaskinens dokumentasjon
Er innstillingene "Synk.▸▸" og "Bildejustering▸▸" korrekt innstilt? **Bare ved projeksjon av bilder fra**	Trykk på [Auto]-knappen på fjernkontrollen eller [Enter]-knappen på kontrollpanelet for å foreta automatisk justering. Hvis bildene ikke er korrekt justert etter fullført automatisk justering, kan du foreta justeringene ved hjelp av "Synk." og "Bildejustering" på konfigurasjonsmenyen. ☛"Signal"-"Bildejustering", "Synk." s.26

■ Bildet er beskåret (stort) eller lite, eller sideforholdet er ikke egnet

Kontroller	Løsning
Er det et bredskjermsbilde fra datamaskin som projiseres? **Bare ved projeksjon av bilder fra**	Trykk på [Aspect]-knappen på fjernkontrollen for å endre sideforholdsmodus i rekkefølgen "Normal", "4:3" og "16:9". Endre sideforholdsmodus i henhold til oppløsning.
Blir bildet fortsatt forstørret av E-Zoom?	Trykk på [Esc]-knappen på fjernkontrollen for å oppheve E-Zoom. ☛ s.17
Er "Plassering" korrekt innstilt?	Trykk på [Auto]-knappen på fjernkontrollen eller [Enter]-knappen på kontrollpanelet for å foreta automatisk justering av bildet fra datamaskin som projiseres. Hvis bildene ikke er korrekt justert etter fullført automatisk justering, kan du foreta justeringene ved hjelp av "Plassering" på konfigurasjonsmenyen. I tillegg til bildesignaler fra datamaskin, kan du justere andre signaler mens projeksjon pågår ved å justere "Plassering" på konfigurasjonsmenyen. ☛"Signal"-"Plassering" s.26
Er datamaskinen stilt inn for visning på to skjermer? **Bare ved projeksjon av bilder fra**	Hvis visning på to skjermer er aktivert i "Egenskaper for skjerm" på datamaskinens kontrollpanel, vil kun halve bildet på dataskjermen bli projisert. For å vise hele bildet på dataskjermen, slå av innstillingen for visning på to skjermer. ☛Dokumentasjonen for datamaskinens videodriver
Er korrekt oppløsning valgt? **Bare ved projeksjon av bilder fra**	Still inn datamaskinen slik at signalene som sendes er kompatible med projektoren. ☛ "Liste over skjermer som støttes" s.70 ☛Datamaskinens dokumentasjon

■ Bildefargene er ikke korrekte

Kontroller	Løsning
Passer innstillingen for inngangssignaler med signalene som sendes fra tilkoblet enhet?	Endre følgende innstillinger i henhold til signalet for det tilkoblede utstyret. Når du projiserer bilder fra utstyr som er tilkoblet Datamaskin 1, Datamaskin eller Datamaskin 2-inngang, se ☛ "Signal"-"Datamaskin 1/2-inngang" s.26 Når du projiserer et bilde som kommer fra utstyr som er tilkoblet Video eller S-Video, se ☛"Signal"-"Videosignal" s.26
Er bildets lysstyrke korrekt innstilt?	Juster innstillingen "Lysstyrke" på konfigurasjonsmenyen. ☛"Bilde"-"Lysstyrke" s.24
Er ledningene korrekt tilkoblet?	Kontroller at alle ledninger som er nødvendige for projeksjon er godt festet. ☛ *Hurtigveiledning*
Er innstillingen "Kontrast▸▸" korrekt innstilt?	Juster innstillingen "Kontrast" på konfigurasjonsmenyen. ☛"Bilde"-"Kontrast" s.24
Er fargejusteringen korrekt innstilt?	Juster innstillingen "Fargejustering" på konfigurasjonsmenyen. ☛"Bilde"-"Fargejustering" s.24
Er fargemetning og nyanse korrekt innstilt? **Kun ved projeksjon av bilder fra en videokilde**	Juster innstillingene "Fargemetning" og "Nyanse" på konfigurasjonsmenyen. ☛"Bilde"-"Fargemetning", "Nyanse" s.24

■ Bildene ser mørke ut

Kontroller	Løsning
Er bildets lysstyrke og luminans korrekt innstilt?	Juster innstillingene "Lysstyrke" og "Lysstyrkekontroll" på konfigurasjonsmenyen. ☛"Bilde"-"Lysstyrke" s.24 ☛"Innstillinger"-"Lysstyrkekontroll" s.28
Er innstillingen "Kontrast▸▸" korrekt innstilt?	Juster innstillingen "Kontrast" på konfigurasjonsmenyen. ☛"Bilde"-"Kontrast" s.24
Er det på tide å skifte pæren?	Når det er på tide å skifte ut pæren, blir bildet mørkere og fargekvaliteten dårligere. Skift ut pæren med en ny når dette skjer. ☛ s.52

■ Ingenting vises på den eksterne monitoren

Kontroller	Løsning
Projiseres det bilder fra en annen port enn Datamaskin 1 eller Datamaskin-porten?	De eneste bildene som kan vises på en ekstern monitor, er databilder fra Datamaskin 1- eller Datamaskin-porten. ☛ s.61

Problemer når projeksjon starter

Strømmen kan ikke slås på

Kontroller	Løsning
Trykket du på [Power]-knappen?	Trykk på [Power]-knappen for å slå på strømmen.
Er indikatorene slukket?	Strømledningen er ikke korrekt tilkoblet eller strømmen tilføres ikke på normal måte. Koble til strømledningen på korrekt måte. ☛ *Hurtigveiledning* Kontroller at strømuttaket eller strømkilden fungerer korrekt.
Blinker indikatorene på og av når man berører strømledningen?	Det er sannsynligvis en dårlig kontakt i strømledningen, eller den kan være ødelagt. Sett i strømledningen på nytt. Hvis dette ikke løser problemet, stans bruken av projektoren, koble strømledningen fra strømuttaket og kontakt din lokale forhandler eller nærmeste adresse som er oppgitt i *Internasjonale garantivilkår.* ☛ *Henvendelser*
Er brukslåsen stilt til "Helt låst"?	Når du trykker ned og holder inne [Enter]-knappen på kontrollpanelet i ca. sju sekunder. Det vises en melding, og låsen frigjøres. ☛ s.20
Er det valgt riktig innstilling for fjernmottakeren? (Kun EMP-83/822)	Merk av for "Fjernmottaker" på konfigurasjonsmenyen. ☛"Innstillinger"-"Fjernmottaker" s.28
Ble strømkabelen plugget i igjen rett etter Direkte strøm av, eller er strømbryteren slått av? (Kun EMP-83/822)	Når operasjonen til venstre utføres når "Direkte strøm på" er satt til "På", er det ikke sikkert at strømmen slås på igjen. Trykk på [Power]-knappen for å slå på strømmen.

Andre problemer

Det er ingen lyd, eller den er for lav

Kontroller	Løsning
Er lydkilden korrekt tilkoblet?	Kontroller at ledningen er koblet til lydporten.
Er volumet stilt til minimum?	Juster volumet slik at man kan høre lyd. ☛ *Hurtigveiledning*
Is A/V av aktiv?	Trykk på [A/V Mute]-knappen på fjernkontrollen for å oppheve A/V av. ☛ s.15
Er lydkabelens spesifikasjon "No resistance" (ingen motstand)?	Når du bruker en lydkabel som er tilgjengelig fra detaljhandelen, påse at den er merket med "No resistance" (ingen motstand).

■ Fjernkontrollen virker ikke

Kontroller	Løsning
Er fjernkontrollens lysutstrålende område rettet mot signalmottakeren på projektoren når du bruker fjernkontrollen?	Pek fjernkontrollen mot signalmottakeren. Bruksvinkelen til fjernkontrollen er omtrent 30 horisontalt, og 15 vertikalt. ☛ *Hurtigveiledning*
Er fjernkontrollen for langt unna projektoren?	Fjernkontrollen fungerer på avstander inntil ca. 6 m. ☛ *Hurtigveiledning*
Skinner direkte sollys eller sterkt lys fra lysstoffrør på signalmottakeren?	Still projektoren slik at sterkt lys ikke skinner direkte på signalmottakeren. På EMP-83/822, må du sette fjernmottakeren til "Av" under "Fjernmottaker" på konfigurasjonsmenyen. ☛"Innstillinger"-"Fjernmottaker" s.28
Er det valgt riktig innstilling for fjernmottakeren? (Kun EMP-83/822)	Merk av for "Fjernmottaker" på konfigurasjonsmenyen. ☛"Innstillinger"-"Fjernmottaker" s.28
Er batteriene utladet eller har de blitt satt feil inn?	Påse at batteriene er korrekt satt inn eller skift ut med nye batterier om nødvendig. ☛ s.51
Har en knapp på fjernkontrollen blitt trykket inn i mer enn 30 sekunder?	Hvis noen av knappene på fjernkontrollen trykkes inn i mer enn 30 sekunder, slutter fjernkontrollen å sende signaler (fjernkontrollens hvilemodus). Når knappen slippes ut, gjenopptas normal funksjon for fjernkontrollen. Dette sørger for at du ikke tømmer batteriene ved at Dvalemodus startes når fjernkontrollen oppbevares i en bag, eller hvis et objekt blir satt på toppen av den.

■ Mottar ikke e-post selv om det oppstår et problem med projektoren (kun EMP-83/822)

Kontroller	Løsning
Er "Ventemodus" stilt til "Nettverk på"?	For å benytte postvarslingsfunksjonen når projektoren er i ventemodus, still "Nettverk på" under "Ventemodus" på konfigurasjonsmenyen. ☛"Utvidet"–"Ventemodus" s.29
Oppsto det et uopprettelig problem og projektoren stanset plutselig?	Når projektoren plutselig stanser, kan man ikke sende e-post. Hvis det unormale problemet fortsetter, kontakt din lokale forhandler eller nærmeste adresse som er oppgitt i *Internasjonale garantivilkår*. ☛*Henvendelser*
Har projektoren strømtilføring?	Kontroller at strømuttaket eller strømkilden fungerer korrekt.
Er kabelen for trådløst lokalnett korrekt tilkoblet?	Sjekk at kabelen for trådløst lokalnett er korrekt tilkoblet. Koble til på nytt hvis den ikke er tilkoblet eller hvis den er tilkoblet feil. ☛ s.62
Er "Post" angitt korrekt på konfigurasjonsmenyen?	Postvarsler om problemer sendes i henhold til "Post"-innstillingene på konfigurasjonsmenyen. Kontroller om innstillingen er korrekt. ☛"Nettverksmenyen"-"Postmenyen" s.32

Tillegg

Dette kapittelet inneholder informasjon om vedlikeholdsprosedyrer som gir best mulig ytelse fra projektoren i lang tid fremover.

Installeringsmetoder 49

Rengjøring 50

- **Rengjøre projektorens overflate 50**
- **Rengjøre linsen 50**
- **Rengjøre luftfilteret og luftinntaksåpningen 50**

Skifte ut forbruksvarer 51

- **Skifte batterier i fjernkontrollenBatterier 51**
- **Skift ut projektorpæren 52**
  - Periode for utskifting av lyspære 52
  - Slik skifter du lyspæren 53
  - Nullstille driftstid for lyspæren 55
- **Bytte luftfilter 56**
  - Periode for utskifting av luftfilter 56
  - Slik skifter du luftfilteret 56

Lagre en Brukerlogo (Kun EMP-83/822) 57

Skjermstørrelse og avstand 59

- **EMP-83/822/X5 ..... 59**
- **EMP-S5 ..... 60**

Koble til eksternt utstyr 61

- **Koble til en ekstern monitor 61**
- **Koble til eksterne høyttalere (Kun EMP-83/822) 61**

Koble til en nettverkskabel (Kun EMP-83/822) 62

Koble til en USB-kabel (Kun EMP-X5/S5) 63

Valgfritt tilbehør og forbruksvarer 64

- Valgfritt tilbehør 64
- Forbruksvarer 64

Ordliste 65

ESC/VP21-kommandoer 67

- **Kommandoliste 67**
- **Ledningslayout 67**
  - Seriell tilkobling (bare EMP-83/822) 67
- **Koble til en USB-kabel (Kun EMP-X5/S5) 68**
- **USB-oppsett 68**

PJLink (Kun EMP-83/822) 69

- Ikke-kompatible kommandoer 69
- Inputnavn definert av PJLink og korresponderende projektorkonnektorer 69
- Produsentnavn vist for "Manufacture name information query" (forespørsel om informasjon om produsentnavn) 69
- Modellnavn vist for "Product name information query" (forespørsel om informasjon om produktnavn) 69

Liste over skjermer som støttes 70

- Databilde 70
- Komponentvideo 70
- Kompositttvideo/S-video 70

Spesifikasjoner 71

Utseende 75

Stikkordregister 76

Installeringsmetoder

Projektoren støtter følgende fire projeksjonsmetoder.

Advarsel

- *En spesiell installeringsmetode er nødvendig når projektoren monteres hengende fra taket (takmontering). Hvis den ikke installeres korrekt kan den falle ned og forårsake skader.*
- *Hvis du bruker klebemidler på takmonteringen for å hindre at skruene løsner, eller du bruker f.eks. smøremidler eller oljer på projektoren, kan dette forårsake sprekker i projektorhuset som kan føre til at den faller fra takmonteringen. Dette kan påføre alvorlige skader for personer som befinner seg under takmonteringen, og kan også skade selve projektoren.*
  Når du installerer eller justerer takmonteringen må du ikke bruke klebemidler til å hindre at skruene løsner, og heller ikke bruker oljer, smøremidler osv.

NB!

Ikke bruk projektoren mens den ligger på siden. Dette kan føre til feilfunksjon.

- *Projisere bilder fra forsiden av skjermen.*
  (Front-projeksjon)

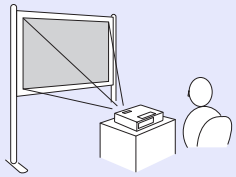

- *Projisere bilder fra baksiden av en gjennomskinnelig skjerm.*
  (Bak-projeksjon)

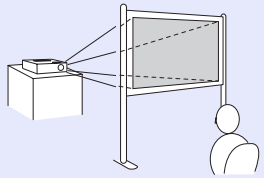

- *Henge projektoren fra taket og projisere bilder fra forsiden av skjermen.*
  (Front/Tak-projeksjon)

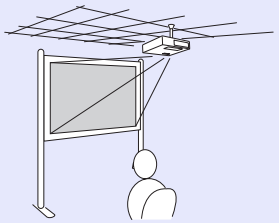

- *Henge projektoren fra taket og projisere bilder fra baksiden av en gjennomskinnelig skjerm.*
  (Bak/tak-projeksjon)

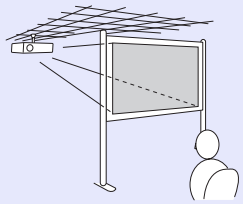

- *En valgfri takmontering er nødvendig når man henger projektoren fra taket.*
  ☛ *s.64*
- *Du kan endre innstillingen som følger ved å trykke ned på [A/V Mute]-knappen på fjernkontrollen i ca. fem sekunder.*
  "Foran" ↔ "Foran/tak"
  Angi "Bak" eller "Bak/tak" på konfigurasjonsmenyen.
  ☛ *s.29*

Rengjøring

Du bør rengjøre projektoren hvis den blir skitten eller hvis kvaliteten på de projiserte bildene blir dårligere.

Rengjøre projektorens overflate

Rengjør projektorens overflate ved å tørke forsiktig av den med en myk klut.
Hvis projektoren er ekstra skitten, fukt en klut med vann og litt naturlig rengjøringsmiddel, og vri kluten godt opp før du tørker av projektorens overflate med kluten.

NB!
Ikke bruk ustabile stoffer som voks, alkohol eller tynner til å rengjøre projektorens overflate. Kvaliteten på projektorhuset kan blir endret eller det kan bli misfarget.

Rengjøre linsen

Bruk en klut som er tilgjengelig i detaljhandelen for rengjøring av glass til å tørke forsiktig av linsen.

NB!
Ikke gni linsen med ru materialer eller utsett linsen for støt, da den lett kan skades.

Rengjøre luftfilteret og luftinntaksåpningen

Rengjør luftfilteret og luftinntaksåpningen når følgende melding vises.
"Projektoren er overopphetet. Kontroller at ingenting tetter igjen luftinntaket, og rengjør eller skift ut luftfilteret." ☛ "Slik skifter du luftfilteret" s.56

NB!
Hvis det samler seg støv på luftfilteret kan dette føre til at projektorens innvendige temperatur stiger, og dette kan igjen føre til driftsproblemer og forkorte levetiden til den optiske motoren. Rengjør luftfilteret umiddelbart når meldingen vises.

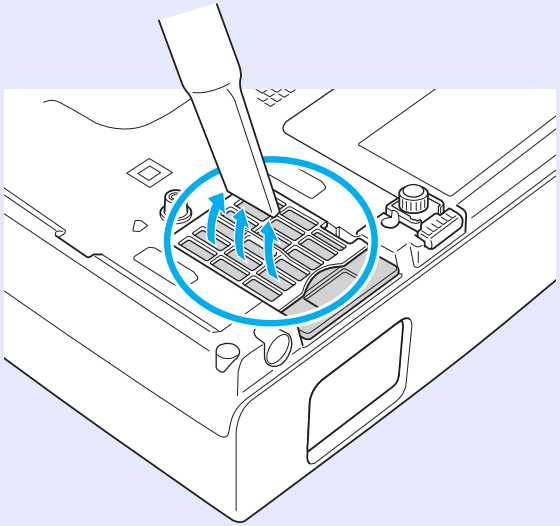

- ***Hvis en melding vises ofte, selv etter rengjøring, er det på tide å skifte luftfilteret. Skift det med ut et nytt luftfilter.*** ☛ *s.56*
- ***Vi anbefaler at du rengjør disse delene minst én gang hver tredje måned. Rengjør dem oftere enn dette hvis projektoren brukes i omgivelser med mye støv.***

Denne delen forklarer hvordan du skifter batterier i fjernkontrollen, lyspære og luftfilter.

Skifte batterier i fjernkontrollenBatterier

Når det oppstår forsinkelse i responsen på fjernkontrollen, eller den ikke virker etter at den har blitt brukt i en viss tid, betyr det sannsynligvis at batteriene er i ferd med å bli utladet. Skift dem ut med nye batterier når dette skjer. Ha alltid to AA-manganbatterier i reserve.

NB!
Påse at du leser sikkerhetsinstruksjonene / Internasjonale garantivilkår før du håndterer batteriene. ☛ *Sikkerhetsinstruksjoner*

Fremgangsmåte

1 Fjern batteridekselet.

Skyv på batteridekselsperren samtidig som du løfter opp dekselet.

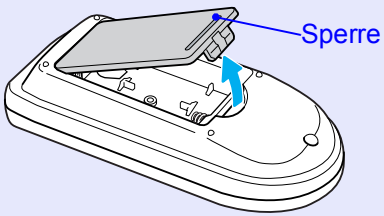

2 Skift ut de gamle batteriene med nye.

⚠ Forsiktig

Kontroller (+)- og (-)-merkene inni batteriholderen slik at du setter inn batteriene riktig vei.

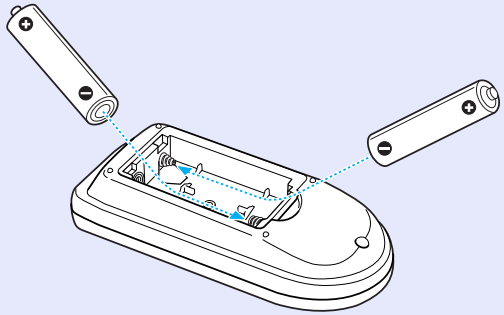

3 Sett batteridekselet på plass igjen.

Trykk på batteridekselet til det klikker på plass.

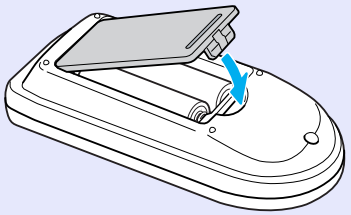

Skift ut projektorpæren

Periode for utskifting av lyspære

Det er på tide å skifte pæren når:

- Meldingen "Skift ut projektorpæren." vises.

- Lyspæreindikatoren blinker oransje.

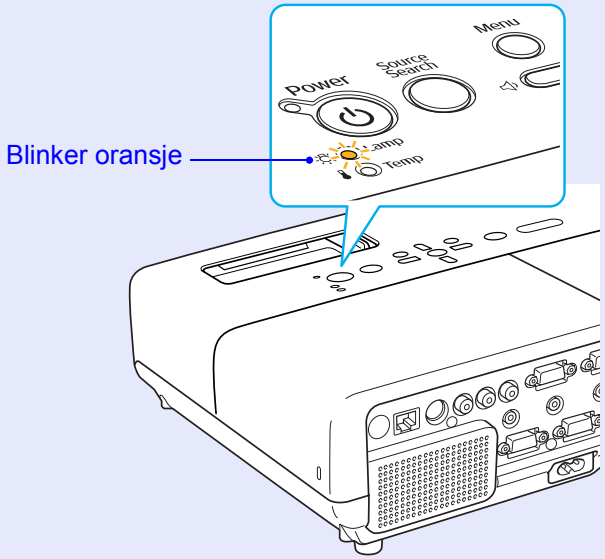

- Det projiserte bildet blir mørkere eller får dårligere kvalitet.

NB!

- *Meldingen om skifting av lyspæren er stilt til å vises etter følgende tidsperioder for å beholde innledende lysstyrke og kvalitet på projiserte bilder.* ☛ *"Lysstyrkekontroll" s.28*
  ·Ved kontinuerlig bruk med høy lysstyrke: omtrent 2900 timer
  ·Ved kontinuerlig bruk med lav lysstyrke: omtrent 3900 timer
- *Hvis du fortsetter å bruke lyspæren etter at utskiftningsperioden har utløpt, øker muligheten for at lyspæren kan eksplodere. Skift den ut med en ny lyspære så raskt som mulig når meldingen om utskifting av lyspære, selv om den fortsatt virker.*
- *Avhengig av lyspærens egenskaper og måten den har blitt brukt på, kan lyspæren bli mørkere eller slutte å fungere før meldingen om utskifting av lyspære vises. Du bør alltid ha en ekstra lyspære tilgjengelig i tilfelle det blir behov for den.*

Slik skifter du lyspæren

Advarsel

- *Når du skifter ut lyspæren fordi den har sluttet å lyse, kan det hende at lyspæren er knust.*
  Hvis du skifter ut lyspæren i en projektor som er montert i taket, bør du alltid anta at lyspæren er knust, og derfor stå til siden for lyspæredekselet, ikke under det. Fjern lyspæredekselet forsiktig. Det kan falle ut små glasskår når man åpner lyspæredekselet. Hvis det faller glasskår i munnen eller øynene dine, kontakt umiddelbart medisinsk personale.

Forsiktig

- *Når du skifter ut lyspæren fordi den har sluttet å lyse, kan det hende at lyspæren er knust.*
  Vent til lampen har kjølt seg ned før du tar av lampedekselet. Hvis lyspæren fortsatt er varm, kan du få brannsår eller andre skader. Det tar ca. én time fra strømmen har blitt slått av til lyspæren er kald nok.

Fremgangsmåte

1. **Etter at du har slått av projektorens strøm og du hører to pipelyder, koble fra strømledningen.**

2. **Vent til lyspæren har kjølt seg ned og ta av lyspæredekselet.**

   Løsne festeskruen til lyspæredekselet med skrutrekkeren som følger med den nye lyspæren eller en stjerneskrutrekker. Skyv så lampedekselet rett fremover og løft det for å fjerne.

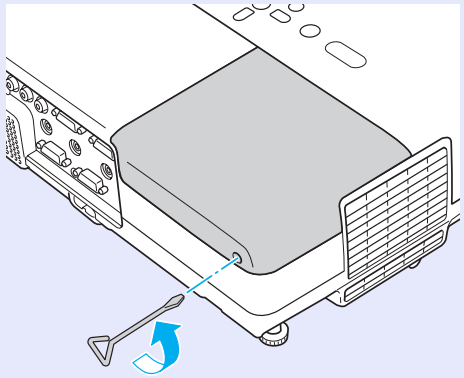

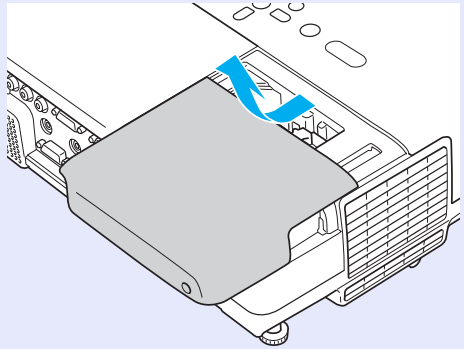

3 Løsne de to skruene som fester lyspæren.

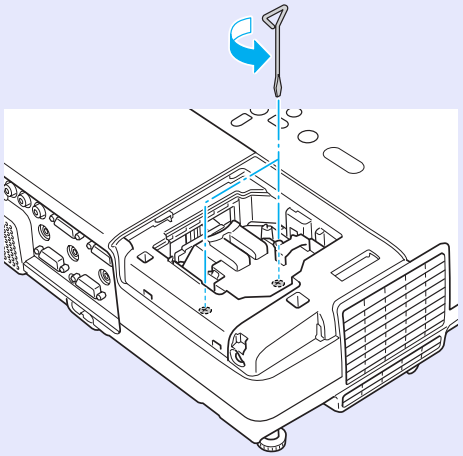

4 Ta ut den gamle lyspæren.

Hvis lyspæren har sprukket, skift den ut med en ny lyspære, eller kontakt din lokale forhandler for ytterligere råd. ☛*Henvendelser*

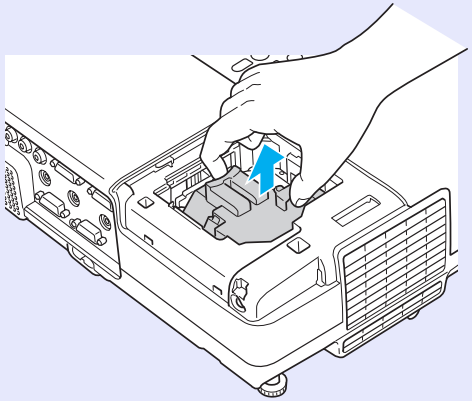

5 Sett inn den nye lyspæren.

Sett inn den nye lyspæren langs ledeskinnen i korrekt retning slik at den passer inn på plass og skyv ned området som er merket med "PUSH", når den er satt helt inn fester du den med de to skruene.

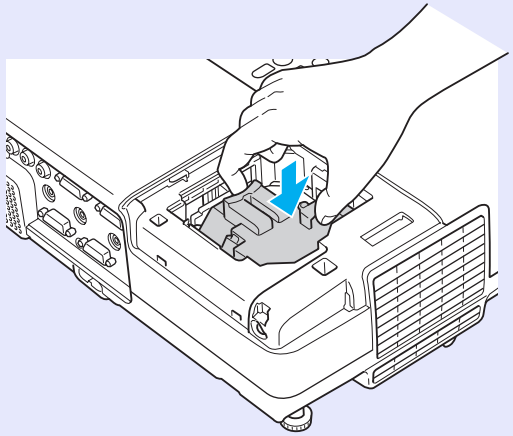

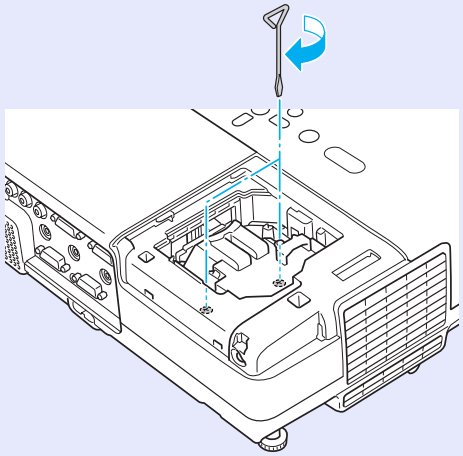

6 **Sett lyspæredekselet på plass igjen.**

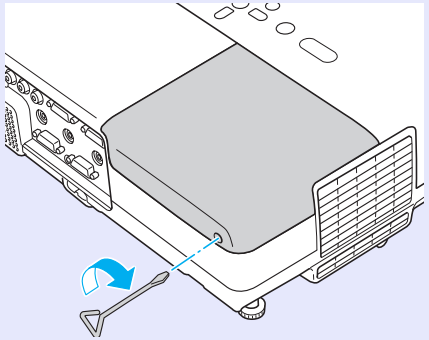

NB!

- ***Kontroller at lampen er godt festet. Hvis lampedekselet fjernes, vil lampen slå seg av automatisk som et sikkerhetstiltak. Hvis lyspæren eller lyspæredekselet ikke er godt festet, slås lyspæren ikke på.***
- ***Dette produktet inneholder en lyspærekomponent som inneholder kvikksølv (Hg). Se lokalt regelverk for avhending eller resirkulering. Den skal ikke kastes i det normale avfallet.***

Nullstille driftstid for lyspæren

Projektoren registrerer hvor lenge lyspæren er slått på og en melding og indikator varsler deg når det er på tide å skifte lyspæren. Når du har skiftet ut lyspæren, må du nullstille Pærens brukstid på konfigurasjonsmenyen.
☛ s.35

Du må kun tilbakestille pærens brukstid etter at du har byttet lampe. Hvis ikke vil ikke utskiftelsesperioden angis korrekt.

Bytte luftfilter

Periode for utskifting av luftfilter

Det er på tide å skifte luftfilter når:

- Luftfilteret er revnet.
- Meldingen vises selv om luftfilteret er blitt rengjort.

Slik skifter du luftfilteret

Luftfilteret kan skiftes selv om projektoren henger fra taket.

Fremgangsmåte

1. **Etter at du har slått av projektorens strøm og du hører to pipelyder, koble fra strømledningen.**

2. **Fjern luftfilteret.**

   Plasser fingrene dine i fordypningene på luftfilteret og skyv det forover for å fjerne det.

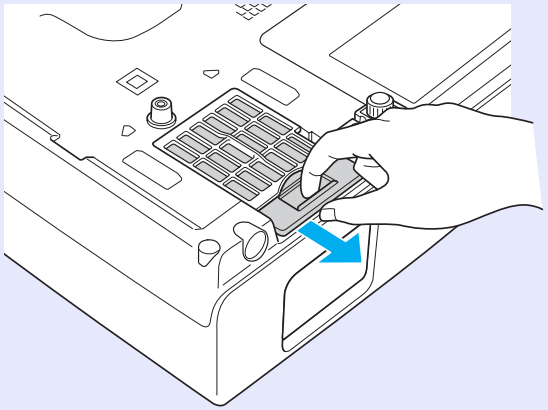

3. **Sett inn det nye luftfilteret.**

   Skyv luftfilteret inn fra utsiden og dytt til det klikker på plass.

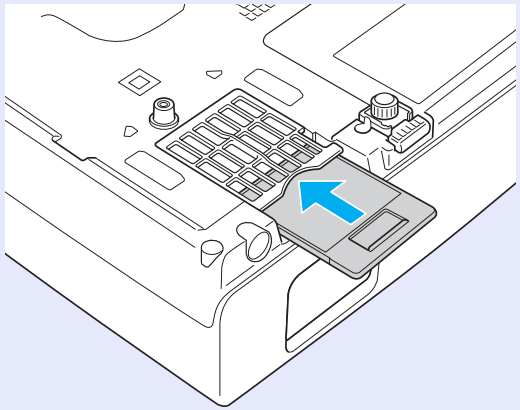

Avhending av brukte luftfiltre skal skje i overensstemmelse med lokalt regelverk. Den skal ikke kastes i det normale avfallet.
Materialkvalitet på rammedelen: Polykarbonat, ABS-plast
Materialkvalitet på filterdelen: Polyuretanskum

Lagre en Brukerlogo (Kun EMP-83/822)

Du kan lagre bildet som projiseres som brukerlogo.

> *Når man lagrer en brukerlogo, blir den tidligere brukerlogoen slettet.*

Fremgangsmåte

1 Projiser bildet du vil bruke som brukerlogo og trykk på [Menu]-knappen.

Bruke fjernkontrollen

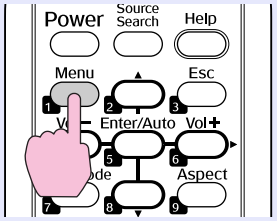

Bruke kontrollpanelet

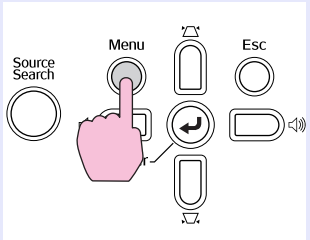

2 Fra konfigurasjonsmenyen, velg "Utvidet" – "Brukerlogo".
☛ "Bruke konfigurasjonsmenyen" s.23

Kontroller knappene du kan bruke og funksjonene de utfører i veiledningen under menyen.

> - *Hvis "Brukerlogobeskytls." fra "Passordbeskyttelse" er stilt til "På", vises en melding og brukerlogo kan ikke endres. Du kan foreta endringer etter å ha stilt "Brukerlogobeskytls." til "Av". ☛ s.18*
> - *Hvis du velger "Brukerlogo" når man bruker Keystone, E-Zoom, Bildeforhold eller Progressiv, blir funksjonen som utføres avbrutt.*

3 Når "Velge dette bildet som brukerlogo?" vises, velg "Ja".

> *Når du trykker på [Enter]-knappen på fjernkontrollen eller kontrollpanelet, kan skjermstørrelsen endre seg i henhold til signalet når det endres til samme oppløsning som bildesignalet.*

4 **Flytt boksen for å velge øverste del av bildet som brukerlogo.**

Bruke fjernkontrollen

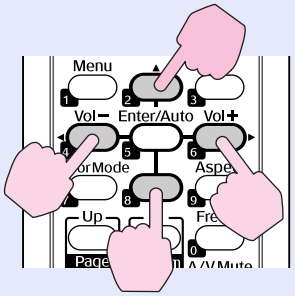

Bruke kontrollpanelet

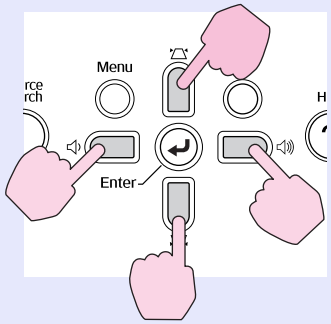

Du kan lagre opp til 400 × 300 punkter i størrelse.

5 **Når "Velge dette bildet?" vises, velg "Ja".**

6 **Still inn zoomfaktor fra zoominnstillingsskjermbildet.**

7 **Når meldingen "Lagre dette bildet som brukerlogo?" vises, velg "Ja".**

Bildet blir lagret. Når bildet har blitt lagret, vises meldingen "Fullført.".

- *Det kan ta opp til 15 sekunder å lagre brukerlogoen. Ikke bruke projektoren eller tilkoblet utstyr mens lagringen pågår. Dette kan føre til feilfunksjon.*
- *Når man har lagret en brukerlogo, kan logoen ikke stilles tilbake til standard fra fabrikk.*

Skjermstørrelse og avstand

EMP-83/822/X5

Se den følgende tabellen for best plassering av din projektor. Verdiene er kun ment som veiledning.

Enheter: cm

4:3-skjermstørrelse		Projeksjonsavstand Ⓐ Kortest lengst (Wide) til (Tele)	Forskyvning Ⓑ
30"	61 × 46	84 til 101	5
40"	81 × 61	113 til 136	6
50"	100 × 76	142 til 171	8
60"	120 × 90	171 til 206	10
80"	160 × 120	229 til 275	13
100"	200 × 150	287 til 345	16
120"	240 × 180	345 til 415	19
150"	300 × 230	432 til 519	24
200"	410 × 300	577 til 693	32
300"	610 × 460	867 til 1041	48

Enheter: cm

16:9-skjermstørrelse		Projeksjonsavstand Ⓐ Kortest lengst (Wide) til (Tele)	Forskyvning Ⓑ (Når bildeposisjonen er usentrert)
30"	66 × 37	91 til 110	-1
40"	89 × 50	123 til 148	-1
50"	110 × 62	154 til 186	-2
60"	130 × 75	186 til 224	-2
80"	180 × 100	249 til 300	-3
100"	220 × 120	312 til 376	-3
120"	270 × 150	375 til 452	-4
150"	330 × 190	470 til 565	-5
200"	440 × 250	628 til 755	-7
300"	660 × 370	944	-10

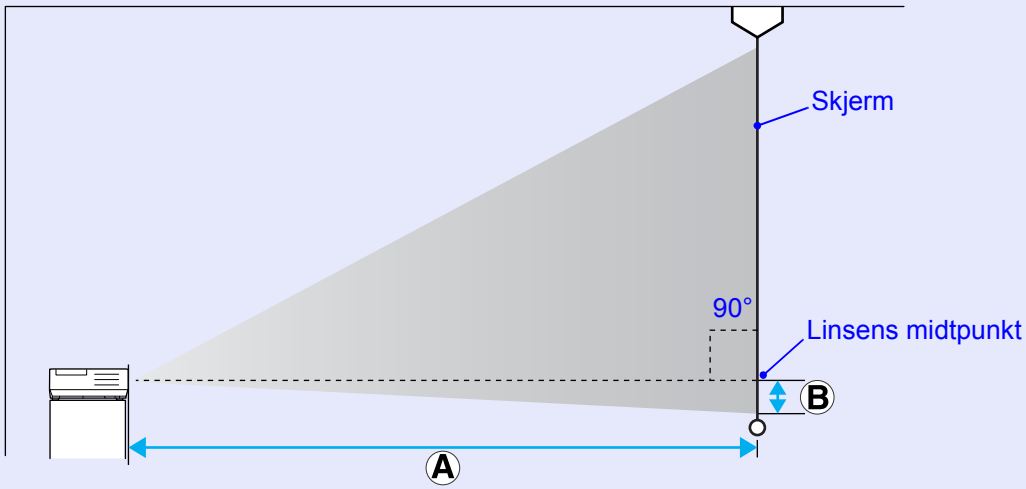

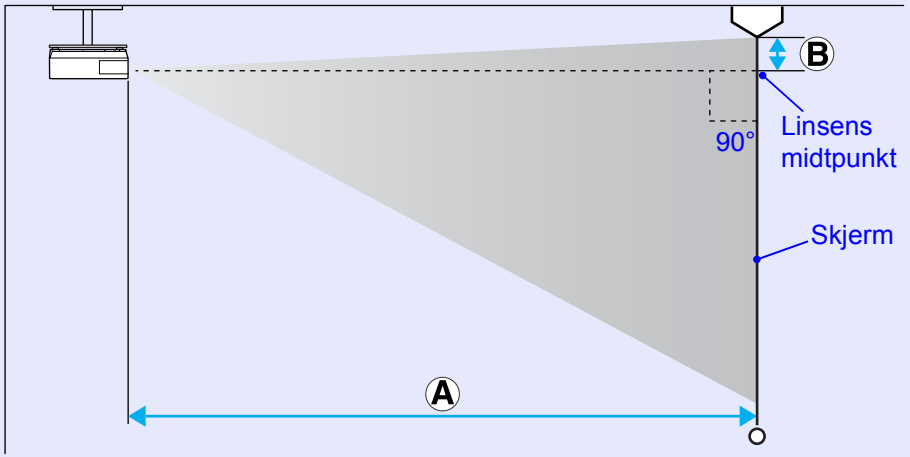

EMP-S5

Se den følgende tabellen for best plassering av din projektor. Verdiene er kun ment som veiledning.

Enheter: cm

4:3-skjermstørrelse		Projeksjonsavstand Ⓐ Kortest lengst (Wide) til (Tele)	Forskyvning Ⓑ Wide til Tele
30"	61 × 46	87 til 119	4 til -2
40"	81 × 61	117 til 159	6 til -3
50"	100 × 76	147 til 200	7 til -4
60"	120 × 90	177 til 240	9 til -4
80"	160 × 120	237 til 321	11 til -6
100"	200 × 150	297 til 402	14 til -7
120"	240 × 180	357 til 483	17 til -9
150"	300 × 230	447 til 605	22 til -11
200"	410 × 300	597 til 807	29 til -15
300"	610 × 460	897	43

Enheter: cm

16:9-skjermstørrelse		Projeksjonsavstand Ⓐ Kortest lengst (Wide) til (Tele)	Forskyvning Ⓑ (Når bildeposisjonen er usentrert) Wide til Tele
30"	66 × 37	95 til 129	-2 til -9
40"	89 × 50	128 til 173	-2 til -11
50"	110 × 62	160 til 218	-3 til -14
60"	130 × 75	193 til 262	-3 til -17
80"	180 × 100	258 til 350	-4 til -23
100"	220 × 120	324 til 438	-5 til -29
120"	270 × 150	389 til 526	-6 til -34
150"	330 × 190	487 til 659	-8 til -43
200"	440 × 250	651 til 879	-10 til -57

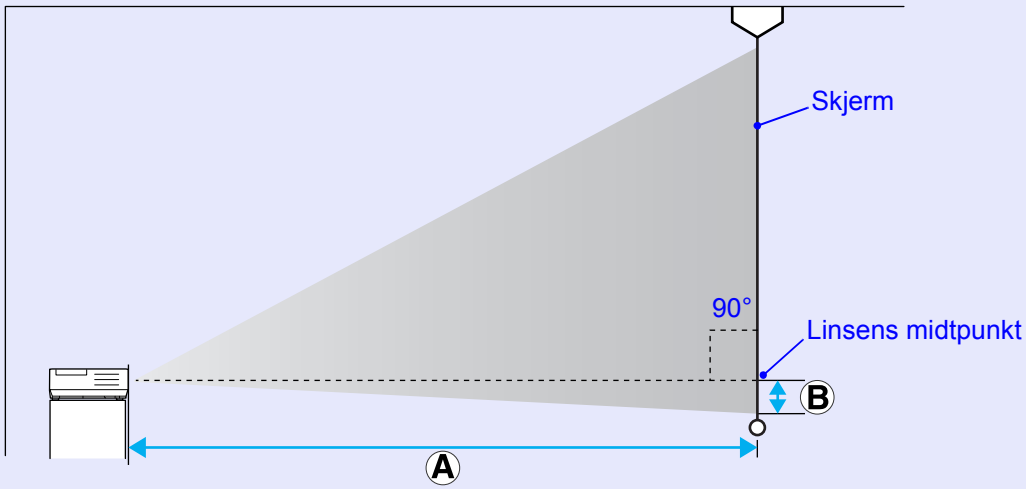

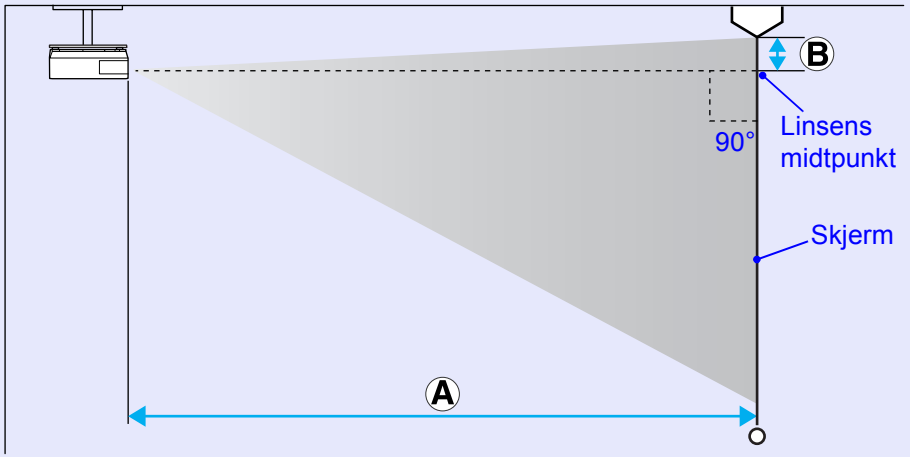

Koble til eksternt utstyr

Koble til en ekstern monitor

Databilder som sendes til Datamaskin 1- eller Datamaskin-porten, kan vises samtidig på en ekstern monitor og på skjermen når den er koblet til projektoren. Dette betyr at du kan kontrollere projiserte bilder på en ekstern monitor når du gir presentasjoner, selv om du ikke kan se skjermen.
Bruk kabelen som følger med monitoren når du skal koble til en ekstern monitor.

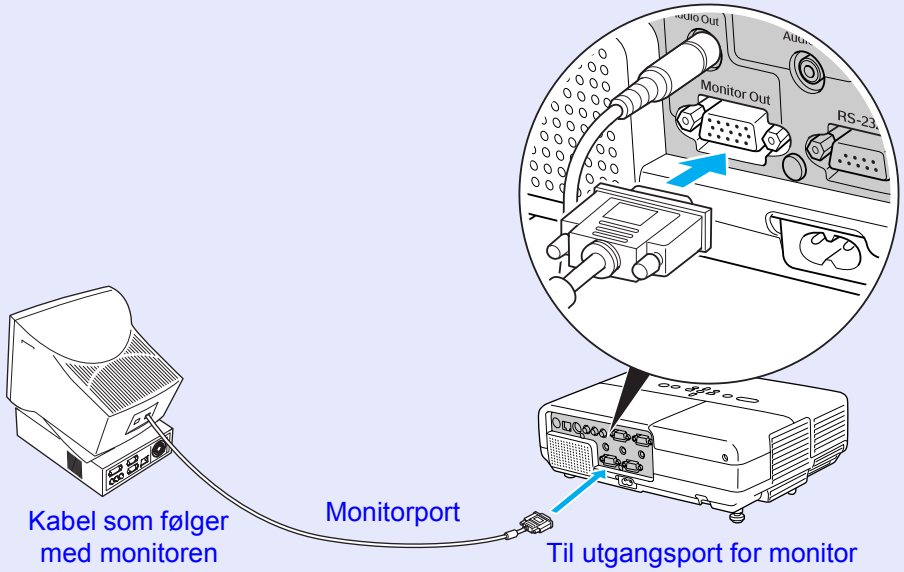

- *Komponentvideosignaler og utstyr som er koblet til Datamaskin 2-porten, Video-porten og S-Video-porten kan ikke sendes til en ekstern monitor.*
- *Innstilling for trapeskorrigering, konfigurasjons- og hjelpeskjermbilde osv. sendes ikke til en ekstern monitor.*

Koble til eksterne høyttalere (Kun EMP-83/822)

Du kan koble til høyttalere med innebygde forsterkere til projektorens lyd-utport, slik at du kan nyte lyd av bedre kvalitet.
Koble til en lydkabel som er tilgjengelig i detaljhandelen (stiftplugg ↔ 3,5 mm stereominiplugg osv.). Bruk en lydkabel som er kompatibel med konnektoren på ekstern høyttaler.

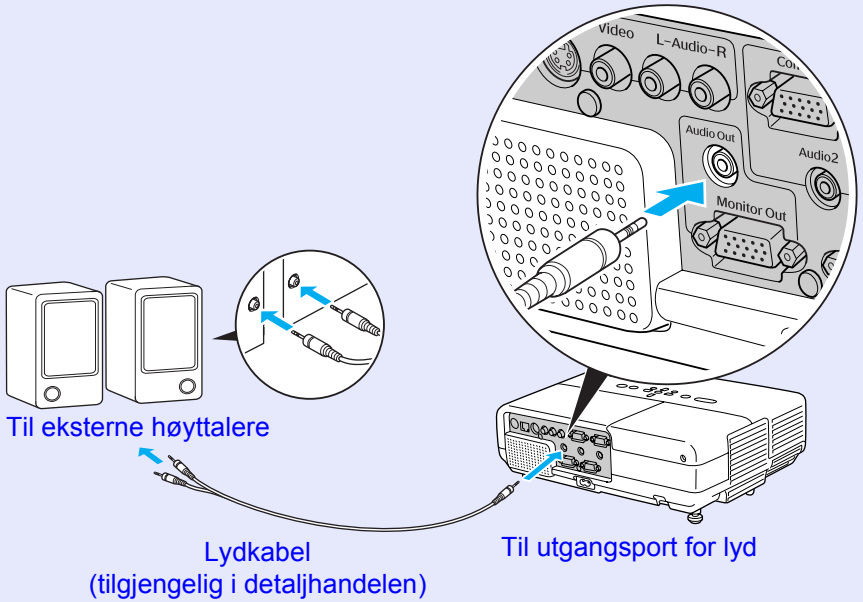

Når en lydkabelplugg settes inn i lyd-utporten, går lydsignalet til den eksterne destinasjonen, og projektorens innebygde høyttaler reproduserer ikke lenger lyd.

Koble til en nettverkskabel (Kun EMP-83/822)

Bruk en kommersielt tilgjengelig kabel for trådløst lokalnett av typen 100baseTX eller 10baseT.

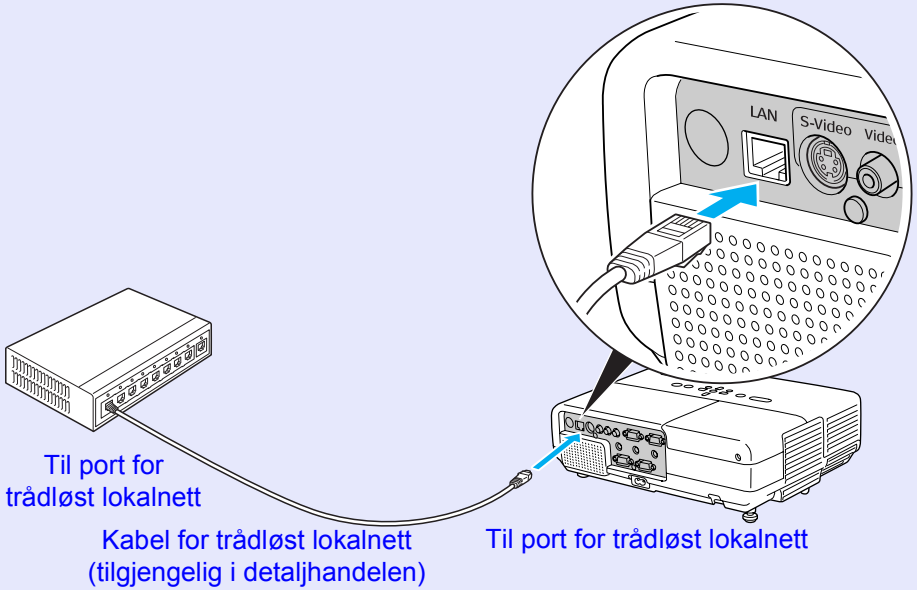

NB!

For å forhindre funksjonssvikt bør du bruke en skjermet kabel for trådløst lokalnett av kategori 5.

Koble til en USB-kabel (Kun EMP-X5/S5)

Koble USB-porten på en datamaskin til USB-porten (TypeB) bak på projektoren med en kommersielt tilgjengelig USB-kabel.

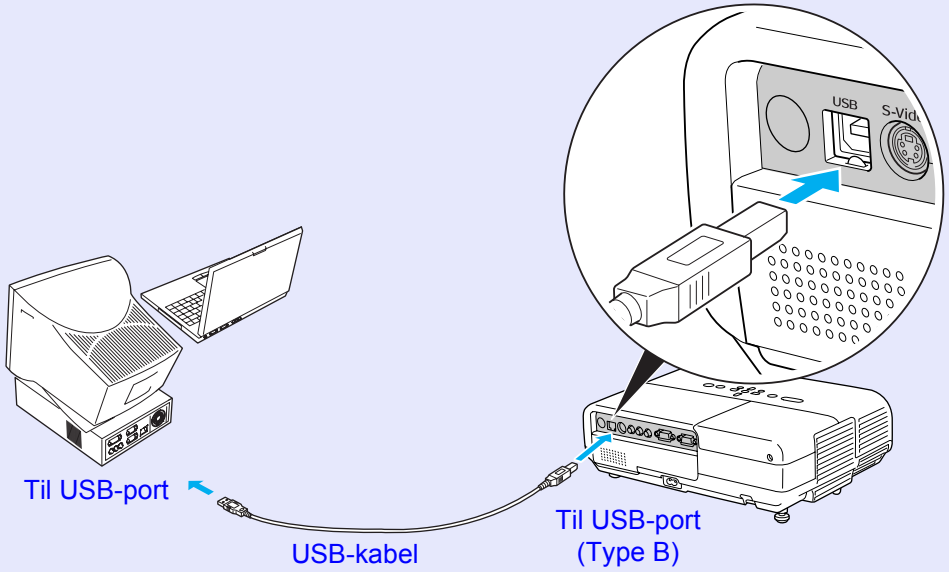

Valgfritt tilbehør og forbruksvarer

Finn frem følgende alternativer og forbruksmateriell. Kjøp etter bruk. Følgende liste over valgfritt tilbehør er oppdatert per mars 2007. Detaljer om tilbehør kan endres uten varsel og tilgjengeligheten kan variere avhengig av landet der den kjøpes.

Valgfritt tilbehør

Myk bæreveske ELPKS16B Bruk denne vesken hvis du må reise med projektoren.
60" bærbar skjerm ELPSC07 80" bærbar skjerm ELPSC08 100" bærbar skjerm ELPSC10 Bærbare rulleskjermer (Sideforhold 4:3)
50" bærbar skjerm ELPSC06 Et kompakt lerret som lett kan bæres. (Bredde/høyde-forhold 4:3)
HD-15-kabel ELPKC02 (1,8 m – for mini-D-Sub med 15 pinner / mini-D-Sub med 15 pinner) Dette er den sammen som datakabelen som følger med projektoren.
HD-15-kabel ELPKC09 (3 m – for mini-D-Sub med 15 pinner / mini-D-Sub med 15 pinner) HD-15-PC-kabel ELPKC10 (20 m – for mini-D-Sub med 15 pinner / mini-D-Sub med 15 pinner) Bruk en av disse lengre kablene hvis datakabelen som følger med projektoren er for kort.
Komponentvideokabel ELPKC19 (3 m – for mini-D-Sub med 15 pinner / RCA hann×3) Brukes til å koble til en komponentvideo-kilde
Takplate* ELPFC03 Rør 370 (370 mm sølv)* ELPFP04 Rør 570 (570 mm sølv)* ELPFP05 Rør 770 (770 mm sølv)* ELPFP06
Takfeste (for bruk sammen med takplate)* ELMPB18 Brukes ved installering av projektoren i taket.

* En spesiell installeringsmetode er nødvendig for å henge projektoren fra et tak. Kontakt din forhandler eller nærmeste adresse som er oppgitt i *Internasjonale garantivilkår* hvis du vil bruke denne installeringsmetoden. ☛ *Henvendelser*

Forbruksvarer

Lampeenhet (For EMP-X5/S5) ELPLP41 Lampeenhet (For EMP-83/822) ELPLP42 Brukes til utskifting av brukte lyspærer.
Luftfilter (2 stk.) ELPAF13 Brukes til utskifting av brukte luftfiltre.

Ordliste

Denne delen forklarer uttrykkene som brukes i forbindelse med projektoren og vanskelige uttrykk som ikke er forklart i teksten i denne veiledningen. For detaljert informasjon, se andre publikasjoner som er tilgjengelig i detaljhandelen.

Bildejustering	Signaler som sendes fra datamaskiner har en spesifikk frekvens. Hvis projektorens frekvens ikke stemmer overens med denne frekvensen, blir bildene ikke av god kvalitet. Prosessen med å tilpasse frekvensene til disse signalene (antall toppverdier i signalet) kalles bildejustering. Hvis bildejusteringen ikke utføres på korrekt måte, oppstår det brede, vertikale striper i signalet.
DHCP	DHCP er en forkortelse for Dynamic Host Configuration Protocol. Denne protokollen tilordner automatisk en IP-adresse til utstyr som er koblet til et nettverk.
Dolby Digital	Et lydformat som er utviklet av Dolby Laboratories. Normal stereo er et format med to kanaler som bruker to høyttalere. Dolby Digital er et system med seks kanaler (5,1-kanal) som i tillegg til de to høyttalerne også har en høyttaler i midten, to høyttalere bak og en sub-woofer.
Gateway-adresse	Dette er en server (ruter) for kommunikasjon over et nettverk (subnett) som er inndelt i henhold til subnettmasker.
HDTV	Forkortelse for høydefinisjons-TV som brukes om systemer med høy definisjon som oppfyller følgende krav. • Vertikal oppløsning på 720p eller 1080i eller høyere (p = progressiv, i = interlace (linjesprang)) • Sideforhold for skjerm på 16:9 • Dolby Digital-lydmottak og -avspilling (eller utsignal)
IP-adresse	Et nummer som identifiserer en datamaskin som er koblet til et nettverk.
Komponentvideo	Et videosignal som har atskilt luminans- og fargekomponent for å gi bedre bildekvalitet. Henviser til bilder som består av tre uavhengige signaler: Y (luminanssignal), Pb og Pr (fargeforskjellssignaler).
Komposittvideo	Videosignaler som ikke har atskilte lysstyrke- og fargevideosignaler. Signaltypen som er mest i bruk i videoutstyr for privathusholdninger (NTSC-, PAL- og SECAM-formater). Bærebølgen Y (luminanssignal) og chroma (fargesignal) som ligger i fargestolpen, overlappes slik at de danner ett enkelt signal.
Kontrast	Den relative lysstyrken til lyse og mørke områder i et bildet kan reduseres eller økes for å få tekst og bilder til å fremstå tydeligere, eller få dem til å se dusere ut. Justering av denne egenskapen til et bilde kalles "kontrastjustering".
Linjesprang	En metode for bildeskanning der bildedata deles inn i fine, horisontale linjer som vises i sekvens fra høyre mot venstre og så fra toppen til bunnen. Partalls- og oddetallslinjer vises vekselvis.
Oppdateringshyppighet	Det lysutstrålende elementet av et display beholder samme luminans og farge i ekstremt kort tid. På grunn av dette må bildet skannes mange ganger per sekund for å oppdatere det lysutstrålende elementet. Antall oppdateringsoperasjoner per sekund kalles oppdateringshyppighet og uttrykkes i hertz (Hz).
Progressiv	En metode for bildeskanning der bildedata fra et enkelt bilde skannes sekvensielt fra topp til bunn for å skape ett enkelt bilde.
Sammenpresset modus	I denne modusen komprimeres bredformatbilder i 16:9-modus i horisontal retning slik at de lagres på opptaksmediet som 4:3-bilder. Når disse bildene projiseres av projektoren i sammenpresset modus, blir de gjenopprettet til opprinnelig 16:9-format.
SDTV	Forkortelse for standarddefinisjons-TV som brukes om systemer med standard definisjon som ikke oppfyller kravene for HDTV høydefinisjons-TV.
Sideforhold	Forholdet mellom et bildes bredde og høyde. HDTV-bilder har et sideforhold på 16:9 og fremstår utvidet i bredden. Sideforholdet for standardbilder er 4:3.

SNMP	Forkortelse for Simple Network Management Protocol (protokoll for enkel nettverksadministrasjon), som er protokollen som brukes for overvåking og kontroll av enheter som rutere og datamaskiner som er koblet til en TCP/IP-nettverk.
SNMP-oppfanging IP-adresse	Dette er IP-adressen til destinasjonsdatamaskinen som brukes for feilvarsling i SNMP.
sRGB	En internasjonal standard for fargeintervaller som ble formulert slik at farger som gjengis av videoutstyr enkelt kan håndteres av datamaskiners operativsystemer (OS) og internett. Hvis den tilkoblede kilden har en sRGB-modus, still både projektoren og den tilkoblede signalkilden til sRGB.
Subnettmaske	Dette er en numerisk verdi som definerer antall bits som brukes til nettverksadressen på et delt nettverk (subnett) fra IP-adressen.
SVGA	En type videosignal med oppløsning på 800 (horisontale) × 600 (vertikale) punkter som brukes av IBM PC/AT-kompatible datamaskiner.
S-Video	Et videosignal som har atskilt luminans- og fargekomponent for å gi bedre bildekvalitet. Henviser til bilder som består av to uavhengige signaler: Y (luminanssignal) og C (fargesignal).
SXGA	En type videosignal med oppløsning på 1280 (horisontale) × 1024 (vertikale) punkter som brukes av IBM PC/AT-kompatible datamaskiner.
Synkronisering	Signaler som sendes fra datamaskiner har en spesifikk frekvens. Hvis projektorens frekvens ikke stemmer overens med denne frekvensen, blir bildene ikke av god kvalitet. Prosessen med å tilpasse fasene til disse signalene (den relative plasseringen for topp- og bunnverdier i signalene) kalles synkronisering. Hvis signalene ikke er synkroniserte, kan det oppstår flimring, uskarphet og horisontal interferens.
VGA	En type videosignal med oppløsning på 640 (horisontale) × 480 (vertikale) punkter som brukes av IBM PC/AT-kompatible datamaskiner.
XGA	En type videosignal med oppløsning på 1024 (horisontale) × 768 (vertikale) punkter som brukes av IBM PC/AT-kompatible datamaskiner.

Kommandoliste

Når strøm ON (PÅ)-kommandoen overføres til projektoren, slås strømmen på og projektoren går inn i oppvarmingsmodus. Når projektorens strøm har blitt slått på, sendes et kolon ":" (3Ah) sendes tilbake.
Når en kommando blir gitt, utfører projektoren kommandoen og sender tilbake et ":", og godtar så neste kommando.
Hvis kommandoen som utføres blir avbrutt på unormal måte, sendes en feilmelding og et ":" sendes tilbake.

Element		Kommando
Strøm PÅ/AV	PÅ	PWR PÅ
	AV	PWR AV
Signalvalg	Video	SOURCE 41
	S-Video	SOURCE 42
A/V av PÅ/AV	PÅ	MUTE PÅ
	AV	MUTE AV
A/V av-valg	Svart	MSEL 00
	Blå	MSEL 01
	Logo	MSEL 02

Element		Kommando	
		Datamaskin 1-port	Datamaskin 2-port
Signalvalg	Datamaskin (Auto)	SOURCE 1F	SOURCE 2F
	Datamaskin	SOURCE 11	SOURCE 21
	Komponentvideo	SOURCE 14	SOURCE 24

* Legg til en vognretur (CR)-kode (0Dh) i slutten av hver kommando og overfør.

Ledningslayout

Seriell tilkobling (bare EMP-83/822)

- Kontaktform : D-Sub med 9 pinner (hann)
- Projektorinngang : RS-232C

<Ved projektor> <Ved datamaskinen>

Ved projektor		(PC seriellkabel)		Ved datamaskinen
GND	5	———	5	GND
RD	2	←	3	TD
TD	3	→	2	RD
DTR	4	→	6	DSR
DSR	6	←	4	DTR

Signal	Funksjon
GND	Signalkabel - jord
TD	Overføre data
RD	Motta data
DSR	Datasett klart
DTR	Dataterminal klar

Koble til en USB-kabel (Kun EMP-X5/S5)

Kontaktform: USB (Type B)

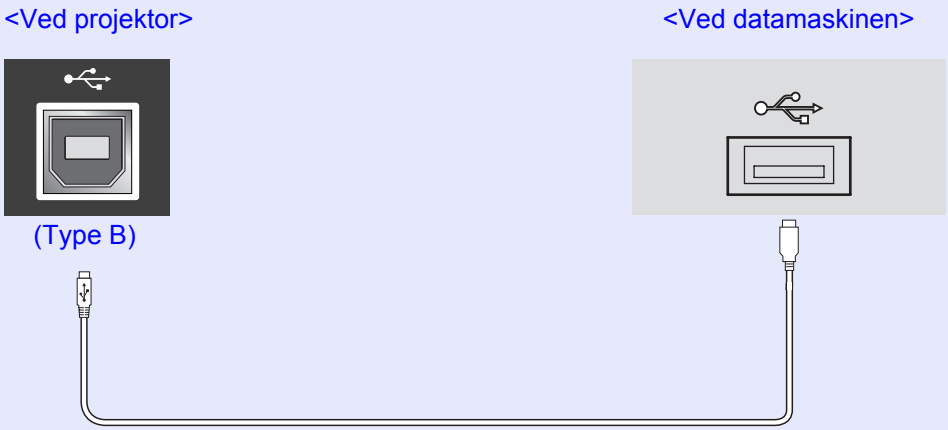

USB-oppsett

Hvis du vil styre projektoren med ESC/VP21-kommandoer via USB-tilkoblingen, må du utføre følgende.

Fremgangsmåte

1. **Last ned USB-driveren (USB-COM-driver) fra Epsons nettsider til datamaskinen.**
   Gå til http://www.epson.com, og velg støtteseksjonen på din lokale Epson-side.

2. **Installer den nedlastede driveren på datamaskinen.**
   Les instruksjonene som vises på nedlastingsskjermen.

3. **Sett "Utvidet"-"Link 21L" til "På" fra projektorens konfigurasjonsmeny.**

PJLink (Kun EMP-83/822)

PJLink Class 1 ble etablert av JBMIA (Japan Business Machine and Information System Industries Association) som standardprotokoll for kontroll av nettverkskompatible projektorer som del av deres innsats for å standardisere kontrollprotokoller for projektorer.
Projektoren er i overensstemmelse med PJLink Class 1-standarden som er etablert av JBMIA.
Den er i overensstemmelse med alle kommandoer, bortsett fra følgende kommandoer som er definert av PJLink Class 1, og avtalen ble bekreftet av verifikasjon for PJLink-standardtilpasningsevne.
Se JBMIAs nettsider (Japan Business Machine and Information System Industries Association) for mer informasjon om PJLink.
URL http://pjlink.jbmia.or.jp/english/

Ikke-kompatible kommandoer

Funksjon		PJLink-kommando
A/V av-innstillinger	Stille inn bilde av	AVMT 11
	Stille inn bilde av	AVMT 10
	Stille inn lyd av	AVMT 21
	Avbryt lyd av	AVMT 20

Inputnavn definert av PJLink og korresponderende projektorkonnektorer

Inngangskontakt	PJLink-kommando
Datamaskin 1- inngang	INPT 11
Datamaskin 2- inngang	INPT 12
Video-inngang	INPT 21
S-Video-inngang	INPT 22

Produsentnavn vist for "Manufacture name information query" (forespørsel om informasjon om produsentnavn)

EPSON

Modellnavn vist for "Product name information query" (forespørsel om informasjon om produktnavn)

EMP-83
EMP-822

Liste over skjermer som støttes

Databilde

Signal	Oppfriskingsrate (Hz)	Oppløsning (punkter)	Antall piksler brukt ved endring av displaystørrelse (punkter)
VGAEGA		640 × 350	1024 × 560
VGA	60/72/75/85, iMac*1	640 × 480	1024 × 768
SVGA	56/60/72/75/85, iMac*1	800 × 600	1024 × 768
XGA	60/70/75/85, iMac*1	1024 × 768	1024 × 768
SXGA	70/75/85	1152 × 864	1024 × 768
SXGA	60/75/85	1280 × 960	1024 × 768
SXGA	60/75/85	1280 × 1024	960 × 768
UXGA*2	60	1600 × 1200	1024 × 768
MAC13"		640 × 480	1024 × 768
MAC16"		832 × 624	1024 × 768
MAC19"		1024 × 768	1024 × 768
MAC19"	60	1024 × 768	1024 × 768
MAC21"		1152 × 870	1016 × 768
SDTV (480i)	60	720 × 480	1024 × 768
SDTV (576i)	50	720 × 576	1024 × 768
SDTV (480p)	60	720 × 480	1024 × 768
SDTV (576p)	50	720 × 576	1024 × 768
HDTV (720p)	50/60	1280 × 720	1024 × 576
HDTV (1080i)	50/60	1920 × 1080	1024 × 576

*1 Tilkobling er ikke mulig hvis utstyret ikke har VGA-utgangsport.
*2 EMP-S5 støttes ikke.
Selv når andre signaler enn de som er nevnt ovenfor mottas, kan bildet sannsynligvis projiseres.
Det er imidlertid ikke sikkert at det er støtte for alle funksjoner.

Komponentvideo

Signal	Oppfriskingsrate (Hz)	Oppløsning (punkter)	
		Sideforhold 4:3	Sideforhold 16:9
SDTV (480i)	60	1024 × 768	1024 × 576
SDTV (576i)	50	1024 × 768	1024 × 576
SDTV (480p)	60	1024 × 768	1024 × 576
SDTV (576p)	50	1024 × 768	1024 × 576
HDTV (720p) 16:9	50/60	1024 × 768	1024 × 576
HDTV (1080i) 16:9	50/60	1024 × 768	1024 × 576

Kompositttvideo/S-video

Signal	Oppfriskingsrate (Hz)	Oppløsning (punkter)	
		Sideforhold 4:3	Sideforhold 16:9
TV (NTSC)	60	1024 × 768	1024 × 576
TV (PAL, SECAM)	50	1024 × 768	1024 × 576

Spesifikasjoner

Produktnavn		EMP-83/822	EMP-X5	EMP-S5
Mål		327 (W) × 92 (H) × 245 (D) mm		
Panelstørrelse		0,63"		0,55"
Visningsmetode		Polysilikon TFT aktiv matrise		
Oppløsning		786,432 piksels XGA (1024 (W) × 768 (H) punkter) × 3		480 000 piksler SVGA (800 (W) × 600 (H) punkter) × 3
Fokusjustering		Manuell		
Zoomjustering		Manuell (1 til 1,2)		Digital (1 til 1,35)
Lyspære		UHE lampe, 170 W		
		Modellnr.: ELPLP42	Modellnr.: ELPLP41	
Maks. lydeffekt		7 W mono	1 W mono	
Høyttaler		1		
Strømforsyning		100 til 240 V AC ±10 %, 50/60 Hz 2,8 til 1,2 A		
Strømforbruk	100- til 120 V-område	Drift: 248 W Strømforbruk i ventemodus (ugyldig nettverk): 4,1 W Strømforbruk i ventemodus (ugyldig nettverk): 5,0 W		
	200- til 240 V-område	Drift: 231 W Strømforbruk i ventemodus (ugyldig nettverk): 5,8 W Strømforbruk i ventemodus (ugyldig nettverk): 7,0 W		
Driftshøyde		Høyde 0 til 2286 m (0 til 7500 ft)		
Driftstemperatur		5 til 35°C (ingen kondens)		
Oppbevaringstemperatur		-10 til +60°C (ingen kondens)		
Vekt		Ca. 2,9 kg	Ca. 2,7 kg	Ca. 2,6 kg

Integrerte kretser fra Pixelworks DNX™ brukes i denne projektoren.

Skråstillingsvinkel

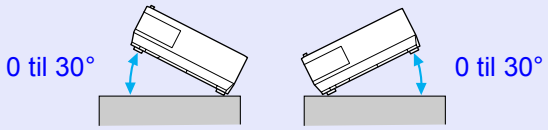

Hvis du vil bruke projektoren skråstilt i en vinkel på mer enn 30° kan det føre til skade på projektoren og forårsake en ulykke.

Konnektorer	Datamaskin 1-inngang	1	Mini-D-Sub med 15 pinner (hunn) blå	-
	Lyd 1- inngang	1	Stereo-minijackplugg	-
	Datamaskin 2-inngang	1	Mini-D-Sub med 15 pinner (hunn) blå	-
	Lyd 2- inngang	1	Stereo-minijackplugg	-
	Datamaskininngang	1	-	Mini-D-Sub med 15 pinner (hunn) blå
	Lyd venstre/høyre-inngang	1	-	Jackplugg med RCA-pinne
	S-Video-inngang	1	Mini-DIN med 4 pinner	
	Video-inngang	1	Jackplugg med RCA-pinne	
	Lyd venstre/høyre-inngang	1	Jackplugg med RCA-pinne	
	Skjerm-utport	1	Mini D-Sub med 15 pinner (hunn) svart	
	Lyd-utport	1	Stereo-minijackplugg	
	RS-232C-port	1	Mini D-Sub med 9 pinner (hann)	
	Port for trådløst lokalnett	1	RJ45	-
	USB-port (Type B)*	1	-	USB-konnektor (type B)

* Støtter USB2.0.
Det gis ingen garantier for at USB-porter kan betjene alt utstyr som støtter USB.
Hvis du ønsker flere detaljer, kan du besøke dine lokale nettsider (Land/Område) fra Epsons nettside, http://www.epson.com

Safety standards

USA: UL60950-1

Canada: CSA C22.2 No.60950-1

EU: Lavspenningsdirektivet
(73/23/EØF)
IEC/EN60950-1

Dette produktet er også utviklet for IT-kraftfordelingssystemer med fase-fase spenning på 230V.

EMC-standards

USA: FCC del 15B klasse B (DoC)

Canada: ICES-003 klasse B

EU: EMC-direktivet
(89/336/EØF)
EN55022, klasse B
EN55024
IEC/EN61000-3-2
IEC/EN61000-3-3

Australia/New Zealand: AS/NZS CISPR 22:2002 klasse B

DECLARATION of CONFORMITY
According to 47CFR, Part 2 and 15
Class B Personal Computers and Peripherals; and/or
CPU Boards and Power Supplies used with Class B
Personal Computers

We:	Epson America, Inc.
Located at:	3840 Kilroy Airport Way MS: 3-13 Long Beach, CA 90806
Tel:	562-290-5254

Declare under sole responsibility that the product identified herein, complies with 47CFR Part 2 and 15 of the FCC rules as a Class B digital device. Each product marketed, is identical to the representative unit tested and found to be compliant with the standards. Records maintained continue to reflect the equipment being produced can be expected to be within the variation accepted, due to quantity production and testing on a statistical basis as required by 47CFR 2.909. Operation is subject to the following two conditions : (1) this device may not cause harmful interference, and (2) this device must accept any interference received, including interference that may cause undesired operation.

Trade Name:	EPSON
Type of Product:	Projector
Model:	EMP-83/822/X5/S5

FCC Compliance Statement
For United States Users

This equipment has been tested and found to comply with the limits for a Class B digital device, pursuant to Part 15 of the FCC Rules. These limits are designed to provide reasonable protection against harmful interference in a residential installation. This equipment generates, uses, and can radiate radio frequency energy and, if not installed and used in accordance with the instructions, may cause harmful interference to radio or television reception. However, there is no guarantee that interference will not occur in a particular installation. If this equipment does cause interference to radio and television reception, which can be determined by turning the equipment off and on, the user is encouraged to try to correct the interference by one or more of the following measures.

- Reorient or relocate the receiving antenna.
- Increase the separation between the equipment and receiver.
- Connect the equipment into an outlet on a circuit different from that to which the receiver is connected.
- Consult the dealer or an experienced radio/TV technician for help.

WARNING

The connection of a non-shielded equipment interface cable to this equipment will invalidate the FCC Certification or Declaration of this device and may cause interference levels which exceed the limits established by the FCC for this equipment. It is the responsibility of the user to obtain and use a shielded equipment interface cable with this device. If this equipment has more than one interface connector, do not leave cables connected to unused interfaces. Changes or modifications not expressly approved by the manufacturer could void the user's authority to operate the equipment.

Utseende

De eksterne dimensjonene til EMP-83/822/X5/S5 er de samme.

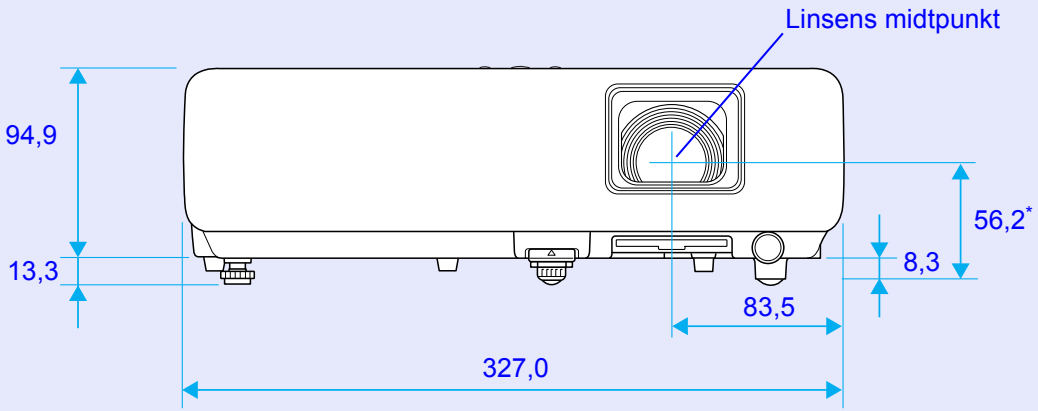

* Avstand fra midten av linsen til festepunktet for takmonteringsbraketten

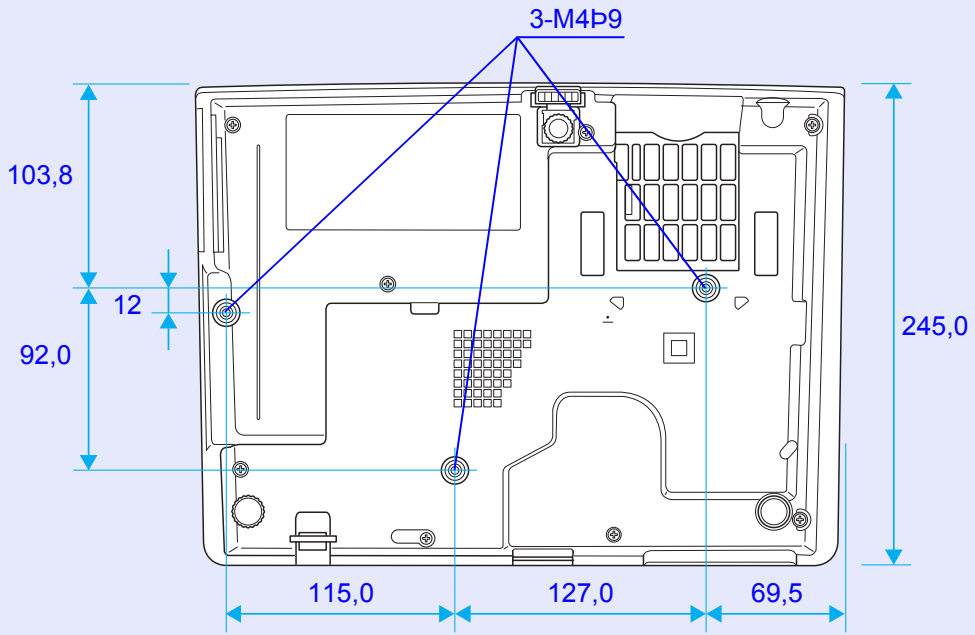

Enheter: mm

Stikkordregister

A

A/V av 15
A/V av-skyvedeksel 5
Abs. fargetemp. 25
Advarselsmelding 33
Auto-oppsett 26, 27

B

Bak 29
Bak skjerm 49
Bakre fot 11
Bildejustering 26, 27
Bildemeny 24, 25
Bredskjermprojeksjon 16
Brukerlogo (Kun EMP-83/822) 57
Brukerlogobeskytls. (Kun EMP-83/822) 18

D

Datamaskin 1-inngang 26
Datamaskin 1-port 6
Datamaskin 2-inngang 26
Datamaskin 2-inngangsport 6
Datamaskininngang 7, 27
Delnavn og funksjoner 5
Destinasjonsadresse 1/2/3-innstilling 32
DHCP 31
Diagram over utvendige mål 75
Direkte strøm på 30
Display 29
Displaybakgrunn 29
Drift 30
Driftslås 20, 28
Driftstemperatur 71
Dvalemodus 30

E

Ekstern monitor 61
Eksterne høyttalere 61
ESC/VP21 67
E-zoom 17

F

Fang IP-adresse 32
Fargejustering 24, 25
Fargemetning 24, 25
Fargemodus 14, 24, 25
Festepunkter for takmonteringsbrakett 11, 75
Fjernkontroll 10
Fjernkontrollens lysutstrålende område 11
Fjernsignalmottaker 5, 6, 7
Fokusring 5
Foran 29
Forbruksvarer 64
Forespørselskode 19
Foto 14

G

Gateway-adresse 31

H

HDTV 70
Helt låst 20
Hjelpefunksjon 37
Hovedmeny 23
Høyfjellsmodus: 30
Høyttaler 61

I

Indikatorer 38
Infomeny 34
Inngangssignal 34
Innstillingsmeny 28
IP-adresse 31

J

Justerbar frontfot 5

K

Keystone 28
Kilde 34
Kildesøk 8, 10
Kino 14
Koble til en kabel for lokalnett 62, 63
Konfigurasjonsmeny 23
Kontrast 24, 25
Kontrollpanel 8
Kryss 17

L

Lav lysstyrke 28
Luftfilter 11
Luftinntaksåpning 11
Luftutløpsåpning 5
Lyd venstre/høyre-inngangsport 6, 7
Lyd-utport 6
Lyspæredeksel 5
Lyspæreindikator 38
Lysstyrke 24, 25
Lysstyrkekontroll 28

M

MAC-adresse 31
Meldinger 29
Meny 23

N

Nettverksbeskyttelse 19
Nettverksmeny 31
Nullstille driftstid for lyspæren 35, 55
Numeriske knapper 10

Nyanse 24, 25

O

Oppbevaringstemperatur 71
Oppfriskingsrate 34
Oppløsning 34, 70
Oppstartsskjermbilde 29
Ordliste 65
Overoppheting 39

P

Pærens brukstid 34
Passord Web-kontroll 31
Passordbeskyttelseklistremerke 18
Periode for bytte av lampe 52
Periode for utskifting av luftfilter 56
PJLink 69
PJLink-passord 31
Plassering 26, 27
Port for trådløst lokalnett 6
Portnummer 32
Post 32
Postvarsel 32
Presentasjon 14
Problemløsning 38
Programvaretastatur 32
Progressiv 26, 27
Projeksjonsavstand 59
Projektornavn 32
Projisering 29

R

Rengjøre luftfilteret og luftinntaksåpningen 50
Rengjøre projektorens overflate 50
RS-232C-port 6

S

Sideforhold 16
Signalmeny 25
Skarphet 24, 25
Skifte batterier 51
Skjermer som støttes 70
Skjermstørrelse 59
Skjerm-utport 6, 7
Skråstillingsvinkel 71
Slik skifter du luftfilteret 56
Slik skifter du lyspæren 53
SMTP-server 32
SNMP 32
Spesifikasjoner 71
Spill 14
Sport 14
Språk 30
sRGB 14
Stillbilde 16
Strømindikator 38
Strøminntak 6, 7
Subnettmaske 31
S-videoport 6, 7
Synk.info 34
Synkronisering 26, 27

T

Tak 29
Tavle 14
Temperaturindikator 38
Tilbakestill alt 35
Tilbakestillingsmeny 35
Trånbundet nettverk 31

U

Undermeny 23
USB-port 7
Utvidet meny 29

V

Valgfritt tilbehør 64
Ventemodus 30
Videoport 6, 7
Videosignal 26, 27, 34
Volum 28

Z

Zoomring 5

Alle rettigheter forbeholdt. Ingen deler av denne publikasjonen kan gjengis, oppbevares i et gjenfinningssystem eller overføres på noen måte, elektronisk, mekanisk, fotokopi, opptak eller på annen måte, uten at det er innhentet skriftlig tillatelse til dette fra Seiko Epson Corporation. Det påtas ikke patentansvar for bruk av informasjonen som finnes heri. Det påtas heller ikke erstatningsansvar for skader som oppstår som følge av bruk av informasjonen som finnes heri.

Verken Seiko Epson Corporation eller dennes datterselskaper skal ha erstatningsansvar overfor kjøperen av produktet eller tredjeparter for skader, tap, kostnader eller utgifter som kjøperen eller tredjeparter pådrar seg som følge av: ulykke, feilaktig bruk eller misbruk av dette produktet eller uautoriserte modifikasjoner, reparasjoner eller endringer av dette produktet, eller (med unntak av USA) mangel på overhold av Seiko Epson Corporations bruks- eller vedlikeholdsinstruksjoner.

Seiko Epson Corporation skal ikke ha erstatningsansvar for skader eller problemer som oppstår som følge av bruk av tilbehør eller forbruksprodukter utover de som ansees som originale Epson-produkter eller Epson-godkjente produkter av Seiko Epson Corporation.

Innholdet i denne veiledningen kan endres eller oppdateres uten forvarsel.

Illustrasjonene i denne veiledningen og den faktiske projektoren kan ha noen forskjeller.

Generell merknad:
Macintosh, Mac og iMac er registrerte varemerker som tilhører Apple Computer, Inc.
IBM er et registrert varemerke som tilhører International Business Machines Corporation.
Windows, Windows NT, VGA og PowerPoint er registrerte varemerker eller varemerker tilhørende Microsoft Corporation i USA og/eller andre land.
Dolby er et varemerke som tilhører Dolby Laboratories.
Pixelworks og DNX er varemerker som tilhører Pixelworks, Inc.
Varemerket PJLink er et varemerke som er søkt registrert eller allerede registrert i Japan, USA samt andre land og områder.

Andre produktnavn som brukes heri er kun ment som identifikasjon og kan være varemerker som tilhører deres respektive eiere. Epson gjør ikke krav på noen rettigheter for disse merkene.
Dette produktet bruker programvare med åpen kilde.

©SEIKO EPSON CORPORATION 2007. All rights reserved.