EPSON
EXCEED YOUR VISION

Руководство по эксплуатации

Multimedia Projector

EB-Z8050W
EB-Z8000WU

Условные Обозначения, Используемые в Данном Руководстве

- **Обозначения, относящиеся к технике безопасности**

  В документации и на проекторе можно найти графические символы, поясняющие порядок безопасного обращения с проектором. Изучите и соблюдайте указания предостерегающих символов во избежание нанесения вреда людям или имуществу.

⚠ **Опасно**	Данные символы сообщают информацию, игнорирование которой может причинить вред или даже смерть людям из-за неправильного обращения.
⚠ **Предостережение**	Данные символы сообщают информацию, игнорирование которой может причинить вред или физические повреждения людям из-за неправильного обращения.

- **Общие информирующие обозначения**

Внимание	Отмечает процедуры, которые при недостаточной осторожности могут привести к повреждению оборудования или травме.
💡	Отмечает дополнительные сведения и указания, с которыми полезно ознакомиться при изучении соответствующего вопроса.
☛	Указывает страницу, на которой находится подробная информация, относящаяся к рассматриваемому вопросу.
▸▸	Сообщает о том, что толкование подчеркнутого слова или слов, предшествующих данному символу, включено в терминологический глоссарий. См. раздел “Глоссарий” главы “Приложение”. ☛ стр.140
Процедура	Отмечает методы работы и порядок выполнения операций. Указанная процедура должна выполняться в порядке следования пронумерованных этапов.
[(Название)]	Указывает названия кнопок на пульте дистанционного управления или панели управления. Пример: кнопка [ESC]
“(Название меню)” **Яркость** (Полужирный шрифт)	Указывает пункты меню конфигурации. Пример: **Выберите пункт “Яркость” в меню Изображен.** Меню **Изображен.** - **Яркость**

Условные Обозначения, Используемые в Данном Руководстве. 2

Введение

Характеристики Проектора. 7

Удобство эксплуатации при потолочном монтаже. 7
Надежность, на которую можно положиться. 8
Большая область проецирования и точная передача цветов. 8
Расширенные функции безопасности. 9
Простота и удобство в обращении. 9
Использование проектора по сети (только EB-Z8050W). 9

Наименования Компонентов и их Назначение. 10

Вид спереди/Сверху. 10
Интерфейс. 12
Вид сзади. 13
Пульт дистанционного управления. 15

Полезные Функции

Корректировка искажения проецируемого изображения 19

Коррекция искажений с использованием функции Quick Corner. 20

Смена Проецируемого Изображения. 23

Автоматическое обнаружение входящих сигналов и смена проецируемого изображения (Поиск источника). 23
Переключение на требуемое изображение с помощью пульта дистанционного управления. 25

Функции Улучшения Качества Проецирования. 26

Выбор качества проецирования (Выбор опции Цветовой режим). 26
Настройка параметра Автонастр. диафр.. 27
Временное скрывание изображения (Заслонка). 27
Остановка смены изображений (Функция паузы). 28
Изменение значения параметра Формат изображения. 29
Способы смены. 29
Изменение значения параметра Соотношен. сторон для изображений с видеоаппаратуры. 29
Изменение значения параметра Соотношен. сторон для компьютерных изображений. 30
Функция указателя (Указатель). 33
Увеличение части изображения (E-Zoom). 34

Ограничение количества целевых проекторов при использовании нескольких проекторов. 36

Установка ID проектора. 37
Проверка ID проектора. 38
Установка ID пульта дистанционного управления. 38

Коррекция цвета для нескольких проекторов (Мультиэкранная настройка цвета). 40

Краткое изложение процедуры коррекции. 40
Способ коррекции. 41

Функции Безопасности. 42

Организация работы пользователей (Защита паролем). 42
Тип защиты паролем. 42
Настройка защиты паролем. 42
Ввод пароля. 43
Ограничение возможности использования кнопок управления. 44
Настройка функции Блокир. управл.. 44
Фиксация линзы. 45
Замок от Злоумышленников. 46
Крепление тросика с замком. 46

Меню Настройки

Использование Меню конфигурации. 48

Список Функций. 49

Меню Изображен.. 49

Меню Сигнал. 51
Меню Настройки. 53
Меню Расширен.. 54
Меню Сеть (только EB-Z8000WU). 57
Меню Сеть (только EB-Z8050W). 60
Замечания по работе с сетевым меню. 61
Работа с виртуальной клавиатурой. 61
Меню Основные. 62
Меню Беспроводная ЛВС (только при наличии установленного дополнительного модуля беспроводной ЛВС). 63
Меню Безопасность (Доступно только при наличии установленного дополнительного модуля беспроводной локальной сети). 65
Меню Проводная ЛВС. 69
Меню Почта. 70
Меню Другое. 71
Меню Сброс. 72
Меню Информация (только отображение). 73
Меню Сброс. 74

Поиск и Устранение Неисправностей

Использование Справки. 76

Устранение Неполадок. 78

Интерпретация показаний. 78
Индикатор ⏻ горит или мигает красным. 79
☼ 🌡 ▥ Индикатор мигает или горит. 81
Показания индикаторов не дают нужной информации. 83
Неполадки, связанные с изображениями. 85
Неполадки при запуске проецирования. 89
Прочие неполадки. 91

Приложение

Способы Установки. 94

Чистка. 96

Очистка Поверхности Проектора. 96
Очистка Объектива. 96
Очистка воздушного фильтра. 96

Замена Расходных Материалов. 99

Замена аккумуляторов пульта дистанционного управления. 99
Замена лампы. 100
Периодичность замены лампы. 100
Как заменить лампу. 101
Сброс Время раб. лампы. 103
Замена воздушного фильтра. 103
Периодичность замены воздушного фильтра. 103
Способ замены воздушного фильтра. 104

Дополнительные Принадлежности и Расходные Материалы 106

Дополнительные Принадлежности. 106
Расходные Материалы. 107

Замечания по транспортировке. 108

Перемещение на небольшое расстояние. 108
При транспортировке. 108
Подготовка упаковки. 108
Замечания по упаковке и транспортировке. 108

Сохранение логотипа пользователя. 109

Создание соединения WPS (Wi-Fi Protected Setup) с использованием точки доступа беспроводной ЛВС (только EB-Z8050W). 111

Способ настройки соединения. 111
Установка соединения с применением метода установки с помощью кнопки 112

Установка соединения с использованием метода установки с помощью PIN-кода. 113

Формат Экрана и Расстояние Проецирования. 116

Расстояние проецирования для EB-Z8000WU. 116

Расстояние проецирования для EB-Z8050W. 117

Подключение кабеля ЛВС. 119

Подключение к внешнему монитору. 120

Снятие и присоединение объектива проектора. 121

Снятие. 121

Присоединение. 122

Функция Уведомл. по почте о проблемах при считывании 124

Команды ESC/VP21. 125

Список Команд. 125

Схема Подключения Кабелей. 125

Последовательное подключение. 125

Протокол связи. 126

О проекторе PJLink. 127

Поддерживаемые Мониторы. 128

Поддерживаемые мониторы для EB-Z8000WU. 128

Компьютерные сигналы (аналоговый RGB). 128

Компонентное видео. 129

Композитное видео/S-Video. 129

Входной сигнал со входного порта HDMI/DVI-D. 130

Поддерживаемые мониторы для EB-Z8050W. 131

Компьютерные сигналы (аналоговый RGB). 131

Компонентное видео. 132

Композитное видео/S-Video. 132

Входной сигнал со входного порта HDMI/DVI-D. 133

Технические Характеристики. 134

Общие Технические Данные Проектора. 134

Разъемы. 136

Условия работы для программного обеспечения. 138

Внешний Вид. 139

Глоссарий. 140

Общие Замечания. 143

Общие замечания. 143

Указатель. 144

Введение

В этой главе описываются функциональные особенности и названия деталей проектора.

Удобство эксплуатации при потолочном монтаже

Центрированный объектив

Объектив расположен в центре проектора, поэтому он хорошо сбалансирован, что облегчает потолочный монтаж. Это также позволяет легко выровнять по одной оси экран и проектор.

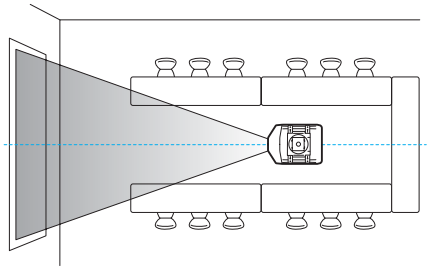

Оснащен функциями моторизованного сдвига объектива, масштабирования и фокуса.

Использование функции сдвига объектива, позволяющей регулировать положение проецируемого изображения по горизонтальной и вертикальной оси, предоставляет широкие возможности для выбора мест установки.

Функциями сдвига объектива, масштабирования и фокуса можно управлять с помощью пульта дистанционного управления, что облегчает управление даже при потолочном монтаже проектора.

Предусмотрено шесть дополнительных объективов

Вы можете выбрать наилучший объектив в соответствии с расстоянием проецирования и целевым назначением. Все дополнительные объективы оборудованы креплениями байонетного типа, что позволяет просто и легко заменять и устанавливать дополнительные объективы. ☛ стр.106, стр.121

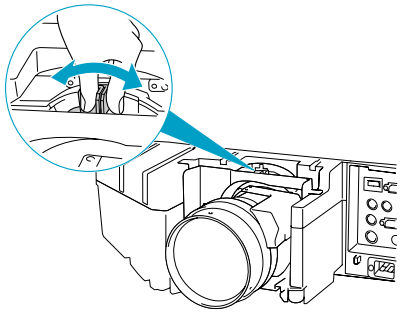

Возможна горизонтальная и вертикальная установка

Проектор можно направить как вверх, так и вниз, что позволяет проецировать изображения на потолок или пол. Такая возможность делает проектор эффективным средством связи, позволяющим выражать ваши идеи и произвести сильное впечатление на аудиторию.
☛ стр.94

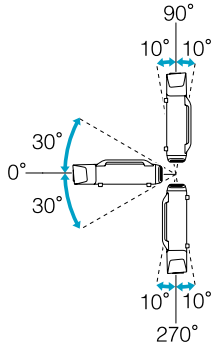

Дизайн, который гармонично вписывается в окружение и облегчает установку

Изысканный дизайн проектора предполагает наличие крышки для кабелей, закрывающей кабели, что придает проектору аккуратный внешний вид.

Рукоятки полосочного типа спроектированы для облегчения перемещения и установки проектора, что позволяет безопасно обращаться с проектором. Потолочный монтаж закрепляется к этим рукояткам для установки проектора на потолке. Нет необходимости переворачивать проектор вверх дном, что облегчает установку. Начальные установки можно легко задать, глядя на экран, поскольку панель управления расположена на задней стороне проекторе.

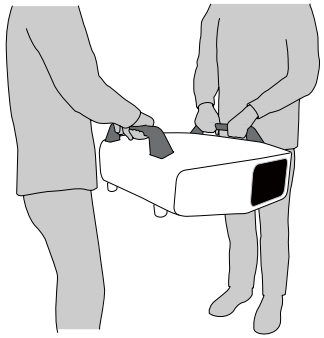

Удобное техническое обслуживание

Для замены лампы необходимо открыть крышку и вытянуть ее наружу из задней части проектора, при этом отвертка не понадобится.

В проекторе установлен только один воздушный фильтр, что облегчает его чистку и замену. Лампу и воздушный фильтр можно безопасно заменить даже при монтаже проектора на потолке, поскольку их крышки не упадут, даже если их отпустить.

Надежность, на которую можно положиться

Проектор оборудован двумя лампами. Даже если одна лампа перегорит, проецирование изображения можно продолжать с помощью второй лампы, что позволит не прерывать важные презентации.

Большая область проецирования и точная передача цветов

Оборудован панелью высокого разрешения WUXGA (только EB-Z8000WU)

На экран можно проецировать впечатляющее количество информации. Зрители могут просматривать всю информацию сразу, не прокручивая или не переключая экраны.

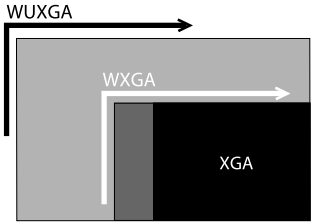

Epson Cinema Filter поддерживает цветовую гамму для цифровой кинематографии.

Выберите Театр или sRGB в режиме Цветовой режим, чтобы использовать Epson Cinema Filter для 100% передачи цветовой гаммы, применяемой в цифровой кинематографии. В результате цвета воспроизводятся в высшей степени полными и глубокими.

Точные настройки цвета

Как и в цветовом режиме, можно настроить для изображений абсолютную цветовую температуру и интенсивность каждого RGB цвета. Кроме этого, поскольку можно регулировать оттенок, насыщенность и яркость каждого RGBCMY цвета, изображение может проецироваться с глубиной цвета и согласованием цветов, подобранными с наивысшей точностью.

Расширенные функции безопасности

Для ограничения доступа пользователей и управления доступом используется защита паролем

Задание пароля позволяет ограничить круг пользователей проектора.
☛ стр.42

Функция Блокир. управл. ограничивает возможность использования кнопок на панели управления.

Вы можете использовать эту функцию, чтобы исключить несанкционированное изменение настроек проектора во время различных мероприятий, в школах и т.д. ☛ стр.44

Наличие различных устройств защиты от злоумышленников

В проекторе предусмотрены следующие устройства защиты от злоумышленников. ☛ стр.46

- Гнездо защиты
- Точка крепления защитного тросика

Простота и удобство в обращении

Direct power Вкл./Выкл.

В местах с центральным управлением подачей электропитания, например в конференц-залах, можно настроить автоматическое включение и выключение проектора при наличии или отсутствии напряжения в сети питания.

Не требуется ждать охлаждения

После отключения питания проектора можно отсоединять кабель питания, не дожидаясь охлаждения проектора.

Использование проектора по сети (только EB-Z8050W)

Вы можете эффективно использовать вашу сеть, применяя поставляемое “EPSON Projector Software for Meeting & Monitoring” для организации эффективных и разнообразных презентаций и совещаний. ☛ *Руководство по эксплуатации проектора*

Подключите проектор к компьютерам через сеть

Можно использовать существующую сеть для совместного использования проектора несколькими компьютерами. Документы можно проецировать с каждого компьютера, при этом нет необходимости переподключать какие-либо кабели во время совещаний или презентаций. Также не нужно заботиться о расстоянии между компьютером и проектором.

Беспроводное подключение к компьютеру

При установке в проекторе дополнительного модуля беспроводной локальной сети можно подключить к нему компьютер посредством беспроводного подключения.

Вид спереди/Сверху

На этой иллюстрации показан проектор с установленным стандартным вариобъективом.

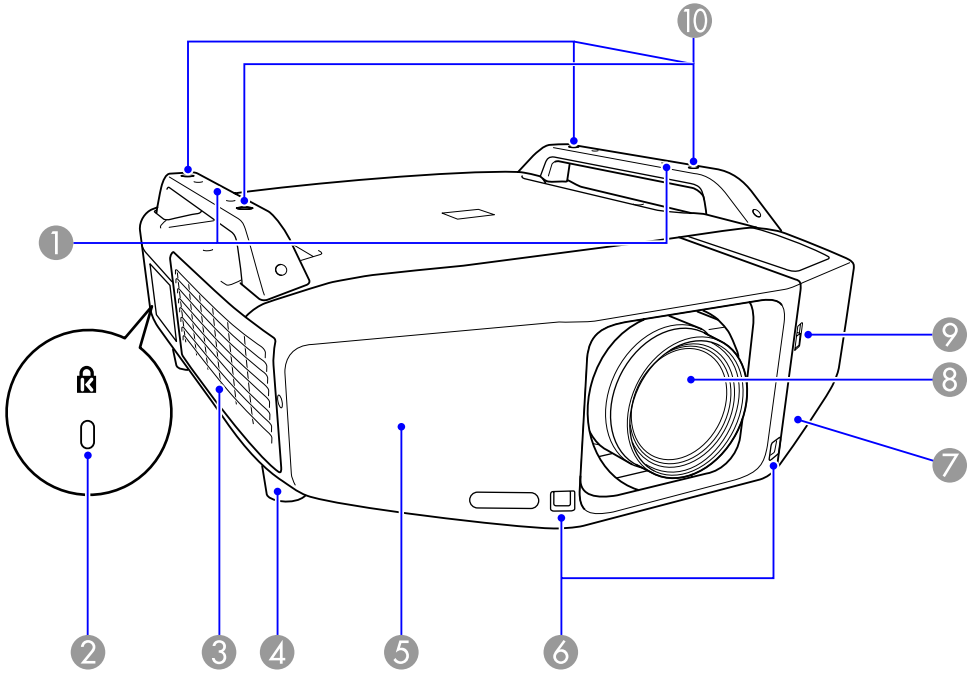

	Название	Функция
1	**Рукоятка**	Используйте эти рукоятки при переноске проектора. Также, для закрепления проектора можно пропустить тросик с замком через рукоятки. ☛ стр.46 **⚠ Предостережение** *Переносить проектор в одиночку запрещается.* *Для распаковки или переноски проектора необходимы два человека.*
2	**Гнездо защиты (🔒)**	Гнездо защиты поддерживается системой Microsaver Security System производства компании Kensington. ☛ стр.46

	Название	Функция
❸	**Отверстие воздухозаборника (Воздушный фильтр)**	Служит для забора воздуха для внутреннего охлаждения проектора. Если здесь скопилась пыль, это может вызвать повышение температуры внутри проектора, что приводит к неполадкам в работе и сокращает срок службы оптического устройства. Регулярно выполняйте очистку воздушного фильтра. ☛ стр.96, стр.103
❹	**Передняя регулируемая опора**	При настольной установке поверните опору, чтобы отрегулировать наклон по горизонтали за счет выдвигания или втягивания опоры. Передние регулируемые опоры можно отсоединить при установке проектора на потолке. ☛ *Руководство по быстрой установке*
❺	**Передняя крышка**	Снимите данную крышку для снятия или установки объектива при его замене. ☛ стр.121 Во время использования проектора данная крышка должна быть установлена.
❻	**Удален. приемник**	Принимает сигналы от пульта дистанционного управления. ☛ *Руководство по быстрой установке*
❼	**Интерфейсная крышка**	Снимите данную крышку для подключения кабелей к портам внутри проектора при подключении проектора к видеоаппаратуре. ☛ *Руководство по быстрой установке* , стр.12
❽	**Проекционный объектив**	Через объектив проецируются изображения.
❾	**Защелка открытия/закрытия интерфейсной крышки**	Открывает и закрывает интерфейсную крышку. ☛ *Руководство по быстрой установке*
❿	**Точки крепления кронштейнов подвески (Четыре точки)**	При подвешивании проектора к потолку в этих точках следует закрепить дополнительный потолочный монтаж. ☛ стр.94, стр.106

Интерфейс

Сняв интерфейсную крышку, можно получить доступ к следующим портам. Информация относительно снятия крышки для кабелей и подключения видеоаппаратуры ☛ *Руководство по быстрой установке* .

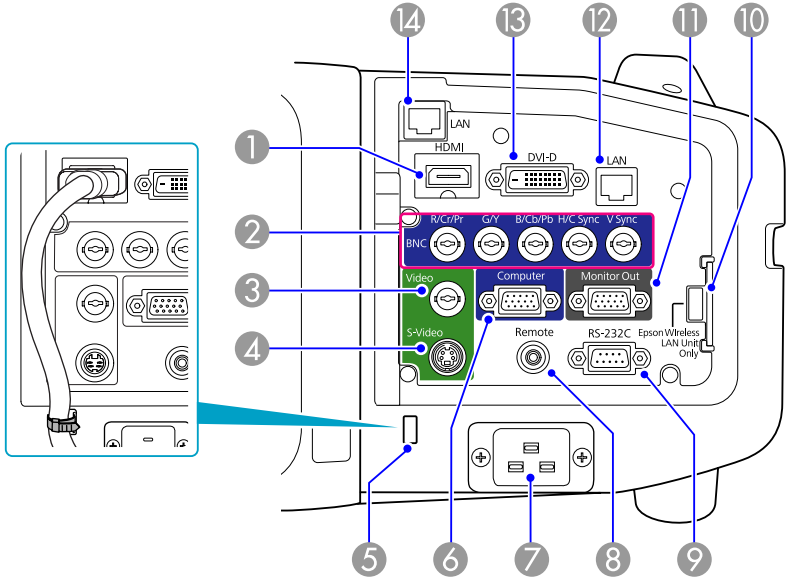

	Название	Функция
❶	**Входной порт HDMI**	Предназначен для ввода видеосигналов с HDMI-совместимой видеоаппаратуры и компьютеров. Проектор совместим с сигналами HDCP. ☛ *Руководство по быстрой установке*
❷	**Входной порт BNC**	Для аналоговых сигналов RGB, поступающих с компьютера, и компонентных видеосигналов от других источников видеосигнала. ☛ *Руководство по быстрой установке*
❸	**Входной порт Видео (Video)**	Для композитных видеосигналов от источников видеосигнала. ☛ *Руководство по быстрой установке*
❹	**Входной порт S-Video (S-Video)**	Для сигналов S-video от источников видеосигнала. ☛ *Руководство по быстрой установке*
❺	**Держатель кабеля**	При подключении толстого и тяжелого кабеля HDMI ко входному порту HDMI подключение может стать неисправным. Пропустите серийно выпускаемый кабель через данный держатель для предотвращения отсоединения кабеля.
❻	**Входной порт Компьютер (Computer)**	Для аналоговых сигналов RGB, поступающих с компьютера, и компонентных видеосигналов от других источников видеосигнала. ☛ *Руководство по быстрой установке*
❼	**Вход для подачи питания**	Служит для подключения кабеля питания. ☛ *Руководство по быстрой установке*
❽	**Порт дистанционного (Remote) управления**	Служит для подключения дополнительного набора кабелей дистанционного управления и ввода сигналов от пульта дистанционного управления. Если кабель дистанционного управления подключен к этому порту, то удаленный приемник в проекторе отключается.
❾	**Порт RS-232C**	Для управления проектором при помощи компьютера к этому порту необходимо подключить идущий от компьютера кабель RS-232C. Этот порт служит для управления и его не следует использовать при обычной эксплуатации. ☛ стр.125
❿	**Порт модуля беспроводной локальной сети (только EB-Z8050W)**	Служит для подключения дополнительного модуля беспроводной локальной сети

	Название	Функция
⓫	**Порт Monitor Out**	Служит для вывода на внешний монитор аналогового сигнала с компьютера, подключенного к входному порту Компьютер (Computer) или к входному порту BNC. Эта функция недоступна для компонентного видеосигнала или для других сигналов, которые поступают не через входной порт Компьютер (Computer) или BNC. ☛ стр.120
⓬	**Порт LAN (только EB-Z8000WU)**	Служит для подключения кабеля LAN и подключения к сети. ☛ стр.119
⓭	**Входной порт DVI-D**	Предназначен для ввода цифровых сигналов RGB с компьютера, подключенного к выходному порту DVI-D. Проектор совместим с сигналами HDCP. ☛ *Руководство по быстрой установке*
⓮	**Порт LAN (только EB-Z8050W)**	Служит для подключения кабеля LAN и подключения к сети. ☛ стр.119

Вид сзади

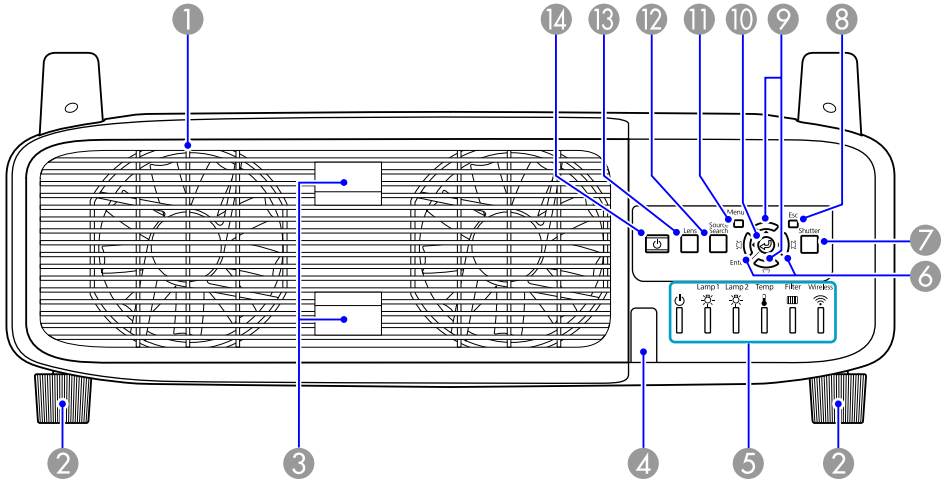

	Название	Функция
❶	**Выходное отверстие для воздуха (Крышка отсека лампы)**	Выходное вентиляционное отверстие служит для внутреннего охлаждения проектора. Также, эту крышку необходимо открыть для замены лампы проектора. **⚠ Предостережение** *Не размещайте во время проецирования рядом с выходным отверстием для воздуха предметы, которые могут быть деформированы или повреждены другим образом в результате воздействия тепла, а также не держите вблизи отверстия лицо или руки.*

	Название	Функция
❷	**Задняя опора**	При настольной установке поверните опору, чтобы отрегулировать наклон по горизонтали за счет выдвигания или втягивания опоры. Задние регулируемые опоры можно отсоединить при установке проектора на потолке. ☛ *Руководство по быстрой установке*
❸	**Выступ для открывания крышки отсека лампы**	Используйте данные выступы для открывания крышки отсека лампы. ☛ стр.101
❹	**Удален. приемник**	Принимает сигналы от пульта дистанционного управления. ☛ *Руководство по быстрой установке*
❺	**Индикаторы состояния**	Цвет и мигание или непрерывное свечение индикаторов указывают на состояние проектора. На иллюстрации слева показана модель EB-Z8050W. На модели EB-Z8000WU нет индикатора беспроводной ЛВС. ☛ стр.78
❻	**Кнопка [⊿/◀][⊿/▶]**	Служат для корректировки горизонтального Корр-ия трапеции искажения. Во время отображения меню конфигурации или экрана справки эти кнопки используются только для действий [◀] и [▶] для выбора пунктов меню и установки значений параметров. ☛ *Руководство по быстрой установке* , стр.48
❼	**Кнопка [Shutter]**	При нажатии данной кнопки открывается или закрывается электрическая заслонка. Для полной блокировки проецирования можно закрыть электрическую заслонку. ☛ *Руководство по быстрой установке* , стр.27
❽	**Кнопка [Esc]**	Служит для прекращения выполнения текущей функции. Нажатием этой кнопки во время отображения меню конфигурации осуществляется переход к предыдущему уровню меню. ☛ стр.48

	Название	Функция
❾	**Кнопка [⊿/▲][⊿/▼]**	Служит для корректировки вертикального Корр-ия трапеции искажения. Во время отображения меню конфигурации или экрана справки эти кнопки используются только для действий [▲] и [▼] для выбора пунктов меню и установки значений параметров. ☛ *Руководство по быстрой установке* , стр.48
❿	**Кнопка [Enter]**	При нажатии этой кнопки во время проецирования сформированных компьютером аналоговых сигналов RGB выполняется автоматическая регулировка Трекинг, Синхронизация и Позиция для проецирования оптимального изображения. При отображении меню конфигурации или экрана справки эта кнопка служит для доступа к текущему пункту, его открытия и перехода к следующему уровню. ☛ стр.48
⓫	**Кнопка [Menu]**	Открывает и закрывает меню конфигурации. ☛ стр.48
⓬	**Кнопка [Source Search]**	Служит для переключения на следующий источник, подсоединенный к проектору и передающий изображение. ☛ стр.23
⓭	**Кнопка [Lens]**	При нажатии этой кнопки будет выполнен переход между настройками фокуса, масштабирования и сдвига объектива для регулировки объектива. ☛ *Руководство по быстрой установке*
⓮	**Кнопка [⏻]**	Служит для включения и отключения питания проектора. ☛ *Руководство по быстрой установке*

Пульт дистанционного управления

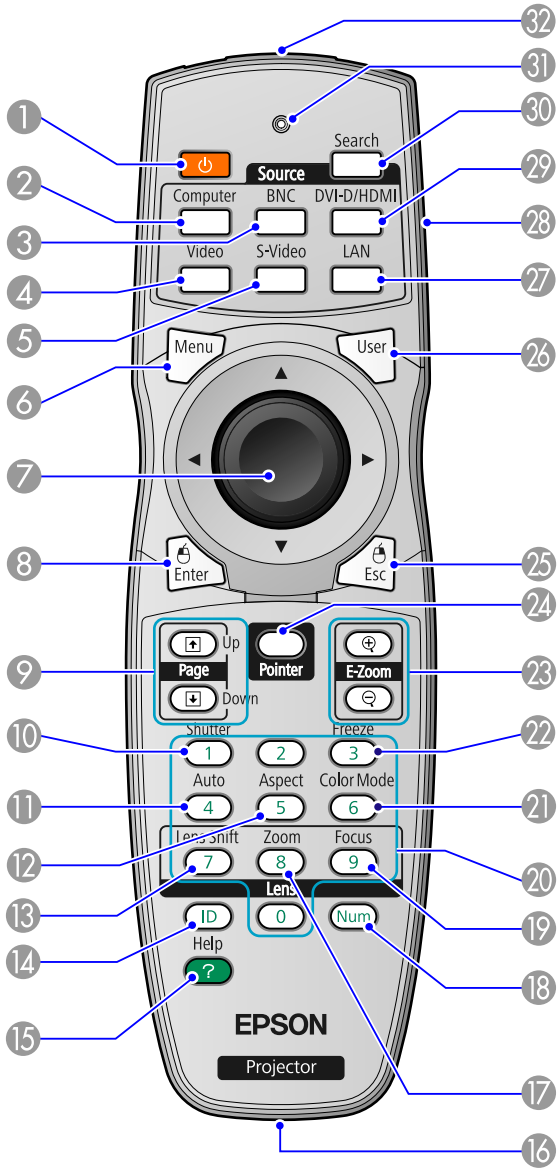

	Название	Функция
1	**Кнопка [⏻]**	Служит для включения и отключения питания проектора. ☛ *Руководство по быстрой установке*
2	**Кнопка [Computer]**	Служит для переключения на изображения, поступающие с входного порта Компьютер (Computer). ☛ стр.25
3	**Кнопка [BNC]**	Переключает на изображения, поступающие с входного порта BNC. ☛ стр.25
4	**Кнопка [Video]**	Служит для переключения на изображения, поступающие с входного порта Видео (Video). ☛ стр.25
5	**Кнопка [S-Video]**	Служит для переключения на изображения, поступающие с входного порта S-Video. ☛ стр.25
6	**Кнопка [Menu]**	Открывает и закрывает меню конфигурации. ☛ стр.48
7	**Кнопка [⊙]**	Нажатием этой кнопки во время отображения меню конфигурации или экрана справки осуществляется выбор пунктов меню и задание значений параметров. ☛ стр.48, стр.76 Если используется дополнительный приемник для беспроводной мыши, то при наклоне этой кнопки указатель перемещается в направлении наклона (восемь возможных направлений).
8	**Кнопка [Enter]**	При отображении меню конфигурации или экрана справки эта кнопка служит для доступа к текущему пункту, его открытия и перехода к следующему уровню. ☛ стр.48, стр.76 При использовании дополнительного приемника для беспроводной мыши действует аналогично левой кнопке мыши.
9	**Кнопки [Page] [⇧][⇩]**	При использовании дополнительного приемника для беспроводной мыши вы можете менять страницу файла PowerPoint во время проецирования, нажимая кнопки смены страницы.

	Название	Функция
⑩	**Кнопка [Shutter]**	При каждом нажатии данной кнопки закрывается или открывается электрическая заслонка. Для полной блокировки проецирования можно закрыть электрическую заслонку. ☛ *Руководство по быстрой установке* , стр.27
⑪	**Кнопка [Auto]**	При нажатии этой кнопки во время проецирования сформированных компьютером аналоговых сигналов RGB выполняется автоматическая регулировка Трекинг, Синхронизация и Позиция для проецирования оптимального изображения.
⑫	**Кнопка [Aspect]**	При каждом нажатии этой кнопки изменяется Формат изображения. ☛ стр.29
⑬	**Кнопка [Lens Shift]**	С помощью этой кнопки регулируется сдвиг объектива. ☛ *Руководство по быстрой установке*
⑭	**Кнопка [ID]**	Нажмите эту кнопку для установки идентификатора (ID) пульта дистанционного управления. ☛ стр.38
⑮	**Кнопка [Help]**	Служит для отображения и закрытия экрана справки, содержащего указания по устранению неполадок в случае их возникновения. ☛ стр.76
⑯	**Порт дистанционного управления**	Служит для подключения дополнительного набора кабелей дистанционного управления и вывода сигналов от пульта дистанционного управления. Если кабель дистанционного управления подключен к этому порту дистанционного управления, то удаленный приемник отключается.
⑰	**Кнопка [Zoom]**	С помощью этой кнопки выполняется настройка масштабирования. ☛ *Руководство по быстрой установке*
⑱	**Кнопка [Num]**	Используйте эту кнопку для ввода паролей, Адрес IP из меню Сеть и т.д. ☛ стр.42
⑲	**Кнопка [Focus]**	С помощью этой кнопки выполняется коррекция фокуса. ☛ *Руководство по быстрой установке*

	Название	Функция
⑳	**Цифровые кнопки**	Используйте эту кнопку для ввода паролей, настроек IP для дистанционного управления, Адрес IP из меню Сеть и т.д. ☛ стр.38, стр.42
㉑	**Кнопка [Color Mode]**	Каждое нажатие этой кнопки приводит к изменению цветового режима. ☛ стр.26
㉒	**Кнопка [Freeze]**	Служит для приостановки и возобновления смены изображений. ☛ стр.28
㉓	**Кнопки [E-Zoom] [⊕][⊖]**	Кнопка [⊕] служит для увеличения изображения без изменения размера области проецирования. Кнопка [⊖] уменьшает участки изображения, увеличенные с помощью кнопки [⊕]. ☛стр.34
㉔	**Кнопка [Pointer]**	Нажатием этой кнопки активизируется экранный указатель. ☛ стр.33
㉕	**Кнопка [ESC]**	Служит для прекращения выполнения текущей функции. Нажатием этой кнопки во время отображения меню конфигурации осуществляется переход к предыдущему уровню меню. ☛ стр.48, стр.76 При использовании дополнительного приемника для беспроводной мыши действует аналогично правой кнопке мыши.
㉖	**Кнопка [User]**	Нажмите эту кнопку, чтобы назначить часто используемый пункт из шести доступных пунктов меню конфигурации. При нажатии этой кнопки появляется экран выбора/коррекции для назначенного пункта меню, позволяющий вам выполнять настройку/коррекцию одним нажатием. ☛ стр.53 Тестовый шаблон назначается в качестве настройки по умолчанию.
㉗	**Кнопка [LAN]**	Переключение на изображения EasyMP Network Projection. (только EB-Z8050W) ☛ стр.25 Данная кнопка не функционирует при использовании EB-Z8000WU.

Название		Функция
㉘	**Переключатель ID**	Используйте этот переключатель, чтобы разрешить (On)/отменять (Off) настройки ID для пульта дистанционного управления. ☛ стр.36
㉙	**Кнопка [DVI-D/HDMI]**	При каждом нажатии данной кнопки отображаемое изображение переключается между входными портами DVI-D и HDMI. ☛ стр.25
㉚	**Кнопка [Search]**	Служит для переключения на следующий источник, подсоединенный к проектору и передающий изображение. ☛ стр.23
㉛	**Индикаторы**	Свет излучается при подаче сигналов пульта дистанционного управления.
㉜	**Область излучения света на пульте дистанционного управления**	Служит для подачи сигналов пульта дистанционного управления.

Полезные Функции

В этой главе описываются полезные советы для проведения презентаций и функции безопасности.

Ниже перечислены два метода коррекции искажения проецируемого изображения.

- Quick Corner
  Эта функция позволяет корректировать вручную отдельно каждый из четырех углов проецируемого изображения. ☛ стр.20
  Рекомендуется использовать функцию Quick Corner для точной корректировки трапециеобразного искажения.
- Гор/вер.искаж.
  Эта функция позволяет корректировать искажение вручную независимо для вертикального и горизонтального направления. Вы можете легко выполнить коррекцию горизонтального/вертикального трапецеидального искажения при помощи кнопок [⏢/▲] [⏢/▼] [⏢/◀] и [⏢/▶] на панели управления проектора.
  ☛ *Руководство по быстрой установке*

Сдвиньте объектив в положение, показанное ниже, при выполнении корректировки горизонтальных и вертикальных трапецеидальных искажений. Если сдвиг объектива не соответствует показанной ниже позиции, искажение не будет точно откорректировано.

- Горизонтальный сдвиг объектива установлен в центральное положение.
- Вертикальный сдвиг объектива установлен в верхнее или нижнее положение.

Коррекция не может быть выполнена надлежащим образом в соответствии со значением регулировки масштабирования. Также после выполнения коррекции размер проецируемого экрана может уменьшиться. При установке проектора особое внимание уделяйте расстоянию проецирования.

Одновременно выполнять коррекцию Quick Corner и корректировку горизонтальных и вертикальных трапецеидальных искажений невозможно. При выборе в меню конфигурации способа коррекции **Корр-ия трапеции** выбранный способ коррекции назначается кнопкам панели управления [⏢/▲], [⏢/▼], [⏢/◀] и [⏢/▶]. Настройкой по умолчанию параметра **Корр-ия трапеции** является **Гор/вер.искаж.**, поэтому при нажатии кнопок [⏢/▲], [⏢/▼], [⏢/◀] и [⏢/▶] выполняется коррекция горизонтального/вертикального трапецеидального искажения.

Поскольку функцию Quick Corner и коррекцию Гор/вер.искаж. нельзя выполнить при проецировании тестового шаблона, не нужно выполнять подготовительные операции, подключая компьютер или другое оборудование.

Коррекция искажений с использованием функции Quick Corner

Процедура

1 **Нажмите кнопку [Menu], а затем в меню конфигурации выберите Настройки - Корр-ия трапеции.**

☛ "Использование Меню конфигурации"

Использование пульта дистанционного управления

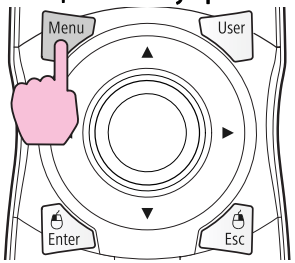

Использование панели управления

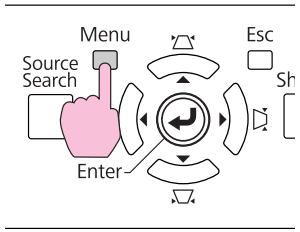

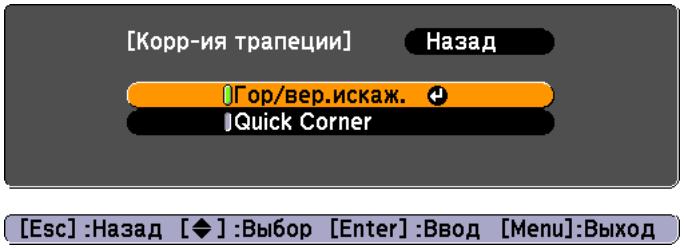

2 **Выберите пункт “Quick Corner”, а затем нажмите кнопку [Enter].**

Снова нажмите кнопку [Enter] для отображения окна выбора, в котором можно выбрать один из четырех углов.

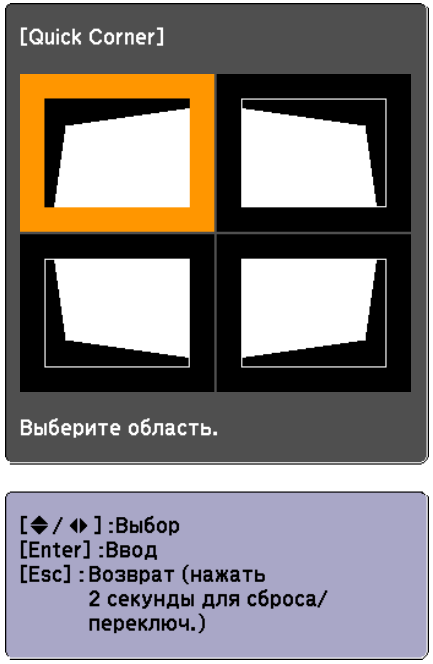

3 **С помощью кнопки [◎] на пульте дистанционного управления или кнопок [⊿/▲], [⊾/▼], [◁/◀] и [▷/▶] на панели управления для выбора угла, для которого необходимо выполнить коррекцию, а затем нажмите кнопку [Enter].**

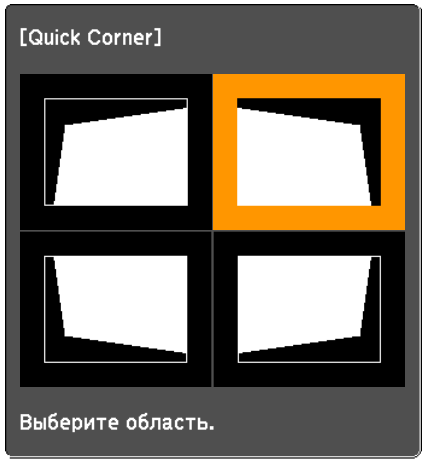

4 **Для коррекции формы используйте кнопку [⊙] на пульте дистанционного управления или кнопки [⊿/▲], [⊿/▼], [◺/◀] и [◹/▶] на панели управления.**

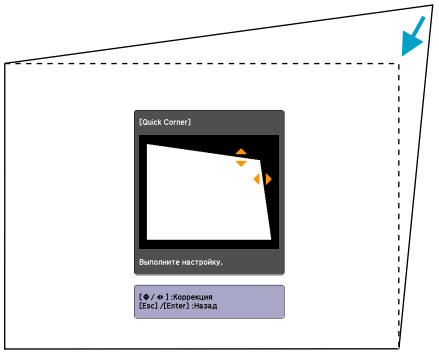

Если треугольник в направлении, в котором выполняется коррекция формы, становится серым, как показано на снимке экрана ниже, больше выполнять коррекцию формы в этом направлении невозможно.

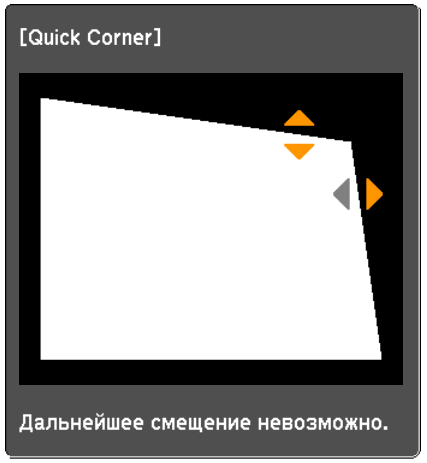

5 **При необходимости повторите процедуры 3 и 4 для коррекции остальных углов.**

6 **По завершении нажмите кнопку [Esc] для выхода из меню коррекции.**

Поскольку способ коррекции в меню конфигурация был изменен на **Quick Corner** с **Корр-ия трапеции**, то в дальнейшем при нажатии кнопок [⊿/▲], [⊿/▼], [◺/◀] и [◹/▶] в процедуре 2 отображается экран для выбора угла. В меню конфигурации измените **Корр-ия трапеции** на **Гор/вер.искаж.**, если необходимо выполнить коррекцию горизонтального/вертикального трапецеидального искажения при нажатии кнопок [⊿/▲], [⊿/▼], [◺/◀] и [◹/▶] на панели управления.

Если кнопка [Esc] удерживается нажатой приблизительно две секунды при коррекции с использованием функции Quick Corner, то отображается следующий экран.

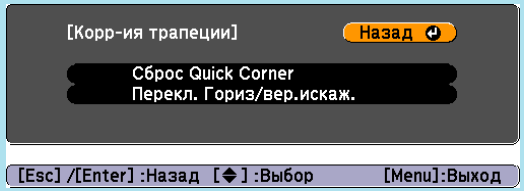

Сброс Quick Corner: Сброс результатов коррекции Quick Corner.

Перекл. Гориз/вер.искаж.: Включает метод коррекции **Гор/вер.искаж.** ☛ стр.53

Для смены проецируемого изображения применяются следующие два способа.

- Смена с помощью функции Поиск источника
  Проектор автоматически обнаруживает сигналы, поступающие от подключенного оборудования, и осуществляет проецирование изображения, поступающего с этого оборудования.
- Непосредственная смена изображений
  Смена входного порта назначения может осуществляться с помощью кнопок пульта дистанционного управления.

Автоматическое обнаружение входящих сигналов и смена проецируемого изображения (Поиск источника)

Обеспечивается быстрое проецирование нужного изображения, поскольку при смене изображения посредством нажатия кнопки [Source Search] на пульте дистанционного управления или панели управления входные порты, в которые не поступает сигнал изображения, пропускаются.

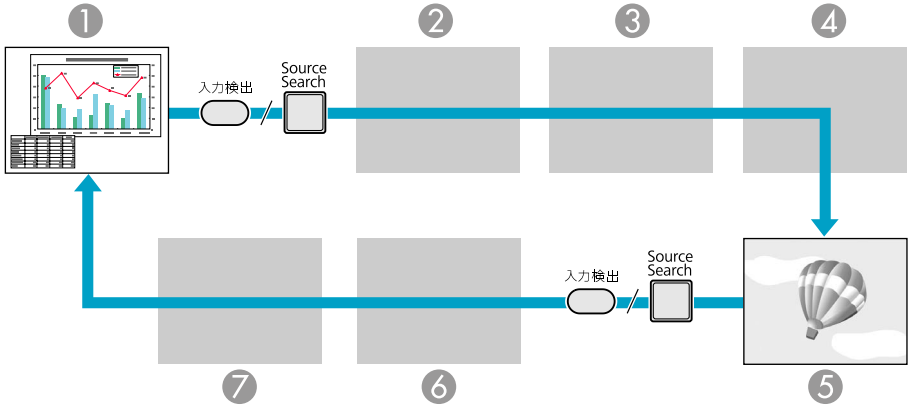

1. Компьютер
2. BNC
3. DVI-D
4. S-Video
5. Видео
6. HDMI
7. LAN (только EB-Z8050W): Изображения, проецируемые с использованием EasyMP Network Projection из компьютера, подключенного к проектору через сеть.

Пропускается, когда сигнал изображения не поступает.

Процедура

Перед выполнением этой операции подключите видеоаппаратуру и запустите воспроизведение.

Использование пульта дистанционного управления

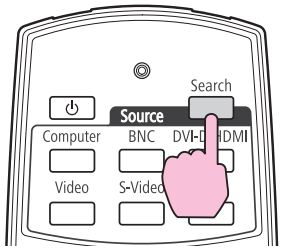

Использование панели управления

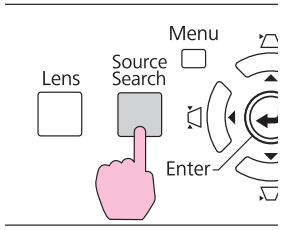

Если подключены два или большее число устройств, нажимайте кнопку [Source Search], пока не будет спроецировано требуемое изображение.

В случае, если доступно только изображение, отображаемое проектором в текущий момент, или если не обнаружено ни одного сигнала изображения, появляется следующий экран с отображением статуса сигналов изображения. Пользователь может выбрать входной порт, к которому подключено оборудование, которое предполагается использовать. Если в течение 10 секунд не выполняются никакие операции, экран закрывается.

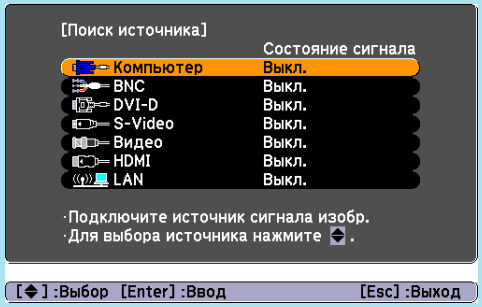

Индикация LAN отображается на экране только при использовании EB-Z8050W.

Переключение на требуемое изображение с помощью пульта дистанционного управления

Непосредственный переход к требуемому изображению осуществляется нажатием следующих кнопок на пульте дистанционного управления.

Пульт дистанционного управления

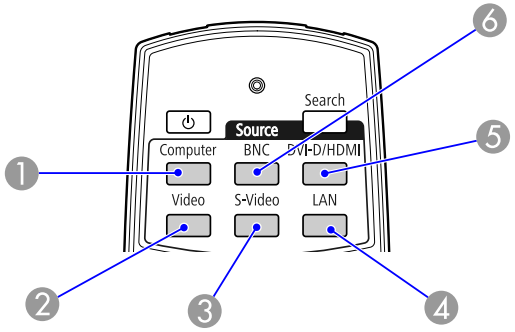

1. Служит для переключения на изображения, поступающие с входного порта Компьютер (Computer).
2. Служит для переключения на изображения, поступающие с входного порта Видео (Video).
3. Служит для переключения на изображения, поступающие с входного порта S-Video.
4. Переключение на изображения EasyMP Network Projection. (только EB-Z8050W)

   Данная кнопка не функционирует при использовании EB-Z8000WU.
5. При каждом нажатии данной кнопки отображаемое изображение переключается между входными портами DVI-D и HDMI.
6. Переключает на изображения, поступающие с входного порта BNC.

Выбор качества проецирования (Выбор опции Цветовой режим)

Выбором настройки, наилучшим образом соответствующей условиям среды проецирования, легко достигается оптимальное качество изображения. Яркость изображения изменяется в зависимости от выбранного режима.

Режим	Рекомендуемое применение
Динамический	Наилучший вариант для использования в ярко освещенном помещении. Это самый яркий режим.
Презентация	Наилучший вариант для показа цветных презентаций в ярко освещенном помещении.
Театр*	Наилучший вариант для просмотра фильмов в темном помещении. Изображения приобретают естественный вид, почти как у исходного источника.
Фотография	(При поступлении изображений с компьютера (аналоговый RGB/цифровой RGB)) Наилучший вариант для проецирования неподвижных изображений, например, фотографий, в ярко освещенном помещении. Изображения выглядят яркими и контрастными.
Спорт	(При поступлении изображений в виде компонентного видеосигнала, сигнала S-video или композитного видеосигнала) Наилучший вариант для просмотра телевизионных программ в ярко освещенном помещении. Изображения выглядят яркими и реалистичными.
sRGB*	Наилучший вариант для изображений, соответствующих цветовому стандарту sRGB.
Пользовател-ий	Выберите Пользовател-ий для коррекции R,G,B,C,C,Y в параметре Настройка цвета в меню конфигурации.

* Epson Cinema Filter задействуется автоматически при выборе Театр или sRGB.

Процедура

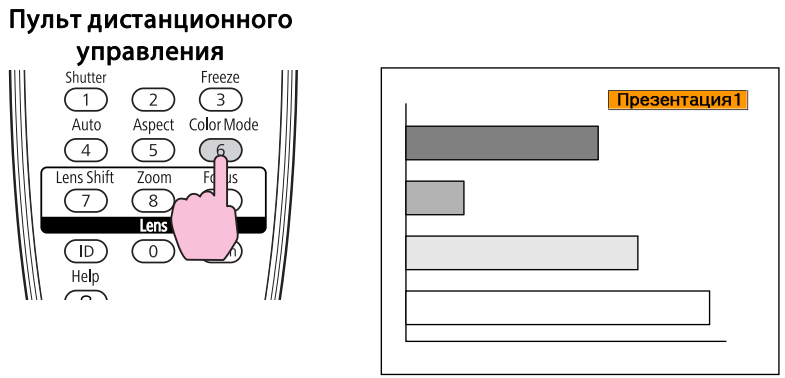

При нажатии данной кнопки на экране будет отображено название цветового режима.

При нажатии кнопки во время отображения на экране названия цветового режима выполняется переход к следующему цветовому режиму.

Цветовой режим также можно задать с помощью **Цветовой режим** в меню **Изображен.** в меню конфигурации. стр.49

Настройка параметра Автонастр. диафр.

Автоматическая настройка светимости в соответствии с яркостью изображения позволяет получать глубокие, богатые картинки.

Процедура

1. **Нажмите кнопку [Menu] и выберите Изображен. - Автонастр. диафр. в меню конфигурации.**
☛ "Использование Меню конфигурации"

Использование пульта дистанционного управления

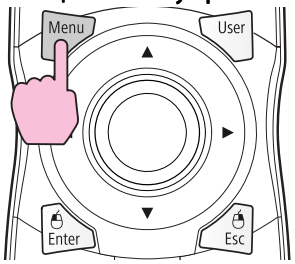

Использование панели управления

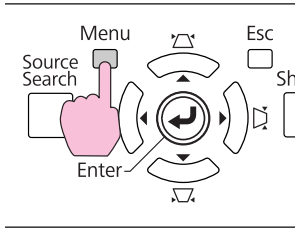

2. **Выберите Вкл.**

Настройки сохраняются для каждого цветового режима.

3. **Нажмите кнопку [Menu] для закрытия меню конфигурации.**

- **Автонастр. диафр.** можно установить, только если для параметра **Цветовой режим** выбрано значение **Динамический**, **Театр** или **Пользовател-ий**.
- Если параметр **Мульти-экран** установлен в положение **Вкл.**, параметр Автонастр. диафр. не будет работать.

Временное скрывание изображения (Заслонка)

Эта функция используется для привлечения внимания аудитории к тому, о чем идет речь, или при необходимости скрыть такие детали, как переход к другому файлу во время проведения презентаций с использованием компьютера.

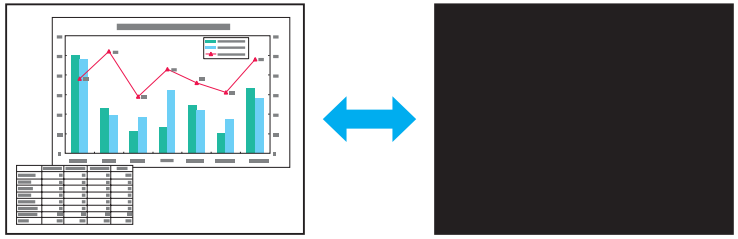

Процедура

Использование пульта дистанционного управления

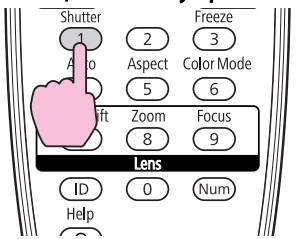

Использование панели управления

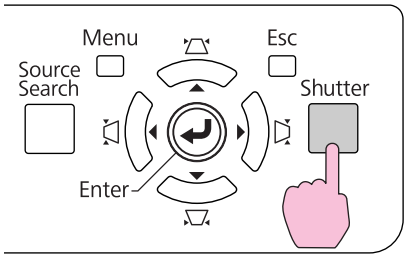

При каждом нажатии данной кнопки закрывается или открывается электрическая заслонка.

- Если заслонка закрыта и в течение 120 минут не выполняются никакие операции, проектор входит в спящий режим и автоматически выключается. Если активация спящего режима не является необходимой, измените настройку **Таймер заслонки** на **Выкл.** с **Управление** в меню **Расширен.**
☛ стр.54
- Если нажать кнопку [⏻] при закрытой заслонке, заслонка автоматически откроется и на экране будет отображено сообщение с запросом подтверждения выключения питания.

Остановка смены изображений (Функция паузы)

Если на экране остановлена смена движущихся изображений, проецирование изображения продолжается, что позволяет проецировать движущиеся изображения по одному кадру, как при проецировании неподвижных фотографий. Кроме этого, если предварительно была активирована функция остановки смены изображений, такие операции, как смена файлов во время проведения презентаций с компьютера, можно выполнять без проецирования каких-либо изображений.

Процедура

Пульт дистанционного управления

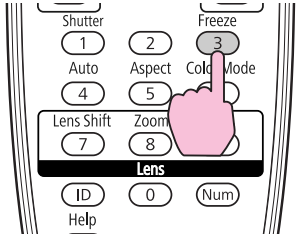

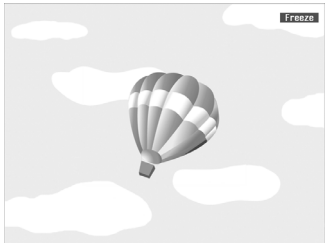

При каждом нажатии данной кнопки функция паузы активируется или отключается.

- Источник изображений продолжает воспроизводить движущиеся изображения даже если функция паузы активирована, поэтому невозможно возобновить проецирование с той точки, в котором оно было приостановлено.
- Если нажать кнопку [Freeze] при отображении меню конфигурации или экрана справки, отображаемый экран очищается.
- Функция паузы остается активной также при использовании функции E-Zoom.

Изменение значения параметра Формат изображения

Измените Формат изображения, если подключена видеоаппаратура, чтобы изображения, записанные в виде цифрового видео или на дисках DVD, можно было просматривать в широкоэкранном формате 16:9. Измените формат изображения при проецировании полноразмерных компьютерных изображений. Способы смены и типы формата изображения следующие.

Способы смены

Процедура

Пульт дистанционного управления

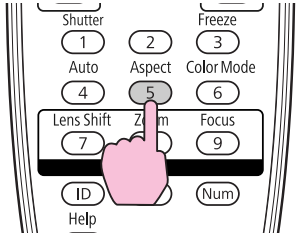

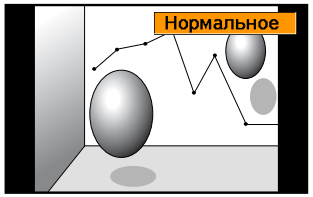

При нажатии данной кнопки на экране будет отображено название параметра Соотношен. сторон.

При нажатии кнопки во время отображения на экране названия параметра Соотношен. сторон. выполняется переход к следующему режиму параметра Соотношен. сторон.

> Форматное отношение также можно задать с помощью **Соотношен. сторон** в меню **Сигнал** в меню конфигурации.
> ☛ стр.51

Изменение значения параметра Соотношен. сторон для изображений с видеоаппаратуры

При каждом нажатии кнопки значение параметра Соотношен. сторон изменяются в следующем порядке Нормал, 16:9, Полное, Увеличенное и Родной.

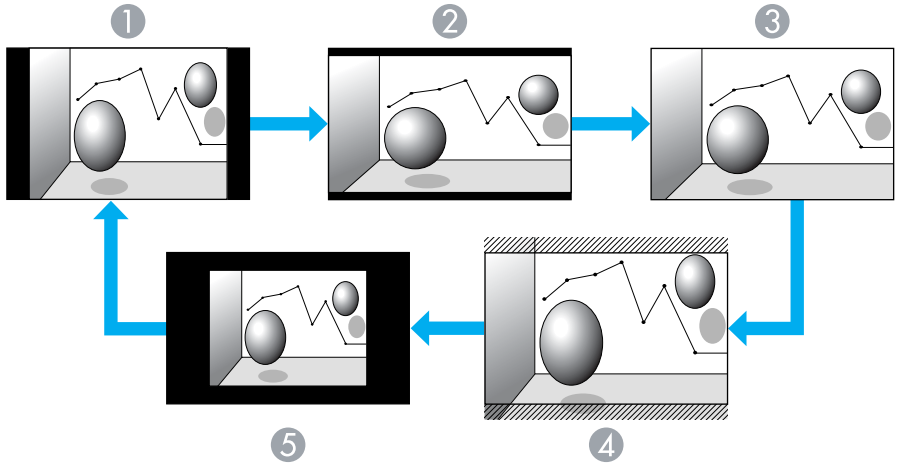

1. Нормал
2. 16:9
3. Полное
4. Увеличенное
5. Родной

Изменение значения параметра Соотношен. сторон для компьютерных изображений

Можно изменять соотношение сторон проецируемых изображений, которые поступают с входных портов Компьютер, BNC, DVI-D или HDMI, следующим образом. Исходный формат изображения равен 16:10, поскольку на проекторе установлена широкая панель. При проецировании на экраны формата 16:9 установите для параметра Соотношен. сторон значение 16:9.

Установка значений	Управление	Пример проецирования
Нормал (Если источником является Компьютер (Computer), DVI-D или BNC)	Проецирование полноразмерной проекции с сохранением соотношения сторон входного изображения.	При входном сигнале 1024x768 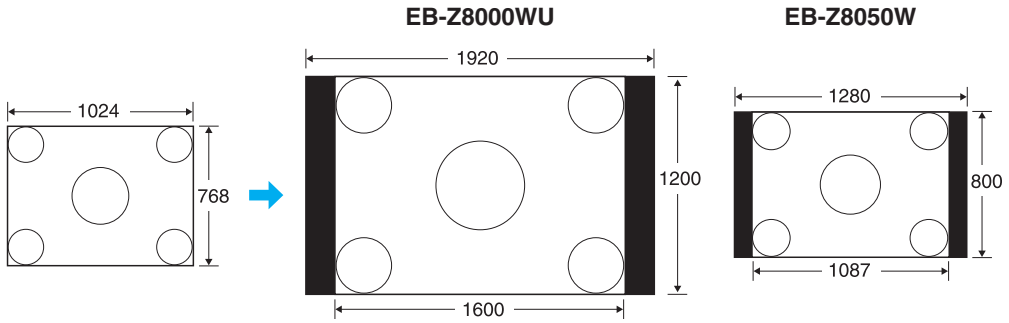
Авто (Доступно, только если источником является HDMI)	Проецирование с надлежащим соотношением сторон на основе информации из входного сигнала.	
16:9	Проецирование полноразмерной проекции с соотношением сторон 16:9.	При входном сигнале 1024x768 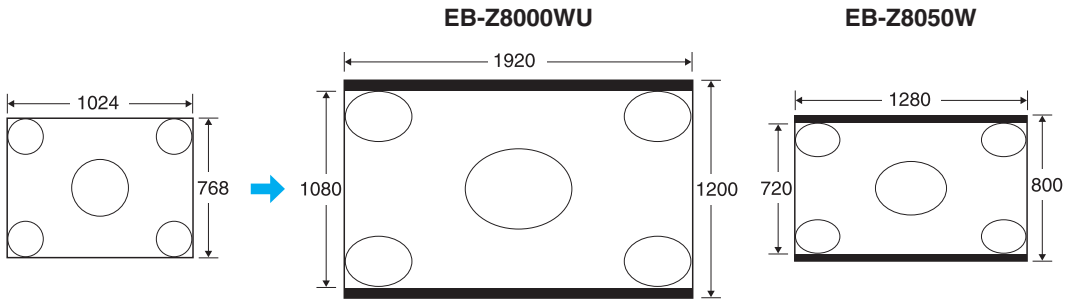

Установка значений	Управление	Пример проецирования
Полное	Проецирование полноразмерного изображения.	При входном сигнале 1024x768 EB-Z8000WU EB-Z8050W 1024 768 → 1920 1200 1280 800
Увеличенное	Проецирование входного изображения, увеличенного до полного размера в горизонтальном направлении, при прежнем соотношении сторон. Части изображения, выходящие за размеры проекции, не проецируются.	При входном сигнале 1024x768 EB-Z8000WU EB-Z8050W 1024 768 → 1920 1200 1280 800

Установка значений	Управление	Пример проецирования	
Родной	Проецирование с разрешением входного изображения в центр экрана. Наилучший вариант для проецирования четких изображений. Если разрешение изображения превышает разрешение панели проектора, то края изображения не проецируются.	При входном сигнале 800x600 **EB-Z8000WU** 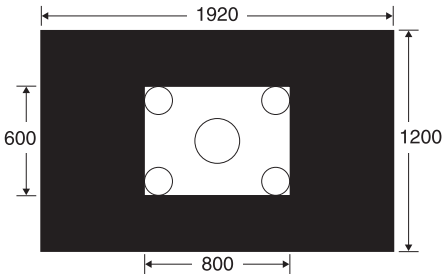 **EB-Z8050W** 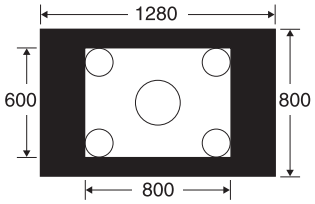 	При входном сигнале 2048x1536 **EB-Z8000WU** 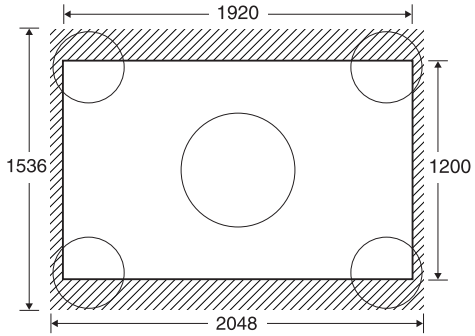 **EB-Z8050W** 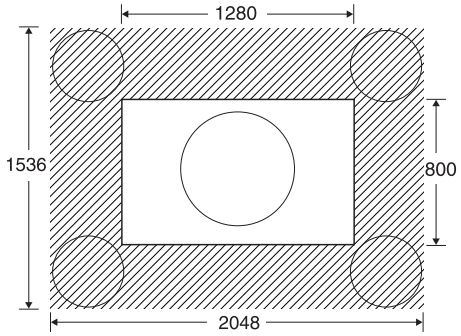

Если часть изображения отсутствует или оно не может проецироваться полностью, установите режим **Растянутое** или **Нормал** в пункте **Разрешение** меню конфигурации, в зависимости от размера панели компьютера. ☛ стр.51

Функция указателя (Указатель)

Эта функция позволяет перемещать значок указателя на проецируемом изображении, что помогает привлечь внимание к тому участку, о котором идет речь.

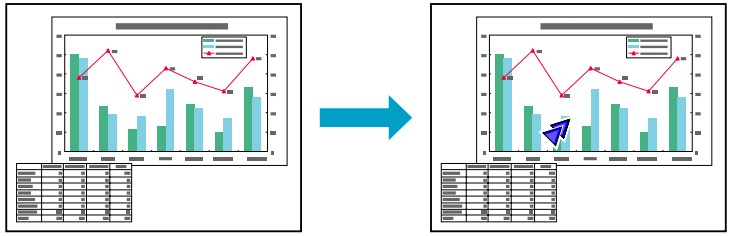

Процедура

1 Отображение указателя.

Пульт дистанционного управления

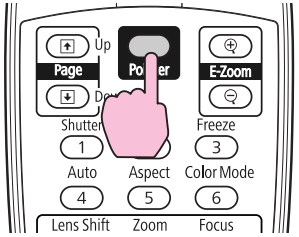

При каждом нажатии этой кнопки указатель появляется или исчезает.

2 Перемещение значка указателя ( ).

Пульт дистанционного управления

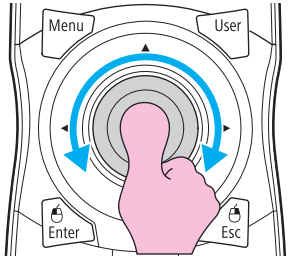

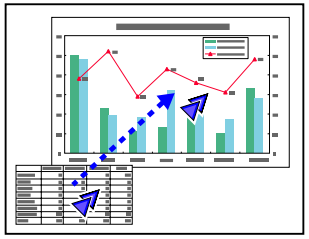

Можно выбрать три различных вида значка указателя (, или) в пункте **Настройки** - **Форма указателя** меню конфигурации.

☛ стр.53

Увеличение части изображения (E-Zoom)

Эта функция полезна при необходимости увеличения изображения для просмотра деталей, например, графиков и таблиц.

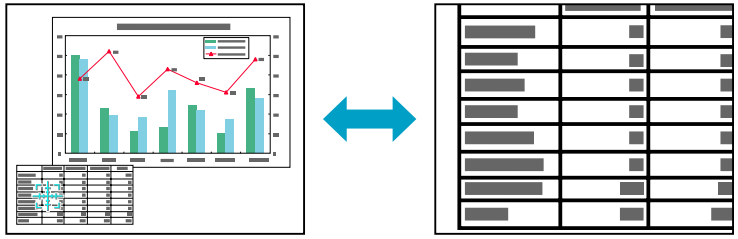

Процедура

1 **Запуск E-Zoom.**

Пульт дистанционного управления

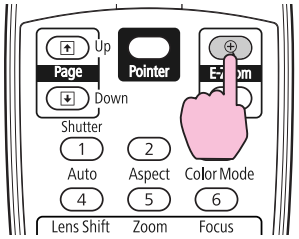

2 **Переместите ( ) на участок изображения, который требуется увеличить.**

Пульт дистанционного управления

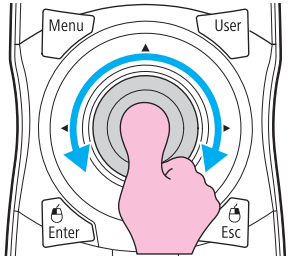

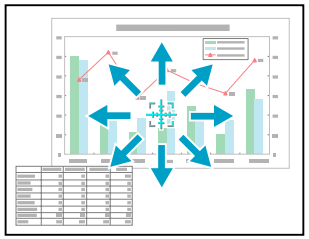

3 **Увеличение.**

Пульт дистанционного управления

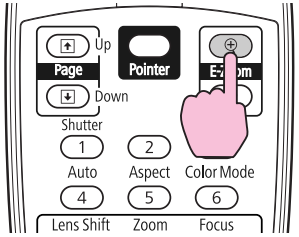

При каждом нажатии этой кнопки указанная область увеличивается. Для быстрого увеличения следует удерживать кнопку в нажатом положении.

Уменьшение увеличенного изображения осуществляется нажатием кнопки [⊖].

Кнопка [ESC] служит для отмены операции.

- На экране отображается коэффициент увеличения. Для увеличения выбранной области от 1 до 4 раз предусмотрено 25 шагов приращения.
- Прокрутка увеличенного изображения осуществляется наклоном кнопки [⊕].
- При выборе E-Zoom функции Прогрессивная и Шумоподавление отменяется.
- Настройка E-Zoom отменяется при использовании некоторых функций, например Корр-ия трапеции или Автонастройка.

Если для проектора и пульта дистанционного управления установлен идентификатор (ID), можно использовать пульт дистанционного управления для управления только тем проектором, который имеет совпадающий ID.Это очень удобно при работе с несколькими проекторами.

Можно установить ID для проектора в пределах от “1” до “9”. Значение по умолчанию Выкл.

Можно установить ID для пульта дистанционного управления в пределах от “0” до “9”. Значение по умолчанию “0”. Если переключатель ID на боковой стороне пульта дистанционного управления находится в положении Off, то с помощью пульта дистанционного управления можно управлять всеми проекторами, независимо от установки ID проектора или пульта дистанционного управления.

В следующей таблице приведены возможные сочетания ID проектора и ID пульта дистанционного управления.

Управление	Сочетания		Описания
Возможно		ID проектора: 1	Если переключатель пульта установлен в положение On, а ID проектора совпадает с ID пульта дистанционного управления, проектором можно управлять с помощью пульта дистанционного управления.
		Переключатель ID: Вкл. ID пульта дистанционного управления: 1	
Возможно		ID проектора: 1	Если переключатель ID на боковой стороне пульта дистанционного управления находится в положении Off, то проектором можно управлять с помощью пульта дистанционного управления, независимо от установки ID проектора.
		Переключатель ID: Выкл. ID пульта дистанционного управления:	
Возможно		ID проектора: Выкл.	Если параметр ID проектора установлен в положение Выкл., можно осуществлять управление при помощи пульта дистанционного управления, независимо от установки ID пульта дистанционного управления.
		Переключатель ID: Вкл. ID пульта дистанционного управления: 1	
Возможно		ID проектора: 1	Если для ID пульта дистанционного управления установлено значение “0”, можно осуществлять управление при помощи пульта дистанционного управления, независимо от установки ID проектора.
		Переключатель ID: Вкл. ID пульта дистанционного управления: 0	
Невозможно		ID проектора: 1	Если переключатель пульта дистанционного управления установлен в положение On, а ID проектора не совпадает с ID пульта дистанционного управления, осуществлять управление при помощи пульта дистанционного управления невозможно.
		Переключатель ID: Вкл. ID пульта дистанционного управления: 3	

Если параметр **Тип пульта ДУ** установлен в положение **Простой** в пункте **Управление** меню конфигурации установить ID пульта дистанционного управления невозможно.

Установка ID проектора

Процедура

1. **Во время проецирования нажмите кнопку [Menu] и выберите Расширен. - "ID проектора" в меню конфигурации.** ☛ **"Использование Меню конфигурации"**

Использование пульта дистанционного управления

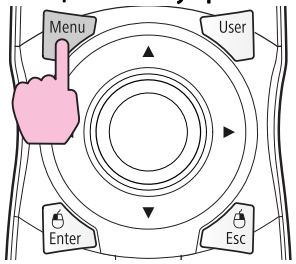

Использование панели управления

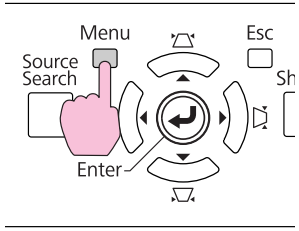

2. **Выберите ID, который необходимо установить, и нажмите кнопку [Enter].**

3. **Нажмите кнопку [Menu] для закрытия меню конфигурации.**

Проверка ID проектора

Для проверки ID проектора используется следующая процедура.

Процедура

1. **Установите переключатель ID пульта дистанционного управления в положение On.**

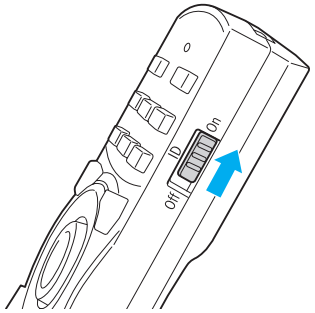

2. **Удерживая кнопку [ID] во время проецирования, нажмите кнопку [Help].**

Пульт дистанционного управления

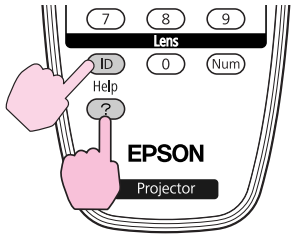

При нажатии данных кнопок на экране для проецирования будет отображен текущий ID проектора. Приблизительно через три секунды он исчезнет.

Установка ID пульта дистанционного управления

Процедура

1. **Установите переключатель ID пульта дистанционного управления в положение On.**

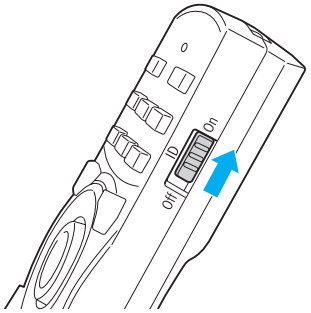

2. **Удерживая кнопку [ID], нажмите цифровую кнопку для выбора номера, соответствующего ID проектора, которым необходимо управлять.**

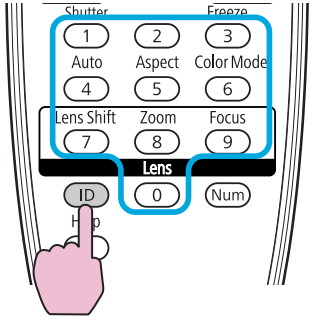

После выполнения этой настройки при помощи пульта дистанционного управления будет управляться только определенный проектор.

Настройка ID пульта дистанционного управления сохраняется в пульте дистанционного управления. Даже при извлечении батарей из пульта ДУ для замены или при других подобных действиях записанная настройка ID сохраняется. Впрочем, если батареи извлечены на продолжительное время, то восстанавливается значение этой настройки по умолчанию (ID0).

Если проецирование изображений осуществляется с помощью нескольких соединенных проекторов, то возможна ручная коррекция яркости и оттенков цвета изображения каждого проектора, что позволяет добиться близкого соответствия цветов, проецируемых на всех проекторах.

Используйте функцию мультиэкранной настройки цвета при выборе одинакового значения для параметра Цветовой режим каждого проектора.

В некоторых случаях яркость и оттенок цвета могут не совпадать полностью даже после коррекции.

Функция Автонастр. диафр. не работает, пока активирована данная функция. Даже если параметр **Автонастр. диафр.** установлен в положение **Вкл.**, а параметр **Мульти-экран** установлен в положение **Вкл.**, функция Автонастр. диафр. не будет работать.

Краткое изложение процедуры коррекции

Когда производится установка нескольких проекторов, и необходимо выполнить коррекцию, используйте следующую процедуру для настройки одного проектора за другим.

1. Установите ID проектора и ID пульта дистанционного управления.
   Чтобы ограничить управление единственным целевым проектором, установите ID проектора для целевого проектора и такой же ID для пульта дистанционного управления. ☛ стр.36

2. Произведите коррекцию цветовых различий.
   Можно производить цветовую коррекцию при проецировании с нескольких проекторов. Настройку цвета от черного до белого можно произвести за пять этапов, называемых уровнями 1–5, и на каждом из этих пяти уровней можно выполнить следующие две настройки.
   - Коррекция яркости
     Можно произвести коррекцию яркости изображений, чтобы все они выглядели одинаково.
   - Коррекция цвета
     Можно настроить цвет изображений до более близкого совпадения цветов, используя функции Корр. цвета (G/R) и Корр. цвета (B/Y).

Способ коррекции

После настройки проекторов необходимо выполнить коррекцию яркости и оттенка для каждого проектора, чтобы уменьшить различия.

Процедура

1. **Нажмите кнопку [Menu] и выберите Расширен. - “Мульти-экран” в меню конфигурации.** ☛ **"Использование Меню конфигурации"**

2. **Установите значение “Вкл.” для параметра “Мульти-экран”.**

3. **Выберите Уров., для которого необходимо выполнить коррекцию, в пункте Уровень настройки.**
   - При каждом выборе уровня отображается образец, соответствующий данному уровню.
   - Коррекцию можно начать с любого уровня.Обычно, можно сделать изображение более темным или светлым посредством коррекции от 1 до 5 или от 5 до 1.

4. **Яркость корректируется в пункте меню Коррекция яркости**
   - При выборе Уров. 5 регулировка осуществляется с ориентацией на самое темное изображение из имеющихся на нескольких проекторах.
   - При выборе Уров. 1 регулировка осуществляется с ориентацией на самое светлое изображение из имеющихся на нескольких проекторах.
   - При выборе Уров. от 2 до 4 регулировка осуществляется с ориентацией на изображение, имеющее среднее значение яркости по отношению к имеющимся на нескольких проекторах изображениям.
   - Поскольку каждое нажатие кнопки [Enter] переключает изображение между экраном тестового шаблона и текущим изображением, можно проверить результаты коррекции и выполнить коррекцию исходного изображения.

5. **Коррекция Корр. цвета (G/R) и Корр. цвета (B/Y).**

   Поскольку каждое нажатие кнопки [Enter] переключает изображение между экраном тестового шаблона и текущим изображением, можно проверить результаты коррекции и выполнить коррекцию исходного изображения.

6. **Процедуры со 3-ой по 5-ую следует повторять до завершения коррекции.**

7. **По завершении всех коррекций нажмите кнопку [Menu] для закрытия меню конфигурации.**

В проекторе предусмотрены следующие расширенные функции защиты.

- Защита паролем
  Позволяет ограничить круг лиц, которым разрешено пользоваться проектором.
- Блокир. управл./Фиксация линзы
  Позволяет предотвратить изменение настроек проектора лицами, не имеющими на это разрешения. ☛ стр.44
- Замок от Злоумышленников
  В проекторе предусмотрены различные устройства защиты от злоумышленников. ☛ стр.46

Организация работы пользователей (Защита паролем)

Если защита паролем активирована, то лица, не знающие пароля, не могут использовать проектор для проецирования изображений даже, если питание проектора включено. Более того, невозможно изменить логотип пользователя, отображаемый при включении проектора. Эта функция действует как устройство предотвращения кражи, поскольку даже украденным проектором невозможно пользоваться. В момент приобретения защита паролем не активируется.

Тип защиты паролем

В соответствии со способом использования проектора предусмотрены следующие три вида настроек защиты паролем.

1. **Блокир. включения**
   Если для параметра **Блокир. включения** установлено значение **Вкл.**, то после подключения и включения проектора необходимо ввести заранее установленный пароль (это также относится к функции Direct Power On). Если правильный пароль не введен, проектор не запускается.
2. **Защита логотипа**
   Даже в том случае, если кто-либо попытается изменить логотип пользователя, установленный владельцем проектора, сделать это не удастся. Если для параметра **Защита логотипа** установлено значение **Вкл.**, то запрещены следующие изменения настроек логотипа пользователя.
   - Регистрация логотипа пользователя
   - Изменение настроек для Фон и Экран загрузки в разделе Дисплей меню конфигурации
3. **Защита сети**
   Если для параметра **Защита сети** установлено значение **Вкл.** изменение настроек в меню **Сеть** меню конфигурации запрещено.

Настройка защиты паролем

Для настройки защиты паролем используется следующая процедура.

Процедура

1 **Во время проецирования удерживайте кнопку [Freeze] нажатой в течение приблизительно пяти секунд.**

Отобразится меню настройки Защита паролем.

- Если режим защиты паролем уже активирован, необходимо ввести пароль.
  Если пароль введен правильно, отображается меню настройки Защита паролем. ☛ "Ввод пароля"
- После задания пароля следует на видном участке проектора прикрепить наклейку с уведомлением о защите паролем в качестве дополнительного средства предупреждения кражи.

2 Включение режима Блокир. включения.

(1) Выберите пункт **Блокир. включения**, а затем нажмите кнопку [Enter].

(2) Выберите пункт **Вкл.**, а затем нажмите кнопку [Enter].

(3) Нажмите кнопку [ESC].

3 Включение режима Защита логотипа.

(1) Выберите пункт **Защита логотипа**, а затем нажмите кнопку [Enter].

(2) Выберите пункт **Вкл.**, а затем нажмите кнопку [Enter].

(3) Нажмите кнопку [ESC].

4 Включение режима Защита сети.

(1) Выберите пункт **Защита сети**, а затем нажмите кнопку [Enter].

(2) Выберите пункт **Вкл.**, а затем нажмите кнопку [Enter].

(3) Нажмите кнопку [ESC].

5 Установка пароля.

(1) Выберите пункт **Пароль**, а затем нажмите кнопку [Enter].

(2) При отображении сообщения “Изменить пароль?” выберите **Да**, а затем нажмите кнопку [Enter]. По умолчанию используется пароль “0000”. Замените это значение на пароль по собственному усмотрению. При выборе **Нет** вновь отобразится экран, показанный в шаге 1.

(3) Удерживая нажатой кнопку [Num], введите четыре цифры с помощью цифровых кнопок. Введенное число отображается в виде “* * * *”. После ввода четвертой цифры отображается экран с запросом подтверждения.

Пульт дистанционного управления

(4) Заново введите пароль.
Будет отображено сообщение “Новый пароль сохранен.”.
Если пароль введен неправильно, то отобразится сообщение с предложением повторить ввод пароля.

Ввод пароля

После отображения экрана ввода пароля введите пароль с помощью цифровых кнопок на пульте дистанционного управления.

Процедура

Удерживая нажатой кнопку [Num], введите пароль, нажимая цифровые кнопки.

После ввода правильного пароля начинается проецирование.

Внимание

- *Если три раза подряд вводится неправильный пароль, приблизительно в течение пяти минут отображается сообщение "**Работа проектора будет заблокирована.**", затем проектор переключается в режим ожидания. В такой ситуации следует отключить электрическую вилку от стенной розетки, заново ее вставить и вновь включить питание проектора. Проектор снова отображает экран ввода пароля, чтобы можно было ввести правильный пароль.*
- *Если вы забыли пароль, запишите появившийся на экране номер "Запрос кода.: xxxxx" и обратитесь по ближайшему из адресов, приведенных в разделе Руководство по технической поддержке и обслуживанию.* ☛ *Контактная информация по проекторам Epson*
- *Если, продолжая повторять описанную выше операцию, пользователь вводит неправильный пароль тридцать раз подряд, отображается следующее сообщение и проектор больше не воспринимает вводимые пароли. "**Работа проектора будет заблокирована.**" **Обратитесь в службу технической поддержки Epson, как описано в документации.***
☛ *Контактная информация по проекторам Epson*

Ограничение возможности использования кнопок управления

В проекторе предусмотрены следующие два типа функций по ограничению управления.

- Блокир. управл.
  Эта возможность полезна во время мероприятий или шоу, когда требуется сделать неактивными все кнопки во время проецирования, или в школах, если требуется ограничить возможность использования кнопок управления.
- Фиксация линзы
  Данная функция делает неактивными все кнопки на пульте дистанционного управления, связанные с управлением объективом, для предотвращения ненадлежащей регулировки объектива после того, как он был надлежащим образом отрегулирован.

Настройка функции Блокир. управл.

Для блокировки кнопок управления на панели управления выполните одно из следующих действий. Даже если панель управления заблокирована, вы все равно можете, как обычно, пользоваться пультом дистанционного управления.

- Полн. блок-ка
  Блокируются все кнопки на панели управления. С панели управления невозможно выполнение никаких операций, в том числе включения и отключения питания.
- Част. блок-ка
  Блокируются все кнопки на панели управления, за исключением кнопки [⏻].

Процедура

1. **Во время проецирования нажмите кнопку [Menu] и выберите Настройки - Блокир. управл. в меню конфигурации.** ☛ **"Использование Меню конфигурации"**

Использование пульта дистанционного управления

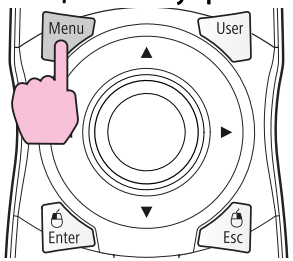

Использование панели управления

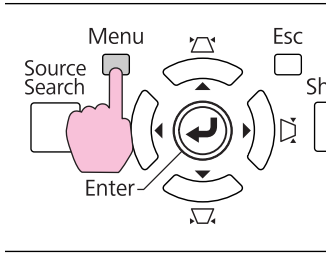

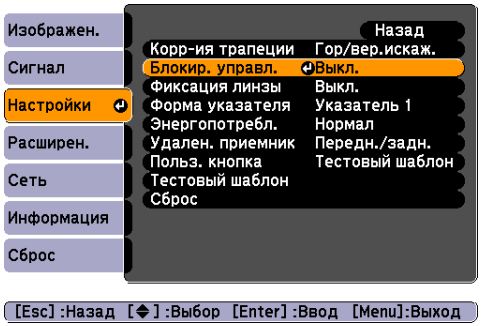

2 **Выберите либо Полн. блокировка, либо Блокир. управл. в соответствии с конкретной задачей.**

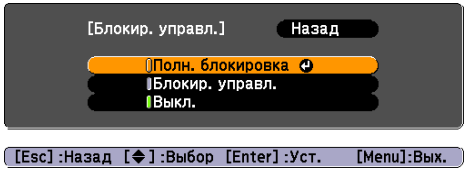

3 **При появлении сообщения с запросом подтверждения выберите Да.**

Кнопки панели управления блокируются в соответствии с выбранной настройкой.

Отмена блокировки панели управления выполняется одним из следующих двух способов.

- С помощью пульта дистанционного управления выберите значение **Выкл.** в разделе **Настройки** - **Блокир. управл.** в меню конфигурации.
- На панели управления нажмите и удерживайте кнопку [Enter] приблизительно в течение семи секунд.Отображается сообщение и блокировка снимается.

Фиксация линзы

Данная функция блокирует следующие кнопки на пульте дистанционного управления, связанные с управлением объективом.

Пульт дистанционного управления

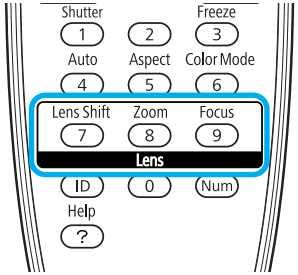

Процедура

1 **Нажмите кнопку [Menu] и выберите Настройки - “Фиксация линзы” в меню конфигурации.**

☛ "Использование Меню конфигурации"

Использование пульта дистанционного управления

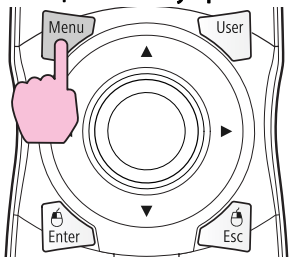

Использование панели управления

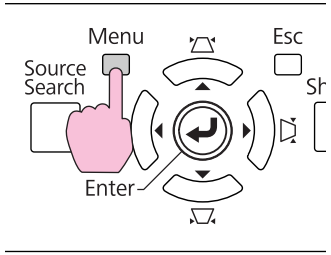

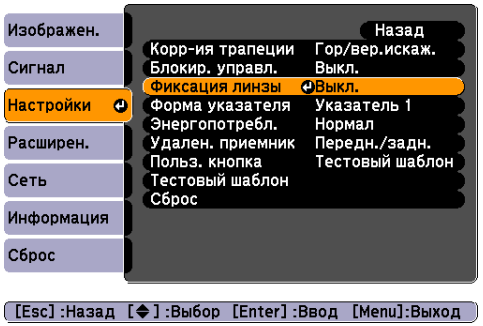

2 **Выберите “Вкл.”.**

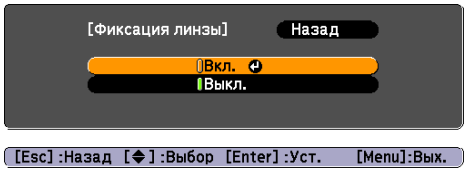

Кнопки, связанные с управлением объективом, блокируются в соответствии с выбранной настройкой.

Замок от Злоумышленников

Поскольку проекторы часто устанавливают на потолок и оставляют в помещении без присмотра, во избежание кражи проектора он оснащен следующими устройствами защиты от злоумышленников.

- Гнездо защиты
  Гнездо защиты поддерживается системой Microsaver Security System производства компании Kensington. Подробные сведения о системе Microsaver Security System представлены на главной странице веб-сайта Kensington http://www.kensington.com/.
- Рукоятка
  Через эту рукоятку может быть пропущен выпускаемый серийно кабельный замок, при помощи которого можно закрепить проектор на столе или другой опоре.

Крепление тросика с замком

Пропустите тросик с замком через рукоятку.

Инструкции по закрыванию замка см. в документации, входящей в комплект поставки тросика с замком.

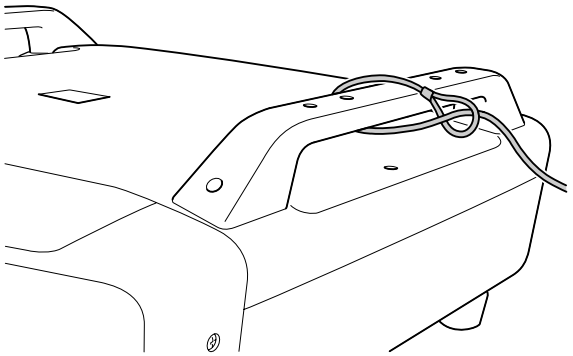

Меню Настройки

В этой главе обсуждаются способы использования меню настройки и его функции.

1 Осуществление выбора в основном меню

2 Осуществление выбора в меню нижнего уровня

3 Изменение выбранного пункта

4 Выход

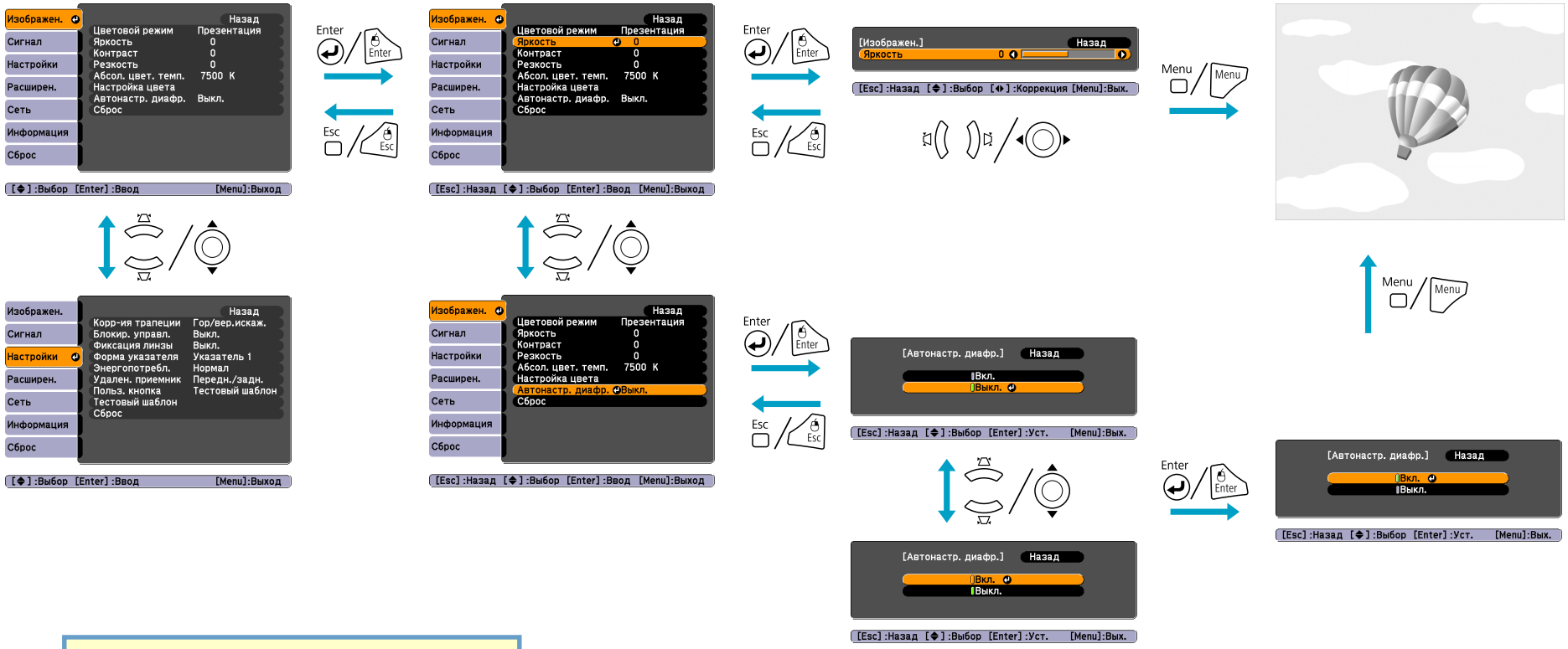

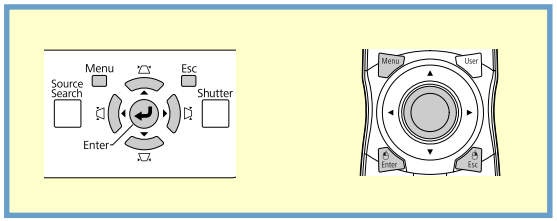

Меню Изображен.

Как видно из следующих снимков экранов, элементы, допускающие настройку, зависят от сигнала изображения, проецируемого в текущий момент. Информация о настройках сохраняется для каждого сигнала изображения.

Аналоговый RGB/Цифровой RGB

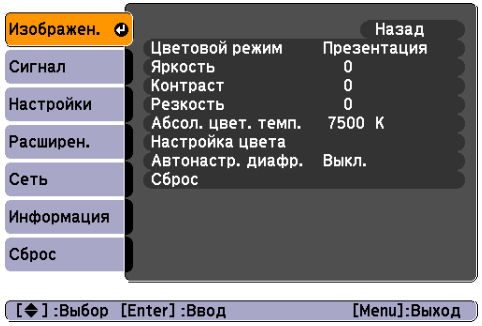

Аналоговый/Цифровой Компонентное видео/ Композитное видео/S-Video

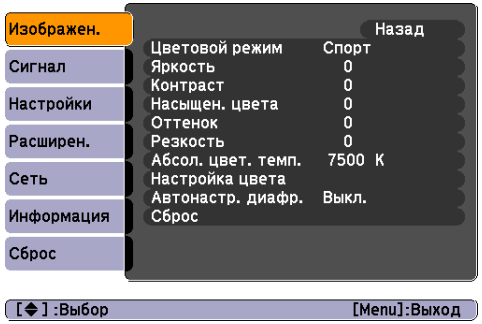

Меню нижнего уровня	Функция
Цветовой режим	Выбор качества изображения, соответствующего окружающей обстановке. ☛ стр.26
Яркость	Регулировка яркости изображения.
Контраст	Регулировка степени отличия светлых и темных участков изображения.
Насыщен. цвета	Регулировка насыщенности цвета изображений.
Оттенок	(Настройка возможна только в том случае, если сигналы NTSC поступают при использовании композитного видеосигнала/сигнала S-Video.) Регулировка оттенка изображения.
Резкость	Регулировка резкости изображения.
Абсол. цвет. темп.	(Данный пункт меню недоступен для выбора, если выбрано значение sRGB для настройки **Цветовой режим** в меню **Изображен.**) Регулировка общего оттенка изображения. Предусмотрена регулировка оттенков за 10 этапов от 5000 K до 10000 K. При выборе высокого значения изображение приобретает синий оттенок, а при выборе низкого значения изображение приобретает красный оттенок.

Меню нижнего уровня	Функция
Настройка цвета	(Данный пункт меню недоступен для выбора, если выбрано значение sRGB для настройки **Цветовой режим** в меню **Изображен.**) Регулировку можно сделать, выбрав следующие опции. **Красный**, **Зеленый**, **Синий**: Насыщенность каждого цвета регулируется индивидуально. (Данный пункт меню недоступен для отображения, если выбрано значение **Пользователь-ий** для настройки **Цветовой режим** в меню **Изображен.**) **R**, **G**, **B**, **C**, **C**, **Y**: Оттенок, насыщенность и яркость каждого из цветов R (красный), G (зеленый), B (синий), C (бирюзовый), M (пурпурный), Y (желтый) регулируется отдельно. (Данный пункт меню отображается, только если выбрано значение **Пользователь-ий** для настройки **Цветовой режим** в меню **Изображен.**).
Автонастр. диафр.	(Данная настройка возможна, только если для настройки **Цветовой режим** в меню **Изображен.** установлено значение **Динамический**, **Театр** или **Пользователь-ий**, а для параметра **Мульти-экран** выбрано значение **Выкл.**) Установите необходимость (**Вкл./Выкл.**) регулировки проецируемых изображений в соответствии с оптимальным состоянием освещения. ☛ стр.27 Настройки сохраняются для каждого цветового режима.
Сброс	Все значения, настроенные для функций меню Изображен., сбрасываются до значений по умолчанию. О возврате значений по умолчанию для всех пунктов меню см. ☛ стр.74

Меню Сигнал

Как видно из следующих снимков экранов, элементы, допускающие настройку, зависят от сигнала изображения, проецируемого в текущий момент. Информация о настройках сохраняется для каждого сигнала изображения.

Аналоговый RGB

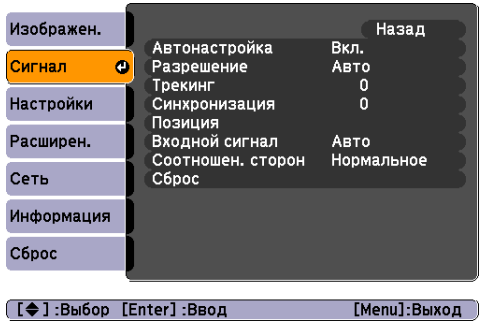

Цифровой RGB/ ЦифровойКомпонентное видео

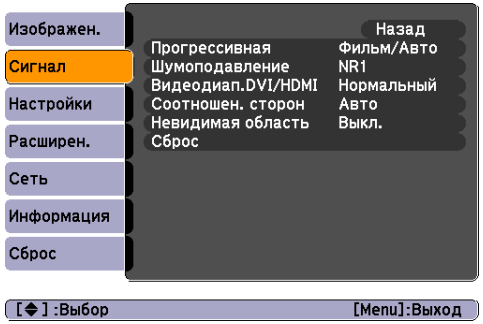

Аналоговое компонентное видео

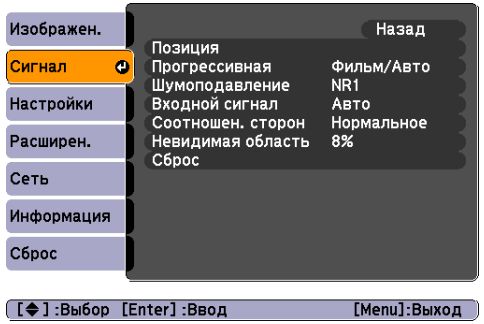

Композитное видео/S-video

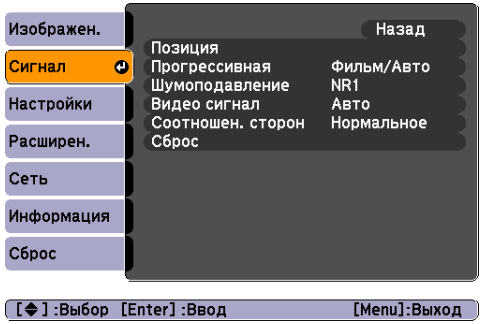

Меню нижнего уровня	Функция
Автонастройка	Можно выбрать необходимость (**Вкл./Выкл.**) автоматической регулировки изображения до оптимального состояния с помощью функции Автонастройка при изменении входного сигнала. ☛ стр.87 Функция Автонастройка недоступна, если для параметра **Разрешение** выбрано значение **Пользов-ий 1** или **Пользов-ий 2**.
Разрешение	**Авто**: Разрешение входного сигнала определяется автоматически. **Растянутое**, **Нормал**: Если изображения проецируются некорректно при установке **Авто**, установите значения в данном меню. Установите значение **Растянутое** в зависимости от подключенного компьютера для широкого экрана, или установите значение **Нормал** для экранов формата 4:3 или 5:4. **Вручную**: Можно указать разрешение. Идеально подходит при подключении постоянного компьютера.
Трекинг	Регулировка компьютерных изображений при появлении на них вертикальных полос. ☛ стр.87
Синхронизация	Регулировка мерцающих и нерезких компьютерных изображений или изображений с помехами. ☛ стр.87
Позиция	Регулировка позиции экрана в направлениях вверх, вниз, влево и вправо для обеспечения проецирования всего изображения в случае отсутствия части изображения.

Меню нижнего уровня	Функция
Прогрессивная	(Параметр Компонентное видео можно настроить только при наличии входного сигнала 480i/576i/1080i. Этот режим нельзя установить при входном цифровом сигнале RGB). **Выкл.**: Преобразование IP выполняется для каждого поля на экране. Наилучший вариант для просмотра изображений с большим числом движущихся объектов. **Видео**: Наилучший вариант для просмотра обычных неподвижных изображений. **Фильм/Авто**: В результате автоматической конвертации фильмов, компьютерной графики, анимационных изображений и т.п., записанных с частотой 24/30 кадров в секунду, в оптимальный формат сигнала с прогрессивной разверткой путем преобразования 3:2, можно восстановить естественное восприятие исходного изображения.
Шумоподавление	(Этот режим нельзя установить при входном цифровом сигнале RGB) Сглаживает неровные изображения. Существует два режима. Выберите необходимый параметр. Для этого параметра рекомендуется установить значение **Выкл.** при просмотре изображений от источников с очень низким уровнем шумов, например дисков DVD.
Видеодиап.DVI/HDMI	(Этот режим нельзя установить при входном цифровом сигнале RGB) Если входной порт DVI-D проектора или входной порт HDMI подключен к DVD-плееру, то видеодиапазон проектора устанавливается в соответствии с настройками видеодиапазона DVD-плеера.
Входной сигнал	Можно выбрать входной сигнал с входного порта Компьютер (Computer) или входного порта BNC. При выборе значения **Авто** входной сигнал определяется автоматически в соответствии с подключенным оборудованием. Если при выборе значения **Авто** для данного параметра цвета отображаются неправильно, выберите подходящий сигнал в соответствии с подключенным оборудованием.
Видео сигн.	Вы можете выбрать входной сигнал с входного порта Video. При выборе значения **Авто** видеосигналы распознаются автоматически. Если при выборе значения **Авто** на изображении появляются помехи или возникают неполадки, например не проецируется никакое изображение, выберите подходящий сигнал в соответствии с подключенным оборудованием.
Соотношен. сторон	Установка параметра Формат изображения для проецируемых изображений. ☛ стр.29
Невидимая область	(Этот режим нельзя установить при входном цифровом сигнале RGB) Можно изменить область отображения (диапазон проецируемого изображения). Для диапазона обрезки экрана можно установить значение Выкл., 4% или 8%. Значение **Авто** можно выбрать, только если источником является HDMI. При выборе значения **Авто**, диапазон автоматически переключается в положение Выкл. или **8%** в соответствии с входным сигналом. Однако, автоматическая настройка эффективна только в случае подключения видеоаппаратуры через порт проектора HDMI.
Сброс	Восстановление значений по умолчанию для всех параметров в меню Сигнал, кроме значений параметра Входной сигнал. О возврате значений по умолчанию для всех пунктов меню см. ☛ стр.74

Меню Настройки

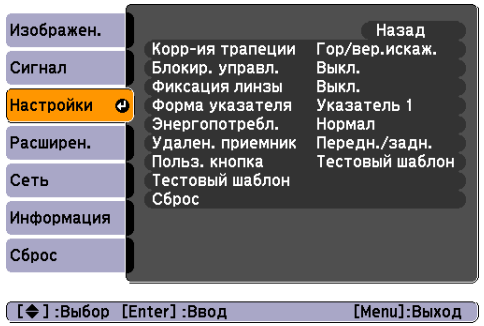

Меню нижнего уровня	Функция
Корр-ия трапеции	Предусмотрено выполнение коррекции трапецеидального искажения. **Гор/вер.искаж.**: Корректировка горизонтальных и вертикальных трапецеидальных искажений. Выберите **Верт. искажение** или **Гориз. искажение**. С помощью кнопок [/▲], [/▼], [/◀] и [/▶] на панели управления для выполнения коррекции аналогично **Верт. искажение** и **Гориз. искажение**. **Quick Corner**: Позволяет выбирать и корректировать вручную отдельно каждый из четырех углов проецируемого изображения. ☛ стр.20
Блокир. управл.	Позволяет наложить запрет на управление проектором с панели управления. ☛ стр.44
Фиксация линзы	Позволяет наложить запрет на управление объективом с пульта дистанционного управления. ☛ стр.45
Форма указателя	Выбор формы указателя. ☛ стр.33 **Указатель 1**: **Указатель 2**: **Указатель 3**:
Энергопотребл.	Для яркости лампы можно установить значение Нормал или ECO. Выберите вариант **ECO**, если проецируются слишком яркие изображения, например изображения проецируются в темном помещении или на маленький экран. При выборе значения ECO объем потребляемой электроэнергии и срок службы лампы изменяются следующим образом, а уровень шума от вращающегося во время проецирования вентилятора понижается. Потребление электроэнергии: снижается приблизительно на 16%, срок службы лампы: увеличивается приблизительно в 1,4 раза
Удален. приемник	Можно ограничить прием сигналов управления от пульта дистанционного управления. Если необходимо запретить управление пультом дистанционного управления или, если вблизи от удаленного приемника установлен источник флуоресцентного излучения, можно, изменив настройки, отключить тот удаленный приемник, который не нужно использовать, или тот, который подвержен помехам.

Меню нижнего уровня	Функция
Польз. кнопка	Вы можете выбрать назначенный пункт меню конфигурации с помощью кнопки [User] на пульте дистанционного управления. При нажатии кнопки [User] появляется экран выбора/коррекции для назначенного пункта меню, позволяющий выполнять настройку/коррекцию одним нажатием. Можно назначить для кнопки [User] один из следующих шести пунктов меню. Энергопотребл., Информация, Прогрессивная, Тестовый шаблон, Мульти-экран и Разрешение
Тестовый шаблон	После установки проектора на экран выводится тестовый шаблон, чтобы можно было настроить проецирование без подключения внешнего оборудования. При отображении тестового шаблона могут выполняться процедуры настройки масштаба, фокуса, а также коррекция трапецеидальности. Тестовый шаблон можно убрать нажатием кнопки [ESC] на пульте дистанционного управления или на панели управления.
Сброс	Восстановление значений по умолчанию для всех параметров в меню Настройки, кроме значений параметра Польз. кнопка. О возврате значений по умолчанию для всех пунктов меню см. ☛ стр.74

Меню Расширен.

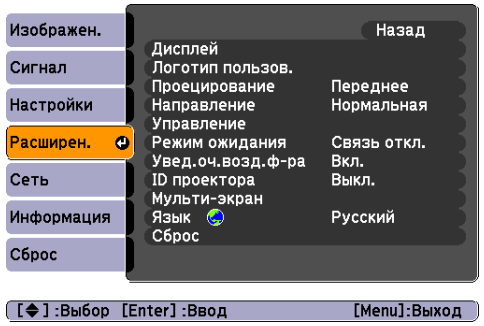

Меню нижнего уровня	Функция
Дисплей	Задание настроек, относящихся к экрану проектора. **Сообщение**: Если для данного пункта установлено значение **Выкл.**, следующие сообщения не отображаются на экране. Сообщение о перегреве и прочие предупреждения, сообщения об отсутствии видеосигнала, о включении функции Функция паузы или о смене значения параметров Источник, Цветовой режим или Соотношен. сторон. **Фон**[*1]: При отсутствии сигнала изображения можно установить состояние экрана **Черный**, **Синий** или **Логотип**. **Экран загрузки**[*1]: Можно установить (**Вкл./Выкл.**), отображать или нет экран загрузки (зарегистрированный логотип пользователя, отображаемый при запуске проектора). **Размер меню** (только EB-Z8000WU): Можно выбрать значение **Нормальное** или **Больше** в качестве размера дисплея для меню конфигураций, справки и прочих сообщений.
Логотип пользов.[*1]	Изменение логотипа пользователя, отображаемого в качестве фона в режиме Фон или Экран загрузки. ☛ стр.109
Проецирование	В соответствии со способом установки проектора можно выбрать один из следующих вариантов. ☛ стр.94 **Переднее**, **Переднепот.**, **Заднее**, **Заднепотол.**
Направление	В соответствии со способом установки проектора можно выбрать один из следующих вариантов. ☛ стр.94 **Нормальная**, **Указыв. вверх**, **Указывает вниз**

Меню нижнего уровня	Функция
Управление	**Direct Power On**: Можно установить (**Вкл./Выкл.**), нужно ли включать функцию Direct Power On. Будьте осторожны, если для этого параметра выбрано значение **Вкл.**, поскольку аппарат включается при возобновлении подачи электроэнергии, если аппарат подключен к розетке. **Спящий режим**: Если установлено значение **Вкл.**, эта функция автоматически останавливает проецирование, если не поступает сигнал изображения и не производится никаких действий. **Время спящего реж.**: При установке параметра **Спящий режим** в положение **Вкл.**, можно задать время автоматического выключения проектора в интервале от 1 до 30 минут. **Таймер заслонки**: На момент приобретения проектора для параметра **Таймер заслонки** установлено значение **Вкл.** (При одновременной установке для параметров Таймер заслонки и Спящий режим значения **Вкл.** параметр Спящий режим является приоритетным.) **Высотный режим**: Установите значение **Вкл.** при использовании проектора на высоте более 1500 м. **Зав синхр BNC**: Установка терминации для сигнала с входного порта BNC. Обычно для данного параметра следует устанавливать значение Выкл. Установите значение **Вкл.**, если необходима аналоговая терминация (75Ω), например для видеомикшеров. **Тип пульта ДУ**: Можно выбрать значения **Нормал** или **Простой** в зависимости от типа пульта дистанционного управления. Установите для данного пункта значение **Нормал** для использования пульта дистанционного управления, прилагаемого к проектору. При выборе значения **Простой** можно использовать пульт дистанционного управления, поставляемый с прочими проекторами Epson, для управления данным проектором (кроме моделей EB-G5350/G5200W/G5100). Данная возможность полезна, если для управления данным проектором вы хотите использовать пульт дистанционного управления, с которым вы уже знакомы. Однако, пульт дистанционного управления, поставляемый с данным проектором, использовать нельзя, если для данного параметра установлено значение **Простой**. Убедитесь, что вы хотите изменить значение данной настройки на Simple, если проектор установлен на потолке или в ином труднодосягаемом месте, поскольку изменить его назад может быть сложно.
Режим ожидания	Можно использовать функции контроля и управления состоянием проектора по сети, даже если проектор находится в режиме ожидания, при установке для данного параметра значения **Связь вкл.** Для отслеживания состояния проектора и управления им по сети можно использовать протокол SNMP или программное обеспечение EasyMP Monitor, входящее в комплект поставки устройства.
Увед.оч.возд.ф-ра	Можно установить (**Вкл./Выкл.**), нужно ли использовать опцию Увед.оч.возд.ф-ра. Если для этого параметра установлено **Вкл.** и обнаружено засорение воздушного фильтра, на экране будет отображено данное сообщение.
ID проектора	Установите ID в пределах от 1 до 9. Выкл. означает отсутствие установленного ID. ☛ стр.37 Мульти-экран

Меню нижнего уровня	Функция
Мульти-экран	Если для этого параметра установлено значение On (Вкл.), можно регулировать оттенок и яркость изображений для ряда из нескольких проекторов. ☛ стр.40 **Уровень настройки**: Можно настроить цвет от черного до белого за пять этапов, называемых от Уров. 1 до 5, и на каждом из этих 5 уровней предусмотрена регулировка настроек Коррекция яркости и Корр. цвета. **Коррекция яркости**: Производится коррекция разницы яркости для каждого проектора. **Корр. цвета (G/R) / Корр. цвета (B/Y)**: Производится коррекция разницы цвета для каждого проектора. Если параметр **Мульти-экран** установлен в положение **Вкл.**, параметр **Автонастр. диафр.** не будет работать.
Язык	Задание языка для отображаемых сообщений.
Сброс	Значения настроек Дисплей*1, Управление*2 и Увед.оч.возд.ф-ра можно сбросить до их значений по умолчанию в меню Расширен. О возврате значений по умолчанию для всех пунктов меню см. ☛ стр.74

*1 Если для параметра **Защита логотипа** установлено значение **Вкл.** в пункте Защита паролем, настройки, относящиеся к логотипу пользователя, изменить невозможно. Изменения можно вносить, задав для параметра **Защита логотипа** значение **Выкл**. ☛ стр.42

*2 За исключением настроек Высотный режим и Тип пульта ДУ.

Меню Сеть (только EB-Z8000WU)

Если для параметра **Защита сети** установлено значение **Вкл.** в пункте **Защита паролем**, будет отображено сообщение и изменить настройки будет невозможно. Изменения можно вносить, задав для параметра **Защита сети** значение **Выкл.** ☛ стр.42

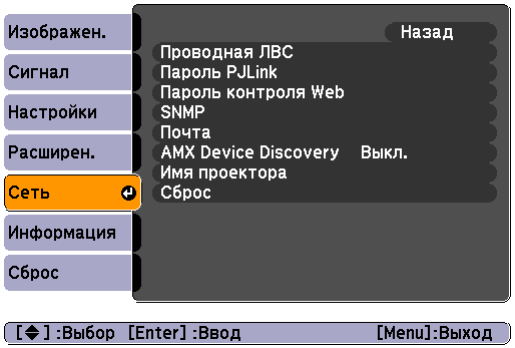

Меню нижнего уровня	Функция
Проводная ЛВС	Вы можете выполнять настройки сети. **DHCP**: Вы можете установить (Вкл./Выкл.), нужно ли использовать DHCP. Если для этого параметра установлено значение **Вкл.**, то дополнительные адреса установить невозможно. **Адрес IP**: Вы можете ввести адрес IP, который назначен проектору.* Можно ввести число от 0 до 255 в каждом поле адреса. Однако следующие адреса IP не могут использоваться. 0.0.0.0, 0.x.x.x, 127.x.x.x, от 224.0.0.0 до 255.255.255.255 (где x — это число от 0 до 255) **Маска подсети**: Вы можете ввести маску подсети для проектора.* Можно ввести число от 0 до 255 в каждом поле адреса. Однако следующие маски подсети использовать невозможно. 0.0.0.0, 255.255.255.255 **Адрес шлюза**: Вы можете ввести адрес IP шлюза проектора.* Можно ввести число от 0 до 255 в каждом поле адреса. Однако следующие адреса шлюза использовать невозможно. 0.0.0.0, 127.x.x.x, от 224.0.0.0 до 255.255.255.255 (где x — это число от 0 до 255) **MAC-адрес**: Вы можете отобразить MAC-адрес проектора.
Пароль PJLink	Установите пароль, который будет использоваться при доступе к проектору с использованием совместимого с PJLink программного обеспечения.* ☛ стр.127 Вы можете ввести до 32 однобайтных буквенно-цифровых символов.
Пароль контроля Web	Установите пароль, который будет использоваться при настройке и управлении проектором через глобальную сеть с использованием средств контроля Web.* Можно ввести до 8 однобайтных буквенно-цифровых символов. Контроль Web является функцией компьютера, которая позволяет вам выполнять настройку и управлять проектором с использованием веб-браузера на компьютере, на котором работает программа EasyMP Monitor. ☛ *EasyMP Monitor Руководство по эксплуатации*
SNMP	Можно выполнять настройки SNMP▸▸. **IP-ад. ловушки 1/IP-ад. ловушки 2**: Можно зарегистрировать до двух адресов назначения для уведомления по ловушкам SNMP.* Чтобы использовать SNMP для наблюдения за проектором, необходимо установить на компьютере программу-менеджер для протокола SNMP. Администрирование SNMP должен осуществлять специалист в области сетей.

Меню нижнего уровня	Функция
Почта	Если этот параметр установлен, то вы получаете уведомление по электронной почте в случае возникновения каких-либо проблем или предупреждений для проектора. За сведениями относительно содержания отправляемой электронной почты обратитесь к разделу ☛ "Функция Уведомл. по почте о проблемах при считывании" стр.124 **Уведом. по почте**: Можно установить (Вкл./Выкл.), нужно ли использовать уведомление по электронной почте. Если для этого параметра установлено значение **Выкл.**, то дополнительные адреса установить невозможно. **Сервер SMTP**: Можно ввести адрес IP сервера SMTP проектора.* Можно ввести число от 0 до 255 в каждом поле адреса. Однако следующие адреса IP не могут использоваться. 127.x.x.x, от 224.0.0.0 до 255.255.255.255 (где x — это число от 0 до 255) **Номер порта**: Можно отобразить номер порта сервера SMTP. Значение по умолчанию 25. При редактировании настроек для управления по глобальной сети с помощью функции Контроль Web, можно изменять значение параметра Номер порта посредством ввода действительного номера от 1 до 65535. **Наст. адреса 1/Наст. адреса 2/Наст. адреса 3**: Можно ввести адрес электронной почты* и содержание сообщения, чтобы получать уведомление при возникновении проблемы или предупреждения. Можно зарегистрировать до трех адресов назначения. Можно ввести до 64 однобайтных буквенно-цифровых символов для адресов электронной почты.
AMX Device Discovery	Если проектор подключен к сети, то установите для этого параметра значение **Вкл.**, чтобы разрешить определение проектора посредством AMX Device Discovery. Установите для данного параметра значение **Выкл.**, если проектор не подключен к окружению, управляемому контроллером от компании AMX или посредством AMX Device Discovery.
Имя проектора	Отображается имя проектора, используемое для идентификации проектора при подключении к сети.
Сброс	Все значения, настроенные в меню Сеть, сбрасываются до значений по умолчанию. О возврате значений по умолчанию для всех пунктов меню см. ☛ стр.74

* При вводе чисел и паролей отображаются следующие виртуальные клавиатуры. Наклоните кнопку [⊙] на пульте дистанционного управления, чтобы переместить курсор к требуемой клавише, а затем нажмите кнопку [Enter]. Вводите цифры, удерживая нажатой кнопку [Num] на пульте ДУ и нажимая цифровые кнопки. По окончании ввода нажмите на клавиатуре клавишу [Finish], чтобы подтвердить введенное значение. Для отмены ввода нажмите на клавиатуре клавишу [Cancel].

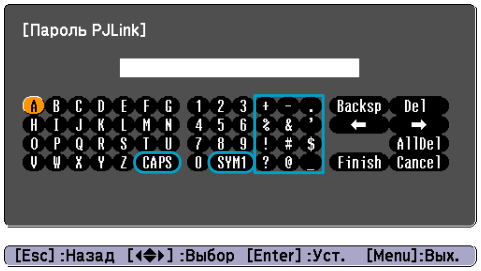

При каждом нажатии клавиши [CAPS] происходит переключение между верхним и нижним регистром клавиатуры. При каждом нажатии клавиши [SYM1/2] происходит изменение символьных клавиш, заключенных в рамку.

Меню Сеть (только EB-Z8050W)

Если для параметра **Защита сети** установлено значение **Вкл.** в пункте **Защита паролем**, будет отображено сообщение и изменить настройки будет невозможно. Изменения можно вносить, задав для параметра **Защита сети** значение **Выкл.** ☛ стр.42

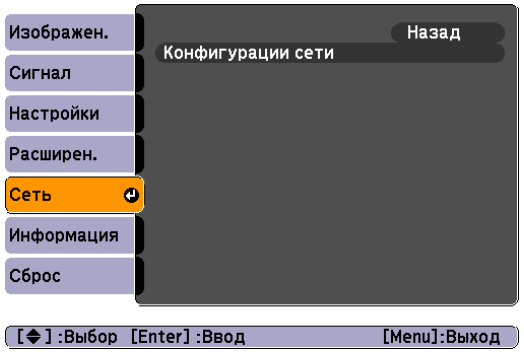

Меню нижнего уровня	Функция
Конфигурации сети	Доступны следующие меню для настройки объектов сети. **Основные**, **Беспроводная ЛВС**, **Безоп.**, **Проводная ЛВС**, **Почта**, **Другое**, **Сброс** и **Установка завершена**.

Используя веб-браузер на компьютере, подключенном к находящемуся в сети проектору, вы можете настроить функции проектора и управлять проектором. Эта функция называется “Контроль Web”. При помощи клавиатуры вы можете легко вводить текст для выполнения настроек контроля Web, например настроек безопасности. ☛ *Руководство по эксплуатации проектора* "Изменение настроек с помощью веб-браузера (контроль Web)"

Замечания по работе с сетевым меню

Выбор пунктов в основном меню и в меню нижних уровней, а также изменение выбранных элементов аналогичны операциям в меню настройки.

По завершении обязательно перейдите в **Установка завершена** и выберите **Да**, **Нет** или **Отмена** При выборе вариантов **Да** или **Нет** происходит возврат в меню настройки.

Да:	Сохранение настроек и выход из меню **Сеть**.
Нет:	Выход из меню **Сеть** без сохранения настроек.
Отмена:	Продолжает отображаться меню **Сеть**.

Работа с виртуальной клавиатурой

Меню **Сеть** содержит элементы, которые требуют ввода буквенно-цифровых символов в процессе установки. В этом случае отображается следующая виртуальная клавиатура. С помощью кнопки [◎] на пульте дистанционного управления или кнопок [⧄/▲], [⧅/▼], [⧃/◀] и [⧂/▶] на проекторе для перемещения курсора на необходимую клавишу, а затем нажмите кнопку [Enter] для ввода буквенно-цифрового символа. Вводите цифры, удерживая нажатой кнопку [Num] на пульте дистанционного управления и нажимая цифровые кнопки. По окончании ввода нажмите на клавиатуре клавишу [Finish], чтобы подтвердить введенное значение. Для отмены ввода нажмите на клавиатуре клавишу [Cancel].

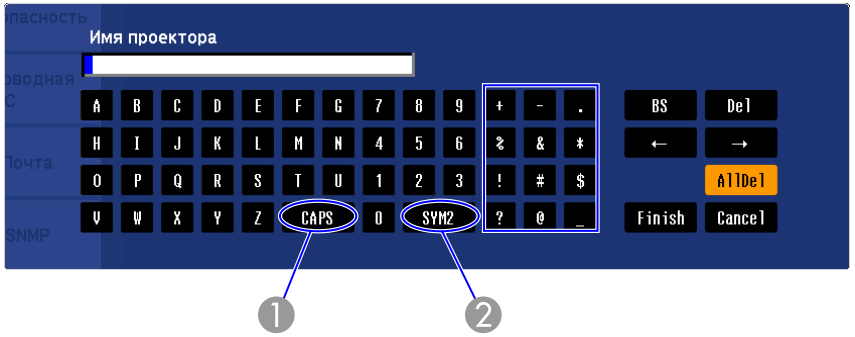

1. При каждом нажатии на эту клавишу происходит переключение между верхним и нижним регистром клавиатуры.
2. При каждом нажатии на эту клавишу происходит изменение символьных клавиш, заключенных в рамку.

Меню Основные

Меню нижнего уровня	Функция
Имя проектора	Отображается имя проектора, используемое для идентификации проектора при подключении к сети. При редактировании вы можете ввести до 16 однобайтных буквенно-цифровых символов.
Пароль PJLink	Установите пароль, который будет использоваться при доступе к проектору с использованием совместимого с PJLink программного обеспечения. ☛ стр.127 Вы можете ввести до 32 однобайтных буквенно-цифровых символов.

Меню нижнего уровня	Функция
Пароль контроля Web	Установите пароль, который будет использоваться при изменении настроек и управлении проектором при помощи функции Контроль Web. Вы можете ввести до 8 однобайтных буквенно-цифровых символов. Контроль Web является функцией компьютера, которая позволяет вам выполнять настройку и управлять проектором с использованием веб-браузера на компьютере, подключенном к сети. ☛ *Руководство по эксплуатации проектора* "Изменение настроек с помощью веб-браузера (контроль Web)"
Ключевое слово проектора	Если для данного параметра установлено значение **Вкл.**, то вы должны ввести это ключевое слово при попытке подключения проектора к компьютеру, подключенному к сети. В результате можно предотвратить прерывание презентации из-за незапланированных подключений с компьютера. Обычно задано значение **Вкл.**. ☛ *Руководство по эксплуатации проектора* "Подключение к проектору в сети и проецирование"

Меню Беспроводная ЛВС (только при наличии установленного дополнительного модуля беспроводной ЛВС)

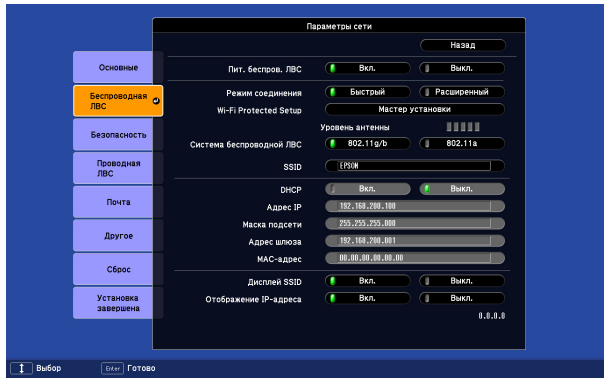

Меню нижнего уровня	Функция
Пит. беспров. ЛВС	Установите значение **Выкл.** для деактивации модуля беспроводной локальной сети, подключенного к проектору. При установке значения **Выкл.** модуль беспроводной локальной сети считается неподключенным.
Режим соединения	Если компьютер подключен к проектору при помощи приложения EasyMP Network Projection, то установка этого параметра обеспечивает режим постоянного соединения.
Wi-Fi Protected Setup	При использовании точки доступа, совместимой с WPS (Wi-Fi Protected Setup), через беспроводную локальную сеть, вы легко можете подключить проектор к точке доступа и произвести настройки параметров безопасности. ☛ стр.111
Уровень антенны	Показывает интенсивность сигнала беспроводной ЛВС.

Меню нижнего уровня	Функция
Система беспроводной ЛВС	Установка системы беспроводной ЛВС.
SSID	Введите SSID. Если для системы беспроводной ЛВС, в которой находится проектор, предусмотрен SSID (идентификатор станции-источника), то нужно ввести SSID. Вы можете ввести до 32 однобайтных буквенно-цифровых символов.
DHCP	Вы можете установить (**Вкл.**/**Выкл.**), нужно ли использовать DHCP. Если для этого параметра установлено значение **Вкл.**, то дополнительные адреса установить невозможно.
Адрес IP	Вы можете ввести IP-адрес, который назначен проектору. Вы можете ввести число от 0 до 255 в каждом поле адреса. Однако следующие адреса IP не могут использоваться. 0.0.0.0, 127.x.x.x, от 224.0.0.0 до 255.255.255.255 (где x — это число от 0 до 255)
Маска подсети	Вы можете ввести значение для параметра Маска подсети для проектора. Вы можете ввести число от 0 до 255 в каждом поле адреса. Однако следующие маски подсети не могут использоваться. 0.0.0.0, 255.255.255.255
Адрес шлюза	Вы можете ввести адрес IP шлюза проектора. Вы можете ввести число от 0 до 255 в каждом поле адреса. Однако следующие значения параметра Адрес шлюза не могут использоваться. 0.0.0.0, 127.x.x.x, от 224.0.0.0 до 255.255.255.255 (где x — это число от 0 до 255)
MAC-адрес	Показывает MAC-адрес.
Дисплей SSID	Чтобы не показывать SSID на экране ожидания LAN, установите для этого параметра значение **Выкл.**.
Отображение IP-адреса	Чтобы не показывать адрес IP на экране ожидания LAN, установите для этого параметра значение **Выкл.**.

Меню Безопасность (Доступно только при наличии установленного дополнительного модуля беспроводной локальной сети)

Если установлен и используется в ручном режиме дополнительный модуль беспроводной ЛВС, то настоятельно рекомендуется установить параметры безопасности.

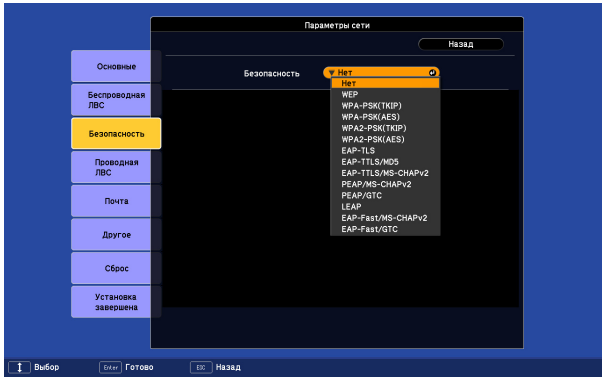

Меню нижнего уровня	Функция
Безопасность	Выберите один из следующих методов обеспечения безопасности. При настройке безопасности следуйте инструкциям администратора сети, к которой вы хотите подключиться. **WEP**: Данные шифруются при помощи кодового ключа (ключа WEP). Этот метод исключает обмен данными при несовпадении ключей шифрования для точки доступа и проектора. **WPA**/WPA2: Этот стандарт шифрования предоставляет более надежную защиту по сравнению с WEP. Хотя существует несколько типов шифрования WPA, данный проектор использует только типы “TKIP” и “AES”. Стандарт WPA также включает функции проверки подлинности пользователя. Проверка подлинности WPA включает два метода: с использованием сервера идентификации или проверка подлинности между компьютером и точкой доступа без сервера. Данный проектор поддерживает последний метод, без использования сервера. **EAP**: EAP - это протокол, который используется для обмена данными между клиентами и серверами идентификации. Существует несколько протоколов, например EAP-TLS, которые используют для аутентификации пользователя электронный сертификат. Это протокол LEAP, использующий имя пользователя и пароль пользователя, а также EAP-TTLS.

Тип безопасности

Система	Проверка подлинности
EAP-TLS	Цифровой сертификат, Сертификат ЦС

Система	Проверка подлинности
EAP-TTLS/MD5	Имя пользователя, Пароль
EAP-TTLS/MS-CHAPv2	Имя пользователя, Пароль
PEAP/MS-CHAPv2	Имя пользователя, Пароль
PEAP/EAP-GTC	Имя пользователя, Пароль
LEAP	Имя пользователя, Пароль
EAP-Fast/MS-CHAPv2	Имя пользователя, Пароль
EAP-Fast/GTC	Имя пользователя, Пароль

- При использовании EAP вы должны установить на проекторе те же настройки, что и для сервера идентификации. Проверьте вместе с вашим администратором сети подробности настройки сервера RADIUS.
- Откройте “Сетевое меню” – “Сертификат” в “Контроль Web” для регистрации цифрового сертификата и сертификата ЦС проектора. Вы можете зарегистрировать только один цифровой сертификат или сертификат ЦС для проектора. Эти сертификаты используются с EAP-TLS.

При выборе WEP

Можно установить следующие пункты.

Меню нижнего уровня	Функция
Шифрование WEP	Вы можете задать кодирование для WEP шифрования. **128 Bit**: Применяется 128- (104-) битовое кодирование **64 Bit**: Применяется 64- (40-) битовое кодирование
Формат	Вы можете задать метод ввода ключа шифрования WEP. **ASCII**: Ввод текста. Метод ввода текста, шифруемого с использованием метода WEP, различается в зависимости от точки доступа. Проверьте приемлемость этого метода для сети вместе с администратором той сети, в которой находится проектор, а затем установите значение “ASCII”. **HEX**: Ввод в шестнадцатеричном формате.
Код ключа	Выбор кода ключа шифрования WEP.
Ключ шифрования 1/Ключ шифрования 2/Ключ шифрования 3/Ключ шифрования 4	Вы можете ввести ключ, который будет использоваться для WEP шифрования. Введите ключ, состоящий из однобайтных символов в соответствии с инструкциями администратора сети, к которой подключен проектор. Вид символов и цифр, которые могут быть введены, изменяется в зависимости от настроек **Шифрование WEP** и **Формат**. Если число введенных вами символов меньше, чем требуется, то шифрование выполняться не будет. Если число введенных вами символов больше, чем требуется, то выходящие за разрешенные рамки символы шифроваться не будут. **128 Bit** - **ASCII**: Однобайтные буквенно-цифровые, 13 символов. **64 Bit** - **ASCII**: Однобайтные буквенно-цифровые, 5 символов. **128 Bit** - **HEX**: От 0 до 9 и от A до F, 26 символов **64 Bit** - **HEX**: От 0 до 9 и от A до F, 10 символов
Тип аутентификации	Вы можете задать Тип аутентификации для WEP шифрования. **Open**: Метод подключения к точке доступа без аутентификации. **Shared**: Тип аутентификации с помощью кнопки WEP.

При выборе метода шифрования WPA-PSK (TKIP) или WPA2-PSK (AES)

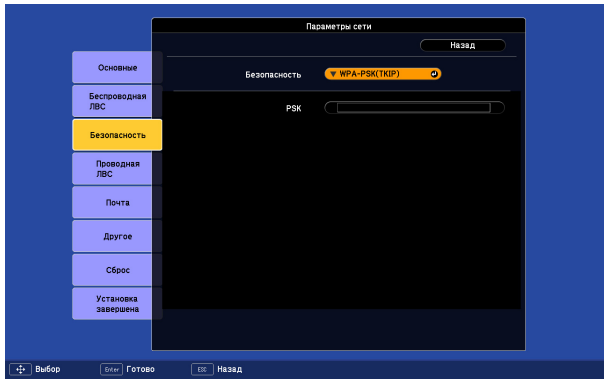

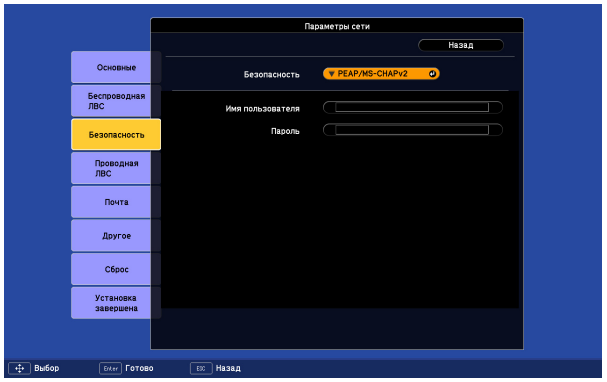

Можно установить следующие пункты.

Меню нижнего уровня	Функция
PSK (Код шифрования)	Вы можете ввести секретный ключ (ключ шифрования), который состоит из однобайтных буквенно-цифровых символов. Введите от 8 до 63 символов. Когда введен секретный ключ и нажата кнопка [Enter], секретный ключ вступает в силу и отображается в виде звездочек (*). Вы не можете ввести более 32 символов в меню настройки. При настройке с использованием функции Контроль Web вы можете ввести более 32 символов. ☛ *Руководство по эксплуатации проектора* "Изменение настроек с помощью веб-браузера (контроль Web)"

При выборе EAP-TLS

Можно установить следующие пункты.

Меню нижнего уровня	Функция
Кому выдан/Кем выдан/ Срок действия	Отображается экран с информацией сертификата. Вводить ничего нельзя.

При выборе EAP-TTLS/MD5, EAP-TTLS/MS-CHAPv2, PEAP/MS-CHAPv2, PEAP/GTC, LEAP, EAP-Fast/MS-CHAPv2 или EAP-FAST/GTC

Можно установить следующие пункты.

Меню нижнего уровня	Функция
Имя пользователя	Вы можете ввести имя пользователя, которое должно использоваться для проверки подлинности в виде однобайтных буквенно-цифровых символов (без пробелов). Вы можете ввести до 64 символов. Вы не можете ввести более 32 символов в меню настройки. При настройке с использованием функции Контроль Web вы можете ввести более 32 символов. ☛ *Руководство по эксплуатации проектора* "Изменение настроек с помощью веб-браузера (контроль Web)"
Пароль	Вы можете ввести пароль проверки подлинности в виде однобайтных буквенно-цифровых символов. Вы можете ввести до 64 символов. После ввода пароля и нажатия кнопки [Enter] значение пароля принимается и отображается в виде звездочек (*). Вы не можете ввести более 32 символов в меню настройки. При настройке с использованием функции Контроль Web вы можете ввести более 32 символов. ☛ *Руководство по эксплуатации проектора* "Изменение настроек с помощью веб-браузера (контроль Web)"

Меню Проводная ЛВС

Меню нижнего уровня	Функция
DHCP	Вы можете установить (**Вкл./Выкл.**), нужно ли использовать DHCP▸▸. Если для этого параметра установлено значение **Вкл.**, то дополнительные адреса установить невозможно.

Меню нижнего уровня	Функция
Адрес IP	Вы можете ввести IP-адрес, который назначен проектору. Вы можете ввести число от 0 до 255 в каждом поле адреса. Однако следующие адреса IP не могут использоваться. 0.0.0.0, 127.x.x.x, от 224.0.0.0 до 255.255.255.255 (где x — это число от 0 до 255)
Маска подсети	Вы можете ввести значение для параметра Маска подсети для проектора. Вы можете ввести число от 0 до 255 в каждом поле адреса. Однако следующие маски подсети не могут использоваться. 0.0.0.0, 255.255.255.255
Адрес шлюза	Вы можете ввести адрес IP шлюза проектора. Вы можете ввести число от 0 до 255 в каждом поле адреса. Однако следующие значения параметра Адрес шлюза не могут использоваться. 0.0.0.0, 127.x.x.x, от 224.0.0.0 до 255.255.255.255 (где x — это число от 0 до 255)
MAC-адрес	Показывает MAC-адрес.
Отображение IP-адреса	Чтобы не показывать адрес IP на экране ожидания LAN, установите для этого параметра значение **Выкл.**.

Меню Почта

Если этот параметр установлен, то вы получаете уведомление по электронной почте в случае возникновения каких-либо проблем или предупреждений для проектора. За сведениями относительно содержания посылаемого сообщения электронной почты обратитесь к разделу
☛ стр.124

Меню нижнего уровня	Функция
Уведом. по почте	Можно установить (**Вкл./Выкл.**), нужно ли использовать уведомление по электронной почте.

Меню нижнего уровня	Функция
Сервер SMTP	Можно ввести IP-адрес сервера SMTP проектора. Вы можете ввести число от 0 до 255 в каждом поле адреса. Однако следующие адреса IP не могут использоваться. 127.x.x.x, от 224.0.0.0 до 255.255.255.255 (где x — это число от 0 до 255)
Номер порта	Вы можете ввести номер порта для сервера SMTP. Значение по умолчанию 25. Вы можете ввести числа от 1 до 65535.
Адрес эл. почты 1/Адрес эл. почты 2/Адрес эл. почты 3	Вы можете ввести адрес электронной почты, по которому следует посылать уведомления. Можно зарегистрировать до трех адресов назначения. Можно ввести до 64 однобайтных буквенно-цифровых символов для адресов электронной почты. Вы не можете ввести более 32 символов в меню настройки. При настройке с использованием функции Контроль Web вы можете ввести более 32 символов.
Настройка уведомления	Вы можете выбрать проблемы и предупреждения, для которых необходимо отправлять уведомления по электронной почте. При возникновении выбранных проблем или предупреждений по указанному **Адрес эл. почты** будет отправлено электронное письмо с уведомлением. Вы можете выбрать несколько из показанных элементов.

Меню Другое

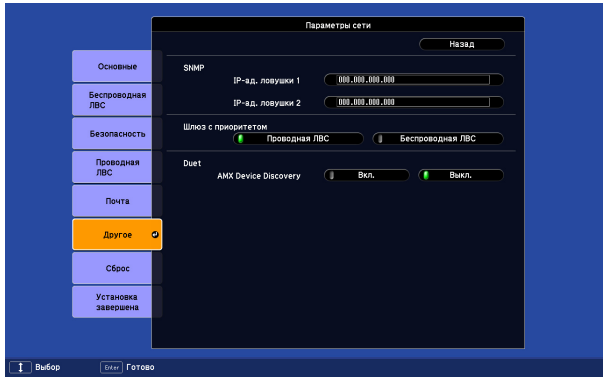

Меню нижнего уровня	Функция
IP-ад. ловушки 1/IP-ад. ловушки 2	Вы можете зарегистрировать до двух адресов назначения для уведомления по ловушкам SNMP. Вы можете ввести число от 0 до 255 в каждом поле адреса. Однако следующие адреса IP не могут использоваться. 127.x.x.x, от 224.0.0.0 до 255.255.255.255 (где x — это число от 0 до 255) Чтобы использовать SNMP для наблюдения за проектором вам необходимо установить программу-менеджер для этого протокола. SNMP должен управляться администратором сети.

Меню нижнего уровня	Функция
Шлюз с приоритетом	В качестве шлюза с приоритетом выберите **Беспроводная ЛВС** или **Проводная ЛВС**.
AMX Device Discovery	Если проектор подключен к сети, то установите для этого параметра значение **Вкл.**, чтобы разрешить определение проектора посредством AMX Device Discovery. Установите для этого параметра значение **Выкл.**, если вы не подключены к окружению, управляемому контроллером от компании AMX или посредством AMX Device Discovery.

Меню Сброс

Производит сброс всех настроек сети.

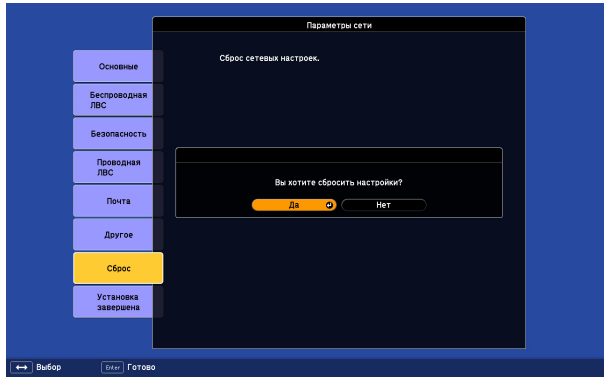

Меню нижнего уровня	Функция
Сброс сетевых настроек.	Чтобы выполнить сброс всех настроек сети, выберите **Да**. После сброса всех настроек появится меню **Основные**.

Меню Информация (только отображение)

Позволяет проверить состояние сигналов проецируемых изображений и состояние проектора. Как видно из следующих снимков экранов, элементы, которые можно отобразить, зависят от сигнала изображения, проецируемого в текущий момент.

Аналоговый RGB/Цифровой RGB/ Компонентное видео/Цифровое компонентное видео

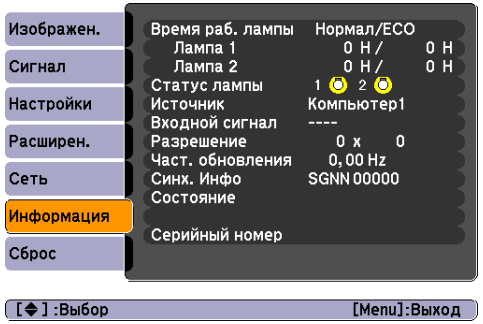

Композитное видео/S-Video

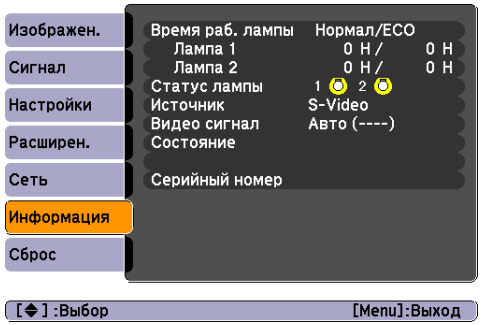

Меню нижнего уровня	Функция
Время раб. лампы	Отображение суммарного рабочего времени лампы*. При достижении времени предупреждения для лампы символы отображаются желтым цветом.
Статус лампы	Следующие значки показывают состояние ламп. : Горит : Выключена Если отображается значок , лампа работает неправильно. См. раздел “Интерпретация показаний индикаторов”. стр.78
Источник	Отображение названия источника для подключенного оборудования, с которого в текущий момент выполняется проецирование.
Входной сигнал	Отображение установок пункта Входной сигнал в меню Сигнал, соответствующих параметру Источник.
Разрешение	Отображение разрешения.
Видео сигн.	Отображение установок пункта Видео сигнал в меню Сигнал.
Част. обновления	Отображение параметра Част. обновления.
Синх. Инфо	Отображение информации о сигнале изображения. Эта информация может понадобиться при необходимости сервисного обслуживания.
Состояние	Информация об ошибках, возникших при работе проектора. Эта информация может понадобиться при необходимости сервисного обслуживания.

Меню нижнего уровня	Функция
Серийный номер	Отображение серийного номера проектора.

* Суммарное время эксплуатации отображается в виде “0H” в течение первых 10 часов. 10 часов и более отображаются в виде “10H”, “11H” и так далее.

Меню Сброс

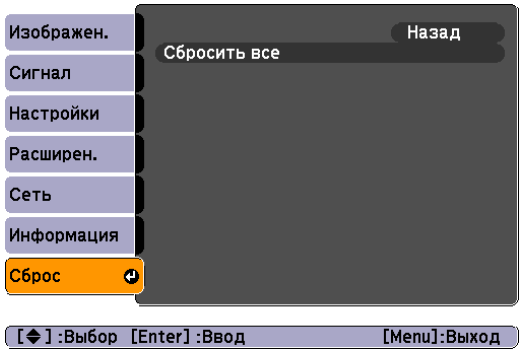

Меню нижнего уровня	Функция
Сбросить все	Сброс значений настроек всех пунктов меню конфигурации к значениям по умолчанию. Следующие пункты не будут сброшены к значениям по умолчанию: Входной сигнал, Логотип пользов., Мульти-экран, все пункты в меню Сеть, Время раб. лампы и Язык.

Поиск и Устранение Неисправностей

В этой главе объясняются способы обнаружения неисправностей и меры по устранению обнаруженной неисправности.

При возникновении неисправности проектора нажмите кнопку [Help], чтобы отобразить экран Справка, который поможет устранить неисправность. Вы можете разрешить затруднения, отвечая на вопросы.

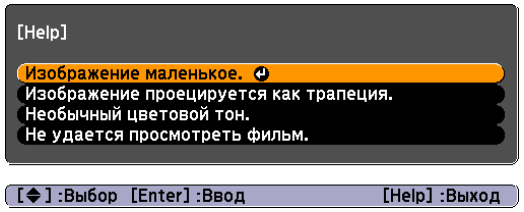

Процедура

1 **Нажмите кнопку [Help].**

Отобразится экран Справка.

Пульт дистанционного управления

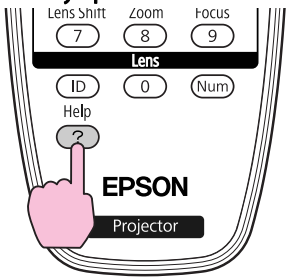

Пульт дистанционного управления

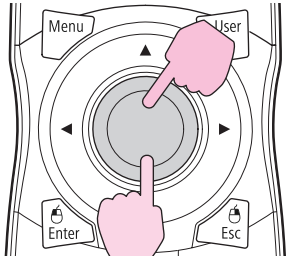

2 **Выберите пункт меню.**

3 **Подтвердите сделанный выбор.**

Пульт дистанционного управления

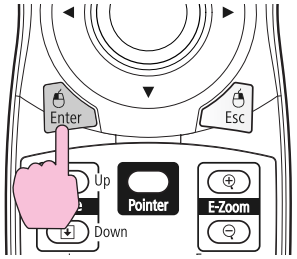

Вопросы и меры отображаются, как показано внизу на экране. Для выхода из окна Справка служит кнопка [Help].

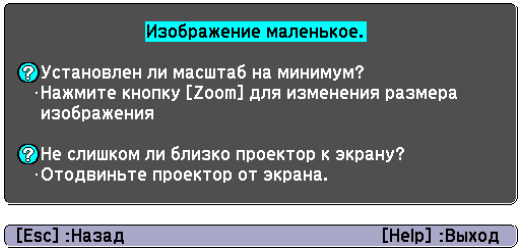

Если с помощью экрана Справка не удается устранить неисправность, то см. "Устранение Неполадок" стр.78.

В случае возникновения неполадки проектора сначала следует проверить показания индикаторов и обратиться к разделу “Интерпретация показаний индикаторов”.

Если показания индикаторов не позволяют точно определить происхождение неполадки, обратитесь к разделу “Показания индикаторов не дают нужной информации”. ☛ стр.83

Интерпретация показаний

Данные индикаторы отображают рабочее состояние проектора.

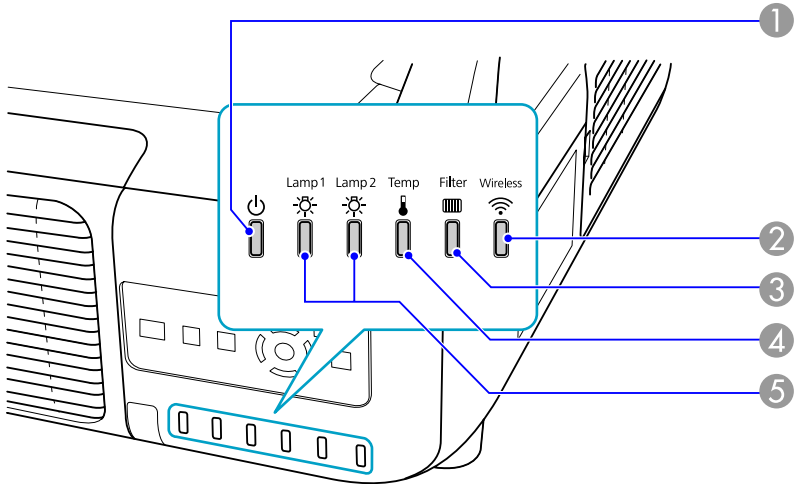

❶ Указывает рабочее состояние.

Состояние ожидания

Если в этом состоянии нажимается кнопка [⏻], то начинается проецирование.

Подготовка к мониторингу сети (приблизительно 20 минут максимум) или выполнение охлаждения

Кнопки не работают, пока мигает индикатор.

Прогрев

Прогрев длится приблизительно 30 секунд. По завершении прогрева индикатор прекращает мигать.

Кнопка [⏻] не работает во время прогрева.

Проецирование

2. Отображает рабочее состояние беспроводной ЛВС при подключении дополнительного модуля беспроводной локальной сети. (только EB-Z8050W)
3. Отображает состояние воздушного фильтра.
4. Отражает уровень внутренней температуры.
5. Указывает статус проекционной лампы.

В следующей таблице приведены значения показаний индикаторов и способы устранения неполадок, на которые они указывают.
Если все индикаторы выключены, проверьте правильность подключения кабеля питания и подачи напряжения.
В некоторых случаях при отключенном кабеле питания индикатор ⏻ продолжает гореть в течение короткого промежутка времени, это не является неполадкой.

Индикатор ⏻ горит или мигает красным

■: Горит постоянно ■: Мигает: □: Выключен

Состояние	Причина	Способ устранения или состояние
⏻ ☼ ☼ 🌡 ▥ ■ ■ ■ ■ □	Внутренняя ошибка	Прекратите работу с проектором, отсоедините кабель питания от электрической розетки и обратитесь к местному дилеру или по ближайшему из адресов, приведенных в документе Руководство по технической поддержке и обслуживанию. ☛ *Контактная информация по проекторам Epson*
⏻ ☼ ☼ 🌡 ▥ ■ □ □ ■ □	Ошибка вентилятора Ошибка датчика Системная ошибка охлаждения	Прекратите работу с проектором, отсоедините кабель питания от электрической розетки и обратитесь к местному дилеру или по ближайшему из адресов, приведенных в документе Руководство по технической поддержке и обслуживанию. ☛ *Контактная информация по проекторам Epson*
⏻ ☼ ☼ 🌡 ▥ ■ □ □ ■ □	Ош. высокой темп. (перегрев)	Лампа выключается автоматически и проецирование прекращается. Подождите приблизительно пять минут. По истечении приблизительно пяти минут проектор переключается в режим ожидания, поэтому следует выполнить следующие две проверки. • Проверьте, что воздушный фильтр и выходное отверстие для воздуха не засорены, а проектор не находится напротив стены. • Если воздушный фильтр засорен, очистите его или замените. ☛ стр.96, стр.103 Если ошибка повторяется после проверки описанных выше моментов, прекратите работу с проектором, отсоедините кабель питания от электрической розетки и обратитесь к местному дилеру или по ближайшему из адресов, приведенных в документе Руководство по технической поддержке и обслуживанию. ☛ *Контактная информация по проекторам Epson*
		При использовании проектора на высоте 1500 м или выше установите для параметра **Высотный режим** значение **Вкл.** ☛ стр.54

Состояние	Причина	Способ устранения или состояние
		При установке проектора для проецирования изображений вниз или вверх установите для параметра **Направление** значение **Указывает вниз** или **Указыв. вверх**. ☛ стр.54
	Ошибка лампы Сбой лампы	Выполните следующие две проверки. • Извлеките обе лампы и проверьте их на наличие трещин. ☛ стр.101 • Очистите воздушный фильтр. ☛ стр.96
		Если на лампе нет трещин: Верните лампу на место и включите питание. **Если ошибка повторяется**: Замените лампу новой и включите питание. **Если ошибка повторяется**: Прекратите работу с проектором, отсоедините кабель питания от электрической розетки и обратитесь к местному дилеру или по ближайшему из адресов, приведенных в документе Руководство по технической поддержке и обслуживанию. ☛ *Контактная информация по проекторам Epson*
		Если на лампе есть трещины: Замените ее новой лампой или обратитесь к местному дилеру за дополнительной помощью. При самостоятельной замене лампы соблюдайте осторожность, чтобы не пораниться осколками стекла (до замены лампы продолжение проецирования невозможно). ☛ *Контактная информация по проекторам Epson*
		При использовании проектора на высоте 1500 м или выше установите для параметра **Высотный режим** значение **Вкл.** ☛ стр.54
		При установке проектора для проецирования изображений вниз или вверх установите для параметра **Направление** значение **Указывает вниз** или **Указыв. вверх**. ☛ стр.54
	Ошибка фильтра	Выполните следующие две проверки. • Проверьте, что воздушный фильтр и выходное отверстие для воздуха не засорены, а проектор не находится напротив стены. • Если воздушный фильтр засорен, очистите его или замените. ☛ стр.96, стр.103 Если ошибка повторяется после проверки описанных выше моментов, прекратите работу с проектором, отсоедините кабель питания от электрической розетки и обратитесь к местному дилеру или по ближайшему из адресов, приведенных в документе Руководство по технической поддержке и обслуживанию. ☛ *Контактная информация по проекторам Epson*
	Ош.авт.ирис.диафр. Ошибка кино-фильт-ра Ошибка заслонки Ош. пит. (Балласт)	Прекратите работу с проектором, отсоедините кабель питания от электрической розетки и обратитесь к местному дилеру или по ближайшему из адресов, приведенных в документе Руководство по технической поддержке и обслуживанию. ☛ *Контактная информация по проекторам Epson*

Индикатор мигает или горит

: Горит постоянно : Мигает : Выключен : Зависит от состояния проектора

Состояние	Причина	Способ устранения или состояние
	Предуп.высокой темп.	(Не является признаком аномалии. Однако, если температура вновь поднимается до чрезмерно высокого значения, проецирование автоматически прекращается.) • Проверьте, что воздушный фильтр и выходное отверстие для воздуха не засорены, а проектор не находится напротив стены. • Если воздушный фильтр засорен, очистите его или замените. ☛ стр.96, стр.103
	Заменить лампу	Лампу, отмеченную мигающим индикатором, лампу 1 или 2, необходимо заменить. Замените лампу новой. ☛ стр.101 Если лампа эксплуатируется после окончания периода, рекомендованного для замены, увеличивается вероятность взрыва лампы. Как можно скорее замените лампу новой. Рекомендуется заменить обе лампы вместе, чтобы сохранить совместимый уровень оттенка и яркости проецируемых изображений.
	Предупр. о лампе Предупреждение сист. питания (Балласт)	Выполните следующие две проверки. • Извлеките лампу, отмеченную мигающим индикатором, лампу 1 или 2, и проверьте ее на наличие трещин. ☛ стр.101 • Очистите воздушный фильтр. ☛ стр.96
		Если на лампе нет трещин: Верните лампу на место и включите питание. **Если ошибка повторяется**: Замените лампу новой и включите питание. **Если ошибка повторяется**: Прекратите работу с проектором, отсоедините кабель питания от электрической розетки и обратитесь к местному дилеру или по ближайшему из адресов, приведенных в документе Руководство по технической поддержке и обслуживанию. ☛ *Контактная информация по проекторам Epson*
		Если на лампе есть трещины: Замените ее новой лампой или обратитесь к местному дилеру за дополнительной помощью. (Работает только одна лампа. Замените перегоревшую лампу как можно скорее). ☛ *Контактная информация по проекторам Epson* При самостоятельной замене лампы соблюдайте осторожность, чтобы не пораниться осколками стекла.
		При использовании проектора на высоте 1500 м или выше установите для параметра **Высотный режим** значение **Вкл.** ☛ стр.54
		При установке проектора для проецирования изображений вниз или вверх установите для параметра **Направление** значение **Указывает вниз** или **Указыв. вверх**. ☛ стр.54

Состояние	Причина	Способ устранения или состояние
	Нет возд. фильтра Ош.датч.возд.ф-ра	Убедитесь в том, что воздушный фильтр установлен надежно. ☛ стр.103 Проектор автоматически выключится приблизительно через одну минуту после определения отсутствия фильтра. Если ошибка повторяется, даже если воздушный фильтр установлен, возможно, неисправен датчик воздушного фильтра. Прекратите работу с проектором, отсоедините кабель питания от электрической розетки и обратитесь к местному дилеру или по ближайшему из адресов, приведенных в документе Руководство по технической поддержке и обслуживанию. ☛ *Контактная информация по проекторам Epson*
	Низкий возд.поток	(Не является признаком аномалии. Однако, проецирование будет автоматически остановлено, если потока воздуха будет недостаточно и далее.) Отображается сообщение “Воздушный фильтр засорился. Прочистите или замените воздушный фильтр.”. Выполните следующие две проверки. • Проверьте, что воздушный фильтр и выходное отверстие для воздуха не засорены, а проектор не находится напротив стены. • Если воздушный фильтр засорен, очистите его или замените. ☛ стр.96, стр.103 Если после чистки фильтра значение параметра Низкий возд.поток продолжает оставаться низким, замените воздушный фильтр новым. ☛ стр.103 Если ошибка повторяется после проверки описанных выше моментов, прекратите работу с проектором, отсоедините кабель питания от электрической розетки и обратитесь к местному дилеру или по ближайшему из адресов, приведенных в документе Руководство по технической поддержке и обслуживанию. ☛ *Контактная информация по проекторам Epson*
	Увед.оч.возд.ф-ра	“Время для очистки воздушного фильтра. Отображается сообщение Прочистите или замените воздушный фильтр.”. Очистите воздушный фильтр. ☛ стр.96 Если воздушный фильтр окрашен в желтый цвет из-за табачного дыма и его нельзя очистить, замените воздушный фильтр новым. Индикации или сообщения, относящиеся к индикации “Увед.оч.возд.ф-ра”, отображаются только при установке для параметра **Увед.оч.возд.ф-ра** значения **Вкл.** в меню **Расширен.** меню настройки. ☛ стр.54

- Если проектор работает непредусмотренным образом, даже при нормальных показаниях индикаторов, следует обратиться к разделу “Показания индикаторов не дают нужной информации”. ☛ стр.83
- Если ошибка не указана в этой таблице, то прекратите работу с проектором, отсоедините кабель питания от электрической розетки и обратитесь к местному дилеру или по ближайшему из адресов, приведенных в документе Руководство по технической поддержке и обслуживанию. ☛ *Контактная информация по проекторам Epson*

Показания индикаторов не дают нужной информации

Если при возникновении одной из следующих неполадок показания индикаторов не позволяют устранить неполадку, обратитесь к страница, указанным для соответствующей неполадки.

Неполадки, связанные с изображениями

- "Не появляется изображение" ☛ стр.85
  Проецирование не запускается, вся область проецирования черная, вся область проецирования синяя и т.п.
- "Движущиеся изображения не отображаются" ☛ стр.85
  Проецируемые с компьютера движущиеся изображения выглядят черными и никакие объекты не проецируются.
- "Проецирование прекращается автоматически" ☛ стр.85
- "Отображается сообщение “Не поддерживается.”." ☛ стр.86
- ""“Нет сигнала.” отображается." ☛ стр.86
- "Изображения выглядят смазанными или не сфокусированы" ☛ стр.87
- "На изображениях появляются помехи или искажения" ☛ стр.87
  Возникают такие неполадки, как помехи, искажения или черные и белые полосы.
- "Изображение обрезано (большое) или маленькое, либо имеет неподходящее форматное отношение" ☛ стр.88
  Отображается только часть изображения или у изображения неправильное соотношение высоты и ширины и т.п.
- "Неправильная цветопередача для изображения" ☛ стр.88
  Все изображение имеет красноватый или зеленоватый оттенок, изображения черно-белые, цвета тусклые и т.п...(Мониторы компьютеров и ЖК-экраны имеют разные характеристики цветовоспроизведения, поэтому цвета, проецируемые проектором, и цвета, отображаемые на мониторе, не всегда совпадают, но это не является признаком неполадки).
- "Темные изображения" ☛ стр.89

Неполадки при запуске проецирования

- "Питание не подается" ☛ стр.89

Прочие неполадки

- "Пульт дистанционного управления не работает" ☛ стр.91
- "На внешнем мониторе нет изображения" ☛ стр.91
- "Требуется изменить язык сообщений и меню" ☛ стр.92
- "Почта не получена даже при возникновении проблем с проектором" ☛ стр.92

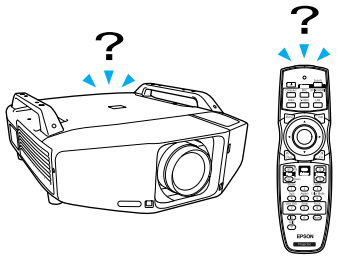

Неполадки, связанные с изображениями

Не появляется изображение

Необходимая проверка	Способ устранения
Нажата ли кнопка [⏻]?	Для включения питания нажмите кнопку [⏻].
Индикаторы выключены?	Кабель питания подключен неправильно или неправильно подается питание. Подключите кабель питания проектора надлежащим образом. ☛ *Руководство по быстрой установке* Проверьте правильность функционирования электрической розетки или источника питания.
Затвор закрыт?	Нажмите кнопку [Shutter] на пульте дистанционного управления для открытия заслонки. ☛ стр.27
Правильно заданы значения параметров меню конфигурации?	Сбросить все настройки. ☛ Меню **Сброс** - **Сбросить все** стр.74
Проецируемое изображение совершенно черное? **Только при проецировании компьютерных изображений**	Некоторые из поступающих изображений, например, экранные заставки, могут быть совершенно черными.
Правильно задан формат сигнала изображения? **Только при проецировании изображений с источника видеосигнала**	Измените значения настроек в соответствии с сигналом, поступающим от подключенного оборудования. ☛ Меню **Сигнал** - **Видео сигнал** стр.51

Движущиеся изображения не отображаются

Необходимая проверка	Способ устранения
На ЖКД и монитор выводится компьютерный сигнал изображения? **Только при проецировании изображений с портативного компьютера или компьютера со встроенным ЖК-экраном**	Задайте для сигнала изображения вывод только в качестве внешнего сигнала. ☛ Наведите справки в документации по компьютеру.

Проецирование прекращается автоматически

Необходимая проверка	Способ устранения
Установлено для параметра **Спящий режим** значение **Вкл.**?	Для включения питания нажмите кнопку [⏻]. Если не требуется использовать функцию Спящий режим, то установите значение **Выкл.** ☛ Меню **Расширен.** - **Управление** - **Спящий режим** стр.54

Необходимая проверка	Способ устранения
Установлен воздушный фильтр?	Убедитесь в том, что воздушный фильтр установлен надежно. ☛ стр.103 Проектор автоматически выключится приблизительно через одну минуту после определения отсутствия фильтра.

Отображается сообщение “Не поддерживается.”.

Необходимая проверка	Способ устранения
Правильно задан формат сигнала изображения? **Только при проецировании изображений с источника видеосигнала**	Измените значения настроек в соответствии с сигналом, поступающим от подключенного оборудования. ☛ Меню **Сигнал** - **Видео сигнал** стр.51
Разрешение сигнала изображения и частота обновления соответствуют используемому режиму? **Только при проецировании компьютерных изображений**	Способы изменения разрешения сигнала изображения и частоты обновления выходного сигнала компьютера см. в документации по компьютеру. ☛ "Поддерживаемые Мониторы" стр.128

“Нет сигнала.” отображается.

Необходимая проверка	Способ устранения
Правильно ли подсоединены кабели?	Проверьте надежность подсоединения всех необходимых для проецирования кабелей. ☛ *Руководство по быстрой установке*
Правильно ли выбран входной порт?	Смените изображение нажатием кнопки [Source Search] на пульте дистанционного управления или на панели управления. ☛ стр.23
Включено питание компьютера или источника видеосигнала?	Включите питание соответствующего оборудования.
Сигналы изображения выводятся на проектор? **Только при проецировании изображений с портативного компьютера или компьютера со встроенным ЖК-экраном**	Если сигналы изображения выводятся только на ЖК-монитор компьютера или на вспомогательный монитор, необходимо задать для выходного сигнала внешнее принимающее устройство наряду с собственным монитором компьютера. В некоторых моделях компьютеров при выводе сигналов изображения на внешнее принимающее устройство изображения перестают выводиться на ЖК-монитор или вспомогательный монитор. ☛ Документация по компьютеру, например раздел “Вывод на внешнее устройство” или “Подключение внешнего монитора”. Если подключение выполняется при уже включенном питании проектора или компьютера, функциональная клавиша [Fn], отвечающая за переключение компьютерного сигнала изображения на внешнее устройство, может не работать. Выключите питание компьютера и проектора, затем снова включите.

Изображения выглядят смазанными или не сфокусированы

Необходимая проверка	Способ устранения
Правильно ли отрегулировано фокусное расстояние?	Нажмите кнопку [Focus] на пульте дистанционного управления для коррекции фокуса. ☛ *Руководство по быстрой установке*
Находится ли проектор на правильном расстоянии?	Производится ли проецирование за пределами рекомендованного диапазона расстояний? Установите проектор в пределах этого диапазона. ☛ стр.116
Слишком большое значение регулировки параметра Корр-ия трапеции?	Величина корректировки трапецеидальности снижается уменьшением угла наклона проектора. ☛ *Руководство по быстрой установке*
На объективе появился конденсат?	При быстром перемещении проектора из холодного в теплое окружающее пространство или при неожиданном изменении температуры окружающей среды на поверхности объектива может появиться конденсат, что приводит к смазанности изображений. Рекомендуется установить проектор в помещении приблизительно за один час до его использования. При появлении конденсата выключите проектор и дождитесь исчезновения конденсата.

На изображениях появляются помехи или искажения

Необходимая проверка	Способ устранения
Правильно задан формат сигнала изображения? **Только при проецировании изображений с источника видеосигнала**	Измените значения настроек в соответствии с сигналом, поступающим от подключенного оборудования. ☛ Меню **Сигнал** - **Видео сигнал** стр.51
Правильно ли подсоединены кабели?	Проверьте надежность подсоединения всех необходимых для проецирования кабелей. ☛ *Руководство по быстрой установке*
Используется кабельный удлинитель?	При использовании кабельного удлинителя электромагнитные помехи могут оказывать воздействие на сигналы. С помощью кабелей, входящих в комплект поставки проектора, проверьте, не являются ли источником неполадки используемые вам кабели.
Правильно выбрано разрешение? **Только при проецировании компьютерных изображений**	Настройте параметры компьютера таким образом, чтобы выходные сигналы поддерживались проектором. ☛ "Поддерживаемые Мониторы" стр.128 ☛ Документация по компьютеру
Правильно ли настроены параметры “Синхронизация” и “Трекинг”? **Только при проецировании компьютерных изображений**	Для выполнения автоматической регулировки нажмите кнопку [Auto] на пульте дистанционного управления или кнопку [Enter] на панели управления. Если изображения не отрегулированы надлежащим образом после применения автоматической регулировки, то можно выполнить регулировку, используя пункты **Синхронизация** и **Трекинг** в меню конфигурации. ☛ Меню **Сигнал** - **Трекинг**, **Синхронизация** стр.51 стр.51

Изображение обрезано (большое) или маленькое, либо имеет неподходящее форматное отношение

Необходимая проверка	Способ устранения
Правильно ли отрегулировано соотношение сторон?	Нажмите кнопку [Aspect] на пульте дистанционного управления для выбора соотношения сторон, подходящего для источника. ☛ стр.29
Проецируется изображение с широкоэкранного компьютера? **Только при проецировании компьютерных изображений**	Измените значения настроек в соответствии с сигналом, поступающим от подключенного оборудования. ☛ Меню **Сигнал** - **Разрешение** стр.51
Изображение увеличивается с помощью функции E-Zoom?	Нажмите кнопку [ESC] на пульте дистанционного управления для отмены режима E-Zoom. ☛ стр.34
Правильно ли настроен параметр **Позиция**?	Для выполнения автоматической регулировки во время проецирования компьютерного изображения нажмите кнопку [Auto] на пульте дистанционного управления или кнопку [Enter] на панели управления. Если изображения остаются неотрегулированными нужным образом после применения автоматической регулировки, можно выполнить регулировку в меню конфигурации с помощью параметра **Позиция**. Кроме компьютерных сигналов изображения, в меню конфигурации с помощью изменения значения параметра **Позиция** можно регулировать другие сигналы во время проецирования. ☛ Меню **Сигнал** - **Позиция** стр.51
Настроен ли компьютер на работу с двумя экранами? **Только при проецировании компьютерных изображений**	Если на вкладке “Свойства экрана” Панель управления компьютера задана возможность работы с двумя экранами, проецируется только половина изображения, отображаемого на экране компьютера. Для вывода всего изображения на экране компьютера следует отключить настройку работы с двумя экранами. ☛ Документация по видеодрайверу компьютера
Правильно выбрано разрешение? **Только при проецировании компьютерных изображений**	Настройте параметры компьютера таким образом, чтобы выходные сигналы поддерживались проектором. ☛ "Поддерживаемые Мониторы" стр.128 ☛ Документация по компьютеру

Неправильная цветопередача для изображения

Необходимая проверка	Способ устранения
Настройки для входного сигнала совпадают с настройками сигналов, поступающих с подключенного устройства?	Измените значения следующих настроек в соответствии с сигналом, поступающим от подключенного оборудования. Когда изображения поступают от устройства, подключенного к входному порту Компьютер (Computer) или входному порту BNC ☛ Меню **Сигнал** - **Входной сигнал** стр.51 Когда изображения поступают от устройства, подключенного к входному порту Видео (Video) или входному порту S-Video ☛ Меню **Сигнал** - **Видео сигнал** стр.51
Правильно ли настроена яркость изображения?	Отрегулируйте настройку **Яркость** в меню конфигурации. ☛ Меню **Изображен.** - **Яркость** стр.49

Необходимая проверка	Способ устранения
Правильно ли подсоединены кабели?	Проверьте надежность подсоединения всех необходимых для проецирования кабелей. ☛ *Руководство по быстрой установке*
Правильно ли настроен параметр Контраст?	В меню настройки отрегулируйте значение параметра **Контраст**. ☛ Меню **Изображен.** - **Контраст** стр.49
Правильно ли настроен параметр Настройка цвета?	В меню настройки отрегулируйте значение параметра **Настройка цвета**. ☛ Меню **Изображен.** - **Настройка цвета** стр.49
Правильно ли настроены параметры Насыщен. цвета и Оттенок? **Только при проецировании изображений с источника видеосигнала**	Отрегулируйте настройки **Насыщен. цвета** и **Оттенок** в меню конфигурации. ☛ Меню **Изображен.** - **Насыщен. цвета**, **Оттенок** стр.49

Темные изображения

Необходимая проверка	Способ устранения
Правильно ли настроена яркость изображения?	В меню конфигурации отрегулируйте значение настроек **Яркость** и **Энергопотребл.** ☛ Меню **Изображен.** - **Яркость** стр.49 ☛ Меню **Настройки** - **Энергопотребл.** стр.53
Правильно ли настроен параметр Контраст?	В меню настройки отрегулируйте значение настройки **Контраст**. ☛ Меню **Изображен.** - **Контраст** стр.49
Необходимо ли заменить лампу?	Если приближается срок замены лампы, изображения становятся темными, и ухудшается цветопередача. В таком случае следует заменить лампу новой. ☛ стр.100

Неполадки при запуске проецирования

Питание не подается

Необходимая проверка	Способ устранения
Нажата ли кнопка [⏻]?	Для включения питания нажмите кнопку [⏻].
Индикаторы выключены?	Кабель питания подключен неправильно или неправильно подается питание. Отсоедините и снова подсоедините кабель питания. ☛ *Руководство по быстрой установке* Проверьте правильность функционирования электрической розетки или источника питания.

Необходимая проверка	Способ устранения
Индикаторы загораются и вновь гаснут при прикосновении к кабелю питания?	Возможно, в кабеле питания нарушен контакт, или кабель неисправен. Заново подключите кабель питания. Если проблема не устранена, прекратите работу с проектором, отсоедините кабель питания от электрической розетки и обратитесь к местному дилеру или по ближайшему из адресов, приведенных в документе Руководство по технической поддержке и обслуживанию. ☛ *Контактная информация по проекторам Epson*
Установлено ли для параметра **Блокир. управл.** значение **Полн. блокировка**?	Нажмите кнопку [⏻] на пульте дистанционного управления. Если вы не хотите использовать функцию Блокир. управл., то измените значение настройки на **Выкл.** ☛ Меню **Настройки** - **Блокир. управл.** стр.44
Правильно выбрана настройка удаленного приемника?	Проверьте параметр **Удален. приемник** в меню конфигурации. ☛ Меню **Настройки** - **Удален. приемник** стр.53
Кабель питания снова подключен или включен выключатель сразу же после выключения функции Direct Power?	Если описанная слева операция выполняется, когда для параметра **Direct Power On** установлено значение **Вкл.**, то питание может не включиться. Для включения питания нажмите кнопку [⏻].
Переключатель ID на боковой стороне пульта дистанционного управления находится в положении Вкл.?	Если переключатель установлен в положение Вкл., можно использовать пульт дистанционного управления для управления только тем проектором, который имеет совпадающий ID. Установите переключатель ID в положение Выкл. ☛ стр.36
Крышка отсека лампы и лампа установлены правильно?	Если лампа или крышка отсека лампы установлены неправильно, проектор не включится. Проверьте ее установку. ☛ стр.101

Прочие неполадки

Пульт дистанционного управления не работает

Необходимая проверка	Способ устранения
Во время работы с пультом дистанционного управления область пульта, излучающая свет, направлена на приемник сигнала пульта?	Направьте пульт дистанционного управления в сторону удаленного приемника. Рабочий диапазон ☛ *Руководство по быстрой установке*
Пульт дистанционного управления находится на слишком большом расстоянии от проектора?	Рабочий диапазон пульта дистанционного управления составляет около 15 м. ☛ *Руководство по быстрой установке*
Удаленный приемник освещен прямым солнечным светом или мощными флуоресцентными лампами?	Установите проектор в таком месте, где приемник сигнала пульта дистанционного управления не освещается мощными источниками света. Или установите для удаленного приемника значение **Выкл.** в пункте **Удален. приемник** меню конфигурации ☛ Меню **Настройки** - **Удален. приемник** стр.53
Правильно выбрана настройка удаленного приемника?	Проверьте параметр **Удален. приемник** в меню конфигурации. ☛ Меню **Настройки** - **Удален. приемник** стр.53
Аккумуляторы разрядились или неправильно установлены?	Убедитесь в том, что аккумуляторы правильно установлены или, при необходимости, замените аккумуляторы новыми. ☛ стр.99
Совпадают ID пульта дистанционного управления и проектора?	Убедитесь в том, что ID проектора, с которым вы хотите работать, совпадает с ID пульта дистанционного управления. Для работы со всеми проекторами, независимо от настройки ID, установите переключатель ID сбоку пульта дистанционного управления в положение Выкл. ☛ стр.36
Подходит ли значение параметра **Тип пульта ДУ** для используемого пульта дистанционного управления?	Проверьте параметр **Тип пульта ДУ** в меню конфигурации. ☛ Меню **Расширен.** - **Управление** - **Тип пульта ДУ** стр.54
Подключен ли дополнительный кабель дистанционного управления к пульту ДУ или к порту дистанционного управления проектора?	Если дополнительный кабель дистанционного управления подключен, то излучатель пульта ДУ или приемник сигнала дистанционного управления в проекторе отключаются. Если комплект кабеля дистанционного управления не используется, то отсоедините его от пульта ДУ и от порта дистанционного управления.

На внешнем мониторе нет изображения

Необходимая проверка	Способ устранения
Изображения поступают не с входного порта Компьютер (Computer) или входного порта BNC?	На внешнем мониторе могут отображаться только компьютерные изображения, поступающие с входного порта Компьютер (Computer) или входного порта BNC. ☛ стр.120

Требуется изменить язык сообщений и меню

Необходимая проверка	Способ устранения
Измените настройку **Язык**.	Отрегулируйте настройку **Язык** в меню конфигурации. ☛ Меню **Расширен.** - **Язык** стр.54

Почта не получена даже при возникновении проблем с проектором

Необходимая проверка	Способ устранения
Установлено для параметра **Режим ожидания** значение **Связь вкл.**?	Чтобы использовать функцию уведомления по почте, когда проектор находится в режиме ожидания, установите значение **Связь вкл.** для параметра **Режим ожидания** в меню конфигурации. ☛ Меню **Расширен.** - **Режим ожидания** стр.54
Возник неустранимый сбой и проектор внезапно прекратил работать?	При внезапной остановке проектора сообщения электронной почты не отправляются. Если ненормальное состояние сохраняется, обратитесь к местному дилеру или по ближайшему из адресов, приведенных в документе Руководство по технической поддержке и обслуживанию. ☛ *Контактная информация по проекторам Epson*
Осуществляется ли подача питания на проектор?	Проверьте правильность функционирования электрической розетки или источника питания.
Правильно ли настроена функция Почта в меню конфигурации?	Уведомления по почте отсылаются в соответствии с настройками параметра **Почта** в меню конфигурации. Проверьте правильность этих настроек. ☛ Меню **Сброс** - **Почта** стр.57

Приложение

В этой главе содержатся сведения о процедурах технического обслуживания, обеспечивающих оптимальный уровень функционирования проектора в течение длительного времени.

Проектор можно установить на потолке или поместить на столе, как показано ниже. Также, данный проектор может проектировать изображения на разные места, поскольку он может проецировать изображения вертикально и горизонтально под углом 90° градусов.

Опасно

- *При установке проектора для проецирования изображений вниз (потолочный монтаж) или вверх требуется специальный метод установки. При неправильном выполнении монтажных работ проектор может упасть. Это может привести к повреждению или несчастному случаю.*

  Обратитесь к своему дилеру или по ближайшему из адресов, приведенных в документе Руководство по технической поддержке и обслуживанию, если требуется использовать этот метод установки.
  ☛ *Контактная информация по проекторам Epson*
- *При использовании клеящих веществ для точек крепления потолочного монтажа с целью предотвращения ослабевания затяжки винтов или при нанесении на проектор смазочных материалов или масел корпус проектора может треснуть, что приведет к падению проектора с потолочного крепления. Это может привести к серьезной травме человека, находящегося под потолочным креплением, а также к повреждению проектора.*
  При установке или регулировке потолочного монтажа запрещается использовать клеящие вещества для предотвращения ослабевания затяжки винтов, использовать масла или смазочные материалы и т.п.
- *При монтаже проектора на потолке, обязательно примите меры по предотвращению его падения, например проденьте тросик через рукоятки.*

Внимание

- *Не устанавливайте проектор под углами, отличными от показанных на следующих иллюстрациях.*
- *Не используйте проектор вверх дном.*
- *В меню настройки установите надлежащим образом параметр Направление в соответствии с углом установки.* ☛ *стр.54*
- *Использование проектора под неправильным углом или неправильное выполнение настроек в меню настройки может привести к возникновению неисправностей в работе или сокращению срока службы оптических деталей.*

- Подвешивание проектора к потолку и проецирование изображений из положения перед экраном.

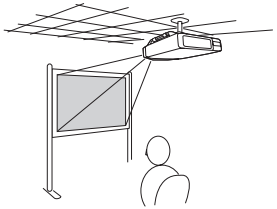

- Подвешивание проектора к потолку и проецирование из-за полупрозрачного экрана.

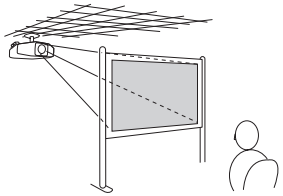

- Проецирование изображений из положения перед экраном.

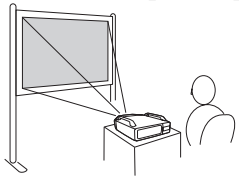

- Проецирование изображений из-за полупрозрачного экрана.

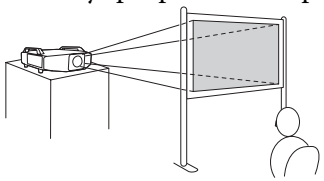

- Проецирование изображений вверх.

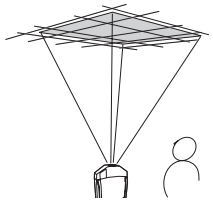

- Проецирование изображений вниз.

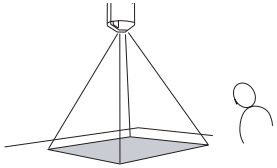

- При подвешивании проектора к потолку требуется дополнительное потолочное крепление.
  ☛ стр.106
- Значение параметра Проецирование можно изменять в меню конфигурации. ☛ стр.54

Если проектор загрязнен или ухудшается качество проецируемых изображений, то следует произвести чистку проектора.

Опасно

Не используйте жидкость для распыления, содержащую горючий газ, для удаления грязи или пыли, скопившейся на деталях, например на объективе или фильтре проектора.
Это может стать причиной пожара из-за высокой температуры ламп внутри аппарата.

Очистка Поверхности Проектора

Очищайте поверхность проектора, осторожно протирая ее мягкой тканью.

Если проектор сильно загрязнен, смочите ткань водой с небольшим содержанием нейтрального моющего средства. Перед тем, как протирать поверхность проектора, выжмите ткань насухо.

Внимание

Не следует применять для очистки поверхности проектора летучие вещества, такие как воск, спирт или растворитель. Это может вызвать изменение качества корпуса или привести к его обесцвечиванию.

Очистка Объектива

Объектив следует осторожно протирать специальной тканью для чистки стекол, которая имеется в продаже.

Внимание

Запрещается подвергать объектив воздействию жестких материалов или ударов, поскольку его легко повредить.

Очистка воздушного фильтра

При отображении следующего сообщения или при мигании зеленым цветом индикатора фильтра необходимо очистить воздушный фильтр и отверстие воздухозаборника.

“Время для очистки воздушного фильтра.”
“Очистите или замените воздушный фильтр.”

Внимание

- *Если на воздушном фильтре скопилась пыль, это может привести к повышению температуры внутри проектора, что приводит к неполадкам в работе и сокращает срок службы оптического устройства. При отображении этого сообщения следует немедленно очистить воздушный фильтр.*
- *Если воздушный фильтр окрашен в желтый цвет из-за табачного дыма, его нельзя очистить. В таком случае, замените его новым воздушным фильтром.* ☛ стр.103
- *Не промывайте воздушный фильтр водой. Не используйте моющие средства или растворители.*
- *Используя для очистки щетку, применяйте только щетки с длинной мягкой щетиной и не прилагайте чрезмерного усилия при очистке. Если чистить щеткой слишком энергично, то пыль глубоко проникнет в воздушный фильтр, и ее невозможно будет удалить.*

Процедура

1. **После отключения питания проектора и двух звуковых сигналов подтверждения отсоедините кабель питания.**

2 **Извлеките крышку воздушного фильтра.**

Захватите язычок крышки воздушного фильтра пальцами, потяните вверх и снимите крышку, нажимая при этом на язычок.

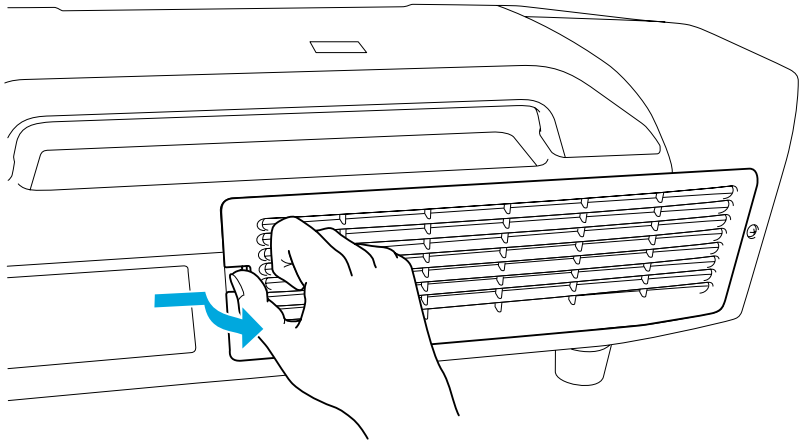

3 **Извлеките воздушный фильтр.**

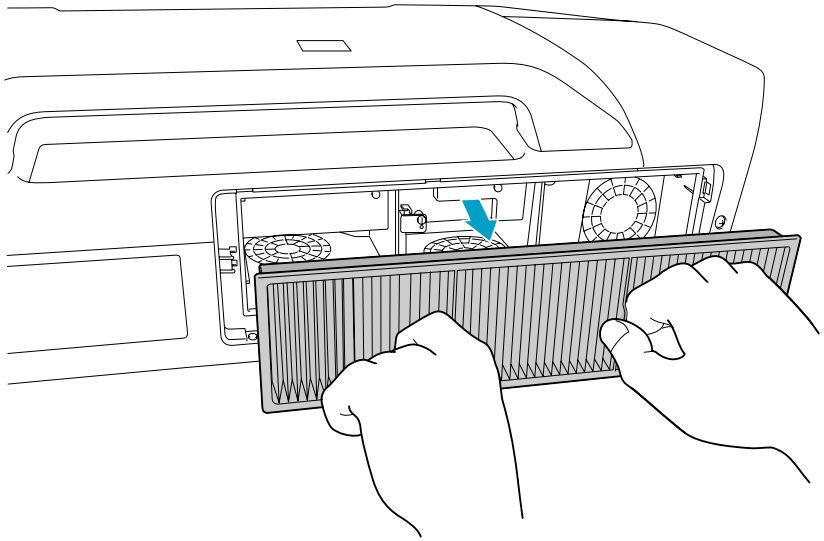

4 **Повернув фильтр передней стороной (стороной с язычками) вниз, встряхните воздушный фильтр четыре-пять раз, чтобы вытряхнуть пыль.**

Переверните фильтр и так же встряхните его другой стороной.

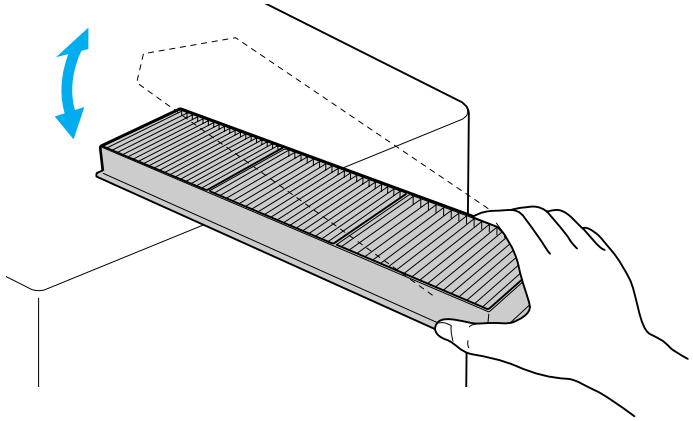

Внимание

Если воздушный фильтр встряхивать слишком сильно, он может оказаться непригодным к применению из-за деформаций и трещин.

5 **Удалите остаток пыли из воздушного фильтра, используя пылесос для очистки передней стороны.**

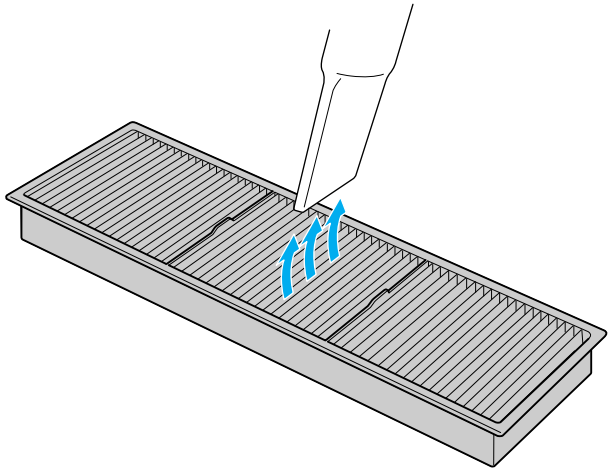

6 **Замените воздушный фильтр.**

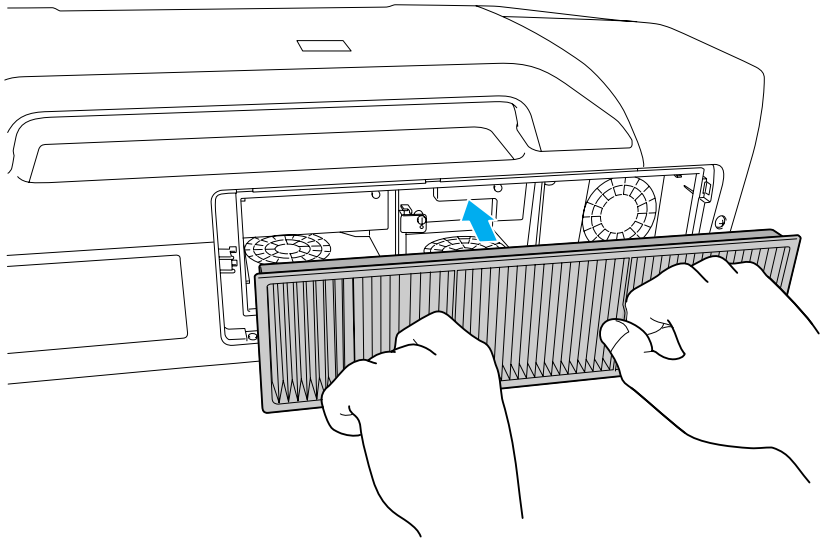

7 **Установите на место крышку воздушного фильтра.**

Нажимайте на крышку до щелчка.

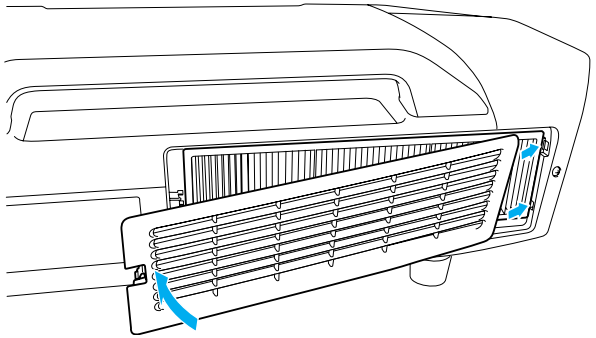

Если даже после чистки это сообщение часто отображается, это означает, что воздушный фильтр пора заменить. Замените его новым фильтром. ☛ стр.103

В этом разделе описывается способ замены аккумуляторов пульта дистанционного управления, лампы и воздушного фильтра.

Замена аккумуляторов пульта дистанционного управления

Если уменьшается скорость реагирования пульта дистанционного управления или он перестает работать через некоторое время после начала использования, это может свидетельствовать о том, что аккумуляторы в пульте разрядились. В таком случае их следует заменить. Держите наготове два запасных щелочных аккумулятора AA для использования их в случае необходимости. Использовать другие аккумуляторы, кроме щелочных аккумуляторов AA, запрещено.

Внимание

Обязательно ознакомьтесь с главой Правила техники безопасности перед выполнением манипуляций с аккумуляторами. ☛*Правила техники безопасности*

Процедура

1 **Снимите крышку аккумуляторного отсека.**

Надавливая на защелку крышки аккумуляторного отсека, поднимите крышку.

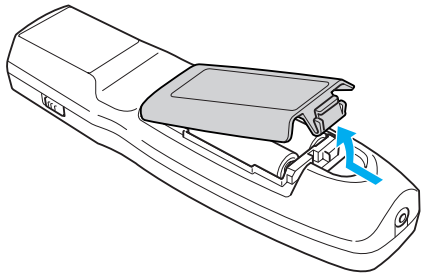

2 **Замените старые аккумуляторы новыми.**

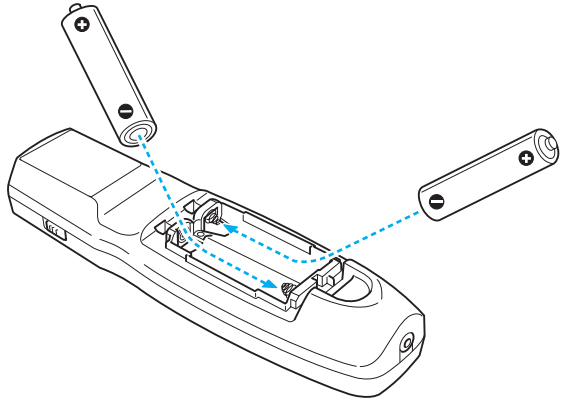

Предостережение

Проверьте расположение меток (+) и (-) внутри держателя для аккумуляторов, чтобы убедиться в правильности ориентации устанавливаемых аккумуляторов.

3 **Верните на место крышку аккумуляторного отсека.**

Нажимайте на крышку аккумуляторного отсека до ее защелкивания в предусмотренном месте.

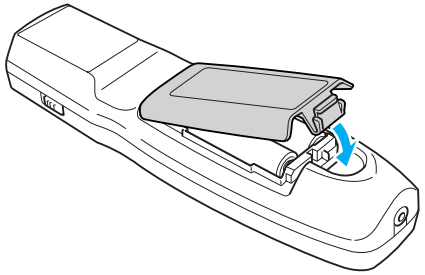

Замена лампы

Периодичность замены лампы

Лампу следует заменить в следующих случаях:

- В нижнем левом углу экрана для проецирования после начала проецирования появляется сообщение “Замените лампу.”.

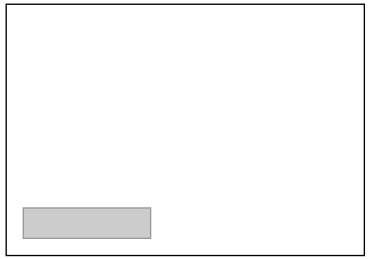

- Индикатор лампы мигает оранжевым.
  Замените лампу, отмеченную мигающим индикатором, лампу 1 или 2

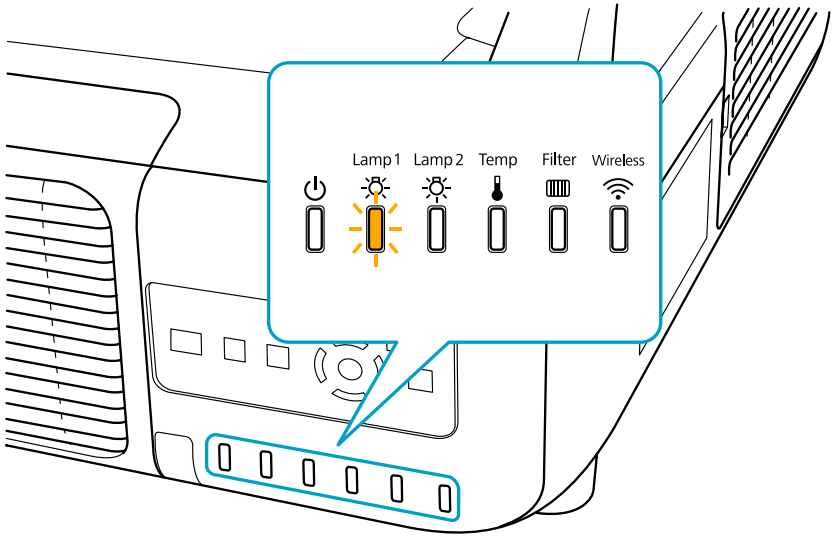

- Проецируемое изображение становится темным или начинает ухудшаться.

Внимание

- *Для поддержания исходной яркости и качества проецируемых изображений задается следующая периодичность вывода сообщения о необходимости замены лампы.* ☛ *стр.53*

  При продолжительном использовании функции ***Энергопотребл.*** *с параметром Нормальное: Приблизительно 2400 часов*

  При продолжительном использовании функции ***Энергопотребл.*** *с параметром ECO: Приблизительно 3400 часов*
- *Не включайте проектор сразу после его выключения. Частое включение и выключение проектора может сократить срок эксплуатации ламп.*
- *Если лампа эксплуатируется после окончания периода, рекомендованного для замены, увеличивается вероятность взрыва лампы. При появлении сообщения о необходимости замены лампы замените лампу новой как можно скорее, даже если она еще работает.*
- *В зависимости от характеристик лампы и способа ее использования. лампа может потускнеть или перестать работать до вывода предупреждающего сообщения. Необходимо всегда иметь наготове два запасных блока лампы на тот случай, если они понадобятся.*

Как заменить лампу

Замену лампы можно производить даже в подвешенном к потолку проекторе.

Опасно

- *При замене ламп, вызванной прекращением свечения, существует вероятность того, что лампа разбита. Если выполняется замена лампы проектора, установленного на потолке, нужно всегда иметь в виду, что она может быть разбита, поэтому вы должны находиться сбоку от крышки отсека лампы, а не под ней. Аккуратно снимите крышку отсека лампы.*
- *Запрещается разбирать или переделывать лампу. Если переделанная или повторно собранная лампа установлена в проектор и используется, то это может привести к возгоранию, поражению электрическим током или несчастному случаю.*

Предостережение

Перед снятием крышки отсека лампы подождите, пока лампы достаточно охладятся. Если лампа по-прежнему горячая, можно получить ожоги или другие травмы. Для достижения достаточного уровня охлаждения лампы требуется приблизительно один час после отключения питания.

Внимание

- *Никогда не используйте проектор, если в него не установлено две лампы.*
- *Рекомендуется заменить обе лампы вместе, чтобы сохранить совместимый уровень оттенка и яркости проецируемых изображений.*

Процедура

1. **После отключения питания проектора и двух звуковых сигналов подтверждения отсоедините кабель питания.**

2 **Перед снятием крышки отсека лампы на задней части проектора подождите, пока лампы достаточно охладятся.**

Сожмите вместе язычки с передней стороны крышки отсека лампы, чтобы разблокировать защелку. Когда защелка будет разблокирована, вытяните крышку.

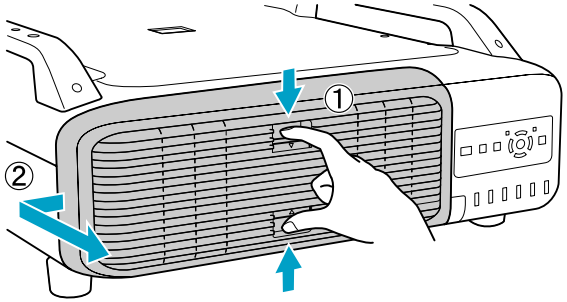

3 **Поднимите вверх запорный рычаг лампы, которую необходимо заменить, и вытяните лампу.**

Если лампа треснула, замените ее новой лампой или обратитесь к местному дилеру за дополнительной помощью.

☛ *Контактная информация по проекторам Epson*

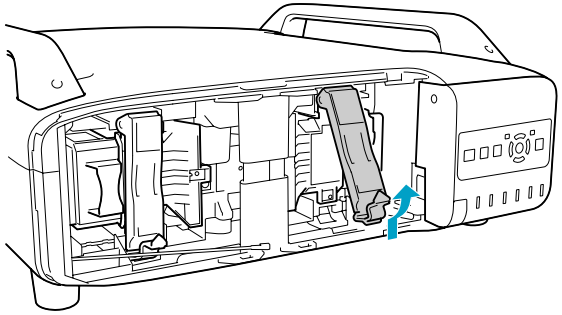

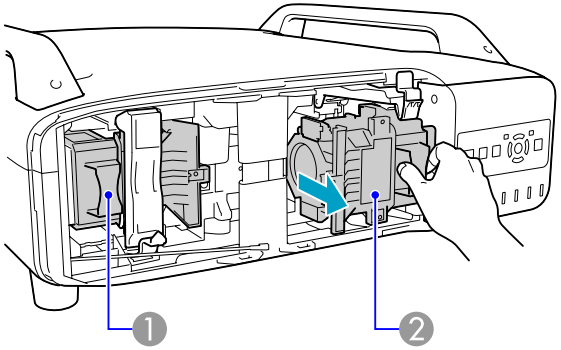

❶ Лампа 1

❷ Лампа 2

4 **Установите новую лампу.**

Устанавливайте новую лампу вдоль направляющей в правильном направлении, чтобы она заняла предусмотренное положение, надавите на нее, пока она не будет полностью вставлена и опускайте запорный рычаг до щелчка.

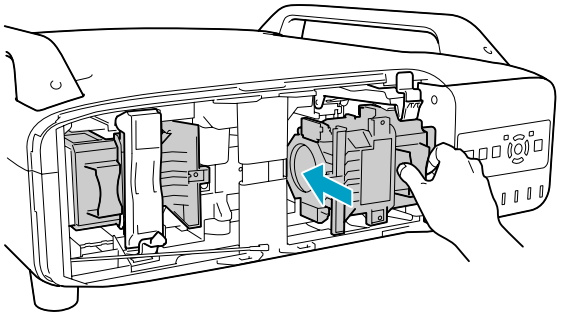

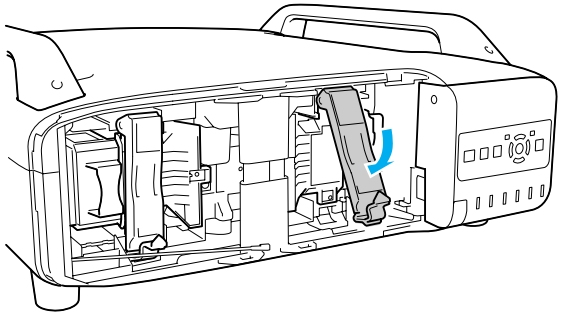

5 **Верните на место крышку отсека лампы.**

Придавите крышку к аппарату и сдвигайте ее вправо до щелчка.

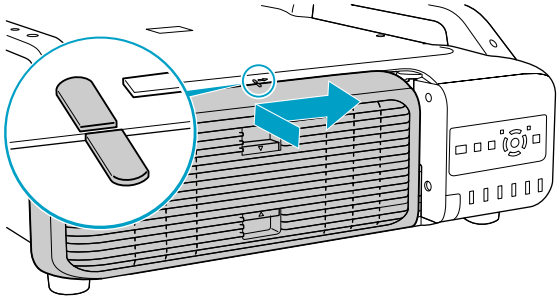

Внимание

- *Убедитесь в том, что лампа установлена надежно. При снятой крышке отсека лампы она автоматически выключается из соображений безопасности. Если лампа или крышка отсека лампы установлены неправильно, лампа не включится.*
- *В данное устройство входит лампа, составная часть которой содержит ртуть (Hg). Ознакомьтесь с местными правилами по ликвидации или утилизации. Избавляйтесь от использованных фильтров надлежащим образом в соответствии с местными правилами.*

Сброс Время раб. лампы

В проекторе ведется учет времени, в течение которого лампы находятся во включенном состоянии, и при достижении момента замены лампы соответствующее сообщение и показания индикатора уведомляют пользователя о необходимости замены лампы. После выполнения замены лампы и включения питание, на экране будет отображено следующее сообщение, и можно будет сбросить значения счетчика времени работы лампы.

Выберите пункт **Да**, а затем нажмите кнопку [Enter].

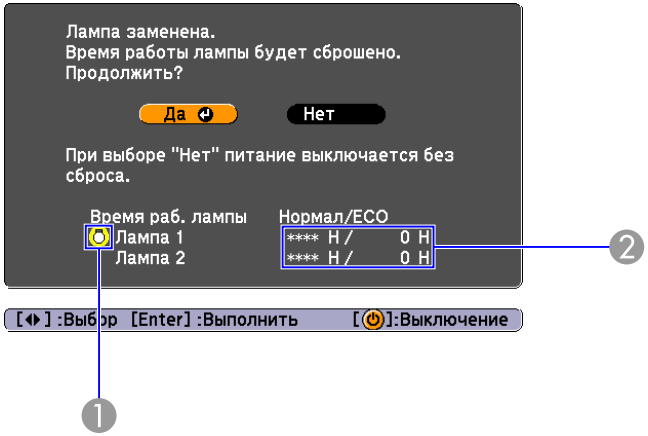

1. Отображение замены лампы 1.
2. Отображение суммарного рабочего времени лампы. Если выбрать значение **Да** и сбросить время работы лампы, время работы лампы 1 будет установлено на 0ч.

Замена воздушного фильтра

Периодичность замены воздушного фильтра

Воздушный фильтр следует заменить в следующих обстоятельствах:

- Воздушный фильтр приобрел бурый цвет.
- Сообщение будет показано даже после очистки воздушного фильтра.

Способ замены воздушного фильтра

Замену воздушного фильтра можно производить даже в подвешенном к потолку проекторе.

Процедура

1. **После отключения питания проектора и двух звуковых сигналов подтверждения отсоедините кабель питания.**

2. **Извлеките крышку воздушного фильтра.**

   Захватите язычок крышки воздушного фильтра пальцами, потяните вверх и снимите крышку, нажимая при этом на язычок.

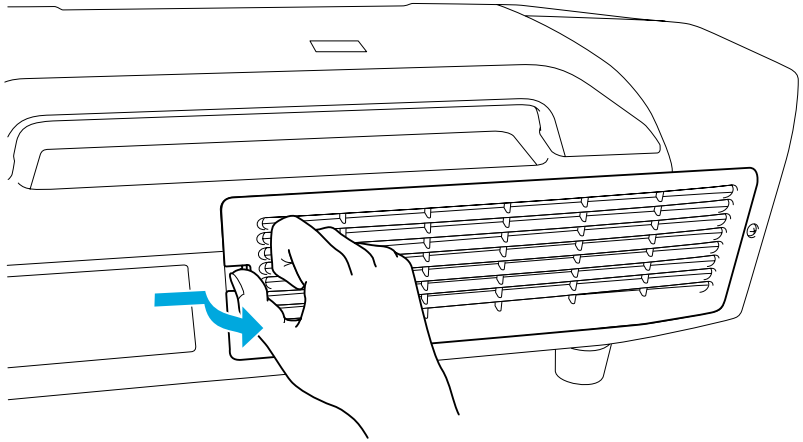

3. **Извлеките воздушный фильтр.**

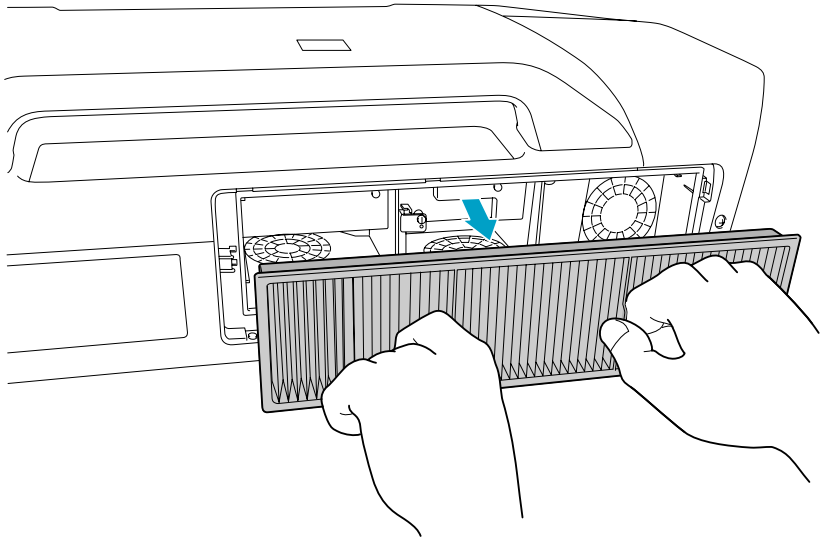

4. **Установите новый воздушный фильтр.**

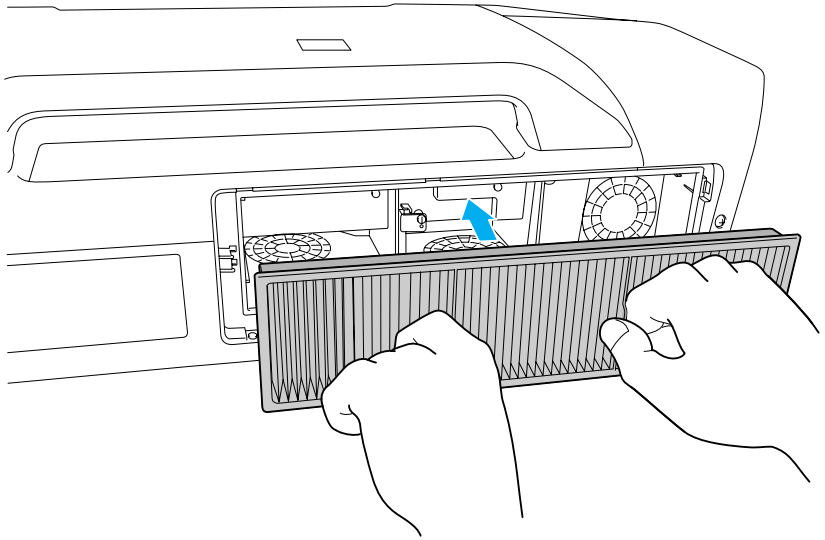

5. **Установите на место крышку воздушного фильтра.**

   Нажимайте до щелчка.

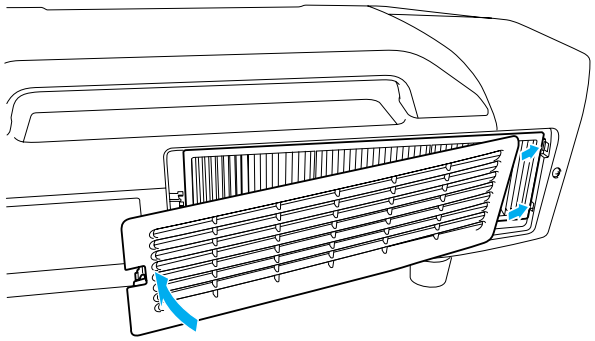

Избавляйтесь от использованных фильтров надлежащим образом в соответствии с местными правилами.
Материал рамки: Полипропилен
Материал фильтра: Полипропилен

Доступны следующие дополнительные принадлежности и расходные материалы. Приобретайте эти изделия по мере необходимости. Ниже приведен список дополнительных принадлежностей и расходных материалов по состоянию на: Подробная информация о принадлежностях изменяется без предварительного уведомления, а наличие в продаже зависит от страны, в которой совершается покупка.

Дополнительные Принадлежности

Кабель для соединения с компьютером ELPKC02 (1,8 м - для mini D-Sub15-pin/mini D-Sub 15pin)

Это такой же кабель, как кабель для соединения с компьютером, входящий в комплект поставки проектора.

Кабель для соединения с компьютером ELPKC09 (3 м - для mini D-Sub15-pin/mini D-Sub 15pin)

Кабель для соединения с компьютером ELPKC10 (20 м - для mini D-Sub15-pin/mini D-Sub 15pin)

Если кабель для соединения с компьютером, входящий в комплект поставки проектора, слишком короткий, следует использовать один из этих длинных кабелей.

Кабель для компонентного видеосигнала ELPKC19 (3 м — для mini D-Sub 15-контактный/штекер RCA×3)

Используется для подключения источника Компонентное видео.

Комплект кабеля дистанционного управления ELPKC28 (Комплект из 2 частей по 10 м)

Используйте этот комплект для гарантированной работы от пульта дистанционного управления на расстоянии.

Приемник для беспроводной мыши ELPST16

Используйте это устройство для управления указателем компьютерной мыши, используя пульт дистанционного управления проектора, либо для смены страниц при проецировании файла PowerPoint.

Модуль беспроводной локальной сети ELPAP03 (для EB-Z8050W)

Используется для проецирования изображений с компьютера через беспроводную ЛВС.

Длиннофокусный объектив ELPLL07

(Отношение расстояния проецирования: a. Прибиз. от 5,76 до 8,09 b. Приблиз. от 5,83 до 8,18)

Среднефокусный объектив ELPLM07

(Отношение расстояния проецирования: a. Приблиз. от 3,85 до 5,88 b. Приблиз. от 3,92 до 5,97)

Среднефокусный объектив ELPLM06

(Отношение расстояния проецирования: a. Приблиз. от 2,64 до 4,03 b. Приблиз. от 2,68 до 4,10)

Объектив со стандартным фокусным расстоянием ELPLS04

(Отношение расстояния проецирования: a. Приблиз. от 1,71 до 2,78 b. Приблиз. от 1,74 до 2,82)

Короткофокусный широкоугольный объектив ELPLW04

(Отношение расстояния проецирования: a. Приблиз. от 1,29 до 1,77 b. Приблиз. от 1,31 до 1,80)

Широкоугольный объектив для проецирования на просвет ELPLR04

(Отношение расстояния проецирования: a. Прибиз. 0,76 b. Приблиз. 0,77)

a: EB-Z8050W b: EB-Z8000WU

Отношение расстояния проецирования = расстояние проецирования/ширина проекционного экрана

Это значения для стандартной установки. Они подлежат изменению в зависимости от условий проецирования.

Низкий потолочный монтаж* ELPMB25

Высокий потолочный монтаж* ELPMB26

Используется при установке проектора на потолке.

* При подвешивании проектора к потолку необходимо применять специальный метод установки. Обратитесь к своему дилеру или по

ближайшему из адресов, приведенных в документе Руководство по технической поддержке и обслуживанию, если требуется использовать этот метод установки. ☛ *Контактная информация по проекторам Epson*

Расходные Материалы

Запасной блок лампы (две штуки в упаковке) ELPLP52 **Запасной блок лампы (одна штука в упаковке) ELPLP51** Используется для замены отслуживших ламп.
Воздушный фильтр ELPAF23 Используется для замены отслуживших воздушных фильтров.

Внутри проектора много стеклянных деталей и прецизионных компонентов. Чтобы исключить повреждение из-за сотрясений при транспортировке, обращайтесь с проектором следующим образом.

Перемещение на небольшое расстояние

Выполните действия по следующим пунктам, а затем осторожно перенесите проектор за рукоятки.

- Выключите питание проектора и отсоедините все кабели.
- Установите на объектив крышку объектива.
- Возьмите с собой опору.

Предостережение

Переносить проектор в одиночку запрещается.
Для распаковки или переноски проектора необходимы два человека.

При транспортировке

Подготовка упаковки

Выполнив действия по всем пунктам раздела “Перемещение на небольшое расстояние”, подготовьте следующее и упакуйте проектор.

- Извлеките объектив, если установлен опциональный объектив, а не стандартный объектив. Присоедините стандартный объектив, если в проекторе предусмотрен встроенный объектив. Если в проекторе нет объектива, присоедините крышку, которая была на оправе объектива, когда вы покупали проектор.
- Вертикальный и горизонтальный сдвиги объектива необходимо расположить в центре.
- Вставьте защитную прокладку объектива, с которой он поставляется.

Замечания по упаковке и транспортировке

Надежно оберните проектор амортизирующим материалом, чтобы защитить его от ударов, и поместите его в прочный картонный контейнер. Обязательно уведомите транспортную компанию о том, что содержимое является бьющимся изделием.

Предусмотрено сохранение в качестве логотипа пользователя изображения, проецируемого в текущий момент.

При сохранении логотипа пользователя предыдущий логотип пользователя стирается.

Процедура

1 Спроецируйте изображение, которое предполагается сохранить в качестве логотипа пользователя, затем нажмите кнопку [Menu].

Использование пульта дистанционного управления

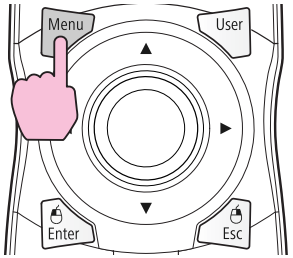

Использование панели управления

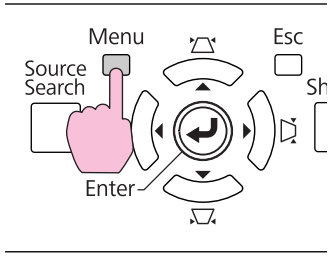

2 Выберите пункт Расширен. - “Логотип пользов.” в меню конфигурации. ☛ "Использование Меню конфигурации"

В инструкциях, находящихся под меню, указаны кнопки, которыми можно пользоваться, и выполняемые ими операции.

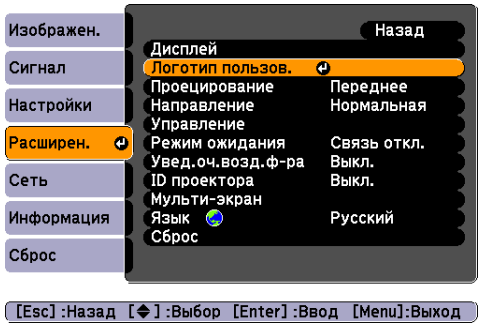

- Если для параметра **Защита логотипа** в пункте **Защита паролем** установлено значение **Вкл.**, отображается сообщение, и логотип пользователя изменить невозможно. Изменения можно вносить, задав для параметра **Защита логотипа** значение **Выкл.** ☛ стр.42
- Если выбрать настройку **Логотип пользов.** при выполнении функции Корр-ия трапеции, E-Zoom, Соотношен. сторон или Прогрессивная то выполняемая в текущий момент функция отменяется.

3 При отображении вопроса “Выбрать это изображение для логотипа пользователя?” выберите “Да”.

При нажатии кнопки [Enter] на пульте дистанционного управления или на панели управления формат экрана может измениться в соответствии с сигналом, что определяется изменением разрешения на разрешение сигнала изображения.

4 **Переместите рамку, чтобы выбрать часть изображения для использования в качестве логотипа пользователя.**

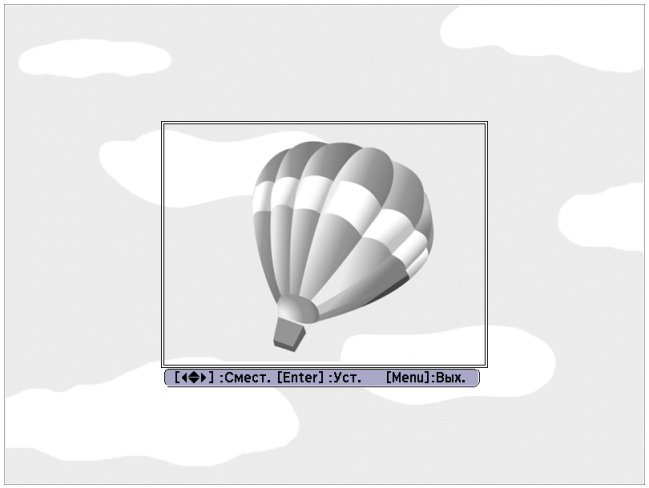

Использование пульта дистанционного управления

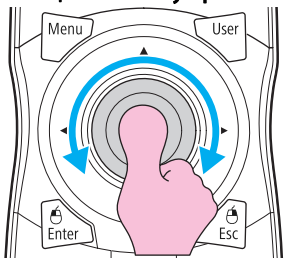

Использование панели управления

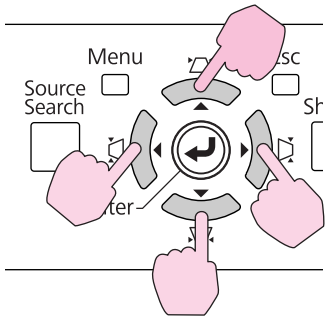

Предусмотрено сохранение участка размером до 400 × 300 точек.

5 **При отображении вопроса “Выбрать это изображение?” выберите “Да”.**

6 **На экране настройки масштаба выберите коэффициент масштабирования.**

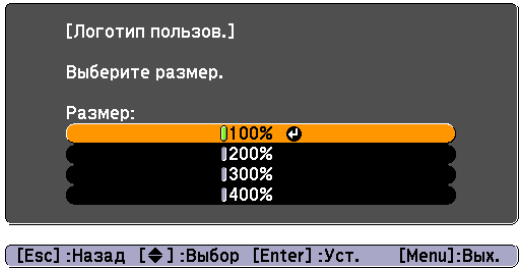

Индикация 400% отображается только при использовании EB-Z8000WU.

7 **При отображении вопроса “Сохранить это изображение как логотип пользователя?” выберите “Да”.**

Изображение сохраняется. После сохранения изображения отображается сообщение “Выполнено.”.

- После сохранения логотипа пользователя восстановление логотипа по умолчанию, заданного производителем, невозможно.
- Сохранение логотипа пользователя занимает приблизительно 15 секунд. Во время сохранения нельзя пользоваться проектором или чем-либо из подключенного оборудования, в противном случае возникают сбои в работе.

Существует два способа настройки WPS.

- Метод установки с помощью кнопки
  SSID и параметры безопасности настраиваются автоматически при нажатии кнопки [Enter] на панели управления проектора и специальной кнопки на оборудовании точки доступа.
  Рекомендуется использовать этот метод, когда проектор и точка доступа находятся недалеко друг от друга.
- Метод установки с помощью PIN-кода
  Настройка SSID и параметров безопасности выполняется автоматически путем ввода 8-значного кода, который был заранее присвоен проектору, с компьютера на точку доступа с передачей далее на проектор. Заранее выполните настройки соединения между компьютером и точкой доступа. Подробности смотрите в руководстве пользователя для точки доступа. Рекомендуется использовать этот метод, когда проектор установлен на потолке.

Способ настройки соединения

Процедура

1 **Во время проецирования нажмите кнопку [Menu] и выберите Сеть - “Конфигурации сети” в меню конфигураций.**

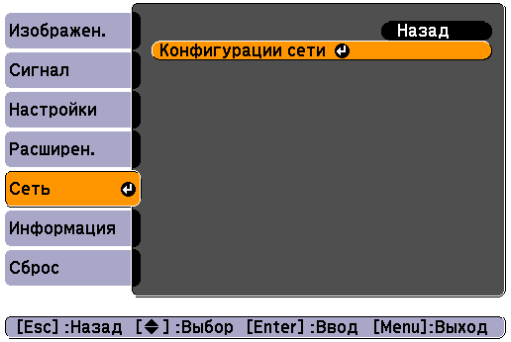

Отображается экран с конфигурацией сети.

2 **В меню “Беспроводная ЛВС” выберите “Мастер установки”.**

Отображается следующий экран.

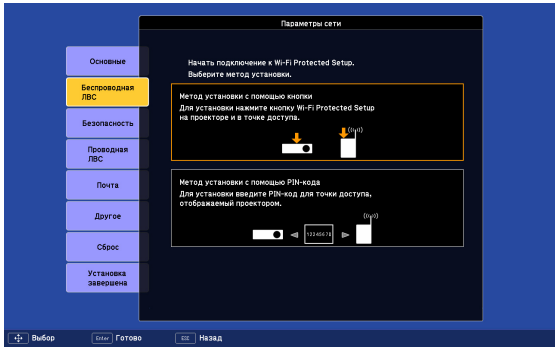

При подключении с использованием метода установки с помощью кнопки выполните действия, перечисленные ниже.

Перейдите к пункту “Установка соединения с использованием PIN-кода” при подключении с использованием параметра “Метод установки с помощью PIN-кода”. ☛ стр.113

Установка соединения с применением метода установки с помощью кнопки

Процедура

1 **Выберите “Метод установки с помощью кнопки”.**

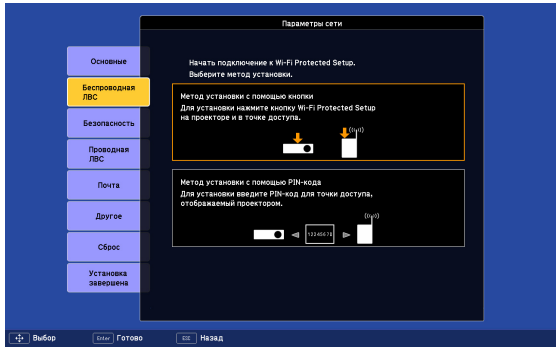

Появится экран Метод установки с помощью кнопки.

2 **Нажмите кнопку [Enter] на панели управления проектора при появлении подсказки на экране.**

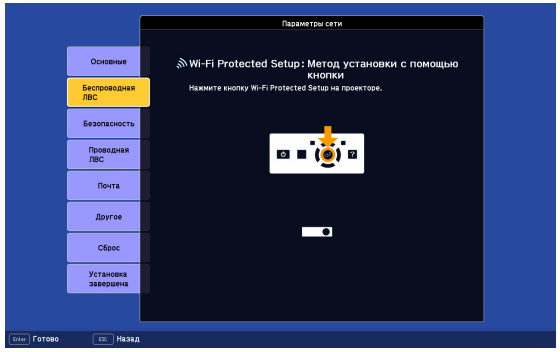

Снова появится экран Метод установки с помощью кнопки.

3 **При появлении подсказки на экране нажмите кнопку на точке доступа.**

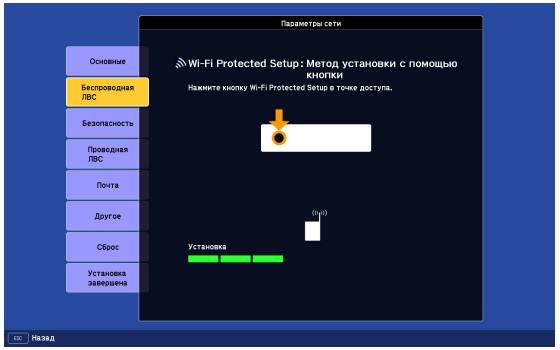

На этом установка закончена.

4 **Нажмите кнопку [Enter] или кнопку [Esc].**

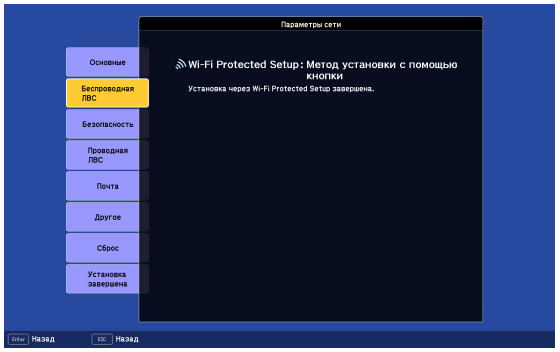

Происходит возврат к экрану меню **Беспроводная ЛВС**.

5 **Выберите вариант “Да” на экране “Установка завершена”.**

Это завершит установку соединения между проектором и точкой доступа. Нажмите кнопку [Menu] для закрытия меню конфигурации.

Установка соединения с использованием метода установки с помощью PIN-кода

> Прежде чем вы сможете установить соединение с использованием “Метода установки с помощью PIN-кода”, необходимо иметь уже установленное соединение между компьютером и точкой доступа.

Процедура

1 **Выберите “Метод установки с помощью PIN-кода”.**

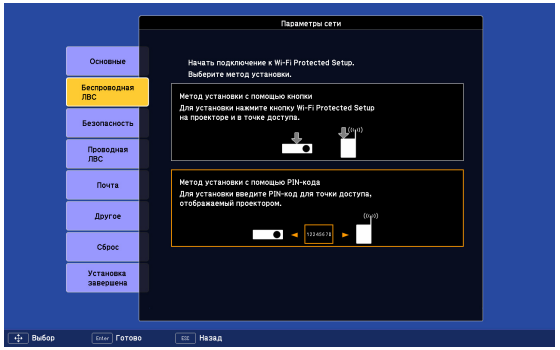

Появится экран Метод установки с помощью PIN-кода.

2 **Введите с компьютера на точку доступа PIN-код с экрана “Метод установки с помощью PIN-кода”, а затем выберите “Начать установку”.**

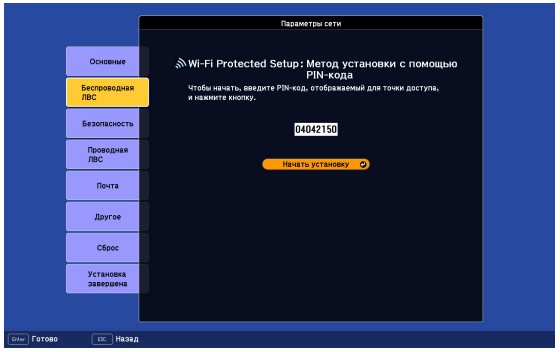

Отображается окно с линейкой прогресса операции.

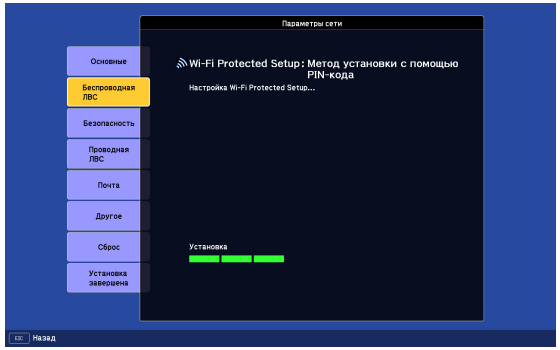

3 **Будет отображено сообщение “Установка через Wi-Fi Protected Setup завершена.”. Нажмите кнопку [Enter] или кнопку [Esc].**

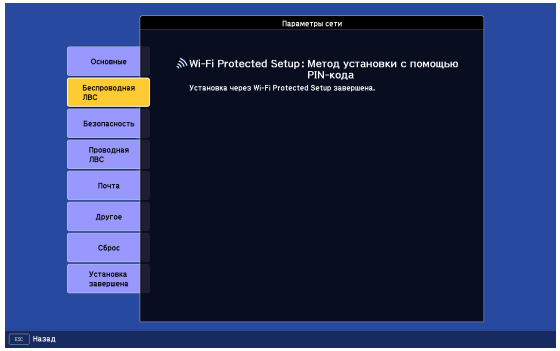

Происходит возврат к экрану меню **Беспроводная ЛВС**.

4 **Выберите вариант “Да” на экране “Установка завершена”.**

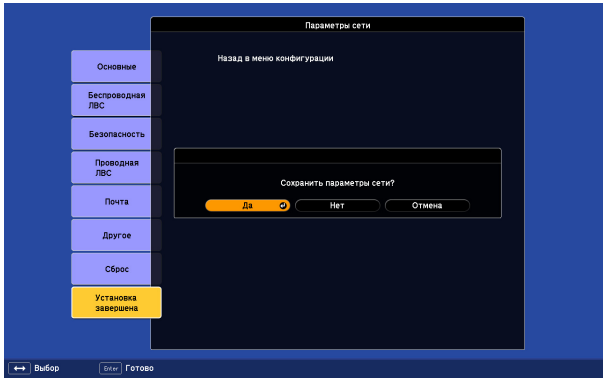

Это завершит установку соединения между проектором и точкой доступа. Нажмите кнопку [Menu] для закрытия меню конфигурации.

В следующей таблице показано расстояние проецирования при установке стандартного объектива. Если установлен дополнительный объектив, то обратитесь за расстояниями проецирования к документу Руководство по эксплуатации, которое прилагается к дополнительным объективам. Для настройки проектора и подбора подходящего размера экрана обратитесь к приведенной ниже таблице. Значения в ней приведены только для справки.

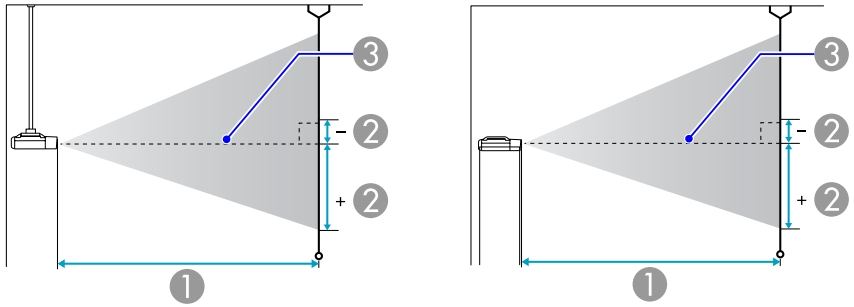

1. Расстояние проецирования
2. расстояние от центра объектива до нижней части экрана. Данное значение меняется в зависимости от настройки вертикального сдвига объектива.
3. Центр объектива

Расстояние проецирования для EB-Z8000WU

Единицы измерения: см

4:3 Размер экрана		1 Минимум (Широк.) — Максимум (Теле)	2 Вертикальный сдвиг объектива Сверху вниз
60"	120x90	251 - 410	-19 - 111
80"	160x120	338 - 549	-26 - 148
100"	200x150	424 - 688	-32 - 185
120"	240x180	510 - 828	-39 - 221
150"	300x230	640 - 1036	-48 - 277
200"	410x300	856 - 1384	-64 - 369
300"	610x460	1288 - 2081	-97 - 554
440"	890x670	1898 - 3062	-142 - 814

Единицы измерения: см

16:9 Размер экрана		1 Минимум (Широк.) — Максимум (Теле)	2 Вертикальный сдвиг объектива Сверху вниз
60"	130x75	227 - 371	-22 - 96
80"	180x100	306 - 498	-29 - 129
100"	220x120	384 - 624	-36 - 161
120"	270x150	463 - 751	-43 - 193
150"	330x190	580 - 940	-54 - 241
200"	440x250	777 - 1256	-72 - 321
300"	660x370	1169 - 1888	-108 - 482
485"	1070x600	1899 - 3064	-176 - 781

Единицы измерения: см

16:10 Размер экрана		1 Минимум (Широк.) — Максимум (Теле)	2 Вертикальный сдвиг объектива Сверху вниз
60"	130x81	221 - 361	-17 - 98
80"	180x110	297 - 484	-23 - 130
100"	220x130	374 - 607	-28 - 163
120"	270x169	450 - 730	-34 - 196
150"	330x206	564 - 915	-43 - 245
200"	440x275	755 - 1222	-57 - 326
300"	550x344	1137 - 1837	-85 - 489
500"	1100x688	1900 - 3067	-142 - 815

Расстояние проецирования для EB-Z8050W

Единицы измерения: см

4:3 Размер экрана		1 Минимум (Широк.) — Максимум (Теле)	2 Вертикальный сдвиг объектива Сверху вниз
60"	120x90	247 - 403	-18 - 110
80"	160x120	332 - 540	-24 - 146
100"	200x150	417 - 677	-30 - 183
120"	240x180	502 - 814	-37 - 219
150"	300x230	630 - 1020	-46 - 274
200"	410x300	843 - 1363	-61 - 366
300"	610x460	1268 - 2048	-91 - 549
440"	890x670	1868 - 3014	-134 - 807

Единицы измерения: см

16:9 Размер экрана		1 Минимум (Широк.) — Максимум (Теле)	2 Вертикальный сдвиг объектива Сверху вниз
60"	130x75	224 - 365	-21 - 95
80"	180x100	301 - 490	-28 - 127
100"	220x120	378 - 614	-35 - 159
120"	270x150	455 - 739	-42 - 191
150"	330x190	571 - 925	-52 - 239
200"	440x250	764 - 1236	-69 - 318
300"	660x370	1150 - 1859	-104 - 477
485"	1070x600	1869 - 3016	-168 - 773

Единицы измерения: см

16:10 Размер экрана		1 Минимум (Широк.) — Максимум (Теле)	2 Вертикальный сдвиг объектива Сверху вниз
60"	130x81	217 - 355	-16 - 97
80"	180x110	292 - 476	-22 - 129
100"	220x130	368 - 597	-27 - 162
120"	270x169	443 - 719	-32 - 194

16:10 Размер экрана		1	2
		Минимум (Широк.) — Максимум (Теле)	Вертикальный сдвиг объектива Сверху вниз
150"	330x206	555 - 900	-40 - 242
200"	440x275	743 - 1203	-54 - 323
300"	550x344	1119 - 1808	-81 - 485
500"	1100x688	1870 - 3019	-135 - 808

Подключите серийно выпускаемый кабель LAN 100BASE-TX или 10BASE-T. Интерфейс может отличаться от приведенных иллюстраций в зависимости от модели проектора. (Следующие иллюстрации относятся к модели EB-Z8000WU)

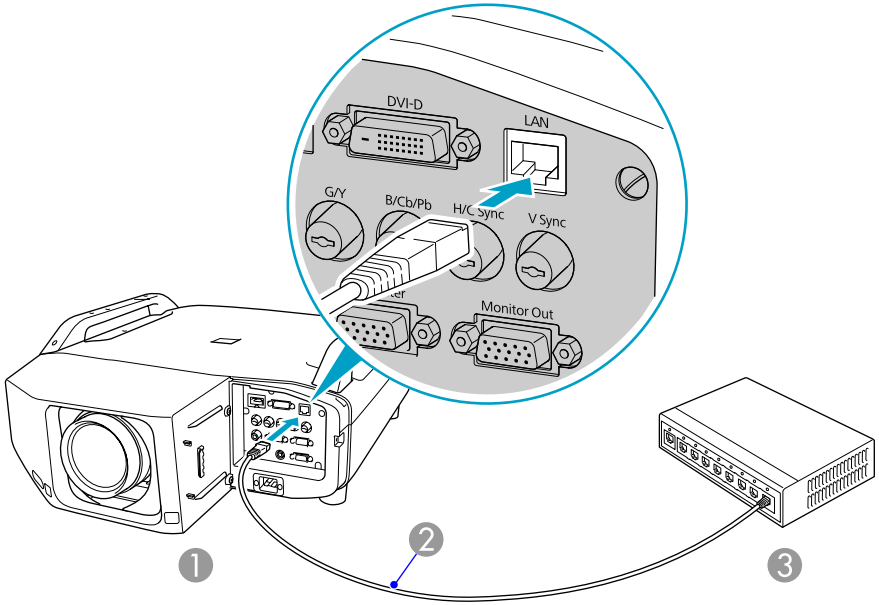

1. К порту LAN
2. Кабель LAN (выпускаемый серийно)
3. К порту LAN(ЛВС)

Внимание

Во избежание неисправностей используйте экранированный кабель LAN категории 5.

Аналоговые изображения RGB, поступающие с входного порта Компьютер (Computer) или входного порта BNC могут отображаться на внешнем мониторе и экране одновременно. Это означает, что во время презентаций проецируемые изображения можно проверять на внешнем мониторе, даже если не виден экран. Для подключения используйте кабель, входящий в комплект поставки внешнего монитора.

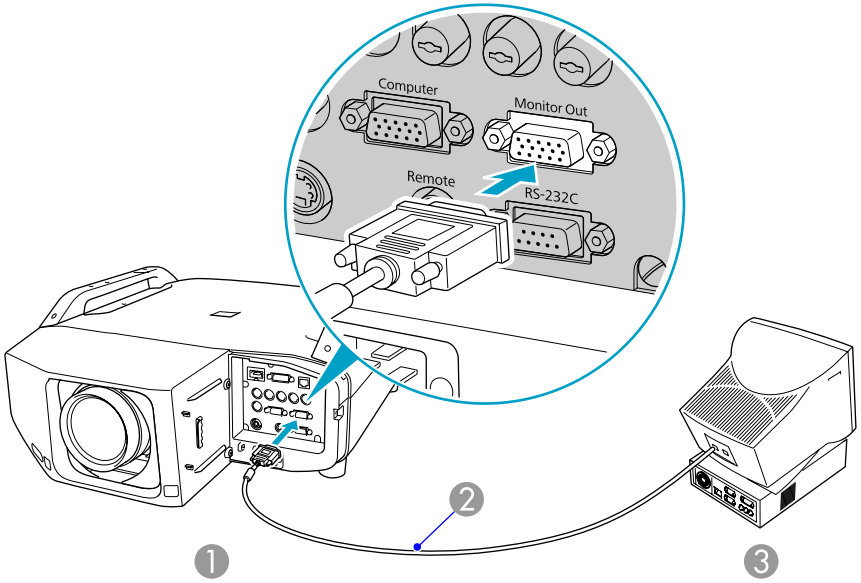

1. К порту Monitor Out
2. Кабель, входящий в комплект поставки монитора
3. К порту монитора

- Компонентные видеосигналы и сигналы компьютерного и видеооборудования, подсоединенного к входным портам, отличным от входного порта Компьютер и входного порта BNC, не могут быть выведены на внешний монитор.
- На внешний монитор также не выводится шаблон для функции Корр-ия трапеции, экраны меню конфигурации или справки.

Заранее подготовьте отвертку №2 плюс.

Снятие

Внимание

- *Снимайте объектив только при необходимости. При попадании пыли или грязи в проектор качество проецирования ухудшается, это также может привести к неисправностям.*
- *Старайтесь не прикасаться к объективу руками или пальцами. Если на поверхности объектива остались отпечатки пальцев или следы кожного сала, то качество проецирования ухудшается.*
- *Если выполнялся сдвиг объектива, установите сдвиг объектива в центральное положение, прежде чем снимать объектив.*

Процедура

1 Снятие интерфейсной крышки

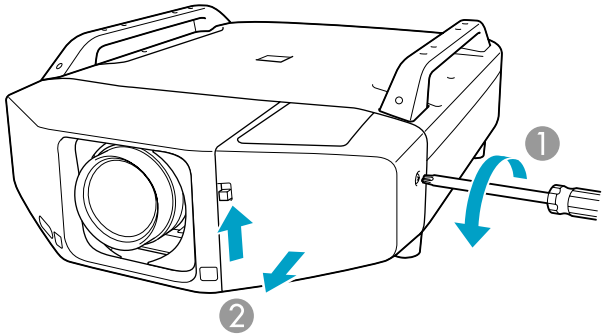

1. Ослабьте фиксирующий винт.
2. Подняв защелку открытия интерфейсной крышки, вытяните интерфейсную крышку.

2 Снятие передней крышки

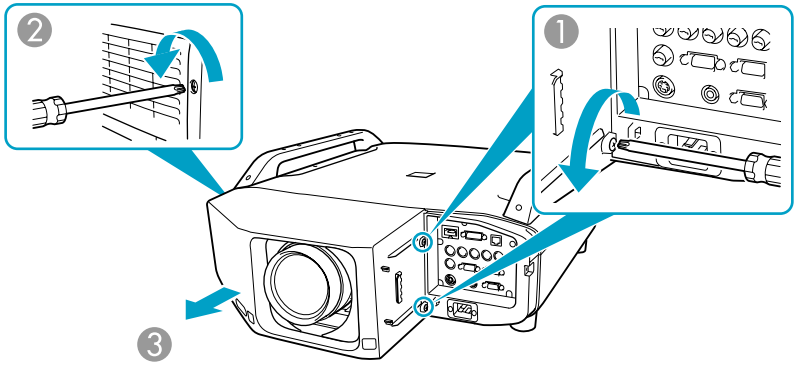

1. Ослабьте два фиксирующих винта.
2. Ослабьте фиксирующий винт.
3. Вытяните крышку.

3 Сожмите запорный рычаг объектива и поверните его против часовой стрелки.

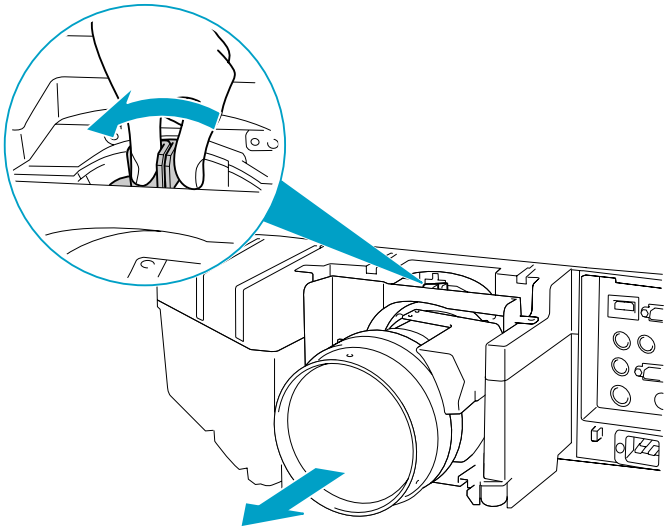

4 **Когда объектив будет разблокирован, выньте его.**

Присоединение

Внимание

Не присоединяйте объектив при направленном вверх гнезде проектора для установки объектива. В проектор может попасть пыль или грязь.

Процедура

1 **Вставьте объектив в гнездо для установки объектива (белый кружок на объективе находится сверху.**

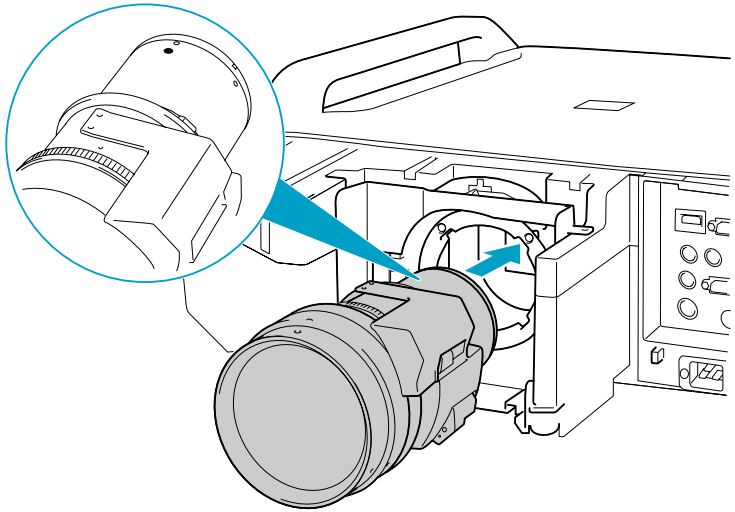

2 **Крепко держа объектив, поверните запорный рычаг по часовой стрелке, пока он не заблокируется. Убедитесь в том, что объектив нельзя отсоединить.**

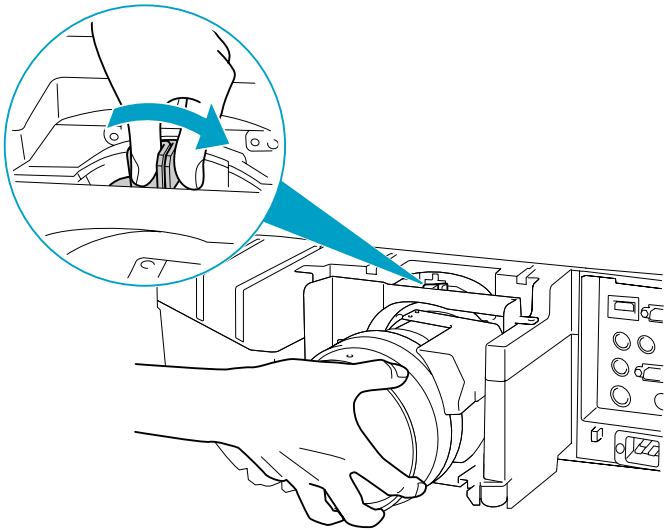

3 **Верните на место переднюю крышку.**

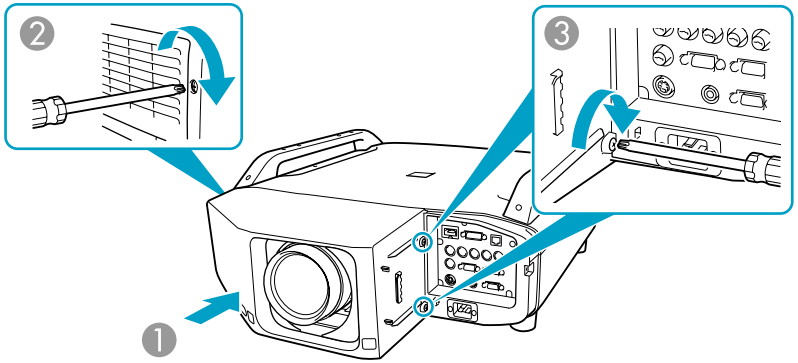

1. Установите крышку вдоль направляющей.
2. Затяните фиксирующий винт.
3. Затяните два фиксирующих винта.

4 **Верните на место интерфейсную крышку.**

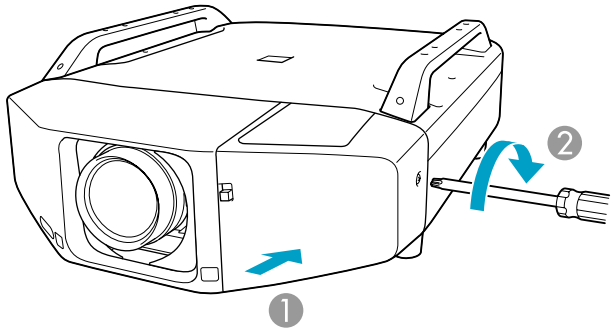

1. Установите крышку вдоль направляющей.
2. Затяните фиксирующие винты.

Внимание

- *Перед использованием проектора установите переднюю крышку.*
- *Храните проектор с установленным объективом.*
  Если проектор хранится без объектива, пыль и грязь могут попасть внутрь проектора, что может привести к неисправности или понизить качество проецирования.

Если для функции **Уведом. по почте** установлено значение **Вкл.**, и для проектора возникает проблема/предупреждение, то посылается следующее сообщение электронной почты.

Тема: EPSON Projector
Строка 1: Имя проектора, с которым возникла проблема
Строка 2: Адрес IP, заданный для проектора, с которым возникла проблема.
Строка 3 и далее: Подробное описание проблемы

Описание проблемы приводится строка за строкой. В следующей таблице перечислены детальные сведения, которые даются в сообщении для каждого элемента. Для выяснения сущности проблем/предупреждений обратитесь к разделу “Интерпретация показаний индикаторов” ☛ стр.78

Сообщение	Причина
Auto Iris Error	Ош.авт.ирис.диафр.
Cinema filter error	Ошибка кино-фильтра
Cinema Filter Warning	Пред. кин.фильт. Проектор можно использовать, но кино-фильтр не работает.
Clean Air Filter	Увед.оч.возд.ф-ра
Fan related error	Ошибка вентилятора
High-speed cooling in progress	Предуп.высокой темп.
Internal error	Внутренняя ошибка
Internal temperature error	Ош. высокой темп. (Перегрев)
Lamp out	Ошибка лампы (обе лампы 1/2)
Lamp replacement notification (1) Lamp replacement notification (2)	Заменить лампу (1) Указывает на лампу 1 и (2) указывает на лампу 2. Указанную лампу необходимо заменить.
Lamp timer failure	Сбой лампы (обе лампы 1/2)
Lamp Warning (1) Lamp Warning (2)	Предупр. о лампе (1) Указывает на лампу 1 и (2) указывает на лампу 2. Указанная лампа извлечена.
Low Air Flow	Низкий возд.поток
Low Air Flow Error	Ошибка фильтра
No Air Filter	Нет возд. фильтра/Ош.датч.возд.ф-ра
No-signal	Нет сигнала Отсутствует сигнал на входе проектора. Проверьте состояние соединений, а также включено ли питание источника сигнала.
Peltier Device error	Ошибка системы охлаждения (Элемент Пельтье)
Power Err. (Ballast)	Ош. пит. (Балласт)
Power Warning. (Ballast) (1) Power Warning. (Ballast) (2)	Предупреждение сист. питания (Балласт) (1) Указывает на лампу 1 и (2) указывает на лампу 2. Указанная лампа извлечена.
Pump Error	Ошибка системы охлаждения (насос)
Sensor error	Ошибка датчика
Shutter Error	Ошибка заслонки
Shutter Warning	Предупр. заслонки Хотя аппарат можно использовать, электрическая заслонка не работает.

В начале сообщения присутствует знак (+) или (–).
Возникла проблема с проектором
(–): Проблема с проектором была разрешена

Список Команд

При отправке на проектор команды включения (ON) питания осуществляется включение питания и проектор переходит в режим прогрева. После включения питания проектора возвращается двоеточие ":" (3Ah).

Если вводится команда, проектор выполняет команду и возвращает ":", затем принимает следующую команду.

Если обрабатываемая команда завершается аварийно, выводится сообщение об ошибке и возвращается ":".

Пункт			Команда
Включение/отключение питания	Вкл.		PWR ON
	Выкл.		PWR OFF
Выбор сигнала	Компьютер	Авто	SOURCE 1F
		RGB	SOURCE 11
		Компонент	SOURCE 14
	BNC	Авто	SOURCE BF
		RGB	SOURCE B1
		Компонент	SOURCE B4
	HDMI		SOURCE A0
	DVI-D		SOURCE 30
	Видео		SOURCE 45
	S-Video		SOURCE 42
Затвор Вкл./Выкл.	Вкл.		MUTE ON
	Выкл.		MUTE OFF

Перед отправкой команды в конец каждой команды следует добавлять код возврата каретки (CR) (0Dh).

Схема Подключения Кабелей

Последовательное подключение

- Конфигурация разъема: D-Sub 9-контактов (штекерный)
- Название входного порта проектора: Порт RS-232C

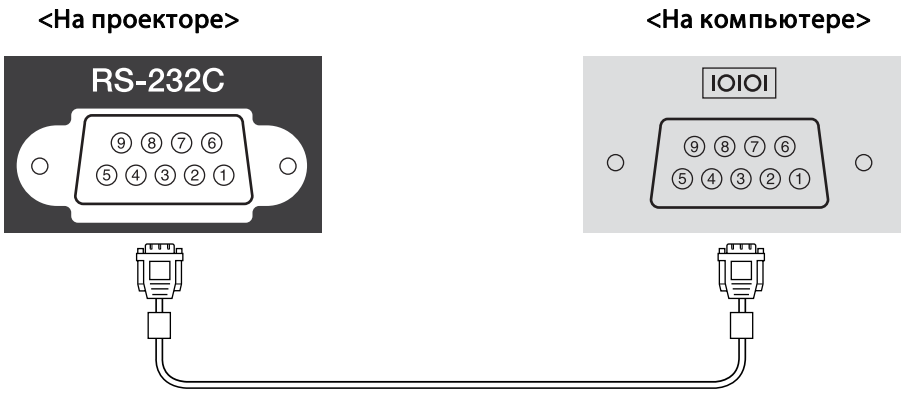

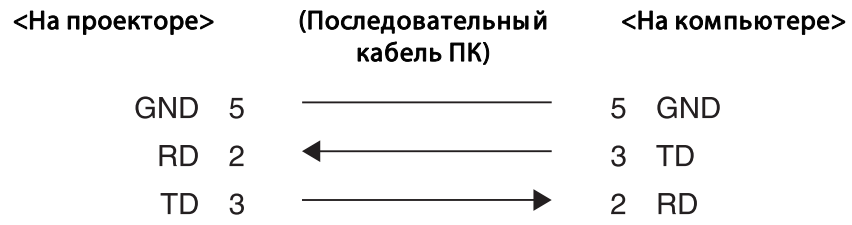

Имя сигнала	Функция
GND	Сигнал провода заземления
TD	Передача данных
RD	Прием данных

Протокол связи

- Настройка скорости передачи в бодах по умолчанию: 9600 бит/с
- Длина пакета данных: 8 бит
- Контроль четности: Отсутствует
- Стоп-бит: 1 бит
- Управление потоком: Отсутствует

Протокол PJLink Class1 установлен ассоциацией JBMIA (Ассоциация японских производителей офисной техники и информационных систем) в рамках мероприятий по стандартизации протоколов управления проекторами в качестве стандартного протокола для управления проекторами, поддерживающими работу в сети.

Данный проектор отвечает требованиям стандарта PJLink Class1, установленного ассоциацией JBMIA.

Он поддерживает все команды, за исключением следующих команд, определенных стандартом PJLink Class1, установленнім ассоциацией. Имеется соглашение, заверенное при проверке применимости стандарта PJLink.

URL: http://pjlink.jbmia.or.jp/english/

- **Неподдерживаемые команды**

Функция	PJLink Команда
Задание подавления изображения	AVMT 11

- Названия входных сигналов, определенные **PJLink и соответствующие источники проектора**

Источник	PJLink Команда
Компьютер	INPT 11
BNC	INPT 13
Видео	INPT 23
S-Video	INPT 22
DVI-D	INPT 31
HDMI	INPT 32

- Название компании-производителя, отображаемое для “Запрос информации о названии компании-производителя”
  EPSON

- Название модели, отображаемое для “Product name information query” (Запрос информации о названии устройства)
  EB-Z8050W/PowerLite Pro Z8050W
  EB-Z8000WU/PowerLite Pro Z8000WU

Поддерживаемые мониторы для EB-Z8000WU

Компьютерные сигналы (аналоговый RGB)

Единицы измерения: точки

Сигнал	Част. обновления (Гц)	Разрешение	Соотношен. сторон Режим				
			Нормал	16:9	Полное	Увеличенное	Родной
VGA	60/72/75/85/iMac*1	640x480	1600x1200	1920x1080	1920x1200	1920x1200	640x480
SVGA	56/60/72/75/85/iMac*1	800x600	1600x1200	1920x1080	1920x1200	1920x1200	800x600
XGA	60/70/75/85/iMac*1	1024x768	1600x1200	1920x1080	1920x1200	1920x1200	1024x768
WXGA	60/75/85	1280x768	1920x1152	1920x1080	1920x1200	1920x1152	1280x768
	60	1360x768	1920x1084	1920x1080	1920x1200	1920x1084	1360x768
	60/75/85	1280x800	1920x1200	1920x1080	1920x1200	1920x1200	1280x800
WXGA+	60/75/85	1440x900	1920x1200	1920x1080	1920x1200	1920x1200	1440x900
WSXGA+	60	1680x1050	1920x1200	1920x1080	1920x1200	1920x1200	1680x1050
SXGA	70/75/85	1152x864	1600x1200	1920x1080	1920x1200	1920x1200	1152x864
	60/75/85	1280x1024	1500x1200	1920x1080	1920x1200	1920x1200	1280x1024
	60/75/85	1280x960	1600x1200	1920x1080	1920x1200	1920x1200	1280x960
SXGA+	60*2/75/85	1400x1050	1600x1200	1920x1080	1920x1200	1920x1200	1400x1050
UXGA	60	1600x1200	1600x1200	Неподдержи-ваемый	1920x1200	1920x1200	1600x1200
WUXGA*3	60	1920x1200	1920x1200	1920x1080	1920x1200	1920x1200	1920x1200
MAC13”	67	640x480	1600x1200	1920x1080	1920x1200	1920x1200	640x480
MAC16”	75	832x624	1600x1200	1920x1080	1920x1200	1920x1200	832x624
MAC19”	75	1024x768	1600x1200	1920x1080	1920x1200	1920x1200	1024x768
	60	1024x768	1600x1200	1920x1080	1920x1200	1920x1200	1024x768

Сигнал	Част. обновления (Гц)	Разрешение	Соотношен. сторон Режим				
			Нормал	16:9	Полное	Увеличенное	Родной
MAC21”	75	1152x870	1588x1200	1920x1080	1920x1200	1920x1200	1152x870

*1 Подключение невозможно, если на аппаратуре нет выходного порта VGA.

*2 Поддерживается, только если значение Нормал выбрано для параметра Разрешение в меню конфигурации.

*3 Поддерживается, только если поступает сигнал VESA CVT-RB(Reduced Blanking).

Даже при поступлении на вход сигналов, отсутствующих в приведенном выше списке, весьма вероятно, что изображение будет проецироваться. Однако, могут поддерживаться не все функции.

Компонентное видео

Единицы измерения: точки

Сигнал	Част. обновления (Гц)	Разрешение	Соотношен. сторон Режим				
			Нормал	16:9	Полное	Увеличенное	Родной
SDTV(480i)	60	720x480	1600x1200	1920x1080	1920x1200	1920x1200	640x480
SDTV(576i)	50	720x576	1600x1200	1920x1080	1920x1200	1920x1200	768x576
SDTV(480p)	60	720x480	1600x1200	1920x1080	1920x1200	1920x1200	640x480
SDTV(576p)	50	720x576	1600x1200	1920x1080	1920x1200	1920x1200	768x576
HDTV(720p)	50/60	1280x720	1920x1080	1920x1080	1920x1200	1920x1080	1280x720
HDTV(1080i)	50/60	1920x1080	1920x1080	1920x1080	1920x1200	1920x1080	1920x1080
HDTV(1080p)	50/60	1920x1080	1920x1080	1920x1080	1920x1200	1920x1080	1920x1080

Композитное видео/S-Video

Единицы измерения: точки

Сигнал	Част. обновления (Гц)	Разрешение	Соотношен. сторон Режим				
			Нормал	16:9	Полное	Увеличенное	Родной
TV (NTSC)	60	720x480	1600x1200	1920x1080	1920x1200	1920x1200	640x480
TV(PAL,SECAM)	50	720x576	1600x1200	1920x1080	1920x1200	1920x1200	768x576

Входной сигнал со входного порта HDMI/DVI-D

Единицы измерения: точки

Сигнал	Част. обновления (Гц)	Разрешение	Соотношен. сторон Режим			
			16:9	Полное	Увеличенное	Родной
VGA	60	640x480	1920x1080	1920x1200	1920x1200	640x480
SVGA	60	800x600	1920x1080	1920x1200	1920x1200	800x600
XGA	60	1024x768	1920x1080	1920x1200	1920x1200	1024x768
WXGA	60	1280x800	1920x1080	1920x1200	1920x1200	1280x800
SXGA	60	1280x960	1920x1080	1920x1200	1920x1200	1280x960
	60	1280x1024	1920x1080	1920x1200	1920x1200	1280x1024
SXGA+	60	1400x1050	1920x1080	1920x1200	1920x1200	1400x1050
UXGA	60	1600x1200	Неподдерживае-мый	1920x1200	1920x1200	1600x1200
WUXGA*	60	1920x1200	1920x1080	1920x1200	1920x1200	1920x1200
SDTV(480i)	60	720x480	1920x1080	1920x1200	1920x1200	640x480
SDTV(480p)	60	720x480	1920x1080	1920x1200	1920x1200	640x480
SDTV(576i)	50	720x576	1920x1080	1920x1200	1920x1200	768x576
SDTV(576p)	50	720x576	1920x1080	1920x1200	1920x1200	768x576
HDTV(720p)	50/60	1280x720	1920x1080	1920x1200	1920x1080	1280x720
HDTV(1080i)	50/60	1920x1080	1920x1080	1920x1200	1920x1080	1920x1080
HDTV(1080p)	24/30/50/60	1920x1080	1920x1080	1920x1200	1920x1080	1920x1080

* Поддерживается, только если поступает сигнал VESA CVT-RB(Reduced Blanking).

Поддерживаемые мониторы для EB-Z8050W

Компьютерные сигналы (аналоговый RGB)

Единицы измерения: точки

Сигнал	Част. обновления (Гц)	Разрешение	Соотношен. сторон Режим				
			Нормал	16:9	Полное	Увеличенное	Родной
VGAEGA	70	640x350	1280x700	1280x720	1280x800	1280x700	640x350
VGA	60/72/75/85/iMac*1	640x480	1066x800	1280x720	1280x800	1280x800	640x480
SVGA	56/60/72/75/85/iMac*1	800x600	1066x800	1280x720	1280x800	1280x800	800x600
XGA	60/70/75/85/iMac*1	1024x768	1066x800	1280x720	1280x800	1280x800	1024x768
WXGA	60/75/85	1280x768	1280x768	1280x720	1280x800	1280x768	1280x768
	60	1360x768	1280x722	1280x720	1280x800	1280x722	1280x800
	60/75/85	1280x800	1280x800	1280x720	1280x800	1280x800	1280x800
WXGA+	60/75/85	1440x900	1280x800	1280x720	1280x800	1280x800	1280x800
WSXGA+	60	1680x1050	1280x800	1280x720	1280x800	1280x800	1280x800
SXGA	70/75/85	1152x864	1066x800	1280x720	1280x800	1280x800	1280x800
	60/75/85	1280x1024	1000x800	1280x720	1280x800	1280x800	1280x800
	60/75/85	1280x960	1066x800	1280x720	1280x800	1280x800	1280x800
SXGA+	60*2/75/85	1400x1050	1066x800	1280x720	1280x800	1280x800	1280x800
UXGA	60	1600x1200	1066x800	1280x720	1280x800	1280x800	1280x800
WUXGA*3	60	1920x1200	1280x800	1280x720	1280x800	1280x800	1280x800
MAC13”	67	640x480	1066x800	1280x720	1280x800	1280x800	640x480
MAC16”	75	832x624	1066x800	1280x720	1280x800	1280x800	832x624
MAC19”	75	1024x768	1066x800	1280x720	1280x800	1280x800	1024x768
	60	1024x768	1066x800	1280x720	1280x800	1280x800	1024x768

Сигнал	Част. обновления (Гц)	Разрешение	Соотношен. сторон Режим				
			Нормал	16:9	Полное	Увеличенное	Родной
MAC21”	75	1152x870	1059x800	1280x720	1280x800	1280x800	1152x800

*1 Подключение невозможно, если на аппаратуре нет выходного порта VGA.

*2 Поддерживается, только если значение Нормал выбрано для параметра Разрешение в меню конфигурации.

*3 Поддерживается, только если поступает сигнал VESA CVT-RB(Reduced Blanking).

Даже при поступлении на вход сигналов, отсутствующих в приведенном выше списке, весьма вероятно, что изображение будет проецироваться. Однако, могут поддерживаться не все функции.

Компонентное видео

Единицы измерения: точки

Сигнал	Част. обновления (Гц)	Разрешение	Соотношен. сторон Режим				
			Нормал	16:9	Полное	Увеличенное	Родной
SDTV(480i)	60	720x480	1066x800	1280x720	1280x800	1280x800	640x480
SDTV(576i)	50	720x576	1066x800	1280x720	1280x800	1280x800	768x576
SDTV(480p)	60	720x480	1066x800	1280x720	1280x800	1280x800	640x480
SDTV(576p)	50	720x576	1066x800	1280x720	1280x800	1280x800	768x576
HDTV(720p)	50/60	1280x720	1280x720	1280x720	1280x800	1280x720	1280x720
HDTV(1080i)	50/60	1920x1080	1280x720	1280x720	1280x800	1280x720	1280x800
HDTV(1080p)	50/60	1920x1080	1280x720	1280x720	1280x800	1280x720	1280x800

Композитное видео/S-Video

Единицы измерения: точки

Сигнал	Част. обновления (Гц)	Разрешение	Соотношен. сторон Режим				
			Нормал	16:9	Полное	Увеличенное	Родной
TV (NTSC)	60	720x480	1066x800	1280x720	1280x800	1280x800	640x480
TV (PAL,SECAM)	50	720x576	1066x800	1280x720	1280x800	1280x800	768x576

Входной сигнал со входного порта HDMI/DVI-D

Единицы измерения: точки

Сигнал	Част. обновления (Гц)	Разрешение	Соотношен. сторон Режим			
			16:9	Полное	Увеличенное	Родной
VGA	60	640x480	1280x720	1280x800	1280x800	640x480
SVGA	60	800x600	1280x720	1280x800	1280x800	800x600
XGA	60	1024x768	1280x720	1280x800	1280x800	1024x768
WXGA	60	1280x800	1280x720	1280x800	1280x800	1280x800
SXGA	60	1280x960	1280x720	1280x800	1280x800	1280x800
	60	1280x1024	1280x720	1280x800	1280x800	1280x800
SXGA+	60	1400x1050	1280x720	1280x800	1280x800	1280x800
UXGA	60	1600x1200	1280x720	1280x800	1280x800	1280x800
WUXGA*	60	1920x1200	1280x720	1280x800	1280x800	1280x800
SDTV(480i)	60	720x480	1280x720	1280x800	1280x800	640x480
SDTV(480p)	60	720x480	1280x720	1280x800	1280x800	640x480
SDTV(576i)	50	720x576	1280x720	1280x800	1280x800	768x576
SDTV(576p)	50	720x576	1280x720	1280x800	1280x800	768x576
HDTV(720p)	50/60	1280x720	1280x720	1280x800	1280x720	1280x720
HDTV(1080i)	50/60	1920x1080	1280x720	1280x800	1280x720	1280x800
HDTV(1080p)	24/30/50/60	1920x1080	1280x720	1280x800	1280x720	1280x800

* Поддерживается, только если поступает сигнал VESA CVT-RB(Reduced Blanking).

Общие Технические Данные Проектора

Название устройства		EB-Z8050W	EB-Z8000WU
Размеры		534 (Ш) × 167 (В) × 734 (Г) мм (не включая выступающие части)	
Размер панели		Широкоэкранный 0,95 дюйма	Широкоэкранный 0,94 дюйма
Способ отображения		Активная матрица TFT из поликристаллического кремния	
Разрешение		1 024 000 пикселов WXGA (1280 (Ш) × 800 (В) точек) × 3	2 304 000 пикселов WUXGA (1920 (Ш) × 1200 (В) точек) × 3
Регулировка фокусного расстояния		Автоматическая	
Регулировка масштаба*1		Автоматическая (1-1,6)	
Сдвиг объектива*1		Автоматический (Вертикальное направление: Приблизительно 70% максимум, Горизонтальное направление: Приблизительно 20% максимум)	
Лампа		Лампа UHE (ртутная со сверхвысоким давлением), 330 Вт, модель с двумя лампами №: ELPLP52 (Две)/ELPLP51 (Одна)	
Источник питания		100 – 240 В переменного тока ±10 %, 50/60 Гц от 10,7 до 4,5 А	
Потребляемая мощность	зона напряжения от 100 до 120 В	Рабочий режим: 938W Потребляемая мощность в режиме ожидания (Связь вкл.): 10,2W Потребляемая мощность в режиме ожидания (Связь откл.): 0,3W	Рабочий режим: 942 Вт Потребляемая мощность в режиме ожидания (Связь вкл.): 11,2 Вт Потребляемая мощность в режиме ожидания (Связь откл.): 0,3 Вт
	зона напряжения 200–240 В	Рабочий режим: 872W Потребляемая мощность в режиме ожидания (Связь вкл.): 12,0W Потребляемая мощность в режиме ожидания (Связь откл.): 0,5W	Рабочий режим: 877 Вт Потребляемая мощность в режиме ожидания (Связь вкл.): 13,1 Вт Потребляемая мощность в режиме ожидания (Связь откл.): 0,5 Вт
Рабочая высота		Высота от 0 до 3048 м	
Рабочая температура		от 0 до 45˚C*2 (без конденсации)	
Температура хранения		от -10 до +60˚C (без конденсации)	

Масса	Приблизительно 22 кг

*1 Данные технические характеристики приведены для случая, когда установлен стандартный объектив. Если установлен дополнительный объектив, то обратитесь к документу Руководство по эксплуатации, прилагаемому к дополнительным объективам.

*2 Рабочая температура от 0˚ до +40˚C, если “Энергопотребл.” установлен в положение “Нормальная” на высоте 1500 м - 3048 м.

Разъемы

Входной порт Компьютер (Computer)	1	Синий Mini D-Sub15-контактов (гнездовой)
Входной порт BNC	1	5BNC (гнездовой)
Входной порт HDMI *	1	Совместимый с HDMI HDCP, несовместимый с сигналами CEC
Входной порт DVI-D *	1	DVI-D 24-контактов Single Link совместимый с HDCP
Входной порт Video (Video)	1	1BNC (гнездовой)
Входной порт S-Video (S-Video)	1	Mini DIN 4-pin
Порт Monitor Out	1	Черный Mini D-Sub15-pin (гнездовой)
Порт LAN	1	RJ-45
Порт Беспроводная ЛВС	1	Разъем USB (Тип A) только для модуля беспроводной локальной сети
Порт RS-232C	1	9-контактный Mini D-Sub (штекер)
Порт дистанционного управления	1	Стереофонический штекер mini

* Данный проектор может быть подключен и может проецировать изображения с оборудования, совместимого с HDMI и DVI-D. Однако, изображения, поступающие с некоторого оборудования могут не проецироваться.

Pixelworks DNX™ ICs используются в данном проекторе.

Угол наклона

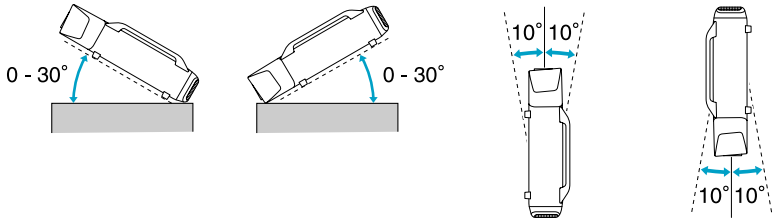

Использование данного проектора при углах, не показанных на иллюстрациях выше, может повредить его или стать причиной несчастного случая.

Условия работы для программного обеспечения

Поставляемое вместе с проектором программное обеспечение работает на компьютерах, которые удовлетворяют следующим требованиям.

	EasyMP Network Projection	EasyMP Monitor
ОС	Windows 2000 SP4/XP/XP SP1/XP SP2/XP SP3/Vista/Vista SP1 Mac OS X 10.3 или более поздней версии Рекомендуется: Mac OS X 10.5.1 или более поздней версии, 10.4.11/10.3.9	Windows 98 Second Edition SP1/Windows Me/Windows NT4.0 SP6/Windows 2000 Professional SP4/ Windows XP Home Edition SP2 или более поздняя версия/Windows XP Professional SP2 или более поздняя версия/Windows Vista (Все издания, кроме Starter)/Windows Vista SP1 (Все издания, кроме Starter)
ЦПУ	Mobile Pentium III 1.2GHz или более Power PC G3 900MHz или более Рекомендуется: Pentium M1.6GHz или более CoreDuo 1.5GHz или более	Pentium MMX 166MHz или более Рекомендуется: Pentium II 233MHz или более
Объем памяти	256MB или более Рекомендуется: 512MB или более	64MB или более
Жесткий диск Свободное пространство	20MB или более	50MB или более
Дисплей	Разрешение выше XGA (1024x768) Число отображаемых оттенков: приблизительно 32000, качество цветопередачи выше 16 битов	Разрешение выше SVGA (800x600) Качество цветопередачи: полноцветное 32 бита или лучше

Должен быть установлен Internet Explorer Верс. 5 или выше

При использовании следующих операционных систем необходимы права администратора для использования EasyMP Monitor.

Windows 2000/Windows NT4.0/Windows XP/Windows Vista

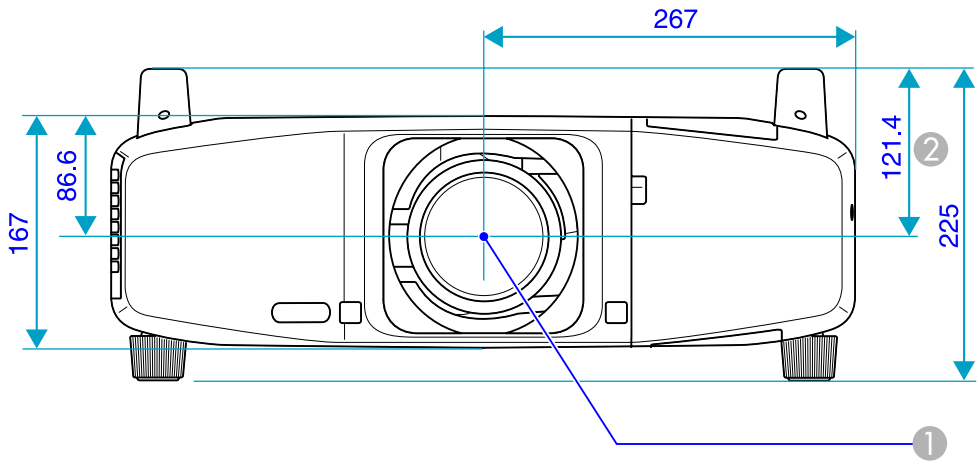

1 Центр объектива

2 Расстояние от центра объектива до точки крепления кронштейна подвески

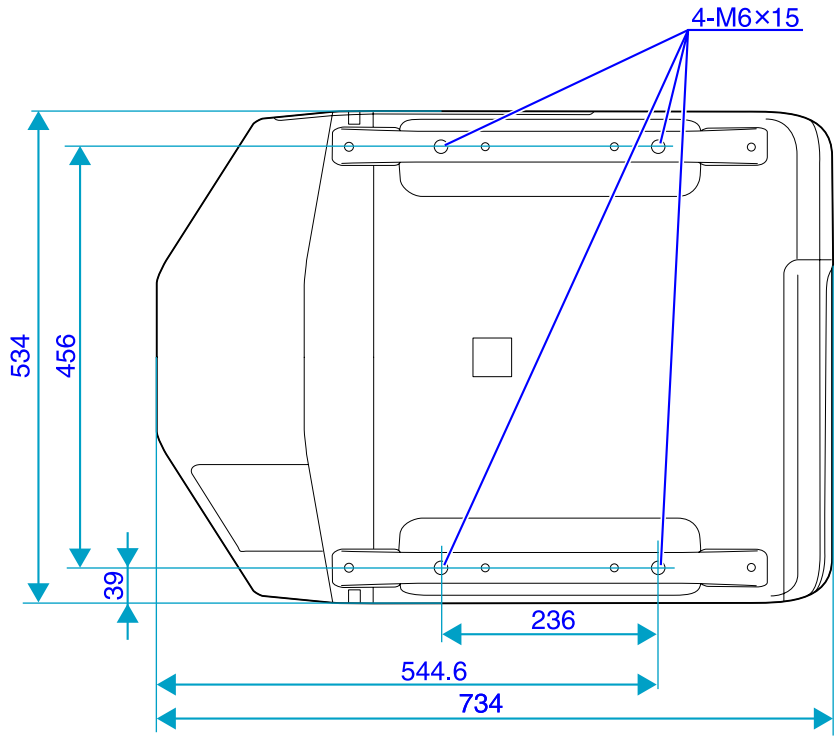

Единицы измерения: мм

В этом разделе даются толкования простых терминов, относящихся к проектору, и сложных терминов, смысл которых не раскрыт в тексте этого руководства. За более подробной информацией следует обратиться к имеющимся в продаже изданиям.

AMX Device Discovery	AMX Device Discovery — это разработанная компанией AMX технология для облегчения работы систем управления AMX с целевым оборудованием. Компания Epson реализовала технологию этого протокола и предусмотрела настройки, позволяющие разрешать (включать) функции этого протокола. Посетите веб-сайт компании AMX, чтобы получить дополнительные сведения. URL http://www.amx.com/
DHCP	Аббревиатура от английского термина Dynamic Host Configuration Protocol. В соответствии с этим протоколом происходит автоматическое назначение Адрес IP для подключенного к сети оборудования.
Dolby Digital	Формат звукового сигнала, разработанный компанией Dolby Laboratories. В обычной стереофонической системе используется 2-канальный формат и два динамика. Формат Dolby Digital является 6-канальной (5.1-канальной) системой, что требует добавления центрального динамика, двух задних динамиков и динамика низких частот.
HDCP	HDCP является аббревиатурой от английского термина High-bandwidth Digital Content Protection. Она используется для предотвращения незаконного копирования и защиты авторских прав путем шифрования цифровых сигналов, посылаемых через порты DVI и HDMI. Цифровые изображения, защищенные технологией HDCP, могут проецироваться данным проектором, поскольку входные порты DVI-D и HDMI проектора совместимы с HDCP. Однако, возможно, проектор не сможет проецировать изображения, защищенные обновленными или исправленными версиями шифрования HDCP.
HDTV	Аббревиатура от английского термина High-Definition Television, относящегося к системам с высоким разрешением, удовлетворяющим следующим условиям. • Разрешение по вертикали 720p или 1080i либо выше (p = Прогрессивная, i = Чересстрочная) • Формат изображения экрана 16:9 • Возможность приема и воспроизведения (или вывода) аудио сигнала стандарта Dolby Digital
IP-ад. Ловушки	Это Адрес IP компьютера назначения, используемого для уведомления об ошибке по протоколу SNMP.
SDTV	Аббревиатура от английского термина Standard Definition Television, относящегося к системам со стандартным разрешением, которые не удовлетворяют требованиям, предъявляемым к HDTV High-Definition Television.
SNMP	Аббревиатура от английского термина Simple Network Management Protocol, представляющего собой протокол контроля и управления такими устройствами, как маршрутизаторы и компьютеры, подключенные к сети TCP/IP.
sRGB	Международный стандарт для цветовых интервалов, который был разработан для того, чтобы цвета, воспроизводимые видеоаппаратурой, легко обрабатывались компьютерными операционными системами (ОС) и в сети Интернет. Если у подключенного источника есть режим sRGB, то и проектор, и подключенный источник сигнала следует настроить на режим sRGB.
SVGA	Тип видеосигнала с разрешением 800 точек (по горизонтали) × 600 точек (по вертикали), используемый компьютерами, совместимыми с IBM PC/AT.

S-Video	Видео сигнал, в котором компонент, отвечающий за яркость, и компонент, отвечающий за цвет, разделены для повышения качества изображения. Употребляется по отношению к изображениям, состоящим из двух независимых сигналов: Y (сигнал яркости) и C (сигнал цвета).
SXGA	Тип видеосигнала с разрешением 1,280 точек (по горизонтали) × 1,024 точек (по вертикали), используемый компьютерами, совместимыми с IBM PC/AT.
VGA	Тип видеосигнала с разрешением 640 точек (по горизонтали) × 480 точек (по вертикали), используемый компьютерами, совместимыми с IBM PC/AT.
XGA	Тип видеосигнала с разрешением 1,024 точек (по горизонтали) × 768 точек (по вертикали), используемый компьютерами, совместимыми с IBM PC/AT.
Адрес IP	Номер для идентификации компьютера, подключенного к сети.
Адрес шлюза **(Адрес шлюза)**	Это сервер (маршрутизатор) для обмена данными в сети (подсети), разделенный в соответствии с масками подсети.
Композитный видеосигнал	Видеосигналы, в которых видеосигналы яркости и цвета смешаны вместе. Этот тип сигналов обычно используется в бытовой видеоаппаратуре (форматы NTSC, PAL и SECAM). Несущий сигнал Y (сигнал яркости) и сигнал цветности (цвета), содержащиеся в цветовой полосе, перекрываются, формируя единственный сигнал.
Компонентное видео	Видеосигнал, в котором компонент, отвечающий за яркость, и компонент, отвечающий за цвет, разделены для повышения качества изображения. Употребляется по отношению к изображениям, состоящим из трех независимых сигналов: Y (сигнал яркости) Pb и Pr (сигналы цветового различия).
Контраст	Относительная яркость светлых и темных участков изображения может быть увеличена или уменьшена для обеспечения большей четкости текста и графики или для придания им более мягких очертаний. Регулировка этого специфического свойства изображения называется регулировкой контраста.
Маска подсети **(Маска подсети)**	Это числовое значение, которое определяет число битов, использующихся для адреса сети в разделенной сети (подсети) из значения Адрес IP.
Прогрессивная	Способ сканирования изображения, при котором для создания отдельного изображения его данные последовательно сканируются сверху вниз.
Синхронизация	Сигналы на выходе из компьютеров имеют определенную частоту. Если частота проектора не совпадает с этой частотой, получаются изображения невысокого качества. Процесс согласования этих сигналов по фазе (относительное положение гребней и провалов в сигнале) называется Синхронизация. Если сигналы не синхронизованы, возникают мигание, размытость и горизонтальные помехи.
Трекинг	Сигналы на выходе из компьютеров имеют определенную частоту. Если частота проектора не совпадает с этой частотой, получаются изображения невысокого качества. Процесс согласования этих сигналов по частоте (число гребней и провалов в сигнале) называется трекинг. При неправильном выполнении трекинга в сигнале появляются вертикальные полосы.

Формат изображения (Формат изображения)	Отношение длины и высоты изображения. Для изображений HDTV форматное отношение равно 16:9 и они выглядят удлиненными. Форматное отношение для стандартных изображений равно 4:3.
Част. обновления	Светоизлучающий элемент дисплея сохраняет постоянную яркость и цвет в течение чрезвычайно короткого периода времени. Вследствие этого изображение необходимо выполнять большое число сканирований в секунду, чтобы обновлять состояние светоизлучающего элемента. Число операций обновления в секунду называется Refresh rate (Частота обновления) и выражается в герцах (Гц).
Чересстрочная	Метод сканирования изображения, при котором данные изображения делятся на тонкие горизонтальные линии, отображаемые поочередно слева направо и сверху вниз. Линии с четными номерами и линии с нечетными номерами отображаются попеременно.

Все права защищены. Никакая часть настоящей публикации не может быть воспроизведена, сохранена в информационно-поисковой системе или передана в любой форме или любыми средствами, электронными, механическими, фотокопировальными, записывающими или иными без предварительного письменного разрешения компании Seiko Epson Corporation. Компания не принимает на себя никакой патентной ответственности в связи с использованием содержащейся здесь информации. Также компания не принимает на себя никакой ответственности за любого рода ущерб, возникший в связи с использованием содержащейся здесь информации.

Ни компания Seiko Epson Corporation, ни ее дочерние предприятия не несут ответственности перед покупателем данного изделия или перед третьими сторонами за ущерб, убытки, издержки или расходы, понесенные покупателем или третьими сторонами в результате несчастного случая, непредусмотренного или неправильного применения данного изделия или несанкционированных переделок, ремонтов или изменений данного изделия, либо (исключая США) несоблюдения всех требований инструкций по эксплуатации и техническому обслуживанию, предоставленных компанией Seiko Epson Corporation.

Компания Seiko Epson Corporation не несет ответственности за ущерб или затруднения любого рода, явившиеся результатом применения любых дополнительных принадлежностей или расходных материалов, не указанных компанией Seiko Epson Corporation в качестве оригинальной продукции Epson (Original Epson Products) или одобренной продукции Epson (Epson Approved Products).

Содержание этого руководства может быть изменено или обновлено без уведомления.

Приведенные в данном руководстве иллюстрации и реальный проектор могут различаться.

Общие замечания

Windows Vista и логотип Windows — торговые марки компании Microsoft Corporation и ее дочерних компаний.

IBM, DOS/V и XGA - торговые марки или зарегистрированные торговые марки компании International Business Machines Corp.

Macintosh, Mac и iMac — зарегистрированные торговые марки компании Apple Inc.

Windows, WindowsNT, PowerPoint — торговые марки или зарегистрированные торговые марки компании Microsoft Corporation в США и в других странах.

Dolby - торговая марка компании Dolby Laboratories.

Pixelworks и DNX — торговые марки компании Pixelworks Inc.

Торговая марка PJLink применяется для регистрации или уже зарегистрирован в Японии, Соединенных Штатах Америки, а также в других странах и регионах.

Упомянутые здесь названия других изделий служат также для целей идентификации и могут быть торговыми марками, принадлежащими соответствующим владельцам. Компания Epson отказывается от всех и любых притязаний и прав на эти фирменные марки.

©SEIKO EPSON CORPORATION 2009. All rights reserved.

⏻ indicator 78

D

DHCP 58
Direct Power On 56

E

ECO 53
ESC/VP21 125
E-Zoom 34

I

ID проектора 37
ID пульта дистанционного управления 38
IP-ад. ловушки 1/2 58

M

MAC-адрес 58

P

PJLink 127

Q

Quick Corner 19, 53

S

SNMP 58
Source Search (Поиск источника) 14
sRGB 26

Z

Zoom 16

А

Абсол. цвет. темп. 49
Автонастр. диафр. 27, 50
Автонастройка 51
Адрес IP 58
Адрес шлюза 58

Б

Блокир. включения 42
Блокир. управл. 44, 53

В

Видео сигн. 52, 73
Видеодиап.DVI/HDMI 52
Виртуальная клавиатура 59
Время раб. лампы 73
Вход для подачи питания 12
Входной порт BNC 12
Входной порт Computer 12
Входной порт DVI-D 13
Входной порт HDMI 12
Входной порт S-Video 12
Входной порт Video 12
Входной сигнал 52, 73
Высотный режим 56

Г

Гнездо защиты 10

Д

Динамический 26
Дисплей 55
Дополнительные принадлежности 106

З

Зав синхр BNC 56
Заднее 55
Задний экран 95
Замена аккумуляторов 99
Затвор 27
Защита логотипа 42
Защита паролем 42
Защита сети 43

И

Имя проектора 59, 62
Индикатор лампы1/2 78
Индикатор темп. 78
Индикатор фильтра 78
Индикаторы 78
Интерфейсная крышка 11, 121
Источник 73

К

Как заменить лампу 101
Кинофильтр 26
Кнопка Объектив 14
кнопка Объектив 15
Кнопка Сдвиг объектива 16
Контраст 49
Корр-ия трапеции 53

Крышка отсека лампы 13

Л

Логотип пользов. 109

М

Маска подсети 58
Меню Изображен. 49
Меню Информация 73
Меню конфигурации 48
Меню Настройки 53
Меню Расширен. 54
Меню Сброс 74
Меню Сеть 57, 60
Меню Сигнал 51
Мониторы 128

Н

Наименования компонентов и их назначение 10
Наклейка с уведомлением о защите паролем 43
Направление 55
Наст. адреса 1/2/3 59
Настройка цвета 50
Насыщен. цвета 49
Номер порта 59
Нормальный 53

О

Объектив проектора 121
Отверстие воздухозаборника 11
Оттенок 49
Очистка воздушного фильтра 96
Очистка поверхности проектора 96

П

Панель управления 13
Пароль PJLink 58
Пароль контроля Web 58
Перегрев 79
Переднее 55
Передняя крышка 11, 121
Передняя регулируемая опора 11
Перекрестие 34
Периодичность замены воздушного фильтра 103
Периодичность замены лампы 100
Поддерживаемые мониторы 128
Позиция 51
Поиск источника 23
Полн. блок-ка 44
Пользовател-ий 26
Порт LAN 13
Порт LAN(ЛВС) 119
Порт Monitor Out 13, 120
Порт RS-232C 12, 125
Порт дистанционного управления 12
Потолочное 55
Презентация 26
Проводная ЛВС 58
Прогрессивная 52
Проекционный объектив 11
Проецирование 55
Пульт дистанционного управления 15

Р

Рабочая температура 134
Размер меню 55
Разрешение 73
Расстояние 116
Расходные материалы 107
Режим ожидания 56
Резкость 49
Рукоятка 10, 46

С

Сброс рабочего времени лампы 103
Сбросить все 74
Сервер SMTP 59
Синх. Инфо 73
Синхронизация 51
Сообщение 55
Соотношен. сторон 29, 52
Спорт 26
Способ замены воздушного фильтра 104
Спящий режим 56

Т

Таймер заслонки 56
Театр 26
Температура хранения 134
Тестовый шаблон 54
Технические характеристики 134
Точки крепления кронштейнов подвески 11
Трекинг 51

У

Увед.оч.возд.ф-ра 56
Уведом. по почте 59
Угол наклона 136
Удален. приемник 11
Указатель 33
Управление 56
Устранение неполадок 78

Ф

Фиксация линзы 45
Фон 55
Форма указателя 53
Формат экрана 116
Фотография 26
Функция паузы 28
Функция Справка 76

Ц

Цветовой режим 26, 49

Ч

Част. блок-ка 44
Част. обновления 73

Ш

Широкоэкранное проецирование 29
Шумоподавление 52

Э

Экран загрузки 55
Энергопотребл. 53

Я

Язык 57
Яркость 49