EPSON
EXCEED YOUR VISION

Kullanım Kılavuzu

Multimedia Projector

EB-Z8050W
EB-Z8000WU

Bu Kılavuzda Kullanılan İşaretler

- **Güvenlik işaretleri**

  Dokümantasyon ve projektör, projektörün nasıl güvenli şekilde kullanılacağını gösteren grafik semboller kullanırlar.
  Kişilere ve mala verilebilecek zararlardan kaçınmak için bu dikkat sembollerini anlayın ve bunlara harfiyen uyun.

⚠ **Uyarı**	Bu sembol, uyulmaması durumunda yanlış kullanımdan ötürü muhtemel bir kişisel yaralanma veya hatta ölüme neden olabilecek bilgileri belirtir.
⚠ **Dikkat**	Bu sembol, uyulmaması durumunda yanlış kullanımdan ötürü muhtemel bir kişisel yaralanma veya fiziksel hasara neden olabilecek bilgileri belirtir.

- **Genel bilgi işaretleri**

Dikkat	Yeterince dikkat edilmediğinde hasar veya yaralanmalara yol açabilecek prosedürleri belirtir.
💡	Bir konu başlığı ile ilgili bilinmesi yararlı olabilecek ek bilgileri ve noktaları belirtir.
☛	Bir konu başlığı ile ilgili ayrıntılı bilginin bulunduğu sayfayı belirtir.
▸▸	Bu sembolün önünde yer alan altı çizili sözcük veya sözcüklerin açıklamasının terminoloji sözlüğünde yer aldığını işaret eder. "Ek" başlığındaki "Sözlük" bölümüne bakın. ☛ s.126
Prosedür	Kullanım yöntemleri ve işlem sırasını belirtir. Belirtilen prosedürün numaralanmış adımlar sırasıyla izlenerek yapılması gerekmektedir.
[(Ad)]	Uzaktan Kumanda veya Kontrol Panelindeki düğmelerin adını belirtir. Örnek: [ESC] düğmesi
"(Menü Adı)" **Parlaklık** (Kalın)	Yapılandırma menü öğelerini belirtir. Örnek: **Görüntü menüsünden "Parlaklık" öğesini seçin.** **Görüntü** menüsü - **Parlaklık**

Bu Kılavuzda Kullanılan İşaretler. 2

Giriş

Projektör Özellikleri. 7
Bir tavan altlığı üzerine kurulduğunda kullanım kolaylığı. 7
Dayanabileceğiniz güvenilirlik. 8
Geniş Projeksiyon Alanı ve Hassas Renkler. 8
Geliştirilmiş güvenlik işlevleri. 8
Kullanımı kolay. 8
Projektörün ağ üzerinde kullanılması (sadece EB-Z8050W). 9

Parça Adları ve İşlevleri. 10
Ön/Üst. 10
Arabirim. 11
Arka. 12
Uzaktan Kumanda. 13

Kullanışlı İşlevler

Yansıtılan Görüntüdeki Bozulmanın Düzeltilmesi. 17
Bozulmanın Quick Corner ile Düzeltilmesi. 18

Yansıtılan Görüntünün Değiştirilmesi. 21
Giriş Sinyalini Otomatik Algıla ve Yansıtılan Görüntüyü Değiştir (Kaynak Arama). 21
Uzaktan Kumanda ile hedef görüntüye geçiş. 22

Yansıtmayı İyileştirme İşlevleri. 23
Yansıtma Kalitesini Seçme (Renk Modu öğesini seçme). 23
Otomatik İris Özelliğini Ayarlama. 24
Görüntünün Geçici Olarak Saklanması (Obtüratör). 24
Görüntüyü Dondurma (Dondur). 25
En Boy Oranı Değiştirme. 25
Değiştirme metodları. 25
Video ekipmanı görüntüleri için En Boy Oranını değiştirme. 25
Bilgisayar görüntüleri için En Boy Oranı değiştirme. 27
İşaretçi İşlevi (İşaretçi). 30
Görüntünün Bir Parçasını Büyütme (E-Zoom). 31

Birden Fazla Projektör Kullanıldığında Hedef Projektörün Sayısında Kısıtlama. 32
Projektör Kimliğinin Ayarlanması. 33
Projektör kimliğinin kontrol edilmesi. 33
Uzaktan Kumanda Kimliğinin Ayarlanması. 34

Çoklu Projektörler için Renk Düzeltme (Çoklu Ekran Renk Ayarı) 35
Düzeltme Prosedürü Özeti. 35
Düzeltme Metodu. 35

Güvenlik İşlevleri. 37
Kullanıcı Yönetimi (Şifre Koruması). 37
Şifre Koruması Türü. 37
Şifre Koruması Ayarı. 37
Şifreyi Girme. 38
Tuş Kullanımının Kısıtlanması. 39
İşletim Kilidi Ayarı. 39
Lens Çalışma Kilidi. 40
Hırsızlık Önleyici Kilit. 41
Kablo kilidini takma 41

Yapılandırma Menüsü

Yapılandırma Menüsü Kullanımı. 43

İşlevler Listesi. 44
Görüntü Menüsü. 44
Sinyal Menüsü. 46
Ayarlar Menüsü. 48
Uzatılmış Menüsü. 49
Ağ Menüsü (sadece EB-Z8000WU). 51
Ağ Menüsü (sadece EB-Z8050W). 54
Ağ menüsünün kullanımı hakkında notlar. 55

Yazılım klavyesi işlemleri. 55
Temel Menüsü. 56
Kablosuz LAN Menüsü (sadece isteğe bağlı kablosuz LAN ünitesi kurulu olduğunda). 57
Güvenlik menüsü (Sadece isteğe bağlı kablosuz LAN ünitesi kurulu olduğunda kullanılabilir). 59
Kablolu LAN Menüsü. 63
Posta Menüsü. 64
Diğerleri Menüsü. 65
Sıfırla Menüsü. 66
Bilgiler Menüsü (Yalnızca Ekran). 67
Sıfırla Menüsü. 68

Sorun Giderme

Yardım Öğesini Kullanma. 70

Sorun Çözme. 71

Göstergeleri Okuma. 71
⏻ Göstergesi ışığı kırmızı yanar veya yanıp söner. 72
☼ 🌡 ▥ Gösterge yanıp sönüyor veya yanıyor. 73
Göstergeler Yardımcı Olmazsa. 76
Görüntülerle ilgili sorunlar. 77
Yansıtma başladığında meydana gelen sorunlar. 81
Diğer sorunlar. 82

Ek

Kurulum Yöntemleri. 85

Temizleme. 86

Projektör Yüzeyinin Temizlenmesi. 86
Merceğin Temizlenmesi. 86
Hava filtresinin temizlenmesi. 86

Sarf Malzemelerinin Değiştirilmesi. 89

Uzaktan Kumanda Pillerinin Değiştirilmesi. 89
Lambanın Değiştirilmesi. 90
Lamba değiştirme süresi. 90
Lambanın değiştirilmesi. 90
Lamba Saati sıfırlama. 92
Hava Filtresinin Değiştirilmesi. 93
Hava filtresi değiştirme süresi. 93
Hava filtresinin değiştirilmesi. 93

İsteğe Bağlı Aksesuarlar ve Sarf Malzemeleri. 95

İsteğe bağlı Aksesuarlar. 95
Sarf Malzemeleri. 96

Taşıma Konusunda Notlar. 97

Yakına Taşıma. 97
Taşırken. 97
Ambalajı hazırlama. 97
Ambalaj yapılmasına ve taşımaya ilişkin notlar. 97

Bir Kullanıcı Logosunu Kaydetme. 98

Bir Kablosuz LAN Erişim Noktası ile WPS (Wi-Fi Protected Setup) Bağlantısı Yapma (sadece EB-Z8050W). 100

Bağlantı Kurulum Metodu. 100
Tuşa Basma Metodunu Kullanarak Bağlantı Yapma. 101
PIN Kodu Metodunu kullanarak bağlantı yapma. 102

Ekran Boyutu ve Yansıtma Mesafesi. 104

EB-Z8000WU Yansıtma Mesafesi. 104
EB-Z8050W Yansıtma Mesafesi. 105

LAN Kablosunun Bağlanması. 106

Harici monitöre bağlama. 107

Projektörün Mercek Ünitesini Çıkarma ve Takma. 108

Çıkarma. 108
Takma. 109

Posta Bildirimi İşlevi Okuma Sorunu. 111

ESC/VP21 Komutları. 112

Komut Listesi. 112
Kablo Yerleşimleri. 112
Seri Bağlantı. 112
Haberleşme protokolü. 113

HakkındaPJLink. 114

Desteklenen Monitör Ekranları. 115

EB-Z8000WU için Desteklenen Monitör Ekranları. 115
Bilgisayar sinyalleri (analog RGB). 115
Bileşen Video. 116
Kompozit Video/S-Video. 116
HDMI/DVI-D giriş bağlantı noktasından giriş sinyali. 117
EB-Z8050W için Desteklenen Monitör Ekranları. 118
Bilgisayar sinyalleri (analog RGB). 118
Bileşen Video. 119
Kompozit Video/S-Video. 119
HDMI/DVI-D giriş bağlantı noktasından giriş sinyali. 120

Özellikler. 121

Projektörün Genel Özellikleri. 121
Konnektörler. 122
Yazılım için Çalıştırma Koşulları. 124

Görünüm. 125

Sözlük. 126

Genel Notlar. 128

Genel Uyarı. 128

Dizin. 129

Giriş

Bu bölüm, projektör özelliklerini ve parça adlarını açıklar.

Bir tavan altlığı üzerine kurulduğunda kullanım kolaylığı

Ortalanmış mercek

Mercek projektörün merkezine yerleştirilmiştir, bu nedenle iyi dengelenmiştir ve tavana monte edilmesi kolaydır. Bu özellik ekran ve projektörün hizalanmasını da kolaylaştırır.

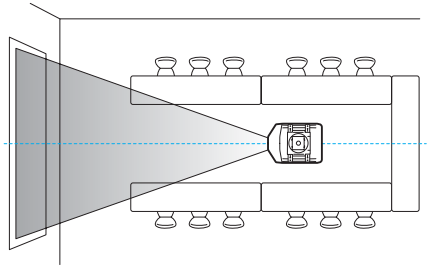

Elektrikli mercek kaydırma, yakınlaştırma ve odaklama fonksiyonları ile donatılmıştır

Yansıtılan görüntünün konumunu yatay ve dikey eksen boyunca ayarlamanızı sağlayan mercek kaydırma fonksiyonunun kullanılması, çok farklı yerlere kurulumunu sağlar.

Mercek kaydırma, yakınlaştırma ve odaklama fonksiyonları uzaktan kumanda edilebilir, bu nedenle projektör tavana monte edilse bile çalıştırılması kolaydır.

Altı adet isteğe bağlı mercek temin edilir

Yansıtma mesafesine ve amaca en uygun merceği seçebilirsiniz. Tüm isteğe bağlı mercekler, kolayca değiştirilmelerine ve monte edilmelerine olanak sağlayan bayonet tipidir. ☛ s.95, s.108

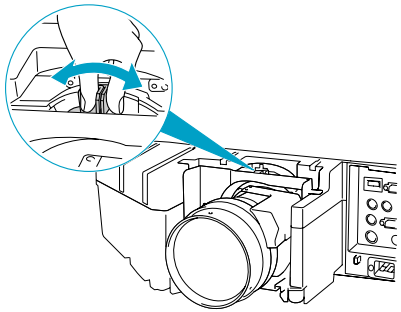

Yatay ve dikey montaj mümkündür

Projektör, görüntüleri tavana veya zemine yansıtmak için yukarıya veya aşağıya doğru çevrilebilir. Bu özellik, projektörü fikirlerinizi mükemmel bir şekilde ifade etmenize olanak sağlayan etkili bir iletişim aracı yapmaktadır.
☛ s.85

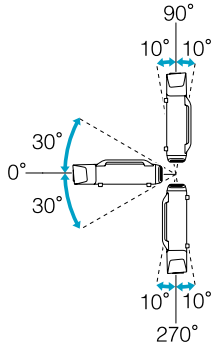

Ortama uyum sağlayan ve montajı kolay kılan bir tasarım

Projektörün gelişmiş tasarımı, temiz bir dış görünüm için kabloları gizleyen kablo kılıfına sahiptir.

Taşıma kolları projektörün taşınmasını ve montajını kolay kılacak şekilde tasarlanmıştır, böylece projektör güvenli bir şekilde tutulabilmektedir. Projektörün tavana monte edilmesi için tavan montaj parçaları bu kollara tutturulur.
Projektörün ters çevrilmesi gerekmediği için montajı kolay olmaktadır. Kumanda paneli projektörün arkasında yer aldığı için, başlangıç ayarları ekrana bakılarak kolayca yapılabilir.

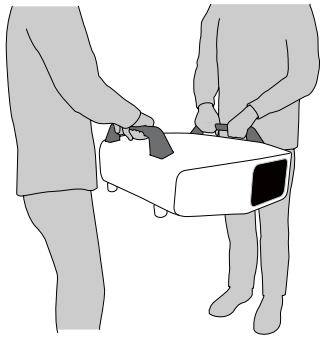

Kolay bakım

Lamba değiştirme işlemini, tornavida kullanmadan bir kapağı açmak ve lambayı projektörün arkasından çıkarmak suretiyle yapabilirsiniz.

Sadece bir adet hava filtresi olup, temizliği ve değiştirilmesi kolaydır. Tavan montajında dahi lamba ve hava filtresi güvenli bir şekilde değiştirilebilir, çünkü kapaklar serbest bırakıldığında yere düşmezler.

Dayanabileceğiniz güvenilirlik

Projektörde iki adet lamba bulunmaktadır. Lambalardan biri bozulsa dahi diğer lamba ile projeksiyona devam edebilir ve önemli sunumlarınızı aksatma riskinden kaçınabilirsiniz.

Geniş Projeksiyon Alanı ve Hassas Renkler

Yüksek çözünürlüklü WUXGA panel ile donatılmıştır (sadece EB-Z8000WU)

Ekrana çok miktarda bilgiyi yansıtabilirsiniz. İzleyiciler ekranları kaydırmadan veya geçiş yapmadan bir bakışta tüm bilgileri görebilir.

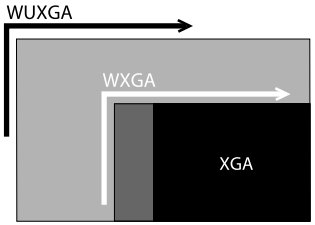

Epson Sinema Filtresi dijital sinema için renk serisini destekler.

Dijital sinemada kullanılan renk serisinin 100% üretilmesi amacıyla Epson Sinema Filtresini kullanmak için Renk Modu'da Tiyatro veya sRGB'yi seçin. Sonuç olarak, dolgun ve derin renkler üretilir.

Hassas renk ayarlamaları

Renk Modunun yanı sıra, aynı zamanda görüntünün mutlak renk sıcaklığını ve her bir RGB rengin gücünü de ayarlayabilirsiniz. Ayrıca, her bir RGBCMY'nin renk tonunu, doygunluğunu ve parlaklığını ayarlayabildiğinizden, görüntü üstün ayrıntıya sahip bir derinlik ve renk eşleşmesi ile yansıtılabilir.

Geliştirilmiş güvenlik işlevleri

Kullanıcıları kısıtlamak ve yönetmek için Parola Koruma

Bir Parola koyarak projektörü kullananları kısıtlayabilirsiniz. ☛ s.37

İşletim Kilidi, Kontrol paneli üzerindeki tuşların kullanımını kısıtlar.

Bu özelliği kullanarak toplantı, okul vb. sunumlarında, başka kişilerin projektör ayarlarını izinsiz şekilde değiştirmesini önleyebilirsiniz. ☛ s.39

Çeşitli hırsızlık önleyici aygıtlarla donatılmıştır

Projektör, aşağıda belirtilen tiplerde hırsızlık önleyici güvenlik aygıtları ile donatılmıştır. ☛ s.41

- Güvenlik yuvası
- Güvenlik kablosu kurulum noktası

Kullanımı kolay

Doğrudan güç Açma/Kapama

Konferans odası gibi gücün merkezi olarak yönetildiği yerlerde, projektörün bağlı bulunduğu güç kaynağı açılıp kapatıldığında projektör gücü otomatik olarak açılıp kapatılacak şekilde ayar yapılabilir.

Soğuması için beklemek gerekmez

Projektörün gücünü kapattıktan sonra, projektörün soğumasını beklemeden projektörün güç kablosunu çıkarabilirsiniz.

Projektörün ağ üzerinde kullanılması (sadece EB-Z8050W)

Etkili ve çeşitli sunum ve toplantılar gerçekleştirmek için birlikte verilen "EPSON Projector Software for Meeting & Monitoring" ile ağınızı etkin bir biçimde kullanabilirsiniz. ☛ *Projektör Kullanım Kılavuzu*

Ağ aracılığı ile bilgisayarlardan projektöre bağlantı yapın

Projektörü birden çok bilgisayarda paylaştırmak için mevcut ağınızı kullanabilirsiniz. Toplantı veya sunumlar sırasında herhangi bir kablo değiştirmek zorunda kalmadan belgeleri ayrı ayrı bilgisayarlardan yansıtmak mümkündür. Ayrıca, bilgisayar ve projektör arasındaki mesafeyi dert etmek zorunda değilsiniz.

Bir bilgisayara kablosuz olarak bağlanma

Projektöre isteğe bağlı kablosuz LAN ünitesi monte ettiğinizde, bir bilgisayara kablosuz olarak bağlanabilirsiniz.

Ön/Üst

Aşağıdaki çizimde standart yakınlaştırma merceği monte edilmiş bir projektör gösterilmiştir.

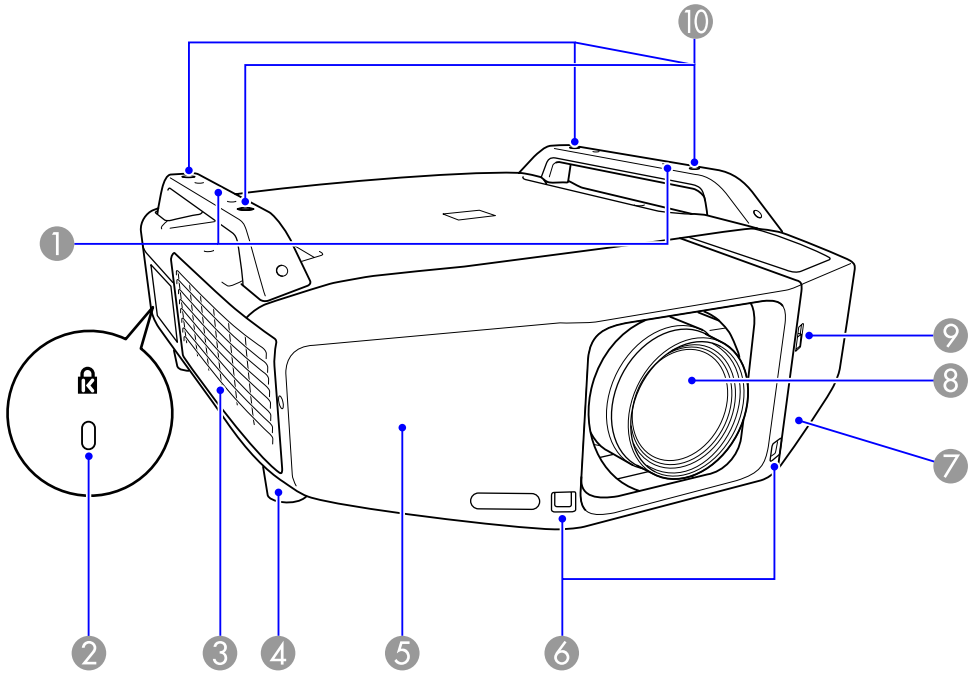

	Ad	İşlev
1	**Kol**	Bu kolları projektörü taşırken kullanın. Projektörün hırsızlığa karşı güvenliğini sağlamak için kollara emniyet teli de bağlayabilirsiniz. ☛ s.41 **⚠ Dikkat** *Projektörü tek başınıza taşımayın.* *Projektörün ambalajını açmak veya taşımak için iki kişi gerekmektedir.*

	Ad	İşlev
2	**Güvenlik yuvası(🔒)**	Güvenlik yuvası Kensington tarafından üretilen Microsaver Security System ile uyumludur. ☛ s.41
3	**Hava giriş fanı (Hava filtresi)**	Projektörün iç kısmını soğutmak için hava girişi sağlar. Burada toz birikmesi iç sıcaklığın yükselmesine neden olabilir ve bu durum çalışmayla ilgili sorunlara ve optik motorun hizmet ömrünün kısalmasına yol açabilir. Hava filtresini düzenli olarak temizlediğinizden emin olun. ☛ s.86, s.93
4	**Ayarlanabilir ön ayak**	Bir masa üzerine kurulduğunda, yatay eğimi ayarlamak üzere açmak veya toplamak için çevirin. Projektör tavana monte edildiğinde ayarlanabilir ön ayaklar çıkarılabilir. ☛ *Hızlı Başlangıç Kılavuzu*
5	**Ön kapak**	Mercek değiştirirken mercek ünitesini sökmek veya takmak için bu kapağı çıkarın. ☛ s.108 Projektörü kullanırken bu kapak takılı olmalıdır.
6	**Uzaktan Kumanda Alıcısı**	Uzaktan kumanda sinyallerini alır. ☛ *Hızlı Başlangıç Kılavuzu*
7	**Arabirim kapağı**	Projektörü video ekipmanına bağladığınızda kabloları iç kısımdaki portlara takmak için bu kapağı çıkarın. ☛ *Hızlı Başlangıç Kılavuzu* , s.11
8	**Projeksiyon merceği**	Görüntüler bu parçanın içinden yansıtılır.
9	**Arabirim kapağını açma/kapama düğmesi**	Arabirim kapağını açar ve kapatır. ☛ *Hızlı Başlangıç Kılavuzu*
10	**Tavan askısı tespit noktaları (Dört nokta)**	Projektör tavanda asılı olarak kullanılacağı zaman isteğe bağlı Tavan askısını buraya monte edin. ☛ s.85, s.95

Arabirim

Arabirim kapağını çıkararak aşağıdaki portlara erişim sağlayabilirsiniz. Kablo kapağının çıkarılması ve video ekipmanının bağlanması hakkında bilgi için, ☛ *Hızlı Başlangıç Kılavuzu* .

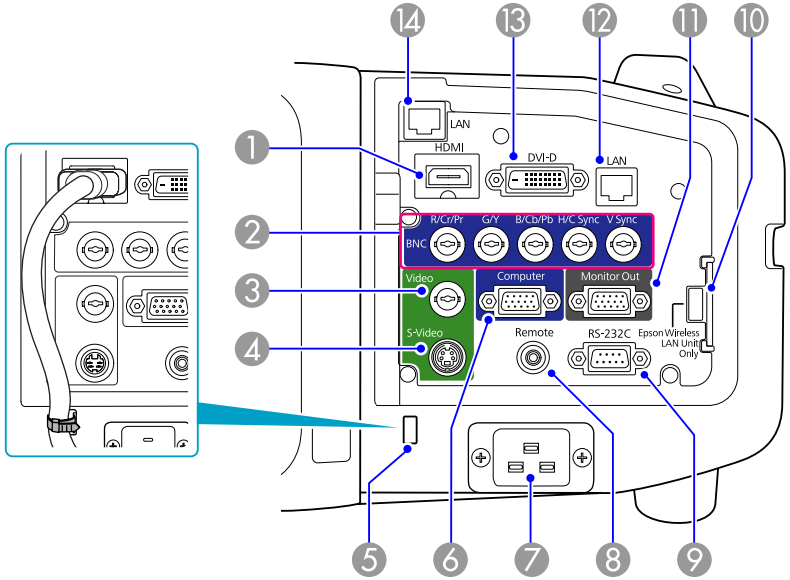

	Ad	İşlev
❶	**HDMI giriş portu**	HDMI ile uyumlu video ekipmanı ve bilgisayarlardan gönderilen video sinyallerinin girişini sağlar. Bu projektör HDCP sinyalleri ile uyumludur. ☛ *Hızlı Başlangıç Kılavuzu*
❷	**BNC giriş portu**	Bir bilgisayardan gelen RGB sinyalleri ve diğer video kaynaklarından gelen komponent video sinyalleri için. ☛ *Hızlı Başlangıç Kılavuzu*
❸	**Video (Video) giriş portu**	Video kaynaklarından gelen kompozit video sinyalleri için. ☛ *Hızlı Başlangıç Kılavuzu*
❹	**S-Video (S-Video) giriş portu**	Video kaynaklarından gelen S-video sinyalleri için. ☛ *Hızlı Başlangıç Kılavuzu*

	Ad	İşlev
❺	**Kablo tutucu**	HDMI giriş portuna kalın ve ağır bir HDMI kablo bağlandığında, bağlantı hatalı olabilir. Bu kablo tutucuya ticari olarak satılan kablo bağlarından bağlayarak kablonun çıkmasını önleyebilirsiniz.
❻	**Bilgisayar (Computer) giriş portu**	Bir bilgisayardan gelen RGB sinyalleri ve diğer video kaynaklarından gelen komponent video sinyalleri için. ☛ *Hızlı Başlangıç Kılavuzu*
❼	**Güç girişi**	Güç kablosuna bağlanır. ☛ *Hızlı Başlangıç Kılavuzu*
❽	**Uzaktan kumanda (remote) portu**	Opsiyonel uzaktan kumanda kablo seti ile bağlantıyı gerçekleştirir ve uzaktan kumanda sinyallerinin girişini sağlar. Uzaktan kumanda kablosu bu uzaktan kumanda portuna takıldığında, projektör üzerindeki kumanda alıcısı devre dışı bırakılır.
❾	**RS-232C portu**	Projektör bilgisayardan kontrol edildiği zaman, projektörü bilgisayara bir RS-232C kablosu ile bağlayın. Bu port kontrol amaçlı olarak kullanılır ve normalde kullanılmaması gerekir. ☛ s.112
❿	**Kablosuz LAN Ünitesi portu (sadece EB-Z8050W)**	İsteğe bağlı kablosuz LAN ünitesine bağlanır.
⓫	**Monitör Çıkış portu**	Bilgisayar (Computer) giriş portuna veya BNC giriş portuna bağlı olan bilgisayardan gelen analog sinyalin harici bir monitöre çıkışını sağlar. Bu özellik Bilgisayar (Computer) giriş portu veya BNC giriş portu haricinde başka bir porttan girişi sağlanan komponent video sinyalleri veya başka sinyaller için kullanılamaz. ☛ s.107
⓬	**LAN portu (sadece EB-Z8000WU)**	LAN kablosuna ve ardından bir ağa bağlanır. ☛ s.106
⓭	**DVI-D giriş portu**	DVI-D çıkış portuna bağlı bir bilgisayardan gelen dijital RGB sinyalleri girişi içindir. Bu projektör HDCP sinyalleri ile uyumludur. ☛ *Hızlı Başlangıç Kılavuzu*
⓮	**LAN Portu (sadece EB-Z8050W)**	LAN kablosuna ve ardından bir ağa bağlanır. ☛ s.106

Arka

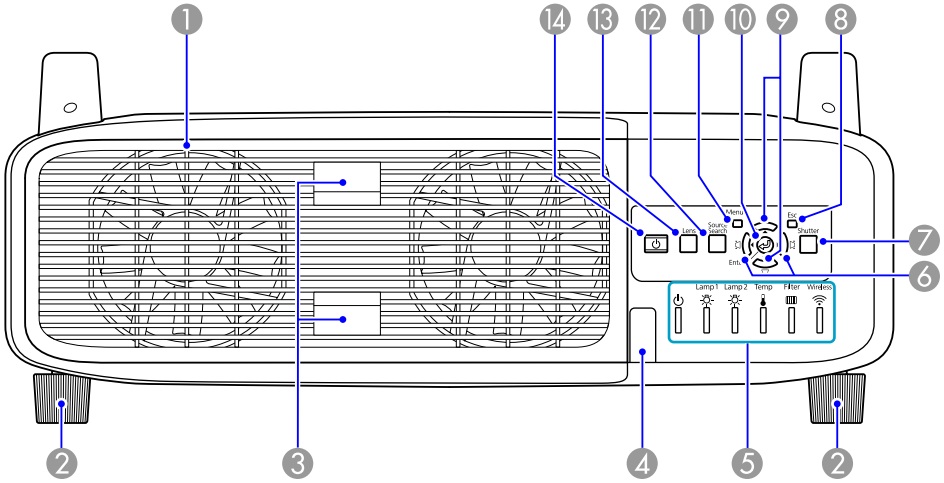

	Ad	İşlev
❶	**Hava çıkış kanalı (Lamba kapağı)**	Projektörü dahili olarak soğutmak için kullanılan havanın çıkış fanı. Projektör lambasını değiştirmek için de bu kapağı açın. **⚠ Dikkat** *Hava çıkış kanalı yakınına ısı nedeniyle deforme olabilecek veya ısıdan başka bir şekilde etkilenebilecek nesneler koymayın ve projektör çalışırken yüzünüzü veya ellerinizi kanala yaklaştırmayın.*
❷	**Arka ayak**	Bir masa üzerine kurulduğunda, yatay eğimi ayarlamak üzere açmak veya toplamak için çevirin. Projektör tavana monte edildiğinde, ayarlanabilir arka ayaklar çıkarılabilir. ☛ *Hızlı Başlangıç Kılavuzu*
❸	**Lamba kapağı açma tırnağı**	Lamba kapağını açmak için bu tırnakları kullanın. ☛ s.90

	Ad	İşlev
❹	**Uzak Alıcı**	Uzaktan kumanda sinyallerini alır. ☛ *Hızlı Başlangıç Kılavuzu*
❺	**Durum göstergeleri**	Göstergelerin rengi ve yanıp sönmeleri veya sürekli yanmaları projektör durumunu belirtir. Soldaki çizimde EB-Z8050W gösterilmiştir. EB-Z8000WU Kablosuz göstergeye sahip değildir. ☛ s.71
❻	**[◁/◀][▷/▶] düğmesi**	Yatay Ekran Yerleşimi distorsiyonunu düzeltir. Yapılandırma menüsü veya Yardım ekranı görüntülenirken basılırsa, bu düğmeler sadece menü öğelerini ve ayar değerlerini seçen [◀] ve [▶] fonksiyonlarına sahiptir. ☛ *Hızlı Başlangıç Kılavuzu* , s.43
❼	**[Shutter] düğmesi**	Elektrikli mercek kapağını açmak veya kapatmak için bu düğmeye basın. Bir projeksiyonun önünü tamamen kesmek için elektrikli mercek kapağını kapatabilirsiniz. ☛ *Hızlı Başlangıç Kılavuzu* , s.24
❽	**[Esc] düğmesi**	Geçerli işlevi durdurur. Yapılandırma menüsü görüntülenirken bu düğmeye basıldığında, bir önceki menü seviyesine döner. ☛ s.43
❾	**[⏢/▲][⏢/▼] düğmesi**	Dikey Ekran Yerleşimi distorsiyonunu düzeltir. Yapılandırma menüsü veya Yardım ekranı görüntülenirken basılırsa, bu düğmeler sadece menü öğelerini ve ayar değerlerini seçen [▲] ve [▼] fonksiyonlarına sahiptir. ☛ *Hızlı Başlangıç Kılavuzu* , s.43
❿	**[Enter] düğmesi**	Bilgisayar analog RGB sinyallerinin yansıtılması sırasında basılırsa, en iyi görüntüyü yansıtmak için İzleme, Senkronizasyon ve Konum otomatik olarak ayarlanır. Yapılandırma menüsü veya Yardım ekranı görüntülenirken geçerli seçimi kabul eder, bu seçime girer ve bir sonraki seviyeye geçer. ☛ s.43

	Ad	İşlev
⓫	[Menu] düğmesi	Yapılandırma menüsünü görüntüler ve kapatır. ☛ s.43
⓬	[Source Search] düğmesi	Projektöre bağlı olan ve bir görüntü gönderen bir sonraki giriş kaynağını seçer. ☛ s.21
⓭	[Lens] düğmesi	Odaklama, yakınlaştırma ve mercek kaydırma ayarlarında gezinerek mercek ayarı yapmak için bu düğmeye basın. ☛ *Hızlı Başlangıç Kılavuzu*
⓮	[⏻] düğmesi	Projektörü Açar veya Kapatır. ☛ *Hızlı Başlangıç Kılavuzu*

Uzaktan Kumanda

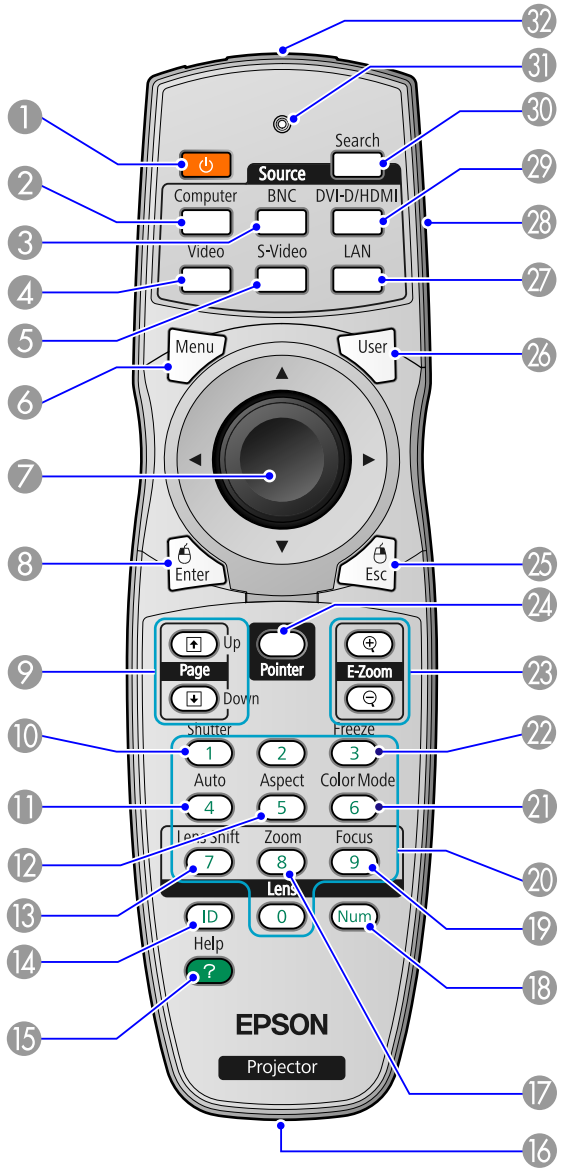

	Ad	İşlev
❶	[⏻] düğmesi	Projektörü Açar veya Kapatır. ☛ *Hızlı Başlangıç Kılavuzu*
❷	[Computer] düğmesi	Bilgisayar (Computer) giriş portundan alınan görüntülere geçer. ☛ s.22
❸	[BNC] düğmesi	BNC giriş portundan alınan görüntülere geçer. ☛ s.22
❹	[Video] düğmesi	Video giriş portundan alınan görüntülere geçer. ☛ s.22
❺	[S-Video] düğmesi	S-Video giriş portundan alınan görüntülere geçer. ☛ s.22
❻	[Menu] düğmesi	Yapılandırma menüsünü görüntüler ve kapatır. ☛ s.43
❼	[◎] düğmesi	Yapılandırma menüsü veya Yardım ekranı görüntülenirken, menü öğeleri ve ayar değerlerini seçer. ☛ s.43, s.70 Opsiyonel kablosuz fare alıcısı kullanıldığında, bu düğmenin basılması işaretçiyi basılan yöne doğru hareket ettirir (sekiz yön mümkündür).
❽	[Enter] düğmesi	Yapılandırma menüsü veya Yardım ekranı görüntülenirken geçerli seçimi kabul eder, bu seçime girer ve bir sonraki seviyeye geçer. ☛ s.43, s.70 Opsiyonel kablosuz fare alıcısı kullanıldığında faredeki sol tuş görevini görür.
❾	[Page] düğmeleri [⇧][⇩]	Opsiyonel kablosuz fare alıcısı kullanıldığında, PowerPoint dosyasının sayfasını projeksiyon sırasında page up/page down düğmelerine basarak değiştirebilirsiniz.
❿	[Shutter] düğmesi	Bu düğmeye her basışınızda, elektrikli mercek kapağı kapanır veya açılır. Bir projeksiyonun önünü tamamen kesmek için elektrikli mercek kapağını kapatabilirsiniz. ☛ *Hızlı Başlangıç Kılavuzu* , s.24

	Ad	İşlev
⓫	[Auto] düğmesi	Bilgisayar analog RGB sinyallerinin yansıtılması sırasında basılırsa, en iyi görüntüyü yansıtmak için İzleme, Senkronizasyon ve Konum otomatik olarak ayarlanır.
⓬	[Aspect] düğmesi	Bu düğmeye her basıldığında En Boy Oranı▸▸ değişir. ☛ s.25
⓭	[Lens Shift] düğmesi	Mercek kaydırma ayarı yapmak için basın. ☛ *Hızlı Başlangıç Kılavuzu*
⓮	[ID] düğmesi	Uzaktan kumanda kimlik ayarı yapmak için bu düğmeye basın. ☛ s.34
⓯	[Help] düğmesi	Sorun oluştuğunda yapmanız gerekeni gösteren Yardım ekranını görüntüler ve kapatır. ☛ s.70
⓰	Uzaktan kumanda portu	İsteğe bağlı uzaktan kumanda kablo seti ile bağlantıyı gerçekleştirir ve uzaktan kumanda sinyallerinin çıkışını sağlar. Uzaktan kumanda kablosu bu uzaktan kumanda bağlantı noktasına takıldığında, kumanda alıcısı devre dışı bırakılır.
⓱	[Zoom] düğmesi	Yakınlaştırma ayarı yapmak için basın. ☛ *Hızlı Başlangıç Kılavuzu*
⓲	[Num] düğmesi	Bu düğmeyi parola girişi, Ağ'dan IP Adresi girişi vb. yapmak için kullanın. ☛ s.37
⓳	[Focus] düğmesi	Odaklama ayarı yapmak için basın. ☛ *Hızlı Başlangıç Kılavuzu*
⓴	Sayı tuşları	Bu düğmeyi parola girişi, uzaktan kumanda IP ayarları, Ağ'dan IP Adresi girişi vb. yapmak için kullanın. ☛ s.34, s.37
㉑	[Color Mode] düğmesi	Bu düğmeye her basıldığında, Renk Modu değişir. ☛ s.23
㉒	[Freeze] düğmesi	Görüntüler duraklatılır veya oynatılır. ☛ s.25

Ad		İşlev
㉓	[E-Zoom] düğmeleri [⊕][⊖]	[⊕] düğmesi yansıtma boyutunu değiştirmeden görüntüyü büyütür. [⊖] düğmesi, [⊕] düğmesi kullanılarak büyütülen görüntü bölümlerini küçültür. ☛s.31
㉔	[Pointer] düğmesi	Ekran işaretçisini etkinleştirmek için basın. ☛ s.30
㉕	[ESC] düğmesi	Geçerli işlevi durdurur. Yapılandırma menüsü görüntülenirken bu düğmeye basıldığında, bir önceki menü seviyesine döner. ☛ s.43, s.70 Opsiyonel kablosuz fare alıcısı kullanıldığında faredeki sağ tuş görevini görür.
㉖	[User] düğmesi	Altı adet mevcut yapılandırma menüsü öğesinden sık kullanılan bir öğeyi atamak için basın. Düğmeye basıldığında atanan menü öğesinin seçim/ayarlama ekranı görüntülenir, böylece tek tuşlu ayarlar/ayarlamalar yapmanız sağlanır. ☛ s.48 Test Deseni varsayılan ayar olarak atanmıştır.
㉗	[LAN] düğmesi	EasyMP Network Projection'dan alınan görüntülere geçer. (sadece EB-Z8050W) ☛ s.22 Bu düğme EB-Z8000WU kullanılırken çalışmaz.
㉘	Kimlik anahtarı	Uzaktan kumandanın kimlik ayarlarını etkinleştirmek (On)/devre dışı bırakmak (Off) için bu anahtarı kullanın. ☛ s.32
㉙	[DVI-D/HDMI] düğmesi	Bu düğmeye her basıldığında, ekrandaki görüntü DVI-D ve HDMI giriş portları arasında değişir. ☛ s.22
㉚	[Search] düğmesi	Projektöre bağlı olan ve bir görüntü gönderen bir sonraki giriş kaynağını seçer. ☛ s.21
㉛	Göstergeler	Uzaktan kumanda sinyalleri gönderildiğinde bir ışık yanar.
㉜	Uzaktan kumanda ışın yayma alanı	Uzaktan kumanda sinyallerini gönderir.

Kullanışlı İşlevler

Bu bölümde, sunum yaparken yararlanabileceğiniz faydalı ipuçlarından ve Güvenlik işlevlerinden bahsedilmektedir.

Yansıtılan görüntülerdeki bozulma aşağıda gösterildiği gibi iki şekilde düzeltilebilir.

- Quick Corner
  Bu işlev, yansıtılan görüntünün dört köşesinden her birini ayrı olarak elle düzeltmenize izin verir. ☛ s.18
  Ekran yerleşimi bozulmasını doğru olarak ayarlamak için Quick Corner kullanmanızı öneririz.
- Y/D-Ekran Yerleşimi
  Bu işlev, münferit olarak yatay ve dikey yönlerdeki bozulmayı elle düzeltmenize olanak tanır. Projektörün kontrol panelindeki [⏢/▲] [⏢/▼] [⏢/◀] ve [⏢/▶] düğmelerini kullanarak kolay Y/D-Ekran Yerleşimi düzeltmeleri gerçekleştirebilirsiniz. ☛ *Hızlı Başlangıç Kılavuzu*

> Yatay ve dikey ekran yerleşimi gerçekleştirirken merceği aşağıda gösterilen konuma kaydırın. Mercek kaydırması aşağıdaki gibi konumlandırılmadığında, bozulma doğru şekilde düzeltilemez.
>
> - Yatay mercek kaydırma merkeze ayarlanır.
> - Dikey mercek kaydırma üst ya da alta ayarlanır.
>
> Düzeltme işlemi, yakınlaştırma ayar değerine göre doğru olarak gerçekleştirilemeyebilir. Ve yansıtılan ekran boyutu düzeltme işlemini gerçekleştirdikten sonra daha küçük olabilir. Projektörü monte ederken yansıtma mesafesi konusunda dikkatli olun.

Quick Corner ile yatay ve dikey ekran yerleşimi aynı anda gerçekleştirilemez. Yapılandırma menüsünden **Ekran Yerleşimi** düzeltme metodu seçildiğinde, seçtiğiniz metod kontrol panelinde [⏢/▲], [⏢/▼], [⏢/◀] ve [⏢/▶] düğmelerine atanır. **Ekran Yerleşimi** için varsayılan ayar **Y/D Ekr. Yerl.**'a ayarlıdır, bu nedenle [⏢/▲], [⏢/▼], [⏢/◀] ve [⏢/▶] düğmelerine basıldığında, Y/D-Ekran Yerleşimi düzeltmesi gerekleştirilir.

Quick Corner ve Y/D Ekr. Yerl. düzeltmesi bir test desenini yansıtırken gerçekleştirilebildiğinden, bir bilgisayar veya başka bir ekipman bağlayarak hazırlıklar yapmanız gerekmez.

Bozulmanın Quick Corner ile Düzeltilmesi

Prosedür

1 **[Menu] düğmesine basın ve ardından yapılandırma menüsünden Ayarlar - Ekran Yerleşimi'ni seçin.**

☛ "Yapılandırma Menüsü Kullanımı"

Uzaktan Kumanda kullanarak

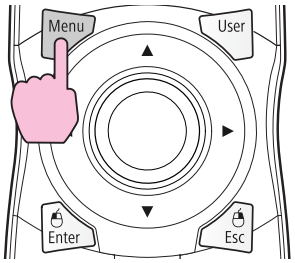

Kontrol paneli kullanarak

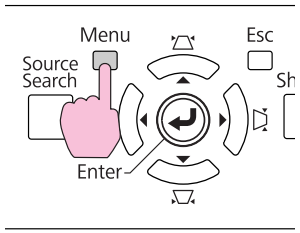

2 **"Quick Corner" öğesini seçin ve ardından [Enter] düğmesine basın.**

Seçim ekranını görüntülemek için [Enter] düğmesine yeniden basın, buradan dört köşeden birini seçebilirsiniz.

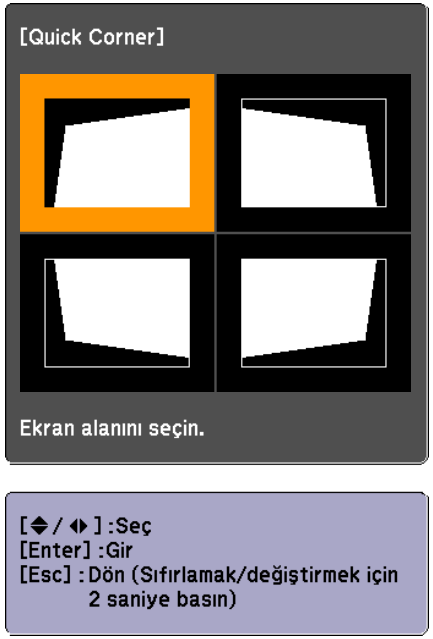

3 **Ayarlamasını yapmak istediğiniz köşeyi seçmek için uzaktan kumanda üzerindeki [◎] düğmesini veya kontrol paneli üzerindeki [▲], [▼], [◀] ve [▶] düğmelerini kullanın ve ardından [Enter] düğmesine basın.**

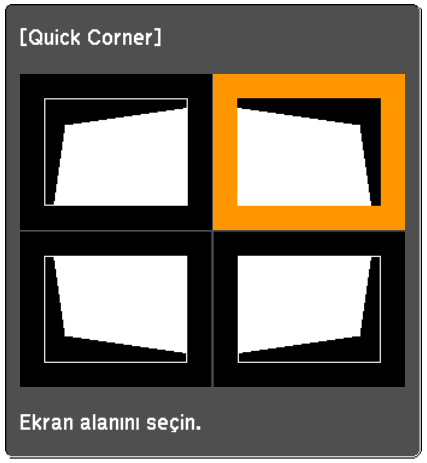

4 **Şekli ayarlamak için, uzaktan kumanda üzerindeki [◎] düğmesini veya kontrol paneli üzerindeki [⏢/▲], [⏢/▼], [◁/◀] ve [▷/▶] düğmelerini kullanın.**

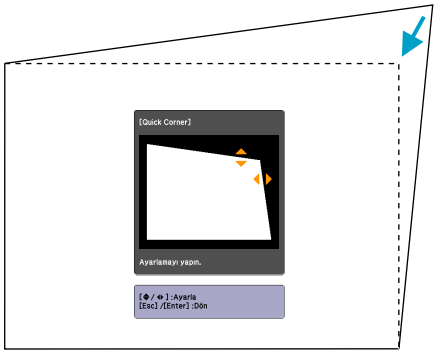

Şekli ayarladığınız yöndeki üçgen gri olursa, aşağıdaki ekran görüntüsünde gösterildiği gibi, şekli o yönde artık ayarlayamazsınız.

5 **Geriye kalan köşeler varsa, bunların ayarlamalarını yapmak için gerektiği sürece 3. ve 4. prosedürleri tekrarlayın.**

6 **Bitirdiğinizde, düzeltme menüsünden çıkmak için [Esc] düğmesine basın.**

Düzeltme metodu, yapılandırma menüsünde **Keystone**'nden **Quick Corner**'a değiştirilmiş olduğundan, [⏢/▲], [⏢/▼], [◁/◀] ve [▷/▶] düğmelerine daha sonra basıldığında, 2nci prosedürdeki köşe seçim ekranı görüntülenir. [⏢/▲], [⏢/▼], [◁/◀] ve [▷/▶] düğmelerine bastığınızda Y/D-Ekran Yerleşimi'ni düzeltmek isterseniz, yapılandırma menüsünden **Ekran Yerleşimi** ayarını **Y/D Ekr. Yerl.** şeklinde değiştirin.

Quick Corner ile düzeltme yapılırken [Esc] düğmesi yaklaşık iki saniye boyunca basılı tutulduğunda, aşağıdaki ekran görüntülenir.

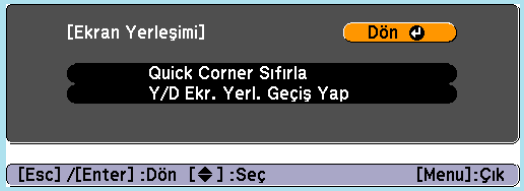

Quick Corner Sıfırla: Quick Corner düzeltmelerinin sonucunu sıfırlar.

Y/D Ekr. Yerl. Geçiş Yap: Düzeltme metodunu **Y/D Ekr. Yerl.** olarak değiştir. ☛ s.48

Yansıtılan görüntüyü iki şekilde değiştirebilirsiniz.

- Kaynak Arama ile değiştirme
  Projektör bağlı ekipmandan gönderilen giriş sinyallerini otomatik olarak algılar ve ekipmandan gönderilen görüntü yansıtılır.
- Doğrudan hedef görüntüye değiştirme
  Hedef giriş bağlantı noktasını değiştirmek için uzaktan kumanda düğmelerini kullanabilirsiniz.

Giriş Sinyalini Otomatik Algıla ve Yansıtılan Görüntüyü Değiştir (Kaynak Arama)

Uzaktan Kumanda veya Kontrol paneli üzerindeki [Source Search] düğmesine basarak değiştirdiğinizde, görüntü sinyali göndermeyen giriş bağlantı noktaları yok sayıldığından hedef görüntüyü hızlı bir şekilde yansıtabilirsiniz.

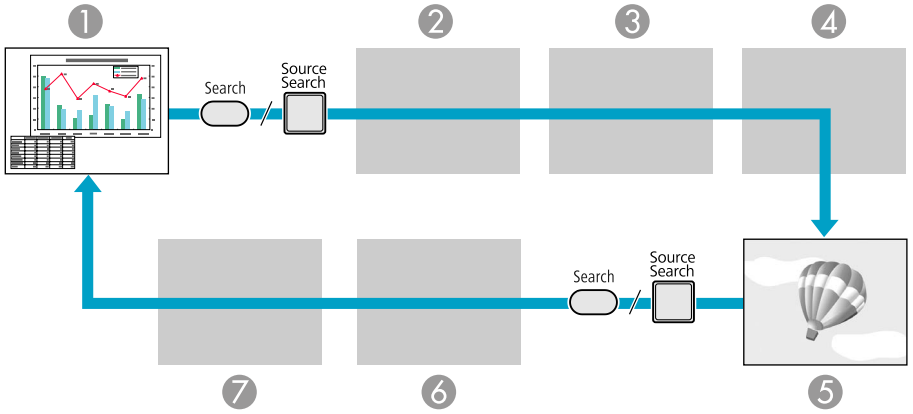

1. Bilgisayar
2. BNC
3. DVI-D
4. S-Video
5. Video
6. HDMI
7. LAN (sadece EB-Z8050W): Ağ üzerinde projektöre bağlı bir bilgisayardan EasyMP Network Projection kullanılarak yansıtılan görüntüler.

Görüntü sinyali girişi bulunmadığında atlanır.

Prosedür

Video ekipmanınız bağlandığında, bu işleme başlamadan önce oynatma işlemini başlatın.

Uzaktan Kumanda kullanarak

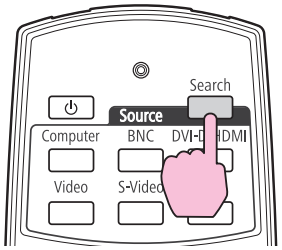

Kontrol paneli kullanarak

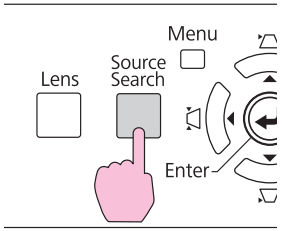

İki veya daha fazla ekipman bağlandığında hedef görüntü yansıtılana kadar [Source Search] düğmesine basın.

Sadece projektörün o sırada görüntülediği görüntü kullanılabilir durumdayken veya görüntü sinyali bulunmadığında görüntü sinyallerinin durumunu gösteren aşağıdaki ekran görüntülenir. Kullanmak istediğiniz ekipmanın bağlı olduğu giriş bağlantı noktasını seçebilirsiniz. Yaklaşık 10 saniye süreyle herhangi bir işlem yapılmazsa ekran kapanır.

Sadece EB-Z8050W kullanıldığı zaman ekranda LAN görüntülenir.

Uzaktan Kumanda ile hedef görüntüye geçiş

Uzaktan Kumandada bulunan ve aşağıda belirtilen düğmeleri kullanarak doğrudan hedef görüntüye geçebilirsiniz.

Uzaktan Kumanda

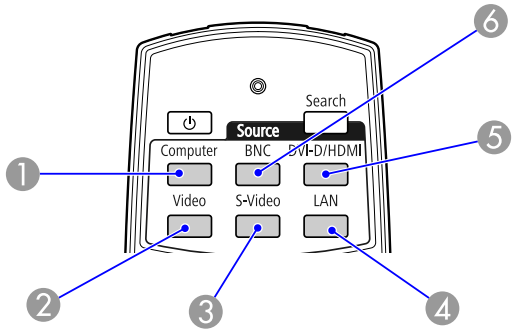

1. Bilgisayar (Computer) giriş portundan alınan görüntülere geçer.
2. Video giriş portundan alınan görüntülere geçer.
3. S-Video giriş portundan alınan görüntülere geçer.
4. EasyMP Network Projection'dan alınan görüntülere geçer. (sadece EB-Z8050W)
   Bu düğme EB-Z8000WU kullanılırken çalışmaz.
5. Bu düğmeye her basıldığında, ekrandaki görüntü DVI-D ve HDMI giriş portları arasında değişir.
6. BNC giriş bağlantı noktasından alınan görüntülere geçer.

Yansıtma Kalitesini Seçme (Renk Modu öğesini seçme)

Projeksiyon sırasında ortama en uygun ayarı seçerek en iyi görüntü kalitesini kolay bir şekilde elde edebilirsiniz. Görüntü parlaklığı seçilen moda göre farklılık gösterir.

Mod	Uygulama
Dinamik	Bu mod, aydınlık odalarda kullanım için idealdir. Bu en parlak moddur.
Sunum	Bu mod, aydınlık odalarda renkli malzemeler kullanılarak sunum yapılması için idealdir.
Tiyatro*	Karanlık bir odada film izlemek için idealdir. Görüntülere neredeyse orijinal kaynak gibi doğal bir ton verir.
Fotoğraf	(Bilgisayar görüntüleri (analog RGB/dijital RGB) yansıtılırken) Fotoğraf gibi sabit görüntüleri aydınlık bir odada yansıtmak için idealdir. Görüntüler canlıdır ve kontrastı yükseltilmiştir.
Spor	(Bileşen Video, S-Video veya bileşik video görüntüleri yansıtıldığında) Aydınlık bir odada TV programları izlemek için idealdir. Görüntüler canlıdır ve gerçeğe yakındır.
sRGB*	sRGB renk standardına uyan görüntüler için idealdir.
Özelleştirilmiş	Yapılandırma menüsünde Renk Ayarı öğesinden R,G,B,C,M,Y ayarı yapmak için Özelleştirilmiş'ı seçin.

* Epson Sinema Filtresi Tiyatro veya sRGB seçildiğinde otomatik olarak uygulanır.

Prosedür

Uzaktan Kumanda

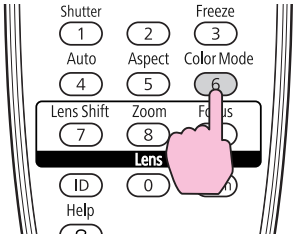

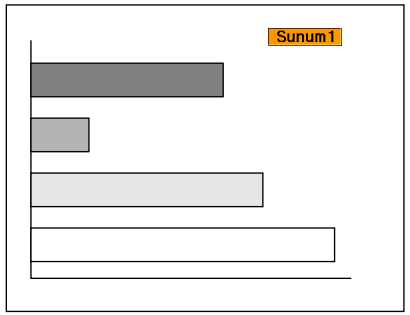

Renk Modu adı düğmeye basılarak ekranda görüntülenir.

Düğmeye Renk Modu adı ekranda görüntülenirken bastığınızda, bir sonraki Renk Moduna geçilir.

Renk modu ayrıca yapılandırma menüsündeki **Görüntü** menüsünde bulunan **Renk Modu** seçeneği kullanılarak da ayarlanabilir.
☛ s.44

Otomatik İris Özelliğini Ayarlama

Görüntülenen görüntünün parlaklığına göre parlaklığın otomatik olarak ayarlanması derin ve zengin görüntüler elde etmeninizi sağlar.

Prosedür

1. **[Menu] düğmesine basın ve yapılandırma menüsünden Görüntü - Otomatik İris'i seçin.** ☛ **"Yapılandırma Menüsü Kullanımı"**

Uzaktan Kumanda kullanarak

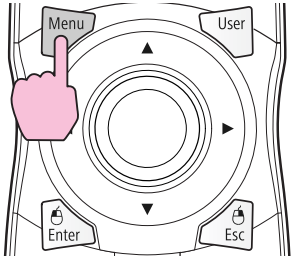

Kontrol paneli kullanarak

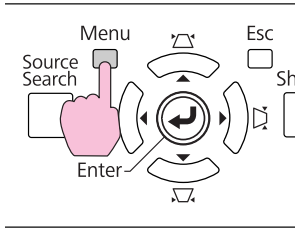

2. **Açık öğesini seçin.**

Ayar, her bir Renk Modu için kaydedilir.

3. **Yapılandırma menüsünü kapatmak için [Menu] düğmesine basın.**

- **Otomatik İris** sadece **Renk Modu** öğesi **Dinamik**, **Tiyatro** veya **Özelleştirilmiş** olduğunda ayarlanabilir.
- **Çoklu ekran**, **Açık** olarak ayarlandığında Otomatik İris çalışmaz.

Görüntünün Geçici Olarak Saklanması (Obtüratör)

Seyircilerin dikkatini söylediklerinize çekmek istediğinizde veya bilgisayarınızdan sunum yaparken dosyalar arasındaki geçişlerde ayrıntıların görünmesini istemediğinizde bu özelliği kullanabilirsiniz.

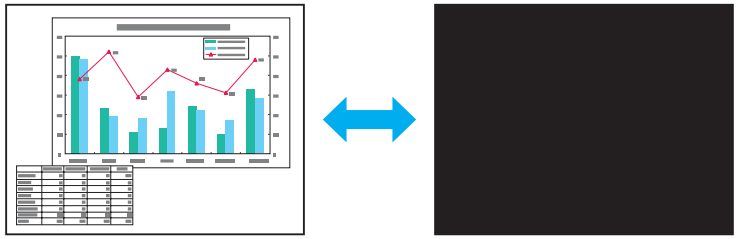

Prosedür

Uzaktan Kumanda kullanarak

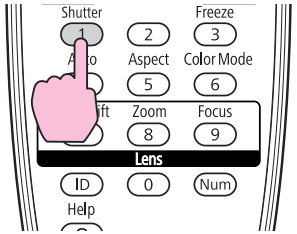

Kontrol paneli kullanarak

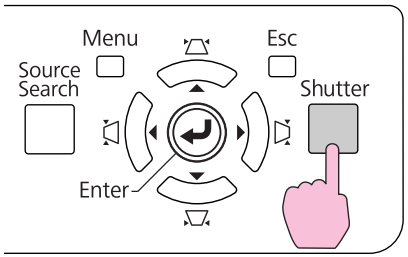

Düğmelere her basışınızda, elektrikli mercek kapağı kapanır veya açılır.

- Obtüratör kapandığında ve yaklaşık 120 dakika boyunca herhangi bir işlem gerçekleştirilmediğinde, projektör Uyku Moduna girer ve otomatik olarak kapanır. Uyku Modunun etkinleştirilmesini istemiyorsanız, **Uzatılmış** menüsünde **İşletim**'dan **Obtürat. Zamanlayıcı** ayarını **Kapalı** olarak değiştirin. ☛ s.49
- Obtüratör kapalıyken [⏻] düğmesine basarsanız, obtüratör otomatik olarak açılır ve gücün kapatılması için onay isteyen bir mesaj ekrana gelir.

Görüntüyü Dondurma (Dondur)

Ekrandaki hareketli görüntü donduğunda görüntü yansıtılmaya devam eder; bu nedenle hareketli görüntünün bir karesini hareketsiz fotoğraf gibi yansıtabilirsiniz. Ayrıca dondurma işlevi daha önceden etkinleştirilmişse hiçbir görüntü yansıtmadan bilgisayardan yaptığınız sunumlarda dosyalar arasında değişim gibi işlemleri gerçekleştirebilirsiniz.

Prosedür

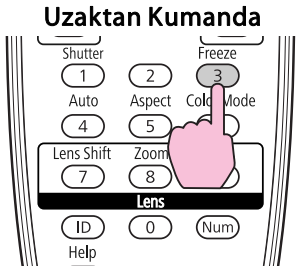

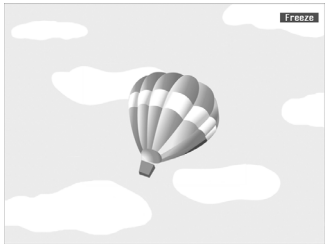

Bu düğmeye her bastığınızda Dondur işlevi açılır veya kapanır.

- Dondur işlevi açık olsa dahi görüntü kaynağı hareketli görüntüleri oynatmaya devam edecektir; bu nedenle projeksiyonu durdurulduğu noktadan sürdürmek mümkün değildir.
- Yapılandırma menüsü veya Yardım ekranı görüntülenirken [Freeze] düğmesine basılırsa, görüntülenen menü veya Yardım ekranından çıkılır.
- E-Zoom özelliği kullanılırken Dondur özelliği çalışmaya devam eder.

En Boy Oranı Değiştirme

Video ekipmanı bağlandığında, dijital video şeklinde veya DVD'lere kaydedilmiş görüntülerin 16:9 geniş ekran formatında görüntülenebilmesi için En Boy Oranını değiştirin. Bilgisayar görüntülerini tam boy olarak yansıtırken En Boy Oranını değiştirin. Değiştirme metodları ve En boy oranı türleri aşağıdaki gibidir.

Değiştirme metodları

Prosedür

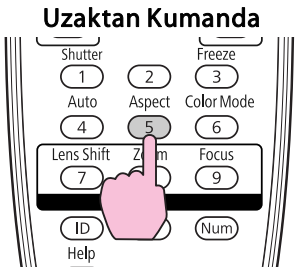

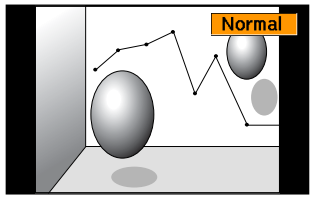

En Boy oranı adı düğmeye basılarak ekranda görüntülenir.

En Boy oranı adı ekranda görüntülenirken düğmeye basarsanız, bir sonraki En Boy oranı moduna geçilir.

En boy modu ayrıca yapılandırma menüsündeki **Sinyal** menüsünde bulunan **En Boy Oranı** seçeneği kullanılarak da ayarlanabilir.
☛ s.46

Video ekipmanı görüntüleri için En Boy Oranını değiştirme

Düğmeye her basıldığında, en boy oranı Normal, 16:9, Tam, Yakınlaştırma ve Doğal sırasıyla değişir.

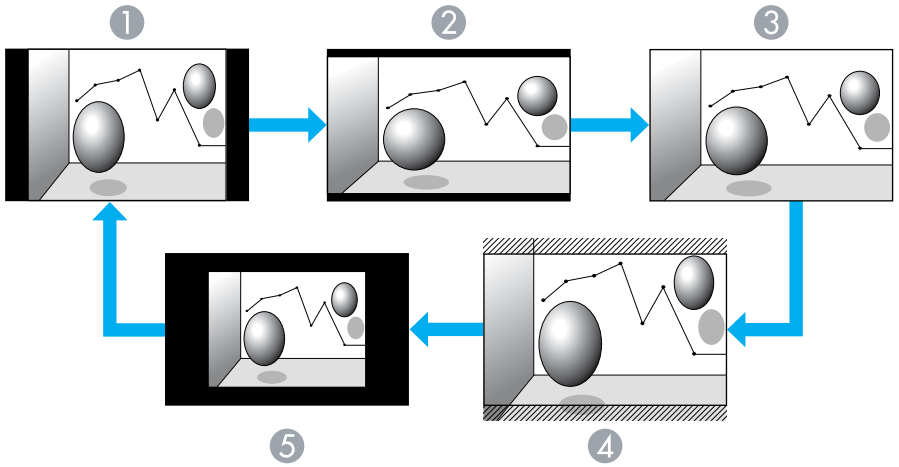

1. Normal
2. 16:9
3. Tam
4. Yakınlaştırma
5. Doğal

Bilgisayar görüntüleri için En Boy Oranı değiştirme

Bilgisayar, BNC, DVI-D veya HDMI giriş portundan gelen yansıtılmış görüntülerin en boy oranını aşağıdaki şekilde değiştirebilirsiniz. Orijinal en boy oranı, projektöre monte edilen geniş panel nedeniyle 16:10'dur. 16:9'luk ekranlar üzerine yansıtma gerçekleştirildiğinde, En Boy Oranını 16:9 olarak ayarlayın.

Ayarlanan Değerler	İşletim	Yansıtma örneği
Normal **(Giriş kaynağı bir Bilgisayar, DVI-D veya BNC olduğunda)**	Giriş görüntüsünün En Boy oranını koruyarak tam yansıtma boyutuna yansıtır.	1024x768 oranında bir sinyal girişi alındığında 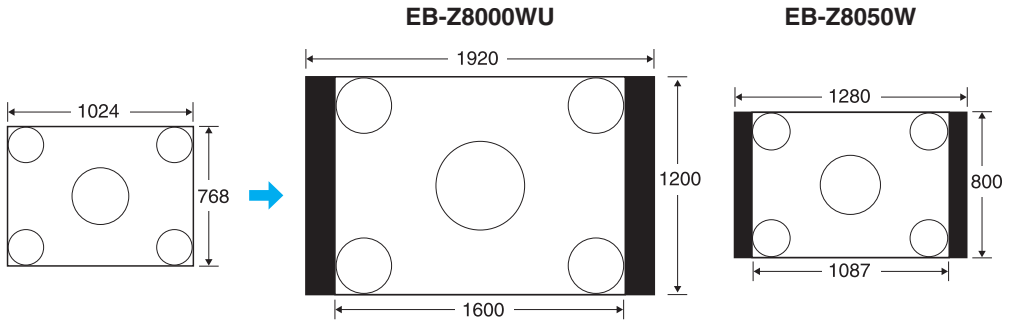
Otomatik **(Sadece giriş kaynağı HDMI olduğunda kullanılabilir)**	Girişten alınan sinyal bilgilerine dayanarak uygun bir en/boy oranına yansıtır.	
16:9	16:9'luk bir En Boy oranında tam yansıtma boyutuna yansıtır.	1024x768 oranında bir sinyal girişi alındığında 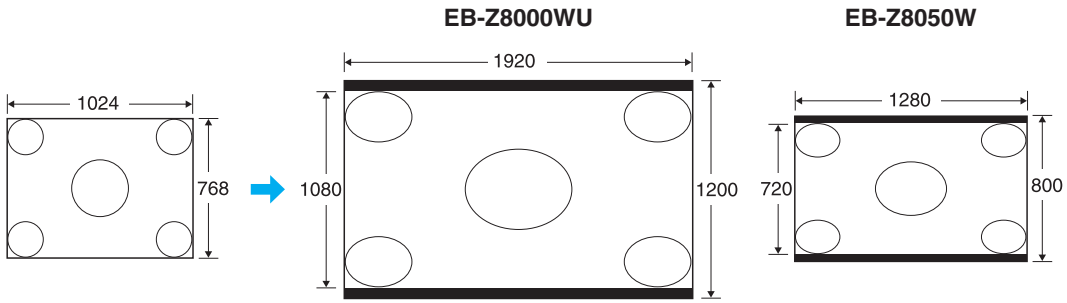

Ayarlanan Değerler	İşletim	Yansıtma örneği
Tam	Tam boyuta yansıtır.	1024x768 oranında bir sinyal girişi alındığında 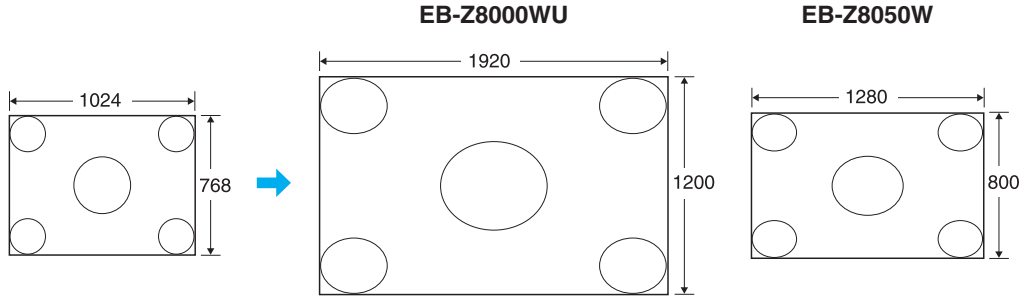
Yakınlaştırma	Büyütülen giriş görüntüsünü tam yan yönde en boy oranı boyutuna olduğu gibi yansıtır. Yansıtma boyutunun ötesine geçen kısımlar yansıtılmaz.	1024x768 oranında bir sinyal girişi alındığında 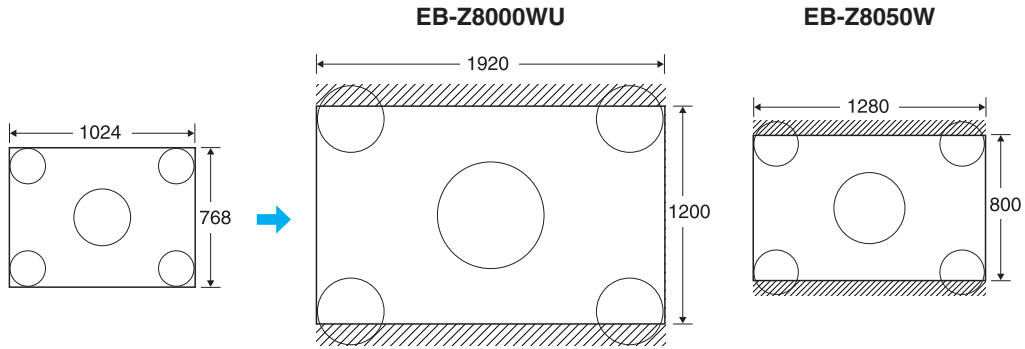

Ayarlanan Değerler	İşletim	Yansıtma örneği	
Doğal	Giriş görüntüsü boyutunun çözünürlüğünde ekranın ortasına yansıtır. Bu, net görüntüleri yansıtmak için idealdir. Görüntü çözünürlüğü projektörün panel çözünürlüğünü aşarsa, görüntünün kenarları yansıtılmaz.	800x600 oranında bir sinyal girişi alındığında **EB-Z8000WU** 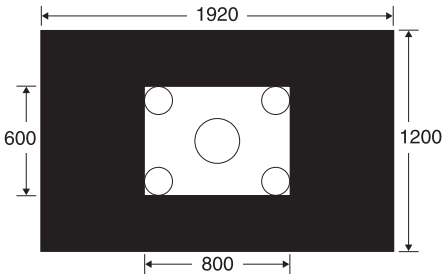 **EB-Z8050W** 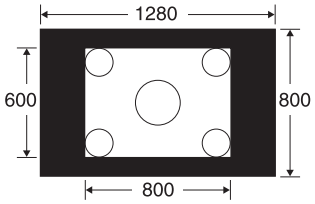 	2048x1536 oranında bir sinyal girişi alındığında **EB-Z8000WU** 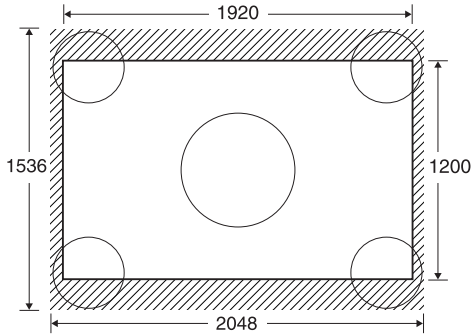 **EB-Z8050W** 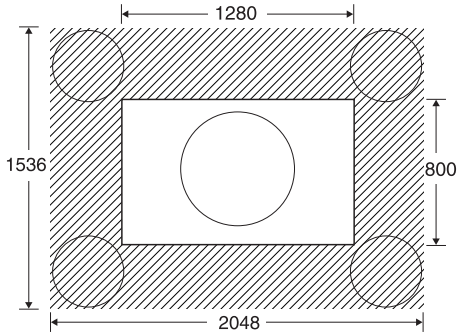

Görüntünün bazı kısımları eksik ise veya tamamı yansıtılamıyorsa, bilgisayar panelinin boyutuna bağlı olarak yapılandırma menüsünde **Çözünürlük** ayarını **Geniş** veya **Normal** olarak ayarlayın. ☛ s.46

İşaretçi İşlevi (İşaretçi)

Bu, yansıtılan görüntü üzerinde İşaretçi simgesini hareket ettirmenize ve hakkında konuştuğunuz bölgeye dikkat çekmenize olanak sağlar.

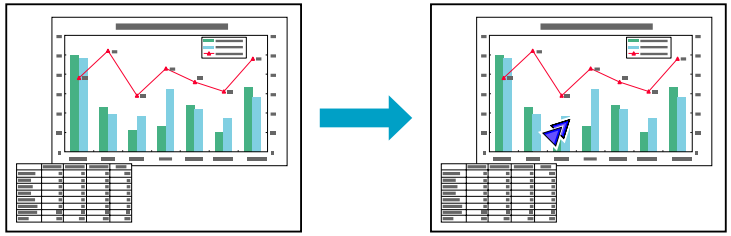

Prosedür

1 İşaretçiyi görüntüleyin.

Uzaktan Kumanda

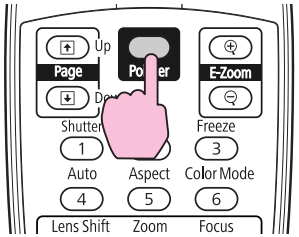

Bu düğmeye her bastığınızda işaretçi görüntülenir veya yok olur.

2 İşaretçi simgesini hareket ettirin ( ).

Uzaktan Kumanda

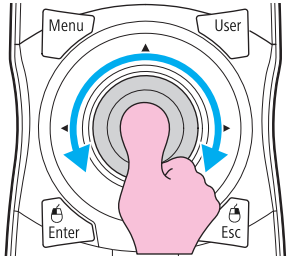

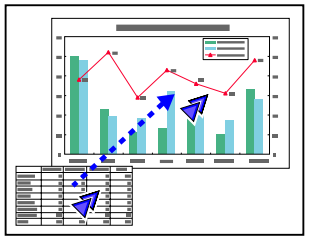

Yapılandırma menüsü **Ayarlar** - **İşaretçi Şekli** öğesinde üç farklı İşaretçi simgesinden (, , veya) birini seçebilirsiniz.

s.48

Görüntünün Bir Parçasını Büyütme (E-Zoom)

Bu özellik, grafik ve tablolar gibi daha detaylı görmek istediğiniz görüntüleri büyütmek için kullanılır.

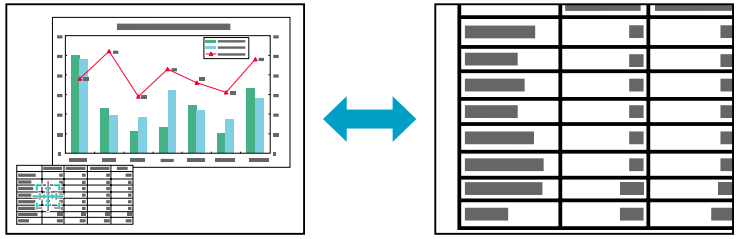

Prosedür

1 **E-Zoom'u başlatın.**

Uzaktan Kumanda

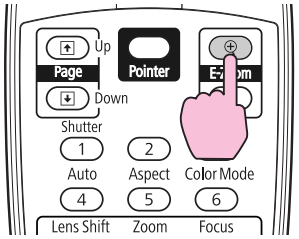

2 **( ) büyütmek istediğiniz görüntü alanına hareket ettirin.**

Uzaktan Kumanda

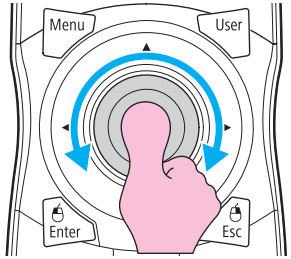

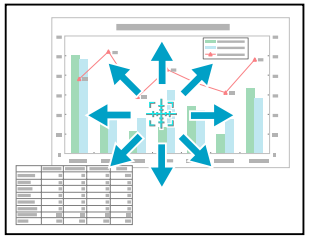

3 **Büyütün.**

Uzaktan Kumanda

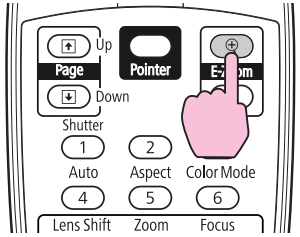

Bu düğmeye her basıldığında seçilen alan büyütülür. Düğmeyi basılı tutarak alanı hızlıca büyütebilirsiniz.

Büyütülen görüntüyü [⊖] düğmesine basarak küçültebilirsiniz.

İptal etmek için [ESC] düğmesine basın.

- Büyütme oranı ekranda görüntülenir. Seçilen alan, 25 adımda 1 ila 4 kat büyütülebilir.
- Büyütülen görüntüyü kaydırmak için [ ] düğmesini eğin.
- E-Zoom seçilirse, İleri giden ve Parazit Azaltma iptal edilir.
- Ekran Yerleşimi veya Otomatik Ayarlar gibi bazı işlevler gerçekleştirildiğinde E-Zoom iptal edilir.

Projektör ve uzaktan kumanda için bir kimlik ayarlandığında, uzaktan kumandayı yalnızca eşleşen bir kimliğe sahip olan projektörü çalıştırmak için kullanabilirsiniz. Bu özellik, birden fazla projektörü yönetirken oldukça kullanışlıdır.

Projektörün kimliğini "1" ila "9" aralığında ayarlayabilirsiniz. Varsayılan değer Kapalı'tur.

Uzaktan kumanda kimliğini "0" ila "9" aralığında ayarlayabilirsiniz. Varsayılan değer "0" 'dır. Uzaktan kumandanın yan tarafındaki kimlik anahtarı Off olarak ayarlamışsa, projektör veya uzaktan kumanda kimlik ayarını dikkate almadan tüm projektörleri uzaktan kumanda ile çalıştırabilirsiniz.

Aşağıdaki tabloda projektör kimliği ve uzaktan kumanda kimliğinin olası kombinasyonları gösterilmiştir.

İşletim	Kombinasyonlar		Açıklamalar
Mümkün	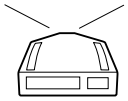	Projektör ID'si: 1	Kontrol anahtarı On olarak ayarlandığında ve Projektör ID'si uzaktan kumanda kimliği ile eşleştiğinde, projektörü uzaktan kumanda ile çalıştırabilirsiniz.
		Kimlik anahtarı: On Uzaktan kumanda kimliği: 1	
Mümkün	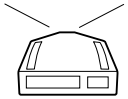	Projektör ID'si: 1	Uzaktan kumandanın yan tarafındaki kimlik anahtarı Off olarak ayarlamışsa, projektör kimlik ayarını dikkate almadan projektörü uzaktan kumanda ile çalıştırabilirsiniz.
		Kimlik anahtarı: Off Uzaktan kumanda kimliği: 3	
Mümkün	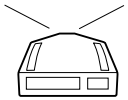	Projektör ID'si: Kapalı	Projektör ID'si Kapalı iken, uzaktan kumandanın kimlik ayarını dikkate almadan projektörü uzaktan kumanda ile çalıştırabilirsiniz.
		Kimlik anahtarı: On Uzaktan kumanda kimliği: 1	

İşletim	Kombinasyonlar		Açıklamalar
Mümkün	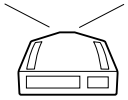	Projektör ID'si: 1	Uzaktan kumanda kimliği "0" iken, Projektör kimlik ayarını dikkate almadan projektörü uzaktan kumanda ile çalıştırabilirsiniz.
		Kimlik anahtarı: On Uzaktan kumanda kimliği: 0	
Mümkün değil	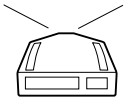	Projektör ID'si: 1	Uzaktan kumanda anahtarı On iken ve Projektör ID'si ile uzaktan kumanda kimliği eşleşmediğinde projektörü uzaktan kumanda ile çalıştıramazsınız.
		Kimlik anahtarı: On Uzaktan kumanda kimliği: 3	

Uzaktan Kumanda Tipi, yapılandırma menüsünde **İşletim**'dan **Basit** olarak ayarlandığında, uzaktan kumanda kimliğini ayarlayamazsınız.

Projektör Kimliğinin Ayarlanması

Prosedür

1. **Projeksiyon sırasında, [Menu] düğmesine basın ve yapılandırma menüsünden Uzatılmış - "Projektör ID'si" seçeneğini seçin.** ☛ "Yapılandırma Menüsü Kullanımı"

Uzaktan Kumanda kullanarak

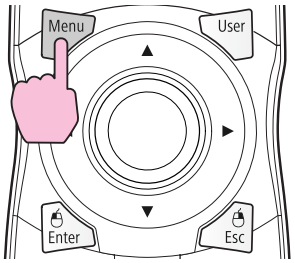

Kontrol paneli kullanarak

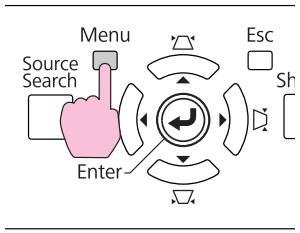

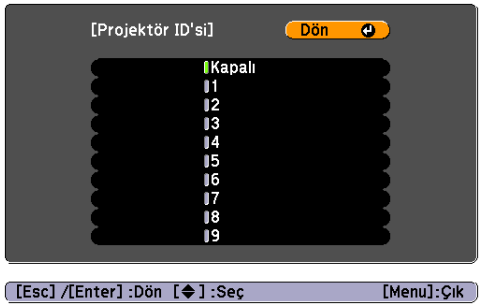

2. **Ayarlamak istediğiniz kimliği seçin ve [Enter] düğmesine basın.**

3. **Yapılandırma menüsünü kapatmak için [Menu] düğmesine basın.**

Projektör kimliğinin kontrol edilmesi

Projektör kimliğini kontrol etmek için aşağıdaki prosedürü uygulayın.

Prosedür

1. **Uzaktan kumanda kimlik anahtarını On konumuna ayarlayın.**

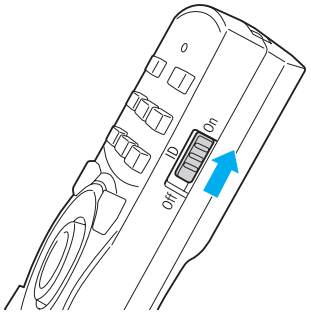

2. **Projeksiyon sırasında, [ID] düğmesini basılı tutarken [Help] düğmesine basın.**

Uzaktan Kumanda

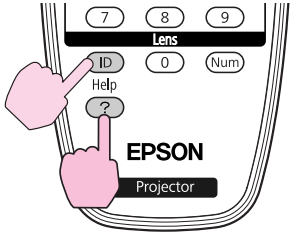

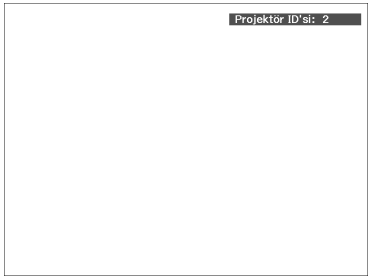

Düğmelere bastığınızda, geçerli Projektör kimliği projeksiyon ekranında görüntülenir. Kimlik yaklaşık üç saniyede yok olur.

Uzaktan Kumanda Kimliğinin Ayarlanması

Prosedür

1. **Uzaktan kumanda kimlik anahtarını On konumuna ayarlayın.**

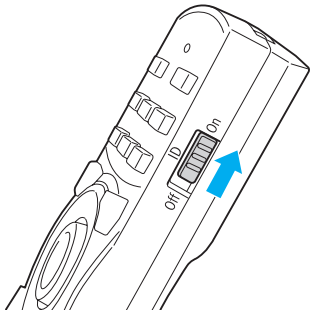

2. **[ID] düğmesini basılı tutarken, çalıştırmak istediğiniz projektörün kimliğine karşılık gelen bir sayıyı seçmek için bir sayı tuşuna basın.**

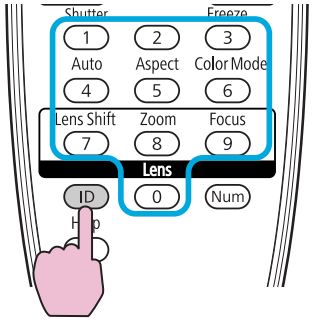

Bu ayar yapıldıktan sonra, uzaktan kumanda ile çalıştırılabilen projektör sınırlanmış olur.

Uzaktan kumanda kimlik ayarı uzaktan kumandada saklanır. Uzaktan kumanda pilleri değiştirilmek üzere çıkarılsa bile vs. saklanan kimlik ayarı korunur. Ancak piller uzun bir süre çıkarılmış durumda bırakıldığında, bu ayar varsayılan değere sıfırlanır (ID0).

Birkaç projektör yan yana dizildiğinde ve görüntü yansıttığında, her projektörden yansıtılan renklerin birbirine yakından uyması için, her projektör görüntüsünün parlaklığını ve renk tonunu elle düzeltebilirsiniz.

Her bir projektörün Renk Modu aynı öğeye ayarlandığında çoklu ekran renk ayarı işlevini kullanın.

Bazı durumlarda, parlaklık ve renk tonu, düzeltme sonrasında bile tamamen uyumlu olmayabilir.

Bu işlev etkinken Otomatik İris çalışmaz. **Otomatik İris** ayarı **Açık** ve **Çoklu ekran** ayarı **Açık** iken bile Otomatik İris çalışmaz.

Düzeltme Prosedürü Özeti

Birden fazla projektör kurulmuş olduğunda ve düzeltmeler yapmanız gerektiğinde, bir seferde bir projektörü düzeltmek için aşağıdaki prosedürü uygulayın.

1. Projektör kimliğini ve uzaktan kumanda kimliğini ayarlayın.
   Çalıştırmayı bir hedef projektör ile sınırlandırmak için, hedef projektör için bir Projektör kimliği ayarlayın ve uzaktan kumanda için aynı kimliği ayarlayın.
   ☛ s.32
2. Renk farkını düzeltin.
   Birden fazla projektörden görüntü yansıtırken renk düzeltmesi gerçekleştirebilirsiniz. Adları seviye 1 ila 5 olan beş aşamada siyahtan beyaza ayarlamalar yapabilirsiniz, ve bu 5 seviyenin her birinde aşağıdaki iki noktayı ayarlayabilirsiniz.
   - Parlaklığın düzeltilmesi
     Tümünü eşit hale getirmek için görüntü parlaklığını düzeltebilirsiniz.
   - Rengin düzeltilmesi
     Görüntü rengini, birbirine daha uyumlu hale getirmek için Renk Düzeltme. (G/R) ve Renk Düzeltme. (B/Y) kullanarak ayarlayabilirsiniz.

Düzeltme Metodu

Projektörleri kurduktan sonra, farklılıkları azaltmak için her projektör için parlaklığı ve renk tonunu düzeltin.

Prosedür

1. **[Menu] düğmesine basın ve yapılandırma menüsünden Uzatılmış - "Çoklu ekran"'i seçin.** ☛ **"Yapılandırma Menüsü Kullanımı"**
2. **"Çoklu ekran" ayarını "Açık" yapın.**
3. **Ayar Seviyesi içinde düzeltilecek Düzey seçeneğini seçin.**
   - Bir seviye seçildiğinde, seçilen seviyenin şablonu görüntülenir.
   - Düzeltmeye herhangi bir seviyeden başlayabilir, genellikle 1 ila 5 arasında veya 5 ila 1 arasında düzeltme yaparak daha koyu veya daha açık duruma getirebilirsiniz.
4. **Parlaklığı Parlaklık Düzeltme ile düzeltin**
   - Düzey 5'i seçtiğinizde, tüm görüntüler çoklu projektörlerden gelen en koyu görüntüye ayarlanır.
   - Düzey 1'i seçtiğinizde, tüm görüntüler çoklu projektörlerden gelen en parlak görüntüye ayarlanır.
   - Düzey 2 ila 4'ü seçtiğinizde, tüm görüntüler çoklu projektörlerden gelen orta seviye parlaklığa ayarlanır.
   - [Enter] düğmesine her basıldığında yansıtılan görüntü şablon görüntü ile gerçek görüntü arasında değiştiği için, bu sayede düzeltme sonuçlarını kontrol edebilir ve gerçek görüntü üzerinde düzeltmeler yapabilirsiniz.
5. **Renk Düzeltme. (G/R) ve Renk Düzeltme. (B/Y)'nin düzeltilmesi.**
   [Enter] düğmesine her basıldığında yansıtılan görüntü şablon görüntü ile gerçek görüntü arasında değiştiği için, bu sayede

düzeltme sonuçlarını kontrol edebilir ve gerçek görüntü üzerinde düzeltmeler yapabilirsiniz.

6 **Düzeltmeler tamamlanana kadar 3 ile 5 arasındaki prosedürleri tekrarlayın.**

7 **Tüm düzeltmeler tamamlandığında, yapılandırma menüsünü kapatmak için [Menu] düğmesine basın.**

Projektör aşağıdaki geliştirilmiş güvenlik işlevlerine sahiptir.

- Şifre Koruması
  Projektörü kullanacak kişileri sınırlayabilirsiniz.
- İşletim Kilidi/Lens Çalışma Kilidi
  Kişilerin, projektör ayarlarını izinsiz değiştirmesini önleyebilirsiniz.
  ☛ s.39
- Hırsızlık Önleyici Kilit
  Projektör, çeşitli tiplerde hırsızlık önleyici güvenlik aygıtları ile donatılmıştır. ☛ s.41

Kullanıcı Yönetimi (Şifre Koruması)

Şifre Koruması işlevi etkinleştirildiğinde, projektör açık olsa bile, Şifreyi bilmeyen kişiler görüntüleri yansıtmak için projektörü kullanamaz. Dahası, projektörü açtığınızda görüntülenen kullanıcı logosu da değiştirilemez. Bu, projektör çalınsa bile kullanılamayacağı için bir hırsızlık önleyici aygıt işlevi görür. Satın alındığında, Şifre Koruması özelliği etkinleştirilmez.

Şifre Koruması Türü

Projektörün nasıl kullanılacağına bağlı olarak aşağıdaki üç Şifre Koruması ayarı yapılabilir.

1. **Açma Koruması**
   Açma Koruması, **Açık** konumundayken, projektör fişe takıldıktan ve açıldıktan sonra ön ayarlı bir Şifre girmeniz gerekir (bu durum Direkt Güç Açma için de geçerlidir). Doğru Şifre girilmediğinde, yansıtma başlamayacaktır.
2. **Kull. Logosu Koruma**
   Projektör sahibi tarafından ayarlanan Kullanıcı Logosu başka biri tarafından değiştirilmeye çalışılsa bile, bu logo değiştirilemez. **Kull. Logosu Koruma**, **Açık** konumuna ayarlandığında, Kullanıcı Logosu için aşağıdaki ayarların değiştirilmesi yasaklanır.
   - Bir Kullanıcı Logosu yakalama
   - Yapılandırma menüsündeki Ekran'den Ekran Arkaplanı ve Başlangıç Ekranı ayarlarını yapma
3. **Ağ Koruma**
   Ağ Koruma ayarı **Açık** yapıldığında, yapılandırma menüsünde **Ağ** Menüsü için yapılan değişiklikler engellenir.

Şifre Koruması Ayarı

Şifre Koruması özelliğini ayarlamak için aşağıdaki prosedürü izleyin.

Prosedür

1. **Projeksiyon sırasında, [Freeze] düğmesini yaklaşık beş saniye basılı tutun.**
   Şifre Koruması ayar menüsü görüntülenir.

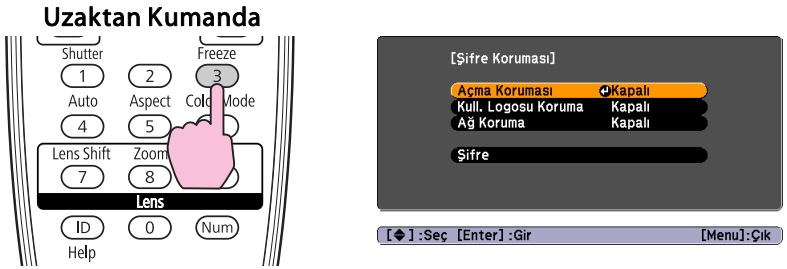

- Şifre Koruması önceden etkinleştirilmişse, Şifreyi girmeniz gerekir. Şifre doğru girilirse, Şifre Koruması ayar menüsü görüntülenir.
  ☛ "Şifreyi Girme"
- Şifre ayarlandığında, ilave bir hırsızlık caydırıcı önlem olarak Şifre koruma etiketi projektörün üzerine görünür bir yere yapıştırın.

2 Açma Koruması özelliğini açın.

(1) **Açma Koruması** öğesini seçin ve ardından [Enter] düğmesine basın.
(2) **Açık** öğesini seçin ve ardından [Enter] düğmesine basın.
(3) [ESC] düğmesine basın.

3 Kull. Logosu Koruma özelliğini açın.

(1) **Kull. Logosu Koruma** öğesini seçin ve ardından [Enter] düğmesine basın.
(2) **Açık** öğesini seçin ve ardından [Enter] düğmesine basın.
(3) [ESC] düğmesine basın.

4 Ağ Koruma özelliğini açın.

(1) **Ağ Koruma** öğesini seçin ve ardından [Enter] düğmesine basın.
(2) **Açık** öğesini seçin ve ardından [Enter] düğmesine basın.
(3) [ESC] düğmesine basın.

5 Şifreyi ayarlayın.

(1) **Şifre** öğesini seçin ve ardından [Enter] düğmesine basın.
(2) "Şifre değiştirilsin mi?" mesajı görüntülenir, **Evet** seçeneğini seçin ve ardından [Enter] düğmesine basın. Şifre için varsayılan ayar "0000" dır. Bu Şifreyi istediğiniz şekilde değiştirin. **Hayır** seçeneğini seçtiğinizde, adım 1'de görüntülenen ekran tekrar görüntülenir.
(3) [Num] düğmesini basılı tutarken, sayı tuşlarını kullanarak dört haneli bir sayı girin. Girilen sayı "* * * *" olarak görüntülenir. Dördüncü haneyi girdiğinizde onay ekranı belirir.

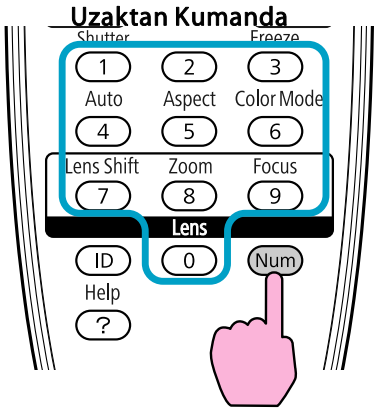

(4) Şifreyi tekrar girin.
"Yeni şifre kaydedildi." mesajı görüntülenir.
Şifreyi yanlış girmeniz durumunda, şifreyi tekrar girmenizi isteyen bir mesaj görüntülenir.

Şifreyi Girme

Şifre giriş ekranı görüntülendiğinde, Uzaktan Kumanda üzerindeki sayı tuşlarını kullanarak Şifreyi girin.

Prosedür

[Num] düğmesini basılı tutarken, sayı tuşlarını kullanarak Şifreyi girin.

Doğru Şifreyi girdiğinizde, projeksiyon başlar.

Dikkat

- *Arka arkaya üç kez yanlış Şifre girilirse, "**Projektör kilitlenecek.**" mesajı beş dakika boyunca görüntülenir ve ardından projektör bekleme moduna geçer. Bu durumda güç kablosunu elektrik çıkışından çıkarın, sonra geri takın ve projektörü tekrar açın. Projektör, Şifre giriş ekranını tekrar görüntüleyecektir; buradan doğru Şifreyi girebilirsiniz.*
- *Şifreyi unutmanız durumunda, ekranda beliren "Talep Kodu: xxxxx" numarasını not edin ve Destek ve Servis Kılavuzu'nda belirtilen en yakın adrese başvurun.* ☛ *Epson Projektör İletişim Listesi*
- *Yukarıdaki işlemi tekrarlamaya devam etmeniz ve arka arkaya otuz defa yanlış Şifreyi girmeniz durumunda, aşağıdaki mesaj görüntülenir ve projektör artık Şifre girişini kabul etmez. "**Projektör kilitlenecek.**" **Belgelerinizde açıklandığı şekilde Epson'la temas kurun.*** ☛ *Epson Projektör İletişim Listesi*

Tuş Kullanımının Kısıtlanması

Projektör aşağıdaki iki tür çalışma kısıtlama fonksiyonuna sahiptir.

- İşletim Kilidi
  Bu, etkinlik veya gösterilerde tüm düğmeleri devre dışı bırakmak istediğinizde veya okullarda düğme kullanımını kısıtlamak istediğinizde kullanışlı bir özelliktir.
- Lens Çalışma Kilidi
  Bu fonksiyon, uzaktan kumanda üzerinde bulunan mercek işleyişi ile ilgili tüm düğmeleri devre dışı bırakarak mercek ayarı doğru yapıldıktan sonra tekrar bozulmasını önler.

İşletim Kilidi Ayarı

Kontrol paneli üzerindeki işlem düğmelerini kilitlemek için aşağıdaki yöntemlerden birini kullanın. Kontrol paneli kilitli olsa bile, uzaktan kumandayı herzamanki gibi kullanabilirsiniz.

- Tam Kilit
  Kontrol paneli üzerindeki tüm düğmeler kilitlenir. Kontrol panelinden, gücü açıp kapama dahil hiçbir işlemi gerçekleştiremezsiniz.
- Kısmi Kilit
  Kontrol paneli üzerindeki [⏻] düğmesi hariç tüm düğmeler kilitlenir.

Prosedür

1. **Projeksiyon sırasında, [Menu] düğmesine basın ve yapılandırma menüsünden Ayarlar - İşletim Kilidi seçeneğini seçin.** ☛ **"Yapılandırma Menüsü Kullanımı"**

Uzaktan Kumanda kullanarak

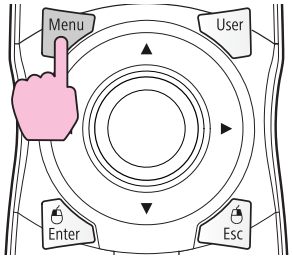

Kontrol paneli kullanarak

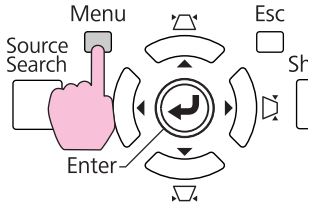

2. **Amacınıza uygun olarak Tam Kilit veya Çalışma Kilidi seçeneğini seçin.**

3 **Onay mesajı görüntülendiğinde Evet öğesini seçin.**

Kontrol paneli düğmeleri seçtiğiniz ayara uygun olarak kilitlenir.

> Kontrol paneli kilidini aşağıdaki iki yöntemden birini kullanarak devre dışı bırakabilirsiniz.
>
> - Uzaktan kumanda ile, yapılandırma menüsünden **Ayarlar** - **İşletim Kilidi** seçeneğini **Kapalı** konumuna getirin.
> - Kontrol paneli üzerindeki [Enter] düğmesini yaklaşık yedi saniye basılı tutun, bir mesaj görüntülenir ve kilit devre dışı bırakılır.

Lens Çalışma Kilidi

Bu fonksiyon, uzaktan kumanda üzerinde bulunan mercek işleyişi ile ilgili aşağıdaki düğmeleri kilitler.

Uzaktan Kumanda

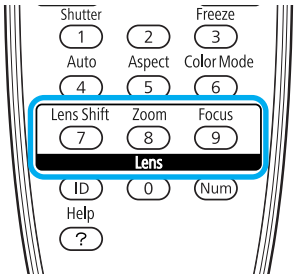

Prosedür

1 **[Menu] düğmesine basın ve yapılandırma menüsünden Ayarlar - "Lens Çalışma Kilidi" seçeneğini seçin.**

☛ "Yapılandırma Menüsü Kullanımı"

Uzaktan Kumanda kullanarak

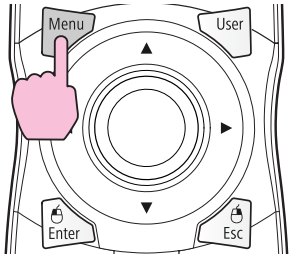

Kontrol paneli kullanarak

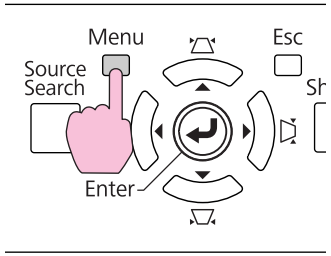

2 **"Açık" öğesini seçin.**

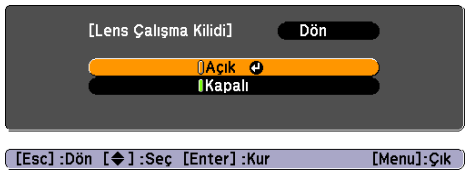

Mercek işleyişi ile ilgili düğmeler seçtiğiniz ayara uygun olarak kilitlenir.

Hırsızlık Önleyici Kilit

Projektör genellikle tavan askısına kurulduğu ve boş odalarda bırakıldığı için, projektörde, birilerinin projektörü almasını engellemeye yönelik aşağıda belirtilen güvenlik aygıtları mevcuttur.

- Güvenlik yuvası
  Güvenlik yuvası, Kensington tarafından üretilen Microsaver Security System ile uyumludur. Microsaver Security System hakkında ayrıntılı bilgi edinmek için, Kensington'un aşağıdaki web sitesini ziyaret ediniz: http://www.kensington.com/.
- Kol
  Projektörü bir masaya ya da sütuna tespit etmek için, piyasada bulunabilen bir hırsızlık önleyici kablo kilidi kol içerisinden geçirilebilir.

Kablo kilidini takma

Hırsızlık önleyici kablo kilidini kol içinden geçirin.

Kilitleme talimatları için kablo kilidi ile birlikte verilen belgeyi okuyun.

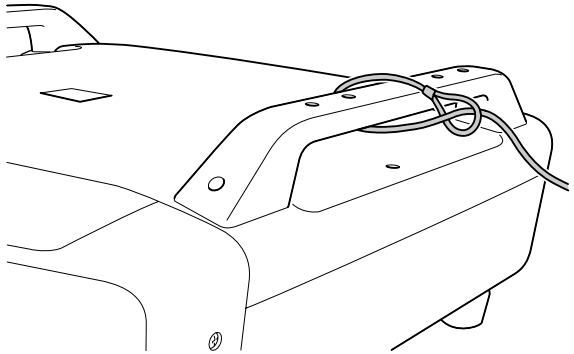

Yapılandırma Menüsü

Bu bölümde yapılandırma menüsünün ve işlevlerinin nasıl kullanılacağı açıklanmaktadır.

1 Üst menüden seçim yapma

2 Alt menüden seçim yapma

3 Seçilen öğeyi değiştirme

4 Çıkış

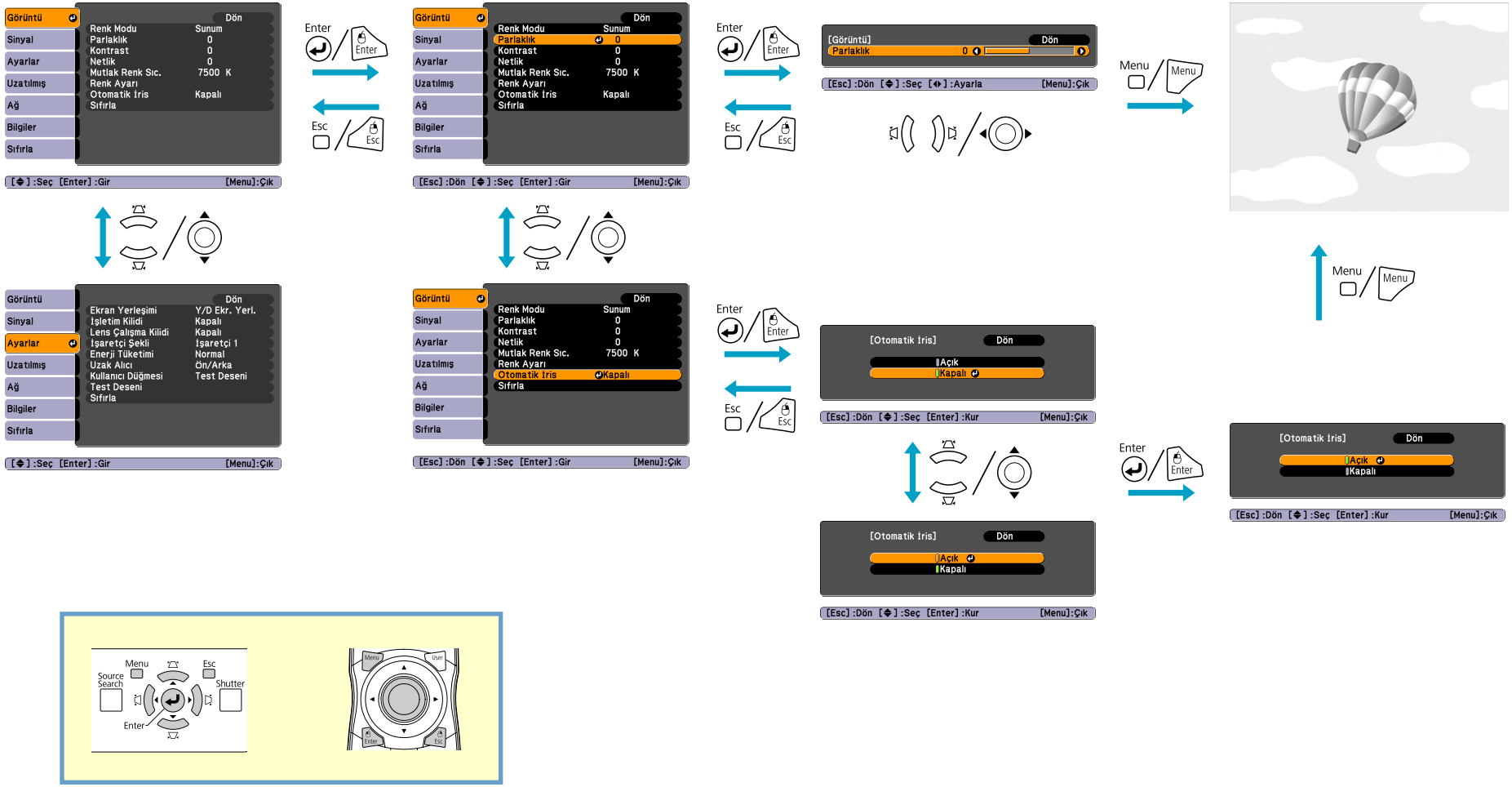

Görüntü Menüsü

Ayarlanacak öğeler, aşağıdaki ekran görüntülerinde gösterildiği gibi, yansıtılan görüntü sinyaline göre farklılık gösterir. Her görüntü sinyali için ayar ayrıntıları kaydedilir.

Analog RGB/Dijital RGB

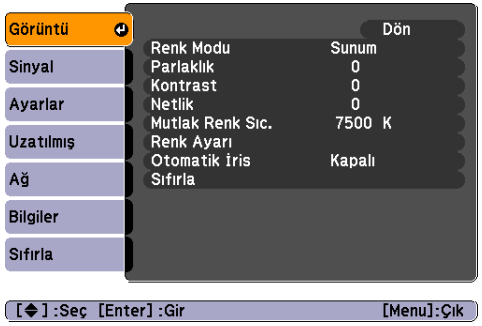

Analog/Dijital Bileşen Video/ Kompozit video/S-Video

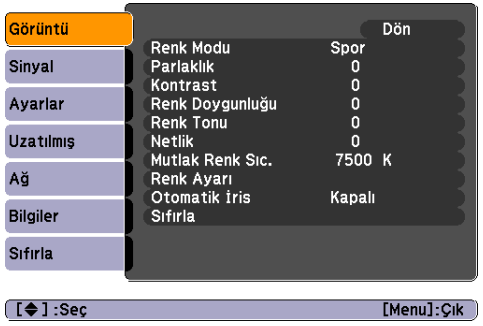

Alt Menü	İşlev
Renk Modu	Yansıtılan ortama uygun olarak görüntü kalitesini seçebilirsiniz. ☛ s.23
Parlaklık	Görüntü Parlaklığını ayarlayabilirsiniz.
Kontrast	Görüntülerdeki ışık ve gölge farkını ayarlayabilirsiniz.
Renk Doygunluğu	Görüntüler için Renk Doygunluğunu ayarlayabilirsiniz.
Renk Tonu	(Ayar işlemi yalnızca kompozit video/S-Video kullanırken NTSC sinyal girişi olduğunda mümkündür.) Görüntü Renk Tonunu ayarlayabilirsiniz.
Netlik	Görüntü keskinliğini ayarlayabilirsiniz.
Mutlak Renk Sıc.	(sRGB, **Görüntü** menüsünden **Renk Modu** olarak seçilirse, bu öğe seçilemez.) Genel görüntü tonunu ayarlayabilirsiniz. Renk tonlarını 10 aşamada 5000 K'dan 10000 K'ya kadar ayarlayabilirsiniz. Yüksek bir değer seçildiğinde görüntü mavi tona ulaşır, düşük bir değer seçildiğinde ise görüntü kırmızı tonlu olur.

Alt Menü	İşlev
Renk Ayarı	(sRGB, **Görüntü** menüsünden **Renk Modu** olarak seçilirse, bu öğe seçilemez.) Aşağıdakilerden birini seçerek ayarlamalar yapabilirsiniz. **Kırmızı**, **Yeşil**, **Mavi**: Her rengin doygunluğunu ayrı ayrı ayarlayabilirsiniz. (**Özelleştirilmiş** seçeneği, **Görüntü** Menüsünden **Renk Modu** ayarı olarak seçilirse, bu öğe görüntülenemez.) **R**, **G**, **B**, **C**, **M**, **Y**: Her bir rengin R (kırmızı), G (yeşil), B (mavi), C (cam göbeği), M (macenta), Y (sarı) tonunu, doygunluğunu ve parlaklığını ayrı ayrı ayarlayabilirsiniz. (Bu öğe sadece **Özelleştirilmiş** seçeneği, **Görüntü** Menüsünden **Renk Modu** ayarı olarak seçildiğinde görüntülenir.)
Otomatik İris	(Bu ayar sadece **Görüntü** Menüsündeki **Renk Modu** ayarı **Dinamik**, **Tiyatro** veya **Özelleştirilmiş** yapıldığında ve **Çoklu ekran** ayarı **Kapalı** yapıldığında mümkündür.) Yansıtılan görüntülere en iyi ışık durumu ayarını yapıp yapmayacağınızı (**Açık**/**Kapalı**) belirleyin. ☛ s.24 Ayar, her bir Renk Modu için kaydedilir.
Sıfırla	Görüntü menü işlevlerindeki tüm ayar değerlerini varsayılan ayarlarına getirebilirsiniz. Tüm menü öğelerini varsayılan ayarlara getirmek için bkz. ☛ s.68

Sinyal Menüsü

Ayarlanacak öğeler, aşağıdaki ekran görüntülerinde gösterildiği gibi, yansıtılan görüntü sinyaline göre farklılık gösterir. Her görüntü sinyali için ayar ayrıntıları kaydedilir.

Analog RGB

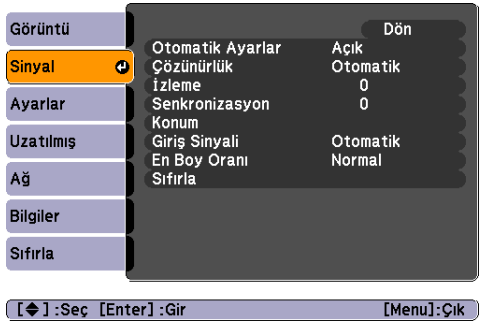

Dijital RGB/
Dijital Komponent Video

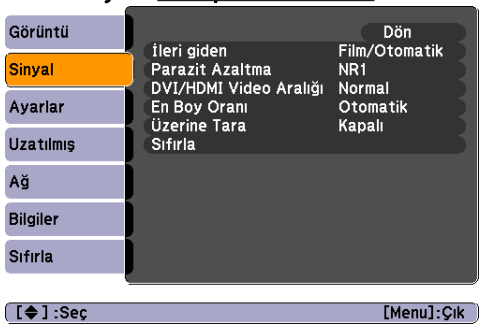

Analog Komponent Video

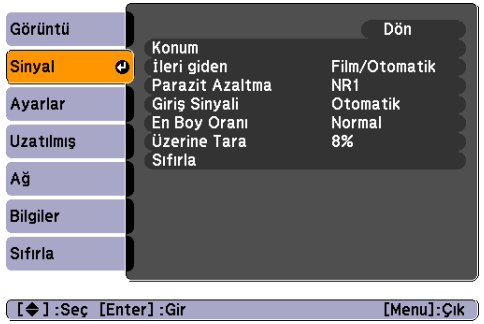

Kompozit video/S-video

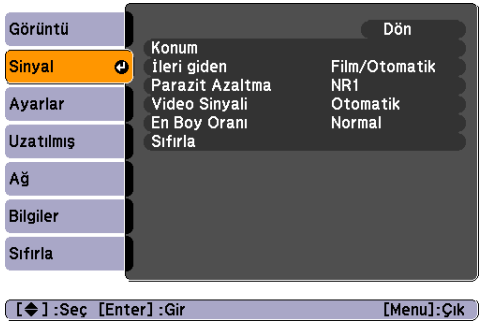

Alt Menü	İşlev
Otomatik Ayarlar	Giriş Sinyali değiştiğinde, (**Açık/Kapalı**) Otomatik Ayarların görüntüyü otomatik olarak en iyi duruma ayarlayıp ayarlamayacağını seçebilirsiniz. ☛ s.79 **Çözünürlük** ayarı **Özel 1** veya **Özel 2** yapıldığında Otomatik Ayarlar kullanılamaz.
Çözünürlük	**Otomatik**: Giriş sinyalinin çözünürlüğü otomatik olarak tanınır. **Geniş**, **Normal**: **Otomatik** seçiliyken görüntüler düzgün bir şekilde yansıtılamıyorsa, bu menüyü ayarlayın. Bağlı olan bilgisayara göre geniş ekranlar için **Geniş** olarak, 4:3 veya 5:4 ekranlar için **Normal** olarak ayarlayın. **Manüel**: Çözünürlüğü belirleyebilirsiniz. Bağlı bilgisayar sabitken bu ayar idealdir.
İzleme	Görüntüde dikey çizgiler belirdiğinde bilgisayar görüntülerini ayarlayabilirsiniz. ☛ s.79
Senkronizasyon	Görüntüde titreme, bulanıklık veya parazitler belirdiğinde bilgisayar görüntülerini ayarlayabilirsiniz. ☛ s.79
Konum	Görüntünün bir parçası gösterilmediğinde, görüntünün tamamının yansıtılması için ekran Konumunu yukarı, aşağı, sola veya sağa ayarlayabilirsiniz.
İleri giden	(Komponent Video sadece girişten 480i/576i/1080i sinyalleri alındığında ayarlanabilir. Girişte bir dijital RGB sinyali alındığında, bu özellik ayarlanamaz.) **Kapalı**: Ekrandaki her alan için IP dönüşüm işlemi gerçekleştirilir. Bu, fazla hareketli görüntüleri görüntülemek için idealdir. **Video**: Bu ayar genel video görüntülerini görüntülemek için idealdir. **Film/Otomatik**: 24/30 kare formatında kaydedilmiş sinema filmlerini, bilgisayar grafiklerini, hareketli görüntüleri vs. 2-3 pull-down aracılığıyla otomatik olarak optimum aşamalı sinyale dönüştürerek, orijinal görüntünün doğal hissi yeniden canlandırılabilir.

Alt Menü	İşlev
Parazit Azaltma	(Girişte bir dijital RGB sinyali alındığında, bu özellik ayarlanamaz) Pürüzlü görüntüleri pürüzsüzleştirir. İki mod vardır. Tercih ettiğiniz ayarınızı seçin. DVDler gibi, parazit seviyesi çok düşük olan görüntü kaynakları görüntülenirken bu ayarın **Kapalı** konumuna getirilmesi önerilir.
DVI/HDMI Video Aralığı	(Girişte bir dijital RGB sinyali alındığında, bu özellik ayarlanamaz) Projektörün DVI-D giriş portu veya HDMI giriş portu bir DVD oynatıcısına bağlı olduğunda, projektörün video aralığı DVD oynatıcısının video aralığı ayarına göre ayarlanır.
Giriş Sinyali	Bilgisayar (Computer) giriş portundan veya BNC giriş portundan gelen bir giriş sinyalini seçebilirsiniz. **Otomatik** seçeneği ayarlandığında, giriş sinyali bağlı ekipmana uygun şekilde otomatik olarak tanımlanır. **Otomatik** seçeneğine ayarlandığında renkler doğru şekilde görüntülenmezse, bağlanan ekipmana uygun sinyali seçin.
Video Sinyali	Video giriş portundan gelen giriş sinyalini seçebilirsiniz. **Otomatik** seçeneğine ayarlandığında, video sinyalleri otomatik olarak tanınır. **Otomatik** seçeneği ayarlandığında görüntüde parazitlenme veya hiç görüntü yansıtılmaması gibi bir sorun oluşması durumunda bağlı ekipmana uygun sinyali seçin.
En Boy Oranı	Yansıtılan görüntüler için En Boy Oranı ayarını yapabilirsiniz. ☛ s.25
Üzerine Tara	(Girişte bir dijital RGB sinyali alındığında, bu özellik ayarlanamaz) Çıkış ölçeğini değiştirebilirsiniz (yansıtılan görüntü aralığı). Kesme ekranı aralığı Kapalı, %4 veya %8 olarak ayarlanabilir. **Otomatik** seçimini sadece giriş kaynağı HDMI olduğunda yapabilirsiniz. **Otomatik** seçildiğinde, giriş sinyaline göre aralık otomatik olarak Kapalı veya **8%** değerine geçer. Bununla birlikte, otomatik ayar sadece video ekipmanı projektörün HDMI portundan bağlı iken etkindir.
Sıfırla	Sinyal menüsünde Giriş Sinyali hariç tüm ayar değerlerini varsayılan ayarlarına sıfırlayabilirsiniz. Tüm menü öğelerini varsayılan ayarlara getirmek için bkz. ☛ s.68

Ayarlar Menüsü

Alt Menü	İşlev
Ekran Yerleşimi	Ekran yerleşimi bozulmasını düzeltebilirsiniz. **Y/D Ekr. Yerl.**: Yatay ve dikey ekran yerleşimi bozulmasını düzeltir. **Dikey Ekran Yer.** veya **Yatay Ekran Yer.** seçeneklerinden birini seçin. Kontrol panelinde yer alan [/▲], [/▼], [/◀] ve [/▶] düğmelerini kullanarak **Dikey Ekran Yer.** ve **Yatay Ekran Yer.** öğelerine benzer düzeltmeleri gerçekleştirin. **Quick Corner**: Yansıtılan görüntünün dört köşesini seçer ve düzeltir. ☛ s.18
İşletim Kilidi	Projektör Kontrol paneli kullanımını kısıtlamak için bu işlevi kullanabilirsiniz. ☛ s.39
Lens Çalışma Kilidi	Uzaktan kumandanın mercek işleyişini kısıtlamak için bu işlevi kullanabilirsiniz. ☛ s.40
İşaretçi Şekli	İşaretçi şeklini seçebilirsiniz. ☛ s.30 **İşaretçi 1**: **İşaretçi 2**: **İşaretçi 3**:
Enerji Tüketimi	Lamba parlaklığını Normal veya ECO olarak ayarlayabilirsiniz. Örneğin, karanlık bir odada ya da küçük bir ekrana yansıtılan görüntüler çok parlaksa **ECO** seçeneğini seçin. ECO seçeneği seçildiğinde, harcanan elektrik ve lamba çalışma ömrü aşağıda belirtildiği şekilde değişir ve yansıtma sırasında fan dönüş sesi azalır. Elektrik tüketimi: yaklaşık 16% düşüş, lamba ömrü: yaklaşık 1,4 kat daha uzun
Uzak Alıcı	Uzaktan Kumandadan alınan çalışma sinyalinin alımını sınırlandırabilirsiniz. Uzaktan Kumanda ile çalıştırılmayı engellemek istediğinizde ya da Uzaktan Kumanda alıcısına çok yakın bir floresan lamba varsa, kullanmak istemediğiniz ya da parazite maruz kalan kumanda alıcısını devre dışı bırakmak için ilgili ayarları yapabilirsiniz.

Alt Menü	İşlev
Kullanıcı Düğmesi	Uzaktan Kumandanın [User] düğmesine atanan öğeyi yapılandırma menüsünden seçebilirsiniz. [User] düğmesine basıldığında atanan menü öğesinin seçim/ayarlama ekranı görüntülenir, böylece tek tuşlu ayarlar/ayarlamalar yapmanız sağlanır. [User] düğmesine aşağıdaki altı öğeden birini atayabilirsiniz. Enerji Tüketimi, Bilgiler, İleri giden, Test Deseni, Çoklu ekran ve Çözünürlük
Test Deseni	Projektör ayarlandığında, bir Test Deseni görüntülenir; böylece, diğer donanıma bağlanmadan projeksiyonu ayarlayabilirsiniz. Test Deseni görüntülenirken yakınlaştırma, odak ayarları ve Ekran yerleşimi düzeltme işlemleri yapılabilir. Test Desenini iptal etmek için, Uzaktan Kumandadaki ya da Kontrol panelindeki [ESC] düğmesine basın.
Sıfırla	Ayarlar menüsünde Kullanıcı Düğmesi hariç tüm ayar değerlerini varsayılan ayarlarına sıfırlayabilirsiniz. Tüm menü öğelerini varsayılan ayarlara getirmek için bkz. ☛ s.68

Uzatılmış Menüsü

Alt Menü	İşlev
Ekran	Projektör ekranına ilişkin ayarları gerçekleştirebilirsiniz. **Mesaj**: Bu öğe **Kapalı** olarak ayarlandığında aşağıdaki mesajlar ekranda görüntülenmez. Örneğin video girişi yokken ve Dondur Açık iken veya Kaynak, Renk Modu veya En Boy Oranı öğelerini değiştirirken aşırı ısınma ve diğer uyarılar, mesajlar. **Ekran Arkaplanı**[*1]: Görüntü sinyali olmadığında ekran durumunu **Siyah**, **Mavi** veya **Logo** seçeneklerinden birine ayarlayabilirsiniz. **Başlangıç Ekranı**[*1]: Başlangıç Ekranının (projektör başlatıldığında tescilli Kullanıcı Logosu görüntülenir) görüntülenip görüntülenmeyeceğini (**Açık**/**Kapalı**) ayarlayabilirsiniz. **Menü Boyutu** (sadece EB-Z8000WU): Yapılandırma menüsünün ekran boyutu, Yardım ve diğer mesajlar için **Normal** veya **Daha Geniş** seçeneğini seçebilirsiniz.

Alt Menü	İşlev
Kullanıcı Logosu*1	Ekran Arkaplanı veya Başlangıç Ekranı sırasında arkaplan olarak görüntülenen Kullanıcı Logosunu değiştirebilirsiniz. ☛ s.98
Yansıtma	Projektörün kurulumuna ilişkin aşağıdaki ayarları yapabilirsiniz. ☛ s.85 **Ön**, **Ön/Tavan**, **Arka**, **Arka/Tavan**
Yön	Projektörün kurulumuna ilişkin aşağıdaki ayarları yapabilirsiniz. ☛ s.85 **Normal**, **Yukarıya**, **Aşağıya**
İşletim	**Direkt güç açma**: Direkt Güç Açma özelliğini etkinleştirebilir veya devre dışı bırakabilirsiniz (**Açık/Kapalı**). Bu öğe **Açık** olarak ayarlandığında dikkatli olun, çünkü ünite prize takılıyken gücün geri gelmesi anında bu ünite açılır. **Uyku Modu**:**Açık** olarak ayarlandığında, bu özellik, girişten hiçbir görüntü sinyali gelmediğinde ve işlem yapılmadığında yansıtmayı otomatik olarak durdurur. **Uyku Modu Zam.**: **Uyku Modu**, **Açık** olarak ayarlandığında, projektör otomatik olarak kapanmadan önce geçecek olan süreyi 1 ila 30 dakika aralığında ayarlayabilirsiniz. **Obtürat. Zamanlayıcı**: **Açık** olarak ayarlandığında, elektrikli obtüratör kapandıktan 120 dakika sonra güç otomatik olarak kapanır. **Obtürat. Zamanlayıcı** satın alma sırasında **Açık** olarak ayarlanmıştır. (Obtürat. Zamanlayıcı ve Uyku Modu aynı anda **Açık** olarak ayarlandığında, Uyku Modu önceliğe sahiptir.) **Yüksek İrtifa Modu**: Projektörü 1500 m'nin üzerinde bir yükseklikte kullandığınızda bu modu **Açık** konumuna getirin. **BNC Senk. Sınırı**: BNC giriş portundan gelen sinyale son verme işlemini ayarlayın. Bu ayar genellikle Kapalı olarak ayarlanmalıdır. Anahtarlayıcılar için gerekli olduğu gibi analog (75Ω) sonlandırma gerektiğinde **Açık** olarak ayarlayın. **Uzaktan Kumanda Tipi**: Uzaktan kumandanın türüne bağlı olarak **Normal** veya **Basit** seçeneğini seçebilirsiniz. Projektörle birlikte gelen uzaktan kumandayı kullanmak için bu öğeyi **Normal** olarak ayarlayın. **Basit** seçildiğinde, bu projektörü çalıştırmak için diğer Epson projektörleri ile birlikte gelen uzaktan kumandayı (EB-G5350/G5200W/G5100 hariç) kullanabilirsiniz. Projektörü çalıştırmak için aşikar olduğunuz bir uzaktan kumandayı kullanmak istediğinizde bu özellik faydalıdır. Bununla birlikte, bu ayar **Basit** yapılırsa projektörle birlikte gelen uzaktan kumandayı kullanamazsınız. Bu ayarı Simple olarak değiştirmek istediğinizden emin olun, projektör tavana veya uzanılması güç bir yere monte edilirse ayarı değiştirmek zor olabilir.
Bekleme Modu	Projektör bekleme modundayken bile bu ayar **İletişim Açık** yapılırsa ağ üzerinden projektörün durumunu izleme ve kontrol işlevlerini kullanabilirsiniz. Ağ üzerinden projektörün durumunu izlemek ve kontrol etmek için SNMP öğesini veya ürünle verilen EasyMP Monitor yazılımını kullanabilirsiniz.
H. Filt.Tmzl.Uyr.	Hava Filtresini Temizle Uyarısının etkinleştirilip etkinleştirilmeyeceğini (**Açık/Kapalı**) ayarlayabilirsiniz. Bu ayar **Açık** yapıldığında ve hava filtresinde tıkanma algılandığında, ekranda mesaj görüntülenir.
Projektör ID'si	Kimlik ayarını 1 ila 9 arasında yapın. Kapalı herhangi bir kimliğin ayarlanmadığını gösterir. ☛ s.33 Çoklu ekran

Alt Menü	İşlev
Çoklu ekran	Bu ayar Açık yapıldığında, birkaç projektör sırasından yansıtılan görüntülerin renk tonunu ve parlaklığını ayarlayabilirsiniz. ☛ s.35 **Ayar Seviyesi**: Düzey 1 ila 5 olarak adlandırılan beş aşamada siyahtan beyaza ayarlamalar yapabilirsiniz ve bu 5 düzeyin her birinde Parlaklık Düzeltme ve Renk Düzeltme ayarlamasını yapabilirsiniz. **Parlaklık Düzeltme**: Her projektörün parlaklığındaki farkı düzeltir. **Renk Düzeltme (G/R) / Renk Düzeltme (B/Y)**: Her projektörün rengindeki farkı düzeltebilirsiniz. **Çoklu ekran**, **Açık** olarak ayarlandığında **Otomatik İris** çalışmaz.
Dil	Mesaj ekranları için Dili ayarlayabilirsiniz.
Sıfırla	Uzatılmış menüsünden Ekran*1, İşletim*2 ve H. Filt.Tmzl.Uyr. öğelerini varsayılan ayarlara sıfırlayabilirsiniz. Tüm menü öğelerini varsayılan ayarlara getirmek için bkz. ☛ s.68

*1 Şifre Korumasındaki **Kull. Logosu Koruma** öğesi **Açık** yapıldığında, Kullanıcı Logosu ile ilgili ayarlar değiştirilemez. **Kull. Logosu Koruma** özelliğini **Kapalı** olarak ayarladıktan sonra değişiklikler yapabilirsiniz. ☛ s.37

*2 Yüksek İrtifa Modu ve Uzaktan Kumanda Tipi hariç.

Ağ Menüsü (sadece EB-Z8000WU)

Şifre Koruması seçeneğindeki **Ağ Koruma** ayarı **Açık** konumuna getirildiğinde bir mesaj görüntülenir ve ayarlar değiştirilemez. **Ağ Koruma** özelliğini **Kapalı** olarak ayarladıktan sonra değişiklikler yapabilirsiniz. ☛ s.37

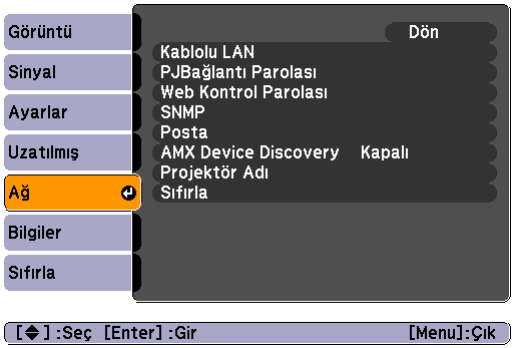

Alt Menü	İşlev
Kablolu LAN	Ağ ayarlarını yapabilirsiniz. **DHCP**: DHCP'nin kullanılıp kullanılmayacağını (Açık/Kapalı) ayarlayabilirsiniz. **Açık** olarak ayarlanırsa, adresleri artık ayarlayamazsınız. **IP Adresi**: Projektöre atanan IP adresini girebilirsiniz.* Adresin her bir alanına 0 ila 255 arasında bir sayı girebilirsiniz. Bununla birlikte, aşağıdaki IP Adresleri kullanılamaz. 0.0.0.0, 0.x.x.x, 127.x.x.x, 224.0.0.0 ila 255.255.255.255 (x değeri 0 ila 255 arasında bir sayıyı ifade eder) **Alt Ağ Maskesi**: Projektör için alt ağ maskesi girebilirsiniz.* Adresin her bir alanına 0 ila 255 arasında bir sayı girebilirsiniz. Bununla birlikte, aşağıdaki Alt Ağ Maskeleri kullanılamaz. 0.0.0.0, 255.255.255.255 **Ağ Geçidi Adresi**: Projektör ağ geçidi için IP adresi girebilirsiniz.* Adresin her bir alanına 0 ila 255 arasında bir sayı girebilirsiniz. Bununla birlikte, aşağıdaki Ağ Geçidi Adresleri kullanılamaz. 0.0.0.0, 127.x.x.x, 224.0.0.0 ila 255.255.255.255 (x değeri 0 ila 255 arasında bir sayıyı ifade eder) **MAC Adresi** Projektör için MAC adresini görüntüleyebilirsiniz.
PJBağlantı Parolası	Uyumlu PJLink yazılımını kullanarak projektöre eriştiğinizde kullanılacak bir Şifre girin.* ☛ s.114 32 tek baytlık alfasayısal karaktere kadar girebilirsiniz.
Web Kontrol Parolası	Web Kontrol'ü kullanarak ayar yaptığınızda ve projektörü kontrol ettiğinizde kullanmak için bir Şifre girin. * 8 tek baytlık alfanümerik karaktere kadar giriş yapabilirsiniz. Web kontrol, üzerinde EasyMP Monitor uygulaması çalışan bilgisayarda bir web tarayıcı kullanarak projektörün ayarlarını yapmanıza ve projektörü kontrol etmenize olanak sağlayan bir bilgisayar fonksiyonudur. ☛ *EasyMP Monitor Kullanım Kılavuzu*
SNMP	SNMP ayarlarını yapabilirsiniz. **Tuzak IP Adresi 1/Tuzak IP Adresi 2**: SNMP tuzağı bildirim hedefi olarak, en fazla iki adres kaydedebilirsiniz.* Projektörü izlemek amacıyla SNMP kullanmak için, SNMP yönetici programını bilgisayarınıza kurmanız gerekir. SNMP, bir ağ uzmanı tarafından yönetilmelidir.

Alt Menü	İşlev
Posta	Bu özellik ayarlandığında, projektörde bir sorun veya bir uyarı oluştuğunda bir e-posta bildirimi alırsınız. Gönderilen e-posta içeriği hakkında bilgi için, ☛ "Posta Bildirimi İşlevi Okuma Sorunu" s.111 **Posta Bildirimi**: E-posta yoluyla bildirim alıp almayacağınızı (Açık/Kapalı) ayarlayabilirsiniz. **Kapalı** olarak ayarlanırsa, adresleri artık ayarlayamazsınız. **SMTP Sunucusu**: Projektör SMTP sunucusu için IP adresi girebilirsiniz.* Adresin her bir alanına 0 ila 255 arasında bir sayı girebilirsiniz. Bununla birlikte, aşağıdaki IP Adresleri kullanılamaz. 127.x.x.x, 224.0.0.0 ila 255.255.255.255 (x değeri 0 ila 255 arasında bir sayıyı ifade eder) **Çıkış Numarası**: SMTP sunucusunun çıkış (port) numarasını görüntüleyebilirsiniz. Varsayılan değer 25'tir. Web Kontrol'ünden ayarları düzenlerken, Çıkış Numarası değerini 1 ila 65535 arasındaki geçerli bir değere değiştirebilirsiniz. **Adres 1 Ayar/Adres 2 Ayar/Adres 3 Ayar**: Bir sorun veya bir uyarı oluştuğunda bildirim mesajı alacağınız e-posta adresini* ve mesajın içeriğini girebilirsiniz. Üç hedefe kadar kaydedebilirsiniz. E-posta adresleri için 64 tek baytlık alfasayısal karaktere kadar girebilirsiniz.
AMX Device Discovery	Projektör bir ağa bağlı olduğunda, projektörün AMX Device Discovery tarafından tespit edilmesini sağlamak için bu öğeyi **Açık** şeklinde ayarlayın. Eğer projektör AMX veya AMX Device Discovery'nin bir kontrol cihazı tarafından kumanda edilen bir ortama bağlı ise, bunu **Kapalı** olarak ayarlayın.
Projektör Adı	Bir ağa bağlanıldığında, projektörü tanımlamak için kullanılan projektör adını görüntüler.
Sıfırla	Ağ menüsünün tüm ayar değerlerini varsayılan ayarlarına getirebilirsiniz. Tüm menü öğelerini varsayılan ayarlara getirmek için bkz. ☛ s.68

* Sayılar ve şifreler girildiğinde, aşağıdaki yazılım klavyeleri görüntülenir. İmleci hedef tuşa getirmek için uzaktan kumandanın [⊕] düğmesini istediğiniz yöne doğru eğin, ve ardından [Enter] düğmesine basın. Sayıları Uzaktan Kumandanın [Num] düğmesini basılı tutarak ve sayı tuşlarına basarak girin. Giriş yaptıktan sonra, girişinizi teyit etmek için klavye üzerindeki [Finish] tuşuna basın. Girişinizi iptal etmek için ise klavye üzerindeki [Cancel] tuşuna basın.

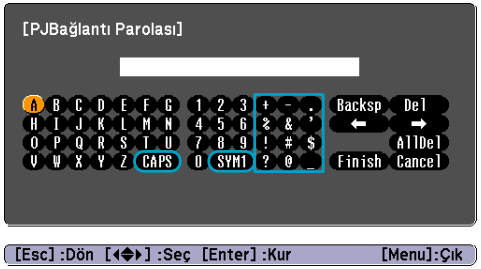

[CAPS] tuşu her seçildiğinde, ayarlanır ve büyük harf ve küçük harf arasında değişir.
[SYM1/2] tuşu her seçildiğinde, ayarlanır ve çerçeve içerisindeki bölüm için simge tuşlarını değiştirir.

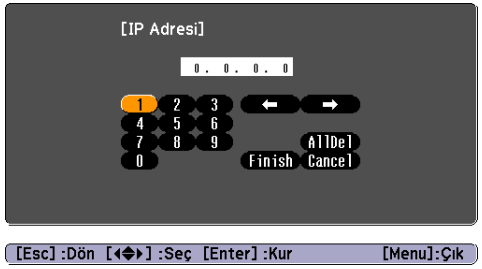

Ağ Menüsü (sadece EB-Z8050W)

Şifre Koruması seçeneğindeki **Ağ Koruma** ayarı **Açık** konumuna getirildiğinde bir mesaj görüntülenir ve ayarlar değiştirilemez. **Ağ Koruma** özelliğini **Kapalı** olarak ayarladıktan sonra değişiklikler yapabilirsiniz. ☛ s.37

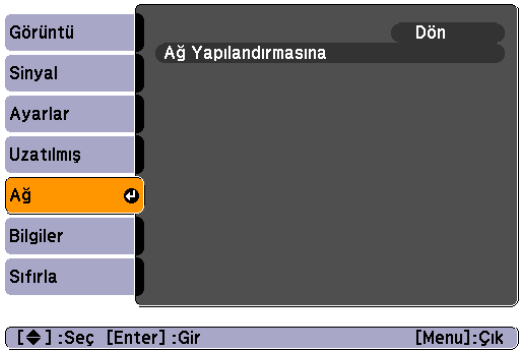

Alt Menü	İşlev
Ağ Yapılandırmasına	Ağ öğelerini ayarlamak için aşağıdaki menüler mevcuttur. **Temel**, **Kablosuz LAN**, **Güvenlik**, **Kablolu LAN**, **Posta**, **Diğerleri**, **Sıfırla** ve **Kurulum tamamlandı**.

Bir ağ üzerinden projektöre bağlı olan bir bilgisayarın Web tarayıcısını kullanarak, projektörün işlevlerini ayarlayabilir ve projektörü kontrol edebilirsiniz. Bu işlevin adı "Web kontrol"dür. Web kontrolünde güvenlik ayarları gibi ayarlar yapmak için bir klavye ile kolayca metin girişi yapabilirsiniz. ☛ *Projektör Kullanım Kılavuzu* "Web Tarayıcı (Web Kontrol) Kullanarak Ayarların Değiştirilmesi"

Ağ menüsünün kullanımı hakkında notlar

Üst menüden ve alt menülerden seçim, ve seçilen öğelerin değiştirilmesi, yapılandırma menüsünde yapılan işlemler ile aynıdır.

İşiniz tamamlandığında, **Kurulum tamamlandı** menüsüne gidip **Evet**, **Hayır** veya **İptal** seçeneklerinden birini seçtiğinizden emin olun. **Evet** veya **Hayır** seçeneklerinden birini seçtiğinizde, yapılandırma menüsüne dönersiniz.

Evet: Ayarları kaydeder ve **Ağ** menüsünden çıkar.

Hayır: Ayarları kaydetmeden **Ağ** menüsünden çıkar.

İptal: **Ağ** menüsünü görüntülemeye devam eder.

Yazılım klavyesi işlemleri

Ağ menüsü, kurulum sırasında alfasayısal değerlerin girilmesini gerektiren öğeleri içerir. Bu durumda, aşağıdaki yazılım klavyesi görüntülenir. İmleci istediğiniz tuş üzerine taşımak için uzaktan kumanda üzerindeki [◎] düğmesini veya projektör üzerindeki [⏢/▲], [⏢/▼], [⏢/◀] ve [⏢/▶] düğmelerini kullanın ve ardından alfanümerik giriş için [Enter] düğmesine basın. Sayıları uzaktan kumandanın [Num] düğmesini basılı tutarak ve sayı tuşlarına basarak girin. Giriş yaptıktan sonra, girişinizi teyit etmek için klavye üzerindeki [Finish] tuşuna basın. Girişinizi iptal etmek için ise klavye üzerindeki [Cancel] tuşuna basın.

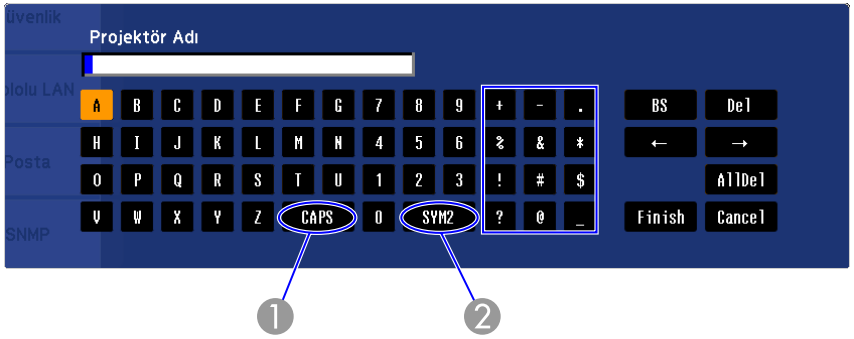

1. Bu tuş her seçildiğinde, ayarlanır ve büyük harf ve küçük harf arasında değişir.
2. Bu tuş her seçildiğinde, ayarlanır ve çerçeve içerisindeki bölüm için simge tuşlarını değiştirir.

Temel Menüsü

Alt Menü	İşlev
Projektör Adı	Bir ağa bağlanıldığında, projektörü tanımlamak için kullanılan projektör adını görüntüler. Bu değeri düzenlerken, 16 tek baytlık alfasayısal karaktere kadar girebilirsiniz.
PJBağlantı Parolası	Uyumlu PJLink yazılımını kullanarak projektöre eriştiğinizde kullanılacak bir Şifre girin. ☛ s.114 32 tek baytlık alfasayısal karaktere kadar girebilirsiniz.

Alt Menü	İşlev
Web Kontrol Parolası	Web Kontrol'ü kullanarak ayar yaptığınızda ve projektörü kontrol ettiğinizde kullanmak için bir Şifre girin. 8 tek baytlık alfasayısal karaktere kadar girebilirsiniz. Web kontrol, bir ağa bağlı bir bilgisayardaki Web tarayıcıyı kullanarak projektörü ayarlamanızı ve kontrol etmenizi sağlayan bir bilgisayar işlevidir. ☛ *Projektör Kullanım Kılavuzu* "Web Tarayıcı (Web Kontrol) Kullanarak Ayarların Değiştirilmesi"
Projektörün anahtar sözcüğü	**Açık** olarak ayarlandığında, projektörü ağ üzerindeki bir bilgisayara bağlamaya çalışırken anahtar sözcüğü girmeniz gerekmektedir. Bunun bir sonucu olarak, sunumların bir bilgisayardan yapılan planlanmamış bağlantılar tarafından yarıda kesilmesini engelleyebilirsiniz. Normalde bunun **Açık** olarak ayarlanması gerekir. ☛ *Projektör Kullanım Kılavuzu* "Ağ Üzerinden Projektöre Bağlanma ve Yansıtma"

Kablosuz LAN Menüsü (sadece isteğe bağlı kablosuz LAN ünitesi kurulu olduğunda)

Alt Menü	İşlev
Kablosuz LAN Gücü	Projektöre bağlı olan kablosuz LAN ünitesini devre dışı bırakmak için **Kapalı** olarak ayarlayın. **Kapalı** olarak ayarlandığında, kablosuz LAN ünitesi bağlı değilmiş gibi davranır.
Bağlantı modu	Projektör EasyMP Network Projection'a sahip bir bilgisayara bağlı olduğunda, sürekli bağlı bir modda olacak şekilde ayarlayın.
Wi-Fi Protected Setup	Bir kablosuz LAN üzerinden WPS (Wi-Fi Protected Setup) ile uyumlu bir erişim noktası kullanıldığında, projektörü erişim noktasına kolayca bağlayabilir ve güvenlik ayarları yapabilirsiniz. ☛ s.100
Yayın seviyesi	Kablosuz LAN dalgasının gücünü görüntüler.
Kablosuz LAN sistemi	Kablosuz LAN sistemini ayarlar.
SSID	Bir SSID girin. Projektörün yer aldığı kablosuz LAN sistemi için bir SSID temin edildiğinde, SSID'yi girin. 32 tek baytlık alfasayısal karaktere kadar girebilirsiniz.

Alt Menü	İşlev
DHCP	DHCP'nin kullanılıp kullanılmayacağını (**Açık**/**Kapalı**) ayarlayabilirsiniz. **Açık** olarak ayarlanırsa, adresleri artık ayarlayamazsınız.
IP Adresi	Projektöre atanan IP adresini girebilirsiniz. Adresin her bir alanına 0 ila 255 arasında bir sayı girebilirsiniz. Bununla birlikte, aşağıdaki IP adresleri kullanılamaz. 0.0.0.0, 127.x.x.x, 224.0.0.0 ila 255.255.255.255 (x değeri 0 ila 255 arasında bir sayıyı ifade eder)
Alt Ağ Maskesi	Projektör için Alt Ağ Maskesi girebilirsiniz. Adresin her bir alanına 0 ila 255 arasında bir sayı girebilirsiniz. Bununla birlikte, aşağıdaki alt ağ maskeleri kullanılamaz. 0.0.0.0, 255.255.255.255
Ağ Geçidi Adresi	Projektör için ağ geçidi ile ilgili IP adresini girebilirsiniz. Adresin her bir alanına 0 ila 255 arasında bir sayı girebilirsiniz. Bununla birlikte, aşağıdaki Ağ geçidi adresleri kullanılamaz. 0.0.0.0, 127.x.x.x, 224.0.0.0 ila 255.255.255.255 (x değeri 0 ila 255 arasında bir sayıyı ifade eder)
MAC Adresi	MAC adresini görüntüler.
SSID göstergesi	LAN Bekleme ekranında SSID'nin görüntülenmesini önlemek için, bunu **Kapalı** olarak ayarlayın.
IP Adresi Görüntüleme	LAN Bekleme ekranında IP adresi'nin görüntülenmesini önlemek için, bunu **Kapalı** olarak ayarlayın.

Güvenlik menüsü (Sadece isteğe bağlı kablosuz LAN ünitesi kurulu olduğunda kullanılabilir)

Opsiyonel kablosuz LAN ünitesi kurulu olduğunda ve Manüel Modda kullanıldığında, güvenliği ayarlamanız kuvvetle önerilir.

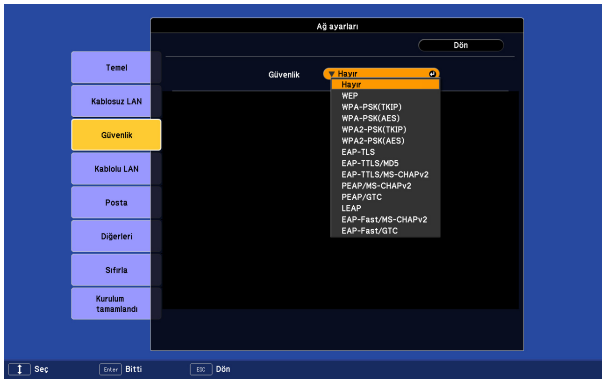

Alt Menü	İşlev
Güvenlik	Aşağıdaki güvenlik metodlarından birini seçin. Güvenliği ayarlarken erişim yapmak üzere olduğunuz ağ sistemi yöneticisinin talimatlarını uygulayın. **WEP**: Veriler, bir kod anahtarı (WEP anahtarı) ile şifrelenir Erişim noktası ve projektör için şifrelenen anahtarlar eşleşmedikçe, bu düzenek haberleşmeyi engeller. **WPA**/WPA2: Bu, WEP'in zayıf noktası olan güvenliği geliştiren bir şifreleme standardıdır. Birçok WPA şifreleme yöntemi bulunmasına karşın, bu projektör "TKIP" ve "AES" kullanır. WPA aynı zamanda kullanıcı kimlik doğrulama işlevlerini de içerir. WPA kimlik doğrulama iki yöntem sağlar: bir kimlik doğrulama sunucusu kullanarak ya da sunucu olmaksızın bir bilgisayar ve erişim noktası arasında kimlik doğrulayarak. Bu projektör, sunucusuz olan ikinci yöntemi desteklemektedir. **EAP**: EAP, istemciler ve kimlik doğrulama sunucuları arasındaki haberleşme için kullanılan bir protokoldür. Kullanıcı kimlik doğrulaması için elektronik onay belgesi kullanan EAP-TLS; kullanıcı adı ve parolası kullanan LEAP ve EAP-TTLS gibi birçok protokol mevcuttur.

Güvenlik türü

Sistem	Kimlik doğrulama
EAP-TLS	Dijital sertifika, CA sertifikası
EAP-TTLS/MD5	Kullanıcı adı, Şifre
EAP-TTLS/MS-CHAPv2	Kullanıcı adı, Şifre

Sistem	Kimlik doğrulama
PEAP/MS-CHAPv2	Kullanıcı adı, Şifre
PEAP/EAP-GTC	Kullanıcı adı, Şifre
LEAP	Kullanıcı adı, Şifre
EAP-Fast/MS-CHAPv2	Kullanıcı adı, Şifre
EAP-Fast/GTC	Kullanıcı adı, Şifre

- EAP kullanılıyorsa, kimlik doğrulama sunucusu ayarları ile eşleşen projektörde ayarları yapmanız gerekmektedir. RADIUS ayarları hakkında ayrıntılı bilgi için, ağ yöneticinizle görüşün.
- Projektöre bir dijital sertifika ve bir CA sertifikası kaydetmek için “Web Kontrol” içinde “Ağ Menüsü” – “Sertifika” öğesini açın. Projektöre sadece bir set dijital sertifika ve CA sertifikası kaydedilebilir. Bu sertifikalar, EAP-TLS ile kullanılır.

WEP seçildiğinde

Aşağıdaki öğeler ayarlanabilir.

Alt Menü	İşlev
WEP şifreleme	WEP kodlaması için şifrelemeyi ayarlayabilirsiniz. **128 Bit**: 128 (104) bit kodlama kullanır **64 Bit**: 64 (40) bit kodlama kullanır

Alt Menü	İşlev
Format	WEP şifreli anahtar için giriş yöntemini ayarlayabilirsiniz. **ASCII**: Metin girişi. Şifreli anahtar için metin giriş yöntemi erişim noktasına göre farklılık gösterir. Projektörün dahil olduğu ağ için ağ yöneticisi ile kontrol edin ve ardından "ASCII" olarak ayarlayın. **HEX**: Onaltılık olarak giriş.
Giriş kimliği	WEP şifreleme kimlik anahtarını seçer.
Şifreleme anahtarı 1/ Şifreleme anahtarı 2/ Şifreleme anahtarı 3/ Şifreleme anahtarı 4	WEP şifrelemesi için kullanılan anahtarı girebilirsiniz. Projektörün yer aldığı ağ ile ilgili ağ yöneticisinin talimatlarını uygulayarak anahtarı tek baytlık karakterler olarak girin. Girilebilecek karakter türü ve sayısı, **WEP şifreleme** ve **Format** ayarlarına göre farklılık gösterir. Girdiğiniz karakterlerin sayısı, gerekli karakter uzunluğundan daha kısa ise, hiçbir karakter şifrelenmez. Girdiğiniz karakterlerin sayısı, gerekli karakter uzunluğundan daha uzun ise, izin verilen sayıyı aşan karakterler şifrelenmez. **128 Bit** - **ASCII**: Tek baytlık alfasayısal değerler, 13 karakter. **64 Bit** - **ASCII**: Tek baytlık alfasayısal değerler, 5 karakter. **128 Bit** - **HEX**: 0 ila 9 ve A ila F arasında, 26 karakter **64 Bit** - **HEX**: 0 ila 9 ve A ila F arasında, 10 karakter
Yetkilendirme Tipi	WEP kodlaması için Yetkilendirme Tipi'ni ayarlayabilirsiniz. **Open**: Kimlik doğrulaması olmayan/yetkilendirmesiz erişim noktasına bağlanma metodu. **Shared**: WEP anahtarı kullanan Yetkilendirme Tipi.

WPA-PSK (TKIP) veya WPA2-PSK (AES) seçildiğinde

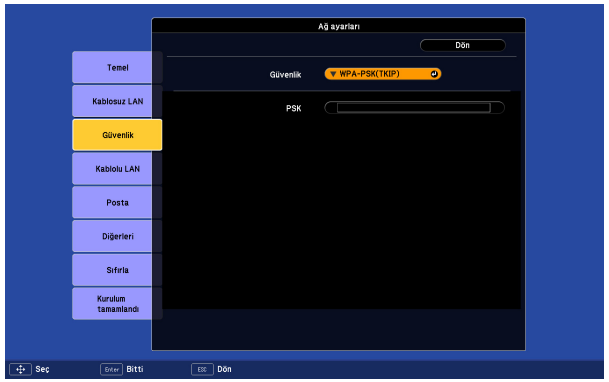

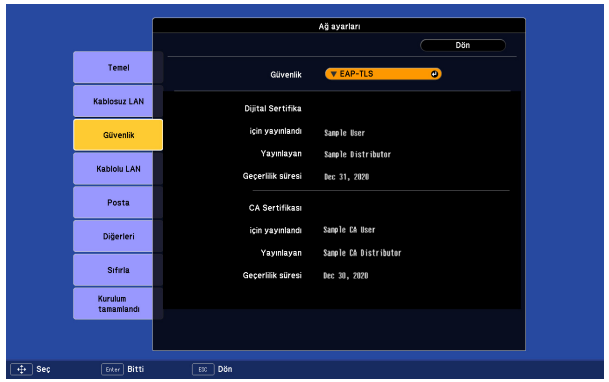

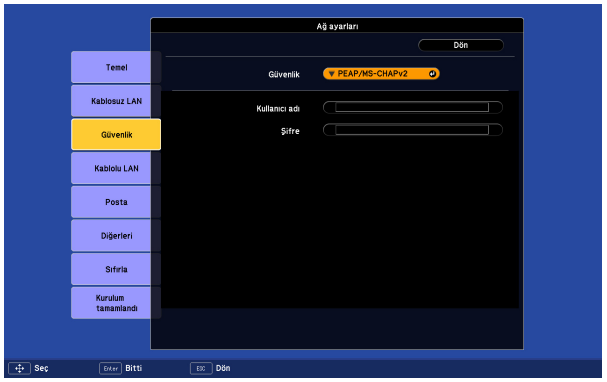

Aşağıdaki öğeler ayarlanabilir.

Alt Menü	İşlev
PSK (Şifreleme anahtarı)	Tek baytlık alfasayısal karakterler ile bir Pre-Shared Key (Önceden Paylaşılmış Anahtar - şifreli anahtar) girebilirsiniz. En az 8 olmak üzere en çok 63 karakter girin. Pre-Shared Key girildiğinde ve [Enter] düğmesine basıldığında, değer ayarlanır ve bir yıldız işareti (*) olarak görüntülenir. Yapılandırma menüsünde 32 karakterden fazlasını giremezsiniz. Ayarı Web Kontrol'den yaptığınızda, 32'den fazla karakter girebilirsiniz. ☛ *Projektör Kullanım Kılavuzu* "Web Tarayıcı (Web Kontrol) Kullanarak Ayarların Değiştirilmesi"

EAP-TLS seçildiğinde

Aşağıdaki öğeler ayarlanabilir.

Alt Menü	İşlev
için yayınlandı/Yayınlayan/ Geçerlilik süresi	Sertifikadaki bilgiler görüntülenir. Giriş yapamazsınız.

EAP-TTLS/MD5, EAP-TTLS/MS-CHAPv2, PEAP/MS-CHAPv2, PEAP/GTC, LEAP, EAP-Fast/MS-CHAPv2 veya EAP-FAST/GTC seçildiğinde

Aşağıdaki öğeler ayarlanabilir.

Alt Menü	İşlev
Kullanıcı adı	Tek baytlık alfasayısal karakterler (boşluksuz) ile kimlik doğrulamak için kullanılacak bir kullanıcı adı girebilirsiniz. 64 karaktere kadar girebilirsiniz. Yapılandırma menüsünde 32 karakterden fazlasını giremezsiniz. Ayarı Web Kontrol'den yaptığınızda, 32'den fazla karakter girebilirsiniz. ☛ *Projektör Kullanım Kılavuzu* "Web Tarayıcı (Web Kontrol) Kullanarak Ayarların Değiştirilmesi"
Şifre	Kimlik doğrulama şifresini tek baytlık alfasayısal karakterler olarak girebilirsiniz. 64 karaktere kadar girebilirsiniz. Şifre girildiğinde ve [Enter] düğmesine basıldığında, değer ayarlanır ve bir yıldız işareti (*) olarak görüntülenir. Yapılandırma menüsünde 32 karakterden fazlasını giremezsiniz. Ayarı Web Kontrol'den yaptığınızda, 32'den fazla karakter girebilirsiniz. ☛ *Projektör Kullanım Kılavuzu* "Web Tarayıcı (Web Kontrol) Kullanarak Ayarların Değiştirilmesi"

Kablolu LAN Menüsü

Alt Menü	İşlev
DHCP	DHCP'nin kullanılıp kullanılmayacağını (**Açık**/**Kapalı**) ayarlayabilirsiniz. **Açık** olarak ayarlanırsa, adresleri artık ayarlayamazsınız.
IP Adresi	Projektöre atanan IP adresini girebilirsiniz. Adresin her bir alanına 0 ila 255 arasında bir sayı girebilirsiniz. Bununla birlikte, aşağıdaki IP adresleri kullanılamaz. 0.0.0.0, 127.x.x.x, 224.0.0.0 ila 255.255.255.255 (x değeri 0 ila 255 arasında bir sayıyı ifade eder)
Alt Ağ Maskesi	Projektör için Alt Ağ Maskesi girebilirsiniz. Adresin her bir alanına 0 ila 255 arasında bir sayı girebilirsiniz. Bununla birlikte, aşağıdaki alt ağ maskeleri kullanılamaz. 0.0.0.0, 255.255.255.255
Ağ Geçidi Adresi	Projektör için ağ geçidi ile ilgili IP adresini girebilirsiniz. Adresin her bir alanına 0 ila 255 arasında bir sayı girebilirsiniz. Bununla birlikte, aşağıdaki Ağ geçidi adresleri kullanılamaz. 0.0.0.0, 127.x.x.x, 224.0.0.0 ila 255.255.255.255 (x değeri 0 ila 255 arasında bir sayıyı ifade eder)
MAC Adresi	MAC adresini görüntüler.
IP Adresi Görüntüleme	LAN Bekleme ekranında IP adresi'nin görüntülenmesini önlemek için, bunu **Kapalı** olarak ayarlayın.

Posta Menüsü

Bu özellik ayarlandığında, projektörde bir sorun veya bir uyarı oluştuğunda bir e-posta bildirimi alırsınız. Gönderilen e-postanın içeriği hakkında bilgi için, ☛ s.111

Alt Menü	İşlev
Posta Bildirimi	Posta ile bildirim alıp almayacağınızı (**Açık**/**Kapalı**) ayarlayabilirsiniz.
SMTP Sunucusu	Projektör için SMTP sunucusunun IP adresini girebilirsiniz. Adresin her bir alanına 0 ila 255 arasında bir sayı girebilirsiniz. Bununla birlikte, aşağıdaki IP adresleri kullanılamaz. 127.x.x.x, 224.0.0.0 ila 255.255.255.255 (x değeri 0 ila 255 arasında bir sayıyı ifade eder)
Çıkış Numarası	SMTP sunucusu için çıkış (port) numarasını girebilirsiniz. Varsayılan değer 25'dir. 1 ila 65535 arasında sayılar girebilirsiniz.
E-posta Adresi 1/E-posta Adresi 2/E-posta Adresi 3	Bildirim e-postasının gönderileceği hedefin e-posta adresini girebilirsiniz. Üç hedefe kadar kaydedebilirsiniz. E-posta adresleri için 64 tek baytlık alfasayısal karaktere kadar girebilirsiniz. Yapılandırma menüsünde 32 karakterden fazlasını giremezsiniz. Ayarı Web Kontrol'den yaptığınızda, 32'den fazla karakter girebilirsiniz.
Bir Bildirim Dur.Ayr.	E-posta ile bildirilecek olan sorunları veya uyarıları seçebilirsiniz. Seçilen sorun ya da uyarı projektörde meydana geldiği zaman, bir sorunun veya uyarının meydana geldiğini bildiren bir e-posta belirlenen **E-posta Adresi**'ne gönderilir. Görüntülenen öğelerden çoklu öğe seçebilirsiniz.

Diğerleri Menüsü

Alt Menü	İşlev
Tuzak IP Adresi 1/Tuzak IP Adresi 2	SNMP tuzağı bildirim hedefi için en fazla iki kayıt yapabilirsiniz. Adresin her bir alanına 0 ila 255 arasında bir sayı girebilirsiniz. Bununla birlikte, aşağıdaki IP adresleri kullanılamaz. 127.x.x.x, 224.0.0.0 ila 255.255.255.255 (x değeri 0 ila 255 arasında bir sayıyı ifade eder) Projektörü izlemek amacıyla SNMP kullanmak için, SNMP yönetici programını bilgisayarınıza kurmanız gerekmektedir. SNMP'nin ağ yöneticisi tarafından yönetilmesi gerekmektedir.
Öncelikli giriş	Öncelikli ağ geçidi için, **Kablosuz LAN** veya **Kablolu LAN**'ı seçin.
AMX Device Discovery	Projektör bir ağa bağlı olduğunda, projektörün AMX Device Discovery tarafından tespit edilmesini sağlamak için bu öğeyi **Açık** şeklinde ayarlayın. Eğer AMX'in veya AMX Device Discovery'nin bir kontrol cihazı tarafından kumanda edildiği bir ortama bağlı değilseniz, bunu **Kapalı** olarak ayarlayın.

Sıfırla Menüsü

Tüm ağ ayarlarını sıfırlar.

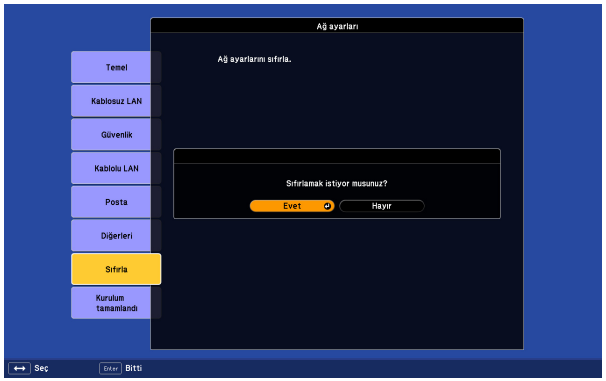

Alt Menü	İşlev
Ağ ayarlarını sıfırla.	Tüm ağ ayarlarını sıfırlamak için **Evet**'i seçin. Tüm ayarları sıfırladıktan sonra, **Temel** menüsü görüntülenir.

Bilgiler Menüsü (Yalnızca Ekran)

Yansıtılan görüntü sinyallerinin ve projektörün durumunu kontrol etmenizi sağlar. Görüntülenebilen öğeler, aşağıdaki ekran görüntülerinde gösterildiği gibi, yansıtılan görüntü sinyaline göre farklılık gösterir.

Analog RGB/Dijital RGB/
Komponent Video/Dijital Komponent Video

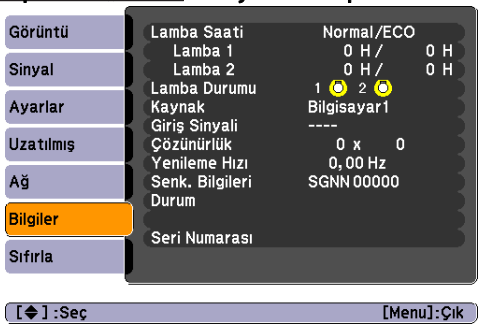

Kompozit video/S-video

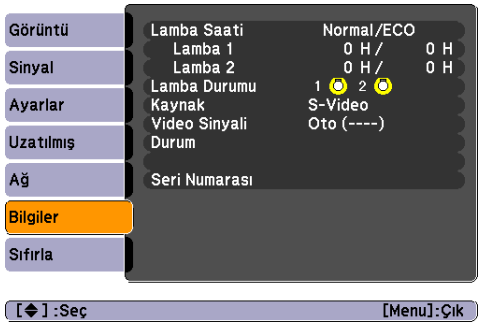

Alt Menü	İşlev
Lamba Saati	Kümülatif lamba çalışma süresini* görüntüleyebilirsiniz. Lamba uyarı zamanına gelindiğinde, karakterler sarı renkte görüntülenir.
Lamba Durumu	Aşağıdaki simgeler lambaların durumunu gösterir. : Yanıyor : Devre dışı görüntülendiğinde, lamba normal olarak çalışmaz. Bkz. "Göstergeleri Okuma". s.71
Kaynak	Bağlanan ekipman için yansıtılan Kaynak adını görüntüleyebilirsiniz.
Giriş Sinyali	Sinyal menüsünde ayarlanan Giriş Sinyali içeriğini Kaynak özelliğine göre görüntüleyebilirsiniz.
Çözünürlük	Çözünürlüğü görüntüleyebilirsiniz.
Video Sinyali	Sinyal menüsünde ayarlanan Video Sinyali içeriğini görüntüleyebilirsiniz.
Yenileme Hızı	Yenileme Hızı'nı görüntüleyebilirsiniz.
Senk. Bilgileri	Görüntü sinyali Bilgilerini görüntüleyebilirsiniz. Servis gerektiğinde bu bilgiye ihtiyaç duyulabilir.
Durum	Projektörde meydana gelen hatalarla ilgili Bilgilerdir. Servis gerektiğinde bu bilgiye ihtiyaç duyulabilir.

Alt Menü	İşlev
Seri Numarası	Projektörün seri numarasını görüntüler.

* Toplam kullanım süresi ilk 10 saat için "0H" olarak görüntülenir. 10 saat ve üzeri "10H", "11H" vb. şeklinde gösterilir.

Sıfırla Menüsü

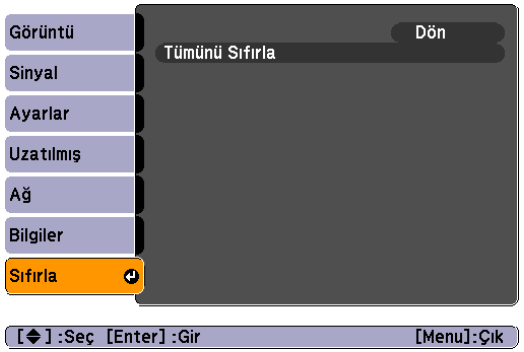

Alt Menü	İşlev
Tümünü Sıfırla	Yapılandırma menüsündeki tüm öğeleri varsayılan ayarlarına sıfırlayabilirsiniz. Aşağıdaki öğeler varsayılan ayarlarına sıfırlanmaz: Giriş Sinyali, Kullanıcı Logosu, Çoklu ekran, Ağ menüleri ile ilgili tüm öğeler, Lamba Saati ve Dil.

Sorun Giderme

Bu bölüm, sorunların nasıl tanımlanacağını ve bir sorun bulunduğunda neler yapılacağını açıklar.

Projektörle ilgili bir sorun ortaya çıkarsa, [Help] düğmesine basarak size yardımcı olması için Yardım ekranını görüntüleyebilirsiniz. Soruları yanıtlayarak sorunları çözebilirsiniz.

Prosedür

1 [Help] düğmesine basın.

Yardım ekranı görüntülenir.

Uzaktan Kumanda

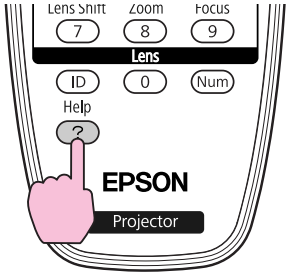

2 Bir menü öğesi seçin.

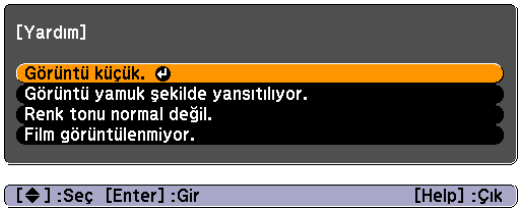

Uzaktan Kumanda

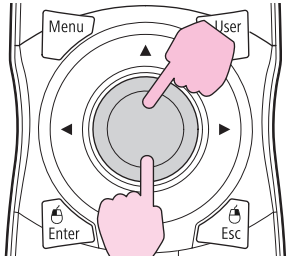

3 Seçimi onaylayın.

Uzaktan Kumanda

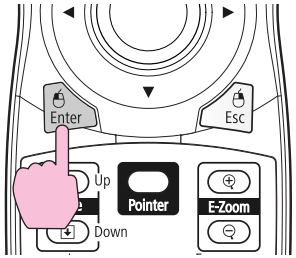

Sorular ve çözümler, aşağıdaki ekranda gösterildiği şekilde görüntülenir.

Yardımdan çıkmak için [Help] düğmesine basın.

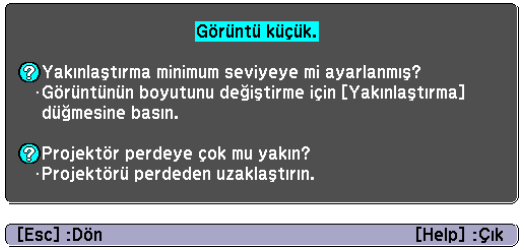

Yardım ekranı soruna çözüm getiremezse, bkz."Sorun Çözme" s.71.

Projektörde bir sorun ortaya çıkarsa, öncelikle projektörün göstergelerini kontrol edin ve aşağıdaki "Göstergelerin Okunması" kısmına başvurun. Göstergeler, sorunun ne olabileceğini açıkça göstermiyorsa, "Göstergeler Yardımcı Olmazsa" kısmına başvurun. ☛ s.76

Göstergeleri Okuma

Bu göstergeler projektörün çalışma durumunu gösterir.

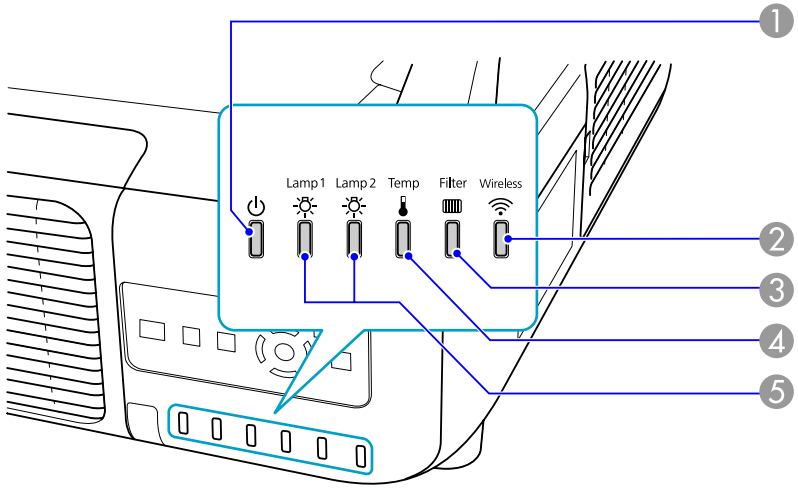

❶ Projektörün çalışma durumunu gösterir.

- Bekleme durumu
  Bu durumda [⏻] düğmesine basıldığında, yansıtma işlemi başlar.
- Ağ üzerinden izlemeye hazırlanıyor (maksimum yaklaşık 20 dakika) veya soğuma işlemi yürütülüyor
  Gösterge yanıp sönerken düğmeler devre dışı bırakılır.
- Isınma
  Isınma süresi yaklaşık 30 saniyedir. Isınma tamamlandıktan sonra, gösterge yanıp sönmeyi durduracaktır. [⏻] düğmesi ısınma sırasında çalışmaz.
- Yansıtma

❷ İsteğe bağlı kablosuz LAN ünitesi bağlandığında kablosuz LAN'ın çalışma durumunu gösterir. (sadece EB-Z8050W)

❸ Hava filtresi durumunu gösterir.

❹ İç sıcaklık durumunu gösterir.

❺ Projektörün lamba durumunu gösterir.

Aşağıdaki tablo göstergelerin ne anlama geldiğini ve işaret ettikleri sorunların nasıl çözüleceğini gösterir.
Tüm göstergeler kapalıysa, güç kablosunun doğru bağlanıp bağlanmadığını ve elektrik gelip gelmediğini kontrol edin.
Bazen, güç kablosu prizden çekildiğinde, ⏻ gösterge ışığı kısa bir süre daha yanmaya devam edebilir, bu bir hata değildir.

⏻ Göstergesi ışığı kırmızı yanar veya yanıp söner

■: Sürekli yanıyor ■: Yanıp sönüyor □: Kapalı

Durum	Neden	Çözüm veya Durum
⏻ ☼ ☼ 🌡 ▭ ■ ■ ■ ■ □	İç Hata	Projektörü kullanmayı durdurun, güç kablosunu fişten çıkartın ve yetkili satıcınızla veya Destek ve Servis Kılavuzu'nda belirtilen en yakın adresle irtibat kurun. ☛ *Epson Projektör İletişim Listesi*
⏻ ☼ ☼ 🌡 ▭ ■ □ □ ■ □	Fan Hatası Snesör Hatası Soğutma Sistemi Hatası	Projektörü kullanmayı durdurun, güç kablosunu fişten çıkartın ve yetkili satıcınızla veya Destek ve Servis Kılavuzu'nda belirtilen en yakın adresle irtibat kurun. ☛ *Epson Projektör İletişim Listesi*
⏻ ☼ ☼ 🌡 ▭ ■ □ □ ■ □	Yüksek Sıc.Hatası (aşırı ısınma)	Lamba otomatik olarak sönecek ve yansıtma duracaktır. Yaklaşık beş dakika bekleyin. Yaklaşık beş dakika sonra projektör bekleme moduna geçecektir; o zaman aşağıdaki iki noktayı kontrol edin. • Hava filtresinin ve hava çıkış menfezinin temiz olup olmadığını, ve projektörün bir duvara dayanıp dayanmadığını kontrol edin. • Hava filtresi tıkalıysa, temizleyin veya değiştirin. ☛ s.86, s.93 Yukarıdaki noktaları kontrol ettikten sonra hata devam ediyorsa, projektörü kullanmayı durdurun, elektrik kablosunu fişten çıkartın ve yetkili satıcınızla veya Destek ve Servis Kılavuzu'nda belirtilen en yakın adresle irtibat kurun. ☛ *Epson Projektör İletişim Listesi*
		1500 m veya üzerinde bir yükseklikte kullanırken, **Yüksek İrtifa Modu** öğesini **Açık** olarak ayarlayın. ☛ s.49
		Projektör, aşağıya veya yukarıya doğru yansıtacak şekilde monte edildiğinde **Yön** ayarını **Aşağıya** veya **Yukarıya** olarak yapın. ☛ s.49
⏻ ☼ ☼ 🌡 ▭ ■ ■ ■ □ □	Lamba Hatası Lamba Arızası	Aşağıdaki iki noktayı kontrol edin. • Her iki lambayı çıkarın ve kırılıp kırılmadığını kontrol edin. ☛ s.90 • Hava filtresini temizleyin. ☛ s.86

Durum	Neden	Çözüm veya Durum
		Lamba kırık değilse: Lambayı yerine takın ve gücü açın. **Hata devam ediyorsa**: Lambayı yeni bir lambayla değiştirin ve projektörü açın. **Hata devam ediyorsa**: Projektörü kullanmayı durdurun, elektrik kablosunu fişten çıkartın ve yetkili satıcınızla veya Destek ve Servis Kılavuzu'nda belirtilen en yakın adresle irtibat kurun. ☛ *Epson Projektör İletişim Listesi*
		Lamba kırılmışsa: Yeni bir lambayla değiştirin ya da daha ayrıntılı tavsiye almak için yetkili satıcınızla irtibat kurun. Lambayı kendiniz değiştirecekseniz, cam kırıklarına dikkat edin (lamba değiştirilene kadar yansıtma işlemi yapılamaz). ☛ *Epson Projektör İletişim Listesi*
		1500 m veya üzerinde bir yükseklikte kullanırken, **Yüksek İrtifa Modu** öğesini **Açık** olarak ayarlayın. ☛ s.49
		Projektör, aşağıya veya yukarıya doğru yansıtacak şekilde monte edildiğinde **Yön** ayarını **Aşağıya** veya **Yukarıya** olarak yapın. ☛ s.49
	Filt. hava akış hat	Aşağıdaki iki noktayı kontrol edin. • Hava filtresinin ve hava çıkış menfezinin temiz olup olmadığını, ve projektörün bir duvara dayanıp dayanmadığını kontrol edin. • Hava filtresi tıkalıysa, temizleyin veya değiştirin. ☛ s.86, s.93 Yukarıdaki noktaları kontrol ettikten sonra hata devam ediyorsa, projektörü kullanmayı durdurun, elektrik kablosunu fişten çıkartın ve yetkili satıcınızla veya Destek ve Servis Kılavuzu'nda belirtilen en yakın adresle irtibat kurun. ☛ *Epson Projektör İletişim Listesi*
	Oto İris Hatası Sinema filtresi hatası Obtüratör Hatası Güç Hatası (Ballast)	Projektörü kullanmayı durdurun, güç kablosunu fişten çıkartın ve yetkili satıcınızla veya Destek ve Servis Kılavuzu'nda belirtilen en yakın adresle irtibat kurun. ☛ *Epson Projektör İletişim Listesi*

Gösterge yanıp sönüyor veya yanıyor

: Sürekli yanıyor : Yanıp sönüyor : Kapalı : Projektörün durumuna göre değişir

Durum	Neden	Çözüm veya Durum
	Yüksek Sıc.Uyarısı	(Bu bir anormallik değildir. Ancak, sıcaklık yeniden fazla yüksek bir düzeye çıkarsa, yansıtma otomatik olarak durdurulur.) • Hava filtresinin ve hava çıkış menfezinin temiz olup olmadığını, ve projektörün bir duvara dayanıp dayanmadığını kontrol edin. • Hava filtresi tıkalıysa, temizleyin veya değiştirin. ☛ s.86, s.93

Durum	Neden	Çözüm veya Durum
	Lambayı Değiştir	Yanıp sönen gösterge, lamba 1 veya 2, tarafından gösterilen lamba, değiştirme nedeniyledir. Yeni bir lamba ile değiştirin. ☛ s.90 Lambayı bu süre geçtikten sonra kullanmaya devam etmeniz halinde, lambanın patlama olasılığı artar. Lambayı mümkün olduğu kadar kısa süre içinde yenisiyle değiştirin. Yansıtılan görüntülerin renk tonu ve parlaklığının tutarlı olmasını sağlamak için her iki lambayı birlikte değiştirmenizi öneririz.
	Lamba Uyarısı Güç Uyarısı (Ballast)	Aşağıdaki iki noktayı kontrol edin. • Yanıp sönen gösterge, lamba 1 veya 2, tarafından gösterilen lambayı çıkarın ve kırılıp kırılmadığını kontrol edin. ☛ s.90 • Hava filtresini temizleyin. ☛ s.86
		Lamba kırık değilse: Lambayı yerine takın ve gücü açın. **Hata devam ediyorsa**: Lambayı yeni bir lambayla değiştirin ve projektörü açın. **Hata devam ediyorsa**: Projektörü kullanmayı durdurun, elektrik kablosunu fişten çıkartın ve yetkili satıcınızla veya Destek ve Servis Kılavuzu'nda belirtilen en yakın adresle irtibat kurun. ☛ *Epson Projektör İletişim Listesi*
		Lamba kırılmışsa: Yeni bir lambayla değiştirin ya da daha ayrıntılı tavsiye almak için yetkili satıcınızla irtibat kurun. (Sadece bir lamba çalışıyor. Yanık lambayı mümkün olduğu kadar kısa süre içinde yenisiyle değiştirin.). ☛ *Epson Projektör İletişim Listesi* Lambayı kendiniz değiştirecekseniz, cam kırıklarına dikkat edin.
		1500 m veya üzerinde bir yükseklikte kullanırken, **Yüksek İrtifa Modu** öğesini **Açık** olarak ayarlayın. ☛ s.49
		Projektör, aşağıya veya yukarıya doğru yansıtacak şekilde monte edildiğinde **Yön** ayarını **Aşağıya** veya **Yukarıya** olarak yapın. ☛ s.49
	Hava Fltresi Yok Hava Akışı Sensör Hatası	Hava filtresinin sıkıca takılıp takılmadığını kontrol edin. ☛ s.93 Hava filtresi olmadığını algıladıktan bir dakika kadar sonra projektör otomatik olarak kapanır. Hava filtresi takılı olmasına rağmen hata devam ederse, hava filtresi sensörü arızalı olabilir. Projektörü kullanmayı durdurun, güç kablosunu fişten çıkartın ve yetkili satıcınızla veya Destek ve Servis Kılavuzu'nda belirtilen en yakın adresle irtibat kurun. ☛ *Epson Projektör İletişim Listesi*

Durum	Neden	Çözüm veya Durum
	Düşük Hava Akışı	(Bu bir anormallik değildir. Bununla birlikte, hava akışı daha fazla düşerse yansıtma otomatik olarak durur.) "Hava filtresi tıkanmış. Hava filtresini temizleyin ya da değiştirin." mesajı görüntülenir. Aşağıdaki iki noktayı kontrol edin. • Hava filtresinin ve hava çıkış menfezinin temiz olup olmadığını, ve projektörün bir duvara dayanıp dayanmadığını kontrol edin. • Hava filtresi tıkalıysa, temizleyin veya değiştirin. ☛ s.86, s.93 Hava filtresini temizledikten sonra Düşük Hava Akışı devam ederse, hava filtresini yenisiyle değiştirin. ☛ s.93 Yukarıdaki noktaları kontrol ettikten sonra hata devam ediyorsa, projektörü kullanmayı durdurun, elektrik kablosunu fişten çıkartın ve yetkili satıcınızla veya Destek ve Servis Kılavuzu'nda belirtilen en yakın adresle irtibat kurun. ☛ *Epson Projektör İletişim Listesi*
	H. Filt.Tmzl.Uyr.	"Hav. filt. temizleme zam. Hava filtresini temizleyin ya da değiştirin." mesajı görüntülenir. Hava filtresini temizleyin. ☛ s.86 Hava filtresi sigara dumanı ile sararırsa ve temizlenemiyorsa, yenisiyle değiştirin. "Hava Filtresi Temizleme Uyarısı" ile ilgili gösterge veya mesajlar, yapılandırma menüsünün **Uzatılmış** menüsünde sadece **H. Filt.Tmzl.Uyr.** ayarı **Açık** iken görüntülenir. ☛ s.49

- Göstergelerin tümü normal değerleri gösterirken projektör doğru çalışmıyorsa, "Göstergeler Yardımcı Olmazsa" bölümüne başvurun. ☛ s.76
- Hata bu tabloda gösterilmiyorsa, projektörü kullanmayı Durdurun, elektrik kablosunu fişten çıkartın ve yetkili satıcınızla veya Destek ve Servis Kılavuzu'nda belirtilen en yakın adresle irtibat kurun. ☛ *Epson Projektör İletişim Listesi*

Göstergeler Yardımcı Olmazsa

Aşağıdaki sorunlardan herhangi biri meydana gelirse ve göstergeler bir çözüm sunmazsa, her sorun için ilgili sayfaya başvurun.

Görüntülerle ilgili sorunlar

- "Hiç bir görüntü belirmiyor" ☛ s.77
  Yansıtma başlamıyor, yansıtma alanı tamamen siyah, yansıtma alanı tamamen mavi, vs.
- "Hareketli görüntüler görüntülenmiyor" ☛ s.77
  Bilgisayardan yansıtılan hareketli görüntüler siyah görünüyor ve hiçbir şey yansıtılmıyor.
- "Yansıtma otomatik olarak duruyor" ☛ s.77
- ""Desteklenmiyor." mesajı görüntülenir." ☛ s.78
- ""Sinyal yok." görüntülenir." ☛ s.78
- "Görüntüler bulanık veya odak dışında" ☛ s.78
- "Görüntülerde parazit veya bozulma görünüyor" ☛ s.79
  Parazit, bozulma ya da siyah beyaz damalı desenler gibi sorunlar beliriyor.
- "Görüntü kesik (geniş) veya küçük ya da görünüş uygun değil" ☛ s.79
  Görüntünün sadece bir kısmı görüntüleniyor veya görüntünün yükseklik ve genişlik oranları doğru değil vb.
- "Görüntü renkleri doğru değil" ☛ s.80
  Görüntünün tamamı morumsu veya yeşilimsi görünüyor, görüntüler siyah beyaz, renkler mat görünüyor vb. (Bilgisayar monitörleri ve LCD ekranlar, farklı renk üretim performansına sahiptir; bu nedenle, projektör tarafından yansıtılan renkler ve monitörde görünen renkler birbirlerini tutmayabilirler, ancak bu bir sorun belirtisi değildir.)
- "Görüntüler koyu görünüyor" ☛ s.81

Yansıtma başladığında meydana gelen sorunlar

- "Güç yok" ☛ s.81

Diğer sorunlar

- "Uzaktan Kumanda çalışmıyor" ☛ s.82
- "Harici monitörde hiçbir şey görüntülenmiyor" ☛ s.82
- "Mesajlar ve menüler için dili değiştirmek istiyorum" ☛ s.82
- "Projektörde bir sorun gerçekleşmesine rağmen Posta alınamıyor" ☛ s.83

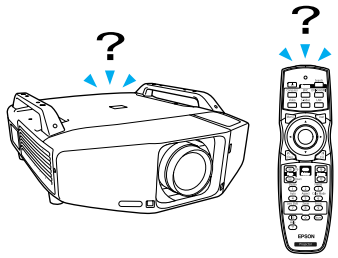

Görüntülerle ilgili sorunlar

Hiç bir görüntü belirmiyor

Kontrol Edin	Çözüm
[⏻] düğmesine bastınız mı?	Projektörü açmak için [⏻] düğmesine basın.
Göstergeler kapalı mı?	Elektrik kablosu doğru bağlanmamıştır veya elektrik gelmiyordur. Projektörün güç kablosunu doğru şekilde bağlayın. ☛ *Hızlı Başlangıç Kılavuzu* Elektrik prizinizin ve güç kaynağının doğru çalıştığından emin olun.
Obtüratör aktif mi?	Obtüratör işlevini iptal etmek için Uzaktan Kumandadaki [Shutter] düğmesine basın. ☛ s.24
Yapılandırma menüsü ayarları doğru yapılmış mı?	Tümünü Sıfırla ile ayarların tümünü sıfırlayın. ☛ **Sıfırla** Menüsü - **Tümünü Sıfırla** s.68
Yansıtılan görüntü tamamen siyah mı? **Sadece bilgisayardan görüntüler yansıtırken**	Ekran koruyucular gibi bazı giriş görüntüleri tamamen siyah olabilir.
Görüntünün sinyal biçimi ayarları doğru mu? **Sadece bir video kaynağından görüntüler yansıtırken**	Bağlı cihaz sinyaline göre ayarı değiştirin. ☛ **Sinyal** Menüsü - **Video Sinyali** s.46

Hareketli görüntüler görüntülenmiyor

Kontrol Edin	Çözüm
Bilgisayarın görüntü sinyali LCD'ye ve monitöre gönderiliyor mu? **Sadece bir dizüstü bilgisayardan veya dahili bir LCD ekrana sahip bir bilgisayardan görüntüler yansıtırken**	Görüntü sinyalini yalnızca harici çıkış olarak değiştirin. ☛ Bilgisayarınızın belgelerini kontrol edin.

Yansıtma otomatik olarak duruyor

Kontrol Edin	Çözüm
Uyku Modu öğesi **Açık** olarak mı ayarlı?	Projektörü açmak için [⏻] düğmesine basın. Uyku Modunu kullanmak istemiyorsanız, ayarı **Kapalı** olarak değiştirin. ☛ **Uzatılmış** Menüsü - **İşletim** - **Uyku Modu** s.49
Hava filtresi takılı mı?	Hava filtresinin sıkıca takılıp takılmadığını kontrol edin. ☛ s.93 Hava filtresi olmadığını algıladıktan bir dakika kadar sonra projektör otomatik olarak kapanır.

"Desteklenmiyor." mesajı görüntülenir.

Kontrol Edin	Çözüm
Görüntünün sinyal biçimi ayarları doğru mu? **Sadece bir video kaynağından görüntüler yansıtırken**	Bağlı cihaz sinyaline göre ayarı değiştirin. ☛ **Sinyal** Menüsü - **Video Sinyali** s.46
Görüntü sinyal Çözünürlüğü ve Yenileme Hızı modla eşleşiyor mu? **Sadece bilgisayardan görüntüler yansıtırken**	Bilgisayardan çıkan görüntü sinyallerinin Çözünürlük ve Yenileme Hızının değiştirilmesi ile ilgili ayrıntılar için bilgisayarınızla birlikte verilmiş olan belgelere başvurun. ☛ "Desteklenen Monitör Ekranları" s.115

"Sinyal yok." görüntülenir.

Kontrol Edin	Çözüm
Kablolar doğru bağlanmış mı?	Projeksiyon için gereken tüm kabloların güvenli bir şekilde bağlanıp bağlanmadığını kontrol edin. ☛ *Hızlı Başlangıç Kılavuzu*
Doğru giriş bağlantı noktası seçilmiş mi?	Görüntüyü değiştirmek için, Uzaktan Kumandadaki ya da Kontrol panelindeki [Source Search] düğmesine basın. ☛ s.21
Bilgisayar veya video aygıtı açık mı?	Ekipmanı açın.
Görüntü sinyalleri projektöre gönderiliyor mu? **Sadece bir dizüstü bilgisayardan veya dahili bir LCD ekrana sahip bir bilgisayardan görüntüler yansıtırken?**	Görüntü sinyalleri sadece bilgisayarın LCD monitörüne ya da aksesuar monitöre gönderiliyorsa, çıkışı bilgisayarın kendi monitörüne ek olarak harici bir hedefe değiştirmeniz gereklidir. Bazı bilgisayar modellerinde, görüntü sinyalleri harici olarak gönderiliyorsa, LCD monitörde ya da aksesuar monitörde belirmezler. ☛ Bilgisayarın belgelerinde, "Harici çıkış" veya "Harici bir monitörün bağlanması" başlığına bakın. Bağlantı bilgisayar açıkken yapılırsa, bilgisayarın video sinyalini harici çıkışa çeviren işlev [Fn] tuşu çalışmayabilir. Bilgisayar ve projektör gücünü kapatın ve ardından yeniden açın.

Görüntüler bulanık veya odak dışında

Kontrol Edin	Çözüm
Odak doğru ayarlanmış mı?	Odaklama ayarı yapmak için uzaktan kumandadaki [Focus] düğmesine basın. ☛ *Hızlı Başlangıç Kılavuzu*
Projektör doğru uzaklıkta mı?	Önerilen yansıtma mesafe aralığının dışına mı yansıtmaktadır? Önerilen aralık dahilinde kurun. ☛ s.104
Ekran Yerleşimi ayarının değeri çok mu büyük?	Ekran yerleşimi düzeltmesinin miktarını azaltmak için yansıtma açısını küçültün. ☛ *Hızlı Başlangıç Kılavuzu*

Kontrol Edin	Çözüm
Mercek üzerinde buğulanma oluşmuş mu?	Projektör aniden soğuk bir ortamdan sıcak bir ortama geçirilirse ya da ortam ısısında ani değişiklikler meydana gelirse, mercek yüzeyinde buğulanma oluşabilir ve bu, görüntülerin bulanık görünmesine yol açabilir. Projektörü kullanmadan yaklaşık bir saat önce kullanılacağı odaya kurun. Mercek üzerinde buğulanma oluşursa, projektörü kapatın ve buğulanmanın kaybolmasını bekleyin.

Görüntülerde parazit veya bozulma görünüyor

Kontrol Edin	Çözüm
Görüntünün sinyal biçimi ayarları doğru mu? **Sadece bir video kaynağından görüntüler yansıtırken**	Bağlı cihaz sinyaline göre ayarı değiştirin. ☛ **Sinyal** Menüsü - **Video Sinyali** s.46
Kablolar doğru bağlanmış mı?	Projeksiyon için gereken tüm kabloların güvenli bir şekilde bağlanıp bağlanmadığını kontrol edin. ☛ *Hızlı Başlangıç Kılavuzu*
Bir uzatma kablosu kullanılıyor mu?	Bir uzatma kablosu kullanılıyorsa, elektrik paraziti sinyalleri etkileyebilir. Projektör ile birlikte verilen kabloları kullanarak, sorunu yaratanın uzatma kablosu olup olmadığını kontrol edin.
Doğru çözünürlük seçilmiş mi? **Sadece bilgisayardan görüntüler yansıtırken**	Bilgisayarı, gönderilen sinyallerin bu projektörle uyumlu olmasını sağlayacak şekilde ayarlayın. ☛ "Desteklenen Monitör Ekranları" s.115 ☛ Bilgisayarın belgeleri
"Senkronizasyon" ve "İzleme" ayarları doğru yapılmış mı? **Sadece bilgisayardan görüntüler yansıtırken**	Otomatik ayarlamayı gerçekleştirmek için Uzaktan Kumandadaki [Auto] düğmesine ya da projektörün Kontrol panelindeki [Enter] düğmesine basın. Görüntüler otomatik ayarlama işlevi kullanıldıktan sonra da doğru olarak ayarlanmazsa, yapılandırma menüsünden **Senkronizasyon** ve **İzleme** komutunu kullanarak ayarlamaları elle yapabilirsiniz. ☛ **Sinyal** Menüsü - **İzleme**, **Senkronizasyon** s.46 s.46

Görüntü kesik (geniş) veya küçük ya da görünüş uygun değil

Kontrol Edin	Çözüm
En boy doğru ayarlanmış mı?	Giriş kaynağı için uygun en boy oranını seçmek için Uzaktan Kumandadaki [Aspect] düğmesine basın. ☛ s.25
Bir geniş panel bilgisayar görüntüsü mü yansıtılıyor? **Sadece bilgisayardan görüntüler yansıtırken**	Bağlı cihaz sinyaline göre ayarı değiştirin. ☛ **Sinyal** Menüsü - **Çözünürlük** s.46
Görüntü hala E-Zoom işlevi kullanılarak büyütülüyor mu?	E-Zoom işlevini iptal etmek için Uzaktan Kumandadaki [ESC] düğmesine basın. ☛ s.31

Kontrol Edin	Çözüm
Konum ayarı doğru yapılmış mı?	Bilgisayar görüntüsü yansıtılırken otomatik ayarlamayı gerçekleştirmek için Uzaktan Kumandadaki [Auto] düğmesine veya Kontrol panelindeki [Enter] düğmesine basın. Görüntüler otomatik ayarlama işlevi kullanıldıktan sonra da doğru olarak ayarlanmazsa, yapılandırma menüsünden **Konum** komutunu kullanarak ayarlamaları elle yapabilirsiniz. Bilgisayar görüntüsü sinyalleri dışında, yapılandırma menüsünden **Konum** komutunu kullanarak yansıtma sırasında diğer sinyallerin ayarlamalarını da yapabilirsiniz. ☛ **Sinyal** Menüsü - **Konum** s.46
Bilgisayar çift ekran için ayarlanmış mı? **Sadece bilgisayardan görüntüler yansıtırken**	Bilgisayarın Denetim masasındaki "Ekran Özellikleri" menüsünden çift ekran etkinleştirilmişse, projektör bilgisayar ekranındaki görüntünün yalnızca yarısını yansıtacaktır. Görüntünün tamamını görüntülemek için, çift ekran ayarını kapatın. ☛ Bilgisayar video sürücüsü belgeleri
Doğru çözünürlük seçilmiş mi? **Sadece bilgisayardan görüntüler yansıtırken**	Bilgisayarı, gönderilen sinyallerin bu projektörle uyumlu olmasını sağlayacak şekilde ayarlayın. ☛ "Desteklenen Monitör Ekranları" s.115 ☛ Bilgisayarın belgeleri

Görüntü renkleri doğru değil

Kontrol Edin	Çözüm
Giriş sinyali ayarları bağlı aygıttan gelen sinyallerle eşleşiyor mu?	Aşağıdaki ayarları bağlı aygıta gönderilecek sinyallere göre ayarlayın. Görüntü, Bilgisayar (Computer) veya BNC giriş portuna bağlı bir aygıttan alınırken ☛ **Sinyal** menüsü - **Giriş Sinyali** s.46 Görüntü Video veya S-video giriş portuna bağlı bir aygıttan geliyorsa ☛ **Sinyal** menüsü - **Video Sinyali** s.46
Görüntü Parlaklığı doğru ayarlanmış mı?	Yapılandırma menüsünden **Parlaklık** ayarını yapın. ☛ **Görüntü** Menüsü - **Parlaklık** s.44
Kablolar doğru bağlanmış mı?	Projeksiyon için gereken tüm kabloların güvenli bir şekilde bağlanıp bağlanmadığını kontrol edin. ☛ *Hızlı Başlangıç Kılavuzu*
Kontrast▸▸ ayarı doğru yapılmış mı?	Yapılandırma menüsünden **Kontrast** ayarını yapın. ☛ **Görüntü** Menüsü - **Kontrast** s.44
Renk Ayarı doğru mu?	Yapılandırma menüsünden **Renk Ayarı** ayarını yapın. ☛ **Görüntü** Menüsü - **Renk Ayarı** s.44
Renk Doygunluğu ve Renk Tonu doğru ayarlı mı? **Sadece bir video kaynağından görüntüler yansıtırken**	Yapılandırma menüsünden **Renk Doygunluğu** ve **Renk Tonu** ayarlarını yapın. ☛ **Görüntü** Menüsü - **Renk Doygunluğu**, **Renk Tonu** s.44

Görüntüler koyu görünüyor

Kontrol Edin	Çözüm
Görüntü Parlaklığı doğru ayarlanmış mı?	Yapılandırma menüsünden **Parlaklık** ve **Enerji Tüketimi** ayarlarını yapın. ☛ **Görüntü** Menüsü - **Parlaklık** s.44 ☛ **Ayarlar** Menüsü - **Enerji Tüketimi** s.48
Kontrast ayarı doğru yapılmış mı?	Yapılandırma menüsünden **Kontrast** ayarını yapın. ☛ **Görüntü** Menüsü - **Kontrast** s.44
Lambanın değiştirilme zamanı gelmiş mi?	Lamba değiştirme zamanı yaklaştığında, görüntüler daha karanlık hale gelir ve renk kalitesi zayıflar. Bu durumda, lambayı yeni bir lamba ile değiştirin. ☛ s.90

Yansıtma başladığında meydana gelen sorunlar

Güç yok

Kontrol Edin	Çözüm
[⏻] düğmesine bastınız mı?	Projektörü açmak için [⏻] düğmesine basın.
Göstergeler kapalı mı?	Elektrik kablosu doğru bağlanmamıştır veya elektrik gelmiyordur. Güç kablosunu çıkarın ve ardından tekrar takın. ☛ *Hızlı Başlangıç Kılavuzu* Elektrik prizinizin ve güç kaynağının doğru çalıştığından emin olun.
Elektrik kablosuna dokunulduğunda göstergeler açılıp kapanıyor mu?	Elektrik kablosunda muhtemelen temassızlık vardır veya elektrik kablosu arızalı olabilir. Elektrik kablosunu tekrar takın. Bu işlem sonucunda sorun çözülmediyse, projektörü kullanmayı durdurun, elektrik kablosunu fişten çıkartın ve yetkili satıcınızla veya Destek ve Servis Kılavuzu'nda belirtilen en yakın adresle irtibat kurun. ☛ *Epson Projektör İletişim Listesi*
İşletim Kilidi öğesi **Tam Kilit** olarak mı ayarlı?	Uzaktan Kumanda üzerindeki [⏻] düğmesine basın. İşletim Kilidini kullanmak istemiyorsanız, ayarı **Kapalı** olarak değiştirin. ☛ **Ayarlar** Menüsü - **İşletim Kilidi** s.39
Kumanda alıcısı için doğru ayar seçildi mi?	Yapılandırma menüsünden **Uzak Alıcı** ayarını kontrol edin. ☛ **Ayarlar** Menüsü - **Uzak Alıcı** s.48
Doğrudan Güç kapanır kapanmaz güç kablosu geri takıldı mı ya da kesici açıldı mı?	**Direkt güç açma** öğesi **Açık** olarak ayarlandığında soldaki işlem yapıldığı zaman güç tekrar açılabilir. Projektörü tekrar açmak için [⏻] düğmesine basın.
Uzaktan kumandanın yan tarafındaki kimlik anahtarı Açık olarak mı ayarlı?	Anahtar Açık olarak ayarlandığında, uzaktan kumandayı yalnızca eşleşen bir kimliğe sahip olan projektörü çalıştırmak için kullanabilirsiniz. Kimlik anahtarını Kapalı olarak ayarlayın ☛ s.32
Lamba kapağı ve lamba doğru olarak takılmış mı?	Lamba veya lamba kapağı doğru olarak takılmazsa, projektör açılamaz. Nasıl takılmış olduğunu kontrol edin. ☛ s.90

Diğer sorunlar

Uzaktan Kumanda çalışmıyor

Kontrol Edin	Çözüm
Uzaktan kumanda çalıştırılırken, ışık yayma alanı projektördeki uzaktan kumanda ışığı alım alanına bakıyor mu?	Uzaktan kumandaya Uzak Alıcıya doğru çevirin. Çalışma aralığı ☛ *Hızlı Başlangıç Kılavuzu*
Uzaktan kumanda projektörden çok mu uzakta?	Uzaktan kumanda için çalışma aralığı yaklaşık 15 m'dir. ☛ *Hızlı Başlangıç Kılavuzu*
Uzak Alıcı bölgesine direkt güneş ışığı ya da floresan lambalardan güçlü ışık geliyor mu?	Projektörü, uzaktan kumanda ışığı alım bölgesine kuvvetli ışık gelmeyecek bir yere kurun. Ya da uzak alıcıyı yapılandırma menüsündeki **Uzak Alıcı** öğesinden **Kapalı** olarak ayarlayın. ☛ **Ayarlar** Menüsü - **Uzak Alıcı** s.48
Kumanda alıcısı için doğru ayar seçildi mi?	Yapılandırma menüsünden **Uzak Alıcı** ayarını kontrol edin. ☛ **Ayarlar** Menüsü - **Uzak Alıcı** s.48
Piller bitmiş mi ya da doğru takılmış mı?	Pillerin doğru şekilde takıldığından emin olun veya gerekirse yeni pillerle değiştirin. ☛ s.89
Uzaktan kumanda kimliği ve projektör kimliği eşleşiyor mu?	Çalıştırmak istediğiniz projektörün kimliğinin uzaktan kumandanın kimliği ile eşleştiğinden emin olun. Tüm projektörleri kimlik ayarına bakılmaksızın uzaktan kumanda ile çalıştırmak için, uzaktan kumandanın yan tarafında bulunan kimlik anahtarını Off konumuna ayarlayın. ☛ s.32
Uzaktan Kumanda Tipi kullandığınız uzaktan kumanda ile eşleşiyor mu?	Yapılandırma menüsünden **Uzaktan Kumanda Tipi** ayarını kontrol edin. ☛ **Uzatılmış** Menüsü - **İşletim** - **Uzaktan Kumanda Tipi** s.49
Opsiyonel uzaktan kumanda kablosu uzaktan kumandaya veya projektörün uzaktan kumanda bağlantı noktasına bağlı mı?	Uzaktan kumanda kablosu takıldığında, uzaktan kumanda ışın yayma alanı veya projektör üzerindeki kumanda alıcısı devre dışı bırakılır. Uzaktan kumanda kablo setini kullanmadığınızda, uzaktan kumandadan ve uzaktan kumanda bağlantı noktasından sökün.

Harici monitörde hiçbir şey görüntülenmiyor

Kontrol Edin	Çözüm
Görüntüler Bilgisayar (Computer) dışındaki bir porttan mı yoksa BNC giriş portundan mı geliyor?	Bir harici monitörde görüntülenebilen tek görüntüler, Bilgisayar (Computer) veya BNC giriş portundan alınan bilgisayar görüntüleridir. ☛ s.107

Mesajlar ve menüler için dili değiştirmek istiyorum

Kontrol Edin	Çözüm
Dil ayarını değiştirin.	Yapılandırma menüsünden **Dil** ayarını yapın. ☛ **Uzatılmış** Menüsü - **Dil** s.49

Projektörde bir sorun gerçekleşmesine rağmen Posta alınamıyor

Kontrol Edin	Çözüm
Bekleme Modu öğesi **İletişim Açık** olarak mı ayarlı?	Projektör bekleme modundayken Posta Bildirimi işlevini kullanmak için, yapılandırma menüsünden **Bekleme Modu** içindeki **İletişim Açık** ayarını yapın. ☛ **Uzatılmış** Menüsü - **Bekleme Modu** s.49
Ciddi bir anormal durum oluştu ve projektör aniden durdu mu?	Projektör aniden durursa, e-posta gönderilemez. Anormal durum devam ederse, yetkili satıcınızla veya Destek ve Servis Kılavuzu'nda belirtilen en yakın adresle irtibat kurun. ☛ *Epson Projektör İletişim Listesi*
Projektöre güç geliyor mu?	Elektrik prizinizin ve güç kaynağının doğru çalıştığından emin olun.
Posta işlevi yapılandırma menüsünde doğru ayarlanmış mı?	Sorunlar için Posta Bildirimi yapılandırma menüsündeki **Posta** ayarlarına göre gönderilir. Doğru ayarlanmış olup olmadığını kontrol edin. ☛ **Sıfırla** Menüsü - **Posta** s.51

Ek

Bu bölümde, projektörden en iyi performansı elde etmek için uygulanacak bakım prosedürleri hakkında bilgiler yer almaktadır.

Projektör aşağıda gösterildiği gibi tavana monte edilebilir veya bir masa üzerine yerleştirilebilir. Ayrıca, bu projektör 90˚ açı ile dikey veya yatay olarak görüntü yansıtabildiği için çeşitli alanlara görüntü yansıtabilmektedir.

Uyarı

- *Projektör, görüntüleri aşağıya (tavan montajı) veya yukarıya doğru yansıtacak şekilde monte edildiğinde özel bir yöntem gerekmektedir. Kurulum doğru bir şekilde yapılmazsa, projektör yere düşebilir. Bu da yaralanma veya kazalara neden olabilir.*

  Bu kurulum yöntemini kullanmak istiyorsanız yetkili satıcınızla veya Destek ve Servis Kılavuzu'nda verilen en yakın adresle irtibat kurun. ☛ *Epson Projektör İletişim Listesi*
- *Vidaların gevşemesini önlemek için Tavan askısı tespit noktalarında yapıştırıcı veya projektör üzerinde yağlayıcı veya yağ gibi maddeler kullanmanız durumunda, projektör kasası çatlayarak projektörün tavan askısından düşmesine neden olabilir. Bu da projektörün altında bulunan kişinin yaralanmasına ve projektörün zarar görmesine neden olabilir. Tavan askısını kurarken veya ayarlarken vidaların gevşemesini önlemek için yapıştırıcı veya yağ ve yağlayıcı gibi maddeler kullanmayın.*
- *Projektörü tavana monte ederken, örneğin kolların içinden bir tel geçirerek düşmesini önleyecek önlemler aldığınızdan emin olun.*

Dikkat

- *Projektörü aşağıdaki şekillerde gösterilenin dışında herhangi bir açıda monte etmeyin.*
- *Projektörü ters çevirerek kullanmayın.*
- *Montaj açısına göre yapılandırma menüsünde Yön ayarını doğru yapın.* ☛ *s.49*
- *Projektörü uygun olmayan bir açıda kullanmak veya yapılandırma menüsü ayarlarının yanlış olması arızalara yol açar ve optik parçaların çalışma ömrünü kısaltır.*

- Projektörü tavana asın ve görüntüleri ekranın önünden yansıtın.

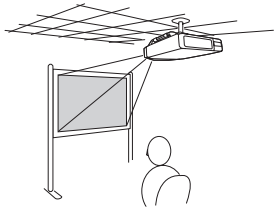

- Projektörü tavana asın ve görüntüleri yarısaydam ekranın arkasından yansıtın.

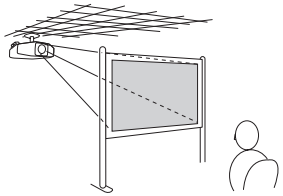

- Görüntüleri bir ekranın önünden yansıtın.

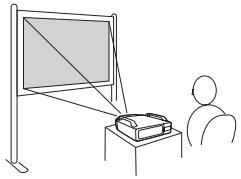

- Görüntüleri bir yarısaydam ekranın arkasından yansıtın.

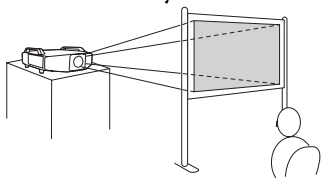

- Görüntüleri doğrudan yukarıya yansıtın

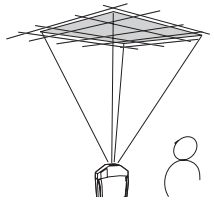

- Görüntüleri doğrudan aşağıya yansıtın

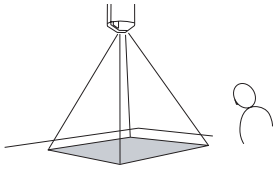

- Projektör tavanda kullanılacağı zaman isteğe bağlı Tavan altlığı gerekir. ☛ s.95
- Yansıtma yapılandırma menüsünden değiştirilebilir. ☛ s.49

Projektörü, kirlenmesi halinde veya yansıtılan görüntülerin kalitesi bozulmaya başladığında temizlemeniz gerekir.

Uyarı

Projektörün mercek veya filtre gibi parçalarına yapışan kir veya tozları temizlemek için yanıcı gaz içeren spreyler kullanmayın.
Ünitenin içindeki yüksek lamba sıcaklığında yangına yol açabilir.

Projektör Yüzeyinin Temizlenmesi

Projektör yüzeyini yumuşak bir bezle hafifçe silerek temizleyin.

Projektör çok kirliyse, bezi az miktarda nötr deterjan içeren su ile nemlendirin ve sonra projektör yüzeyini silmek için kullanmadan önce iyice sıkarak kurutun. Ardından yüzeyi yumuşak, kuru bir bezle tekrar silin.

Dikkat

Projektörün yüzeyini temizlemek için parafinli cila, alkol veya tiner gibi uçucu maddeler kullanmayın. Bunlar, kasanın kalitesinin bozulmasına ve rengini kaybetmesine neden olabilir.

Merceğin Temizlenmesi

Merceği temizlemek için piyasada satılan özel bir temizlik bezi kullanın.

Dikkat

Kolayca zarar görebileceğinden dolayı merceği sert materyallerle ovalamayın veya darbelere maruz bırakmayın.

Hava filtresinin temizlenmesi

Aşağıdaki mesaj görüntülendiğinde veya Filtre göstergesi yeşil renkte yanıp sönüyorken hava filtresi ve hava giriş fanını temizleyin.

"Hav. filt. temizleme zam."
"Hava filtresini temizleyin ya da değiştirin."

Dikkat

- *Hava filtresi veya hava çıkışında toz birikmesi projektörün iç sıcaklığının yükselmesine neden olabilir ve bu durum çalışmayla ilgili sorunlara ve optik motorun hizmet ömrünün kısalmasına yol açabilir. Filtreyi mesaj görünür görünmez temizleyin.*
- *Hava filtresi sigara dumanı ile sararırsa, temizlenemez. Bu durumda, yeni hava filtresi ile değiştirin.* ☛ s.93
- *Hava filtresini suyun içinde durulamayın. Deterjanlar veya solventler kullanmayın.*
- *Temizleme için bir fırça kullandığınızda, uzun yumuşak kıllı bir fırça kullanın ve hafifçe fırçalayın. Cihaz fazla güçlü şekilde fırçalanırsa, toz filtrenin içine sıkışacaktır ve çıkarılamayacaktır.*

Prosedür

1. **Projektörü kapadıktan ve onay sinyali iki kere bipledikten sonra elektrik kablosunu çıkartın.**

2. **Hava filtresi kapağını çıkartın.**

   Hava filtresi kapağının tırnağını parmaklarınızın arasında kavrayın ve yukarıya doğru çekin, tırnağa bastırırken kapağı çıkarın.

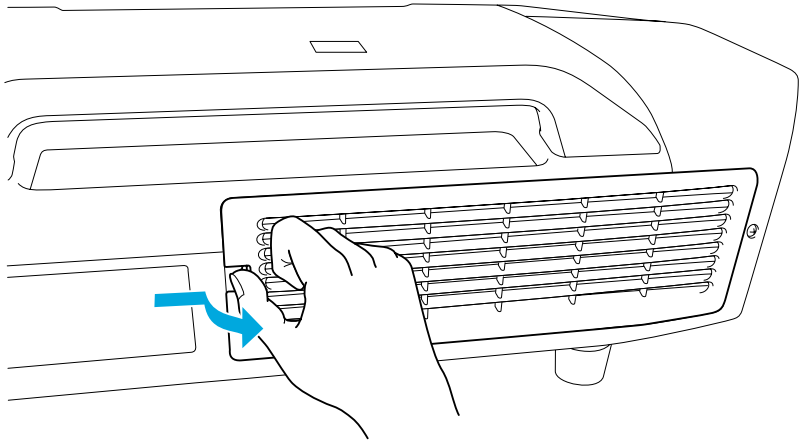

3 **Hava filtresini çıkartın.**

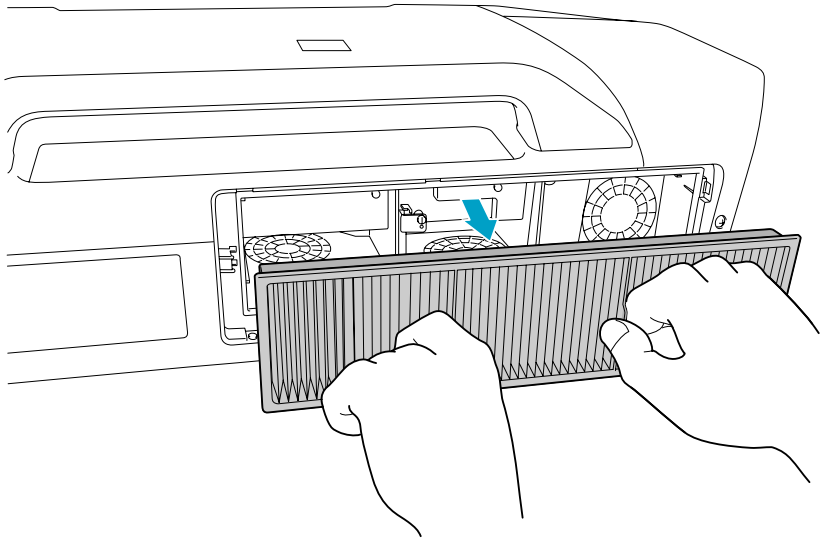

4 **Hava filtresinin ön kısmı (tırnaklı tarafı) aşağı doğru bakar vaziyette, tozu silkelemek için hava filtresine dört beş kez hafifçe vurun.**

Filtreyi ters çevirin ve diğer tarafa da aynı şekilde hafifçe vurun.

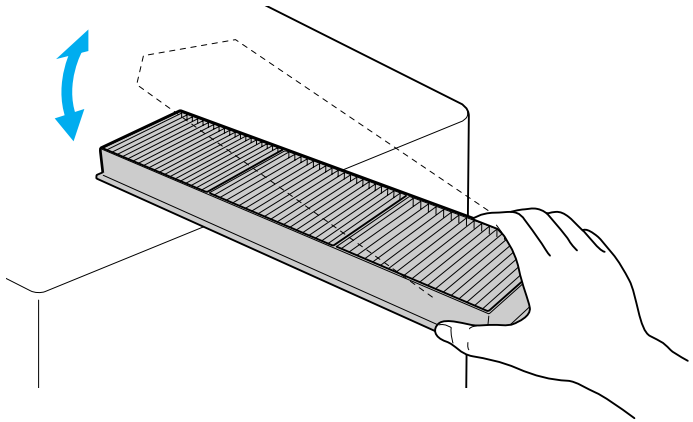

Dikkat

Hava filtresine fazla şiddetli biçimde vurulursa, şekil bozuklukları ve çatlaklar yüzünden kullanılamaz hale gelebilir.

5 **Ön kısımdan, hava filtresi üzerinde kalmış olabilecek tozu bir elektrik süpürgesi ile giderin.**

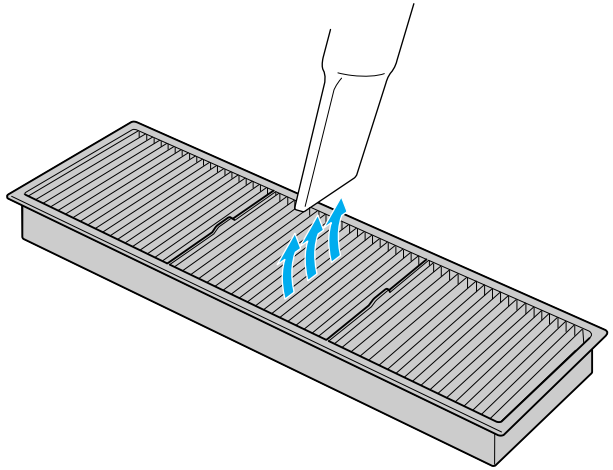

6 **Hava filtresini yerine takın.**

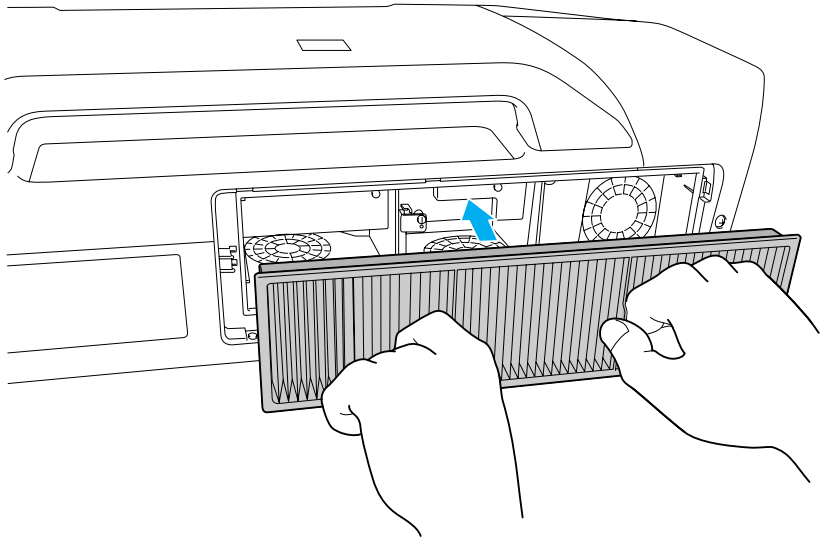

7 **Hava fitresi kapağını yerine yerleştirin.**

Kapağı klik sesi ile yerine oturuncaya kadar bastırın.

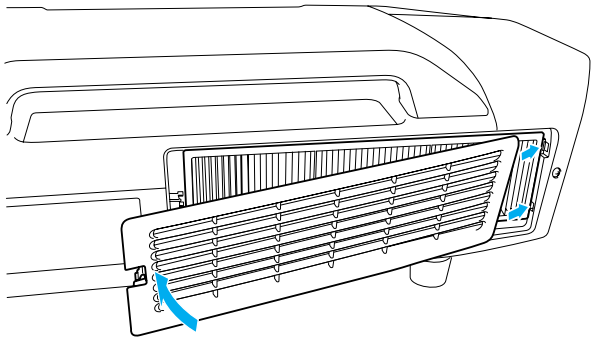

Bu mesaj temizleme işleminden sonra da sık sık görüntüleniyorsa hava filtresinin değiştirilme zamanı gelmiştir. Yeni hava filtresi ile değiştirin. ☛ s.93

Bu bölümde Uzaktan Kumanda pilleri, lamba ve hava filtresinin nasıl değiştirileceği açıklanmaktadır.

Uzaktan Kumanda Pillerinin Değiştirilmesi

Uzaktan Kumandanın yanıt vermesinde gecikme gerçekleşirse ya da bir süre kullanıldıktan sonra çalışmıyorsa bu, pillerin bittiği anlamına gelebilir. Bu durumda pilleri değiştirin. İki adet AA boy alkalin pili hazır edin. AA boy alkalin pil dışında başka pil kullanamazsınız.

Dikkat

Pilleri kullanmadan önce, Güvenlik Talimatlarını okuduğunuzdan emin olun.
☛ *Güvenlik Talimatları*

Prosedür

1. **Pil kapağını çıkarın.**

   Pil haznesi kapağının mandalını iterek kapağı kaldırın.

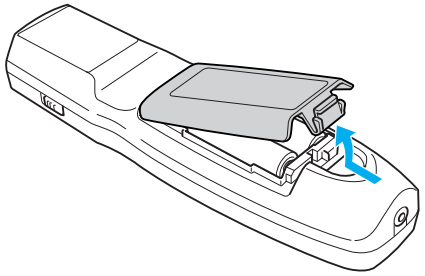

2. **Eski pilleri yenileriyle değiştirin.**

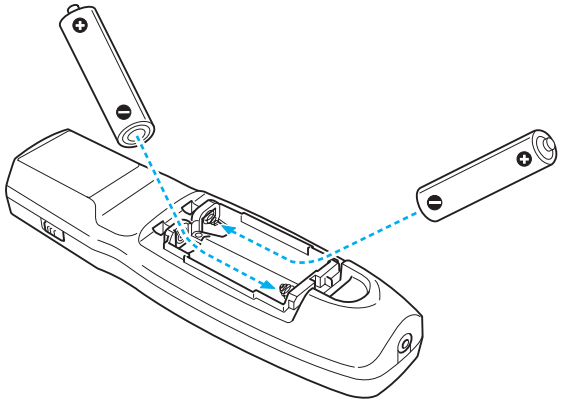

Dikkat

Pillerin doğru şekilde yerleştirildiğinden emin olmak için, pil yuvasındaki (+) ve (–) işaretlerinin konumunu kontrol edin.

3. **Pil kapağını yerine takın.**

   Pil haznesinin kapağını, tık sesi çıkartıp yerine oturana kadar bastırın.

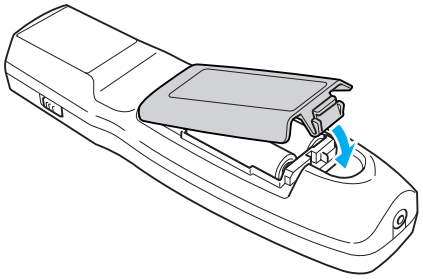

Lambanın Değiştirilmesi

Lamba değiştirme süresi

Aşağıdaki durumlar söz konusu olduğunda lambanın değiştirilmesi gerekir:

- Projeksiyona başladığınızda projeksiyon ekranının sol alt köşesinde "Lambayı değiştirin." mesajı görüntülenir.

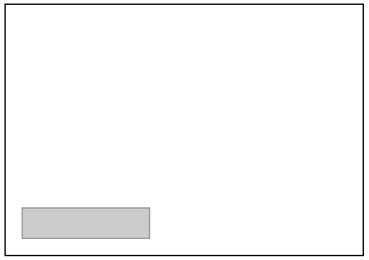

- Lamba göstergesi turuncu renkte yanıp söndüğünde.
  Yanıp sönen gösterge, lamba 1 veya 2, ile gösterilen lambayı değiştirin.

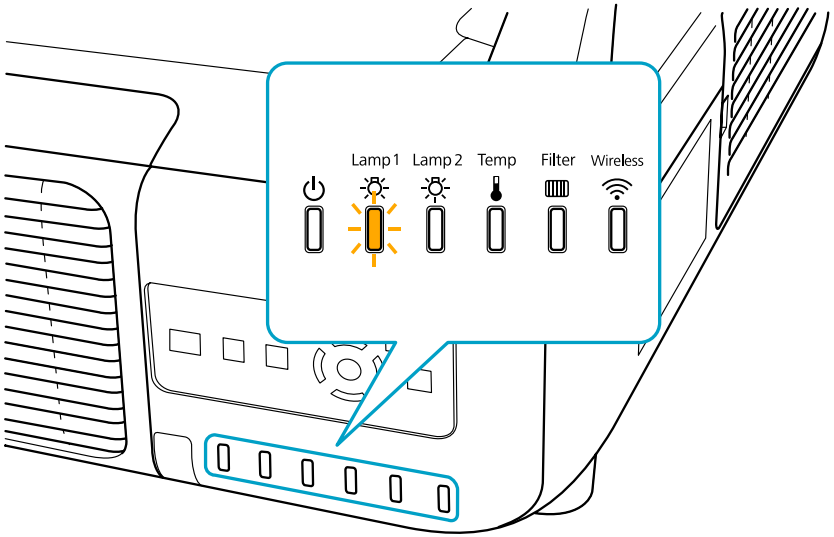

- Yansıtılan görüntü koyulaştığında veya kalitesi bozulmaya başladığında.

Dikkat

- *Lamba değiştirme mesajı, başlangıç parlaklığının ve yansıtılan görüntünün kalitesinin korunması için aşağıda belirtilen sürelerden sonra görüntülenecek şekilde ayarlanmıştır.* ☛ s.48
  ***Enerji Tüketimi** sürekli olarak Normal'de kullanıldığında: Yaklaşık 2400 saat*
  ***Enerji Tüketimi** sürekli olarak ECO'da kullanıldığında: Yaklaşık 3400 saat*
- *Projektörü çalıştırdıktan sonra ani olarak kapatmayın. Projektörün sık sık açılıp kapatılması lambaların ömrünü kısaltabilir.*
- *Lambayı bu süre geçtikten sonra kullanmaya devam etmeniz halinde, lambanın patlama olasılığı artar. Lamba değiştirme mesajı göründüğünde, hala çalışıyor olsa bile lambayı en kısa sürede yenisiyle değiştirin.*
- *Lamba özelliklerine ve kullanma şekline bağlı olarak lamba, lamba uyarı mesajından önce kararabilir veya çalışmayı kesebilir. İhtiyaç duyulması ihtimaline karşı her zaman iki adet yedek lamba bulundurmalısınız.*

Lambanın değiştirilmesi

Lamba projektör tavana asılarak kullanıldığında bile değiştirilebilir.

⚠ Uyarı

- *Lambayı aydınlatmadığı için değiştiriyorsanız, lambanın kırılmış olma ihtimali yüksektir. Eğer tavana kurulmuş bir projektörün lambasını değiştiriyorsanız, daima lambanın kırık olduğunu varsaymanız ve lamba kapağını açarken altında değil, yanında bulunmanız gerekmektedir. Lamba kapağını yavaşça çıkarın.*
- *Lambayı asla parçalarına ayırmayın veya üzerinde değişiklik yapmayın. Projektöre parçalanmış veya değiştirilmiş bir lamba takılıp kullanıldığında, bu durum yangına, elektrik çarpmasına veya bir kazaya neden olabilir.*

Dikkat

Lamba kapağını açmadan önce, lambaların yeteri kadar soğumasını bekleyin. Lambanın sıcak olması yanmaya ve yaralanmaya neden olabilir. Projektörü kapattıktan sonra, lambanın yeteri kadar soğuması için bir saat kadar bekleyin.

Dikkat

- *Projektörde iki adet lamba takılı olmadan asla kullanmayın.*
- *Yansıtılan görüntülerin renk tonu ve parlaklığının tutarlı olmasını sağlamak için her iki lambayı birlikte değiştirmenizi öneririz.*

Prosedür

1. **Projektörü kapadıktan ve onay sinyali iki kere bipledikten sonra elektrik kablosunu çıkartın.**

2. **Projektörün arkasındaki lamba kapağını açmadan önce, lambaların yeteri kadar soğumasını bekleyin.**

   Kilidi açmak için lamba kapağının önündeki tırnakları birlikte sıkın. Kilit serbest kaldığında, kapağı dümdüz dışarıya çekin.

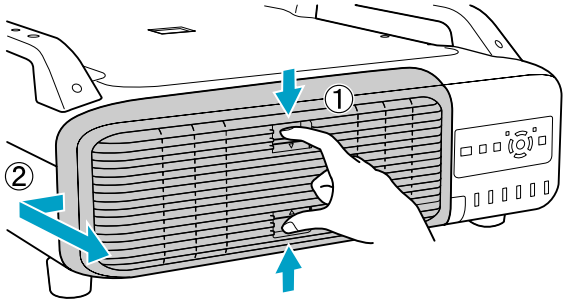

3. **Değiştirmek istediğiniz lambanın kilit kolunu yukarıya çekin ve lambayı dümdüz dışarıya çekerek çıkarın.**

   Lamba kırılmışsa, yeni bir lambayla değiştirin veya daha ayrıntılı tavsiye almak için yetkili satıcınızla irtibat kurun. ☛ *Epson Projektör İletişim Listesi*

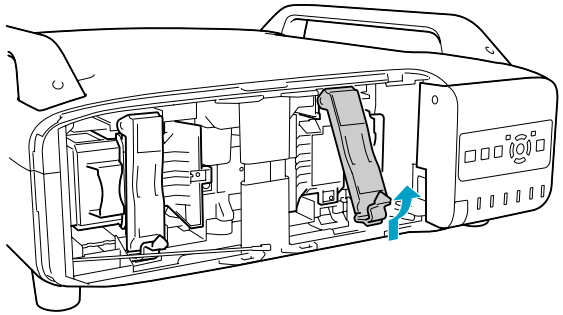

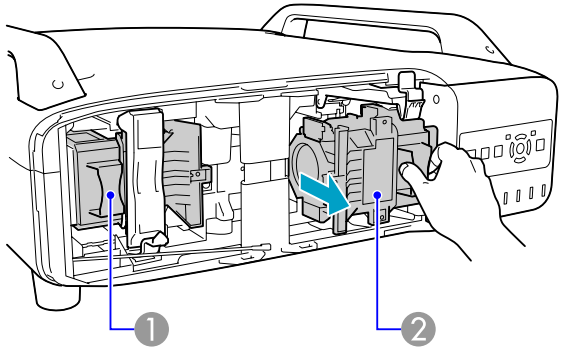

1. Lamba 1
2. Lamba 2

4. **Yeni lambayı takın.**

   Yeni lambayı yerine doğru biçimde oturacak şekilde kılavuz ray boyunca takın; tamamen yerleşinceye kadar aşağıya doğru bastırın ve kilit kolunu yerine oturuncaya kadar aşağıya doğru çekin.

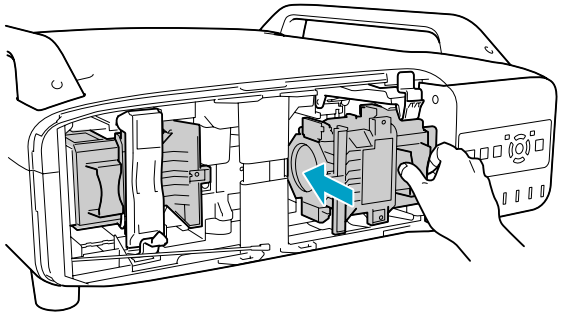

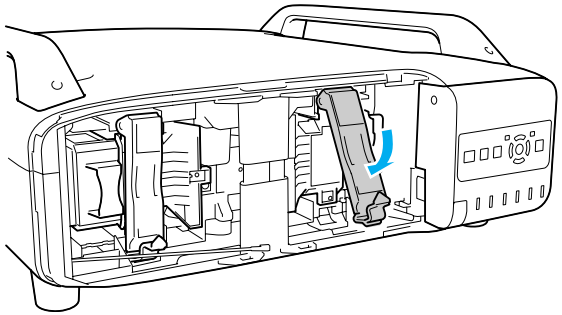

5 **Lamba kapağını takın.**

Kapağı üniteye doğru bastırın ve klik sesi gelinceye kadar sağa doğru kaydırın.

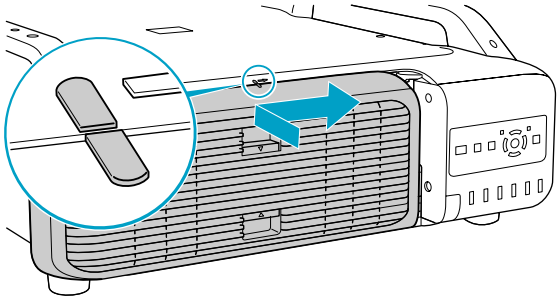

Dikkat

- *Lambayı sağlam şekilde taktığınızdan emin olun. Lamba kapağı açılırsa, güvenlik önlemi olarak lamba otomatik olarak kapanır. Ayrıca, lamba veya lamba kapağı doğru olarak takılmazsa, lamba çalışmaz.*
- *Bu ürün cıva (Hg) içeren bir lamba bileşeni ihtiva etmektedir. Lütfen, atma ve geri dönüşümle ilgili olarak genel ve yerel düzenlemeleri dikkate alın. Normal atıklarla birlikte çöpe atmayın.*

Lamba Saati sıfırlama

Projektör lambaların ne kadar uzun süre açık olduğunu kaydeder, bir mesaj ve gösterge ile lamba değişim zamanının geldiğini size bildirir. Lambaları değiştirdikten ve gücü açtıktan sonra, aşağıdaki mesaj ekrana gelir, artık lamba saat sayacını sıfırlayabilirsiniz.

Evet öğesini seçin ve ardından [Enter] düğmesine basın.

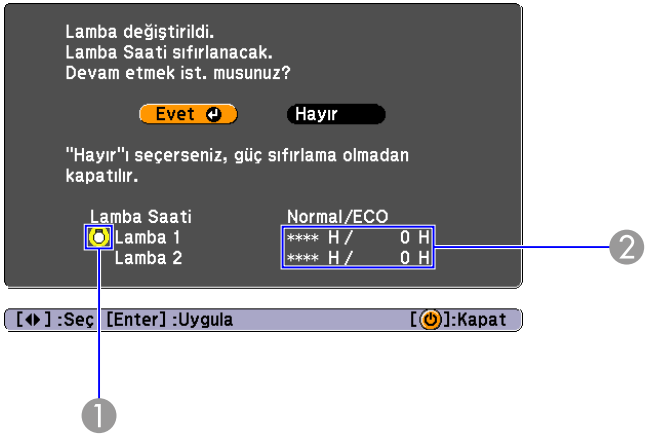

1. Lamba 1'in değiştirilmesini gösterir.
2. Kümülatif lamba çalışma süresini gösterir. **Evet** seçeneğini seçerseniz ve Lamba Saatini sıfırlarsanız, lamba 1 sayacı 0H olarak ayarlanır.

Hava Filtresinin Değiştirilmesi

Hava filtresi değiştirme süresi

Aşağıdaki durumlar söz konusu olduğunda hava filtresinin değiştirilmesi gerekir:

- Hava filtresi rengi kahverengiye dönüştüğünde.
- Hava filtresinin temizlenmiş olmasına rağmen ileti görüntülendiğinde.

Hava filtresinin değiştirilmesi

Projektör tavana asılarak kullanılsa da hava filtresi değiştirilebilir.

Prosedür

1. **Projektörü kapadıktan ve onay sinyali iki kere bipledikten sonra elektrik kablosunu çıkartın.**

2. **Hava filtresi kapağını çıkartın.**

   Hava filtresi kapağının tırnağını parmaklarınızın arasında kavrayın ve yukarıya doğru çekin, tırnağa bastırırken kapağı çıkarın.

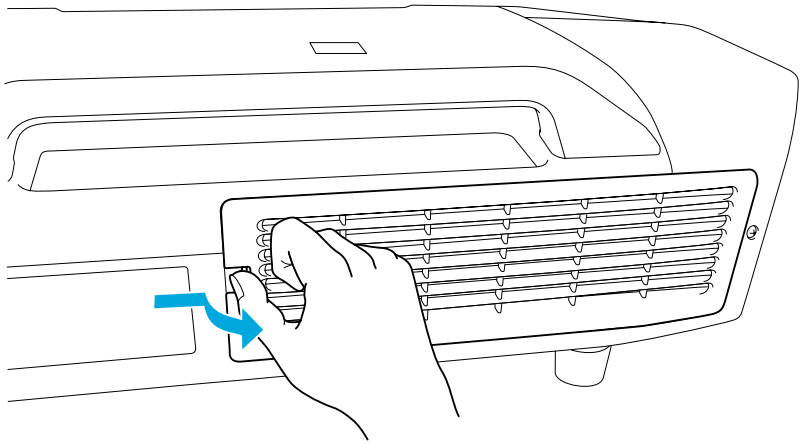

3. **Hava filtresini çıkartın.**

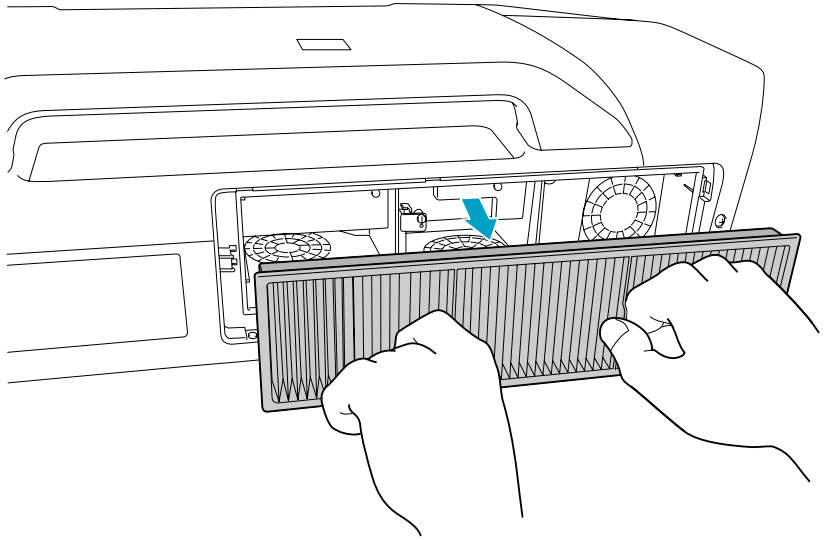

4. **Yeni hava filtresini takın.**

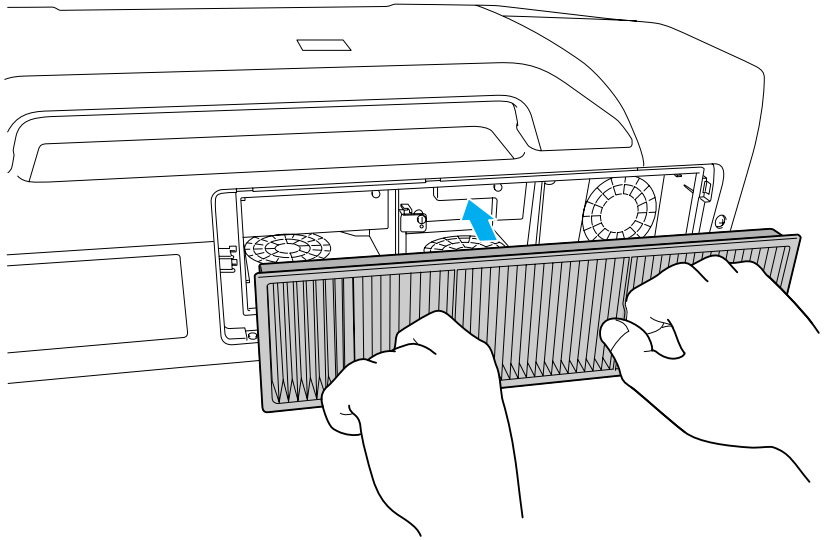

5 **Hava fitresi kapağını yerine yerleştirin.**

Tık sesiyle yerine oturana kadar bastırın.

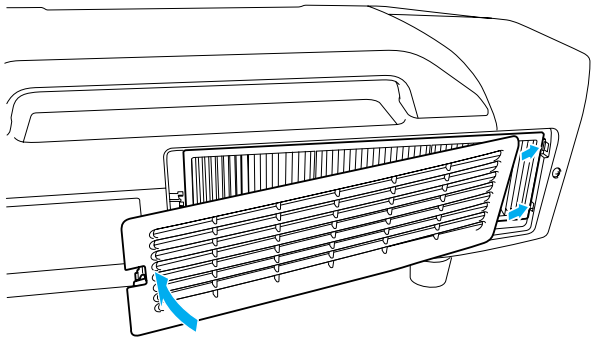

Hava filtrelerini yerel düzenlemeleri dikkate alarak uygun bir şekilde atın.
Çerçeve bölümü malzemesi: Polipropilen
Filtre bölümü malzemesi: Polipropilen

Aşağıdaki isteğe bağlı aksesuarlar ve sarf malzemeleri mevcuttur. Lütfen bu ürünleri gerekli olduğu durum ve zamanlarda satın alınız. İsteğe bağlı aksesuarlar ve sarf malzemeleri listesi aşağıdaki tarihten itibaren geçerlidir: 2009.07. Aksesuar ayrıntıları haber verilmeksizin değiştirilebilir ve aksesuarların hepsi tüm ülkelerde bulunamayabilir.

İsteğe bağlı Aksesuarlar

Bilgisayar kablosu ELPKC02
(1,8 m - mini D-Sub15-pin/mini D-Sub 15pin için)
Bu, projektörle birlikte verilen bilgisayar kablosunun aynısıdır.

Bilgisayar kablosu ELPKC09
(3 m - mini D-Sub15-pin/mini D-Sub 15pin için)
Bilgisayar kablosu ELPKC10
(20 m - mini D-Sub15-pin/mini D-Sub 15pin için)
Projektörle birlikte verilen bilgisayar kablosu kısaysa, burada belirtilen uzun kablolardan birini kullanın.

Bileşen video kablosu ELPKC19
(3 m - mini D-Sub 15-pin/RCA erkek×3 için)
Bir Bileşen Video kaynağı bağlamak için kullanın.

Uzaktan kumanda kablo seti ELPKC28
(10m'lik 2 parçalı set)
Bu ürünü, uzaktan kumandanın belli bir uzaklıktan çalışmasını garantilemek için kullanın.

Kablosuz fare alıcısı ELPST16
Bu ürünü, bir bilgisayarın fare işaretleyicisini projektörün uzaktan kumandasını kullanarak çalıştırmak veya bir PowerPoint dosyası yansıtırken page Up/Down'ı çalıştırmak için kullanın.

Kablosuz LAN ünitesi ELPAP03 (EB-Z8050W için)
Bunu kablosuz LAN üzerindeki bir bilgisayardan görüntü yansıtmak için kullanın.

Uzun odaklı zoom mercek ELPLL07
(Yansıtma mesafesi oranı: a. Yaklaşık 5.76 ila 8.09 b. Yaklaşık 5.83 ila 8.18)
Orta odaklı zoom mercek ELPLM07
(Yansıtma mesafesi oranı: a. Yaklaşık 3.85 ila 5.88 b. Yaklaşık 3.92 ila 5.97)
Orta odaklı zoom mercek ELPLM06
(Yansıtma mesafesi oranı: a. Yaklaşık 2.64 ila 4.03 b. Yaklaşık 2.68 ila 4.10)
Standart odaklı zoom mercek ELPLS04
(Yansıtma mesafesi oranı: a. Yansıtma 1.71 ila 2.78 b. Yansıtma 1.74 ila 2.82)
Kısa odaklı geniş mercek ELPLW04
(Yansıtma mesafesi oranı: a. Yansıtma 1.29 ila 1.77 b. Yansıtma 1.31 ila 1.80)
Arkadan yansıtma için geniş mercek ELPLR04
(Yansıtma mesafesi oranı: a. Yaklaşık 0.76 b. Yaklaşık 0.77)
a: EB-Z8050W b: EB-Z8000WU
Yansıtma mesafesi oranı = yansıtma mesafesi/yansıtma ekranı genişliği
Değerler kurulum standartlarıdır. Yansıtma koşullarına bağlı olarak değişim gösterebilirler.

Alçak tavan askısı* ELPMB25
Yüksek tavan askısı* ELPMB26
Projektörü bir tavana kurarken kullanın.

* Projektörü tavana asmak için özel bir kurulum yöntemi gerekmektedir. Bu kurulum yöntemini kullanmak istiyorsanız yetkili satıcınızla veya Destek ve Servis Kılavuzu'nda verilen en yakın adresle irtibat kurun. ☛ *Epson Projektör İletişim Listesi*

Sarf Malzemeleri

Lamba ünitesi yedek (iki paket) ELPLP52 **Lamba ünitesi yedek (bir paket) ELPLP51** Kullanılan lambaların yedeği olarak kullanın.
Hava filtresi ELPAF23 Kullanılan hava filtrelerinin yedeği olarak kullanın.

Projektörün içinde birçok cam parça ve hassas bileşen mevcuttur. Taşıma sırasında darbeler sonucu hasarların oluşmasını önlemek için, projektörü aşağıda açıklanan şekilde ele alın.

Yakına Taşıma

Aşağıdaki noktaları kontrol edin ve ardından kollardan tutarak dikkatlice taşıyın.

- Projektöre giden gücü kapatın ve tüm kabloları sökün.
- Mercek kapağını merceğe takın.
- Ayağı saklayın.

Dikkat

Projektörü tek başınıza taşımayın.
Projektörün ambalajını açmak veya taşımak için iki kişi gerekmektedir.

Taşırken

Ambalajı hazırlama

"Yakına Taşıma" başlığında açıklanan noktaları kontrol ettikten sonra, aşağıdakileri hazırlayın ve ardından projektörü paketleyin.

- Standart zoom mercek dışında bir isteğe bağlı mercek takılıysa mercek ünitesini çıkarın. Projektörde yerleşik bir mercek varsa standart zoom mercek takın. Projektörde mercek yoksa, projektörü satın aldığınızda mercek montajı üzerinde bulunan kapağı takın.
- Dikey ve yatay mercek kaydırmaları merkezde konumlandırılmıştır.
- Satın alındığında kullanılan koruyucu mercek yastığını takın.

Ambalaj yapılmasına ve taşımaya ilişkin notlar

Projektörü darbeden korumak için tampon malzemesinin içine emniyetli biçimde sarın ve sağlam bir karton kutunun içine yerleştirin. Nakliye şirketini içeriğin kırılgan malzeme olduğu konusunda uyardığınızdan emin olun.

Yansıtılmakta olan görüntüyü Kullanıcı Logosu olarak kaydedebilirsiniz.

> Yeni bir Kullanıcı Logosu kaydedildiğinde önceki Kullanıcı Logosu silinir.

Prosedür

1 **Kullanıcı Logosu olarak kullanmak istediğiniz görüntüyü yansıtın ve [Menu] düğmesine basın.**

Uzaktan Kumanda kullanarak

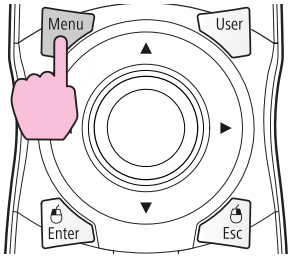

Kontrol paneli kullanarak

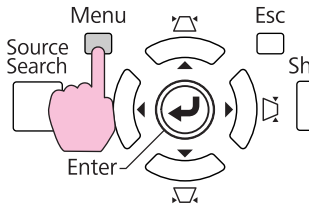

2 **Yapılandırma menüsünden Uzatılmış - "Kullanıcı Logosu" seçeneğini seçin.** ☛ "Yapılandırma Menüsü Kullanımı"

Menü altın bulunan kılavuzdan, kullanabileceğiniz düğmeleri ve bu düğmelerle yapılabilen işlemleri kontrol edin.

> - **Şifre Koruması**'ten **Kull. Logosu Koruma** ayarı **Açık** yapılırsa, bir mesaj görüntülenir ve kullanıcı logosu değiştirilemez. **Kull. Logosu Koruma** özelliğini **Kapalı** olarak ayarladıktan sonra değişiklikler yapabilirsiniz. ☛ s.37
> - Ekran Yerleşimi, E-Zoom, En Boy Oranı veya İleri giden gerçekleştirilirken **Kullanıcı Logosu** seçilirse, halihazırda gerçekleştirilmekte olan işlev iptal edilir.

3 **"Bu görüntü Kullanıcı Logosu olarak seçilsin mi?" görüntülendiğinde, "Evet" seçeneğini seçin.**

> Uzaktan Kumanda veya Kontrol paneli üzerindeki [Enter] düğmesine bastığınızda, ekran boyutu sinyale göre değişebilir çünkü görüntü sinyalinin çözünürlüğüne göre değişir.

4 **Kayan çerçeve kutusunu, Kullanıcı Logosu olarak kullanacağınız görüntü parçasını seçecek şekilde hareket ettirin.**

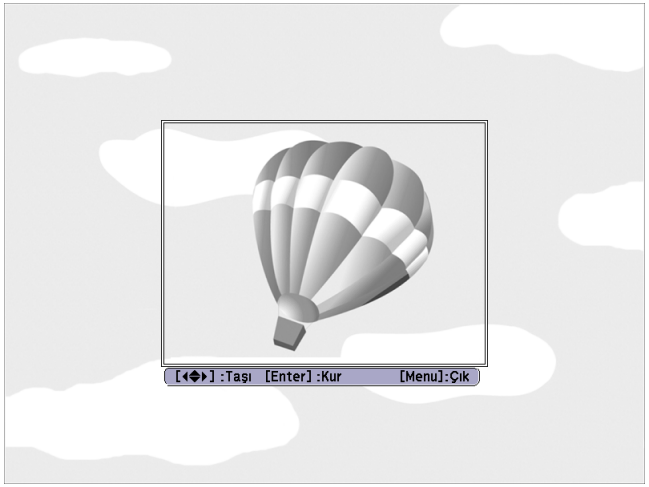

Uzaktan Kumanda kullanarak

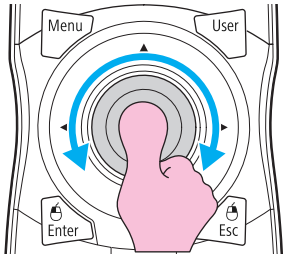

Kontrol paneli kullanarak

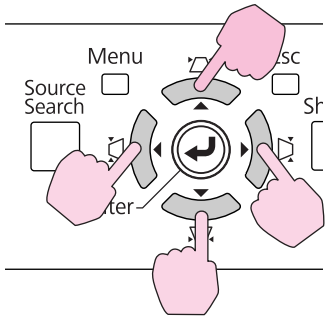

Kullanıcı logoları boyut olarak 400 × 300 noktaya kadar kaydedilebilir.

5 **"Bu görüntü seçilsin mi?" görüntülendiğinde, "Evet" seçeneğini seçin.**

6 **Yakınlaştırma ayar ekranından yakınlaştırma faktörünü seçin.**

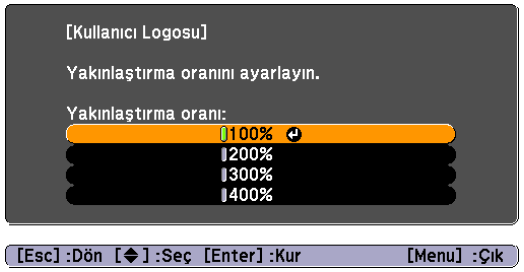

Sadece EB-Z8000WU kullanırken %400 görüntülenir.

7 **Bu görüntü Kullanıcı Logosu olarak kaydedilsin mi?" mesajı görüntülendiğinde "Evet" seçeneğini seçin.**

Görüntü kaydedilecektir. Görüntü kaydedildikten sonra, "Tamamlandı." mesajı görüntülenir.

- Kullanıcı Logosu bir kez kaydedildiğinde, logo ayarı varsayılan fabrika ayarına geri döndürülemez.
- Kullanıcı logosunun kaydedilmesi yaklaşık 15 saniye sürebilir. Kullanıcı logosu kaydedilirken, projektörü veya ona bağlı olan bir başka kaynağı kullanmayın, aksi takdirde arıza meydana gelebilir.

WPS'i ayarlamanın iki metodu vardır.

- Tuşa Basma Metodu
  Projektör kontrol paneli üzerindeki [Enter] düğmesine ve erişim noktası ekipmanı üzerindeki ilgili düğmeye basıldığında, SSID ve güvenlik otomatik olarak ayarlanır. Bu metod, projektör ve erişim noktası birbirine yakınken önerilir.
- PIN Kodu Metodu
  SSID ve güvenlik, bilgisayardan erişim noktasına önceden atanmış olan ve sonra projektöre gönderilen 8 haneli bir kod girerek otomatik olarak ayarlanır. Bilgisayar ile erişim noktası arasındaki bağlantı ayarlarını önceden yapın. Bu bağlantının nasıl yapılacağı hakkındaki ayrıntılar için erişim noktası ile birlikte verilen kılavuza başvurun. Bu metod, projektör tavana monte olduğunda önerilir.

Bağlantı Kurulum Metodu

Prosedür

1. **Projeksiyon sırasında, [Menu] düğmesine basın ve yapılandırma menüsünden Ağ - "Ağ Yapılandırmasına" öğesini seçin.**

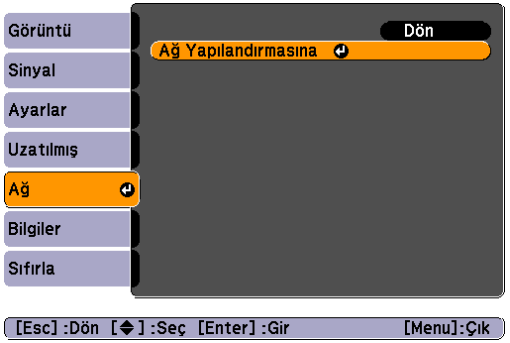

Ağ Yapılandırması ekranı görüntülenir.

2. **"Kablosuz LAN" bölümünden "Kurulum Sihirbazı için" öğesini seçin.**

Aşağıdaki ekran görüntülenir.

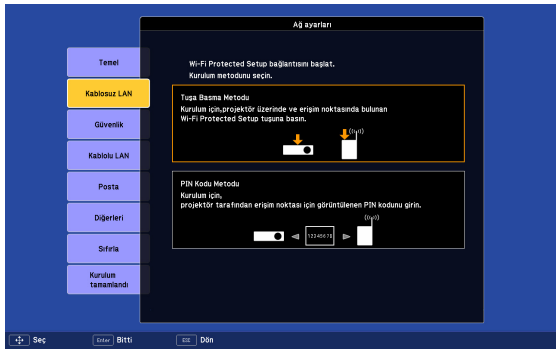

Tuşa Basma Metodu'nu kullanarak bağlanıldığında, aşağıda verilen adımları izleyin.

"PIN Kodu Metodu"nu kullanarak bağlantı yapıldığında, "PIN Kodu Metodunu kullanarak bağlantı yapma" bölümüne gidin.
☛ s.102

Tuşa Basma Metodunu Kullanarak Bağlantı Yapma

Prosedür

1. **"Tuşa Basma Metodu"nu seçin.**

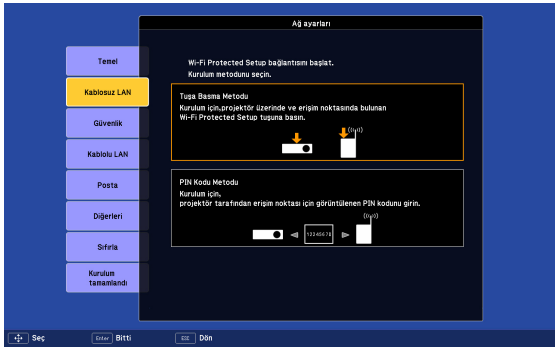

Tuşa Basma Metodu ekranı görüntülenir.

2. **Ekranda sizden istendiğinde projektörün kontrol paneli üzerindeki [Enter] düğmesine basın.**

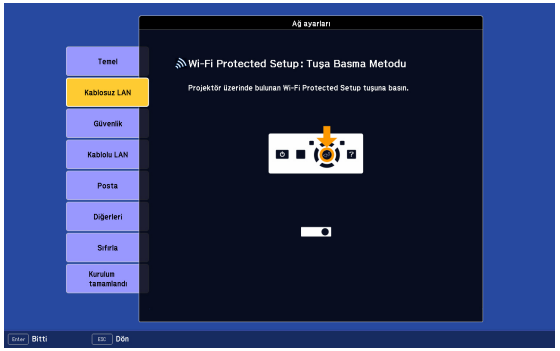

Ardından, Tuşa Basma Metodu ekranı görüntülenir.

3. **Ekranda istendiğinde, erişim noktası üzerindeki düğmeye basın.**

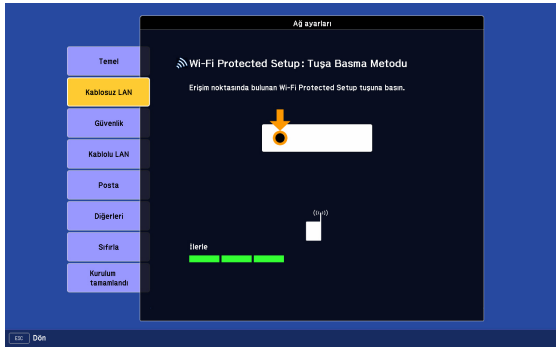

Böylece kurulum tamamlanır.

4. **[Enter] veya [Esc] düğmesine basın.**

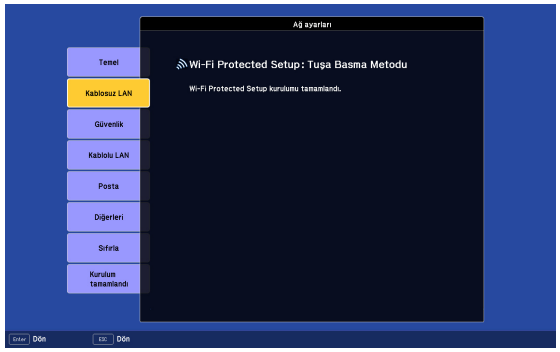

Kablosuz LAN menüsü ekranına geri döner.

5. **"Kurulum tamamlandı"dan "Evet"i seçin.**

Böylece projektör ile erişim noktası arasındaki bağlantı kurulumu tamamlanır. Yapılandırma menüsünü kapatmak için [Menu] düğmesine basın.

PIN Kodu Metodunu kullanarak bağlantı yapma

> "PIN Kodu Metodu"nu kullanarak bir bağlantı yapabilmeniz için, önce bilgisayar ile erişim noktası arasında bir bağlantının önceden kurulmuş olması gerekir.

Prosedür

1. **"PIN Kodu Metodu" öğesini seçin.**

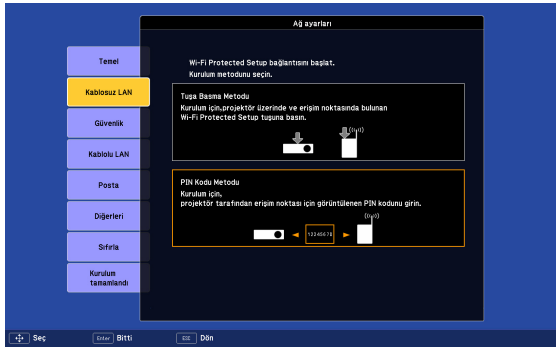

PIN Kodu Metodu ekranı görüntülenir.

2. **Bilgisayarın "PIN Kodu Metodu" ekranında görüntülenen PIN kodunu erişim noktasına girin ve ardından "Kurulumu Başlat"ı seçin.**

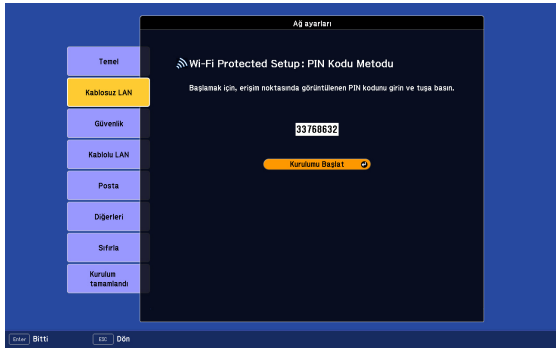

İlerleme görüntülenir.

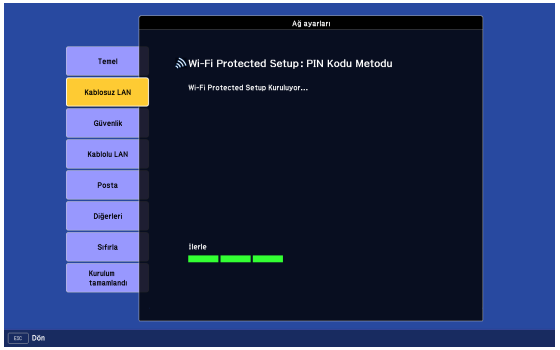

3 **"Wi-Fi Protected Setup kurulumu tamamlandı." mesajı görüntülenir. [Enter] veya [Esc] düğmesine basın.**

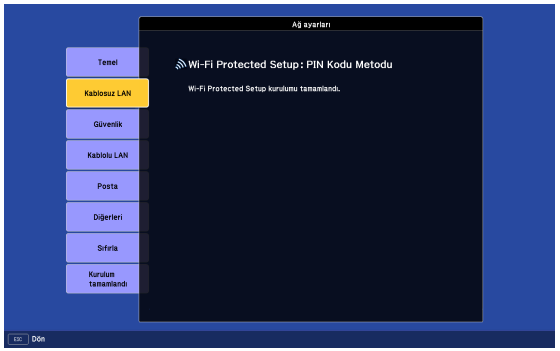

Kablosuz LAN menüsü ekranına geri döner.

4 **"Kurulum tamamlandı"dan "Evet"i seçin.**

Böylece projektör ile erişim noktası arasındaki bağlantı kurulumu tamamlanır. Yapılandırma menüsünü kapatmak için [Menu] düğmesine basın.

Aşağıdaki tablo, standart zoom mercek bağlı olduğu zamanki yansıtma mesafesini gösterir. İsteğe bağlı bir mercek bağlı olduğunda, yansıtma mesafelerini isteğe bağlı mercekler ile temin edilen Kullanım Kılavuzundan kontrol edin. Projektörü kurmak için uygun ekran boyutunu bulmak üzere aşağıdaki tabloya bakın. Değerler sadece referans amaçlıdır.

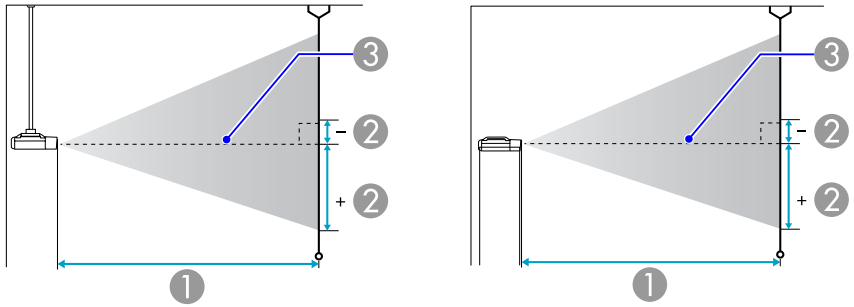

1. Yansıtma mesafesi
2. merceğin merkezi ile ekranın tabanı arasındaki mesafedir. Bu mesafe dikey mercek kaydırma ayarına bağlı olarak değiştirilir.
3. Mercek merkezi

EB-Z8000WU Yansıtma Mesafesi

Birimler:cm

4:3 Ekran Boyutu		1 En kısa (Wide) (Geniş) - En uzun (Tele)	2 Dikey mercek kaydırma Yukarıdan Aşağıya
60"	120x90	251 - 410	-19 - 111
80"	160x120	338 - 549	-26 - 148
100"	200x150	424 - 688	-32 - 185
120"	240x180	510 - 828	-39 - 221
150"	300x230	640 - 1036	-48 - 277
200"	410x300	856 - 1384	-64 - 369
300"	610x460	1288 - 2081	-97 - 554
440"	890x670	1898 - 3062	-142 - 814

Birimler:cm

16:9 Ekran Boyutu		1 En kısa (Wide) (Geniş) - En uzun (Tele)	2 Dikey mercek kaydırma Yukarıdan Aşağıya
60"	130x75	227 - 371	-22 - 96
80"	180x100	306 - 498	-29 - 129
100"	220x120	384 - 624	-36 - 161
120"	270x150	463 - 751	-43 - 193
150"	330x190	580 - 940	-54 - 241
200"	440x250	777 - 1256	-72 - 321
300"	660x370	1169 - 1888	-108 - 482
485"	1070x600	1899 - 3064	-176 - 781

Birimler:cm

16:10 Ekran Boyutu		1 En kısa (Wide) (Geniş) - En uzun (Tele)	2 Dikey mercek kaydırma Yukarıdan Aşağıya
60"	130x81	221 - 361	-17 - 98

16:10 Ekran Boyutu		① En kısa (Wide) (Geniş) - En uzun (Tele)	② Dikey mercek kaydırma Yukarıdan Aşağıya
80"	180x110	297 - 484	-23 - 130
100"	220x130	374 - 607	-28 - 163
120"	270x169	450 - 730	-34 - 196
150"	330x206	564 - 915	-43 - 245
200"	440x275	755 - 1222	-57 - 326
300"	550x344	1137 - 1837	-85 - 489
500"	1100x688	1900 - 3067	-142 - 815

EB-Z8050W Yansıtma Mesafesi

Birimler:cm

4:3 Ekran Boyutu		① En kısa (Wide) (Geniş) - En uzun (Tele)	② Dikey mercek kaydırma Yukarıdan Aşağıya
60"	120x90	247 - 403	-18 - 110
80"	160x120	332 - 540	-24 - 146
100"	200x150	417 - 677	-30 - 183
120"	240x180	502 - 814	-37 - 219
150"	300x230	630 - 1020	-46 - 274
200"	410x300	843 - 1363	-61 - 366
300"	610x460	1268 - 2048	-91 - 549
440"	890x670	1868 - 3014	-134 - 807

Birimler:cm

16:9 Ekran Boyutu		① En kısa (Wide) (Geniş) - En uzun (Tele)	② Dikey mercek kaydırma Yukarıdan Aşağıya
60"	130x75	224 - 365	-21 - 95
80"	180x100	301 - 490	-28 - 127
100"	220x120	378 - 614	-35 - 159
120"	270x150	455 - 739	-42 - 191
150"	330x190	571 - 925	-52 - 239
200"	440x250	764 - 1236	-69 - 318
300"	660x370	1150 - 1859	-104 - 477
485"	1070x600	1869 - 3016	-168 - 773

Birimler:cm

16:10 Ekran Boyutu		① En kısa (Wide) (Geniş) - En uzun (Tele)	② Dikey mercek kaydırma Yukarıdan Aşağıya
60"	130x81	217 - 355	-16 - 97
80"	180x110	292 - 476	-22 - 129
100"	220x130	368 - 597	-27 - 162
120"	270x169	443 - 719	-32 - 194
150"	330x206	555 - 900	-40 - 242
200"	440x275	743 - 1203	-54 - 323
300"	550x344	1119 - 1808	-81 - 485
500"	1100x688	1870 - 3019	-135 - 808

Piyasada bulunabilen 100BASE-TX veya 10BASE-T LAN kablosu ile bağlayın. Arabirim, projektörün modeline bağlı olarak aşağıdaki gösterimden farklı olabilir. (Aşağıdaki çizimde EB-Z8000WU gösterilmiştir)

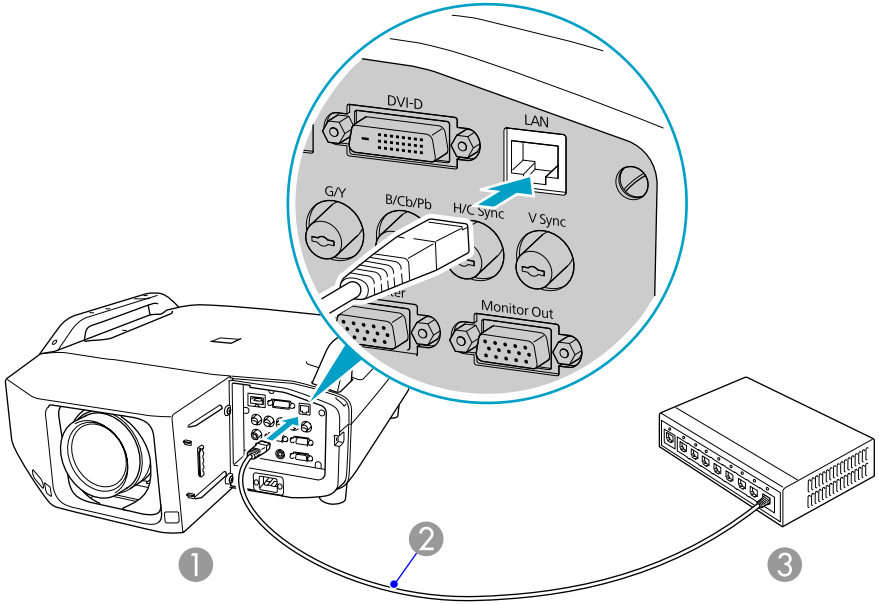

1. LAN bağlantı noktasına
2. LAN kablosu (piyasada bulunabilir)
3. LAN bağlantı noktasına

Dikkat

Arızaları önlemek için, 5 zırhlı bir LAN kablosu kategorisi kullanın.

Bilgisayar (Computer) Giriş Portundan veya BNC Giriş Portundan alınan analog RGB görüntüleri aynı anda bir harici monitörde ve ekranda görüntülenebilir. Yani, ekranı göremeseniz bile sunum yapılırken yansıtılan görüntüleri harici monitörde kontrol edebilirsiniz. Harici monitörle birlikte verilen kabloyu kullanarak monitöre bağlayın.

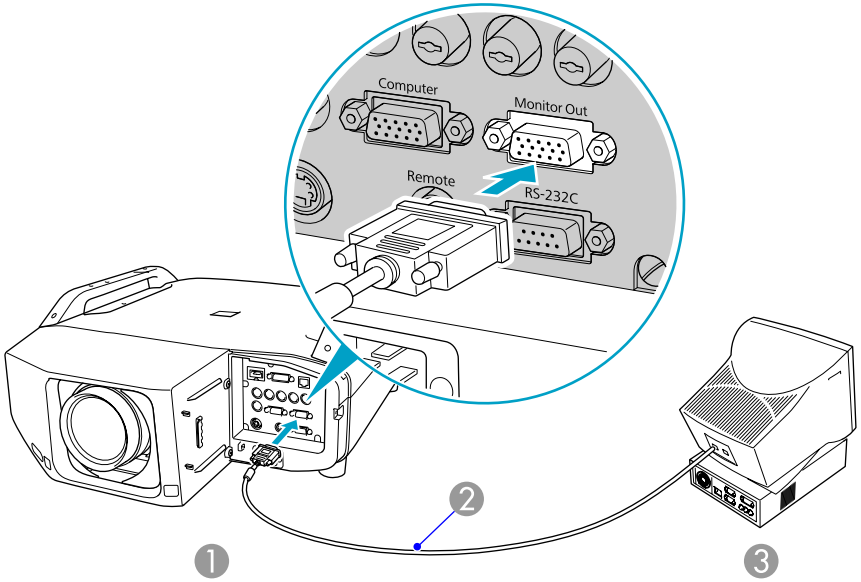

1. Monitor Out bağlantı noktasına
2. Monitör ile verilen kablo
3. Monitör bağlantı noktasına

- Komponent video sinyalleri ile bilgisayar veya Bilgisayar giriş portu ve BNC giriş portu dışındaki giriş portlarına bağlı video cihazlarından harici bir monitöre çıkış yapılamaz.
- Ekran yerleşimi gibi ayar ölçülerinin ayarlanması, yapılandırma ekranı ve Yardım ekranları harici monitöre aktarılmaz.

Önceden #2 yıldız tornavida hazırlayın.

Çıkarma

Dikkat

- *Mercek ünitesini yalnızca gerekli olduğunda çıkartın. Projektörün içine toz veya pislik girerse, yansıtma kalitesi bozulur ve bir arızaya neden olabilir.*
- *Mercek bölümüne elleriniz veya parmaklarınızla temas etmemeye çalışın. Mercek yüzeyi üzerinde parmak izleri veya yağlar bırakılırsa, yansıtma kalitesi bozulur.*
- *Mercek kaydırma yapılmışsa, mercek ünitesini değiştirmeden önce mercek kaydırma ayarını merkeze yapın.*

Prosedür

1 Arabirim kapağını sökün.

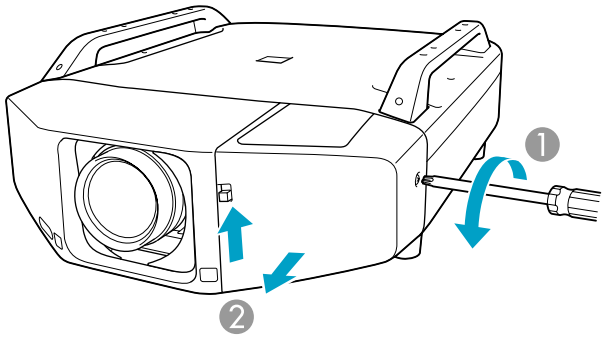

1. Sabitleme vidasını gevşetin.
2. Arabirim kapağı açma anahtarını yukarıya doğru iterken, arabirim kapağını düz olarak çekin ve çıkarın.

2 Ön kapağı sökün.

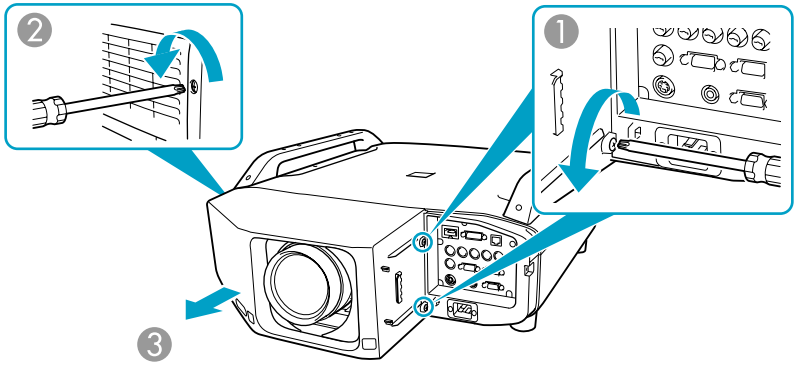

1. İki sabitleme vidasını gevşetin.
2. Sabitleme vidasını gevşetin.
3. Kapağı düz olarak çekip çıkarın.

3 Mercek ünitesinin kilit kolunu sıkıştırın ve saat dönüş yönü tersi yönde çevirin.

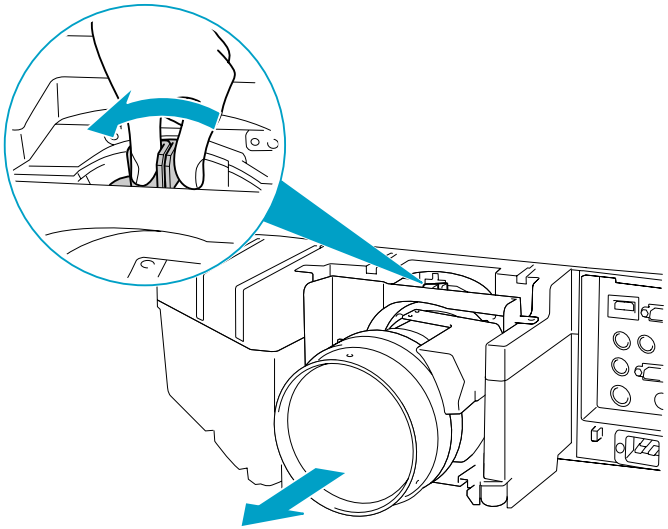

4 **Mercek ünitesi serbest kalırken düz olarak çekin.**

Takma

Dikkat

Projektörün mercek yerleştirme bölümü yukarı bakarken mercek ünitesini takmayın. Projektörün içine toz veya pislik girebilir.

Prosedür

1 **Mercek üzerindeki beyaz çember üst taraftayken mercek ünitesini mercek yerleştirme bölümünün içine düz şekilde yerleştirin.**

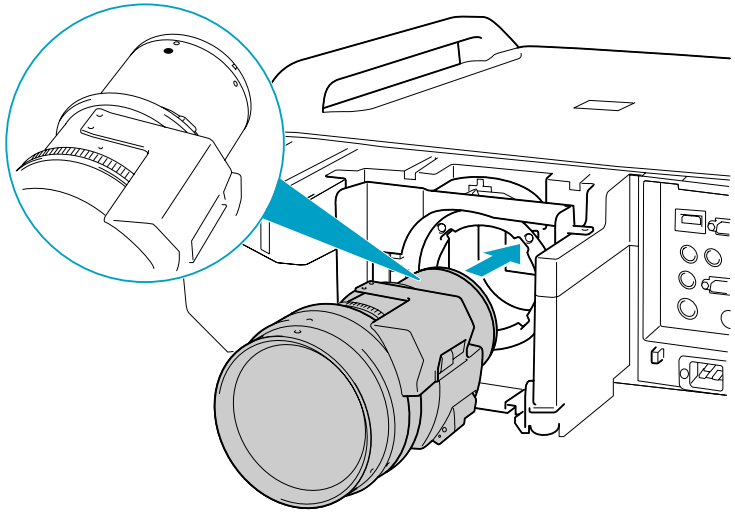

2 **Mercek ünitesini sıkıca tutarken, kilitleninceye kadar kilit kolunu saat yönünde çevirin. Merceğin sökülemediğini kontrol edin.**

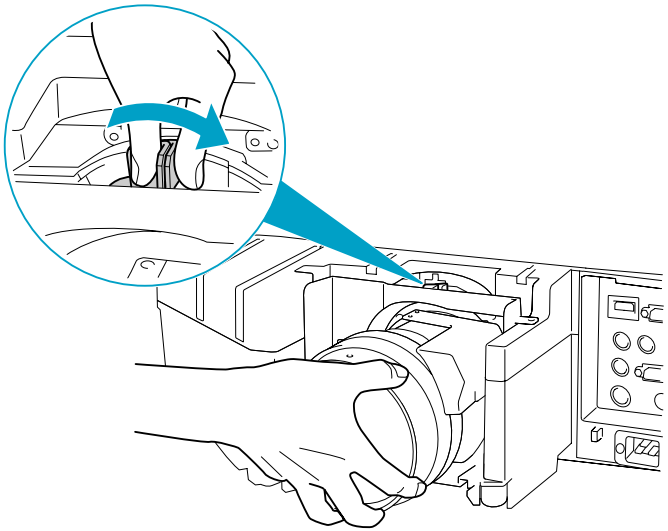

3 **Ön kapağı yerine takın.**

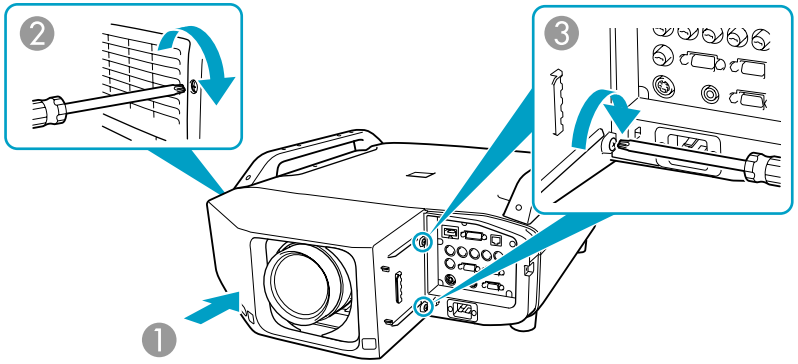

1. Kapağı kılavuz ray boyunca takın.
2. Sabitleme vidasını sıkın.
3. İki sabitleme vidasını sıkın.

4 **Arabirim kapağını yerine takın.**

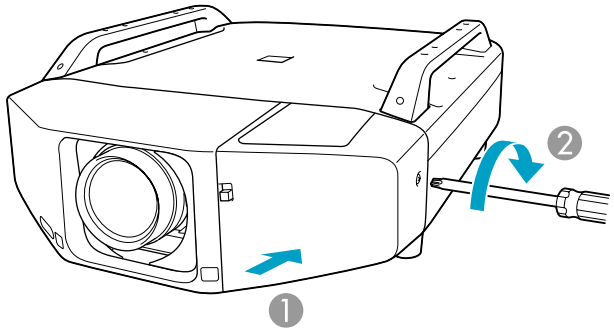

1. Kapağı kılavuz ray boyunca takın.
2. Sabitleme vidalarını sıkın.

Dikkat

- *Projektörü kullanmak için ön kapağı takın.*
- *Projektörü mercek ünitesi takılı olarak muhafaza edin.*
  Projektör mercek ünitesi olmadan muhafaza edilirse, projektörün içine toz ve pislik girebilir ve arızaya ya da düşük kaliteli projeksiyona yol açabilir.

Posta Bildirimi işlevi **Açık** olarak ayarlandığında ve projektörde bir sorun/uyarı oluştuğunda, aşağıdaki e-posta gönderilecektir.

Konu: EPSON Projector
Satır 1: Sorunun oluştuğu projektörün adı
Satır 2: Sorunun oluştuğu projektör için ayarlanan IP adresi.
Satır 3 ve sonrası: Sorunun ayrıntıları

Soruna ilişkin ayrıntılar satır satır listelenir. Aşağıdaki tablo, mesaj içerisinde her bir öğe için verilen ayrıntıları göstermektedir. Sorunları/uyarıları ele almak için, bakınız "Göstergeleri Okuma" ☛ s.71

Mesaj	Neden
Auto Iris Error	Oto İris Hatası
Cinema filter error	Sinema filtresi hatası
Cinema Filter Warning	Sinema Filt.Uyarısı Projektör halen kullanılabilir ancak sinema filtresi çalışmaz.
Clean Air Filter	H. Filt.Tmzl.Uyr.
Fan related error	Fan Hatası
High-speed cooling in progress	Yüksek Sıc.Uyarısı
Internal error	İç Hata
Internal temperature error	Yüksek Sıc.Hatası (Aşırı Isınma)
Lamp out	Lamba Hatası (her iki lamba 1/2)
Lamp replacement notification (1) Lamp replacement notification (2)	Lambayı Değiştir (1) lamba 1'i gösterir, (2) lamba 2'yi gösterir. Bilgi verilen lamba değiştirme nedeniyledir.
Lamp timer failure	Lamba Arızası (her iki lamba 1/2)
Lamp Warning (1) Lamp Warning (2)	Lamba Uyarısı (1) lamba 1'i gösterir, (2) lamba 2'yi gösterir. Bilgilendirilen lamba sönüktür.
Low Air Flow	Düşük Hava Akışı
Low Air Flow Error	Filtre Hava Akış Hatası
No Air Filter	Hava Fltresi Yok/Hava Akışı Sensör Hatası
No-signal	Sinyal Yok Projektöre hiçbir giriş sinyali gelmiyor. Bağlantı durumunu kontrol edin veya sinyal kaynağının gücünün açık olduğunu kontrol edin.
Peltier Device error	Soğutma sistem hatası (Peltier unsuru)
Power Err. (Ballast)	Güç Hatası (Ballast)
Power Warning. (Ballast) (1) Power Warning. (Ballast) (2)	Güç Uyarısı (Ballast) (1) lamba 1'i gösterir, (2) lamba 2'yi gösterir. Bilgilendirilen lamba sönüktür.
Pump Error	Soğutma sistemi hatası (pompa)
Sensor error	Snesör Hatası
Shutter Error	Obtüratör Hatası
Shutter Warning	Obtüratör Uyarısı Bu ünite kullanılabiliyor olmasına rağmen, obtüratör çalışmaz.

Mesajın başında bir (+) veya (-) işareti belirir.
Bir projektör sorunu meydana geldi
(-): Bir projektör sorunu ile başa çıkıldı

Komut Listesi

Projektöre açılma komutu gönderildiğinde, projektör açılacak ve ısınma moduna geçecektir. Projektör açıldığında, iki nokta üst üste ":" (3Ah) işareti döndürülecektir.

Projektör bir komutu yerine getirdikten sonra, bir ":" işareti görüntüler ve sonraki komutu kabul eder.

Komut yürütüme işlemi bir hata ile sonlanırsa, projektör bir hata mesajı verir ve ":" kodunu görüntüler.

Öğe			Komut
Güç AÇMA/KAPAMA	Açık		PWR ON
	Kapalı		PWR OFF
Sinyal seçimi	Bilgisayar	Otomatik	SOURCE 1F
		RGB	SOURCE 11
		Bileşen	SOURCE 14
	BNC	Otomatik	SOURCE BF
		RGB	SOURCE B1
		Bileşen	SOURCE B4
	HDMI		SOURCE A0
	DVI-D		SOURCE 30
	Video		SOURCE 45
	S-Video		SOURCE 42
Obtüratör Açık/Kapalı	Açık		MUTE ON
	Kapalı		MUTE OFF

Yukarıdaki komutların her birinin sonuna bir Carriage Return (CR) (satırbaşı) kodu (0Dh) ekleyin ve iletin.

Kablo Yerleşimleri

Seri Bağlantı

- Konnektör şekli: D-Sub 9-pin (erkek)
- Projektör giriş bağlantı noktası adı: RS-232C

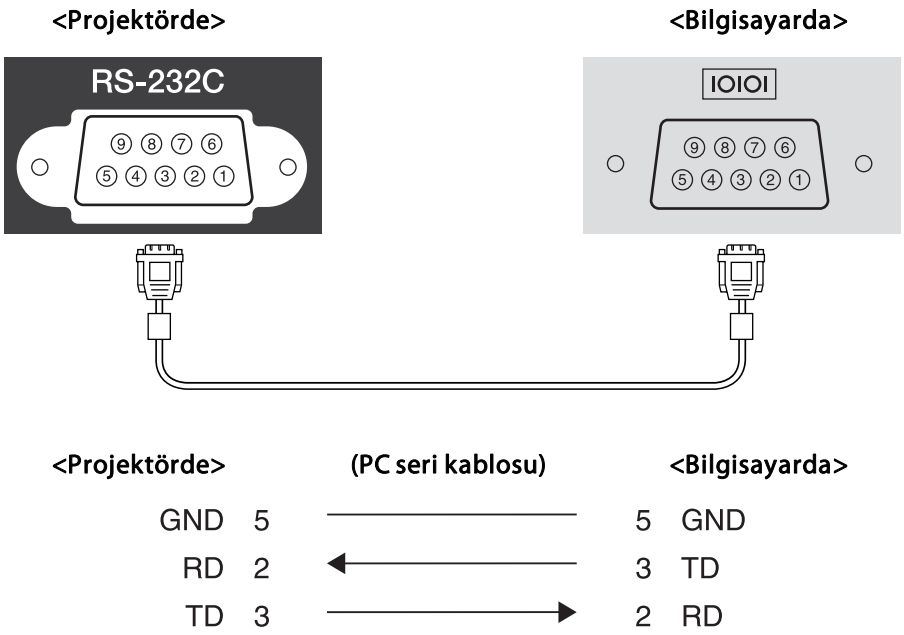

Sinyal Adı	İşlev
GND	Sinyal teli topraklaması
TD	Veri ilet
RD	Veri al

Haberleşme protokolü

- Varsayılan baud hızı ayarı: 9600 bps
- Veri uzunluğu: 8 bit
- Parite: Hiçbiri
- Durma biti: 1 bit
- Akış kontrolü: Yok

PJLink Class1, JBMIA (Japon İş Makinesi ve Bilgi Sistem Endüstrileri Birliği - Japan Business Machine and Information System Industries Association) tarafından projektör kontrol protokollerini standartlaştırma çabalarının bir parçası olarak ağ-uyumlu projektörleri kontrol etmek için standart bir protokol olarak uygulamaya konmuştur.

Projektör, JBMIA tarafından uygulamaya konan PJLink Class1 standardı ile uyumludur.

Aşağıdaki komutlar haricindeki tüm PJLink Class1 komutlarıyla uyumludur ve anlaşma PJLink standart adapte olabilme yeteneği doğrulaması ile onaylanmıştır.

URL: http://pjlink.jbmia.or.jp/english/

- **Uyumlu olmayan komutlar**

İşlev	PJLink Komut
Görüntü sessizleştirme ayarı	AVMT 11

- **PJLink tarafından tanımlanan giriş adları ve buna bağlı projektör kaynakları**

Kaynak	PJLink Komut
Bilgisayar	INPT 11
BNC	INPT 13
Video	INPT 23
S-Video	INPT 22
DVI-D	INPT 31
HDMI	INPT 32

- "Üretici adı bilgisi sorgusu" için görüntülenen üretici adı
  EPSON

- "Ürün adı bilgisi sorgusu" için görüntülenen model adı.
  EB-Z8050W/PowerLite Pro Z8050W
  EB-Z8000WU/PowerLite Pro Z8000WU

EB-Z8000WU için Desteklenen Monitör Ekranları

Bilgisayar sinyalleri (analog RGB)

Birimler: nokta

Sinyal	Yenileme Hızı (Hz)	Çözünürlük	En Boy Oranı Mod				
			Normal	16:9	Tam	Yakınlaştırma	Doğal
VGA	60/72/75/85/iMac*1	640x480	1600x1200	1920x1080	1920x1200	1920x1200	640x480
SVGA	56/60/72/75/85/iMac*1	800x600	1600x1200	1920x1080	1920x1200	1920x1200	800x600
XGA	60/70/75/85/iMac*1	1024x768	1600x1200	1920x1080	1920x1200	1920x1200	1024x768
WXGA	60/75/85	1280x768	1920x1152	1920x1080	1920x1200	1920x1152	1280x768
	60	1360x768	1920x1084	1920x1080	1920x1200	1920x1084	1360x768
	60/75/85	1280x800	1920x1200	1920x1080	1920x1200	1920x1200	1280x800
WXGA+	60/75/85	1440x900	1920x1200	1920x1080	1920x1200	1920x1200	1440x900
WSXGA+	60	1680x1050	1920x1200	1920x1080	1920x1200	1920x1200	1680x1050
SXGA	70/75/85	1152x864	1600x1200	1920x1080	1920x1200	1920x1200	1152x864
	60/75/85	1280x1024	1500x1200	1920x1080	1920x1200	1920x1200	1280x1024
	60/75/85	1280x960	1600x1200	1920x1080	1920x1200	1920x1200	1280x960
SXGA+	60*2/75/85	1400x1050	1600x1200	1920x1080	1920x1200	1920x1200	1400x1050
UXGA	60	1600x1200	1600x1200	Uyumlu olmayan	1920x1200	1920x1200	1600x1200
WUXGA*3	60	1920x1200	1920x1200	1920x1080	1920x1200	1920x1200	1920x1200
MAC13”	67	640x480	1600x1200	1920x1080	1920x1200	1920x1200	640x480
MAC16”	75	832x624	1600x1200	1920x1080	1920x1200	1920x1200	832x624
MAC19”	75	1024x768	1600x1200	1920x1080	1920x1200	1920x1200	1024x768
	60	1024x768	1600x1200	1920x1080	1920x1200	1920x1200	1024x768

Sinyal	Yenileme Hızı (Hz)	Çözünürlük	En Boy Oranı Mod				
			Normal	16:9	Tam	Yakınlaştırma	Doğal
MAC21”	75	1152x870	1588x1200	1920x1080	1920x1200	1920x1200	1152x870

*1 Cihazın VGA çıkış bağlantı noktası yoksa bağlantı devreden çıkarılır.
*2 Sadece yapılandırma menüsünden Çözünürlük olarak Normal seçildiğinde uyumludur.
*3 Only compatible when VESA CVT-RB(Reduced Blanking) signal is input.
Yukarıda belirtilenler dışında sinyal girişleri olması durumunda da görüntü yansıtılabilir. Ancak, tüm işlevler desteklenmeyebilir.

Bileşen Video

Birimler: nokta

Sinyal	Yenileme Hızı (Hz)	Çözünürlük	En Boy Oranı Mod				
			Normal	16:9	Tam	Yakınlaştırma	Doğal
SDTV(480i)	60	720x480	1600x1200	1920x1080	1920x1200	1920x1200	640x480
SDTV(576i)	50	720x576	1600x1200	1920x1080	1920x1200	1920x1200	768x576
SDTV(480p)	60	720x480	1600x1200	1920x1080	1920x1200	1920x1200	640x480
SDTV(576p)	50	720x576	1600x1200	1920x1080	1920x1200	1920x1200	768x576
HDTV(720p)	50/60	1280x720	1920x1080	1920x1080	1920x1200	1920x1080	1280x720
HDTV(1080i)	50/60	1920x1080	1920x1080	1920x1080	1920x1200	1920x1080	1920x1080
HDTV(1080p)	50/60	1920x1080	1920x1080	1920x1080	1920x1200	1920x1080	1920x1080

Kompozit Video/S-Video

Birimler: nokta

Sinyal	Yenileme Hızı (Hz)	Çözünürlük	En Boy Oranı Mod				
			Normal	16:9	Tam	Yakınlaştırma	Doğal
TV (NTSC)	60	720x480	1600x1200	1920x1080	1920x1200	1920x1200	640x480
TV(PAL,SECAM)	50	720x576	1600x1200	1920x1080	1920x1200	1920x1200	768x576

HDMI/DVI-D giriş bağlantı noktasından giriş sinyali

Birimler: nokta

Sinyal	Yenileme Hızı (Hz)	Çözünürlük	En Boy Oranı Mod			
			16:9	Tam	Yakınlaştırma	Doğal
VGA	60	640x480	1920x1080	1920x1200	1920x1200	640x480
SVGA	60	800x600	1920x1080	1920x1200	1920x1200	800x600
XGA	60	1024x768	1920x1080	1920x1200	1920x1200	1024x768
WXGA	60	1280x800	1920x1080	1920x1200	1920x1200	1280x800
SXGA	60	1280x960	1920x1080	1920x1200	1920x1200	1280x960
	60	1280x1024	1920x1080	1920x1200	1920x1200	1280x1024
SXGA+	60	1400x1050	1920x1080	1920x1200	1920x1200	1400x1050
UXGA	60	1600x1200	Uyumlu olmayan	1920x1200	1920x1200	1600x1200
WUXGA*	60	1920x1200	1920x1080	1920x1200	1920x1200	1920x1200
SDTV(480i)	60	720x480	1920x1080	1920x1200	1920x1200	640x480
SDTV(480p)	60	720x480	1920x1080	1920x1200	1920x1200	640x480
SDTV(576i)	50	720x576	1920x1080	1920x1200	1920x1200	768x576
SDTV(576p)	50	720x576	1920x1080	1920x1200	1920x1200	768x576
HDTV(720p)	50/60	1280x720	1920x1080	1920x1200	1920x1080	1280x720
HDTV(1080i)	50/60	1920x1080	1920x1080	1920x1200	1920x1080	1920x1080
HDTV(1080p)	24/30/50/60	1920x1080	1920x1080	1920x1200	1920x1080	1920x1080

* Only compatible when VESA CVT-RB(Reduced Blanking) signal is input.

EB-Z8050W için Desteklenen Monitör Ekranları

Bilgisayar sinyalleri (analog RGB)

Birimler: nokta

Sinyal	Yenileme Hızı (Hz)	Çözünürlük	En Boy Oranı Mod				
			Normal	16:9	Tam	Yakınlaştırma	Doğal
VGAEGA	70	640x350	1280x700	1280x720	1280x800	1280x700	640x350
VGA	60/72/75/85/iMac[*1]	640x480	1066x800	1280x720	1280x800	1280x800	640x480
SVGA	56/60/72/75/85/iMac[*1]	800x600	1066x800	1280x720	1280x800	1280x800	800x600
XGA	60/70/75/85/iMac[*1]	1024x768	1066x800	1280x720	1280x800	1280x800	1024x768
WXGA	60/75/85	1280x768	1280x768	1280x720	1280x800	1280x768	1280x768
	60	1360x768	1280x722	1280x720	1280x800	1280x722	1280x800
	60/75/85	1280x800	1280x800	1280x720	1280x800	1280x800	1280x800
WXGA+	60/75/85	1440x900	1280x800	1280x720	1280x800	1280x800	1280x800
WSXGA+	60	1680x1050	1280x800	1280x720	1280x800	1280x800	1280x800
SXGA	70/75/85	1152x864	1066x800	1280x720	1280x800	1280x800	1280x800
	60/75/85	1280x1024	1000x800	1280x720	1280x800	1280x800	1280x800
	60/75/85	1280x960	1066x800	1280x720	1280x800	1280x800	1280x800
SXGA+	60[*2]/75/85	1400x1050	1066x800	1280x720	1280x800	1280x800	1280x800
UXGA	60	1600x1200	1066x800	1280x720	1280x800	1280x800	1280x800
WUXGA[*3]	60	1920x1200	1280x800	1280x720	1280x800	1280x800	1280x800
MAC13”	67	640x480	1066x800	1280x720	1280x800	1280x800	640x480
MAC16”	75	832x624	1066x800	1280x720	1280x800	1280x800	832x624
MAC19”	75	1024x768	1066x800	1280x720	1280x800	1280x800	1024x768
	60	1024x768	1066x800	1280x720	1280x800	1280x800	1024x768

Sinyal	Yenileme Hızı (Hz)	Çözünürlük	En Boy Oranı Mod				
			Normal	16:9	Tam	Yakınlaştırma	Doğal
MAC21”	75	1152x870	1059x800	1280x720	1280x800	1280x800	1152x800

*1 Cihazın VGA çıkış bağlantı noktası yoksa bağlantı devreden çıkarılır.
*2 Sadece yapılandırma menüsünden Çözünürlük olarak Normal seçildiğinde uyumludur.
*3 Only compatible when VESA CVT-RB(Reduced Blanking) signal is input.
Yukarıda belirtilenler dışında sinyal girişleri olması durumunda da görüntü yansıtılabilir. Ancak, tüm işlevler desteklenmeyebilir.

Bileşen Video

Birimler: nokta

Sinyal	Yenileme Hızı (Hz)	Çözünürlük	En Boy Oranı Mod				
			Normal	16:9	Tam	Yakınlaştırma	Doğal
SDTV(480i)	60	720x480	1066x800	1280x720	1280x800	1280x800	640x480
SDTV(576i)	50	720x576	1066x800	1280x720	1280x800	1280x800	768x576
SDTV(480p)	60	720x480	1066x800	1280x720	1280x800	1280x800	640x480
SDTV(576p)	50	720x576	1066x800	1280x720	1280x800	1280x800	768x576
HDTV(720p)	50/60	1280x720	1280x720	1280x720	1280x800	1280x720	1280x720
HDTV(1080i)	50/60	1920x1080	1280x720	1280x720	1280x800	1280x720	1280x800
HDTV(1080p)	50/60	1920x1080	1280x720	1280x720	1280x800	1280x720	1280x800

Kompozit Video/S-Video

Birimler: nokta

Sinyal	Yenileme Hızı (Hz)	Çözünürlük	En Boy Oranı Mod				
			Normal	16:9	Tam	Yakınlaştırma	Doğal
TV (NTSC)	60	720x480	1066x800	1280x720	1280x800	1280x800	640x480
TV (PAL,SECAM)	50	720x576	1066x800	1280x720	1280x800	1280x800	768x576

HDMI/DVI-D giriş bağlantı noktasından giriş sinyali

Birimler: nokta

Sinyal	Yenileme Hızı (Hz)	Çözünürlük	En Boy Oranı Mod			
			16:9	Tam	Yakınlaştırma	Doğal
VGA	60	640x480	1280x720	1280x800	1280x800	640x480
SVGA	60	800x600	1280x720	1280x800	1280x800	800x600
XGA	60	1024x768	1280x720	1280x800	1280x800	1024x768
WXGA	60	1280x800	1280x720	1280x800	1280x800	1280x800
SXGA	60	1280x960	1280x720	1280x800	1280x800	1280x800
	60	1280x1024	1280x720	1280x800	1280x800	1280x800
SXGA+	60	1400x1050	1280x720	1280x800	1280x800	1280x800
UXGA	60	1600x1200	1280x720	1280x800	1280x800	1280x800
WUXGA*	60	1920x1200	1280x720	1280x800	1280x800	1280x800
SDTV(480i)	60	720x480	1280x720	1280x800	1280x800	640x480
SDTV(480p)	60	720x480	1280x720	1280x800	1280x800	640x480
SDTV(576i)	50	720x576	1280x720	1280x800	1280x800	768x576
SDTV(576p)	50	720x576	1280x720	1280x800	1280x800	768x576
HDTV(720p)	50/60	1280x720	1280x720	1280x800	1280x720	1280x720
HDTV(1080i)	50/60	1920x1080	1280x720	1280x800	1280x720	1280x800
HDTV(1080p)	24/30/50/60	1920x1080	1280x720	1280x800	1280x720	1280x800

* Only compatible when VESA CVT-RB(Reduced Blanking) signal is input.

Projektörün Genel Özellikleri

Ürün adı		EB-Z8050W	EB-Z8000WU
Boyutlar		534 (G) × 167 (Y) × 734 (D) mm (çıkıntı yapan parçalar hariç)	
Panel boyutu		0.95" Geniş	0,94" Geniş
Ekran yöntemi		Polisilikon TFT aktif matris	
Çözünürlük		1,024,000 piksel WXGA (1280 (W) × 800 (H) nokta) × 3	2.304.000 piksel WUXGA (1920 (G) × 1200 (Y) nokta) × 3
Odak ayarı		Otomatik	
Zoom ayarı*1		Otomatik (1-1.6)	
Mercek kaydırma*1		Otomatik (Dikey yön: Maksimum yaklaşık 70%, Yatay yön: Maksimum yaklaşık 20%)	
Lamba		UHE lambası, 330 W iki lambalı Model No.: ELPLP52 (İki)/ELPLP51 (Bir)	
Güç kaynağı		100-240V AC ±10%, 50/60Hz 10,7 ila 4,5A	
Elektrik tüketimi	100 ila 120 V alan	Çalıştırma: 938W Bekleme güç tüketimi (İletişim Açık): 10,2W Bekleme güç tüketimi (İletişim Kapalı): 0,3W	Çalıştırma: 942W Bekleme güç tüketimi (İletişim Açık): 11,2W Bekleme güç tüketimi (İletişim Kapalı): 0,3W
	200 ila 240 V alan	Çalıştırma: 872W Bekleme güç tüketimi (İletişim Açık): 12,0W Bekleme güç tüketimi (İletişim Kapalı): 0,5W	Çalıştırma: 877W Bekleme güç tüketimi (İletişim Açık): 13,1W Bekleme güç tüketimi (İletişim Kapalı): 0,5W
Çalıştırma yüksekliği		0 ila 3048 m arası irtifa	
Çalıştırma sıcaklığı		0 ila 45˚C*2 (Yoğunlaşma yok)	
Depolama sıcaklığı		-10 ila +60˚C (Yoğunlaşma yok)	
Ağırlık		Yaklaşık 22 kg	

*1 Özellikler, standart bir mercek takılı olduğunda geçerlidir. İsteğe bağlı bir mercek bağlı olduğunda, isteğe bağlı mercekler ile temin edilen Kullanım Kılavuzunu kontrol edin.

*2 1500m - 3048m arası yükseklikte "Enerji Tüketimi" "Normal" olarak ayarlandığında çalıştırma sıcaklığı 0 ila +40˚C arasındadır.

Konnektörler

Bilgisayar (Computer) Giriş Portu	1	Mini D-Sub15-pinli (dişi) mavi
BNC Giriş Portu	1	5BNC (dişi)
HDMI Giriş Portu*	1	HDMI HDCP uyumlu, CEC sinyali uyumsuz
DVI-D Giriş Portu*	1	DVI-D 24pin Tek Link HDCP uyumlu
Video (Video) giriş bağlantı noktası	1	1BNC (dişi)
S-video (S-Video) giriş bağlantı noktası	1	Mini DIN 4-pin
Monitor Out portu	1	Mini D-Sub15-pinli (dişi) siyah
LAN Bağlantı Noktası	1	RJ-45
Kablosuz LAN Bağlantı Noktası	1	USB konnektörü (Tip A) sadece kablosuz LAN ünitesi için
RS-232C Bağlantı Noktası	1	Mini D-Sub 9-pin (erkek)
Uzaktan kumanda portu	1	Stereo mini jak

* Projektör, HDMI ve DVI-D uyumlu ekipmanlara bağlanabilir ve bu ekipmanlardan gelen görüntüleri yansıtabilir. Bununla birlikte, bazı ekipmanlardan gelen görüntüler yansıtılmayabilir.

Türkiye'deki kullanıcılar için

EEE Yönetmeliğine Uygundur.

Bu projektörde Pixelworks DNX™ entegreler (IC) kullanılmıştır.

Yatırma açısı

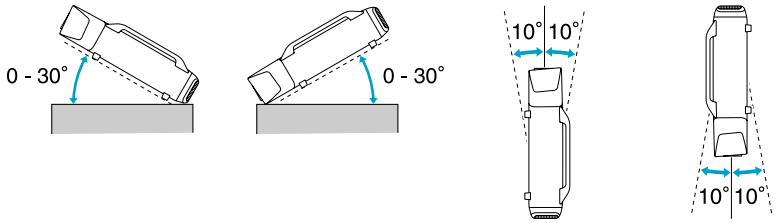

Projektörün yukarıdaki şekillerde gösterilmeyen açılarda kullanılması projektöre zarar verebilir veya bir kazaya yol açabilir.

Yazılım için Çalıştırma Koşulları

Projektörle birlikte verilen yazılım aşağıdaki gereksinimleri karşılayan bilgisayarlarda çalışır.

	EasyMP Network Projection	EasyMP Monitor
İşletim sistemi	Windows 2000 SP4/XP/XP SP1/XP SP2/XP SP3/Vista/Vista SP1 Mac OS X 10.3 veya üzeri Önerilen: Mac OS X 10.5.1 veya üzeri, 10.4.11/10.3.9	Windows 98 Second Edition SP1/Windows Me/Windows NT4.0 SP6/Windows 2000 Professional SP4/ Windows XP Home Edition SP2 veya üzeri/Windows XP Professional SP2 veya üzeri/Windows Vista (Starter hariç tüm sürümler)/Windows Vista SP1 (Starter hariç tüm sürümler)
İşlemci	Mobile Pentium III 1.2GHz veya üzeri Power PC G3 900MHz veya üzeri Önerilen: Pentium M1.6GHz veya üzeri CoreDuo 1.5GHz veya üzeri	Pentium MMX 166MHz veya üzeri Önerilen: Pentium II 233MHz veya üzere
Hafıza Miktarı	256MB veya üzeri Önerilen: 512MB veya üzeri	64MB veya üzeri
Sabit Disk Boş alan	20MB veya üzeri	50MB veya üzeri
Ekran	XGA (1024x768)'nın üzerinde çözünürlük Yaklaşık 32000 renge sahip renkli ekran, 16 bit rengin üzerinde	SVGA değeri üzerinde çözünürlük (800x600) 32 bit tam renk veya üzeri Renkli Ekran

Internet Explorer Ver.5 veya üzeri kurulu olmalıdır.
Aşağıdaki işletim sistemlerinde EasyMP Monitor kullanmak için yönetici hakları gerekir.
Windows 2000/Windows NT4.0/Windows XP/Windows Vista

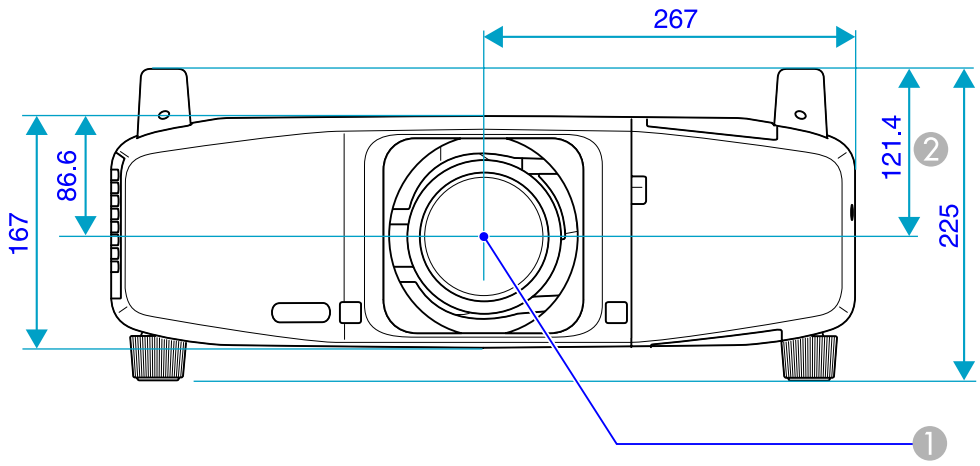

1 Mercek merkezi

2 Mercek merkezinin süspansiyon destek sabitleme noktasına olan uzaklığı

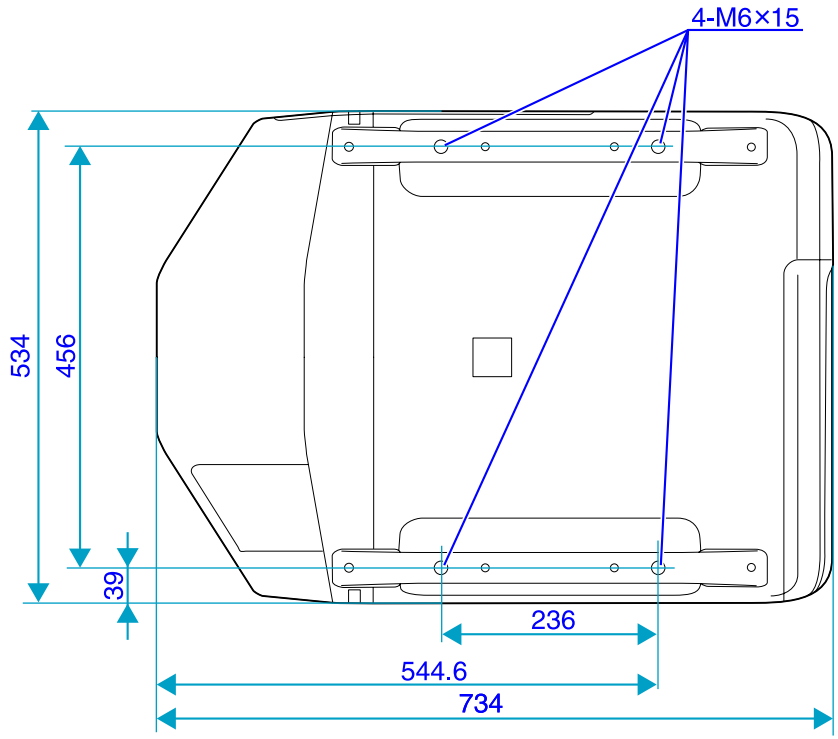

Birimler: mm

Bu bölümde, projektörle birlikte kullanılan kolay terimler ve kılavuzda kullanılan ancak metin içerisinde açıklaması verilmeyen zor terimlerin açıklamaları verilmektedir. Piyasadan temin edilebilecek diğer yayınlara başvurarak daha fazla bilgi elde edebilirsiniz.

Ağ geçidi adresi **(Ağ Geçidi Adresi)**	Bu, alt ağ maskelerine uygun olarak bölümlenen bir ağ (alt ağ) üzerinden iletişim sağlamak amacıyla kullanılan bir sunucudur (yönlendirici).
Alt ağ maskesi **(Alt Ağ Maskesi)**	Bu, IP Adresinden bölümlenen bir ağdaki (alt ağ) ağ adresi için kullanılan bit sayısını tanımlayan bir sayısal değerdir.
AMX Device Discovery	AMX Device Discovery, AMX kontrol sistemlerinin hedef ekipmanı kolayca çalıştırması için AMX tarafından geliştirilen bir teknolojidir. Epson bu protokol teknolojisini uygulamıştır ve protokol işlevinin devreye alınabilmesi için bir ayar sağlamıştır (Açık). Daha fazla ayrıntı için, bakınız AMX Web sitesi. URL http://www.amx.com/
Bileşen Video	Daha iyi görüntü kalitesi sağlamak için ayrı parlaklık bileşeni ve renk bileşenine sahip olan bir Video sinyali. Üç bağımsız sinyalden oluşan görüntüleri ifade eder: Y (parlaklık sinyali) ile Pb ve Pr (renk farklılığı sinyalleri).
Bileşik video	Video parlaklık sinyalleri ve renk sinyallerini birbiriyle karıştıran video sinyalleridir. Ev tipi video donanımı tarafından yaygın biçimde kullanılan sinyal türü (NTSC, PAL ve SECAM formatları). Renk çubuğunda yer alan taşıyıcı sinyal Y (parlaklık sinyali) ve berraklık (renk) sinyali, tek bir sinyal oluşturmak için örtüşür.
DHCP	Dynamic Host Configuration Protocol sözcüklerinin baş harflerinin bir araya gelmesi ile oluşan bu kısaltma bir protokol olarak Ağa bağlı olan donanıma otomatik bir IP Adresi atar.
Dolby Digital	Dolby Laboratories tarafından geliştirilmiş bir ses biçimidir. Normal stereo, iki hoparlör kullanan 2 kanallı bir ses biçimidir. Dolby Digital ise, bu iki kanala bir merkez hoparlör, iki arka hoparlör ve bir sub-woofer ekleyen 6 kanallı (5.1 kanal) bir sistemdir.
En/Boy Oranı **(En Boy Oranı)**	Bir görüntünün uzunluğu ve yüksekliği arasındaki oran. HDTV görüntüler 16:9'luk bir en boy oranına sahiptir ve uzunlamasına görünür. Standart görüntülerin en-boy oranı 4:3'tür.
Geçişli	Görüntü verisinin, ekranın solundan başlayarak sağa doğru ve sonra da yukarıdan aşağıya doğru sırayla görüntülenen ince yatay çizgilere bölündüğü bir görüntü tarama yöntemidir. Tek rakamlı ve çift rakamlı çizgiler dönüşümlü olarak görüntülenmektedir.
HDCP	HDCP High-bandwidth Digital Content Protection'ın kısaltmasıdır. DVI ve HDMI portlar üzerinden gönderilen dijital sinyalleri şifreleyerek yasa dışı kopyalamayı önlemek ve telif haklarını korumak için kullanılır. HDCP teknolojisi ile korunan dijital görüntüler bu projektör ile yansıtılabilir, çünkü projektörün DVI-D ve HDMI giriş portları HDCP ile uyumludur. Bununla birlikte, projektör HDCP şifrelemesinin güncellenmiş veya revize olmuş sürümleri ile korunan görüntüleri yansıtmayabilir.
HDTV	High-Definition Television kavramının kısaltmasıdır. Aşağıdaki koşulları sağlayan yüksek tanımlı sistemleri ifade eder. • 720p ya da 1080i veya üzeri dikey çözünürlük (p = İleri giden, i = Geçişli) • EkranEn Boy Oranı 16:9 • Dolby Digital ses yayını alımı ve oynatma (veya çıkış)
İleri giden	Tek görüntüden alınan görüntü verilerinin tek bir görüntü oluşturmak için üstten alta doğru sıralı şekilde tarandığı görüntü tarama yöntemi.

IP Adresi	Ağa bağlı bilgisayarı tanımlamak için kullanılan bir sayıdır.
İzleme	Bilgisayarlardan çıkan sinyaller belirli bir frekansa sahiptir. Projektörün frekansı bu frekans ile uyuşmazsa, ortaya çıkan görüntülerin kalitesi iyi olmayacaktır. Bu sinyallerin fazlarını eşleştirme işlemi (sinyaldeki tepelerin sayısı) "tracking (izleme)" olarak adlandırılır. İzleme doğru şekilde yürütülmezse, yansıtılan görüntüde geniş dikey çizgiler belirir.
Kontrast	Metni ve şekilleri daha net bir şekilde öne çıkarmak veya daha yumuşak görünmelerini sağlamak için bir görüntünün aydınlık ve karanlık alanlarının bağıl parlaklığı artırılabilir veya azaltılabilir. Bir görüntünün bu özelliğini ayarlamak Kontrast olarak adlandırılır.
SDTV	Standard Definition Television için kullanılan bir kısaltmadır. HDTV Yüksek Tanımlı Televizyon için gerekli koşulları karşılamayan standart televizyon sistemlerini ifade eder.
Senkronizasyon	Bilgisayarlardan çıkan sinyaller belirli bir frekansa sahiptir. Projektörün frekansı bu frekans ile uyuşmazsa, ortaya çıkan görüntülerin kalitesi iyi olmayacaktır. Bu sinyallerin fazlarını eşleştirme işlemi (sinyaldeki tepe ve çukurların bağıl konumu) "senkronizasyon" olarak adlandırılır. Sinyaller senkronize olmazsa, titreme, bulanıklık ve yatay parazit gerçekleşebilir.
SNMP	Bir TCP/IP ağına bağlı yönlendirici ve bilgisayarlar gibi izleme ve denetleme cihazları için kullanılan bir protokol olan Simple Network Management Protocol (Basit Ağ Yönetim Protokolü) için kullanılan bir kısaltmadır.
sRGB	Video donanımı tarafından yeniden üretilmiş olan renklerin bilgisayar işletim sistemleri (OS) ve İnternet tarafından rahatlıkla kullanılabilmesi amacıyla, renk aralıkları için formüle edilmiş uluslararası bir standart. Bağlanan kaynağın bir sRGB modu varsa, projektörü ve bağlanan sinyal kaynağını sRGB'ye ayarlayın.
SVGA	IBM PC/AT uyumlu bilgisayarlar tarafından kullanılan ve çözünürlüğü 800 (yatay) × 600 (dikey) nokta olan bir video sinyali türüdür.
S-Video	Daha iyi görüntü kalitesi sağlamak için ayrı parlaklık bileşeni ve renk bileşenine sahip olan bir Video sinyali. İki bağımsız sinyalden oluşan görüntüleri ifade eder: Y (parlaklık sinyali) ve C (renk sinyali).
SXGA	IBM PC/AT uyumlu bilgisayarlar tarafından kullanılan ve çözünürlüğü 1,280 (yatay) × 1,024 (dikey) nokta olan bir video sinyali türüdür.
Tuzak IP Adresi	Bu, SNMP öğesindeki hata bildirimi için kullanılan hedef için IP Adresi dir.
VGA	IBM PC/AT uyumlu bilgisayarlar tarafından kullanılan ve çözünürlüğü 640 (yatay) × 480 (dikey) nokta olan bir video sinyali türüdür.
XGA	IBM PC/AT uyumlu bilgisayarlar tarafından kullanılan ve çözünürlüğü 1,024 (yatay) × 768 (dikey) nokta olan bir video sinyali türüdür.
Yenileme Hızı	Bir ekranın ışık yayan elemanı son derece kısa bir süre için aynı parlaklık ve rengi korur. Bu nedenle, ışık yayma elemanını yenilemek için görüntü, saniyede birçok kez taranmalıdır. Saniyedeki yenileme işlemlerinin sayısı "Refresh Rate (yenileme hızı)" olarak adlandırılır ve hertz (Hz) cinsinden ifade edilir.

Tüm hakları saklıdır. Seiko Epson Corporation'ın önceden yazılı izni olmadan bu yayının hiçbir bölümü elektronik, mekanik, fotokopi, kaydetme veya diğer yöntemlerle herhangi bir biçimde veya herhangi bir yolla çoğaltılamaz, bir bilgi erişim sisteminde saklanamaz veya aktarılamaz. İşbu belgede bulunan bilgilerin kullanımına ilişkin olarak patent hakkı sorumluluğu üstlenilmemektedir. Yine bu belgedeki bilgilerin kullanımından doğan zararlar için de sorumluluk kabul edilmemektedir.

Seiko Epson Corporation ve bağlı kuruluşları, ürünü satın alanın veya üçüncü kişilerin aşağıdaki nedenlerden ötürü uğradıkları zarar, kayıp, maliyet veya gider konusunda ürünü satın alana veya üçüncü kişilere karşı kesinlikle yükümlü olmayacaktır: kaza, ürünün yanlış veya uygun olmayan amaçlarla kullanılması, ürün üzerinde yetkisiz kişilerce yapılan modifikasyonlar, onarımlar veya değişiklikler veya (ABD hariç olmak üzere) Seiko Epson Corporation'ın çalıştırma ve bakım talimatlarına aykırı hareketler.

Seiko Epson Corporation, Seiko Epson Corporation tarafından Orijinal Epson Ürünleri veya Epson Onaylı Ürünler olarak tanımlanmış ürünler dışındaki herhangi bir isteğe bağlı aygıtın veya sarf malzemesinin kullanılmasından doğacak zararlardan ve sorunlardan sorumlu olmayacaktır.

Ek bir bildirim olmaksızın bu kılavuzun içeriği değiştirilebilir ya da güncellenebilir.

Bu kılavuzdaki çizimler ile gerçek projektör arasında farklılıklar olabilir.

Genel Uyarı

Windows Vista ve Windows logosu Microsoft Corporation ve bağlı şirketlerin ticari markalarıdır.

IBM, DOS/V ve XGA International Business Machines Corp.'un ticari markaları veya tescilli ticari markalarıdır.

Macintosh, Mac ve iMac Apple Inc.'ın tescilli ticari markalarıdır.

Windows, WindowsNT, PowerPoint, Microsoft Corporation'ın Amerika Birleşik Devletleri ve diğer ülkelerdeki ticari markaları veya tescilli ticari markalarıdır.

Dolby, Dolby Laboratories'in bir ticari markasıdır.

Pixelworks ve DNX, Pixelworks Inc.'in ticari markalarıdır.

PJLink ticari markası, Japonya, Amerika Birleşik Devletleri ve diğer ülkeler ve bölgelerde tescil için başvurusu yapılmış veya zaten tescilli bir ticari markadır.

Ayrıca bu belgede kullanılan diğer ürün adları yalnızca ürünü belirtmek için kullanılmıştır ve ilgili sahiplerinin ticari markaları olabilir. Epson bu markalarla ilgili olarak hiçbir hak talep etmemektedir.

©SEIKO EPSON CORPORATION 2009. All rights reserved.

⏻ göstergesi 71

A

Açma Koruması 37
Adres 1/2/3 ayarları 53
Ağ Geçidi Adresi 52
Ağ Koruma 38
Ağ Menüsü 51, 54
Alt Ağ Maskesi 52
Arabirim kapağı 10, 108
Arka 50
Arka ekran 85
Artı işaretini 31
Aşırı Isınma 72
Ayarlanabilir ön ayak 10
Ayarlar Menüsü 48

B

Başlangıç Ekranı 49
Bekleme Modu 50
Bilgiler Menüsü 67
Bilgisayar giriş portu 11
BNC giriş portu 11
BNC Senk. Sınırı 50

Ç

Çalıştırma sıcaklığı 121
Çıkış Numarası 53
Çözünürlük 67

D

Depolama sıcaklığı 121
Desteklenen Monitör Ekranları 115
DHCP 52
Dil 51
Dinamik 23
Direkt Güç Açma 50
Dondur 25
DVI/HDMI Video Aralığı 47
DVI-D giriş portu 11

E

ECO 48
Ekran 49
Ekran Arkaplanı 49
Ekran boyutu 104
Ekran Yerleşimi 48
En Boy Oranı 25, 47
Enerji Tüketimi 48
ESC/VP21 112
E-Zoom 31

F

Filtre göstergesi 71
Fotoğraf 23

G

Geniş ekran yansıtma 25
Giriş Sinyali 47, 67
Görüntü Menüsü 44
Göstergeler 71
Güç girişi 11
Güvenlik yuvası 10

H

H. Filt.Tmzl.Uyr. 50
Hava filtresi değiştirme süresi 93
Hava filtresinin değiştirilmesi 93
Hava filtresinin temizlenmesi 86
Hava giriş kanalı 10
HDMI giriş portu 11

I

IP Adresi 52

İ

İleri giden 46
İsteğe bağlı aksesuarlar 95
İşaretçi 30
İşaretçi Şekli 48
İşletim 50
İşletim Kilidi 39, 48
İzleme 46

K

Kablolu LAN 52
Kaynak 67
Kaynak Arama 13, 21
Kısmi Kilit 39
Kol 10, 41
Kontrast 44
Kontrol paneli 12
Konum 46
Kull. Logosu Koruma 37
Kullanıcı Logosu 98

L

Lamba çalışma süresini sıfırlama 92
Lamba değiştirme süresi 90
Lamba kapağı 12
Lamba Saati 67
Lamba1/2 göstergesi 71
Lambanın değiştirilmesi 90
LAN bağlantı noktası 106
LAN portu 11
Lens Çalışma Kilidi 40

M

MAC Adresi 52
Menü Boyutu 49
Mercek düğmesi 13
Mercek kaydırma düğmesi 14
Mesafe 104
Mesajlar 49
Monitör Çıkış bağlantı noktası 107
Monitör Çıkış portu 11
Monitör Ekranları 115
Mutlak Renk Sıc. 44

N

Netlik 44
Normal 48

O

Obtüratör 24
Obtüratör Zamanlayıcısı 50
Otomatik Ayarlar 46
Otomatik İris 24, 45

Ö

Ön 50
Ön kapak 10, 108
Özelleştirilmiş 23
Özellikler 121

P

Parazit Azaltma 47
Parça Adları ve İşlevleri 10
Parlaklık 44
Pillerin değiştirilmesi 89
PJBağlantı Parolası 52
PJLink 114
Posta Bildirimi 53
Projeksiyon merceği 10
Projeksiyon mercek ünitesi 108
Projektör Adı 53, 56
Projektör Kimliği 33
Projektör Yüzeyinin Temizlenmesi 86

Q

Quick Corner 17, 48

R

Renk Ayarı 45
Renk Doygunluğu 44
Renk Modu 23, 44
Renk Tonu 44
RS-232C port 112
RS-232C portu 11

S

Sarf Malzemeleri 96
Senk. Bilgileri 67
Senkronizasyon 46
Sıcaklık göstergesi 71
Sıfırlama Menüsü 68
Sinema Filtresi 23
Sinyal Menüsü 46
SMTP Sunucusu 53
SNMP 52
Sorun Çözme 71
Spor 23
sRGB 23
Sunum 23
S-Video Giriş Portu 11

Ş

Şifre koruma etiketini 38
Şifre Koruması 37

T

Tam Kilit 39
Tavan 50
Tavan askısı tespit noktaları 10
Test Deseni 49
Tiyatro 23
Tuzak IP Adresi 1/2 52
Tümünü Sıfırla 68

U

Uyku Modu 50
Uzaktan Kumanda 13

Uzaktan Kumanda Alıcısı 10
Uzaktan Kumanda Kimliği 34
Uzaktan kumanda portu 11
Uzatılmış Menü 49

V

Video giriş portu 11
Video Sinyali 47, 67

W

Web Kontrol Parolası 52

Y

Yakınlaştırma 14
Yansıtma 50
Yapılandırma Menüsünü 43
Yardım işlevi 70
Yatırma açısı 123
Yazılım klavyesi 53
Yenileme Hızı 67
Yön 50
Yüksek İrtifa Modu 50