EPSON
EXCEED YOUR VISION

dreamio

Videoprojector Doméstico

EH-TW3600
EH-TW3200

Manual do Utilizador

3LCD

HDMI™
HIGH DEFINITION MULTIMEDIA INTERFACE

Acerca dos Manuais e da Simbologia Utilizados

Tipos de Manual

A documentação do videoprojector EPSON está dividida nos dois manuais que se seguem. Consulte os manuais pela ordem indicada abaixo.

❶ Instruções de Segurança/Guia de Apoio e Assistência

Este manual contém informação sobre a utilização segura do projector e inclui igualmente um guia para a assistência no âmbito da garantia e uma folha de verificação para a resolução de problemas.
Leia atentamente todo este manual antes de utilizar o videoprojector.

❷ Manual do Utilizador (este manual)

Este Manual do Utilizador contém informações sobre a instalação do videoprojector, operações básicas, utilização dos menus de configuração, resolução de problemas e manutenção.

Simbologia utilizada neste Manual do Utilizador

Indicações de segurança

Para que possa utilizar o produto correctamente e com segurança, foram incluídos símbolos no Manual do Utilizador e no produto que indicam potenciais riscos para o utilizador ou para terceiros, bem como o risco de danos no equipamento.
As indicações e o respectivo significado são apresentados em seguida. Certifique-se de que os compreende antes de ler o guia.

⚠ Atenção	Este símbolo indica informações que, se ignoradas, poderão ter como consequência a morte ou ferimentos em virtude do manuseamento incorrecto.
⚠ Importante	Este símbolo indica informações que, se ignoradas, poderão ter como consequência ferimentos ou danos físicos em virtude do manuseamento incorrecto.

Informações gerais

Importante	Indica procedimentos susceptíveis de provocar danos pessoais ou no videoprojector se os mesmos não forem executados correctamente.
Sugestão:	Indica informações e aspectos adicionais que pode ser útil saber relativamente a um tópico.
☛	Indica uma página que contém informações úteis sobre um determinado tópico.
▶▶	Indica que existe uma explicação da palavra ou palavras sublinhadas (antes deste símbolo) no glossário de termos. Consulte o "Glossário" no "Apêndice". ☛ Pág. 57
⏻, Menu etc.	Indica botões no comando à distância ou no painel de controlo do videoprojector.
"Nome do Menu"	Indica itens do menu de configuração. Exemplo: "Imagem"-"Modo cor"
[Nome]	Indica o nome da porta do videoprojector. Exemplo: [Video]

Significado de "unidade" e de "videoprojector"

Quando a palavra "unidade" ou "videoprojector" aparece no texto deste *Manual do Utilizador* pode referir-se a itens que são acessórios ou equipamento opcional, além do videoprojector principal propriamente dito.

Verificar os Componentes

Quando retirar o videoprojector da embalagem, certifique-se de que tem todos estes componentes.

Se faltar ou se algum destes componentes estiver incorrecto, contacte o local onde efectuou a compra.

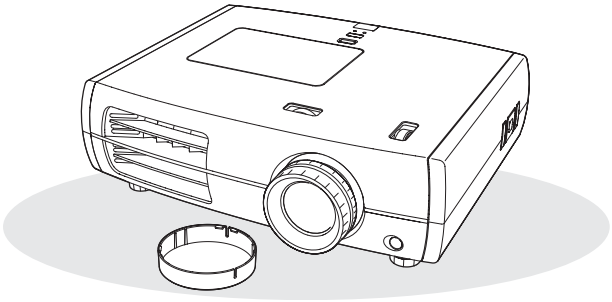

❏ **Videoprojector (com tampa da lente)**

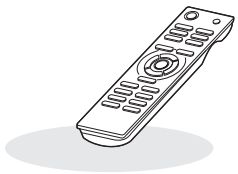

❏ **Comando à distância**

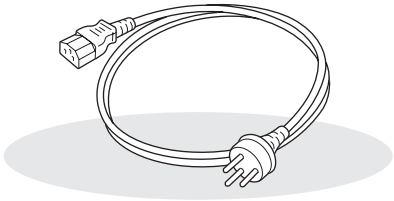

❏ **Cabo de alimentação (3,0 m)**
Ligue-o ao videoprojector e a uma tomada.

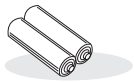

❏ **Pilhas alcalinas AA (2 unid.)**
Insira-as no comando à distância.

Documentação

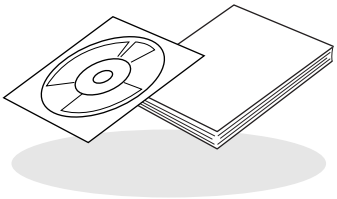

❏ **Document CD-ROM**
(Instruções de Segurança/Guia de Apoio e Assistência, Manual do Utilizador)

❏ **Guia de Introdução**

■ **Características do Videoprojector 4**
■ **Designação das Peças e Funções 6**
Frente/Topo 6
Painel de controlo 6
Comando à distância 7
Parte Posterior 8
Base 8
■ **Aspecto 9**

Instalar o Videoprojector

■ **Instalar 10**
Ajustar o tamanho da projecção 10
Métodos de Projecção 11
■ **Ligar Fontes de Imagem 12**
■ **Preparar o Comando à Distância 13**
Inserir as pilhas no comando à distância 13
Utilizar o comando à distância 13

Operações Básicas

■ **Iniciar e parar a projecção 14**
Iniciar e parar a projecção 14
Quando as imagens desejadas nao sao projectadas 15
Desligar o videoprojector 15
■ **Ajustar o Ecrã de Projecção 16**
Focagem 16
Ajuste do tamanho da projecção (Ajuste do zoom) 16
Ajuste da posição da imagem de projecção (Desvio da lente) 16
Ajustar a inclinação do videoprojector 17
Apresentar um padrão de teste 17

Ajustes da Qualidade da Imagem

■ **Ajustes Básicos da Qualidade da Imagem 18**
Seleccionar o Modo cor 18
Seleccionar o aspecto 19
■ **Ajustes Avançados de Cores 20**
Ajuste de tonalidade, saturação e luminosidade 20
Ajuste gama 21
Ajuste RGB (Offset, Ganho) 22
■ **Examinar Melhor a Qualidade da Imagem ... 23**
Ajuste da nitidez (Avançado) 23
Definição de Íris Automática (abertura automática) 23
■ **Visualizar Imagens com uma Qualidade de Imagem Predefinida (Função Memória) 24**
Salvando, Carregando e Apagando a memória 24

Menu de Configuração

■ **Funções do Menu de Configuração 26**
Utilizar os menus de configuração 26
Lista dos menus de configuração 28
Menu "Imagem" 30
Menu "Sinal" 31
Menu "Definição" 33
Menu "Memória" 36
Menu "Reiniciar" 36

Resolução de Problemas

■ **Resolução de Problemas 37**
Utilizar os Indicadores Luminosos.....37
• Quando o indicador luminoso (aviso) está aceso ou intermitente.....37
• Estados dos indicadores no funcionamento normal.....38
Quando os indicadores luminosos não ajudam.. 39
• Problemas relacionados com imagens 39
• Problemas ao iniciar a projecção 43
• Problemas com o comando à distância 44

Apêndice

■ **Manutenção..... 45**
Limpeza.....45
• Limpar o filtro de ar 45
• Limpar a caixa do videoprojector.....47
• Limpar a lente.....47
Prazos de substituição de consumíveis.....48
• Prazo de substituição do filtro de ar 48
• Prazo de substituição da lâmpada.....48
Substituir consumíveis 49
• Substituir o filtro de ar.....49
• Substituir a lâmpada 50
• Reiniciar o tempo de funcionamento da lâmpada.... 51
■ **Acessórios Opcionais/Consumíveis..... 52**
■ **Lista de Tipos de Visualização de Monitor Suportados..... 53**
• Component Video (Componente Vídeo) 53
• Composite Video (Vídeo Composto)/S-Vídeo 53
• Sinal de entrada a partir da porta de entrada [HDMI1] / [HDMI2] 54
• Imagem de Computador (analógico RGB) 54
■ **Especificações..... 55**
■ **Glossário 57**
■ **Índice Remissivo 59**

O aspecto da imagem pode ser seleccionado para corresponder ao ambiente de projecção (Modo cor)

As melhores imagens para o local podem ser projetadas selecionando o modo de cor desejado dos cinco modos pré-ajustados, a seguir.☛ Pág. 18

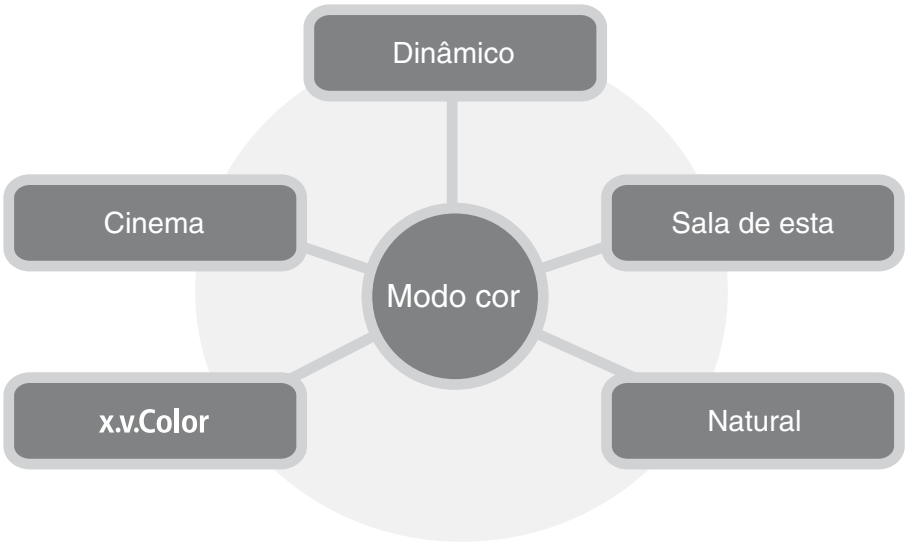

Se "Natural", "Cinema", "x,v.Color" estiver seleccionado, o efeito Epson Cinema Filter (Filtro de cinema Epson) é aplicado automaticamente para aumentar o contraste e conferir aos tons de pele, cores mais naturais. ☛ Pág. 18

Equipado com uma função de desvio da lente de grande angular

A função de desvio da lente permite que a posição das imagens projectadas seja ajustada vertical e horizontalmente sem distorcer as imagens.
Isto permite instalar o projector com uma maior liberdade, mesmo se estiver suspenso no tecto ou se não estiver alinhado relativamente ao ecrã.
☛ Pág. 16

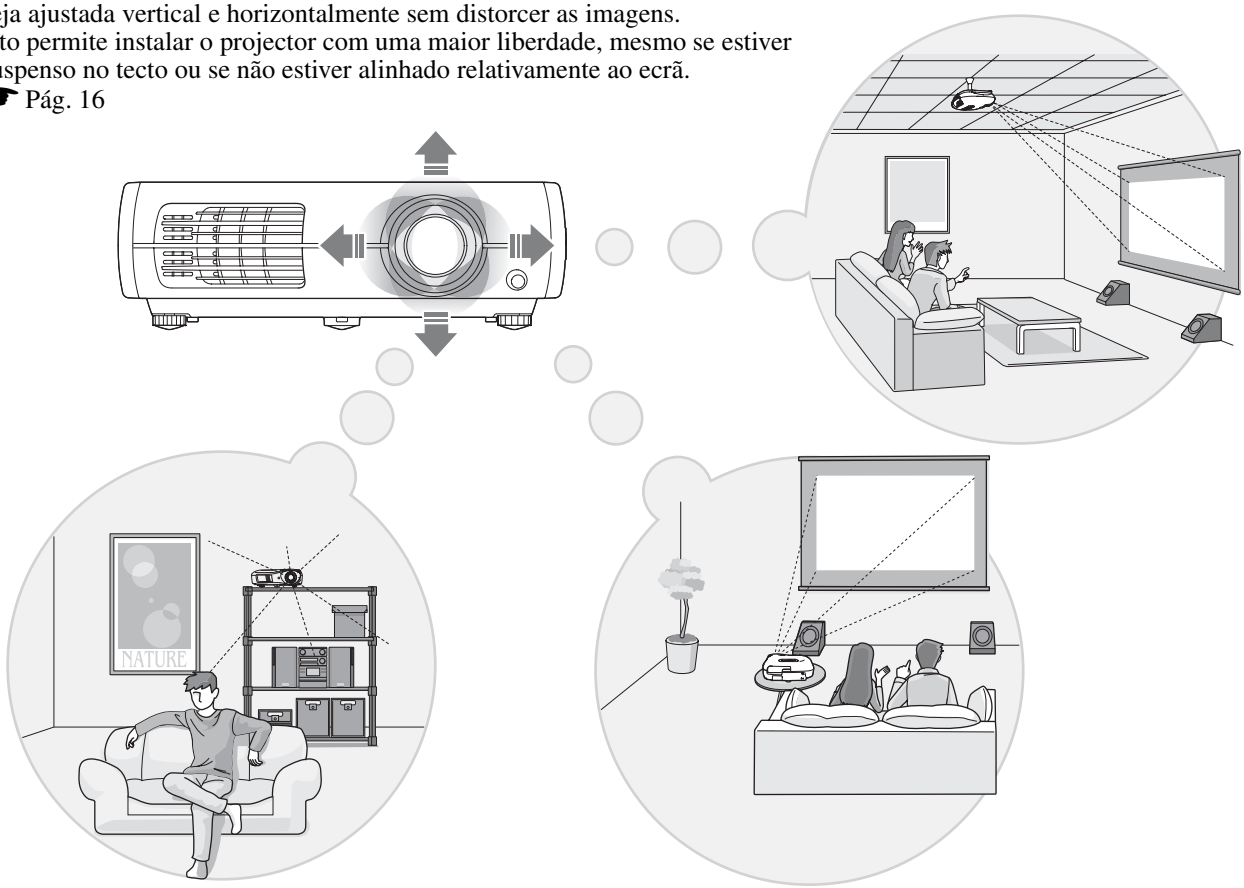

O modo" x.v.Color " efectua reproducões de cor mais naturais

Este modo é compatível com a norma para espaço de cor mais extenso para vídeo (xvYCC). As imagens de cores mais extensas impressas utilizando equipamento que suporta este padrão, são mais fiéis aos originais e o utilizador poderá apreciar imagens mais nítidas e naturais. ☛ Pág. 18

Ajuste sofisticado da cor

Para além do "Modo cor", é possível ajustar a temperatura absoluta das cores e os tons de pele através de procedimentos simples para compor a imagem ainda mais ao seu gosto. Pode ainda ajustar, os valores gama, o offset e ganho para cores RGB, assim como a tonalidade, saturação e luminosidade para cores RGBCMY, para criar cores que correspondam à imagem. ☛ Pág. 20

Equipado com uma lente de focagem a curta distância de 2,1x

Para ajustar o zoom, é fornecida uma lente de focagem a curta distância de 2,1x. As imagens podem ser projectadas num ecrã de 100"(apenas para o ecrã 16:9) mesmo a uma distância de aproximadamente 3 m (10 ft.). ☛ Pág. 10

Funções avançadas de ajuste da qualidade da imagem

As funções avançadas de ajuste da qualidade da imagem como, por exemplo "Íris Automática" e "Nitidez (Avançado)" podem ser utilizadas para obter imagens ainda mais nítidas. Com a função Íris Automática ligada, a quantidade de luz pode ser ajustada automaticamente para corresponder às imagens que estão a ser projectadas, de forma a criar imagens com profundidade e pespectiva. A função Nitidez é utilizada para ajustar toda a imagem e também para enfatizar regiões específicas como, por exemplo, o cabelo e a roupa. ☛ Pág. 23

Um conjunto de funções de definição da imagem

A seguir são apresentadas algumas das muitas outras funções disponíveis.

- A função EPSON Super White (EPSON Super Branco) é utilizada para evitar a sobreexposição que pode ocorrer nas imagens que têm demasiado brilho. ☛ Pág. 32
- Uma conversão progressivo▸▸ que lhe permite obter resultados ideais para imagens com muito movimento e para imagens paradas. ☛ Pág. 32
- Uma função aspecto▸▸ que permite visualizar as imagens no formato de ecrã panorâmico. ☛ Pág. 19
- Funções de memória que permitem armazenar os resultados do ajuste e recuperá-los mais tarde facilmente através do comando à distância. ☛ Pág. 24

Frente/Topo

- **Roda para ajuste horizontal da lente ☛ Pág. 16**
  Gire a roda para deslocar a posição da imagem projectada para a esquerda ou para a direita.
- **Tampa da lâmpada ☛ Pág. 50**
  Abra esta tampa para substituir a lâmpada que se encontra no interior.
- **Anel do zoom ☛ Pág. 16**
  Ajusta o tamanho da imagem.
- **Saída de ar**
  Uma saída de descarga para o ar que arrefece o interior do videoprojector.

  ⚠Importante
  Não coloque nada que possa ficar estragado ou danificado pelo calor perto das tiragens de ar, nem aproxime as mãos ou o rosto perto das saídas de ar enquanto a projecção estiver em curso.
- **Pés frontais ajustáveis ☛ Pág. 17**
  Expandir para ajustar o ângulo de projecção para que o videoprojector esteja horizontal quando está em cima de uma mesa.
- **Área de recepção de luz do comando à distância ☛ Pág. 13**
  Recebe os sinais emitidos pelo comando à distância.
- **Tampa da lente**
  Quando não estiver a utilizar o videoprojector, coloque a tampa na lente para a proteger de sujidade ou danos.
- **Painel de controlo superior ☛ Ver em baixo**
- **Roda para ajuste vertical da lente ☛ Pág. 16**
  Gire a roda para deslocar a posição da imagem projectada para cima ou para baixo.
- **Painel de controlo lateral ☛ Ver em baixo**
- **Anel de focagem ☛ Pág. 16**
  Ajusta a focagem da imagem.
- **Lente de projecção**
  Projecta imagens a partir deste ponto.
- **Área de recepção de luz do comando à distância ☛ Pág. 13**
  Recebe os sinais emitidos pelo comando à distância.

Painel de controlo

Botões sem função explicativa, tal como os botões correspondentes no comando à distância. Consulte "Remote control" para obter mais detalhes sobre estes botões.

Painel de controlo superior

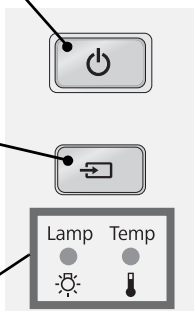

- **Botão Power (Alimentação) ☛ Pág. 14, 15**
  Liga e desliga o videoprojector.
- **Botão Source (Fonte) ☛ Pág. 15**
  Apresenta uma lista de fontes de entrada e liga à fonte de entrada pretendida.
- **Indicador (Warning) (Aviso) ☛ Pág. 37**
  Luzes intermitentes ou indicadores de cores diferentes para indicar a existência de problemas com o videoprojector.

Painel de controlo lateral

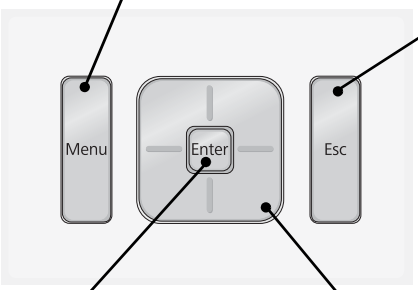

- **Botão Menu ☛ Pág. 26**
- **Botão Esc ☛ Pág. 18, 20, 26**
- **Botão Enter /Line menu ☛ Pág. 18, 24, 26**
- **Botão ☛ Pág. 18, 20, 22, 26**

Comando à distância

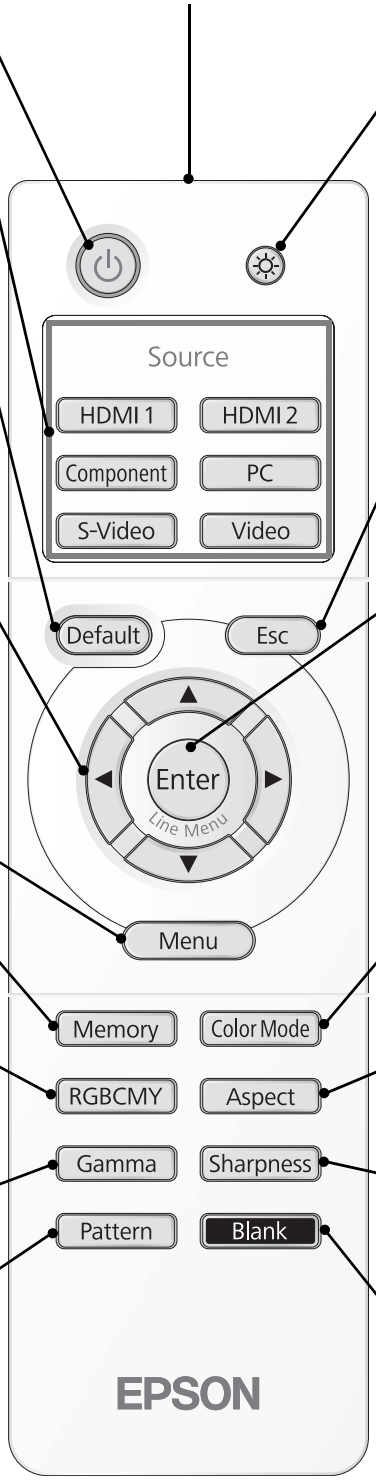

- **Área de emissão de luz do comando à distância ☛ Pág. 13**
  Emite os sinais do comando à distância.

- **Botão de alimentação ☛ Pág. 14, 15**
  Liga/desliga o videoprojector.

- **Botões de Source (Fonte) ☛ Pág. 15**
  Comuta a fonte de entrada para os terminais de entrada indicados em cada botão.

- **Botão Default ☛ Pág. 26**
  Restaura os ajustes de fábrica quando o menu é exibido.

- **▲ ▼ ◀ ▶ Botão ☛ Pág. 18, 20, 22, 26**
  Pressione para seleccionar os itens de menu e os valores de ajuste.

- **Botão Menu ☛ Pág. 26**
  Exibe e fecha o menu de configuração completo.

- **Botão Memory (Memória) ☛ Pág. 24**
  Guarda, carrega e apaga o conteúdo da memória.

- **Botão RGBCMY ☛ Pág. 20**
  Ajusta a tonalidade, a saturação e o brilho para cada cor RGBCMY.

- **Botão Gamma (Gama) ☛ Pág. 21**
  Ajusta o gama.

- **Botão Pattern (Padrão) ☛ Pág. 17**
  Apresenta e apaga o padrão de teste.

- **Botão de iluminação**
  Ilumina todos os botões do comando à distância durante 10 segundos, para que sejam visíveis em locais escuros.

- **Botão Esc ☛ Pág. 18, 20, 26**
  Volta ao menu anterior quando é premido ao visualizar o menu.

- **Botão Enter/Line menu ☛ Pág. 18, 24, 26**
  Apresenta o menu de linha.
  Ao visualizar um menu, pressione este botão para seleccionar o item de menu e continuar para o ecrã seguinte.

- **Botão Color Mode (Modo de Cor) ☛ Pág. 18**
  Altera o modo de cor para o adaptar ao ambiente de projecção.

- **Botão Aspect (Aspecto) ☛ Pág. 19**
  Altera o modo aspecto para combinar o sinal de entrada.

- **Botão Sharpness Pág. 23**
  Ajusta a nitidez da imagem.

- **Botão Blank (Em Branco) ☛ Pág. 26**
  Liga e desliga temporariamente as imagens projectadas.
  Quando pressionado enquanto o menu de configuração é apresentado, ou enquanto um menu é apresentado pressionando [Memory], [RGBCMY], [Gamma], ou [Sharpness], o ecrã do menu desaparece e aparece.

Parte Posterior

- **Porta de entrada [S-Video] (S-Vídeo) ☛ Pág. 12**
  Liga-se às portas de saída S-Video do equipamento de vídeo.

- **Porta de entrada [Video] (Vídeo) ☛ Pág. 12**
  Conecta com a porta de saída Composite Video (Vídeo Composto) do equipamento de vídeo.

- **Porta de entrada [HDMI1]* ☛ Pág. 12**
  Liga-se a uma fonte de vídeo compatível com HDMI™ ou um computador.

- **Porta de entrada [HDMI2]* ☛ Pág. 12**
  Liga-se a uma fonte de vídeo compatível com HDMI™ ou um computador.

- **Porta de entrada [Component] (Componente) ☛ Pág. 12**
  Liga-se à porta de saída do componente (YCbCr ou YPbPr) do equipamento de vídeo.

- **Entrada de ar (filtro de ar) ☛ Pág. 45, 49**
  Aspira ar para arrefecer o interior do videoprojector. Se pó se acumular no filtro, a temperatura no interior do videoprojector irá aumentar e podem ocorrer problemas de funcionamento ou a deterioração mais rápida dos componentes ópticos. O filtro de ar deve ser limpo periodicamente.

* Compatível com HDCP

- **Porta de entrada [PC](PC) ☛ Pág. 12**
  Liga-se à porta de saída RGB do computador.

- **Porta [RS-232C]**
  Liga-se a um computador através de um cabo RS-232C para controlar o videoprojector através do computador. Esta não é a utilização normal.

- **Interruptor de abertura da tampa da lâmpada ☛ Pág. 50**
  Prima-o para abrir a tampa da lâmpada.

- **Porta [Trigger out]**
  Emite um sinal de 12-volts DC quando o projetor é ligado.
  É usado para transmitir o status da energia deste projetor (ativado/desativado) para equipamentos externos, tais como uma tela motorizada.

- **Dispositivo de segurança ☛ Pág. 57**

- **Tomada [de alimentação] ☛ Pág. 14**
  Liga o cabo de alimentação.

- **Botão principal de alimentação ☛ Pág. 14**

- **Suportes para cabo**
  Quando um cabo HDMI de grande diâmetro exterior é ligado à porta de entrada, o seu peso pode fazer com que fique pendurado resultando em mau contacto. Para evitá-lo, prenda o cabo passando uma braçadeira (disponível no mercado) pelo suporte que lhe der mais jeito.

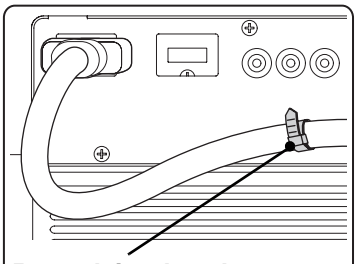

Braçadeira de cabos (disponível no mercado)

Base

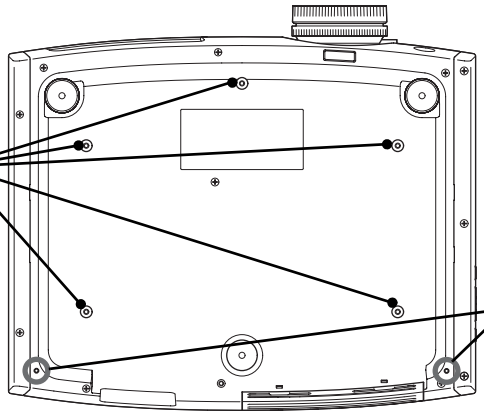

- **Pontos de fixação do suporte para montagem no tecto (5 pontos) ☛ Pág. 52**
  Instale aqui o suporte opcional para montagem no tecto quando o videoprojector for montado suspenso do tecto.

- **Suportes da tampa dos cabos (em 2 pontos)**
  Fixe aqui a tampa opcional dos cabos.

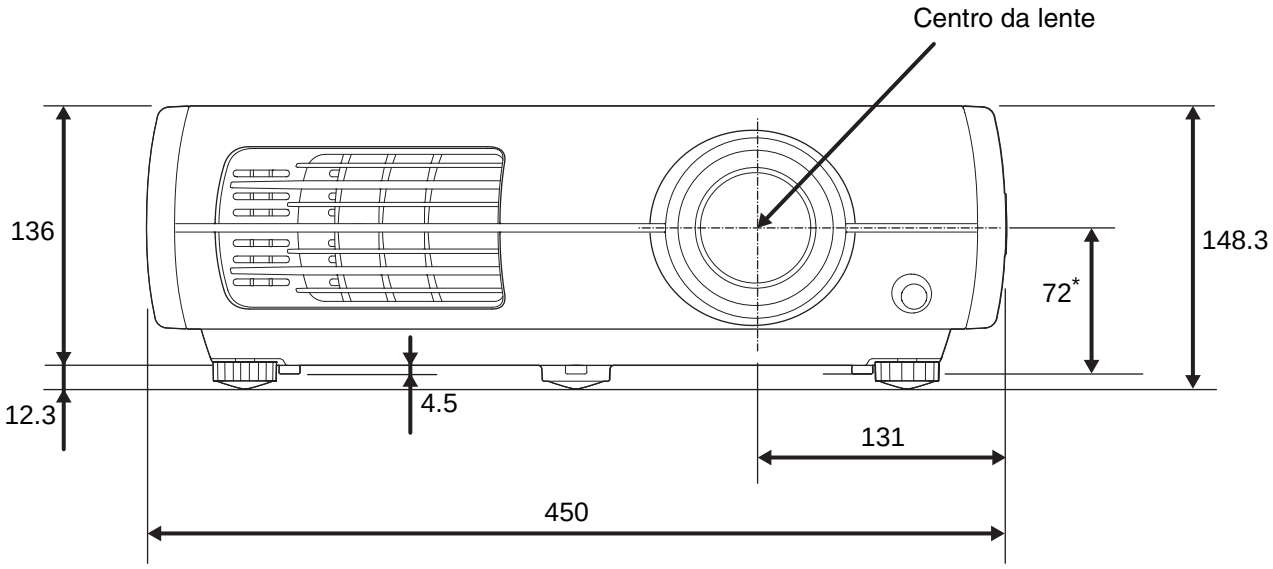

* Distância entre o centro da lente e o ponto de fixação do suporte para montagem no tecto

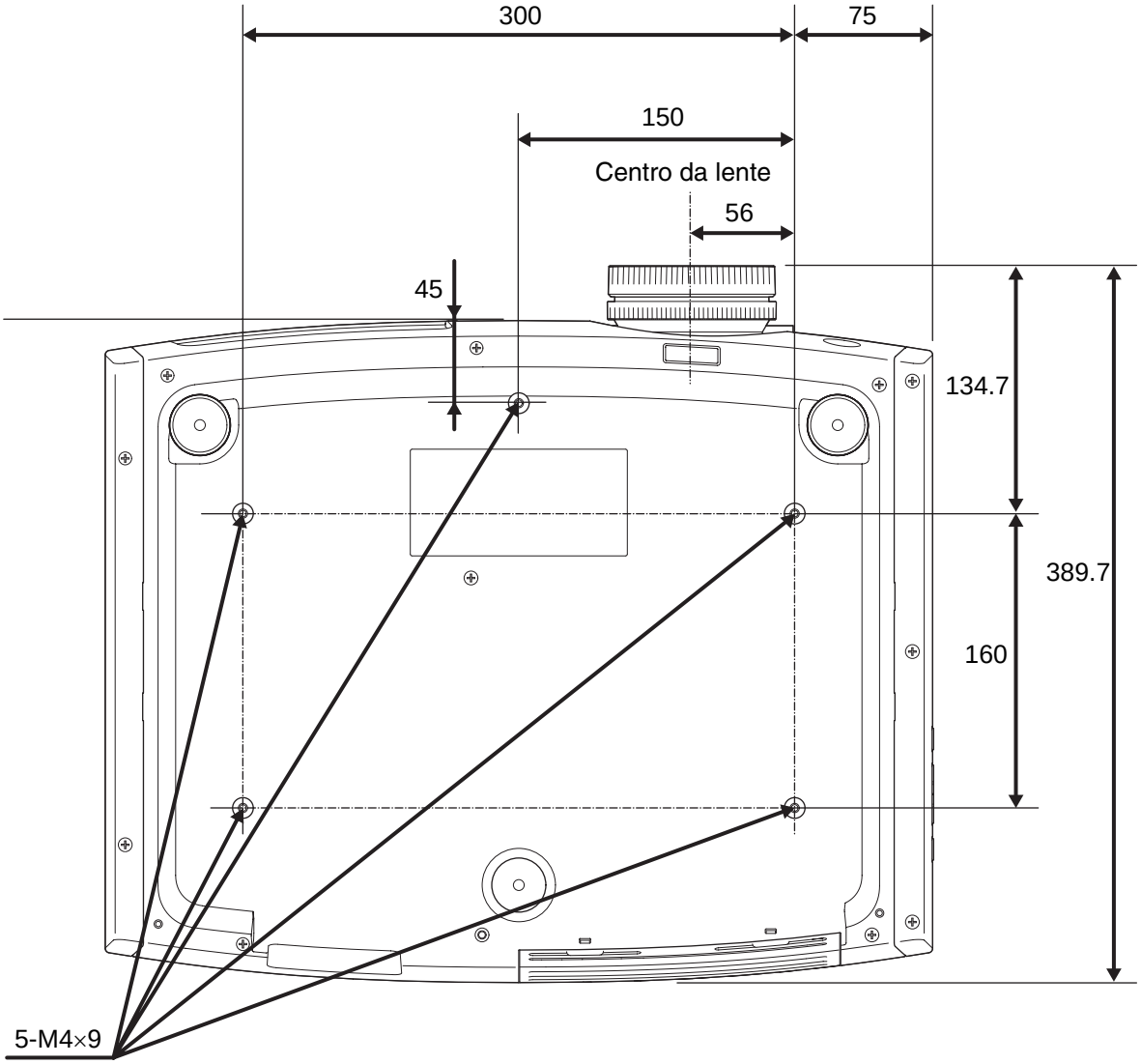

Unidades:mm

Ajustar o tamanho da projecção

Quando o videoprojector está mais afastado do ecrã, o tamanho da imagem projectada é maior. Consultando a tabela apresentada abaixo, coloque o videoprojector para que as imagens sejam projectadas no ecrã com o tamanho ideal.
Os valores devem ser utilizados como um guia para a instalação do videoprojector.

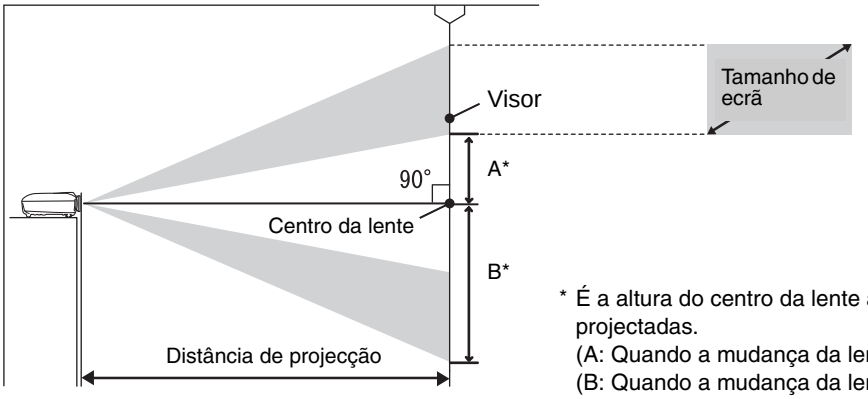

* É a altura do centro da lente até à parte inferior das imagens projectadas.
(A: Quando a mudança da lente está no ajuste mais alto)
(B: Quando a mudança da lente está no ajuste mais baixo)

Unidades: cm

Tamanho de ecrã 16:9		Distância de projecção		A	B
		Mínima (Panorâmico)	Máxima (Tele)		
30"	66×37	87	188	17	55
40"	89×50	117	252	23	73
60"	130×75	177	380	35	109
80"	180×100	238	508	46	146
100"	220×120	298	636	58	182
120"	270×150	359	764	69	219
150"	330×190	450	956	86	273
200"	440×250	601	1276	115	364

Unidades: cm

Tamanho de ecrã 4:3		Distância de projecção		A	B
		Mínima (Panorâmico)	Máxima (Tele)		
30"	61×46	107	231	21	67
40"	81×61	144	309	28	89
60"	120×90	218	466	42	134
80"	160×120	292	623	56	178
100"	200×150	366	779	71	223
120"	240×180	440	936	85	268
150"	300×230	551	1171	106	334
200"	410×300	736	1562	141	446

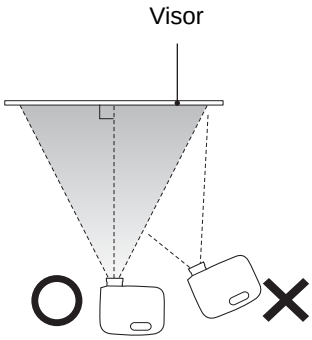

Monte de forma que projetor esteja paralelo à tela. Se o projetor estiver montado em ângulo com a tela, as imagens serão distorcidas.

Ajuste do desvio da lente

As rodas de desvio da lente podem ser utilizados para posicionar a imagem e é particularmente útil quando o videoprojector é utilizado nos locais que se seguem. ☛ Pág. 16

- Suspenso no tecto
- Um ecrã num local alto
- Videoprojector colocado de lado para que o ecrã possa ser visto estando sentado mesmo em frente deste

O posicionamento de uma imagem com a roda de desvio da lente não causa praticamente nenhuma deterioração da imagem porque a correcção do desvio da lente é ajustada de forma óptica. No entanto, para obter uma qualidade de imagem óptimo a função de desvio da lente não deve ser utilizada.

Métodos de Projecção

⚠ Atenção

- Se você estiver instalando o projetor num teto, este projetor deve ser instalado por técnicos qualificados, usando apenas equipes de montagem aprovados. Se o trabalho de instalação não for realizado corretamente, o projetor poderá cair. Isto poderá resultar em lesões ou acidentes. Contate seu vendedor para realizar o trabalho de instalação.
- Se utilizar adesivos no suporte para montagem no tecto para evitar que os parafusos se soltem, ou se utilizar lubrificantes como óleos no videoprojector, a caixa do projector pode partir e o videoprojector pode cair. O que pode resultar em ferimentos graves a qualquer pessoa que se situe por baixo da montagem no tecto e danificar o videoprojector.
  Quando instalar ou ajustar o suporte para montagem no tecto, não utilize produtos adesivos para evitar que os parafusos se soltem e não utilize lubrificantes, óleos, etc.

Importante

- Não use o projetor em locais onde há muita umidade ou poeira, próximo a fogões ou aquecedores, ou em locais onde possa entrar em contato com fumaça ou vapor. Não use nem guarde este projetor em local externo (desprotegido) por longos períodos. Isto poderá resultar em fogo ou choque elétrico.
- Limpe o filtro de ar, pelo menos, de 3 em 3 meses.
  Limpe o filtro do ar mais frequentemente se utilizar o projector num ambiente com pó.
- Não utilize o videoprojector de lado. Se o fizer, poderá provocar um mau funcionamento.

■ Projectar directamente em frente

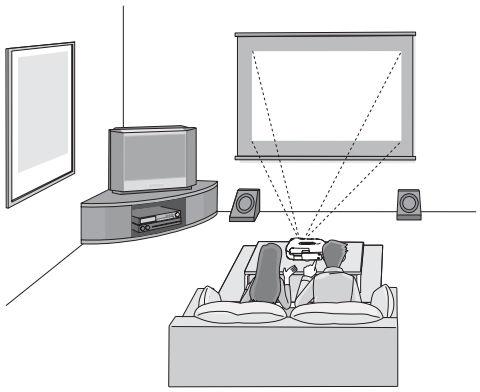

■ Projectar de lado em relação ao ecrã

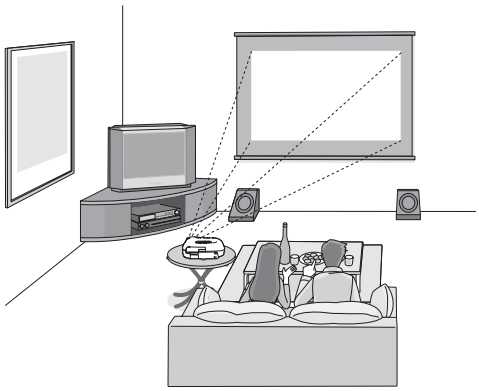

■ Projectar de um tecto

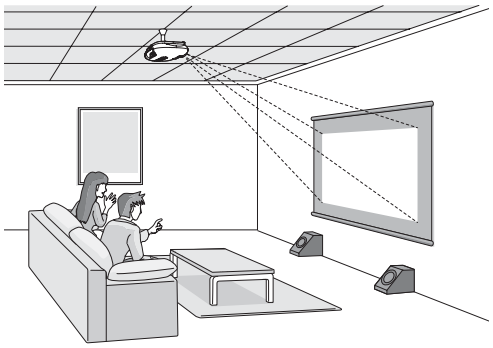

* Se você colocar o projetor perpendicularmente, aponte-o para frente (ao invés de para o centro da tela), depois use o dial de mudança horizontal da lente para centralizar a imagem na tela.

* Quando suspender o videoprojector do tecto, altere as definições do menu de configuração. ☛ Pág. 34

Configurations Menu
(Menu de Configuração)

Definição ▶ Projecção
- Frontal
- Frontal/Tecto

Sugestão: Quando o videoprojector é suspenso no tecto, a placa com o logótipo da EPSON pode ser rodada 180 graus.

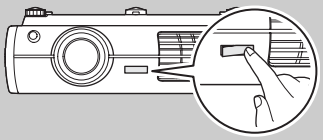

Quando uma das extremidades da placa é premida, a extremidade oposta levanta, pelo que pode puxá-la ligeiramente para fora, rodá-la e voltar a introduzi-la.

Importante

- Desligue o projector e a fonte de sinal antes de os ligar. Se algum dos dispositivos estiver ligado quando fizer a ligação, podem ocorrer danos.
- Verifique as formas dos conectores de cabos e das portas dos dispositivos antes de efectuar as ligações. Se tentar forçar a entrada de um conector nem dispositivo com uma forma diferente ou com um número de terminais diferente, pode causar danos ou um mau funcionamento do conector ou da porta.

Equipamento de vídeo (VHS VCR, leitor de DVD, consola de jogos, etc.)

*Os nomes das portas podem variar de acordo com o equipamento a ligar.

Computer (Computador)

Video (Vídeo)

Cabo de vídeo RCA (comercialmente disponível)

Saída do Componente

Y Cb/Pb Cr/Pr

Cabo de vídeo componente (comercialmente disponível)

S-Video (S-Vídeo)

Cabo S-Video (S-Vídeo) (comercialmente disponível)

HDMI

Cabo HDMI (comercialmente disponível*)

Saída DVI-D

Cabo de conversão de HDMI para DVI-D (comercialmente disponível)

Mini D-Sub 15 pinos

Cabo de computador (comercialmente disponível)

Mini D-Sub 15 pinos

HDMI 1

HDMI 2

Y Cb/Pb Cr/Pr

Component

S-Video

Video

PC

RS-232C

Trigger out

* Utilize um cabo HDMI que esteja em conformidade com as especificações HDMI.

Sugestão: Os cabos utilizados irão variar dependendo dos sinais de saída do equipamento de vídeo que está sendo conectado.

Alguns equipamentos de vídeo podem emitir diversos tipos diferentes de sinal.

Consulte a documentação fornecida com o equipamento de vídeo para os detalhes sobre quais os tipos de sinal que o equipamento de vídeo pode emitir.

Inserir as pilhas no comando à distância

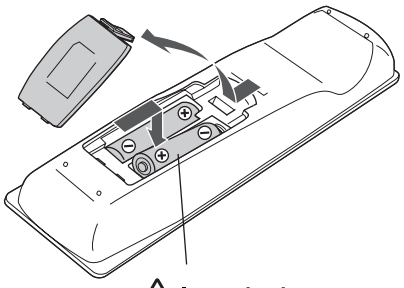

Importante
Verifique as indicações (+) e (-) dentro do compartimento das pilhas e insira as pilhas de modo a que fiquem colocadas correctamente.

Quando adquire o videoprojector, as pilhas não estão inseridas no comando à distância. Insira as pilhas fornecidas antes de utilizar o comando à distância.

1. Levante a tampa do compartimento das pilhas enquanto pressiona a patilha.
2. Insira as pilhas na direcção correcta.
3. Feche a tampa.

Sugestão: Se o comando à distância demorar a responder ou se não funcionar depois de ter sido utilizado durante algum tempo, provavelmente isso quer dizer que as pilhas estão a ficar gastas. Quando isto ocorrer, substitua por baterias novas. Tenha duas baterias prontas de manganês ou alcalinas tamanho AA. Você não pode usar outras baterias exceto as de manganês ou alcalinas tamanho AA.

Utilizar o comando à distância

■ Âmbito de funcionamento (horizontal)

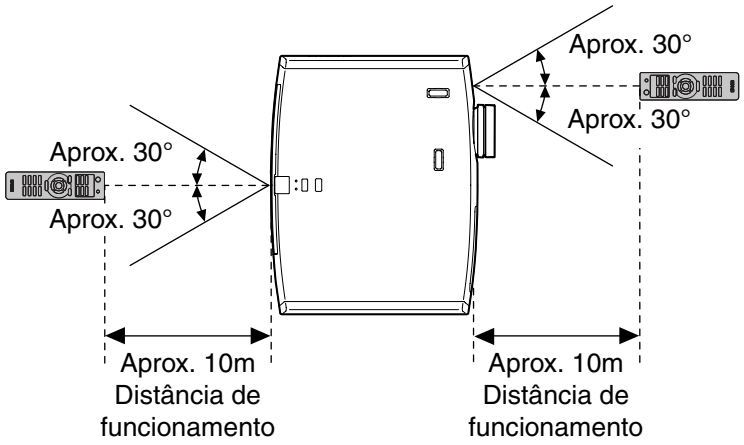

■ Âmbito de funcionamento (vertical)

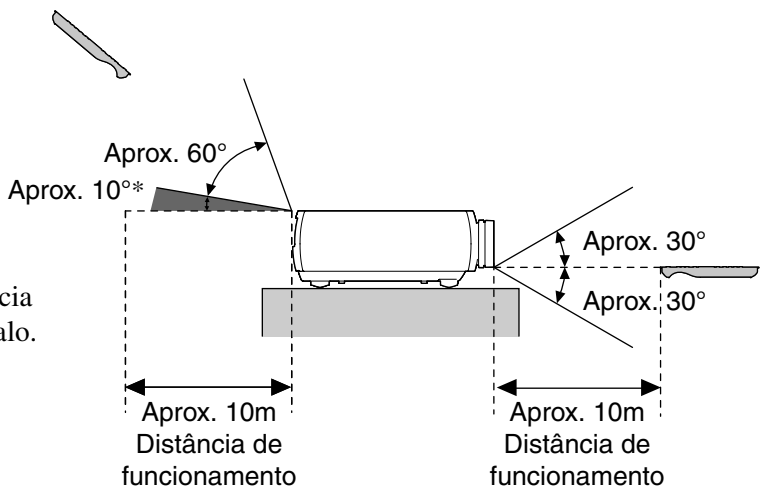

* Os sinais do comando à distância não são recebidos neste intervalo.

Iniciar e parar a projecção

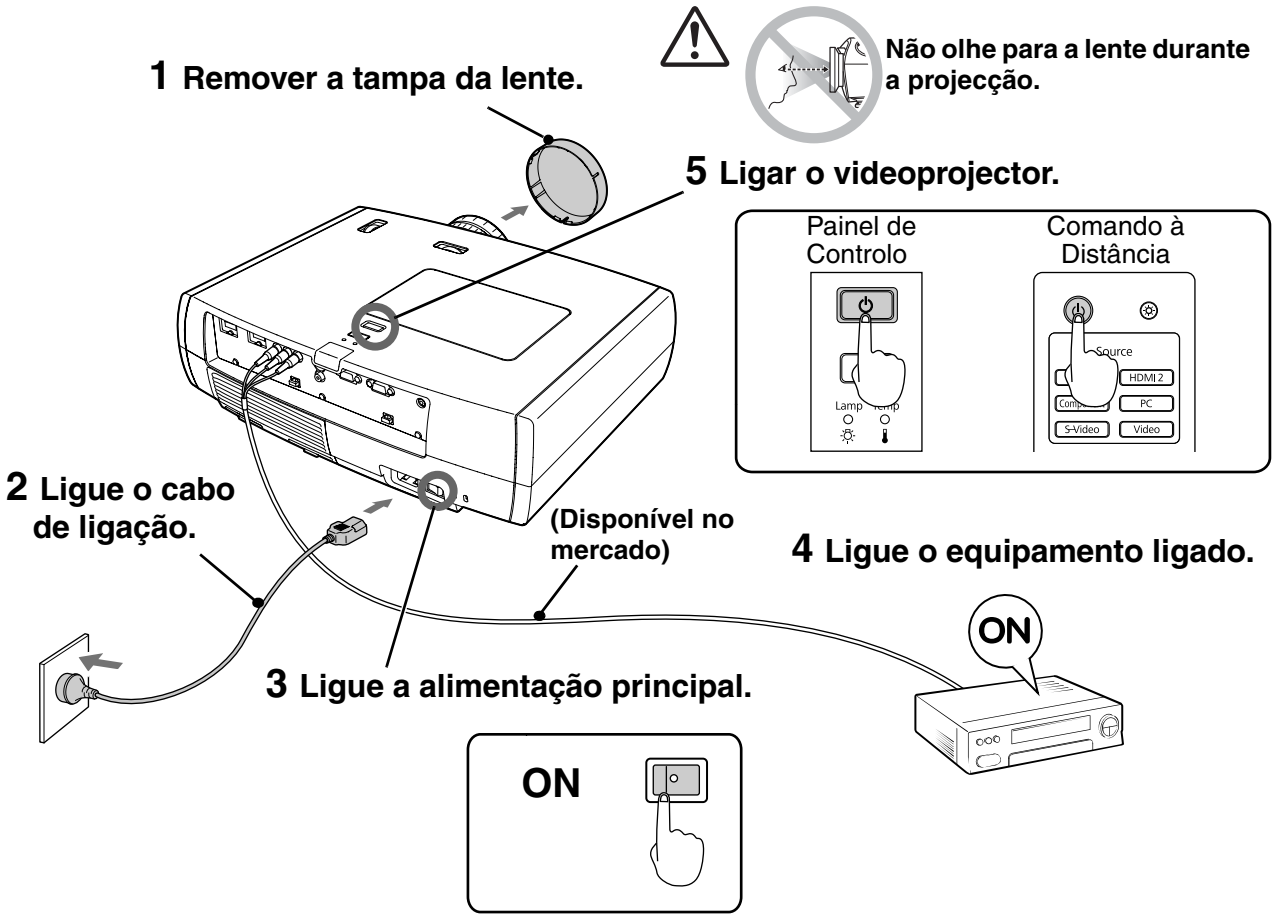

Se ocorrer um problema com a projecção apesar de o videoprojector estar instalado e ligado correctamente, consulte ☛ Pág. 15, 37.

Sugestão

- Se definir "Direct Power On" como "Activado", a alimentação da unidade ficará ON (Activada) quando o botão principal de alimentação estiver ON (Ligado), sem ser necessário pressionar o botão de alimentação do comando à distância ou do painel de controlo do videoprojector. ☛ Pág. 33
- O projetor está equipado com a função "Bloqueio Parental" que evita que crianças pequenas liguem a energia e olhem para as lentes, e também a função "Bloqueio Operação" que evita operações erradas, está disponível. ☛ Pág. 34
- Ao usar o projetor numa altitude de cerca de 1500m ou acima, ajuste o "Modo Alta Altitude" para "Activado". ☛ Pág. 34
- Este videoprojector está equipado com uma função de ajuste automático que o optimiza automaticamente quando um é alterado o sinal de entrada de um computador.
- Se um computador portátil ou um computador com um ecrã de LCD tiver sido ligado ao videoprojector, poderá ser necessário utilizar as definições do tecllado ou de funcionamento para alterar o destino de saída. Enquanto pressiona a tecla Fn, pressione F (a tecla com um símbolo ▢ / ▭). Depois de efectuar a selecção, a projecção terá início brevemente.
  ☛ Documentação do computador

Exemplo de selecção de saída	
NEC	Fn + F3
Panasonic	
SOTEC	
HP	Fn + F4
Toshiba	Fn + F5
IBM	Fn + F7
LENOVO	
SONY	
DELL	Fn + F8
Fujitsu	Fn + F10
Macintosh	Definir a definição do espelho ou a detecção da visualização. Dependendo do Sistema Operativo, pode alterar a selecção de saída pressionando F7

Quando as imagens desejadas nao sao projectadas

Se tiver sido ligada mais do que uma fonte de sinal ou se não forem projectadas imagens, utilize o comando à distância ou os botões do painel de controlo do videoprojector para seleccionar a fonte de sinal. Para dispositivos de vídeo, pressione primeiro o botão [Play] (Reproduzir) no equipamento e, em seguida, seleccione a fonte de sinal.

Utilizando o comando à distância

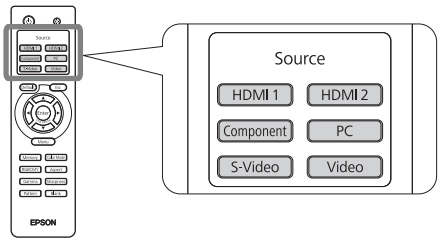

Pressione o botão que tem o nome da porta à qual está ligada a fonte de sinal.

Utilizando o painel de controlo

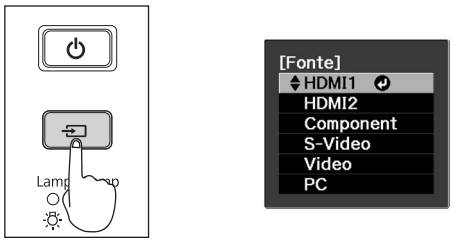

Quando pressiona [⇥], é apresentado o menu.

Sempre que premir [⇥] desloca o ponteiro. Desloque o ponteiro para a fonte de entrada pretendida de modo a seleccioná-la.

A fonte de entrada é automaticamente ligada se não forem efectuadas operações três segundos após colocar o ponteiro na fonte de entrada pretendida. Pode também premir [Enter] para ligar à fonte pretendida.

Sugestão Quando a cor da imagem projectada a partir da porta da entrada [Component (Componente)] não for natural, seleccione um sinal adequado mediante o sinal do dispositivo ligado a "Sinal entrada" no menu Configuration (Configuração) ☛ Pág. 35

Desligar o videoprojector

1 Desligar a alimentação das fontes de sinal ligadas ao videoprojector.

2 Pressione ⏻ no comando à distância ou [⏻] no painel de controlo do videoprojector.

Uma mensagem de confirmação em espera será exibida, assim, pressione ⏻ ou [⏻] mais uma vez.

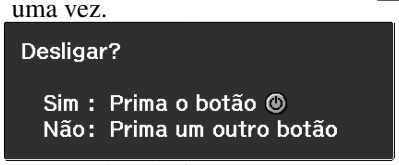

Você pode selecionar se a mensagem de confirmação em espera é exibida (Activado) ou não (Desactivado) no menu de Configuração menu. Se estiver ajustado para desativado, a energia irá desligar com a operação de um único botão. ☛ Pág. 34

3 Quando o arrefecimento (cerca de 16 segundos) estiver concluído, a luz à volta de [⏻] pára de piscar e pode, então, desligar o interruptor principal de alimentação.

Pressionar apenas em ⏻ ou em [⏻] não pára o consumo de energia.

4 Coloque a tampa da lente.

Mesmo que o videoprojector esteja suspenso no tecto e a tampa da lente permaneça removida, deve guardá-la num local seguro, pois será necessária se o videoprojector for mudado de sítio.

Focagem

Rode o anel de focagem para ajustar a focagem.

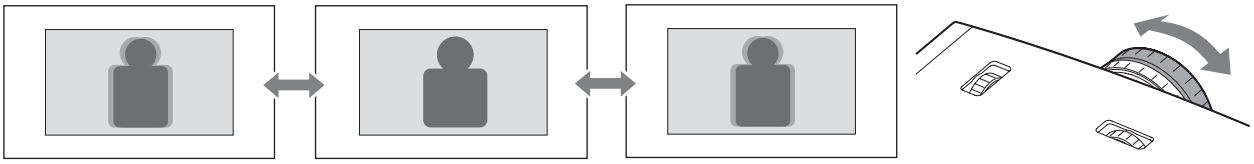

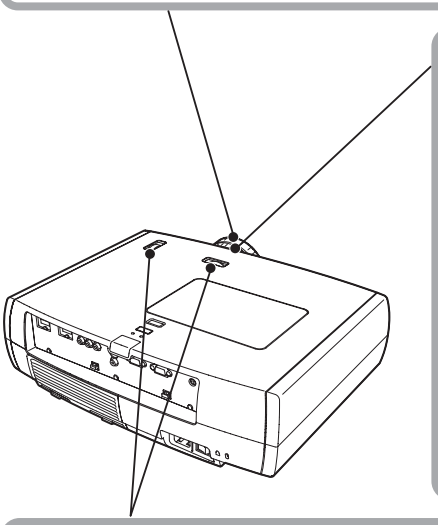

Ajuste do tamanho da projecção (Ajuste do zoom)

Rode o anel de focagem para ajustar o tamanho da imagem projectada.

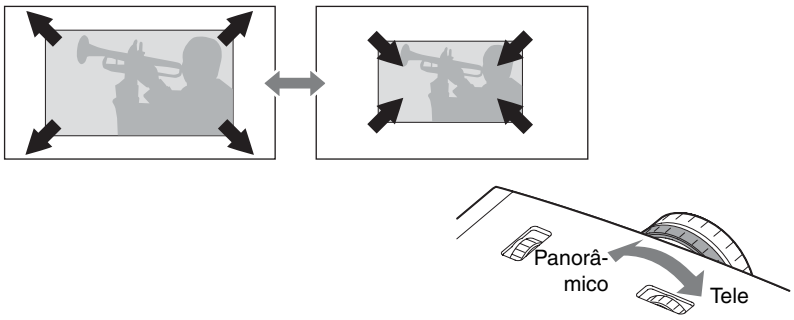

Ajuste da posição da imagem de projecção (Desvio da lente)

Se não for possível colocar o videoprojector directamente em frente do ecrã, pode utilizar a função de desvio da lente para deslocar a posição das imagens projectadas vertical ou horizontalmente, no intervalo indicado à direita. Ao girar as rodas de desvio da lente, ouve-se um clique na posição em que é atingido o centro do intervalo de desvio.

A posição da imagem não pode ser deslocada para os valores vertical e horizontal máximos ao mesmo tempo.

Por exemplo: A imagem não pode ser deslocada na vertical quando tiver sido deslocada na horizontal na totalidade. Quando a imagem tiver sido deslocada totalmente na vertical, poderá ser desviada até 9% da largura horizontal do ecrã.

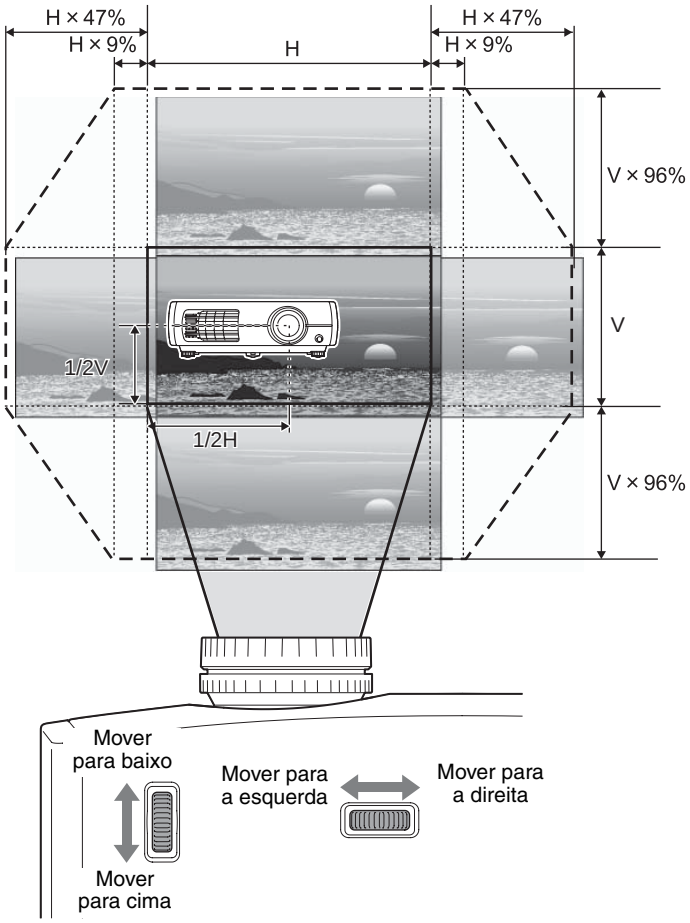

Posição standard de projecção
(posição ao centro para desvio da lente)

Âmbito até ao qual que a imagem pode ser desviada da posição standard de projecção

Importante Quando transportar o videoprojector, não se esqueça de baixar totalmente a posição da lente. Caso contrário, o mecanismo de desvio da lente pode ficar danificado.

Ajustar a inclinação do videoprojector

Quando o videoprojector está sobre uma superfície plana e a imagem apresenta inclinação horizontal ( ), utilize os pés frontais para corrigir a inclinação.

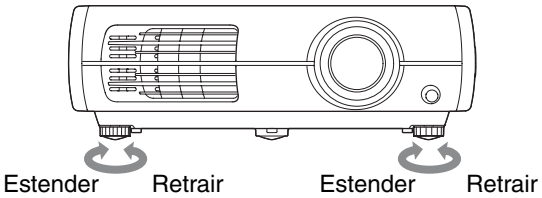

Apresentar um padrão de teste

Pode utilizar o padrão de teste para efectuar a primeira configuração, por exemplo, do zoom, focagem e posicionamento da imagem através do desvio da lente, sem ligar a nenhum equipamento eléctrico. Se Pattern for premido no comando à distância, aparece o padrão de teste.

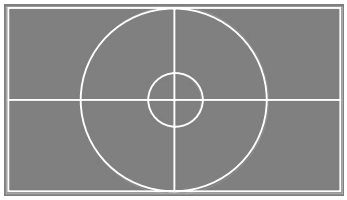

Para parar a exibição do padrão de teste, prima Pattern novamente.

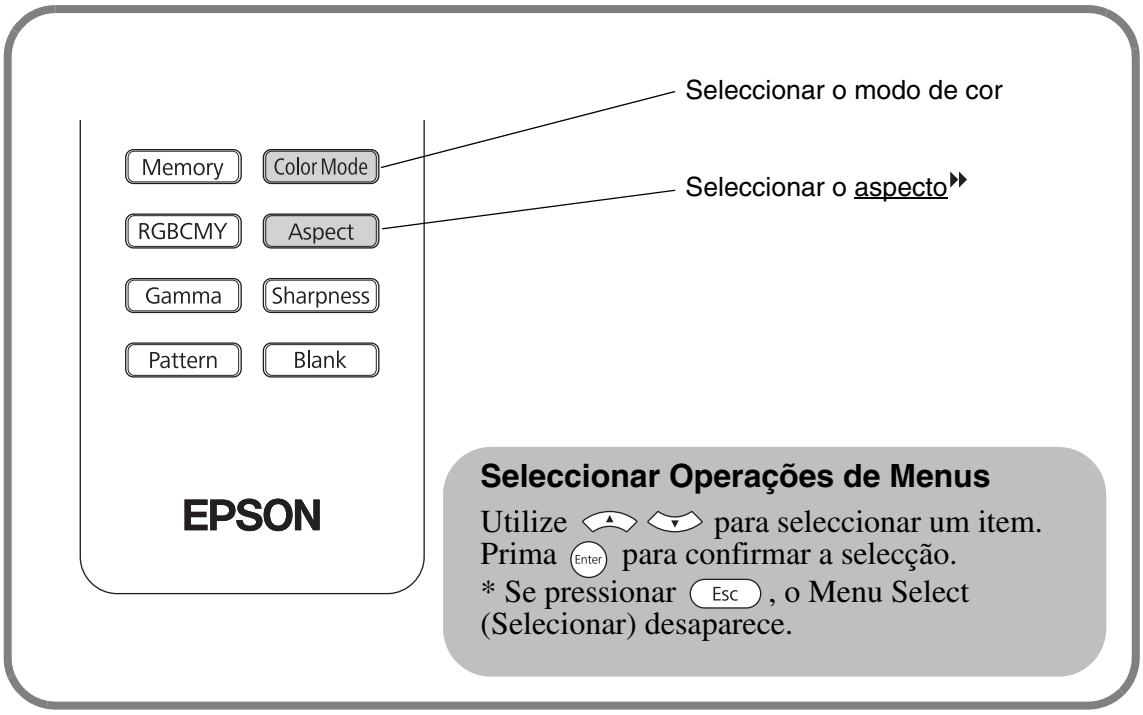

Seleccionar o Modo cor

Pressione Color Mode e seleccione o modo de cor a partir do menu.
A definição também possível através do menu de configuração.

Receber um sinal nos terminais de entrada HDMI1/HDMI2

Dinâmico : Ideal para utilizar em salas com luz.

Sala de estar : Ideal para utilizar em salas com luz. Oferece imagens nítidas e claras com cores vivas.

Natural : Ideal para utilizar em salas escuras. Recomenda-se que inicie neste modo para efectuar ajustes de cores.

Cinema : Ideal para ver filmes e concertos em salas escuras.

x.v.Color : Poderá seleccionar qualquer sinal que tenha dado entrada nos terminais HDMI1 e HDMI2. Se isto é usado ao visualizar imagens que foram gravadas no padrão x.v.Color, uma representação em cor natural real será obtida. ☛ Pág. 5

Quando é seleccionado o modo ▬, o EPSON cinema filter é aplicado automaticamente e as cores originais da fonte da imagem são reproduzidas de forma mais precisa.

Seleccionar o aspecto

Pressione [Aspect] e seleccione o modo de aspecto a partir do menu.

Quando estão a ser emitidos sinais de 720p, 1080i ou 1080p para a porta de entrada [HDMI1], [HDMI2] ou [Component], a definição da relação largura/altura está fixada em "Modo Normal" e não pode ser alterada.

Se projectar com Automático

- Para sinais recebidos de 4:3 → Modo Normal
- Para imagens recebidas gravadas no modo de compressão (Compressão) → Modo Total
- Para sinais letterbox recebidos → Zoom
  - Isto não está disponível para quando sinais de imagem estão entrando de um computador e para alguns sinais component vídeo (componente vídeo).
  - Se Automático não for adequado, a definição passará a Normal.

Sinal recebido	• Imagens com relação de aspecto padrão (4:3) • Imagens de computador	Imagens gravadas por uma câmara de vídeo ou software DVD no modo de compressão	Imagens letterbox	• Imagens com relação de aspecto padrão (4:3)
Recomendado-Modo de Aspecto	Modo Normal	Modo Total	Zoom	Largo
Resultado	Irão aparecer faixas pretas à esquerda e à direita das imagens.	Os sinais recebidos serão projectados com a mesma largura da resolução de painel do videoprojector.	Os sinais recebidos serão projectados com a mesma altura da resolução de painel do videoprojector.	Os sinais recebidos serão projectados com a mesma altura da resolução de painel do videoprojector. Nesta altura, a relação de aumento da imagem será menor no centro das imagens mas é maior junto aos limites esquerdo e direito das imagens.
Comentários	Quando as imagens HDTV são projectadas, as imagens aparecem no formato 16:9.	Quando as imagens 4:3 são projectadas, as imagens serão alongadas horizontalmente.	• Quando se projecta uma imagem de 4:3, a parte superior e inferior da imagem ficará ocultada. Caso isto aconteça, a parte ocultada da imagem na parte superior e inferior poderá ser reduzida na vertical, de modo a que possa ser visualizada por "Tamanho de zoom" no menu Configuration (Configuração). ☛ Pág. 31 • Quando as imagens com legendas são projectadas e estas ficam truncadas, utilize o comando de menu "Posição de zoom" para ajustar as imagens. ☛ Pág. 31	Isto é útil para quamdo são projectadas imagens 4:3 num ecrã panorâmico. Uma vez que quase não existe distorção devido ao aumento no centro das imagens, estas são apresentadas quase como apareceriam no tamanho original. E uma vez que ambos os lados das imagens são aumentados, o movimento nos limites das imagens parece mais rápido e dá a impressão de uma maior velocidade, o que é ideal para visualizar eventos desportivos.

Sugestão Se projectar uma imagem comprimida, aumentada ou separada com a função de aspecto em locais públicos como, por exemplo, uma loja ou um hotel com fins lucrativos ou para visualização pública, pode violar os direitos de autor protegidos por direitos de autor.

Ajustes Avançados de Cores

Você pode selecionar "Nitidez" ou "Avançado" no menu de "Imagem" para ajustar as imagens de acordo com suas preferências pessoais. As telas de ajuste para "Gamma" e "RGBCMY" podem ser exibidas diretamente na tela pressionando os botões correspondentes no controle remoto.

Os valores do ajuste podem ser guardados na memória para que os possa recuperar e aplicar às imagens projectadas em qualquer altura. (☛ Pág. 24)

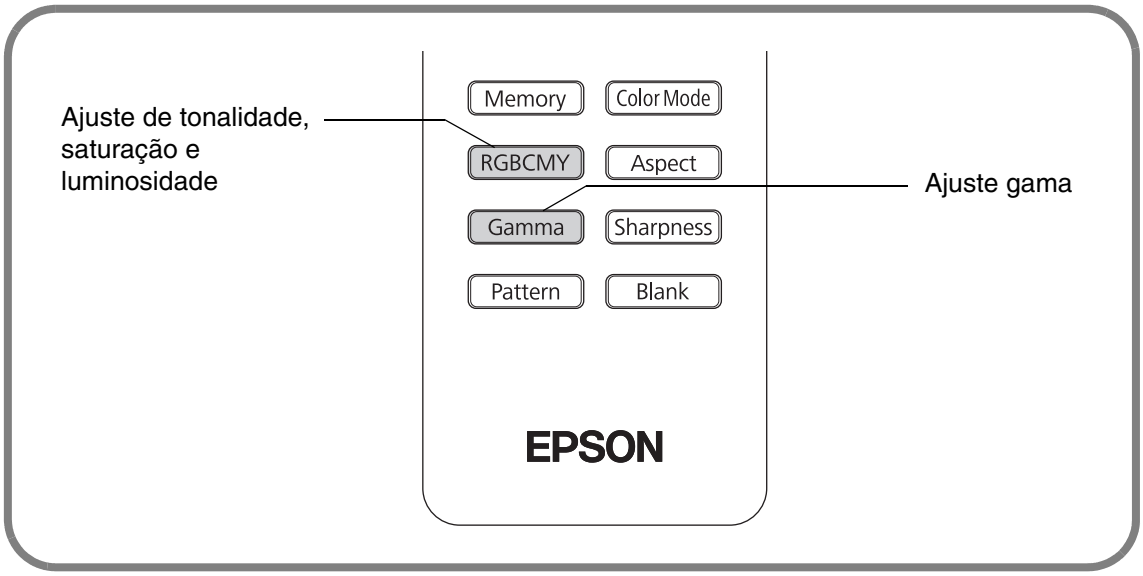

Ajuste de tonalidade, saturação e luminosidade

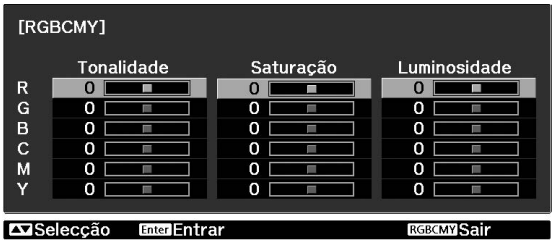

É possível ajustar a tonalidade, saturação e luminosidade de cada componente de cor R (vermelho), G (verde), B (azul), C (ciano), M (magenta) e Y (amarelo).
O ajuste não é possivel quando "Modo Cor" está definido para "x.v. Color".

■ Tonalidade

O tom de toda a imagem é ajustado para um tom azulado, esverdeado e avermelhado.

■ Saturação

Ajusta a vivacidade geral das imagens.

■ Luminosidade

Ajusta o luminosidade de toda a imagem.

1 Utilize ▲ ▼ ou ⊕ (PARA CIMA ou PARA BAIXO) para seleccionar e confirmar a cor, seleccione "Tonalidade", "Saturação" ou "Luminosidade" e, em seguida, utilize ◀ ▶ ou ⊕ (ESQUERDA ou DIREITA) para efectuar o ajuste.

Para ajustar outra cor, pressione Esc .
Para repor os resultados do ajuste nas suas predefinições de origem, pressione Default .

2 Pressione RGBCMY para sair do menu.

Ajuste gama

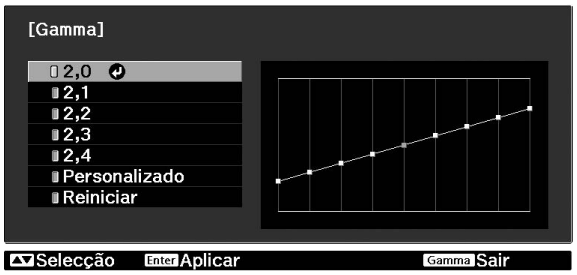

As diferenças entre equipamentos podem resultar numa pequena variação na coloração quando as imagens são proectadas e pode desejar ajustar isto. (A projecção pára temporariamente durante esse ajuste.) Existem dois métodos para o fazer. Um é seleccionar um dos valores de correcção gama [2.0], [2.1], [2.2], [2.3], [2.4]. O outro é o ajuste personalizado, que é efectuado em relação à imagem projectada ou a um gráfico gama. O eixo horizontal do gráfico gama representa o nível do sinal recebido e o eixo vertical representa o nível de sinal emitido.

O ajuste não é possivel quando "Modo Cor" está definido para "x.v. Color".

■ Ajustar a partir dos valores de correcção gama

Utilize ▲ ▼ ou ✥ (PARA CIMA ou PARA BAIXO) para seleccionar o valor de correcção adequado ao equipamento ligado e às suas próprias preferências de entre "2,0", "2,1", "2,2", "2,3" ou "2,4" e, em seguida, prima Enter ou Enter para confirmar a selecção.

Observe o gráfico gama para verificar o resultado do ajuste.

Quando é seleccionado um valor menor, as áreas escuras das imagens ficam mais claras, mas as áreas com mais luz podem ficar sobressaturadas. Isto é indicado pelo aumento da região superior do gráfico gama.

Quando é seleccionado um valor maior, as áreas claras das imagens ficam mais escuras. Isto é indicado pelo aumento da região inferior do gráfico gama.

■ Personalizado ("Ajustar a partir da imagem")

Utilize ▲ ▼ ou ✥ (PARA CIMA ou PARA BAIXO) para seleccionar "Personalizado" - "Ajustar a partir da imagem" por essa ordem e, em seguida, prima Enter ou Enter para confirmar a selecção.
Um ícone de gama será apresentado na imagem projectada.

Utilize ▲ ▼ ◄ ► ou ✥ para deslocar o ícone gama no local onde pretende ajustar o brilho e pressione Enter ou Enter para confirmar a selecção. O local seleccionado e as regiões com o mesmo brilho ficam a piscar e é apresentado um gráfico gama.

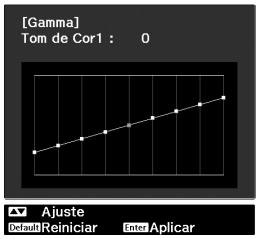

Utilize ▲ ▼ ou ✥ (PARA CIMA ou PARA BAIXO) para efectuar o ajuste e, em seguida, prima Enter ou Enter para confirmar o ajuste. Pressione Default para retroceder e repetir a operação.

■ Personalizado ("Ajustar a partir do gráfico")

Utilize ▲ ▼ ou ✥ (PARA CIMA ou PARA BAIXO) para seleccionar "Personalizado" - "Ajustar a partir do gráfico" por essa ordem e, em seguida, prima Enter ou Enter para confirmar a selecção.
Será apresentado um gráfico de ajuste gama.

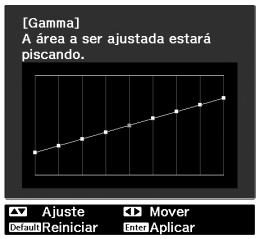

Utilize ◄ ► ou ✥ (ESQUERDA ou DIREITA) para seleccionar o local onde pretende ajustar o brilho do tom de cor.

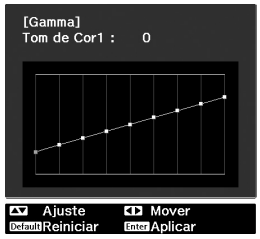

Utilize ▲ ▼ ou ✥ (PARA CIMA ou PARA BAIXO) para efectuar o ajuste e, em seguida, prima Enter ou Enter para confirmar o ajuste. Pressione Default para retroceder e repetir a operação.

Ajuste RGB (Offset, Ganho)

O brilho da imagem pode ser ajustado através do ajuste dos componentes individuais R (vermelho), G (verde) e B (azul) das áreas escuras (offset) e claras (ganho). O ajuste não é possivel quando "Modo Cor" está definido para "x.v. Color".

■ Offset

Se pretender que as áreas escuras sejam apresentadas de forma mais nítida, altere a definição para o lado + (direito). Se alterar para o lado – (esquerdo), toda a imagem ficará mais nítida, mas o contraste nas áreas escuras será mais fraco.

■ Ganho

Se pretender que as áreas claras sejam apresentadas de forma mais nítida, altere a definição para o lado - (esquerdo). Se alterar para o lado + (direito), verá que a imagem se torna mais clara e mais próxima de branco, porém o contraste nas áreas mais claras diminui.

1 Pressione Menu e, em seguida, seleccione "Imagem" - "Avançado" - "RGB" por esta ordem e confirme a selecção.

2 Utilize ▲ ▼ ou ✥ (PARA CIMA ou PARA BAIXO) para seleccionar um item e, em seguida, utilize ◄ ► ou ✥ (ESQUERDA ou DIREITA) para efectuar o ajuste.

Para repor os resultados do ajuste nas suas predefinições de origem, pressione Default .

3 Pressione Menu para sair do menu.

Além dos ajustes das cores, podem ser efectuados ajustes à nitidez avançada e à quantidade de luz da lâmpada para corresponder à melhor apresentação da imagem possível.

Ajuste da nitidez (Avançado)

Se "Melhoram. Linha Fina" estiver definido na direcção +, o cabelo e as áreas com pormenor de roupas serão enfatizados.
Se "Melhoram. Linha Grossa" estiver definido na direcção +, as áreas enfatizadas pela definição "Melhoram. Linha Fina" praticamente não serão enfatizadas. Pelo contrário, as áreas menos sensíveis de todo o sujeito como, por exemplo, o contorno e o fundo, serão enfatizados, o que resulta numa imagem nítida.

Definir "Melhoramento Linha H"/"Melhoramento Linha V" para o lado + enfatiza a nitidez da imagem na direcção horizontal/vertical. Defini-las para o lado – torna a imagem mais suave.

Este ajuste não poderá ser efectuado durante a introdução de sinais da imagem do computador.

1 Pressione Menu e, em seguida, seleccione "Imagem" - "Nitidez" - "Avançado". Seleccione "Avançado" no canto superior direito do ecrã de modo a confirmar a selecção.

2 Utilize ▲ ▼ ou ⊕ para seleccionar um item de menu e utilize ◀ ▶ ou ⊕ para efectuar ajustes.
Pode ajustar "Melhoram. Linha Fina" e "Melhoram. Linha Grossa" ao mesmo tempo utilizando a barra na parte superior do ecrã.
Para repor os resultados do ajuste nas suas predefinições de origem, pressione Default .

3 Pressione Menu para sair do menu.

Premindo Sharpness no comando à distância, pode visualizar directamente o ecrã de definição da nitidez ("Padrão"/"Avançado"), tal como é seleccionado através da opção "Nitidez" do menu "Imagem".

Definição de Íris Automática (abertura automática)

Quando a opção "Íris Automática" está activada, a intensidade da luz da lâmpada é automaticamente controlada consoante o brilho das imagens e permite obter um maior contraste e imagens mais ricas. A velocidade de detecção do controlo de intensidade da luz em resposta às alterações de brilho das imagens pode ser definida como "Normal" ou "Alta velocidade" dependendo da sua preferência.
A definição não é possível quando "Modo Cor" está definido para "x.v. Color".

* Durante a projecção de algumas imagens pode ser emitido um som de operação da função Íris Automática. Não se trata de um defeito do projector.

1 Pressione Menu e, em seguida, seleccione "Imagem" - "Íris Automática".

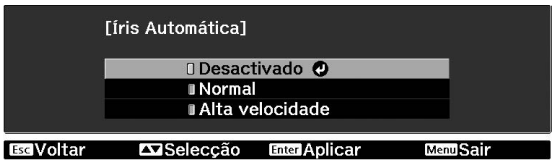

2 Seleccione "Normal" ou "Alta velocidade" para confirmar a selecção.

3 Pressione Menu para sair do menu.

Visualizar Imagens com uma Qualidade de Imagem Predefinida (Função Memória)

Após usar um subsistema de “Sinal” e “Imagem” no menu de configuração para ajustar as imagens projectadas, os valores ajustados podem então ser salvados (Salvar a Memória).
Além disso, os dados guardados podem ser facilmente recuperados, para que possa visualizar imagens com as definições ajustadas em qualquer altura (Chamar a memória).

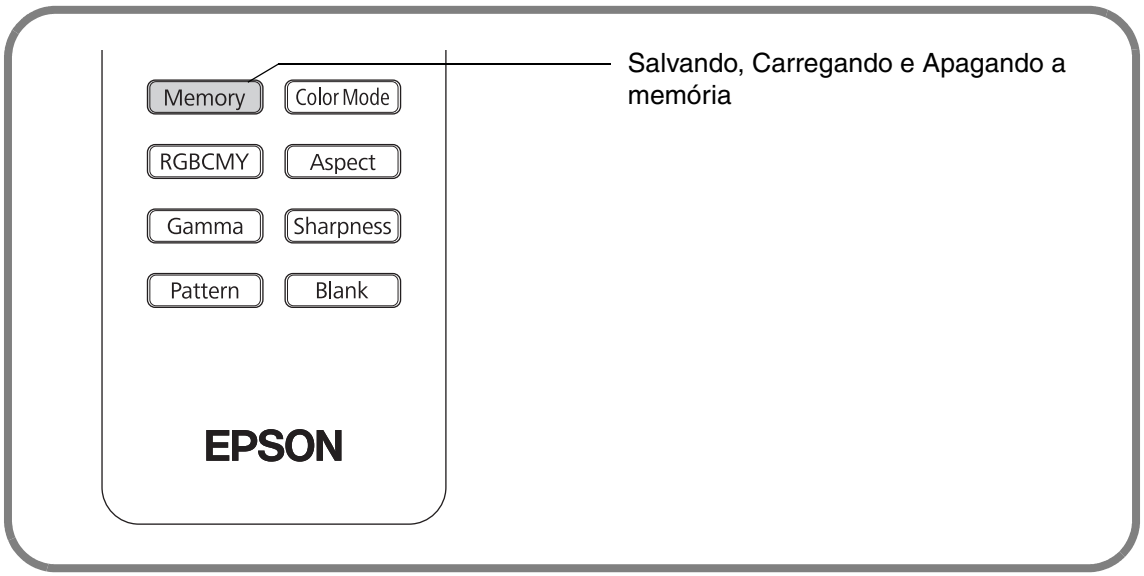

Salvando, Carregando e Apagando a memória

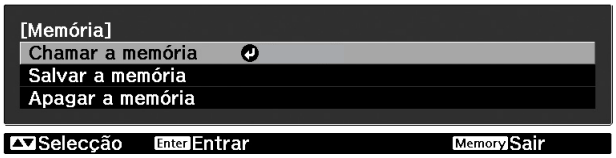

Podem ser guardados dez ajustes na memória.
Os ajustes que podem ser guardados na memória são os seguintes.

■ Todos os itens "Imagem"
■ Os seguintes itens "Sinal"

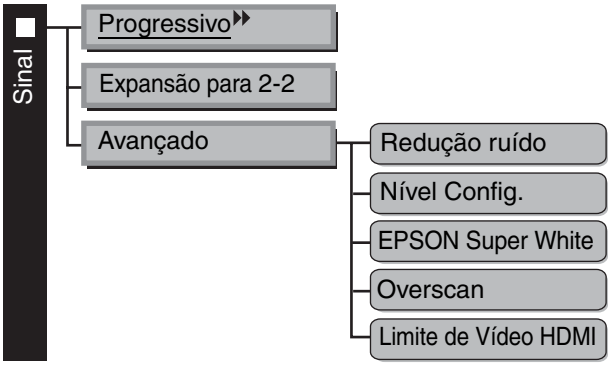

Não exibidos quando sinais de imagem estão entrando de um computador.

■ Salvar a memória

1 Ajuste cada definição nos valores a guardar.

2 Pressione Memory, e seleccione "Salvar a memória".
É visualizado o ecrã Salvar a memória.

3 Seleccione o nome da memória para registar os ajustes de/para Memory1 a10 e pressione Enter ou Enter.
Quando ▯ que precede o nome da memória estiver a verde, significa que os ajustes já se encontram gravados na memória.
Seleccione um nome de memória já gravado e pressione Enter ou Enter.
É apresentada uma mensagem de confirmação. Se seleccionar "Sim", o conteúdo anterior da memória será eliminado, e os valores de ajuste actuais da memória serão gravados.

■ Chamar a memória

Carregar memória gravadas.

1 Pressione [Memory], e seleccione "Chamar a memória".
Surgirá o ecrã Chamar a memória.

2 Seleccione o nome da memória pretendida.

Sugestão
- O modo de cor seleccionado quando a memória foi gravada é apresentado do lado direito.
- Alguns ajustes recuperados da memória podem não ser aplicados às imagens dependendo do sinal de entrada.

■ Apagar a memória

Esta função pode ser usada para eliminar e limpar memórias desnecessárias.

1 Pressione [Memory], e seleccione "Apagar a memória".
Surgirá o ecrã Apagar a memória.

2 Seleccione o nome da memória a eliminar.
É apresentada uma mensagem de confirmação. Se seleccionar "Sim", a memória será eliminada.

Para eliminar todas as memórias guardadas, seleccione "Reiniciar" - "Restabeleci. memória" no menu Configuration (Configuração). ☛ Pág. 36

Os menus de configuração podem ser utilizados para efectuar diversos ajustes e definições, relacionados com a qualidade de imagem e sinais recebidos.

Estão disponíveis os dois tipos de menu seguintes.

■ Menu completo

Todos os itens no menu de configuração podem ser verificados enquanto as definições estão a ser efectuadas.

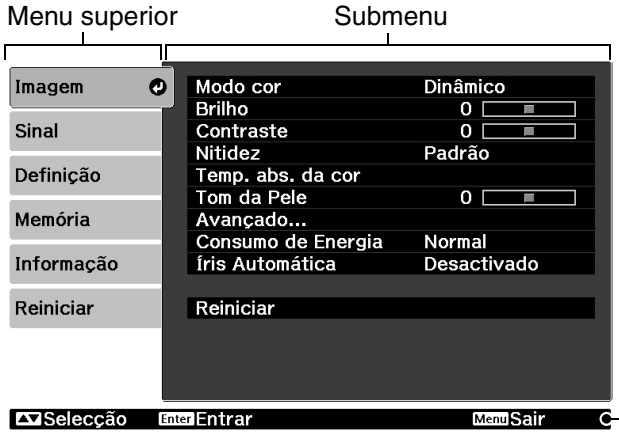

■ Menu de linha

Alguns dos itens no menu "Imagem" no menu Configuration (Configuração) podem ser ajustados.
Este menu é útil para visualizar os efeitos dos ajustes nas imagens que estão a ser projectadas ao mesmo tempo que os ajustes estão a ser efectuados.

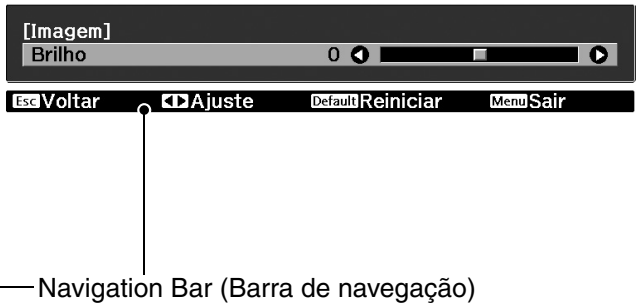

Para obter mais informações sobre o método de operação, consulte "Utilizar os menus de configuração" na secção seguinte.

Sugestão O menu Configuration (Configuração) pode ser usado para alterar o padrão de cor e a posição de visualização dos menus.
☛"Definição" - "Visor"- "Posição de menu", "Cor do menu"

Utilizar os menus de configuração

1 Apresentar um menu

Menu completo: Pressione Menu .

Menu de linha: Pressione Enter ou Enter .

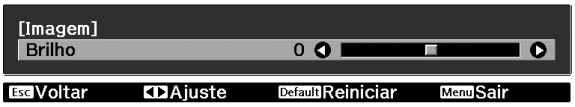

2 Seleccionar um item de menu

Utilize ▲ ou ▼ para seleccionar um item de menu e, em seguida, pressione Enter .

3 Alterar definições

Exemplo:

Utilize ◁ ou ▷ para ajustar valores.

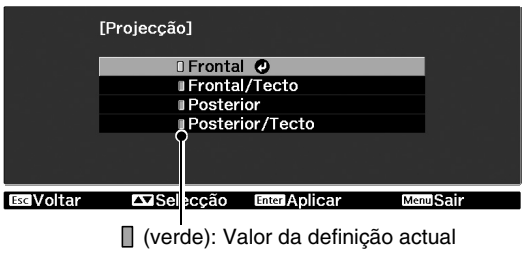

Utilize △ ou ▽ para seleccionar um item e, em seguida, pressione Enter.

Se pressionar Enter quando um item com ↵ junto a si está seleccionado, o ecrã de selecção para esse item será apresentado.

Para regressar a um ecrã anterior, pressione Esc.

Sugestão

- Para os itens como "Brilho" que podem ser ajustados através de uma barra de ajuste, os valores de ajuste podem ser repostos nas predefinições se premir Default enquanto a barra de ajuste é apresentada.
- Se premir Blank no comando à distância enquanto é apresentado um menu, o ecrã do menu desaparece. Isto é útil para verificar o resultado do seu ajuste nas imagens. Se premir Blank novamente, o menu volta a ser apresentado.

4 Quando a definição estiver concluída

Pressione Menu.

Lista dos menus de configuração

Quando não houver introdução de sinais de imagem, o menu "Imagem" e o menu "Sinal" não poderão ser ajustados. Os itens apresentados no menu "Imagem", no menu "Sinal" e no menu "Informação" variam de acordo com o tipo de sinais de imagem que estão a ser projectados.

Não exibidos quando sinais de imagem estão entrando de um computador. * Isto é apresentado no menu de linha.

Imagem

- Modo cor ☛ Pág. 30 — Dinâmico, Sala de estar, Natural, Cinema, x.v.Color ("x.v. Color" é visualizado quando um sinal é recebido pelos terminais HDMI1/HDMI2.)
- Brilho ☛ Pág. 30 *
- Contraste ☛ Pág. 30 *
- Saturação da cor ☛ Pág. 30 *
- Cor ☛ Pág. 30 *
- Nitidez ☛ Pág. 30 *
- Temp. abs. da cor ☛ Pág. 30 *
- Tom da Pele ☛ Pág. 30 *
- Avançado ☛ Pág. 30
  - Padrão
  - Avançado — Melhoram. Linha Fina, Melhoram. Linha Grossa, Melhoramento Linha H, Melhoramento Linha V
  - Gamma
    - 2.0, 2.1, 2.2, 2.3, 2.4
    - Personalizado — Ajustar a partir da imagem, Ajustar a partir do gráfico
    - Reiniciar
  - RGB
    - Offset R, G, B
    - Ganho R, G, B
  - RGBCMY
    - R (Tonalidade/Saturação/Luminosidade),
    - G (Tonalidade/Saturação/Luminosidade),
    - B (Tonalidade/Saturação/Luminosidade),
    - C (Tonalidade/Saturação/Luminosidade),
    - M (Tonalidade/Saturação/Luminosidade),
    - Y (Tonalidade/Saturação/Luminosidade)
- Consumo de Energia ☛ Pág. 31 — Normal, ECO
- Íris Automática ☛ Pág. 31 — Desactivado, Normal, Alta velocidade
- Reiniciar ☛ Pág. 31 — Sim, Não

Não exibidos quando sinais de imagem estão entrando de um computador.

Apresentado apenas para entrada de imagens de computador (não é apresentado quando estão a ser recebidos sinais a partir da porta de entrada [HDMI1] / [HDMI2])

Sinal

- Aspecto ☛ Pág. 31 — Automático, Modo Normal, Modo Total, Zoom, Largo
- Tamanho de zoom ☛ Pág. 31
- Posição de zoom ☛ Pág. 31
- Alinhamento ☛ Pág. 31
- Sinc. ☛ Pág. 31
- Posição ☛ Pág. 31
- Progressivo ☛ Pág. 32 — Desactivado, Vídeo, Film/Auto
- Detecção movimento ☛ Pág. 32
- Expansão para 2-2 ☛ Pág. 32 — Activado, Desactivado
- Auto Ajuste ☛ Pág. 32 — Activado, Desactivado
- Avançado ☛ Pág. 32
  - Redução ruído — Desactivado, 1, 2, 3
  - Nível Config. — 0%, 7,5%
  - EPSON Super White — Activado, Desactivado
  - Overscan — Automático, Desactivado, 2%, 4%, 6%, 8%
  - Limite de Vídeo HDMI — Automático, Normal, Expandido
- Reiniciar ☛ Pág. 33 — Sim, Não

Definição

- Direct Power On ☛ Pág. 33 — Activado, Desactivado
- Modo Repouso ☛ Pág. 33 — Desactivado, 5min., 10min., 30min.
- Bloqueio Parental ☛ Pág. 33 — Activado, Desactivado
- Bloqueio operação ☛ Pág. 34 — Activado, Desactivado
- Trigger Out ☛ Pág. 34 — Activado, Desactivado
- Modo Alta Altitude ☛ Pág. 34 — Activado, Desactivado
- Projecção ☛ Pág. 34 — Frontal, Frontal/Tecto, Posterior, Posterior/Tecto
- Iluminação ☛ Pág. 34 — Activado, Desactivado
- Visor ☛ Pág. 34
  - Posição de menu — Top-left, Top-center, Top-right, Center-left, Center, Center-right, Bottom-left, Bottom-center, Bottom-right
  - Cor do menu — Cor 1, Cor 2
  - Mensagem — Activado, Desactivado
  - Visualizar fundo — Preto, Azul, Logo
  - Ecrã inicial — Activado, Desactivado
  - Confirmação Espera — Activado, Desactivado
- Sinal entrada ☛ Pág. 35
  - Sinal Vídeo — Automático, NTSC▸▸, NTSC4.43, PAL▸▸, M-PAL, N-PAL, PAL60, SECAM▸▸
  - Componentes — Auto, YCbCr▸▸, YPbPr▸▸
- Língua ☛ Pág. 35 — 日本語, English, Français, Deutsch, Italiano, Español, Português, 中文(简体), 中文(繁體), 한국어, Nederlands, Dansk, Polski, Magyar, Česky, Norsk, Svenska, Suomi, Русский, Ελληνικά, Türkçe
- Reiniciar ☛ Pág. 35 — Sim, Não

Apenas apresentado para entrada de composite video (Vídeo composto)/S-Vídeo

Apenas apresentado para entrada de component video (vídeo componente)/imagens de computador

Apresentado apenas para entrada de imagens de computador

Informação

- Horas da Lâmpada
  - O texto da mensagem será apresentado a amarelo quando for altura de substituir a lâmpada.
  - A hora de 0H a 10H será apresentada como 0H. Das 10H em diante, o tempo será apresentado em unidades de 1 hora.
- Fonte
- Sinal entrada
- Resolução
- Modo Scan
- Taxa renovação▸▸
- Info sinc
- Sinal Vídeo
- Deep Color
- Estado
- Número de Série

O menu "Informação" é apenas utilizado para apresentar o estado do projector.

Apresenta a intensidade da cor da transmissão de HDMI.

Esta é informação sobre erros ocorridos no projector.
Este valor é por vezes consultado quando se procede a inquéritos.

Memória

- Chamar a memória ☛ Pág. 36 — Memory1 to Memory10
- Salvar a memória ☛ Pág. 36 — Memory1 to Memory10
- Apagar a memória ☛ Pág. 36 — Memory1 to Memory10

Reiniciar

- Reiniciar tudo ☛ Pág. 36
- Restabeleci. memória ☛ Pág. 36
- Reinic. Horas Lâmpada ☛ Pág. 36

Menu "Imagem"

Não exibidos quando sinais de imagem estão entrando de um computador.

Modo cor *1

Cinco diferentes ajustes podem ser selecionados para o Modo Cor, para combinar as imagens que são projetadas, ou o ambiente de projeção. ☛ Pág. 18

Brilho *2

O ajuste não é possivel quando "Modo Cor" está definido para "x.v. Color".
Efectue o ajuste quando o nível de saída do equipamento ligado for reduzido e notar as imagens escuras.

Contraste *2

O ajuste não é possivel quando "Modo Cor" está definido para "x.v. Color".
Ajusta a diferença entre as regiões claras e escuras.
Quando o contraste é aumentado, são obtidas imagens com uma maior modulação.

Saturação da cor *2

O ajuste não é possivel quando "Modo Cor" está definido para "x.v. Color".
Isto ajusta a intensidade da cor das imagens.

Cor *2

O ajuste não é possivel quando "Modo Cor" está definido para "x.v. Color".
Isto ajusta a coloração da imagem.

Nitidez *2

Isto ajusta a nitidez da imagem.

Padrão

Os resultados do ajuste são aplicados a toda a imagem.

Avançado

Isto pode ser utilizado para ajustar uma região específica. ☛ Pág. 23

Temp. abs. da cor *2

O ajuste não é possivel quando "Modo Cor" está definido para "x.v. Color".
Ajusta-se à coloração geral das imagens. Se seleccionar um valor mais elevado, as imagens terão um tom azulado; se seleccionar um valor inferior, as imagens terão um tom avermelhado. A temperatura absoluta da cor pode estar definida como qualquer uma das 12 definições no intervalo entre 5000K e 10000K.

Tom da Pele *2

O ajuste não é possivel quando "Modo Cor" está definido para "x.v. Color".
Ajusta os tons de pele das pessoas que aparecem nas imagens. Se seleccionar um valor maior, o tom verde é aumentado e, se seleccionar um valor menor, é aumentado o tom vermelho.

Avançado

Quando "Modo Cor" está ajustado para "x.v.Color", estes ajustes não são possíveis, exceto para "Super-resolution" .

Gamma *1

Ajusta o gama. Pode seleccionar um valor ou efectuar ajustes enquanto visualiza uma imagem ou um gráfico. ☛ Pág. 21

RGB *1

Permite-lhe ajustar o offset e ganho de cada um dos componentes das cores R/G/B. ☛ Pág. 22

RGBCMY *1

Permite-lhe ajustar a tonalidade, saturação e luminosidade de cada um dos componentes das cores R/G/B/C/M/Y. ☛ Pág. 20

*1 Os valores da definição são guardados em separado para cada fonte de imagem e tipo de sinal.
*2 Os valores da definição são guardados em separado para cada fonte de imagem e tipo de sinal.

Apresentado apenas para entrada de imagens de computador
(não é apresentado quando estão a ser recebidos sinais a partir da porta de entrada [HDMI1] / [HDMI2])

Consumo de Energia *2

Permite-lhe seleccionar uma de duas definições para a intensidade da lâmpada.
Defina como "ECO" se as imagens de projecção forem demasiado claras ao projectar numa sala escura ou num ecrã pequeno. Quando utilizado na definição "ECO", o consumo de energia e o ruído da ventoinha durante a projecção são reduzidos.

Íris Automática *3

A definição não é possível quando "Modo Cor" está definido para "x.v. Color".
A velocidade de detecção do controlo de intensidade da luz em resposta às alterações de brilho das imagens pode ser definida como "Normal" ou "Alta velocidade" dependendo da sua preferência. Se for "Desactivado", não é efectuado o controlo de intensidade da luz. ☛ Pág. 23

Reiniciar

Repõe todas as definições do menu "Imagem" para os valores predefinidos.

Menu "Sinal"

Aspecto *1

Selecciona o modo de aspecto. ☛ Pág. 19

Tamanho de zoom *1

Pode ser definida apenas quando "Aspecto" estiver definido em "Zoom".
Esta função permite uma redução da imagem na vertical de modo a que a parte superior e inferior das imagens ocultadas possam ser visualizadas quando se definir "Zoom". Quanto maior o valor do ajuste (redução de redução) aqui definido, maior será a compressão da imagem e serão visualizadas na vertical.

Posição de zoom *1

Pode ser definida apenas quando "Aspecto" estiver definido em "Zoom".
Esta função desloca a posição de visualização da imagem numa direcção, para cima ou para baixo, de modo a visualizar capturas ao projectar imagens com capturas.

Alinhamento *1

(Isto só pode ser ajustado quando sinais analógicos de imagem RGB estiverem entrando.)
Ajusta as imagens se aparecerem faixas verticais nas imagens.

Sinc. *1

(Isto só pode ser ajustado quando sinais analógicos de imagem RGB estiverem entrando.)
Ajusta as imagens quando estas são apresentadas com cintilação, desfocagem ou interferência.

- Quando se ajustam as definições de brilho, contraste e nitidez também podem surgir nas imagens cintilação e desfocagem.
- Podem ser obtidos ajustes mais nítidos se ajustar primeiro o "Alinhamento" e, em seguida, "Sinc.".

Posição *1

(A definição não é possível quando os sinais estão a ser recebidos a partir da porta de entrada [HDMI1] / [HDMI2].)
Quando parte da imagem é afixada, mova a posição de visualização da imagem na vertical ou horizontal de modo a que toda a imagem seja projectada. Pressione ▲, ▶, ▼ e ◀ para regular a posição.

*1 Os valores da definição são guardados em separado para cada fonte de imagem e tipo de sinal.
*2 Os valores da definição são guardados em separado para cada fonte de imagem e tipo de sinal.
*3 Os valores da definição são guardados em separado para cada definição do modo de cores.

Não exibidos quando sinais de imagem estão entrando de um computador.
Apresentado apenas para entrada de imagens de computador
(não é apresentado quando estão a ser recebidos sinais a partir da porta de entrada [HDMI1] / [HDMI2])

Progressivo *

(É definido apenas quando os sinais estão a ser inseridos a partir da porta de entrada [Video] / [S-Video] ou estão a ser inseridos sinais 480i, 576i, 1080i a partir da porta de entrada [HDMI1] / [HDMI2] / [Component] (componente)).

Interlace (Entrelaçamento) (i) os sinais são convertidos para sinais progressivos (p) utilizando um método apropriado para a imagem.

- Desactivado : É ideal para quando se visualizam imagens com uma grande quantidade de movimento.
- Vídeo : Ideal para imagens de vídeo em geral.
- Filme/Auto : A conversão ideal é efectuada para vídeo, gráficos de computador e sinais de entrada de animação.

Detecção movimento *

(É definido apenas quando os sinais estão a ser inseridos a partir da porta de entrada [Video] / [S-Video] ou estão a ser inseridos sinais 480i, 576i, 1080i a partir da porta de entrada [HDMI1] / [HDMI2] / [Component] (componente)).
Seleccione se o modo de conversão operação progressiva se destina a imagens rápidas ou a imagens lentas. Quanto menor o valor, mais adequado será o modo para visualizar imagens paradas. Quanto maior o valor, mais adequado será o modo para visualizar imagens de vídeo.

Expansão para 2-2

(Esta definição pode ser efectuada apenas Quando se entrar um sinal de 1080p/24Hz a partir da porta de entrada [HDMI1] / [HDMI2] / [Component] (componente)).
Para um sinal de entrada 1080p/24Hz, pode seleccionar entre uma projecção Expansão para 2-2 ou projecção de Expansão para 2-3. Ao seleccionar "On" será configurada a Expansão para 2-2.

Auto Ajuste

Define o ajuste automático como activado ou desactivado para definir se o videoprojector ajusta as imagens automaticamente para a condição óptima quando o sinal recebido é alterado. Os três itens ajustados automaticamente são "Alinhamento", "Posição" e "Sinc.".

Avançado

Redução ruído *

Reduz a cintilação das imagens.
Estão disponíveis três modos. Seleccione o modo que melhor se adequa ao que pretende.
Configure "Desactivado" quando a origem da imagem, por exemplo DVD, contém pouca interferência eléctrica.

Nível Config. *

(Isto pode ser ajustado quando sinais NTSC ou component vídeo (componente vídeo) estão entrando pela porta e entrada [Video] / [S-Video].)
Se utilizar produtos concebidos para locais como a Coreia do Sul que têm definições de nível preto (nível de configuração) diferentes, utilize esta função para obterimagens correctas. Verifique as especificações do equipamento ligado quando alterar esta definição.

EPSON Super White *

(Isto só pode ser ajustado quando o modo cor estiver ajustado para "Natural" ou "Cinema" e os sinais estiverem entrando via portas de entrada [HDMI1] / [HDMI2].)
Se as áreas brancas das imagens aparecerem desbalanceadas e superexpostas, ajuste para "Activado". Quando está definida como "Activado", a definição "Limite de Vídeo HDMI" será ignorada.

* Os valores da definição são guardados em separado para cada fonte de imagem e tipo de sinal.

Não exibidos quando sinais de imagem estão entrando de um computador.

Overscan *

(O ajuste é possível somente quando os sinais estão entrando através da porta de entrada [HDMI1] / [HDMI2] / [Component].)
Altera a região de visualização (a parte das imagens projectada).

- Desactivado, 2%, 4%, 6%, 8% :Se ajustado para "Desactivado", as partes superior e inferior da imagem algumas vezes são afetadas por interferência elétrica dependendo do sinal da imagem. Nesses casos, tente ajustar a posição de "Posição". ☛ Pág. 33
- Automático: Apresentado quando são recebidos os sinais da porta de entrada [HDMI1] / [HDMI2]. Isto é automaticamente ajustado para Desactivado ou 8%, dependendo do sinal de entrada. (Não apresentado quando a porta DVI do equipamento está ligada à porta de entrada [HDMI1] / [HDMI2] do videoprojector.)

Limite de Vídeo HDMI *

(A definição apenas é possível quando "EPSON Super White" estiver definido para "Desactivado". Contudo, a definição não é possível quando "Modo Cor" está definido para "x.v. Color.")
Quando a porta de entrada [HDMI1] / [HDMI2] do projetor está conectada a um DVD player, por exemplo, o ajuste para Automàtico permite que o projetor automaticamente determine e ajuste o alcance do vídeo do sinal de entrada. Se isto estiver ajustado para Automàtico e ocorrer uma condição de 'blackout/whiteout' ajuste o alcance de vídeo do projetor para combinar com o do DVD player. O ajuste no DVD player pode ser Normal ou Expandido. Note que se a porta DVI do equipamento estiver conectada à porta de entrada [HDMI1] / [HDMI2] do projetor, Automàtico não é exibido.

Reiniciar

Todos os valores de ajuste no menu "Sinal", excepto "Aspecto ▸▸", são repostos nos valores predefinidos.

* Os valores da definição são guardados em separado para cada fonte de imagem e tipo de sinal.

Menu "Definição"

Direct Power On

Quando o botão principal de alimentação está ligado, pode definir para a projecção iniciar (Activado)/não iniciar (Desactivado) sem pressionar [⏻] ou ⏻.
Quando estiver definido como "Activado" com a alimentação principal ligada, tenha cuidado pois é possível que ocorram picos de electricidade quando a electricidade retomar após uma falha de energia, podendo fazer com que o videoprojector se ligue.

Modo Repouso

O videoprojector está equipado com uma função de poupança de energia que faz com que o equipamento se desligue automaticamente e mude para modo de espera se não for emitido nenhum sinal para o videoprojector durante um período de tempo contínuo. O tempo antes de a função de poupança de energia entrar em funcionamento pode ser seleccionado de entre quatro definições disponíveis. Se "Desactivado" estiver seleccionado, a função de poupança de energia não funcionará.
Se pressionar ⏻ enquanto o videoprojector está em modo de suspensão, a projecção irá iniciar-se de novo.

Bloqueio Parental

Bloqueia a função de ligação do botão [⏻] no painel de controlo do videoprojector para que uma criança não ligue acidentalmente o videoprojector e olhe para a respectiva lente. Quando o bloqueio é aplicado, o videoprojector só se liga se [⏻] for pressionado durante cerca de 3 segundos. [⏻] pode ser utilizado para desligar o videoprojector e o comando à distância continuará a funcionar normalmente.
Se alterar a definição, a nova definição ficará activa depois de desligar o videoprojector e de concluído o período de arrefecimento ▸▸.
Mesmo que "Bloqueio Parental" esteja "Activado", tenha em atenção que a projecção é iniciada apenas ligando a alimentação principal, quando "Direct Power On" estiver definido em "Activado".

Bloqueio operação

Se estiver definida como "Activado", não consegue utilizar os botões do painel de controlo do videoprojector e é apresentado um ícone no ecrã quando um botão é pressionado. Para cancelar, pressione e mantenha pressionado Enter no painel de controlo do videoprojector durante cerca de sete segundos ou mais.
Se alterar a definição, a nova definição entrará em vigor depois de sair do menu de configuração.

Trigger Out

Liga e desliga a função de trigger para determinar se o estado ligado/desligado do videoprojector e os problemas de funcionamento do mesmo são comunicados a um dispositivo externo.
Se alterar a definição, a nova definição ficará activa depois de desligar a alimentação do videoprojector e de concluído o período de arrefecimento.

Modo Alta Altitude

Uma ventoinha está definida para uma velocidade determinada de rotação de forma a baixar a temperatura.
Quando utilizar o videoprojector a uma altitude superior a aprox. 1.500 m, defina esta função como "Activado".

Projecção

Deve ser definido de acordo com o método utilizado para instalar o projector.

- Frontal : Seleccione quando o videoprojector está instalado em frente ao ecrã.
- Frontal/Tecto : Seleccione quando o videoprojector está instalado em frente ao ecrã e suspenso no texto.
- Posterior : Seleccione quando o videoprojector está instalado por trás do ecrã.
- Posterior/Tecto : Seleccione quando o videoprojector está instalado por trás do ecrã e suspenso no texto.

Iluminação

Se a luz de ⏻ ou ⇥ se tornar incômoda enquanto assiste a um filme ou similar numa sala escura, mude este ajuste para "Desactivado".

Visor

Posição de menu

Pressione ▲, ▶, ▼ e ◀ para especificar a posição para os menus serem apresentados.

Cor do menu

Selecciona a cor do menu de configuração principal.

- Cor 1:Preto
- Cor 2:Azul

Mensagem

Define se a seguinte mensagem é apresentada (Activada) ou não (Desactivada).

- Sinal de imagem, modo cor, aspecto, e nome do item quando as definições de memória são recuperadas
- Mensagens de aviso quando não são recebidos sinais de imagem, quando é recebido um sinal incompatível e quando a temperatura interna aumenta

Visualizar fundo

Apresenta um menu para seleccionar o estado do ecrã quando utiliza a função em branco ou não é recebido nenhum sinal de imagem.

Ecrã inicial

Define se o ecrã de arranque (a imagem que é projectada quando se inicia a projecção) é apresentado (Activada) ou não (Desactivada).
Se alterar a definição, a nova definição ficará activa depois de desligar a alimentação do videoprojector e de concluído o período de arrefecimento-.

Confirmação Espera

Ajusta se a mensagem de confirmação em espera seja exibida (Activado) ou não (Desactivado).

Sinal Entrada

Sinal Vídeo

Define o formato de sinal de acordo com o equipamento de vídeo que está ligado à porta de entrada [Video] (Vídeo) ou [SVideo] (S-Vídeo).Se estiver definido como "Automático", o formato de sinal de vídeo é definido automaticamente.
Se houver muita interferência na imagem ou se ocorrer algum problema como não ser apresentada nenhuma imagem apesar de "Automático" estar seleccionado, seleccione o formato de sinal correcto manualmente.

Componentes

Altere esta definição de acordo com o tipo de sinal que está a ser enviado do equipamento de vídeo que está ligado à porta de entrada [Componente] (Componente).
Se "Auto" estiver seleccioando, o sinal apropriado é automaticamente definido. Se as cores foram apresentadas de forma não natural apesar de "Auto" estar seleccionado, seleccione o nome do sinal apropriado no menu.

Língua

Define o idioma de visualização para mensagens e menus.

Reiniciar

Os valores de ajuste para as funções do menu "Definição" são repostos para os valores predefinidos, excepto para "Modo Alta Altitude", "Projecção", "Componentes", e "Língua".

Menu "Memória"

Chamar a memória

Recupera as definições guardadas anteriormente através de "Salvar a memória". ☛ Pág. 25
Não é possível seleccioná-lo quando não se grava nenhum conteúdo em "Salvar a memória".

Salvar a memória

Pode ser usada para guardar as definições do menu "Imagem". ☛ Pág. 24

Apagar a memória

Usado para eliminar memórias gravadas desnecessárias. ☛ Pág. 25

Menu "Reiniciar"

Reiniciar tudo

Repõe todas as definições do menu de configuração nos valores predefinidos. "Componentes" e "Língua" no menu "Definição" e as definições do menu "Memória" não são repostos nas predefinições mesmo que se efectue "Reiniciar tudo".

Restabeleci. memória

Reinicia (elimina) todas as definições que foram efectuadas utilizando "Salvar a memória".

Reinic. Horas Lâmpada

Apaga o tempo cumulativo de funcionamento da lâmpada e repõe em "0H". Efectue este procedimento quando substituir a lâmpada.

Utilizar os Indicadores Luminosos

O videoprojector apresenta o seu estado através de indicadores. [⏻] (o ícone e o contorno do botão) e [⇥] (o ícone) acendem e piscam e ☼🌡 acende e pisca a vermelho consoante o estado actual.
As tabelas seguintes descrevem o significado dos indicadores luminosos e explicam como resolver os problemas indicados.

* Se todos os indicadores luminosos estiverem apagados, verifique se o cabo de alimentação está ligado correctamente e se o botão principal de alimentação está ligado.

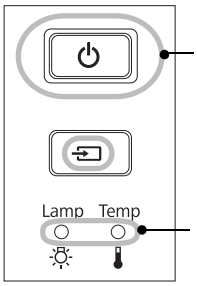

⏻ Indicador (operation) (funcionamento)

☼🌡 Indicador (warning) (aviso)

Quando o indicador luminoso ☼🌡 (aviso) está aceso ou intermitente

aviso/problema

● : Aceso ☼/⏻ : Intermitente ○ : Apagado

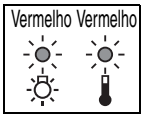

Problema interno

Importante: Desligue o cabo de alimentação da tomada eléctrica. Em seguida contacte o seu revendedor local ou o endereço mais próximo entre aqueles fornecidos no *Guia de Apoio e Assistência.* ☛ *Lista de Contactos para Videoprojectores Epson*

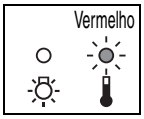

Problema com a ventoinha/ Problema no sensor

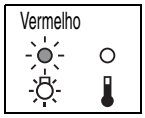

Problema coma lâmpada/Erro de lâmpada acesa

Verifique se a lâmpada está partida. ☛ Pág. 49

Limpe o filtro de ar. ☛ Pág. 45

Se a lâmpada não estiver partida → Substitua a lâmpada e, em seguida ligue o videoprojector. → Se o problema não ficar resolvido depois de substituir a lâmpada, pare de utilizar o videoprojector e desligue o cabo de alimentação da tomada eléctrica. Em seguida contacte o seu revendedor local ou o endereço mais próximo entre aqueles fornecidos no *Guia de Apoio e Assistência.* ☛ *Lista de Contactos para Videoprojectores Epson*

Se a lâmpada não estiver partida → Contacte o seu revendedor local ou o endereço mais próximo entre aqueles fornecidos na *Lista de Contactos para Videoprojectores Epson.*

Quando utilizar o videoprojector a uma altitude superior a aprox. 1.500 m, certifique-se de que define a função "Modo Alta Altitude" como "Activado". ☛ Pág. 34

● : Aceso ☼/⏻ : Intermitente ○ : Apagado

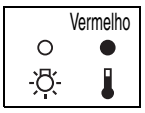

Temperatura interna elevada (sobreaquecimento)

A lâmpada irá ser desligada automaticamente e a projecção será interrompida. Aguarde aproximadamente 5 minutos. Quando a ventoinha de arrefecimento parar, desligue o botão principal de alimentação na parte posterior do videoprojector.

- Se o projector estiver instalado numa parede, deixe um espaço de 20 cm ou mais entre o projector e a parede.
- Limpe os filtros de ar se estes estiverem bloqueados.
☛ Pág. 45

Se o problema não estiver resolvido quando voltar a ligar o videoprojector, interrompa a utilização do videoprojector, desligue o botão principal de alimentação e desligue o cabo dealimentação da tomada eléctrica. Em seguida contacte o seu revendedor local ou o endereço mais próximo entre aqueles fornecidos no *Guia de Apoio e Assistência.* ☛*Lista de Contactos para Videoprojectores Epson*

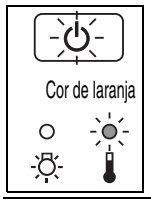

Arrefecimento de alta velocidade em curso

Pode continuara utilizar o videoprojector, mas se a temperatura aumentar novamente, este será desligado automaticamente.

Aviso de substituição da lâmpada

Está na altura de substituir a lâmpada. Substitua a lâmpada por outra nova assim que for possível. ☛ Pág. 52

Se continuar a utilizar o videoprojector sem substituir a lâmpada, ela pode fundir.

Estados dos indicadores no funcionamento normal

Durante o funcionamento normal, o indicador ☼🌡 está apagado. ⏻/⇥: Aceso ▭ : Intermitente

Em espera

Se pressionar ⏻, a projecção irá iniciar-se depois de um breve intervalo.

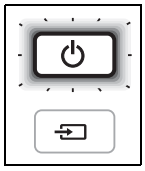

Aquecimento em curso

O período de aquecimento é de cerca de 30 segundos.
As operações de desligamento serão ignoradas enquanto o arrefecimento estiver em curso.

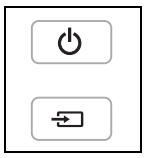

Projecção em curso

O funcionamento normal está em curso.

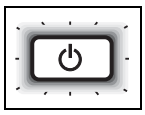

Arrefecimento▸▸ em curso (aprox. 16 segundos)

O comando à distância e o painel de controlo estão desactivados durante o arrefecimento. Quando o arrefecimento estiver concluído, o videoprojector volta ao modo de espera. Se o interruptor de alimentação principal na parte posterior do videoprojector for desligado enquanto o arrefecimento ainda está em curso, espere até que a lâmpada tenha arrefecido o suficiente (são necessários aproximadamente 10 minutos) e volte a ligar o interruptor de alimentação principal.

Quando os indicadores luminosos não ajudam

Se ocorrer um dos problemas apresentados em seguida e os indicadores luminosos não oferecerem uma solução, consulte a página indicada em cada problema.

Problemas relacionados com imagens

- **Não aparecem imagens ☛ Pág. 40**
  A projecção não tem início, a área de projecção está totalmente preta, a área de projecção está totalmente azul, etc.
- **As imagens com movimento não são apresentadas ☛ Pág. 40**
  As imagens com movimento reproduzidas num computador não são apresentadas.
- **É apresentada a mensagem "Não Suportada."☛ Pág. 41**
- **É apresentada a mensagem "Sem Sinal."☛ Pág. 41**
- **As imagens estão esbatidas ou desfocadas ☛ Pág. 41**
- **As imagens apresentam interferências ou distorção ☛ Pág. 41**
  Ocorrem problemas como interferências, distorção ou padrões quadriculados a preto e branco.
- **A imagem é apresentada truncada (grande) ou pequena ☛ Pág. 42**
  É apresentada apenas parte da imagem.
- **As cores da imagem não estão correctas☛ Pág. 42**
  As imagens aparecem com tons azuis ou esverdeados, as imagens são a preto e branco, as cores estão esbatidas, etc.
  (Os ecrãs LCD e monitores dos computadores têm diferentes desempenhos a nível da reprodução de cores, pelo que as cores projectadas pelo videoprojector e as cores apresentadas no monitor podem não corresponder necessariamente, mas isso não representa um problema.)
- **As imagens são apresentadas escuras ☛ Pág. 43**
- **A projecção pára automaticamente ☛ Pág. 43**

Problemas ao iniciar a projecção

- **A alimentação não é ligada ☛ Pág. 43**

Problemas com o comando à distância

- **O comando à distância não funciona ☛ Pág. 44**

Problemas relacionados com imagens

■ Não aparecem imagens

Pressionou o botão [Power] (Alimentação)?	Pressione ⏻ no comando à distância ou ⏻ no painel de controlo do videoprojector.
O botão principal de alimentação está desligado?	Ligue o botão principal de alimentação na parte posterior do videoprojector.
Os indicadores luminosos estão todos apagados?	Desligue o cabo de alimentação e volte a ligá-lo. ☛ Pág. 14 Verifique o disjuntor no quadro eléctrico para verificar se existe corrente.
O modo em branco está activo?	Pressione Blank no comando à distância para cancelar a função em branco.
Está a ser recebido algum sinal de vídeo?	Verifique se a alimentação do equipamento ligado está ligada. Se o comando do menu "Mensagem" foi definido como "Activado", serão apresentadas mensagens relacionadas com os sinais de imagem. ☛ "Definição" - "Visor" - "Mensagem" Pág. 35

As definições de formato de imagem estão correctas?	Se estiver a receber um sinal composite video (vídeo composto)▸▸ ou S-Vídeo▸▸ Se a projecção não se efectuar enquanto o comando do menu "Sinal Vídeo" está definido como "Automático", seleccione o formato do sinal que corresponde à fonte de sinal. ☛ "Definição" - "Sinal entrada" - "Sinal Vídeo" Pág. 35
	Se a fonte de sinal estiver ligada à porta de entrada [Component] (Componente) Se a projecção não se efectuar enquanto "Componentes" no comando do menu "Sinal entrada" estiver definido como "Auto", defina o formato do sinal que corresponde ao sinal que está a ser projectado a partir do equipamento ligado. ☛ "Definição" - "Sinal entrada" - "Componentes" Pág. 35
As definições do menu de configuração foram efectuadas correctamente?	Tente redefinir todas as definições actuais. ☛ Pág. 36
O videoprojector e o computador foram ligados quando já estavam ligados à fonte de alimentação? **Quando um computador está ligado**	Se a ligação for efectuada quando a alimentação já está ligada, a tecla de função (Fn), que muda o sinal de vídeo do computador para saída externa, pode não funcionar. Desligue o computador que está ligado ao videoprojector e, em seguida, volte a ligá-lo.

As imagens com movimento não são apresentadas

O sinal da imagem do computador está definido para emitir simultaneamente para o exterior e para o monitor de LCD simultaneamente? **Apenas quando projectar imagens a partir de um laptop ou de um computador com ecrã LCD incorporado**	Ao tentar exibir imagens simultaneamente num monitor externo e num monitor LCD, imagens em movimento podem não ser exibidas devido às especificações do computador. Ajuste o sinal da imagem para somente saída externa. ☛ Documentação que acompanha o computador, por exemplo, em secções com um título do tipo "Saída externa" ou "Ligar a um monitor externo"

É apresentada a mensagem "Não Suportada."

As definições de formato de imagem estão correctas?	Se estiver a receber um sinal composite video (vídeo composto)▸▸ ou S-Vídeo▸▸ Se a projecção não se efectuar enquanto o comando do menu "Sinal Vídeo" está definido como "Automático", seleccione o formatodo sinal que corresponde à fonte de sinal. ☛ "Definição" - "Sinal entrada" - "Sinal Vídeo" Pág. 35
	Se a fonte de sinal estiver ligada à porta de entrada [Component] (Componente) Se a projecção não se efectuar enquanto "Componentes" no comando do menu "Sinal entrada" estiver definido como "Auto", defina o formato do sinal que corresponde ao sinal que está a ser projectado a partir do equipamento ligado. ☛ "Definição" - "Sinal entrada" - "Componentes" Pág. 35
O modo corresponde à frequência e resolução dos sinais de imagem? **Apenas quando projectar imagens a partir do computador**	Utilize o comando do menu "Resolução" para verificar os sinais recebidos e verifique a "Lista de Tipos de Visualização de Monitor Suportados" para ter a certeza de que os sinais são compatíveis. ☛ "Informação" - "Resolução" Pág. 29, 29 ☛ "Lista de Tipos de Visualização de Monitor Suportados" Pág. 53

É apresentada a mensagem "Sem sinal."

Os cabos estão ligados correctamente?	Verifique se todos os cabos necessários para a projecção estão bem ligados. ☛ Pág. 12
Foi seleccionada a porta de entrada de vídeo correcta?	Pressione HDMI 1, HDMI 2, Component, PC, S-Video ou Video no comando à distância ou ⇥ no painel de controlo do videoprojector para alterar a fonte de imagem. ☛ Pág. 15
O equipamento está ligado à fonte de alimentação?	Ligue os dispositivos.
Os sinais de imagem estão a ser emitidos para o videoprojector? **Apenas quando projectar imagens a partir de um laptop ou de um computador com écran LCD incorporado**	Se os sinais de imagem só estão a ser emitidos para o monitor de LCD do computador, tem de alterar a saída. Em alguns modelos de computador, quando os sinais de imagem são emitidos para o exterior, as imagens deixam de ser apresentadas no monitor LCD. ☛ Documentação que acompanha o computador, por exemplo, em secções com um título do tipo "Saída externa" ou "Ligar a um monitor externo"
	Se a ligação for efectuada quando a alimentação já está ligada, a tecla de função [Fn], que muda o sinal de vídeo do computador para saída externa, pode não funcionar. Desligue o videoprojector e o computador e, em seguida, volte a ligá-los. ☛ Pág. 14

As imagens estão esbatidas ou desfocadas

A focagem foi ajustada correctamente?	Ajusta o focus. ☛ Pág. 16
A tampa ainda está colocada na lente?	Retire a tampa da lente.
O videoprojector está a uma distância correcta?	A distância recomendada do videoprojector ao ecrã é entre 87 a 1276 m para um tamanho de ecrã de 16:9 e entre 107 a 1562 m para um tamanho de ecrã de 4:3. Instale o videoprojector de forma a que a distância de projecção esteja dentro deste intervalo. ☛ Pág. 10
Formou-se condensação sobre a lente?	Se o videoprojector for levado repentinamente de um ambiente frio para um ambiente quente ou se a temperatura ambiente se alterar repentinamente, pode-se formar condensação na superfície da lente, que poderá prejudicar a nitidez das imagens. Instale o videoprojector na sala aproximadamente 1 hora antes de ser utilizado. Caso forme condensação na lente, desligue o projetor, desconecte o cabo da energia e espere até a condensação desaparecer.

As imagens apresentam interferências ou distorção

As definições de formato de imagem estão correctas?	Se estiver a receber um sinal composite video (vídeo composto▸▸ ou S-Vídeo▸▸ Se a projecção não se efectuar enquanto o comando do menu "Sinal Vídeo" está definido como "Automático", seleccione o formatodo sinal que corresponde à fonte de sinal. ☛ "Definição" - "Sinal entrada" - "Sinal Vídeo" Pág. 35
	Se a fonte de sinal estiver ligada à porta de entrada [Component] (Componente) Se a projecção não se efectuar enquanto "Componentes" no comando do menu "Sinal entrada" estiver definido como "Auto", defina o formato do sinal que corresponde ao sinal que está a ser projectado a partir do equipamento ligado. ☛ "Definição" - "Sinal entrada" - "Componentes" Pág. 35
Os cabos estão ligados correctamente?	Verifique se todos os cabos necessários para a projecção estão bem ligados. ☛ Pág. 12
Está a ser utilizado um cabo de extensão?	Se for utilizado um cabo de extesão, a interferência pode aumentar. Tente ligar um aplificador de sinal.

As definições "Sinc." e "Alinhamento" foram ajustadas correctamente? **Apenas quando projectar imagens a partir do computador**	O videoprojector tem uma função de ajuste automático que faz com que sejam projectadas imagens com uma qualidade óptima. No entanto, para alguns tipos de sinal, os ajustes correctos podem não ser conseguidos mesmo depois de ser efectuado o ajuste automático. Nesses casos, utilize os comandos do menu "Alinhamento" e "Sinc." para efectuar os ajustes. ☛ "Sinal" - "Alinhamento", "Sinc." Pág. 31
Foi seleccionada a resolução correcta? **Apenas quando projectar imagens a partir do computador**	Defina o computador de modo a que os sinais que são emitidos sejam compatíveis com este videoprojector. ☛ "Lista de Tipos de Visualização de Monitor Suportados" Pág. 53 Documentação que acompanha o computador

A imagem é apresentada truncada (grande) ou pequena

Foi seleccionadvo o aspecto correcto?	Pressione [Aspect] para seleccionar o aspecto que corresponde ao sinal de entrada. ☛ Pág. 19 Se estiverem a ser projectadas imagens com legendas com "Zoom", utilize o comando de menu "Posição de zoom" para ajustar as imagens. ☛ Pág. 31
A definição "Posição" foi ajustada correctamente?	Utilize o comando do menu "Posição" para efectuar o ajuste. ☛ "Sinal" - "Posição" Pág. 31
O computador foi definido para visualização dupla? **Apenas quando projectar imagens a partir do computador**	Se a definição de visualização dupla tiver sido activada pelo computador ligado, apenas metade das imagens no ecrã do computador é apresentada pelo videoprojector. Para visualizar a totalidade da imagem no ecrã do computador, desactive a definição de visualização dupla. ☛ Documentação que acompanha o controlador de vídeo do computador
Foi seleccionada a resolução correcta? **Apenas quando projectar imagens a partir do computador**	Defina o computador de modo a que os sinais que são emitidos sejam compatíveis com este videoprojector. ☛ "Lista de Tipos de Visualização de Monitor Suportados" Pág. 53 Documentação que acompanha o computador

As cores da imagem não estão correctas

As definições de formato de imagem estão correctas?	Se estiver a receber um sinal composite video (vídeo composto ou S-Vídeo Se a projecção não se efectuar enquanto o comando do menu "Sinal Vídeo" está definido como "Automático", seleccione o formatodo sinal que corresponde à fonte de sinal. ☛ "Definição" - "Sinal entrada" - "Sinal Vídeo" Pág. 35
	Se a fonte de sinal estiver ligada à porta de entrada [Component] (Componente) Se a projecção não se efectuar enquanto "Componentes" no comando do menu "Sinal entrada" estiver definido como "Auto", defina o formato do sinal que corresponde ao sinal que está a ser projectado a partir do equipamento ligado. ☛ "Definição" - "Sinal entrada" - "Componentes" Pág. 35
Os cabos estão ligados correctamente?	Verifique se todos os cabos necessários para a projecção estão bem ligados. ☛ Pág. 12
O Contraste da imagem foi ajustado correctamente?	Utilize o comando de menu "Contraste" para ajustar a cor. ☛ "Imagem" - "Contraste" Pág. 30
A cor foi ajustada devidamente?	Utilize o comando de menu "Avançado" para ajustar a cor. ☛ "Imagem" - "Avançado" Pág. 30

A intensidade da cor e a coloração foram ajustadas correctamente? **Apenas quando projectar imagens a partir de uma fonte de vídeo**	Utilize os comandos de menu "Saturação da cor" e "Cor" para ajustar a cor e a coloração. ☛ "Imagem" - "Saturação da cor", "Cor" Pág. 30

As imagens são apresentadas escuras

O brilho da imagem foi ajustado correctamente?	Utilize os comandos do menu "Brilho" para efectuar os ajustes. ☛ "Imagem" - "Brilho" Pág. 30
O contraste da imagem foi ajustado correctamente?	Utilize o comando de menu "Contraste" para ajustar a cor. ☛ "Imagem" - "Contraste" Pág. 30
Está na altura de substituir a lâmpada?	Quando a lâmpada está próximo da altura em que deve ser substituída, as imagens começam a ficar mais escuras e a qualidade das cores diminui. Quando isso acontece, a lâmpada deve ser substituída por uma nova. ☛ Pág. 50

A projecção pára automaticamente

O modo de repouso está activo?	Se a função "Modo Repouso" tiver sido definida como On (Activada), a lâmpada desliga-se automaticamente se não for emitido nenhum sinal durante cerca de 30 minutos e o videoprojector muda para o modo de espera. Pressione o botão ⏻ no comando à distância ou o botão ⏻ no painel de controlo do videoprojector para o voltar a ligar. Para cancelar a definição do modo de suspensão, altere o comando do menu "Modo Repouso" para "Desactivado". ☛ "Definição" - "Modo Repouso" Pág. 33

Problemas ao iniciar a projecção

A alimentação não é ligada

Pressionou o botão [Power] (Alimentação)?	Pressione ⏻ no comando à distância ou ⏻ no painel de controlo do videoprojector.
O "Bloqueio Parental" está definido como "Activado"?	Se o comando do menu "Bloqueio Parental" estiver definido como "Activado", pressione ⏻ no painel de controlo do videoprojector durante cerca de 3 segundos ou pressione ⏻ no comando à distância para ligar o videoprojector. ☛ "Definição" - "Bloqueio Parental" Pág. 33
O "Bloqueio operação" está definido como "Avançado"?	Se o comando do menu "Bloqueio operação" estiver definido como "Activado", todos os botões no painel de controlo do videoprojector são desactivados. Pressione ⏻ no commando à distância. ☛ "Definição" - "Bloqueio operação" Pág. 33
Os indicadores luminosos estão todos apagados?	Desligue o cabo de alimentação e volte a ligá-lo. ☛ Pág. 14 Verifique o disjuntor no quadro eléctrico para verificar se existe corrente.
Os indicadores acendem e apagam quando se toca no cabo de alimentação?	Desligue o videoprojector, desligue o cabo de alimentação e volte a ligá-lo. Se isto não resolver o problema, pode haver um problema com o cabo de alimentação. De seguida contacto o seu revendedor local ou o endereço mais próximo dos indicados nos *Guia de Apoio e Assistência*. ☛*Lista de Contactos para Videoprojectores Epson*

Problemas com o comando à distância

O comando à distância não funciona

A área de emissão de luz do comando à distância está virada para a área de recepção de luz do comando à distância no videoprojector quando está a ser utilizado?	Vire o comando à distância para a área de recepção de luz do comando à distância no videoprojector. Âmbito de funcionamento ☛ Pág. 13
O comando à distância está muito afastado do videoprojector?	O âmbito de funcionamento do comando à distância é de aproximadamente 10m. ☛ Pág. 13
A luz solar directa ou a luz intensa de lâmpadas fluorescentes está a incidir sobre a área de recepção de luz do comando à distância?	Instale o videoprojector num local onde a luz solar directa não incida sobre a área de recepção de luz do comando à distância.
As pilhas estão gastas ou foram inseridas incorrectamente?	Insira pilhas novas, certificando-se de que são colocadas correctamente. ☛ Pág. 13

A presente secção descreve tarefas de manutenção como, por exemplo, a limpeza do videoprojector e a substituição de consumíveis.

Limpeza

O videoprojector deve ser limpo se ficar sujo ou se as imagens projectadas começarem a perder qualidade.

> ⚠ Atenção
> Não use sprays contendo gás inflamável para remover sujeira ou pó que estejam aderindo em partes como lentes ou filtros do projetor. Devido à lâmpada dentro do projetor ficar muito quente dentro do uso, os gases podem incendiar e resultar em fogo.

Limpar o filtro de ar

Se o filtro de ar ficar bloqueado com pó e se for apresentada a mensagem "O projector está sobreaquecido. Certifique-se de que nada bloqueia a ventilação do ar e limpe ou substitua o filtro.", limpe o filtro de ar.

> Importante
> - Se o filtro do ar ficar obstruído com pó pode causar o sobreaquecimento, o que pode provocar problemas de funcionamento ou reduzir a vida útil das partes ópticas. Recomendamos que o filtro do ar seja limpo no mínimo uma vez de três em três meses. Se utilizar o videoprojector num local com pó, o filtro do ar deve ser limpo mais vezes.
> - O filtro de ar não pode ser lavado. Além disso, não deve utilizar detergentes ou solventes.
> - Se utilizar uma escova para a limpeza, escolha uma escova macia de cerdas longas e escove o filtro suavemente. Se escovar com demasiada força, poderá empurrar o pó para o interior do filtro de ar, sendo então difícil removê-lo.

1 Remova a tampa do filtro de ar.

Pressione as saliências para soltar as linguetas e puxe a tampa para cima.

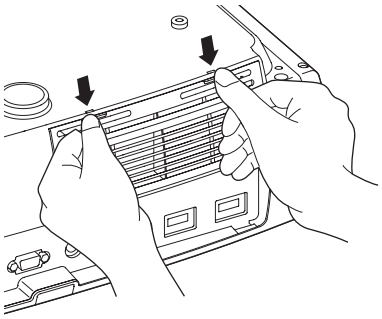

2 Retire o filtro de ar.

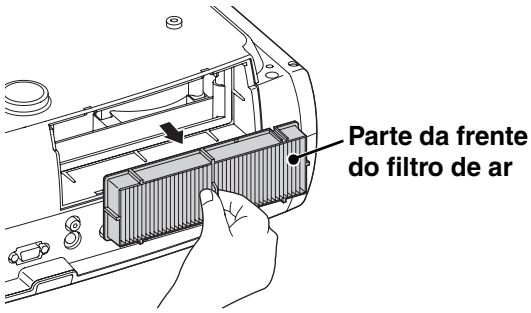

3 Bata quatro ou cinco vezes no filtro de ar, com a superfície virada para baixo, para sacudir o pó.

Segure no filtro pelo outro lado e volte a dar-lhe leves pancadas para sacudir o pó.

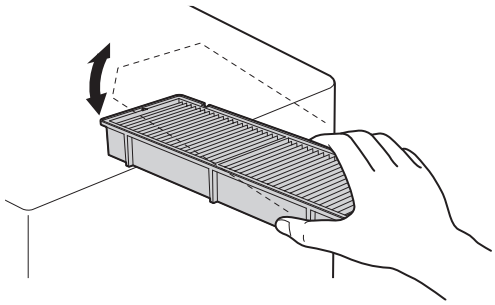

Importante: Não bata no filtro de ar com força, caso contrário, poderá torcê-lo ou parti-lo, deixando de poder ser utilizado.

4 Utilize um aspirador para remover o pó restante da superfície do filtro de ar.

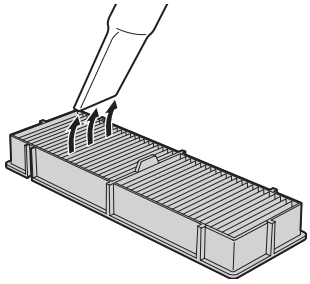

5 Instale o filtro de ar.

6 Instale a tampa do filtro de ar.

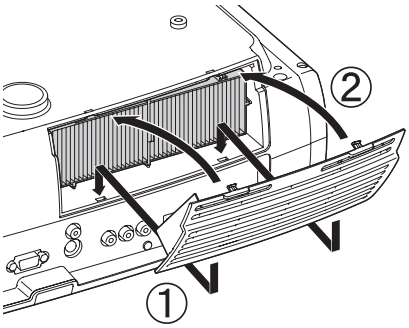

Limpar a caixa do videoprojector

Limpe a caixa do videoprojector com cuidado, utilizando um pano macio.
Se o videoprojector estiver particularmente sujo, humedeça o pano com água e uma pequena quantidade de detergente neutro e, em seguida, esprema muito bem o pano antes de o utilizar para limpar a caixa do videoprojector. Em seguida, limpe novamente a caixa com um pano macio e seco.

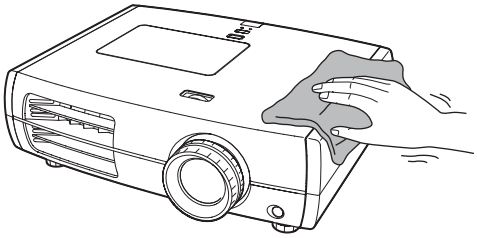

Importante
Não utilize substâncias voláteis como cera, álcool ou diluente para limpar a caixa do videoprojector.
Se o fizer, pode provocar deformações na caixa e danificar o revestimento.

Limpar a lente

Para limpar a lente é preferível utilizar um compressor adquirido para o efeito. Em alternativa, pode limpá-la com cuidado com um pano de limpeza de óculos.

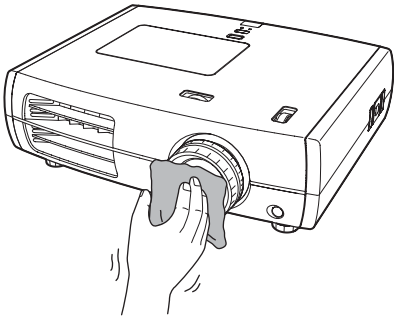

Importante
Não utilize materiais abrasivos para limpar a lente, nem a sujeite a choques, pois pode danificá-la muito facilmente.

Prazos de substituição de consumíveis

Prazo de substituição do filtro de ar

- Se o filtro de ar estiver partido ou se for apresentada a mensagem "Substituir" apesar de o filtro de ar ter sido limpo.

☛ Substituir o filtro de ar Pág. 49

Prazo de substituição da lâmpada

- A mensagem "Substituir Lâmpada." é apresentada no ecrã ao iniciar a projecção.

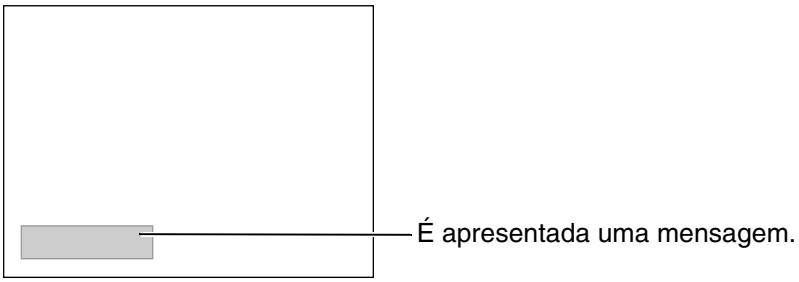

- As imagens projectadas ficam mais escuras ou começam a perder qualidade.

Sugestão:
- A mensagem de aviso de substituição está definida para ser apresentada após um mínimo de aproximadamente 3 900 horas de utilização da lâmpada de forma a manter o brilho e a qualidade iniciais das imagens projectadas. O tempo que decorre até à mensagem ser apresentada varia de acordo com as condições de utilização como, por exemplo, as definições do Modo cor.
  Se continuar a utilizar a lâmpada após este período, aumentam as probabilidades de a lâmpada se fundir. Quando for apresentada a mensagem de substituição da lâmpada, substitua-a o mais rapidamente possível por uma nova, mesmo que ela ainda esteja a funcionar.
- Como a duração da lâmpada varia em função das características da lâmpada e da forma como foi utilizada, a lâmpada pode ficar mais escura ou deixar de funcionar antes de ser apresentada a referida mensagem. Deverá ter sempre uma lâmpada sobresselente para quando for necessário.
- Contacte o seu revendedor local ou o endereço mais próximo entre aqueles fornecidos na *Lista de Contactos para Videoprojectores Epson*.

Substituir consumíveis

Substituir o filtro de ar

Importante
Não toque na tampa da lâmpada logo após o desligamento, ou poderá ser queimado, pois ela está muito quente.

Sugestão: Elimine os filtros de ar usados de forma correcta e de acordo com a legislação em vigor.
Material da estrutura: PP
Materiais do filtro: PP, PET

1 Prima ⏻ ou ⏻ para desligar a alimentação e, em seguida, desligue o interruptor de alimentação principal.

2 Retire a tampa do filtro de ar.

Pressione as saliências para soltar as linguetas e puxe a tampa para cima.

3 Retire o filtro de ar velho.

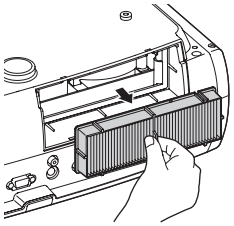

4 Insira o filtro de ar novo.

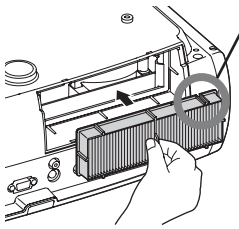

Instale com a ranhura virada para a direita.

5 Instale a tampa do filtro de ar.

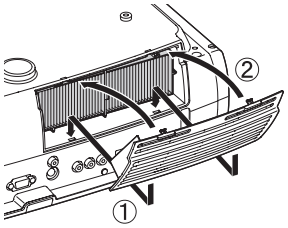

Substituir a lâmpada

⚠ Atenção

Se a lâmpada deixar de trabalhar e necessitar de ser substituída, existe o risco de a lâmpada já estar partida. Se substituir a lâmpada de um projector que foi instalado no tecto, deve sempre assumir que a lâmpada está partida e manuseá-la com muito cuidado quando a remover. Além disso, deve ficar ao lado do projector e não por baixo deste.

⚠ Importante

Espere até a lâmpada ter esfriado o suficiente antes de remover a tampa da lâmpada. Se a lâmpada estiver muito quente, você poderá se queimar.

1 Prima ⏻ ou ⏻ para desligar a alimentação e, em seguida, desligue o interruptor de alimentação principal.

* Espere que a lâmpada arrefeça (demora aproximadamente 1 hora).

2 Introduza a chave de fendas da lâmpada de substituição fornecida no interruptor de abertura da tampa da lâmpada e retire a tampa da lâmpada.

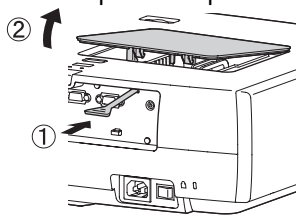

3 Desaperte os parafusos de fixação da lâmpada.

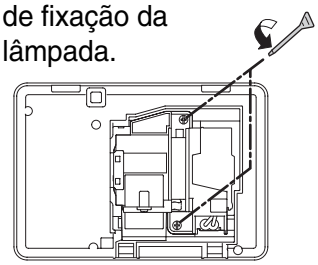

4 Retire a lâmpada velha.

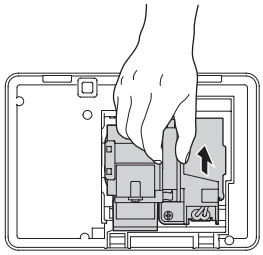

Puxe-a para cima.

5 Insira a lâmpada nova.

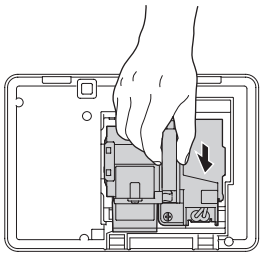

Certifique-se de que fica colocada correctamente.

6 Aperte bem os parafusos de fixação da lâmpada.

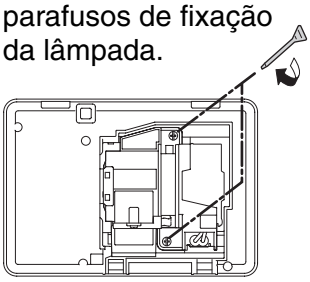

7 Instale a tampa da lâmpada.

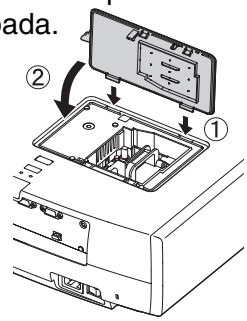

Importante

- Instale a lâmpada e a tampa da lâmpada em segurança. Não será possível ligar o projector se a lâmpada ou a tampa da lâmpada não estiverem instaladas correctamente.
- Este produto inclui um componente da lâmpada que contém mercúrio (Hg). Tenha em atenção as normas locais relativas à forma adequada de deitar fora os resíduos ou de os reciclar. Não deite fora a lâmpada tal como faria com qualquer outro resíduo.

Reiniciar o tempo de funcionamento da lâmpada

O tempo de funcionamento da lâmpada deve ser sempre reiniciado depois de a lâmpada ter sido substituída por uma nova.
O videoprojector dispõe de um cronómetro incorporado que mantém o registo do tempo de funcionamento da lâmpada. Quando o tempo de funcionamento cumulativo atingir um determinado ponto, o videoprojector apresentará uma mensagem de aviso de substituição da lâmpada.

1 Pressione ⏻ para ligar o videoprojector.

2 Pressione Menu para apresentar o menu de configuração.

3 Seleccione "Reinic. Horas Lâmpada" a partir do menu "Reiniciar".

4 Seleccione "Sim" e, em seguida, pressione Enter.

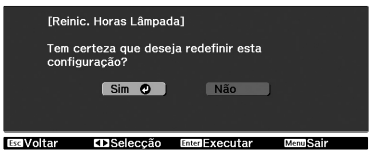

Acessórios Opcionais/Consumíveis

Se necessário, pode adquirir os acessórios opcionais/consumíveis indicados em seguida. Esta lista de acessórios/consumíveis opcionais será efectiva em: 07/2010. As informações relativas aos acessórios estão sujeitas a alterações sem aviso prévio.

Varia consoante o país onde foi feita a aquisição.

■ Acessórios Opcionais

Ecrã Portátil de 50"	ELPSC06

Ecrã compacto e fácil de transportar.
(Relação aspecto ▸▸ 4:3)

Ecrã Portátil de 60"	ELPSC07
Ecrã Portátil de 80"	ELPSC08
Ecrã Portátil de 100"	ELPSC10

Um ecrã portátil (tipo rolo). (Aspecto 4:3)

Cabo VGA-HD15 para PC	ELPKC02
Cabo VGA-HD15 para PC	ELPKC09
Cabo VGA-HD15 para PC	ELPKC10

(Para mini D-Sub de 15 pinos/mini D-Sub de 15 pinos)
Deve ser utilizado para ligar o videoprojector a um computador.

Suporte para Montagem no Tecto*	ELPMB20 ELPMB22

(com placa de tecto)
Utilize este suporte quando pretender instalar o videoprojector no tecto.

Tubo para Tecto 600 (600 mm/branco)*	ELPFP07
Tubo para Tecto 450 (450 mm/branco)*	ELPFP13
Tubo para Tecto 700 (700 mm/branco)*	ELPFP14

Utilize-o quando pretender instalar o videoprojector num tecto alto ou num tecto com painéis de contraplacado.

Tampa dos cabos (branca)	ELPCC01W

Utilize-a para tapar os cabos do videoprojector quando este está suspenso no tecto, para dar um efeito mais estético.

* É necessário um método especial de instalação para suspender o videoprojector a partir do tecto. Contacte o local de compra se pretender utilizar este método de instalação.

■ Consumíveis

Unidade de Lâmpada	ELPLP49

(1 lâmpada sobresselente, 1 chave de parafusos)
Utilize esta lâmpada para substituir as lâmpadas gastas.

Conjunto de Filtros de Ar	ELPAF21

(1 filtro de ar)
Utilize este filtro para substituir filtros de ar velhos.

Component Video (Componente Vídeo)

Sinal	Taxa renovação (Hz)	Resolution (Resolução) (Pontos)
SDTV (480i)	60	720×480
SDTV(576i)	50	720×576
SDTV (480p)	60	720×480
SDTV(576p)	50	720×576
HDTV (720p)	50/60	1280×720
HDTV(1080i)	50/60	1920×1080
HDTV(1080p)	50/60	1920×1080

Composite Video (Vídeo Composto)/S-Vídeo

Sinal	Taxa renovação (Hz)	Resolution (Resolução) (Pontos)
TV(NTSC)	60	720×480
TV(SECAM)	50	720×576
TV(PAL)	50/60	720×576

Sinal de entrada a partir da porta de entrada [HDMI1] / [HDMI2]

Sinal	Taxa renovação (Hz)	Resolution (Resolução) (Pontos)
VGA	60	640×480
SDTV (480i)	60	720×480
SDTV(576i)	50	720×576
SDTV(480p)	60	720×480
SDTV(576p)	50	720×576
HDTV (720p)	50/60	1280×720
HDTV(1080i)	50/60	1920×1080
HDTV(1080p)	24/30/50/60	1920×1080

Imagem de Computador (analógico RGB)

Sinal	Taxa renovação (Hz)	Resolution (Resolução) (Pontos)
VGA	60/72/75/85	640×480
SVGA	56/60/72/75/85	800×600
XGA	60/70/75/85	1024×768
SXGA	70/75/85	1152×864
	60/75/85	1280×960
	60/75/85	1280×1024
WXGA	60	1280×768
	60	1360×768
	60/75/85	1280×800
MAC13"	67	640×480
MAC16"	75	832×624
MAC19"	59/75	1024×768
MAC21"	75	1152×870

Nome do produto		EH-TW3600	EH-TW3200
Dimensões		450 (L) × 136 (A) × 360 (P) mm (não inclui pés)	
Dimensões do painel		0,74 polegadas de largura	
Método de visualização		TFT de polissilício de matriz activa	
Resolution (Resolução)		2.073.600 pixéis (1920 (L) × 1080 (A) pontos) × 3	
Frequências de varrimento	**Digitais**	Relógio de pixel: 13,5 a 148,5 MHz	
		Horizontal: 15,63 a 67,5 kHz	
		Vertical: 24, 50 a 60 Hz	
	Analógicas	Relógio de pixel: 13,5 a 157,5 MHz	
		Horizontal: 15,63 a 91,15 kHz	
		Vertical: 50 a 85 Hz	
Focagem		Manual	
Ajuste do zoom		Manual (aprox. 1 : 2,1)	
Desvio da lente		Manual (Máximo: Aprox. 96% na vertical, 47% na horizontal)	
Lâmpada (fonte de luz)		Lâmpada UHE, 200 W, Ref. ELPLP49	
Fonte de alimentação		100 a 240V CA±10%, 50/60Hz, 3,2 a 1,4A	
Consumo de Energia	**Região 100 a 120V**	Em funcionamento: 282W	
		Em espera: 0,2W	
	Região 220 a 240V	Em funcionamento: 269W	
		Em espera: 0,4W	
Altitude de funcionamento		0 a 2286m	
Temperatura de funcionamento		+5 a +35°C (Sem condensação)	
Temperatura de armazenamento		-10 a +60°C (Sem condensação)	
Peso		Aprox. 7,3kg	
Portas		Entrada Component (Componente)	1 Ficha de pinos RCA × 3
		Entrada PC (PC)	1 Mini D-sub 15 pinos (fêmea) azul
		Entrada HDMI*	2 HDMI Compatível HDCP, incompatível com sinais CEC
		Entrada de vídeo	1 Ficha de pinos RCA
		Entrada S-Vídeo	1 Mini DIN 4 pinos
		RS-232C	1 D-sub 9 pinos (macho)
		Trigger out	1 Ficha mini jack 3,5 mm

* Você pode conectar qualquer equipamento compatível HDMI ou DVI-D. Entretanto, dependendo do equipamento, o projector pode não projetar imagem alguma.

Neste videoprojector são utilizados circuitos integrados Pixelworks DNX™.

■ Ângulo de inclinação

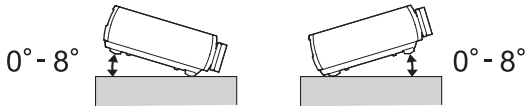

Se o videoprojector for colocado com uma inclinação superior a 8º, o equipamento poderá sofrer danos e dar origem a um acidente.

■ Esquema do cabo RS-232C

- Formato do conector : D-Sub 9 pinos (macho)
- Conector de entrada do videoprojector : RS-232C

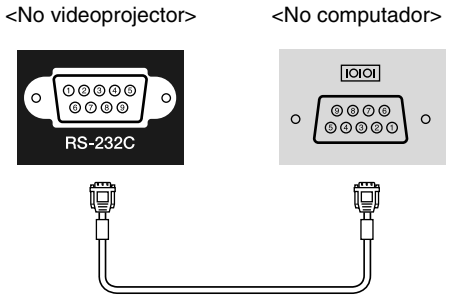

<No videoprojector>		(cabo série para PC)		<No computador>
GND	5	———	5	GND
RD	2	◄———	3	TD
TD	3	———►	2	RD

Sinal	Função
GND	Sinal de ligação à terra
TD	Transmissão de dados
RD	Recepção de dados

Glossário

Em seguida encontra-se uma explicação de alguns termos utilizados neste manual e que podem não ser totalmente familiares ou que não foram explicados no manual propriamente dito. Para obter mais informações também podem ser consultadas outras publicações disponíveis no mercado.

Alinhamento

A emissão de sinais a partir de computadores tem uma frequência específica. Se a frequência do videoprojector não corresponder a essa frequência, as imagens resultantes não terão uma boa qualidade. O processo de fazer corresponder a frequência destes sinais (o número dos picos no sinal) denomina-se "Alinhamento". Se o tracking não for correctamente executado, as imagens projectadas apresentarão faixas verticais largas.

Arrefecimento

Este é o processo através do qual a lâmpada do videoprojector é arrefecida depois de ter aquecido devido à sua utilização. É efectuado automaticamente quando o botão [Power] (Alimentação) no comando à distância ou no painel de controlo do videoprojector é pressionado para desligar o videoprojector. Não desligue o botão principal de alimentação enquanto está a decorrer o processo de arrefecimento, caso contrário este processo não funcionará correctamente. Se o período de arrefecimento não conseguir terminar normalmente, a lâmpada e os componentes iternos do videoprojector continuam com temperaturas elevadas e isto pode encurtar a vida útil da lâmpada ou causar problemas de funcionamento do videoprojector. O videoprojector demora cerca de 16 segundos a arrefecer. O tempo real varia de acordo com a temperatura externa do ar.

Component Video (Vídeo Componente)

Um método de separação de sinais de imagem em luminância (Y), diferença de cor azul (Cb ou Pb) e diferença em cor vermelha (Cr ou Pr) para transmissão de vídeo.

Composite video (Vídeo composto)

Um método de transmissão de vídeo conduzindo sinais de luminância e crominância em conjunto, num único cabo.

Contraste

Para fazer com que o texto ou os gráficos sejam apresentados de uma forma mais nítida ou mais suave, basta aumentar ou diminuir o brilho relativo das áreas claras e escuras de uma imagem.

Dispositivo de segurança

Dispositivo que consiste numa caixa protectora com um orifício através do qual pode ser passada uma corrente anti-roubo, disponível no mercado, para prender o dispositivo a uma mesa ou coluna. Este videoprojector é compatível com o sistema de segurança denominado Microsaver Security System, fabricado pela Kensington.

HDCP

Uma abreviatura para High-bandwidth Digital Content Protection, que é um tipo de tecnologia de proteção de direitos autorais usado para evitar cópias não autorizadas através da codificação de sinais digitais que são transmitidos e recebidos via portas DVI e HDMI. Os terminais de entrada HDMI deste projetor são compatíveis com HDCP, de forma que as imagens digitais que são protegidas pela tecnologia HDCP possam ser projetadas. Entretanto, se alterações forem feitas no padrão HDCP, pode não mais ser possível projetar imagens digitais que tenham sido protegidas por padrões novos, alterados.

HDMI™

Acrónimo de High Definition Multimedia Interface e refere-se a um padrão para a transmissão digital de imagens de alta definição e sinais de áudio multicanais. HDMI™ é um padrão destinado a equipamento digital doméstico e computadores que permite transmitir sinais digitais na sua qualidade elevada original sem compressão e inclui também uma função de encriptação de sinais digitais.

HDTV

Acrónimo de High-Definition Television (Televisão de Alta Definição). Refere-se aos sistemas de alta definição que satisfazem as condições descritas em seguida.

- Resolução v*ertical de 720p ou 1080i ou superior
  (p = progressiva, i = entrelaçada)
- Aspecto do ecrã de 16:9
- Reprodução (ou saída) e recepção de áudio Dolby Digital

Interlace (Entrelaçamento)

Exibe uma imagem transmitindo dados digitais para cada linha intercalada, de cima para baixo. Devido a um quadro ser exibido a cada linha intercalada, oscilações são facilmente visíveis.

NTSC

Acrónimo de National Television Standards Committee e um formato para emissões analógicas terrestres de televisão a cores. Este formato é utilizado no Japão, América do Norte, America Central e América do Sul.

PAL

Acrónimo de Phase Alternation by Line e um formato para emissões analógicas terrestres de televisão a cores. Este formato é utilizado em países da Europa Ocidental excepto a França e também em países asiáticos como, por exemplo, a China e em África.

Progressivo

Exibe a imagem de um quadro linha por linha, de cima para baixo, tudo de uma vez. Apesar das linhas de varredura ser as mesmas para varredura intercalada, oscilações são muito menos visíveis nas imagens porque o dobro de informações é transmitido por unidade de tempo.

SDTV

Acrónimo de Standard Definition Television (Televisão de Definição Padrão). Refere-se aos sistemas televisivos padrão que não satisfazem as condições definidas para HDTV.

SECAM

Acrónimo de Sequential Couleur A Memoire e um formato para emissões analógicas terrestres de televisão a cores. Este formato é utilizado em França, Europa Oriental e na antiga União Soviética, bem como no Médio Oriente e em África.

Sinc.

A emissão de sinais a partir de computadores tem uma frequência específica. Se a frequência do videoprojector não corresponder a essa frequência, as imagens resultantes não terão uma boa qualidade. O processo de fazer corresponder as fases destes sinais (a posição relativa dos picos e vales no sinal) denomina-se "Sinc.". Se os sinais não forem sincronizados, podem surgir problemas como cintilação, desfocagem e interferência horizontal.

SVGA

Um padrão de resolução de tela para 800(L) x 600(A) pixels.

S-Vídeo

Um método de separar sinais de imagem em luminância (Y) e crominância (C) para transmissão de vídeo.

SXGA

Um padrão de resolução de tela para 1280(L) x 1024(A) pixels.

Taxa de Aspecto

A taxa entre o comprimento da imagem e sua altura. Tela larga se refere as telas como as de HDTV, onde a taxa entre a largura e a altura é 16: 9.
A taxa de aspecto para telas SDTV e de computadores em geral é 4:3.

VGA

Um padrão de resolução de tela para 640(L) x 480(A) pixels.

XGA

Um padrão de resolução de tela para 1.024(L) x 768(A) pixels.

YCbCr

Um sinal componente de vídeo para SDTV. Y indica a luminância e Cb e Cr indicam a diferença de cor.

YPbPr

Um sinal componente de vídeo para HDTV. Y indica a luminância e Pb e Pr indicam a diferença de cor.

A

Acessórios opcionais 52
Ajuste de posição da imagem projecção 16
Ajuste de tonalidade, saturação e luminosidade 20
Ajuste do zoom 6, 16
Alinhamento 28, 31
Apagar a memória 24, 29
Arrefecimento 15, 38
Aspecto 18, 28, 31
Auto ajuste 14, 28, 32
Automático 18
Avançado 28, 30

B

Base frontal de fixação ajustável 6
Bloqueio operação 29, 34
Bloqueio Parental 29, 33
Botão principal de alimentação 8, 14, 15
Brilho 28, 30

C

Cabo de alimentação 14
Chamar a memória 24, 29
Comando à distância 7, 13
Conectar a fonte de vídeo 12
Conectar a um computador 12
Consumíveis 52
Consumo de Energia 28, 31
Contraste 28, 30
Cor 28, 30
Cor do menu 29, 34
Corrigir a inclinação do videoprojector 17

D

Desligar 15
Desvio da lente 6, 16
Detecção movimento 28, 32
Direct Power On 29, 33
Distância de projecção 10

E

Ecrã inicial 29, 34
EPSON Super White 28, 32
Especificações 55
Expansão para 2-2 ..... 28, 32

F

Filtro de ar 8
Filtro de cinema da Epson 18
Focagem 6, 16
Fonte 29

G

Gamma 20, 28, 30
Ganho 22, 28

H

HDTV 53, 54
Horas da Lâmpada 29

I

Iluminação 29, 34
Indicador de aviso 6, 37
Indicadores 6, 37
Info sinc 29
Íris Automática 23, 28, 31

L

Largo 19
Limite de Vídeo HDMI 28, 33
Limpar a caixa do videoprojector 47
Limpar a lente 47
Limpar o filtro de ar 45
Língua 29, 35

M

Memória 24
Mensagem 29
Menu Completo 26
Menu de configuração 26
Menu de linhas 26
Menu "Definição" 29, 33
Menu "Imagem" 28, 30
Menu "Info" 29
Menu "Memória" 29, 36
Menu "Reiniciar" 29, 36
Menu "Sinal" 28, 31
Menu superior 26
Menus 26
Métodos de projecção 11
Modo Alta Altitude 29, 34
Modo cor 18, 28, 30
Modo Repouso 29, 33
Modo Total 19

N

Nitidez 28, 30
Nitidez (Avançada) 23, 28, 30
Nível Config. 28, 32
Normal 19

O

Offset 22, 28
Overscan 28, 33

P

Painel de controlo 6
Porta 8, 12, 55
Porta de entrada "Component" 8, 12, 53, 55
Porta de entrada "HDMI" 8, 12, 54, 55
Porta de entrada "PC" 8, 12, 54, 55
Porta de entrada "S-Vídeo" 8, 12, 53, 55
Porta de entrada "Video" 8, 12, 53, 55
Porta "RS-232C" 8, 55, 56
Porta "Trigger out" 8, 55
Posição 28, 31
Posição de menu 29, 34
Posição de zoom 19, 28, 31
Prazo de substituição das pilhas (Comando à distância) 13
Progressivo 28, 32
Projecção 11, 29, 34

R

Redução ruído 28, 32
Reinic. Horas Lâmpada 29, 51
Reiniciar 28, 29, 31
Reiniciar tudo 29, 36
Resolução 29, 53
Restabeleci. memória 29, 36
RGB 20, 28, 30
RGBCMY 20, 28, 30

S

Salvar a memória 24, 29
Saturação da cor 28, 30
SDTV 53, 54
Seleccionar a fonte de imagem 6, 7, 15
Sinal entrada 29, 35
Sinal Vídeo 29, 35
Sinc. 28, 31
Sobreaquecimento 37
Submenu 26
Substituir a lâmpada 50
Substituir as pilhas 13
Substituir o filtro de ar 49
S-Vídeo 12, 53

T

Tamanho da imagem 10
Tamanho de zoom 28, 31
Tamanho do ecrã 10
Tampa da lâmpada 6, 50
Tampa da lente 6, 14
Taxa renovação 29
Tecto 11, 29, 34
Temp. abs. da cor 28, 30
Testar modelo 17
Tom da Pele 28, 30
Tomada de alimentação 8, 14
Trigger Out 29, 34

U

Utilizar os menus de configuração 26

V

Vídeo Componente 12, 53
Vídeo Composto 12, 53
Visor 29, 34
Visualização de Monitor Suportados 53
Visualizar fundo 29, 34

X

x.v.Color 5, 18

Y

YCbCr 12, 29, 35
YPbPr 12, 29, 35

Z

Zoom 19

Todos os direitos reservados. Nenhuma parte desta publicação pode ser reproduzida, arquivada ou transmitida por qualquer processo electrónico, mecânico, fotocópia, gravação ou outro, sem autorização prévia por escrito da Seiko Epson Corporation. Não é assumida nenhuma responsabilidade relacionada com patentes, no que diz respeito às informações contidas neste manual. Também não é assumida nenhuma responsabilidade por danos resultantes da utilização das informações contidas neste manual.

Nem a Seiko Epson Corporation, nem as suas filiais, se responsabilizam perante o comprador deste produto, ou perante terceiros, por danos, perdas, custos ou despesas incorridos pelo comprador ou por terceiros em resultado de: acidente, utilização indevida ou abuso deste produto, modificações, reparações ou alterações não autorizadas deste produto ou (excluindo os E.U.A.) falha de conformidade rigorosa com as instruções de utilização e manutenção da Seiko Epson Corporation.

A Seiko Epson Corporation não será responsável por quaisquer danos ou problemas decorrentes da utilização de quaisquer opções ou consumíveis que não sejam os designados como Produtos Epson Originais ou Produtos Aprovados Epson pela Seiko Epson Corporation.

O conteúdo deste manual poderá ser alterado ou actualizado sem aviso prévio.

As ilustrações e ecrãs utilizados nesta publicação podem diferir das ilustrações e ecrãs actuais.

Aviso Geral:
"x.v.Color" e x.v.Color são marcas registradas da Sony Corporation.
Macintosh, Mac e iMac são marcas da Apple Inc.
Dolby é uma marca comercial da Dolby Laboratories.
HDMI e High-Definition Multimedia Interface são marcas comerciais ou marcas registadas da HDMI Licensing LLC.
Pixelworks e DNX são marcas comerciais da Pixelworks, Inc.

Os nomes de outros produtos referidos neste documento têm uma finalidade meramente informativa e poderão ser marcas comerciais dos respectivos proprietários. A Epson não detém quaisquer direitos sobre essas marcas.

© SEIKO EPSON CORPORATION 2010. Todos os direitos reservados.