EPSON
EXCEED YOUR VISION

Руководство по эксплуатации

Multimedia Projector

EB-G5950
EB-G5900
EB-G5800
EB-G5650W
EB-G5600
EB-G5500

Условные Обозначения, Используемые в Данном Руководстве

- **Обозначения, относящиеся к технике безопасности**

  В документации и на проекторе можно найти графические символы, поясняющие порядок безопасного обращения с проектором. Изучите и соблюдайте указания предостерегающих символов во избежание нанесения вреда людям или имуществу.

⚠ **Опасно**	Данные символы сообщают информацию, игнорирование которой может привести к травме или даже смерти людей из-за неправильного обращения.
⚠ **Предостережение**	Данные символы сообщают информацию, игнорирование которой может причинить вред или травмировать людей из-за неправильного обращения.

- **Общие информирующие обозначения**

Внимание	Отмечает процедуры, которые при недостаточной осторожности могут привести к повреждению оборудования или травме.
💡	Отмечает дополнительные сведения и указания, с которыми полезно ознакомиться при изучении соответствующего вопроса.
☛	Указывает страницу, на которой находится подробная информация, относящаяся к рассматриваемому вопросу.
▸▸	Сообщает о том, что толкование подчеркнутого слова или слов, предшествующих данному символу, включено в терминологический глоссарий. См. раздел “Глоссарий” главы “Приложение”. ☛ стр.175
Процедура	Отмечает методы работы и порядок выполнения операций. Указанная процедура должна выполняться в порядке следования пронумерованных этапов.
[(Название)]	Указывает названия кнопок на пульте дистанционного управления или панели управления. Пример: кнопка [Esc]
“(Название меню)” **Яркость** (Полужирный шрифт)	Указывает пункты меню конфигурации. Пример: **Выберите “Яркость” в меню Изображен.** Меню **Изображен.** - **Яркость**

Условные Обозначения, Используемые в Данном Руководстве 2

Введение

Характеристики Проектора 9

Удобство эксплуатации при потолочном монтаже 9
Надежность, на которую можно положиться 9
Широкий спектр применения 9
Расширенные функции безопасности 10
Простота и удобство в обращении 10
Функции мониторинга и контроля 10
Использование всех возможностей сетевого подключения (только в моделях EB-G5950/G5650W) 10

Наименования компонентов и их назначение 12

Вид спереди/Сверху 12
Основание 13
Вид сзади 14
Интерфейс 15
EB-G5950/G5650W 15
EB-G5900/G5600 16
EB-G5800/G5500 17
Панель управления 18
Пульт дистанционного управления 19
Установка аккумуляторов 22
Рабочий диапазон пульта дистанционного управления 23

Полезные Функции

Настройка проецируемого изображения 25

Отображение тестового шаблона 25
Настройка положения проецируемого изображения (Сдвиг объектива) 26
Корректировка искажения проецируемого изображения 27
Quick Corner 28
Гор/вер.искаж. 30

Смена Проецируемого Изображения 33

Автоматическое обнаружение входящих сигналов и смена проецируемого изображения (Поиск источника) 33
Переключение на необходимое изображение с помощью пульта дистанционного управления 34

Изменение формата изображения для проецируемого изображения 36

Изменение форматного соотношения (EB-G5950/G5900/G5800/G5600/G5500) 37
Проецирование изображений с видеооборудования 37
Проецирование изображений с входного порта HDMI (только в моделях EB-G5950/G5900/G5600) 37
Проецирование изображений с компьютера 37
Изменение форматного соотношения (EB-G5650W) 38
Проецирование изображений с видеооборудования или входного порта HDMI 38
Проецирование изображений с компьютера 39

Выбор качества проецирования (Выбор цветового режима) 40

Одновременное проецирование двух изображений (Split Screen) (только в моделях EB-G5950/G5900/G5650W/G5600) 42

Источники входного сигнала для проецирования на полиэкране 42
Рабочие процедуры 42
Проецирование на полиэкран 42
Перемена левого и правого экранов 43
Перемена размеров левого и правого экранов 44
Завершение работы с полиэкраном 44
Ограничения проецирования на полиэкране 45
Рабочие ограничения 45
Ограничения, связанные с изображениями 45

Функции Улучшения Качества Проецирования 46

Временное выключение изображения и звука (Отключение A/V) 46
Остановка смены изображений (Функция паузы) 46

Функция указателя (Указатель) 47
Увеличение части изображения (E-Zoom) 48

Ограничение количества целевых проекторов при использовании нескольких проекторов 50

Установка ID проектора 50
Проверка ID проектора 51
Установка ID пульта дистанционного управления 51

Коррекция цвета при использовании нескольких проекторов (Мультиэкранная настройка цвета) 53

Краткое изложение процедуры коррекции 53
Способ коррекции 53

Сохранение логотипа пользователя 55

Функции Безопасности 57

Управление пользователями (Защита паролем) 57
Тип защиты паролем 57
Настройка защиты паролем 57
Ввод пароля 58
Запрет на выполнение операций (Блокир. управл.) 59
Замок от Злоумышленников 60
Крепление тросика с замком 60
Проекционный объектив с защитой от злоумышленников 60

Меню Настройки

Использование меню конфигурации 63

Меню Изображен. 64

Меню Сигнал 66

Меню Настройки 68

Меню Расширен. 70

Меню Сеть (EB-G5900/G5800/G5600/G5500) 73

Меню Сеть (EB-G5950/G5650W) 76

Замечания по работе с меню “Сеть” 77
Работа с виртуальной клавиатурой 77
Меню Основные 78
Меню Беспроводная ЛВС 79
Меню Безопасность (Доступно только при наличии установленного дополнительного модуля беспроводной локальной сети) 81
При выборе WEP 83
При выборе WPA-PSK(TKIP/AES) или WPA2-PSK(TKIP/AES) 85
При выборе EAP-TLS 86
При выборе EAP-TTLS/MD5, EAP-TTLS/MS-CHAPv2, PEAP/MS-CHAPv2, PEAP/GTC, LEAP, EAP-Fast/MS-CHAPv2, EAP-Fast/GTC 87
Меню Проводная ЛВС 88
Меню Почта 89
Меню Другое 90
Меню Сброс 91

Меню Информация (только отображение) 92

Меню Сброс 94

Поиск и Устранение Неисправностей

Использование справки 96

Устранение неполадок 98

Интерпретация показаний индикаторов 98

⏻ Индикатор горит или мигает красным 99

☼ 🌡Индикатор мигает или горит 101

Показания индикаторов не дают нужной информации 103

Неполадки, связанные с изображениями 104

Неполадки при запуске проецирования 108

Прочие неполадки 110

Интерпретация значений Event ID (только в моделях EB-G5950/G5650W) 113

Обслуживание

Чистка 115

Очистка поверхности проектора 115

Очистка Объектива 115

Очистка воздушного фильтра 115

Замена Расходных Материалов 118

Замена лампы 118

Периодичность замены лампы 118

Как заменить лампу 118

Сброс Время раб. лампы 121

Замена воздушного фильтра 121

Периодичность замены воздушного фильтра 121

Способ замены воздушного фильтра 121

Замечания по транспортировке 123

Перемещение на небольшое расстояние 123

При транспортировке 123

Подготовка упаковки 123

Замечания по упаковке и транспортировке 123

Мониторинг и контроль

EasyMP Monitor 125

Изменение настроек с помощью веб-браузера (Контроль Web) 126

Отображение функции Контроль Web 126

Отображение функции Удаленный веб 126

Использование функции Уведом. по почте для сообщения о проблемах 129

Функция Уведомл. по почте о проблемах при считывании 129

Управление с помощью SNMP 130

Команды ESC/VP21 131

Последовательное подключение 131

Протокол связи 131

Список Команд 131

О проекторе PJLink 133

О программе Crestron RoomView® (только в моделях EB-G5950/G5650W) 134

Управление проектором из окна компьютера 134

Отображение окна управления 134

Использование окна управления 135

Использование окна Tools 136

Сетевые функции (только в моделях EB-G5950/G5650W)

Проецирование с помощью функции “Подключение к сетевому проектору” (только в моделях EB-G5950/G5650W) . . . 139

Создание соединения WPS (Wi-Fi Protected Setup) с использованием точки доступа беспроводной ЛВС (только в моделях EB-G5950/G5650W) . . . 140

Способ настройки соединения . . . 140

Установка соединения с применением метода установки с помощью кнопки . . . 141

Установка соединения с использованием метода установки с помощью PIN-кода . . . 142

Установка и подключения

Способы Установки . . . 146

Изменение режима Проецирование . . . 146

Подключение к видеооборудованию . . . 148

Подключение к компьютеру . . . 148

Изменение выхода видеосигнала с ноутбука. . . . 150

Подключение к видеооборудованию . . . 151

Подключение к внешнему оборудованию . . . 154

Подключение кабеля ЛВС . . . 154

Подключение к внешнему монитору (только в моделях EB-G5950/G5900/G5650W/G5600) . . . 154

Подключение к внешним динамикам (только в моделях EB-G5950/G5900/G5650W/G5600) . . . 154

Установка дополнительных и входящих в комплект поставки принадлежностей . . . 156

Снятие и установка объектива проектора . . . 156

Снятие . . . 156

Присоединение . . . 157

Установка модуля беспроводной локальной сети (ELPAP03) (только в моделях EB-G5950/G5650W) . . . 158

Установка . . . 158

Интерпретация индикаторов беспроводной ЛВС . . . 159

Снятие и установка крышки для кабелей . . . 159

Установка . . . 159

Снятие . . . 160

Приложение

Дополнительные Принадлежности и Расходные Материалы . . . 162

Дополнительные принадлежности . . . 162

Расходные материалы . . . 163

Размер экрана и расстояние проецирования . . . 164

Расстояние проецирования для моделей EB-G5950/G5900/G5800/G5600/G5500 . . . 164

Расстояние проецирования для моделей EB-G5650W . . . 165

Поддерживаемые мониторы . . . 167

Поддерживаемые мониторы для моделей EB-G5950/G5900/G5800/G5600/G5500 . . . 167

Компьютерные сигналы (аналоговый RGB) . . . 167

Компонентное видео . . . 167

Композитное видео/S-Video . . . 167

Входные сигналы с входного порта HDMI (только в моделях EB-G5950/G5900/G5600) . . . 167

Поддерживаемые мониторы для моделей EB-G5650W . . . 168

Компьютерные сигналы (аналоговый RGB) . . . 168

Компонентное видео . . . 168

Композитное видео/S-Video . . . 168

Входные сигналы с входного порта HDMI . . . 169

Технические характеристики . . . 170

Общие Технические Данные Проектора . . . 170

Внешний Вид **174**

Глоссарий **175**

Общие Замечания **178**

Обозначения 178

Общие замечания 179

Указатель **195**

Введение

В этой главе описываются функциональные особенности и названия деталей проектора.

Удобство эксплуатации при потолочном монтаже

Центрированный объектив

Объектив расположен в центре проектора, поэтому он хорошо сбалансирован, что облегчает потолочный монтаж. Это также позволяет легко выровнять по одной оси экран и проектор.

Оснащен возможностью вертикального и горизонтального сдвига объектива

Использование функции сдвига объектива, позволяющей регулировать положение проецируемого изображения по горизонтальной и вертикальной оси, предоставляет широкие возможности для выбора мест установки. ☛ стр.26

Предусмотрено пять дополнительных объективов

Вы можете выбрать наилучший объектив в соответствии с расстоянием проецирования и целевым назначением. Крепления штыкового типа позволяют просто и легко заменять и устанавливать дополнительные объективы.
☛ стр.156, стр.162

Дизайн, который гармонично вписывается в окружение и облегчает установку

Изысканный дизайн позволяет спрятать кабели под специальной крышкой проектора, что придает ему аккуратный внешний вид.

Удобное техническое обслуживание

Для замены лампы необходимо открыть крышку в боковой части проектора и вытянуть ее в горизонтальном направлении.

Чтобы заменить воздушный фильтр, его также следует просто извлечь из проектора или переместить в переднюю часть.

Надежность, на которую можно положиться

В системе воздухозаборника используется большой фильтр статического электричества. Он сокращает количество пыли, попадающей в проектор, предотвращая выключение из-за перегрева, даже если проектор вмонтирован в потолок.

Широкий спектр применения

Одновременное проецирование двух изображений (Split Screen)

Поддерживается одновременное проецирование изображений из двух источников видеосигнала, соединенных на экране. Это дает дополнительные возможности, позволяя, например, проводить видеоконференции одновременно с проецированием материалов презентации. ☛ стр.42

Функция полиэкрана поддерживается в моделях EB-G5950/G5900/G5650W/G5600.

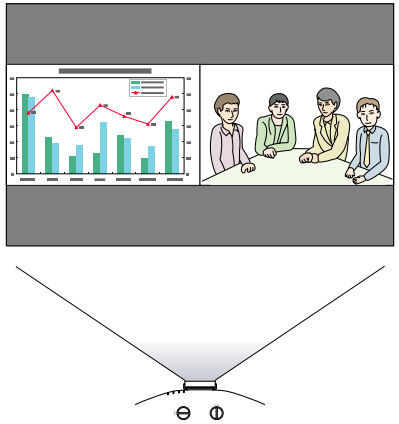

Четкое воспроизведение медицинских изображений

Для проецирования медицинских изображений, таких как рентгеновские снимки, предусмотрен цветовой режим “DICOM SIM”. Качество изображений в этом режиме близко к стандарту DICOM.
(Не будучи медицинским устройством, этот проектор не может применяться для постановки диагноза.) ☛ стр.40

Точные настройки цвета

Помимо цветового режима, для изображений можно настроить абсолютную цветовую температуру и интенсивность каждого RGB-цвета. Кроме того, регулировка оттенка, насыщенности и яркости каждого RGBCMY-цвета позволяет проецировать изображение с максимально точными глубиной и соответствием цветов.

Расширенные функции безопасности

Для ограничения доступа пользователей и управления доступом используется защита паролем

Задание пароля позволяет ограничить круг пользователей проектора.
☛ стр.57

Функция “Блокир. управл.” ограничивает возможность использования кнопок на панели управления.

Вы можете использовать эту функцию, чтобы исключить несанкционированное изменение настроек проектора во время различных мероприятий, в школах и т. п.
☛ стр.59

Наличие различных устройств защиты от злоумышленников

В проекторе предусмотрены следующие устройства защиты от злоумышленников. ☛ стр.60

- Гнездо защиты
- Точка крепления защитного тросика
- Винт для фиксации кнопки снятия объектива

Простота и удобство в обращении

Direct power Вкл./Выкл.

В местах с центральным управлением подачей электропитания, например в конференц-залах, можно настроить автоматическое включение и выключение проектора при наличии или отсутствии напряжения в сети питания.

Не требуется ждать охлаждения

После отключения питания проектора можно отсоединять кабель питания, не дожидаясь охлаждения проектора.

Функции мониторинга и контроля

Поддерживается ряд протоколов мониторинга и контроля, таких как приложение Epson EasyMP Monitor. Благодаря этому использование проектора можно адаптировать к системной среде. ☛ "Мониторинг и контроль" стр.124

Использование всех возможностей сетевого подключения (только в моделях EB-G5950/G5650W)

Одновременное проецирование четырех изображений для проведения динамических конференций

Благодаря входящему в комплект поставки ПО EasyMP Multi PC Projection поддерживается одновременный показ до четырех изображений с различных компьютеров, подключенных к сети. Любой докладчик может легко сделать конференцию или встречу более живой, проецируя несколько изображений с нескольких компьютеров. ☛ *Руководство по эксплуатации EasyMP Multi PC Projection*

Передача изображений и аудиофайлов по сети

Входящее в комплект поставки ПО EasyMP Network Projection позволяет подключаться к сетевым компьютерам и передавать видео- и аудиофайлы, а также фильмы. Многообразие функций передачи расширяет возможности презентации. ☛ *Руководство по эксплуатации EasyMP Network Projection*

Проецирование с помощью функции “Подключение к сетевому проектору”

Подключая проектор к сети и используя функцию “Сетевой проектор”, встроенную в операционную систему Windows Vista или Windows 7, несколько пользователей в сети могут совместно работать с проектором. ☛ стр.139

Быстрые беспроводные подключения для простого подключения к сети

Сетевые компьютеры можно без труда подключить к проектору, просто воспользовавшись дополнительным носителем Quick Wireless Connection USB Key. (Данная функция поддерживается только для Windows.) ☛ стр.162

Вид спереди/Сверху

На этой иллюстрации показан проектор EB-G5950/G5650W со стандартным объективом.

Здесь и далее по тексту все функциональные особенности будут обсуждаться на иллюстрациях для моделей EB-G5950/G5650W со стандартным объективом, если не оговаривается обратное.

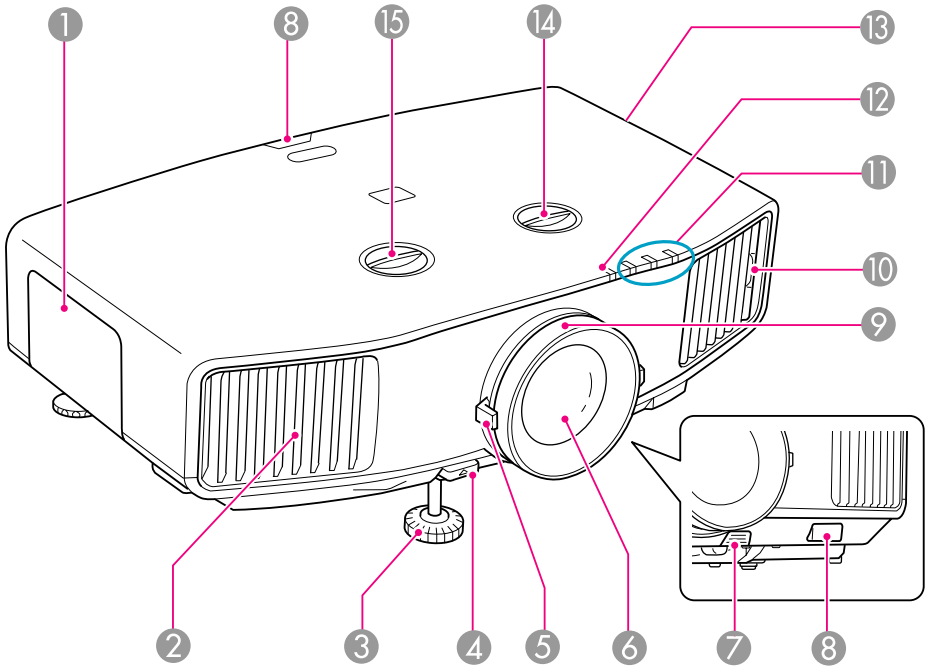

	Название	Функция
1	**Крышка отсека лампы**	Эту крышку необходимо открыть при замене лампы проектора. ☛ стр.118
2	**Выходное отверстие для воздуха**	Выходное вентиляционное отверстие служит для внутреннего охлаждения проектора. **⚠ Предостережение** *Не размещайте во время проецирования рядом с выходным отверстием для воздуха предметы, которые могут быть деформированы или повреждены другим образом в результате воздействия тепла, а также не держите вблизи отверстия лицо или руки.*
3	**Передняя регулируемая опора**	Выдвиньте опору и отрегулируйте положение проецируемого изображения, например поместите проектор на поверхность письменного стола. ☛ *Руководство по быстрой установке*
4	**Рычаг регулировки опоры**	Вытяните рычаг регулировки опоры, чтобы выдвинуть или сложить опору. ☛ *Руководство по быстрой установке*
5	**Кольцо масштабирования**	Служит для регулировки размера изображения. ☛ *Руководство по быстрой установке*
6	**Проекционный объектив**	Через объектив проецируются изображения.
7	**Кнопка снятия объектива**	Нажмите эту кнопку для снятия объектива при его замене. ☛ стр.156
8	**Удаленный приемник**	Принимает сигналы от пульта дистанционного управления. ☛ стр.23
9	**Фокальное кольцо**	Служит для фокусировки изображения. ☛ *Руководство по быстрой установке*
10	**Язычок воздушного фильтра**	При очистке или замене фильтра потяните воздушный фильтр за этот язычок, чтобы извлечь его. ☛ стр.115, стр.121

	Название	Функция
⓫	**Индикаторы состояния**	Цвет и мигание или непрерывное свечение индикаторов указывают на состояние проектора. ☛ стр.98
⓬	**Индикатор беспроводной ЛВС (только в моделях EB-G5950/G5650W)**	Данный индикатор отображает состояние доступа к сети при установленном модуле беспроводной ЛВС. ☛ стр.159
⓭	**Отверстие воздухозаборника (Воздушный фильтр)**	Служит для забора воздуха для внутреннего охлаждения проектора. Скопившаяся здесь пыль может вызвать перегревание проектора, что приводит к неполадкам в работе и сокращает срок службы оптического устройства. Регулярно выполняйте очистку воздушного фильтра. ☛ стр.115
⓮	**Регулятор вертикального сдвига объектива**	Поверните регулятор, чтобы сдвинуть проецируемое изображение вверх или вниз. ☛ стр.26
⓯	**Регулятор горизонтального сдвига объектива**	Поверните регулятор, чтобы сдвинуть проецируемое изображение вправо или влево. ☛ стр.26

Основание

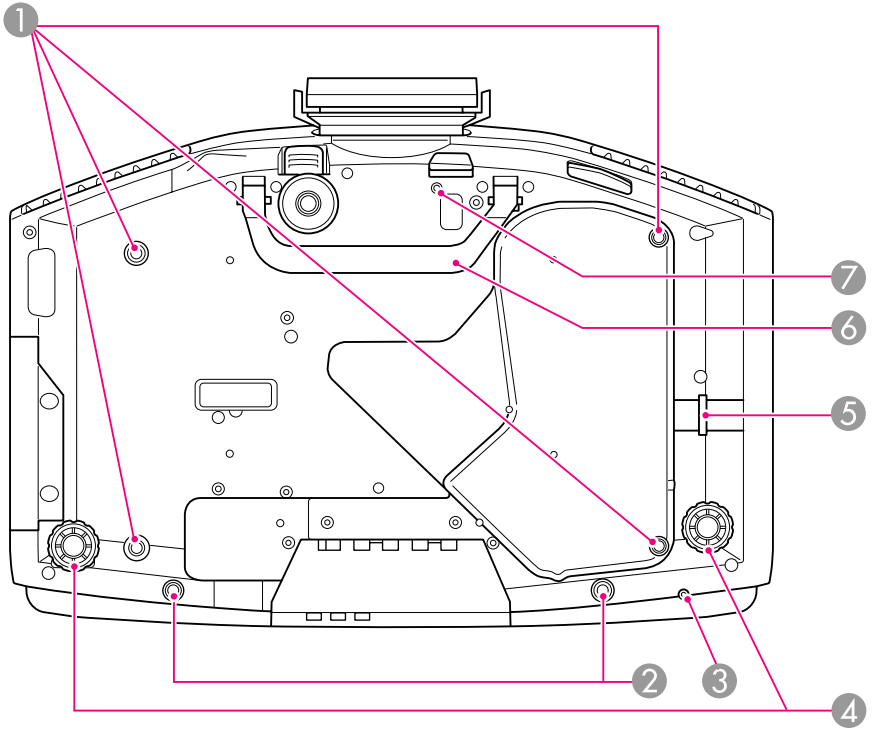

	Название	Функция
❶	**Точки крепления кронштейнов подвески (4 точки)**	При подвешивании проектора к потолку в этих точках следует закрепить дополнительный потолочный крепеж. ☛ стр.162, стр.146
❷	**Отверстия винтов фиксации крышки для кабелей**	Отверстия для винтов фиксации крышки для кабелей. ☛ стр.159

	Название	Функция
❸	**Отверстие винта для фиксации модуля беспроводной ЛВС (только в моделях EB-G5950/G5650W)**	При установке модуля беспроводной ЛВС зафиксируйте его с помощью данного отверстия винта во избежание потери и пр. ☛ стр.158
❹	**Задняя опора**	При настольной установке поверните опору, чтобы отрегулировать наклон по горизонтали за счет выдвигания или втягивания опоры. ☛ *Руководство по быстрой установке*
❺	**Точка крепления защитного тросика**	Через нее можно пропустить серийный тросик с замком, чтобы прикрепить проектор к стационарному объекту и предотвратить его хищение. ☛ стр.60
❻	**Рукоятка**	Используйте эти рукоятки при переноске проектора.
❼	**Отверстие винта для фиксации кнопки снятия объектива**	При установке объектива зафиксируйте кнопку снятия объектива с помощью винта, входящего в комплект поставки. ☛ стр.60

Вид сзади

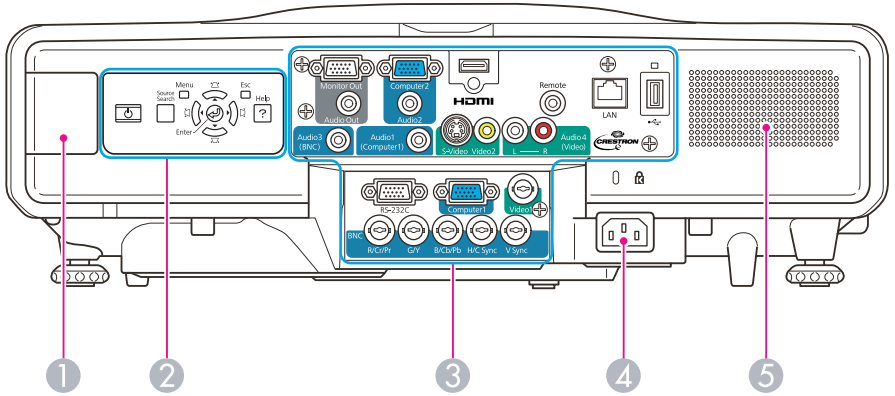

	Название	Функция
❶	**Секция установки модуля беспроводной ЛВС (только в моделях EB-G5950/G5650W)**	Предназначена для установки модуля беспроводной ЛВС. Для установки снимите крышку отсека. ☛ "Установка модуля беспроводной локальной сети (ELPAP03) (только в моделях EB-G5950/G5650W)" стр.158
❷	**Панель управления**	☛ "Панель управления" стр.18
❸	**Интерфейс**	☛ "Интерфейс" стр.15
❹	**Вход для подачи питания**	Служит для подключения кабеля питания. ☛ *Руководство по быстрой установке*
❺	**Динамик (только в моделях EB-G5950/G5900/G5650W/G5600)**	

Интерфейс

EB-G5950/G5650W

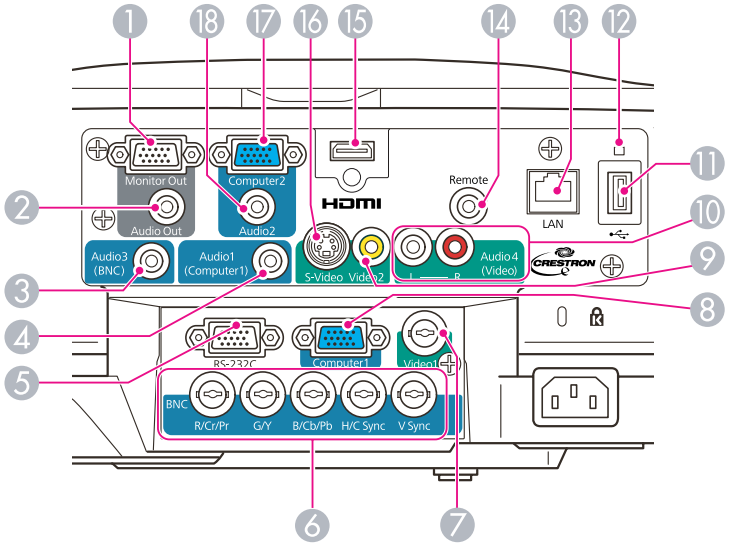

	Название	Функция
❶	**Порт Monitor Out**	Служит для вывода на внешний монитор аналогового сигнала RGB с компьютера, подключенного к входному порту Computer1, Computer2 или BNC. Вывод видеосигналов, поступающих с других портов, и компонентных видеосигналов не поддерживается.
❷	**Порт Audio Out**	Выводит звук для проецируемого в данный момент изображения на внешние динамики.
❸	**Входной порт Audio3**	Служит для подключения к порту Audio Out устройства, подключенного к входному порту BNC.
❹	**Входной порт Audio1**	Служит для подключения к порту Audio Out устройства, подключенного к входному порту Computer1.

	Название	Функция
❺	**Порт RS-232C**	Для управления проектором при помощи компьютера к этому порту необходимо подключить идущий от компьютера кабель RS-232C. Этот порт предназначен для управления и обычно не используется. ☛ "Команды ESC/VP21" стр.131
❻	**Входной порт BNC**	Для аналоговых сигналов RGB, поступающих с компьютера, и компонентных видеосигналов от других источников видеосигнала.
❼	**Входной порт Video1**	Для компонентных видеосигналов от источников видеосигнала.
❽	**Входной порт Computer1**	Для аналоговых сигналов RGB, поступающих с компьютера, и компонентных видеосигналов от других источников видеосигнала.
❾	**Входной порт Video2**	Для компонентных видеосигналов от источников видеосигнала.
❿	**Входной порт Audio4**	Служит для подключения к порту Audio Out, когда необходимо воспроизвести звук с проектора с оборудования, подключенного к входному порту S-Video, Video1 или Video2.
⓫	**Порт USB(TypeA)**	Служит для подключения устройства хранения данных USB или цифровой камеры, позволяя проецировать изображения, фильмы и сценарии. ☛ *Руководство пользователя PC Free*
⓬	**Индикатор USB**	Ниже приводится описание состояния устройств USB, подключенных к порту USB(TypeA). ВЫКЛ: Устройство USB не подключено ГОРИТ оранжевым светом: Подключено устройство USB ГОРИТ зеленым светом: устройство USB работает ГОРИТ красным светом: Ошибка
⓭	**Порт LAN**	Служит для подключения сетевого кабеля для последующего подключения к сети.

	Название	Функция
⓮	**Порт Remote**	Служит для подключения дополнительного набора кабелей дистанционного управления и ввода сигналов от пульта дистанционного управления. Если кабель дистанционного управления подключен к этому порту Remote, то удаленный приемник в проекторе отключается.
⓯	**Входной порт HDMI**	Служит для ввода видеосигналов с HDMI™-совместимой видеоаппаратуры и компьютеров. Проектор совместим с сигналами HDCP.
⓰	**Входной порт S-Video**	Для видеосигналов S-video от источников видеосигнала.
⓱	**Входной порт Computer2**	Для аналоговых сигналов RGB, поступающих с компьютера, и компонентных видеосигналов от других источников видеосигнала.
⓲	**Входной порт Audio2**	Служит для подключения к порту Audio Out устройства, подключенного к входному порту Computer2.

EB-G5900/G5600

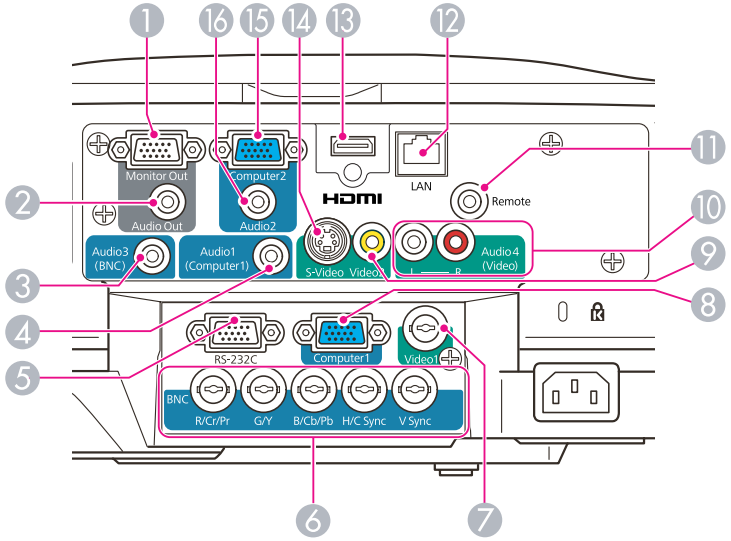

	Название	Функция
❶	**Порт Monitor Out**	Служит для вывода на внешний монитор аналогового сигнала RGB с компьютера, подключенного к входному порту Computer1, Computer2 или BNC. Вывод видеосигналов, поступающих с других портов, и компонентных видеосигналов не поддерживается.
❷	**Порт Audio Out**	Выводит звук для проецируемого в данный момент изображения на внешние динамики.
❸	**Входной порт Audio3**	Служит для подключения к порту Audio Out устройства, подключенного к входному порту BNC.
❹	**Входной порт Audio1**	Служит для подключения к порту Audio Out устройства, подключенного к входному порту Computer1.

	Название	Функция
⑤	**Порт RS-232C**	Для управления проектором при помощи компьютера к этому порту необходимо подключить идущий от компьютера кабель RS-232C. Этот порт предназначен для управления и обычно не используется. ☛ "Команды ESC/VP21" стр.131
⑥	**Входной порт BNC**	Для аналоговых сигналов RGB, поступающих с компьютера, и компонентных видеосигналов от других источников видеосигнала.
⑦	**Входной порт Video1**	Для компонентных видеосигналов от источников видеосигнала.
⑧	**Входной порт Computer1**	Для аналоговых сигналов RGB, поступающих с компьютера, и компонентных видеосигналов от других источников видеосигнала.
⑨	**Входной порт Video2**	Для компонентных видеосигналов от источников видеосигнала.
⑩	**Входной порт Audio4**	Служит для подключения к порту Audio Out, когда необходимо воспроизвести звук с проектора с оборудования, подключенного к входному порту S-Video, Video1 или Video2.
⑪	**Порт Remote**	Служит для подключения дополнительного набора кабелей дистанционного управления и ввода сигналов от пульта дистанционного управления. Если кабель дистанционного управления подключен к этому порту Remote, то удаленный приемник в проекторе отключается.
⑫	**Порт LAN**	Служит для подключения сетевого кабеля для последующего подключения к сети.
⑬	**Входной порт HDMI**	Служит для ввода видеосигналов с HDMI™-совместимой видеоаппаратуры и компьютеров. Проектор совместим с сигналами HDCP.
⑭	**Входной порт S-Video**	Для видеосигналов S-video от источников видеосигнала.

	Название	Функция
⑮	**Входной порт Computer2**	Для аналоговых сигналов RGB, поступающих с компьютера, и компонентных видеосигналов от других источников видеосигнала.
⑯	**Входной порт Audio2**	Служит для подключения к порту Audio Out устройства, подключенного к входному порту Computer2.

EB-G5800/G5500

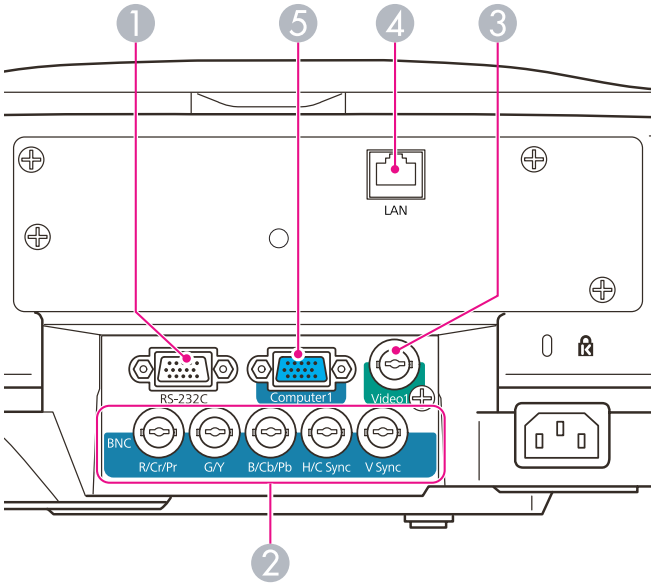

	Название	Функция
①	**Порт RS-232C**	Для управления проектором при помощи компьютера к этому порту необходимо подключить идущий от компьютера кабель RS-232C. Этот порт предназначен для управления и обычно не используется. ☛ "Команды ESC/VP21" стр.131

	Название	Функция
❷	**Входной порт BNC**	Для аналоговых сигналов RGB, поступающих с компьютера, и компонентных видеосигналов от других источников видеосигнала.
❸	**Входной порт Video1**	Для компонентных видеосигналов от источников видеосигнала.
❹	**Порт LAN**	Служит для подключения сетевого кабеля для последующего подключения к сети.
❺	**Входной порт Computer1**	Для аналоговых сигналов RGB, поступающих с компьютера, и компонентных видеосигналов от других источников видеосигнала.

Панель управления

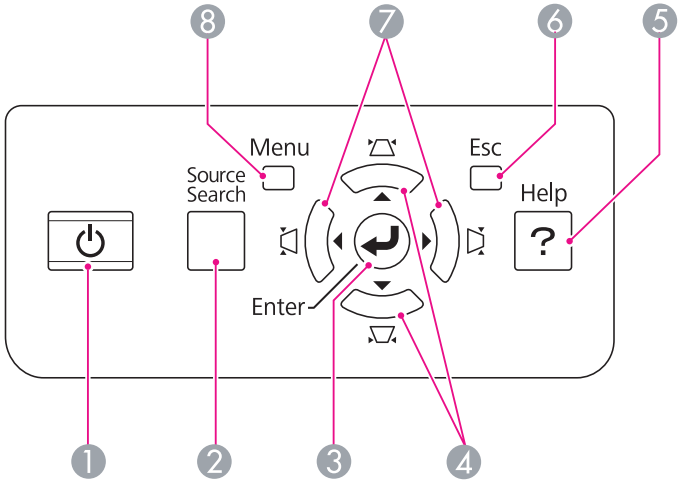

	Название	Функция
❶	**Кнопка [⏻]**	Служит для включения и отключения питания проектора. ☛ *Руководство по быстрой установке*
❷	**Кнопка [Source Search]**	Служит для переключения на следующий источник, подсоединенный к проектору и передающий изображение. ☛ стр.33
❸	**Кнопка [Enter]**	При нажатии этой кнопки во время проецирования сформированных компьютером аналоговых сигналов RGB выполняется автоматическая регулировка Трекинг, Синхронизация и Позиция для проецирования оптимального изображения. При отображении меню конфигурации или экрана справки эта кнопка служит для доступа к текущему пункту, его открытия и перехода к следующему уровню. ☛ стр.63
❹	**Кнопка [⏢/ ▲][⏢/ ▼]**	Служит для коррекции вертикального трапецеидального искажения. ☛ стр.30 Во время отображения меню конфигурации или экрана справки эти кнопки используются только для действий [▲] и [▼] для выбора пунктов меню и установки значений параметров. ☛ стр.63 При проецировании с помощью функции PC Free или Подключение к сетевому проектору эти кнопки функционируют только как кнопки [▲] и [▼]. (EB-G5950/G5650W)
❺	**Кнопка [Help]**	Служит для отображения и закрытия экрана справки, содержащего указания по устранению неполадок в случае их возникновения. ☛ стр.96
❻	**Кнопка [Esc]**	Служит для прекращения выполнения текущей функции. При нажатии этой кнопки во время отображения меню конфигурации происходит переход к предыдущему уровню меню. ☛ стр.63

	Название	Функция
⑦	**Кнопка [◁/◀][▷/▶]**	Служит для коррекции горизонтального трапецеидального искажения. ☛ стр.30 Во время отображения меню конфигурации или экрана справки эти кнопки используются только для действий [◀] и [▶] для выбора пунктов меню и установки значений параметров. ☛ стр.63 При проецировании с помощью функции PC Free или Подключение к сетевому проектору эти кнопки функционируют только как кнопки [◀] и [▶]. (EB-G5950/G5650W)
⑧	**Кнопка [Menu]**	Служит для отображения и закрытия меню конфигурации. ☛ стр.62

Пульт дистанционного управления

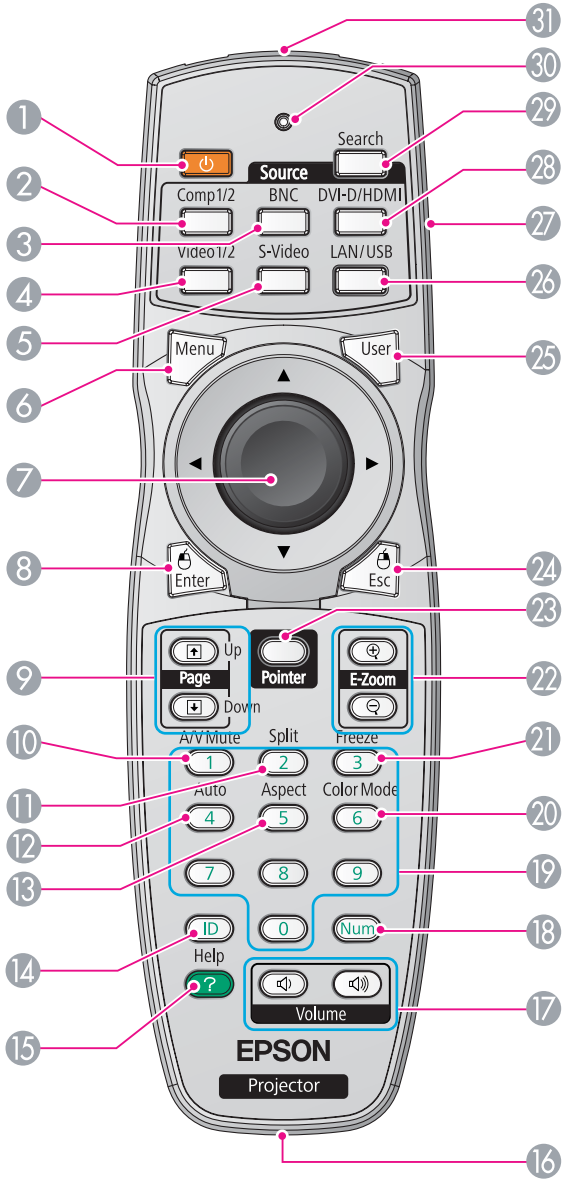

	Название	Функция
❶	**Кнопка [⏻]**	Служит для включения и отключения питания проектора. ☛ *Руководство по быстрой установке*
❷	**Кнопка [Comp1/2]**	При каждом нажатии этой кнопки изображение на экране переключается с входного порта Computer1 на входной порт Computer2. (EB-G5950/G5900/G5650W/G5600) Служит для переключения на изображения, поступающие с входного порта Computer1. (EB-G5800/G5500)
❸	**Кнопка [BNC]**	Служит для переключения на изображения, поступающие с входного порта BNC.
❹	**Кнопка [Video1/2]**	При каждом нажатии этой кнопки изображение на экране переключается с входного порта Video1 на входной порт Video2. (EB-G5950/G5900/G5650W/G5600) Служит для переключения на изображения, поступающие с входного порта Video1. (EB-G5800/G5500)
❺	**Кнопка [S-Video]**	Служит для переключения на изображения, поступающие с входного порта S-video. (только в моделях EB-G5950/G5900/G5650W/G5600) Данная кнопка не функционирует при использовании EB-G5800/G5500.
❻	**Кнопка [Menu]**	Служит для отображения и закрытия меню конфигурации. ☛ стр.62
❼	**Кнопка [⊕]**	При нажатии этой кнопки во время отображения меню конфигурации или экрана справки осуществляется выбор пунктов меню и задание значений параметров. ☛ стр.63, стр.96 Если используется дополнительный приемник для беспроводной мыши, то при нажатии этой кнопки указатель перемещается в направлении нажатия (восемь возможных направлений).

	Название	Функция
❽	**Кнопка [Enter]**	При отображении меню конфигурации или экрана справки эта кнопка служит для доступа к текущему пункту, его открытия и перехода к следующему уровню. ☛ стр.63, стр.96 При использовании дополнительного приемника для беспроводной мыши действует аналогично левой кнопке мыши.
❾	**Кнопки [Page] [⇧][⇩]**	При проецировании изображения с компьютера, подключенного к проектору через сеть, эти кнопки могут использоваться для пролистывания страниц вверх и вниз. При проецировании с помощью функции PC Free эти кнопки позволяют переключаться между экранами. (только в моделях EB-G5950/G5650W) При использовании дополнительного приемника для беспроводной мыши эти кнопки также используются для пролистывания страниц вверх и вниз.
❿	**Кнопка [A/V Mute]**	Служит для включения и отключения видео- и аудиосигнала. (EB-G5950/G5900/G5650W/G5600) Служит для включения и отключения видеосигнала. (EB-G5800/G5500) ☛ стр.46
⓫	**Кнопка [Split]**	По нажатию этой кнопки пользователь переключается в режим полиэкрана для одновременного проецирования двух изображений. ☛ стр.42 Данная кнопка не функционирует при использовании EB-G5800/G5500.
⓬	**Кнопка [Auto]**	При нажатии этой кнопки во время проецирования сформированных компьютером аналоговых сигналов RGB выполняется автоматическая регулировка Трекинг, Синхронизация и Позиция для проецирования оптимального изображения.
⓭	**Кнопка [Aspect]**	При каждом нажатии этой кнопки изменяется Формат изображения. ☛ стр.36

	Название	Функция
⑭	**Кнопка [ID]**	Нажмите эту кнопку для установки ID пульта дистанционного управления. ☛ стр.51
⑮	**Кнопка [Help]**	Служит для отображения и закрытия экрана справки, содержащего указания по устранению неполадок в случае их возникновения. ☛ стр.96
⑯	**Порт дистанционного управления**	Служит для подключения дополнительного набора кабелей дистанционного управления и вывода сигналов от пульта дистанционного управления. (только в моделях EB-G5950/G5900/G5650W/G5600) Если кабель дистанционного управления подключен к этому порту, то удаленный приемник отключается.
⑰	**Кнопка [Volume]** [🔈][🔊]	[🔈] служит для уменьшения громкости звука. [🔊] служит для увеличения громкости звука. ☛ *Руководство по быстрой установке* Данная кнопка не функционирует при использовании EB-G5800/G5500. **⚠ Предостережение** *Не начинайте проецирование на большой громкости.* *Громкие звуки могут привести к утрате слуха. Всегда убавляйте звук перед выключением проектора. После включения проектора постепенно прибавляйте звук.*
⑱	**Кнопка [Num]**	Используйте эту кнопку для ввода паролей, Адрес IP в меню Сеть и др.
⑲	**Цифровые кнопки**	Используйте эти кнопки для ввода паролей, настроек ID пульта дистанционного управления, Адрес IP в меню Сеть и др.
⑳	**Кнопка [Color Mode]**	При каждом нажатии этой кнопки изменяется цветовой режим. ☛ стр.40
㉑	**Кнопка [Freeze]**	Служит для приостановки и возобновления смены изображений. ☛ стр.46

	Название	Функция
㉒	**Кнопки [E-Zoom]** [⊕][⊖]	Кнопка [⊕] служит для увеличения изображения без изменения размера области проецирования. Кнопка [⊖] уменьшает участки изображения, увеличенные с помощью кнопки [⊕]. ☛ стр.48
㉓	**Кнопка [Pointer]**	При нажатии этой кнопки активируется экранный указатель. ☛ стр.47
㉔	**Кнопка [Esc]**	Служит для прекращения выполнения текущей функции. При нажатии этой кнопки во время отображения меню конфигурации происходит переход к предыдущему уровню меню. ☛ стр.63 При использовании дополнительного приемника для беспроводной мыши действует аналогично правой кнопке мыши.
㉕	**Кнопка [User]**	Нажмите эту кнопку, чтобы назначить часто используемый пункт из шести доступных пунктов меню конфигурации. При нажатии этой кнопки появляется экран выбора/коррекции для назначенного пункта меню, позволяющий выполнять настройку/коррекцию одним нажатием. ☛ стр.68 **Тестовый шаблон** назначается в качестве настройки по умолчанию.
㉖	**Кнопка [LAN/USB]**	При каждом нажатии этой кнопки изображение на экране переключается с компьютера, подключенного к проектору через сеть, на USB-устройство, подключенное к порту USB(TypeA). (только в моделях EB-G5950/G5650W) Данная кнопка не функционирует при использовании EB-G5900/G5800/G5600/G5500.
㉗	**Переключатель ID**	Используйте этот переключатель, чтобы разрешить (On)/отключить (Off) настройки ID для пульта дистанционного управления. ☛ стр.50

Название		Функция
㉘	Кнопка [DVI-D/HDMI]	Служит для переключения на изображения, поступающие с входного порта HDMI. (только в моделях EB-G5950/G5900/G5650W/G5600) Данная кнопка не функционирует при использовании EB-G5800/G5500.
㉙	Кнопка [Source Search]	Служит для переключения на следующий источник, подсоединенный к проектору и передающий изображение. ☛ стр.33
㉚	Индикаторы	Свет излучается при подаче сигналов пульта дистанционного управления.
㉛	Область излучения света на пульте дистанционного управления	Служит для подачи сигналов пульта дистанционного управления.

Установка аккумуляторов

Пульт дистанционного управления продается без вставленных аккумуляторов. Для использования пульта управления установите в него аккумуляторы, входящие в комплект поставки (два щелочных аккумулятора AA).

Внимание

Перед вставкой аккумуляторов обязательно ознакомьтесь с главой Правила техники безопасности. ☛ *Правила техники безопасности*

Процедура

1 **Снимите крышку аккумуляторного отсека.**

Надавливая на защелку крышки аккумуляторного отсека, поднимите крышку.

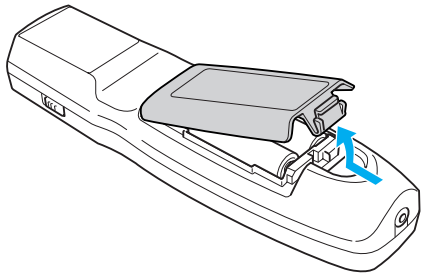

2 **Вставьте аккумуляторы в правильном направлении.**

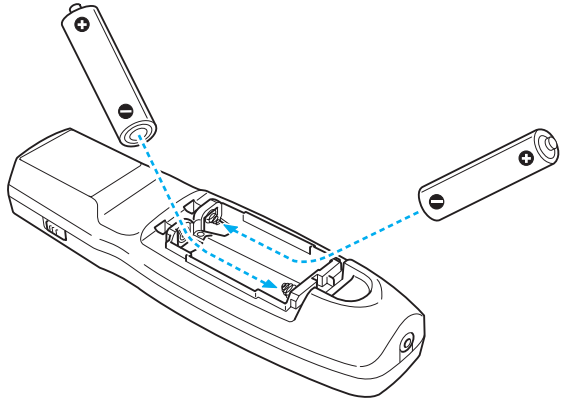

Предостережение

Проверьте расположение меток (+) и (-) внутри держателя для аккумуляторов, чтобы убедиться в правильности ориентации устанавливаемых аккумуляторов.

3 **Верните на место крышку аккумуляторного отсека.**

Нажимайте на крышку аккумуляторного отсека до ее защелкивания в предусмотренном месте.

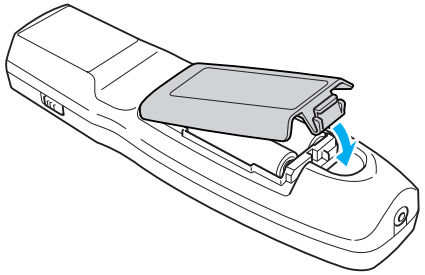

Если уменьшается скорость реагирования пульта дистанционного управления или он перестает работать через некоторое время после начала использования, это может свидетельствовать о том, что аккумуляторы в пульте разрядились. В таком случае их следует заменить. Держите наготове два запасных щелочных аккумулятора AA. Использовать другие аккумуляторы, кроме щелочных аккумуляторов AA, запрещено.

Рабочий диапазон пульта дистанционного управления

При использовании пульта дистанционного управления наведите излучатель пульта ДУ на приемник сигнала дистанционного управления в проекторе. Рабочий диапазон пульта дистанционного управления, поставляемого с проектором, показан ниже.

Горизонтальный рабочий диапазон

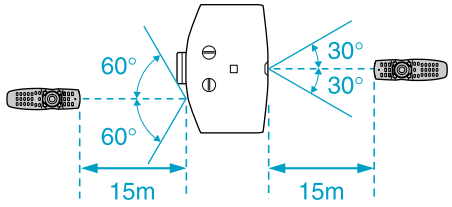

Вертикальный рабочий диапазон

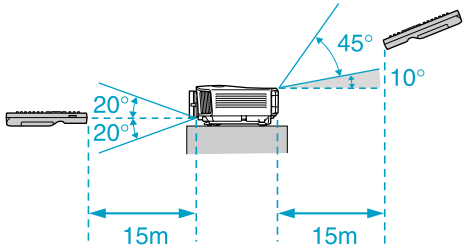

- Чтобы запретить прием сигналов управления от пульта дистанционного управления, задайте параметр **Удален. приемник** в меню **Установить**. ☛ стр.68
- При использовании пульта дистанционного управления, поставляемого с проекторами Epson, выберите параметр **Тип пульта ДУ** в меню **Расширен.** ☛ стр.70
  Рабочий диапазон пульта дистанционного управления зависит от его типа.

Полезные Функции

В этой главе описываются полезные советы для проведения презентаций и функции безопасности.

Отображение тестового шаблона

С помощью тестового шаблона можно настроить состояние проецирования без подключения видеооборудования. Это удобно при установке проектора.

Если параметр кнопки [User] на пульте дистанционного управления имеет значение **Тестовый шаблон**, то при ее нажатии отобразится [User] тестовый шаблон. (Значение по умолчанию — Тестовый шаблон.)

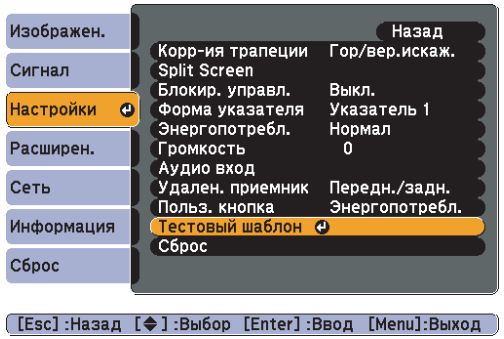

Процедура

1 **Нажмите кнопку [Menu] в процессе проецирования. Выберите пункт Настройки — “Тестовый шаблон”, а затем нажмите кнопку [Enter].**

Использование пульта дистанционного управления

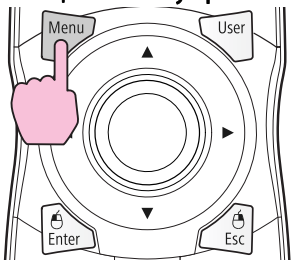

Использование панели управления

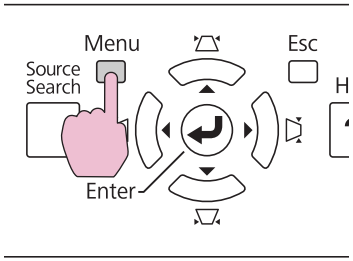

2 **На пульте дистанционного управления нажмите кнопку [◎] в направлении [►] или нажмите кнопку [Enter], чтобы переключить тестовый шаблон.**

Чтобы вернуться к предыдущему изображению, нажмите на пульте дистанционного управления кнопку [◎] в направлении [◄].

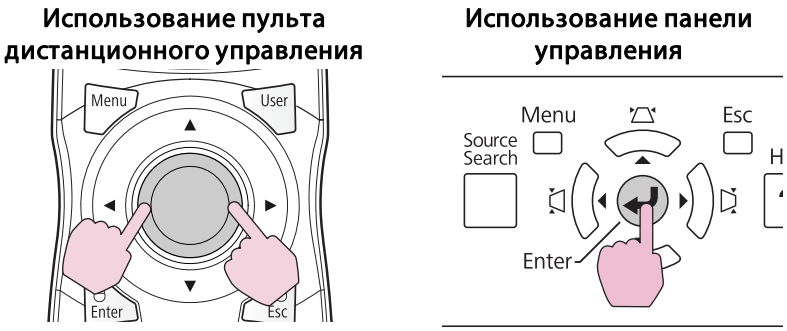

При отображении тестового шаблона можно выполнить следующие настройки.

- Настройка масштаба и фокуса ☛ *Руководство по быстрой установке*
- Настройка положения проецируемого изображения ☛ стр.26
- Коррекция трапецеидального искажения проецируемого изображения ☛ стр.27
- Выбор качества проецирования (Выбор цветового режима) ☛ стр.40
- Настройка яркости ☛ меню Изображен. — Яркость стр.64
- Настройка резкости (только Стандарт) ☛ меню Изображен. — Резкость стр.64
- Настройка температуры цвета ☛ меню Изображен. — Абсол. цвет. темп. стр.64
- Настройка цвета ☛ меню Изображен. — Настройка цвета стр.64

Чтобы задать параметры меню, настройка которых недоступна при отображении тестового шаблона, или настроить проецируемое изображение, нужно спроецировать изображение с подключенного устройства.

3 **Нажмите кнопку [Esc], чтобы закончить работу с тестовым шаблоном.**

Настройка положения проецируемого изображения (Сдвиг объектива)

В тех случаях, когда проектор невозможно установить прямо перед экраном, для регулировки положения проецируемого изображения используется сдвиг объектива.

Процедура

Поворачивайте регуляторы горизонтального или вертикального сдвига объектива, чтобы настроить расположение проецируемого изображения.

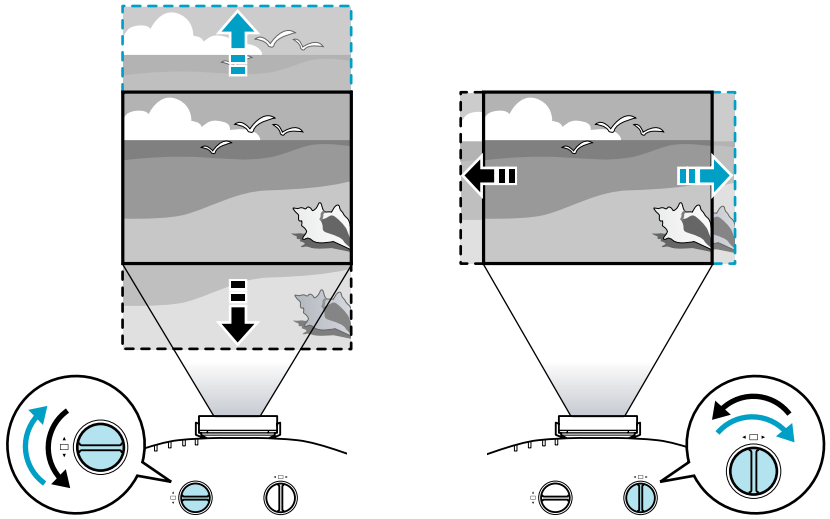

Чтобы получить самое четкое изображение, регуляторы вертикального и горизонтального сдвигов объектива необходимо расположить в центре.

Диапазоны доступного перемещения изображения при помощи регуляторов сдвига объектива показаны ниже.

EB-G5950/G5900/G5800/G5600/G5500

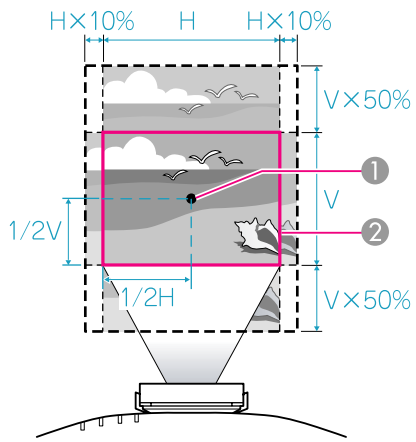

EB-G5650W

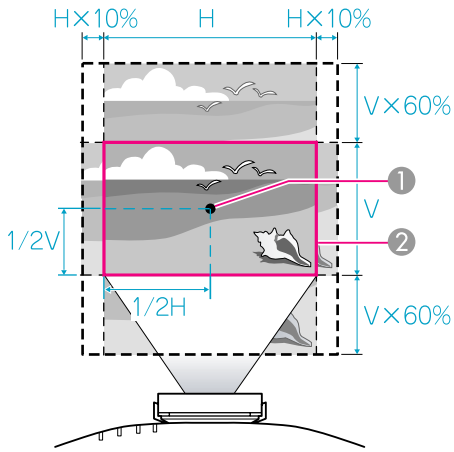

1. Центр объектива
2. Проецируемое изображение при центральном расположении регуляторов сдвига объектива

Корректировка искажения проецируемого изображения

Ниже перечислены два метода коррекции искажения проецируемого изображения.

- Quick Corner
  Эта функция позволяет корректировать вручную отдельно каждый из четырех углов проецируемого изображения. ☛ "Quick Corner" стр.28
  Рекомендуется использовать функцию Quick Corner для точной корректировки трапецеидального искажения.

- Гор/вер.искаж.
  Эта функция позволяет корректировать искажение вручную независимо для вертикального и горизонтального направления. Вы можете легко выполнить коррекцию горизонтального/вертикального трапецеидального искажения при помощи кнопок [⏢/▲], [⏢/▼], [⏢/◀] и [⏢/▶] на панели управления проектора. ☛ "Гор/вер.искаж." стр.30

Одновременно выполнять коррекцию Quick Corner и корректировку горизонтальных и вертикальных трапецеидальных искажений невозможно. При выборе в меню конфигурации способа коррекции **Корр-ия трапеции** он назначается кнопкам панели управления [⏢/▲], [⏢/▼], [⏢/◀] и [⏢/▶]. По умолчанию значение параметра **Корр-ия трапеции** равно **Гор/вер.искаж.**, поэтому при нажатии кнопок [⏢/▲], [⏢/▼], [⏢/◀] и [⏢/▶] выполняется коррекция горизонтального/вертикального трапецеидального искажения.

Поскольку функцию Quick Corner и коррекцию Гор/вер.искаж. нельзя выполнить при проецировании тестового шаблона, не нужно выполнять подготовительные операции, подключая компьютер или другое оборудование.

Quick Corner

Процедура

1 **Нажмите кнопку [Menu] в процессе проецирования. Выберите в меню Настройки пункт “Корр-ия трапеции”, а затем нажмите кнопку [Enter].** ☛ **"Использование меню конфигурации"** **стр.63**

Использование пульта дистанционного управления

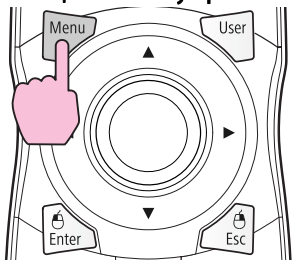

Использование панели управления

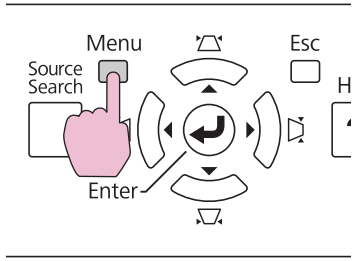

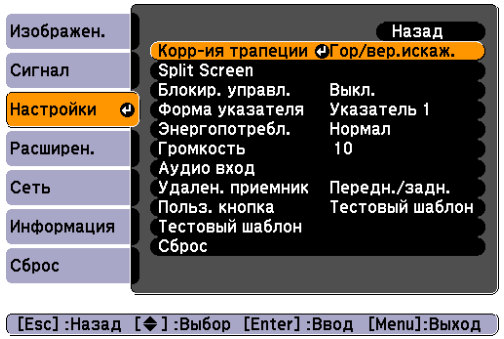

2 **Выберите пункт “Quick Corner”, а затем нажмите кнопку [Enter].**

Снова нажмите кнопку [Enter] для отображения окна выбора, в котором можно выбрать один из четырех углов.

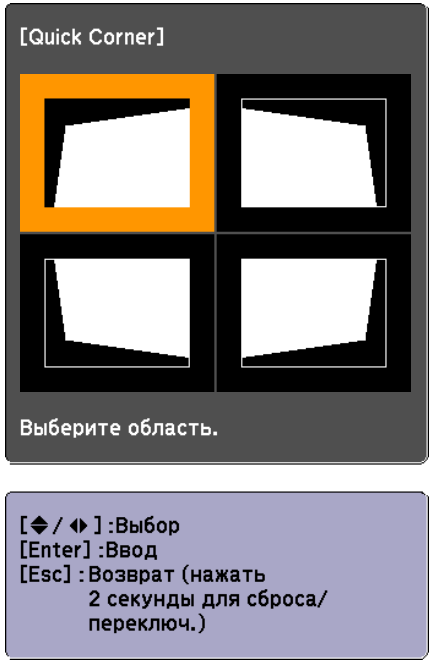

3 **На пульте дистанционного управления нажмите кнопку [◎] или кнопки [⊿/▲], [⊿/▼], [◁/◀] и [▷/▶] панели управления, чтобы выбрать настраиваемый угол, а затем нажмите кнопку [Enter].**

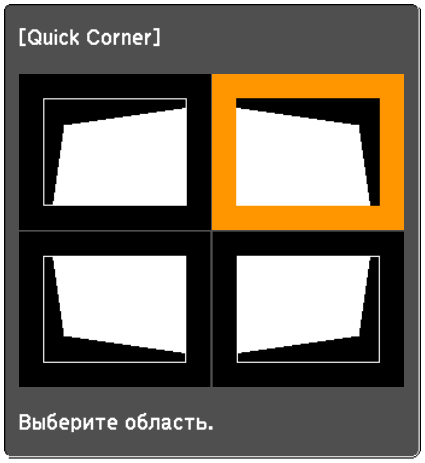

4 **Исправьте положение угла с помощью кнопки [◎] на пульте дистанционного управления или кнопок [⊿/▲], [⊿/▼], [◁/◀] и [▷/▶] на панели управления.**

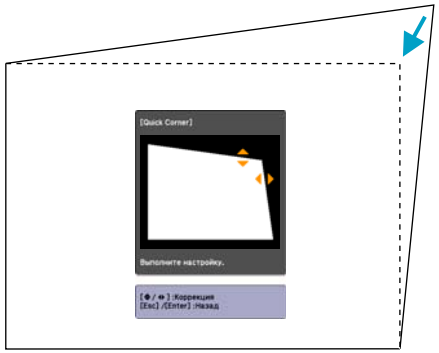

Если треугольник в направлении, в котором выполняется коррекция формы, становится серым, как показано на снимке экрана ниже, больше выполнять коррекцию формы в этом направлении невозможно.

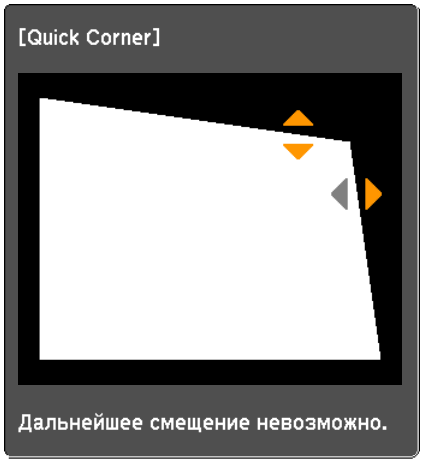

5 **При необходимости повторите процедуры 3 и 4 для коррекции остальных углов.**

6 **По завершении нажмите кнопку [Esc] для выхода из меню коррекции.**

Поскольку способ коррекции в меню конфигурации был изменен на **Quick Corner** с **Корр-ия трапеции**, то в дальнейшем при нажатии кнопок [⏢/▲], [⏢/▼], [⏢/◀] и [⏢/▶] в процедуре 2 отображается экран для выбора угла. В меню конфигурации измените **Корр-ия трапеции** на **Гор/вер.искаж.**, если необходимо выполнять коррекцию горизонтального/вертикального трапецеидального искажения при нажатии кнопок [⏢/▲], [⏢/▼], [⏢/◀] и [⏢/▶] на панели управления. ☛ стр.68

Если кнопка [Esc] удерживается нажатой приблизительно две секунды при коррекции с использованием функции Quick Corner, то отображается следующий экран.

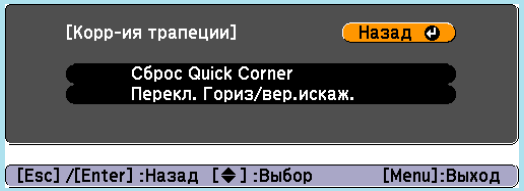

Сброс Quick Corner: сброс результатов коррекции **Quick Corner**.

Перекл. Гориз/вер.искаж.: включение метода коррекции **Гор/вер.искаж.** ☛ "Гор/вер.искаж." стр.30

Гор/вер.искаж.

Процедура

Нажмите на панели управления кнопки [⏢/▲], [⏢/▼], [⏢/◀] и [⏢/▶], чтобы отдельно настроить параметры трапецеидального искажения в вертикальном и в горизонтальном направлениях.

Эту настройку можно также выполнить с помощью параметра **Гор/вер.искаж.** в меню **Настройки**. ☛ стр.68

- Коррекция вертикального трапецеидального искажения
  Вертикальное трапецеидальное искажение можно скорректировать при вертикальном наклоне проектора до 40˚ по отношению к экрану. Если наклон проектора при использовании превышает 30˚, это может повредить проектор и стать причиной несчастного случая.

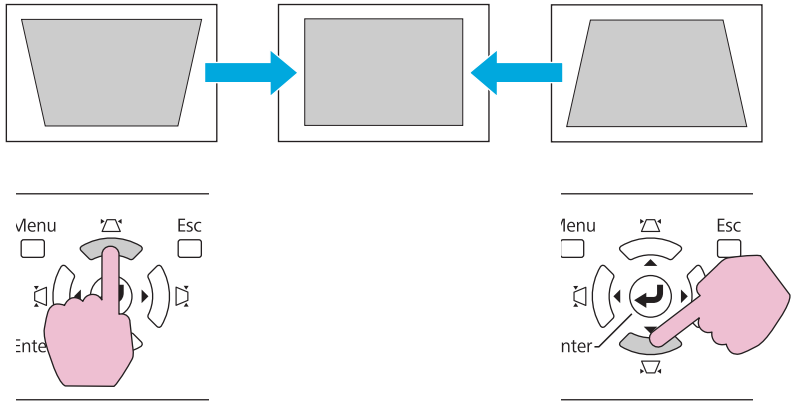

При одновременном нажатии кнопок [⏢/▲] и [⏢/▼] в течение секунды и более значение вертикального трапецеидального искажения возвращается к исходному.

- Коррекция горизонтального трапецеидального искажения
  Горизонтальное трапецеидальное искажение можно скорректировать при вертикальном наклоне проектора до 20˚.

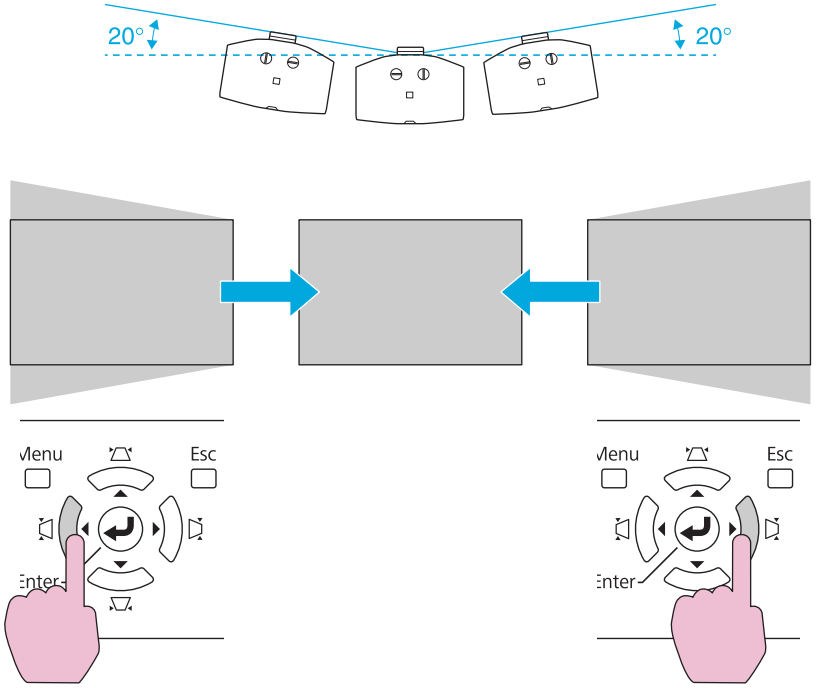

При одновременном нажатии кнопок [◁/◀] и [▷/▶] в течение секунды и более значение горизонтального трапецеидального искажения возвращается к исходному.

При выполнении корректировки горизонтальных и вертикальных трапецеидальных искажений сдвиньте объектив в положение, показанное ниже. Если сдвиг объектива не соответствует показанной ниже позиции, корректировка будет неточной.
☛ "Настройка положения проецируемого изображения (Сдвиг объектива)" стр.26

- Горизонтальный сдвиг объектива установлен в центральное положение.
- Вертикальный сдвиг объектива установлен в верхнее или нижнее положение.

Иногда значение настройки масштабирования мешает надлежащему выполнению коррекции. Также после выполнения коррекции размер проецируемого экрана может уменьшиться. При установке проектора особое внимание уделяйте расстоянию проецирования.

Выполните коррекцию изображения с помощью функции Quick Corner, чтобы точно выровнять спроецированное изображение на экране или более точно настроить изображение. ☛ "Quick Corner" стр.28

Для смены проецируемого изображения применяются следующие два способа.

- Смена с помощью функции Поиск источника
  Проектор автоматически обнаруживает сигналы, поступающие от подключенного оборудования, и осуществляет проецирование изображения, поступающего с этого входного порта.
- Непосредственная смена изображений
  Смена входного порта назначения может осуществляться с помощью кнопок пульта дистанционного управления.

Автоматическое обнаружение входящих сигналов и смена проецируемого изображения (Поиск источника)

Для быстрого проецирования нужных изображений можно нажать кнопку [Source Search], поскольку в этом случае проектор переключается на показ только изображений с входных портов, на которые поступают сигналы изображения.

Процедура

Перед выполнением этой операции подключите видеоаппаратуру и запустите воспроизведение. Если подключены два или более устройства, нажимайте кнопку [Source Search] до тех пор, пока не будет спроецировано требуемое изображение.

Использование пульта дистанционного управления

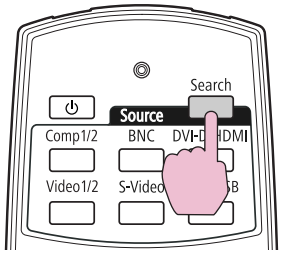

Использование панели управления

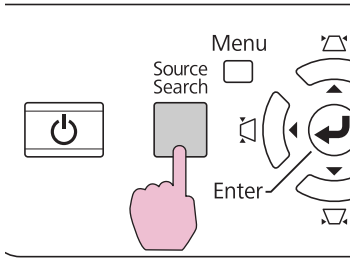

При нажатии кнопки [Source Search] выполняется поиск входных портов, на которые подаются видеосигналы, в следующем порядке. (Входной порт, на который не поступают сигналы изображения, пропускается.)

EB-G5950/G5650W

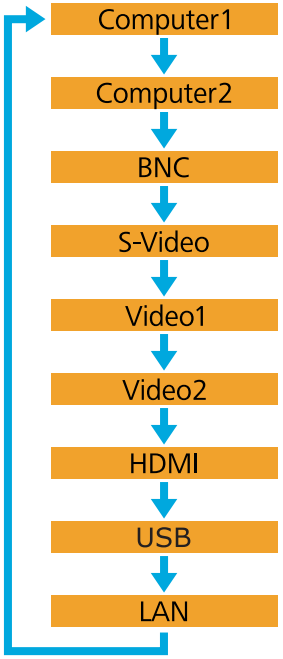

EB-G5900/G5600

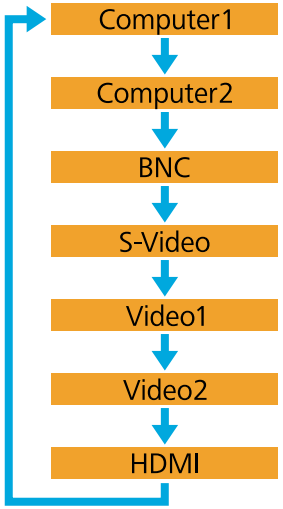

EB-G5800/G5500

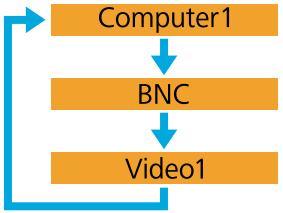

При переключении на порт **LAN** проецируются изображения с компьютеров, подключенных через сеть. (только в моделях EB-G5950/G5650W)

Если доступно только текущее изображение на проекторе или сигналы изображения не обнаружены, отображается следующий экран с состоянием сигналов изображения. Пользователь может выбрать входной порт, к которому подключено требуемое оборудование. Если в течение 10 секунд не выполняются никакие операции, экран закрывается.

Пример: EB-G5950/G5650W

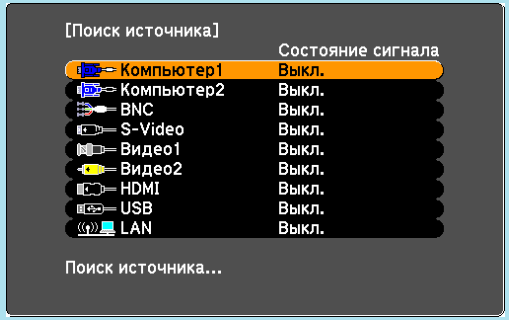

Переключение на необходимое изображение с помощью пульта дистанционного управления

Чтобы сразу перейти к изображению с нужного входного порта, нажмите на пульте дистанционного управления следующие кнопки.
☛ "Пульт дистанционного управления" стр.19

При переключении на порт **LAN** проецируются изображения с компьютеров, подключенных через сеть. (только в моделях EB-G5950/G5650W)

EB-G5950/G5900/G5650W/G5600

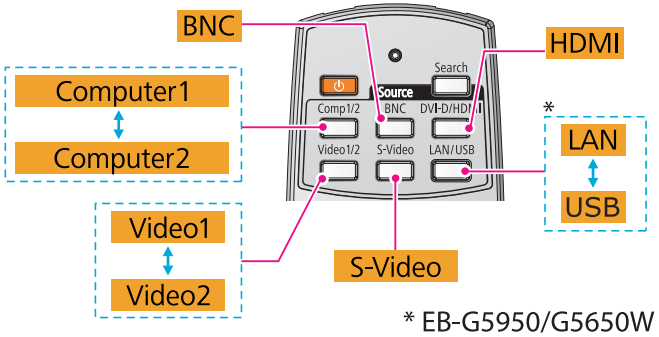

* EB-G5950/G5650W

EB-G5800/G5500

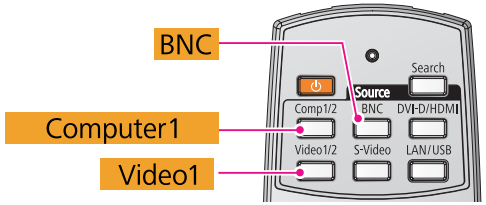

Выбрав форматное соотношение с учетом типа входного сигнала, соотношения высоты и ширины, а также разрешения, можно изменить Формат изображения для проецируемого изображения. Форматные соотношения приводятся ниже. Выбор соотношения зависит от типа проецируемого изображения.

EB-G5950/G5900/G5800/G5600/G5500

Форматное соотношение	Описание
Нормальное	Проецирование полноразмерной проекции с сохранением формата входного изображения.
Авто	Проецирование с надлежащим форматом изображения на основе информации из входного сигнала.
4:3	Проецирование полноразмерной проекции формата 4:3. Это наилучший вариант в тех случаях, когда необходимо спроецировать изображения формата 5:4 (1280x1024) в виде полноразмерной проекции.
16:9	Проецирование в формате 16:9. Это наилучший вариант для проецирования на весь экран формата 16:9.
Нативное	Проецирование с разрешением входного изображения в центр экрана. Наилучший вариант для проецирования четких изображений. Если разрешение изображения превышает разрешение панели (1024x768) проектора, то края изображения не проецируются.

EB-G5650W

Форматное соотношение	Описание
Нормальное	Проецирование полноразмерной проекции с сохранением формата входного изображения.
Авто	Проецирование с надлежащим форматом изображения на основе информации из входного сигнала.
16:9	Проецирование полноразмерной проекции формата 16:9.
Полное	Проецирование полноразмерного изображения.
Масштабирование	Проецирование входного изображения, увеличенного до полного размера в горизонтальном направлении, но в прежнем формате. Части изображения, выходящие за размеры проекции, не проецируются.
Нативное	Проецирование с разрешением входного изображения в центр экрана. Наилучший вариант для проецирования четких изображений. Если разрешение изображения превышает разрешение панели (1200x800) проектора, то края изображения не проецируются.

Процедура

Пульт дистанционного управления

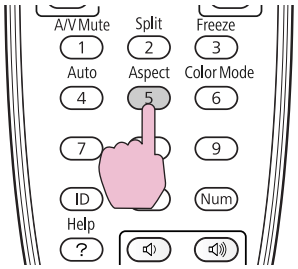

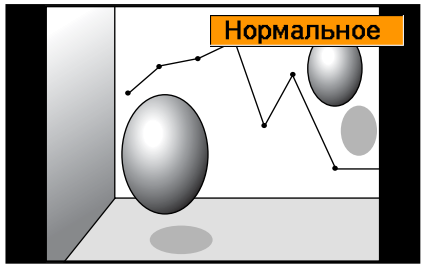

При нажатии данной кнопки на экране будет отображено название форматного соотношения.

При нажатии кнопки во время отображения на экране названия этого форматного соотношения выполняется переход к следующему соотношению.

Форматное соотношение также можно задать с помощью параметра **Соотношен. сторон** меню **Сигнал** в меню конфигурации. ☛ стр.66

Изменение форматного соотношения (EB-G5950/G5900/G5800/G5600/G5500)

Проецирование изображений с видеооборудования

При каждом нажатии кнопки [Aspect] на пульте дистанционного управления форматное соотношение меняется в следующем порядке: **Авто**, **4:3** и **16:9**. ☛ стр.36

При наличии входного сигнала 720p/1080i и форматного соотношения **4:3** применяется масштабирование для формата 4:3 (правый и левый края изображения будут отрезаны).

Пример: входной сигнал 720p (разрешение: 1280x720, формат изображения: 16:9)

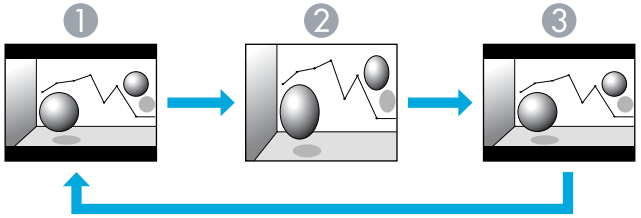

1. Авто
2. 4:3
3. 16:9

Проецирование изображений с входного порта HDMI (только в моделях EB-G5950/G5900/G5600)

При каждом нажатии кнопки [Aspect] на пульте дистанционного управления форматное соотношение меняется в следующем порядке: **Авто**, **4:3**, **16:9** и **Нативное**. ☛ стр.36

Пример: входной сигнал 1080p (разрешение: 1920x1080, формат изображения: 16:9)

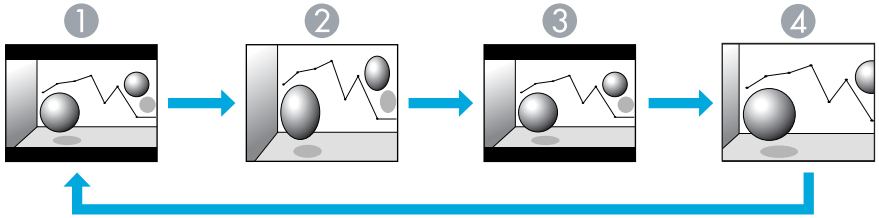

1. Авто
2. 4:3
3. 16:9
4. Родной

Проецирование изображений с компьютера

При каждом нажатии кнопки [Aspect] на пульте дистанционного управления форматное соотношение меняется в следующем порядке: **Нормальное**, **4:3**, **16:9** и **Нативное**. ☛ стр.36

Ниже приводятся примеры проецирования для каждого из форматных соотношений.

Форматное соотноше-ние	Входной сигнал		
	XGA 1024X768(4:3)	WXGA 1280X800(16:10)	SXGA 1280X1024(5:4)
Нормальное			
4:3			
16:9			
Нативное			

Если части изображения отсутствуют или оно не может проецироваться полностью, установите режим **Растянутое** или **Нормальное** в меню **Разрешение** меню конфигурации в зависимости от размера панели компьютера. ☛ стр.66

Изменение форматного соотношения (EB-G5650W)

Проецирование изображений с видеооборудования или входного порта HDMI

При каждом нажатии кнопки [Aspect] на пульте дистанционного управления форматное соотношение меняется в следующем порядке: **Авто**, **16:9**, **Полное**, **Масштабирование** и **Нативное**. ☛ стр.36

Пример: входной сигнал 1080p (разрешение: 1920x1080, формат изображения: 16:9)

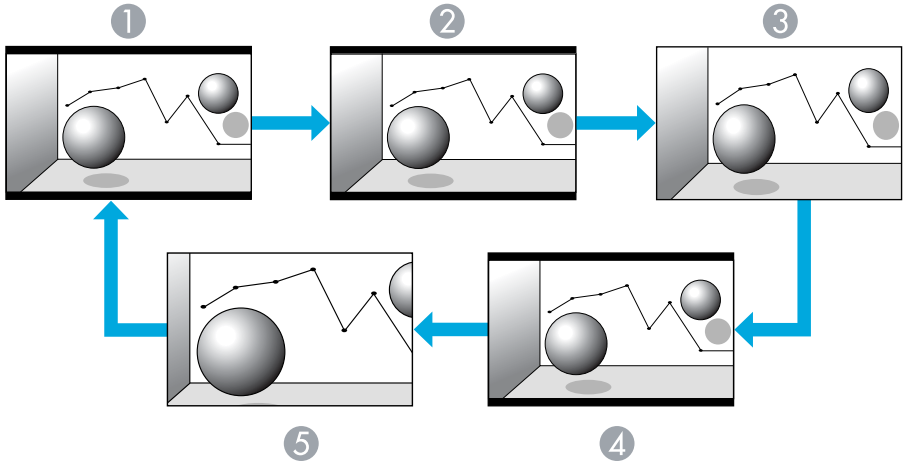

1. Авто
2. 16:9
3. Полное
4. Увеличенное
5. Нативное

Проецирование изображений с компьютера

При каждом нажатии кнопки [Aspect] на пульте дистанционного управления форматное соотношение меняется в следующем порядке: **Нормальное**, **16:9**, **Полное**, **Масштабирование** и **Нативное**.
☛ стр.36

Ниже приводятся примеры проецирования для каждого из форматных соотношений.

Форматное соотношение	Входной сигнал		
	XGA 1024X768(4:3)	WXGA 1280X800(16:10)	SXGA 1280X1024(5:4)
Нормальное	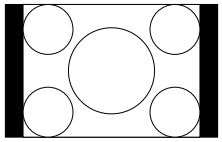	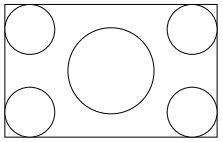	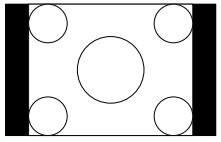
16:9	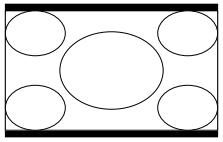	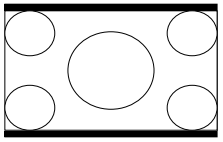	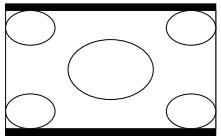
Полное	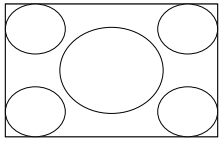		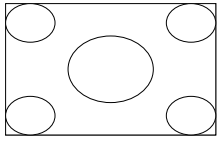
Масштаби-рование	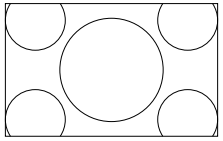	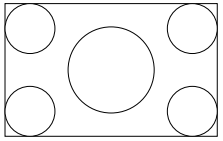	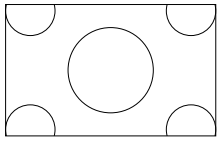
Нативное	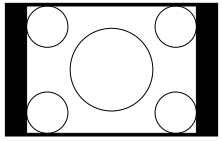		

Если части изображения отсутствуют или оно не может проецироваться полностью, установите режим **Растянутое** или **Нормальное** в меню **Разрешение** меню конфигурации в зависимости от размера панели компьютера. ☛ стр.66

Чтобы достичь оптимального качества изображения, нужно просто выбрать параметр, который наиболее точно соответствует среде проецирования. Яркость изображения изменяется в зависимости от выбранного режима.

Режим	Рекомендуемое применение
Динамический	Наилучший вариант для использования в ярко освещенном помещении. Это самый яркий режим.
Презентация	Наилучший вариант для показа цветных презентаций в ярко освещенном помещении.
Театр	Наилучший вариант для просмотра фильмов в темном помещении. Изображения приобретают естественный вид, подобный исходному.
Фотография*1	Наилучший вариант для проецирования неподвижных изображений, например фотографий, в ярко освещенном помещении. Изображения выглядят яркими и контрастными.
Спорт*2	Наилучший вариант для просмотра телевизионных программ в ярко освещенном помещении. Изображения выглядят яркими и реалистичными.
sRGB	Наилучший вариант для изображений, соответствующих цветовому стандарту sRGB.
Пользовател-ий	Выберите параметр **Пользовател-ий**, чтобы настроить **R**, **G**, **B**, **C**, **M**, **Y** в меню **Настройка цвета** меню конфигурации.

Режим	Рекомендуемое применение
DICOM SIM*1	Идеально для проецирования рентгеновских снимков и других медицинских изображений. Получаемые изображения будут иметь четкие тени. Не будучи медицинским устройством, этот проектор не может применяться для постановки диагноза.

*1 Этот режим можно выбрать при входном сигнале RGB. При использовании моделей EB-G5950/G5650W этот режим можно выбрать при входном сигнале RGB либо при входном сигнале с портов USB или LAN.

*2 Этот режим можно выбрать при компонентном и композитном входном видеосигнале, а также входном сигнале S-video.

Процедура

Пульт дистанционного управления

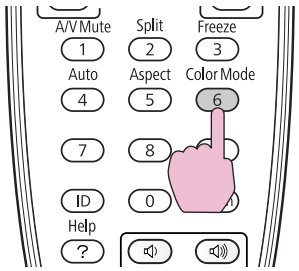

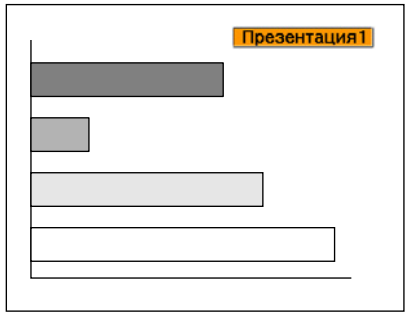

При нажатии данной кнопки на экране отображается название цветового режима.

При нажатии кнопки во время отображения на экране названия цветового режима выполняется переход к следующему цветовому режиму.

Цветовой режим также можно задать с помощью параметра **Цветовой режим** меню **Изображен.** в меню конфигурации.
☛ стр.64

Полиэкран применяется для разделения экрана на две части — левую (Ⓐ) и правую (Ⓑ), что позволяет одновременно проецировать два изображения.

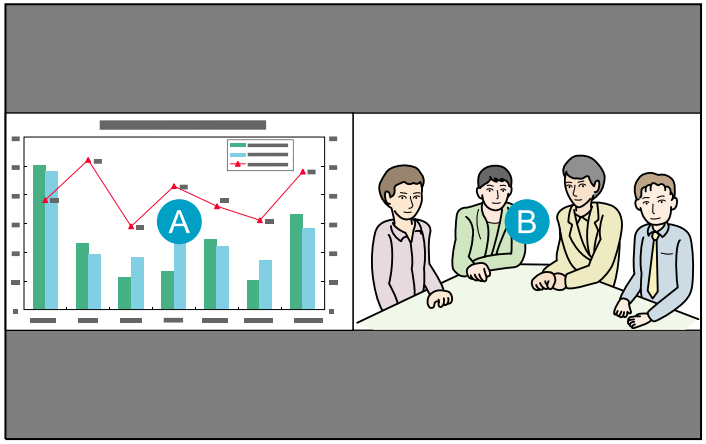

Источники входного сигнала для проецирования на полиэкране

Комбинации источников входного сигнала, доступных для проецирования на полиэкране, перечислены ниже. Изображение с входного порта HDMI должно отображаться либо на левом, либо на правом экране.

Проецирование изображений с компьютеров, подключенных к сети, или изображений с порта USB(TypeA) не поддерживается. (EB-G5950/G5650W)

Левый или правый экран	Другой экран
HDMI	Компьютер1 Компьютер2 BNC S-Video Видео1 Видео2

Рабочие процедуры

Проецирование на полиэкран

Процедура

1 **В процессе проецирования нажмите на пульте дистанционного управления кнопку [Split].**

Изображение с текущего выбранного источника входного сигнала появится на левом экране.

Пульт дистанционного управления

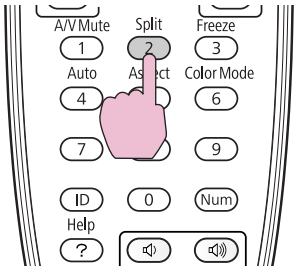

Полиэкран можно также запустить из меню **Split Screen** в меню конфигурации. ☛ стр.68

2 На пульте дистанционного управления или на панели управления нажмите кнопку [Menu].

Появится экран **Наст. Split Screen**.

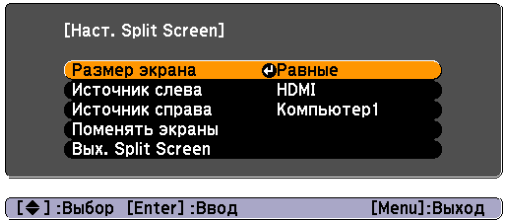

Чтобы вывести экран **Наст. Split Screen**, можно также нажать кнопку [Source Search] на пульте дистанционного управления или на панели управления либо кнопку “Источник” на пульте дистанционного управления.

3 Чтобы изменить изображение, проецируемое на левом экране, выберите параметр “Источник слева” и нажмите кнопку [Enter]. Чтобы изменить изображение, проецируемое на правом экране, выберите параметр “Источник справа” и нажмите кнопку [Enter].

4 Выберите источник входного сигнала, с которого будет проецироваться изображение, и нажмите кнопку [Enter].

Можно выбирать только комбинируемые источники входного сигнала. ☛ "Источники входного сигнала для проецирования на полиэкране" стр.42

Чтобы изменить проецируемое изображение в процессе проецирования на полиэкране, начните процедуру с этапа 2.

- При этом выводится аудиосигнал, который соответствует источнику входного сигнала для левого экрана.
- Если для левого экрана выбраны порты **Компьютер1**, **Компьютер2** или **BNC**, то изображение левого экрана может выводиться на внешний монитор. (Это возможно только в случае с входными сигналами RGB.) ☛ стр.154

Перемена левого и правого экранов

Чтобы поменять местами изображения на левом и правом экранах, используется следующая процедура.

Процедура

1 В процессе проецирования на полиэкран нажмите на пульте дистанционного управления или на панели управления кнопку [Menu].

2 Выберите параметр “Поменять экраны” и нажмите кнопку [Enter].

Изображение на левом и правом экранах поменяются местами.

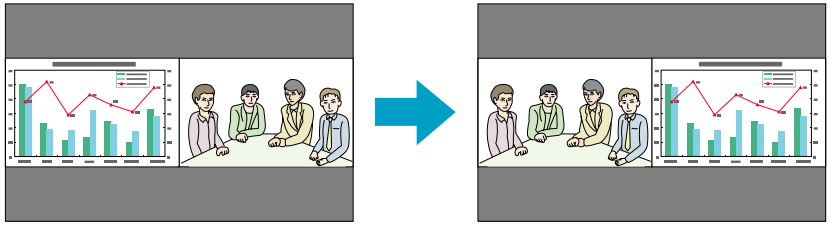

Перемена размеров левого и правого экранов

Процедура

1. **В процессе проецирования на полиэкран нажмите на пульте дистанционного управления или на панели управления кнопку [Menu].**
2. **Выберите параметр “Размер экрана” и нажмите кнопку [Enter].**
3. **Выберите размер проецируемого изображения и нажмите кнопку [Enter].**

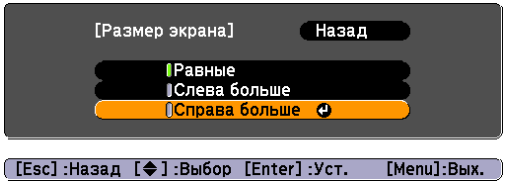

4. **Нажмите кнопку [Menu], чтобы закончить процедуру настройки.**

После настройки размера экрана проецируемые изображения будут иметь следующий вид.

Равные

Слева больше

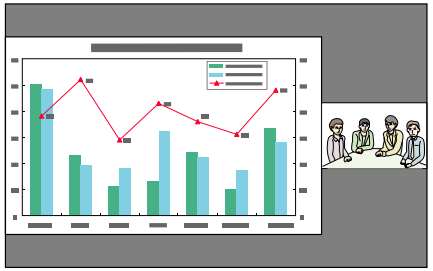

Справа больше

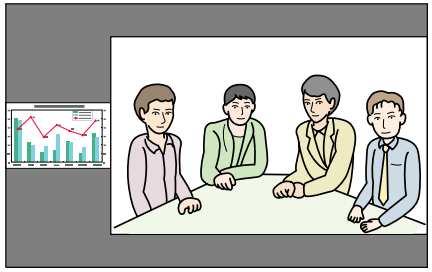

- Нельзя одновременно увеличить изображения на левом и правом экранах.
- Когда одно изображение увеличивается, другое уменьшается.
- В зависимости от входящих видеосигналов изображения в левой и правой части могут быть разного размера, даже если установлен параметр **Равные**.

Завершение работы с полиэкраном

Процедура

Чтобы завершить работу с полиэкраном, нажмите на пульте дистанционного управления или на панели управления кнопку [Esc].

Также для завершения работы с полиэкраном можно выполнить следующие шаги.

- Нажмите кнопку [Split] на пульте дистанционного управления.
- Выберите пункт **Вых. Split Screen** меню **Наст. Split Screen**, а затем нажмите кнопку [Enter].

Ограничения проецирования на полиэкране

Рабочие ограничения

В ходе проецирования на полиэкране недоступны следующие операции.

- Настройка меню конфигурации
- E-Zoom
- Изменение форматного соотношения (данный параметр будет равен **Нормальная**.) ☛ стр.36
- Операции с применением кнопки [User] на пульте дистанционного управления

Справка отображается только в тех случаях, когда отсутствуют входящие сигналы изображения либо отображается уведомление об ошибке или предупреждение.

Ограничения, связанные с изображениями

- Значения по умолчанию для меню **Изображен.** применяются к изображению в правой части экрана. Однако настройки для изображения, проецируемого на левом экране, применяются к изображению на правом экране для таких параметров, как **Цветовой режим**, **Абсол. цвет. темп.** и **Настройка цвета**. Кроме того, настройки **Дополнительно** для параметра **Резкость** отключены (равны значению **Выкл.**) для изображений на обоих экранах. ☛ стр.64
- Настройки для параметров **Прогрессивная** и **Шумоподавление** равны **Выкл.** ☛ Меню Сигнал — пункты Прогрессивная и Шумоподавление стр.66
- Для параметра **Невидимая область** применяется значение по умолчанию. ☛ Меню Сигнал — пункт Невидимая область стр.66
- При отсутствии входного сигнала изображения цвет экрана будет **Синий**.
- При выполнении операции “Отключение A/V” цвет экрана будет **Черный**.

Временное выключение изображения и звука (Отключение A/V)

Эта функция используется для привлечения внимания аудитории к тому, о чем идет речь, или при необходимости скрыть такие детали, как переход к другому файлу во время проведения презентаций с использованием компьютера.

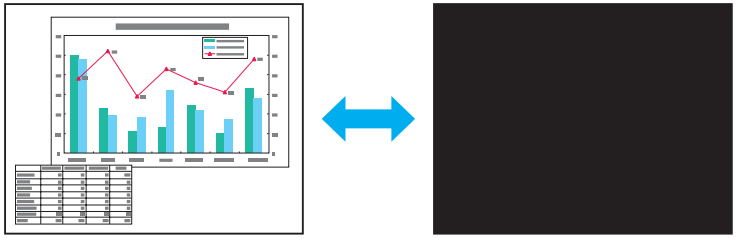

Процедура

Пульт дистанционного управления

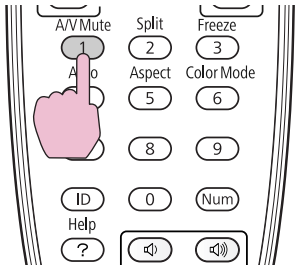

При каждом нажатии данной кнопки функция “Отключение A/V” активируется или отключается.

- Если эта функция применяется во время проецирования движущихся изображений, воспроизведение изображений и звука продолжается. Невозможно вернуться в точку, где была активирована функция “Отключение A/V”.
- Цвет экрана для функции “Отключение A/V” можно выбрать **Черный**, **Синий** или**Логотип** — данная настройка доступна в меню **Расширен.**, пункт **Отключение A/V**. ☛ стр.70
- Во время выполнения команды “Отключение A/V” лампа продолжает гореть, т. е. часы ее работы продолжают накапливаться.

Остановка смены изображений (Функция паузы)

Если функция паузы используется во время смены движущихся изображений, то проецирование изображения продолжается по одному кадру, как при проецировании неподвижных фотографий. Кроме того, если пауза была активирована заранее, такие операции, как смена файлов во время проведения презентаций с компьютера, можно выполнять без проецирования изображений.

Процедура

Пульт дистанционного управления

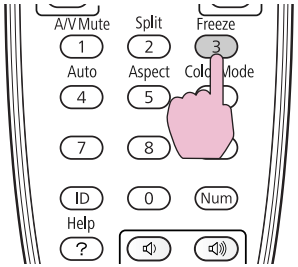

При каждом нажатии данной кнопки функция паузы активируется или отключается.

- Воспроизведение сигнала аудио не прекращается.
- Источник изображений продолжает воспроизводить движущиеся изображения даже если функция паузы активирована, поэтому невозможно возобновить проецирование с той точки, в котором оно было приостановлено.
- Если нажать кнопку [Freeze] при отображении меню конфигурации или экрана справки, отображаемый экран очищается.
- Функция паузы остается активной также при использовании функции E-Zoom.

Функция указателя (Указатель)

Эта функция позволяет перемещать значок указателя на проецируемом изображении, что помогает привлечь внимание к тому участку, о котором идет речь.

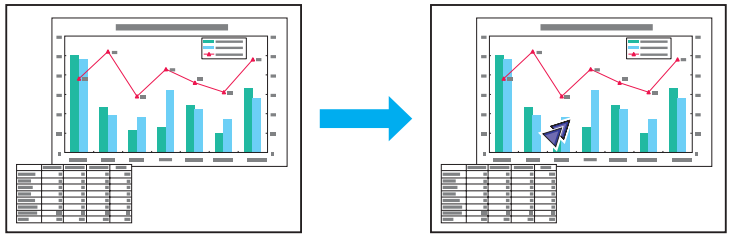

Процедура

1 **Отображение указателя.**

Пульт дистанционного управления

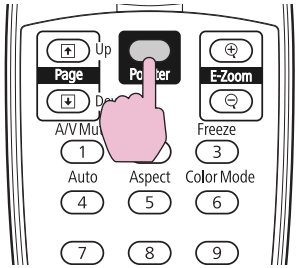

При каждом нажатии этой кнопки указатель появляется или исчезает.

2 **Перемещение значка указателя ( ).**

Пульт дистанционного управления

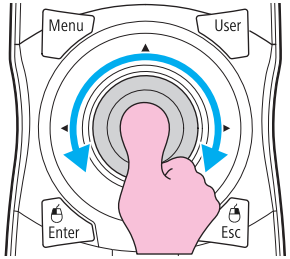

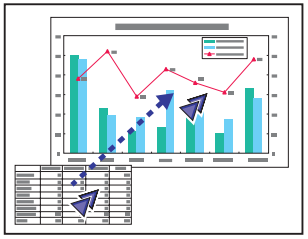

Можно выбрать один из трех различных видов значка указателя (, или) в пункте **Настройки — Форма указателя** меню конфигурации.
☛ стр.68

Увеличение части изображения (E-Zoom)

Эта функция полезна при необходимости увеличения изображения для просмотра деталей, например, графиков и таблиц.

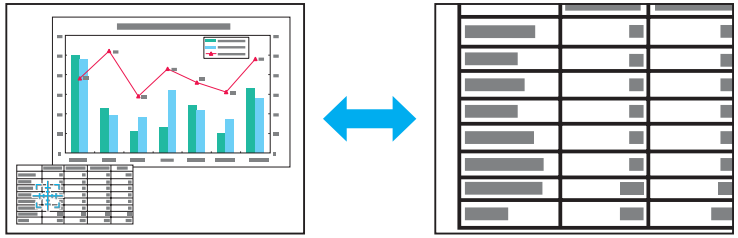

Процедура

1 **Запуск E-Zoom.**

Пульт дистанционного управления

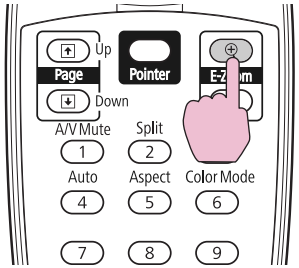

2 **Переместите ( ) на увеличиваемый участок изображения.**

Пульт дистанционного управления

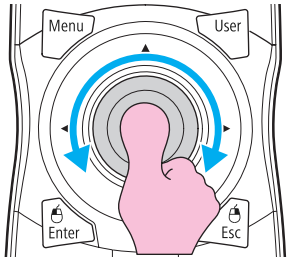

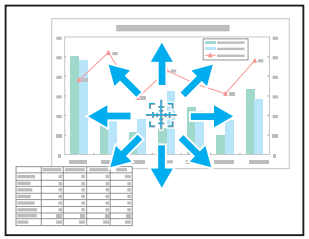

3 **Увеличение.**

Пульт дистанционного управления

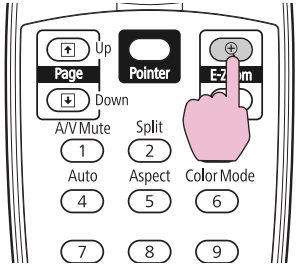

При каждом нажатии этой кнопки указанная область увеличивается. Для быстрого увеличения следует удерживать кнопку в нажатом положении.

Чтобы уменьшить увеличенное изображение, нажмите кнопку [⊖].

Для отмены нажмите кнопку [Esc].

- На экране отображается коэффициент увеличения. Для увеличения выбранной области от 1 до 4 раз предусмотрено 25 шагов приращения.
- Увеличенное изображение можно прокручивать кнопкой [✥].
- При выборе E-Zoom функции Прогрессивная и Шумоподавление не работают.
- Настройка E-Zoom отменяется при использовании некоторых функций, например Корр-ия трапеции или Автонастройка.

Если для проектора и пульта дистанционного управления установлен идентификатор (ID), можно использовать пульт дистанционного управления для управления только тем проектором, который имеет совпадающий ID.Это очень удобно при работе с несколькими проекторами.

При работе со всеми проекторами с пульта дистанционного управления установите переключатель ID сбоку пульта в положение Off.

- Пульт дистанционного управления применяется только для работы с теми проекторами, которые находятся в пределах его рабочего диапазона. ☛ "Рабочий диапазон пульта дистанционного управления" стр.23
- Если параметр **Тип пульта ДУ** равен **Простой** (меню **Управление** в меню конфигурации), то установить ID пульта дистанционного управления невозможно. стр.70
- ID игнорируются, если ID проектора имеет значение **Выкл.** или ID пульта дистанционного управления имеет значение **0**.

Установка ID проектора

Процедура

1. **Во время проецирования нажмите кнопку [Menu] и выберите Расширен. — “ID проектора” в меню конфигурации.** ☛ **"Использование меню конфигурации"** **стр.63**

Использование пульта дистанционного управления

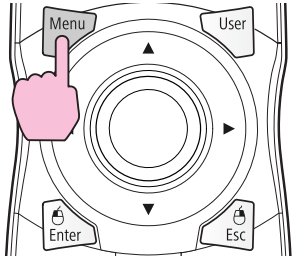

Использование панели управления

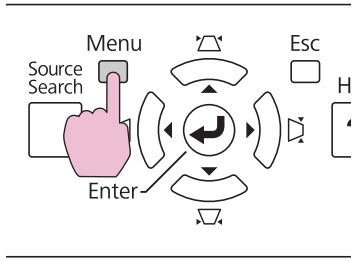

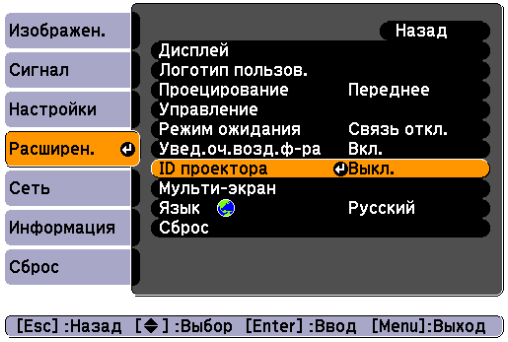

2 **Выберите для ID один из номеров от 1 до 9 и нажмите кнопку [Enter].**

3 **Нажмите кнопку [Menu], чтобы закрыть меню конфигурации.**

Проверка ID проектора

Для проверки ID проектора используется следующая процедура.

Процедура

1 **Установите переключатель ID пульта дистанционного управления в положение On.**

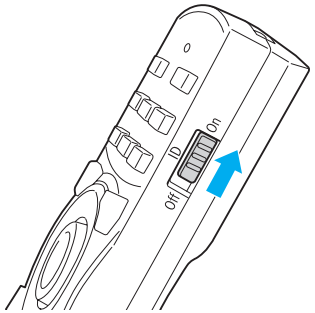

2 **Удерживая кнопку [ID] во время проецирования, нажмите кнопку [Help].**

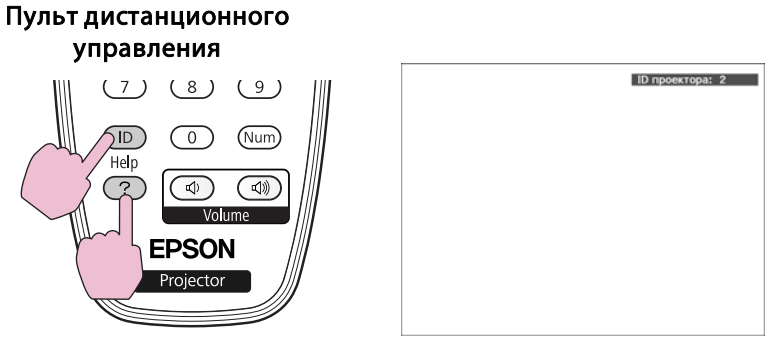

При нажатии данных кнопок на экране для проецирования отображается текущий ID проектора. Приблизительно через три секунды он исчезает.

Установка ID пульта дистанционного управления

Процедура

1 **Установите переключатель ID пульта дистанционного управления в положение On.**

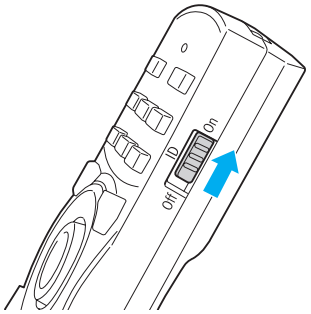

2 Удерживая кнопку [ID], нажмите цифровую кнопку для выбора номера, который соответствует ID выбранного проектора. ☛ **"Проверка ID проектора" стр.51**

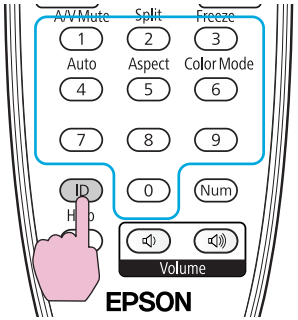

После выполнения этой настройки при помощи пульта дистанционного управления будет управляться только определенный проектор.

Настройка ID пульта дистанционного управления сохраняется в пульте дистанционного управления. Даже при извлечении батарей из пульта ДУ для замены или при других подобных действиях записанная настройка ID сохраняется. Впрочем, если батареи извлечены на продолжительное время, то восстанавливается значение этой настройки по умолчанию (ID0).

Если проецирование изображений осуществляется с помощью нескольких соединенных проекторов, то возможна ручная коррекция яркости и оттенков цвета изображения каждого проектора, что позволяет добиться близкого соответствия цветов, проецируемых на всех проекторах.

Используйте функцию мультиэкранной настройки цвета при выборе одинакового значения для параметра Цветовой режим каждого проектора.

В некоторых случаях яркость и оттенок цвета могут не совпадать полностью даже после коррекции.

Краткое изложение процедуры коррекции

Когда производится установка нескольких проекторов, и необходимо выполнить коррекцию, используйте следующую процедуру для настройки одного проектора за другим.

1. Установите ID проектора и ID пульта дистанционного управления.
   Чтобы ограничить управление одним проектором, установите ID проектора для нужного проектора и такой же ID для пульта дистанционного управления. ☛ стр.50
2. Выполните коррекцию цветовых различий.
   Цветовая коррекция доступна при проецировании с нескольких проекторов. Настройку цвета от черного до белого можно произвести за пять этапов (уровни 1–5), и на каждом из этих пяти уровней можно выполнить следующие две настройки.
   - Коррекция яркости
     Можно произвести коррекцию яркости изображений, чтобы все они выглядели одинаково.
   - Коррекция цвета
     Можно настроить изображения до более близкого совпадения цветов, используя функции **Корр. цвета (G/R)** и **Корр. цвета (B/Y)**.

Способ коррекции

После настройки проекторов необходимо выполнить коррекцию яркости и оттенка для каждого проектора, чтобы уменьшить различия.

Процедура

1 **Нажмите кнопку [Menu] и выберите пункт Расширен. — “Мульти-экран” в меню конфигурации.** ☛ **"Использование меню конфигурации" стр.63**

Использование пульта дистанционного управления

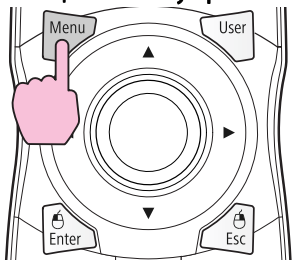

Использование панели управления

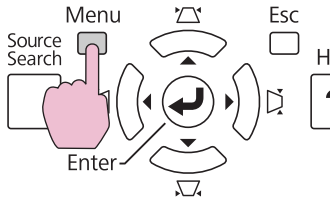

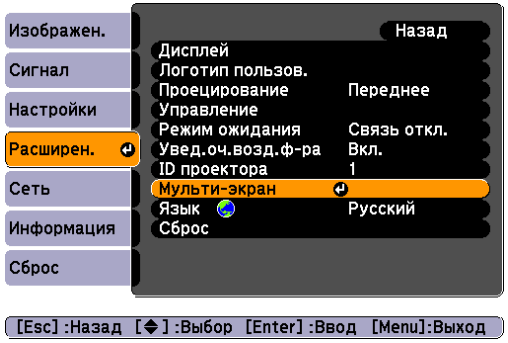

2 **Выберите корректируемый “Уров.” в пункте Уровень настройки.**

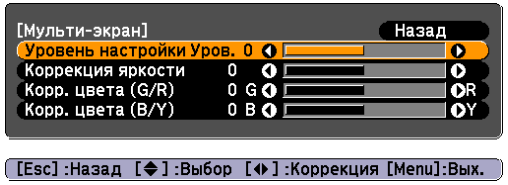

- При каждом выборе уровня отображается образец, соответствующий данному уровню.
- Коррекцию можно начать с любого уровня.Обычно, можно сделать изображение более темным или светлым посредством коррекции от 1 до 5 или от 5 до 1.

3 **Яркость корректируется в пункте меню “Коррекция яркости”.**

- При выборе Уров. 5 регулировка осуществляется с ориентацией на самое темное изображение из имеющихся на нескольких проекторах.
- При выборе Уров. 1 регулировка осуществляется с ориентацией на самое светлое изображение из имеющихся на нескольких проекторах.
- При выборе Уров. от 2 до 4 регулировка происходит по изображению со средним значением яркости по отношению к изображениям на других проекторах.
- Поскольку при каждом нажатии кнопки [Enter] отображается то экран шаблонов, то текущее изображение, можно проверить результаты коррекции и выполнить коррекцию исходного изображения.

4 **Коррекция “Корр. цвета (G/R)” и “Корр. цвета (B/Y)”.**

Поскольку при каждом нажатии кнопки [Enter] отображается то экран шаблонов, то текущее изображение, можно проверить результаты коррекции и выполнить коррекцию исходного изображения.

5 **Процедуры со 3-ой по 5-ую следует повторять до завершения коррекции.**

6 **По завершении всех коррекций нажмите кнопку [Menu] для закрытия меню конфигурации.**

Сохранение логотипа пользователя

Изображение, проецируемое в текущий момент, можно сохранить в качестве логотипа пользователя.

Сохраненный логотип пользователя можно показывать на экране при отсутствии входящего видеосигнала или во время работы функции “Отключение A/V”.

После сохранения логотипа пользователя восстановление логотипа по умолчанию, заданного производителем, невозможно.

Процедура

1 **Спроецируйте изображение, которое предполагается сохранить в качестве логотипа пользователя, затем нажмите кнопку [Menu].**

Использование пульта дистанционного управления

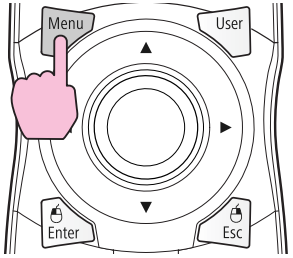

Использование панели управления

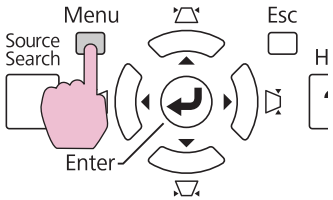

2 **Выберите пункт Расширен. — “Логотип пользователя” в меню конфигурации.** ☛ **"Использование меню конфигурации" стр.63**

В инструкциях, находящихся под меню, указаны кнопки, которыми можно пользоваться, и выполняемые ими операции.

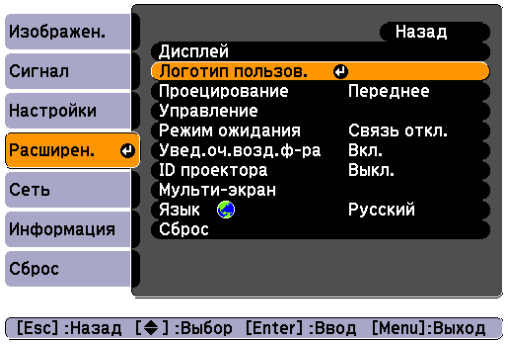

- Если параметр **Защита логотипа** в пункте **Защита паролем** имеет значение **Вкл.**, отображается соответствующее сообщение и изменить логотип пользователя невозможно. Чтобы внести изменения, установите параметр **Защита логотипа** равным **Выкл.** ☛ стр.57
- При выборе **Логотип пользователя** во время выполнения функций Корр-ия трапеции, E-Zoom, Соотношен. сторон или Прогрессивная текущая выполняемая функция отменяется.

3 **При отображении запроса “Выбрать это изображение для логотипа пользователя?” выберите “Да”.**

При нажатии кнопки [Enter] на пульте дистанционного управления или на панели управления формат экрана может измениться в соответствии с разрешением сигнала изображения.

4 **Переместите рамку, чтобы выбрать часть изображения для использования в качестве логотипа пользователя.**

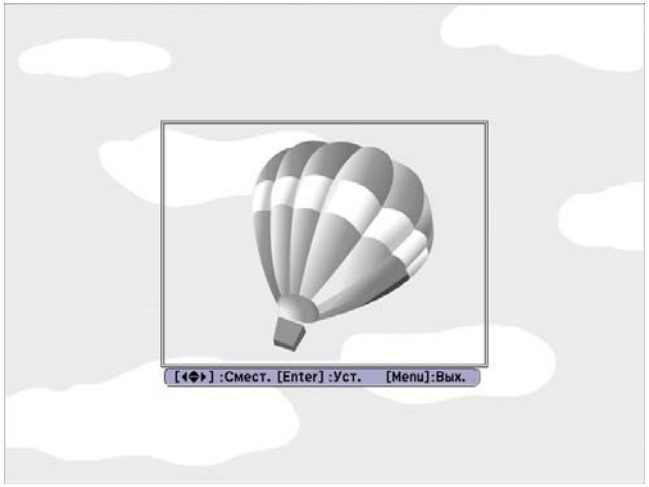

Использование пульта дистанционного управления

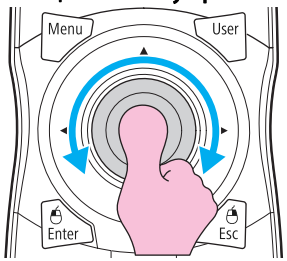

Использование панели управления

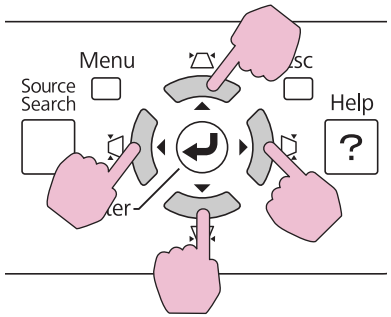

Предусмотрено сохранение участка размером до 400× 300 точек.

5 **При отображении запроса Выбрать это изображение? выберите Да.**

6 **На экране настройки масштаба выберите коэффициент масштабирования.**

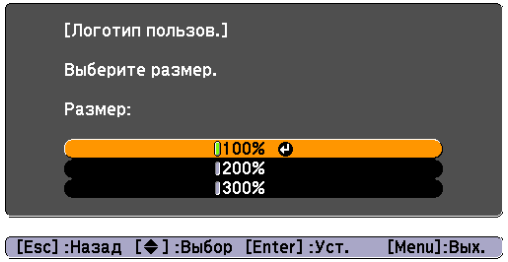

7 **При отображении вопроса “Сохранить это изображение как логотип пользователя?” выберите “Да”.**

Изображение сохраняется. После сохранения изображения отображается сообщение “Выполнено.”.

- Чтобы использовать сохраненный логотип пользователя в качестве изображения экрана, задайте это поведение в параметрах **Дисплей** меню **Расширен.** ☛ стр.70
- При сохранении логотипа пользователя предыдущий логотип пользователя стирается.
- Сохранение логотипа пользователя занимает приблизительно 15 секунд. Во время сохранения нельзя пользоваться проектором или подключенным оборудованием, в противном случае возникают сбои в работе.

В проекторе предусмотрены следующие расширенные функции защиты.

- Защита паролем
  Позволяет ограничить круг лиц, которым разрешено пользоваться проектором.
- Блокир. управл.
  Позволяет предотвратить изменение настроек проектора лицами, не имеющими на это разрешения. ☛ стр.59
- Замок от Злоумышленников
  В проекторе предусмотрены различные устройства защиты от злоумышленников. ☛ стр.60

Управление пользователями (Защита паролем)

Если защита паролем активирована, то лица, не знающие пароля, не могут использовать проектор для проецирования изображений, даже если питание проектора включено. Более того, невозможно изменить логотип пользователя, отображаемый при включении проектора. Эта функция действует как устройство предотвращения кражи, поскольку даже украденным проектором невозможно пользоваться. В момент приобретения защита паролем не активируется.

Тип защиты паролем

В соответствии со способом использования проектора предусмотрены следующие три вида настроек защиты паролем.

1. **Блокир. включения**
   Если для параметра **Блокир. включения** установлено значение **Вкл.**, то после подключения к сети и включения проектора необходимо ввести заранее установленный пароль (это также относится к функции Direct Power On). Если правильный пароль не введен, проектор не запускается.
2. **Защита логотипа**
   Даже если кто-либо попытается изменить логотип пользователя, установленный владельцем проектора, сделать это не удастся. Если для параметра **Защита логотипа** установлено значение **Вкл.**, то запрещены следующие изменения настроек логотипа пользователя.
   - Регистрация логотипа пользователя
   - Настройки для параметров **Фон**, **Экран загрузки** и **Отключение A/V** в меню **Дисплей** меню конфигурации
3. **Защита сети**
   Если для параметра **Защита сети** установлено значение **Вкл.**, то изменения настроек для меню **Сеть** в меню конфигурации запрещены.

Настройка защиты паролем

Для настройки защиты паролем используется следующая процедура.

Процедура

1. **Во время проецирования удерживайте кнопку [Freeze] нажатой около пяти секунд.**
   Появится меню настройки Защита паролем.

Пульт дистанционного управления

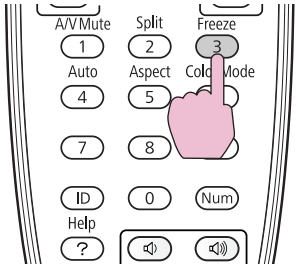

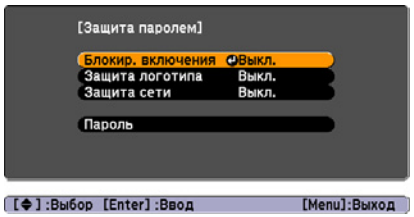

- Если защита паролем уже активирована, необходимо ввести пароль.
  Если пароль введен правильно, отображается меню настройки Защита паролем. ☛ "Ввод пароля" стр.58
- После задания пароля на видном участке проектора следует прикрепить наклейку с уведомлением о защите паролем в качестве дополнительного средства предупреждения кражи.

2 Включение “Блокир. включения”.

(1) Выберите **Блокир. включения** и нажмите кнопку [Enter].
(2) Выберите **Вкл.** и нажмите кнопку [Enter].
(3) Нажмите кнопку [Esc].

3 Включение “Защита логотипа”.

(1) Выберите **Защита логотипа** и нажмите кнопку [Enter].
(2) Выберите **Вкл.** и нажмите кнопку [Enter].
(3) Нажмите кнопку [Esc].

4 Включение “Защита сети”.

(1) Выберите **Защита сети** и нажмите кнопку [Enter].
(2) Выберите **Вкл.** и нажмите кнопку [Enter].
(3) Нажмите кнопку [Esc].

5 Установка пароля.

(1) Выберите **Пароль** и нажмите кнопку [Enter].
(2) Появится сообщение “Изменить пароль?”, выберите **Да** и нажмите кнопку[Enter]. По умолчанию используется пароль “0000”. Замените его на желаемый пароль. При выборе **Нет** вновь отобразится экран, показанный в шаге 1.
(3) Удерживая нажатой кнопку [Num], введите четыре цифры с помощью цифровых кнопок. Введенное число отображается в виде “* * * *”. После ввода четвертой цифры отображается экран с запросом подтверждения.

Пульт дистанционного управления

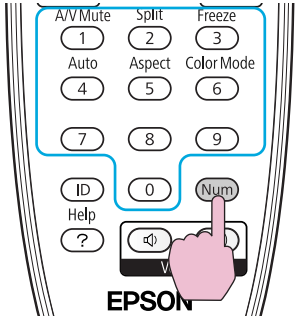

(4) Снова введите пароль.
Появится сообщение “Новый пароль сохранен.”.
Если пароль введен неправильно, то отобразится сообщение с предложением повторить ввод пароля.

Ввод пароля

После отображения экрана ввода пароля введите пароль с помощью цифровых кнопок на пульте дистанционного управления.

Процедура

Удерживая нажатой кнопку [Num], введите пароль, нажимая цифровые кнопки.

После ввода правильного пароля начинается проецирование.

Внимание

- *Если три раза подряд вводится неправильный пароль, то примерно на пять минут появляется сообщение "**Работа проектора будет заблокирована.**", после чего проектор переключается в режим ожидания. В такой ситуации следует отключить электрическую вилку от стенной розетки, заново ее вставить и вновь включить питание проектора. На проекторе вновь появится экран ввода пароля, чтобы можно было ввести правильный пароль.*
- *Если вы забыли пароль, запишите появившийся на экране номер "Запрос кода.: xxxxx" и обратитесь по ближайшему из адресов, приведенных в разделе "Руководство по технической поддержке и обслуживанию".*
  ☛ *Контактная информация по проекторам Epson*
- *Если, продолжая повторять описанную выше операцию, пользователь вводит неправильный пароль тридцать раз подряд, отображается следующее сообщение и проектор больше не воспринимает вводимые пароли. "**Работа проектора будет заблокирована.**" **Обратитесь в службу технической поддержки Epson, как описано в документации.***
  ☛ *Контактная информация по проекторам Epson*

Запрет на выполнение операций (Блокир. управл.)

Для блокировки кнопок управления на панели управления выполните одно из следующих действий. Даже если панель управления заблокирована, пульт дистанционного управления работает в обычном режиме.

- Полн. блок-ка
  Блокируются все кнопки на панели управления. С панели управления невозможно выполнить никакие операции, в том числе включение и отключение питания.
- Част. блок-ка
  Блокируются все кнопки на панели управления, кроме кнопки [⏻].

1 **Во время проецирования нажмите кнопку [Menu] и выберите Настройки — Блокир. управл. в меню конфигурации.** ☛ **"Использование меню конфигурации" стр.63**

Использование пульта дистанционного управления

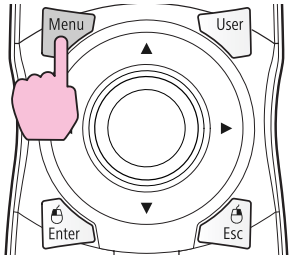

Использование панели управления

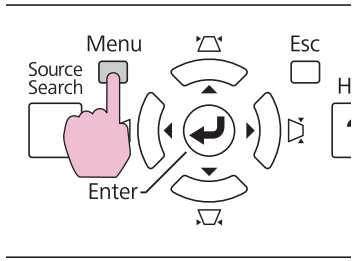

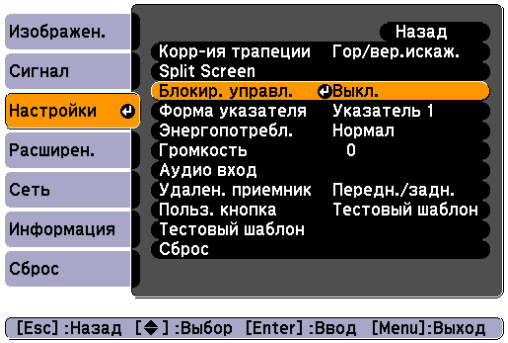

2 **По необходимости выберите либо Полн. блок-ка, либо Част. блок-ка.**

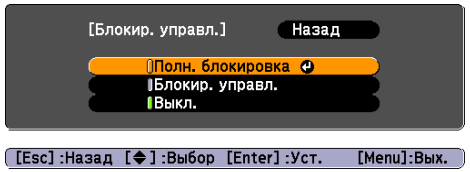

3 **При появлении сообщения с запросом подтверждения выберите Да.**

Кнопки панели управления блокируются в соответствии с выбранной настройкой.

Отмена блокировки панели управления выполняется одним из следующих двух способов.

- С помощью пульта дистанционного управления выберите пункт **Выкл.** в меню **Настройки — Блокир. управл.** меню конфигурации. ☛ стр.68
- Удерживайте кнопку [Enter] приблизительно в течение семи секунд, пока не появится соответствующее сообщение, после чего блокировка снимается.

Замок от Злоумышленников

Поскольку проекторы часто устанавливают на потолок и оставляют в помещении без присмотра, во избежание кражи проектора он оснащен следующими устройствами защиты от злоумышленников.

- Гнездо защиты
  Гнездо защиты поддерживается системой Microsaver Security System производства компании Kensington. Подробные сведения о системе Microsaver Security System представлены на главной странице веб-сайта Kensington: http://www.kensington.com/.
- Точка крепления защитного тросика
  Доступный в продаже тросик с замком можно пропустить через проушину в точке крепления защитного тросика, чтобы закрепить проектор на столе или другой опоре для предотвращения хищения.
- Винт для фиксации кнопки снятия объектива
  Кнопку снятия объектива можно закрепить с помощью винта, входящего в комплект поставки: это предотвращает быстрое снятие объектива.

Крепление тросика с замком

Пропустите тросик с замком через проушину в точке крепления защитного тросика.

Инструкции по закрыванию замка см. в документации, входящей в комплект поставки тросика с замком.

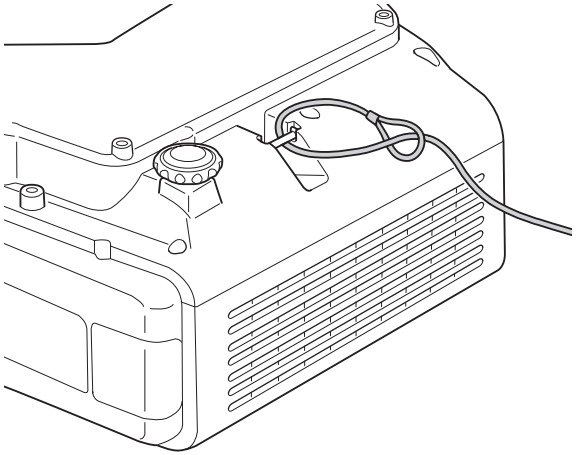

Проекционный объектив с защитой от злоумышленников

Штыковые крепления позволяют просто и легко заменять объективы проектора. Если вы беспокоитесь о безопасности устройства, это очень полезное приспособление для защиты от злоумышленников: если оно закреплено винтом, входящим в комплект поставки, снять его будет непросто.

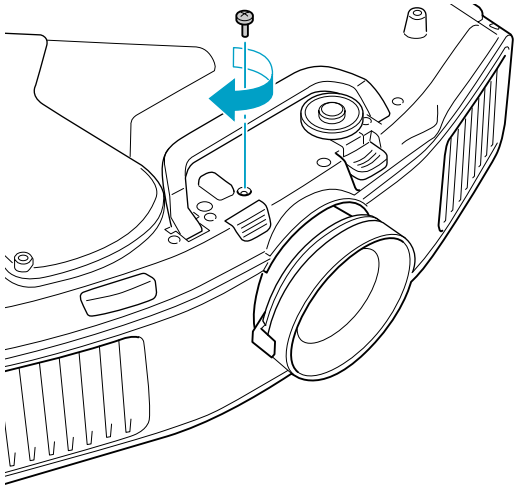

Меню Настройки

В этой главе обсуждаются способы использования меню настройки и его функции.

1 Осуществление выбора в основном меню

2 Осуществление выбора в меню нижнего уровня

3 Настройка каждого пункта

4 Выход

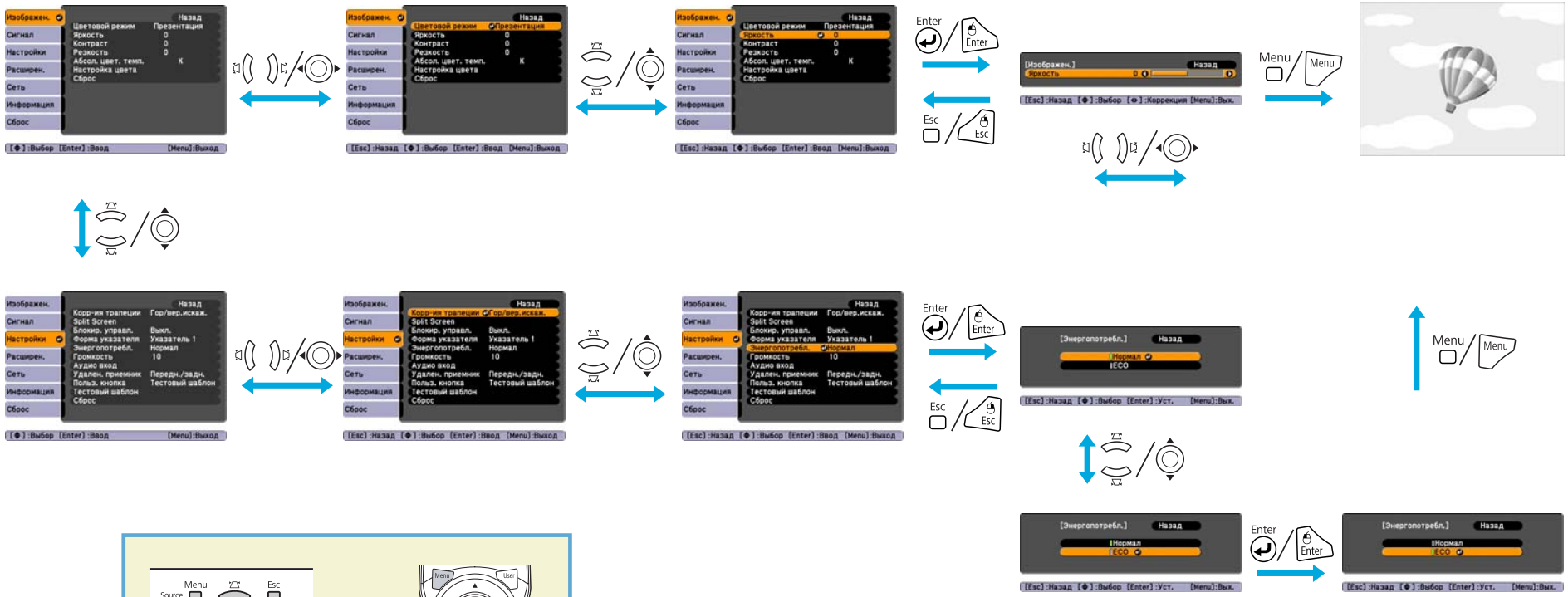

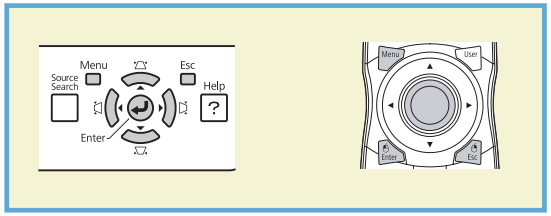

Как видно из следующих снимков экрана, доступные для настройки пункты зависят от сигнала и источника изображения, проецируемого в текущий момент. Информация о настройках сохраняется для каждого сигнала изображения.

Сигнал RGB/USB */LAN*

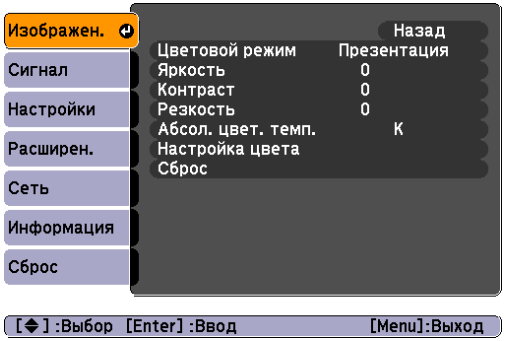

Компонентный видеосигнал / Композитный видеосигнал / Сигнал S-Video

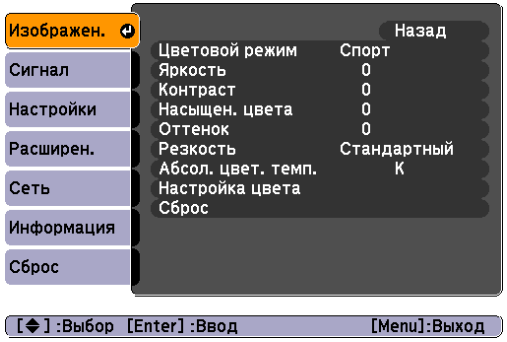

*только в моделях EB-G5950/G5650W

Меню нижнего уровня	Функция
Цветовой режим	Выбор качества изображения, соответствующего окружающей обстановке. ☛ стр.40
Яркость	Регулировка яркости изображения.
Контраст	Регулировка степени отличия светлых и темных участков изображения.
Насыщен. цвета	Регулировка насыщенности цвета изображений.
Оттенок*1	Регулировка оттенка изображения.
Резкость	**Стандарт**: Регулировка резкости изображения. Чтобы выполнить более подробную настройку, выберите **Дополнительно**. **Дополнительно***2: Можно установить следующие пункты. **Улучш. тонких линий**: При положительном значении этого параметра будут отчетливо видны такие детали изображения, как волосы или рисунок ткани. **Улучш. толстых линий**: При положительном значении этого параметра будут отчетливо видны такие детали изображения, как контуры, фон и другие основные части объектов. **Гориз. резкость**: При положительном значении этого параметра изображение будет более четким в горизонтальном направлении. При отрицательном значении очертания изображения будут более мягкими. **Верт. резкость**: При положительном значении этого параметра изображение будет более четким в вертикальном направлении. При отрицательном значении очертания изображения будут более мягкими.

Меню нижнего уровня	Функция
Абсол. цвет. темп.*3	Регулировка общего оттенка изображения в 10 этапов от 5000 K до 10000 K. При выборе высокого значения изображение приобретает синий оттенок, а при выборе низкого — красный.
Настройка цвета	Регулировку можно сделать, выбрав следующие опции. **Красный**, **Зеленый**, **Синий***4: Регулировка насыщенности каждого цвета по отдельности. **R**, **G**, **B**, **C**, **M**, **Y**: Оттенок, насыщенность и яркость каждого из цветов R (красный), G (зеленый), B (синий), C (бирюзовый), M (пурпурный), Y (желтый) регулируется отдельно. (Для выполнения этой настройки можно просто задать значение параметра **Цветовой режим** равным **Пользовател-ий**.)
Сброс	Все значения, настроенные для функций меню **Изображен.**, можно сбросить до значений по умолчанию. О возврате значений по умолчанию для всех пунктов меню см. ☛ стр.94

*1 Этот параметр можно задать для входного компонентного видеосигнала и входного сигнала S-video, только если входной сигнал имеет формат NTSC.

*2 Этот параметр нельзя задать для входного сигнала RGB или при источнике входного сигнала **USB** или **LAN**.

*3 Этот параметр нельзя задать, если значение Цветовой режим равно **sRGB**.

*4 Этот параметр нельзя задать, если значение Цветовой режим равно **sRGB** или **Пользовател-ий**.

Как видно из следующих снимков экрана, доступные для настройки пункты зависят от сигнала и источника изображения, проецируемого в текущий момент. Информация о настройках сохраняется для каждого сигнала изображения.

Настройки в меню Сигнал недоступны, если источник входного сигнала — порт USB или LAN. (EB-G5950/G5650W)

Сигнал RGB

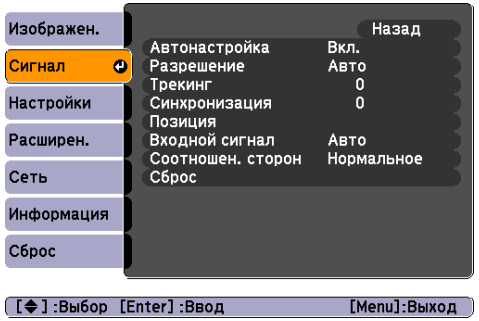

Компонентный видеосигнал

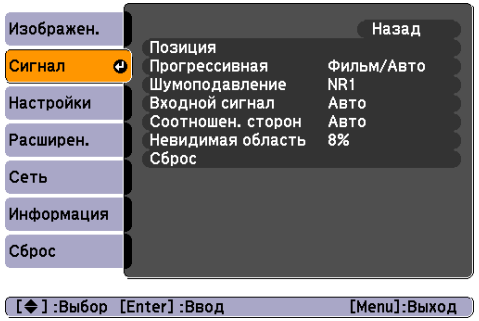

Композитный видеосигнал/Сигнал S-Video

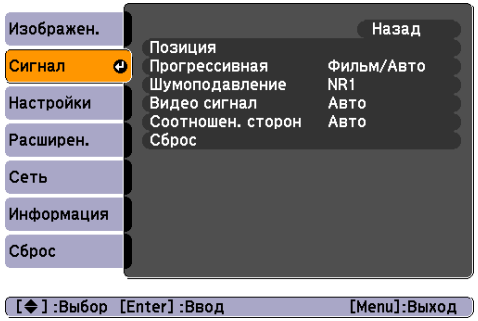

HDMI*

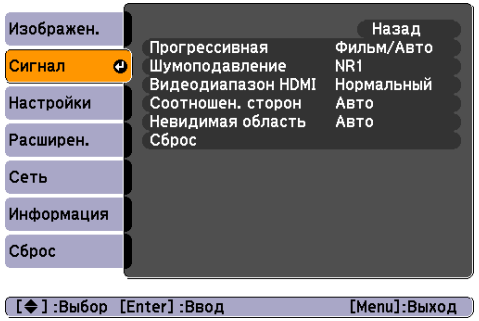

* только в моделях EB-G5950/G5900/G5650W/G5600

Меню нижнего уровня	Функция
Автонастройка	Задание (**Вкл./Выкл.**) автоматической регулировки изображения до оптимального состояния с помощью автонастройки при изменении входного сигнала.
Разрешение	**Авто**: Разрешение входного сигнала определяется автоматически. **Растянутое**, **Нормальное**: Если изображения проецируются некорректно при установке **Авто**, установите значения в данном меню. Установите значение **Растянутое** в зависимости от подключенного компьютера для широкого экрана или **Нормальная** для экранов формата 4:3 или 5:4. **Вручную**. Задание разрешения вручную. Идеально подходит при подключении постоянного компьютера.
Трекинг	Регулировка компьютерных изображений при появлении на них вертикальных полос.
Синхронизация	Регулировка дрожащих и нерезких компьютерных изображений или изображений с помехами.
Позиция	Регулировка позиции экрана в направлениях вверх, вниз, влево и вправо для проецирования всего изображения в случае отсутствия его части.

Меню нижнего уровня	Функция
Прогрессивная*1*2	**Выкл.**: Преобразование IP выполняется для каждого поля на экране. Наилучший вариант для просмотра изображений с большим числом движущихся объектов. **Видео**: Наилучший вариант для просмотра обычных неподвижных изображений. **Фильм/Авто**: В результате автоматической конвертации фильмов, компьютерной графики, анимационных изображений и т. п., записанных с частотой 24/30 кадров в секунду, в оптимальный формат с применением прогрессивного преобразования 2-3 можно восстановить естественный вид исходного изображения.
Шумоподавление*2	Сглаживание неровных изображений. Существует два режима. Выберите необходимый параметр. Для этого параметра рекомендуется установить значение **Выкл.** при просмотре изображений от источников с очень низким уровнем шумов, например DVD-дисков.
Видеодиапазон HDMI	Если значение диапазона равно **Авто***3, уровень входного видеосигнала определяется автоматически, например когда входной порт HDMI подключен к проигрывателю DVD-дисков. Если значение диапазона равно **Авто** и на изображении отмечаются потеря цвета или затемнение, установите уровень видеосигнала в соответствии с уровнем видеосигнала для проигрывателя DVD-дисков. Значение уровня видеосигнала проигрывателя DVD-дисков может быть Нормальная или Увеличенный.
Входной сигнал	Выбор входного сигнала с входных портов Computer1, Computer2 или BNC. При выборе значения **Авто** входной сигнал определяется автоматически в соответствии с подключенным оборудованием. Если при значении **Авто** цвета отображаются неправильно, выберите подходящий сигнал в соответствии с подключенным оборудованием.
Видео сигн.	Выбор входного сигнала с входных портов Video1, Video2 или S-Video. При выборе значения **Авто** видеосигналы распознаются автоматически. Если при выборе значения **Авто** на изображении появляются помехи или возникают неполадки, например не проецируется никакое изображение, выберите подходящий сигнал в соответствии с подключенным оборудованием.
Соотношен. сторон	Установка параметра Формат изображения для проецируемых изображений. ☛ стр.36
Невидимая область*2	Можно изменить область отображения (диапазон проецируемого изображения). Для диапазона обрезки экрана можно установить значение **Выкл.**, **4%** или**8%**. Значение **Auto***3 можно выбрать только в том случае, если источником входного сигнала является порт **HDMI**. При выборе значения **Авто** диапазон автоматически переключается в положение **Выкл.** или **8%** в соответствии с входным сигналом.
Сброс	Все значения, настроенные для функций меню **Сигнал**, можно сбросить до значений по умолчанию, кроме значения **Входной сигнал**. О возврате значений по умолчанию для всех пунктов меню см. ☛ стр.94

*1 Если входной видеосигнал компонентный или RGB, то эта настройка доступна только при подаче сигналов 480i, 576i или 1080i.

*2 Этот режим нельзя установить при входном цифровом сигнале RGB.

*3 Эта настройка доступна только в том случае, если выход HDMI подключенного оборудования подключен к входному порту HDMI проектора.

EB-G5950/G5900/G5650W/G5600

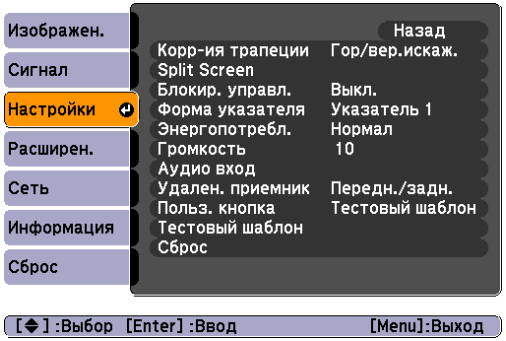

EB-G5800/G5500

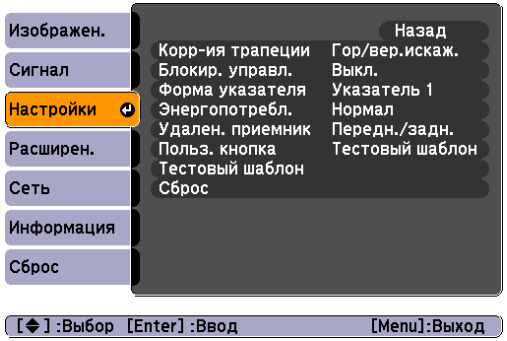

Меню нижнего уровня	Функция
Корр-ия трапеции	Коррекция трапецеидального искажения. **Гор/вер.искаж.**: Служит для коррекции горизонтального трапецеидального искажения. Выберите **Верт. искажение** либо **Гориз. искажение**. ☛ стр.30 С помощью кнопок [⏢/ ▲], [⏢/ ▼], [⏢/ ◀] и [⏢/ ▶] панели управления можно выполнить коррекцию, аналогичную **Верт. искажение** и **Гориз. искажение**. **Quick Corner**: Выбор и коррекция четырех углов проецируемого изображения. ☛ стр.28
Split Screen	Проецирование изображения на полиэкране. ☛ стр.42
Блокир. управл.	Запрет на управление проектором с панели управления. ☛ стр.59
Форма указателя	Выбор формы указателя. ☛ стр.47 **Указатель 1**: **Указатель 2**: **Указатель 3**:
Энергопотребл.	Установка яркости лампы равной **Нормальная** или **ECO**. Значение **ECO** выбирается в том случае, если проецируемые изображения слишком яркие, например при проецировании в темном помещении или на маленький экран. При выборе значения **ECO** объем потребляемой электроэнергии и срок службы лампы изменяются следующим образом, а уровень шума от вращающегося во время проецирования вентилятора понижается. Потребление электроэнергии: снижается почти на 16 %; срок службы лампы: увеличивается почти в 1,5 раза
Громкость	Регулировка громкости звука. Информация о настройках сохраняется для каждого источника и сигнала изображения.

Меню нижнего уровня	Функция
Аудио вход	**Аудиовход HDMI**: Если источником входного сигнала является порт **HDMI**, аудиосигнал выводится из проектора через заданный здесь порт. **Аудиовход LAN** (только в моделях EB-G5950/G5650W): Если проецируется изображение с компьютера, подключенного через сеть, аудиосигнал выводится из проектора через заданный здесь порт. При передаче аудио с компьютера на проектор для вывода выберите **LAN**.
Удален. приемник	Можно ограничить прием сигналов управления от пульта дистанционного управления. Если необходимо запретить управление пультом дистанционного управления или вблизи от удаленного приемника установлен источник флуоресцентного излучения, можно, изменив настройки, отключить ненужный или подверженный помехам удаленный приемник. Если на пульте дистанционного управления или панели управления нажать кнопку [Menu] и удерживать ее в течение 15 секунд, восстановится значение данного параметра по умолчанию.
Польз. кнопка	Чтобы выбрать назначенный пункт меню конфигурации, нажмите на пульте дистанционного управления кнопку [User]. При нажатии кнопки [User] появляется экран выбора/коррекции для назначенного пункта меню, позволяющий выполнять эти операции одним нажатием. Можно назначить для кнопки [User] один из следующих шести пунктов меню. **Энергопотребл.**, **Информация**, **Прогрессивная**, **Тестовый шаблон**, **Мульти-экран** и **Разрешение**
Тестовый шаблон	После установки проектора на экран выводится тестовый шаблон, чтобы можно было настроить проецирование без подключения внешнего оборудования. ☛ стр.25
Сброс	Все значения, настроенные для функций меню **Настройки**, можно сбросить до значений по умолчанию, кроме значения **Польз. кнопка**. О возврате значений по умолчанию для всех пунктов меню см. ☛ стр.94

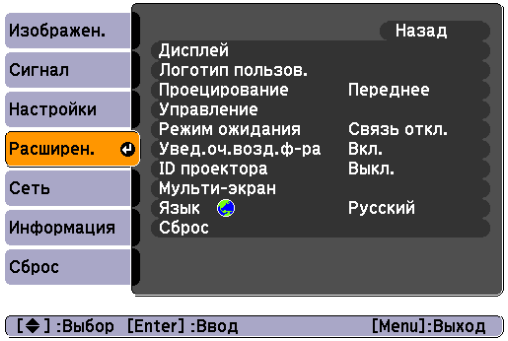

Меню нижнего уровня	Функция
Дисплей	Задание настроек, относящихся к экрану проектора. **Сообщение**: Если для данного пункта установлено значение **Выкл.**, следующие сообщения не отображаются на экране. Сообщение о перегреве и прочие предупреждения, сообщения об отсутствии видеосигнала, о включении функции Функция паузы или о смене значения параметров Источник, Цветовой режим или Соотношен. сторон. **Фон***1: При отсутствии сигнала изображения можно установить состояние экрана **Черный**, **Синий** или **Логотип**. **Экран загрузки***1: Установите этот параметр равным **Вкл.** для отображения логотипа пользователя при начале проецирования. **Отключение A/V***1: Настройки экрана для отображения во время работы функции “Отключение A/V” могут быть следующими: **Черный**, **Синий** или **Логотип**.
Логотип пользователя*1	Изменение логотипа пользователя, отображаемого в качестве фона в режиме “Фон” или “Экран загрузки”. ☛ стр.55
Проецирование	Данный параметр задается с учетом состояния установки проектора. ☛ стр.146

Меню нижнего уровня	Функция
Управление	**Direct Power On**: Задание использования (**Вкл./Выкл.**) функции Direct Power On. Будьте осторожны, если для этого параметра выбрано значение **Вкл.**, поскольку аппарат включается при возобновлении подачи электроэнергии, если он подключен к розетке. **Спящий режим**: Если установлено значение **Вкл.**, эта функция автоматически останавливает проецирование, если не поступает сигнал изображения и не производится никаких действий. **Время спящего реж.**: При установке параметра **Спящий режим** в положение **Вкл.** можно задать время автоматического выключения проектора в интервале от 1 до 30 минут. **Высотный режим**: Установите значение **Вкл.** при использовании проектора на высоте более 1500 м. **Зав синхр BNC**: Установка терминации для сигнала с входного порта BNC. Обычно для данного параметра следует устанавливать значение **Выкл.** Установите значение **Вкл.**, если необходима аналоговая терминация (75 Ω), например для видеомикшеров. **Тип пульта ДУ**: В зависимости от типа пульта дистанционного управления можно выбрать **Нормальная** или **Простой**. Установите для данного пункта значение **Нормальная**, чтобы использовать пульт дистанционного управления, прилагаемый к проектору. При выборе значения **Простой** для управления данным проектором можно использовать пульт дистанционного управления, поставляемый с другими проекторами Epson. Данная возможность полезна, если для управления этим проектором будет применяться уже знакомый пульт дистанционного управления. (При использовании пульта дистанционного управления, поставляемого с моделями серий EB-G50xx — EB-G53xx или серии EB-Z80xx, выберите **Нормальная**.) Пульт дистанционного управления, поставляемый с данным проектором, использовать нельзя, если для данного параметра установлено значение **Простой**. Убедитесь в правильности настройки, если проектор установлен на потолке или в ином труднодоступном месте, поскольку вернуть ее к значению **Нормальная** может быть сложно. Кроме того, будут недоступны функции, которых нет в данном проекторе или используемом пульте дистанционного управления. **Кнопка инв. напр.**: При подвешивании проектора к потолку установите значение данного параметра равным **Вкл.** ☛ стр.146
Режим ожидания	При установке для данного параметра значения **Связь вкл.** можно использовать функции контроля и управления состоянием проектора по сети, даже если проектор находится в режиме ожидания.
Увед.оч.возд.ф-ра	Задание использования (**Вкл./Выкл.**) функции “Увед.оч.возд.ф-ра”. Если для этого параметра установлено значение **Вкл.** и обнаружится засорение воздушного фильтра, на экране появится данное сообщение.
ID проектора	Установите ID в диапазоне от 1 до 9. Значение **Выкл.** означает, что ID не задан. ☛ стр.50
Мульти-экран	Регулировка оттенка и яркости каждого из проецируемых изображений в случае проецирования с использованием одного и более соединенных проекторов. ☛ стр.53 **Уровень настройки**: Можно настроить цвет от черного до белого за пять этапов, называемых Уров. 1–5, и на каждом из этих 5 уровней предусмотрена регулировка настроек “Коррекция яркости” и “Корр. цвета”. **Коррекция яркости**: Производится коррекция разницы яркости для каждого проектора. **Корр. цвета (G/R) / Корр. цвета (B/Y)**: Производится коррекция разницы цвета для каждого проектора.
Язык	Задание языка для отображаемых сообщений.

Меню нижнего уровня	Функция
Сброс	Доступен возврат значений по умолчанию для параметров **Дисплей**[*2], **Управление**[*3] и **Увед.оч.возд.ф-ра**, выполняемый в меню **Расширен.** О возврате значений по умолчанию для всех пунктов меню см. ☛ стр.94

*1 Если параметр **Защита логотипа** в пункте “Защита паролем” имеет значение **Вкл.**, настройки логотипа пользователя изменить нельзя. Чтобы внести изменения, установите параметр **Защита логотипа** равным **Выкл.** ☛ стр.55

*2 Кроме параметров, связанных с логотипом пользователя.

*3 Кроме параметров **Кнопка инв. напр.**, **Высотный режим** и **Тип пульта ДУ**.

Если для параметра **Защита сети** установлено значение **Вкл.** в пункте **Защита паролем**, будет отображено сообщение и изменить настройки будет невозможно. Чтобы внести изменения, установите параметр **Защита сети** равным **Выкл.** ☛ стр.57

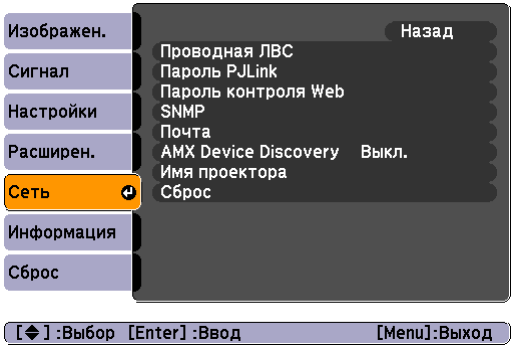

Меню нижнего уровня	Функция
Проводная ЛВС	Доступна настройка сети. **DHCP**: Задание использования (Вкл./Выкл.) протокола DHCP. Если для этого параметра установлено значение **Вкл.**, то дополнительные адреса установить невозможно. **Адрес IP**: Вы можете ввести адрес IP, который назначен проектору.* Можно ввести число от 0 до 255 в каждом поле адреса. Однако следующие адреса IP не могут использоваться. 0.0.0.0, 0.x.x.x, 127.x.x.x, от 224.0.0.0 до 255.255.255.255 (где x — это число от 0 до 255) **Маска подсети**: Вы можете ввести маску подсети для проектора.* Можно ввести число от 0 до 255 в каждом поле адреса. Однако следующие маски подсети не могут использоваться. 0.0.0.0, 255.255.255.255 **Адрес шлюза**: Вы можете ввести адрес IP шлюза проектора.* Можно ввести число от 0 до 255 в каждом поле адреса. Однако следующие адреса шлюза недоступны для использования. 0.0.0.0, 127.x.x.x, от 224.0.0.0 до 255.255.255.255 (где x — это число от 0 до 255) **MAC-адрес**: Вы можете отобразить MAC-адрес проектора.
Пароль PJLink	Введите пароль, который будет использоваться при доступе к проектору с использованием ПО, совместимого со стандартом PJLink.* ☛ стр.133 Вы можете ввести до 32 однобайтных буквенно-цифровых символов.
Пароль контроля Web	Установите пароль, который будет использоваться при настройке и управлении проектором через глобальную сеть с использованием средств контроля Web.* Можно ввести до 8 однобайтных буквенно-цифровых символов. ☛ стр.126

Меню нижнего уровня	Функция
SNMP	Установите значение этого параметра равным **Вкл.** при мониторинге проектора с помощью SNMP. Чтобы использовать SNMP для наблюдения за проектором, необходимо установить на компьютер диспетчер для протокола SNMP. Администрирование SNMP должен осуществлять специалист в области сетей. ☛ стр.130 **IP-ад. ловушки 1** или **IP-ад. ловушки 2**: если значение параметра **SNMP** равно **Вкл.**, можно зарегистрировать до двух IP-адресов назначения для уведомлений по ловушкам SNMP.*
Почта	Если этот параметр установлен, то вы получаете уведомление по электронной почте в случае возникновения каких-либо проблем или предупреждений для проектора. Для получения сведений о содержании отправляемой электронной почты обратитесь к разделу ☛ "Функция Уведомл. по почте о проблемах при считывании" стр.129 **Уведом. по почте**: Можно установить (**Вкл./Выкл.**), нужно ли использовать уведомление по электронной почте. Если этот параметр имеет значение **Выкл.**, установка других адресов недоступна. **Сервер SMTP**: Можно ввести адрес IP сервера SMTP проектора.* Можно ввести число от 0 до 255 в каждом поле адреса. Однако следующие адреса IP не могут использоваться. 127.x.x.x, от 224.0.0.0 до 255.255.255.255 (где x — это число от 0 до 255) **Номер порта**: Можно отобразить номер порта сервера SMTP. Значение по умолчанию — 25. При редактировании настроек из меню Контроль Web можно изменить значение Номер порта, введя допустимое число от 1 до 65535. **Наст. адреса 1/Наст. адреса 2/Наст. адреса 3**: Можно ввести адрес электронной почты* и содержание сообщения, чтобы получать уведомление при возникновении проблемы или предупреждения. Можно зарегистрировать до трех адресов назначения. Можно ввести до 64 однобайтных буквенно-цифровых символов для адресов электронной почты.
AMX Device Discovery	Если проектор подключен к сети, то установите для этого параметра значение **Вкл.**, чтобы разрешить определение проектора посредством AMX Device Discovery. Установите для данного параметра значение **Выкл.**, если проектор не подключен к окружению, управляемому контроллером от компании AMX или AMX Device Discovery.
Имя проектора	Отображается имя проектора, используемое для идентификации проектора при подключении к сети.
Сброс	Все значения, настроенные для меню **Сеть**, можно сбросить до значений по умолчанию. О возврате значений по умолчанию для всех пунктов меню см. ☛ стр.94

* При вводе чисел и паролей отображаются следующие виртуальные клавиатуры. Нажмите кнопку [⊕] на пульте дистанционного управления, чтобы переместить курсор к требуемой клавише, а затем [Enter], чтобы ввести символ. Вводите цифры, удерживая нажатой кнопку [Num] на пульте дистанционного управления и

нажимая цифровые кнопки. По окончании ввода нажмите на клавиатуре клавишу [Finish], чтобы подтвердить введенное значение. Для отмены ввода нажмите на клавиатуре клавишу [Cancel].

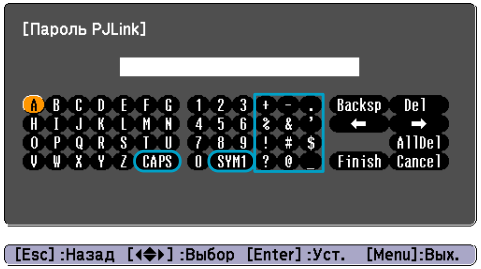

При каждом выборе клавиши [CAPS] и нажатии кнопки [Enter] происходит переключение между верхним и нижним регистром клавиатуры. При каждом выборе клавиши [SYM1/2] и нажатии кнопки [Enter] происходит изменение символьных клавиш, заключенных в рамку.

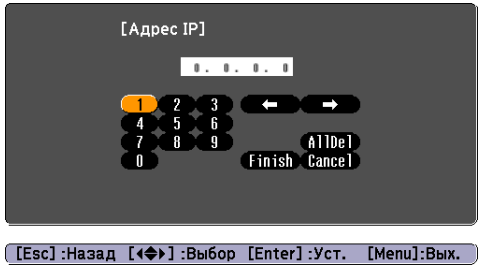

Если значение параметра **Защита сети** равно **Вкл.** в пункте **Защита паролем**, отображается соответствующее сообщение и изменить логотип пользователя невозможно. Чтобы внести изменения, установите параметр **Защита сети** равным **Выкл.** ☛ стр.57

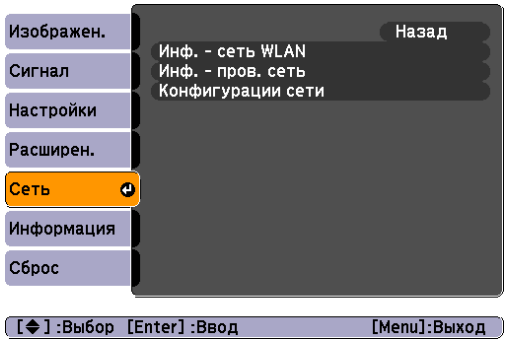

Меню нижнего уровня	Функция
Инф. - сеть WLAN **Инф. - пров. сеть**	Отображение сетевых настроек.
Конфигурации сети	Отображение экрана для настройки сети. ☛ стр.77

Используя веб-браузер на компьютере, подключенном к находящемуся в сети проектору, вы можете настроить функции проектора и управлять проектором. Эта функция называется “Контроль Web”. При помощи клавиатуры можно легко вводить текст для выполнения настроек “Контроля Web”, например настроек безопасности. ☛ стр.126

Замечания по работе с меню “Сеть”

Выбор пунктов в основном меню и в меню нижних уровней, а также изменение выбранных элементов аналогичны операциям в меню настройки.

По завершении обязательно перейдите в **Установка завершена** и выберите **Да**, **Нет** или **Отмена** При выборе вариантов **Да** или **Нет** происходит возврат в меню настройки.

Да:	Сохранение настроек и выход из меню **Сеть**.
Нет:	Выход из меню **Сеть** без сохранения настроек.
Отмена:	Продолжает отображаться меню **Сеть**.

Работа с виртуальной клавиатурой

Меню **Сеть** содержит элементы, которые требуют ввода буквенно-цифровых символов в процессе установки. В этом случае отображается следующая виртуальная клавиатура. Нажмите кнопку [⊙] на пульте дистанционного управления или кнопки [⊡/▲], [⊡/▼], [⊡/◀] и [⊡/▶] панели управления, чтобы переместить курсор к требуемой клавише, а затем нажмите кнопку [Enter], чтобы ввести буквенно-цифровой символ. Вводите цифры, удерживая нажатой кнопку [Num] на пульте дистанционного управления и нажимая цифровые кнопки. По окончании ввода нажмите на клавиатуре клавишу [Finish], чтобы подтвердить введенное значение. Для отмены ввода нажмите на клавиатуре клавишу [Cancel].

- При каждом выборе клавиши [CAPS] и нажатии кнопки [Enter] происходит переключение между верхним и нижним регистром клавиатуры.
- При каждом выборе клавиши [SYM1/2] и нажатии кнопки [Enter] происходит изменение символьных клавиш, заключенных в рамку.

Меню Основные

Меню нижнего уровня	Функция
Имя проектора	Отображается имя проектора, используемое для идентификации проектора при подключении к сети. При редактировании вы можете ввести до 16 однобайтных буквенно-цифровых символов.
Пароль PJLink	Установите пароль, который будет использоваться при доступе к проектору с использованием ПО, совместимого со стандартом PJLink. ☛ стр.133 Можно ввести до 32 однобайтных буквенно-цифровых символов.
Пароль контроля Web	Установите пароль, который будет использоваться при изменении настроек и управлении проектором при помощи функции Контроль Web. Вы можете ввести до 8 однобайтных буквенно-цифровых символов. Контроль Web — функция компьютера, которая позволяет выполнять настройку и управлять проектором с использованием веб-браузера на компьютере, подключенном к сети. ☛ стр.126
Ключевое слово проектора	Если для данного параметра установлено значение **Вкл.**, то вы должны ввести это ключевое слово при попытке подключения проектора к компьютеру, подключенному к сети. В результате можно предотвратить прерывание презентации из-за незапланированных подключений с компьютера. Обычно задается значение **Вкл.**

Меню Беспроводная ЛВС

Для подключения проектора к компьютеру с помощью беспроводной ЛВС установите модуль беспроводной ЛВС (ELPAP03). ☛ стр.158

Меню нижнего уровня	Функция
Пит. беспров. ЛВС	При подключении проектора к компьютеру через беспроводную локальную сеть установите этот параметр равным **Вкл.** Если подключение через беспроводную сеть не планируется, то установите значение **Выкл.** для предотвращения несанкционированного доступа.
Режим соединения	При подключении проектора к компьютеру через беспроводную локальную сеть выберите используемый режим подключения. При использовании подключения Точка-точка выбирается режим **Быстрый**. При использовании подключения Инфрастр-ра выбирается режим **Расширенный**. При подключении компьютера к проектору с помощью EasyMP Multi PC Projection выберите режим подключения **Расширенный**.
Wi-Fi Protected Setup	При использовании точки доступа, совместимой с WPS (Wi-Fi Protected Setup), через беспроводную локальную сеть можно легко подключить проектор к точке доступа и настроить параметры безопасности. ☛ стр.140
Канал	При подключении в режиме Быстрый режим можно выбрать канал, использующий 802.11b/g. При возникновении помех от других сигналов используйте другой канал.
Система беспроводной ЛВС	Установка системы беспроводной ЛВС. При подключении в режиме Расширенный можно задать параметр **Авто** для автоматического выбора метода, подходящего для данной среды применения. В зонах, где не поддерживается стандарт 802.11a, будет отображаться только **802.11b/g**.
Автонастр. SSID	При подключении в режиме Быстрый можно задать значение параметра “Автонастр. SSID” равным **Вкл.**, чтобы ускорить поиск этого проектора среди других для повышения стабильности подключения. SSID будет создан автоматически, поэтому следующий адрес задать невозможно. При подключении одного компьютера к нескольким проекторам установите значение этого параметра равным **Выкл.**

Меню нижнего уровня	Функция
SSID	Введите SSID. Если для системы беспроводной ЛВС, в которой находится проектор, предусмотрен SSID (идентификатор станции-источника), то нужно ввести SSID. Вы можете ввести до 32 однобайтных буквенно-цифровых символов.
DHCP	Вы можете установить (**Вкл.**/**Выкл.**), нужно ли использовать DHCP. Если этот параметр имеет значение **Вкл.**, установка других адресов недоступна.
Адрес IP	Вы можете ввести IP-адрес, который назначен проектору. Вы можете ввести число от 0 до 255 в каждом поле адреса. Однако следующие адреса IP не могут использоваться. 0.0.0.0, 127.x.x.x, от 224.0.0.0 до 255.255.255.255 (где x — это число от 0 до 255)
Маска подсети	Вы можете ввести значение для параметра Маска подсети для проектора. Вы можете ввести число от 0 до 255 в каждом поле адреса. Однако следующие маски подсети не могут использоваться. 0.0.0.0, 255.255.255.255
Адрес шлюза	Вы можете ввести адрес IP шлюза проектора. Можно ввести число от 0 до 255 в каждом поле адреса. Однако следующие значения параметра Адрес шлюза не могут использоваться. 0.0.0.0, 127.x.x.x, от 224.0.0.0 до 255.255.255.255 (где x — это число от 0 до 255)
MAC-адрес	Показывает MAC-адрес.
Дисплей SSID	Чтобы не показывать SSID на экране ожидания LAN, установите для этого параметра значение **Выкл.**
Отображение IP-адреса	Чтобы не показывать адрес IP на экране ожидания LAN, установите для этого параметра значение **Выкл.**

Меню Безопасность (Доступно только при наличии установленного дополнительного модуля беспроводной локальной сети)

Если дополнительный модуль беспроводной ЛВС установлен и используется в режиме Расширенный, то настоятельно рекомендуется настроить безопасность.

Меню нижнего уровня	Функция
Безопасность	Доступен выбор одного типа безопасности. При настройке безопасности следуйте инструкциям администратора сети, к которой вы хотите подключиться. В проекторе доступны следующие типы безопасности. **WEP**: Данные шифруются при помощи кодового ключа (ключа WEP). Этот метод исключает обмен данными при несовпадении ключей шифрования для точки доступа и проектора. **WPA/WPA2**: Этот стандарт шифрования предоставляет более надежную защиту по сравнению с WEP. Хотя существует несколько типов шифрования WPA, данный проектор использует только типы “TKIP” и “AES”. Стандарт WPA также включает функции проверки подлинности пользователя. Проверка подлинности WPA включает два метода: с использованием сервера проверки подлинности или проверка подлинности между компьютером и точкой доступа без сервера. Данный проектор поддерживает последний метод, без использования сервера. **EAP**: EAP - это протокол, который используется для обмена данными между клиентами и серверами идентификации. Существует несколько протоколов, например EAP-TLS, которые используют для аутентификации пользователя электронный сертификат. Это протокол LEAP, использующий имя пользователя и пароль пользователя, а также EAP-TTLS.

При использовании EAP вы должны установить на проекторе те же настройки, что и для сервера идентификации. Проверьте вместе с вашим администратором сети подробности настройки сервера RADIUS.

При выборе WEP

Меню нижнего уровня	Функция
Шифрование WEP	Вы можете задать кодирование для WEP шифрования. **128 Bit**: Применяется 128- (104-) битовое кодирование **64 Bit**: Применяется 64- (40-) битовое кодирование
Формат	Вы можете задать метод ввода ключа шифрования WEP. **ASCII**: Ввод текста. Метод ввода текста, шифруемого с использованием метода WEP, различается в зависимости от точки доступа. Проверьте приемлемость этого метода для сети вместе с администратором той сети, в которой находится проектор, а затем установите значение “ASCII”. **HEX**: Ввод в шестнадцатеричном формате.
Код ключа	Выбор кода ключа шифрования WEP.

Меню нижнего уровня	Функция
Ключ шифрования 1/Ключ шифрования 2/Ключ шифрования 3/Ключ шифрования 4	Вы можете ввести ключ, который будет использоваться для WEP шифрования. Введите ключ, состоящий из однобайтных символов в соответствии с инструкциями администратора сети, к которой подключен проектор. Тип доступных для ввода символов и цифр изменяется в зависимости от настроек **Шифрование WEP** и **Формат**. Если число введенных вами символов меньше, чем требуется, то шифрование выполняться не будет. Если число введенных вами символов больше, чем требуется, то выходящие за разрешенные рамки символы шифроваться не будут. **128 Bit** - **ASCII**: Однобайтные буквенно-цифровые, 13 символов. **64 Bit** - **ASCII**: Однобайтные буквенно-цифровые, 5 символов. **128 Bit** - **HEX**: От 0 до 9 и от A до F, 26 символов **64 Bit** - **HEX**: От 0 до 9 и от A до F, 10 символов
Тип аутентификации	Можно задать параметр “Тип аутентификации” для шифрования WEP. **Open**: Метод подключения к точке доступа без аутентификации. **Shared**: Тип аутентификации с помощью ключа WEP.

При выборе WPA-PSK(TKIP/AES) или WPA2-PSK(TKIP/AES)

Меню нижнего уровня	Функция
PSK (Код шифрования)	Вы можете ввести секретный ключ (ключ шифрования), который состоит из однобайтных буквенно-цифровых символов. Введите от 8 до 63 символов. После ввода секретного ключа и нажатия кнопки [Enter] секретный ключ вступает в силу и отображается в виде звездочек (*). Вы не можете ввести более 32 символов в меню настройки. При настройке с использованием функции Контроль Web вы можете ввести более 32 символов. ☛ стр.126

При выборе EAP-TLS

Сведения о регистрации цифрового сертификата проектора для проверки подлинности см. в следующем разделе. ☛ *Руководство пользователя PC Free* "Регистрация цифрового сертификата для проектора"

Меню нижнего уровня	Функция
Кому выдан/Кем выдан/ Срок действия	Отображается экран с информацией сертификата. Вводить ничего нельзя.

При выборе EAP-TTLS/MD5, EAP-TTLS/MS-CHAPv2, PEAP/MS-CHAPv2, PEAP/GTC, LEAP, EAP-Fast/MS-CHAPv2, EAP-Fast/GTC

Меню нижнего уровня	Функция
Имя пользователя	Вы можете ввести имя пользователя, которое должно использоваться для проверки подлинности в виде однобайтных буквенно-цифровых символов (без пробелов). Вы можете ввести до 64 символов. Вы не можете ввести более 32 символов в меню настройки. При настройке с использованием функции Контроль Web вы можете ввести более 32 символов. ☛ стр.126
Пароль	Вы можете ввести пароль проверки подлинности в виде однобайтных буквенно-цифровых символов. Вы можете ввести до 64 символов. После ввода пароля и нажатия кнопки [Enter] пароль вступает в силу и отображается в виде звездочек (*). В меню настройки можно ввести не более 32. При настройке с использованием функции “Контроль Web” можно ввести более 32 символов. ☛ стр.126

Меню Проводная ЛВС

Меню нижнего уровня	Функция
DHCP	Задание использования (**Вкл.**/**Выкл.**) протокола DHCP. Если этот параметр имеет значение **Вкл.**, установка других адресов недоступна.
Адрес IP	Вы можете ввести IP-адрес, который назначен проектору. Вы можете ввести число от 0 до 255 в каждом поле адреса. Однако следующие адреса IP не могут использоваться. 0.0.0.0, 127.x.x.x, от 224.0.0.0 до 255.255.255.255 (где x — это число от 0 до 255)
Маска подсети	Можно ввести значение параметра Маска подсети для проектора. Можно ввести число от 0 до 255 в каждом поле адреса. Однако следующие маски подсети не могут использоваться. 0.0.0.0, 255.255.255.255
Адрес шлюза	Можно ввести IP-адрес шлюза проектора. Можно ввести число от 0 до 255 в каждом поле адреса. Однако следующие значения параметра Адрес шлюза не могут использоваться. 0.0.0.0, 127.x.x.x, от 224.0.0.0 до 255.255.255.255 (где x — это число от 0 до 255)
MAC-адрес	Показывает MAC-адрес.
Отображение IP-адреса	Чтобы не показывать IP-адрес на экране ожидания ЛВС, установите для этого параметра значение **Выкл.**

Меню Почта

Если этот параметр установлен, то при возникновении проблем или предупреждений для проектора по электронной почте высылается уведомление.
☛ "Функция Уведомл. по почте о проблемах при считывании" стр.129

Меню нижнего уровня	Функция
Уведом. по почте	Задание использования (**Вкл./Выкл.**) уведомления по электронной почте.
Сервер SMTP	Можно ввести IP-адрес сервера SMTP проектора. Вы можете ввести число от 0 до 255 в каждом поле адреса. Однако следующие адреса IP не могут использоваться. 127.x.x.x, от 224.0.0.0 до 255.255.255.255 (где x — это число от 0 до 255)
Номер порта	Вы можете ввести номер порта для сервера SMTP. Значение по умолчанию 25. Вы можете ввести числа от 1 до 65535.
Адрес эл. почты 1/Адрес эл. почты 2/Адрес эл. почты 3	Вы можете ввести адрес электронной почты, по которому следует посылать уведомления. Можно зарегистрировать до трех адресов назначения. Можно ввести до 64 однобайтных буквенно-цифровых символов для адресов электронной почты. Вы не можете ввести более 32 символов в меню настройки. При настройке с использованием функции Контроль Web вы можете ввести более 32 символов. ☛ стр.126
Настройка уведомления	Вы можете выбрать проблемы и предупреждения, для которых необходимо отправлять уведомления по электронной почте. При возникновении выбранных проблем или предупреждений по указанному **Адрес эл. почты** будет отправлено электронное письмо с уведомлением. Вы можете выбрать несколько из показанных элементов.

Меню Другое

Меню нижнего уровня	Функция
SNMP	Установите значение этого параметра равным **Вкл.** при мониторинге проектора с помощью SNMP▶▶. Чтобы использовать SNMP для наблюдения за проектором вам необходимо установить программу-менеджер для этого протокола. SNMP должен управляться администратором сети.
IP-ад. ловушки 1/IP-ад. ловушки 2	Если значение параметра **SNMP** равно **Вкл.**, можно зарегистрировать до двух адресов IP назначения для уведомления по ловушкам SNMP. Вы можете ввести число от 0 до 255 в каждом поле адреса. Однако следующие адреса IP не могут использоваться. 127.x.x.x, от 224.0.0.0 до 255.255.255.255 (где x — это число от 0 до 255)
Шлюз с приоритетом	В качестве шлюза с приоритетом выберите **Проводная** или **Беспровод.**
AMX Device Discovery	Если проектор подключен к сети, то установите для этого параметра значение **Вкл.**, чтобы разрешить определение проектора посредством AMX Device Discovery▶▶. Установите для этого параметра значение **Выкл.**, если вы не подключены к окружению, управляемому контроллером от компании AMX или посредством AMX Device Discovery.
RoomView	Устанавливайте значение этого параметра равным **Вкл.** только в том случае, если для мониторинга и контроля проектора по сети используется Crestron RoomView®. Обычно для данного параметра следует устанавливать значение **Выкл.** ☛ "О программе Crestron RoomView® (только в моделях EB-G5950/G5650W)" стр.134 Новые настройки будут применены после перезапуска проектора. Если значение этого параметра равно **Вкл.**, следующие функции будут недоступны. • Контроль Web • Message Broadcasting (Модуль EasyMP Monitor)

Меню Сброс

Производит сброс всех настроек сети.

Меню нижнего уровня	Функция
Сброс сетевых настроек.	Чтобы выполнить сброс всех настроек сети, выберите **Да**. После сброса всех настроек появится меню **Основные**.

Позволяет проверить состояние сигналов проецируемых изображений и состояние проектора. Как видно из следующих снимков экрана, доступные для отображения пункты зависят от сигнала и источника изображения, проецируемого в текущий момент.

Сигнал RGB/Сигналкомпонентное видео

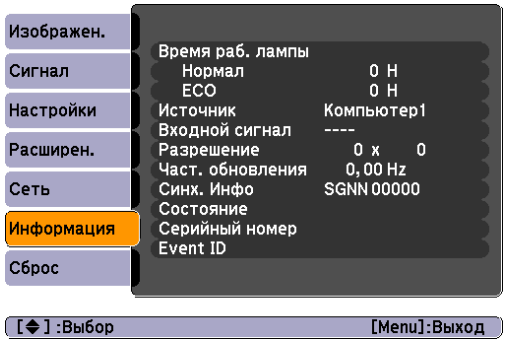

Сигнал композитное видео/Сигнал S-Video

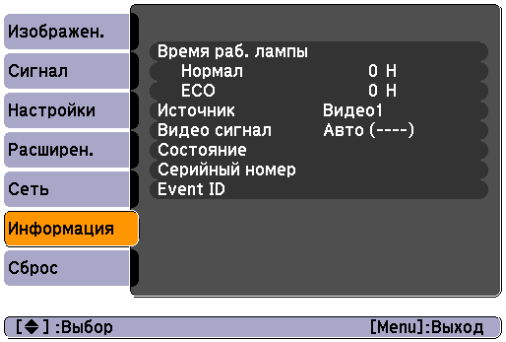

USB*/LAN*

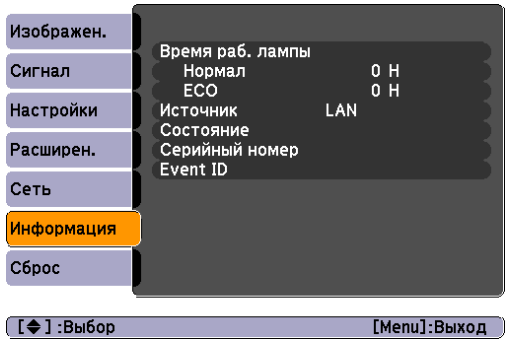

*только в моделях EB-G5950/G5650W

Меню нижнего уровня	Функция
Время раб. лампы	Отображение суммарного рабочего времени лампы*1. При достижении времени предупреждения для лампы символы отображаются желтым цветом.
Источник	Отображение названия источника для подключенного оборудования, с которого в текущий момент выполняется проецирование.
Входной сигнал	Отображение содержимого параметра **Входной сигнал**, заданного в меню **Сигнал** с учетом источника.
Разрешение	Отображение разрешения.
Видео сигнал	Отображение содержимого параметра **Видео сигнал**, заданного в меню **Сигнал**.
Част. обновления	Отображение параметра Част. обновления.
Синх. Инфо	Отображение информации о сигнале изображения. Эта информация может понадобиться при необходимости сервисного обслуживания.
Состояние	Информация об ошибках, возникших при работе проектора. Эта информация может понадобиться при необходимости сервисного обслуживания.
Серийный номер	Отображение серийного номера проектора.

Меню нижнего уровня	Функция
Event ID (только в моделях EB-G5950/G5650W)	Если проблемы происходят при подключении проектора и компьютера через сеть, сведения о проблеме отображаются с помощью Event ID. Сведения об интерпретации Event ID см. на следующей странице. ☛ стр.113

*1 Суммарное время эксплуатации отображается в виде “0В” в течение первых 10 часов. 10 часов и более отображаются в виде “10В”, “11В” и т. д.

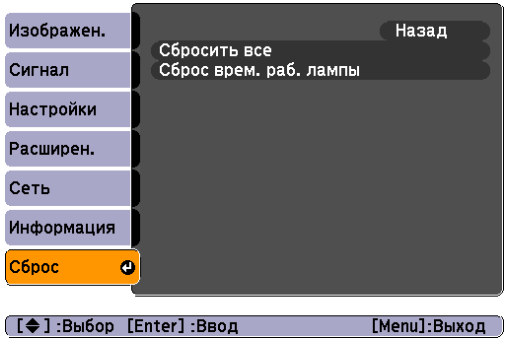

Меню нижнего уровня	Функция
Сбросить все	Сброс значений настроек всех пунктов меню конфигурации к значениям по умолчанию. Следующие пункты не будут сброшены к значениям по умолчанию: Пункты меню “Пароль”, **Входной сигнал**, **Логотип пользователя**, **Мульти-экран**, все пункты для меню **Сеть**, **Время раб. лампы** и **Язык**.
Сброс врем. раб. лампы	Сбрасывается суммарное время работы лампы и восстанавливается значение “0H”. Такой сброс следует выполнить при замене лампы.

Поиск и Устранение Неисправностей

В этой главе объясняются способы обнаружения неисправностей и меры по их устранению.

При возникновении неисправности проектора нажмите кнопку [Help], чтобы отобразить экран “Справка”, который поможет устранить неисправность. Чтобы решить проблемы, отвечайте на вопросы.

Процедура

1 Нажмите кнопку [Help].

Отобразится экран Справка.

Использование пульта дистанционного управления

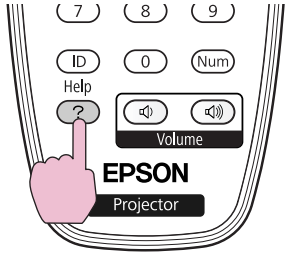

Использование панели управления

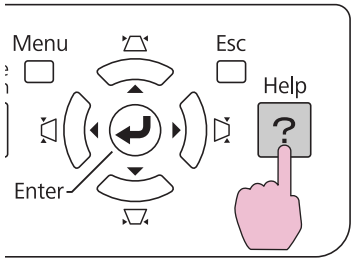

2 Выберите пункт меню.

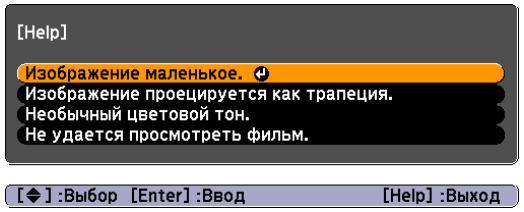

Использование пульта дистанционного управления

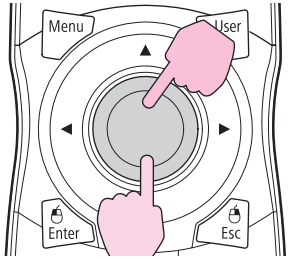

Использование панели управления

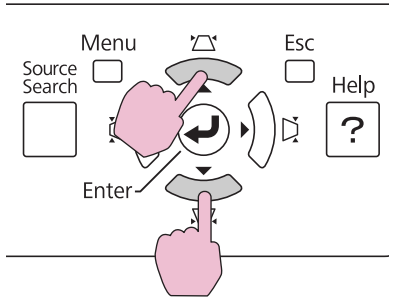

3 **Подтвердите сделанный выбор.**

Использование пульта дистанционного управления

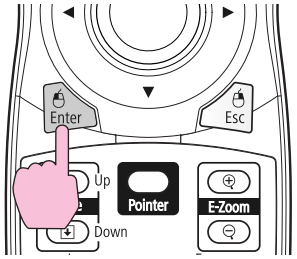

Использование панели управления

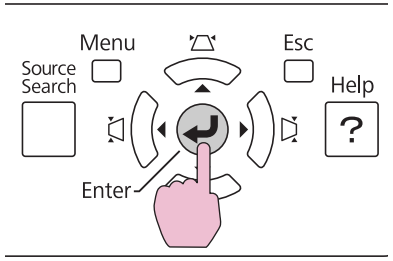

Вопросы и меры отображаются, как показано внизу на экране. Для выхода из окна справки служит кнопка [Help].

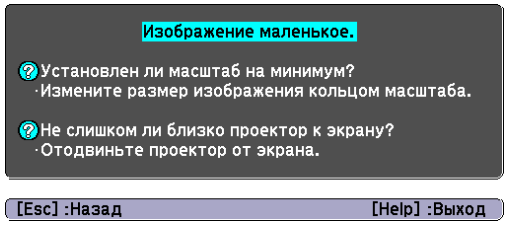

Если с помощью экрана “Справка” не удается устранить неисправность, см. раздел "Устранение неполадок" стр.98.

В случае возникновения неполадки проектора сначала следует проверить показания индикаторов и обратиться к разделу “Интерпретация показаний индикаторов”.

Если показания индикаторов не позволяют точно определить происхождение неполадки, обратитесь к разделу “Показания индикаторов не дают нужной информации”. ☛ стр.103

Интерпретация показаний индикаторов

Данные индикаторы отображают рабочее состояние проектора.

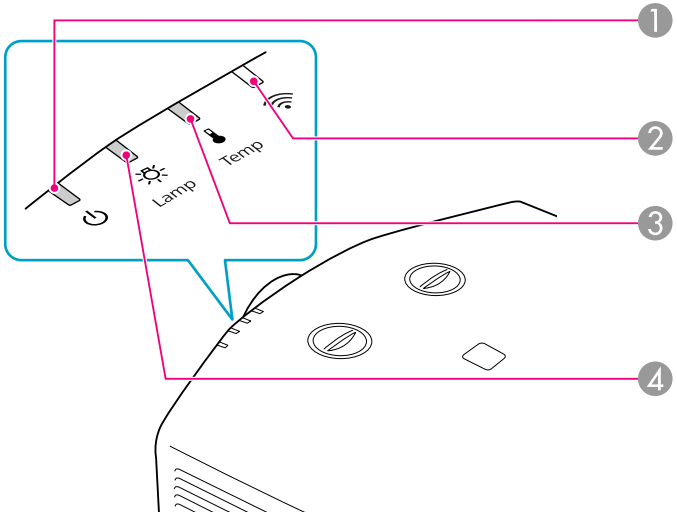

❶ Указывает рабочее состояние.

Состояние ожидания
Если в этом состоянии нажать кнопку [⏻], то начнется проецирование.

Подготовка к мониторингу сети (приблизительно 20 минут максимум) или выполнение охлаждения
Кнопки не работают, пока мигает индикатор.

Прогрев
Прогрев длится приблизительно 30 секунд. По завершении прогрева индикатор прекращает мигать.
[Кнопка ⏻] во время прогрева не работает.

Проецирование

2. Отображает рабочее состояние беспроводной ЛВС при установке модуля беспроводной локальной сети. (только в моделях EB-G5950/G5650W)
☛ "Интерпретация индикаторов беспроводной ЛВС" стр.159
3. Отражает уровень внутренней температуры.
4. Указывает статус проекционной лампы.

В следующей таблице приведены значения показаний индикаторов и способы устранения неполадок, на которые они указывают.
Если все индикаторы выключены, проверьте правильность подключения кабеля питания и подачи напряжения.
В некоторых случаях при отключенном кабеле питания индикатор ⏻ продолжает гореть в течение короткого промежутка времени, это не является неполадкой.

⏻ Индикатор горит или мигает красным

: горит постоянно : мигает : выключен

Состояние	Причина	Способ устранения или состояние
⏻ ☼ 🌡	Внутренняя ошибка	Прекратите работу с проектором, отсоедините кабель питания от электрической розетки и обратитесь к местному дилеру или по ближайшему из адресов, приведенных в документе Руководство по технической поддержке и обслуживанию. ☛ *Контактная информация по проекторам Epson*
⏻ ☼ 🌡	Ошибка вентилятора Ошибка датчика	Прекратите работу с проектором, отсоедините кабель питания от электрической розетки и обратитесь к местному дилеру или по ближайшему из адресов, приведенных в документе Руководство по технической поддержке и обслуживанию. ☛ *Контактная информация по проекторам Epson*
⏻ ☼ 🌡	Ош. высокой темп. (перегрев)	Лампа выключается автоматически, и проецирование прекращается. Подождите около пяти минут. По истечении примерно пяти минут проектор переключается в режим ожидания, поэтому следует выполнить следующие две проверки. • Проверьте, что воздушный фильтр и выходное отверстие для воздуха не засорены, а проектор не находится напротив стены. • Если воздушный фильтр засорен, очистите его или замените. ☛ стр.115, стр.121 Если ошибка повторяется после проверки описанных выше моментов, прекратите работу с проектором, отсоедините кабель питания от электрической розетки и обратитесь к местному дилеру или по ближайшему из адресов, приведенных в документе Руководство по технической поддержке и обслуживанию. ☛ *Контактная информация по проекторам Epson*
		При работе на высоте 1500 м или более для настройки **Высотный режим** следует задать значение **Вкл.** ☛ стр.70

Состояние	Причина	Способ устранения или состояние
	Ошибка фильтра	Выполните следующие две проверки. • Убедитесь, что воздушный фильтр и выходное отверстие для воздуха не засорены, а проектор не находится напротив стены. • Если воздушный фильтр засорен, очистите его или замените. ☛ стр.115, стр.121 Если ошибка повторяется после проверки описанных выше моментов, прекратите работу с проектором, отсоедините кабель питания от электрической розетки и обратитесь к местному дилеру или по ближайшему из адресов, приведенных в документе Руководство по технической поддержке и обслуживанию. ☛ *Контактная информация по проекторам Epson*
	Ошибка лампы Сбой лампы От. крышка лампы	Выполните следующие две проверки. • Извлеките лампу и проверьте ее на наличие трещин. ☛ стр.118 • Очистите воздушный фильтр. ☛ стр.115
		Если на лампе нет трещин: Верните лампу на место и включите питание. **Если ошибка повторяется**: Замените лампу новой и включите питание. **Если ошибка повторяется**: прекратите работу с проектором, отсоедините кабель питания от электрической розетки и обратитесь к местному дилеру или по ближайшему из адресов, приведенных в документе Руководство по технической поддержке и обслуживанию. ☛ *Контактная информация по проекторам Epson*
		Если на лампе есть трещины: Замените ее новой лампой или обратитесь к местному дилеру за дополнительной помощью. При самостоятельной замене лампы соблюдайте осторожность, чтобы не пораниться осколками стекла (до замены лампы продолжение проецирования невозможно). ☛ *Контактная информация по проекторам Epson*
		При работе на высоте 1500 м или более для настройки **Высотный режим** следует задать значение **Вкл.** ☛ стр.70
		Проверьте надежность установки крышки отсека лампы и самой лампы. ☛ стр.118 Если лампа или крышка отсека лампы установлены ненадежно, лампа не включится.
	Ош. пит. (Балласт)	Прекратите работу с проектором, отсоедините кабель питания от электрической розетки и обратитесь к местному дилеру или по ближайшему из адресов, приведенных в документе Руководство по технической поддержке и обслуживанию. ☛ *Контактная информация по проекторам Epson*

Индикатор мигает или горит

: горит постоянно : мигает : выключен : зависит от состояния проектора

Состояние	Причина	Способ устранения или состояние
	Предуп.высокой темп.	(Не является признаком аномалии. Однако если температура вновь поднимается до чрезмерно высокого значения, проецирование автоматически прекращается.) • Убедитесь, что воздушный фильтр и выходное отверстие для воздуха не засорены, а проектор не находится напротив стены. • Если воздушный фильтр засорен, очистите его или замените. ☛ стр.115, стр.121
	Заменить лампу	Замените лампу новой. ☛ стр.118 Если лампа эксплуатируется после окончания периода, рекомендованного для замены, увеличивается вероятность взрыва лампы. Как можно скорее замените лампу новой.
	Низкий возд.поток	(Не является признаком аномалии. Однако проецирование будет автоматически остановлено, если потока воздуха будет недостаточно и далее.) Отображается сообщение “Воздушный фильтр засорился. Прочистите или замените воздушный фильтр ”. Выполните следующие две проверки. • Убедитесь, что воздушный фильтр и выходное отверстие для воздуха не засорены, а проектор не находится напротив стены. • Если воздушный фильтр засорен, очистите его или замените. ☛ стр.115, стр.121 Если после чистки фильтра состояние “Низкий возд.поток” не изменяется, замените воздушный фильтр новым. ☛ стр.121 Если ошибка повторяется после проверки описанных выше моментов, прекратите работу с проектором, отсоедините кабель питания от электрической розетки и обратитесь к местному дилеру или по ближайшему из адресов, приведенных в документе Руководство по технической поддержке и обслуживанию. ☛ *Контактная информация по проекторам Epson*
	Увед.оч.возд.ф-ра	Может также отображаться следующее сообщение: “Время для очистки воздушного фильтра. Прочистите или замените воздушный фильтр.”. Очистите воздушный фильтр. ☛ стр.115 Если воздушный фильтр окрашен в желтый цвет из-за табачного дыма и его нельзя очистить, замените воздушный фильтр новым. Индикации или сообщения, относящиеся к индикации “Увед.оч.возд.ф-ра”, отображаются только при установке для параметра **Увед.оч.возд.ф-ра** значения **Вкл.** в меню **Расширен.** меню конфигурации. ☛ стр.70

- Если проектор работает некорректно даже при нормальных показаниях индикаторов, следует обратиться к разделу “Показания индикаторов не дают нужной информации”. ☛ стр.103
- Если ошибка не указана в этой таблице, то прекратите работу с проектором, отсоедините кабель питания от электрической розетки и обратитесь к местному дилеру или по ближайшему из адресов, приведенных в документе Руководство по технической поддержке и обслуживанию. ☛ *Контактная информация по проекторам Epson*

Показания индикаторов не дают нужной информации

Если при возникновении одной из следующих неполадок показания индикаторов не позволяют устранить неполадку, обратитесь к страницам, указанным для соответствующей неполадки.

Неполадки, связанные с изображениями

- "Не появляется изображение" ☛ стр.104
  Проецирование не запускается, вся область проецирования черная, вся область проецирования синяя и т.п.
- "Движущиеся изображения не отображаются (черной становится только движущаяся часть)." ☛ стр.104
  Проецируемые с компьютера движущиеся изображения выглядят черными и никакие объекты не проецируются.
- "Проецирование прекращается автоматически" ☛ стр.104
- "Появляется сообщение “Не поддерживается.”." ☛ стр.105
- "“Отображается сообщение Нет сигнала”." ☛ стр.105
- "Изображения выглядят смазанными или не сфокусированы" ☛ стр.105
- "На изображениях появляются помехи или искажения" ☛ стр.106
  Возникают такие неполадки, как помехи, искажения или черные и белые полосы.
- "Изображение обрезано (большое) или маленькое, либо имеет неподходящее форматное отношение" ☛ стр.107
  Отображается только часть изображения или у изображения неправильное соотношение высоты и ширины и т.п.
- "Неправильная цветопередача для изображения" ☛ стр.107
  Все изображение имеет красноватый или зеленоватый оттенок, изображения черно-белые, цвета тусклые и т. п. (Мониторы компьютеров и ЖК-экраны обладают разными характеристиками цветовоспроизведения, поэтому цвета, проецируемые проектором и отображаемые на мониторе, не всегда совпадают, но это не является признаком неполадки.)
- "Темные изображения" ☛ стр.108

Неполадки при запуске проецирования

- "Питание не подается" ☛ стр.108

Прочие неполадки

- "Не слышен звук или слабый звук (только в моделях EB-G5950/G5900/G5650W/G5600)" ☛ стр.110
- "Пульт дистанционного управления не работает" ☛ стр.110
- "На внешнем мониторе нет изображения (только в моделях EB-G5950/G5900/G5650W/G5600)" ☛ стр.111
- "Требуется изменить язык сообщений и меню" ☛ стр.111
- "Почта не получена даже при возникновении проблем с проектором" ☛ стр.112

Интерпретация Event ID (только в моделях EB-G5950/G5650W)

- ☛ стр.113

Неполадки, связанные с изображениями

Не появляется изображение

Необходимая проверка	Способ устранения
Нажата ли кнопка [⏻]?	Для включения питания нажмите кнопку [⏻].
Индикаторы выключены?	Кабель питания подключен неправильно или неправильно подается питание. Подключите кабель питания проектора надлежащим образом. ☛ *Руководство по быстрой установке* Проверьте правильность функционирования электрической розетки или источника питания.
Активен ли режим “Отключение A/V”?	Нажмите на пульте дистанционного управления кнопку [A/V Mute], чтобы деактивировать функцию “Отключение A/V”. ☛ стр.46
Правильно заданы значения параметров меню конфигурации?	Сбросить все все настройки. ☛ Меню **Сброс**, пункт **Сбросить все** стр.94
Проецируемое изображение совершенно черное? **Только при проецировании компьютерных изображений**	Некоторые из входных изображений, например экранные заставки, могут быть совершенно черными.
Правильно задан формат сигнала изображения? **Только при проецировании изображений с источника видеосигнала**	Измените значения настроек в соответствии с сигналом, поступающим от подключенного оборудования. ☛ Меню **Сигнал**, пункт **Видео сигнал** стр.66

Движущиеся изображения не отображаются (черной становится только движущаяся часть).

Необходимая проверка	Способ устранения
На ЖКД и монитор выводится компьютерный сигнал изображения? **Только при проецировании изображений с портативного компьютера или компьютера со встроенным ЖК-экраном**	Задайте для сигнала изображения вывод только в качестве внешнего сигнала. ☛ См. документацию для вашего компьютера.

Проецирование прекращается автоматически

Необходимая проверка	Способ устранения
Установлен ли параметр **Спящий режим** в положение **Вкл.**?	Для включения питания нажмите кнопку [⏻]. Если функция “Спящий режим” не требуется, измените значение на **Выкл.** ☛ Меню **Расширен.** — пункт **Управление** — пункт **Спящий режим** стр.70

Появляется сообщение “Не поддерживается.”.

Необходимая проверка	Способ устранения
Правильно ли задан формат сигнала изображения? **Только при проецировании изображений с источника видеосигнала**	Измените значения настроек в соответствии с сигналом, поступающим от подключенного оборудования. ☛ Меню **Сигнал**, пункт **Видео сигнал** стр.66
Разрешение сигнала изображения и частота обновления соответствуют используемому режиму? **Только при проецировании компьютерных изображений**	Способы изменения разрешения сигнала изображения и частоты обновления выходного сигнала компьютера см. в документации по компьютеру. ☛ "Поддерживаемые мониторы" стр.167

“Отображается сообщение Нет сигнала”.

Необходимая проверка	Способ устранения
Правильно ли подсоединены кабели?	Проверьте надежность подключения всех необходимых для проецирования кабелей. ☛ стр.148, стр.154
Правильно ли выбран входной порт?	Измените изображение, нажав на пульте дистанционного управления или на панели управления кнопку [Source Search]. ☛ стр.33
Включено питание компьютера или источника видеосигнала?	Включите питание соответствующего оборудования.
Сигналы изображения выводятся на проектор? **Только при проецировании изображений с портативного компьютера или компьютера со встроенным ЖК-экраном**	Если сигналы изображения выводятся только на ЖК-монитор компьютера или на вспомогательный монитор, необходимо задать для выходного сигнала внешнее принимающее устройство наряду с собственным монитором компьютера. В некоторых моделях компьютеров при выводе сигналов изображения на внешнее принимающее устройство изображения перестают выводиться на ЖК-монитор или вспомогательный монитор. ☛ стр.150 Если подключение выполняется при уже включенном питании проектора или компьютера, функциональная клавиша [Fn], отвечающая за переключение компьютерного сигнала изображения на внешнее устройство, может не работать. Выключите питание компьютера и проектора, затем снова включите.

Изображения выглядят смазанными или не сфокусированы

Необходимая проверка	Способ устранения
Правильно ли отрегулировано фокусное расстояние?	Поверните фокальное кольцо для регулировки фокуса. ☛ *Руководство по быстрой установке*
Находится ли проектор на правильном расстоянии?	Производится ли проецирование за пределами рекомендованного диапазона расстояний? Установите проектор в пределах этого диапазона. ☛ стр.164

Необходимая проверка	Способ устранения
Слишком большое значение регулировки параметра Корр-ия трапеции?	Величина корректировки трапецеидального искажения снижается уменьшением угла наклона проектора. ☛ стр.30
На объективе появился конденсат?	При быстром перемещении проектора из холодного в теплое окружающее пространство или при неожиданном изменении температуры окружающей среды на поверхности объектива может появиться конденсат, что приводит к смазанности изображений. Рекомендуется установить проектор в помещении приблизительно за один час до его использования. При появлении конденсата выключите проектор и дождитесь исчезновения конденсата.

На изображениях появляются помехи или искажения

Необходимая проверка	Способ устранения
Правильно ли задан формат сигнала изображения? **Только при проецировании изображений с источника видеосигнала**	Измените значения настроек в соответствии с сигналом, поступающим от подключенного оборудования. ☛ Меню **Сигнал**, пункт **Видео сигнал** стр.66
Правильно ли подсоединены кабели?	Проверьте надежность подключения всех необходимых для проецирования кабелей. ☛ стр.148, стр.151
Используется кабельный удлинитель?	При использовании кабельного удлинителя электромагнитные помехи могут оказывать воздействие на сигналы. С помощью кабелей, входящих в комплект поставки проектора, проверьте, не являются ли источником неполадки используемые кабели.
Правильно выбрано разрешение? **Только при проецировании компьютерных изображений**	Настройте параметры компьютера таким образом, чтобы выходные сигналы поддерживались проектором. ☛ "Поддерживаемые мониторы" стр.167 ☛ Документация к компьютеру
Правильно ли настроены параметры “Синхронизация” и “Трекинг”? **Только при проецировании компьютерных аналоговых сигналов RGB**	Для выполнения автоматической регулировки нажмите кнопку [Auto] на пульте дистанционного управления или кнопку [Enter] на панели управления. Если изображения остаются некорректно отрегулированными после применения автоматической регулировки, можно выполнить регулировку в меню конфигурации с помощью параметров **Синхронизация** и **Трекинг**. ☛ Меню **Сигнал**, пункты **Трекинг**, **Синхронизация** стр.66
Установлено ли для параметра **Разрешение** значение **Вручную**? **Только при проецировании на полиэкран**	Изображение может быть свернуто, если значение параметра **Разрешение** в меню конфигурации и разрешение проецируемого изображения не совпадают. Если изображение свернуто, установите значение параметра **Разрешение** равным **Авто**. ☛ Меню **Сигнал**, пункт **Разрешение** стр.66

Изображение обрезано (большое) или маленькое, либо имеет неподходящее форматное отношение

Необходимая проверка	Способ устранения
Правильно ли отрегулировано соотношение сторон?	Нажмите на пульте дистанционного управления кнопку [Aspect], чтобы выбрать соотношение сторон, подходящее для источника входного сигнала. ☛ стр.36
Проецируется изображение с широкоэкранного компьютера? **Только при проецировании компьютерных изображений**	Измените значения настроек в соответствии с сигналом, поступающим от подключенного оборудования. ☛ Меню **Сигнал**, пункт **Разрешение** стр.66
Изображение увеличивается с помощью функции E-Zoom?	Нажмите на пульте дистанционного управления кнопку [Esc], чтобы деактивировать функцию E-Zoom. ☛ стр.48
Правильно ли настроен параметр **Позиция**?	Для выполнения автоматической регулировки при проецировании компьютерных аналоговых сигналов RGB нажмите кнопку [Auto] на пульте дистанционного управления или кнопку [Enter] на панели управления. Если изображения остаются некорректно отрегулированными после применения автоматической регулировки, можно выполнить регулировку в меню конфигурации с помощью параметра **Позиция**. Кроме компьютерных аналоговых сигналов RGB, во время проектирования можно отрегулировать и другие сигналы, настроив параметр **Позиция** в меню конфигурации. ☛ Меню **Сигнал**, пункт **Меню “Позиция”** стр.66
Настроен ли компьютер на работу с двумя экранами? **Только при проецировании компьютерных изображений**	Если на вкладке “Свойства экрана” панели управления компьютера задана возможность работы с двумя экранами, проецируется только половина изображения, отображаемого на экране компьютера. Для вывода всего изображения на экран компьютера следует отключить настройку работы с двумя экранами. ☛ Документация видеодрайвера
Правильно ли выбрано разрешение? **Только при проецировании компьютерных изображений**	Настройте параметры компьютера таким образом, чтобы выходные сигналы поддерживались проектором. ☛ "Поддерживаемые мониторы" стр.167 ☛ Документация к компьютеру

Неправильная цветопередача для изображения

Необходимая проверка	Способ устранения
Настройки для входного сигнала совпадают с настройками сигналов, поступающих с подключенного устройства?	Измените значения настроек в соответствии с сигналом, поступающим от подключенного оборудования. ☛ Меню **Сигнал**, пункты **Входной сигнал**, **Видео сигнал** стр.66
Правильно ли настроена яркость изображения?	В меню конфигурации отрегулируйте значение параметра **Яркость**. ☛ Меню **Изображен.**, пункт **Яркость** стр.64
Правильно ли подсоединены кабели?	Проверьте надежность подключения всех необходимых для проецирования кабелей. ☛ стр.148, стр.151
Правильно ли настроен параметр Контраст?	В меню конфигурации отрегулируйте значение параметра **Контраст**. ☛ Меню **Изображен.**, пункт **Контраст** стр.64

Необходимая проверка	Способ устранения
Правильно ли настроен параметр Настройка цвета?	В меню конфигурации отрегулируйте значение параметра **Настройка цвета**. ☛ Меню **Изображен.**, пункт **Настройка цвета** стр.64
Правильно ли отрегулированы параметры **Насыщен. цвета** и **Оттенок**? **Только при проецировании изображений с источника видеосигнала**	В меню конфигурации отрегулируйте значение параметров **Насыщен. цвета** и **Оттенок**. ☛ Меню **Изображен.**, пункты **Насыщен. цвета**, **Оттенок** стр.64

Темные изображения

Необходимая проверка	Способ устранения
Правильно ли настроена яркость изображения?	В меню конфигурации отрегулируйте значение параметров **Яркость** и **Энергопотребл.** ☛ Меню **Изображен.**, пункт **Яркость** стр.64 ☛ Меню **Настройки**, пункт **Энергопотребл.** стр.68
Правильно ли настроен параметр Контраст▸▸?	В меню конфигурации отрегулируйте значение параметра **Контраст**. ☛ Меню **Изображен.**, пункт **Контраст** стр.64
Необходимо ли заменить лампу?	Если приближается срок замены лампы, изображения становятся темными, и ухудшается цветопередача. В таком случае следует заменить лампу новой. ☛ стр.118

Неполадки при запуске проецирования

Питание не подается

Необходимая проверка	Способ устранения
Нажата ли кнопка [⏻]?	Для включения питания нажмите кнопку [⏻].
Индикаторы выключены?	Кабель питания подключен неправильно или неправильно подается питание. Отсоедините и снова подсоедините кабель питания. ☛ *Руководство по быстрой установке* Проверьте правильность функционирования электрической розетки или источника питания.
Индикаторы загораются и вновь гаснут при прикосновении к кабелю питания?	Возможно, в кабеле питания нарушен контакт или кабель неисправен. Заново подключите кабель питания. Если это не решает возникшую проблему, прекратите работу с проектором, отсоедините кабель питания от электрической розетки и обратитесь к местному дилеру или по ближайшему из адресов, приведенных в документе Руководство по технической поддержке и обслуживанию. ☛ *Контактная информация по проекторам Epson*

Необходимая проверка	Способ устранения
Установлено ли для параметра **Блокир. управл.** значение **Полн. блок-ка**?	Нажмите кнопку [⏻] на пульте дистанционного управления. Если функция “Блокир. управл.” не требуется, измените значение на **Выкл.** ☛ Меню **Настройки**, пункт **Блокир. управл.** стр.68
Правильно выбрана настройка удаленного приемника?	В меню конфигурации отрегулируйте значение параметра **Удален. приемник**. ☛ Меню **Настройки**, пункт **Удален. приемник** стр.68
Кабель питания снова подключен или включен выключатель сразу же после выключения функции Direct Power?	Если описанная слева операция выполняется, когда для параметра **Direct Power On** установлено значение **Вкл.**, то питание может не включиться. Для включения питания нажмите кнопку [⏻].
Переключатель ID на боковой стороне пульта дистанционного управления находится в положении Вкл.?	Если переключатель установлен в положение “Вкл.”, пульт дистанционного управления может применяться только для проектора с совпадающим ID. Установите переключатель ID в положение “Выкл.”. ☛ стр.51

Прочие неполадки

Не слышен звук или слабый звук (только в моделях EB-G5950/G5900/G5650W/G5600)

Необходимая проверка	Способ устранения
Правильно ли подключены кабели источника аудиосигнала?	Отсоедините кабель от входного порта аудио, а затем снова подсоедините кабель.
Не задан ли минимальный уровень громкости?	Отрегулируйте уровень громкости, чтобы звук был слышен. ☛ *Руководство по быстрой установке*
Активен ли режим “Отключение A/V”?	Нажмите на пульте дистанционного управления кнопку [A/V Mute], чтобы деактивировать функцию “Отключение A/V”. ☛ стр.46
Имеет ли кабель характеристику “Нулевое сопротивление”?	При использовании серийно выпускаемого аудиокабеля убедитесь в том, что на нем есть маркировка “Нулевое сопротивление”.
Используется ли для подключения кабель HDMI?	Если при подключении через кабель HDMI звук отсутствует, переведите подключенное оборудование в режим импульсно-кодовой модуляции.
Правильно ли выбрана настройка для параметра **Аудиовход HDMI**? **Только при входном сигнале с порта HDMI**	В меню конфигурации отрегулируйте значение параметра **Аудиовход HDMI**. ☛ Меню **Настройки** — пункт **Аудио вход** — пункт **Аудиовход HDMI** стр.68
Правильно ли выбрана настройка для параметра **Аудиовход LAN**? **Только при входном сигнале с порта LAN**	Если аудио с компьютера, подключенного через сеть, не выводится, проверьте настройку параметра **Аудиовход LAN** в меню конфигурации. ☛ Меню **Настройки** — пункт **Аудио вход** — пункт **Аудиовход LAN** стр.68

Пульт дистанционного управления не работает

Необходимая проверка	Способ устранения
Во время работы с пультом дистанционного управления область пульта, излучающая свет, направлена на приемник сигнала пульта?	Направьте пульт дистанционного управления в сторону удаленного приемника. ☛ стр.23
Пульт дистанционного управления находится на слишком большом расстоянии от проектора?	Рабочий диапазон пульта дистанционного управления составляет около 15 м. ☛ стр.23
Удаленный приемник освещен прямым солнечным светом или мощными флуоресцентными лампами?	Установите проектор в таком месте, где приемник сигнала пульта дистанционного управления не освещается мощными источниками света. Или установите значение удаленного приемника равным **Выкл.** в пункте **Удален. приемник** меню конфигурации. ☛ Меню **Настройки**, пункт **Удален. приемник** стр.68

Необходимая проверка	Способ устранения
Правильно выбрана настройка удаленного приемника?	В меню конфигурации отрегулируйте значение параметра **Удален. приемник**. ☛ Меню **Настройки**, пункт **Удален. приемник** стр.68
Аккумуляторы разрядились или неправильно установлены?	Убедитесь в том, что аккумуляторы правильно установлены или, при необходимости, замените аккумуляторы новыми. ☛ стр.22
Совпадают ID пульта дистанционного управления и проектора?	Убедитесь в том, что ID требуемого проектора совпадает с ID пульта дистанционного управления. Для работы со всеми проекторами, независимо от настройки ID, установите переключатель ID сбоку пульта дистанционного управления в положение “Выкл”. ☛ стр.50
Соответствует ли значение параметра **Тип пульта ДУ** используемому пульту управления?	В меню конфигурации отрегулируйте значение параметра **Тип пульта ДУ**. ☛ Меню **Расширен.** — пункт **Управление** — пункт **Тип пульта ДУ** стр.70
Подключен ли дополнительный кабель дистанционного управления к пульту ДУ или к порту дистанционного управления проектора?	Если подключен кабель дистанционного управления, то излучатель пульта ДУ или приемник сигнала дистанционного управления в проекторе отключаются. Если комплект кабеля дистанционного управления не используется, отсоедините его от пульта ДУ и от порта дистанционного управления.

На внешнем мониторе нет изображения (только в моделях EB-G5950/G5900/G5650W/G5600)

Необходимая проверка	Способ устранения
Не выполняется ли попытка показать изображение с входного порта, отличного от следующих: Computer1, Computer2 или BNC?	На внешнем мониторе могут отображаться только сигналы RGB с одного из следующих входных портов: Computer1, Computer2, BNC
Выполняется ли проецирование на полиэкран?	На внешнем мониторе могут отображаться только сигналы RGB, проецируемые на левом экране, с одного из следующих входных портов: Computer1, Computer2 и BNC ☛ стр.42

Требуется изменить язык сообщений и меню

Необходимая проверка	Способ устранения
Измените параметр **Язык**.	В меню конфигурации отрегулируйте значение параметра **Язык**. ☛ Меню **Расширен.**, пункт **Язык** стр.70

Почта не получена даже при возникновении проблем с проектором

Необходимая проверка	Способ устранения
Установлен ли параметр **Режим ожидания** в положение **Связь вкл.**?	Чтобы использовать функцию “Уведом. по почте”, когда проектор находится в режиме ожидания, установите параметр **Связь вкл.** в положение **Режим ожидания** в меню конфигурации. ☛ Меню **Расширен.**, пункт **Режим ожидания** стр.70
Возник неустранимый сбой и проектор внезапно прекратил работать?	При внезапной остановке проектора сообщения электронной почты не отправляются. Если ненормальное состояние сохраняется, обратитесь к местному дилеру или по ближайшему из адресов, приведенных в документе Руководство по технической поддержке и обслуживанию. ☛ *Контактная информация по проекторам Epson*
Осуществляется ли подача питания на проектор?	Проверьте правильность функционирования электрической розетки или источника питания.
Правильно ли настроена функция **Почта** в меню конфигурации?	Уведомления по почте отсылаются в соответствии с настройками параметра **Почта** в меню конфигурации. Проверьте правильность этих настроек. ☛ Меню **Сеть**, пункт **Почта**EB-G5900/G5800/G5600/G5500 стр.73, EB-G5950/G5650W стр.89

Интерпретация значений Event ID (только в моделях EB-G5950/G5650W)

Проверьте значение Event ID и примените предлагаемый способ устранения. Если проблема не решается, обратитесь к администратору сети или по одному из следующих адресов. ☛ *Контактная информация по проекторам Epson*

Event ID	Причина	Способ устранения
0432 0435	Не удалось запустить EasyMP Network Projection.	Перезапустите проектор.
0434 0481 0482 0485	Связь по сети нестабильна.	Проверьте состояние сетевых подключений. Подождите немного и повторите попытку подключения.
0433	Не удается отобразить переданное изображение.	Перезапустите EasyMP Network Projection.
0484	Связь с компьютером разорвана.	
04FE	Неожиданное завершение работы EasyMP Network Projection.	Проверьте состояние сетевых подключений. Перезапустите проектор.
04FF	Системная ошибка в проекторе.	Перезапустите проектор.
0891	Не удается найти точку доступа с тем же SSID.	Установите один и тот же SSID для компьютера, точки доступа и проектора.
0892	Методы проверки подлинности WPA и WPA2 не совпадают.	Проверьте правильность настройки безопасности беспроводной ЛВС. ☛ Меню **Сеть**, меню **Безопасность** стр.76
0893	Методы шифрования WEP, TKIP и AES не совпадают.	
0894	Соединение разорвано, поскольку было выполнено к неверной точке доступа.	Обратитесь к администратору сети и следуйте его указаниям.
0898	Не удалось получить DHCP.	Проверьте правильность работы сервера DHCP и подключения кабеля локальной сети. Отключите DHCP, если он не используется. ☛ Меню **Сеть**, меню **Беспроводная ЛВС** стр.79, меню **Проводная ЛВС** стр.88
0899	Другие ошибки подключения	Если проблема не решается путем перезапуска проектора или EasyMP Network Projection, обратитесь по одному из следующих адресов. ☛ *Контактная информация по проекторам Epson*

Обслуживание

В этой главе описываются методы обслуживания, которые обеспечивают долгий срок службы проектора.

Если проектор загрязнен или ухудшается качество проецируемых изображений, следует произвести чистку проектора.

Опасно

Не используйте распылители с горючим газом для удаления грязи или пыли, скопившейся на деталях, например на объективе или фильтре проектора.
Это может стать причиной пожара из-за высокой температуры ламп внутри аппарата.

Очистка поверхности проектора

Очищайте поверхность проектора, осторожно протирая ее мягкой тканью.

Если проектор сильно загрязнен, смочите ткань водой с небольшим содержанием нейтрального моющего средства. Перед тем как протирать поверхность проектора, выжмите ткань насухо.

Внимание

Не следует применять для очистки поверхности проектора летучие вещества, такие как воск, спирт или растворитель. Это может вызвать изменение качества корпуса или привести к его обесцвечиванию.

Очистка Объектива

Объектив следует осторожно протирать специальной тканью для чистки стекол, которая имеется в продаже.

Внимание

Запрещается подвергать объектив воздействию жестких материалов или ударов, поскольку его легко повредить.

Очистка воздушного фильтра

При появлении одного из следующих сообщений или зеленом мигании температурного индикатора очистите воздушный фильтр.

Время для очистки воздушного фильтра.
Прочистите или замените воздушный фильтр.

Внимание

- *Если на воздушном фильтре скопилась пыль, это может привести к повышению температуры внутри проектора и, в свою очередь, вызвать неполадки в работе и сократить срок службы оптического устройства. При отображении этого сообщения следует немедленно очистить воздушный фильтр.*
- *Если воздушный фильтр окрашен в желтый цвет из-за табачного дыма, его нельзя очистить. В таком случае замените его новым.*
  ☛ стр.121
- *Не промывайте воздушный фильтр водой. Не используйте моющие средства или растворители.*
- *Применяйте для очистки только щетки с длинной мягкой щетиной и не прилагайте чрезмерного усилия при очистке. Если чистить щеткой слишком энергично, то пыль глубоко проникнет в воздушный фильтр и ее невозможно будет удалить.*

Процедура

1. **После отключения питания проектора и двух звуковых сигналов подтверждения отсоедините кабель питания.**

2 **Извлеките крышку воздушного фильтра.**

Захватите язычок крышки воздушного фильтра пальцами и вытяните ее на себя.

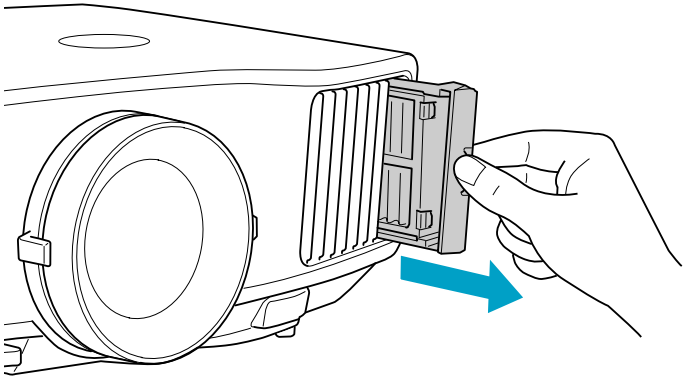

3 **Извлеките воздушный фильтр.**

Удалите воздушный фильтр, поместив палец в канавку, как показано на следующем рисунке.

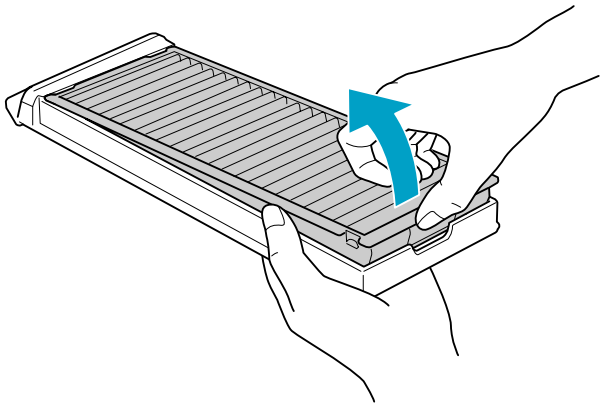

4 **Повернув фильтр передней стороной (стороной с язычками) вниз, встряхните воздушный фильтр четыре-пять раз, чтобы вытряхнуть пыль.**

Переверните фильтр и так же встряхните его другой стороной.

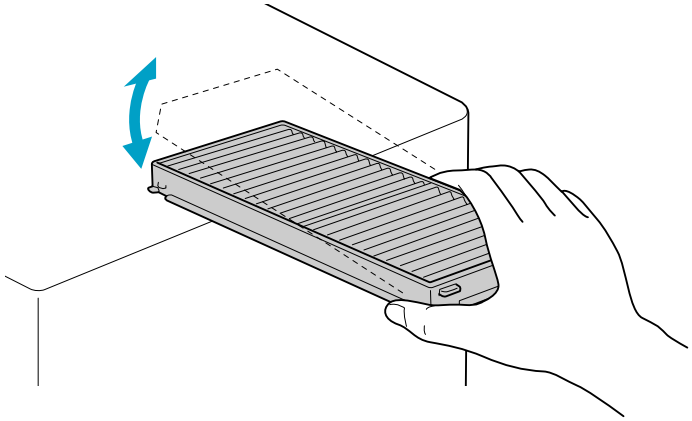

Внимание

Если воздушный фильтр встряхивать слишком сильно, он может оказаться непригодным к применению из-за деформаций и трещин.

5 **Удалите остаток пыли из воздушного фильтра, используя пылесос для очистки передней стороны.**

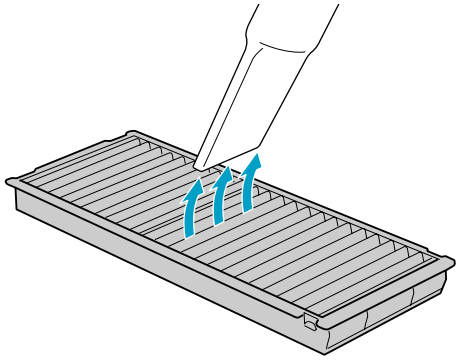

6 **Вставьте воздушный фильтр обратно под крышку воздушного фильтра.**

Вставьте язычки воздушного фильтра в отверстия в крышке и, надавив на него, поставьте фильтр на место.

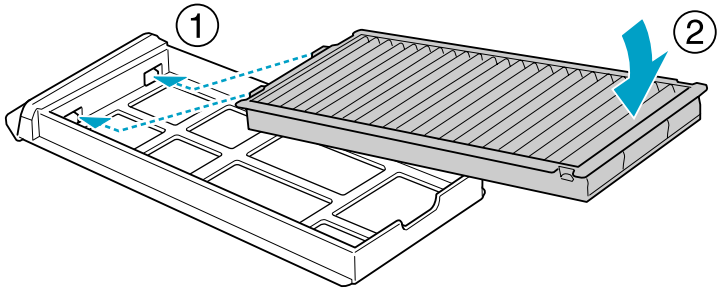

7 **Установите на место крышку воздушного фильтра.**

Нажимайте до щелчка.

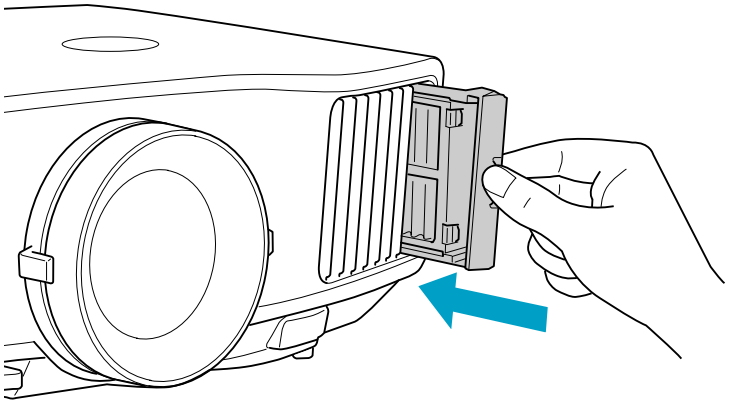

Если даже после чистки это сообщение отображается довольно часто, это означает, что воздушный фильтр пора заменить. Замените его новым фильтром. ☛ стр.121

Замена лампы

Периодичность замены лампы

Лампу следует заменить в следующих случаях.

- В нижнем левом углу экрана после начала проецирования появляется сообщение Замените лампу.

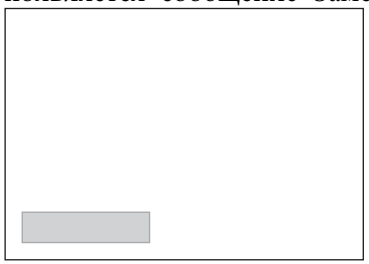

- Индикатор лампы мигает оранжевым.

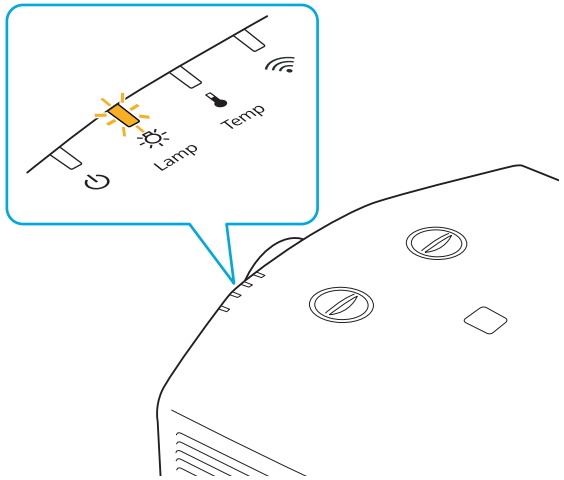

- Проецируемое изображение становится темным или начинает ухудшаться.

Внимание

- *Для поддержания исходной яркости и качества проецируемых изображений задается следующая периодичность вывода сообщения о необходимости замены лампы.*

  *При продолжительном использовании функции **Энергопотребл.** с параметром Нормальное: Около 1900 часов*

  *При продолжительном использовании функции **Энергопотребл.** с параметром ECO: Около 2900 часов*
- *Не включайте проектор сразу после его выключения. Частое включение и выключение проектора может сократить срок эксплуатации лампы.*
- *Если лампа эксплуатируется после окончания периода, рекомендованного для замены, увеличивается вероятность взрыва лампы. При появлении сообщения о необходимости замены лампы замените лампу новой как можно скорее, даже если она еще работает.*
- *В зависимости от характеристик лампы и способа ее использования лампа может потускнеть или перестать работать до вывода предупреждающего сообщения. Рекомендуется всегда иметь в запасе новую лампу.*

Рекомендуется чистить воздушный фильтр после каждой замены лампы. ☛ стр.115

Если фильтр обесцветился или сообщение о необходимости его очистки отображается довольно часто даже после очистки, воздушный фильтр следует заменить. ☛ стр.121

Как заменить лампу

Замену лампы можно производить даже в подвешенном к потолку проекторе.

Опасно

- *Если заменяется лампа, переставшая светить, возможно, она разбита. При замене лампы проектора, установленного на потолке, нужно всегда иметь в виду, что она может быть разбита, поэтому нужно стоять сбоку от крышки отсека лампы, а не под ней. Аккуратно снимите крышку отсека лампы.*
- *Запрещается разбирать или переделывать лампу. Если переделанная или повторно собранная лампа установлена в проектор и используется, это может привести к возгоранию, поражению электрическим током или несчастному случаю.*

Предостережение

Перед снятием крышки отсека с лампой подождите, пока она достаточно охладится. Если лампа по-прежнему горячая, можно получить ожоги или другие травмы. Лампа достаточно остывает примерно через час после отключения питания.

Процедура

1. **После отключения питания проектора и двух звуковых сигналов подтверждения отсоедините кабель питания.**

2. **Подождите, пока лампа достаточно охладится, затем снимите крышку отсека с лампой.**

   Ослабьте винты, фиксирующие крышку отсека с лампой с помощью отвертки, входящий в комплект поставки новой лампы, или крестовой отвертки, а затем снимите крышку отсека лампы. Поскольку крышка отсека лампы держится на пружине, она никогда не упадет — даже при замене лампы в проекторе, установленном на потолке.

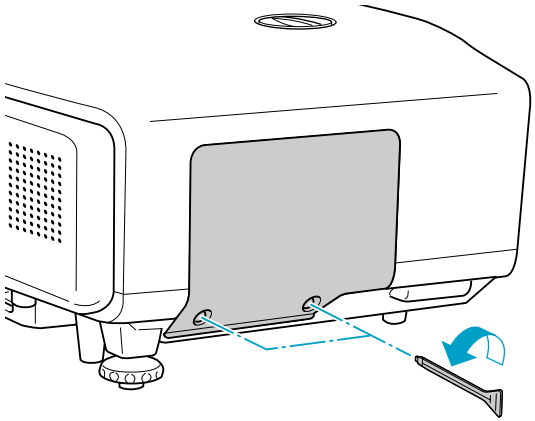

3. **Ослабьте два винта, которыми крепится лампа.**

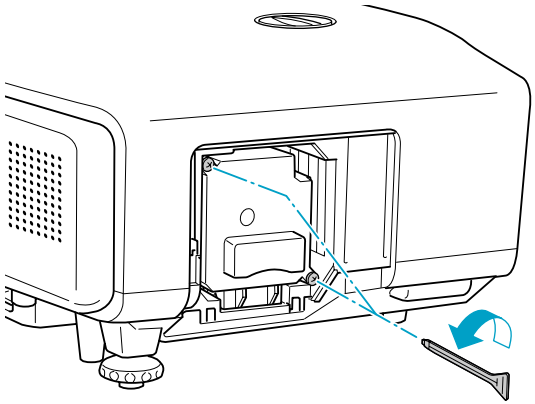

4. **Извлеките старую лампу.**

   Если лампа треснула, замените ее новой лампой или обратитесь к местному дилеру за дополнительной помощью. ☛ *Контактная информация по проекторам Epson*

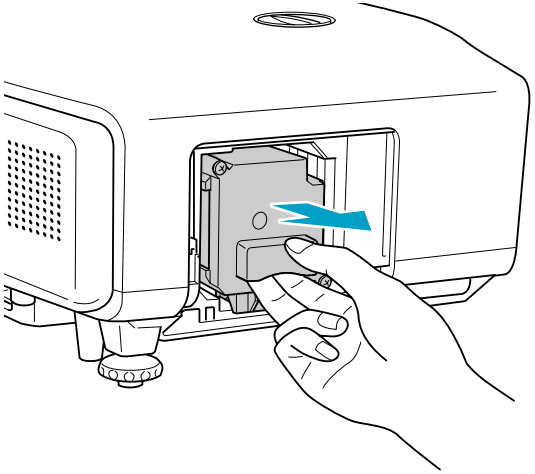

5 **Установите новую лампу.**

Вставьте новую лампу по направляющей в правильном направлении так, чтобы она встала на место, и сильно нажмите на нее.

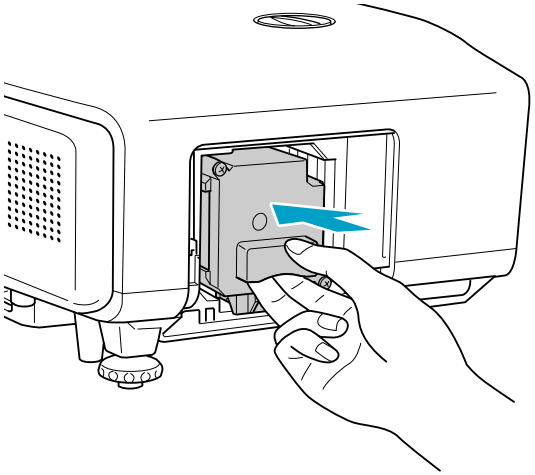

6 **Затяните два фиксирующих лампу винта.**

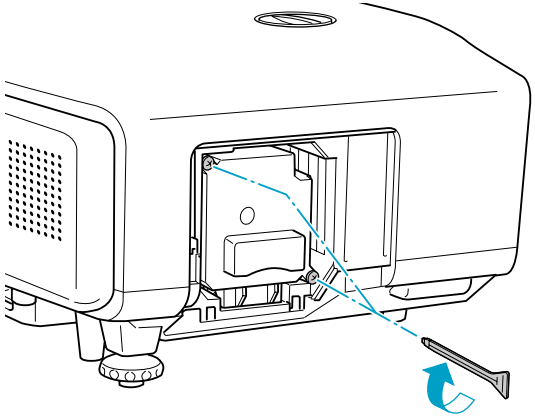

7 **Верните на место крышку отсека лампы.**

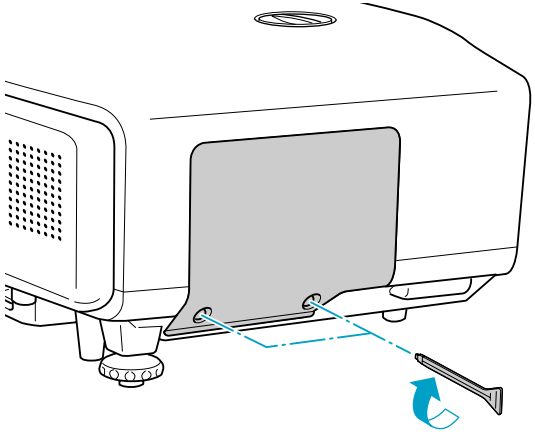

Внимание

- *Убедитесь в том, что лампа установлена надежно. При снятой крышке отсека лампы она автоматически выключается из соображений безопасности. Если лампа или крышка отсека лампы установлены неправильно, лампа не включится.*
- *В данное устройство входит лампа, составная часть которой содержит ртуть (Hg). Ознакомьтесь с местными правилами по ликвидации или утилизации. Избавляйтесь от использованных фильтров надлежащим образом в соответствии с местными правилами.*

Сброс Время раб. лампы

В проекторе ведется учет времени, в течение которого лампа находится во включенном состоянии; о необходимости замены лампы пользователя уведомляют специальное сообщение и показания индикатора. После замены лампы убедитесь в том, что в меню сброса сброшено значение параметра времени работы лампы. ☛ стр.94

Производите сброс параметра “Время раб. лампы” только после замены лампы. Иначе период замены лампы будет указан неправильно.

Замена воздушного фильтра

Периодичность замены воздушного фильтра

Воздушный фильтр следует заменить при следующих обстоятельствах.

- Воздушный фильтр обесцветился.
- Сообщение будет показано даже после очистки воздушного фильтра.

Способ замены воздушного фильтра

Замену воздушного фильтра можно производить даже в подвешенном к потолку проекторе.

Процедура

1. **После отключения питания проектора и двух звуковых сигналов подтверждения отсоедините кабель питания.**

2. **Извлеките крышку воздушного фильтра.**

   Захватите язычок крышки воздушного фильтра пальцами и вытяните ее на себя.

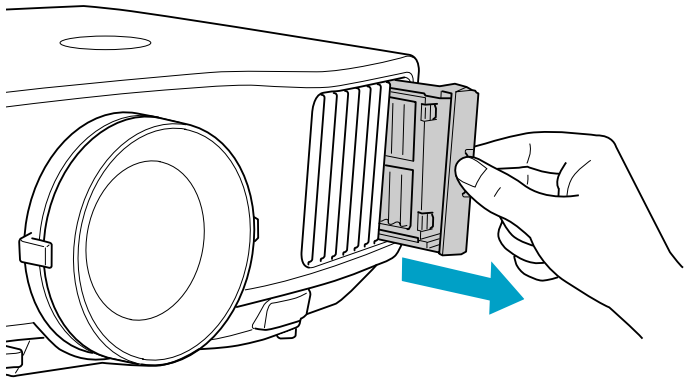

3. **Извлеките воздушный фильтр.**

   Удалите воздушный фильтр, поместив палец в канавку, как показано на следующем рисунке.

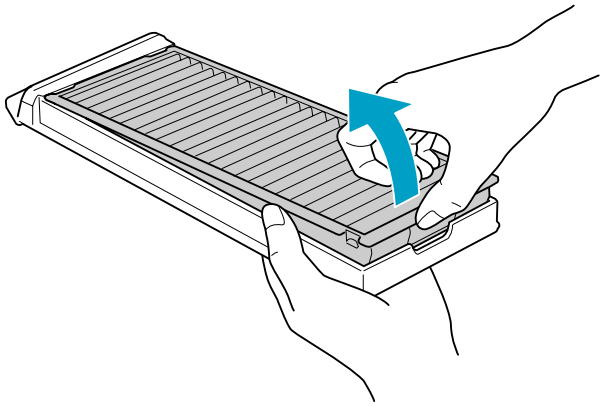

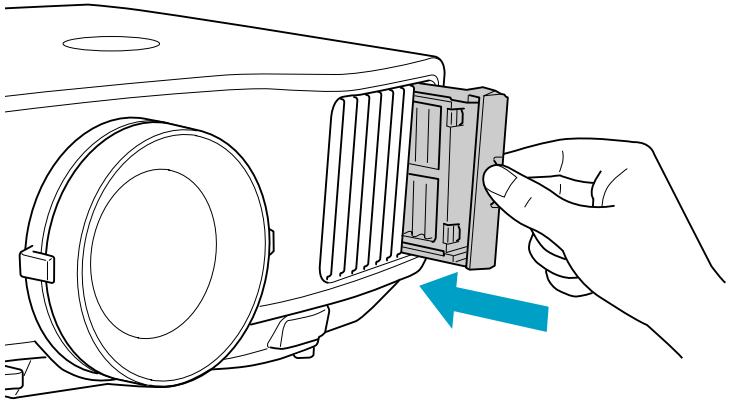

4 **Вставьте новый воздушный фильтр под крышку.**

Вставьте язычки воздушного фильтра в отверстия в крышке и, надавив на него, поставьте фильтр на место.

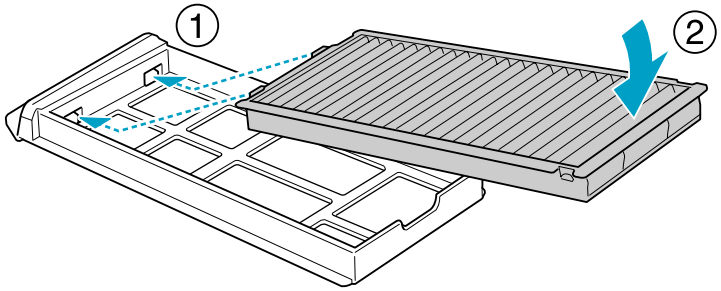

5 **Нажимайте до щелчка.**

Избавляйтесь от использованных фильтров надлежащим образом в соответствии с местными правилами.
Материал рамки: Полипропилен
Материал фильтра: полипропилен

Внутри проектора много стеклянных деталей и прецизионных компонентов. Чтобы исключить повреждение из-за сотрясений при транспортировке, обращайтесь с проектором следующим образом.

Перемещение на небольшое расстояние

Выполните действия по следующим пунктам, а затем осторожно перенесите проектор за рукоятки.

- Выключите питание проектора и отсоедините все кабели.
- Установите на объектив крышку объектива.
- Возьмите с собой опору.

При транспортировке

Подготовка упаковки

Выполнив действия по всем пунктам раздела “Перемещение на небольшое расстояние”, подготовьте следующее и упакуйте проектор.

- Установите вертикальный сдвиг объектива в самое низкое положение. ☛ стр.26
- Вставьте защитную прокладку объектива, с которой он поставляется.

Замечания по упаковке и транспортировке

Надежно оберните проектор амортизирующим материалом, чтобы защитить его от ударов, и поместите его в прочный картонный контейнер. Обязательно уведомите транспортную компанию о том, что содержимое является бьющимся изделием.

Мониторинг и контроль

В этой главе обсуждаются функции для мониторинга и контроля проектора.

EasyMP Monitor позволяет выполнять операции, такие как проверка статусов нескольких проекторов Epson, подключенных к сети через монитор компьютера, и управление проекторами с компьютера.

Загрузите ПО EasyMP Monitor со следующего веб-сайта.

http://www.epson.com

Ниже приводятся краткие описания функций мониторинга и контроля, выполняемых с помощью EasyMP Monitor.

- **Регистрация проекторов для мониторинга и контроля**
  Поиск проекторов в сети можно выполнять автоматически, после чего из всех обнаруженных проекторов можно выбрать те, которые требуется зарегистрировать.
  Для регистрации нужных проекторов можно ввести их IP-адреса.
- **Зарегистрированные проекторы можно также сопоставить группам, чтобы выполнять их групповой мониторинг и контроль.**
- **Мониторинг состояний зарегистрированных проекторов**
  Состояние питания (ON/OFF) для проекторов и проблемы или предупреждения, требующие внимания, можно контролировать визуально с помощью значков.
  Можно выбрать группы проекторов или один нужный проектор, а затем просмотреть суммарное рабочее время лампы или подробные сведения об источниках входного сигнала, проблемах и предупреждениях для этих проекторов.
- **Контроль зарегистрированных проекторов**
  Можно выбрать группы проекторов или отдельные проекторы, а затем выполнить с ними те или иные операции, такие как включение и выключение питания, а также смена источников входного сигнала.
  С помощью функций “Контроль Web” можно изменить настройки в меню конфигурации проектора.
  При наличии контролирующих действий, выполняемых регулярно в определенное время или определенные дни, можно зарегистрировать настройки таймера с помощью функции Настройки таймера.
- **Настройки Уведом. по почте**
  Можно задать адреса электронной почты, на которые будут высылаться уведомления, если в зарегистрированном проекторе возникнет состояние, требующее внимания (например, проблема).
- **Отправка сообщений на зарегистрированные проекторы**
  С помощью модуля Message Broadcasting для EasyMP Monitor на зарегистрированные проекторы можно отправлять файлы JPEG.
  Загрузите модуль Message Broadcasting с веб-сайта, указанного в начале этой главы.

С помощью веб-браузера компьютера, подключенного к проектору по сети, можно выполнять настройки меню конфигурации и управлять проектором. При использовании данной функции операции настройки и контроля можно выполнять удаленно. Кроме того, поскольку при этом доступна клавиатура компьютера, данная функция также упрощает ввод символов для настройки.

В качестве веб-браузера может использоваться Microsoft Internet Explorer 6.0 или более новый. При работе в Mac OS поддерживаются браузеры Safari и Firefox.

- При подключении через беспроводную ЛВС следует выбирать режим Расширенный. (EB-G5950/G5650W) ☛ стр.79
- Функции настройки и контроля через веб-браузер доступны в том случае, если параметр **Режим ожидания** имеет значение **Связь вкл.** в меню **Расширен.** меню конфигурации проектора, даже если проектор находится в режиме ожидания (питание выключено). ☛ стр.70

Некоторые пункты недоступны для настройки из веб-браузера (но доступны для настройки из меню конфигурации), а некоторые пункты можно настроить только через веб-браузер.

Пункты меню конфигурации нельзя настроить с помощью веб-браузера

- Пункты меню, связанные с настройкой паролей
- Все пункты меню Сброс
- Следующие пункты меню Настройки
  Quick Corner, Форма указателя, Польз. кнопка и Тестовый шаблон
- Следующие пункты меню Расширен.
  Логотип пользователя, Высотный режим, Зав синхр BNC, Тип пульта ДУ и Язык

Пункты, настраиваемые только через веб-браузер

- Название сообщества
- Monitor: Пароль

Отображение функции Контроль Web

Для отображения функции Контроль Web используется следующая процедура.

Если в веб-браузере задано подключение через прокси-сервер, функцию Контроль Web отобразить нельзя. Для использования функции Контроль Web необходимо настроить сетевое подключение через устройство, отличное от прокси-сервера.

Процедура

1. **Запустите веб-браузер на компьютере.**
2. **Введите IP-адрес проектора в поле ввода адреса веб-браузера и нажмите клавишу [Enter] на клавиатуре компьютера.**

   Появится окно функции Контроль Web.

   Если параметр Пароль контроля Web установлен в меню Сеть меню конфигурации проектора, введите значение Пароль. В качестве имени пользователя введите **EPSONWEB**. В качестве пароля введите пароль, установленный для функции Контроль Web.

Отображение функции Удаленный веб

С помощью функции “Удаленный веб” можно выполнять операции удаленного контроля проектора из веб-браузера.

Процедура

1. **Отобразите функцию Контроль Web.** ☛ **"Отображение функции Контроль Web"** стр.126

2. **Щелкните Удаленный веб.**

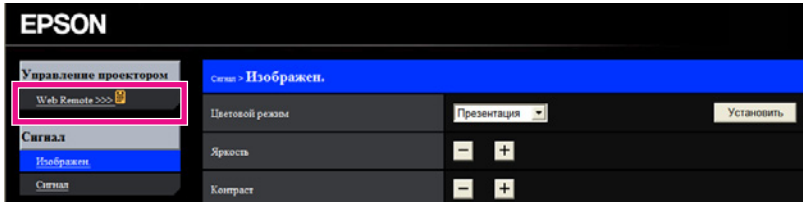

3. **Появится экран Удаленный веб.**

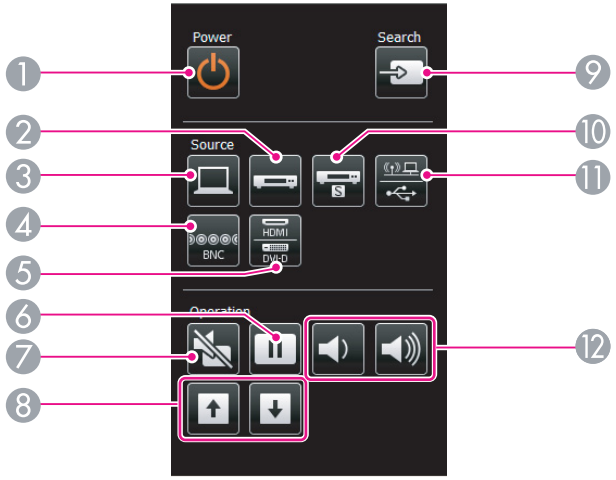

	Название	Функция
❶	Кнопка [⏻]	Служит для включения и отключения питания проектора.

	Название	Функция
❷	Кнопка [Video1/2]	При каждом нажатии этой кнопки источник входного сигнала меняется с **Видео1** на **Видео2** и обратно. (EB-G5950/G5900/G5650W/G5600) Источник входного сигнала изменится на **Видео1**. (EB-G5800/G5500)
❸	Кнопка [Comp1/2]	При каждом нажатии этой кнопки источник входного сигнала меняется с **Компьютер1** на **Компьютер2** и обратно. (EB-G5950/G5900/G5650W/G5600) Источник входного сигнала изменится на **Компьютер1**. (EB-G5800/G5500)
❹	Кнопка [BNC]	Источник входного сигнала изменится на **BNC**.
❺	Кнопка [DVI-D/HDMI]	Источник входного сигнала изменится на **HDMI**. (только в моделях EB-G5950/G5900/G5650W/G5600)
❻	Кнопка [Freeze]	Служит для приостановки и возобновления смены изображений. ☛ стр.46
❼	Кнопка [A/V Mute]	Служит для включения и отключения видеосигнала. ☛ стр.46
❽	Кнопки [Page] [⇧][⇩]	При проецировании изображения с компьютера, подключенного к проектору через сеть, эти кнопки могут использоваться для пролистывания страниц вверх и вниз. При проецировании с помощью функции PC Free эти кнопки позволяют переключаться между экранами. (только в моделях EB-G5950/G5650W)
❾	Кнопка [Search]	Служит для переключения на следующий источник, подсоединенный к проектору и передающий изображение. ☛ стр.33
❿	Кнопка [S-Video]	Источник входного сигнала изменится на **S-Video**. (только в моделях EB-G5950/G5900/G5650W/G5600)
⓫	Кнопка [LAN/USB]	При каждом нажатии этой кнопки источник входного сигнала меняется с **LAN** на **USB** и обратно. (только в моделях EB-G5950/G5650W)

Название		Функция
⓬	**Кнопки [Volume] (🔈) (🔊)***	(🔈) служит для уменьшения громкости звука. (🔊) служит для увеличения громкости звука.

*Не отображается для модели EB-G5800/G5500.

При установке функции **Уведом. по почте** в меню конфигурации уведомления о возникших в проекторе проблеме или предупреждении высылаются на заданные адреса электронной почты. Благодаря этому оператор сможет узнавать о проблемах с проекторами, даже находясь вдалеке от места их расположения.

EB-G5900/G5800/G5600/G5500

☛ Меню “Сеть” — Почта стр.73

EB-G5950/G5650W

☛ Меню “Сеть” — Меню “Почта” стр.89

- Можно записать до трех назначений (адресов) уведомлений, при этом уведомления будут высылаться на все три адреса одновременно.
- Если в проекторе возникнет критическая проблема, которая приведет к внезапной остановке его работы, ему, возможно, не удастся отправить сообщение, чтобы уведомить оператора о проблеме.
- Мониторинг может выполняться, если параметр **Режим ожидания** равен **Связь вкл.** в меню **Расширен.** меню конфигурации проектора, даже если проектор находится в режиме ожидания (питание отключено). ☛ стр.70

Функция Уведомл. по почте о проблемах при считывании

Если для функции **Уведом. по почте** установлено значение **Вкл.** и в проекторе возникает проблема/предупреждение, то отправляется следующее сообщение электронной почты.

Тема: EPSON Projector
Строка 1. Имя проектора, с которым возникла проблема
Строка 2. Адрес IP, заданный для проектора, с которым возникла проблема.
Строка 3 и далее. Подробное описание проблемы

Описание проблемы приводится строка за строкой. В следующей таблице перечислены подробные сведения, которые указываются в сообщении для каждого пункта. Для выяснения сущности проблем/предупреждений обратитесь к разделу “Интерпретация показаний индикаторов” ☛ стр.98

Сообщение	Причина (проблемы/предупреждения)
Clean Air Filter	Увед.оч.возд.ф-ра
Fan related error	Ошибка вентилятора
High-speed cooling in progress	Предуп.высокой темп.
Internal error	Внутренняя ошибка
Internal temperature error	Ош. высокой темп. (Перегрев)
Lamp cover is open.	От. крышка лампы
Lamp out	Ошибка лампы
Lamp replacement notification	Заменить лампу
Lamp timer failure	Сбой лампы
Low Air Flow	Низкий возд.поток
Low Air Flow Error	Ошибка фильтра
No-signal	Нет сигнала Отсутствует сигнал на входе проектора. Проверьте состояние соединений и убедитесь, что питание источника сигнала включено.
Power Err. (Ballast)	Ош. пит. (Балласт)
Sensor error	Ошибка датчика

В начале сообщения присутствует знак (+) или (–)
возникла проблема с проектором
(–): проблема с проектором была разрешена

При установке параметра **SNMP** в меню конфигурации проектора уведомления о возникших в проекторе проблеме или предупреждении высылаются на заданные адреса электронной почты. Это удобно при удаленном централизованном контроле проекторов.

EB-G5950/G5900/G5650W/G5600 ☛ стр.73

EB-G5950/G5650W ☛ стр.90

- Функция SNMP должна управляться администратором сети или специалистом в данной области.
- Чтобы использовать функцию SNMP для наблюдения за проектором, необходимо установить на компьютер диспетчер для протокола SNMP.
- Функция управления с помощью SNMP недоступна через беспроводную ЛВС в режиме Режим быстрого подключения. (EB-G5950/G5650W)
- Можно сохранить до двух IP-адресов назначения.

Последовательное подключение

- Конфигурация разъема: D-Sub 9-контактов (штекерный)
- Название входного порта проектора: **RS-232C**

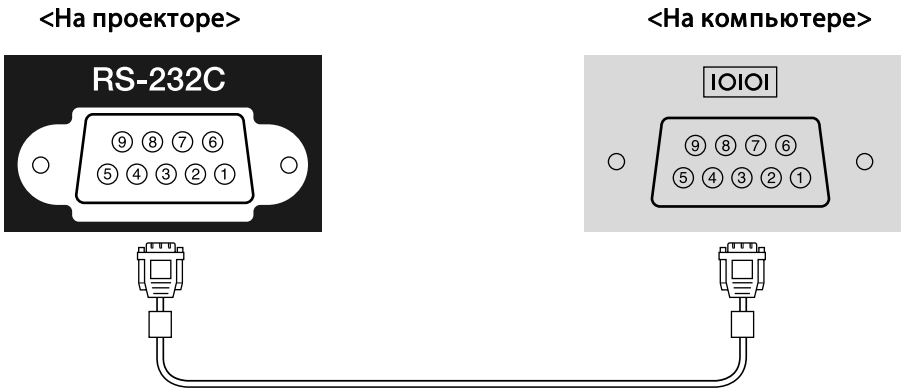

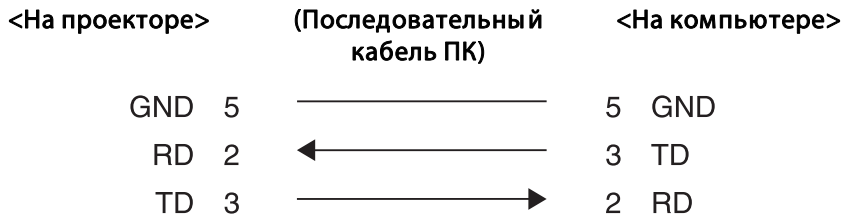

Имя сигнала	Функция
GND	Сигнал провода заземления
TD	Передача данных
RD	Прием данных

Протокол связи

- Настройка скорости передачи в бодах по умолчанию: 9600 бит/с
- Длина пакета данных: 8 бит
- Контроль четности: Отсутствует
- Стоп-бит: 1 бит
- Управление потоком: Отсутствует

Список Команд

При отправке на проектор команды включения (ON) питания выполняется включение питания и проектор переходит в режим прогрева. После включения питания проектора возвращается двоеточие ":" (3Ah).

Если вводится команда, проектор выполняет команду и возвращает ":", затем принимает следующую команду.

Если обрабатываемая команда завершается аварийно, выводится сообщение об ошибке и возвращается ":".

Пункт			Команда
Включение/отключение питания	Вкл.		PWR ON
	Выкл.		PWR OFF
Выбор сигнала	Компьютер1	Авто	SOURCE 1F
		RGB	SOURCE 11
		Компонент	SOURCE 14
	Компьютер2*1	Авто	SOURCE 2F
		RGB	SOURCE 21
		Компонент	SOURCE 24
	BNC	Авто	SOURCE BF
		RGB	SOURCE B1
		Компонент	SOURCE B4
	HDMI*1		SOURCE 30
	Видео1		SOURCE 45

Пункт		Команда
	Видео2*1	SOURCE 41
	S-Video*1	SOURCE 42
	USB*2	SOURCE 52
	LAN*2	SOURCE 53
Отключение A/V Вкл./Выкл.	Вкл.	MUTE ON
	Выкл.	MUTE OFF
Выбор режима “Отключение A/V”	Черный	MSEL 00
	Синий	MSEL 01
	Логотип пользователя	MSEL 02

*1 только в моделях EB-G5950/G5900/G5650W/G5600

*2 только в моделях EB-G5950/G5650W

Перед отправкой команды в конец каждой команды следует добавлять код возврата каретки (CR) (0Dh).

Протокол PJLink Class1 установлен ассоциацией JBMIA (Ассоциация японских производителей офисной техники и информационных систем) в рамках мероприятий по стандартизации протоколов управления проекторами в качестве стандартного протокола для управления проекторами, поддерживающими работу в сети.

Данный проектор отвечает требованиям стандарта PJLink Class1, установленного ассоциацией JBMIA.

Он поддерживает все команды, за исключением следующих команд, определенных стандартом PJLink Class1, что установлено соглашением, заверенным при проверке применимости стандарта PJLink.

URL:http://pjlink.jbmia.or.jp/english/

- **Неподдерживаемые команды**

Функция	Команда PJLink
Задание подавления изображения	AVMT 11
Задание подавления аудиосигнала	AVMT 21

- Названия входных сигналов, определенные **PJLink, и соответствующие источники проектора**

Источник	Команда PJLink
Компьютер1	INPT 11
Компьютер2*1	INPT 12
BNC	INPT 13
Видео1	INPT 23
Видео2*1	INPT 21
S-Video*1	INPT 22
HDMI*1	INPT 32
USB*2	INPT 41
LAN*2	INPT 52

*1 только в моделях EB-G5950/G5900/G5650W/G5600

*2 только в моделях EB-G5950/G5650W

- Название компании-производителя, отображаемое для “Запрос информации о названии компании-производителя”
  EPSON

- Название модели, отображаемое для “Product name information query” (Запрос информации о названии устройства)
  EB-G5950
  EB-G5900
  EB-G5800
  EB-G5650W
  EB-G5600
  EB-G5500

Crestron RoomView® — это интегрированная система контроля от компании Creston®. Она может применяться для мониторинга и контроля нескольких устройств, подключенных через сеть.

Проектор поддерживает протокол управления и потому может работать в системе, созданной с использованием Crestron RoomView®.

На веб-сайте Creston® можно получить дополнительные сведения о продукте Crestron RoomView®. (Поддерживаются только англоязычные дисплеи.)

http://www.crestron.com

Ниже приводится обзор программы Crestron RoomView®.

- **Удаленная работа с помощью веб-браузера**
  Проектором можно управлять из окна компьютера как с пульта дистанционного управления.
- **Мониторинг и контроль с помощью ПО**
  Crestron RoomView® Express или Crestron RoomView® Server Edition от компании Creston® могут применяться для мониторинга устройств в системе, взаимодействия со службой поддержки и отправки срочных сообщений. Дополнительные сведения можно получить на следующем веб-сайте.
  http://www.crestron.com/getroomview

В данном руководстве описываются процедуры управления проектором в окне компьютера с использованием веб-браузера.

- Доступен ввод только однобайтовых буквенно-цифровых символов.
- При использовании Crestron RoomView® недоступны следующие функции.
  Контроль Web ☛ стр.126
  Message Broadcasting (модуль EasyMP Monitor)
- Контроль может выполняться, если параметр **Режим ожидания** равен **Связь вкл.** в меню **Расширен.** меню конфигурации проектора, даже если проектор находится в режиме ожидания (питание отключено). ☛ стр.70

Управление проектором из окна компьютера

Отображение окна управления

Перед выполнением процедуры проверьте следующее.

- Убедитесь, что компьютер и проектор подключены к сети. При взаимодействии по беспроводной ЛВС следует выполнять подключение в режиме Расширенный. ☛ стр.79
- Установите параметр **RoomView** в положение **Вкл.** в меню **Другое** меню **Сеть**. ☛ стр.90

Процедура

1. **Запустите веб-браузер на компьютере.**
2. **Введите IP-адрес проектора в поле адреса веб-браузера и нажмите клавишу [Enter] на клавиатуре компьютера.**
   Появится окно управления.

Использование окна управления

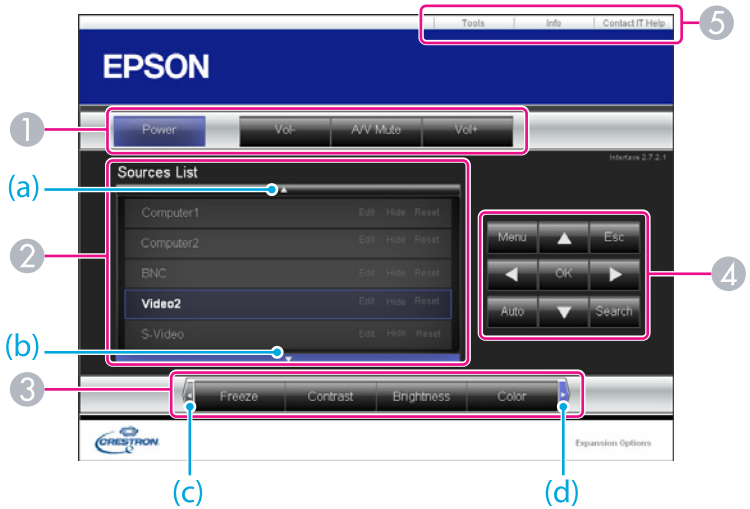

1 При нажатии кнопок будут выполняться следующие операции.

Кнопка	Функция
Power	Служит для включения и отключения питания проектора.
Vol-/Vol+	Регулировка громкости звука.
A/V Mute	Служит для включения и отключения видео- и аудиосигнала. ☛ стр.46

2 Переключитесь на изображение с выбранного источника входного сигнала. Чтобы отобразить источники входного сигнала, не показанные в окне, щелкните стрелку (a) или (b) для прокрутки списка вверх или вниз. Текущий источник входного видеосигнала выделяется синим.

3 При нажатии кнопок будут выполняться следующие операции. Чтобы отобразить кнопки, не показанные в окне, щелкните стрелку (c) или (d) для прокрутки списка влево или вправо.

Кнопка	Функция
Freeze	Служит для приостановки и возобновления смены изображений. ☛ стр.46
Contrast	Регулировка степени отличия светлых и темных участков изображения.
Brightness	Регулировка яркости изображения.
Color	Регулировка насыщенности цвета изображений.
Sharpness	Регулировка резкости изображения.
Zoom	Кнопка [⊕] служит для увеличения изображения без изменения размера области проецирования. Кнопка [⊖] служит для уменьшения изображения, увеличенного с помощью кнопки [⊕]. Для изменения положения увеличенного изображения служат кнопки [▲], [▼], [◀] и [▶]. ☛ стр.48

4 При нажатии кнопок [▲], [▼], [◀] или [▶] выполняются те же операции, что и с помощью кнопки [◎] на пульте дистанционного управления. При нажатии других кнопок будут выполняться следующие операции.

Кнопка	Функция
OK	Выполняет операцию, аналогичную кнопке [Enter] на пульте дистанционного управления. ☛ стр.19
Menu	Служит для отображения и закрытия меню конфигурации.
Auto	При нажатии этой кнопки во время проецирования аналоговых компьютерных сигналов RGB выполняется автоматическая оптимизация изображения путем регулировки функций Трекинг, Синхронизация и Сдвиг изображения.
Search	Переключение на изображение с входного порта, на который поступаю видеосигналы. ☛ стр.33

Кнопка	Функция
Esc	Выполняет операцию, аналогичную кнопке [Esc] на пульте дистанционного управления. ☛ стр.19

❺ При щелчке вкладок будут выполняться следующие операции.

Вкладка	Функция
Contact IT Help	Отображение окна службы поддержки. Служит для отправки и получения сообщений администратора с помощью Crestron RoomView® Express.
Info	Отображает сведения о текущем подключенном проекторе.
Tools	Служит для изменения настроек в текущем подключенном проекторе. См. следующий раздел.

Использование окна Tools

Следующее окно отображается при щелчке вкладки **Tools** в окне управления. Это окно служит для изменения настроек в текущем подключенном проекторе.

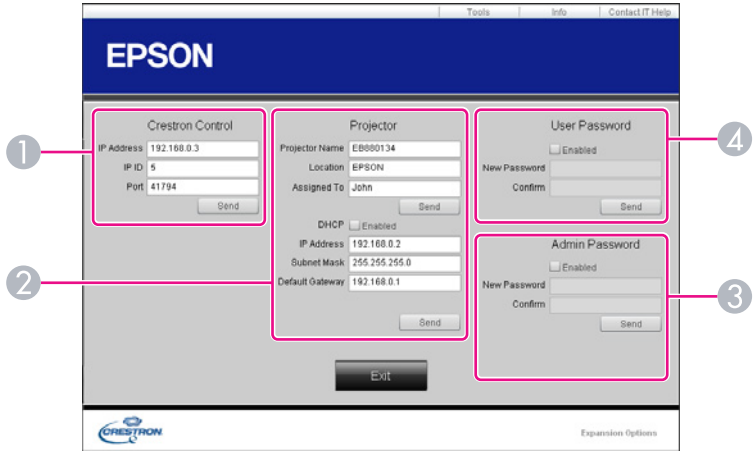

❶ **Crestron Control**
Служит для настройки центральных контроллеров Crestron®.

❷ **Projector**
Можно установить следующие пункты.

Пункт	Функция
Projector Name	Введите имя, чтобы отличить текущий подключенный проектор от других проекторов в сети. (Имя может содержать до 15 однобайтных буквенно-цифровых символов.)
Location	Введите имя расположения установки для текущего подключенного по сети проектора. (Имя может содержать до 32 однобайтных буквенно-цифровых символов.)
Assigned To	Введите имя пользователя для проектора. (Имя может содержать до 32 однобайтных буквенно-цифровых символов.)

Пункт	Функция
DHCP	Установите флажок **Enabled** для использования DHCP. При включенном DHCP следующий адрес задать нельзя.
IP Address	Введите IP-адрес для назначения текущему подключенному проектору.
Subnet Mask	Введите маску подсети для текущего подключенного по сети проектора.
Default Gateway	Введите адрес шлюза для текущего подключенного проектора.
Send	Нажмите эту кнопку, чтобы подтвердить изменения, сделанные в пункте **Projector**.

❸ **Admin Password**
Установите флажок **Enabled**, чтобы при открытии окна Tools запрашивался пароль.
Можно установить следующие пункты.

Пункт	Функция
New Password	Введите новый пароль при изменении пароля для открытия окна Tools. (Пароль может содержать до 26 однобайтных буквенно-цифровых символов.)
Confirm	Введите тот же пароль, что и в поле **New Password**. Если пароли не совпадают, то выводится ошибка.
Send	Нажмите эту кнопку, чтобы подтвердить изменения, сделанные в пункте **Admin Password**.

❹ **User Password**
Установите флажок **Enabled**, чтобы при открытии окна управления на компьютере запрашивался пароль.
Можно установить следующие пункты.

Пункт	Функция
New Password	Введите новый пароль при изменении пароля для открытия окна управления. (Пароль может содержать до 26 однобайтных буквенно-цифровых символов.)
Confirm	Введите тот же пароль, что и в поле **New Password**. Если пароли не совпадают, то выводится ошибка.
Send	Нажмите эту кнопку, чтобы подтвердить изменения, сделанные в пункте **User Password**.

Сетевые функции (только в моделях EB-G5950/G5650W)

В данной главе описываются дополнительные функции для сетей.

“Подключение к сетевому проектору” — это стандартная функция операционных систем Windows Vista и Windows 7. Она позволяет проецировать изображения с компьютера, обнаруживая проектор в сети только с помощью функции ОС, без установки какого-либо специального ПО.

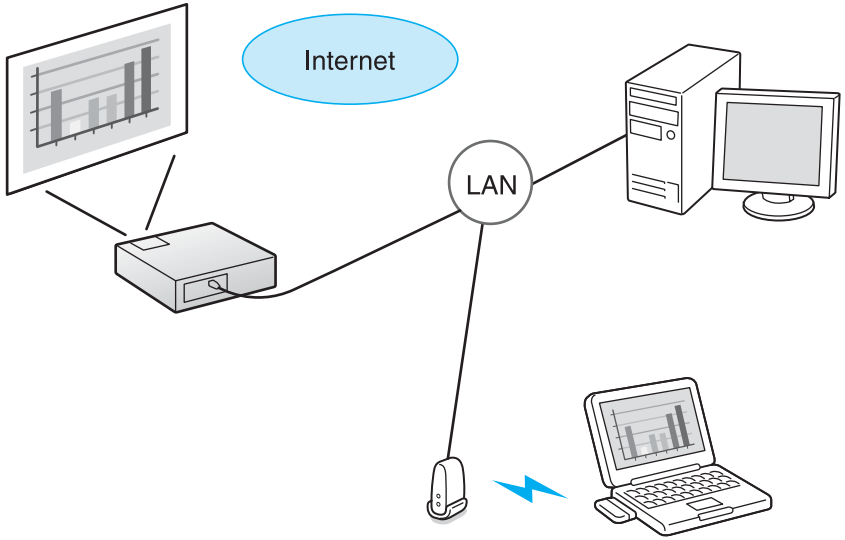

Совместимые операционные системы
Windows Vista:Home Premium/Business/Enterprise/Ultimate Windows 7:Профессиональная/Максимальная

В этом разделе представлено простое пояснение функции “Подключение к сетевому проектору”.

Убедитесь в том, что проектор и компьютер подключены к сети, а затем выполните следующие операции.

Процедура

1. **Включите проектор и переключите источник входного сигнала на порт LAN.** ☛ **"Смена Проецируемого Изображения"** **стр.33**

2. **Запустите на вашем компьютере Windows и выберите “Пуск” — “Все программы” — “Стандартные” — “Подключение к сетевому проектору”.**

   Отображается экран настройки соединения.

   Проектор идентифицируется на основе введенного IP-адреса или путем автоматического определения всех подключенных проекторов операционной системой.

3. **Как только ОС обнаружит все подключенные проекторы, выберите нужный и щелкните “Подключить”.**

   На появившемся экране пароля проектора введите ключевое слово, показанное в нижней части экрана ожидания ЛВС.

- Вы можете подключить к компьютеру только один проектор.
- Аудиосигнал не передается. При выводе компьютерного аудиосигнала из проектора подключите порт выхода аудиосигнала компьютера к входному порту Audio1, Audio2 или Audio3 на проекторе с помощью серийно выпускаемого аудиокабеля. В пункте **Аудиовход LAN** меню **Настройки** укажите порт, к которому подключен аудиокабель. ☛ стр.68
- При использовании функции Сетевой проектор в меню Параметры программы Конференц-зал Windows установите самый высокий уровень качества цветопередачи для цветов компьютерного экрана (32 бита). Если 32-битный режим дисплея не поддерживается, то отображается соответствующее сообщение и подключение установить не удастся.

Существует два способа настройки WPS.

- Метод установки с помощью кнопки
  SSID и параметры безопасности настраиваются автоматически при нажатии кнопки [Enter] на панели управления проектора и специальной кнопки на оборудовании точки доступа. Рекомендуется использовать этот метод, когда проектор и точка доступа находятся недалеко друг от друга.
- Метод установки с помощью PIN-кода
  Настройка SSID и параметров безопасности выполняется автоматически путем ввода 8-значного кода, который был заранее присвоен проектору, с компьютера на точку доступа с передачей далее на проектор. Заранее выполните настройки соединения между компьютером и точкой доступа. Подробности смотрите в руководстве пользователя для точки доступа. Рекомендуется использовать этот метод, когда проектор установлен на потолке.

При использовании метода подключения, отличного от WPS, обратитесь к документации для точки доступа и к следующему разделу. ☛ "Меню Беспроводная ЛВС" стр.79

Способ настройки соединения

Процедура

1 **Во время проецирования нажмите кнопку [Menu] и выберите “Сеть” — “Конфигурации сети” в меню конфигурации.**

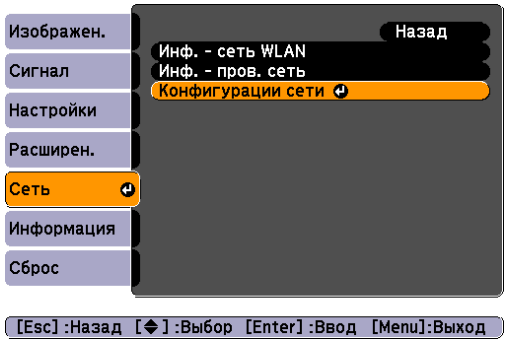

Отображается экран с конфигурацией сети.

2 **В меню “Беспроводная ЛВС” выберите “Мастер установки”.**

Отображается следующий экран.

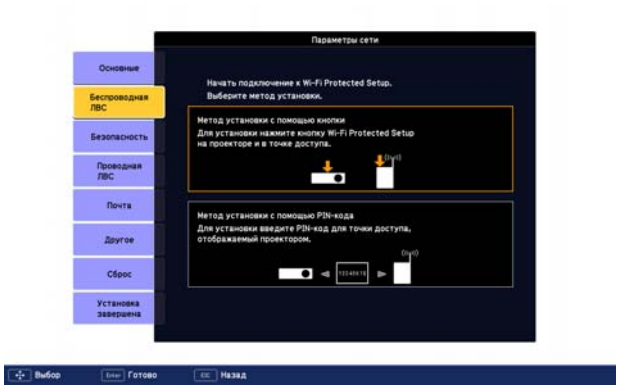

При подключении с использованием метода установки с помощью кнопки выполните действия, перечисленные ниже.

Перейдите к пункту “Установка соединения с использованием PIN-кода” при подключении с использованием параметра “Метод установки с помощью PIN-кода”. ☛ стр.142

Установка соединения с применением метода установки с помощью кнопки

Процедура

1 **Выберите “Метод установки с помощью кнопки”.**

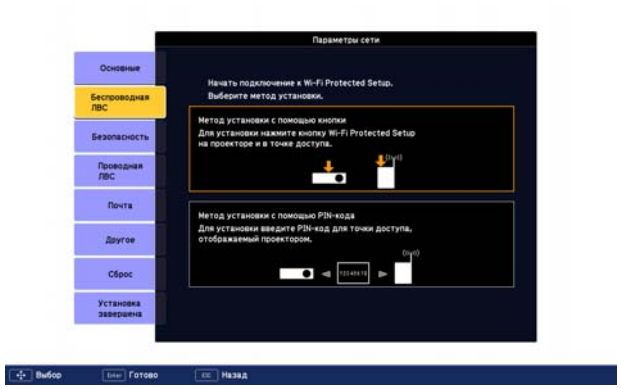

Появится экран Метод установки с помощью кнопки.

2 **Нажмите кнопку [Enter] на панели управления проектора при появлении подсказки на экране.**

Снова появится экран Метод установки с помощью кнопки.

3 **При появлении подсказки на экране нажмите кнопку на точке доступа.**

На этом установка закончена.

4 **Нажмите кнопку [Enter] или кнопку [Esc].**

Происходит возврат к экрану меню **Беспроводная ЛВС**.

5 **Выберите “Установка завершена” — “Да.”**

Это завершит установку соединения между проектором и точкой доступа. Нажмите кнопку [Menu] для закрытия меню конфигурации.

Установка соединения с использованием метода установки с помощью PIN-кода

> Прежде чем вы сможете установить соединение с использованием “Метода установки с помощью PIN-кода”, необходимо иметь уже установленное соединение между компьютером и точкой доступа.

Процедура

1 **Выберите “Метод установки с помощью PIN-кода”.**

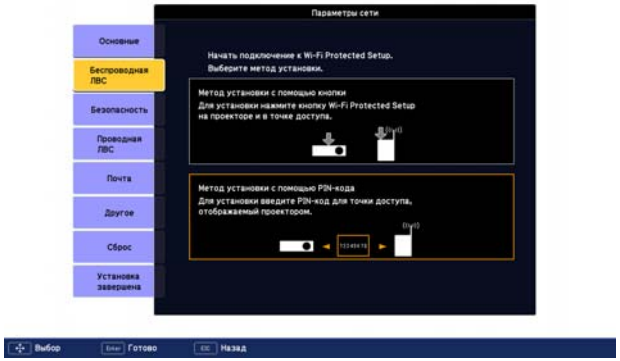

Появится экран Метод установки с помощью PIN-кода.

2 **Введите с компьютера на точку доступа PIN-код с экрана “Метод установки с помощью PIN-кода”, а затем выберите “Начать установку”.**

Отображается окно с линейкой прогресса операции.

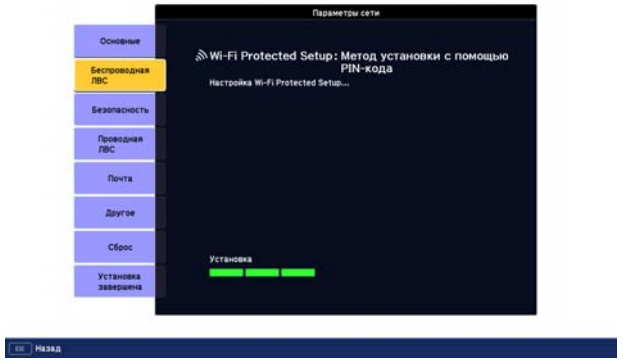

3 **Будет отображено сообщение “Установка через Wi-Fi Protected Setup завершена.”. Нажмите кнопку [Enter] или кнопку [Esc].**

Будет выполнен возврат к экрану меню **Беспроводная ЛВС**.

4 **Выберите “Установка завершена” — “Да.”**

Это завершит установку соединения между проектором и точкой доступа. Нажмите кнопку [Menu], чтобы закрыть меню конфигурации.

Установка и подключения

В этой главе обсуждаются методы установки проектора и подключения его к другому оборудованию.

Проектор можно установить на потолке или поместить на столе, как показано ниже.

Опасно

- *При подвешивании проектора к потолку (потолочное крепление) необходимо применять специальный метод установки. При неправильном выполнении монтажных работ проектор может упасть. Это может привести к повреждению или несчастному случаю.*
  Обратитесь к своему дилеру или по ближайшему из адресов, приведенных в документе Руководство по технической поддержке и обслуживанию, если требуется использовать этот метод установки. ☛ *Контактная информация по проекторам Epson*
- *При использовании клеящих веществ для точек крепления потолочного монтажа с целью предотвращения ослабевания затяжки винтов или при нанесении на проектор смазочных материалов или масел корпус проектора может треснуть, в результате чего проектор может упасть с потолочного крепления. Это может нанести серьезную травму человеку, находящемуся под потолочным креплением, а также повредить проектор.*
  При установке или регулировке потолочного крепления запрещается использовать клеящие вещества для предотвращения ослабевания затяжки винтов, использовать масла или смазочные материалы и т. п.

Внимание

- *Нельзя пользоваться проектором, положенным на бок. Это приводит к сбоям в работе.*

- Подвешивание проектора к потолку и проецирование изображений из положения перед экраном. (Переднепотолочное проецирование)

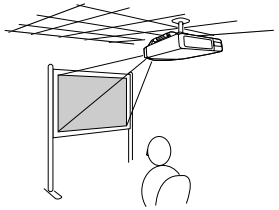

- Подвешивание проектора к потолку и проецирование из-за полупрозрачного экрана. (Заднепотолочное проецирование)

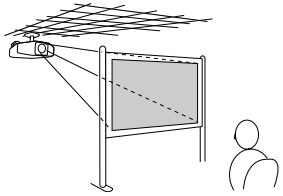

- Проецирование изображений из положения перед экраном. (Переднее проецирование)

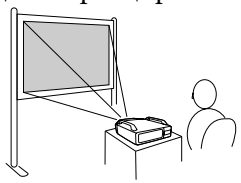

- Проецирование изображений из-за полупрозрачного экрана. (Заднее проецирование)

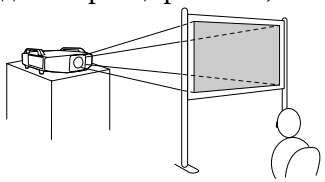

- При подвешивании проектора к потолку требуется дополнительное потолочное крепление.
  ☛ "Дополнительные Принадлежности и Расходные Материалы" стр.162

Изменение режима Проецирование

Измените режим **Проецирование** согласно условиям установки, чтобы получить проецируемое изображение надлежащего качества.

Процедура

Во время проецирования удерживайте кнопку [A/V Mute] на пульте дистанционного управления нажатой около пяти секунд.

При каждом нажатии этой кнопки длительностью не менее 5 секунд параметр **Проецирование** будет меняться от **Переднее** до **Переднепот.** Соответственно этому будет изменяться и ориентация проецируемого изображения.

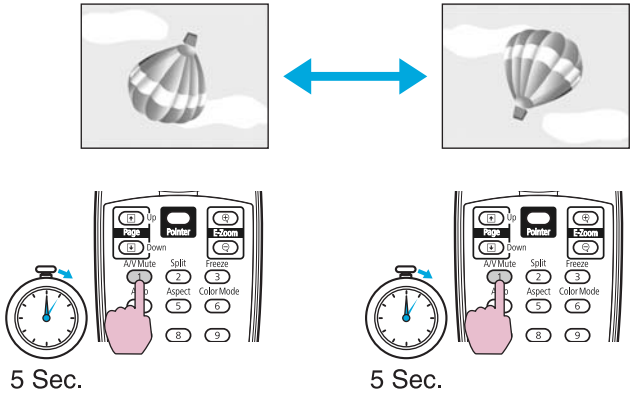

Чтобы задать режим **Заднее** или **Заднепотол.**, воспользуйтесь параметром **Проецирование** в меню **Конфигурация**. ☛ стр.70

При потолочном подвешивании проектора установите параметр **Кнопка инв. напр.** в меню **Конфигурация** в положение **Вкл.**, чтобы кнопки [▲], [▼], [◀] и [▶] на панели управления работали в нужных направлениях. ☛ Меню **Расширен.** — пункт **Управление** — пункт **Кнопка инв. напр.** стр.70

При подключении проектора к внешнему оборудованию соблюдайте следующие меры безопасности. Также обязательно прочтите документацию по внешнему оборудованию.

Внимание

- *Выключите питание проектора и внешнего оборудования. При подключении проектора или внешнего оборудования во включенном состоянии может произойти сбой этих устройств.*
- *Проверьте, одинакова ли форма разъема кабеля и порта. При попытке соединения в неверном направлении или при различном строении контактов возможен сбой или повреждение оборудования.*

Подключение к компьютеру

В этом разделе приводятся примеры подключения проектора к компьютеру. Интерфейсы в разных моделях могут различаться. ☛ "Интерфейс" стр.15
Кроме того, названия портов компьютера и кабелей могут отличаться от приведенных ниже. Модели EB-G5800/G5500 не поддерживают ввод и вывод аудиосигнала.

При проецировании изображений с компьютера, подключенного через сеть, обратитесь к следующим разделам. (только в моделях EB-G5950/G5650W)

Проецирование с помощью ПО EasyMP Network Projection (поставляется с проектором) ☛ *Руководство по эксплуатации EasyMP Network Projection*

Проецирование с помощью ПО EasyMP Multi PC Projection (поставляется с проектором) ☛ *Руководство по эксплуатации EasyMP Multi PC Projection*

Проецирование с помощью функции “Подключение к сетевому проектору”, доступной в ОС Windows Vista и Windows 7 ☛ стр.139

Проецирование в режиме быстрого подключения с использованием дополнительного Quick Wireless Connection USB Key ☛ Руководство пользователя для дополнительного продукта

	Порт компьютера	Соединительный кабель	Порт проектора
Подключение 1	Порт Monitor Out	Кабель для монитора 5BNC (продается)	Входной порт BNC Входной порт Audio3
	Порт Audio Out	Аудиокабель (продается)	
Подключение 2	Порт Monitor Out	Компьютерный кабель (в комплекте)	Входной порт Computer1 Входной порт Audio1
	Порт Audio Out	Аудиокабель (продается)	
Подключение 3	Порт Monitor Out	Компьютерный кабель (в комплекте)	Входной порт Computer2 Входной порт Audio2
	Порт Audio Out	Аудиокабель (продается)	

	Порт компьютера	Соединительный кабель	Порт проектора
Подключение 4	Выход HDMI	Кабель HDMI (продается)	Входной порт HDMI
Подключение 5	Выход DVI-D	Кабель-переходник DVI/HDMI (продается)	Входной порт HDMI Входной порт Audio1/Audio2/Audio3*
	Порт Audio Out	Аудиокабель (продается)	

* Для подключения можно выбрать любой входной порт: Audio1, Audio2 или Audio3. В пункте **Аудиовход HDMI** меню **Настройки** укажите порт, к которому подключен аудиокабель. ☛ стр.68

- Используйте кабель, отвечающий стандарту HDMI для кабелей HDMI.
- Для подключения к компьютеру Macintosh может потребоваться серийно выпускаемый адаптер.

Изменение выхода видеосигнала с ноутбука.

При проецировании изображений с ноутбука, подключенного к проектору через компьютерный кабель, иногда требуется изменить выход видеосигнала на компьютере. Метод изменения выхода видеосигнала можно найти в документации по компьютеру.

- **Пример изменения выхода (компьютеры Windows)**
  Удерживая клавишу [Fn] на компьютере, нажмите функциональную клавишу CRT/LCD, ⊟/▭ и т. д. Если изображение на мониторе компьютера не появилось, нажмите эти же клавиши еще раз.

Подключение к видеооборудованию

В этом разделе приводятся примеры подключения проектора к видеооборудованию. Интерфейсы в разных моделях могут различаться. ☛ "Интерфейс" стр.15
Кроме того, названия портов видеооборудования и кабелей могут отличаться от приведенных ниже. Модели EB-G5800/G5500 не поддерживают ввод и вывод аудиосигнала.

	Порт видеооборудования	Соединительный кабель	Порт проектора
Подключение 1	Компонентные выходы 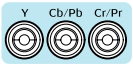	Компонентный видеокабель RCA (продается) + адаптер BNC/RCA (продается) 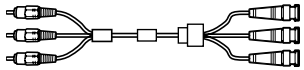	Входной порт BNC (R/Cr/Pr, G/Y, B/Cb/Pb) Входной порт Audio3 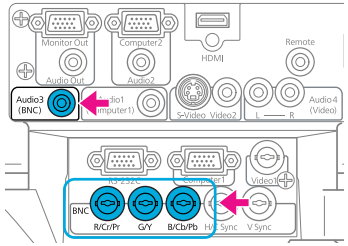
	Порт Audio Out 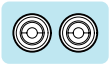	Аудиокабель (продается) 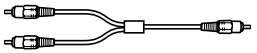	
Подключение 2	Компонентные выходы 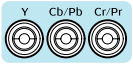	Компонентный кабель (преобразование D-sub/компонентное видео) (дополнительно) 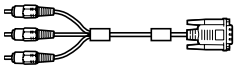	Входной порт Computer1 Входной порт Audio1 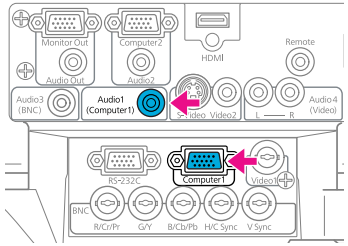
	Порт Audio Out 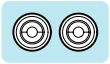	Аудиокабель (продается) 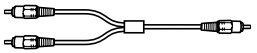	

	Порт видеооборудования	Соединительный кабель	Порт проектора
Подключение 3	Компонентные выходы 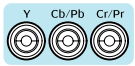	Компонентный кабель (преобразование D-sub/компонентное видео) (дополнительно) 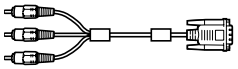	Входной порт Computer2 Входной порт Audio2 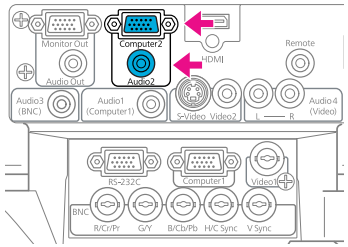
	Порт Audio Out 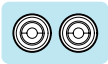	Аудиокабель (продается) 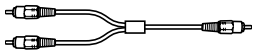	
Подключение 4	Выход S-Video 	Кабель S-Video (продается) 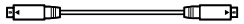	Входной порт S-Video Входной порт Audio4 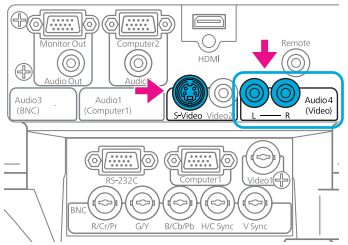
	Порт Audio Out 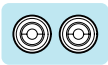	Аудиокабель (продается) 	
Подключение 5	Выход видео 	Видеокабель (продается) 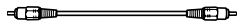	Входной порт Video2 Входной порт Audio4 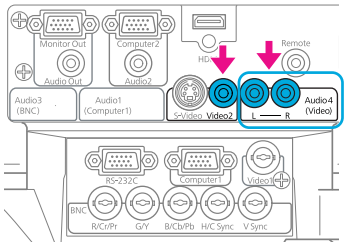
	Порт Audio Out 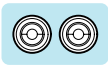	Аудиокабель (продается) 	

	Порт видеооборудования	Соединительный кабель	Порт проектора
Подключение 6	Выход видео	Видеокабель BNC (продается)	Входной порт Video1 Входной порт Audio4
	Порт Audio Out	Аудиокабель (продается)	
Подключение 7	Выход HDMI	Кабель HDMI (продается)	Входной порт HDMI

- Задайте входной сигнал и видеосигнал в меню “Сигнал” согласно сигналу, поступающему от подключенного оборудования. ☛ стр.66
- Используйте кабель, отвечающий стандарту HDMI для кабелей HDMI.
- При использовании серийно выпускаемого аудиокабеля “2RCA(L/R)/стереофонический штекер mini” убедитесь в том, что на нем есть маркировка “Нулевое сопротивление”.

Подключение кабеля ЛВС

Подключите серийно выпускаемый кабель ЛВС 100BASE-TX или 10BASE-T.

Подключенное оборудование	Соединительный кабель	Порт проектора
Порт LAN на сетевом концентраторе	Кабель LAN (выпускаемый серийно)	Порт LAN

Внимание

Во избежание неисправностей используйте экранированный кабель LAN категории 5.

Подключение к внешнему монитору (только в моделях EB-G5950/G5900/G5650W/G5600)

Изображения, поступающие с компьютера, можно отображать на внешнем мониторе, подключенном к проектору и экрану одновременно. Это означает, что во время презентаций проецируемые изображения можно просматривать на внешнем мониторе, даже если не виден экран. Для подключения используйте кабель, входящий в комплект поставки внешнего монитора.

На внешнем мониторе могут отображаться только сигналы RGB с компьютера, подключенного к одному из следующих входных портов: Computer1, Computer2 и BNC. Изображения с оборудования, подключенного к другим портам, и компонентные видеосигналы не поддерживаются.

Подключенное оборудование	Соединительный кабель	Порт проектора
Монитор	Кабель, входящий в комплект поставки монитора	Порт Monitor Out

- На внешний монитор также не выводится шаблон для функции Корр-ия трапеции, экраны меню конфигурации или справки.
- Изображение на внешнем мониторе не отображается, если проектор находится в режиме ожидания.

Подключение к внешним динамикам (только в моделях EB-G5950/G5900/G5650W/G5600)

К порту Audio Out проектора можно подключить динамики со встроенными усилителями для повышения качества звучания. Подключите с помощью серийно выпускаемого аудиокабеля (контактный штекер ↔ стереофонический штекер mini 3,5 мм и др.).

Используйте аудиокабель, совместимый с разъемом на внешних динамиках.

Подключенное оборудование	Соединительный кабель	Порт проектора
Аудиоустройство	Аудиокабель (продается)	Порт Audio Out

- При подключении штекера аудиокабеля к порту Audio Out звук переключается на внешний выход и перестает воспроизводиться через встроенные динамики проектора.
- При использовании серийно выпускаемого аудиокабеля “2RCA(L/R)/стереофонический штекер mini” убедитесь в том, что на нем есть маркировка “Нулевое сопротивление”.

Снятие и установка объектива проектора

Снятие

Внимание

- *Снимайте объектив только при необходимости. При попадании пыли или грязи в проектор качество проецирования ухудшается, это также может привести к неисправностям.*
- *Старайтесь не прикасаться к объективу руками или пальцами. Если на поверхности объектива остались отпечатки пальцев или следы кожного сала, то качество проецирования ухудшается.*
- *Если выполнялся сдвиг объектива, установите сдвиг объектива в центральное положение, прежде чем снимать объектив.* ☛ стр.26

Процедура

1. **Если кнопка снятия объектива зафиксирована винтом, открутите его.**

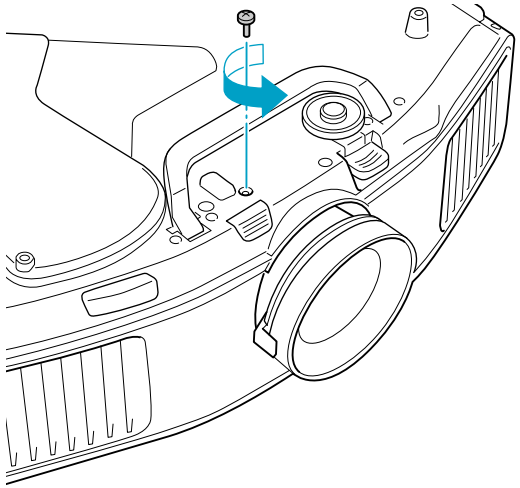

2. **Удерживая нажатой кнопку снятия объектива, поверните его против часовой стрелки до щелчка.**

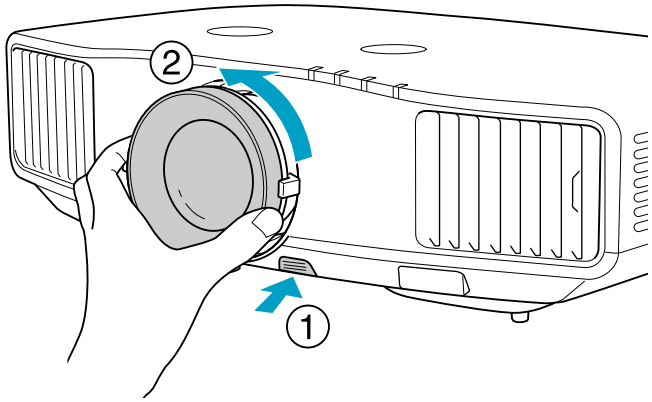

3. **Когда объектив будет разблокирован, выньте его.**

Присоединение

Внимание

Не присоединяйте объектив, если гнездо проектора для установки объектива направлено вверх. В проектор может попасть пыль или грязь.

Процедура

1. **Поверните фокальное кольцо по часовой стрелке, пока оно не перестанет двигаться.**

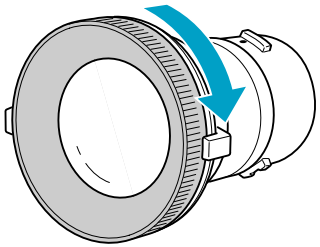

2. **Вставьте объектив в гнездо для установки объектива (белый кружок на объективе находится сверху), а затем поверните его по часовой стрелке до щелчка, чтобы установить его на место.**

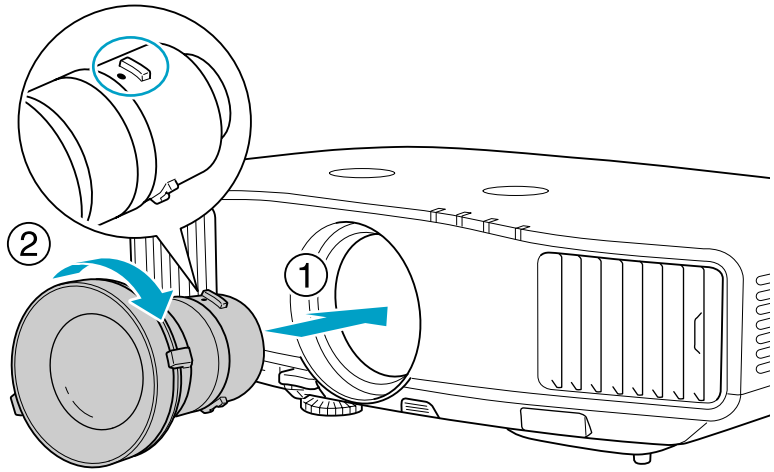

3. **Убедитесь в том, что объектив нельзя отсоединить, повернув его против часовой стрелки.**

Внимание

Храните проектор с установленным объективом.
Если проектор хранится без объектива, пыль и грязь могут попасть внутрь проектора, что может привести к неисправности или понизить качество проецирования.

Установка модуля беспроводной локальной сети (ELPAP03) (только в моделях EB-G5950/G5650W)

Установка

Процедура

1. **Снимите крышку с секции установки модуля беспроводной ЛВС на проекторе. Храните крышку в надежном месте, чтобы не потерять.**

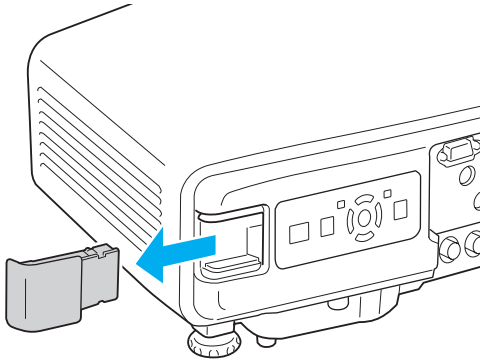

2. **Установите модуль беспроводной ЛВС.**

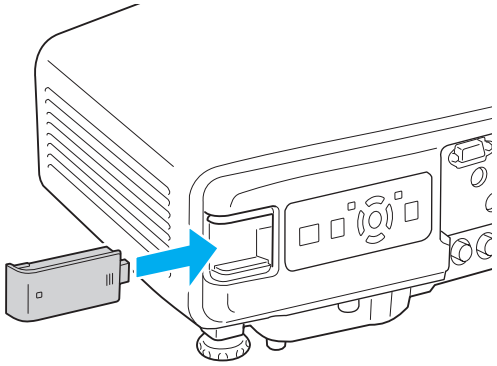

3. **Надежно зафиксируйте модуль беспроводной ЛВС с помощью винта, входящего в комплект поставки.**

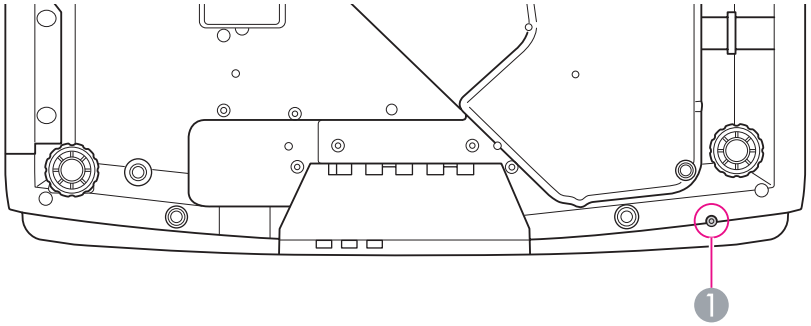

❶ Закрутите винт, чтобы зафиксировать модуль беспроводной ЛВС

Если проектор, на котором установлен модуль беспроводной ЛВС, подключается к компьютеру по беспроводной локальной сети, установите значение параметра **Пит. беспров. ЛВС** в меню **Беспроводная ЛВС** равным **Вкл.** (Значение по умолчанию — **Вкл.**)
☛ стр.79

Интерпретация индикаторов беспроводной ЛВС

Существуют два индикатора беспроводной локальной сети: один на проекторе и один на модуле беспроводной ЛВС.

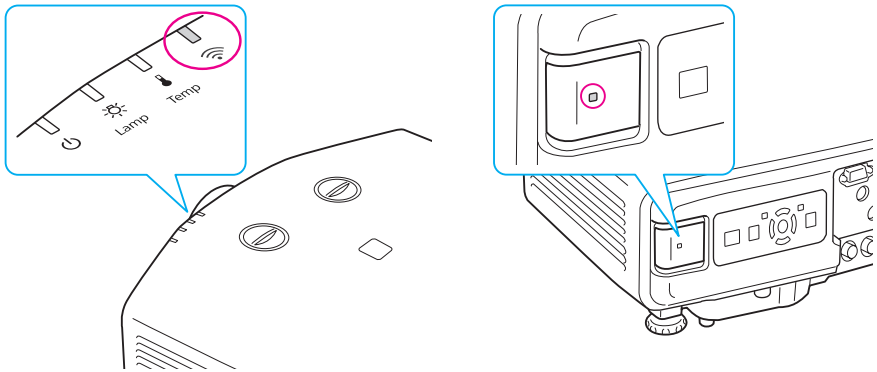

: Мигает : Горит постоянно : Выключен

Состояние	Индикатор на проекторе	Индикатор на модуле беспроводной ЛВС
Модуль беспроводной ЛВС не установлен или параметр **Пит. беспров. ЛВС** в меню **Беспроводная ЛВС** равен **Выкл.**	☐	☐
Модуль беспроводной ЛВС установлен в проекторе, но не подключен к сети	✳	✳
Модуль беспроводной ЛВС установлен в проекторе и подключен к сети	■	■
Модуль беспроводной ЛВС установлен в проекторе, подключен к сети и взаимодействует		✳

Снятие и установка крышки для кабелей

Установка крышки для кабелей позволяет скрыть различные кабели, идущие от корпуса проектора. (На данной иллюстрации показан проектор, подвешенный к потолку.)

Установка

Процедура

1. **Соедините кабели в пучок с помощью специальной ленты.**

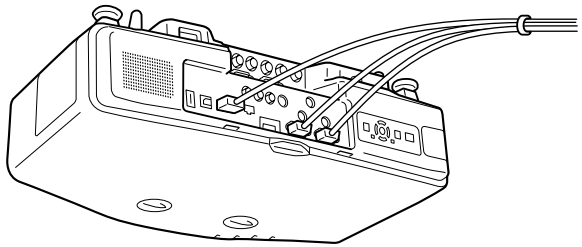

2. **Вставьте язычки крышки кабеля в два отверстия в задней части проектора.**

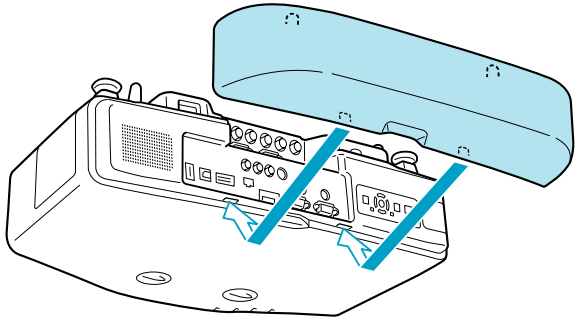

3 **Затяните два винта крышки для кабелей. (Это можно сделать пальцами.)**

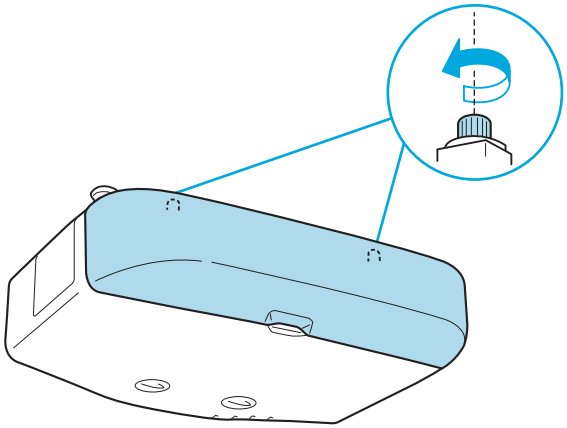

Снятие

Процедура

Ослабьте два винта крышки для кабелей и снимите саму крышку.

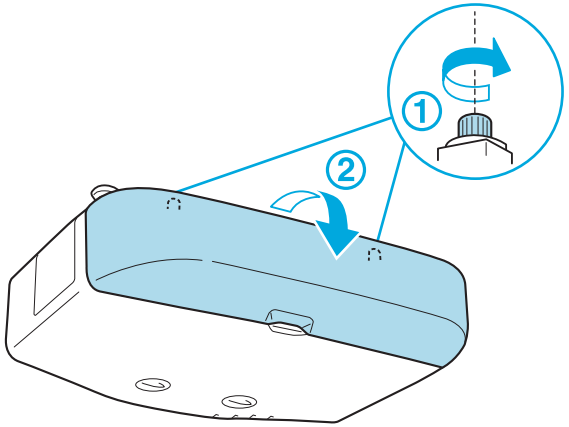

Приложение

Доступны следующие дополнительные принадлежности и расходные материалы. Приобретайте эти изделия по мере необходимости. Ниже приведен список дополнительных принадлежностей и расходных материалов по состоянию на 07.2010 г. Сведения о принадлежностях могут изменяться без предварительного уведомления, а наличие в продаже зависит от страны, в которой совершается покупка.

Дополнительные принадлежности

Переносной экран 60" ELPSC27
Переносной экран 80" ELPSC28
Экран 100" ELPSC29
Переносные скатываемые экраны (Формат изображения 4:3)

Компьютерный кабель ELPKC02
(1,8 м — для mini D-Sub15-pin/mini D-Sub 15pin)
Это такой же компьютерный кабель, как и тот, что входит в комплект поставки проектора.

Компьютерный кабель ELPKC09
(3 м — для mini D-Sub15-pin/mini D-Sub 15pin)
Компьютерный кабель ELPKC10
(20 м — для mini D-Sub15-pin/mini D-Sub 15pin)
Если компьютерный кабель, входящий в комплект поставки проектора, слишком короткий, следует использовать один из этих длинных кабелей.

Компонентный видеокабель ELPKC19
(3 м — для mini D-Sub 15-pin/RCA male×3)
Используется для подключения источника Компонентное видео.

Комплект кабеля дистанционного управления ELPKC28
(Комплект из 2 частей по 10 м)
Используйте этот комплект для гарантированной работы от пульта дистанционного управления на расстоянии.

Приемник для беспроводной мыши ELPST16
Используйте этот приемник для управления указателем мыши на компьютере или пролистывания страниц вверх и вниз с помощью пульта дистанционного управления.

Модуль беспроводной ЛВС ELPAP03 (EB-G5950/G5650W)
Используется для проецирования изображений с компьютера через беспроводную ЛВС.

Quick Wireless Connection USB Key ELPAP08 (для моделей EB-G5950/G5650W)
С помощью данного устройства можно подключаться к компьютеру под управлением Windows и проецировать с него изображения. Однако для его использования проектор должен быть подключен к сети.

Длиннофокусный объектив ELPLL06
(Отношение расстояния проецирования: a. Приблиз. от 5,3 до 7,2 b. Приблиз. от 5,2 до 7,1)
Среднефокусный объектив ELPLM04
(Отношение расстояния проецирования: a. Приблиз. от 2,4 до 3,6 b. Приблиз. от 2,3 до 3,5)
Среднефокусный объектив ELPLM05
(Отношение расстояния проецирования: a. Приблиз. от 3,5 до 5,4 b. Приблиз. от 3,5 до 5,3)
Объектив со стандартным фокусным расстоянием ELPLS05
(Отношение расстояния проецирования: a. Приблиз. от 1,3 до 2,4 b. Приблиз. от 1,3 до 2,3)
Широкоугольный объектив для проецирования на просвет ELPLR03
(Отношение расстояния проецирования: a. Приблиз. 0,78 b. Приблиз. 0,77)
a: Для моделей EB-G5950/G5900/G5800/G5600/G5500, b: Для модели EB-G5650W

Отношение расстояния проецирования = расстояние проецирования/ширина проекционного экрана

Это значения для стандартной установки. Они подлежат изменению в зависимости от условий проецирования.

Потолочный монтаж* ELPMB22 Используется при установке проектора на потолке.
Потолочная трубка (450 мм)* ELPFP13 **Потолочная трубка (700 мм)* ELPFP14** Используется при установке проектора на потолке.

* При подвешивании проектора к потолку необходимо применять специальный метод установки. Обратитесь к своему дилеру или по ближайшему из адресов, приведенных в документе Руководство по технической поддержке и обслуживанию, если требуется использовать этот метод установки. ☛ *Контактная информация по проекторам Epson*

Расходные материалы

Блок лампы (EB-G5600/G5500) ELPLP62 **Блок лампы (EB-G5950/G5900/G5800/G5650W) ELPLP63** Используется для замены отслуживших ламп.
Воздушный фильтр ELPAF17 Используется для замены отслуживших воздушных фильтров.

В следующей таблице показано расстояние проецирования при установке стандартного объектива. Расстояния проецирования для дополнительного объектива можно найти в Таблице расстояний проецирования, входящей в комплект поставки проектора. Для настройки проектора и подбора подходящего размера экрана обратитесь к приведенной ниже таблице. Значения в ней приведены только для справки.

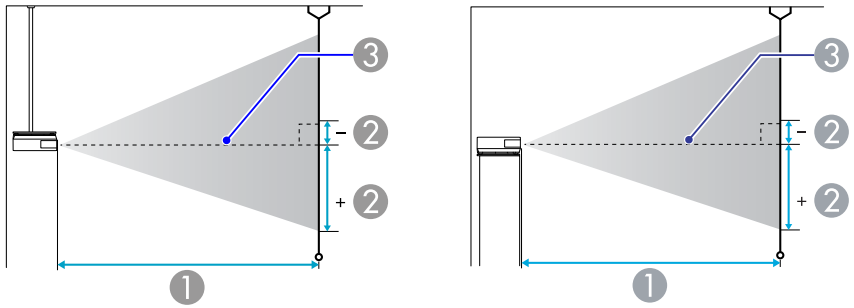

1. Расстояние проецирования
2. расстояние от центра объектива до нижней части экрана. Данное значение меняется в зависимости от настройки вертикального сдвига объектива.
3. Центр объектива

Расстояние проецирования для моделей EB-G5950/G5900/G5800/G5600/G5500

Единицы измерения: см

4:3 Размер экрана		1 Минимум (Широк.) — Максимум (Теле)	2 Вертикальный сдвиг объектива Максимум/минимум
30"	61x46	77–142	0 - +46
40"	81x61	104–190	0 - +61
50"	100x76	131–239	0 - +76
60"	120x90	158–287	0 - +91
80"	160x120	213–385	0 - +122
100"	200x150	267–482	0 - +152
120"	240x180	321–579	0 - +183
150"	300x230	403–725	0 - +229
200"	410x300	539–968	0 - +305
250"	510x380	675–1211	0 - +381
300"	610x460	811–1454	0 - +457

Единицы измерения: см

16:9 Размер экрана		1 Минимум (Широк.) — Максимум (Теле)	2 Вертикальный сдвиг объектива Максимум/минимум
30"	66x37	84–155	-6 - +44
40"	89x50	114–208	-8 - +58
50"	110x62	143–261	-10 - +73
60"	130x75	173–313	-12 - +87
80"	180x100	232–419	-17 - +116
100"	220x120	291–525	-21 - +145
120"	270x150	351–631	-25 - +174
150"	330x190	439–790	-31 - +218

16:9 Размер экрана		1 Минимум (Широк.) — Максимум (Теле)	2 Вертикальный сдвиг объектива Максимум/минимум
200"	440x250	588–1055	-42 - +291
250"	550x310	736–1320	-52 - +363
275"	610x340	810–1452	-57 - +400

Расстояние проецирования для моделей EB-G5650W

Единицы измерения: см

4:3 Размер экрана		1 Минимум (Широк.) — Максимум (Теле)	2 Вертикальный сдвиг объектива Максимум/минимум
30"	61x46	92–169	-4 - +50
40"	81x61	125–227	-6 - +67
50"	100x76	157–285	-7 - +83
60"	120x90	189–343	-9 - +100
80"	160x120	254–459	-12 - +134
100"	200x150	319–574	-15 - +167
120"	240x180	384–690	-17 - +200
150"	300x230	481–864	-22 - +250
200"	410x300	643–1153	-29 - +334
250"	510x380	804–1442	-36 - +417
265"	540x400	853–1529	-38 - +442

Единицы измерения: см

16:9 Размер экрана		1 Минимум (Широк.) — Максимум (Теле)	2 Вертикальный сдвиг объектива Максимум/минимум
30"	66x37	83–153	-6 - +43
40"	89x50	113–206	-8 - +58
50"	110x62	142–258	-10 - +72
60"	130x75	171–311	-12 - +87
80"	180x100	230–416	-16 - +116
100"	220x120	289–521	-20 - +145
120"	270x150	348–626	-24 - +174
150"	330x190	436–784	-30 - +217
200"	440x250	583–1046	-40 - +289
250"	550x310	730–1309	-50 - +362
290"	640x360	847–1519	-58 - +419

Единицы измерения: см

16:10 Размер экрана		1 Минимум (Широк.) — Максимум (Теле)	2 Вертикальный сдвиг объектива Максимум/минимум
30"	65x40	81–149	-4 - +44
40"	86x54	109–200	-5 - +59
50"	110x67	138–251	-6 - +74
60"	130x81	167–302	-8 - +88
80"	170x110	224–405	-10 - +118
100"	220x130	281–507	-13 - +147
120"	260x160	338–609	-15 - +177
150"	320x200	424–762	-19 - +221
200"	430x270	567–1018	-26 - +295
250"	540x340	710–1273	-32 - +369
300"	640x400	853–1529	-38 - +442

Поддерживаемые мониторы для моделей EB-G5950/G5900/G5800/G5600/G5500

Компьютерные сигналы (аналоговый RGB)

Сигнал	Част. обновления (Гц)	Разрешение (точек)
VGA	60/72/75/85	640x480
SVGA	56/60/72/75/85	800x600
XGA	60/70/75/85	1024x768
WXGA	60/75/85	1280x768
	60	1360x768
	60/75/85	1280x800
WXGA+	60/75/85	1440x900
SXGA	70/75/85	1152x864
	60/75/85	1280x1024
	60/75/85	1280x960
SXGA+	60/75	1400x1050
UXGA	60	1600x1200
MAC13"	67	640x480
MAC16"	75	832x624
MAC19"	75	1024x768
	59	1024x768
MAC21"	75	1152x870

Даже при поступлении на вход сигналов, отсутствующих в приведенном выше списке, весьма вероятно, что изображение будет проецироваться. Однако, могут поддерживаться не все функции.

Компонентное видео

Сигнал	Част. обновления (Гц)	Разрешение (точек)
SDTV(480i)	60	720x480
SDTV(576i)	50	720x576
SDTV(480p)	60	720x480
SDTV(576p)	50	720x576
HDTV(720p)	50/60	1280x720
HDTV(1080i)	50/60	1920x1080

Композитное видео/S-Video

Сигнал	Част. обновления (Гц)	Разрешение (точек)
TV(NTSC)	60	720x480
TV(PAL,SECAM)	50/60	720x576

Входные сигналы с входного порта HDMI (только в моделях EB-G5950/G5900/G5600)

Сигнал	Част. обновления (Гц)	Разрешение (точек)
VGA	60	640x480
SVGA	60	800x600
XGA	60	1024x768
WXGA	60	1280x800
SXGA	60	1280x960
	60	1280x1024
SXGA+	60	1400x1050
UXGA	60	1600x1200
SDTV(480i)	60	720x480

Сигнал	Част. обновления (Гц)	Разрешение (точек)
SDTV(480p)	60	720x480
SDTV(576i)	50	720x576
SDTV(576p)	50	720x576
HDTV(720p)	50/60	1280x720
HDTV(1080i)	50/60	1920x1080
HDTV(1080p)	24/30/50/60	1920x1080

Поддерживаемые мониторы для моделей EB-G5650W

Компьютерные сигналы (аналоговый RGB)

Сигнал	Част. обновления (Гц)	Разрешение (точек)
VGA	60/72/75/85	640x480
SVGA	56/60/72/75/85	800x600
XGA	60/70/75/85	1024x768
WXGA	60/75/85	1280x768
	60	1360x768
	60/75/85	1280x800
WXGA+	60/75/85	1440x900
WSXGA+*	60	1680x1050
SXGA	70/75/85	1152x864
	60/75/85	1280x1024
	60/75/85	1280x960
SXGA+	60/75	1400x1050
UXGA	60	1600x1200

Сигнал	Част. обновления (Гц)	Разрешение (точек)
MAC13"	67	640x480
MAC16"	75	832x624
MAC19"	75	1024x768
	59	1024x768
MAC21"	75	1152x870

* Поддерживается, только если значение Растянутое выбрано для параметра Разрешение в меню конфигурации.

Даже при поступлении на вход сигналов, отсутствующих в приведенном выше списке, весьма вероятно, что изображение будет проецироваться. Однако, могут поддерживаться не все функции.

Компонентное видео

Сигнал	Част. обновления (Гц)	Разрешение (точек)
SDTV(480i)	60	720x480
SDTV(576i)	50	720x576
SDTV(480p)	60	720x480
SDTV(576p)	50	720x576
HDTV(720p)	50/60	1280x720
HDTV(1080i)	50/60	1920x1080

Композитное видео/S-Video

Сигнал	Част. обновления (Гц)	Разрешение (точек)
TV(NTSC)	60	720x480
TV(PAL,SECAM)	50/60	720x576

Входные сигналы с входного порта HDMI

Сигнал	Част. обновления (Гц)	Разрешение (точек)
VGA	60	640x480
SVGA	60	800x600
XGA	60	1024x768
WXGA	60	1280x800
SXGA	60	1280x960
	60	1280x1024
SXGA+	60	1400x1050
UXGA	60	1600x1200
SDTV(480i)	60	720x480
SDTV(480p)	60	720x480
SDTV(576i)	50	720x576
SDTV(576p)	50	720x576
HDTV(720p)	50/60	1280x720
HDTV(1080i)	50/60	1920x1080
HDTV(1080p)	24/30/50/60	1920x1080

Общие Технические Данные Проектора

Название устройства	EB-G5950	EB-G5900	EB-G5800	EB-G5650W	EB-G5600	EB-G5500
Размеры	470 (Ш) × 135 (В) × 311,5 (Г) мм (не включая основание и проекционный объектив)					
Размер панели	0,8"			Широкоэкранный 0,74 дюйма	0,8"	
Способ отображения	Активная матрица TFT из поликристаллического кремния					
Разрешение	786 432 пикселей XGA (1024 (Ш) × 768 (В) точек) × 3			1 024 000 пикселов WXGA (1280 (Ш) × 800 (В) точек) × 3	786 432 пикселей XGA (1024 (Ш) × 768 (В) точек) × 3	
Регулировка фокусного расстояния	Ручная					
Настройка масштаба*1	Ручная (от 1 до 1,8)					
Сдвиг объектива*1	Ручной (вертикальный: ок. 50 % (макс.), горизонтальный: ок. 10 % (макс.))			Ручной (вертикальный: ок. 60 % (макс.), горизонтальный: ок. 10 % (макс.))	Ручной (вертикальный: ок. 50 % (макс.), горизонтальный: ок. 10 % (макс.))	
Лампа	Лампа UHE (ртутная со сверхвысоким давлением), 330 Вт, модель №: ELPLP63				Лампа UHE (ртутная со сверхвысоким давлением), 275 Вт, модель №: ELPLP62	
Макс. выходной аудиосигнал	7 Вт, монофонический		–	7 Вт, монофонический		–
Динамик	1		–	1		–
Источник питания	от 100 до 240 В перем. тока ±10 %, 50/60 Гц от 4,7 до 2,0 А	от 100 до 240 В перем. тока ±10 %, 50/60 Гц от 4,7 до 2,0 А	от 100 до 240 В перем. тока ±10 %, 50/60 Гц от 4,7 до 2,0 А	от 100 до 240 В перем. тока ±10 %, 50/60 Гц от 4,7 до 2,0 А	от 100 до 240 В перем. тока ±10 %, 50/60 Гц от 3,9 до 1,7 А	от 100 до 240 В перем. тока ±10 %, 50/60 Гц от 3,9 до 1,7 А

Потребляемая мощность	зона напряжения от 100 до 120 В	Рабочий режим: 464 Вт Потребляемая мощность в режиме ожидания (Связь вкл.): 10 Вт Потребляемая мощность в режиме ожидания (Связь откл.): 0,38 Вт	Рабочий режим: 464 Вт Потребляемая мощность в режиме ожидания (Связь вкл.): 10 Вт Потребляемая мощность в режиме ожидания (Связь откл.): 0,38 Вт	Рабочий режим: 464 Вт Потребляемая мощность в режиме ожидания (Связь вкл.): 10 Вт Потребляемая мощность в режиме ожидания (Связь откл.): 0,38 Вт	Рабочий режим: 464 Вт Потребляемая мощность в режиме ожидания (Связь вкл.): 10 Вт Потребляемая мощность в режиме ожидания (Связь откл.): 0,38 Вт	Рабочий режим: 390 Вт Потребляемая мощность в режиме ожидания (Связь вкл.): 10 Вт Потребляемая мощность в режиме ожидания (Связь откл.): 0,38 Вт	Рабочий режим: 390 Вт Потребляемая мощность в режиме ожидания (Связь вкл.): 10 Вт Потребляемая мощность в режиме ожидания (Связь откл.): 0,38 Вт
	Зона напряжения 220–240 В	Рабочий режим: 442 Вт Потребляемая мощность в режиме ожидания (Связь вкл.): 11 Вт Потребляемая мощность в режиме ожидания (Связь откл.): 0,47 Вт	Рабочий режим: 442 Вт Потребляемая мощность в режиме ожидания (Связь вкл.): 11 Вт Потребляемая мощность в режиме ожидания (Связь откл.): 0,47 Вт	Рабочий режим: 442 Вт Потребляемая мощность в режиме ожидания (Связь вкл.): 11 Вт Потребляемая мощность в режиме ожидания (Связь откл.): 0,47 Вт	Рабочий режим: 442 Вт Потребляемая мощность в режиме ожидания (Связь вкл.): 11 Вт Потребляемая мощность в режиме ожидания (Связь откл.): 0,47 Вт	Рабочий режим: 373 Вт Потребляемая мощность в режиме ожидания (Связь вкл.): 11 Вт Потребляемая мощность в режиме ожидания (Связь откл.): 0,47 Вт	Рабочий режим: 373 Вт Потребляемая мощность в режиме ожидания (Связь вкл.): 11 Вт Потребляемая мощность в режиме ожидания (Связь откл.): 0,47 Вт
Рабочая высота		Высота 0–3000 м					
Рабочая температура		от 0 до +40˚C*2 (без конденсации)					
Температура хранения		от –10 до +60˚C (без конденсации)					
Объем*1		Ок. 6,8 кг					

*1 Данные технические характеристики приведены для случая, когда установлен стандартный объектив. Если установлен дополнительный объектив, обратитесь к документу “Дополнительное руководство по эксплуатации”, прилагаемому к дополнительным объективам.

*2 Рабочая температура от 0 до +35˚C, если “Энергопотребл.” установлен в положение “Нормальное” на высоте 1500–3000 м.

Название устройства			EB-G5950	EB-G5900	EB-G5800	EB-G5650W	EB-G5600	EB-G5500
Разъемы	Входной порт Computer1	1	Синий Mini D-Sub15-контактов (гнездовой)					

Входной порт Audio1	1	Стереофонический штекер mini	–	Стереофонический штекер mini	–
Входной порт Computer2	1	Синий Mini D-Sub15-контактов (гнездовой)	–	Синий Mini D-Sub15-контактов (гнездовой)	–
Входной порт Audio2	1	Стереофонический штекер mini	–	Стереофонический штекер mini	–
Входной порт BNC	1	5BNC (гнездовой)			
Входной порт Audio3	1	Стереофонический штекер mini	–	Стереофонический штекер mini	–
Входной порт Video1	1	1BNC (гнездовой)			
Входной порт Video2	1	Штекер RCA	–	Штекер RCA	–
Входной порт S-Video	1	Mini DIN 4-pin	–	Mini DIN 4-pin	–
Входной порт Audio4	1	Штекер RCA × 2 (L, R)	–	Штекер RCA × 2 (L, R)	–
Входной порт HDMI	1	HDMI HDCP (аудио поддерживается только импульсно-кодовой модуляцией.)	–	HDMI HDCP (аудио поддерживается только импульсно-кодовой модуляцией.)	–
Порт Monitor Out	1	Черный Mini D-Sub15-pin (гнездовой)	–	Черный Mini D-Sub15-pin (гнездовой)	–
Порт Audio Out	1	Стереофонический штекер mini	–	Стереофонический штекер mini	–
Порт USB (Type A)*	1	Разъем USB (тип A)	–	Разъем USB (тип A)	–
Порт USB (Только для модуля беспроводной ЛВС)	1	Разъем USB (тип A)	–	Разъем USB (тип A)	–
Порт LAN	1	RJ-45			–
Порт RS-232C	1	9-контактный Mini D-Sub (штекер)			
Порт Remote	1	Стереофонический штекер mini	–	Стереофонический штекер mini	–

* Поддерживается USB 2.0. Однако работа всех USB-совместимых устройств не гарантируется.

В данном проекторе используются интегральные микросхемы Pixelworks DNX™.

Угол наклона

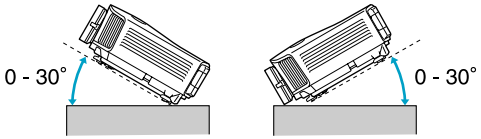

Использование данного проектора при углах, не показанных на иллюстрациях выше, может повредить его или стать причиной несчастного случая.

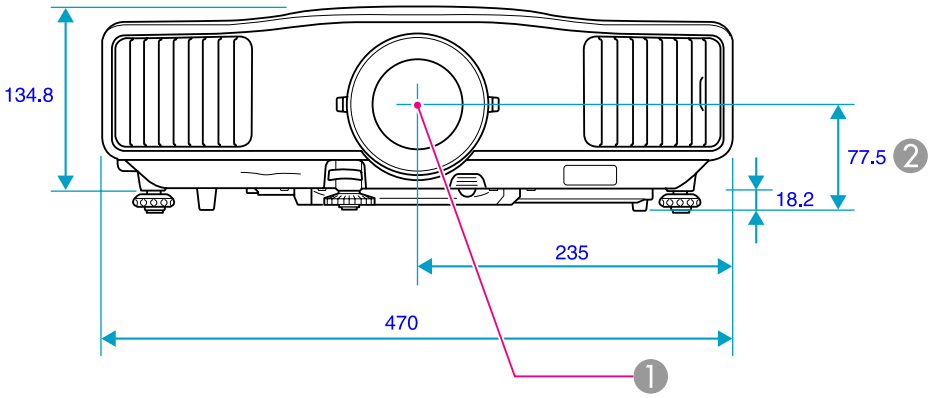

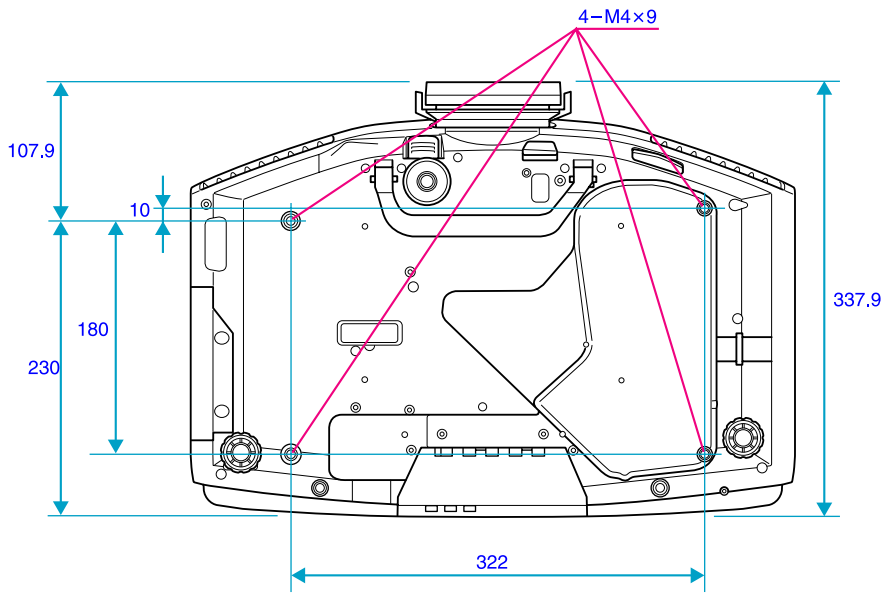

Единицы измерения: мм

1. Центр объектива
2. Расстояние от центра объектива до точки крепления кронштейна подвески

В этом разделе даются простые толкования терминов, относящихся к проектору, и сложных терминов, смысл которых не раскрыт в тексте этого руководства. За более подробной информацией следует обратиться к имеющимся в продаже изданиям.

AMX Device Discovery	AMX Device Discovery — это разработанная компанией AMX технология для облегчения работы систем управления AMX с целевым оборудованием. Компания Epson реализовала технологию этого протокола и предусмотрела настройки, позволяющие разрешать (включать) функции этого протокола. Посетите веб-сайт компании AMX, чтобы получить дополнительные сведения. URL http://www.amx.com/
DHCP	Аббревиатура от английского термина Dynamic Host Configuration Protocol. В соответствии с этим протоколом происходит автоматическое назначение IP-адреса подключенному к сети оборудованию.
DICOM	Сокращение от английского термина Digital Imaging and Communications in Medicine. Международный стандарт изображений и протоколов связи для медицинских изображений.
HDCP	HDCP — это аббревиатура от английского термина High-bandwidth Digital Content Protection. Этот метод используется для предотвращения незаконного копирования и защиты авторских прав путем шифрования цифровых сигналов, посылаемых через входные порты DVI и HDMI. Цифровые изображения, защищенные технологией HDCP, могут проецироваться данным проектором, поскольку входные порты HDMI проектора совместимы с HDCP. Однако иногда проектор не может проецировать изображения, защищенные обновленными или исправленными версиями шифрования HDCP.
HDTV	Аббревиатура от английского термина High-Definition Television, относящегося к системам с высоким разрешением, удовлетворяющим следующим условиям. • Разрешение по вертикали 720p, 1080i или выше (p = Прогрессивная, i = Чересстрочная) • Формат изображения экрана 16:9
IP-ад. Ловушки	Это Адрес IP компьютера назначения, используемого для уведомления об ошибке по протоколу SNMP.
SDTV	Аббревиатура от английского термина Standard Definition Television, относящегося к системам со стандартным разрешением, которые не удовлетворяют требованиям, предъявляемым к HDTV, — телевидению высокой четкости.
SNMP	Аббревиатура от английского термина Simple Network Management Protocol, представляющего собой протокол контроля и управления такими устройствами, как маршрутизаторы и компьютеры, подключенные к сети TCP/IP.
sRGB	Международный стандарт для цветовых интервалов, который был разработан для того, чтобы цвета, воспроизводимые видеоаппаратурой, легко обрабатывались компьютерными операционными системами (ОС) и в сети Интернет. Если у подключенного источника есть режим sRGB, то и проектор, и подключенный источник сигнала следует настроить на режим sRGB.
SVGA	Тип видеосигнала с разрешением 800 (по горизонтали) × 600 (по вертикали) точек, используемый компьютерами, совместимыми с IBM PC/AT.
S-Video	Видеосигнал, в котором компоненты, отвечающие за яркость и цвет, разделены для повышения качества изображения. Употребляется по отношению к изображениям, состоящим из двух независимых сигналов: Y (сигнал яркости) и C (сигнал цвета).

SXGA	Тип видеосигнала с разрешением 1280 (по горизонтали) × 1024 (по вертикали) точек, используемый компьютерами, совместимыми с IBM PC/AT.
VGA	Тип видеосигнала с разрешением 640 (по горизонтали) × 480 (по вертикали) точек, используемый компьютерами, совместимыми с IBM PC/AT.
WPS (Wi-Fi Protected Setup)	Стандарт Wi-Fi Protected Setup был введен организацией Wi-Fi Alliance в качестве средства быстрой установки беспроводной ЛВС и настройки ее параметров безопасности.
XGA	Тип видеосигнала с разрешением 1024 (по горизонтали) × 768 (по вертикали) точек, используемый компьютерами, совместимыми с IBM PC/AT.
Адрес IP	Номер для идентификации компьютера, подключенного к сети.
Адрес шлюза (Адрес шлюза)	Это сервер (маршрутизатор) для обмена данными в сети (подсети), разделенный в соответствии с масками подсети.
Композитный видеосигнал	Видеосигналы, в которых видеосигналы яркости и цвета смешаны вместе. Этот тип сигналов обычно используется в бытовой видеоаппаратуре (форматы NTSC, PAL и SECAM). Несущий сигнал Y (сигнал яркости) и сигнал цветности (цвета), содержащиеся в цветовой полосе, перекрываются, формируя единственный сигнал.
Компонентное видео	Видеосигнал, в котором компоненты, отвечающие за яркость и цвет, разделены для повышения качества изображения. Употребляется по отношению к изображениям, состоящим из трех независимых сигналов: Y (сигнал яркости), Pb и Pr (сигналы цветового различия).
Контраст	Относительная яркость светлых и темных участков изображения может быть увеличена или уменьшена для большей четкости текста и графики или для придания им более мягких очертаний. Регулировка этого специфического свойства изображения называется регулировкой контраста.
Маска подсети (Маска подсети)	Это числовое значение, которое определяет число битов, использующихся для адреса сети в разделенной сети (подсети) из значения Адрес IP.
Прогрессивная	Способ сканирования изображения, при котором для создания отдельного изображения его данные последовательно сканируются сверху вниз.
Режим “Точка-точка”	Метод беспроводного подключения по локальной сети, когда взаимодействие с беспроводными клиентами ЛВС осуществляется без точки доступа. При этом одновременное взаимодействие с двумя и более устройствами невозможно.
Режим инфраструктуры	Метод беспроводного подключения по локальной сети, когда взаимодействие между устройствами происходит через точки доступа.
Синхронизация	Сигналы на выходе из компьютеров имеют определенную частоту. Если частота проектора не совпадает с этой частотой, получаются изображения невысокого качества. Процесс согласования этих сигналов по фазе (относительное положение гребней и провалов в сигнале) называется синхронизацией. Если сигналы не синхронизованы, возникают дрожание, размытость и горизонтальные помехи.

Трекинг	Сигналы на выходе из компьютеров имеют определенную частоту. Если частота проектора не совпадает с этой частотой, получаются изображения невысокого качества. Процесс согласования этих сигналов по частоте (число гребней и провалов в сигнале) называется трекинг. При неправильном выполнении трекинга в сигнале появляются вертикальные полосы.
Формат изображения (Формат изображения)	Отношение длины и высоты изображения. Формат изображений HDTV — 16:9, и они выглядят удлиненными. Формат стандартных изображений — 4:3.
Част. обновления	Светоизлучающий элемент дисплея сохраняет постоянную яркость и цвет в течение чрезвычайно короткого периода времени. Вследствие этого изображение необходимо сканировать несколько раз в секунду, чтобы обновлять состояние светоизлучающего элемента. Число операций обновления в секунду называется частотой обновления и выражается в герцах (Гц).
Чересстрочная	Метод сканирования изображения, при котором данные изображения делятся на тонкие горизонтальные линии, отображаемые поочередно слева направо и сверху вниз. Линии с четными номерами и линии с нечетными номерами отображаются попеременно.

Все права защищены. Никакая часть настоящей публикации не может быть воспроизведена, сохранена в информационно-поисковой системе или передана в любой форме или любыми средствами, электронными, механическими, фотокопировальными, записывающими или иными без предварительного письменного разрешения компании Seiko Epson Corporation. Компания не принимает на себя никакой патентной ответственности в связи с использованием содержащейся здесь информации. Также компания не принимает на себя никакой ответственности за любого рода ущерб, возникший в связи с использованием содержащейся здесь информации.

Ни компания Seiko Epson Corporation, ни ее дочерние предприятия не несут ответственности перед покупателем данного изделия или перед третьими сторонами за ущерб, убытки, издержки или расходы, понесенные покупателем или третьими сторонами в результате несчастного случая, непредусмотренного или неправильного применения данного изделия или несанкционированных переделок, ремонтов или изменений данного изделия, либо (исключая США) несоблюдения всех требований инструкций по эксплуатации и техническому обслуживанию, предоставленных компанией Seiko Epson Corporation.

Компания Seiko Epson Corporation не несет ответственности за ущерб или затруднения любого рода, явившиеся результатом применения любых дополнительных принадлежностей или расходных материалов, не указанных компанией Seiko Epson Corporation в качестве оригинальной продукции Epson (Original Epson Products) или одобренной продукции Epson (Epson Approved Products).

Содержание этого руководства может быть изменено или обновлено без уведомления.

Приведенные в данном руководстве иллюстрации и реальный проектор могут различаться.

Обозначения

Операционная система Microsoft® Windows® 2000
Операционная система Microsoft® Windows® XP Professional
Операционная система Microsoft® Windows® XP Home Edition
Операционная система Microsoft® Windows Vista®
Операционная система Microsoft® Windows® 7

В данном руководстве операционные системы, перечисленные выше, обозначаются как “Windows 2000”, “Windows XP”, “Windows Vista” и “Windows 7”. Кроме того, собирательный термин Windows может применяться по отношению к ОС Windows 2000, Windows XP, Windows Vista и Windows 7, а несколько версий Windows могут именоваться, например, Windows 2000/XP/Vista, при этом Windows упоминается только однажды.

Mac OS X 10.3.x
Mac OS X 10.4.x
Mac OS X 10.5.x
Mac OS X 10.6.x

В данном руководстве операционные системы, перечисленные выше, обозначаются как “Mac OS X 10.3.9”, “Mac OS X 10.4.x”, “Mac OS X 10.5.x” и “Mac OS X 10.6.x”. Кроме того, по отношению к ним применяется и собирательный термин “Mac OS”.

Общие замечания

Microsoft, Windows, Windows NT, Windows Vista, Windows 7, PowerPoint и эмблема Windows являются охраняемыми товарными знаками корпорации Microsoft в США и других странах.

IBM, DOS/V и XGA являются охраняемыми товарными знаками корпорации International Business Machines Corp.

Macintosh, Mac и iMac являются охраняемыми товарными знаками корпорации Apple Inc.

Pixelworks и DNX являются товарными знаками корпорации Pixelworks Inc.

Это изделие включает в себя программное обеспечение RSA BSAFE™ от корпорации RSA Security Inc. RSA — охраняемый товарный знак корпорации RSA Security Inc. BSAFE RSA Security Inc. является охраняемым товарным знаком в США и других странах.

Этот продукт использует программное обеспечение NetNucleus® WPA от корпорации TOSHIBA INFORMATION SYSTEMS CORPORATION.

NetNucleus — охраняемый товарный знак корпорации TOSHIBA INFORMATION SYSTEMS CORPORATION в Японии.

WPA™, WPA2™ and Wi-Fi Protected Setup™ — охраняемые товарные знаки Wi-Fi Alliance.

Товарный знак PJLink заявлен на регистрацию или уже зарегистрирован в Японии, Соединенных Штатах Америки, а также в других странах и регионах.

HDMI и High-Definition Multimedia Interface являются охраняемыми товарными знаками корпорации HDMI Licensing LLC. HDMI™ HIGH DEFINITION MULTIMEDIA INTERFACE

Упомянутые здесь названия других изделий служат также для целей идентификации и могут быть торговыми марками, принадлежащими соответствующим владельцам. Компания Epson отказывается от всех и любых притязаний и прав на эти фирменные марки.

©SEIKO EPSON CORPORATION 2010. All rights reserved.

Software Copyright:

This product uses free software as well as software to which this company holds the rights.

The following is information on the free software used by this product.

1. LGPL

(1) This company uses free software for this product under the terms of the GNU LESSER General Public License Version 2, June 1991 (henceforth "LGPL") or later versions.

You can see the full text of the LGPL on the following Web sites.

[LGPL]http://www.gnu.org/licenses/gpl.html

This company, under the terms of the LGPL, discloses the source code for the free software used in this product based on the LGPL.

Contact the support personnel as provided in the Epson Projector Contact list to reproduce, modify, and/or distribute the free software concerned.

Please follow the conditions of the LGPL when reproducing,modifying, and/or distributing the free software concerned.

Also, the free software concerned is offered "as is" with no guarantee or warranty what so ever.The term guarantee includes, but is not limited to, appropriate commercialization, business potential, purpose of use, and does not infringe on third person rights (including, but not limited to, patent rights, copyrights, and trade secrets).

(2) Furthermore, as stated in (1), there is no guarantee for free software that is included in this product to which the LGPL applies because of the characteristics of the free software that has already used in this product; any problems in this product (including problems that originate with the free software concerned) do not influence the conditions of the guarantee (written guarantee) issued by this company.

(3) Under the terms of the LGPL, the source code as well as authorship for the free software used in this product is disclosed as stated in (1).

2. Other free software

As well as the free software used under the terms of the LGPL, this company also uses the following free software for this product.

Hereafter, each author, the conditions, and so on are described in the original.Furthermore, there is no guarantee for free software because of the characteristics of the free software that has already been used in this product; any problems in this product (including problems that originate with the free software concerned) do not influence the conditions of the guarantee (written guarantee) issued by this company.

(1) libpng

Copyright© 1998-2004 Glenn Randers-Pehrson

Copyright© 1996-1997 Andreas Dilger

Copyright© 1995-1996 Guy Eric Schalnat, Group 42, Inc.

(2) zlib

Copyright© 1995-2003 Jean-loup Gailly and Mark Adler

GNU GPL

This projector product includes the open source software programs which apply the GNU General Public License Version 2 or later version ("GPL Programs").

We provide the source code of the GPL Programs until five (5) years after the discontinuation of same model of this projector product.

If you desire to receive the source code of the GPL Programs, please see the "EPSON Projector Contact List" in the User's Guide, and contact the customer support of your region.

These GPL Programs are WITHOUT ANY WARRANTY; without even the implied warranty of MERCHANTABILITY AND FITNESS FOR A PARTICULAR PURPOSE. See the GNU General Public License for more details.

The list of GPL Programs is as follows and the names of author are described in the source code of the GPL Programs

The list of GPL Programs

busybox-1.7.2

libgcc1(gcc-4.2.3)

linux-2.6.20

patches

udhcp 0.9.8

uvc rev.219

wireless_tools 29

Pixelworks PWC950 SDK drivers

The GNU General Public License Version 2 is as follows. You also can see the GNU General Public License Version 2 at http://www.gnu.org/licenses/.

GNU GENERAL PUBLIC LICENSE

Version 2, June 1991

Copyright (C) 1989, 1991 Free Software Foundation, Inc., 51 Franklin Street, Fifth Floor, Boston, MA 02110-1301 USA Everyone is permitted to copy and distribute verbatim copies of this license document, but changing it is not allowed.

Preamble

The licenses for most software are designed to take away your freedom to share and change it. By contrast, the GNU General Public License is intended to guarantee your freedom to share and change free software--to make sure the software is free for all its users. This General Public License applies to most of the Free Software Foundation's software and to any other program whose authors commit to using it. (Some other Free Software Foundation software is covered by the GNU Lesser General Public License instead.) You can apply it to your programs, too.

When we speak of free software, we are referring to freedom, not price. Our General Public Licenses are designed to make sure that you have the freedom to distribute copies of free software (and charge for this service if you wish), that you receive source code or can get it if you want it, that you can change the software or use pieces of it in new free programs; and that you know you can do these things.

To protect your rights, we need to make restrictions that forbid anyone to deny you these rights or to ask you to surrender the rights. These restrictions translate to certain responsibilities for you if you distribute copies of the software, or if you modify it.

For example, if you distribute copies of such a program, whether gratis or for a fee, you must give the recipients all the rights that you have. You must make sure that they, too, receive or can get the source code. And you must show them these terms so they know their rights.

We protect your rights with two steps: (1) copyright the software, and (2) offer you this license which gives you legal permission to copy, distribute and/or modify the software.

Also, for each author's protection and ours, we want to make certain that everyone understands that there is no warranty for this free software. If the software is modified by someone else and passed on, we want its recipients to know that what they have is not the original, so that any problems introduced by others will not reflect on the original authors' reputations.

Finally, any free program is threatened constantly by software patents. We wish to avoid the danger that redistributors of a free program will individually obtain patent licenses, in effect making the program proprietary. To prevent this, we have made it clear that any patent must be licensed for everyone's free use or not licensed at all.

The precise terms and conditions for copying, distribution and modification follow.

GNU GENERAL PUBLIC LICENSE TERMS AND CONDITIONS FOR COPYING, DISTRIBUTION AND MODIFICATION

0. This License applies to any program or other work which contains a notice placed by the copyright holder saying it may be distributed under the terms of this General Public License. The "Program", below, refers to any such program or work, and a "work based on the Program" means either the Program or any derivative work under copyright law: that is to say, a work containing the Program or a portion of it, either verbatim or with modifications and/or translated into another language. (Hereinafter, translation is included without limitation in the term "modification".) Each licensee is addressed as "you".

   Activities other than copying, distribution and modification are not covered by this License; they are outside its scope. The act of running the Program is not restricted, and the output from the Program is covered only if its contents constitute a work based on the Program (independent of having been made by running the Program). Whether that is true depends on what the Program does.

1. You may copy and distribute verbatim copies of the Program's source code as you receive it, in any medium, provided that you conspicuously and appropriately publish on each copy an appropriate copyright notice and disclaimer of warranty; keep intact all the notices that refer to this License and to the absence of any warranty; and give any other recipients of the Program a copy of this License along with the Program.

   You may charge a fee for the physical act of transferring a copy, and you may at your option offer warranty protection in exchange for a fee.

2. You may modify your copy or copies of the Program or any portion of it, thus forming a work based on the Program, and copy and distribute such modifications or work under the terms of Section 1 above, provided that you also meet all of these conditions:

   a) You must cause the modified files to carry prominent notices stating that you changed the files and the date of any change.

   b) You must cause any work that you distribute or publish, that in whole or in part contains or is derived from the Program or any part thereof, to be licensed as a whole at no charge to all third parties under the terms of this License.

   c) If the modified program normally reads commands interactively when run, you must cause it, when started running for such interactive use in the most ordinary way, to print or display an announcement including an appropriate copyright notice and a notice that there is no warranty (or else, saying that you provide a warranty) and that users may redistribute the program under these conditions, and telling the user how to view a copy of this License. (Exception: if the Program itself is interactive but does not normally print such an announcement, your work based on the Program is not required to print an announcement.)

   These requirements apply to the modified work as a whole. If identifiable sections of that work are not derived from the Program, and can be reasonably considered independent and separate works in themselves, then this License, and its terms, do not apply to those sections when you distribute them as separate works. But when you distribute the same sections as part of a whole which is a work based on the Program, the distribution of the whole must be on the terms of this License, whose permissions for other licensees extend to the entire whole, and thus to each and every part regardless of who wrote it.

   Thus, it is not the intent of this section to claim rights or contest your rights to work written entirely by you; rather, the intent is to exercise the right to control the distribution of derivative or collective works based on the Program.

   In addition, mere aggregation of another work not based on the Program with the Program (or with a work based on the Program) on a volume of a storage or distribution medium does not bring the other work under the scope of this License.

3. You may copy and distribute the Program (or a work based on it, under Section 2) in object code or executable form under the terms of Sections 1 and 2 above provided that you also do one of the following:

a) Accompany it with the complete corresponding machine-readable source code, which must be distributed under the terms of Sections 1 and 2 above on a medium customarily used for software interchange; or,

b) Accompany it with a written offer, valid for at least three years, to give any third party, for a charge no more than your cost of physically performing source distribution, a complete machine-readable copy of the corresponding source code, to be distributed under the terms of Sections 1 and 2 above on a medium customarily used for software interchange; or,

c) Accompany it with the information you received as to the offer to distribute corresponding source code. (This alternative is allowed only for noncommercial distribution and only if you received the program in object code or executable form with such an offer, in accord with Subsection b above.)

The source code for a work means the preferred form of the work for making modifications to it. For an executable work, complete source code means all the source code for all modules it contains, plus any associated interface definition files, plus the scripts used to control compilation and installation of the executable. However, as a special exception, the source code distributed need not include anything that is normally distributed (in either source or binary form) with the major components (compiler, kernel, and so on) of the operating system on which the executable runs, unless that component itself accompanies the executable.

If distribution of executable or object code is made by offering access to copy from a designated place, then offering equivalent access to copy the source code from the same place counts as distribution of the source code, even though third parties are not compelled to copy the source along with the object code.

4. You may not copy, modify, sublicense, or distribute the Program except as expressly provided under this License. Any attempt otherwise to copy, modify, sublicense or distribute the Program is void, and will automatically terminate your rights under this License. However, parties who have received copies, or rights, from you under this License will not have their licenses terminated so long as such parties remain in full compliance.

5. You are not required to accept this License, since you have not signed it. However, nothing else grants you permission to modify or distribute the Program or its derivative works. These actions are prohibited by law if you do not accept this License. Therefore, by modifying or distributing the Program (or any work based on the Program), you indicate your acceptance of this License to do so, and all its terms and conditions for copying, distributing or modifying the Program or works based on it.

6. Each time you redistribute the Program (or any work based on the Program), the recipient automatically receives a license from the original licensor to copy, distribute or modify the Program subject to these terms and conditions. You may not impose any further restrictions on the recipients' exercise of the rights granted herein. You are not responsible for enforcing compliance by third parties to this License.

7. If, as a consequence of a court judgment or allegation of patent infringement or for any other reason (not limited to patent issues), conditions are imposed on you (whether by court order, agreement or otherwise) that contradict the conditions of this License, they do not excuse you from the conditions of this License. If you cannot distribute so as to satisfy simultaneously your obligations under this License and any other pertinent obligations, then as a consequence you may not distribute the Program at all. For example, if a patent license would not permit royalty-free redistribution of the Program by all those who receive copies directly or indirectly through you, then the only way you could satisfy both it and this License would be to refrain entirely from distribution of the Program.

   If any portion of this section is held invalid or unenforceable under any particular circumstance, the balance of the section is intended to apply and the section as a whole is intended to apply in other circumstances.

   It is not the purpose of this section to induce you to infringe any patents or other property right claims or to contest validity of any such claims; this section has the sole purpose of protecting the integrity of the free software distribution system, which is implemented by public license practices. Many people have made generous contributions to the wide range of software distributed through that system in reliance on consistent application of that system; it is up to the author/donor to decide if he or she is willing to distribute software through any other system and a licensee cannot impose that choice.

   This section is intended to make thoroughly clear what is believed to be a consequence of the rest of this License.

8. If the distribution and/or use of the Program is restricted in certain countries either by patents or by copyrighted interfaces, the original copyright holder who places the Program under this License may add an explicit geographical distribution limitation excluding those countries, so that distribution is permitted only in or among countries not thus excluded. In such case, this License incorporates the limitation as if written in the body of this License.

9. The Free Software Foundation may publish revised and/or new versions of the General Public License from time to time. Such new versions will be similar in spirit to the present version, but may differ in detail to address new problems or concerns.

   Each version is given a distinguishing version number. If the Program specifies a version number of this License which applies to it and "any later version", you have the option of following the terms and conditions either of that version or of any later version published by the Free Software Foundation. If the Program does not specify a version number of this License, you may choose any version ever published by the Free Software Foundation.

10. If you wish to incorporate parts of the Program into other free programs whose distribution conditions are different, write to the author to ask for permission. For software which is copyrighted by the Free Software Foundation, write to the Free Software Foundation; we sometimes make exceptions for this. Our decision will be guided by the two goals of preserving the free status of all derivatives of our free software and of promoting the sharing and reuse of software generally.

NO WARRANTY

11. BECAUSE THE PROGRAM IS LICENSED FREE OF CHARGE, THERE IS NO WARRANTY FOR THE PROGRAM, TO THE EXTENT PERMITTED BY APPLICABLE LAW. EXCEPT WHEN OTHERWISE STATED IN WRITING THE COPYRIGHT HOLDERS AND/OR OTHER PARTIES PROVIDE THE PROGRAM "AS IS" WITHOUT WARRANTY OF ANY KIND, EITHER EXPRESSED OR IMPLIED, INCLUDING, BUT NOT LIMITED TO, THE IMPLIED WARRANTIES OF MERCHANTABILITY AND FITNESS FOR A PARTICULAR PURPOSE. THE ENTIRE RISK AS TO THE QUALITY AND PERFORMANCE OF THE PROGRAM IS WITH YOU. SHOULD THE PROGRAM PROVE DEFECTIVE, YOU ASSUME THE COST OF ALL NECESSARY SERVICING, REPAIR OR CORRECTION.

12. IN NO EVENT UNLESS REQUIRED BY APPLICABLE LAW OR AGREED TO IN WRITING WILL ANY COPYRIGHT HOLDER, OR ANY OTHER PARTY WHO MAY MODIFY AND/OR REDISTRIBUTE THE PROGRAM AS PERMITTED ABOVE, BE LIABLE TO YOU FOR DAMAGES, INCLUDING ANY GENERAL, SPECIAL, INCIDENTAL OR CONSEQUENTIAL DAMAGES ARISING OUT OF THE USE OR INABILITY TO USE THE PROGRAM (INCLUDING BUT NOT LIMITED TO LOSS OF DATA OR DATA BEING RENDERED INACCURATE OR LOSSES SUSTAINED BY YOU OR THIRD PARTIES OR A FAILURE OF THE PROGRAM TO OPERATE WITH ANY OTHER PROGRAMS), EVEN IF SUCH HOLDER OR OTHER PARTY HAS BEEN ADVISED OF THE POSSIBILITY OF SUCH DAMAGES.

END OF TERMS AND CONDITIONS

How to Apply These Terms to Your New Programs

If you develop a new program, and you want it to be of the greatest possible use to the public, the best way to achieve this is to make it free software which everyone can redistribute and change under these terms.

To do so, attach the following notices to the program. It is safest to attach them to the start of each source file to most effectively convey the exclusion of warranty; and each file should have at least the "copyright" line and a pointer to where the full notice is found.

<one line to give the program's name and a brief idea of what it does.>

Copyright (C) <year> <name of author>

This program is free software; you can redistribute it and/or modify it under the terms of the GNU General Public License as published by the Free Software Foundation; either version 2 of the License, or (at your option) any later version.

This program is distributed in the hope that it will be useful, but WITHOUT ANY WARRANTY; without even the implied warranty of MERCHANTABILITY or FITNESS FOR A PARTICULAR PURPOSE. See the GNU General Public License for more details.

You should have received a copy of the GNU General Public License along with this program; if not, write to the Free Software Foundation, Inc., 51 Franklin Street, Fifth Floor, Boston, MA 02110-1301 USA.

Also add information on how to contact you by electronic and paper mail.

If the program is interactive, make it output a short notice like this when it starts in an interactive mode:

Gnomovision version 69, Copyright (C) year name of author Gnomovision comes with ABSOLUTELY NO WARRANTY; for details type `show w'. This is free software, and you are welcome to redistribute it under certain conditions; type `show c' for details.

The hypothetical commands `show w' and `show c' should show the appropriate parts of the General Public License. Of course, the commands you use may be called something other than `show w' and `show c'; they could even be mouse-clicks or menu items--whatever suits your program.

You should also get your employer (if you work as a programmer) or your school, if any, to sign a "copyright disclaimer" for the program, if necessary. Here is a sample; alter the names:

Yoyodyne, Inc., hereby disclaims all copyright interest in the program `Gnomovision' (which makes passes at compilers) written by James Hacker.

<signature of Ty Coon>, 1 April 1989

Ty Coon, President of Vice

This General Public License does not permit incorporating your program into proprietary programs. If your program is a subroutine library, you may consider it more useful to permit linking proprietary applications with the library. If this is what you want to do, use the GNU Lesser General Public License instead of this License.

GNU LGPL

This projector product includes the open source software programs which apply the GNU Lesser General Public License Version 2 or later version ("LGPL Programs").

We provide the source code of the LGPL Programs until five (5) years after the discontinuation of same model of this projector product.

If you desire to receive the source code of the LGPL Programs, please see the "EPSON Projector Contact List" in the User's Guide, and contact the customer support of your region.

These LGPL Programs are WITHOUT ANY WARRANTY; without even the implied warranty of MERCHANTABILITY AND FITNESS FOR A PARTICULAR PURPOSE. See the GNU General Public License for more details.

The list of LGPL Programs is as follows and the names of author are described in the source code of the LGPL Programs.

LGPL Programs

uClibc-0.9.29

SDL-1.2.13

The GNU Lesser General Public License Version 2 is as follows. You also can see the GNU Lesser General Public License Version 2 at http://www.gnu.org/licenses/.

GNU LESSER GENERAL PUBLIC LICENSE

Version 2.1, February 1999

Copyright (C) 1991, 1999 Free Software Foundation, Inc. 51 Franklin Street, Fifth Floor, Boston, MA 02110-1301 USA Everyone is permitted to copy and distribute verbatim copies of this license document, but changing it is not allowed.

[This is the first released version of the Lesser GPL. It also counts as the successor of the GNU Library Public License, version 2, hence the version number 2.1.]

Preamble

The licenses for most software are designed to take away your freedom to share and change it. By contrast, the GNU General Public Licenses are intended to guarantee your freedom to share and change free software--to make sure the software is free for all its users.

This license, the Lesser General Public License, applies to some specially designated software packages--typically libraries--of the Free Software Foundation and other authors who decide to use it. You can use it too, but we suggest you first think carefully about whether this license or the ordinary General Public License is the better strategy to use in any particular case, based on the explanations below.

When we speak of free software, we are referring to freedom of use, not price. Our General Public Licenses are designed to make sure that you have the freedom to distribute copies of free software (and charge for this service if you wish); that you receive source code or can get it if you want it; that you can change the software and use pieces of it in new free programs; and that you are informed that you can do these things.

To protect your rights, we need to make restrictions that forbid distributors to deny you these rights or to ask you to surrender these rights. These restrictions translate to certain responsibilities for you if you distribute copies of the library or if you modify it.

For example, if you distribute copies of the library, whether gratis or for a fee, you must give the recipients all the rights that we gave you. You must make sure that they, too, receive or can get the source code. If you link other code with the library, you must provide complete object files to the recipients, so that they can relink them with the library after making changes to the library and recompiling it. And you must show them these terms so they know their rights.

We protect your rights with a two-step method: (1) we copyright the library, and (2) we offer you this license, which gives you legal permission to copy, distribute and/or modify the library.

To protect each distributor, we want to make it very clear that there is no warranty for the free library. Also, if the library is modified by someone else and passed on, the recipients should know that what they have is not the original version, so that the original author's reputation will not be affected by problems that might be introduced by others.

Finally, software patents pose a constant threat to the existence of any free program. We wish to make sure that a company cannot effectively restrict the users of a free program by obtaining a restrictive license from a patent holder. Therefore, we insist that any patent license obtained for a version of the library must be consistent with the full freedom of use specified in this license.

Most GNU software, including some libraries, is covered by the ordinary GNU General Public License. This license, the GNU Lesser General Public License, applies to certain designated libraries, and is quite different from the ordinary General Public License. We use this license for certain libraries in order to permit linking those libraries into non-free programs.

When a program is linked with a library, whether statically or using a shared library, the combination of the two is legally speaking a combined work, a derivative of the original library. The ordinary General Public License therefore permits such linking only if the entire combination fits its criteria of freedom. The Lesser General Public License permits more lax criteria for linking other code with the library.

We call this license the "Lesser" General Public License because it does Less to protect the user's freedom than the ordinary General Public License. It also provides other free software developers Less of an advantage over competing non-free programs. These disadvantages are the reason we use the ordinary General Public License for many libraries. However, the Lesser license provides advantages in certain special circumstances.

For example, on rare occasions, there may be a special need to encourage the widest possible use of a certain library, so that it becomes a de-facto standard. To achieve this, non-free programs must be allowed to use the library. A more frequent case is that a free library does the same job as widely used non-free libraries. In this case, there is little to gain by limiting the free library to free software only, so we use the Lesser General Public License.

In other cases, permission to use a particular library in non-free programs enables a greater number of people to use a large body of free software. For example, permission to use the GNU C Library in non-free programs enables many more people to use the whole GNU operating system, as well as its variant, the GNU/Linux operating system.

Although the Lesser General Public License is Less protective of the users' freedom, it does ensure that the user of a program that is linked with the Library has the freedom and the wherewithal to run that program using a modified version of the Library.

The precise terms and conditions for copying, distribution and modification follow. Pay close attention to the difference between a "work based on the library" and a "work that uses the library". The former contains code derived from the library, whereas the latter must be combined with the library in order to run.

GNU LESSER GENERAL PUBLIC LICENSE TERMS AND CONDITIONS FOR COPYING, DISTRIBUTION AND MODIFICATION

0. This License Agreement applies to any software library or other program which contains a notice placed by the copyright holder or other authorized party saying it may be distributed under the terms of this Lesser General Public License (also called "this License"). Each licensee is addressed as "you".

   A "library" means a collection of software functions and/or data prepared so as to be conveniently linked with application programs (which use some of those functions and data) to form executables.

   The "Library", below, refers to any such software library or work which has been distributed under these terms. A "work based on the Library" means either the Library or any derivative work under copyright law: that is to say, a work containing the Library or a portion of it, either verbatim or with modifications and/or translated straightforwardly into another language. (Hereinafter, translation is included without limitation in the term "modification".)

   "Source code" for a work means the preferred form of the work for making modifications to it. For a library, complete source code means all the source code for all modules it contains, plus any associated interface definition files, plus the scripts used to control compilation and installation of the library.

Activities other than copying, distribution and modification are not covered by this License; they are outside its scope. The act of running a program using the Library is not restricted, and output from such a program is covered only if its contents constitute a work based on the Library (independent of the use of the Library in a tool for writing it). Whether that is true depends on what the Library does and what the program that uses the Library does.

1. You may copy and distribute verbatim copies of the Library's complete source code as you receive it, in any medium, provided that you conspicuously and appropriately publish on each copy an appropriate copyright notice and disclaimer of warranty; keep intact all the notices that refer to this License and to the absence of any warranty; and distribute a copy of this License along with the Library.

   You may charge a fee for the physical act of transferring a copy, and you may at your option offer warranty protection in exchange for a fee.

2. You may modify your copy or copies of the Library or any portion of it, thus forming a work based on the Library, and copy and distribute such modifications or work under the terms of Section 1 above, provided that you also meet all of these conditions:

   a) The modified work must itself be a software library.

   b) You must cause the files modified to carry prominent notices stating that you changed the files and the date of any change.

   c) You must cause the whole of the work to be licensed at no charge to all third parties under the terms of this License.

   d) If a facility in the modified Library refers to a function or a table of data to be supplied by an application program that uses the facility, other than as an argument passed when the facility is invoked, then you must make a good faith effort to ensure that, in the event an application does not supply such function or table, the facility still operates, and performs whatever part of its purpose remains meaningful.

      (For example, a function in a library to compute square roots has a purpose that is entirely well-defined independent of the application. Therefore, Subsection 2d requires that any application-supplied function or table used by this function must be optional: if the application does not supply it, the square root function must still compute square roots.)

   These requirements apply to the modified work as a whole. If identifiable sections of that work are not derived from the Library, and can be reasonably considered independent and separate works in themselves, then this License, and its terms, do not apply to those sections when you distribute them as separate works. But when you distribute the same sections as part of a whole which is a work based on the Library, the distribution of the whole must be on the terms of this License, whose permissions for other licensees extend to the entire whole, and thus to each and every part regardless of who wrote it.

   Thus, it is not the intent of this section to claim rights or contest your rights to work written entirely by you; rather, the intent is to exercise the right to control the distribution of derivative or collective works based on the Library.

   In addition, mere aggregation of another work not based on the Library with the Library (or with a work based on the Library) on a volume of a storage or distribution medium does not bring the other work under the scope of this License.

3. You may opt to apply the terms of the ordinary GNU General Public License instead of this License to a given copy of the Library. To do this, you must alter all the notices that refer to this License, so that they refer to the ordinary GNU General Public License, version 2, instead of to this License. (If a newer version than version 2 of the ordinary GNU General Public License has appeared, then you can specify that version instead if you wish.) Do not make any other change in these notices.

   Once this change is made in a given copy, it is irreversible for that copy, so the ordinary GNU General Public License applies to all subsequent copies and derivative works made from that copy.

   This option is useful when you wish to copy part of the code of the Library into a program that is not a library.

4. You may copy and distribute the Library (or a portion or derivative of it, under Section 2) in object code or executable form under the terms of Sections 1 and 2 above provided that you accompany it with the complete corresponding machine-readable source code, which must be distributed under the terms of Sections 1 and 2 above on a medium customarily used for software interchange.

   If distribution of object code is made by offering access to copy from a designated place, then offering equivalent access to copy the source code from the same place satisfies the requirement to distribute the source code, even though third parties are not compelled to copy the source along with the object code.

5. A program that contains no derivative of any portion of the Library, but is designed to work with the Library by being compiled or linked with it, is called a "work that uses the Library". Such a work, in isolation, is not a derivative work of the Library, and therefore falls outside the scope of this License.

   However, linking a "work that uses the Library" with the Library creates an executable that is a derivative of the Library (because it contains portions of the Library), rather than a "work that uses the library". The executable is therefore covered by this License. Section 6 states terms for distribution of such executables.

   When a "work that uses the Library" uses material from a header file that is part of the Library, the object code for the work may be a derivative work of the Library even though the source code is not. Whether this is true is especially significant if the work can be linked without the Library, or if the work is itself a library. The threshold for this to be true is not precisely defined by law.

   If such an object file uses only numerical parameters, data structure layouts and accessors, and small macros and small inline functions (ten lines or less in length), then the use of the object file is unrestricted, regardless of whether it is legally a derivative work. (Executables containing this object code plus portions of the Library will still fall under Section 6.)

   Otherwise, if the work is a derivative of the Library, you may distribute the object code for the work under the terms of Section 6. Any executables containing that work also fall under Section 6, whether or not they are linked directly with the Library itself.

6. As an exception to the Sections above, you may also combine or link a "work that uses the Library" with the Library to produce a work containing portions of the Library, and distribute that work under terms of your choice, provided that the terms permit modification of the work for the customer's own use and reverse engineering for debugging such modifications.

   You must give prominent notice with each copy of the work that the Library is used in it and that the Library and its use are covered by this License. You must supply a copy of this License. If the work during execution displays copyright notices, you must include the copyright notice for the Library among them, as well as a reference directing the user to the copy of this License. Also, you must do one of these things:

   a) Accompany the work with the complete corresponding machine-readable source code for the Library including whatever changes were used in the work (which must be distributed under Sections 1 and 2 above); and, if the work is an executable linked with the Library, with the complete machine-readable "work that uses the Library", as object code and/or source code, so that the user can modify the Library and then relink to produce a modified executable containing the modified Library. (It is understood that the user who changes the contents of definitions files in the Library will not necessarily be able to recompile the application to use the modified definitions.)

   b) Use a suitable shared library mechanism for linking with the Library. A suitable mechanism is one that (1) uses at run time a copy of the library already present on the user's computer system, rather than copying library functions into the executable, and (2) will operate properly with a modified version of the library, if the user installs one, as long as the modified version is interface-compatible with the version that the work was made with.

   c) Accompany the work with a written offer, valid for at least three years, to give the same user the materials specified in Subsection 6a, above, for a charge no more than the cost of performing this distribution.

   d) If distribution of the work is made by offering access to copy from a designated place, offer equivalent access to copy the above specified materials from the same place.

   e) Verify that the user has already received a copy of these materials or that you have already sent this user a copy.

   For an executable, the required form of the "work that uses the Library" must include any data and utility programs needed for reproducing the executable from it. However, as a special exception, the materials to be distributed need not include anything that is normally distributed (in either source or binary form) with the major components (compiler, kernel, and so on) of the operating system on which the executable runs, unless that component itself accompanies the executable.

   It may happen that this requirement contradicts the license restrictions of other proprietary libraries that do not normally accompany the operating system. Such a contradiction means you cannot use both them and the Library together in an executable that you distribute.

7. You may place library facilities that are a work based on the Library side-by-side in a single library together with other library facilities not covered by this License, and distribute such a combined library, provided that the separate distribution of the work based on the Library and of the other library facilities is otherwise permitted, and provided that you do these two things:

a) Accompany the combined library with a copy of the same work based on the Library, uncombined with any other library facilities. This must be distributed under the terms of the Sections above.

b) Give prominent notice with the combined library of the fact that part of it is a work based on the Library, and explaining where to find the accompanying uncombined form of the same work.

8. You may not copy, modify, sublicense, link with, or distribute the Library except as expressly provided under this License. Any attempt otherwise to copy, modify, sublicense, link with, or distribute the Library is void, and will automatically terminate your rights under this License. However, parties who have received copies, or rights, from you under this License will not have their licenses terminated so long as such parties remain in full compliance.

9. You are not required to accept this License, since you have not signed it. However, nothing else grants you permission to modify or distribute the Library or its derivative works. These actions are prohibited by law if you do not accept this License. Therefore, by modifying or distributing the Library (or any work based on the Library), you indicate your acceptance of this License to do so, and all its terms and conditions for copying, distributing or modifying the Library or works based on it.

10. Each time you redistribute the Library (or any work based on the Library), the recipient automatically receives a license from the original licensor to copy, distribute, link with or modify the Library subject to these terms and conditions. You may not impose any further restrictions on the recipients' exercise of the rights granted herein. You are not responsible for enforcing compliance by third parties with this License.

11. If, as a consequence of a court judgment or allegation of patent infringement or for any other reason (not limited to patent issues), conditions are imposed on you (whether by court order, agreement or otherwise) that contradict the conditions of this License, they do not excuse you from the conditions of this License. If you cannot distribute so as to satisfy simultaneously your obligations under this License and any other pertinent obligations, then as a consequence you may not distribute the Library at all. For example, if a patent license would not permit royalty-free redistribution of the Library by all those who receive copies directly or indirectly through you, then the only way you could satisfy both it and this License would be to refrain entirely from distribution of the Library.

    If any portion of this section is held invalid or unenforceable under any particular circumstance, the balance of the section is intended to apply, and the section as a whole is intended to apply in other circumstances.

    It is not the purpose of this section to induce you to infringe any patents or other property right claims or to contest validity of any such claims; this section has the sole purpose of protecting the integrity of the free software distribution system which is implemented by public license practices. Many people have made generous contributions to the wide range of software distributed through that system in reliance on consistent application of that system; it is up to the author/donor to decide if he or she is willing to distribute software through any other system and a licensee cannot impose that choice.

    This section is intended to make thoroughly clear what is believed to be a consequence of the rest of this License.

12. If the distribution and/or use of the Library is restricted in certain countries either by patents or by copyrighted interfaces, the original copyright holder who places the Library under this License may add an explicit geographical distribution limitation excluding those countries, so that distribution is permitted only in or among countries not thus excluded. In such case, this License incorporates the limitation as if written in the body of this License.

13. The Free Software Foundation may publish revised and/or new versions of the Lesser General Public License from time to time. Such new versions will be similar in spirit to the present version, but may differ in detail to address new problems or concerns.

    Each version is given a distinguishing version number. If the Library specifies a version number of this License which applies to it and "any later version", you have the option of following the terms and conditions either of that version or of any later version published by the Free Software Foundation. If the Library does not specify a license version number, you may choose any version ever published by the Free Software Foundation.

14. If you wish to incorporate parts of the Library into other free programs whose distribution conditions are incompatible with these, write to the author to ask for permission. For software which is copyrighted by the Free Software Foundation, write to the Free Software Foundation; we sometimes make exceptions for this. Our decision will be guided by the two goals of preserving the free status of all derivatives of our free software and of promoting the sharing and reuse of software generally.

NO WARRANTY

15. BECAUSE THE LIBRARY IS LICENSED FREE OF CHARGE, THERE IS NO WARRANTY FOR THE LIBRARY, TO THE EXTENT PERMITTED BY APPLICABLE LAW. EXCEPT WHEN OTHERWISE STATED IN WRITING THE COPYRIGHT HOLDERS AND/OR OTHER PARTIES PROVIDE THE LIBRARY "AS IS" WITHOUT WARRANTY OF ANY KIND, EITHER EXPRESSED OR IMPLIED, INCLUDING, BUT NOT LIMITED TO, THE IMPLIED WARRANTIES OF MERCHANTABILITY AND FITNESS FOR A PARTICULAR PURPOSE. THE ENTIRE RISK AS TO THE QUALITY AND PERFORMANCE OF THE LIBRARY IS WITH YOU. SHOULD THE LIBRARY PROVE DEFECTIVE, YOU ASSUME THE COST OF ALL NECESSARY SERVICING, REPAIR OR CORRECTION.
16. IN NO EVENT UNLESS REQUIRED BY APPLICABLE LAW OR AGREED TO IN WRITING WILL ANY COPYRIGHT HOLDER, OR ANY OTHER PARTY WHO MAY MODIFY AND/OR REDISTRIBUTE THE LIBRARY AS PERMITTED ABOVE, BE LIABLE TO YOU FOR DAMAGES, INCLUDING ANY GENERAL, SPECIAL, INCIDENTAL OR CONSEQUENTIAL DAMAGES ARISING OUT OF THE USE OR INABILITY TO USE THE LIBRARY (INCLUDING BUT NOT LIMITED TO LOSS OF DATA OR DATA BEING RENDERED INACCURATE OR LOSSES SUSTAINED BY YOU OR THIRD PARTIES OR A FAILURE OF THE LIBRARY TO OPERATE WITH ANY OTHER SOFTWARE), EVEN IF SUCH HOLDER OR OTHER PARTY HAS BEEN ADVISED OF THE POSSIBILITY OF SUCH DAMAGES.

END OF TERMS AND CONDITIONS

How to Apply These Terms to Your New Libraries

If you develop a new library, and you want it to be of the greatest possible use to the public, we recommend making it free software that everyone can redistribute and change. You can do so by permitting redistribution under these terms (or, alternatively, under the terms of the ordinary General Public License).

To apply these terms, attach the following notices to the library. It is safest to attach them to the start of each source file to most effectively convey the exclusion of warranty; and each file should have at least the "copyright" line and a pointer to where the full notice is found.

<one line to give the library's name and a brief idea of what it does.>

Copyright (C) <year> <name of author>

This library is free software; you can redistribute it and/or modify it under the terms of the GNU Lesser General Public License as published by the Free Software Foundation; either version 2.1 of the License, or (at your option) any later version.

This library is distributed in the hope that it will be useful, but WITHOUT ANY WARRANTY; without even the implied warranty of MERCHANTABILITY or FITNESS FOR A PARTICULAR PURPOSE. See the GNU Lesser General Public License for more details.

You should have received a copy of the GNU Lesser General Public License along with this library; if not, write to the Free Software Foundation, Inc., 51 Franklin Street, Fifth Floor, Boston, MA 02110-1301 USA

Also add information on how to contact you by electronic and paper mail.

You should also get your employer (if you work as a programmer) or your school, if any, to sign a "copyright disclaimer" for the library, if necessary. Here is a sample; alter the names:

Yoyodyne, Inc., hereby disclaims all copyright interest in the library `Frob' (a library for tweaking knobs) written by James Random Hacker.

<signature of Ty Coon>, 1 April 1990

Ty Coon, President of Vice

That's all there is to it!

BSD License (Berkeley Software Distribution License)

This projector product includes the open source software program "University of California, Berkeley License (Berkeley Software Distribution License)" which applies the terms and conditions provided by owner of the copyright to the "BSD License".

The "BSD License" are WITHOUT ANY WARRANTY; without even the implied warranty of MERCHANTABILITY AND FITNESS FOR A PARTICULAR PURPOSE.

List of BSD License programs

busybox_1.7.2

License terms of conditions of each program which are provided by owner of the copyright to the “BSD License” are as follows.

Copyright (c) The Regents of the University of California. All rights reserved.

This code is derived from software contributed to Berkeley by Kenneth Almquist.

Redistribution and use in source and binary forms, with or without modification, are permitted provided that the following conditions are met:

1. Redistributions of source code must retain the above copyright notice, this list of conditions and the following disclaimer.
2. Redistributions in binary form must reproduce the above copyright notice, this list of conditions and the following disclaimer in the documentation and/or other materials provided with the distribution.
3. Neither the name of the University nor the names of its contributors may be used to endorse or promote products derived from this software without specific prior written permission.

THIS SOFTWARE IS PROVIDED BY THE REGENTS AND CONTRIBUTORS "AS IS" AND ANY EXPRESS OR IMPLIED WARRANTIES, INCLUDING, BUT NOT LIMITED TO, THE IMPLIED WARRANTIES OF MERCHANTABILITY AND FITNESS FOR A PARTICULAR PURPOSE ARE DISCLAIMED. IN NO EVENT SHALL THE REGENTS OR CONTRIBUTORS BE LIABLE FOR ANY DIRECT, INDIRECT, INCIDENTAL, SPECIAL, EXEMPLARY, OR CONSEQUENTIAL DAMAGES (INCLUDING, BUT NOT LIMITED TO, PROCUREMENT OF SUBSTITUTE GOODS OR SERVICES; LOSS OF USE, DATA, OR PROFITS; OR BUSINESS INTERRUPTION) HOWEVER CAUSED AND ON ANY THEORY OF LIABILITY, WHETHER IN CONTRACT, STRICT LIABILITY, OR TORT (INCLUDING NEGLIGENCE OR OTHERWISE) ARISING IN ANY WAY OUT OF THE USE OF THIS SOFTWARE, EVEN IF ADVISED OF THE POSSIBILITY OF SUCH DAMAGE.

libjpeg

This projector product includes the open source software program "libjpeg" which applies the terms and conditions provided by owner of the copyright to the "libjpeg".

The "libjpeg" are WITHOUT ANY WARRANTY; without even the implied warranty of MERCHANTABILITY AND FITNESS FOR A PARTICULAR PURPOSE.

List of libjpeg programs

libjpeg-6b

License terms of conditions of each program which are provided by owner of the copyright to the "libjpeg" are as follows.

Copyright (C) 1994-1997, Thomas G. Lane. This file is part of the Independent JPEG Group's software. For conditions of distribution and use, see the accompanying README file.

This distribution contains the sixth public release of the Independent JPEG Group's free JPEG software. You are welcome to redistribute this software and to use it for any purpose, subject to the conditions under LEGAL ISSUES, below.

LEGAL ISSUES

==========

In plain English:

1. We don't promise that this software works. (But if you find any bugs, please let us know!)
2. You can use this software for whatever you want. You don't have to pay us.
3. You may not pretend that you wrote this software. If you use it in a program, you must acknowledge somewhere in your documentation that you've used the IJG code.

In legalese:

The authors make NO WARRANTY or representation, either express or implied, with respect to this software, its quality, accuracy, merchantability, or fitness for a particular purpose. This software is provided "AS IS", and you, its user, assume the entire risk as to its quality and accuracy.

This software is copyright (C) 1991-1998, Thomas G. Lane. All Rights Reserved except as specified below.

Permission is hereby granted to use, copy, modify, and distribute this software (or portions thereof) for any purpose, without fee, subject to these conditions:

(1) If any part of the source code for this software is distributed, then this README file must be included, with this copyright and no-warranty notice unaltered; and any additions, deletions, or changes to the original files must be clearly indicated in accompanying documentation.

(2) If only executable code is distributed, then the accompanying documentation must state that "this software is based in part on the work of the Independent JPEG Group".

(3) Permission for use of this software is granted only if the user accepts full responsibility for any undesirable consequences; the authors accept NO LIABILITY for damages of any kind.

These conditions apply to any software derived from or based on the IJG code, not just to the unmodified library. If you use our work, you ought to acknowledge us.

Permission is NOT granted for the use of any IJG author's name or company name in advertising or publicity relating to this software or products derived from it. This software may be referred to only as "the Independent JPEG Group's software".

We specifically permit and encourage the use of this software as the basis of commercial products, provided that all warranty or liability claims are assumed by the product vendor.

ansi2knr.c is included in this distribution by permission of L. Peter Deutsch, sole proprietor of its copyright holder, Aladdin Enterprises of Menlo Park, CA. ansi2knr.c is NOT covered by the above copyright and conditions, but instead by the usual distribution terms of the Free Software Foundation; principally, that you must include source code if you redistribute it. (See the file ansi2knr.c for full details.) However, since ansi2knr.c is not needed as part of any program generated from the IJG code, this does not limit you more than the foregoing paragraphs do.

The Unix configuration script "configure" was produced with GNU Autoconf. It is copyright by the Free Software Foundation but is freely distributable. The same holds for its supporting scripts (config.guess, config.sub, ltconfig, ltmain.sh). Another support script, install-sh, is copyright by M.I.T. but is also freely distributable.

It appears that the arithmetic coding option of the JPEG spec is covered by patents owned by IBM, AT&T, and Mitsubishi. Hence arithmetic coding cannot legally be used without obtaining one or more licenses. For this reason, support for arithmetic coding has been removed from the free JPEG software. (Since arithmetic coding provides only a marginal gain over the unpatented Huffman mode, it is unlikely that very many implementations will support it.) So far as we are aware, there are no patent restrictions on the remaining code.

The IJG distribution formerly included code to read and write GIF files. To avoid entanglement with the Unisys LZW patent, GIF reading support has been removed altogether, and the GIF writer has been simplified to produce "uncompressed GIFs". This technique does not use the LZW algorithm; the resulting GIF files are larger than usual, but are readable by all standard GIF decoders.

We are required to state that

> "The Graphics Interchange Format(c) is the Copyright property of CompuServe Incorporated. GIF(sm) is a Service Mark property of CompuServe Incorporated."

libpng

This projector product includes the open source software program "libpng" which applies the terms and conditions provided by owner of the copyright to the "libpng".

The "libpng" are WITHOUT ANY WARRANTY; without even the implied warranty of MERCHANTABILITY AND FITNESS FOR A PARTICULAR PURPOSE.

List of libpng programs

libpng-1.2.7

License terms of conditions of each program which are provided by owner of the copyright to the "libpng" are as follows.

For conditions of distribution and use, see copyright notice in png.h Copyright (c) 1998-2004 Glenn Randers-Pehrson (Version 0.96 Copyright (c) 1996, 1997 Andreas Dilger) (Version 0.88 Copyright (c) 1995, 1996 Guy Eric Schalnat, Group 42, Inc.)

This copy of the libpng notices is provided for your convenience. In case of any discrepancy between this copy and the notices in the file png.h that is included in the libpng distribution, the latter shall prevail.

COPYRIGHT NOTICE, DISCLAIMER, and LICENSE:

If you modify libpng you may insert additional notices immediately following this sentence.

libpng version 1.2.6, September 12, 2004, is Copyright (c) 2004 Glenn Randers-Pehrson, and is distributed according to the same disclaimer and license as libpng-1.2.5 with the following individual added to the list of Contributing Authors

> Cosmin Truta

libpng versions 1.0.7, July 1, 2000, through 1.2.5 - October 3, 2002, are Copyright (c) 2000-2002 Glenn Randers-Pehrson, and are distributed according to the same disclaimer and license as libpng-1.0.6 with the following individuals added to the list of Contributing Authors

> Simon-Pierre Cadieux
>
> Eric S. Raymond
>
> Gilles Vollant

and with the following additions to the disclaimer:

> There is no warranty against interference with your enjoyment of the library or against infringement. There is no warranty that our efforts or the library will fulfill any of your particular purposes or needs. This library is provided with all faults, and the entire risk of satisfactory quality, performance, accuracy, and effort is with the user.

libpng versions 0.97, January 1998, through 1.0.6, March 20, 2000, are Copyright (c) 1998, 1999 Glenn Randers-Pehrson, and are distributed according to the same disclaimer and license as libpng-0.96, with the following individuals added to the list of Contributing Authors:

Tom Lane
Glenn Randers-Pehrson
Willem van Schaik

libpng versions 0.89, June 1996, through 0.96, May 1997, are Copyright (c) 1996, 1997 Andreas Dilger Distributed according to the same disclaimer and license as libpng-0.88, with the following individuals added to the list of Contributing Authors:

John Bowler
Kevin BraceySam Bushell
Sam Bushell
Magnus Holmgren
Greg Roelofs
Tom Tanner

libpng versions 0.5, May 1995, through 0.88, January 1996, are Copyright (c) 1995, 1996 Guy Eric Schalnat, Group 42, Inc.

For the purposes of this copyright and license, "Contributing Authors" is defined as the following set of individuals:

Andreas Dilger
Dave Martindale
Guy Eric Schalnat
Paul Schmidt
Tim Wegner

The PNG Reference Library is supplied "AS IS". The Contributing Authors and Group 42, Inc. disclaim all warranties, expressed or implied, including, without limitation, the warranties of merchantability and of fitness for any purpose. The Contributing Authors and Group 42, Inc. assume no liability for direct, indirect, incidental, special, exemplary, or consequential damages, which may result from the use of the PNG Reference Library, even if advised of the possibility of such damage.

Permission is hereby granted to use, copy, modify, and distribute this source code, or portions hereof, for any purpose, without fee, subject to the following restrictions:

1. The origin of this source code must not be misrepresented.
2. Altered versions must be plainly marked as such and must not be misrepresented as being the original source.
3. This Copyright notice may not be removed or altered from any source or altered source distribution.

The Contributing Authors and Group 42, Inc. specifically permit, without fee, and encourage the use of this source code as a component to supporting the PNG file format in commercial products. If you use this source code in a product, acknowledgment is not required but would be appreciated.

A "png_get_copyright" function is available, for convenient use in "about" boxes and the like:

printf("%s",png_get_copyright(NULL));

Also, the PNG logo (in PNG format, of course) is supplied in the files "pngbar.png" and "pngbar.jpg (88x31) and "pngnow.png" (98x31).

Libpng is OSI Certified Open Source Software. OSI Certified Open Source is a certification mark of the Open Source Initiative.

Glenn Randers-Pehrson
glennrp@users.sourceforge.net
September 12, 2004

zlib

This projector product includes the open source software program "zlib" which applies the terms and conditions provided by owner of the copyright to the "zlib".

The "zlib" are WITHOUT ANY WARRANTY; without even the implied warranty of MERCHANTABILITY AND FITNESS FOR A PARTICULAR PURPOSE.

List of zlib programs

zlib-1.1.4

License terms of conditions of each program which are provided by owner of the copyright to the “zlib” are as follows.

Copyright notice:

(C) 1995-1998 Jean-loup Gailly and Mark Adler

This software is provided 'as-is', without any express or implied warranty. In no event will the authors be held liable for any damages arising from the use of this software.

Permission is granted to anyone to use this software for any purpose, including commercial applications, and to alter it and redistribute it freely, subject to the following restrictions:

1. The origin of this software must not be misrepresented; you must not claim that you wrote the original software. If you use this software in a product, an acknowledgment in the product documentation would be appreciated but is not required.
2. Altered source versions must be plainly marked as such, and must not be misrepresented as being the original software.
3. This notice may not be removed or altered from any source distribution.

Jean-loup Gailly Mark Adler
jloup@gzip.org madler@alumni.caltech.edu

If you use the zlib library in a product, we would appreciate *not* receiving lengthy legal documents to sign. The sources are provided for free but without warranty of any kind. The library has been entirely written by Jean-loup Gailly and Mark Adler; it does not include third-party code.

If you redistribute modified sources, we would appreciate that you include in the file ChangeLog history information documenting your changes.

libmd5-rfc

This projector product includes the open source software program "libmd5-rfc" which applies the terms and conditions provided by owner of the copyright to the "libmd5-rfc".

The "libmd5-rfc" are WITHOUT ANY WARRANTY; without even the implied warranty of MERCHANTABILITY AND FITNESS FOR A PARTICULAR PURPOSE.

List of libmd5-rfc programs

libmd5-rfc

License terms of conditions of each program which are provided by owner of the copyright to the "libmd5-rfc" are as follows.

Copyright (C) 1999, 2002 Aladdin Enterprises. All rights reserved.

This software is provided 'as-is', without any express or implied warranty. In no event will the authors be held liable for any damages arising from the use of this software.

Permission is granted to anyone to use this software for any purpose, including commercial applications, and to alter it and redistribute it freely, subject to the following restrictions:

1. The origin of this software must not be misrepresented; you must not claim that you wrote the original software. If you use this software in a product, an acknowledgment in the product documentation would be appreciated but is not required.
2. Altered source versions must be plainly marked as such, and must not be misrepresented as being the original software.
3. This notice may not be removed or altered from any source distribution.

L. Peter Deutsch ghost@aladdin.com

Independent implementation of MD5 (RFC 1321).

This code implements the MD5 Algorithm defined in RFC 1321, whose text is available at

http://www.ietf.org/rfc/rfc1321.txt

The code is derived from the text of the RFC, including the test suite (section A.5) but excluding the rest of Appendix A. It does not include any code or documentation that is identified in the RFC as being copyrighted.

The original and principal author of md5.h is L. Peter Deutsch <ghost@aladdin.com>. Other authors are noted in the change history that follows (in reverse chronological order):

2002-04-13 lpd Removed support for non-ANSI compilers; removed

references to Ghostscript; clarified derivation from RFC 1321; now handles byte order either statically or dynamically.

1999-11-04 lpd Edited comments slightly for automatic TOC extraction.

1999-10-18 lpd Fixed typo in header comment (ansi2knr rather than md5);

added conditionalization for C++ compilation from Martin Purschke <purschke@bnl.gov>.

1999-05-03 lpd Original version.

ncurses

This projector product includes the open source software program "ncurses" which applies the terms and conditions provided by owner of the copyright to the "ncurses".

The "ncurses" are WITHOUT ANY WARRANTY; without even the implied warranty of MERCHANTABILITY AND FITNESS FOR A PARTICULAR PURPOSE.

List of ncurses programs

ncurses-5.6

License terms of conditions of each program which are provided by owner of the copyright to the “ncurses” are as follows.

Copyright (c) 1998-2002,2003 Free Software Foundation, Inc.

Permission is hereby granted, free of charge, to any person obtaining a copy of this software and associated documentation files (the "Software"), to deal in the Software without restriction, including without limitation the rights to use, copy, modify, merge, publish, distribute, distribute with modifications, sublicense, and/or sell copies of the Software, and to permit persons to whom the Software is furnished to do so, subject to the following conditions:

The above copyright notice and this permission notice shall be included in all copies or substantial portions of the Software.

THE SOFTWARE IS PROVIDED "AS IS", WITHOUT WARRANTY OF ANY KIND, EXPRESS OR IMPLIED, INCLUDING BUT NOT LIMITED TO THE WARRANTIES OF MERCHANTABILITY, FITNESS FOR A PARTICULAR PURPOSE AND NONINFRINGEMENT. IN NO EVENT SHALL THE ABOVE COPYRIGHT HOLDERS BE LIABLE FOR ANY CLAIM, DAMAGES OR OTHER LIABILITY, WHETHER IN AN ACTION OF CONTRACT, TORT OR OTHERWISE, ARISING FROM, OUT OF OR IN CONNECTION WITH THE SOFTWARE OR THE USE OR OTHER DEALINGS IN THE SOFTWARE.

Except as contained in this notice, the name(s) of the above copyright holders shall not be used in advertising or otherwise to promote the sale, use or other dealings in this Software without prior written authorization.

For embedded multimedia software:

This product contains embedded multimedia software licensed from Ingenient Technologies, Inc. (www.ingenient.com).

Copyright© 2000-2007 Ingenient Technologies, Inc. All rights reserved.

For MPEG-4 ASP:

With respect to a Licensee offering MPEG-4 Video Decoders and/or Encoders the following notice shall be given: THIS PRODUCT IS LICENSED UNDER THE MPEG-4 VISUAL PATENT PORTFOLIO LICENSE FOR THE PERSONAL AND NON-COMMERCIAL USE OF A CONSUMER FOR (i) ENCODING VIDEO IN COMPLIANCE WITH THE MPEG-4 VISUAL STANDARD ("MPEG-4 VIDEO") AND/OR (ii) DECODING MPEG-4 VIDEO THAT WAS ENCODED BY A CONSUMER ENGAGED IN A PERSONAL AND NON-COMMERCIAL ACTIVITY AND/OR WAS OBTAINED FROM A VIDEO PROVIDER LICENSED BY MPEG LA TO PROVIDE MPEG-4 VIDEO. NO LICENSE IS GRANTED OR SHALL BE IMPLIED FOR ANY OTHER USE. ADDITIONAL INFORMATION INCLUDING THAT RELATING TO PROMOTIONAL, INTERNAL AND COMMERCIAL USES AND LICENSING MAY BE OBTAINED FROM MPEG LA,LLC. SEE HTTP:// WWW.MPEGLA.COM.

For MPEG-4 AVC:

THIS PRODUCT IS LICENSED UNDER THE AVC PATENT PORTFOLIO LICENSE FOR THE PERSONAL AND NON-COMMERCIAL USE OF A CONSUMER TO (i) ENCODE VIDEO IN COMPLIANCE WITH THE AVC STANDARD ("AVC VIDEO") AND/OR (ii) DECODE AVC VIDEO THAT WAS ENCODED BY A CONSUMER ENGAGED IN A PERSONAL AND NON-COMMERCIAL ACTIVITY AND/OR WAS OBTAINED FROM A VIDEO PROVIDER LICENSED TO PROVIDE AVC VIDEO. NO LICENSE IS GRANTED OR SHALL BE IMPLIED FOR ANY OTHER USE. ADDITIONAL INFORMATION MAY BE OBTAINED FROM MPEG LA, L.L.C. SEE HTTP://WWW.MPEGLA.COM

For WMV/WMA (Microsoft):

This product is protected by certain intellectual property rights of Microsoft.

Use or distribution of such technology outside of this product is prohibited without a license from Microsoft.

⏻ indicator 98

A

A/V Mute 20
AMX Device Discovery 90

C

Crestron RoomView 134

D

DHCP 73, 88
DICOM SIM 40
Direct Power On 71

E

EAP-Fast 87
EAP-TLS 86
EAP-TTLS 87
EasyMP Monitor 125
ECO 68
ESC/VP21 131
Event ID 93, 113
E-Zoom 48

I

ID проектора 50
ID пульта дистанционного управления 51
IP-ад. ловушки 1/2 ..... 74, 90

L

LEAP 87

M

MAC-адрес 73, 88
Message Broadcasting 125

P

PEAP 87
PJLink 133

Q

Quick Corner 27, 68

R

RoomView 90, 134

S

SNMP 74
Split Screen 42, 68
sRGB 40

W

WEP 83
WPA2-PSK 85
WPA-PSK 85

А

Абсол. цвет. темп. 65
Автонастройка 66
Адрес IP 73, 88
Адрес шлюза 73, 80, 88
Адрес эл. почты 1/2/3 89
Аудиовход HDMI 69
Аудиовход LAN 69

Б

Блокир. включения 57
Блокир. управл. 59, 68

В

Видео сигн. 67
Видеодиапазон HDMI 67
Видеосигнал 92
Виртуальная клавиатура 74, 77
Время раб. лампы 92
Входной порт Audio1 ..... 15, 16
Входной порт Audio2 ..... 16, 17
Входной порт Audio3 ..... 15, 16
Входной порт Audio4 ..... 15, 17
Входной порт BNC 15, 17, 18
Входной порт Computer1 ..... 15, 17, 18
Входной порт Computer2 ..... 16, 17
Входной порт HDMI 16, 17
Входной порт S-Video 16, 17
Входной порт Video1 ..... 15, 17, 18
Входной порт Video2 ..... 15, 17
Входной сигнал 67, 92
Высотный режим 71
Выходное отверстие для воздуха 12

Г

Гор/вер.искаж. 30

Д

Динамический 40
Дисплей 70
Дополнительные принадлежности 162

З

Зав синхр BNC 71
Заднее проецирование 146
Заднепотолочное проецирование 146
Задняя опора 14
Запрос кода 59
Защита логотипа 57
Защита паролем 57, 76
Защита сети 58

И

Имя проектора 74, 78
Индикатор 98
Индикатор беспроводной ЛВС 13, 159
Индикатор лампы 98, 118
Индикатор температуры 98, 115
Индикаторы состояния 13
Источник 92
Источник слева 43
Источник справа 43

К

Как заменить лампу 118
Ключевое слово проектора 78
Кнопка Volume 21
Кнопка инв. напр. 71
Кнопка снятия объектива 12, 14
Кольцо масштабирования 12
Контраст 64
Контроль Web 76, 126
Конфигурации сети 76
Корр-ия трапеции 68
Крышка для кабелей 159

Л

Логотип пользователя 55

М

Маска подсети 73, 88
Меню “Безопасность” 81
Меню “Беспроводная ЛВС” 79
Меню “Другое” 90
Меню “Изображен.” 64
Меню “Информация” 92
Меню “Настройки” 68
Меню “Основные” 78
Меню “Почта” 89
Меню “Проводная ЛВС” 88
Меню “Расширен.” 70
Меню “Сброс” 91, 94
Меню “Сеть” 73, 76
Меню “Сигнал” 66
Меню конфигурации 63
Модуль беспроводной ЛВС 158
Мультиэкран 71
Мультиэкранная настройка цвета 53

Н

Наименования компонентов и их назначение 12
Наклейка с уведомлением о защите паролем 58
Наст. Split Screen 43
Наст. адреса 1/2/3 74
Настройка уведомления 89
Настройка цвета 65
Насыщен. цвета 64
Нативное 36
Невидимая область 67
Номер порта 74, 89
Нормальный 68

О

Отключение A/V 46
Оттенок 64
Очистка воздушного фильтра 115
Очистка поверхности проектора 115

П

Панель управления 18
Пароль PJLink 73, 78
Пароль контроля Web 73, 78
Перегрев 99
Переднее проецирование 146
Переднепотолочное проецирование 146
Передняя регулируемая опора 12
Перекрестие 48
Периодичность замены воздушного фильтра 121
Периодичность замены лампы 118
Пит. беспров. ЛВС 79
Поддерживаемые мониторы 167

Подключение к сетевому проектору 139
Позиция 66
Поиск источника 18, 22, 33
Полн. блок-ка 59
Полное 36
Пользовател-ий 40
Поменять экраны 43
Порт Audio Out 15, 16
Порт LAN 15, 17, 18
Порт Monitor Out 15, 16
Порт Remote 16, 17
Порт RS-232C 15, 17, 131
Порт USB (Type A) 15
Почта 74
Презентация 40
Проводная ЛВС 73
Прогрессивная 67
Проекционный объектив 156
Проецирование 70, 146
Пульт дистанционного управления 19

Р

Рабочая температура 171
Размер экрана 44, 164
Разрешение 92, 167
Расстояние 164
Расходные материалы 163
Регулятор вертикального сдвига объектива 13, 26
Регулятор горизонтального сдвига объектива 13, 26
Режим ожидания 71
Резкость 64
Рычаг регулировки опоры 12

С

Сброс рабочего времени лампы 121
Сбросить все 94
Сдвиг объектива 26
Сервер SMTP 74, 89
Синх. Инфо 92
Синхронизация 66
Сообщение 70
Соотношен. сторон 67
Соотношение сторон 36
Спорт 40
Способ замены воздушного фильтра 121
Спящий режим 71

Т

Театр 40
Температура хранения 171
Тестовый шаблон 25, 69
Технические характеристики 170
Трапецеидальное искажение 30
Трекинг 66

У

Увед.оч.возд.ф-ра 71
Уведом. по почте 74, 89, 129
Увеличенное 36
Угол наклона 173
Удаленный веб 126
Удаленный приемник 12
Указатель 47
Управление 71
Установка и подключения 145
Устранение неполадок 98

Ф

Фокальное кольцо 12
Фон 70
Форма указателя 68
Фотография 40
Функция паузы 46

Ц

Цветовой режим 40, 64
Цифровой сертификат 86

Ч

Част. блок-ка 59
Част. обновления 92

Ш

Шлюз с приоритетом 90
Шумоподавление 67

Э

Экран загрузки 70
Энергопотребл. 68

Я

Язык 71
Язычок воздушного фильтра 12

Яркость 64