EPSON
EXCEED YOUR VISION

Installationsanleitung

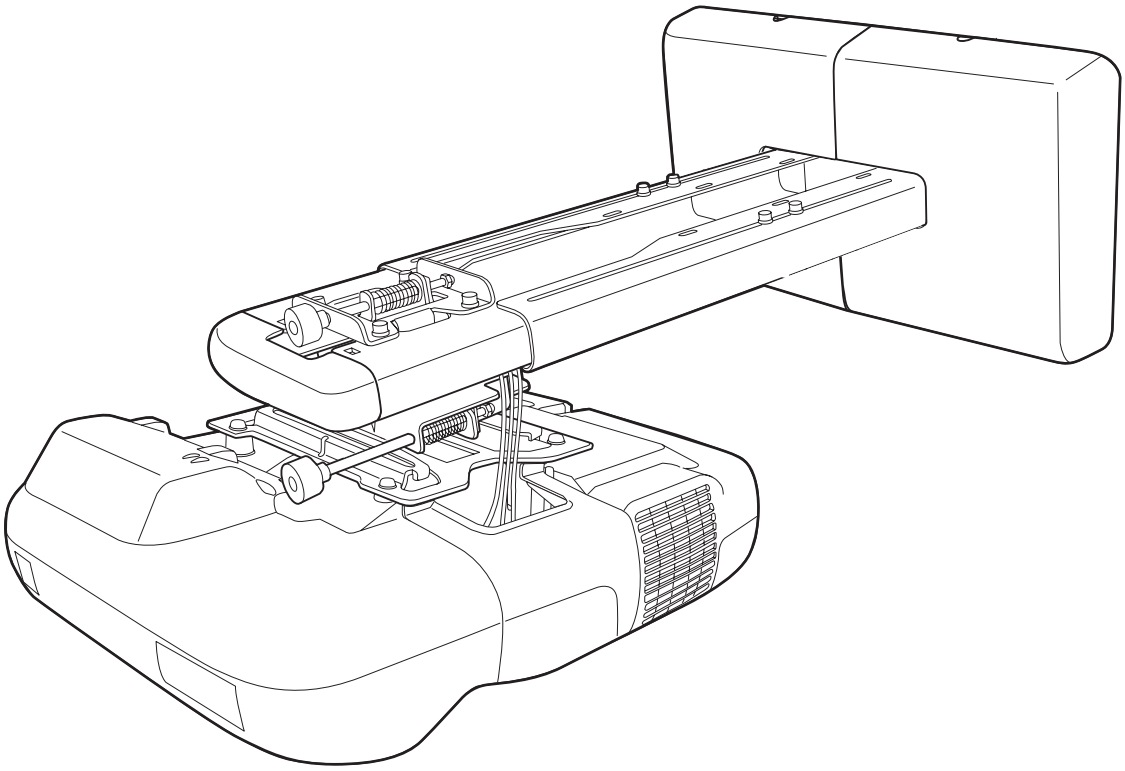

Sicherheitsanweisungen

Zu Ihrer Sicherheit sollten Sie alle Anweisungen in dieser Anleitung lesen, bevor Sie die Halterung verwenden. Unsachgemäße Handhabung aufgrund Nichtbeachtung der Anweisungen in dieser Anleitung könnte zu einer Beschädigung der Halterung oder zu Verletzungen oder Sachschäden führen. Halten Sie diese Installationsanleitung stets griffbereit, um ggf. später darauf zurückgreifen zu können.

Lesen Sie die Bedienungsanleitung und die Sicherheitsanweisungen zu Ihrem Projektor und befolgen Sie die Anweisungen in diesen Dokumenten.

Erläuterung der Symbole

Die unten gezeigten Warnmarkierungen werden in dieser Installationsanleitung durchgehend verwendet, um auf Verletzungsgefahren oder mögliche Sachschäden zu verweisen. Machen Sie sich beim Lesen der Installationsanleitung mit diesen Warnungen vertraut.

⚠ **Warnung**	Dieses Symbol verweist auf Informationen, deren Nichtbeachtung möglicherweise zu falscher Handhabung und somit zu Verletzungen oder sogar zum Tod führen kann.
⚠ **Achtung**	Dieses Symbol verweist auf Informationen, deren Nichtbeachtung möglicherweise zu falscher Handhabung und somit zu Verletzungen oder Sachschäden führen kann.

⃠	Dieses Symbol verweist auf eine zu unterlassende Handlung.
❗	Dieses Symbol verweist auf eine Handlung, die vorgenommen werden sollte.

Sicherheitshinweise für die Installation

⚠ **Warnung**	
Die Halterung ist speziell für die Befestigung des Projektors an einer Wand vorgesehen. Wenn ein anderer Gegenstand als ein Projektor montiert wird, kann das Gewicht möglicherweise Schäden verursachen. Wenn die Halterung herunterfällt, könnte dies zu ernsthaften Verletzungen oder Sachschäden führen.	❗
Die Installationsarbeiten (Wandinstallation) sollten von qualifiziertem Fachpersonal mit den erforderlichen technischen Fachkenntnissen ausgeführt werden. Bei unvollständiger oder falscher Installation könnte die Halterung herunterfallen und zu Verletzungen oder Sachschäden führen. Zur Installation der Halterung wenden Sie sich an die Kundendienststelle, die in der Kontaktliste für Epson-Projektoren in der Bedienungsanleitung Ihres Projektors angegeben ist.	❗
Zur Installation der Halterung befolgen Sie bitte die Anweisungen in dieser Anleitung. Bei Nichtbeachtung der Anweisungen könnte die Halterung herunterfallen und Verletzungen oder einen Unfall verursachen.	❗
Gehen Sie vorsichtig mit dem Netzkabel um. Falsche Handhabung könnte zu einem Brand oder Stromschlag führen. Halten Sie beim Umgang mit dem Netzkabel die folgenden Vorsichtsmaßnahmen ein: • Fassen Sie den Stecker nicht mit nassen Händen an. • Verwenden Sie kein beschädigtes oder verändertes Netzkabel. • Ziehen Sie nicht zu stark am Netzkabel, wenn Sie es durch die Halterung führen.	❗
Die Wand, an die der Projektor mit der Halterung angebracht werden soll, muss stark genug sein, um Projektor und Halterung zu tragen. Vergewissern Sie sich über das Gewicht von Projektor und Halterung sowie die Stärke der Wand. Falls die Wand nicht stark genug ist, verstärken Sie sie vor der Installation.	❗
Bringen Sie die Halterung nicht an Stellen an, an denen sie Schwingungen oder Stößen ausgesetzt ist. Schwingungen oder Stöße könnten den Projektor oder die Montagefläche beschädigen. Außerdem könnten Halterung oder Projektor herunterfallen und ernsthafte Verletzungen oder Sachschäden verursachen.	⃠
Bringen Sie die Halterung fest an, sodass sie ihr eigenes Gewicht und das des Projektors trägt und horizontalen Schwingungen standhält. Verwenden Sie M8-Muttern und -Schrauben. Die Verwendung von Muttern und Schrauben, die kleiner als Größe M8 sind, könnte zum Herunterfallen der Halterung führen. Epson übernimmt keine Verantwortung für Schäden oder Verletzungen aufgrund falscher Installation.	❗

⚠ Warnung	
Die Installationsarbeiten sollten von mindestens zwei qualifizierten Servicetechnikern ausgeführt werden. Falls Sie während der Installation Schrauben lösen müssen, achten Sie darauf, die Halterung nicht fallen zu lassen. Wenn die Halterung herunterfällt, könnte dies zu ernsthaften Verletzungen oder Sachschäden führen.	!
Prüfen Sie die Halterung regelmäßig auf beschädigte Teile oder lockere Schrauben. Sind Teile beschädigt, verwenden Sie die Halterung auf keinen Fall weiter. Wenn die Halterung herunterfällt, könnte dies zu ernsthaften Verletzungen oder Sachschäden führen.	⊘
Verändern Sie die Halterung niemals.	⊘
Hängen Sie sich nicht an die Halterung bzw. hängen Sie keine schweren Gegenstände an die Halterung. Wenn der Projektor oder die Halterung herunterfällt, könnte dies zu ernsthaften Verletzungen oder Sachschäden führen.	⊘
Wenn Sie Klebstoffe verwenden, um Schrauben zu fixieren, oder Schmiermittel oder Öle an den Befestigungsteilen der Gleitplatte des Projektors verwenden, können sich im Gehäuse Risse bilden, die zum Herunterfallen des Projektors, und damit zu ernsthaften Verletzungen oder Sachschäden führen können. Verwenden Sie zum Installieren oder Einstellen der Halterung keine Klebstoffe, Schmiermittel oder Öle.	⊘
Ziehen Sie alle Schrauben nach dem Einstellen fest an. Wenn die Schrauben nicht fest angezogen werden, könnte der Projektor oder die Halterung herunterfallen und Verletzungen oder Sachschäden verursachen.	!
Lösen Sie die Schrauben und Muttern nach der Installation niemals. Überprüfen Sie regelmäßig, ob sich die Schrauben gelockert haben. Ist dies der Fall, ziehen Sie die betroffenen Schrauben fest an. Wenn die Schrauben nicht fest angezogen werden, könnte der Projektor oder die Halterung herunterfallen und Verletzungen oder Sachschäden verursachen.	⊘

⚠ Achtung	
Bringen Sie die Halterung nicht an einem Ort an, an dem die Betriebstemperatur des Projektors überstiegen werden könnte. **Dies könnte zu Beschädigungen am Projektor führen.**	⊘
Bringen Sie die Halterung an einem staub- und feuchtigkeitsfreien Ort an, um eine Verunreinigung von Objektiv oder optischen Bauteilen zu vermeiden.	!
Wenden Sie keine starke Kraft an, um die Halterung einzustellen. Die Halterung könnte brechen und zu Verletzungen führen.	⊘

Installationsort für die Halterung

- Führen Sie am Installationsort der Halterung zunächst alle erforderlichen Netzanschlussarbeiten aus.
- Bringen Sie den Projektor in einiger Entfernung von anderen elektrischen Geräten, wie Leuchtstofflampen oder Klimaanlagen, an. Einige Leuchtstofflampen-Typen können die Fernbedienung des Projektors stören.
- Das Anschlusskabel sollte nicht länger als 20 Meter sein, um externe Störungen zu begrenzen.
- Bringen Sie die Halterung an einem staub- und feuchtigkeitsfreien Ort an, um eine Verunreinigung von Objektiv oder optischen Bauteilen zu vermeiden.

Über diese Installationsanleitung

Diese Anleitung beschreibt, wie der Projektor EB-460i/460/450Wi/450W/440W für kurze Projektionsabstände mithilfe der dafür vorgesehenen Halterung an einer Wand montiert wird.

1	**Verpackungsinhalt**	☛ **Seite 5**
2	**Technische Daten**	☛ **Seite 6**
3	**Anschluss von Geräten**	☛ **Seite 7**
4	**Übersichtstabelle der Projektionsabstände**	☛ **Seite 8**
5	**Installation**	☛ **Seite 11**

(1) Installation der Wandplatte an der Wand
(2) Bestimmung des Projektionsabstands und Herausziehen des Schiebers
(3) Befestigung der Halterung an der Wandplatte
(4) Befestigung des Projektors an der Halterung
(5) Anschluss des Netzkabels und anderer Kabel an den Projektor

6	**Anpassen des Projektionsbildschirms**	☛ **Seite 15**

(1) Einschalten des Projektors
(2) Ändern des Bildformats
(3) Anzeigen des Testbildes
(4) Einstellen des Fokus
(5) Verwendung des oberen Einstellrades für die Einstellung der vertikalen Neigung
(6) Verwendung des rechten Einstellrades zur Einstellung der horizontalen Rotation
(7) Verwendung des linken Einstellrades zur Einstellung der horizontalen Schwenkeinstellung
(8) Einstellen des vertikalen Schiebers
(9) Einstellen des Vor-/Zurück-Schiebers
(10) Ausschalten der Anzeige des Testbildes

7	**Anbringen der Abdeckungen**	☛ **Seite 19**

(1) Befestigung der Wandplattenabdeckung und der Abschlusskappe
(2) Befestigung der Kabelabdeckung am Projektor

1. Verpackungsinhalt

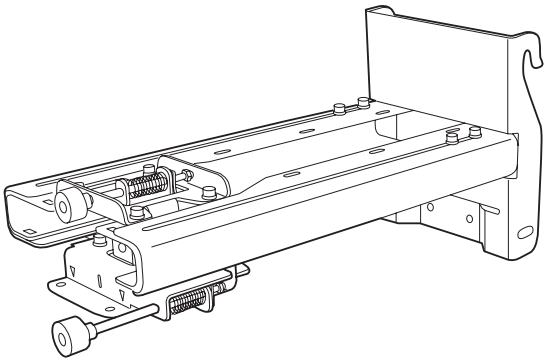

Halterung

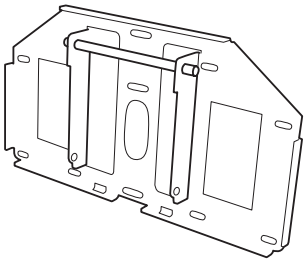

Wandplatte

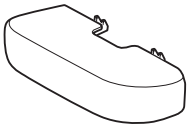

Abschlusskappe

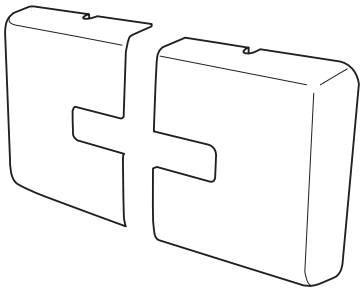

Wandplattenabdeckung

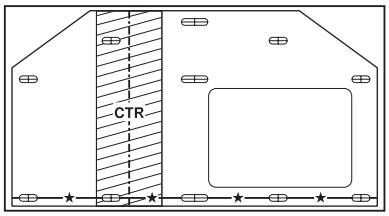

Schablone
(zur Installation der Wandplatte)

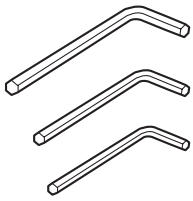

Sechskantschlüssel (M4, M5 und M8)

Form	Name	Anzahl	Verwendung
	M8 x 15 mm Innensechskantschraube mit Unterlegscheibe	2	Zur Montage der Halterung
	M5 x 12 mm Innensechskantschraube mit Unterlegscheibe	2	Zur Sicherung des Projektors
	M4 x 12 mm Innensechskantschraube ohne Unterlegscheibe	2	Zur Montage der Wandplattenabdeckung

- Verwenden Sie für die Installation die mit der Halterung gelieferten Schrauben (siehe Anweisungen in dieser Anleitung). Ersetzen Sie diese Schrauben nicht durch andere Schraubentypen.
- Außerdem benötigen Sie für die Befestigung der Wandplatte an der Wand handelsübliche M8 x 50 mm Anker (mindestens 3 Stk.) und 8 x 80 mm Ankerschrauben (mindestens 3 Stk.).
- Stellen Sie die erforderlichen Werkzeuge und Teile zusammen, bevor Sie mit der Installation beginnen.

2. Technische Daten

Punkt	Technische Daten	Anmerkung	Seitenverweis
Gewicht der Halterung	Ca. 6,3 kg (13,89 lb)	Wandplatte (2,2 kg [4,85 lb]) Abdeckungen und Kappen (0,47 kg [1,04 lb])	
Bereich Vor-/Rück-Schiebeverstellung	0 bis 300 mm (11,81 Zoll)		S. Abbildung unten
Bereich vertikale Schiebeverstellung	4°	Mindestens: 28 mm (1,10 Zoll) Maximal: 42,5 mm (1,67 Zoll)	☛ S. 18
Bereich vertikale Neigungsverstellung	± 5°	Feinjustierung mit Einstellrad möglich	☛ S. 16
Bereich horizontale Drehverstellung	± 5°	Feinjustierung mit Einstellrad möglich	☛ S. 17
Bereich horizontale Schwenkverstellung	± 3°	Feinjustierung mit Einstellrad möglich	☛ S. 17
Bereich horizontale Schiebeverstellung	± 45 mm (1,77 Zoll)		S. Abbildung unten

Wandplatte

[Einheit: mm (Zoll)]

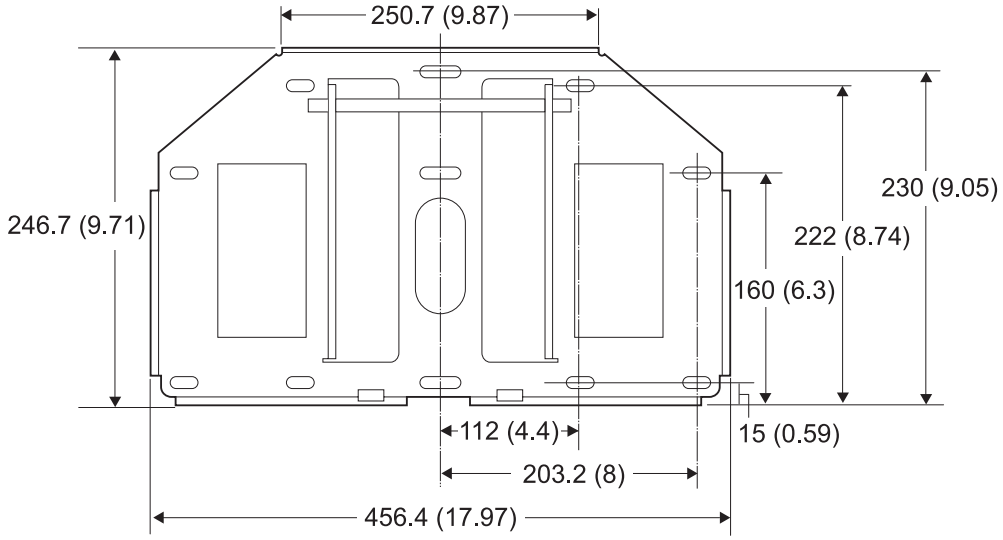

Einstellbereich Halterung

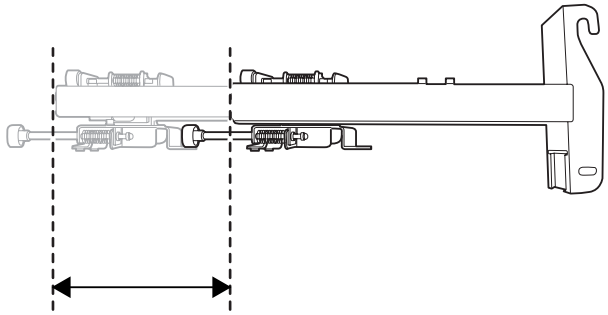

Bereich Vor-/Rück-Schiebeverstellung: 0 bis 300 mm (11,81 Zoll)

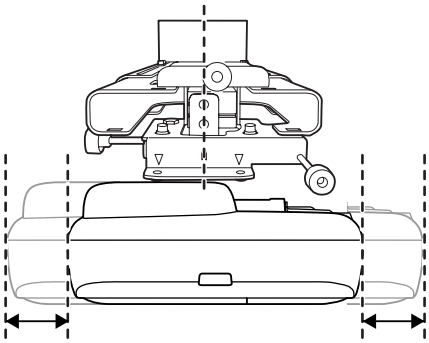

Bereich horizontale Schiebeverstellung: ± 45 mm (1,77 Zoll)

3. Anschluss von Geräten

Legen Sie an dem Ort, an dem die Halterung installiert werden soll, ein Netzkabel, ein Computerkabel, ein USB-Kabel usw. bereit.

Legen Sie alle notwendigen Kabel für die Geräte, die Sie an den Projektor anschließen möchten, wie Dokumentenkamera oder Mikrofon, bereit.

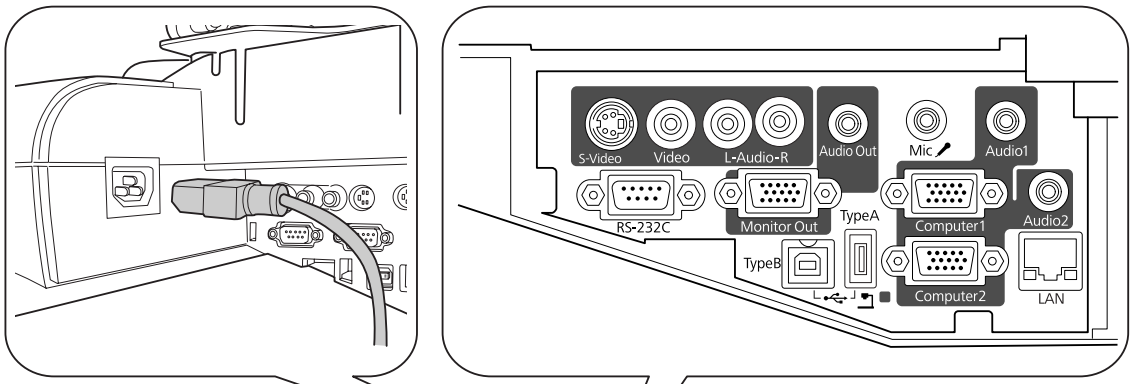

Anschlussbeispiel

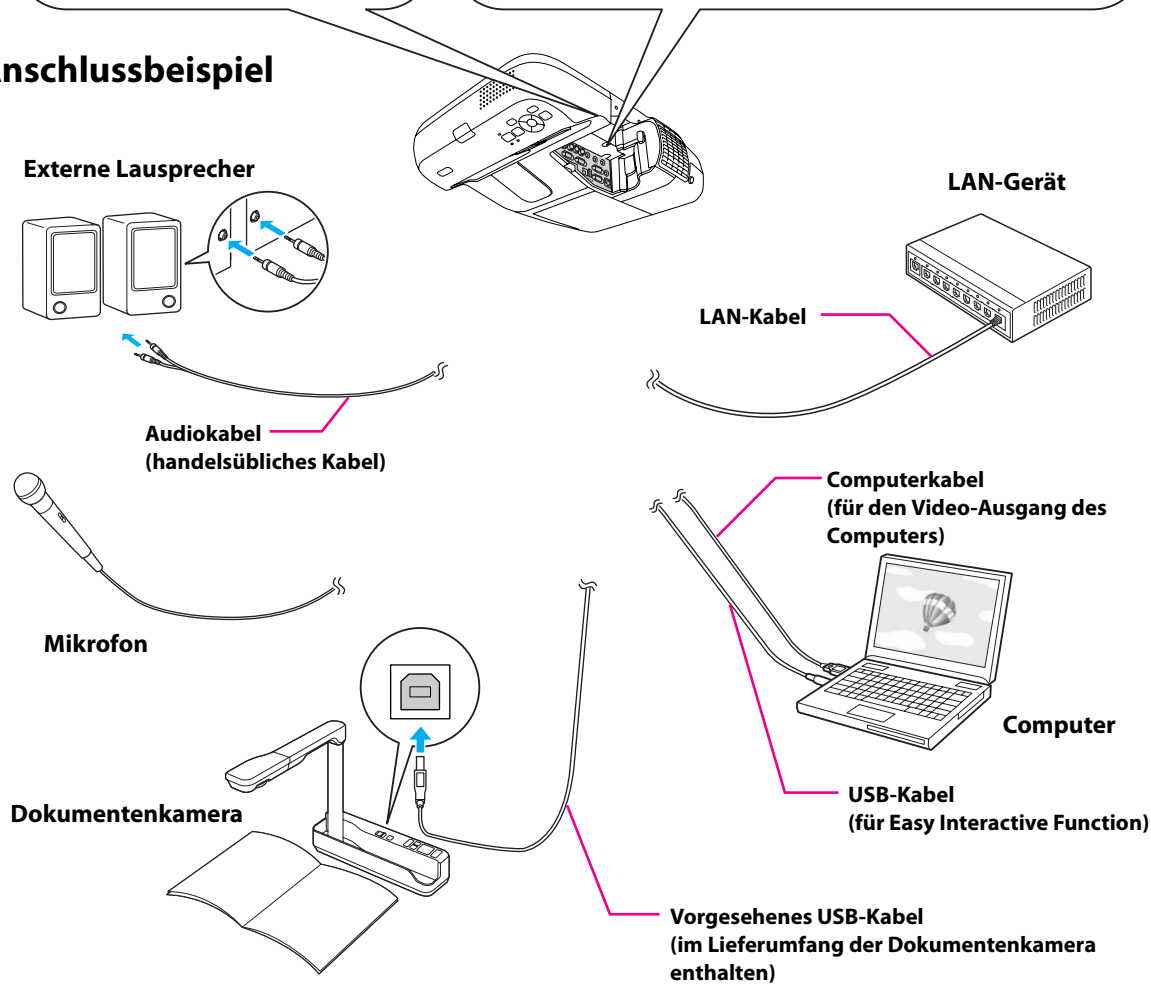

4. Übersichtstabelle der Projektionsabstände

Zur Projektion von Bildern geeigneter Größe auf die Projektionsfläche bringen Sie Halterung und Projektor gemäß den Vorgaben der unten stehenden Tabelle an. Es handelt sich dabei nur um Schätzwerte.

Der empfohlene Projektionsabstand (a) ist 7 bis 37 cm (2,76 bis 14,57 Zoll).

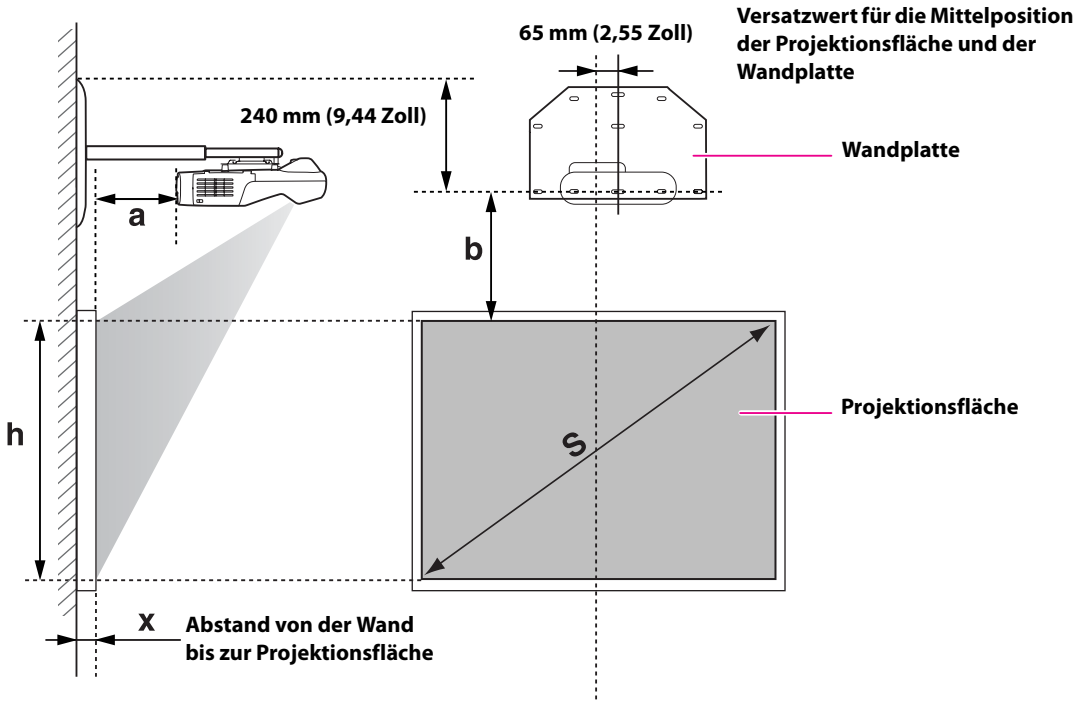

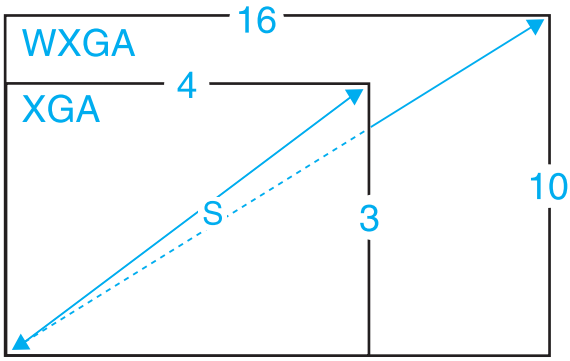

EB-460i/460 (4:3 Seitenverhältnis)

Einheit: mm (Zoll)

S Größe der Projektions-fläche		a Mindest-Projektions-abstand (Weitwinkel)	b Abstand zwischen Projektions-fläche und Wandplatte	h Höhe der Projektions-fläche	Interaktives Whiteboard
63"	1280x960 (50,39x37,80)	71 (2,81)	184 (7,25)	960 (37,80)	Hitachi StarBoard FX-63
64"	1300x975 (51,18x38,40)	79 (3,11)	187 (7,34)	975 (38,40)	SMART Board 660 Promethean ActivBoard 164
70"	1422x1067 (55,98x42,00)	125 (4,92)	201 (7,92)	1067 (42,00)	
77"	1564x1173 (61,57x46,20)	178 (7,02)	218 (8,59)	1173 (46,20)	Hitachi Cambridge Board 77 Hitachi StarBoard FX-77 SMART Board 680
77,5"	1574x1181 (61,97x46,50)	182 (7,17)	219 (8,64)	1181 (46,50)	RM ClassBoard2 77.5 INTERWRITE® BOARD 1077
78"	1585x1189 (62,40x46,80)	186 (7,32)	221 (8,69)	1189 (46,80)	PolyVision TS610 Promethean ActivBoard 178 / 378
80"	1625x1219 (63,98x48,00)	201 (7,92)	226 (8,88)	1219 (48,00)	
87"	1768x1326 (69,61x52,20)	255 (10,02)	243 (9,55)	1326 (52,20)	
90"	1829x1372 (72,01x54,00)	277 (10,92)	250 (9,84)	1372 (54,00)	
100"	2032x1524 (80,00x60,00)	354 (13,93)	274 (10,80)	1524 (60,00)	
102"	2072x1554 (81,57x61,20)	369 (14,53)	279 (10,99)	1554 (61,20)	

EB-450Wi/450W/440W (4:3 Seitenverhältnis)

Einheit: mm (Zoll)

S Größe der Projektions-fläche		a Mindest-Projektions-abstand (Weitwinkel)	b Abstand zwischen Projektions-fläche und Wandplatte	h Höhe der Projektions-fläche	Interaktives Whiteboard
53"	1077x808 (42,40x31,80)	76 (3,00)	266 (10,49)	808 (31,80)	
60"	1220x914 (48,03x36,00)	140 (5,52)	297 (11,71)	914 (36,00)	
63"	1280x960 (50,39x37,80)	168 (6,60)	311 (12,24)	960 (37,80)	Hitachi StarBoard FX-63
64"	1300x975 (51,18x38,40)	177 (6,96)	315 (12,41)	975 (38,40)	SMART Board 660 Promethean ActivBoard 164
70"	1422x1067 (55,98x42,00)	232 (9,12)	342 (13,46)	1067 (42,00)	
77"	1564x1173 (61,57x46,20)	296 (11,65)	373 (14,69)	1173 (46,20)	Hitachi Cambridge Board 77 Hitachi StarBoard FX-77 SMART Board 680
77,5"	1574x1181 (61,97x46,50)	300 (11,83)	375 (14,78)	1181 (46,50)	RM ClassBoard2 77.5 INTERWRITE® BOARD 1077
78"	1585x1189 (62,40x46,80)	305 (12,01)	378 (14,86)	1189 (46,80)	PolyVision TS610 Promethean ActivBoard 178 / 378
80"	1625x1219 (63,98x48,00)	323 (12,73)	386 (15,21)	1219 (48,00)	
85"	1726x1295 (67,95x51,00)	369 (14,53)	409 (16,09)	1295 (51,00)	

EB-460i/460/450Wi/450W/440W (16:10 Seitenverhältnis) Einheit: mm (Zoll)

S Größe der Projektions-fläche		a Mindest-Projektions-abstand (Weitwinkel)	b Abstand zwischen Projektions-fläche und Wandplatte	h Höhe der Projektions-fläche	Interaktives Whiteboard
60"	1293x808 (50,91x31,80)	76 (3,00)	266 (10,49)	808 (31,80)	
70"	1507x942 (59,33x37,10)	157 (6,18)	306 (12,03)	942 (37,10)	
78"	1680x1050 (66,14x41,34)	222 (8,73)	337 (13,27)	1050 (41,34)	PolyVision TS 600 / TS610 / TSL610
80"	1723x1077 (67,83x42,40)	238 (9,36)	345 (13,58)	1077 (42,40)	
87"	1873x1171 (73,74x46,11)	294 (11,59)	372 (14,66)	1171 (46,11)	SMART Board 685 / Promethean ActivBoard 387
90"	1939x1212 (76,34x47,70)	319 (12,55)	384 (15,13)	1212 (47,70)	
96"	2067x1292 (81,38x50,88)	367 (14,46)	408 (16,06)	1292 (50,88)	

EB-460i/460/450Wi/450W/440W (16:9 Seitenverhältnis) Einheit: mm (Zoll)

S Größe der Projektions-fläche		a Mindest-Projektions-abstand (Weitwinkel)	b Abstand zwischen Projektions-fläche und Wandplatte	h Höhe der Projektions-fläche	Interaktives Whiteboard
58"	1283x722 (50,51x28,44)	73 (2,87)	305 (12,00)	722 (28,44)	
60"	1328x747 (52,28x29,42)	90 (3,53)	314 (12,38)	747 (29,42)	RM ClassBoard2 60
65"	1440x809 (56,69x31,87)	131 (5,16)	338 (13,31)	809 (31,87)	
70"	1550x872 (61,02x34,32)	173 (6,80)	362 (14,24)	872 (34,32)	
71"	1571x884 (61,85x34,81)	181 (7,13)	366 (14,43)	884 (34,81)	INTERWRITE® BOARD 1071
80"	1770x996 (69,69x39,22)	256 (10,07)	409 (16,10)	996 (39,22)	
82"	1815x1021 (71,46x40,20)	272 (10,73)	418 (16,48)	1021 (40,20)	Hitachi StarBoard FX-82W
85"	1881x1058 (74,06x41,67)	297 (11,71)	433 (17,03)	1058 (41,67)	INTERWRITE® BOARD 1085
90"	1993x1121 (78,46x44,12)	339 (13,34)	456 (17,97)	1121 (44,12)	
93"	2058x1158 (81,02x45,59)	364 (14,32)	471 (18,52)	1158 (45,59)	

Der Wert kann sich je nach dem Aufstellungsort des Druckers unterscheiden.

Bei Verwendung des EB-450Wi/450W/440W zum Projizieren von Bildern mit einem Seitenverhältnis von 4:3 werden die Bilder automatisch in der Größe verändert, und die Qualität der projizierten Bilder kann abnehmen.

5. Installation

Befolgen Sie bei der Installation der Halterung unbedingt die unten stehenden Schritte. Bei Nichtbeachtung dieser Schritte könnte die Halterung herunterfallen und zu Verletzungen oder Sachschäden führen.

Das maximale Gesamtgewicht von Halterung und Projektor beträgt ungefähr 15,2 kg (33,5 lb). Berechnen Sie vor der Installation der Halterung das zulässige Gewicht, prüfen Sie sorgfältig Konstruktion, Material und Stärke der Wand und verwenden Sie entsprechende Installationsmethoden.

1 Installation der Wandplatte an der Wand

(1) Bestimmen Sie die Position der Schablone.

- Bestimmen Sie anhand der Übersichtstabelle der Projektionsabstände die Größe der Projektionsfläche (S) und den Abstand zwischen der Projektionsfläche und der Wandplatte (b).
- Richten Sie die (vertikale) Mittellinie der Schablone mit der (vertikalen) Mittellinie der Projektionsfläche aus.
  Prüfen Sie, wo die Balken in der Wand verlaufen und ändern Sie die Position nach Bedarf nach links oder rechts.
  (Die Position kann von der Mitte der Projektionsfläche aus bis zu 45 mm [1,77 Zoll] horizontal nach links oder rechts verschoben werden.)
  Richten Sie die (horizontale) ★ Linie der Schablone mit der Höhe von (b) aus.

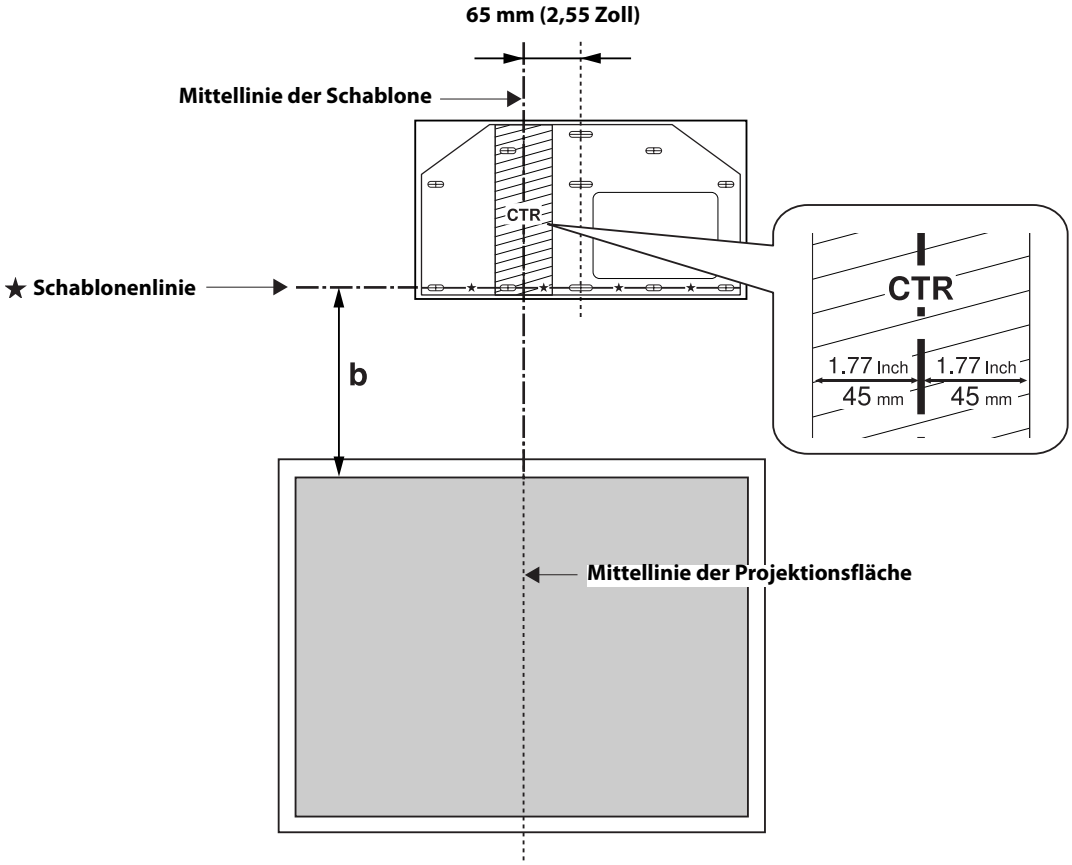

(2) Befestigen Sie die Schablone an der Wand.

(3) Bohren Sie an den entsprechenden Stellen Montagelöcher in die Wand.

Die Wandplatte muss an den folgenden Stellen mit handelsüblichen Ankern oder Ankerschrauben befestigt werden. Es wird empfohlen, die Wandplatte an mindestens drei Stellen zu befestigen.

- Wenn Sie die Wandplatte an vier Stellen befestigen, bohren Sie die in der Abbildung durch A oder B dargestellten Löcher.
- Wenn Sie die Wandplatte an drei Stellen befestigen, bohren Sie die in der Abbildung durch C dargestellten Löcher.

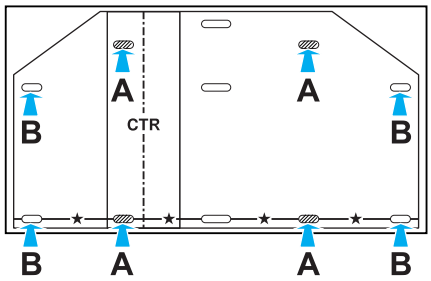

Vier Montagelöcher

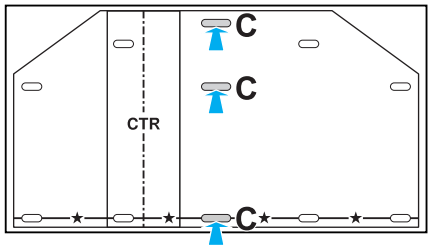

Drei Montagelöcher

(4) Entfernen Sie die Schablone.

(5) Installieren Sie die Wandplatte an der Wand.

⚠ Warnung

- ❑ **Die Wand, an die der Projektor mit der Halterung angebracht werden soll, muss stark genug sein, um Projektor und Halterung zu tragen. Bestimmen Sie vor der Installation das Gewicht von Projektor und Halterung sowie die Stärke der Wand. Falls die Wand nicht stark genug ist, verstärken Sie sie vor der Installation.**
- ❑ **Bringen Sie die Halterung fest an, sodass sie ihr eigenes Gewicht und das des Projektors trägt und horizontalen Schwingungen standhält. Verwenden Sie M8-Muttern und -Schrauben. Die Verwendung von Muttern und Schrauben, die kleiner als Größe M8 sind, könnte zum Herunterfallen der Halterung führen.**
- ❑ **Epson übernimmt keine Verantwortung für Schäden oder Verletzungen aufgrund falscher Installation.**

2 Bestimmung des Projektionsabstands und Herausziehen des Schiebers

(1) Bestimmen Sie den Abstand (a) von der Projektionsfläche zur Vorderseite des Projektors anhand der Übersichtstabelle der Projektionsabstände.

(2) Lösen Sie die vier Schrauben und ziehen Sie den Schieber an der Halterung.

Richten Sie den Schieber am Markierungsschieber aus, das bedeutet, mit einem Abstand (a+x), der dem Abstand (a) zuzüglich der Dicke des Projektionsbildschirms (x) entspricht.

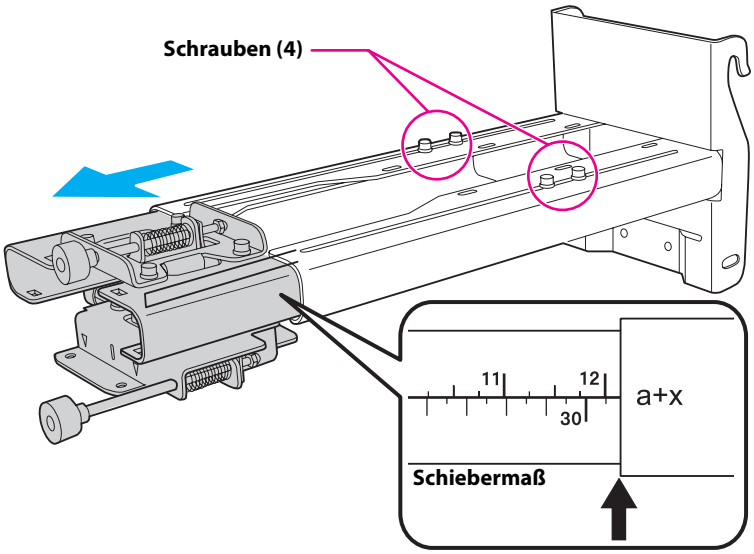

3 Befestigung der Halterung an der Wandplatte

(1) Hängen Sie die Halterung mit dem Haken an der Stange der Wandplatte ein (❶).

(2) Heben Sie die Halterung an und führen Sie die Kabel hindurch (❷).

⚠ Achtung

Achten Sie darauf, die Kabel nicht zwischen der Halterung und der Wandplatte einzuklemmen.

(3) Ziehen Sie die je zwei im Lieferumfang der Halterung enthaltenen M8 x 15 mm und M8 x 45 mm Innensechskantschrauben fest, so dass sich die Halterung vertikal zur Wand befindet (❸).

Richten Sie den vertikalen Schieber mit den zwei M8 x 45 mm Innensechskantschrauben aus.

☛ **S. 18**

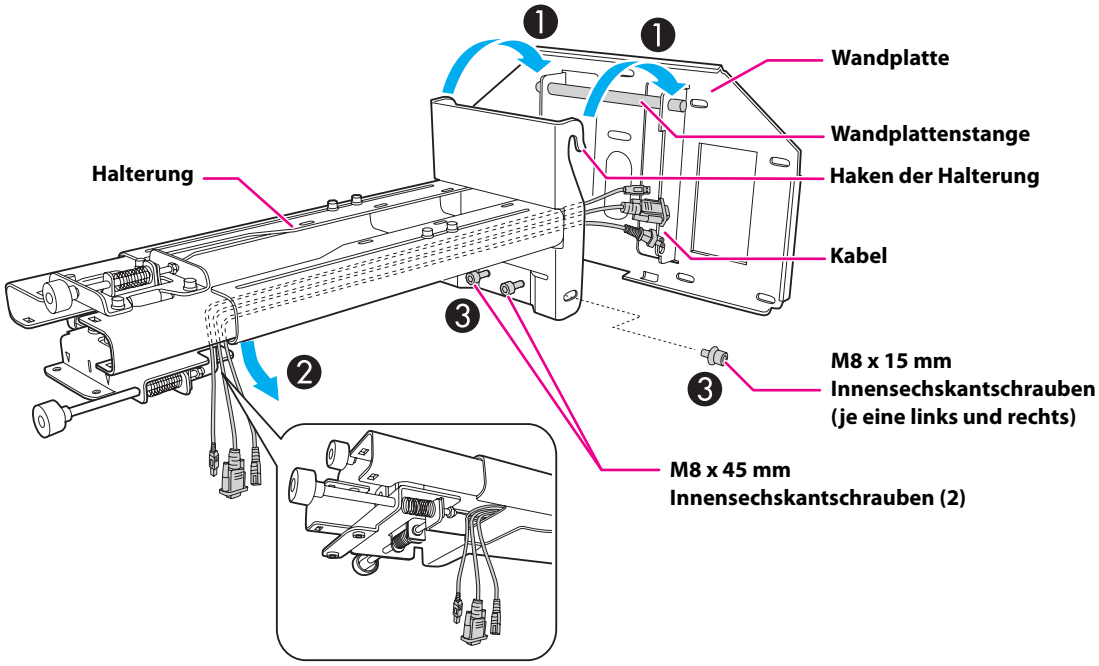

4 Befestigung des Projektors an der Halterung

(1) Lösen Sie die beiden Schrauben und nehmen Sie die Kabelabdeckung vom Projektor ab.

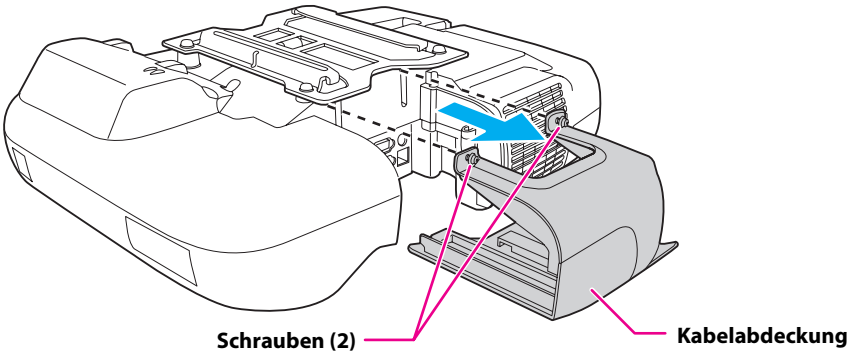

(2) Schieben Sie die Gleitplatte von der Anschlussseite des Projektor aus in die Halterung (❶). Richten Sie die Markierungen an Projektor und Halterung aus (❷).

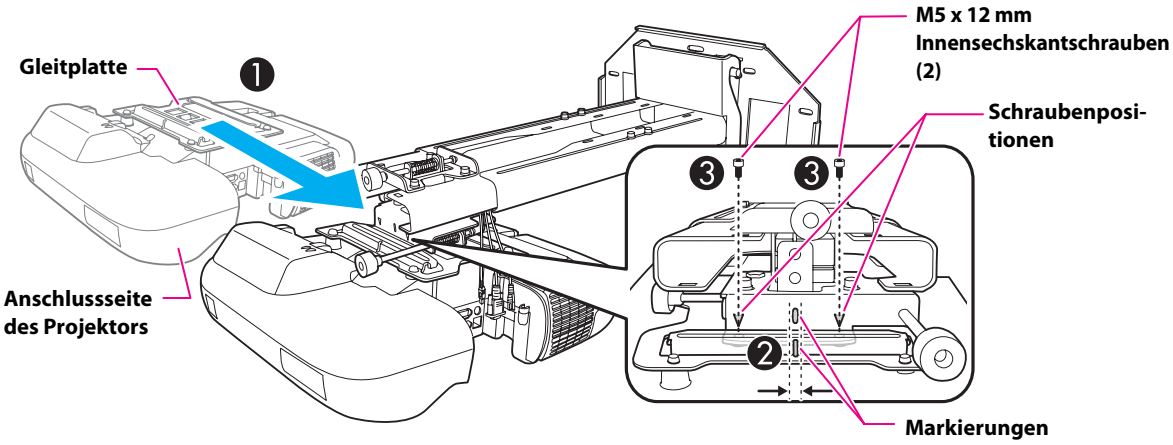

(3) Ziehen Sie die beiden M5 x 12 mm Innensechskantschrauben fest (❸).

⚠ Warnung

Wenn Sie Klebstoffe verwenden, um Schrauben zu fixieren, oder Schmiermittel oder Öle an den Befestigungsteilen der Gleitplatte des Projektors verwenden, können sich im Gehäuse Risse bilden, die zum Herunterfallen des Projektors, und damit zu ernsthaften Verletzungen oder Sachschäden, führen können. Verwenden Sie zum Installieren oder Einstellen der Halterung keine Klebstoffe, Schmiermittel oder Öle.

5 Anschluss des Netzkabels und anderer Kabel an den Projektor

Schließen Sie alle notwendigen Kabel wie Netzkabel, Computerkabel und USB-Kabel an den Projektor an.

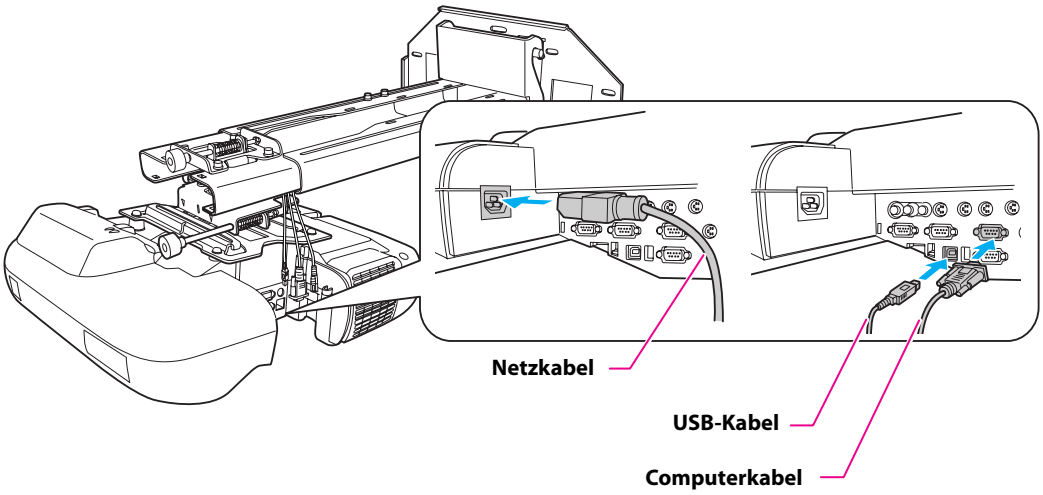

6. Anpassen der Projektionsfläche

Befolgen Sie die unten stehenden Schritte um die Projektionsfläche für optimale Qualität auszurichten.

Nehmen Sie keine Einstellungen mit der Keystone-Funktion des Projektors vor. Dies kann zu einer Verringerung der Bildqualität führen.

1 Einschalten des Projektors

Über die Fernbedienung

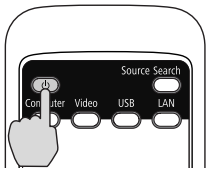

Über das Bedienfeld

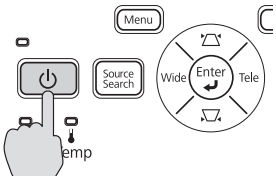

2 Ändern des Bildformats

Mit jedem Drücken der [Aspect]-Taste auf der Fernbedienung wird der Name des Bildformats angezeigt und das Seitenverhältnis ändert sich.

Ändern Sie die Einstellung entsprechend dem Bildsignal des angeschlossenen Gerätes.

Fernbedienung

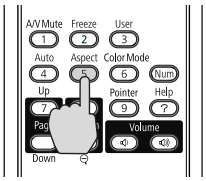

Seitenverhältnis

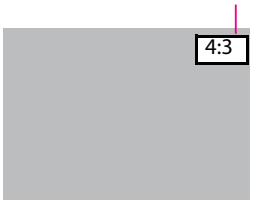

Sie können das Bildformat auch im Konfigurationsmenü über die Option [Seitenverhältnis] des [Signal]-Menüs einstellen.

☛ **Bedienungsanleitung des Projektors: [Konfiguration]-Menü - [Signal]-Menü**

3 Anzeigen des Testbildes

Drücken Sie die [Menu]-Taste und wählen Sie im Konfigurationsmenü [Einstellung] - [Muster] - [Testbild].

☛ **Bedienungsanleitung des Projektors: [Konfiguration]-Menü - [Einstellung]-Menü**

Über die Fernbedienung

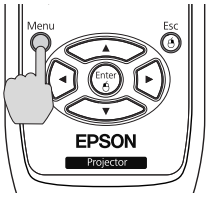

Über das Bedienfeld

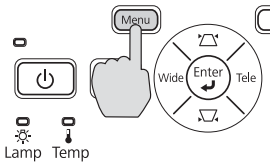

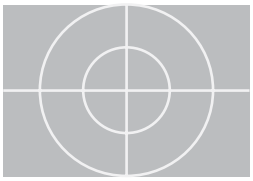

4 Einstellen des Fokus

(1) Öffnen Sie die Luftfilterabdeckung mithilfe des Auf/Zu-Reglers.

(2) Stellen Sie den Fokus mithilfe des Fokushebels ein.

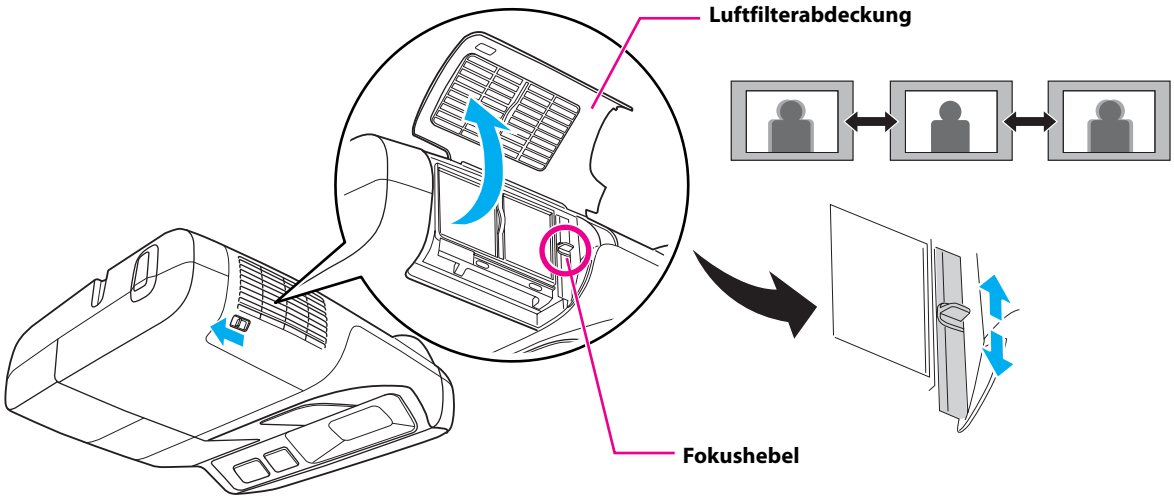

(3) Schließen Sie die Luftfilterabdeckung, wenn Sie die Einstellungen beendet haben.

5 Verwendung des oberen Einstellrades für die Einstellung der vertikalen Neigung

Wiederholen Sie bei Bedarf die Schritte 5 bis 9.

(1) Lösen Sie die Schraube, die zum oberen Einstellrad gehört (❶).

(2) Drehen Sie das Einstellrad, um die vertikale Neigung zu verstellen (❷).

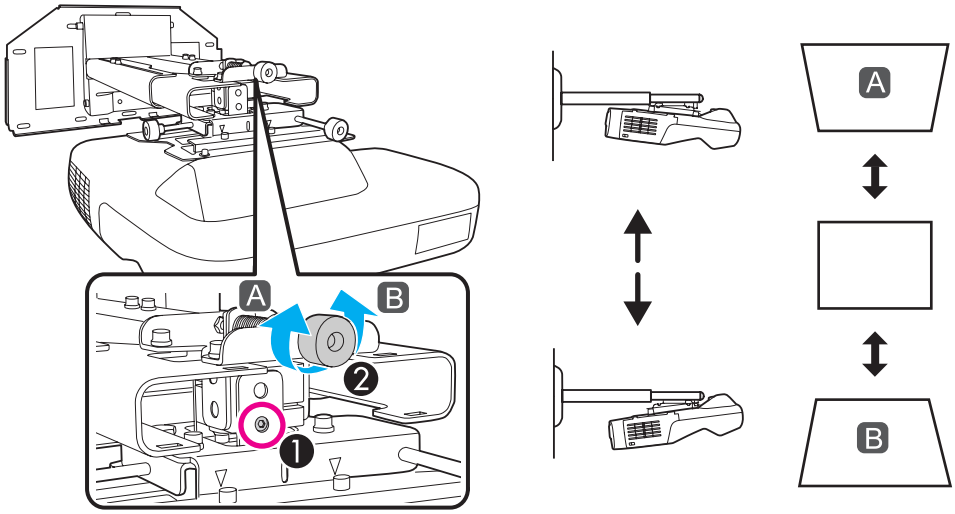

(3) Wenn Sie die Einstellungen in den Schritten 5 bis 9 beendet haben, ziehen Sie die Schrauben wieder fest, die Sie zuvor in Schritt ❶ gelöst haben.

6 Verwendung des rechten Einstellrades zur Einstellung der horizontalen Rotation

(1) Lösen Sie die Schraube, die zum rechten Einstellrad gehört (❶).

(2) Drehen Sie das Einstellrad, um die horizontale Rotation zu verstellen (❷).

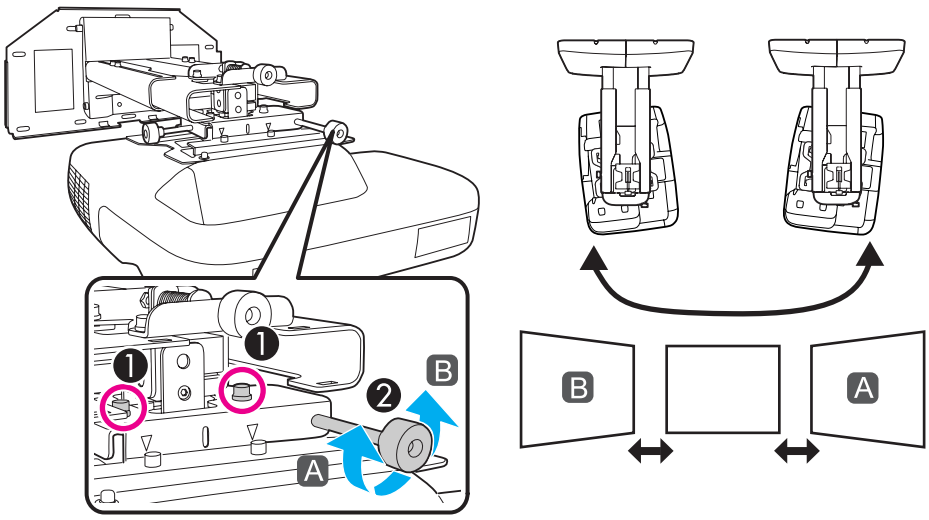

(3) Wenn Sie die Einstellungen in den Schritten 5 bis 9 beendet haben, ziehen Sie die Schrauben wieder fest, die Sie zuvor in Schritt ❶ gelöst haben.

7 Verwendung des linken Einstellrades zur Einstellung der horizontalen Schwenkeinstellung

(1) Lösen Sie die Schraube, die zum linken Einstellrad gehört (❶).

(2) Drehen Sie das Einstellrad, um die horizontale Schwenkeinstellung zu ändern (❷).

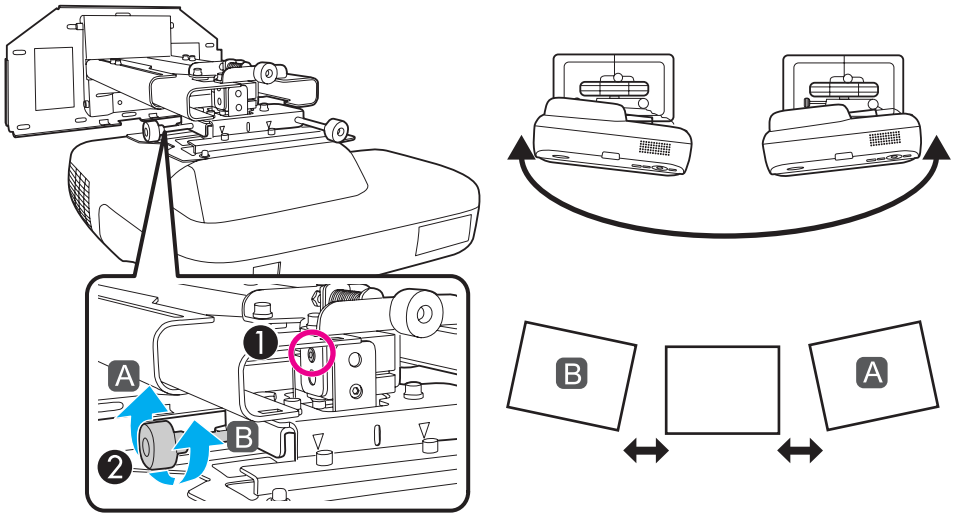

(3) Wenn Sie die Einstellungen in den Schritten 5 bis 9, beendet haben, ziehen Sie die Schrauben wieder fest, die Sie zuvor in Schritt ❶ gelöst haben.

8 Einstellen des vertikalen Schiebers

Stellen Sie den vertikalen Schieber mit den zwei M8 x 45 mm Innensechskantschrauben unten an der Halterung ein. Durch Anziehen der Schrauben verändern Sie die Position der Halterung nach oben, durch Lösen der Schrauben nach unten.

Der Projektionsbildschirm wird auf die gleiche Weise verstellt.

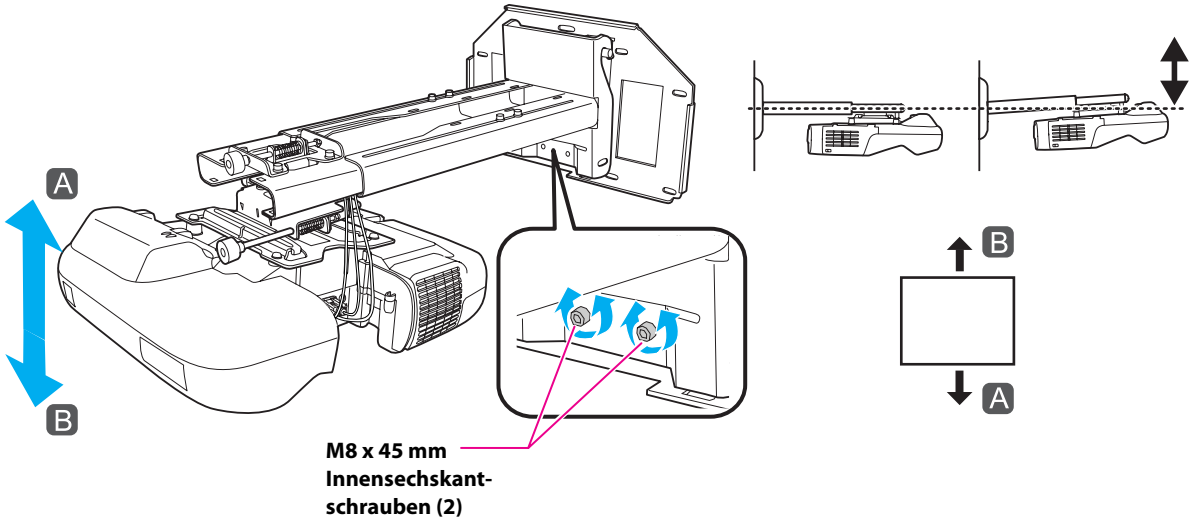

9 Einstellen des Vor-/Zurück-Schiebers

Lösen Sie die vier Schrauben und stellen Sie den Schieber der Halterung ein.

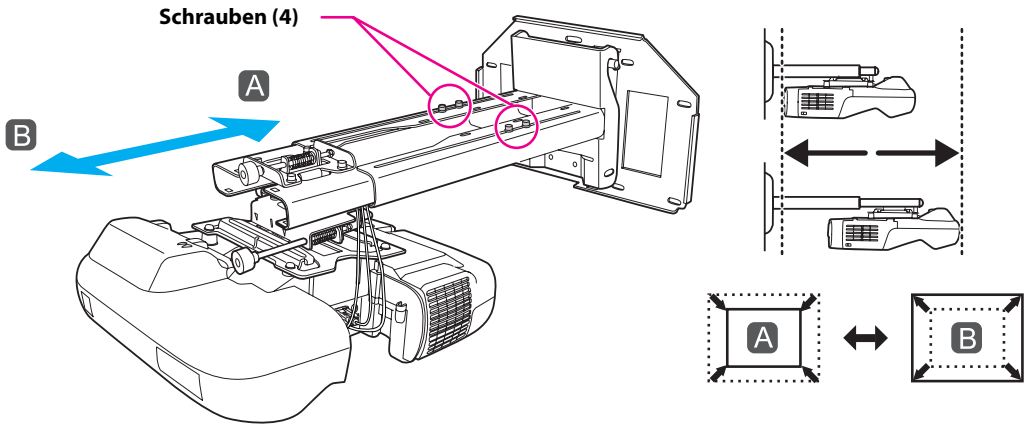

Wenn Sie die Einstellungen in den Schritten 5 bis 9 beendet haben, ziehen Sie die Schrauben fest.

10 Ausschalten der Anzeige des Testbildes

Drücken Sie die [Esc]-Taste auf der Fernbedienung oder dem Bedienfeld, um das Testbild auszuschalten.

⚠ Warnung

Ziehen Sie alle Schrauben fest an. Wenn die Schrauben nicht fest angezogen werden, könnte der Projektor oder die Halterung herunterfallen und Verletzungen oder Sachschäden verursachen.

7. Anbringen der Abdeckungen

1 Befestigung der Wandplattenabdeckung und der Abschlusskappe

(1) Befestigen Sie die Wandplatte mit den zwei M4 x 12 mm Innensechskantschrauben (❶).

> **Je nachdem, wie die Kabel geführt sind, müssen Sie gegebenenfalls Teile aus der Wandplatte herausschneiden, um die Durchführung der Kabel zu ermöglichen.**

(2) Positionieren Sie die Abschlusskappe mit der konkaven Wölbung nach oben (❷).

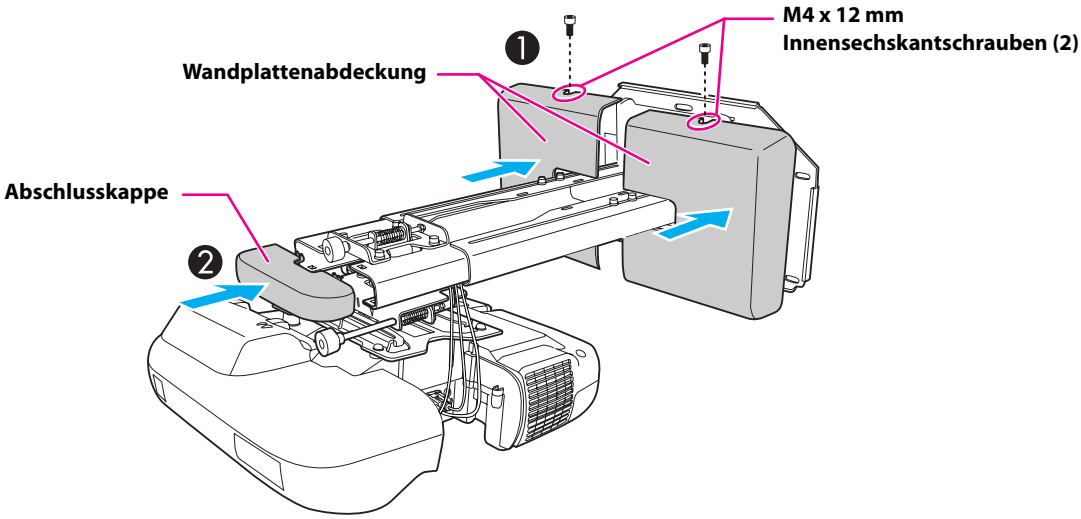

2 Befestigung der Kabelabdeckung am Projektor

Befestigen Sie die Kabelabdeckung und ziehen Sie die beiden Schrauben dabei fest.

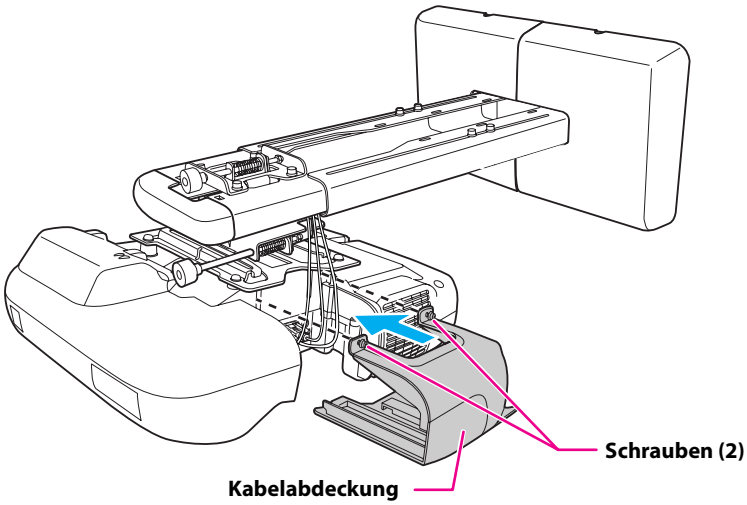

> **Der Projektor sollte nur von qualifiziertem Fachpersonal demontiert oder wieder installiert werden. Das gilt auch für Wartungs- und Reparaturarbeiten. Anweisungen zu Wartung und Reparaturen finden Sie in der Bedienungsanleitung Ihres Projektors.**

⚠ Warnung

- **Lösen Sie die Schrauben und Muttern nach der Installation niemals. Überprüfen Sie regelmäßig, ob sich die Schrauben gelockert haben. Ist dies der Fall, ziehen Sie die betroffenen Schrauben fest an. Wenn die Schrauben nicht fest angezogen werden, könnte der Projektor oder die Halterung herunterfallen und Verletzungen oder Sachschäden verursachen.**
- **Hängen Sie sich nicht an die Halterung bzw. hängen Sie keine schweren Gegenstände an die Halterung. Wenn der Projektor oder die Halterung herunterfällt, könnte dies zu ernsthaften Verletzungen oder Sachschäden führen.**

8. Anhang

Verwendung der Easy Interactive Function

Nach der Installation eines mit der Easy Interactive Function kompatiblen Modells (EB-460i/450Wi) müssen Sie den Easy Interactive Driver installieren und eine Kalibrierung durchführen (zur Ausrichtung des Cursors und des Easy Interactive Pen).

Weitere Informationen dazu finden Sie in der mitgelieferten Kurzanleitung oder der Bedienungsanleitung auf der Dokumenten-CD-ROM.

Befestigen eines Sicherheitskabels

Wenn der Projektor in einem Raum installiert werden soll, in dem er zeitweise unbeaufsichtigt ist, können Sie ein handelsübliches Kabelschloss verwenden, um den Projektor an einem Pfosten oder einem anderen Gegenstand zu befestigen, damit er nicht entwendet werden kann.

Führen Sie das Kabel des Schlosses durch die Anschlussstelle für das Sicherheitskabel am Projektor.
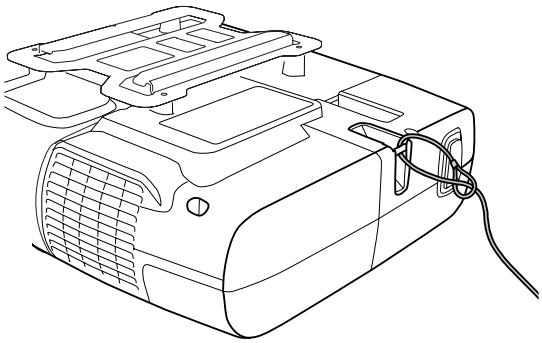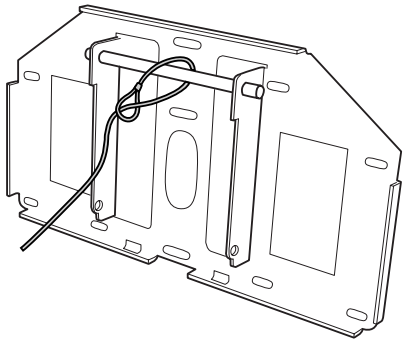
Weitere Informationen zum Abschließen des Kabelschlosses finden Sie in der mit dem Kabelschloss mitgelieferten Bedienungsanleitung.