Русский

Руководство по установке

Русский

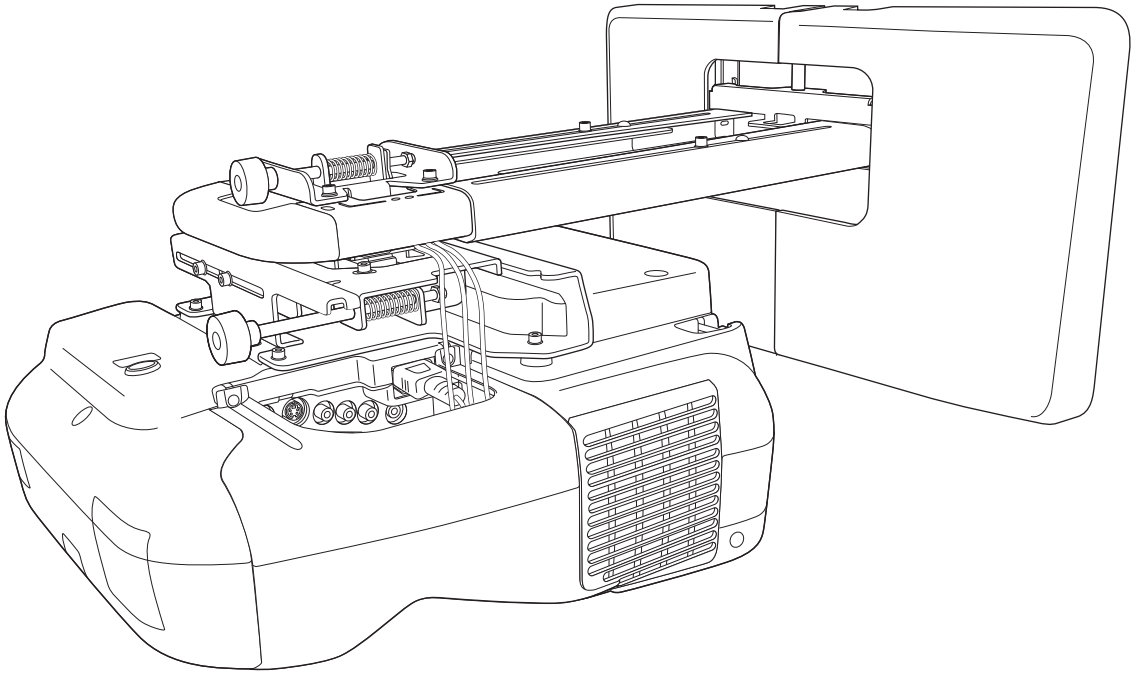

EPSON
EXCEED YOUR VISION

Правила техники безопасности

Для вашей собственной безопасности перед использованием панели для монтажа прочтите все указания, приведенные в данном руководстве. Несоблюдение указаний может привести к повреждению панели для монтажа, получению травм или нанесению материального ущерба. Храните руководство в легкодоступном месте для использования в качестве справочного документа.
Прочтите "Руководство по эксплуатации" и "Правила техники безопасности" для проектора и следуйте указаниям, приведенным в этих документах.

Описание условных обозначений

Показанные ниже предупреждающие обозначения используются в данном "Руководстве по установке" для предотвращения травм и повреждения оборудования. При чтении руководства убедитесь, что вы правильно понимаете все предупреждения.

⚠ **Предупреждение**	Это условное обозначение указывает на информацию, которая, если ее не принимать во внимание, может привести к травме или даже смерти вследствие неправильного обращения.
⚠ **Предостережение**	Это условное обозначение указывает на информацию, которая, если ее не принимать во внимание, может привести к травме или повреждению оборудования вследствие неправильного обращения.
	Это условное обозначение указывает на дополнительную или полезную информацию.

	Условное обозначение действия, выполнение которого запрещено
	Условное обозначение действия, обязательного к выполнению

Правила техники безопасности при установке

⚠ **Предупреждение**	
Панели для монтажа предназначены специально для установки проектора на стену. Если на монтажный кронштейн устанавливается оборудование, отличное от проектора, вес этого оборудования может вызвать повреждение кронштейна. Падение панели для монтажа может привести к травме или повреждению оборудования.	
Работы по установке (закрепление на стене) должны проводиться персоналом, обладающими достаточными техническими знаниями и необходимыми навыками. Неполный или неправильный монтаж может привести к падению панели и вызвать травму или повредить оборудование.	
При установке панели для монтажа следуйте указаниям, приведенным в данном руководстве. В случае несоблюдения указаний панель для монтажа может упасть и привести к травме или несчастному случаю.	
Будьте осторожны при обращении со шнуром питания. Неправильное обращение может привести к возгоранию или поражению электрическим током. Соблюдайте следующие меры предосторожности: • не прикасайтесь к вилке кабеля питания мокрыми руками; • не используйте поврежденный или измененный шнур питания; • не прилагайте к шнуру питания чрезмерное усилие при его прокладке через панель для монтажа.	

⚠ Предупреждение

Не устанавливайте панель для монтажа в месте, где на нее будут воздействовать вибрационные или ударные нагрузки.
Вибрационные и ударные нагрузки могут привести к повреждению проектора или монтажной поверхности. Кроме того, такие нагрузки могут привести к падению панели для монтажа или проектора и вызвать травмы или повредить оборудование.

Устанавливайте панель для монтажа так, чтобы она могла удерживать вес проектора и свой собственный вес и противостоять вибрационным нагрузкам в горизонтальном направлении. Используйте гайки и болты M8.
Гайки и болты диаметром меньше M8 могут привести к падению панели для монтажа. Компания Epson не несет ответственности за повреждения и травмы, вызванные недостаточной прочностью стены или неправильной установкой.

Работы по установке должны проводиться по крайней мере двумя квалифицированными рабочими. Будьте осторожны, при необходимости ослабления винтов во время установки не уроните панель для монтажа.
Падение панели для монтажа или проектора может привести к травме или повреждению оборудования.

При установке проектора на стену с помощью панели для монтажа стена должна иметь прочность, достаточную для удержания проектора и панели.
Эта панель для монтажа должна монтироваться на бетонную стену. Перед установкой оцените вес проектора и панели для монтажа и прочность стены. В случае недостаточной прочности стены укрепите ее перед установкой кронштейна.

Периодически осматривайте панель для монтажа, чтобы убедиться в отсутствии сломанных деталей и ослабленных винтов.
При обнаружении сломанных деталей немедленно прекратите использование панели для монтажа. Падение панели для монтажа или проектора может привести к травме или повреждению оборудования.

Модификация панели для монтажа запрещена.

Не висите на панели для монтажа и не подвешивайте на ней тяжелые предметы.
Падение проектора или панели для монтажа может привести к травме или повреждению оборудования.

При использовании клеящих составов для предотвращения самопроизвольного отвинчивания винтов и при нанесении таких веществ как смазка или масла на деталь проектора, крепящую сдвижную панель, в корпусе могут образоваться трещины и привести к падению проектора, что может стать причиной травмы или повреждения оборудования. При установке или регулировке панели для монтажа не используйте клеящие составы, смазки и масла.

После регулировки прочно затягивайте все винты.
В противном случае проектор или панель для монтажа могут упасть и стать причиной травмы или повреждения оборудования.

Не ослабляйте болты и гайки после установки.
Периодически проверяйте затяжку винтов. При обнаружении ослабевших винтов прочно их затяните. В противном случае проектор или панель для монтажа могут упасть и стать причиной травмы или повреждения оборудования.

При прокладке проводки убедитесь в том, что кабели не соприкасаются с винтами и болтами.
Неправильное обращение с проводкой может стать причиной пожара или поражения электрическим током.

⚠ Предостережение

Не устанавливайте панель для монтажа в месте, где температура окружающей среды может выходить за пределы рабочей температуры проектора.
Такие условия могут привести к повреждению проектора.

Устанавливайте панель для монтажа в месте, где отсутствует пыль и влага, чтобы предотвратить загрязнение линзы и оптических узлов.

При регулировке панели для монтажа не прилагайте чрезмерных усилий.
Панель для монтажа может сломаться и причинить травму.

Место установки панели для монтажа

- Провода питания необходимо подвести к месту установки панели для монтажа заранее.
- Устанавливайте проектор на достаточном удалении от таких электрических устройств как флуоресцентные лампы и кондиционеры воздуха. Некоторые типы флуоресцентных ламп могут создавать помехи для пульта дистанционного управления проектора.
- Для снижения внешних помех рекомендуется, чтобы длина соединительного кабеля не превышала 20 метров.
- Рекомендуется пользоваться клейким экраном или экраном-доской.
- Убедитесь в том, что настройка проектора производится при следующих условиях.
  - Проекционный экран имеет прямоугольную форму без искажений.
  - Угол наклона проектора не превышает ±3° в вретикальной и горизонтальной плоскости по отношению к проекционному экрану.
- При использовании интерактивной функции (Easy Interactive Function) можно делать заметки прямо на проекционном экране с помощью указателя Easy Interactive Pen. При настройке проекционный экран должен находиться на расстоянии вытянутой руки.
- Если в одном помещении одновременно установлено несколько EB-1410Wi или EB-1400Wi, работа Easy Interactive Pen может стать нестабильной. Установите [Расст.между проект.] в меню Настройка в соответствии с фактическим расстоянием между проекторами.

  ☛ Руководство по эксплуатации проектора "Меню Настройка"

О данном Руководстве по установке

В данном руководстве описан процесс установки короткофокусного проектора EB-1410Wi/1400Wi на стену с помощью специальной монтажной панели.

1	**Содержимое упаковки**	☛ стр. 7
2	**Технические данные**	☛ стр. 8
3	**Подключение устройств**	☛ стр. 10
4	**Таблица проекционных расстояний**	☛ стр. 12
5	**Процедура установки**	☛ стр. 18

(1) Разборка компонентов
(2) Сборка компонентов
(3) Установите настенную пластину на стену
(4) Определите проекционное расстояние и отодвиньте ползун
(5) Проложите кабели через панель для монтажа
(6) Прикрепите панель для монтажа к настенной пластине
(7) Отрегулируйте стандартное положение в вертикальной плоскости
(8) Закрепите проектор на панели для монтажа
(9) Подключите кабель питания и остальные кабели к проектору

6	**Регулировка проекционного экрана**	☛ стр. 28

(1) Включите питание проектора
(2) Измените формат изображения
(3) Выведите изображение тестового шаблона
(4) Отрегулируйте фокус
(5) Отрегулируйте наклон в поперечном направлении с помощью левого регулировочного лимба
(6) Отрегулируйте поворот в горизонтальной плоскости с помощью правого регулировочного лимба
(7) Отрегулируйте наклон в продольном направлении с помощью верхнего регулировочного лимба
(8) Отрегулируйте положение в горизонтальном направлении
(9) Отрегулируйте положение в вперед-назад направлении
(10) Отрегулируйте положение в вертикальном направлении
(11) Отключите отображение тестового шаблона

7	**Установка крышек** ☛ **стр. 34**
	(1) Установите крышку настенной пластины и торцевую крышку (2) Установите крышку отсека кабелей на проектор

1. Содержимое упаковки

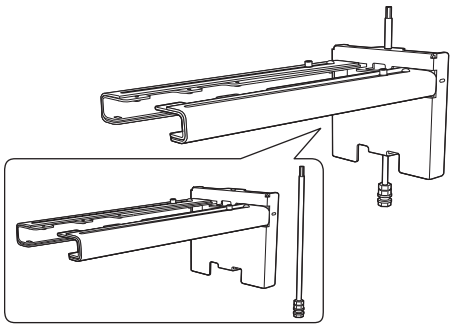

Панель для монтажа

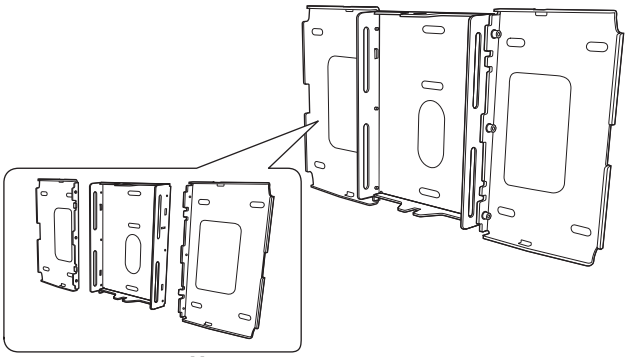

Настенная пластина

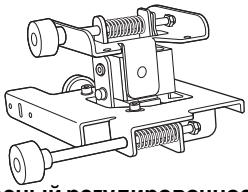

3-осный регулировочное крепление

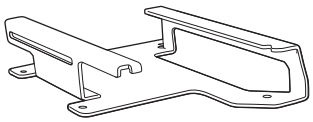

Сдвижная панель

*** Сдвижная панель при поставке прикреплена к 3-осному регулировочному креплению.**

Кожух настенной пластины

Торцевая крышка

Ключ-шестигранник (для M4)

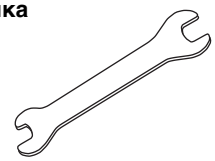

Двусторонний гаечный ключ 13 мм (для M8 и M6) x 6 мм (для шестигранного стержня)

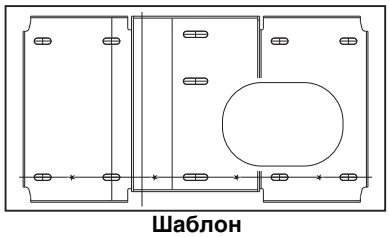

Шаблон (для установки настенной пластины)

Форма	Наименование	Количество	Назначение
	Болт M4 x 12 мм с головкой с углублением под шестигранный торцевой ключ с шайбой (или пружинной шайбой)	6	Для сборки настенной пластины
		4	Для установки 3-осного регулировочного крепления/ панели для монтажа
		4	Для установки сдвижной панели/ проектора
		2	Для установки панели для монтажа/3-осного регулировочного крепления (закреплено при поставке)
	Шестигранный болт с буртиком M6 x 20 мм с шайбой/пружинной шайбой	1	Для установки на монтажную панель/настенную пластину
	Винт с буртиком и крестообразной головкой M6 x 20 мм с пластиковой шайбой	3	

- Для установки панели для монтажа в соответствии с приведенными в данном руководстве указаниями используйте болты, входящие в комплект поставки панели. Не заменяйте эти болты болтами других типов.
- Для крепления настенной пластины вам дополнительно потребуется не менее трех анкеров M8 x 50 мм (приобретаются в магазинах).
- Перед установкой подготовьте все необходимые для установки инструменты и детали.

2. Технические данные

Параметр	Значение	Примечание	Страница и информацией
Масса панели для монтажа (включая 3-осное регулировочное крепление, сдвижную панель, настенную пластину, кожух настенной пластины и торцевую крышку)	Ок. 7,4 кг	Панель для монтажа (2,8 кг), 3-осное регулировочное крепление (1,1 кг), сдвижная панель (0,7 кг), настенная пластина (2,5 кг), кожух настенной пластины и торцевая крышка (0,3 кг)	
Максимальная допустимая нагрузка	7 кг		
Диапазон регулировки вперед-назад	от 0 до 310 мм	Диапазон регулировки положения: от 0 до 248 мм Смешение от 3-осного регулировочного устройства: 62 мм	См. рисунок ниже
Диапазон регулировки положения в вертикальном направлении	± 38 мм		См. рисунок ниже
Диапазон наклона в поперечном направлении	± 3°	Возможна точная регулировка с помощью регулировочного лимба	☛ стр. 30
Диапазон поворота в горизонтальной плоскости	± 3°	Возможна точная регулировка с помощью регулировочного лимба	☛ стр. 31
Диапазон наклона в продольном направлении	± 3°	Возможна точная регулировка с помощью регулировочного лимба	☛ стр. 31
Диапазон регулировки положения в горизонтальной плоскости	± 45 мм		См. рисунок ниже

Настенная пластина

При поставке изделие состоит из трех компонентов. Для соединения отдельных частей перед началом использования пользуйтесь болтами M4 x 12 мм (6 шт.) из комплекта поставки.

[Единицы измерения: мм]

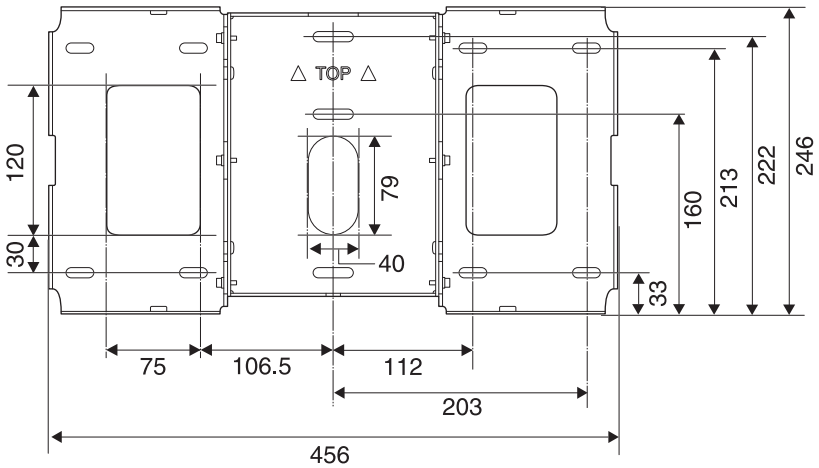

Диапазон регулировки положения в вертикальном направлении

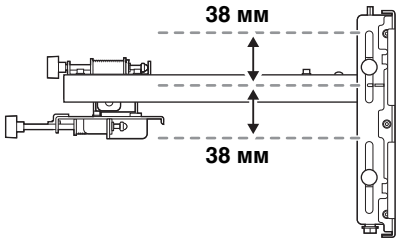

Диапазон регулировки положения в горизонтальной плоскости

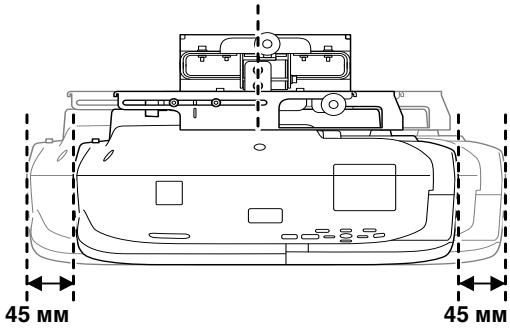

Диапазон регулировки вперед-назад

Диапазон регулировки положения

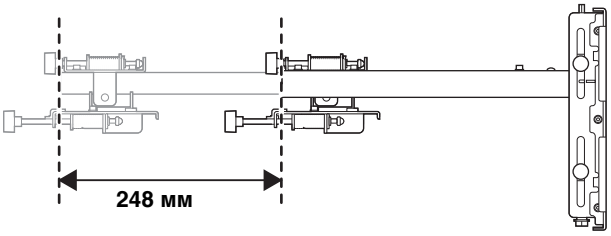

Смешение от 3-осного регулировочного устройства

Изменяя положение установки 3-осного регулировочного устройства по направлению вперед или назад, можно регулировать положение установки проектора.
Если экран имеет размер менее 70 дюймов, устанавливайте его в положение, отмеченное меткой ○.
Если экран имеет размер 70 дюймов и более, устанавливайте его в положение, отмеченное меткой ○ ○.

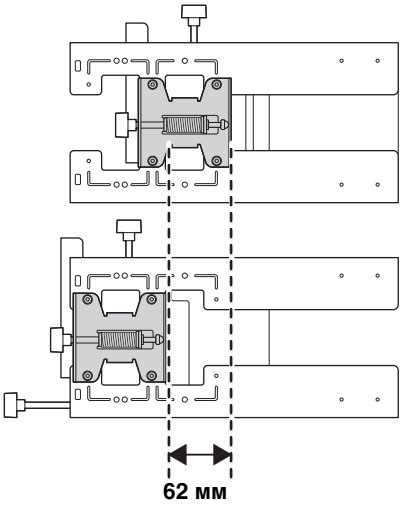

3. Подключение устройств

Необходимые кабели

Подготовьте все необходимые кабели на месте установки монтажной панели.

- Кабель питания, компьютерный кабль, кабель USB (требуется)
- Кабели для устройств, которые будут подключаться к проектору, например, документ-камера или микрофон (в зависимости от ваших потребностей)

Подробнее см. в Руководстве по эксплуатации на Document CD-ROM.

Необходимые кабели

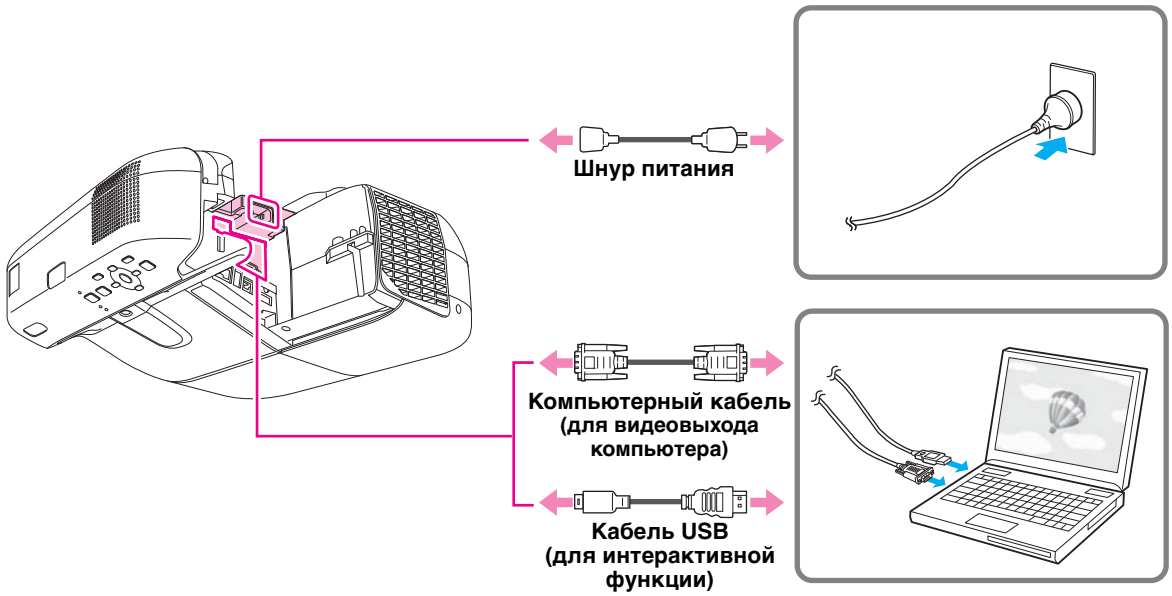

Подготовьте кабели для ваших устройств

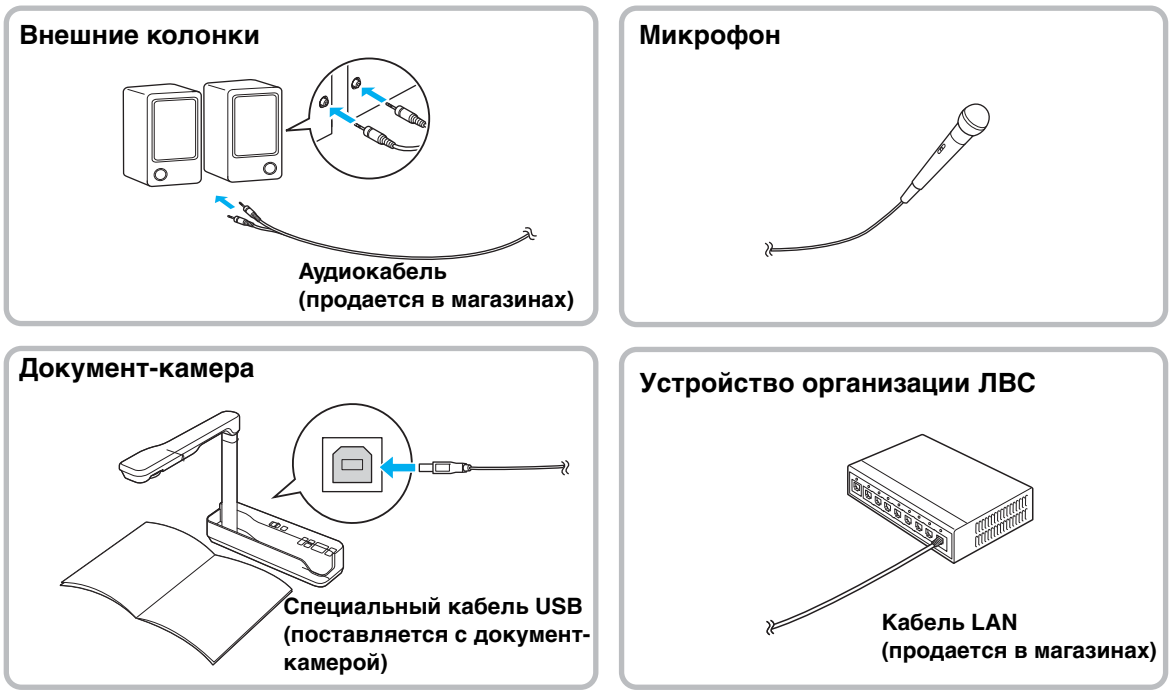

Control Pad

Control Pad входит в комплект поставки проекторов EB-1410Wi/1400Wi. Control Pad обеспечивает простой доступ к часто используемым функциям, таким как включение и выключение проектора, изменение источника сигнала и т.п. К Control Pad можно также подключить накопитель USB, кабель USB принтера и т.д.

Пример установки

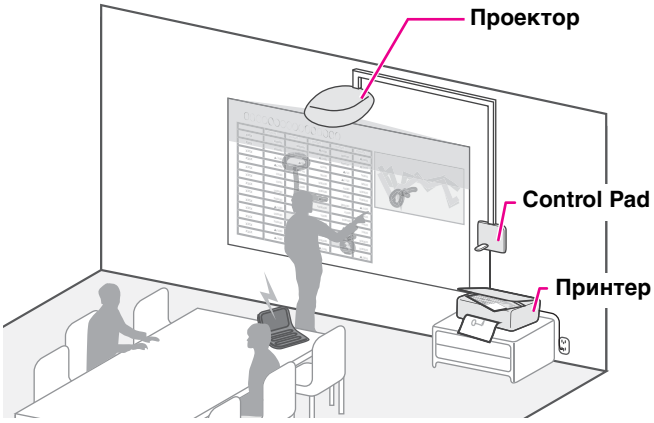

Если вы хотите пользоваться Control Pad, необходимо определить место его установки перед началом установки проектора. Для Control Pad предусмотрены свои требования и рекомендации по диапазону установки. См. печатное руководство или "Руководство по установке Control Pad" на Document CD-ROM, входящем в комплект поставки.

4. Таблица проекционных расстояний

См. приведенную ниже таблицу и установите панель для монтажа и проектор для проецирования изображений соответствующего размера на проекционный экран. Приведенные значения являются приблизительными.

Рекомендуемое расстояние для проецирования (a) составляет от 62 до 311 мм.

Числа на шкале ползуна (b) соответствуют расстоянию проецирования (a) при размере экрана (S) не менее 70 дюймов. Поскольку положение установки проектора для S менее 70 дюймов меняется, числа a и b будут другими.

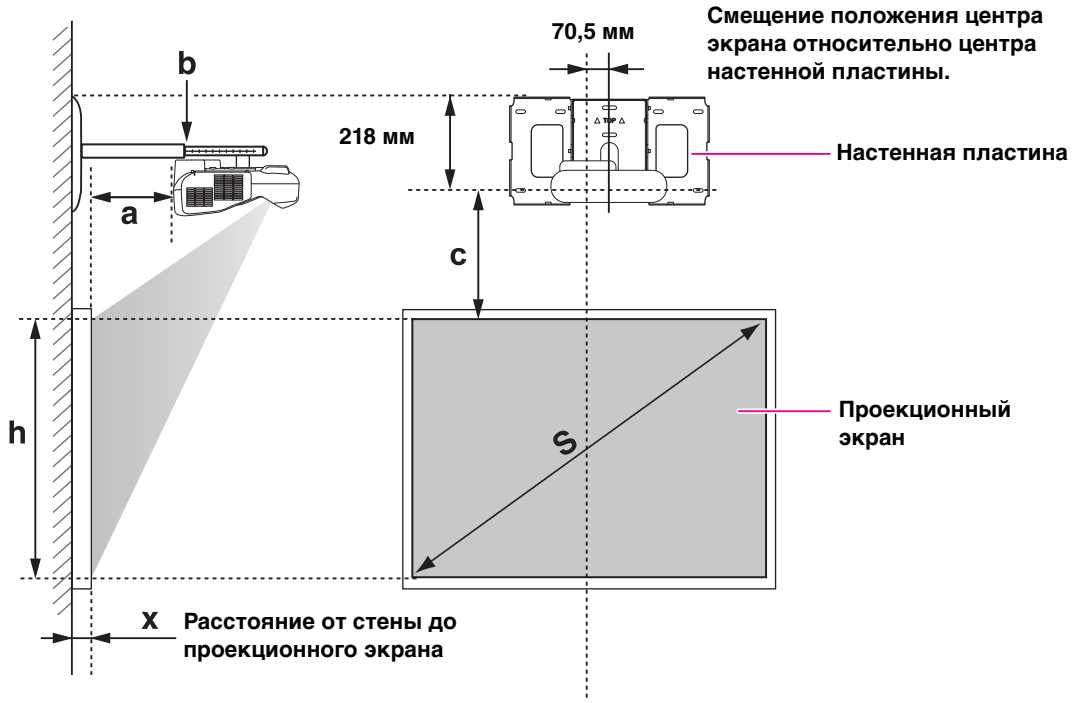

Если размер экрана меньше 70 дюймов

Установите 3-осное регулировочное устройство в положении с меткой ○.
В следующей таблице показан монтаж 3-осного регулировочного устройства в положении с меткой ○. Числа на шкале ползуна (b) отличаются от расстояния проецирования (a).

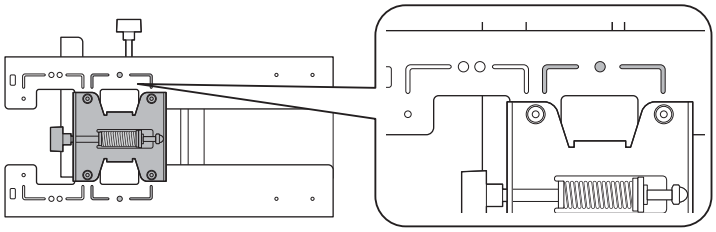

Расстояние (c) от проекционного экрана до настенной пластины дано для стандартного положения по вертикали.
Совместите вырез на панели для монтажа с отметкой на настенной пластине.

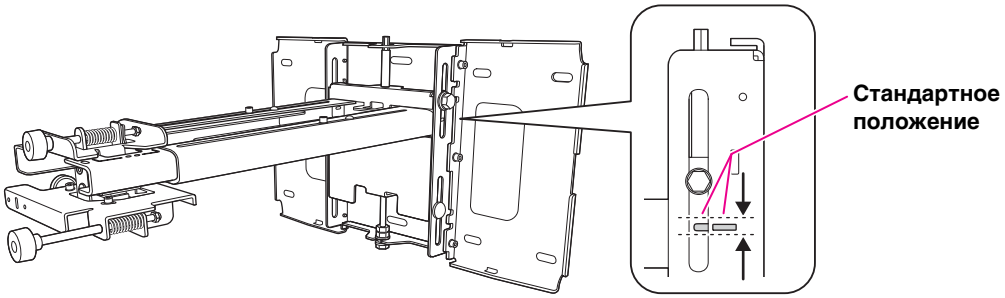

Соотношение сторон 4:3

[Единицы измерения: см]

S Размер экрана		a Проекционное расстояние Минимум (Широк.) на максимум (Теле)	b Значение на шкале ползуна	c Расстояние между проекционным экраном и настенной пластиной	h Высота проекционного экрана	Интерактивная доска
53"	107,7 x 80,8	6,2 - 19,3	12,4 - 25,5	17,4	80,8	
57"	115,8 x 86,9	9,1 - 23,1	15,3 - 29,3	18,6	86,9	PolyVision TS410
60"	122,0 x 91,4	11,2 - 25,9	17,4 - 32,1	19,5	91,4	HitachiCambridge board60 RM Classboard 60 INTERWRITE® BOARD 1060 INTERWRITE Dual board 1260
63"	128,0 x 96,0	13,3 - 28,8	19,5 - 35,0	20,4	96,0	Hitachi Starboard FX DUO 63
64"	130,0 x 97,5	14,0 - 29,7	20,2 - 35,9	20,7	97,5	SmartBoard660 ActivBoard 164
66"	134,2 x 100,6	15,4 - 30,7	21,6 - 36,9	21,3	100,6	TeamBoard RT TMWM5422CL/EM
69"	140,3 x 105,2	17,5 - 30,7	23,7 - 36,9	22,2	105,2	

Минимальный размер экрана: 53 дюйма.

Соотношение сторон 16:10

[Единица измерения: см]

S Размер экрана		a Проекционное расстояние Минимум (Широк.) на максимум (Теле)	b Значение на шкале ползуна	c Расстояние между проекционным экраном и настенной пластиной	h Высота проекционного экрана	Интерактивная доска
60"	129,3 x 80,8	6,2 - 19,3	12,4 - 25,5	17,4	80,8	
69"	148,6 x 92,9	11,8 - 26,8	18,0 - 33,0	19,8	92,9	

Минимальный размер экрана: 60 дюймов.

Соотношение сторон 16:9

[Единица измерения: см]

S Размер экрана		a Проекционное расстояние Минимум (Широк.) на максимум (Теле)	b Значение на шкале ползуна	c Расстояние между проекционным экраном и настенной пластиной	h Высота проекционного экрана	Интерактивная доска
59"	130,7 x 73,5	6,6 - 19,8	12,8 - 26,0	21,7	73,5	
60"	132,8 x 74,7	7,3 - 20,7	13,5 - 26,9	22,0	74,7	
69"	152,9 x 85,9	13,0 - 28,4	19,2 - 34,6	25,1	85,9	

Минимальный размер экрана: 59 дюймов.

Значение может отличаться в зависимости от места расположения принтера.
При проецировании в режиме "теле" качество изображения может снижаться.
При проецированиия изображений с ссотношением сторон 4:3 размер изображений изменяется автоматически и качество проецируемых изображений может снижаться.

Если размер экрана составляет 70 дюймов и более

Установите 3-осное регулировочное устройство в положении с меткой ○○.
В следующей таблице показан монтаж 3-осного регулировочного устройства в положении с меткой ○○. Числа на шкале ползуна (b) совпадают с расстоянием проецирования (a).

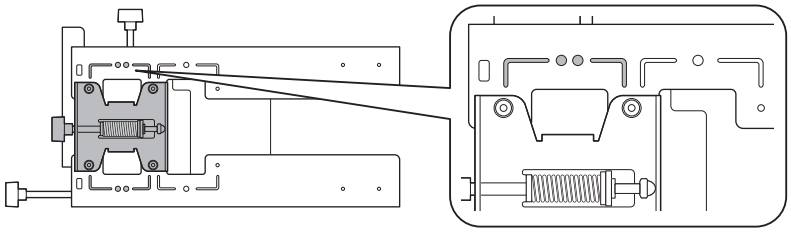

Расстояние (c) от проекционного экрана до настенной пластины дано для стандартного положения по вертикали.
Совместите вырез на панели для монтажа с отметкой на настенной пластине.

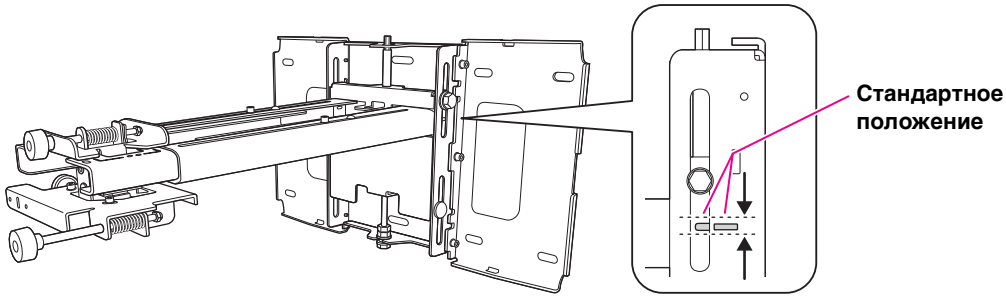

Соотношение сторон 4:3

[Единица измерения: см]

S Размер экрана		a Проекционное расстояние Минимум (Широк.) на максимум (Теле)	b Значение на шкале ползуна	c Расстояние между проекционным экраном и настенной пластиной	h Высота проекционного экрана	Интерактивная доска
70"	142,2 x 106,7	18,2 - 31,1		22,5	106,7	
77"	156,4 x 117,3	23,1 - 31,1		24,7	117,3	HitachiCambridge board77 Hitachi Starboard FX DUO 77 SmartBoard680 SmartBoardX880 INTERWRITE® BOARD 1077 TeamBoard RT TMWM6250CL/EM
77,5"	157,4 x 118,1	23,5 - 31,1		24,8	118,1	RM Classboard 77.5
78"	158,5 x 118,9	23,8 - 31,1		25,0	118,9	PolyVision eno2610 PolyVision TS610 ActivBoard 178
79"	160,6 x 120,4	24,5 - 31,1		25,3	120,4	INTERWRITE Dual board 1279
80"	162,5 x 121,9	25,2 - 31,1		25,6	121,9	

S Размер экрана		a Проекционное расстояние Минимум (Широк.) на максимум (Теле)	b Значение на шкале ползуна	c Расстояние между проекционным экраном и настенной пластиной	h Высота проекционного экрана	Интерактивная доска
88"	178,9 x 134,1	30,8 - 31,1		28,0	134,1	

Максимальный размер экрана: 88 дюймов.

Соотношение сторон 16:10

[Единица измерения: см]

S Размер экрана		a Проекционное расстояние Минимум (Широк.) на максимум (Теле)	b Значение на шкале ползуна	c Расстояние между проекционным экраном и настенной пластиной	h Высота проекционного экрана	Интерактивная доска
70"	150,7 x 94,2	12,4 - 27,6		20,1	94,2	
75"	161,5 x 101,0	15,5 - 31,1		21,4	101,0	PolyVision eno2650
77,8"	167,5 x 104,7	17,3 - 31,1		22,2	104,7	PolyVision TS600/TS620/ TSL620
80"	172,3 x 107,7	18,7 - 31,1		22,7	107,7	
85"	183,1 x 114,4	21,8 - 31,1		24,1	114,4	TeamBoard RT TMWM7450EM
87"	187,3 x 117,1	23,0 - 31,1		24,6	117,1	SmartBoard685 SmartBoardX885 ActivBoard 387 ActivBoard 587 pro
88"	189,5 x 118,5	23,6 - 31,1		24,9	118,5	Hitachi Starboard FX DUO-88W
90"	193,9 x 121,2	24,9 - 31,1		25,4	121,2	
100"	215,4 x 134,6	31,1*		28,1	134,6	

Максимальный размер экрана: 100 дюймов.

* Рисунок для широкоугольного проецирования (максимальное увеличение).

Соотношение сторон 16:9

[Единица измерения: см]

S Размер экрана		a Проекционное расстояние Минимум (Широк.) на максимум (Теле)	b Значение на шкале ползуна	c Расстояние между проекционным экраном и настенной пластиной	h Высота проекционного экрана	Интерактивная доска
70"	155,0 x 87,2	13,7 - 29,3		25,4	87,2	
71"	157,1 x 88,4	14,3 - 30,1		25,8	88,4	INTERWRITE® BOARD 1071
77"	170,6 x 95,9	18,1 - 31,1		27,8	95,9	INTERWRITE Dual board 1277
80"	177,0 x 99,6	20,0 - 31,1		28,9	99,6	RM Classboard 85
82"	181,5 x 102,1	21,3 - 31,1		29,6	102,1	Hitachi Starboard FX-82Wide
85"	188,1 x 105,8	23,2 - 31,1		30,6	105,8	INTERWRITE® BOARD 1085 INTERWRITE Dual board 1285
90"	199,3 x 112,1	26,4 - 31,1		32,3	112,1	
94"	208,2 x 117,1	29,0 - 31,1		33,7	117,1	SmartBoard690
95"	210,4 x 118,3	29,6 - 31,1		34,0	118,3	INTERWRITE® BOARD 1095 INTERWRITE Dual board 1295 ActivBoard 395 ActivBoard 595 pro
97"	214,8 x 120,8	30,9 - 31,1		34,7	120,8	

Максимальный размер экрана: 97 дюймов.

Значение может отличаться в зависимости от места расположения принтера.
При проецировании в режиме "теле" качество изображения может снижаться.
При проецированиия изображений с ссотношением сторон 4:3 размер изображений изменяется автоматически и качество проецируемых изображений может снижаться.

5. Процедура установки

Для установки панели для монтажа выполните следующие действия. При невыполнении этих действий панель для монтажа может упасть и привести к травме или повреждению оборудования.

⚠ Предупреждение

- **При установке проектора на стену с помощью панели для монтажа стена должна иметь прочность, достаточную для удержания проектора и панели.**
  Эта панель для монтажа должна монтироваться на бетонную стену. Перед установкой оцените вес проектора и панели для монтажа и прочность стены. В случае недостаточной прочности стены укрепите ее перед установкой крепления.
- **Общая масса проектора и панели для монтажа составляет 14,5 кг.**
- **Не вешайте остаток кабеля на панель для монтажа.**
- **Устанавливайте панель для монтажа так, чтобы она могла удерживать вес проектора и свой собственный вес и противостоять вибрационным нагрузкам в горизонтальном направлении. Используйте гайки и болты M8. Гайки и болты диаметром меньше M8 могут привести к падению панели для монтажа.**
- **Компания Epson не несет ответственности за повреждения и травмы, вызванные недостаточной прочностью стены или неправильной установкой.**

1 Разборка компонентов

Выньте сдвижную панель из 3-осного регулировочного устройства.

- Выньте болты M4 x 12 мм с головкой с углублением под шестигранный торцевой ключ (2 шт.) (1).
- Выньте сдвижную панель из 3-осного регулировочного устройства (2).

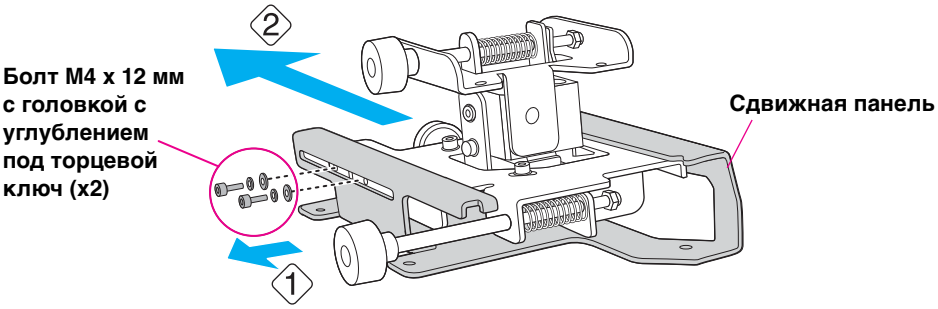

2 Сборка компонентов

(1) Соберите настенную пластину.

Соберите три пластины в одну и закрепите их шестигранными болтами M4 x 12 мм с головкой под торцевой ключ (6 шт.) из комплекта поставки.

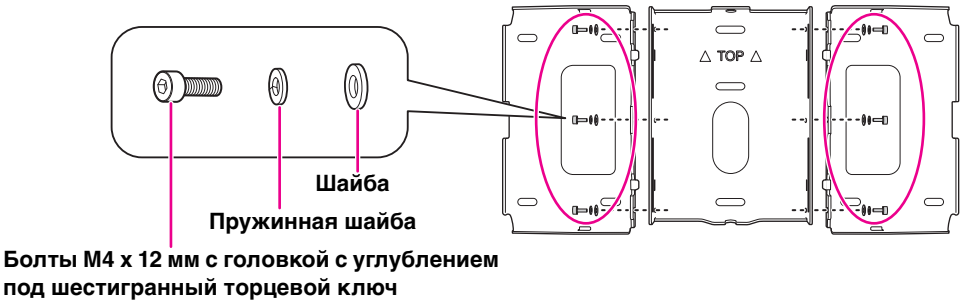

(2) Прикрепите сдвижную панель к проектору.

Прикрепите сдвижную панель к проектору шестигранными болтами M4 x 12 мм под торцевую головку (4 шт.) из комплекта поставки.

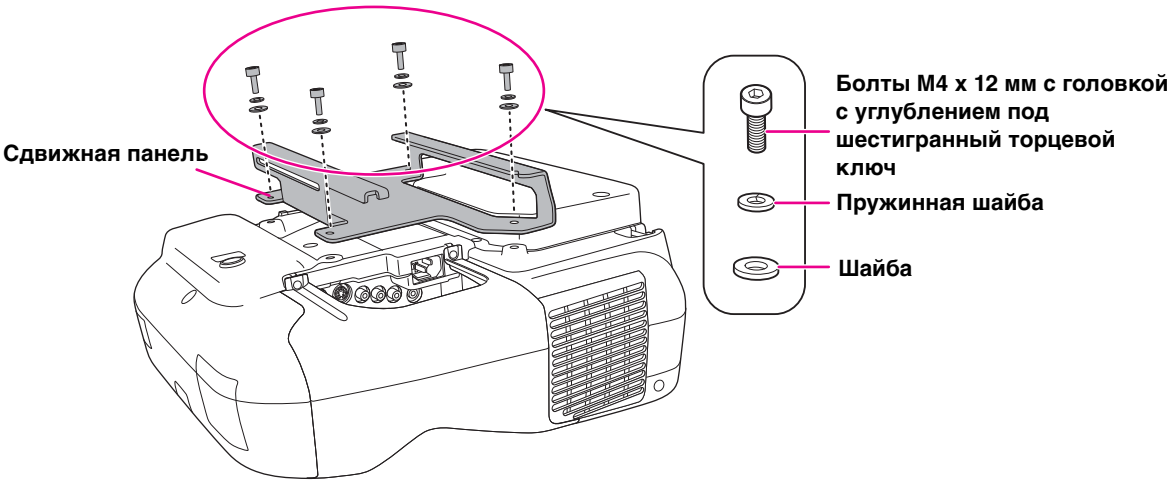

(3) Прикрепите 3-осное регулирующее устройство к панели для монтажа.

- Выберите нужное положение для установки 3-осного регулирующего устройства.

  Установите его на отметке ○, если размер экрана не превышает 70 дюймов или на отметке ○○ , для экранов с диагональю 70 дюймов и более.

○: менее 70 дюймов

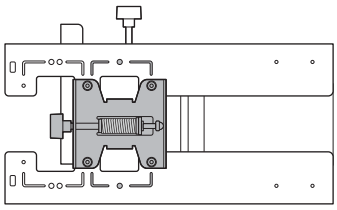

○○ : 70 дюймов и более

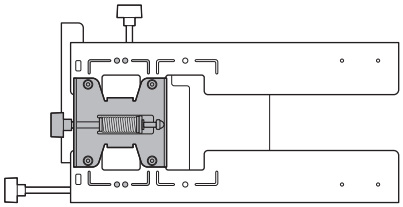

- Затяните 3-осное регулировочное устройство шестигранными болтами M4 x 12 мм с головкой под торцевой ключ (4 шт.) из комплекта поставки.

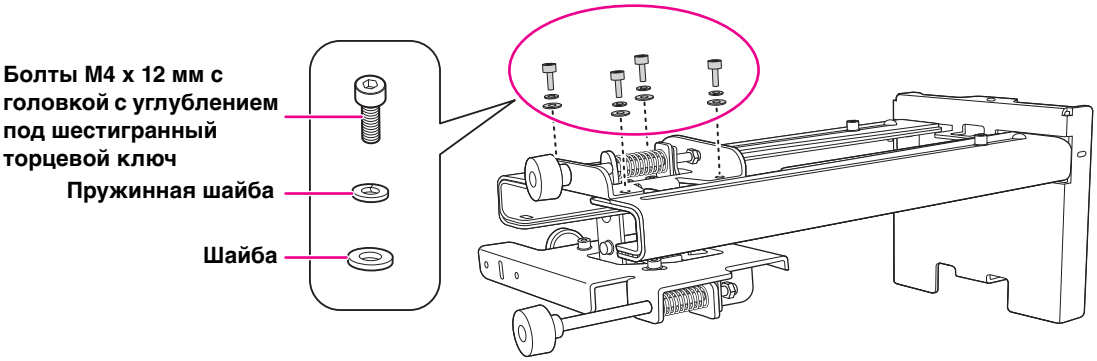

Положение установки болтов

Если размер экрана меньше 70 дюймов

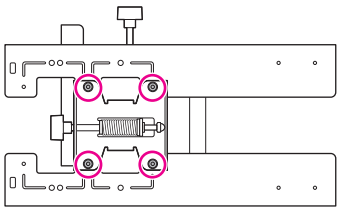

Если размер экрана составляет 70 дюймов и более

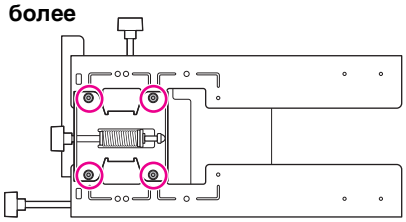

3 Установите настенную пластину на стену

(1) Определите положение шаблона.

- На основании таблицы проекционных расстояний определите размер экрана (S) и расстояние (c) между проекционным экраном и настенной пластиной.
- Совместите линию Image Center (вертикальную) шаблона с осевой линией (вертикальной) проекционного экрана.
  Определите положение проецируемого изображения на стене и при необходимости передвиньте шаблон влево или вправо.
  (Шаблон можно передвинуть влево или вправо от осевой линии в горизонтальном направлении на расстояние до 45 мм.)
- Разместите шаблон так, чтобы линия ★ (горизонтальная) находилась на расстоянии (c) от проекционного экрана.

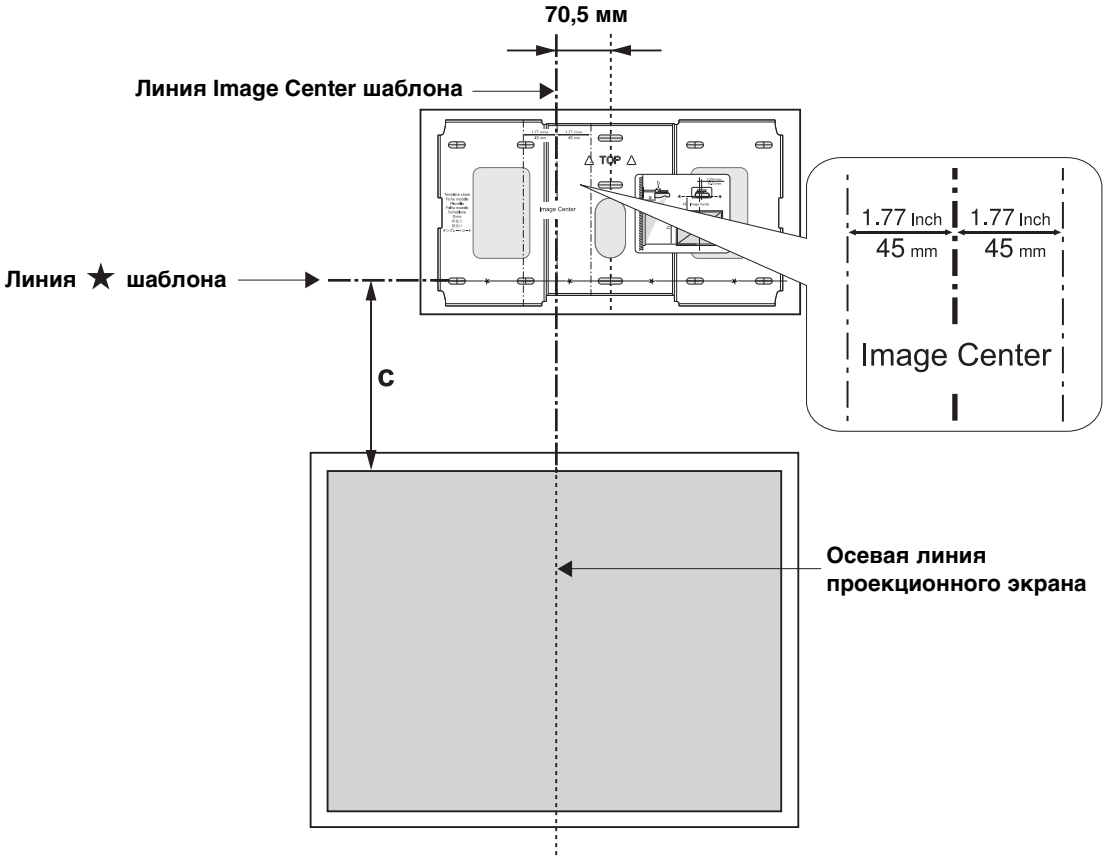

(2) Прикрепите шаблон к стене.

(3) Определите положение монтажных отверстий для настенной пластины.

Нужно как минимум три монтажных отверстия.

- При закреплении настенной пластины в четырех точках проделайте отверстия в местах, отмеченных на рисунке буквами A или B.
- При закреплении настенной пластины в трех точках проделайте отверстия в местах, отмеченных на рисунке буквами C.

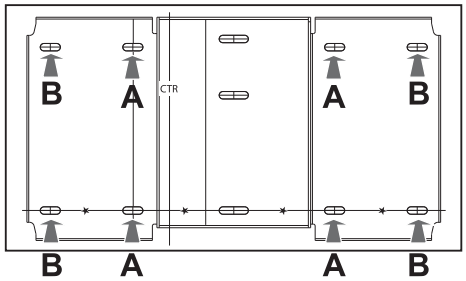

Четыре крепежных отверстия

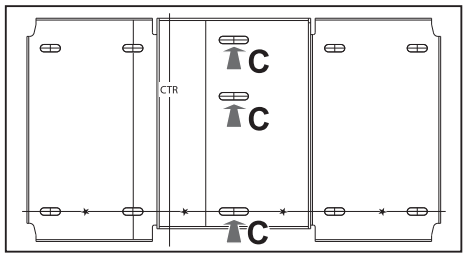

Три крепежных отверстия

(4) Просверлите отверстия указанного диаметра и глубины.

Диаметр сверла	8,5 мм
Глубина направляющего отверстия	40 мм
Глубина отверстия под анкер	35 мм

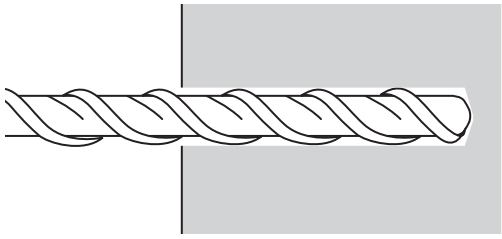

(5) Уберите шаблон.

(6) Используйте устройство для отсоса пыли, чтобы очистить сверленое отверстие от бетонной пыли.

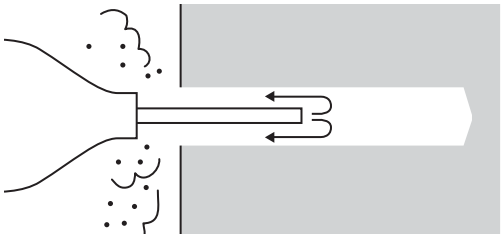

(7) Приложите настенную пластину к стене и вставьте распорные анкеры M8 x 50 мм в отверстия. Установите гайку и легко ударяйте по ней молотком, пока резьба не коснется верхней кромки анкера.

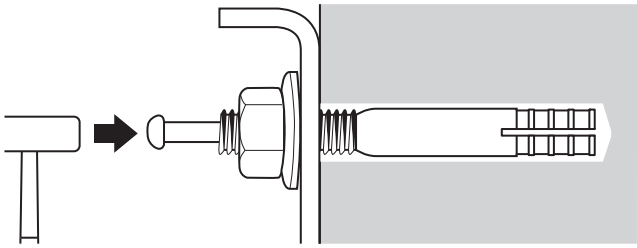

(8) Затяните гайку гаечным ключом, чтобы зафиксировать настенную пластину на стене.

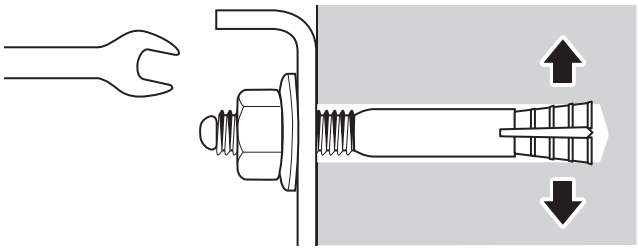

4 Определите проекционное расстояние и отодвиньте ползун

(1) Проверьте число на шкале ползуна (b) по таблице проекционного расстояния.

(2) Ослабьте шестигранные винты M4 x 12 мм под торцевой ключ (2 шт.) и сдвиньте ползун на панели для монтажа.

Совместите ползун с величиной (b+x), равной сумме числа на шкале ползуна (b) и толщины проекционного экрана (x).

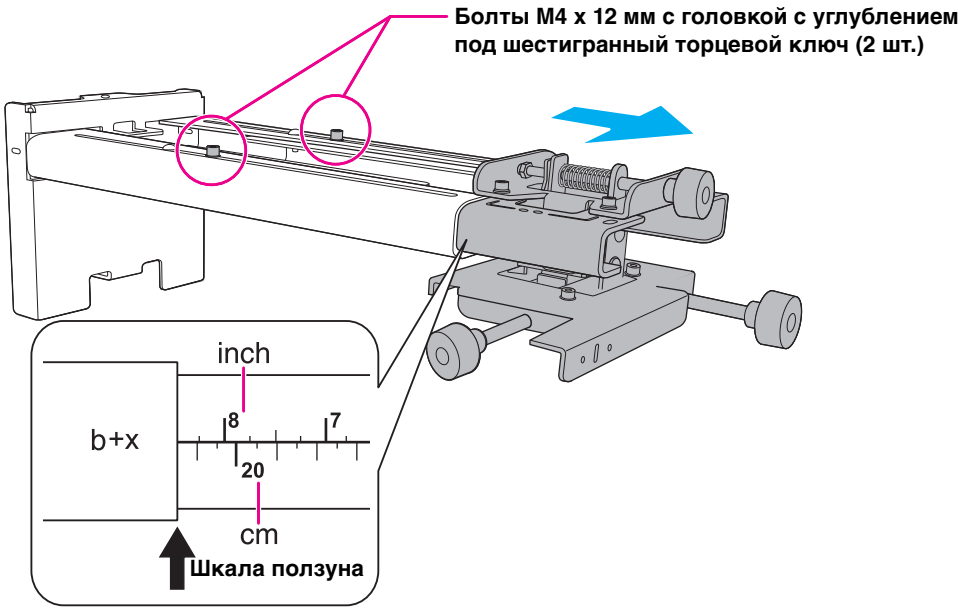

5 Проложите кабели через панель для монтажа

Проложите необходимые кабели через панель для монтажа.

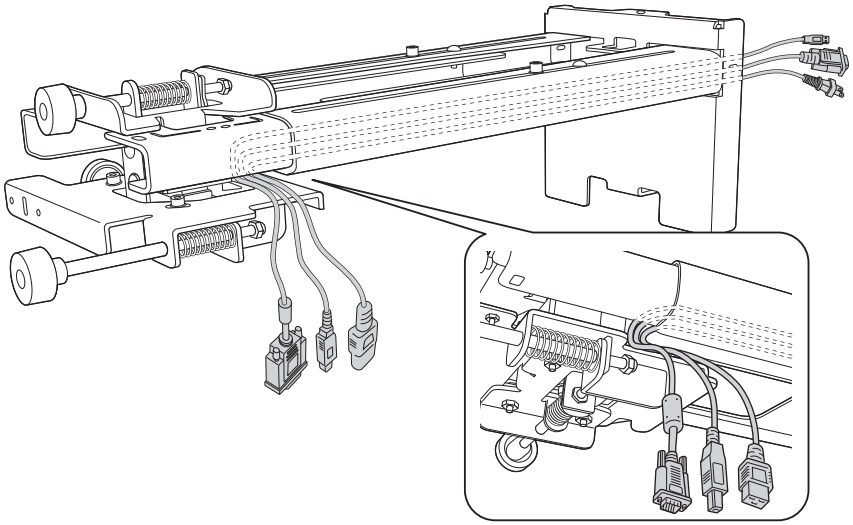

6 Прикрепите панель для монтажа к настенной пластине

(1) Вставьте шестигранный стержень в монтажную панель (1).

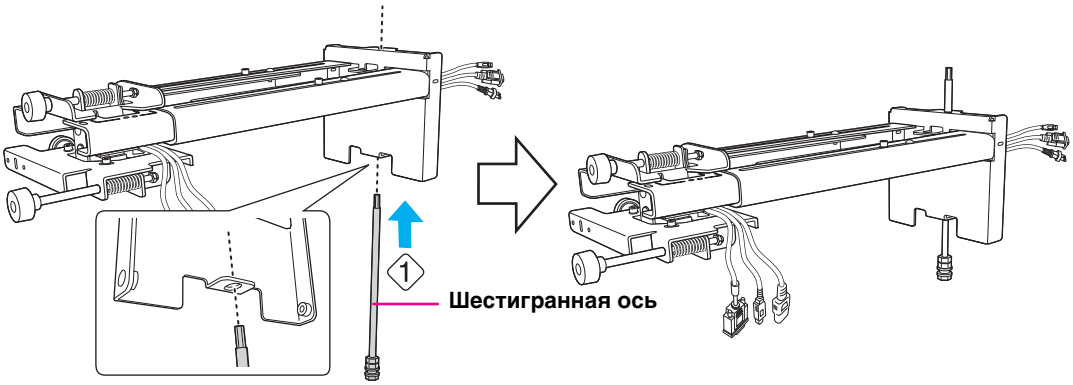

(2) Вставьте шестигранную ось в верхней части панели для монтажа в настенную пластину (2).

(3) Вставьте шестигранный болт M8 в нижней части панели для монтажа в настенную пластину (3).

⚠ Предостережение

Будьте осторожны, не зажмите кабели между панелью для монтажа и настенной пластиной.

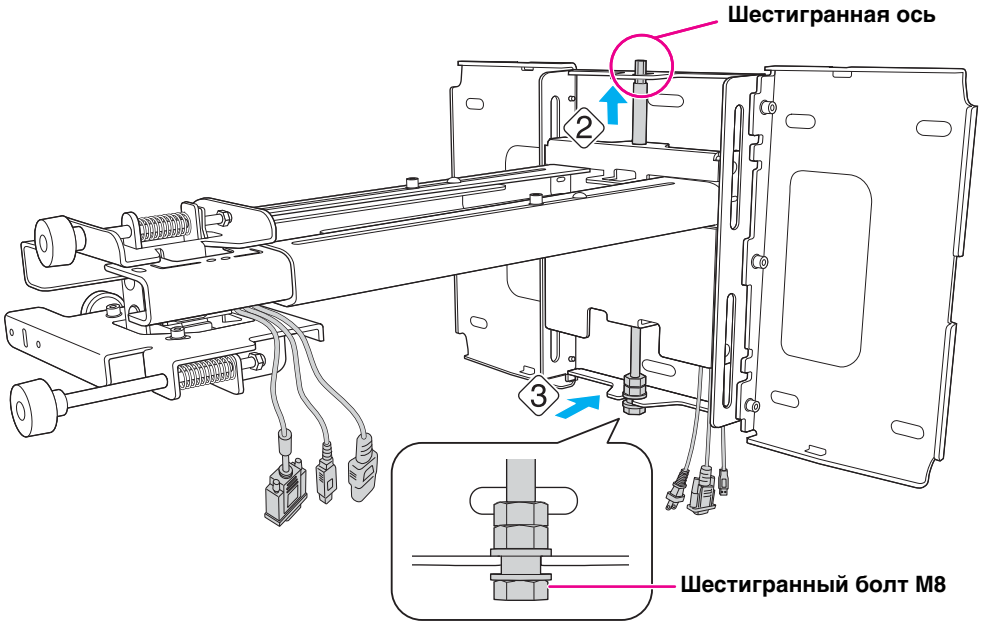

(4) Закрепите панель для монтажа, затянув винты с буртиком и крестообразной головкой M6 x 20 мм (3 шт.) из комплекта поставки с помощью крестовой отвертки № 3 (4).

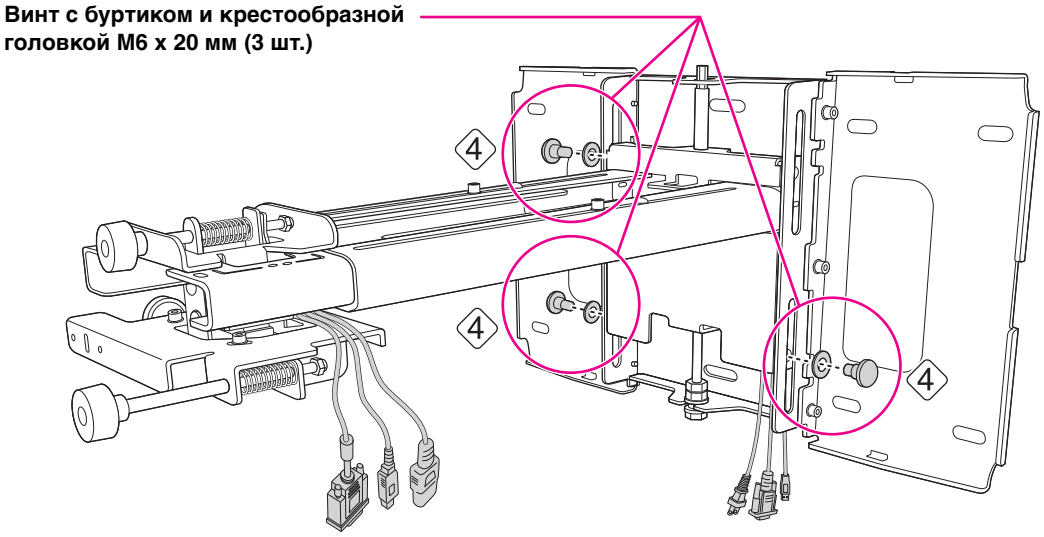

(5) Слегка затяните шестигранный болт с буртиком M6 x 20 мм из комплекта поставки (5).

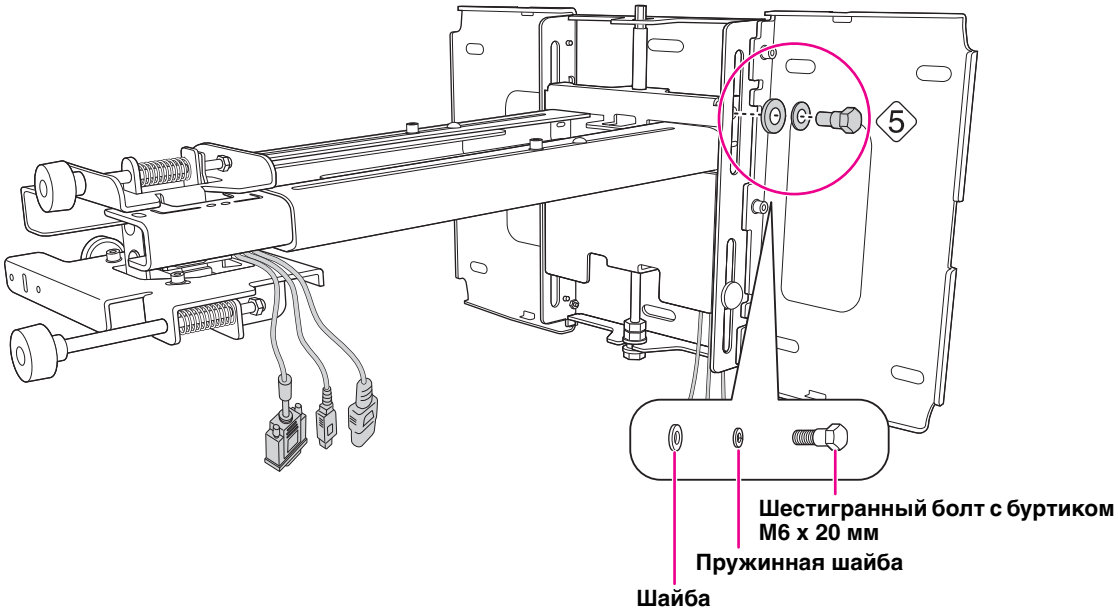

7 Отрегулируйте стандартное положение в вертикальной плоскости

(1) Отрегулируйте положение в вертикальной плоскости шестигранным болтом M8 в нижней части панели для монтажа или шестигранной осью в ее верхней части.

Установите стандартное положение (1).

При затягивании шестигранного болта M8 панель для монтажа опускается, при ослаблении – поднимается.
При затягивании шестигранной оси панель для монтажа поднимается, при ослаблении – опускается.

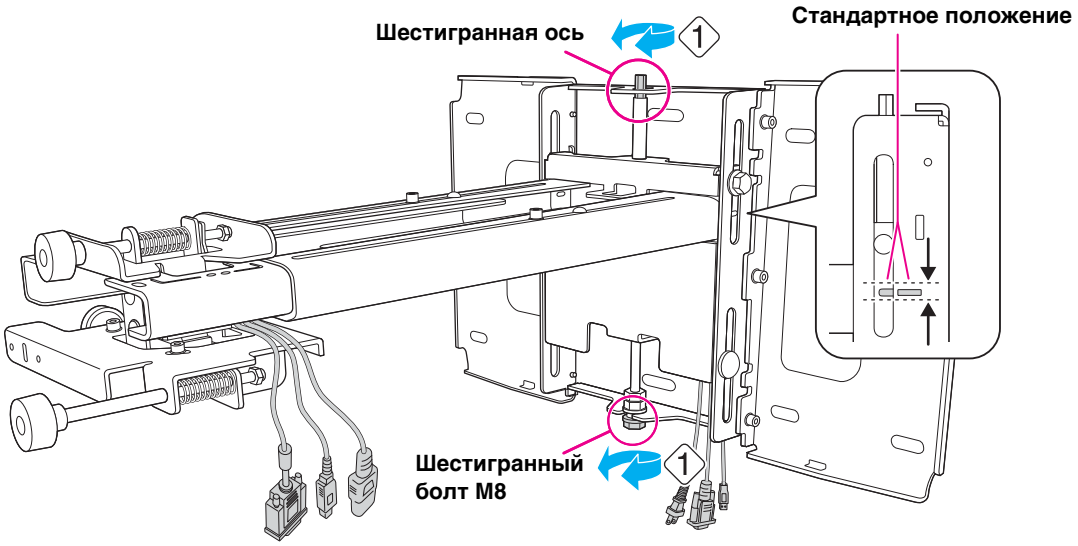

(2) Затяните шестигранный болт с буртиком M6 x 20 мм, чтобы закрепить панель для монтажа (2).

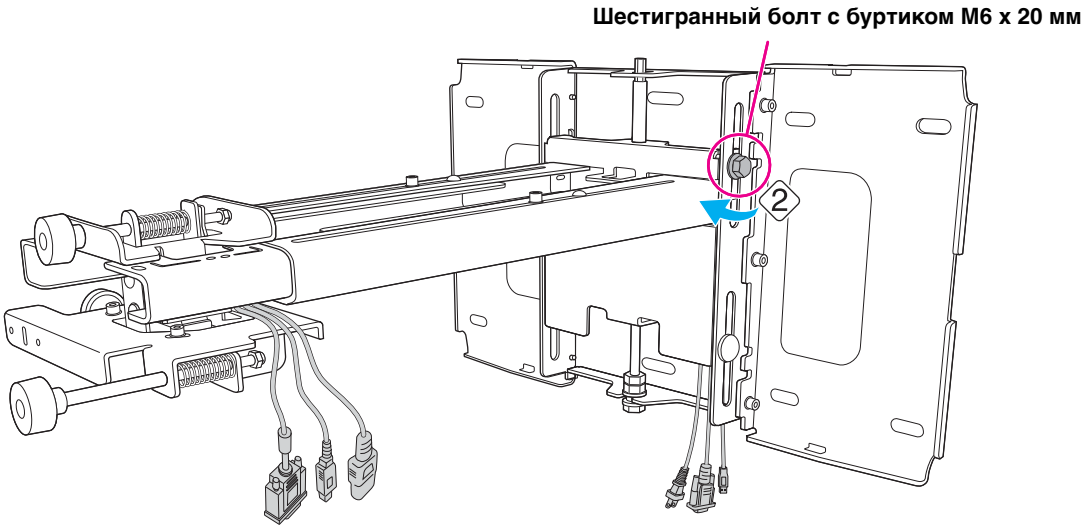

8 Закрепите проектор на панели для монтажа

(1) Ослабьте два винта и снимите крышку отсека кабелей с проектора.

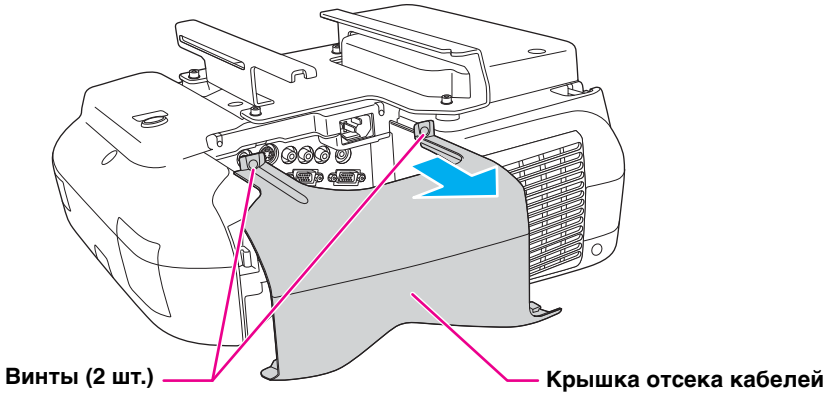

(2) Вставьте сдвижную панель в панель для монтажа со стороны разъемов проектора (1).
Выровняйте 3-осное регулировочное устройство по стандартному положению сдвижной панели (2).

(3) Затяните шестигранные болты M4 x 12 мм с головкой под шестигранный торцевой ключ (2 шт.) (3).

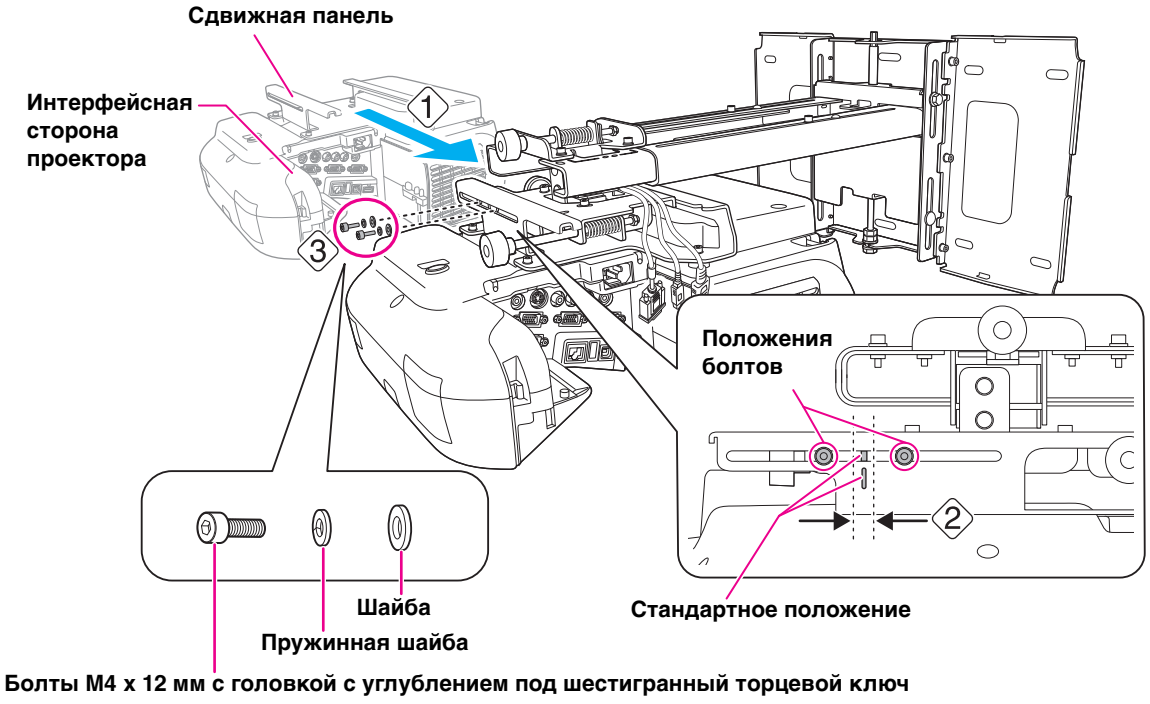

⚠ Предупреждение

При использовании клеящих составов для предотвращения самопроизвольного отвинчивания винтов и при нанесении таких веществ как смазка или масла на деталь проектора, крепящую сдвижную панель, в корпусе могут образоваться трещины и привести к падению проектора, что может стать причиной травмы или повреждения оборудования. При установке или регулировке панели для монтажа не используйте клеящие составы, смазки и масла.

9 Подключите кабель питания и остальные кабели к проектору

Подключите все необходимые кабели, в частности шнур питания, компьютерный кабель и кабель USB, к проектору.

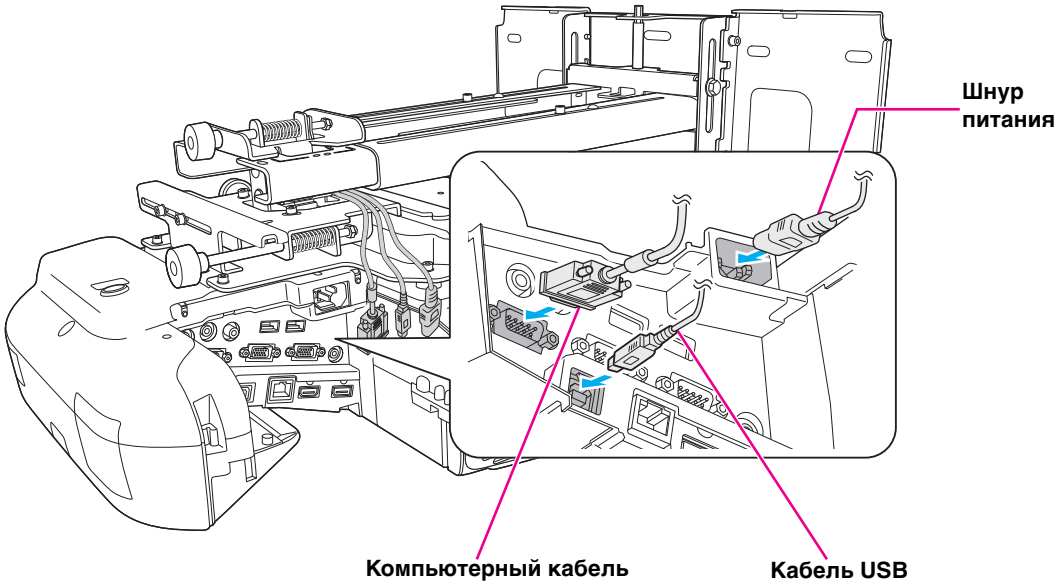

При использовании интерактивной функции требуется компьютерный кабель и кабель USB.

6. Регулировка проекционного экрана

Для обеспечения наилучшего качества проецирования выполните описанные ниже шаги, чтобы отрегулировать проекционный экран.

Не используйте функцию коррекции трапецеидального искажения проектора. Это может привести к снижению качества проецируемого изображения.

1 Включите питание проектора

Использование пульта дистанционного управления

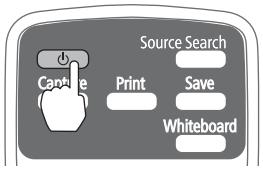

Использование панели управления

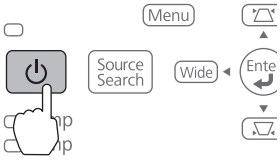

2 Измените формат изображения

При каждом нажатии кнопки [Aspect] на пульте дистанционного управления формат изображения изменяется, а название формата отображается на экране.

Установите формат в соответствии с сигналом, поступающим от подключенного оборудования.

Пульт ДУ

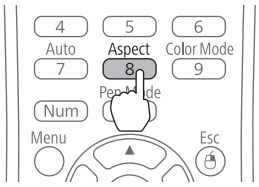

Формат изображения

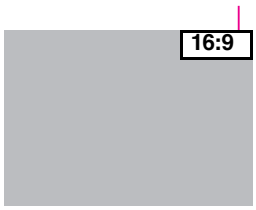

Кроме того, формат изображения можно выбрать в меню [Сигнал] - [Соотношен. сторон] в меню Настройка.

☛**Руководство по эксплуатации проектора "Меню Настройка"**

3 Выведите изображение тестового шаблона

(1) Нажмите кнопку [Help].

Использование пульта дистанционного управления

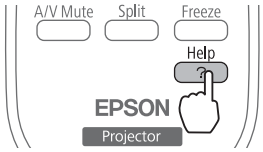

Использование панели управления

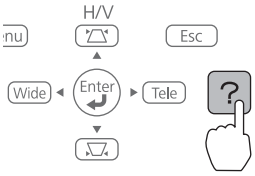

(2) Нажмите кнопку [◁] на пульте дистанционного управления или кнопку [Wide] на панели управления.
Появится тестовый шаблон.

Использование пульта дистанционного управления

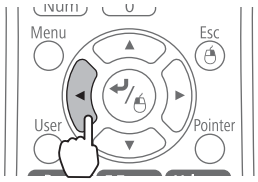

Использование панели управления

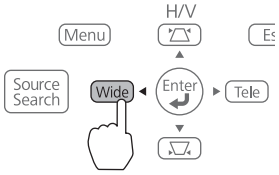

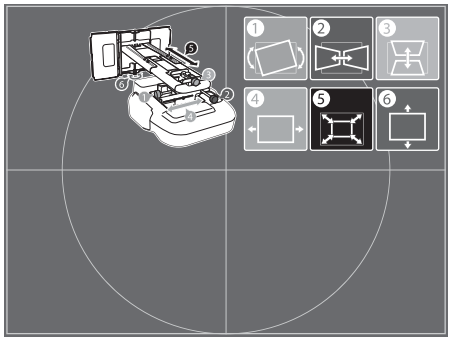

4 Отрегулируйте фокус

(1) Переместите рычаг крышки воздушного фильтра (1), чтобы открыть крышку воздушного фильтра (2).

(2) Отрегулируйте фокус с помощью ручки фокусировки (3).

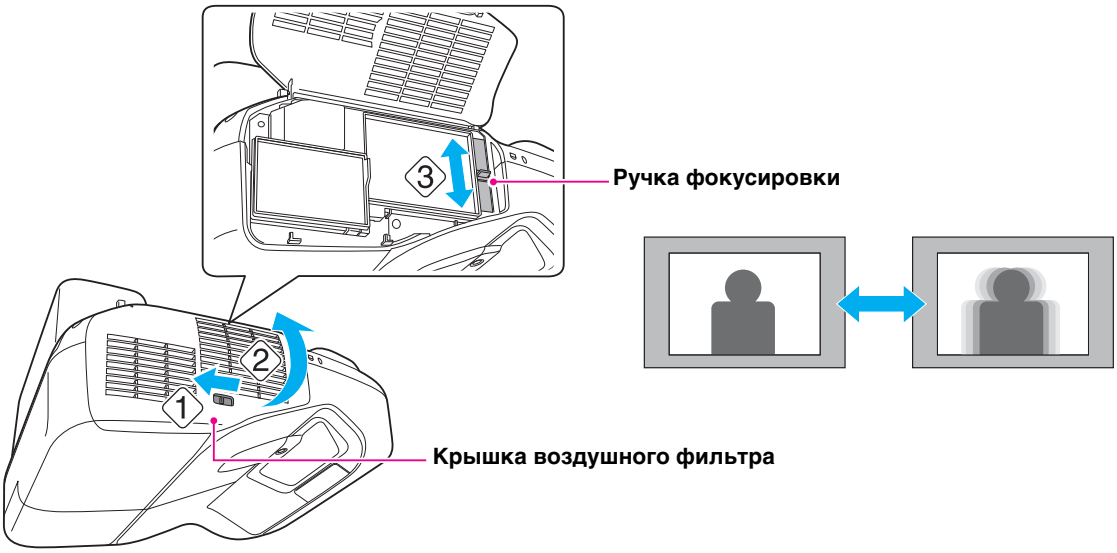

(3) После завершения регулировки закройте крышку воздушного фильтра.

5 Отрегулируйте наклон в поперечном направлении с помощью левого регулировочного лимба

При необходимости повторите шаги 5 - 10.

(1) Ослабьте винты, показанные на следующем рисунке (1).

(2) Поверните регулировочный лимб (1), чтобы отрегулировать наклон в поперечном направлении (2).

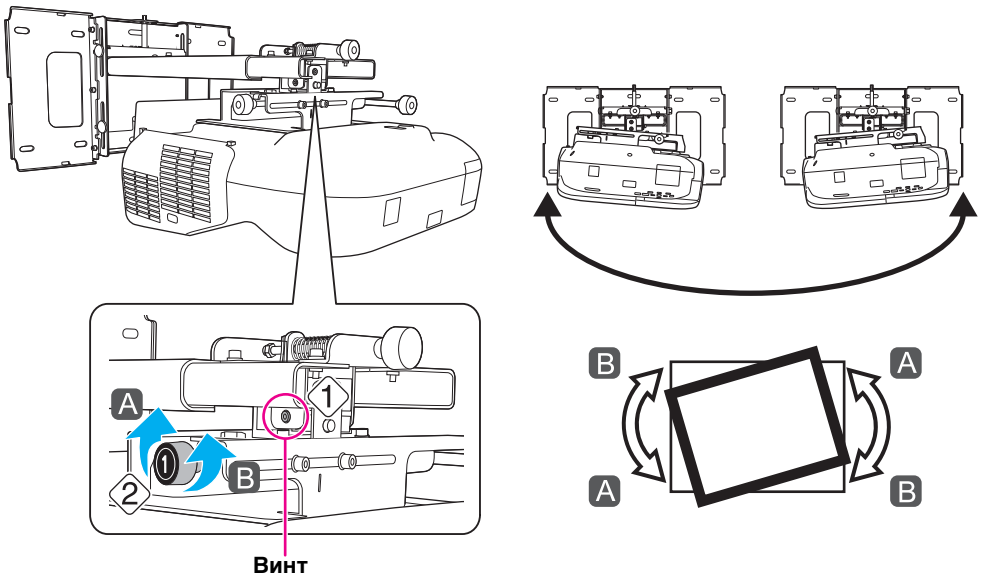

(3) После завершения всех регулировок в соответствии с шагами 5 – 10 затяните винт, ослабленный на шаге 1.

6 Отрегулируйте поворот в горизонтальной плоскости с помощью правого регулировочного лимба

(1) Ослабьте винты (2 шт.), показанные на следующем рисунке (1).

(2) Поверните регулировочный лимб (2), чтобы отрегулировать вращение в поперечном направлении (2).

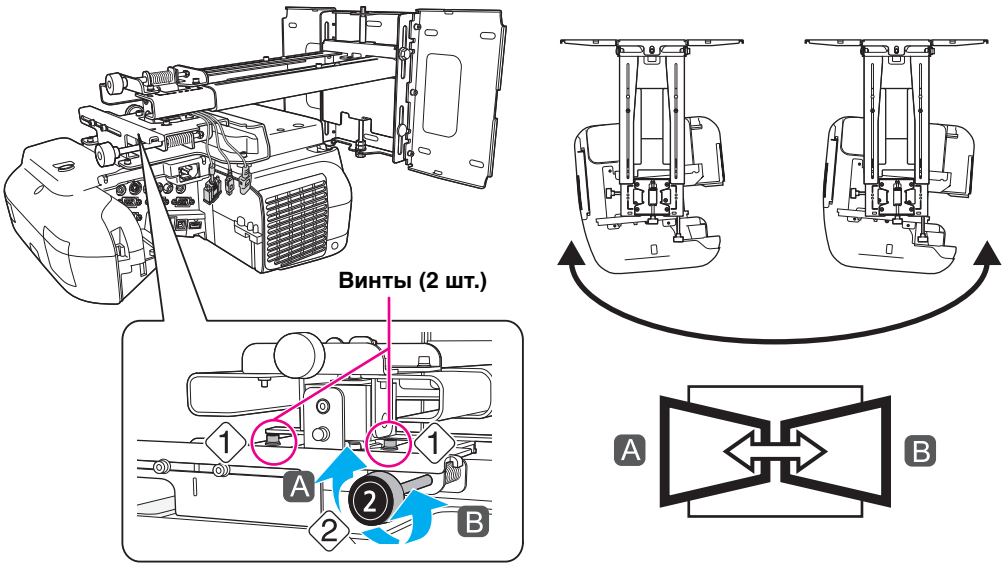

(3) После завершения всех регулировок в соответствии с шагами 5 – 10 затяните винты (2 шт.), ослабленные на шаге 1.

7 Отрегулируйте наклон в продольном направлении с помощью верхнего регулировочного лимба

(1) Ослабьте винты, показанные на следующем рисунке (1).

(2) Поверните регулировочный лимб (3), чтобы отрегулировать наклон в продольном направлении (2).

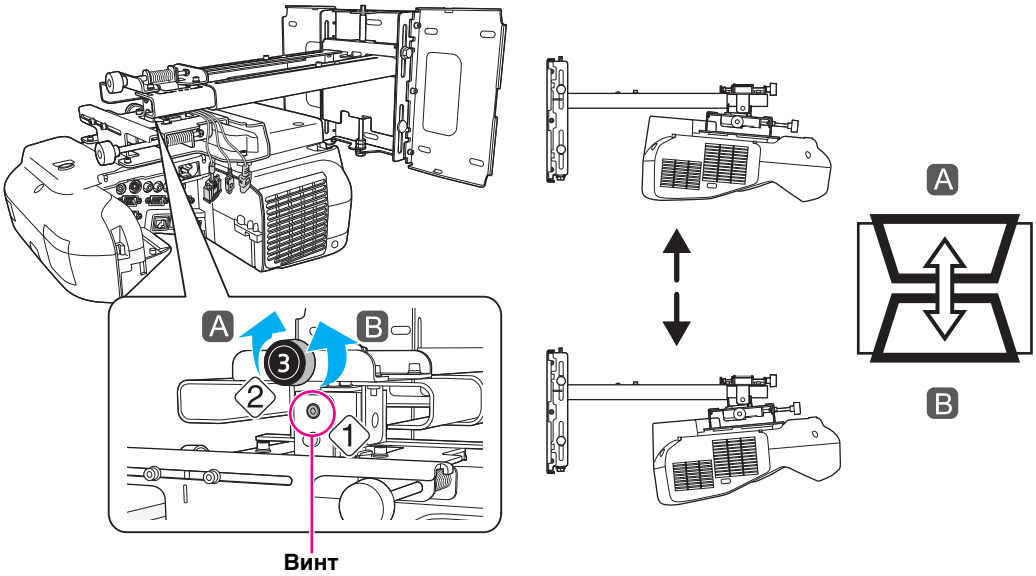

(3) После завершения всех регулировок в соответствии с шагами 5 – 10 затяните винт, ослабленный на шаге 1.

8 Отрегулируйте положение в горизонтальном направлении

(1) Ослабьте шестигранные винты M4 x 12 мм под торцевой ключ (2 шт.) и отрегулируйте ползун для сдвижной панели.

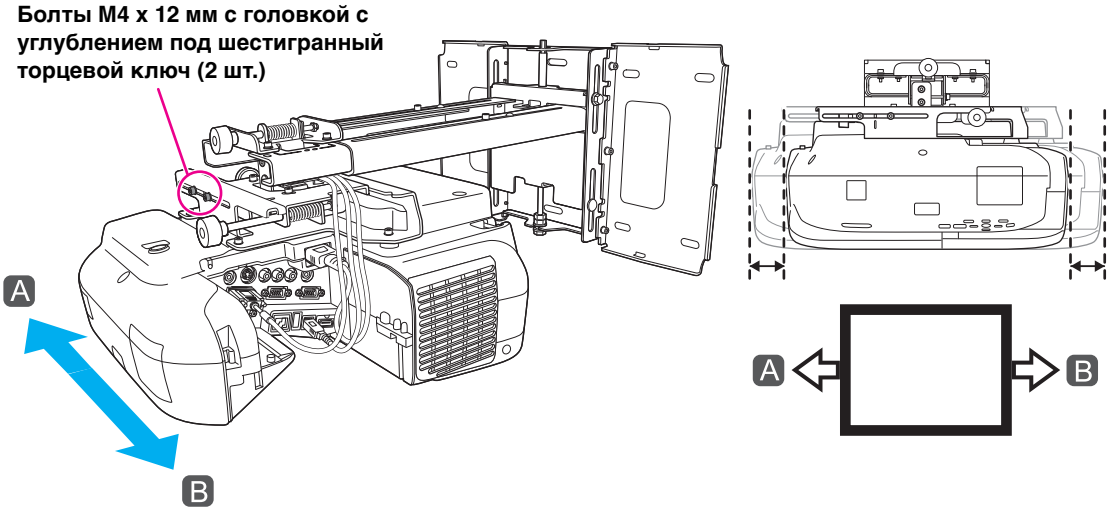

(2) После завершения всех регулировок в соответствии с шагами 5 – 10 затяните шестигранные болты M4 x 12 мм под торцевой ключ (2 шт.).

9 Отрегулируйте положение в вперед-назад направлении

(1) Ослабьте шестигранные винты M4 x 12 мм под торцевой ключ (2 шт.) и отрегулируйте ползун для панели для монтажа.

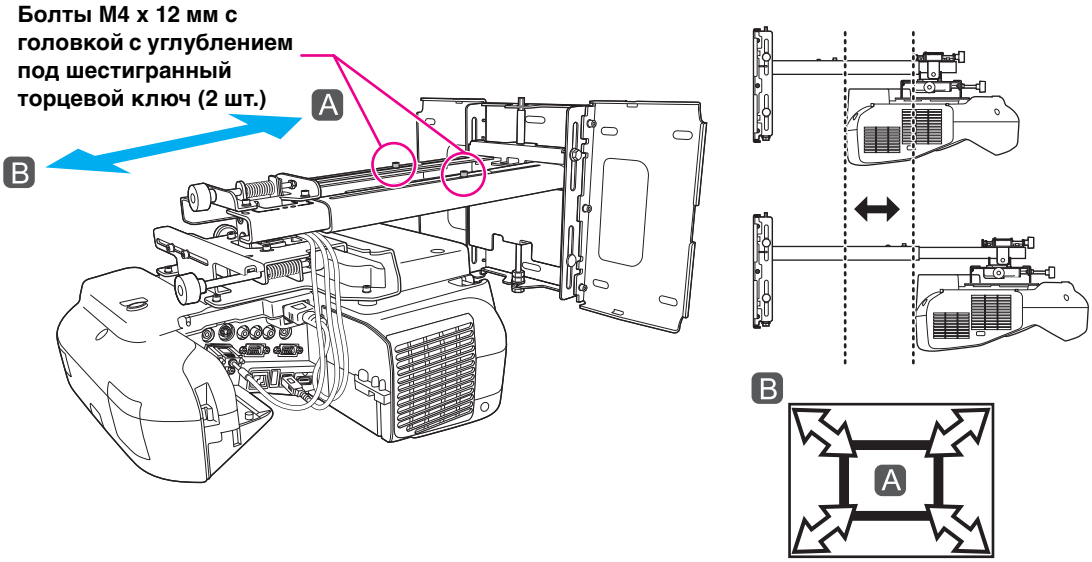

(2) После завершения всех регулировок в соответствии с шагами 5 – 10 затяните шестигранные болты M4 x 12 мм под торцевой ключ (2 шт.).

10 Отрегулируйте положение в вертикальном направлении

(1) Ослабьте шестигранный болт с буртиком M6 x 20 мм (1).

(2) Отрегулируйте положение в вертикальной плоскости шестигранным болтом M8 в нижней части панели для монтажа или шестигранной осью в ее верхней части (2).

При затягивании шестигранного болта M8 панель для монтажа опускается, при ослаблении – поднимается.
При затягивании шестигранной оси панель для монтажа поднимается, при ослаблении – опускается.

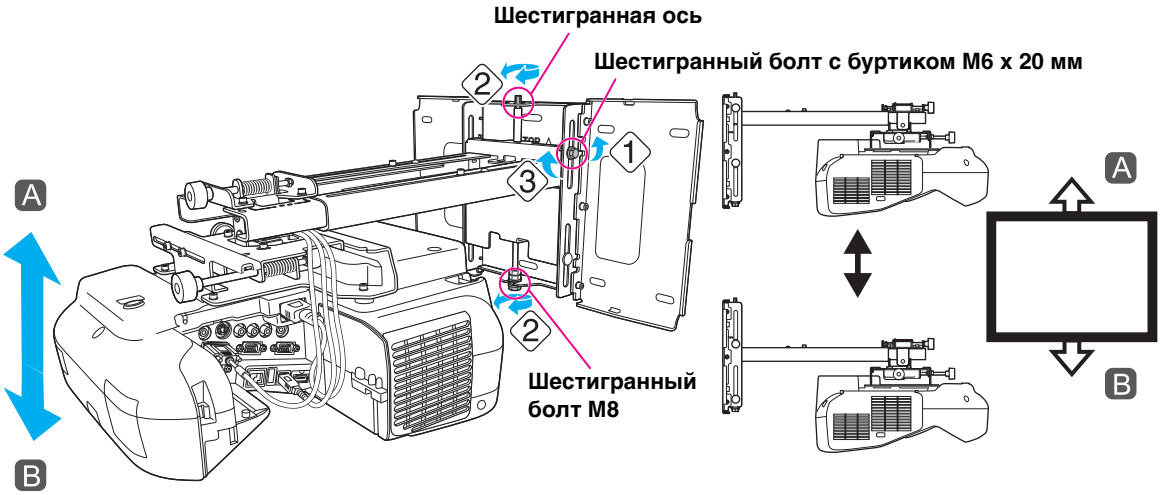

(3) Затяните шестигранный ступенчатый болт M6 x 20 мм, который был ослаблен на шаге (1) (3).

11 Отключите отображение тестового шаблона

Нажмите кнопку [Esc] на пульте дистанционного управления или на панели управления, чтобы отключить отображение тестового шаблона.

⚠ Предупреждение

Прочно затяните все винты. В противном случае проектор или панель для монтажа могут упасть и стать причиной травмы или повреждения оборудования.

7. Установка крышек

1 Установите крышку настенной пластины и торцевую крышку

(1) Установите кожух настенной пластины (1).

> **В зависимости от того, как проложены кабели, возможно, понадобится вырезать отверстия в крышке настенной панели, чтобы пропустить кабели через крышку.**
> **Обрезая тонкую часть кожуха настенной пластины и прокладывая через нее кабели, не забывайте зачищать все края, чтобы предотвратить повреждение кабелей.**
> **Осторожно пользуйтесь резаком.**

(2) Установите торцевую крышку так, чтобы вогнутая сторона была обращена вверх (2).

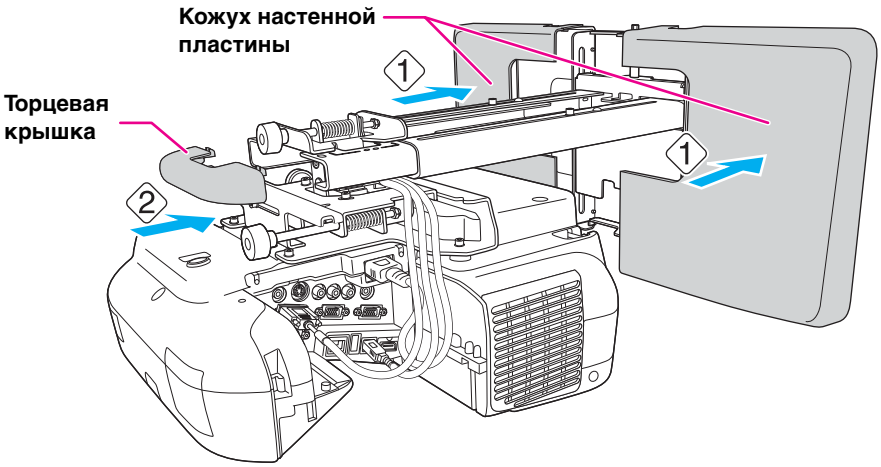

2 Установите крышку отсека кабелей на проектор

Установите крышку отсека кабелей и затяните два винта (2 шт.), чтобы закрепить ее.

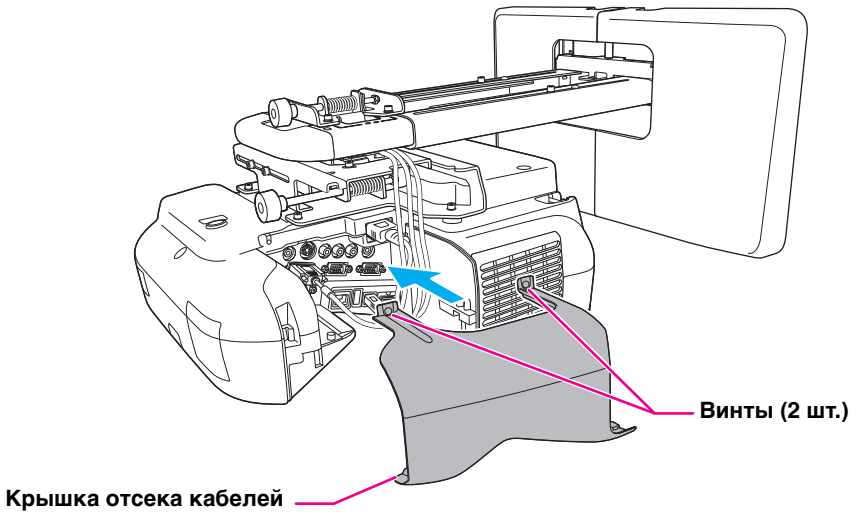

⚠ Предостережение

Снимать и устанавливать проектор, включая снятие для технического обслуживание и ремонта, должны только специалисты. Указания по техническому обслуживанию и ремонту приведены в Руководстве по эксплуатации проектора.

⚠ Предупреждение

- **Не ослабляйте болты и гайки после установки. Периодически проверяйте затяжку винтов. При обнаружении ослабевших винтов прочно их затяните. В противном случае проектор или панель для монтажа могут упасть и стать причиной травмы или повреждения оборудования.**
- **Не висите на панели для монтажа и не подвешивайте на ней тяжелые предметы. Падение проектора или панели для монтажа может привести к травме или повреждению оборудования.**

8. Приложение

Прежде чем использовать интерактивную функцию

Необходимо произвести калибровку, чтобы выровнять положение курсора и Easy Interactive Pen.

Если используется Easy Interactive Tools, необходимо установить на компьютере Easy Interactive Tools версии 2.XX. Также необходимо установить Easy Interactive Driver версии 2.XX для работы с мышью или рисования в Mac OS X.

Подробное описание приведено в поставляемом "Руководстве по быстрой установке" или "Руководство по эксплуатации" на Document CD-ROM.

Крепление защитного троса

Если проектор устанавливается в комнате, в которой он будет находится без присмотра, для предотвращения кражи проектор можно прикрепить к стойке или другому предмету с помощью имеющегося в продаже защитного троса с замком.

Пропустите защитный трос с замком через точку крепления троса.
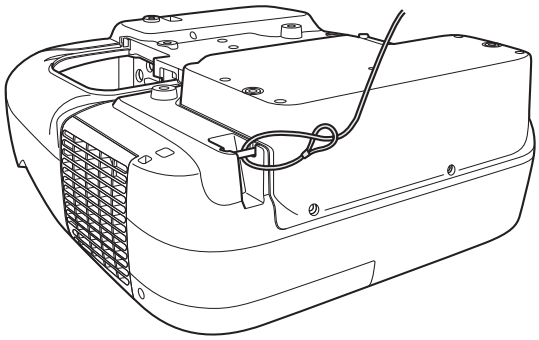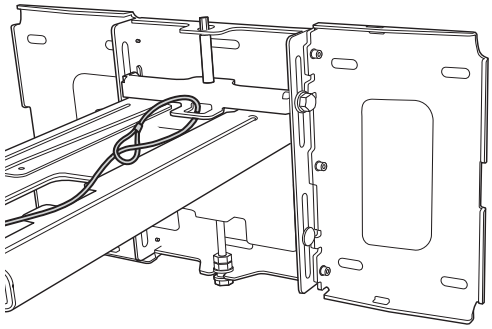
Подробное описание фиксации защитного троса приведено в "Руководстве по эксплуатации", поставляемом с тросом.