Installationshandbok

Svenska

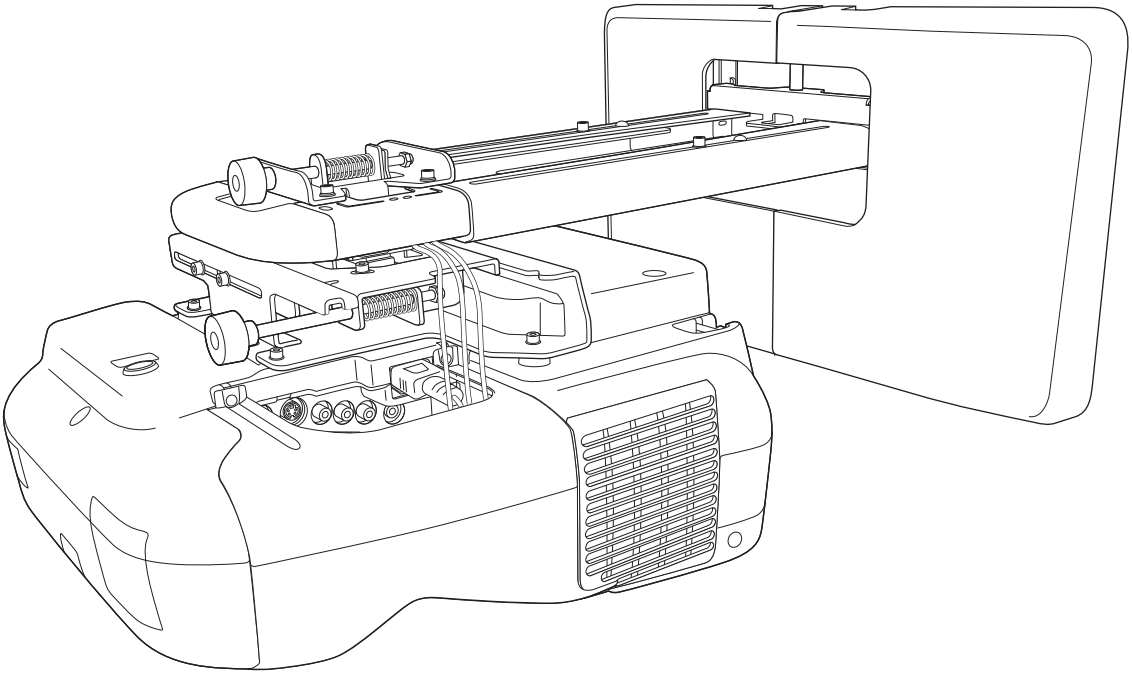

EPSON
EXCEED YOUR VISION

Säkerhetsinstruktioner

Läs för din egen säkerhets skull alla instruktioner i denna handbok innan du använder fästplattan. Felaktig hantering som inte följer instruktionerna i denna handbok kan skada fästplattan eller orsaka person- eller egendomsskador. Förvara denna installationshandbok lätt tillgänglig för framtida användning.
Läs Bruksanvisningen och Säkerhetsinstruktionerna för projektorn och följ instruktionerna i dessa dokument.

Förklaring av symboler

Varningsmarkeringarna nedan används i denna installationshandbok för att förhindra person- och egendomsskador. Var noga med att du verkligen förstår dessa varningar när du läser igenom installationshandboken.

⚠ Varning	Denna symbol finns vid information som om den ignoreras kan orsaka personskador eller till och med dödsfall på grund av felaktig hantering.
⚠ Försiktigt!	Denna symbol finns vid information som om den ignoreras kan orsaka personskador eller skador på egendom på grund av felaktig hantering.
	Denna symbol indikerar relaterad eller användbar information.

	Denna symbol indikerar en åtgärd som ej får utföras
	Denna symbol indikerar en åtgärd som måste utföras

Säkerhetsåtgärder för installationen

⚠ Varning	
Fästplattan är konstruerad specifikt för att montera en projektor på en vägg. Om något annat än en projektor monteras kan vikten orsaka skador. Om fästplattan faller ner kan den orsaka person- eller egendomsskador.	
Installationsarbetet (väggmonteringen) ska utföras av specialister som har teknisk kunskap och förmåga. En ofullständig eller felaktig installation kan orsaka att fästplattan faller ned och orsakar person- eller egendomsskador.	
Följ instruktionerna i denna handbok vid installation av fästplattan. Om inte instruktionerna följs kan det orsaka att fästplattan faller ned, vilket kan orsaka personskador eller olyckor.	
Hantera strömsladden försiktigt. Felaktig hantering kan orsaka eldsvåda eller elstötar. Iaktta följande försiktighetsåtgärder vid hanteringen: • Hantera inte väggkontakten med våta händer. • Använd inte en strömsladd som är skadad eller modifierad. • Dra inte för hårt i strömsladden när du drar kabeln igenom fästplattan.	
Installera inte fästplattan på en plats där den kan utsättas för vibrationer eller slag. Vibrationer eller slag kan skada projektorn eller monteringsytan. Det kan även orsaka att fästplattan eller projektorn faller ned, vilket kan orsaka person- eller egendomsskador.	
Installera fästplattan så att den kan ge tillräckligt stöd för projektorns och fästplattans tyngd och kan motstå horisontella vibrationer. Använd muttrar och skruvar av storlek M8. Muttrar och skruvar som är mindre än M8 kan orsaka att fästplattan faller ned. Epson har inget ansvar för person- eller egendomsskador som orsakats av en bristande väggstyrka eller oriktig installation.	
Installationsarbetet ska utföras av minst två kvalificerade servicetekniker. Om du måste lossa på några skruvar under installationen ska du vara försiktig så att inte fästplattan ramlar ned. Om fästplattan eller projektorn faller ner kan det orsaka person- eller egendomsskador.	

⚠ Varning

När du monterar projektorn på väggen med fästplattan måste väggen vara stark nog för att tåla tyngden av projektorn och fästplattan. **Fästplattan bör installeras på en betongvägg. Bekräfta att väggen tål projektorns och fästplattans tyngd innan installationen och tänk på att inte försvaga väggen senare. Om väggen inte är tillräckligt stark måste den förstärkas innan installationen.**	!
Undersök fästplattan regelbundet och kontrollera så att det inte finns trasiga delar eller lösa skruvar. Om det finns trasiga delar måste du genast sluta använda fästplattan. Om fästplattan eller projektorn faller ner kan det orsaka person- eller egendomsskador.	!
Modifiera aldrig fästplattan.	⃠
Häng inte på fästplattan och häng aldrig tunga föremål på fästplattan. Om projektorn eller fästplattan faller ner kan det orsaka person- eller egendomsskador.	⃠
Om du använder lim för att hindra skruvarna från att lossna eller material som smörjmedel eller olja på glidplattans fästdel på projektorn, kan höljet spricka och orsaka att projektorn faller ned, vilket kan orsaka person- eller egendomsskador. Använd inte lim, smörjmedel eller oljor för att installera eller justera fästplattan.	⃠
Dra åt alla skruvar ordentligt efter justeringen. Annars kan projektorn eller fästplattan falla ned och orsaka person- eller egendomsskador.	!
Lossa aldrig skruvar och muttrar efter installationen. Kontrollera regelbundet att skruvarna inte lossnat. Om någon skruv skulle ha lossnat måste du dra åt den ordentligt. Annars kan projektorn eller fästplattan falla ned och orsaka person- eller egendomsskador.	⃠
När du utför ledningsdragning, se till så att kabeln inte kommer i kontakt med några skruvar eller bultar. Felaktig hantering av kabeln kan orsaka eldsvåda eller elstötar.	!

⚠ Försiktigt!

Installera inte fästplattan på en plats där den tillåtna drifttemperaturen för din projektormodell kan överskridas. **En sådan miljö kan skada projektorn.**	⃠
Installera fästplattan på en plats utan för mycket damm och fuktighet så att inte linsen eller de optiska komponenterna blir smutsiga.	!
Använd inte för mycket kraft när du justerar fästplattan. Fästplattan kan gå sönder och orsaka personskador.	⃠

Installationsplats för fästplattan

- Utför ledningsdragning av strömförsörjningen för fästplattans installationsplats i förväg.
- Installera projektorn på avstånd från andra elektriska apparater som t.ex. lysrör eller luftkonditioneringsapparater. En del slags lysrör kan påverka projektorns fjärrkontroll.
- Vi rekommenderar att anslutningskabeln är max 20 m lång för att minska externa ljudstörningar.
- Vi rekommenderar att du använder skärmar som sätts fast eller tavelskärmar.
- Se till så att projektorn är inställd enligt följande förhållanden.
  - Projiceringsskärmen är en rektangulär form utan någon förvrängning.
  - Projektorn är lutad med en vinkel som inte är större än ±3° vertikalt och horisontellt i förhållande till projiceringsytan.
- Genom att använda den interaktiva funktionen (Easy Interactive Function) kan du göra noteringar direkt på projiceringsytan med Easy Interactive Pen. Ställ in så att projiceringsytan är inom armslängd.
- Om flera EB-1410Wi eller EB-1400Wi är installerade i samma rum kan Easy Interactive Pen-funktioner bli instabila. Ställ in [Avst. Projektorer] i konfigurationsmenyn efter avståndet mellan projektorerna.

  ☛ "Menyn Konfiguration" i projektorns Bruksanvisning

Om denna Installationshandbok

Denna handbok beskriver hur man monterar projektorerna EB-1410Wi/1400Wi med kort projiceringsavstånd på en vägg med den exklusiva fästplattan.

1 Förpackningens innehåll

☛ s. 6

2 Specifikationer

☛ s. 7

3 Anslutning av enheter

☛ s. 9

4 Projiceringsavståndstabell

☛ s. 11

5 Installationsprocedur

☛ s. 17

(1) Montera isär delarna
(2) Montera ihop delarna
(3) Installera väggplattan på väggen
(4) Beräkna projiceringsavståndet och dra ut glidstycket
(5) Led kablarna genom fästplattan
(6) Fäst fästplattan mot väggplattan
(7) Justera den vertikala glidningen för att rikta in den med standardpositionen
(8) Sätt fast projektorn på fästplattan
(9) Anslut strömsladden och andra kablar till projektorn

6 Justering av projiceringsskärmen

☛ s. 27

(1) Sätt på projektorn
(2) Ändra bredd-/höjdförhållande
(3) Visa testmönstret
(4) Justera fokus
(5) Använd den vänstra justeringsratten för att justera den horisontella rullningen
(6) Använd den högra justeringsratten för att justera den horisontella rotationen
(7) Använd den övre justeringsratten för att justera den vertikala lutningen
(8) Justera den horisontella glidningen
(9) Justera glidningen framåt/bakåt
(10) Justera den vertikala glidningen
(11) Stäng av visningen av testmönstret

7 Ditsättning av kåpor

☛ s. 33

(1) Fäst väggplattans kåpor och ändstycket
(2) Fäst kabelskyddet på projektorn

1. Förpackningens innehåll

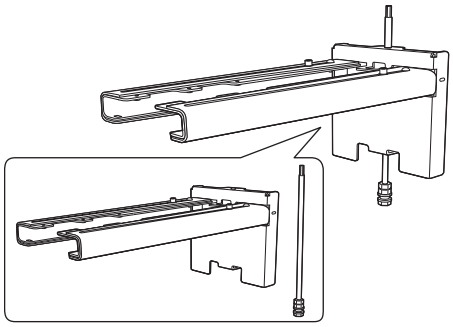

Fästplatta

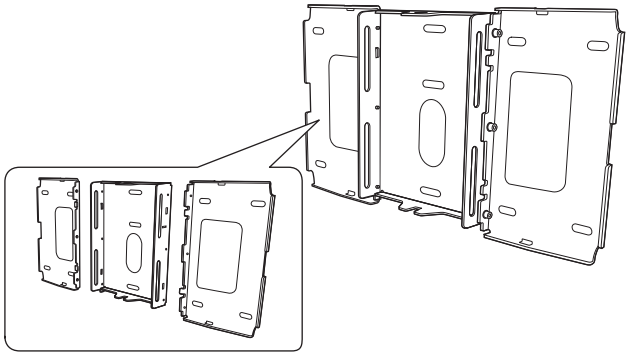

Väggplatta

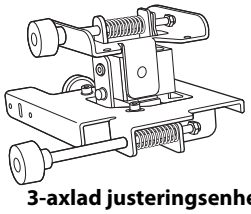

3-axlad justeringsenhet

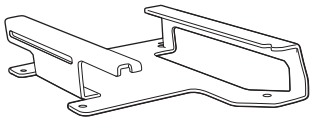

Glidplatta

*** Glidplattan är fastsatt på den 3-axlade justeringsenheten vid leverans.**

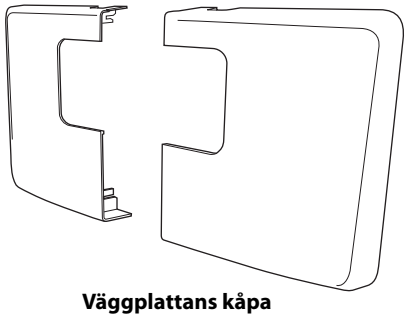

Väggplattans kåpa

Ändstycke

Sexkantnyckel (för M4)

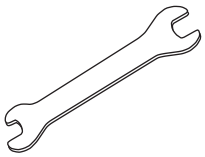

Fastskruvnyckel
13 mm (för M8 och M6) x
6 mm (för sexkantig axel)

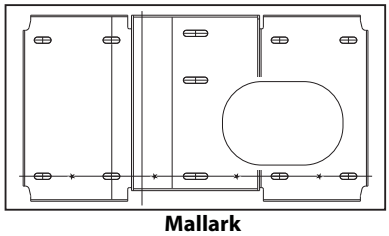

Mallark
(för installation av väggplattan)

Form	Benämning	Antal	Användning
	M4 x 12 mm skruv med invändig sexkant med bricka/fjäderbricka	6	För montering av väggplatta
		4	För installation av 3-axlad justeringsenhet/fästplatta
		4	För installation av glidplatta/projektor
		2	För installation av glidplatta/3-axlad justeringsenhet (fastsatt vid leverans)
	M6 x 20 mm sexkantig ansatsskruv med bricka/ fjäderbricka	1	För installation av fästplatta/ väggplatta
	M6 x 20 mm-ansatsskruv med krysspår och försänkt huvud med plastbricka	3	

- Använd de bultar eller skruvar som medföljer fästplattan vid installation av denna enligt anvisningarna i denna handbok. Byt inte ut dessa skruvar mot någon annan sort.
- Du behöver använda i handeln tillgängliga M8 x 50 mm ankare (minst 3 st.) för att fästa väggplattan på väggen.
- Samla ihop de verktyg och delar du behöver innan du börjar installationen.

2. Specifikationer

Artikel	Specifikation	Kommentar	Referenssida
Fästplattans vikt (inklusive den 3-axlade justeringsenheten, glidplattan, väggplattan, väggplattans kåpor, och ändstycket)	Ca. 7,4 kg	Fästplatta (2,8 kg), 3-axlad justeringsenhet (1,1 kg), glidplatta (0,7 kg), väggplatta (2,5 kg), väggplattans kåpor och ändstycke (0,3 kg)	
Maximal lastkapacitet	7 kg		
Glidjusteringsintervall framåt/ bakåt	0 till 310 mm	Justeringsintervall för armglidning: 0 till 248 mm Justering från installationsposition för 3-axlad justeringsenhet: 62 mm	Se bild nedan
Glidjusteringsintervall vertikalt	± 38 mm		Se bild nedan
Justeringsintervall för horisontell rullning	± 3°	Finjusteringar går att göra med justeringsratten	☛ s. 29
Justeringsintervall för horisontell rotation	± 3°	Finjusteringar går att göra med justeringsratten	☛ s. 30
Lutningsjusteringsintervall vertikalt	± 3°	Finjusteringar går att göra med justeringsratten	☛ s. 30
Justeringsintervall för horisontell glidning	± 45 mm		Se bild nedan

Väggplatta

Produkten är i tre delar vid leverans. Använd M4 x 12 mm-skruvarna (x6) som medföljer för att skruva samman de separata delarna före användning.

[enhet: mm]

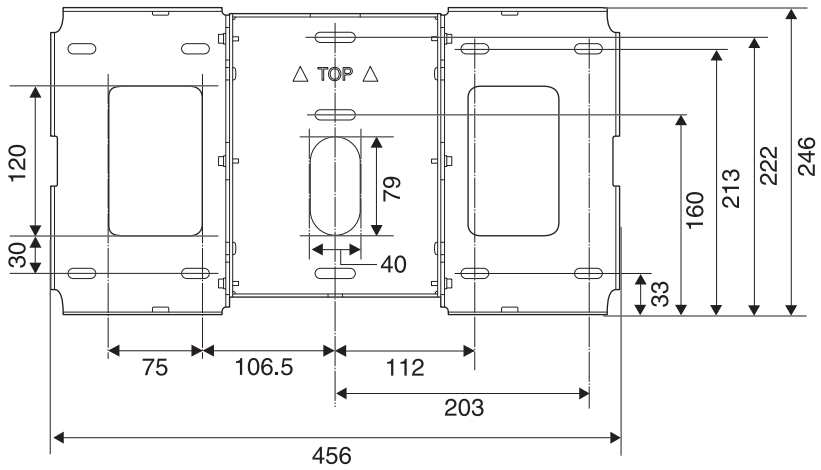

Glidjusteringsintervall vertikalt

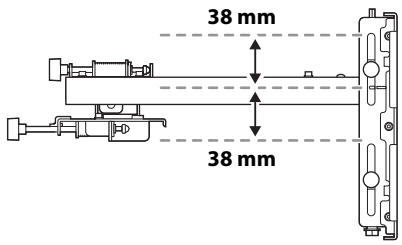

Justeringsintervall för horisontell glidning

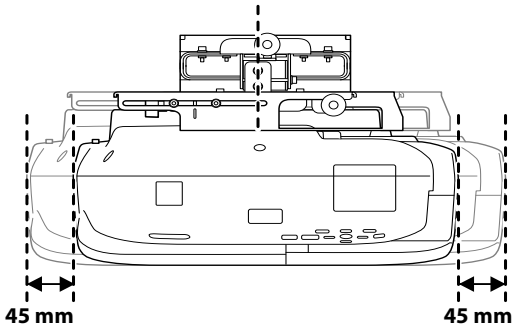

Glidjusteringsintervall framåt/bakåt

Justeringsintervall för armglidning

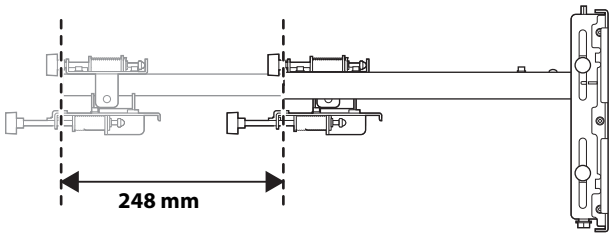

Justering från installationsposition för 3-axlad justeringsenhet

Genom att ändra installationspositionen för den 3-axlade justeringsenheten till fram eller bak kan du justera projektorns installationsposition.

Om skärmstorleken är mindre än 70 tum, installera den vid positionen som är märkt med en ⬡-märkning.

Om skärmstorleken är 70 tum eller mer, installera den vid positionen som är märkt med en ⬡ ⬡-märkning.

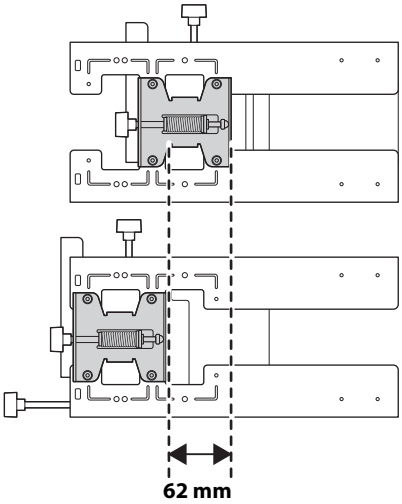

3. Anslutning av enheter

Nödvändiga kablar

Förbered alla nödvändiga kablar på den plats där fästplattan ska installeras.

- Strömsladd, datorkabel, USB-kabel (erfordrade)
- Kablar för enheter, som en dokumentkamera eller mikrofon, som du kommer att ansluta till projektorn (beroende på vad du behöver)

För mer information, se den medföljande Bruksanvisningen på Document CD-ROM-skivan.

Erfordrade kablar

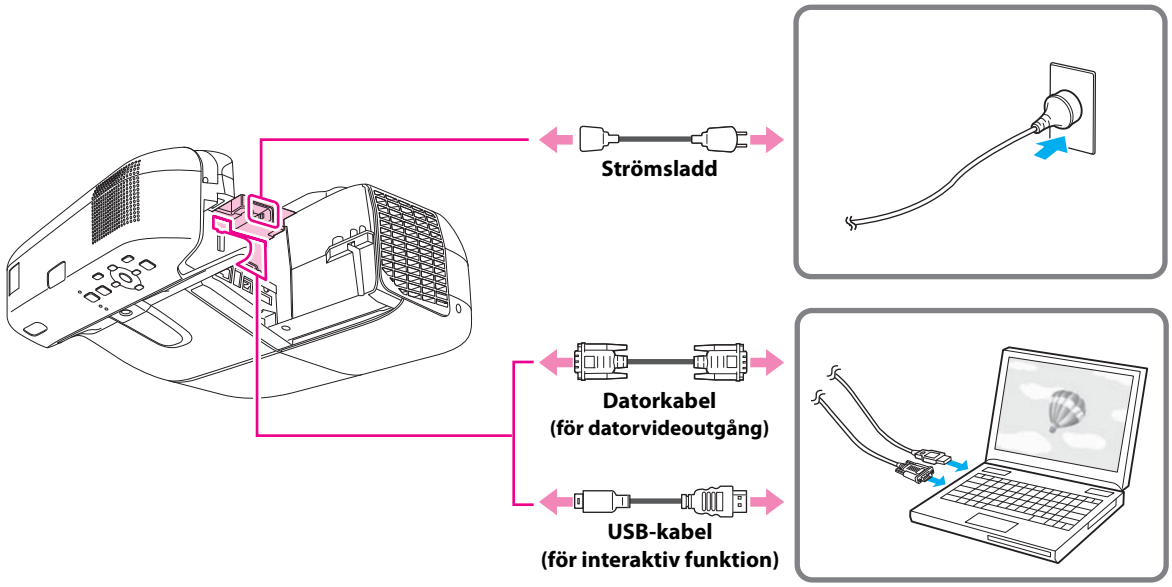

Förbered kablar för dina enheter

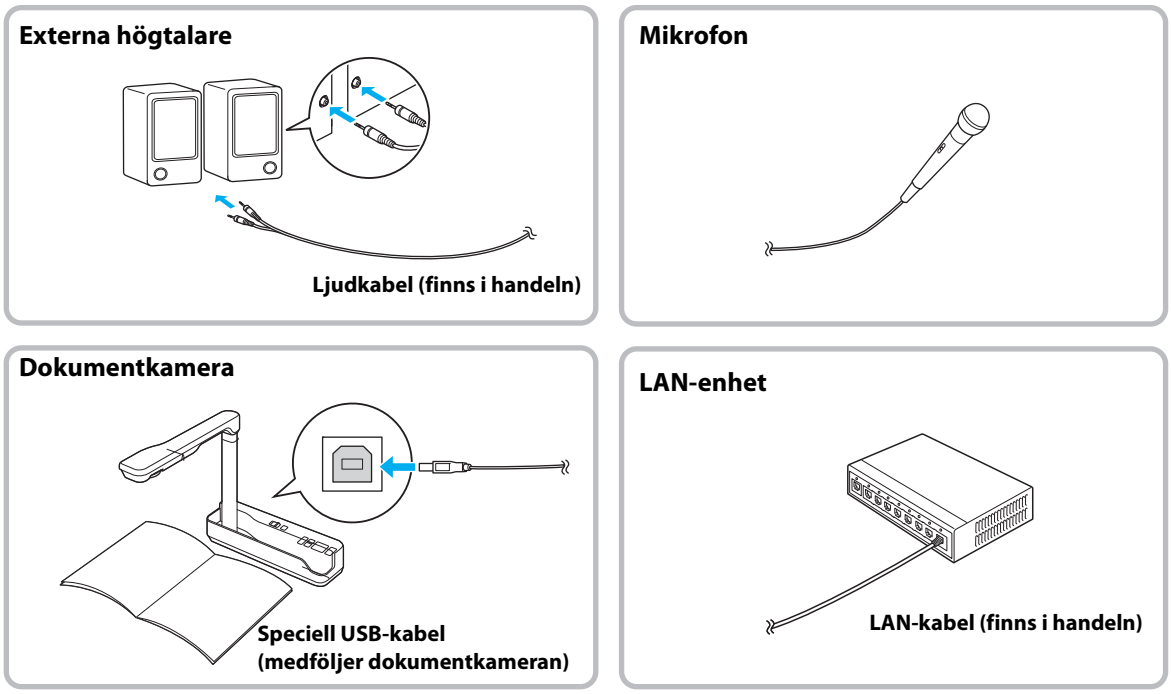

Control Pad

Control Pad medföljer med projektorerna EB-1410Wi/1400Wi. Genom att installera Control Pad kan du enkelt utföra ofta utförda funktioner, som att sätta på och stänga av projektorn, ändra källa, och så vidare. Du kan även ansluta ett USB-minne, en skrivares USB-kabel, och så vidare till Control Pad.

Installationsexempel

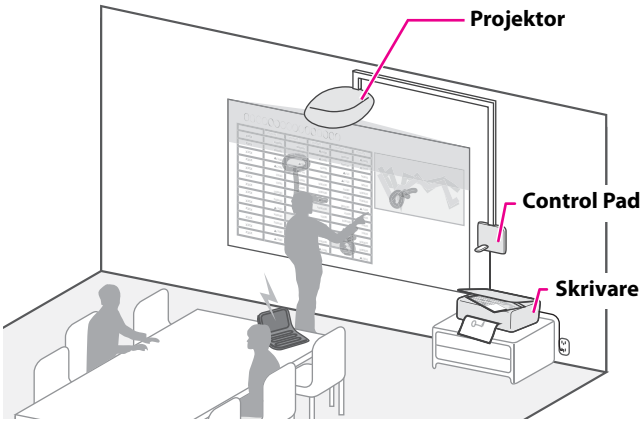

Om du vill använda Control Pad behöver du även ta med installationspositionen för Control Pad i beräkningen innan du börjar installera projektorn. Control Pad har sin egen rekommenderade installationsräckvidd och tillkommande krav. Se det tryckta materialet eller "Control Pad Installationshandbok" på den medföljande Document CD-ROM-skivan.

4. Projiceringsavståndstabell

Se tabellen nedan och installera fästplattan och projektorn för projicering av bilder med lämplig storlek på projiceringsytan. Värdena är endast ungefärliga beräkningar.
Det rekommenderade intervallet för projiceringsavståndet (a) är 62 till 311 mm.
Siffrorna på glidstyckets linjal (b) är samma som projiceringsavståndet (a) när skärmstorleken (S) är 70 tum eller mer. Eftersom projektorns installationsposition ändras när S är mindre än 70 tum är siffrorna för a och b olika.

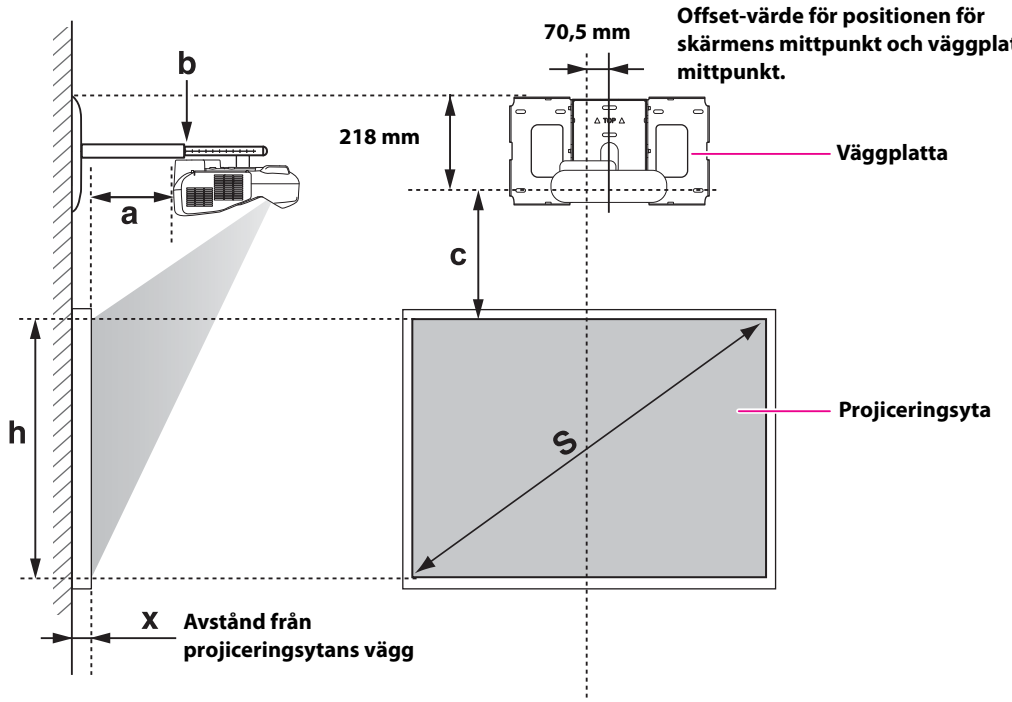

När skärmstorleken är mindre än 70 tum

Montera den 3-axlade justeringsenheten vid positionen som är märkt med en ○-märkning.
I tabellen nedan visas värdena vid montering av den 3-axlade justeringsenheten vid positionen som är märkt med en ○-märkning. Siffrorna på glidstyckets linjal (b) skiljer sig från projiceringsavståndet (a).

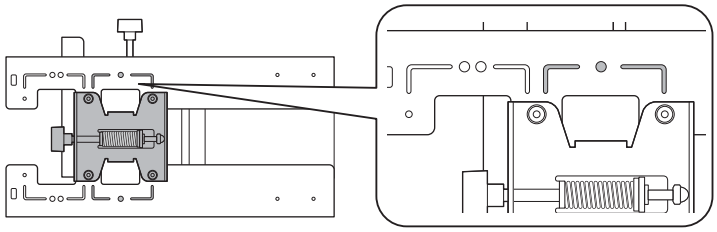

Avståndet (c) från projiceringsskärmen till väggplattan är siffran som fås när den vertikala glidningen är inställd till standardpositionen.
Matcha fästplattans inskärning med positionen för väggplattans märkning.

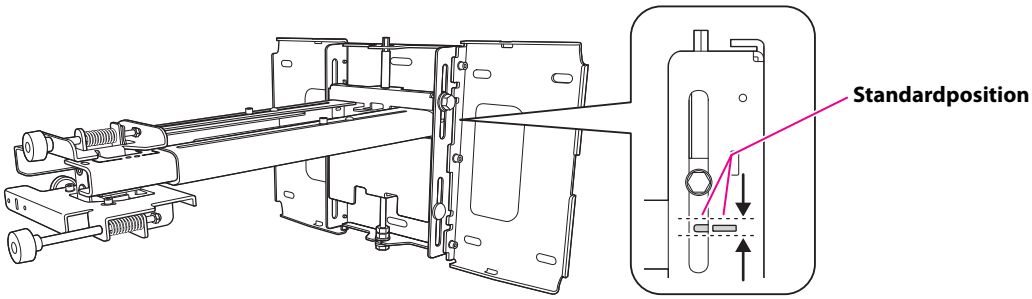

4:3 bredd-/höjdförhållande

[Enhet: cm]

S Skärmstorlek		a Projiceringsavstånd Minst (Vidvinkel) till störst (Tele)	b Siffror på glidstyckets linjal	c Avstånd mellan projiceringsyta och väggplatta	h Projiceringsytans höjd	Interaktiv skrivtavla
53"	107,7 x 80,8	62 - 19,3	12,4 - 25,5	17,4	80,8	
57"	115,8 x 86,9	9,1 - 23,1	15,3 - 29,3	18,6	86,9	PolyVision TS410
60"	122,0 x 91,4	11,2 - 25,9	17,4 - 32,1	19,5	91,4	HitachiCambridge board60 RM Classboard 60 INTERWRITE® BOARD 1060 INTERWRITE Dual board 1260
63"	128,0 x 96,0	13,3 - 28,8	19,5 - 35,0	20,4	96,0	Hitachi Starboard FX DUO 63
64"	130,0 x 97,5	14,0 - 29,7	20,2 - 35,9	20,7	97,5	SmartBoard660 ActivBoard 164
66"	134,2 x 100,6	15,4 - 30,7	21,6 - 36,9	21,3	100,6	TeamBoard RT TMWM5422CL/EM
69"	140,3 x 105,2	17,5 - 30,7	23,7 - 36,9	22,2	105,2	

Den minsta skärmstorleken är 53".

16:10 bredd-/höjdförhållande

[Enhet: cm]

S Skärmstorlek		a Projiceringsavstånd Minst (Vidvinkel) till störst (Tele)	b Siffror på glidstyckets linjal	c Avstånd mellan projicering syta och väggplatta	h Projiceringsytans höjd	Interaktiv skrivtavla
60"	129,3 x 80,8	6,2 - 19,3	12,4 - 25,5	17,4	80,8	
69"	148,6 x 92,9	11,8 - 26,8	18,0 - 33,0	19,8	92,9	

Den minsta skärmstorleken är 60".

16:9 bredd-/höjdförhållande

[Enhet: cm]

S Skärmstorlek		a Projiceringsavstånd Minst (Vidvinkel) till störst (Tele)	b Siffror på glidstyckets linjal	c Avstånd mellan projicering syta och väggplatta	h Projiceringsytans höjd	Interaktiv skrivtavla
59"	130,7 x 73,5	6,6 - 19,8	12,8 - 26,0	21,7	73,5	
60"	132,8 x 74,7	7,3 - 20,7	13,5 - 26,9	22,0	74,7	
69"	152,9 x 85,9	13,0 - 28,4	19,2 - 34,6	25,1	85,9	

Den minsta skärmstorleken är 59".

Värdet kan skilja sig beroende på platsen där skrivaren står placerad.
Vid projicering i Tele kan kvaliteten på de projicerade bilderna sjunka.
När bilder projiceras med bildformatet 4:3 ändras storleken på bilderna automatiskt och kvaliteten på de projicerade bilderna kan försämras.

När skärmstorleken är 70 tum eller mer

Montera den 3-axlade justeringsenheten vid positionen som är märkt med en ○○-märkning.
I tabellen nedan visas värdena vid montering av den 3-axlade justeringsenheten vid positionen som är märkt med en ○○ -märkning. Siffrorna på glidstyckets linjal (b) är samma som projiceringsavståndet (a).

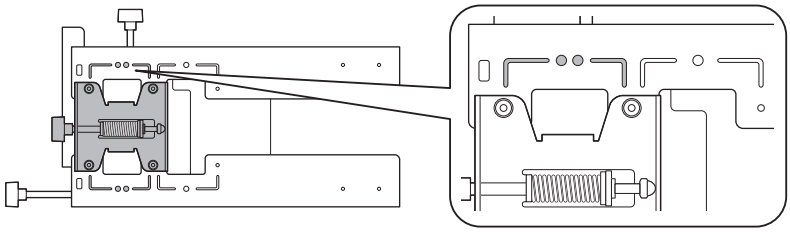

Avståndet (c) från projiceringsskärmen till väggplattan är siffran som fås när den vertikala glidningen är inställd till standardpositionen.
Matcha fästplattans inskärning med positionen för väggplattans märkning.

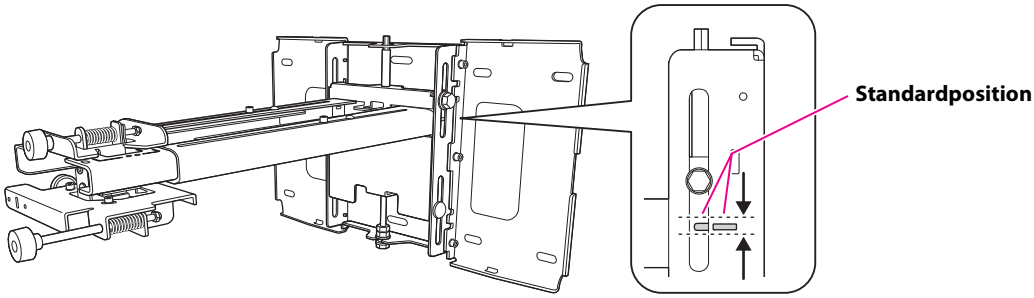

4:3 bredd-/höjdförhållande

[Enhet: cm]

S Skärmstorlek		a Projiceringsavstånd Minst (Vidvinkel) till störst (Tele)	b Siffror på glidstyckets linjal	c Avstånd mellan projiceringsyta och väggplatta	h Projiceringsytans höjd	Interaktiv skrivtavla
70"	142,2 x 106,7	18,2 - 31,1		22,5	106,7	
77"	156,4 x 117,3	23,1 - 31,1		24,7	117,3	HitachiCambridge board77 Hitachi Starboard FX DUO 77 SmartBoard680 SmartBoardX880 INTERWRITE® BOARD 1077 TeamBoard RT TMWM6250CL/EM
77,5"	157,4 x 118,1	23,5 - 31,1		24,8	118,1	RM Classboard 77.5
78"	158,5 x 118,9	23,8 - 31,1		25,0	118,9	PolyVision eno2610 PolyVision TS610 ActivBoard 178
79"	160,6 x 120,4	24,5 - 31,1		25,3	120,4	INTERWRITE Dual board 1279
80"	162,5 x 121,9	25,2 - 31,1		25,6	121,9	
88"	178,9 x 134,1	30,8 - 31,1		28,0	134,1	

Den största skärmstorleken är 88".

16:10 bredd-/höjdförhållande

[Enhet: cm]

S Skärmstorlek		a Projiceringsavstånd Minst (Vidvinkel) till störst (Tele)	b Siffror på glidstyckets linjal	c Avstånd mellan projiceringsyta och väggplatta	h Projiceringsytans höjd	Interaktiv skrivtavla
70"	150,7 x 94,2	12,4 - 27,6		20,1	94,2	
75"	161,5 x 101,0	15,5 - 31,1		21,4	101,0	PolyVision eno2650
77,8"	167,5 x 104,7	17,3 - 31,1		22,2	104,7	PolyVision TS600/TS620/ TSL620
80"	172,3 x 107,7	18,7 - 31,1		22,7	107,7	
85"	183,1 x 114,4	21,8 - 31,1		24,1	114,4	TeamBoard RT TMWM7450EM
87"	187,3 x 117,1	23,0 - 31,1		24,6	117,1	SmartBoard685 SmartBoardX885 ActivBoard 387 ActivBoard 587 pro
88"	189,5 x 118,5	23,6 - 31,1		24,9	118,5	Hitachi Starboard FX DUO-88W
90"	193,9 x 121,2	24,9 - 31,1		25,4	121,2	
100"	215,4 x 134,6	31,1*		28,1	134,6	

Den största skärmstorleken är 100".
* Siffra för Bred (maximal zoom).

16:9 bredd-/höjdförhållande

[Enhet: cm]

S Skärmstorlek		a Projiceringsavstånd Minst (Vidvinkel) till störst (Tele)	b Siffror på glidstyckets linjal	c Avstånd mellan projiceringsyta och väggplatta	h Projiceringsytans höjd	Interaktiv skrivtavla
70"	155,0 x 87,2	13,7 - 29,3		25,4	87,2	
71"	157,1 x 88,4	14,3 - 30,1		25,8	88,4	INTERWRITE® BOARD 1071
77"	170,6 x 95,9	18,1 - 31,1		27,8	95,9	INTERWRITE Dual board 1277
80"	177,0 x 99,6	20,0 - 31,1		28,9	99,6	RM Classboard 85
82"	181,5 x 102,1	21,3 - 31,1		29,6	102,1	Hitachi Starboard FX-82Wide
85"	188,1 x 105,8	23,2 - 31,1		30,6	105,8	INTERWRITE® BOARD 1085 INTERWRITE Dual board 1285
90"	199,3 x 112,1	26,4 - 31,1		32,3	112,1	
94"	208,2 x 117,1	29,0 - 31,1		33,7	117,1	SmartBoard690
95"	210,4 x 118,3	29,6 - 31,1		34,0	118,3	INTERWRITE® BOARD 1095 INTERWRITE Dual board 1295 ActivBoard 395 ActivBoard 595 pro

S Skärmstorlek		a Projiceringsavstånd Minst (Vidvinkel) till störst (Tele)	b Siffror på glidstyckets linjal	c Avstånd mellan projicering syta och väggplatta	h Projiceringsytans höjd	Interaktiv skrivtavla
97"	214,8 x 120,8	30,9 - 31,1		34,7	120,8	

Den största skärmstorleken är 97".

Värdet kan skilja sig beroende på platsen där skrivaren står placerad.
Vid projicering i Tele kan kvaliteten på de projicerade bilderna sjunka.
När bilder projiceras med bildformatet 4:3 ändras storleken på bilderna automatiskt och kvaliteten på de projicerade bilderna kan försämras.

5. Installationsprocedur

Var noga med att följa stegen nedan vid installation av fästplattan. Annars kan fästplattan komma att falla ned och orsaka person- eller egendomsskador.

⚠ Varning

- ❏ **När du monterar projektorn på väggen med fästplattan måste väggen vara stark nog för att tåla tyngden av projektorn och fästplattan.**
  Fästplattan bör installeras på en betongvägg. Bekräfta att väggen tål projektorns och fästplattans tyngd innan installationen och tänk på att inte försvaga väggen senare. Om väggen inte är tillräckligt stark måste den förstärkas innan installationen.
- ❏ **Den kombinerade tyngden för projektorn och fästplattan är 14,5 kg.**
- ❏ **Häng inte resten av kabeln över fästplattan.**
- ❏ **Installera fästplattan så att den kan ge tillräckligt stöd för projektorns och fästplattans tyngd och kan motstå horisontella vibrationer. Använd muttrar och skruvar av storlek M8. Muttrar och skruvar som är mindre än M8 kan orsaka att fästplattan faller ned.**
- ❏ **Epson har inget ansvar för person- eller egendomsskador som orsakats av en bristande väggstyrka eller oriktig installation.**

1 Montera isär delarna

Avlägsna glidplattan från den 3-axlade justeringsenheten.

- Avlägsna M4 x 12 mm-skruvarna med invändig sexkant (x2) (1).
- Avlägsna glidplattan från den 3-axlade justeringsenheten (2).

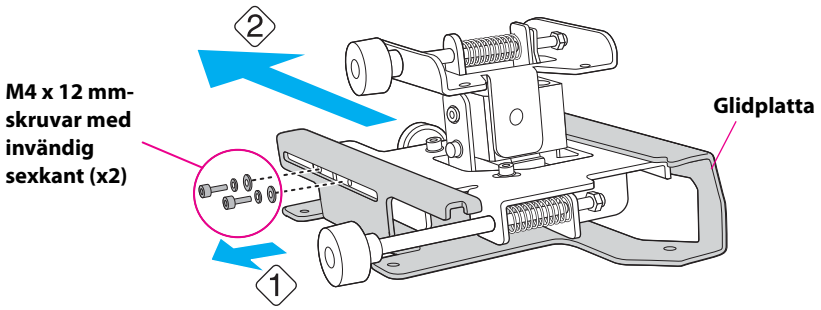

2 Montera ihop delarna

(1) Montera ihop väggplattan.

Montera ihop de tre plattorna till en enhet och sätt fast dem med de medföljande M4 x 12 mm-skruvarna med invändig sexkant (x6).

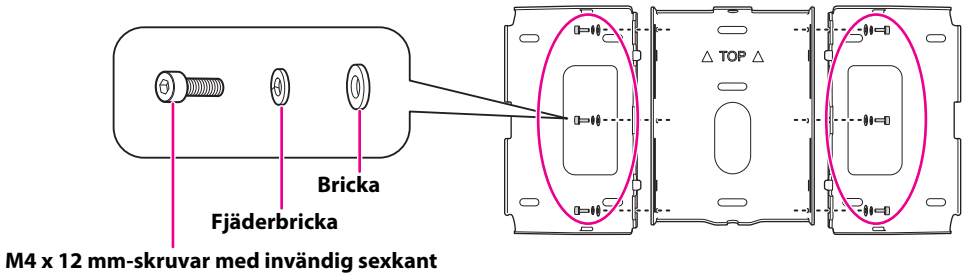

(2) Fäst glidplattan på projektorn.

Fäst glidplattan på projektorn med de medföljande M4 x 12 mm-skruvarna med invändig sexkant (x4).

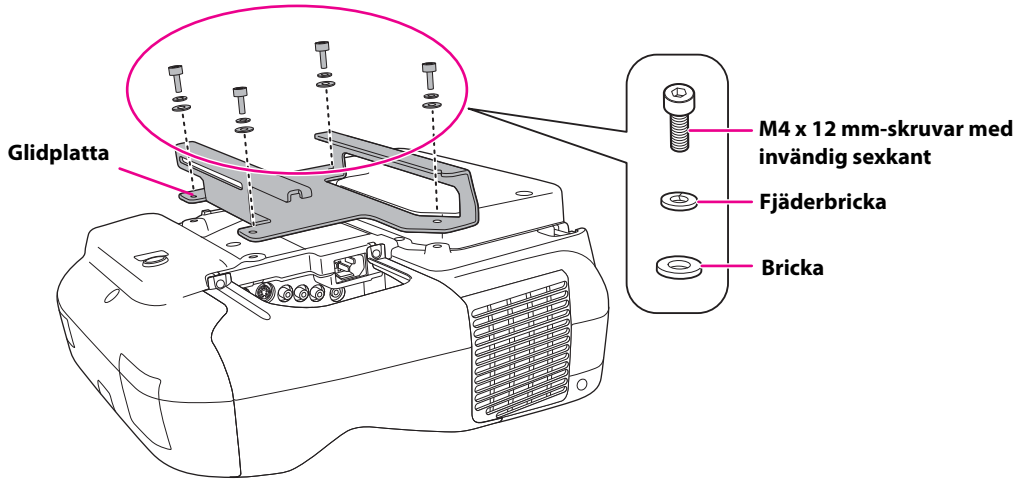

(3) Fäst den 3-axlade justeringsenheten på fästplattan.

- Bestäm position för installationen av den 3-axlade justeringsenheten.

  Montera den vid ○-märkningen när projiceringsskärmen är mindre än 70 tum, eller montera den vid ○ ○ -märkningen när skärmen är 70 tum eller mer.

○: Mindre än 70 tum

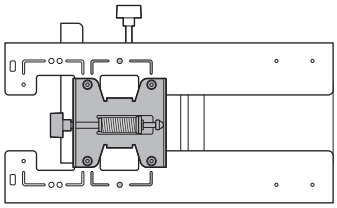

○ ○ : 70 tum eller mer

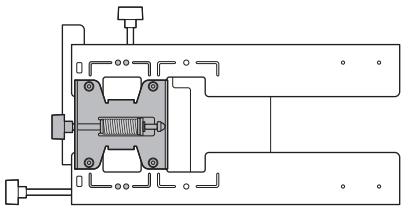

- Skruva åt de medföljande M4 x 12 mm-skruvarna med invändig sexkant (x4) för att installera den 3-axlade justeringsenheten.

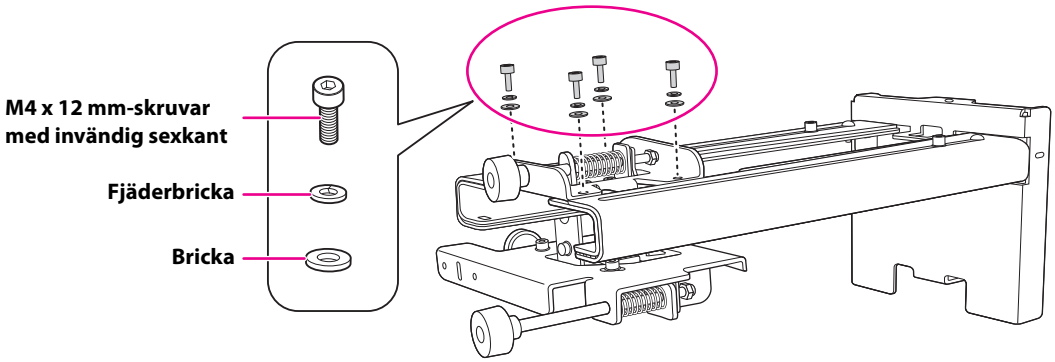

Skruvinstallationspositioner

När projiceringsskärmen är mindre än 70 tum

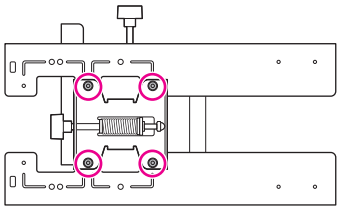

När projiceringsskärmen är 70 tum eller mer

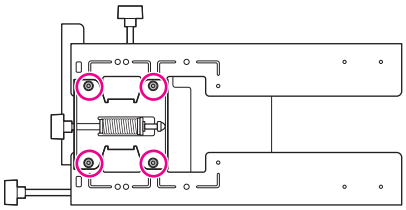

3 Installera väggplattan på väggen

(1) Bestäm platsen för mallarket.

- Bekräfta skärmstorleken (S) och avståndet mellan projiceringsytan och väggplattan (c) med hjälp av projiceringsavståndstabellen.
- Rikta in mallarkets Image Center-linje (vertikal) med projiceringsytans mittlinje (vertikal).
  Bekräfta var bjälkarna finns i väggen och ändra positionen åt vänster eller höger vid behov.
  (Positionen kan ändras horisontellt åt vänster eller höger från projiceringsytans mittlinje med upp till max 45 mm.)
- Rikta in mallens ★ -linje (horisontell) med höjden (c).

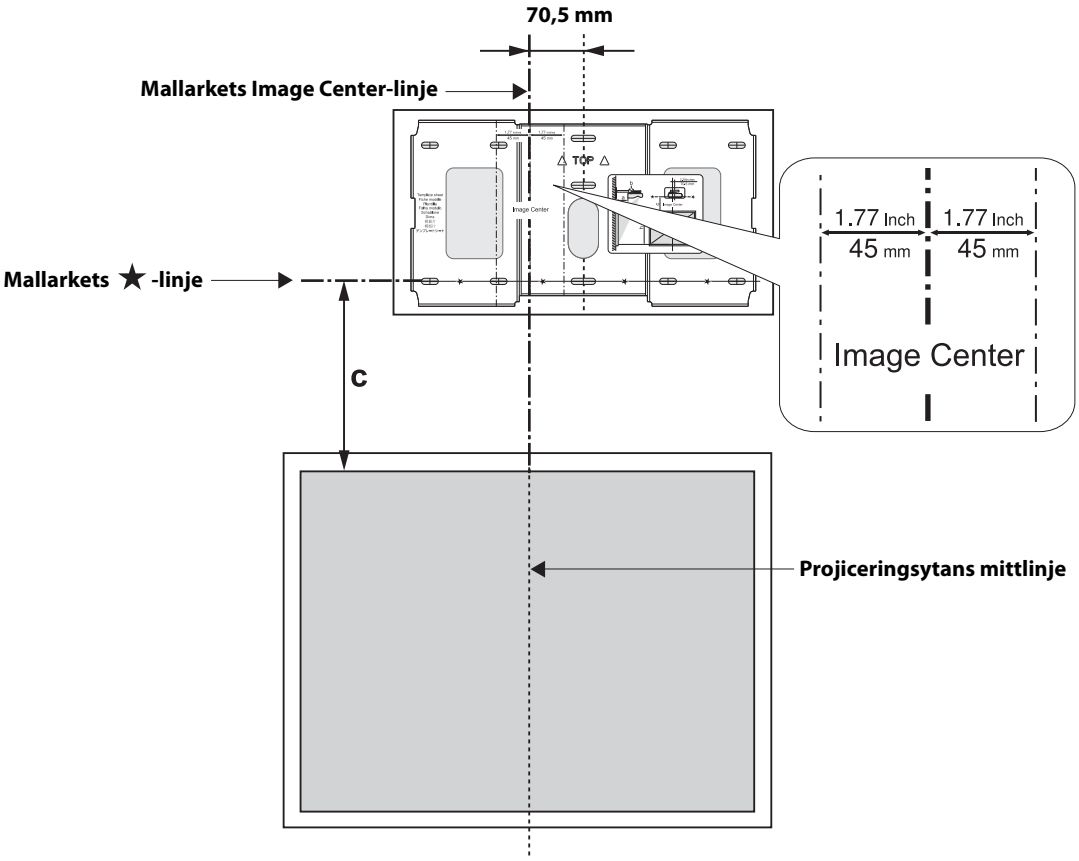

(2) Fäst mallarket på väggen.

(3) Bestäm position för väggplattans monteringshål.

Använd minst tre monteringshål.

- Om väggplattan fästs på fyra platser ska de hål göras som är markerade med A eller B på bilden.
- Om väggplattan fästs på tre platser ska de hål göras som är markerade med C på bilden.

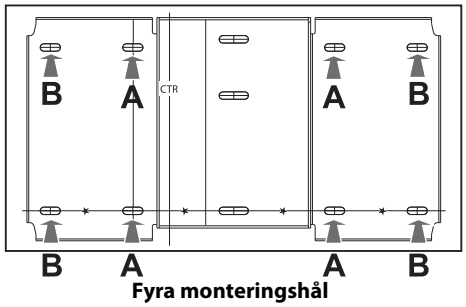

Fyra monteringshål

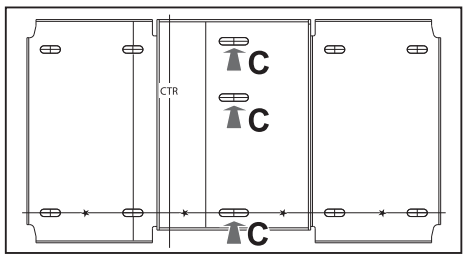

Tre monteringshål

(4) Borra hål med följande diameter och djup.

Borrdiameter	8,5 mm
Styrhålsdjup	40 mm
Ankarhålsdjup	35 mm

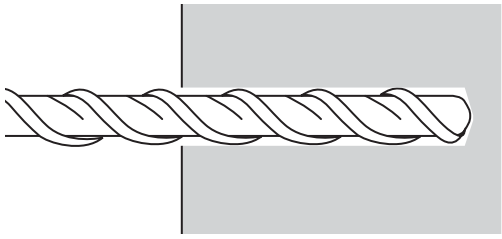

(5) Ta bort mallarket.

(6) Använd en enhet som till exempel en partikelpump för att få bort betongdamm från hålet.

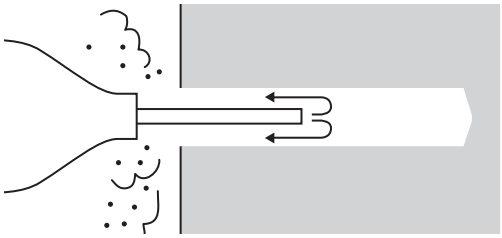

(7) Placera väggplattan på väggen och sätt i expansionsankare av typen M8 x 50 mm i hålen. Fäst muttern och knacka på den med en hammare tills kärnan är i kontakt med ankaret.

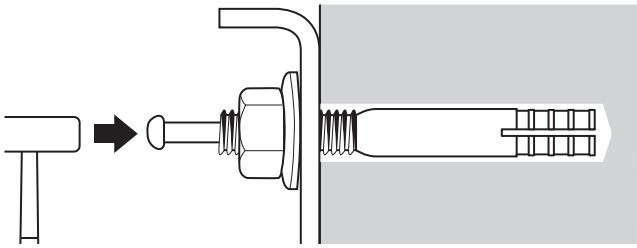

(8) Dra åt muttern med en skruvnyckel för att sätta fast väggplattan säkert på väggen.

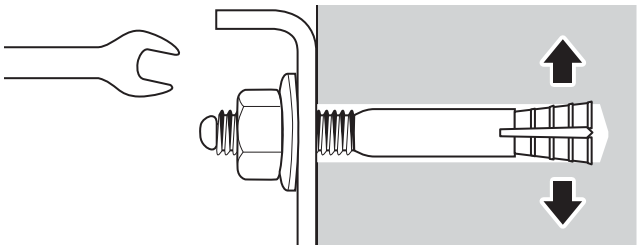

4 Beräkna projiceringsavståndet och dra ut glidstycket

(1) Kolla siffran för glidstyckets linjal (b) i projiceringsavståndstabellen.

(2) Skruva loss M4 x 12 mm-skruvarna med invändig sexkant (x2) och dra sedan ut glidstycket på fästplattan.

Rikta in glidstycket med det mått (b+x) som är detsamma som glidstycksmåttet (b) plus tjockleken hos projiceringsskärmen (x).

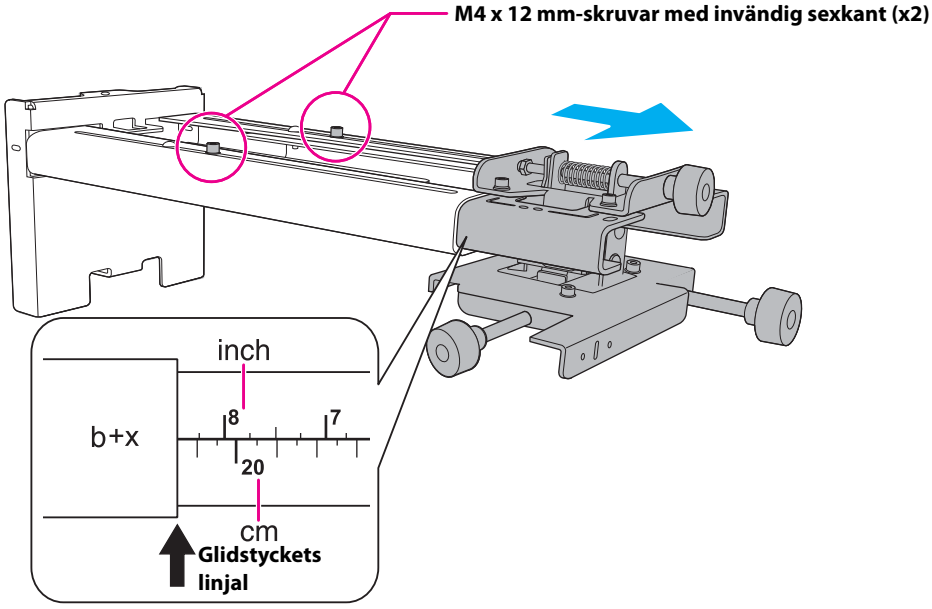

5 Led kablarna genom fästplattan

Led de nödvändiga kablarna genom fästplattan.

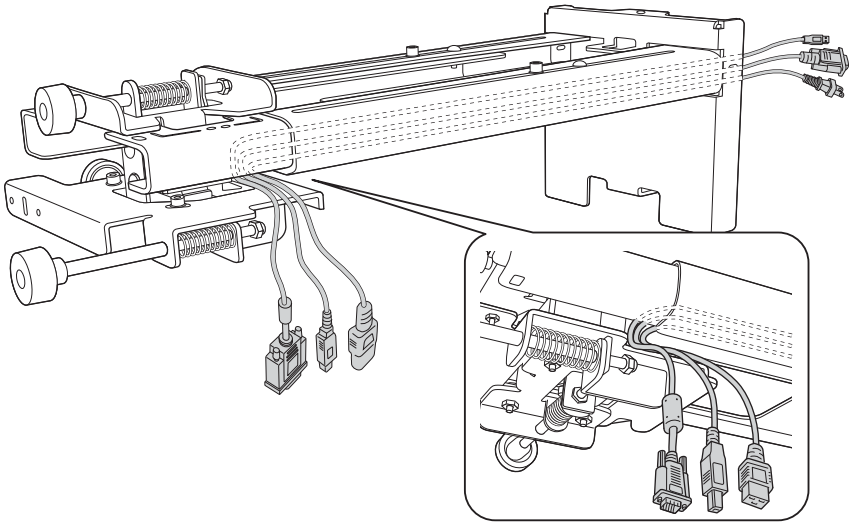

6 Fäst fästplattan mot väggplattan

(1) Sätt i den sexkantiga axeln i fästplattan (1).

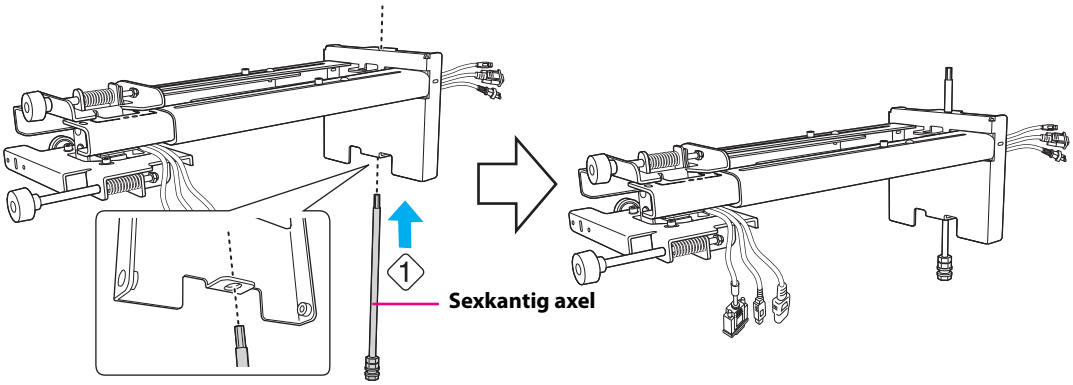

(2) Sätt i den sexkantiga axeln längst upp på fästplattan i väggplattan (2).

(3) Sätt i den sexkantiga M8-skruven längst ner på fästplattan i väggplattan (3).

⚠ Försiktigt!

Var noga med att kablarna inte fastnar mellan fästplattan och väggplattan.

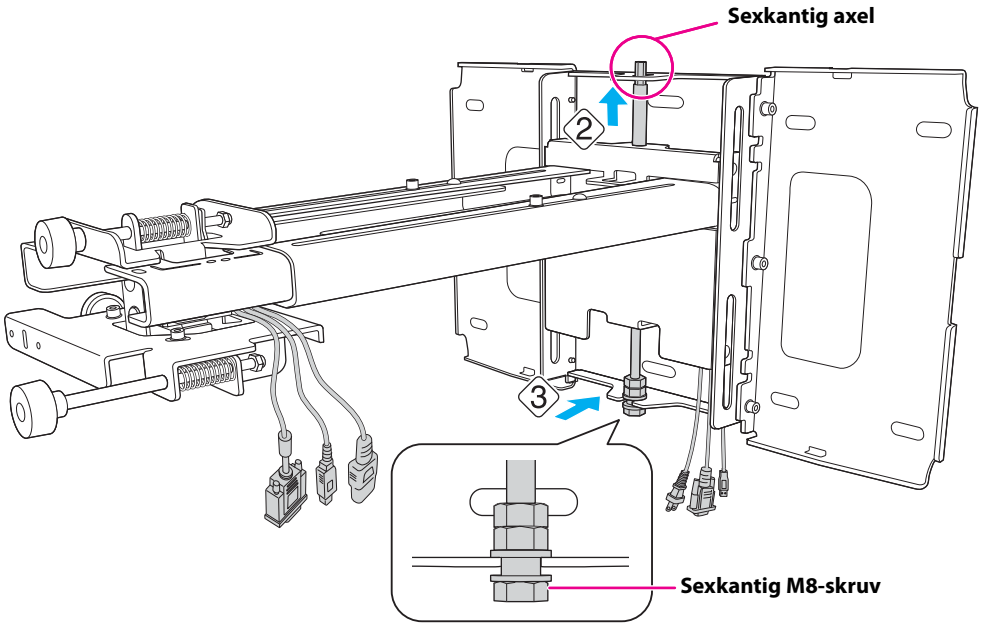

(4) Sätt fast fästplattan mot väggplattan genom att skruva åt de medföljande M6 x 20 mm-ansatsskruvarna med krysspår och försänkt huvud (x3) med stjärnskruvmejseln Nr.3 (4).

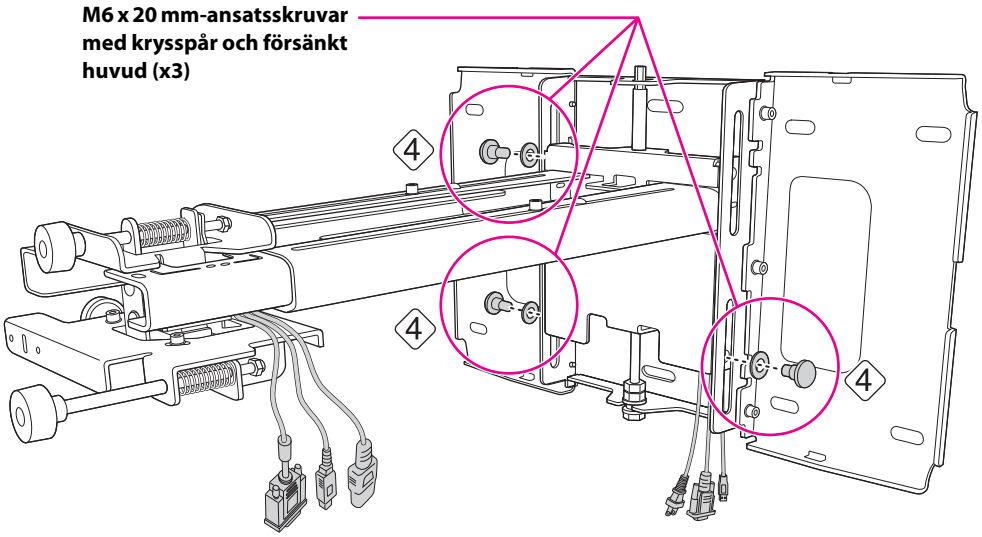

(5) Skruva löst åt den medföljande sexkantiga M6 x 20 mm-ansatsskruven (5).

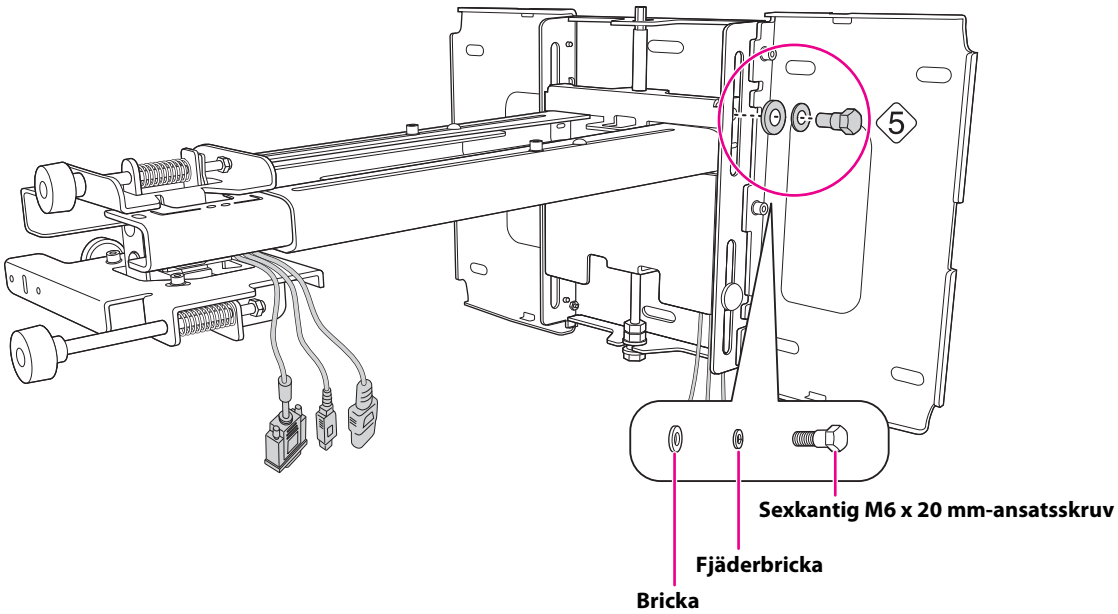

7 Justera den vertikala glidningen för att rikta in den med standardpositionen

(1) Justera den vertikala glidningen med den sexkantiga M8-skruven längst ner på fästplattan, eller den sexkantiga axeln överst på fästplattan. Rikta in med standardpositionen (1).

Om du drar åt den sexkantiga M8-skruven sänks fästplattan, och om du lossar skruven höjs den.
Om du drar åt den sexkantiga axeln höjs fästplattan, och om du lossar axeln sänks den.

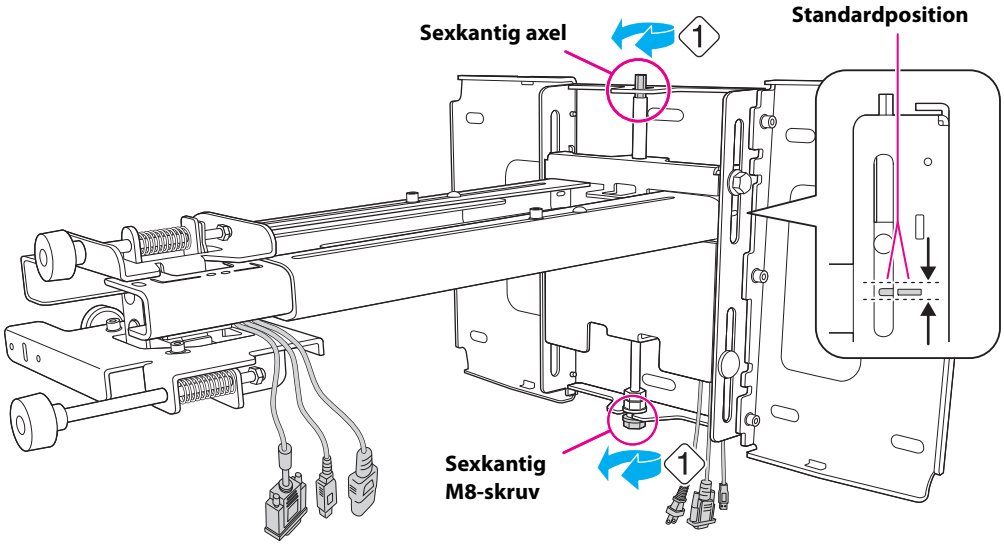

(2) Skruva åt den sexkantiga M6 x 20 mm-skruven för att sätta fast fästplattan (2).

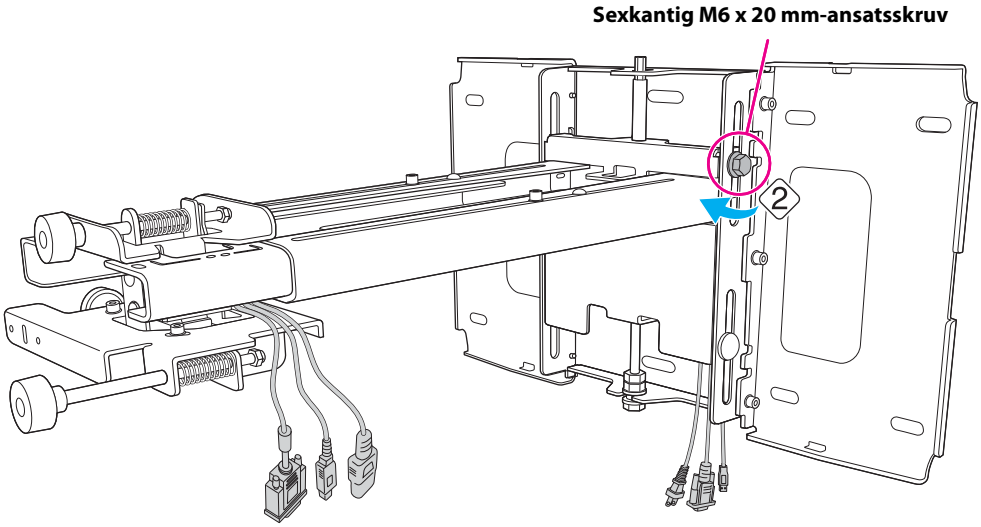

8 Sätt fast projektorn på fästplattan

(1) Lossa de två skruvarna och ta bort kabelskyddet från projektorn.

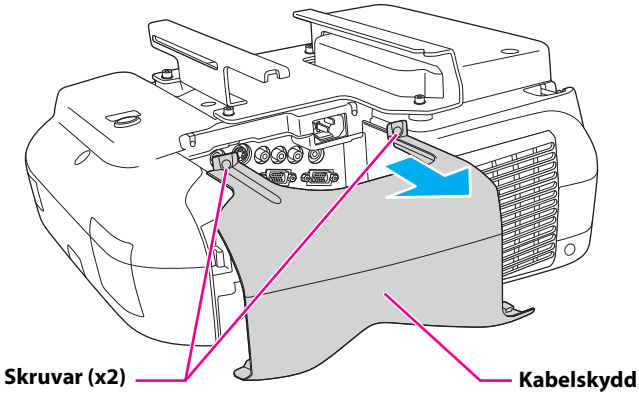

(2) För in glidplattan i fästplattan från projektorns gränsytesida (1).

Rikta in den 3-axlade justeringsenheten med glidplattans standardposition (2).

(3) Skruva åt M4 x 12 mm-skruvarna med invändig sexkant (x2) (3).

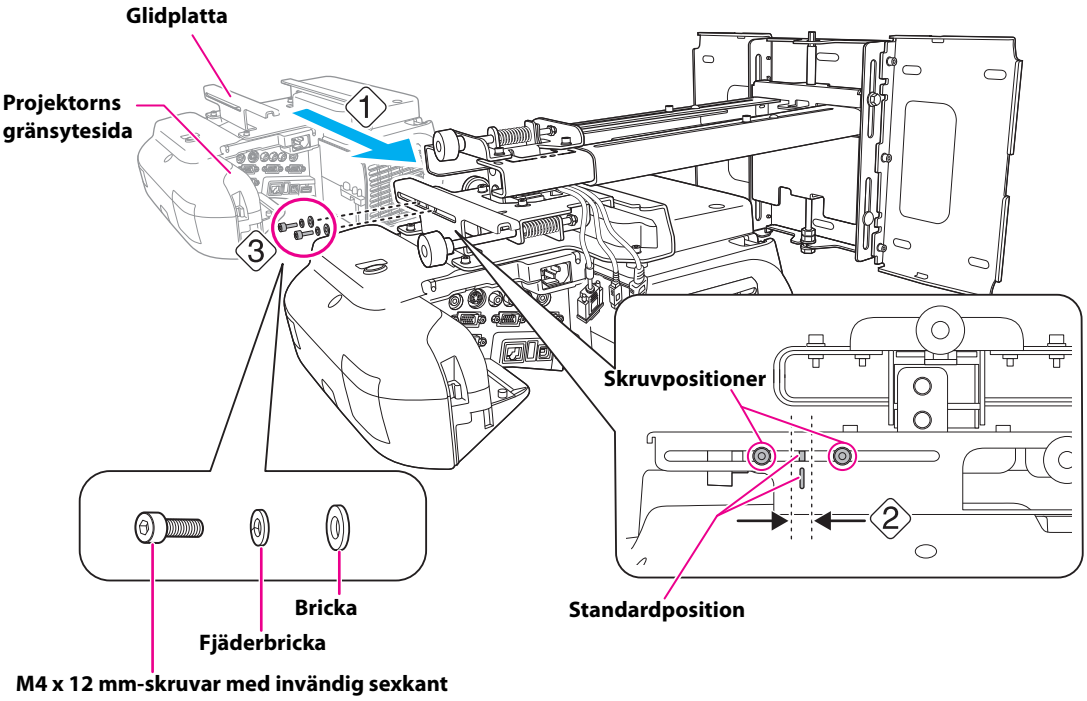

⚠ Varning

Om du använder lim för att hindra skruvarna från att lossna eller material som smörjmedel eller olja på glidplattans fästdel på projektorn, kan höljet spricka och orsaka att projektorn faller ned, vilket kan orsaka person- eller egendomsskador. Använd inte lim, smörjmedel eller oljor för att installera eller justera fästplattan.

9 Anslut strömsladden och andra kablar till projektorn

Anslut alla nödvändiga kablar till projektorn, t.ex. strömsladd, datorkabel och USB-kabel.

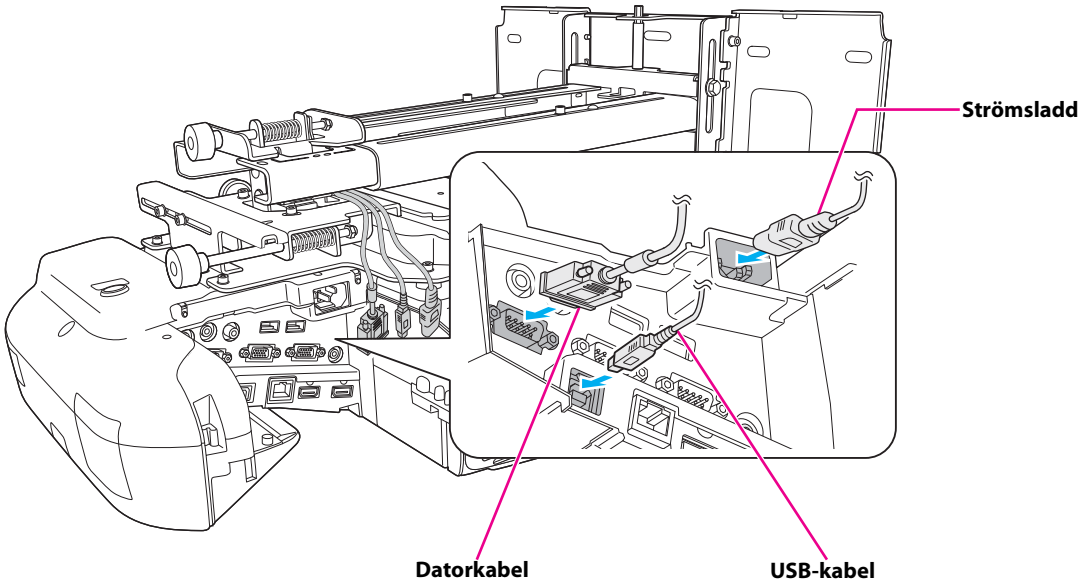

När du använder den interaktiva funktionen behöver du en datorkabel och en USB-kabel.

6. Justering av projiceringsskärmen

Följ stegen nedan för justering av projiceringsskärmen för att få maximal projiceringskvalitet.

Gör inga justeringar med projektorns Keystone-funktion. Det kan resultera i en försämring av bildkvaliteten.

1 Sätt på projektorn

Med fjärrkontrollen **Med kontrollpanelen**

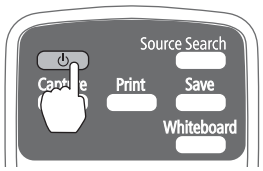

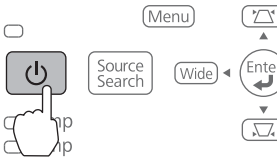

2 Ändra bredd-/höjdförhållande

Varje gång du trycker på knappen [Aspect] på fjärrkontrollen visas bredd-/höjdförhållandets namn på skärmen och bredd-/höjdförhållandet ändras.

Ändra inställningen enligt signalen för den anslutna utrustningen.

Fjärrkontroll **Bredd-/höjdförhållande**

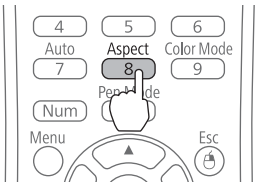

Eller ställ in bredd-/höjdförhållandet i [Signal] - [Bildformat] på menyn Konfiguration.

☛**"Menyn Konfiguration" i projektorns Bruksanvisning**

3 Visa testmönstret

(1) Tryck på knappen [Help].

Med fjärrkontrollen **Med kontrollpanelen**

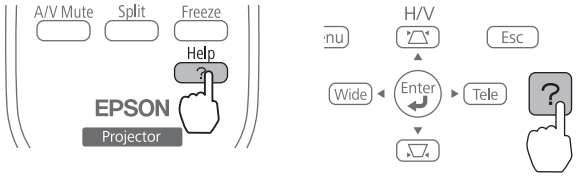

(2) Tryck på knappen [◄] på fjärrkontrollen eller knappen [Wide] på kontrollpanelen.

Testmönstret visas.

Med fjärrkontrollen **Med kontrollpanelen**

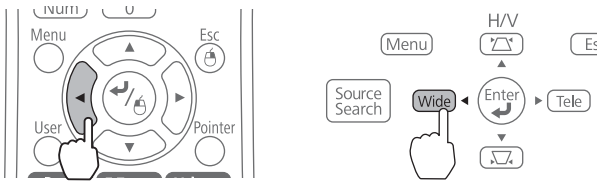

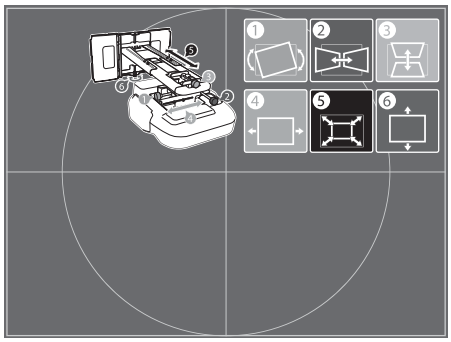

4 Justera fokus

(1) Flytta spaken för luftfilterluckan (1) för att öppna luftfilterluckan (2).

(2) Använd fokusspaken för att justera fokus (3).

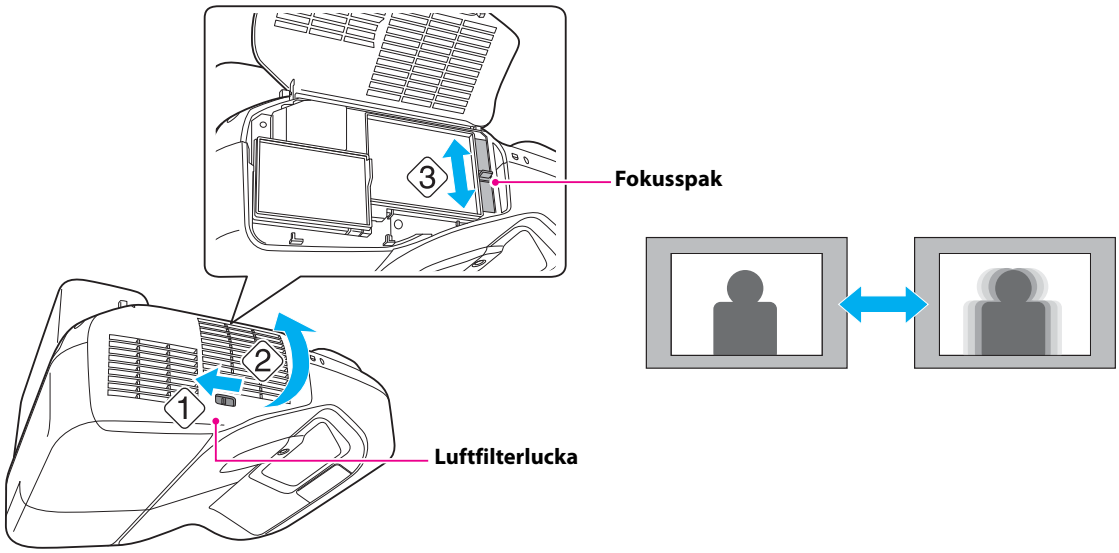

(3) När du har justerat färdigt stänger du luftfilterluckan.

5 Använd den vänstra justeringsratten för att justera den horisontella rullningen

Upprepa stegen 5 till 10 efter behov.

(1) Lossa skruven på den följande bilden (1).

(2) Vrid justeringsratten (1) för att justera den horisontella rullningen (2).

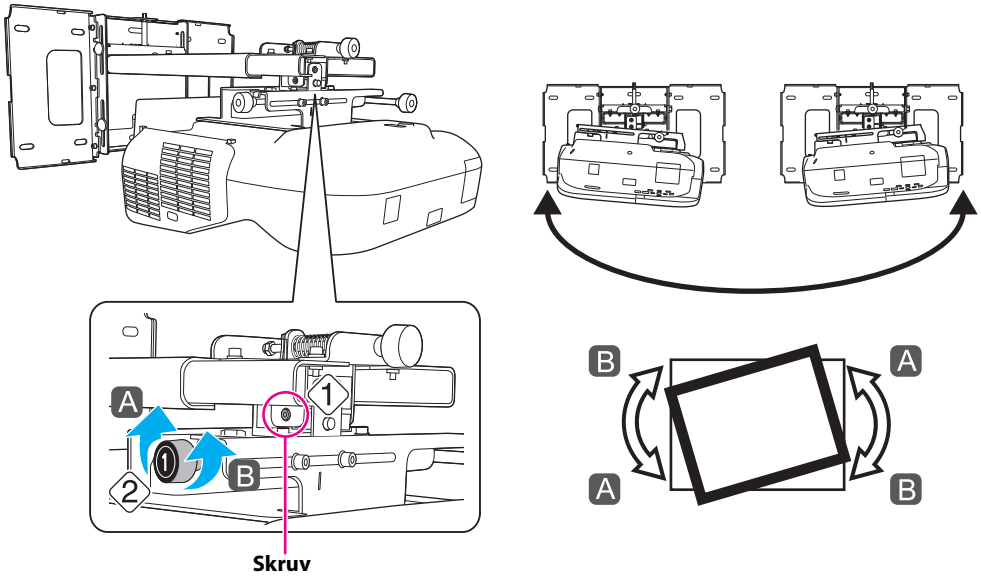

(3) När du är färdig med alla justeringar i stegen 5 till 10, skruva åt skruven du lossade i 1.

6 Använd den högra justeringsratten för att justera den horisontella rotationen

(1) Lossa skruvarna (x2) på den följande bilden (1).

(2) Vrid justeringsratten (2) för att justera den horisontella rotationen (2).

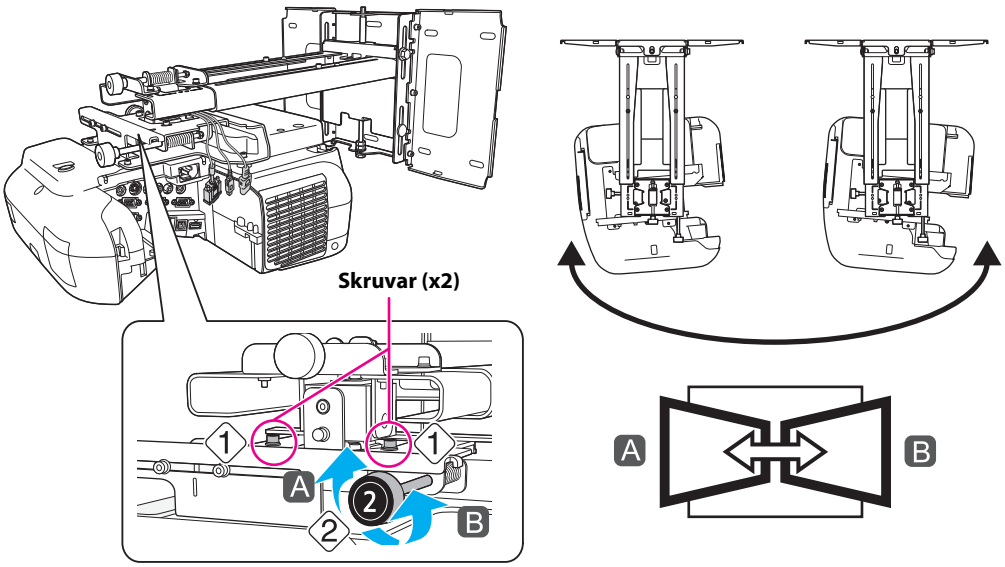

(3) När du är färdig med alla justeringar i stegen 5 till 10, skruva åt skruvarna (x2) du lossade i 1.

7 Använd den övre justeringsratten för att justera den vertikala lutningen

(1) Lossa skruven på den följande bilden (1).

(2) Vrid justeringsratten (3) för att justera den vertikala lutningen (2).

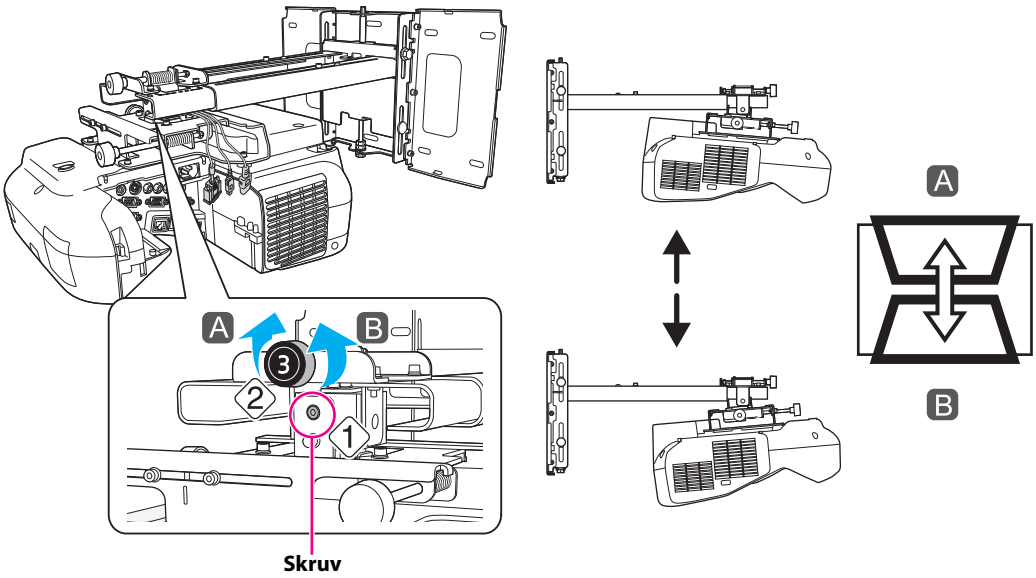

(3) När du är färdig med alla justeringar i stegen 5 till 10, skruva åt skruven du lossade i 1.

8 Justera den horisontella glidningen

(1) Skruva loss M4 x 12 mm-skruvarna med invändig sexkant (x2) och justera sedan glidstycket för glidplattan.

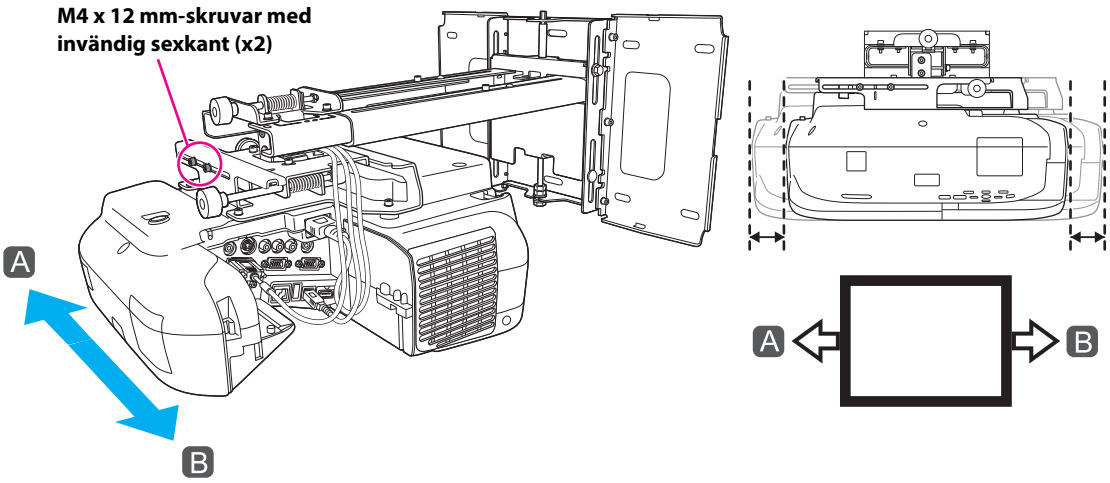

(2) När du är färdig med alla justeringar i stegen 5 till 10, skruva åt M4 x 12 mm-skruvarna med invändig sexkant (x2).

9 Justera glidningen framåt/bakåt

(1) Skruva loss M4 x 12 mm-skruvarna med invändig sexkant (x2) och justera sedan glidstycket för fästplattan.

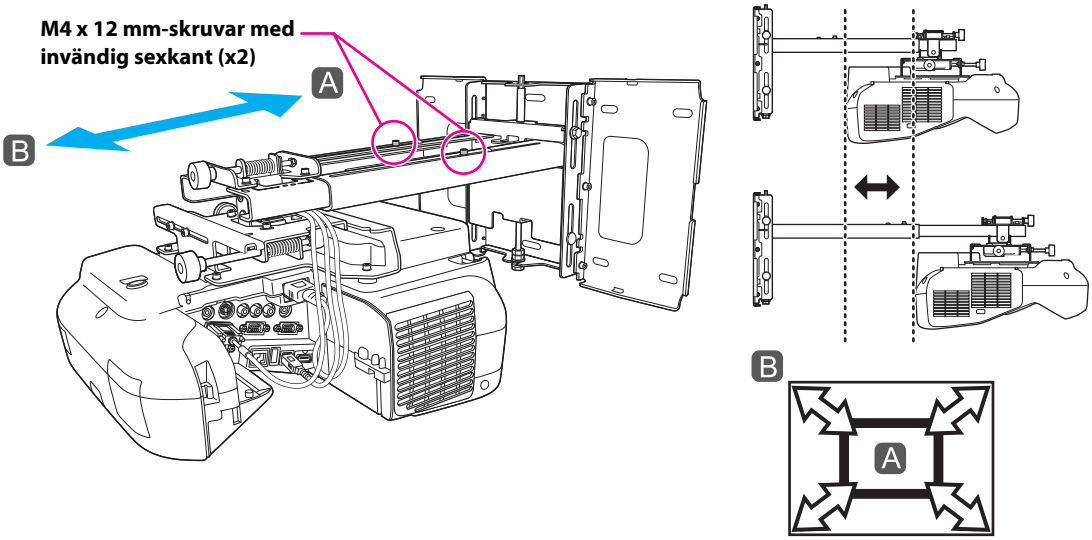

(2) När du är färdig med alla justeringar i stegen 5 till 10, skruva åt M4 x 12 mm-skruvarna med invändig sexkant (x2).

10 Justera den vertikala glidningen

(1) Lossa den sexkantiga M6 x 20 mm-ansatsskruven (1).

(2) Justera den vertikala glidningen med den sexkantiga M8-skruven längst ner på fästplattan, eller den sexkantiga axeln överst på fästplattan (2).

Om du drar åt den sexkantiga M8-skruven sänks fästplattan, och om du lossar skruven höjs den.
Om du drar åt den sexkantiga axeln höjs fästplattan, och om du lossar axeln sänks den.

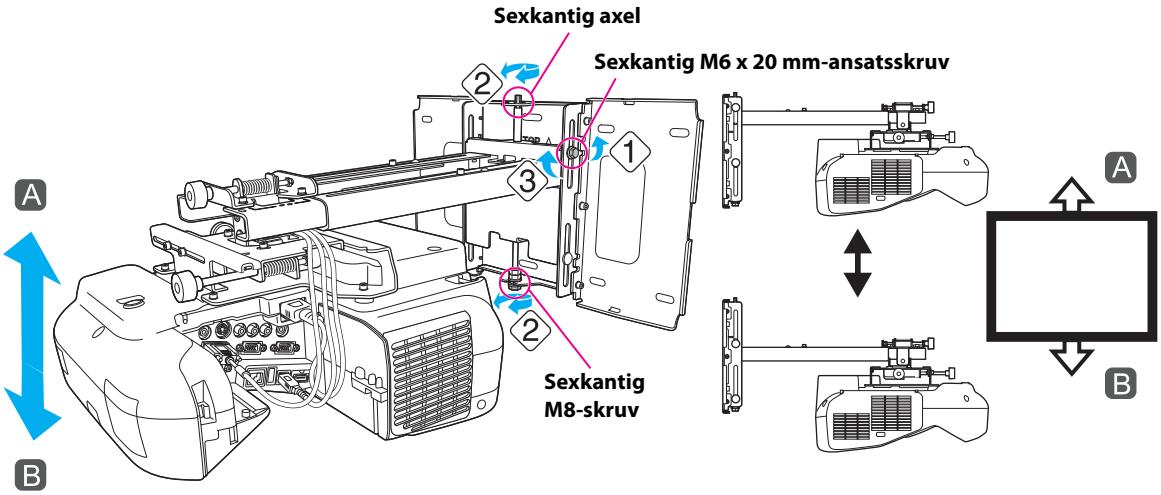

(3) (Skruva åt den sexkantiga M6 x 20 mm-ansatsskruven du lossade i (1) (3).

11 Stäng av visningen av testmönstret

Tryck på [Esc]-knappen på fjärrkontrollen eller kontrollpanelen för att stänga av testmönstret.

⚠ Varning

Dra åt alla skruvar ordentligt. Annars kan projektorn eller fästplattan falla ned och orsaka person- eller egendomsskador.

7. Ditsättning av kåpor

1 Fäst väggplattans kåpor och ändstycket

(1) Fäst väggplattans kåpor (1).

> **Beroende på hur kablarna är kopplade kan du behöva skära bort delar av väggplattans kåpor för att kablarna ska kunna passera igenom dem.**
> **När du skär den tunna delen av väggplattans kåpor och leder igenom kablarna, se till att utföra avgradning för att jämna ut eventuella vassa kanter för att förhindra att kablarna skadas.**
> **Se även till att använda skärverktyget på ett säkert sätt.**

(2) Placera ändstycket med den konkava delen uppåt (2).

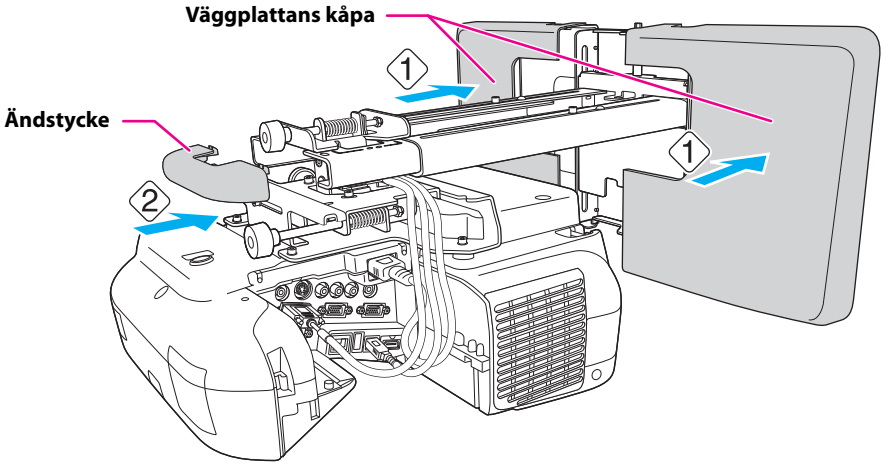

2 Fäst kabelskyddet på projektorn

Fäst kabelskyddet och dra åt skruvarna (x2) för att sätta fast kabelskyddet.

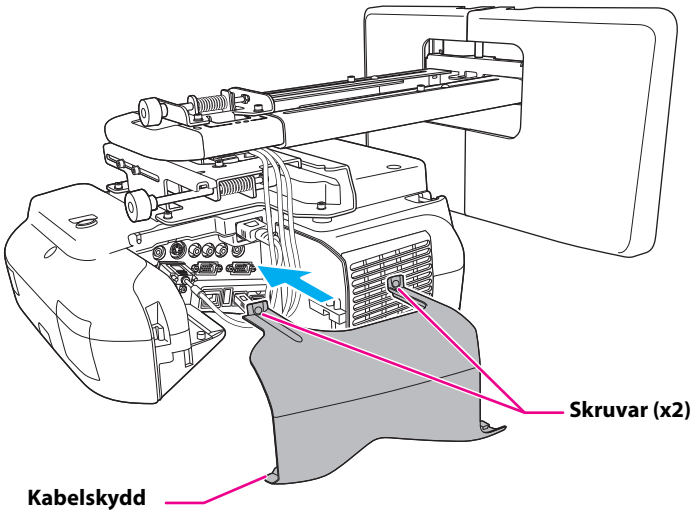

⚠ Försiktigt!

Endast en specialist ska ta bort eller återinstallera projektorn, detta gäller även underhåll och reparationer. Se bruksanvisningen för projektorn för instruktioner om underhåll och reparationer.

⚠ Varning

- **Lossa aldrig skruvar och muttrar efter installationen. Kontrollera regelbundet att skruvarna inte lossnat. Om någon skruv skulle ha lossnat måste du dra åt den ordentligt. Annars kan projektorn eller fästplattan falla ned och orsaka person- eller egendomsskador.**
- **Häng inte på fästplattan och häng aldrig tunga föremål på fästplattan. Om projektorn eller fästplattan faller ner kan det orsaka person- eller egendomsskador.**

8. Bilaga

Innan du använder Interactive Function (den interaktiva funktionen)

Du behöver utföra kalibrering för att rikta in positionerna för markören och Easy Interactive Pen.
Om du ska använda Easy Interactive Tools behöver du installera Easy Interactive Tools Ver.2.XX på din dator.
Du behöver även installera Easy Interactive Driver Ver.2.XX när du utför musfunktioner eller ritar på Mac OS X.
För ytterligare information, se den medföljande Snabbstartsguiden eller Bruksanvisningen på Document CD-ROM-skivan.

Fästa en säkerhetskabel
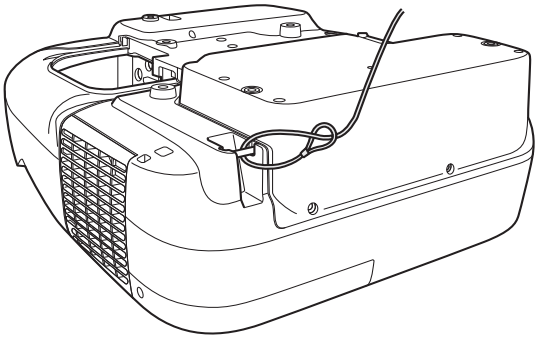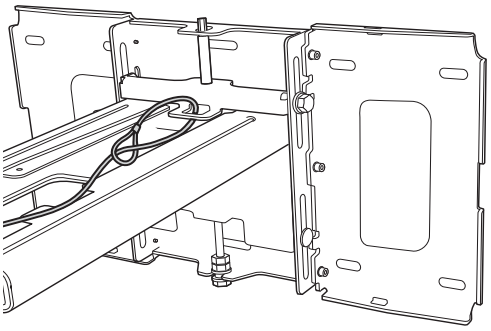
Om projektorn ska installeras i ett rum där den ska stå obevakad, kan du använda ett i handeln tillgängligt stöldhindrande trådlås för att fästa projektorn på en stolpe eller liknande objekt för att förhindra att någon tar den.
Dra det stöldhindrande trådlåsets tråd genom monteringsplatsen för säkerhetskabeln.
För ytterligare information om hur man låser trådlåset, se Bruksanvisningen som medföljer trådlåset.