Türkçe

Kurulum Kılavuzu

Türkçe

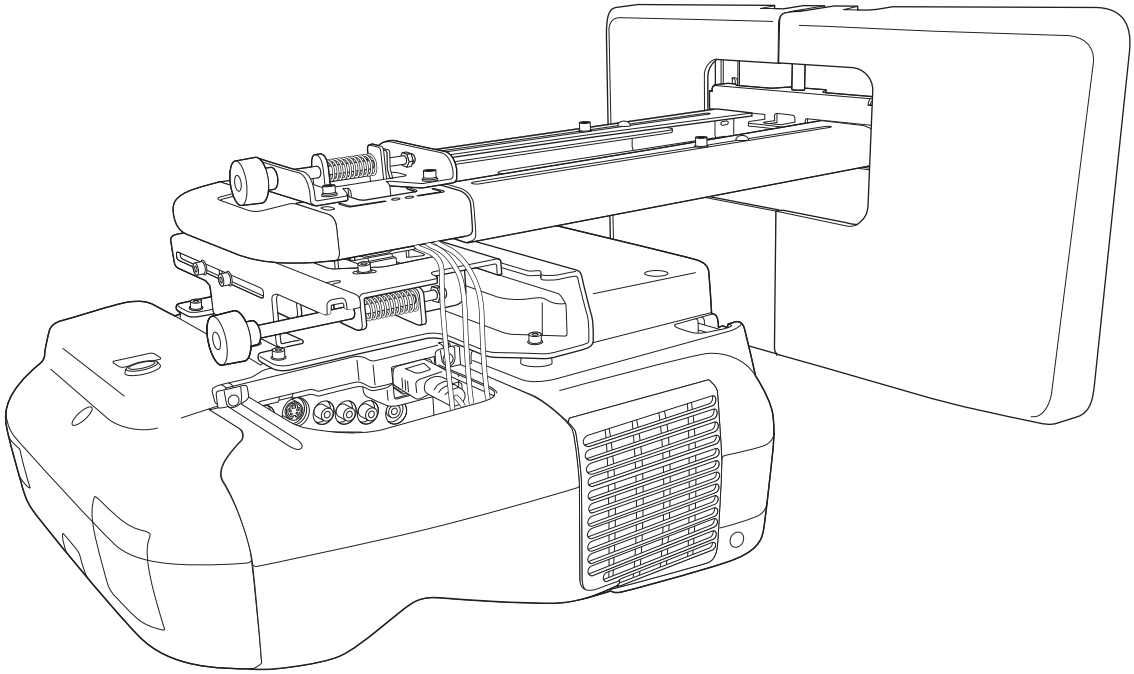

EPSON
EXCEED YOUR VISION

Güvenlik Talimatları

Güvenliğiniz için, ayar plakasını kullanmadan önce bu kılavuzdaki bütün talimatları okuyun. Bu kılavuzdaki talimatlar göz ardı edilerek yanlış uygulama yapıldığı takdirde ayar plakası zarar görebilir, yaralanabilirsiniz veya mal kaybı meydana gelebilir. İleride başvurmak üzere bu kurulum kılavuzunu el altında bulundurun.
Projektörünüzün Kullanım Kılavuzu'nu ve Güvenlik Talimatları'nı okuyun ve bu belgelerdeki talimatlara uyun.

Simgelerin Açıklamaları

Yaralanmanızı veya mal kaybına uğramanızı önlemek için, bu kurulum kılavuzunda aşağıda gördüğünüz uyarı işaretleri kullanılmıştır. Bu kurulum kılavuzunu okurken, bu uyarıları anladığınızdan emin olun.

⚠ Uyarı	Bu simge, göz ardı edildiği takdirde yanlış kullanım sonucunda yaralanmaya ve hatta ölüme yol açabilecek bilgileri belirtir.
⚠ Dikkat	Bu simge, göz ardı edildiği takdirde yanlış kullanım sonucunda yaralanmaya veya maddi hasara yol açabilecek bilgileri belirtir.
	Bu simge, ilgili veya yararlı bilgileri gösterir.

	Yapılmaması gereken bir işlemi belirten simge
	Yapılması gereken bir işlemi belirten simge

Kurulum için Güvenlik Önlemleri

⚠ Uyarı	
Ayar plakası, duvara projektör montajı için özel olarak tasarlanmıştır. Projektörden başka bir şey monte edilirse, ağırlık yüzünden hasar meydana gelebilir. Ayar plakası düşerse, yaralanmaya veya mal kaybına yol açabilir.	
Kurulum işlemi (duvara montaj) teknik bilgi ve yeteneğe sahip, uzman kişiler tarafından gerçekleştirilmelidir. Eksik veya yanlış kurulum, ayar plakasının düşmesine ve yaralanmaya veya mal kaybına yol açmasına neden olabilir.	
Ayar plakasını kurarken, bu kılavuzdaki talimatlara uyun. Talimatlara uyulmazsa, ayar plakası düşerek yaralanmaya veya kazaya neden olabilir.	
Güç kablosu ile ilgili işlemleri yaparken dikkatli olun. Yanlış işlemler yangına veya elektrik çarpmasına yol açabilir. İşlem yaparken şu önlemleri alın: • Güç kablosunu ıslak elle tutmayın. • Hasarlı veya üzerinde değişiklik yapılmış bir güç kablosu kullanmayın. • Güç kablosunu ayar plakasından geçirirken, kabloyu fazla kuvvetli çekmeyin.	
Ayar plakasını, titreşime veya darbeye maruz kalacağı bir yere monte etmeyin. Titreşim veya darbe, projektörde veya montaj yüzeyinde hasara yol açabilir. Ayrıca, ayar plakasının veya projektörün düşerek yaralanmaya veya mal kaybına yol açmasına da neden olabilir.	
Ayar plakasını, projektörün ve ayar plakasının ağırlığını taşıyacak ve yatay titreşimlere karşı koyabilecek şekilde monte edin. M8 cıvata ve somunlar kullanın. M8'den küçük cıvata ve somunlar, ayar plakasının düşmesine yol açabilir. Epson, duvarın yeterli sağlamlıkta olmamasından veya ürünün düzgün şekilde takılmamasından kaynaklanan herhangi bir zararın sorumluluğunu almaz.	

⚠ Uyarı

Kurulum işlemi, en az iki adet kalifiye servis elemanı tarafından gerçekleştirilmelidir. Kurulum sırasında herhangi bir vidayı gevşetmeniz gerekirse, ayar plakasını düşürmemeye dikkat edin. Ayar plakası veya projektör düşerse, yaralanmaya veya mal kaybına yol açabilir.	!
Projektörü ayar plakasıyla duvara monte ederken, duvarın, projektörü ve ayar plakasını taşıyacak kadar sağlam olması gerekir. **Bu ayar plakası, beton bir duvara takılmalıdır. Kurulumdan önce projektörün ve ayar plakasının ağırlığını hesaplayın ve duvarın sağlamlığını kontrol edin. Duvar yeterince sağlam değilse, kurulumdan önce duvarı güçlendirin.**	!
Ayar plakasını düzenli olarak kontrol edip kırık parçalar veya gevşemiş vidalar bulunmadığından emin olun. Kırık parça varsa, ayar plakasını kullanmaktan hemen vazgeçin. Ayar plakası veya projektör düşerse, yaralanmaya veya mal kaybına yol açabilir.	!
Asla ayar plakası üzerinde değişiklik yapmayın.	⃠
Ayar plakasına asılmayın veya ayar plakasına ağır bir cisim asmayın. Projektör veya ayar plakası düşerse, yaralanmaya veya mal kaybına yol açabilir.	⃠
Vidaların gevşemesini önlemek için yapıştırıcı veya projektörün kayan plaka tespit parçası üzerinde gres veya yağ gibi şeyler kullanırsanız, mahfazası çatlayarak projektörün düşüp yaralanmaya veya mal kaybına yol açmasına neden olabilir. Ayar plakasını kurmak veya ayarlamak için yapıştırıcı, gres veya yağ kullanmayın.	⃠
Ayarları yaptıktan sonra bütün vidaları iyice sıkıştırın. Yoksa projektör veya ayar plakası düşerek yaralanmaya veya mal kaybına yol açabilir.	!
Kurulumdan sonra cıvataları ve somunları asla gevşetmeyin. Düzenli olarak vidaların gevşeyip gevşemediğini kontrol edin. Gevşek vida bulursanız, iyice sıkıştırın. Yoksa projektör veya ayar plakası düşerek yaralanmaya veya mal kaybına yol açabilir.	⃠
Kabloları çekerken, kabloların vidalara veya cıvatalara değmemesine dikkat edin. Kablolara yanlış işlem yapılması, yangına veya elektrik çarpmasına yol açabilir.	!

⚠ Dikkat

Ayar plakasını, projektör modelinizin işletim sıcaklığının aşılabileceği bir yere kurmayın. **Böyle bir ortam, projektöre zarar verebilir.**	⃠
Lensin veya optik bileşenlerin kirlenmesini önlemek için, ayar plakasını aşırı tozun veya nemin bulunmadığı bir yere kurun.	!
Ayar plakasının ayarlarını yaparken aşırı güç uygulamayın. Ayar plakası kırılarak yaralanmaya yol açabilir.	⃠

Ayar Plakasının Kurulacağı Yer

- Kurulum yerindeki güç kaynağı kablolama işlemlerini, ayar plakasının kurulumundan önce gerçekleştirin.
- Projektörü, floresan lamba veya klima cihazı gibi elektrikli aletlerden uzağa kurun. Bazı floresan lambalar, projektörün uzaktan kumandasına parazit yapabilir.
- Harici elektronik gürültüyü azaltmak için, bağlantı kablosunu 20 metreden kısa tutmanız önerilir.
- Yapıştırma ekran veya okul tahtası biçimindeki ekranlardan kullanmanızı öneririz.
- Projektörün, aşağıdaki şekilde ayarlandığından emin olun.
  - Projeksiyon ekranı, görüntü deformasyonu olmaksızın dikdörtgen şeklinde olmalıdır.
  - Projektör, projeksiyon yüzeyine göre en çok ±3° açıda eğik olmalıdır.
- Etkileşimli işlevi (Easy Interactive Function) kullanarak, Easy Interactive Pen ile projeksiyon yüzeyine doğrudan notlar alabilirsiniz. Projektörü, projeksiyon yüzeyinin elinizle yetişebileceğiniz mesafede olacağı şekilde kurun.
- Aynı odaya birden çok EB-1410Wi veya EB-1400Wi kurulduğunda, Easy Interactive Pen işlemleri düzgün çalışmayabilir. Yapılandırma menüsünden, [Çoklu proj. Mesafesi] ayarını, projektörler arasındaki mesafeye göre yapın.

  ☛ Projektörün Kullanım Kılavuzu'ndaki "Yapılandırma Menüsü"

Bu Kurulum Kılavuzu Hakkında

Bu kılavuzda, geniş açılı EB-1410Wi/1400Wi projektörünün, ürünle birlikte verilmeyen ayar plakası yardımıyla duvara nasıl monte edileceği anlatılmıştır.

1	**Ambalaj İçeriği**	☛ s. 6
2	**Teknik Özellikler**	☛ s. 7
3	**Cihazların Bağlanması**	☛ s. 9
4	**Projeksiyon Mesafe Tablosu**	☛ s. 11
5	**Kurulum İşlemi**	☛ s. 17

(1) Parçaların demonte edilmesi
(2) Parçaların monte edilmesi
(3) Duvar plakasını duvara tespit edin
(4) Projeksiyon mesafesini belirleyin ve sürgüyü dışarı çekin
(5) Kabloları ayar plakasının içinden geçirin
(6) Ayar plakasını duvar plakasına takın
(7) Standart konuma göre düşey kaydırma hiza ayarını yapın
(8) Projektörü ayar plakasına tespit edin
(9) Güç kablosunu ve diğer kabloları projektöre takın

6	**Projeksiyon Ekranının Ayarlanması**	☛ s. 27

(1) Projektörü açın
(2) En boy oranını değiştirin
(3) Test desenini görüntüleyin
(4) Odağı ayarlayın
(5) Soldaki ayar vidasını kullanarak yatay kaykılmayı ayarlayın
(6) Sağdaki ayar vidasını kullanarak yatay döndürmeyi ayarlayın
(7) En üstteki ayar vidasını kullanarak düşey eğimi ayarlayın
(8) Yatay kaydırmayı ayarlayın
(9) İleri/geri kaydırmayı ayarlayın
(10) Düşey kaydırmayı ayarlayın
(11) Test deseninin görüntülenmesini kapatın

7	**Kapakların Takılması**	☛ s. 33

(1) Duvar plakası kapağını ve uç başlığını takın
(2) Kablo kapağını projektöre takın

1. Ambalaj İçeriği

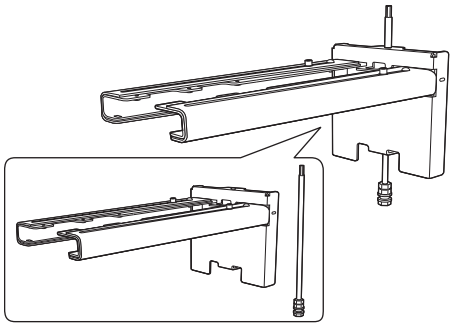

Ayar plakası

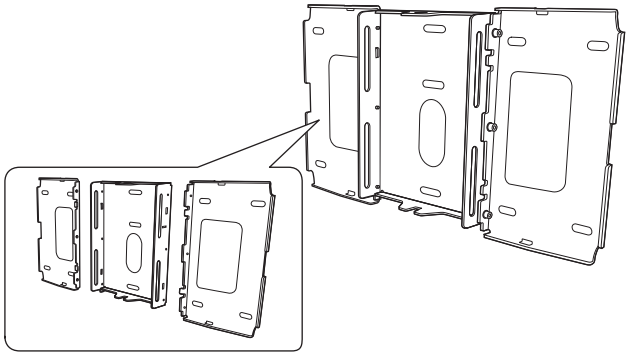

Duvar plakası

3 eksenli ayar birimi

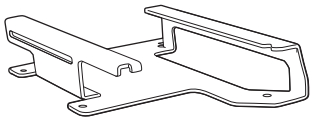

Kayan plaka

* Size gönderilirken, kayan plaka, 3 eksenli ayar birimine tespit edilmiş durumdadır.

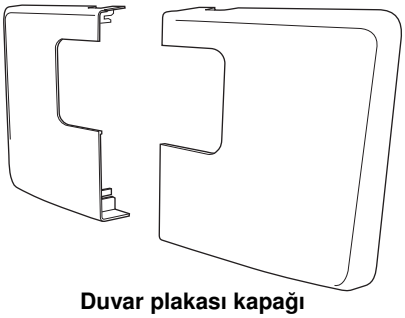

Duvar plakası kapağı

Uç başlığı

Allen anahtar (M4 için)

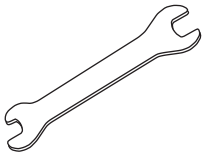

Açık uçlu somun anahtarı
13 mm (M8 ve M6 için) x
6 mm (altıgen kesitli eksen için)

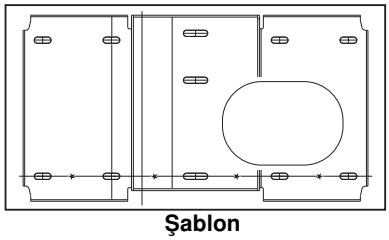

Şablon
(duvar plakasını takmak için)

Biçimi	Adı	Miktarı	İşlevi
	M4 x 12 mm'lik, pullu/kilitli pullu allen başlı cıvata	6	Duvar plakası montajı için
		4	3 eksenli ayar birimi/ayar plakası kurulumu için
		4	Kayan plaka/projektör kurulumu için
		2	Kayan plaka/3 eksenli ayar birimi kurulumu için (gönderilirken tespit edilmiş durumdadır)
	M6 x 20 mm'lik, dişsiz boyunlu, pullu/kilitli pullu cıvata	1	Ayar plakası/duvar plakası kurulumu için
	M6 x 20 mm'lik, plastik pullu, dişsiz boyunlu, yassı yıldız başlı vida	3	

- Ayar plakasını kurmak için, plakayla birlikte verilen cıvataları veya vidaları bu kılavuzda tarif edildiği şekilde kullanın. Bu cıvataların yerine başka türden herhangi bir cıvata kullanmayın.
- Duvar plakasını duvara tespit etmek için, piyasada bulunan M8 x 50 mm çelik dübellerden (en az 3 adet) kullanın.
- Kuruluma başlamadan önce, ihtiyaç duyacağınız bütün aletleri ve parçaları hazırlayın.

2. Teknik Özellikler

Öğe	Teknik Özellik	Not	Başvuru Sayfası
Ayar plakasının ağırlığı (3 eksenli ayar birimi, kayan plaka, duvar plakası, duvar plakası kapağı ve uç başlığı dâhil)	Yaklaşık 7,4 kg	Ayar plakası (2,8 kg), 3 eksenli ayar birimi (1,1 kg), kayan plaka (0,7 kg), duvar plakası (2,5 kg), duvar plakası kapağı ve uç başlığı (0,3 kg)	
Maksimum yükleme kapasitesi	7 kg		
İleri/geri kaydırma ayar aralığı	0 - 310 mm	Kol kaydırma ayar aralığı: 0 - 248 mm 3 eksenli ayar birimi kurulum konumundan itibaren ayar: 62 mm	Aşağıdaki şekle bakın
Düşey kaydırma ayar aralığı	± 38 mm		Aşağıdaki şekle bakın
Yatay kaykılma ayar aralığı	± 3°	Ayar vidasıyla ince ayar yapmak mümkündür	☛ s. 29
Yatay döndürme ayar aralığı	± 3°	Ayar vidasıyla ince ayar yapmak mümkündür	☛ s. 30
Düşey eğim ayar aralığı	± 3°	Ayar vidasıyla ince ayar yapmak mümkündür	☛ s. 30
Yatay kaydırma ayar aralığı	± 45 mm		Aşağıdaki şekle bakın

Duvar plakası

Ürün gönderildiğinde üç parça hâlindedir. Kullanmadan önce parçaları birbirine vidalamak için, birlikte verilen M4 x 12 mm'lik cıvataları (x6) kullanın.

[Birim: mm]

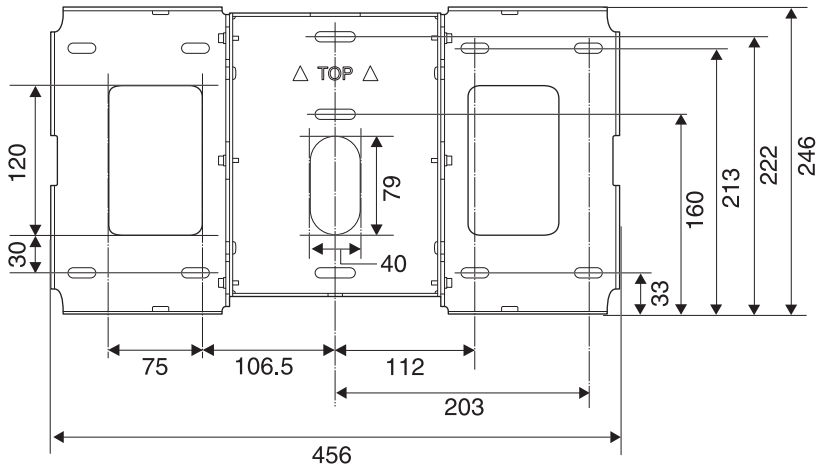

Düşey kaydırma ayar aralığı

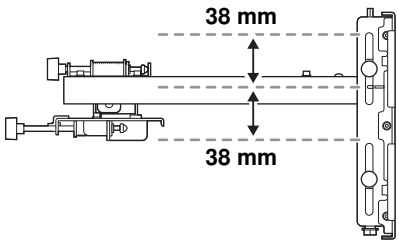

Yatay kaydırma ayar aralığı

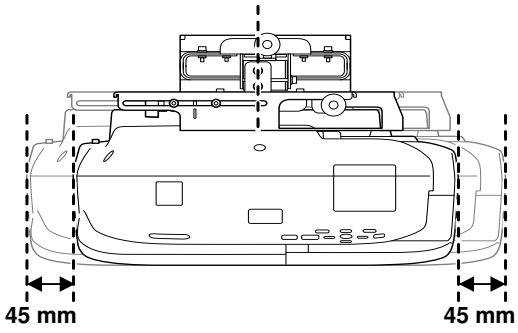

İleri/geri kaydırma ayar aralığı

Kol kaydırma ayar aralığı

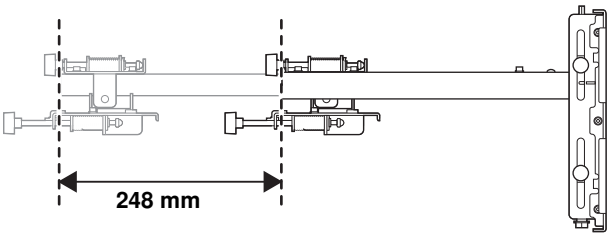

3 eksenli ayar birimi kurulum konumundan itibaren ayar

3 eksenli ayar biriminin kurulum konumunu öne veya arkaya değiştirerek, projektörün kurulum konumunu ayarlayabilirsiniz.

Ekran boyutu 70 inç'ten küçükse, ○ damgasıyla işaretlenmiş olan konuma kurun.

Ekran boyutu 70 inç veya daha büyükse, ○ ○ damgasıyla işaretlenmiş olan konuma kurun.

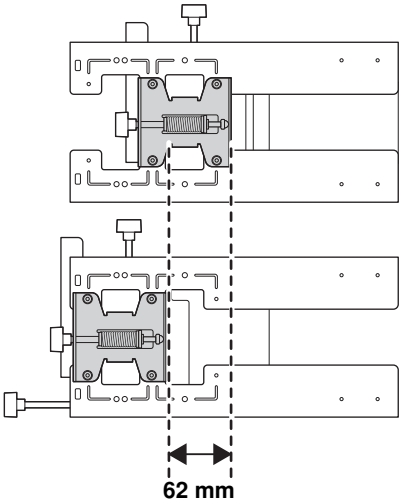

3. Cihazların Bağlanması

Gerekli Kablolar

Ayar plakasını kuracağınız yerde, gereken bütün kabloları hazırlayın.

- Güç kablosu, bilgisayar kablosu, USB kablosu (gerekli)
- Projektöre bağlayacağınız, belge kamerası veya mikrofon gibi cihazların bütün kabloları (ihtiyaçlarınıza göre)

Ayrıntılı bilgi edinmek için, Document CD-ROM'unda verilen Kullanım Kılavuzu'na bakın.

Gereken kablolar

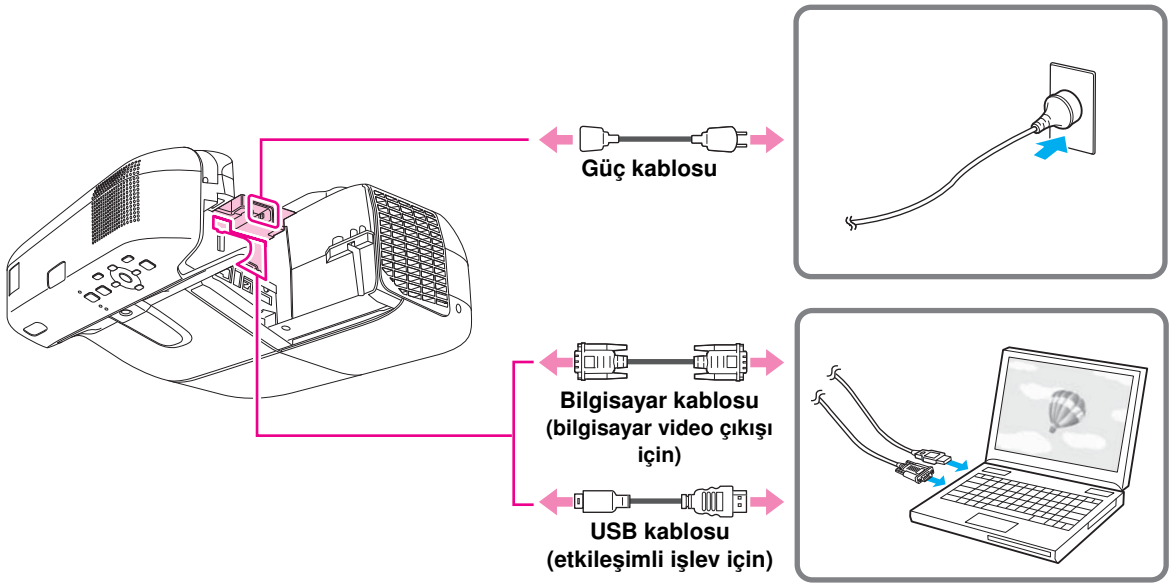

Cihazlarınızın kablolarını hazırlayın

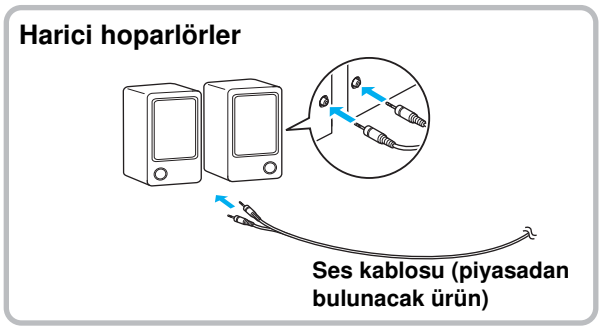

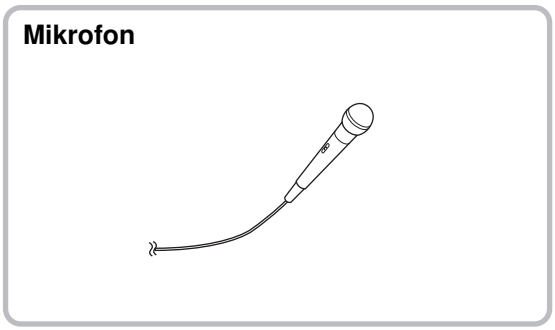

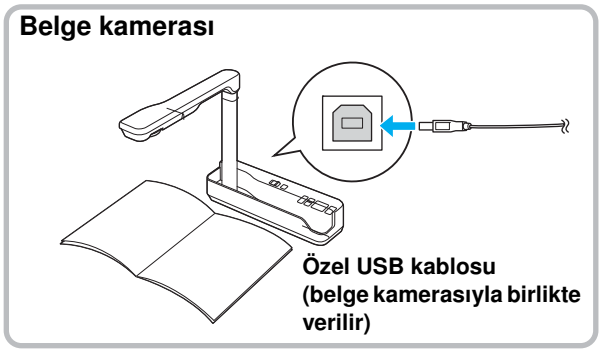

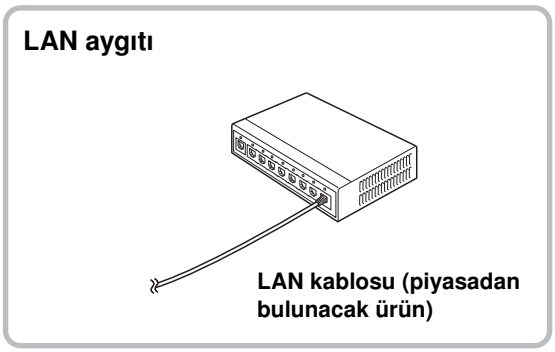

Control Pad

Control Pad, EB-1410Wi/1400Wi projektörlerle birlikte verilir. Control Pad'i kurarak, projektörün açılıp kapatılması, kaynağın değiştirilmesi vb. sık kullanılan işlemleri kolayca gerçekleştirebilirsiniz. Control Pad'e USB bellek, yazıcının USB kablosu vb. de takabilirsiniz.

Kurulum örneği

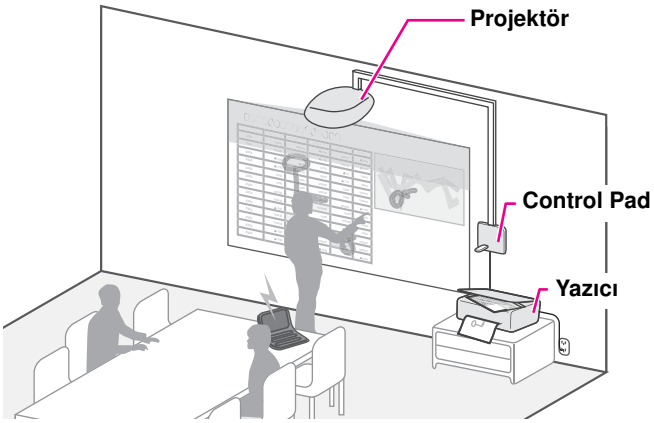

Control Pad kullanmak istiyorsanız, projektörün kurulumuna başlamadan önce Control Pad'in nereye kurulacağını da planlamanız gerekir. Control Pad'in kendine göre önerilen kurulum mesafesi ve gerekleri vardır. Ürünle birlikte verilen basılı malzemelere veya Document CD-ROM'undaki "Control Pad Kurulum Kılavuzu" na bakın.

4. Projeksiyon Mesafe Tablosu

Ayar plakasını ve projektörü, görüntüleri projeksiyon yüzeyine uygun boyutta yansıtacak şekilde kurmak için, aşağıdaki tabloya başvurun. Verilen değerler, tahmini kaba değerlerdir.
Projeksiyon mesafesi (a) olarak 62 - 311 mm aralığı önerilir.
Ekran boyutu (S) 70 inç veya daha büyük olduğunda, sürgü ölçüsündeki (b) sayılar, projeksiyon mesafesiyle (a) aynıdır. S 70 inç'ten küçük olduğunda projektörün kurulum konumu değiştiğinden, a ile b için olan sayılar birbirinden farklıdır.

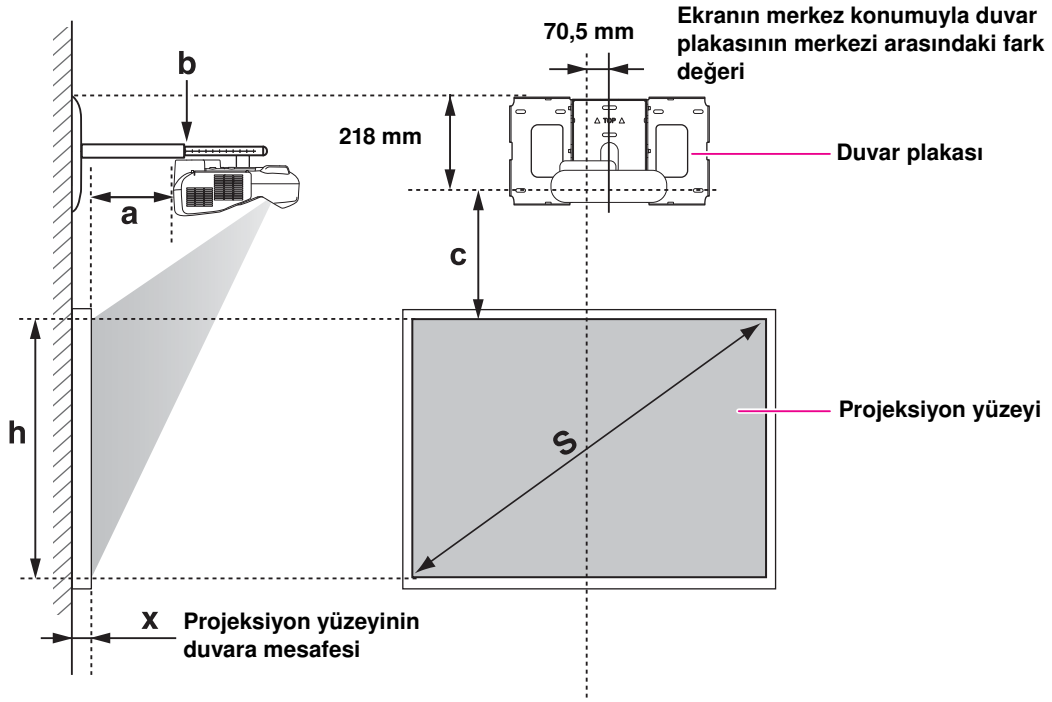

Ekran boyutu 70 inç'ten küçük olduğunda

3 eksenli ayar birimini, ○ damgasıyla işaretli konuma takın.

Aşağıdaki tabloda, 3 eksenli ayar birimi ○ damgasıyla işaretli konuma takıldığında kullanılacak olan sayılar verilmiştir. Sürgü ölçüsündeki (b) sayılar, projeksiyon mesafesinden (a) farklıdır.

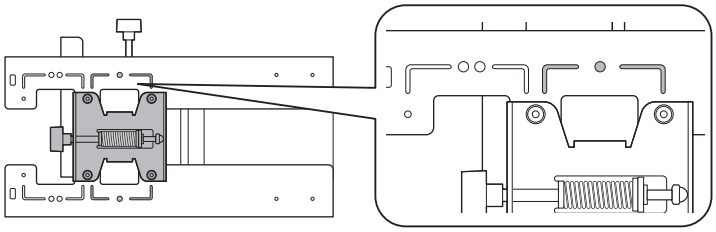

Projeksiyon ekranından duvar plakasına kadar olan mesafe (c), düşey kaydırma standart konuma ayarlandığında verilen sayıdır.
Ayar plakasındaki çentiği, duvar plakasındaki damganın konumuna denk getirin.

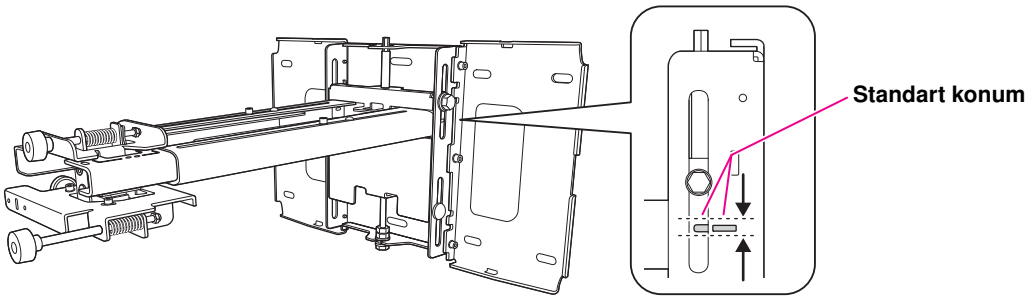

4:3 en boy oranı

[Birim: cm]

S Ekran Boyutu		a Projeksiyon Mesafesi Minimum (Geniş) ila Maksimum (Tele)	b Sürgü Ölçüsü'ndeki sayılar	c Projeksiyon Yüzeyiyle Duvar Plakası Arasındaki Mesafe	h Projeksiyon Yüzeyinin Yüksekliği	Etkileşimli Beyaz Tahta
53"	107,7 x 80,8	6,2 - 19,3	12,4 - 25,5	17,4	80,8	
57"	115,8 x 86,9	9,1 - 23,1	15,3 - 29,3	18,6	86,9	PolyVision TS410
60"	122,0 x 91,4	11,2 - 25,9	17,4 - 32,1	19,5	91,4	HitachiCambridge board60 RM Classboard 60 INTERWRITE® BOARD 1060 INTERWRITE Dual board 1260
63"	128,0 x 96,0	13,3 - 28,8	19,5 - 35,0	20,4	96,0	Hitachi Starboard FX DUO 63
64"	130,0 x 97,5	14,0 - 29,7	20,2 - 35,9	20,7	97,5	SmartBoard660 ActivBoard 164
66"	134,2 x 100,6	15,4 - 30,7	21,6 - 36,9	21,3	100,6	TeamBoard RT TMWM5422CL/EM
69"	140,3 x 105,2	17,5 - 30,7	23,7 - 36,9	22,2	105,2	

En küçük ekran boyutu 53" boyutudur.

16:10 en boy oranı **[Birim: cm]**

S Ekran Boyutu		a Projeksiyon Mesafesi Minimum (Geniş) ila Maksimum (Tele)	b Sürgü Ölçüsü'ndeki sayılar	c Projeksiyon Yüzeyiyle Duvar Plakası Arasındaki Mesafe	h Projeksiyon Yüzeyinin Yüksekliği	Etkileşimli Beyaz Tahta
60"	129,3 x 80,8	6,2 - 19,3	12,4 - 25,5	17,4	80,8	
69"	148,6 x 92,9	11,8 - 26,8	18,0 - 33,0	19,8	92,9	

En küçük ekran boyutu 60" boyutudur.

16:9 en boy oranı **[Birim: cm]**

S Ekran Boyutu		a Projeksiyon Mesafesi Minimum (Geniş) ila Maksimum (Tele)	b Sürgü Ölçüsü'ndeki sayılar	c Projeksiyon Yüzeyiyle Duvar Plakası Arasındaki Mesafe	h Projeksiyon Yüzeyinin Yüksekliği	Etkileşimli Beyaz Tahta
59"	130,7 x 73,5	6,6 - 19,8	12,8 - 26,0	21,7	73,5	
60"	132,8 x 74,7	7,3 - 20,7	13,5 - 26,9	22,0	74,7	
69"	152,9 x 85,9	13,0 - 28,4	19,2 - 34,6	25,1	85,9	

En küçük ekran boyutu 59" boyutudur.

Değer, yazıcıyı yerleştirdiğiniz yere bağlı olarak farklı olabilir.
Tele olarak projeksiyon yapılırken, yansıtılan görüntülerin kalitesi düşebilir.
4:3 en boy oranında görüntü yansıtıldığında, görüntüler otomatik olarak yeniden boyutlandırılır ve yansıtılan görüntülerin kalitesi düşebilir.

Ekran boyutu 70 inç veya daha büyük olduğunda

3 eksenli ayar birimini, ○○ damgasıyla işaretli konuma takın.

Aşağıdaki tabloda, 3 eksenli ayar birimi ○○ damgasıyla işaretli konuma takıldığında kullanılacak olan sayılar verilmiştir. Sürgü ölçüsündeki (b) sayılar, projeksiyon mesafesiyle (a) aynıdır.

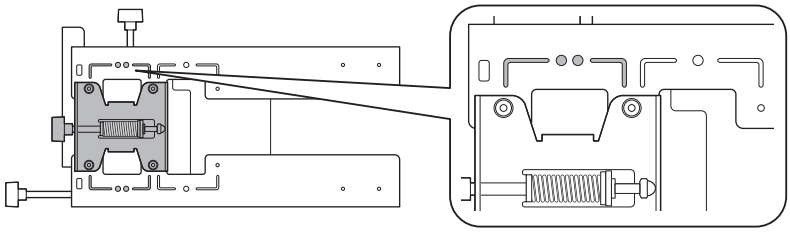

Projeksiyon ekranından duvar plakasına kadar olan mesafe (c), düşey kaydırma standart konuma ayarlandığında verilen sayıdır.
Ayar plakasındaki çentiği, duvar plakasındaki damganın konumuna denk getirin.

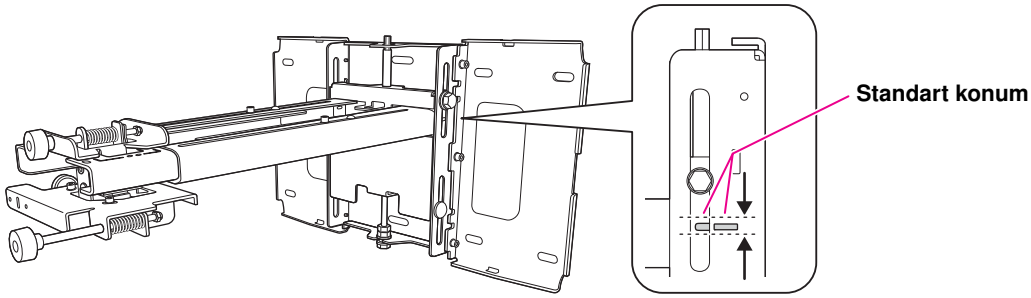

4:3 en boy oranı **[Birim: cm]**

S Ekran Boyutu		a Projeksiyon Mesafesi Minimum (Geniş) ila Maksimum (Tele)	b Sürgü Ölçüsü'ndeki sayılar	c Projeksiyon Yüzeyiyle Duvar Plakası Arasındaki Mesafe	h Projeksiyon Yüzeyinin Yüksekliği	Etkileşimli Beyaz Tahta
70"	142,2 x 106,7	18,2 - 31,1		22,5	106,7	
77"	156,4 x 117,3	23,1 - 31,1		24,7	117,3	HitachiCambridge board77 Hitachi Starboard FX DUO 77 SmartBoard680 SmartBoardX880 INTERWRITE® BOARD 1077 TeamBoard RT TMWM6250CL/EM
77.5"	157,4 x 118,1	23,5 - 31,1		24,8	118,1	RM Classboard 77.5
78"	158,5 x 118,9	23,8 - 31,1		25,0	118,9	PolyVision eno2610 PolyVision TS610 ActivBoard 178
79"	160,6 x 120,4	24,5 - 31,1		25,3	120,4	INTERWRITE Dual board 1279
80"	162,5 x 121,9	25,2 - 31,1		25,6	121,9	
88"	178,9 x 134,1	30,8 - 31,1		28,0	134,1	

En büyük ekran boyutu 88" boyutudur.

16:10 en boy oranı **[Birim: cm]**

S Ekran Boyutu		a Projeksiyon Mesafesi Minimum (Geniş) ila Maksimum (Tele)	b Sürgü Ölçüsü'ndeki sayılar	c Projeksiyon Yüzeyiyle Duvar Plakası Arasındaki Mesafe	h Projeksiyon Yüzeyinin Yüksekliği	Etkileşimli Beyaz Tahta
70"	150,7 x 94,2	12,4 - 27,6		20,1	94,2	
75"	161,5 x 101,0	15,5 - 31,1		21,4	101,0	PolyVision eno2650
77.8"	167,5 x 104,7	17,3 - 31,1		22,2	104,7	PolyVision TS600/TS620/ TSL620
80"	172,3 x 107,7	18,7 - 31,1		22,7	107,7	
85"	183,1 x 114,4	21,8 - 31,1		24,1	114,4	TeamBoard RT TMWM7450EM
87"	187,3 x 117,1	23,0 - 31,1		24,6	117,1	SmartBoard685 SmartBoardX885 ActivBoard 387 ActivBoard 587 pro
88"	189,5 x 118,5	23,6 - 31,1		24,9	118,5	Hitachi Starboard FX DUO-88W
90"	193,9 x 121,2	24,9 - 31,1		25,4	121,2	
100"	215,4 x 134,6	31,1*		28,1	134,6	

En büyük ekran boyutu 100" boyutudur.
* Geniş için (maksimum yakınlaştırma).

16:9 en boy oranı **[Birim: cm]**

S Ekran Boyutu		a Projeksiyon Mesafesi Minimum (Geniş) ila Maksimum (Tele)	b Sürgü Ölçüsü'ndeki sayılar	c Projeksiyon Yüzeyiyle Duvar Plakası Arasındaki Mesafe	h Projeksiyon Yüzeyinin Yüksekliği	Etkileşimli Beyaz Tahta
70"	155,0 x 87,2	13,7 - 29,3		25,4	87,2	
71"	157,1 x 88,4	14,3 - 30,1		25,8	88,4	INTERWRITE® BOARD 1071
77"	170,6 x 95,9	18,1 - 31,1		27,8	95,9	INTERWRITE Dual board 1277
80"	177,0 x 99,6	20,0 - 31,1		28,9	99,6	RM Classboard 85
82"	181,5 x 102,1	21,3 - 31,1		29,6	102,1	Hitachi Starboard FX-82Wide
85"	188,1 x 105,8	23,2 - 31,1		30,6	105,8	INTERWRITE® BOARD 1085 INTERWRITE Dual board 1285
90"	199,3 x 112,1	26,4 - 31,1		32,3	112,1	
94"	208,2 x 117,1	29,0 - 31,1		33,7	117,1	SmartBoard690

S Ekran Boyutu		a Projeksiyon Mesafesi Minimum (Geniş) ila Maksimum (Tele)	b Sürgü Ölçüsü'ndeki sayılar	c Projeksiyon Yüzeyiyle Duvar Plakası Arasındaki Mesafe	h Projeksiyon Yüzeyinin Yüksekliği	Etkileşimli Beyaz Tahta
95"	210,4 x 118,3	29,6 - 31,1		34,0	118,3	INTERWRITE® BOARD 1095 INTERWRITE Dual board 1295 ActivBoard 395 ActivBoard 595 pro
97"	214,8 x 120,8	30,9 - 31,1		34,7	120,8	

En büyük ekran boyutu 97" boyutudur.

Değer, yazıcıyı yerleştirdiğiniz yere bağlı olarak farklı olabilir.
Tele olarak projeksiyon yapılırken, yansıtılan görüntülerin kalitesi düşebilir.
4:3 en boy oranında görüntü yansıtıldığında, görüntüler otomatik olarak yeniden boyutlandırılır ve yansıtılan görüntülerin kalitesi düşebilir.

5. Kurulum İşlemi

Ayar plakasının kurulmasında aşağıdaki adımları izlemeye dikkat edin. Bu adımları göz ardı ederseniz, ayar plakası düşebilir ve yaralanmaya veya mal kaybına yol açabilir.

⚠ Uyarı

- **Projektörü ayar plakasıyla duvara monte ederken, duvarın, projektörü ve ayar plakasını taşıyacak kadar sağlam olması gerekir.**
  Bu ayar plakası, beton bir duvara takılmalıdır. Kurulumdan önce projektörün ve ayar plakasının ağırlığını hesaplayın ve duvarın sağlamlığını kontrol edin. Duvar yeterince sağlam değilse, kurulumdan önce duvarı güçlendirin.
- **Projektörle ayar plakası birlikte 14,5 kg ağırlığındadır.**
- **Kablonun artanını ayar plakasına asmayın.**
- **Ayar plakasını, projektörün ve ayar plakasının ağırlığını taşıyacak ve yatay titreşimlere karşı koyabilecek şekilde monte edin. M8 cıvata ve somunlar kullanın. M8'den küçük cıvata ve somunlar, ayar plakasının düşmesine yol açabilir.**
- **Epson, duvarın yeterli sağlamlıkta olmamasından veya ürünün düzgün şekilde takılmamasından kaynaklanan herhangi bir zararın sorumluluğunu almaz.**

1 Parçaların demonte edilmesi

Kayan plakayı 3 eksenli ayar biriminden çıkartın.

- M4 x 12 mm'lik allen başlı cıvataları (x2) çıkartın (1).
- Kayan plakayı 3 eksenli ayar biriminden çıkartın (2).

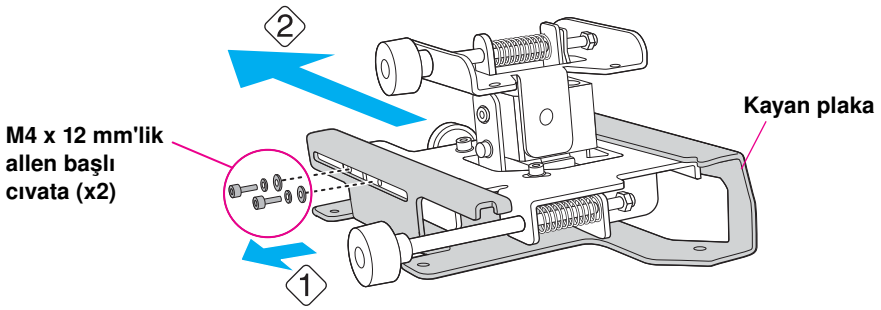

2 Parçaların monte edilmesi

(1) Duvar plakasını birleştirin.

Üç plakayı tek birim hâlinde birleştirin ve birlikte verilen M4 x 12 mm'lik allen başlı cıvatalarla (x6) tespit edin.

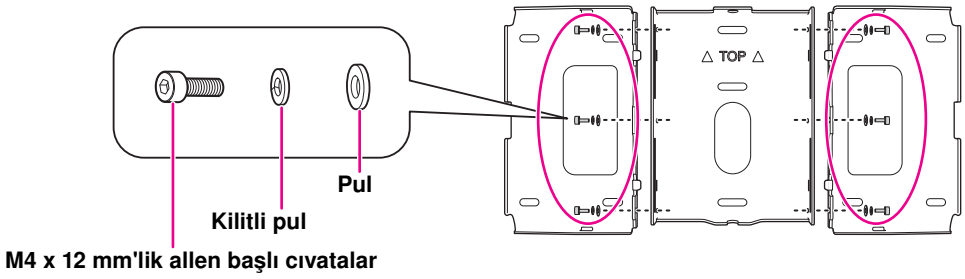

(2) Kayan plakayı projektöre takın.

Birlikte verilen M4 x 12 mm'lik allen başlı cıvataları (x4) kullanarak, kayan plakayı projektöre takın.

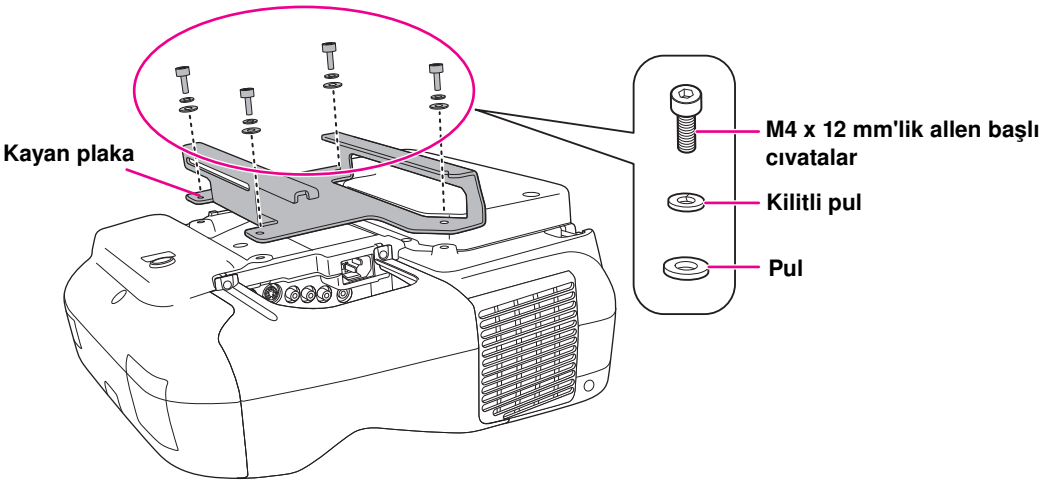

(3) 3 eksenli ayar birimini ayar plakasına takın.

- 3 eksenli ayar birimini hangi konuma takacağınıza karar verin.

  Projeksiyon ekranı 70 inç'ten küçükse ○ damgasının olduğu konuma, 70 inç veya daha büyükse ○○ damgasının olduğu konuma monte edin.

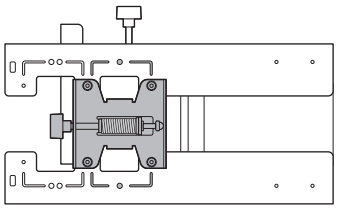

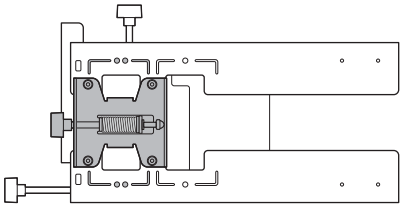

- 3 eksenli ayar birimini takmak için, birlikte verilen M4 x 12 mm'lik allen başlı cıvataları (x4) sıkıştırın.

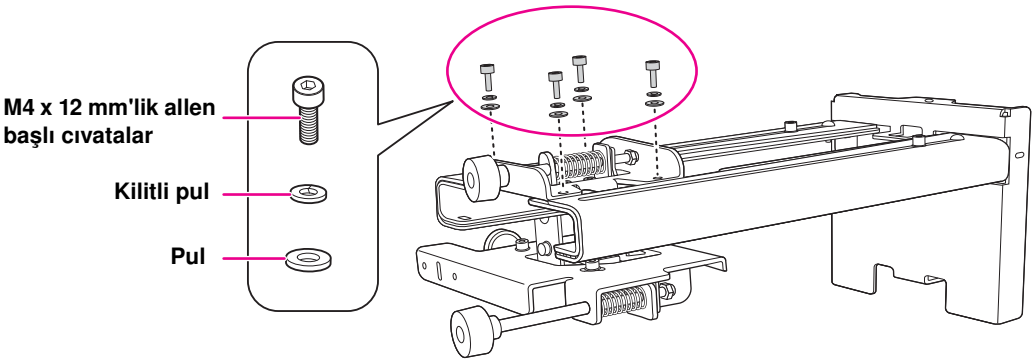

Cıvataların takılacağı konumlar

Projeksiyon ekranı 70 inç'ten küçük olduğunda

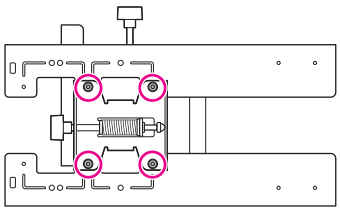

Projeksiyon ekranı 70 inç veya daha büyük olduğunda

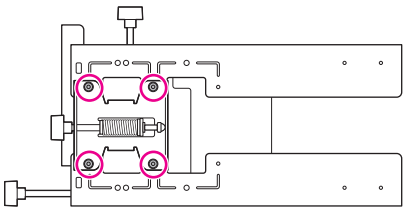

3 Duvar plakasını duvara tespit edin

(1) Şablonu koyacağınız yeri belirleyin

- Projeksiyon mesafe tablosuna bakarak, ekran boyutunu (S) ve projeksiyon yüzeyiyle duvar plakası arasındaki mesafeyi (c) belirleyin.
- Şablondaki Image Center (merkez) (düşey) çizgisini, projeksiyon yüzeyinin (düşey) merkez çizgisine denk getirin.
  Işık huzmelerinin duvarın neresinde olduğunu belirleyin ve gerekirse konumu sola veya sağa kaydırın. (Konum, projeksiyon yüzeyinin merkez çizgisinden sola veya sağa doğru yatay olarak en çok 45 mm kaydırılabilir.)
- Şablonun (yatay) ★ çizgisini (c) yüksekliğine denk getirin.

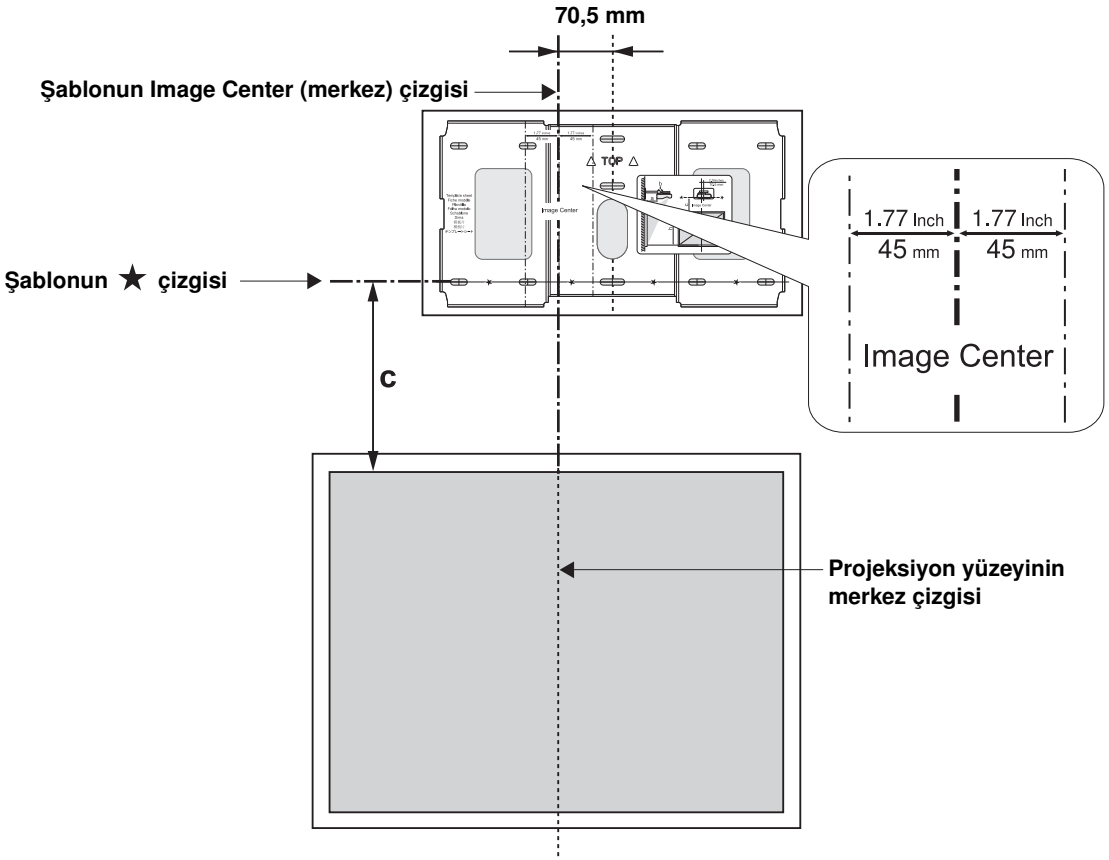

(2) Şablonu duvara tutturun.

(3) Duvar plakasının montaj deliklerinin konumunu belirleyin.

En az üç montaj deliği kullanın.

- Duvar plakası dört noktadan tespit edilecekse, şekildeki A veya B ile belirtilen delikleri delin.
- Duvar plakası üç noktadan tespit edilecekse, şekildeki C ile belirtilen delikleri delin.

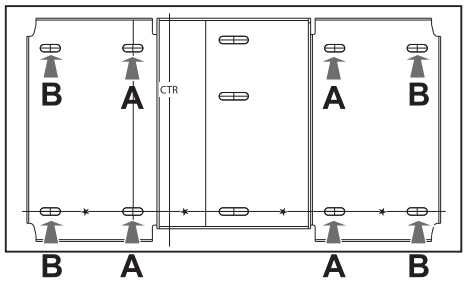

Dört montaj deliği

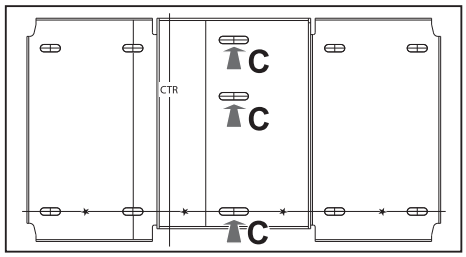

Üç montaj deliği

(4) Matkapla aşağıdaki çapta ve derinlikte delikler delin.

Delik çapı	8,5 mm
Pilot delik derinliği	40 mm
Çelik dübel delik derinliği	35 mm

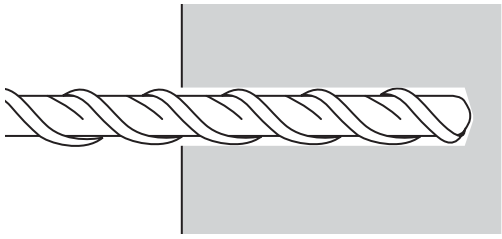

(5) Şablonu çıkartın.

(6) Toz pompası gibi bir alet kullanarak delikteki beton tozunu temizleyin.

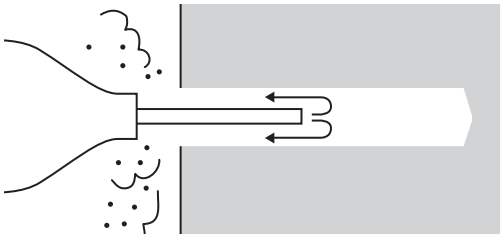

(7) Duvar plakasını duvara yerleştirin ve M8 x 50 mm çelik dübel gövdelerini deliklere sokun. Cıvatayı takın ve ucu çelik dübelin başına değinceye kadar çekiçle vurun.

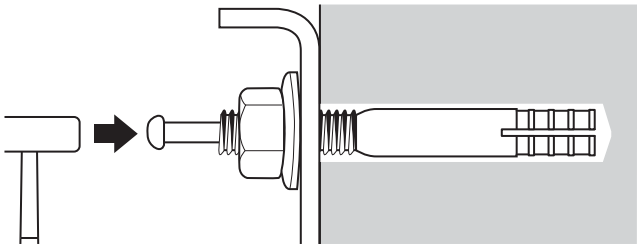

(8) Cıvatayı anahtarla sıkarak duvar plakasını duvara tespit edin.

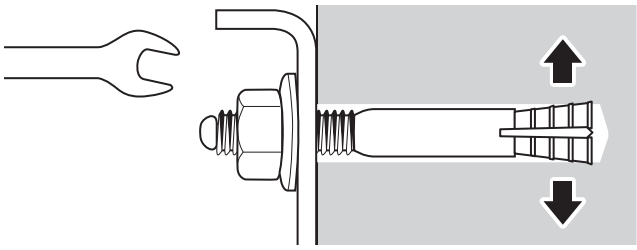

4 Projeksiyon mesafesini belirleyin ve sürgüyü dışarı çekin

(1) Projeksiyon mesafe tablosunda, sürgü ölçüsüne ilişkin sayıyı kontrol edin (b).

(2) M4 x 12 mm'lik allen başlı cıvataları (x2) gevşetin, sonra sürgüyü ayar plakasının üzerinde dışarıya doğru çekin.
Sürgüyü, sürgü ölçüsü (b) artı projeksiyon ekranının kalınlığına (x) eşit ölçüye (b+x) hizalayın.

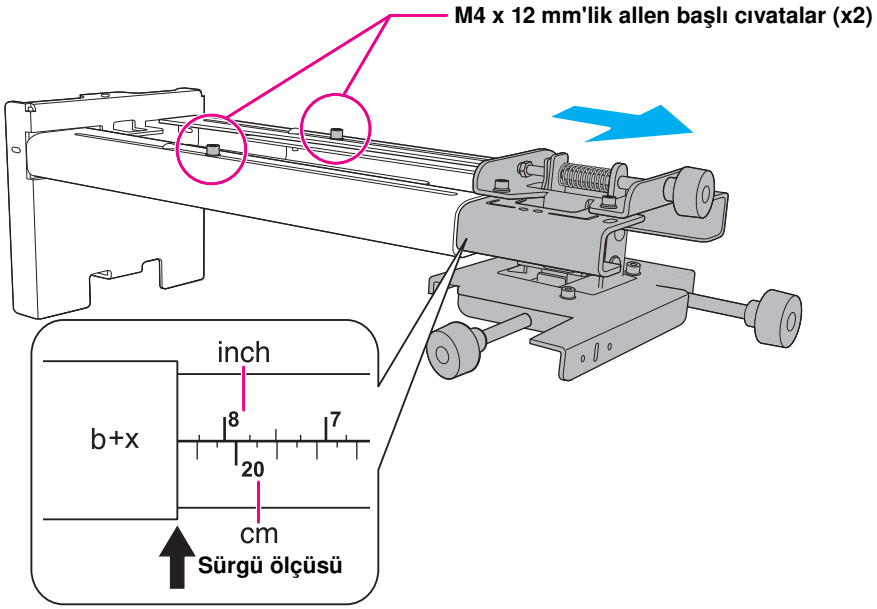

5 Kabloları ayar plakasının içinden geçirin

Gerekli kabloları, ayar plakasının içinden geçirin.

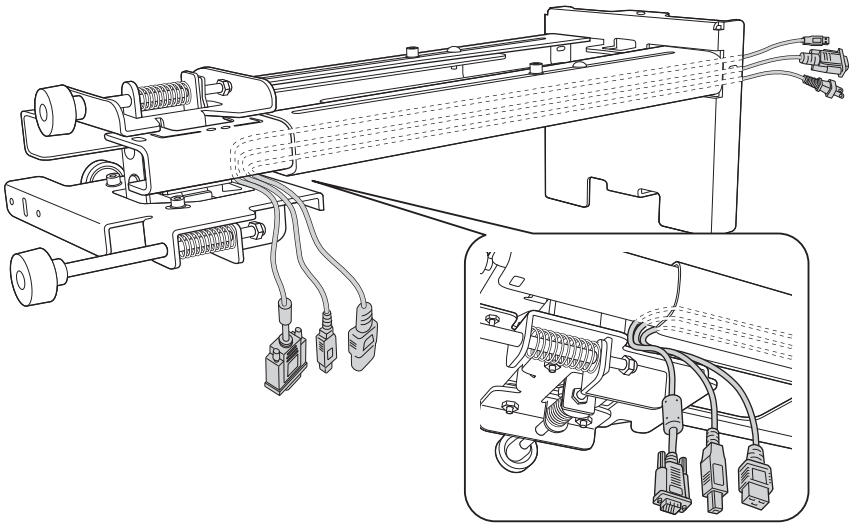

6 Ayar plakasını duvar plakasına takın

(1) Altıgen kesitli ekseni ayar plakasına sokun (1).

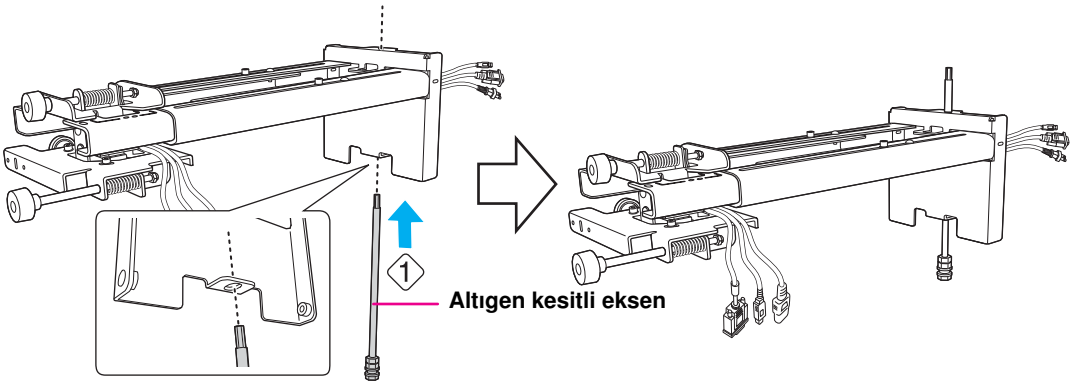

(2) Ayar plakasının üst kısmındaki altıgen kesitli ekseni duvar plakasına sokun (2).

(3) Ayar plakasının alt kısmındaki M8 cıvatayı duvar plakasına takın (3).

⚠ Dikkat

Kabloların ayar plakasıyla duvar plakası arasında sıkışmamasına dikkat edin.

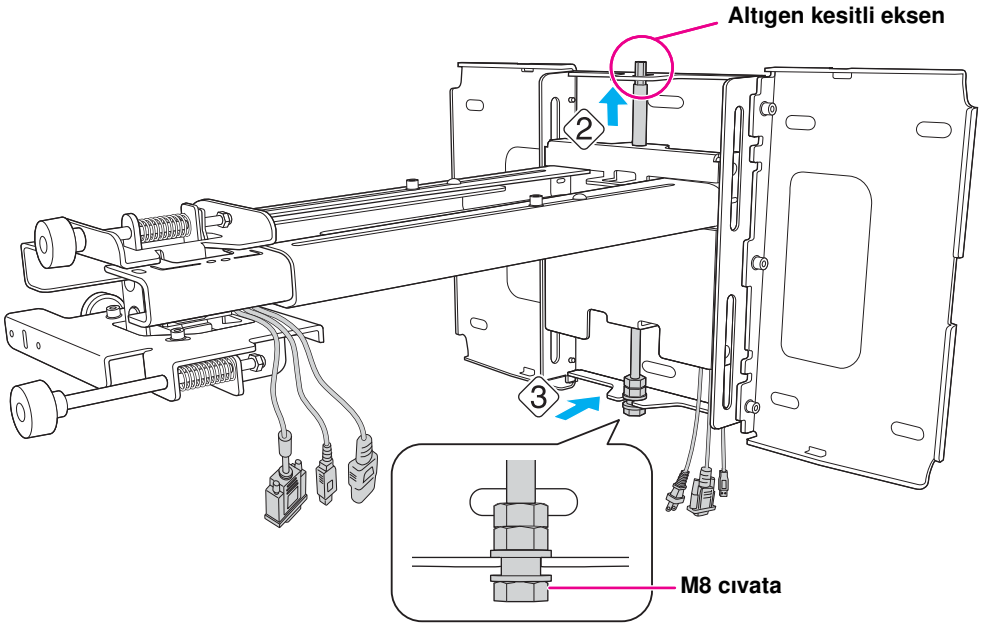

(4) Birlikte verilen M6 x 20 mm'lik, dişsiz boyunlu, yassı yıldız başlı vidaları (x3) 3 numara yıldız tornavidayla sıkıştırarak, ayar plakasını duvar plakasına tespit edin (4).

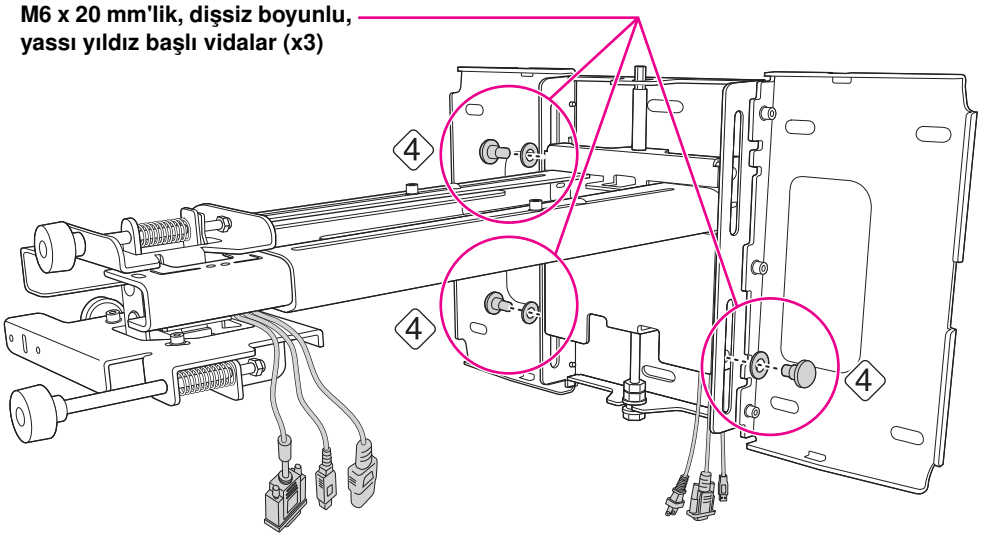

(5) Birlikte verilen, M6 x 20 mm'lik, dişsiz boyunlu cıvatayı hafifçe sıkıştırın (5).

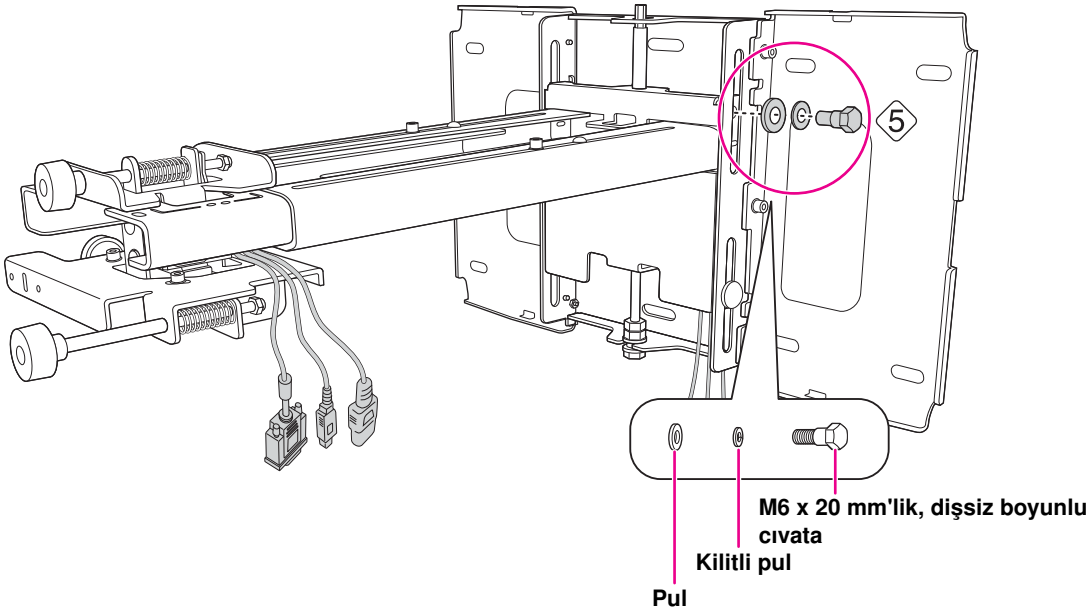

7 Standart konuma göre düşey kaydırma hiza ayarını yapın

(1) Düşey kaydırmayı, ayar plakasının alt kısmındaki M8 cıvatadan veya ayar plakasının üst kısmındaki altıgen kesitli eksenden ayarlayın. Standart konuma göre hizalayın (1).

Ayar plakası, M8 cıvata sıkıştırıldığında alçalır, gevşetildiğindeyse yükselir.
Ayar plakası, altıgen kesitli eksen sıkıştırıldığında yükselir, gevşetildiyse alçalır.

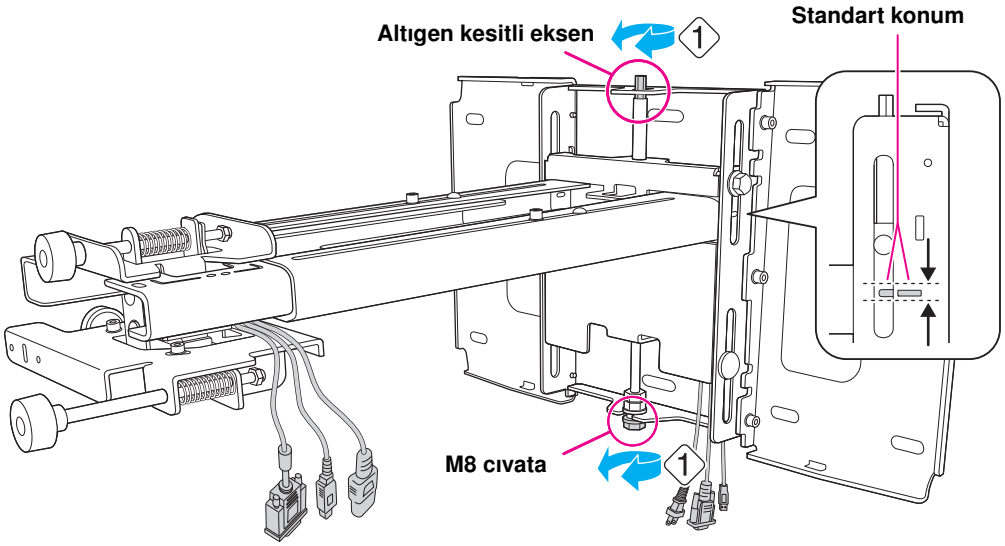

(2) Ayar plakasını tespit etmek için, M6 x 20 mm'lik, dişsiz boyunlu cıvatayı sıkıştırın (2).

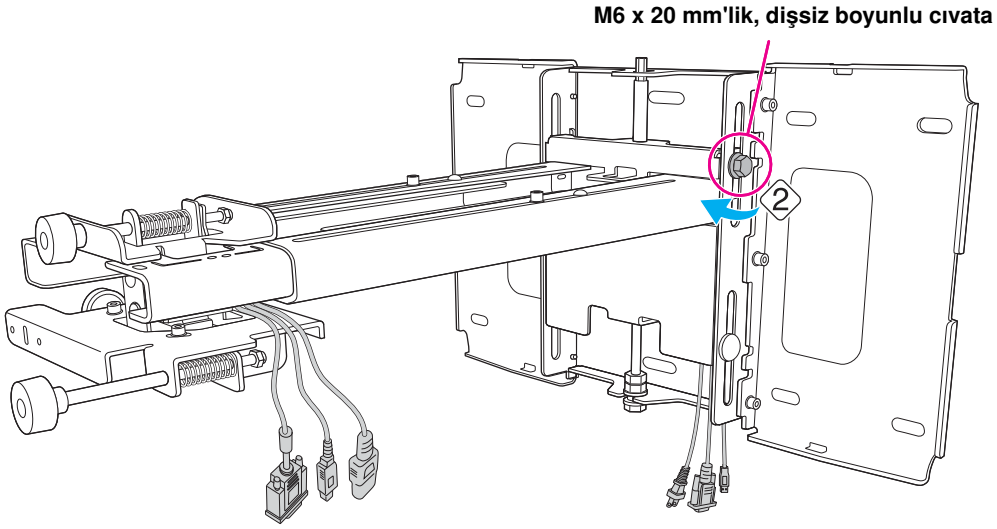

8 Projektörü ayar plakasına tespit edin

(1) İki vidayı gevşetin ve kablo kapağını projektörden çıkartın.

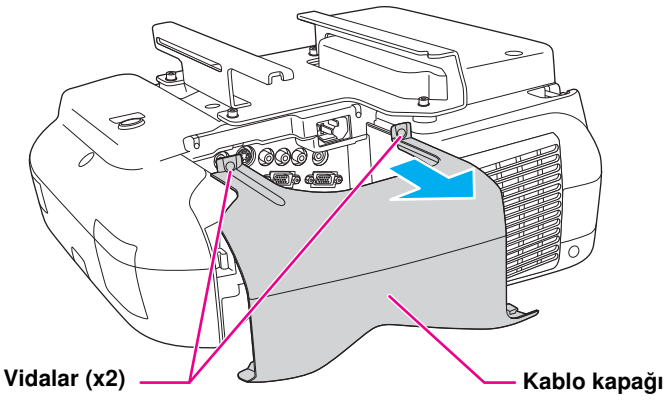

(2) Kaydırma plakasını, projektörün arabirim tarafından, ayar plakasına sokun (1).

3 eksenli ayar birimini, kayan plakanın standart konumuna hizalayın (2).

(3) M4 x 12 mm'lik allen başlı cıvataları (x2) sıkıştırın (3).

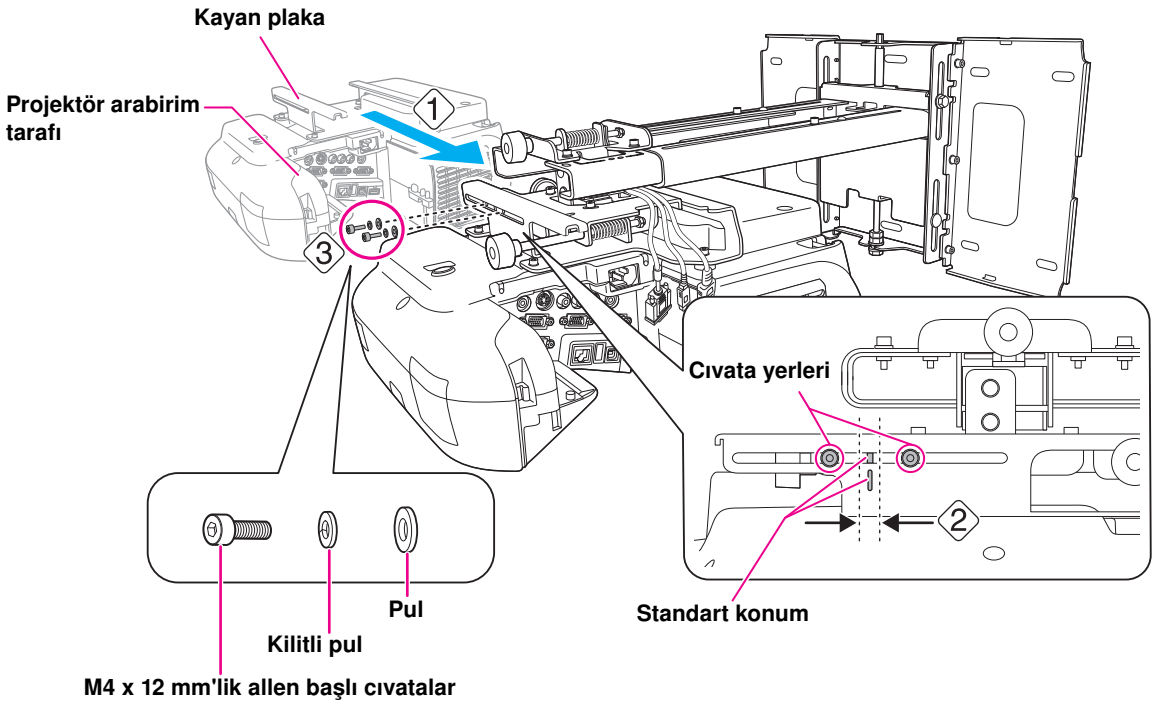

⚠ Uyarı

Vidaların gevşemesini önlemek için yapıştırıcı veya projektörün kayan plaka tespit parçası üzerinde gres veya yağ gibi şeyler kullanırsanız, mahfazası çatlayarak projektörün düşüp yaralanmaya veya mal kaybına yol açmasına neden olabilir. Ayar plakasını kurmak veya ayarlamak için yapıştırıcı, gres veya yağ kullanmayın.

9 Güç kablosunu ve diğer kabloları projektöre takın

Güç kablosu, bilgisayar kablosu ve USB kablosu gibi, gereken bütün kabloları projektöre takın.

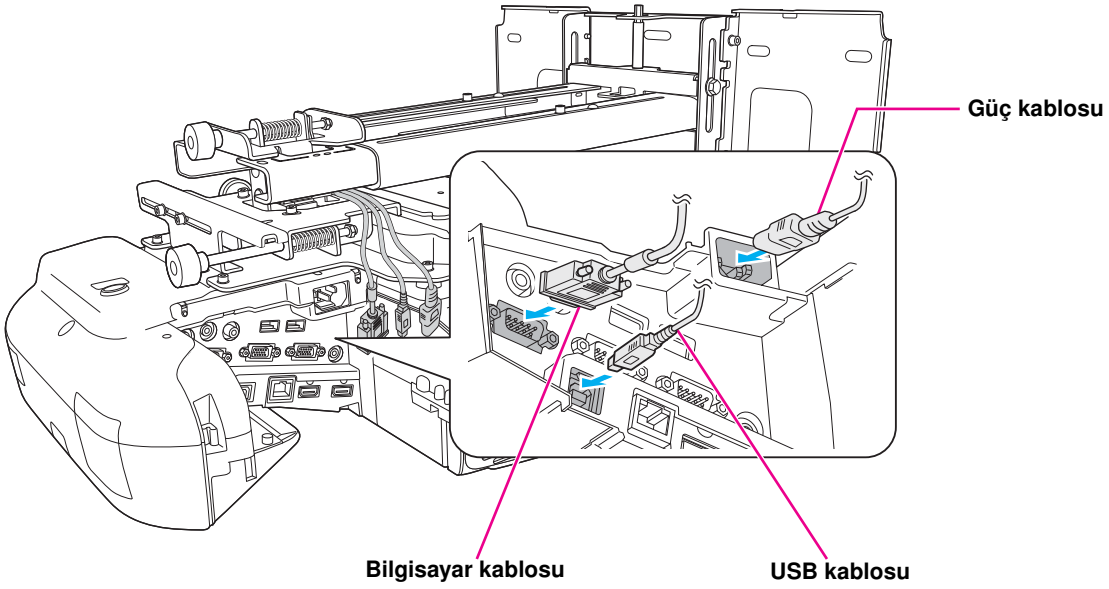

Etkileşimli işlevi kullandığınızda bir bilgisayar kablosunu veya USB kablosuna ihtiyacınız vardır.

6. Projeksiyon Ekranının Ayarlanması

Projeksiyon ekranında maksimum kaliteyi garantilemek için, aşağıdaki adımları izleyip projeksiyon ekranını ayarlayın.

> **Projektörün Ekran Yerleşimi işlevini ayarlamayın. Yoksa görüntü kalitesinde düşme meydana gelebilir.**

1 Projektörü açın

Uzaktan Kumandayı Kullanarak

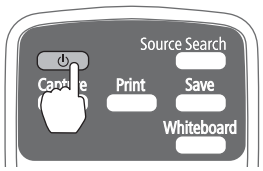

Kumanda Panelini Kullanarak

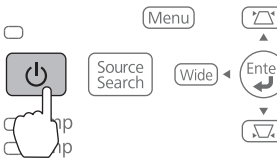

2 En boy oranını değiştirin

Uzaktan kumandadaki [Aspect] düğmesine her basışınızda, en boy oranı adı ekranda görüntülenir ve en boy oranı değişir.
Ayarı, bağlanan ekipmanın sinyaline uygun olarak değiştirin.

Uzaktan Kumanda

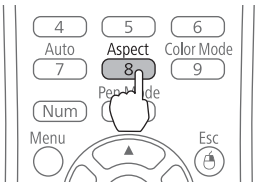

En Boy Oranı

Alternatif olarak, en boy oranını Yapılandırma menüsünün [Sinyal] - [En Boy Oranı] seçeneğinden de ayarlayabilirsiniz.

☛**Projektörün Kullanım Kılavuzu'ndaki "Yapılandırma Menüsü"**

3 Test desenini görüntüleyin

(1) [Help] düğmesine basın.

Uzaktan Kumandayı Kullanarak

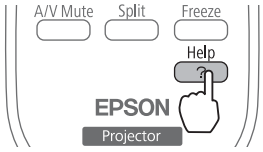

Kumanda Panelini Kullanarak

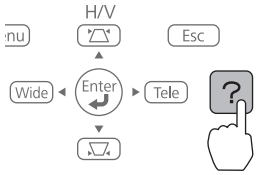

(2) Uzaktan kumandadaki [◁] düğmesine veya kumanda panelindeki [Wide] düğmesine basın.

Test deseni görüntülenir.

Uzaktan Kumandayı Kullanarak

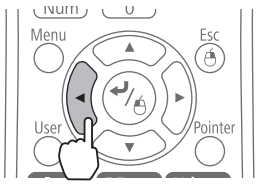

Kumanda Panelini Kullanarak

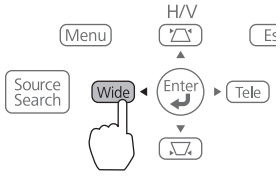

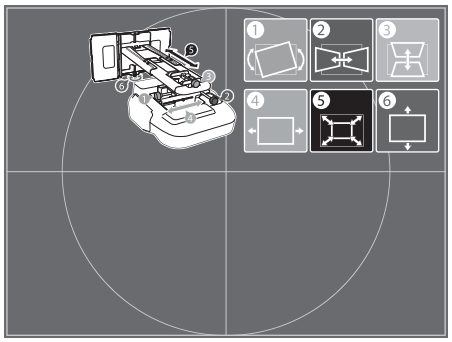

4 Odağı ayarlayın

(1) Hava filtresi kapağının kolunu (1) kaldırıp hava filtresi kapağını (2) açın.

(2) Odaklama kolunu kullanarak odağı ayarlayın (3).

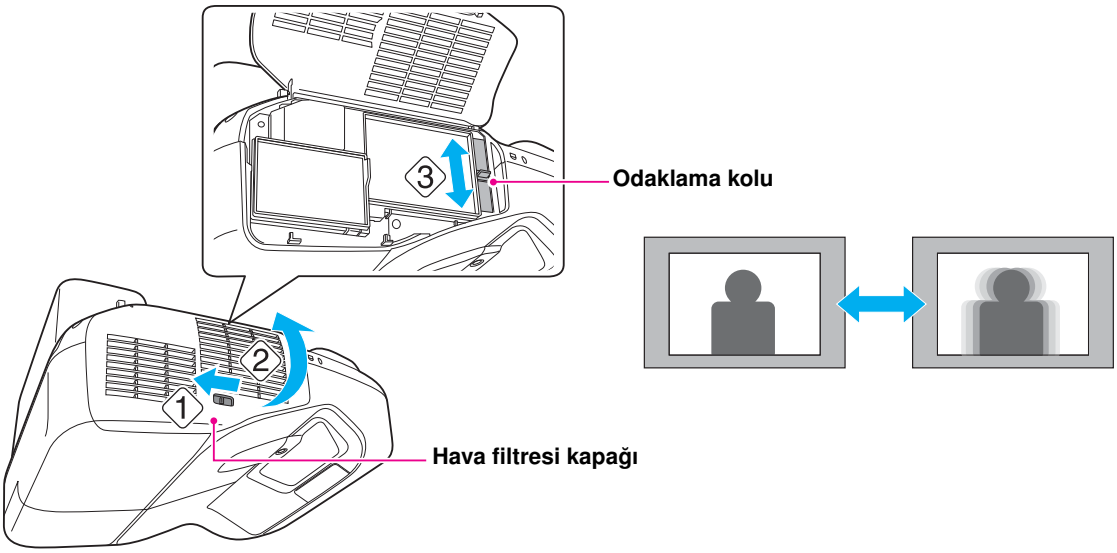

(3) Ayarlama işlemini bitirdiğinizde, hava filtresi kapağını kapatın.

5 Soldaki ayar vidasını kullanarak yatay kaykılmayı ayarlayın

Gerekirse 5'ten 10'a kadar olan adımları tekrarlayın.

(1) Aşağıdaki şekilde gösterilen vidayı gevşetin (1).

(2) Ayar vidasını (1) döndürerek, yatay kaykılma miktarını ayarlayın (2).

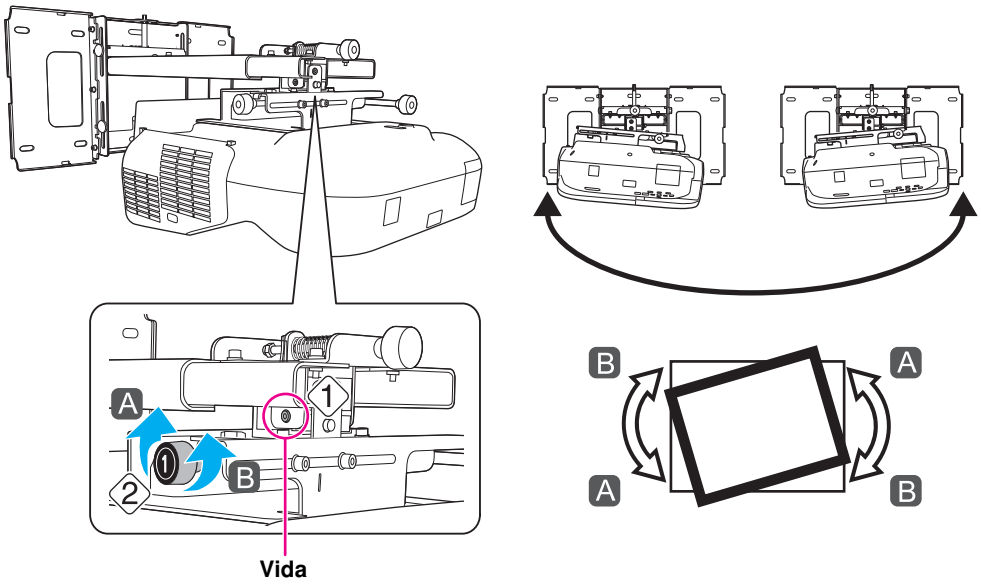

(3) 5'ten 10'a kadar olan adımlardaki tüm ayarları bitirdikten sonra, daha önce (1) gevşetmiş olduğunuz vidayı sıkıştırın.

6 Sağdaki ayar vidasını kullanarak yatay döndürmeyi ayarlayın

(1) Aşağıdaki şekilde gösterilen vidaları (x2) gevşetin (1).

(2) Ayar vidasını (2) döndürerek, yatay döndürme miktarını ayarlayın (2).

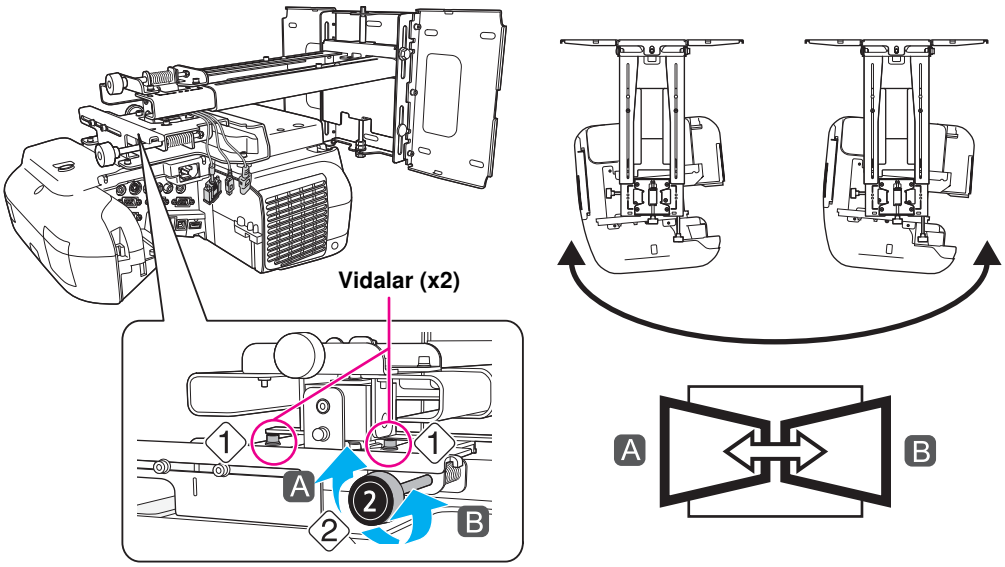

(3) 5'ten 10'a kadar olan adımlardaki tüm ayarları bitirdikten sonra, daha önce (1) gevşetmiş olduğunuz vidaları (x2) sıkıştırın.

7 En üstteki ayar vidasını kullanarak düşey eğimi ayarlayın

(1) Aşağıdaki şekilde gösterilen vidayı gevşetin (1).

(2) Ayar vidasını (3) döndürerek, düşey eğim miktarını ayarlayın (2).

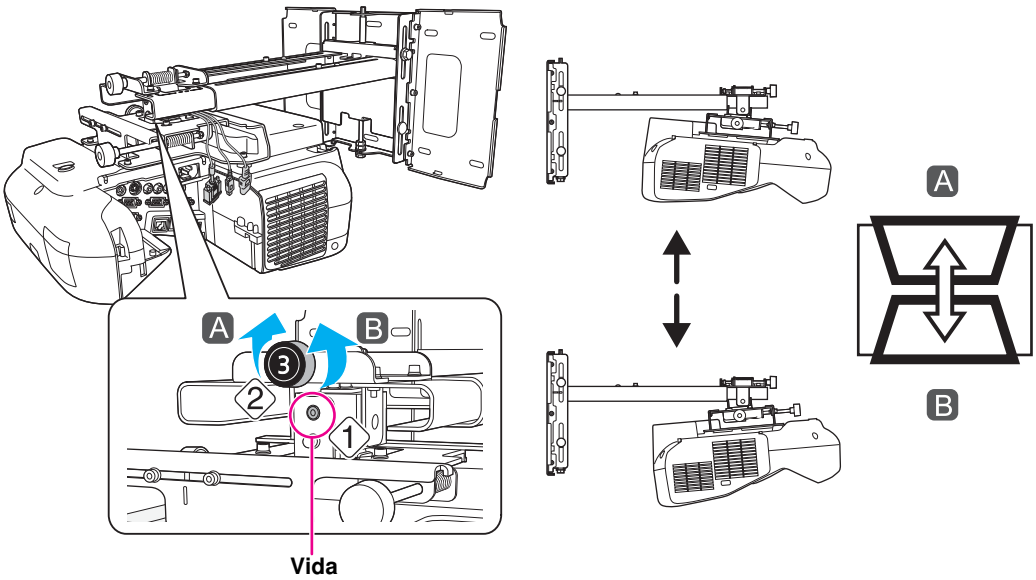

(3) 5'ten 10'a kadar olan adımlardaki tüm ayarları bitirdikten sonra, daha önce (1) gevşetmiş olduğunuz vidayı sıkıştırın.

8 Yatay kaydırmayı ayarlayın

(1) M4 x 12 mm'lik allen başlı cıvataları (x2) gevşetin, sonra kayan plakanın sürgüsünü ayarlayın.

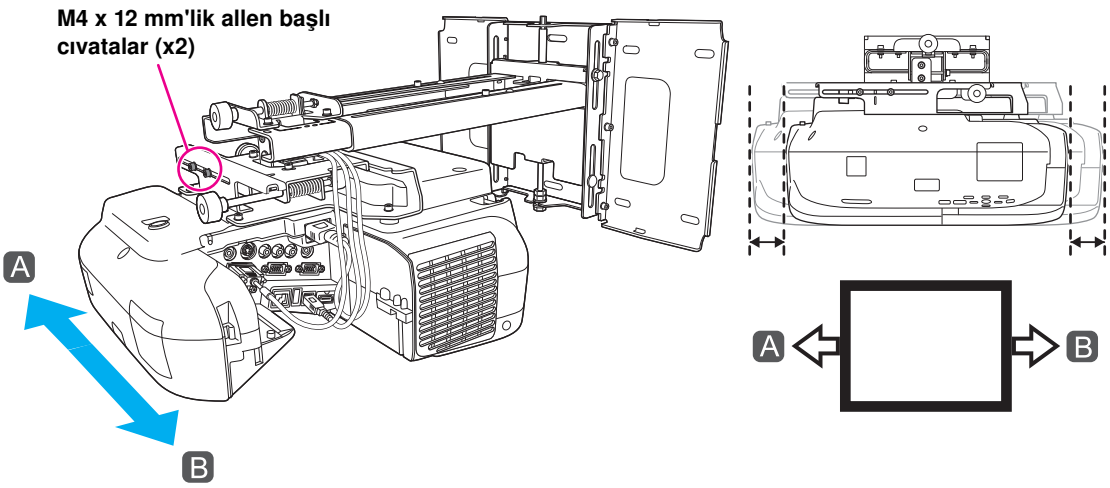

(2) 5'ten 10'a kadar olan adımlardaki tüm ayarları bitirdikten sonra, M4 x 12 mm'lik allen başlı cıvataları (x2) sıkıştırın.

9 İleri/geri kaydırmayı ayarlayın

(1) M4 x 12 mm'lik allen başlı cıvataları (x2) gevşetin, sonra ayar plakasının sürgüsünü ayarlayın.

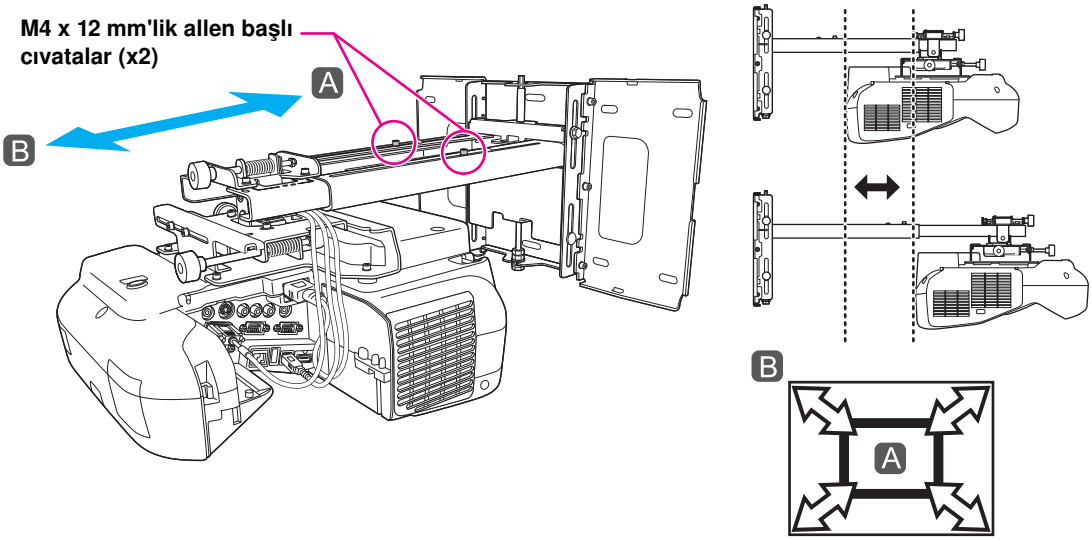

(2) 5'ten 10'a kadar olan adımlardaki tüm ayarları bitirdikten sonra, M4 x 12 mm'lik allen başlı cıvataları (x2) sıkıştırın.

10 Düşey kaydırmayı ayarlayın

(1) M6 x 20 mm'lik, dişsiz boyunlu cıvatayı gevşetin (1).

(2) Düşey kaydırmayı, ayar plakasının alt kısmındaki M8 cıvatadan veya ayar plakasının üst kısmındaki altıgen kesitli eksenden ayarlayın (2).

Ayar plakası, M8 cıvata sıkıştırıldığında alçalır, gevşetildiğindeyse yükselir.
Ayar plakası, altıgen kesitli eksen sıkıştırıldığında yükselir, gevşetildiyse alçalır.

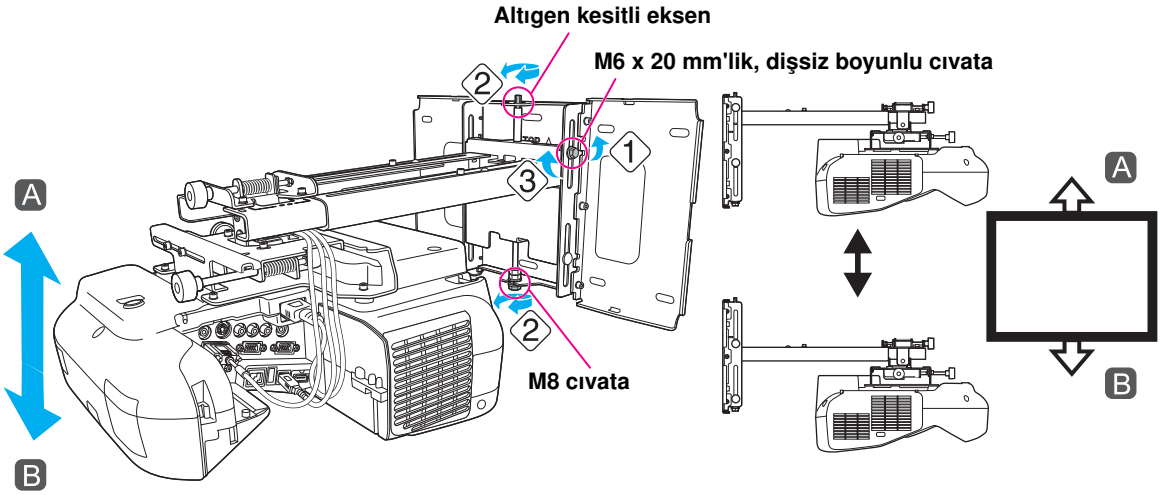

(3) (Daha önce (1) (3) gevşetmiş olduğunuz M6 x 20 mm'lik, dişsiz boyunlu allen cıvatayı sıkıştırın).

11 Test deseninin görüntülenmesini kapatın

Test deseninin görüntülenmesini kapatmak için, uzaktan kumandadaki [Esc] düğmesine basın.

⚠ Uyarı

Bütün vidaları iyice sıkıştırın. Yoksa projektör veya ayar plakası düşerek yaralanmaya veya mal kaybına yol açabilir.

7. Kapakların Takılması

1 Duvar plakası kapağını ve uç başlığını takın

(1) Duvar plakası kapağını takın (1).

> **Kabloların izlediği yola bağlı olarak, kabloların kapaklardan geçmesine olanak vermek için, duvar plakası kapağının bazı kısımlarını kesip çıkartmanız gerekebilir.**
> **Duvar plakası kapağının ince kısmını kesip kabloları içinden geçirirken, kablolara zarar vermemek için, keskin kenarları ve çapakları temizleyip tesviye etmeyi unutmayın.**
> **Maket bıçağını güvenli bir şekilde kullanmaya dikkat edin.**

(2) Uç başlığını, içbükey kısmı yukarıya bakacak şekilde yerine takın (2).

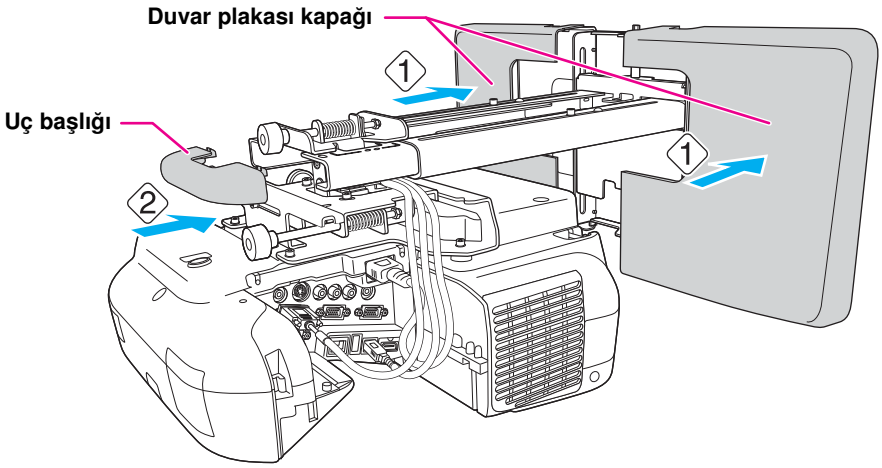

2 Kablo kapağını projektöre takın

Kablo kapağını takıp vidaları (x2) sıkıştırarak tespit edin.

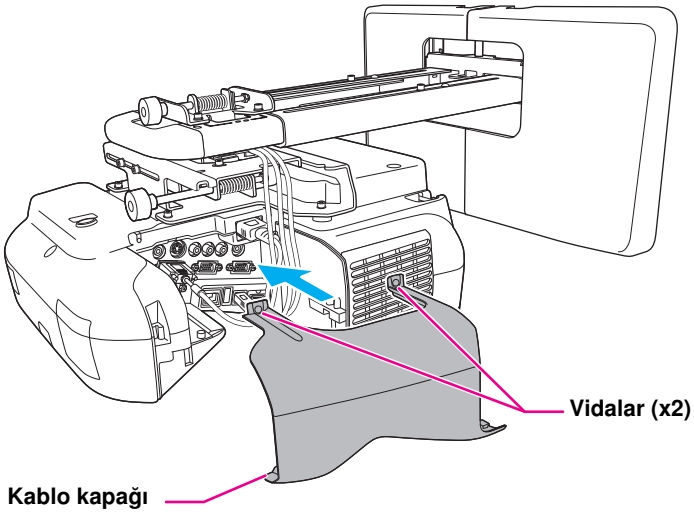

⚠ Dikkat

Projektör, bakım ve onarım dâhil olmak üzere, sadece uzman kişiler tarafından çıkartılmalı veya yeniden takılmalıdır. Bakım ve onarım hakkındaki talimatlar için projektörünüzün Kullanım Kılavuzu'na bakın.

⚠ Uyarı

- **Kurulumdan sonra cıvataları ve somunları asla gevşetmeyin. Düzenli olarak vidaların gevşeyip gevşemediğini kontrol edin. Gevşek vida bulursanız, iyice sıkıştırın. Yoksa projektör veya ayar plakası düşerek yaralanmaya veya mal kaybına yol açabilir.**
- **Ayar plakasına asılmayın veya ayar plakasına ağır bir cisim asmayın. Projektör veya ayar plakası düşerse, yaralanmaya veya mal kaybına yol açabilir.**

8. Ek

Etkileşimli İşlevi Kullanmadan Önce

İmleçle Easy Interactive Pen'in konumlarının hizalanması için kalibrasyon işlemi yapmanız gerekir.
Easy Interactive Tools yazılımını kullanırken, bilgisayarınıza Easy Interactive Tools Ver.2.XX sürümünü kurmanız gerekir. Mac OS X'te fare işlemlerini kullanırken veya çizim yaparken de Easy Interactive Driver Ver.2.XX sürümünü kurmanız gerekir.
Ayrıntılı bilgi edinmek için, ürünle birlikte verilen Hızlı Başlangıç Kılavuzu'na veya Document CD-ROM'undaki Kullanım Kılavuzu'na bakın.

Güvenlik Kablosu Takma
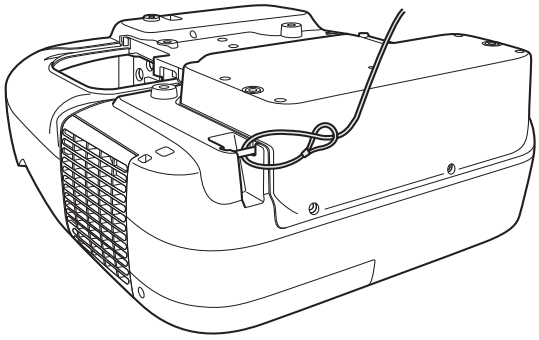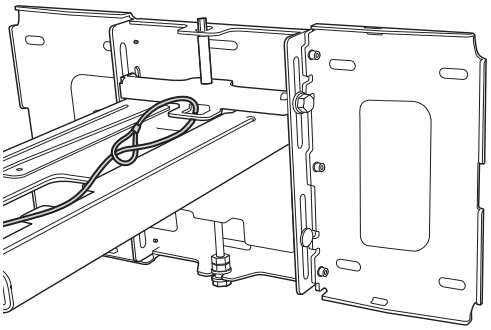
Projektör, başı boş bırakılacağı bir yere kurulacaksa, yerinden alınmasını önlemek için, piyasada satılan bir hırsızlık önleme tel kilidi kullanarak projektörü bir direğe veya başka bir nesneye bağlayabilirsiniz.
Hırsızlık önleme tel kilidinin telini güvenlik kablosu kurulum noktasından geçirin.
Tel kilidinin nasıl kilitleneceği hakkında bilgi edinmek için, tel kilidiyle birlikte verilen Kullanım Kılavuzu'na bakın.