EPSON
EXCEED YOUR VISION

EB-585Wi/EB-585W/EB-580
EB-575Wi/EB-575W/EB-570

Installasjonsveiledning

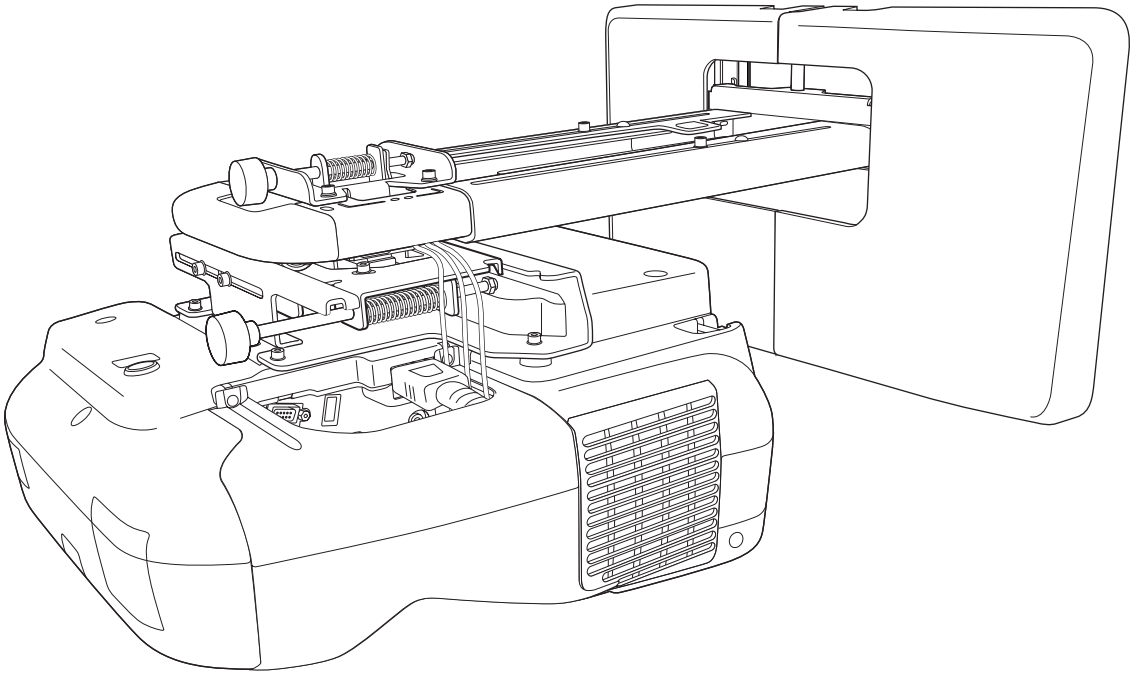

Sikkerhetsinstruksjoner

For din egen sikkerhet bør du lese alle instruksjonene i denne veiledningen før du bruker produktet. Feil håndtering som ikke er i henhold til instruksjonene i denne veiledningen, kan skade produktet eller føre til personskader eller skader på eiendom. Oppbevar denne installasjonsveiledningen lett tilgjengelig for framtidig referanse.

Les *Brukerhåndboken* og *Sikkerhetsinstruksjonene* for projektoren og følg instruksjonene i disse dokumentene.

Sikkerhetsmerking

Dokumentasjonen og dette produktet bruker grafiske symboler for å vise hvordan du bruker dette produktet trygt.

Merkingen og dens betydning er som følger. Gjør deg forstått med disse før du leser håndboken.

Symbol	Forklaring
Advarsel	Dette symbolet signaliserer informasjon som, dersom den overses, potensielt kan føre til personskader eller til og med dødsfall grunnet feil håndtering.
Forsiktig	Dette symbolet signaliserer informasjon som, dersom den overses, potensielt kan føre til personskader eller materielle skader grunnet feil håndtering.

Forklaring av symboler

Symboler	Forklaring
	Dette symbolet signaliserer en handling som ikke må utføres
	Dette symbolet signaliserer en handling som må utføres
	Symbol som indikerer relatert eller nyttig informasjon

Forholdsregler for installasjon

Advarsel	
Innstillingsplaten er kun for montering av projektoren på en vegg. Hvis noe annet enn en projektor monteres, kan vekten medføre skader. Hvis dette produktet faller ned, kan det føre til dødsfall eller personskade.	
Installasjonsarbeidet (veggmonteringen) skal utføres av spesialister som har tekniske kunnskaper og ferdigheter. Ufullstendig eller feil montering kan føre til at monteringsbraketten faller ned, noe som kan føre til personskader eller skader på eiendom.	
Følg instruksjonene i denne veiledningen når du installerer dette produktet. Hvis instruksjonene ikke følges, kan produktet falle ned og føre til personskader eller en ulykke.	

Advarsel	
Håndter strømledningen med forsiktighet. Feil håndtering kan føre til brann eller elektrisk støt. Følg disse forholdsreglene ved håndtering: • Ikke ta i strømledningen med våte hender. • Ikke bruk en strømledning som er skadet eller modifisert. • Ikke dra for hardt i strømledningen når du fører ledningen gjennom festeplaten.	
Ikke installer festeplaten på et sted der den kan utsettes for vibrasjoner eller støt. Dette kan føre til skade på projektoren eller monteringsflaten. Hvis dette produktet faller ned, kan det føre til dødsfall eller personskade.	
Installer festeplaten slik at den støtter tilstrekkelig opp om vekten av projektoren og festeplaten og kan motstå vannrette vibrasjoner. Bruk muttere og bolter i M10-størrelse. Muttere og bolter som er mindre enn M10, kan føre til at festeplaten faller ned. Epson påtar seg ikke ansvar for materielle skader eller personskader som måtte oppstå på grunn av at veggen er for svak eller at installasjonen ikke er tilfredsstillende.	
Installasjonsarbeidet skal utføres av minst to kvalifiserte servicepersoner. Hvis du må løsne på skruer under installasjonen, må du passe på å ikke slippe produktet. Hvis dette produktet faller ned, kan det føre til dødsfall eller personskade.	
Når du monterer festeplaten på veggen, må veggen være sterk nok til å holde projektoren og festeplaten. Dette produktet bør monteres på en betongvegg. Den maksimale samlede vekten av projektoren og festeplaten er ca 14 kg (ikke inkludert kabler). Kontroller styrken til veggen før du monter dette produkt på veggen. Hvis veggen ikke er sterk nok, må den forsterkes før installasjonen.	
Inspiser festeplaten med jevne mellomrom for å sikre at det ikke finnes brukne deler eller løse skruer. Hvis det finnes brukne deler, må du slutte å bruke festeplaten umiddelbart. Hvis dette produktet faller ned, kan det føre til dødsfall eller personskade.	
Dette produktet må ikke demonteres eller modifiseres. Det er mange høyspente deler inne i produktet som kan føre til brann, elektrisk støt, eller en ulykke.	
Ikke heng på produktet, og ikke heng tunge gjenstander på dette produktet. Hvis dette produktet faller ned, kan det føre til dødsfall eller personskade.	
Ikke bruk klebestoff, smøremiddel eller olje for å installere eller justere festeplaten. Hvis du bruker klebestoff for å hindre skruene i å løsne, eller smøremiddel, olje eller lignende på projektorens glideplate, kan det oppstå sprekker i hylsteret slik at projektoren faller ned og påfører personskader eller skader på eiendom.	
Trekk alle skruene stramt til etter justering. Ellers kan produktet falle ned, og dermed forårsake personskade eller skade på eiendom.	
Du må aldri løsne boltene og mutterne etter installasjon. Kontroller med jevne mellomrom at skruene ikke har løsnet. Hvis du finner løse skruer, må du trekke dem stramt til. Ellers kan produktet falle ned, og dermed forårsake personskade eller skade på eiendom.	
Legg kablene slik at de ikke kommer i konflikt med muttere og bolter. Feil håndtering av kablene kan føre til brann eller elektrisk støt.	

Advarsel	
Når du slår på projektoren, må du ikke se inn i projeksjonsvinduet. Dette kan føre til øyeskader på grunn av det kraftige lyset som sendes ut. Vær spesielt forsiktig når det er barn til stede. Når du slår på projektoren fra en avstand med fjernkontrollen, må du passe på at ikke er noen som ser inn i projeksjonsvinduet.	
Når du bruker projektoren må du ikke plassere gjenstander eller hånden i nærheten av projeksjonsvinduet. Dette området er farlig, da det når en høy temperatur på grunn av det konsentrerte projeksjon-slyset.	
Ikke dekk til projektorens luftinntaksåpning eller luftutløpsåpning. Hvis en av ventilene er dekket, kan den interne temperaturen stige og forårsake brann. Unngå steder som er utsatt for høye temperaturer, som for eksempel i nærheten av varmeovner, og la det være en avstand på minst 20 cm mellom veggen og luftutløpsåpningen.	
Ikke bruk projektoren på et sted der det kan forekomme brennbar eller eksplosiv gass. Projektoren kan antennes på grunn av den høye temperaturen i lampen i projektoren.	
Hvis noe unormalt skjer med dette produktet, må du koble kablene fra produktet, og der-etter kontakte den lokale forhandleren eller nærmeste Epson-telefonsenter. Fortsetter du å bruke produktet i en unormal tilstand kan det føre til brann, elektrisk støt eller synshemming.	

Forsiktig	
Ikke monter produktet på et sted der det er fare for at driftstemperaturen for projektor-modellen din kan overstiges. Et slikt miljø kan skade projektoren.	
Monter produktet på et sted der det ikke er for mye støv og fuktighet for å hindre at linsen eller de optiske komponentene blir skitne.	
Ikke bruk overdreven makt når du justerer produktet. Produktet kan knekke, noe som kan føre til personskade.	

Mer om denne Installasjonsveiledningen

Denne veiledningen beskriver fremgangsmåten for montering av projektoren for korte avstander EB-585Wi/EB-585W/EB-580/EB-575Wi/EB-575W/EB-570 til en vegg.

Velge monteringssted

Projektormonteringssted

- Legg inn strømledningsnett på monteringsstedet før du henger opp festeplaten.
- Installer projektoren på avstand fra andre elektriske apparater slik som fluorescerende lys eller klimaanlegg. Enkelte typer fluorescerende lys kan forstyrre projektorens fjernkontroll.
- Tilkoblingsledninger bør være under 20 meter lang for å redusere ekstern støy.
- Vi anbefaler bruk av klebelerret eller tavler.
- Sørg for at projektoren monteres under følgende forhold.
  - Det projiserte bildet er en rektangulær form uten forvrengning.
  - Projektoren er vippet i en vinkel på ikke mer enn ±3° vertikalt og horisontalt i forhold til skjermen.
  - Ved bruk av keystone-korreksjon er graderingen for loddrett og vannrett keystone-korreksjon ikke mer enn ±6.
- Ved bruk av interaktiv funksjon (Easy Interactive Function), må du montere slik at det projiserte bildet er innenfor rekkevidde (kun EB-585Wi/575Wi).
- Ikke monter projektoren eller skjermen på et sted som utsettes for direkte sollys. Hvis projektoren eller skjermen utsettes for direkte sollys, kan den interaktive funksjonen ikke fungere riktig (kun EB-585Wi/575Wi).

Trykk bruk av produktet

Sikkerhetsinstruksjoner 1
Sikkerhetsmerking 1
Forklaring av symboler 1
Forholdsregler for installasjon 1
Mer om denne Installasjonsveiledningen 3
Velge monteringssted 4
Projektormonteringssted 4

Installasjonsveiledning

Arbeidsflyt for montering 6
Pakkens innhold 7
Festeplate 7
Spesifikasjoner 8
Festeplate 8
Veggplate 8
Justeringsrekkevidde, loddrett skyvelengde 9
Justeringsrekkevidde, vannrett skyvelengde 9
Justeringsrekkevidde, skyvelengde forover/bakover 10
Tabell for projiseringsavstand 11
Illustrasjoner for monteringsmål 11
Interaktiv tavleliste (kun EB-585W/580/575W/570) 12
Når det projiserte bildet er mindre enn 75 tommer 13
EB-585Wi/585W/575Wi/575W (16:10 projisert bilde) 14
EB-585Wi/585W/575Wi/575W (16:9 projisert bilde) 14
EB-585Wi/585W/575Wi/575W (4:3 projisert bilde) 15
EB-580/570 (4:3 projisert bilde) 17
EB-580/570 (16:9 projisert bilde) 17
EB-580/570 (16:10 projisert bilde) 18
Når det projiserte bildet er større enn 75 tommer 19
EB-585Wi/585W/575Wi/575W (16:10 projisert bilde) 20
EB-585Wi/585W/575Wi/575W (16:9 projisert bilde) 21
EB-585Wi/585W/575Wi/575W (4:3 projisert bilde) 21
EB-580/570 (4:3 projisert bilde) 23
EB-580/570 (16:9 projisert bilde) 23
EB-580/570 (16:10 projisert bilde) 24
Montere festeplaten 26
Koble til enhetene 26
Nødvendige kabler 26
Installasjonsprosedyre 27
Demonter delene 27
Monter delene 27
Monter veggplaten på veggen 29
Bestem projiseringsavstanden, og før deretter kablene gjennom festeplaten 31
Feste festeplaten til veggplaten 33
Feste projektoren til festeplaten 35
Justere det projiserte bildet 37
Justere projiseringsposisjon 37
Finjustering av fokus 42
Kalibrering av penn (kun EB-585Wi/575Wi) 44
Feste dekslene 48

Vedlegg

Gruppeoppsettfunksjon 50
Sett opp med en USB-minnepinne 50
Lagre innstillinger til USB-minnepinnen 50
Bruke lagrede innstillinger på andre projektorer 51
Sett opp ved å koble datamaskinen og projektoren sammen med en USB-kabel 52
Lagre innstillinger til en datamaskin 53
Bruke lagrede innstillinger på andre projektorer 53
Når oppsett mislykkes 55
Bruke interaktiv funksjon når flere projektorer er montert 56
Feste en sikkerhetskabel 57
Generell merknad 58

Arbeidsflyt for montering

Følg prosedyrene nedenfor for å montere projektoren på veggen.

1. Montere festeplaten og projektoren (☛ p.26)
2. Justere det projiserte bildet (☛ p.37)
3. Kalibrering av den interaktive pennen (kun EB-585Wi/575Wi) (☛ p.44)

Pakkens innhold

Festeplate

Følgende medfølgende elementer er nødvendige for å montere projektoren på veggen. Bekreft at du har alle elementene før du begynner.

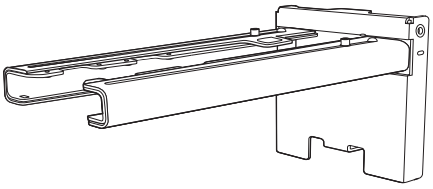

Festeplate

Sekskantet akse

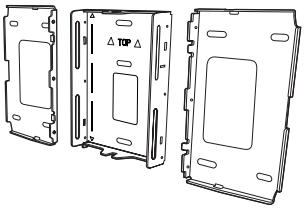

Veggplate

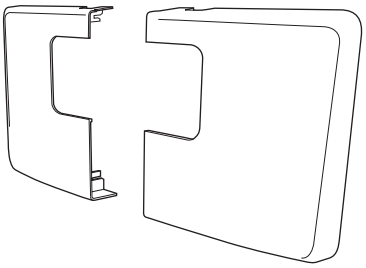

Veggplatedeksel

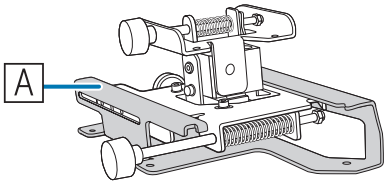

Justeringsenhet med 3 akser
*Den skyvbare platen (A) er sikret under transport.

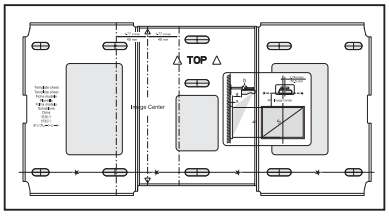

Mønsterark
(for installasjon av veggplaten)

Endehette

Unbrakonøkkel (for M4)

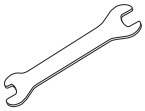

Fastnøkkel
13 mm (for M8 og M6),
6 mm (for sekskantet akse)

Form	Navn	Antall	Bruksområde
	M4 x 12 mm hodeskrue med innvendig sekskant, med skive/sprengskive	6	For installasjon av veggplate
		4	For montering av justeringsenheten med 3 akser
		4	For installasjon av skyvbar plate/projektor
		2	For montering av skyvbar plate/justeringsenhet med 3 akser (festet under transport)
	M6 x 20 mm sekskantsbolt med skive/sprengskive	1	For montering med festeplate/veggplate
	M6 x 20 mm stjerneskruer med plastskiver	3	

- Bruk boltene eller skruene som følger med produktet for å montere den, som anvist i denne veiledningen. Ikke bytt disse boltene ut med andre typer.
- Bruk vanlige M10 x 60 mm-ankre (minst 3) til å feste veggplaten til veggen.
- Få tak i verktøyene og delene du trenger før du begynner installasjonen.

Spesifikasjoner

Festeplate

Artikkel	Spesifikasjon	Bemerkning	Referanse-side
Vekt for festeplate	Ca. 8,1 kg	Festeplate (3,0 kg), justeringsenhet med 3 akser (1,2 kg), skyvbar plate (0,8 kg), vegg-plate (2,7 kg), veggplatedeksel og endehette (0,4 kg)	
Maksimal belastningskapasitet	7 kg		
Justeringsrekkevidde, skyve-lengde forover/bakover	0 til 360 mm	Justeringsrekkevidde, skyvearm: 0 til 273 mm Justering for posisjonen til justeringsenhet-en med 3 akser: 87 mm	Se figuren nedenfor
Justeringsrekkevidde, loddrett skyvelengde	±38 mm		Se figuren nedenfor
Justeringsrekkevidde, vannrett rulling	±3°	Finjusteringer er mulig med justerings-skruen	☛ p.37
Justeringsrekkevidde, vannrett rotasjon	±8°	Finjusteringer er mulig med justerings-skruen	☛ p.37
Justeringsrekkevidde, loddrett helling	±3°	Finjusteringer er mulig med justerings-skruen	☛ p.37
Justeringsrekkevidde, vannrett skyvelengde	±45 mm		Se figuren nedenfor

Veggplate

Figuren nedenfor viser tre veggplater som er satt sammen til én plate (leveres adskilt).

[Enhet: mm]

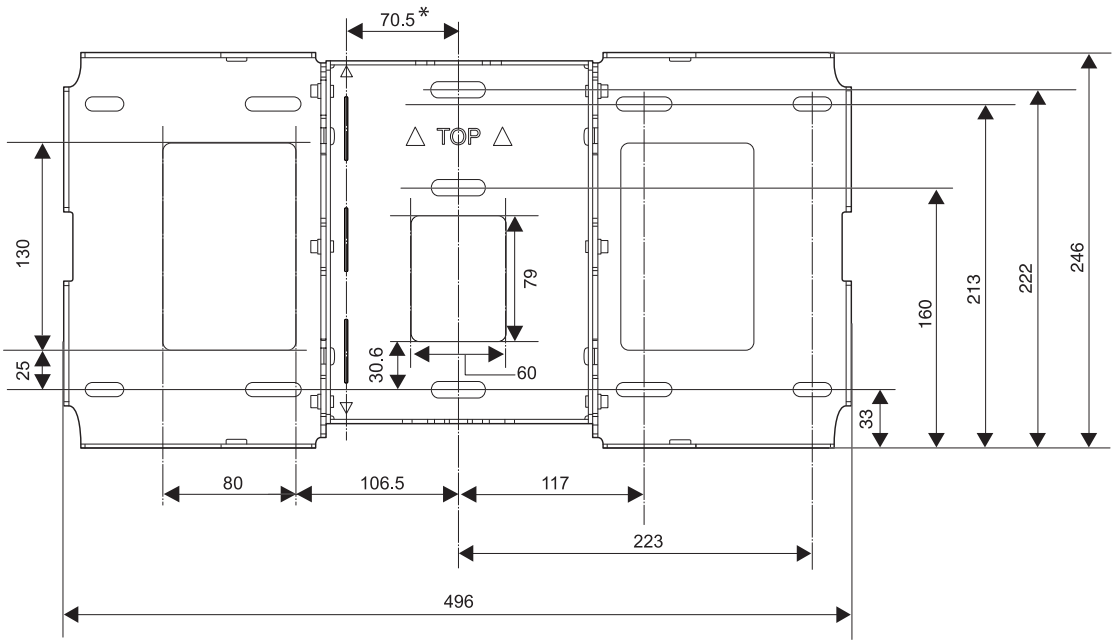

* Forskyvningsverdien for posisjonen på midten av det projiserte bildet og midten av veggplaten

Åpning for kabelføring

Når du fører kabler for å koble projektoren til gjennom en vegg, bruker du posisjonene (A) og (B) i figuren nedenfor som kabelføringshull.

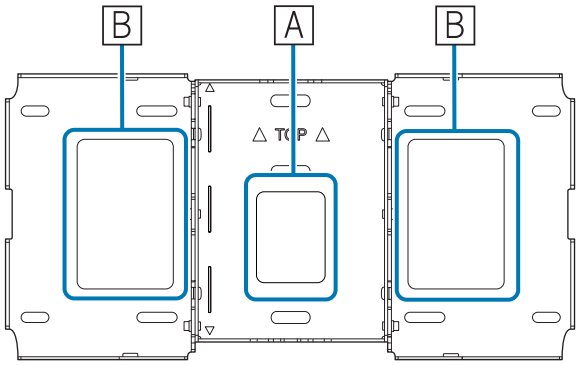

Justeringsrekkevidde, loddrett skyvelengde

[Enhet: mm]

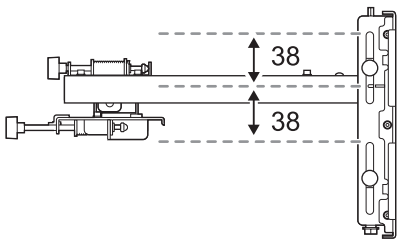

Justeringsrekkevidde, vannrett skyvelengde

[Enhet: mm]

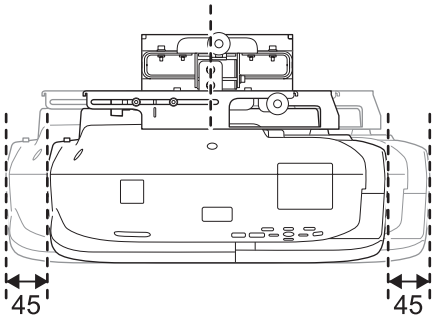

Justeringsrekkevidde, skyvelengde forover/bakover

Justeringsrekkevidde, skyvearm

[Enhet: mm]

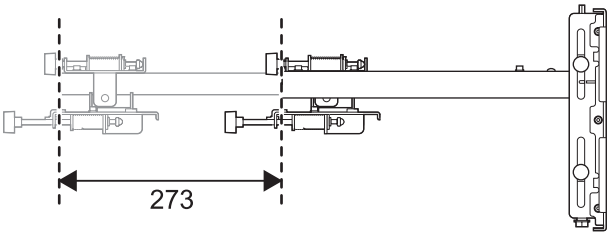

Justeringsområde for posisjonen til justeringsenheten med 3 akser

[Enhet: mm]

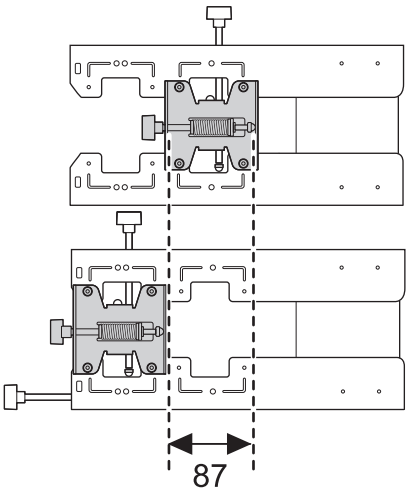

Tabell for projiseringsavstand

Illustrasjoner for monteringsmål

Du kan finne den riktige skjermstørrelsen ved å se på følgende illustrasjoner når du monterer. Tallene er kun røffe overslag.

Anbefalt rekkevidde for projiseringsavstand (a) er 62 til 311 mm.

Forskyvningsverdien for posisjonen på midten av det projiserte bildet og midten av veggplaten er 70,5 mm.

Når størrelsen til det projiserte bildet (S) er 75 tommer eller mer, er tallet på skyvearmens målestokk (b) lik projeksjonsavstanden (a).

Tallene for (a) og (b) samsvarer ikke dersom den projiserte bildestørrelsen (S) er mindre enn 75 tommer.

[Enhet: mm]

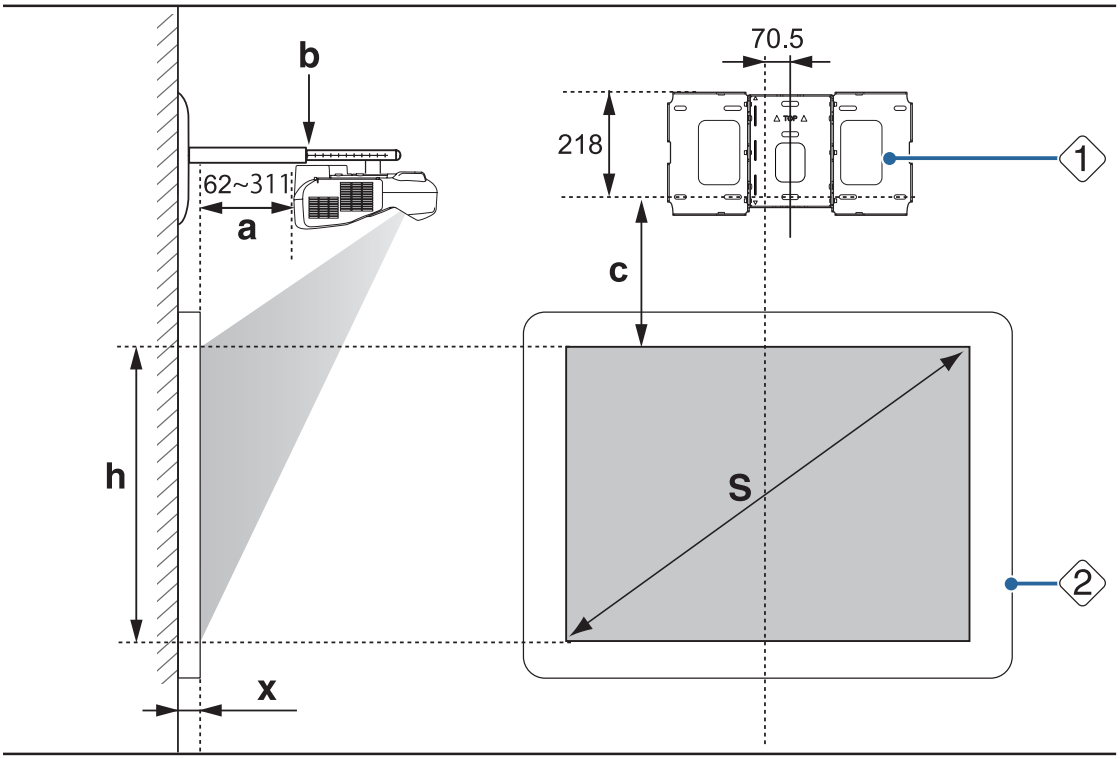

S : Projisert bildestørrelse

a : Kortest projeksjonsavstand (Vidvinkel: maksimal zoom)
til maksimum (Tele: minimal zoom)

b : Tallene på skyvearmens målestokk

c : Avstand fra det projiserte bildet til veggplaten

h : Høyden til det projiserte bildet

x : Avstand fra overflaten av skjermen til veggen (100 mm eller mindre)

1 : Veggplate

2 : Skjermstørrelse

Bildeforhold for standard projisert bilde (EB-585Wi/585W/575Wi/575W)

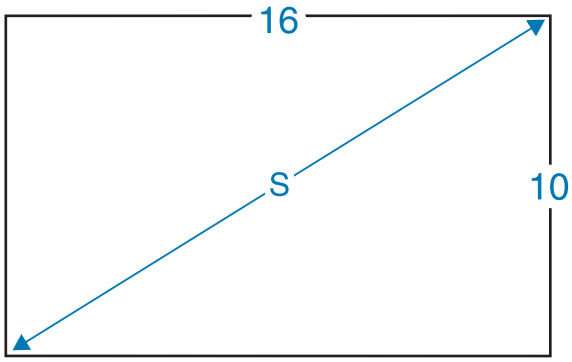

Bildeforhold for standard projisert bilde (EB-580/570)

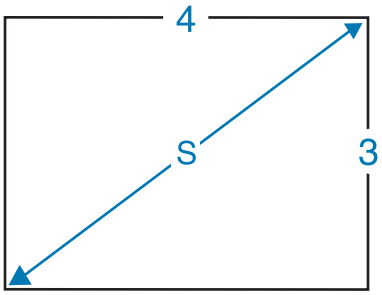

Interaktiv tavleliste (kun EB-585W/580/575W/570)

Når du allerede har montert en interaktiv tavle, kan du sjekke størrelsen på tavlene nedenfor, og deretter se tabellen for projiseringsavstand.

Projisert bild-estørrelse	16:10	4:3	16:9
57"	-	PolyVision TS410	-
60"	-	Hitachi®Cambridge board60 RM Classboard2 60 INTERWRITE BOARD 1060 INTERWRITE Dual board 1260	-
63"	-	Hitachi® Starboard FX- 63	-
64"	-	SMART Board 660 Promethean ActivBoard 164	-
66"	-	TeamBoard RT TMWM5422CL/EM	-
71"	-	-	INTERWRITE BOARD 1071
75"	PolyVision® eno2650	-	-
77"	-	HitachiCambridge board77 Hitachi Starboard FX DUO 77 SMART Board680 SMART BoardX880 INTERWRITE® BOARD 1077 TeamBoard RT TMWM6250CL/EM	INTERWRITE Dual board 1277
77,5"	-	RM Classboard2 77.5	-
78"	PolyVision TS 600/ TS620 / TSL620	PolyVisionTS610 Promethean ActivBoard 178 / 378	-

Projisert bild-estørrelse	16:10	4:3	16:9
79"	-	INTERWRITE Dual board 1279	-
80"	-	-	RM Classboard 85
82"	-	-	Hitachi Starboard FX-82Wide
85"	TeamBoard RT TMWM7450EM	-	INTERWRITE BOARD 1085 INTERWRITE Dual board 1285
87"	SMART Board™ 685 SMART BoardX 885 Promethean ActivBoard 387 Promethean ActivBoard 587 pro	-	-
88"	Hitachi Starboard FX DUO-88W	-	-
89"	-	INTERWRITE Dual board 1289	-
93"	-	-	PolyVision ENO 2810
94"	-	-	SMART Board 690
95"	-	-	INTERWRITE BOARD 1095 INTERWRITE Dual Board 1295 Promethean ActivBoard 395 Promethean ActivBoard 595 pro

Når det projiserte bildet er mindre enn 75 tommer

Monter justeringsenheten med 3 akser i posisjonen som er merket med et ◯ -merke (A).

Tabellen for projiseringsavstand inneholder tall ved montering av justeringsenheten med 3 akser i posisjonen som er merket med et ◯ -merke (A). Tallene på skyvearmens målestokk (b) er forskjellige fra projeksjonsavstanden (a).

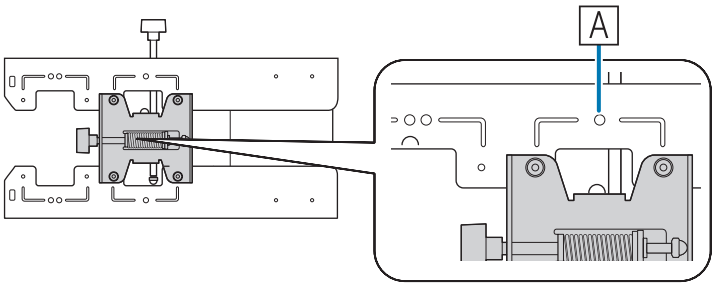

Avstanden (c) fra det projiserte bildet til veggplaten er tallet som gis når den loddrette skyvelengden er satt til standardposisjonen (B).

Sørg for at hakket på festeplaten er i posisjonen til merket på veggplaten.

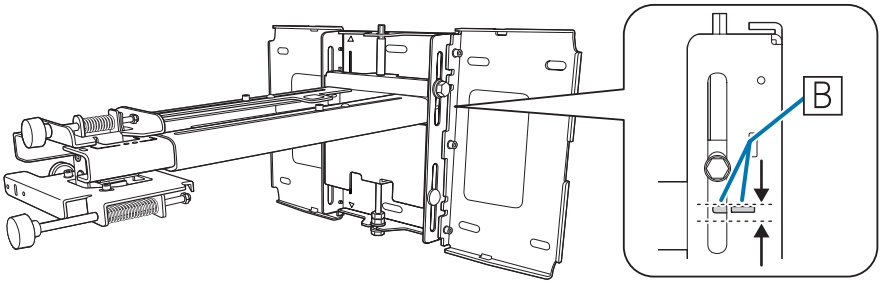

EB-585Wi/585W/575Wi/575W (16:10 projisert bilde)

[Enhet: cm]

S Projisert bildestørrelse		a Projiseringsavstand, Kortest (Vidvinkel) til lengst (Tele)	b Tallene på skyvearmens målestokk	c Avstand fra det projiserte bildet til veggplaten	h Høyden til det projiserte bildet
60"	129,2 x 80,8	6,2 - 19,3	14,9 - 28,0	17,4	80,8
61"	131,4 x 82,1	6,9 - 20,1	15,6 - 28,8	17,7	82,1
62"	133,5 x 83,5	7,5 - 20,9	16,2 - 29,6	17,9	83,5
63"	135,7 x 84,8	8,1 - 21,8	16,8 - 30,5	18,2	84,8
64"	137,9 x 86,2	8,7 - 22,6	17,4 - 31,3	18,5	86,2
65"	140,0 x 87,5	9,3 - 23,5	18,0 - 32,2	18,7	87,5
66"	142,2 x 88,8	10,0 - 24,3	18,7 - 33,0	19,0	88,8
67"	144,3 x 90,2	10,6 - 25,1	19,3 - 33,8	19,3	90,2
68"	146,5 x 91,5	11,2 - 26,0	19,9 - 34,7	19,5	91,5
69"	148,6 x 92,9	11,8 - 26,8	20,5 - 35,5	19,8	92,9
70"	150,8 x 94,2	12,4 - 27,6	21,1 - 36,3	20,1	94,2
71"	152,9 x 95,6	13,1 - 28,5	21,8 - 37,2	20,3	95,6
72"	155,1 x 96,9	13,7 - 29,3	22,4 - 38,0	20,6	96,9
73"	157,2 x 98,3	14,3 - 30,2	23,0 - 38,9	20,9	98,3
74"	159,4 x 99,6	14,9 - 31,0	23,6 - 39,7	21,1	99,6

Bilder mindre enn 60 tommer blir ikke projisert riktig.

EB-585Wi/585W/575Wi/575W (16:9 projisert bilde)

[Enhet: cm]

S Projisert bildestørrelse		a Projiseringsavstand Kortest (Vidvinkel) til lengst (Tele)	b Tallene på skyvearmens målestokk	c Avstand fra det projiserte bildet til veggplaten	h Høyden til det projiserte bildet
59"	130,6 x 73,5	6,6 - 19,8	15,3 - 28,5	21,7	73,5
60"	132,8 x 74,7	7,3 - 20,7	16,0 - 29,4	22,0	74,7
61"	135,0 x 76,0	7,9 - 21,5	16,6 - 30,2	22,3	76,0
62"	137,3 x 77,2	8,6 - 22,4	17,3 - 31,1	22,7	77,2
63"	139,5 x 78,5	9,2 - 23,3	17,9 - 32,0	23,0	78,5
64"	141,7 x 79,7	9,8 - 24,1	18,5 - 32,8	23,4	79,7
65"	143,9 x 80,9	10,5 - 25,0	19,2 - 33,7	23,7	80,9
66"	146,1 x 82,2	11,1 - 25,8	19,8 - 34,5	24,1	82,2

S Projisert bildestørrelse		a Projiseringsavstand Kortest (Vidvinkel) til lengst (Tele)	b Tallene på skyvearmens målestokk	c Avstand fra det projiserte bildet til veggplaten	h Høyden til det projiserte bildet
67"	148,3 x 83,4	11,7 - 26,7	20,4 - 35,4	24,4	83,4
68"	150,5 x 84,7	12,4 - 27,6	21,1 - 36,3	24,8	84,7
69"	152,8 x 85,9	13,0 - 28,4	21,7 - 37,1	25,1	85,9
70"	155,0 x 87,2	13,7 - 29,3	22,4 - 38,0	25,4	87,2
71"	157,2 x 88,4	14,3 - 30,1	23,0 - 38,8	25,8	88,4
72"	159,4 x 89,7	14,9 - 31,0	23,6 - 39,7	26,1	89,7
73"	161,6 x 90,9	15,6 - 31,1	24,3 - 39,8	26,5	90,9
74"	163,8 x 92,1	16,2 - 31,1	24,9 - 39,8	26,8	92,1

Bilder mindre enn 59 tommer blir ikke projisert riktig.

EB-585Wi/585W/575Wi/575W (4:3 projisert bilde)

[Enhet: cm]

S Projisert bildestørrelse		a Projiseringsavstand Kortest (Vidvinkel) til lengst (Tele)	b Tallene på skyvearmens målestokk	c Avstand fra det projiserte bildet til veggplaten	h Høyden til det projiserte bildet
53"	107,7 x 80,8	6,2 - 19,3	14,9 - 28,0	17,4	80,8
54"	109,7 x 82,3	6,9 - 20,2	15,6 - 28,9	17,7	82,3
55"	111,8 x 83,8	7,6 - 21,2	16,3 - 29,9	18,0	83,8
56"	113,8 x 85,3	8,3 - 22,1	17,0 - 30,8	18,3	85,3
57"	115,8 x 86,9	9,1 - 23,1	17,8 - 31,8	18,6	86,9
58"	117,9 x 88,4	9,8 - 24,0	18,5 - 32,7	18,9	88,4
59"	119,9 x 89,9	10,5 - 25,0	19,2 - 33,7	19,2	89,9
60"	121,9 x 91,4	11,2 - 25,9	19,9 - 34,6	19,5	91,4
61"	124,0 x 93,0	11,9 - 26,9	20,6 - 35,6	19,8	93,0
62"	126,0 x 94,5	12,6 - 27,8	21,3 - 36,5	20,1	94,5
63"	128,0 x 96,0	13,3 - 28,8	22,0 - 37,5	20,4	96,0
64"	130,0 x 97,5	14,0 - 29,7	22,7 - 38,4	20,7	97,5
65"	132,1 x 99,1	14,7 - 30,7	23,4 - 39,4	21,0	99,1
66"	134,1 x 100,6	15,4 - 31,1	24,1 - 39,8	21,3	100,6
67"	136,1 x 102,1	16,1 - 31,1	24,8 - 39,8	21,6	102,1
68"	138,2 x 103,6	16,8 - 31,1	25,5 - 39,8	21,9	103,6
69"	140,2 x 105,2	17,5 - 31,1	26,2 - 39,8	22,2	105,2
70"	142,2 x 106,7	18,2 - 31,1	26,9 - 39,8	22,5	106,7

S Projisert bildestørrelse		a Projiseringsavstand Kortest (Vidvinkel) til lengst (Tele)	b Tallene på skyvearmens målestokk	c Avstand fra det projiserte bildet til veggplaten	h Høyden til det projiserte bildet
71"	144,3 x 108,2	18,9 - 31,1	27,6 - 39,8	22,8	108,2
72"	146,3 x 109,7	19,6 - 31,1	28,3 - 39,8	23,2	109,7
73"	148,3 x 111,3	20,3 - 31,1	29,0 - 39,8	23,5	111,3
74"	150,4 x 112,8	21,0 - 31,1	29,7 - 39,8	23,8	112,8

Bilder mindre enn 53 tommer blir ikke projisert korrekt.

EB-580/570 (4:3 projisert bilde)

[Enhet: cm]

S Projisert bildestørrelse		a Projiseringsavstand Kortest (Vidvinkel) til lengst (Tele)	b Tallene på skyvearmens målestokk	c Avstand fra det projiserte bildet til veggplaten	h Høyden til det projiserte bildet
56"	113,8 x 85,3	6,3 - 19,3	15,0 - 28,0	15,2	85,3
57"	115,8 x 86,9	6,9 - 20,2	15,6 - 28,9	15,4	86,9
58"	117,9 x 88,4	7,6 - 21,1	16,3 - 29,8	15,6	88,4
59"	119,9 x 89,9	8,3 - 22,0	17,0 - 30,7	15,9	89,9
60"	121,9 x 91,4	8,9 - 22,9	17,6 - 31,6	16,1	91,4
61"	124,0 x 93,0	9,6 - 23,8	18,3 - 32,5	16,4	93,0
62"	126,0 x 94,5	10,3 - 24,7	19,0 - 33,4	16,6	94,5
63"	128,0 x 96,0	10,9 - 25,6	19,6 - 34,3	16,9	96,0
64"	130,0 x 97,5	11,6 - 26,5	20,3 - 35,2	17,1	97,5
65"	132,1 x 99,1	12,2 - 27,4	20,9 - 36,1	17,4	99,1
66"	134,1 x 100,6	12,9 - 28,3	21,6 - 37,0	17,6	100,6
67"	136,1 x 102,1	13,6 - 29,2	22,3 - 37,9	17,9	102,1
68"	138,2 x 103,6	14,2 - 30,1	22,9 - 38,8	18,1	103,6
69"	140,2 x 105,2	14,9 - 31,0	23,6 - 39,7	18,3	105,2
70"	142,2 x 106,7	15,6 - 31,1	24,3 - 39,8	18,6	106,7
71"	144,3 x 108,2	16,2 - 31,1	24,9 - 39,8	18,8	108,2
72"	146,3 x 109,7	16,9 - 31,1	25,6 - 39,8	19,1	109,7
73"	148,3 x 111,3	17,6 - 31,1	26,3 - 39,8	19,3	111,3
74"	150,4 x 112,8	18,2 - 31,1	26,9 - 39,8	19,6	112,8

Bilder mindre enn 56 tommer blir ikke projisert riktig.

EB-580/570 (16:9 projisert bilde)

[Enhet: cm]

S Projisert bildestørrelse		a Projiseringsavstand Kortest (Vidvinkel) til lengst (Tele)	b Tallene på skyvearmens målestokk	c Avstand fra det projiserte bildet til veggplaten	h Høyden til det projiserte bildet
52"	115,1 x 64,8	6,7 - 19,9	15,4 - 28,6	26,1	64,8
53"	117,3 x 66,0	7,4 - 20,9	16,1 - 29,6	26,6	66,0
54"	119,5 x 67,2	8,1 - 21,8	16,8 - 30,5	27,1	67,2
55"	121,8 x 68,5	8,9 - 22,8	17,6 - 31,5	27,5	68,5

S Projisert bildestørrelse		a Projiseringsavstand Kortest (Vidvinkel) til lengst (Tele)	b Tallene på skyvearmens målestokk	c Avstand fra det projiserte bildet til veggplaten	h Høyden til det projiserte bildet
56"	124,0 x 69,7	9,6 - 23,8	18,3 - 32,5	28,0	69,7
57"	126,2 x 71,0	10,3 - 24,8	19,0 - 33,5	28,5	71,0
58"	128,4 x 72,2	11,0 - 25,8	19,7 - 34,5	29,0	72,2
59"	130,6 x 73,5	11,8 - 26,7	20,5 - 35,4	29,4	73,5
60"	132,8 x 74,7	12,5 - 27,7	21,2 - 36,4	29,9	74,7
61"	135,0 x 76,0	13,2 - 28,7	21,9 - 37,4	30,4	76,0
62"	137,3 x 77,2	13,9 - 29,7	22,6 - 38,4	30,9	77,2
63"	139,5 x 78,5	14,7 - 30,6	23,4 - 39,3	31,3	78,5
64"	141,7 x 79,7	15,4 - 31,1	24,1 - 39,8	31,8	79,7
65"	143,9 x 80,9	16,1 - 31,1	24,8 - 39,8	32,3	80,9
66"	146,1 x 82,2	16,8 - 31,1	25,5 - 39,8	32,8	82,2
67"	148,3 x 83,4	17,6 - 31,1	26,3 - 39,8	33,2	83,4
68"	150,5 x 84,7	18,3 - 31,1	27,0 - 39,8	33,7	84,7
69"	152,8 x 85,9	19,0 - 31,1	27,7 - 39,8	34,2	85,9
70"	155,0 x 87,2	19,7 - 31,1	28,4 - 39,8	34,7	87,2
71"	157,2 x 88,4	20,5 - 31,1	29,2 - 39,8	35,1	88,4
72"	159,4 x 89,7	21,2 - 31,1	29,9 - 39,8	35,6	89,7
73"	161,6 x 90,9	21,9 - 31,1	30,6 - 39,8	36,1	90,9
74"	163,8 x 92,1	22,6 - 31,1	31,3 - 39,8	36,6	92,1

Bilder mindre enn 52 tommer blir ikke projisert riktig.

EB-580/570 (16:10 projisert bilde)

[Enhet: cm]

S Projisert bildestørrelse		a Projiseringsavstand Kortest (Vidvinkel) til lengst (Tele)	b Tallene på skyvearmens målestokk	c Avstand fra det projiserte bildet til veggplaten	h Høyden til det projiserte bildet
53"	114,2 x 71,3	6,4 - 19,5	15,1 - 28,2	22,3	71,3
54"	116,3 x 72,7	7,1 - 20,4	15,8 - 29,1	22,7	72,7
55"	118,5 x 74,0	7,8 - 21,4	16,5 - 30,1	23,1	74,0
56"	120,6 x 75,4	8,5 - 22,3	17,2 - 31,0	23,5	75,4
57"	122,8 x 76,7	9,2 - 23,3	17,9 - 32,0	23,9	76,7
58"	124,9 x 78,1	9,9 - 24,2	18,6 - 32,9	24,3	78,1
59"	127,1 x 79,4	10,6 - 25,2	19,3 - 33,9	24,7	79,4

S Projisert bildestørrelse		a Projiseringsavstand Kortest (Vidvinkel) til lengst (Tele)	b Tallene på skyvearmens målestokk	c Avstand fra det projiserte bildet til veggplaten	h Høyden til det projiserte bildet
60"	129,2 x 80,8	11,3 - 26,1	20,0 - 34,8	25,1	80,8
61"	131,4 x 82,1	12,0 - 27,1	20,7 - 35,8	25,5	82,1
62"	133,5 x 83,5	12,7 - 28,0	21,4 - 36,7	25,9	83,5
63"	135,7 x 84,8	13,4 - 29,0	22,1 - 37,7	26,3	84,8
64"	137,9 x 86,2	14,1 - 29,9	22,8 - 38,6	26,7	86,2
65"	140,0 x 87,5	14,8 - 30,9	23,5 - 39,6	27,1	87,5
66"	142,2 x 88,8	15,5 - 31,1	24,2 - 39,8	27,5	88,8
67"	144,3 x 90,2	16,3 - 31,1	25,0 - 39,8	27,9	90,2
68"	146,5 x 91,5	17,0 - 31,1	25,7 - 39,8	28,3	91,5
69"	148,6 x 92,9	17,7 - 31,1	26,4 - 39,8	28,7	92,9
70"	150,8 x 94,2	18,4 - 31,1	27,1 - 39,8	29,1	94,2
71"	152,9 x 95,6	19,1 - 31,1	27,8 - 39,8	29,4	95,6
72"	155,1 x 96,9	19,8 - 31,1	28,5 - 39,8	29,8	96,9
73"	157,2 x 98,3	20,5 - 31,1	29,2 - 39,8	30,2	98,3
74"	159,4 x 99,6	21,2 - 31,1	29,9 - 39,8	30,6	99,6

Bilder mindre enn 53 tommer blir ikke projisert korrekt.

- Tallene er kun røffe overslag. Verdien kan variere avhenging av hvor du plasserer skriveren.
- Hvis du projiserer i tele, kan kvaliteten på de projiserte bildene reduseres.
- Når du bruker EB-585Wi/585W/575Wi/575W til å projisere bilder på 4:3, blir størrelsen på bildene endret automatisk og kvaliteten på de projiserte bildene kan reduseres.

Når det projiserte bildet er større enn 75 tommer

Monter justeringsenheten med 3 akser i posisjonen som er merket med et ◯◯-merke (A).

Tabellen for projiseringsavstand inneholder tall ved montering av justeringsenheten med 3 akser i posisjonen som er merket med et ◯◯-merke (A). Tallene på skyvearmens målestokk (b) tilsvarer projeksjonsavstanden (a).

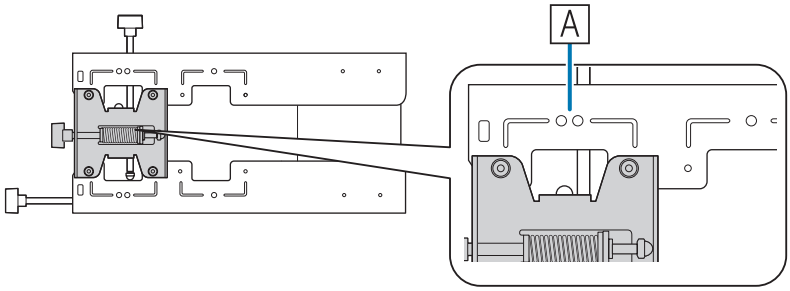

Avstanden (c) fra det projiserte bildet til veggplaten er tallet som gis når den loddrette skyvelengden er satt til standardposisjonen (B).

Sørg for at hakket på festeplaten er i posisjonen til merket på veggplaten.

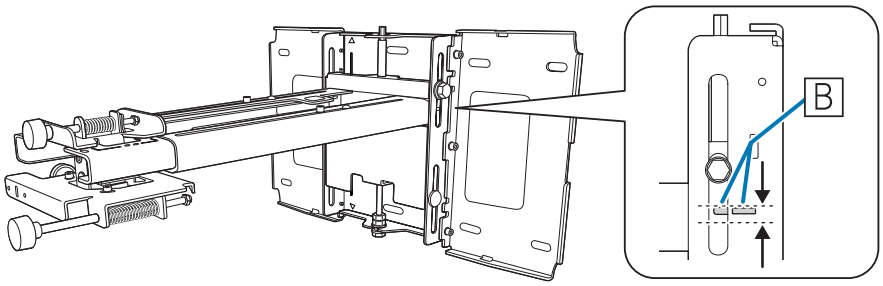

EB-585Wi/585W/575Wi/575W (16:10 projisert bilde)

[Enhet: cm]

S Projisert bildestørrelse		a Projiseringsavstand Kortest (Vidvinkel) til lengst (Tele)	b Tallene på skyvearmens målestokk	c Avstand fra det projiserte bildet til veggplaten	h Høyden til det projiserte bildet
75"	161,5 x 101,0	15,5 - 31,1		21,4	101,0
76"	163,7 x 102,3	16,2 - 31,1		21,7	102,3
77"	165,9 x 103,7	16,8 - 31,1		21,9	103,7
78"	168,0 x 105,0	17,4 - 31,1		22,2	105,0
79"	170,2 x 106,3	18,0 - 31,1		22,5	106,3
80"	172,3 x 107,7	18,7 - 31,1		22,7	107,7
81"	174,5 x 109,0	19,3 - 31,1		23,0	109,0
82"	176,6 x 110,4	19,9 - 31,1		23,3	110,4
83"	178,8 x 111,7	20,5 - 31,1		23,5	111,7
84"	180,9 x 113,1	21,1 - 31,1		23,8	113,1
85"	183,1 x 114,4	21,8 - 31,1		24,1	114,4
86"	185,2 x 115,8	22,4 - 31,1		24,3	115,8
87"	187,4 x 117,1	23,0 - 31,1		24,6	117,1
88"	189,5 x 118,5	23,6 - 31,1		24,9	118,5
89"	191,7 x 119,8	24,2 - 31,1		25,2	119,8
90"	193,9 x 121,2	24,9 - 31,1		25,4	121,2
91"	196,0 x 122,5	25,5 - 31,1		25,7	122,5
92"	198,2 x 123,9	26,1 - 31,1		26,0	123,9
93"	200,3 x 125,2	26,7 - 31,1		26,2	125,2
94"	202,5 x 126,5	27,3 - 31,1		26,5	126,5
95"	204,6 x 127,9	28,0 - 31,1		26,8	127,9
96"	206,8 x 129,2	28,6 - 31,1		27,0	129,2
97"	208,9 x 130,6	29,2 - 31,1		27,3	130,6
98"	211,1 x 131,9	29,8 - 31,1		27,6	131,9
99"	213,2 x 133,3	30,4 - 31,1		27,8	133,3
100"	215,4 x 134,6	31,1*		28,1	134,6

* Tall for vidvinkel (maksimal zoom).

Bilder større enn 100 tommer blir ikke projisert riktig.

EB-585Wi/585W/575Wi/575W (16:9 projisert bilde)

[Enhet: cm]

S Projisert bildestørrelse		a Projiseringsavstand Kortest (Vidvinkel) til lengst (Tele)	b Tallene på skyvearmens målestokk	c Avstand fra det projiserte bildet til veggplaten	h Høyden til det projiserte bildet
75"	166,0 x 93,4	16,8 - 31,1		27,2	93,4
76"	168,2 x 94,6	17,5 - 31,1		27,5	94,6
77"	170,5 x 95,9	18,1 - 31,1		27,8	95,9
78"	172,7 x 97,1	18,8 - 31,1		28,2	97,1
79"	174,9 x 98,4	19,4 - 31,1		28,5	98,4
80"	177,1 x 99,6	20,0 - 31,1		28,9	99,6
81"	179,3 x 100,9	20,7 - 31,1		29,2	100,9
82"	181,5 x 102,1	21,3 - 31,1		29,6	102,1
83"	183,7 x 103,4	21,9 - 31,1		29,9	103,4
84"	186,0 x 104,6	22,6 - 31,1		30,3	104,6
85"	188,2 x 105,8	23,2 - 31,1		30,6	105,8
86"	190,4 x 107,1	23,9 - 31,1		30,9	107,1
87"	192,6 x 108,3	24,5 - 31,1		31,3	108,3
88"	194,8 x 109,6	25,1 - 31,1		31,6	109,6
89"	197,0 x 110,8	25,8 - 31,1		32,0	110,8
90"	199,2 x 112,1	26,4 - 31,1		32,3	112,1
91"	201,5 x 113,3	27,0 - 31,1		32,7	113,3
92"	203,7 x 114,6	27,7 - 31,1		33,0	114,6
93"	205,9 x 115,8	28,3 - 31,1		33,3	115,8
94"	208,1 x 117,1	29,0 - 31,1		33,7	117,1
95"	210,3 x 118,3	29,6 - 31,1		34,0	118,3
96"	212,5 x 119,5	30,2 - 31,1		34,4	119,5
97"	214,7 x 120,8	30,9 - 31,1		34,7	120,8

Bilder større enn 97 tommer blir ikke projisert riktig.

EB-585Wi/585W/575Wi/575W (4:3 projisert bilde)

[Enhet: cm]

S Projisert bildestørrelse		a Projiseringsavstand Kortest (Vidvinkel) til lengst (Tele)	b Tallene på skyvearmens målestokk	c Avstand fra det projiserte bildet til veggplaten	h Høyden til det projiserte bildet
75"	152,4 x 114,3	21,7 - 31,1		24,1	114,3
76"	154,4 x 115,8	22,4 - 31,1		24,4	115,8
77"	156,5 x 117,3	23,1 - 31,1		24,7	117,3
78"	158,5 x 118,9	23,8 - 31,1		25,0	118,9
79"	160,5 x 120,4	24,5 - 31,1		25,3	120,4
80"	162,6 x 121,9	25,2 - 31,1		25,6	121,9
81"	164,6 x 123,4	25,9 - 31,1		25,9	123,4
82"	166,6 x 125,0	26,6 - 31,1		26,2	125,0
83"	168,7 x 126,5	27,3 - 31,1		26,5	126,5
84"	170,7 x 128,0	28,0 - 31,1		26,8	128,0
85"	172,7 x 129,5	28,7 - 31,1		27,1	129,5
86"	174,8 x 131,1	29,4 - 31,1		27,4	131,1
87"	176,8 x 132,6	30,1 - 31,1		27,7	132,6
88"	178,8 x 134,1	30,8 - 31,1		28,0	134,1

Bilder større enn 88 tommer blir ikke projisert riktig.

EB-580/570 (4:3 projisert bilde)

[Enhet: cm]

S Projisert bildestørrelse		a Projiseringsavstand Kortest (Vidvinkel) til lengst (Tele)	b Tallene på skyvearmens målestokk	c Avstand fra det projiserte bildet til veggplaten	h Høyden til det projiserte bildet
75"	152,4 x 114,3	18,9 - 31,1		19,8	114,3
76"	154,4 x 115,8	19,6 - 31,1		20,1	115,8
77"	156,5 x 117,3	20,2 - 31,1		20,3	117,3
78"	158,5 x 118,9	20,9 - 31,1		20,6	118,9
79"	160,5 x 120,4	21,6 - 31,1		20,8	120,4
80"	162,6 x 121,9	22,2 - 31,1		21,1	121,9
81"	164,6 x 123,4	22,9 - 31,1		21,3	123,4
82"	166,6 x 125,0	23,6 - 31,1		21,5	125,0
83"	168,7 x 126,5	24,2 - 31,1		21,8	126,5
84"	170,7 x 128,0	24,9 - 31,1		22,0	128,0
85"	172,7 x 129,5	25,6 - 31,1		22,3	129,5
86"	174,8 x 131,1	26,2 - 31,1		22,5	131,1
87"	176,8 x 132,6	26,9 - 31,1		22,8	132,6
88"	178,8 x 134,1	27,5 - 31,1		23,0	134,1
89"	180,8 x 135,6	28,2 - 31,1		23,3	135,6
90"	182,9 x 137,2	28,9 - 31,1		23,5	137,2
91"	184,9 x 138,7	29,5 - 31,1		23,8	138,7
92"	186,9 x 140,2	30,2 - 31,1		24,0	140,2
93"	189,0 x 141,7	30,9 - 31,1		24,2	141,7

Bilder større enn 93 tommer blir ikke projisert riktig.

EB-580/570 (16:9 projisert bilde)

[Enhet: cm]

S Projisert bildestørrelse		a Projiseringsavstand Kortest (Vidvinkel) til lengst (Tele)	b Tallene på skyvearmens målestokk	c Avstand fra det projiserte bildet til veggplaten	h Høyden til det projiserte bildet
75"	166,0 x 93,4	23,4 - 31,1		37,0	93,4
76"	168,2 x 94,6	24,1 - 31,1		37,5	94,6
77"	170,5 x 95,9	24,8 - 31,1		38,0	95,9
78"	172,7 x 97,1	25,5 - 31,1		38,5	97,1

S Projisert bildestørrelse		a Projiseringsavstand Kortest (Vidvinkel) til lengst (Tele)	b Tallene på skyvearmens målestokk	c Avstand fra det projiserte bildet til veggplaten	h Høyden til det projiserte bildet
79"	174,9 x 98,4	26,3 - 31,1		38,9	98,4
80"	177,1 x 99,6	27,0 - 31,1		39,4	99,6
81"	179,3 x 100,9	27,7 - 31,1		39,9	100,9
82"	181,5 x 102,1	28,4 - 31,1		40,4	102,1
83"	183,7 x 103,4	29,2 - 31,1		40,8	103,4
84"	186,0 x 104,6	29,9 - 31,1		41,3	104,6
85"	188,2 x 105,8	30,6 - 31,1		41,8	105,8

Bilder større enn 85 tommer blir ikke projisert riktig.

EB-580/570 (16:10 projisert bilde)

[Enhet: cm]

S Projisert bildestørrelse		a Projiseringsavstand Kortest (Vidvinkel) til lengst (Tele)	b Tallene på skyvearmens målestokk	c Avstand fra det projiserte bildet til veggplaten	h Høyden til det projiserte bildet
75"	161,5 x 101,0	21,9 - 31,1		31,0	101,0
76"	163,7 x 102,3	22,6 - 31,1		31,4	102,3
77"	165,9 x 103,7	23,3 - 31,1		31,8	103,7
78"	168,0 x 105,0	24,0 - 31,1		32,2	105,0
79"	170,2 x 106,3	24,7 - 31,1		32,6	106,3
80"	172,3 x 107,7	25,4 - 31,1		33,0	107,7
81"	174,5 x 109,0	26,1 - 31,1		33,4	109,0
82"	176,6 x 110,4	26,8 - 31,1		33,8	110,4
83"	178,8 x 111,7	27,5 - 31,1		34,2	111,7
84"	180,9 x 113,1	28,2 - 31,1		34,6	113,1
85"	183,1 x 114,4	28,9 - 31,1		35,0	114,4
86"	185,2 x 115,8	29,7 - 31,1		35,4	115,8
87"	187,4 x 117,1	30,4 - 31,1		35,8	117,1
88"	189,5 x 118,5	31,1*		36,2	118,5

* Tall for vidvinkel (maksimal zoom).

Bilder større enn 88 tommer blir ikke projisert riktig.

- Tallene er kun røffe overslag. Verdien kan variere avhenging av hvor du plasserer skriveren.
- Hvis du projiserer i tele, kan kvaliteten på de projiserte bildene reduseres.
- Når du bruker EB-585Wi/585W/575Wi/575W til å projisere bilder på 4:3, blir størrelsen på bildene endret automatisk og kvaliteten på de projiserte bildene kan reduseres.

Montere festeplaten

Koble til enhetene

Nødvendige kabler

Klargjør de nødvendige kablene i henhold til enhetene som brukes.

- Strømledningen som følger med (nødvendig)
- USB-kabelen som følger med (kun EB-585Wi/575Wi)
- Alternative datamaskinkabler og andre kabler (forbered i henhold til de tilkoblede enhetene)

For detaljer, se projektorens *Brukerhåndboken* (på CD-en med dokumentasjon).

Nødvendige kabler når du bruker Easy Interactive Function (kun EB-585Wi/575Wi)

Når du utfører musoperasjoner ved hjelp av Easy Interactive Function, trenger du en strømledning og en USB-kabel. Selv når det projiseres ved hjelp av en datakabel, kreves en USB-kabel for å utføre museoperasjoner.

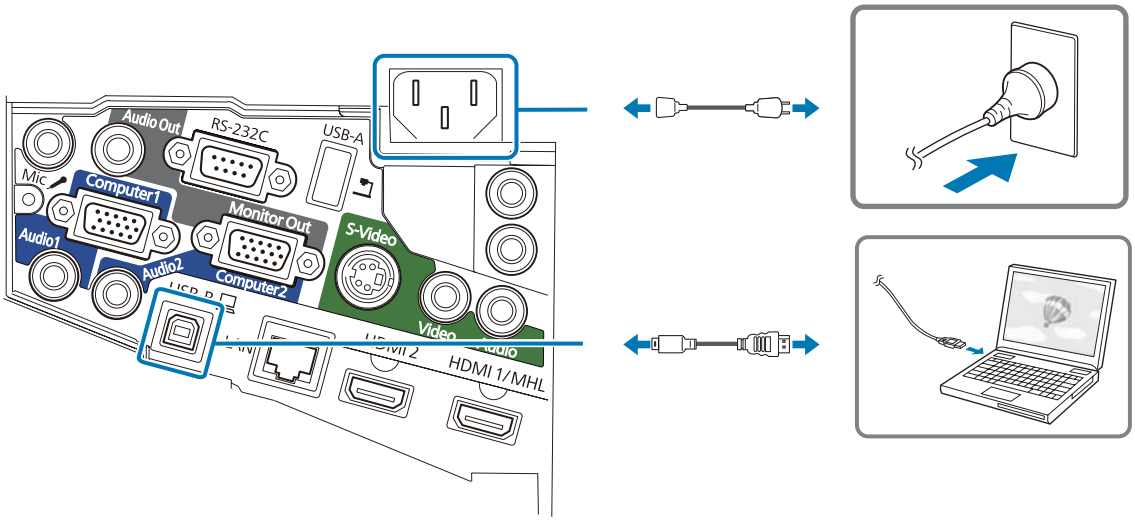

Forbered kabler for de tilkoblede enhetene (eksempel)

Dokumentkamera

Dedikert USB-kabel (følger med dokumentkamera)

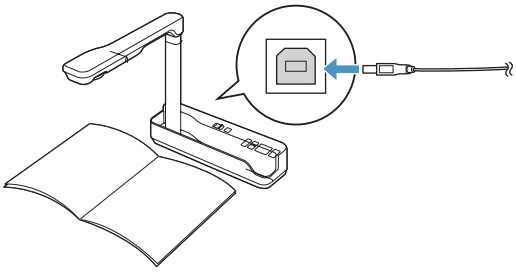

Datamaskin

PC-kabel (ekstrautstyr)

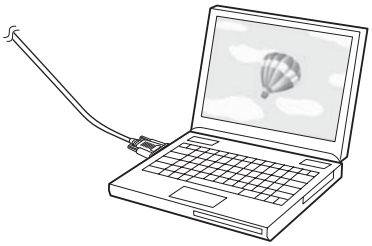

Eksterne høyttalere

Lydkabel (fås kjøpt)

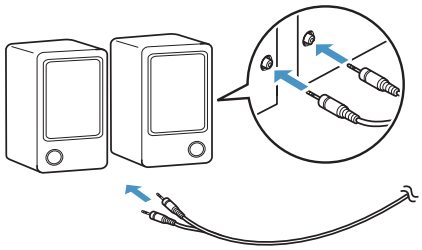

Mikrofon (fås kjøpt)

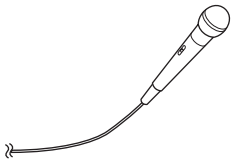

LAN-enhet

LAN-kabel (fås kjøpt)

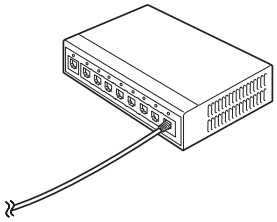

Installasjonsprosedyre

Pass på å følge trinnene nedenfor for å installere festeplaten. Hvis disse trinnene ikke følges, kan produktet falle, noe som kan føre til personskade eller skade på eiendom.

⚠ Warning

Ikke bruk klebestoff, smøremiddel eller olje for å installere eller justere festeplaten. Hvis du bruker klebestoff for å hindre skruene i å løsne, eller smøremiddel, olje eller lignende på projektorens glideplate, kan det oppstå sprekker i hylsteret slik at projektoren faller ned og påfører personskader eller skader på eiendom.

Demonter delene

Fjern M4-boltene (x2), og deretter ta den skyvbare platen fra justeringsenheten med 3 akser.

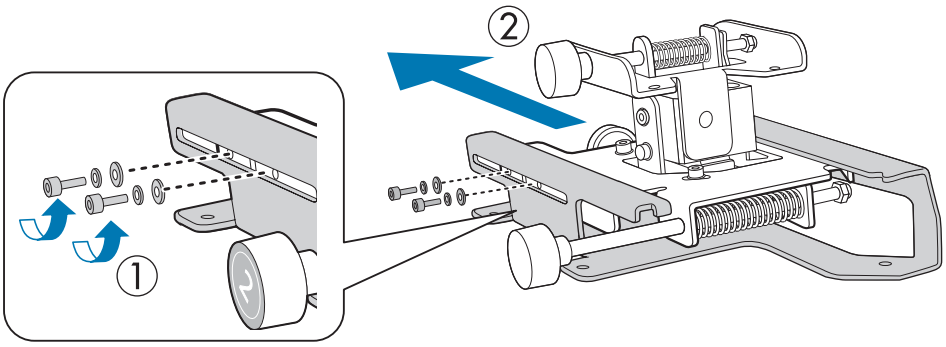

Monter delene

1 Sett de tre veggplatene sammen til én enhet og fest dem med M4-boltene (x6) som følger med

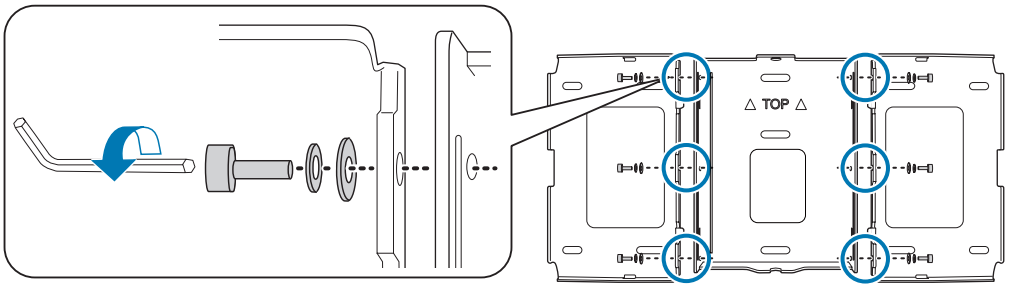

2 Fest den skyvbare platen til bunnen av projektoren med M4-boltene (x4) som følger med

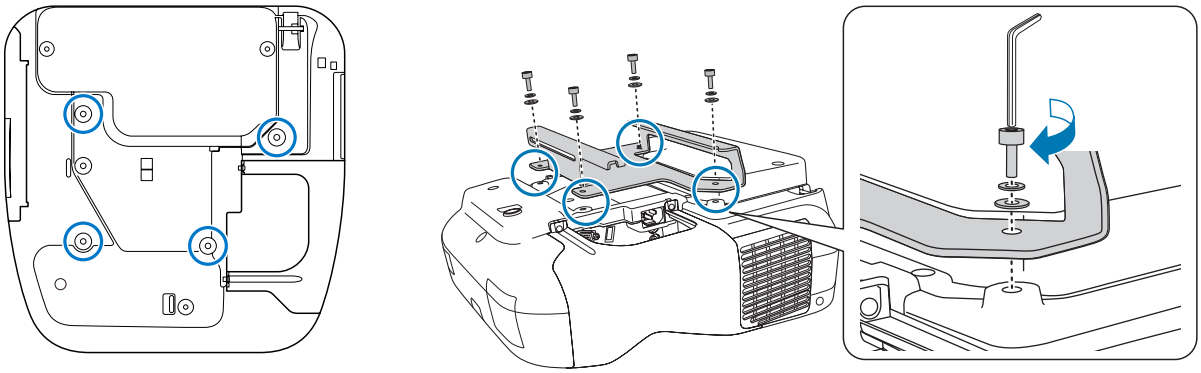

Boltenes monteringsposisjon

3 Fest justeringsenheten med 3 akser til festeplaten med M4-boltene (x4) som følger med

- Når det projiserte bildet er mindre enn 75 tommer: Monter enheten ved ◯ -merket (A).
- Når det projiserte bildet er større enn 75 tommer: Monter enheten ved ◯ ◯ -merket (B).

◯ : Mindre enn 75 tommer

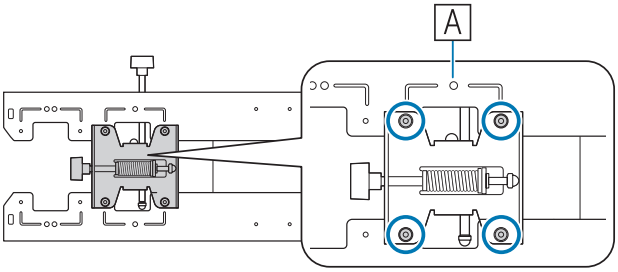

◯ ◯ : Større enn 75 tommer

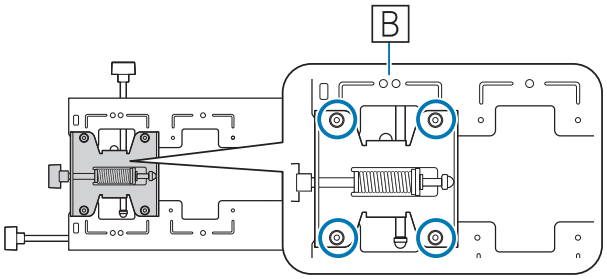

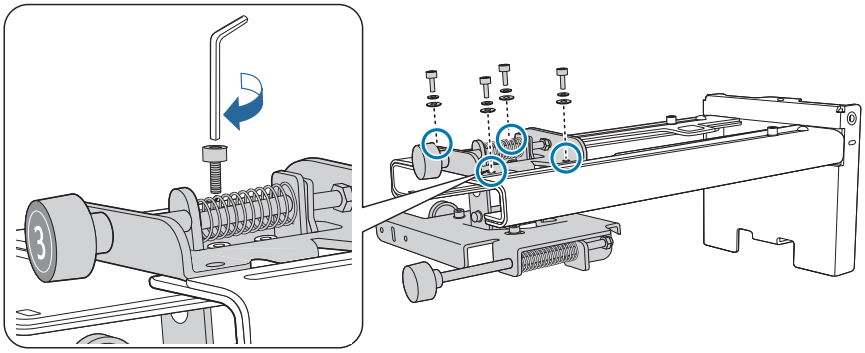

Monter veggplaten på veggen

1 Bestem projiseringsposisjon basert på det projiserte bildets størrelse

Se tabellen med projiseringsavstand for å beregne det projiserte bildets størrelse (S) og avstanden (c) fra det projiserte bildet til veggplaten.

☛ "Tabell for projiseringsavstand" p.11

Vi anbefaler at du markerer følgende posisjoner. Disse vil være grunnlaget for å avgjøre monteringsposisjonen til veggplaten.

- Høyden (1) av avstanden (c) mellom den øvre kanten av det projiserte bildet og veggplaten
- Midtlinjen (2) på det projiserte bildet

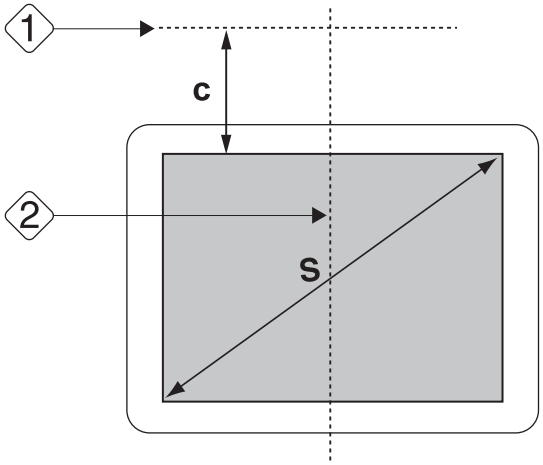

2 Fest mønsterarket på veggen

- Juster til midtlinjen (2) sjekket i trinn 1 til Image Center på mønsterarket.

  Bekreft hvor lysstrålene befinner seg på veggen, og juster posisjonen mot venstre eller høyre hvis nødvendig. (Posisjonen kan flyttes vannrett mot venstre eller høyre fra midtlinjen på projiseringsoverflaten med opptil 45 mm.)
- Juster til høyden (1) sjekket i trinn 1 til ★ -linjen på mønsterarket.

[Enhet: mm]

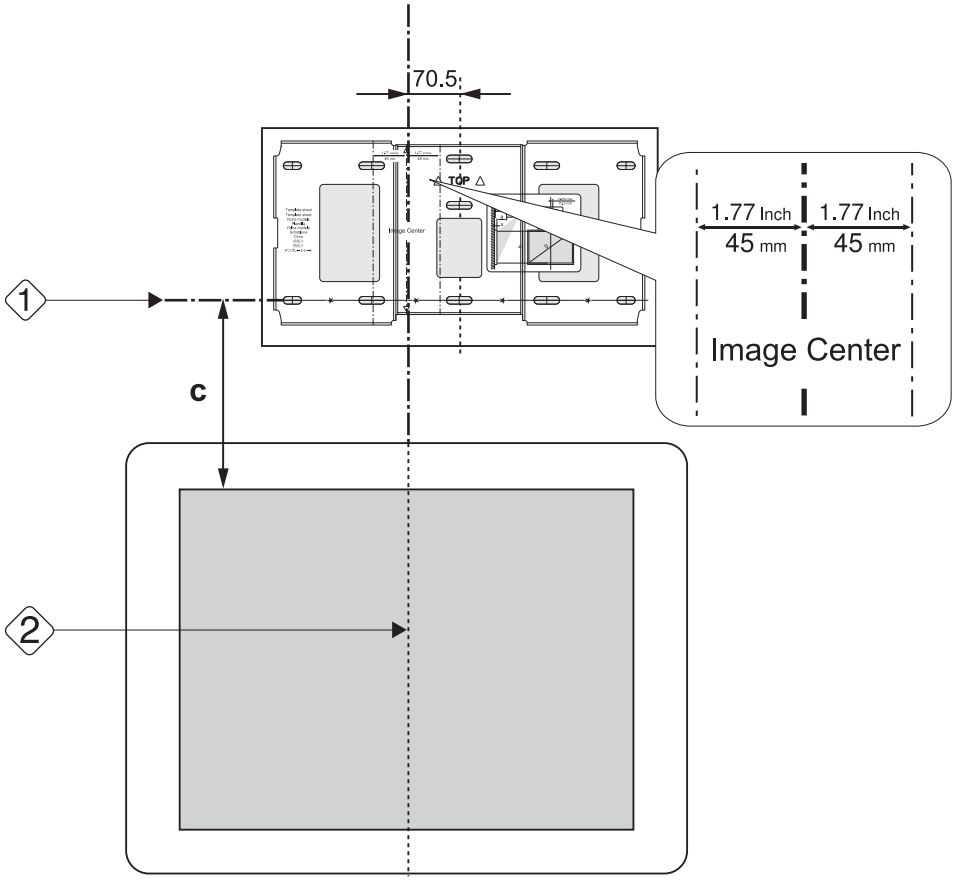

3 Fastsett posisjonene til festehullene for veggplaten

Fest veggplaten til minst tre punkter.

- Hvis du fester veggplaten på fire steder, lag hullene som indikeres av A eller B i illustrasjonen.
- Hvis du fester veggplaten på tre steder, lag hullene som indikeres av C i illustrasjonen.

Fire monteringshull

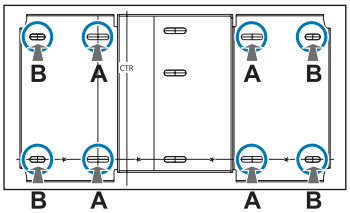

Tre monteringshull

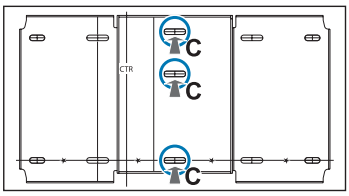

4 Bor hull i veggen

Drilldiameter: 10,5 mm
Pilothulldybde: 45 mm
Ankerhulldybde: 40 mm

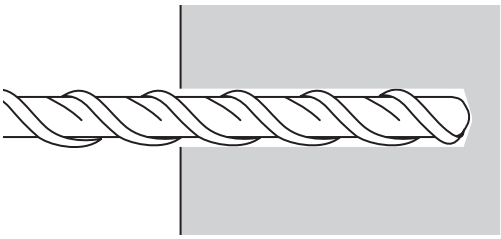

5 Ta vekk mønsterarket, og fjern betongstøv fra hullene med en støvpumpe

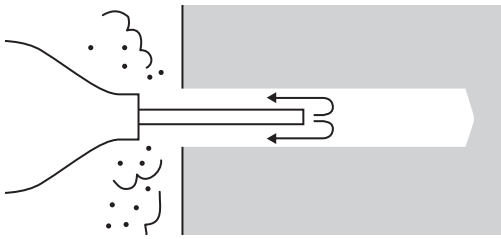

6 Plasser veggplaten på veggen, og sett inn vanlige ankre på M10 x 60 mm i hullene

Fest mutteren og slå med en hammer til bunnen treffer toppen av ankeret.

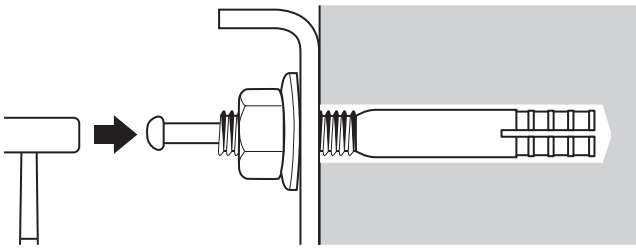

7 Stram mutteren med en vanlig skiftenøkkel for å feste veggplaten til veggen

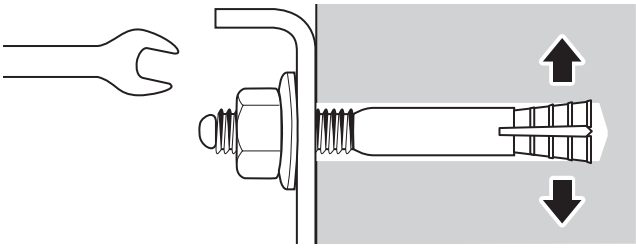

Bestem projiseringsavstanden, og før deretter kablene gjennom festeplaten

1 Sjekk følgende verdier i tabellen for projiseringsavstand

- Tallene på skyvearmens målestokk (b)
- Avstand fra overflaten av skjermen til veggen (x)

☛ "Tabell for projiseringsavstand" p.11

2 Løsne M4-boltene (x2) og forlenge skyvearmen på festeplaten

Juster glidebryteren med de kombinerte avstandene til (b) og (x) som du sjekket i trinn 1.

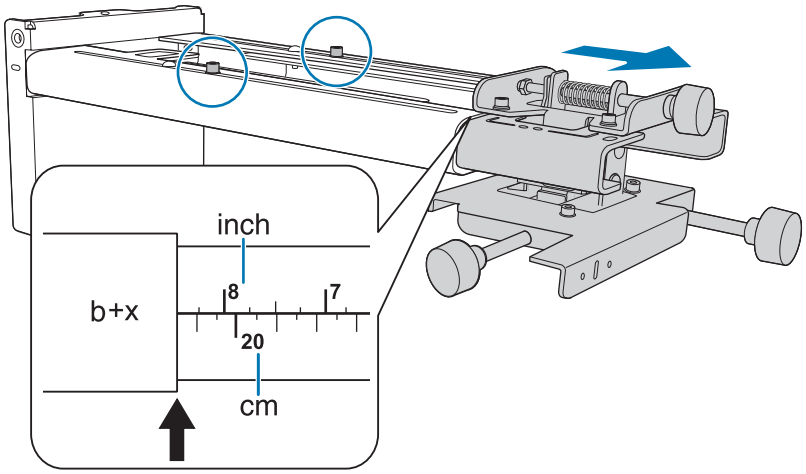

3 Før de nødvendig kablene gjennom festeplaten

Se figuren til rute kablene slik at endene av kablene som kobles til projektoren er på projektorens grensesnittside.

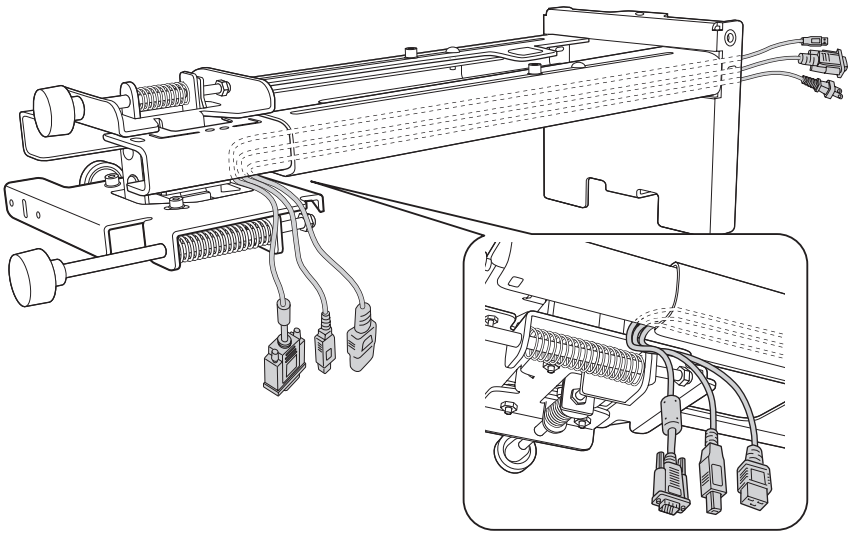

Warning

Ikke heng resten av ledningen over festeplaten. De kan falle ned og forårsake en ulykke.

Feste festeplaten til veggplaten

1 Sett den sekskantede aksen inn i festeplaten

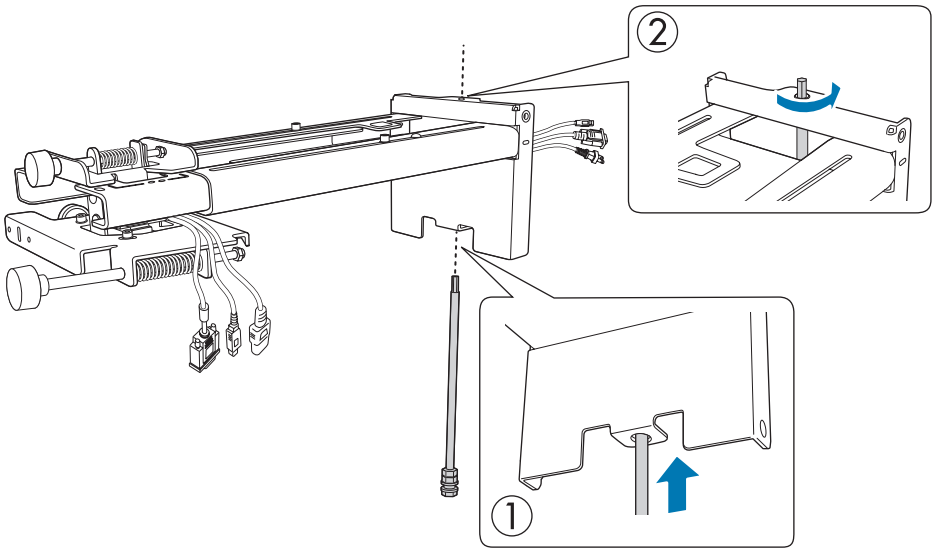

2 Fest festeplaten til veggplaten

Sett toppen av den sekskantede aksen inn i veggplaten, og sett deretter M8-bolten inn i sporet på bunnen.

Caution

Pass på at kablene ikke setter seg fast mellom festeplaten og veggplaten.

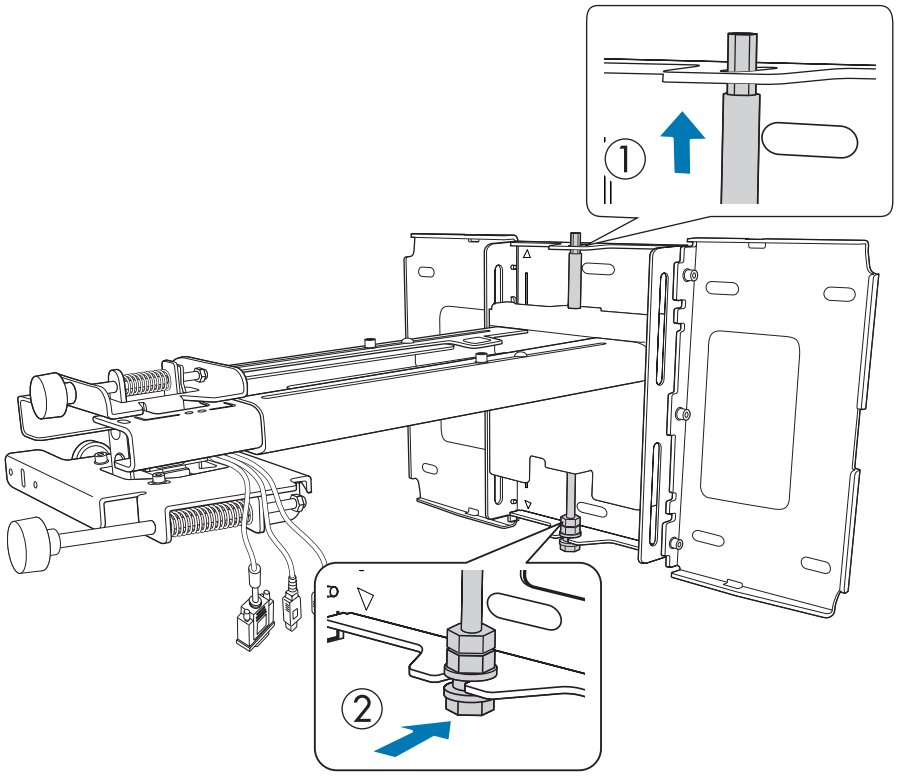

3 Fest festeplaten godt til veggplaten

Fest de medfølgende M6-skruene (x3) med et vanlig stjerneskrujern størrelse 3, og stram lett den medfølgende M6-bolten (x1) med skiftenøkkelen.

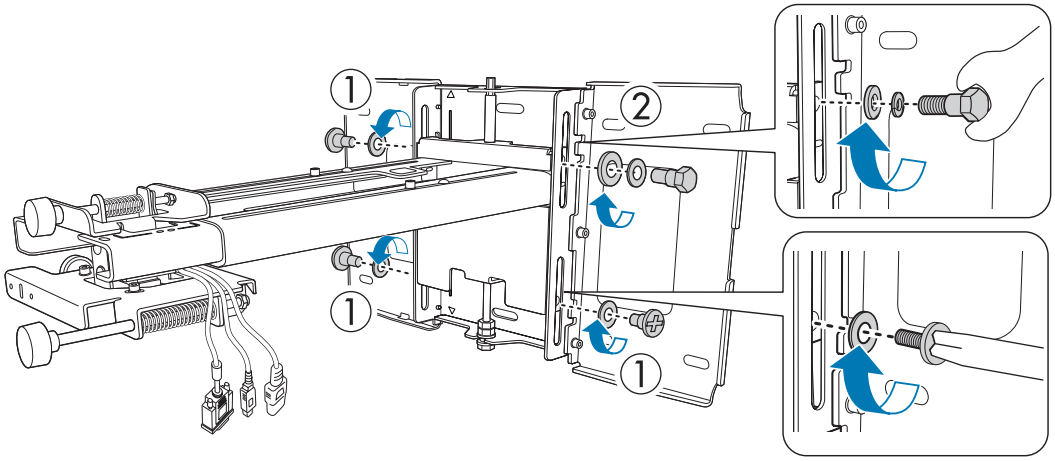

4 Juster den loddrette skyvelengden med skiftenøkkelen, og tilpass den med standardposisjonen (C)

- Stramming av den sekskantede aksen på toppen (A) hever festeplaten, og du kan løsne den for å senke festeplaten.
- Stramming av M8-bolten på bunnen (B) senker festeplaten, og du kan løsne den for å heve festeplaten.

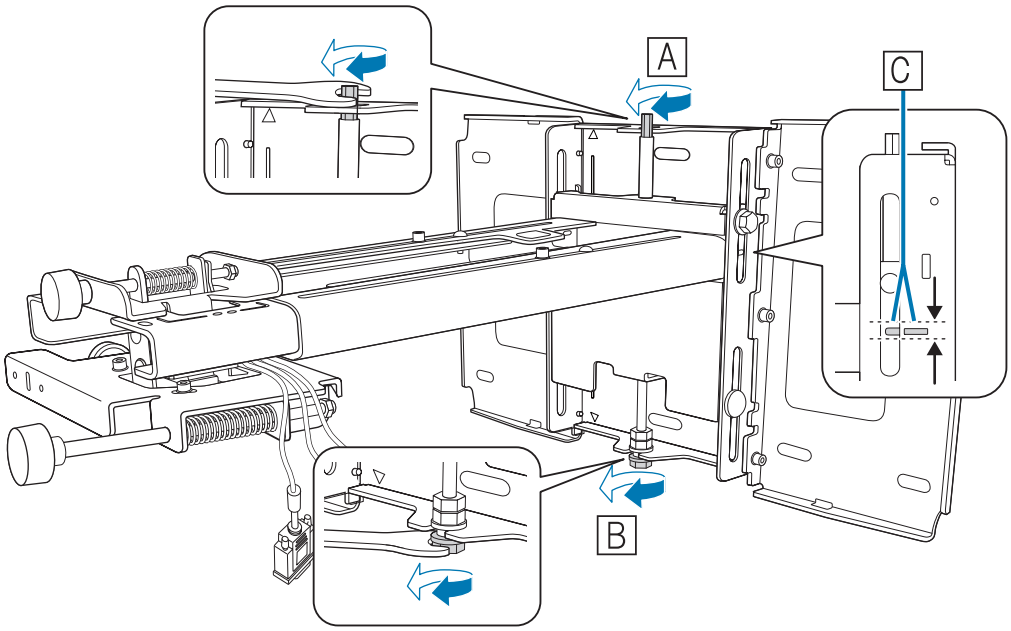

5 Fest M6-bolten (x1) for å sette festeplaten på plass

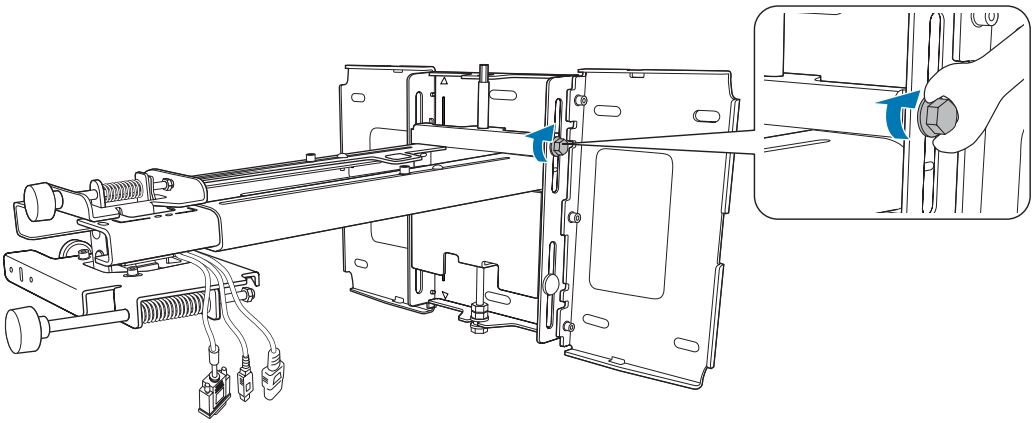

Feste projektoren til festeplaten

1 Løsne de skruene (x2) og fjern kabeldekselet fra projektoren

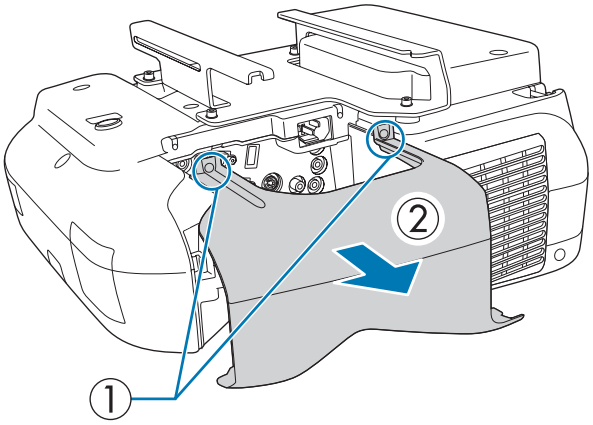

2 Sett den skyvbare platen inn i festeplaten fra kontaktflatesiden på projektoren

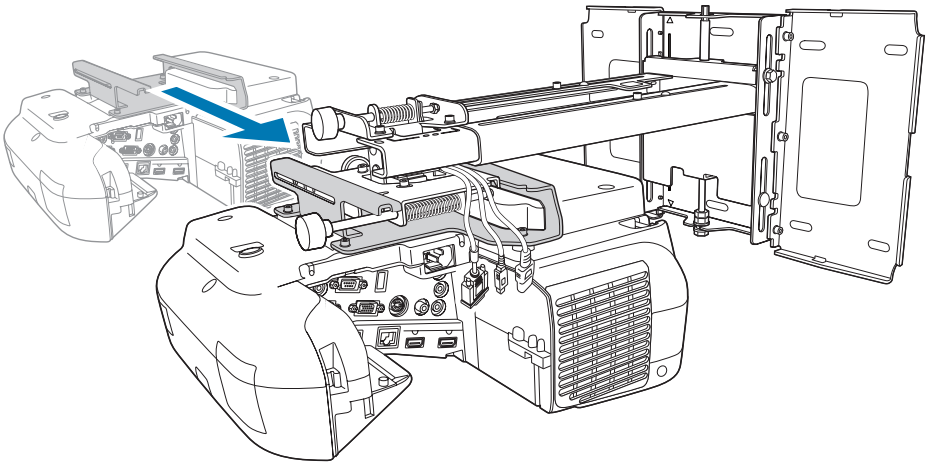

3 Juster justeringsenheten med 3 akser til den skyvbare platens standardposisjon (A)

(B) Indikerer skruehullene for boltene.

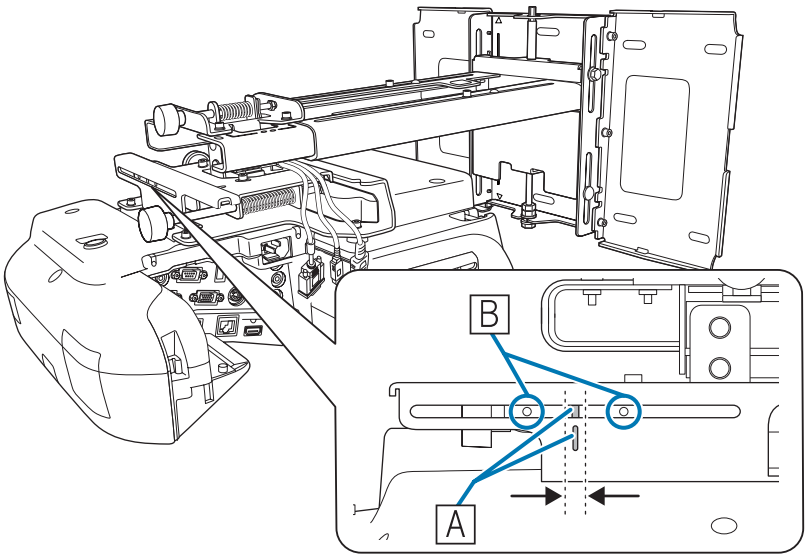

4 Stram de medfølgende M4-boltene (x2)

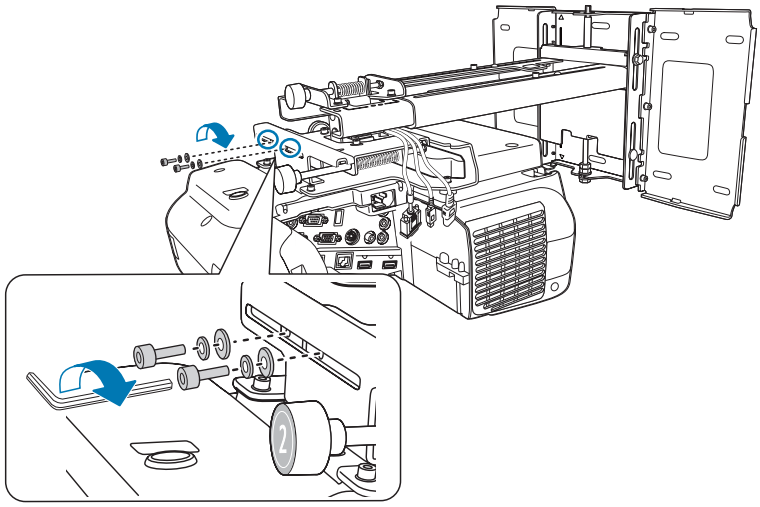

5 Koble kablene til projektoren

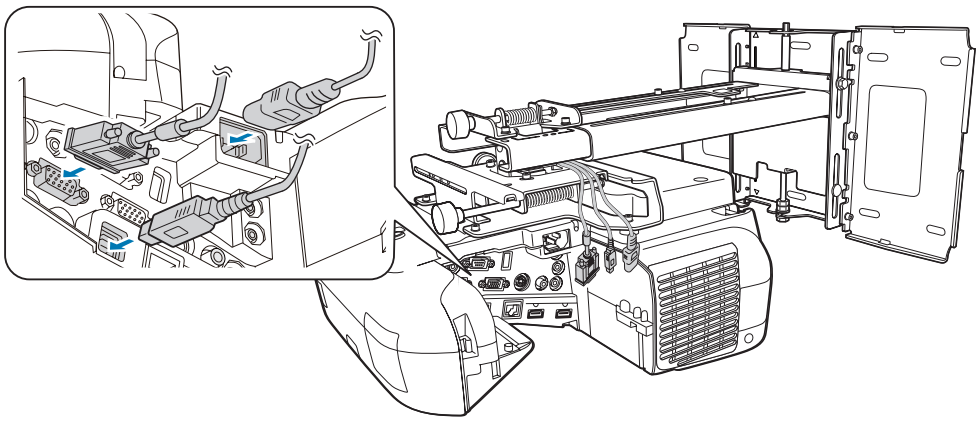

- Koble til strømledningen sist.
- Når du kobler til portene Audio1, Audio2 og Computer1, anbefales det å koble kablene til portene i følgende rekkefølge: Audio1, Audio2, og til slutt Computer1.

Justere det projiserte bildet

Følg prosedyrene nedenfor for å justere det projiserte bildet.

1. Justere projiseringsposisjon (☛ p.37)
2. Finjustering av fokus (☛ p.42)
3. Kalibrering av penn (kun EB-585Wi/575Wi) (☛ p.44)

Justere projiseringsposisjon

- Ikke foreta justeringer ved hjelp av projektorens Keystone-funksjon. Dette kan føre til redusert bildekvalitet.
- Når du setter opp flere projektorer via gruppeoppsett, utfører du denne prosedyren før du justerer det projiserte bildet.

☛ "Gruppeoppsettfunksjon" p.50

1 Trykk på [⏻]-knappen på fjernkontrollen eller på kontrollpanelet for å slå av projektoren

Bruke fjernkontrollen

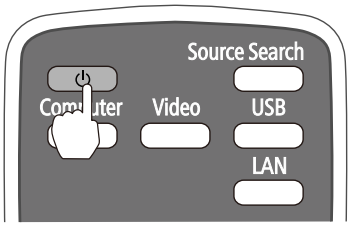

Bruke kontrollpanelet

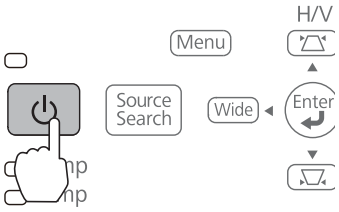

Caution

Under projisering må du ikke legge ansiktet eller hendene i nærheten av luftutløpsåpningen, og heller ikke plassere gjenstander som kan deformeres eller skades av varme der. Varm luft fra luftutløpsåpningen kan føre til brannskader, deformering eller uhell.

2 Endre bildeforholdet på det projiserte bildet (kun når det er nødvendig)

Projiser bilder fra en tilkoblet enhet, og trykk på [Aspect]-knappen på fjernkontrollen.

Hver gang du trykker på knappen vises bildeforholdsnavnet på skjermen, og bildeforholdet endres.

Bruke fjernkontrollen

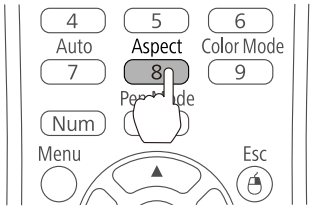

- For mer informasjon om hvordan du kobler til enheter og projisere bilder kan du se *Hurtigveiledningen*.
- Bildeforholdet endres ikke når ingen bilder projiseres fra den tilkoblede enheten.
- Du kan også endre bildeforholdet fra **Signal** - **Bildeforhold** fra Konfigurasjon-menyen.

☛ Projektorens *Brukerhåndbok* - Konfigurasjon-meny

3 Trykk på følgende knapper for å vise veiledningsskjermen

- Bruke fjernkontrollen

  Trykk på [Help], og trykk deretter på [◄].

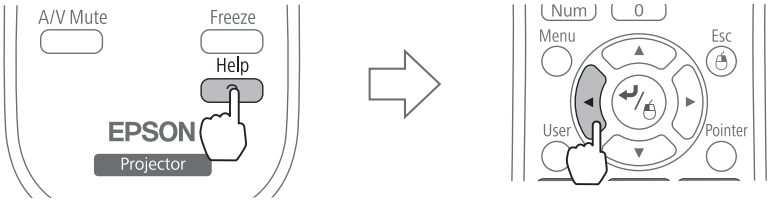

- Bruke kontrollpanelet

  Trykk på [Help], og trykk på [Wide]-knappen.

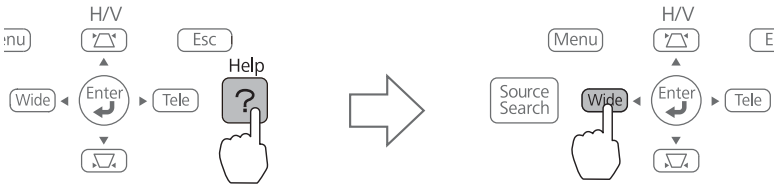

Veiledningsskjermen vises.

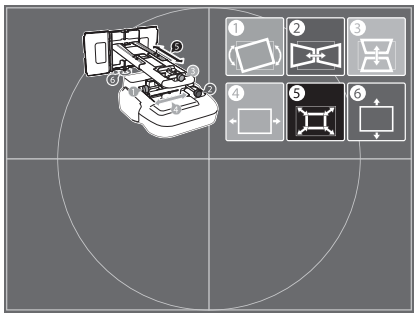

4 Åpne luftfilterdekselet, og juster fokus med fokusspaken

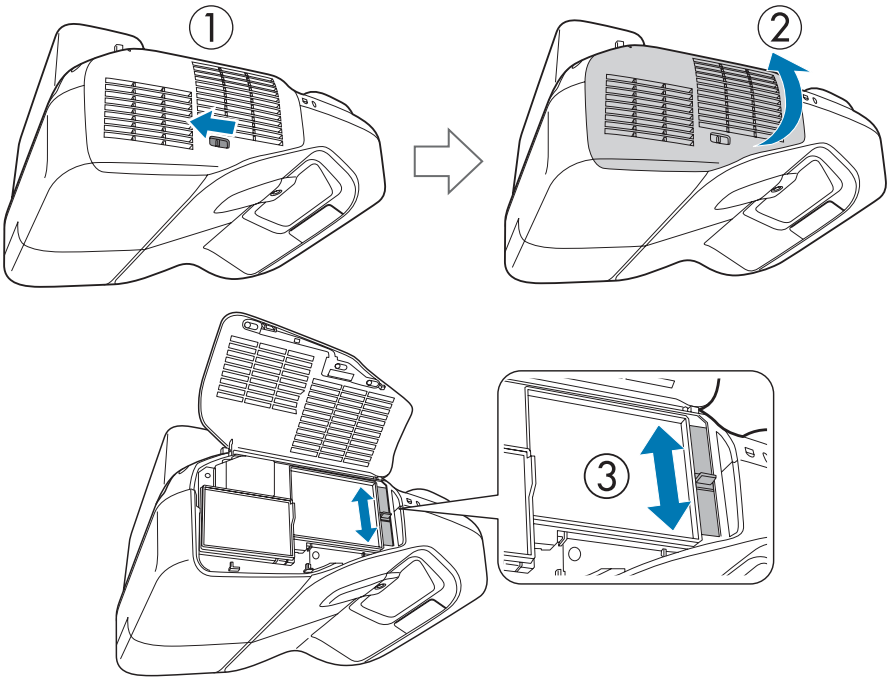

Når du har foretatt justeringene, lukker du luftfilterdekselet.

5 Løsne M4-skruen (x1) med sekskantnøkkelen, og juster vannrett rulling med justeringshjulet

Gjenta trinn 5 til 10 som nødvendig.

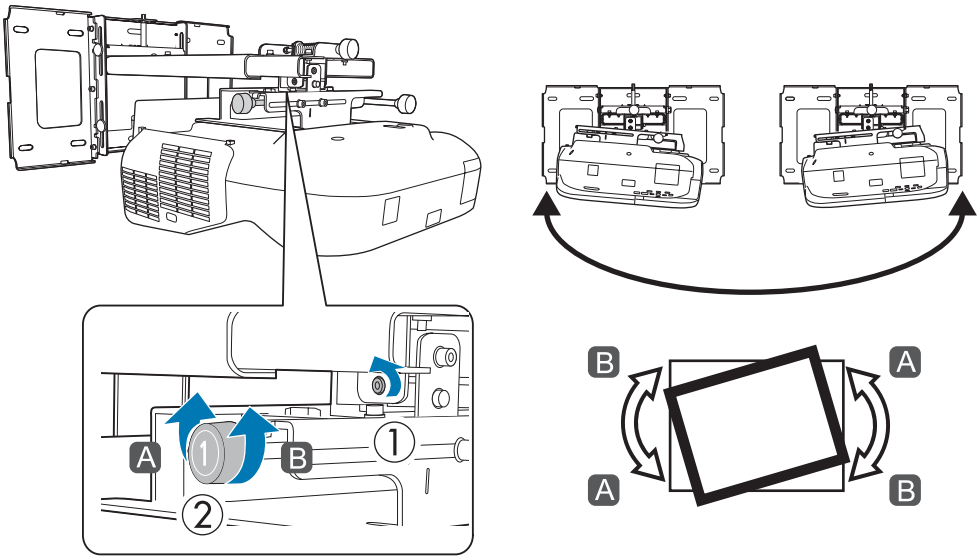

Når du er ferdig med justeringene, strammer du M4-skruen som du løsnet.

6 Løsne M4-skruene (x2) med sekskantnøkkelen, og juster vannrett rotasjon med justeringshjulet

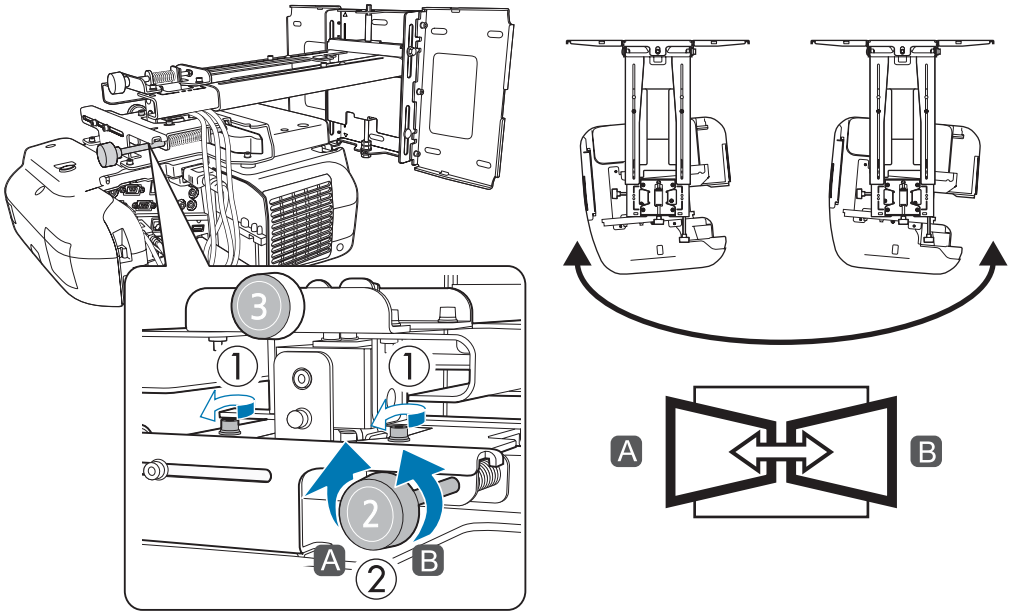

Når du er ferdig med justeringene, strammer du M4-skruene som du løsnet.

7 Løsne M4-skruen (x1) med sekskantnøkkelen, og juster loddrett helling med justeringshjulet

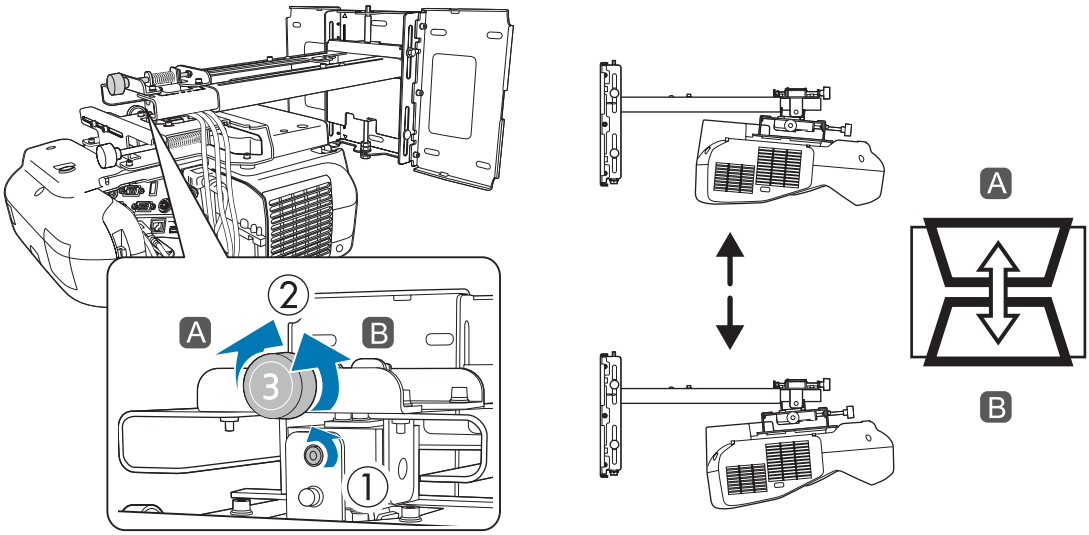

Når du er ferdig med justeringene, strammer du M4-skruen som du løsnet.

8 Løsne M4-boltene (x2) med sekskantnøkkelen, og juster vannrett skyvelengde

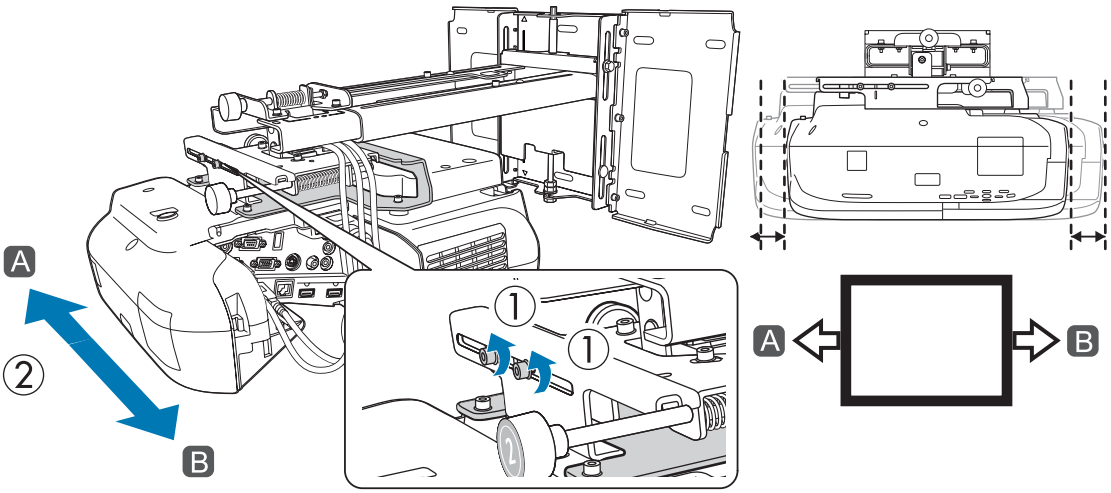

Når du er ferdig med justeringene, strammer du M4-boltene som du løsnet.

9 Løsne M4-boltene (x2) med sekskantnøkkelen, og juster skyvelengde forover/bakover

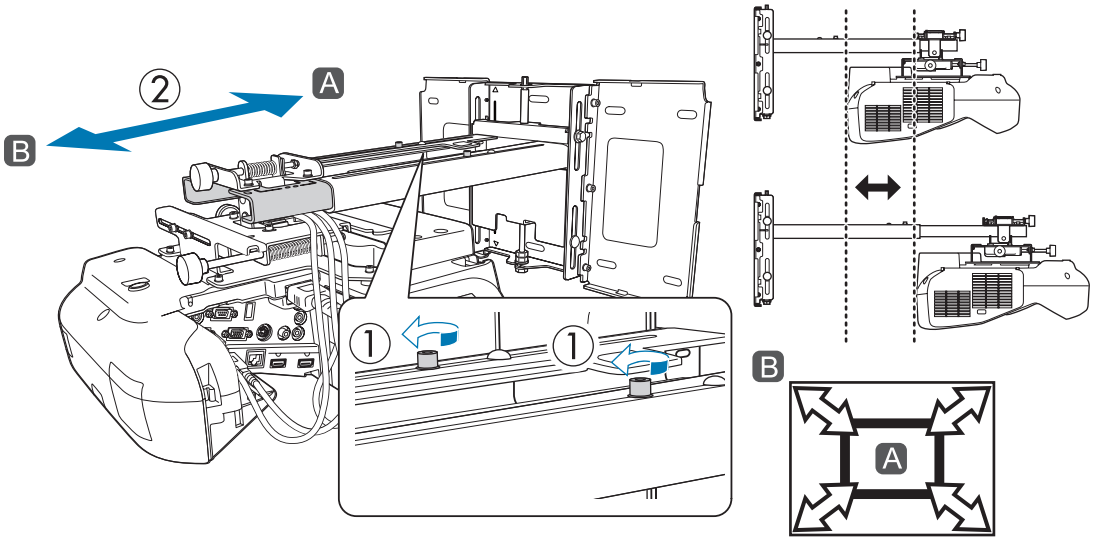

Når du er ferdig med justeringene, strammer du M4-boltene som du løsnet.

10 Løsne M6-bolten (x1) med skiftenøkkelen, og juster den loddrette skyvelengden

Juster den loddrette skyvelengden med den sekskantede aksen på toppen eller bunnen.

- Stramming av den sekskantede aksen på toppen hever festeplaten, og du kan løsne den for å senke festeplaten.
- Stramming av M8-bolten på bunnen senker festeplaten, og du kan løsne den for å heve festeplaten.

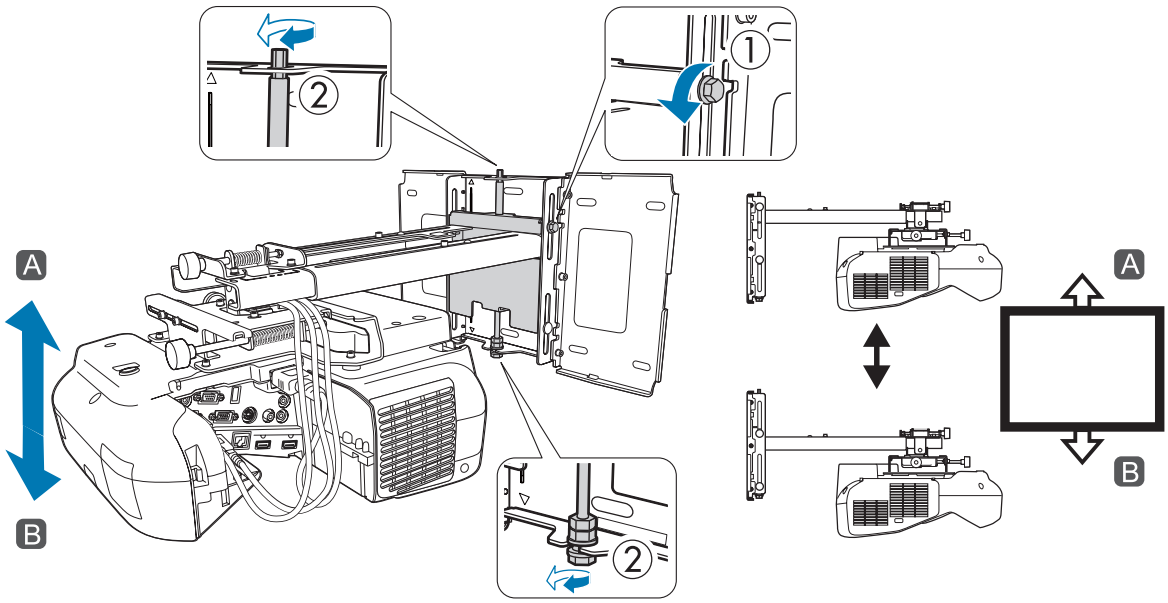

Når du er ferdig med justeringene, strammer du M6-bolten som du løsnet.

11 Sørg for at alle boltene som du løsnet i trinn 5 til 10 er skikkelig strammet

Warning

Stram alle bolter og skruer godt. Ellers kan produktet falle ned, og dermed forårsake personskade eller skade på eiendom.

12 Trykk på [Esc]-knappen på fjernkontrollen eller kontrollpanelet for å lukke veiledningsskjermen

Finjustering av fokus

1 Slå på projektoren, og trykk på [Menu]-knappen

Bruke fjernkontrollen

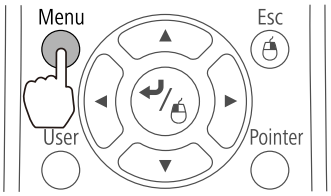

Bruke kontrollpanelet

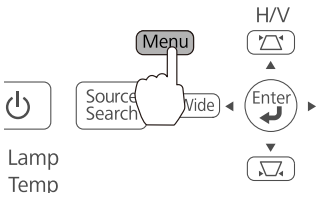

2 Velg **Mønster** fra **Innstillinger**

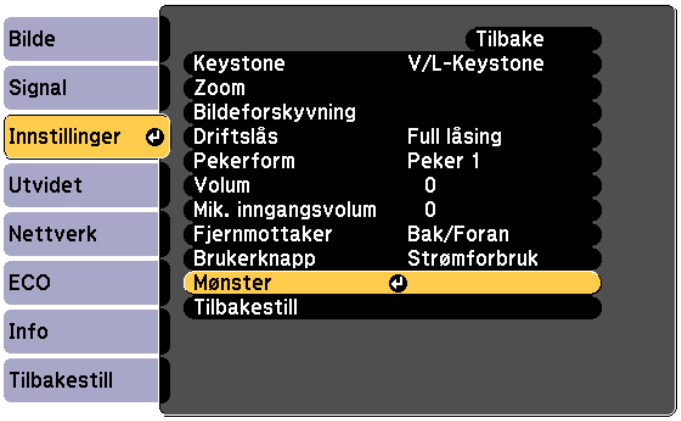

3 Velg **Prøvemønster**

Ved visning av et testmønster på en 4:3-skjerm med EB-585Wi/585W/575Wi/575W, velger du **Mønster 5** fra **Mønstertype**.

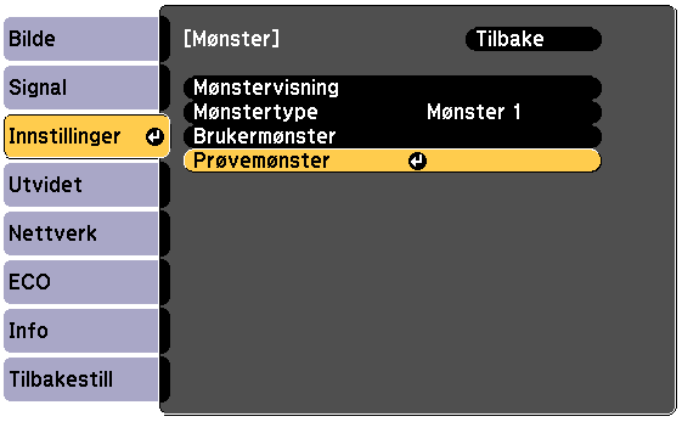

4 Juster fokus for å samsvare med fokus i figuren nedenfor (A)

Åpne luftfilterdekselet, og juster fokus.

☛ "Justere projiseringsposisjon" p.37

Når (A) er i fokus, sjekker du (B)-områdene. Hvis noen av (B)-områdene er ute av fokus, justerer du fokus til (B)-områdene er riktige.

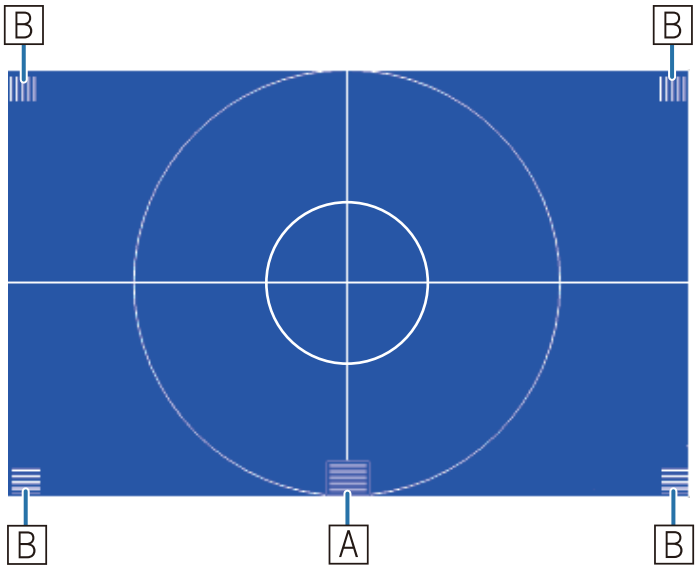

Når du har foretatt justeringene, lukker du luftfilterdekselet.

5 Trykk på [Esc]-knappen på fjernkontrollen eller kontrollpanelet for å lukke fjerne Prøvemønster

Dette fullfører justering av det projiserte bildet. Når du bruker EB-585W/580/575W/570, fester du dekslene.

☛ "Feste dekslene" p.48

Kalibrering av penn (kun EB-585Wi/575Wi)

På modeller som støtter Easy Interactive Function (EB-585Wi/575Wi) må du kalibrere den interaktive pennen.

Kontroller at justering av det projiserte bildet er fullført før du begynner å kalibrere den interaktive pennen.

☛ "Justere det projiserte bildet" p.37

Det finnes to metoder for å kalibrere pennen: **Auto. kalibrering** og **Manuell kalibrering**. Når du kalibrerer pennen for første gang etter montering av projektoren, bør du utføre **Manuell kalibrering** for optimal kalibrering.

Du finner metoden for **Auto. kalibrering** i projektorens *Brukerhåndbok* (på CD-en med dokumentasjon).

1 Slå på projektoren, og trykk på [Menu]-knappen

Bruke fjernkontrollen

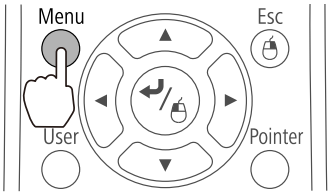

Bruke kontrollpanelet

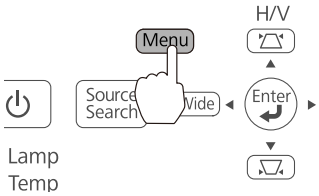

2 Velg **Easy Interactive Function** fra **Utvidet**

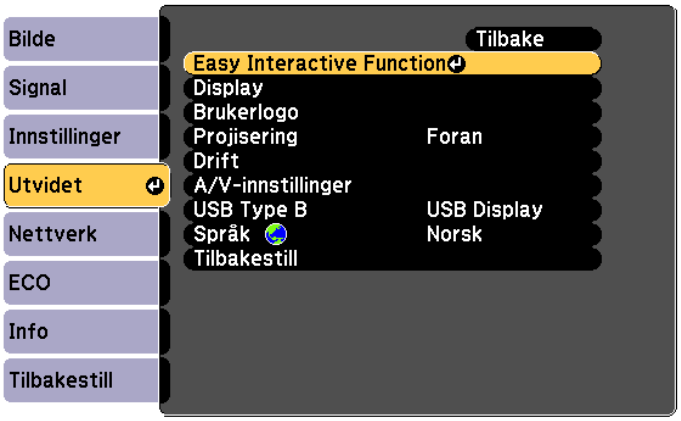

3 Velg **Manuell kalibrering**

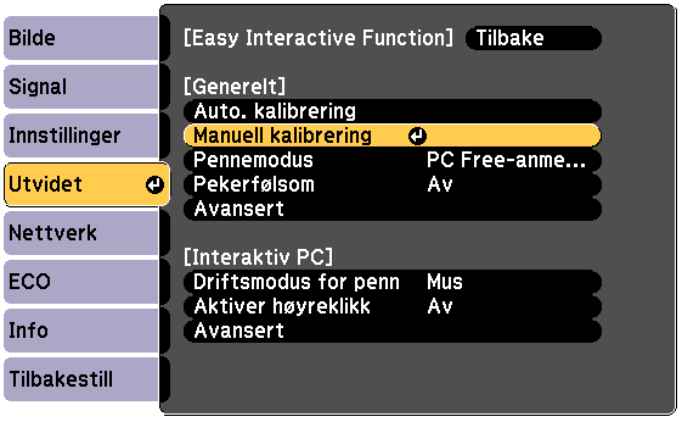

4 Kontroller at fokuset er riktig, og velg **Ja**

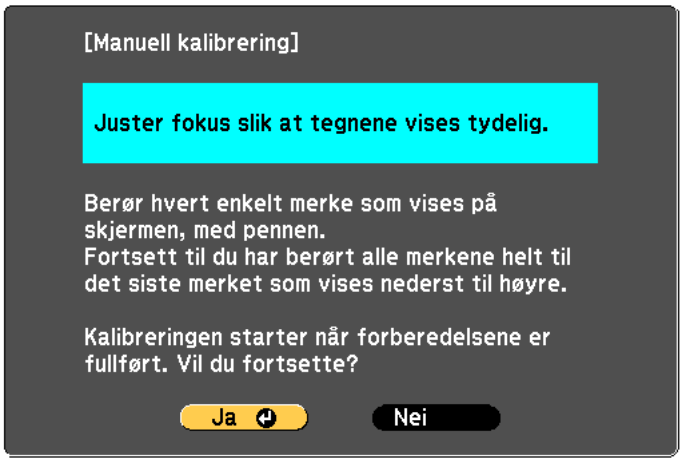

En grønn prikk vises på det projiserte bildet.

5 Trykk midt på prikken med pennetuppknappen

Prikken forsvinner og går til neste posisjon.

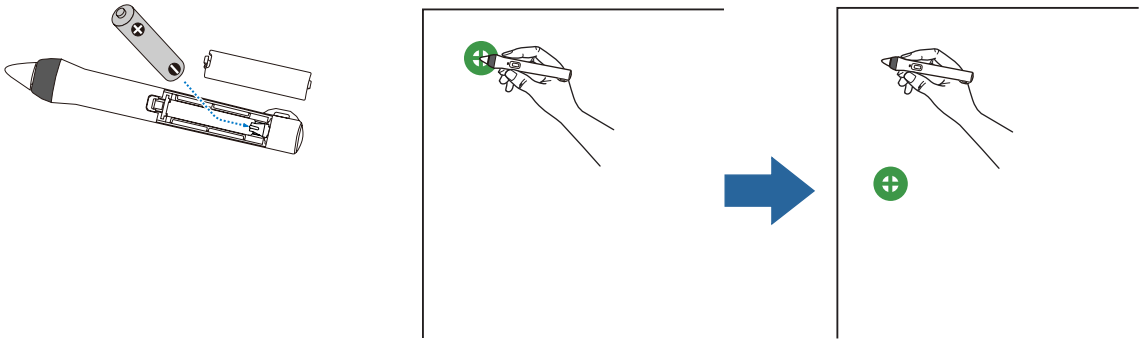

Pass på at du trykker på midten av prikken. Hvis ikke kan posisjoneringen bli feil.

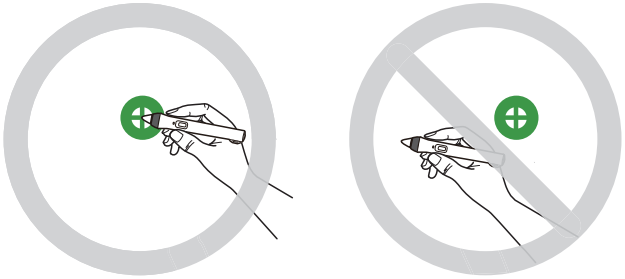

6 Gjenta trinn 5 til alle prikkene forsvinner

Prikken vises øverst til venstre først og går deretter ned mot høyre.

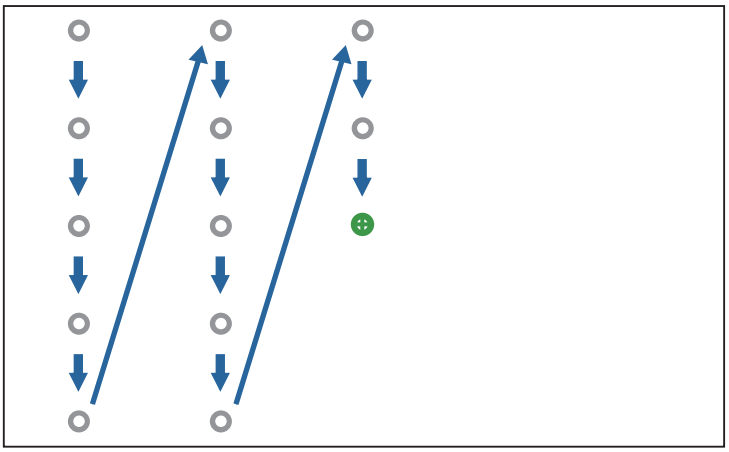

Når alle prikkene forsvinner, er kalibreringen ferdig.

- Sjekk at det ikke er noen hindringer mellom den interaktive pennen og Easy Interactive Function-mottaker (A).

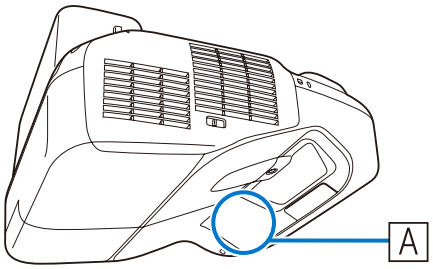

- Hvis du trykker på feil posisjon, trykker du på [Esc]-knappen på fjernkontrollen for å gå tilbake til forrige prikk.
- Du avbryter kalibreringen ved å holde nede [Esc]-knappen i to sekunder.

Feste dekslene

1 Fest veggplatedekslene

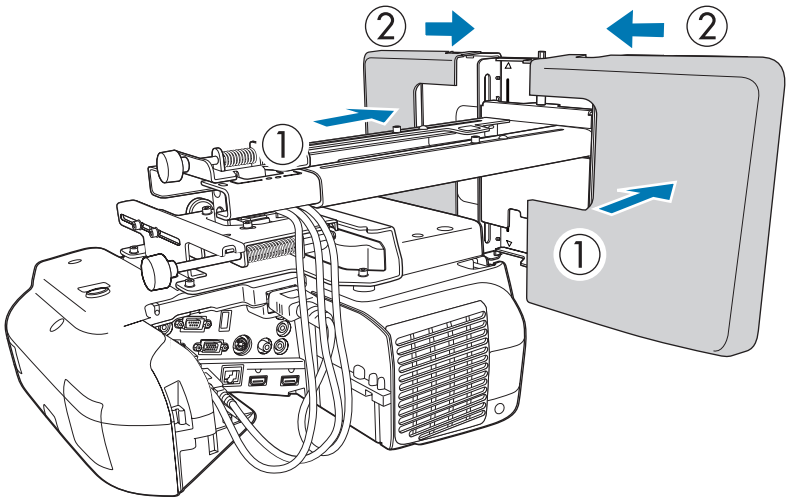

Avhengig av kabelkonfigurasjoner, må du kanskje kutte hakk (A) i veggplatedekslene for å føre kablene. Slip og glatt ut bort skarpe kanter på skjæresidene.

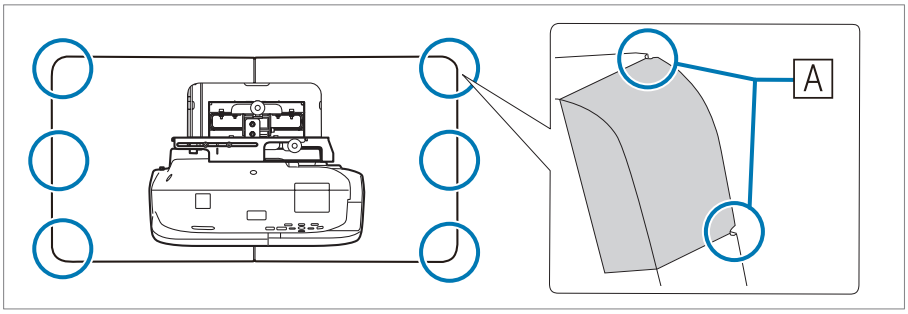

Pass på at du ikke skader kablene når du fører dem gjennom hullene.

Pass også på at du betjener kutteren på en sikker måte.

2 Plasser endehetten med den konkave delen oppover

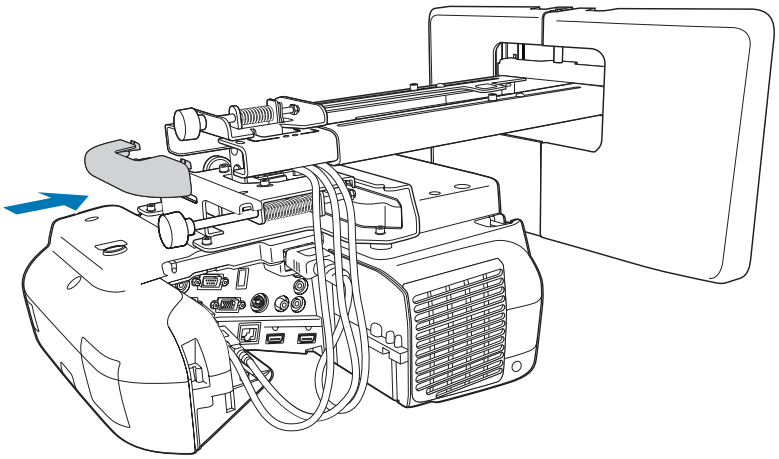

3 Fest kabeldekselet til projektoren, og fest den med skruene (x2)

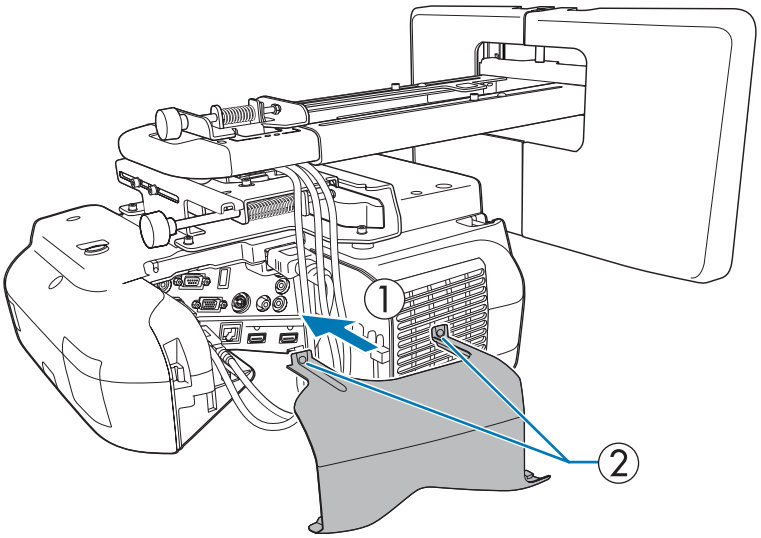

Caution

Kun en spesialist kan fjerne eller gjeninstallere projektoren, også ved vedlikehold og reparasjoner. Se projektorens *Brukerhåndbok* for instruksjoner om vedlikehold og reparasjoner.

Warning

- Du må aldri løsne boltene og mutterne etter installasjon. Kontroller med jevne mellomrom at skruene ikke har løsnet. Hvis du finner løse skruer, må du trekke dem stramt til. Ellers kan produktet falle ned, og dermed forårsake personskade eller skade på eiendom.
- Ikke heng på produktet, og ikke heng tunge gjenstander på dette produktet. Hvis dette produktet faller ned, kan det føre til dødsfall eller personskade.

Gruppeoppsettfunksjon

Når innstillingene i Konfigurasjon-menyen er satt for én projektor, kan du bruke den til å utføre gruppeoppsett for flere projektorer (gruppeoppsettfunksjon). Gruppeoppsettfunksjonen er kun for projektorer med samme modellnummer.

Bruk én av følgende metoder.

- Sett opp med en USB-minnepinne.
- Sett opp ved å koble datamaskinen og projektoren sammen med en USB-kabel.
- Sett opp ved hjelp av EasyMP Network Updater.

Denne veiledningen forklarer metodene med USB-minnepinne og USB-kabel.

- Følgende innhold blir ikke påvirket av gruppeoppsettfunksjonen.
  - Nettverk-menyinnstillinger (unntatt for Post-menyen og Annet-menyen)
  - Lampens brukstid og Status fra Info-menyen
- Utfør gruppeoppsett før du justerer det projiserte bildet. Justeringsverdiene for det projiserte bildet, slik som Keystone, blir påvirket av gruppeoppsettfunksjonen. Hvis gruppeoppsett utføres etter justering av det projiserte bildet, kan justeringene du har gjort endres.
- Når gruppeoppsettfunksjonen brukes, blir den registrerte brukerens logo satt for de andre projektorene. Ikke registrer konfidensiell informasjon og så videre som brukerlogo.

Caution

Gruppeoppsett gjøres på kundens ansvar. Hvis gruppeoppsett mislykkes på grunn av strømbrudd, kommunikasjonsfeil, og så videre, er kunden ansvarlig for eventuelle reparasjonskostnader.

Sett opp med en USB-minnepinne

Dette avsnittet forklarer hvordan du utfører gruppeoppsett ved hjelp av en USB-minnepinne.

- Bruk en FAT-formatert USB-minnepinne.
- Gruppeoppsettfunksjonen kan ikke brukes med USB-minnepinner som inkluderer sikkerhetsfunksjoner. Bruk en USB-minnepinne som ikke innlemme sikkerhetsfunksjoner.
- Gruppeoppsettfunksjonruppeoppsettfunksjonen kan ikke brukes med USB-kortlesere eller USB-harddisker.

Lagre innstillinger til USB-minnepinnen

1. Koble strømledningen fra projektoren, og sjekk at alle projektorens indikatorlamper er slått av

2 Koble USB-minnepinnen til projektorens USB-A-port

- Koble USB-minnepinnen direkte til projektoren. Hvis USB-minnepinnen er koblet til projektoren via en USB-hub, kan ikke innstillingene bli lagret riktig.
- Koble til en tom USB-minnepinne. Hvis USB-minnepinnen inneholder annet enn gruppeoppsettfilen, kan ikke innstillingene bli lagret riktig.
- Hvis du har lagret en gruppeoppsettfil fra en annen projektor til en USB-minnepinne, må du slette filen eller endre filnavnet. Gruppeoppsettfunksjonen kan ikke overskrive en gruppeoppsettfil.
- Filnavnet til gruppeoppsettfilen er PJCONFDATA.bin. Hvis du må endre filnavnet, legger du til tekst etter PJCONFDATA. Hvis du endrer PJCONFDATA-delen av filnavnet, kan projektoren ikke gjenkjenne filen på riktig måte.
- Du kan bare bruke enkeltbytetegn for filnavnet.

3 Mens du holder nede [Esc]-knappen på fjernkontrollen eller kontrollpanelet, kobler du strømledningen til projektoren

Når alle indikatorlampene på projektoren slår seg på, slipper du [Esc]-knappen.

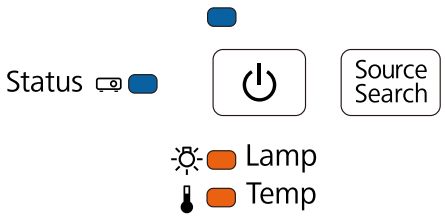

Når alle indikatorlampene begynner å blinke, blir gruppeoppsettfilen skrevet.

Caution

- Ikke koble strømledningen fra projektoren mens filen blir skrevet. Hvis strømledningen frakobles, kan projektoren ikke starte riktig.
- Ikke koble USB-minnepinnen fra projektoren mens filen blir skrevet. Hvis USB-minnepinnen blir frakoblet, kan projektoren ikke starte riktig.

Når skriving fullføres normalt, slår projektoren seg av.

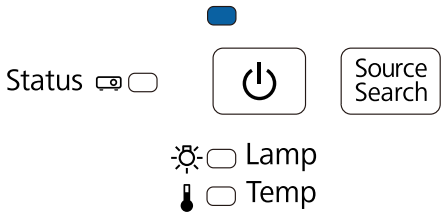

Når strømmen er slått av, tar du ut USB-minnepinnen.

Bruke lagrede innstillinger på andre projektorer

1 Koble strømledningen fra projektoren, og sjekk at alle projektorens indikatorlamper er slått av

2 Koble USB-minnepinnen som inneholder den lagrede gruppeoppsettfilen til projektorens USB-A-port

- Når USB-minnepinnen inneholder 1 til 3 typer gruppeoppsettfiler, blir filen brukt på projektoren med samme modellnummer. Hvis det er flere filer for en projektor med samme modellnummer, kan innstillingene ikke brukes på riktig måte.
- Når det er fire eller flere typer gruppeoppsettfiler på USB-minnepinnen, kan det hende at innstillingene ikke brukes på riktig måte.
- Ikke oppbevar andre data enn gruppeoppsettfilen på USB-minnepinnen. Hvis USB-minnepinnen inneholder annet enn gruppeoppsettfilen, kan ikke innstillingene bli brukt riktig.

3 Mens du holder nede [Menu]-knappen på fjernkontrollen eller kontrollpanelet, kobler du strømledningen til projektoren

Når alle indikatorlampene på projektoren slår seg på, slipper du [Menu]-knappen. Indikatorlampene slås på i ca. 75 sekunder.

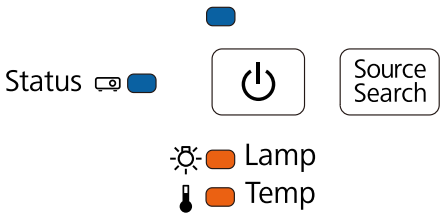

Når alle indikatorlampene begynner å blinke, blir innstillingene skrevet.

Caution

- Ikke koble strømledningen fra projektoren mens innstillingene blir skrevet. Hvis strømledningen frakobles, kan projektoren ikke starte riktig.
- Ikke koble USB-minnepinnen fra projektoren mens innstillingene blir skrevet. Hvis USB-minnepinnen blir frakoblet, kan projektoren ikke starte riktig.

Når skriving fullføres normalt, slår projektoren seg av.

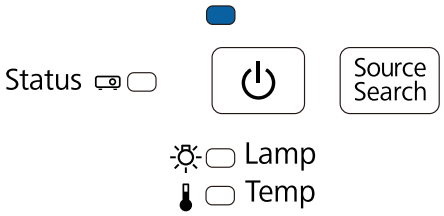

Når strømmen er slått av, tar du ut USB-minnepinnen.

Sett opp ved å koble datamaskinen og projektoren sammen med en USB-kabel

Følgende operativsystemer støtter gruppeoppsettfunksjonen.

- Windows XP og nyere
- Mac OS X 10.5.3 og nyere

Lagre innstillinger til en datamaskin

1. Koble strømledningen fra projektoren, og sjekk at alle projektorens indikatorlamper er slått av

2. Koble datamaskinens USB-port til projektorens USB-B-port med en USB-kabel

3. Mens du holder nede [Esc]-knappen på fjernkontrollen eller kontrollpanelet, kobler du strømledningen til projektoren

   Når alle indikatorlampene på projektoren slår seg på, slipper du [Esc]-knappen.

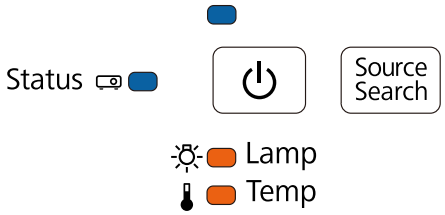

   Projektoren blir gjenkjent som en ekstern disk av datamaskinen.

4. Åpne den flyttbare disken, og gruppeoppsettfilen (PJCONFDATA.bin) på datamaskinen

   Hvis du må endre navnet på gruppeoppsettfilen, legger du til tekst etter PJCONFDATA. Hvis du endrer PJCONFDATA-delen av filnavnet, kan projektoren ikke gjenkjenne filen på riktig måte. Du kan bare bruke enkeltbytetegn for filnavnet.

5. Utfør "Fjern USB-enhet" på datamaskinen, og koble fra USB-kabelen

   Når du bruker OS X, må du utføre "Fjern EPSON_PJ".

   Projektoren slår seg av.

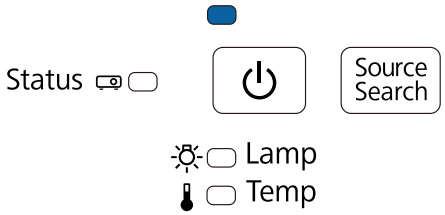

Bruke lagrede innstillinger på andre projektorer

1. Koble strømledningen fra projektoren, og sjekk at alle projektorens indikatorlamper er slått av

2. Koble datamaskinens USB-port til projektorens USB-B-port med en USB-kabel

3 Mens du holder nede [Menu]-knappen på fjernkontrollen eller kontrollpanelet, kobler du strømledningen til projektoren

Når alle indikatorlampene på projektoren slår seg på, slipper du [Menu]-knappen.

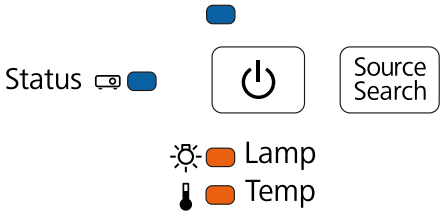

Projektoren blir gjenkjent som en ekstern disk av datamaskinen.

4 Kopier gruppeoppsettfilen (PJCONFDATA.bin) som du lagret på datamaskinen til den øverste mappen på den eksterne disken

Ikke kopier filer eller mapper andre enn gruppeoppsettfilen til den eksterne disken.

5 Utfør "Fjern USB-enhet" på datamaskinen, og koble fra USB-kabelen

Når du bruker OS X, må du utføre "Fjern EPSON_PJ".

Når alle indikatorlampene begynner å blinke, blir innstillingene skrevet.

Caution

Ikke koble strømledningen fra projektoren mens innstillingene blir skrevet. Hvis strømledningen frakobles, kan projektoren ikke starte riktig.

Når skriving fullføres normalt, slår projektoren seg av.

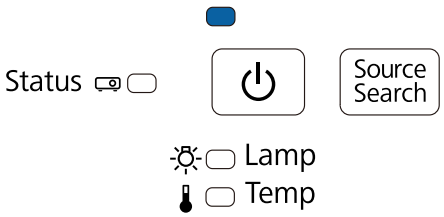

Når oppsett mislykkes

Kontroller	Løsning
Er lampeindikatoren og temperaturindikatorlampen på? 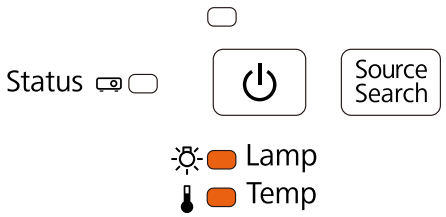 	Gruppeoppsettfilen kan være ødelagt, eller USB-minnepinnen eller USB-kabelen er kanskje ikke riktig tilkoblet. Koble fra USB-minnepinnen eller USB-kabelen, koble projektorens strømledning ut og inn igjen, og prøv på nytt.
Er alle indikatorlampene på? 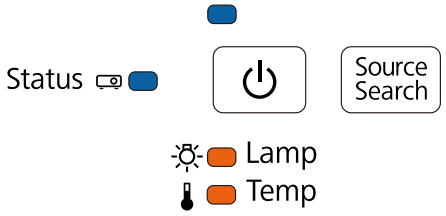 	Skriving av innstillingene kan ha sviktet, og en feil kan ha oppstått i projektorens fastvare. Stans bruken av projektoren, ta støpselet ut av stikkontakten, og kontakt din lokale forhandler eller nærmeste adresse som er angitt i Kontaktliste for Epson-projektorer.

Bruke interaktiv funksjon når flere projektorer er montert

Når du bruker den interaktive pennen i et rom med flere projektorer, kan infrarød forstyrrelse føre til at bruken av pennen blir ustabil. Bruk av interaktiv penn stabiliseres ved å koble projektorene sammen ved hjelp av kabler.

Ved å bruke fjernkontrollkabelsettet (ELPKC28), som er tilleggsutstyr, kan du koble til SYNC-portene på projektorene i en serie. Når du har koblet til portene, setter du **Utvidet** - **Easy Interactive Function** - **Avansert** - **Synk. av projektorer** til **Trådbundet** fra Konfigurasjon-menyen.

For detaljer, se projektorens *Brukerhåndboken* (på CD-en med dokumentasjon).

- SYNC-porten har en IN-og OUT-kontakt. Når du kobler den ene enden av kabelen til en IN-kontakt, kobler du den andre enden til en OUT-kontakt.
- Når du kobler sammen tre eller flere projektorer, trenger du ikke å koble den første projektoren til den siste projektoren.

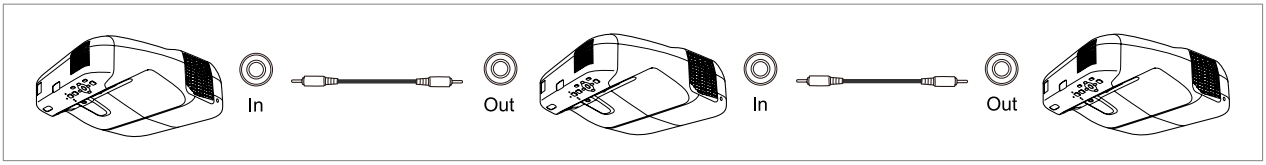

Feste en sikkerhetskabel

Du kan få kjøpt en tyveriforebyggende wirelås som kan kobles til dette produktet.

Stikk tråden til den tyveriforebyggende wirelåsen gjennom sikkerhetskabelmonteringspunktene på projektoren og festeplaten. Se brukerhåndboken som følger med wirelåsen for låseinstruksjoner.

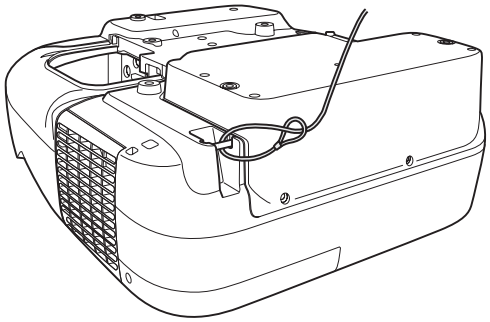

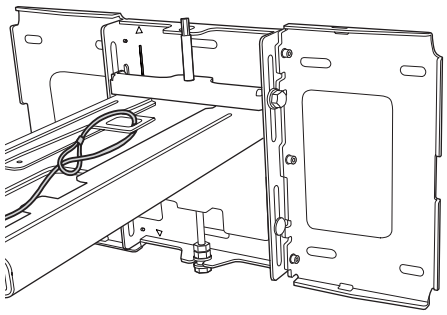

Sikkerhetsåpningen på dette produktet er kompatibel med Microsaver Security System fra Kensington. Se følgende for mer informasjon om Microsaver Security System.

http://www.kensington.com/

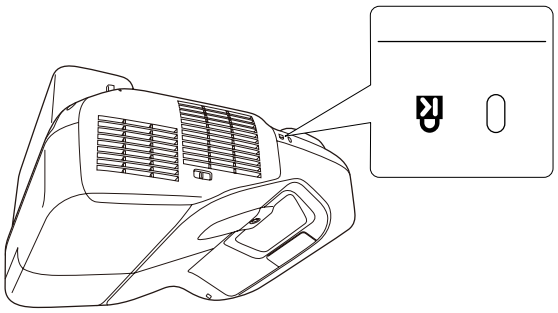

Generell merknad

OS X er et varemerke for Apple Inc.

Microsoft og Windows er varemerker eller registrerte varemerker for Microsoft Corporation i USA og/eller andre land.

©SEIKO EPSON CORPORATION 2014. All rights reserved.