EPSON
EXCEED YOUR VISION

EB-585Wi/EB-585W/EB-580
EB-575Wi/EB-575W/EB-570

Przewodnik instalacji

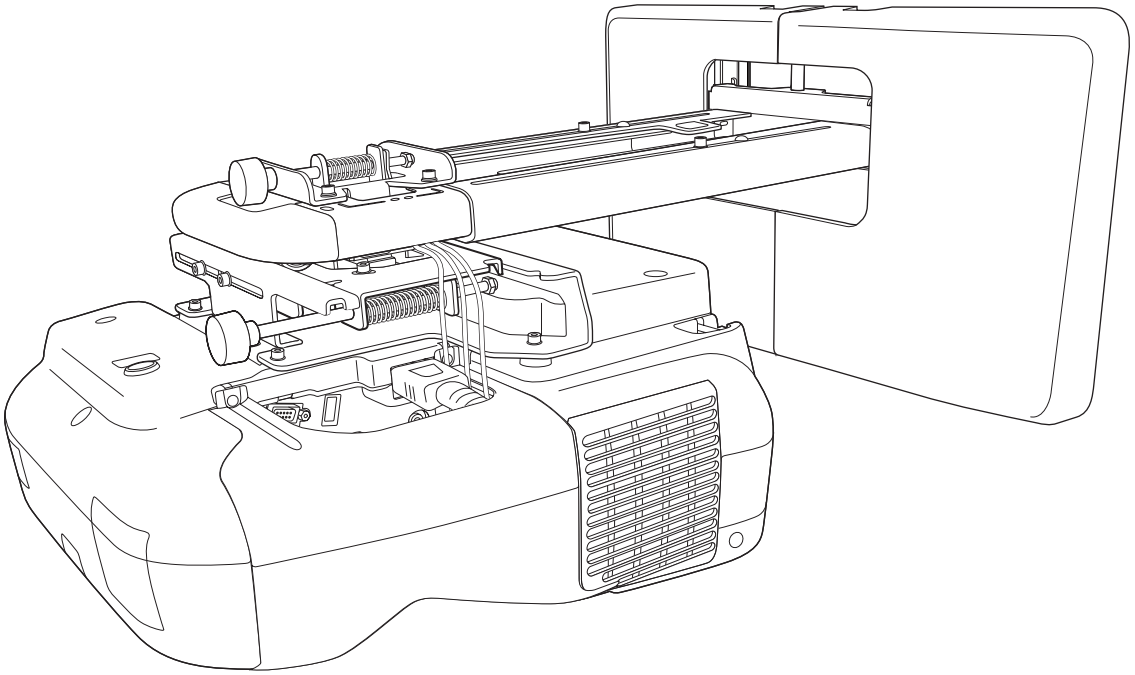

Instrukcje dotyczące bezpieczeństwa

Ze względów bezpieczeństwa przed użyciem tego produktu należy przeczytać wszystkie instrukcje znajdujące się w tym przewodniku. Nieprawidłowa obsługa niezgodna z instrukcjami znajdującymi się w tym przewodniku, może uszkodzić ten produkt lub spowodować obrażenia osobiste lub uszkodzenie własności. Niniejszy przewodnik instalacji należy zachować w poręcznym miejscu na przyszłość.

Należy przeczytać *Przewodnik użytkownika* i *Instrukcje dotyczące bezpieczeństwa* dla tego projektora oraz zastosować się do znajdujących się w tych dokumentach instrukcji.

Wskazania dotyczące bezpieczeństwa

W dokumentacji i w tym produkcie znajdują się symbole graficzne, pokazujące jak bezpiecznie używać ten produkt.

Wskazania i ich znaczenie są następujące. Przed rozpoczęciem czytania instrukcji należy się upewnić, że są one prawidłowo rozumiane.

Symbol	Wyjaśnienie
Przestroga	Ten symbol oznacza, że zignorowanie podanej informacji może doprowadzić do obrażeń użytkownika, a nawet śmierci z powodu nieprawidłowej obsługi.
Ostrzeżenie	Ten symbol oznacza, że zignorowanie podanej informacji może doprowadzić do obrażeń użytkownika lub uszkodzenia urządzenia z powodu nieprawidłowej obsługi.

Wyjaśnienia symboli

Symbole	Wyjaśnienie
	Symbol oznaczający niedozwoloną czynność
	Symbol oznaczający czynność, którą należy wykonać
	Symbol oznaczający powiązane lub użyteczne informacje.

Środki ostrożności podczas instalacji

Przestroga	
Płyta ustalająca jest przeznaczona wyłącznie do montażu projektora na ścianie. Próba montowania urządzenia innego niż projektor może doprowadzić do uszkodzenia spowodowanego przeciążeniem uchwytu. Upadek tego produktu, może spowodować śmierć lub obrażenia osób.	
Instalacja (montaż na ścianie) powinna być wykonywana przez specjalistów z technicznym wykształceniem i umiejętnościami. Niepełna lub nieprawidłowa instalacja może spowodować upadek produktu i doprowadzić do obrażeń u osób lub uszkodzenia urządzenia.	
Podczas instalacji tego produktu należy zastosować się do instrukcji z tego przewodnika. W przeciwnym razie produkt może upaść, powodując obrażenia u osób lub wypadek.	

Przestroga	
Podczas manipulowania kablem zasilającym należy zachować ostrożność. Nieprawidłowe obchodzenie się z kablem może spowodować pożar lub porażenie prądem elektrycznym. Przestrzegaj poniższych środków ostrożności: • Nie należy trzymać wtyczki przewodu zasilającego mokrymi rękami. • Nie należy używać przewodu zasilającego, jeśli jest uszkodzony lub został przerobiony. • Podczas przeciągania kabla przez płytę ustalającą, nie należy go ciągnąć za mocno.	
Nie należy instalować płyty ustalającej w miejscu, które może być narażone na wibracje lub wstrząsy. Mogą one doprowadzić do uszkodzenia projektora lub powierzchni montażowej. Upadek tego produktu, może spowodować śmierć lub obrażenia osób.	
Płytę ustalającą należy zainstalować w taki sposób, aby stanowiła wystarczające podparcie dla masy projektora i nie poddawała się ewentualnym wibracjom poziomym. Należy używać nakrętek i śrub M10. Użycie nakrętek i śrub mniejszych niż M10, może doprowadzić do upadku płyty ustalającej. Firma Epson nie ponosi odpowiedzialności za zaistniałe uszkodzenia lub obrażenia ciała spowodowane niedostateczną wytrzymałością ściany i nieprawidłową instalacją.	
Instalacja powinna być wykonywana przez przynajmniej dwóch wykwalifikowanych pracowników serwisu. Jeśli podczas instalacji konieczne jest poluzowanie śrub, należy uważać, aby nie upuścić produktu. Upadek tego produktu, może spowodować śmierć lub obrażenia osób.	
Przy montażu tego produktu na ścianie, ściana powinna mieć wystarczającą wytrzymałość, do utrzymania projektora i płyty ustalającej. Ten produkt należy zainstalować na ścianie betonowej. Maksymalna, łączna masa projektora i płyty ustalającej, to około 14 kg (bez kabli). Przed montażem tego produktu na ścianie, należy się upewnić, że ściana ma odpowiednią wytrzymałość. Jeśli ściana nie jest wystarczająco mocna, wzmocnij ją przed instalacją.	
Należy regularnie sprawdzać, czy płyta ustalająca nie zawiera uszkodzonych części lub poluzowanych śrub. Jeśli jakiekolwiek części są uszkodzone, należy natychmiast zaprzestać używania płyty ustalającej. Upadek tego produktu, może spowodować śmierć lub obrażenia osób.	
Tego produktu nie należy demontować lub przerabiać. Wewnątrz produktu znajduje się wiele miejsc pod wysokim napięciem, które mogą spowodować pożar, porażenie prądem elektrycznym lub wypadek.	
Na produkcie nie należy się wieszać ani zawieszać na nim ciężkich przedmiotów. Upadek tego produktu, może spowodować śmierć lub obrażenia osób.	
Do instalacji lub regulacji płyty ustalającej nie należy używać kleju, smaru ani oleju. W przypadku używania kleju, aby nie dopuścić do poluzowania śrub, lub takich środków jak smar lub olej na części mocującej przesuwaną płytkę projektora, obudowa projektora może pęknąć i doprowadzić do upadku projektora, a w rezultacie spowodować obrażenia użytkownika lub uszkodzenie urządzenia.	
Po regulacji należy mocno dokręcić wszystkie śruby. W przeciwnym razie produkt może upaść i spowodować obrażenia u osób lub uszkodzenie własności.	

Przestroga	
Nigdy nie należy poluzowywać śrub i nakrętek po instalacji. Należy regularnie sprawdzać, czy śruby nie są poluzowane. W przypadku wykrycia poluzowanych śrub należy je mocno dokręcić. W przeciwnym razie produkt może upaść i spowodować obrażenia u osób lub uszkodzenie własności.	
Kable należy tak poprowadzić, aby nie kolidowały z nakrętkami i śrubami. Nieprawidłowa ułożenie kabli, może spowodować pożar lub porażenie prądem elektrycznym.	
Podczas włączania projektora, nie należy zaglądać w okno projekcji. Emitowane, silne światło, może spowodować uszkodzenia wzroku. Należy zachować szczególną ostrożność, przy obecności dzieci. Podczas włączania projektora z odległości, przy użyciu pilota, należy się upewnić, że nikt nie zagląda w okno projekcji.	
Podczas używania projektora, nie należy umieszczać na nim żadnych przedmiotów lub umieszczać ręki w pobliżu okna projekcji. To miejsce jest niebezpieczne, ponieważ osiąga wysoką temperaturę z powodu skoncentrowanego światła projekcji.	
Nie należy zakrywać wlotu powietrza wentylacji projektora lub szczelin wentylacyjnych. Po zakryciu szczelin wentylacyjnych, może wzrosnąć temperatura wewnętrzna i spowodować pożar. Należy unikać miejsc narażonych na wysokie temperatury, takich jak sąsiedztwo grzejników i pozostawić odstęp co najmniej 20 cm, między ścianą i szczeliną wylotu powietrza.	
Nie należy używać projektora w miejscu narażonym na obecność palnych lub wybuchowych gazów. Projektor może się zapalić, z powodu wysokiej temperatury lampy wewnątrz projektora.	
Jeśli w tym produkcie wystąpią jakiekolwiek nienormalne objawy, należy natychmiast odłączyć od produktu kable, a następnie skontaktować się z lokalnym dostawcą lub najbliższym punktem serwisowym Epson. Kontynuowanie używania produktu w nienormalnym stanie, może spowodować pożar, porażenie prądem elektrycznym lub pogorszenie wyglądu urządzenia.	

Ostrzeżenie	
Nie należy instalować tego produktu w miejscu, gdzie może zostać przekroczona temperatura działania, dla danego modelu projektora. Praca w takim otoczeniu może uszkodzić projektor.	
Produkt należy zainstalować w miejscu, w którym nie występuje nadmierne zakurzenie i wilgotność, aby uniknąć zabrudzenia obiektywu lub elementów optycznych.	
Podczas regulacji produktu nie należy stosować nadmiernej siły. W przeciwnym razie, można spowodować uszkodzenie produktu, a w rezultacie obrażenia u osób.	

Informacje o niniejszym Przewodniku instalacji

Ten przewodnik opisuje montaż projektora do wyświetlania z bliskiej odległości EB-585Wi/EB-585W/EB-580/EB-575Wi/EB-575W/EB-570 na ścianie.

Wybór miejsca instalacji

Miejsce instalacji projektora

- Do miejsca usytuowania płyty ustalającej należy wcześniej doprowadzić zasilanie.
- Zainstaluj projektor z dala od innych urządzeń elektrycznych, takich jak lampy fluorescencyjne lub klimatyzatory. Niektóre rodzaje lamp fluorescencyjnych mogą powodować zakłócenie działania pilota projektora.
- Zaleca się, aby podłączony kabel był nie dłuższy niż 20 metrów, co pozwoli na redukcję zewnętrznych zakłóceń.
- Zalecamy korzystanie z ekranów naklejanych lub ekranów tablicowych.
- Należy się upewnić, że po instalacji projektora zostały zapewnione następujące warunki.
  - Obraz projekcji jest prostokątny, bez żadnych zniekształceń.
  - Projektor jest nachylony pod kątem nie większym niż ±3° w pionie i w poziomie, w odniesieniu do ekranu.
  - Podczas używania korekcji zniekształceń trapezowych, stopień korekcji zniekształceń trapezowych w pionie i w poziomie, nie przekracza ±6.
- Podczas używania funkcji interaktywnej (Easy Interactive Function), instalację należy wykonać w taki sposób, aby projektowany obraz był w zasięgu (wyłącznie EB-585Wi/575Wi).
- Nie należy instalować projektora lub ekranu w miejscu silnie oświetlonym światłem słonecznym. Jeśli projektor lub ekran będą oświetlone bezpośrednim światłem słonecznym, funkcja interaktywna może nie działać prawidłowo (wyłącznie EB-585Wi/575Wi).

Bezpieczne używanie produktu

Instrukcje dotyczące bezpieczeństwa . . . 1

Wskazania dotyczące bezpieczeństwa 1

Wyjaśnienia symboli 1

Środki ostrożności podczas instalacji 1

Informacje o niniejszym Przewodniku instalacji 3

Wybór miejsca instalacji 4

Miejsce instalacji projektora 4

Przewodnik instalacji

Schemat czynności instalacyjnych 7

Zawartość zestawu 8

Płyta ustalająca 8

Dane techniczne 10

Płyta ustalająca 10

Płyta ścienna 10

Zakres regulacji przesuwania w pionie 11

Zakres regulacji przesuwania w poziomie 11

Zakres regulacji przesuwania do przodu/do tyłu 12

Tabela odległości projekcji 13

Rysunki wymiarów instalacji 13

Lista tablicy interaktywnej (wyłącznie EB-585W/580/575W/570) 14

Gdy wyświetlany obraz jest mniejszy niż 75 cali 15

EB-585Wi/585W/575Wi/575W (Wyświetlany obraz 16:10) 16

EB-585Wi/585W/575Wi/575W (Wyświetlany obraz 16:9) 16

EB-585Wi/585W/575Wi/575W (Wyświetlany obraz 4:3) 17

EB-580/570 (Wyświetlany obraz 4:3) 19

EB-580/570 (Wyświetlany obraz 16:9) 19

EB-580/570 (Wyświetlany obraz 16:10) 20

Gdy wyświetlany obraz jest większy niż 75 cali 21

EB-585Wi/585W/575Wi/575W (Wyświetlany obraz 16:10) 22

EB-585Wi/585W/575Wi/575W (Wyświetlany obraz 16:9) 23

EB-585Wi/585W/575Wi/575W (Wyświetlany obraz 4:3) 24

EB-580/570 (Wyświetlany obraz 4:3) 25

EB-580/570 (Wyświetlany obraz 16:9) 25

EB-580/570 (Wyświetlany obraz 16:10) 26

Instalacja płyty ustalającej 28

Podłączanie urządzeń 28

Niezbędne kable 28

Procedura instalacji 29

Demontaż części 29

Montaż części 29

Zainstaluj płytę ścienną na ścianie 31

Określ odległość projekcji, a następnie przełóż kable przez płytę ustalającą 33

Mocowanie płyty ustalającej do płyty ściennej 35

Mocowanie projektora do płyty ustalającej 37

Regulacja wyświetlanego obrazu 39

Regulacja pozycji projekcji 39

Dokładna regulacja ostrości 44

Kalibracja pióra (wyłącznie EB-585Wi/575Wi) 46

Montaż pokryw 50

Dodatek

Funkcja ustawień wsadowych 52

Ustawienia z użyciem napędu flash USB 52

Zapisywanie ustawień w napędzie flash USB 52

Przenoszenie zapisanych ustawień do innych projektorów 53

Ustawienia poprzez połączenie komputera i projektora kablem USB 54

Zapisywanie ustawień w komputerze 55

Przenoszenie zapisanych ustawień do innych projektorów 55

Gdy wykonanie ustawień nie powiedzie się 57

Używanie funkcji interaktywnej po zainstalowaniu wielu projektorów 58

Montaż linki zabezpieczającej 59

Ogólna uwaga 60

Schemat czynności instalacyjnych

W celu zamontowania projektora na ścianie wykonaj przedstawione poniżej procedury.

1. Instalacja płyty ustalającej i projektora (☛ str.28)
2. Regulacja wyświetlanego obrazu (☛ str.39)
3. Kalibracja pióra interaktywnego (wyłącznie EB-585Wi/575Wi) (☛ str.46)

Zawartość zestawu

Płyta ustalająca

Do zamontowania projektora na ścianie niezbędne są następujące dostarczone elementy. Przed rozpoczęciem należy potwierdzić, że dostępne są wszystkie elementy.

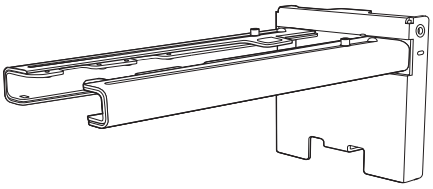

Płyta ustalająca

Oś sześciokątna

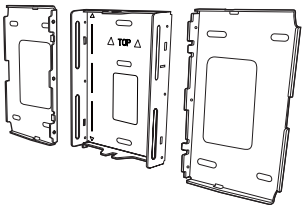

Płyta ścienna

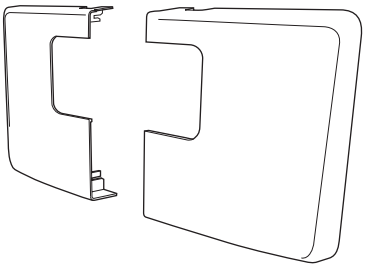

Pokrywa płyty ściennej

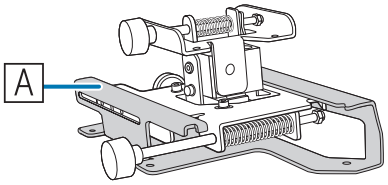

3-osiowy moduł do regulacji
*Przesuwana płytka (A) jest zabezpieczona na czas dostawy.

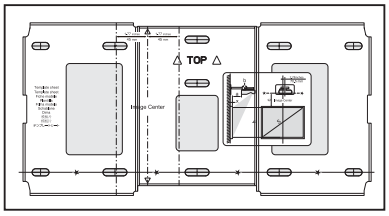

Arkusz szablonu
(do instalacji płyty ściennej)

Zaślepka końcowa

Klucz imbusowy (do śrub M4)

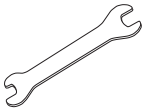

Klucz płaski
13 mm (dla M8 i M6),
6 mm (dla osi sześciokątnej)

Kształt	Nazwa	Liczba	Zastosowanie
	Śruba imbusowa M4 x 12 mm z podkładką/podkładką sprężystą	6	Do zespołu płyty ściennej
		4	Do zainstalowania 3-osiowego modułu do regulacji/ramienia
		4	Do zainstalowania płytki przesuwanej/projektora
		2	Do zainstalowania płytki przesuwanej/3-osiowego modułu do regulacji (przymocowanej podczas dostawy)
	Śruba z łbem sześciokątnym M6 x 20 mm z podkładką/podkładką sprężystą	1	Do instalacji płyty ustalającej/płyty ściennej
	Wkręty M6 x 20 mm z rowkiem krzyżowym i plastikowymi podkładkami	3	

- Do instalacji płyty ustalającej należy użyć śrub lub wkrętów dostarczonych z tym produktem, zgodnie ze wskazówkami w tym przewodniku. Nie zamieniaj śrub na śruby innego rodzaju.

- W celu zamontowania płyty ściennej na ścianie, należy użyć dostępnych na rynku kotew M10 x 60 mm (co najmniej 3).
- Przed rozpoczęciem instalacji zbierz narzędzia i potrzebne części w jednym miejscu.

Dane techniczne

Płyta ustalająca

Element	Dane techniczne	Uwagi	Strona
Masa płyty ustalającej	Około 8,1 kg	Płyta ustalająca (3,0 kg), 3-osiowy moduł do regulacji (1,2 kg), płytka przesuwana (0,8 kg), płyta ścienna (2,7 kg), pokrywa i zaślepka końcowa płyty ściennej (0,4 kg)	
Maksymalna nośność	7 kg		
Zakres regulacji przesuwania do przodu/do tyłu	0 do 360 mm	Zakres regulacji przesuwania ramienia: 0 do 273 mm Regulacja dla pozycji instalacji 3-osiowego modułu regulacji: 87 mm	Patrz rysunek poniżej
Zakres regulacji przesuwania w pionie	±38 mm		Patrz rysunek poniżej
Zakres regulacji obrotu w poziomie	±3°	Możliwa precyzyjna regulacja za pomocą pokrętła regulacji	☛ str.39
Zakres regulacji rotacji poziomej	±8°	Możliwa precyzyjna regulacja za pomocą pokrętła regulacji	☛ str.39
Zakres regulacji przechylania w pionie	±3°	Możliwa precyzyjna regulacja za pomocą pokrętła regulacji	☛ str.39
Zakres regulacji przesuwania w poziomie	±45 mm		Patrz rysunek poniżej

Płyta ścienna

Następujący rysunek pokazuje trzy płyty ścienne połączone w celu utworzenia jednej płyty (rozdzielone podczas dostawy).

[Jednostka: mm]

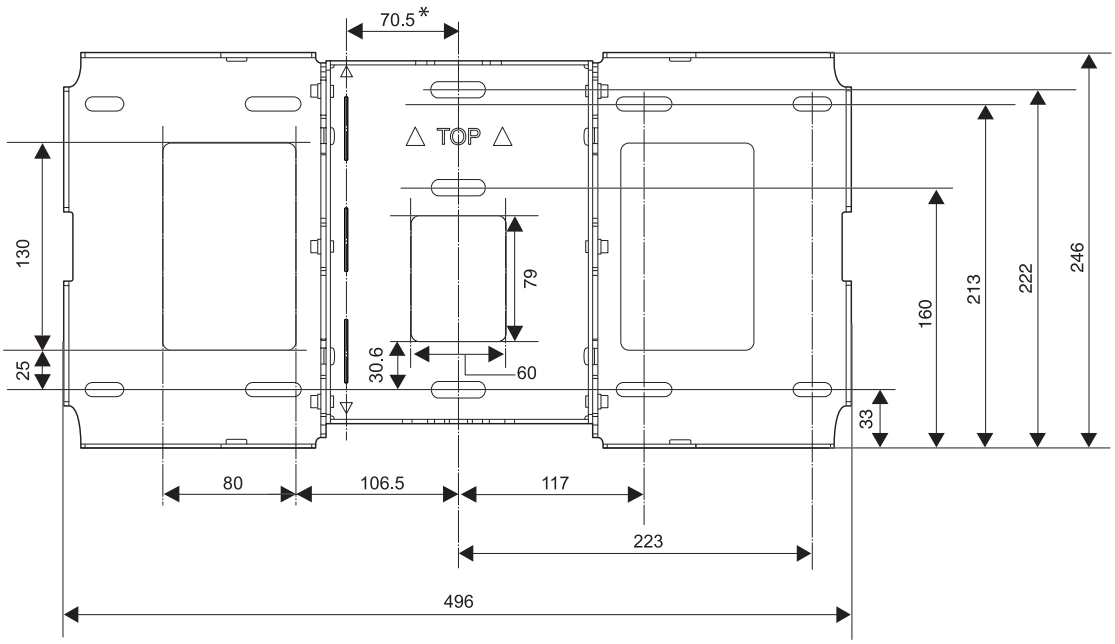

* Wartość przesunięcia dla pozycji środka wyświetlanego obrazu i środka płyty ściennej

Otwory prowadzenia kabli

Podczas prowadzenia kabli w celu podłączenia projektora przez ścianę, wykorzystaj pozycje (A) i (B) na następującym rysunku, jako otwory do prowadzenia kabli.

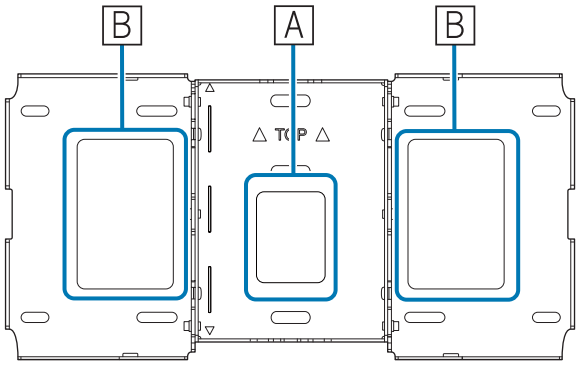

Zakres regulacji przesuwania w pionie

[Jednostka: mm]

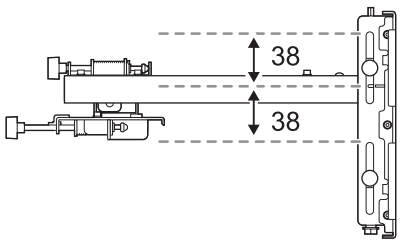

Zakres regulacji przesuwania w poziomie

[Jednostka: mm]

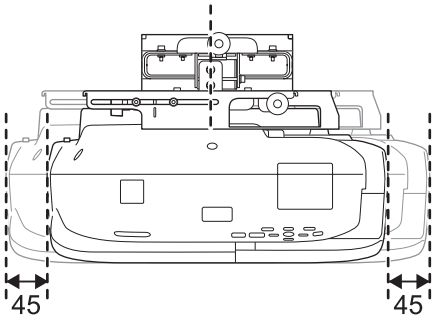

Zakres regulacji przesuwania do przodu/do tyłu

Zakres regulacji przesuwania ramienia

[Jednostka: mm]

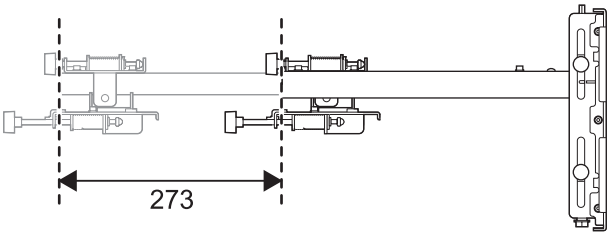

Regulacja zakresu dla pozycji instalacji 3-osiowego modułu regulacji:

[Jednostka: mm]

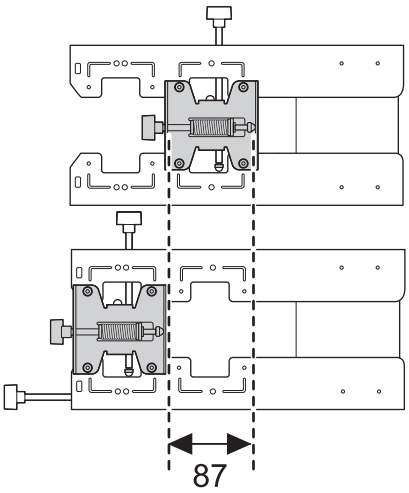

Tabela odległości projekcji

Rysunki wymiarów instalacji

Aby wyszukać odpowiedni rozmiar ekranu, podczas instalacji należy sprawdzić poniższe rysunki. Podane wartości są tylko wartościami przybliżonymi.

Zalecany zakres odległości projekcyjnej to (a) od 62 do 311 mm.

Wartość przesunięcia dla pozycji środka wyświetlanego obrazu i środka płyty ściennej wynosi 70,5 mm.

Gdy rozmiar wyświetlanego obrazu (S) to 75 cali lub więcej, podziałka na przesuwanym ramieniu (b) jest równa odległości projekcji (a).

Liczby dla (a) i (b) różnią się, jeśli rozmiar wyświetlanego obrazu (S) jest mniejszy niż 75 cali.

[Jednostka: mm]

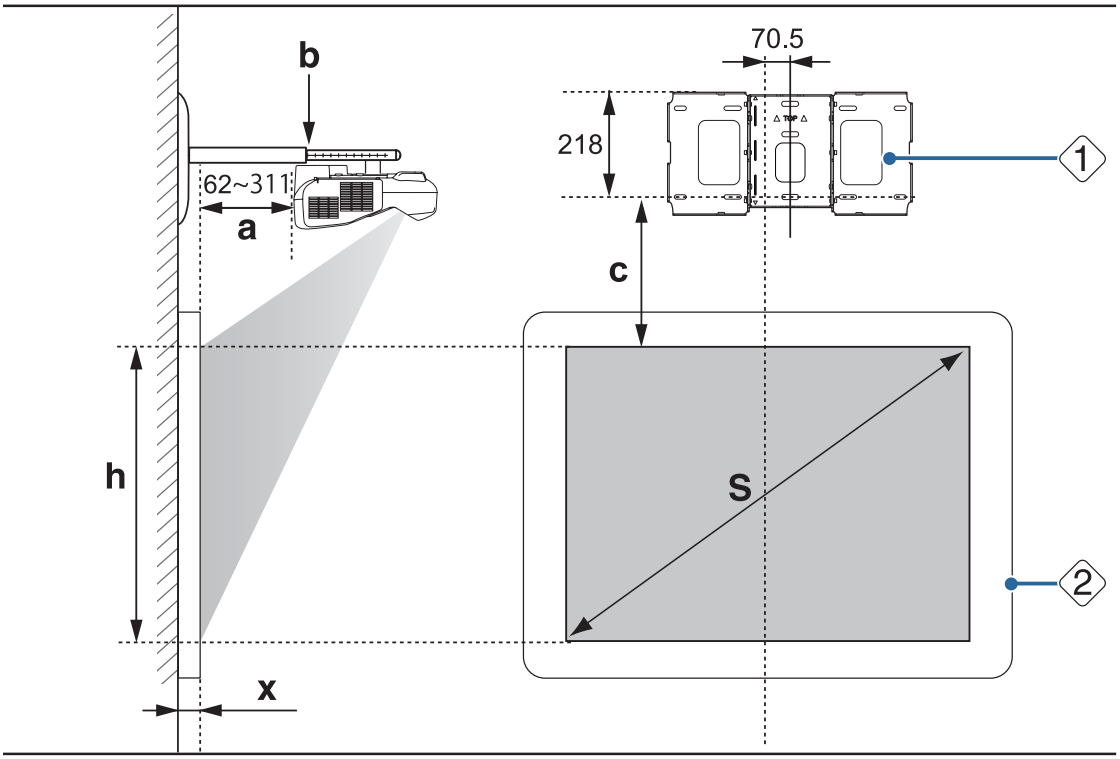

S : Rozmiar wyświetlanego obrazu

a : Minimalna odległość projekcji (Szeroki: maksymalne powiększenie)
do maksymalnej (Tele: minimalne powiększenie)

b : Liczby na podziałce ramienia

c : Odległość od wyświetlanego obrazu do płyty ściennej

h : Wysokość wyświetlanego obrazu

x : Odległość od powierzchni obrazu do ściany (100 mm lub mniej)

1 : Płyta ścienna

2 : Rozmiar

Współczynnik kształtu dla standardowego wyświetlanego obrazu (EB-585Wi/585W/575Wi/575W)

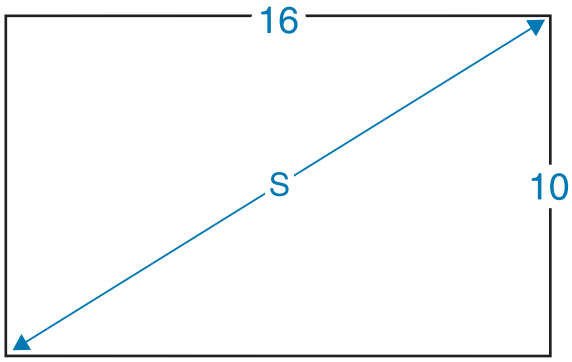

Współczynnik kształtu dla standardowego wyświetlanego obrazu (EB-580/570)

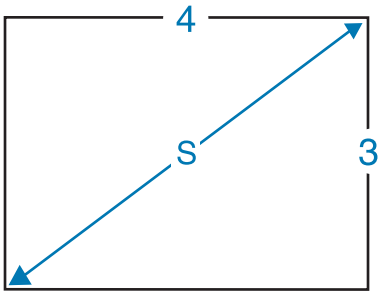

Lista tablicy interaktywnej (wyłącznie EB-585W/580/575W/570)

Jeśli została już zainstalowana tablica interaktywna, sprawdź rozmiary tablic poniżej, a następnie sprawdź tabelę odległości projekcji.

Rozmiar wyświetlanego obrazu	16:10	4:3	16:9
57"	-	PolyVision TS410	-
60"	-	Hitachi®Cambridge board60 RM Classboard2 60 INTERWRITE BOARD 1060 INTERWRITE Dual board 1260	-
63"	-	Hitachi® Starboard FX- 63	-
64"	-	SMART Board 660 Promethean ActivBoard 164	-
66"	-	TeamBoard RT TMWM5422CL/EM	-
71"	-	-	INTERWRITE BOARD 1071
75"	PolyVision® eno2650	-	-
77"	-	HitachiCambridge board77 Hitachi Starboard FX DUO 77 SMART Board680 SMART BoardX880 INTERWRITE® BOARD 1077 TeamBoard RT TMWM6250CL/EM	INTERWRITE Dual board 1277
77,5"	-	RM Classboard2 77.5	-
78"	PolyVision TS 600/ TS620 / TSL620	PolyVisionTS610 Promethean ActivBoard 178 / 378	-

Rozmiar wyświetlanego obrazu	16:10	4:3	16:9
79"	-	INTERWRITE Dual board 1279	-
80"	-	-	RM Classboard 85
82"	-	-	Hitachi Starboard FX-82Wide
85"	TeamBoard RT TMWM7450EM	-	INTERWRITE BOARD 1085 INTERWRITE Dual board 1285
87"	SMART Board™ 685 SMART BoardX 885 Promethean ActivBoard 387 Promethean ActivBoard 587 pro	-	-
88"	Hitachi Starboard FX DUO-88W	-	-
89"	-	INTERWRITE Dual board 1289	-
93"	-	-	PolyVision ENO 2810
94"	-	-	SMART Board 690
95"	-	-	INTERWRITE BOARD 1095 INTERWRITE Dual Board 1295 Promethean ActivBoard 395 Promethean ActivBoard 595 pro

Gdy wyświetlany obraz jest mniejszy niż 75 cali

Zamontuj 3-osiowy moduł regulacji w pozycji oznaczonej znakiem ◯ (A).

Tabela podległości projekcji zawiera wartości, zgodnie z którymi należy zamontować 3-osiowy moduł do regulacji w miejscu oznaczonym znakiem ◯ (A). Liczby na podziałce przesuwu ramienia (b) różnią się od odległości projekcji (a).

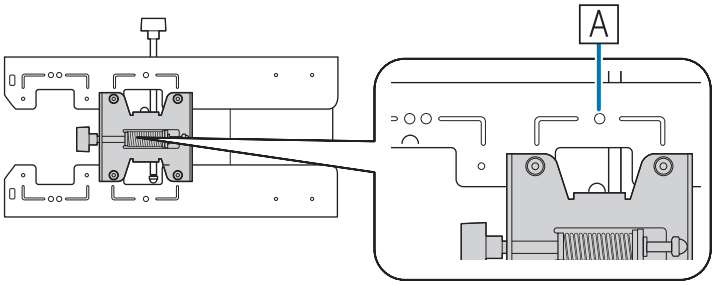

Odległość (c) od wyświetlanego obrazu do płyty ściennej, to liczba określona, gdy przesunięcie w pionie jest ustawione w pozycji standardowej (B).

Wycięcie w płycie ustalającej należy ustawić w jednej linii z symbolem na płycie ściennej.

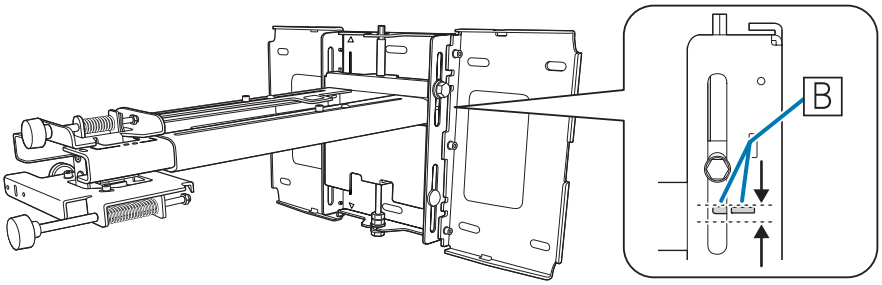

EB-585Wi/585W/575Wi/575W (Wyświetlany obraz 16:10)

[Jednostka: cm]

S Rozmiar wyświetlanego obrazu		a Odległość projekcyjna Minimalna (Szer.) do maksymalnej (Tele)	b Liczby na podziałce ramienia	c Odległość od wyświetlanego obrazu do płyty ściennej	h Wysokość wyświetlanego obrazu
60"	129,2 x 80,8	6,2 - 19,3	14,9 - 28,0	17,4	80,8
61"	131,4 x 82,1	6,9 - 20,1	15,6 - 28,8	17,7	82,1
62"	133,5 x 83,5	7,5 - 20,9	16,2 - 29,6	17,9	83,5
63"	135,7 x 84,8	8,1 - 21,8	16,8 - 30,5	18,2	84,8
64"	137,9 x 86,2	8,7 - 22,6	17,4 - 31,3	18,5	86,2
65"	140,0 x 87,5	9,3 - 23,5	18,0 - 32,2	18,7	87,5
66"	142,2 x 88,8	10,0 - 24,3	18,7 - 33,0	19,0	88,8
67"	144,3 x 90,2	10,6 - 25,1	19,3 - 33,8	19,3	90,2
68"	146,5 x 91,5	11,2 - 26,0	19,9 - 34,7	19,5	91,5
69"	148,6 x 92,9	11,8 - 26,8	20,5 - 35,5	19,8	92,9
70"	150,8 x 94,2	12,4 - 27,6	21,1 - 36,3	20,1	94,2
71"	152,9 x 95,6	13,1 - 28,5	21,8 - 37,2	20,3	95,6
72"	155,1 x 96,9	13,7 - 29,3	22,4 - 38,0	20,6	96,9
73"	157,2 x 98,3	14,3 - 30,2	23,0 - 38,9	20,9	98,3
74"	159,4 x 99,6	14,9 - 31,0	23,6 - 39,7	21,1	99,6

Obrazy mniejsze niż 60 cali, nie będą wyświetlane prawidłowo.

EB-585Wi/585W/575Wi/575W (Wyświetlany obraz 16:9)

[Jednostka: cm]

S Rozmiar wyświetlanego obrazu		a Odległość projekcyjna Minimalna (Szer.) do maksymalnej (Tele)	b Liczby na podziałce ramienia	c Odległość od wyświetlanego obrazu do płyty ściennej	h Wysokość wyświetlanego obrazu
59"	130,6 x 73,5	6,6 - 19,8	15,3 - 28,5	21,7	73,5
60"	132,8 x 74,7	7,3 - 20,7	16,0 - 29,4	22,0	74,7
61"	135,0 x 76,0	7,9 - 21,5	16,6 - 30,2	22,3	76,0
62"	137,3 x 77,2	8,6 - 22,4	17,3 - 31,1	22,7	77,2
63"	139,5 x 78,5	9,2 - 23,3	17,9 - 32,0	23,0	78,5
64"	141,7 x 79,7	9,8 - 24,1	18,5 - 32,8	23,4	79,7
65"	143,9 x 80,9	10,5 - 25,0	19,2 - 33,7	23,7	80,9
66"	146,1 x 82,2	11,1 - 25,8	19,8 - 34,5	24,1	82,2

S Rozmiar wyświetlanego obrazu		a Odległość projekcyjna Minimalna (Szer.) do maksymalnej (Tele)	b Liczby na podziałce ramienia	c Odległość od wyświetlanego obrazu do płyty ściennej	h Wysokość wyświetlanego obrazu
67"	148,3 x 83,4	11,7 - 26,7	20,4 - 35,4	24,4	83,4
68"	150,5 x 84,7	12,4 - 27,6	21,1 - 36,3	24,8	84,7
69"	152,8 x 85,9	13,0 - 28,4	21,7 - 37,1	25,1	85,9
70"	155,0 x 87,2	13,7 - 29,3	22,4 - 38,0	25,4	87,2
71"	157,2 x 88,4	14,3 - 30,1	23,0 - 38,8	25,8	88,4
72"	159,4 x 89,7	14,9 - 31,0	23,6 - 39,7	26,1	89,7
73"	161,6 x 90,9	15,6 - 31,1	24,3 - 39,8	26,5	90,9
74"	163,8 x 92,1	16,2 - 31,1	24,9 - 39,8	26,8	92,1

Obrazy mniejsze niż 59 cali, nie będą wyświetlane prawidłowo.

EB-585Wi/585W/575Wi/575W (Wyświetlany obraz 4:3)

[Jednostka: cm]

S Rozmiar wyświetlanego obrazu		a Odległość projekcyjna Minimalna (Szer.) do maksymalnej (Tele)	b Liczby na podziałce ramienia	c Odległość od wyświetlanego obrazu do płyty ściennej	h Wysokość wyświetlanego obrazu
53"	107,7 x 80,8	6,2 - 19,3	14,9 - 28,0	17,4	80,8
54"	109,7 x 82,3	6,9 - 20,2	15,6 - 28,9	17,7	82,3
55"	111,8 x 83,8	7,6 - 21,2	16,3 - 29,9	18,0	83,8
56"	113,8 x 85,3	8,3 - 22,1	17,0 - 30,8	18,3	85,3
57"	115,8 x 86,9	9,1 - 23,1	17,8 - 31,8	18,6	86,9
58"	117,9 x 88,4	9,8 - 24,0	18,5 - 32,7	18,9	88,4
59"	119,9 x 89,9	10,5 - 25,0	19,2 - 33,7	19,2	89,9
60"	121,9 x 91,4	11,2 - 25,9	19,9 - 34,6	19,5	91,4
61"	124,0 x 93,0	11,9 - 26,9	20,6 - 35,6	19,8	93,0
62"	126,0 x 94,5	12,6 - 27,8	21,3 - 36,5	20,1	94,5
63"	128,0 x 96,0	13,3 - 28,8	22,0 - 37,5	20,4	96,0
64"	130,0 x 97,5	14,0 - 29,7	22,7 - 38,4	20,7	97,5
65"	132,1 x 99,1	14,7 - 30,7	23,4 - 39,4	21,0	99,1
66"	134,1 x 100,6	15,4 - 31,1	24,1 - 39,8	21,3	100,6
67"	136,1 x 102,1	16,1 - 31,1	24,8 - 39,8	21,6	102,1
68"	138,2 x 103,6	16,8 - 31,1	25,5 - 39,8	21,9	103,6
69"	140,2 x 105,2	17,5 - 31,1	26,2 - 39,8	22,2	105,2
70"	142,2 x 106,7	18,2 - 31,1	26,9 - 39,8	22,5	106,7

S Rozmiar wyświetlanego obrazu		a Odległość projekcyjna Minimalna (Szer.) do maksymalnej (Tele)	b Liczby na podziałce ramienia	c Odległość od wyświetlanego obrazu do płyty ściennej	h Wysokość wyświetlanego obrazu
71"	144,3 x 108,2	18,9 - 31,1	27,6 - 39,8	22,8	108,2
72"	146,3 x 109,7	19,6 - 31,1	28,3 - 39,8	23,2	109,7
73"	148,3 x 111,3	20,3 - 31,1	29,0 - 39,8	23,5	111,3
74"	150,4 x 112,8	21,0 - 31,1	29,7 - 39,8	23,8	112,8

Obrazy mniejsze niż 53 cale, nie będą wyświetlane prawidłowo.

EB-580/570 (Wyświetlany obraz 4:3)

[Jednostka: cm]

S Rozmiar wyświetlanego obrazu		a Odległość projekcyjna Minimalna (Szer.) do maksymalnej (Tele)	b Liczby na podziałce ramienia	c Odległość od wyświetlanego obrazu do płyty ściennej	h Wysokość wyświetlanego obrazu
56"	113,8 x 85,3	6,3 - 19,3	15,0 - 28,0	15,2	85,3
57"	115,8 x 86,9	6,9 - 20,2	15,6 - 28,9	15,4	86,9
58"	117,9 x 88,4	7,6 - 21,1	16,3 - 29,8	15,6	88,4
59"	119,9 x 89,9	8,3 - 22,0	17,0 - 30,7	15,9	89,9
60"	121,9 x 91,4	8,9 - 22,9	17,6 - 31,6	16,1	91,4
61"	124,0 x 93,0	9,6 - 23,8	18,3 - 32,5	16,4	93,0
62"	126,0 x 94,5	10,3 - 24,7	19,0 - 33,4	16,6	94,5
63"	128,0 x 96,0	10,9 - 25,6	19,6 - 34,3	16,9	96,0
64"	130,0 x 97,5	11,6 - 26,5	20,3 - 35,2	17,1	97,5
65"	132,1 x 99,1	12,2 - 27,4	20,9 - 36,1	17,4	99,1
66"	134,1 x 100,6	12,9 - 28,3	21,6 - 37,0	17,6	100,6
67"	136,1 x 102,1	13,6 - 29,2	22,3 - 37,9	17,9	102,1
68"	138,2 x 103,6	14,2 - 30,1	22,9 - 38,8	18,1	103,6
69"	140,2 x 105,2	14,9 - 31,0	23,6 - 39,7	18,3	105,2
70"	142,2 x 106,7	15,6 - 31,1	24,3 - 39,8	18,6	106,7
71"	144,3 x 108,2	16,2 - 31,1	24,9 - 39,8	18,8	108,2
72"	146,3 x 109,7	16,9 - 31,1	25,6 - 39,8	19,1	109,7
73"	148,3 x 111,3	17,6 - 31,1	26,3 - 39,8	19,3	111,3
74"	150,4 x 112,8	18,2 - 31,1	26,9 - 39,8	19,6	112,8

Obrazy mniejsze niż 56 cali, nie będą wyświetlane prawidłowo.

EB-580/570 (Wyświetlany obraz 16:9)

[Jednostka: cm]

S Rozmiar wyświetlanego obrazu		a Odległość projekcyjna Minimalna (Szer.) do maksymalnej (Tele)	b Liczby na podziałce ramienia	c Odległość od wyświetlanego obrazu do płyty ściennej	h Wysokość wyświetlanego obrazu
52"	115,1 x 64,8	6,7 - 19,9	15,4 - 28,6	26,1	64,8
53"	117,3 x 66,0	7,4 - 20,9	16,1 - 29,6	26,6	66,0
54"	119,5 x 67,2	8,1 - 21,8	16,8 - 30,5	27,1	67,2
55"	121,8 x 68,5	8,9 - 22,8	17,6 - 31,5	27,5	68,5

S Rozmiar wyświetlanego obrazu		a Odległość projekcyjna Minimalna (Szer.) do maksymalnej (Tele)	b Liczby na podziałce ramienia	c Odległość od wyświetlanego obrazu do płyty ściennej	h Wysokość wyświetlanego obrazu
56"	124,0 x 69,7	9,6 - 23,8	18,3 - 32,5	28,0	69,7
57"	126,2 x 71,0	10,3 - 24,8	19,0 - 33,5	28,5	71,0
58"	128,4 x 72,2	11,0 - 25,8	19,7 - 34,5	29,0	72,2
59"	130,6 x 73,5	11,8 - 26,7	20,5 - 35,4	29,4	73,5
60"	132,8 x 74,7	12,5 - 27,7	21,2 - 36,4	29,9	74,7
61"	135,0 x 76,0	13,2 - 28,7	21,9 - 37,4	30,4	76,0
62"	137,3 x 77,2	13,9 - 29,7	22,6 - 38,4	30,9	77,2
63"	139,5 x 78,5	14,7 - 30,6	23,4 - 39,3	31,3	78,5
64"	141,7 x 79,7	15,4 - 31,1	24,1 - 39,8	31,8	79,7
65"	143,9 x 80,9	16,1 - 31,1	24,8 - 39,8	32,3	80,9
66"	146,1 x 82,2	16,8 - 31,1	25,5 - 39,8	32,8	82,2
67"	148,3 x 83,4	17,6 - 31,1	26,3 - 39,8	33,2	83,4
68"	150,5 x 84,7	18,3 - 31,1	27,0 - 39,8	33,7	84,7
69"	152,8 x 85,9	19,0 - 31,1	27,7 - 39,8	34,2	85,9
70"	155,0 x 87,2	19,7 - 31,1	28,4 - 39,8	34,7	87,2
71"	157,2 x 88,4	20,5 - 31,1	29,2 - 39,8	35,1	88,4
72"	159,4 x 89,7	21,2 - 31,1	29,9 - 39,8	35,6	89,7
73"	161,6 x 90,9	21,9 - 31,1	30,6 - 39,8	36,1	90,9
74"	163,8 x 92,1	22,6 - 31,1	31,3 - 39,8	36,6	92,1

Obrazy mniejsze niż 52 cale, nie będą wyświetlane prawidłowo.

EB-580/570 (Wyświetlany obraz 16:10)

[Jednostka: cm]

S Rozmiar wyświetlanego obrazu		a Odległość projekcyjna Minimalna (Szer.) do maksymalnej (Tele)	b Liczby na podziałce ramienia	c Odległość od wyświetlanego obrazu do płyty ściennej	h Wysokość wyświetlanego obrazu
53"	114,2 x 71,3	6,4 - 19,5	15,1 - 28,2	22,3	71,3
54"	116,3 x 72,7	7,1 - 20,4	15,8 - 29,1	22,7	72,7
55"	118,5 x 74,0	7,8 - 21,4	16,5 - 30,1	23,1	74,0
56"	120,6 x 75,4	8,5 - 22,3	17,2 - 31,0	23,5	75,4
57"	122,8 x 76,7	9,2 - 23,3	17,9 - 32,0	23,9	76,7
58"	124,9 x 78,1	9,9 - 24,2	18,6 - 32,9	24,3	78,1
59"	127,1 x 79,4	10,6 - 25,2	19,3 - 33,9	24,7	79,4

S Rozmiar wyświetlanego obrazu		a Odległość projekcyjna Minimalna (Szer.) do maksymalnej (Tele)	b Liczby na podziałce ramienia	c Odległość od wyświetlanego obrazu do płyty ściennej	h Wysokość wyświetlanego obrazu
60"	129,2 x 80,8	11,3 - 26,1	20,0 - 34,8	25,1	80,8
61"	131,4 x 82,1	12,0 - 27,1	20,7 - 35,8	25,5	82,1
62"	133,5 x 83,5	12,7 - 28,0	21,4 - 36,7	25,9	83,5
63"	135,7 x 84,8	13,4 - 29,0	22,1 - 37,7	26,3	84,8
64"	137,9 x 86,2	14,1 - 29,9	22,8 - 38,6	26,7	86,2
65"	140,0 x 87,5	14,8 - 30,9	23,5 - 39,6	27,1	87,5
66"	142,2 x 88,8	15,5 - 31,1	24,2 - 39,8	27,5	88,8
67"	144,3 x 90,2	16,3 - 31,1	25,0 - 39,8	27,9	90,2
68"	146,5 x 91,5	17,0 - 31,1	25,7 - 39,8	28,3	91,5
69"	148,6 x 92,9	17,7 - 31,1	26,4 - 39,8	28,7	92,9
70"	150,8 x 94,2	18,4 - 31,1	27,1 - 39,8	29,1	94,2
71"	152,9 x 95,6	19,1 - 31,1	27,8 - 39,8	29,4	95,6
72"	155,1 x 96,9	19,8 - 31,1	28,5 - 39,8	29,8	96,9
73"	157,2 x 98,3	20,5 - 31,1	29,2 - 39,8	30,2	98,3
74"	159,4 x 99,6	21,2 - 31,1	29,9 - 39,8	30,6	99,6

Obrazy mniejsze niż 53 cale, nie będą wyświetlane prawidłowo.

- Podane wartości są tylko wartościami przybliżonymi. Wartość może być różna, zależnie od miejsca, w którym drukarka zostanie umieszczona.
- W przypadku projekcji z użyciem telekonwertera jakość wyświetlanych obrazów może ulec pogorszeniu.
- Podczas używania EB-585Wi/585W/575Wi/575W do projekcji obrazów w formacie 4:3, rozmiar obrazów jest zmieniany automatycznie, a ich jakość może się pogorszyć.

Gdy wyświetlany obraz jest większy niż 75 cali

Zamontuj 3-osiowy moduł regulacji w pozycji oznaczonej znakiem ○○ (A).

Tabela podległości projekcji zawiera wartości, zgodnie z którymi należy zamontować 3-osiowy moduł do regulacji w miejscu oznaczonym znakiem ○○ (A). Liczby na podziałce przesuwu ramienia (b) są takie same jak odległość projekcji (a).

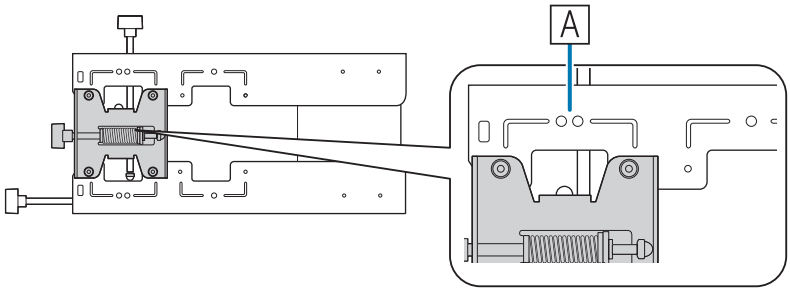

Odległość (c) od wyświetlanego obrazu do płyty ściennej, to liczba określona, gdy przesunięcie w pionie jest ustawione w pozycji standardowej (B).

Wycięcie w płycie ustalającej należy ustawić w jednej linii z symbolem na płycie ściennej.

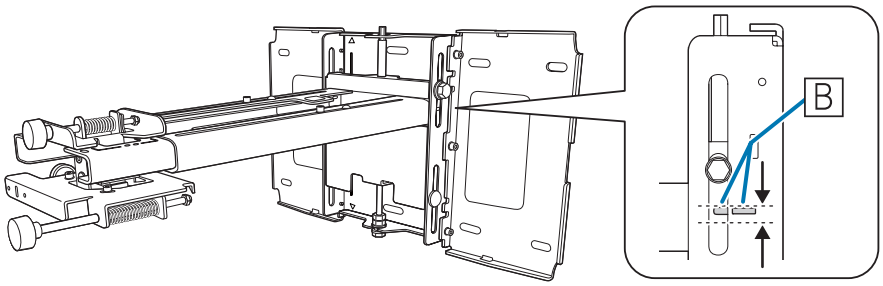

EB-585Wi/585W/575Wi/575W (Wyświetlany obraz 16:10)

[Jednostka: cm]

S Rozmiar wyświetlanego obrazu		a Odległość projekcyjna Minimalna (Szer.) do maksymalnej (Tele)	b Liczby na podziałce ramienia	c Odległość od wyświetlanego obrazu do płyty ściennej	h Wysokość wyświetlanego obrazu
75"	161,5 x 101,0	15,5 - 31,1		21,4	101,0
76"	163,7 x 102,3	16,2 - 31,1		21,7	102,3
77"	165,9 x 103,7	16,8 - 31,1		21,9	103,7
78"	168,0 x 105,0	17,4 - 31,1		22,2	105,0
79"	170,2 x 106,3	18,0 - 31,1		22,5	106,3
80"	172,3 x 107,7	18,7 - 31,1		22,7	107,7
81"	174,5 x 109,0	19,3 - 31,1		23,0	109,0
82"	176,6 x 110,4	19,9 - 31,1		23,3	110,4
83"	178,8 x 111,7	20,5 - 31,1		23,5	111,7
84"	180,9 x 113,1	21,1 - 31,1		23,8	113,1
85"	183,1 x 114,4	21,8 - 31,1		24,1	114,4
86"	185,2 x 115,8	22,4 - 31,1		24,3	115,8
87"	187,4 x 117,1	23,0 - 31,1		24,6	117,1
88"	189,5 x 118,5	23,6 - 31,1		24,9	118,5
89"	191,7 x 119,8	24,2 - 31,1		25,2	119,8
90"	193,9 x 121,2	24,9 - 31,1		25,4	121,2
91"	196,0 x 122,5	25,5 - 31,1		25,7	122,5
92"	198,2 x 123,9	26,1 - 31,1		26,0	123,9
93"	200,3 x 125,2	26,7 - 31,1		26,2	125,2
94"	202,5 x 126,5	27,3 - 31,1		26,5	126,5
95"	204,6 x 127,9	28,0 - 31,1		26,8	127,9
96"	206,8 x 129,2	28,6 - 31,1		27,0	129,2
97"	208,9 x 130,6	29,2 - 31,1		27,3	130,6
98"	211,1 x 131,9	29,8 - 31,1		27,6	131,9
99"	213,2 x 133,3	30,4 - 31,1		27,8	133,3

S Rozmiar wyświetlanego obrazu		a Odległość projekcyjna Minimalna (Szer.) do maksymalnej (Tele)	b Liczby na podziałce ramienia	c Odległość od wyświetlanego obrazu do płyty ściennej	h Wysokość wyświetlanego obrazu
100"	215,4 x 134,6	31,1*		28,1	134,6

* Rysunek dla opcji Szeroki (maksymalne powiększenie).

Obrazy większe niż 100 cali, nie będą wyświetlane prawidłowo.

EB-585Wi/585W/575Wi/575W (Wyświetlany obraz 16:9)

[Jednostka: cm]

S Rozmiar wyświetlanego obrazu		a Odległość projekcyjna Minimalna (Szer.) do maksymalnej (Tele)	b Liczby na podziałce ramienia	c Odległość od wyświetlanego obrazu do płyty ściennej	h Wysokość wyświetlanego obrazu
75"	166,0 x 93,4	16,8 - 31,1		27,2	93,4
76"	168,2 x 94,6	17,5 - 31,1		27,5	94,6
77"	170,5 x 95,9	18,1 - 31,1		27,8	95,9
78"	172,7 x 97,1	18,8 - 31,1		28,2	97,1
79"	174,9 x 98,4	19,4 - 31,1		28,5	98,4
80"	177,1 x 99,6	20,0 - 31,1		28,9	99,6
81"	179,3 x 100,9	20,7 - 31,1		29,2	100,9
82"	181,5 x 102,1	21,3 - 31,1		29,6	102,1
83"	183,7 x 103,4	21,9 - 31,1		29,9	103,4
84"	186,0 x 104,6	22,6 - 31,1		30,3	104,6
85"	188,2 x 105,8	23,2 - 31,1		30,6	105,8
86"	190,4 x 107,1	23,9 - 31,1		30,9	107,1
87"	192,6 x 108,3	24,5 - 31,1		31,3	108,3
88"	194,8 x 109,6	25,1 - 31,1		31,6	109,6
89"	197,0 x 110,8	25,8 - 31,1		32,0	110,8
90"	199,2 x 112,1	26,4 - 31,1		32,3	112,1
91"	201,5 x 113,3	27,0 - 31,1		32,7	113,3
92"	203,7 x 114,6	27,7 - 31,1		33,0	114,6
93"	205,9 x 115,8	28,3 - 31,1		33,3	115,8
94"	208,1 x 117,1	29,0 - 31,1		33,7	117,1
95"	210,3 x 118,3	29,6 - 31,1		34,0	118,3
96"	212,5 x 119,5	30,2 - 31,1		34,4	119,5
97"	214,7 x 120,8	30,9 - 31,1		34,7	120,8

Obrazy większe niż 97 cali, nie będą wyświetlane prawidłowo.

EB-585Wi/585W/575Wi/575W (Wyświetlany obraz 4:3)

[Jednostka: cm]

S Rozmiar wyświetlanego obrazu		a Odległość projekcyjna Minimalna (Szer.) do maksymalnej (Tele)	b Liczby na podziałce ramienia	c Odległość od wyświetlanego obrazu do płyty ściennej	h Wysokość wyświetlanego obrazu
75"	152,4 x 114,3	21,7 - 31,1		24,1	114,3
76"	154,4 x 115,8	22,4 - 31,1		24,4	115,8
77"	156,5 x 117,3	23,1 - 31,1		24,7	117,3
78"	158,5 x 118,9	23,8 - 31,1		25,0	118,9
79"	160,5 x 120,4	24,5 - 31,1		25,3	120,4
80"	162,6 x 121,9	25,2 - 31,1		25,6	121,9
81"	164,6 x 123,4	25,9 - 31,1		25,9	123,4
82"	166,6 x 125,0	26,6 - 31,1		26,2	125,0
83"	168,7 x 126,5	27,3 - 31,1		26,5	126,5
84"	170,7 x 128,0	28,0 - 31,1		26,8	128,0
85"	172,7 x 129,5	28,7 - 31,1		27,1	129,5
86"	174,8 x 131,1	29,4 - 31,1		27,4	131,1
87"	176,8 x 132,6	30,1 - 31,1		27,7	132,6
88"	178,8 x 134,1	30,8 - 31,1		28,0	134,1

Obrazy większe niż 88 cali, nie będą wyświetlane prawidłowo.

EB-580/570 (Wyświetlany obraz 4:3)

[Jednostka: cm]

S Rozmiar wyświetlanego obrazu		a Odległość projekcyjna Minimalna (Szer.) do maksymalnej (Tele)	b Liczby na podziałce ramienia	c Odległość od wyświetlanego obrazu do płyty ściennej	h Wysokość wyświetlanego obrazu
75"	152,4 x 114,3	18,9 - 31,1		19,8	114,3
76"	154,4 x 115,8	19,6 - 31,1		20,1	115,8
77"	156,5 x 117,3	20,2 - 31,1		20,3	117,3
78"	158,5 x 118,9	20,9 - 31,1		20,6	118,9
79"	160,5 x 120,4	21,6 - 31,1		20,8	120,4
80"	162,6 x 121,9	22,2 - 31,1		21,1	121,9
81"	164,6 x 123,4	22,9 - 31,1		21,3	123,4
82"	166,6 x 125,0	23,6 - 31,1		21,5	125,0
83"	168,7 x 126,5	24,2 - 31,1		21,8	126,5
84"	170,7 x 128,0	24,9 - 31,1		22,0	128,0
85"	172,7 x 129,5	25,6 - 31,1		22,3	129,5
86"	174,8 x 131,1	26,2 - 31,1		22,5	131,1
87"	176,8 x 132,6	26,9 - 31,1		22,8	132,6
88"	178,8 x 134,1	27,5 - 31,1		23,0	134,1
89"	180,8 x 135,6	28,2 - 31,1		23,3	135,6
90"	182,9 x 137,2	28,9 - 31,1		23,5	137,2
91"	184,9 x 138,7	29,5 - 31,1		23,8	138,7
92"	186,9 x 140,2	30,2 - 31,1		24,0	140,2
93"	189,0 x 141,7	30,9 - 31,1		24,2	141,7

Obrazy większe niż 93 cale, nie będą wyświetlane prawidłowo.

EB-580/570 (Wyświetlany obraz 16:9)

[Jednostka: cm]

S Rozmiar wyświetlanego obrazu		a Odległość projekcyjna Minimalna (Szer.) do maksymalnej (Tele)	b Liczby na podziałce ramienia	c Odległość od wyświetlanego obrazu do płyty ściennej	h Wysokość wyświetlanego obrazu
75"	166,0 x 93,4	23,4 - 31,1		37,0	93,4
76"	168,2 x 94,6	24,1 - 31,1		37,5	94,6
77"	170,5 x 95,9	24,8 - 31,1		38,0	95,9
78"	172,7 x 97,1	25,5 - 31,1		38,5	97,1

S Rozmiar wyświetlanego obrazu		a Odległość projekcyjna Minimalna (Szer.) do maksymalnej (Tele)	b Liczby na podziałce ramienia	c Odległość od wyświetlanego obrazu do płyty ściennej	h Wysokość wyświetlanego obrazu
79"	174,9 x 98,4	26,3 - 31,1		38,9	98,4
80"	177,1 x 99,6	27,0 - 31,1		39,4	99,6
81"	179,3 x 100,9	27,7 - 31,1		39,9	100,9
82"	181,5 x 102,1	28,4 - 31,1		40,4	102,1
83"	183,7 x 103,4	29,2 - 31,1		40,8	103,4
84"	186,0 x 104,6	29,9 - 31,1		41,3	104,6
85"	188,2 x 105,8	30,6 - 31,1		41,8	105,8

Obrazy większe niż 85 cali, nie będą wyświetlane prawidłowo.

EB-580/570 (Wyświetlany obraz 16:10)

[Jednostka: cm]

S Rozmiar wyświetlanego obrazu		a Odległość projekcyjna Minimalna (Szer.) do maksymalnej (Tele)	b Liczby na podziałce ramienia	c Odległość od wyświetlanego obrazu do płyty ściennej	h Wysokość wyświetlanego obrazu
75"	161,5 x 101,0	21,9 - 31,1		31,0	101,0
76"	163,7 x 102,3	22,6 - 31,1		31,4	102,3
77"	165,9 x 103,7	23,3 - 31,1		31,8	103,7
78"	168,0 x 105,0	24,0 - 31,1		32,2	105,0
79"	170,2 x 106,3	24,7 - 31,1		32,6	106,3
80"	172,3 x 107,7	25,4 - 31,1		33,0	107,7
81"	174,5 x 109,0	26,1 - 31,1		33,4	109,0
82"	176,6 x 110,4	26,8 - 31,1		33,8	110,4
83"	178,8 x 111,7	27,5 - 31,1		34,2	111,7
84"	180,9 x 113,1	28,2 - 31,1		34,6	113,1
85"	183,1 x 114,4	28,9 - 31,1		35,0	114,4
86"	185,2 x 115,8	29,7 - 31,1		35,4	115,8
87"	187,4 x 117,1	30,4 - 31,1		35,8	117,1
88"	189,5 x 118,5	31,1*		36,2	118,5

* Rysunek dla opcji Szeroki (maksymalne powiększenie).

Obrazy większe niż 887 cali, nie będą wyświetlane prawidłowo.

- Podane wartości są tylko wartościami przybliżonymi. Wartość może być różna, zależnie od miejsca, w którym drukarka zostanie umieszczona.
- W przypadku projekcji z użyciem telekonwertera jakość wyświetlanych obrazów może ulec pogorszeniu.
- Podczas używania EB-585Wi/585W/575Wi/575W do projekcji obrazów w formacie 4:3, rozmiar obrazów jest zmieniany automatycznie, a ich jakość może się pogorszyć.

Instalacja płyty ustalającej

Podłączanie urządzeń

Niezbędne kable

Przygotuj niezbędne kable, zgodnie z używanymi urządzeniami.

- Dostarczony kabel zasilający (niezbędny)
- Dostarczony kabel USB (wyłącznie EB-585Wi/575Wi)
- Opcjonalne kable komputera i inne kable (przygotowane zgodnie z podłączonymi urządzeniami)

Szczegółowe informacje zawiera *Przewodnik użytkownika* projektora (na płycie CD-ROM z dokumentacją).

Niezbędne kable podczas używania funkcji Easy Interactive Function (wyłącznie EB-585Wi/575Wi)

Podczas wykonywania operacji myszy z użyciem funkcji Easy Interactive Function, należy przygotować przewód zasilający i kabel USB. Nawet podczas projekcji z użyciem kabla komputera, kabel USB jest niezbędny do wykonywania operacji myszy.

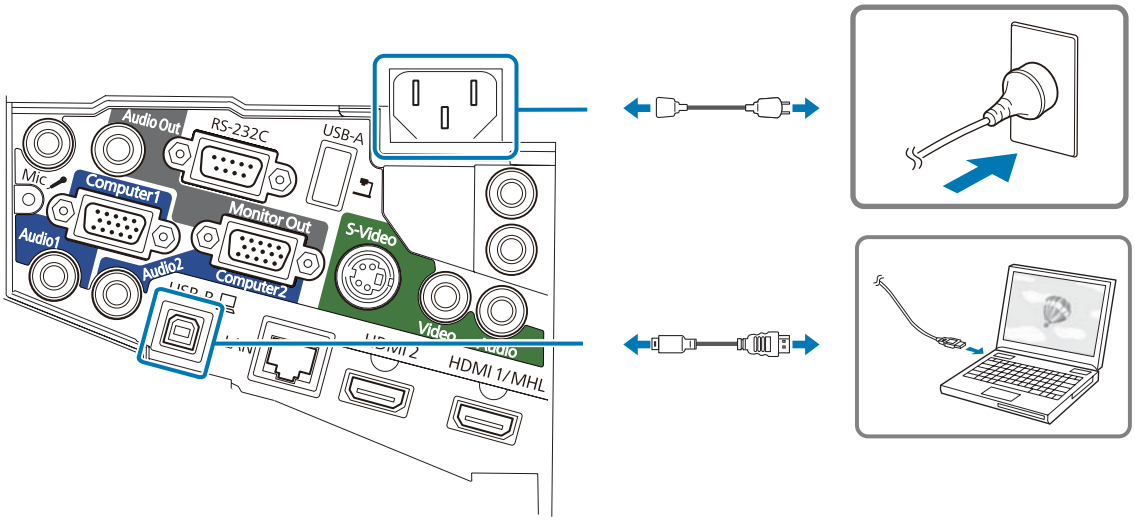

Przygotuj kable dla podłączonych urządzeń (przykład)

Kamera do dokumentów

Dedykowany kabel USB (dostarczony z kamerą do dokumentów)

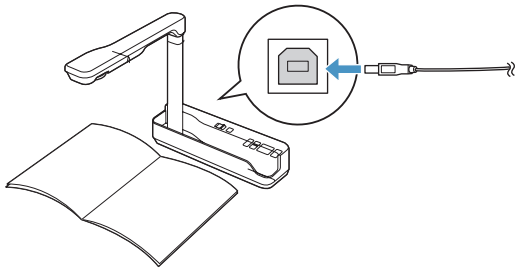

Komputer

Kabel komputera (akcesoria opcjonalne)

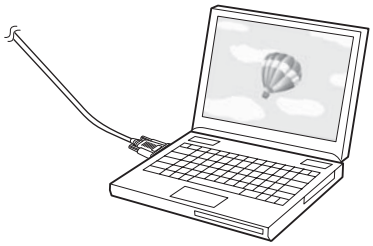

Głośniki zewnętrzne

Kabel audio (dostępny w handlu)

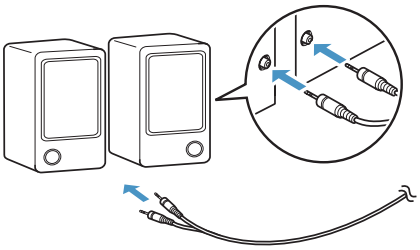

Mikrofon (dostępny w handlu)

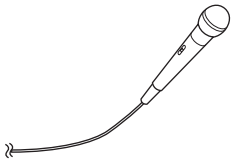

Urządzenie LAN

Kabel LAN (dostępny w handlu)

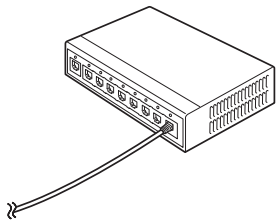

Procedura instalacji

Podczas instalacji płyty ustalającej należy postępować zgodnie z poniższymi krokami. Jeśli podane czynności nie zostaną wykonane, produkt może upaść i spowodować obrażenia osób i uszkodzenie własności.

⚠ Ostrzeżenie

Do instalacji lub regulacji płyty ustalającej nie należy używać kleju, smaru ani oleju. W przypadku używania kleju, aby nie dopuścić do poluzowania śrub, lub takich środków jak smar lub olej na części mocującej przesuwaną płytkę projektora, obudowa projektora może pęknąć i doprowadzić do upadku projektora, a w rezultacie spowodować obrażenia użytkownika lub uszkodzenie urządzenia.

Demontaż części

Odkręć śruby M4 (x2), a następnie zdejmij przesuwaną płytkę z 3-osiowego modułu regulacji.

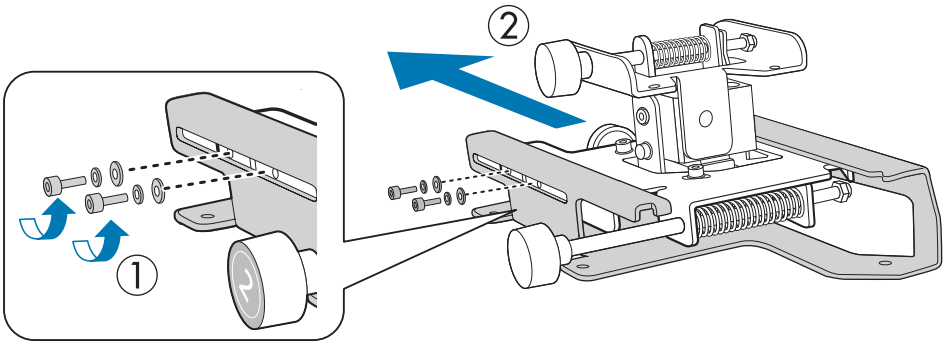

Montaż części

1 Połącz trzy płyty ścienne w jedną całość i skręć je dostarczonymi śrubami M4 (x6)

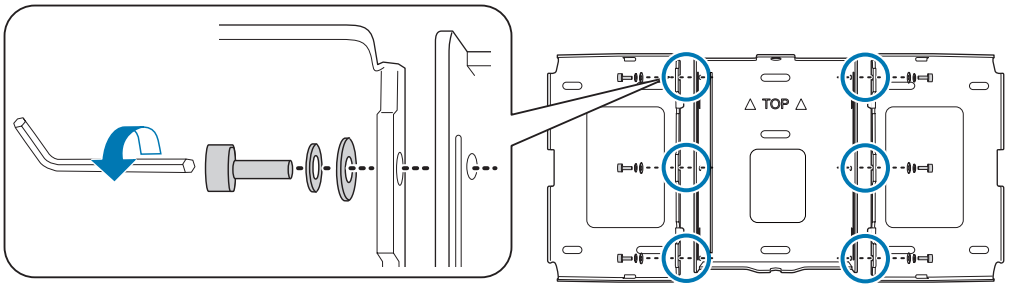

2 Zamocuj przesuwaną płytkę do podstawy projektora, dostarczonymi śrubami M4 (x4)

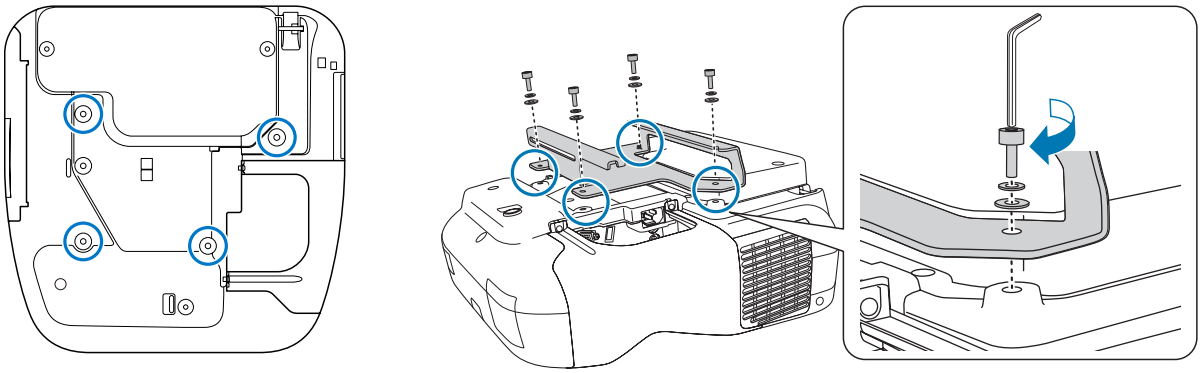

Miejsca na śruby

3 Zamocuj 3-osiowy moduł regulacji do płyty ustalającej, dostarczonymi śrubami M4 (x4)

- Gdy wyświetlany obraz jest mniejszy niż 75 cali: Zamontuj moduł na znaczniku ◯ (A).
- Gdy wyświetlany obraz jest większy niż 75 cali: Zamontuj moduł na znaczniku ◯◯ (B).

◯ : Mniejszy niż 75 cali

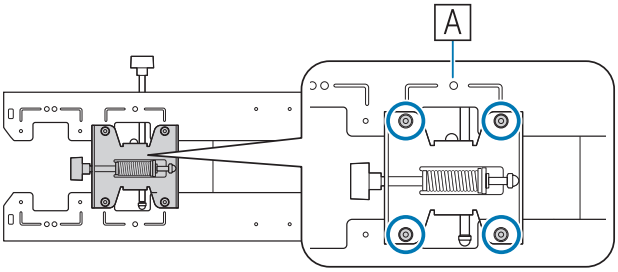

◯◯ : Większy niż 75 cali

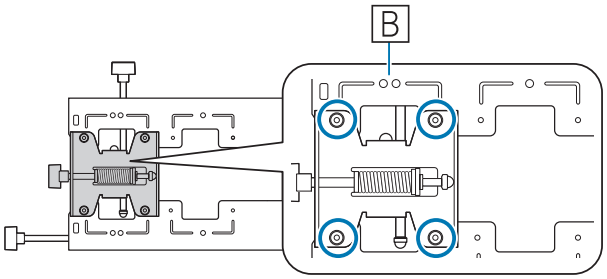

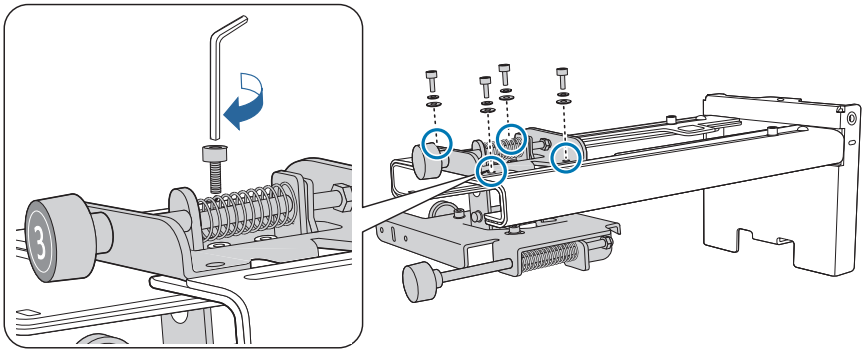

Zainstaluj płytę ścienną na ścianie

1 Określ pozycję projekcji, w oparciu o rozmiar wyświetlanego obrazu

Sprawdź tabelę odległości projekcji w celu obliczenia rozmiaru wyświetlanego obrazu (S) i odległości (c) od wyświetlanego obrazu do płyty ściennej.

☛ "Tabela odległości projekcji" str.13

Zalecamy oznaczenie następujących pozycji. Będą one bazą dla określenia pozycji montażu płyty ściennej.

- Wysokość (1) odległości (c) między górną krawędzią wyświetlanego obrazu i płyty ściennej
- Środkowa linia (2) wyświetlanego obrazu

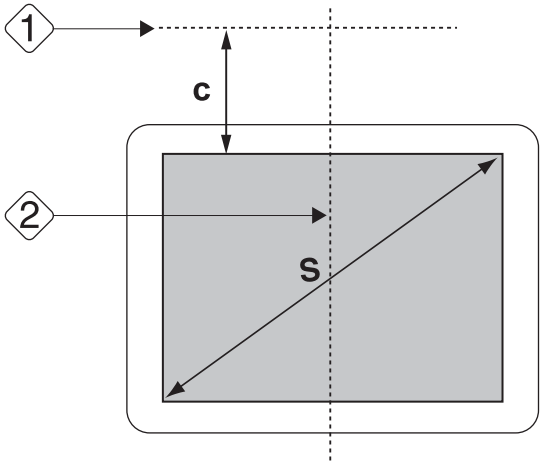

2 Przymocuj arkusz szablonu do ściany

- Dopasuj środkową linię (2), sprawdzoną w kroku 1 do linii Image Center na arkuszu szablonu.
  Sprawdź, w którym miejscu ściany znajdują się promienie, a następnie przesuń linię w lewo lub w prawo, według potrzeb.
  (Pozycję można przesuwać poziomo, w lewo lub w prawo od linii środkowej powierzchni projekcyjnej o maksymalnie 45 mm).
- Dopasuj wysokość (1), sprawdzoną w kroku 1 do linii ★ na arkuszu szablonu.

[Jednostka: mm]

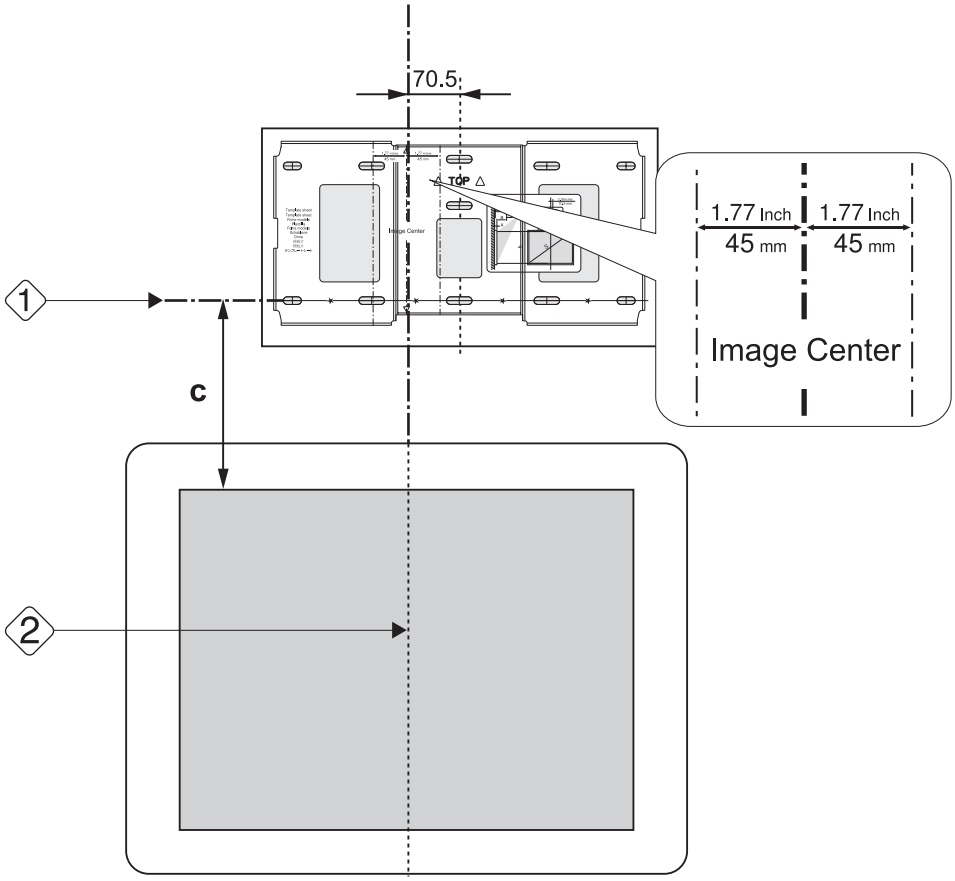

3 Określ położenia otworów do mocowania płyty ściennej

Zamocuj płytę ścienną w co najmniej trzech punktach.

- Przymocowując płytę ścienną w czterech punktach, zrób w niej otwory oznaczone na rysunku literami A lub B.
- Przymocowując płytę ścienną w trzech punktach, zrób w niej otwory oznaczone na rysunku literą C.

Cztery otwory do mocowania

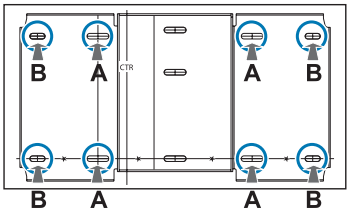

Trzy otwory do mocowania

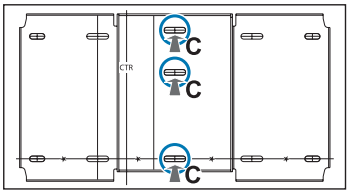

4 Wywierć otwory w ścianie

Średnica wiertła: 10,5 mm
Głębokość otworu pilotowego: 45 mm
Głębokość otworu na kotwę: 40 mm

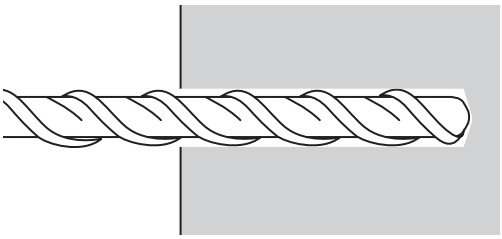

5 Zdejmij arkusz szablonu i usuń pompką do usuwania pyłu, betonowy pył z otworów

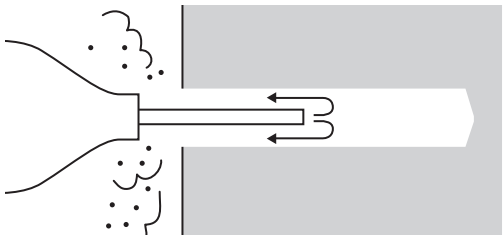

6 Ustaw płytę ścienną na ścianie i włóż do otworów, dostępne w handlu, kotwy M10 x 60 mm

Załóż nakrętkę i wbij rdzeń młotkiem, aż do jego zetknięcia ze szczytową częścią kotwy.

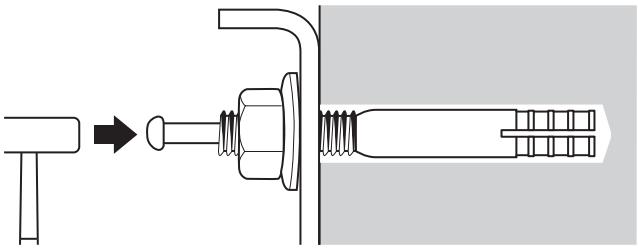

7 Dokręć nakrętkę dostępnym w handlu kluczem płaskim, aby przymocować płytę ścienną do ściany

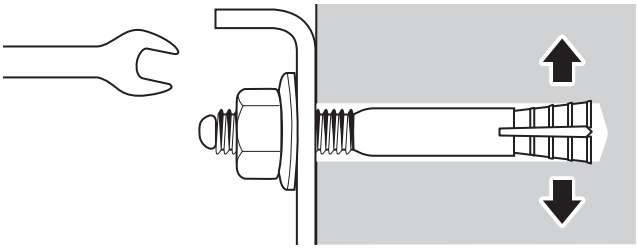

Określ odległość projekcji, a następnie przełóż kable przez płytę ustalającą

1 Sprawdź następujące wartości w tabeli odległości projekcji

- Liczby na podziałce przesuwanego ramienia (b)
- Odległość od powierzchni ekranu do ściany (x)

☛ "Tabela odległości projekcji" str.13

2 Poluzuj śruby M4 (x2) i wysuń przesuń przesuwane ramię na płycie ustalającej

Dopasuj suwak do połączonych odległości (b) i (x), sprawdzonych w kroku 1.

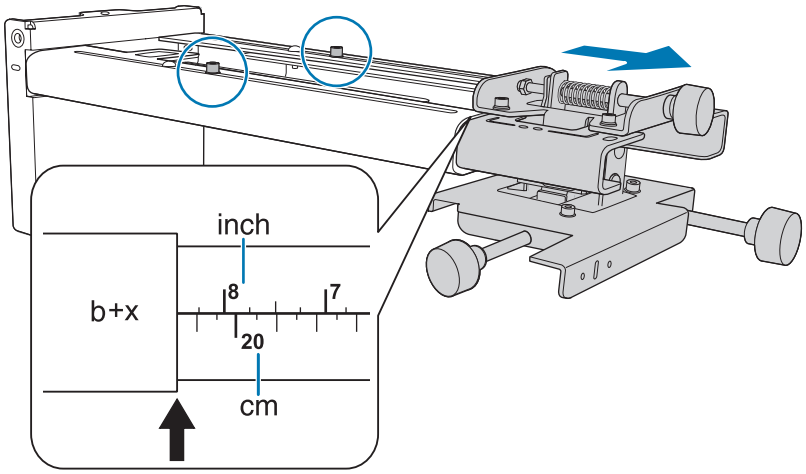

3 Przeprowadź niezbędne kable przez płytę ustalającą

Sprawdź sposób prowadzenia kabli na poniższym rysunku i ułóż je tak, aby końce kabli połączenia z projektorem znajdowały się z boku złączy projektora.

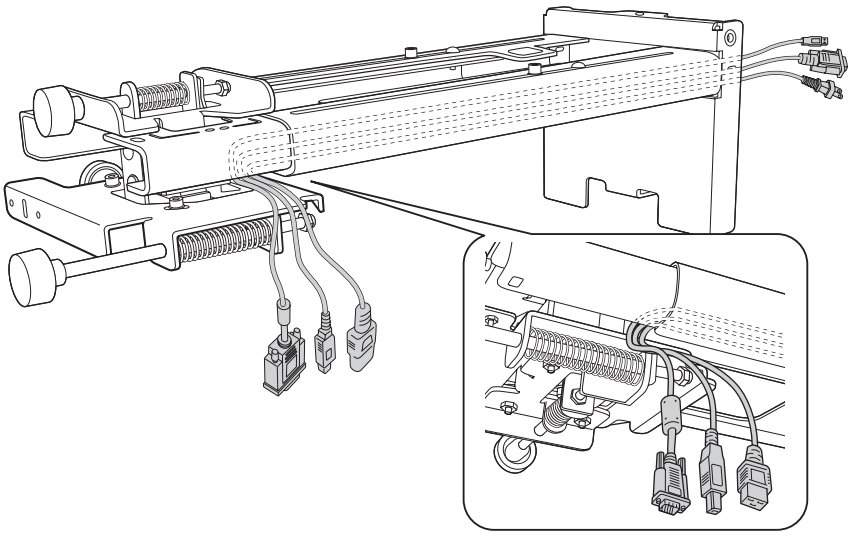

Ostrzeżenie

Nadmiaru kabla nie należy zawieszać na płycie ustalającej. Mogą one upaść i spowodować wypadek.

Mocowanie płyty ustalającej do płyty ściennej

1 Włóż sześciokątną oś do płyty ustalającej

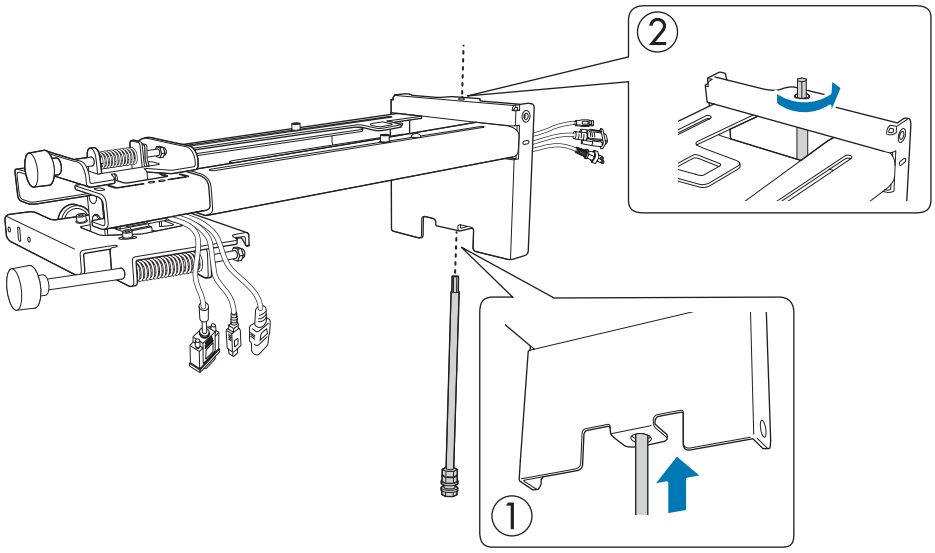

2 Zamontuj płytę ustalającą do płyty ściennej

Włóż górną część osi sześciokątnej do płyty ściennej, a następnie włóż śrubę M8 do szczeliny w części dolnej.

> ⚠ **Przestroga**
>
> Należy zachować ostrożność, aby kable nie zostały zablokowane między płytą ustalającą a płytą ścienną.

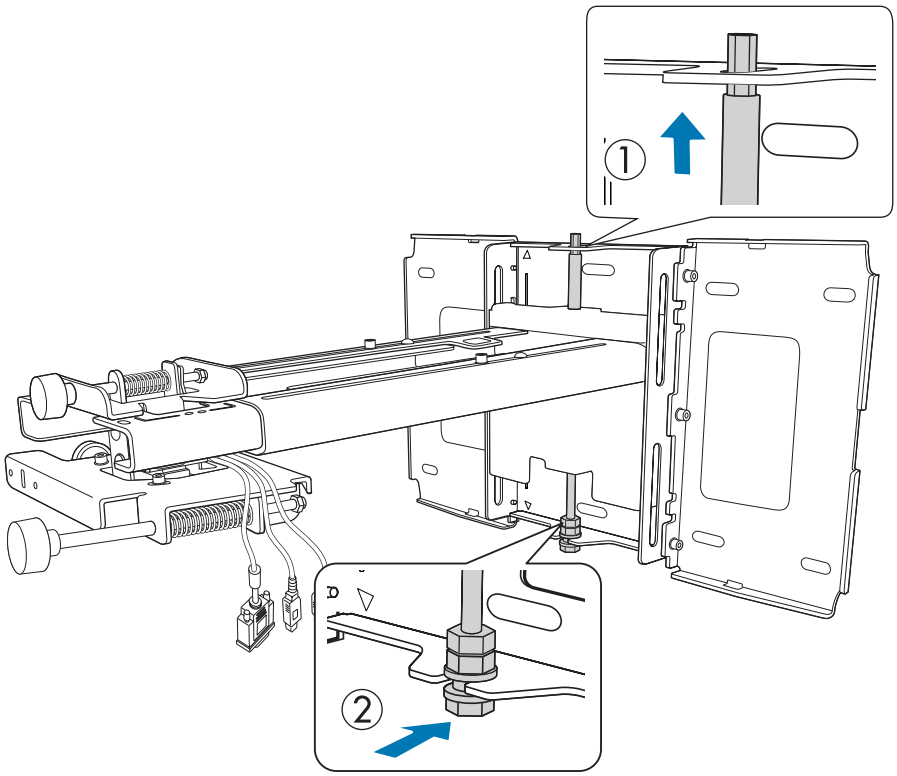

3 Przykręć płytę ustalającą do płyty ściennej

Dokręć dostarczone śruby M6 (x3), dostępnym w handlu śrubokrętem krzyżakowym Nr 3, a następnie lekko dokręć kluczem płaskim dostarczoną śrubę M6 (x1).

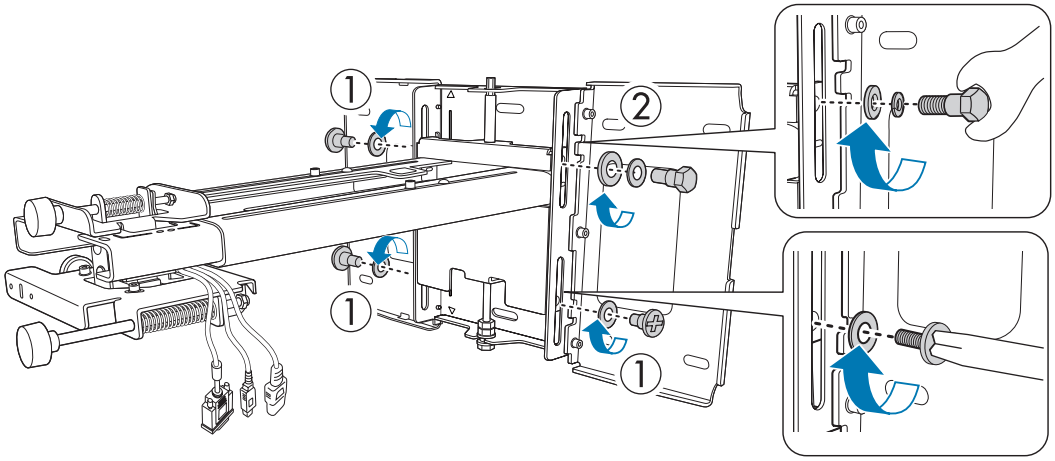

4 Dopasuj pionowy ślizg kluczem płaskim i wyrównaj do pozycji standardowej (C)

- Dokręcenie osi sześciokątnej w górnej części (A) podnosi płytę ustalającą, a poluzowanie osi ją obniża.
- Dokręcenie śruby sześciokątnej M8 w dolnej części (B) obniża płytę ustalającą, a poluzowanie tej śruby podnosi płytę ustalającą.

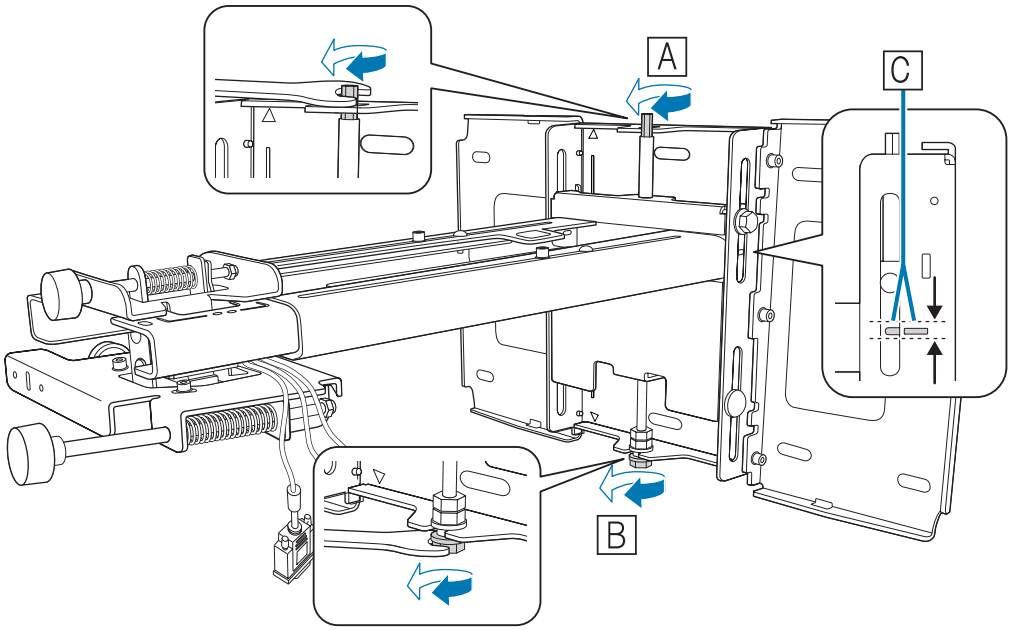

5 Dokręć śrubę M6 (x1) w celu ustalenia pozycji płyty ustalającej

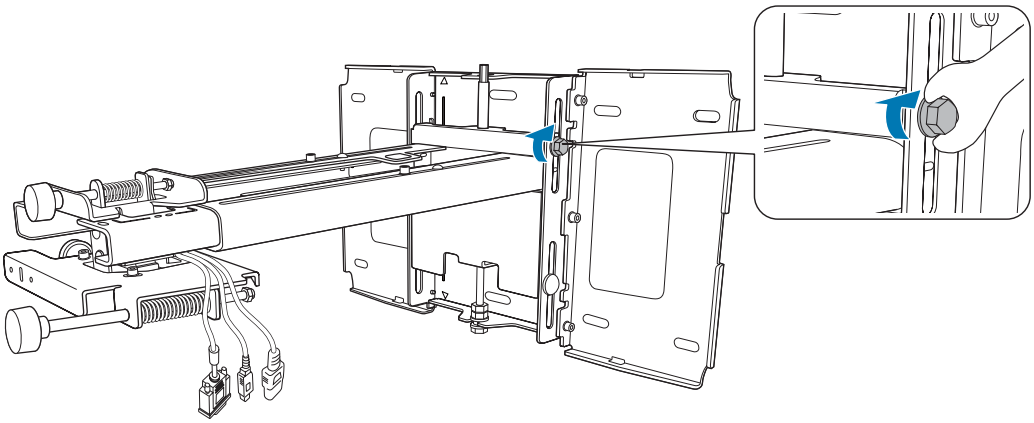

Mocowanie projektora do płyty ustalającej

1 Poluzuj śruby (x2) i zdejmij z projektora pokrywę kabli

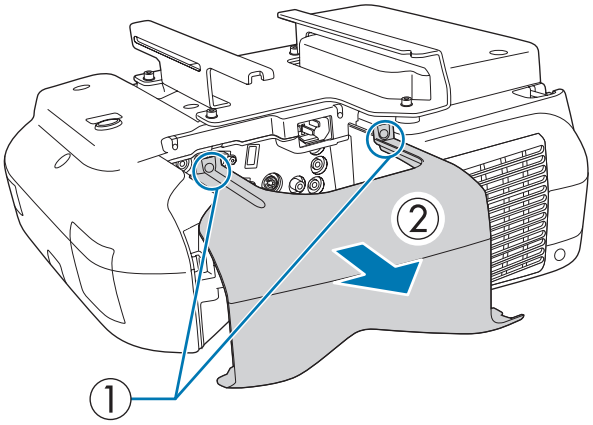

2 Włóż przesuwaną płytkę do płyty ustalającej od strony złączy projektora

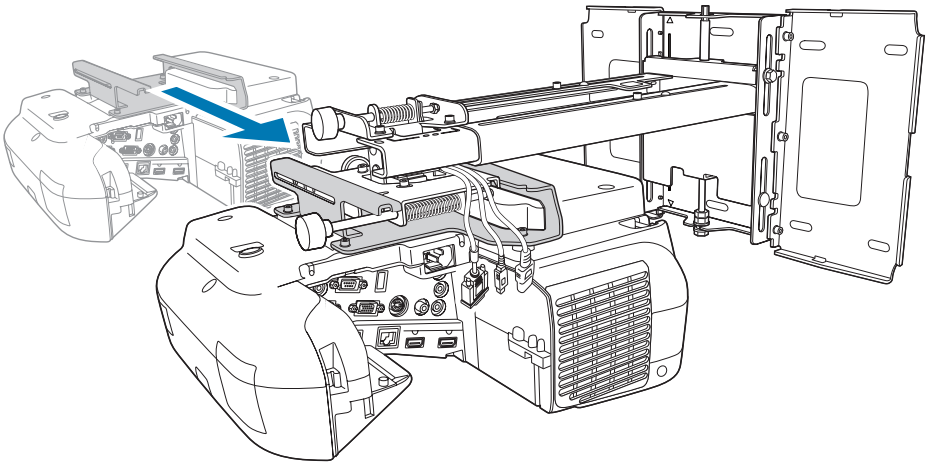

3 Dopasuj 3-osiowy moduł do regulacji do standardowej pozycji płytki przesuwanej (A) (B), wskazanej przez otwory na śruby.

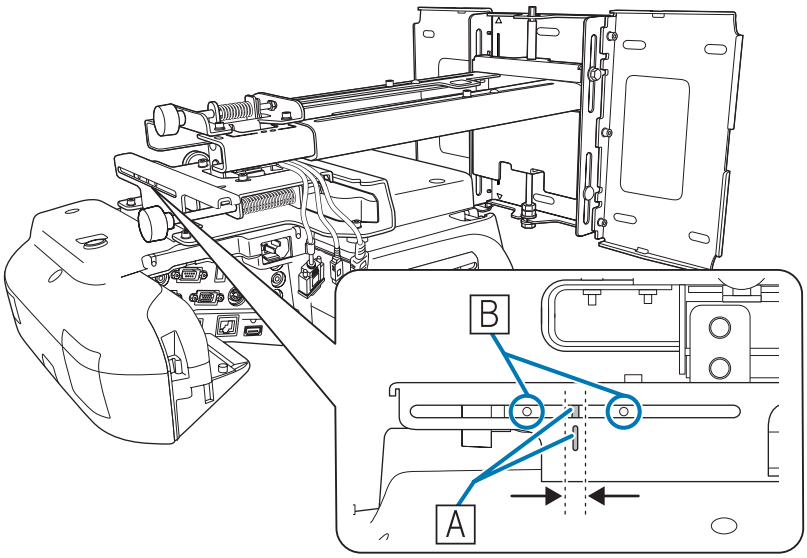

4 Dokręć dostarczone śruby M4 (x2)

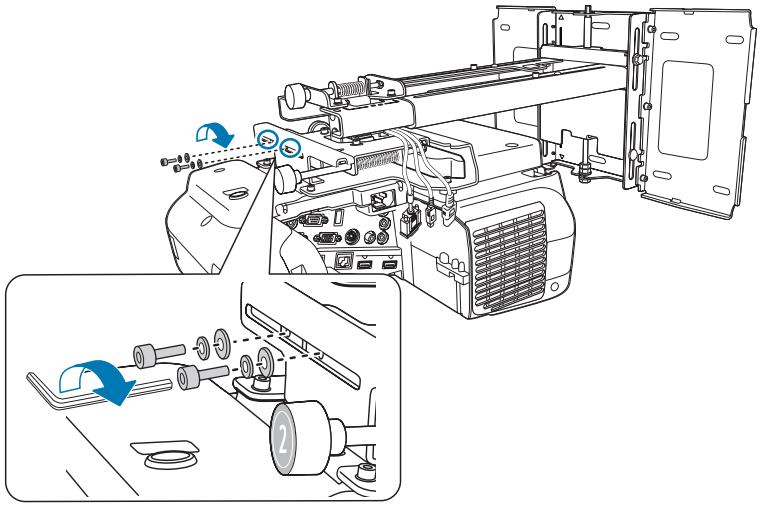

5 Podłącz kable do projektora

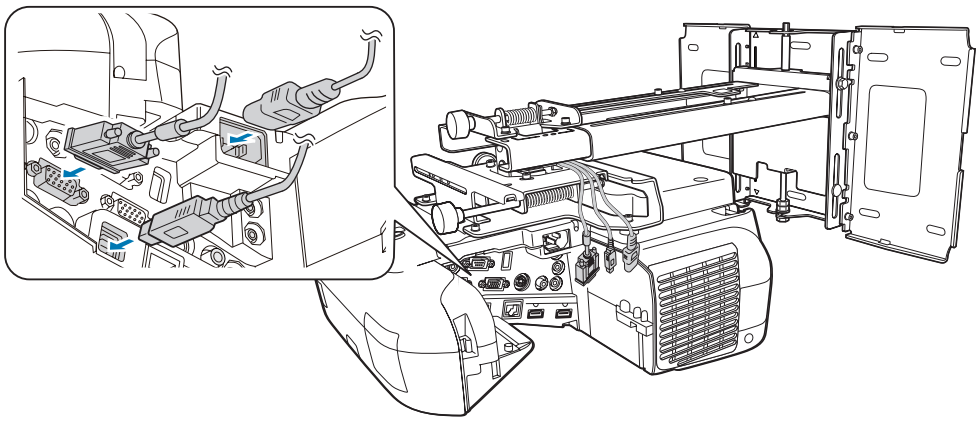

- Na koniec podłącz przewód zasilający.
- Podczas podłączania gniazd Audio1, Audio2 i Computer1, zalecamy podłączenie kabli do gniazd w następującej kolejności: Audio1, Audio2, a następnie Computer1.

Regulacja wyświetlanego obrazu

Wykonaj podane poniżej procedury w celu regulacji wyświetlanego obrazu.

1. Regulacja pozycji projekcji (☛ str.39)
2. Dokładna regulacja ostrości (☛ str.44)
3. Kalibracja pióra (wyłącznie EB-585Wi/575Wi) (☛ str.46)

Regulacja pozycji projekcji

- Nie należy regulować funkcji Geometria obrazu. Mogłoby to doprowadzić do pogorszenia jakości obrazu.
- Podczas ustawień wielu projektorów z użyciem funkcji ustawień wsadowych, procedurę tą należy wykonać przed regulacją wyświetlanego obrazu.

  ☛ "Funkcja ustawień wsadowych" str.52

1 Naciśnij przycisk [⏻] na pilocie lub w panelu sterowania w celu włączenia projektora

Za pomocą pilota

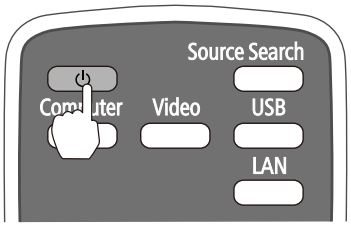

Za pomocą panelu sterowania

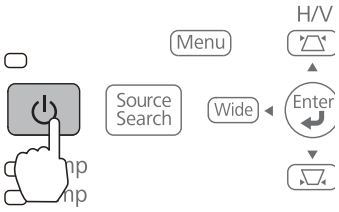

Przestroga

Podczas projekcji nie należy umieszczać twarzy lub rąk w pobliżu szczeliny wentylacyjnej i nie należy umieszczać w jej pobliżu przedmiotów, które mogą zostać wygięte lub uszkodzone. Gorące powietrze ze szczeliny wentylacyjnej, może spowodować zapalenie, odkształcenie lub wypadki.

2 Zmień współczynnik kształtu wyświetlanego obrazu (tylko wtedy, gdy to konieczne)

Wyświetl obrazy z podłączonego urządzenia, a następnie naciśnij przycisk [Aspect].

Po każdym naciśnięciu przycisku, wyświetlana jest nazwa kształtu obrazu na ekranie i zmiany kształtu obrazu.

Za pomocą pilota

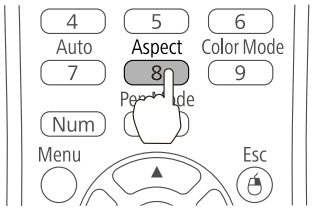

- Szczegółowe informacje dotyczące podłączania urządzeń i wyświetlania obrazów, zawiera *Przewodnik szybkiego startu*.
- Współczynnik kształtu obrazu nie zmienia się, bez wyświetlanych obrazów z podłączonego urządzenia.
- Współczynnik kształtu obrazu można zmienić w podmenu **Sygnał** - **Kształt obrazu** menu Konfiguracja.

☛ *Przewodnik użytkownika* projektora - menu Konfiguracja

3 Naciśnij następujące przyciski, aby wyświetlić ekran przewodnika

- Za pomocą pilota

  Naciśnij [Help], a następnie naciśnij [ ].

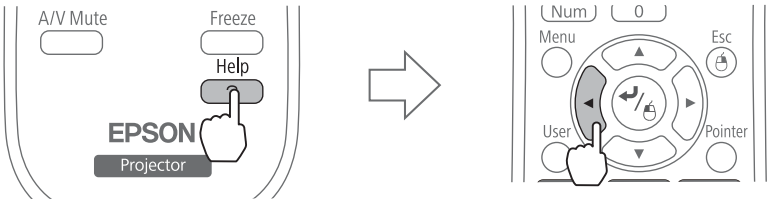

- Za pomocą panelu sterowania

  Naciśnij [Help], a następnie naciśnij [Wide].

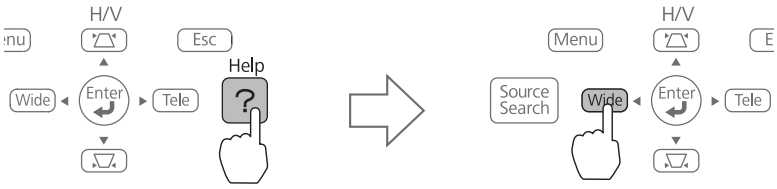

Wyświetlony zostanie ekran przewodnika.

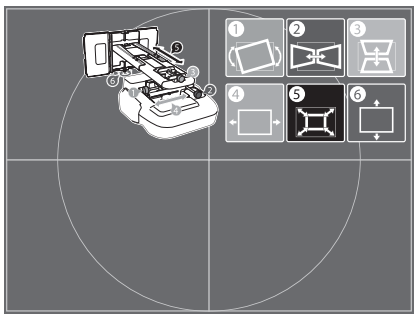

4 Otwórz pokrywę filtra powietrza, a następnie wyreguluj ostrość dźwignią ostrości

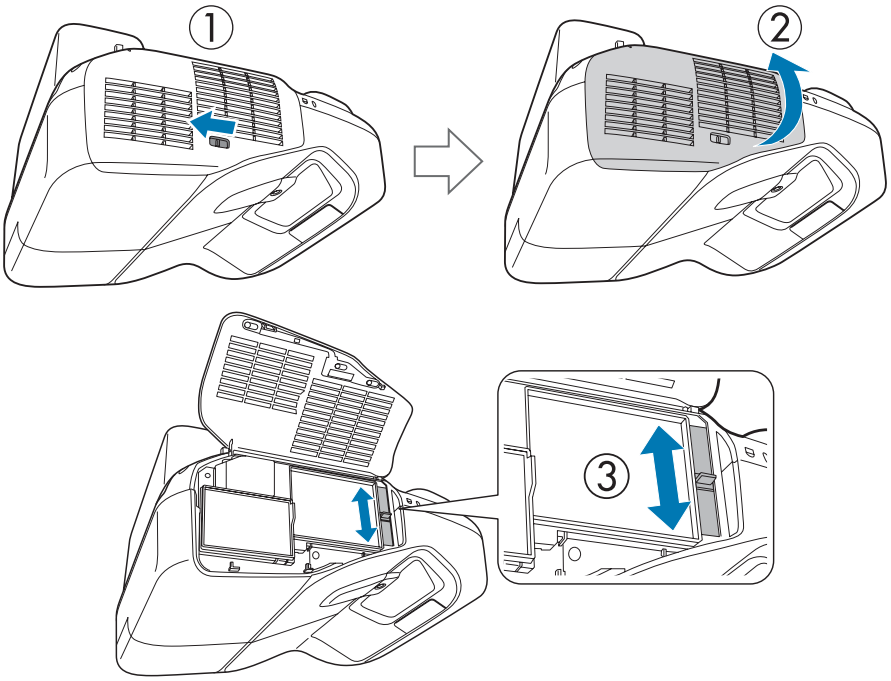

Po zakończeniu wykonywania regulacji, zamknij pokrywę filtra powietrza.

5 Poluzuj śrubę M4 (x1) kluczem sześciokątnym, a następnie wyreguluj rolkę poziomą pokrętłem regulacji

W razie potrzeby powtórz czynności 5 do 10.

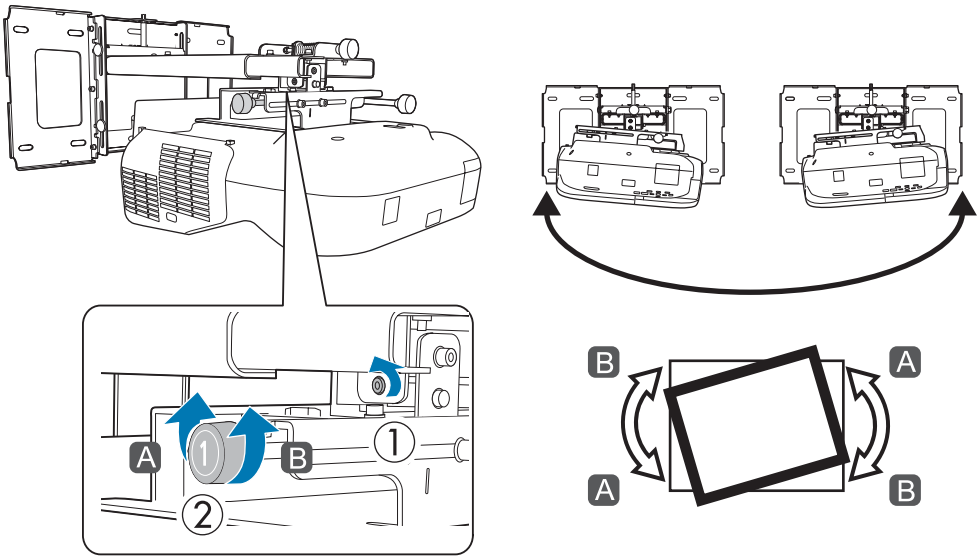

Po zakończeniu wykonywania regulacji, dokręć poluzowaną śrubę M4.

6 Poluzuj śruby M4 (x2) kluczem sześciokątnym, a następnie wyreguluj obrót poziomy pokrętłem regulacji

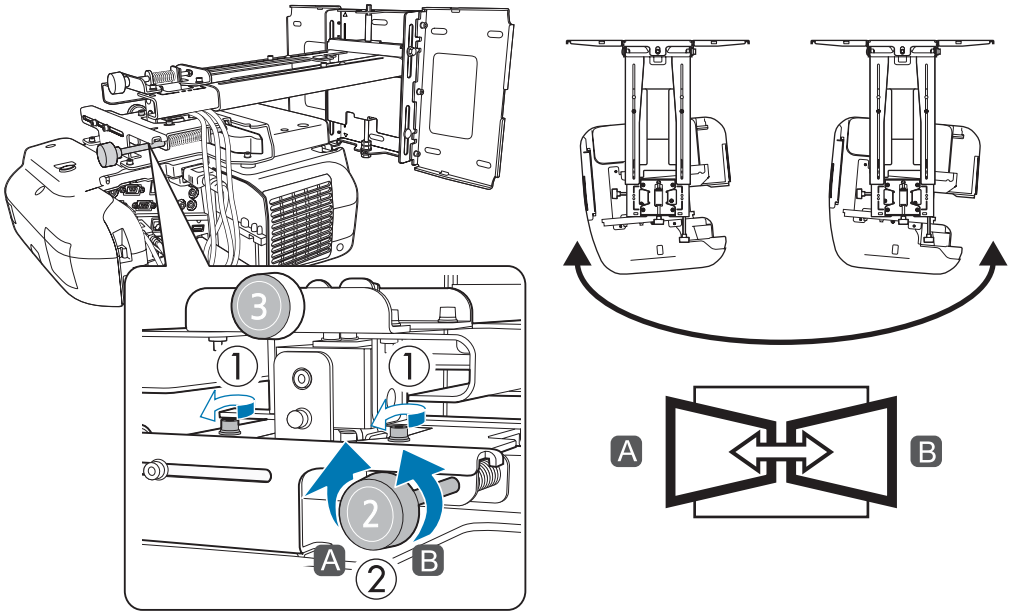

Po zakończeniu wykonywania regulacji, dokręć poluzowane śruby M4.

7 Poluzuj śrubę M4 (x1) kluczem sześciokątnym, a następnie wyreguluj nachylenie w pionie pokrętłem regulacji

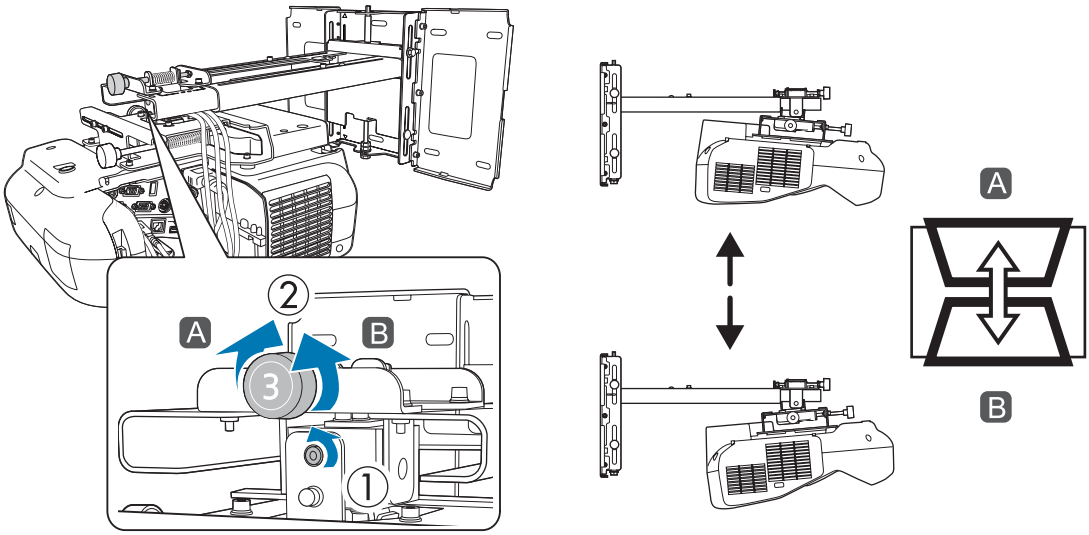

Po zakończeniu wykonywania regulacji, dokręć poluzowaną śrubę M4.

8 Poluzuj śruby M4 (x2) kluczem sześciokątnym, a następnie wyreguluj przesunięcie w poziomie

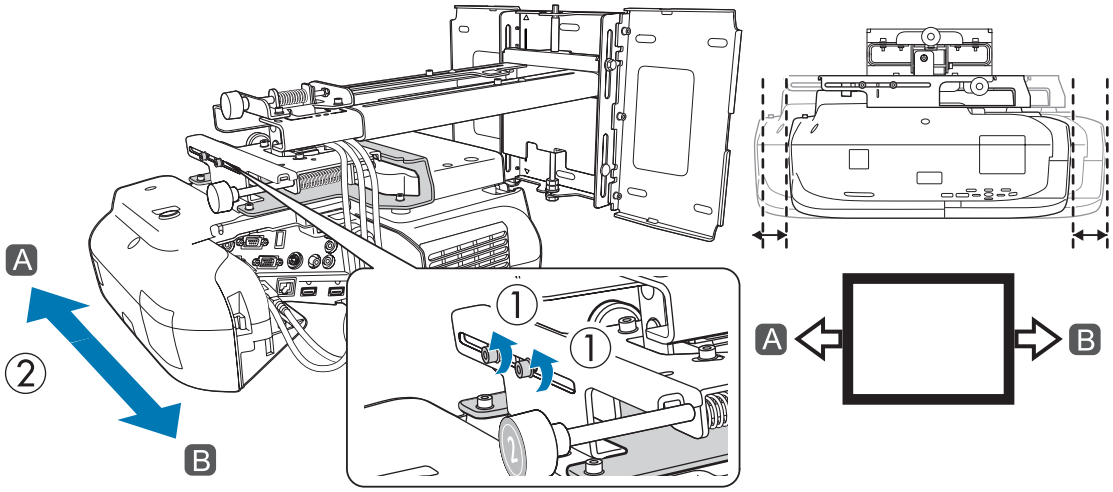

Po zakończeniu wykonywania regulacji, dokręć poluzowane śruby M4.

9 Poluzuj śruby M4 (x2) kluczem sześciokątnym, a następnie wyreguluj przesunięcie do przodu/do tyłu

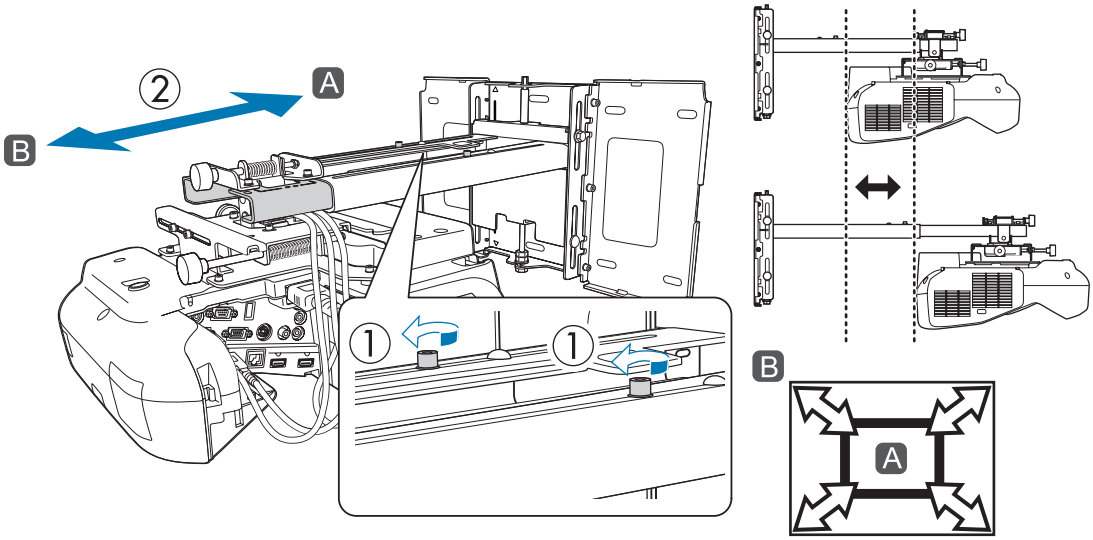

Po zakończeniu wykonywania regulacji, dokręć poluzowane śruby M4.

10 Poluzuj śrubę M6 (x1) kluczem płaskim, a następnie wyreguluj przesunięcie w pionie

Wyreguluj przesunięcie w pionie z osią sześciokątną na górze lub na dole.

- Dokręcenie osi sześciokątnej w górnej części, podnosi płytę ustalającą, a poluzowanie osi ją obniża.
- Dokręcenie śruby sześciokątnej M8 w dolnej części, obniża płytę ustalającą, a poluzowanie tej śruby podnosi płytę ustalającą.

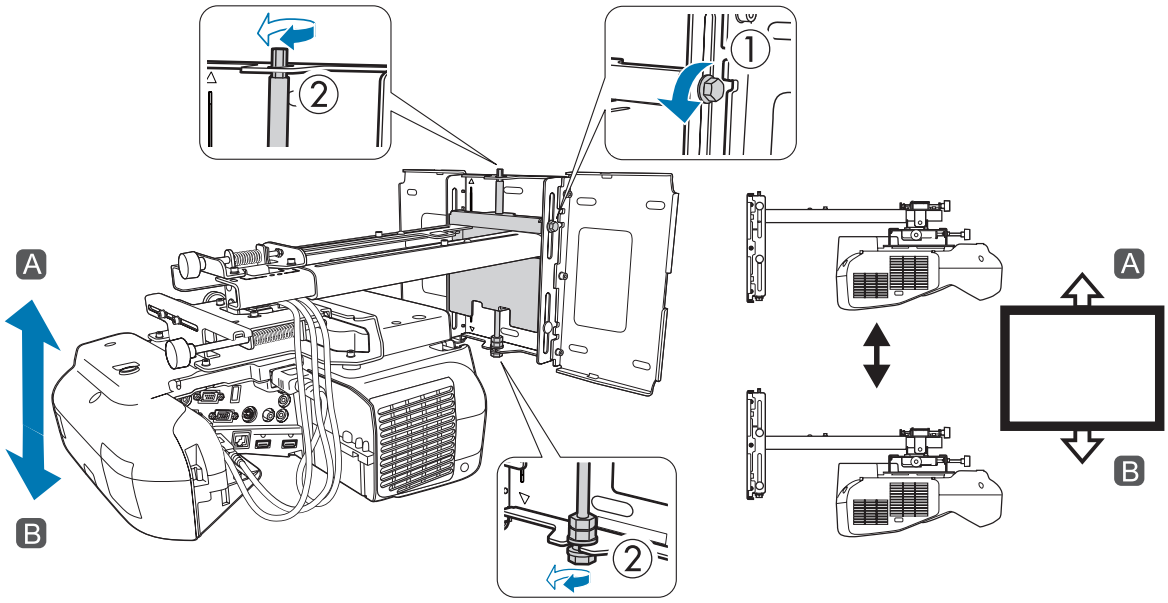

Po zakończeniu wykonywania regulacji, dokręć poluzowaną śrubę M6.

11 Upewnij się, że zostały pewnie dokręcone wszystkie śruby, poluzowane w krokach 5 do 10

> ⚠ **Ostrzeżenie**
>
> Dokręć mocno wszystkie śruby i wkręty. W przeciwnym razie produkt może upaść i spowodować obrażenia u osób lub uszkodzenie własności.

12 Naciśnij przycisk [Esc] na pilocie lub w panelu sterowania w celu usunięcia ekranu przewodnika

Dokładna regulacja ostrości

1 Włącz projektor, a następnie naciśnij przycisk [Menu]

Za pomocą pilota

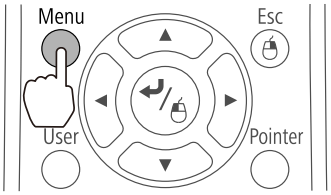

Za pomocą panelu sterowania

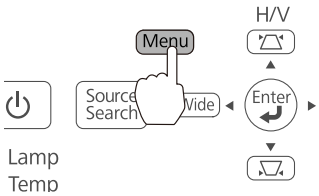

2 Wybierz **Wzorzec** z **Ustawienia**

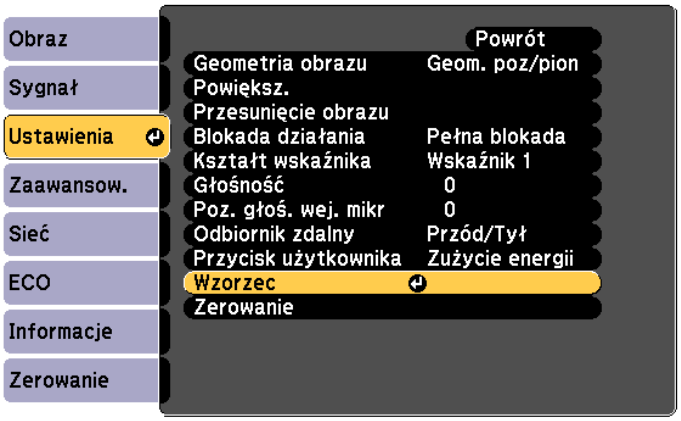

3 Wybierz **Wzorzec testowy**

Po wyświetleniu wzorca testowego na ekranie 4:3, z użyciem EB-585Wi/585W/575Wi/575W, wybierz **Wzorzec 5** z **Typ wzorca**.

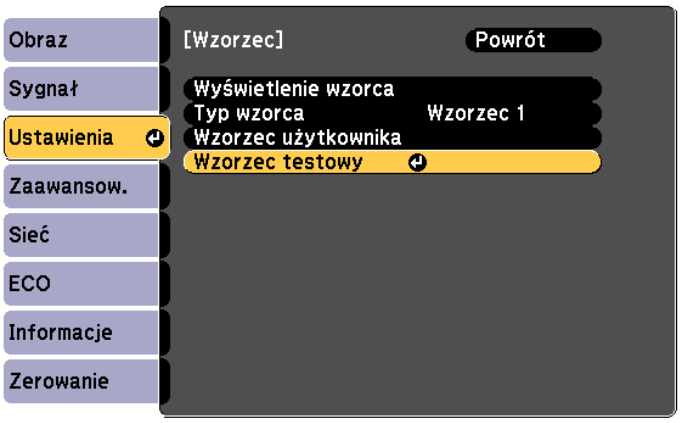

4 Wyreguluj ostrość w celu dopasowania ostrości do następującej wartości (A)

Otwórz pokrywę filtra powietrza, a następnie wyreguluj ostrość.

☛ "Regulacja pozycji projekcji" str.39

Po ustawieniu ostrości (A), sprawdź obszary (B). Jeśli żaden z obszarów (B) nie jest ostry, wyreguluj ostrość, aż do uzyskania jednolitości obszarów (B).

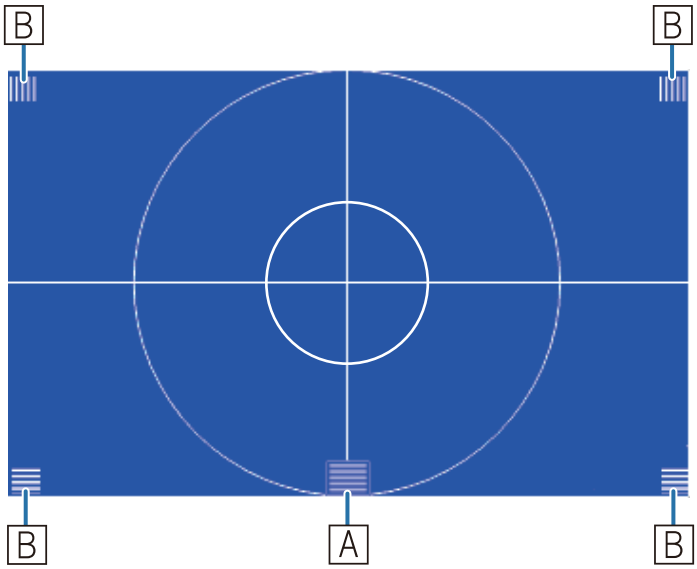

Po zakończeniu wykonywania regulacji zamknij pokrywę filtra powietrza.

5 Naciśnij przycisk [Esc] na pilocie lub w panelu sterowania w celu usunięcia ekranu Wzorzec testowy

Kończy to regulację wyświetlanego obrazu. Podczas używania EB-585W/580/575W/570, zamocuj pokrywy.

☛ "Montaż pokryw" str.50

Kalibracja pióra (wyłącznie EB-585Wi/575Wi)

Dla modeli z obsługą funkcji Easy Interactive Function (EB-585Wi/575Wi), należy skalibrować pióro interaktywne.

Przed rozpoczęciem kalibracji pióra interaktywnego, należy sprawdzić, czy została zakończona regulacja wyświetlanego obrazu.

☛ "Regulacja wyświetlanego obrazu" str.39

Dostępne są dwie metody kalibracji pióra; **Autokalibracja** i **Kalibracja ręczna**. Przy pierwszej kalibracji pióra, po instalacji projektora, dla uzyskania optymalnej kalibracji wykonaj operację**Kalibracja ręczna**.

Informacje o metodzie **Autokalibracja**, można znaleźć w *Przewodniku użytkownika* projektora (na płycie CD-ROM z dokumentacją).

1 Włącz projektor, a następnie naciśnij przycisk [Menu]

Za pomocą pilota

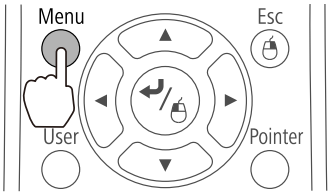

Za pomocą panelu sterowania

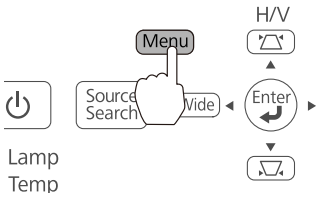

2 Wybierz **Easy Interactive Function** w **Zaawansow.**

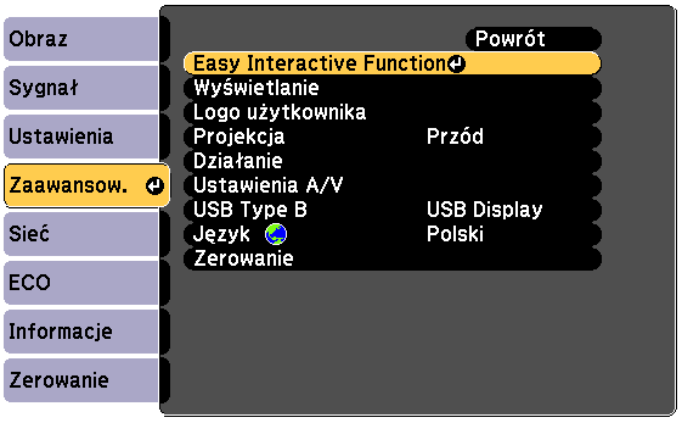

3 Wybierz **Kalibracja ręczna**

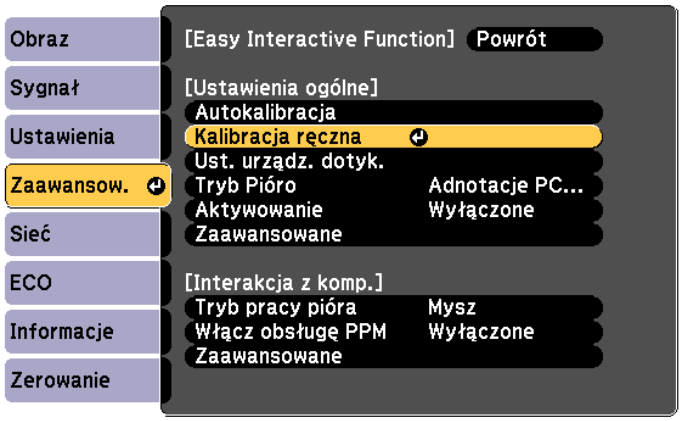

4 Sprawdź, czy ostrość jest prawidłowa, a następnie wybierz **Tak**

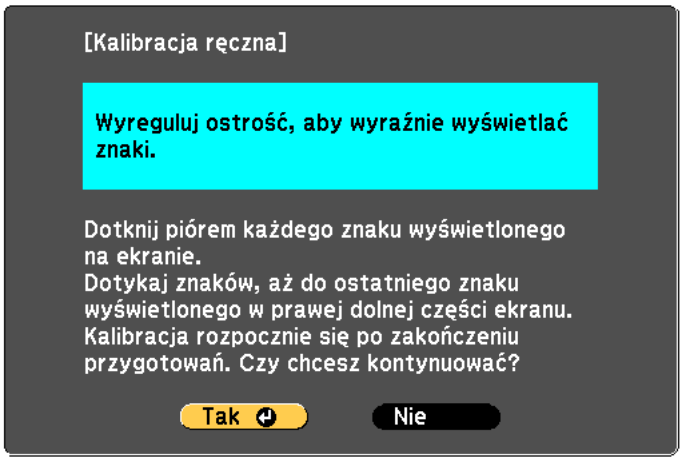

Na wyświetlanym obrazie wyświetlona zostanie zielona kropka.

5 Dotknij przyciskiem na końcu pióra środka kropki

Kropka zniknie i przesunie się do następnej pozycji.

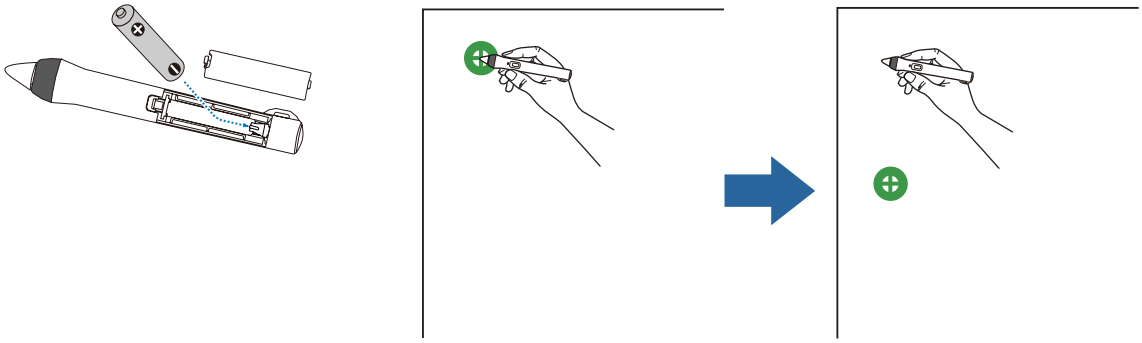

Upewnij się, że dotykany jest środek kropki. W przeciwnym razie, pozycjonowanie może nie być prawidłowe.

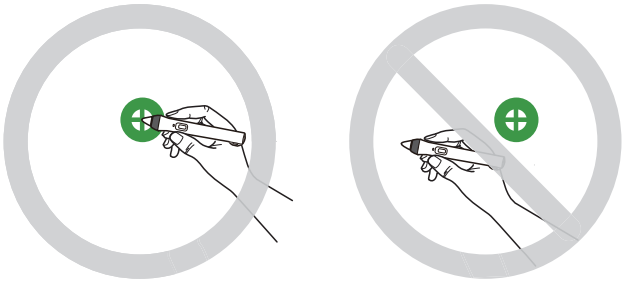

6 Powtarzaj krok 5, aż do zniknięcia kropek

Kropka pojawi się najpierw w górnym, lewym rogu, a następnie przesunie się do dolnego, prawego rogu.

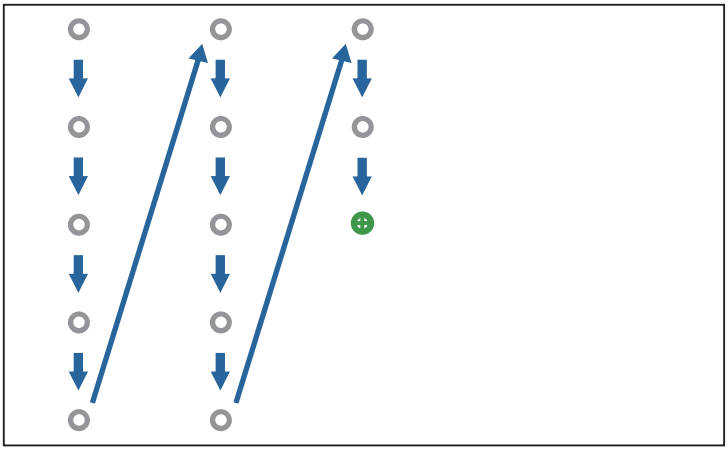

Kalibracja jest ukończona, po zniknięciu wszystkich kropek.

- Sprawdź, czy nie ma przeszkód między piórem interaktywnym a odbiornikiem Easy Interactive Function (A).

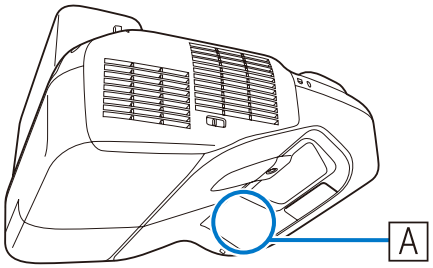

- Po dotknięciu nieprawidłowej pozycji, naciśnij przycisk [Esc] na pilocie, aby powrócić do poprzedniej kropki.
- Aby anulować kalibrację, przytrzymaj przez dwie sekundy przycisk [Esc].

Montaż pokryw

1 Przymocuj pokrywy płyty ściennej

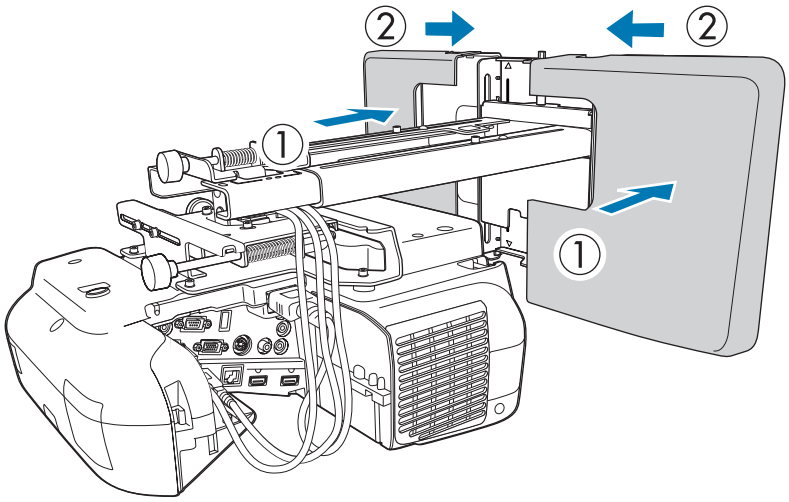

W zależności od konfiguracji kabli, może być potrzebne wycięcie występów (A) na pokrywach płyty ściennej w celu poprowadzenia kabli. Usuń zadziory w miejscu cięcia, aby wygładzić ostre krawędzie.

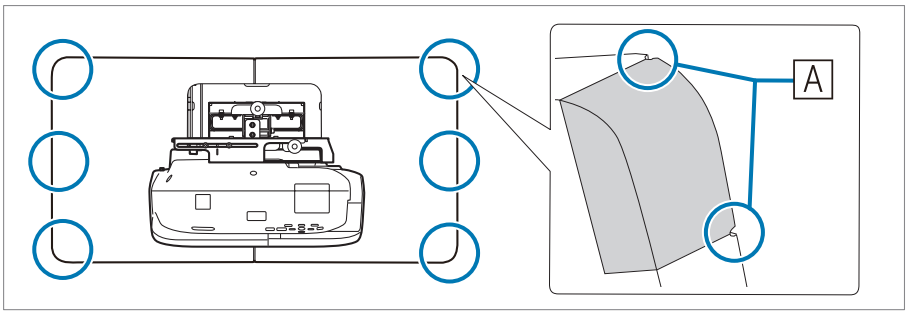

Upewnij się, że kable nie zostaną uszkodzone, podczas ich prowadzenia przez wycięte otwory.

Ponadto należy ostrożnie posługiwać się narzędziem do wycinania.

2 Umieść zaślepkę końcową z częścią wklęsłą skierowaną do góry

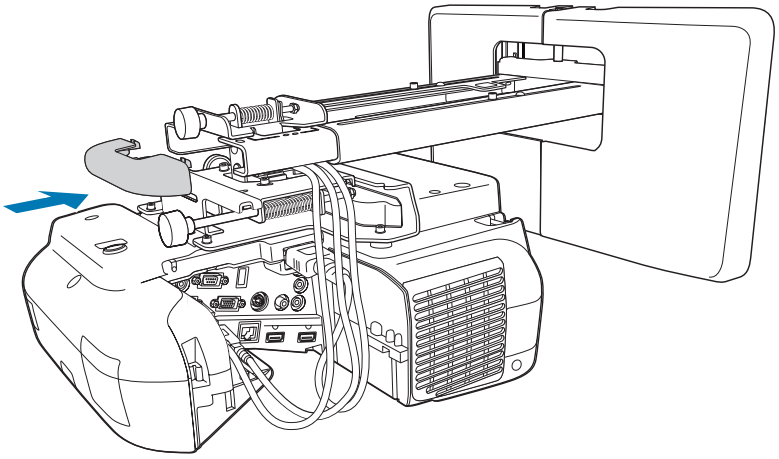

3 Zamocuj pokrywę kabli do projektora, a następnie zabezpiecz śrubami (x2)

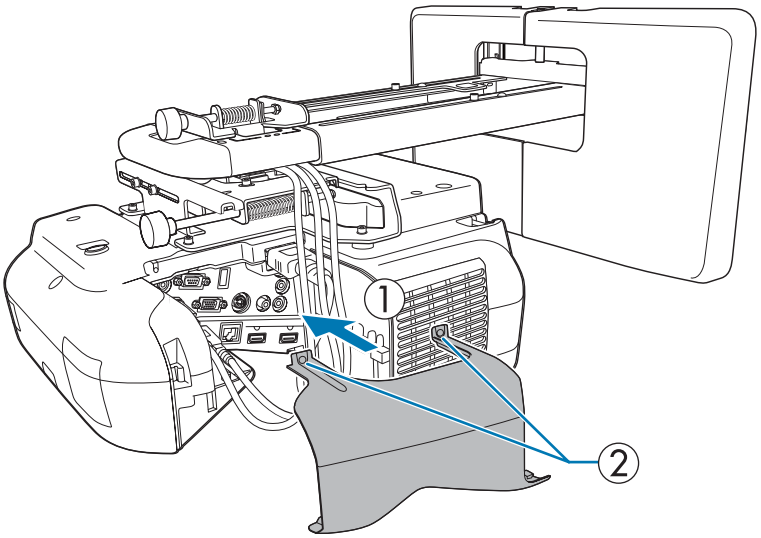

Przestroga

Takie czynności jak zdejmowanie i ponowna instalacja projektora, czy też konserwacja i naprawy mogą być wykonywane wyłącznie przez specjalistów. Sprawdź *Przewodnik użytkownika* projektora w celu uzyskania instrukcji konserwacji i napraw.

Ostrzeżenie

- Nigdy nie należy poluzowywać śrub i nakrętek po instalacji. Należy regularnie sprawdzać, czy śruby nie są poluzowane. W przypadku wykrycia poluzowanych śrub należy je mocno dokręcić. W przeciwnym razie produkt może upaść i spowodować obrażenia u osób lub uszkodzenie własności.
- Na produkcie nie należy się wieszać ani zawieszać na nim ciężkich przedmiotów. Upadek tego produktu, może spowodować śmierć lub obrażenia osób.

Funkcja ustawień wsadowych

Po ustawieniu elementów menu Konfiguracja dla jednego projektora, można je użyć do wykonania ustawień wsadowych dla wielu projektorów (funkcja ustawień wsadowych). Funkcja ustawień wsadowych może być użyta wyłącznie dla projektorów z tym samym numerem modelu.

Użyj jednej z następujących metod.

- Ustawienia z użyciem napędu flash USB.
- Ustawienia poprzez połączenie komputera i projektora kablem USB.
- Ustawienia z użyciem programu EasyMP Network Updater.

Ten przewodnik objaśnia metody z użyciem napędu flash USB i kabla USB.

- Następujące elementy nie są wykonywane przez funkcję ustawień wsadowych.
  - Ustawienia menu Sieć (oprócz menu Poczta i menu Inne)
  - Czas pracy lampy i Status w menu Informacje
- Funkcję ustawień wsadowych należy wykonać przed regulacją wyświetlanego obrazu. Wartości regulacji dla wyświetlanego obrazu, takie jak Geometria obrazu, są wykonywane przez funkcję ustawień wsadowych. Jeśli funkcja ustawień wsadowych jest wykonywana po regulacji wyświetlanego obrazu, wykonane regulacje mogą ulec zmianie.
- Z użyciem funkcji ustawień wsadowych, ustawiane jest logo użytkownika dla innych projektorów. Nie należy stosować jako logo użytkownika poufnych informacji, itp.

Przestroga

Za wykonywanie ustawień wsadowych odpowiadają wyłącznie klienci. Jeśli wykonanie ustawień wsadowych nie powiedzie się z powodu awarii zasilania, błędu komunikacji, itp., klient odpowiada za wszelkie koszty naprawy.

Ustawienia z użyciem napędu flash USB

W tej części znajdują się objaśnienia wykonywania funkcji ustawień wsadowych z użyciem napędu flash USB.

- Użyj napędu flash USB sformatowanego w systemie FAT.
- Funkcji ustawień wsadowych nie można używać w napędach flash USB z wdrożonymi funkcjami zabezpieczenia. Należy użyć napędu flash USB bez wdrożonych funkcji zabezpieczenia.
- Funkcja ustawień wsadowych nie może być używana przez czytniki kart USB lub dyski twarde USB.

Zapisywanie ustawień w napędzie flash USB

1. Odłącz przewód zasilający od projektora i sprawdź, czy wyłączone zostały wszystkie wskaźniki projektora

2 Podłącz napęd flash USB do gniazda USB-A projektora

- Podłącz napęd flash USB bezpośrednio do projektora. Jeśli napęd flash USB jest podłączony do projektora przez hub USB, ustawienia mogą nie zostać prawidłowo zapisane.
- Podłącz pusty napęd flash USB. Jeśli napęd flash USB zawiera dane inne niż plik ustawień wsadowych, ustawienia mogą nie zostać prawidłowo zapisane.
- Po zapisaniu pliku ustawień wsadowych z innego projektora w napędzie flash USB, usuń plik lub zmień nazwę pliku. Funkcja ustawień wsadowych nie może nadpisać pliku ustawień wsadowych.
- Nazwa pliku ustawień wsadowych to PJCONFDATA.bin. Jeżeli chcesz zmienić nazwę pliku, dodaj tekst po PJCONFDATA. Po zmianie części PJCONFDATA nazwy pliku, projektor nie będzie mógł prawidłowo rozpoznać pliku.
- W nazwie pliku, można używać jedynie jednobajtowych znaków.

3 Przytrzymując przycisk [Esc] na pilocie lub w panelu sterowania, podłącz do projektora przewód zasilający

Po włączeniu wszystkich wskaźników projektora, zwolnij przycisk [Esc].

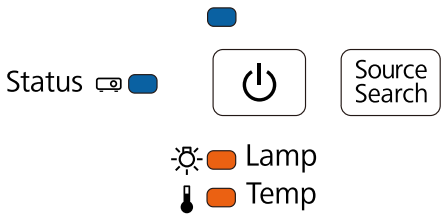

Gdy wszystkie wskaźniki migają, jest zapisywany plik ustawień wsadowych.

Przestroga

- Podczas zapisywania pliku, nie należy odłączać przewodu zasilającego od projektora. Po odłączeniu przewodu zasilającego, projektor może nie uruchomić się prawidłowo.
- Podczas zapisywania pliku, nie należy odłączać napędu flash USB od projektora. Po odłączeniu napędu flash USB, projektor może nie uruchomić się prawidłowo.

Po normalnym zakończeniu zapisywania, projektor wyłączy się.

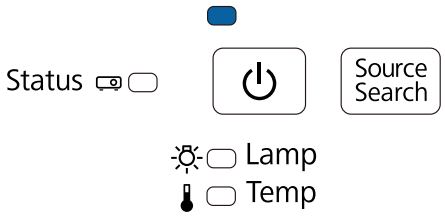

Po wyłączeniu zasilania, odłącz napęd flash USB.

Przenoszenie zapisanych ustawień do innych projektorów

1 Odłącz przewód zasilający od projektora i sprawdź, czy wyłączone zostały wszystkie wskaźniki projektora

2 Podłącz napęd flash USB zawierający zapisany plik ustawień wsadowych, do gniazda USB-A projektora

- Gdy napęd flash USB zawiera 1 do 3 rodzajów plików ustawień wsadowych, plik zostanie przeniesiony do projektora o tym samym numerze modelu. Jeśli istnieje wiele plików dla projektora z tym samym numerem modelu, ustawienia mogą nie zostać przeniesione prawidłowo.
- Gdy w napędzie flash USB istnieją cztery lub więcej pliki ustawień wsadowych, ustawienia mogą nie przenieść się prawidłowo.
- W napędzie flash USB, nie należy zapisywać żadnych danych, oprócz pliku ustawień wsadowych. Jeśli napęd flash USB zawiera dane inne niż plik ustawień wsadowych, ustawienia mogą nie zostać prawidłowo przeniesione.

3 Przytrzymując przycisk [Menu] na pilocie lub w panelu sterowania, podłącz do projektora przewód zasilający

Po włączeniu wszystkich wskaźników projektora, zwolnij przycisk [Menu]. Wskaźniki zostaną włączone na około 75 sekund.

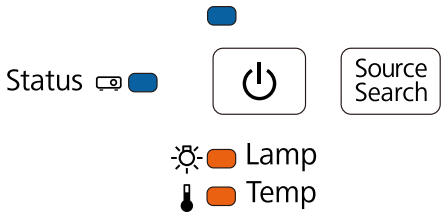

Gdy zaczną migać wszystkie wskaźniki, ustawienia są zapisywane.

Przestroga

- Podczas zapisywania ustawień, nie należy odłączać przewodu zasilającego od projektora. Po odłączeniu przewodu zasilającego, projektor może nie uruchomić się prawidłowo.
- Podczas zapisywania ustawień, nie należy odłączać napędu flash USB od projektora. Po odłączeniu napędu flash USB, projektor może nie uruchomić się prawidłowo.

Po normalnym zakończeniu zapisywania, projektor wyłączy się.

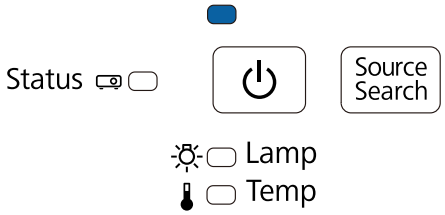

Po wyłączeniu zasilania, odłącz napęd flash USB.

Ustawienia poprzez połączenie komputera i projektora kablem USB

Funkcję ustawień wsadowych obsługują następujące systemy operacyjne.

- Windows XP i wersje późniejsze
- Mac OS X 10.5.3 i późniejsze

Zapisywanie ustawień w komputerze

1. Odłącz przewód zasilający od projektora i sprawdź, czy wyłączone zostały wszystkie wskaźniki projektora

2. Połącz kablem USB gniazdo USB komputera z gniazdem USB-B projektora

3. Przytrzymując przycisk [Esc] na pilocie lub w panelu sterowania, podłącz do projektora przewód zasilający

   Po włączeniu wszystkich wskaźników projektora, zwolnij przycisk [Esc].

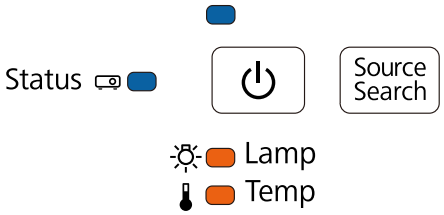

   Projektor jest rozpoznawany przez komputer jako dysk wymienny.

4. Otwórz dysk wymienny i zapisz w komputerze plik ustawień wsadowych (PJCONFDATA.bin)

   Jeśli wymagana jest zmiana nazwy pliku, dodaj tekst po PJCONFDATA. Po zmianie części PJCONFDATA nazwy pliku, projektor nie będzie mógł prawidłowo rozpoznać pliku. W nazwie pliku, można używać jedynie jednobajtowych znaków.

5. Wykonaj w komputerze funkcję "Usuń urządzenie USB", a następnie odłącz kabel USB

   Podczas używania OS X, wykonaj "Usuń EPSON_PJ".

   Projektor wyłączy się.

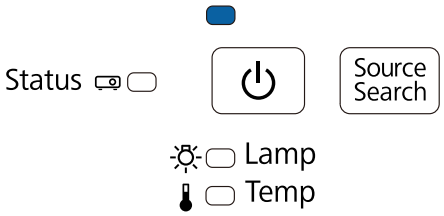

Przenoszenie zapisanych ustawień do innych projektorów

1. Odłącz przewód zasilający od projektora i sprawdź, czy wyłączone zostały wszystkie wskaźniki projektora

2 Połącz kablem USB gniazdo USB komputera z gniazdem USB-B projektora

3 Przytrzymując przycisk [Menu] na pilocie lub w panelu sterowania, podłącz do projektora przewód zasilający

Po włączeniu wszystkich wskaźników projektora, zwolnij przycisk [Menu].

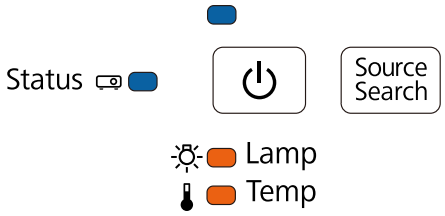

Projektor jest rozpoznawany przez komputer jako dysk wymienny.

4 Skopiuj plik ustawień wsadowych (PJCONFDATA.bin), który został zapisany w komputerze, do głównego foldera na dysku wymiennym

> Nie kopiuj do dysku wymiennego, żadnych innych plików lub folderów, niż plik ustawień wsadowych.

5 Wykonaj w komputerze funkcję "Usuń urządzenie USB", a następnie odłącz kabel USB

> Podczas używania OS X, wykonaj "Usuń EPSON_PJ".

Gdy zaczną migać wszystkie wskaźniki, ustawienia są zapisywane.

> **Przestroga**
>
> Podczas zapisywania ustawień, nie należy odłączać przewodu zasilającego od projektora. Po odłączeniu przewodu zasilającego, projektor może nie uruchomić się prawidłowo.

Po normalnym zakończeniu zapisywania, projektor wyłączy się.

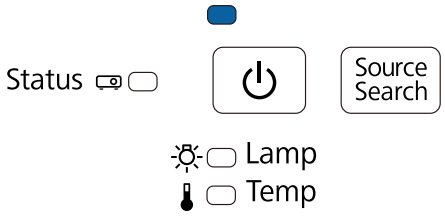

Gdy wykonanie ustawień nie powiedzie się

Sprawdź	Środek zaradczy
Czy jest włączony wskaźnik lampy i wskaźnik temperatury? 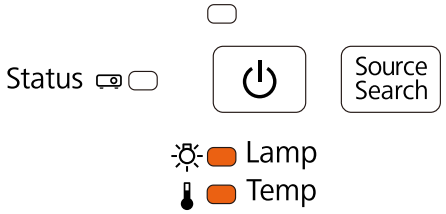	Może być uszkodzony plik ustawień wsadowych lub może być nieprawidłowo podłączony napęd flash USB lub kabel USB. Odłącz napęd flash USB lub kabel USB, odłącz, a następnie podłącz przewód zasilający projektora i spróbuj ponownie.
Czy są włączone wszystkie wskaźniki? 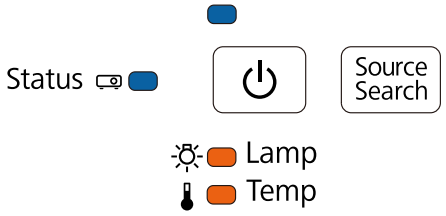	Mogło się nie powieść zapisywanie ustawień i mógł wystąpić błąd oprogramowania sprzętowego projektora. Przerwij używanie projektora, Wyciągnij wtyczkę zasilania z gniazdka elektrycznego i skontaktuj się w lokalnym, dostawcą lub z najbliższym adresem na liście kontaktów projektora Epson.

Używanie funkcji interaktywnej po zainstalowaniu wielu projektorów

Podczas używania pióra interaktywnego w tym samym pokoju do wielu projektorów, zakłócenia podczerwieni mogą powodować niestabilność działania. Operacje pióra interaktywnego są stabilizowane poprzez połączenie projektorów z użyciem kabli.

Poprzez użycie opcjonalnego kabla pilota (ELPKC28), gniazda SYNC na projektorach, można podłączyć szeregowo. Po podłączeniu gniazd, ustaw **Zaawansow.** - **Easy Interactive Function** - **Zaawansowane** - **Synchr. projektorów** na **Kablowe** w menu Konfiguracja.

Szczegółowe informacje zawiera *Przewodnik użytkownika* projektora (na płycie CD-ROM z dokumentacją).

- Złącze SYNC ma gniazdo IN (WEJŚCIE) i OUT (WYJŚCIE). Po podłączeniu kabla do gniazda IN (WEJŚCIE), podłącz drugi koniec do gniazda OUT (WYJŚCIE).
- W przypadku łączenia trzech lub więcej projektorów, nie jest konieczne podłączenie pierwszego projektora do projektora ostatniego.

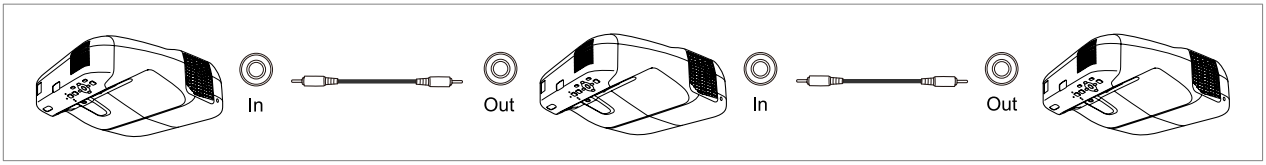

Montaż linki zabezpieczającej

Do tego produktu można podłączyć dostępną w handlu linkę blokady zabezpieczenia przed kradzieżą.

Przeciągnij linkę blokady zabezpieczenia przed kradzieżą przez punkty instalacji linki zabezpieczającej i płytę ustalającą. Instrukcja blokowania, patrz przewodnik użytkownika dostarczony z linką blokady.

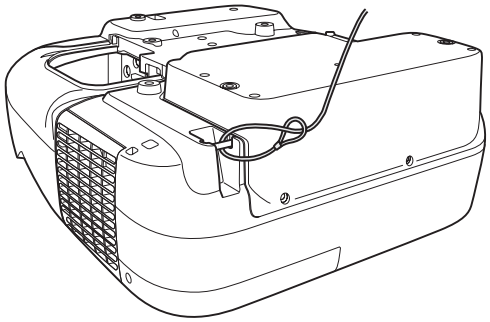

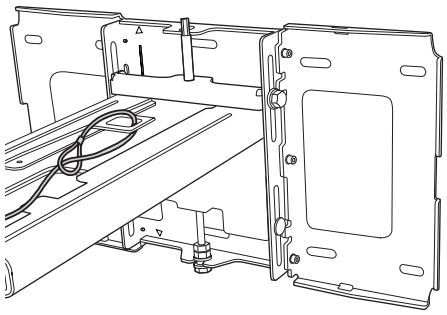

Gniazdo zabezpieczenia na tym produkcie, jest zgodne z systemem Microsaver Security System produkcji Kensington. Sprawdź następujące łącze w celu uzyskania szczegółowych informacji dotyczących systemu Microsaver Security System.

http://www.kensington.com/

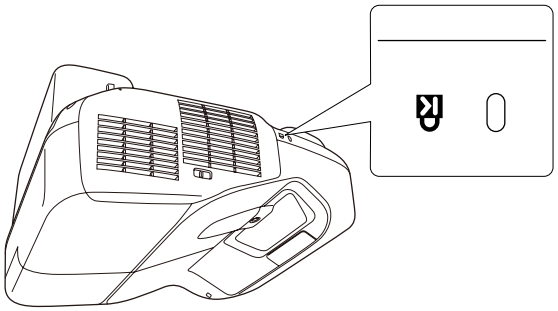

Ogólna uwaga

OS X jest znakiem handlowym Apple Inc.

Microsoft i Windows są znakami handlowymi lub zastrzeżonymi znakami handlowymi Microsoft Corporation w Stanach Zjednoczonych i/lub w innych krajach.

©SEIKO EPSON CORPORATION 2014. All rights reserved.