EPSON
EXCEED YOUR VISION

EB-585Wi/EB-585W/EB-580
EB-575Wi/EB-575W/EB-570

Manual de instalação

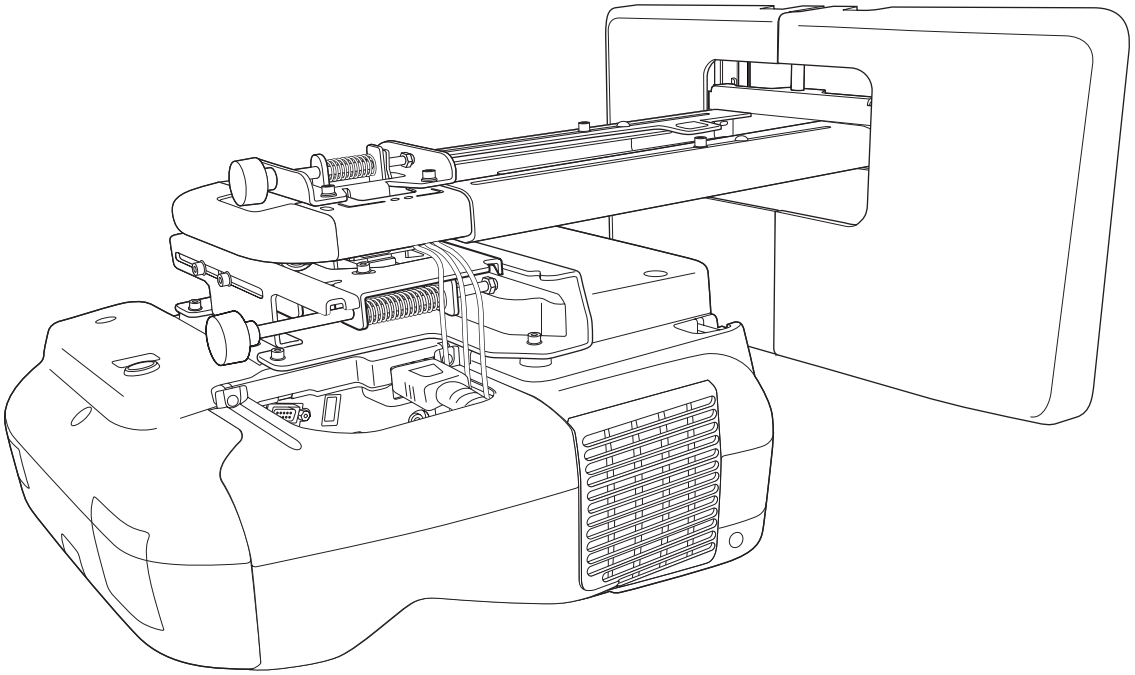

Instruções de Segurança

Para sua segurança, leia todas as instruções presentes neste manual antes de utilizar este produto. Um manuseamento incorrecto que ignore as instruções contidas neste manual poderá danificar este produto ou poderá resultar em lesões pessoais ou danos de propriedade. Mantenha este manual de instalação disponível para futura referência.

Leia o *Manual do Utilizador* e as *Instruções de Segurança* do seu videoprojector e siga as instruções apresentadas nestes documentos.

Indicações de segurança

A documentação e este produto utilizam símbolos gráficos para demonstrar como utilizar o produto correctamente.

As indicações e o respectivo significado são apresentados em seguida. Certifique-se de que os compreende correctamente antes de ler o manual.

Símbolo	Explicação
Alerta	Este símbolo indica a informação que, se for ignorada, poderá resultar em lesões pessoais ou mesmo morte devido ao manuseamento incorrecto.
Atenção	Este símbolo indica a informação que, se for ignorada, poderá resultar em lesões pessoais ou danos físicos devido ao manuseamento incorrecto.

Explicação dos Símbolos

Símbolos	Explicação
	Símbolo que indica uma acção que não deve ser efectuada
	Símbolo que indica uma acção que deve ser efectuada
	Este símbolo indica informações relacionadas ou úteis

Precauções de Segurança para Instalação

Alerta	
A placa destina-se exclusivamente à montagem do videoprojector numa parede. Se for montado outro elemento que não um videoprojector, o peso poderá resultar em danos. Se este produto cair, poderá causar a morte ou lesões pessoais.	
O trabalho de instalação (montagem na parede) deverá ser efectuado por especialistas que têm conhecimento técnico e habilidade. Uma instalação incompleta ou incorrecta poderá dar origem à queda do produto e causar lesões pessoais ou danos de propriedade.	
Siga as instruções deste manual quando instalar este produto. Se não seguir as instruções, este produto poderá cair, resultando em lesões pessoais ou num acidente.	

Alerta	
Manuseie o cabo de corrente com cuidado. Um manuseamento incorrecto poderá causar um incêndio ou choque eléctrico. Observe as precauções apresentadas em seguida durante o manuseamento: • Não manuseie a tomada de corrente com as mãos molhadas. • Não utilize um cabo de corrente danificado ou alterado. • Não puxe o cabo de corrente com demasiada força quando direccionar o cabo através da placa de montagem.	
Não instale a placa de montagem num local onde possa ficar sujeita a vibrações ou choques. Estas poderão resultar em danos no videoprojector ou superfície de montagem. Se este produto cair, poderá causar a morte ou lesões pessoais.	
Instale a placa de montagem para que esta consiga suportar de forma suficiente o peso do videoprojector e da placa e resistir a qualquer vibração horizontal. Utilize porcas e parafusos M10. Porcas e parafusos inferiores a M10 poderão provocar a queda da placa de montagem. A Epson não assume qualquer responsabilidade por danos ou lesões causados por uma falha de força da parede ou instalação incorrecta.	
O trabalho de instalação deverá ser efectuado por, pelo menos, dois funcionários qualificados. Se for necessário desapertar parafusos durante a instalação, tenha atenção para não deixar cair o produto. Se este produto cair, poderá causar a morte ou lesões pessoais.	
Quando montar o produto numa parede, esta deverá possuir resistência suficiente para suportar o videoprojector e a placa. Este produto deve ser instalado numa parede de betão. O peso máximo combinado do videoprojector e da placa é de, aproximadamente, 14 kg (não incluindo os cabos). Certifique-se que a parede possui resistência suficiente antes de montar este produto na parede. Se a parede não for suficientemente forte, reforce-a antes da instalação.	
Verifique a placa de montagem regularmente para se assegurar de que não existem peças partidas ou parafusos soltos. Se existirem peças danificadas, deixe de utilizar a placa de montagem imediatamente. Se este produto cair, poderá causar a morte ou lesões pessoais.	
Não desmonte nem efectue alterações a este produto. Existem diversas secções com alta tensão no interior do produto que poderão provocar um incêndio, choque eléctrico ou acidente.	
Não se pendure neste produto nem pendure um objecto pesado no mesmo. Se este produto cair, poderá causar a morte ou lesões pessoais.	
Não utilize adesivos, lubrificantes ou óleos para instalar ou ajustar a placa de montagem. Se utilizar adesivos para evitar que os parafusos se desapertem ou a presença de lubrificantes ou óleos na parte fixa da placa deslizante do videoprojector, o compartimento poderá danificar-se e causar a queda do projector, resultando em lesões pessoais ou danos de propriedade.	
Aperte todos os parafusos com força após o ajuste. Se não o fizer, o produto poderá cair e causar lesões pessoais ou danos de propriedade.	

Alerta	
Nunca desaperte os parafusos e porcas após a instalação. Confirme regularmente que os parafusos não ficam desapertados. Se encontrar parafusos desapertados, aperte-os com força. Se não o fizer, o produto poderá cair e causar lesões pessoais ou danos de propriedade.	
Direccione os cabos de maneira a que estes não interfiram com as porcas e os parafusos. O manuseamento incorrecto dos cabos poderá causar um incêndio ou choque eléctrico.	
Ao ligar o videoprojector, não olhe directamente para a janela de projecção. Tal poderá resultar em danos à sua visão devido à forte luz emitida. Tenha atenção especial na presença de crianças. Ao ligar o videoprojector à distância com um controlo remoto, certifique-se que não está ninguém a olhar para a janela de projecção.	
Ao utilizar o videoprojector, não coloque quaisquer objectos nem a mão junto à janela de projecção. Esta área é perigosa pois atinge temperaturas elevadas devido à luz de projecção concentrada.	
Não tape a abertura para entrada de ar nem a abertura para saída de ar do videoprojector. Se tapar alguma das aberturas, a temperatura interna pode subir e provocar um incêndio. Evite a utilização em locais sujeitos a altas temperaturas, tais como junto a aquecedores, e deixe um espaço de pelo menos 20 cm entre a parede e a abertura para saída de ar.	
Não utilize o videoprojector num local sujeito a gás inflamável ou explosivo. O videoprojector pode incendiar-se devido à temperatura elevada da lâmpada situada no interior do mesmo.	
Se detectar irregularidades com este produto, desligue imediatamente os cabos do mesmo e contacte o seu fornecedor local ou o centro de apoio ao cliente da Epson mais próximo. A utilização contínua do produto em condições irregulares poderá provocar um incêndio, choque eléctrico ou problemas na visão.	

Atenção	
Não instale este produto num local onde a temperatura de funcionamento do modelo do seu videoprojector possa ser excedida. Esse tipo de ambiente poderá danificar o videoprojector.	
Instale este produto num local sem pó ou humidade em excesso para evitar que as lentes ou componentes ópticos fiquem sujos.	
Não utilize força excessiva quando estiver a ajustar este produto. Este produto poderá partir-se, resultando em lesões pessoais.	

Sobre o Manual de instalação

Este manual descreve a forma de montar o videoprojector EB-585Wi/EB-585W/EB-580/EB-575Wi/EB-575W/EB-570 numa parede.

Escolher um Local para a Instalação

Local para a instalação do videoprojector

- Efectue o trabalho de ligação de alimentação para o local da instalação na placa de montagem previamente.
- Instale o videoprojector longe de outros dispositivos eléctricos como luzes fluorescentes ou aparelhos de ar condicionado. Alguns tipos de luzes fluorescentes poderão interferir com controlo remoto do videoprojector.
- Recomendamos que mantenha o comprimento do cabo de ligação inferior a 20 metros para reduzir o ruído externo.
- Recomendamos que utilize ecrãs autocolantes ou ecrãs integrados.
- Certifique-se de que o videoprojector é instalado sob as seguintes condições.
  - A imagem projectada é uma forma rectangular sem qualquer distorção.
  - O videoprojector é inclinado num ângulo nunca superior a ±3° vertical e horizontalmente em relação ao ecrã.
  - Ao utilizar a correcção de keystone, a gradação para a correcção de keystone vertical e horizontal não é superior a ±6.
- Ao utilizar a função interactiva (Easy Interactive Function), instale de maneira a que a imagem projectada fique dentro do alcance (apenas EB-585Wi/575Wi).
- Não instale o videoprojector ou o ecrã num local sujeito a luz solar directa. Se o videoprojector ou o ecrã estiverem sujeitos a luz solar directa, a função interactiva poderá não funcionar correctamente (apenas EB-585Wi/575Wi).

Utilizar o Produto em Segurança

Instruções de Segurança 1
Indicações de segurança 1
Explicação dos Símbolos 1
Precauções de Segurança para Instalação 1
Sobre o Manual de instalação 3
Escolher um Local para a Instalação 4
Local para a instalação do videoprojector 4

Manual de instalação

Fluxo de trabalho da instalação 7
Conteúdos da Embalagem 8
Placa de montagem 8
Especificações 10
Placa de montagem 10
Placa de parede 10
Intervalo de ajuste de deslizamento vertical 11
Intervalo de ajuste de deslizamento horizontal 11
Intervalo de ajuste de deslizamento para a frente/trás 12
Tabela de Distância de Projecção 13
Figuras das Dimensões das Instalações 13
Lista de quadro branco interactivo (apenas EB-585W/580/575W/570) 14
Quando a imagem projectada for inferior a 75 polegadas 15
EB-585Wi/585W/575Wi/575W (imagem projectada 16:10) 16
EB-585Wi/585W/575Wi/575W (imagem projectada 16:9) 16
EB-585Wi/585W/575Wi/575W (imagem projectada 4:3) 17
EB-580/570 (imagem projectada 4:3) 19
EB-580/570 (imagem projectada 16:9) 19
EB-580/570 (imagem projectada 16:10) 20
Quando a imagem projectada for superior a 75 polegadas 21
EB-585Wi/585W/575Wi/575W (imagem projectada 16:10) 22
EB-585Wi/585W/575Wi/575W (imagem projectada 16:9) 23
EB-585Wi/585W/575Wi/575W (imagem projectada 4:3) 24
EB-580/570 (imagem projectada 4:3) 25
EB-580/570 (imagem projectada 16:9) 25
EB-580/570 (imagem projectada 16:10) 26
Instalar a Placa de Montagem 28
Dispositivos de Ligação 28
Cabos necessários 28
Procedimento de Instalação 29
Desmonte as peças 29
Monte as peças 29
Instalar a plataforma de placa na parede 31
Determine a distância de projecção e faça passar os cabos através da placa de montagem 33
Fixar a placa de montagem na placa de parede 35
Fixar o videoprojector à placa de montagem 37
Ajustar a Imagem Projectada 39
Ajustar a posição de projecção 39
Ajustar a focagem 44
Calibrar a caneta (apenas EB-585Wi/575Wi) 46
Fixar as Tampas 50

Anexos

Função de Configuração em Lote 52
Configurar através de uma unidade flash USB 52
Guardar as configurações na unidade flash USB 52
Reflectir as configurações guardadas para outros videoprojectores 53
Configurar ligando o computador e o videoprojector através de um cabo USB 54
Guardar as configurações num computador 55
Reflectir as configurações guardadas para outros videoprojectores 55
Quando a configuração falha 57

Utilizar a função interactiva quando estiverem instalados vários projectores 58

Fixar um Cabo de Segurança 59

Aviso Geral 60

Fluxo de trabalho da instalação

Siga os procedimentos abaixo para instalar o videoprojector numa parede.

1. Instalar a Placa de Montagem e o Videoprojector (☛ Pág.28)
2. Ajustar a Imagem Projectada (☛ Pág.39)
3. Calibrar a Caneta Interactiva (apenas EB-585Wi/575Wi) (☛ Pág.46)

Conteúdos da Embalagem

Placa de montagem

Os seguintes itens fornecidos são necessários para instalar o videoprojector numa parede. Confirme que possui todos os itens antes de começar.

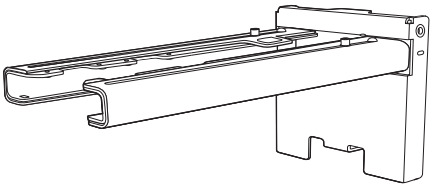

Placa de montagem

Eixo sextavado

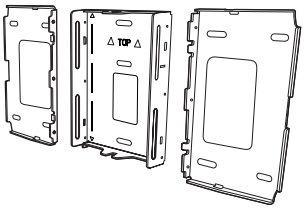

Placa de parede

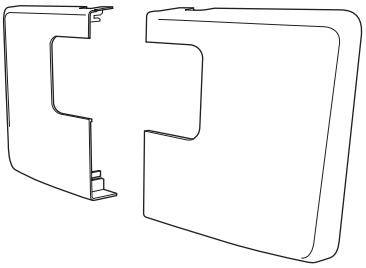

Tampa da placa de parede

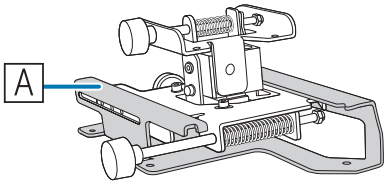

Unidade de ajuste de 3 eixos
*A placa deslizante (A) está fixa quando fornecida.

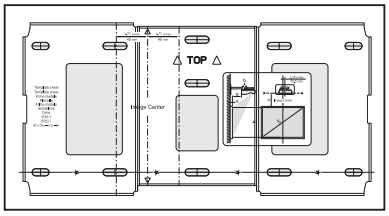

Folha modelo
(para instalar na placa de parede)

Protecção da extremidade

Chave sextavada (para M4)

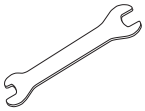

Chave de bocas
13 mm (para M8 e M6),
6 mm (para eixo sextavado)

Forma	Nome	Quantidade	Aplicação
	Parafuso de cabeça cilíndrica sextavado M4 x 12 mm com anilha/anilha de pressão	6	Para montagem da placa de parede
		4	Para instalação da unidade de ajuste/braço de 3 eixos
		4	Para instalação da placa deslizante/videoprojector
		2	Para instalação da placa deslizante/unidade de ajuste de 3 eixos (fixa quando fornecida)
	Parafuso de ombro com cabeça sextavada M6 x 20 mm com anilha/anilha de pressão	1	Para instalação da placa de montagem/placa de parede
	Parafusos de ombro com cabeça com cruz rebaixada M6 x 20 mm com anilhas de plástico	3	

- Utilize os parafusos fornecidos com este produto para o instalar conforme indicado no presente manual. Não substitua estes parafusos por outros tipos.
- É necessário utilizar, pelo menos, 3 âncoras M10 x 60 mm, disponíveis no mercado, para fixar a placa na parede.
- Reúna as ferramentas e peças necessárias antes de iniciar a instalação.

Especificações

Placa de montagem

Item	Especificação	Observação	Página de Referência
Peso da placa de montagem	Aprox. 8,1 kg	Placa de montagem (3,0 kg), unidade de ajuste de 3 eixos (1,2 kg), placa deslizante (0,8 kg), placa de parede (2,7 kg), tampa da placa de parede e protecção da extremidade (0,4 kg)	
Capacidade de carga máxima	7 kg		
Intervalo de ajuste de deslizamento para a frente/trás	0 a 360 mm	Intervalo de ajuste de deslizamento do braço: 0 a 273 mm Ajuste para a posição de instalação da unidade de ajuste de 3 eixos: 87 mm	Consulte a figura abaixo
Intervalo de ajuste de deslizamento vertical	±38 mm		Consulte a figura abaixo
Intervalo de ajuste de balanço horizontal	±3°	Ajustes ideais possíveis com indicador de ajuste	☛ Pág.39
Intervalo e ajuste de rotação horizontal	±8°	Ajustes ideais possíveis com indicador de ajuste	☛ Pág.39
Intervalo de ajuste de inclinação vertical	±3°	Ajustes ideais possíveis com indicador de ajuste	☛ Pág.39
Intervalo de ajuste de deslizamento horizontal	±45 mm		Consulte a figura abaixo

Placa de parede

A figura abaixo mostra três placas de parede ligadas para formar uma placa (separadas quando fornecidas).

[Unidade: mm]

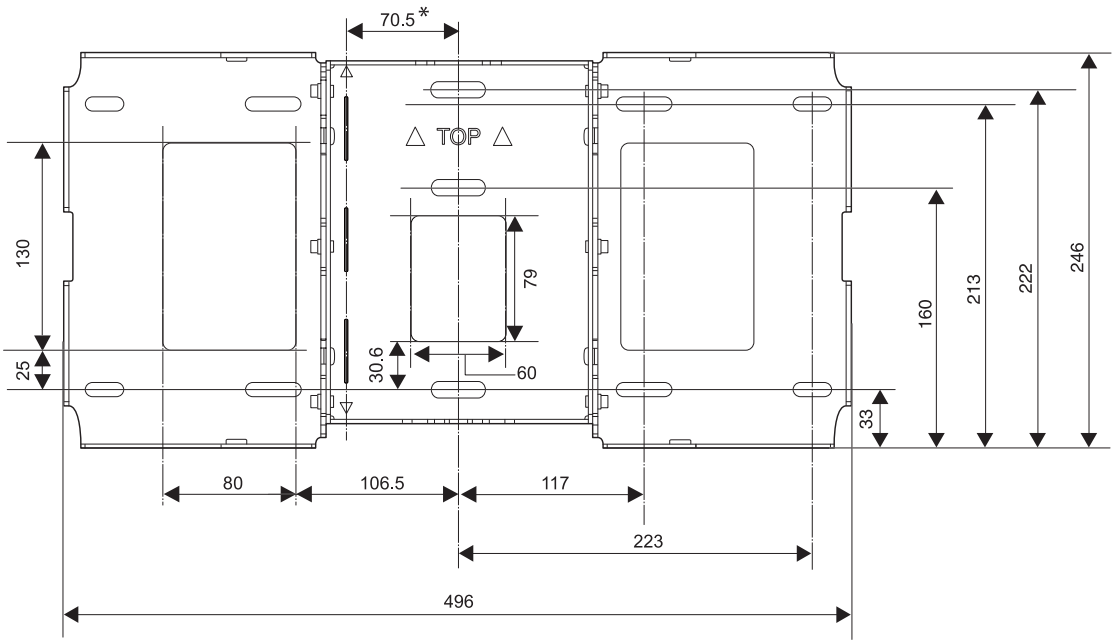

* O valor para a posição do centro da imagem projectada e o centro da placa de parede

Orifícios de passagem de cabos

Ao efectuar a passagem de cabos para ligar ao videoprojector através de uma parede, utilize as posições (A) e (B) na figura seguinte como orifícios de passagem de cabos.

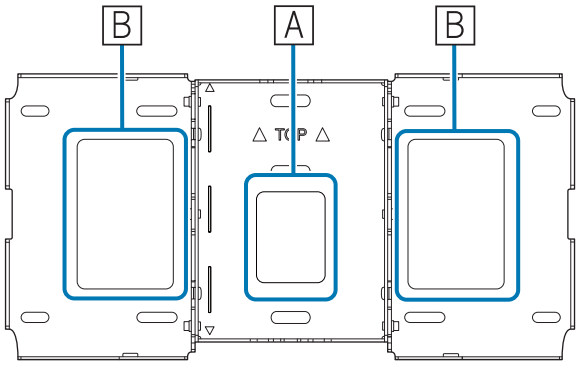

Intervalo de ajuste de deslizamento vertical

[Unidade: mm]

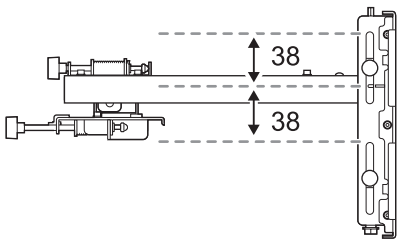

Intervalo de ajuste de deslizamento horizontal

[Unidade: mm]

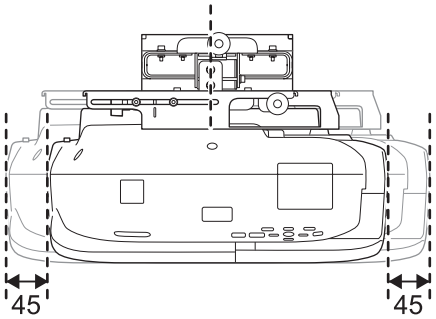

Intervalo de ajuste de deslizamento para a frente/trás

Intervalo de ajuste de deslizamento do braço

[Unidade: mm]

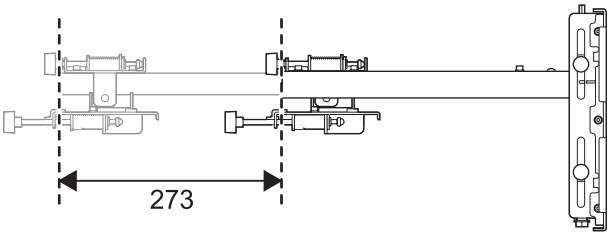

Intervalo de ajuste para a posição de instalação da unidade de ajuste de 3 eixos

[Unidade: mm]

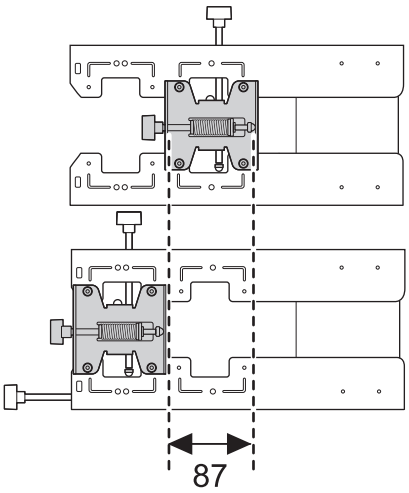

Tabela de Distância de Projecção

Figuras das Dimensões das Instalações

Para detectar o tamanho de ecrã adequado, consulte as figuras abaixo durante a instalação. Os valores são apenas estimativas.

A distância recomendada para projecção (a) é 62 a 311 mm.

O valor para a posição do centro da imagem projectada e o centro da placa de parede é de 70,5 mm.

Quando o tamanho da imagem projectada (S) é de 75 polegadas ou mais, a escala no braço deslizante (b) é igual à distância de projecção (a).

Os números de (a) e (b) diferem se o tamanho da imagem projectada (S) for inferior a 75 polegadas.

[Unidade: mm]

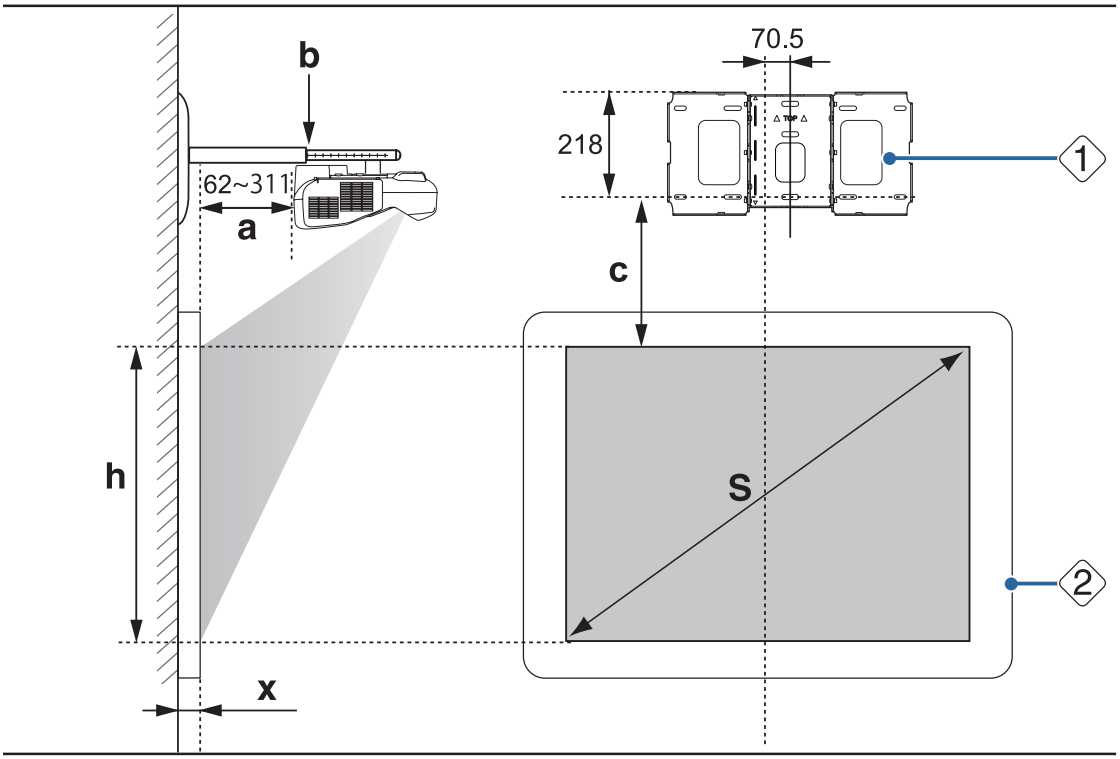

S : Tamanho da imagem projectada

a : Distância de projecção mínima (Panorâmico: zoom máximo)
para máximo (Tele: zoom mínimo)

b : Números na escala do braço deslizante

c : Distância desde a imagem projectada até à placa parede

h : Altura da imagem projectada

x : Distância desde a superfície do ecrã até à parede (100 mm ou menos)

1 : Placa de parede

2 : Ecrã

Relação de aspecto para imagem projectada normal (EB-585Wi/585W/575Wi/575W)

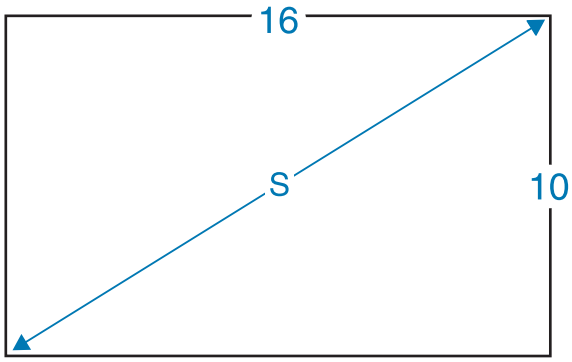

Relação de aspecto para imagem projectada normal (EB-580/570)

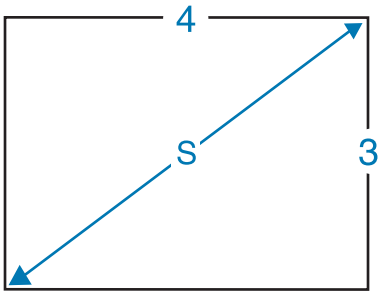

Lista de quadro branco interactivo (apenas EB-585W/580/575W/570)

Quando já tiver instalado um quadro interactivo, verifique os tamanhos dos quadros brancos abaixo e depois consulte a tabela de distância de projecção.

Tamanho da imagem projectada	16:10	4:3	16:9
57"	-	PolyVision TS410	-
60"	-	Hitachi®Cambridge board60 RM Classboard2 60 INTERWRITE BOARD 1060 INTERWRITE Dual board 1260	-
63"	-	Hitachi® Starboard FX- 63	-
64"	-	SMART Board 660 Promethean ActivBoard 164	-
66"	-	TeamBoard RT TMWM5422CL/EM	-
71"	-	-	INTERWRITE BOARD 1071
75"	PolyVision® eno2650	-	-
77"	-	HitachiCambridge board77 Hitachi Starboard FX DUO 77 SMART Board680 SMART BoardX880 INTERWRITE® BOARD 1077 TeamBoard RT TMWM6250CL/EM	INTERWRITE Dual board 1277
77,5"	-	RM Classboard2 77.5	-
78"	PolyVision TS 600/ TS620 / TSL620	PolyVisionTS610 Promethean ActivBoard 178 / 378	-

Tamanho da imagem projectada	16:10	4:3	16:9
79"	-	INTERWRITE Dual board 1279	-
80"	-	-	RM Classboard 85
82"	-	-	Hitachi Starboard FX-82Wide
85"	TeamBoard RT TMWM7450EM	-	INTERWRITE BOARD 1085 INTERWRITE Dual board 1285
87"	SMART Board™ 685 SMART BoardX 885 Promethean ActivBoard 387 Promethean ActivBoard 587 pro	-	-
88"	Hitachi Starboard FX DUO-88W	-	-
89"	-	INTERWRITE Dual board 1289	-
93"	-	-	PolyVision ENO 2810
94"	-	-	SMART Board 690
95"	-	-	INTERWRITE BOARD 1095 INTERWRITE Dual Board 1295 Promethean ActivBoard 395 Promethean ActivBoard 595 pro

Quando a imagem projectada for inferior a 75 polegadas

Instale a unidade de ajuste de 3 eixos na posição assinalada com um selo ◯ (A).

A tabela apresentada em seguida fornece os valores para quando estiver a instalar a unidade de ajuste de 3 eixos na posição assinalada com um selo ◯ (A). Os números na escala do braço deslizante (b) diferem da distância de projecção (a).

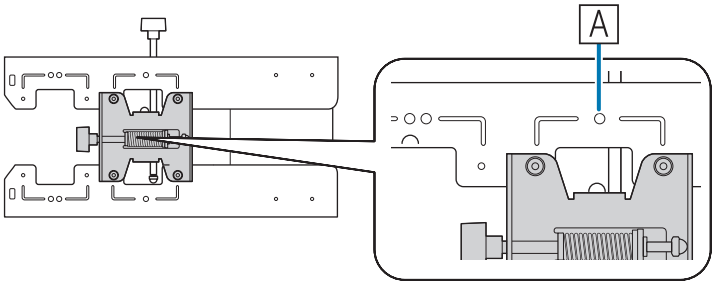

A distância (c) entre a imagem projectada e a placa de parede é o número atribuído quando a parte móvel vertical está colocada na posição normal (B).

Alinhe o encaixe da placa de montagem com a posição do selo da placa de parede.

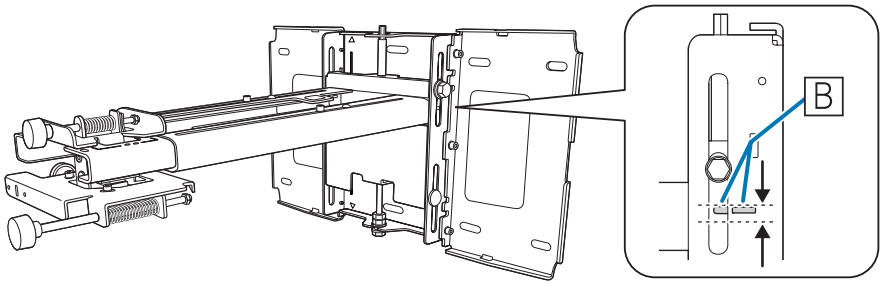

EB-585Wi/585W/575Wi/575W (imagem projectada 16:10)

[Unidade: cm]

S Tamanho da imagem projectada		a Distância de Projecção Mínimo (Panorâmico) para Máximo (Tele)	b Números na escala do braço deslizante	c Distância desde a imagem projectada até à placa parede	h Altura da imagem projectada
60"	129,2x80,8	6,2 - 19,3	14,9 - 28,0	17,4	80,8
61"	131,4x82,1	6,9 - 20,1	15,6 - 28,8	17,7	82,1
62"	133,5x83,5	7,5 - 20,9	16,2 - 29,6	17,9	83,5
63"	135,7x84,8	8,1 - 21,8	16,8 - 30,5	18,2	84,8
64"	137,9x86,2	8,7 - 22,6	17,4 - 31,3	18,5	86,2
65"	140,0x87,5	9,3 - 23,5	18,0 - 32,2	18,7	87,5
66"	142,2x88,8	10,0 - 24,3	18,7 - 33,0	19,0	88,8
67"	144,3x90,2	10,6 - 25,1	19,3 - 33,8	19,3	90,2
68"	146,5x91,5	11,2 - 26,0	19,9 - 34,7	19,5	91,5
69"	148,6x92,9	11,8 - 26,8	20,5 - 35,5	19,8	92,9
70"	150,8x94,2	12,4 - 27,6	21,1 - 36,3	20,1	94,2
71"	152,9x95,6	13,1 - 28,5	21,8 - 37,2	20,3	95,6
72"	155,1x96,9	13,7 - 29,3	22,4 - 38,0	20,6	96,9
73"	157,2x98,3	14,3 - 30,2	23,0 - 38,9	20,9	98,3
74"	159,4x99,6	14,9 - 31,0	23,6 - 39,7	21,1	99,6

Imagens com tamanho inferior a 60 polegadas não são projectadas correctamente.

EB-585Wi/585W/575Wi/575W (imagem projectada 16:9)

[Unidade: cm]

S Tamanho da imagem projectada		a Distância de Projecção Mínimo (Panorâmico) para Máximo (Tele)	b Números na escala do braço deslizante	c Distância desde a imagem projectada até à placa parede	h Altura da imagem projectada
59"	130,6x73,5	6,6 - 19,8	15,3 - 28,5	21,7	73,5
60"	132,8x74,7	7,3 - 20,7	16,0 - 29,4	22,0	74,7
61"	135,0x76,0	7,9 - 21,5	16,6 - 30,2	22,3	76,0
62"	137,3x77,2	8,6 - 22,4	17,3 - 31,1	22,7	77,2
63"	139,5x78,5	9,2 - 23,3	17,9 - 32,0	23,0	78,5
64"	141,7x79,7	9,8 - 24,1	18,5 - 32,8	23,4	79,7
65"	143,9x80,9	10,5 - 25,0	19,2 - 33,7	23,7	80,9
66"	146,1x82,2	11,1 - 25,8	19,8 - 34,5	24,1	82,2

S Tamanho da imagem projectada		a Distância de Projecção Mínimo (Panorâmico) para Máximo (Tele)	b Números na escala do braço deslizante	c Distância desde a imagem projectada até à placa parede	h Altura da imagem projectada
67"	148,3x83,4	11,7 - 26,7	20,4 - 35,4	24,4	83,4
68"	150,5x84,7	12,4 - 27,6	21,1 - 36,3	24,8	84,7
69"	152,8x85,9	13,0 - 28,4	21,7 - 37,1	25,1	85,9
70"	155,0x87,2	13,7 - 29,3	22,4 - 38,0	25,4	87,2
71"	157,2x88,4	14,3 - 30,1	23,0 - 38,8	25,8	88,4
72"	159,4x89,7	14,9 - 31,0	23,6 - 39,7	26,1	89,7
73"	161,6x90,9	15,6 - 31,1	24,3 - 39,8	26,5	90,9
74"	163,8x92,1	16,2 - 31,1	24,9 - 39,8	26,8	92,1

Imagens com tamanho inferior a 59 polegadas não são projectadas correctamente.

EB-585Wi/585W/575Wi/575W (imagem projectada 4:3)

[Unidade: cm]

S Tamanho da imagem projectada		a Distância de Projecção Mínimo (Panorâmico) para Máximo (Tele)	b Números na escala do braço deslizante	c Distância desde a imagem projectada até à placa parede	h Altura da imagem projectada
53"	107,7x80,8	6,2 - 19,3	14,9 - 28,0	17,4	80,8
54"	109,7x82,3	6,9 - 20,2	15,6 - 28,9	17,7	82,3
55"	111,8x83,8	7,6 - 21,2	16,3 - 29,9	18,0	83,8
56"	113,8x85,3	8,3 - 22,1	17,0 - 30,8	18,3	85,3
57"	115,8x86,9	9,1 - 23,1	17,8 - 31,8	18,6	86,9
58"	117,9x88,4	9,8 - 24,0	18,5 - 32,7	18,9	88,4
59"	119,9x89,9	10,5 - 25,0	19,2 - 33,7	19,2	89,9
60"	121,9x91,4	11,2 - 25,9	19,9 - 34,6	19,5	91,4
61"	124,0x93,0	11,9 - 26,9	20,6 - 35,6	19,8	93,0
62"	126,0x94,5	12,6 - 27,8	21,3 - 36,5	20,1	94,5
63"	128,0x96,0	13,3 - 28,8	22,0 - 37,5	20,4	96,0
64"	130,0x97,5	14,0 - 29,7	22,7 - 38,4	20,7	97,5
65"	132,1x99,1	14,7 - 30,7	23,4 - 39,4	21,0	99,1
66"	134,1x100,6	15,4 - 31,1	24,1 - 39,8	21,3	100,6
67"	136,1x102,1	16,1 - 31,1	24,8 - 39,8	21,6	102,1
68"	138,2x103,6	16,8 - 31,1	25,5 - 39,8	21,9	103,6
69"	140,2x105,2	17,5 - 31,1	26,2 - 39,8	22,2	105,2
70"	142,2x106,7	18,2 - 31,1	26,9 - 39,8	22,5	106,7

S Tamanho da imagem projectada		a Distância de Projecção Mínimo (Panorâmico) para Máximo (Tele)	b Números na escala do braço deslizante	c Distância desde a imagem projectada até à placa parede	h Altura da imagem projectada
71"	144,3x108,2	18,9 - 31,1	27,6 - 39,8	22,8	108,2
72"	146,3x109,7	19,6 - 31,1	28,3 - 39,8	23,2	109,7
73"	148,3x111,3	20,3 - 31,1	29,0 - 39,8	23,5	111,3
74"	150,4x112,8	21,0 - 31,1	29,7 - 39,8	23,8	112,8

Imagens com tamanho inferior a 53 polegadas não são projectadas correctamente.

EB-580/570 (imagem projectada 4:3)

[Unidade: cm]

S Tamanho da imagem projectada		a Distância de Projecção Mínimo (Panorâmico) para Máximo (Tele)	b Números na escala do braço deslizante	c Distância desde a imagem projectada até à placa parede	h Altura da imagem projectada
56"	113,8x85,3	6,3 - 19,3	15,0 - 28,0	15,2	85,3
57"	115,8x86,9	6,9 - 20,2	15,6 - 28,9	15,4	86,9
58"	117,9x88,4	7,6 - 21,1	16,3 - 29,8	15,6	88,4
59"	119,9x89,9	8,3 - 22,0	17,0 - 30,7	15,9	89,9
60"	121,9x91,4	8,9 - 22,9	17,6 - 31,6	16,1	91,4
61"	124,0x93,0	9,6 - 23,8	18,3 - 32,5	16,4	93,0
62"	126,0x94,5	10,3 - 24,7	19,0 - 33,4	16,6	94,5
63"	128,0x96,0	10,9 - 25,6	19,6 - 34,3	16,9	96,0
64"	130,0x97,5	11,6 - 26,5	20,3 - 35,2	17,1	97,5
65"	132,1x99,1	12,2 - 27,4	20,9 - 36,1	17,4	99,1
66"	134,1x100,6	12,9 - 28,3	21,6 - 37,0	17,6	100,6
67"	136,1x102,1	13,6 - 29,2	22,3 - 37,9	17,9	102,1
68"	138,2x103,6	14,2 - 30,1	22,9 - 38,8	18,1	103,6
69"	140,2x105,2	14,9 - 31,0	23,6 - 39,7	18,3	105,2
70"	142,2x106,7	15,6 - 31,1	24,3 - 39,8	18,6	106,7
71"	144,3x108,2	16,2 - 31,1	24,9 - 39,8	18,8	108,2
72"	146,3x109,7	16,9 - 31,1	25,6 - 39,8	19,1	109,7
73"	148,3x111,3	17,6 - 31,1	26,3 - 39,8	19,3	111,3
74"	150,4x112,8	18,2 - 31,1	26,9 - 39,8	19,6	112,8

Imagens com tamanho inferior a 56 polegadas não são projectadas correctamente.

EB-580/570 (imagem projectada 16:9)

[Unidade: cm]

S Tamanho da imagem projectada		a Distância de Projecção Mínimo (Panorâmico) para Máximo (Tele)	b Números na escala do braço deslizante	c Distância desde a imagem projectada até à placa parede	h Altura da imagem projectada
52"	115,1x64,8	6,7 - 19,9	15,4 - 28,6	26,1	64,8
53"	117,3x66,0	7,4 - 20,9	16,1 - 29,6	26,6	66,0
54"	119,5x67,2	8,1 - 21,8	16,8 - 30,5	27,1	67,2
55"	121,8x68,5	8,9 - 22,8	17,6 - 31,5	27,5	68,5

S Tamanho da imagem projectada		a Distância de Projecção Mínimo (Panorâmico) para Máximo (Tele)	b Números na escala do braço deslizante	c Distância desde a imagem projectada até à placa parede	h Altura da imagem projectada
56"	124,0x69,7	9,6 - 23,8	18,3 - 32,5	28,0	69,7
57"	126,2x71,0	10,3 - 24,8	19,0 - 33,5	28,5	71,0
58"	128,4x72,2	11,0 - 25,8	19,7 - 34,5	29,0	72,2
59"	130,6x73,5	11,8 - 26,7	20,5 - 35,4	29,4	73,5
60"	132,8x74,7	12,5 - 27,7	21,2 - 36,4	29,9	74,7
61"	135,0x76,0	13,2 - 28,7	21,9 - 37,4	30,4	76,0
62"	137,3x77,2	13,9 - 29,7	22,6 - 38,4	30,9	77,2
63"	139,5x78,5	14,7 - 30,6	23,4 - 39,3	31,3	78,5
64"	141,7x79,7	15,4 - 31,1	24,1 - 39,8	31,8	79,7
65"	143,9x80,9	16,1 - 31,1	24,8 - 39,8	32,3	80,9
66"	146,1x82,2	16,8 - 31,1	25,5 - 39,8	32,8	82,2
67"	148,3x83,4	17,6 - 31,1	26,3 - 39,8	33,2	83,4
68"	150,5x84,7	18,3 - 31,1	27,0 - 39,8	33,7	84,7
69"	152,8x85,9	19,0 - 31,1	27,7 - 39,8	34,2	85,9
70"	155,0x87,2	19,7 - 31,1	28,4 - 39,8	34,7	87,2
71"	157,2x88,4	20,5 - 31,1	29,2 - 39,8	35,1	88,4
72"	159,4x89,7	21,2 - 31,1	29,9 - 39,8	35,6	89,7
73"	161,6x90,9	21,9 - 31,1	30,6 - 39,8	36,1	90,9
74"	163,8x92,1	22,6 - 31,1	31,3 - 39,8	36,6	92,1

Imagens com tamanho inferior a 52 polegadas não são projectadas correctamente.

EB-580/570 (imagem projectada 16:10)

[Unidade: cm]

S Tamanho da imagem projectada		a Distância de Projecção Mínimo (Panorâmico) para Máximo (Tele)	b Números na escala do braço deslizante	c Distância desde a imagem projectada até à placa parede	h Altura da imagem projectada
53"	114,2x71,3	6,4 - 19,5	15,1 - 28,2	22,3	71,3
54"	116,3x72,7	7,1 - 20,4	15,8 - 29,1	22,7	72,7
55"	118,5x74,0	7,8 - 21,4	16,5 - 30,1	23,1	74,0
56"	120,6x75,4	8,5 - 22,3	17,2 - 31,0	23,5	75,4
57"	122,8x76,7	9,2 - 23,3	17,9 - 32,0	23,9	76,7
58"	124,9x78,1	9,9 - 24,2	18,6 - 32,9	24,3	78,1
59"	127,1x79,4	10,6 - 25,2	19,3 - 33,9	24,7	79,4

S Tamanho da imagem projectada		a Distância de Projecção Mínimo (Panorâmico) para Máximo (Tele)	b Números na escala do braço deslizante	c Distância desde a imagem projectada até à placa parede	h Altura da imagem projectada
60"	129,2x80,8	11,3 - 26,1	20,0 - 34,8	25,1	80,8
61"	131,4x82,1	12,0 - 27,1	20,7 - 35,8	25,5	82,1
62"	133,5x83,5	12,7 - 28,0	21,4 - 36,7	25,9	83,5
63"	135,7x84,8	13,4 - 29,0	22,1 - 37,7	26,3	84,8
64"	137,9x86,2	14,1 - 29,9	22,8 - 38,6	26,7	86,2
65"	140,0x87,5	14,8 - 30,9	23,5 - 39,6	27,1	87,5
66"	142,2x88,8	15,5 - 31,1	24,2 - 39,8	27,5	88,8
67"	144,3x90,2	16,3 - 31,1	25,0 - 39,8	27,9	90,2
68"	146,5x91,5	17,0 - 31,1	25,7 - 39,8	28,3	91,5
69"	148,6x92,9	17,7 - 31,1	26,4 - 39,8	28,7	92,9
70"	150,8x94,2	18,4 - 31,1	27,1 - 39,8	29,1	94,2
71"	152,9x95,6	19,1 - 31,1	27,8 - 39,8	29,4	95,6
72"	155,1x96,9	19,8 - 31,1	28,5 - 39,8	29,8	96,9
73"	157,2x98,3	20,5 - 31,1	29,2 - 39,8	30,2	98,3
74"	159,4x99,6	21,2 - 31,1	29,9 - 39,8	30,6	99,6

Imagens com tamanho inferior a 53 polegadas não são projectadas correctamente.

- Os valores são apenas estimativas. O valor pode diferir dependendo do local onde coloca a videoprojector.
- Quando estiver a projectar no tamanho Tele, a qualidade das imagens projectadas pode diminuir.
- Ao utilizar o EB-585Wi/585W/575Wi/575W para projectar imagens com a relação de aspecto de 4:3, as imagens são automaticamente redimensionadas e a qualidade das imagens projectadas pode diminuir.

Quando a imagem projectada for superior a 75 polegadas

Instale a unidade de ajuste de 3 eixos na posição assinalada com um ◯◯ selo (A).

A tabela apresentada em seguida fornece os valores para quando estiver a instalar a unidade de ajuste de 3 eixos na posição assinalada com um ◯◯ selo (A). Os números na escala do braço deslizante (b) são idênticos à distância de projecção (a).

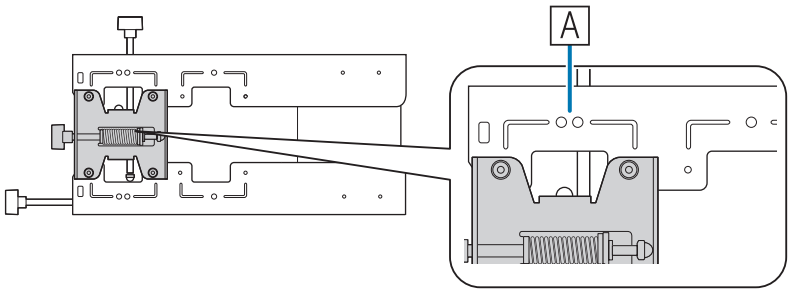

A distância (c) entre a imagem projectada e a placa de parede é o número atribuído quando a parte móvel vertical está colocada na posição normal (B).

Alinhe o encaixe da placa de montagem com a posição do selo da placa de parede.

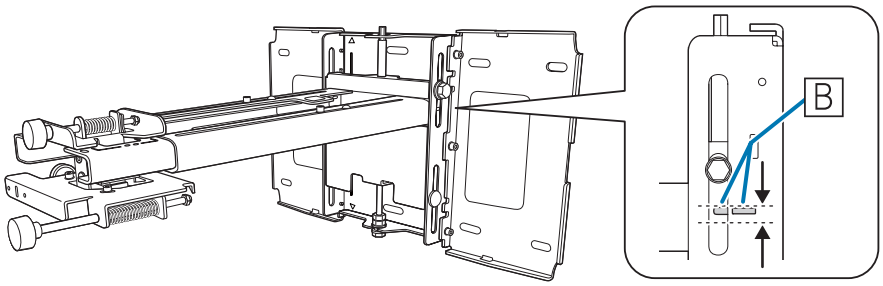

EB-585Wi/585W/575Wi/575W (imagem projectada 16:10)

[Unidade: cm]

S Tamanho da imagem projectada		a Distância de Projecção Mínimo (Panorâmico) para Máximo (Tele)	b Números na escala do braço deslizante	c Distância desde a imagem projectada até à placa parede	h Altura da imagem projectada
75"	161,5x101,0	15,5 - 31,1		21,4	101,0
76"	163,7x102,3	16,2 - 31,1		21,7	102,3
77"	165,9x103,7	16,8 - 31,1		21,9	103,7
78"	168,0x105,0	17,4 - 31,1		22,2	105,0
79"	170,2x106,3	18,0 - 31,1		22,5	106,3
80"	172,3x107,7	18,7 - 31,1		22,7	107,7
81"	174,5x109,0	19,3 - 31,1		23,0	109,0
82"	176,6x110,4	19,9 - 31,1		23,3	110,4
83"	178,8x111,7	20,5 - 31,1		23,5	111,7
84"	180,9x113,1	21,1 - 31,1		23,8	113,1
85"	183,1x114,4	21,8 - 31,1		24,1	114,4
86"	185,2x115,8	22,4 - 31,1		24,3	115,8
87"	187,4x117,1	23,0 - 31,1		24,6	117,1
88"	189,5x118,5	23,6 - 31,1		24,9	118,5
89"	191,7x119,8	24,2 - 31,1		25,2	119,8
90"	193,9x121,2	24,9 - 31,1		25,4	121,2
91"	196,0x122,5	25,5 - 31,1		25,7	122,5
92"	198,2x123,9	26,1 - 31,1		26,0	123,9
93"	200,3x125,2	26,7 - 31,1		26,2	125,2
94"	202,5x126,5	27,3 - 31,1		26,5	126,5
95"	204,6x127,9	28,0 - 31,1		26,8	127,9
96"	206,8x129,2	28,6 - 31,1		27,0	129,2
97"	208,9x130,6	29,2 - 31,1		27,3	130,6
98"	211,1x131,9	29,8 - 31,1		27,6	131,9
99"	213,2x133,3	30,4 - 31,1		27,8	133,3

S Tamanho da imagem projectada		a Distância de Projecção Mínimo (Panorâmico) para Máximo (Tele)	b Números na escala do braço deslizante	c Distância desde a imagem projectada até à placa parede	h Altura da imagem projectada
100"	215,4x134,6	31,1*		28,1	134,6

* Valor para Panorâmico (zoom máximo).

Imagens com tamanho inferior a 100 polegadas não são projectadas correctamente.

EB-585Wi/585W/575Wi/575W (imagem projectada 16:9)

[Unidade: cm]

S Tamanho da imagem projectada		a Distância de Projecção Mínimo (Panorâmico) para Máximo (Tele)	b Números na escala do braço deslizante	c Distância desde a imagem projectada até à placa parede	h Altura da imagem projectada
75"	166,0x93,4	16,8 - 31,1		27,2	93,4
76"	168,2x94,6	17,5 - 31,1		27,5	94,6
77"	170,5x95,9	18,1 - 31,1		27,8	95,9
78"	172,7x97,1	18,8 - 31,1		28,2	97,1
79"	174,9x98,4	19,4 - 31,1		28,5	98,4
80"	177,1x99,6	20,0 - 31,1		28,9	99,6
81"	179,3x100,9	20,7 - 31,1		29,2	100,9
82"	181,5x102,1	21,3 - 31,1		29,6	102,1
83"	183,7x103,4	21,9 - 31,1		29,9	103,4
84"	186,0x104,6	22,6 - 31,1		30,3	104,6
85"	188,2x105,8	23,2 - 31,1		30,6	105,8
86"	190,4x107,1	23,9 - 31,1		30,9	107,1
87"	192,6x108,3	24,5 - 31,1		31,3	108,3
88"	194,8x109,6	25,1 - 31,1		31,6	109,6
89"	197,0x110,8	25,8 - 31,1		32,0	110,8
90"	199,2x112,1	26,4 - 31,1		32,3	112,1
91"	201,5x113,3	27,0 - 31,1		32,7	113,3
92"	203,7x114,6	27,7 - 31,1		33,0	114,6
93"	205,9x115,8	28,3 - 31,1		33,3	115,8
94"	208,1x117,1	29,0 - 31,1		33,7	117,1
95"	210,3x118,3	29,6 - 31,1		34,0	118,3
96"	212,5x119,5	30,2 - 31,1		34,4	119,5
97"	214,7x120,8	30,9 - 31,1		34,7	120,8

Imagens com tamanho inferior a 97 polegadas não são projectadas correctamente.

EB-585Wi/585W/575Wi/575W (imagem projectada 4:3)

[Unidade: cm]

S Tamanho da imagem projectada		a Distância de Projecção Mínimo (Panorâmico) para Máximo (Tele)	b Números na escala do braço deslizante	c Distância desde a imagem projectada até à placa parede	h Altura da imagem projectada
75"	152,4x114,3	21,7 - 31,1		24,1	114,3
76"	154,4x115,8	22,4 - 31,1		24,4	115,8
77"	156,5x117,3	23,1 - 31,1		24,7	117,3
78"	158,5x118,9	23,8 - 31,1		25,0	118,9
79"	160,5x120,4	24,5 - 31,1		25,3	120,4
80"	162,6x121,9	25,2 - 31,1		25,6	121,9
81"	164,6x123,4	25,9 - 31,1		25,9	123,4
82"	166,6x125,0	26,6 - 31,1		26,2	125,0
83"	168,7x126,5	27,3 - 31,1		26,5	126,5
84"	170,7x128,0	28,0 - 31,1		26,8	128,0
85"	172,7x129,5	28,7 - 31,1		27,1	129,5
86"	174,8x131,1	29,4 - 31,1		27,4	131,1
87"	176,8x132,6	30,1 - 31,1		27,7	132,6
88"	178,8x134,1	30,8 - 31,1		28,0	134,1

Imagens com tamanho inferior a 88 polegadas não são projectadas correctamente.

EB-580/570 (imagem projectada 4:3)

[Unidade: cm]

S Tamanho da imagem projectada		a Distância de Projecção Mínimo (Panorâmico) para Máximo (Tele)	b Números na escala do braço deslizante	c Distância desde a imagem projectada até à placa parede	h Altura da imagem projectada
75"	152,4x114,3	18,9 - 31,1		19,8	114,3
76"	154,4x115,8	19,6 - 31,1		20,1	115,8
77"	156,5x117,3	20,2 - 31,1		20,3	117,3
78"	158,5x118,9	20,9 - 31,1		20,6	118,9
79"	160,5x120,4	21,6 - 31,1		20,8	120,4
80"	162,6x121,9	22,2 - 31,1		21,1	121,9
81"	164,6x123,4	22,9 - 31,1		21,3	123,4
82"	166,6x125,0	23,6 - 31,1		21,5	125,0
83"	168,7x126,5	24,2 - 31,1		21,8	126,5
84"	170,7x128,0	24,9 - 31,1		22,0	128,0
85"	172,7x129,5	25,6 - 31,1		22,3	129,5
86"	174,8x131,1	26,2 - 31,1		22,5	131,1
87"	176,8x132,6	26,9 - 31,1		22,8	132,6
88"	178,8x134,1	27,5 - 31,1		23,0	134,1
89"	180,8x135,6	28,2 - 31,1		23,3	135,6
90"	182,9x137,2	28,9 - 31,1		23,5	137,2
91"	184,9x138,7	29,5 - 31,1		23,8	138,7
92"	186,9x140,2	30,2 - 31,1		24,0	140,2
93"	189,0x141,7	30,9 - 31,1		24,2	141,7

Imagens com tamanho inferior a 93 polegadas não são projectadas correctamente.

EB-580/570 (imagem projectada 16:9)

[Unidade: cm]

S Tamanho da imagem projectada		a Distância de Projecção Mínimo (Panorâmico) para Máximo (Tele)	b Números na escala do braço deslizante	c Distância desde a imagem projectada até à placa parede	h Altura da imagem projectada
75"	166,0x93,4	23,4 - 31,1		37,0	93,4
76"	168,2x94,6	24,1 - 31,1		37,5	94,6
77"	170,5x95,9	24,8 - 31,1		38,0	95,9
78"	172,7x97,1	25,5 - 31,1		38,5	97,1

S Tamanho da imagem projectada		a Distância de Projecção Mínimo (Panorâmico) para Máximo (Tele)	b Números na escala do braço deslizante	c Distância desde a imagem projectada até à placa parede	h Altura da imagem projectada
79"	174,9x98,4	26,3 - 31,1		38,9	98,4
80"	177,1x99,6	27,0 - 31,1		39,4	99,6
81"	179,3x100,9	27,7 - 31,1		39,9	100,9
82"	181,5x102,1	28,4 - 31,1		40,4	102,1
83"	183,7x103,4	29,2 - 31,1		40,8	103,4
84"	186,0x104,6	29,9 - 31,1		41,3	104,6
85"	188,2x105,8	30,6 - 31,1		41,8	105,8

Imagens com tamanho inferior a 85 polegadas não são projectadas correctamente.

EB-580/570 (imagem projectada 16:10)

[Unidade: cm]

S Tamanho da imagem projectada		a Distância de Projecção Mínimo (Panorâmico) para Máximo (Tele)	b Números na escala do braço deslizante	c Distância desde a imagem projectada até à placa parede	h Altura da imagem projectada
75"	161,5x101,0	21,9 - 31,1		31,0	101,0
76"	163,7x102,3	22,6 - 31,1		31,4	102,3
77"	165,9x103,7	23,3 - 31,1		31,8	103,7
78"	168,0x105,0	24,0 - 31,1		32,2	105,0
79"	170,2x106,3	24,7 - 31,1		32,6	106,3
80"	172,3x107,7	25,4 - 31,1		33,0	107,7
81"	174,5x109,0	26,1 - 31,1		33,4	109,0
82"	176,6x110,4	26,8 - 31,1		33,8	110,4
83"	178,8x111,7	27,5 - 31,1		34,2	111,7
84"	180,9x113,1	28,2 - 31,1		34,6	113,1
85"	183,1x114,4	28,9 - 31,1		35,0	114,4
86"	185,2x115,8	29,7 - 31,1		35,4	115,8
87"	187,4x117,1	30,4 - 31,1		35,8	117,1
88"	189,5x118,5	31,1*		36,2	118,5

* Valor para Panorâmico (zoom máximo).

Imagens com tamanho inferior a 88 polegadas não são projectadas correctamente.

- Os valores são apenas estimativas. O valor pode diferir dependendo do local onde coloca o videoprojector.
- Quando estiver a projectar no tamanho Tele, a qualidade das imagens projectadas pode diminuir.
- Ao utilizar o EB-585Wi/585W/575Wi/575W para projectar imagens com a relação de aspecto de 4:3, as imagens são automaticamente redimensionadas e a qualidade das imagens projectadas pode diminuir.

Instalar a Placa de Montagem

Dispositivos de Ligação

Cabos necessários

Prepare os cabos necessários de acordo com os dispositivos que serão utilizados.

- Cabo de alimentação fornecido (necessário)
- Cabo USB fornecido (apenas EB-585Wi/575Wi)
- Cabos de computador opcionais e outros cabos (prepare de acordo com os dispositivos ligados)

Para mais informações, consulte o *Manual do Utilizador* do videoprojector (no CD-ROM de documentação).

Cabos necessários ao utilizar a Easy Interactive Function (apenas EB-585Wi/575Wi)

Ao efectuar operações de rato utilizando a Easy Interactive Function, irá precisar de um cabo de alimentação e de um cabo USB. Mesmo durante a projecção utilizando um cabo de computador, é necessário um cabo USB para efectuar operações de rato.

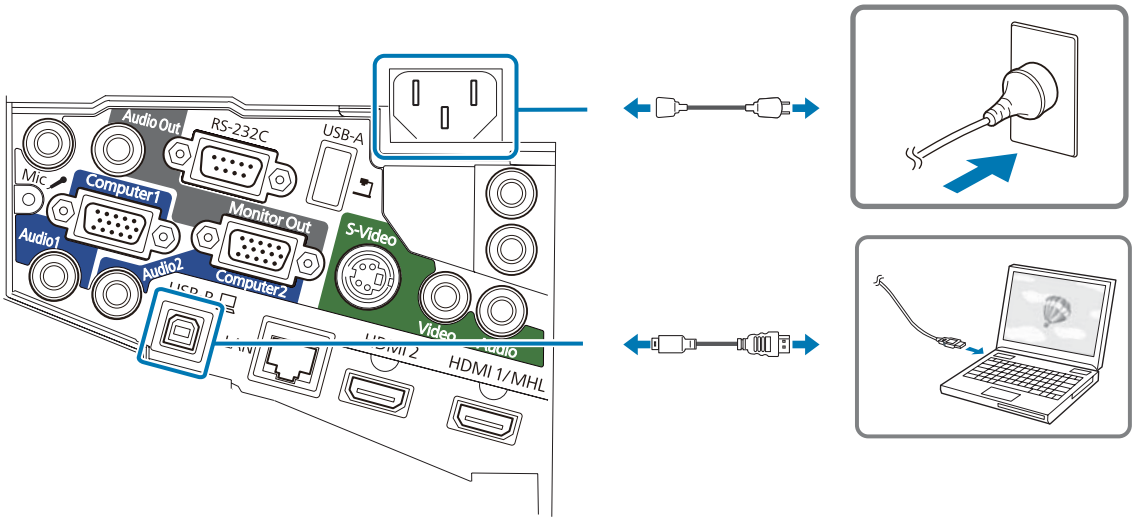

Prepare cabos para os dispositivos ligados (exemplo)

Câmara para documentos

Cabo USB dedicado (fornecido com câmara para documentos)

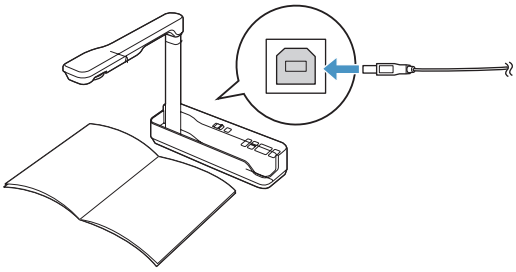

Computador

Cabo de computador (acessório opcional)

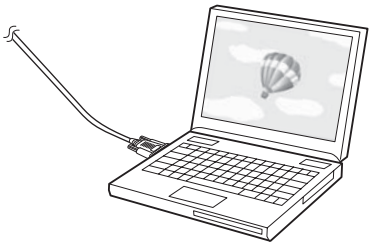

Altifalantes externos

Cabo de áudio (disponível comercialmente)

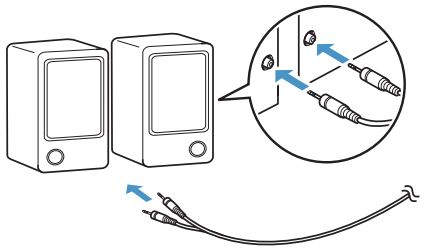

Microfone (disponível comercialmente)

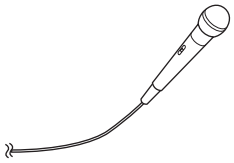

Dispositivo LAN

Cabo LAN (disponível comercialmente)

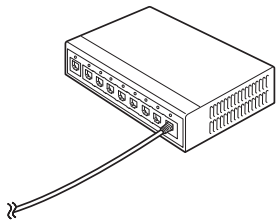

Procedimento de Instalação

Siga as etapas apresentadas em seguida para instalar a placa de montagem. Se estes passos não forem seguidos, o produto poderá cair e causar lesões pessoais ou danos de propriedade.

Aviso

Não utilize adesivos, lubrificantes ou óleos para instalar ou ajustar a placa de montagem. Se utilizar adesivos para evitar que os parafusos se desapertem ou a presença de lubrificantes ou óleos na parte fixa da placa deslizante do videoprojector, o compartimento poderá danificar-se e causar a queda do projector, resultando em lesões pessoais ou danos de propriedade.

Desmonte as peças

Remova os parafusos M4 (x2) e depois remova a placa deslizante da unidade de ajuste de 3 eixos.

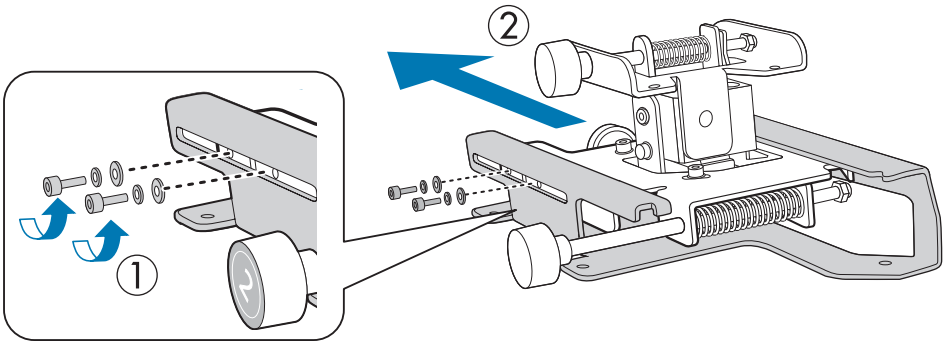

Monte as peças

1 Monte as três placas de modo a formar uma única unidade e fixe-as com os parafusos M4 (x6) fornecidos

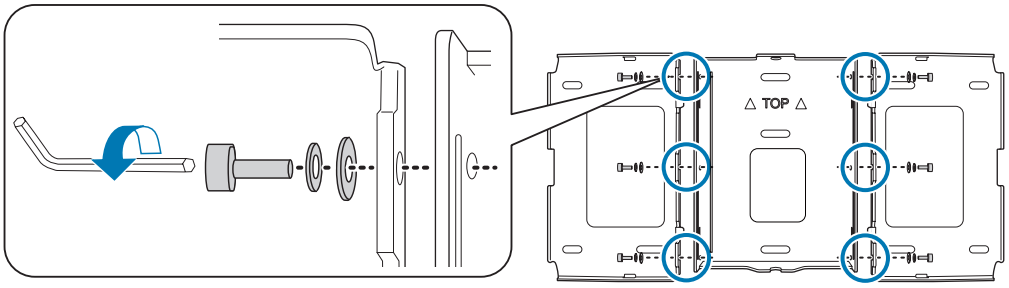

2 Fixe a placa deslizante à base do videoprojector com os parafusos M4 (x4) fornecidos

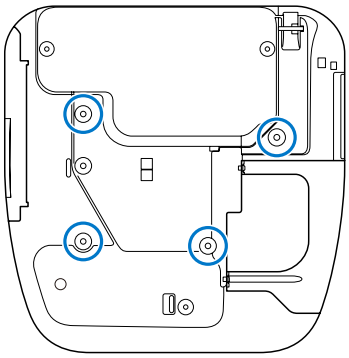

Posições de instalação dos parafusos

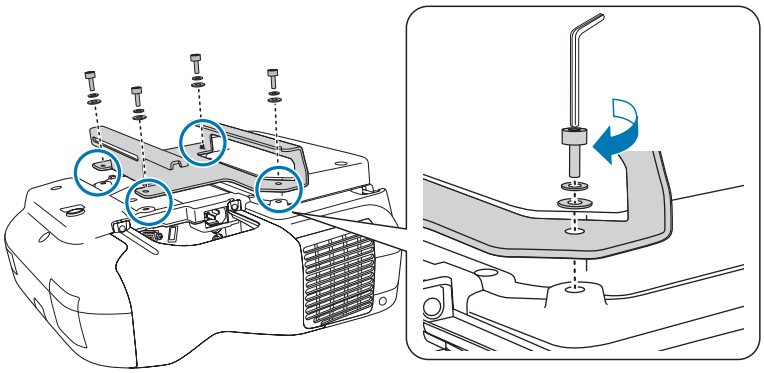

3 Fixe a unidade de ajuste de 3 eixos à placa de montagem com os parafusos M4 (x4) fornecidos

- Quando a imagem projectada for inferior a 75 polegadas: Instale a unidade no ◯ selo (A).
- Quando a imagem projectada for superior a 75 polegadas: Instale a unidade no ◯◯ selo (B).

◯ : Menos de 75 polegadas

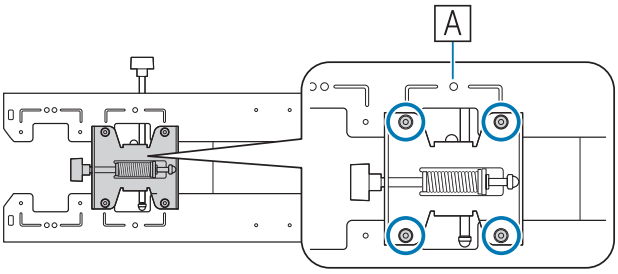

◯◯ : Mais de 75 polegadas

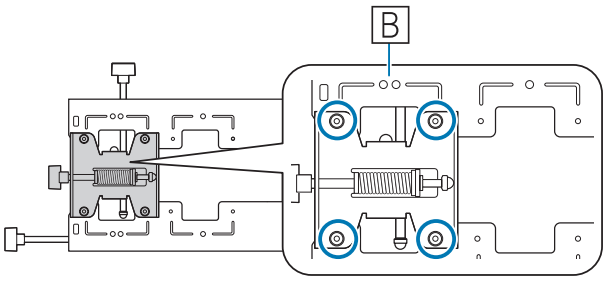

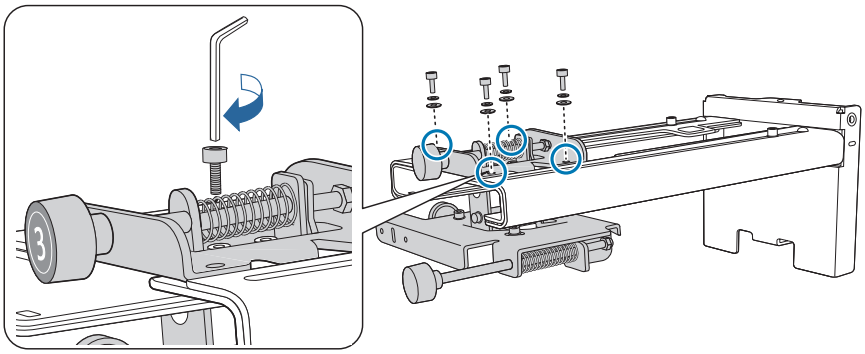

Instalar a plataforma de placa na parede

1 Determine a posição de projecção com base no tamanho da imagem projectada

Consulte a tabela de distância de projecção para calcular o tamanho da imagem projectada (S) e a distância (c) entre a imagem projectada e a placa de parede.

☛ "Tabela de Distância de Projecção" Pág.13

Recomendamos que marque as seguintes posições. Estas servirão como base para determinar a posição de montagem da placa de parede.

- Altura (1) da distância (c) entre a extremidade superior da imagem projectada e a placa de parede
- Linha central (2) da imagem projectada

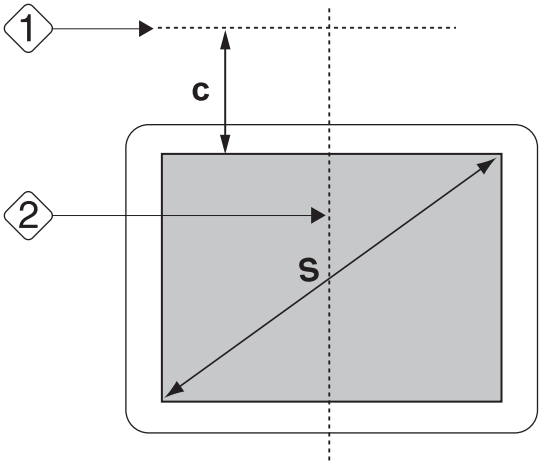

2 Fixe a folha modelo à parede

- Faça corresponder a linha central (2) verificada no passo 1 à linha Image Center na folha modelo.

  Confirme onde se encontra a estrutura na parede e desloque a posição para a esquerda ou direita conforme for necessário.
  (A posição pode ser alterada horizontalmente para a esquerda ou direita a partir da linha central da superfície de projecção até um máximo de 45 mm.)
- Faça corresponder a altura (1) verificado no passo 1 à linha ★ na folha modelo.

[Unidade: mm]

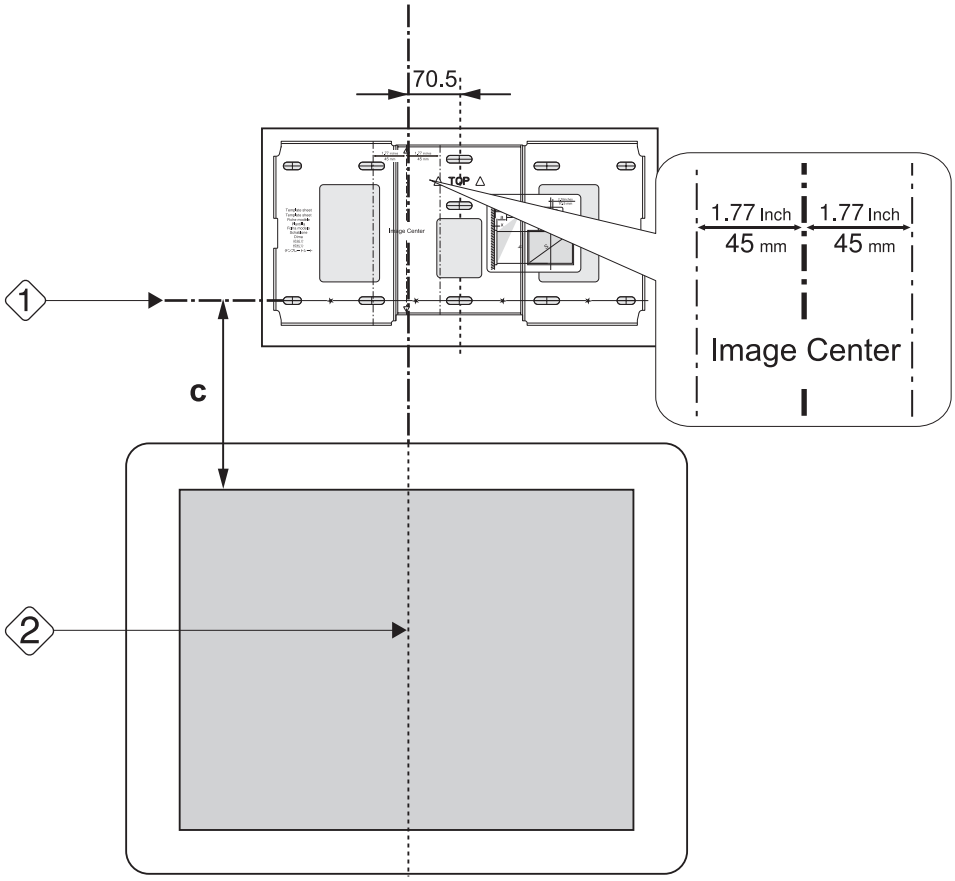

3 Determine as posições dos orifícios de montagem para a placa de parede

Fixe a placa de parede em pelo menos três pontos.

- Se fixar a placa de parede em quatro pontos, efectue os orifícios indicados por A ou B na figura.
- Se fixar a placa de parede em três pontos, efectue os orifícios indicados por C na figura.

Quatro orifícios de montagem

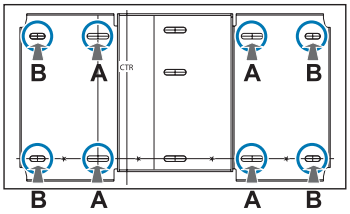

Três orifícios de montagem

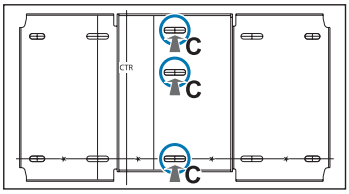

4 Perfure os orifícios na parede

Diâmetro da broca: 10,5 mm
Profundidade do furo piloto: 45 mm
Profundidade do furo da âncora: 40 mm

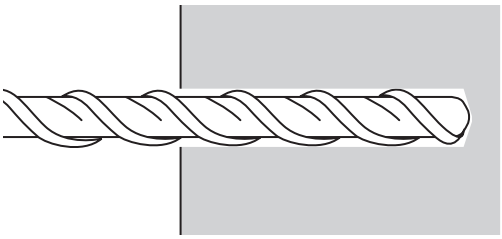

5 Retire a folha modelo e limpe o pó do betão dos orifícios com um aspirador de pó

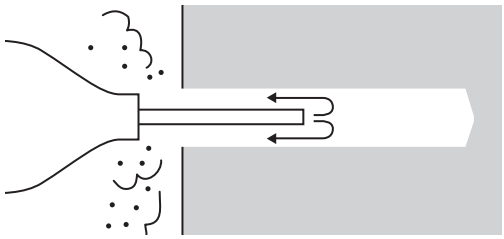

6 Posicione a placa de parede na parede e insira as âncoras M10 x 60 mm disponíveis comercialmente nos orifícios

Fixe a porca e bata com um martelo até que o núcleo toque no topo da âncora.

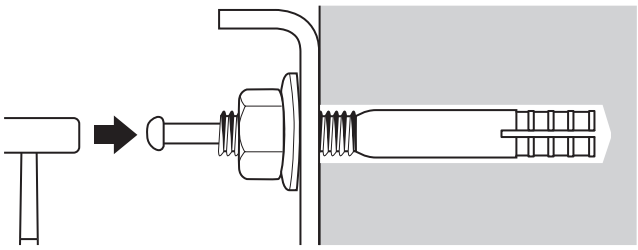

7 Aperte a porca com uma chave de fendas disponível comercialmente para fixar a placa de parede na parede

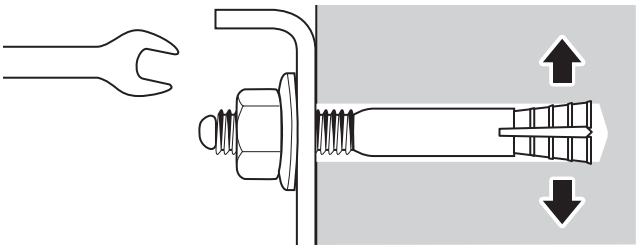

Determine a distância de projecção e faça passar os cabos através da placa de montagem

1 Consulte os seguintes valores na tabela de distância de projecção

- Números na escala do braço deslizante (b)
- Distância desde a superfície do ecrã até à parede (x)

☛ "Tabela de Distância de Projecção" Pág.13

2 Desaperte os parafusos M4 (x2) e prolongue o baço deslizante na placa de montagem

Alinhe a parte móvel com as distâncias combinadas de (b) e (x) que verificou no passo 1.

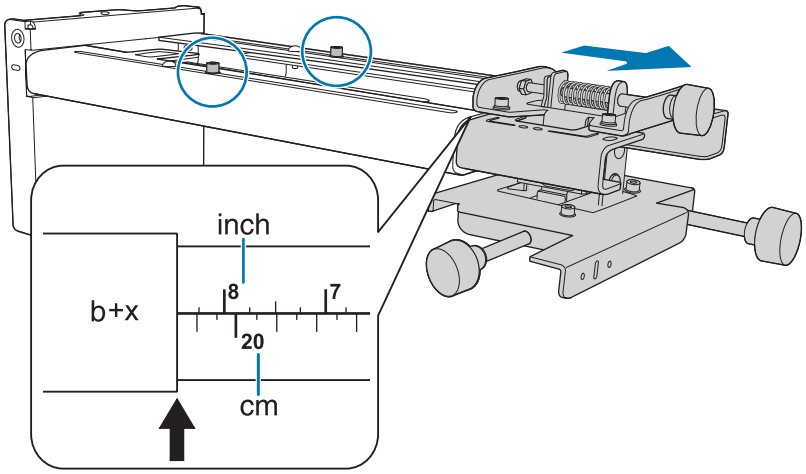

3 Direccione os cabos necessários através da placa de montagem

Consulte a figura abaixo para direccionar os cabos de maneira a que as extremidades dos cabos que ligam ao videoprojector fiquem posicionados do lado da interface do videoprojector.

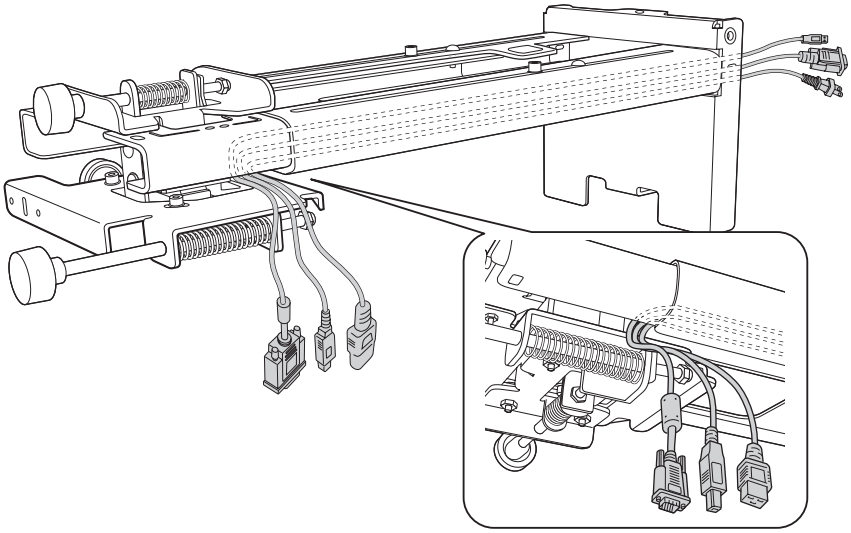

Aviso

Não pendure a extensão restante do cabo na placa de montagem. Esta poderá cair e causar um acidente.

Fixar a placa de montagem na placa de parede

1 Insira o eixo sextavado na placa de montagem

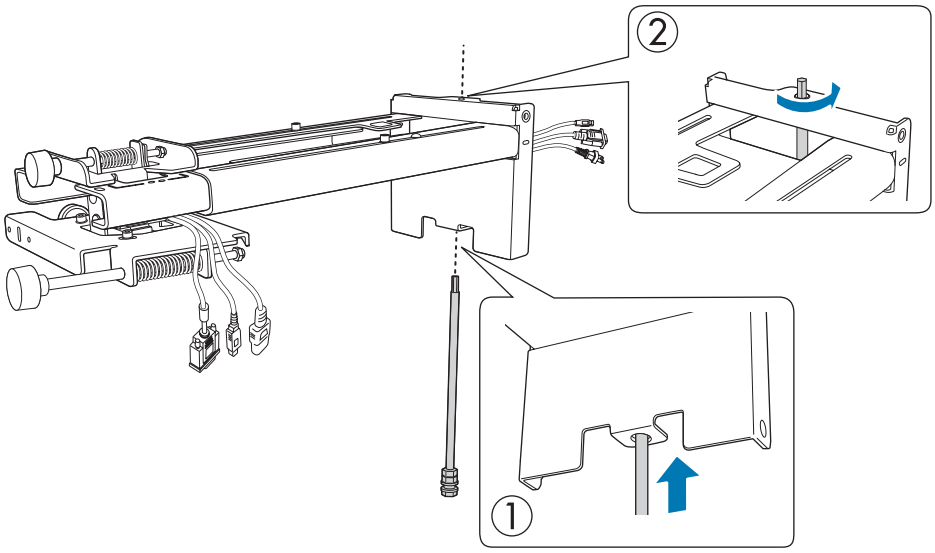

2 Instalar a placa de montagem na placa de parede

Insira a parte superior do eixo sextavado na placa de parede e depois insira o parafuso M8 na ranhura na parte inferior.

> ⚠ **Atenção**
>
> Tenha atenção para não entalar os cabos entre a placa de montagem e a placa de parede.

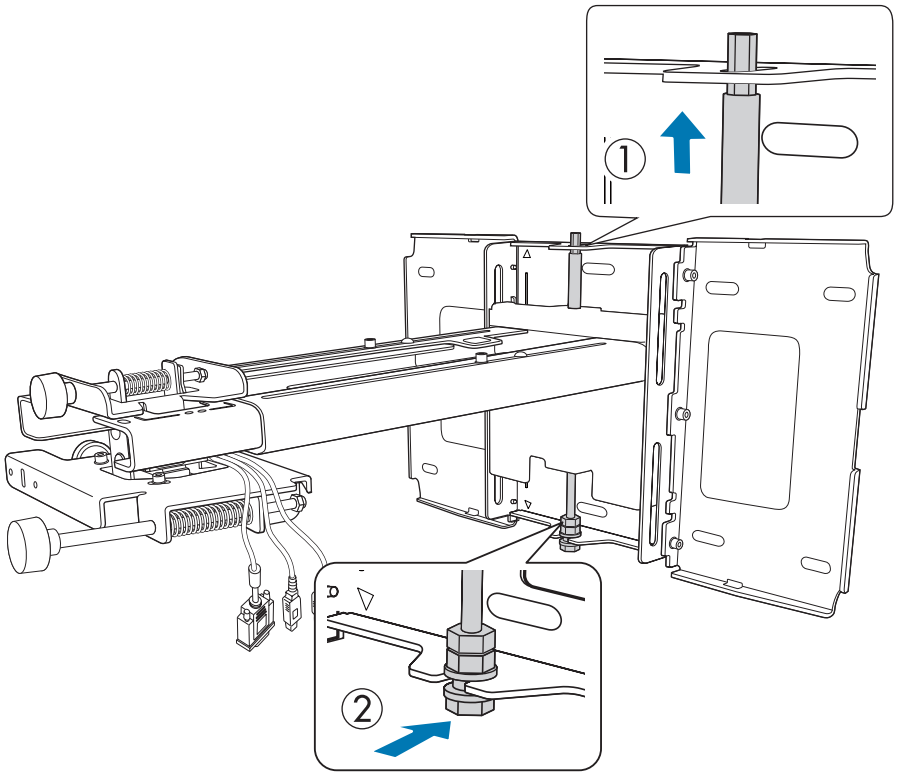

3 Fixe a placa de montagem e a placa de parede

Fixe os parafusos M6 fornecidos (x3) com uma chave de estrela N.º 3 disponível comercialmente e depois aperte ligeiramente o parafuso M6 fornecido (x1) com a chave de fendas.

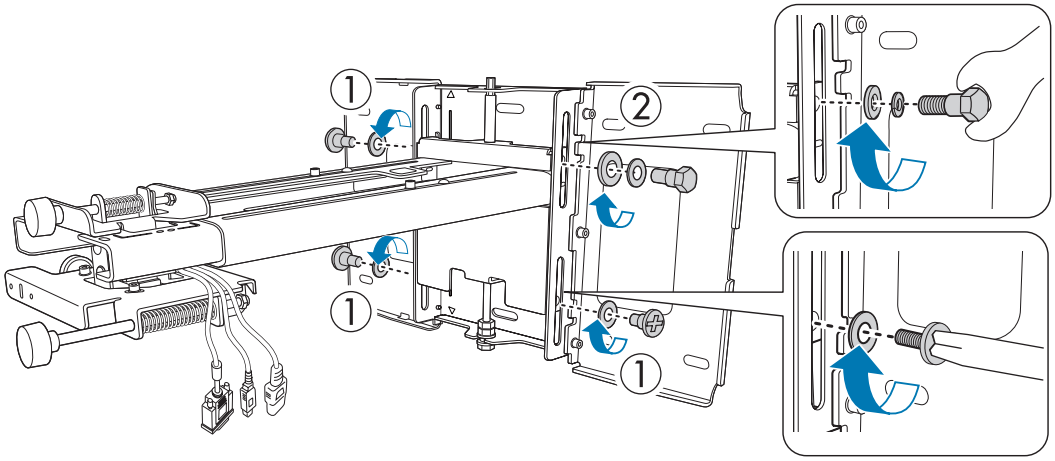

4 Ajuste a parte móvel vertical com a chave de bocas e alinhe-a com a posição normal (C)

- Apertar o eixo sextavado na parte superior (A) eleva a placa de montagem e desapertar o eixo baixa a placa.
- Apertar o parafuso M8 na parte inferior (B) baixa a placa de montagem e desapertar o parafuso eleva a placa.

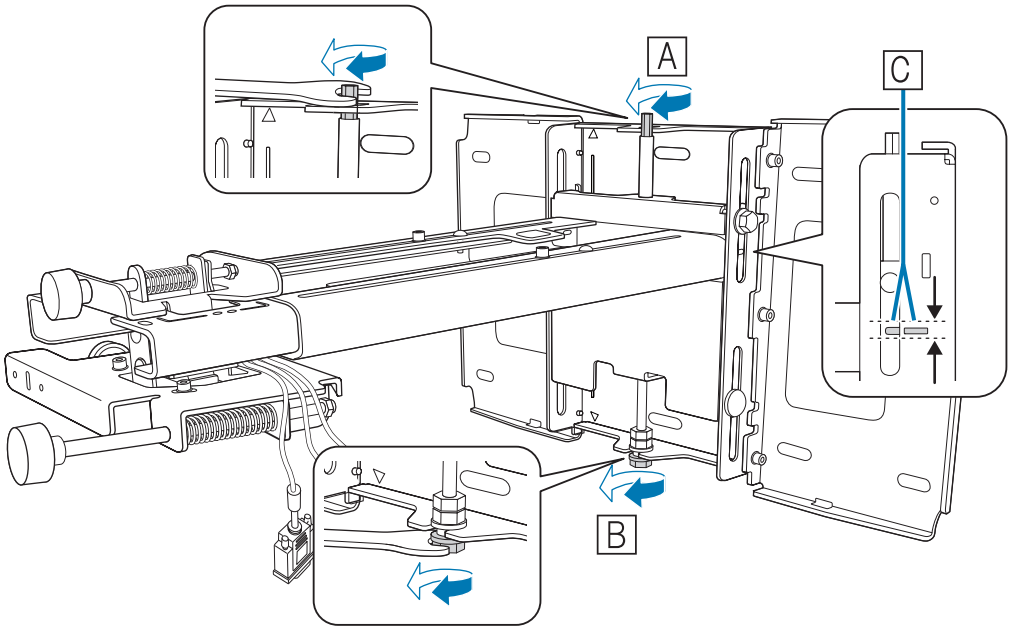

5 Aperte o parafuso M6 (x1) para fixar a placa de montagem na sua posição

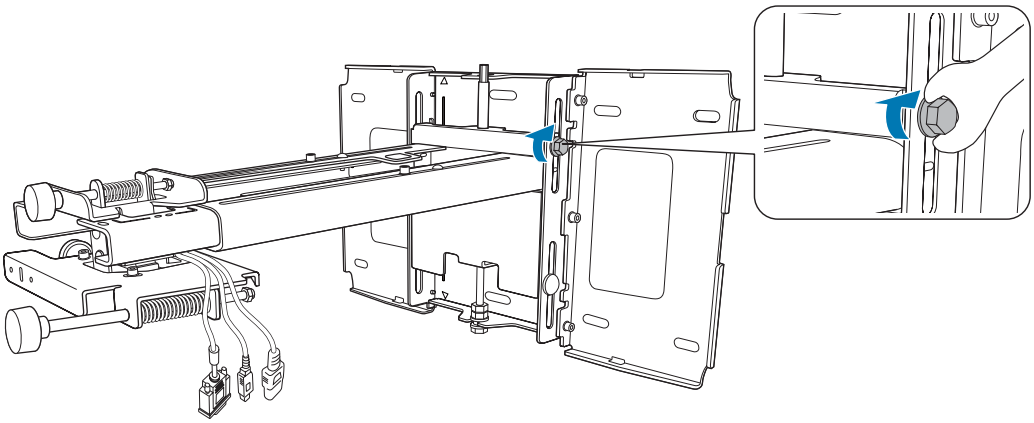

Fixar o videoprojector à placa de montagem

1 Desaperte os parafusos (x2) e remova a tampa do cabo do videoprojector

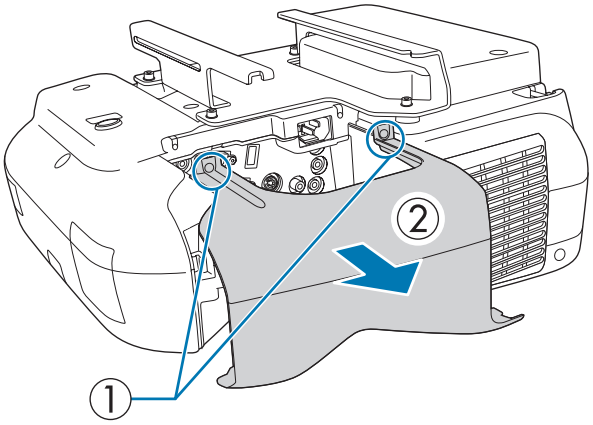

2 Insira a placa deslizante na placa de montagem a partir do lado da interface do videoprojector

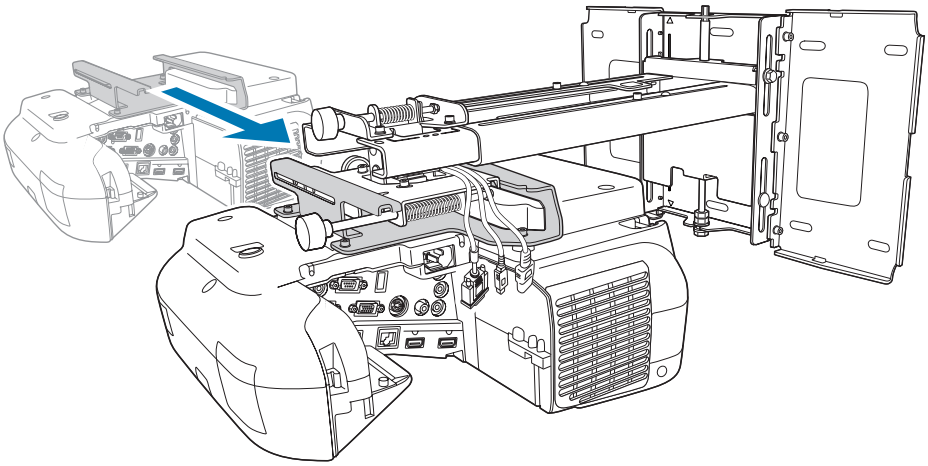

3 Alinhe a unidade de ajuste de 3 eixos com a posição normal da placa deslizante (A)

(B) indica os orifícios para os parafusos.

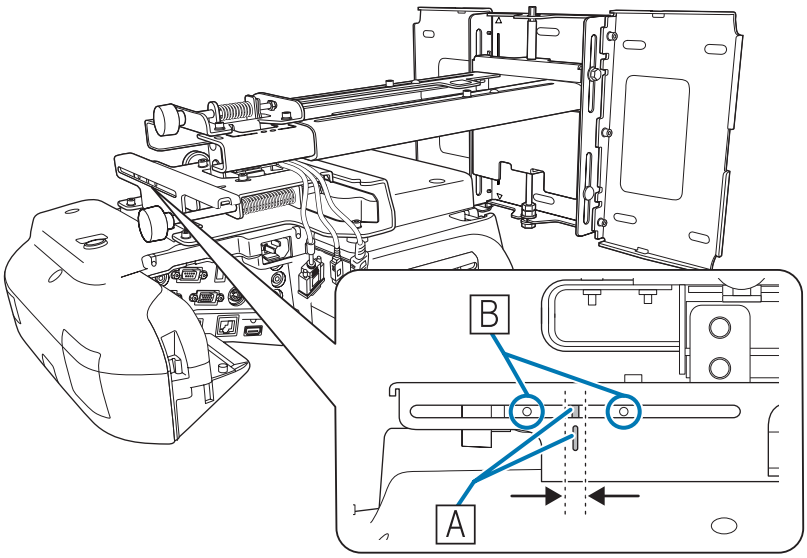

4 Aperte os parafusos M4 fornecidos (x2)

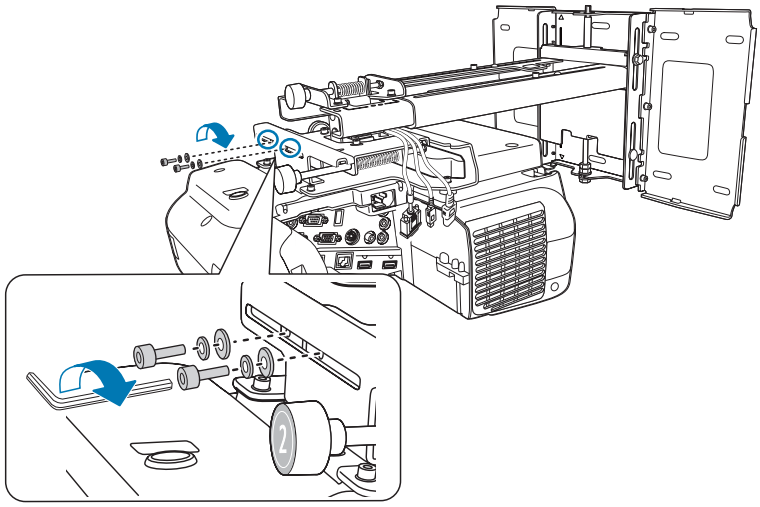

5 Ligue os cabos ao videoprojector

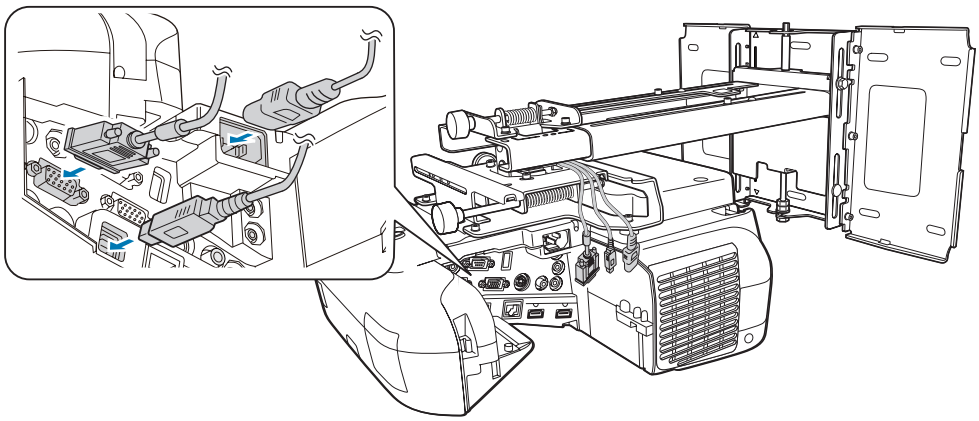

- Por último, ligue o cabo de alimentação.
- Ao efectuar a ligação às portas Audio1, Audio2 e Computer1, recomendamos que ligue os cabos às portas na seguinte ordem: Audio1, Audio2 e por fim Computer1.

Ajustar a Imagem Projectada

Siga os procedimentos abaixo para ajustar a imagem projectada.

1. Ajustar a posição de projecção (☛ Pág.39)
2. Ajustar a focagem (☛ Pág.44)
3. Calibrar a caneta (apenas EB-585Wi/575Wi) (☛ Pág.46)

Ajustar a posição de projecção

- Não efectue ajustes utilizando a função de Keystone do videoprojector. Esta operação poderá resultar numa redução da qualidade de imagem.
- Ao configurar vários videoprojectores através da função de configuração em lote, execute este procedimento antes de ajustar a imagem projectada.

  ☛ "Função de Configuração em Lote" Pág.52

1 Pressione o botão [⏻] no controlo remoto ou no painel de controlo para ligar o videoprojector

Utilizando o Controlo Remoto

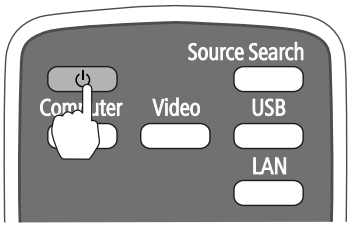

Utilizando o Painel de Controlo

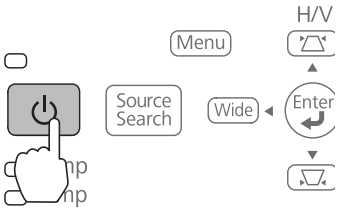

Atenção

Durante a projecção, não se posicione com a cara ou com as mãos junto da abertura para saída de ar, nem coloque objectos que possam ficar enrolados ou danificados devido ao calor gerado junto à abertura. O ar quente proveniente da abertura para saída de ar pode provocar queimaduras, deformações ou acidentes.

2 Altere a relação de aspecto da imagem projectada (apenas quando necessário)

Projecte imagens a partir de um dispositivo ligado e depois pressione o botão [Aspect] no controlo remoto.

Sempre que pressionar o botão, o nome do aspecto é apresentado no ecrã e a relação de aspecto é alterada.

Utilizando o Controlo Remoto

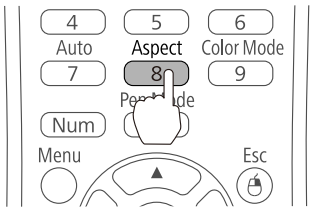

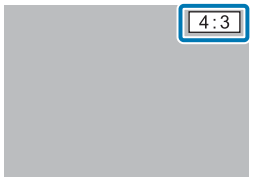

- Para obter mais detalhes sobre a ligação a dispositivos e a projecção de imagens, consulte o *Guia de Referência Rápida*.
- A relação de aspecto não é alterada quando não estão a ser projectadas imagens a partir do dispositivo ligado.
- Também pode alterar a relação de aspecto a partir de **Sinal** - **Aspecto** no menu Configuração.

☛ *Manual do Utilizador* do videoprojector - menu Configuração

3 Pressione os seguintes botões para exibir o ecrã de orientação

- Utilizando o Controlo Remoto

  Pressione o botão [Help] e depois pressione o botão [ ].

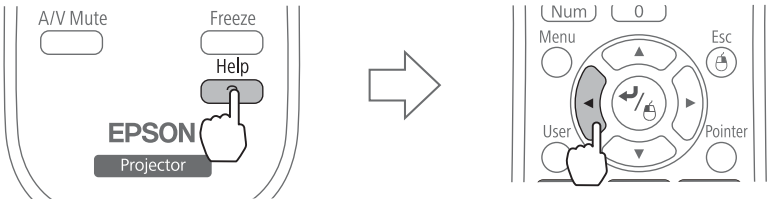

- Utilizando o Painel de Controlo

  Pressione o botão [Help] e depois pressione o botão [Wide].

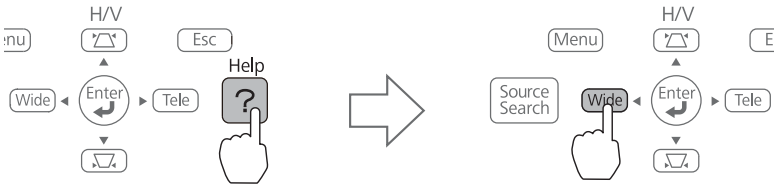

É apresentado o ecrã de orientação.

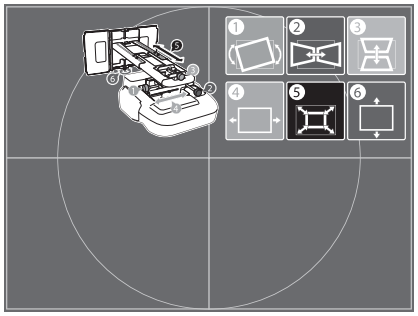

4 Abra a tampa do filtro de ar e ajuste a focagem utilizando a alavanca de focagem

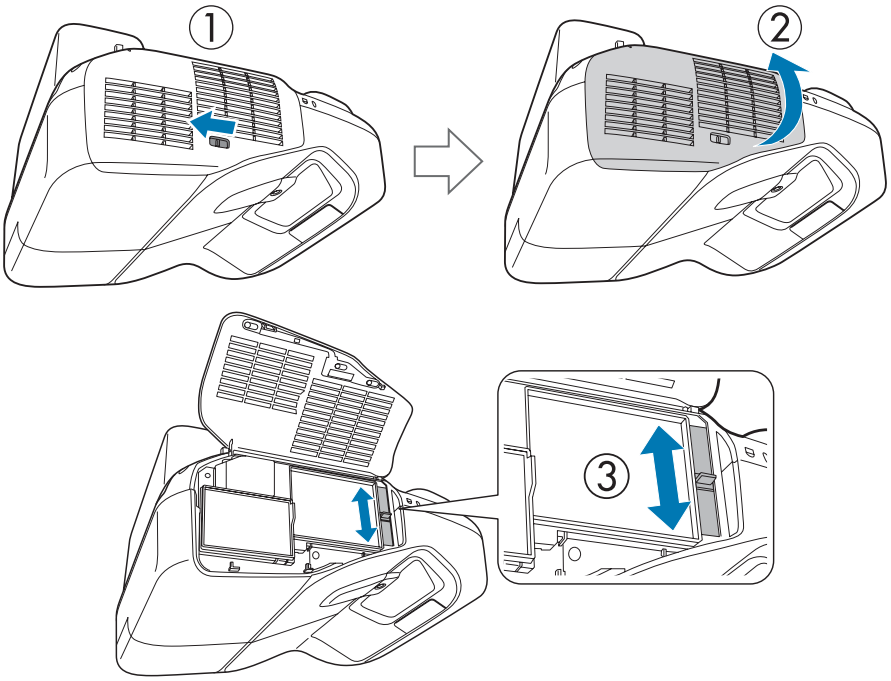

Após terminar os ajustes, feche a tampa do filtro de ar.

5 Desaperte o parafuso M4 (x1) com a chave sextavada e depois ajuste a oscilação horizontal com o indicador de ajuste

> Repita as etapas 5 a 10 consoante o necessário.

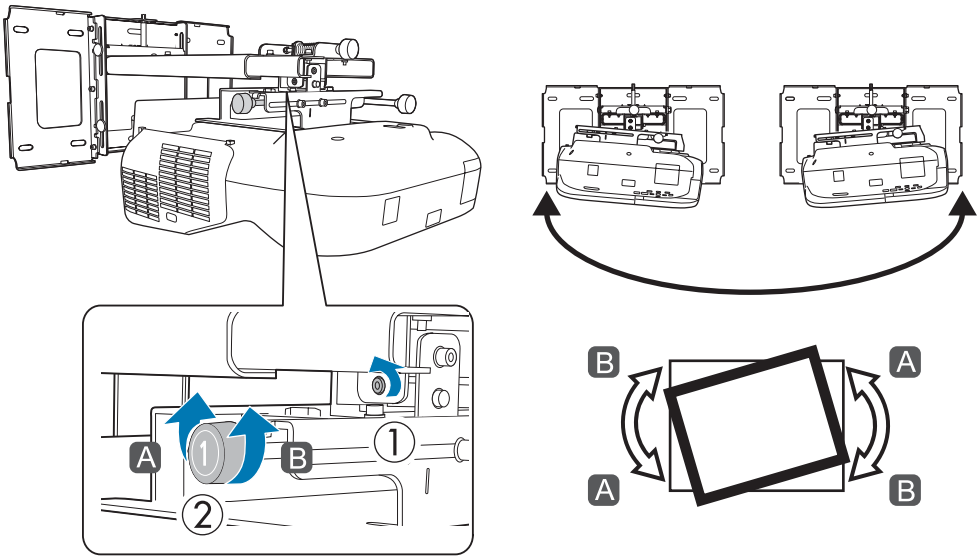

Depois de efectuar os ajustes, aperte o parafuso M4 que desapertou anteriormente.

6 Desaperte os parafusos M4 (x2) com a chave sextavada e depois ajuste a rotação horizontal com o indicador de ajuste

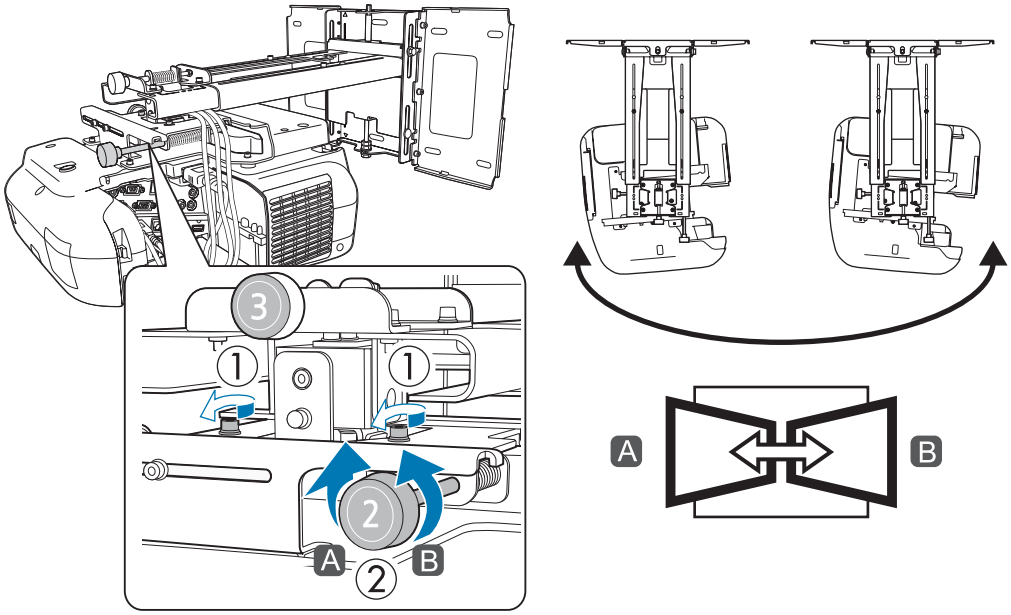

Depois de efectuar os ajustes, aperte os parafusos M4 que desapertou anteriormente.

7 Desaperte o parafuso M4 (x1) com a chave sextavada e depois ajuste a inclinação vertical com o indicador de ajuste

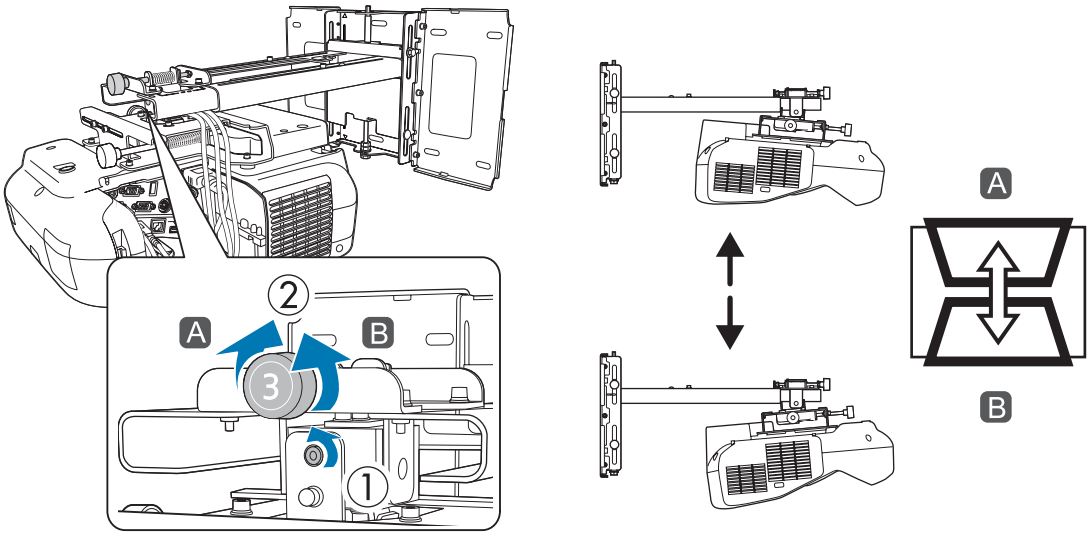

Depois de efectuar os ajustes, aperte o parafuso M4 que desapertou anteriormente.

8 Desaperte os parafusos M4 (x2) com a chave sextavada e depois ajuste o deslizamento horizontal

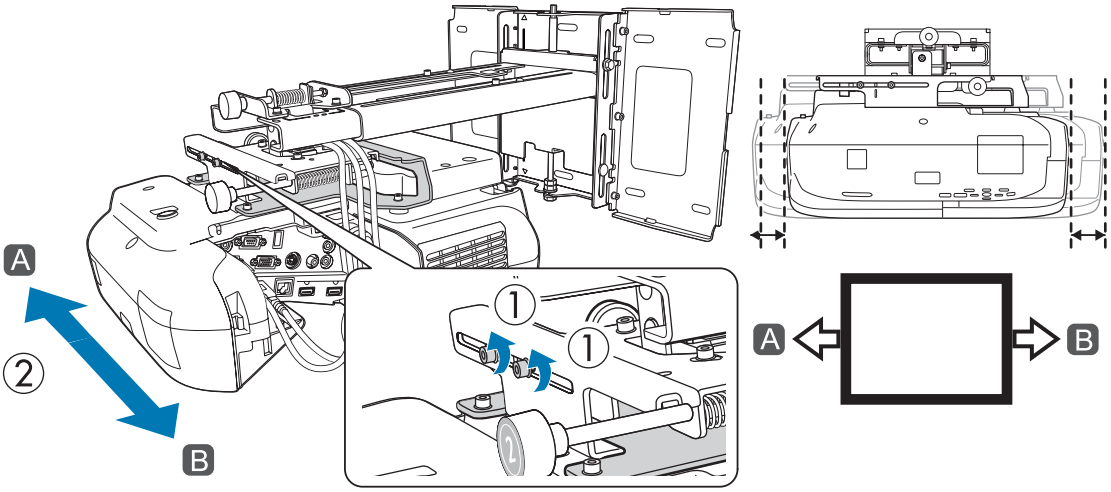

Depois de efectuar os ajustes, aperte os parafusos M4 que desapertou anteriormente.

9 Desaperte os parafusos M4 (x2) com a chave sextavada e depois ajuste o deslizamento para a frente/trás

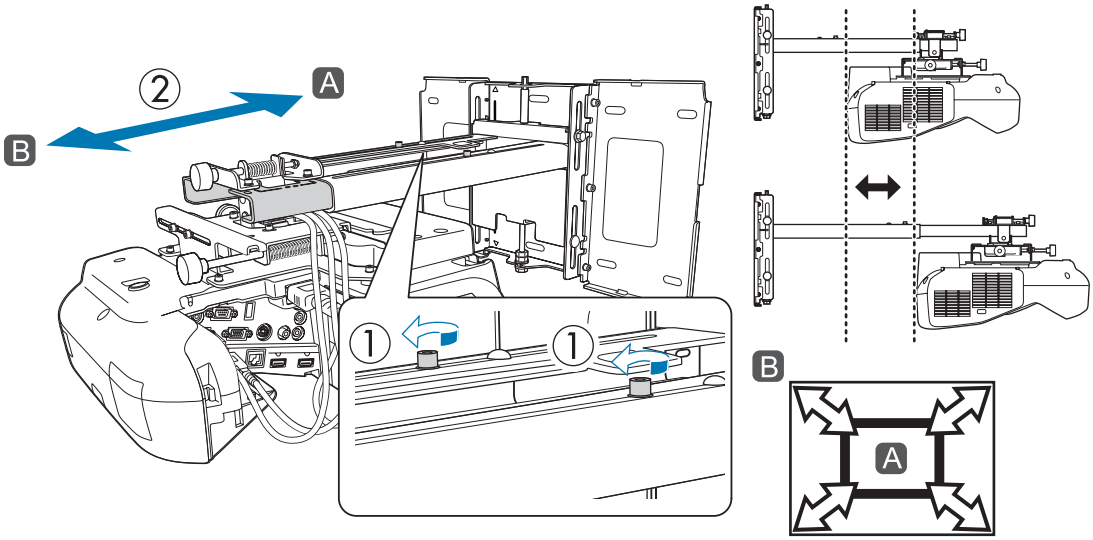

Depois de efectuar os ajustes, aperte os parafusos M4 que desapertou anteriormente.

10 Desaperte o parafuso M6 (x1) com a chave de bocas e depois ajuste o deslizamento vertical

Ajuste o deslizamento vertical com o eixo sextavado na parte superior ou inferior.

- Apertar o eixo sextavado na parte superior eleva a placa de montagem e desapertar o eixo baixa a placa.
- Apertar o parafuso M8 na parte inferior baixa a placa de montagem e desapertar o parafuso eleva a placa.

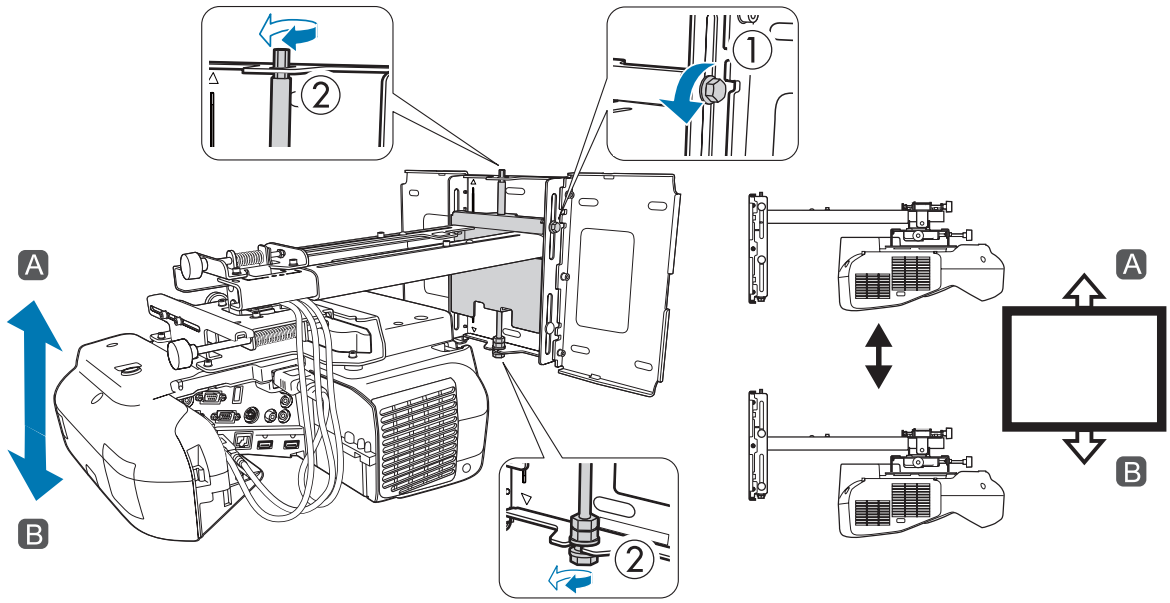

Depois de efectuar os ajustes, aperte o parafuso M6 que desapertou anteriormente.

11 Certifique-se de que todos os parafusos que desapertou nas etapas 5 a 10 estão correctamente apertados

> ⚠ **Aviso**
>
> Aperte bem todos os parafusos. Se não o fizer, o produto poderá cair e causar lesões pessoais ou danos de propriedade.

12 Pressione o botão [Esc] no controlo remoto ou no painel de controlo para remover o ecrã de orientação

Ajustar a focagem

1 Ligue o videoprojector e depois prima o botão [Menu]

Utilizando o Controlo Remoto

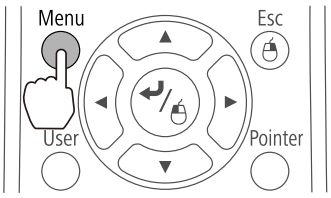

Utilizando o Painel de Controlo

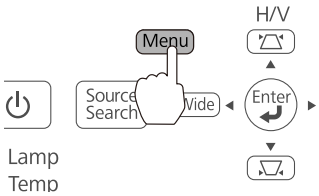

2 Seleccione **Modelo** em **Definição**

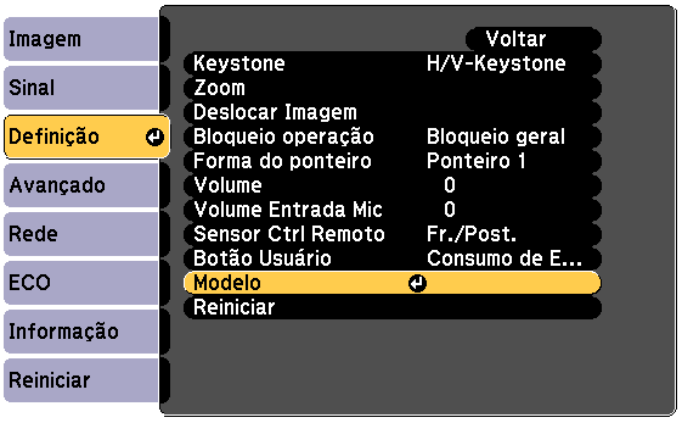

3 Seleccione **Testar modelo**

Ao exibir um modelo de teste num ecrã 4:3 utilizando EB-585Wi/585W/575Wi/575W, seleccione **Modelo 5** em **Tipo de Modelo**.

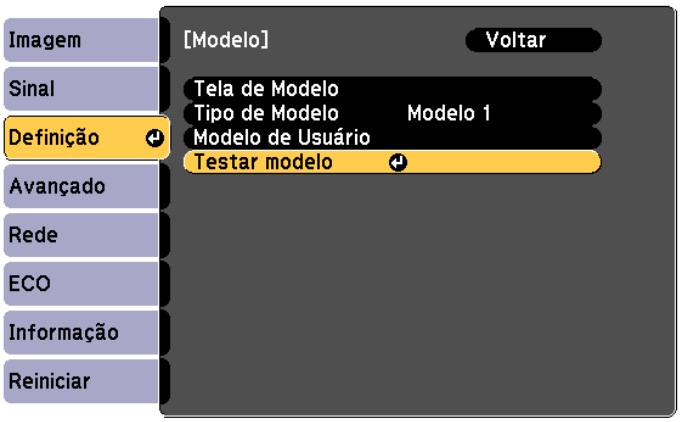

4 Ajuste a focagem para fazer corresponder à focagem na figura seguinte (A)

Abra a tampa do filtro de ar e depois ajuste a focagem.

☛ "Ajustar a posição de projecção" Pág.39

Quando (A) estiver focada, verifique as áreas (B). Se qualquer uma das áreas (B) estiver desfocada, ajuste a focagem até que as áreas (B) fiquem uniformes.

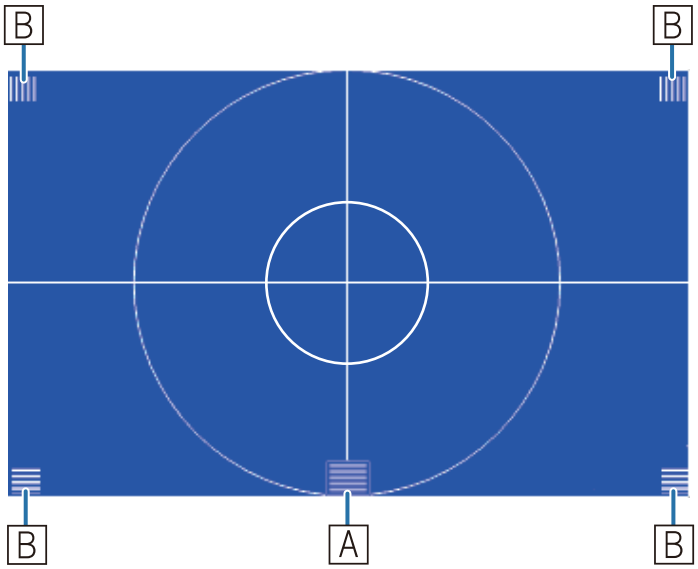

Após terminar os ajustes, feche a tampa do filtro de ar.

5 Pressione o botão [Esc] no controlo remoto ou no painel de controlo para remover Testar modelo

Isto conclui o ajuste da imagem projectada. Ao utilizar EB-585W/580/575W/570, fixe as tampas.

☛ "Fixar as Tampas" Pág.50

Calibrar a caneta (apenas EB-585Wi/575Wi)

Para modelos que suportam a Easy Interactive Function (EB-585Wi/575Wi), é necessário calibrar a caneta interactiva.

Verifique se o ajuste da imagem projectada foi concluído antes de começar a calibrar a caneta interactiva.

☛ "Ajustar a Imagem Projectada" Pág.39

Existem dois métodos disponíveis para calibrar a caneta; **Autocalibragem** e **Calibragem Manual**. Ao calibrar a caneta pela primeira vez depois de instalar o videoprojector, efectue a **Calibragem Manual** para obter a calibragem ideal.

Para obter mais informações sobre o método de **Autocalibragem** consulte o *Manual do Utilizador* (no CD--ROM de documentação).

1 Ligue o videoprojector e depois prima o botão [Menu]

Utilizando o Controlo Remoto

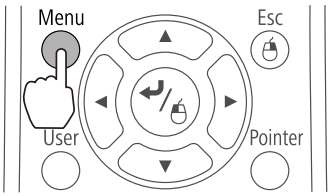

Utilizando o Painel de Controlo

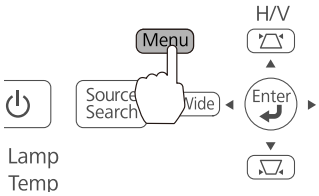

2 Seleccione a **Easy Interactive Function** em **Avançado**

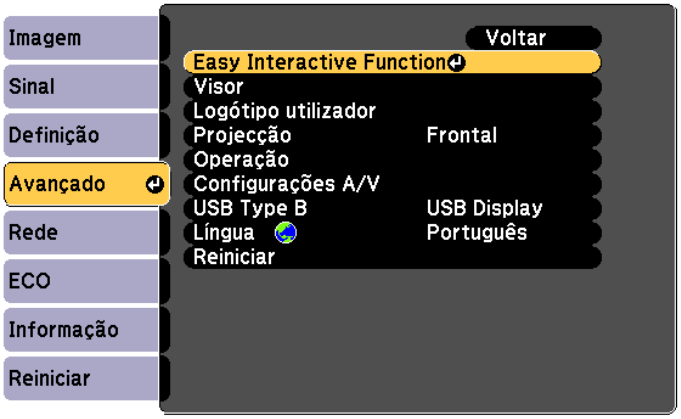

3 Seleccione **Calibragem Manual**

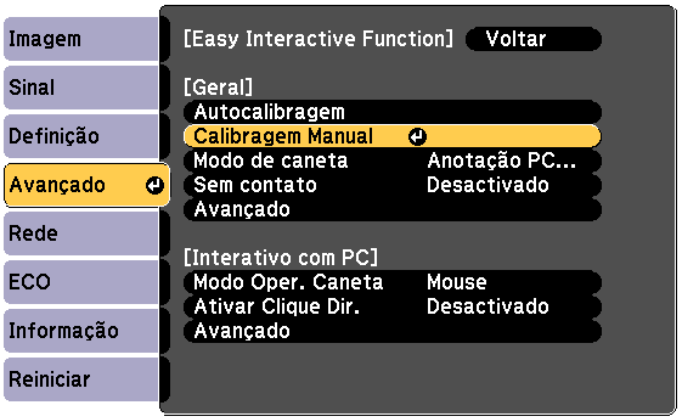

4 Verifique se a focagem está correcta e depois seleccione **Sim**

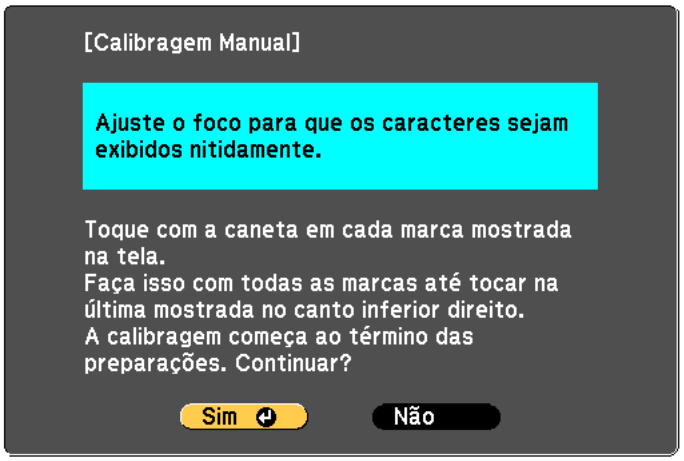

É apresentado um ponto verde na imagem projectada.

5 Toque no centro do ponto com a ponta da caneta

O ponto desaparece e move-se para a posição seguinte.

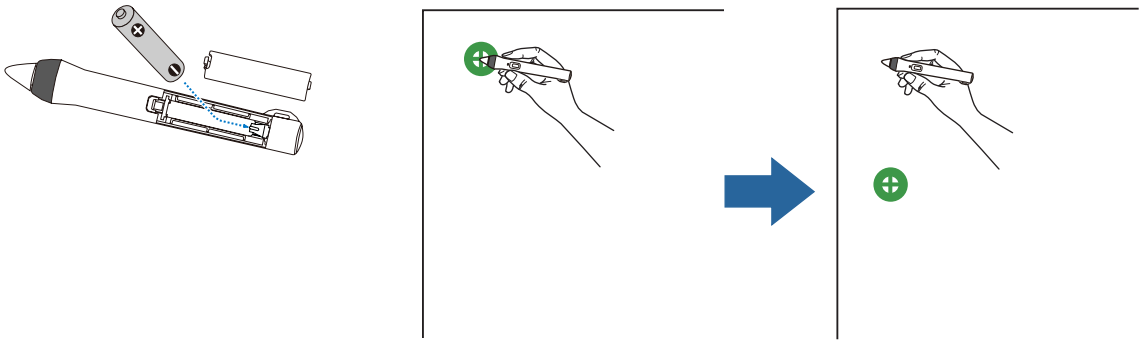

Certifique-se de que toca no centro do ponto. Caso contrário, poderá não ficar correctamente posicionado.

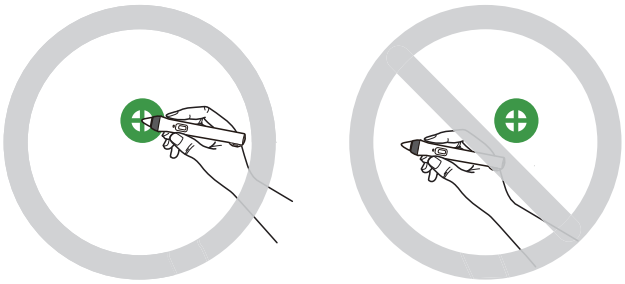

6 Repita a etapa 5 até todos os pontos desaparecerem

O ponto aparece primeiro no canto superior esquerdo e depois no canto inferior direito.

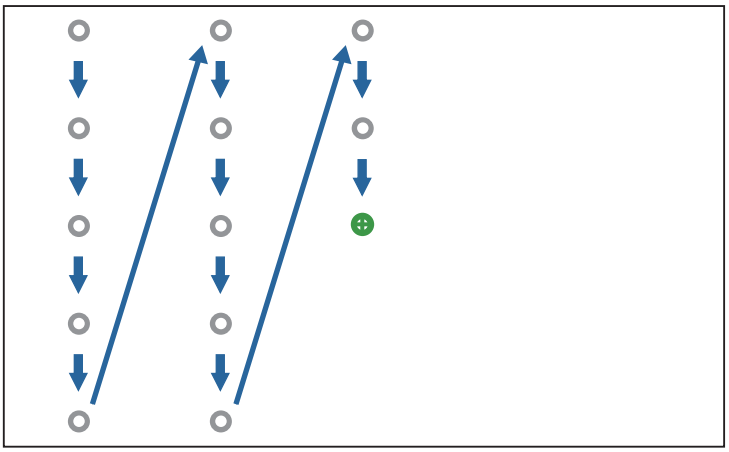

Quando todos os pontos desaparecerem, a calibragem é concluída.

- Certifique-se de que não existem obstáculos entre a caneta interactiva e o Sensor da Easy Interactive Function (A).

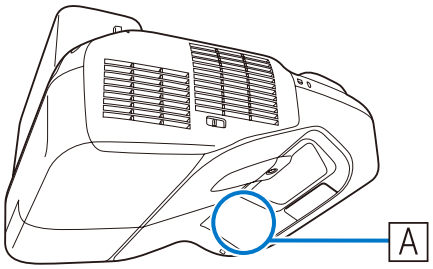

- Se tocar na posição errada, pressione o botão [Esc] no controlo remoto para voltar ao ponto anterior.
- Para cancelar a calibragem, mantenha pressionado o botão [Esc] durante dois segundos.

Fixar as Tampas

1 Fixe as tampas da placa de parede

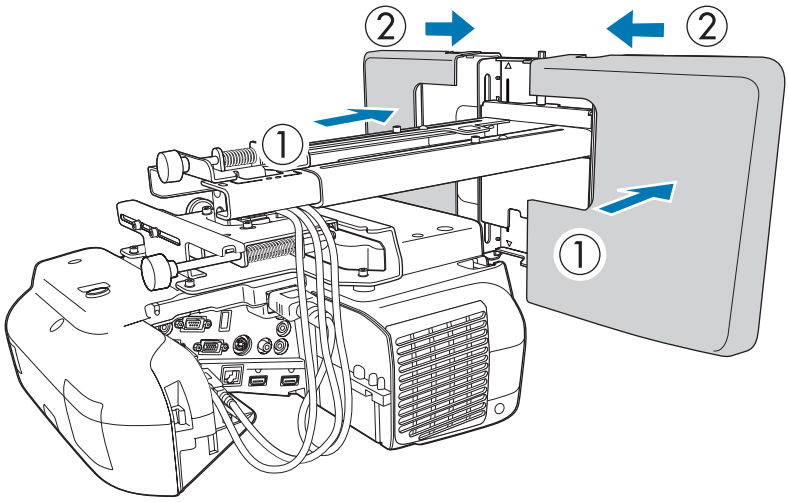

Dependendo das configurações dos cabos, poderá ter de efectuar cortes (A) nas tampas da placa de parede para direccionar os cabos. Lime a área cortada para suavizar todas as extremidades afiadas.

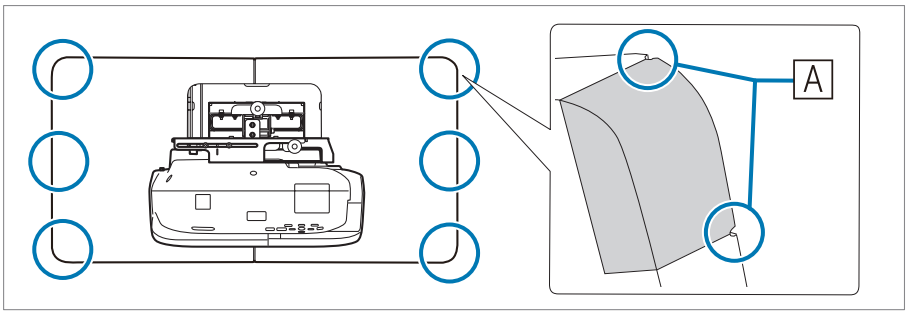

Certifique-se de que não danifica os cabos ao direccioná-los através dos orifícios.

Certifique-se também de que utiliza o dispositivo de corte com cuidado.

2 Coloque a protecção da extremidade com a parte côncava voltada para cima

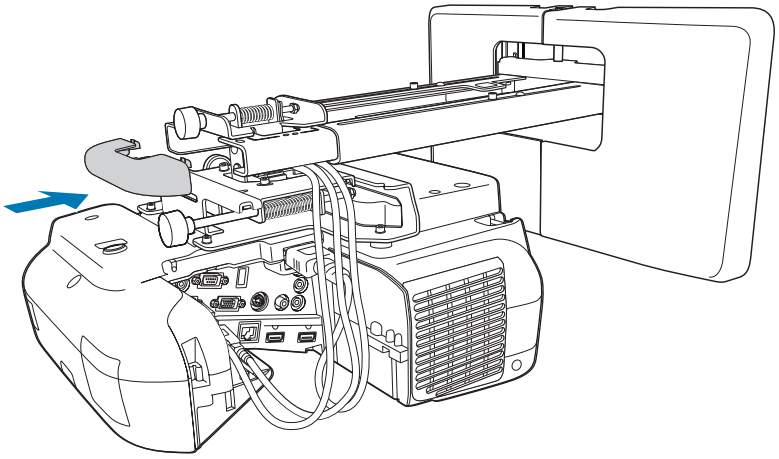

3 Coloque a protecção dos cabos no videoprojector e depois fixe-as com os parafusos (x2)

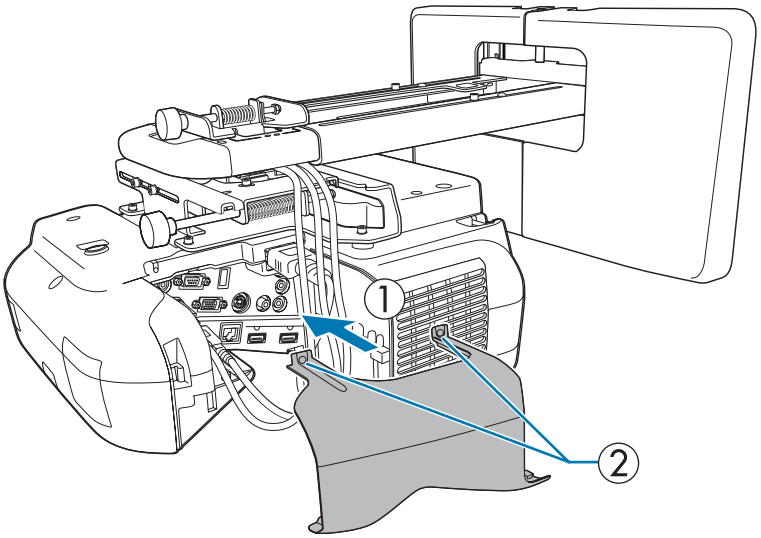

Atenção

Apenas um especialista deverá remover ou instalar novamente o videoprojector, mesmo para manutenção e reparações. Consulte o *Manual do Utilizador* do videoprojector para obter instruções sobre manutenção e reparações.

Aviso

- Nunca desaperte os parafusos e porcas após a instalação. Confirme regularmente que os parafusos não ficam desapertados. Se encontrar parafusos desapertados, aperte-os com força. Se não o fizer, o produto poderá cair e causar lesões pessoais ou danos de propriedade.
- Não se pendure neste produto nem pendure um objecto pesado no mesmo. Se este produto cair, poderá causar a morte ou lesões pessoais.

Função de Configuração em Lote

Assim que o conteúdo do menu Configuração for definido para um videoprojector, pode utilizá-lo para efectuar uma configuração em lote em múltiplos videoprojectores (função de configuração em lote). A função de configuração em lote apenas funciona em videoprojectores com o mesmo número de modelo.

Utilize um dos seguinte métodos.

- Configurar através de uma unidade flash USB.
- Configurar ligando o computador e o videoprojector através de um cabo USB.
- Configurar através do EasyMP Network Updater.

Este manual explica os métodos de unidade flash USB flash e de cabo USB.

- O seguinte conteúdo não reflecte a função de configuração em lote.
  - Definições do menu Rede (excepto para o menu Correio e o menu Outros)
  - Horas da Lâmpada e Estado no menu Informação
- Efectue a configuração em lote antes de ajustar a imagem projectada. Os valores de ajuste da imagem projectada, tal como Keystone, reflectem-se na função de configuração em lote. Se a configuração em lote for efectuada depois de ajustar a imagem projectada, os ajustes efectuados poderão ser alterados.
- Ao utilizar a função de configuração em lote, o Logótipo de Utilizador registado é configurado nos outros videoprojectores. Não registe informações confidenciais e afins como Logótipo do Utilizador.

Atenção

O processo de configuração em lote é da responsabilidade do cliente. Se a configuração em lote falhar devido a uma falha de energia, erro de comunicação, etc., o cliente é responsável por todos os custos de reparação incorridos.

Configurar através de uma unidade flash USB

Esta secção explica como efectuar a configuração em lote através de uma unidade flash USB.

- Utilize uma unidade flash USB com o formato FAT.
- A função de configuração em lote não pode ser utilizada por unidades flash USB que incluem funções de segurança. Utilize uma unidade flash USB que não inclua funções de segurança.
- A função de configuração em lote não pode ser utilizada por leitores de cartões USB ou discos rígidos USB.

Guardar as configurações na unidade flash USB

1. Desligue o cabo de alimentação do videoprojector e verifique se todos os indicadores do mesmo estão apagados

2 Ligue a unidade flash USB à porta USB-A do videoprojector

- Ligue a unidade flash USB directamente ao videoprojector. Se a a unidade flash USB estiver ligada ao videoprojector através de um concentrador USB, as configurações poderão não ser guardadas correctamente.
- Ligue uma unidade flash USB vazia. Se a unidade flash USB possuir outros dados para além do ficheiro de configuração em lote, as configurações poderão não ser guardadas correctamente.
- Se tiver guardado um ficheiro de configuração em lote de outro videoprojector na unidade flash USB, elimine ou altere o nome do ficheiro. A função de configuração em lote não é capaz de substituir um ficheiro de configuração em lote.
- O nome de ficheiro do ficheiro de configuração em lote é PJCONFDATA.bin. Caso necessite de alterar o nome de ficheiro, adicione texto depois de PJCONFDATA. Se alterar a secção PJCONFDATA do nome de ficheiro, o videoprojector poderá não ser capaz de reconhecer o ficheiro correctamente.
- Apenas pode utilizar caracteres de byte único no nome de ficheiro.

3 Mantendo premido o botão [Esc] no controlo remoto ou no painel de controlo, ligue o cabo de alimentação ao videoprojector

Quando todos os indicadores do videoprojector acenderem, liberte o botão [Esc].

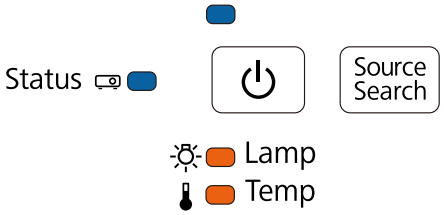

Quando todos os indicadores ficarem intermitentes, significa que o ficheiro de configuração em lote está a ser escrito.

Atenção

- Não desligue o cabo de alimentação do videoprojector enquanto o ficheiro estiver a ser escrito. Se o cabo de alimentação for desligado, o videoprojector poderá não arrancar correctamente.
- Não desligue a unidade flash USB do videoprojector enquanto o ficheiro estiver a ser escrito. Se a unidade flash USB for desligada, o videoprojector poderá não arrancar correctamente.

Quando a escrita for concluída normalmente, o videoprojector desliga.

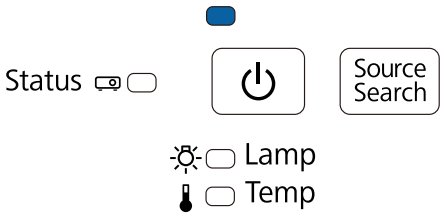

Remova a unidade flash USB quando a alimentação desligar.

Reflectir as configurações guardadas para outros videoprojectores

1 Desligue o cabo de alimentação do videoprojector e verifique se todos os indicadores do mesmo estão apagados

2 Ligue a unidade flash USB com o ficheiro de configuração em lote guardado à porta USB--A do videoprojector

- Quando a unidade flash USB contiver 1 a 3 tipos de ficheiros de configuração em lote, o ficheiro é reflectido para o videoprojector com o mesmo número de modelo. Se existirem múltiplos ficheiros para um videoprojector com o mesmo número de modelo, as configurações poderão não ser reflectidas correctamente.
- Quando existirem quatro ou mais tipos de ficheiros de configuração em lote na unidade flash USB, as configurações poderão não ser reflectidas correctamente.
- Não armazene quaisquer outros dados a não o ficheiro de configuração em lote na unidade flash USB. Se a unidade flash USB possuir outros dados para além do ficheiro de configuração em lote, as configurações poderão não ser reflectidas correctamente.

3 Mantendo premido o botão [Menu] no controlo remoto ou no painel de controlo, ligue o cabo de alimentação ao videoprojector

Quando todos os indicadores do videoprojector acenderem, liberte o botão [Menu]. Os indicadores acedem durante aproximadamente 75 segundos.

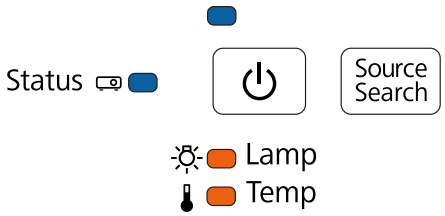

Quando todos os indicadores ficarem intermitentes, significa que as configurações em lote estão a ser escritas.

Atenção

- Não desligue o cabo de alimentação do videoprojector enquanto as configurações estiverem a ser escritas. Se o cabo de alimentação for desligado, o videoprojector poderá não arrancar correctamente.
- Não desligue a unidade flash USB do videoprojector enquanto as configurações estiverem a ser escritas. Se a unidade flash USB for desligada, o videoprojector poderá não arrancar correctamente.

Quando a escrita for concluída normalmente, o videoprojector desliga.

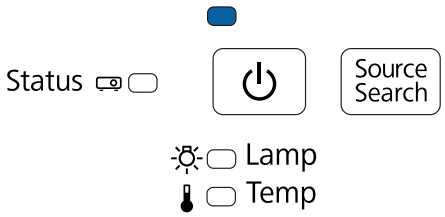

Remova a unidade flash USB quando a alimentação desligar.

Configurar ligando o computador e o videoprojector através de um cabo USB

Os seguintes sistemas operativos suportam a função de configuração em lote.

- Windows XP e mais recente
- Mac OS X 10.5.3 e mais recente

Guardar as configurações num computador

1. Desligue o cabo de alimentação do videoprojector e verifique se todos os indicadores do mesmo estão apagados

2. Ligue a porta USB do computador à porta USB-B do videoprojector através de um cabo USB

3. Mantendo premido o botão [Esc] no controlo remoto ou no painel de controlo, ligue o cabo de alimentação ao videoprojector

   Quando todos os indicadores do videoprojector acenderem, liberte o botão [Esc].

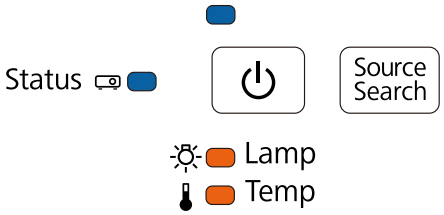

   O videoprojector é reconhecido como disco amovível pelo computador.

4. Abra o disco amovível e guarde o ficheiro de configuração em lote (PJCONFDATA.bin) no computador

   Caso necessite de alterar o nome do ficheiro de configuração em lote, adicione texto depois de PJCONFDATA. Se alterar a secção PJCONFDATA do nome de ficheiro, o videoprojector poderá não ser capaz de reconhecer o ficheiro correctamente. Apenas pode utilizar caracteres de byte único no nome de ficheiro.

5. Efectue a operação "Remover dispositivo USB" no seu computador e depois desligue o cabo USB

   Se utilizar OS X, efectue a operação "Remover EPSON_PJ".

   O videoprojector desliga.

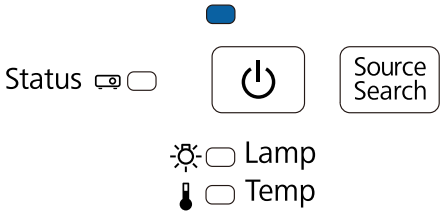

Reflectir as configurações guardadas para outros videoprojectores

1. Desligue o cabo de alimentação do videoprojector e verifique se todos os indicadores do mesmo estão apagados

2 Ligue a porta USB do computador à porta USB-B do videoprojector através de um cabo USB

3 Mantendo premido o botão [Menu] no controlo remoto ou no painel de controlo, ligue o cabo de alimentação ao videoprojector

Quando todos os indicadores do videoprojector acenderem, liberte o botão [Menu].

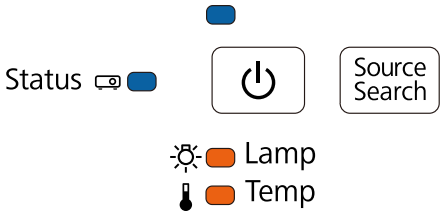

O videoprojector é reconhecido como disco amovível pelo computador.

4 Copie o ficheiro de configuração em lote (PJCONFDATA.bin) que guardou no seu computador para a pasta de nível superior do disco amovível

> Não copie quaisquer outros ficheiros ou pastas para além do ficheiro de configuração em lote para o disco amovível.

5 Efectue a operação "Remover dispositivo USB" no seu computador e depois desligue o cabo USB

> Se utilizar OS X, efectue a operação "Remover EPSON_PJ".

Quando todos os indicadores ficarem intermitentes, significa que as configurações em lote estão a ser escritas.

> **Atenção**
>
> Não desligue o cabo de alimentação do videoprojector enquanto as configurações estiverem a ser escritas. Se o cabo de alimentação for desligado, o videoprojector poderá não arrancar correctamente.

Quando a escrita for concluída normalmente, o videoprojector desliga.

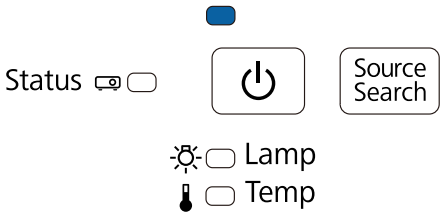

Quando a configuração falha

Verificação	Solução
Os indicadores da lâmpada e da temperatura estão acesos? 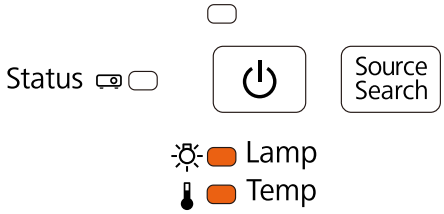	O ficheiro de configuração em lote poderá estar corrompido, ou a unidade flash USB ou cabo USB poderão não estar ligados correctamente. Desligue a unidade flash USB ou o cabo USB, retire e volte a colocar o cabo de alimentação do videoprojector e tente novamente.
Todos os indicadores estão acesos? 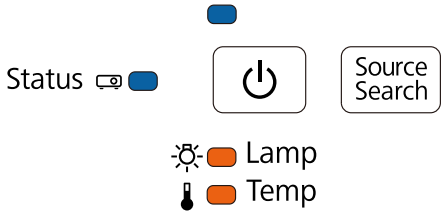	A escrita das configurações poderá ter falhado e poderá ter ocorrido um erro no firmware do videoprojector. Pare de utilizar o videoprojector, desligue a ficha de corrente da tomada eléctrica e contacte o fornecedor local ou o endereço mais próximo indicado na Lista de Contactos para Videoprojectores Epson.

Utilizar a função interactiva quando estiverem instalados vários projectores

Ao utilizar a caneta interactiva numa divisão onde existam vários videoprojectores, as interferências de infravermelhos poderão tornar a utilização da caneta instável. A utilização da caneta interactiva é estabilizada ligando os videoprojectores através de cabos.

Ao utilizar o conjunto de cabos para controlo remoto opcional (ELPKC28), pode ligar as portas SYNC nos videoprojectores em série. Depois de ligar as portas, defina **Avançado** - **Easy Interactive Function** - **Avançado** - **Sinc de projectores** para **Com fio** a partir do menu Configuração.

Para mais informações, consulte o *Manual do Utilizador* do videoprojector (no CD-ROM de documentação).

- A porta SYNC possui entradas IN e OUT. Quando ligar uma extremidade do cabo a uma entrada IN, ligue a outra extremidade a uma entrada OUT.
- Ao ligar três ou mais videoprojectores, não precisa de ligar o primeiro videoprojector ao último videoprojector.

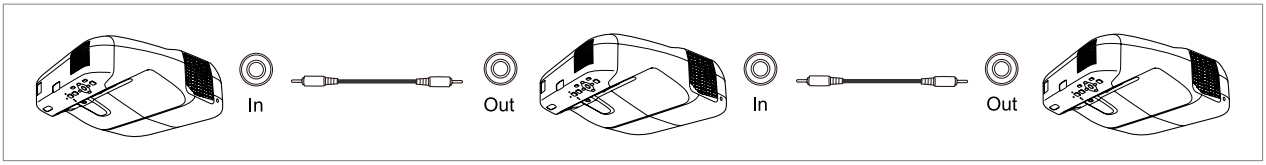

Fixar um Cabo de Segurança

Pode ser utilizado com este produto um bloqueio de cabo de prevenção de roubos disponível comercialmente.

Passe o cabo para bloqueio de prevenção de roubos através dos pontos de instalação do cabo de segurança no videoprojector e na placa de montagem. Consulte o manual do utilizador fornecido com o bloqueio do cabo para obter instruções sobre o bloqueio.

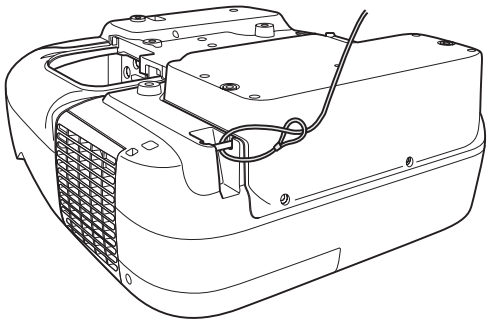

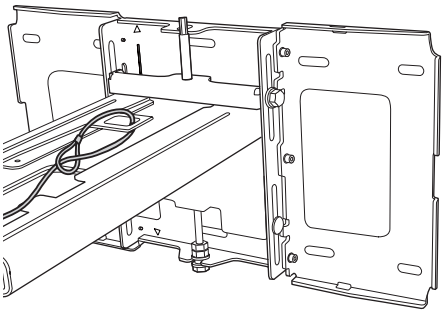

O dispositivo de segurança é compatível com o sistema de segurança Microsaver Security System fabricado pela Kensington. Consulte o site seguinte para obter mais informações sobre o sistema Microsaver Security System.

http://www.kensington.com/

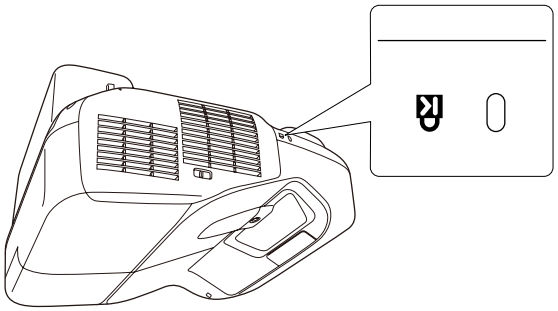

Aviso Geral

OS X é uma marca registada de Apple Inc.

Microsoft e Windows são marcas comerciais ou marcas comerciais registadas da Microsoft Corporation nos Estados Unidos e/ou em outros países.

©SEIKO EPSON CORPORATION 2014. All rights reserved.