EPSON®
EXCEED YOUR VISION

Uživatelská příručka

Home Cinema

EH-TW6600W
EH-TW6600

Použití každé příručky

Uspořádání příruček pro tento projektoru viz obrázek níže.

Bezpečnostní pokyny/Příručka pro podporu a servis

Obsahuje informace o bezpečném použití projektoru, příručku pro podporu a servis, kontrolní seznamy pro řešení problémů atd. Před použitím projektoru dbejte na přečtení této příručky.

Uživatelská příručka (tato příručka)

Obsahuje informace o nastavení či základních operacích před použitím projektoru, použití nabídky Konfigurace, o způsobu řešení problémů a provádění běžné údržby.

Úvodní příručka

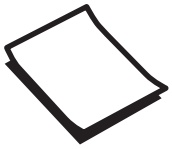

Obsahuje informace o postupech pro nastavení projektoru. Přečtěte jako první.

Uživatelská příručka pro 3D brýle

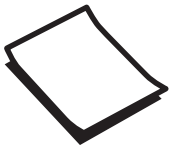

Obsahuje informace o zacházení s 3D brýlemi, varování atd.

WirelessHD Transmitter Uživatelská příručka (pouze EH-TW6600W)

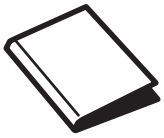

Obsahuje informace o zacházení se zařízením WirelessHD Transmitter, varování atd.

Notace používaná v této příručce

Bezpečnostní značky

Dokumentace a projektor používají grafické symboly se znázorněním, jak projektor bezpečně používat. Symboly a jejich významy jsou uvedeny dále. Porozumějte těmto symbolům a respektujte je, aby nedošlo ke zranění osob či škodě na majetku.

Varování

Tento symbol označuje informaci, jejíž ignorování může způsobit zranění nebo dokonce smrt kvůli nesprávnému zacházení.

Výstraha

Tento symbol označuje informaci, jejíž ignorování může způsobit zranění nebo fyzické poškození kvůli nesprávnému zacházení.

Značky s obecnými informacemi

Upozornění

Označuje postupy, jež mohou způsobit poškození či výskyt závad.

	Označuje doplňkové informace a body, jejichž znalost může být pro dané téma užitečná.
☛	Označuje stránku, kde lze najít podrobné informace ohledně daného tématu.
Název nabídky	Označuje položky nabídky Konfigurace. Příklad: **Obraz** - **Režim barev**
Název tlačítka	Označuje tlačítka na dálkovém ovladači nebo ovládacím panelu. Příklad: Tlačítko Menu

O použití „tohoto výrobku“ nebo „tohoto projektoru“

Hlavní jednotka projektoru, dodané položky nebo volitelné příslušenství mohou být také nazývány frází „tento výrobek“ či „tento projektor“.

Uspořádání a notace příručky

Použití každé příručky 1

Notace používaná v této příručce 2

Bezpečnostní značky 2

Značky s obecnými informacemi 2

O použití „tohoto výrobku“ nebo „tohoto projektoru“ 2

Úvod

Názvy součástí a funkce 6

Přední/horní část 6

Ovládací panel 7

Dálkový ovladač 9

Zadní část 11

Základna 12

Rozměry 13

Příprava

Instalace 14

Promítaný obraz a poloha projektoru 14

Instalace paralelně s projekční plochou 14

Instalace projektoru vodorovně nastavením výšky na jedné ze dvou stran 14

Různé metody nastavení 15

Umístění na stůl a promítání 15

Zavěšení na strop a promítání 15

Projekční vzdálenost a maximální hodnoty posunu objektivu 16

Připojení zařízení 19

Připojení videozařízení 19

Připojení počítače 19

Připojení externích zařízení 20

Připojení k portu Trigger Out 20

Připojení k portu Audio Out 20

Připojení chytrých telefonů či tabletů 20

Připojení zařízení USB 21

Připojení zařízení WirelessHD (pouze EH-TW6600W) 21

Připojení jednotky bezdrátové sítě LAN 22

Sejmutí krytu konektorů 23

Příprava dálkového ovladače 24

Vložení baterií do dálkového ovladače 24

Provozní rozsah dálkového ovladače 24

Provozní rozsah (zleva doprava) 24

Provozní rozsah (odshora dolů) 24

Základní obsluha

Spuštění a ukončení projekce 25

Zapnutí projektoru a projekce 25

Není-li promítán cílový obraz 25

Vypínání 26

Úpravy promítnuté obrazovky 28

Zobrazení zkušebního vzoru 28

Úpravy zaostření 28

Úpravy velikosti projekce (úprava lupy) 28

Úpravy náklonu projektoru 29

Úpravy polohy promítaného obrazu (posun objektivu) 29

Provádění úprav knoflíkem posunu objektivu 29

Korekce lichoběžníkového zkreslení (Lichoběž. - V/S) 30

Úpravy hlasitosti 31

Dočasné skrytí obrazu a vypnutí zvuku 32

Úpravy obrazu

Úpravy obrazu 33

Výběr kvality projekce (Režim barev) 33

Přepnutí obrazovky mezi režimy plný a lupa (Poměr stran) 34

Absolutní úpravy barev 36

Úpravy odstínu, sytosti a jasu 36

Úpravy gama 36

Vyberte a upravte hodnotu korekce 37

Úprava pomocí grafu úprav gama 37

Úpravy RGB (Posun/Zvýraznit) 37

Teplota barev 38

Pleťový tón 38

Podrobné úpravy obrazu 39

Úpravy Ostrost 39

Nastavení automatické clony 39

Funkce Super-resolution a Vylepšení detailů 40
Zarovnání panelu 41
Zpracování obrazu 42
Sledování obrazu v kvalitě uloženého obrazu (funkce Paměť) 43
Funkce Uložení 43
Uložení do paměti 43
Načtení z paměti 44
Vymazání uložené paměti 44
Přejmenování paměti 44

Užitečné funkce

Vychutnání 3D obrazu 46
Nastavení 3D obrazu 46
Když projektor zjistí 3D formát 46
Když projektor nezjistí 3D formát 46
Pokud 3D obraz nelze zobrazit 46
Použití 3D brýlí 47
Nabíjení 3D brýlí 47
Párování 3D brýlí 47
Nošení 3D brýlí 48
Významy indikátoru na 3D brýlích 48
Dosah pro sledování 3D obrazu 49
Varování ohledně sledování 3D obrazu 49
Převod 2D obrazu na 3D a sledování 52
Připojení k WirelessHD (pouze EH-TW6600W) 54
Instalace zařízení WirelessHD Transmitter 54
Názvy součástí zařízení WirelessHD Transmitter 54
Ukázka připojení vysílače WirelessHD Transmitter a toku signálu 56
Nastavení zařízení WirelessHD Transmitter 58
Promítání obrazů 58
Nabídka Nastavení WirelessHD 60
Rozsah přenosu WirelessHD 61
Obsluha dálkového ovladače 62
Provozní rozsah dálkového ovladače 62
Přepínání vstupu a výstupu 63
Přepínání cílového obrazu 63
Přepínání obrazového zdroje 64
Zobrazení jako dílčí obrazovka 67
Použití funkce Spojení HDMI 68
Funkce Spojení HDMI 68
Nastavení spojení HDMI 68
Připojení zařízení 69
Přehrávání obrazových dat (prezentace) 70
Kompatibilní data 70
Přehrávání Prezentace 70
Nastavení zobrazení pro obrazové soubory a nastavení obsluhy prezentace 71
Promítání dvou různých obrazů pomocí Obraz v obraze 72
Typy obrazovky, které mohou být zobrazeny současně 72
Promítání na Obraz v obraze 72
Spuštění a ukončení Obraz v obraze 72
Změny nastavení Obraz v obraze 73

Nabídka Konfigurace

Funkce nabídky Konfigurace 74
Operace nabídky Konfigurace 74
Tabulka nabídky Konfigurace 75
Nabídka Obraz 75
Nabídka Signál 77
Nabídka Nastavení 79
Nabídka Paměť 84
Nabídka Síť 84
Nabídka Informace 87
Nabídka Reset 87
Nabídka Obraz v obraze 87

Odstraňování problémů

Řešení problémů 89
Význam indikátorů 89
Stav indikátorů při chybě/varování 89
Stav indikátorů při normálním provozu 90
Když indikátory neumožní žádné řešení 91
Zkontrolujte problém 91

Problémy týkající se obrazu 92
Problémy při spuštění promítání 95
Problémy s dálkovým ovladačem 96
Problémy s ovládacím panelem 96
Problémy s 3D 96
Problémy s HDMI 97
Problémy s WirelessHD (pouze EH-TW6600W) 98
Problémy s úložnými zařízeními USB 99
Ostatní problémy 99
ID události 100

Údržba

Údržba 101
Čištění součástí 101
Čištění vzduchového filtru 101
Čištění hlavní jednotky 102
Čištění čočky 103
Čištění 3D brýlí 103
Intervaly výměn pro spotřební materiál 103
Interval výměny vzduchového filtru 103
Interval výměny lampy 103
Výměna spotřebního materiálu 104
Výměna vzduchového filtru 104
Výměna lampy 105
Reset hodin lampy 106

Dodatek

Volitelné příslušenství a spotřební materiál 108
Volitelné položky 108
Spotřební materiál 108
Podporovaná rozlišení 109
Komponentní video 109
Kompozitní video 109
Počítačový signál (analogový RGB) 109
Vstupní signál HDMI1/HDMI2 109
Vstupní signál MHL 110
3D vstupní signál HDMI 110
Vstupní signál WirelessHD 110
Vstupní signál 3D MHL (přes zařízení WirelessHD Transmitter*) 111
Technické údaje 112
Glosář 115
Všeobecné poznámky 117
Všeobecné upozornění 117

Názvy součástí a funkce

Přední/horní část

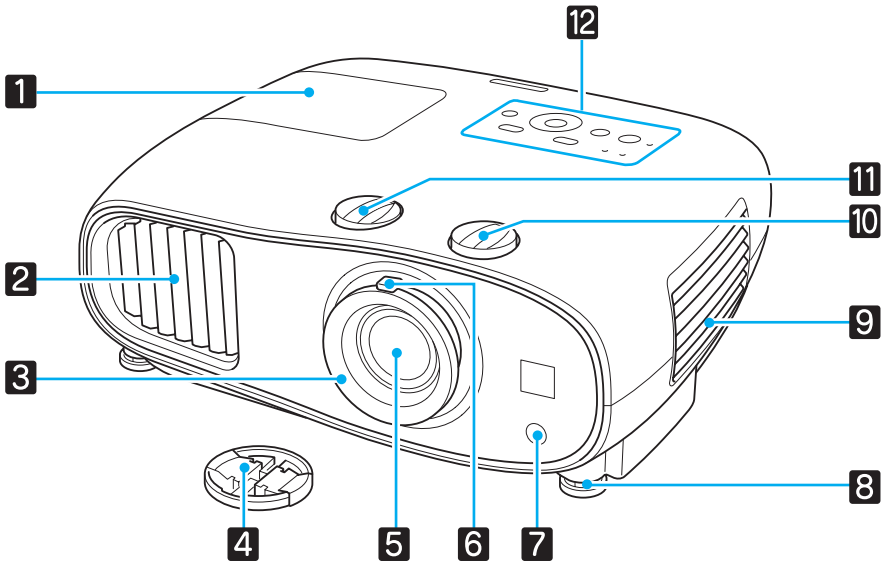

	Název	Funkce
1	Kryt lampy	Otevřete při výměně lampy projektoru. ☛ s.105
2	Otvor výstupu vzduchu	Výstupní otvor pro vzduch, který slouží k vnitřnímu chlazení projektoru. ⚠ Výstraha Při promítání nedávejte obličej ani ruce blízko otvoru výstupu vzduchu, a nepokládejte poblíž tohoto otvoru předměty, které se mohou horkem zdeformovat či poškodit. Horký vzduch z otvoru výstupu vzduchu může způsobit popáleniny, deformace či nehody.
3	Kroužek ostření	Upravuje zaostření obrazu. ☛ s.28
4	Krytka objektivu	Nasazením při nevyužití projektoru je čočka chráněna před poškrábáním či znečištěním. ☛ s.25
5	Čočka projektoru	Odtud je promítán obraz.
6	Kroužek lupy	Upravuje velikost obrazu. ☛ s.28
7	Vzdálený přijímač	Přijímá signály z dálkového ovladače. ☛ s.24
8	Přední stavitelná nožička	Při postavení na povrch, jako je stůl, lze vytažením nožičky upravit horizontální náklon. ☛ s.29
9	Kryt vzduchového filtru	Při čištění nebo výměně vzduchového filtru otevřete tento kryt a vzduchový filtr vyjměte. ☛ s.101, s.104
	Otvor vstupu vzduchu	Vstupní otvor pro vzduch, který slouží k vnitřnímu chlazení projektoru.
10	Knoflík svislého posunu objektivu	Otáčením knoflíku posunete polohu promítaného obrazu nahoru či dolů. ☛ s.29

Název		Funkce
11	Knoflík vodorovného posunu objektivu	Otáčením knoflíku posunete polohu promítaného obrazu doleva či doprava. ☛ s.29
12	Ovládací panel	Ovládací panel na projektoru. ☛ s.7

Ovládací panel

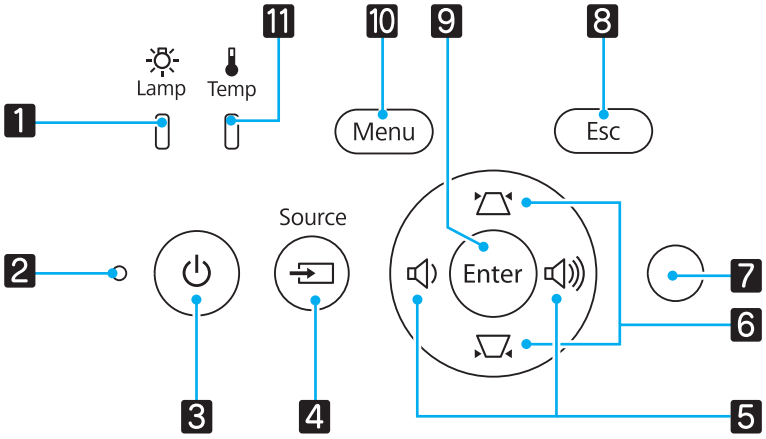

Tlačítka/indikátory		Funkce
1	Lamp	Bliká oranžově, když je třeba vyměnit lampu. Ukazuje chyby projektoru pomocí kombinace dalších svítících a blikajících indikátorů. ☛ s.89
2	Provozní indikátor	Blikání znamená probíhající zahřívání či ochlazování. Ukazuje stav projektoru pomocí kombinace dalších svítících a blikajících indikátorů. ☛ s.89
3		Zapne či vypne napájení projektoru. ☛ s.25 Svítí, když je projektor zapnutý. ☛ s.90
4	Source	Změní na obraz z každého vstupního portu. ☛ s.25
5		Zvolí hodnotu nastavení pro hlasitost a pro položky nabídky. ☛ s.31 Provádí horizontální korekci lichoběžníkového zkreslení, když je zobrazena obrazovka Lichoběžník. ☛ s.30
6		Zvolí hodnoty nastavení pro položky nabídky. ☛ s.30 Provádí vertikální korekci lichoběžníkového zkreslení, když je zobrazena obrazovka Lichoběžník. ☛ s.30
7	Snímač jasu	Detekuje jas v místnosti. Při nastavení Režim barev na „Automaticky“ je optimální kvalita obrazu nastavena podle jasu detekovaného snímačem. ☛ s.33
8	Esc	Vrátí se zpět na předchozí úroveň nabídky, když je zobrazena nabídka. ☛ s.74
9	Enter	Zvolí funkce a nastavení, když je zobrazena nabídka. ☛ s.74
10	Menu	Zobrazí a zavře nabídku Konfigurace. V nabídce Konfigurace lze provádět úpravy a nastavení pro signál, obraz atd. ☛ s.74

Tlačítka/indikátory		Funkce
11	Temp	Bliká oranžově, když je vnitřní teplota příliš vysoká. Ukazuje chyby projektoru pomocí kombinace dalších svítících a blikajících indikátorů. ☛ s.89

Dálkový ovladač

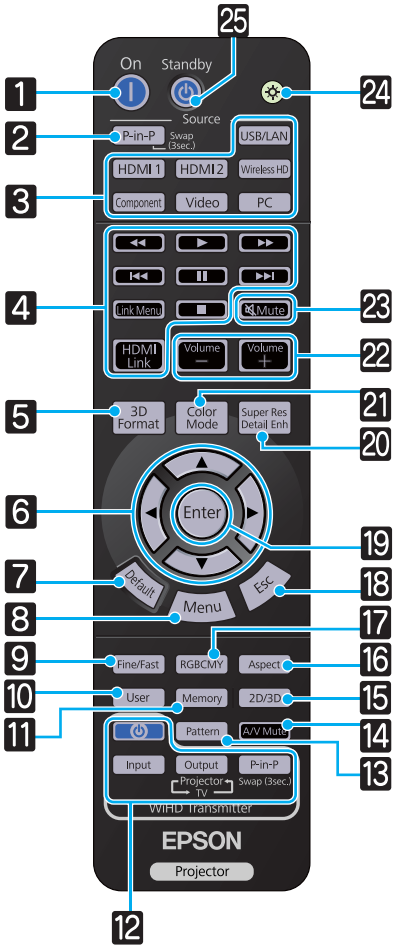

	Tlačítko	Funkce
1	On	Zapne projektor. ☛ s.25
2	P-in-P	Umožňuje současné promítání dvou obrazových zdrojů, jeden na hlavní obrazovku a druhý na dílčí obrazovku. (Obraz v obraze) ☛ s.72 Stisknutím a podržením tlačítka vyměníte obrazové zdroje pro hlavní a dílčí obrazovku.
3	USB/LAN HDMI1 HDMI2 WirelessHD Component Video PC	Změní na obraz z každého vstupního portu. ☛ s.25 Tlačítko WirelessHD je k dispozici pouze pro EH-TW6600W.
4	HDMI Link	Toto tlačítko zobrazí nabídku nastavení pro spojení HDMI. Potom lze pomocí ostatních tlačítek spustit či zastavit přehrávání apod. pro připojená zařízení, která splňují normy HDMI CEC nebo normy MHL. ☛ s.68
5	3D Format	Změní 3D formát. Tento projektor podporuje následující 3D formáty. • Balení rámců • Vedle sebe • Nahoře a dole ☛ s.46
6	▲ ▼ ◀ ▶	Zvolí položky nabídky a hodnoty nastavení. ☛ s.74
7	Default	Hodnota nastavení se vrátí zpět na výchozí hodnotu pomocí stisknutí při zobrazení obrazovky nastavení dané nabídky. ☛ s.74
8	Menu	Zobrazí a zavře nabídku Konfigurace. V nabídce Konfigurace lze provádět úpravy a nastavení pro signál, obraz atd. ☛ s.74
9	Fine/Fast	Vyšším počtem snímků za sekundu promítá plynule obrazy, jako jsou hry. ☛ s.42

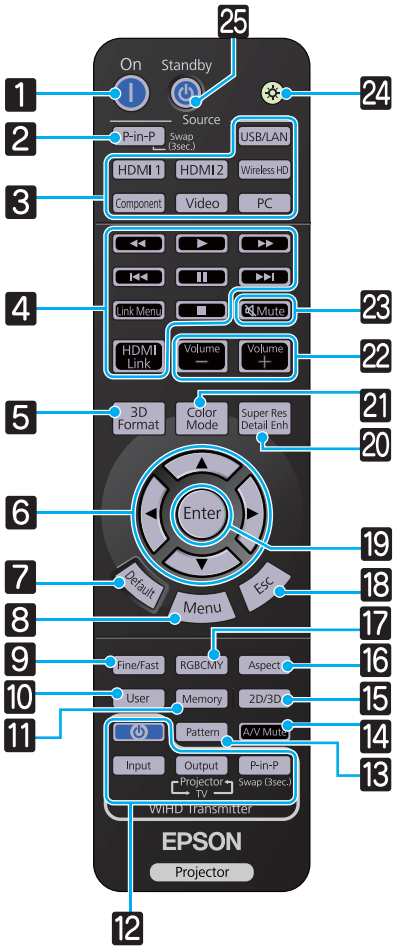

Tlačítko		Funkce
10	User	Provádí funkci přiřazenou k uživatelskému tlačítku. ☛ s.79
11	Memory	Uloží, načte nebo vymaže paměť. ☛ s.43
12	⏻ Input Output P-in-P	(K dispozici pouze pro EH-TW6600W) Ovládání WiHD Transmitter Zapne WirelessHD Transmitter, nebo přepne vstup a výstup. Při provádění operací zajistěte, aby dálkový ovladač mířil na WirelessHD Transmitter. ☛ s.62
13	Pattern	Zobrazí a zavře zkušební vzor. ☛ s.28
14	A/V Mute	Dočasně vypne či zapne obraz a zvuk. ☛ s.32
15	2D/3D	Změní mezi 2D a 3D. ☛ s.46
16	Aspect	Zvolí režim poměru stran podle vstupního signálu. ☛ s.34
17	RGBCMY	Upraví odstín, sytost a jas pro každou barvu RGBCMY. ☛ s.36
18	Esc	Vrátí se zpět na předchozí úroveň nabídky, když je zobrazena nabídka. ☛ s.74
19	Enter	Když je zobrazena nabídka, přijme a zadá aktuální volbu a přejde na další úroveň. ☛ s.74
20	Super Res Detail Enh	Nastaví **Super-resolution**, což zaostří rozmazané obrysy, nebo **Vylepšení detailů**, což u obrazů zdůrazní vnímání materiálu a textury. ☛ s.40
21	Color Mode	Změní **Režim barev**. ☛ s.33
22	Volume – Volume +	Upraví hlasitost. ☛ s.31
23	Mute	Dočasně vypne či zapne obraz a zvuk. ☛ s.32
24	☼	Rozsvítí tlačítka dálkového ovladače na přibl. 10 sekund. To je vhodné při obsluze dálkového ovladače ve tmě.
25	Standby ⏻	Vypne projektor. ☛ s.26

Zadní část

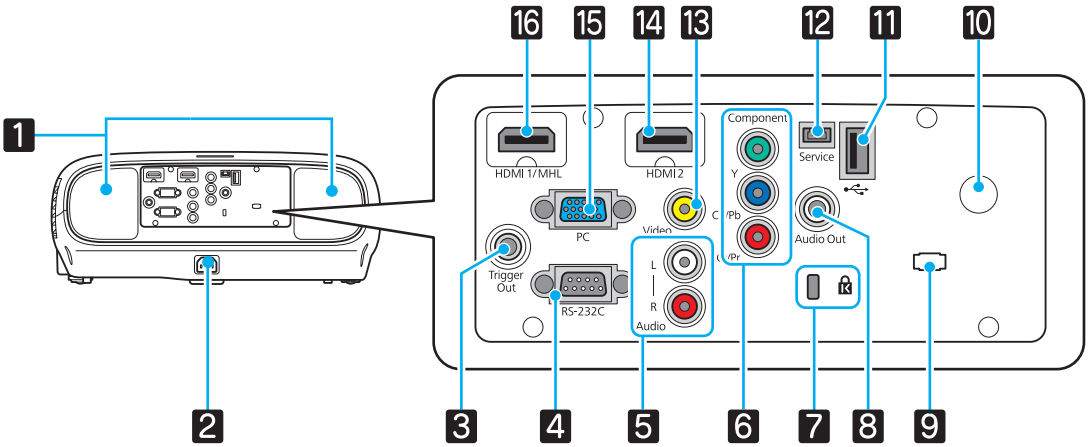

	Název	Funkce
1	Reproduktor	Integrovaný reproduktor projektoru. Slouží k výstupu zvuku. Nastaví **Přepínání audio** na **Zapnuto** pro použití vestavěného reproduktoru při zavěšení projektoru na strop. ☛ **Nastavení** - **Audio** - **Přepínání audio** s.79
2	Konektor napájení	Zapojte napájecí kabel. ☛ s.25
3	Port Trigger Out	Připojí se k externím zařízením, jako jsou motorizované projekční plochy. ☛ s.20
4	Port RS-232C	Pro ovládání projektoru připojte projektor k počítači pomocí kabelu RS-232C. Tento port slouží k ovládání a obvykle by neměl být používán. ☛ s.112
5	Audio (L-R) port	Slouží ke vstupu zvuku ze zařízení připojených k portu Video, portům Component nebo portu PC. ☛ s.19
6	Port Component	Připojí se ke komponentnímu (YCbCr či YPbPr) výstupnímu portu na videozařízení. ☛ s.19
7	Bezpečnostní slot ( )	Bezpečnostní slot kompatibilní s bezpečnostním systémem MicroSaver společnosti Kensington. Další informace viz webové stránky společnosti Kensington: http://www.kensington.com/.
8	Port Audio Out	Slouží k výstupu zvuku při přehrávání na externích reproduktorech. ☛ s.20
9	Držák kabelu	Je-li k portu připojen kabel, může hmotnost kabelu způsobit zhoršení kvality vložení jeho konektoru. Aby k tomu nedošlo, prostrčením komerčně dostupného upínacího pásku (stahovacího pásku na kabely) tímto držákem kabel uchyťte a upevněte.
10	Vzdálený přijímač	Přijímá signály z dálkového ovladače. ☛ s.24
11	Port USB (typ A)	Připojí zařízení USB, jako je paměťové zařízení USB nebo digitální fotoaparát, a promítá snímky jako prezentaci. ☛ s.70 Navíc připojí volitelnou jednotku bezdrátové sítě LAN. ☛ s.22
12	Port Service	Servisní port. Obvykle se nepoužívá.
13	Port Video	Připojí se k výstupnímu portu kompozitního videa na videozařízení. ☛ s.19
14	Port HDMI2	Připojí HDMI-kompatibilní videozařízení a počítače. ☛ s.19
15	Port PC	Připojí se k výstupnímu portu RGB na počítači. ☛ s.19
16	Port HDMI1	Připojí HDMI-kompatibilní videozařízení a počítače. ☛ s.19 Navíc připojí MHL-kompatibilní chytrá zařízení nebo tablety. ☛ s.20

Základna

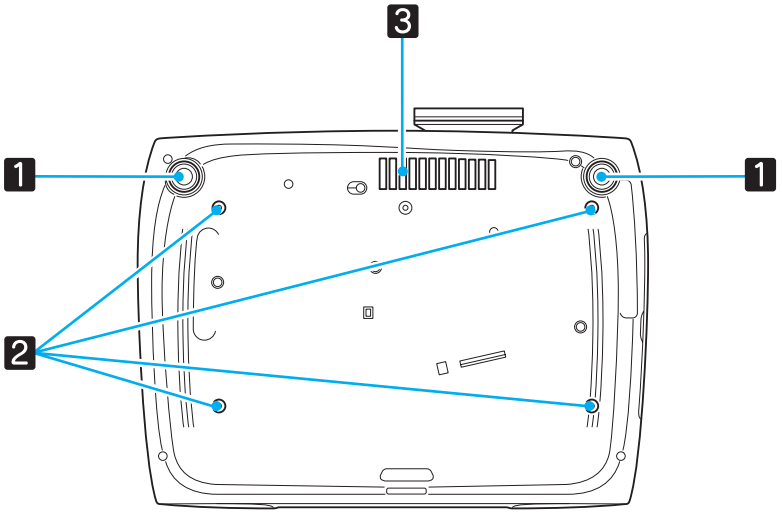

Název		Funkce
1	Přední stavitelná nožička	Při postavení na povrch, jako je stůl, lze vytažením nožičky upravit horizontální náklon. ☛ s.29
2	Upevňovací body montážní konzoly (čtyři body)	Zde upevní volitelnou montážní konzolu při zavěšení projektoru na strop. ☛ s.108
3	Otvor vstupu vzduchu	Při zavěšení na strop zajistěte vhodné nastavení polohy, aby se v této části nehromadil prach.

Rozměry

Jednotky: mm

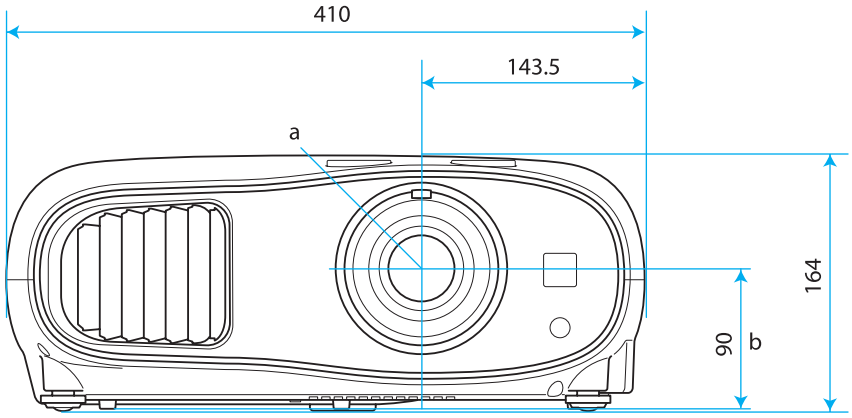

a Střed čočky

b Vzdálenost od středu čočky k upevňovacímu bodu montážní konzoly

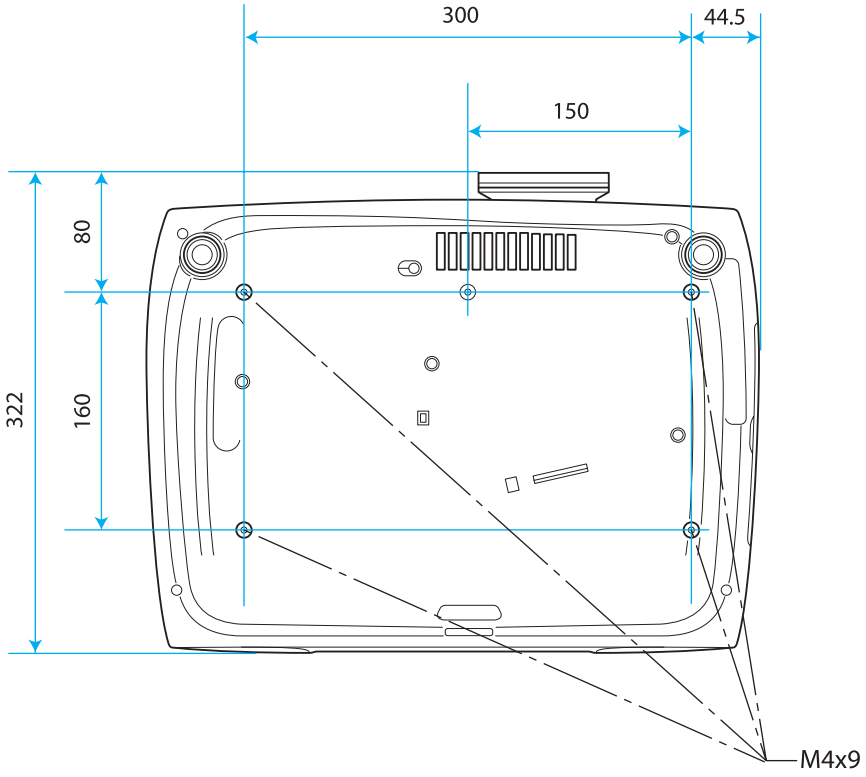

Instalace

Promítaný obraz a poloha projektoru

Projektor nainstalujte následovně.

Instalace paralelně s projekční plochou

Je-li projektor instalován pod úhlem k projekční ploše, dojde v promítaném obrazu k lichoběžníkovému zkreslení.

Upravte pozici projektoru tak, aby byl instalován paralelně s projekční plochou.

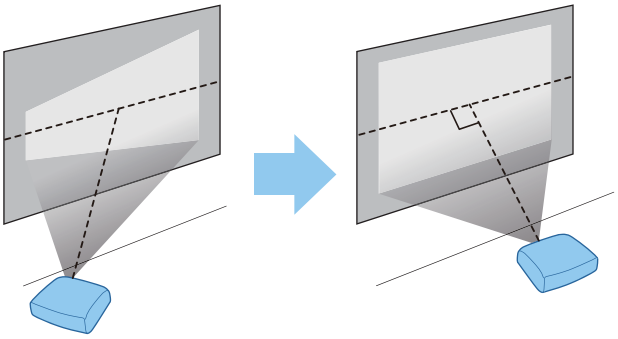

- Nelze-li projektor nainstalovat přímo před projekční plochu, můžete upravit polohu obrazu pomocí posunu objektivu. ☛ s.29
- Nelze-li úpravy provést pomocí posunu objektivu, použijte lichoběžníkovou korekci. ☛ s.30

Instalace projektoru vodorovně nastavením výšky na jedné ze dvou stran

Při nakloněném projektoru je promítaný obraz také nakloněn.

Nainstalujte projektor vodorovně tak, aby obě strany byly ve stejné výšce.

Nelze-li projektor nainstalovat vodorovně, můžete upravit náklon projektoru přední nožičkou. ☛ s.29

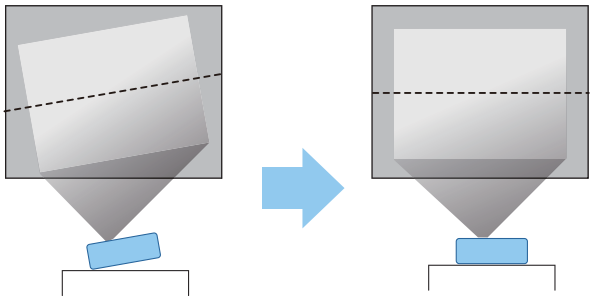

Různé metody nastavení

Varování

- Při zavěšení projektoru na strop (pomocí montážní konzoly) je nezbytný speciální způsob montáže. V případě nesprávné montáže by mohlo dojít k pádu a tím i ke zranění.
- V případě použití lepidel, maziv či oleje na upevňovací body montážní konzoly za účelem prevence uvolnění šroubů nebo v případě použití prostředků, jako jsou maziva či oleje, na projektor, může dojít k prasknutí skříňky a pádu projektoru ze stropu. Tím by mohlo dojít k vážnému zranění kohokoli pod projektorem a také k poškození projektoru.
- Neinstalujte jej na nestabilní polici nebo v místě mimo rozsah zatížení. Jinak může dojít k pádu nebo převržení a tím k nehodě či zranění.
- Při instalaci ve vysoké poloze, např. na polici, učiňte opatření proti pádu pomocí drátů k zajištění bezpečnosti ve stavu nouze, jako je zemětřesení, a k prevenci případných nehod. V případě nesprávné montáže by mohlo dojít k pádu a tím i ke zranění.
- Neblokujte větrací vstupní otvor ani větrací výstupní otvor projektoru. Blokování větracího vstupního otvoru a větracího výstupního otvoru může způsobit akumulaci tepla uvnitř a tím i požár.

Upozornění

- Dbejte na to, aby projektor nebyl v místech s vysokou vlhkostí a prašností či místech vystavených kouři z ohně nebo tabákovému kouři.
- Nepoužívejte projektor nainstalovaný svisle. Mohlo by dojít k závadě.
- Vzduchový filtr vyčistěte jednou za tři měsíce. Je-li projektor v prašnějším prostředí, vyčistěte jej častěji. ☛ s.101

- Nelze-li projektor nainstalovat přímo před projekční plochu, můžete upravit polohu obrazu pomocí posunu objektivu. ☛ s.29
- Nelze-li úpravy provést pomocí posunu objektivu, použijte lichoběžníkovou korekci. ☛ s.30

Umístění na stůl a promítání

Projektor lze nainstalovat na stůl v obývacím pokoji nebo na nízkou polici a promítat obraz.

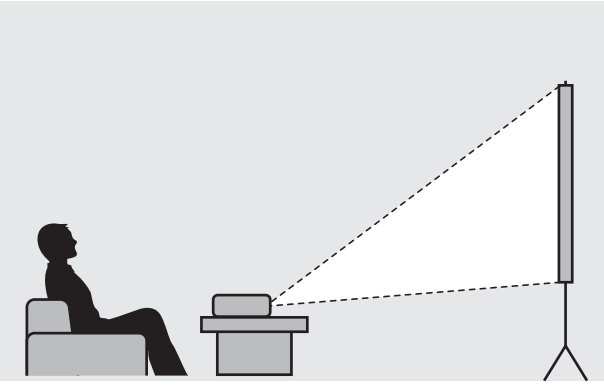

Zavěšení na strop a promítání

Pomocí volitelné montážní konzoly lze projektor zavěsit na strop a promítat obraz odtud.

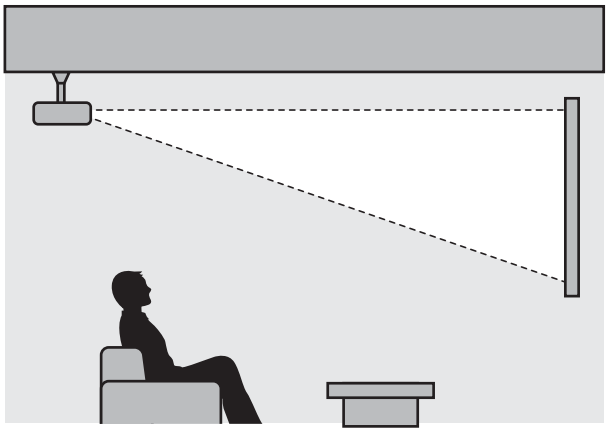

- Při promítání od stropu změňte **Projekce** na stropní nastavení. ☛ **Nastavení** - **Projekce** s.79
- Nastaví **Přepínání audio** na **Zapnuto** pro použití vestavěného reproduktoru při zavěšení projektoru na strop. ☛ **Nastavení** - **Audio** - **Přepínání audio** s.79

Projekční vzdálenost a maximální hodnoty posunu objektivu

Velikost projekce se zvětší přemístěním projektoru do větší vzdálenosti od projekční plochy. Postavení projektoru do optimální polohy k projekční ploše viz níže uvedená tabulka. Uvedené hodnoty slouží pouze jako orientační.

V následující tabulce naleznete maximální hodnoty nastavení posunu objektivu.

Svislá úprava polohy projekce pomocí posunu objektivu

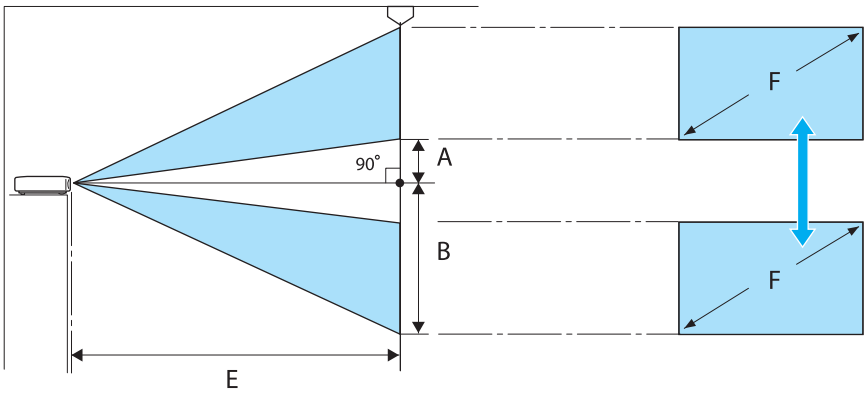

A : Vzdálenost od středu objektivu ke spodnímu okraji promítaného obrazu (při posunu objektivu na nejvyšší úroveň)

B : Vzdálenost od středu objektivu ke spodnímu okraji promítaného obrazu (při posunu objektivu na nejnižší úroveň)

E : Projekční vzdálenost od projektoru k projekční ploše

F : Velikost promítaného obrazu

Vodorovná úprava polohy projekce pomocí posunu objektivu

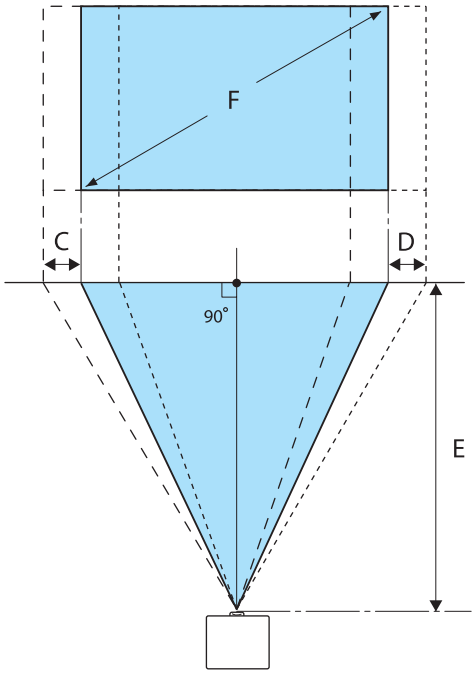

C : Rozsah pohybu středu objektivu při pohybu s projektorem (když je posun objektivu nastaven zcela doleva)

D : Rozsah pohybu středu objektivu při pohybu s projektorem (když je posun objektivu nastaven zcela doprava)

E : Projekční vzdálenost od projektoru k projekční ploše

F : Velikost promítaného obrazu

Jednotky: cm

Velikost obrazu 16:9		Projekční vzdálenost (E)		Maximální hodnoty posunu objektivu*		
F	Š x V	Minimum (širokoúhlý)	Maximum (teleobjektiv)	Vzdálenost (A)	Vzdálenost (B)	Vzdálenost (C, D)
40"	89 x 50	116	190	5	55	21
60"	130 x 75	176	286	7	82	32
80"	180 x 100	235	382	10	110	43
100"	220 x 120	295	478	12	137	53
120"	270 x 150	354	575	15	164	64
150"	330 x 190	443	719	19	205	80
180"	440 x 250	532	863	22	247	96

Jednotky: cm

Velikost obrazu 4:3		Projekční vzdálenost (E)		Maximální hodnoty posunu objektivu*		
F	Š x V	Minimum (širokoúhlý)	Maximum (teleobjektiv)	Vzdálenost (A)	Vzdálenost (B)	Vzdálenost (C, D)
40"	81 x 61	143	233	6	67	26
60"	120 x 90	216	351	9	101	39
80"	160 x 120	288	468	12	134	52

Velikost obrazu 4:3		Projekční vzdálenost (E)		Maximální hodnoty posunu objektivu*		
F	Š x V	Minimum (širokoúhlý)	Maximum (teleobjek-tiv)	Vzdálenost (A)	Vzdálenost (B)	Vzdálenost (C, D)
100"	200 x 150	361	586	15	168	65
120"	240 x 180	434	704	18	201	78
150"	300 x 230	443	719	23	251	98
200"	410 x 300	591	1175	30	335	130

* Vertikální a horizontální posun objektivu nelze nastavit na maximální hodnoty současně. ☛ s.29

Příklad instalace (s obrazem formátu 16:9 a velikostí 100")

Pohled ze strany

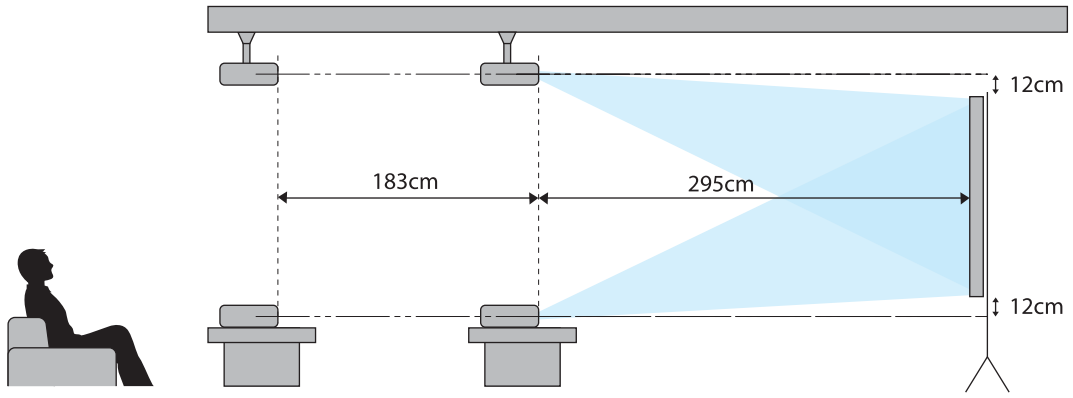

Pohled shora

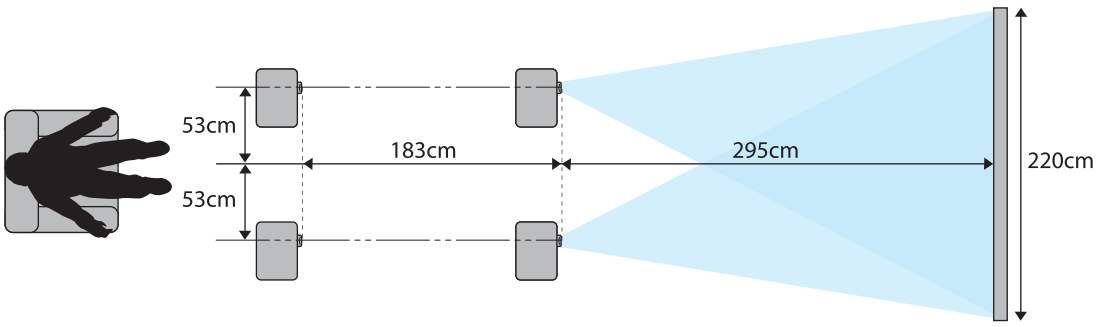

Připojení zařízení

Upozornění

- Zapojení kabelů proveďte před připojením k el. zásuvce.
- Při odpojování nejprve vypněte projektor, odpojte napájecí kabel a pak odpojte ostatní kabely.
- Ověřte tvar kabelového konektoru i tvar portu a potom je zapojte. V případě násilného zapojení konektoru jiného tvaru do portu může dojít k poškození a výskytu závady.

EH-TW6600W se dodává s krytem konektorů, jenž umožňuje jasné rozeznání konektorové části na zadní straně. Před zapojováním jakýchkoli kabelů sejměte kryt konektorů. ☛ s.23

Připojení videozařízení

Chcete-li promítat obraz z přehrávačů DVD, VHS atd., připojte je k projektoru pomocí některé z následujících metod.

Při použití kabelu HDMI

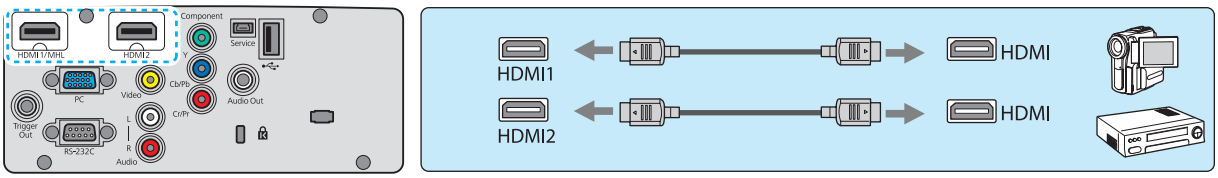

Při použití videokabelu

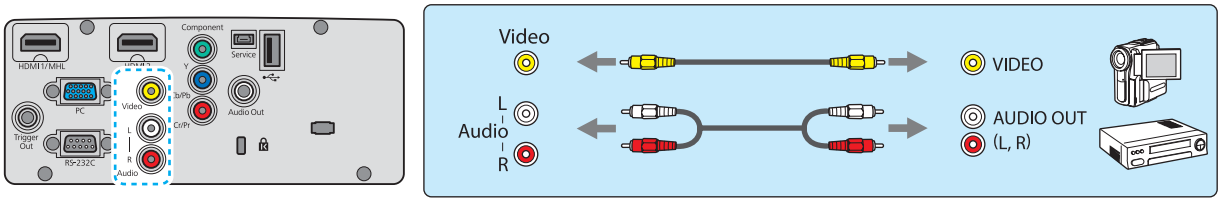

Při použití kabelu komponentního videa

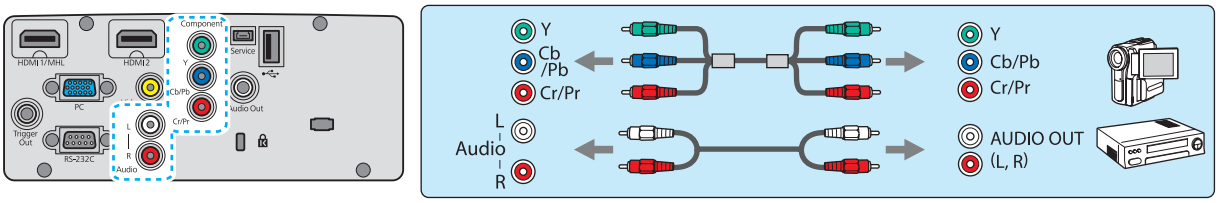

- Kabel se liší v závislosti na výstupním signálu z připojeného videozařízení.
- Některé druhy videozařízení dokážou generovat výstupy různých typů signálů. Chcete-li ověřit, které signály jsou dostupné na výstupu, viz návod k obsluze přiložený k videozařízení.
- Můžete také připojit systém AV a poslouchat zvuk z připojeného zařízení.

Připojení počítače

Chcete-li promítat obraz z počítače, připojte jej k projektoru pomocí některé z následujících metod.

Při použití počítačového kabelu

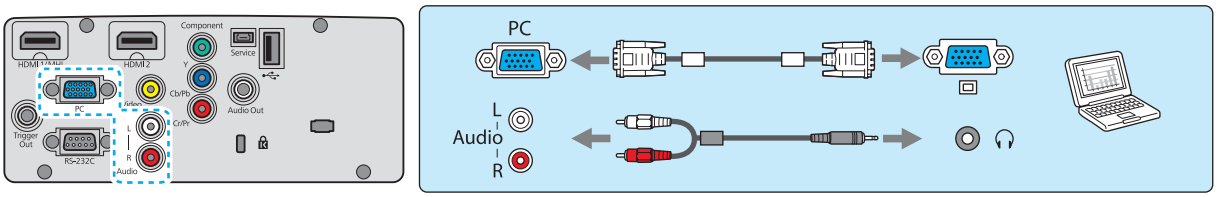

Při použití kabelu HDMI

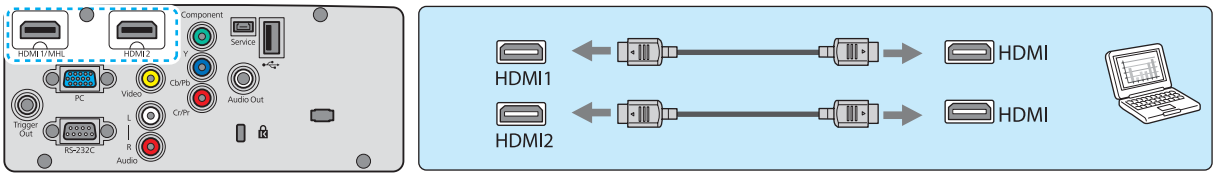

Připojení externích zařízení

Připojení k portu Trigger Out

Pro připojení externích zařízení, jako jsou motorizované projekční plochy, zapojte stereokabel s minikonektorem (3,5 mm) do portu Řízení napájení.

Při zapnutí je na výstupu tohoto portu signál (12 V=) pro komunikaci stavu projektoru (zapnuto či vypnuto) do připojených zařízení, jako jsou elektrické projekční plochy.

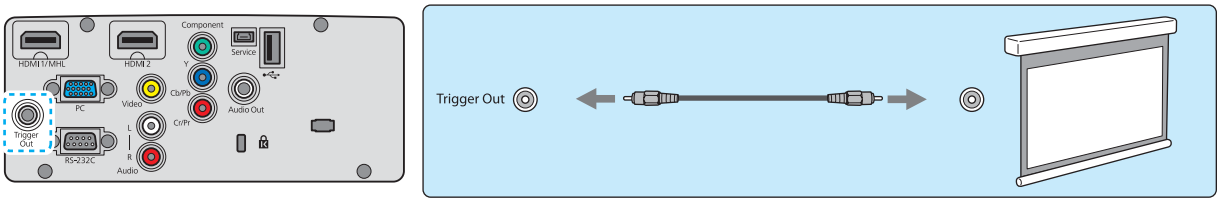

Při použití portu Trigger Out nastavte funkci Řízení napájení. ☛ **Nastavení** - **Provoz** - **Řízení napájení** s.79

Připojení k portu Audio Out

Pro připojení externích zařízení, jako jsou externí reproduktory, zapojte komerčně dostupný audiokabel.

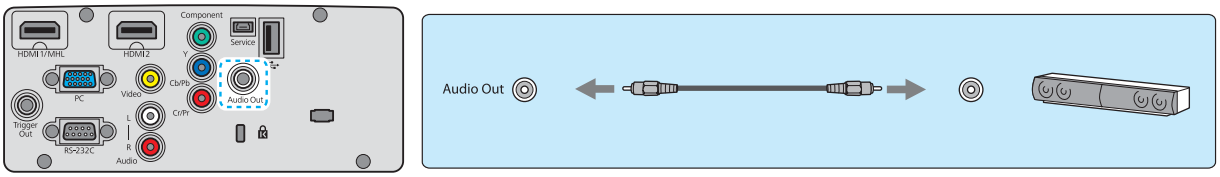

- Nepřipojujte sluchátka.
- Je-li projektor v pohotovostním stavu, nelze generovat žádný zvuk.

Připojení chytrých telefonů či tabletů

K projektoru lze připojit MHL-kompatibilní chytré telefony či tablety.

Pro připojení portu microUSB chytrých telefonů či tabletů k portu HDMI1 na projektoru použijte MHL-kompatibilní kabel.

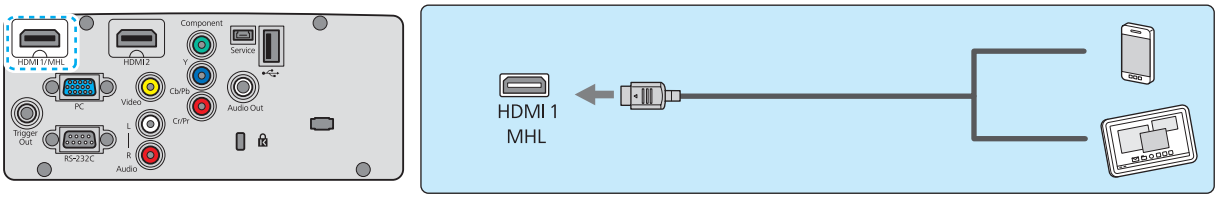

Při nabíjení chytrého telefonu či tabletu lze také sledovat video a poslouchat hudbu.

Upozornění

- Zajistěte, aby připojovací kabel podporoval normy MHL. Při nabíjení může chytrý telefon či tablet generovat teplo, způsobit únik kapaliny, explodovat nebo vytvořit další podmínky pro případný vznik požáru.
- Při zapojení pomocí konverzního adaptéru MHL-HDMI zřejmě nebude možné zařízení nabíjet ani ovládat z dálkového ovladače.

- Některá zařízení mají vyšší spotřebu energie při přehrávání videa než je dodávána a proto během přehrávání videa či dalších operacích nezaktivují nabíjení.
- Je-li projektor v pohotovostním režimu nebo když má chytrý telefon či tablet vyčerpanou kapacitu baterie, nelze zařízení nabíjet.

Připojení zařízení USB

K projektoru lze připojit zařízení USB, jako jsou paměti USB, a USB-kompatibilní digitální fotoaparáty.

Zařízení USB připojte k portu USB (typ A) projektoru pomocí kabelu USB dodaného se zařízením USB.

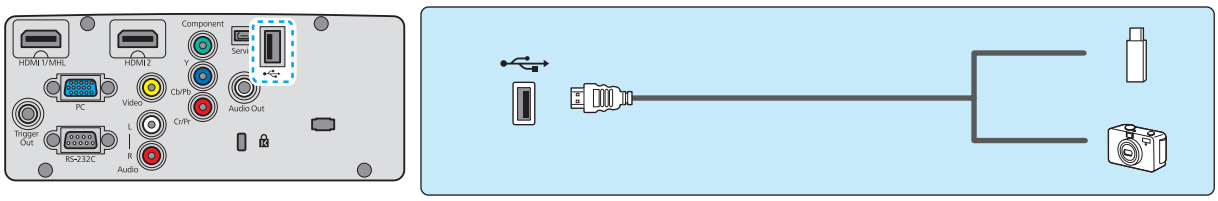

Při připojeném zařízení USB lze promítat obrazové soubory v paměti USB či digitálním fotoaparátu jako prezentaci. ☛ s.70

Po dokončení promítání odeberte zařízení USB z projektoru. Před odpojením zařízení USB s vypínačem napájení ověřte, že je zařízení vypnuté.

Upozornění

- Při použití rozbočovače USB nemusí připojení správně fungovat. Zařízení, jako jsou digitální fotoaparáty a zařízení USB, je třeba připojit k projektoru přímo.
- Digitální fotoaparát připojte kabelem USB určeným k použití tohoto zařízení. Protože kabel USB dodávaný s brýlemi 3D je určen výhradně pro brýle 3D, nelze jej použít pro připojení digitálního fotoaparátu nebo zařízení USB.
- Použijte kratší než 3metrový kabel USB. Je-li kabel delší než 3 m, nemusí prezentace fungovat správně.

Připojení zařízení WirelessHD (pouze EH-TW6600W)

Projektor přijímá přenosy ze zařízení WirelessHD Transmitter a promítá dané obrazy. ☛ s.54

Promítaný obraz změníte stisknutím tlačítka WirelessHD na dálkovém ovladači nebo tlačítka ⊟ na ovládacím panelu.

- Při příjmu obrazů WirelessHD zajistěte nastavení **WirelessHD** na **Zapnuto**. ☛ **Nastavení - WirelessHD** s.79
- Zobrazené zařízení lze změnit volbou zařízení ze seznamu **Připojení Zařízení** v položce **Spojení HDMI**. ☛ **Spojení HDMI-Připojení Zařízení** s.69

Připojení chytrých telefonů či tabletů (pouze EH-TW6600W)

K zařízení WirelessHD Transmitter lze připojit MHL-kompatibilní chytré telefony či tablety.

Pro připojení portu microUSB chytrých telefonů či tabletů k portu HDMI5 na zařízení WirelessHD Transmitter použijte MHL-kompatibilní kabel.

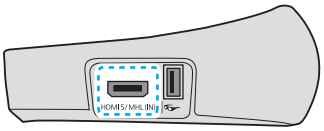

Z dálkového ovladače projektoru lze obsluhovat chytré telefony či tablety.

Při nabíjení chytrého telefonu či tabletu lze také sledovat video a poslouchat hudbu.

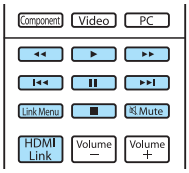

Upozornění

- Zajistěte, aby připojovací kabel podporoval normy MHL. Při nabíjení může chytrý telefon či tablet generovat teplo, způsobit únik kapaliny, explodovat nebo vytvořit další podmínky pro případný vznik požáru.
- Při zapojení pomocí konverzního adaptéru MHL-HDMI zřejmě nebude možné zařízení nabíjet ani ovládat z dálkového ovladače.

Některá zařízení mají vyšší spotřebu energie při přehrávání videa než je dodávána a proto během přehrávání videa či dalších operacích nezaktivují nabíjení.

Připojení jednotky bezdrátové sítě LAN

Pro použití funkce bezdrátové sítě LAN připojte volitelnou jednotku bezdrátové sítě LAN (ELPAP07).

Vložte jednotku bezdrátové sítě LAN do portu USB (typ A).

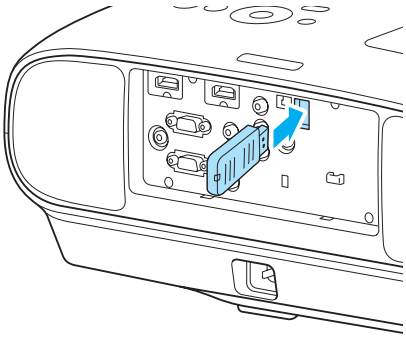

K promítání obrazu pomocí bezdrátové sítě LAN si budete muset stáhnout následující aplikace. Více informací viz stránka pro stahování.

- **Bezdrátové promítání počítačových obrazovek**
  K promítání počítačových obrazovek prostřednictvím sítě slouží EasyMP Network Projection.

EasyMP Network Projection lze stáhnout z následujících webových stránek.

http://www.epson.com

- **Promítání obrazů z mobilního zařízení prostřednictvím sítě**
  Po nainstalování „Epson iProjection“ do chytrého telefonu či tabletu lze bezdrátově promítat data v zařízení. Tak můžete snadno sledovat obrazy z chytrého telefonu či tabletu.

  „Epson iProjection“ lze stáhnout zdarma z obchodu App Store nebo Google Play. Za připojení k obchodu App Store či Google Play bude zákazníkům účtován komunikační poplatek.

- Nepoužíváte-li funkci bezdrátové sítě LAN s trvale vloženou jednotkou bezdrátové sítě LAN, nastavte **Nap. bezdr. sítě LAN** na **Vypnuto**. Tím lze zabránit cizím osobám v neoprávněném přístupu. ☛ s.85
- Při použití Epson iProjection nebo EasyMP Network Projection v položce **Rychlý** doporučujeme provést nastavení zabezpečení. ☛ s.86

Sejmutí krytu konektorů

Kryt konektorů je nasazen na konektorovou část na zadní straně zařízení EH-TW6600W. Tento kryt sejměte při použití kabelu pro připojení zařízení.

V dolní části krytu konektorů jsou mezery, které umožňují vytáhnout kryt dopředu a zvednout jej z drážek v horní části.

Při opětovném zasazení krytu nejprve zasuňte výčnělky do drážek v horní části.

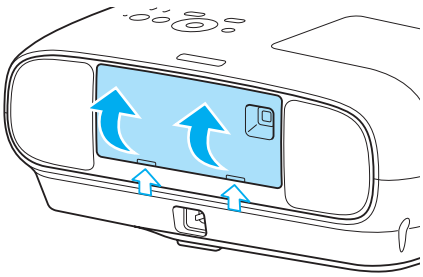

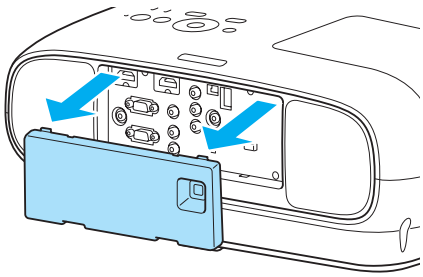

Příprava dálkového ovladače

Vložení baterií do dálkového ovladače

Upozornění

- Pro zajištění vložení baterií správným způsobem ověřte polohy značek (+) a (-) uvnitř přihrádky na baterie.
- Jiné než manganové či alkalické baterie velikosti AA nelze použít.

1 Sejměte kryt na baterie.

Zvedněte kryt při stisknuté západce krytu bateriového prostoru.

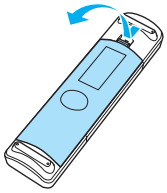

2 Vyjměte staré baterie a vyměňte je za nové.

Před vložením baterií ověřte jejich správnou polaritu (+) a (-).

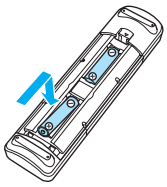

3 Kryt na baterie opět nasaďte.

Stiskněte kryt, až zaklapne do aretované polohy.

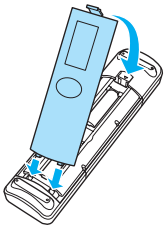

Dochází-li ke zpoždění odezvy či k výpadkům funkce dálkového ovladače, zřejmě to znamená, že jsou téměř vybité baterie. V tomto případě vyměňte staré baterie za nové. Mějte připraveny dvě manganové či alkalické baterie velikosti AA.

Provozní rozsah dálkového ovladače

Provozní rozsah zařízení WirelessHD Transmitter se liší. ☛ s.62

Provozní rozsah (zleva doprava)

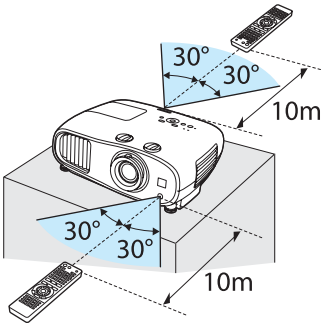

Provozní rozsah (odshora dolů)

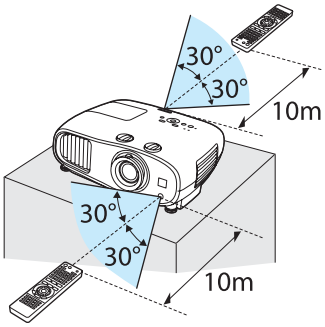

Spuštění a ukončení projekce

Zapnutí projektoru a projekce

1 Připojte zařízení k projektoru.

2 Zapojte napájecí kabel.

Zapojte pomocí dodaného napájecího kabelu.

3 Sejměte krytku objektivu.

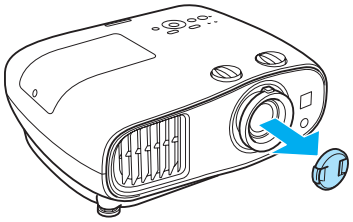

4 Zapněte připojené zařízení.

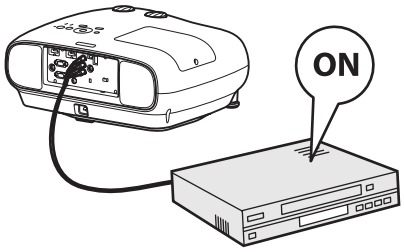

5 Zapněte projektor.

Dálkový ovladač

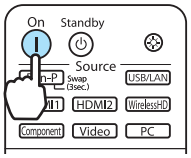

Ovládací panel

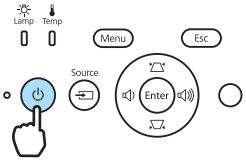

Při nastavení **Napájení zapnuto** na **Zapnuto** lze spustit projekci jednoduchým připojením napájecího kabelu k projektoru, aniž by bylo nutné stisknout jakékoli tlačítko. ☛ **Nastavení** - **Provoz** - **Napájení zapnuto** s.79

Varování

Při promítání se nedívejte do čočky projektoru.

Výstraha

Při promítání neodpojujte napájecí kabel od hlavní jednotky projektoru ani z elektrické zásuvky.

- Tento projektor disponuje funkcí Dětský zámek, aby nemohly děti náhodně zapnout napájení, a funkcí Provozní zámek, aby nemohlo dojít k náhodnému ovládání atd. ☛ **Nastavení** - **Nastavení zámku** - **Dětský zámek**/**Provozní zámek** s.79
- Při použití v nadmořské výšce 1500 m a větší nastavte **Vysoká nadm. výška** na **Zapnuto**. ☛ **Nastavení** - **Provoz** - **Vysoká nadm. výška** s.79
- Tento projektor disponuje funkcí Autom. nastavení pro automatický výběr optimálního nastavení při změně vstupního signálu obrazu u připojeného počítače. ☛ **Signál** - **Autom. nastavení** s.77
- Tento projektor disponuje portem Trigger Out pro komunikaci aktuálního stavu napájení projektoru (zapnuto/vypnuto) do externích zařízení. Při použití této funkce nastavte Řízení napájení. ☛ **Nastavení** - **Provoz** - **Řízení napájení** s.79
- Při promítání nenasazujte krytku objektivu.
- Je-li projektor zavěšen na stropě, po sejmutí krytky objektivu zajistěte její uschování na bezpečném místě, protože ji budete muset opět nasadit při přepravě projektoru.

Není-li promítán cílový obraz

Není-li promítán obraz, lze změnit zdroj pomocí některé z následujících metod.

Dálkový ovladač

Stiskněte tlačítko pro cílový port.

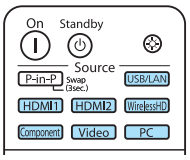

Ovládací panel

Stiskněte tlačítko a vyberte cílový port.
Stisknutím tlačítka Enter potvrďte volbu.

U videozařízení nejprve spusťte přehrávání a pak změňte zdroj.

Vypínání

1 Vypněte připojené zařízení.

Při nastavení **Vyp Napáj Spoj** na **Zapnuto** v nabídce **Spojení HDMI** může vypnutí zařízení kompatibilního s HDMI CEC vypnout také projektor.
☛ **Nastavení** - **Spojení HDMI** - **Vyp Napáj Spoj** s.79

2 Stiskněte tlačítko na dálkovém ovladači či ovládacím panelu projektoru.

Dálkový ovladač

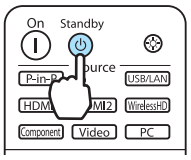

Ovládací panel

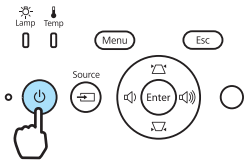

Zobrazí se potvrzovací zpráva.

3 Stiskněte tlačítko znovu.

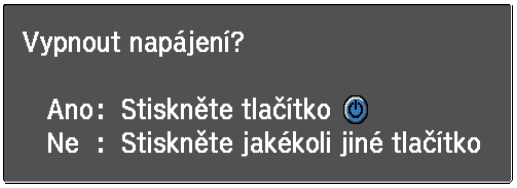

Při nastavení **Potvrz. pohotov.** na **Vypnuto** lze projektor vypnout jedním stisknutím tlačítka na dálkovém ovladači.
☛ **Nastavení** - **Změnit** - **Potvrz. pohotov.** s.79

4 Vyčkejte na dokončení ochlazování.

Provozní indikátor na ovládacím panelu projektoru přestane blikat.

5 Odpojte napájecí kabel.

- Při zapojeném napájecím kabelu dochází k určité spotřebě el. energie také při absenci operací.
- Když napájecí kabel opět zapojujete, počkejte dostatečně dlouhou dobu.

6 Nasaďte krytku objektivu.

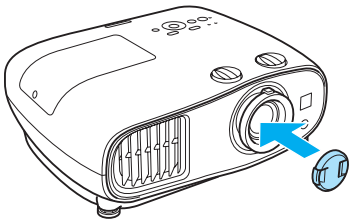

Úpravy promítnuté obrazovky

Zobrazení zkušebního vzoru

Při úpravách lupy/zaostření nebo polohy projekce ihned po nastavení projektoru lze místo připojení videozařízení zobrazit zkušební vzor.

Stisknutím tlačítka Pattern na dálkovém ovladači zobrazíte zkušební vzor.

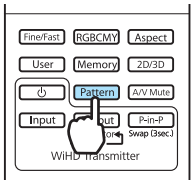

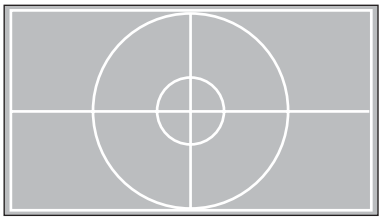

Pomocí tohoto zkušebního vzoru lze upravit polohu zobrazení apod.

Stisknutím tlačítka Esc ukončíte zobrazení tohoto zkušebního vzoru.

Úpravy zaostření

Otáčením kroužku ostření upravte zaostření.

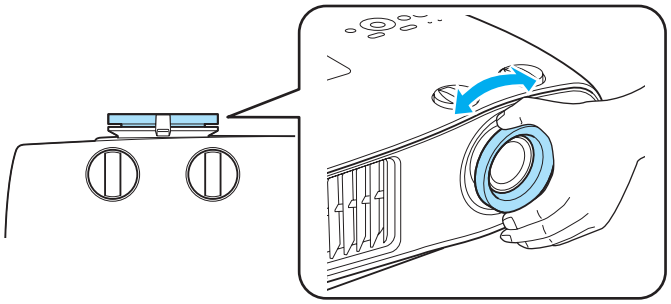

Úpravy velikosti projekce (úprava lupy)

Uchopte knoflík a otáčením kroužku lupy upravte velikost promítnuté obrazovky.

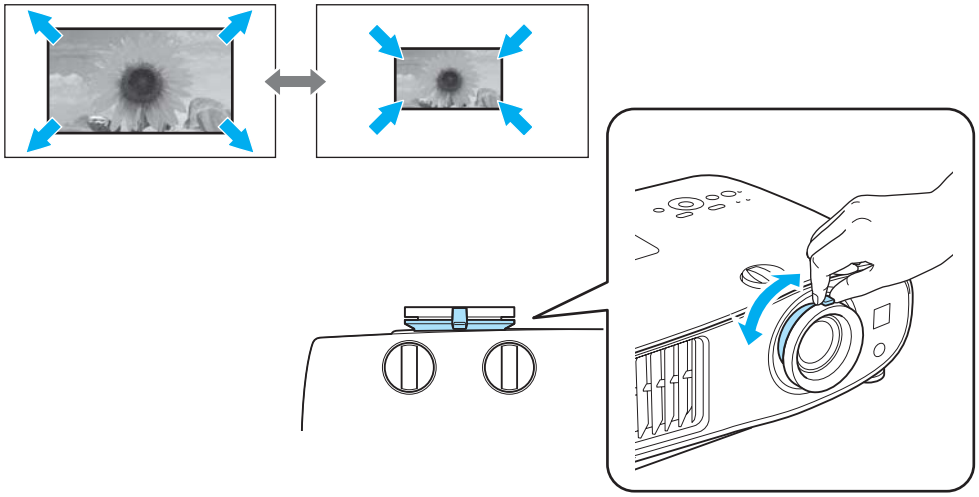

Úpravy náklonu projektoru

Je-li promítnutá obrazovka nakloněna (levá a pravá strana projektoru mají jinou výšku) u projektoru postaveného na stole, upravte přední nožičku tak, aby byly obě strany vzájemně vodorovné.

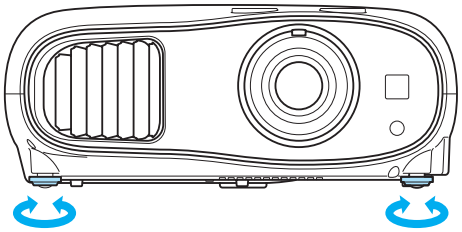

Úpravy polohy promítaného obrazu (posun objektivu)

Nelze-li projektor nainstalovat přímo před projekční plochu, můžete upravit polohu obrazu pomocí posunu objektivu.

Provádění úprav knoflíkem posunu objektivu

Otáčením knoflíku svislého a vodorovného posunu na projektoru upravíte polohu promítaného obrazu. Střed rozsahu posunu objektivu lze najít otáčením knoflíku, dokud neuslyšíte kliknutí.

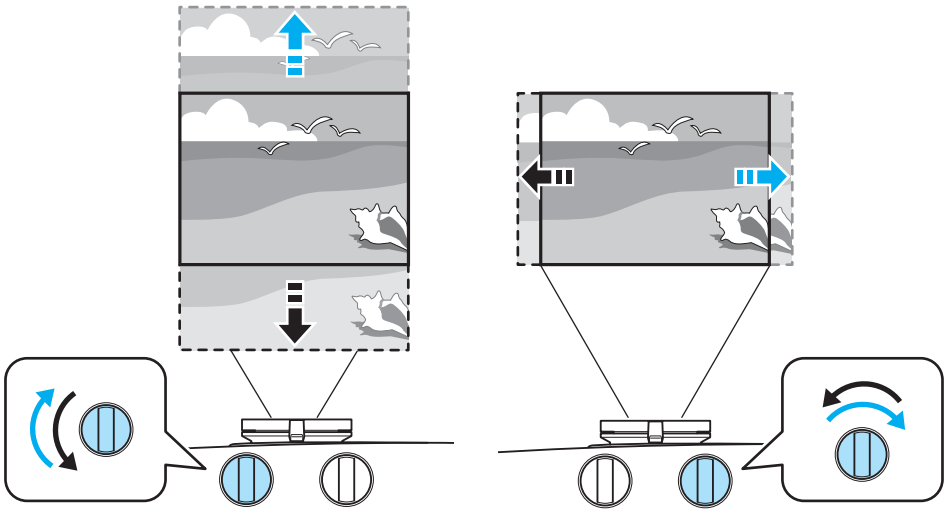

Upozornění

- Při použití svislého posunu objektivu pro úpravy polohy obrazu nastavte obraz jeho posunutím nahoru a pak nastavení ukončete. Pokud posunete obraz dolů a ukončíte nastavení, může se jeho poloha o trochu snížit.
- Nemá-li otáčení knoflíků posunu objektivu vliv, nepokračujte v něm. Jakmile je promítaný obraz zcela posunutý k jednomu okraji, může další otáčení knoflíkem zhoršit kvalitu obrazu.

- Protože hned po zapnutí projektoru je obraz nestabilní, doporučujeme po zahájení promítání obrazu počkat nejméně 30 minut, než začnete provádět nastavení zaostření, lupy nebo posunu objektivu.
- Nejostřejšího obrazu lze dosáhnout, jsou-li knoflíky svislého i vodorovného posunu objektivu ve střední poloze.

Pomocí posunu objektivu lze obraz posunout v následujícím rozsahu.

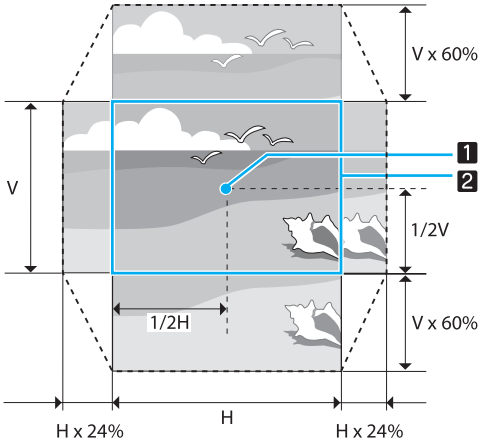

1 Střed čočky

2 Promítaný obraz s posunem objektivu ve střední poloze

Výstraha

Než začnete projektor přemisťovat, nezapomeňte pomocí koleček posunu čočky umístit čočku do středové polohy. Při přepravě projektoru s objektivem posunutým nahoru, dolů, doleva či doprava může dojít poškození mechanizmu posunu objektivu. Nasaďte i ochrannou podložku, která byla nasazena při koupi projektoru.

Při úpravách polohy promítání pomocí posunu objektivu doporučujeme nainstalovat projektor paralelně s projekční plochou.

Korekce lichoběžníkového zkreslení (Lichoběž. - V/S)

Ke korekci lichoběžníkového zkreslení lze používat tlačítka na ovládacím panelu.

- Kvalitu promítaného obrazu lze udržovat úpravami polohy promítání pomocí posunu objektivu. Nelze-li úpravy provést pomocí posunu objektivu, použijte lichoběžníkovou korekci.
- Při použití lichoběžníkové korekce otočte knoflíky posunu objektivu do následujících poloh.
  - Knoflík vodorovného posunu objektivu: střední poloha
  - Knoflík svislého posunu objektivu: zcela k hornímu okraji
  Jsou-li knoflíky posunu objektivu v chybné poloze, může dojít ke zkreslení promítaného obrazu.

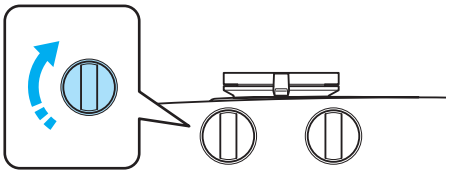

Stisknutím tlačítek zobrazíte měřidla Lichoběžník - S/Lichoběžník - V.
Při zobrazených měřidlech lze stisknutím tlačítek provádět svislou korekci a stisknutím tlačítek provádět vodorovnou korekci.

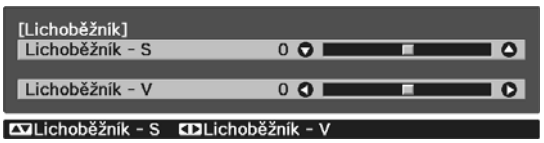

Stisknutím tlačítek lze upravit hlasitost tehdy, když nejsou měřidla Lichoběžník - S/Lichoběžník - V zobrazena. ☛ s.31

Když je příliš široká horní či dolní část

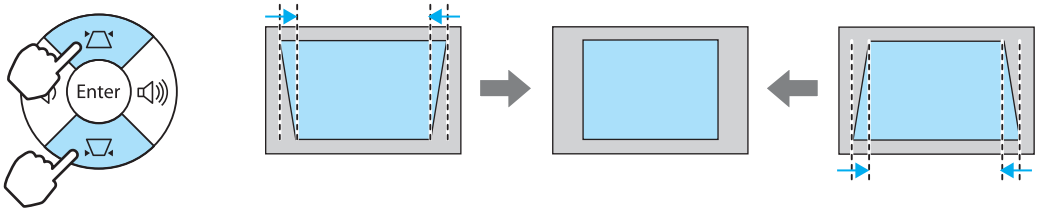

Když je příliš široká levá či pravá část

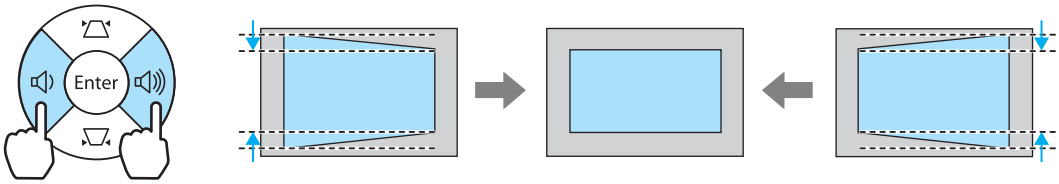

- Při korekci lichoběžníkového zkreslení se může zmenšit promítaný obraz. Aby promítnutá obrazovka zaplnila projekční plochu, zvětšete projekční vzdálenost.
- Lichoběž. - V/S lze také nastavit z nabídky Konfigurace. ☛ **Nastavení** - **Lichoběž. - V/S** - **Lichoběžník - S**/**Lichoběžník - V** s.79
- Účinné korekce lze provádět v rozsahu projekčního úhlu 30° libovolným směrem.

Úpravy hlasitosti

Hlasitost lze upravit pomocí tlačítek Volume − Volume + na dálkovém ovladači nebo tlačítek na ovládacím panelu projektoru.

Dálkový ovladač

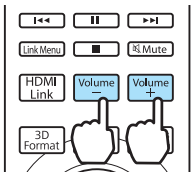

Ovládací panel

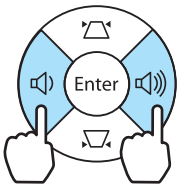

- Hlasitost lze také upravit z nabídky Konfigurace. ☛ **Nastavení** - **Audio** s.79
- Za normálních podmínek lze upravit hlasitost integrovaného reproduktoru projektoru. Nicméně připojením systému AV k projektoru a nastavením položky **Spojení HDMI** na **Zapnuto** a položky **Výstupní audio zař.** na **Systém AV** můžete nastavit hlasitost systému AV při promítání ze zdrojů **HDMI1**, **HDMI2**, a **WirelessHD**. ☛ s.68

Výstraha

Nezačínejte na vysoké hlasitosti.
Náhlá nadměrná hlasitost může způsobit ztrátu sluchu. Před vypnutím vždy snižte hlasitost, abyste ji mohli při dalším zapnutí postupně zvyšovat.

Dočasné skrytí obrazu a vypnutí zvuku

Funkci lze používat k dočasnému skrytí obrazu na projekční ploše a vypnutí zvuku.

Pro zapnutí či vypnutí obrazu stiskněte tlačítko A/V Mute . Tím se také zapne/vypne zvuk.

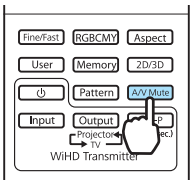

- Protože u filmu pokračuje jeho přehrávání i při vypnutém obrazu, nemůžete se vrátit k místu, kde jste skryli obraz a vypnuli zvuk pomocí tlačítka A/V Mute .
- Pro vypnutí či přehrávání pouze zvuku stiskněte tlačítko Mute .
- Za normálních okolností je zvuk z vestavěného reproduktoru projektoru vypnut či přehráván. Nicméně připojením systému AV k projektoru a nastavením položky **Spojení HDMI** na **Zapnuto** a položky **Výstupní audio zař.** na **Systém AV** můžete nastavit hlasitost systému AV při promítání ze zdrojů **HDMI1** a **HDMI2**. ☛ s.68

Úpravy obrazu

Výběr kvality projekce (Režim barev)

Při promítání lze zajistit optimální kvalitu obrazu, která vyhovuje okolnímu prostředí. Jas obrazu se liší v závislosti na zvoleném režimu.

1 Stiskněte tlačítko [Color Mode].

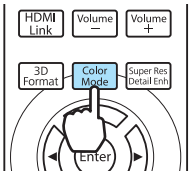

Nastavení lze provádět z nabídky Konfigurace. ☛ **Obraz** - **Režim barev** s.75

2 Zvolte **Režim barev**.

Stisknutím tlačítek ▲ ▼ ze zobrazené nabídky zvolte **Režim barev** a stisknutím tlačítka Enter potvrďte daný výběr.

Při promítání 2D obrazu
Můžete zvolit **Automaticky**, **Dynamický**, **Obývací pokoj**, **Přirozený** a **Kino**.
3D dynamický a **3D kino** jsou zobrazeny šedě a nelze je zvolit.

Při promítání 3D obrazu
Můžete zvolit **3D dynamický** a **3D kino**.
Automaticky, **Dynamický**, **Obývací pokoj**, **Přirozený** a **Kino** jsou zobrazeny šedě a nelze je zvolit.

Volby při promítání 2D obrazu

Režim	Aplikace
Automaticky	Automaticky nastaví barevný režim podle okolního prostředí. Optimální kvalita obrazu je nastavena podle jasu místnosti detekovaného snímačem (funkce automatické úpravy barev).
Dynamický	Ideální pro použití ve světlé místnosti.
Obývací pokoj	Ideální pro použití ve světlé místnosti. Obraz je jasný a ostrý.
Přirozený	Ideální pro použití v tmavé místnosti. V tomto režimu doporučujeme provádět úpravu barev.
Kino	Ideální pro sledování filmů a koncertů v tmavé místnosti.

Automaticky lze nastavit pouze v případě, že **Projekce** je **Čelní**. ☛ s.79

Volby při promítání 3D obrazu

Režim	Aplikace
3D dynamický	Pro použití při promítání 3D obrazu. Obraz je jasný a ostřejší než 3D kino.
3D kino	Pro použití při promítání 3D obrazu. Vytváří kontrastnější barvy než dynamické 3D.

Přepnutí obrazovky mezi režimy plný a lupa (Poměr stran)

Typ vstupního signálu, poměr stran a rozlišení lze změnit, aby odpovídaly položce **Poměr stran** projekční plochy.

Dostupný **Poměr stran** se liší v závislosti na obrazovém signálu, který se právě promítá.

1 Stiskněte tlačítko [Aspect].

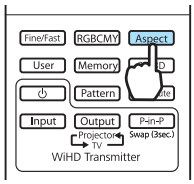

Nastavení lze provádět z nabídky Konfigurace. ☛ **Signál** - **Poměr stran** s.77

2 Pomocí tlačítek ▲ ▼ zvolte název nastavení a stisknutím tlačítka Enter potvrďte daný výběr.

Poměr stran nemusí být v závislosti na typu signálu k dispozici.

Běžným výběrem Automaticky se k zobrazení vstupního signálu používá optimální poměr stran. Chcete-li použít jiný poměr stran, toto nastavení změňte.

Níže uvedená tabulka ukazuje obraz promítnutý na projekční plochu 16:9.

Vstupní obraz	Název nastavení (Poměr stran)		
	Normální	Plný	Lupa
Obraz 4:3	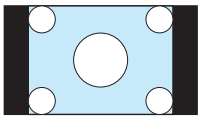	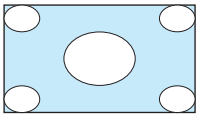	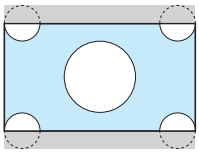
Obraz 16:9	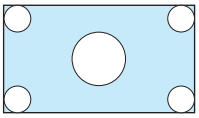	Při projekci obrazu 16:9 nelze zvolit Plný a Lupa.	
Obraz nahraný pomocí zdeformování	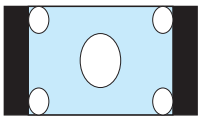	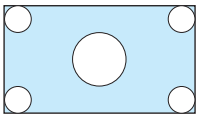	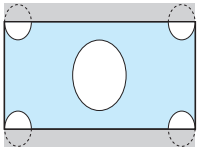

Vstupní obraz	Název nastavení (Poměr stran)		
	Normální	Plný	Lupa
Obraz letterbox*	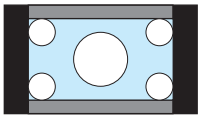	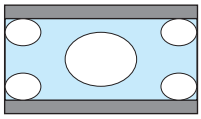	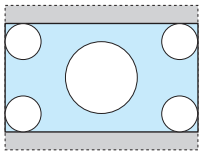
Poznámky	Odpovídá vertikální velikosti projekčního panelu. Poměr stran se liší v závislosti na vstupním obrazu.	Využívá celý projekční panel.	Zachovává poměr stran vstupního signálu a odpovídá horizontální velikosti projekčního panelu. Horní a dolní část obrazu mohou být oříznuty.

* Obraz letterbox použitý v tomto vysvětlení je obraz s poměrem stran 4:3 zobrazený v poměru stran 16:9 s černými okraji nahoře a dole pro umístění titulků. Okraje v horní a dolní části obrazu slouží pro titulky.

Upozorňujeme, že použití funkce poměru stran projektoru ke zmenšení, zvětšení nebo rozdělení promítaného obrazu pro komerční účely či veřejnou projekci může podle autorského zákona porušit práva vlastníka autorských práv k tomuto snímku.

Absolutní úpravy barev

Úpravy odstínu, sytosti a jasu

Pro každou z barev R (červená), G (zelená), B (modrá), C (azurová), M (purpurová) a Y (žlutá) lze upravit odstín, sytost a jas.

Odstín	Upraví celkovou barvu obrazu na modrou, zelenou nebo červenou.
Sytost	Upraví celkovou živost (sytost) obrazu.
Jas	Upraví celkový barevný jas obrazu.

1 Stiskněte tlačítko RGBCMY.

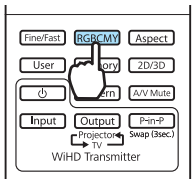

Nastavení lze provádět z nabídky Konfigurace. ☛ **Obraz** - **Upřesnit** - **RGBCMY** s.75

2 Pomocí tlačítek ▲ ▼ zvolte barvu, kterou chcete upravit, a stisknutím tlačítka Enter potvrďte daný výběr.

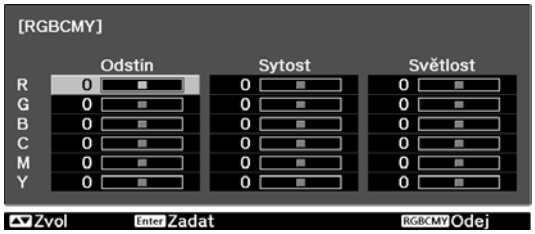

3 Pomocí tlačítek ▲ ▼ zvolte **Odstín**, **Sytost** nebo **Jas**.

4 Pomocí tlačítek ◀ ▶ provádějte úpravy.

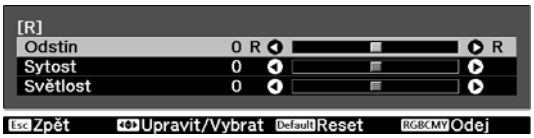

Stisknutím tlačítka Esc upravte jinou barvu.

Stisknutím tlačítka Default vrátíte úpravy zpět na jejich výchozí hodnoty.

5 Stisknutím tlačítka RGBCMY ukončíte nabídku.

Úpravy gama

Při zobrazení obrazu lze upravit slabé rozdíly v zabarvení, k nimž může dojít kvůli používanému zařízení.

Můžete použít jednu z následujících dvou metod vybíraných z nabídky Konfigurace.

Metoda nastavení	Nabídka Nastavení
Vyberte a upravte hodnotu korekce	**Obraz** - **Upřesnit** - **Gama**
Úprava pomocí grafu úprav gama	**Obraz** - **Upřesnit** - **Gama** - **Přizpůsobený** - Úprava tónu barev

Vyberte a upravte hodnotu korekce

Vyberte hodnotu úpravy a stisknutím tlačítka Enter tento výběr potvrďte.

Čím větší je hodnota, tím světlejší budou tmavé části obrazu, ale jasné oblasti mohou zdánlivě vyblednout. Horní část grafu úpravy gama se zaoblí.
Čím je hodnota menší, tím budou světlé části obrazu tmavší. Dolní část grafu úpravy gama se zaoblí.

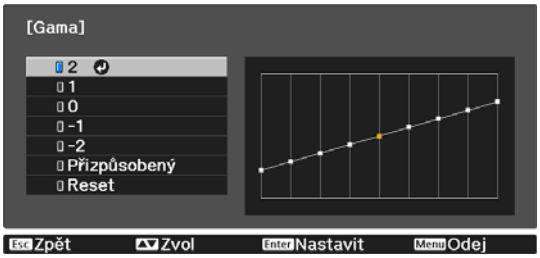

- Vodorovná osa grafu úpravy gama ukazuje úroveň vstupního signálu, a svislá osa ukazuje úroveň výstupního signálu.
- Stisknutím tlačítka Default vrátíte úpravy zpět na jejich výchozí hodnoty.

Úprava pomocí grafu úprav gama

Úpravy tónu barev provádějte při sledování promítaného obrazu.

1 Pomocí tlačítek ◄ ► vyberte část, kterou chcete upravit z grafu.

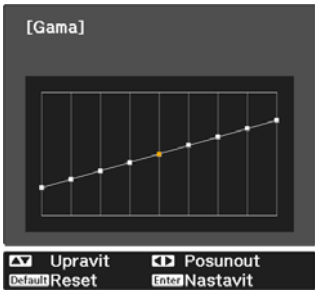

2 Pomocí tlačítek ▲ ▼ upravte jas a stisknutím tlačítka Enter potvrďte daný výběr.

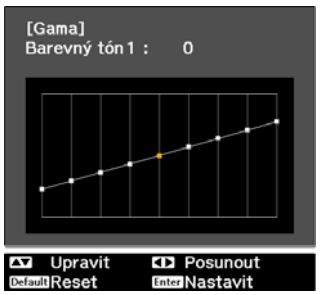

Úpravy RGB (Posun/Zvýraznit)

U jasu snímku lze upravit tmavé oblasti (Posun) a světlé oblasti (Zvýraznit) pro R (červená), G (zelená) a B (modrá). Obraz bude jasnější při posunu doprava (pozitivní) a tmavší při posunu doleva (negativní).

Posun	Je-li obraz zesvětlen, dojde k živějšímu výstupu stínování u tmavších částí. Je-li obraz ztmaven, dojde k plnějšímu výstupu obrazu, ale stínování u tmavších částí bude obtížnější rozlišit.
Zvýraznit	Je-li obraz zesvětlen, dojde ke zbělání světlých částí a ke ztrátě stínování. Je-li obraz ztmaven, dojde k živějšímu výstupu stínování u světlých částí.

Nabídka je zobrazena v následujícím pořadí.
Obraz - **Upřesnit** - **RGB**

Pomocí tlačítek ▲ ▼ zvolte položku a pomocí tlačítek ◄ ► provádějte úpravy.

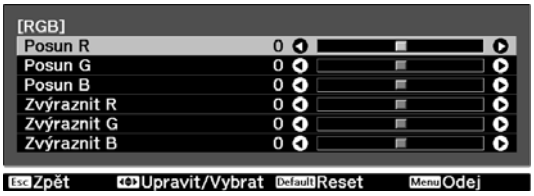

Stisknutím tlačítka Default vrátíte úpravy zpět na jejich výchozí hodnoty.

Teplota barev

Upravit lze celkový odstín obrazu. Úpravy proveďte v případě, že je obraz příliš modrý, příliš červený atd.

Nabídka je zobrazena v následujícím pořadí.
Obraz - **Teplota barev**

Pomocí tlačítek ◀ ▶ provádějte úpravy.
Modré odstíny se zesilují zvyšováním hodnoty, a červené odstíny se zesilují snižováním hodnoty.

- Nastavení **Teplota barev** se mění s nastavením **Režim barev**.
- Stisknutím tlačítka Default vrátíte úpravy zpět na jejich výchozí hodnoty.

Pleťový tón

Odstín pleti je možné upravit. Úpravy proveďte, je-li odstín pleti načervenalý nebo nazelenalý apod.

Nabídka je zobrazena v následujícím pořadí.
Obraz - **Pleťový tón**

Pomocí tlačítek ◀ ▶ provádějte úpravy.
Obraz bude zelenější při nastavení doprava (pozitivní) a červenější při nastavení doleva (negativní).

Stisknutím tlačítka Default vrátíte úpravy zpět na jejich výchozí hodnoty.

Podrobné úpravy obrazu

Úpravy Ostrost

Obraz je možné projasnit. K dispozici jsou dva typy, **Standardní** a **Upřesnit**, které umožňují provádět podrobnější úpravy.

Typ **Upřesnit** nelze upravit v následujících situacích.

- Když je na vstupu počítačový signál
- Při nastavení **Zpracování obrazu** na hodnotu **Rychle** v nabídce **Signál**
- Při promítání 3D obrazu

Následující část ukazuje položky nastavení a postupy pro typ **Upřesnit**.

Vylepšení tenkých čar	Dojde k vylepšení detailů, jako jsou vlasy a vzory na oděvu.
Vylepšení silných čar	Dojde k vylepšení velkých částí, jako obrysy celých předmětů či pozadí, takže se projasní celkový obraz.
Vylešení V-čar Vylepšení H-čar	Vylepší obraz vodorovně nebo svisle.

1 Stiskněte tlačítko Menu.

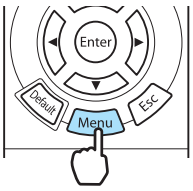

Zobrazí se nabídka Konfigurace.

2 Zvolte **Obraz** - **Ostrost**.

Zobrazí se obrazovka úprav položky **Ostrost**.

3 Zvolte položku **Upřesnit** v pravé horní části obrazovky a stisknutím tlačítka Enter potvrďte daný výběr.

Zobrazí se obrazovka úprav položky **Upřesnit**.

4 Pomocí tlačítek ▲ ▼ zvolte položku a pomocí tlačítek ◀ ▶ provádějte úpravy.

Obraz bude vylepšen při posunu doprava (pozitivní) a změkčen při posunu doleva (negativní).

Horní tlačítka + a - upravují současně vysoké a nízké oblasti.

Stisknutím tlačítka Default vrátíte úpravy zpět na jejich výchozí hodnoty.

5 Stisknutím tlačítka Menu ukončíte nabídku.

Nastavení automatické clony

Automatické nastavení jasu v závislosti na jasu promítaného obrazu umožňuje vychutnat hluboce a bohatě podané snímky.

Pro změny jasu v promítaném obrazu od **Normální** do **Vysoká rychlost** lze zvolit seřízení souběhu úprav jasu.

(V závislosti na obrazu bude zřejmě slyšet činnost automatické clony, ale nejde o závadu.)

1 Stiskněte tlačítko Menu.

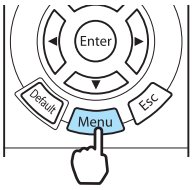

Zobrazí se nabídka Konfigurace.

2 Zvolte **Obraz** - **Autom. clona**.

Zobrazí se obrazovka úprav položky **Autom. clona**.

3 Pomocí tlačítek ▲ ▼ zvolte položku a stisknutím tlačítka Enter potvrďte daný výběr.

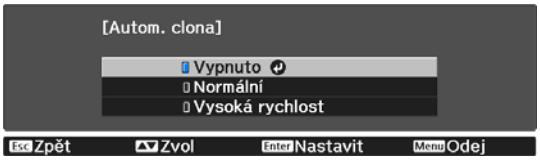

Funkce Super-resolution a Vylepšení detailů

Tyto funkce zlepšují rozlišení tím, že zaostří rozmazané obrysy a zdůrazní vnímání materiálu a textury.

Super-resolution	Toto nastavení doostří rozmazané obrazy a vylepší zdánlivou detailnost obrazu zvýšením rozlišení obrazového signálu. V závislosti na obrazu může dojít ke zvýšení deformace na kraji obrazu. Zjistíte-li jakékoli zkreslení, nastavte jej na „0“.
Vylepšení detailů	Toto nastavení zvyšuje obrazový kontrast a vytváří obraz s větším důrazem na vnímání materiálu a textury. V závislosti na obrazu může být na hranicích mezi barvami patrné určité zvýraznění. Pokud vás to znepokojuje, nastavte menší hodnotu.

Při změně nastavení Super-resolution dojde také ke změně hodnoty Vylepšení detailů.

1 Stiskněte tlačítko Super Res Detail Enh .

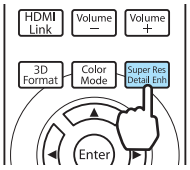

- Nastavení lze provádět z nabídky Konfigurace. ☛ **Signál** - **Super-resolution** s.77
- Nelze nastavit, když je na vstupu obrazový signál počítače.
- Nelze nastavit při převodu 2D obrazů na 3D. ☛ **Signál** - **3D nastavení** - **Převod 2D-na-3D** s.77
- Při promítání 3D obrazů je toto nastavení aktivováno pouze pro signály 1080p/24 Hz/balení rámců.

2 Tlačítky ▲ ▼ zvolte možnost **Super-resolution** nebo **Vylepšení detailů** a pak proveďte úpravy pomocí tlačítek ◀ ▶ .

Čím je hodnota možnosti Super-resolution vyšší, tím větší je účinek.
Čím je hodnota možnosti Vylepšení detailů vyšší, tím větší je důraz na texturu.

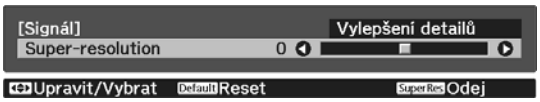

3 Stisknutím tlačítka Super Res Detail Enh nebo tlačítka Menu ukončíte nabídku.

Zarovnání panelu

Upraví barevný posun pixelů u displeje LCD.

1 Stiskněte tlačítko Menu .

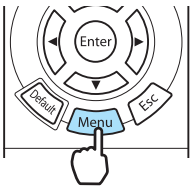

Zobrazí se nabídka Konfigurace.

2 Zvolte **Nastavení** - **Zarovnání panelu** a pak potvrďte volbu stisknutím tlačítka Enter .

Zobrazí se obrazovka úprav položky **Zarovnání panelu**.

3 Nastavte **Zarovnání panelu** na **Zapnuto**.

Při nastavení na **Zapnuto** se aktivuje upravená hodnota. Při nastavení na **Vypnuto** se upravená hodnota vrátí na výchozí hodnotu.

4 V položce **Vybrat barvu** zvolte barvu, kterou chcete upravit.

5 V položce **Barva vzoru** zvolte vzor (kombinaci barev) používaný pro úpravy.

6 Vyberte **Spustit úpravy** a stisknutím tlačítka Enter potvrďte daný výběr.

Nejprve proveďte úpravy celého displeje LCD. Když se zobrazí zpráva s výzvou k zahájení úprav, zahajte je stisknutím tlačítka Enter .

7 Pro úpravy použijte tlačítka ▲ ▼ ◄ ► a pak stiskněte tlačítko Enter .

Chcete-li obnovit hodnoty před zahájením všech úprav, stiskněte tlačítko Esc .

8 Chcete-li provést podrobnější úpravy, zvolte **Upravit čtyři rohy** a potvrďte volbu stisknutím tlačítka Enter .

- Pro dokončení úprav zvolte **Odej**.
- Pro návrat na obrazovku Spustit úpravy stiskněte tlačítko Esc .

9 Použijte tlačítka ▲ ▼ ◄ ► pro úpravy a stisknutím tlačítka Enter přejděte na další bod úprav.

Úpravy se provádějí ve čtyřech rozích počínaje levým horním rohem.

10 Po úpravách čtyř rohů zvolte **Odej** a stisknutím tlačítka Enter potvrďte daný výběr.

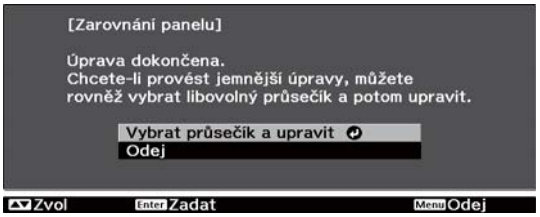

Potřebují-li čtyři rohy ještě nějaké úpravy, zvolte **Vybrat průsečík a upravit** a pokračujte v úpravách.

11 Stisknutím tlačítka Menu ukončíte nabídku.

Zpracování obrazu

Zlepšuje rychlost odezvy u obrazu promítaného vysokou rychlostí, jako jsou hry.

Tato funkce je k dispozici pouze při příjmu vstupu progresivního signálu z portu Component, Video, HDMI1 či HDMI2, nebo ze zařízení WirelessHD.

Tlačítko Fine/Fast přepíná mezi možnostmi **Jemný** a **Rychle**.

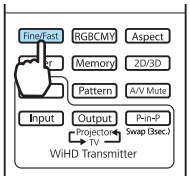

- Nastavení lze provádět z nabídky Konfigurace. ☛ **Signál** - **Upřesnit** - **Zpracování obrazu** s.77
- Tato funkce nepodporuje 3D obraz.
- Je-li **Zpracování obrazu** nastaveno na **Rychle**, nelze změnit následující nastavení:
  -**Potlačení šumu** a **Převod 2D-na-3D** jsou pevně nastaveny na Vypnuto.
  -**Ostrost** je pevně nastavena na **Standardní**.
  -**Obraz v obraze** nelze použít.

Sledování obrazu v kvalitě uloženého obrazu (funkce Paměť)

Funkce Uložení

Hodnoty úprav pro některé obrazy a nastavení kvality obrazu v nabídce Konfigurace lze uložit pro další použití (Uložit do paměti).

Protože tyto uložené hodnoty úprav lze načíst z dálkového ovladače, můžete snadno přepnout na preferovanou kvalitu obrazu (Načíst z paměti).

Uložit lze následující funkce nabídky Konfigurace.

Obraz ☛ s.75	Režim barev, Jas, Kontrast, Sytost barev, Odstín, Pleťový tón, Ostrost, Teplota barev., Příkon, Autom. clona	
	Upřesnit	Gama, Posun, Zvýraznit, Odstín, Sytost, Jas, EPSON Super White
Signál ☛ s.77	Odstranění prokladu, Detekce pohybu, Super-resolution	
	Upřesnit	Potlačení šumu, Úroveň nastavení, Přeskenování, Video rozsah HDMI

Uložení do paměti

Paměť lze zaregistrovat při nastavení **Režim barev** na cokoli kromě **Automaticky**.

1 Proveďte nastavení, která chcete uložit do nabídky Konfigurace.

2 Stiskněte tlačítko Memory.

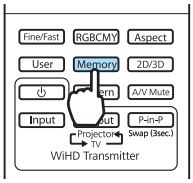

3 Pomocí tlačítek ▲ ▼ zvolte položku **Uložit do paměti** a stisknutím tlačítka Enter potvrďte daný výběr.

Zobrazí se obrazovka **Uložit do paměti**.

4 Pomocí tlačítek ▲ ▼ zvolte název paměti pro uložení a stisknutím tlačítka Enter potvrďte daný výběr.

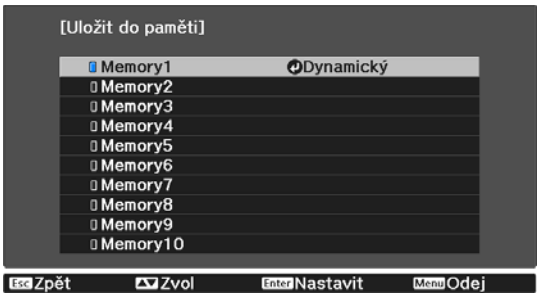

Do paměti se uloží aktuální nastavení projektoru.

Má-li značka vlevo od názvu paměti azurovou barvu, byla již tato paměť zaregistrována. Při výběru zaregistrované paměti se zobrazí zpráva s žádostí o potvrzení přepsání této paměti. Při výběru **Ano** dojde k vymazání předchozího obsahu a uložení aktuálních nastavení.

Načtení z paměti

1 Stiskněte tlačítko Memory a vyberte **Načíst z paměti**.

Zobrazí se obrazovka **Načíst z paměti**.

2 Zvolte název cílové paměti.

- Barevný režim uložený do paměti se zobrazí na pravé straně.
- V závislosti na vstupním signálu nemusí být část položky načtené paměti aplikována na promítaný obraz.
- Paměti uložené pro 2D obrazy lze načíst pouze při promítání 2D obrazů. Paměti uložené pro 3D obrazy lze načíst pouze při promítání 3D obrazů.

Vymazání uložené paměti

1 Stiskněte tlačítko Memory a vyberte **Vymazat paměť**.

Zobrazí se obrazovka **Vymazat paměť**.

2 Zvolte název cílové paměti.

Zobrazí se potvrzovací zpráva. Při výběru **Ano** dojde k vymazání obsahu uložené paměti.

Chcete-li vymazat všechny uložené paměti, přejděte na **Reset** - **Reset paměti** v nabídce Konfigurace. ☛ s.87

Přejmenování paměti

Každý název paměti lze přejmenovat pomocí nejvýše 12 znaků. Zadání snadno zapamatovatelného názvu paměti je užitečné při načítání paměti.

1 Stiskněte tlačítko Memory a vyberte **Přejmenovat paměť**.

Zobrazí se obrazovka **Přejmenovat paměť**.

2 Zvolte název cílové paměti.

Zobrazí se obrazovka seznamu názvů.

3 Vyberte zobrazený název nebo **Přizpůsobený**.

Chcete-li zadat vlastní název, zvolte **Přizpůsobený** a přejděte ke kroku 4. Při výběru **Přizpůsobený** se zobrazí klávesnice.

Při výběru seznamu názvů ověřte, že byl změněn název paměti.

4 Zadejte název.

Pomocí tlačítek ▲ ▼ ◀ ▶ vyberte znak a stisknutím tlačítka Enter potvrďte daný výběr. Zadejte nejvýše 12 znaků.

Po dokončení zadání názvu zvolte **Finish**.

Název paměti se změní.

Vychutnání 3D obrazu

Nastavení 3D obrazu

Pro zobrazení 3D obrazu nastavte zdroj na HDMI1, HDMI2 nebo WirelessHD (pouze EH-TW6600W).

Projektor podporuje následující 3D formáty.

- Balení rámců
- Vedle sebe
- Nahoře a dole

Když projektor zjistí 3D formát

Při zjištění 3D formátu projektor automaticky promítá 3D obraz.

Když projektor nezjistí 3D formát

Některá 3D televizní vysílání nemusí obsahovat signály 3D formátu. V tomto případě nastavte 3D formát ručně. Stisknutím tlačítka [3D Format] nastavte 3D formát na AV zařízení.

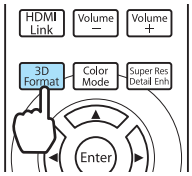

- Při sledování 3D obrazu s připojeným AV zesilovačem použijte 3D kompatibilní AV zesilovač.
- Podrobnosti o nastavení 3D formátu na zařízení AV viz dokumentace dodávaná se zařízením AV.
- Pokud nedošlo ke správnému nastavení 3D formátu, nebude obraz promítán správně, viz obrázek níže.

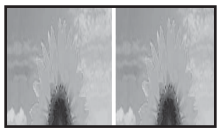

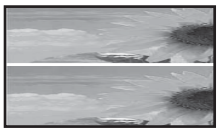

Pokud 3D obraz nelze zobrazit

Není-li 3D efekt zobrazen správně ani po nastavení 3D formátů, viz následující informace.

- Mohlo dojít k obrácení časování synchronizace pro 3D brýle. Obraťte synchronizaci pomocí **Inverzní 3D brýle** a zkuste to znovu. ☛ **Signál** - **3D nastavení** - **Inverzní 3D brýle** s.77
- Obraz se nezobrazí ve 3D při nastavení **3D zobrazení** na **Vypnuto**. Stiskněte tlačítko [2D/3D] na dálkovém ovladači. ☛ **Signál** - **3D nastavení** - **3D zobrazení** s.77

- Způsob vnímání 3D obrazu se liší v závislosti na dané osobě.
- Když se zobrazí 3D obraz, zobrazí se také varování o sledování 3D obrazu. Toto varování lze vypnout nastavením **Upoz. na 3D sledov.** na **Vypnuto**. ☛ **Signál** - **3D nastavení** - **Upoz. na 3D sledov.** s.77
- 2D obrazy lze také převést na 3D obrazy. ☛ s.52
- Při 3D projekci nelze změnit následující funkce nabídky Konfigurace.
  Poměr stran (nastavení na Normální), Potlačení šumu (nastavení na Vypnuto), Přeskenování (nastavení na Vypnuto), Super-resolution, Zpracování obrazu, Upřesnit - Ostrost, Obraz v obraze
- Způsob zobrazení 3D obrazu se může měnit v závislosti na teplotě okolního prostředí a podle toho, jak dlouho je lampa používána. Nepoužívejte projektor v případě, že obraz není promítán normálně.

Použití 3D brýlí

K zobrazení 3D obrazu použijte dodané či volitelné 3D brýle (ELPGS03).

V závislosti na modelu nemusí být 3D brýle součástí dodávky.

3D brýle jsou dodávány s ochrannými nálepkami. Před použitím ochranné nálepky odstraňte.

Nabíjení 3D brýlí

V závislosti na modelu používaných 3D brýlí jsou k dispozici následující metody nabíjení.

Máte-li WirelessHD Transmitter, můžete toto zařízení použít k nabíjení brýlí.

Nemáte-li WirelessHD Transmitter, můžete nabíjet pomocí volitelného nabíjecího adaptéru USB.

3D brýle lze také nabíjet jejich připojením k portu USB (typu A) na zadní straně projektoru pomocí kabelu USB (pouze v případě, že je projektor zapnutý).

Nabíjení pomocí zařízení WirelessHD Transmitter

Připojte 3D brýle k zařízení WirelessHD Transmitter pomocí kabelu USB.

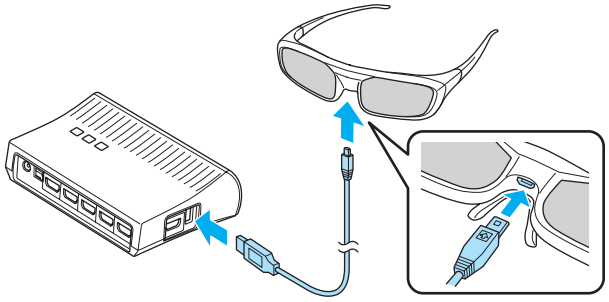

Při připojení kabelu k portu HDMI5 nemůže zařízení WirelessHD Transmitter nabíjet 3D brýle.

Nabíjení pomocí nabíjecího adaptéru USB

Připojte 3D brýle pomocí kabelu USB k volitelnému nabíjecímu adaptéru USB, který pak zapojte do el. zásuvky.

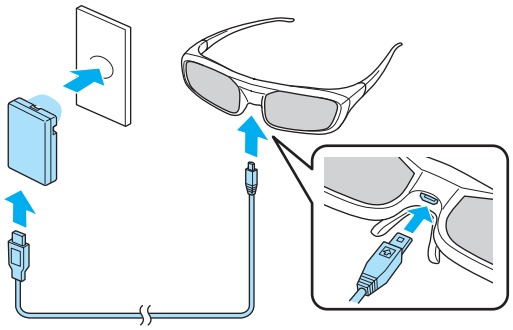

Přibližné doby nabíjení a použití viz níže uvedená tabulka:

Doba nabíjení	Doba použití
3 minuty	Přibl. 3 hodiny
50 minut	Přibl. 40 hodin

Upozornění

- Zapojte jej pouze do el. zásuvky, která používá napětí uvedené na 3D brýlích.
- Při manipulaci s dodaným kabelem microUSB nezapomeňte na následující body.
  - Kabel neohýbejte, nekruťte ani za něj netahejte příliš velkou silou.
  - Kabel nijak neupravujte
  - Zapojení neprovádějte v blízkosti elektrického topení.
  - Nepoužívejte kabel v případě, že je poškozen.

Párování 3D brýlí

Pro generování 3D obrazu musí být 3D brýle spárovány s projektorem.

Párování spustíte stisknutím a podržením tlačítka [Pairing] na 3D brýlích.

1 3D brýle zapnete přesunutím vypínače [Napájení] na On.

Indikátor se na několik sekund zapne a pak se zase vypne.

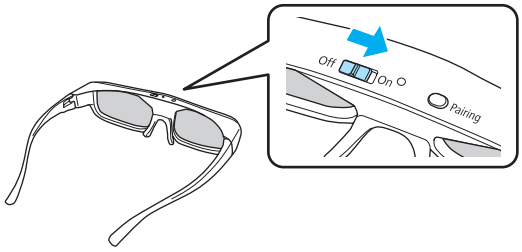

2 Stiskněte a podržte tlačítko tři sekundy.

Indikátor bliká střídavě zeleně a červeně. Je-li párování provedeno správně, indikátor se na deset sekund zapne a pak se zase vypne.

- U 3D brýlí, které ještě nebyly použity, je párování provedeno v okamžiku zapnutí 3D brýlí. Párování není třeba provádět v případě, že se již 3D obraz zobrazuje správně.
- Jakmile bylo spárování provedeno, lze 3D obraz zobrazit při příštím zapnutí příslušných zařízení.
- Párování lze provádět v dosahu tří metrů od projektoru. Během probíhajícího párování zajistěte, abyste zůstali v dosahu tří metrů od projektoru. Jinak se párování nezdaří.
- Nelze-li synchronizaci provést do 30 s, je párování automaticky zrušeno. Po zrušení párování nelze 3D obraz zobrazit, protože neproběhlo spárování.

Nošení 3D brýlí

1 3D brýle zapnete přesunutím vypínače [Napájení] na On.

Indikátor se na několik sekund zapne a pak se zase vypne.

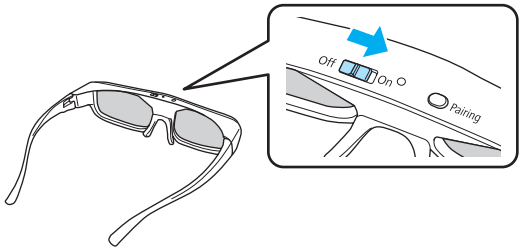

2 Nasaďte 3D brýle a vychutnejte si promítání.

- Po skončení používání 3D brýlí je vypnete přesunutím vypínače [Napájení] na Off.
- Nejsou-li 3D brýle použity po dobu min. 30 sekund, dojde k jejich automatickému vypnutí. Chcete-li 3D brýle opět zapnout, přesuňte vypínač [Napájení] na Off a pak znovu na On.
- Bude-li 3D obraz sledovat více osob, bude potřeba více párů volitelných 3D brýlí. ☛ s.108

Významy indikátoru na 3D brýlích

Stav 3D brýlí lze zkontrolovat na základě toho, zda indikátor svítí nebo bliká.

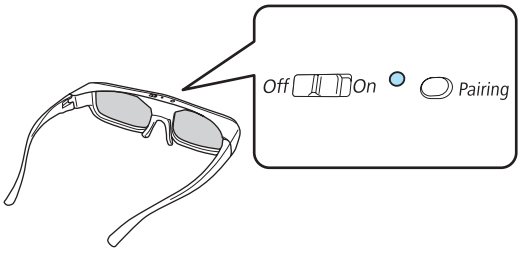

Indikátory	Stav
Bliká dvakrát červeně ×5	Slabá baterie
Svítí červeně	Nabíjení
Svítí zeleně	Nabíjení dokončeno
Bliká střídavě zeleně a červeně	Párování
Svítí zeleně deset sekund a pak zhasne	Zapnutí či párování bylo úspěšné

Dosah pro sledování 3D obrazu

Tento projektor umožňuje promítat 3D obraz v dosahu uvedeném na obrázku níže.
3D obraz lze sledovat v dosahu 10 metrů od projektoru.

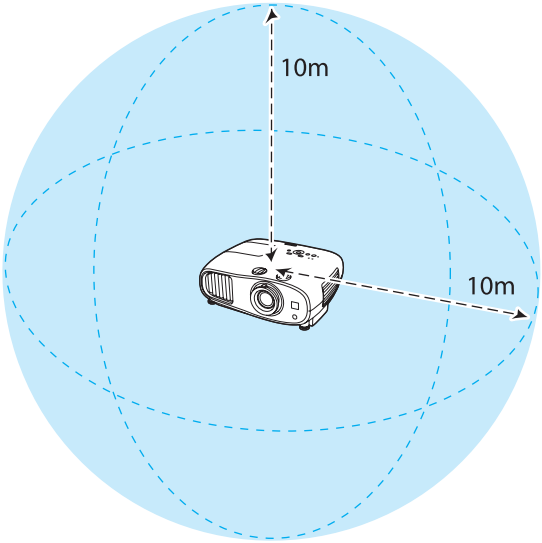

- 3D obraz se nemusí promítat správně v případě existence rušení od ostatních komunikačních zařízení Bluetooth. Tato zařízení nepoužívejte ve stejnou dobu.
- Komunikační metoda pro 3D brýle využívá stejnou frekvenci (2,4 GHz) jako bezdrátová síť LAN (IEEE802.11b/g) nebo mikrovlnné trouby. Proto – v případě použití těchto zařízení ve stejnou dobu – může dojít k rušení rádiových vln, rušení či výpadkům obrazu nebo výpadku veškeré komunikace. Musíte-li používat tato zařízení ve stejnou dobu, zajistěte, aby mezi nimi a projektorem byla dostatečná vzdálenost.
- 3D brýle pro tento projektor jsou 3D brýle Bluetooth s aktivní závěrkou.

Varování ohledně sledování 3D obrazu

Při sledování 3D obrazu nezapomeňte na následující důležité body.

Varování

Rozebírání nebo úpravy

- 3D brýle nerozebírejte ani neupravujte.
  Jinak by mohlo dojít k požáru nebo abnormálnímu zobrazení obrazu při sledování a udělat se vám nevolno.

Skladovací místa

- Nenechávejte 3D brýle ani dodávané součásti v dosahu dětí.
  Mohly by je náhodně spolknout. Pokud přesto něco náhodně spolknou, ihned se obraťte na lékaře.

Bezdrátová (Bluetooth) komunikace

- Elektromagnetické rušení může způsobovat závady lékařských přístrojů. Před použitím zařízení ověřte, že v blízkém okolí nejsou žádné lékařské přístroje.
- Elektromagnetické rušení může způsobit závady automaticky řízených přístrojů, které mohou způsobit nějakou nehodu. Nepoužívejte zařízení v blízkosti automaticky řízených přístrojů, jako jsou automatické dveře či požární alarmy.

Topení

- Nepokládejte 3D brýle do ohně či na tepelný zdroj, ani je nechávejte bez dozoru v místech vystavených vysokým teplotám. Protože toto zařízení obsahuje integrovanou nabíjecí lithiovou baterii, mohlo by způsobit popáleniny či požár v případě vznícení nebo exploze.

Nabíjení

- Při nabíjení připojte k portu USB dodaný kabel určený společností Epson. Nabíjení se musí provádět prostřednictvím WirelessHD, tohoto projektoru nebo originálního adaptéru. Nenabíjejte baterii pomocí jiných zařízení, protože by mohlo dojít k úniku kapalin, přehřátí či explozi.
- Používejte pouze dodaný nabíjecí kabel pro nabíjení 3D brýlí. Jinak by mohlo dojít k přehřátí, vznícení či explozi.

Výstraha

3D brýle

- 3D brýle neupusťte na zem, ani na ně příliš netlačte.
  V případě rozbití skleněných částí apod. může dojít ke zranění. Brýle skladujte v měkkém pouzdře na brýle.
- Při nošení 3D brýlí dávejte pozor na hrany obrouček.
  Při jejich kontaktu s okem může dojít ke zranění.
- Nepokládejte prsty na žádnou pohyblivou část, jako jsou závěsy, 3D brýlí.
  Jinak může dojít ke zranění.

Výstraha

Nošení 3D brýlí

- Ověřte, že nosíte 3D brýle správně.
  Nenoste 3D brýle vzhůru nohama.
  Nejsou-li obrazy zobrazeny správně do pravého a levého oka, mohlo by se vám udělat nevolno.
- Pokud nesledujete 3D obraz, tyto brýle nenoste.
- Způsob vnímání 3D obrazu se liší v závislosti na dané osobě. 3D funkci přestaňte používat v případě divného pocitu nebo absence 3D vidění.
  Pokračováním v promítání 3D obrazu by se vám mohlo udělat nevolno.
- 3D brýle přestaňte ihned nosit v případě výskytu jakékoli abnormality nebo závady.
  Pokračováním v nošení 3D brýlí by mohlo dojít ke zranění nebo se vám udělat nevolno.
- 3D brýle přestaňte nosit v případě, že uši, nos či spánky zarudly, zbolavěly nebo svědí.
  Pokračováním v nošení 3D brýlí by se vám mohlo udělat nevolno.
- 3D brýle přestaňte nosit v případě nezvyklých pocitů na pokožce při nošení brýlí.
  V některých velmi vzácných případech mohou barvy či materiály použité v 3D brýlích způsobit alergickou reakci.

Výstraha

Doba sledování

- Při sledování 3D obrazu vždy dělejte během delšího promítání pravidelné přestávky.
  Dlouhodobé sledování 3D obrazu může způsobit únavu očí.
  Délka a četnost těchto přestávek je vysoce individuální. Pokud se oči cítí stále unaveně nebo nepříjemně i po přestávce ve sledování, ihned přestaňte obraz sledovat.

Výstraha

Sledování 3D obrazu

- Pokud se oči cítí při sledování 3D obrazu unaveně nebo nepříjemně, ihned přestaňte obraz sledovat.
  Pokračováním v promítání 3D obrazu by se vám mohlo udělat nevolno.
- Při sledování 3D obrazu vždy ověřte, že nosíte 3D brýle. Nezkoušejte sledovat 3D obraz bez 3D brýlí.
  Jinak by se vám mohlo udělat nevolno.
- Při použití 3D brýlí kolem sebe nepokládejte žádné rozbitné nebo křehké předměty.
  3D obraz může způsobit samovolné pohyby těla, čímž by mohlo dojít k poškození blízkých předmětů nebo ke zranění.
- 3D brýle noste pouze při sledování 3D obrazu. Při nošení 3D brýlí nikam nechoďte.
  Vaše vidění může být zdánlivě tmavší než obvykle a tím způsobit pád či zranění.
- Při sledování 3D obrazu se snažte být maximálně kolmo vůči projekční ploše.
  Sledování 3D obrazu pod úhlem snižuje 3D efekt a může dojít k tomu, že se vám udělá nevolno kvůli nežádoucím změnám barev.
- Při použití 3D brýlí v místnosti se zářivkami nebo LED osvětlením můžete vidět v rámci celé místnosti záblesky či blikání. V tomto případě při sledování 3D obrazu ztlumte osvětlení, dokud blikání nezmizí, nebo tato světla zcela vypněte. V určitých velmi vzácných případech může toto blikání u některých osob vyvolat záchvaty či mdloby. Začnou-li při sledování 3D obrazu pocity nepříjemnosti či nevolna, okamžitě je přestaňte sledovat.
- Při sledování 3D obrazu zůstaňte od projekční plochy ve vzdálenosti alespoň trojnásobku její výšky.
  Doporučená vzdálenost pro 80palcovou projekční plochu je min. 3 m, a pro 100palcovou projekční plochu min. 3,6 m.
  Sezení či stání blíže, než je doporučená vzdálenost sledování, může způsobit únavu očí.

Výstraha

Zdravotní rizika

- 3D brýle byste neměli používat v případě světloplachosti, onemocnění srdce nebo nevolnosti. Jinak by to mohlo zhoršit váš stávající zdravotní stav.

Výstraha

Doporučený věk pro použití

- Doporučený věk pro sledování 3D obrazu je minimálně šest let.
- Děti do šesti let se ještě rychle vyvíjejí a sledování 3D obrazu u nich může způsobit komplikace. Máte-li jakékoli dotazy, obraťte se na lékaře.
- Děti sledující 3D obraz pomocí 3D brýlí by měly být vždy doprovázeny dospělou osobou. Často lze jen obtížně zjistit, kdy se dítě cítí unaveně či nepříjemně, což může vést k jeho náhlé nevolnosti. Dítě vždy kontrolujte a ověřujte, zda při sledování 3D obrazů nedochází k jakékoli únavě očí.

Převod 2D obrazu na 3D a sledování

2D obrazy lze převádět ze zdroje HDMI1, HDMI2 či WirelessHD (pouze EH-TW6600W).

1 Stiskněte tlačítko Menu.

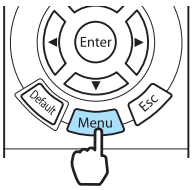

Zobrazí se nabídka Konfigurace.

2 Vyberte **Signál** - **3D nastavení** a stisknutím tlačítka Enter potvrďte daný výběr.

Zobrazí se obrazovka **3D nastavení**.

3 Vyberte **Převod 2D-na-3D** a stisknutím tlačítka Enter potvrďte daný výběr.

4 Vybrat sílu 3D efektu a stisknutím tlačítka Enter tento výběr potvrďte.

5 Stisknutím tlačítka 2D/3D přepněte **3D zobrazení** na hodnotu **Zapnuto**.

Tlačítko 2D/3D přepíná **3D zobrazení** mezi hodnotami **Zapnuto** a **Vypnuto**.

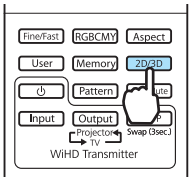

- Při použití **Převod 2D-na-3D** nastavte **3D formát** na **Automaticky** či **2D**. ☛ **Signál** - **3D nastavení** - **3D formát** s.77
- Je-li **Zpracování obrazu** nastaveno na **Rychle**, nelze upravit **Převod 2D-na-3D**: ☛ **Signál** - **Upřesnit** - **Zpracování obrazu** s.77

Připojení k WirelessHD (pouze EH-TW6600W)

Instalace zařízení WirelessHD Transmitter

Pro bezdrátový příjem obrazových a zvukových dat lze používat přiložený WirelessHD Transmitter.

Můžete tak připojit projektor k zařízení bez použití kabelů, což je užitečné, pokud nelze projektor umístit v blízkosti AV zařízení.

WirelessHD Transmitter lze využívat následujícími způsoby.

- K projektoru lze najednou připojit až pět AV zařízení a přepínat obrazy pomocí dálkového ovladače.
- Kromě projektoru lze k portu Output připojit také další zobrazovací zařízení, jako je televizor, a pak výstup přepínat dálkovým ovladačem.
- To umožňuje dalším zobrazovacím zařízením připojeným k portu Output promítat obrazy z připojeného AV zařízení, i když je projektor vypnutý.
- Připojit lze také chytrá zařízení a tablety s podporou MHL a promítat obraz z připojeného zařízení MHL. Zařízení MHL lze obsluhovat také pomocí dálkového ovladače projektoru nebo toto zařízení MHL nabíjet.

Názvy součástí zařízení WirelessHD Transmitter

Přední část

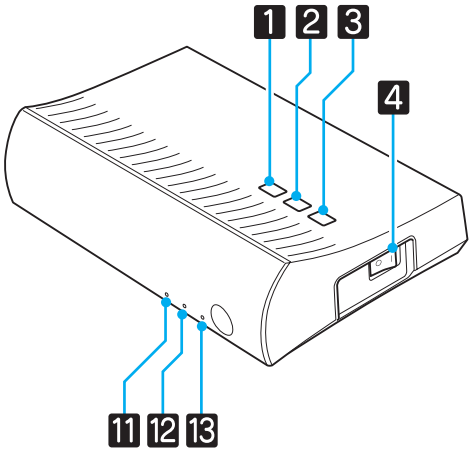

Zadní část

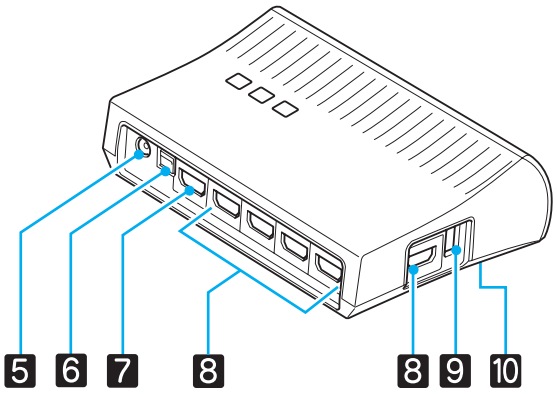

	Název	Funkce
1	Tlačítko ⏻	Zapne či vypne vysílač. Plní stejnou funkci jako tlačítko [⏻] pro ovládání zařízení WiHD Transmitter v dolní části dálkového ovladače.
2	Tlačítko Input	Změní na obraz z každého vstupního portu. Plní stejnou funkci jako tlačítko [Input] pro ovládání zařízení WiHD Transmitter v dolní části dálkového ovladače.
3	Tlačítko Output	Přepíná výstupní obraz na port Wireless nebo Output. Plní stejnou funkci jako tlačítko [Output] pro ovládání zařízení WiHD Transmitter v dolní části dálkového ovladače.
4	Hlavní vypínač	Zapne či vypne hlavní napájení vysílače.
5	Konektor napájecího adaptéru	Připojuje napájecí adaptér.
6	Port Optical Audio-Out	Slouží k připojení audiozařízení vybavených optickým vstupním portem pro digitální zvuk.
7	Port HDMI Output	Slouží k připojení jiných zobrazovacích zařízení, jako jsou televizory. Výstup lze přepínat pomocí tlačítka Output.
8	Port HDMI Input	Slouží k připojení AV zařízení, které chcete přehrávat. Vstupní obraz lze přepínat pomocí tlačítka Input. Port HDMI5 této jednotky splňuje normy MHL. Slouží k přehrávání obsahu chytrých zařízení či tabletů kompatibilních s MHL připojených kabelem MHL.
9	Nabíjecí port 3D brýlí	Slouží k připojení kabelu USB k nabíjení 3D brýlí.
10	Tlačítko Setup	Toto je tlačítko na zadní straně zařízení WirelessHD Transmitter. Slouží k nastavení zařízení WirelessHD Transmitter.
11	Indikátor ⏻ (oranžová/zelená)	Svítí, když je WirelessHD Transmitter zapnutý. Svítí oranžově v pohotovostním režimu a zeleně v provozu (příjem nebo vysílání obrazů).
12	Indikátor WiHD (oranžová)	Indikuje stav komunikace pro WirelessHD. • Svítí při bezdrátovém přenosu obrazů do projektoru. • Nesvítí při výstupu do portu Output.
13	Indikátor Link (oranžová)	Indikuje stav spojení s projektorem. • Rozsvítí se po připojení k projektoru. • Bliká při vyhledávání projektoru. • Pomalu bliká při pohotovosti ve stavu úspory energie.

- Přijímač je umístěn u vstupního otvoru vzduchu projektoru a proto nelze přijímat žádné signály přímo zezadu. Postavte WirelessHD Transmitter směrem k přední části projektoru.
  Zároveň ověřte, že není zakryt vstupní otvor vzduchu na levé straně projektoru.
- Umístěte WirelessHD Transmitter na rovný povrch a směrem k projektoru.
- Sílu signálu lze zobrazit z nabídky nastavení **WirelessHD**. ☛ **Nastavení** - **WirelessHD** - **Příjem videa** s.79

Ukázka připojení vysílače WirelessHD Transmitter a toku signálu

1. příklad připojení: Sledování bez AV zesilovače

Připojte zařízení k vysílači WirelessHD Transmitter bez použití AV zesilovače a pro výstup zvuku připojte soundbary apod. k portu Optical Audio-Out.

Pro výstup zvuku z připojeného zařízení je třeba použít optický kabel pro digitální zvuk.

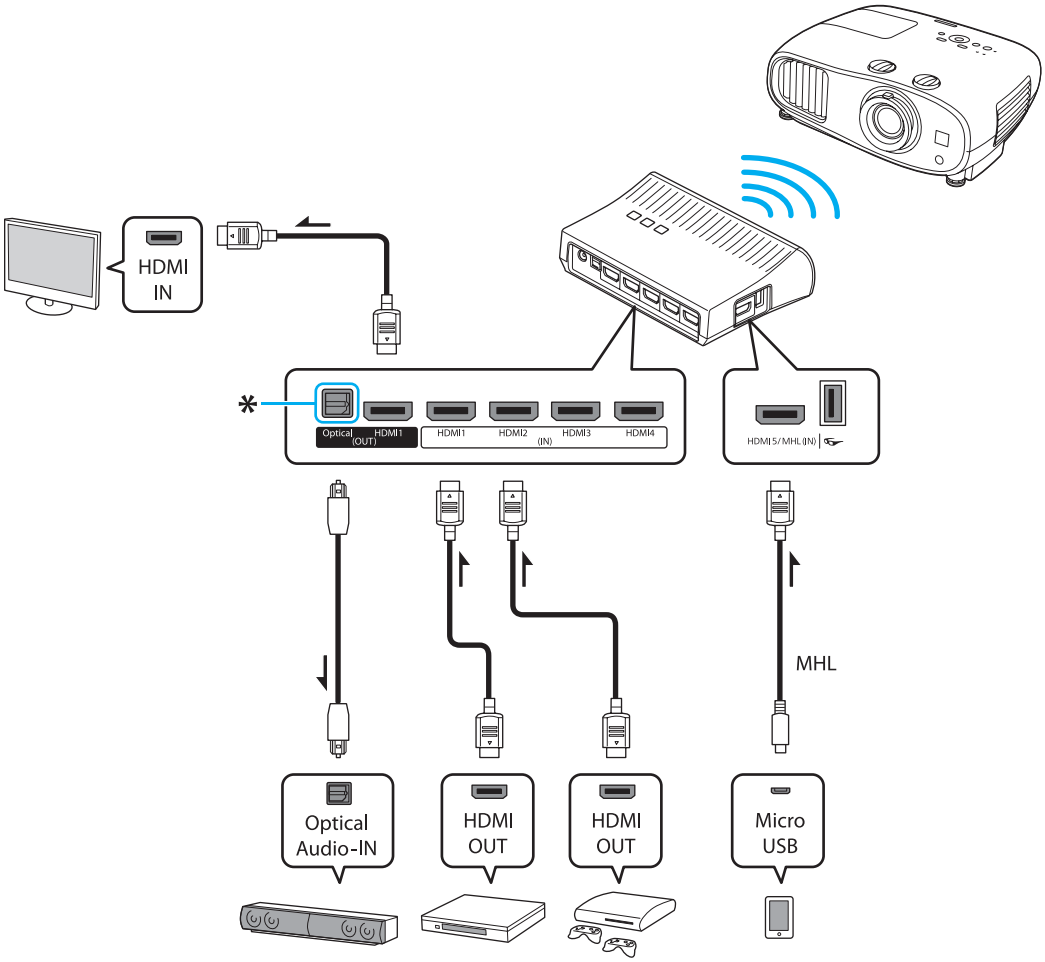

* Při připojování zařízení, jako je soundbar, k portu Optical Audio-Out na vysílači WirelessHD Transmitter ověřte, že je **Výstupní audio zař.** nastaveno na **Vysílač WirelessHD**. ☛ **Nastavení** - **Spojení HDMI** - **Výstupní audio zař.** s.79

2. příklad připojení: Sledování s připojeným AV zesilovačem

Výstup zvuku ze zařízení připojeného k AV zesilovači probíhá z výstupního zvukového portu zesilovače, aniž by signál procházel vysílačem WirelessHD Transmitter.

Pro výstup zvuku ze zařízení připojeného pomocí kabelu MHL je třeba použít optický kabel pro digitální zvuk.

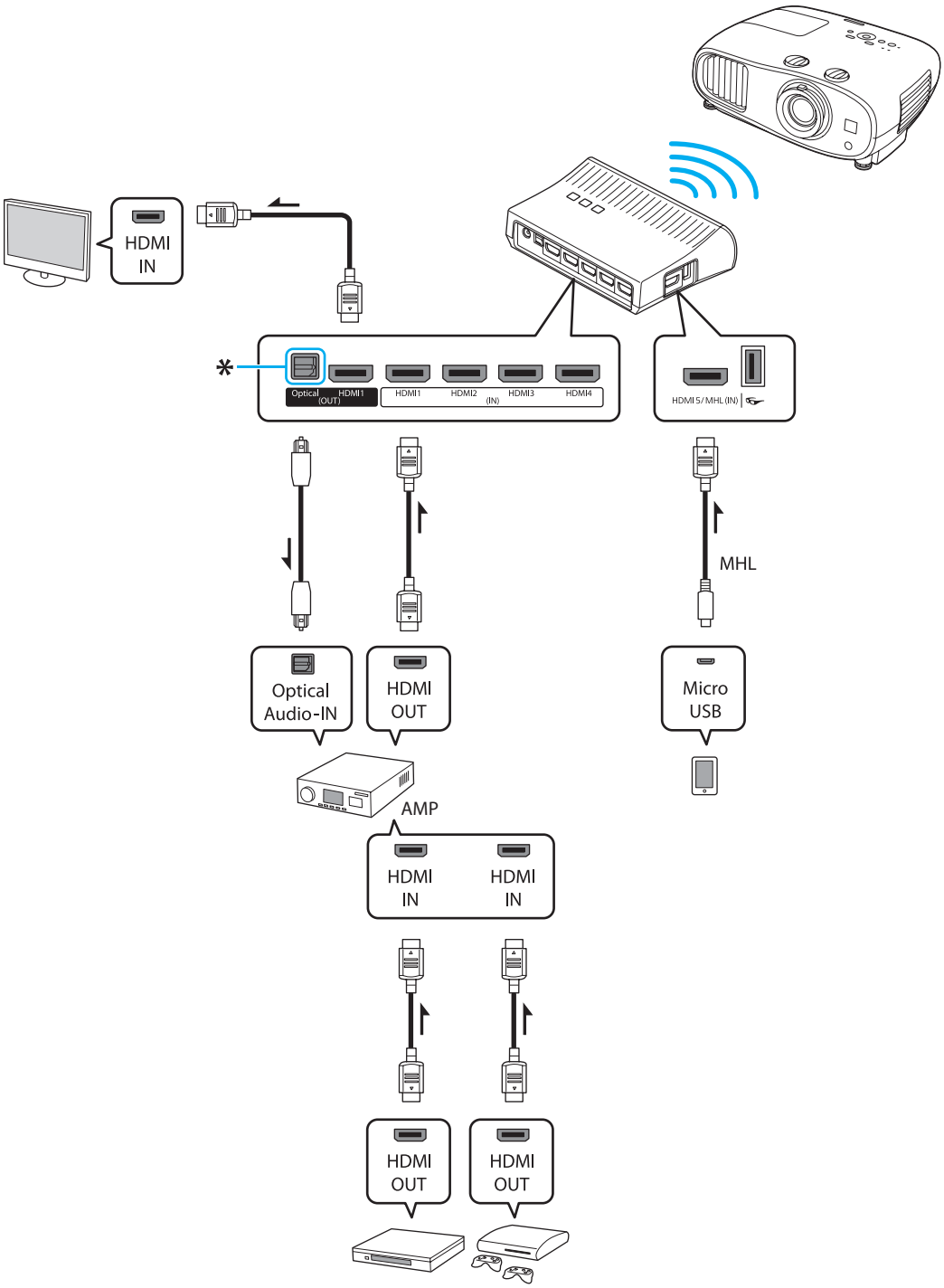

* Aby došlo k výstupu zvuku při připojení MHL-kompatibilního chytrého zařízení k portu HDMI5 pomocí kabelu MHL, musíte připojit AV zesilovač k portu Optical Audio-Out na vysílači WirelessHD Transmitter. Zajistěte také nastavení **Výstupní audio zař.** na hodnotu **Systém AV**. ☛ **Nastavení** - **Spojení HDMI** - **Výstupní audio zař.** s.79
Metoda výstupu zvuku do AV zesilovače může být omezena technickými parametry zobrazovacího zařízení, jako je televizor, připojeného k portu Output. Další podrobnosti o nastavení výstupu zvuku naleznete v dokumentaci dodávané s AV zařízením.

Nastavení zařízení WirelessHD Transmitter

1 Postavte WirelessHD Transmitter připojený k projektoru tak, aby jejich přední části byly k sobě. ☛ s.61

- Přijímač je umístěn na přední straně projektoru a proto nemůže přijímat žádné signály přímo zezadu. Postavte WirelessHD Transmitter směrem k přední části projektoru.
  Zároveň se ujistěte, že není přijímač ničím zakryt.
- Umístěte WirelessHD Transmitter na rovný povrch směrem k projektoru.

2 Zapojte WirelessHD Transmitter do el. zásuvky pomocí dodaného napájecího adaptéru.

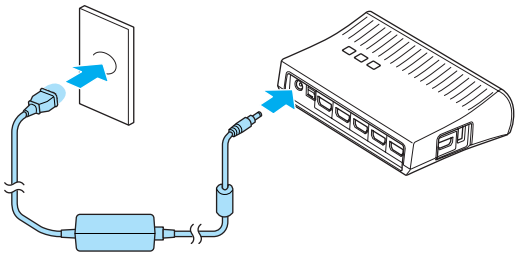

3 Pomocí kabelu HDMI připojte AV zařízení, které chcete použít, k portu Input na zařízení WirelessHD Transmitter.

Připojit lze až pět multimediálních přehrávačů.

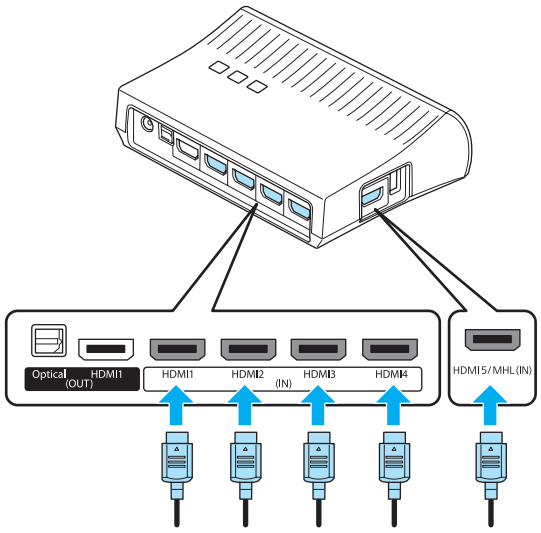

- K portu Output na vysílači WirelessHD Transmitter lze připojit další zobrazovací zařízení, jako je televizor. Mezi výstupními obrazy lze přepínat pomocí dálkového ovladače. ☛ s.63
- Port HDMI5 zařízení WirelessHD Transmitter podporuje vstupní signál MHL. Slouží k přehrávání obsahu MHL kompatibilních chytrých zařízení či tabletů připojených kabelem MHL.
- Zobrazí-li se po připojení zařízení MHL následující zpráva, došlo k připojení zařízení k jinému portu než HDMI5 nebo není připojené zařízení kompatibilní s MHL.
  "Chybí signál"
- Funkci Spojení HDMI lze používat i během použití vysílače WirelessHD Transmitter. ☛ s.68

Promítání obrazů

1 Spusťte přehrávání na AV zařízení, a pak zapněte projektor a zařízení WirelessHD Transmitter.

Indikátor ⏻ na zařízení WirelessHD Transmitter se rozsvítí.

2 Zkontrolujte stav indikátoru WiHD na zařízení WirelessHD Transmitter.

Pokud indikátor WiHD svítí, přejděte k dalšímu kroku.

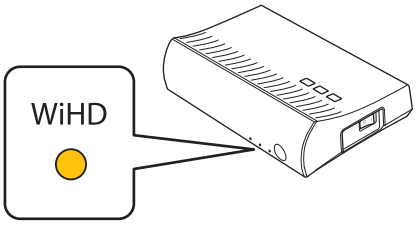

Pokud indikátor nesvítí, stiskněte tlačítko Output na dálkovém ovladači nebo zařízení WirelessHD Transmitter.

Při použití na tlačítka Output na dálkovém ovladači zajistěte namíření ovladače na zařízení WirelessHD Transmitter.

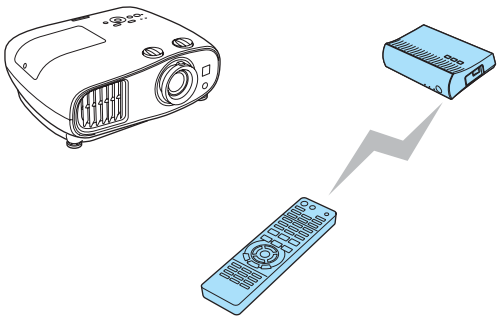

Dálkový ovladač

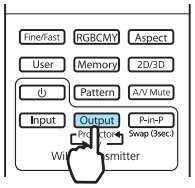

WirelessHD Transmitter

3 Zkontrolujte stav indikátoru Link na zařízení WirelessHD Transmitter.

Je-li zařízení WirelessHD Transmitter připojeno k projektoru, indikátor Link zabliká a pak zůstane svítit.

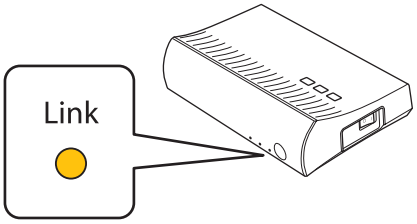

- Pokračuje-li indikátor v pomalém blikání, zařízení WirelessHD Transmitter se nemůže připojit k projektoru a přešlo do pohotovostního stavu. Zkontrolujte, že byl projektor správně nastaven, např. zapnutím napájení apod.
- Během promítání obrazu lze sílu signálu zobrazit z nabídky nastavení **WirelessHD**.
  ☛ **Nastavení** - **WirelessHD** - **Příjem videa** s.79

4 Pokud se promítání nespustí, stisknutím tlačítka WirelessHD na dálkovém ovladači změňte zdroj.

Při použití na tlačítka WirelessHD na dálkovém ovladači zajistěte namíření ovladače na projektor.

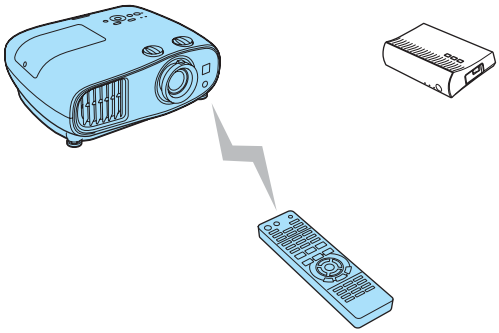

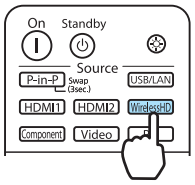

Promítání se spustí.

5 Při připojení dvou a více zařízení AV k zařízení WirelessHD Transmitter stisknutím tlačítka Input přepínejte obrazy. ☛ s.64

- Při příjmu obrazů WirelessHD zajistěte nastavení **WirelessHD** na **Zapnuto** z nabídky Konfigurace. ☛ **Nastavení** - **WirelessHD** - **WirelessHD** s.79
- Nebudete-li zařízení WirelessHD Transmitter delší dobu používat, zajistěte jeho vypnutí.

Nabídka Nastavení WirelessHD

1 Stiskněte tlačítko Menu.

Zobrazí se nabídka Konfigurace.

2 Zvolte **Nastavení** - **WirelessHD** a pak potvrďte volbu stisknutím tlačítka Enter.

Zobrazí se obrazovka nastavení **WirelessHD**.

3 Proveďte nastavení pro všechny zobrazené funkce.

Dostupné funkce v nabídce nastavení **WirelessHD**

Funkce	Vysvětlení
Připojení Zařízení	Zobrazí seznam dostupných zařízení WirelessHD, která lze připojit. V seznamu jsou zobrazeny názvy zařízení a adresy MAC (čísla zařízení). Adresa MAC je uvedena na štítku na základně.
WirelessHD	Aktivuje či deaktivuje funkci WirelessHD.
Příjem videa	Zobrazí příjem promítaného obrazu.
Režim WiHD	Pro většinu situací použijte hodnotu **Plný**. Režim **Plný** neustále využívá maximální šířku pásma videosignálu. Režim **Dynamický** rozšiřuje bezdrátové rozsahy a optimálně upravuje šířku pásma videa. Nastavte na **Dynamický** při přerušení obrazu kvůli slabému signálu nebo jiným příčinám.
Reset	Resetuje nastavení **WirelessHD** na výchozí hodnoty.

Není-li na vstupu žádný obrazový signál, zobrazí se u indikátoru **Příjem videa** hodnota 0%, i když jsou vysílač WirelessHD Transmitter a projektor propojeny. Stav komunikace lze ověřit pomocí indikátoru Link. ☛ s.54

Rozsah přenosu WirelessHD

Následující obrázky znázorňují rozsah vysílání WirelessHD. Zajistěte postavení zařízení WirelessHD Transmitter čelem k přední straně projektoru.

Vodorovný směr (při nastavení **Režim WiHD** na **Plný**)

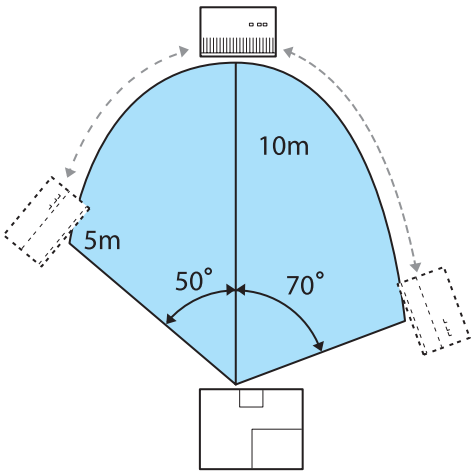

Vodorovný směr (při nastavení **Režim WiHD** na **Dynamický**)

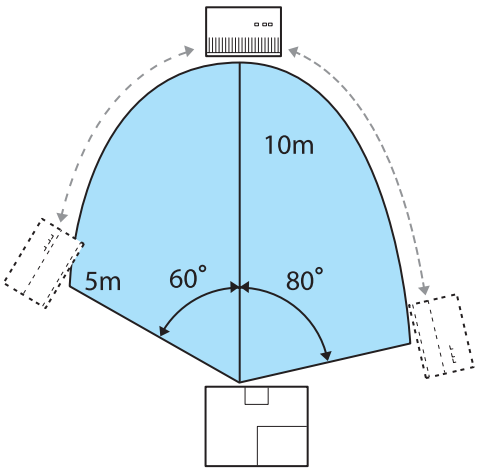

Svislý směr (zavěšení na strop)

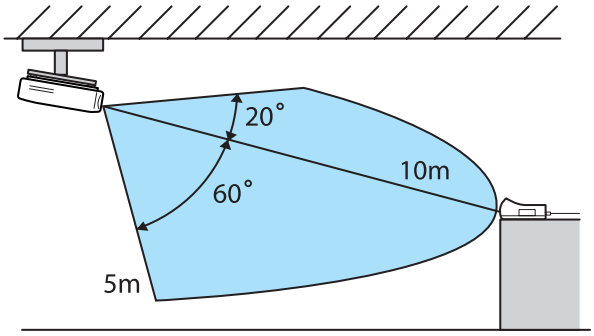

Svislý směr (zavěšení na strop)

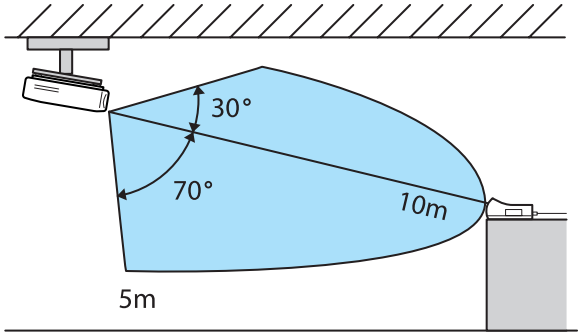

Svislý směr (umístění na stole apod.)

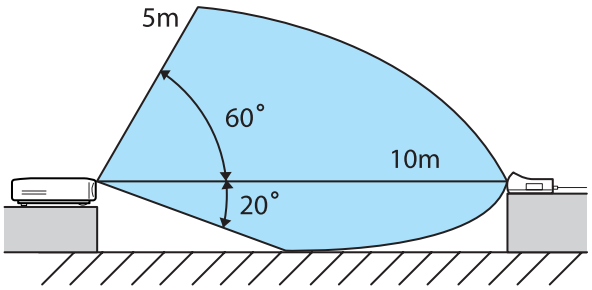

Svislý směr (umístění na stole apod.)

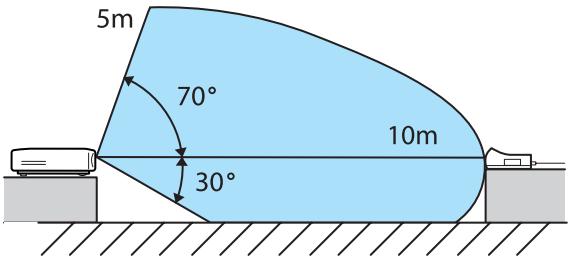

- Rozsah bezdrátového přenosu se liší v závislosti na umístění a materiálu okolního nábytku a stěn. Uvedené hodnoty slouží pouze jako orientační.
- Projektor nemůže komunikovat skrz zdi.
- Antény jsou integrovány do přední části projektoru a zařízení WirelessHD Transmitter. Zajistěte, aby antény směřovaly k sobě (čelem k přední části) při umístění zařízení.
- Neumisťujte žádné předměty přes přední stranu projektoru a vysílače WirelessHD Transmitter. Jinak to může rušit obraz nebo bránit v jeho zobrazení. Instalaci proveďte tak, aby nebyl signál z přední části vysílače rušen.
- Vysílač neinstalujte na kovovou polici. Kov může způsobit nestabilitu signálu. Nainstalujte jej na dřevěnou polici apod.
- Při kontrole provozu umístěte projektor a vysílač WirelessHD Transmitter blízko sebe a ověřte, že v blízkém okolí nejsou provozovány žádné jiné projektory.
- V závislosti na síle příjmu mohou být barevná data obrazu automaticky vyřazena, aby nedošlo k přerušení přenosu a bylo udržováno neustálé připojení. Aby se zabránilo zhoršení kvality obrazu, upravte polohu zařízení WirelessHD Transmitter tak, aby byl **Příjem videa** co nejsilnější.

Obsluha dálkového ovladače

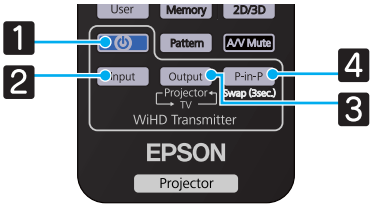

Název		Funkce
1	⏻	Zapne či vypne napájení vysílače WirelessHD Transmitter.
2	Input	Přepíná zdroj obrazu pro AV zařízení připojené k vysílači WirelessHD Transmitter. ☛ s.64
3	Output	Přepíná výstup obrazu mezi zobrazovacím zařízením, jako je televizor, připojeným k portu Output na vysílači WirelessHD Transmitter, a projektorem. ☛ s.63
4	P-in-P	Umožňuje současné promítání dvou obrazových zdrojů, jeden na hlavní obrazovku a druhý na dílčí obrazovku. (Obraz v obraze) ☛ s.67

Namiřte dálkovým ovladačem na vysílač WirelessHD Transmitter.

Provozní rozsah dálkového ovladače

Následující obrázky ukazují provozní rozsah mezi dálkovým ovladačem a zařízením WirelessHD Transmitter.

Provozní rozsah (zleva doprava)

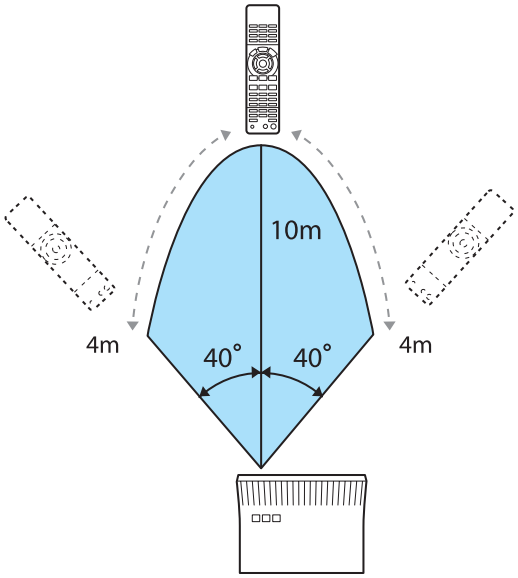

Provozní rozsah (odshora dolů)

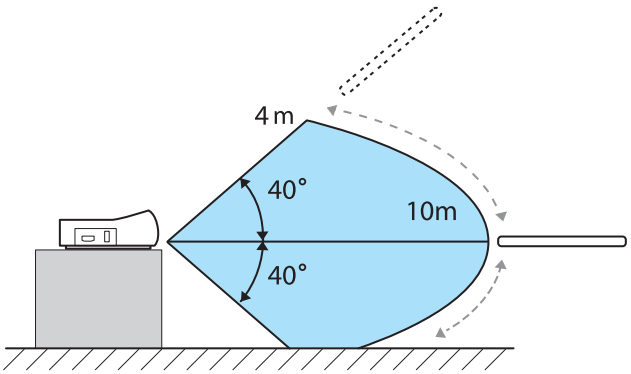

Přepínání vstupu a výstupu

Pomocí vysílače WirelessHD Transmitter lze připojit a přepínat mezi max. pěti multimediálními přehrávači (vstupní zařízení pro přehrávání) a jedním zobrazovacím zařízením (zobrazovací zařízení pro zobrazení obrazu, jako je televizor).

Namiřte dálkovým ovladačem na vysílač WirelessHD Transmitter a stiskněte jeho tlačítko Input k přepnutí mezi vstupními zařízeními či jeho tlačítko Output k přepnutí mezi výstupními zařízeními.

Přepínání cílového obrazu

Přepínat lze mezi zobrazovacím zařízením, jako je televizor, připojeným k portu Output na vysílači WirelessHD Transmitter, a projektorem.

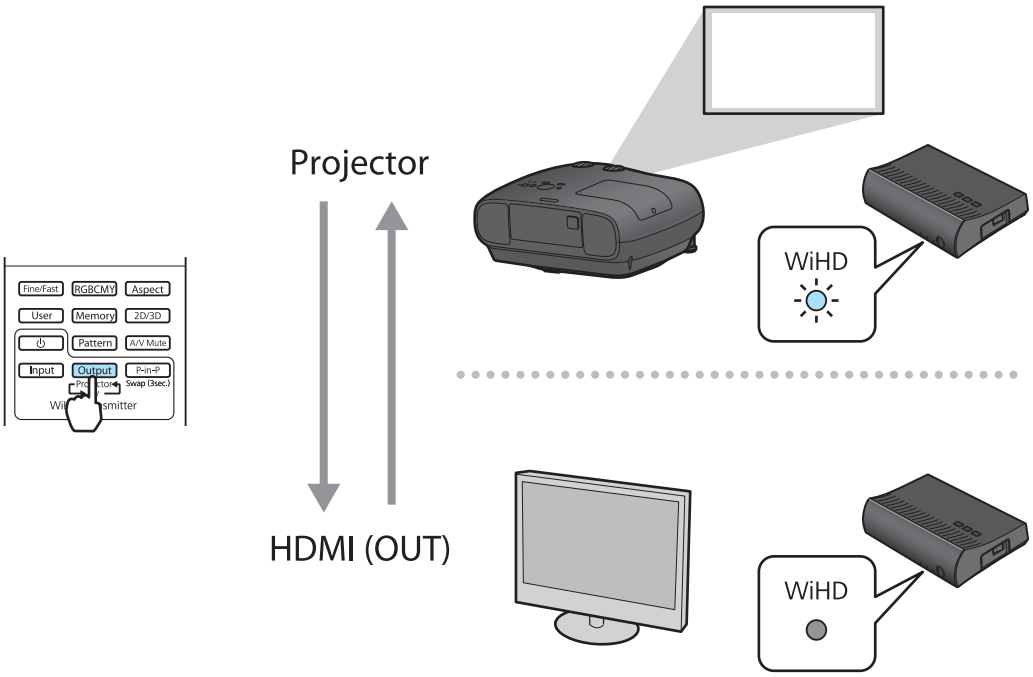

1 Zapněte projektor nebo zobrazovací zařízení, jako je televizor.

2 Zapněte zařízení WirelessHD Transmitter.

Indikátor ⏻ na zařízení WirelessHD Transmitter se rozsvítí.

3 Namiřte dálkový ovladač na zařízení WirelessHD Transmitter a stiskněte tlačítko Output .

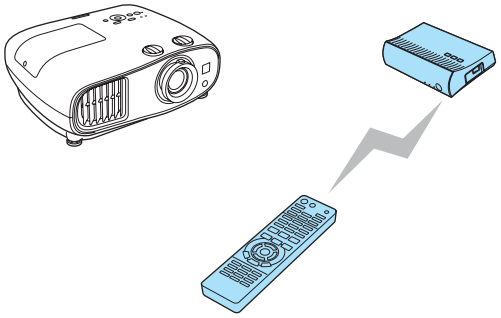

Dálkový ovladač

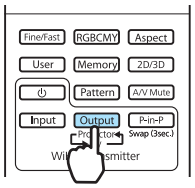

WirelessHD Transmitter

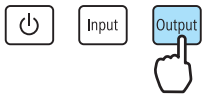

V závislosti na výstupním cíli bude indikátor WiHD na zařízení WirelessHD Transmitter indikovat následující stav. Při dalším zapnutí projektoru je promítán výstupní cíl, který byl promítán minule.
Zapnuto: Probíhá výstup obrazu do projektoru.
Vypnuto: Probíhá výstup obrazu do zobrazovacího zařízení.

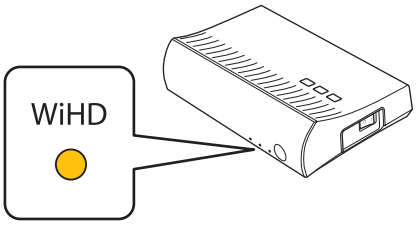

Na další zobrazovací zařízení lze přepnout i tehdy, je-li projektor vypnutý.

Přepínání obrazového zdroje

Pro AV zařízení připojené k zařízení WirelessHD Transmitter lze přepínat obrazový zdroj. Při přepínání je každý vstupní zdroj zobrazen na jedné obrazovce jako náhled. To umožňuje snadno přepínat mezi obrazovými zdroji i při připojení dvou či více zařízení přes rozhraní HDMI.

Projektor využívá technologii Insta Prevue společnosti Silicon Image, Inc.

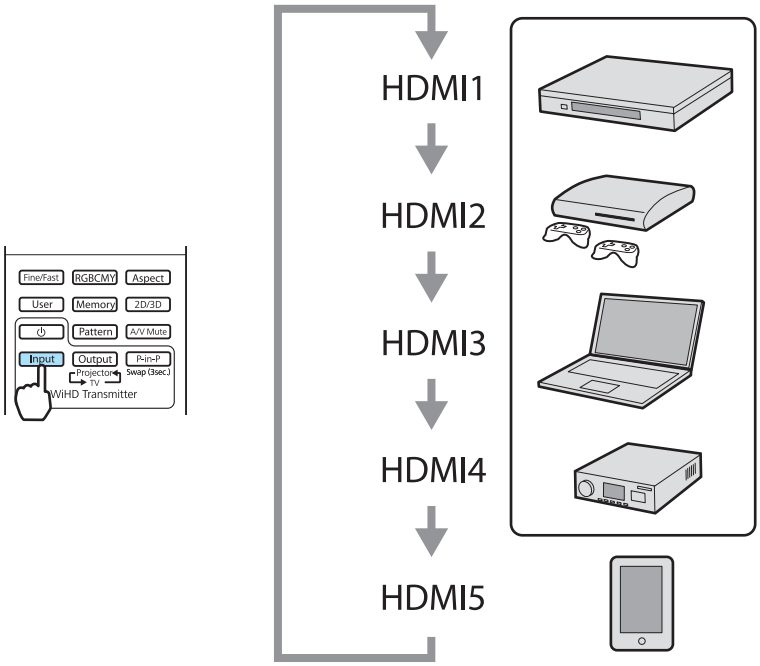
Fine/Fast
RGBCMY
Aspect
User
Memory
2D/3D
Pattern
A/V Mute
Input
Output
P-in-P
Projector
TV
Swap (3sec.)
WiHD Transmitter
HDMI1
HDMI2
HDMI3
HDMI4
HDMI5

1 Namiřte dálkový ovladač na zařízení WirelessHD Transmitter a stiskněte tlačítko Input .

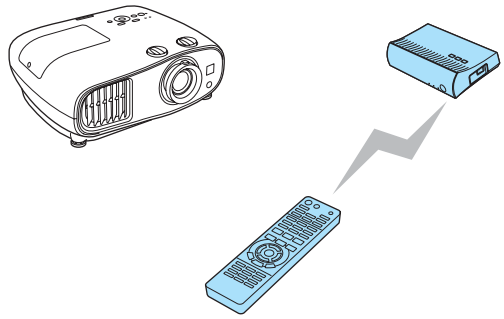

Dálkový ovladač WirelessHD Transmitter

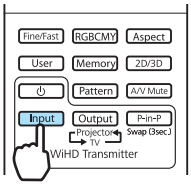

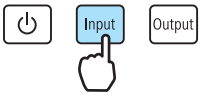

Zobrazí dílčí (malou) obrazovku pro připojené zařízení.

Příklad: Při zobrazení obrazu pro zařízení připojené k portu HDMI2

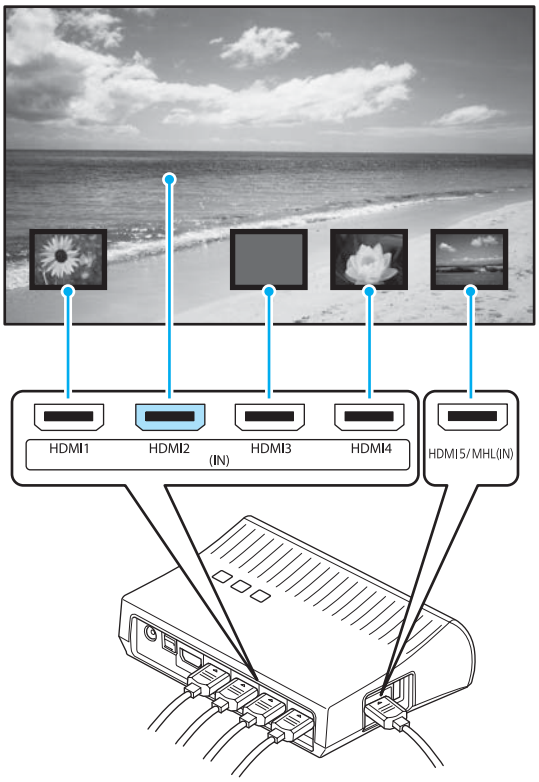

2 Cílová obrazovka se změní při každém stisknutí tlačítka Input .

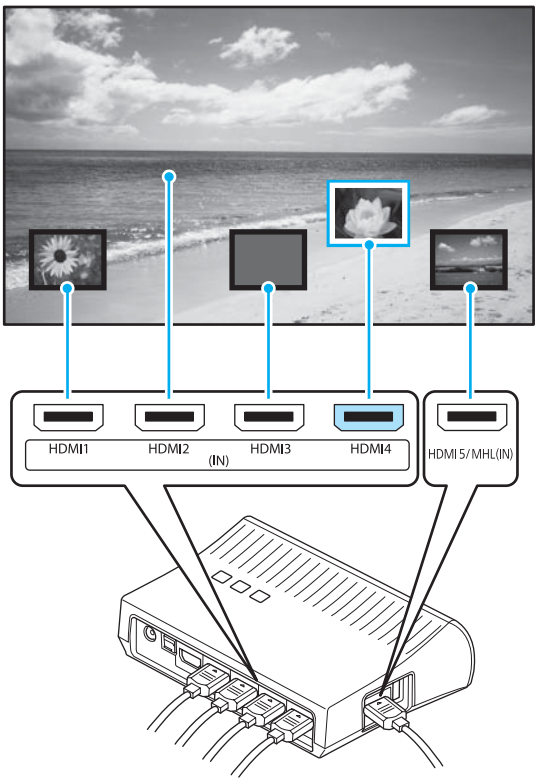

3 Po výběru cílové obrazovky chvíli vyčkejte.

Dojde k přepnutí promítaného obrazu.

Obrazovka bez příjmu obrazového signálu je zobrazena jako modrá nebo černá.

Příklad: Při nezobrazení obrazu pro zařízení připojené k portu HDMI2

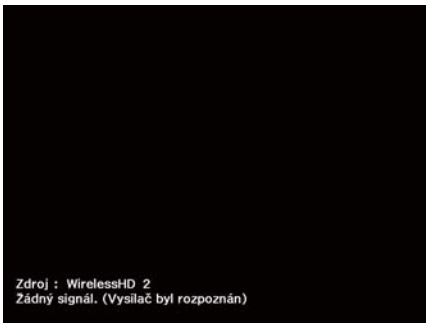

Připojené AV zařízení není zapnuto, nebo nejsou správně zapojeny kabely. Ověřte, že je AV zařízení zapnuto, nebo že jsou řádně zapojeny všechny kabely potřebné k promítání.

Zobrazení jako dílčí obrazovka

1 Namiřte dálkový ovladač na zařízení WirelessHD Transmitter a stiskněte tlačítko P-in-P .

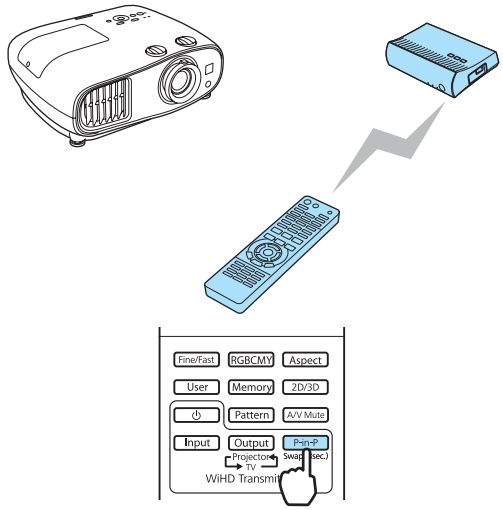

Zobrazí dílčí (malou) obrazovku pro připojené zařízení.

2 Při přepínání mezi dílčí a hlavní (velkou) obrazovkou stiskněte a přidržte tlačítko P-in-P (po dobu 3 sekund), dokud se obrazovka nezmění.

3 Pro zavření dílčí obrazovky opět stiskněte tlačítko P-in-P .

Dojde k přepnutí promítaného obrazu.

- Když je zobrazena dílčí obrazovka, stisknutím tlačítka Input přepněte obraz pro dílčí obrazovku.
- Když je zobrazena dílčí obrazovka, stisknutím tlačítka Output změníte polohu a velikost obrazu (velká nebo malá) dílčí obrazovky. Při každém stisknutí tlačítka Output se zobrazení posune z polohy vpravo dole, vpravo nahoře, vlevo nahoře a vlevo dole a umožní změnit velikost.

Použití funkce Spojení HDMI

Funkce Spojení HDMI

Je-li k portu HDMI na projektoru připojeno zařízení AV, které splňuje normy HDMI CEC, lze provádět spojené operace, jako jsou spojené napájení a úpravy hlasitosti u systému AV, pomocí jednoho dálkového ovladače. Při promítání obrazů ve formátu WirelessHD lze také použít funkci spojení HDMI (pouze EH-TW6600W).

- Pokud zařízení AV splňuje normy HDMI CEC, lze funkci Spojení HDMI použít i v případě, že systém AV mezi projektorem a zařízením AV nesplňuje normy HDMI CEC.
- Současně lze připojit až 3 multimediální přehrávače, které splňují normy HDMI CEC.

Příklad zapojení

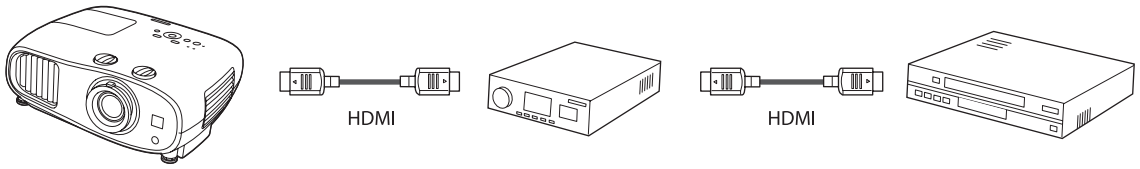

Projektor | Zesilovač | Multimediální přehrávače apod.

Nastavení spojení HDMI

Stisknutím tlačítka [HDMI Link] na dálkovém ovladači a nastavením **Spojení HDMI** na **Zapnuto** lze ovládat následující funkce.

Funkce	Vysvětlení
Zapnutí napájení spojení	Zapne napájení projektoru, když je na připojeném zařízení přehráván obsah. Nebo zapne připojené zařízení, když je zapnuto napájení projektoru.
Vypnutí napájení spojení	Vypne připojené zařízení, když je vypnuto napájení projektoru. • Funguje pouze v případě aktivace funkce napájení spojení CEC u připojeného zařízení. • Upozorňujeme, že v závislosti na stavu připojeného zařízení (např. probíhá-li záznam) se toto zařízení nemusí vypnout.
Výstupní audio zař.	Zvolí zařízení pro výstup zvuku. **Projektor**: Výstup zvuku z vestavěných reproduktorů projektoru. **Systém AV**: Výstup zvuku z HDMI CEC kompatibilního AV zesilovače připojeného k portu HDMI. **Vysílač WirelessHD***: Výstup zvuku z reproduktorů, jako je soundbar, připojených k portu Optical Audio-Out na vysílači WirelessHD Transmitter.
Spojení změny vstupu	Změní zdroj vstupu u projektoru na HDMI, když je obsah přehráván na připojeném zařízení.
Operace připojených zařízení	Na dálkovém ovladači projektoru lze provádět operace, jako je přehrávání, zastavení, rychlý posun vpřed, posun zpět, další kapitola, předchozí kapitola a pozastavení.

* Zobrazen je pouze EH-TW6600W.

- Chcete-li použít funkci Spojení HDMI, musíte zkonfigurovat připojené zařízení. Více informací viz dokumentace dodávaná s připojeným zařízením.
- I při použití vysílače WirelessHD Transmitter s nastavením **Zap Napáj Spoj** na **Zaříz -> PJ** nebo **Obousměrné**, je-li vysílač **WirelessHD** nastaven na **Zapnuto**, se při zapnutí AV zařízení připojeného k vysílači WirelessHD Transmitter (pouze EH-TW6600W) také zapne tento projektor. ☛ **Nastavení-Spojení HDMI-Zap Napáj Spoj** s.79

Připojení zařízení

Připojená zařízení, která jsou k dispozici pro Spojení HDMI, můžete zkontrolovat a vybrat zařízení, z něhož chcete promítat obraz. Zařízení, která lze ovládat spojením HDMI, se automaticky stanou vybraným zařízením.

1 Stiskněte tlačítko [HDMI Link] a vyberte **Připojení Zařízení**.

Zobrazí se seznam **Připojení Zařízení**.

Zařízení s azurovou ikonou vlevo od nich jsou spojena.

Nelze-li určit název zařízení, zůstane toto pole prázdné.

2 Vyberte zařízení, které chcete ovládat pomocí funkce Spojení HDMI.

- Rozpoznán je pouze jeden AV zesilovač. Je-li připojeno více zesilovačů, zobrazí se pouze první rozpoznaný zesilovač.
- Nesplňuje-li kabel normy HDMI, není možná žádná obsluha.
- Některá připojená zařízení či funkce těchto zařízení nemusí řádně fungovat ani v případě, že splňují normy HDMI CEC. Více informací viz dokumentace apod. dodávaná s připojeným zařízením.

Přehrávání obrazových dat (prezentace)

Kompatibilní data

Jako prezentaci lze zobrazit následující typy souborů uložené na úložném zařízení USB, jako jsou paměti USB, digitální fotoaparáty atd., které je připojeno k portu USB (typu A) projektoru.

Typy souborů kompatibilní s prezentací

Typ souboru (přípona)	Poznámky
.jpg	• Obraz používající barevný režim CMYK není kompatibilní. • Obraz s progresivním formátem není kompatibilní. • Obraz s vyšším rozlišením než 8192 x 8192 není kompatibilní. • Kvůli vlastnostem souborů JPEG nemusí dojít ke zřetelnému promítání obrazu, je-li kompresní poměr příliš vysoký.

Upozornění

Digitální fotoaparát připojte kabelem USB určeným k použití tohoto zařízení. Nepoužívejte kabel USB dodávaný s 3D brýlemi.

Přehrávání Prezentace

1 Připojte úložné zařízení USB.

Soubory jsou zobrazeny jako miniatury.

Chcete-li otevřít složku, vyberte složku a stiskněte tlačítko Enter .

Nezobrazí-li se miniatury souborů, stisknutím tlačítka USB/LAN na dálkovém ovladači změňte zdroj.

2 Zvolte **Prezentace**.

Pomocí tlačítek ▲ ▼ ◀ ▶ vyberte **Prezentace** v pravém dolním rohu obrazovky a stiskněte tlačítko Enter .

Prezentace se spustí.

- Pro ukončení Prezentace odpojte úložné zařízení USB.
- Vyberte obraz z miniatur a stisknutím tlačítka Enter zvětšete vybraný obraz.
  Při promítání zvětšeného obrazu můžete přepínat mezi obrazy stisknutím tlačítek ◄ ► na dálkovém ovladači. Obraz můžete také otočit pomocí tlačítek ▲ ▼.

Nastavení zobrazení pro obrazové soubory a nastavení obsluhy prezentace

Na obrazovce voleb lze nastavit pořadí zobrazení souborů a obsluhu prezentace.

1 Pomocí tlačítek ▲ ▼ ◄ ► umístěte kurzor nad složku, kde chcete nastavit podmínky zobrazení, a stiskněte tlačítko Esc. Zvolte **Volba** ze zobrazené podnabídky a stiskněte tlačítko Enter.

2 Když se zobrazí obrazovka voleb, nastavte každou položku.

Zaktivujte nastavení umístěním kurzoru na cílovou položku a stiskněte tlačítko Enter.
Následující tabulka uvádí detaily pro každou položku.

Pořadí přehrávání	Zobrazení souborů lze zvolit jako **Podle názvu** nebo **Podle data**.
Pořadí třídění	Třídění souborů lze zvolit jako pořadí **Vzestupně** nebo **Sestupně**.
Nepřetržité přehrávání	Lze nastavit, zda se má přehrávání opakovat.
Doba přepnutí obrazovky	Při přehrávání prezentace lze nastavit dobu zobrazení na jeden soubor. Tuto dobu lze nastavit od **Vypnuto** (0) do 60 sekund. Při nastavení na **Vypnuto** se deaktivuje automatické přehrávání.
Efekt	Pro výměnu obrazů je možné nastavit prolínací efekty.

3 Po dokončení úprav všech těchto nastavení umístěte kurzor pomocí tlačítek ▲ ▼ ◄ ► nad **OK** a stiskněte tlačítko Enter.

Dojde k použití těchto nastavení.

Nechcete-li tato nastavení použít, umístěte kurzor na **Zrušit** a stiskněte tlačítko Enter.

Promítání dvou různých obrazů pomocí Obraz v obraze

Typy obrazovky, které mohou být zobrazeny současně

Promítat lze dva různé obrazové zdroje – jeden v hlavní obrazovce (velká obrazovka) a druhý v dílčí obrazovce (malá obrazovka). Dílčí obrazovku lze zobrazit při sledování hlavní obrazovky.

Kombinace vstupních zdrojů pro promítání Obraz v obraze

	HDMI1	HDMI2	WirelessHD*	Component	Video	PC
HDMI1	-	-	-	✓	✓	✓
HDMI2	-	-	-	✓	✓	✓
WirelessHD*	-	-	-	✓	✓	✓
Component	✓	✓	✓	-	-	-
Video	✓	✓	✓	-	-	-
PC	✓	✓	✓	-	-	-

* Pouze EH-TW6600W

Promítání na Obraz v obraze

Spuštění a ukončení Obraz v obraze

Stiskněte tlačítko P-in-P na dálkovém ovladači během promítání projektoru.

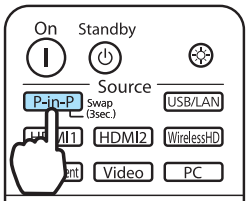

Aktuální vstupní obraz je zobrazen na Obraz v obraze.

Hlavní obrazovka: Aktuální obraz
Dílčí obrazovka: Jiný zdroj než hlavní obrazovka

Stisknutím tlačítka P-in-P znovu ukončíte zobrazení Obraz v obraze.

- Zobrazení Obraz v obraze nelze použít k promítání 3D obrazů.
- Zobrazení mezi hlavní a dílčí obrazovkou lze měnit podržením tlačítka P-in-P .
- Není-li zdroj na vstupu podporován, nezobrazí se žádný obraz.
- Funkci Obraz v obraze nelze použít při nastavení **Zpracování obrazu** na **Rychle** v nabídce **Signál**.
  ☛ **Signál**-**Upřesnit** -**Zpracování obrazu** s.77

Změny nastavení Obraz v obraze

Ke změně velikosti či polohy dílčí obrazovky použijte nabídku **Obraz v obraze**.

1 Stiskněte tlačítko Menu.

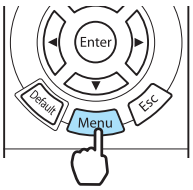

Nabídka **Obraz v obraze** se zobrazí přímo stisknutím tlačítka Menu během promítání Obraz v obraze.

2 Proveďte nastavení pro všechny zobrazené funkce.

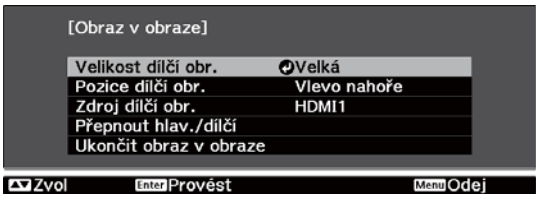

Dostupné funkce v nabídce **Obraz v obraze**

Funkce	Vysvětlení
Velikost dílčí obr.	Vybere velikost dílčí obrazovky pomocí **Malá** a **Velká**.
Pozice dílčí obr.	Změní polohu dílčí obrazovky pomocí **Vpravo nahoře**, **Vpravo dole**, **Vlevo nahoře** a **Vlevo dole**.
Zdroj dílčí obr.	Zvolí, který zdroj je zobrazen v dílčí obrazovce.
Přepnout hlav./dílčí	Vymění hlavní a dílčí obrazovku.
Ukončit obraz v obraze	Ukončí zobrazení Obraz v obraze.

Funkce nabídky Konfigurace

Operace nabídky Konfigurace

V nabídce Konfigurace lze provádět úpravy a nastavení pro signál, obraz atd.

1 Stiskněte tlačítko Menu.

Dálkový ovladač

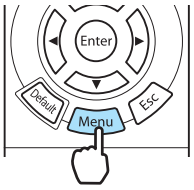

Ovládací panel

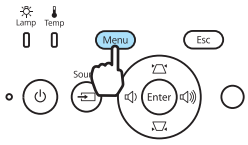

Zobrazí se nabídka Konfigurace.

2 Pomocí tlačítek ▲ ▼ zvolte úvodní nabídku po levé straně a stisknutím tlačítka Enter potvrďte daný výběr.

Když vyberete úvodní nabídku po levé straně, změní se podnabídka po pravé straně.

Řádek v dolní části je průvodcem pro operace.

3 Pomocí tlačítek ▲ ▼ zvolte podnabídku po pravé straně a stisknutím tlačítka Enter potvrďte daný výběr.

Zobrazí se obrazovka úprav pro zvolenou funkci.

4 Upravte nastavení pomocí tlačítek ▲ ▼ ◀ ▶.

Příklad: Panel úprav

Příklad: Možnosti

Stisknutím tlačítka Enter na položce se zobrazenou ikonou přejdete na obrazovku výběru pro tuto položku.

Stisknutím tlačítka Esc se vrátíte na předchozí úroveň.

5 Stisknutím tlačítka Menu ukončíte nabídku.

U položek upravených pomocí panelu úprav, jako je úroveň jasu, můžete stisknutím tlačítka Default při zobrazené obrazovce úprav vrátit hodnotu úpravy na výchozí hodnotu.

Tabulka nabídky Konfigurace

Není-li na vstupu žádný obrazový signál, není možné upravit položky týkající se obrazu či signálu v nabídce Konfigurace. Povšimněte si, že zobrazené položky pro daný obraz, signál a další informace se liší v závislosti na promítaném obrazovém signálu.

Nabídka Obraz

Funkce	Nabídka/nastavení			Vysvětlení
Režim barev	Automaticky, Dynamický, Obývací pokoj, Přirozený, Kino, 3D dynamický, 3D kino			Kvalitu obrazu vyberte na základě okolního prostředí a obrazu, který promítáte. ☛ s.33
Jas*1				Upravuje jas obrazu.
Kontrast*1				Upraví kontrast mezi světlými a tmavými částmi obrazu. Zvýšením kontrastu dojde ke zvýšení živosti obrazu.
Sytost barev*1*2				Upraví sytost barev pro daný obraz.
Odstín*1*2				Upraví odstín pro daný obraz.
Pleťový tón*1				Upraví odstín pleti. Obraz bude zelenější při nastavení pozitivní hodnoty a červenější při nastavení negativní hodnoty.
Ostrost	Standardní			Upraví zaostření obrazů.
	Upřesnit*2	Vylepšení tenkých čar, Vylepšení silných čar, Vylešení V-čar, Vylepšení H-čar		Upraví zaostření obrazů. Slouží k úpravě určitých oblastí. ☛ s.39
Teplota barev	-3 až 6 (10 stupňů)*3			Upraví odstín pro daný obraz. Obraz zmodrá pro vysoké hodnoty a zčervená pro nízké hodnoty.

Funkce	Nabídka/nastavení				Vysvětlení
Upřesnit	Gama	2, 1, 0, -1, -2			Provádí úpravy gama. Při prohlížení grafu lze vybrat hrubou hodnotu nebo upravit gama. ☛ s.36
		Přizpůsobený*4	Zobrazení ověřovacího grafu/průvodce, úprava tónu barev		
		Reset			
	RGB	Posun R/G/B		◀ ▶	Upraví posun a zisk pro každou z barev R, G a B. ☛ s.37
		Zvýraznit R/G/B		◀ ▶	
	RGBCMY	R/G/B/C/M/Y	Odstín, Sytost, Jas	◀ ▶	Upraví odstín, sytost a jas pro každou z barev R, G, B, C, M a Y. ☛ s.36
	EPSON Super White		Zapnuto, Vypnuto		(Toto lze nastavit pouze při nastavení **Režim barev** na **Přirozený**, **Kino** nebo **3D kino** a při příjmu signálového vstupu z portu HDMI1 či HDMI2 nebo z WirelessHD.) Nastavte na **Zapnuto** v případě, že dochází k přeexpozici jasu u bílých odstínů v obrazu. Při nastavení na **Zapnuto** jsou nastavení **Video rozsah HDMI** deaktivována.
Příkon	Vysoká, Střední, ECO				Jas lampy lze nastavit na jedno ze tří nastavení. **ECO** zvolte v případě, že promítaný obraz je příliš jasný. Při nastavení **ECO** klesne spotřeba energie při promítání a sníží se hluk ventilátoru.
Autom. clona	Vypnuto, Normální, Vysoká rychlost				Souběhovou funkci lze nastavit pro automatické úpravy množství světla v souladu se změnami jasu v zobrazeném obrazu. Nastavte na Vypnuto pro vypnutí úprav jasu. ☛ s.39
Reset	Ano, Ne				Všechny hodnoty úprav pro **Obraz** lze resetovat na výchozí nastavení.

*1 Stisknutím tlačítka nahoru či dolů na obrazovce nastavení lze přejít k předchozí nebo další nabídce nastavení.
*2 Nezobrazuje se v případě, že je na vstupu obrazový signál počítače.
*3 Při nastavení **Režim barev** na **Přirozený** se nastavení změní na **5000K** - **10000K**.
*4 Nastavení jsou uložena pro každý typ vstupního zdroje nebo Režim barev.

Nabídka Signál

Funkce	Nabídka/nastavení		Vysvětlení
3D nastavení*1	3D zobrazení	Zapnuto, Vypnuto	Aktivuje či deaktivuje funkci zobrazení 3D obrazu. ☛ s.46
	Převod 2D-na-3D	Vypnuto, Slabý, Střední, Silný	Nastaví sílu 3D efektu při převodu 2D obrazu na 3D obraz. ☛ s.52
	3D formát	Automaticky, Vedle sebe, Nahoře a dole, 2D	Nastaví 3D formát pro vstupní signál. Při nastavení na **Automaticky** je formát rozpoznán automaticky.
	3D hloubka	-10 až 10	Nastaví hloubku pro 3D obraz.
	Diag. velik. obrazu	60 až 300	Nastaví velikost projekce pro 3D obraz. Odpovídá-li skutečné velikosti, lze dosáhnout optimálního 3D efektu.
	3D jas	Nízký, Střední, Vysoká	Nastaví jas pro 3D obraz.
	Inverzní 3D brýle	Ano, Ne	Obrátí časování synchronizace pro závěrky vlevo/vpravo na 3D brýlích a levý/pravý obraz. Aktivujte tuto funkci v případě, že se 3D efekt nezobrazí správně.
	Upoz. na 3D sledov.	Zapnuto, Vypnuto	Zapne či vypne upozornění, které se zobrazí při sledování 3D obsahu.
Poměr stran*2	Automaticky, Normální, Plný, Lupa		Volí režim poměru stran. ☛ s.34
Seřízení souběhu*2 *3	Liší se v závislosti na vstupním signálu.		Upraví obraz počítače v případě, že se v obrazu zobrazí svislé pruhy.
Synchronizace*2 *3	0 až 31		Upraví obraz počítače, když se v obrazu zobrazí blikání, neostrost nebo rušení. • Úpravy položek **Jas**, **Kontrast** či **Ostrost** mohou způsobit blikání nebo rozmazání. • Úpravy synchronizace po úpravě seřízení souběhu umožňují přesnější nastavení.
Pozice*2 *4	▲ ▼ ◀ ▶		V případě chybějící části obrazu upraví polohu zobrazení nahoru, dolů, vlevo či vpravo, aby došlo k promítnutí celého obrazu.
Odstranění prokladu*2	Vypnuto, Video, Film/autom.		(Lze nastavit pouze při příjmu vstupního signálu z portu Video nebo při příjmu vstupního signálu 480i, 576i či 1080i z portu Component, HDMI1 či HDMI2 nebo z WirelessHD.) Převádí signál prokládaného (i) obrazu na progresivní (p) pomocí metody vhodné pro daný obrazový signál. • **Vypnuto**: To je ideální pro dynamický pohyblivý obraz. • **Video**: To je ideální pro sledování obecného videoobrazu. • **Film/autom.**: Provádí optimální převod pro vstupní signál filmu, CG nebo animace.

Funkce	Nabídka/nastavení		Vysvětlení
Detekce pohybu*2 *5	1 až 5		Nastaví rychlost pohybu obrazu od 1 (pomalu, pro statický obraz) do 5 (rychle, pro filmy). Toto nastavení změňte při výskytu špatné kvality statického obrazu nebo blikajícího filmu.
Super-resolution*5	0 až 5		Snižuje rozmazání, k němuž dochází na kraji obrazu při zvětšení rozlišení. ☛ s.40
	Vylepšení detailů	0 až 100	Toto nastavení zvyšuje obrazový kontrast a vytváří obraz s větším důrazem na vnímání materiálu a textury. Čím vyšší hodnota, tím silnější je efekt vylepšení z obrysové oblasti. ☛ s.40
Autom. nastavení*3	Zapnuto, Vypnuto		Nastaví, zda se má automaticky upravit obraz, kdykoli dojde ke změně vstupního signálu. Při aktivaci jsou automaticky zkonfigurována nastavení Seřízení souběhu, Pozice a Synchronizace.
Upřesnit	Potlačení šumu*2 *5	Vypnuto, 1, 2, 3	(Lze nastavit pouze při nastavení **Zpracování obrazu** na **Jemný**.) Vyhladí hrubozrnný obraz. K dispozici jsou tři režimy. Zvolte své oblíbené nastavení. Při sledování obrazových zdrojů, které mají velmi nízkou úroveň šumu, jako jsou disky DVD, doporučujeme nastavit na **Vypnuto**.
	Úroveň nastavení*2	0%, 7,5%	(Lze nastavit při příjmu signálu NTSC či komponentního videa z portu Video.) Změňte toto nastavení při použití zařízení s jinou úrovní černé (úroveň nastavení), jako jsou výrobky určené pro korejský trh. Před změnou tohoto nastavení ověřte technické údaje připojeného zařízení.

Funkce	Nabídka/nastavení		Vysvětlení
(Upřesnit)	Přeskenování*2 *5	Automaticky, Vypnuto, 2%, 4%, 6%, 8%	Změní poměr výstupního obrazu (rozsah promítnutého obrazu). • **Vypnuto**, 2 až 8 %: Nastaví rozsah obrazu. **Vypnuto** promítá všechny rozsahy. V závislosti na obrazovém signálu si můžete všimnout šumu v horní a dolní části obrazu. • **Automaticky**: Lze nastavit pouze při příjmu vstupního signálu z portu HDMI1 či HDMI2 nebo z WirelessHD. V závislosti na vstupním signálu může dojít k automatickému nastavení na **Vypnuto** nebo **8%**.
	Video rozsah HDMI*2	Automaticky, Normální, Rozšířená	(Lze nastavit pouze při nastavení **EPSON Super White** na **Vypnuto**.) Při nastavení na **Automaticky** je automaticky zjištěna a nastavena videoúroveň vstupního signálu DVD na portu HDMI1 či HDMI2 projektoru. Dochází-li při nastavení na **Automaticky** k podexpozici či přeexpozici, nastavte videoúroveň projektoru tak, aby odpovídala videoúrovni přehrávače DVD. Přehrávač DVD může být nastaven na Normální nebo Rozšířený. Volba **Automaticky** není zobrazena při připojení k portu DVI připojeného zařízení.
	Zpracování obrazu*5	Jemný, Rychle	Provádí zpracování pro zlepšení kvality obrazu nebo rychlosti odezvy. ☛ s.42
Reset	Ano, Ne		Resetuje všechna nastavení **Signál** kromě **Diag. velik. obrazu**, **Upoz. na 3D sledov.**, **Poměr stran** a **Zpracování obrazu** na výchozí hodnoty.

*1 Zobrazí se pouze tehdy, když probíhá vstup obrazového signálu HDMI1, HDMI2 nebo WirelessHD. (WirelessHD je pouze pro EH-TW6600W.)
*2 Nastavení jsou uložena pro každý typ vstupního zdroje nebo signálu.
*3 Zobrazí se pouze v případě, že probíhá vstup obrazového signálu PC.
*4 Zobrazí se pouze tehdy, když probíhá vstup obrazového signálu Component, PC nebo Video.
*5 Zobrazí se pouze tehdy, když probíhá vstup obrazového signálu Component, HDMI1, HDMI2, Video nebo WirelessHD (WirelessHD je pouze pro EH-TW6600W).

Nabídka Nastavení

Funkce	Nabídka/nastavení			Vysvětlení
Lichoběž. - V/S	Lichoběžník - S	-60 až 60		Provádí vertikální korekci lichoběžníku. ☛ s.30
	Lichoběžník - V	-60 až 60		Provádí horizontální korekci lichoběžníku. ☛ s.30
Audio	Hlasitost	Hlasitost	0 až 40	Upraví hlasitost.
	Přepínání audio	Zapnuto, Vypnuto		Nastaví, zda se mají prohodit levé a pravé výstupní audiokanály. Nastavte na **Zapnuto** při zavěšení projektoru na stropě a použití jeho vestavěných reproduktorů.

Funkce	Nabídka/nastavení		Vysvětlení
Spojení HDMI	Připojení Zařízení	-	Zobrazí seznam zařízení připojených z portu HDMI1 či HDMI2 nebo z WirelessHD*.
	Spojení HDMI	Zapnuto, Vypnuto	Aktivuje či deaktivuje funkci Spojení HDMI.
	Výstupní audio zař.	Projektor, Systém AV, Vysílač WirelessHD*	Nastaví zařízení pro výstup zvuku při použití funkce Spojení HDMI. ☛ s.68
	Zap Napáj Spoj	Vypnuto, Obousměrné, Zaříz -> PJ, PJ -> Zaříz	Nastaví funkci spojení, když je zapnuto napájení. Nastavte na zapnutí projektoru, když je přehráván obsah na připojeném zařízení (Obousměrné či Zaříz -> PJ), nebo na zapnutí připojeného zařízení, když je zapnut projektor (Obousměrné či PJ -> Zaříz).
	Vyp Napáj Spoj	Zapnuto, Vypnuto	Nastaví, zda vypnout připojená zařízení, když je vypnuto napájení projektoru.
WirelessHD*	Připojení Zařízení	-	Zobrazí seznam dostupných zařízení WirelessHD, která lze připojit.
	WirelessHD	Zapnuto, Vypnuto	Aktivuje či deaktivuje funkci WirelessHD.
	Příjem videa	Příjem videa 100 % Vysílač byl rozpoznán	Příjem videa indikuje stav připojení k vysílači WirelessHD Transmitter. Je-li projektor připojen k vysílači WirelessHD Transmitter a přijímá obrazový signál, zobrazí se Vysílač byl rozpoznán.
	Režim WiHD	Plný, Dynamický	Nastaví režim připojení zařízení WirelessHD.
	Reset	Ano, Ne	Resetuje nastavení **WirelessHD** na výchozí hodnoty. Všimněte si, že i když resetujete projektor, nastavení zařízení WirelessHD Transmitter se neresetují. Pro reset vysílače WirelessHD Transmitter stiskněte tlačítko Setup na základně na nejméně 5 sekund. ☛ s.54

Funkce	Nabídka/nastavení		Vysvětlení
Nastavení zámku	Dětský zámek	Zapnuto, Vypnuto	Tato funkce zamkne tlačítko ⏻ na ovládacím panelu projektoru, aby děti nemohly projektor náhodně zapnout. Napájení lze v případě zamknutí zapnout stisknutím a podržením tlačítka ⏻ asi tři sekundy. Zařízení lze vypnout pomocí tlačítka ⏻ nebo provádět operace pomocí dálkového ovladače jako obvykle. V případě změny je toto nastavení aktivováno po vypnutí projektoru a dokončení procesu ochlazování. Všimněte si, že i při nastavení **Dětský zámek** na **Zapnuto** se projektor přesto zapne, když je připojen napájecí kabel v případě nastavení **Napájení zapnuto** na **Zapnuto**.
	Provozní zámek	Zapnuto, Vypnuto	Při nastavení na **Zapnuto** jsou deaktivována všechna tlačítka na ovládacím panelu kromě tlačítka ⏻. Při stisknutí jakýchkoli tlačítek se na obrazovce zobrazí 🔒. Pro odemknutí stiskněte a podržte tlačítko Enter na ovládacím panelu alespoň 7 sekund. V případě změny je toto nastavení aktivováno po zavření nabídky Konfigurace.
Projekce	Čelní, Čelní/strop, Zadní, Zadní/strop		Toto nastavení změňte v závislosti na způsobu instalace projektoru. • **Čelní**: Zvolte, promítáte-li na přední stranu projekční plochy. • **Čelní/strop**: Zvolte, promítáte-li na přední stranu projekční plochy ze zavěšení na stropě. • **Zadní**: Zvolte, promítáte-li na zadní stranu projekční plochy. • **Zadní/strop**: Zvolte, promítáte-li na zadní stranu projekční plochy ze zavěšení na stropě.
Uživatelské tlačítko	Převod 2D-na-3D, Příkon, Informace		Zvolte položku nabídky Konfigurace pro přiřazení k tlačítku User na dálkovém ovladači. Stisknutím tlačítka se zobrazí zvolená přiřazená položka nabídky/obrazovka úprav a umožní provádět jednodotyková nastavení/úpravy.
Obraz v obraze	-		Spustí zobrazení Obraz v obraze. ☛ s.72

Funkce	Nabídka/nastavení		Vysvětlení
Provoz	Napájení zapnuto	Zapnuto, Vypnuto	Projektor lze nastavit na spuštění promítání ihned po zapojení napájecího kabelu, aniž by se muselo stisknout jakékoli tlačítko. Všimněte si, že při nastavení na **Zapnuto** se spustí promítání v případě obnovení napájení po výpadku proudu či jiného přerušení napájení, protože napájecí kabel je stále zapojen do projektoru.
	Klidový režim	Vypnuto, 5 min., 10 min., 20 min.	Při překročení nastavené doby a absenci signálu na vstupu se projektor automaticky vypne a přejde do pohotovostního režimu. Při nastavení na **Vypnuto** projektor nikdy nepřejde do klidového režimu. Pro spuštění promítání z pohotovostního režimu stiskněte tlačítko ⏽ na dálkovém ovladači nebo tlačítko ⏻ na ovládacím panelu.
	Osvětlení	Zapnuto, Vypnuto	Nastavení na **Vypnuto** použijte v případě, že při sledování filmu v tmavé místnosti obtěžuje světlo indikátorů na ovládacím panelu.
	Řízení napájení	Zapnuto, Vypnuto	Nastaví funkci řízení napájení pro komunikaci stavu zapnutí projektoru apod. do externích zařízení. Při nastavení na **Vypnuto** není na výstupu portu Trigger Out žádné napětí. Při nastavení na **Zapnuto** je na výstupu portu Trigger Out napětí při zapnutém projektoru. Změníte-li toto nastavení, nové nastavení se projeví až při příštím zapnutí projektoru.
	Vysoká nadm. výška	Zapnuto, Vypnuto	Nastavení na **Zapnuto** slouží k použití projektoru v nadmořské výšce nad 1500 metrů.

Funkce	Nabídka/nastavení		Vysvětlení
Změnit	Zpráva	Zapnuto, Vypnuto	Nastaví, zda se mají zobrazit následující zprávy (Zapnuto nebo Vypnuto). • Názvy položek pro obrazové signály, režimy barev, poměry stran a načítání paměti. • Stoupá-li vnitřní teplota při absenci obrazového signálu na vstupu nebo zjištění nepodporovaného signálu.
	Pozadí obrazu	Černá, Modrá, Logo	Zvolí stav obrazovky při absenci obrazového signálu na vstupu.
	Úvodní obrazovka	Zapnuto, Vypnuto	Nastaví, zda se má zobrazit úvodní obrazovka při spuštění promítání (Zapnuto či Vypnuto). V případě změny je toto nastavení aktivováno po vypnutí projektoru a dokončení procesu ochlazování.
	Potvrz. pohotov.	Zapnuto, Vypnuto	Nastaví, zda se mají zobrazit zprávy potvrzení pohotovosti (Zapnuto nebo Vypnuto). ☛ s.26
Zarovnání panelu	Zarovnání panelu	Zapnuto, Vypnuto	Aktivuje či deaktivuje **Zarovnání panelu**.
	Vybrat barvu	R, B	Vyberte barvu ke korekci.
	Barva vzoru	R/G/B, R/G, G/B	Vyberte vzor sloužící pro korekci.
	Spustit úpravy	-	Spustí **Zarovnání panelu**. ☛ s.41
	Reset	Ano, Ne	Resetuje hodnotu korekce.
Jazyk	-		Zvolí jazyk zobrazení.
Reset	Ano, Ne		Veškeré hodnoty úprav pro **Nastavení** se vrátí na výchozí nastavení s výjimkou následujících. • **Přepínání audio** • **Výstupní audio zař.** • **Zap Napáj Spoj** • **Vyp Napáj Spoj** • **Projekce** • **Uživatelské tlačítko** • **Vysoká nadm. výška** • **Jazyk**

* Zobrazen je pouze EH-TW6600W.

Nabídka Paměť

Funkce	Vysvětlení
Načíst z paměti	Načte nastavení uložená pomocí funkce **Uložit do paměti**. ☛ s.44 Nelze zvolit, pokud jste neuložili žádné nastavení pomocí funkce **Uložit do paměti**.
Uložit do paměti	Uloží určitá nastavení **Obraz** a **Signál** do paměti. ☛ s.43
Vymazat paměť	Vymaže nastavení uložená v paměti, která již nepotřebujete. ☛ s.44
Přejmenovat paměť	Přejmenuje uloženou paměť. ☛ s.44

Nabídka Síť

Funkce	Vysvětlení
Síť. info. - bezdr. LAN	Zobrazuje následující informace o stavu nastavení sítě. • Režim připojení • Systém bezdrátové sítě LAN • Úroveň antény • Název projektoru • SSID • DHCP • Adresa IP • Maska podsítě • Adresa brány • Adresa MAC • Regionální kód*
Na konfiguraci sítě	Přejde do nabídky na konfiguraci sítě. ☛ s.85

* Zobrazí dostupné informace o regionu na jednotce bezdrátové sítě LAN. O podrobnosti nás požádejte na následující adrese. ☛ *Seznam kontaktů pro projektory Epson*

Poznámky k operacím v nabídce Síť

Zvolíte-li nabídku Síť, dojde ke změně záložky v této nabídce.

Základní operace jsou stejné jako operace v nabídce Konfigurace.

Nicméně při ukončování nabídky zajistěte výběr položky **Nastavení dokončeno** a pak nastavení uložte.

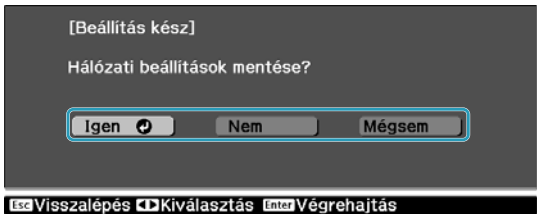

Ano: Uloží nastavení a ukončí nabídku Síť.

Ne: Neuloží nastavení a ukončí nabídku Síť.

Zrušit: Pokračuje v nabídce Síť.

Obsluha virtuální klávesnice

Nabídka Síť zobrazí virtuální klávesnici, když je během instalace potřeba zadat písmena a číslice. Stisknutím tlačítek na dálkovém ovladači nebo tlačítek na ovládacím panelu zvolte klávesy a stisknutím tlačítka Enter je zadejte. Výběrem **Finish** potvrdíte zadání a výběrem **Zrušit** zadání stornujete.

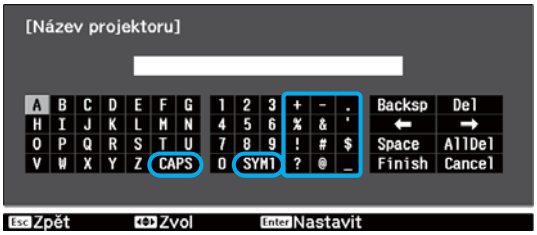

Klávesa **CAPS**: Přepne a změní mezi velkými a malými písmeny.

Klávesa **SYM1/2**: Přepne a změní klávesy se symboly.

Nabídka Základní

Funkce	Vysvětlení
Název proj.	Zobrazí jedinečný název sloužící k identifikaci tohoto projektoru v síti. Při úpravách lze zadat až 16 jednobajtových alfanumerických znaků.

Bezdrátová síť LAN

Funkce	Nabídka/nastavení	Vysvětlení
Nap. bezdr. sítě LAN	Zapnuto, Vypnuto	Nastaví, zda používat bezdrátovou síť LAN či nikoli (Zapnuto/Vypnuto). Výběrem **Vypnuto** lze zabránit cizím osobám v neoprávněném přístupu.
Režim připojení	Rychlý, Pokročilý	Nastaví režim připojení bezdrátové sítě LAN. **Rychlý**: Projektor poskytuje přístupový bod. Počítač nebo chytrý telefon připojte přímo k projektoru. **Pokročilý**: Je-li již prostředí bezdrátové sítě LAN k dispozici, připojte projektor k existujícímu přístupovému bodu.
Kanál	1ch, 6ch, 11ch	(Lze nastavit pouze při nastavení **Režim připojení** na **Rychlý**.) Vyberte frekvenční pásmo používané pro bezdrátovou síť LAN.
SSID	-	(Lze nastavit pouze při nastavení **Režim připojení** na **Pokročilý**.) Zadejte SSID. Je-li určeno SSID v systému bezdrátové sítě LAN, ve kterém je projektor zapojen, zadejte toto SSID. Můžete zadat až 32 jednobajtových alfanumerických znaků.
Hledat přístupový bod	-	(Lze nastavit pouze při nastavení **Režim připojení** na **Pokročilý**.) indikuje aktuální přístupový bod. indikuje přístupový bod se zajištěným zabezpečením. Při výběru přístupového bodu se zajištěným zabezpečením dojde k zobrazení nabídky Zabezpečení. s.86

Funkce	Nabídka/nastavení	Vysvětlení
Nastavení IP (Lze nastavit pouze při nastavení **Režim připojení** na **Pokročilý**.)	DHCP	Nastaví, zda se má použít DHCP či nikoli (Zapnuto/Vypnuto). Při zadání následující adresy nastavte na **Vypnuto**.
	Adresa IP	Zadejte adresu IP projektoru. Následující adresy IP nelze použít. 0.0.0.0, 127.x.x.x, 224.0.0.0 až 255.255.255.255 (x představuje číslo od 0 do 255)
	Maska podsítě	Zadejte masku podsítě projektoru. Následující masky podsítě nelze použít. 0.0.0.0, 255.255.255.255
	Adresa brány	Zadejte adresu IP brány projektoru. Následující adresy brány nelze použít. 0.0.0.0, 127.x.x.x, 224.0.0.0 až 255.255.255.255 (x představuje číslo od 0 do 255)
SSID displej	Zapnuto, Vypnuto	Nastaví, zda zobrazit SSID na obrazovce Pohotovostní režim sítě LAN či nikoli (Zapnuto/Vypnuto).
Zobrazení adresy IP	Zapnuto, Vypnuto	Nastaví, zda zobrazit adresu IP na obrazovce Pohotovostní režim sítě LAN či nikoli (Zapnuto/Vypnuto).

Nabídka Zabezpečení

Funkce	Nabídka/nastavení	Vysvětlení
Zabezpečení	Vypnuto, WPA2-PSK, WPA/WPA2-PSK	Nastaví systém zabezpečení. Pro **Rychlý** lze vybrat **WPA2-PSK**. Pro **Pokročilý** lze vybrat **WPA2-PSK**/**WPA**/**WPA2-PSK**.
Heslo	-	Zadejte heslo. Heslo akceptuje 8 až 32 jednobajtových alfanumerických znaků a rozlišuje malá a velká písmena. Pro trvalé zajištění zabezpečení doporučujeme heslo pravidelně měnit.

Nabídka Reset

Funkce	Vysvětlení
Resetovat síťová nastavení.	Resetuje všechny hodnoty úprav pro **Síť** na výchozí nastavení.

Nabídka Informace

Funkce	Nabídka/nastavení	Vysvětlení
Info o projektoru	Provoz lampy (hod)	Zobrazí celkovou provozní dobu lampy.
	Zdroj	Zobrazí název zdroje pro připojené zařízení, ze kterého se aktuálně promítá.
	Vstupní signál	Zobrazí vstupní signál.
	Rozlišení	Zobrazí rozlišení.
	Scan Mode	Zobrazí režim skenování.
	Obnov. kmitočet	Zobrazí obnovovací kmitočet.
	3D formát	Zobrazí 3D formát signálu na vstupu během 3D projekce (Balení rámců, Vedle sebe nebo Nahoře a dole).
	Informace o synch.	Zobrazí informace o obrazovém signálu. Tyto informace mohou sloužit v případě servisního zásahu.
	Tmavá barva	Zobrazí tmavou barvu.
	Videosignál	Zobrazí typ signálu videozařízení připojeného k portu Video.
	Stav	Toto jsou informace o chybách, které se vyskytly v projektoru. Tyto informace mohou sloužit v případě servisního zásahu.
	Sériové číslo	Zobrazí sériové číslo projektoru.
	Event ID	Zobrazí protokol chyb aplikace. ☛ s.100
Verze	Main	Zobrazí verzi firmwaru projektoru.
	Video	
	Video2	

Nabídka Reset

Funkce	Vysvětlení
Resetovat vše	Resetuje všechny položky v nabídce Konfigurace na výchozí nastavení. U následujících položek nedojde k resetu na výchozí nastavení: **Zarovnání panelu**, **Provoz lampy (hod)**, **Jazyk**, **Síť**, **Paměť**.
Reset paměti	Vymaže všechna nastavení uložená pomocí funkce **Uložit do paměti**.
Reset hodin lampy	Resetuje celkovou provozní dobu lampy na **0 H**. Resetujte při výměně lampy.

Nabídka Obraz v obraze

Zobrazí se stisknutím tlačítka Menu při promítání Obraz v obraze.

Funkce	Nabídka/nastavení		Vysvětlení
Obraz v obraze	Velikost dílčí obr.	Malá, Velká	Změní velikost dílčí obrazovky. ☛ s.73
	Pozice dílčí obr.	Vpravo nahoře/Vpravo dole/ Vlevo nahoře/Vlevo dole	Změní polohu dílčí obrazovky.
	Zdroj dílčí obr.	HDMI1, HDMI2, WirelessHD*, Komponent, Video, PC	Zvolí, který zdroj je zobrazen jako dílčí obrazovka. ☛ s.73
	Přepnout hlav./dílčí		Vymění hlavní a dílčí obrazovku. ☛ s.73
	Ukončit obraz v obraze		Ukončí zobrazení Obraz v obraze. ☛ s.73

* Zobrazen je pouze EH-TW6600W.

Řešení problémů

Význam indikátorů

Stav projektoru lze zjistit podle blikání či rozsvícení ⏻, ○ (provozní indikátory), 🌡 a ☼ na ovládacím panelu.

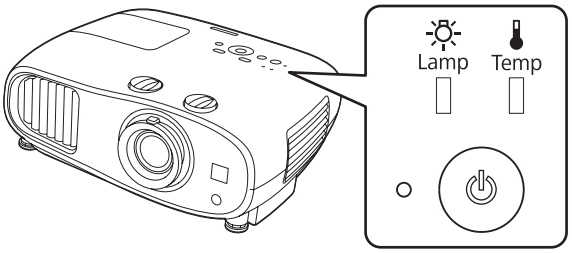

Pro kontrolu stavu projektoru a způsob řešení problémů, které ukazují indikátory, viz následující tabulka.

Stav indikátorů při chybě/varování

▮ : Svítí ▮ : Bliká ▮ : Stav udržován ▯ : Vypnuto

Indikátory	Stav	Opatření
(modrá)/(oranžová)	Vyměňte lampu	Je nejvyšší čas vyměnit lampu. Vyměňte stávající lampu za novou co nejdříve. ☛ s.105 Bude-li lampa v tomto stavu dále používána, může explodovat.
(modrá)/(oranžová)	Výstaha vys. teplota	Lze pokračovat v promítání. Stoupne-li teplota opět příliš vysoko, promítání se automaticky zastaví. • Je-li projektor umístěn u zdi, ověřte, že vzdálenost mezi zdí a otvorem výstupu vzduchu projektoru je alespoň 20 cm. • Je-li zanesen vzduchový filtr, vyčistěte jej. ☛ s.101

Indikátory	Stav	Opatření
(modrá)/(oranžová)	Vnitřní chyba	Došlo k závadě projektoru. Odpojte napájecí kabel z el. zásuvky a obraťte se na místního prodejce nebo nejbližší servisní středisko Epson. ☛ *Seznam kontaktů pro projektory Epson*
(modrá)/(oranžová)	Chyba ventilátoru Chyba na senzoru	
(modrá)/(oranžová)	Chyba Auto Iris	
(modrá)/(oranžová)	Chyba napáj. (zátěž)	
(modrá)/(oranžová)	Chyba lampy Selhání lampy	Došlo k problému s lampou nebo se jí nepodařilo rozsvítit. • Odpojte napájecí kabel a zkontrolujte, zda není lampa prasklá. ☛ s.105 Není-li prasklá, znovu lampu nainstalujte a zapněte napájení. Není-li problém vyřešen opětovnou instalací lampy nebo je-li lampa prasklá, odpojte napájecí kabel z el. zásuvky a obraťte se na místního prodejce nebo nejbližší servisní středisko Epson. ☛ *Seznam kontaktů pro projektory Epson* • Ověřte, že je kryt lampy řádně zavřen.
(modrá)/(oranžová)	Chyba vys. teplota (Přehřívání)	Vnitřní teplota je příliš vysoká. • Lampa se automaticky vypne a promítání se zastaví. Vyčkejte asi pět minut. Jakmile se zastaví ventilátor, odpojte napájecí kabel. • Je-li projektor umístěn u zdi, ověřte, že vzdálenost mezi zdí a otvorem výstupu vzduchu projektoru je alespoň 20 cm. • Je-li zanesen vzduchový filtr, vyčistěte jej. ☛ s.101 • Není-li problém vyřešen opětovným zapnutím napájení, přestaňte projektor používat a odpojte napájecí kabel z el. zásuvky. Obraťte se na místního prodejce nebo nejbližší servisní středisko Epson. ☛ *Seznam kontaktů pro projektory Epson* • Při použití v nadmořské výšce 1500 m a větší nastavte **Vysoká nadm. výška** na **Zapnuto**. ☛ **Nastavení** - **Provoz** - **Vysoká nadm. výška** s.79

Stav indikátorů při normálním provozu

: Svítí : Bliká : Vypnuto

Indikátory	Stav	Opatření
○ ⏻	Pohotovostní stav	Stisknete-li tlačítko ⏽ na dálkovém ovladači nebo tlačítko ⏻ na ovládacím panelu, po krátké prodlevě se spustí promítání.
● ⏻ (modrá)	Probíhá zahřívání	Zahřívací doba je asi 30 sekund. Během zahřívání projektoru je deaktivována operace vypnutí napájení.
	Probíhá ochlazování	Během ochlazování projektoru jsou deaktivovány všechny operace. Po dokončení ochlazování přejde projektor do pohotovostního stavu. Je-li z jakéhokoli důvodu při ochlazování odpojen napájecí kabel, vyčkejte na dostatečné vychladnutí lampy (asi 10 minut), znovu zapojte napájecí kabel a stiskněte tlačítko ⏽ na dálkovém ovladači nebo tlačítko ⏻ na ovládacím panelu.
● ⏻ (modrá)	Probíhá promítání	Projektor pracuje normálně.

- Za normálních podmínek provozu indikátory 🌡 a ☼ nesvítí.
- Když je funkce **Osvětlení** nastavena na **Vypnuto**, při normální stavu promítání nesvítí žádné indikátory.
  ☛ **Nastavení** - **Provoz** - **Osvětlení** s.79

Když indikátory neumožní žádné řešení

Zkontrolujte problém

Zkontrolujte následující tabulku, zda neobsahuje daný problém, a přejděte na příslušnou stranu s informacemi pro vyřešení problému.

Problém		Strana
Problémy týkající se obrazu	Nezobrazí se žádný obraz Promítání se nespustí, projekční plocha je zcela černá nebo zcela modrá.	s.92
	Nepromítá se pohyblivý obraz promítaný z počítače	s.93
	Zobrazí se zpráva **"Není podporováno."**	s.93
	Zobrazí se zpráva **"Chybí signál"**	s.93
	Obraz je rozmazán či nezaostřen	s.94
	V obrazu se objevuje rušení nebo zkreslení	s.94
	Obraz je oříznut (velký) či malý, nebo se promítá pouze část obrazu	s.94
	Barvy obrazu nejsou správné Celý obraz se zdá nafialovělý či nazelenalý, obraz je černobílý, nebo se barvy zdají mdlé.*	s.95
	Obraz se zdá tmavý	s.95
	Promítání se automaticky zastaví	s.95
Problémy při spuštění promítání	Projektor nelze zapnout	s.95

Problém		Strana
Problémy s dálkovým ovladačem	Dálkový ovladač nereaguje	s.96
Problémy s ovládacím panelem	Nelze měnit nastavení na ovládacím panelu	s.96
Problémy s 3D	Nelze správně promítat ve 3D	s.96
	3D obraz je zvětšen a oříznut	s.97
Problémy s HDMI	Spojení HDMI nefunguje	s.97
	Název zařízení není zobrazen v rámci připojení zařízení.	s.98
Problémy s WirelessHD	Nelze promítat obraz WirelessHD	s.98
	Výstup zvuku WirelessHD není správný	s.99
	Při WirelessHD se může objevit rušení, deformace nebo přerušování	s.99
Problémy s úložnými zařízeními USB	Prezentace se nespustí	s.99
Ostatní problémy	Absence zvuku nebo příliš malá hlasitost	s.99
	Síť nelze připojit prostřednictvím bezdrátové sítě LAN	s.100

* Protože reprodukce barev se u monitorů a počítačových LCD-displejů liší, obraz promítaný z projektoru nemusí odpovídat barevným tónům, které se zobrazují na monitoru, nicméně se nejedná o závadu.

Problémy týkající se obrazu

Nezobrazí se žádný obraz

Kontrola	Opatření
Je projektor zapnut?	Stiskněte tlačítko ⏽ na dálkovém ovladači nebo tlačítko ⏻ na ovládacím panelu.
Je zapojen napájecí kabel?	Zapojte napájecí kabel.
Jsou indikátory vypnuty?	Odpojte napájecí kabel projektoru a znovu jej zapojte. Zkontrolujte, zda stisknutí tlačítka napájení po zapojení dodává el. energii projektoru.
Je na vstupu obrazový signál?	Zkontrolujte, zda je připojené zařízení zapnuté. Při nastavení **Zpráva** na **Zapnuto** z nabídky Konfigurace jsou zobrazeny zprávy o obrazovém signálu. ☛ **Nastavení** - **Změnit** - **Zpráva** s.79
Nebylo odpojeno napájení AV zesilovače?	Je-li AV zesilovač zapojen, zkontrolujte napájecí zdroj AV zesilovače.
Je ze zařízení odesílán obrazový signál?	Zkontrolujte, zda je z připojeného zařízení odesílán obrazový signál.
Jsou správně nastavení nabídky Konfigurace?	Resetujte všechna nastavení. ☛ **Reset** - **Resetovat vše** s.87
(Pouze při promítání obrazových signálů z počítače) Bylo připojení provedeno, když už došlo k zapnutí napájení projektoru nebo počítače?	Je-li provedeno připojení, když už došlo k zapnutí napájení, nemusí fungovat klávesa Fn (funkční klávesa), která mění obrazový signál počítače na externí výstup. Vypněte připojený počítač a pak jej znovu zapněte.

Nezobrazí se pohyblivý obraz

Kontrola	Opatření
(Pouze při promítání obrazových signálů z počítače) Je obrazový signál počítače nastaven na externí výstup a současně na výstup do monitoru LCD?	V závislosti na technických údajích počítače se nemusí pohyblivý obraz zobrazit, když je počítač nastaven na externí výstup a současně na výstup do monitoru LCD. Změňte to tak, aby byl obrazový signál nastaven pouze na externí výstup. Technické údaje počítače viz dokumentace dodávaná s počítačem.

Zobrazí se zpráva **"Není podporováno."**.

Kontrola	Opatření
(Pouze při promítání obrazových signálů z počítače) Odpovídají rozlišení a frekvence obrazového signálu danému režimu?	Zkontrolujte **Rozlišení** z nabídky Konfigurace pro obrazový signál na vstupu a ověřte, že odpovídá rozlišení projektoru. ☛ s.109

Zobrazí se zpráva **"Chybí signál"**.

Kontrola	Opatření
Jsou správně zapojeny kabely?	Ověřte, že jsou řádně zapojeny všechny kabely potřebné k promítání. ☛ s.19
Je vybrán správný vstupní port obrazu?	Změňte obraz pomocí tlačítek zdroje na dálkovém ovladači nebo tlačítka na ovládacím panelu. ☛ s.25
Je zapnuto připojené zařízení?	Zapněte zařízení.
(Pouze při promítání obrazových signálů z počítače) Probíhá výstup obrazového signálu do projektoru?	Změňte to tak, aby byl obrazový signál nastaven na externí výstup a ne pouze LCD monitor počítače. Když probíhá externí výstup obrazového signálu, u některých modelů se již nezobrazí na LCD monitoru. Technické údaje počítače viz dokumentace dodávaná s počítačem.
	Je-li provedeno připojení, když už došlo k zapnutí napájení projektoru či počítače, nemusí fungovat klávesa Fn (funkční klávesa), která mění obrazový signál počítače na externí výstup. Vypněte počítač i projektor a pak je znovu zapněte.

Lichoběžníkové zkreslení promítaného obrazu

Kontrola	Opatření
Je lichoběžníkové zkreslení upraveno v rozsahu korekce?	Při promítání obrazu mimo rozsah korekce zřejmě nebude možné lichoběžníkové zkreslení zcela zkorigovat. Nainstalujte projektor vodorovně před projekční plochu co nejdále od ní a pak nastavte polohu promítání pomocí posunu objektivu. ☛ s.14

Obraz je rozmazaný nebo nezaostřený.

Kontrola	Opatření
Došlo k úpravě zaostření?	Upravte zaostření. ☛ s.28
Není nasazena krytka objektivu?	Sejměte krytku objektivu.
Je projektor ve správné vzdálenosti?	Ověřte doporučený rozsah promítání. ☛ s.16
Došlo ke kondenzaci vody na čočce?	Je-li projektor náhle přenesen z chladného prostředí do teplého nebo dojde-li k náhlé změně okolní teploty, může se vytvořit kondenzace vody na povrchu čočky, což může způsobit rozmazání obrazu. Postavte projektor do místnosti asi jednu hodinu před jeho použitím. Je-li projektor vlhký kvůli kondenzaci, vypněte projektor, odpojte napájecí kabel a určitou dobu jej nepoužívejte.

V obrazu se objevuje rušení nebo zkreslení

Kontrola	Opatření
Jsou správně zapojeny kabely?	Ověřte, že jsou řádně zapojeny všechny kabely potřebné k promítání. ☛ s.19
Je používán prodlužovací kabel?	Je-li používán prodlužovací kabel, může být signál ovlivněn elektrickým rušením.
(Pouze při promítání obrazových signálů z počítače) Jsou správně upravena nastavení **Synchronizace** a **Seřízení souběhu**?	Projektor používá funkce automatických úprav k promítání v optimálním stavu. Nicméně v závislosti na signálu nemusejí být některé upraveny správně ani po provedení autokorekcí. V tomto případě upravte nastavení **Seřízení souběhu** a **Synchronizace** z nabídky Konfigurace. ☛ **Signál** - **Seřízení souběhu**/ **Synchronizace** s.77
(Pouze při promítání obrazových signálů z počítače) Je zvoleno správné rozlišení?	Nastavte počítač tak, aby byl signál na výstupu kompatibilní s projektorem. ☛ s.109

Část obrazu je oříznuta (velká) či malá

Kontrola	Opatření
Je zvolen správný **Poměr stran**?	Stiskněte tlačítko [Aspect] a zvolte **Poměr stran**, který odpovídá vstupnímu signálu. ☛ **Signál** - **Poměr stran** s.77
Je správně upravena **Pozice** obrazu?	Upravte nastavení **Pozice** z nabídky Konfigurace. ☛ **Signál** - **Pozice** s.77
(Pouze při promítání obrazových signálů z počítače) Je zvoleno správné rozlišení?	Nastavte počítač tak, aby byl signál na výstupu kompatibilní s projektorem. ☛ s.109

Barvy obrazu nejsou správné

Kontrola	Opatření
Jsou správně zapojeny kabely?	Ověřte, že jsou řádně zapojeny všechny kabely potřebné k promítání. ☛ s.19 U portů Video a Component ověřte, že má konektor stejnou barvu jako kabelový port. ☛ s.19
Je správně upraven kontrast?	Upravte nastavení **Kontrast** z nabídky Konfigurace. ☛ **Obraz** - **Kontrast** s.75
Jsou správně upraveny barvy?	Upravte nastavení **Upřesnit** z nabídky Konfigurace. ☛ **Obraz** - **Upřesnit** s.75
(Pouze při promítání obrazu z videozařízení) Jsou správně nastaveny odstíny a sytost barev?	Upravte nastavení **Sytost barev** a **Odstín** z nabídky Konfigurace. ☛ s.75

Obraz se zdá tmavý

Kontrola	Opatření
Je správně nastaven jas obrazu?	Upravte nastavení **Jas** z nabídky Konfigurace. ☛ **Obraz** - **Jas** s.75
Je správně upraven kontrast?	Upravte nastavení **Kontrast** z nabídky Konfigurace. ☛ **Obraz** - **Kontrast** s.75
Je nejvyšší čas vyměnit lampu?	Když je nevyšší čas vyměnit lampu, obraz ztmavne a zhorší se kvalita barev. Jakmile k tomu dojde, vyměňte stávající lampu za novou. ☛ s.105

Promítání se automaticky zastaví

Kontrola	Opatření
Je aktivován **Klidový režim**?	Při překročení nastavené doby a absenci signálu na vstupu se lampa automaticky vypne a projektor přejde do pohotovostního stavu. Projektor se vrátí z pohotovostního stavu, když stisknete tlačítko ⏽ na dálkovém ovladači nebo tlačítko ⏻ na ovládacím panelu. Nechcete-li používat **Klidový režim**, změňte nastavení na **Vypnuto**. ☛ **Nastavení** - **Provoz** - **Klidový režim** s.79

Problémy při spuštění promítání

Projektor nelze zapnout.

Kontrola	Opatření
Je zapnuto napájení?	Stiskněte tlačítko ⏽ na dálkovém ovladači nebo tlačítko ⏻ na ovládacím panelu.
Je **Dětský zámek** nastaven na **Zapnuto**?	Je-li možnost **Dětský zámek** nastavena na hodnotu **Zapnuto** v nabídce Konfigurace, stiskněte a přidržte tlačítko ⏻ na ovládacím panelu asi tři sekundy nebo proveďte obsluhu z dálkového ovladače. ☛ **Nastavení** - **Nastavení zámku** - **Dětský zámek** s.79

Kontrola	Opatření
Dojde u indikátorů k rozsvícení a zhasnutí při pohnutí napájecím kabelem?	Vypněte projektor, odpojte napájecí kabel a znovu jej zapojte do projektoru. Pokud problém přetrvá, přestaňte projektor používat, odpojte napájecí kabel z el. zásuvky a obraťte se na místního prodejce nebo nejbližší projektorové informační středisko. ☛ *Seznam kontaktů pro projektory Epson*

Problémy s dálkovým ovladačem

Dálkový ovladač nereaguje

Kontrola	Opatření
Směřuje světlo emitující plocha dálkové ovladače během provozu na vzdálený přijímač u projektoru?	Namiřte dálkovým ovladačem na vzdálený přijímač. Zároveň zkontrolujte provozní dosah. ☛ s.24
Není dálkový ovladač příliš daleko od projektoru?	Zkontrolujte provozní dosah. ☛ s.24
Nesvítí na vzdálený přijímač přímé sluneční světlo nebo silné světlo ze zářivek?	Postavte projektor na místo, kde na vzdálený přijímač nesvítí silné světlo.
Nejsou baterie vybité nebo nesprávně vložené?	Ověřte, že jsou baterie vloženy správně, nebo je v případě potřeby vyměňte za nové. ☛ s.24
Je dálkový ovladač namířen na zařízení WirelessHD Transmitter při obsluze ovládacího tlačítka WiHD Transmitter? (Pouze EH-TW6600W)	Při použití ovládacího tlačítka WiHD Transmitter na dálkovém ovladači zajistěte namíření ovladače na zařízení WirelessHD Transmitter. ☛ s.62

Problémy s ovládacím panelem

Nelze měnit nastavení na ovládacím panelu

Kontrola	Opatření
Je **Provozní zámek** nastaven na **Zapnuto**?	Je-li **Provozní zámek** nastaven na **Zapnuto** z nabídky Konfigurace, jsou všechna tlačítka na ovládacím panelu kromě tlačítka ⏻ deaktivována. Proveďte operace z dálkového ovladače. ☛ **Nastavení** - **Nastavení zámku** - **Provozní zámek** s.79

Problémy s 3D

Nelze správně promítat ve 3D

Kontrola	Opatření
Jsou zapnuté 3D brýle?	Zapněte 3D brýle.
Je promítán 3D obraz?	Promítá-li projektor 2D obraz nebo pokud došlo u projektoru k chybě, která brání promítání 3D obrazu, nelze sledovat 3D obraz ani v případě použití 3D brýlí.

Kontrola	Opatření
Je vstupní obraz ve 3D?	Ověřte, že je vstupní obraz kompatibilní s 3D. Protože většina televizních vysílání neobsahuje signál 3D formátu, musí být 3D příjem nastaven ručně.
Je **3D zobrazení** nastaveno na **Vypnuto**?	Je-li **3D zobrazení** nastaveno na **Vypnuto** z nabídky Konfigurace, změnu na 3D projektor neprovede automaticky, i když je na vstupu 3D obraz. Stiskněte tlačítko 2D/3D . ☛ **Signál** - **3D nastavení** - **3D zobrazení** s.77
Je nastaven správný formát 3D?	Projektor automaticky zvolí příslušný 3D formát, ale pokud není 3D obraz zobrazen správně, použijte **3D formát** z nabídky Konfigurace a zvolte jiný formát. ☛ **Signál** - **3D nastavení** - **3D formát** s.77
Sledujete promítání v dosahu příjmu?	Ověřte dosah, ve kterém mohou 3D brýle komunikovat s projektorem, a sledujte promítání v tomto dosahu. ☛ s.49
Došlo k provedení správného spárování?	Provedení spárování 3D brýlí viz Uživatelská příručka.
Nejsou ve vašem okolí nějaká zařízení, jež způsobují rušení rádiových vln?	Při současném použití jiných zařízení ve frekvenčním pásmu (2,4 GHz), jako je komunikační přístroj Bluetooth, bezdrátová síť LAN (IEEE802.11b/g) nebo mikrovlnná trouba, může dojít k rušení rádiových vln, rušení obrazu nebo nemožnosti jakékoli komunikace. Nepoužívejte projektor v blízkosti těchto zařízení.

3D obraz je zvětšen a oříznut

Kontrola	Opatření
Je nastaven správný formát 3D videa?	Video může být oříznuto, je-li nastaven nesprávný 3D formát. Nastavte správný 3D formát. ☛ s.46

Problémy s HDMI

Spojení HDMI nefunguje

Kontrola	Opatření
Používáte kabel, který splňuje normy HDMI?	S kabely, které nesplňují normy HDMI, není provoz možný.
Splňuje připojené zařízení normy HDMI CEC?	Nesplňuje-li připojené zařízení normy HDMI CEC, nemůže fungovat ani při jeho připojení k portu HDMI. Více informací viz dokumentace apod. dodávaná s připojeným zařízením. Stiskněte také tlačítko HDMI Link a ověřte, že je toto zařízení dostupné v rámci **Připojení Zařízení**. ☛ s.69
Jsou správně zapojeny kabely?	Zkontrolujte, zda jsou řádně zapojeny všechny kabely potřebné k použití Spojení HDMI. ☛ s.68
Je zapnuto napájení zesilovače nebo DVD rekordéru apod.?	Uveďte každé zařízení do pohotovostního stavu. Více informací viz dokumentace apod. dodávaná s připojeným zařízením. Pokud jste zapojili reproduktor apod., nastavte připojené zařízení na výstup PCM.
Došlo k připojení nového zařízení nebo ke změně zapojení?	Je-li třeba znovu nastavit funkci CEC pro připojené zařízení, např. při připojení nového zařízení nebo změně zapojení, bude zřejmě nezbytné dané zařízení restartovat.
Není připojeno moc multimediálních přehrávačů?	Současně lze připojit až 3 multimediální přehrávače, které splňují normy HDMI CEC.

Název zařízení není zobrazen v rámci připojení zařízení

Kontrola	Opatření
Splňuje připojené zařízení normy HDMI CEC?	Nesplňuje-li připojené zařízení normy HDMI CEC, nedojde k jeho zobrazení. Více informací viz dokumentace apod. dodávaná s připojeným zařízením.

Problémy s WirelessHD (pouze EH-TW6600W)

Nelze promítat obraz WirelessHD

Kontrola	Opatření
Splňuje kabel připojující dodané zařízení WirelessHD Transmitter normy HDMI?	Nesplňuje-li kabel normy HDMI, není možná žádná obsluha.
Je **WirelessHD** nastaveno na **Vypnuto**?	Při nastavení **WirelessHD** na **Vypnuto** z nabídky Konfigurace není projekce možná pro vstupní signály WirelessHD. Nastavte **WirelessHD** na **Zapnuto** a pak stiskněte tlačítko [WirelessHD] . ☛ **Nastavení** - **WirelessHD** s.79
Jsou přijímané signály v rámci rozsahu přenosu WirelessHD?	Ověřte dosah, ve kterém může přijímač/vysílač WirelessHD komunikovat, a sledujte v rámci tohoto rozsahu. ☛ s.61
Je zapnuto dodané zařízení WirelessHD Transmitter?	Zkontrolujte indikátor napájení na zařízení WirelessHD Transmitter. Není-li k dispozici žádné napájení, zajistěte řádné zapojení konektoru u napájecího adaptéru a pak zapněte vypínač.
Indikátor WirelessHD pro dodané zařízení WirelessHD Transmitter nesvítí?	Na výstupu z AV zařízení připojeného k zařízení WirelessHD Transmitter není signál. Zkontrolujte, zda jsou kabely z AV zařízení a zařízení WirelessHD Transmitter řádně připojeny.
	Když jste naposledy sledovali obraz na výstupu zobrazovacího zařízení, jako je televizor, prostřednictvím portu Output, bude při příštím zapnutí projektoru obraz promítán na stejné zobrazovací zařízení jako posledně. Pro zrušení nastavení stiskněte tlačítko [Output] (přepínač vstupu) na dálkovém ovladači, který míří na vysílač WirelessHD Transmitter. ☛ s.63
Indikátor Spojení pro dodané zařízení WirelessHD Transmitter nesvítí?	WirelessHD nemůže komunikovat s projektorem. Ověřte dosah, ve kterém může přijímač/vysílač WirelessHD komunikovat, a postavte jej v rámci tohoto rozsahu.
Nenahromadil se prach ve vzduchovém otvoru vysílače WirelessHD Transmitter?	Nenahromadil se prach ve vzduchovém otvoru vysílače WirelessHD Transmitter? Pokud se v otvoru nahromadil prach, zřejmě nebude komunikace možná. Nainstalujte projektor tak, aby se vzduchovém otvoru nehromadil prach.
Jsou přední části projektoru a zařízení WirelessHD Transmitter směrem k sobě?	Postavte projektor a zařízení WirelessHD Transmitter tak, aby jejich přední části byly k sobě.
Je **"Zdroj: WirelessHD X"**/**"Chybí signál"** zobrazeno v levé dolní části obrazovky?	Ověřte, že je zapnuto AV zařízení připojené pomocí portu HDMI na vysílači WirelessHD Transmitter. Číslo vstupního signálu zobrazené na obrazovce je stejné jako číslo portu HDMI. Není-li navíc **Spojení HDMI** nastaveno na **Zapnuto**, nedojde k zapnutí připojeného zařízení. Nastavte **Spojení HDMI** na **Zapnuto**. ☛ **Nastavení** - **Spojení HDMI** - **Spojení HDMI** s.79

Výstup zvuku WirelessHD není správný.

Kontrola	Opatření
Je na výstupu zvuk při připojení WirelessHD?	Při připojování zařízení, jako je soundbar, k portu Optical Audio-Out na vysílači WirelessHD Transmitter pro výstup zvuku odtud nastavte **Výstupní audio zař.** na **Vysílač WirelessHD**. Připojený soundbar musí být nastaven na prostorový zvuk. Pro výstup zvuku z projektoru jej nastavte na **Projektor**. ☛ **Nastavení** - **Spojení HDMI** - **Výstupní audio zař.** s.79

Při WirelessHD se může objevit rušení, deformace nebo přerušování

Kontrola	Opatření
Jsou přijímané signály v rámci rozsahu přenosu WirelessHD?	Ověřte dosah, ve kterém může přijímač/vysílač WirelessHD komunikovat, a sledujte v rámci tohoto rozsahu. ☛ s.61
Nejsou mezi zařízením WirelessHD Transmitter a projektorem nějaké překážky?	Protože WirelessHD komunikuje pomocí úzce směrovaných elektromagnetických vln, mohou mít nepříznivý vliv na obraz jakékoli osoby či předměty stojící v komunikační cestě. Zajistěte, aby mezi zařízením WirelessHD Transmitter a projektorem nebyly v rámci rozsahu přenosu WirelessHD žádné překážky. ☛ s.61
Je příliš malá úroveň příjmu?	Není-li úroveň přenosu dostatečně silná, může být komunikace nestabilní. Zkontrolujte **Příjem videa** při postavení vysílače, protože někdy lze zvýšit úroveň přenosu posunutím zařízení WirelessHD Transmitter nebo změnou jeho orientace. ☛ **Nastavení** - **WirelessHD** - **Příjem videa** s.79
	Úroveň přenosu se může lišit v závislosti na prostředí, nebo může být nestabilní. Když kontrolujete **Příjem videa**, postavte vysílač v místě, kde zobrazené číslo zůstává stabilní. ☛ **Nastavení** - **WirelessHD** - **Příjem** s.79

Problémy s úložnými zařízeními USB

Prezentace se nespustí

Kontrola	Opatření
Nepoužívá úložné zařízení USB funkci zabezpečení?	Použití úložných zařízení USB, která obsahují funkce zabezpečení, zřejmě nebude možné.

Ostatní problémy

Absence zvuku nebo příliš malá hlasitost

Kontrola	Opatření
Je správně zapojen audiokabel?	Zkuste odpojit kabel z portu Audio (L-R) a znovu jej zapojit.
Je příliš malá hlasitost?	Upravte hlasitost, abyste zvuk řádně slyšeli. ☛ s.31

Kontrola	Opatření
Je zvuk připojen pomocí kabelu HDMI?	Není-li na výstupu žádný zvuk při připojení kabelem HDMI, nastavte připojené zařízení na výstup PCM.

Síť nelze připojit prostřednictvím bezdrátové sítě LAN

Kontrola	Opatření
Je správně heslo?	Upozornění: heslo rozlišuje velká a malá písmena. Při zapomenutí hesla nastavte znovu nové heslo.
Zkontrolovali jste ID události?	Zkontrolujte číslo ID události a zkuste následující řešení. ☛ s.100 ID události lze zkontrolovat z nabídky **Informace**. ☛ **Informace** - **Info o projektoru** - **Event ID** s.87

ID události

Zkontrolujte číslo a zkuste následující řešení. Nelze-li problém vyřešit, obraťte se na místního prodejce nebo nejbližší servisní středisko Epson.

☛ *Seznam kontaktů pro projektory Epson*

ID události	Příčina	Opatření
0432 0435	EasyMP Network Projection nelze spustit.	Restartujte projektor.
0434 0481 0482 0485	Stav síťové komunikace je nestabilní.	Zkontrolujte stav síťové komunikace a po určité době ji připojte znovu.
0433	Přenesený obraz nelze přehrát.	Restartujte EasyMP Network Projection.
0484	Komunikace byla odpojena od počítače.	
0483 04FE	Neočekávané ukončení EasyMP Network Projection.	Zkontrolujte stav síťové komunikace a restartujte projektor.
0479 04FF	V projektoru došlo k systémové chybě.	Restartujte projektor.
0891	Přístupový bod se stejným SSID nelze najít.	Nastavte na projektoru stejné SSID, které má počítač a přístupový bod.
0892	Autentizační metody WPA/WPA2 nejsou konzistentní.	Ověřte správnost nastavení zabezpečení bezdrátové sítě LAN.
0894	Komunikace byla odpojena kvůli připojení k neoprávněnému přístupovému bodu.	Obraťte se na správce sítě a postupujte podle jeho/jejích pokynů.
0898	DHCP se nezdařilo získat.	Ověřte správnou funkci serveru DHCP. Při nepoužití DHCP vypněte nastavení DHCP.
0899	Ostatní chyby týkající se připojení	Pokud problém přetrvá i po restartování projektoru a EasyMP Network Projection, obraťte se na nás na níže uvedené adrese. ☛ *Seznam kontaktů pro projektory Epson*

Údržba

Čištění součástí

Projektor je třeba vyčistit, dojde-li k jeho znečištění nebo začínajícímu zhoršení kvality promítaného obrazu.

Varování

K odstranění nečistot a prachu z čočky projektoru, vzduchového filtru atd. nepoužívejte spreje, které obsahují hořlavý plyn. Mohlo by dojít k požáru projektoru kvůli vysoké vnitřní teplotě lampy.

Čištění vzduchového filtru

Vyčistěte vzduchový filtr v případě nahromadění prachu ve vzduchovém filtru nebo zobrazení následující zprávy.
"Projektor se přehřívá. Zkontrolujte, zda nejsou zablokovány větrací otvory, a vyčistěte nebo vyměňte vzduchový filtr."

Upozornění

- Nahromadí-li se prach ve vzduchovém filtru, může dojít ke zvýšení vnitřní teploty projektoru, k problémům s provozem a ke zkrácení životnosti optického systému. Doporučujeme vyčistit vzduchový filtr nejméně jednou za tři měsíce. Filtr čistěte častěji v případě, že projektor používáte v obzvláště prašném prostředí.
- Neoplachujte vzduchový filtr ve vodě. Nepoužívejte čisticí prostředky ani rozpouštědla.
- Vzduchový filtr zlehka vykartáčujte. Je-li kartáčování příliš silné, vtlačí se prach do vzduchového filtru a nepůjde odstranit.

1 Stisknutím tlačítka ⏻ na dálkovém ovladači nebo ovládacím panelu vypněte napájení a odpojte napájecí kabel.

2 Sejměte kryt vzduchového filtru.

Zachyťte prst do úchytu na krytu vzduchového filtru a vyjměte jej směrem dolů.

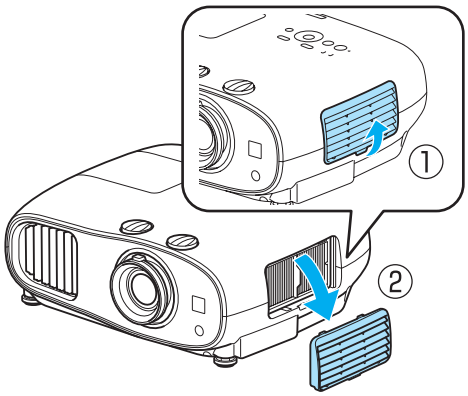

3 Vyjměte vzduchový filtr.

Uchopte knoflík uprostřed vzduchového filtru a vytáhněte jej ven.

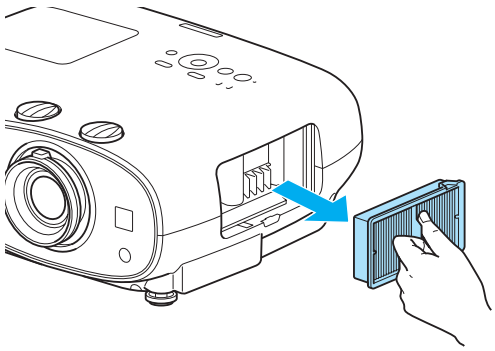

4 Držte vzduchový filtr povrchem směrem dolů a 4 či 5 poklepáními na něj odstraňte prach.

Otočte jej a druhou stranu poklepejte stejným způsobem.

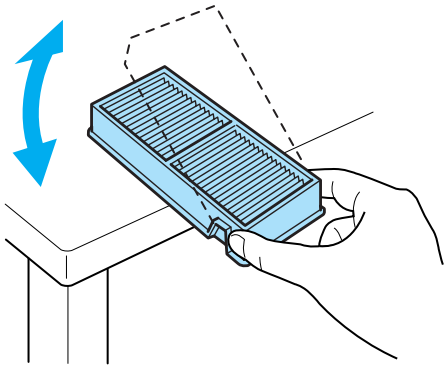

Upozornění

Udeříte-li na vzduchový filtr příliš silně, může se stát nepoužitelným kvůli deformacím a prasklinám.

5 Odstraňte veškerý zbývající prach z přední strany vzduchového filtru pomocí vysavače.

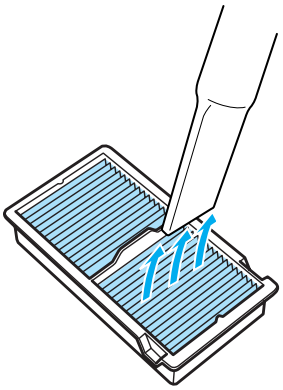

6 Vložte vzduchový filtr.

Uchopte vzduchový filtr za knoflík uprostřed a vložte jej rovně.

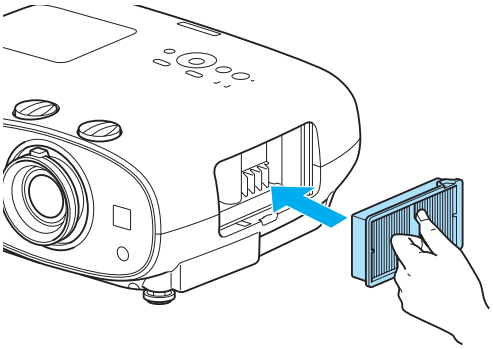

7 Nasaďte kryt vzduchového filtru.

Upevněte horní úchyt a pak dolní úchyt.

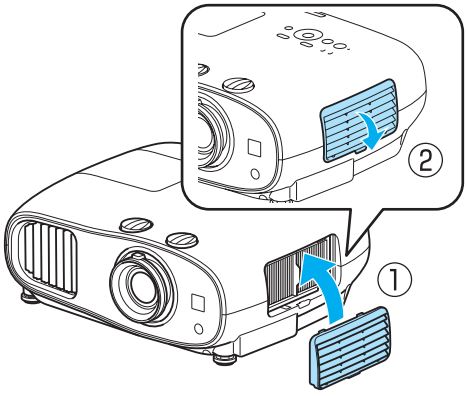

Čištění hlavní jednotky

Očistěte povrch projektoru lehkým otřením měkkým hadříkem.

Při silném znečištění navlhčete hadřík vodou obsahující malé množství neutrálního čisticího prostředku a před očištěním povrchu hadřík řádně dosucha vyždímejte.

Upozornění

K čištění povrchu projektoru nepoužívejte těkavé látky, jako je vosk, alkohol nebo ředidlo. Mohlo by dojít k narušení kvality skříňky nebo odlupování barvy.

Čištění čočky

K jemnému otření nečistot z čočky použijte komerčně dostupný hadřík pro čištění brýlí.

Upozornění

Neotírejte čočku drsnými materiály ani s ní nezacházejte příliš hrubě, protože se může snadno poškodit.

Čištění 3D brýlí

K jemnému otření nečistot ze skel 3D brýlí použijte hadřík.

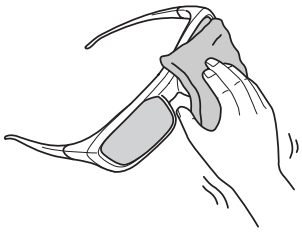

Upozornění

- Neotírejte skla brýlí drsnými materiály ani s nimi nezacházejte příliš hrubě, protože se mohou snadno poškodit.
- Když je třeba provést údržbu, odpojte nabíjecí adaptér USB z el. zásuvky a zkontrolujte, zda jsou odpojeny všechny kabely.
- 3D brýle obsahují nabíjecí baterie. Při jejich likvidaci dodržujte místní předpisy.

Intervaly výměn pro spotřební materiál

Interval výměny vzduchového filtru

- Zobrazí-li se zpráva, ačkoli došlo k vyčištění vzduchového filtru ☛ s.101

Interval výměny lampy

- Při spuštění projekce se zobrazí následující zpráva
  "Je třeba vyměnit lampu. Kontaktujte prodejce vašeho projektoru Epson nebo zakupte na www.epson.com. Kontaktujte prodejce vašeho projektoru Epson nebo zakupte na www.epson.com."
- Promítaný obraz tmavne nebo se začíná zhoršovat.

- Pro zachování optimálního jasu a kvality promítaného obrazu je zobrazení zprávy o výměně lampy nastaveno na 3400H. Čas zobrazení chybové zprávy se mění v závislosti na způsobu použití, jako je nastavení režimu barev apod.
  Budete-li pokračovat v používání lampy po uplynutí intervalu výměny, bude se zvyšovat pravděpodobnost její exploze. Po zobrazení zprávy o výměně lampy vyměňte stávající lampu za novou co nejdříve i v případě, že ještě funguje.
- V závislosti na charakteristických vlastnostech lampy a způsobu jejího použití může lampa tmavnout či přestat fungovat ještě před zobrazením varovné zprávy. Pro případ potřeby byste měli mít vždy připravenou náhradní lampu.

Výměna spotřebního materiálu

Výměna vzduchového filtru

Použité vzduchové filtry likvidujte v souladu s místními předpisy.
Materiál: Polypropylén

1 Stisknutím tlačítka ⏻ na dálkovém ovladači nebo ovládacím panelu vypněte napájení a odpojte napájecí kabel.

2 Sejměte kryt vzduchového filtru.

Zachyťte prst do úchytu na krytu vzduchového filtru a vyjměte jej směrem dolů.

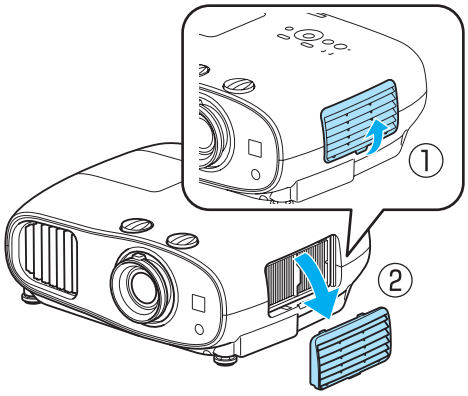

3 Vyjměte starý vzduchový filtr.

Uchopte knoflík uprostřed vzduchového filtru a vytáhněte jej ven.

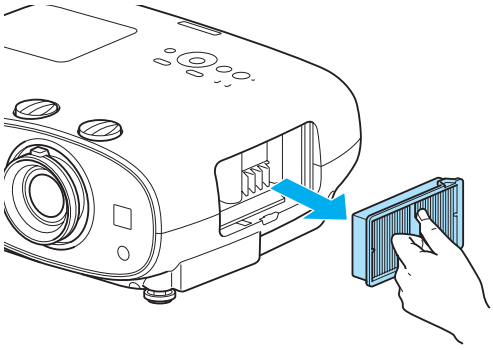

4 Nainstalujte nový vzduchový filtr.

Uchopte vzduchový filtr za knoflík uprostřed a vložte jej rovně.

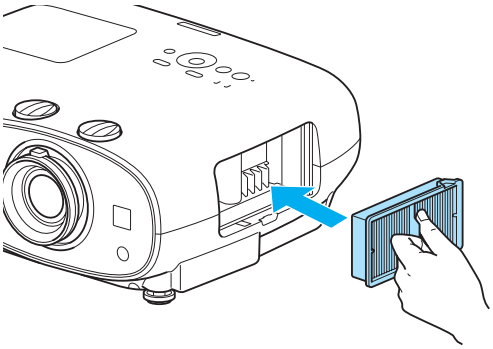

5 Nasaďte kryt vzduchového filtru.

Upevněte vnější úchyt a pak dolní úchyt.

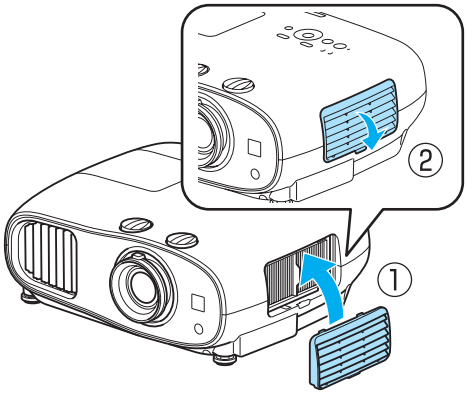

Výměna lampy

Varování

Při výměně lampy kvůli tomu, že přestala svítit, existuje možnost prasknutí lampy. Vyměňujete-li lampu v projektoru, který je zavěšen na strop, musíte vždy předpokládat prasknutí lampy a velmi opatrně demontovat její kryt. Při otevření krytu lampy mohou vypadnout drobné skleněné střepy. Pokud se nějaké střepy dostanou do očí nebo úst, ihned se obraťte na lékaře.

Výstraha

- Nedotýkejte se krytu lampy ihned po vypnutí projektoru, protože je ještě horký. Před odstraněním krytu lampy vyčkejte, až lampa dostatečně vychladne. Jinak byste se mohli popálit.
- Doporučujeme používat volitelné originální lampy EPSON. Použití neoriginálních lamp může mít negativní vliv na promítací kvalitu a bezpečnost.
  Na jakékoli škody nebo závady způsobené použitím neoriginálních lamp se nemusí vztahovat záruka společnosti Epson.

1 Stisknutím tlačítka ⏻ na dálkovém ovladači nebo ovládacím panelu vypněte napájení a odpojte napájecí kabel.

2 Povolte upevňovací šroub krytu lampy.

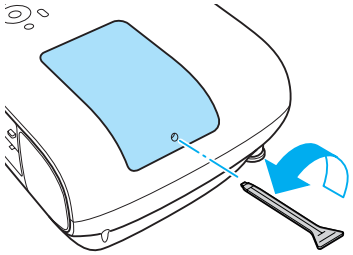

3 Sejměte kryt lampy.

Vysuňte kryt lampy rovně dopředu a vyjměte jej.

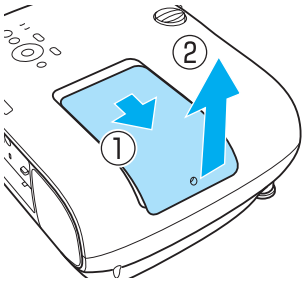

4 Povolte dva šrouby upevňující lampu.

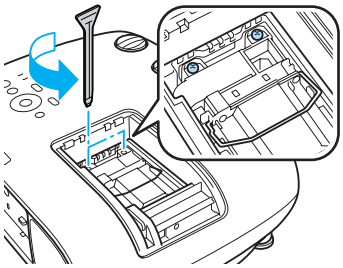

5 Vyjměte starou lampu.

Uchopte pevně knoflík a vytáhněte lampu rovně ven.

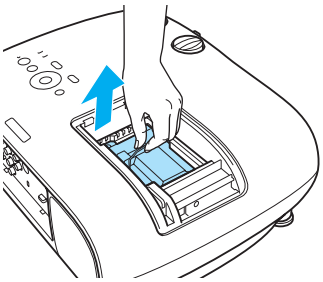

6 Nainstalujte novou lampu.

Ověřte, že je lampa orientována správným směrem, a zatlačte jí dovnitř.

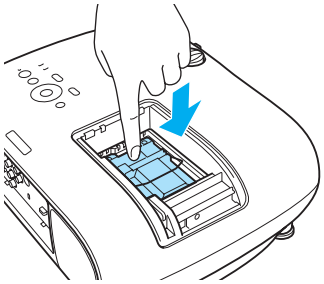

7 Utáhněte dva šrouby upevňující lampu.

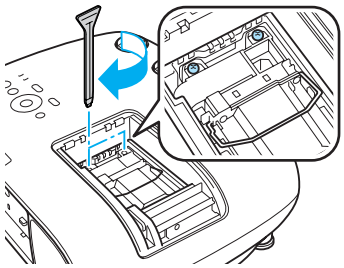

8 Nasaďte kryt lampy.

Zasuňte kryt zpět na místo.

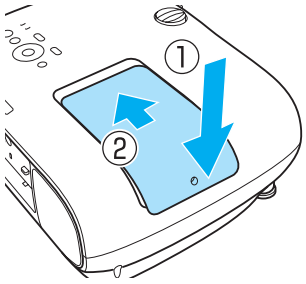

9 Utáhněte upevňovací šroub krytu lampy.

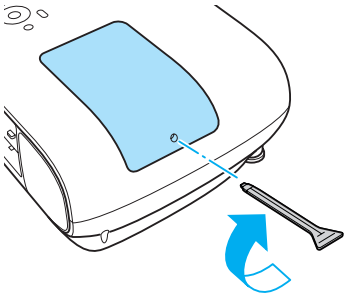

Varování

Lampu nerozebírejte ani neupravujte. Je-li upravená či rozebraná lampa nainstalována do projektoru a použita, může dojít k požáru, úrazu elektrickým proudem nebo nehodě.

Výstraha

- Dbejte na řádnou instalaci lampy a krytu lampy. V případě jiné než řádné instalace nedojde k zapnutí napájení.
- Lampa obsahuje rtuť (Hg). Použité lampy likvidujte v souladu s místními zákony a předpisy pro likvidaci zářivkových trubic.

Reset hodin lampy

Po výměně lampy nezapomeňte resetovat její provozní hodiny.

Projektor zaznamenává dobu zapnutí lampy; zobrazení zprávy a indikátory vás upozorní v době, kdy je nejvyšší čas vyměnit lampu.

1 Zapněte napájení.

2 Stiskněte tlačítko Menu.

Zobrazí se nabídka Konfigurace.

3 Zvolte **Reset** - **Reset hodin lampy**.

Zobrazí se potvrzovací zpráva resetu.

4 Pomocí tlačítek ◀ ▶ zvolte **Ano** a stisknutím tlačítka Enter proveďte reset.

Počet hodin lampy je resetován.

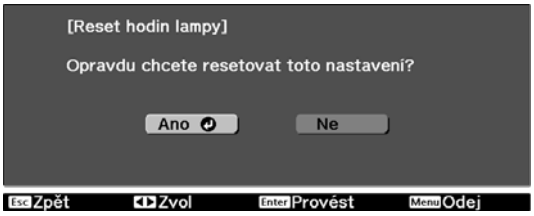

Volitelné příslušenství a spotřební materiál

V případě potřeby lze zakoupit následující volitelné příslušenství a spotřební materiál. Tento seznam volitelného příslušenství a spotřebního materiálu je aktuální k: 7.2014. Podrobnosti příslušenství podléhají změnám bez předchozího upozornění.

Dostupnost se může lišit v závislosti na zemi nákupu.

Volitelné položky

Název	Č. modelu	Vysvětlení
Montážní konzola*	ELPMB20	Slouží pro instalaci projektoru na strop.
	ELPMB22	
	ELPMB30	
Stropní trubka 450 (450 mm bílá)*	ELPFP13	Slouží pro instalaci projektoru na vysoký strop.
Stropní trubka 700 (700 mm bílá)*	ELPFP14	
3D brýle s aktivní závěrkou	ELPGS03	Jde o 3D brýle Bluetooth s aktivní závěrkou. Slouží ke sledování 3D obrazu pomocí tohoto projektoru.
Nabíjecí adaptér USB	ELPAC01	Slouží pro nabíjení 3D brýlí.
Jednotka bezdrátové sítě LAN 802.11b/g/n (2,4 GHz)	ELPAP07	Slouží k promítání obrazu z externího zařízení připojeného k projektoru prostřednictvím bezdrátové sítě LAN.

* Pro zavěšení projektoru na strop je nezbytná speciální odbornost. Obraťte se na místního prodejce.

Spotřební materiál

Název	Č. modelu	Vysvětlení
Lampa	ELPLP85	Slouží jako náhrada za použité lampy. (1 lampa)
Vzduchový filtr	ELPAF39	Slouží jako náhrada za použité vzduchové filtry. (1 vzduchový filtr)

Podporovaná rozlišení

Komponentní video

Signál	Obnovovací kmitočet (Hz)	Rozlišení (v bodech)
SDTV (480i)	60	720 x 480
SDTV (576i)	50	720 x 576
SDTV (480p)	60	720 x 480
SDTV (576p)	50	720 x 576
HDTV (720p)	50/60	1280 x 720
HDTV (1080i)	50/60	1920 x 1080
HDTV (1080p)	50/60	1920 x 1080

Kompozitní video

Signál	Obnovovací kmitočet (Hz)	Rozlišení (v bodech)
TV (NTSC)	60	720 x 480
TV (SECAM)	50	720 x 576
TV (PAL)	50/60	720 x 576

Počítačový signál (analogový RGB)

Signál	Obnovovací kmitočet (Hz)	Rozlišení (v bodech)
VGA	60	640 x 480
SVGA	60	800 x 600
XGA	60	1024 x 768
SXGA	60	1280 x 960
	60	1280 x 1024
WXGA	60	1280 x 768
	60	1366 x 768
	60	1280 x 800
WXGA++	60	1600 x 900

Vstupní signál HDMI1/HDMI2

Signál	Obnovovací kmitočet (Hz)	Rozlišení (v bodech)
VGA	60	640 x 480
SDTV (480i)	60	720 x 480
SDTV (576i)	50	720 x 576

Signál	Obnovovací kmitočet (Hz)	Rozlišení (v bodech)
SDTV (480p)	60	720 x 480
SDTV (576p)	50	720 x 576
HDTV (720p)	50/60	1280 x 720
HDTV (1080i)	50/60	1920 x 1080
HDTV (1080p)	24/30/50/60	1920 x 1080

Vstupní signál MHL

Signál	Obnovovací kmitočet (Hz)	Rozlišení (v bodech)
VGA	60	640 x 480
SDTV (480i)	50	720 x 480
SDTV (576i)	60	720 x 576
SDTV (480p)	50	720 x 480
SDTV (576p)	60	720 x 576
HDTV (720p)	50/60	1280 x 720
HDTV (1080i)	50/60	1920 x 1080
HDTV (1080p)	24/30	1920 x 1080

3D vstupní signál HDMI

Signál	Obnovovací kmitočet (Hz)	Rozlišení (v bodech)	3D formát		
			Balení rámců	Vedle sebe	Nahoře a dole
HDTV (720p)	50/60	1280 x 720	✓	✓	✓
HDTV (1080i)	50/60	1920 x 1080	-	✓	-
HDTV (1080p)	50/60	1920 x 1080	-	✓	-
HDTV (1080p)	24	1920 x 1080	✓	✓	✓

Vstupní signál WirelessHD

Signál	Obnovovací kmitočet (Hz)	Rozlišení (v bodech)
VGA	60	640 x 480
SDTV (480i)	60	720 x 480
SDTV (576i)	50	720 x 576
SDTV (480p)	60	720 x 480
SDTV (576p)	50	720 x 576
HDTV (720p)*	50/60	1280 x 720
HDTV (1080i)	50/60	1920 x 1080
HDTV (1080p)*	24/50/60	1920 x 1080

* Při promítání v WirelessHD není následujícími signály podporována Tmavá barva.
  2D: 1080p 60/50 Hz
  3D: Balení rámců 1080P 24 Hz/balení rámců720P 50/60 Hz/vedle sebe1080p 60/50 Hz

Vstupní signál 3D MHL (přes zařízení WirelessHD Transmitter*)

Signál	Obnovovací kmitočet (Hz)	Rozlišení (v bodech)	3D formát		
			Balení rámců	Vedle sebe	Nahoře a dole
HDTV (720p)	50/60	1280 x 720	-	✓	✓
HDTV (1080i)	50/60	1920 x 1080	-	✓	-
HDTV (1080p)	50/60	1920 x 1080	-	-	-
HDTV (1080p)	24	1920 x 1080	-	✓	✓

* Pouze port HDMI5)

Technické údaje

Název výrobku		EH-TW6600W	EH-TW6600
Rozměry (bez stavitelné nožičky)		410 (Š) x 157 (V) x 304 (H) mm	
Velikost panelu		0,61" široký	
Metoda zobrazení		Polysilikonová aktivní matice TFT	
Rozlišení		1920 (Š) x 1080 (V) x 3	
Kmitočet skenování	Digitální	Hodiny pixelů: 13,5 - 148,5 MHz	
		Horizontální: 15,63 - 67,5 kHZ	
		Vertikální: 24, 30, 50 - 60 Hz	
	Analogový	Hodiny pixelů: 13,5 - 148,5 MHz	
		Horizontální: 15,63 - 67,5 kHZ	
		Vertikální: 50 - 60 Hz	
Úprava zaostření		Ruční	
Úprava lupy		Ruční (přibl. 1 až 1,6)	
Lampa (světelný zdroj)		UHE lampa 250 W, č. modelu: ELPLP85	
Napájecí zdroj		100 - 240 V ~ ±10 %, 50/60 Hz, 3,9-1,8 A	
Spotřeba energie	Oblast 100 až 120 V	Provoz: 385 W	
		Pohotovostní spotřeba energie: 0,29 W Pohotovostní spotřeba energie: 1,6 W*1	
	Oblast 220 až 240 V	Provoz: 366 W	
		Pohotovostní spotřeba energie: 0,43 W Pohotovostní spotřeba energie: 1,8 W*1	
Provozní nadmořská výška		Nadmořská výška 0 až 3 000 m	
Provozní teplota		+5 až 35°C*2 (bez kondenzace)	
Skladovací teplota		-10 až +60°C (bez kondenzace)	
Hmotnost		Přibl. 6,8 kg	Přibl. 6,7 kg
Konektory		Port Component x 1, zásuvka 3RCA	
		Port PC x 1, mini D-Sub 15kolíkový (zásuvka) modrý	
		Port HDMI x 2, HDMI Pro HDCP, pro signály CEC, pro signály MHL (pouze port HDMI1), pro lineární PCM, tmavá barva	
		Port Video x 1, zásuvka RCA	
		Port RS-232C x 1, D-sub 9kolíkový (zástrčka)	
		Port Trigger Out x 1, minikonektor 3,5 mm	
		Port Audio-L/R x 1, zásuvka RCA	
		Port Audio Out x 1, stereofonní minikonektor	
		Port USB 2.0 typu A x 1	
Reproduktor		10 W x 2	

*1 Při použití zařízení WirelessHD Transmitter s modelem EH-TW6600W a splnění následujících podmínek
Nastavení - **WirelessHD** - **WirelessHD** je nastaveno na **Zapnuto**
Nastavení - **Spojení HDMI** - **Zap Napáj Spoj** je nastaveno na **Obousměrné** či **Zaříz -> PJ** ☛ s.79
*2 Pro použití v nadmořské výšce 2286 m a větší je +5 až +30°C.

Úhel náklonu

Při použití projektoru nakloněného pod úhlem více než 10° může dojít k jeho poškození nebo způsobení nehody.

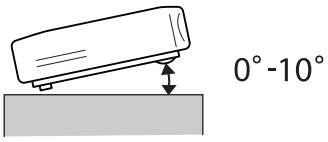

Příkazy ESC/VP21

Použití ESC/VP21 umožňuje ovládat projektor z externího zařízení. Více informací viz následující webové stránky.

http://www.epson.com

Schéma kabelu RS-232C

- Tvar konektoru: D-sub 9kolíkový (zástrčka)
- Název vstupního portu projektoru: RS-232C
- Název signálu:

Název signálu	Funkce
GND	Uzemnění vodiče signálu
TD	Vysílání dat
RD	Příjem dat

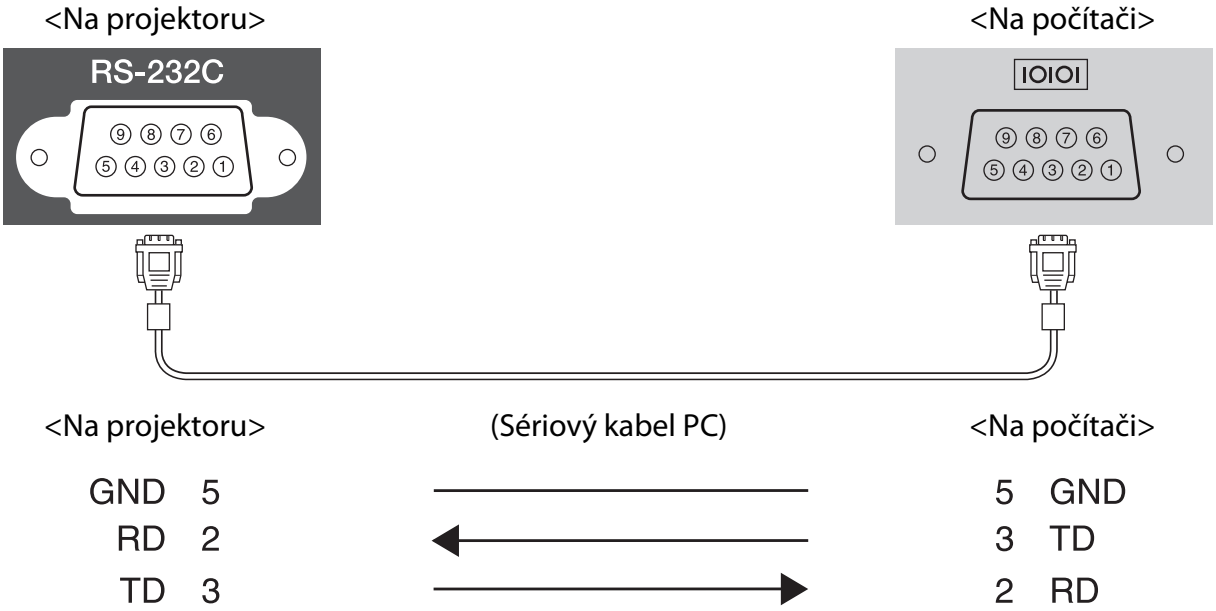

- Komunikační protokol
  Výchozí nastavení přenosové rychlosti: 9600 b/s
  Délka dat: 8 bitů
  Parita: Žádná
  Stop bit: 1 bit
  Řízení toku: Žádné

Indication of the manufacturer and the importer in accordance with requirements of directive 2011/65/EU (RoHS)

Manufacturer: SEIKO EPSON CORPORATION

Address: 3-5, Owa 3-chome, Suwa-shi, Nagano-ken 392-8502 Japan

Telephone: 81-266-52-3131

Importer: SEIKO EUROPE B.V.

Address: Azië building, Atlas ArenA, Hoogoorddreef 5, 1101 BA Amsterdam Zuidoost The Netherlands

Telephone: 31-20-314-5000

Glosář

Tato část stručně vysvětluje obtížné termíny, které nejsou vysvětleny v kontextu v předchozím textu této příručky. Podrobnosti viz ostatní komerčně dostupné publikace.

HDCP	HDCP je zkratka termínu High-bandwidth Digital Content Protection. Slouží k prevenci nelegálního kopírování a ochraně autorských práv pomocí šifrování digitálních signálů přenášených přes porty DVI a HDMI. Protože tento projektor obsahuje port HDMI s podporou HDCP, dokáže promítat digitální obraz chráněný technologií HDCP. Projektor však zřejmě nepromítne obraz chráněný pomocí aktualizovaných či revidovaných verzí šifrování HDCP.
HDMI™	Zkratka termínu High Definition Multimedia Interface. Jde o normu pro digitální přenos signálů HD obrazu a vícekanálového zvuku. HDMI™ je norma zaměřená na digitální spotřební elektroniku a počítače. Díky absenci komprese digitálního signálu lze obraz přenášet s nejvyšší možnou kvalitou. Zároveň tomuto digitálnímu signálu poskytuje funkci šifrování.
HDTV	Zkratka termínu High-Definition Television. Týká se systémů s vysokým rozlišením, které splňují následující podmínky. • Vertikální rozlišení 720p či 1080i a vyšší (p = progresivní, i = interlace (prokládané)) • Poměr stran obrazu 16:9, zvuk Dolby Digital příjem a přehrávání (nebo výstup)
MHL	Zkratka termínu Mobile High-definition Link, což je standardní rozhraní pro vysoké rozlišení, které umožňuje vysokorychlostní přenos videosignálu na mobilních zařízeních. Jde o normu zaměřenou na chytré telefony a tablety, která přenáší nekomprimovaný digitální signál bez ztráty kvality a navíc umožňuje současné nabíjení těchto zařízení.
NTSC	Zkratka termínu National Television Standards Committee. Barevná norma pozemního analogového vysílání. Tato norma se používá v Japonsku, Severní Americe a Latinské Americe.
PAL	Zkratka termínu Phase Alternation by Line. Barevná norma pozemního analogového vysílání. Tato norma se používá v různých západoevropských zemích (kromě Francie), asijských zemích, jako je Čína, a Africe.
SDTV	Zkratka termínu Standard Definition Television. Týká se systémů standardní televize, které nesplňují podmínky pro televizi s vysokým rozlišením HDTV.
SECAM	Zkratka termínu SEquential Couleur A Memoire. Barevná norma pozemního analogového vysílání. Tato norma se používá ve Francii, východní Evropě, v bývalém Sovětském svazu, na Blízkém východě, v Africe atd.
SVGA	Norma formátu obrazovky s rozlišením 800 (horizontálně) x 600 (svisle) bodů.
SXGA	Norma formátu obrazovky s rozlišením 1 280 (horizontálně) x 1 024 (svisle) bodů.
VGA	Norma formátu obrazovky s rozlišením 640 (horizontálně) x 480 (svisle) bodů.
XGA	Norma formátu obrazovky s rozlišením 1 024 (horizontálně) x 768 (svisle) bodů.
YCbCr	V komponentním obrazovém signálu pro SDTV je Y jas, zatímco Cb a Cr označují barevný rozdíl.
YPbPr	V komponentním obrazovém signálu pro HDTV je Y jas, zatímco Pb a Pr označují barevný rozdíl.
Poměr stran	Poměr mezi šířkou a výškou obrazu. Obrazovky s horizontálně-vertikálním poměrem 16:9, jako jsou obrazovky HDTV, se považují za širokoúhlé. Obrazovky SDTV a běžné počítačové displeje mají poměr stran 4:3.

Proklad	Přenáší informace nutné k vytvoření jedné obrazovky odesláním každého druhého řádku od horní části obrazu až do jeho dolní části. Blikání obrazu je pravděpodobnější, protože jeden snímek se zobrazí na každém druhém řádku.
Párování	Předběžná registrace zařízení při připojení k zařízením Bluetooth pro zajištění vzájemné komunikace.

Všeobecné poznámky

Všechna práva vyhrazena. Bez předchozího písemného povolení společnosti Seiko Epson Corporation je zakázáno reprodukovat libovolnou část této publikace, ukládat ve vyhledávacím systému nebo přenášet libovolnou formou nebo prostředky, a to elektronicky, mechanicky, kopírováním, nahráváním nebo jakýmkoli jiným způsobem. Společnost neponese přímou odpovědnost za použití zde uvedených informací. Neodpovídá ani za případné škody plynoucí z použití zde uvedených informací.

Společnost Seiko Epson Corporation ani její přidružené společnosti nejsou vůči spotřebiteli tohoto produktu nebo jiným osobám zodpovědné za škody, ztráty, náklady nebo výdaje způsobené spotřebitelem nebo jinou osobou v důsledku následujících událostí: nehoda, nesprávné použití nebo zneužití tohoto produktu nebo neoprávněné úpravy, opravy nebo změny tohoto produktu nebo (s výjimkou USA) nedodržení přísného souladu s provozními a servisními pokyny společnosti Seiko Epson Corporation.

Společnost Seiko Epson Corporation neodpovídá za žádné škody nebo problémy způsobené použitím jakéhokoli příslušenství nebo spotřebního materiálu, které nejsou nejsou společností Seiko Epson Corporation označeny jako originální produkty (Original Epson Products) nebo schválené produkty (Epson Approved Products).

Obsah této příručky může být změněn nebo aktualizován bez předchozího upozornění.

Obrázky v této příručce a skutečný projektor se mohou lišit.

Omezení používání

Když je tento produkt používán pro aplikace, které vyžadují vysokou spolehlivost/bezpečnost, například dopravní zařízení související s leteckým, železničním, námořním, automobilovým provozem atd.; zařízení pro prevenci katastrof; různá bezpečnostní zařízení atd.; nebo funkční/přesná zařízení atd., musíte tento produkt používat pouze po zvážení rozšíření vašeho konceptu o nouzová a záložních opatření, která by zajistila zachování bezpečnosti a stability celého systému. Vzhledem k tomu, že tento produkt nebyl určen pro používání v aplikacích, které vyžadují vysokou spolehlivost/bezpečnost, jako například letecká zařízení, hlavní komunikační zařízení, zařízení pro ovládání jaderné energie nebo zdravotnické zařízení spojené s přímou zdravotní péčí atd., zvažte vhodnost tohoto produktu podle vlastního úsudku na základě celkového vyhodnocení.

Všeobecné upozornění

EPSON is a registered trademark, EXCEED YOUR VISION, ELPLP and their logos are registered trademarks or trademarks of Seiko Epson Corporation.

HDMI a High-Definition Multimedia Interface jsou ochranné známky nebo registrované ochranné známky společnosti HDMI Licensing LLC.

WirelessHD, WiHD a logo WiHD jsou ochranné známky nebo registrované ochranné známky společnosti WirelessHD LLC.

InstaPrevue a logo InstaPrevue jsou ochranné známky nebo registrované ochranné známky společnosti Silicon Image, Inc.

Bluetooth® a logo Bluetooth jsou ochranné známky společnosti Bluetooth SIG, Inc.

MHL a logo MHL jsou ochranné známky, registrované ochranné známky či služební známky společnosti MHL, LLC ve Spojených státech anebo v jiných zemích.

WPA™ a WPA2™ jsou registrované ochranné známky sdružení Wi-Fi Alliance.

App Store je služební známka společnosti Apple Inc.

Google Play je ochranná známka společnosti Google Inc.

All other trademarks are the property of their respective owners and used for identification purpose only.

©SEIKO EPSON CORPORATION 2014. All rights reserved.

3

3D brýle 46
3D formát 77, 87
3D hloubka 77
3D jas 77
3D nastavení 77
3D obraz 46
3D zobrazení 77

A

Adresa brány 86
Adresa IP 86
Audio 79
Automatická clona 39, 76
Automatické nastavení 78

B

barva vzoru 83

Č

Čištění 3D brýlí 103
Čištění čočky 103
Čištění hlavní jednotky 102
čištění vzduchového filtru 101

D

Dálkový ovladač 9, 24
Detekce pohybu 78
Dětský zámek 81
DHCP 86
diagonální velikost obrazu 77
Dílčí obrazovka 67

E

EPSON Super White 76

F

Funkce Paměť 43

G

Gama 36, 76

H

Heslo 86
Hlasitost 31, 79
Hledat přístupový bod 85

I

ID události 87, 100
indikátor Spojení 54
indikátor WiHD 54
Indikátory 89
Indikátory chyby/varování 89
Info o projektoru 87
Informace o synch. 87
interval výměny 103
Interval výměny lampy 103
Interval výměny vzduchového filtru 103
Intervaly výměn pro spotřební materiál 103
inverzní 3D brýle 77

J

Jas 75, 76
jas 36
Jazyk 83

K

Kanál 85
klidový režim 82
Kontrast 75
kroužek lupy 6
kroužek ostření 6, 28
Kryt lampy 6
kryt lampy 105
Kryt vzduchového filtru 101, 104

L

Lichoběž. - V/S 30, 79
Lichoběžník - S 79
Lichoběžník - V 79
Lichoběžníkové zkreslení 30
lupa 34

M

Maska podsítě 86

N

nabídka 74
Nabídka Bezdrátová síť LAN 85
Nabídka Informace 87
Nabídka Konfigurace 74
Nabídka Nastavení 79
Nabídka Obraz 75
Nabídka Paměť 84
Nabídka Reset 86, 87
Nabídka Signál 77
Nabídka Síť 84
Nabídka Zabezpečení 86

Nabídka Základní 85
Nabíjecí port 3D brýlí 54
Načíst z paměti 44, 84
Nap. bezdr. sítě LAN 85
Napájecí zdroj 25
Napájení 26
napájení zapnuto 82
Nastavení IP 86
Nastavení zámku 81
normy CEC 68

O

Oblast sledování 49
Obnov. kmitočet 87
Obraz 33, 70
Obraz v obraze 72, 88
Odstín 36, 75, 76
Odstranění prokladu 77
ochlazování 26
Ostrost 39, 75
osvětlení 82
Ovládací panel 7
ovládací panel 6

P

Párování 47
Pleťový tón 75
plný 34
podnabídka 74
Podporovaná rozlišení 109
Poměr stran 34, 77
port HDMI 68
port HDMI1 ..... 19, 20, 22
port HDMI2 19
port Komponentní 19
port PC 19
port USB 21
port Video 19
Posun 76
posun 37
Potlačení šumu 78
Potvrz. pohotov. 83
Pozadí obrazu 83
Pozice 77
pozice dílčí obrazovky 88
Prezentace 70
Projekce 81
Provoz 82
Provoz lampy (hod) 87
provozní doba 106
Provozní rozsah 24
Provozní zámek 81
Přejmenovat paměť 44, 84
Přepínání audio 79
přepnout hlavní/dílčí 88
Přeskenování 79
Převod 2D na 3D 77
příjem 60
Příjem videa 80
Příkon 76
Připojení 19
Připojení chytrých telefonů či tabletů 20, 22
Připojení MHL-kompatibilních zařízení 20, 22
Připojení počítače 19
Připojení videozařízení 19
Připojení Zařízení 80
Připojení zařízení 60
připojení zařízení 80
Připojení zařízení USB 21
Připojení zařízení WirelessHD 21

R

Reset 76, 79, 80, 83
reset 83
Reset hodin lampy 87, 106
Reset paměti 87
reset paměti 44
Resetovat vše 87
Režim barev 75
režim barev 33
Režim připojení 85
Režim WiHD 80
RGB 76
RGBCMY 36, 76
Rozlišení 87
Rozměry 13
Rozsah přenosu 61

Ř

řízení napájení 82

S

Scan mode 87
Sériové číslo 87
Seřízení souběhu 77
Spojení HDMI 68, 80
spustit úpravy 83
SSID 85
SSID displej 86
Stav 87
Super rozlišení 78
Synchronizace 77

Sytost 76
sytost 36
Sytost barev 75

Š

Šum 94

T

Technické údaje 112
Teplota barev 75
Tmavá barva 87

U

ukončit obraz v obraze 88
Uložit do paměti 43, 84
Upevňovací šroub krytu lampy 105
upozornění na 3D sledování 77
úprava lupy 28
Úprava zaostření 28
Úpravy náklonu 29
Úpravy RGB 37
úpravy zaostření 28
Upřesnit 76, 78
Úroveň nastavení 78
USB 70
úvodní nabídka 74
Úvodní obrazovka 83
Uživatelské tlačítko 81

V

velikost dílčí obrazovky 88
Velikost projekce 16, 28
Verze 87
Video rozsah HDMI 79
Videosignál 87
Virtuální klávesnice 85
Vstupní signál 87
vybrat barvu 83
Vylepšení detailů 40, 78
Vymazat paměť 44, 84
Výměna lampy 105
Výměna spotřebního materiálu 104
Výměna vzduchového filtru 104
vypnutí napájení spojení 80
vysoká nadmořská výška 82
Vzduchový filtr 101

W

WirelessHD 54, 80

Z

Zabezpečení 86
Zaostření 94
zapnutí napájení spojení 80
Zarovnání panelu 83
Zdroj 25, 87
zdroj dílčí obrazovky 88
zisk 37
Zobrazení 83
Zobrazení adresy IP 86
Zobrazení zkušebního vzoru 28
Zpracování obrazu 79
Zpráva 83
Zvýraznit 76