EPSON®
EXCEED YOUR VISION

Guide de l'utilisateur

Home Cinema

EH-TW6600W
EH-TW6600

Utilisation des différents guides

Les guides de ce projecteur sont organisés comme suit.

Consignes de sécurité/Guide d'assistance et de service

Contient des informations sur l'utilisation du projecteur en toute sécurité, ainsi qu'un guide d'assistance et d'entretien, des listes de dépannage, etc. Veillez à lire attentivement ce guide avant d'utiliser le projecteur.

Guide de l'utilisateur (ce guide)

Contient des informations sur la configuration et les opérations de base avant d'utiliser le projecteur, l'utilisation du menu Configuration, ainsi que la résolution des problèmes et l'exécution d'un entretien de routine.

Guide de démarrage rapide

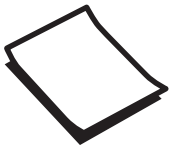

Contient des informations sur les procédures de configuration du projecteur. Veuillez lire ce guide en premier.

Lunettes 3D Guide de l'utilisateur

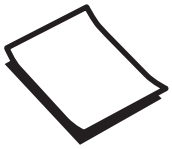

Contient des informations sur la manipulation des lunettes 3D, des avertissements, etc.

WirelessHD Transmitter Guide de l'utilisateur (EH-TW6600W uniquement)

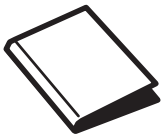

Contient des informations sur la manipulation du WirelessHD Transmitter, des avertissements, etc.

Symboles utilisés dans ce guide

Indications de sécurité

La documentation et le projecteur utilisent des symboles graphiques qui indiquent comment utiliser l'appareil en toute sécurité.
Vous trouverez ces symboles et leur signification ci-dessous. Veillez à comprendre et à respecter ces symboles afin d'éviter de vous blesser ou de provoquer des dégâts.

Avertissement

Ce symbole signale des informations qui, si elles sont ignorées, peuvent provoquer des blessures, voire la mort, en raison d'une manipulation incorrecte.

Attention

Ce symbole indique des informations qui, si elles sont ignorées, peuvent provoquer des blessures ou des dégâts physiques, en raison d'une manipulation incorrecte.

Indications d'informations générales

Attention

Indique des procédures susceptibles d'entraîner des dommages ou une défaillance.

	Informations supplémentaires qu'il peut être utile de connaître sur un sujet.
☛	Renvoie à une page contenant des informations détaillées sur un sujet.
Nom du menu	Indique les éléments du menu Configuration. Exemple : **Image** - **Mode couleurs**
Nom du bouton	Indique les boutons de la télécommande ou du panneau de commande. Exemple : bouton Menu

À propos de l'emploi des termes " ce produit " ou " ce projecteur "

Outre l'unité principale du projecteur, des éléments fournis ou des accessoires en option peuvent être désignés par les termes " ce produit " ou " ce projecteur ".

Structure du guide et conventions de notation

Utilisation des différents guides 1

Symboles utilisés dans ce guide 2

Indications de sécurité 2

Indications d'informations générales 2

À propos de l'emploi des termes " ce produit " ou " ce projecteur " 2

Introduction

Noms et fonctions des pièces 6

Avant/dessus 6

Panneau de commande 7

Télécommande 9

Arrière 12

Dessous 13

Apparence 14

Préparation

Installation 15

Image projetée et position du projecteur 15

Installation parallèle à l'écran 15

Installation du projecteur horizontalement en réglant la hauteur de chaque côté 15

Différentes méthodes de réglage 16

Mise en place sur une table et projection 16

Suspension au plafond et projection 17

Distance de projection et valeurs maximales de décalage de l'objectif 17

Connexion d'un périphérique 20

Connexion d'un équipement vidéo 20

Connexion d'un ordinateur 20

Connexion de périphériques externes 21

Connexion au port Trigger Out 21

Connexion au port Audio Out 21

Connexion de smartphones ou de tablettes 21

Connexion de périphériques USB 22

Connexion de périphériques WirelessHD (EH-TW6600W uniquement) 23

Fixation de l'unité de réseau sans fil 23

Retrait du cache de terminal 24

Préparation de la télécommande 25

Installation des piles de la télécommande 25

Portée de la télécommande 25

Portée (de gauche à droite) 25

Portée (de haut en bas) 25

Opérations de base

Début et fin de la projection 26

Mise sous tension du projecteur et projection 26

Si l'image désirée n'est pas projetée 27

Mise hors tension 27

Réglage de l'écran projeté 29

Affichage de la mire de test 29

Réglage de la mise au point 29

Réglage de la taille de l'image projetée (réglage du zoom) 29

Réglage de l'inclinaison du projecteur- 30

Réglage de la position de l'image projetée (décalage de l'objectif) 30

Réglages à l'aide du rotateur de décalage de l'objectif 30

Correction de la distorsion trapézoïdale (H/V-Keystone) 31

Réglage du volume 32

Masquage de l'image et mise en sourdine du son de manière temporaire 33

Réglage de l'image

Réglage de l'image 34

Sélection de la qualité de projection (Mode couleurs) 34

Basculement de l'écran entre le mode Complet et le mode Zoom (Aspect) 35

Réglages absolus de la couleur 37

Réglage de la teinte, de la saturation et de la luminosité 37

Réglage de la valeur gamma 37

Sélection et réglage de la valeur de correction 38

Ajustement à l'aide du graphe de réglage gamma 38

Réglage des valeurs RVB (Offset/Gain) 38
Temp. couleur 39
Tonalité de peau 39
Ajustements détaillés de l'image 40
Réglage de la Netteté 40
Réglage de l'iris auto 40
Fonctions Super-resolution et Optim. des détails 41
Align. des panneaux 42
Traitement images 43
Affichage de l'image dans la qualité enregistrée (fonction mémoire) 45
Fonction d'enregistrement 45
Enregistrement d'une mémoire 45
Chargement d'une mémoire 46
Suppression d'une mémoire enregistrée 46
Modification du nom d'une mémoire 47

Fonctions utiles

Visualisation d'images 3D 48
Réglage des images 3D 48
Lorsque le projecteur détecte un format 3D 48
Lorsque le projecteur ne peut pas détecter un format 3D 48
Si l'image 3D ne peut être visualisée 48
Utilisation de lunettes 3D 49
Chargement des lunettes 3D 49
Appariement des lunettes 3D 50
Port des lunettes 3D 51
Interprétation du témoin sur les lunettes 3D 51
Portée de visualisation des images 3D 51
Avertissements relatifs à la visualisation d'images 3D 52
Conversion des images 2D en images 3D et affichage 56
Connexion via WirelessHD (EH-TW6600W uniquement) 57
Installation de l'émetteur WirelessHD Transmitter 57
Nom des pièces de l'émetteur WirelessHD Transmitter 58
Exemple de connexion et flux de signaux de l'émetteur WirelessHD Transmitter 59
Installation de l'émetteur WirelessHD Transmitter 61
Projection d'images 62
Menu des paramètres WirelessHD 63
Portée de transmission du WirelessHD 64
Fonctionnement de la télécommande 65
Portée de la télécommande 66
Modification de l'entrée et de la sortie 66
Sélection de l'image cible 66
Sélection de la source d'image 68
Affichage en tant que sous-écran 70
Utilisation de la fonction de liaison HDMI 71
Fonction liaison HDMI 71
Paramètres de liaison HDMI 71
Connexions périph 72
Lecture de données d'image (diaporama) 73
Données compatibles 73
Lecture d'un Diaporama 73
Paramètres d'affichage des fichiers d'image et paramètres de fonctionnement du diaporama 74
Projection de deux images différentes avec Réglage PIP 75
Types d'écrans qui peuvent être affichés simultanément 75
Projection en mode Réglage PIP 75
Démarrer et quitter Réglage PIP 75
Modification des réglages Réglage PIP 76

Menu Configuration

Fonctions du menu Configuration 77
Utilisation du menu Configuration 77
Tableau du menu Configuration 78
Menu Image 78
Menu Signal 80
Menu Réglage 82

Menu Mémoire 89
Menu Réseau 89
Menu Information menu 92
Menu Réinit. 92
Menu Réglage PIP 92

Dépannage

Dépannage 94
Lecture des témoins 94
État du témoin en cas d'erreur/avertissement 94
État des témoins en fonctionnement normal 96
Si les témoins ne fournissent aucune indication utile 96
Contrôle du problème 96
Problèmes relatifs aux images 98
Problèmes au démarrage de la projection 101
Problèmes de télécommande 101
Problèmes avec le panneau de commande 102
Problèmes de 3D 102
Problèmes HDMI 103
Problèmes liés à WirelessHD (EH-TW6600W uniquement) 104
Problèmes avec les périphériques de stockage USB 106
Autres problèmes 106
Event ID 106

Maintenance

Maintenance 108
Nettoyage 108
Nettoyage du filtre à air 108
Nettoyage de l'unité principale 110
Nettoyage de l'objectif 110
Nettoyage des lunettes 3D 110
Fréquence de remplacement des consommables 110
Fréquence de remplacement du filtre à air 110
Fréquence de remplacement de la lampe 110
Remplacement des consommables 111
Remplacement du filtre à air 111
Remplacement de la lampe 112
Remise à zéro de la durée d'utilisation de la lampe 114

Annexe

Accessoires en option et consommables 115
Options 115
Consommables 115
Résolutions prises en charge 116
Vidéo component 116
Vidéo composite 116
Signaux d'ordinateur (RVB analogique) 116
Signal d'entrée HDMI1/HDMI2 116
Signal d'entrée MHL 117
Signal d'entrée 3D HDMI 117
Signal d'entrée WirelessHD 117
Signal d'entrée 3D MHL (via un émetteur WirelessHD Transmitter*) 118
Caractéristiques techniques 119
Glossaire 122
Remarques générales 124
Avis général 124

Noms et fonctions des pièces

Avant/dessus

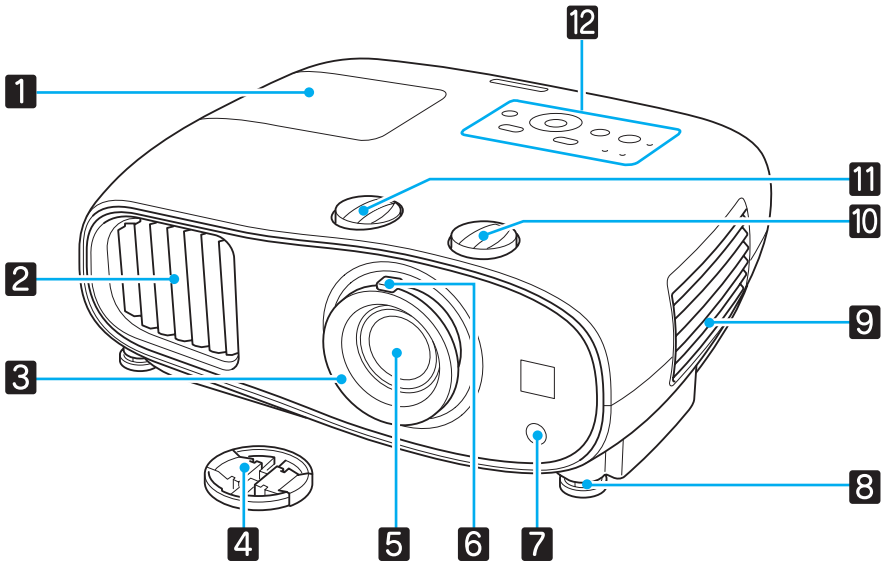

	Nom	Fonction
1	Capot de la lampe	Ouvrez-le pour remplacer la lampe du projecteur. ☛ p.112
2	Grille de ventilation	Grille de ventilation permettant de refroidir l'intérieur du projecteur. ⚠ Attention Pendant la projection, n'approchez pas votre visage ou vos mains de la grille de sortie d'air et ne placez pas d'objets pouvant être déformés ou endommagés par la chaleur. L'air chaud évacué par la grille de ventilation peut provoquer des brûlures, des déformations ou des accidents.
3	Bague de mise au point	Permet de régler la mise au point de l'image. ☛ p.29
4	Cache de l'objectif	Installez-le lorsque vous n'utilisez pas le projecteur, de façon à éviter que l'objectif soit griffé ou sali. ☛ p.26
5	Objectif du projecteur	Les images sont projetées à partir de cet objectif.
6	Bague de zoom	Permet de régler la taille de l'image. ☛ p.29
7	Récepteur de télécommande	Reçoit les signaux de la télécommande. ☛ p.25
8	Pied avant réglable	En cas d'installation sur une surface (une table, par exemple), dépliez le pied pour régler l'inclinaison horizontale. ☛ p.30
9	Couvercle du filtre à air	Lorsque vous nettoyez ou remplacez le filtre à air, vous devez ouvrir ce couvercle. ☛ p.108, p.111
	Grille d'entrée d'air	Grille d'entrée permettant de refroidir l'intérieur du projecteur.

	Nom	Fonction
10	Rotateur de décalage vertical de l'objectif	Faites tourner le rotateur pour déplacer la position de l'image projetée vers le haut ou vers le bas. ☛ p.30
11	Rotateur de décalage horizontal de l'objectif	Faites tourner le rotateur pour déplacer la position de l'image projetée vers la gauche ou vers la droite. ☛ p.30
12	Panneau de commande	Panneau de commande du projecteur. ☛ p.7

Panneau de commande

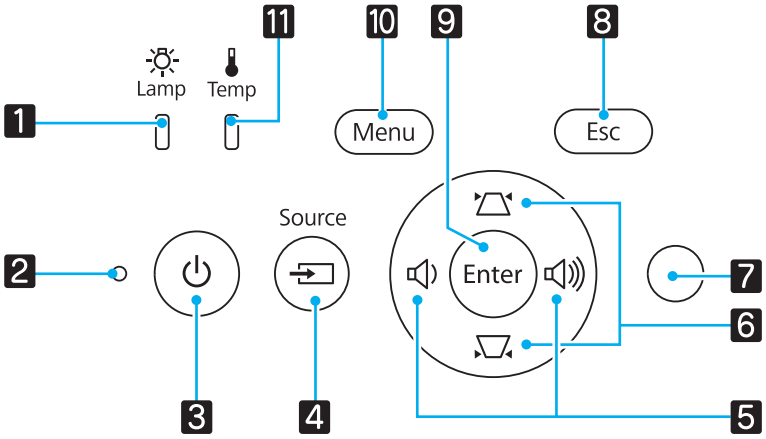

	Boutons/Témoins	Fonction
1	Lamp	Clignote en orange lorsqu'il est temps de remplacer la lampe. Indique les erreurs sur le projecteur en combinaison avec les autres témoins allumés ou clignotants. ☛ p.94
2	Témoin de fonctionnement	Clignote pour indiquer que le préchauffage ou le refroidissement est en cours. Indique l'état du projecteur en combinaison avec les autres témoins allumés ou clignotants. ☛ p.94
3		Permet d'allumer ou d'éteindre le projecteur. ☛ p.26 Allumé lorsque le projecteur est allumé. ☛ p.96
4	Source	Passe à l'image d'un autre port d'entrée. ☛ p.27
5		Permet de sélectionner la valeur de réglage du volume et des éléments de menu. ☛ p.32 Permet d'effectuer la correction trapézoïdale horizontale lorsque l'écran de correction trapézoïdale est affiché. ☛ p.31
6		Permet de sélectionner la valeur de réglage des éléments de menu. ☛ p.31 Permet d'effectuer la correction trapézoïdale verticale lorsque l'écran de correction trapézoïdale est affiché. ☛ p.31
7	Capteur de luminosité	Détecte la luminosité de la pièce. Lorsque le Mode couleurs est réglé sur Automatique, la qualité d'image optimale est réglée selon la luminosité détectée par ce capteur. ☛ p.34
8	Esc	Permet de retourner au niveau de menu précédent lorsqu'un menu est affiché. ☛ p.77

Boutons/Témoins		Fonction
9	Enter	Permet de sélectionner des fonctions et des réglages lorsqu'un menu est affiché. ☛ p.77
10	Menu	Permet d'afficher et de fermer le menu Configuration. Dans le menu Configuration, vous pouvez effectuer des réglages de signal, d'image, etc. ☛ p.77
11	Temp	Clignote en orange si la température interne est trop élevée. Indique les erreurs sur le projecteur en combinaison avec les autres témoins allumés ou clignotants. ☛ p.94

Télécommande

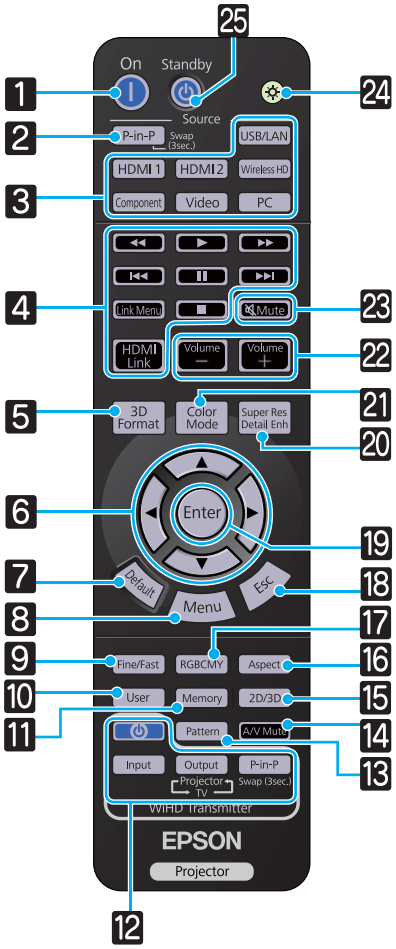

Bouton		Fonction
1	On	Permet d'allumer le projecteur. ☛ p.26
2	P-in-P	Permet de projeter deux sources d'image simultanément, l'une sur l'écran principal et l'autre sur le sous-écran. (Image dans l'image) ☛ p.75 Appuyez sur le bouton et maintenez-le enfoncé pour permuter les sources d'image sur l'écran principal et le sous-écran.
3	USB/LAN HDMI1 HDMI2 WirelessHD Component Video PC	Passe à l'image d'un autre port d'entrée. ☛ p.27 Le bouton WirelessHD est uniquement disponible pour EH-TW6600W.
4	HDMI Link	Ce bouton affiche le menu de réglages pour la liaison HDMI. Les autres boutons permettent ensuite de lancer ou d'arrêter la lecture, etc. des périphériques connectés qui sont conformes aux normes CEC HDMI ou MHL. ☛ p.71
5	3D Format	Permet de modifier le format 3D. Ce projecteur prend en charge les formats 3D suivants. • Frame Packing • Côte à côte • Haut et bas ☛ p.48
6	▲ ▼ ◀ ▶	Permet de sélectionner des éléments de menu et des valeurs de réglage. ☛ p.77
7	Default	Permet de rétablir la valeur par défaut du réglage, si l'écran de réglage du menu est affiché. ☛ p.77
8	Menu	Permet d'afficher et de fermer le menu Configuration. Dans le menu Configuration, vous pouvez effectuer des réglages de signal, d'image, etc. ☛ p.77

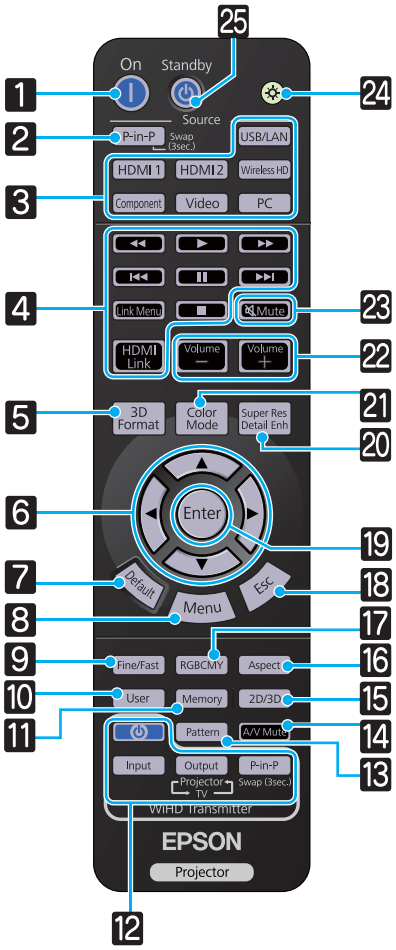

Bouton		Fonction
9	Fine/Fast	Projette des images lisses, même en cas de défilement rapide (comme les jeux). ☛ p.43
10	User	Exécute la fonction attribuée au bouton Utilisateur. ☛ p.82
11	Memory	Permet d'enregistrer, de charger ou d'effacer une mémoire. ☛ p.45
12	⏻ Input Output P-in-P	(Disponible uniquement pour EH-TW6600W) Commande de l'émetteur WiHD Transmitter Permet de mettre l'émetteur WirelessHD Transmitter sous tension ou de basculer entre l'entrée et la sortie. Veillez à pointer la télécommande en direction de l'émetteur WirelessHD Transmitter lorsque vous effectuez les opérations. ☛ p.65
13	Pattern	Permet d'afficher et de fermer la mire de test. ☛ p.29
14	A/V Mute	Permet de désactiver temporairement ou d'activer l'image et le son. ☛ p.33
15	2D/3D	Bascule entre 2D et 3D. ☛ p.48
16	Aspect	Permet de sélectionner le mode d'aspect en fonction du signal d'entrée. ☛ p.35
17	RGBCMY	Permet de régler la teinte, la saturation et la luminosité de chaque couleur RVBCMJ. ☛ p.37
18	Esc	Permet de retourner au niveau de menu précédent lorsqu'un menu est affiché. ☛ p.77
19	Enter	Lorsqu'un menu est affiché, accepte et entre la sélection actuelle et passe au niveau suivant. ☛ p.77
20	Super Res Detail Enh	Permet de régler **Super-resolution** pour améliorer la clarté des contours flous ou **Optim. des détails** pour accentuer la sensation de texture et de matériau des images. ☛ p.41
21	Color Mode	Permet de modifier le **Mode couleurs**. ☛ p.34
22	Volume — Volume +	Permet de régler le volume. ☛ p.32
23	Mute	Permet de désactiver temporairement ou d'activer l'image et le son. ☛ p.33
24	☼	Les boutons de la télécommande s'allument pendant environ 10 secondes. Cette fonctionnalité peut s'avérer pratique pour utiliser la télécommande dans une pièce sombre.

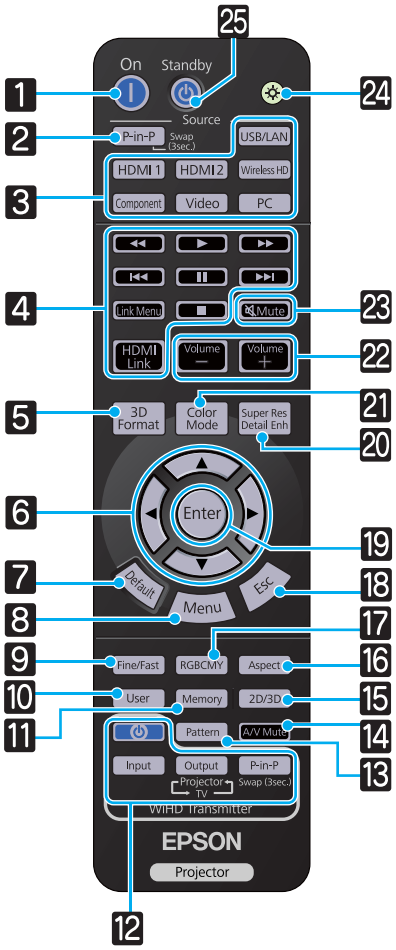

Bouton		Fonction
25	Standby	Permet d'éteindre le projecteur. ☛ p.27

Arrière

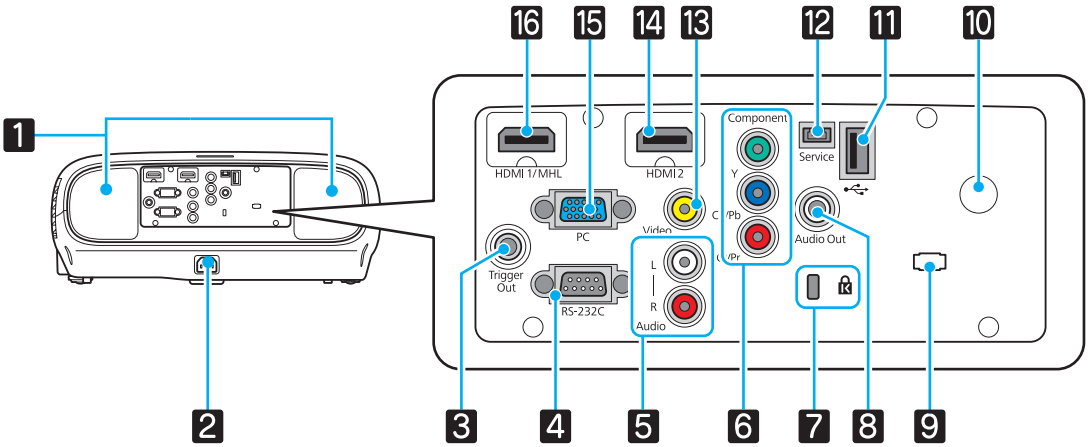

	Nom	Fonction
1	Haut-parleur	Haut-parleur intégré du projecteur. Émet l'audio. Réglez **Inverser audio** sur **On** pour utiliser le haut-parleur intégré lorsque le projecteur est suspendu au plafond. ☛ **Réglage** - **Audio** - **Inverser audio** p.82
2	Prise d'alimentation	Branchez le cordon d'alimentation. ☛ p.26
3	Port Trigger Out	Permet de connecter des périphériques externes, tels que des écrans motorisés. ☛ p.21
4	Port RS-232C	Pour contrôler le projecteur depuis un ordinateur, connectez-les ensemble à l'aide d'un câble RS-232C. Ce port est destiné à des fins de contrôle et ne doit normalement pas être utilisé. ☛ p.119
5	Audio (L-R) port	Permet de recevoir la partie audio de l'équipement connecté au port Video, au port Component ou au port PC. ☛ p.20
6	Port Component	Permet la connexion au port de sortie Component (YCbCr ou YPbPr) d'un équipement vidéo. ☛ p.20
7	Fente pour système de sécurité (🔒)	La fente pour système de sécurité est compatible avec le système de sécurité MicroSaver fabriqué par Kensington. Pour plus de détails, visitez la page d'accueil du site de Kensington à l'adresse http://www.kensington.com/.
8	Port Audio Out	Pendant la lecture, permet de transmettre la partie audio aux haut-parleurs externes. ☛ p.21
9	Support de câble	Lorsqu'un câble est connecté à un port, il est possible que le connecteur se déconnecte sous l'effet du poids du câble. Pour éviter cela, fixez le câble à ce support à l'aide d'une attache pour câbles (disponible dans le commerce).
10	Récepteur de télécommande	Reçoit les signaux de la télécommande. ☛ p.25
11	Port USB (TypeA)	Permet de connecter un périphérique USB, comme une clé ou un appareil photo numérique, et de projeter des images sous la forme d'un diaporama. ☛ p.73 Permet aussi de connecter une unité de réseau sans fil en option. ☛ p.23
12	Port Service	Port de service. Celui-ci n'est généralement pas utilisé.
13	Port Video	Permet la connexion au port de sortie vidéo composite d'un équipement vidéo. ☛ p.20
14	Port HDMI2	Permet la connexion d'équipements vidéo et d'ordinateurs compatibles HDMI. ☛ p.20

Nom		Fonction
15	Port PC	Permet la connexion au port de sortie RVB d'un ordinateur. ☛ p.20
16	Port HDMI1	Permet la connexion d'équipements vidéo et d'ordinateurs compatibles HDMI. ☛ p.20 Permet aussi de connecter des périphériques intelligents ou des tablettes compatibles avec la norme MHL. ☛ p.21

Dessous

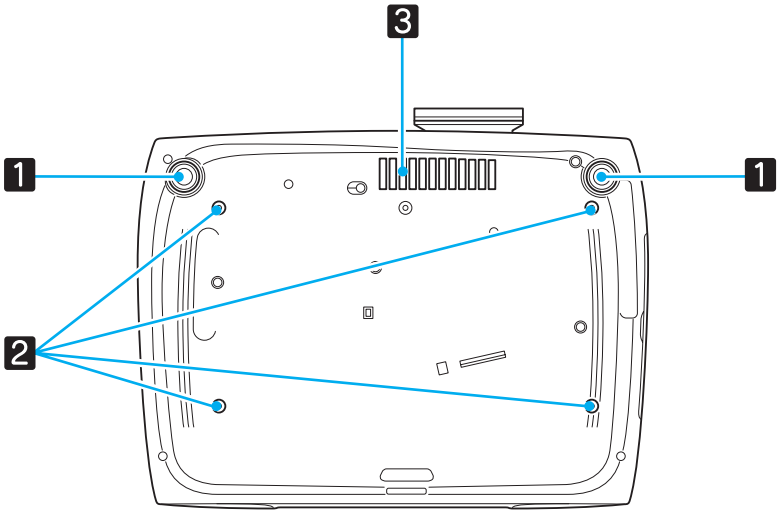

Nom		Fonction
1	Pied avant réglable	En cas d'installation sur une surface (une table, par exemple), dépliez le pied pour régler l'inclinaison horizontale. ☛ p.30
2	Points de fixation au plafond (quatre points)	Permet de fixer la fixation de plafond en option lors de la suspension du projecteur au plafond. ☛ p.115
3	Grille d'entrée d'air	Lors de la suspension au plafond, veillez à ce que la poussière ne puisse s'accumuler dans cette partie.

Apparence

Unités : mm

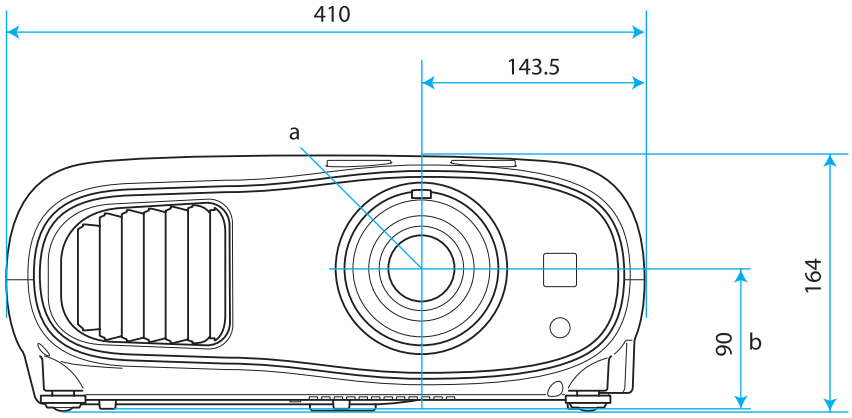

a Centre de l'objectif

b Distance entre le centre de l'objectif et le trou de montage pour bride de suspension

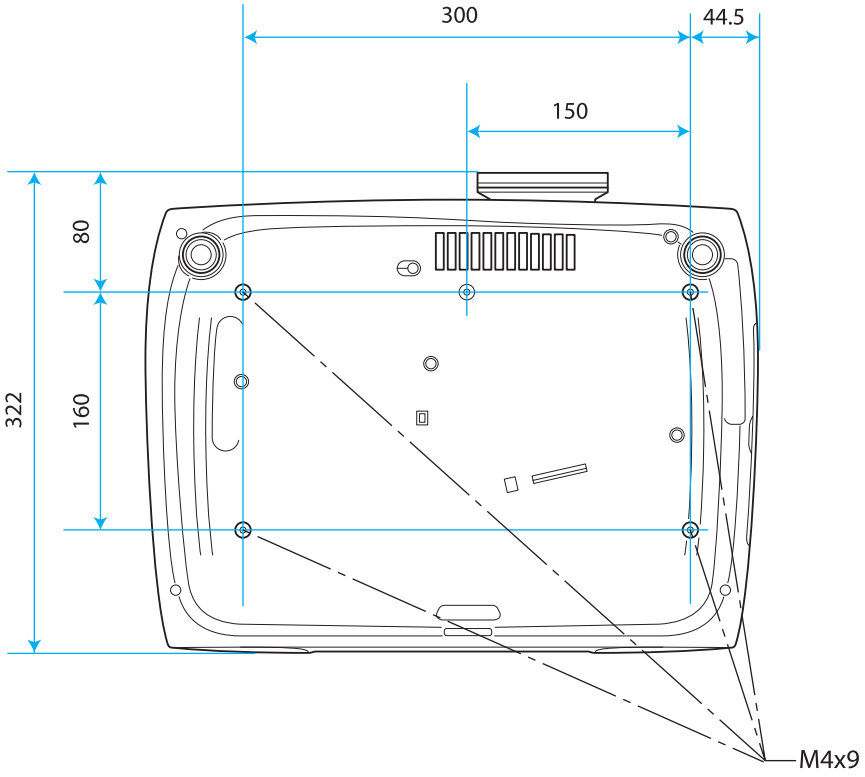

Installation

Image projetée et position du projecteur

Installez le projecteur comme suit.

Installation parallèle à l'écran

Si le projecteur est installé à un certain angle de l'écran, l'image projetée fait l'objet d'une distorsion trapézoïdale.

Installez le projecteur de manière à ce qu'il soit parallèle à l'écran.

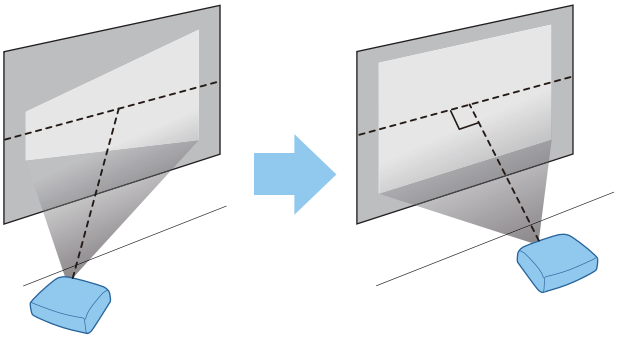

- Si le projecteur ne peut pas être installé face à l'écran, vous pouvez régler la position de l'image à l'aide de la fonction de décalage de l'objectif. ☛ p.30
- Utilisez la fonction de correction de la distorsion trapézoïdale lorsque vous ne pouvez pas procéder aux réglages à l'aide de la fonction de décalage de l'objectif. ☛ p.31

Installation du projecteur horizontalement en réglant la hauteur de chaque côté

Si le projecteur est incliné, l'image projetée est également inclinée.

Installez le projecteur horizontalement de façon à ce que les deux côtés soient de niveau.

Si le projecteur ne peut pas être installé horizontalement, vous pouvez régler l'inclinaison du projecteur à l'aide du pied avant. ☛ p.30

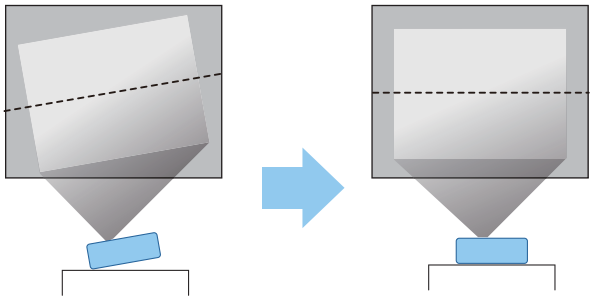

Différentes méthodes de réglage

Avertissement

- Dans le cadre de l'installation de la fixation de plafond (suspension du projecteur au plafond), une procédure d'installation spécifique est requise. Une installation incorrecte risque d'entraîner des blessures ou des détériorations en cas de chute du projecteur.
- En cas d'utilisation d'adhésifs, de lubrifiants ou d'huile sur les points d'installation de la fixation de plafond (pour éviter que les vis ne se desserrent), ou de lubrifiants, d'huiles, etc., sur le projecteur, le boîtier risque de se craqueler et le projecteur risque de tomber, ce qui pourrait entraîner des blessures pour les personnes se trouvant sous le projecteur. Ce dernier pourrait aussi être endommagé.
- N'installez pas le projecteur sur une étagère instable ou dans un endroit qui n'est pas non conçu pour supporter le poids de l'appareil. Une installation incorrecte risque d'entraîner des blessures ou des détériorations en cas de chute ou de basculement du projecteur.
- Lors de l'installation du projecteur en hauteur, comme sur une étagère, prenez des mesures pour empêcher le projecteur de tomber. Vous pouvez notamment utiliser des câbles pour assurer la sécurité des utilisateurs en cas d'urgence, comme un tremblement de terre, et éviter les accidents. Une installation incorrecte risque d'entraîner des blessures ou des détériorations en cas de chute du projecteur.
- N'obstruez pas la grille d'entrée d'air et la grille de sortie d'air du projecteur. Toute obstruction de la grille d'entrée d'air et de la grille de sortie d'air peut retenir la chaleur et provoquer un incendie.

Attention

- Évitez d'installer le projecteur dans un local très humide ou poussiéreux, ou dans un local exposé à la fumée d'un feu ou à de la fumée de tabac.
- N'utilisez pas le projecteur en position verticale. Vous risqueriez de l'endommager.
- Nettoyez le filtre à air tous les trois mois. Nettoyez-le plus souvent si l'environnement est particulièrement poussiéreux. ☛ p.108

- Si le projecteur ne peut pas être installé face à l'écran, vous pouvez régler la position de l'image à l'aide de la fonction de décalage de l'objectif. ☛ p.30
- Utilisez la fonction de correction de la distorsion trapézoïdale lorsque vous ne pouvez pas procéder aux réglages à l'aide de la fonction de décalage de l'objectif. ☛ p.31

Mise en place sur une table et projection

Vous pouvez installer le projecteur sur une table dans votre salon ou sur une étagère basse pour projeter des images.

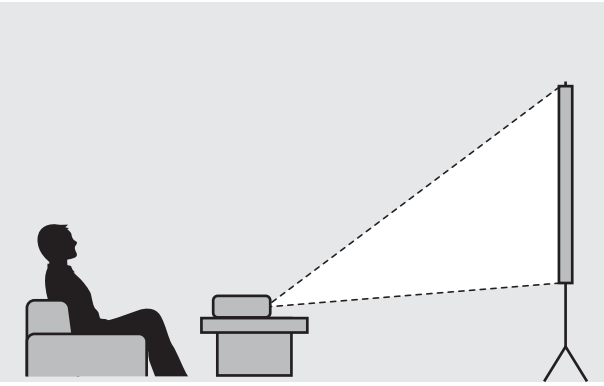

Suspension au plafond et projection

Vous pouvez suspendre le projecteur au plafond à l'aide de la fixation de plafond en option pour projeter des images.

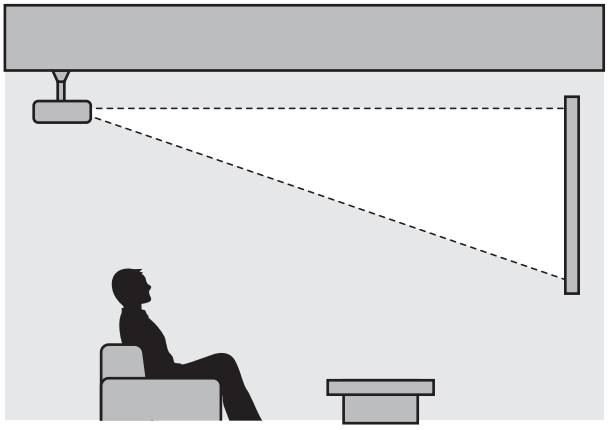

- Lorsque vous installez le projecteur au plafond, réglez **Projection** en mode plafond. ☛ **Réglage** - **Projection** p.82
- Réglez **Inverser audio** sur **On** pour utiliser le haut-parleur intégré lorsque le projecteur est suspendu au plafond. ☛ **Réglage** - **Audio** - **Inverser audio** p.82

Distance de projection et valeurs maximales de décalage de l'objectif

La taille de l'image projetée augmente à mesure que le projecteur est éloigné de l'écran. Consultez le tableau ci-dessous pour trouver la distance optimale d'installation du projecteur par rapport à l'écran. Les valeurs indiquées ici ne sont fournies qu'à titre de référence.

Les valeurs maximales de réglage du décalage de l'objectif sont répertoriées dans le tableau suivant.

Lors du réglage de la position de projection verticalement à l'aide du décalage de l'objectif

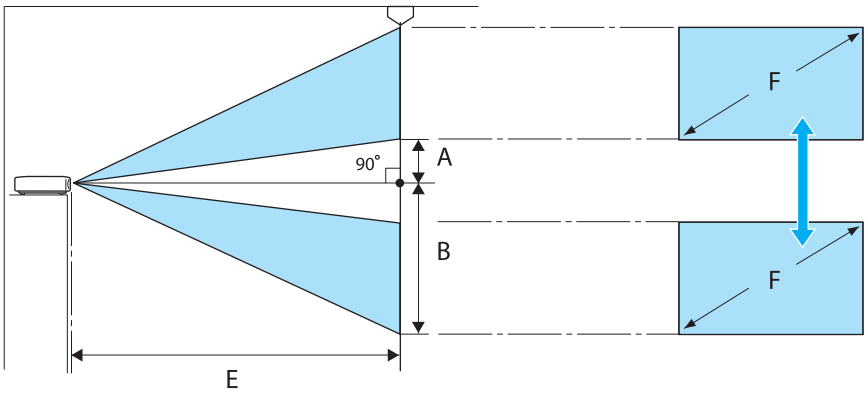

A : distance du centre de l'objectif à la partie inférieure de l'image projetée (lorsque le décalage de l'objectif est au niveau le plus haut)

B : distance du centre de l'objectif à la partie inférieure de l'image projetée (lorsque le décalage de l'objectif est au niveau le plus bas)

E : distance de projection du projecteur à l'écran

F : taille de l'image projetée

Lors du réglage de la position de projection horizontalement à l'aide du décalage de l'objectif

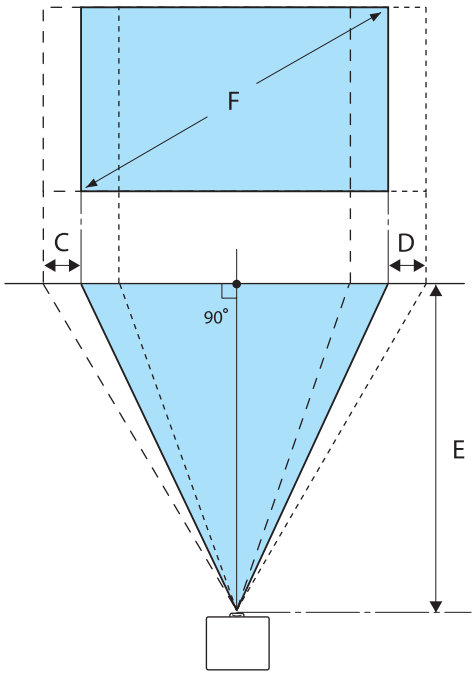

C : distance de déplacement du centre de l'objectif lors du déplacement du projecteur (lorsque le décalage de l'objectif est réglé sur la valeur gauche maximale)

D : distance de déplacement du centre de l'objectif lors du déplacement du projecteur (lorsque le décalage de l'objectif est réglé sur la valeur droite maximale)

E : distance de projection du projecteur à l'écran

F : taille de l'image projetée

Unité : cm

Format d'écran 16:9		Distance de projection (E)		Valeurs maximales de la fonction de décalage de l'objectif*		
F	L x H	Minimum (large)	Maximum (télé)	Distance (A)	Distance (B)	Distance (C, D)
40"	89 x 50	116	190	5	55	21
60"	130 x 75	176	286	7	82	32
80"	180 x 100	235	382	10	110	43
100"	220 x 120	295	478	12	137	53
120"	270 x 150	354	575	15	164	64
150"	330 x 190	443	719	19	205	80
180"	440 x 250	532	863	22	247	96

Unité : cm

Format d'écran 4:3		Distance de projection (E)		Valeurs maximales de la fonction de décalage de l'objectif*		
F	L x H	Minimum (large)	Maximum (télé)	Distance (A)	Distance (B)	Distance (C, D)
40"	81 x 61	143	233	6	67	26

Format d'écran 4:3		Distance de projection (E)		Valeurs maximales de la fonction de décalage de l'objectif*		
F	L x H	Minimum (large)	Maximum (télé)	Distance (A)	Distance (B)	Distance (C, D)
60"	120 x 90	216	351	9	101	39
80"	160 x 120	288	468	12	134	52
100"	200 x 150	361	586	15	168	65
120"	240 x 180	434	704	18	201	78
150"	300 x 230	443	719	23	251	98
200"	410 x 300	591	1175	30	335	130

* Vous ne pouvez pas définir une valeur maximale à la fois pour le décalage vertical et le décalage horizontal de l'objectif. ☛ p.30

Exemple d'installation (avec format d'écran 16:9 et 100 pouces)

Vue de côté

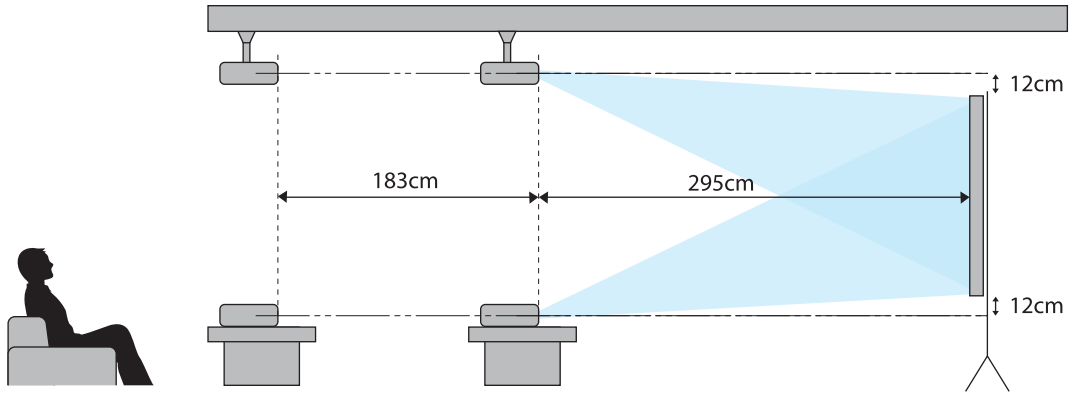

Vue de dessus

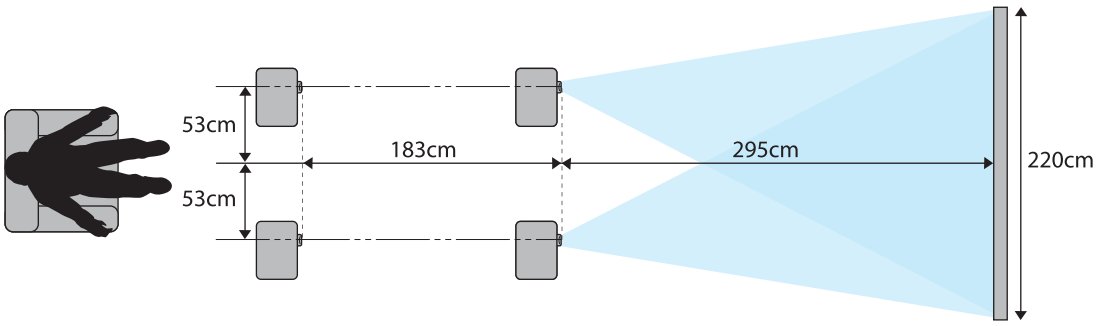

Connexion d'un périphérique

Attention

- Branchez les câbles nécessaires avant de relier le périphérique à une prise électrique.
- Pour déconnecter un périphérique, éteignez d'abord le projecteur, retirez le cordon d'alimentation, puis débranchez les autres câbles.
- Vérifiez la forme du connecteur du câble et celle du port, puis branchez le câble. Si vous forcez pour enfoncer un connecteur de forme incorrecte dans un port, vous risquez de l'endommager et de provoquer une défaillance.

Le projecteur EH-TW6600W dispose d'un cache de terminal qui vous permet de voir clairement la section des connecteurs à l'arrière. Retirez le cache de terminal avant de connecter les câbles. ☛ p.24

Connexion d'un équipement vidéo

Pour projeter des images à partir d'un lecteur de DVD, d'un système VHS, etc. , connectez la source souhaitée selon l'une des méthodes suivantes.

En cas d'emploi d'un câble HDMI

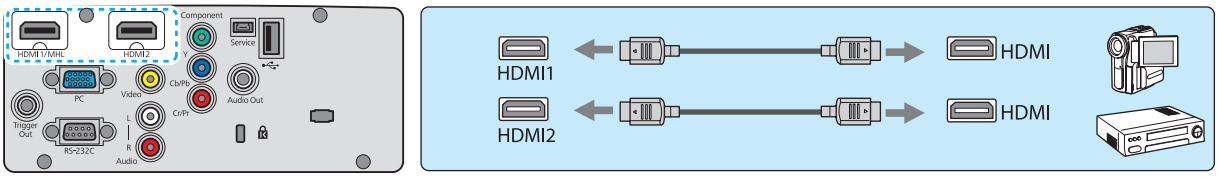

En cas d'emploi d'un câble vidéo

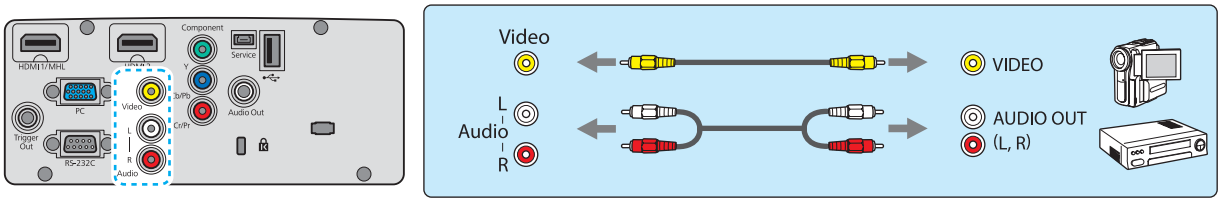

En cas d'emploi d'un câble vidéo Component

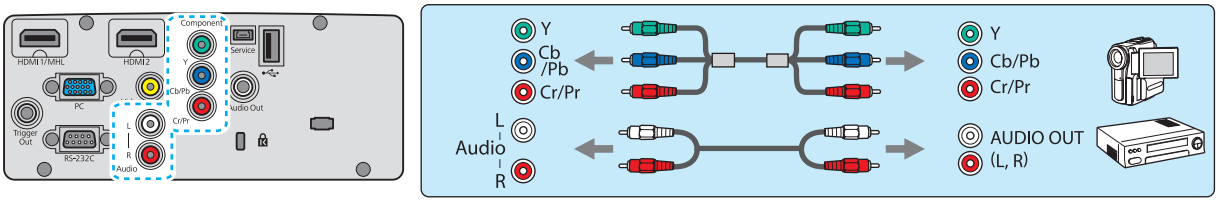

- Le câble varie selon le signal de sortie provenant de l'équipement vidéo connecté.
- Certains types d'équipement vidéo peuvent envoyer différents types de signaux. Consultez la documentation de l'équipement vidéo pour vérifier quels signaux il peut envoyer.
- Vous pouvez également connecter votre système AV pour profiter du son de l'équipement connecté.

Connexion d'un ordinateur

Pour projeter des images à partir d'un ordinateur, connectez l'ordinateur selon l'une des méthodes suivantes.

En cas d'emploi d'un câble informatique

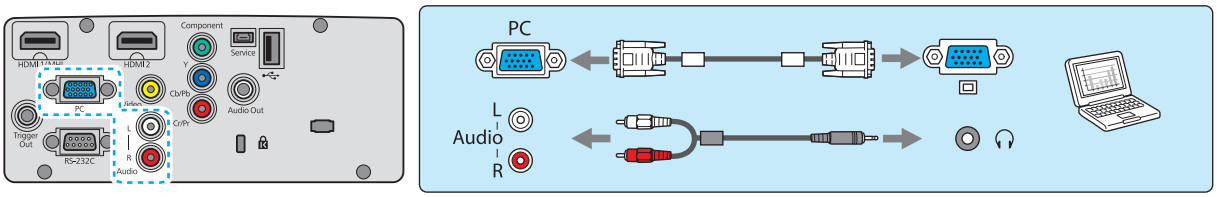

En cas d'emploi d'un câble HDMI

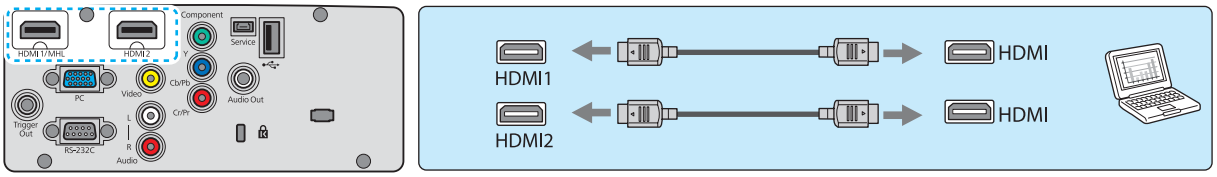

Connexion de périphériques externes

Connexion au port Trigger Out

Pour connecter des périphériques externes tels que des écrans motorisés, raccordez un câble stéréo à mini-connecteur (3,5 mm) au port Trigger Out.

Lorsque le port est activé, un signal (12 V c.c.) est émis du port pour communiquer le statut du projecteur (allumé ou éteint) aux périphériques connectés (écrans électriques, par exemple).

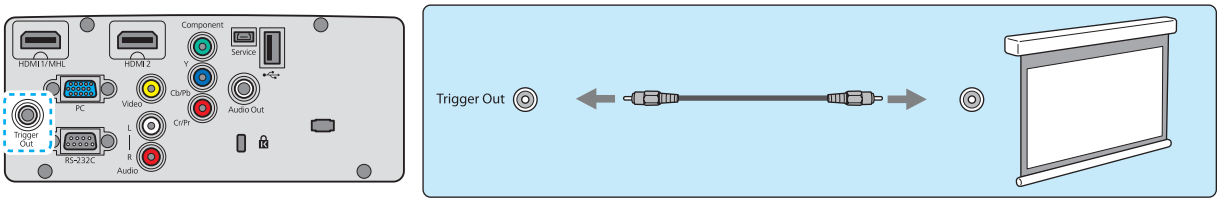

Lorsque vous utilisez le port Trigger Out, réglez la fonction Trigger Out. ☛ **Réglage** - **Fonctionnement** - **Trigger Out** p.82

Connexion au port Audio Out

Pour connecter des périphériques externes tels que des haut-parleurs externes, raccordez un câble audio disponible dans le commerce.

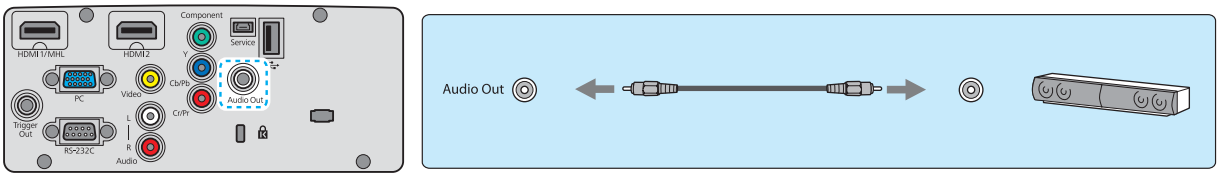

- Ne branchez pas d'écouteurs.
- Lorsque le projecteur est en mode d'attente, aucun son n'est émis.

Connexion de smartphones ou de tablettes

Vous pouvez connecter des smartphones ou des tablettes compatibles avec la norme MHL.

Utilisez un câble compatible MHL pour connecter le port micro-USB d'un smartphone ou d'une tablette au port HDMI1 du projecteur.

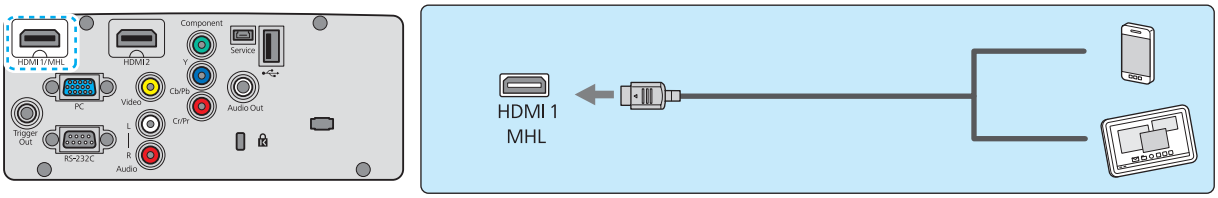

Vous pouvez également visionner des vidéos et écouter de la musique tout en chargeant un smartphone ou une tablette.

Attention

- Assurez-vous que le câble de connexion prend en charge les normes MHL. Pendant le chargement, le smartphone ou la tablette peut générer de la chaleur, entraîner une fuite de liquide, exploser ou générer d'autres conditions susceptibles de provoquer un incendie.
- Lorsqu'une connexion est établie à l'aide d'un convertisseur MHL-HDMI, vous pouvez être dans l'impossibilité de charger ou de contrôler le périphérique à partir de la télécommande.

- Pendant la lecture, certains périphériques consomment plus d'énergie que la quantité fournie, rendant impossible le chargement pendant la lecture vidéo ou d'autres opérations.
- Lorsque le projecteur est en mode attente ou quand la charge de la batterie d'un smartphone ou d'une tablette est épuisée, il ne peut pas être chargé.

Connexion de périphériques USB

Vous pouvez connecter des périphériques USB tels qu'une clé USB ou un appareil photo numérique compatible USB.

À l'aide du câble USB fourni avec le périphérique USB, connectez le périphérique USB au port USB (TypeA) du projecteur.

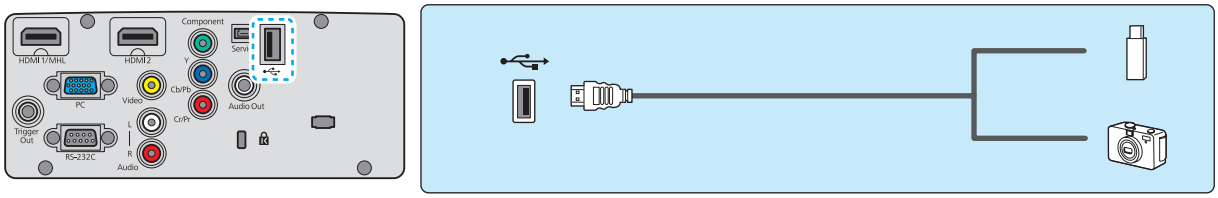

Lorsque le périphérique USB est connecté, vous pouvez projeter des fichiers d'image sur la mémoire ou l'appareil photo numérique USB sous la forme d'un diaporama. ☛ p.73

Une fois la projection terminée, retirez les périphériques USB du projecteur. Pour les périphériques avec un interrupteur d'alimentation, veillez à les mettre hors tension avant de déconnecter le périphérique USB.

Attention

- Si vous utilisez un concentrateur USB, la connexion risque de ne pas fonctionner correctement. Les appareils tels que les appareils photo numériques et les périphériques USB doivent être connectés directement au projecteur.
- Pour connecter un appareil photo numérique, utilisez un câble USB conforme. Le câble USB fourni avec les lunettes 3D pouvant être exclusivement utilisé avec les lunettes 3D, vous ne pouvez pas vous en servir pour connecter un appareil photo numérique ou un périphérique USB.
- Utilisez un câble USB de moins de 3 m de long. Si le câble fait plus de 3 m, le diaporama risque de ne pas fonctionner correctement.

Connexion de périphériques WirelessHD (EH-TW6600W uniquement)

Le projecteur reçoit les données transmises depuis le WirelessHD Transmitter et projette les images. ☛ p.57

Vous pouvez changer l'image projetée en appuyant sur le bouton WirelessHD de la télécommande ou le bouton ⊕ du panneau de commande.

- Lorsque vous recevez des images WirelessHD, assurez-vous que **WirelessHD** est bien réglé sur **On**. ☛ **Réglage** - **WirelessHD** p.82
- Vous pouvez sélectionner le périphérique à afficher dans la section **Connexions périph** de **Liaison HDMI**. ☛ **Liaison HDMI**-**Connexions périph** p.72

Connexion de smartphones ou de tablettes (EH-TW6600W uniquement)

Vous pouvez connecter des smartphones ou des tablettes compatibles MHL au WirelessHD Transmitter.

Utilisez un câble compatible MHL pour connecter le port micro-USB d'un smartphone ou d'une tablette au port HDMI5 du WirelessHD Transmitter.

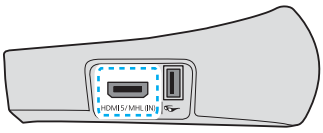

Vous pouvez piloter des smartphones ou des tablettes à l'aide de la télécommande du projecteur.

Vous pouvez également visionner des vidéos et écouter de la musique tout en chargeant un smartphone ou une tablette.

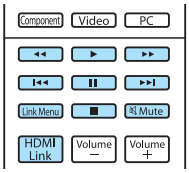

Attention

- Assurez-vous que le câble de connexion prend en charge les normes MHL. Pendant le chargement, le smartphone ou la tablette peut générer de la chaleur, entraîner une fuite de liquide, exploser ou générer d'autres conditions susceptibles de provoquer un incendie.
- Lorsqu'une connexion est établie à l'aide d'un convertisseur MHL-HDMI, vous pouvez être dans l'impossibilité de charger ou de contrôler le périphérique à partir de la télécommande.

Pendant la lecture, certains périphériques consomment plus d'énergie que la quantité fournie, rendant impossible le chargement pendant la lecture vidéo ou d'autres opérations.

Fixation de l'unité de réseau sans fil

Pour utiliser la fonction Réseau sans fil, vous devez fixer une unité de réseau sans fil en option (ELPAP07).

Insérez l'unité de réseau sans fil dans le port USB (TypeA).

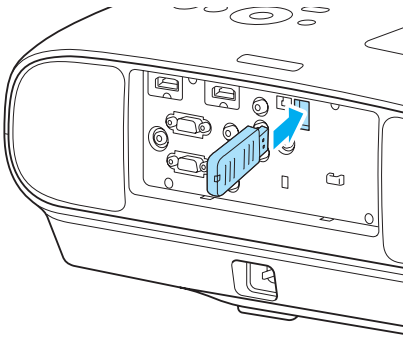

Pour projeter des images via un réseau sans fil, vous devez télécharger les applications suivantes. Pour plus de détails, consultez la page Téléchargements.

- **Projection d'écrans d'ordinateur sans fil**
  Utilisez EasyMP Network Projection pour projeter des écrans d'ordinateur via un réseau.

  Vous pouvez télécharger EasyMP Network Projection à partir du site Web suivant.

  http://www.epson.com
- **Projection d'images à partir d'un terminal mobile via un réseau**
  En installant Epson iProjection sur votre smartphone ou tablette, vous pouvez projeter sans fil des données contenues sur le terminal. Vous pouvez ainsi profiter très facilement des images d'un smartphone ou d'une tablette.

  Vous pouvez télécharger Epson iProjection gratuitement sur l'App Store ou Google Play. Les frais encourus lors de la connexion à l'App Store ou à Google Play sont à la charge des clients.

- Si vous laissez l'unité de réseau sans fil insérée dans le projecteur, réglez **Alim réseau sans fil** sur **Off** lorsque vous ne vous en servez pas. Cela vous permet d'empêcher tout accès non autorisé par des personnes extérieures. ☛ p.90
- Si vous utilisez Epson iProjection ou EasyMP Network Projection dans **Rapide**, nous vous recommandons de définir des paramètres de sécurité. ☛ p.91

Retrait du cache de terminal

Le cache de terminal est fixé sur la section des connecteurs à l'arrière du projecteur EH-TW6600W. Retirez ce cache lorsque vous utilisez un câble pour connecter un périphérique.

Il y a des fentes au bas du cache de terminal qui vous permettent de tirer le cache vers l'avant et de le sortir des rainures au niveau de la partie supérieure.

Lors de la réinstallation, commencez par insérer les sections saillantes dans les rainures au niveau de la partie supérieure.

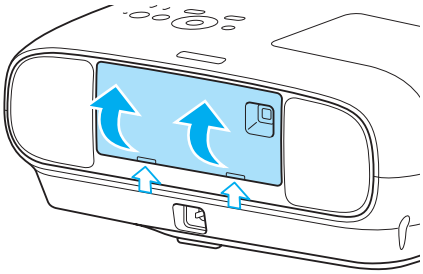

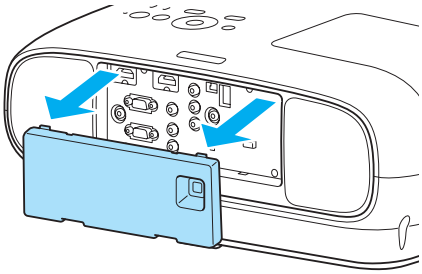

Préparation de la télécommande

Installation des piles de la télécommande

Attention

- Veillez à installer les nouvelles piles à l'endroit en respectant les signes (+) et (-) marqués sur les piles et à l'intérieur du boîtier.
- N'utilisez que des piles AA manganèse ou alcalines.

1 Retirez le couvercle du compartiment à piles.

Poussez sur la languette du couvercle du compartiment à piles, puis relevez celui-ci.

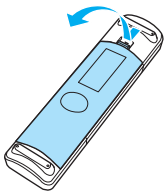

2 Remplacez les piles.

Contrôlez la polarité des piles (+) et (-) avant de les installer.

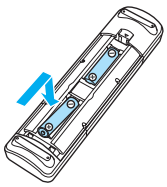

3 Replacez le couvercle du compartiment à piles.

Appuyez sur le couvercle jusqu'à ce qu'il fasse entendre un déclic.

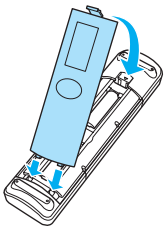

Si la télécommande ne réagit plus, ou lentement, ou si elle ne fonctionne plus, il est probable que les piles soient usées. Dans ce cas, vous devez remplacer les piles. Utilisez deux piles alcalines ou manganèse AA.

Portée de la télécommande

La portée de l'émetteur WirelessHD Transmitter varie. ☛ p.66

Portée (de gauche à droite)

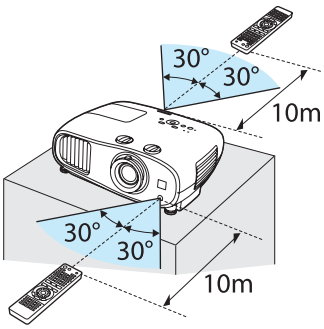

Portée (de haut en bas)

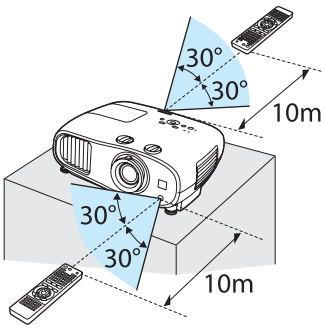

Début et fin de la projection

Mise sous tension du projecteur et projection

1 Branchez l'équipement au projecteur.

2 Branchez le cordon d'alimentation.

Utilisez le cordon d'alimentation fourni.

3 Retirez le cache de l'objectif.

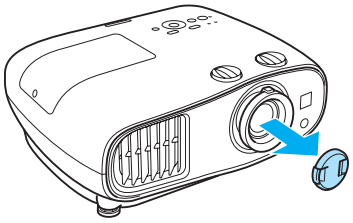

4 Allumez l'équipement connecté.

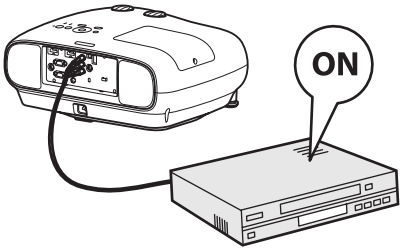

5 Allumez le projecteur.

Télécommande

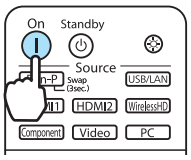

Panneau de commande

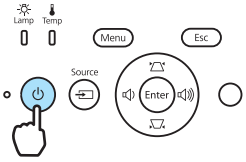

Lorsque **Aliment. Directe** est réglé sur **On**, vous pouvez lancer la projection en branchant simplement le cordon d'alimentation au projecteur, sans devoir appuyer sur des boutons.
☛ **Réglage** - **Fonctionnement** - **Aliment. Directe** p.82

Avertissement

Ne regardez pas directement l'objectif pendant la projection.

Attention

Pendant la projection, ne débranchez pas le cordon d'alimentation de l'unité principale du projecteur ou de la prise électrique.

- Ce projecteur comporte une fonction Controle parental qui permet d'empêcher les enfants d'allumer accidentellement l'appareil, une fonction Blocage fonctionne. qui interdit toute opération accidentelle, etc. ☛ **Réglage** - **Verrouillage** - **Controle parental/Blocage fonctionne.** p.82
- En cas d'utilisation à une altitude d'au moins 1500 m, réglez le **Mode haute alt.** sur **On**. ☛ **Réglage** - **Fonctionnement** - **Mode haute alt.** p.82
- Ce projecteur comporte une fonction Ajustement Auto qui sélectionne automatiquement les réglages optimaux en cas de changement du signal d'entrée pour l'ordinateur connecté. ☛ **Signal** - **Ajustement Auto** p.80
- Le projecteur dispose d'un port Trigger Out qui permet de communiquer l'état d'alimentation du projecteur (on/off) aux périphériques externes. Lors de l'utilisation de cette fonction, sélectionnez Trigger Out. ☛ **Réglage** - **Fonctionnement** - **Trigger Out** p.82
- Ne placez pas le cache sur l'objectif en cours de projection.
- Si le projecteur est suspendu au plafond, après avoir retiré le cache de l'objectif, veillez à le conserver en lieu sûr, car vous devrez le replacer si vous transportez le projecteur.

Si l'image désirée n'est pas projetée

Si l'image n'est pas projetée, vous pouvez changer la source selon l'une des méthodes suivantes.

Télécommande

Appuyez sur le bouton correspondant au port désiré.

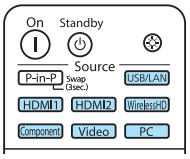

Panneau de commande

Appuyez sur le bouton ⊟ et sélectionnez le port désiré.
Appuyez sur le bouton Enter pour confirmer la sélection.

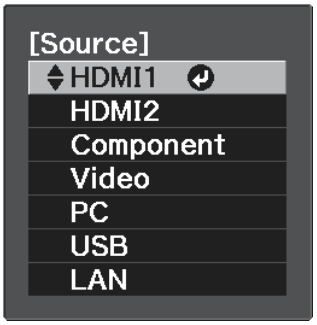

Pour l'équipement vidéo, lancez la lecture, puis changez de source.

Mise hors tension

1 Éteignez l'équipement connecté.

Quand **Mise hs tension** est réglé sur **On** dans le menu **Liaison HDMI**, le fait d'éteindre un équipement compatible CEC HDMI peut aussi éteindre le projecteur. ☛ **Réglage** - **Liaison HDMI** - **Mise hs tension** p.82

2 Appuyez sur le bouton ⏻ de la télécommande ou du panneau de commande du projecteur.

Télécommande

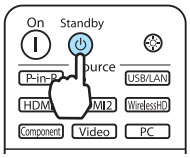

Panneau de commande

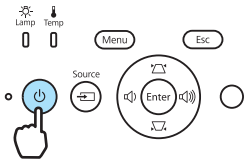

Un message de confirmation s'affiche.

3 Appuyez à nouveau sur ⏻ .

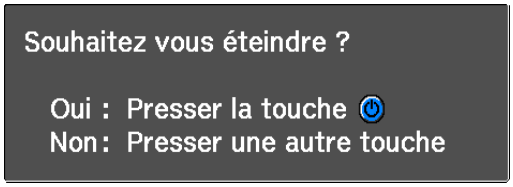

Lorsque **Confirmation attente** est réglé sur **Off**, vous pouvez éteindre le projecteur en appuyant une fois sur le bouton ⏻ de la télécommande.
☛ **Réglage** - **Modif.** - **Confirmation attente** p.82

4 Attendez que le refroidissement soit terminé.

Le témoin de fonctionnement du panneau de commande du projecteur cesse de clignoter.

5 Débranchez le cordon d'alimentation.

- Si le cordon d'alimentation est branché, l'appareil consomme un peu d'électricité même s'il n'est pas utilisé.
- Lorsque vous rebranchez le cordon d'alimentation, patientez quelques instants.

6 Placez le cache sur l'objectif.

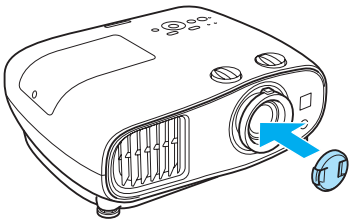

Réglage de l'écran projeté

Affichage de la mire de test

Lorsque vous réglez le zoom, la mise au point ou la position de projection juste après l'installation du projecteur, vous pouvez afficher une mire de test au lieu de connecter un équipement vidéo.

Appuyez sur le bouton Pattern de la télécommande pour afficher la mire de test.

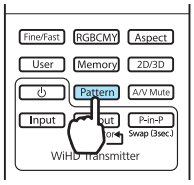

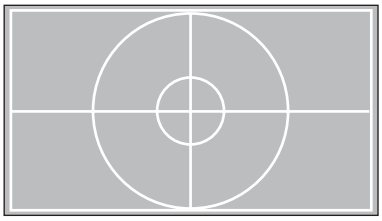

Vous pouvez ajuster la position d'affichage, etc. à l'aide de la mire de test.

Appuyez sur le bouton Esc pour ne plus afficher cette mire de test.

Réglage de la mise au point

Tournez la bague de mise au point afin de régler la mise au point.

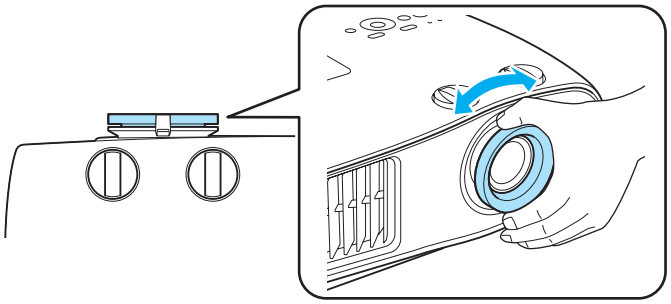

Réglage de la taille de l'image projetée (réglage du zoom)

Saisissez le bouton et tournez la bague de zoom pour régler la taille de l'image projetée.

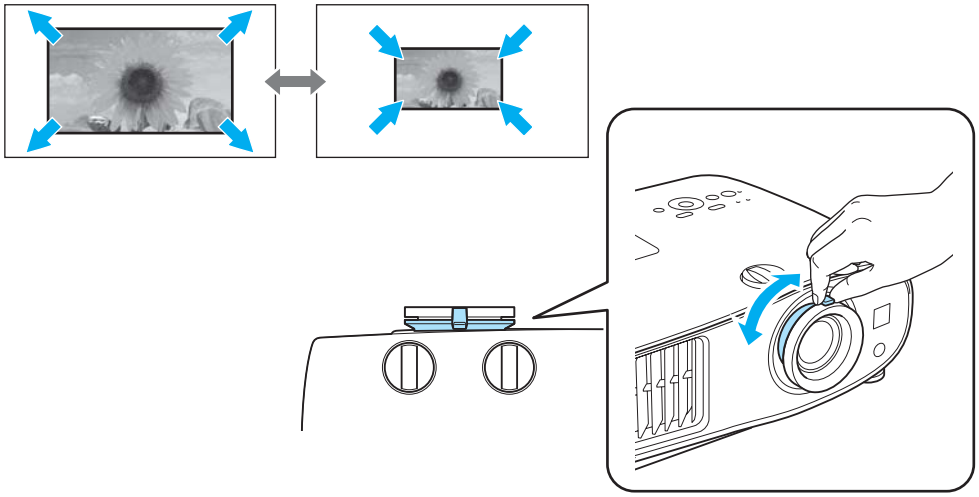

Réglage de l'inclinaison du projecteur-

Si l'écran de projection est incliné (les côtés gauche et droit du projecteur se trouvent à des hauteurs différentes) lorsque le projecteur est placé sur une table, réglez le pied avant de façon à mettre les deux côtés de niveau.

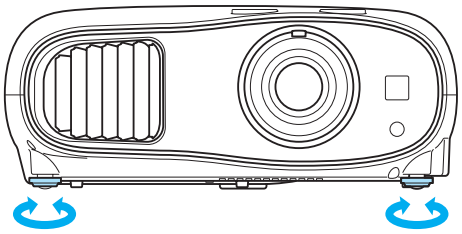

Réglage de la position de l'image projetée (décalage de l'objectif)

Si le projecteur ne peut pas être installé directement face à l'écran, vous pouvez régler la position de l'image à l'aide de la fonction de décalage de l'objectif.

Réglages à l'aide du rotateur de décalage de l'objectif

Faites tourner les rotateurs de décalage vertical et horizontal de l'objectif sur le projecteur pour ajuster la position de l'image projetée. Pour localiser le centre de la plage de décalage de l'objectif, faites tourner le rotateur de décalage de l'objectif jusqu'à ce qu'un déclic soit émis.

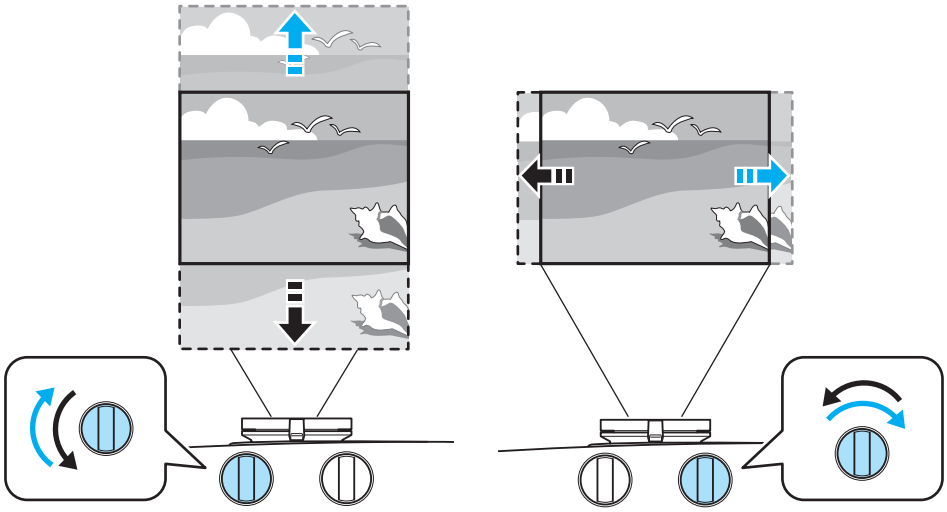

Attention

- Lorsque vous utilisez le décalage vertical de l'objectif pour ajuster la position de l'image, réglez l'image en la déplaçant vers le haut, puis terminez le réglage. Si vous déplacez l'image vers le bas et que vous terminez le réglage, sa position peut baisser légèrement.
- Ne faites pas tourner le rotateur de décalage de l'objectif dans le vide. Une fois que l'image projetée est positionnée complètement sur un bord, le fait de faire tourner davantage le rotateur risque de nuire à la qualité de l'image.

- Compte tenu de l'instabilité des images aussitôt après la mise sous tension du projecteur, nous vous conseillons d'attendre au moins 30 minutes à compter du début de la projection des images avant de régler la mise au point, le zoom ou le décalage de l'objectif.
- Les images les plus nettes sont obtenues lorsque les rotateurs de décalage vertical et horizontal de l'objectif sont tous les deux centrés.

Vous pouvez déplacer l'image en réglant le décalage de l'objectif dans la plage suivante.

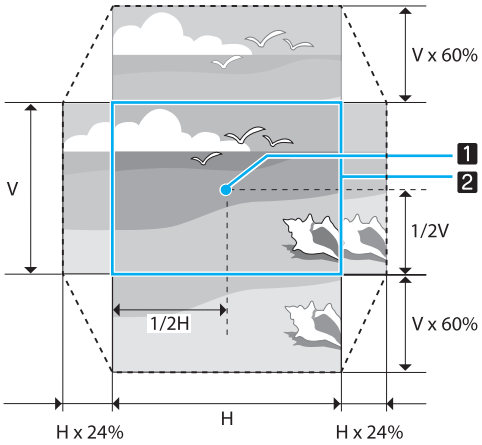

1 Centre de l'objectif

2 Image projetée avec décalage de l'objectif centré

Attention

Avant de transporter le projecteur, veillez à régler la position de l'objectif au centre à l'aide des molettes de décalage de l'objectif. Si vous transportez le projecteur alors que l'objectif est déplacé vers le haut, vers le bas, vers la gauche ou vers la droite, vous risquez d'endommager le mécanisme de décalage de l'objectif. Par ailleurs, fixez le coussin de protection qui était attaché au moment de l'achat.

Lorsque vous ajustez la position de projection à l'aide du décalage de l'objectif, il est recommandé d'installer le projecteur parallèlement à l'écran.

Correction de la distorsion trapézoïdale (H/V-Keystone)

Vous pouvez utiliser les boutons du panneau de commande pour corriger la distorsion trapézoïdale.

- Vous pouvez préserver la qualité de l'image projetée en ajustant la position de la projection à l'aide de la fonction de décalage de l'objectif. Utilisez la fonction de correction de la distorsion trapézoïdale lorsque vous ne pouvez pas procéder aux réglages à l'aide de la fonction de décalage de l'objectif.
- Lorsque vous utilisez la correction trapézoïdale, faites tourner les rotateurs de décalage de l'objectif dans les positions suivantes.
  - Rotateur de décalage horizontal de l'objectif : position centrale
  Rotateur de décalage vertical de l'objectif : jusqu'au bord supérieur
  Si les rotateurs de décalage de l'objectif sont mal positionnés, l'écran projeté peut être déformé.

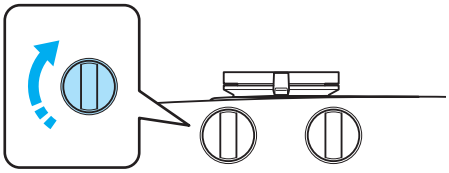

Appuyez sur les boutons pour afficher les jauges V-Keystone/H-Keystone.
Lorsque les jauges sont affichées, appuyez sur les boutons pour effectuer une correction verticale et sur les boutons pour effectuer une correction horizontale.

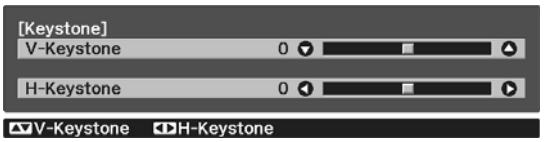

Vous pouvez régler le volume en appuyant sur les boutons lorsque les jauges V-Keystone/H-Keystone ne sont pas affichées. ☛ p.32

Si le haut ou le bas de l'image est trop large

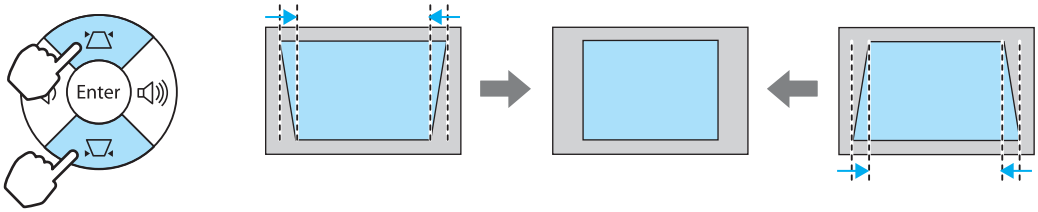

Si la gauche ou la droite de l'image est trop large

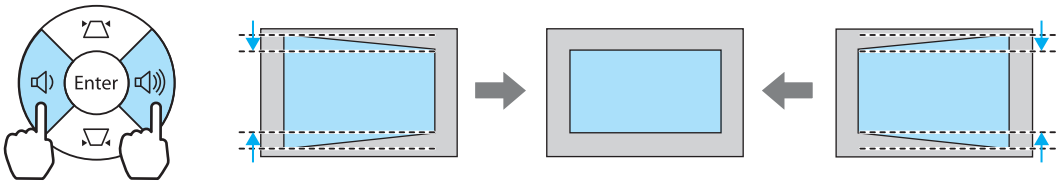

- Lorsque vous corrigez la distorsion trapézoïdale, l'image projetée peut être réduite. Augmentez la distance de projection afin d'adapter l'image projetée à la taille de l'écran.
- Vous pouvez également définir la fonction H/V-Keystone dans le menu Configuration. ☛ **Réglage** - **H/V-Keystone** - **V-Keystone/H-Keystone** p.82
- Vous pouvez appliquer des corrections efficaces dans un angle de projection de 30° dans n'importe quelle direction.

Réglage du volume

Vous pouvez régler le volume à l'aide des boutons Volume − Volume + de la télécommande ou des boutons du panneau de commande du projecteur.

Télécommande

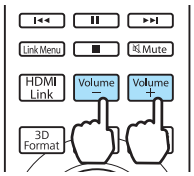

Panneau de commande

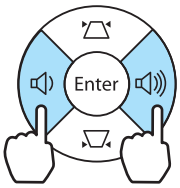

- Vous pouvez aussi régler le volume depuis le menu Configuration. ☛ **Réglage** - **Audio** p.82
- Dans des conditions normales, vous pouvez régler le volume du haut-parleur intégré du projecteur. Toutefois, en connectant un système AV au projecteur et en réglant **Liaison HDMI** sur **On** et **Périph. sortie audio** sur **Système AV**, vous pouvez régler le volume du système AV en cas de projection à partir de sources **HDMI1**, **HDMI2** et **WirelessHD**. ☛ p.71

Attention

Ne lancez pas une projection avec un volume élevé.
Un volume excessif soudain peut entraîner des problèmes auditifs. Diminuez toujours le volume avant la mise hors tension, de façon à pouvoir l'augmenter progressivement au prochain démarrage.

Masquage de l'image et mise en sourdine du son de manière temporaire

Vous pouvez utiliser cette fonctionnalité pour masquer l'image à l'écran et mettre le son en sourdine de manière temporaire.

Appuyez sur le bouton A/V Mute pour afficher ou masquer l'image. Le son est également mis en sourdine ou lu.

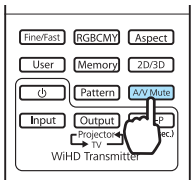

- La lecture des vidéos continue même lorsque les vidéos sont masquées, vous ne pouvez donc pas retourner au point où vous avez masqué l'image et mis le son en sourdine à l'aide de la touche A/V Mute .
- Pour mettre en sourdine ou lire seulement le son, appuyez sur le bouton Mute .
- En conditions normales, vous pouvez mettre en sourdine ou lire le son du haut-parleur intégré au projecteur. Toutefois, en connectant un système AV au projecteur et en réglant **Liaison HDMI** sur **On** et **Périph. sortie audio** sur **Système AV**, vous pouvez régler le volume du système AV en cas de projection à partir de sources **HDMI1** et **HDMI2**. ☛ p.71

Réglage de l'image

Sélection de la qualité de projection (Mode couleurs)

Vous pouvez obtenir une qualité d'image optimale pour votre environnement lors d'une projection. La luminosité de l'image varie en fonction du mode sélectionné.

1 Appuyez sur le bouton [Color Mode].

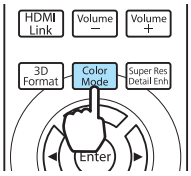

> Vous pouvez effectuer les réglages dans le menu Configuration. ☛ **Image** - **Mode couleurs** p.78

2 Choisissez **Mode couleurs**.

Appuyez sur les boutons ▲ ▼ dans le menu pour sélectionner **Mode couleurs**, puis appuyez sur le bouton Enter pour confirmer la sélection.

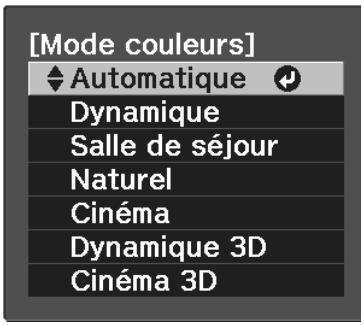

En cas de projection d'images 2D
Vous pouvez sélectionner **Automatique**, **Dynamique**, **Salle de séjour**, **Naturel** et **Cinéma**.
Dynamique 3D et **Cinéma 3D** apparaissent en grisé et ne peuvent pas être sélectionnés.

En cas de projection d'images 3D
Vous pouvez sélectionner **Dynamique 3D** et **Cinéma 3D**.
Automatique, **Dynamique**, **Salle de séjour**, **Naturel** et **Cinéma** apparaissent en grisé et ne peuvent pas être sélectionnés.

Choix en cas de projection d'images 2D

Mode	Application
Automatique	Définit le mode de couleur automatiquement en fonction de l'environnement. La qualité optimale de l'image est définie en fonction de la luminosité de la pièce détectée par le capteur (fonction de réglage automatique des couleurs).
Dynamique	Ce mode est idéal en cas d'utilisation dans un local éclairé.
Salle de séjour	Ce mode est idéal en cas d'utilisation dans un local éclairé. Les images sont claires et nettes.

Mode	Application
Naturel	Mode idéal en cas d'utilisation dans un local sombre. Il est conseillé d'effectuer le réglage des couleurs dans ce mode.
Cinéma	Idéal pour les films et les concerts dans une pièce sombre.

L'option **Automatique** ne peut être définie que lorsque **Projection** est réglé sur **Avant**. ☛ p.82

Choix en cas de projection d'images 3D

Mode	Application
Dynamique 3D	Destiné à la projection d'images 3D. Les images sont lumineuses et plus nettes qu'en mode Cinéma 3D.
Cinéma 3D	Destiné à la projection d'images 3D. Permet d'obtenir des couleurs plus nettes qu'en mode Dynamique 3D.

Basculement de l'écran entre le mode Complet et le mode Zoom (Aspect)

Vous pouvez modifier le type, le rapport L/H et la résolution du signal d'entrée afin de les adapter à l'**Aspect** de l'écran de projection.

Les valeurs disponibles **Aspect** pour varient en fonction du signal d'image en cours de projection.

1 Appuyez sur le bouton Aspect .

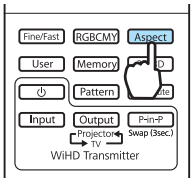

Vous pouvez effectuer les réglages dans le menu Configuration. ☛ **Signal - Aspect** p.80

2 Utilisez les boutons ▲ ▼ pour sélectionner le nom du réglage, puis appuyez sur le bouton Enter pour confirmer la sélection.

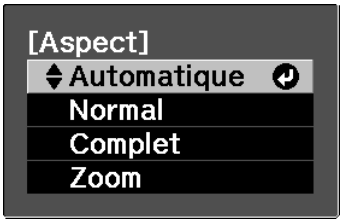

Il se peut que le réglage **Aspect** ne soit pas disponible, en fonction du type de signal.

En sélectionnant Automatique, le rapport L/H optimal est sélectionné afin d'afficher le signal d'entrée. Modifiez ce réglage si vous voulez utiliser un rapport L/H différent.

Le tableau ci-dessous montre l'image projetée sur un écran 16:9.

Image d'entrée	Nom du réglage (Aspect)		
	Normal	Complet	Zoom
Images 4:3			
Images 16:9		Lors de la projection d'images 16:9, vous ne pouvez pas sélectionner Complet et Zoom.	
Images enregistrées en mode compressé			
Images en format boîte aux lettres*			
Remarques	S'adapte à la taille verticale de l'écran de projection. Le rapport L/H varie en fonction de l'image en entrée.	Utilise la totalité de l'écran de projection.	Conserve le rapport L/H du signal d'entrée et s'adapte à la taille horizontale de l'écran de projection. Il peut arriver que le dessus et le dessous de l'image soient tronqués.

* L'image en format boîte aux lettres utilisée dans cette explication est une image en rapport 4:3 affichée en 16:9, avec des marges noires en haut et en bas pour l'insertion des sous-titres. Les marges au-dessus et en dessous de l'image sont utilisées pour les sous-titres.

Notez que l'emploi de la fonction de rapport L/H du projecteur pour agrandir, réduire ou fractionner l'image projetée à des fins commerciales ou pour diffusion publique peut constituer une infraction aux droits du détenteur des droits d'auteur de l'image, en vertu des lois en matière de droits d'auteur.

Réglages absolus de la couleur

Réglage de la teinte, de la saturation et de la luminosité

Vous pouvez modifier la teinte, la saturation et la saturation des couleurs R (rouge), G (vert), B (bleu), C (cyan), M (magenta) et Y (jaune).

Teinte	Règle la couleur globale de l'image vers le bleu, le vert ou le rouge.
Saturation	Règle la vivacité globale de l'image.
Luminosité	Règle la luminosité globale des couleurs de l'image.

1 Appuyez sur le bouton RGBCMY.

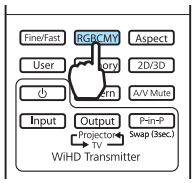

> Vous pouvez effectuer les réglages dans le menu Configuration. ☛ **Image** - **Avancé** - **RGBCMY** p.78

2 Utilisez les boutons ▲ ▼ pour sélectionner la couleur à régler, puis appuyez sur le bouton Enter pour confirmer la sélection.

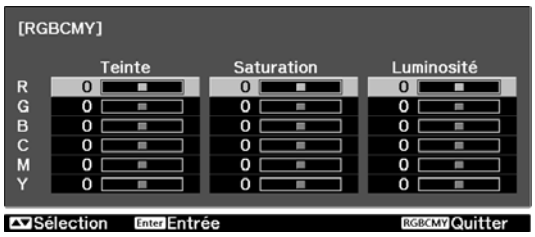

3 Utilisez les boutons ▲ ▼ pour sélectionner **Teinte**, **Saturation** ou **Luminosité**.

4 Utilisez les boutons ◀ ▶ pour effectuer les réglages.

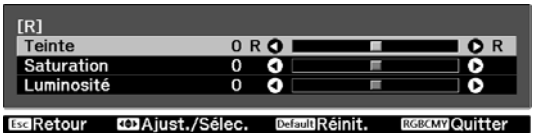

Appuyez sur le bouton Esc pour régler une autre couleur.

Appuyez sur le bouton Default pour rétablir les réglages par défaut.

5 Appuyez sur le bouton RGBCMY pour quitter le menu.

Réglage de la valeur gamma

Vous pouvez modifier les légères différences de coloration qui peuvent survenir en raison du périphérique employé lorsque l'image est affichée.

Vous pouvez utiliser l'une des deux méthodes suivantes, accessibles dans le menu Configuration.

Méthode de réglage	Paramètres des menus
Sélection et réglage de la valeur de correction	**Image** - **Avancé** - **Gamma**
Ajustement à l'aide du graphe de réglage gamma	**Image** - **Avancé** - **Gamma** - **Personnalisé** - Réglage de tonalité des couleurs

Sélection et réglage de la valeur de correction

Sélectionnez la valeur de réglage, puis appuyez sur le bouton Enter pour confirmer la sélection.

Plus la valeur est élevé et plus les parties sombres de l'image deviennent claires ; toutefois, les parties claires peuvent être décolorées. La partie supérieure du graphe de réglage gamma s'arrondit.
Plus la valeur est faible et plus les parties claires de l'image deviennent sombres. La partie inférieure du graphe de réglage gamma s'arrondit.

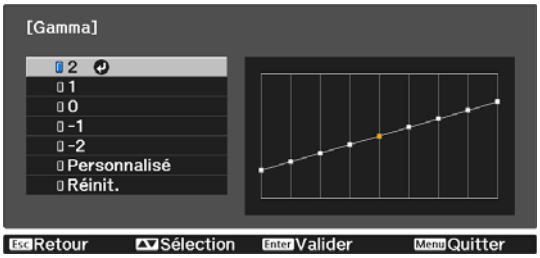

- L'axe horizontal du graphe de réglage gamma indique le niveau du signal d'entrée, et l'axe vertical le niveau du signal de sortie.
- Appuyez sur le bouton Default pour rétablir les réglages par défaut.

Ajustement à l'aide du graphe de réglage gamma

Vous pouvez apporter des réglage de tonalité des couleurs pendant que l'image est projetée.

1 Utilisez les boutons ◄ ► pour sélectionner la partie à ajuster selon le graphe.

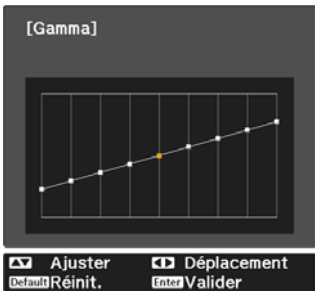

2 Utilisez les boutons ▲ ▼ pour régler la luminosité, puis appuyez sur le bouton Enter pour confirmer la sélection.

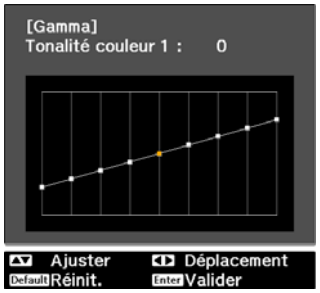

Réglage des valeurs RVB (Offset/Gain)

Pour la luminosité de l'image, vous pouvez ajuster les zones sombres (Offset) et claires (Gain) pour les couleurs R (rouge), G (vert) et B (bleu). L'image devient plus claire en cas de réglage vers la droite (positif) et plus sombre avec un réglage vers la gauche (négatif).

Offset	Lorsque l'image est éclaircie, l'ombrage des parties plus sombres est restitué avec plus de vivacité. Lorsque l'image est assombrie, elle semble plus pleine, mais l'ombrage des parties plus sombres est plus difficile à distinguer.
Gain	Lorsque l'image est éclaircie, les parties les plus claires deviennent plus blanches et l'ombrage disparaît. Lorsque l'image est assombrie, l'ombrage des parties plus claires est restitué avec plus de vivacité.

Le menu est affiché dans l'ordre suivant.
Image - **Avancé** - **RGB**

Utilisez les boutons ▲ ▼ pour sélectionner l'élément, puis effectuez les réglages à l'aide des boutons ◀ ▶.

Appuyez sur le bouton Default pour rétablir les réglages par défaut.

Temp. couleur

Permet d'ajuster la teinte globale des images. Effectuez les réglages si l'image est un peu trop bleue, trop rouge, etc.

Le menu est affiché dans l'ordre suivant.
Image - **Temp. couleur**

Utilisez les boutons ◀ ▶ pour effectuer les réglages.
Les teintes bleues sont accentuées à mesure que vous augmentez la valeur, tout comme les teintes rouges si vous réduisez la valeur.

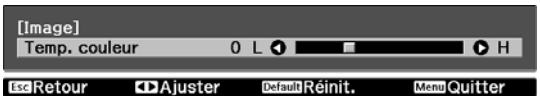

- Le réglage **Temp. couleur** varie selon le réglage **Mode couleurs**.
- Appuyez sur le bouton Default pour rétablir les réglages par défaut.

Tonalité de peau

Vous pouvez régler les teintes de peau. Effectuez ces réglages si les teintes de peau sont trop rouges, trop vertes, etc.

Le menu est affiché dans l'ordre suivant.
Image - **Tonalité de peau**

Utilisez les boutons ◀ ▶ pour effectuer les réglages.
L'image devient plus verte en cas de réglage vers la droite (positif) et plus rouge avec un réglage vers la gauche (négatif).

Appuyez sur le bouton Default pour rétablir les réglages par défaut.

Ajustements détaillés de l'image

Réglage de la Netteté

Vous pouvez rendre l'image plus nette. Deux types sont disponibles : **Standard** et **Avancé**, qui vous permet de procéder à des réglages plus détaillés.

L'option **Avancé** ne peut pas être ajustée dans les conditions suivantes.

- En cas de réception d'un signal d'ordinateur
- Lorsque l'option **Traitement images** est réglée sur **Rapide** dans le menu **Signal**
- En cas de projection d'images 3D

Le tableau suivant présente les éléments de réglage et les procédures pour l'option **Avancé**.

Optim lignes fines	Améliore des détails comme la chevelure et les motifs des vêtements.
Optim lignes épaisses	Améliore les parties brutes, comme le contour d'objets entiers ou l'arrière-plan, ce qui améliore la netteté globale de l'image.
Optim lignes V Optim lignes H	Permet d'optimiser l'image horizontalement ou verticalement.

1 Appuyez sur le bouton Menu.

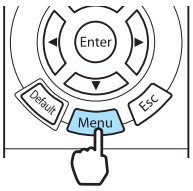

Le menu Configuration s'affiche.

2 Choisissez **Image** - **Netteté**.

L'écran de réglage **Netteté** s'affiche.

3 Choisissez **Avancé** dans le coin supérieur droit de l'écran, puis appuyez sur le bouton Enter pour confirmer la sélection.

L'écran de réglage **Avancé** s'affiche.

4 Utilisez les boutons ▲ ▼ pour sélectionner l'élément, puis effectuez les réglages à l'aide des boutons ◀ ▶.

L'image est améliorée en cas de réglage vers la droite (positif) et est adoucie en cas de réglage vers la gauche (négatif).

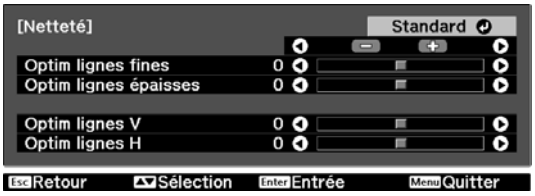

Les boutons + et - dans la partie supérieure permettent de régler simultanément les zones hautes et basses.

Appuyez sur le bouton Default pour rétablir les réglages par défaut.

5 Appuyez sur le bouton Menu pour quitter le menu.

Réglage de l'iris auto

En réglant automatiquement la luminance par rapport à la luminosité de l'image affichée, il vous permet de profiter d'images riches et profondes.

Vous pouvez sélectionner le suivi de l'ajustement de la luminance pour les modifications de luminosité de l'image affichée, de **Normal** à **Haute vitesse**.

(Selon l'image, il est possible que le fonctionnement de l'iris automatique soit audible, il ne s'agit cependant pas d'une anomalie de fonctionnement.)

1 Appuyez sur le bouton Menu.

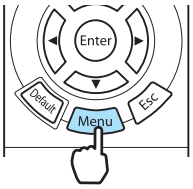

Le menu Configuration s'affiche.

2 Sélectionnez **Image** - **Iris auto**.

L'écran de réglage **Iris auto** s'affiche.

3 Utilisez les boutons ▲ ▼ pour sélectionner l'élément, puis appuyez sur le bouton Enter pour confirmer la sélection.

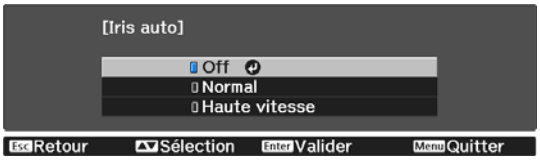

Fonctions Super-resolution et Optim. des détails

Ces fonctions permettent d'améliorer la clarté des contours flous et d'accentuer la sensation de texture et de matériau.

Super-resolution	Ce réglage augmente la netteté des images floues et améliore les détails apparents de l'image en augmentant la résolution du signal de l'image. Selon l'image, il est possible que la distorsion au niveau du bord de l'image augmente. Si vous remarquez un phénomène de distorsion, réglez le paramètre sur "0".
Optim. des détails	Ce réglage permet d'améliorer le contraste d'une image pour générer une image avec une texture plus prononcée faisant ressortir le matériau. Selon l'image, vous pouvez constater la présence d'un effet lumineux au niveau des bords entre les couleurs. Si cela vous préoccupe, choisissez une valeur plus petite.

La modification du réglage de Super-resolution entraîne aussi la modification de la valeur de Optim. des détails.

1 Appuyez sur le bouton Super Res Detail Enh.

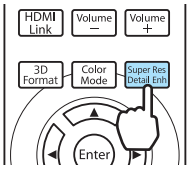

- Vous pouvez effectuer les réglages dans le menu Configuration. ☛ **Signal** - **Super-resolution** p.80
- Cette option ne peut être sélectionnée lors de l'émission d'un signal d'image d'ordinateur.
- Non disponible lors de la conversion d'images 2D en images 3D. ☛ **Signal** - **Configuration 3D** - **Conversion 2D à 3D** p.80
- En cas de projection d'images 3D, ce réglage est activé uniquement pour les signaux 1080p/24 Hz/ Frame Packing.

2 Utilisez les boutons ▲ ▼ pour sélectionner **Super-resolution** ou **Optim. des détails**, puis utilisez les boutons ◀ ▶ pour effectuer les réglages.

Pour Super-resolution, plus la valeur est élevée, plus l'effet est marqué.
Pour Optim. des détails, plus la valeur est élevée, plus la texture est marquée.

3 Appuyez sur le bouton Super Res Detail Enh ou Menu pour quitter le menu.

Align. des panneaux

Permet de régler le décalage de couleur des pixels de l'écran LCD.

1 Appuyez sur le bouton Menu.

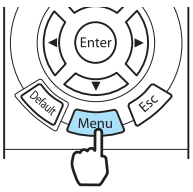

Le menu Configuration s'affiche.

2 Sélectionnez **Réglage** - **Align. des panneaux**, puis appuyez sur le bouton Enter pour confirmer la sélection.

L'écran de réglage **Align. des panneaux** s'affiche.

3 Réglez **Align. des panneaux** sur **On**.

Si vous choisissez **On**, la valeur ajustée est activée. Si vous choisissez **Off**, la valeur corrigée retourne à la valeur par défaut.

4 Dans **Sélect. couleur**, sélectionnez la couleur que vous voulez régler.

5 Dans **Couleur du motif**, sélectionnez le motif (combinaison de couleurs) utilisé pour les réglages.

6 Sélectionnez **Démarrer réglages**, puis appuyez sur le bouton Enter pour confirmer la sélection.

Tout d'abord, réglez l'écran LCD dans son ensemble. Lorsqu'un message apparaît vous invitant à démarrer les réglages, appuyez sur le bouton Enter pour les démarrer.

7 Utilisez les boutons ▲ ▼ ◀ ▶ pour les réglages, puis appuyez sur le bouton Enter.

Pour restaurer les valeurs avant le démarrage du réglage d'ensemble, appuyez sur le bouton Esc.

8 Pour effectuer des réglages plus détaillés, sélectionnez **Ajuster les quatre coins**, puis appuyez sur le bouton Enter pour confirmer.

- Pour terminer les réglages, sélectionnez **Quitter**.
- Pour revenir à l'écran Démarrer réglages, appuyez sur le bouton Esc.

9 Utilisez les boutons ▲ ▼ ◀ ▶ pour effectuer les ajustements, puis appuyez sur le bouton Enter pour passer au point de réglage suivant.

Les réglages sont effectués dans les quatre coins à partir du coin supérieur gauche.

10 Après avoir ajusté les quatre coins, sélectionnez **Quitter**, puis appuyez sur le bouton Enter pour confirmer.

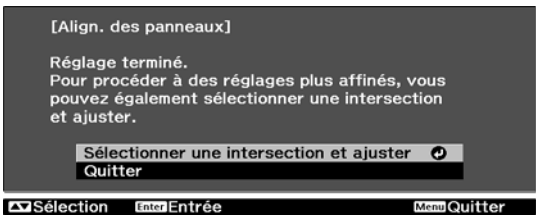

Si les quatre coins nécessitent encore des réglages, sélectionnez **Sélectionner une intersection et ajuster**, puis continuez les réglages.

11 Appuyez sur le bouton Menu pour quitter le menu.

Traitement images

Permet d'améliorer la vitesse de réponse pour les images projetées à grande vitesse, telles que les jeux.

Ce réglage n'est disponible qu'en cas de réception d'une entrée de signal progressif en provenance du port Component, Video, HDMI1 ou HDMI2 ou de WirelessHD.

Le bouton Fine/Fast permet de basculer entre le mode **Fine** et le mode **Rapide**.

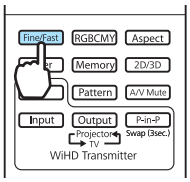

- Vous pouvez effectuer les réglages dans le menu Configuration. ☛ **Signal** - **Avancé** - **Traitement images** p.80
- Cette fonctionnalité ne prend pas en charge les images 3D.
- Si l'option **Traitement images** est réglée sur **Rapide**, il n'est pas possible de modifier les options suivantes :
  -**Réduction bruit** et **Conversion 2D à 3D** sont réglés sur Off.
  -**Netteté** est réglée sur **Standard**.
  -**Réglage PIP** ne peut pas être utilisé.

Affichage de l'image dans la qualité enregistrée (fonction mémoire)

Fonction d'enregistrement

Vous pouvez enregistrer les valeurs de réglage pour certaines images et les paramètres de qualité d'image dans le menu Configuration, de façon à les réutiliser plus tard (Sauvegarde mémoire).

Ces valeurs de réglage enregistrées peuvent être chargées à partir de la télécommande, ce qui vous permet d'appliquer aisément votre qualité d'image favorite (Appel mémoire).

Les fonctions suivantes du menu Configuration peuvent être enregistrées.

Image ☛ p.78	Mode couleurs, Luminosité, Contraste, Intensité couleur, Nuance, Tonalité de peau, Netteté, Temp. couleur., Consommation électr., Iris auto	
	Avancé	Gamma, Offset, Gain, Teinte, Saturation, Luminosité, EPSON Super White
Signal ☛ p.80	Désentrelacement, Détec. mouvement, Super-resolution	
	Avancé	Réduction bruit, Niveau D'Instal., Overscan, Interv. vidéo HDMI

Enregistrement d'une mémoire

Vous pouvez enregistrer une mémoire lorsque le paramètre **Mode couleurs** est réglé sur une option autre que **Automatique**.

1 Définissez les réglages que vous voulez enregistrer dans le menu Configuration.

2 Appuyez sur le bouton Memory .

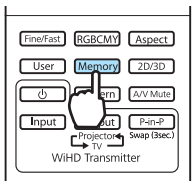

3 Utilisez les boutons ▲ ▼ pour sélectionner **Sauvegarde mémoire**, puis appuyez sur le bouton Enter pour confirmer la sélection.

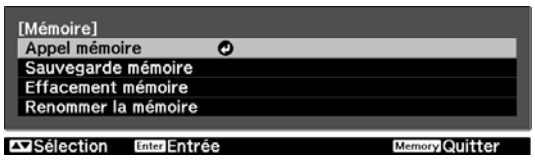

L'écran **Sauvegarde mémoire** s'affiche.

4 Utilisez les boutons ▲ ▼ pour sélectionner le nom de la mémoire à enregistrer, puis appuyez sur le bouton Enter pour confirmer la sélection.

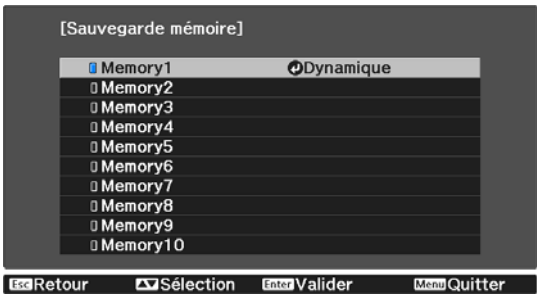

Les réglages actuels du projecteur sont enregistrés dans la mémoire.

Si la marque à gauche du nom de la mémoire devient bleue pâle, cela signifie que la mémoire a déjà été enregistrée. Lorsque vous sélectionnez une mémoire enregistrée, un message vous demandant de confirmer l'écrasement de la mémoire s'affiche. Si vous choisissez **Oui**, le contenu précédent est effacé et les réglages actuels sont enregistrés.

Chargement d'une mémoire

1 Appuyez sur le bouton Memory, puis choisissez **Appel mémoire**.

L'écran **Appel mémoire** s'affiche.

2 Choisissez le nom de la mémoire désirée.

- Le mode de couleur enregistré dans la mémoire est affiché sur la droite.
- En fonction du signal en entrée, il se peut que certains réglages de la mémoire chargée ne soient pas appliqués à l'image projetée.
- Les mémoires enregistrées pour des images 2D ne peuvent être chargées qu'en cas de projection d'images 2D. Les mémoires enregistrées pour des images 3D ne peuvent être chargées qu'en cas de projection d'images 3D.

Suppression d'une mémoire enregistrée

1 Appuyez sur le bouton Memory, puis choisissez **Effacement mémoire**.

L'écran **Effacement mémoire** s'affiche.

2 Choisissez le nom de la mémoire désirée.

Un message de confirmation s'affiche. Si vous choisissez **Oui**, le contenu de la mémoire enregistrée est effacé.

> Si vous voulez effacer toutes les mémoires enregistrées, accédez à **Réinit.** - **Réinitiali. mémoire** dans le menu Configuration. ☛ p.92

Modification du nom d'une mémoire

Vous pouvez renommer chaque mémoire en employant jusqu'à 12 caractères. Il peut être utile de donner à une mémoire un nom facile à retenir, de façon à pouvoir la charger aisément.

1 Appuyez sur le bouton Memory, puis choisissez **Renommer la mémoire**.

L'écran **Renommer la mémoire** s'affiche.

2 Choisissez le nom de la mémoire désirée.

L'écran de la liste de noms s'affiche.

3 Sélectionnez un des noms indiqués ou choisissez **Personnalisé**.

Pour entrer le nom de votre choix, sélectionnez **Personnalisé**, puis passez à l'étape 4. Si vous choisissez **Personnalisé**, un clavier s'affiche.

Si vous sélectionnez un nom dans la liste, assurez-vous que le nom de la mémoire a bien été modifié.

4 Entrez un nom.

Utilisez les boutons ▲ ▼ ◀ ▶ pour sélectionner un caractère, puis appuyez sur le bouton Enter pour confirmer la sélection. Entrez jusqu'à 12 caractères.

Lorsque vous avez terminé d'entrer le nom, choisissez **Finish**.

Le nom de la mémoire est modifié.

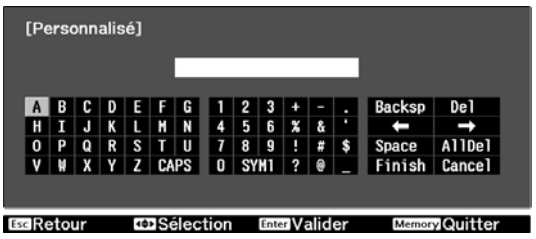

Visualisation d'images 3D

Réglage des images 3D

Pour visualiser des images 3D, réglez la source sur HDMI1, HDMI2 ou WirelessHD (EH-TW6600W uniquement).

Le projecteur prend en charge les formats 3D suivants.

- Combinaison de trame
- Côte à côte
- Haut et bas

Lorsque le projecteur détecte un format 3D

Le projecteur projette automatiquement une image 3D lorsqu'il détecte un format 3D.

Lorsque le projecteur ne peut pas détecter un format 3D

Certaines émissions télévisées en 3D ne contiennent pas des signaux au format 3D. Dans ce cas, définissez manuellement le format 3D. Appuyez sur le bouton [3D Format] pour régler le format 3D sur le périphérique AV.

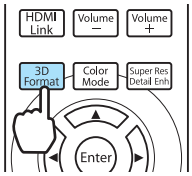

- Lorsque vous affichez des images 3D avec un amplificateur AV connecté, utilisez un amplificateur AV compatible 3D.
- Pour plus d'informations sur les réglages du format 3D sur le périphérique AV, consultez la documentation fournie avec le périphérique AV.
- Lorsque le format 3D n'est pas configuré correctement, l'image n'est pas projetée correctement (voir illustration ci-dessous).

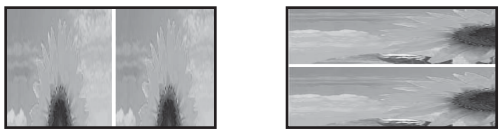

Si l'image 3D ne peut être visualisée

Vérifiez les éléments suivants si l'effet 3D n'est pas affiché correctement, même une fois les formats 3D réglés.

- Il est possible que le délai de synchronisation des lunettes 3D ait été inversé. Inversez la synchronisation à l'aide de l'option **Inverser lunettes 3D** et réessayez. ☛ **Signal** - **Configuration 3D** - **Inverser lunettes 3D** p.80
- L'image n'est pas affichée en 3D si **Affichage 3D** est réglé sur **Off**. Appuyez sur le bouton [2D/3D] de la télécommande. ☛ **Signal** - **Configuration 3D** - **Affichage 3D** p.80

- La façon dont une image 3D est perçue varie d'une personne à l'autre.
- Lorsqu'une image 3D est affichée, un avertissement au sujet de la visualisation d'images 3D est affiché. Vous pouvez désactiver cet avertissement en réglant **Notification aff. 3D** sur **Off**. ☛ **Signal** - **Configuration 3D** - **Notification aff. 3D** p.80
- Vous pouvez également convertir des images 2D en images 3D. ☛ p.56
- Au cours d'une projection 3D, les fonctions suivantes du menu Configuration ne peuvent pas être modifiées.
  Aspect (réglé sur Normal), Réduction bruit (réglé sur Off), Overscan (réglé sur Off), Super-resolution, Traitement images, Avancé - Netteté, Réglage PIP
- La façon dont l'image 3D est visualisée peut changer en fonction de la température ambiante et de la durée d'utilisation de la lampe. Évitez d'employer le projecteur si l'image n'est pas projetée normalement.

Utilisation de lunettes 3D

Utilisez les lunettes 3D fournies ou disponibles en option (ELPGS03) pour visualiser les images en 3D.

Selon le modèle, il est possible que les lunettes 3D ne soient pas fournies.

Les lunettes 3D sont fournies avec des autocollants de protection. Retirez les autocollants de protection avant utilisation.

Chargement des lunettes 3D

Les méthodes de chargement suivantes sont disponibles, en fonction du modèle de lunettes 3D utilisées.

Si vous disposez d'un émetteur WirelessHD Transmitter, vous pouvez l'utiliser pour charger les lunettes.

Si vous ne disposez pas d'un émetteur WirelessHD Transmitter, vous pouvez procéder au chargement à l'aide d'un adaptateur de chargement USB en option.

Vous pouvez également procéder au chargement en connectant les lunettes 3D au port USB (TypeA), situé à l'arrière du projecteur, à l'aide du câble USB (uniquement lorsque le projecteur est allumé).

Chargement à l'aide de l'émetteur WirelessHD Transmitter

Connectez les lunettes 3D à l'émetteur WirelessHD Transmitter à l'aide du câble USB.

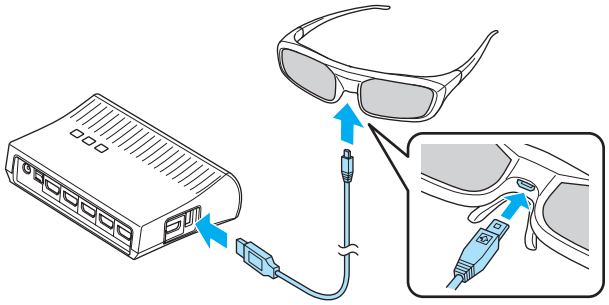

Lorsqu'un câble est connecté au port HDMI5, le WirelessHD Transmitter ne peut pas charger les lunettes 3D.

Chargement à l'aide de l'adaptateur de chargement USB

Connectez les lunettes 3D à l'adaptateur de chargement USB en option à l'aide du câble USB, puis connectez l'adaptateur de chargement USB à une prise électrique.

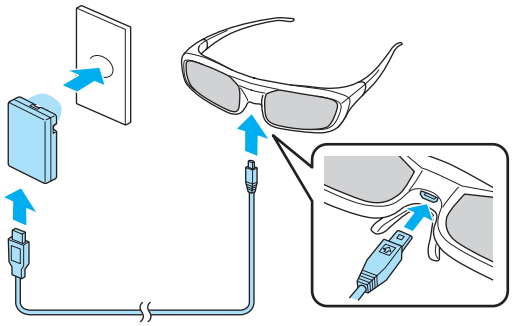

Les durées approximatives de charge et d'utilisation sont les suivantes :

Durée de charge	Durée d'utilisation
3 minutes	Environ 3 heures
50 minutes	Environ 40 heures

Attention

- Connectez uniquement l'adaptateur à une prise électrique qui utilise la tension indiquée sur les lunettes 3D.
- Prenez les points suivants en compte lors de la manipulation du câble microUSB fourni.
  - Vous ne devez pas plier, tordre ou tirer le câble trop violemment.
  - Vous ne devez pas modifier le câble.
  - Vous ne devez pas procéder au câblage à proximité d'un chauffage électrique.
  - Vous ne devez pas utiliser le câble s'il est endommagé.

Appariement des lunettes 3D

Pour créer des images 3D, les lunettes 3D doivent être appariées au projecteur.

Appuyez quelques secondes sur le bouton [Pairing] situé sur les lunettes 3D pour commencer l'appariement.

1 Mettez les lunettes 3D sous tension en plaçant l'interrupteur [Alimentation] sur On.

Le voyant s'allume pendant quelques secondes, puis s'éteint.

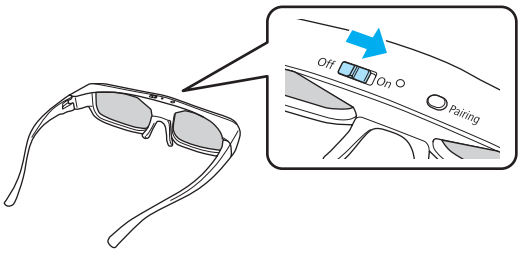

2 Maintenez le bouton enfoncé pendant trois secondes.

Le voyant clignote et émet des lumières vertes et rouges successives. Si l'appariement a été effectué correctement, le voyant s'allume pendant dix secondes, puis s'éteint.

- L'appariement des lunettes 3D qui n'ont pas été utilisées a lieu lors de la mise sous tension des lunettes 3D. Il n'est pas nécessaire de procéder à l'appariement si les images 3D peuvent être visualisées correctement.
- Une fois l'appariement effectué, vous pouvez visualiser les images 3D lors de la prochaine mise sous tension des périphériques.
- Vous pouvez procéder à l'appariement à trois mètres du projecteur. Lorsque l'appariement est effectué, veillez à rester à trois mètres du projecteur, faute de quoi il est possible que l'appariement échoue.
- L'appariement est automatiquement annulé si la synchronisation ne peut être effectuée dans les 30 secondes. Lorsque l'appariement est annulé, les images 3D ne peuvent être visualisées en raison de l'échec de l'appariement.

Port des lunettes 3D

1 Mettez les lunettes 3D sous tension en plaçant l'interrupteur [Alimentation] sur On.

Le voyant s'allume pendant quelques secondes, puis s'éteint.

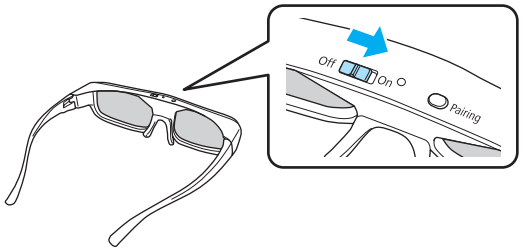

2 Chaussez vos lunettes 3D. Bon amusement !

- Lorsque vous avez fini d'utiliser les lunettes 3D, mettez-les hors tension en plaçant l'interrupteur [Alimentation] sur Off.
- Si vous n'utilisez pas les lunettes 3D pendant au moins 30 secondes, elles sont automatiquement mises hors tension. Pour remettre les lunettes 3D sous tension, placez l'interrupteur [Alimentation] sur Off, puis de nouveau sur On.
- Plusieurs paires de lunettes 3D, disponibles en option, sont nécessaires pour que l'image 3D puisse être visionnée par plusieurs personnes. ☛ p.115

Interprétation du témoin sur les lunettes 3D

Vous pouvez consulter le statut des lunettes 3D à l'aide du témoin allumé ou clignotant.

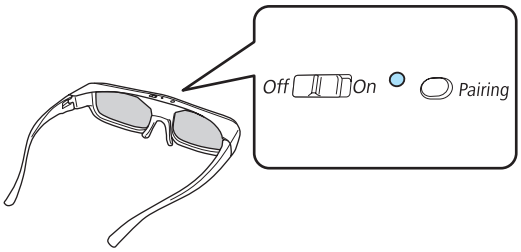

Témoins	Statut
Lumière rouge clignotante deux fois (×5)	Batterie faible
Lumière rouge	Chargement
Lumière verte	Chargement terminé
Lumière verte/rouge clignotante	Appariement
Lumière verte allumée pendant dix secondes, puis éteinte	Mise sous tension ou appariement réussi

Portée de visualisation des images 3D

Ce projecteur vous permet de visualiser des images 3D dans la plage indiquée sur l'illustration ci-dessous.
Vous pouvez visualiser des images 3D à dix mètres du projecteur.

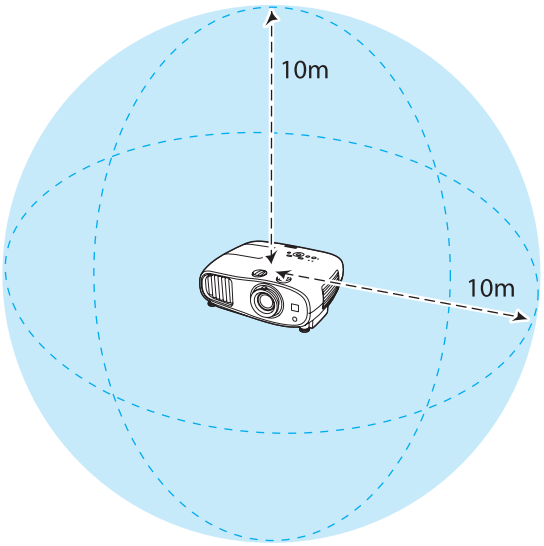

- Il est possible que les images 3D ne soient pas affichées correctement en cas d'interférences avec d'autres périphériques de communication Bluetooth. N'utilisez pas ces périphériques en même temps.
- La méthode de communication des lunettes 3D utilise la même fréquence (2,4 GHz) que le réseau local sans fil (IEEE802.11b/g) ou les fours à micro-ondes. Par conséquent, si ces appareils sont utilisés en même temps, des interférences peuvent survenir au niveau des ondes radio, le signal de l'image peut être interrompu et la communication peut s'avérer impossible. Si vous devez utiliser ces périphériques en même temps, veillez à ce qu'ils soient suffisamment éloignés du projecteur.
- Les lunettes 3D pour ce projecteur sont des lunettes 3D Bluetooth à obturateur actif.

Avertissements relatifs à la visualisation d'images 3D

Tenez compte des remarques importantes suivantes lorsque vous visualisez des images 3D.

Avertissement

Démontage ou remodelage

- Ne démontez pas les lunettes 3D et ne les modifiez pas.
  Vous risqueriez de provoquer un incendie ou l'affichage d'images anormales, ce qui pourrait causer une sensation de malaise.

Emplacements de stockage

- Ne laissez pas les lunettes 3D ou les pièces fournies à la portée des enfants.
  Ceux-ci risqueraient de les avaler accidentellement. En cas d'ingestion accidentelle, consultez immédiatement un médecin.

Communication sans fil (Bluetooth)

- Les interférences électromagnétiques peuvent entraîner des anomalies de fonctionnement au niveau de l'équipement médical. Avant d'utiliser cet appareil, assurez-vous qu'il n'y a pas d'équipements médicaux à proximité.
- Les interférences électromagnétiques peuvent entraîner des anomalies de fonctionnement des équipements contrôlés de manière automatique, ce qui peut provoquer un accident. N'utilisez pas l'appareil à proximité d'équipements contrôlés de manière automatique, tels que des portes automatiques ou des alarmes incendie.

Chauffage

- Ne placez pas les lunettes 3D dans un feu ou sur une source de chaleur et ne les laissez pas sans surveillance dans un lieu exposé à des températures élevées. Ce périphérique est équipé d'une batterie au lithium intégrée, il peut donc entraîner des brûlures ou un incendie en cas d'inflammation ou d'explosion.

Chargement

- Lors du chargement, connectez le câble fourni au port USB indiqué par Epson. Le chargement doit être effectué via WirelessHD, ce projecteur ou l'adaptateur d'origine. Ne procédez pas au chargement à l'aide d'autres périphériques, cela peut entraîner une fuite, une surchauffe ou une explosion de la batterie.
- Utilisez uniquement le câble de chargement fourni pour charger les lunettes 3D, faute de quoi il risque de surchauffer, de s'enflammer ou d'exploser.

Attention

Lunettes 3D

- Ne laissez pas tomber les lunettes 3D et n'appuyez pas trop fort dessus.
  Le bris de leurs parties en verre ou dans d'autres matières pourrait entraîner un risque de blessure. Rangez les lunettes dans leur étui.
- Évitez de vous blesser aux bords de la monture lorsque vous portez les lunettes 3D.
  Un contact avec l'oeil pourrait vous blesser.
- Ne placez pas le doigt dans l'une des parties mobiles (comme les charnières) des lunettes 3D.
  Vous pourriez vous blesser.

Attention

Port des lunettes 3D

- Veillez à porter les lunettes 3D correctement.
  Ne les portez pas à l'envers.
  Si l'image n'est pas affichée correctement devant l'oeil gauche et l'oeil droit, vous pourriez éprouver une sensation de malaise.
- Ne portez les lunettes que lorsque vous visualisez une image 3D.
- La façon dont une image 3D est perçue varie d'une personne à l'autre. Cessez d'utiliser la fonctionnalité 3D si vous vous sentez mal ou si vous ne voyez pas en 3D.
  Continuer à regarder les images 3D pourrait provoquer une sensation de malaise.
- Cessez immédiatement de porter les lunettes 3D si elles semblent présenter une anomalie ou si elles sont défectueuses.
  Si vous continuez de porter les lunettes 3D, vous pourriez vous blesser ou éprouver une sensation de malaise.
- Cessez d'utiliser les lunettes 3D en cas de rougeurs, de douleur ou de démangeaisons des oreilles, du nez ou des tempes.
  En continuant à porter les lunettes 3D, vous risqueriez d'éprouver une sensation de malaise.
- Cessez de porter les lunettes 3D si vous ressentez des sensations inhabituelles sur la peau.
  Dans des situations très rares, la peinture ou le matériau des lunettes 3D peut causer une réaction allergique.

Attention

Durée d'utilisation

- Lorsque vous regardez des images 3D pendant une longue période, veillez à effectuer des pauses régulières.
  Regarder des images 3D pendant de longues périodes peut provoquer une fatigue oculaire.
  La durée et la fréquence de ces pauses varient d'une personne à une autre. Si vous éprouvez toujours une sensation de fatigue ou d'inconfort oculaire après avoir fait une pause, cessez immédiatement la visualisation.

Attention

Visualisation d'images 3D

- Si vous éprouvez une sensation de fatigue ou d'inconfort oculaire lorsque vous regardez des images 3D, cessez immédiatement la visualisation.
  Continuer à regarder les images 3D pourrait provoquer une sensation de malaise.
- Lorsque vous regardez des images 3D, veillez toujours à porter des lunettes 3D. Ne tentez pas de regarder des images 3D sans lunettes 3D.
  Vous risqueriez d'éprouver une sensation de malaise.
- Ne placez pas d'objets fragiles près de vous lorsque vous utilisez des lunettes 3D.
  Les images 3D peuvent provoquer des mouvements involontaires susceptibles d'endommager des objets autour de vous ou de blesser les personnes qui vous entourent.
- Ne portez les lunettes 3D que lorsque vous regardez des images 3D. Ne vous déplacez pas lorsque vous portez des lunettes 3D.
  Votre vision pourrait être plus sombre qu'à l'accoutumée. Vous risquez donc de tomber ou de vous blesser.
- Tentez de rester autant que possible de niveau par rapport à l'écran lorsque vous regardez des images 3D.
  La visualisation d'images 3D selon un angle réduit l'effet 3D et peut provoquer une sensation de malaise en raison de changements de couleur inattendus.
- Si vous utilisez des lunettes 3D dans une pièce à éclairage fluorescent ou LED, il se peut que vous voyiez des éclairs ou des clignotements dans la pièce. Dans une telle situation, réduisez l'éclairage jusqu'à ce que le clignotement disparaisse, ou éteignez totalement l'éclairage lorsque vous regardez des images 3D. Dans de très rares cas, ce clignotement pourrait provoquer une crise d'épilepsie ou une perte de connaissance. Si vous ne vous sentez pas bien ou si vous éprouvez une sensation de malaise lorsque vous regardez des images 3D, cessez immédiatement votre activité.
- Lorsque vous regardez des images 3D, éloignez-vous au moins de l'écran d'une distance égale à trois fois sa hauteur.
  La distance recommandée pour un écran 80 pouces est d'au moins 3 mètres, et d'au moins 3,6 mètres pour un écran 100 pouces.
  Si vous vous tenez plus près que la distance recommandée, vous pouvez éprouver une fatigue oculaire.

Attention

Risques pour la santé

- N'utilisez pas de lunettes 3D si vous êtes sensible à la lumière, si vous souffrez de troubles cardiaques ou si vous ne vous sentez pas bien.
  Vous risqueriez d'aggraver votre état.

Attention

Âge d'utilisation recommandé

- L'âge minimal recommandé pour la visualisation d'images 3D est de six ans.
- Les enfants de moins de six sont toujours en pleine évolution, et la visualisation d'images 3D peut perturber leur croissance. En cas d'inquiétudes, consultez un médecin.
- Les enfants qui regardent des images 3D à l'aide de lunettes 3D doivent toujours être accompagnés d'un adulte. Il est souvent difficile de savoir quand un enfant se sent fatigué ou mal à l'aise, suite à quoi ils pourraient soudainement subir un malaise. Vérifiez toujours que l'enfant n'éprouve pas de fatigue oculaire.

Conversion des images 2D en images 3D et affichage

Vous pouvez convertir les images 2D en provenance du port HDMI1, HDMI2 ou WirelessHD (EH-TW6600W uniquement).

1 Appuyez sur le bouton Menu.

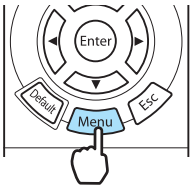

Le menu Configuration s'affiche.

2 Sélectionnez **Signal** - **Configuration 3D**, puis appuyez sur le bouton Enter pour confirmer la sélection.

L'écran **Configuration 3D** s'affiche.

3 Sélectionnez **Conversion 2D à 3D**, puis appuyez sur le bouton Enter pour confirmer la sélection.

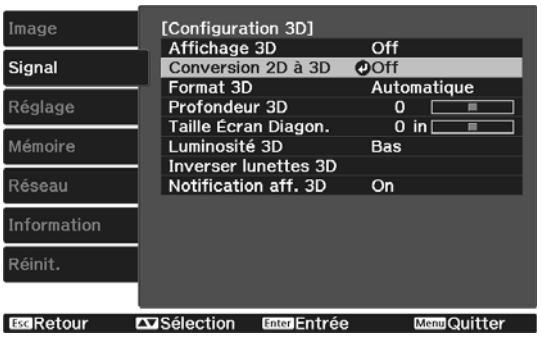

4 Sélectionnez l'intensité de l'effet 3D, puis appuyez sur le bouton Enter pour confirmer la sélection.

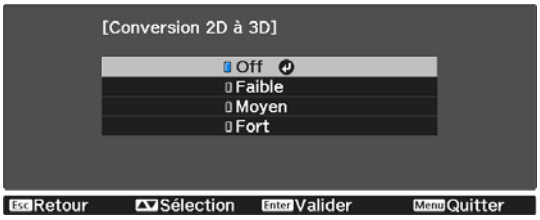

5 Appuyez sur le bouton 2D/3D pour régler **Affichage 3D** sur **On**.

Le bouton 2D/3D permet de basculer **Affichage 3D** entre le mode **On** et le mode **Off**.

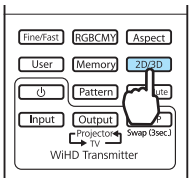

- Lors de l'utilisation de l'option **Conversion 2D à 3D**, réglez l'option **Format 3D** sur **Automatique** ou **2D**. ☛ **Signal** - **Configuration 3D** - **Format 3D** p.80
- Si l'option **Traitement images** est réglée sur **Rapide**, vous ne pouvez pas modifier l'option **Conversion 2D à 3D**. ☛ **Signal** - **Avancé** - **Traitement images** p.80

Connexion via WirelessHD (EH-TW6600W uniquement)

Installation de l'émetteur WirelessHD Transmitter

Vous pouvez utiliser l'émetteur WirelessHD Transmitter fourni pour recevoir, sans fil, des données d'image et de son.

Cela est utile lorsque le projecteur ne peut être placé à côté des périphériques AV, vous pouvez en effet connecter les périphériques au projecteur sans l'aide de câbles.

Vous pouvez utiliser l'émetteur WirelessHD Transmitter des manières suivantes.

- Vous pouvez connecter un maximum de cinq périphériques AV à la fois et basculer d'une image à l'autre à l'aide de la télécommande.
- Vous pouvez connecter le projecteur, ainsi qu'un autre périphérique de contrôle, tel qu'un téléviseur, au port Output, puis modifier la sortie à l'aide de la télécommande.
- Les autres périphériques de contrôle connectés au port Output peuvent ainsi projeter des images à partir du périphérique AV connecté, même si le projecteur est éteint.
- Vous pouvez connecter des tablettes et des périphériques intelligents qui prennent en charge la norme MHL, puis projeter des images à partir du périphérique MHL connecté. Vous pouvez également piloter des périphériques MHL à l'aide de la télécommande du projecteur et les charger.

Nom des pièces de l'émetteur WirelessHD Transmitter

Avant

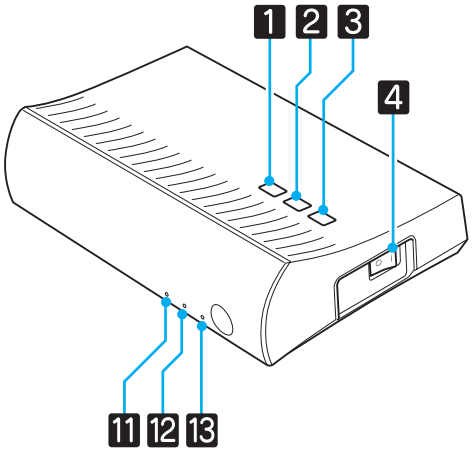

Arrière

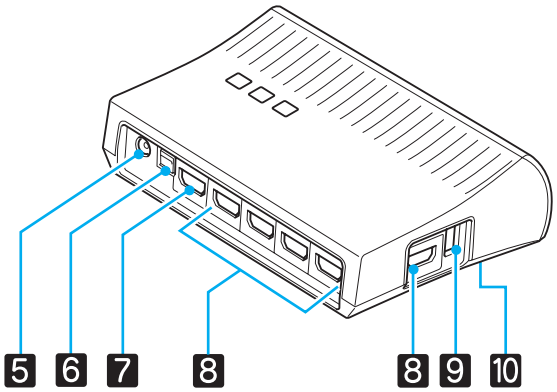

	Nom	Fonction
1	Touche ⏻	Permet de mettre l'émetteur sous tension ou hors tension. Sa fonction est la même que la touche [⏻] de la commande WiHD Transmitter au niveau de la section inférieure de la télécommande.
2	Touche Input	Passe à l'image d'un autre port d'entrée. Sa fonction est la même que la touche [Input] de la commande WiHD Transmitter au niveau de la section inférieure de la télécommande.
3	Touche Output	Permet de sélectionner l'image de sortie du port Wireless ou Output. Sa fonction est la même que la touche [Output] de la commande WiHD Transmitter au niveau de la section inférieure de la télécommande.
4	Interrupteur principal	Permet d'allumer ou d'éteindre l'alimentation principale de l'émetteur.
5	Port de l'adaptateur secteur	Permet de connecter l'adaptateur secteur.
6	Port Optical Audio-Out	Permet de connecter des périphériques audio équipés d'un port d'entrée audio numérique optique.
7	Port HDMI Output	Permet de connecter des périphériques de contrôle, tels que des téléviseurs. Vous pouvez changer de sortie à l'aide du bouton Output.
8	Port HDMI Input	Permet de connecter le périphérique AV que vous souhaitez lire. Vous pouvez basculer entre les images d'entrée à l'aide de la touche Input. Le port HDMI5 de l'appareil répond aux normes MHL. Vous pouvez lire le contenu de tablettes ou de périphériques intelligents compatibles MHL connectés à l'aide d'un câble MHL.
9	Port de chargement des lunettes 3D	Permet de connecter un câble USB pour charger les lunettes 3D.
10	Bouton Setup	Il s'agit du bouton à l'arrière de l'émetteur WirelessHD Transmitter. Il est utilisé pour régler l'émetteur WirelessHD Transmitter.
11	Voyant ⏻ (orange/vert)	Allumé lorsque l'émetteur WirelessHD Transmitter est sous tension. Allumé en orange lors de la mise en veille et en vert lors du fonctionnement (réception ou transmission d'images).
12	Voyant WiHD (orange)	Indique l'état de communication de l'émetteur WirelessHD. • Allumé lors de la transmission sans fil d'images vers le projecteur. • Éteint lors de la sortie vers le port Output.

	Nom	Fonction
13	Voyant Link (orange)	Indique l'état de connexion avec le projecteur. • S'allume lors de la connexion au projecteur. • Clignote lors de la recherche d'un projecteur. • Clignote lentement lors de la mise en veille en mode d'économie d'énergie.

- Le récepteur se trouve dans la grille d'aération du projecteur, ce qui l'empêche de recevoir directement des signaux depuis l'arrière. Procédez à l'installation de manière à ce que la partie avant du projecteur soit orientée face à l'émetteur WirelessHD Transmitter.
  Veillez également à ce que la grille d'entrée d'air du côté gauche du projecteur ne soit pas obstruée.
- Posez l'émetteur WirelessHD Transmitter sur une surface plane, en direction du projecteur.
- Vous pouvez consulter la puissance du signal dans le menu des paramètres **WirelessHD**. ☛ **Réglage** - **WirelessHD** - **Réception vidéo** p.82

Exemple de connexion et flux de signaux de l'émetteur WirelessHD Transmitter

Exemple de connexion 1 : affichage sans amplificateur AV

Connectez un périphérique à l'émetteur WirelessHD Transmitter sans l'aide d'un amplificateur AV et connectez les barres de son et autres équipements au port Optical Audio-Out pour émettre le son.

Lors de l'émission du son à partir d'un périphérique connecté, vous avez besoin d'un câble audio numérique optique.

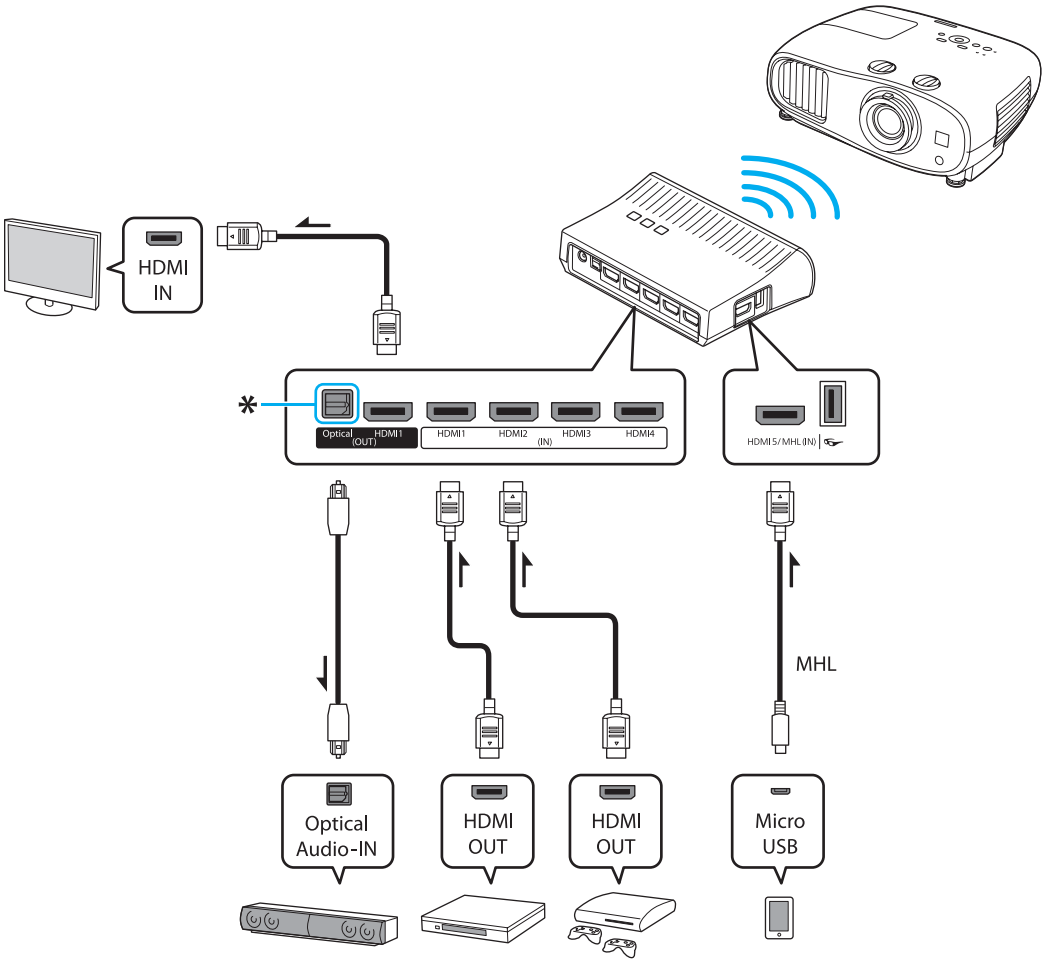

* Lorsque vous connectez un périphérique, comme une barre de son, au port Optical Audio-Out sur l'émetteur WirelessHD Transmitter, vérifiez que l'option **Périph. sortie audio** est réglée sur **Transmetteur WirelessHD**. ☛ **Réglage** - **Liaison HDMI** - **Périph. sortie audio** p.82

Exemple de connexion 2 : affichage avec un amplificateur AV connecté

Le son du périphérique connecté à l'amplificateur AV est émis à partir du port de sortie audio de l'amplificateur sans passer par l'émetteur WirelessHD Transmitter.

Lors de l'émission du son à partir d'un périphérique connecté à l'aide d'un câble MHL, vous avez besoin d'un câble audio numérique optique.

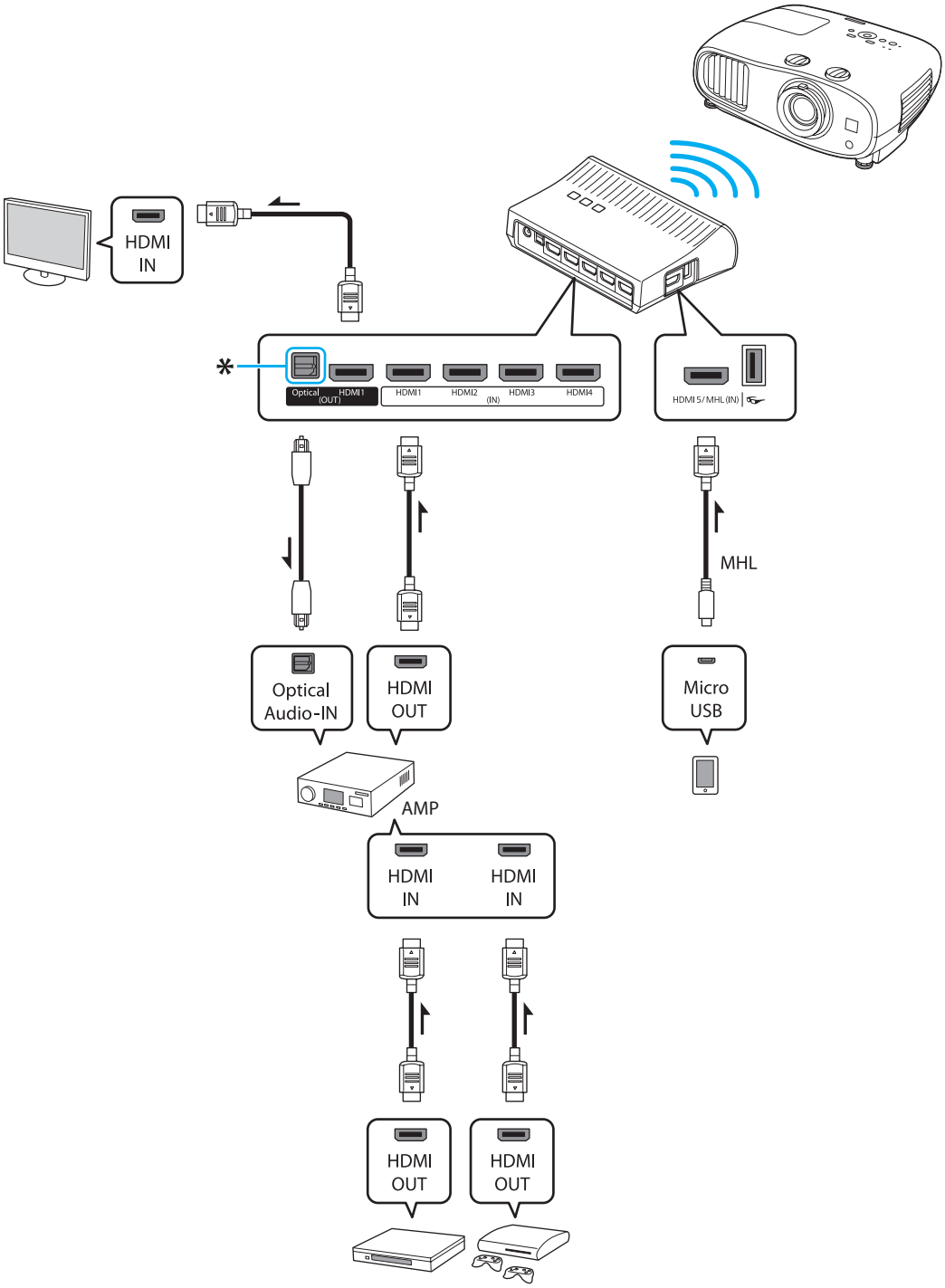

* Lorsque vous connectez un périphérique intelligent compatible MHL au port HDMI5 avec un câble MHL, vous devez connecter l'amplificateur AV au port Optical Audio-Out de l'émetteur WirelessHD Transmitter pour émettre le son. Veillez également que l'option **Périph. sortie audio** est réglée sur **Système AV**. ☛ **Réglage** - **Liaison HDMI** - **Périph. sortie audio** p.82
Il est possible que l'émission audio vers un amplificateur AV soit limitée en fonction des spécifications du périphérique de contrôle connecté au port Output (téléviseur, par exemple). Pour plus d'informations concernant les paramètres de sortie audio, reportez-vous à la documentation fournie avec le périphérique AV.

Installation de l'émetteur WirelessHD Transmitter

1 Placez l'émetteur WirelessHD Transmitter connecté au projecteur de manière à ce qu'ils soient face à face. ☛ p.64

- Le récepteur est situé à l'avant du projecteur, ce qui l'empêche de recevoir directement des signaux depuis l'arrière. Procédez à l'installation de manière à ce que la partie avant du projecteur soit orientée face à l'émetteur WirelessHD Transmitter.
  Veillez également à ce que le récepteur ne soit pas recouvert.
- Posez l'émetteur WirelessHD Transmitter sur une surface plane, en direction du projecteur.

2 Connectez l'émetteur WirelessHD Transmitter à une prise électrique à l'aide de l'adaptateur secteur fourni.

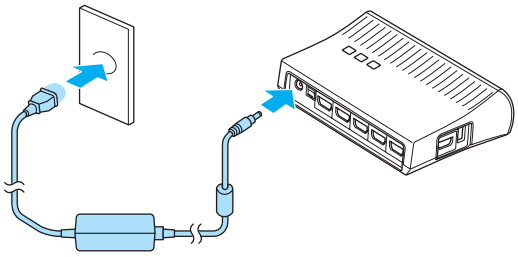

3 À l'aide d'un câble HDMI, connectez le périphérique AV que vous souhaitez utiliser au port Input de l'émetteur WirelessHD Transmitter.

Vous pouvez connecter un maximum de cinq lecteurs multimédias.

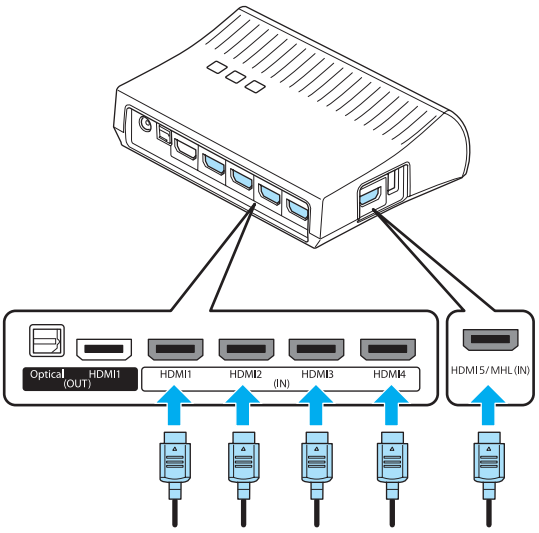

- Vous pouvez connecter un autre périphérique de contrôle, tel qu'un téléviseur, au port Output de l'émetteur WirelessHD Transmitter. Vous pouvez basculer entre les images de sortie à l'aide de la télécommande. ☛ p.66
- Le port HDMI5 de l'émetteur WirelessHD Transmitter prend en charge le signal d'entrée MHL. Vous pouvez lire le contenu de tablettes ou de périphériques intelligents compatibles MHL connectés à l'aide d'un câble MHL.
- Si le message suivant s'affiche lorsque vous connectez un périphérique MHL, le périphérique a été connecté à un port autre que le port HDMI5 ou le périphérique connecté n'est pas compatible avec la norme MHL.
  "Pas de signal"
- Vous pouvez utiliser la fonction Liaison HDMI, même lors de l'utilisation de l'émetteur WirelessHD Transmitter. ☛ p.71

Projection d'images

1 Lancez la lecture sur le périphérique AV, puis mettez le projecteur et l'émetteur WirelessHD Transmitter sous tension.

Le voyant ⏻ de l'émetteur WirelessHD Transmitter s'allume.

2 Vérifiez l'état du voyant WiHD de l'émetteur WirelessHD Transmitter.

Si le voyant WiHD est allumé, passez à l'étape suivante.

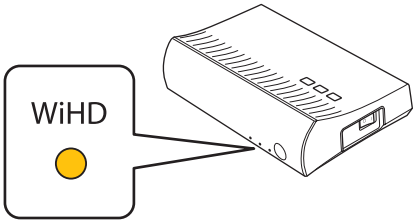

Si le voyant est éteint, appuyez sur la touche Output de la télécommande ou de l'émetteur WirelessHD Transmitter.

Veillez à pointer la télécommande en direction de l'émetteur WirelessHD Transmitter lors de l'utilisation de la touche Output de la télécommande.

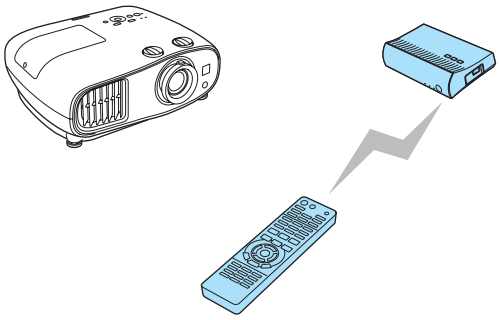

Télécommande

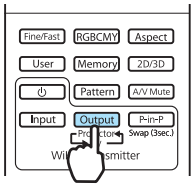

WirelessHD Transmitter

3 Vérifiez l'état du voyant Link de l'émetteur WirelessHD Transmitter.

Si l'émetteur WirelessHD Transmitter est connecté au projecteur, le voyant Link clignote, puis reste allumé.

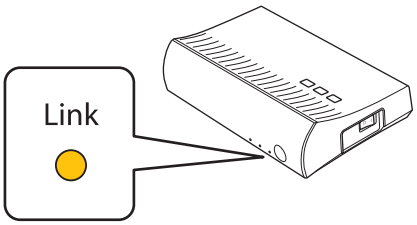

- Si le voyant continue à clignoter lentement, l'émetteur WirelessHD Transmitter ne peut se connecter au projecteur et le mode de veille est activé. Vérifiez que le projecteur a été correctement configuré, en le mettant sous tension, etc.
- Vous pouvez consulter la puissance du signal lors de la projection d'images dans le menu des paramètres **WirelessHD**. ☛ **Réglage** - **WirelessHD** - **Réception vidéo** p.82

4 Si la projection ne démarre pas, appuyez sur la touche WirelessHD de la télécommande pour changer de source.

Veillez à pointer la télécommande en direction du projecteur lors de l'utilisation de la touche WirelessHD de la télécommande.

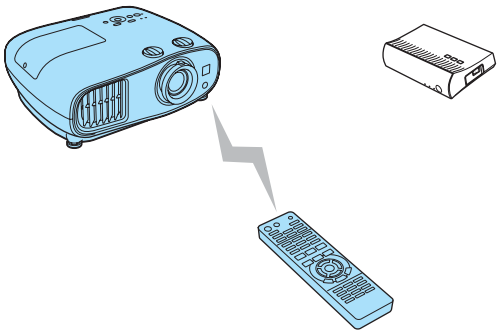

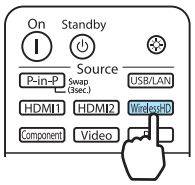

La projection démarre.

5 Lors de la connexion de deux périphériques AV ou plus à l'émetteur WirelessHD Transmitter, appuyez sur la touche Input pour basculer entre les images. ☛ p.68

- Lorsque vous recevez des images WirelessHD, assurez-vous que **WirelessHD** est réglé sur **On** dans le menu Configuration. ☛ **Réglage** - **WirelessHD** - **WirelessHD** p.82
- Veillez à mettre l'émetteur WirelessHD Transmitter hors tension si vous ne l'utilisez pas pendant une période de temps prolongée.

Menu des paramètres WirelessHD

1 Appuyez sur le bouton Menu.

Le menu Configuration s'affiche.

2 Sélectionnez **Réglage** - **WirelessHD**, puis appuyez sur le bouton Enter pour confirmer la sélection.

La fenêtre des paramètres **WirelessHD** s'affiche.

3 Définissez les réglages des différentes fonctions.

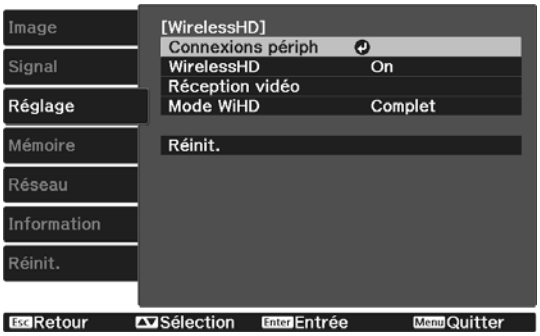

Fonctions disponibles dans le menu Configuration de **WirelessHD**

Fonction	Explication
Connexions périph	Affiche la liste des appareils WirelessHD avec lesquels une connexion peut être établie. Le nom des périphériques et leur adresse MAC (numéro de périphérique) sont affichés dans la liste. L'adresse MAC est indiquée sur l'étiquette au niveau de la base.
WirelessHD	Active/désactive la fonction WirelessHD.
Réception vidéo	Affiche la réception de l'image projetée.

Fonction	Explication
Mode WiHD	Vous devez utiliser l'option **Complet** dans la plupart des cas. Le mode **Complet** utilise la bande passante vidéo maximale à tout moment. Le mode **Dynamique** étend les portées de transmission sans fil tout en optimisant la bande passante vidéo. Choisissez **Dynamique** si l'image est interrompue par des signaux faibles et d'autres facteurs.
Réinit.	Rétablit les valeurs par défaut des réglages **WirelessHD**.

Même si l'émetteur WirelessHD Transmitter et le projecteur sont connectés, la mention 0% s'affiche sous **Réception vidéo** en l'absence de signal d'image. Vérifiez le statut de communication à l'aide du témoin Link. ☛ p.58

Portée de transmission du WirelessHD

La section suivante présente la portée de transmission de l'émetteur WirelessHD. Veillez à installer l'émetteur WirelessHD Transmitter de manière à ce qu'il soit face au projecteur.

Direction horizontale (quand **Mode WiHD** est réglé sur **Complet**)

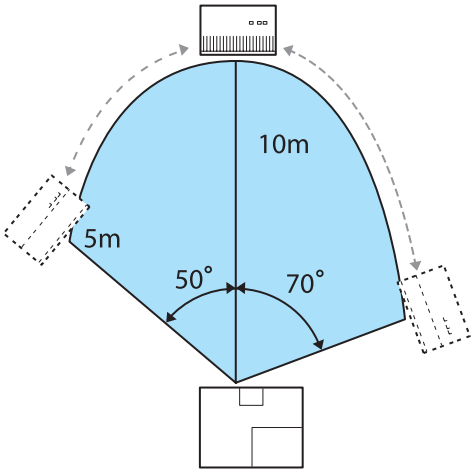

Direction horizontale (quand **Mode WiHD** est réglé sur **Dynamique**)

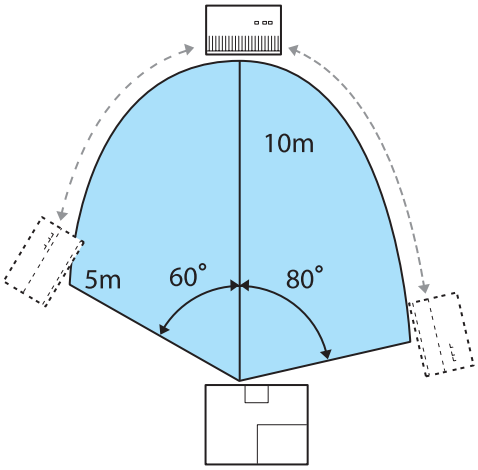

À la verticale (suspendu au plafond)

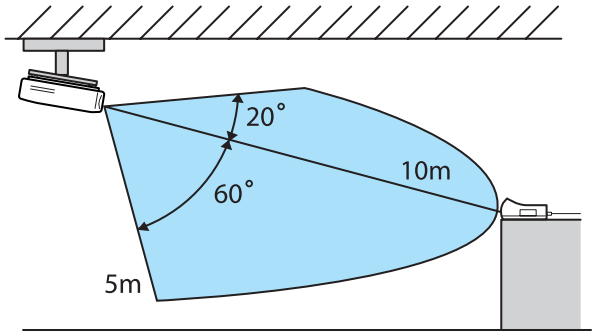

À la verticale (suspendu au plafond)

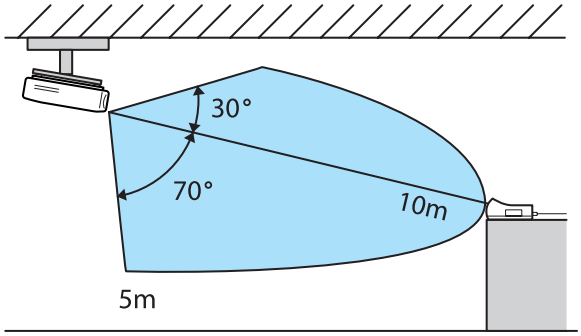

À la verticale (posé sur un meuble)

À la verticale (posé sur un meuble)

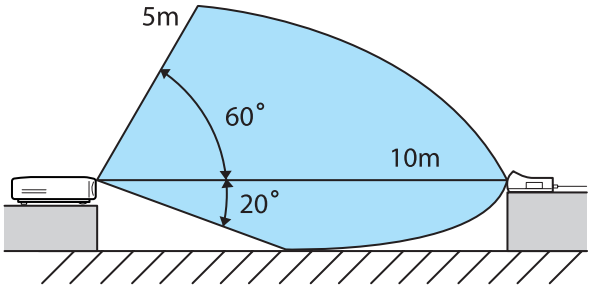

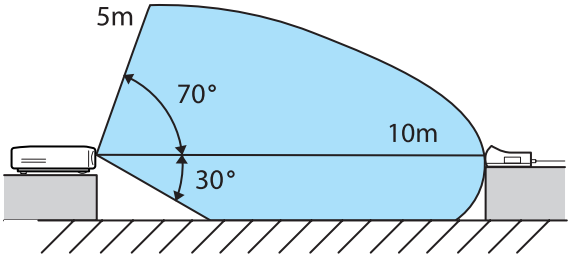

- La portée de transmission sans fil dépend de l'endroit d'installation et des matériaux du mobilier et des murs avoisinants. Les valeurs indiquées ici ne sont fournies qu'à titre de référence.
- Le projecteur ne peut pas communiquer à travers des murs.
- Les antennes sont intégrées à l'avant du projecteur et de l'émetteur WirelessHD Transmitter. Veillez à ce que les antennes soient orientées face à face lors de l'installation des périphériques.
- Ne placez aucun objet sur la partie avant du projecteur et de l'émetteur WirelessHD Transmitter, au risque d'interférer avec l'image ou d'empêcher son affichage. Installez le projecteur de telle sorte que le signal à l'avant de l'émetteur ne soit pas interrompu.
- N'installez pas l'émetteur sur une étagère en métal. Le métal peut rendre le signal instable. Installez-le sur une étagère en bois, etc.
- Lors de la vérification des opérations, placez le projecteur et l'émetteur WirelessHD Transmitter à proximité l'un de l'autre et veillez à ce qu'il n'y ait pas d'autres projecteurs fonctionnant à proximité.
- En fonction de la puissance de la réception, les informations de couleur de l'image peuvent être automatiquement ignorées afin d'éviter les interruptions et d'assurer une connexion constante. Pour éviter toute détérioration de la qualité d'image, modifiez la position de l'émetteur WirelessHD Transmitter de manière à ce que la **Réception vidéo** soit la meilleure possible.

Fonctionnement de la télécommande

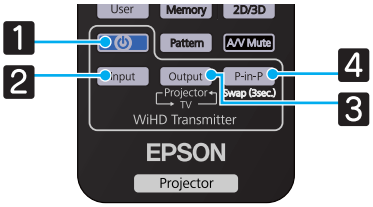

Nom		Fonction
1	⏻	Permet d'allumer ou d'éteindre l'alimentation de l'émetteur WirelessHD Transmitter.
2	Input	Permet de sélectionner la source d'image du périphérique AV connecté à l'émetteur WirelessHD Transmitter. ☛ p.68
3	Output	Permet de basculer entre un périphérique de contrôle, tel qu'un téléviseur, connecté au port Output de l'émetteur WirelessHD Transmitter, et le projecteur. ☛ p.66
4	P-in-P	Permet de projeter deux sources d'image simultanément, l'une sur l'écran principal et l'autre sur le sous-écran. (Image dans l'image) ☛ p.70

Orientez la télécommande vers l'émetteur WirelessHD Transmitter.

Portée de la télécommande

La plage de fonctionnement entre la télécommande et l'émetteur WirelessHD Transmitter est la suivante.

Portée (de gauche à droite)

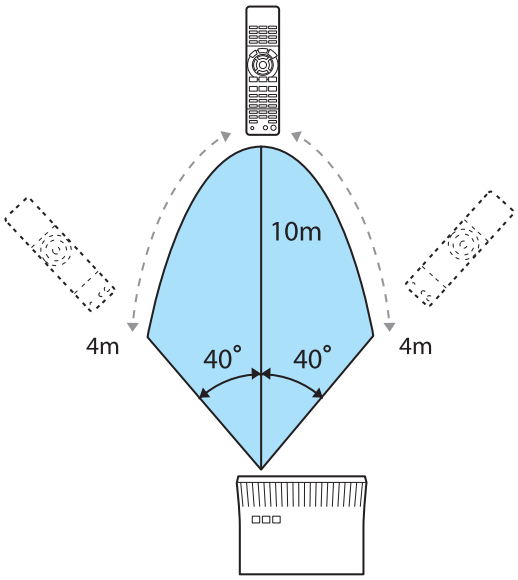

Portée (de haut en bas)

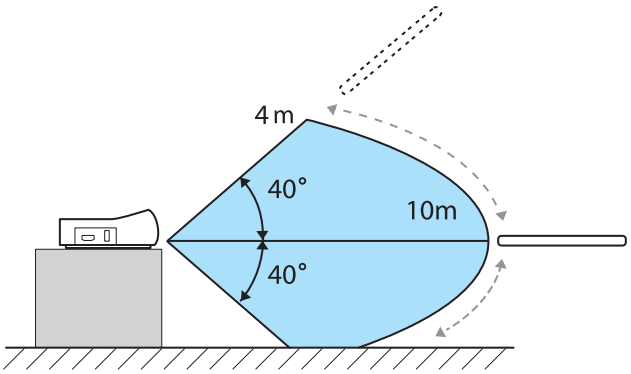

Modification de l'entrée et de la sortie

L'émetteur WirelessHD Transmitter vous permet de connecter et de basculer entre cinq lecteurs multimédias (périphériques d'entrée à lire) et un périphérique de contrôle (un périphérique de contrôle affichant une image, tel qu'un téléviseur).

Dirigez la télécommande vers l'émetteur WirelessHD Transmitter et appuyez sur le bouton Input pour basculer entre les périphériques d'entrée et sur le bouton Output pour basculer entre les périphériques de sortie.

Sélection de l'image cible

Vous pouvez basculer entre un périphérique de contrôle, tel qu'un téléviseur, connecté au port Output de l'émetteur WirelessHD Transmitter, et le projecteur.

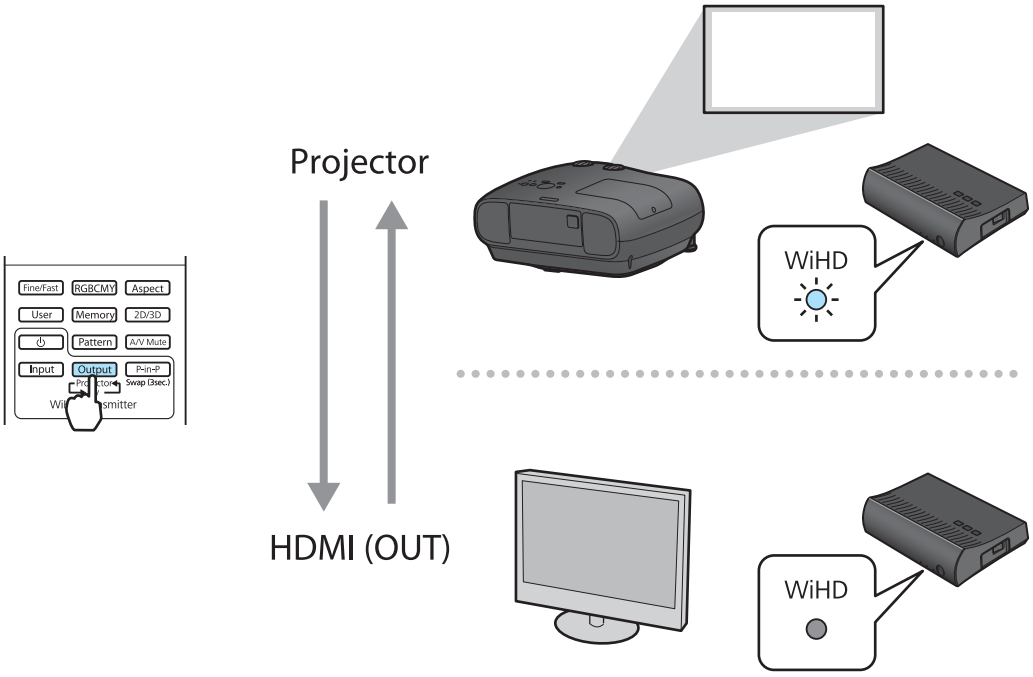

1 Mettez le projecteur ou le périphérique de contrôle (téléviseur, par exemple) sous tension.

2 Mettez l'émetteur WirelessHD Transmitter sous tension.

Le voyant ⏻ de l'émetteur WirelessHD Transmitter s'allume.

3 Pointez la télécommande vers l'émetteur WirelessHD Transmitter, puis appuyez sur la touche Output .

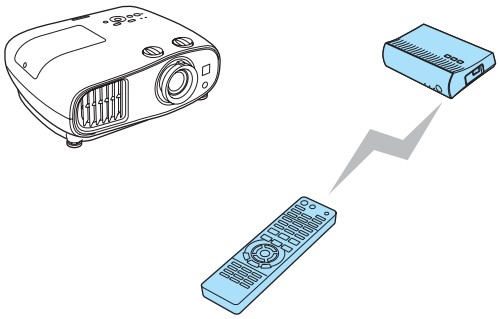

Télécommande

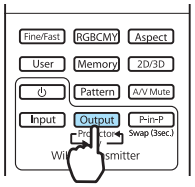

WirelessHD Transmitter

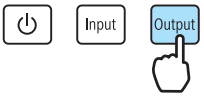

Selon la sortie cible, le voyant WiHD de l'émetteur WirelessHD Transmitter indique l'état suivant. La cible de sortie projetée la dernière fois est de nouveau projetée lors de la mise sous tension du projecteur.
Allumé : l'image est envoyée au projecteur.
Éteint : l'image est envoyée au périphérique de contrôle.

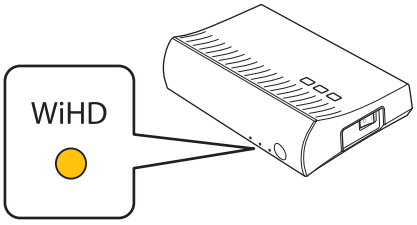

Vous pouvez basculer vers l'autre périphérique de contrôle, même lorsque le projecteur est hors tension.

Sélection de la source d'image

Vous pouvez sélectionner la source d'image du périphérique AV connecté à l'émetteur WirelessHD Transmitter. Lors du basculement, chaque source d'entrée est affichée en aperçu sur un écran. Cela vous permet de basculer facilement entre les sources d'image lorsque deux périphériques ou plus sont connectés à l'aide d'un câble HDMI.

Le projecteur utilise la technologie Insta Prevue Technology de Silicon Image, Inc.

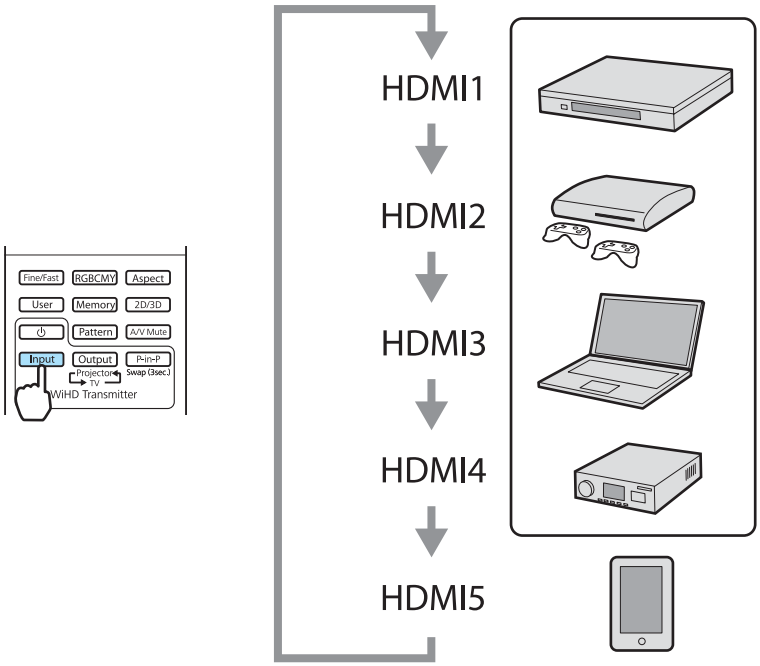

1 Pointez la télécommande vers l'émetteur WirelessHD Transmitter, puis appuyez sur la touche Input .

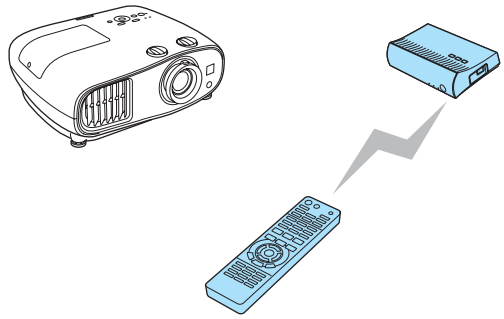

Télécommande WirelessHD Transmitter

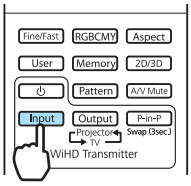

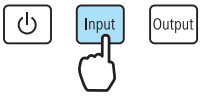

Affiche le sous-écran (petit écran) du périphérique connecté.

P.ex.) Lors de la projection d'images pour le périphérique connecté au port HDMI2.

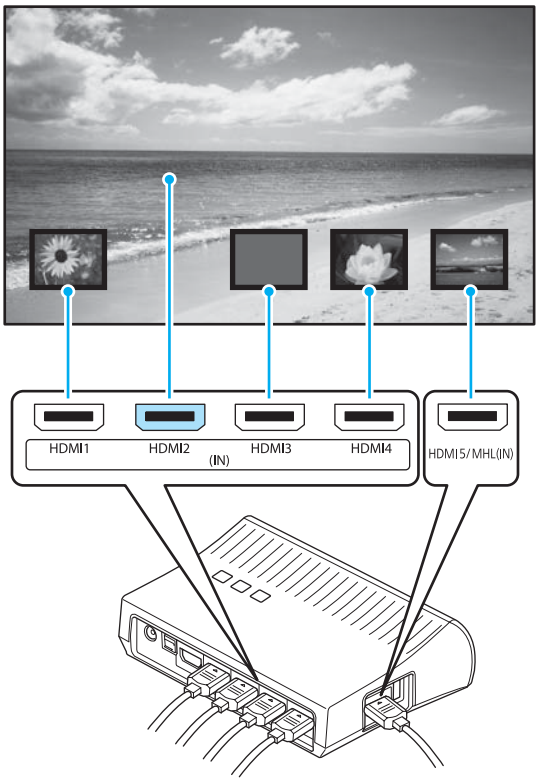

2 L'écran cible change à chaque fois que vous appuyez sur la touche Input .

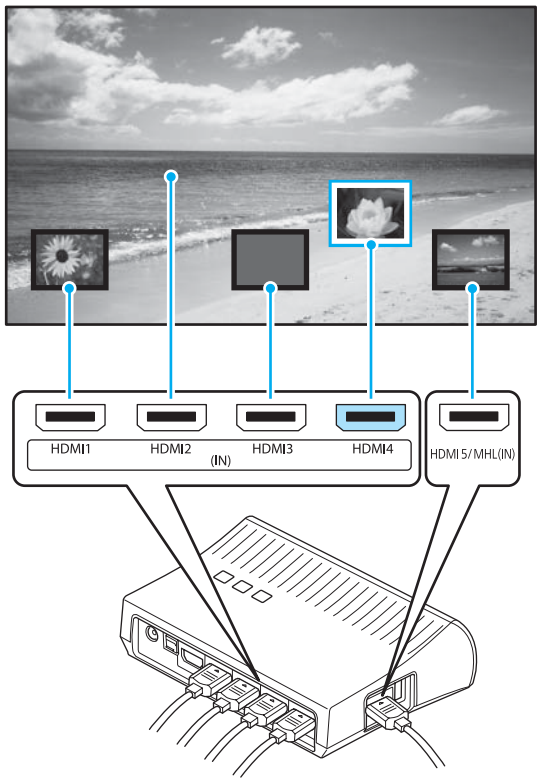

3 Une fois l'écran cible sélectionné, patientez quelques instants.

L'image projetée change.

L'écran qui ne reçoit pas le signal d'image est affiché en bleu ou en noir.

P.ex.) Lorsque les images du périphérique connecté au port HDMI2 ne sont pas affichées.

Le périphérique AV connecté n'est pas sous tension ou les câbles ne sont pas connectés correctement. Vérifiez que le périphérique AV est sous tension ou que tous les câbles requis pour la projection sont bien branchés.

Affichage en tant que sous-écran

1 Pointez la télécommande vers l'émetteur WirelessHD Transmitter, puis appuyez sur la touche P-in-P .

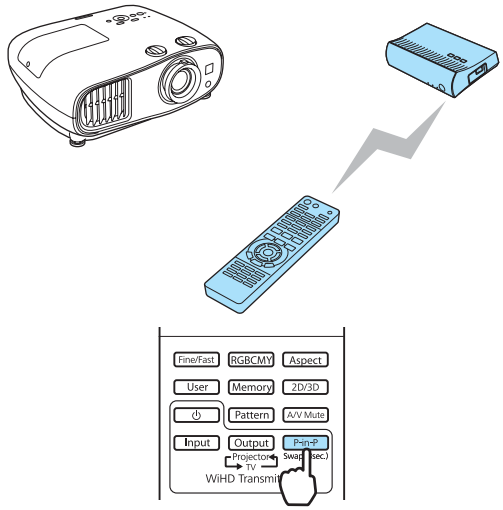

Affiche le sous-écran (petit écran) du périphérique connecté.

2 Lorsque vous basculez entre le sous-écran et l'écran principal (grand écran), maintenez le bouton P-in-P enfoncé (pendant 3 secondes) jusqu'à ce que l'écran change.

3 Pour fermer le sous-écran, appuyez de nouveau sur la touche P-in-P .

L'image projetée change.

- Lorsque le sous-écran est affiché, appuyez sur la touche Input pour changer l'image du sous-écran.
- Lorsque le sous-écran est affiché, appuyez sur la touche Output pour changer la position et la taille (grande ou petite) du sous-écran. À chaque fois que vous appuyez sur la touche Output , la position d'affichage se déplace de la partie inférieure droite vers la partie supérieure droite, la partie supérieure gauche et la partie inférieure gauche, ce qui vous permet de modifier la taille.

Utilisation de la fonction de liaison HDMI

Fonction liaison HDMI

Lorsqu'un appareil AV conforme aux normes CEC HDMI est connecté au port HDMI du projecteur, vous pouvez effectuer des actions liées, comme la mise sous tension liée et le réglage du volume du système AV à l'aide d'une seule télécommande. En outre, lorsque vous projetez des images en mode WirelessHD, vous pouvez utiliser la fonction Liaison HDMI (EH-TW6600W uniquement).

- Tant que l'appareil AV est conforme aux normes CEC HDMI, vous pouvez utiliser la fonction Liaison HDMI, même si l'appareil AV intermédiaire n'y est pas conforme.
- Il est possible de connecter simultanément un maximum de 3 lecteurs multimédias conformes aux normes CEC HDMI.

Exemple de connexion

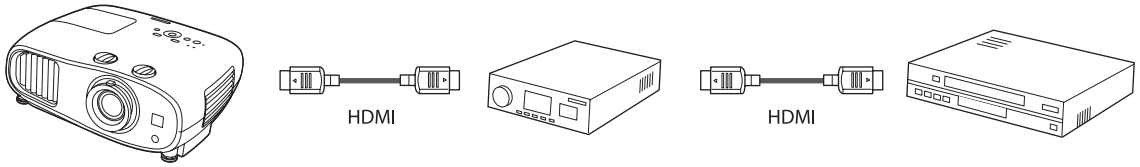

Projecteur | Amplificateur | Lecteurs multimédias, etc.

Paramètres de liaison HDMI

En appuyant sur le bouton HDMI Link de la télécommande et en réglant **Liaison HDMI** sur **On**, vous pouvez commander les fonctions suivantes.

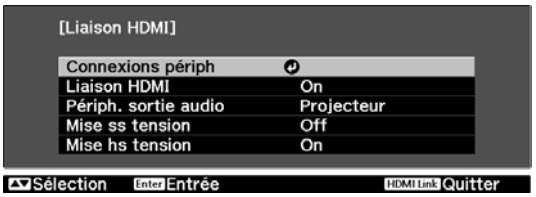

Fonction	Explication
Mise ss tension	Allume le projecteur lorsque du contenu est joué sur l'appareil connecté. Cette fonctionnalité peut aussi allumer l'appareil connecté lorsque le projecteur est mis sous tension.
Mise hs tension	Éteint l'appareil connecté lorsque le projecteur est mis hors tension. • Cette fonctionnalité n'est utilisable que lorsque la fonction CEC d'alimentation liée de l'appareil connecté est activée. • Notez qu'en fonction de l'état de l'appareil connecté (par exemple s'il est en train d'enregistrer), il se peut que l'appareil ne s'éteigne pas.
Périph. sortie audio	Permet de sélectionner le périphérique de sortie audio. **Projecteur** : l'audio est transmis par les haut-parleurs intégrés du projecteur. **Système AV** : l'audio est transmis par l'amplificateur AV compatible CEC HDMI connecté au port HDMI. **Transmetteur WirelessHD*** : l'audio est transmis par des haut-parleurs, comme une barre de son, connectés au port Optical Audio-Out sur l'émetteur WirelessHD Transmitter.
Modification de la liaison d'entrée	Modifie la source d'entrée du projecteur en HDMI lorsque du contenu est joué sur l'appareil connecté.

Fonction	Explication
Actions sur les appareils connectés	Vous pouvez utiliser la télécommande du projecteur pour effectuer des actions comme Lecture, Arrêt, Avance rapide, Retour rapide, Chapitre suivant, Chapitre précédent ou Pause.

* Seul EH-TW6600W est affiché.

- Pour utiliser la fonction Liaison HDMI, vous devez configurer l'appareil connecté. Consultez la documentation de l'appareil connecté pour plus d'informations.
- Même lors de l'utilisation de l'émetteur WirelessHD Transmitter avec l'option **Mise ss tension** réglée sur **Périph -> PJ** ou **Bidirectionnel**, si l'option **WirelessHD** est réglée sur **On**, le projecteur se met également sous tension lorsque le périphérique AV connecté à l'émetteur WirelessHD Transmitter est allumé (EH-TW6600W uniquement). ☛ **Réglage-Liaison HDMI-Mise ss tension** p.82

Connexions périph

Vous pouvez rechercher les appareils connectés disponibles pour la liaison HDMI et sélectionner l'appareil à partir duquel vous voulez projeter l'image. Les appareils pouvant être contrôlés par la liaison HDMI deviennent automatiquement les appareils sélectionnés.

1 Appuyez sur le bouton [HDMI Link], puis choisissez **Connexions périph**.

La liste **Connexions périph** s'affiche.

Les appareils précédés d'une icône bleu clair sont liés.

S'il est impossible de déterminer le nom de l'appareil, ce champ est vide.

2 Sélectionnez l'appareil que vous voulez commander à l'aide de la fonction Liaison HDMI.

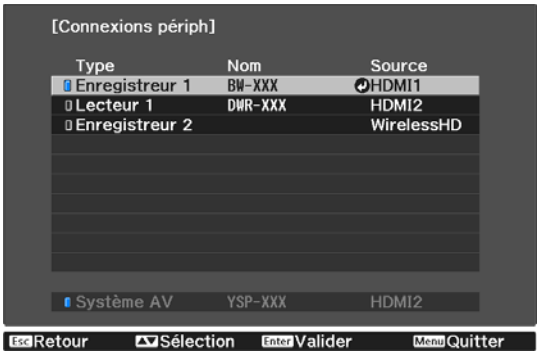

- Seul un amplificateur AV est reconnu. Si plusieurs amplificateurs sont connectés, l'amplificateur reconnu en premier est affiché.
- Si le câble n'est pas conforme aux normes HDMI, la commande est impossible.
- Il se peut que certains appareils connectés, ou certaines de leurs fonctions, ne se comportent pas correctement, même s'ils sont conformes aux normes CEC HDMI. Consultez la documentation de l'appareil connecté pour plus d'informations.

Lecture de données d'image (diaporama)

Données compatibles

Les fichiers des types suivants, stockés sur des dispositifs USB comme des clés USB, des appareils photo numériques, etc. connectés au port USB (TypeA) du projecteur, peuvent être affichés sous la forme d'un diaporama.

Types de fichiers compatibles avec la fonction Diaporama

Type de fichier (extension)	Remarques
.jpg	• Les images en mode de couleur CMJN ne sont pas compatibles. • Les images en format progressif ne sont pas compatibles. • Les images dont la résolution est supérieure à 8192 x 8192 ne sont pas compatibles. • En raison des caractéristiques des fichiers JPEG, les images peuvent ne pas être projetées correctement si le taux de compression est trop élevé.

Attention

Pour connecter un appareil photo numérique, utilisez un câble USB conforme. N'utilisez pas le câble USB fourni avec vos lunettes 3D.

Lecture d'un Diaporama

1 Connectez un périphérique de stockage USB.

Les fichiers s'affichent sous la forme de vignettes.

Pour ouvrir un dossier, sélectionnez-le puis appuyez sur le bouton Enter .

Si les vignettes des fichiers ne s'affichent pas, appuyez sur le bouton USB/LAN de la télécommande pour modifier la source.

2 Sélectionnez **Diaporama**.

Utilisez les boutons ▲ ▼ ◀ ▶ pour sélectionner **Diaporama** dans le coin inférieur droit de l'écran, puis appuyez sur le bouton Enter .

Le Diaporama démarre.

- Pour fermer le Diaporama, déconnectez le périphérique de stockage USB.
- Sélectionnez une image parmi les vignettes et appuyez sur le bouton Enter pour l'agrandir.
  Lorsque vous visualisez une image agrandie, utilisez les boutons ◄ ► de la télécommande pour naviguer parmi les images. Vous pouvez aussi faire pivoter l'image à l'aide des boutons ▲ ▼.

Paramètres d'affichage des fichiers d'image et paramètres de fonctionnement du diaporama

Vous pouvez définir l'ordre d'affichage du diaporama ainsi que ses paramètres de fonctionnement dans l'écran des options.

1 Utilisez les boutons ▲ ▼ ◄ ► pour placer le curseur sur le dossier dans lequel vous souhaitez définir les conditions d'affichage, puis appuyez sur le bouton Esc. Sélectionnez **Option** dans le sous-menu qui s'affiche, puis appuyez sur le bouton Enter.

2 Quand l'écran des options s'affiche, réglez chacun des éléments.

Activez les réglages en plaçant le curseur sur l'élément voulu et en appuyant sur le bouton Enter.
Le tableau suivant indique les détails de chaque élément.

Ordre d'affichage	Vous pouvez choisir d'afficher les fichiers classés par **Ordre des noms** ou par **Ordre des dates**.
Ordre de classement	Vous pouvez choisir de trier les fichiers par ordre **Croissant** ou par ordre **Décroissant**.
Lecture continue	Vous pouvez définir si la lecture doit être répétée.
Fréq. défilement	Pendant la lecture d'un diaporama, vous pouvez définir la durée pendant laquelle chaque fichier reste affiché. Vous pouvez définir un délai entre **Off** (0) et 60 secondes. Si vous sélectionnez **Off**, la lecture automatique est désactivée.
Effet	Vous pouvez définir les effets à l'écran lors du changement de diapositive.

3 Lorsque vos réglages sont terminés, utilisez les boutons ▲ ▼ ◄ ► pour placer le curseur sur **OK**, puis appuyez sur le bouton Enter.

Les réglages sont appliqués.

Si vous ne désirez pas appliquer les réglages, placez le curseur sur le bouton **Annuler**, puis appuyez sur le bouton Enter.

Projection de deux images différentes avec Réglage PIP

Types d'écrans qui peuvent être affichés simultanément

Il est possible de projeter deux sources d'image différentes, l'une sur l'écran principal (grand écran) et l'autre sur le sous-écran (petit écran). Vous pouvez examiner le sous-écran tout en examinant l'écran principal.

Combinaisons de sources d'entrée pour une projection en mode Réglage PIP

	HDMI1	HDMI2	WirelessHD*	Component	Video	PC
HDMI1	-	-	-	✓	✓	✓
HDMI2	-	-	-	✓	✓	✓
WirelessHD*	-	-	-	✓	✓	✓
Component	✓	✓	✓	-	-	-
Video	✓	✓	✓	-	-	-
PC	✓	✓	✓	-	-	-

* EH-TW6600W uniquement

Projection en mode Réglage PIP

Démarrer et quitter Réglage PIP

Appuyez sur le bouton P-in-P de la télécommande lors de la projection.

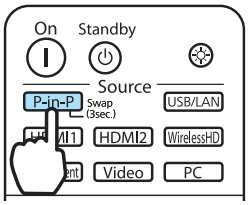

L'image d'entrée actuelle est affichée en mode Réglage PIP.

Écran principal : image actuelle
Sous-écran : source différente de l'écran principale

Appuyez une nouvelle fois sur le bouton P-in-P pour quitter le mode Réglage PIP.

- Vous ne pouvez pas utiliser le mode Réglage PIP pour projeter des images 3D.
- Vous pouvez basculer l'affichage entre l'écran principal et le sous-écran en maintenant le bouton P-in-P enfoncé.
- Si la source en entrée n'est pas prise en charge, rien ne s'affiche.
- La fonction Réglage PIP ne peut pas être utilisée lorsque l'option **Traitement images** est réglée sur **Rapide** dans le menu **Signal**. ☛ **Signal**-**Avancé**-**Traitement images** p.80

Modification des réglages Réglage PIP

Utilisez le menu **Réglage PIP** pour modifier la taille ou la position du sous-écran.

1 Appuyez sur le bouton Menu.

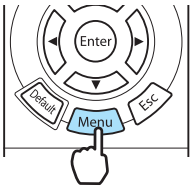

Pour afficher directement le menu **Réglage PIP**, appuyez sur le bouton Menu pendant la projection en mode Réglage PIP.

2 Définissez les réglages des différentes fonctions.

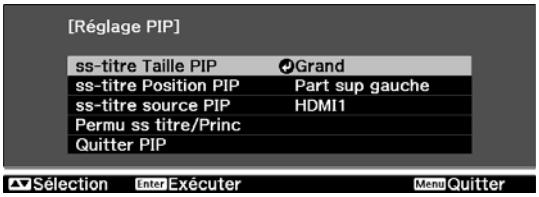

Fonctions disponibles dans le menu **Réglage PIP**

Fonction	Explication
ss-titre Taille PIP	Permet de sélectionner la taille du sous-écran à l'aide des options **Petit** et **Grand**.
ss-titre Position PIP	Permet de modifier la position du sous-écran à l'aide des options **Part sup droite**, **Part inf droite**, **Part sup gauche** et **Part inf gauche**.
ss-titre source PIP	Permet de sélectionner la source affichée dans le sous-écran.
Permu ss titre/Princ	Permet de permuter l'écran principal et le sous-écran.
Quitter PIP	Permet de quitter le mode Réglage PIP.

Fonctions du menu Configuration

Utilisation du menu Configuration

Dans le menu Configuration, vous pouvez effectuer des réglages de signal, d'image, etc.

1 Appuyez sur le bouton Menu.

Télécommande

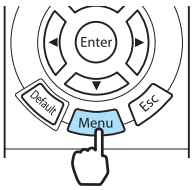

Panneau de commande

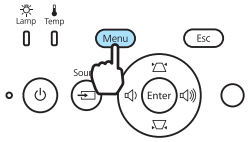

Le menu Configuration s'affiche.

2 Utilisez les boutons ▲ ▼ pour sélectionner le menu supérieur sur la gauche, puis appuyez sur le bouton Enter pour confirmer la sélection.

Lorsque vous sélectionnez le menu supérieur à gauche, le menu secondaire à droite est modifié.

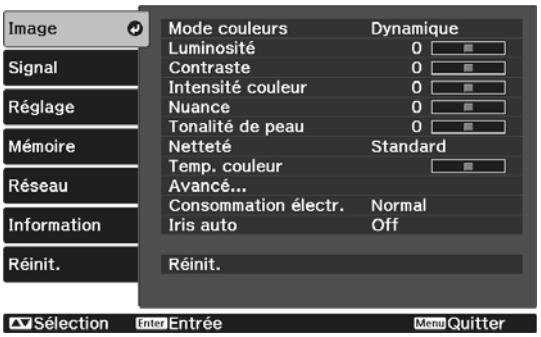

La ligne du bas fournit un guide des actions.

3 Utilisez les boutons ▲ ▼ pour sélectionner le menu secondaire sur la droite, puis appuyez sur le bouton Enter pour confirmer la sélection.

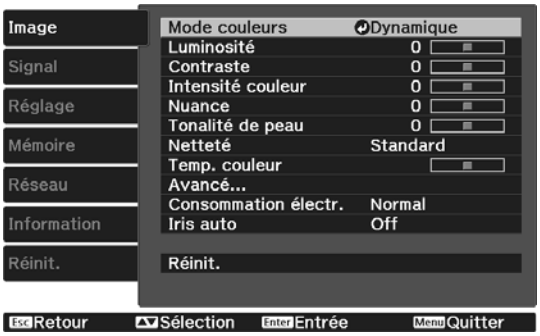

L'écran de réglage de la fonction sélectionnée s'affiche.

4 Utilisez les boutons ▲ ▼ ◀ ▶ pour modifier les réglages.

P.ex.) Barre de réglage

P.ex.) Options

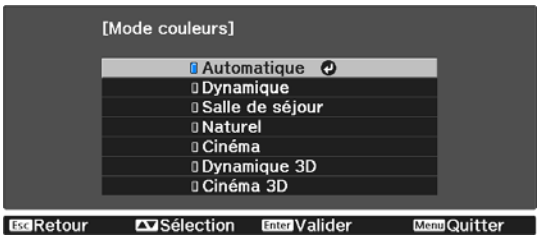

Appuyez sur le bouton Enter sur un élément qui présente cette icône afin d'accéder à l'écran de sélection de cet élément.

Appuyez sur le bouton Esc pour revenir au niveau précédent.

5 Appuyez sur le bouton Menu pour quitter le menu.

Pour les éléments qui se règlent à l'aide d'une barre de réglage, comme le niveau de luminosité, vous pouvez appuyer sur le bouton Default lorsque l'écran de réglage est affiché afin de rétablir le réglage par défaut.

Tableau du menu Configuration

Si aucun signal d'image n'est reçu, vous ne pouvez pas modifier les réglages relatifs à l'image ou au signal dans le menu Configuration. Notez que les éléments affichés pour l'image, le signal et d'autres informations varient en fonction du signal d'image projeté.

Menu Image

Fonction	Menu/Réglages			Explication
Mode couleurs	Automatique, Dynamique, Salle de séjour, Naturel, Cinéma, Dynamique 3D, Cinéma 3D			Sélectionnez la qualité d'image en fonction de votre environnement et de l'image que vous projetez. ☛ p.34
Luminosité*1				Permet de régler la luminosité de l'image.
Contraste*1				Permet de régler le contraste entre les zones claires et les zones sombres des images. L'augmentation du contraste rend les images plus vives.
Intensité couleur*1*2				Permet de régler l'intensité des couleurs des images.
Nuance*1*2				Permet de régler la teinte des images.
Tonalité de peau*1				Permet d'ajuster les teintes de peau. L'image devient plus verte en cas de réglage sur une valeur positive et plus rouge en cas de réglage sur une valeur négative.
Netteté	Standard			Permet de régler la netteté de l'image.
	Avancé*2	Optim lignes fines, Optim lignes épaisses, Optim lignes V, Optim lignes H		Permet de régler la netteté de l'image. Permet d'ajuster des zones spécifiques. ☛ p.40
Temp. couleur	-3 - 6 (10 incréments)*3			Permet de régler la teinte des images. Des valeurs élevées donnent une teinte bleue aux images et des valeurs basses une teinte rouge.

Fonction	Menu/Réglages				Explication
Avancé	Gamma	2, 1, 0, -1, -2			Permet d'effectuer des réglages gamma-. Vous pouvez sélectionner une valeur brute ou ajuster la valeur gamma tout en examinant le graphe. ☛ p.37
		Personnalisé*4	Affichage d'un graphe/ guide de confirmation, réglage de tonalité des couleurs		
		Réinit.			
	RGB	Offset R/G/B			Permet de régler le décalage et le gain pour les couleurs R, V et B. ☛ p.38
		Gain R/G/B			
	RGBCMY	R/G/B/C/M/Y	Teinte, Saturation, Luminosité		Permet de régler la teinte, la saturation et la luminosité pour les couleurs R, V, B, C, M et J. ☛ p.37
	EPSON Super White		On, Off		(Ce réglage peut uniquement être défini lorsque **Mode couleurs** est réglé sur **Naturel**, **Cinéma** ou **Cinéma 3D** et en cas de réception d'un signal d'entrée du port HDMI1 ou HDMI2 ou de l'émetteur WirelessHD.) Réglez-le sur **On** si les blancs de l'image sont surexposés et trop clairs. Si vous fixez ce réglage à **On**, les paramètres **Interv. vidéo HDMI** sont désactivés.
Consommation électr.	Haut, Moyen, ECO				Trois réglages sont disponibles pour la luminosité de la lampe. Choisissez **ECO** si les images projetées sont trop lumineuses. En mode **ECO**, la consommation électrique pendant la projection diminue, tout comme le bruit du ventilateur.
Iris auto	Off, Normal, Haute vitesse				Vous pouvez définir le suivi de la fonction pour ajuster automatiquement la quantité de lumière en fonction des changements de luminosité dans l'image affichée. Réglez ce paramètre sur Off si vous ne voulez pas d'ajustement de la luminance. ☛ p.40
Réinit.	Oui, Non				Rétablit les réglages par défaut du menu **Image**.

*1 Lorsque vous appuyez sur le bouton haut ou bas le bouton sur l'écran de réglage, vous pouvez passer au menu de réglage précédent ou au menu de réglage suivant.
*2 Ce réglage n'est pas affiché en cas de réception d'un signal d'image d'ordinateur.
*3 Lorsque l'option **Mode couleurs** est réglée sur **Naturel**, les paramètres passent à**5000K** - **10000K**.
*4 Les réglages sont enregistrés pour chaque type de source d'entrée ou de Mode couleurs.

Menu Signal

Fonction	Menu/Réglages		Explication
Configuration 3D*1	Affichage 3D	On, Off	Permet d'activer ou de désactiver la fonction d'affichage des images 3D. ☛ p.48
	Conversion 2D à 3D	Off, Faible, Moyen, Fort	Permet de définir l'intensité de l'effet 3D lors de la conversion d'images 2D en images 3D. ☛ p.56
	Format 3D	Automatique, Côte à côte, Haut et bas, 2D	Règle le format 3D pour le signal d'entrée. Si vous choisissez **Automatique**, le format est reconnu automatiquement.
	Profondeur 3D	-10 à 10	Permet de définir la profondeur des images 3D.
	Taille Écran Diagon.	60 à 300	Permet de définir la taille de projection des images 3D. Pour obtenir un effet 3D optimal, réglez ce paramètre en fonction de la taille réelle.
	Luminosité 3D	Bas, Moyen, Haut	Fixe la luminosité de l'image 3D.
	Inverser lunettes 3D	Oui, Non	Inverse le réglage de synchronisation des obturateurs gauche/droit des lunettes 3D et les images gauche/droite. Activez cette fonction si l'effet 3D ne s'affiche pas correctement.
	Notification aff. 3D	On, Off	Active ou désactive l'avis qui s'affiche lors de la visualisation de contenu 3D.
Aspect*2	Automatique, Normal, Complet, Zoom		Permet de sélectionner le rapport L/H. ☛ p.35
Alignement*2 *3	Varie selon le signal d'entrée.		Permet d'ajuster les images provenant d'un ordinateur si elles comportent des bandes verticales.
Sync.*2 *3	0 à 31		Permet d'ajuster les images provenant d'un ordinateur si elles scintillent, sont floues ou comportent des interférences. • La modification des réglages **Luminosité**, **Contraste** ou **Netteté** peut provoquer un scintillement de l'image ou la rendre floue. • Le réglage de la synchronisation après celui de l'alignement permet d'effectuer des réglages plus précis.
Position*2 *4	△ ▽ ◁ ▷		Permet de déplacer la position d'affichage vers le haut, le bas, la gauche ou la droite, de manière à projeter l'image entière.

Fonction	Menu/Réglages		Explication
Désentrelacement*2	Off, Vidéo, Film/Auto		(Ce réglage peut uniquement être défini en cas de réception d'un signal d'entrée depuis le port Video ou de signaux d'entrée 480i, 576i ou 1080i depuis les ports Component, HDMI1 ou HDMI2 ou depuis WirelessHD.) Convertit le signal entrelacé (i) en signal progressif (p) à l'aide d'une méthode convenant au signal d'image. • **Off** : ce réglage est idéal pour les images avec des mouvements dynamiques. • **Vidéo** : ce réglage est idéal pour afficher des images vidéo générales. • **Film/Auto** : procède à une conversion optimale pour un signal d'entrée de type film, CG ou animation.
Détec. mouvement*2 *5	1 à 5		Permet de définir la vitesse de mouvement de l'image, de 1 (lent, pour les images fixes) à 5 (rapide, pour les films). Modifiez ce réglage si vous n'êtes pas satisfait de la qualité des images fixes ou si les films subissent un effet de clignotement.
Super-resolution*5	0 à 5		Permet de réduire le flou au niveau du bord des images lorsque la résolution augmente. ☛ p.41
	Optim. des détails	0 à 100	Ce réglage permet d'améliorer le contraste d'une image pour générer une image avec une texture plus prononcée faisant ressortir le matériau. Plus le nombre est élevé, plus l'effet d'amélioration affectant la zone de contours est marqué. ☛ p.41
Ajustement Auto*3	On, Off		Permet d'ajuster automatiquement ou non l'image à chaque changement du signal d'entrée. Lorsque cette fonction est activée, les paramètres Alignement, Position et Sync. sont automatiquement configurés.
Avancé	Réduction bruit*2 *5	Off, 1, 2, 3	(Ce réglage peut uniquement être défini lorsque **Traitement images** est réglé sur **Fine**.) Il permet de lisser les images comportant des interférences. Trois modes sont disponibles, dont vous pouvez sélectionner celui que vous préférez. Il est conseillé de définir ce réglage sur **Off** si vous affichez des sources d'image comportant très peu d'interférences, par exemple un DVD.
	Niveau D'Instal.*2	0%, 7,5%	(Ce paramètre peut être réglé lors de la réception d'un signal vidéo NTSC ou en composantes depuis le port Video.) Modifiez-le si vous utilisez des périphériques possédant un niveau de noir différent (Niveau D'Instal.), comme les produits destinés au marché coréen. Vérifiez les caractéristiques de votre périphérique connecté avant de modifier ce paramètre.

Fonction	Menu/Réglages		Explication
(Avancé)	Overscan*2 *5	Automatique, Off, 2%, 4%, 6%, 8%	Change le rapport L/H de l'image de sortie (la portée de l'image projetée). • **Off**, 2 à 8 % : définit la portée de l'image. **Off** projette toutes les plages. En fonction du signal d'image, il se peut que vous observiez des interférences au-dessus et en dessous de l'image. • **Automatique** : ce réglage ne peut être défini qu'en cas de réception d'un signal d'entrée du port HDMI1 ou HDMI2 ou de l'émetteur WirelessHD. Il peut être fixé automatiquement à **Off** ou **8%**, en fonction du signal d'entrée.
	Interv. vidéo HDMI*2	Automatique, Normal, Étendu	(Ce réglage peut uniquement être défini lorsque **EPSON Super White** est réglé sur **Off**.) S'il est réglé sur **Automatique**, le niveau vidéo pour le signal d'entrée DVD vers le port HDMI1 ou HDMI2 sur le projecteur est automatiquement détecté et configuré. Si la valeur **Automatique** entraîne une sous-exposition ou une surexposition, réglez le niveau vidéo du projecteur de façon à le faire correspondre à celui du lecteur de DVD. Votre lecteur de DVD peut être configuré en mode Normal ou Étendu. L'option **Automatique** n'est pas affichée en cas de connexion au port DVI d'un appareil connecté.
	Traitement images*5	Fine, Rapide	Permet de procéder à des traitements permettant d'améliorer la qualité de l'image ou la vitesse de réponse. ☛ p.43
Réinit.	Oui, Non		Rétablit les valeurs par défaut de tous les réglages **Signal**, sauf **Taille Écran Diagon.**, **Notification aff. 3D**, **Aspect** et **Traitement images**.

*1 Ce réglage est uniquement affiché en cas de réception d'un signal d'image HDMI1, HDMI2 ou WirelessHD. (WirelessHD concerne uniquement le modèle EH-TW6600W)
*2 Les réglages sont enregistrés pour chaque type de source ou de signal d'entrée.
*3 Ce réglage est uniquement affiché en cas de réception d'un signal d'image PC.
*4 Ce réglage est uniquement affiché en cas de réception d'un signal d'image Component, PC ou Video.
*5 Ce réglage est uniquement affiché en cas de réception d'un signal d'image Component, HDMI1, HDMI2, Video ou WirelessHD (WirelessHD uniquement pour le modèle EH-TW6600W).

Menu Réglage

Fonction	Menu/Réglages		Explication
H/V-Keystone	V-Keystone	-60 à 60	Permet de corriger une distorsion verticale. ☛ p.31
	H-Keystone	-60 à 60	Permet de corriger une distorsion horizontale. ☛ p.31

Fonction	Menu/Réglages			Explication
Audio	Volume	Volume	0 à 40	Permet de régler le volume.
	Inverser audio	On, Off		Permet d'inverser ou non les canaux de sortie audio gauche et droit. Réglez ce paramètre sur **On** si le projecteur est suspendu au plafond et emploie le haut-parleur interne.
Liaison HDMI	Connexions périph	-		Affiche la liste des appareils connectés au port HDMI1 ou HDMI2, ou à WirelessHD*.
	Liaison HDMI	On, Off		Active/désactive la fonction Liaison HDMI.
	Périph. sortie audio	Projecteur, Système AV, Transmetteur WirelessHD*		Permet de sélectionner le périphérique de sortie audio lorsque vous utilisez la fonction Liaison HDMI. ☛ p.71
	Mise ss tension	Off, Bidirectionnel, Périph -> PJ, PJ -> Périph		Configure la fonction de liaison à la mise sous tension. Vous pouvez choisir de mettre le projecteur sous tension lorsque du contenu est joué sur un appareil connecté (Bidirectionnel ou Périph -> PJ) ou de mettre sous tension un appareil connecté lorsque le projecteur est allumé (Bidirectionnel ou PJ -> Périph).
	Mise hs tension	On, Off		Permet de choisir d'éteindre ou non les périphériques connectés lorsque le projecteur est mis hors tension.

Fonction	Menu/Réglages		Explication
WirelessHD*	Connexions périph	-	Affiche la liste des appareils WirelessHD avec lesquels une connexion peut être établie.
	WirelessHD	On, Off	Active/désactive la fonction WirelessHD.
	Réception vidéo	Réception vidéo 100 % Emetteur détecté	Réception vidéo indique l'état de connexion avec l'émetteur WirelessHD Transmitter. Lorsque le projecteur est connecté à l'émetteur WirelessHD Transmitter et reçoit un signal d'image, Emetteur détecté s'affiche.
	Mode WiHD	Complet, Dynamique	Permet de régler le mode de connexion des périphériques WirelessHD.
	Réinit.	Oui, Non	Rétablit les valeurs par défaut des réglages **WirelessHD**. Notez que même si vous réinitialisez le projecteur, les paramètres WirelessHD Transmitter ne sont pas réinitialisés. Pour réinitialiser l'émetteur WirelessHD Transmitter, appuyez sur le bouton Setup à la base pendant 5 secondes ou plus. ☛ p.58

Fonction	Menu/Réglages		Explication
Verrouillage	Controle parental	On, Off	Cette fonctionnalité verrouille la touche ⏻ situé sur le panneau de commande du projecteur, de façon à empêcher un enfant d'allumer le projecteur par accident. Lorsque le verrouillage est actif, vous pouvez mettre l'appareil sous tension en maintenant le bouton ⏻ enfoncé pendant environ trois secondes. Vous pouvez toujours mettre le périphérique hors tension à l'aide de la touche ⏻ ou procéder aux opérations à l'aide de la télécommande, comme d'habitude. Si vous modifiez ce réglage, il est activé après la mise hors tension du projecteur et la fin du processus de refroidissement. Notez que même si la fonction **Controle parental** est réglée sur **On**, le projecteur s'allume toujours lorsque le cordon d'alimentation est branché si **Aliment. Directe** est réglé sur **On**.
	Blocage fonctionne.	On, Off	Lorsque cette fonction est réglée sur **On**, tous les boutons du panneau de commande sont désactivés, à l'exception du bouton ⏻. 🔒 s'affiche sur l'écran en cas de pression sur un bouton. Pour déverrouiller, maintenez le bouton Enter du panneau de commande enfoncé pendant au moins 7 secondes. Si vous modifiez ce réglage, celui-ci entre en vigueur dès que vous fermez le menu Configuration.
Projection	Avant, Avant/Plafond, Arrière, Arrière/Plafond		Modifiez ce réglage en fonction de la façon dont le projecteur est installé. • **Avant** : s'utilise si le projecteur se trouve en face de l'écran. • **Avant/Plafond** : s'utilise si le projecteur se trouve en face de l'écran, suspendu au plafond. • **Arrière** : s'utilise si vous effectuez une rétroprojection, depuis l'arrière de l'écran. • **Arrière/Plafond** : s'utilise si vous effectuez une rétroprojection, depuis l'arrière de l'écran et que le projecteur est suspendu au plafond.

Fonction	Menu/Réglages	Explication
Bouton utilisateur	Conversion 2D à 3D, Consommation électr., Information	Sélectionnez un élément du menu Configuration à attribuer au bouton User de la télécommande. Une pression sur le bouton permet d'accéder à l'écran de sélection/réglage correspondant. Vous pouvez ainsi effectuer des réglages par pression sur un bouton.
Réglage PIP	-	Démarre le mode Réglage PIP. ☛ p.75

Fonction	Menu/Réglages		Explication
Fonctionnement	Aliment. Directe	On, Off	Vous pouvez configurer le projecteur de façon à ce que la projection débute dès que le cordon d'alimentation est branché, sans utiliser de bouton. Notez que si cette option est réglée sur **On**, la projection démarre si l'alimentation est rétablie après une coupure de courant, pour autant que le cordon d'alimentation soit toujours branché au projecteur.
	Mode veille	Off, 5mn, 10mn, 20mn	Si le délai indiqué est dépassé et qu'aucun signal n'est reçu, le projecteur s'éteint automatiquement et passe en mode veille. Si cette fonction est réglée sur **Off**, le projecteur ne passe jamais en mode veille. En mode veille, appuyez sur le bouton ⏽ de la télécommande ou sur le bouton ⏻ du panneau de commande pour démarrer la projection.
	Éclairage	On, Off	Réglez cette fonction sur **Off** si la lumière des témoins du panneau de commande vous gêne lorsque vous regardez un film dans une pièce sombre.
	Trigger Out	On, Off	La fonction Trigger Out permet de communiquer le statut du projecteur (sous tension, etc.) aux périphériques externes. Lorsque l'option est réglée sur **Off**, aucune tension n'est émise du port Trigger Out. Lorsque l'option est réglée sur **On**, aucune tension n'est émise du port Trigger Out lorsque le projecteur est sous tension. Si vous modifiez ce réglage, le nouveau réglage prend effet lors du prochain allumage du projecteur.
	Mode haute alt.	On, Off	Réglez cette fonction sur **On** si vous employez le projecteur à une altitude supérieure à 1500 mètres.

Fonction	Menu/Réglages		Explication
Modif.	Message	On, Off	Détermine si les messages suivants sont affichés (On) ou non (Off). • Nom des éléments des signaux d'image, modes de couleur, rapports L/H et chargement de mémoire. • Si la température interne augmente alors qu'aucun signal d'image n'est reçu, ou si un signal non pris en charge est détecté.
	Afficher le fond	Noir, Bleu, Logo	Permet de définir le statut de l'écran lorsqu'aucun signal d'image n'est reçu.
	Ecran démarrage	On, Off	Permet d'activer (On) ou de désactiver (Off) l'affichage d'un écran de démarrage au début de la projection. Si vous modifiez ce réglage, il est activé après la mise hors tension du projecteur et la fin du processus de refroidissement.
	Confirmation attente	On, Off	Détermine si un message de confirmation de veille est affiché (On) ou non (Off). ☛ p.27
Align. des panneaux	Align. des panneaux	On, Off	Active ou désactive la fonction **Align. des panneaux**.
	Sélect. couleur	R, B	Sélectionnez la couleur à corriger.
	Couleur du motif	R/G/B, R/G, G/B	Sélectionnez le motif utilisé pour la correction.
	Démarrer réglages	-	Démarre la fonction **Align. des panneaux**. ☛ p.42
	Réinit.	Oui, Non	Réinitialise la valeur de correction.
Langue	-		Permet de choisir la langue d'affichage .
Réinit.	Oui, Non		Les valeurs par défaut de tous les paramètres **Réglage** sont rétablies, sauf pour les paramètres suivants. • **Inverser audio** • **Périph. sortie audio** • **Mise ss tension** • **Mise hs tension** • **Projection** • **Bouton utilisateur** • **Mode haute alt.** • **Langue**

* Seul EH-TW6600W est affiché.

Menu Mémoire

Fonction	Explication
Appel mémoire	Permet de charger les réglages enregistrés à l'aide de la fonction **Sauvegarde mémoire**. ☛ p.46 Cette fonction ne peut pas être utilisée si vous n'avez enregistré aucun paramètre à l'aide de la fonction **Sauvegarde mémoire**.
Sauvegarde mémoire	Enregistre certains réglages d'**Image** et de **Signal** dans la mémoire. ☛ p.45
Effacement mémoire	Efface les mémoires stockés en mémoire dont vous n'avez plus besoin. ☛ p.46
Renommer la mémoire	Renomme une mémoire enregistrée. ☛ p.47

Menu Réseau

Fonction	Explication
Infos réseau-LAN sans fil	Affiche les informations relatives à l'état du réseau. • Mode de connexion • Réseau local sans fil • Niveau dNiveau d'antenneantenne • Nom du projecteur • SSID • DHCP • Adresse IP • Masque ss-rés • Adresse passerelle • Adresse MAC • Code de région*
Vers Configuration réseau	Vous permet d'accéder au menu de configuration du réseau. ☛ p.90

* Les informations de région disponibles sur votre unité de réseau sans fil sont affichées. Pour plus d'informations, vous pouvez nous contacter à l'adresse suivante. ☛ *Liste des contacts pour projecteurs Epson*

Remarques sur les opérations du menu Réseau

Lorsque vous sélectionnez le menu Réseau, les onglets du menu sont modifiés.

Les opérations de base sont les mêmes que celles indiquées dans le menu Configuration.

Toutefois, lorsque vous quittez le menu, veillez à sélectionner l'option **Installation terminée**, puis enregistrez les paramètres.

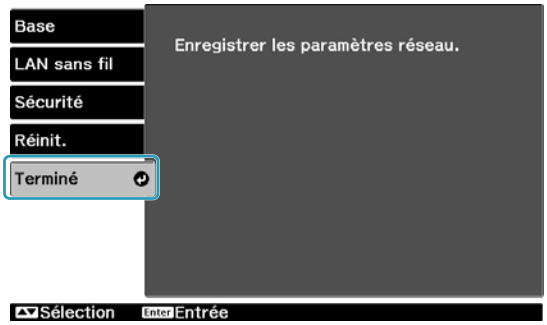

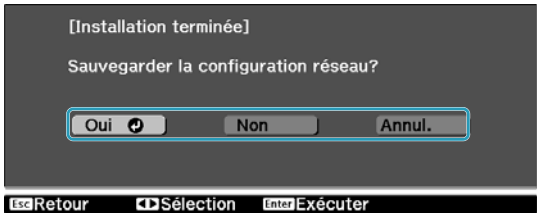

Oui : Enregistre les paramètres et quitte le menu Réseau.

Non : N'enregistre pas les paramètres et quitte le menu Réseau.

Annuler : Continue d'afficher le menu Réseau.

Opérations du clavier logiciel

Le menu Réseau affiche un clavier logiciel lorsqu'il est nécessaire de saisir des caractères alphanumériques durant l'installation. Appuyez sur les touches ▲ ▼ ◀ ▶ de la télécommande ou sur les boutons du panneau de commande pour sélectionner les touches désirées, puis appuyez sur le bouton Enter pour valider. Sélectionnez **Finish** pour confirmer votre entrée ou **Annuler** pour annuler votre entrée.

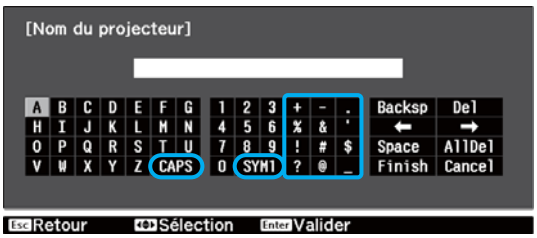

Touche **CAPS** : Permet d'alterner entre majuscules et minuscules.

Touche **SYM1/2** : Permet de passer aux touches représentant des symboles et de les changer.

Menu Base

Fonction	Explication
Nom projecteur	Affiche le nom unique utilisé pour identifier le projecteur sur un réseau. Lors de la modification, vous pouvez saisir un maximum de 16 caractères alphanumériques codés sur un octet.

Réseau sans fil

Fonction	Menu/Réglages	Explication
Alim réseau sans fil	On, Off	Indiquez si vous souhaitez ou non utiliser un réseau sans fil (On/Off). Si vous sélectionnez **Off**, vous pouvez empêcher tout accès non autorisé par des personnes extérieures.
Mode de connexion	Rapide, Avancé	Définit un mode de connexion au réseau sans fil. **Rapide** : le projecteur fournit un point d'accès. Connectez un ordinateur ou un smartphone directement au projecteur. **Avancé** : si un environnement réseau a déjà été établi, connectez le projecteur au point d'accès existant.
Canal	1ch, 6ch, 11ch	(Cette option ne peut être définie que lorsque **Mode de connexion** est réglé sur **Rapide**.) Sélectionnez la bande de fréquences utilisée pour un réseau sans fil.
SSID	-	(Cette option ne peut être définie que lorsque **Mode de connexion** est réglé sur **Avancé**.) Entrez un SSID. Lorsqu'un SSID est spécifié dans le réseau sans fil auquel appartient le projecteur, entrez ce SSID. Vous pouvez entrer jusqu'à 32 caractères alphanumériques codés sur un octet.

Fonction	Menu/Réglages	Explication
Rechercher le point d'accès	-	(Cette option ne peut être définie que lorsque **Mode de connexion** est réglé sur **Avancé**.) indique le point d'accès actuel. indique le point d'accès actuel sécurisé. Lorsque vous sélectionnez le point d'accès sécurisé, le menu Sécurité s'affiche. ☛ p.91
Paramètres IP (Cette option ne peut être définie que lorsque **Mode de connexion** est réglé sur **Avancé**.)	DHCP	Indiquez si vous souhaitez ou non utiliser le protocole DHCP (On/Off). Si vous spécifiez l'adresse suivante, réglez l'option sur **Off**.
	Adresse IP	Entrez l'adresse IP du projecteur. Les adresses IP suivantes ne peuvent pas être utilisées. 0.0.0.0, 127.x.x.x, 224.0.0.0 à 255.255.255.255 (où x est un nombre compris entre 0 et 255)
	Masque ss-rés	Entrez le masque de sous-réseau du projecteur. Les masques de sous-réseau suivants ne peuvent pas être utilisés. 0.0.0.0, 255.255.255.255
	Adresse passerelle	Saisissez l'adresse IP de la passerelle du projecteur. Les adresses de passerelle suivantes ne peuvent pas être utilisées. 0.0.0.0, 127.x.x.x, 224.0.0.0 à 255.255.255.255 (où x est un nombre compris entre 0 et 255)
Affichage SSID	On, Off	Indiquez si vous souhaitez ou non afficher le SSID sur l'écran de veille du LAN (On/Off).
Affichage de l'adresse IP	On, Off	Indiquez si vous souhaitez ou non afficher l'adresse IP sur l'écran de veille du LAN (On/Off).

Menu Sécurité

Fonction	Menu/Réglages	Explication
Sécurité	Off, WPA2-PSK, WPA/WPA2-PSK	Définissez un système de sécurité. En mode **Rapide**, vous pouvez sélectionner **WPA2-PSK**. En mode **Avancé**, vous pouvez sélectionner **WPA2-PSK**/**WPA/WPA2-PSK**.
Mot de passe	-	Entrez un mot de passe. Le mot de passe accepte entre 8 et 32 caractères alphanumériques codés sur un octet et respecte la casse. Pour votre sécurité, il est recommandé de changer de mot de passe périodiquement.

Menu Réinit.

Fonction	Explication
Réinitialisez les paramètres réseau.	Rétablit les réglages par défaut du menu **Réseau**.

Menu Information menu

Fonction	Menu/Réglages	Explication
Infos projecteur	Durée de lampe	Affiche la durée globale de fonctionnement de la lampe.
	Source	Affiche le nom de la source pour l'équipement connecté en cours de projection.
	Signal entrée	Affiche le signal d'entrée.
	Résolution	Affiche la résolution.
	Mode numérisation	Affiche le mode de balayage.
	Taux rafraîchi.	Affiche le taux de rafraîchissement.
	Format 3D	Affiche le format 3D du signal en entrée pendant une projection 3D (Frame Packing, Côte à côte ou Haut et bas).
	Info sync	Affiche les informations sur le signal d'image. Ces informations peuvent s'avérer nécessaires pour des activités de service.
	Couleurs foncées	Affiche des couleurs foncées.
	Signal Vidéo	Affiche le type de signal du périphérique vidéo connecté au port Video.
	Etat	Affiche les informations concernant les erreurs survenues avec le projecteur. Ces informations peuvent s'avérer nécessaires pour des activités de service.
	Numéro de série	Affiche le numéro de série du projecteur.
	Event ID	Affiche le journal des erreurs de l'application. ☛ p.106
Version	Main	Affiche la version du microprogramme du projecteur.
	Video	
	Video2	

Menu Réinit.

Fonction	Explication
Tout Réinit.	Rétablit les réglages par défaut de tous les éléments du menu Configuration. Les éléments suivants ne sont pas réinitialisés à leurs valeurs par défaut : **Align. des panneaux**, **Durée de lampe**, **Langue**, **Réseau**, **Mémoire**.
Réinitiali. mémoire	Efface tous les paramètres enregistrés à l'aide de la fonction **Sauvegarde mémoire**.
Réinitial. durée lampe	Remet à zéro (**0 H**) la durée globale d'utilisation de la lampe. Remettez cette valeur à zéro lorsque vous remplacez la lampe.

Menu Réglage PIP

S'affiche lorsque vous appuyez sur le bouton Menu pendant la projection en mode Réglage PIP.

Fonction	Menu/Réglages		Explication
Réglage PIP	ss-titre Taille PIP	Petit, Grand	Permet de modifier la taille du sous-écran. ☛ p.76
	ss-titre Position PIP	Part sup droite/Part inf droite/Part sup gauche/Part inf gauche	Permet de modifier la position du sous-écran.
	ss-titre source PIP	HDMI1, HDMI2, WirelessHD*, Composantes, Vidéo, PC	Permet de sélectionner la source affichée en tant que sous-écran. ☛ p.76
	Permu ss titre/Princ		Permet de permuter l'écran principal et le sous-écran. ☛ p.76
	Quitter PIP		Permet de quitter le mode Réglage PIP. ☛ p.76

* Seul EH-TW6600W est affiché.

Dépannage

Lecture des témoins

Vous pouvez consulter l'état du projecteur à l'aide des témoins ⏻ clignotants et alllumés, ○ (témoins de fonctionnement), 🌡 et ☼ du panneau de commande.

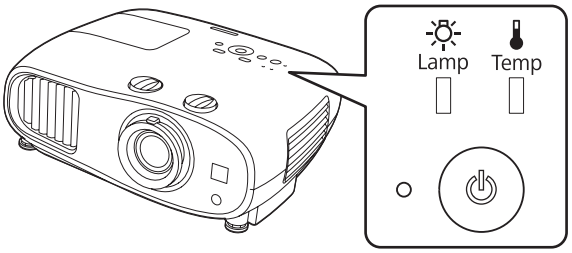

Reportez-vous au tableau suivant pour vérifier l'état du projecteur et savoir comment résoudre les problèmes indiqués par les témoins.

État du témoin en cas d'erreur/avertissement

▮ : Allumé ▮ : Clignotant ▮ : État maintenu ▯ : Éteint

Témoins	État	Solution
(bleu)/(orange)	Remplacer lampe	Il est temps de remplacer la lampe. Remplacez la lampe par une neuve dès que possible. ☛ p.112 La lampe risque d'exploser si vous continuez à l'utiliser dans cet état.
(bleu)/(orange)	Avert. haute temp.	Vous pouvez continuer la projection. Si la température redevient à nouveau trop élevée, la projection s'arrête automatiquement. • Si le projecteur est installé près d'un mur, assurez-vous que la distance entre le mur et la grille d'aération du projecteur soit d'au moins 20 cm. • Si le filtre à air est bouché, nettoyez-le. ☛ p.108

Témoins	État	Solution
(bleu)/(orange)	Erreur interne	Le projecteur a rencontré une défaillance. Débranchez le cordon d'alimentation de la prise secteur et contactez votre revendeur ou le centre de réparation Epson le plus proche. ☛ *Liste des contacts pour projecteurs Epson*
(bleu)/(orange)	Erreur ventilateur Erreur de capteur	
(bleu)/(orange)	Err diaphragme auto	
(bleu)/(orange)	Err. alim (ballast)	
(bleu)/(orange)	Erreur lampe Défaillance lampe	La lampe a rencontré un problème ou n'a pas réussi à s'allumer. • Débranchez le cordon d'alimentation et vérifiez que la lampe n'est pas endommagée. ☛ p.112 Si la lampe n'est pas endommagée, réinstallez-la et allumez l'appareil. Si la réinstallation de la lampe ne résout pas le problème, ou si la lampe est endommagée, débranchez le cordon d'alimentation de la prise secteur et contactez votre revendeur ou le centre de réparation Epson le plus proche. ☛ *Liste des contacts pour projecteurs Epson* • Vérifiez que le couvercle de la lampe a été correctement fermé.
(bleu)/(orange)	Erreur haute temp. (surchauffe)	La température interne est trop élevée. • La lampe s'éteint automatiquement et la projection s'arrête. Patientez environ cinq minutes. Lorsque le ventilateur est arrêté, débranchez le cordon d'alimentation. • Si le projecteur est installé près d'un mur, assurez-vous que la distance entre le mur et la grille d'aération du projecteur soit d'au moins 20 cm. • Si le filtre à air est bouché, nettoyez-le. ☛ p.108 • Si le problème persiste lorsque vous remettez l'appareil sous tension, cessez d'utiliser le projecteur et débranchez le cordon d'alimentation de la prise secteur. Contactez votre revendeur ou le centre de réparation Epson le plus proche. ☛ *Liste des contacts pour projecteurs Epson* • En cas d'utilisation à une altitude d'au moins 1500 m, réglez le **Mode haute alt.** sur **On**. ☛ **Réglage** - **Fonctionnement** - **Mode haute alt.** p.82

État des témoins en fonctionnement normal

: Allumé : Clignotant : Éteint

Témoins	État	Solution
○ ⏻	État de veille/attente	Lorsque vous appuyez sur le bouton ⏽ de la télécommande ou le bouton ⏻ du panneau de commande, la projection débute après quelques instants.
● ⏻ (bleu)	Préchauffage en cours	Le préchauffage dure environ 30 secondes. La fonction de mise hors tension est désactivée lorsque le projecteur est en cours de préchauffage.
	Refroidissement en cours	Toutes les actions sont désactivées tant que le projecteur est en cours de refroidissement. Le projecteur entre en veille lorsque son refroidissement est terminé. Si, pour une quelconque raison, le cordon d'alimentation est débranché pendant le refroidissement, attendez que la lampe ait suffisamment refroidi (environ 10 minutes), rebranchez le cordon d'alimentation, puis appuyez sur le bouton ⏽ de la télécommande ou le bouton ⏻ du panneau de commande.
● ⏻ (bleu)	Projection en cours	Le projecteur fonctionne normalement.

- Dans des conditions de fonctionnement normales, les témoins 🌡 et ☼ sont éteints.
- Lorsque la fonction **Éclairage** est réglée sur **Off**, tous les témoins sont éteints dans des conditions de projection normales. ☛ **Réglage** - **Fonctionnement** - **Éclairage** p.82

Si les témoins ne fournissent aucune indication utile

Contrôle du problème

Recherchez le problème que vous rencontrez dans le tableau suivant, puis accédez à la page indiquée pour obtenir des informations sur sa résolution.

Problème		Page
Problèmes relatifs aux images	Aucune image n'est visible La projection ne démarre pas, la zone de projection est entièrement noire ou la zone de projection est entièrement bleue.	p.98
	Les images animées provenant d'un ordinateur ne sont pas projetées	p.98
	"Non Supporté." s'affiche	p.98
	"Pas de signal" s'affiche	p.99
	Les images sont floues ou mal focalisées	p.99
	Les images subissent des interférences ou une distorsion	p.100
	L'image est tronquée (trop grande) ou trop petite ou seule une partie de l'image est projetée	p.100
	Les couleurs de l'image ne sont pas correctes L'image entière présente des teintes mauves ou vertes, les images sont affichées en noir et blanc ou les images sont ternes.*	p.100
	Les images sont sombres	p.101
	La projection s'arrête automatiquement	p.101
Problèmes au démarrage de la projection	Le projecteur ne s'allume pas	p.101
Problèmes de télécommande	La télécommande ne réagit pas	p.101
Problèmes avec le panneau de commande	Vous ne pouvez pas effectuer de réglages dans le panneau de commande.	p.102
Problèmes de 3D	Impossible de projeter correctement en 3D	p.102
	L'image 3D est agrandie et tronquée.	p.103
Problèmes HDMI	La liaison HDMI ne fonctionne pas	p.103
	Le nom du périphérique n'est pas affiché parmi les périphériques connectés	p.104
Problèmes avec WirelessHD	Impossible de projeter des images WirelessHD	p.104
	Le son WirelessHD n'est pas correctement émis	p.105
	Interférences, distortions ou interruptions apparaissent en WirelessHD	p.105
Problèmes avec les périphériques de stockage USB	Le diaporama ne démarre pas	p.106
Autres problèmes	Pas de son ou le son est trop faible	p.106
	Impossible de se connecter à un réseau via la fonction Réseau sans fil	p.106

* Comme la reproduction des couleurs varie entre les moniteurs et les écrans LCD pour ordinateur, il se peut que l'image projetée par le projecteur et les teintes des couleurs affichées sur le moniteur ne correspondent pas. Cette situation n'est pas une erreur.

Problèmes relatifs aux images

Aucune image n'est visible

Vérification	Solution
Le projecteur est-il allumé ?	Appuyez sur le bouton Ⓘ de la télécommande ou sur le bouton ⏻ du panneau de commande.
Le cordon d'alimentation est-il branché ?	Branchez le cordon d'alimentation.
Les témoins sont-ils éteints ?	Débranchez le cordon d'alimentation du projecteur, puis re-branchez-le. Une fois le branchement effectué, vérifiez que le projecteur est alimenté lorsque vous appuyez sur le bouton Marche/Arrêt.
Un signal d'image est-il reçu ?	Assurez-vous que le périphérique connecté est bien allumé. Lorsque **Message** est réglé sur **On** dans le menu Configuration, les messages sur le signal d'image sont affichés. ☛ **Réglage** - **Modif.** - **Message** p.82
L'alimentation de l'amplificateur AV est-elle déconnectée ?	Si un amplificateur AV est connecté, vérifiez l'alimentation de l'amplificateur.
Un signal d'image est-il envoyé par le périphérique ?	Déterminez si un signal d'image est envoyé par le périphérique connecté.
Les réglages du menu Configuration sont-ils corrects ?	Rétablissez les valeurs par défaut de tous les réglages. ☛ **Réinit.** - **Tout Réinit.** p.92
(Uniquement en cas de projection d'images provenant d'un ordinateur) La connexion a-t-elle été établie alors que le projecteur ou l'ordinateur était déjà allumé ?	Si la connexion est établie alors que le projecteur ou l'ordinateur est déjà allumé, il se peut que la touche (p.ex. touche de fonction) qui permet d'envoyer le signal vidéo de l'ordinateur vers une sortie externe ne fonctionne pas. Mettez l'ordinateur connecté hors tension, puis de nouveau sous tension.

Les images animées ne sont pas affichées

Vérification	Solution
(Uniquement en cas de projection d'images provenant d'un ordinateur) Le signal d'image de l'ordinateur est-il réglé sur une sortie externe et sur une sortie vers le moniteur LCD en même temps ?	En fonction des caractéristiques de l'ordinateur, il se peut que les images animées ne puissent pas être affichées si l'ordinateur est configuré en même temps pour une sortie externe et une sortie vers le moniteur LCD. Modifiez le réglage de façon à ce que le signal d'image ne soit envoyé que vers la sortie externe. Pour connaître les caractéristiques de l'ordinateur, consultez sa documentation.

Le message **"Non Supporté."** s'affiche.

Vérification	Solution
(Uniquement en cas de projection d'images provenant d'un ordinateur) La fréquence et la résolution du signal d'image correspondent-elles au mode actuel ?	Vérifiez le signal d'image en entrée dans la section **Résolution** du menu Configuration, et assurez-vous qu'il correspond bien à la résolution du projecteur. ☛ p.116

Le message **"Pas de signal"** s'affiche.

Vérification	Solution
Les câbles sont-ils connectés correctement ?	Vérifiez que tous les câbles requis pour la projection sont branchés correctement. ☛ p.20
Avez-vous sélectionné le port d'entrée d'image approprié ?	Changez la source de l'image en appuyant sur les boutons de sélection de source de la télécommande ou le bouton du panneau de commande. ☛ p.27
Le périphérique connecté est-il allumé ?	Allumez le périphérique.
(Uniquement en cas de projection d'images provenant d'un ordinateur) Les signaux d'image sont-ils envoyés au projecteur ?	Réglez le signal d'image de façon à ce qu'il soit envoyé à la sortie externe, et pas seulement au moniteur LCD de l'ordinateur. Sur certains modèles, lorsque les signaux d'image sont envoyés à l'extérieur, ils ne s'affichent plus sur le moniteur LCD. Pour connaître les caractéristiques de l'ordinateur, consultez sa documentation.
	Si la connexion est établie alors que le projecteur ou l'ordinateur est déjà allumé, il se peut que la touche Fn (touche de fonction) qui permet d'envoyer le signal vidéo de l'ordinateur vers une sortie externe ne fonctionne pas. Éteignez l'ordinateur et le projecteur, puis rallumez-les.

Distorsion trapézoïdale de l'image projetée

Vérification	Solution
La distorsion trapézoïdale est-elle ajustée dans les limites de correction ?	En cas de projection de l'image hors des limites de correction, il est possible que vous ne puissiez pas corriger complètement la distorsion trapézoïdale. Installez le projecteur horizontalement en face de l'écran, le plus loin possible de celui-ci, puis ajustez la position de projection à l'aide de la fonction de décalage de l'objectif. ☛ p.15

Les images sont floues ou mal focalisées

Vérification	Solution
La focalisation a-t-elle été modifiée ?	Réglez la focalisation. ☛ p.29
Le cache est-il placé sur l'objectif ?	Retirez le cache de l'objectif.
Le projecteur se trouve-t-il à une distance correcte ?	Vérifiez la plage de projection recommandée. ☛ p.17
De la condensation s'est-elle formée sur l'objectif ?	Si le projecteur est transféré rapidement d'un local froid vers un local chaud, ou si la température ambiante change brusquement, de la condensation peut se former sur l'objectif, ce qui risque de produire des images floues. Installez le projecteur dans le local une heure avant de l'utiliser. Si de la condensation s'est déposée sur le projecteur, éteignez-le, débranchez le cordon d'alimentation et attendez un moment.

Les images subissent des interférences ou une distorsion

Vérification	Solution
Les câbles sont-ils connectés correctement ?	Vérifiez que tous les câbles requis pour la projection sont branchés correctement. ☛ p.20
Un câble d'extension est-il utilisé ?	Si un câble d'extension est employé, il se peut que des interférences électriques influent sur le signal.
(Uniquement en cas de projection d'images provenant d'un ordinateur) Les paramètres **Sync.** et **Alignement** sont-ils réglés correctement ?	Le projecteur utilise des fonctions de réglage automatiques pour projeter de façon optimale. Toutefois, en fonction du signal, il se peut que certains réglages ne soient pas corrects, même après une correction automatique. Dans une telle situation, ajustez les réglages **Alignement** et **Sync.** du menu Configuration. ☛ **Signal** - **Alignement**/**Sync.** p.80
(Uniquement en cas de projection d'images provenant d'un ordinateur) Avez-vous sélectionné la résolution correcte ?	Configurez l'ordinateur de manière à ce que les signaux envoyés soient compatibles avec le projecteur. ☛ p.116

Une partie de l'image est tronquée (trop grande) ou trop petite

Vérification	Solution
Avez-vous sélectionné l'**Aspect** approprié ?	Appuyez sur le bouton [Aspect], puis sélectionnez l'**Aspect** qui correspond au signal d'entrée. ☛ **Signal** - **Aspect** p.80
La **Position** de l'image a-t-elle été réglée correctement ?	Réglez le paramètre **Position** dans le menu Configuration. ☛ **Signal** - **Position** p.80
(Uniquement en cas de projection d'images provenant d'un ordinateur) Avez-vous sélectionné la résolution correcte ?	Configurez l'ordinateur de manière à ce que les signaux envoyés soient compatibles avec le projecteur. ☛ p.116

Les couleurs de l'image ne sont pas correctes

Vérification	Solution
Les câbles sont-ils connectés correctement ?	Vérifiez que tous les câbles requis pour la projection sont branchés correctement. ☛ p.20 Pour les ports Video et Component, assurez-vous que le connecteur est de la même couleur que le port du câble. ☛ p.20
Le contraste est-il réglé correctement ?	Ajustez le réglage **Contraste** dans le menu Configuration. ☛ **Image** - **Contraste** p.78
La couleur est-elle réglée correctement ?	Ajustez le réglage **Avancé** dans le menu Configuration. ☛ **Image** - **Avancé** p.78
(Uniquement en cas de projection d'images provenant d'un périphérique vidéo) L'intensité et la teinte des couleurs ont-elles été ajustées correctement ?	Ajustez les réglages **Intensité couleur** et **Nuance** dans le menu Configuration. ☛ p.78

Les images sont sombres

Vérification	Solution
La luminosité de l'image est-elle définie correctement ?	Ajustez le réglage **Luminosité** dans le menu Configuration. ☛ **Image** - **Luminosité** p.78
Le contraste est-il réglé correctement ?	Ajustez le réglage **Contraste** dans le menu Configuration. ☛ **Image** - **Contraste** p.78
Est-il temps de remplacer la lampe ?	Lorsqu'il est presque temps de remplacer la lampe, les images deviennent plus sombres et la qualité des couleurs se dégrade. Dans ce cas, installez une lampe neuve. ☛ p.112

La projection s'arrête automatiquement

Vérification	Solution
Le **Mode veille** est-il activé ?	Si le délai indiqué est dépassé et qu'aucun signal n'est reçu, la lampe s'éteint automatiquement et le projecteur entre en mode veille. Le projecteur sort du mode veille lorsque vous appuyez sur le bouton ⏽ de la télécommande ou le bouton ⏻ du panneau de commande. Si vous ne voulez pas utiliser le **Mode veille**, réglez-le sur **Off**. ☛ **Réglage** - **Fonctionnement** - **Mode veille** p.82

Problèmes au démarrage de la projection

Le projecteur ne s'allume pas

Vérification	Solution
L'appareil est-il sous tension ?	Appuyez sur le bouton ⏽ de la télécommande ou sur le bouton ⏻ du panneau de commande.
Le **Controle parental** est-il réglé sur **On** ?	Si l'option **Controle parental** est réglée sur **On** dans le menu Configuration, appuyez sur le bouton ⏻ du panneau de commande sans relâcher pendant environ trois secondes ou effectuez les opérations à partir de la télécommande. ☛ **Réglage** - **Verrouillage** - **Controle parental** p.82
Les témoins s'allument-ils et s'éteignent-ils lorsque vous touchez le cordon d'alimentation ?	Éteignez le projecteur, puis débranchez et rebranchez son cordon d'alimentation. Si le problème persiste, cessez d'utiliser le projecteur, débranchez le cordon d'alimentation de la prise secteur et contactez votre revendeur ou le centre de réparation Epson le plus proche. ☛ *Liste des contacts pour projecteurs Epson*

Problèmes de télécommande

La télécommande ne réagit pas

Vérification	Solution
L'émetteur de la télécommande est-il bien orienté vers le récepteur du projecteur pendant l'utilisation ?	Orientez la télécommande vers le capteur des signaux de la télécommande. Vérifiez également la portée d'utilisation. ☛ p.25

Vérification	Solution
La télécommande n'est-elle pas trop éloignée du projecteur ?	Vérifiez la portée d'utilisation. ☛ p.25
La lumière directe du soleil ou une lumière forte de lampes fluorescentes parvient-elle au capteur des signaux de la télécommande ?	Installez le projecteur à un endroit où le capteur des signaux de la télécommande ne reçoit pas de lumière trop forte.
Les piles sont-elles déchargées ou ont-elles été installées correctement ?	Vérifiez si les piles ont été insérées correctement, ou remplacez-les si nécessaire. ☛ p.25
La télécommande est-elle pointée vers l'émetteur WirelessHD Transmitter lors de l'utilisation de la touche de commande WiHD Transmitter (EH-TW6600W uniquement) ?	Veillez à pointer la télécommande en direction de l'émetteur WirelessHD Transmitter lors de l'utilisation de la touche de commande WiHD Transmitter de la télécommande. ☛ p.65

Problèmes avec le panneau de commande

Vous ne pouvez pas effectuer de réglages dans le panneau de commande.

Vérification	Solution
La fonction **Blocage fonctionne.** est-elle réglée sur **On** ?	Si l'option **Blocage fonctionne.** est réglée sur **On** dans le menu Configuration, toutes les touches du panneau de commande sont désactivées, à l'exception de la touche ⏻. Effectuez une action à l'aide de la télécommande. ☛ **Réglage** - **Verrouillage** - **Blocage fonctionne.** p.82

Problèmes de 3D

Impossible de projeter correctement en 3D

Vérification	Solution
Les lunettes 3D sont-elles allumées ?	Allumez les lunettes 3D.
Une image 3D est-elle projetée ?	Si le projecteur affiche une image 2D ou si une erreur survient au niveau du projecteur qui empêche la projection de l'image en 3D, vous ne pouvez pas visualiser les images en 3D, même si vous portez les lunettes 3D.
L'image d'entrée est-elle en 3D ?	Vérifiez que l'image d'entrée est bien compatible 3D. La plupart des émissions télévisées ne contenant pas de signal au format 3D, la réception 3D doit être réglée manuellement.
L'**Affichage 3D** est-il réglé sur **Off** ?	Si **Affichage 3D** est réglé sur **Off** dans le menu Configuration, le projecteur ne passe pas automatiquement en 3D, même si une image 3D est reçue. Appuyez sur le bouton 2D/3D. ☛ **Signal** - **Configuration 3D** - **Affichage 3D** p.80
Le format 3D correct est-il défini ?	Le projecteur sélectionne automatiquement le format 3D approprié. Toutefois, si l'image 3D ne s'affiche pas correctement, utilisez **Format 3D** dans le menu Configuration pour sélectionner un autre format. ☛ **Signal** - **Configuration 3D** - **Format 3D** p.80

Vérification	Solution
Vous trouvez-vous à portée de réception ?	Vérifiez la portée de communication entre les lunettes 3D et le projecteur et placez-vous à une distance conforme à cette portée. ☛ p.51
L'appariement a-t-il été correctement effectué ?	Reportez-vous au Guide de l'utilisateur des lunettes 3D pour procéder à l'appariement.
Des périphériques entraînant des interférences au niveau des ondes radio se trouvent-ils à proximité ?	Lors de l'utilisation simultanée d'autres périphériques sur la même bande de fréquences (2,4 GHz), tels que des périphériques de communication Bluetooth, un réseau local sans fil (IEEE802.11b/g) ou des fours à micro-ondes, il est possible que des interférences apparaissent au niveau des ondes radio, que l'image soit interrompue ou que la communication ne soit pas possible. N'utilisez pas le projecteur à proximité de tels périphériques.

L'image 3D est agrandie et tronquée.

Vérification	Solution
Le bon format vidéo 3D est-il défini ?	La vidéo peut être tronquée si un format 3D incorrect est défini. Définissez le format 3D approprié. ☛ p.48

Problèmes HDMI

La liaison HDMI ne fonctionne pas

Vérification	Solution
Utilisez-vous un câble conforme aux normes HDMI ?	L'utilisation est impossible avec des câbles non conformes aux normes HDMI.
Le périphérique connecté est-il conforme aux normes CEC HDMI ?	Si le périphérique connecté n'est pas conforme aux normes CEC HDMI, il ne peut pas être commandé, même s'il est connecté au port HDMI. Consultez la documentation de l'appareil connecté pour plus d'informations. En outre, appuyez sur le bouton [HDMI Link] et vérifiez si le périphérique est disponible dans la section **Connexions périph**. ☛ p.72
Les câbles sont-ils connectés correctement ?	Vérifiez que tous les câbles requis pour l'utilisation de la liaison HDMI sont branchés correctement. ☛ p.71
L'amplificateur, l'enregistreur de DVD, etc. est-il allumé ?	Mettez chaque périphérique en veille. Consultez la documentation de l'appareil connecté pour plus d'informations. Si vous avez connecté un haut-parleur, etc. réglez le périphérique connecté sur la sortie PCM.
Un nouveau périphérique a-t-il été connecté, ou la connexion a-t-elle été modifiée ?	Si la fonction CEC d'un périphérique connecté doit être reconfigurée, par exemple lorsqu'un nouveau périphérique est connecté ou que la connexion est modifiée, il peut être nécessaire de redémarrer le périphérique.
Y a-t-il trop de lecteurs multimédias connectés ?	Il est possible de connecter simultanément un maximum de 3 lecteurs multimédias conformes aux normes CEC HDMI.

Le nom du périphérique n'est pas affiché parmi les périphériques connectés

Vérification	Solution
Le périphérique connecté est-il conforme aux normes CEC HDMI ?	Si le périphérique connecté n'est pas conforme aux normes CEC HDMI, il n'est pas affiché. Consultez la documentation de l'appareil connecté pour plus d'informations.

Problèmes liés à WirelessHD (EH-TW6600W uniquement)

Impossible de projeter des images WirelessHD

Vérification	Solution
Le câble connecté au WirelessHD Transmitter fourni est-il conforme aux normes HDMI ?	Si le câble n'est pas conforme aux normes HDMI, la commande est impossible.
La fonction **WirelessHD** est-elle réglée sur **Off** ?	Si la fonction **WirelessHD** est réglée sur **Off** dans le menu Configuration, la projection est impossible pour les signaux d'entrée WirelessHD. Réglez **WirelessHD** sur **On**, puis appuyez sur le bouton [WirelessHD] . ☛ **Réglage** - **WirelessHD** p.82
Les signaux sont-ils reçus dans la portée de transmission de WirelessHD ?	Vérifiez la portée de communication de l'émetteur de WirelessHD et installez-vous à portée pour visualiser les images. ☛ p.64
Le WirelessHD Transmitter fourni est-il allumé ?	Contrôlez le témoin de mise sous tension du WirelessHD Transmitter. Si aucune alimentation électrique n'est fournie, assurez-vous que le connecteur de l'adaptateur secteur est bien branché, puis allumez l'interrupteur de mise sous tension.
Le témoin WirelessHD de l'émetteur WirelessHD Transmitter fourni est-il éteint ?	Aucun signal n'est émis du périphérique AV connecté à l'émetteur WirelessHD Transmitter. Vérifiez que les câbles du périphérique AV et de l'émetteur WirelessHD Transmitter sont correctement branchés.
	Si les images ont été transmises à un périphérique de contrôle, tel qu'un téléviseur, via le port Output la dernière fois que vous vous êtes servi du projecteur, les images seront projetées sur le même périphérique de contrôle lors de la prochaine mise sous tension du projecteur. Pour annuler le réglage, appuyez sur la touche [Output] (basculement entre les sorties) de la télécommande tout en pointant celle-ci vers l'émetteur WirelessHD Transmitter. ☛ p.66
Le témoin Link du WirelessHD Transmitter fourni est-il éteint ?	L'émetteur WirelessHD ne peut communiquer avec le projecteur. Vérifiez la portée de communication de l'émetteur WirelessHD et procédez à l'installation conformément à cette portée.
De la poussière s'est-elle accumulé dans la grille de l'émetteur WirelessHD Transmitter ?	De la poussière s'est-elle accumulé dans la grille de l'émetteur WirelessHD Transmitter ? La communication peut s'avérer impossible en cas d'accumulation de poussière dans la grille. Installez le projecteur de manière à ce que la poussière ne s'accumule pas dans la grille.
Le projecteur et l'émetteur WirelessHD Transmitter sont-ils correctement orientés ?	Placez le projecteur et l'émetteur WirelessHD Transmitter de manière à ce qu'ils soient face à face.

Vérification	Solution
Le message **"Source: WirelessHD X"/"Pas de signal"** apparaît-il en bas à gauche de l'écran ?	Vérifiez que le périphérique AV connecté au port HDMI de l'émetteur WirelessHD Transmitter est allumé. Le numéro de signal d'entrée affiché à l'écran est le même que le numéro de port HDMI. En outre, sauf si l'option **Liaison HDMI** est réglée sur **On**, le périphérique connecté ne s'allume pas. Réglez l'option **Liaison HDMI** sur **On**. ☛ **Réglage** - **Liaison HDMI** - **Liaison HDMI** p.82

Le son WirelessHD n'est pas correctement émis.

Vérification	Solution
Le son est-il émis lorsque l'émetteur WirelessHD est connecté ?	Lorsque vous connectez un périphérique, comme une barre de son, au port Optical Audio-Out sur l'émetteur WirelessHD Transmitter pour diffuser du son à partir de cet emplacement, réglez l'option **Périph. sortie audio** sur **Transmetteur WirelessHD**. La barre de son connectée doit être réglée de manière à émettre un son ambiophonique. Pour émettre le son du projecteur, réglez l'option sur **Projecteur**. ☛ **Réglage** - **Liaison HDMI** - **Périph. sortie audio** p.82

Interférences, distortions ou interruptions apparaissent en WirelessHD

Vérification	Solution
Les signaux sont-ils reçus dans la portée de transmission de WirelessHD ?	Vérifiez la portée de communication de l'émetteur de WirelessHD et installez-vous à portée pour visualiser les images. ☛ p.64
Des obstacles se trouvent-ils entre le WirelessHD Transmitter et le projecteur ?	Comme WirelessHD communique à l'aide d'un étroit faisceau d'ondes électromagnétiques, si des personnes ou des objets bloquent le trajet de communication, l'image pourrait être perturbée. Assurez-vous qu'aucun obstacle n'est placé entre le WirelessHD Transmitter et le projecteur dans la portée de transmission de WirelessHD. ☛ p.64
La réception est-elle trop faible ?	Si les transmissions ne sont pas assez puissantes, les communications pourraient être instables. Vérifiez la **Réception vidéo** lorsque vous installez l'émetteur, car il est parfois possible d'améliorer la puissance de transmission en déplaçant le WirelessHD Transmitter ou en changeant son orientation. ☛ **Réglage** - **WirelessHD** - **Réception vidéo** p.82
	La puissance de transmission peut varier ou être instable en fonction de l'environnement. Tout en contrôlant la valeur de **Réception vidéo**, placez l'émetteur à un endroit où cette valeur reste constante. ☛ **Réglage** - **WirelessHD** - **Réception vidéo** p.82

Problèmes avec les périphériques de stockage USB

Le diaporama ne démarre pas

Vérification	Solution
Le périphérique de stockage USB utilise-t-il une fonction de sécurité ?	Vous ne pourrez peut-être pas utiliser des périphériques de stockage USB contenant des fonctions de sécurité.

Autres problèmes

Pas de son ou le son est trop faible

Vérification	Solution
Le câble audio est-il correctement connecté ?	Essayez de déconnecter le câble du port Audio (L-R), puis reconnectez-le.
Le volume est-il trop faible ?	Réglez le volume de manière à ce que vous puissiez entendre le son. ☛ p.32
La connexion est-elle assurée à l'aide d'un câble HDMI ?	Si aucun son n'est émis lors de la connexion à l'aide d'un câble HDMI, réglez l'équipement connecté sur la sortie PCM.

Impossible de se connecter à un réseau via la fonction Réseau sans fil

Vérification	Solution
Le mot de passe est-il correct ?	Notez que le mot de passe respecte la casse. Si vous oubliez votre mot de passe, définissez-en un nouveau.
Avez-vous vérifié l'Event ID ?	Vérifiez le numéro de l'Event ID et essayez la solution suivante. ☛ p.106 Vous pouvez vérifier l'Event ID depuis le menu **Information**. ☛ **Information** - **Infos projecteur** - **Event ID** p.92

Event ID

Vérifiez le numéro et essayez la solution suivante. Si le problème persiste, contactez votre revendeur ou le centre de réparation Epson le plus proche.

☛ *Liste des contacts pour projecteurs Epson*

Event ID	Cause	Solution
0432 0435	Échec du démarrage d'EasyMP Network Projection.	Redémarrez le projecteur.
0434 0481 0482 0485	L'état des communications réseau est instable.	Vérifiez l'état des communications réseau et reconnectez-vous après un moment.
0433	Impossible de lire les images transférées.	Redémarrez EasyMP Network Projection.
0484	La communication avec l'ordinateur a été interrompue.	

Event ID	Cause	Solution
0483 04FE	EasyMP Network Projection s'est arrêté de façon inattendue.	Vérifiez l'état des communications réseau et redémarrez le projecteur.
0479 04FF	Une erreur système s'est produite dans le projecteur.	Redémarrez le projecteur.
0891	Impossible de trouver le point d'accès avec le même SSID.	Attribuez au projecteur le même SSID que celui de l'ordinateur et du point d'accès.
0892	Les méthodes authentiques de WPA/WPA2 sont incohérentes.	Vérifiez que les paramètres de sécurité du réseau sans fil sont corrects.
0894	La communication a été interrompue en raison de la connexion avec un point d'accès non autorisé.	Renseignez-vous auprès de votre administrateur réseau et suivez ses instructions.
0898	Impossible d'acquérir DHCP.	Vérifiez que le serveur DHCP fonctionne correctement. Si vous n'utilisez pas DHCP, désactivez le paramètre DHCP.
0899	Autres erreurs liées à la connexion	Si le problème persiste même après le redémarrage du projecteur ou du logiciel EasyMP Network Projection, contactez-nous à l'adresse suivante. ☛ *Liste des contacts pour projecteurs Epson*

Maintenance

Nettoyage

Nettoyez votre projecteur s'il est devenu sale ou si la qualité des images projetées commence à se dégrader.

Avertissement

N'utilisez pas de vaporisateur contenant un gaz inflammable pour retirer la saleté ou la poussière qui adhèrent à l'objectif du projecteur, au filtre à air, etc. Le projecteur peut prendre feu en cas de température interne élevée de la lampe.

Nettoyage du filtre à air

Nettoyez le filtre à air si de la poussière s'est accumulée dessus ou lorsque le message suivant s'affiche.
"Le projecteur chauffe. Vérifiez que l'ouverture de la ventilation n'est pas obstruée, nettoyez ou remplacez le filtre."

Attention

- L'accumulation de poussière sur le filtre à air peut provoquer une élévation de la température interne du projecteur, ce qui peut entraîner des problèmes de fonctionnement et raccourcir la durée de vie du moteur optique. Il est conseillé de nettoyer le filtre à air au moins tous les trois mois. Augmentez la fréquence de nettoyage si vous employez le projecteur dans un environnement particulièrement poussiéreux.
- Ne rincez pas le filtre à air à l'eau. et n'employez ni détergents ni solvants.
- Brossez doucement le filtre à air pour le nettoyer. Si vous frottez trop fort, la poussière sera enfoncée dans le filtre à air et ne pourra plus être éliminée.

1 Appuyez sur le bouton ⏻ de la télécommande ou du panneau de commande pour éteindre l'appareil, puis débranchez le cordon d'alimentation.

2 Retirez le couvercle du filtre à air.

Insérez un doigt dans la languette du couvercle du filtre à air, puis ôtez le couvercle en le tirant vers le bas.

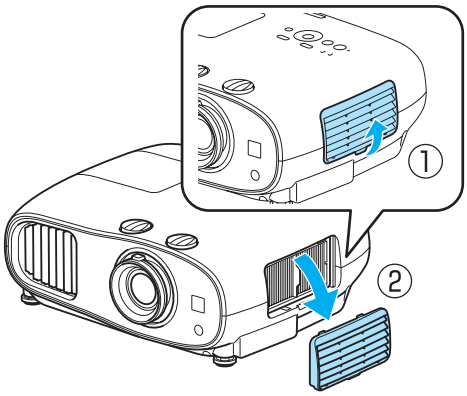

3 Retirez le filtre à air.

Saisissez le bouton au centre du filtre à air et tirez dessus.

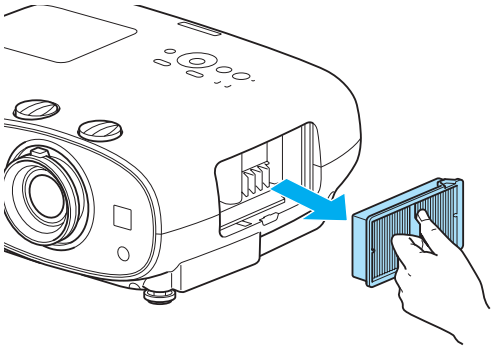

4 Maintenez le filtre à air tourné vers le bas et tapotez-le 4 ou 5 fois pour en faire tomber la poussière.

Retournez-le et faites de même sur l'autre face.

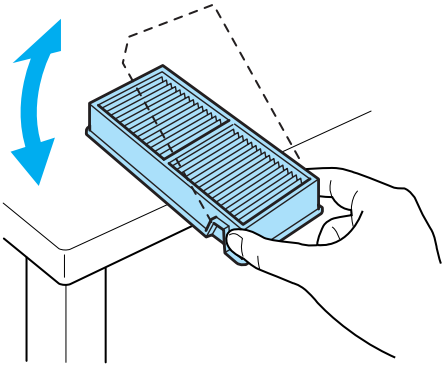

Attention

Un choc excessif sur le filtre à air risque de le déformer ou de le fendre, ce qui le rendra inutilisable.

5 Éliminez la poussière restant sur le filtre à air à l'aide d'un aspirateur par la face avant.

6 Installez le filtre à air.

Saisissez le filtre à air par le bouton au centre et insérez-le à l'horizontale.

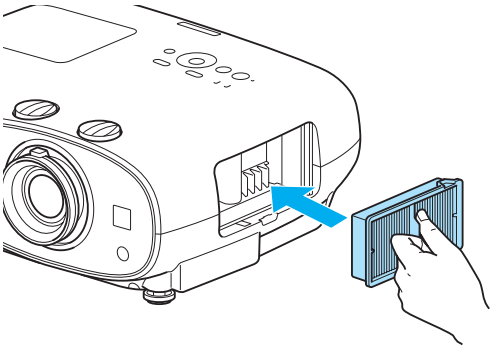

7 Installez le couvercle du filtre à air.

Fixez la patte du haut, puis celle du bas.

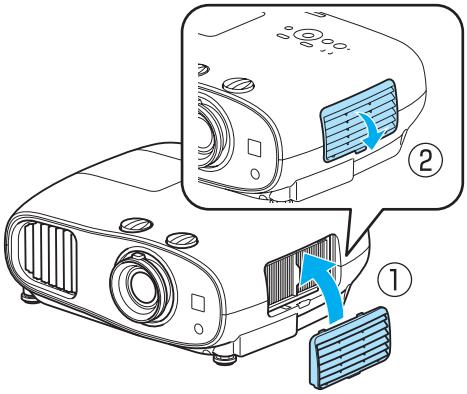

Nettoyage de l'unité principale

Nettoyez l'extérieur du projecteur en l'essuyant sans forcer à l'aide d'un chiffon doux.

Si le projecteur est particulièrement sale, humidifiez votre chiffon à l'aide d'une solution d'eau contenant une petite quantité d'un détergent neutre, en veillant à bien essorer votre chiffon avant de vous en servir pour essuyer l'extérieur du projecteur.

Attention

N'utilisez pas de substance volatile telle que de la cire, de l'alcool ou un solvant pour nettoyer l'extérieur du projecteur. Vous risqueriez de dégrader la qualité du boîtier ou de faire s'écailler la peinture.

Nettoyage de l'objectif

Utilisez un chiffon optique, disponible dans le commerce, pour retirer délicatement la poussière de l'objectif.

Attention

L'objectif étant très fragile, ne le frottez pas à l'aide d'un matériau rugueux et ne le manipulez pas brutalement.

Nettoyage des lunettes 3D

Utilisez le chiffon pour retirer délicatement la saleté des verres des lunettes 3D.

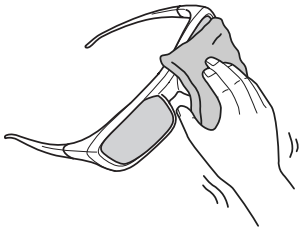

Attention

- Les verres des lunettes étant très fragiles, ne les frottez pas à l'aide d'un matériau rugueux et ne les manipulez pas brutalement.
- Si des travaux de maintenance sont nécessaires, déconnectez l'adaptateur de chargement USB de la prise électrique et vérifiez que tous les câbles ont été déconnectés.
- Les lunettes 3D contiennent des piles rechargeables. Veuillez observer les réglementations locales lorsque vous jetez les piles.

Fréquence de remplacement des consommables

Fréquence de remplacement du filtre à air

- Si le message suivant s'affiche alors que le filtre à air a été nettoyé ☛ p.108

Fréquence de remplacement de la lampe

- Le message suivant s'affiche au début de la projection.
  "Il est temps de remplacer la lampe. Pour vos achats, veuillez contacter votre revendeur de projecteurs Epson ou consulter le site www.epson.com."

- L'image projetée commence à devenir sombre ou à perdre de sa qualité.

- Le message de remplacement de lampe est programmé pour s'afficher après 3400H, afin de conserver aux images leur luminosité initiale et toute leur qualité : Le moment d'affichage du message varie selon l'utilisation de l'appareil, par exemple le mode de couleur choisi, etc.
  Si vous continuez à utiliser la lampe alors que son délai de remplacement a expiré, il existe un risque accru que la lampe explose. Lorsque le message indiquant que la lampe doit être remplacée s'affiche, remplacez sans tarder votre lampe par une lampe neuve, même si elle fonctionne encore.
- Selon les caractéristiques de la lampe et la façon dont elle a été utilisée, il peut arriver que celle-ci produise moins de luminosité ou cesse complètement de fonctionner avant même que ce message ne s'affiche. Il est donc conseillé de toujours conserver une lampe de rechange à portée de main afin de pouvoir remédier à cette éventualité.

Remplacement des consommables

Remplacement du filtre à air

Veuillez observer les réglementations locales lorsque vous jetez des filtres à air usagés.
Matériau : polypropylène

1 Appuyez sur le bouton ⏻ de la télécommande ou du panneau de commande pour éteindre l'appareil, puis débranchez le cordon d'alimentation.

2 Retirez le couvercle du filtre à air.

Insérez un doigt dans la languette du couvercle du filtre à air, puis ôtez le couvercle en le tirant vers le bas.

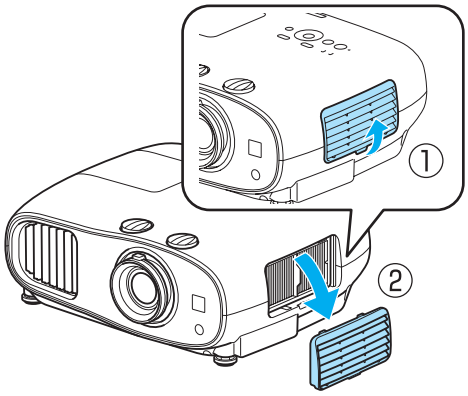

3 Retirez l'ancien filtre à air.

Saisissez le bouton au centre du filtre à air et tirez dessus.

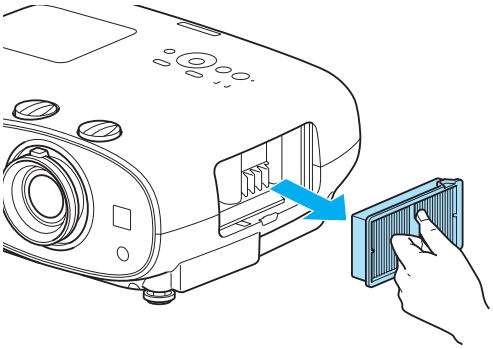

4 Installez le nouveau filtre à air.

Saisissez le filtre à air par le bouton au centre et insérez-le à l'horizontale.

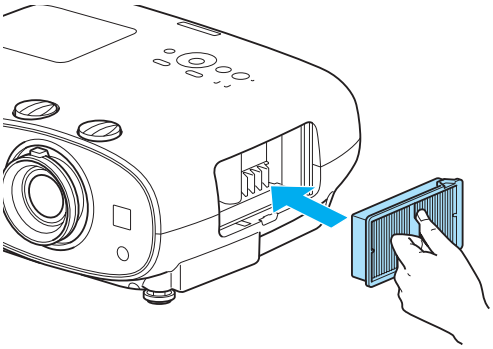

5 Installez le couvercle du filtre à air.

Fixez la patte externe, puis celle du bas.

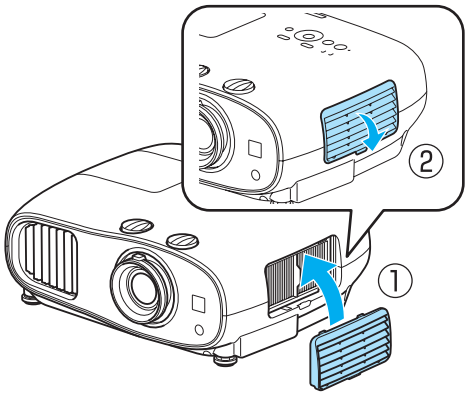

Remplacement de la lampe

Avertissement

Dans le cadre du remplacement d'une lampe qui a cessé de briller, il est possible que la lampe soit cassée. Pour remplacer la lampe d'un projecteur suspendu au plafond, tenez toujours compte du fait que la lampe peut être cassée, et retirez son couvercle avec précaution. Lorsque vous ouvrez le couvercle de la lampe, des débris de verre pourraient en tomber. En cas de contact de morceaux de verre avec les yeux ou la bouche, consultez immédiatement un médecin.

Attention

- Ne touchez pas le couvercle de la lampe juste après avoir éteint le projecteur, car il est encore chaud. Attendez que la lampe ait suffisamment refroidi avant d'ouvrir le couvercle de la lampe. Dans le cas contraire, vous pourriez vous brûler.
- Nous vous recommandons d'utiliser des lampes en option EPSON d'origine. L'utilisation de lampes tierces peut affecter la sécurité et la qualité de la projection.
  Les dommages ou dysfonctionnements provoqués par l'utilisation de lampes tierces peuvent ne pas être couverts par la garantie Epson.

1 Appuyez sur le bouton ⏻ de la télécommande ou du panneau de commande pour éteindre l'appareil, puis débranchez le cordon d'alimentation.

2 Desserrez la vis de fixation du couvercle de la lampe.

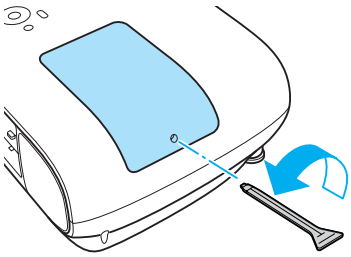

3 Retirez le couvercle de la lampe.

Faites coulisser le couvercle de la lampe vers l'avant puis retirez-le.

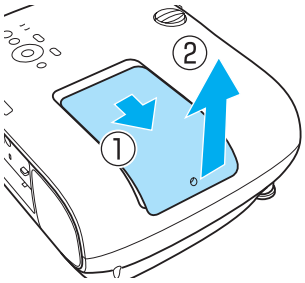

4 Desserrez les deux vis de fixation de la lampe.

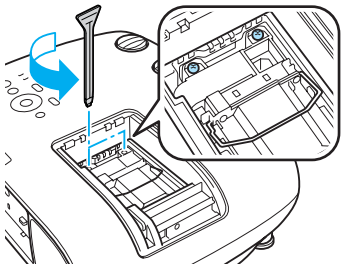

5 Retirez l'ancienne lampe.

Saisissez fermement le bouton et retirez-le.

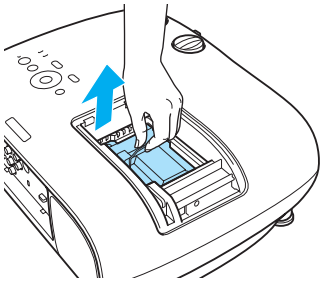

6 Installez la nouvelle lampe.

Assurez-vous que la lampe est tournée dans le sens correct, puis enfoncez-la.

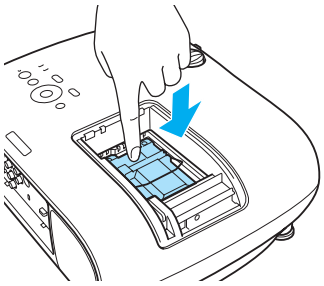

7 Serrez les deux vis de fixation de lampe.

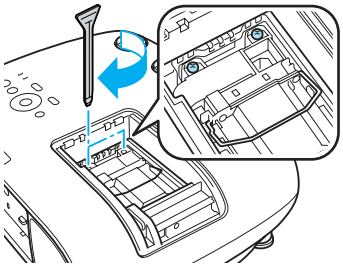

8 Replacez le couvercle de la lampe.

Faites coulisser le couvercle pour le mettre en place.

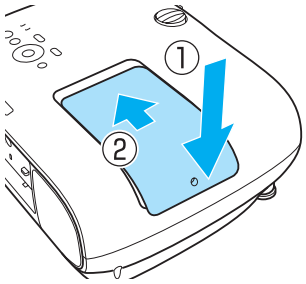

9 Serrez la vis de fixation du capot de la lampe.

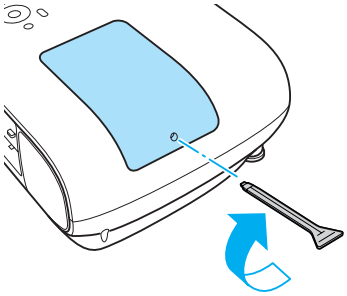

Avertissement

Ne démontez pas la lampe et n'y apportez pas de modifications. Si une lampe modifiée ou démontée est installée dans le projecteur et utilisée, elle peut provoquer un incendie, un choc électrique ou un accident.

Attention

- Veillez à installer la lampe et son couvercle correctement. S'ils ne sont pas installés correctement, l'appareil ne peut pas être allumé.
- La lampe contient du mercure (Hg). Pour éliminer les lampes usagées, respectées les réglementations locales en matière d'élimination des tubes fluorescents.

Remise à zéro de la durée d'utilisation de la lampe

Après avoir remplacé la lampe, veillez à remettez sa durée d'utilisation à zéro.

Le projecteur mémorise le nombre total d'heures d'utilisation de la lampe.

1 Allumez l'appareil.

2 Appuyez sur le bouton Menu.

Le menu Configuration s'affiche.

3 Choisissez **Réinit.** - **Réinitial. durée lampe**.

Un message de confirmation s'affiche.

4 Utilisez les boutons ◀ ▶ pour choisir **Oui**, puis appuyez sur le bouton Enter pour exécuter l'opération.

La durée d'utilisation de la lampe est remise à zéro.

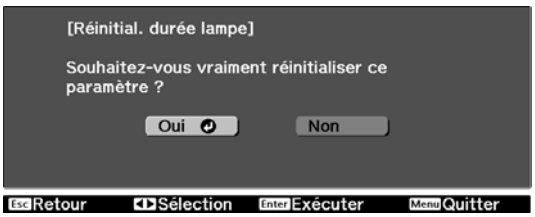

Accessoires en option et consommables

Les accessoires en option et les consommables suivants sont disponibles à l'achat, s'il y a lieu. Cette liste d'accessoires en option et de consommables date de juillet 2014. Les détails des accessoires sont sujets à changement sans préavis.

La disponibilité peut varier selon le pays d'achat.

Options

Nom	Référence	Explication
Fixation pour plafond*	ELPMB20	S'utilise pour installer le projecteur au plafond.
	ELPMB22	
	ELPMB30	
Tube plafond 450 (450 mm blanc)*	ELPFP13	S'utilise pour installer le projecteur à un plafond élevé.
Tube plafond 700 (700 mm blanc)*	ELPFP14	
Lunettes 3D à obturateur actif	ELPGS03	Les lunettes sont des lunettes 3D Bluetooth à obturateur actif. Utilisez-les pour visualiser des images 3D avec ce projecteur.
Adaptateur de chargement USB	ELPAC01	À utiliser lors du chargement des lunettes 3D
Unité de réseau sans fil 802.11b/g/n (2,4 GHz)	ELPAP07	S'utilise en cas de connexion d'un périphérique externe au projecteur via un réseau sans fil pour projeter des images.

* Une expertise spéciale est requise pour suspendre le projecteur à un plafond. Contactez votre revendeur.

Consommables

Nom	Référence	Explication
Unité de lampe	ELPLP85	Pour remplacer une lampe usagée. (1 lampe)
Filtre à air	ELPAF39	Pour remplacer un filtre à air usagé. (1 filtre à air)

Résolutions prises en charge

Vidéo component

Signal	Taux rafraîchi. (Hz)	Résolution (points)
SDTV (480i)	60	720 x 480
SDTV (576i)	50	720 x 576
SDTV (480p)	60	720 x 480
SDTV (576p)	50	720 x 576
HDTV (720p)	50/60	1280 x 720
HDTV (1080i)	50/60	1920 x 1080
HDTV (1080p)	50/60	1920 x 1080

Vidéo composite

Signal	Taux rafraîchi. (Hz)	Résolution (points)
TV (NTSC)	60	720 x 480
TV (SECAM)	50	720 x 576
TV (PAL)	50/60	720 x 576

Signaux d'ordinateur (RVB analogique)

Signal	Taux rafraîchi. (Hz)	Résolution (points)
VGA	60	640 x 480
SVGA	60	800 x 600
XGA	60	1024 x 768
SXGA	60	1280 x 960
	60	1280 x 1024
WXGA	60	1280 x 768
	60	1366 x 768
	60	1280 x 800
WXGA++	60	1600 x 900

Signal d'entrée HDMI1/HDMI2

Signal	Taux rafraîchi. (Hz)	Résolution (points)
VGA	60	640 x 480
SDTV (480i)	60	720 x 480
SDTV (576i)	50	720 x 576

Signal	Taux rafraîchi. (Hz)	Résolution (points)
SDTV (480p)	60	720 x 480
SDTV (576p)	50	720 x 576
HDTV (720p)	50/60	1280 x 720
HDTV (1080i)	50/60	1920 x 1080
HDTV (1080p)	24/30/50/60	1920 x 1080

Signal d'entrée MHL

Signal	Taux rafraîchi. (Hz)	Résolution (points)
VGA	60	640 x 480
SDTV (480i)	50	720 x 480
SDTV (576i)	60	720 x 576
SDTV (480p)	50	720 x 480
SDTV (576p)	60	720 x 576
HDTV (720p)	50/60	1280 x 720
HDTV (1080i)	50/60	1920 x 1080
HDTV (1080p)	24/30	1920 x 1080

Signal d'entrée 3D HDMI

Signal	Taux rafraî-chi. (Hz)	Résolution (points)	Format 3D		
			Combinaison de trame	Côte à côte	Haut et bas
HDTV (720p)	50/60	1280 x 720	✓	✓	✓
HDTV (1080i)	50/60	1920 x 1080	-	✓	-
HDTV (1080p)	50/60	1920 x 1080	-	✓	-
HDTV (1080p)	24	1920 x 1080	✓	✓	✓

Signal d'entrée WirelessHD

Signal	Taux rafraîchi. (Hz)	Résolution (points)
VGA	60	640 x 480
SDTV (480i)	60	720 x 480
SDTV (576i)	50	720 x 576
SDTV (480p)	60	720 x 480
SDTV (576p)	50	720 x 576
HDTV (720p)*	50/60	1280 x 720
HDTV (1080i)	50/60	1920 x 1080
HDTV (1080p)*	24/50/60	1920 x 1080

* Lors de la projection en WirelessHD, les signaux suivants ne prennent pas en charge les couleurs foncées.
  2D: 1080p 60/50 Hz
  3D : 1080P 24 Hz frame packing/720P 50/60 Hz frame packing/1080p 60/50 Hz côte à côte

Signal d'entrée 3D MHL (via un émetteur WirelessHD Transmitter*)

Signal	Taux rafraî-chi. (Hz)	Résolution (points)	Format 3D		
			Frame Pack-ing	Côte à côte	Haut et bas
HDTV (720p)	50/60	1280 x 720	-	✓	✓
HDTV (1080i)	50/60	1920 x 1080	-	✓	-
HDTV (1080p)	50/60	1920 x 1080	-	-	-
HDTV (1080p)	24	1920 x 1080	-	✓	✓

* Port HDMI5 uniquement

Caractéristiques techniques

Nom du produit		EH-TW6600W	EH-TW6600
Apparence (sans pied réglable)		410 (W) x 157 (H) x 304 (D) mm	
Taille du panneau		0,61" de large	
Méthode d'affichage		Matrice active TFT au polysilicium	
Résolution		1920 (L) x 1080 (H) x 3	
Fréquence de balayage	Numérique	Horloge pixels : 13,5 - 148,5 MHz	
		Horizontale : 15,63 - 67,5 kHZ	
		Verticale : 24, 30, 50 - 60 Hz	
	Analogique	Horloge pixels : 13,5 - 148,5 MHz	
		Horizontale : 15,63 - 67,5 kHZ	
		Verticale : 50 - 60 Hz	
Réglage de la mise au point		Manuel	
Réglage du zoom		Manuel (environ de 1 à 1,6)	
Lampe (source lumineuse)		Lampe UHE 250 W, référence : ELPLP85	
Alimentation électrique		100 - 240 V CA ±10 %, 50/60 Hz, 3,9-1,8 A	
Consom-mation électrique	Zone 100 à 120 V	En fonctionnement : 385 W	
		Consommation électrique en veille : 0,29 W Consommation électrique en veille : 1,6 W*1	
	Zone 220 à 240 V	En fonctionnement : 366 W	
		Consommation électrique en veille : 0,43 W Consommation électrique en veille : 1,8 W*1	
Altitude de fonctionnement		Altitude de 0 à 3000 m	
Température de fonctionne-ment		+5 à 35°C*2 (sans condensation)	
Température de stockage		-10 à +60°C (sans condensation)	
Poids		Environ 6,8 kg	Environ 6,7 kg
Connecteurs		Port Component x 1, jack 3 broches RCA	
		Port PC x 1, Mini D-Sub 15 broches (femelle) bleu	
		Port HDMI x 2, HDMI Pour HDCP, pour signaux CEC, pour signaux MHL (port HDMI1 uniquement), PCM linéaire, couleurs foncées	
		Port Video x 1, jack broche RCA	
		Port RS-232C x 1, D-sub 9 broches (mâle)	
		Port Trigger Out x 1, mini-connecteur de 3,5 mm	
		Port audio G/D x 1, jack broche RCA	
		Port Audio Out x 1, mini-connecteur stéréo	
		Port USB 2.0 TypeA x 1	
Haut-parleur		10 W x 2	

*1 Lors de l'utilisation de l'émetteur WirelessHD Transmitter avec EH-TW6600W et lorsque les conditions suivantes sont remplies
Réglage - **WirelessHD** - **WirelessHD** est réglé sur **On**
Réglage - **Liaison HDMI** - **Mise ss tension** est réglé sur **Bidirectionnel** ou **Périph -> PJ** ☛ p.82
*2 En cas d'utilisation à une altitude d'au moins 2 286 m ou plus, la température de fonctionnement est comprise entre +5 et +30°C.

Angle d'inclinaison

Si vous inclinez le projecteur de plus de 10°, il risque de tomber et d'être endommagé ou de provoquer un accident.

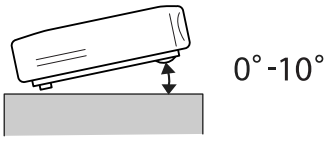

Commandes ESC/VP21

ESC/VP21 permet de contrôler le projecteur à partir d'un périphérique externe. Pour plus de détails, consultez le site Web suivant.

http://www.epson.com

Agencement du câble RS-232C

- Forme du connecteur : D-sub 9 broches (mâle)
- Nom du port d'entrée du projecteur : RS-232C
- Nom du signal :

Nom du signal	Fonction
GND	Terre fil de signal
TD	Transmission données
RD	Réception données

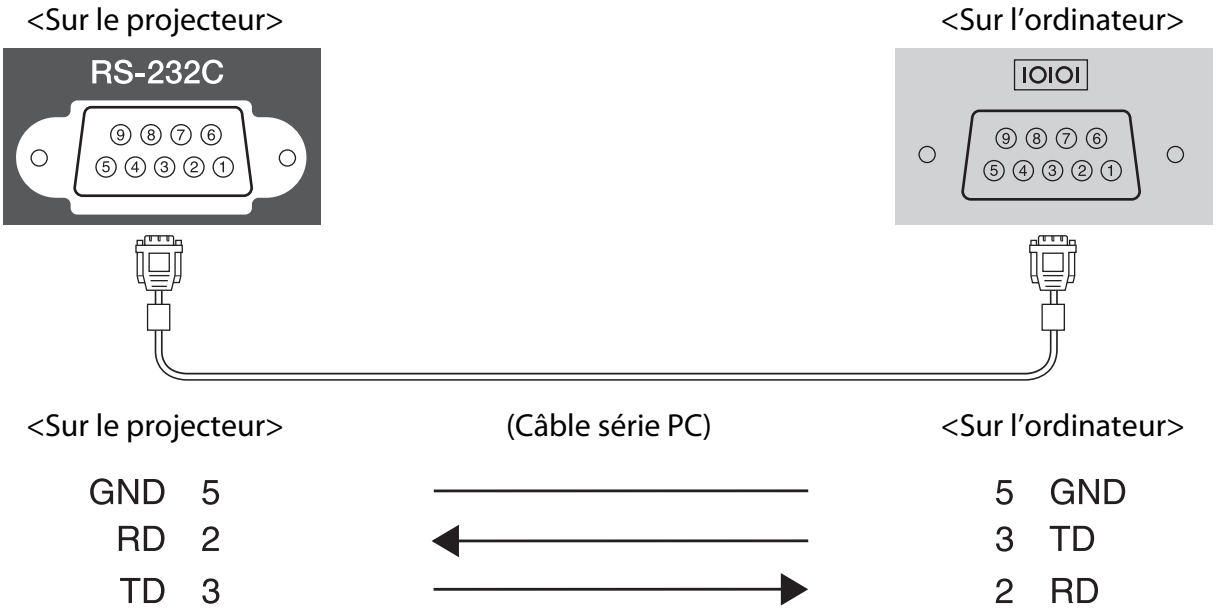

- Protocole de communications
  Réglage du débit en bauds par défaut : 9600 ppp
  Longueur des données : 8 bits
  Parité : aucune
  Bit d'arrêt : 1 bit
  Contrôle de flux : aucun

Indication of the manufacturer and the importer in accordance with requirements of directive 2011/65/EU (RoHS)

Manufacturer: SEIKO EPSON CORPORATION

Address: 3-5, Owa 3-chome, Suwa-shi, Nagano-ken 392-8502 Japan

Telephone: 81-266-52-3131

Importer: SEIKO EUROPE B.V.

Address: Azië building, Atlas ArenA, Hoogoorddreef 5, 1101 BA Amsterdam Zuidoost The Netherlands

Telephone: 31-20-314-5000

Glossaire

Cette section décrit brièvement les termes difficiles qui ne sont pas expliqués en contexte dans le texte de ce guide. Pour plus d'informations, consultez d'autres ouvrages de référence disponibles dans le commerce.

HDCP	HDCP est l'abréviation de High-bandwidth Digital Content Protection. Cette technologie est utilisée pour éviter les copies illégales et protéger les droits d'auteur en chiffrant les signaux numériques envoyés sur les ports DVI et HDMI. Comme le port HDMI de ce projecteur prend en charge le protocole HDCP, la projection d'images numériques protégées par la technologie HDCP est possible. Toutefois, le projecteur risque de ne pas être en mesure de projeter des images protégées avec des versions mises à jour ou révisées du chiffrement HDCP.
HDMI™	Abréviation de High Definition Multimedia Interface. Il s'agit de la norme de transmission numérique d'images HD et de signaux audio multicanaux. La norme HDMI™ est destinée aux appareils électroniques numériques grand public et aux ordinateurs. L'absence de compression du signal numérique permet de transférer l'image avec une qualité maximale. Cette norme fournit également une fonction de chiffrage du signal numérique.
HDTV	Abréviation de High-Definition Television. Ce terme désigne les systèmes haute définition qui remplissent les conditions suivantes. • Résolution verticale de 720p ou 1080i, ou supérieure (p = Progressif, i = Entrelacé) • Rapport L/H 16:9, réception et lecture (ou sortie) audio Dolby Digital
MHL	Abréviation de Mobile High-definition Link. Il s'agit d'une interface haute définition standard qui permet un transfert à haute vitesse des signaux vidéo sur les périphériques mobiles. Cette norme, qui vise les smartphones et les tablettes, permet le transfert de signaux numériques non compressés sans perte de qualité et le chargement simultané de ces périphériques.
NTSC	Abréviation de National Television Standards Committee. Il s'agit d'une méthode de diffusion couleur analogique par voie terrestre, utilisée au Japon, en Amérique du Nord et en Amérique latine.
PAL	Abréviation de Phase Alternation by Line. Il s'agit d'une méthode de diffusion couleur analogique par voie terrestre, utilisée dans différents pays d'Europe occidentale (à l'exception de la France), d'Asie (par exemple en Chine) et en Afrique.
SDTV	Abréviation de Standard Definition Television. Ce terme désigne les systèmes de télévision standard qui ne remplissent pas les critères HDTV High-Definition Television.
SECAM	Abréviation de SEquential Couleur A Memoire. Il s'agit d'une méthode de diffusion couleur analogique par voie terrestre, utilisée en France, en Europe de l'Est, dans les pays de l'ex-Union soviétique, au Proche-Orient, en Afrique, etc.
SVGA	Taille d'écran standard avec une résolution de 800 x 600 points (horizontal x vertical).
SXGA	Taille d'écran standard avec une résolution de 1280 x 1024 points (horizontal x vertical).
VGA	Taille d'écran standard avec une résolution de 640 x 480 points (horizontal x vertical).
XGA	Taille d'écran standard avec une résolution de 1024 x 768 points (horizontal x vertical).
YCbCr	Dans les signaux d'image Component pour SDTV, Y représente la luminosité et Cb et Cr indiquent la différence de couleurs.
YPbPr	Dans les signaux d'image Component pour JDTV, Y représente la luminosité et Pb et Pr indiquent la différence de couleurs.

Rapport L/H	Rapport entre la largeur de l'image et sa hauteur. Les écrans avec un rapport horizontal/vertical 16:9, comme les écrans HDTV, sont des écrans larges. Les écrans SDTV et les écrans d'ordinateur généraux ont un rapport L/H 4:3.
Entrelacé	Transmet les informations nécessaires à la création d'un écran en envoyant chaque autre ligne, en commençant par le haut de l'image et en parcourant vers le bas. Les images sont susceptibles de clignoter car un cadre s'affiche sur chaque autre ligne.
Appariement	Enregistrez les périphériques avant la connexion aux périphériques Bluetooth pour garantir la communication mutuelle.

Remarques générales

Tous droits réservés. Toute reproduction, intégration dans un système d'archivage ou diffusion par un procédé électronique, mécanique, par photocopie, enregistrement ou tout autre procédé est interdite sans l'autorisation écrite préalable de Seiko Epson Corporation. Aucune responsabilité du fait du brevet n'est acceptée suite à l'utilisation des présentes informations. De même, aucune responsabilité n'est acceptée pour les dommages résultant de l'utilisation des informations contenues dans le présent document.

Seiko Epson Corporation et ses filiales déclinent toute responsabilité envers l'acheteur de ce produit ou de tiers pour les dommages, pertes, coûts ou frais encourus par l'acheteur ou des tiers suite à un accident, une mauvaise utilisation ou une utilisation incorrecte de ce produit ou des modifications, réparations ou altérations non autorisées de ce produit ou, (sauf aux États-Unis) au non-respect des conditions d'utilisation données par Seiko Epson Corporation.

Seiko Epson Corporation ne peut être tenue responsable de tout dommage ou problème résultant de l'utilisation d'accessoires ou de pièces détachées qui ne sont pas d'origine Epson ou approuvées EPSON par Seiko Epson Corporation.

Le contenu de ce guide peut être modifié ou mis à jour sans avertissement préalable.

Les illustrations figurant dans ce guide peuvent différer du projecteur.

Restrictions d'emploi

En cas d'utilisation de ce produit pour des applications exigeant une grande fiabilité/sécurité, telles qu'appareils employés en transport aérien, ferroviaire, maritime, automobile, etc., appareils de prévention des catastrophes, divers appareils de sécurité, etc., ou appareils de fonction/précision, vous devrez, avant d'utiliser ce produit, considérer l'incorporation à votre système de dispositifs de sécurité positive et de moyens redondants assurant la sécurité et la fiabilité de l'ensemble du système. Étant donné que ce produit n'est pas destiné aux applications exigeant une fiabilité/sécurité extrême, telles que matériel aérospatial, matériel de communications principal, matériel de commande nucléaire ou matériel de soins médicaux directs, etc., vous devrez, après totale évaluation, décider si ce produit convient.

Avis général

EPSON is a registered trademark, EXCEED YOUR VISION, ELPLP and their logos are registered trademarks or trademarks of Seiko Epson Corporation.

HDMI et High-Definition Multimedia Interface sont des marques ou des marques déposées de HDMI Licensing LLC.

WirelessHD, WiHD et le logo WiHD sont des marques commerciales, déposées ou non, de WirelessHD LLC.

InstaPrevue et le logo InstaPrevue sont des marques commerciales, déposées ou non, de Silicon Image, Inc.

Bluetooth® et le logo Bluetooth sont des marques commerciales de Bluetooth SIG, Inc.

MHL et le logo MHL sont des marques, des marques déposées ou des marques de service de MHL, LLC aux États-Unis et/ou dans d'autres pays.

WPA™ et WPA2™ sont des marques déposées de Wi-Fi Alliance.

App Store est une marque de service de Apple Inc.

Google Play est une marque de Google Inc.

All other trademarks are the property of their respective owners and used for identification purpose only.

©SEIKO EPSON CORPORATION 2014. All rights reserved.

A

Adresse IP 91
Adresse passerelle 91
Affichage 88
Affichage 3D 80
Affichage adr. IP 91
Affichage de la mire de test 29
Affichage SSID 91
Afficher le fond 88
Ajustement auto 81
Align. des panneaux 88
Alignement 80
Alim réseau sans fil 90
Aliment. Directe 87
Alimentation 27
Alimentation électrique 26
Apparence 14
Appariement 50
Appel mémoire 46, 89
Aspect 35, 80
Audio 83
Avancé 79, 81

B

Bague de mise au point 6, 29
Bague de zoom 6
Blocage fonctionne. 85
Bouton utilisateur 86

C

Canal 90
Capot de la lampe 6
Caractéristiques techniques 119
Clavier logiciel 90
Commencer les réglages 88
Complet 35
Confirmation attente 88
Connexion 20
Connexion d'un équipement vidéo 20
Connexion d'un ordinateur 20
Connexion de périphériques compatibles MHL 21, 23
Connexion de périphériques USB 22
Connexion de périphériques WirelessHD 23
Connexion de smartphones ou de tablettes 21, 23
Connexions du périphérique 63
Connexions périph 83, 84
Consommation électrique 79
Contraste 78
Contrôle parental 85
Conversion 2D en 3D 80
Couleur du motif 88
Couleurs foncées 92
Couvercle de la lampe 112
Couvercle du filtre à air 108, 111

D

Délai de remplacement 110
Désentrelacement 81
Détec. mouvement 81
DHCP 91
Diaporama 73
Distorsion trapézoïdale 31
Durée de fonctionnement 114
Durée de lampe 92

E

Éclairage 87
Ecran démarrage 88
Effacement mémoire 46, 89
EPSON Super White 79
Event ID 92, 106

F

Filtre à air 108
Focalisation 99
Fonction Mémoire 45
Fonctionnement 87
Format 3D 80, 92
Fréquence de remplacement de la lampe 110
Fréquence de remplacement des consommables 110
Fréquence de remplacement du filtre à air 110

G

Gain 38, 79
Gamma 37, 79

H

H/V-Keystone 31, 82
H-Keystone 82

I

Image 34
Image dans l'image 75, 93
Images 73
Images 3D 48
Info sync 92
Infos projecteur 92

Intensité couleur 78
Interférences 100
Interv. vidéo HDMI 82
Inverser audio 83
Inverser lunettes 3D 80
Iris auto 40, 79

L

Langue 88
Liaison HDMI 71, 83
Luminosité 37, 78, 79
Luminosité 3D 80
Lunettes 3D 48

M

Masque ss-rés 91
Men mémoire 89
Menu 77
Menu base 90
Menu Configuration 77
Menu Image 78
Menu Information 92
Menu réglages 82
Menu Réinit. 91, 92
Menu réseau 89
Menu Réseau sans fil 90
Menu secondaire 77
Menu Sécurité 91
Menu Signal 80
Menu supérieur 77
Messages 88
Mise hs tension 83
Mise ss tension 83
Mode Couleur 78
Mode couleurs 34
Mode de connexion 90
Mode haute alt. 87
Mode numérisation 92
Mode veille 87
Mode WiHD 84
Mot de passe 91

N

Netteté 40, 78
Nettoyage de l'objectif 110
Nettoyage de l'unité principale 110
Nettoyage des lunettes 3D 110
Nettoyage du filtre à air 108
Niveau D'Instal. 81
Normes CEC 71
Notification aff. 3D 80
Nuance 78
Numéro de série 92

O

Offset 38, 79
Optim. des détails 41
Optimisation des détails 81
Overscan 82

P

Panneau de commande 6, 7
Paramètres IP 91
Permu ss titre/Princ 93
Port Component 20
Port de chargement des lunettes 3D 58
Port HDMI 71
Port HDMI1 ..... 20, 21, 23
Port HDMI2 20
Port PC 20
port USB 22
Port Video 20
Portée 25
Portée de transmission 64
Position 80
Profondeur 3D 80
Projection 85

Q

Quitter PIP 93

R

Réception vidéo 63, 84
Rechercher le point d'accès 91
Réduction bruit 81
Refroidissement 27
Réglage de l'inclinaison 30
Réglage de la mise au point 29
Réglage du zoom 29
Réglage RVB 38
Réglages 3D 80
Réinit. 79, 82, 84, 88
Réinitial. durée lampe 92
Réinitiali. mémoire 46, 92
Remise à zéro de la durée d'utilisation de la lampe 114
Remplacement de la lampe 112
Remplacement des consommables 111
Remplacement du filtre à air 111
Renommer la mémoire 47, 89
Résolution 92
Résolutions prises en charge 116
RGB 79

RGBCMY 37, 79

S

Saturation 37, 79
Sauvegarde mémoire 45, 89
Sécurité 91
Sélect. couleur 88
Signal entrée 92
Signal Vidéo 92
Source 27, 92
Sous-écran 70
SSID 90
ss-titre Position PIP 93
ss-titre source PIP 93
ss-titre Taille PIP 93
Statut 92
Super-resolution 81
Sync. 80

T

Taille de l'image projetée 17, 29
Taille Écran Diagon. 80
Taux rafraîchi. 92
Teinte 37, 79
Télécommande 9, 25
Témoins 94
Témoins d'erreur/avertissement 94
Temp. couleur 78
Tonalité de peau 78
Tout Réinit. 92
Traitement images 82
Trigger Out 87

U

USB 73

V

Verrouillage 85
Version 92
Vis de fixation du couvercle de la lampe 112
V-Keystone 82
Volume 32, 83
Voyant Link 58
Voyant WiHD 58

W

WirelessHD 57, 84

Z

Zone de visualisation 51
Zoom 35