EPSON®
EXCEED YOUR VISION

מדריך למשתמש

Home Cinema

EH-TW6600W
EH-TW6600

WiHD™ 3D Full HD 1080p HDMI™ HIGH DEFINITION MULTIMEDIA INTERFACE 3LCD MHL Mobile High-Definition Link

השימוש בכל מדריך

המדריכים למקרן זה מאורגנים בהתאם למוצג למטה.

הוראות בטיחות/מדריך תמיכה ושירותים

מכיל מידע בנוגע לשימוש בטוח במקרן, כמו גם מדריך תמיכה ושירות, רשימות פתרון בעיות וכן הלאה. הקפד לקרוא מדריך זה לפני השימוש במקרן.

מדריך למשתמש (מדריך זה)

מכיל מידע אודות התקנה ופעולות בסיסיות לפני השימוש במקרן, שימוש בתפריט התצורה וטיפול בבעיות וביצוע תחזוקה שגרתית.

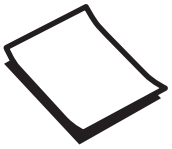

מדריך להפעלה מהירה

מכיל מידע על הליכי התקנת המקרן. קרא זאת ראשית כל.

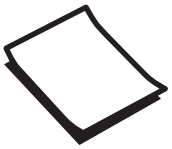

משקפי 3D מדריך למשתמש

מכיל מידע בנוגע לטיפול במשקפי 3D, אזהרות וכדומה.

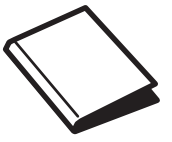

WirelessHD Transmitterמדריך למשתמש (EH-TW6600W בלבד)

מכיל מידע בנוגע לטיפול ב-WirelessHD Transmitter, אזהרות וכדומה.

סימונים המשמשים במדריך זה

סימוני בטיחות

בתיעוד ובמקרן נעשה שימוש בסמלים גרפיים המדגימים כיצד להשתמש במקרן בבטחה.
להלן תצוגת הסמלים ומשמעותם. אנא למד וכבד סמלי זהירות אלו על מנת להמנע מפגיעה בגוף או ברכוש.

אזהרה

סמל זה מעיד על מידע שהתעלמות ממנו עלולה להוביל לפגיעה או אפילו למוות בשל טיפול שגוי.

זהירות

סמל זה מעיד על מידע שהתעלמות ממנו עלולה להוביל לפגיעה או לנזק פיזי בשל טיפול שגוי.

סימני מידע כללי

שים לב

מעידים על הליכים שעלולים להוביל לנזק או לתקלות.

	מעידים על מידע נוסף ומציינים מה כדאי לדעת בנוגע לנושא מסוים.
☛	מעידים על עמוד בו ניתן למצוא מידע מפורט לגבי נושא.
שם התפריט	מייצג פריטים מתפריט תצורה. לדוגמה: **תמונה** - **מצב צבעים**
שם לחצן	מייצג את הלחצנים בשלט הרחוק או בלוח הבקרה. לדוגמא: לחצן Menu

בנוגע לשימוש ב"מוצר זה" או ב"מקרן זה"

מלבד יחידת המקרן הראשית, הכינוי "מוצר זה" או "מקרן זה" יכול לייצג גם פריטים כלולים נוספים או אביזרים אופציונליים.

ארגון המדריך וסימונים במדריך

השימוש בכל מדריך 1

סימונים המשמשים במדריך זה 2

סימוני בטיחות 2

סימני מידע כללי 2

בנוגע לשימוש ב"מוצר זה" או ב"מקרן זה" 2

מבוא

שמות החלקים והפונקציות 6

קדמי/עליון 6

לוח בקרה 7

שלט רחוק 8

אחורי 10

בסיס 11

חזות 12

הכנה

התקנה 13

התמונות המוקרנות ומיקום המקרן 13

התקנה במקביל למסך 13

התקנת המקרן באופן אופקי, באמצעות כוונון הגובה בכל צד. 13

שיטות התקנה שונות 14

הצבה על שולחן והקרנה 14

תליה מהתקרה והקרנה 14

מרחק ההקרנה וערכי המקסימום של היסט העדשה 15

חיבור התקן 18

חיבור ציוד וידאו 18

חיבור מחשב 18

חיבור התקנים חיצוניים 19

התחברות ליציאת ה-Trigger Out 19

התחברות ליציאת ה-Audio Out 19

חיבור טלפונים חכמים או מחשבי טאבלט 19

חיבור התקני USB 20

חיבור התקני WirelessHD (EH-TW6600W בלבד) 20

חיבור יחידת ה-LAN האלחוטית 21

הסרת כיסוי המסוף 22

הכנת השלט הרחוק 23

התקנת הסוללות בשלט הרחוק 23

טווח הפעולה של השלט הרחוק 23

טווח פעולה (שמאל לימין) 23

טווח פעולה (למעלה עד למטה) 23

פעולות בסיסיות

התחלה וסיום של ההקרנה 24

הפעלת המקרן והקרנה 24

אם תמונת היעד אינה מוקרנת 24

כיבוי 25

כוונון המסך המוקרן 26

הצגת תבנית הבדיקה 26

כוונון המיקוד 26

כוונון גודל ההקרנה (כוונון הזום) 26

כוונון הטיית המקרן 27

כוונון מצב התמונה המוקרנת (היסט עדשה) 27

בצע התאמות באמצעות חוגת היסט העדשה. 27

תיקון עיוות Keystone (H/V-Keystone) 28

כוונון עוצמת הקול 29

הסתרת התמונה והשתקת השמע באופן זמני 30

כוונון התמונה

כוונון התמונה 31

בחירת איכות ההקרנה (מצב צבעים) 31

העברת המסך בין מצב מלא למצב זום (גובה-רוחב) 32

כוונון צבע מוחלט 34

כוונון הגוון, הרוויה והבהירות 34

כוונון הגמא 34

בחר וכוונן את ערך התיקון 35

כוונן באמצעות גרף כוונון הגמא 35

כוונון ה-RGB (היסט/הגבר) 35

טמפ' צבעים 36

גוון עור 36

כוונון מפורט של התמונה 37

כוונון ה-חדות 37

הגדרת קשתית אוטומטית 37

Super-resolution ו-הגברת פרטיספונקציות 38

יישור הלוח 38

עיבוד תמונה 40

צפייה בתמונה באיכות התמונה השמורה (פונקציית זיכרון) 41

פונקציית שמירה 41

שמירת זיכרון 41
טעינת זיכרון 41
מחיקת זיכרון שנשמר 42
שינוי שם זיכרון 42

פונקציות שימושיות

הנאה מתמונות 3D 43
הגדרת תמונות 3D 43
כשהמקרן מזהה פורמט 3D 43
כשהמקרן אינו יכול לזהות פורמט 3D 43
אם לא ניתן לצפות בתמונת ה-3D 43
שימוש במשקפי 3D 44
טעינת משקפי ה-3D 44
התאמת משקפי 3D 44
הרכבת משקפי ה-3D 45
קריאת המחוון שעל משקפי ה-3D. 45
טווח לצפייה בתמונות 3D 46
אזהרות הנוגעות לצפייה בתמונות 3D 46
המרת תמונות 2D לתמונות 3D וצפייה 48
חיבור בעזרת WirelessHD (EH-TW6600W בלבד) 50
התקנת ה-WirelessHD Transmitter 50
שמות יציאות ל-WirelessHD Transmitter 50
דוגמא לחיבור WirelessHD Transmitter וזרימת אותות 51
הצבת ה-WirelessHD Transmitter 54
הקרנת תמונות 54
תפריט הגדרות WirelessHD 56
טווח תשדורת WirelessHD 56
תפעול השלט הרחוק 58
טווח הפעולה של השלט הרחוק 58
החלפה בין קלט ופלט 58
החלפת תמונת היעד 59
החלפת מקור התמונה 60
מציג כמסך משנה 62
שימוש בפונקציית קישור HDMI 63
פונקציית קישור HDMI 63
הגדרות חיבור HDMI 63
חיבורי מכשירים 64
הפעלת נתוני תמונה (מצגת) 65
נתונים תואמים 65
הפעלת מצגת 65
הצג הגדרות לקובצי תמונה והגדרות הפעלת מצגת 66
הקרנת שתי תמונות שונות באמצעות תמונה בתוך תמונה 67
סוגי מסכים שניתן להציג במקביל 67
הקרנה ב-תמונה בתוך תמונה 67
הפעלה ויציאה ממצב תמונה בתוך תמונה 67
שינוי הגדרות ה-תמונה בתוך תמונה 68

תפריט תצורה

פונקציות תפריט תצורה 69
פעולות תפריט תצורה 69
טבלת תפריט תצורה 70
תפריט תמונה 70
תפריט אות 71
תפריט הגדרות 73
תפריט זיכרון 77
תפריט רשת 77
תפריט פרטים 80
תפריט אפס 80
תפריט תמונה בתוך תמונה 80

פתרון בעיות

פתרון בעיות 82
קריאת המחוונים 82
מצב המחוון במהלך שגיאה/אזהרה 82
מצב המחוון במהלך פעולה רגילה 83
כאשר המחוונים אינם מסייעים 84
בדוק את הבעיה 84
בעיות הקשורות לתמונות 85
בעיות כשההקרנה מתחילה 87
בעיות עם השלט 88
בעיות עם לוח הבקרה 88
בעיות עם 3D 88
בעיות עם HDMI 89
בעיות עם WirelessHD (EH-TW6600W בלבד) 90
בעיות עם התקני אחסון USB 91
בעיות אחרות 91
זיהוי האירוע 91

תחזוקה

תחזוקה 93
ניקוי החלקים 93
ניקוי מסנן האוויר 93
ניקוי היחידה הראשית 94
ניקוי העדשה 94
ניקוי משקפי ה-3D 95
תקופות להחלפת רכיבים מתכלים 95
תקופת החלפת מסנן האוויר 95
תקופת החלפת הנורה 95
החלפת רכיבים מתכלים 95
החלפת מסנן האוויר 95
החלפת הנורה 96
איפוס שעות נורה 98

נספח

אביזרים ורכיבים מתכלים אופציונליים 99
פריטים אופציונליים 99
רכיבים מתכלים 99
רזולוציות נתמכות 100
וידאו Component 100
וידאו composite 100
אותות מחשב (RGB אנלוגי) 100
אותות כניסה HDMI1/HDMI2 100
אות כניסה MHL 101
אות כניסה 3D ב-HDMI 101
אות כניסה WirelessHD 101
אות כניסה 3D MHL (דרך WirelessHD Transmitter*) 102
מפרט 103
מילון מונחים 106
הערות כלליות 107
הודעה כללית 107

שמות החלקים והפונקציות

קדמי/עליון

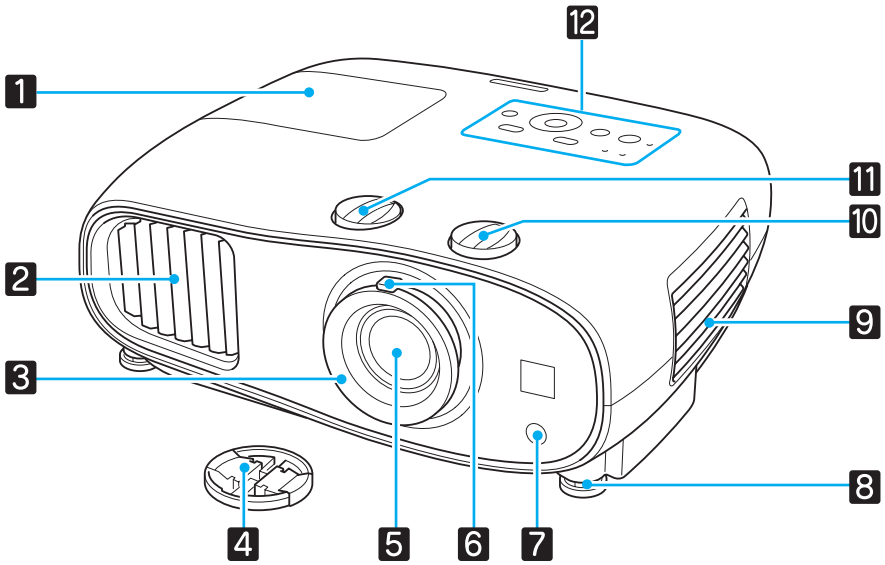

	שם	פונקציה
1	כיסוי נורה	פתח בעת החלפת מנורת המקרן. ☚ עמ' 96
2	פתח יציאת אוויר	פתח ליציאת אוויר המשמש לקירור פנים המקרן. **⚠ זהירות** בעת ההקרנה, אין לקרב את פניך או ידיך לפתח יציאת האוויר, ואין להניח לידו חפצים העלולים להתעוות או להנזק כתוצאה מחום. אוויר חם מפתח יציאת האוויר עלול לגרום לכוויות ולעיוותים או לתקלות.
3	טבעת מיקוד	מכוונת את מיקוד התמונה. ☚ עמ' 26
4	מכסה עדשה	הנח כשהמקרן אינו בשימוש על מנת להגן על העדשה ולמנוע ממנה להשרט או להתלכלך. ☚ עמ' 24
5	עדשת המקרן	התמונות מוקרנות מכאן.
6	טבעת זום	מכוונת את גודל התמונה. ☚ עמ' 26
7	מקלט מרוחק	קולט אותות מן השלט הרחוק. ☚ עמ' 23
8	רגל קדמית מתכוננת	כשהמקרן מוצב על משטח כגון שולחן, פתח את הרגל כדי לכוונן את ההטייה האופקית. ☚ עמ' 27
9	כיסוי מסנן אוויר	בעת ניקוי או החלפת מסנן האוויר, פתח כיסוי זה והסר את מסנן האוויר. ☚ עמ' 93, עמ' 95
	פתח כניסת אוויר	פתח לכניסת אוויר המשמש לקירור פנים המקרן.
10	חוגת היסט העדשה אנכי	סובב את החוגה על מנת להזיז את מיקום התמונה המוקרנת למעלה או למטה. ☚ עמ' 27
11	חוגת היסט העדשה אופקי	סובב את החוגה על מנת להזיז את מיקום התמונה המוקרנת שמאלה או ימינה. ☚ עמ' 27
12	לוח בקרה	לוח בקרה על המקרן. ☚ עמ' 7

לוח בקרה

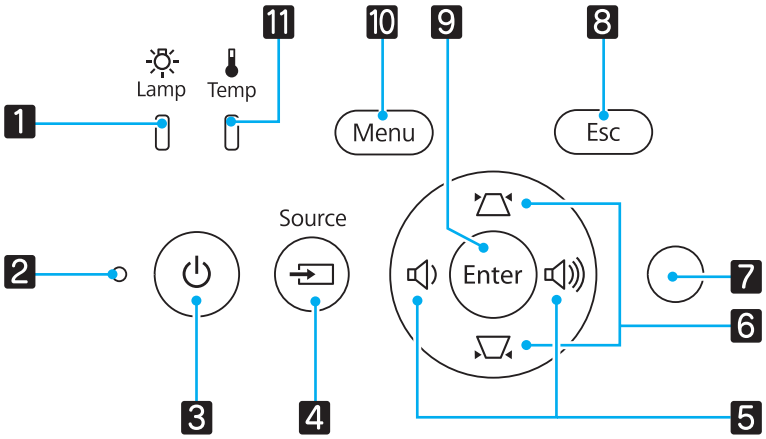

	לחצנים/מחוונים	פונקצייה
1	Lamp	מהבהב בכתום כשמגיע הזמן להחליף את הנורה. מעיד על שגיאות במקרן באמצעות שילוב מחוונים אחרים דולקים או מהבהבים. ☜ עמ' 82
2	מחוון פעולה	מהבהב על מנת לסמן כי מתרחש תהליך חימום או קירור. מעיד על מצב המקרן באמצעות שילוב מחוונים אחרים מאירים או מהבהבים. ☜ עמ' 82
3		מדליק ומכבה את המקרן. ☜ עמ' 24 מאיר כשהמקרן דולק. ☜ עמ' 83
4	Source	עובר לתמונה מכל יציאת קלט. ☜ עמ' 24
5		בוחר את ערכי הכוונון עבור עוצמת הקול ועבור פריטים בתפריט. ☜ עמ' 29 מבצע תיקון keystone אופקי כשמסך תיקון ה-keystone מוצג. ☜ עמ' 28
6		בוחר את ערכי הכוונון לפריטים בתפריט. ☜ עמ' 28 מבצע תיקון keystone אנכי כשמסך תיקון ה-keystone מוצג. ☜ עמ' 28
7	חיישן בהירות	מזהה את רמת הבהירות בחדר. כאשר מצב צבעים מוגדר ל"אוטומטי", הוא מכוון לאיכות התמונה המיטבית, בהתאם לרמת הבהירות שזיהה החיישן. ☜ עמ' 31
8	Esc	חוזר לרמת התפריט הקודמת כאשר מוצג תפריט. ☜ עמ' 69
9	Enter	בוחר פונקציות והגדרות כאשר מוצג תפריט. ☜ עמ' 69
10	Menu	מציג וסוגר את תפריט התצורה. בתפריט התצורה, באפשרותך לבצע כוונון ולקבוע את הגדרות האות, התמונה וכדומה. ☜ עמ' 69
11	Temp	מהבהב בכתום אם הטמפרטורה הפנימית גבוהה מדי. מעיד על שגיאות במקרן באמצעות שילוב מחוונים אחרים דולקים או מהבהבים. ☜ עמ' 82

שלט רחוק

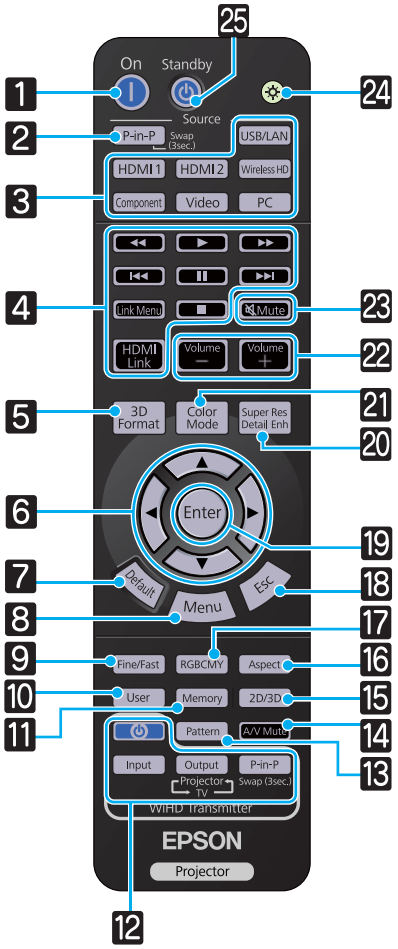

	לחצן	פונקצייה
1	On	מדליק את המקרן. עמ' 24
2	P-in-P	מאפשר לך להקרין תמונות משני מקורות בו-זמנית, אחד במסך הראשי ואחר במסך משני. (תמונה בתוך תמונה) עמ' 67 לחץ והחזק את הלחצן על מנת להחליף בין מקורות התמונה במסך הראשי והמשני.
3	USB/LAN HDMI1 HDMI2 WirelessHD Component Video PC	עובר לתמונה מכל יציאת קלט. עמ' 24 הלחצן WirelessHD זמין רק עבור EH-TW6600W.
4	HDMI Link	לחצן זה מציג את תפריט ההגדרות ל-HDMI Link. בעזרת הלחצנים האחרים, באפשרותך להתחיל או להפסיק את הנגינה וכדומה עבור התקנים מחוברים העונים על דרישות ה-HDMI CEC או על דרישות ה-M H L. עמ' 63
5	3D Format	משנה את פורמט ה-3D. מקרן זה תומך בפורמטים 3D הבאים. ● מיזוג תמונות ● זה לצד זה ● למעלה ולמטה עמ' 43
6	▲ ▼ ◀ ▶	בוחר פריטים בתפריט וערכי כוונון. עמ' 69
7	Default	ערך הכוונון המוגדר חוזר לברירת המחדל בעת לחיצה כאשר מוצג מסך הכוונון של התפריט. עמ' 69
8	Menu	מציג וסוגר את תפריט התצורה. בתפריט התצורה, באפשרותך לבצע כוונון ולקבוע את הגדרות האות, התמונה וכדומה. עמ' 69
9	Fine/Fast	מקרין תמונות עם קצב פריימים מהיר, כגון משחקים, באופן חלק. עמ' 40
10	User	מבצע את הפונקצייה המוקצה ללחצן המשתמש. עמ' 73
11	Memory	שומר, טוען או מוחק זיכרון. עמ' 41

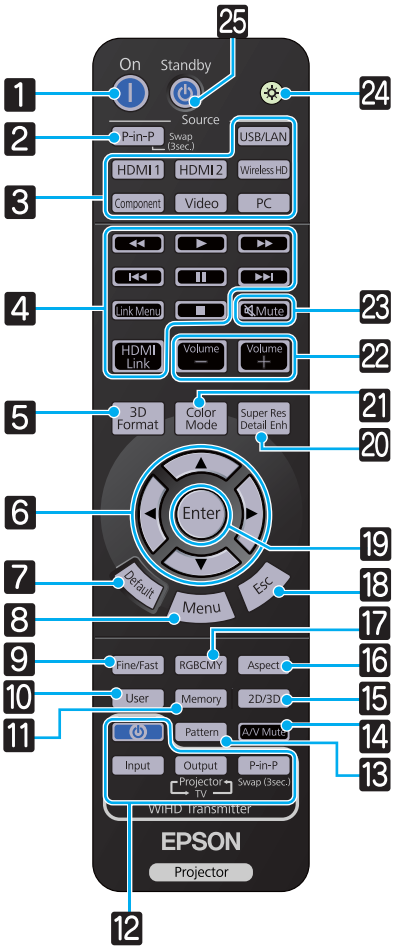

	לחצן	פונקצייה
12	Input Output P-in-P	(זמין רק עבור EH-TW6600W) שליטה ב-WiHD Transmitter מדליק את ה-WirelessHD Transmitter, או מחליף בין הפלט והקלט. וודא כי אתה מכוון את השלט הרחוק אל ה-WirelessHD Transmitter בעת ביצוע פעולות. עמ' 58
13	Pattern	מציג וסוגר את תבנית הבדיקה. עמ' 26
14	A/V Mute	מכבה באופן זמני או מפעיל את התמונה והקול. עמ' 30
15	2D/3D	עובר בין 2D ו-3D. עמ' 43
16	Aspect	בוחר את מצב הגובה-רוחב בהתאם לאות הכניסה. עמ' 32
17	RGBCMY	מכוונן את הגוון, רוויית הצבעים והבהירות לכל צבע RGBCMY. עמ' 34
18	Esc	חוזר לרמת התפריט הקודמת כאשר מוצג תפריט. עמ' 69
19	Enter	כאשר מוצג תפריט, הוא מקבל ומכניס את הבחירה הקודמת ועובר לרמה הבאה. עמ' 69
20	Super Res Detail Enh	מגדיר את **Super-resolution**, המחדד קווי מתאר מטושטשים, או את **הרחבת פרטים**, המדגיש את המרקם והתחושה החומרית של התמונות. עמ' 38
21	Color Mode	משנה את ה-**מצב צבעים**. עמ' 31
22	Volume – Volume +	מכוונן את עוצמת הקול. עמ' 29
23	Mute	מכבה באופן זמני או מפעיל את התמונה והקול. עמ' 30
24		הלחצנים בשלט הרחוק נדלקים למשך כ-10 שניות. הדבר שימושי בעת תפעול השלט הרחוק בחושך.
25	Standby	מכבה את המקרן. עמ' 25

אחורי

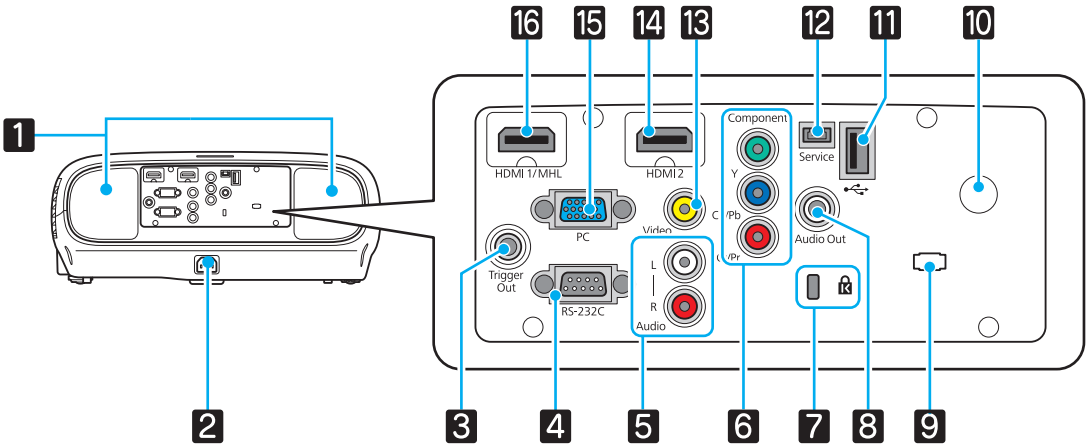

	שם	פונקצייה
1	רמקול	הרמקול המובנה של המקרן. פולט שמע. העבר את **היפוך שמע** למצב **פועל** כדי להשתמש ברמקול המובנה כאשר המקרן תלוי מהתקרה. ☛ **הגדרות** - **שמע** - **היפוך שמע** עמ' 73
2	כניסת חשמל	חבר את כבל החשמל. ☛ עמ' 24
3	יציאת Trigger Out	מתחברת להתקנים חיצוניים כגון מסכים ממונעים. ☛ עמ' 19
4	יציאת RS-232C	בעת בקרת המקרן, חבר את המקרן למחשב באמצעות כבל RS-232C. יציאה זו נועדה לצורך בקרה בלבד ואין להשתמש בה בדרך כלל. ☛ עמ' 103
5	Audio (L-R) port	קולט שמע מציוד המחובר ליציאת ה-Video, ליציאות ה-Component או ליציאת ה-PC. ☛ עמ' 18
6	יציאת Component	מתחברת ליציאת פלט Component (YCbCr or YPbPr) בציוד וידאו. ☛ עמ' 18
7	חריץ אבטחה ( )	חריץ האבטחה תואם למערכת האבטחה MicroSaver, המיוצרת על ידי Kensington. לפרטים נוספים, בקר באתר הבית של Kengsington בכתובת http://www.kensington.com/.
8	יציאת Audio Out	פולט שמע לרמקולים חיצוניים במהלך הנגינה. ☛ עמ' 19
9	מחזיק כבל	כאשר כבל מחובר ליציאה כלשהי, משקלו עלול לגרום לכך שהתקע שלו יוכנס ליציאה באופן חלקי בלבד. על מנת למנוע זאת, יש להשחיל דרך מחזיק זה רצועה מהדקת (אזיקון), הזמינה לרכישה בחנויות, כדי להצמיד את הכבל ולקבע אותו.
10	מקלט מרוחק	קולט אותות מן השלט הרחוק. ☛ עמ' 23
11	יציאת USB (סוג א')	מתחברת להתקני USB, כגון התקן זיכרון USB או מצלמה דיגיטלית, ומקרינה תמונות כמצגת. ☛ עמ' 65 בנוסף, ניתן לחבר אליה יחידת LAN אלחוטית אופציונלית. ☛ עמ' 21
12	יציאת Service	יציאת שירות. אינה בשימוש בדרך כלל.
13	יציאת Video	מתחברת ליציאת וידאו composite בציוד וידאו. ☛ עמ' 18
14	יציאת HDMI2	מחברת ציוד וידאו ומחשבים תואמי HDMI. ☛ עמ' 18
15	יציאת PC	מתחברת ליציאת פלט RGB במחשב. ☛ עמ' 18
16	יציאת HDMI1	מתחברת לציוד וידאו ומחשבים תואמי HDMI. ☛ עמ' 18 כמו כן, מתחברת להתקנים חכמים או מחשבי טאבלט תואמי MHL. ☛ עמ' 19

בסיס

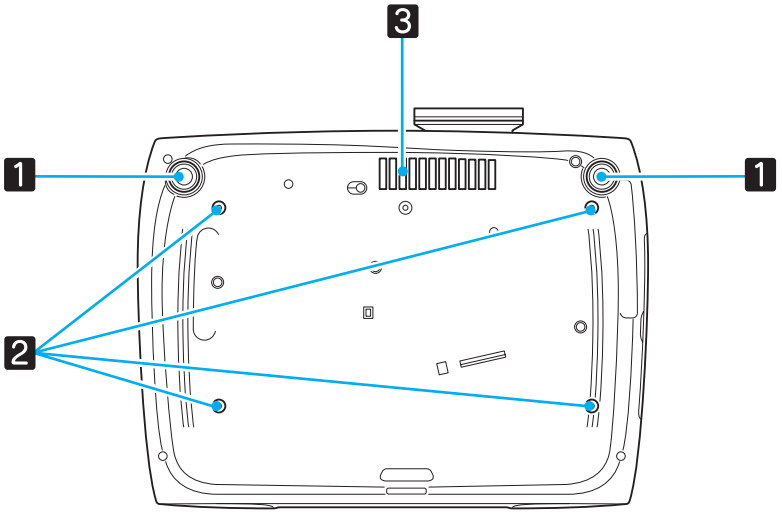

	שם	פונקצייה
1	רגל קדמית מתכוונת	כשהמקרן מוצב על משטח כגון שולחן, פתח את הרגל כדי לכוונן את ההטייה האופקית. עמ' 27
2	נקודות קיבוע למתלה תקרה (ארבע נקודות)	מחבר את מתלה התקרה האופציונלי כאן בעת תליית המקרן מהתקרה. עמ' 99
3	פתח כניסת אוויר	בעת תלייה מהתקרה, וודא כי המקרן מותקן כך שאבק לא יצטבר באיזור זה.

חזות

יחידות: מ"מ

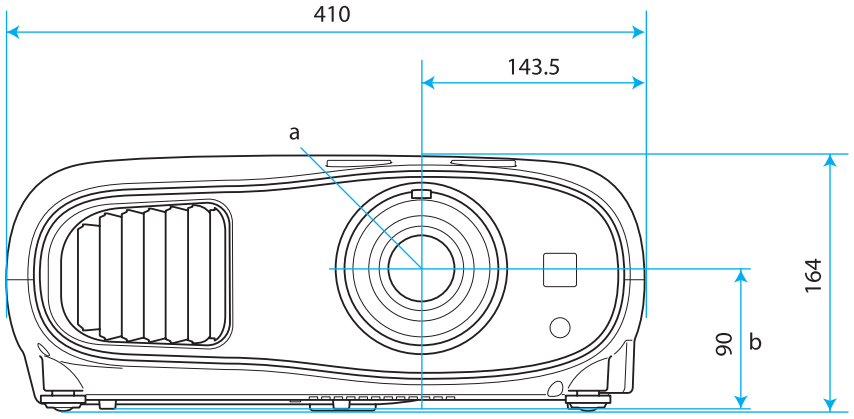

a מרכז העדשה

b מרחק ממרכז העדשה לנקודת הקיבוע של מסגרת התלייה

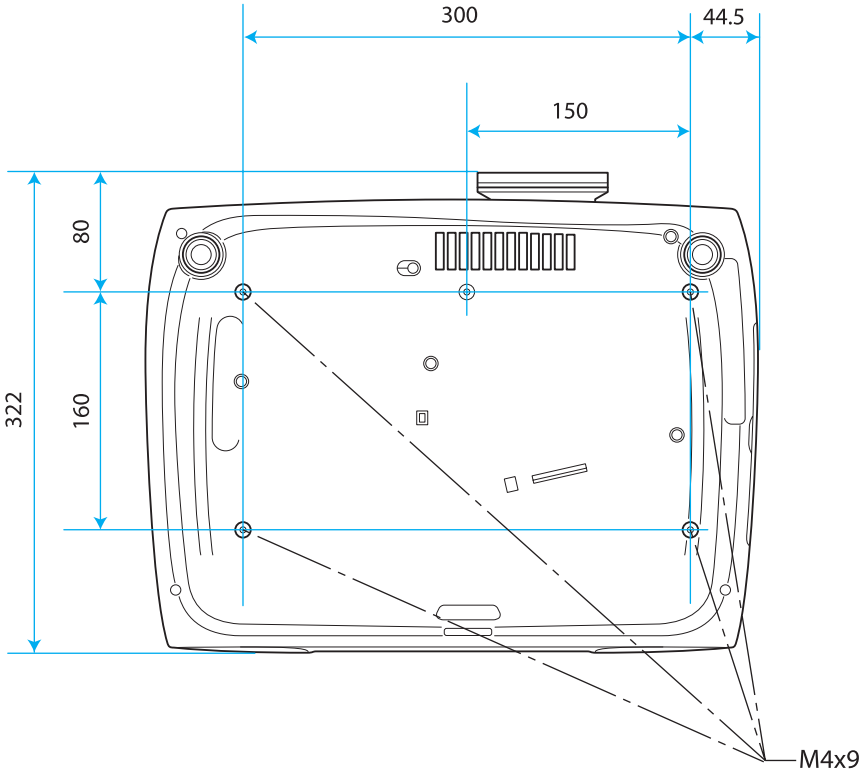

התקנה

התמונות המוקרנות ומיקום המקרן

התקן את המקרן כדלקמן.

התקנה במקביל למסך

אם המקרן מותקן בזווית למסך, מתקיים עיוות keystone בתמונה המוקרנת.

כוונן את מיקום המקרן כך שיהיה מותקן במקביל למסך.

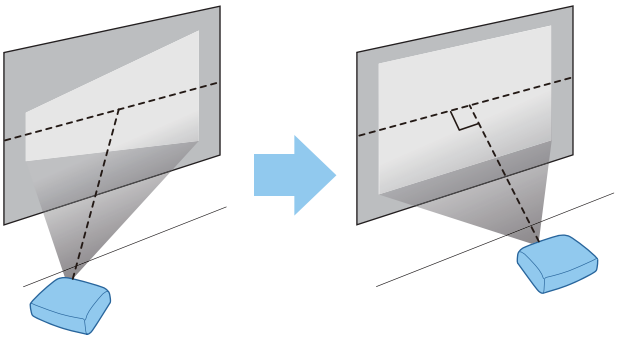

- אם לא ניתן להתקין את המקרן מול המסך, באפשרותך לכוונן את מיקום התמונה באמצעות היסט העדשה. עמ' 27
- השתמש בתיקון keystone כאשר אינך יכול לבצע כוונון באמצעות היסט העדשה. עמ' 28

התקנת המקרן באופן אופקי, באמצעות כוונון הגובה בכל צד.

כאשר המקרן נוטה, התמונה המוקרנת נוטה גם היא.

התקן את המקרן באופן אופקי כך ששני הצדדים יהיו באותו הגובה.

אם לא ניתן להתקין את המקרן באופן אופקי, באפשרותך לכוונן את הטיית המקרן בעזרת הרגל הקדמית. עמ' 27

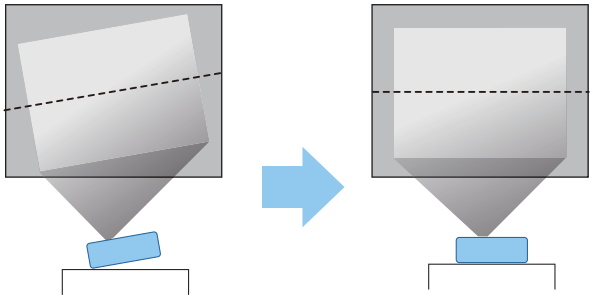

שיטות התקנה שונות

אזהרה

- יש צורך בשיטת התקנה מיוחדת לתליית המקרן מהתקרה (מתלה תקרה). אם אינו מותקן בצורה נכונה, המקרן עלול ליפול ולגרום לתאונה ולפגיעה.
- אם תשתמש בחומרי הדבקה, חומרי סיכוך או שמן בנקודות הקיבוע של מתלה התקרה למניעת שחרור הברגים, או אם תשתמש בחומרים כגון חומרי סיכוך או שמנים על המקרן, אריזת המקרן עלולה להסדק וכתוצאה מכך ליפול ממתלה התקרה. הדבר עלול לגרום לפגיעה רצינית לאדם הנמצא מתחת למקרן וכן לנזק למקרן.
- אין להתקין אותו על מדף שאינו יציב, או במקום שסיווג העומס שלו אינו מספיק. הוא עלול ליפול או לקרוס, ולגרום לתאונה או לפגיעה.
- בעת התקנת המקרן במקום גבוה, כגון מדף, הקפד להגן עליו מפני נפילה בעזרת חוטי תיל, על מנת להבטיח את הבטיחות במקרי חירום, כגון רעידות אדמה, ולמנוע תאונות. אם אינו מותקן בצורה נכונה, הוא עלול ליפול ולגרום לתאונה ולפגיעה.
- אל תחסום את פתח כניסת האוויר ואת פתח יציאת האוויר של המקרן. חסימת פתח כניסת האוויר ופתח יציאת האוויר של המקרן עשויים ללכוד חום בתוך המקרן, ולגרום לדליקה.

שים לב

- יש לנסות להמנע מלהתקין את המקרן במקומות החשופים ללחות גבוהה ולאבק, או במקומות החשופים לעשן משריפות או מעישון טבק.
- אל תשתמש במקרן כשהוא מותקן באופן אנכי. אם תעשה זאת, אתה עלול לגרום לתקלה.
- נקה את מסנן האוויר פעם בשלושה חודשים. נקה אותו בתדירות גבוהה יותר אם הסביבה מאובקת במיוחד. עמ' 93

- אם לא ניתן להתקין את המקרן מול המסך, באפשרותך לכוונן את מיקום התמונה באמצעות היסט העדשה. עמ' 27
- השתמש בתיקון keystone כאשר אינך יכול לבצע כוונון באמצעות היסט העדשה. עמ' 28

הצבה על שולחן והקרנה

באפשרותך להתקין את המקרן על שולחן בסלון שלך, או על מדף נמוך, על מנת להקרין תמונות.

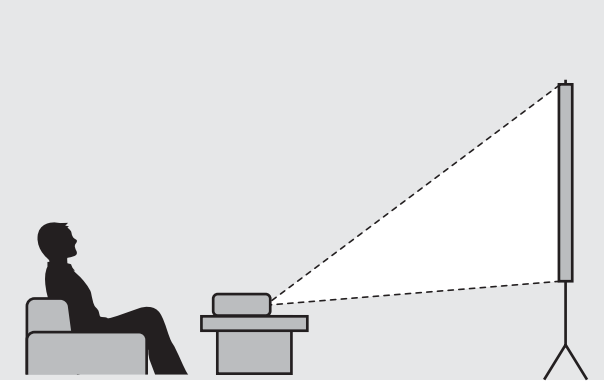

תליה מהתקרה והקרנה

באפשרותך לתלות את המקרן מהתקרה עם מתלה התקרה האופציונלי, על מנת להקרין תמונות.

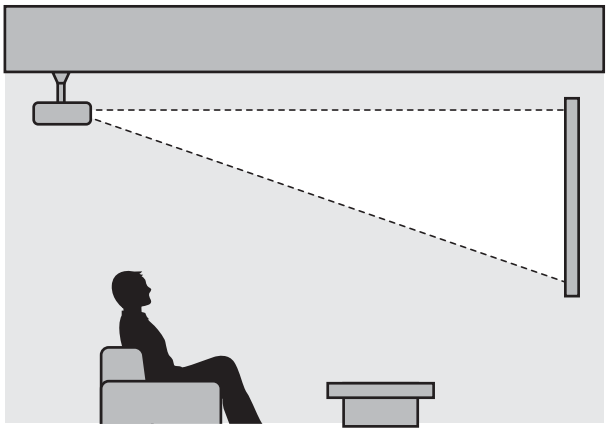

- בעת ההקרנה מהתקרה, העבר את **הקרנה** למצב תקרה. ☚ **הגדרות** - **הקרנה** עמ' 73
- העבר את **היפוך שמע** למצב **פועל** כדי להשתמש ברמקול המובנה כאשר המקרן תלוי מהתקרה. ☚ **הגדרות** - **שמע** - **היפוך שמע** עמ' 73

מרחק ההקרנה וערכי המקסימום של היסט העדשה

גודל ההקרנה עולה ככל שהמקרן מורחק מהמסך. השתמש בטבלה הבאה כדי להתקין את המקרן במיקום המיטבי מהמסך. הערכים המופיעים כאן הנם לעיונך בלבד.

ערכי הכוונון המקסימליים של היסט העדשה מוצגים בטבלה שלהלן.

בעת כוונון של מיקום ההקרנה באופן אנכי בהיסט העדשה

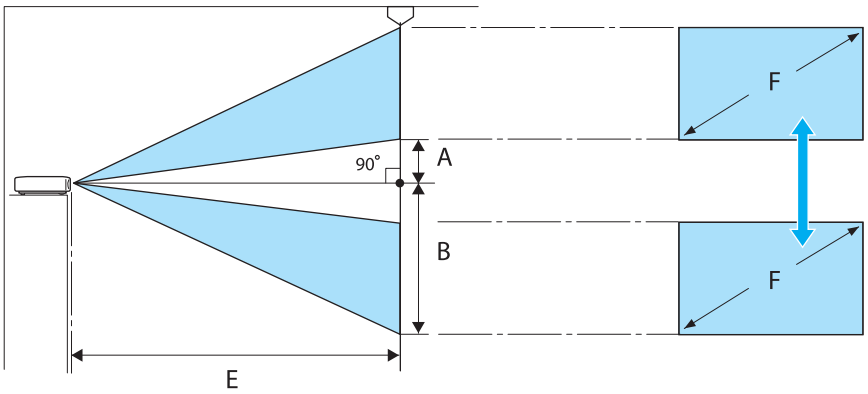

A : המרחק ממרכז העדשה לקצה התחתון של התמונה המוקרנת (כאשר היסט העדשה מוגדר לרמה הגבוהה ביותר)

B : המרחק ממרכז העדשה לקצה התחתון של התמונה המוקרנת (כאשר היסט העדשה מוגדר לרמה הנמוכה ביותר)

E : מרחק ההקרנה מן המקרן למסך

F : גודל התמונה המוקרנת

בעת כוונון של מיקום ההקרנה באופן אופקי בהיסט העדשה

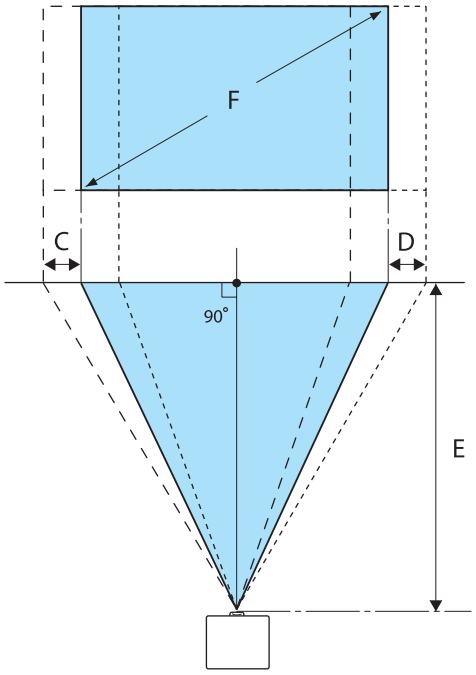

C : מרחק התזוזה של מרכז העדשה בעת הזזת המקרן (כאשר היסט העדשה מוגדר למנח השמאלי המרבי)

D : מרחק התזוזה של מרכז העדשה עם הזזת המקרן (כאשר היסט העדשה מוגדר למנח הימני המרבי)

E : מרחק ההקרנה מן המקרן למסך

F : גודל התמונה המוקרנת

יחידה: ס"מ

גודל המסך 16:9		מרחק הקרנה (E)		ערכים מירביים של היסט העדשה*		
F	רוחב x גובה	מינימום (רחב)	מקסימום (טלה)	מרחק (A)	מרחק (B)	מרחק (C, D)
40"	89 x 50	116	190	5	55	21
60"	130 x 75	176	286	7	82	32
80"	180 x 100	235	382	10	110	43
100"	220 x 120	295	478	12	137	53
120"	270 x 150	354	575	15	164	64
150"	330 x 190	443	719	19	205	80
180"	440 x 250	532	863	22	247	96

יחידה: ס"מ

גודל המסך 4:3		מרחק הקרנה (E)		ערכים מרביים של היסט העדשה*		
F	ר x ג	מינימום (רחב)	מקסימום (טלה)	מרחק (A)	מרחק (B)	מרחק (C, D)
40"	81 x 61	143	233	6	67	26
60"	120 x 90	216	351	9	101	39
80"	160 x 120	288	468	12	134	52
100"	200 x 150	361	586	15	168	65
120"	240 x 180	434	704	18	201	78

גודל המסך 4:3		מרחק הקרנה (E)		ערכים מרביים של היסט העדשה*		
F	ר x ג	מינימום (רחב)	מקסימום (טלה)	מרחק (A)	מרחק (B)	מרחק (C, D)
150"	300 x 230	443	719	23	251	98
200"	410 x 300	591	1175	30	335	130

* לא ניתן להגדיר את היסט העדשה האנכי ואת היסט העדשה האופקי לערכים המירביים באותו הזמן. עמ' 27

דוגמת התקנה (עם מסך בגודל 16:9 ו-"100)

תצוגה צידית

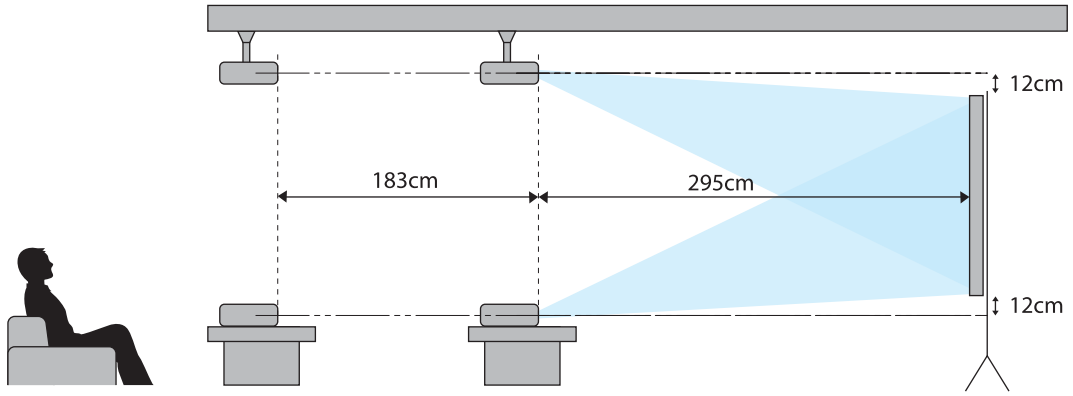

תצוגה מלמעלה

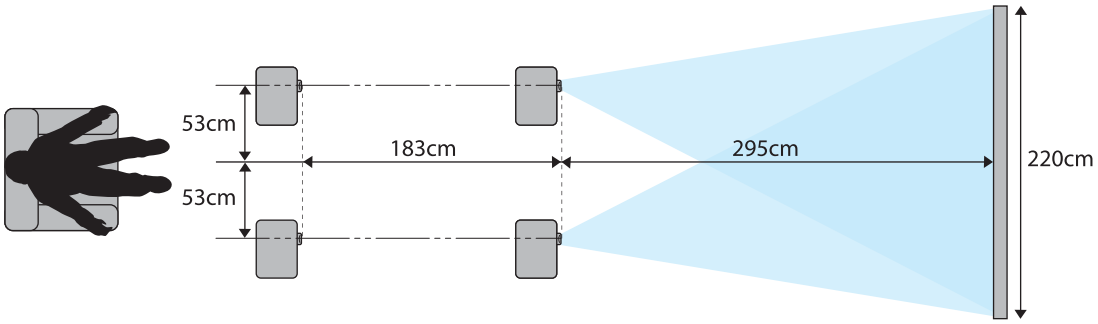

חיבור התקן

שים לב

- חבר את הכבלים לפני חיבור לשקע החשמל.
- בעת הניתוק, יש לכבות את המקרן. לאחר מכן, נתק את כבל החשמל, ואז נתק את הכבלים האחרים.
- בדוק את צורת מחבר הכבל ואת צורת היציאה, ואז חבר. אם תנסה להכניס בכוח מחבר שצורתו שונה מזו של היציאה, הדבר עלול לגרום נזק ותקלה עלולה להתרחש.

EH-TW6600W מגיע עם כיסוי מסוף המאפשר לך לראות בבירור את איזור המחברים בחלק האחורי. הסר את כיסוי המסוף לפני חיבור כבלים כלשהם. ☛ עמ' 22

חיבור ציוד וידאו

להקרנת תמונות מנגני DVD ומכשירי וידאו VHS וכדומה, התחבר אל המקרן בהתאם לאחת מהשיטות הבאות.

בשימוש בכבל HDMI

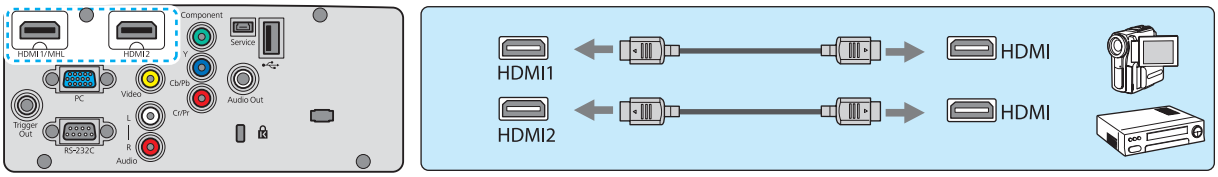

בשימוש בכבל וידאו

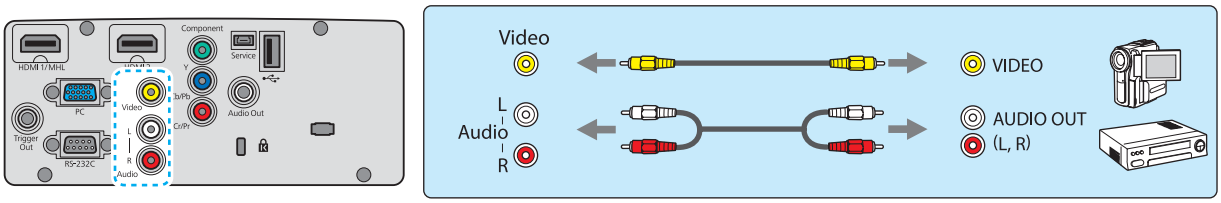

בעת שימוש בכבל וידאו component

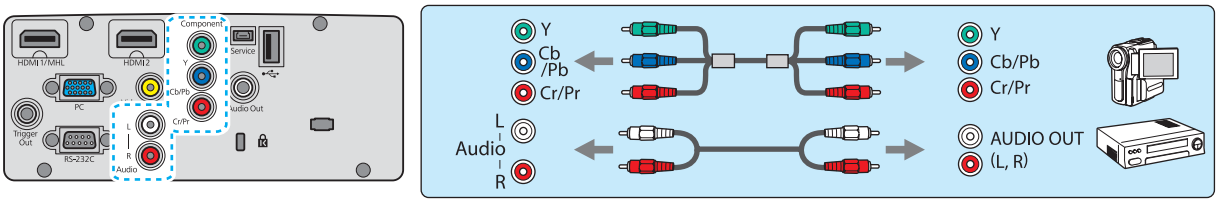

- הכבל משתנה בהתאם לאות הפלט מציוד הוידאו המחובר.
- סוגים מסוימים של ציוד וידאו מסוגלים להפיק אותות מסוגים שונים. בדוק את המדריך למשתמש המצורף לציוד הוידאו כדי לוודא אילו אותות ניתן להפיק.
- באפשרותך לחבר גם את מערכת ה-AV שלך, על מנת להאזין לשמע בציוד מחובר.

חיבור מחשב

להקרנת תמונות ממחשב, חבר את המחשב באמצעות אחת השיטות הבאות.

בעת שימוש בכבל מחשב

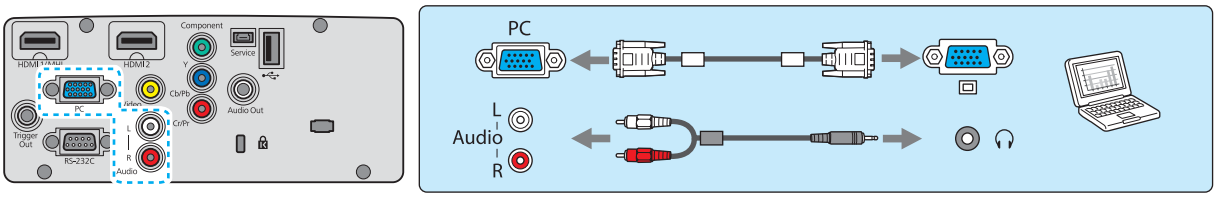

בשימוש בכבל HDMI

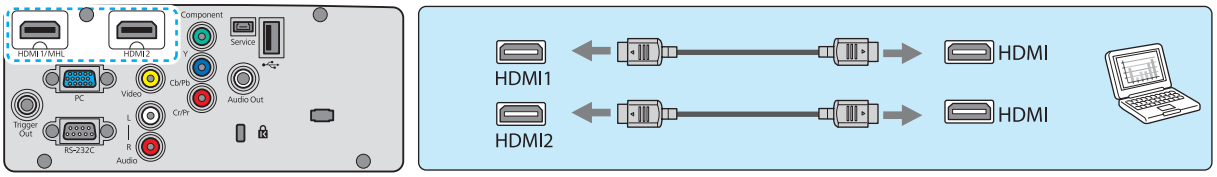

חיבור התקנים חיצוניים

התחברות ליציאת ה-Trigger Out

על מנת לחבר התקנים חיצוניים כגון מסכים ממונעים, חבר כבל סטריאו בעל תקע מיני (3.5 מ"מ) ליציאת הTrigger Out.

כאשר הוא מוגדר כדולק, אות (12 V DC) יוצא מיציאה זו על מנת להעביר את מצב המקרן (דולק או כבוי) להתקנים מחוברים, כגון מסכים חשמליים.

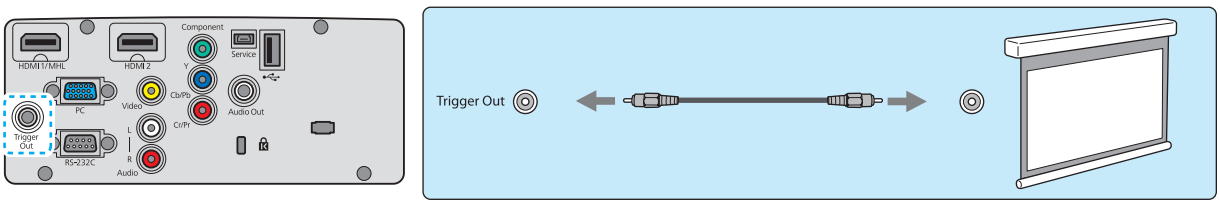

בעת השימוש ביציאת ה-Trigger Out, הגדר את פונקציית ה-Trigger Out ☛ הגדרות - הפעלה - Trigger Out עמ' 73

התחברות ליציאת ה-Audio Out

על מנת לחבר התקנים חיצוניים, כגון רמקולים חיצוניים, חבר כבל אודיו הזמין לרכישה בחנויות.

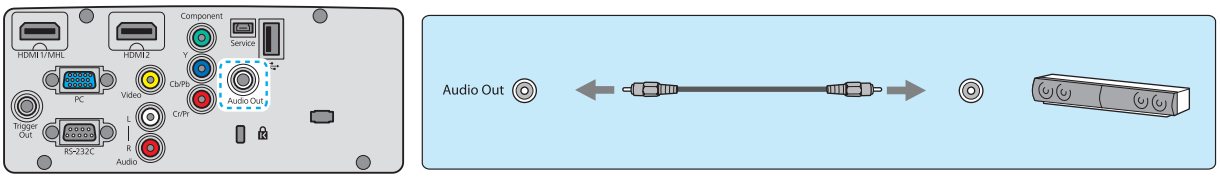

- אל תחבר אוזניות.
- כאשר המקרן נמצא במצב המתנה, לא ניתן לפלוט שמע.

חיבור טלפונים חכמים או מחשבי טאבלט

באפשרותך לחבר טלפונים חכמים או מחשבי טאבלט תואמי MHL.

השתמש בכבל תואם MHL על מנת לחבר את יציאת המיקרו-USB של טלפונים חכמים או מחשבי טאבלט ליציאת ה-HDMI1 במקרן.

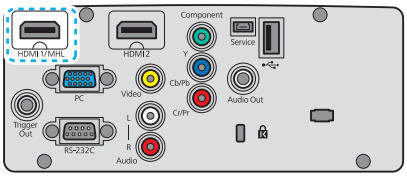

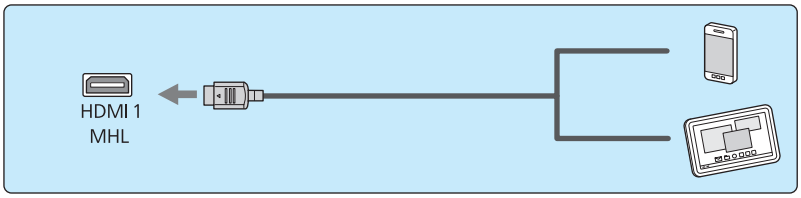

באפשרותך להציג גם וידאו ולהאזין למוזיקה בעת טעינת הטלפון החכם או מכשיר הטאבלט.

שים לב

- ודא כי הכבל המחבר תומך בתקן MHL. בעת הטעינה עלול הטלפון החכם או מכשיר הטאבלט לפלוט חום, לגרום לדליפת נוזלים, להתפוצץ או ליצור תנאים אחרים העלולים להוביל לדליקה.
- כאשר החיבור נעשה דרך ממיר MHL-HDMI, יתכן שלא ניתן יהיה לטעון את המכשיר או לשלוט בו בעזרת השלט הרחוק.

- חלק מההתקנים משתמשים במהלך נגינת וידאו בכמות חשמל גבוהה יותר מזו המסופקת, ולכן לא יאפשרו טעינה במהלך נגינת וידאו או פעולות אחרות.
- כאשר המקרן נמצא במצב המתנה, או כאשר הסוללה בטלפון החכם או במכשיר הטאבלט אינה טעונה כלל, לא ניתן לטעון אותם.

חיבור התקני USB

באפשרותך לחבר התקני USB כגון זכרונות USB ומצלמות דיגיטליות תואמות USB.

באמצעות כבל ה-USB המצורף להתקן ה-USB, חבר את התקן ה-USB ליציאת ה- USB (TypeA) במקרן.

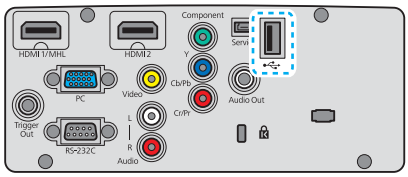

כאשר התקן ה-USB מחובר, באפשרותך להקרין קובצי תמונה המאוחסנים על זכרון ה-U S B או על המצלמה הדיגיטלית כמצגת. ☛ עמ' 65

בסיום ההקרנה, הסר את התקני ה-USB מן המקרן. כאשר להתקן יש מתג הפעלה, יש לוודא כי הוא כבוי לפני ניתוק התקן ה-USB.

שים לב

- אם אתה משתמש ברכזת USB, החיבור עלול שלא לפעול כיאות. יש לחבר התקנים כדוגמת מצלמה דיגיטלית והתקני USB ישירות אל המקרן.
- חבר מצלמה דיגיטלית באמצעות כבל USB המיועד לשימוש עם התקן זה. לא ניתן להשתמש בכבל ה-USB המצורף למשקפי ה-3D לחיבור מצלמה דיגיטלית או התקן USB, כיוון שהוא מיועד לשימוש עם משקפי ה-3D בלבד.
- השתמש בכבל USB שאורכו פחות מ-3 מ'. אם אורך הכבל עולה על 3 מ', המצגת עלולה שלא לתפקד כיאות.

חיבור התקני WirelessHD (EH-TW6600W בלבד)

המקרן מקבל תשדורות מה-WirelessHD Transmitter ומקרין את התמונות. ☛ עמ' 50

החלף את התמונה המוקרנת באמצעות לחיצה על הלחצן WirelessHD בשלט הרחוק או על הלחצן ⊖ בלוח הבקרה.

- בעת קבלת תמונות WirelessHD, ודא כי WirelessHD מוגדר למצב פועל. ☛ הגדרות - WirelessHD עמ' 73
- באפשרותך לשנות את ההתקן שיוצג באמצעות בחירת התקן מ-חיבורי התקן ב-קישור HDMI. ☛ קישור HDMI-חיבורי התקן עמ' 64

חיבור טלפונים חכמים או מחשבי טאבלט (EH-TW6600W בלבד)

באפשרותך לחבר טלפונים חכמים או מחשבי טאבלט תואמי MHL ל-WirelessHD Transmitter.

השתמש בכבל תואם MHL על מנת לחבר את יציאת המיקרו-USB של טלפונים חכמים או מחשבי טאבלט ליציאת ה-HDMI5 ב-WirelessHD Transmitter.

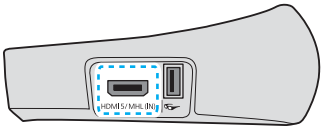

באפשרותך לתפעל טלפונים חכמים או מחשבי טאבלט באמצעות השלט הרחוק של המקרן.

באפשרותך להציג גם וידאו ולהאזין למוזיקה בעת טעינת הטלפון החכם או מחשב הטאבלט.

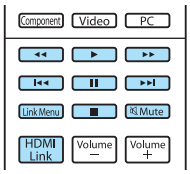

שים לב

- ודא כי הכבל המחבר תומך בתקני MHL. בעת הטעינה עלול הטלפון החכם או ההטאבלט לפלוט חום, לגרום לדליפת נוזלים, להתפוצץ או ליצור תנאים אחרים העלולים להוביל לדליקה.
- כאשר החיבור נעשה דרך ממיר MHL-HDMI, יתכן ולא ניתן יהיה לטעון את המכשיר או לשלוט בו בעזרת השלט רחוק.

חלק מההתקנים משתמשים בכמות חשמל גבוהה יותר במהלך נגינת וידאו מהכמות המסופקת, ולכן טעינה לא תאופשר במהלך נגינת וידאו או פעולות אחרות.

חיבור יחידת ה-LAN האלחוטית

על מנת להשתמש בפונקציית חיבור ה-LAN האלחוטי, חבר את יחידת ה-LAN האלחוטית האופציונלית (ELPAP07).

חבר את יחידת ה-LAN האלחוטית ליציאת ה-USB (Type A).

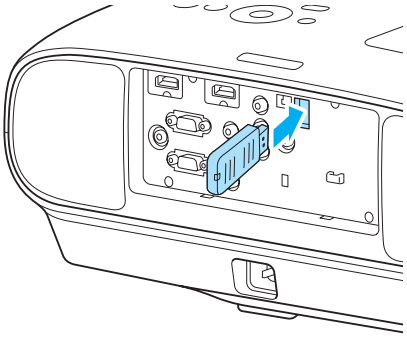

על מנת להקרין תמונות דרך חיבור LAN אלחוטי, עליך להוריד את היישומים הבאים. לפרטים נוספים, פנה לעמוד ההורדות.

- **הקרנה אלחוטית של מסכי מחשב**

  השתמש ב-EasyMP Network Projection על מנת להקרין מסכי מחשב באנצעות רשת.

  ניתן להוריד את EasyMP Network Projection מהאתר הבא.

  http://www.epson.com

- **הקרנת תמונות ממסוף נייד דרך רשת**

  לאחר התקנת "Epson iProjection" בטלפון חכם או במחשב טאבלט, באפשרותך להקרין נתונים במסוף באופן אלחוטי. תוכל ליהנות מתמונות מטלפון חכם או מחשב טאבלט בקלות.

  ניתן להוריד את "Epson iProjection" בחינם מה-App Store או מ-Google Play. לקוחות יחויבו בעלות ההתקשרות ל-App Store או ל-Google Play.

- כאשר אינך משתמש בפונקציית חיבור ה-LAN האלחוטי, אך יחידת ה-LAN האלחוטית מחוברת, כוון את **מתח LAN אלחוטי** למצב **כבוי**. פעולה זו יכולה למנוע גישה בלתי-מורשית של גורם חיצוני. עמ' 78
- בעת השימוש ב-Epson iProjection או ב-EasyMP Network Projection במצב **מהיר**, אנו ממליצים לבצע הגדרות אבטחה. עמ' 79

הסרת כיסוי המסוף

כיסוי המסוף מחובר לאיזור המחברים בחלקו האחורי של ה-EH-TW6600W. הסר כיסוי זה בעת השימוש בכבל לחיבור התקן.

ישנם רווחים בתחתית כיסוי המסוף המאפשרים לך למשוך את הכיסוי קדימה ולהרים אותו מהחריצים בחלקו העליון.

בעת החיבור מחדש, הכנס קודם כל את החלקים הבולטים אל החריצים בחלק העליון.

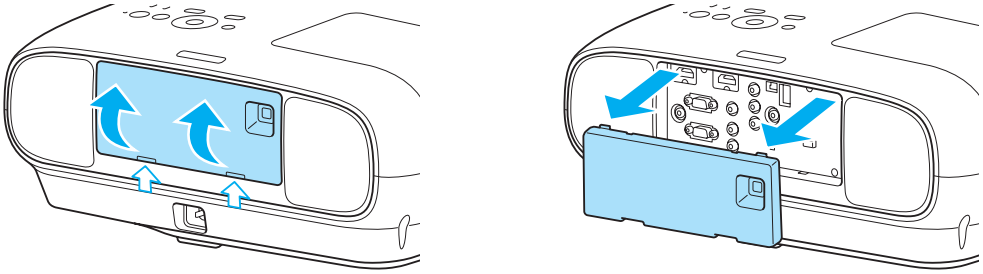

הכנת השלט הרחוק

התקנת הסוללות בשלט הרחוק

שים לב

- בדוק את מיקום סימוני ה-(+) וה-(-) בתא הסוללות על מנת להבטיח שהסוללות יוכנסו כיאות.
- באפשרותך להשתמש בסוללות מגנזיום או אלקליין בגודל AA בלבד.

1 הסר את כיסוי הסוללה.

תוך כדי לחיצה על תפס כיסוי תא הסוללה, הרם את הכיסוי.

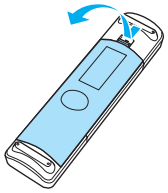

2 החלף את הסוללות הישנות בחדשות.

בדוק את קוטביות הסוללות (+) ו-(-) לפני ההכנסה.

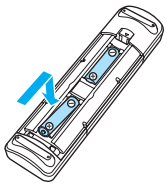

3 חבר מחדש את כיסוי הסוללה.

לחץ על הכיסוי עד שהוא נכנס למקומו בקול נקישה.

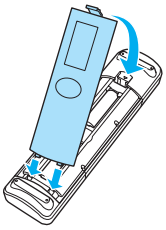

אם קיימים עיכובים בתגובת השלט הרחוק או אם הוא אינו פועל, כנראה שהסוללות מתחילות להתרוקן. כאשר הדבר מתרחש, החלף אותן בחדשות. שמור שתי סוללות מגנזיום או אלקליין בגודל AA למקרה הצורך.

טווח הפעולה של השלט הרחוק

טווח הפעולה של ה-WirelessHD Transmitter משתנה. ☛ עמ' 58

טווח פעולה (שמאל לימין)

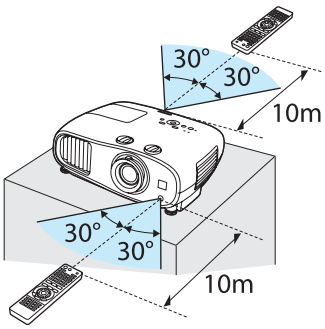

טווח פעולה (למעלה עד למטה)

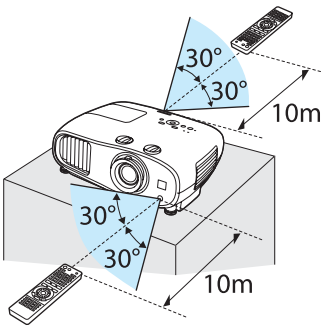

התחלה וסיום של ההקרנה

הפעלת המקרן והקרנה

1 חיבור הציוד למקרן.

2 חבר את כבל החשמל.

חבר באמצעות כבל החשמל המצורף.

3 הסר את מכסה העדשה.

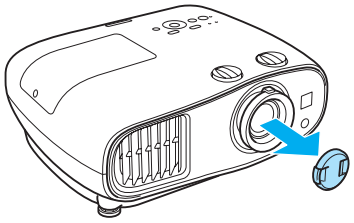

4 הדלק את הציוד המחובר.

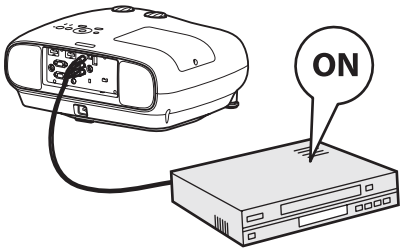

5 הפעל את המקרן.

שלט רחוק

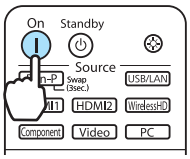

לוח בקרה

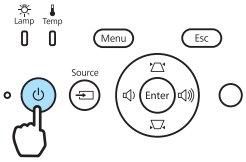

כאשר **הדלקה ישירה** מוגדר במצב **פועל**, באפשרותך להתחיל בהקרנה מיד עם חיבור כבל החשמל למקרן, ללא צורך בלחיצה על לחצנים כלשהם. ☛ **הגדרות** - **הפעלה** - **הדלקה ישירה** עמ' 73

אזהרה

אין להביט אל תוך העדשה במהלך ההקרנה.

זהירות

אל תנתק את כבל החשמל מיחידת המקרן המרכזית או משקע החשמל במהלך ההקרנה.

- מקרן זה מספק פונקציית נעילה מפני ילדים כדי למנוע מילדים להדליק את המכשיר בטעות, ופונקציית נעילת לוח בקרה למניעת ביצוע פעולות בטעות וכדומה. ☛ **הגדרות** - **נעל הגדרות** - **נעילה מפני ילדים/נעילת לוח בקרה** עמ' 73
- בעת השימוש בהתקן בגובה של 1500 מ' או יותר, הגדר את **מצב גובה רב** למצב **פועל**. ☛ **הגדרות** - **הפעלה** - **מצב גובה רב** עמ' 73
- מקרן זה מספק פונקציית הגדרה אוטומטית לבחירה אוטומטית של ההגדרות המיטביות כשאות הכניסה של תמונת המחשב המחובר משתנה. ☛ **אות** - **הגדרה אוטומטית** עמ' 71
- המקרן מגיע עם יציאת Trigger Out על מנת להעביר מידע על המצב הנוכחי של המקרן (דולק/כבוי) להתקנים חיצוניים. בעת השימוש בפונקצייה זו, הגדר את Trigger Out. ☛ **הגדרות** - **הפעלה** - **Trigger Out** עמ' 73
- אל תנתק את מכסה העדשה במהלך ההקרנה.
- אם המקרן תלוי מהתקרה, וודא כי אתה שומר את מכסה העדשה במקום בטוח לאחר הסרתו, משום שתצטרך לחברו בעת העברת המקרן.

אם תמונת היעד אינה מוקרנת

אם התמונה אינה מוקרנת, באפשרותך לשנות את המקור באמצעות אחת השיטות הבאות.

שלט רחוק

לחץ על הלחצן של יציאת היעד.

לוח בקרה

לחץ על לחצן ה- ⇥ ובחר את יציאת היעד.

לחץ על לחצן ה- Enter לאישור הבחירה.

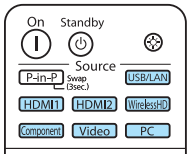

לציוד וידאו, ראשית כל התחל בנגינה ואז שנה את המקור.

כיבוי

1 כבה את הציוד המחובר.

כאשר **קישור כיבוי** מוגדר למצב **פועל** בתפריט ה-**קישור HDMI**, כיבוי ציוד תואם HDMI CEC עלול לגרום גם לכיבוי המקרן. ☛ **הגדרות** - **קישור HDMI** - **קישור כיבוי** עמ' 73

2 לחץ על לחצן ה- ⏻ בשלט הרחוק או בלוח הבקרה של המקרן.

שלט רחוק

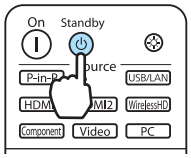

לוח בקרה

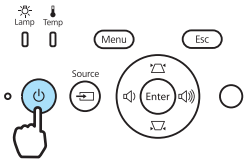

מוצגת הודעת אישור.

3 לחץ על לחצן ה- ⏻ שוב.

לכבות?
כן: לחץ ⏻
לא: לחץ על כל לחצן אחר

כאשר **אישור מצב המתנה** מוגדר למצב **כבוי**, באפשרותך לכבות את המקרן באמצעות לחיצה על הלחצן ⏻ בשלט הרחוק פעם אחת. ☛ **הגדרות** - **שינוי** - **אישור מצב המתנה** עמ' 73

4 המתן עד להשלמת הקירור.

מחוון הפעולה בלוח הבקרה של המקרן מפסיק להבהב.

5 נתק את כבל החשמל.

- אם כבל החשמל מחובר, נצרכת כמות מסוימת של חשמל אפילו כאשר לא מבוצעות פעולות.
- בעת חיבור מחדש של כבל החשמל, המתן מספיק זמן.

6 חבר את מכסה העדשה.

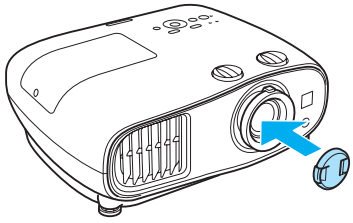

כוונון המסך המוקרן

הצגת תבנית הבדיקה

בעת כוונון הזום/מיקוד או מיקום ההקרנה ממש לאחר הצבת המקרן, באפשרותך להציג תבנית בדיקה במקום לחבר ציוד וידאו.

לחץ על לחצן ה- Pattern בשלט הרחוק להצגת תבנית הבדיקה.

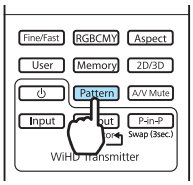

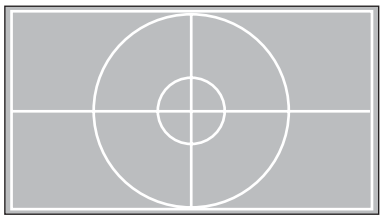

באפשרותך לכוונן את מצב התצוגה וכדומה באמצעות שימוש בתבנית הבדיקה.

לחץ על לחצן ה- Esc לסיום תצוגת תבנית הבדיקה.

כוונון המיקוד

סובב את טבעת המיקוד לכוונון המיקוד.

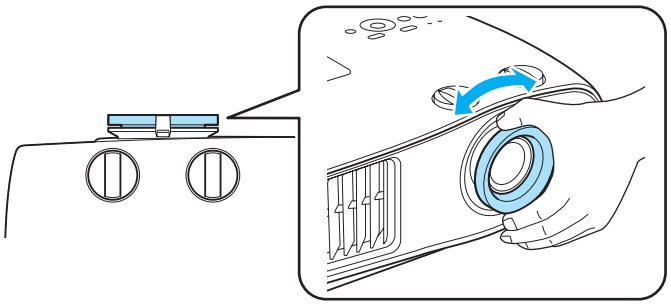

כוונון גודל ההקרנה (כוונון הזום)

אחוז בידית וסובב את טבעת הזום לכוונון גודל המסך המוקרן.

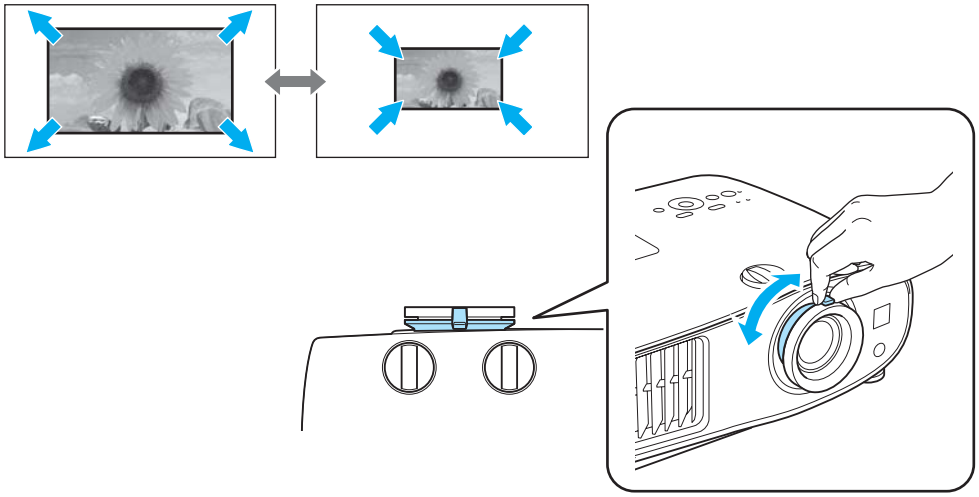

כוונון הטיית המקרן

אם מסך ההקרנה מוטה (הצד השמאלי והימני של המקרן נמצאים בגבהים שונים) כשהמקרן מותקן על שולחן, כוונן את הרגל הקדמית כך ששני הצדדים מאוזנים זה עם זה.

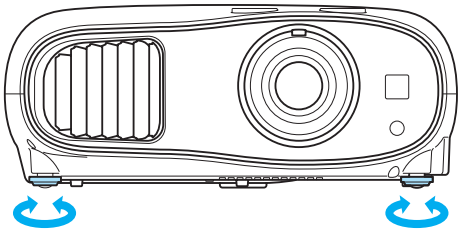

כוונון מצב התמונה המוקרנת (היסט עדשה)

אם לא ניתן להתקין את המקרן ישירות מול המסך, באפשרותך לכוונן את מיקום התמונה באמצעות היסט העדשה.

בצע התאמות באמצעות חוגת היסט העדשה.

סובב את חוגות היסט העדשה האנכי והאופקי שעל המקרן על מנת לכוונן את מיקום התמונה המוקרנת. על מנת לאתר את מרכז טווח היסט העדשה, סובב את חוגת היסט העדשה עד שתשמע צליל נקישה.

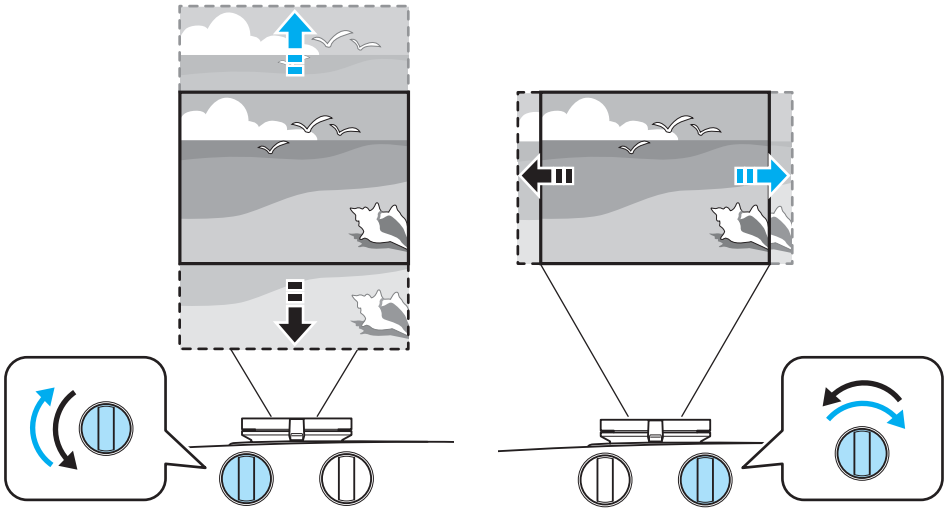

שים לב

- בעת השימוש בהיסט עדשה אנכי לכוונון מיקום התמונה, הזז את התמונה למעלה כדי לכוונן אותה ואז סיים את הכוונון. אם אתה מזיז את התמונה למטה ואז מסיים את הכוונון, היא עשויה לרדת עוד קצת.
- אל תמשיך לסובב את חוגות היסט העדשה כאשר הן אינן משפיעות. כאשר התמונה המוקרנת ממוקמת באחד הקצוות הקיצוניים, סיבוב נוסף של החוגה עשוי לפגוע באיכות התמונה.

- משום שהתמונות אינן יציבות מיד לאחר הדלקת המקרן, מומלץ להמתין 30 דקות או יותר לאחר התחלת ההקרנה כדי להגדיר את המיקוד, הזום או היסט העדשה.
- התמונות החדות ביותר יופקו כאשר שתי חוגות היסט העדשה - האנכית והאופקית - ממורכזות.

באפשרותך להזיז את התמונה בעזרת היסט העדשה בטווח הבא:

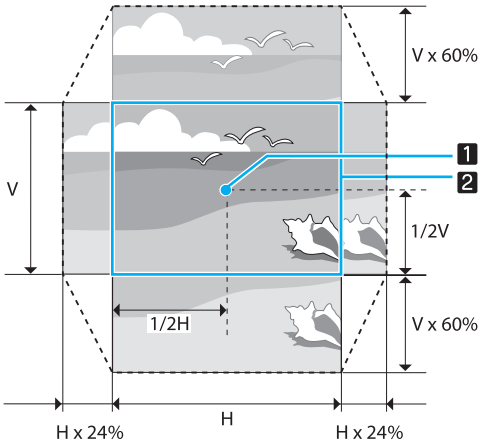

1 מרכז העדשה

2 התמונה המוקרנת כאשר היסט העדשה ממורכז

זהירות

לפני העברת המקרן ממקום למקום, חשוב למרכז את העדשה באמצעות חוגת הזזת העדשה. אם אתה מעביר את המקרן כשהעדשה מוסטת מעלה, מטה, שמאלה או ימינו, מנגנון היסט העדשה עלולה להינזק. כמו כן, חבר את רפידת ההגנה שהייתה מחוברת בעת הרכישה.

מומלץ להתקין את המקרן במקביל למסך בעת כוונון מיקום ההקרנה בעזרת היסט העדשה.

תיקון עיוות Keystone (H/V-Keystone)

באפשרותך להשתמש בלחצנים בלוח הבקרה לתיקון עיוות keystone.

- תוכל לשמור על איכות התמונה המוקרנת אם תכוונן את מיקום ההקרנה בעזרת היסט העדשה. השתמש בתיקון keystone כאשר אינך יכול לבצע כוונון באמצעות היסט העדשה.
- בעת שימוש בתיקון keystone, סובב את חוגות היסט העדשה למיקומים הבאים.
  - חוגת היסט העדשה אופקי: מיקום מרכזי
  - חוגת היסט העדשה אנכי: עד לקצה העליון

  אם חוגות היסט העדשה אינן ממוקמות כיאות, המסך המוקרן עלול להתעוות.

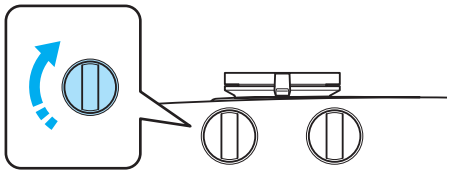

לחץ על הלחצנים על מנת להציג את מדדי ה-V-Keystone/H-Keystone
כשהמדדים מוצגים, לחץ על לחצני לביצוע תיקון אנכי, ועל לחצני לביצוע תיקון אופקי.

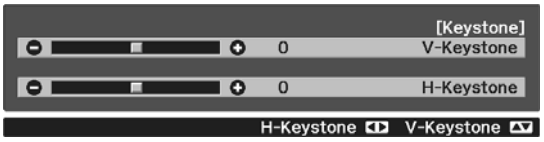

- באפשרותך לכוונן את עוצמת הקול באמצעות לחיצה על לחצני כשהמדדים V-Keystone/H-Keystone אינם מוצגים. עמ' 29

כשהחלק העליון או התחתון רחב מדי

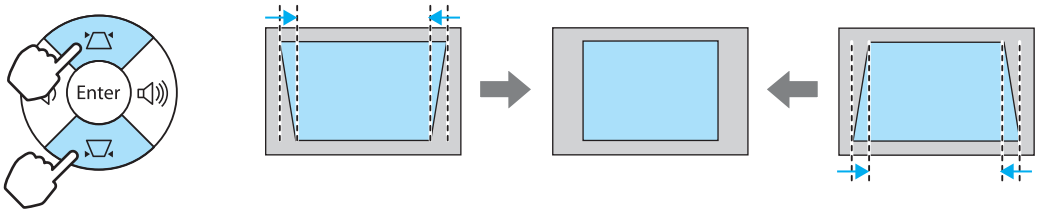

כשהחלק השמאלי או הימני רחב מדי

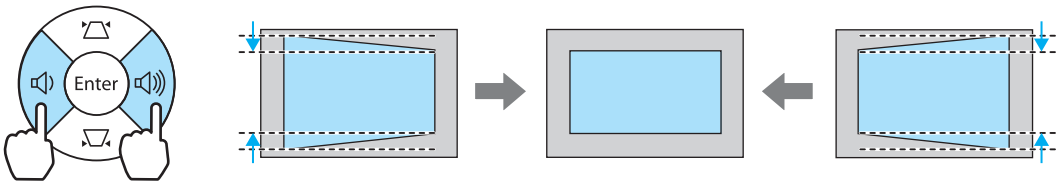

- כאשר אתה מתקן עיוות keystone, ייתכן שהתמונה המוקרנת תקטן. הגדל את מרחק ההקרנה על מנת שהמסך המוקרן יתאים לגודל המסך.
- באפשרותך להגדיר את H/V-Keystone מתפריט ה-תצורה. הגדרות - H/V-Keystone - V-Keystone/H-Keystone עמ' 73
- באפשרותך לבצע תיקונים יעילים במסגרת זווית הקרנה של 30° בכל כיוון.

כוונון עוצמת הקול

באפשרותך לכוונן את עוצמת הקול באמצעות שימוש בלחצנים Volume − Volume + שעל השלט הרחוק או בלחצני שעל לוח הבקרה של המקרן.

שלט רחוק

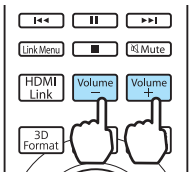

לוח בקרה

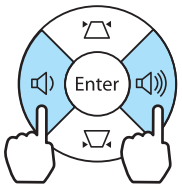

- באפשרותך לכוונן את עוצמת הקול בתפריט התצורה. ☛ **הגדרות** - **שמע** עמ' 73
- בתנאים רגילים, תוכל לכוונן את עוצמת הקול של הרמקול המובנה של המקרן. עם זאת, באמצעות חיבור מערכת AV למקרן והגדרת **קישור HDMI** למצב **פועל** ו-**התקן פלט שמע** למצב **מערכת קול/וידאו**, תוכל לכוונן את עוצמת הקול של מערכת ה-AV בעת הקרנה ממקורות **HDMI1, HDMI2** ו-**WirelessHD**. ☛ עמ' 63

זהירות

אין להתחיל בעוצמת קול גבוהה.
עוצמת קול מוגזמת ופתאומית עלולה לגרום לאובדן שמיעה. הנמך את עוצמת הקול לפני כל כיבוי, כך שתוכל להגביר את עוצמת הקול בהדרגה לאחר ההדלקה.

הסתרת התמונה והשתקת השמע באופן זמני

באפשרותך להשתמש באפשרות זו על מנת להסתיר את התמונה על המסך ולהשתיק את השמע באופן זמני.

לחץ על הלחצן A/V Mute על מנת להציג או להסתיר את התמונה. גם השמע מושתק או מופעל.

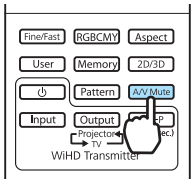

- בעת הקרנת סרטים, משום שסרט ממשיך להתנגן גם כאשר הוא חבוי, אין באפשרותך לחזור לנקודה בה הסתרת את התמונה והשתקת את השמע באמצעות הלחצן A/V Mute .
- על מנת להשתיק או להפעיל את השמע, לחץ על הלחצן Mute .
- בתנאים רגילים, השמע ברמקול המובנה של המקרן יושתק או יופעל. עם זאת, באמצעות חיבור מערכת AV למקרן והגדרת **קישור HDMI** למצב **פועל** ו-**התקן פלט שמע** למצב **מערכת קול/וידאו**, תוכל לכוונן את עוצמת הקול של מערכת ה-AV בעת הקרנה מ-**HDMI1** ו-**HDMI2**. ☛ עמ' 63

כוונון התמונה

בחירת איכות ההקרנה (מצב צבעים)

באפשרותך להשיג איכות הקרנה מיטבית המתאימה לסביבתך בעת ההקרנה. בהירות התמונה משתנה בהתאם למצב הנבחר.

1 לחץ על לחצן ה- Color Mode .

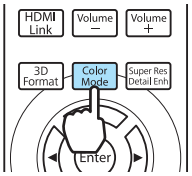

באפשרותך לבצע הגדרות מתפריט תצורה. ☛ **תמונה - מצב צבעים** עמ' 70

2 בחר באפשרות **מצב צבעים**.

לחץ על הלחצנים ▲ ▼ בתפריט המוצג לבחירת האפשרות **מצב צבעים**, ואז לחץ על הלחצן Enter לאישור הבחירה.

בעת הקרנת תמונות 2D
באפשרותך לבחור ב-**אוטומטי**, **דינמי**, **סלון**, **טבעי** ו-**קולנוע**.
המצבים **3D דינמי** ו-**קולנוע 3D** מופיעים באפור ולא ניתן לבחור בהם.

בעת הקרנת תמונות 3D
באפשרותך לבחור בין המצבים **3D דינמי** ו-**קולנוע 3D**.
המצבים **אוטומטי**, **דינמי**, **סלון**, **טבעי**, ו-**קולנוע** מופיעים באפור ולא ניתן לבחור בהם.

אפשרויות בעת הקרנת תמונות 2D

מצב	יישום
אוטומטי	מגדיר את מצב הצבעים באופן אוטומטי, בהתאם לסביבה. איכות התמונה המיטבית מוגדרת בהתאם לרמת הבהירות של החדר, שזוהתה על ידי החיישן (פונקציית כוונון צבעים אוטומטי).
דינמי	אידיאלי לשימוש בחדר בהיר.
סלון	אידיאלי לשימוש בחדר בהיר. התמונות בהירות וחדות.
טבעי	אידיאלי לשימוש בחדר חשוך. אנו ממליצים לבצע כוונוני צבע במצב זה.
קולנוע	אידיאלי לצפייה בסרטים ובהופעות בחדר חשוך.

רק כאשר **הקרנה** מוגדר למצב **חלק קדמי**, ניתן לעבור למצב **אוטומטי**. ☛ עמ' 73

אפשרויות בעת הקרנת תמונות 3D

מצב	יישום
3D דינמי	לשימוש בעת הקרנת תמונות 3D. התמונות בהירות וחדות יותר בהשוואה למצב 3D Cinema.
קולנוע 3D	לשימוש בעת הקרנת תמונות 3D. מפיק צבעים ברורים יותר ממצב 3D Dynamic.

העברת המסך בין מצב מלא למצב זום (גובה-רוחב)

באפשרותך לשנות את סוג אות הכניסה, יחס הגובה והרוחב והרזולוציה כך שיתאימו ל-**גובה-רוחב** של מסך ההקרנה.

ה-**גובה-רוחב** הזמין משתנה בהתאם לאות התמונה המוקרן כרגע.

1 לחץ על לחצן ה- Aspect .

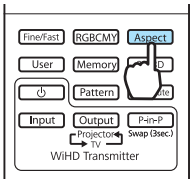

> באפשרותך לבצע הגדרות מתפריט תצורה. ☛ אות - **גובה-רוחב** עמ' 71

2 השתמש בלחצנים ▲ ▼ לבחירת סוג ההגדרה, ואז לחץ על הלחצן Enter לאישור הבחירה.

> יתכן ו-**גובה-רוחב** לא יהיה זמין, בהתאם לסוג האות.

בעת בחירה במצב אוטומטי, נעשה שימוש ביחס מיטבי של גובה ורוחב להצגת אות הכניסה. שנה את ההגדרות אם אתה מעוניין ביחס אחר של גובה ורוחב.

הטבלה בהמשך מציגה את התמונה המוקרנת על מסך 16:9.

תמונת קלט	שם ההגדרה (גובה-רוחב)		
	רגיל	מלא	זום
תמונות 4:3	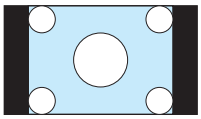	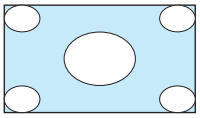	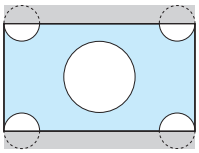
תמונות 16:9	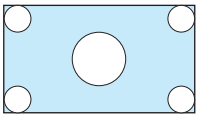	בעת הקרנת תמונות ביחס של 16:9, לא ניתן לבחור במצבים מלא ו-זום.	
תמונות שהוקלטו באמצעות דחיסה	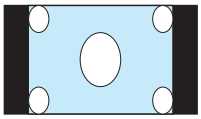	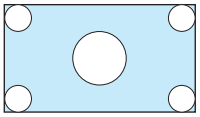	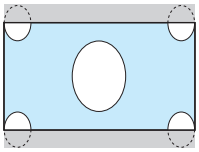
תמונות בפורמט Letterbox *	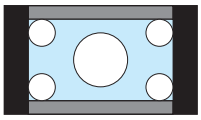	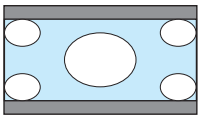	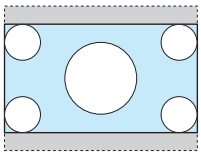

תמונת קלט	שם ההגדרה (גובה-רוחב)		
	רגיל	מלא	זום
הערות	תואם לגודל האנכי של פאנל ההקרנה. יחס הגובה והרוחב משתנה בהתאם לתמונת הקלט .	עושה שימוש בפאנל ההקרנה כולו.	שומר על יחס הגובה והרוחב של האות הנכנס, ותואם לגודל האופקי של פאנל ההקרנה. החלק העליון והתחתון של התמונה עלולים להיחתך.

* התמונה בפורמט ה-Letterbox, ששימשה לצורך ההסבר, היא תמונה ביחס גובה ורוחב של 4:3 המוצגת ביחס של 16:9 עם שוליים שחורים בחלק העליון והתחתון להצגת כתוביות. השוליים בחלק העליון והתחתון של המסך משמשים להצגת כתוביות.

שים לב כי שימוש בפונקציית יחס הגובה והרוחב במקרן על מנת להקטין, להגדיל או לפצל את התמונה המוקרנת למטרות מסחריות או לצפייה ציבורית עלול להוביל להפרת זכויותיו של מחזיק זכויות היוצרים של התמונה, בהתאם לחוק זכויות היוצרים.

כוונון צבע מוחלט

כוונון הגוון, הרוויה והבהירות

באפשרותך לכוונן את הגוון, הרוויה והבהירות של כל אחד משמשת הצבעים הללו: R (אדום), G (ירוק), B (כחול), C (כחול טורקיז), M (ורוד מג'נטה) ו-Y (צהוב).

גוון	מכוונן את הצבע הכולל של התמונה והופך אותו לכחול, ירוק או אדום.
רוויה	מכוונן את החיות הכוללת של התמונה.
בהירות	מכוונן את הבהירות הכוללת של התמונה.

1 לחץ על לחצן ה- RGBCMY .

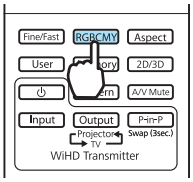

באפשרותך לבצע הגדרות מתפריט תצורה. ☛ **תמונה** - **מתקדם** - RGBCMY עמ' 70

2 השתמש בלחצנים ▲ ▼ לבחירת הצבע שברצונך לכוונן, ואז לחץ על הלחצן Enter לאישור הבחירה.

3 השתמש בלחצנים ▲ ▼ לבחירת **גוון**, **רוויה**, או **בהירות**.

4 השתמש בלחצנים ◄ ► לביצוע כוונון.

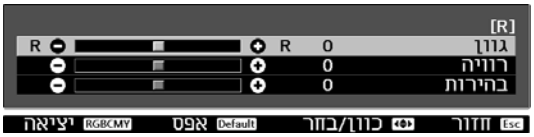

לחץ על הלחצן Esc כדי לכוונן צבע אחר.

לחץ על הלחצן Default כדי להחזיר את ערכי הכוונון לערכי ברירת המחדל.

5 לחץ על לחצן RGBCMY ליציאה מהתפריט.

כוונון הגמא

באפשרותך לכוונן הבדלים קטנים בצבע שעלולים להתרחש בהתאם להתקן בו נעשה שימוש כשהתמונה מוצגת.

באפשרותך להשתמש באחת משתי השיטות הבאות, בהן ניתן לבחור מתפריט התצורה

שיטת ההגדרה	הגדרות תפריט
בחר וכוונן את ערך התיקון	**תמונה** - **מתקדם** - **גמא**
כוונן באמצעות גרף כוונון הגמא	**תמונה** - **מתקדם** - **גמא** - **מותאם אישית** - כוונון גוון צבע

בחר וכוונן את ערך התיקון

בחר בערך הכוונון, ואז לחץ על הלחצן Enter על מנת לאשר את הבחירה.

ככל שהערך גדול יותר, כך החלקים הכהים של התמונה הופכים בהירים יותר, אך חלקים בהירים במיוחד עלולים להיראות דהויים. החלק העליון של גרף כוונון הגמא הופך מעוגל.
ככל שהערך קטן יותר, כך החלקים הבהירים של התמונה הופכים כהים יותר. החלק התחתון של גרף כוונון הגמא הופך מעוגל.

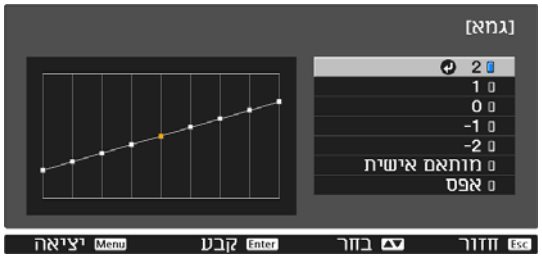

- הציר האופקי של גרף כוונון הגמא מציג את רמת אות הכניסה, והציר האנכי מציג את רמת אות היציאה.
- לחץ על הלחצן Default כדי להחזיר את ערכי הכוונון לערכי ברירת המחדל.

כוונן באמצעות גרף כוונון הגמא

בצע את כוונון גוון הצבע תוך צפייה בתמונה המוקרנת.

1 השתמש בלחצנים ◄ ► לבחירת החלק שאתה מעוניין לכוונן מהגרף.

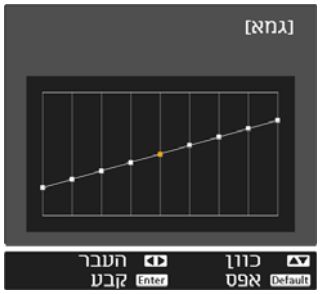

2 השתמש בלחצנים ▲ ▼ לכוונון הבהירות, ואז לחץ על הלחצן Enter לאישור הבחירה.

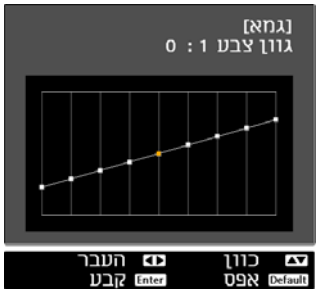

כוונון ה-RGB (היסט/הגבר)

בעת הגדרת בהירות התמונה, תוכל לכוונן את האיזורים הכהים (היסט) ואת האיזורים הבהירים (הגבר) בצבעים אדום (R), ירוק (G) וכחול (B). התמונה הופכת בהירה יותר כשהסמן מוסט ימינה (חיובי) וכהה יותר כשהוא מוסט שמאלה (שלילי).

היסט	כשהתמונה הופכת בהירה יותר, ההצללה בחלקים הכהים מופיעה בבירור רב יותר. כשהתמונה הופכת כהה יותר, היא נראית מלאה יותר, אך קשה להבחין בהצללה בחלקים הכהים.
הגבר	כשהתמונה הופכת בהירה יותר, החלקים הבהירים הופכים לבנים יותר וההצללה אובדת. כשהתמונה הופכת כהה יותר, ההצללה בחלקים הבהירים מופיעה בבירור רב יותר.

התפריט מוצג בסדר הבא.
תמונה - מתקדם - RGB

השתמש בלחצנים ▲ ▼ לבחירת פריט, ואז השתמש בלחצנים ◄ ► לביצוע כוונון.

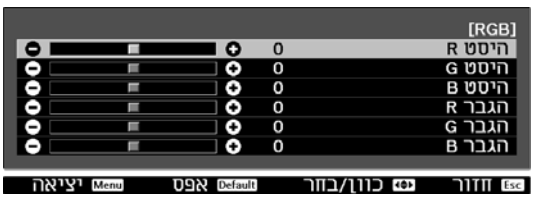

לחץ על הלחצן Default כדי להחזיר את ערכי הכוונון לערכי ברירת המחדל.

טמפ' צבעים

באפשרותך לכוונן את הגוון הכולל של התמונה. בצע כוונון אם התמונה מעט כחולה מדי או אדומה מדי וכן הלאה.

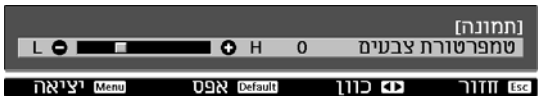

התפריט מוצג בסדר הבא.
תמונה - טמפ' צבעים

השתמש בלחצנים ◄ ► לביצוע כוונון.
גוונים כחולים מתחזקים כשהערך גדל, וגוונים אדומים מתחזקים כשהערך קטן.

- הגדרות ה-**טמפ' צבעים** משתנות בהתאם להגדרות ה-**מצב צבעים**.
- לחץ על הלחצן Default כדי להחזיר את ערכי הכוונון לערכי ברירת המחדל.

גוון עור

באפשרותך לכוונן את גוון העור. בצע כוונון אם גוון העור אדום או ירוק מדי וכדומה.

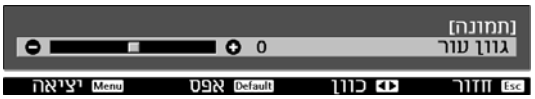

התפריט מוצג בסדר הבא.
תמונה - גוון עור

השתמש בלחצנים ◄ ► לביצוע כוונון.
התמונה הופכת ירוקה יותר כשהסמן מוסט ימינה (חיובי) ואדומה יותר כשהוא מוסט שמאלה (שלילי).

לחץ על הלחצן Default כדי להחזיר את ערכי הכוונון לערכי ברירת המחדל.

כוונון מפורט של התמונה

כוונון ה-חדות

באפשרותך להפוך את התמונה לברורה יותר. ישנם שני סוגים זמינים, **רגיל** ו-**מתקדם**, המאפשרים לך לבצע שינויים מפורטים יותר.

לא ניתן לכוונן את הסוג **מתקדם** במצבים הבאים.

- כאשר נכנס אות מחשב
- כאשר **עיבוד תמונה** מוגדר למצב **מהיר** בתפריט **אות**
- בעת הקרנת תמונות 3D

להלן פריטי ההגדרה וההליכים עבור **מתקדם**.

שיפור קו דק	פרטים כגון שיער והדפסים על בגדים מודגשים.
שיפור קו עבה	חלקים מופשטים כגון רקע או קווי מתאר של פרטים שלמים מודגשים, והופכים את התמונה כולה לברורה יותר.
אנכי שיפור קו אופקי שיפור קו	מדגיש את התמונה באופן אנכי או אופקי.

1 לחץ על לחצן ה- Menu .

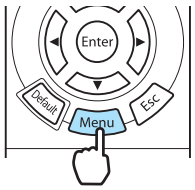

מוצג תפריט תצורה.

2 בחר באפשרות **תמונה** - **חדות**.

מוצג מסך כוונון **חדות**.

3 בחר באפשרות **מתקדם** בחלק הימני העליון של המסך, ואז לחץ על הלחצן Enter לאישור הבחירה.

מוצג מסך כוונון **מתקדם**.

4 השתמש בלחצנים ▲ ▼ לבחירת פריט, ואז השתמש בלחצנים ◄ ► לביצוע הכוונון.

התמונה הופכת מודגשת יותר כשהסמן מוסט ימינה (חיובי) ורכה יותר כשהוא מוסט שמאלה (שלילי).

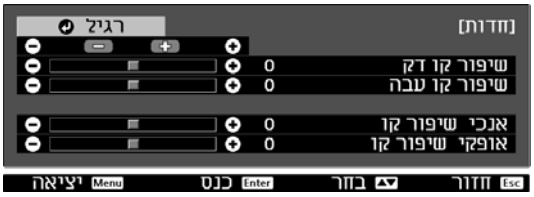

כפתורי - ו-+ העליונים מכוונים איזורים נמוכים וגבוהים במקביל.

לחץ על הלחצן Default כדי להחזיר את ערכי הכוונון לערכי ברירת המחדל.

5 לחץ על לחצן Menu ליציאה מהתפריט.

הגדרת קשתית אוטומטית

פונקצייה זו מאפשרת לך ליהנות מתמונות עמוקות ועשירות, באמצעות הגדרה אוטומטית של כמות התאורה בהתאם לבהירות התמונה המוצגת.

באפשרותך לבחור את רמת המעקב אחר כוונון בהירות התמונה המוצגת לצורך תיקוני תאורה, מ-**רגיל** ועד **מהירות גבוהה**.

(בהתאם לתמונה, יתכן ותשמע את הקשתית האוטומטית פועלת, אך זו אינה תקלה.)

1 לחץ על לחצן ה- Menu .

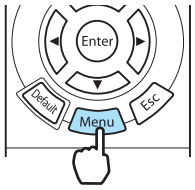

מוצג תפריט תצורה.

2 בחר באפשרות **תמונה** - **קשתית אוטומטית**.

מוצג מסך הכוונון **קשתית אוטומטית**.

3 השתמש בכפתורים ▲ ▼ לבחירת הפריט, ואז לחץ על הכפתור Enter לאישור הבחירה.

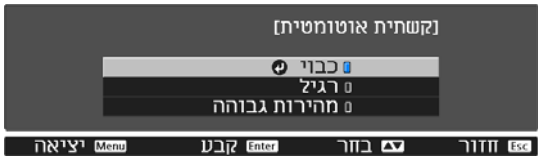

Super-resolution ו-הגברת פרטיספונקציות

פונקצות אלו משפרות את הרזולוציה באמצעות חידוד קווי מתאר מטושטשים והדגשת המרקם והתחושה החומרית.

Super-resolution	הגדרה זו מחדדת תמונות מטושטשות ומדגישה את הפרטים הנראים לעין של התמונה באמצעות הגברת הרזולוציה של אות התמונה. בהתאם לתמונה, ייתכן והעיוות בקצה התמונה יוגבר. אם אתה מבחין בעיוות כלשהו, הגדר אפשרות זו ל-"0".
הרחבת פרטים	הגדרה זו מגבירה את הניגודיות בתמונה ויוצרת תמונה עם מרקם מודגש יותר ותחושה חומרית. יתכן שניתן יהיה לראות הדגשה בגבול שבין צבעים, בהתאם לתמונה. אם הדבר מטריד אותך, הגדר ערך נמוך יותר.

שינוי הגדרת Super-resolution יגרום גם לשינוי ערך ה-הרחבת פרטים.

1 לחץ על לחצן ה- Super Res Detail Enh .

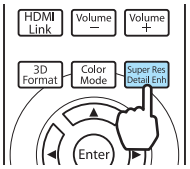

- באפשרותך לבצע הגדרות מתפריט תצורה. ☜ אות - Super-resolution עמ' 71
- לא ניתן להגדיר זאת כאשר נכנס אות תמונת מחשב.
- לא ניתן להגדיר זאת בעת המרת תמונות 2D לתמונות 3D. ☜ אות - הגדרת 3D - המרה מ-2D ל-3D עמ' 71
- בעת הקרנת תמונות 3D, הגדרה זו מאופשרת רק עבור אותות 1080p/24 Hz/מיזוג תמונות.

2 השתמש בלחצנים ▲ ▼ לבחירת האפשרות **Super-resolution** או **הרחבת פרטים**, ולאחר מכן השתמש בלחצנים ◄ ► לביצוע כוונונים.

עבור Super-resolution, ככל שהערך גבוה יותר, האפקט חזק יותר.
עבור הרחבת פרטים, ככל שהערך גבוה יותר, המרקם מודגש יותר.

3 לחץ על לחצן Super Res Detail Enh או על לחצן Menu ליציאה מהתפריט.

יישור הלוח

מכוונן את היסט צבע הפיקסלים בתצוגת ה-LCD.

1 לחץ על לחצן ה- Menu .

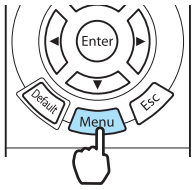

מוצג תפריט תצורה.

2 בחר באפשרות **הגדרות** - **יישור הלוח** ואז לחץ על הלחצן Enter לאישור הבחירה.

מוצג מסך כוונון **יישור הלוח**.

3 הגדר את **יישור הלוח** למצב **פועל**.

כאשר אפשרות זו מוגדרת במצב **פועל**, ערך הכוונון פועל. כאשר האפשרות מוגדרת למצב **כבוי**, הערך המתוקן חוזר לערך ברירת המחדל.

4 במצב **בחר צבע**, בחר בצבע שאתה מעוניין לכוונן.

5 במצב **צבע תבנית**, בחר בתבנית (שילוב הצבעים) שתשמש לכוונון.

6 בחר באפשרות **התחל בכוונון** ואז לחץ על הלחצן Enter לאישור הבחירה.

ראשית כל, כוונן את כל תצוגת ה-LCD. כאשר מופיעה הודעה המנחה אותך לבצע כוונון, לחץ על הלחצן Enter כדי להתחיל.

7 השתמש בלחצנים ▲ ▼ ◄ ► לצורך כוונון, ואז לחץ על הכפתור Enter .

על מנת לשחזר את הערכים לפני תחילת כוונון כולל, לחץ על הלחצן Esc .

8 על מנת לבצע כוונון מפורט יותר, בחר באפשרות **כוון את ארבע הפינות** ואז לחץ על הלחצן Enter כדי לאשר.

- על מנת לסיים את הכוונון, בחר באפשרות **יציאה**.
- על מנת לחזור למסך התחל בכוונון, לחץ על הלחצן Esc .

9 השתמש בלחצנים ▲ ▼ ◄ ► על מנת לבצע את הכוונון, ואז לחץ על הלחצן Enter כדי לעבור לנקודת הכוונון הבאה.

הכוונון נעשה בארבע פינות החל מהפינה השמאלית העליונה.

10 לאחר כוונון ארבע פינות, בחר באפשרות **יציאה** ואז לחץ על הלחצן Enter לאישור.

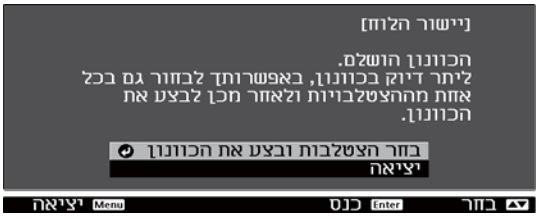

אם ארבע הפינות עדיין זקוקות לכוונון, בחר באפשרות **בחר הצטלבות ובצע את הכוונון** והמשך את הכוונון.

11 לחץ על לחצן Menu ליציאה מהתפריט.

עיבוד תמונה

משפר את מהירות התגובה לתמונות המוקרנות במהירות גבוהה, כגון משחקים.

אפשרות זו זמינה רק בעת קבלת אות כניסה מתקדם יציאות ה-Component, Video, HDMI1, או HDMI2, או מה-WirelessHD.

הלחצן Fine/Fast עובר בין מצב **משופרת** למצב **מהיר**.

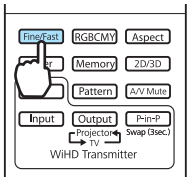

- באפשרותך לבצע הגדרות מתפריט התצורה. ☛ **אות** - **מתקדם** - **עיבוד תמונה** עמ' 71
- פונקצייה זו אינה תומכת בתמונות 3D.
- אם **עיבוד תמונה** מוגדר כ-**מהיר**, לא ניתן לשנות את ההגדרות הבאות:
  -**הפחתת רעשים** ו-**המרה מ-2D ל-3D** מקובעים במצב כבוי.
  -**חדות** נמצאת במצב **רגיל**.
  -לא ניתן להשתמש ב-**תמונה בתוך תמונה**.

צפייה בתמונה באיכות התמונה השמורה (פונקציית זיכרון)

פונקציית שמירה

באפשרותך לשמור את ערכי הכוונון עבור תמונות מסוימות ואת הגדרות איכות התמונה בתפריט התצורה לשימוש מאוחר יותר (שמור זיכרון). היות וניתן לטעון את ערכי הכוונון השמורים הללו בעזרת שלט רחוק, באפשרותך לעבור בקלות לאיכות התמונה המועדפת עליך (טען זיכרון).

ניתן לשמור את פונקציית תפריט התצורה הבאות.

תמונה עמ' 70	מצב צבעים, בהירות, ניגודיות, רווית צבעים, גוון, גוון עור, חדות, טמפ' צבעים., צריכת חשמל, קשתית אוטומטית	
	מתקדם	גמא, היסט, הגבר, גוון, רוויה, בהירות, EPSON Super White
אות עמ' 71	ביטול שזירה, גלאי תנועה, Super-resolution	
	מתקדם	הפחתת רעשים, רמת הגדרה, Overscan, HDMI טווח וידאו

שמירת זיכרון

באפשרותך לרשום זיכרון כאשר **מצב צבעים** מוגדר לכל מצב, להוציא מצב **אוטומטי**.

1. קביעת הגדרות שאתה מעוניין לשמור בתפריט התצורה

2. לחץ על לחצן ה- Memory .

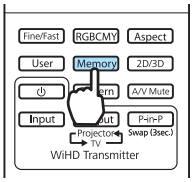

3. השתמש בלחצנים ▲ ▼ לבחירת האפשרות **שמור זיכרון**, ואז לחץ על הלחצן Enter לאישור הבחירה.

מוצג המסך **שמור זיכרון**.

4. השתמש בלחצנים ▲ ▼ לבחירת שם הזיכרון לשמירה, ואז לחץ על הלחצן Enter לאישור הבחירה.

הגדרות המקרן הנוכחיות ישמרו בזיכרון.

אם צבע הסימון שמשמאל לשם הזיכרון הופך לטורקיז, סימן שהזיכרון כבר נרשם. כאשר אתה בוחר זיכרון רשום, מוצגת הודעה המבקשת ממך לאשר שברצונך למחוק את הזיכרון. אם תבחר באפשרות **כן**, התוכן הקודם ימחק וההגדרות הנוכחיות ישמרו.

טעינת זיכרון

1. לחץ על לחצן ה- Memory ובחר באפשרות **טען זיכרון**.

מוצג המסך **טען זיכרון**.

2 בחר בשם הזיכרון המיועד.

- מצב הצבע שנשמר לזיכרון מוצג מימין.
- בהתאם לאות הכניסה, יתכן וחלק מפריט הזכרון שנטען לא ייושם בתמונה המוקרנת.
- זכרונות שנשמרו עבור תמונות 2D ניתנות לטעינה רק בעת הקרנת תמונת 2D. זכרונות שנשמרו עבור תמונות 3D ניתנות לטעינה רק בעת הקרנת תמונת 3D.

מחיקת זיכרון שנשמר

1 לחץ על לחצן ה- Memory ובחר באפשרות **מחק זיכרון**.

מוצג המסך **מחק זיכרון**.

2 בחר בשם הזיכרון המיועד.

מוצגת הודעת אישור. אם תבחר באפשרות **כן**, תוכן הזיכרון השמור ימחק.

אם ברצונך למחוק את כל הזכרונות שנשמרו, פנה לאפשרות **אפס** - **אפס זיכרון** בתפריט התצורה. עמ' 80

שינוי שם זיכרון

באפשרותך לשנות את שמו של כל זיכרון תוך שימוש ב-12 תווים לכל היותר. בעת טעינת זיכרון, יש לתת לזיכרון שם שתוכל לזכור בקלות.

1 לחץ על לחצן ה- Memory ובחר באפשרות **שנה שם זיכרון**.

מוצג המסך **שנה שם זיכרון**.

2 בחר בשם הזיכרון המיועד.

מסך רשימת השמות מוצג.

3 בחר בשם מוצג או ב-**מותאם אישית**.

על מנת להזין שם משלך, בחר באפשרות **מותאם אישית** ואז עבור לשלב 4. אם תבחר באפשרות **מותאם אישית** תוצג מקלדת.

אם אתה בוחר מרשימת שמות, בדוק ששם הזיכרון השתנה.

4 הזן שם

השתמש בלחצנים ▲ ▼ ◄ ► לבחירת תו, ואז לחץ על הלחצן Enter לאישור הבחירה. הקלד 12 תווים לכל היותר.

כאשר סיימת להקליד את השם, בחר באפשרות **Finish**.

שם הזיכרון השתנה.

הנאה מתמונות 3D

הגדרת תמונות 3D

הגדר את המקור כ-HDMI1, HDMI2, או WirelessHD (EH-TW6600W בלבד) לצפייה בתמונות 3D.

מקרן זה תומך בפורמטים הבאים של 3D.

- מיזוג תמונות
- זה לצד זה
- למעלה ולמטה

כשהמקרן מזהה פורמט 3D

המקרן מקרין באופן אוטומטי תמונת 3D בעת זיהוי פורמט 3D.

כשהמקרן אינו יכול לזהות פורמט 3D

יתכן וחלק משידורי הטלוויזיה ב-3D אינם מכילים אותות בפורמט 3D. אם הדבר מתרחש, הגדר את פורמט ה-3D באופן ידני. לחץ על הלחצן 3D Format להגדרת פורמט ה-3D במכשיר ה-AV.

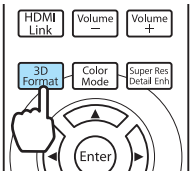

- בעת הצפיה בתמונות 3D עם מגבר AV מחובר, השתמש במגבר AV תואם-3D.
- לפרטים על הגדרות פורמט 3D במכשיר ה-AV, פנה למסמכים המצורפים למכשיר ה-AV.
- כשפורמט ה-3D אינו מוגדר כיאות, התמונה לא תוקרן כראוי, כפי שמוצג בהמשך.

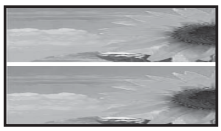

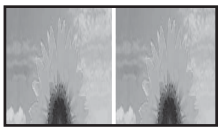

אם לא ניתן לצפות בתמונת ה-3D

בדוק את האפשרויות הבאות אם אפקט ה-3D אינו מוצג כיאות, אפילו לאחר הגדרת פורמטים של 3D.

- יתכן ותזמון הסנכרון למשקפי ה-3D התהפך. הפוך את התזמון באמצעות **היפוך משקפי 3D** ונסה שוב. ☜ **אות - הגדרת 3D - היפוך משקפי 3D** עמ' 71
- התמונה אינה מוצגת ב-3D אם **תצוגת 3D** מוגדר למצב **כבוי**. לחץ על לחצן ה- 2D/3D בשלט הרחוק. ☜ **אות - הגדרת 3D - תצוגת 3D** עמ' 71

- האופן בו נתפסת תמונת ה-3D משתנה בהתאם לצופה.
- כשתמונת 3D מוצגת, מופיעה אזהרה בנוגע לצפייה בתמונות 3D. באפשרותך לכבות אזהרה זו באמצעות הגדרת **הערה לצפייה ב-3D** למצב **כבוי**. ☜ **אות - הגדרת 3D - הערה לצפייה ב-3D** עמ' 71
- באפשרותך להמיר גם תמונות 2D לתמונות 3D. ☜ עמ' 48
- במהלך הקרנת ה-3D, לא ניתן לשנות את פונקציות תפריט ה-תצורה הבאות.
גובה-רוחב (מוגדר למצב רגיל), הפחתת רעשים (מוגדר למצב כבוי), Overscan (מוגדר למצב כבוי), Super-resolution, עיבוד תמונה, מתקדם - חדות, תמונה בתוך תמונה
- הדרך בה מוצגת תמונת ה-3D עלולה להשתנות בהתאם לטמרפטורה של הסביבה ולמשך זמן השימוש בנורה. המנע משימוש במקרן אם התמונה אינה מוצגת כיאות.

שימוש במשקפי 3D

השתמש במשקפי ה-3D המצורפים או האופציונליים (ELPGS03) לצפייה בתמונות 3D.

יתכן ומשקפי ה-3D אינם כלולים, בהתאם לדגם.

משקפי ה-3D מגיעים עם מדבקות מגן. הסר את מדבקות המגן לפני השימוש.

טעינת משקפי ה-3D

ניתן לטעון את המשקפיים באחת מן השיטות הבאות, בהתאם לדגם משקפי ה-3D הנמצא בשימוש.

אם יש ברשותך WirelessHD Transmitter, באפשרותך להשתמש בו על מנת לטעון את המשקפיים.

אם אין ברשותך WirelessHD Transmitter, באפשרותך לטעון באמצעות שימוש במתאם אופציונלי לטעינה באמצעות USB.

באפשרותך לטעון את המשקפיים גם באמצעות חיבורן ליציאת ה-USB (TypeA) בחלק האחורי של המקרן באמצעות כבל ה-USB (רק כאשר המקרן דולק).

טעינה באמצעות WirelessHD Transmitter

השתמש בכבל ה-USB על מנת לחבר את משקפי ה-3D אל ה-WirelessHD Transmitter.

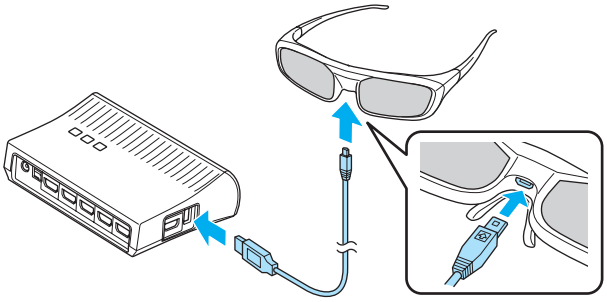

כאשר כבל מחובר ליציאת ה-HDMI5, ה-WirelessHD Transmitter אינו יכול לטעון את משקפי ה-3D.

טעינה באמצעות מתאם לטעינה ב-USB

השתמש בכבל ה-USB לחיבור משקפי ה-3D למתאם האופציונלי לטעינה ב-USB, ואז חבר את מתאם הטעינה ב-USB לשקע חשמלי.

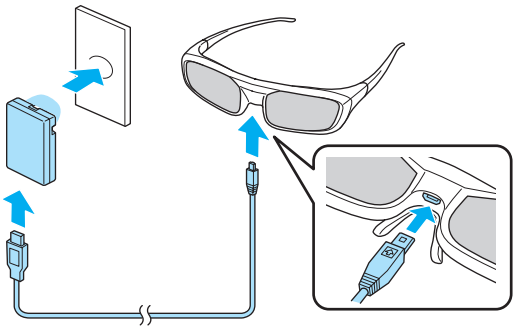

זמני הטעינה והשימוש המשוערים הנם כדלקמן:

זמן טעינה	זמן שימוש
3 דקות	כ-3 שעות
50 דקות	כ-40 שעות

שים לב

- חבר רק לשקע חשמלי המשתמש במתח המוצג על משקפי ה-3D.
- שים לב לנקודות הבאות בעת טיפול בכבל המיקרו USB המצורף.
  - אין לקפל, לסובב או למשוך את הכבל בכוח רב מדי.
  - אין לבצע שינויים בכבל.
  - אין לבצע חיווט ליד מכשיר חימום חשמלי.
  - אין להשתמש בכבל אם ניזוק.

התאמת משקפי 3D

ליצירת תמונות 3D, יש להתאים את משקפי ה-3D אל המקרן.

לחץ על לחצן [Pairing] על משקפי ה-3D במשך זמן מה על מנת להתחיל בהתאמה.

1 הדלק את משקפי ה-3D באמצעות הסטת מתג ה-[מתח] למצב On.

המחוון נדלק למשך מספר שניות, ואז כבה.

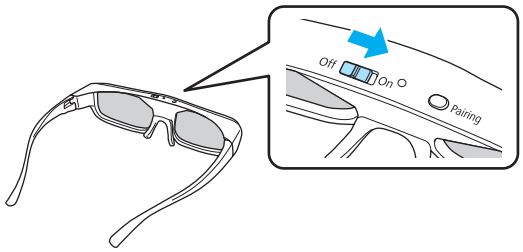

2 לחץ לחיצה ארוכה על הלחצן למשך 3 שניות.

המחוון יהבהב בירוק ובאדום לסירוגין. אם ההתאמה בוצעה כיאות, המחוון ידלק למשך עשר שניות ואז יכבה.

- במקרה של משקפי 3D שלא היו בשימוש, ההתאמה מתחילה כאשר משקפי ה-3D נדלקים. אינך צריך לבצע התאמה אם ניתן לצפות במשקפי ה-3D כיאות.
- מרגע שבוצעה התאמה, באפשרותך לצפות בתמונות 3D בפעם הבאה בעת הדלקת המכשירים.
- באפשרותך לבצע התאמה בטווח של שלושה מטרים מן המקרן. בעת ביצוע ההתאמה, ודא כי אתה נשאר בטווח של שלושה מטרים מן המקרן. אם לא תעשה זאת, ההתאמה תכשל.
- אם לא ניתן לבצע סנכרון בתוך 30 שניות, ההתאמה תבוטל באופן אוטומטי. כאשר ההתאמה מבוטלת, לא ניתן יהיה לצפות בתמונות ה-3D היות וההתאמה כשלה.

הרכבת משקפי ה-3D

1 הדלק את משקפי ה-3D באמצעות הסטת מתג ה-[מתח] למצב On.

המחוון נדלק למשך מספר שניות, ואז כבה.

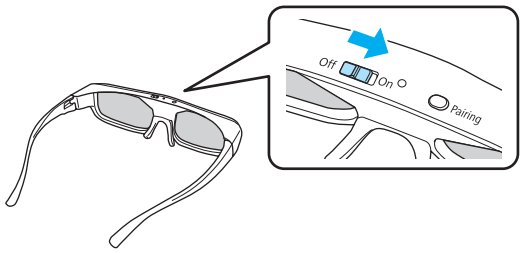

2 הרכב את משקפי ה-3D ותהנה מהמופע.

- כאשר אתה מסיים להשתמש במשקפי ה-3D, כבה אותם באמצעות הסטת מתג ה-[מתח] למצב Off.
- אם משקפי ה-3D אינן נמצאות בשימוש במשך 30 שניות לפחות, הן כבות באופן אוטומטי. על מנת להדליק שוב את משקפי ה-3D, הסט את מתג ה-[מתח] למצב Off ואז הסט אותו בחזרה למצב On.
- אם יותר מאדם אחד צופה בתמונת ה-3D, תזדקק לזוגות נוספים של משקפי 3D אופציונליים. עמ' 99

קריאת המחוון שעל משקפי ה-3D.

באפשרותך לבדוק את מצב משקפי ה-3D באמצעות התבוננות במחוון שלהם (דולק או מהבהב).

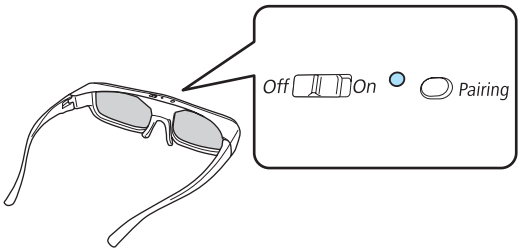

מחוונים	סטטוס
מהבהב פעמיים באדום 5x	סוללה חלשה

מחוונים	סטטוס
דולק באדום	טעינה
דולק בירוק	טעינה הושלמה
מהבהב בירוק ובאדום לסירוגין	מבצע התאמה
דולק בירוק למשך עשר שניות ואז כבה	הדלקה או התאמה הושלמה בהצלחה

טווח לצפייה בתמונות 3D

המקרן מאפשר לך לצפות בתמונות 3D בטווח המוצג בתרשים בהמשך.

באפשרותך לצפות בתמונות 3D בטווח של 10 מטרים מן המקרן.

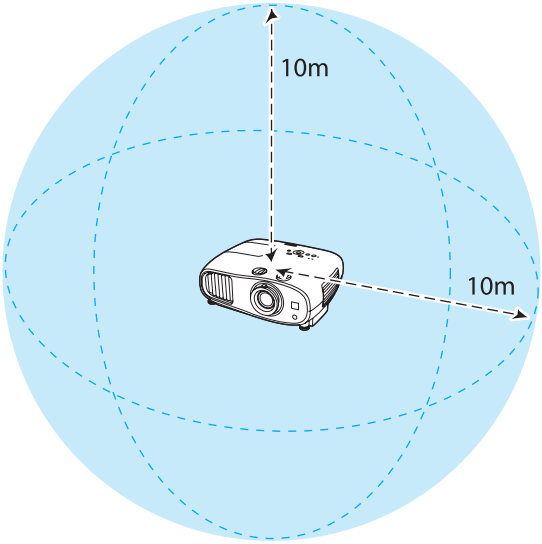

- יתכן ותמונות 3D לא יוצגו כיאות אם קיימת הפרעה מהתקנים אחרים הפועלים באמצעות תקשורת Bluetooth. אל תשתמש בהתקנים הללו במקביל.
- שיטת התקשורת עבור משקפי 3D עושה שימוש בתדירות (2.4 GHz) זהה לזו של התקן LAN אלחוטי (IEEE802.11b/g) או תנורי מיקרוגל. לכן, אם נעשה שימוש בהתקנים אלו במקביל, עלולות להתרחש הפרעות בגלי הרדיו, ייתכנו הפרעות בתמונה או שהתקשורת לא תהיה אפשרית. אם אתה צריך להשתמש בהתקנים אלו במקביל, ודא כי יש ביניהם למקרן מרחק מספיק.
- משקפי ה-3D של מקרן זה הנם משקפי 3D עם צמצם פעיל המופעלים באמצעות Bluetooth.

אזהרות הנוגעות לצפייה בתמונות 3D

שים לב לנקודות החשובות הבאות בעת הצפייה בתמונות 3D.

אזהרה

פירוק או הרכבה מחדש

- אין לפרק או להרכיב מחדש את משקפי ה-3D.
הדבר עלול לגרום לדליקה או לתמונות שאינן מופיעות כיאות בעת הצפייה, ולגרום לך לחוש ברע.

מקומות אחסון

- אין להשאיר את משקפי ה-3D או את החלקים המצורפים בהישג ידם של ילדים.
הם עלולים להבלע בטעות. אם משהו מן החלקים נבלע בטעות, צור קשר עם רופא מיד.

תקשורת אלחוטית (Bluetooth)

- הפרעות אלקטרו-מגנטיות עלולות לגרום לתקלות בציוד רפואי. לפני השימוש במכשיר, ודא כי אין ציוד רפואי בקרבתו.
- הפרעות אלקטרו-מגנטיות עלולות לגרום לשיבושים בציוד הנשלט באופן אוטומטי ועלולים לגרום לתקלה. אין להשתמש במכשיר ליד ציוד הנשלט באופן אוטומטי כגון דלתות אוטומטיות או אזעקות אש.

חימום

- אין להניח את משקפי ה-3D באש, על מקור חום, או להשאיר אותם ללא השגחה במקום הנתון לטמפרטורות גבוהות. היות ולהתקן זה יש סוללת ליתיום נטענת מובנית, כוויות או שריפה עלולים להיגרם כתוצאה מהתלקחות או התפוצצות ההתקן.

טעינה

- בעת הטעינה, חבר את הכבל המצורף ליציאת ה-USB שייעדה לכך EPSON. יש לטעון אותם באמצעות WirelessHD, מקרן זה או מתאם מקורי בלבד. אין לטעון באמצעות התקנים האחרים, שכן הם עלולים לגרום לסוללה לדלוף, להתחמם יתר על המידה או להתפוצץ.
- השתמש רק בכבל הטעינה המצורף לטעינת משקפי ה-3D. אם לא תעשה זאת, הם עלולים להתחמם יתר על המידה, להתלקח או להתפוצץ.

זהירות

משקפי 3D

- אין להפיל או להפעיל לחץ חזק מדי על משקפי ה-3D.
אם חלקי הזכוכית וכדומה נשברים, עלולה להגרם פגיעה. אחסן את המשקפיים בנרתיק המשקפיים הרך.
- הזהר מקצות המסגרת בעת הרכבת משקפי ה-3D.
דקירה בעין עלולה לגרום לפגיעה.
- אין להניח את אצבעך באחד מן החלקים הנעים (כגון הצירים) של משקפי ה-3D.
הדבר עלול לגרום לפגיעה.

זהירות

הרכבת משקפי 3D

- ודא כי אתה מרכיב את משקפי ה-3D כיאות.
אין להרכיב את משקפי ה-3D הפוך.
אם התמונה אינה משודרת כיאות לעין הימנית או השמאלית, הדבר עלול לגרום לך לחוש ברע.
- אל תרכיב את המשקפיים אלא אם כן אתה צופה בתמונת 3D.
- האופן בו נתפסת תמונת ה-3D משתנה בהתאם לצופה. הפסק להשתמש בפונקציית ה-3D אם אתה חש מוזר או שאינך יכול לראות ב-3D.
אם תמשיך לצפות בתמונות ה-3D אתה עלול לחוש ברע.
- הפסק להרכיב את משקפי ה-3D מייד אם הם נראים לך חריגים או שמתרחשת תקלה.
אם תמשיך להרכיב את משקפי ה-3D אתה עלול לגרום לעצמך לפגיעה או לחוש ברע.
- הפסק להרכיב את משקפי ה-3D אם אוזניך, אפך או רקותיך הופכים אדומים, כאובים או מגרדים.
אם תמשיך להרכיב את משקפי ה-3D אתה עלול לחוש ברע.
- הפסק להרכיב את משקפי ה-3D אם אתה חש תחושה חריגה בעורך בעת הרכבת המשקפיים.
בכמה מקרים נדירים מאוד הצבע או החומרים הנמצאים במשקפי ה-3D עלולים לגרום לתגובה אלרגית.

זהירות

זמן צפייה

- בעת צפייה ממושכת בתמונות 3D, עשה הפסקות בפרקי זמן מדודים.
  צפייה בתמונות 3D במשך פרקי זמן ארוכים עלולה לגרום לעייפות עיניים.
  משך הזמן והתדירות של ההפסקות הללו משתנה בין אדם לאדם. אם אתה עדיין חש תחושה לא-נוחה או עייפות בעיניך אפילו לאחר ההפסקה בצפייה, הפסק את הצפייה מייד.

זהירות

צפייה בתמונות 3D

- אם אתה חש תחושה לא-נוחה או עייפות בעיניך בעת הצפייה בתמונות 3D, הפסק את הצפייה מייד.
  אם תמשיך לצפות בתמונות ה-3D אתה עלול לחוש ברע.
- בעת הצפייה בתמונות 3D הקפד להרכיב את משקפי ה-3D. אל תנסה לצפות בתמונות 3D ללא משקפי 3D.
  אם תעשה זאת, אתה עלול לחוש ברע.
- אל תניח חפצים שבירים או עדינים מסביב כאשר אתה משתמש במשקפי ה-3D.
  תמונות 3D עלולות לגרום לגופך לנוע באופן שאינו רצוני, ולהוביל לנזק לחפצים קרובים או לפגיעה.
- הרכב את משקפי ה-3D רק כאשר אתה צופה בתמונות 3D. אל תנוע בחדר כשאתה מרכיב את משקפי ה-3D.
  ראייתך עלולה להיראות כהה יותר מהרגיל, ולגרום לך ליפול או להיפצע.
- נסה להישאר בגובה מקביל ככל הניתן למסך הצפייה בעת הצפייה בתמונות 3D.
  צפייה בתמונות 3D בזווית מפחיתה את אפקט ה-3D ועלולה לגרום לך לחוש ברע בשל שינויים בלתי-מכוונים בצבעים.
- אם אתה משתמש במשקפי ה-3D בחדר עם תאורת פלורוסנט או LED, יתכן ותראה הבהובים ברחבי החדר. אם הדבר מתרחש, הפחת את עוצמת התאורה עד שההבהוב מפסיק או כבה את האורות לחלוטין בעת הצפייה בתמונות 3D. בכמה מקרים נדירים מאוד, ההבהוב עלול לגרום לפרכוסים או לעילפון אצל חלק מהמשתמשים. אם אתה מתחיל לחוש ברע או לא בנוח בכל עת במהלך הצפיה בתמונות 3D, הפסק את הצפייה מייד.
- השאר במרחק של לפחות פי שלוש מגובהו של המסך בעת הצפייה בתמונות 3D.
  מרחק הצפייה המומלץ למסך בגודל 80 אינץ' הוא לפחות 3 מ', ולפחות 3.6 מ' למסך בגודל 100 אינץ'.
  ישיבה או עמידה במרחק קטן יותר ממרחק הצפייה המומלץ עלולים להוביל לעייפות עיניים.

זהירות

סיכונים בריאותיים

- אין להשתמש במשקפי 3D אם אתה רגיש לאור, סובל מבעיית לב או חש ברע.
  הדבר עלול להחריף את הבעיות הקיימות.

זהירות

גיל מומלץ לשימוש.

- הגיל המינימלי המומלץ לצפייה בתמונות 3D הוא שש שנים.
- ילדים מתחת לגיל שש עדיין מתפתחים וצפייה בתמונות 3D עלולה לגרום לסיבוכים. היוועץ ברופא שלך אם יש לך דאגות כלשהן.
- ילדים הצופים בתמונות 3D דרך משקפי 3D צריכים לעשות זאת בליווי מבוגר. לעיתים קשה לקבוע אם ילד חש עייפות או תחושה לא-נוחה, העלולים לגרום לו לחוש פתאום ברע. תמיד בדוק עם ילדך כדי לוודא שהוא לא חווה עייפות עיניים במהלך הצפייה.

המרת תמונות 2D לתמונות 3D וצפייה

באפשרותך להמיר תמונות 2D מ-HDMI1, HDMI2, או WirelessHD (EH-TW6600W בלבד).

1 לחץ על לחצן ה- Menu .

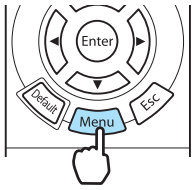

מוצג תפריט תצורה.

2 בחר באפשרות **אות** - **הגדרת 3D** ואז לחץ על הלחצן Enter לאישור הבחירה.

מוצג המסך **הגדרת 3D**.

3 בחר באפשרות **המרה מ-2D ל-3D** ואז לחץ על הלחצן Enter לאישור הבחירה.

4 בחר את עוצמת אפקט ה-3D, ואז לחץ על הלחצן Enter על מנת לאשר את הבחירה.

5 לחץ על הלחצן 2D/3D כדי לכוון את **תצוגת 3D** למצב **פועל**.

הלחצן 2D/3D עובר בין המצבים **תצוגת 3D** ו-**פועל** בהגדרות ה-**כבוי**.

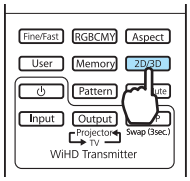

- בעת השימוש ב-המרה מ-2D ל-3D, הגדר את **תבנית 3D** למצב אוטומטי או 2D. ☚ **אות** - **הגדרת 3D** - **תבנית 3D** עמ' 71
- אם **עיבוד תמונה** מוגדרת כ-מהיר, לא ניתן לכוונן את המרה מ-2D ל-3D. ☚ **אות** - **מתקדם** - **עיבוד תמונה** עמ' 71

חיבור בעזרת WirelessHD (EH-TW6600W בלבד)

התקנת ה-WirelessHD Transmitter

באפשרותך להשתמש ב-WirelessHD Transmitter המצורף על מנת לקבל נתוני תמונה וקול באופן אלחוטי.

פונקציה זו שימושית כאשר לא ניתן להציב את המקרן ליד התקני ה-AV, משום שכך ניתן לחבר את ההתקנים למקרן ללא שימוש בכבלים.

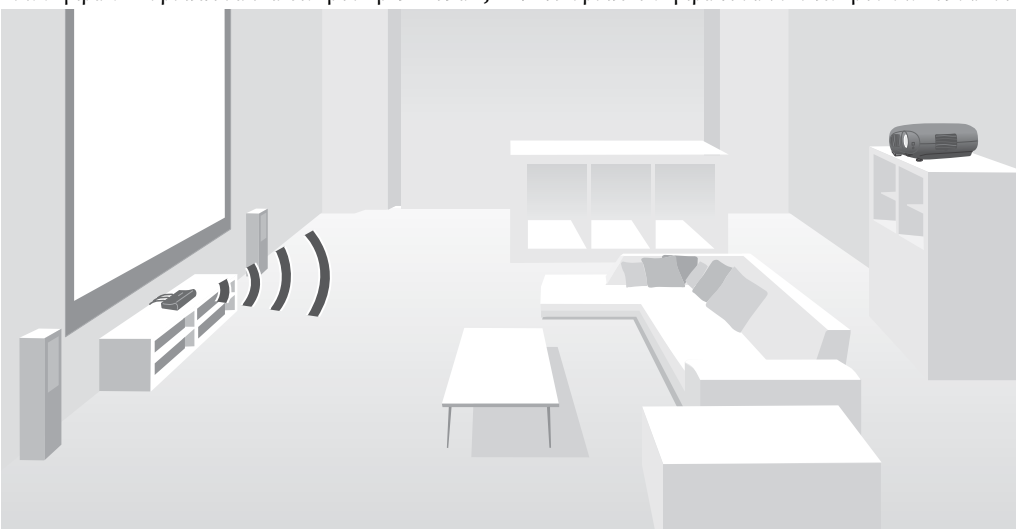

באפשרותך להשתמש ב-WirelessHD Transmitter בדרכים הבאות.

- באפשרותך לחבר עד חמישה התקני AV באותו הזמן, ולעבור בין התמונות באמצעות השלט הרחוק.
- מלבד המקרן, באפשרותך לחבר התקן תצוגה אחר, כגון טלוויזיה, ליציאת ה-Output, ולאחר מכן לעבור בין התקני הפלט באמצעות השלט הרחוק.
- הדבר מאפשר להתקני תצוגה אחרים המחוברים ליציאת ה-Output להקרין תמונות מהתקן ה-AV המחובר, אפילו אם המקרן כבוי.
- באפשרותך לחבר התקנים חכמים ומחשבי טאבלט שתומכים ב-MHL, ולאחר מכן להקרין תמונות מהתקן ה-MHL המחובר. באפשרותך גם לתפעל התקני MHL באמצעות השלט הרחוק של המקרן, וכן לטעון את התקן ה-MHL.

שמות יציאות ל-WirelessHD Transmitter

חלק קדמי

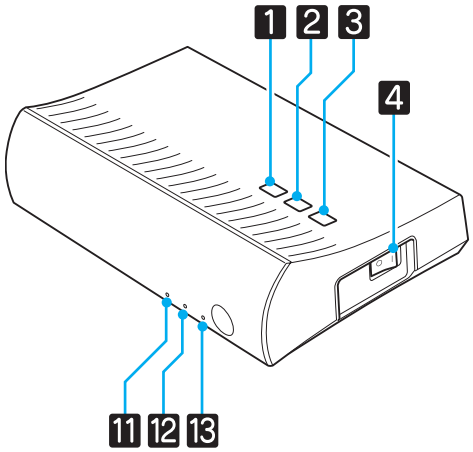

אחורי

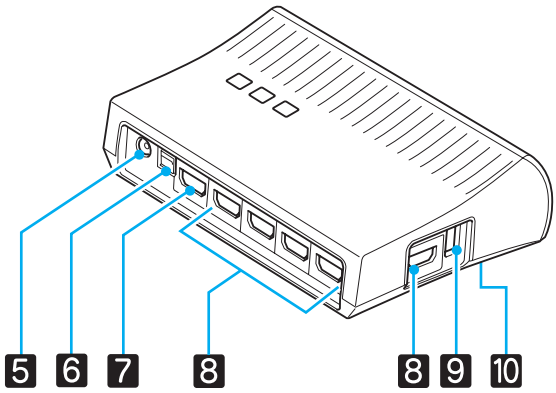

	שם	פונקצייה
1	לחצן ⏻	מדליק ומכבה את המשדר הדבר מבצע פונקצייה זהה לזו של ⏻ הלחצן WiHD Transmitter לצורך שליטה בחלק התחתון של השלט.

	שם	פונקצייה
2	לחצן Input	עובר לתמונה מכל יציאת קלט. הדבר מבצע פונקצייה זהה לזו של Input הלחצן WiHD Transmitter לצורך שליטה בחלק התחתון של השלט.
3	לחצן Output	מחליף את תמונת הפלט ליציאת ה-Wireless או ה-Output. הדבר מבצע פונקצייה זהה לזו של Output הלחצן WiHD Transmitter לצורך שליטה בחלק התחתון של השלט.
4	מתג מתח ראשי	מכבה או מדליק את המתח הראשי של המשדר.
5	יציאה למתאם AC	מתחברת למתאם ה-AC.
6	יציאת Optical Audio-Out	מתחברת להתקני שמע המצוידים ביציאת קלט שמע אופטית דיגיטלית.
7	יציאת HDMI Output	מתחבר להתקני תצוגה כגון טלוויזיות. באפשרותך להחליף את הפלט באמצעות לחצן ה-Output.
8	יציאת HDMI Input	מתחברת להתקן ה-AV ממנו אתה מעוניין לנגן. באפשרותך להחליף את תמונת הקלט באמצעות לחצן ה-Input. יציאת ה-HDMI5 של היחידה עונה על תקני ה-MHL. באפשרותך להפעיל תוכן מהתקנים חכמים או מחשבי טאבלט תואמי-MHL בעזרת כבל MHL.
9	יציאת טעינה למשקפי 3D	מחברת כבל USB לטעינת משקפי 3D.
10	לחצן Setup	זה לחצן בחלקו האחורי של ה-WirelessHD Transmitter. השימוש בו הנו להגדרת ה-WirelessHD Transmitter.
11	מחוון ⏻ (כתום/ירוק)	מאיר כאשר ה-WirelessHD Transmitter דולק. מאיר בכתום כאשר נמצא במצב המתנה, ובירוק בעת פעולה (קבלה או שידור של תמונות).
12	מחוון WiHD (כתום)	מעיד על מצב התקשורת של ה-WirelessHD. ● מאיר בעת שידור אלחוטי של תמונות אל המקרן. ● כבוי בעת שידור ליציאת ה-Output.
13	מחוון Link (כתום)	מעיד על מצב החיבור עם המקרן. ● נדלק כאשר מחובר למקרן. ● מהבהב בעת חיפוש אחר מקרן. ● מהבהב באיטיות בעת המתנה במצב חיסכון בחשמל.

- המקלט ממוקם בתוך פתח כניסת האוויר של המקרן, ולכן אינו יכול לקבל אות שנשלח ישירות מאחור. הצב כך שהחלק הקדמי של המקרן פונה אל ה-WirelessHD Transmitter.
  כמו כן, וודא כי פתח כניסת האוויר שנמצא בחלק השמאלי של המקרן אינו מכוסה.
- הנח את ה-WirelessHD Transmitter על משטח ישר כשהוא פונה כלפי המקרן.
- באפשרותך לבחון את עוצמת האות מתפריט הגדרות ה-WirelessHD. ☛ הגדרות - WirelessHD - **קליטת וידאו** עמ' 73

דוגמא לחיבור WirelessHD Transmitter וזרימת אותות

דוגמא לחיבור 1: צפייה ללא מגבר AV

חבר התקן ל-WirelessHD Transmitter מבלי להשתמש במגבר AV, וחבר את מקרני הקול וכיוצא בזה ליציאה Optical Audio-Out להפקת שמע.

בעת הפקת שמע מהתקן מחובר, נחוץ לך כבל שמע דיגיטלי אופטי.

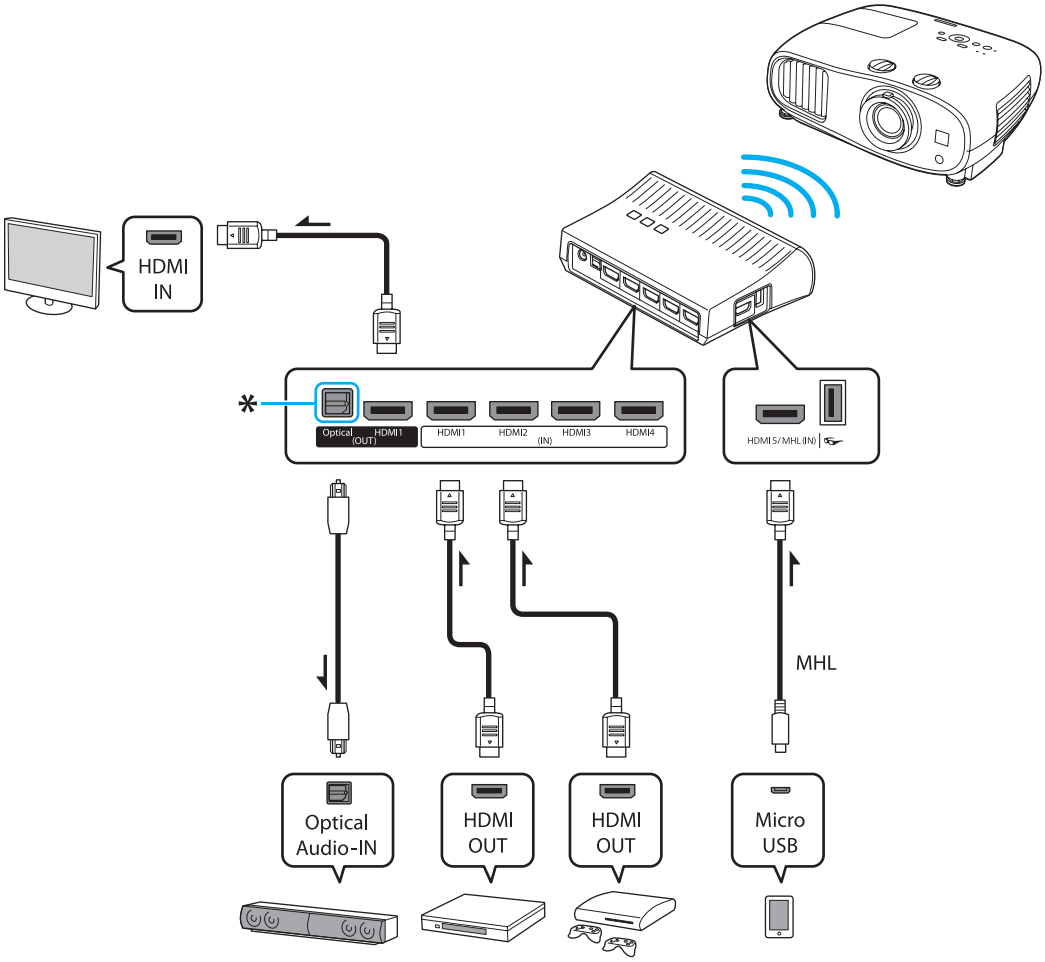

* בעת חיבור התקן, כגון מקרן קול, ליציאת ה-Optical Audio-Out ב-WirelessHD Transmitter, בדוק כי **התקן פלט שמע** מוגדר למצב משדר **WirelessHD**. ☛ **הגדרות** - **קישור HDMI** - **התקן פלט שמע** עמ' 73

דוגמא לחיבור 2: צפייה עם מגבר AV מחובר

השמע מן ההתקן המחובר למגבר ה-AV מופק מיציאת פלט השמע של המגבר מבלי לעבור דרך ה-WirelessHD Transmitter.

בעת הפקת שמע מהתקן המחובר באמצעות כבל MHL, נחוץ לך כבל שמע דיגיטלי אופטי.

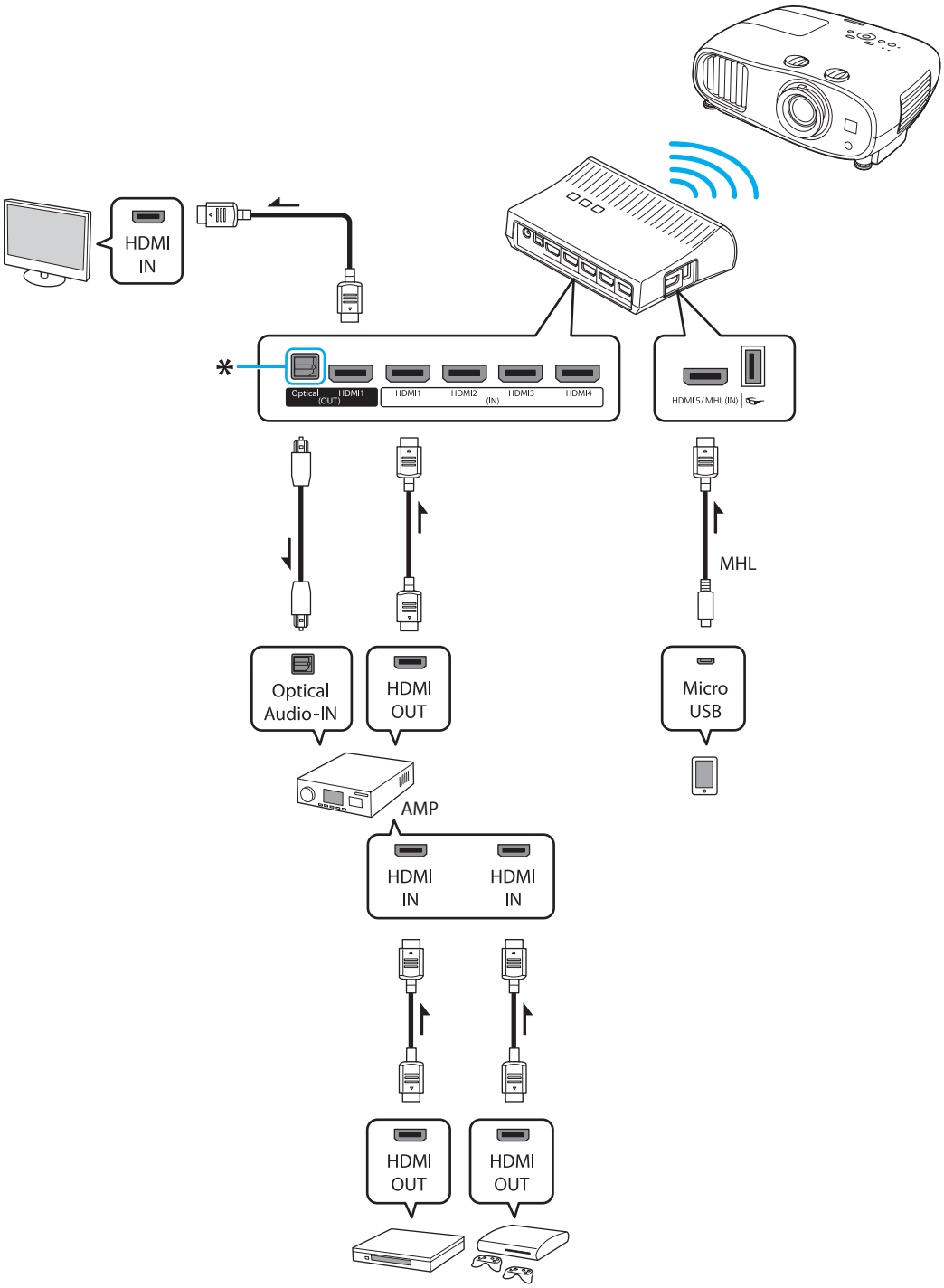

* בעת חיבור התקן חכם תואם-MHL ליציאת ה-HDMI5 עם כבל MHL, עליך לחבר את מגבר ה-AV ליציאת ה-Optical Audio-Out ב-WirelessHD Transmitter, על מנת להפיק את השמע. כמו כן, ודא כי **התקן פלט שמע** מוגדר למצב **מערכת קול/וידאו**. ☛ **הגדרות - קישור HDMI - התקן פלט שמע** עמ' 73
שיטת פלט השמע למגבר ה-AV עשויה להיות מוגבלת בשל מפרטי התקן התצוגה (למשל, טלוויזיה), המחובר ליציאת ה-Output. לקבלת מידע נוסף על הגדרות פלט שמע, עיין בתיעוד המצורף להתקן ה-AV שלך.

הצבת ה-WirelessHD Transmitter

1 הצב את ה-WirelessHD Transmitter מחובר למקרן כך שהם פונים זה כלפי זה. ☛ עמ' 56

- המקלט ממוקם בחלק הקדמי של המקרן, ולכן אינו יכול לקבל אותות שנשלחים ישירות מהחלק האחורי. הצב כך שהחלק הקדמי של המקרן יפנה אל ה-WirelessHD Transmitter.
  כמו כן, ודא שהמקלט אינו מכוסה.
- הנח את ה-WirelessHD Transmitter על משטח ישר כשהוא פונה כלפי המקרן.

2 חבר את ה-WirelessHD Transmitter לשקע חשמלי באמצעות מתאם ה-AC המצורף.

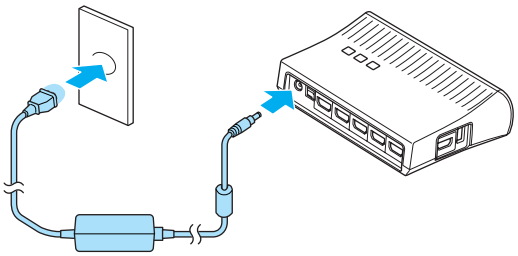

3 בעזרת כבל HDMI, חבר את התקן ה-AV בו אתה מעוניין להשתמש אל יציאת ה-Input ב-WirelessHD Transmitter.

באפשרותך לחבר עד חמישה נגני מולטימדיה.

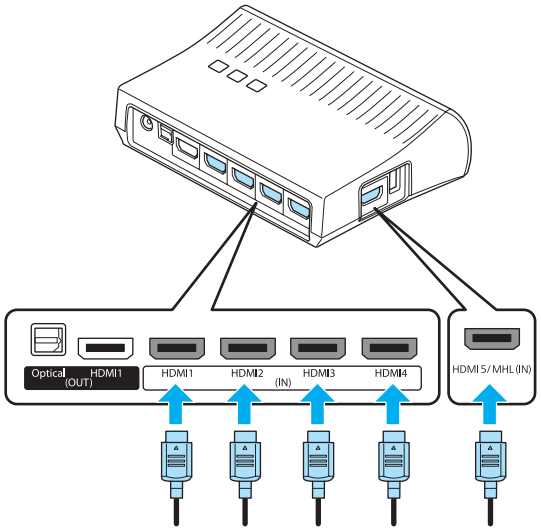

- באפשרותך לחבר התקן תצוגה נוסף, כגון טלוויזיה, ליציאת ה-Output ב-WirelessHD Transmitter. באפשרותך להחליף בין תמונות הפלט באמצעות השלט הרחוק. ☛ עמ' 59
- יציאת ה-HDMI5 של ה-WirelessHD Transmitter תומכת באות הכניסה MHL. באפשרותך להפעיל תוכן מהתקנים חכמים או מחשבי טאבלט תואמי-MHL בעזרת כבל MHL.
- אם מופיעה ההודעה שלהלן כאשר אתה מחבר התקן MHL, ההתקן חובר ליציאה שאינה היציאה HDMI5, או שההתקן המחובר אינו תואם-MHL.
  "אין אות"
- באפשרותך להשתמש בפונקציה של קישור HDMI גם בעת שימוש ב-WirelessHD Transmitter. ☛ עמ' 63

הקרנת תמונות

1 התחל את הנגינה בהתקן ה-AV, ואז הדלק את המקרן ואת ה-WirelessHD Transmitter.

מחוון ה-⏻ ב-WirelessHD Transmitter נדלק.

2 בדוק את מצב מחוון ה-WiHD ב-WirelessHD Transmitter.

אם מחוון ה-WiHD דולק, המשך לשלב הבא.

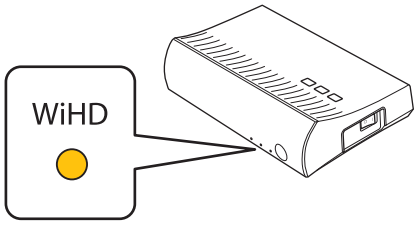

אם המחוון כבוי, לחץ על הלחצן Output בשלט הרחוק או ב-WirelessHD Transmitter.

וודא שאתה מכוון את השלט הרחוק אל ה-WirelessHD Transmitter בעת השימוש בלחצן ה- Output שבשלט הרחוק.

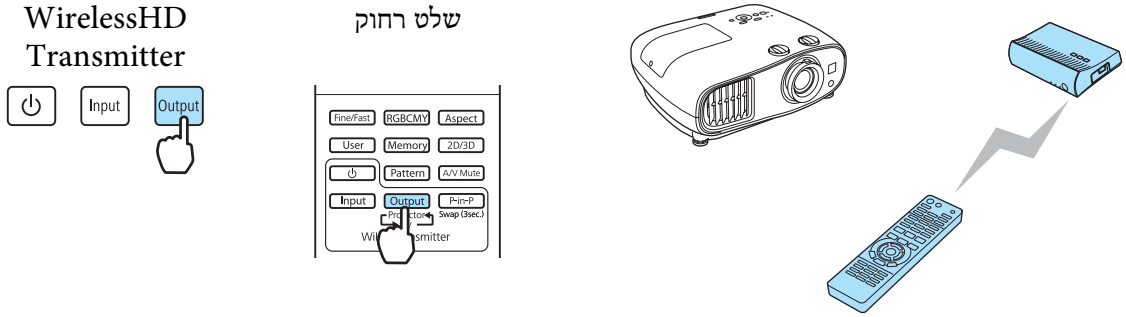

3 בדוק את מצב מחוון ה-Link ב-WirelessHD Transmitter.

אם ה-WirelessHD Transmitter מחובר למקרן, מחוון ה-Link מהבהב ואז נשאר דולק.

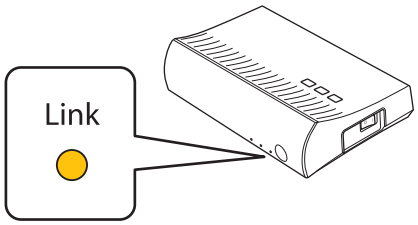

- אם המחוון ממשיך להבהב באיטיות, ה-WirelessHD Transmitter אינו יכול להתחבר למקרן והוא נכנס למצב המתנה. ודא כי המקרן הוגדר כהלכה, למשל, הדלקה וכדומה.
- באפשרותך לבחון את עוצמת האות בשעת הקרנת תמונות מתפריט הגדרות ה-WirelessHD. ☛ הגדרות - WirelessHD - קליטת וידאו עמ' 73

4 אם ההקרנה אינה מתחילה, לחץ על הלחצן WirelessHD בשלט הרחוק לשינוי המקור.

וודא שאתה מכוון את השלט הרחוק אל המקרן בעת השימוש בלחצן ה- WirelessHD שבשלט הרחוק.

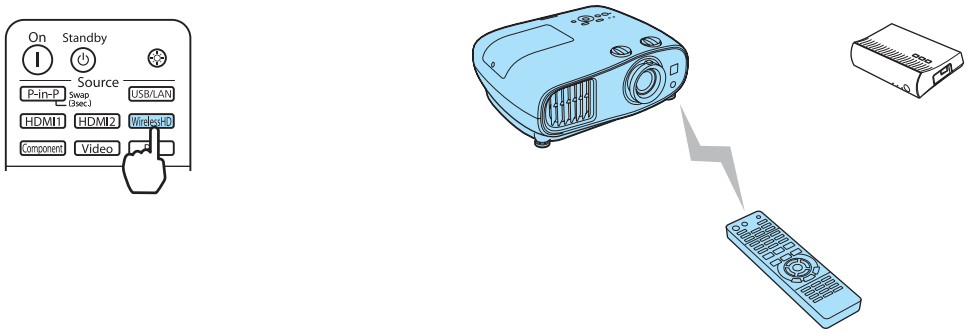

ההקרנה מתחילה.

5 בעת חיבור שני התקני AV או יותר אל ה-WirelessHD Transmitter, לחץ על הלחצן Input על מנת לעבור בין התמונות. ☛ עמ' 60

- בעת קבלת תמונות WirelessHD, ודא כי **WirelessHD** מוגדר למצב **פועל** מתפריט התצורה. ☛ **הגדרות** - - **WirelessHD** **WirelessHD** עמ' 73
- ודא כי אתה מכבה את ה-WirelessHD Transmitter אם אינך מתכנן להשתמש בו למשך תקופה ארוכה.

תפריט הגדרות WirelessHD

1 לחץ על לחצן ה- Menu .

מוצג תפריט תצורה.

2 בחר באפשרות **הגדרות** - **WirelessHD** ואז לחץ על הלחצן Enter לאישור הבחירה.

מסך ההגדרות של ה-**WirelessHD** מוצג.

3 בצע הגדרות לכל אחת מהפונקציות המוצגות.

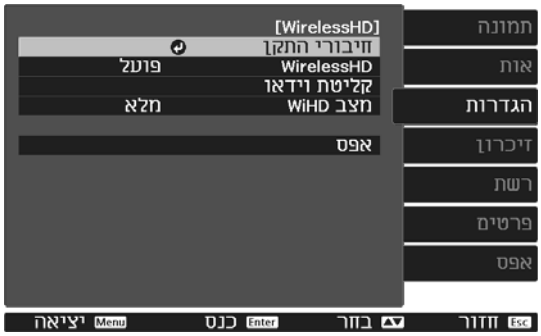

פונקציות זמינות בתפריט ההגדרות של ה-**WirelessHD**

פונקצייה	הסבר
חיבורי התקן	מציג רשימה של התקני WirelessHD זמינים שניתן לחבר. שמות ההתקן וכתובות ה-MAC (מספרי ההתקנים) שלהם מוצגים ברשימה. כתובת ה-MAC מוצגת על התווית שבבסיס ההתקן.
WirelessHD	מאפשר או מנטרל את פונקציית WirlelessHD.
קליטת וידאו	מציג את עוצמת הקליטה עבור התמונה המוקרנת.
מצב WiHD	השתמש בערך **מלא** עבור מרבית המצבים. מצב **מלא** משתמש ברוחב פס וידאו מרבי כל הזמן. מצב **דינמי** מרחיב את טווחי האלחוט תוך כוונון מיטבי של רוחב הפס. כוון למצב **דינמי** אם התמונה מופרעת בשל אותות חלשים וסיבות אחרות.
אפס	מאפס את הגדרות ה-**WirelessHD** להגדרות ברירת המחדל.

גם כאשר ה-WirelessHD Transmitter והמקרן מחוברים, ערך 0% מופיע כ-**קליטת וידאו** כאשר אין קלט של אף אות תמונה. בדוק את סטטוס התקשורת באמצעות המחוון Link. ☛ עמ' 50

טווח תשדורת WirelessHD

להלן טווח שידור ה-WirelessHD. ודא כי אתה מציב את ה-WirelessHD Transmitter כך שהוא פונה אל עבר המקרן.

כיוון אופקי (כאשר **מצב WiHD** מוגדר למצב **מלא**)

כיוון אופקי (כאשר **מצב WiHD** מכוון למצב **דינמי**)

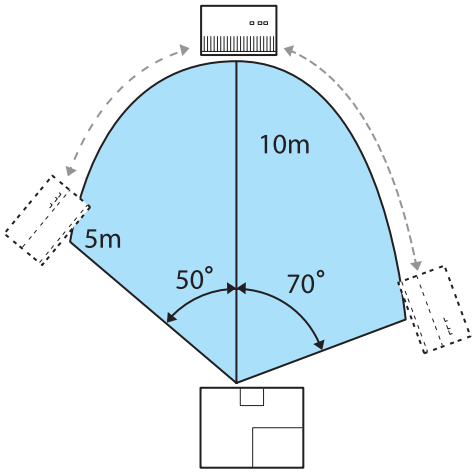

כיוון אנכי (תלוי מן התקרה)

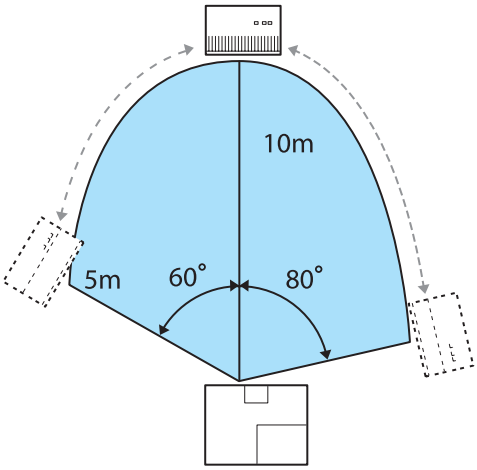

כיוון אנכי (תלוי מן התקרה)

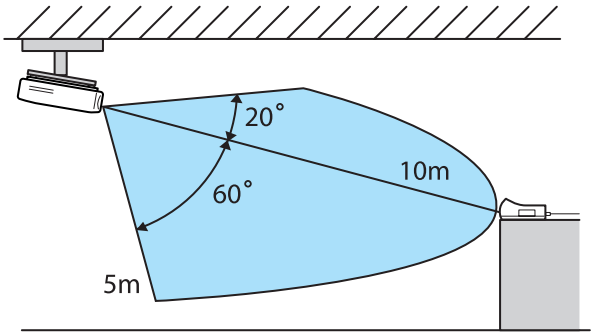

כיוון אנכי (מונח על שולחן וכדומה)

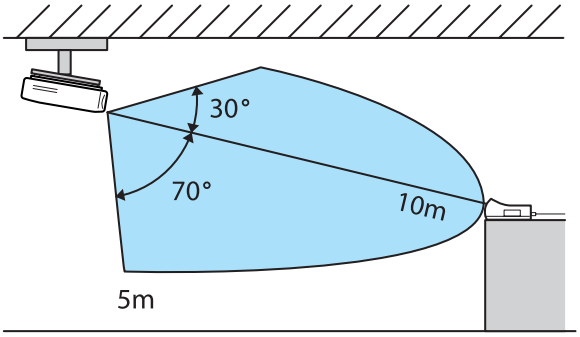

כיוון אנכי (מונח על שולחן וכדומה)

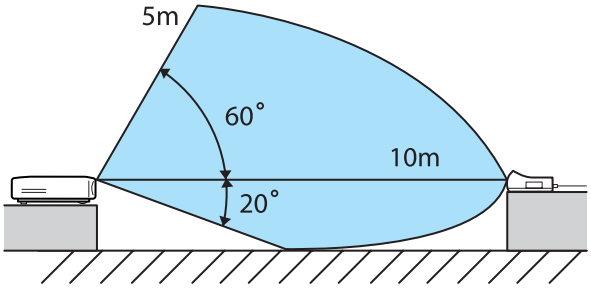

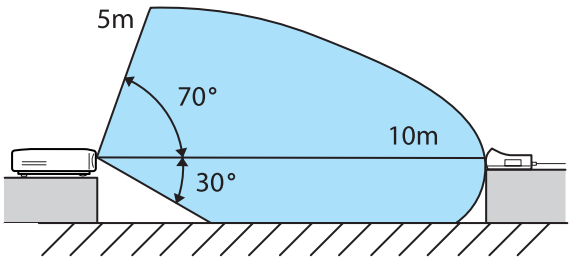

- טווח התשדורת האלחוטית משתנה בהתאם למיקום וחומר הרהיטים והקירות הסובבים. הערכים המופיעים כאן הנם לעיונך בלבד.
- המקרן אינו יכול לתקשר דרך קירות.
- האנטנות מובנות בחלק הקדמי של המקרן ושל ה-WirelessHD Transmitter. ודא כי האנטנות פונות זו כלפי זו (כלפי החלק הקדמי) בעת הצבת ההתקנים.
- אין להניח חפץ כלשהו מעל החלק הקדמי של המקרן וה-WirelessHD Transmitter. הדבר עלול לפגוע בתמונה או למנוע את הצגתה. התקן אותם כך שהאות מחלקו הקדמי של המשדר לא יופרע.
- אין להתקין את המשדר על מדף מתכת. המתכת עלולה להפוך את האות לבלתי-יציב. התקן על מדף העשוי מעץ וכדומה.
- בעת בדיקת התפקוד, הצב את המקרן ואת ה-WirelessHD Transmitter קרוב זה לזה, וודא שאין מקרנים אחרים הפועלים בקרבת מקום.
- בהתאם לעוצמת הקליטה, מידע הצבע של התמונה עלול להימחק באופן אוטומטי על מנת למנוע הפרעות ולשמור על חיבור רציף. כדי להימנע מהתדרדרות באיכות התמונה, כוונן את תנוחת ה-WirelessHD Transmitter כך שה-**קליטת וידאו** חזקה ככל הניתן.

תפעול השלט הרחוק

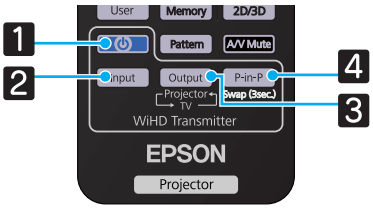

	שם	פונקצייה
1	⏻	מכבה או מדליק את המתח הראשי של ה-WirelessHD Transmitter.
2	Input	מחליף את מקור התמונה עבור התקן ה-AV המחובר ל-WirelessHD Transmitter. ☛ עמ' 60
3	Output	מחליף את תמונת הפלט בין התקן תצוגה, כגון טלוויזיה, המחובר ליציאת ה-Output ב-WirelessHD Transmitter, ובין המקרן. ☛ עמ' 59
4	P-in-P	מאפשר לך להקרין תמונות משני מקורות בו-זמנית, אחד במסך הראשי ואחר במסך משני. (תמונה בתוך תמונה) ☛ עמ' 62

כוון את השלט הרחוק כלפי ה-WirelessHD Transmitter.

טווח הפעולה של השלט הרחוק

בהמשך מוצג טווח הפעולה בין השלט הרחוק וה-WirelessHD Transmitter.

טווח פעולה (שמאל לימין)

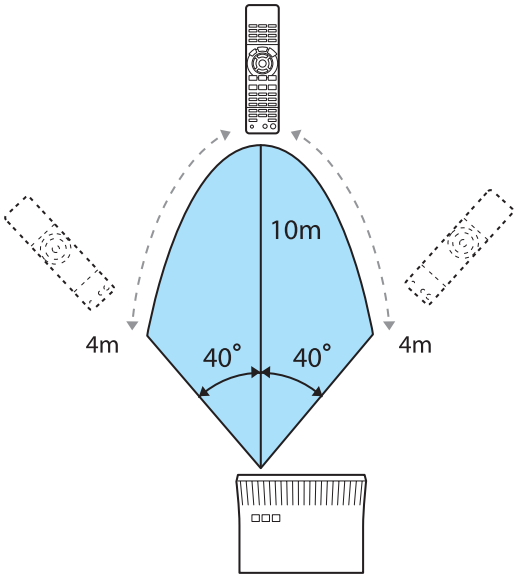

טווח פעולה (למעלה עד למטה)

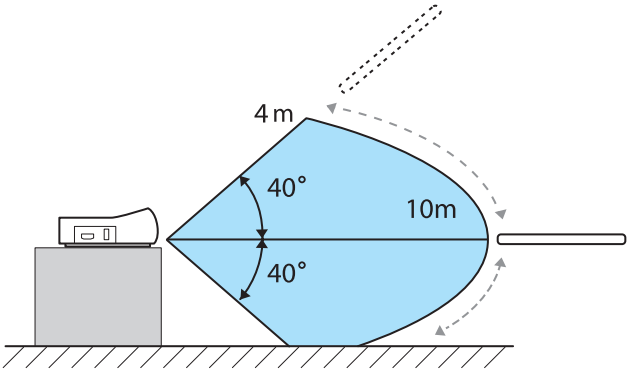

החלפה בין קלט ופלט

בעזרת ה-WirelessHD Transmitter, ניתן לחבר ולעבור בין חמישה נגני מולטימדיה (התקני קלט שניתן להפעיל בהם תוכן) והתקן צפייה אחד (התקן צפייה שמשדר תמונה, למשל טלוויזיה).

כוון את השלט ל-WirelessHD Transmitter ולחץ על הלחצן Input בשלט על מנת לעבור בין התקני הקלט שלו ועל הלחצן Output בשלט על מנת לעבור בין התקני הפלט.

החלפת תמונת היעד

באפשרותך לעבור בין התקן תצוגה, למשל טלוויזיה, המחובר ליציאת ה-Output ב-WirelessHD Transmitter והמקרן.

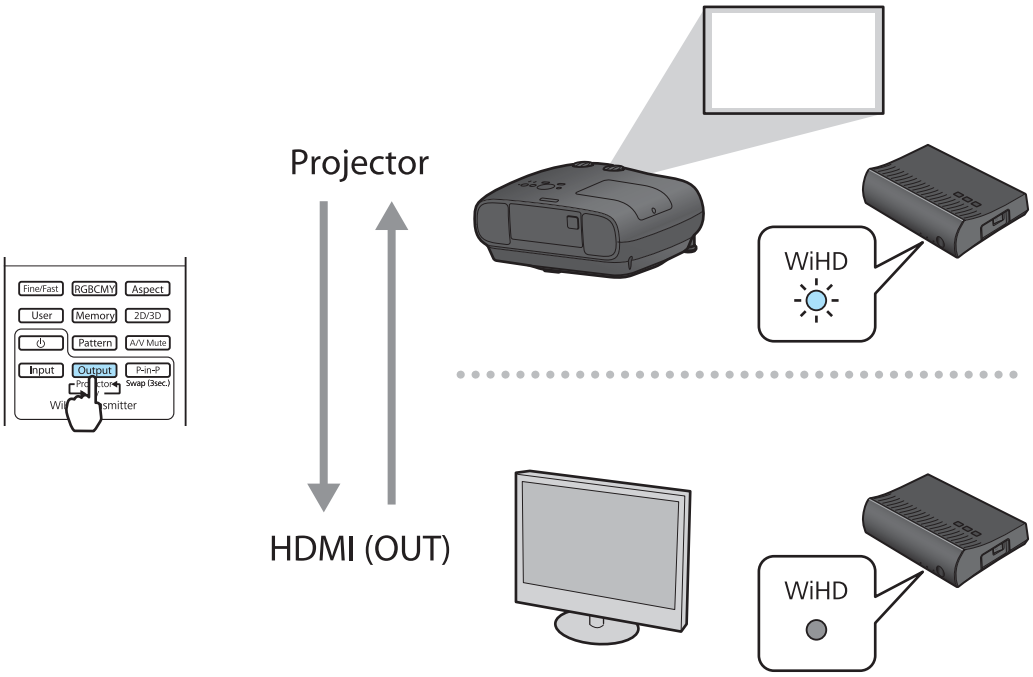

1. הפעל את המקרן או התקן התצוגה, למשל טלוויזיה.

2. הדלק את ה-WirelessHD Transmitter.

   מחוון ה-⏻ ב-WirelessHD Transmitter נדלק.

3. כוון את השלט הרחוק אל ה-WirelessHD Transmitter, ואז לחץ על הלחצן Output .

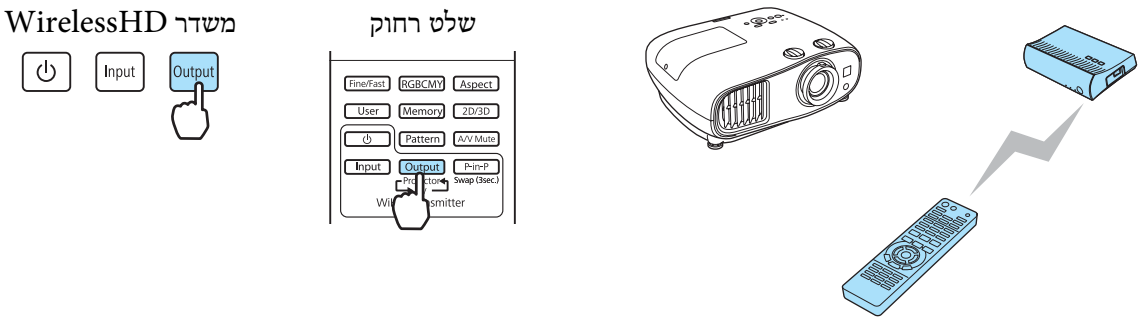

בהתאם לפלט היעד, מחוון ה-WiHD ב-WirelessHD Transmitter מעיד על המצבים הבאים. יעד הפלט שהוקרן בפעם האחרונה מוקרן בפעם הבאה שהמקרן דולק.

פועל: התמונה נשלחת אל המקרן.

כבוי: התמונה נשלחת אל התקן התצוגה.

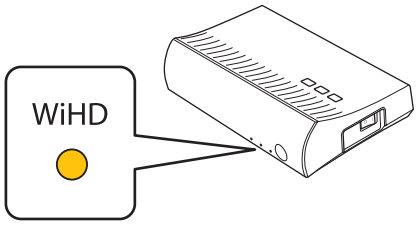

באפשרותך לעבור להתקן התצוגה האחר גם כאשר המקרן כבוי.

החלפת מקור התמונה

באפשרותך להחליף את מקור התמונה להתקן ה-AV המחובר אל ה-WirelessHD Transmitter. בעת המעבר, מוצג כל אחד ממקורות הקלט על מסך אחד כתצוגה מקדימה. הדבר מאפשר לך לעבור בקלות בין מקורות תמונה אפילו כאשר שני התקנים או יותר מחוברים באמצעות HDMI.

המקרן עושה שימוש בטכנולוגיית Insta Prevue מ-Silicon Image, Inc.

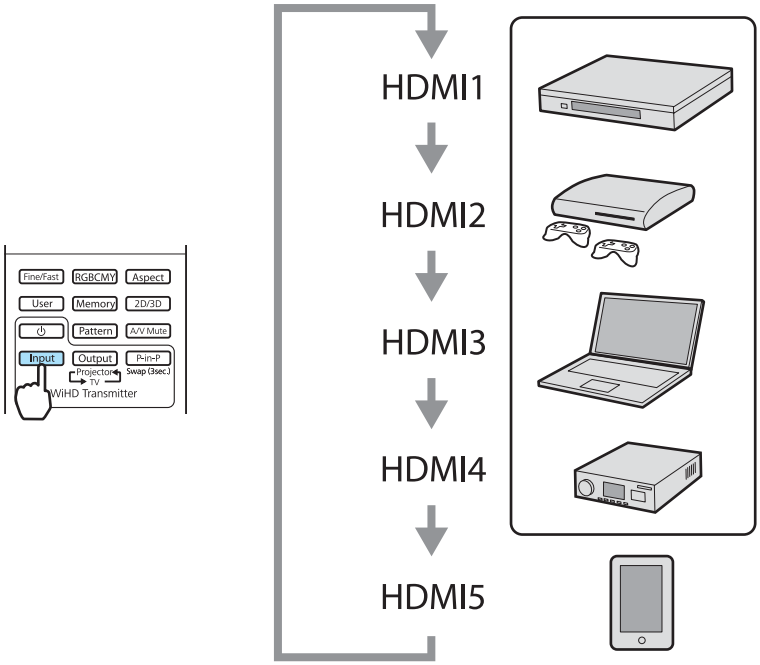

1 כוון את השלט הרחוק אל ה-WirelessHD Transmitter, ואז לחץ על הלחצן Input .

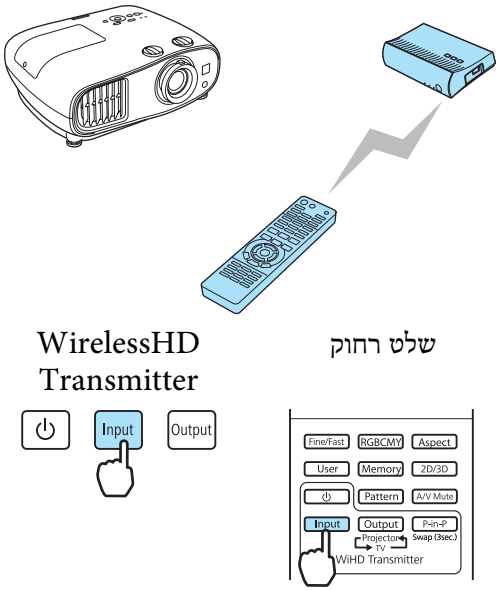

מציג את מסך המשנה (מסך קטן) עבור ההתקן המחובר.

לדוגמא בעת הקרנת תמונות עבור ההתקן המחובר ליציאה HDMI2

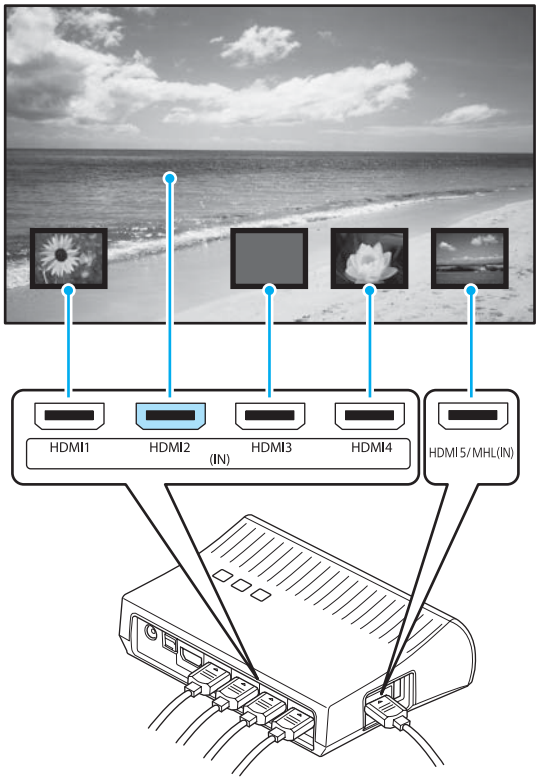

2 מסך היעד משתנה בכל פעם שאתה לוחץ על הלחצן Input .

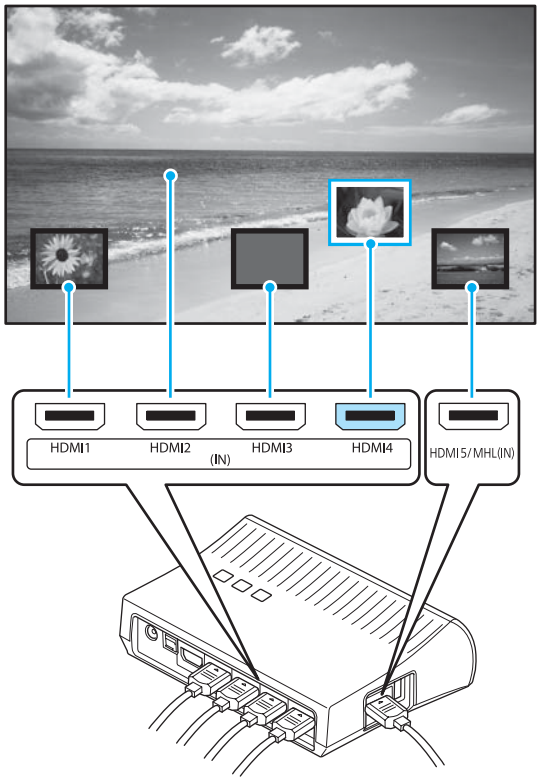

3 לאחר בחירת מסך היעד, המתן רגע.

התמונה המוקרנת מתחלפת.

המסך שלא מקבל אות תמונה מוצג בצבע כחול או שחור.

לדוגמא כאשר התמונות עבור ההתקן המחובר ליציאה HDMI2 אינן מוצגות

התקן ה-AV המחובר אינו דולק, או שהכבלים אינם מחוברים כיאות. בדוק כי התקן ה-AV דולק, או כי כל הכבלים הדרושים להקרנה מחוברים כיאות.

מציג כמסך משנה

1 כוון את השלט הרחוק אל ה-WirelessHD Transmitter, ואז לחץ על הלחצן P-in-P .

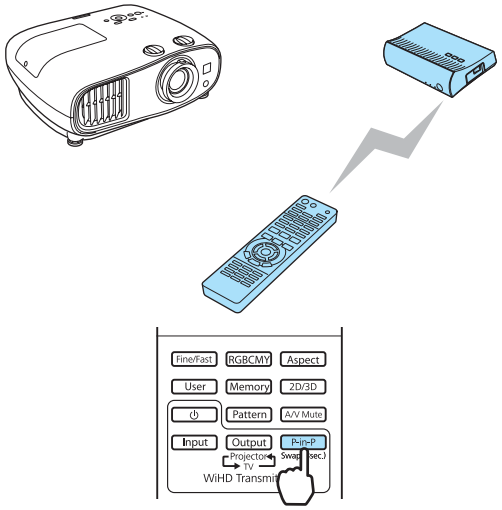

מציג את מסך המשנה (מסך קטן) עבור ההתקן המחובר.

2 בעת המעבר בין מסך המשנה והמסך הראשי (מסך גדול), לחץ ממושכות על הלחצן P-in-P (למשך 3 שניות) עד שהמסך מתחלף.

3 על מנת לסגור את מסך המשנה, לחץ שוב על הלחצן P-in-P .

התמונה המוקרנת מתחלפת.

- כאשר מסך המשנה מוצג, לחץ על הלחצן Input על מנת להחליף את התמונה למסך המשנה.
- כאשר מסך המשנה מוצג, לחץ על הלחצן Output על מנת לשנות את המיקום והגודל (גדול או קטן) של מסך המשנה. בכל פעם שהלחצן Output נלחץ, מיקום התצוגה עובר בין החלק הימני התחתון, החלק הימני העליון, החלק השמאלי העליון והחלק השמאלי התחתון, ומאפשר לך לשנות את הגודל.

שימוש בפונקציית קישור HDMI

פונקציית קישור HDMI

כאשר מכשיר AV העונה על דרישות ה-HDMI CEC מחובר ליציאת ה-HDMI של המקרן, באפשרותך לבצע פעולות קשורות כגון קישור הפעלה והתאמה מקושרת של עוצמת הקול במערכת ה-AV בעזרת שלט אחד. כמו כן, בעת הקרנת תמונות ב-WirelessHD, באפשרותך להשתמש בפונקציית קישור HDMI (EH-TW6600W בלבד).

- כל עוד מכשיר ה-AV עונה על דרישות ה-HDMI CEC, באפשרותך להשתמש בפונקציית קישור ה-HDMI, אפילו אם מערכת ה-AV שבאמצע אינה עונה על דרישות ה-HDMI CEC.
- ניתן לחבר עד 3 נגני מולטימדיה העונים על דרישות ה-HDMI CEC במקביל.

דוגמת חיבור

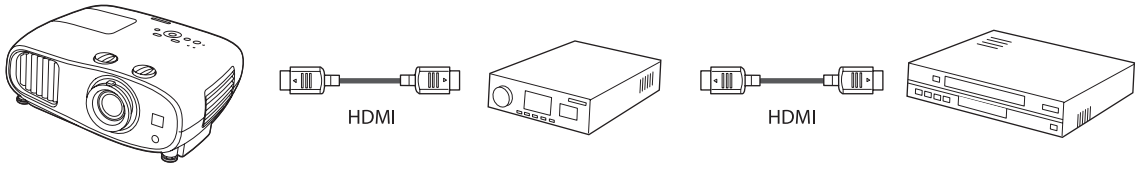

הגדרות חיבור HDMI

באמצעות לחיצה על הלחצן HDMI Link בשלט, והגדרת **קישור HDMI** למצב **פועל**, באפשרותך להפעיל את הפונקציות הבאות.

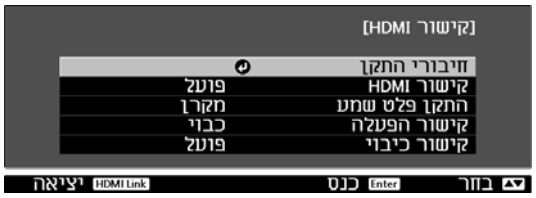

פונקצייה	הסבר
קישור הפעלה	מדליק את המקרן כאשר התוכן מופעל במכשיר המחובר. או, מדליק את המכשיר המחובר כאשר המקרן נדלק.
קישור כיבוי	מכבה את המכשיר המחובר כאשר המקרן מכובה. ● הדבר פועל רק כאשר פונקציית קישור הכיבוי/הפעלה באמצעות CEC של המכשיר המחובר פועלת. ● שים לב כי בהתאם למצב המכשיר המחובר (למשל, אם הוא מקליט), המכשיר עלול שלא להיכבות.
התקן פלט שמע	בוחר איזה התקן מפיק שמע. **מקרן**: מפיק שמע מהרמקולים המובנים של המקרן. **מערכת קול/וידאו**: מפיק שמע ממגבר ה-AV תואם ה-HDMI CEC המחובר אל יציאת ה-HDMI. **משדר WirelessHD***: מפיק שמע מרמקולים, כגון מקרני קול, המחוברים ליציאת ה-Optical Audio-Out ב-WirelessHD Transmitter.
קישור שינוי בקלט	משנה את מקור הקלט של המקרן ל-HDMI כאשר מופעל תוכן במכשיר המחובר.
פעולות במכשירים מחוברים	באפשרותך לבצע פעולות כגון נגינה, עצירה, הרצה קדימה, הרצה אחורה, פרק הבא, פרק קודם והפסקה מהשלט הרחוק של המקרן.

* רק EH-TW6600W מוצג.

- על מנת להשתמש בפונקציית קישור HDMI, עליך להגדיר את המכשיר המחובר. פנה למסמכים המצורפים למכשיר המחובר למידע נוסף.
- אפילו בעת השימוש ב-WirelessHD Transmitter כאשר **קישור הפעלה** מכוון למצב **התקן** -> **מקרן** או **דו-כיווני**, אם **WirelessHD** מכוון למצב **פועל**, מקרן זה יופעל גם הוא כאשר התקן ה-AV המחובר אל ה-WirelessHD Transmitter מופעל (EH-TW6600Wבלבד). ☛ הגדרות-קישור HDMI-קישור הפעלה עמ' 73

חיבורי מכשירים

באפשרותך לבדוק את המכשירים המחוברים הזמינים לקישור HDMI, ולבחור את המכשיר ממנו אתה מעוניין להקרין. מכשירים שניתן לשלוט עליהם באמצעות קישור HDMI נבחרים באופן אוטומטי.

1 לחץ על לחצן ה- HDMI Link ובחר באפשרות **חיבורי התקן**.

רשימת **חיבורי התקן** מוצגת.

מכשירים שסמליל טורקיז מופיע משמאלם הנם מקושרים.

שדה זה נותר ריק, אם לא ניתן לקבוע את שם ההתקן.

2 בחר בהתקן שברצונך להפעיל באמצעות פונקציית קישור HDMI.

- רק מגבר AV אחד מזוהה. אם מחוברים מספר מגברים, יוצג המגבר הראשון המזוהה.
- אם הכבל אינו עונה על דרישות ה-HDMI, הפעולה לא תתאפשר.
- יתכן וחלק מההתקנים המחוברים או הפונקציות במכשירים אלו לא יפעלו אפילו אם הם עונים על דרישות ה-HDMI CEC. עיין בתיעוד המצורף להתקן המחובר לקבלת מידע נוסף.

הפעלת נתוני תמונה (מצגת)

נתונים תואמים

ניתן להציג כמצגת את סוגי הקבצים הבאים, המאוחסנים על התקני אחסון USB כדוגמת זכרונות USB, מצלמות דיגיטליות וכיוצא בזה, המחוברים ליציאת ה-USB של המקרן (TypeA).

סוגי קבצים תואמי מצגת

סוג הקובץ (סיומת)	הערות
.jpg	• תמונות העושות שימוש בפרופיל צבע CYMK אינן תואמות. • תמונות בפורמט מתקדם אינן תואמות. • תמונות ברזולוציה הגדולה מ-8192 x 8192 אינן תואמות. • בשל מאפייניהם של קובצי JPEG, יתכן שהתמונות לא יוקרנו כיאות אם יחס הדחיסה גבוה מדי.

שים לב

חבר מצלמה דיגיטלית באמצעות כבל USB המיועד לשימוש עם התקן זה. אל תשתמש בכבל ה-USB המצורף למשקפי ה-3D.

הפעלת מצגת

1 חבר התקן אחסון USB.

הקבצים מוצגים כתמונות ממוזערות.

לפתיחת תיקייה, בחר את התיקייה ואז לחץ על הלחצן Enter.

אם התמונות הממוזערות אינן מוצגות, לחץ על הלחצן USB/LAN בשלט הרחוק כדי לשנות את המקור.

2 בחר באפשרות **מצגת**

השתמש בלחצנים ▲ ▼ ◄ ► לבחירת האפשרות **מצגת** בפינה הימנית התחתונה של המסך, ואז לחץ על הלחצן Enter.

מצגת מתחיל.

- לסגירת ה-מצגת, נתק את התקן ה-USB לאחסון.
- בחר תמונה ממוזערת ולחץ על לחצן ה- Enter להגדלת התמונה שנבחרה.

בעת הצפייה בתמונה מוגדלת, לחץ על לחצני ◄ ► בשלט הרחוק כדי לעבור בין התמונות. באפשרותך גם לסובב את התמונה באמצעות הלחצנים ▲ ▼.

הצג הגדרות לקובצי תמונה והגדרות הפעלת מצגת

באפשרותך לקבוע את סדר הצגת הקבצים ואת אפשרויות הפעלת המצגת במסך האפשרויות.

1 השתמש בלחצני ▲ ▼ ◄ ► כדי למקם את הסמן על התיקיה לגביה אתה מעוניין לקבוע תנאי תצוגה, ואז לחץ על הלחצן Esc . בחר באפשרות **אפשרות** מתפריט המשנה המוצג, ואז לחץ על לחצן ה- Enter .

2 כשמוצג מסך האפשרויות, הגדר כל אחד מהפריטים.

אפשר את ההגדרות באמצעות מיקום הסמן על פריט היעד ולחיצה על לחצן ה- Enter .
הטבלה הבאה מציגה את פרטי כל פריט.

סדר תצוגה	באפשרותך לבחור להציג את הקבצים על פי **סדר שמות** או **סדר תאריכים**
סדר מיון	באפשרותך לבחור למיין את הקבצים בסדר **עולה** או **יורד**.
נגינה רציפה	באפשרותך להגדיר אם לחזור על ההפעלה.
זמן החלפת מסך	בעת הצגת מצגת, באפשרותך להגדיר את משך זמן הצגת כל קובץ. תוכל להגדיר זמן בין **כבוי** (0) ל-60 שניות. בעת הגדרת **כבוי**, הפעלה אוטומטית מבוטלת.
אפקטים	באפשרותך להגדיר את האפקטים על המסך בעת החלפת שקופיות.

3 בסיום ביצוע הגדרות, השתמש בלחצני ▲ ▼ ◄ ► כדי למקם את הסמן על האפשרות **אישור** ואז לחץ על הלחצן Enter .

ההגדרות מופעלות.

אם אינך מעוניין ליישם את ההגדרות, מקם את הסמן על **ביטול** ולחץ על לחצן Enter .

הקרנת שתי תמונות שונות באמצעות תמונה בתוך תמונה

סוגי מסכים שניתן להציג במקביל

ניתן להקרין שני סוגים של מקורות תמונה, אחת במסך הראשי (מסך גדול) והאחר במסך משנה (מסך קטן). באפשרותך לצפות במסך המשנה בעת הצפייה במסך הראשי.

שילוב של מקורות קלט עבור הקרנת תמונה בתוך תמונה

	HDMI1	HDMI2	WirelessHD*	Component	Video	PC
HDMI1	-	-	-	✓	✓	✓
HDMI2	-	-	-	✓	✓	✓
WirelessHD*	-	-	-	✓	✓	✓
Component	✓	✓	✓	-	-	-
Video	✓	✓	✓	-	-	-
PC	✓	✓	✓	-	-	-

* בלבד EH-TW6600W

הקרנה ב-תמונה בתוך תמונה

הפעלה ויציאה ממצב תמונה בתוך תמונה

לחץ על לחצן ה- P-in-P שעל השלט הרחוק כאשר המקרן מקרין.

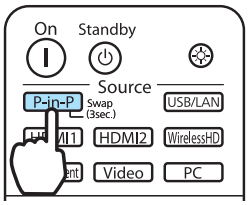

תמונת הקלט הנוכחית מוצגת על ה-תמונה בתוך תמונה.

מסך ראשי: התמונה הנוכחית
מסך משנה: מקור שונה מזה של המסך הראשי

לחץ על לחצן ה- P-in-P שוב לסיום תצוגת ה-תמונה בתוך תמונה.

- אין באפשרותך להשתמש בתצוגת תמונה בתוך תמונה על מנת להציג תמונות 3D.
- באפשרותך לשנות את התצוגות בין המסך הראשי ומסך המשנה באמצעות לחיצה ממושכת על הלחצן P-in-P .
- אם המקור הנכנס אינו תמך, דבר אינו מוצג.
- לא ניתן להשתמש בפונקציית תמונה בתוך תמונה כאשר **עיבוד תמונה** מוגדר למצב **מהיר** בתפריט ה-**אות**. ☛ **אות-מתקדם-עיבוד תמונה** עמ' 71

שינוי הגדרות ה-תמונה בתוך תמונה

השתמש בתפריט ה-**תמונה בתוך תמונה** על מנת לשנות את גודל או מיקום מסך המשנה.

1 לחץ על לחצן ה- Menu .

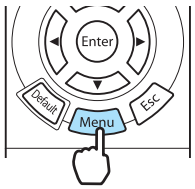

תפריט ה-**תמונה בתוך תמונה** מוצג ישירות באמצעות לחיצה על הלחצן Menu בהמלך הקרנה ב-תמונה בתוך תמונה.

2 בצע הגדרות לכל אחת מהפונקציות המוצגות.

פונקציות זמינות בתפריט ה-**תמונה בתוך תמונה**

פונקצייה	הסבר
גודל מסך משנה	בוחר בגודל מסך המשנה באמצעות **קטן** ו-**גדול**.
מיקום מסך משנה	משנה את מיקום מסך המשנה באמצעות **ימין למעלה**, **ימין למטה**, **שמאל למעלה**, ו-**שמאל למטה**.
מקור מסך משנה	בוחר איזה מקור מוצג במסך המשנה.
החלף ראשי/משנה	מחליף בין המסך הראשי למסך המשנה.
צא מתמונה בתוך תמונה	יוצא מתצוגת תמונה בתוך תמונה.

פונקציות תפריט תצורה

פעולות תפריט תצורה

בתפריט התצורה, באפשרותך לבצע כוונון ולקבוע את הגדרות האות, התמונה וכדומה.

1 לחץ על לחצן ה- Menu .

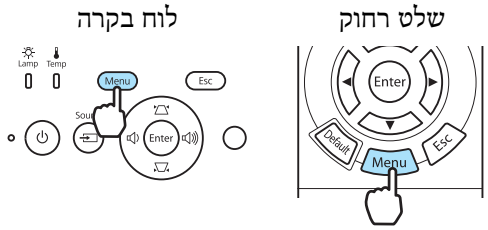

מוצג תפריט תצורה.

2 השתמש בלחצני ▲ ▼ לבחירת התפריט העליון מצד שמאל, ואז לחץ על לחצן Enter לאישור הבחירה.

כשאתה בוחר בתפריט הראשי משמאל, תת-התפריט מימין משתנה.

השורה בתחתית מהווה מדריך לפעולות.

3 השתמש בלחצני ▲ ▼ לבחירת תת-התפריט מימין, ואז לחץ על לחצן Enter לאישור הבחירה.

מוצג מסך הכוונון לפונקציה שנבחרה.

4 השתמש בלחצני ▲ ▼ ◄ ► לכוונון ההגדרות.

לדוגמא פס כוונון

לדוגמא אפשרויות

לחץ על לחצן Enter על פריט המציג סמליל ↵ זה לשינוי מסך הבחירה לפריט זה.

לחץ על לחצן Esc לחזרה לשלב הקודם.

5 לחץ על לחצן Menu ליציאה מהתפריט.

בפריטים המכוונים באמצעות פס הכוונון, כגון רמת הבהירות, באפשרותך ללחוץ על לחצן ה- Default כשמסך הכוונון מוצג כדי להחזיר את הכוונון לערך ברירת המחדל.

טבלת תפריט תצורה

אם לא נכנס אות תמונה, אינך יכול להגדיר פריטים הקשורים לתמונה או לאות בתפריט ה-תצורה. שים לב שהפריטים המוצגים עבור התמונה, האות ומידע אחר משתנים בהתאם לאות התמונה המוקרן.

תפריט תמונה

פונקצייה	תפריט/הגדרות			הסבר
מצב צבעים	אוטומטי, דינמי, סלון, טבעי, קולנוע, 3D דינמי, קולנוע 3D			בחר את איכות התמונה בהתאם לסביבה שבה אתה נמצא ולתמונה שאתה מקרין. עמ' 31
בהירות[1]*				מכוונן את בהירות התמונה.
ניגודיות[1]*				מכוונן את הניגודיות בין החלקים המוארים והמוצלים בתמונה. באמצעות הגדלת הניגודיות, התמונה הופכת חיה יותר.
רווית צבעים[1]*[2]*				מכוונן את רוויית הצבע עבור התמונות.
גוון[1]*[2]*				מכוונן את הגוון עבור התמונות.
גוון עור[1]*				מכוונן את גוון העור. התמונה הופכת ירוקה יותר כשהיא מוגדרת בערך חיובי ואדומה יותר כשהיא מוגדרת בערך שלילי.
חדות	רגיל			מכוונן את חדות התמונה.
	מתקדם[2]*	שיפור קו דק, שיפור קו עבה, אנכי שיפור קו, אופקי שיפור קו		מכוונן את חדות התמונה. השתמש בזה על מנת לכוונן איזורים מסוימים. עמ' 37
טמפ' צבעים	-3 עד 6 (10 מרווחים)[3]*			מכוונן את הגוון עבור התמונות. התמונה מקבלת גוון כחול בערכים הגבוהים, וגוון אדום בערכים הנמוכים.
מתקדם	גמא	-2, -1, 2, 1, 0		מכוונן את הגמא באפשרותך לבחור ערך גולמי או לכוונן את הגמא תוך כדי התבוננות בגרף. עמ' 34
		מותאם אישית[4]*	הצגת גרף/מדריך אישור, כוונון גוון צבע	
		אפס		
	RGB	היסט R/G/B		מכוונן את ערכי ה-Offset וה-Gain לכל אחד מצבעי ה-R, G ו-B עמ' 35
		הגבר R/G/B		
	RGBCMY	R/G/B/C/M/Y	גוון, רוויה, בהירות	מכוונן את הגוון, הרוויה והבהירות לכל אחד מצבעי ה-R, G, B, C, M ו-Y. עמ' 34
	EPSON Super White		פועל, כבוי	ניתן להגדיר זאת רק כאשר **מצב צבעים** מכוון למצב **טבעי**, **קולנוע** או **קולנוע 3D**, ובעת קבלת קלט אות מיציאות ה-HDMI1 או ה-HDMI2, או מ-WirelessHD. הגדר זאת למצב **פועל** אם אתה חווה חשיפת יתר בהירה של החלקים הלבנים בתמונה שלך. כאשר מוגדר מצב **פועל**, הגדרות HDMI **טווח וידאו** אינן פעילות.

פונקצייה	תפריט/הגדרות	הסבר
צריכת חשמל	גבוהה, בינוני, ECO	ניתן לכוון את הבהירות לאחת משלוש הגדרות. בחר באפשרות ECO אם התמונות המוקרנות בהירות מדי. כאשר נבחרת האפשרות ECO, צריכת החשמל במהלך ההקרנה פוחתת, ורעש סיבוב המאוורר נחלש.
קשתית אוטומטית	כבוי, רגיל, מהירות גבוהה	באפשרותך לכוון את המעקב של הפונקציה על מנת לכוונן את כמות האור באופן אוטומטי, בהתאם לשינויים בבהירות בתמונה המוצגת. הגדר למצב כבוי לביטול כוונון אוריות. ☚ עמ' 37
אפס	כן, לא	באפשרותך לאפס את כל הערכים של **תמונה** לערכי ברירת המחדל.

1* באמצעות לחיצה על לחצני העליה והירידה במסך הכוונון, באפשרותך לנוע לתפריט הכוונון הקודם או הבא.
2* זה אינו מוצג כאשר נכנס אות מחשב.
3* כאשר **מצב צבעים** מוגדר למצב **טבעי**, ההגדרות משתנות ל-10000K - 5000K.
4* ההגדרות נשמרות עבור כל סוג של מקור קלט או מצב צבעים.

תפריט אות

פונקצייה	תפריט/הגדרות		הסבר
הגדרת 3D[1]*	תצוגת 3D	פועל, כבוי	מפעיל או משבית את פונקציית תצוגת ה-3D. ☚ עמ' 43
	המרה מ-2D ל-3D	כבוי, חלש, בינוני, חזק	מגדיר את העוצמה של אפקט ה-3D בעת המרת תמונות 2D לתמונות 3D. ☚ עמ' 48
	תבנית 3D	אוטומטי, זה לצד זה, למעלה ולמטה, 2D	מגדיר את פורמט ה-3D עבור אות הכניסה. אם מוגדר למצב **אוטומטי**, הפורמט מזוהה באופן אוטומטי.
	עומק 3D	10- עד 10	מגדיר את עומק תמונת ה-3D.
	גודל מסך אלכסוני	60 עד 300	מגדיר את גודל ההקרנת תמונת ה-3D. באמצעות התאמה לגודל האמיתי, ניתן להשיג את אפקט ה-3D המיטבי.
	בהירות 3D	נמוכה, בינוני, גבוהה	מגדיר את בהירות תמונת ה-3D.
	היפוך משקפי 3D	כן, לא	הופך את תזמון הסנכרון של הצמצם הימני והשמאלי במשקפי ה-3D ושל התמונה השמאלית והימנית. אפשר פונקצייה זו אם אפקט ה-3D אינו מוצג כיאות.
	הערה לצפייה ב-3D	פועל, כבוי	מדליק או מכבה את ההודעה המופיעה בעת צפייה בתוכן 3D.
גובה-רוחב[2]*	אוטומטי, רגיל, מלא, זום		בוחר את יחס הגובה:רוחב ☚ עמ' 32
עקיבה[2]* [3]*	משתנה בהתאם לאות הכניסה.		מכוונן תמונות מחשב כאשר מופיעים בהן פסים אנכיים.
סנכרון[2]* [3]*	0 עד 31		מכוונן תמונות מחשב כאשר מופיעים בהן הבהובים, ערפול או הפרעות. ● כוונן ה-**בהירות**, ה-**ניגודיות**, או ה-**חדות** עלולה לגרום הבהובים או טשטוש. ● כוונן הסנכרון לאחר כוונון מעקב מאפשר כוונונים מדויקים יותר.
מיקום[2]* [4]*	◀ ▶ ▼ ▲		מכוונן את מיקום התצוגה למעלה, למטה, שמאלה או ימינה כאשר חלק מהתמונה חסר, כך שכל התמונה תוקרן.

פונקצייה	תפריט/הגדרות		הסבר
ביטול שזירה[2]*	כבוי, וידאו, סרט/אוטומטי		(ניתן להגדיר זאת רק בעת קבלת אות כניסה מיציאת Video או בעת קבלת אות כניסה של 480i, 576i, or 1080i מיציאות ה-Component, ה-HDMI1, או ה-HDMI2 או מה-WirelessHD.) ממיר את האות משזור (i) למדורג (p) בשיטה התואמת את אות התמונה. ● **כבוי**: אידיאלי לתמונות תנועה דינמיות. ● **וידאו**: אידיאלי לצפייה בתמונות וידאו כלליות. ● **סרט/אוטומטי**: מבצע את ההמרה המיטבית לאותות כניסה של סרט, CG או אנימציה.
גלאי תנועה[2]* [5]*	1 עד 5		קובע את מהירות תנועת התמונה מ-1 (איטי, לתמונות סטילס) עד 5 (מהיר, לסרטים). שנה הגדרה זו אם אתה חווה איכות נמוכה בתמונות סטילס או סרטים מהבהבים.
Super-resolution[5]*	0 עד 5		מפחית טשטוש המתקיים בקצה התמונה כאשר הרזולוציה מוגברת. ☛ עמ' 38
	הרחבת פרטים	0 עד 100	הגדרה זו מגבירה את הניגודיות בתמונה ויוצרת תמונה עם מרקם מודגש יותר ותחושה חומרית. ככל שהמספר גבוה יותר, אפקט ההגברה חזק יותר באיזור קווי המתאר. ☛ עמ' 38
הגדרה אוטומטית[3]*	פועל, כבוי		מגדיר אם לכוונן אוטומטית את התמונה כאשר אות הכניסה משתנה. כאשר פונקציה זו מופעלת, האפשרויות עקיבה, מיקום, ו-סנכרון מוגדרות באופן אוטומטי.
מתקדם	הפחתת רעשים[2]* [5]*	כבוי, 1, 2, 3	(ניתן להגדיר זאת רק כאשר **עיבוד תמונה** מוגדר כ-**משופרת**.) מחליק תמונות מחוספסות. ישנם שלושה מצבים זמינים. בחר בהגדרה המועדפת עליך. מומלץ להגדיר למצב **כבוי** בעת הצפייה במקורות תמונה בהם הרעש נמוך מאוד, כגון DVD.
	רמת הגדרה[2]*	0%, 7.5%	(ניתן לקבוע זאת בעת קבלת אות וידאו NTSC או component מיציאת ה-Video.) שנה הגדרה זו בעת השימוש בהתקנים עם רמת שחור שונה (רמת הגדרה) כגון מוצרים שעוצבו עבור השוק הקוריאני. בדוק את מפרט ההתקן המחובר לפני שינוי הגדרה זו.

פונקצייה	תפריט/הגדרות		הסבר
(מתקדם)	Overscan*2 *5	אוטומטי, כבוי, 2%, 4%, 6%, 8%	משנה את יחס תמונת הפלט (טווח התמונה המוקרנת). ● **כבוי**, 2 עד 8%: קובע את טווח התמונה. **כבוי** מקרין את כל הטווחים. בהתאם לאות התמונה, יתכן ותבחין ברעש בחלק העליון והתחתון של התמונה. ● **אוטומטי**: ניתן להגדיר זאת רק בעת קבלת אות כניסה מיציאות HDMI1 או HDMI2, או מ-WirelessHD. ואפשרות זו עשויה להיות מוגדרת באופן אוטומטי למצב **כבוי** או **8%** בהתאם לאות הכניסה.
	HDMI טווח וידאו*2	אוטומטי, רגיל, מורחב	(ניתן להגדיר זאת רק כאשר **EPSON Super White** מוגדר כ-**כבוי**.) כאשר אפשרות זו מכוונת למצב **אוטומטי**, רמת הוידאו של אות הכניסה של ה-DVD ביציאות ה-HDMI1 או ה-HDMI2 מזוהה ומוגדרת באופן אוטומטי. אם אתה חווה תת-חשיפה או חשיפת יתר במצב **אוטומטי**, הגדר את רמת הוידאו של המקרן כדי להתאים לרמת הוידאו של נגן ה-DVD. נגן ה-DVD שלך יכול להיות מוגדר למצב Normal או Expand. אפשרות ה-**אוטומטי** אינה מוצגת בעת החיבור ליציאת DVI של התקן מחובר.
	עיבוד תמונה*5	משופרת, מהיר	מבצע עיבוד לשיפור איכות התמונה או מהירות התגובה. ☛ עמ' 40
אפס	כן, לא		מאפס את כל הגדרות ה-**אות** להגדרות ברירת המחדל, מלבד הגדרות ה-**גודל מסך אלכסוני**, ה-**הערה לצפייה ב-3D**, ה-**גובה-רוחב**, וה-**עיבוד תמונה**.

*1 מוצג רק בעת כניסת אות תמונה מ-HDMI1, HDMI2 או WirelessHD. (WirelessHD מיועד עבור EH-TW6600W בלבד.)
*2 ההגדרות נשמרות עבור כל סוג של קלט או אות כניסה.
*3 מוצג רק בעת כניסת אות תמונה מ-PC.
*4 מוצג רק בעת כניסת אות תמונה מ-Component, PC או Video.
*5 מוצג רק בעת כניסת אות תמונה מ-Component, HDMI1, HDMI2, Video או WirelessHD (WirelessHD זמין עבור EH-TW6600W בלבד).

תפריט הגדרות

פונקצייה	תפריט/הגדרות			הסבר
H/V-Keystone	V-Keystone	-60 עד 60		מבצע תיקון keystone אופקי. ☛ עמ' 28
	H-Keystone	-60 עד 60		מבצע תיקון keystone אופקי. ☛ עמ' 28
שמע	עוצמה	עוצמה	0 עד 40	מכוונן את עוצמת הקול.
	היפוך שמע	פועל, כבוי		מגדיר אם להפוך את הערוץ השמאלי והימני של פלט השמע. מוגדר למצב **פועל** כאשר המקרן תלוי המתקרה, ומשתמש ברמקולים הפנימיים.

פונקצייה	תפריט/הגדרות		הסבר
קישור HDMI	חיבורי התקן	-	מציג רשימת התקנים המחוברים מיציאות ה-HDMI1 או ה-HDMI2, או מה-WirelessHD*.
	קישור HDMI	פועל, כבוי	מאפשר או מנטרל את פונקציית קישור HDMI.
	התקן פלט שמע	מקרן, מערכת קול/וידאו, משדר WirelessHD*	מגדיר איזה מההתקנים יפיק שמע בעת השימוש בפונקציית קישור HDMI. ☛ עמ' 63
	קישור הפעלה	כבוי, דו-כיווני, התקן -> מקרן, מקרן -> התקן	מגדיר את פונקציית הקישור בעת הדלקה. הגדר להדלקת המקרן כאשר התוכן מושמע בהתקן מחובר (דו-כיווני או התקן -> מקרן) או להדלקת התקן מחובר כאשר המקרן דולק (דו-כיווני או מקרן -> התקן).
	קישור כיבוי	פועל, כבוי	הגדר אם ההתקנים המחוברים יכבו, או יישארו דלוקים בעת כיבוי המקרן.
WirelessHD*	חיבורי התקן	-	מציג רשימה של התקני WirelessHD זמינים שניתן לחבר.
	WirelessHD	פועל, כבוי	מאפשר או מנטרל את פונקציית WirlelessHD.
	קליטת וידאו	קליטת וידאו 100 % נמצא משדר	קליטת וידאומעיד על מצב החיבור עם ה-WirelessHD Transmitter. כאשר המקרן מחובר אל ה-WirelessHD Transmitter ומקבל אות תמונה, מופיע נמצא משדר.
	מצב WiHD	מלא, דינמי	קובע את מצב החיבור של התקני WirelessHD.
	אפס	כן, לא	מאפס את הגדרות ה-**WirelessHD** להגדרות ברירת המחדל. שים לב שאפילו אם אתה מאפס את המקרן, הגדרות ה-WirelessHD Transmitter אינן מתאפסות. על מנת לאפס את ה-WirelessHD Transmitter, לחץ על לחצן ה-Setup שעל הבסיס למשך 5 שניות או יותר. ☛ עמ' 50

פונקצייה	תפריט/הגדרות		הסבר
נעל הגדרות	נעילה מפני ילדים	פועל, כבוי	אפשרות זו נועלת את לחצן ה- ⏻ בלוח הבקרה של המקרן על מנת למנוע מילדים להדליק את המקרן בטעות. באפשרותך להדליק את המקרן כשהוא נעול באמצעות לחיצה ממושכת על לחצן ⏻ למשך כשלוש שניות. באפשרותך עדיין לכבות את ההתקן באמצעות לחצן ⏻ , או לבצע פעולות כרגיל בעזרת השלט הרחוק. אם נעשה שינוי, הגדרה זו תאופשר לאחר כיבוי המקרן והשלמת תהליך הקירור. שים לב כי אפילו כאשר **נעילה מפני ילדים** מוגדר למצב **פועל**, המקרן עדיין נדלק כאשר כבל החשמל מחובר אם אפשרות **הדלקה ישירה** מוגדרת למצב **פועל**.
	נעילת לוח בקרה	פועל, כבוי	כאשר אפשרות זו מוגדרת למצב **פועל**, כל הלחצנים בלוח הבקרה אינם פעילים מלבד לחצן ה- ⏻ . 🔒 מוצג על המסך בעת לחיצה על לחצן כלשהו. לביטול הנעילה, לחץ והחזק את הלחצן Enter שעל לוח הבקרה למשך 7 שניות לפחות. אם נעשה שינוי, הגדרה זו מאופשרת לאחר סגירת תפריט ה-תצורה.
הקרנה	חלק קדמי, חלק קדמי/תקרה, חלק אחורי, חלק אחורי/תקרה		שנה את ההגדרות בהתאם לאופן התקנת המקרן. ● **חלק קדמי**: בחר באפשרות זו אם אתה מקרין מול המסך. ● **חלק קדמי/תקרה**: בחר באפשרות זו אם אתה מקרין מול המסך כאשר המקרן תלוי מהתקרה. ● **חלק אחורי**: בחר באפשרות זו אם אתה מקרין מאחור למסך אחורי. ● **חלק אחורי/תקרה**: בחר באפשרות זו אם אתה מקרין מאחור למסך אחורי, כשהמקרן תלוי מהתקרה.
לחצן משתמש	המרה מ-2D ל-3D, צריכת חשמל, פרטים		בחר פריט מתפריט תצורה כדי להקצות ללחצן User בשלט. באמצעות לחיצה על הלחצן, יוצג מסך הבחירה/הכוונון של פריט התפריט שהוקצה, ויאפשר לך לבצע הגדרות/כוונונים בלחיצה אחת.
תמונה בתוך תמונה	-		מתחיל תצוגת תמונה בתוך תמונה. ☛ עמ' 67

פונקצייה	תפריט/הגדרות		הסבר
הפעלה	הדלקה ישירה	פועל, כבוי	באפשרותך להגדיר את המקרן כך שההקרנה תחל ברגע שכבל החשמל מחובר, ללא צורך בלחצנים. שים לב כי כאשר אפשרות זו מכוונת למצב **פועל**, ההקרנה מתחילה אם החשמל חוזר לאחר הפסקת חשמל או קפיצות מתח אחרות וכבל החשמל עדיין מחובר למקרן.
	מצב שינה	כבוי, 5 דקות, 10 דקות, 20 דקות	אם הזמן שהוגדר חולף ללא כניסת אות, המקרן נכבה באופן אוטומטי ועובר למצב המתנה. כאשר אפשרות זו מוגדרת למצב **כבוי**, המקרן לא יכנס לעולם למצב שינה. כאשר המקרן במצב המתנה, לחץ על הלחצן (I) שעל השלט הרחוק או על הלחצן (⏻) שבלוח הבקרה, על מנת להתחיל בהקרנה.
	בהירות	פועל, כבוי	הגדר אפשרות זו למצב **כבוי** אם האור מהמחוונים בלוח הבקרה מפריע לך כשאתה צופה בסרט בחדר חשוך.
	Trigger Out	פועל, כבוי	הגדר את פונקציית ה-Trigger Out על מנת לשלוח את מצב הפעולה של המקרן וכדומה להתקנים חיצוניים. כאשר אפשרות זו מוגדרת למצב **כבוי**, לא נפלט מתח מיציאת ה-Trigger Out. כאשר היא מוגדרת למצב **פועל**, נפלט מתח מיציאת ה-Trigger Out כאשר המקרן דולק. אם אתה משנה הגדרה זו, ההגדרה החדשה תכנס לפעולה בפעם הבאה שאתה מדליק את המקרן.
	מצב גובה רב	פועל, כבוי	הגדר אפשרות זו למצב **פועל** אם אתה משתמש במקרן בגובה העולה על 1500 מטרים.
שינוי	הודעות	פועל, כבוי	מגדיר אם להציג, או לא להציג, את ההודעות הבאות (פועל או כבוי). ● שמות פריטים לאותות תמונה, מצבי צבע, יחסי גובה ורוחב, וטעינת זיכרון. ● אם הטמפרטורה הפנימית עולה כאשר לא נכנס אות תמונה או שמזוהה אות תמונה שאינו נתמך.
	רקע תצוגה	שחור, כחול, לוגו	בוחר את מצב המסך כאשר לא נכנס אות תמונה.
	מסך התחלה	פועל, כבוי	מגדיר אם להציג, או לא להציג, מסך פתיחה עם תחילת ההקרנה (פועל או כבוי). אם נעשה שינוי, הגדרה זו תאופשר לאחר כיבוי המקרן והשלמת תהליך הקירור.
	אישור מצב המתנה	פועל, כבוי	מגדיר אם להציג, או לא להציג, את הודעת אישור מצב המתנה (פועל או כבוי). ☛ עמ' 25

פונקצייה	תפריט/הגדרות		הסבר
יישור הלוח	יישור הלוח	פועל, כבוי	מאפשר או מנטרל את יישור הלוח.
	בחר צבע	R, B	בחר את הצבע שברצונך לתקן.
	צבע תבנית	R/G/B, R/G, G/B	בחר בתבנית ששימשה לתיקון.
	התחל בכוונון	-	מתחיל יישור הלוח. עמ' 38
	אפס	כן, לא	מאפס את ערך התיקון.
שפה	-		בוחר בשפת התצוגה.
אפס	כן, לא		כל ערכי הכוונונים עבור הגדרות מאופסים לערכי ברירת המחדל, למעט עבור הפריטים שלהלן. • היפוך שמע • התקן פלט שמע • קישור הפעלה • קישור כיבוי • הקרנה • לחצן משתמש • מצב גובה רב • שפה

* רק EH-TW6600W מוצג.

תפריט זיכרון

פונקציה	הסבר
טען זיכרון	טען הגדרות שנשמרו באמצעות פונקציית שמור זיכרון. עמ' 41 לא ניתן לבחור באפשרות זו אם לא שמרת הגדרות בעזרת פונקציית שמור זיכרון.
שמור זיכרון	שומר הגדרות מסוימות של תמונה ו-אות בזיכרון. עמ' 41
מחק זיכרון	מוחק הגדרות שנשמרו לזיכרון ואין לך בהן עוד צורך. עמ' 42
שנה שם זיכרון	משנה שם זיכרון שנשמר. עמ' 42

תפריט רשת

פונקציה	הסבר
פרטי רשת LAN אלחוטיתLAN אלחוטית	מציג את הפרטים הבאים לגבי סטטוס הגדרת הרשת. • מצב התחברות • פרוטוקול LAN אלחוטיLAN אלחוטי • רמת אנטנה • שם מקרן • SSID • DHCP • כתובת IPIP • מיסוך SubnetSubnet • כתובת שער • כתובת MACMAC • קוד אזור*
תצורת רשת	מעביר אותך לתפריט תצורת הרשת. עמ' 78

* תפריט זה מציג את המידע האזורי הזמין על יחידת ה-LAN האלחוטית שלך. לפרטים נוספים, צור עמנו קשר בכתובת הבאה. *רשימת קשר למקרן EPSON*

הערות על הפעולות בתפריט ה-רשת

כאשר אתה בוחר בתפריט הרשת, לשוניות התפריט משתנות.

הפעולות הבסיסיות זהות לאלו המופיעות בתפריט התצורה

עם זאת, בעת היציאה מהתפריט, וודא כי אתה בוחר ב-**ההתקנה הסתיימה** ואז שמור את ההגדרות.

כן: שומר את ההגדרות ויוצא מתפריט ה-רשת.

לא: לא שומר את ההגדרות ויוצא מתפריט ה-רשת.

ביטול: ממשיך להציג את תפריט ה-רשת.

פעולות מקלדת רכה

תפריט ה-רשת מציג מקלדת רכה כאשר יש צורך בהזנת תווים אלפאנומריים במהלך ההתקנה. לחץ על הלחצנים ▲ ▼ ◀ ▶ בשלט הרחוק או על הלחצנים בלוח הבקרה לבחירת מקשים, ואז לחץ על לחצן ה- Enter להקלדתם. בחירה באפשרות **Finish** מאשרת את המידע שהזנת, ובחירה באפשרות **ביטול** מבטלת אותן.

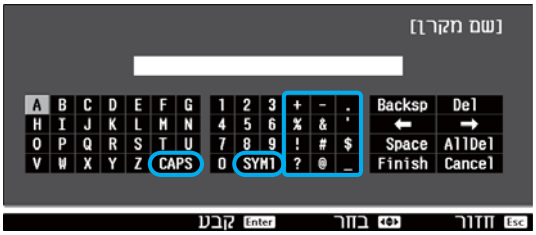

מקש CAPS: מחליף בין אותיות קטנות וגדולות באנגלית.

מקש SYM1/2: מחליף בין מקשי הסמלים.

תפריט בסיסי

פונקציה	הסבר
שם מקרן	השם המשמש לזיהוי המקרן ברשת. בעת עריכת השם, ניתן להזין עד 16 תווים אלפאנומריים מסוג בייט אחד.

רשת LAN אלחוטית

פונקציה	תפריט/הגדרות	הסבר
מתח LAN אלחוטי	פועל, כבוי	הגדר האם להשתמש בחיבור LAN אלחוטי (פועל/כבוי). בחירה באפשרות **כבוי** יכולה למנוע גישה בלתי-מורשית של גורם חיצוני.
מצב התחברות	מהיר, מתקדם	מגדיר מצב חיבור LAN אלחוטי. **מהיר**: המקרן מספק נקודת גישה. חבר מחשב או טלפון חכם ישירות אל המקרן. **מתקדם**: לאחר שהגדרת כבר סביבת LAN אלחוטית, חבר את המקרן לנקודת הגישה הקיימת.

פונקציה	תפריט/הגדרות	הסבר
ערוץ	1ch, 6ch, 11ch	(ניתן להגדיר זאת רק כאשר **מצב התחברות** מכוון למצב **מהיר**.) בחר את תדר רוחב הפס בו משתמש חיבור ה-LAN האלחוטי.
SSID	-	(ניתן להגדיר זאת רק כאשר **מצב התחברות** מכוון למצב **מתקדם**.) הכנס SSID. במידה ו-SSID מצוין במערכת ה-LAN האלחוטית בה משתתף המקרן, הזן את ה-SSID. באפשרותך להזין עד 32 תווים אלפאנומריים מסוג בייט אחד.
חפש נקודת גישה	-	(ניתן להגדיר זאת רק כאשר **מצב התחברות** מכוון למצב **מתקדם**.) מציין את נקודות הגישה הנוכחיות. מציין את נקודות הגישה בהן האבטחה מובטחת. בעת הבחירה בנקודות גישה בהן האבטחה מובטחת, תועבר לתפריט ה-אבטחה. עמ' 79
הגדרות IP (ניתן להגדיר זאת רק כאשר **מצב התחברות** מכוון למצב **מתקדם**.)	DHCP	הגדר אם יש להשתמש ב-DHCP או לא (פועל/כבוי). במקרה של ציון הכתובת הבאה, כוון אותה למצב **כבוי**.
	כתובת IP	הזן את כתבות ה-IP של המקרן. לא ניתן להשתמש בכתובות ה-IP הבאות: 0.0.0.0, 127.x.x.x, 224.0.0.0 to 255.255.255.255 (כאשר x הוא מספר מ-0 עד 255)
	מיסוך Subnet	הזן את ערך מיסוך Subnet של המקרן. לא ניתן להשתמש במיסוכי ה-Subnet הבאים: 0.0.0.0, 255.255.255.255
	כתובת שער	הזן את כתבות ה-IP של שער המקרן. לא ניתן להשתמש בכתובות השער הבאות: 0.0.0.0, 127.x.x.x, 224.0.0.0 to 255.255.255.255 (כאשר x הוא מספר מ-0 עד 255)
תצוגת SSID	פועל, כבוי	הגדר האם להציג את ה-SSID במסך ההמתנה של רשת ה-LAN או לא (פועל/כבוי).
הצגת כתובת IP	פועל, כבוי	הגדר האם להציג את כתובת ה-IP במסך ההמתנה של רשת ה-LAN או לא (פועל/כבוי).

תפריט אבטחה

פונקציה	תפריט/הגדרות	הסבר
אבטחה	כבוי, WPA2-PSK, WPA/WPA2-PSK	הגדר מערכת אבטחה. ב-**מהיר**, ניתן לבחור ב-**WPA2-PSK**. ב-**מתקדם**, ניתן לבחור ב--**WPA2-PSK/WPA/WPA2-PSK**.
ביטוי סיסמה	-	הזן ביטוי סיסמה. ביטוי הסיסמה מקבל 8 עד 32 תווים אלפנומריים מסוג בייט אחד, והוא תלוי-רישיות. על מנת לוודא כי הוא מאובטח, מומלץ לשנות אותו אחת לפרק זמן.

תפריט אפס

פונקציה	הסבר
אפס הגדרות רשת.	מאפס את כל ערכי הכוונון של **רשת** להגדרות ברירת המחדל שלהם.

תפריט פרטים

פונקציה	תפריט/הגדרות	הסבר
פרטי מקרן	שעות נורה	מציג את שעות תפעול הנורה המצטברות.
	מקור	מציג את שם המקור לציוד המחובר המוקרן כעת.
	אות כניסה	מציג את אות הכניסה.
	רזולוציה	מציג את הרזולוציה.
	מצב סריקה	מציג את מצב הסריקה.
	קצב רענון	מציג את קצב הרענון.
	תבנית 3D	מציג את תבנית ה-3D של אות הכניסה במהלך הקרנת 3D (מיזוג תמונות, זה לצד זה, או למעלה ולמטה).
	פרטי סנכרון	מציג מידע בנוגע לאות התמונה. יתכן ומידע זה ידרש במקרה של צורך בשירות.
	צבע עמוק	מציג צבע עמוק.
	אות וידאו	מציג את סוג האות של התקן הוידאו המחובר ליציאת ה-Video.
	סטטוס	זהו מידע בנוגע לשגיאות שיתכן והתרחשו במקרן. יתכן ומידע זה ידרש במקרה של צורך בשירות.
	מספר סידורי	מציג את המספר הסידורי של המקרן.
	Event ID	מציג את יומן השגיאות של היישום. ☛ עמ' 91
גרסה	Main	מציג את גרסת הקושחה של המקרן.
	וידאו	
	Video2	

תפריט אפס

פונקצייה	הסבר
אפס הכל	מאפס את כל הפריטים בתפריט ה-תצורה להגדרות ברירת המחדל שלהם. הפריטים הבאים אינם מאופסים להגדרות ברירת המחדל שלהם: **יישור הלוח**, **שעות נורה**, **שפה**, **רשת**, **זיכרון**.
אפס זיכרון	מוחק את כל ההגדרות שנשמרו באמצעות פונקציית **שמור זיכרון**.
אפס שעות נורה	מאפס את זמן השימוש המצטבר בשעות הנורה ל-0 H. אפס כאשר אתה מחליף את הנורה.

תפריט תמונה בתוך תמונה

מוצג באמצעות לחיצה על הלחצן Menu במהלך הקרנה במצב תמונה בתוך תמונה.

פונקצייה	תפריט/הגדרות		הסבר
תמונה בתוך תמונה	גודל מסך משנה	קטן, גדול	משנה את גודל מסך המשנה. עמ' 68
	מיקום מסך משנה	ימין למעלה/ימין למטה/שמאל למעלה/שמאל למטה	משנה את מיקום מסך המשנה.
	מקור מסך משנה	HDMI1, HDMI2, WirelessHD*, Component, וידאו, PC	בוחר איזה מקור מוצג כמסך המשנה. עמ' 68
	החלף ראשי/משנה		מחליף בין המסך הראשי למסך המשנה. עמ' 68
	צא מתמונה בתוך תמונה		יוצא מתצוגת תמונה בתוך תמונה. עמ' 68

* רק EH-TW6600W מוצג.

פתרון בעיות

קריאת המחוונים

באפשרותך לבדוק את מצב המקרן בעזרת המחוונים ⏻ , ○ (מחווני פעולה) המהבהבים או המוארים, 🌡 ו-☼ בלוח הבקרה.

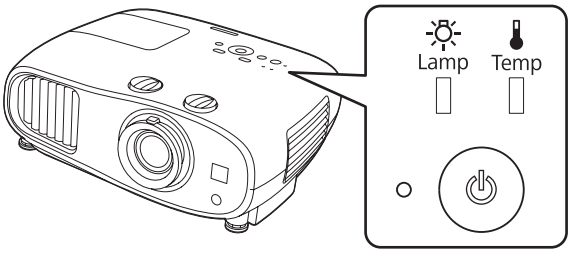

עיין בטבלה הבאה לבדיקת מצב המקרן ודרך פתרון הבעיות שמציגים המחוונים.

מצב המחוון במהלך שגיאה/אזהרה

▮ : דולק ▮ : מהבהב ▮ : סטטוס נשמר ▯ : כבוי

מחוונים	מצב	פתרון
(כתום)/(כחול)	החלף נורה	הגיע הזמן להחליף את הנורה שלך. החלף את הנורה בנורה חדשה בהקדם האפשרי. ☛ עמ' 96 הנורה עלולה להתפוצץ אם תמשיך להשתמש בה במצב זה.
(כתום)/(כחול)	אזהרת טמפ' גבוהה	באפשרותך להמשיך בהקרנה. אם הטמפרטורה הופכת גבוהה מדי שוב, ההקרנה תיפסק באופן אוטומטי. ● אם המקרן מותקן ליד קיר, וודא כי יש מרחק של 20 ס"מ לפחות בין הקיר לפתח יציאת האוויר של המקרן. ● אם מסנן האוויר נסתם, נקה אותו. ☛ עמ' 93

מחוונים	מצב	פתרון
(כתום)/(כחול)	שגיאה פנימית	ישנה תקלה במקרן. הסר את תקע המקרן משקע החשמל וצור קשר עם המשווק המקומי שלך או עם מרכז התיקונים הקרוב ביותר של EPSON. ☛ *רשימת קשר למקרן EPSON*
(כתום)/(כחול)	שגיאת מאוורר שגיאת חיישן	
(כתום)/(כחול)	שגיאה קשתית אוט'	
(כתום)/(כחול)	שגיאת מתח (Ballast)	
(כתום)/(כחול)	שגיאת נורה תקלה בנורה	יש בעיה עם הנורה, או שהיא לא נדלקה. ● נתק את כבל החשמל, ואז בדוק אם הנורה סדוקה. ☛ עמ' 96 אם היא איננה סדוקה, התקן אותה מחדש במקומה והדלק את החשמל. אם התקנה מחודשת של הנורה אינה פותרת את הבעיה, או אם הנורה סדוקה, הסר את תקע המקרן משקע החשמל, וצור קשר עם המשווק המקומי שלך או עם מרכז התיקונים הקרוב ביותר של EPSON. ☛ *רשימת קשר למקרן EPSON* ● בדוק שכיסוי הנורה נסגר כיאות.
(כתום)/(כחול)	שגיאת טמפ' גבוהה (התחממות יתר)	הטמפרטורה הפנימית גבוהה מדי. ● הנורה כבה באופן אוטומטי וההקרנה מפסיקה. המתן כחמש דקות. כשהמאוורר מפסיק, נתק את כבל החשמל. ● אם המקרן מותקן לצד קיר, וודא כי יש מרחק של 20 ס"מ לפחות בין הקיר לפתח יציאת האוויר של המקרן. ● אם מסנן האוויר נסתם, נקה אותו. ☛ עמ' 93 ● אם הדלקת החשמל שוב אינה פותרת את הבעיה, הפסק את השימוש במקרן והסר את תקע המקרן משקע החשמל. צור קשר עם המשווק המקומי שלך או עם מרכז התיקונים הקרוב ביותר של EPSON. ☛ *רשימת קשר למקרן EPSON* ● בעת השימוש בהתקן בגובה של 1500 מ' או יותר, הגדר את **מצב גובה רב** למצב פועל. ☛ **הגדרות** - **הפעלה** - **מצב גובה רב** עמ' 73

מצב המחוון במהלך פעולה רגילה

: דולק : מהבהב : כבוי

מחוונים	מצב	פתרון
○	מצב המתנה	כשאתה לוחץ על הלחצן ⏻ בשלט הרחוק או על הלחצן ⏻ בלוח הבקרה, ההקרנה מתחילה לאחר המתנה קצרה.
(כחול)	בתהליך חימום	החימום אורך כ-30 שניות. פעולת הכיבוי איננה אפשרית כאשר המקרן מתחמם.
	בתהליך קירור	כל הפעולות אינן אפשריות כאשר המקרן מתקרר. המקרן נכנס למצב המתנה כאשר הקירור מסתיים. אם מסיבה כלשהי כבל החשמל מתנתק במהלך הקירור, המתן עד שהנורה התקררה מספיק (כ-10 דקות), חבר שוב את כבל החשמל, ואז לחץ על הלחצן ⏻ בשלט הרחוק או על הלחצן ⏻ בלוח הבקרה.
(כחול)	מתקיימת הקרנה	המקרן פועל כרגיל.

- בתנאי תפעול רגילים, המחוונים 🌡 ו-☼ כבויים.
- כאשר פונקציית ה-**בהירות** מוגדרת למצב **כבוי**, כל המחוונים כבויים בתנאי הקרנה רגילים. ☛ **הגדרות** - **הפעלה** - **בהירות** עמ' 73

כאשר המחוונים אינם מסייעים

בדוק את הבעיה

בדוק אם הבעיה שלך מופיעה בטבלה הבאה, ואז פנה לעמוד המתאים למידע נוסף בנוגע לטיפול בבעיה.

בעיה		עמוד
בעיות הקשורות לתמונות	לא מופיעות תמונות ההקרנה אינה מתחילה, איזור ההקרנה שחור לחלוטין, או שאיזור ההקרנה כחול לחלוטין.	עמ' 85
	התמונות הנעות המוקרנות ממחשב אינן מוקרנות	עמ' 85
	מוצגת ההודעה "**לא נתמך**"	עמ' 85
	מוצגת ההודעה "**אין אות**"	עמ' 86
	התמונות מטושטשות או שאינן ממוקדות	עמ' 86
	קיימים עיוותים או הפרעות בתמונות	עמ' 86
	התמונה חתוכה (גדולה) או קטנה, או שרק חלק מהתמונה מוקרן	עמ' 87
	צבעי התמונות אינם מוצגים כיאות התמונה כולה נראית סגלגלה או ירקרקה, התמונות מופיעות בשחור לבן או שהצבעים נראים עמומים.*	עמ' 87
	התמונות נראות כהות	עמ' 87
	ההקרנה מפסיקה באופן אוטומטי	עמ' 87
בעיות כשההקרנה מתחילה	המקרן אינו נדלק	עמ' 87
בעיות עם השלט	השלט הרחוק אינו מגיב	עמ' 88
בעיות עם לוח הבקרה	לא ניתן לבצע שינויים בלוח הבקרה	עמ' 88
בעיות עם 3D	לא ניתן להקרין כיאות ב-3D	עמ' 88
	תמונת ה-3D מוגדלת וחתוכה	עמ' 89

בעיה		עמוד
בעיות עם HDMI	קישור HDMI אינו פועל	עמ' 89
	שם ההתקן אינו מוצג תחת חיבורי התקן	עמ' 89
בעיות עם WirelessHD	לא ניתן להקרין תמונות WirelessHD	עמ' 90
	שמע WirelessHD אינו מופק כיאות	עמ' 90
	הפרעות, עיוות או שיבושים מופיעים ב-WirelessHD	עמ' 90
בעיות עם התקני אחסון USB	המצגת אינה מתחילה	עמ' 91
בעיות אחרות	אין שמע, או שהשמע חלש מדי	עמ' 91
	לא ניתן להתחבר לרשת באמצעות חיבור LAN אלחוטי	עמ' 91

* היות והצבעים משתנים בין צגים ומסכי LCD שונים, התמונה המוקרנת על ידי המקרן והצבעים המוצגים על הצג עלולים להיות שונים אלה מאלה. עם זאת, לא מדובר בתקלה.

בעיות הקשורות לתמונות

לא מופיעות תמונות.

בדיקה	פתרון
האם המקרן דלוק?	לחץ על הלחצן ⏻ בשלט הרחוק או על הלחצן ⏻ בלוח הבקרה.
האם כבל החשמל מחובר?	חבר את כבל החשמל.
האם המחוונים כבויים?	נתק ואז חבר מחדש את כבל החשמל של המקרן. בדוק שלחיצה על לחצן ההדלקה לאחר החיבור מספקת מתח למקרן.
האם נכנס אות תמונה?	בדוק כי ההתקן המחובר דלוק. כאשר **הודעות** מכוון למצב **פועל** מתפריט ה-תצורה מוצגות הודעות בנוגע לאות התמונה. ☛ **הגדרות** - **שינוי** - **הודעות** עמ' 73
האם החשמל למגבר ה-AV נותק?	אם מחובר מגבר AV, בדוק את אספקת החשמל של מגבר ה-AV.
האם נשלח אות תמונה מההתקן?	בדוק שאות תמונה נשלח מההתקן המחובר.
האם ההגדרות בתפריט ה-תצורה נכונות?	אפס את כל ההגדרות. ☛ **אפס** - **אפס הכל** עמ' 80
(רק בעת הקרנת אותות תמונה ממחשב) האם החיבור בוצע כאשר המקרן או המחשב היו כבר דלוקים?	אם החיבור בוצע כשההתקנים היו כבר דלוקים, יתכן והמקשים (מקשי הפונקציות וכדומה) ההופכים את אות התמונה של המחשב לפלט חיצוני לא יפעלו. כבה את המחשב המחובר, ואז הדלק אותו שוב.

תמונות נעות אינן מוצגות

בדיקה	פתרון
(רק בעת הקרנת אותות תמונה ממחשב) האם אות התמונה של המחשב מכוון לשלוח אות חיצוני ואות לצג LCD באותו זמן?	בהתאם למפרט המחשב, יתכן ותמונות נעות לא יוצגו כאשר המחשב מכוון לשלוח אות חיצוני ואות לצג LCD באותו הזמן. שנה זאת כך שאות התמונה יהיה מכוון למצב פלט חיצוני בלבד. לקבלת מפרט המחשב, עיין בתיעוד המצורף למחשב.

מוצגת ההודעה "**לא נתמך**".

בדיקה	פתרון
(רק בעת הקרנת אותות תמונה ממחשב) האם תדירות אות התמונה והרזולוציה מתאימים למצב?	בדוק את אות התמונה הנכנס ב-**רזולוציה** מתפריט תצורה, ובדוק כי הוא מתאים לרזולוציה של המקרן. ☛ עמ' 100

מוצגת ההודעה "**אין אות**".

בדיקה	פתרון
האם הכבלים מחוברים כיאות?	בדוק שכל הכבלים הדרושים להקרנה מחוברים כיאות. ☚ עמ' 18
האם נבחרה היציאה הנכונה לאות התמונה?	שנה את התמונה בעזרת לחצני המקור בשלט הרחוק, או לחצן ה- ⊡ בלוח הבקרה. ☚ עמ' 24
האם ההתקן המחובר דלוק?	הדלק את ההתקן.
(רק בעת הקרנת אותות תמונה ממחשב) האם אותות התמונה יוצאים אל המקרן?	שנה זאת כך שאות התמונה יועבר כפלט חיצוני, ולא יעבור רק לצג ה-LCD של המחשב. בחלק מן הדגמים, כשאותות התמונה יוצאים להתקן חיצוני, הם לא מופיעים עוד על צג ה-LCD. לקבלת מפרט המחשב, עיין בתיעוד המצורף למחשב.
	אם החיבור מבוצע כאשר מקרן המחשב כבר דלוק, יתכן ומקש ה-Fn (מקש הפונקציה) ההופך את אות התמונה של המחשב לפלט חיצוני לא יעבוד. כבה את המחשב המחובר ואת המקרן, ואז הדלק אותם שוב.

עיוות keystone של תמונות מוקרנות

בדיקה	פתרון
האם עיוות ה-keystone הוגדר בטווח התיקון?	בעת הקרנת תמונות מחוץ לטווח התיקון, יתכן שלא יהיה באפשרותך לתקן לחלוטין את עיוות ה-keystone. התקן את המקרן באופן אופקי ממול למסך, רחוק ככל הניתן, ואז כוונן את מיקום ההקרנה באמצעות היסט העדשה. ☚ עמ' 13

התמונות מטושטשות או שאינן ממוקדות

בדיקה	פתרון
האם המיקוד תוקן?	הגדר את המיקוד ☚ עמ' 26
האם מכסה העדשה מחובר?	הסר את מכסה העדשה.
האם המקרן נמצא במרחק מתאים?	בדוק את טווח ההקרנה המומלץ. ☚ עמ' 15
האם נוצרה התעבות על העדשה?	אם המקרן עבר פתאום מסביבה קרה לבסיבה חמה, או אם התרחש שינוי פתאומי בטמפרטורת החדר, יתכן ותיווצר התעבות על משטח העדשה, שעלולה לגרום לתמונות להיראות מטושטשות. הצב את המקרן בחדר כשעה לפני השימוש. אם המקרן רטוב כתוצאה מההתעבות, כבה אותו, נתק את כבל החשמל, והשאר אותו כך זמן מה.

מופיעים עיוותים או הפרעות בתמונות

בדיקה	פתרון
האם הכבלים מחוברים כיאות?	בדוק שכל הכבלים הדרושים להקרנה מחוברים כיאות. ☚ עמ' 18
האם נעשה שימוש בכבל מאריך?	אם נעשה שימוש בכבל מאריך, הפרעות חשמליות עלולות להפריע לאותות.
(רק בעת הקרנת אותות תמונה ממחשב) האם הגדרות ה-**סנכרון** וה-**עקיבה** נקבעו כיאות?	המקרן עושה שימוש בפונקציות כוונון אוטומטי על מנת להקרין במצב הטוב ביותר. עם זאת, בהתאם לאות, חלק מן פונקציות עלולות לא להיות מכוונות בצורה נכונה לאחר ביצוע תיקונים עצמיים. אם הדבר מתרחש, כוונן את הגדרות ה-**עקיבה** וה-**סנכרון** מתפריט ה-תצורה. ☚ **אות** - **עקיבה/סנכרון** עמ' 71
(רק בעת הקרנת אותות תמונה ממחשב) האם נבחרה הרזולוציה המתאימה?	הגדר את המחשב כך שהאותות היוצאים יתאימו למקרן. ☚ עמ' 100

חלק מן התמונה נחתך או שהתמונה קטנה מדי

בדיקה	פתרון
האם נבחר ה-**גובה-רוחב** המתאים?	לחץ על לחצן ה- Aspect ואז בחר ב-**גובה-רוחב** המתאים לאות הכניסה שלך. ☚ **אות** - **גובה-רוחב** עמ' 71
האם ה-**מיקום** של התמונה מוגדר כיאות?	התאם את הגדרות ה-**מיקום** מתפריט התצורה. ☚ **אות** - **מיקום** עמ' 71
(רק בעת הקרנת אותות תמונה ממחשב) האם נבחרה הרזולוציה המתאימה?	הגדר את המחשב כך שהאותות היוצאים יתאימו למקרן. ☚ עמ' 100

צבעי התמונות אינם מוצגים כיאות

בדיקה	פתרון
האם הכבלים מחוברים כיאות?	בדוק שכל הכבלים הדרושים להקרנה מחוברים כיאות. ☚ עמ' 18 עבור יציאות ה-Video וה-Component, וודא כי צבעו של המחבר זהה לצבע יציאת הכבל. ☚ עמ' 18
האם ניגודיות התמונה מוגדרת כיאות?	התאם את הגדרות ה-**ניגודיות** מתפריט ה-תצורה. ☚ **תמונה** - **ניגודיות** עמ' 70
האם צבע התמונה מוגדר כיאות?	התאם את הגדרות ה-**מתקדם** מתפריט ה-תצורה. ☚ **תמונה** - **מתקדם** עמ' 70
(רק בעת הקרנת תמונות מהתקן וידאו) האם רוויית הצבע והגוון מוגדרים כיאות?	התאם את הגדרות ה-**רוויית צבעים** וה- גוון מתפריט ה-תצורה. ☚ עמ' 70

התמונות נראות כהות

בדיקה	פתרון
האם בהירות התמונות מוגדרת כיאות?	התאם את הגדרות ה-**בהירות** מתפריט ה-תצורה. ☚ **תמונה** - **בהירות** עמ' 70
האם ניגודיות התמונה מוגדרת כיאות?	התאם את הגדרות ה-**ניגודיות** מתפריט ה-תצורה. ☚ **תמונה** - **ניגודיות** עמ' 70
האם הגיע הזמן להחליף את הנורה שלך?	כאשר הנורה כמעט מוכנה להחלפה, התמונות הופכות כהות יותר ואיכות התמונה הופכת גרועה יותר. כאשר הדבר מתרחש, החלף את הנורה בחדשה. ☚ עמ' 96

ההקרנה מפסיקה באופן אוטומטי

בדיקה	פתרון
האם מצב **מצב שינה** מאופשר?	אם הזמן שהוגדר חולף ללא כניסת אות, המנורה כבה באופן אוטומטי והמקרן נכנס למצב המתנה. המקרן חוזר ממצב המתנה כשאתה לוחץ על הלחצן ⏻ שעל השלט הרחוק או על הלחצן ⏻ בלוח הבקרה. אם אינך מעוניין להשתמש בפונקציית ה-**מצב שינה** , שנה את ההגדרה למצב **כבוי**. ☚ **הגדרות** - **הפעלה** - **מצב שינה** עמ' 73

בעיות כשההקרנה מתחילה

המקרן אינו נדלק

בדיקה	פתרון
האם המקרן דלוק?	לחץ על הלחצן ⏻ בשלט הרחוק או על הלחצן ⏻ בלוח הבקרה.
האם ה-**נעילה מפני ילדים** מוגדר **פועל**?	כאשר האפשרות **נעילה מפני ילדים** מוגדרת למצב **פועל** בתפריט התצורה, לחץ והחזק את הלחצן ⏻ בלוח הבקרה למשך כשלוש שניות, או בצע פעולות באמצעות השלט הרחוק. ☚ **הגדרות** - **נעל הגדרות** - **נעילה מפני ילדים** עמ' 73

בדיקה	פתרון
האם המחוונים נדלקים ונכבים כאשר אתה נוגע בכבל החשמל?	כבה את המקרן, ואז נתק וחבר מחדש את כבל החשמל של המקרן. אם הבעיה ממשיכה, הפסק את השימוש במקרן, הסר את תקע המקרן משקע החשמל, וצור קשר עם המשווק המקומי שלך או עם מרכז המידע למקרנים הקרוב ביותר. ☛ *רשימת קשר למקרן EPSON*

בעיות עם השלט

השלט הרחוק אינו מגיב

בדיקה	פתרון
האם האזור הפולט אור של השלט הרחוק מכוון כלפי המקלט המרוחק שעל המקרן במהלך פעולה?	כוון את השלט הרחוק כלפי מקלט השלט. כמו כן, בדוק את טווח הפעולה. ☛ עמ' 23
האם השלט הרחוק נמצא במרחק גדול מדי מן המקרן?	בדוק את טווח הפעולה. ☛ עמ' 23
האם אור שמש ישיר או אור חזק ממנורות פלואורסצנטיות מאיר על המקלט המרוחק?	הצב את המקרן במקום שבו אור חזק אינו מאיר ישירות אל מקלט השלט הרחוק.
האם הסוללות ריקות או האם הן הותקנו כיאות?	ודא כי הסוללות הותקנו כיאות או החלף את הסוללות בחדשות במידת הצורך. ☛ עמ' 23
האם השלט הרחוק מכון כלפי ה-WirelessHD Transmitter בעת תפעול כפתור השליטה של ה-WiHD Transmitter? (בלבד EH-TW6600W)	וודא שאתה מכוון את השלט הרחוק אל ה-WirelessHD Transmitter בעת השימוש בלחצן השליטה ב-WiHD Transmitter שבשלט הרחוק. ☛ עמ' 58

בעיות עם לוח הבקרה

לא ניתן לבצע שינויים בלוח הבקרה

בדיקה	פתרון
האם ה-**נעילת לוח בקרה** מוגדר **פועל**?	כאשר האפשרות **נעילת לוח בקרה** מכוונת למצב **פועל** בתפריט תצורה, כל לחצני לוח הבקרה מלבד הלחצן ⏻ אינם פעילים. בצע פעולות מן השלט הרחוק. ☛ **הגדרות - נעל הגדרות - נעילת לוח בקרה** עמ' 73

בעיות עם 3D

לא ניתן להקרין כיאות ב-3D

בדיקה	פתרון
האם משקפי ה-3D דולקות?	הדלק את משקפי ה-3D.
האם מוקרנת תמונת 3D?	אם המקרן מקרין תמונת 2D, או אם מתרחשת שגיאה במקרן המונעת את הקרנת תמונת ה-3D, לא תוכל לצפות בתמונות 3D, אפילו אם תרכיב משקפי 3D.
האם התמונה הנכנסת היא ב-3D?	בדוק כי התמונה הנכנסת תואמת 3D. היות ומרבית שידורי הטלוויזיה אינם מכילים אות בפורמט 3D, יש להגדיר את קליטת ה-3D באופן ידני.
האם ה-**תצוגת 3D** מוגדר **כבוי**?	אם האפשרות **תצוגת 3D** מוגדרת **כבוי** בתפריט ה-תצורה, המקרן לא יעבור באופן אוטומטי ל-3D אפילו כאשר נקלטת תמונת 3D. לחץ על לחצן ה- 2D/3D . ☛ **אות - הגדרת 3D - תצוגת 3D** עמ' 71

בדיקה	פתרון
האם מוגדר פורמט ה-3D הנכון?	המקרן בוחר באופן אוטומטי את פורמט ה-3D הנכון, אבל אם תמונת ה-3D אינה מוצגת כיאות, השתמש באפשרות ה-**תבנית 3D** מתפריט ה-תצורה כדי לבחור פורמט אחר. ☚ **אות - הגדרת 3D - תבנית 3D** עמ' 71
האם אתה צופה בטווח הקליטה?	בדוק את הטווח שבו יכולות משקפי ה-3D לתקשר עם המקרן, וצפה במסגרת טווח זה. ☚ עמ' 46
האם ההתאמה בוצעה כיאות?	עיין ב-מדריך למשתמש של משקפי ה-3D למידע על ביצוע זיווג.
האם יש התקנים הגורמים להפרעות בגלי רדיו בקרבת ההתקן?	בעת השימוש במקביל בהתקנים אחרים בעלי טווח תדירות זהה (2.4 GHz) כגון התקני תקשורת Bluetooth, חיבורי LAN אלחוטיים (IEEE802.11b/g) או תנורי מיקרוגל, עלולה להתרחש הפרעה בגלי הרדיו והתמונה תופרע או שהתקשורת לא תתאפשר. אל תשתמש במקרן בקרבת התקנים אלו.

תמונת ה-3D מוגדלת וחתוכה

בדיקה	פתרון
האם מוגדר פורמט הוידאו 3D הנכון?	הוידאו עלול להיות חתוך אם מוגדר פורמט 3D לא נכון. הגדר את פורמט ה-3D הנכון. ☚ עמ' 43

בעיות עם HDMI

קישור HDMI אינו פועל

בדיקה	פתרון
האם אתה משתמש בכבל העונה על דרישות ה-HDMI?	הפעולות אינן אפשריות עם כבלים שאינם עונים על דרישות ה-HDMI.
האם ההתקן המחובר עונה על דרישות ה-HDMI CEC?	אם ההתקן המחובר אינו עונה על דרישות ה-HDMI CEC, לא ניתן להפעילו אפילו אם הוא מחובר ליציאת ה-HDMI. עיין בתיעוד המצורף להתקן המחובר לקבלת מידע נוסף. כמו כן, לחץ על לחצן ה- [HDMI Link] ואז בדוק אם ההתקן זמין תחת **חיבורי התקן**. ☚ עמ' 64
האם הכבלים מחוברים כיאות?	בדוק שכל הכבלים הדרושים לשימוש בקישור HDMI מחוברים כיאות. ☚ עמ' 63
האם המגבר או צורב ה-DVD דלוקים?	העבר כל אחד מההתקנים למצב המתנה. עיין בתיעוד המצורף להתקן המחובר לקבלת מידע נוסף. אם חיברת רמקול וכדומה, הגדר את ההתקן המחובר למצב פלט PCM.
האם חובר התקן חדש, או שהחיבור השתנה?	אם יש להגדיר מחדש את פונקציית ה-CEC של התקן מחובר, למשל כאשר מחובר התקן חדש או שהחיבור השתנה, יתכן ותצטרך לאתחל את ההתקן.
האם מחוברים נגני מולטימדיה רבים מדי?	ניתן לחבר עד 3 נגני מולטימדיה העונים על דרישות ה-HDMI CEC במקביל.

שם ההתקן אינו מוצג תחת התקנים מחוברים

בדיקה	פתרון
האם ההתקן המחובר עונה על דרישות ה-HDMI CEC?	אם ההתקן המחובר אינו עונה על דרישות ה-HDMI CEC, הוא אינו מוצג. עיין בתיעוד המצורף להתקן המחובר לקבלת מידע נוסף.

בעיות עם WirelessHD (EH-TW6600W בלבד)

לא ניתן להקרין תמונות WirelessHD.

בדיקה	פתרון
האם הכבל המחבר את ה-WirelessHD Transmitter המצורף עונה על דרישות ה-HDMI?	אם הכבל אינו עונה על דרישות ה-HDMI, הפעולה לא תתאפשר.
האם ה-WirelessHD מוגדר **כבוי**?	כאשר WirelessHD מכוון למצב **כבוי** מתפריט התצורה, ההקרנה אינה אפשרית עבור אותות כניסה של WirelessHD. הגדר את WirelessHD למצב **פועל** ואז לחץ על הלחצן [WirelessHD]. ☛ **הגדרות** - **WirelessHD** עמ' 73
האם מתקבלים אותות בטווח התשדורת של ה-WirelessHD?	בדוק את הטווח בו יכול המקלט-משדר של ה-WirelessHD לבצע תקשורת, וצפה בטווח זה. ☛ עמ' 56
האם ה-WirelessHD Transmitter המצורף דלוק?	בדור את מנורת המתח על ה-WirelessHD Transmitter. אם אין אספקת מתח, וודא כי המחבר למתאם ה-AC מחובר כיאות, ואז הדלק את מתג החשמל.
האם מחוון ה-WirelessHD עבור ה-WirelessHD Transmitter המצורף כבוי?	לא נפלט אות מהתקן ה-AV המחובר אל ה-WirelessHD Transmitter. בדוק שהכבלים מהתקן ה-AV ומה-WirelessHD Transmitter מחוברים כיאות.
	כאשר צפית לאחרונה בתמונות שהופקו להתקן תצוגה, כגון טלוויזיה, דרך יציאת ה-Output, התמונות יוקרנו באותו התקן בו צפית בפעם האחרונה שהמקרן הופעל. על מנת לבטל הגדרה זו, לחץ על הלחצן [Output] (החלפת פלט) בשלט הרחוק, תוך כיוון השלט אל ה-WirelessHD Transmitter. ☛ עמ' 59
האם מחוון הקישור עבור ה-WirelessHD Transmitter המצורף כבוי?	ה-WirelessHD אינו יכול לבצע תקשורת עם המקרן. בדוק את הטווח בו יכול המקלט-משדר של ה-WirelessHD לבצע תקשורת, והצב בטווח זה.
האם הצטבר אבק בפתח האוורור של ה-WirelessHD Transmitter?	האם הצטבר אבק בפתח האוורור של ה-WirelessHD Transmitter? יתכן שהתקשורת לא תתאפשר אם אבק הצטבר בפתח האוורור. הצב את המקרן כך שאבק אינו נאסף בפתח האוורור.
האם המקרן וה-WirelessHD Transmitter פונים לכיוון הנכון?	הצב את המקרן ואת ה-WirelessHD Transmitter כך שהם פונים זה כלפי זה.
האם "**מקור: WirelessHD X**"/"**אין אות**" מוצג בחלק השמאלי התחתון של המסך?	בדוק כי התקן ה-AV המחובר ליציאת ה-HDMI ב-WirelessHD Transmitter דולק. מספר אות הכניסה המוצג על המסך זהה למספר יציאת ה-HDMI. בנוסף, אלא אם כן **קישור HDMI** מכוון למצב **פועל**, ההתקן המחובר אינו נדלק. כוון את **קישור HDMI** למצב **פועל**. ☛ **הגדרות** - **קישור HDMI** - **קישור HDMI** עמ' 73

שמע WirelessHD אינו מופק כיאות.

בדיקה	פתרון
האם מופק שמע כאשר ה-WirelessHD מחובר?	בעת חיבור התקן, כגון מקרן קול, ליציאת ה-Optical Audio-Out ב-WirelessHD Transmitter במטרה להפיק ממנו שמע, כוון את **התקן פלט שמע** למצב **משדר WirelessHD**. יש להגדיר את מקרן הקול למצב היקפי. על מנת להפיק שמע מהמקרן, הגדר למצב **מקרן**. ☛ **הגדרות** - **קישור HDMI** - **התקן פלט שמע** עמ' 73

הפרעות, עיוות או שיבושים מופיעים ב-WirelessHD

בדיקה	פתרון
האם מתקבלים אותות בטווח התשדורת של ה-WirelessHD?	בדוק את הטווח בו יכול המקלט-משדר של ה-WirelessHD לבצע תקשורת, וצפה בטווח זה. ☛ עמ' 56

בדיקה	פתרון
האם יש חסמים בין ה-WirelessHD Transmitter והמקרן?	אם קיימים אנשים או חפצים וכדומה החוסמים את נתיב התקשורת של ה-WirelessHD, הדבר עלול להשפיע לרעה על התמונה, משום שה-WirelessHD מבצע תקשורת באמצעות גל אלקטרומגנטי צפוף-קרניים. ודא כי אין מכשולים בין ה-WirelessHD Transmitter והמקרן בטווח התשדורת של ה-WirelessHD. ☛ עמ' 56
האם הקליטה נמוכה מדי?	אם התשדורת אינה חזקה מספיק, התקשורת עלולה שלא להיות יציבה. בדוק את ה-**קליטת וידאו** כשאתה מציב את המשדר, היות ולעיתים ניתן לשפר את איכות התשדורת באמצעות הזזת ה-WirelessHD Transmitter או שינוי כיוונו. ☛ **הגדרות** - **WirelessHD** - **קליטת וידאו** עמ' 73
	עוצמת התשדורת עלולה להשתנות בהתאם לסביבה, והיא עלולה שלא להיות יציבה. בעת בדיקת ה-**קליטת וידאו**, הצב את המשדר במקום בו המספר המוצג נותר יציב. ☛ **הגדרות** - **WirelessHD** - **קליטת וידאו** עמ' 73

בעיות עם התקני אחסון USB

המצגת אינה מתחילה

בדיקה	פתרון
האם התקן אחסון ה-USB משתמש בפונקציית אבטחה?	יתכן שלא תוכל להשתמש בהתקני אחסון USB המשלבים בתוכם פונקציות אבטחה.

בעיות אחרות

אין שמע, או שהשמע חלש מדי

בדיקה	פתרון
האם כבל השמע מחובר כיאות?	נסה לנתק את הכבל מיציאת ה-Audio (L-R) ואז לחברו מחדש.
האם עוצמת הקול נמוכה מדי?	כוון את עוצמת הקול כך שתוכל לשמוע. ☛ עמ' 29
האם ההתקן מחובר בכבל HDMI?	אם לא נקלט שמע בעת שימוש בכבל HDMI, העבר את הציוד המחובר למצב פלט PCM.

רשת אינה ניתנת לחיבור באמצעות LAN אלחוטי

בדיקה	פתרון
האם ביטוי הסמה נכון?	שים לב שביטוי הסמה תלוי-רישיות. אם שכחת את ביטוי הסמה שלך, הגדר ביטוי חדש.
האם בדקת את זיהוי האירוע?	בדוק את מספר זיהוי האירוע ונסה את הפתרון הבא. ☛ עמ' 91 ניתן לבדוק את זיהוי האירוע בתפריט **פרטים**. ☛ **פרטים** - **פרטי מקרן** - **Event ID** עמ' 80

זיהוי האירוע

בדוק את המספר, ונסה את הפתרון הבא. אם הבעיה ממשיכה, צור קשר עם המשווק המקומי שלך או עם מרכז התיקונים הקרוב ביותר של EPSON.

☛ *רשימת קשר למקרן EPSON*

זיהוי האירוע	סיבה	פתרון
0432 0435	לא ניתן להעלות את EasyMP Network Projection.	אתחל את המקרן.
0434 0481 0482 0485	מצב התקשורת ברשת אינו יציב.	בדוק את מצב התקשורת ברשת, וחבר שנית לאחר זמן מה.
0433	לא ניתן להציג את התמונות שהועברו.	אתחל את EasyMP Network Projection.
0484	התקשורת עם המחשב נותקה.	
0483 04FE	EasyMP Network Projection נסגרה באופן פתאומי.	בדוק את מצב התקשורת ברשת, והפעל את המקרן מחדש.
0479 04FF	התרחשה שגיאת מערכת במקרן.	אתחל את המקרן.
0891	לא ניתן למצוא את נקודת הגישה עם אותו SSID.	הגדר SSID זהה לזה של המחשב ושל נקודת הגישה למקרן.
0892	שיטות האימות של WPA/WPA2 אינן עקביות.	בדוק כי הגדרות חיבור ה-LAN האלחוטי נכונות.
0894	התקשורת נותקה בשל חיבור לנקודת גישה בלתי-מורשה.	בדוק עם מנהל הרשת שלך ופעל בהתאם להוראותיו.
0898	לא ניתן להשיג את ה-DHCP.	בדוק כי שרת ה-DHCP פועל כיאות. אם אינך משתמש ב-DHCP, כבה את הגדרות ה-DHCP.
0899	שגיאות אחרות הקשורות בחיבור	אם הבעיה ממשיכה גם לאחר הפעלה מחודשת של המקרן או של EasyMP Network Projection, צור עמנו קשר בכתובת הבאה. ☛ *רשימת קשר למקרן EPSON*

תחזוקה

ניקוי החלקים

עליך לנקות את המקרן אם הוא מתלכלך או אם איכות התמונות המוקרנות מתחילה להתדרדר.

אזהרה

אל תשתמש בתרסיסים המכילים גז דליק להסרת לכלוך ואבק מעדשת המקרן, מסנן האוויר וכדומה. המקרן עלול להתלקח בשל הטמפרטורות הפנימיות הגבוהות של הנורה.

ניקוי מסנן האוויר

נקה את מסנן האוויר אם הצטבר אבק במסנן האוויר או אם מוצגת ההודעה הבאה.
"המקרן מגיע להתחממות יתר. ודא שפתחי האוורור אינם חסומים ונקה או החלף את מסנן האוויר."

שים לב

- אם הצטבר אבק במסנן האוויר, הוא עלול לגרום לעליית הטמפרטורה הפנימית של המקרן, ולהוביל לבעיות בתפעול ולקיצור חיי השירות של המנוע האופטי. מומלץ לנקות את מסנן האוויר לפחות פעם בשלושה חודשים. נקה בתדירות גבוהה יותר אם אתה משתמש במקרן בסביבה מאובקת במיוחד.
- אין לשטוף את מסנן האוויר במים. אין להשתמש בחומרי ניקוי או בחומרים ממסים.
- הברש בעדינות את מסנן האוויר כדי לנקות אותו. אם תבריש חזק מדי, האבק עלול להתקע במסנן האוויר ולא ניתן יהיה להסירו.

1 לחץ על הלחצן ⏻ שעל השלט הרחוק או בלוח הבקרה כדי לבצע כיבוי, ואז נתק את כבל החשמל.

2 הסר את כיסוי מסנן האוויר.

השחל את אצבעותיך אל תוך הלשונית שעל כיסוי מסנן האוויר, והסר אותו כלפי מטה.

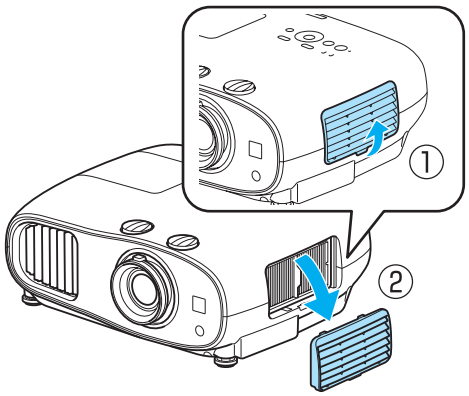

3 הסר את מסנן האוויר.

אחוז בידית במרכז מסנן האוויר ומשוך אותה החוצה.

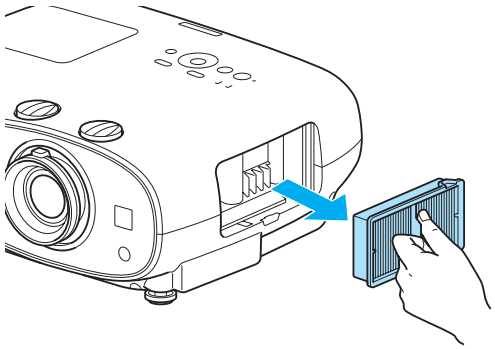

4 החזק את מסנן האוויר כשפניו פונות מטה והקש עליו 4 או 5 פעמים על מנת להסיר את האבק.

סובב אותו והקש על הצד השני באופן דומה.

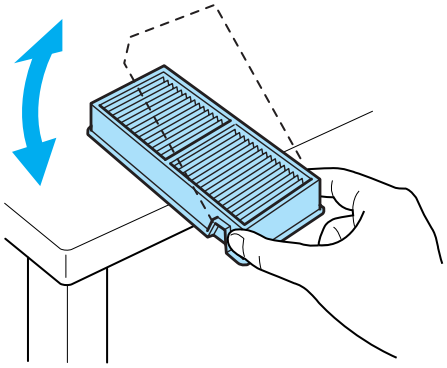

שים לב

אם תכה חזק מדי במסנן האוויר, הוא עלול לצאת מכלל פעולה בשל עיוותים וסדקים.

5 הסר כל אבק שנותר על מסנן האוויר באמצעות שואב אבק מצידו הקדמי.

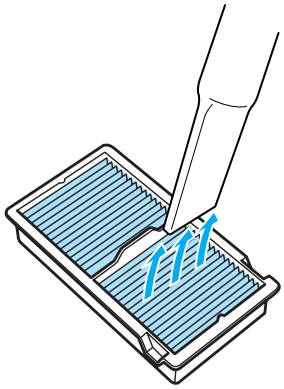

6 התקן את מסנן האוויר.

אחוז במסנן האוויר בידית שבמרכזו והכנס אותו בצורה ישרה.

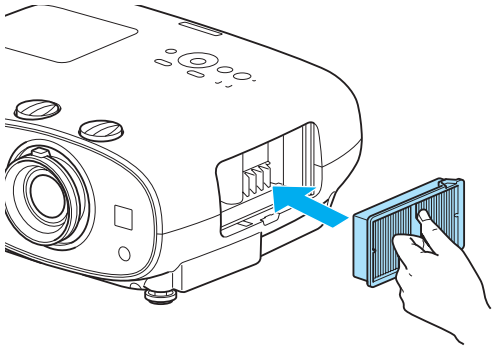

7 התקן את כיסוי מסנן האוויר.

הדק את התפס העליון, ולאחר מכן את התחתון.

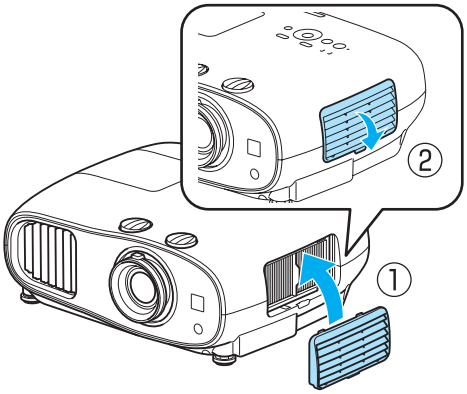

ניקוי היחידה הראשית

נקה את שטח המקרן באמצעות ניגוב בעדינות במטלית רכה.

אם הוא מלוכלך במיוחד, הרטב מעט את המטלית במים המכילים כמות קטנה של חומר ניקוי נייטרלי, ואז סחוט אותה בחוזקה לפני ניגוב המשטח.

שים לב

אל תשתמש בחומרים נדיפים כגון שעווה, אלכוהול או חומר מדלל לניקוי משטח המקרן. איכות המארז עלולה להשתנות או שהצבע עלול להתקלף.

ניקוי העדשה

השתמש במטלית הניתנת לרכישה בחנות ומיועדת לניקוי משקפיים כדי לנגב בעדינות לכלוך מהעדשה.

שים לב

אין לשפשף את העדשה בחומרים קשים או לטפל בה בגסות היות והיא עלולה להינזק בקלות.

ניקוי משקפי ה-3D

השתמש במטלית על מנת לנגב בעדינות לכלוך מעדשות משקפי ה-3D.

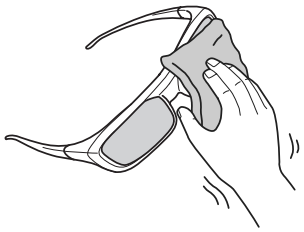

שים לב

- אין לשפשף את עדשות המשקפיים בחומרים קשים או לטפל בהן בגסות היות והן עלולות להינזק בקלות.
- כאשר יש צורך בתחזוקה, נתק את שנאי טעינת ה-USB מהשקע החשמלי, ובדוק שכל הכבלים מנותקים.
- משקפי ה-3D מכילים סוללות נטענות. שים לב לתקנות מקומיות בנוגע להשלכתן.

תקופות להחלפת רכיבים מתכלים

תקופת החלפת מסנן האוויר

- אם ההודעה מוצגת אפילו שמסנן האוויר עבר ניקוי עמ' 93

תקופת החלפת הנורה

- ההודעה הבאה מוצגת עם תחילת ההקרנה

"הגיע הזמן להחליף את הנורה שלך. אנא צור קשר עם משווק מקרן Epson שלך או היכנס לכתובת www.epson.com כדי לרכוש אותה."

- התמונה המוקרנת הופכת כהה יותר או שאיכותה מתחילה להתדרדר.

- הודעת החלפת הנורה מכוונת כך שתופיע לאחר 3400H על מנת לשמור על הבהירות והאיכות המקורית של התמונות המוקרנות. זמן הצגת ההודעה משתנה בהתאם למצב השימוש, למשל, הגדרת מצב הצבע וכדומה.
אם תמשיך להשתמש בנורה לאחר תקופת ההחלפה, עולה הסבירות כי הנורה תתפוצץ. כאשר מופיעה הודעת החלפת הנורה, החלף את הנורה בחדשה בהקדם האפשרי, אפילו אם היא עוד פועלת.
- בהתאם למאפייני הנורה ולדרך שבה נעשה בה שימוש, הנורה עלולה להפוך כהה יותר או להפסיק את פעולתה לפני הופעת הודעת החלפת הנורה. עליך תמיד להחזיק ביחידת נורה רזרבית למקרה שיהיה בה צורך.

החלפת רכיבים מתכלים

החלפת מסנן האוויר

השלך את מסנני האוויר המשומשים כיאות בהתאם לתקנות המקומיות.
חומר: פוליפרופילן

1. לחץ על הלחצן ⏻ שעל השלט הרחוק או בלוח הבקרה כדי לבצע כיבוי, ואז נתק את כבל החשמל.

2 הסר את כיסוי מסנן האוויר.

השחל את אצבעותיך אל תוך הלשונית שעל כיסוי מסנן האוויר, והסר אותו כלפי מטה.

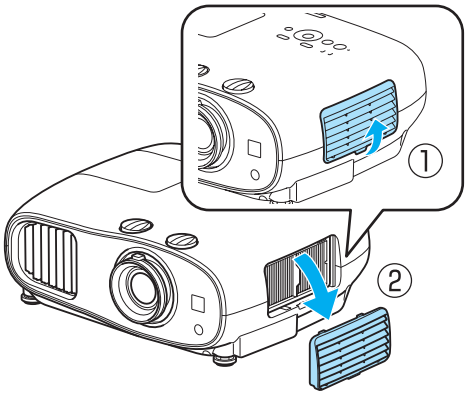

3 הסר את מסנן האוויר הישן.

אחוז בידית במרכז מסנן האוויר ומשוך אותה החוצה.

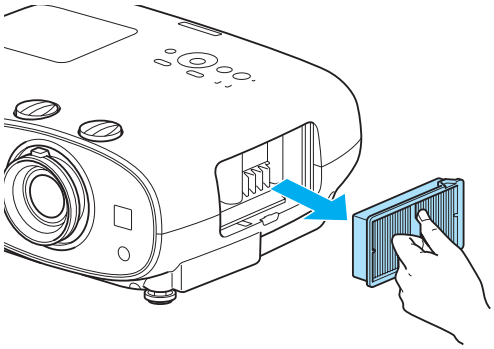

4 התקן את מסנן האוויר החדש.

אחוז במסנן האוויר בידית שבמרכזו והכנס אותו בצורה ישרה.

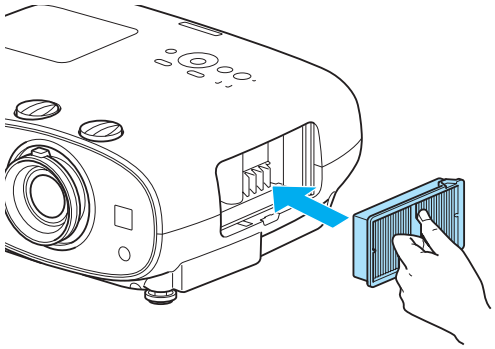

5 התקן את כיסוי מסנן האוויר.

הדק את התפס החיצוני, ולאחר מכן את התחתון.

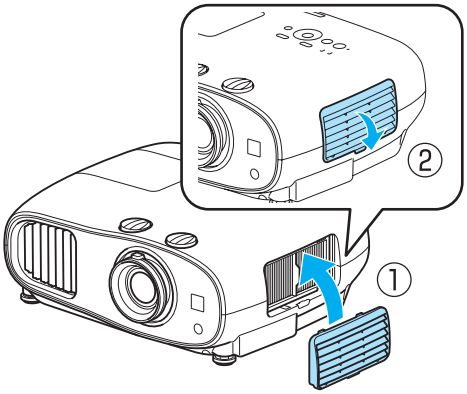

החלפת הנורה

אזהרה

אם אתה מחליף את הנורה משום שהיא הפסיקה להאיר, היא עלולה להיות שבורה. אם אתה מחליף את הנורה במקרן שהיה תלוי מהתקרה, עליך תמיד להניח שהנורה סדוקה, ולהסיר את כיסוי הנורה בזהירות. כאשר אתה פותח את כיסוי הנורה, פיסות קטנות של זכוכית עלולות ליפול. אם נכנסות פיסות זכוכית קטנות לעיניך, פנה לרופא מייד.

זהירות

- אל תגע בכיסוי הנורה מיד לאחר הדלקת המקרן, היות והוא עדיין חם. המתן עד שהנורה התקררה מספיק לפני הסרת כיסוי הנורה. אם לא תעשה זאת, אתה עלול להיכוות.
- אנו ממליצים להשתמש בנורות EPSON מקוריות. השימוש בנורות שאינן מקוריות עלול להשפיע על איכות ובטיחות ההקרנה. כל נזק או תקלה שנגרמת כתוצאה מהשימוש בנורות שאינן מקוריות לא יהיה מכוסה בהכרח על ידי האחריות של EPSON.

1 לחץ על הלחצן ⏻ שעל השלט הרחוק או בלוח הבקרה כדי לבצע כיבוי, ואז נתק את כבל החשמל.

2 שחרר את בורג הקיבוע של כיסוי הנורה.

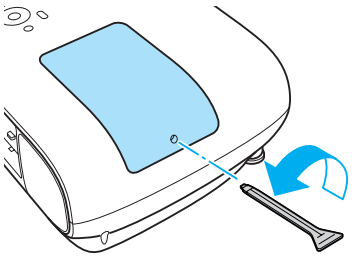

3 הסר את כיסוי הנורה.

החלק את כיסוי הנורה ישירות קדימה והסר אותו.

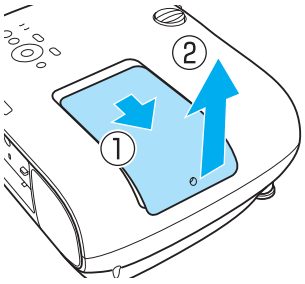

4 שחרר את שני ברגי הקיבוע של הנורה.

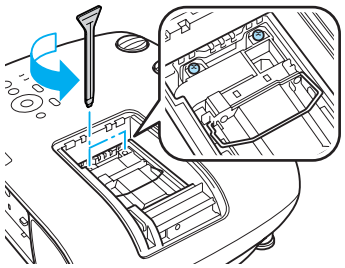

5 הסר את הנורה הישנה.

אחוז בידית בחוזקה ומשוך אותה ישירות החוצה.

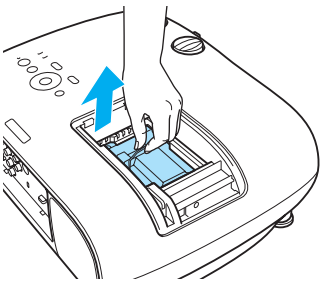

6 התקן את הנורה החדשה.

ודא כי הנורה החדשה פונה לכיוון הנכון ולחץ אותה למקומה.

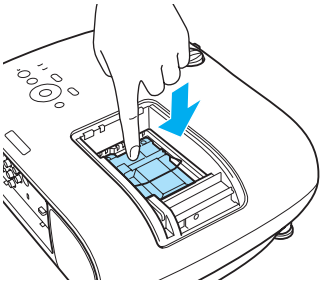

7 הדק את שני ברגי הקיבוע של הנורה.

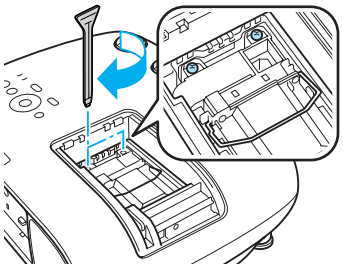

8 החזר את כיסוי הסוללה למקומו.

החלק את הכיסוי בחזרה למקומו.

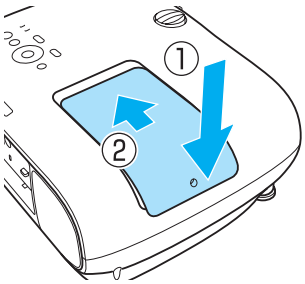

9 הדק את בורג כיסוי הנורה.

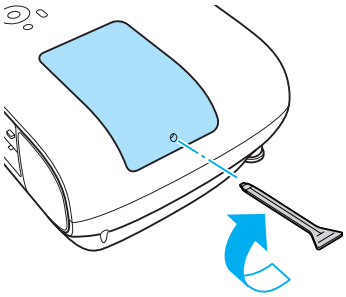

אזהרה

אין לפרק או להרכיב מחדש את הנורה. אם תותקן נורה שעברה פירוק או שינוי במקרן, היא עלולה לגרום לדליקה, להלם חשמלי או לתאונה.

זהירות

- ודא כי אתה מתקין את הנורה ואת כיסוי הנורה כיאות. אם הם אינם מותקנים כיאות, ההתקן לא ידלק.
- הנורה מכילה כספית (Hg). השלך את הנורות המשומשות בהתאם לחוקים ולתקנות המקומיות שלך בנוגע להשלכת נורות פלורוסנט.

איפוס שעות נורה

לאחר החלפת הנורה, ודא כי אתה מאפס את שעות הנורה.

המקרן מתעד כמה זמן הייתה הנורה דלוקה והודעה ומחוון מודיעים לך מתי הגיע הזמן להחליף את הנורה.

1 הדלק את המקרן.

2 לחץ על לחצן ה- Menu .

מוצג תפריט תצורה.

3 בחר באפשרות **אפס** - **אפס שעות נורה**.

מוצגת הודעת אישור איפוס.

4 השתמש בלחצי ◄ ► לבחירה באפשרות **כן**, ואז לחץ על לחצן ה- Enter לאישור הבחירה.

שעות הנורה אופסו.

אביזרים ורכיבים מתכלים אופציונליים

האביזרים והרכיבים המתכלים האופציונליים זמינים לרכישה במידת הצורך. רשימת האביזרים והרכיבים המתכלים האופציונליים תקפה נכון ל: 2014.7. פרטים בנוגע לאביזרים עלולים להשתנות ללא הודעה מוקדמת.

הזמינות עשויה להשתנות בהתאם לארץ הרכישה.

פריטים אופציונליים

שם	מס' דגם	הסבר
מתלה תקרה*	ELPMB20	לשימוש בעת התקנת המקרן על תקרה.
	ELPMB22	
	ELPMB30	
צינור תקרה 450 (לבן 450 מ"מ)*	ELPFP13	לשימוש בעת התקנת המקרן על תקרה גבוהה.
צינור תקרה 700 (לבן 700 מ"מ)*	ELPFP14	
משקפי 3D עם צמצם פעיל	ELPGS03	אלו הם משקפי 3D עם צמצם פעיל המופעלים באמצעות Bluetooth. מיועדים לשימוש בעת הצפייה בתמונות 3D במקרן זה.
מתאם לטעינת USB	ELPAC01	לשימוש בעת טעינת משקפי ה-3D.
יחידת LAN אלחוטית 2.4)GHz) 802.11b/g/n	ELPAP07	לשימוש בעת קישור התקן חיצוני למקרן עם חיבור LAN אלחוטי, על מנת להקרין תמונות.

* יש צורך במומחיות מיוחדת על מנת לתלות את המקרן מהתקרה. צור קשר עם המשווק המקומי שלך.

רכיבים מתכלים

שם	מס' דגם	הסבר
יחידת נורה	ELPLP85	לשימוש כתחליף לנורות משומשות. (נורה אחת)
מסנן אוויר	ELPAF39	לשימוש כתחליף למסנני אוויר משומשים. (מסנן אוויר אחד)

רזולוציות נתמכות

וידאו Component

אות	קצב רענון (Hz)	רזולוציה (נקודות)
SDTV (480i)	60	720 x 480
SDTV (576i)	50	720 x 576
SDTV (480p)	60	720 x 480
SDTV (576p)	50	720 x 576
HDTV (720p)	50/60	1280 x 720
HDTV (1080i)	50/60	1920 x 1080
HDTV (1080p)	50/60	1920 x 1080

וידאו composite

אות	קצב רענון (Hz)	רזולוציה (נקודות)
TV (NTSC)	60	720 x 480
TV (SECAM)	50	720 x 576
TV (PAL)	50/60	720 x 576

אותות מחשב (RGB אנלוגי)

אות	קצב רענון (Hz)	רזולוציה (נקודות)
VGA	60	640 x 480
SVGA	60	800 x 600
XGA	60	1024 x 768
SXGA	60	1280 x 960
	60	1280 x 1024
WXGA	60	1280 x 768
	60	1366 x 768
	60	1280 x 800
WXGA++	60	1600 x 900

אותות כניסה HDMI1/HDMI2

אות	קצב רענון (Hz)	רזולוציה (נקודות)
VGA	60	640 x 480
SDTV (480i)	60	720 x 480
SDTV (576i)	50	720 x 576

אות	קצב רענון (Hz)	רזולוציה (נקודות)
SDTV (480p)	60	720 x 480
SDTV (576p)	50	720 x 576
HDTV (720p)	50/60	1280 x 720
HDTV (1080i)	50/60	1920 x 1080
HDTV (1080p)	24/30/50/60	1920 x 1080

אות כניסה MHL

אות	קצב רענון (Hz)	רזולוציה (נקודות)
VGA	60	640 x 480
SDTV (480i)	50	720 x 480
SDTV (576i)	60	720 x 576
SDTV (480p)	50	720 x 480
SDTV (576p)	60	720 x 576
HDTV (720p)	50/60	1280 x 720
HDTV (1080i)	50/60	1920 x 1080
HDTV (1080p)	24/30	1920 x 1080

אות כניסה 3D ב-HDMI

אות	קצב רענון (Hz)	רזולוציה (נקודות)	פורמט 3D		
			מיזוג תמונות	זה לצד זה	למעלה ולמטה
HDTV (720p)	50/60	1280 x 720	✓	✓	✓
HDTV (1080i)	50/60	1920 x 1080	-	✓	-
HDTV (1080p)	50/60	1920 x 1080	-	✓	-
HDTV (1080p)	24	1920 x 1080	✓	✓	✓

אות כניסה WirelessHD

אות	קצב רענון (Hz)	רזולוציה (נקודות)
VGA	60	640 x 480
SDTV (480i)	60	720 x 480
SDTV (576i)	50	720 x 576
SDTV (480p)	60	720 x 480
SDTV (576p)	50	720 x 576
HDTV (720p)*	50/60	1280 x 720
HDTV (1080i)	50/60	1920 x 1080
HDTV (1080p)*	24/50/60	1920 x 1080

* בעת הקרנה ב-WirelessHD, האותות הבאים אינם תומכים בצבע עמוק.
2D: 1080p 60/50 Hz
3D: 1080P 24 Hz מיזוג תמונות/720P 50/60 Hz מיזוג תמונות/1080p 60/50 Hz זה לצד זה

אות כניסה 3D MHL (דרך WirelessHD Transmitter*)

אות	קצב רענון (Hz)	רזולוציה (נקודות)	פורמט 3D		
			מיזוג תמונות	זה לצד זה	למעלה ולמטה
HDTV (720p)	50/60	1280 x 720	-	✓	✓
HDTV (1080i)	50/60	1920 x 1080	-	✓	-
HDTV (1080p)	50/60	1920 x 1080	-	-	-
HDTV (1080p)	24	1920 x 1080	-	✓	✓

* יציאת HDMI5 בלבד

מפרט

שם מוצר		EH-TW6600W	EH-TW6600
הופעה (לא כולל רגל מתכוונת)		410 (רוחב) × 157 (גובה) × 304 (עומק) מ"מ	
גודל פאנל		רוחב 0.61"	
שיטת הצגה		Polysilicon TFT active matrix	
רזולוציה		1920 (רוחב) × 1080 (גובה) x 3	
תדירות סריקה	דיגיטלי	שעון פיקסלים: 13.5 - 148.5 MHz	
		אופקי: 15.63 - 67.5 kHZ	
		אנכי: 24, 30, 50 - 60 Hz	
	אנלוגי	שעון פיקסלים: 13.5 - 148.5 MHz	
		אופקי: 15.63 - 67.5 kHZ	
		אנכי: 50 - 60 Hz	
הגדרת מיקוד		ידנית	
הגדרת זום		ידנית (בערך מ-1 עד 1.6)	
נורה (מקור אור)		מנורת UHE 250 W, מס' דגם.: ELPLP85	
ספק כוח		240 - 100 V AC ±10%, 50/60 Hz, 3.9-1.8 A	
צריכת חשמל	אזור של 100V עד 120V	פעולה: 385 W	
		צריכת חשמל במצב המתנה: 0.29 W צריכת חשמל במצב המתנה: 1.6 W*1	
	אזור של 220V עד 240V	פעולה: 366 W	
		צריכת חשמל במצב המתנה: 0.43 W צריכת חשמל במצב המתנה: 1.8 W*1	
גובה תפעול:		גובה 0 עד 3000 מ'	
טמפרטורת תפעול		+5 עד 35°C*2 (ללא עיבוי)	
טמפרטורת אחסון		-10 עד +60°C (ללא עיבוי)	
מסה		כ-6.8 ק"ג	כ-6.7 ק"ג
מחברים		יציאת Component x 1, שקע 3RCA pin	
		יציאת PC x 1 מיני D-Sub15-pin (נקבה) כחול	
		יציאת HDMI x2, HDMI עבור HDCP, עבור אותות CEC, עבור אותות MHL (יציאת HDMI1 בלבד), עבור PCM ליניארי, צבע עמוק	
		יציאת Video x 1, שקע RCA pin	
		יציאת RS-232C x 1, D-Sub 9 pin (זכר)	
		יציאת Trigger Out אחת, שקע מיני בגודל 3.5 מ"מ	
		כניסת Audio-L/R x 1, תקע RCA pin	
		יציאת Audio Out שקע פין מיני סטריאו	
		יציאת USB 2.0 TypeA אחת	
רמקול		10 W x 2	

*1 בעת השימוש ב-WirelessHD Transmitter עם EH-TW6600W, וכאשר התנאים הבאים מתקיימים
הגדרות - WirelessHD - WirelessHD מכוון למצב פועל
הגדרות - קישור HDMI - קישור הפעלה מכוון למצב דו-כיווני או התקן -> מקרן עמ' 73
*2 לשימוש בגובה של 2286 מ' או יותר, זהו 5+ עד 30°C+.

זווית הטייה

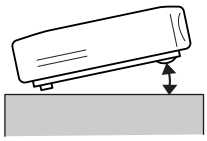

אם אתה משתמש במקרן כשהוא מוטה בזווית של יותר מ-10°, הוא עלול להינזק או לגרום לתאונה.

פקודות ESC/VP21

השימוש ב-ESC/VP21 מאפשר שליטה במקרן מהתקן חיצוני. לפרטים נוספים, פנה לאתר הבא.

http://www.epson.com

מערך כבלים RS-232C

- צורת המחבר; D-sub עם 9 פינים (זכר)
- שם יציאת הקלט של המקרן: RS-232C
- שם אות:

שם אות	פונקצייה
GND	הארקת חוט אות
TD	שידור נתונים (Transmit data)
RD	קבלת נתונים (Receive data)

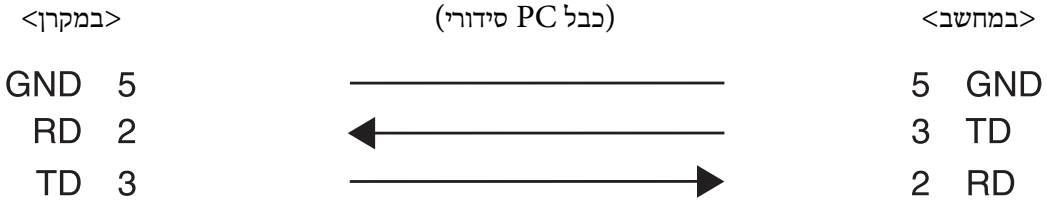

- פרוטוקול תקשורת
הגדרת ברירת מחדל לקצב שידור: 9,600 bps
אורך הנתונים: 8 סיביות
זוגיות: ללא
Stop-bit: 1 ביט
בקרת זרימה: ללא

Indication of the manufacturer and the importer in accordance with requirements of directive 2011/65/EU (RoHS)

Manufacturer: SEIKO EPSON CORPORATION
Address: 3-5, Owa 3-chome, Suwa-shi, Nagano-ken 392-8502 Japan
Telephone: 81-266-52-3131

Importer: SEIKO EUROPE B.V.
Address: Azië building, Atlas ArenA, Hoogoorddreef 5, 1101 BA Amsterdam Zuidoost The Netherlands
Telephone: 31-20-314-5000

מילון מונחים

חלק זה מסביר בקצרה את המונחים הקשים שאינם מוסברים בהקשרם בטקסט שבמדריך זה. לפרטים נוספים, פנה לפרסומים הזמינים בחנויות.

HDCP	HDCP הוא קיצור של High-bandwidth Digital Content Protection. הוא משמש למניעת העתקה בלתי-חוקית ולהגנה על זכויות יוצרים באמצעות אותות דיגיטליים מוצפנים הנשלחים דרך כניסות DVI ו-HDMI. היות וכניסת ה-HDMI במקרן זה תומכת ב-HDCP, הוא יכול להקרין תמונות דיגיטליות המוגנות באמצעות טכנולוגיית HDCP. עם זאת, יתכן והמקרן לא יוכל להקרין תמונות המוגנות בגרסאות מעודכנות או מתוקנות של קידוד HDCP.
HDMI™	קיצור של High Definition Multimedia Interface. זהו התקן בו משודרים תמונות HD ואותות שמע באופן דיגיטלי. HDMI™ הנו תקן המיועד למחשבים ולמוצרי אלקטרוניקה ביתיים דיגיטליים. היות והוא אינו דוחס את האות הדיגיטלי, ניתן להעביר את התמונה באיכות הגבוהה ביותר האפשרית. הוא מספק גם פונקציית קידוד לאות הדיגיטלי.
HDTV	קיצור של High-Definition Television. מתייחס למערכות בחדות גבוהה העונות על התנאים הבאים. ● רזולוציה אנכית של 720p או 1080i או יותר מכך (p = Progressive, i = Interlace) ● מסך בעל יחס גובה ורוחב של 16:9, קליטה ונגינת שמע (או פלט) של Dolby Digital
MHL	קיצור של Mobile High-definition Link, שהנו ממשק סטנדרטי בחדות גבוהה המאפשר העברה מהירה של אותות וידאו בהתקנים ניידים. זהו תקן המיועד לטלפונים חכמים ולמחשבי טאבלט, המעביר אותות דיגיטליים בלתי-דחוסים ללא אובדן איכות ומאפשר גם טעינה של ההתקנים הללו במקביל.
NTSC	קיצור של National Television Standards Committee. זוהי שיטת שידור צבע אנלוגית יבשתית. שיטה זו משמשת ביפן, צפון אמריקה ואמריקה הלטינית.
PAL	קיצור של Phase Alternation by Line. זוהי שיטת שידור צבע אנלוגית יבשתית. שיטה זו משמשת במגוון ארצות מערב אירופאיות (מלבד צרפת), בארצות אסיאתיות כגון סין, ובאפריקה.
SDTV	קיצור של Standard Definition Television. מונח זה מתייחס למערכות טלוויזיה רגילות שאינן עונות על התנאים של טלוויזיית HDTV בחדות גבוהה.
SECAM	קיצור של SEquential Couleur A Memoire. זוהי שיטת שידור צבע אנלוגית יבשתית. שיטה זו משמשת בצרפת, במזרח אירופה, בברית המועצות לשעבר, במזרח התיכון, באפריקה וכדומה.
SVGA	תקן גודל מסך עם רזולוציה של 800 (אופקי) x 600 (אנכי) נקודות.
SXGA	תקן גודל מסך עם רזולוציה של 1,280 (אופקי) x 1,024 (אנכי) נקודות.
VGA	תקן גודל מסך עם רזולוציה של 640 (אופקי) x 480 (אנכי) נקודות.
XGA	תקן גודל מסך עם רזולוציה של 1,024 (אופקי) x 768 (אנכי) נקודות.
YCbCr	באותות רכיבי תמונה המיועדים ל-SDTV, Y מייצג בהירות, בעוד Cb ו-Cr מייצגים את ההבדלים בצבע.
YPbPr	באותות רכיבי תמונה המיועדים ל-HDTV, Y מייצג בהירות, בעוד Pb ו-Pr מייצגים את ההבדלים בצבע.
יחס גובה ורוחב	היחס בין אורכה וגובהה של תמונה. מסכים בעלי יחס אופקי:אנכי של 16:9, כגון מסכי HDTV, נקראים מסכים רחבים. למסכי SDTV וצגי מסך רגילים יש יחס גובה ורוחב של 4:3.
שזירה	משדר מידע הדרוש ליצירת מסך אחד באמצעות שליחת כל שורה שניה, החל מחלקה העליון של התמונה ומטה. לתמונות אלו יש סיכוי רב יותר להבהב, היות ומסגרת אחת מוצגת כל שורה שניה.
התאמה	רישום התקנים מראש בעת החיבור להתקני Bluetooth על מנת להבטיח תקשורת הדדית.

הערות כלליות

כל הזכויות שמורות. אין לשכפל חלק כלשהו מפרסום זה, לאחסן אותו במערכת אחזור או לשדר בצורה כלשהי או באמצעי כלשהו בין אם אלקטרוני, מכני, באמצעות צילום, הקלטה, או אמצעי אחר, ללא הסכמה מפורשת מראש בכתב של Seiko Epson Corporation. החברה אינה לוקחת כל חבות פטנט ביחס לשימוש במידע המובא כאן. בנוסף, אין לקיחת חבות עבור נזקים הנגרמים כתוצאה משימוש במידע המובא כאן.

חברת Seiko Epson Corporation וחברות הבת שלה אינן בעלות חבות לרוכש המוצר או לצד שלישי עבור נזקים, אובדן, עלויות, או הוצאות של הרוכש או של צד שלישי כתוצאה מהגורמים הבאים: תאונה, שימוש לא נכון, או פגיעה במוצר או שינויים שאינם מורשים, תיקונים או שינויים במוצר זה, או (מלבד בארצות הברית) חוסר-ציות להנחיות התפעול והתחזוקה של Seiko Epson Corporation.

Seiko Epson Corporation לא תהיה בעלת חבות לכל נזקים או בעיות שנובעות משימוש באפשרויות או באחד מהמוצרים המתכלים, מלבד לאלו המשמשים כמוצרים מקוריים של Epson או מוצרי Epson המאושרים על-ידי Seiko Epson Corporation.

התוכן של מדריך זה עשוי להשתנות או להתעדכן ללא הודעה מוקדמת.

האיורים במדריך זה והמקרן בפועל עשויים להיות שונים.

מגבלות שימוש

כאשר מוצר זה נמצא בשימוש עבור יישומים הדורשים רמת אמינות/בטיחות גבוהה כגון מתקני תחבורה הקשורים לתעופה, רכבות, ספנות וכו., מתקני מניעת אסונות, מתקני בטיחות שונים וכו., או מתקנים פונקציונלים/מדוייקים וכו., יש להשתמש במוצר רק לאחר שקילת האפשרות להוסיף חסיני-כשל ויתירויות בשלב התיכנון על מנת לשמור על רמת בטיחות ואמינות מוחלטת של המערכת. מכיוון שמוצר זה לא תוכנן לשימוש ביישומים הדורשים רמת אמינות/בטיחות גבוהה במיוחד כגון ציוד תעופה, ציוד תקשורת מרכזי, ציוד בקרת מתקני מתח גרעיניים, או ציוד רפואי הקשור לטיפולים רפואיים ישירים וכו., נא להפעיל שיקול דעת לגבי מידת ההתאמה של המוצר לאחר בחינה מלאה.

הודעה כללית

EPSON is a registered trademark, EXCEED YOUR VISION, ELPLP and their logos are registered trademarks or trademarks of Seiko Epson Corporation.

HDMI ו-High-Definition Multimedia Interface הם סימנים מסחריים או סימנים מסחריים רשומים של HDMI Licensing LLC.

WirelessHD, WiHD ולוגו WiHD הם סימנים מסחריים או סימנים מסחריים רשומים של WirelessHD LLC.

InstaPrevue ולוגו InstaPrevue הם סימנים מסחריים או סימנים מסחריים רשומים של Silicon Image, Inc.

Bluetooth® והלוגו של Bluetooth הנם סימנים מסחריים של Bluetooth SIG, Inc.

MHL ולוגו MHL הם סימן מסחרי, סימן מסחרי רשום או סימן שירות של MHL, LLC בארה"ב ו/או בארצות אחרות.

WPA™ ו-WPA2™ הם סימנים מסחריים רשומים של Wi-Fi Allience.

App Store הוא סימן שירות של Apple Inc.

Google Play הוא סימן מסחרי של Google Inc.

All other trademarks are the property of their respective owners and used for identification purpose only.

©SEIKO EPSON CORPORATION 2014. All rights reserved.

D

DHCP 79

E

EPSON Super White 70

G

Gain 35

Gain 70

H

H/V-Keystone 28, 73
H-Keystone 73

O

Offset 35

Offset 70

O

Overscan 73

R

RGB 70
RGBCMY 34

RGBCMY 70

S

SSID 79

T

Trigger Out 76

U

USB 65

V

V-Keystone 73

W

WirelessHD 50, 74

א

אבטחה 79
אות וידאו 80
אות כניסה 80
איזור צפייה. 46
איפוס 71, 73, 74, 77
איפוס זיכרון 80
איפוס שעות נורה 80, 98
אישור המתנה 76
אפס הכל 80
אפס זיכרון 42

ב

בהירות 34, 70
בהירות 3D 71
בורג קיבוע כיסוי הנורה 97
בחירת צבע 77
ביטוי סיסמה 79
ביטול שזירה 72

ג

גודל ההקרנה 26
גודל הקרנה 15
גודל מסך אלכסוני 71
גודל מסך משנה 81
גוון 34, 70
גוון עור 70
גלאי תנועה 72
גמא 34, 70
גרסה 80

ד

דרישות CEC 63

ה

הגברת פרטים 38, 72
הגדרה אוטומטית 72
הגדרות 3D 71
הגדרות IP 79
הגדרת נעילה 75
הודעות 76
הודעת צפייה ב-3D 71
החלף בין מסך עיקרי/משנה 81
החלפת הנורה 96
החלפת מסנן האוויר 95
החלפת רכיבים מתכלים 95
היפוך משקפי 3D 71
היפוך שמע 73
המרת 2D ל-3D 71
הפחתת רעשים 72
הפעלה ישירה 76

הצג כתובת IP 79
הצגת תבנית הבדיקה 26
הקרנה 75
התאמה 44
התחל כוונונים 77

ז

זום 32
זיהוי האירוע 80, 91
זמן החלפה 95
זמן תפעול 98

ח

חדות 37, 70
חזות 12
חיבור 18
חיבור התקני USB 20
חיבור התקני WirelessHD 20
חיבור התקנים תואמי MHL 19, 20
חיבור טלפונים חכמים או מחשבי טאבלט 19, 20
חיבור מחשב 18
חיבור ציוד וידאו 18
חיבורי התקנים 56, 74
חפש נקודת גישה 79
חשמל 25

ט

טבעת זום 6
טבעת מיקוד 6, 26
טווח התשדורת 56
טווח וידאו HDMI 73
טווח פעולה 23
טמפ' צבעים 70
טען זיכרון 41, 77

י

יחס גובה ורוחב 32, 71
יישור הלוח 77
יציאת Component 18
יציאת HDMI 63
יציאת HDMI1 ..... 18, 19, 20
יציאת HDMI2 18
יציאת USB 20
יציאת וידאו 18
יציאת טעינה למשקפי 3D 50
יציאת מחשב 18

כ

כוונון RGB 35
כוונון ההטייה 27
כוונון הזום 26
כוונון מיקוד 26
כיסוי הנורה 97
כיסוי מסנן האוויר 93, 96
כיסוי נורה 6
כתובת IP 79
כתובת שער 79

ל

לוח בקרה 6, 7
לחצן משתמש 75

מ

מחוון WiHD 50
מחוון קישור 50
מחווני שגיאה/אזהרה 82
מחוונים 82
מחק זיכרון 42, 77
מיסוך Subnet 79
מיקוד 86
מיקום 71
מיקום מסך משנה 81
מלא 32
מסך משנה 62
מסך פתיחה 76
מסנן אוויר 93
מספר סידורי 80
מעקב 71
מפרט 103
מצב 80
מצב WiHD 74
מצב גובה רב 76
מצב התחברות 78
מצב סריקה 80
מצב צבע 31
מצב צבעים 70
מצב שינה 76
מצגת 65
מקור 24, 80
מקור מסך משנה 81
מקלדת רכה 78
משקפי 3D 43
מתח רשת LAN אלחוטית 78
מתקדם 70, 72

נ

ניגודיות 70
ניקוי היחידה הראשית 94
ניקוי העדשה 94
ניקוי מסנן האוויר 93
ניקוי משקפי ה-3D 95
נעילת ילדים 75
נעילת לוח הבקרה 75

ס

סנכרון 71
ספק כוח 24

ע

עומק 3D 71
עוצמת קול 29, 73

-

-עוצמת קול 29

ע

עיבוד תמונה 73
עיוות Keystone 28
ערוץ 79

פ

פונקציית זיכרון 41
פורמט 3D 71, 80
פרטי מקרן 80
פרטי סנכרון 80

צ

צא ממצב תמונה בתוך תמונה 81
צבע עמוק 80
צבע תבנית 77
צריכת חשמל 71

ק

קירור 25
קישור HDMI 63, 74
קישור הפעלה 74
קישור כיבוי 74
קליטה 56, 74
קצב רענון 80
קשתית אוטומטית 37, 71

ר

רוויה 34, 70
רוויית צבעים 70
רזולוציה 80
רזולוציות נתמכות 100
רזולוציית-על 72
רמת הגדרה 72
רעש 86
רקע תצוגה 76

ש

שלט רחוק 8, 23
שמור זיכרון 41, 77
שמע 73
שנה שם זיכרון 42, 77
שעות נורה 80
שפה 77

ת

תאורה 76
תמונה 31
תמונה בתוך תמונה 67, 81
תמונות 65
תמונות 3D 43
תפעול 76
תפריט 69
תפריט אבטחה 79
תפריט אות 71
תפריט איפוס 79, 80
תפריט בסיסי 78
תפריט הגדרות 73
תפריט זיכרון 77
תפריט חיבור LAN אלחוטי 78
תפריט מידע 80
תפריט ראשי 69
תפריט רשת 77
תפריט תמונות 70
תפריט תצורה 69
תצוגה 76
תצוגת 3D 71
תצוגת SSID 79
תקופות להחלפת רכיבים מתכלים 95
תקופת החלפת הנורה 95
תקופת החלפת מסנן האוויר 95
תת-תפריט 69