EPSON®
EXCEED YOUR VISION

Gebruikershandleiding

Home Cinema

EH-TW6600W
EH-TW6600

WiHD™ 3D Full HD 1080p HDMI™ HIGH DEFINITION MULTIMEDIA INTERFACE 3LCD MHL™ Mobile High-Definition Link

De verschillende handleidingen gebruiken

Voor deze projector zijn er diverse handleidingen, die hierna worden beschreven.

Veiligheidsvoorschriften/Service- en ondersteuningsgids

Bevat informatie over het veilig gebruik van de projector, evenals informatie voor ondersteuning en service, checklists om problemen te verhelpen enzovoort. Lees deze handleiding voordat u de projector in gebruik neemt.

Gebruikershandleiding (deze handleiding)

Bevat informatie voor het installeren van de projector en enkele basishandelingen die u eerst moet uitvoeren in het configuratiemenu. Ook vindt u hier informatie over eventuele problemen en routine-onderhoud.

Introductiehandleiding

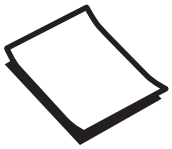

Bevat procedures voor het installeren van de projector. Lees deze handleiding eerst.

3D-bril Gebruikershandleiding

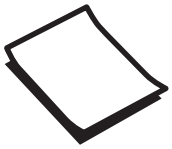

Bevat onder meer informatie over en waarschuwingen bij het gebruik van de 3D-bril.

WirelessHD Transmitter Gebruikershandleiding (uitsluitend EH-TW6600W)

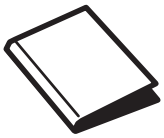

Bevat onder meer informatie over en waarschuwingen bij het gebruik van de WirelessHD Transmitter.

Gebruikte symbolen en tekens

Veiligheidssymbolen

De documentatie en de projector gebruiken grafische symbolen om te tonen hoe u de projector veilig kunt gebruiken.
Hieronder worden de symbolen en de betekenis ervan uitgelegd. Leer en respecteer deze waarschuwingssymbolen om letsel aan personen en beschadiging van eigendom te voorkomen.

Waarschuwing

Dit symbool duidt informatie aan die, als ze genegeerd wordt, kan resulteren in persoonlijk letsel of zelfs de dood als gevolg van foutief handelen.

Let op

Dit symbool duidt informatie aan die, als ze genegeerd wordt, kan resulteren in persoonlijk letsel of fysieke schade als gevolg van foutief handelen.

Algemene informatiesymbolen

Let op

Dit geeft aan dat de beschreven handeling tot schade of een defect kan leiden.

	Dit geeft aan dat er nuttige extra informatie volgt over een bepaald onderwerp.
☛	Dit geeft aan op welke pagina meer informatie over een onderwerp kan worden gevonden.
Menunaam	Dit verwijst naar items in het configuratiemenu. Bijvoorbeeld: **Beeld** - **Kleurmodus**
Knopnaam	Dit verwijst naar de knoppen op de afstandsbediening of het bedieningspaneel. Bijvoorbeeld: de knop Menu

Over het gebruik van "dit product" of "deze projector"

Niet alleen naar de eigenlijke projector maar ook naar de meegeleverde items of de mogelijke opties kan worden verwezen met de woorden "dit product" of "deze projector".

Indeling van de handleiding en de gebruikte symbolen en tekens

De verschillende handleidingen gebruiken 1

Gebruikte symbolen en tekens 2

Veiligheidssymbolen 2

Algemene informatiesymbolen 2

Over het gebruik van "dit product" of "deze projector" 2

Inleiding

Namen van onderdelen en functies 6

Voorzijde/bovenzijde 6

Bedieningspaneel 7

Afstandsbediening 9

Achterkant 12

Onderkant 13

Afmetingen 14

Voorbereiden

Installeren 15

Geprojecteerd beeld en positie van projector 15

Parallel met het scherm installeren. 15

De projector horizontaal installeren door de hoogte van beide kanten af te stellen 15

Diverse manieren van instellen 16

Projecteren vanaf een tafel 16

Projecteren vanaf het plafond 17

Maximumwaarden projectieafstand en lensverschuiving 17

Apparatuur aansluiten 20

Videoapparatuur aansluiten 20

Een computer aansluiten 20

Externe apparaten aansluiten 21

Aansluiten op de Trigger Out-poort 21

Aansluiten op de Audio Out-poort 21

Smartphones of tablets aansluiten 21

USB-apparaten aansluiten 22

WirelessHD-apparaten aansluiten (uitsluitend EH-TW6600W) 23

De draadloze LAN-eenheid aansluiten 23

Het aansluitklepje verwijderen 24

De afstandsbediening klaarmaken 25

De batterijen van de afstandsbediening installeren 25

Bedieningsbereik van de afstandsbediening 25

Bedieningsbereik (links/rechts) 25

Bedieningsbereik (boven/onder) 25

Basishandelingen

Projecteren starten en stoppen 26

De projector aanzetten en projecteren 26

Geen beeld 27

Uitschakelen 27

Het geprojecteerde beeld bijstellen 29

Het testpatroon weergeven 29

Scherpte bijstellen 29

De projectiegrootte bijstellen (zoom instellen) 29

De kanteling van de projector bijstellen 30

De positie van het geprojecteerde beeld wijzigen (lensverschuiving) 30

Aanpassingen maken met de draaiknop voor lensverschuiving. 30

Keystonevervorming (H/V-Keystone) corrigeren 31

Het volume bijstellen 32

Beeld verbergen en geluid tijdelijk uitschakelen 33

Het beeld bijstellen

Het beeld bijstellen 34

De projectiekwaliteit selecteren (Kleurmodus) 34

Beeld instellen op Volledig of Zoom (Hoogte-breedte) 35

Absolute kleuraanpassingen 37

De tint, verzadiging en helderheid aanpassen 37

Het gamma bijstellen 37
Correctiewaarde selecteren en aanpassen 38
Aanpassen aan de hand van de gammagrafiek 38
RGB aanpassen (Verschuiving/Versterking) 38
Kleurtemperatuur 39
Huidtint 39
Gedetailleerde beeldaanpassingen 40
De Scherpte bijstellen 40
Autom. iris instellen 40
Super-resolution en Detailverbetering-functies 41
Paneeluitlijning 42
Beeldverwerking 43
Het beeld weergeven met de opgeslagen beeldkwaliteit (geheugenfunctie) 45
Opslaan 45
Opslaan in geheugen 45
Ophalen uit geheugen 46
In het geheugen opgeslagen instellingen verwijderen 46
Naam in het geheugen wijzigen 47

Nuttige functies

Genieten van 3D 48
3D instellen 48
Wanneer de projector een 3D-formaat detecteert 48
Wanneer de projector geen 3D-formaat kan detecteren 48
Als het 3D-beeld niet kan worden weergegeven 48
3D-bril gebruiken 49
3D-bril opladen 49
3D-bril koppelen 50
3D-bril dragen 50
Het lampje op de 3D-bril aflezen 51
Gebied voor het bekijken van beelden in 3D 51
Waarschuwingen bij het bekijken van beelden in 3D 52
2D-beelden omzetten en bekijken in 3D 55
Aansluiten met WirelessHD (alleen EH-TW6600W) 57
WirelessHD Transmitter installeren 57
Namen van onderdelen van de WirelessHD Transmitter 57
Voorbeeld van aansluiting WirelessHD Transmitter en doorgifte van signaal 59
WirelessHD Transmitter installeren 61
Beeld projecteren 61
WirelessHD-instellingen 63
WirelessHD-bereik 64
De afstandsbediening gebruiken 65
Bedieningsbereik van de afstandsbediening 65
Van in- en uitgang veranderen 66
Van beeld veranderen 66
Van bron veranderen 67
Weergeven als subscherm 70
HDMI-link gebruiken 71
HDMI-link 71
Instellingen voor HDMI-link 71
Apparaatverbindingen 72
Afbeeldingsgegevens afspelen (Diavoorstelling) 73
Compatibele gegevens 73
Afspelen a Diavoorstelling 73
Weergave-instellingen voor beeldbestanden en bewerkingsinstellingen voor diavoorstellingen 74
Projecteren van twee verschillende beelden met Beeld in beeld 75
Soorten schermen die tegelijk kunnen worden weergegeven 75
Projecteren met Beeld in beeld 75
Starten en stoppen Beeld in beeld 75
Wijzigen van de Beeld in beeld instellingen 76

Configuratiemenu

Functies uit het configuratiemenu 77

Bewerkingen in het configuratiemenu 77
Tabel van het configuratiemenu 78
Menu Beeld 78
Menu Signaal 80
Instellingen menu 82
Geheugen menu 89
Netwerk Menu 89
Menu Informatie 92
Menu Resetten 92
Beeld in beeld menu 92

Problemen oplossen

Problemen oplossen 94
De indicatielampjes aflezen 94
Indicatielampje bij fouten/waarschuwingen 94
Indicatielampjes bij normaal gebruik 96
Als de indicatielampjes geen uitkomst bieden 96
Probleem controleren 96
Problemen met het beeld 98
Problemen bij het starten van de projectie 101
Problemen met de afstandsbediening 101
Problemen met het bedieningspaneel 102
Problemen met 3D 102
Problemen met HDMI 103
Problemen met WirelessHD (alleen EH-TW6600W) 104
Problemen met USB-opslagapparaten 105
Andere problemen 105
Event-ID 106

Onderhoud

Onderhoud 108
De onderdelen reinigen 108
De luchtfilter reinigen 108
De hoofdeenheid reinigen 109
De lens reinigen 110
De 3D-bril reinigen 110
Vervangingsperiode voor verbruiksmaterialen 110
Periode voor vervanging van de luchtfilter 110
Periode voor vervanging van de lamp 110
Verbruiksmateriaal vervangen 111
De luchtfilter vervangen 111
De lamp vervangen 112
Lampuren terugzetten 113

Bijlage

Optionele accessoires en verbruiksmateriaal 115
Optionele items 115
Verbruiksmateriaal 115
Ondersteunde resoluties 116
Componentvideo 116
Composietvideo 116
Computersignalen (RGB analoog) 116
Ingangssignaal HDMI1/HDMI2 116
MHL-ingangssignaal 117
3D-ingangssignaal HDMI 117
Ingangssignaal via WirelessHD 117
3D-ingangssignaal MHL (via een WirelessHD Transmitter*) 118
Specificaties 119
Woordenlijst 122
Algemene opmerkingen 124
Algemene opmerking 124

Namen van onderdelen en functies

Voorzijde/bovenzijde

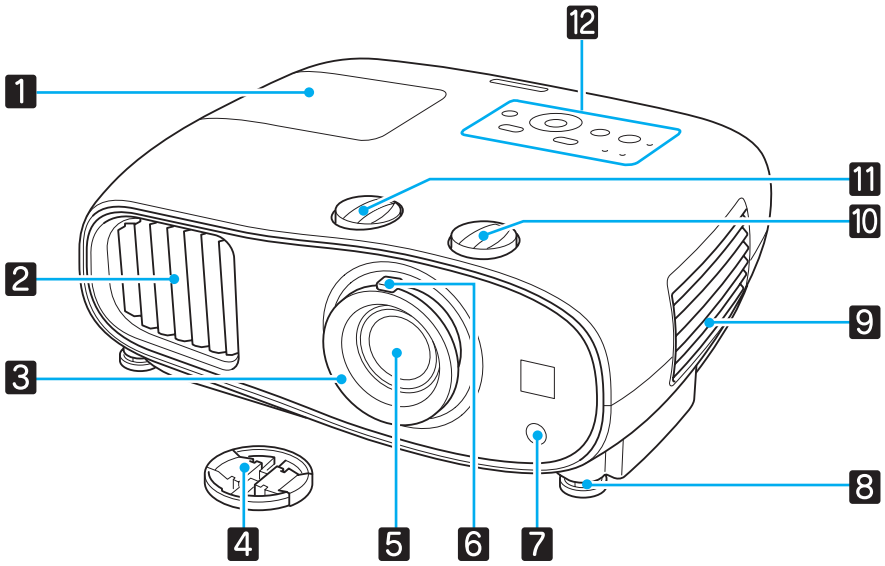

	Naam	Functie
1	Lampdeksel	Open deze deksel als u de projectorlamp wilt vervangen. ☛ pag.112
2	Ventilatieopening	Afvoerventilator voor lucht die is gebruikt voor het afkoelen van het binnenste van de projector. ⚠ Let op Houd tijdens de projectie gezicht noch handen voor de luchtuitlaat; plaats evenmin voorwerpen die door de warmte kunnen vervormen of beschadigd raken in de buurt van de uitlaat. De warme lucht die uit de luchtuitlaat komt, kan brandwonden, vervorming van voorwerpen of ongelukken veroorzaken.
3	Scherpstelring	Hiermee wordt de beeldscherpte ingesteld. ☛ pag.29
4	Lensdop	Installeren wanneer de projector niet in gebruik is om de lens te beschermen tegen krassen en vuil. ☛ pag.26
5	Projectielens	Hiermee wordt het beeld geprojecteerd.
6	Zoomstelring	Hiermee wordt de beeldgrootte ingesteld. ☛ pag.29
7	Ontvanger afstandsbediening	Hiermee worden signalen vanaf de afstandsbediening ontvangen. ☛ pag.25
8	Instelbare voet aan voorzijde	Als de projector op een plat oppervlak is geplaatst (een tafel bijvoorbeeld), kunt u de voet uitschuiven om de horizontale hoek aan te passen. ☛ pag.30
9	Klep van luchtfilter	Open deze klep en verwijder de luchtfilter als deze moet worden gereinigd of vervangen. ☛ pag.108, pag.111
	Luchttoevoerventilator	Luchttoevoer voor lucht voor het afkoelen van het binnenste van de projector.

	Naam	Functie
10	Draaiknop verticale lensverschuiving	Draai de knop om de positie van de geprojecteerde afbeelding omhoog of omlaag te verplaatsen. ☛ pag.30
11	Draaiknop horizontale lensverschuiving	Draai de knop om de positie van de geprojecteerde afbeelding naar links of naar rechts te verplaatsen. ☛ pag.30
12	Bedieningspaneel	Bedieningspaneel op de projector. ☛ pag.7

Bedieningspaneel

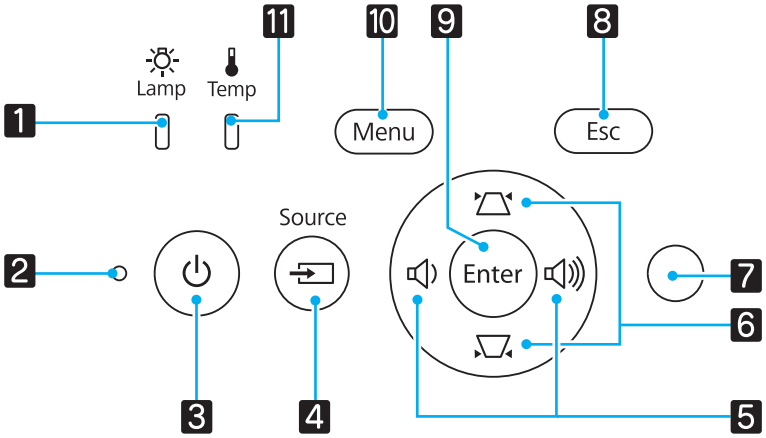

	Knoppen/indicatielampjes	Functie
1	Lamp	Het oranje lampje knippert wanneer het tijd wordt om de lamp te vervangen. Foutmeldingen worden aangegeven door een combinatie van lampjes die branden of knipperen. ☛ pag.94
2	Indicatielampje	Knippert tijdens het opwarmen of afkoelen. De status van de projector wordt aangegeven door een combinatie van lampjes die branden of knipperen. ☛ pag.94
3		Hiermee schakelt u de projector in of uit. ☛ pag.26 Brandt wanneer de projector aan is. ☛ pag.96
4	Source	Hiermee selecteert u het beeld van een andere ingang. ☛ pag.27
5		Hiermee selecteert u de instellingswaarde voor het volume en de menuopties. ☛ pag.32 Wanneer het scherm Keystone wordt weergegeven, voert u hiermee een horizontale keystonecorrectie uit. ☛ pag.31
6		Hiermee selecteert u instellingen voor menuopties. ☛ pag.31 Wanneer het scherm Keystone wordt weergegeven, voert u hiermee een verticale keystonecorrectie uit. ☛ pag.31
7	Helderheidssensor	Detecteert de helderheid van de ruimte. Met Kleurmodus op "Automatisch" wordt de optimale beeldkwaliteit ingesteld op basis van de helderheid die de sensor detecteert. ☛ pag.34
8	Esc	Wanneer een menu wordt weergegeven, keert u hiermee terug naar het vorige menuniveau. ☛ pag.77
9	Enter	Wanneer een menu wordt weergegeven, selecteert u hiermee functies en instellingen. ☛ pag.77

Knoppen/indicatielampjes		Functie
10	Menu	Hiermee wordt het configuratiemenu weergegeven en gesloten. Op het Configuratiemenu, kunt u aanpassingen en afstellingen maken voor Signaal, Beeld, enzovoorts. ☛ pag.77
11	Temp	Het oranje lampje knippert als de binnentemperatuur te hoog is. Foutmeldingen worden aangegeven door een combinatie van lampjes die branden of knipperen. ☛ pag.94

Afstandsbediening

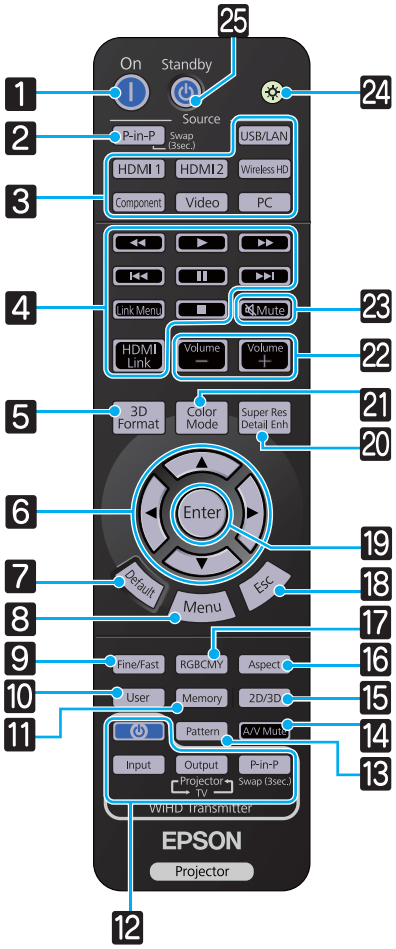

	Knop	Functie
1	On	Hiermee zet u de projector aan. ☛ pag.26
2	P-in-P	Stelt u in staat gelijktijdig twee signaalbronnen te projecteren, één op het hoofdscherm en één op het subscherm. (Beeld in beeld) ☛ pag.75 Houd de knop ingedrukt om heen en weer te schakelen tussen de signaalbronnen voor het hoofdscherm en het subscherm.
3	USB/LAN HDMI1 HDMI2 WirelessHD Component Video PC	Hiermee selecteert u het beeld van een andere ingang. ☛ pag.27 De knop WirelessHD is uitsluitend beschikbaar voor de EH-TW6600W.
4	HDMI Link	Met deze knop geeft u het menu met instellingen weer voor HDMI-link. Met de andere knoppen kunt u vervolgens het afspelen starten en stoppen enzovoort voor aangesloten apparatuur die voldoet aan de HDMI CEC-normen of de MHL-normen. ☛ pag.71
5	3D Format	Hiermee wijzigt u het type 3D. Deze projector ondersteunt de volgende 3D-formaten. • Frame Packing • Naast elkaar • Boven en beneden ☛ pag.48
6	▲ ▼ ◀ ▶	Hiermee selecteert u menuopties en waarden. ☛ pag.77
7	Default	Wanneer u op deze knop drukt wanneer het aanpassingsscherm van een menu wordt weergegeven, dan springt de instelling terug op de standaardwaarde. ☛ pag.77

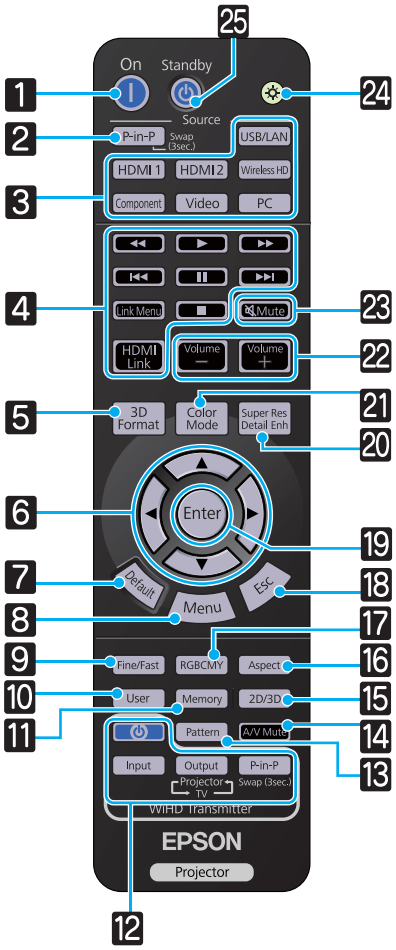

Knop		Functie
8	Menu	Hiermee wordt het configuratiemenu weergegeven en gesloten. Op het configuratiemenu, kunt u aanpassingen en afstellingen maken voor Signaal, Beeld, enzovoorts. ☛ pag.77
9	Fine/Fast	Projecteert beelden met vloeiende beeldovergangen op vlotte wijze zoals spellen. ☛ pag.43
10	User	Hiermee voert u de functie uit die aan de gebruikersknop is toegewezen. ☛ pag.82
11	Memory	Hiermee gebruikt u het geheugen (opslaan, laden of wissen). ☛ pag.45
12	⏻ Input Output P-in-P	(Uitsluitend beschikbaar voor de EH-TW6600W) WiHD Transmitter-bediening Hiermee zet u de WirelessHD Transmitter aan of verandert u van in- en uitgang. Tijdens het gebruik moet u de afstandsbediening goed op de WirelessHD Transmitter richten. ☛ pag.65
13	Pattern	Hiermee wordt het testpatroon weergegeven en gesloten. ☛ pag.29
14	A/V Mute	Hiermee verbergt u het beeld en geluid tijdelijk en geeft u het opnieuw weer. ☛ pag.33
15	2D/3D	Hiermee schakelt u heen en weer tussen 2D en 3D. ☛ pag.48
16	Aspect	Hiermee selecteert u de hoogte-breedteverhouding volgens het ingangssignaal. ☛ pag.35
17	RGBCMY	Hiermee wijzigt u de tint, verzadiging en helderheid per RGBCMY-kleur. ☛ pag.37
18	Esc	Wanneer een menu wordt weergegeven, keert u hiermee terug naar het vorige menuniveau. ☛ pag.77
19	Enter	Wanneer een menu wordt weergegeven, accepteert u hiermee de huidige selectie en gaat u verder naar het volgende niveau. ☛ pag.77
20	Super Res Detail Enh	Stelt **Super-resolution** in die onscherpe omlijningen duidelijk maakt, of **Detailverbetering** die de structuur en het materiaalgevoel van de beelden benadrukt. ☛ pag.41
21	Color Mode	Hiermee wijzigt u de **Kleurmodus**. ☛ pag.34
22	Volume — Volume +	Hiermee wordt het volume aangepast. ☛ pag.32

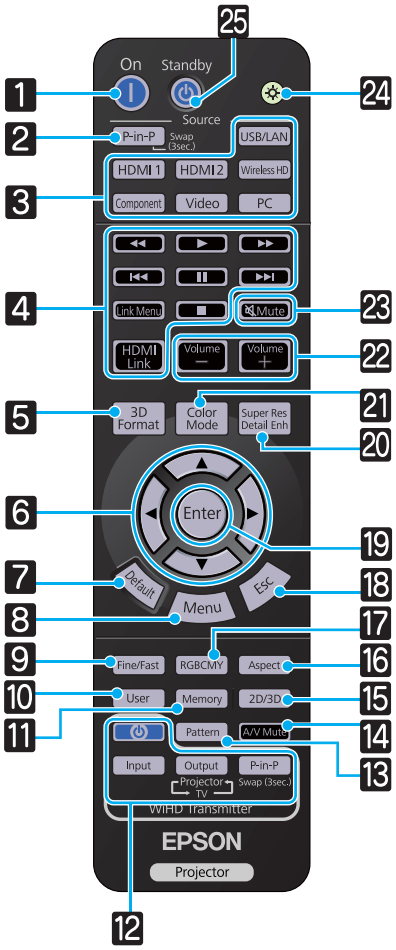

	Knop	Functie
23	Mute	Hiermee verbergt u het beeld en geluid tijdelijk en geeft u het opnieuw weer. ☛ pag.33
24		Het lampje van de afstandsbediening brandt ongeveer 10 seconden lang. Dit is handig bij gebruik van de afstandsbediening in het donker.
25	Standby	Hiermee zet u de projector uit. ☛ pag.27

Achterkant

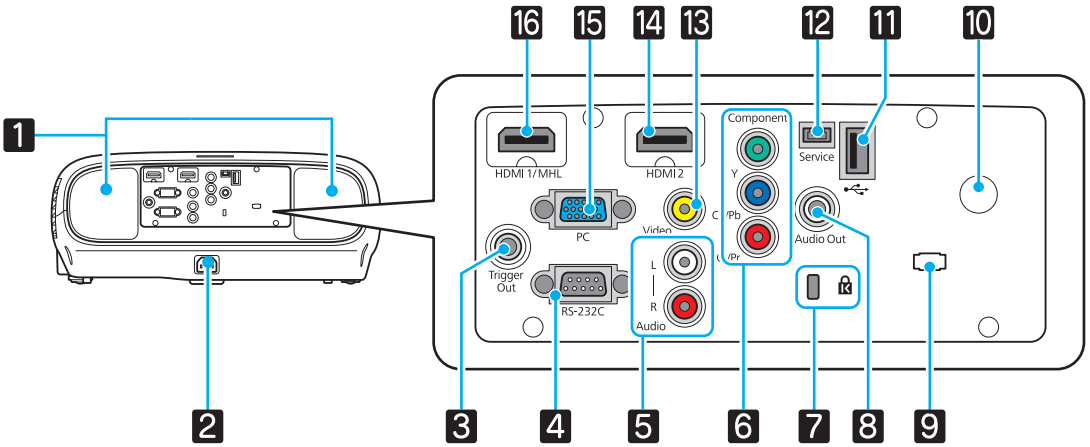

	Naam	Functie
1	Luidspreker	De ingebouwde luidspreker van de projector. Geeft het geluid weer. Zet **Audio omkeren** op **Aan** als u de ingebouwde luidspreker gebruikt terwijl de projector aan het plafond hangt. ☛ **Instellingen** - **Audio** - **Audio omkeren** pag.82
2	Voedingsingang	Sluit het stroomsnoer aan. ☛ pag.26
3	Trigger Out poort	Voor aansluiting op externe apparatuur, zoals een gemotoriseerd scherm. ☛ pag.21
4	RS-232C-poort	Voor de bediening van de projector kunt u de projector met een RS-232C-kabel aansluiten op een computer. Deze poort dient voor besturing en wordt normaliter niet gebruikt. ☛ pag.119
5	Audio (L-R) port	Ingang voor het geluid van apparatuur die op de Video-poort, Component-poort of PC-poort is aangesloten. ☛ pag.20
6	Component-poort	Voor aansluiting op de componentuitgang (YCbCr of YPbPr) op videoapparatuur. ☛ pag.20
7	beveiligingssleuf ( )	De beveiligingssleuf compatibel met het MicroSaver beveiligingssysteem geproduceerd door Kensington. Voor meer informatie bezoekt u de homepage van Kensington op http://www.kensington.com/.
8	Audio Out-poort	Laat geluid horen tijdens het afspelen naar externe luidsprekers. ☛ pag.21
9	Kabelhouder	Wanneer een kabel is aangesloten op een poort, kan het gewicht van de kabel resulteren in het niet goed insteken van de connector. Om dit te voorkomen dient u een in de handel verkrijgbare klemband (kabelbinder) door deze houder te leiden en de kabel vast te binden.
10	Ontvanger afstandsbediening	Hiermee worden signalen vanaf de afstandsbediening ontvangen. ☛ pag.25
11	USB-poort (TypeA)	Voor aansluiting van USB-apparatuur, zoals USB-geheugen of een digitale camera. De beelden daarvan worden weergegeven als diavoorstelling. ☛ pag.73 Kan daarnaast worden aangesloten op een optionele draadloze LAN-eenheid. ☛ pag.23
12	Service-poort	Service-aansluiting. Normaal gesproken wordt deze niet gebruikt.
13	Video-ingangspoort	Voor aansluiting op de composietuitgang op videoapparatuur. ☛ pag.20

Naam		Functie
14	HDMI2-poort	Voor aansluiting van met HDMI compatibele videoapparatuur en computers. ☛ pag.20
15	PC-poort	Voor aansluiting op de RGB-uitgang op de computer. ☛ pag.20
16	HDMI1-poort	Voor aansluiting van met HDMI compatibele videoapparatuur en computers. ☛ pag.20 Kan daarnaast worden aangesloten op MHL compatibele smart-apparaten of tablets. ☛ pag.21

Onderkant

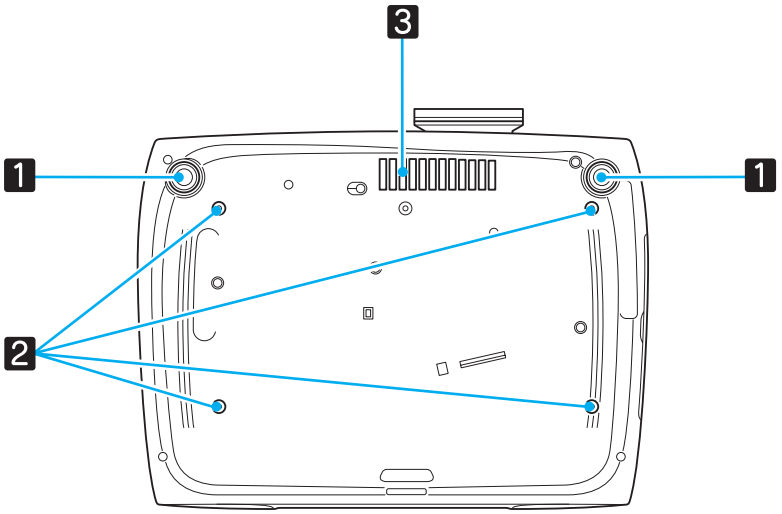

Naam		Functie
1	Instelbare voet aan voorzijde	Als de projector op een plat oppervlak is geplaatst (een tafel bijvoorbeeld), kunt u de voet uitschuiven om de horizontale hoek aan te passen. ☛ pag.30
2	Bevestigingspunten ophangbeugel (vier punten)	Bevestig de optionele plafondbeugel hier als u de projector aan het plafond wilt ophangen. ☛ pag.115
3	Luchttoevoerventi-lator	Wanneer u het apparaat aan het plafond hangt, moet u erop letten dat er zich hier geen stof verzamelt.

Afmetingen

Eenheid: mm

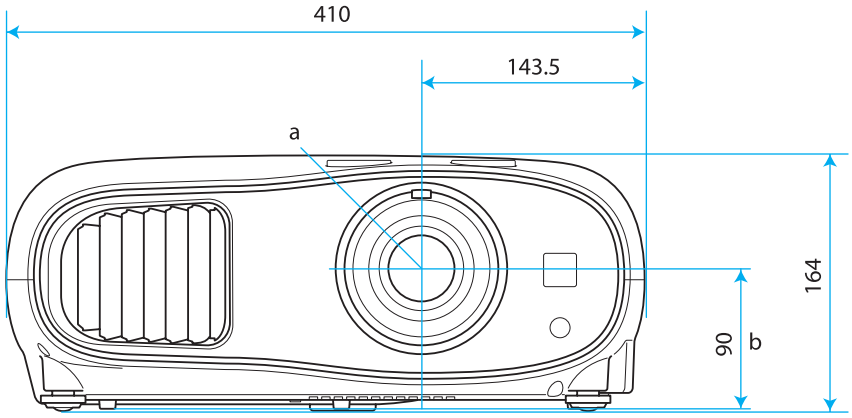

a Lensmidden

b Afstand van lensmidden tot bevestigingspunten ophangbeugel

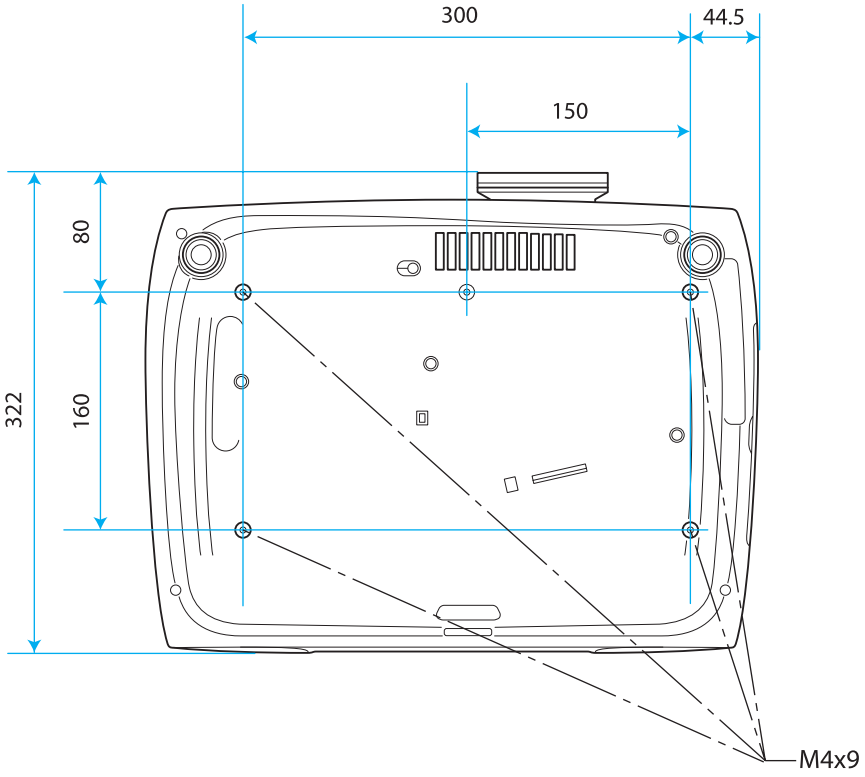

Installeren

Geprojecteerd beeld en positie van projector

Installeer de projector als volgt.

Parallel met het scherm installeren.

Indien de projector onder een hoek ten opzichte van het scherm is geïnstalleerd, vindt keystonevervorming plaats in het geprojecteerde beeld.

Stel de positie van de projector zo af dat het parallel met het scherm is geïnstalleerd.

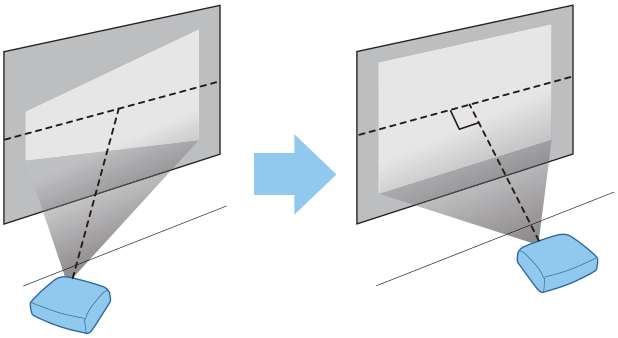

- Als de projector niet helemaal recht voor het scherm kan worden geïnstalleerd, kunt u de beeldpositie gemakkelijk bijregelen door middel van lensverschuiving. ☛ pag.30
- Gebruik keystonecorrectie wanneer de aanpassing niet mogelijk is met lensverschuiving. ☛ pag.31

De projector horizontaal installeren door de hoogte van beide kanten af te stellen

Indien de projector is gekanteld, is ook het geprojecteerde beeld gekanteld.

Installeer de projector horizontaal zodat beide kanten op dezelfde hoogte zijn.

Indien de projector niet horizontaal kan worden geprojecteerd, kunt u de kanteling van de projector afstellen met de voet aan de voorkant. ☛ pag.30

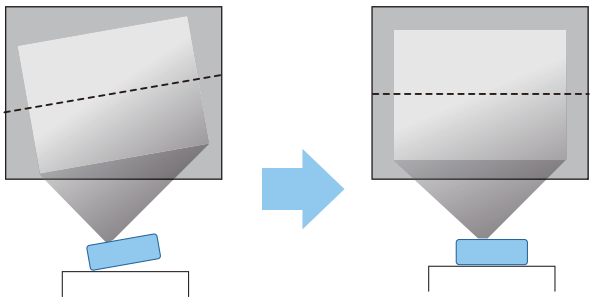

Diverse manieren van instellen

Waarschuwing

- Als u de projector aan het plafond wilt ophangen (met ophangbeugel), dan moet u de projector op een speciale manier monteren. Als u de projector niet goed monteert, kan hij naar beneden vallen en letsel veroorzaken.
- Als u lijm, smeermiddelen of olie aanbrengt op de bevestigingspunten van de ophangbeugel om te voorkomen dat deze losraken, of als u bijvoorbeeld smeermiddel of olie op de projector aanbrengt, kan de behuizing van de projector breken waardoor deze uit de ophangbeugel kan vallen. Hierdoor kan iemand die zich onder de projector bevindt, ernstig gewond raken en kan de projector worden beschadigd.
- Niet installeren op een instabiele plank of op een plek buiten het belastingsbereik. Anders kan het vallen of omvallen en daarmee een ongeval of letsel veroorzaken.
- Wanneer u het installeert op een hoge plek zoals op een plank, dient u maatregelen te nemen tegen vallen door gebruik te maken van draden om de veiligheid in een noodsituatie te garanderen, zoals een aardbeving en daarmee ongevallen te voorkomen. Als u de projector niet goed monteert, kan hij naar beneden vallen en letsel veroorzaken.
- Blokkeer de luchttoevoerventilator en het luchtafvoerventiel van de projector niet. Het blokkeren van de luchttoevoerventilator en het luchtafvoerventiel kunnen leiden tot warmteophoping in de projector wat kan leiden tot brand.

Let op

- Installeer de projector bij voorkeur niet in een omgeving met een hoge luchtvochtigheid of een omgeving met veel stof of (tabaks)rook.
- Gebruik de projector niet verticaal geïnstalleerd. Hierdoor kan een storing optreden.
- Reinig de luchtfilter één keer per drie maanden. Reinig de filter vaker als er veel stof in de omgeving is. ☛ pag.108

- Als de projector niet helemaal recht voor het scherm kan worden geïnstalleerd, kunt u de beeldpositie gemakkelijk afstellen door middel van lensverschuiving. ☛ pag.30
- Gebruik keystonecorrectie wanneer de aanpassing niet mogelijk is met lensverschuiving. ☛ pag.31

Projecteren vanaf een tafel

U kunt de projector op een tafel installeren in uw woonkamer of op een lage plank voor het projecteren van beelden.

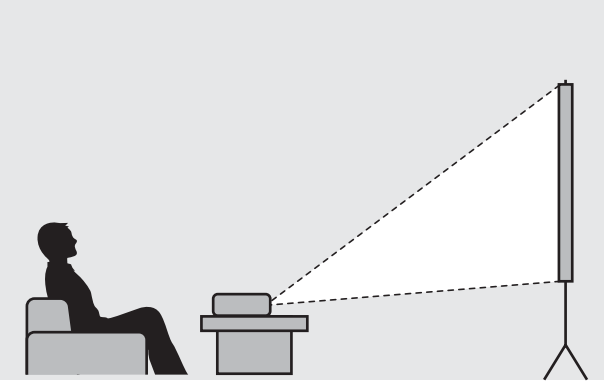

Projecteren vanaf het plafond

U kun de projector aan het plafond ophangen met de optionele ophangbeugel voor het projecteren van beelden.

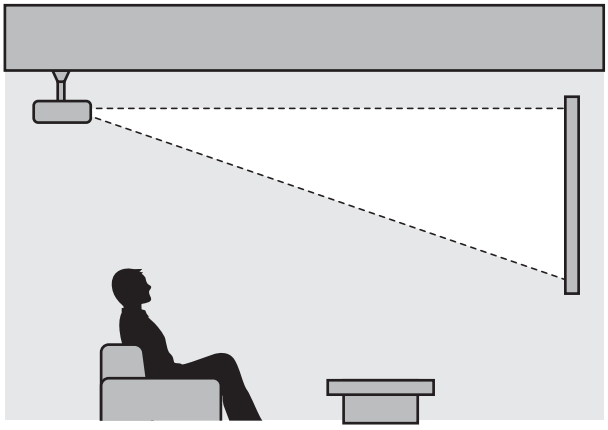

- Wanneer u projecteert vanaf het plafond moet u bij **Projectie** een plafondinstelling gebruiken. ☛ **Instellingen** - **Projectie** pag.82
- Zet **Audio omkeren** op **Aan** als u de ingebouwde luidspreker gebruikt terwijl de projector aan het plafond hangt. ☛ **Instellingen** - **Audio** - **Audio omkeren** pag.82

Maximumwaarden projectieafstand en lensverschuiving

Het geprojecteerde beeld wordt groter naarmate de projector verder van het scherm staat. Bepaal de optimale afstand tussen de projector en het scherm aan de hand van de onderstaande tabel. De waarden zijn slechts een indicatie.

De maximale waarden voor de lensverschuiving staan in de volgende tabel.

Verticale aanpassing van de projectiepositie met lensverschuiving

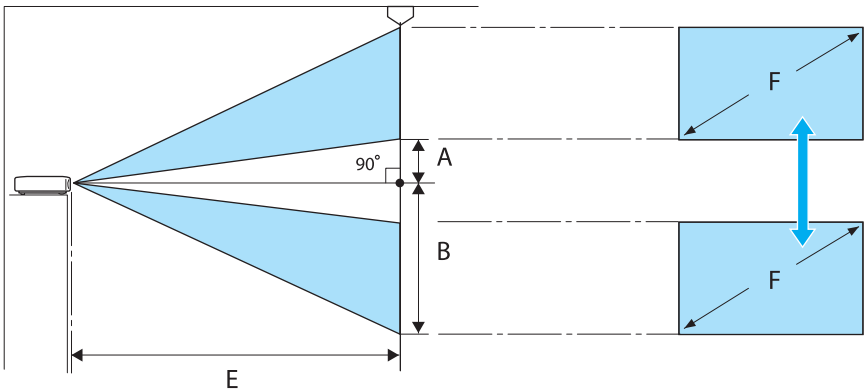

A : Afstand van het midden van de lens tot de onderrand van het geprojecteerde beeld (met lensverschuiving op hoogste niveau)

B : Afstand van het midden van de lens tot de onderrand van het geprojecteerde beeld (met lensverschuiving op laagste niveau)

E : Projectieafstand van de projector tot het scherm

F : Formaat van het geprojecteerde beeld

Horizontale aanpassing van de projectiepositie met lensverschuiving

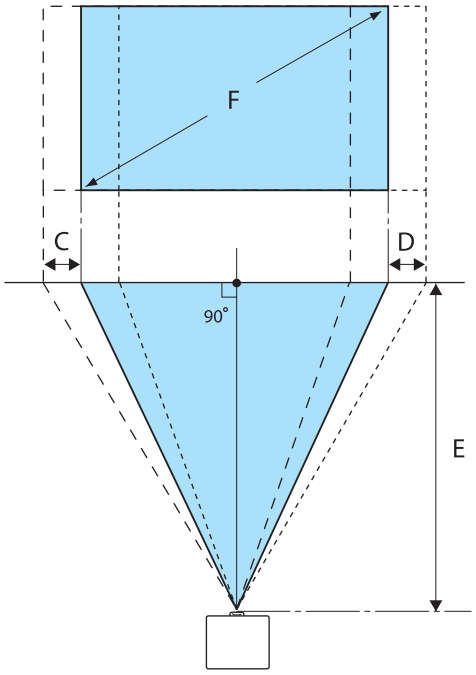

C : Afstand verplaatsing lensmidden bij verplaatsing van projector (met lensverschuiving op maximum links)

D : Afstand verplaatsing lensmidden bij verplaatsing van projector (met lensverschuiving op maximum rechts)

E : Projectieafstand van de projector tot het scherm

F : Formaat van het geprojecteerde beeld

Eenheid: cm

16:9 Schermgrootte		Projectieafstand (E)		Maximumwaarden lensverschuiving*		
F	B x H	Kortste (Breed)	Langste (Kort-bij)	Afstand (A)	Afstand (B)	Afstand (C, D)
40"	89 x 50	116	190	5	55	21
60"	130 x 75	176	286	7	82	32
80"	180 x 100	235	382	10	110	43
100"	220 x 120	295	478	12	137	53
120"	270 x 150	354	575	15	164	64
150"	330 x 190	443	719	19	205	80
180"	440 x 250	532	863	22	247	96

Eenheid: cm

4:3 Schermgrootte		Projectieafstand (E)		Maximumwaarden lensverschuiving*		
F	B x H	Kortste (Breed)	Langste (Kort-bij)	Afstand (A)	Afstand (B)	Afstand (C, D)
40"	81 x 61	143	233	6	67	26
60"	120 x 90	216	351	9	101	39
80"	160 x 120	288	468	12	134	52
100"	200 x 150	361	586	15	168	65

4:3 Schermgrootte		Projectieafstand (E)		Maximumwaarden lensverschuiving*		
F	B x H	Kortste (Breed)	Langste (Kort-bij)	Afstand (A)	Afstand (B)	Afstand (C, D)
120"	240 x 180	434	704	18	201	78
150"	300 x 230	443	719	23	251	98
200"	410 x 300	591	1175	30	335	130

* De verticale en horizontale lensverschuiving kunnen niet allebei op hun maximum waarden worden ingesteld.
☛ pag.30

Installatievoorbeeld (met 16:9 schermgrootte en 100")

Zijaanzicht

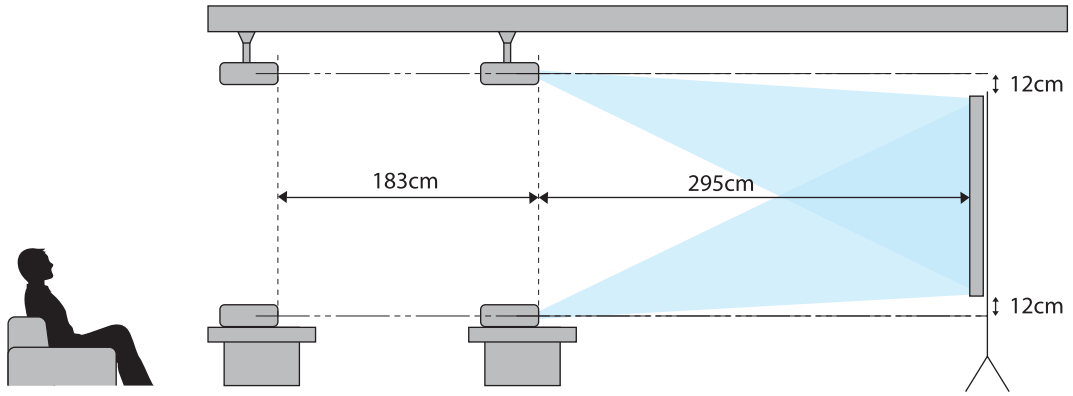

Bovenaanzicht

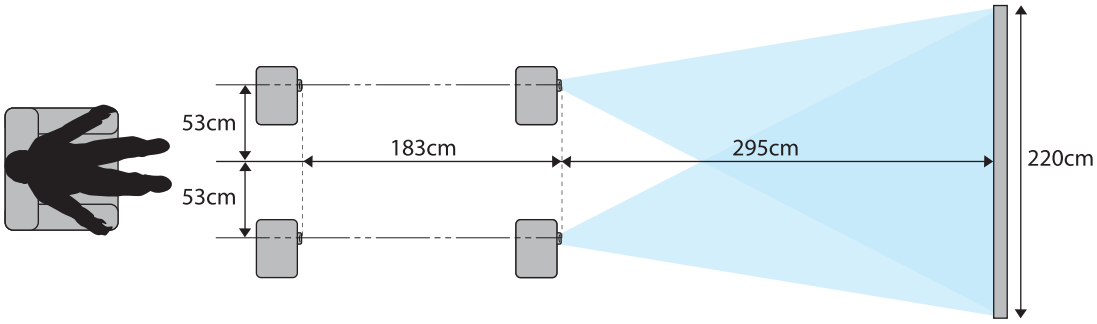

Apparatuur aansluiten

Let op

- Maak de kabelverbindingen voor u de stekker in het stopcontact doet.
- Bij het loskoppelen zet u de projector eerst uit, vervolgens verwijdert u het stroomsnoer, en haalt u de kabels los.
- Kijk goed naar de vorm van de connector die aan de kabel zit en naar de vorm van de poort en steek de kabel in de juiste poort. Als u de verkeerde connector in de poort steekt, kan dit schade of een storing veroorzaken.

EH-TW6600W wordt geleverd met een aansluitklepje waardoor u het aansluitgedeelte aan de achterzijde duidelijk kunt zien. Verwijder het aansluitklepje voordat u kabels aansluit. ☛ pag.24

Videoapparatuur aansluiten

Om beelden van DVD-spelers of VHS-videoapparatuur enz. te projecteren, sluit u deze op een van de volgende manieren op de projector aan:

Bij gebruik van een HDMI-kabel

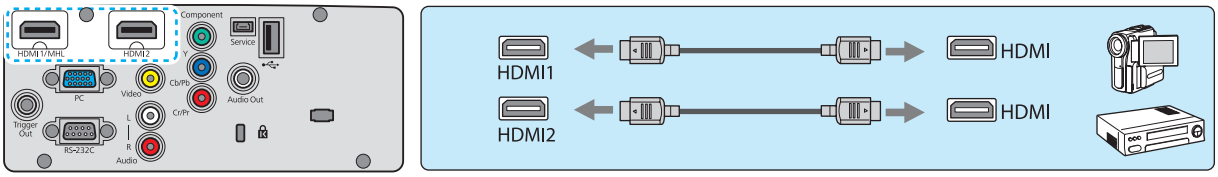

Bij gebruik van een videokabel

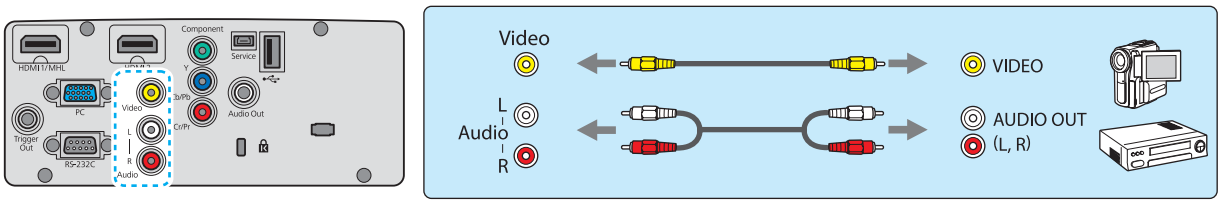

Bij gebruik van een componentvideokabel

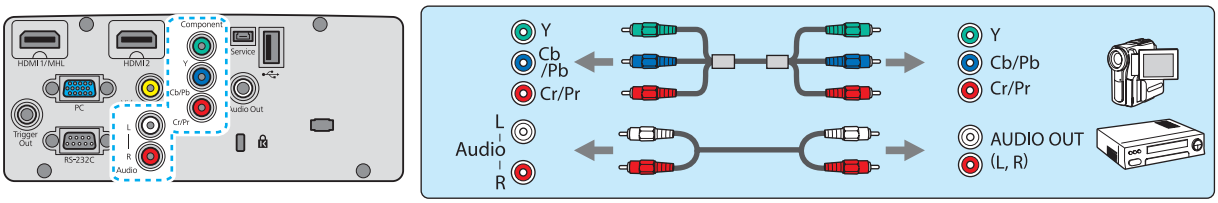

- Voor de verschillende uitgangssignalen van de aangesloten videoapparatuur zijn er verschillende kabels.
- Sommige soorten videoapparatuur kunnen verschillende soorten signalen produceren. Raadpleeg de gebruikershandleiding van de videoapparatuur als u wilt weten tot welke signalen het apparaat in staat is.
- U kunt ook uw AV-installatie aansluiten als u het geluid van de aangesloten apparatuur wilt horen.

Een computer aansluiten

Om beelden van een computer te projecteren, sluit u de computer op een van de volgende manieren aan:

Bij gebruik van een computerkabel

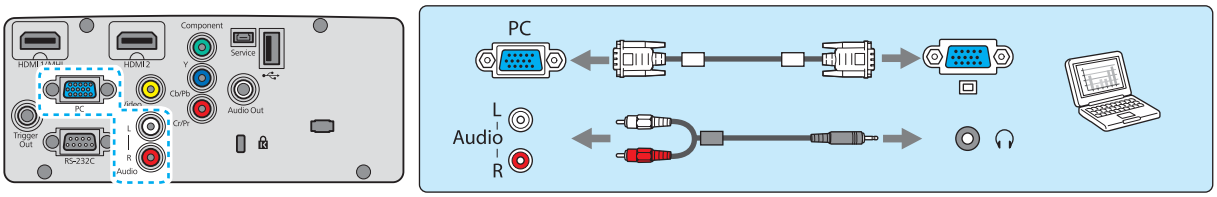

Bij gebruik van een HDMI-kabel

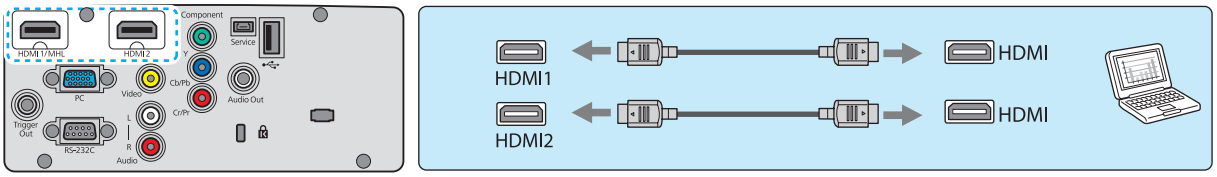

Externe apparaten aansluiten

Aansluiten op de Trigger Out-poort

Als u een extern apparaat, zoals een gemotoriseerd scherm, wilt aansluiten, steek dan een stereokabel met een 3,5mm-ministekker in de Trigger Uit-poort.

Wanneer deze optie is ingeschakeld, wordt via deze poort een signaal (12 V DC) afgegeven om de projectorstatus (aan of uit) door te geven aan de aangesloten apparatuur, zoals het elektrische scherm.

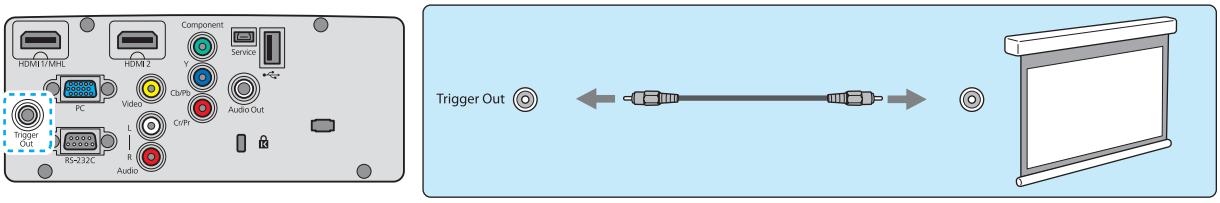

Bij gebruik van de Trigger Out-poort, stelt u de Trigger Uit-functie in. ☛ **Instellingen** - **Bewerking** - **Trigger Uit** pag.82

Aansluiten op de Audio Out-poort

Als u een extern apparaat zoals externe luidsprekers wilt aansluiten, sluit dan een in de handel verkrijgbare audiokabel aan.

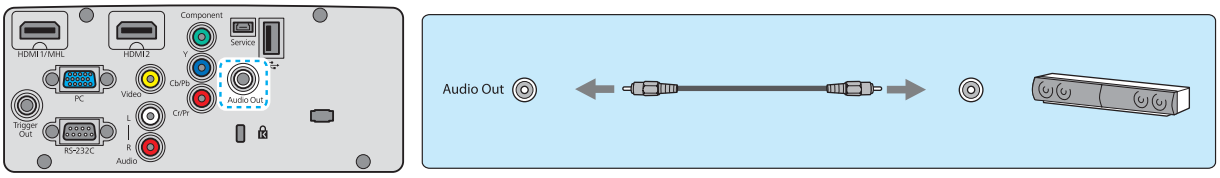

- Sluit geen hoofdtelefoon erop aan.
- Wanneer de projector in stand-by staat, wordt er geen audio weergegeven.

Smartphones of tablets aansluiten

U kunt MHL compatibele smartphones of tablets aansluiten.

Gebruik een MHL compatibele kabel om de micro-USB poort van smartphones en tablets aan te sluiten op de HDMI1-poort op de projector.

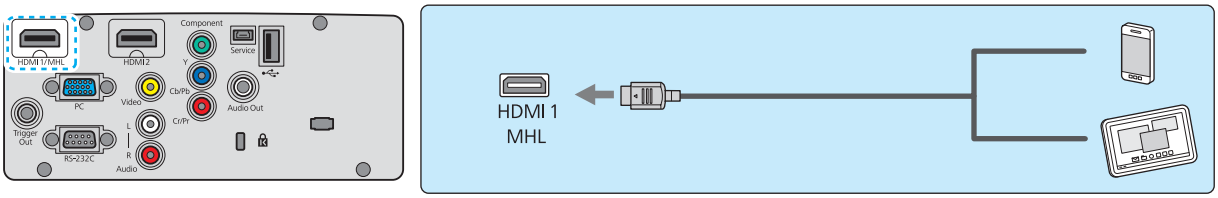

U kunt ook naar video kijken en naar muziek luisteren terwijl er een smartphone of tablet wordt opgeladen.

Let op

- Zorg ervoor dat de aansluitkabel de MHL-normen ondersteunt. Tijdens het opladen kan de smartphone of tablet hitte genereren, vloeistof lekken, ontploffen of voor andere problemen zorgen die kunnen leiden tot brand.
- Wanneer er een verbinding gemaakt wordt via een MHL-HDMI-adapter, is het mogelijk dat de apparatuur niet via de afstandsbediening bediend of opgeladen kan worden.

- Sommige apparatuur verbruikt meer stroom tijdens videoweergave dan er wordt geleverd en kan daarom niet worden opgeladen tijdens videoweergave of andere handelingen.
- Wanneer de projector in stand-by staat of wanneer een smartphone of tablet geen resterend batterijniveau meer heeft, kan deze niet worden opgeladen.

USB-apparaten aansluiten

Het is mogelijk om USB-apparaten aan te sluiten, zoals USB-geheugen en digitale camera's met een USB-aansluiting.

Gebruik de USB-kabel die bij het USB-apparaat is geleverd om het USB-apparaat aan te sluiten op de USB-poort (Type A) van de projector.

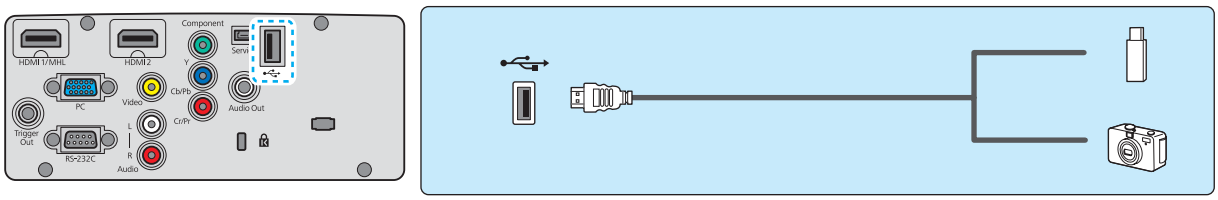

Zodra het USB-apparaat is aangesloten, kunt u beeldbestanden als diavoorstelling projecteren vanaf het USB-geheugen of de digitale camera. ☛ pag.73

Verwijder de USB-apparaten na afloop van het projecteren uit de projector. Apparaten met een aan-/uitschakelaar moet u uitschakelen voordat u het USB-apparaat losmaakt.

Let op

- Als u een USB-hub gebruikt, is het mogelijk dat de verbinding niet goed werkt. Apparaten zoals een digitale camera of een USB-apparaat moeten direct op de projector worden aangesloten.
- Sluit een digitale camera aan met een USB-kabel die specifiek voor het apparaat geschikt is. Aangezien de USB-kabel die bij de 3D-bril is geleverd, exclusief bedoeld is voor de 3D-bril, kan deze niet worden gebruikt voor het aansluiten van een digitale camera of een USB-apparaat.
- Gebruik een USB-kabel die minder dan 3 m lang is. Als de kabel langer is dan 3 meter, werkt de diavoorstelling mogelijk niet goed.

WirelessHD-apparaten aansluiten (uitsluitend EH-TW6600W)

De projector ontvangt het signaal van een WirelessHD Transmitter en projecteert vervolgens het beeld.
☛ pag.57

Druk op de knop WirelessHD op de afstandsbediening of de knop op het bedieningspaneel om het beeld te wijzigen.

- Wanneer u beeld wilt ontvangen via WirelessHD, moet u **WirelessHD** op **Aan** zetten. ☛ **Instellingen** - **WirelessHD** pag.82
- U bepaalt van welk apparaat u het beeld ziet door het gewenste apparaat te selecteren bij **Apparaatverbindingen** in **HDMI-link**. ☛ **HDMI-link**-**Apparaatverbindingen** pag.72

Aansluiten van smartphones of tablets (uitsluitend EH-TW6600W)

U kunt MHL-compatibele smartphones of tablets aansluiten op de WirelessHD Transmitter.

Gebruik een MHL-compatibele kabel om de micro USB-poort van smartphones en tablets te verbinden met de HDMI5-poort van de WirelessHD Transmitter.

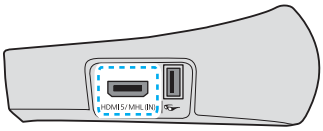

U kunt smartphones of tablets bedienen via de afstandsbediening van de projector.

U kunt ook naar video kijken en naar muziek luisteren terwijl er een smartphone of tablet wordt opgeladen.

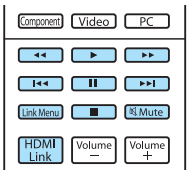

Let op

- Zorg ervoor dat de aansluitkabel de MHL-normen ondersteunt. Tijdens het opladen kan de smartphone of tablet hitte genereren, vloeistof lekken, ontploffen of voor andere problemen zorgen die kunnen leiden tot brand.
- Wanneer er een verbinding gemaakt wordt via een MHL-HDMI-adapter, is het mogelijk dat de apparatuur niet via de afstandsbediening bediend of opgeladen kan worden.

Sommige apparatuur verbruikt meer stroom tijdens videoweergave dan er wordt geleverd en kan daarom niet worden opgeladen tijdens videoweergave of andere handelingen.

De draadloze LAN-eenheid aansluiten

Om de draadloze LAN-functie te gebruiken, bevestigt u een optionele draadloze LAN-eenheid (ELPAP07).

Steek de Draadloze LAN-eenheid in de USB-poort (TypeA).

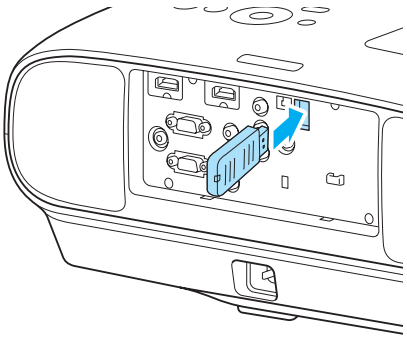

Om beelden te kunnen projecteren via een draadloze LAN, dient u de volgende toepassingen te downloaden. Zie de download-pagina voor meer informatie.

- **Computerschermen projecteren via draadloos**
  Gebruik EasyMP Network Projection om computerschermen via een netwerk te projecteren.

  EasyMP Network Projection kan vanaf de volgende website worden gedownload.

  http://www.epson.com
- **Beelden projecteren vanaf een mobiele aansluiting via een netwerk**
  Bij het installeren van "Epson iProjection" in een smartphone of tablet, kunt u gegevens projecteren in de aansluiting via draadloos U kunt eenvoudig van de beelden genieten vanaf een smartphone of tablet.

  "Epson iProjection" kan gratis worden gedownload vanaf App Store of Google Play. Er wordt klanten een vergoeding in rekening gebracht voor de verbinding met de App Store of Google Play.

- Wanneer de draadloze LAN-functie niet wordt gebruikt met de Draadloze LAN-eenheid ingestoken gehouden, stelt u **Voeding draadl. LAN** in op **Uit**. Dit kan onbevoegde toegang van buitenstaanders voorkomen. ☛ pag.90
- Bij gebruik van Epson iProjection of EasyMP Network Projection in **Snel**, raden we u aan beveiligingsinstellingen te maken. ☛ pag.91

Het aansluitklepje verwijderen

Het aansluitklepje is bevestigd aan het connectorgedeelte aan de achterkant van EH-TW6600W. Verwijder dit klepje wanneer u een apparaat wilt aansluiten met een kabel.

Onder in het aansluitklepje zitten uitsparingen die het mogelijk maken om het klepje naar voren en uit de groeven bovenaan te trekken.

Wanneer u het klepje opnieuw wilt aanbrengen, steekt u eerst de uitstekende delen in de groeven bovenaan.

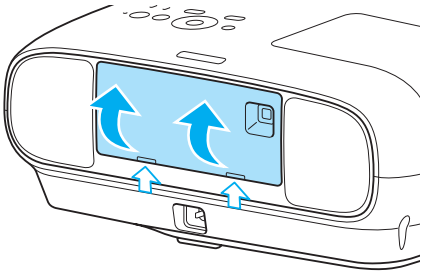

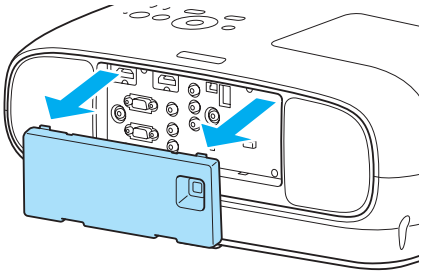

De afstandsbediening klaarmaken

De batterijen van de afstandsbediening installeren

Let op

- Plaats de batterijen aan de hand van de plus- (+) en mintekens (-) in de batterijhouder.
- Het is niet mogelijk om andere batterijen dan mangaan- of alkaline batterijen van AA-formaat te gebruiken.

1 Verwijder de batterijklep.

Houd het haakje van het batterijcompartiment ingedrukt en til de klep omhoog.

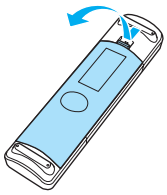

2 Vervang de oude batterijen door nieuwe.

Controleer de polen (+) en (-) van de batterijen voor u ze inbrengt.

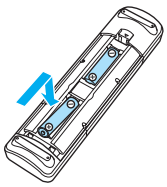

3 Breng de batterijklep weer aan.

Druk de klep goed aan tot hij vastklikt.

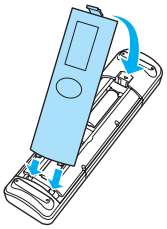

Als de afstandsbediening niet meer snel of helemaal niet meer reageert, betekent dit waarschijnlijk dat de batterijen (bijna) leeg zijn. Vervang in dat geval de batterijen. Zorg dat u twee mangaan- of alkalinebatterijen van AA-formaat bij de hand hebt.

Bedieningsbereik van de afstandsbediening

Het gebied waarin de WirelessHD Transmitter werkt, is niet altijd gelijk. ☛ pag.65

Bedieningsbereik (links/rechts)

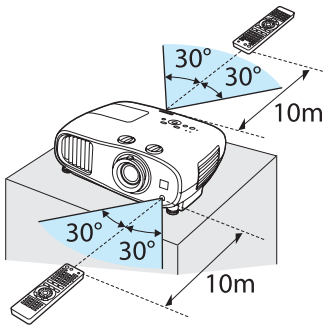

Bedieningsbereik (boven/onder)

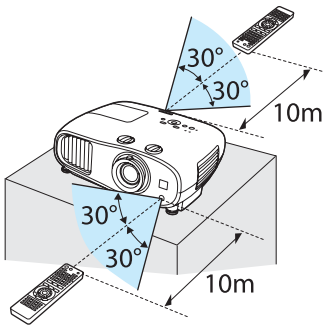

Projecteren starten en stoppen

De projector aanzetten en projecteren

1 Sluit de apparatuur aan op de projector.

2 Sluit het stroomsnoer aan.

Gebruik het meegeleverde stroomsnoer.

3 Verwijder de lensdop.

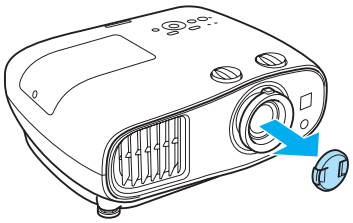

4 Zet de aangesloten apparatuur aan.

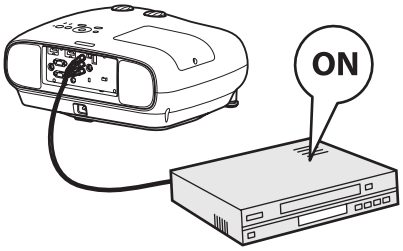

5 Zet de projector aan.

Afstandsbediening

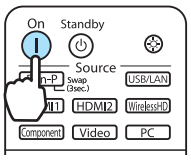

Bedieningspaneel

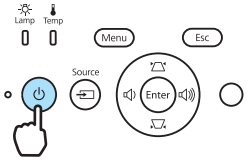

Wanneer **Dir. Inschakelen** is ingesteld op **Aan**, kunt u beginnen met projecteren door de stekker van het stroomsnoer in het stopcontact te steken, zonder dat u verder op knoppen hoeft te drukken. ☛ **Instellingen** - **Bewerking** - **Dir. Inschakelen** pag.82

Waarschuwing

Kijk niet in de lens tijdens het projecteren.

Let op

Haal het stroomsnoer niet uit de hoofdprojectoreenheid of het stopcontact tijdens projecteren.

- Met de functie Kinderslot van deze projector kunt u voorkomen dat kinderen het apparaat per ongeluk aanzetten. Met de functie Toetsvergrendeling voorkomt u dat u per ongeluk iets doet op de projector. ☛ **Instellingen** - **Slotinstelling** - **Kinderslot/Toetsvergrendeling** pag.82
- Als u de projector op een hoogte van 1.500 m of hoger gebruikt, stel dan **Hoogtemodus** in op **Aan**. ☛ **Instellingen** - **Bewerking** - **Hoogtemodus** pag.82
- Met de functie Autom. configuratie van de project worden automatisch optimale instellingen geselecteerd wanneer het ingangssignaal verandert van het beeld van de aangesloten computer. ☛ **Signaal** - **Autom. configuratie** pag.80
- Deze projector wordt standaard geleverd met een Trigger Out-poort om de huidige voedingsstatus van de projector (aan/uit) door te geven aan externe apparatuur. Wanneer u deze functie wilt gebruiken, moet u Trigger Uit instellen. ☛ **Instellingen** - **Bewerking** - **Trigger Uit** pag.82
- Tijdens het projecteren moet u de lensdop niet bevestigen.
- Als u de projector aan het plafond hangt en de lensdop verwijdert, moet u de dop op een veilige plaats bewaren. U hebt de lensdop later weer nodig bij eventueel transport van de projector.

Geen beeld

Als u wilt projecteren maar geen beeld krijgt, kunt u op een van de volgende manieren van bron veranderen.

Afstandsbediening

Druk op de knop voor de gewenste poort.

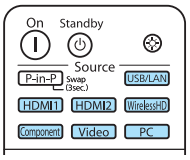

Bedieningspaneel

Druk op de knop en selecteer de gewenste poort.
Druk op de knop Enter om uw selectie te bevestigen.

Voor videoapparatuur moet u eerst het afspelen starten en dan pas van bron veranderen.

Uitschakelen

1 Zet de aangesloten apparatuur uit.

Wanneer **Link uit** is ingesteld op **Aan** in het **HDMI-link** menu, is het mogelijk dat door de HDMI CEC-compatibele apparatuur ui te schakelen ook de projector wordt uitgeschakeld. ☛ **Instellingen** - **HDMI-link** - **Link uit** pag.82

2 Druk op de knop op de afstandsbediening of het bedieningspaneel.

Afstandsbedie-ning

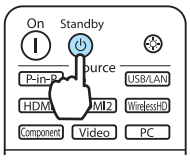

Bedieningspaneel

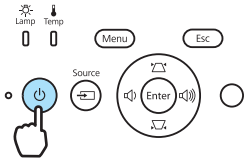

Er wordt een bevestiging weergegeven.

3 Druk opnieuw op de knop .

Wanneer **Stand-bybevestiging** op **Uit** staat, kunt u de projector uitzetten door op de afstandsbediening eenmaal op de knop te drukken.
☛ **Instellingen** - **Omschak.** - **Stand-bybevestiging** pag.82

4 Wacht tot de projector is afgekoeld.

Het indicatielampje op het bedieningspaneel van projector stopt met knipperen.

5 Koppel het stroomsnoer los.

- Zolang u het stroomsnoer aangesloten blijft, wordt er altijd een kleine hoeveelheid stroom verbruikt, ook als er niets wordt gedaan.
- Wacht voldoende tijdsinterval af voordat u het stroomsnoer weer aansluit.

6 Bevestig de lensdop.

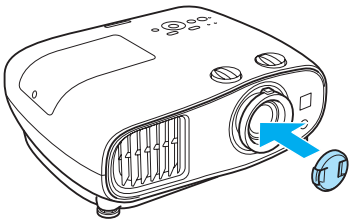

Het geprojecteerde beeld bijstellen

Het testpatroon weergeven

Wanneer u net na het installeren van de projector de zoom of scherpstelling of de projectiepositie hebt aangepast, dan kunt u eerst een testpatroon weergeven in plaats van videoapparatuur aan te sluiten.

Druk op de knop Pattern op de afstandsbediening om een testpatroon weer te geven.

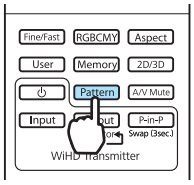

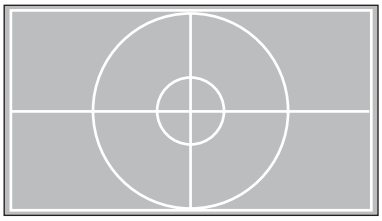

Met dit testpatroon kunt u de beeldpositie en dergelijke bijregelen.

Druk op de knop Esc om de weergave van dit testpatroon te stoppen.

Scherpte bijstellen

Draai aan de scherpstelring om de scherpte aan te passen.

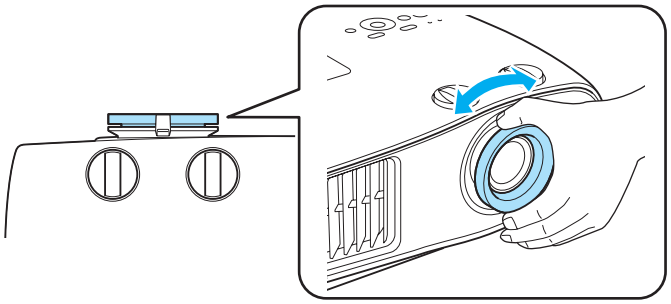

De projectiegrootte bijstellen (zoom instellen)

Grijp de knop en wijzig het formaat van het geprojecteerde beeld door de zoomring te draaien.

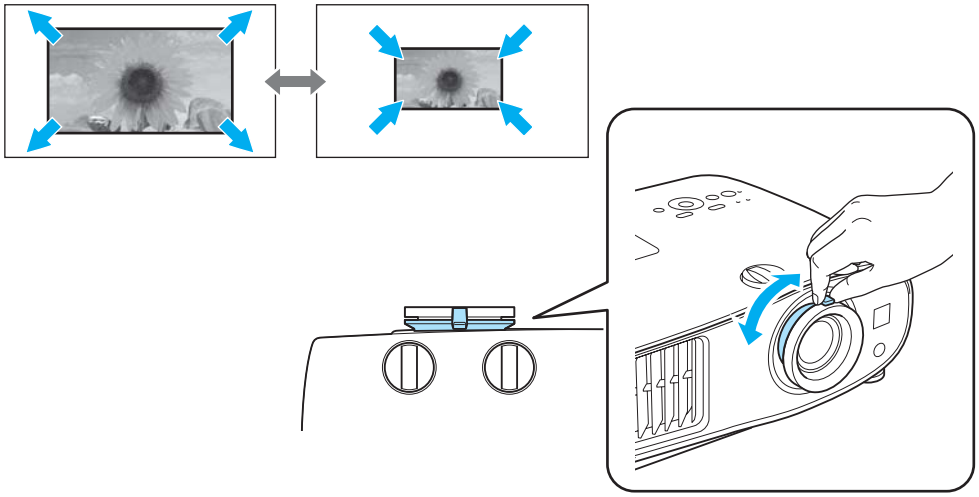

De kanteling van de projector bijstellen

Wanneer de projector op een tafel staat en het geprojecteerde beeld staat schuin (linker- en rechterkant van projector niet even hoog), dan kunt u de voetjes aan de voorkant bijstellen zodat de projector mooi horizontaal komt te staan.

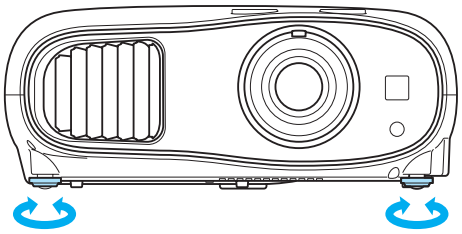

De positie van het geprojecteerde beeld wijzigen (lensverschuiving)

Als de projector niet direct recht voor het scherm kan worden geïnstalleerd, kunt u de beeldpositie gemakkelijk bijregelen door middel van lensverschuiving.

Aanpassingen maken met de draaiknop voor lensverschuiving.

Draai aan de knoppen voor verticale en horizontale lensverschuiving op de projector om de positie van het geprojecteerde beeld aan te passen. U vindt het midden van het verschuivingsbereik door aan de draaiknop te draaien tot u klikken hoort.

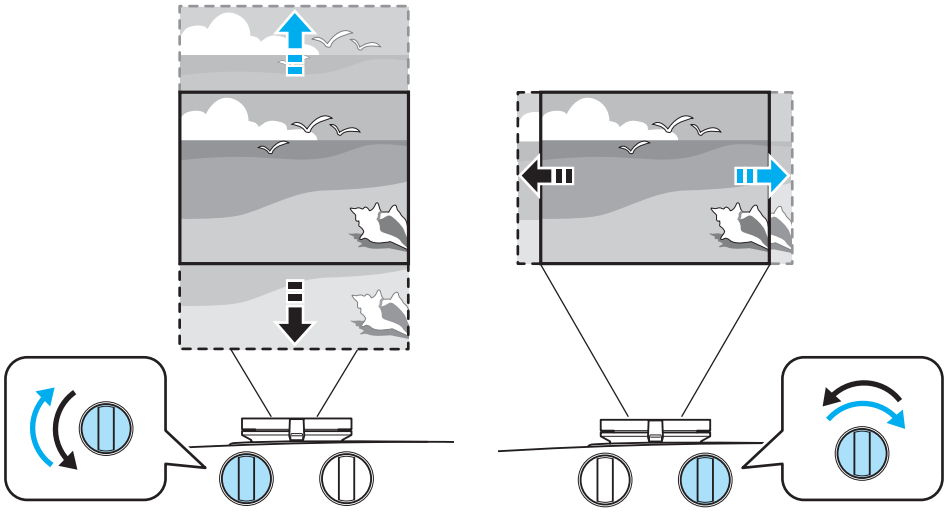

Let op

- Bij het gebruiken van de verticale lensverschuiving voor het afstellen van de positie van het beeld, dient u het beeld af te stellen door deze omhoog te verplaatsen en vervolgens de afstelling te beëindigen. Indien u het beeld omlaag verplaatst en de afstelling beëindigt kan de positie iets lager worden.
- Blijft niet aan de draaiknop voor lensverschuiving draaien zonder effect. Als het geprojecteerde beeld helemaal naar één kant is verplaatst, kan het verder draaien aan de draaiknop de beeldkwaliteit verslechteren.

- Omdat beelden direct nadat de projector is aangezet, instabiel zijn, raden we u aan om 30 minuten of meer te wachten na het projecteren van de beelden voordat u gaat scherpstellen, zoomen of instellingen wijzigt voor lensverschuiving.
- De scherpste beelden worden bereikt wanneer zowel de draaiknop voor de verticale als de horizontale lensverschuiving gecentreerd zijn.

U kunt het beeld met lensverschuiving verplaatsen binnen het volgende bereik.

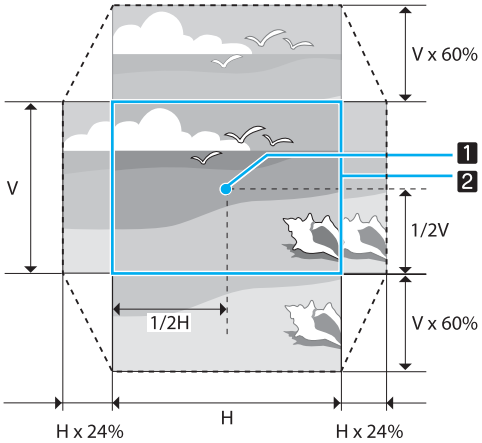

1 Het midden van de lens

2 Geprojecteerde beeld met de lensverschuiving gecentreerd

Let op

Zorg er voor dat de lenspositie naar het midden aangepast wordt door gebruik te maken van de knoppen voor de lensverschuiving, voordat u de projector transporteert. Als u de projector vervoert wanneer de lens naar boven, onder, links of rechts is verschoven, kan het verschuivingsmechanisme beschadigd raken. Bevestig ook de bescherming die bij aanschaf aan het toestel bevestigd was.

Bij het afstellen van de projectiepositie met gebruik van lensverschuiving, wordt aanbevolen om de projector parallel ten opzichte van het scherm te installeren.

Keystonevervorming (H/V-Keystone) corrigeren

U kunt de keystonevervorming corrigeren met de knoppen op het bedieningspaneel.

- U kunt de kwaliteit van het geprojecteerde beeld behouden door de projectiepositie af te stellen door middel van lensverschuiving. Gebruik keystonecorrectie wanneer de aanpassing niet mogelijk is met lensverschuiving.
- Draai de draaknoppen voor lensverschuiving in de volgende posities voor het gebruik van keystonecorrectie.
  - Draaiknop voor horizontale lensverschuiving: midden positie
  - Draaiknop voor verticale lensverschuiving: helemaal naar de bovenrand
  Als de draaiknoppen voor lensverschuiving niet goed gepositioneerd zijn, kan het geprojecteerde scherm vervomd raken.

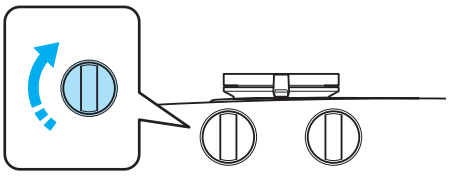

Druk op de knoppen voor het weergeven van de V-Keystone/H-Keystone-hulplijnen.
Wanneer de hulplijnen worden weergegeven, drukt u op de knoppen voor verticale correctie en druk op de knoppen voor horizontale correctie.

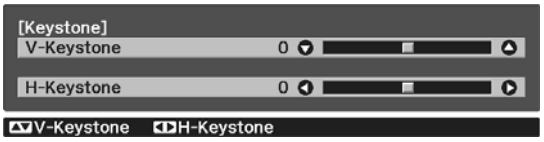

U kunt het volume aanpassen door te drukken op de knoppen wanneer de V-Keystone/H-Keystone-hulplijnen niet worden weergegeven. ☛ pag.32

Te breed aan de boven- of onderkant

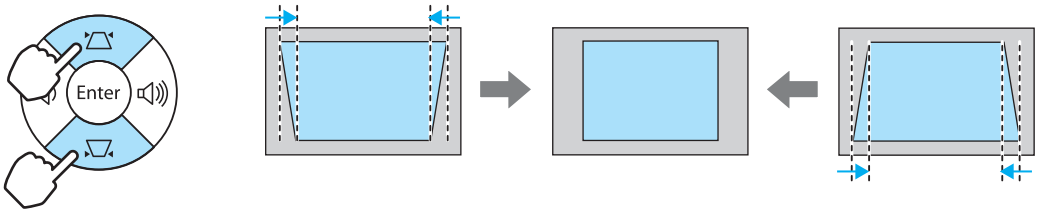

Te breed aan de linker- of rechterkant

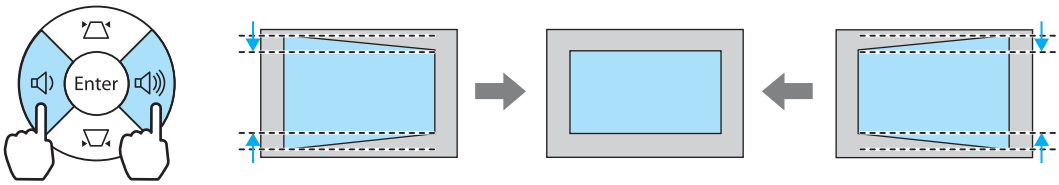

- Wanneer u de keystonevervorming corrigeert, kan het geprojecteerde beeld worden verkleind. Vergroot de projectieafstand om het geprojecteerde beeld af te stemmen op de schermgrootte.
- U kunt H/V-Keystone ook instellen in het configuratiemenu. ☛ **Instellingen** - **H/V-Keystone** - **V-Keystone**/**H-Keystone** pag.82
- U kunt effectieve correcties maken binnen een projectiehoek van 30° in elke richting.

Het volume bijstellen

U kunt het volume aanpassen met de knoppen Volume − Volume + op de afstandsbediening of de knoppen op het bedieningspaneel van de projector.

Afstandsbediening

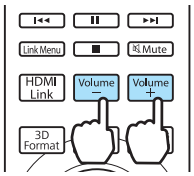

Bedieningspaneel

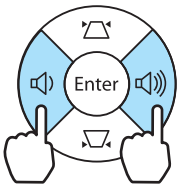

- U kunt het volume ook aanpassen vanuit het configuratiemenu. ☛ **Instellingen** - **Audio** pag.82
- In normale omstandigheden kunt u het volume van de ingebouwde luidspreker van de projector aanpassen. Wanneer u echter een AV-systeem op de projector aansluit en **HDMI-link** op **Aan** en **Audiouitvoerapparaat** op **AV-systeem** zet, dan kunt u het volume van dat AV-systeem aanpassen bij het projecteren vanaf **HDMI1**-, **HDMI2**- of **WirelessHD**-bronnen. ☛ pag.71

Let op

Begin niet met een hoog volume.
Een plotseling extreem hard volume kan doofheid veroorzaken. Hiermee kunt u het volume verlagen voordat u het uitzet, zodat u het kunt aanzetten en dan geleidelijk het volume harder kunt zetten.

Beeld verbergen en geluid tijdelijk uitschakelen

Met deze functie kunt u het beeld op het scherm tijdelijk verbergen en het geluid uitschakelen.

Druk op de knop A/V Mute om het beeld wel of niet weer te geven. Ook het geluid wordt uit- of ingeschakeld.

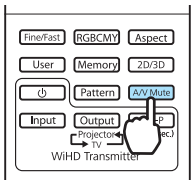

- Een film die niet wordt weergegeven loopt wel gewoon verder. U kunt dus niet terug naar het punt waar u het beeld en geluid uitschakelde met de knop A/V Mute .
- Druk op de knop Mute om het geluid uit te zetten of alleen het geluid af te spelen.
- Onder normale omstandigheden wordt het geluid van de ingebouwde luidspreker van de projector uit- of ingeschakeld. Door echter een AV-systeem aan te sluiten op de projector en **HDMI-link** in te stellen op **Aan** en **Audiouitvoerapparaat** in op **AV-systeem**, kunt u het volume van het AV-systeem afstellen bij het projecteren van **HDMI1** en **HDMI2**. ☛ pag.71

Het beeld bijstellen

De projectiekwaliteit selecteren (Kleurmodus)

U kunt zelf de optimale beeldkwaliteit voor uw projectieomgeving instellen. De helderheid van het beeld is afhankelijk van de geselecteerde modus.

1 Druk op de knop [Color Mode].

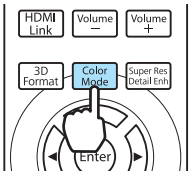

U kunt instellingen opgeven in het configuratiemenu. ☛ **Beeld** - **Kleurmodus** pag.78

2 Selecteer **Kleurmodus**.

Druk op de knoppen ▲ ▼ in het weergegeven menu en selecteer **Kleurmodus**. Druk vervolgens op de knop Enter om de selectie te bevestigen.

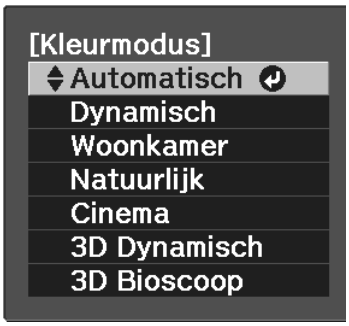

Bij het projecteren van 2D-beelden
U kunt kiezen uit **Automatisch**, **Dynamisch**, **Woonkamer**, **Natuurlijk** en **Cinema**.
3D Dynamisch en **3D Bioscoop** zijn grijs gemaakt en kunnen niet worden geselecteerd.

Wanneer er 3D-beelden worden geprojecteerd
U kunt **3D Dynamisch** en **3D Bioscoop** selecteren.
Automatisch, **Dynamisch**, **Woonkamer**, **Natuurlijk** en **Cinema** worden grijs weergegeven en kunnen niet worden geselecteerd.

Keuzemogelijkheden bij het projecteren van 2D-beelden

Modus	Toepassing
Automatisch	Hiermee wordt de kleurmodus automatisch aangepast aan de omgeving. De optimale beeldkwaliteit wordt ingesteld op basis van de helderheid van de ruimte die de sensor detecteert (functie automatische kleuraanpassing).
Dynamisch	Deze modus is ideaal voor goed verlichte kamers.
Woonkamer	Deze modus is ideaal voor goed verlichte kamers. Beelden zijn helder en scherp.
Natuurlijk	Deze modus is ideaal voor een donkere kamer. Wij raden u aan om in deze modus met kleuraanpassing te werken.

Modus	Toepassing
Cinema	Deze modus is ideaal voor het kijken naar films en concerten in een donkere kamer.

Alleen wanneer **Projectie** is **Voorkant**, kan **Automatisch** worden ingesteld. ☛ pag.82

Keuzemogelijkheden bij het projecteren van 3D-beelden

Modus	Toepassing
3D Dynamisch	Voor gebruik bij het projecteren van 3D-beelden. Beelden zijn helder en scherper dan bij 3D Bioscoop.
3D Bioscoop	Voor gebruik bij het projecteren van 3D-beelden. Hiermee krijgt u fellere kleuren dan met 3D Dynamisch.

Beeld instellen op Volledig of Zoom (Hoogte-breedte)

U kunt het signaaltype, de hoogte-breedteverhouding en de resolutie van het ingangssignaal aanpassen aan de verhouding **Hoogte-breedte** van het projectiescherm.

Welke verhoudingen beschikbaar zijn bij **Hoogte-breedte**, hangt af van het beeld dat op dat ogenblik wordt geprojecteerd.

1 Druk op de knop Aspect .

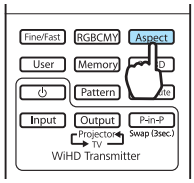

U kunt instellingen opgeven in het configuratiemenu. ☛ **Signaal - Hoogte-breedte** pag.80

2 Druk op de knoppen ▲ ▼ om de naam van de instelling te selecteren en druk vervolgens op de knop Enter om de selectie te bevestigen.

Afhankelijk van het type signaal is **Hoogte-breedte** mogelijk niet beschikbaar.

Wanneer u Automatisch selecteert, wordt het ingangssignaal weergegeven in de optimale verhouding. Pas de instelling aan als u een andere hoogte-breedteverhouding wilt gebruiken.

De tabel hieronder toont het geprojecteerde beeld op een 16:9 scherm.

Ingangssignaal	Naam van de instelling (Hoogte-breedte)		
	Normaal	Volledig	Zoomen
4:3	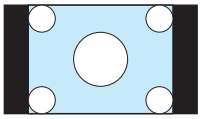	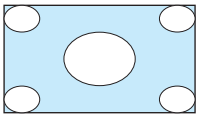	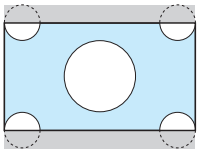
16:9 Beelden	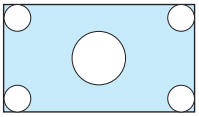	Wanneer er 16:9 beelden geprojecteerd worden, kunnen Volledig en Zoomen niet worden geselecteerd.	
Beelden opgenomen met samendrukken	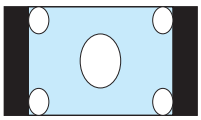	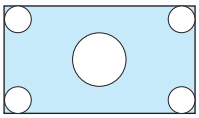	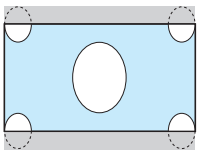
Letterbox-beelden*	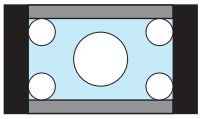	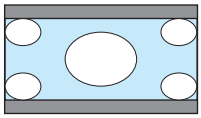	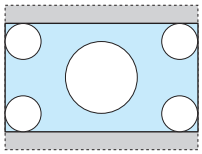
Opmerkingen	Het beeld wordt aangepast aan de hoogte van het projectiescherm. De beeldverhouding hangt af van het ingangssignaal.	Het volledige projectiescherm wordt gebruikt.	De beeldverhouding van het ingangssignaal blijft behouden en het beeld wordt aangepast aan de breedte van het scherm. Aan de boven- en onderkant kan een deel van het beeld wegvallen.

* Het Letterbox-beeld uit deze uitleg is een beeld met de verhouding 4:3 dat wordt weergegeven met de verhouding 16:9 en dat onder- en bovenaan zwarte balken heeft waar ondertitels kunnen worden geplaatst. De marges boven- en onderaan het beeld worden gebruikt voor de ondertiteling.

Het gebruik van de beeldverhoudingsfunctie van de projector voor het verkleinen, vergroten of splitsen van het geprojecteerde beeld voor commerciële doeleinden of voor weergave in het openbaar kan strijdig zijn met de auteursrechten die op de beelden rusten.

Absolute kleuraanpassingen

De tint, verzadiging en helderheid aanpassen

U kunt de tint, verzadiging en helderheid aanpassen voor elk van de kleuren R (rood), G (groen), B (blauw), C (cyaan), M (magenta) en Y (geel) afzonderlijk.

Tint	Hiermee wijzigt u de algehele kleur van het beeld (blauw, groen of rood).
Verzadiging	Hiermee wijzigt u de algehele levendigheid van het beeld.
Helderheid	Hiermee wijzigt u de algehele helderheid van de kleuren van het beeld.

1 Druk op de knop RGBCMY.

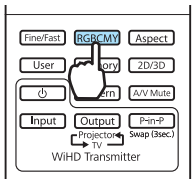

U kunt instellingen opgeven in het configuratiemenu. ☛ **Beeld** - **Geavanceerd** - **RGBCMY** pag.78

2 Druk op de knoppen ▲ ▼ om de kleur te selecteren die u wilt aanpassen en druk vervolgens op de knop Enter om de selectie te bevestigen.

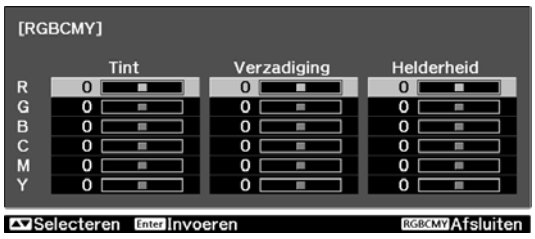

3 Druk op de knoppen ▲ ▼ om **Tint**, **Verzadiging** of **Helderheid** te selecteren.

4 Breng wijzigingen aan met de knoppen ◀ ▶.

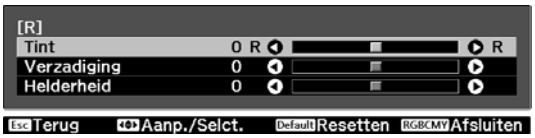

Druk op de knop Esc als u nog een kleur wilt wijzigen.

Druk op de knop Default om de instellingen terug te zetten op de standaardwaarden.

5 Druk op de knop RGBCMY om het menu af te sluiten.

Het gamma bijstellen

Het is mogelijk om kleine kleurverschillen bij te regelen die zichtbaar worden bij het weergeven van het beeld. In het configuratiemenu kunt u een van de volgende twee methodes selecteren.

Manier van instellen	Menu-instellingen
Correctiewaarde selecteren en aanpassen	**Beeld** - **Geavanceerd** - **Gamma**
Aanpassen aan de hand van de gammagrafiek	**Beeld** - **Geavanceerd** - **Gamma** - **Op maat** - Kleurtintaanpassing

Correctiewaarde selecteren en aanpassen

Selecteer de gewenste waarde en druk vervolgens op de knop Enter om de selectie te bevestigen.

Hoe groter de waarde, des te lichter de donkere delen van de afbeelding worden. In de lichtere delen kunnen de kleuren echter gaan afwijken. Het bovenste deel van de gammagrafiek wordt ronder.
Hoe kleiner de waarde, hoe donkerder de lichte delen worden van het beeld. Het onderste deel van de gammagrafiek wordt ronder.

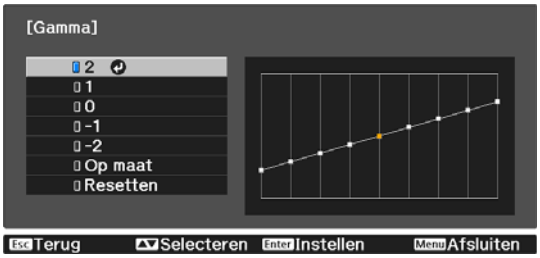

- De horizontale as van de gammagrafiek laat het signaalniveau van het ingangssignaal zien. De verticale as is het niveau van het uitgangssignaal.
- Druk op de knop Default om de instellingen terug te zetten op de standaardwaarden.

Aanpassen aan de hand van de gammagrafiek

Maak de kleurtintaanpassing terwijl u het geprojecteerde beeld bekijkt.

1 Selecteer met de knoppen ◀ ▶ het deel van de grafiek dat u wilt aanpassen.

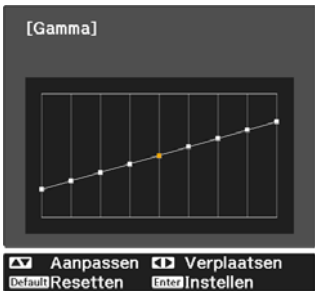

2 Druk op de knoppen ▲ ▼ om de helderheid aan te passen en druk vervolgens op de knop Enter om de selectie te bevestigen.

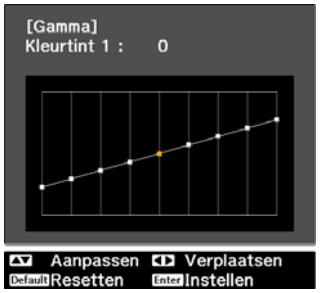

RGB aanpassen (Verschuiving/Versterking)

U kunt de helderheid van het beeld meer specifiek aanpassen door de donkere delen (Verschuiving) en de lichte delen (Versterking) aan te passen voor de specifieke kleuren R (rood), G (groen) en B (blauw). Naar rechts (positief) is helderder en naar links (negatief) is donkerder.

Verschuiving	Wanneer u het beeld lichter maakt, komen meer details tot uiting in de donkere delen. Wanneer u het beeld donkerder maakt, komt het beeld voller over. Details in de donkere delen zijn echter moeilijker zichtbaar.
Versterking	Wanneer u het beeld lichter maakt, worden de lichte delen witter en gaan details verloren. Wanneer u het beeld donkerder maakt, komen meer details tot uiting in de lichte delen.

Dit menu wordt weergegeven in deze volgorde.
Beeld - **Geavanceerd** - **RGB**

Druk op de knoppen ▲ ▼ om het item te selecteren en breng uw wijzigingen aan met de knoppen ◀ ▶.

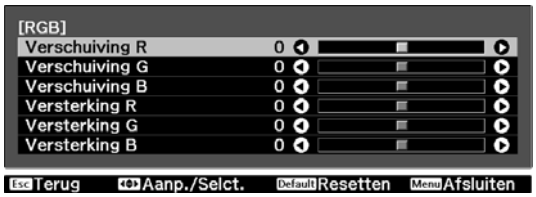

Druk op de knop Default om de instellingen terug te zetten op de standaardwaarden.

Kleurtemperatuur

U stelt hier de algehele kleurschakering voor het beeld in. Pas aan als het beeld iets te blauw, te rood enzovoort is.

Dit menu wordt weergegeven in deze volgorde.
Beeld - **Kleurtemperatuur**

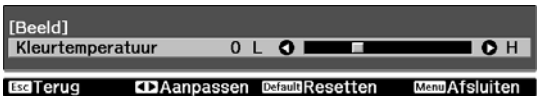

Breng wijzigingen aan met de knoppen ◄ ►.
Met een hogere waarde worden blauwtinten sterker. Met een lagere waarden worden roodtinten sterker.

- De instelling voor **Kleurtemperatuur** hangt mede af van de instelling voor **Kleurmodus**.
- Druk op de knop Default om de instellingen terug te zetten op de standaardwaarden.

Huidtint

U kunt hier de huidtinten aanpassen. Pas aan als huidtinten te rood, te groen enzovoort zijn.

Dit menu wordt weergegeven in deze volgorde.
Beeld - **Huidtint**

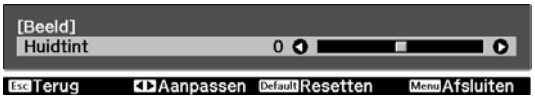

Breng wijzigingen aan met de knoppen ◄ ►.
Naar rechts (positief) is groener en naar links (negatief) is roder.

Druk op de knop Default om de instellingen terug te zetten op de standaardwaarden.

Gedetailleerde beeldaanpassingen

De Scherpte bijstellen

Stel hier de scherpte van het beeld in. Er zijn twee typen beschikbaar: **Standaard** en **Geavanceerd**, wat het mogelijk maakt om meer gedetailleerde aanpassingen door te voeren.

Geavanceerd kan in de volgende situaties niet worden aangepast.

- Wanneer er een computersignaal wordt ontvangen als ingangssignaal
- Wanneer **Beeldverwerking** is ingesteld op **Snel** in het menu **Signaal**
- Wanneer er 3D-beelden worden geprojecteerd

Hieronder worden de instellingsopties en procedures voor **Geavanceerd** beschreven.

Dunne lijnen verbet.	Details, zoals haar en patronen in kleding, worden duidelijker weergegeven.
Dikke lijnen verbet.	Grove delen, zoals de omtrek van complete voorwerpen of de achtergrond, worden duidelijker weergegeven. Daardoor wordt het hele beeld duidelijker.
Vert. lijnen verbet. Hor. lijnen verbet.	Het beeld wordt horizontaal of verticaal vergroot.

1 Druk op de knop Menu.

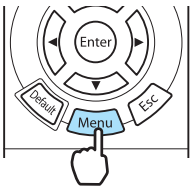

Het configuratiemenu wordt weergegeven.

2 Selecteer **Beeld** - **Scherpte**.

Het scherm voor aanpassing van de **Scherpte** wordt weergegeven.

3 Selecteer **Geavanceerd** in de rechterbovenhoek van het scherm en druk vervolgens op de knop Enter om de selectie te bevestigen.

Het scherm voor aanpassing van **Geavanceerd** wordt weergegeven.

4 Druk op de knoppen ▲ ▼ om het item te selecteren en breng uw wijzigingen aan met de knoppen ◀ ▶.

Naar rechts (positief) is extra aanzetten en naar links (negatief) is zachter.

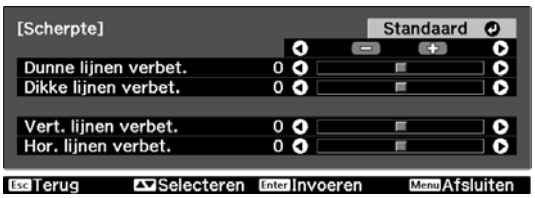

Met de bovenste + en - knoppen past u hoog en laag tegelijk aan.

Druk op de knop Default om de instellingen terug te zetten op de standaardwaarden.

5 Druk op de knop Menu om het menu af te sluiten.

Autom. iris instellen

Door de luminantie automatisch overeenkomstig de helderheid van het weergegeven beeld in te stellen, geniet u van diepe en volle beelden.

Voor het aanpassen van de luminantie en de helderheid van het weergegeven beeld kunt u kiezen uit **Normaal** en **Hoge snelheid**.

(Afhankelijk van het beeld kunt u de automatische iris horen werken. Dit is geen defect.)

1 Druk op de knop Menu.

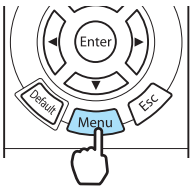

Het configuratiemenu wordt weergegeven.

2 Selecteer **Beeld** - **Autom. iris**.

Het scherm voor aanpassing van **Autom. iris** wordt weergegeven.

3 Druk op de knoppen ▲ ▼ om het gewenste item te selecteren en druk vervolgens op de knop Enter om de selectie te bevestigen.

Super-resolution en Detailverbetering-functies

Deze functies verbeteren een resolutie door onscherpe omlijningen duidelijk te maken en om de structuur en het materiaalgevoel te benadrukken.

Super-resolution	Deze instelling maakt onscherpe beelden scherper. Details in het beeld komen beter uit doordat de resolutie van het beeldsignaal wordt verhoogd. Afhankelijk van het beeld, kan de vervorming aan de rand van het beeld toenemen. Als u vervorming ziet, zet deze optie dan op "0".
Detailverbetering	Deze instelling verbetert het contrast in een beeld om een beeld te creëren met een nadrukkelijker structuur en materiaalgevoel. Afhankelijk van het beeld kan een markering zichtbaar zijn aan de rand tussen kleuren. Indien u dit zorgen baart kunt u een kleinere waarde instellen.

Wanneer de instelling van Super-resolution wordt gewijzigd, wordt de waarde van Detailverbetering ook gewijzigd.

1 Druk op de knop Super Res Detail Enh .

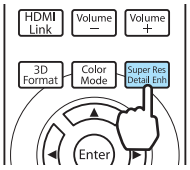

- U kunt instellingen opgeven in het configuratiemenu.
  ☛ **Signaal** - **Super-resolution** pag.80
- Instellen is niet mogelijk wanneer het beeld van een computer wordt doorgegeven.
- Dit kan niet worden ingesteld wanneer 2D-beelden worden omgezet naar 3D. ☛ **Signaal** - **3D-instellingen** - **Conversie 2D naar 3D** pag.80
- Wanneer er 3D-beelden worden geprojecteerd, wordt deze instelling uitsluitend ingeschakeld voor 1080p/24 Hz-Frame Packing signalen.

2 Druk op de knoppen ▲ ▼ om **Super-resolution** of **Detailverbetering** te selecteren, en gebruik vervolgens de knoppen ◀ ▶ om wijzigingen aan te brengen.

Hoe hoger de waarde, hoe sterker het effect, voor Super-resolution.
Hoe hoger de waarde, hoe nadrukkelijker de structuur, voor Detailverbetering.

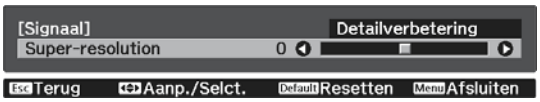

3 Druk op de knop Super Res Detail Enh of Menu het menu te verlaten.

Paneeluitlijning

Hiermee wijzigt u op welke kleur beeldpunten het LCD afgestemd moet worden.

1 Druk op de knop Menu .

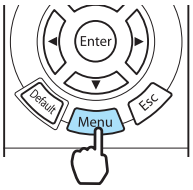

Het configuratiemenu wordt weergegeven.

2 Selecteer **Instellingen** - **Paneeluitlijning**, en druk vervolgens op de knop Enter om de selectie te bevestigen.

Het scherm voor aanpassing van de **Paneeluitlijning** wordt weergegeven.

3 Stel **Paneeluitlijning** in op **Aan**.

Wanneer **Aan** is ingesteld, wordt de aangepaste waarde ingeschakeld. Wanneer **Uit** is ingesteld, zal de gecorrigeerde waarde terugkeren naar de standaardwaarde.

4 Selecteer bij **Kleur selecteren** de kleur die u wilt aanpassen.

5 Selecteer bij **Patroonkleur** het patroon (kleurcombinatie) die wordt gebruikt voor de aanpassingen.

6 Selecteer **Aanpassingen starten** en druk dan op de knop Enter om uw keuze te bevestigen.

Pas allereerst de gehele LCD-scherm aan. Wanneer een bericht verschijnt waarin u wordt gevraagd om te starten met de aanpassingen, drukt u op de knop Enter om dit te starten.

7 Gebruik de knoppen ▲ ▼ ◀ ▶ voor aanpassingen en druk dan op de knop Enter.

Druk op de knop Esc om de waarden te herstellen voor de start van de gehele aanpassing.

8 Selecteer **Pas de vier hoeken aan.**, en druk vervolgens op de knop Enter ter bevestiging, voor het maken van meer gedetailleerde aanpassingen.

- Selecteer **Afsluiten** om de aanpassingen te beëindigen.
- Om terug te keren naar het Aanpassingen starten-scherm, drukt u op de knop Esc.

9 Gebruik de knoppen ▲ ▼ ◀ ▶ om de instelling aan te passen en druk dan op de knop Enter om naar het volgende instelpunt te gaan.

De aanpassingen worden uitgevoerd in de vier hoeken, te beginnen vanaf de linker bovenhoek.

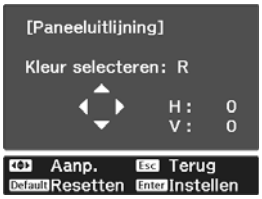

10 Selecteer **Afsluiten** nadat u de vier hoeken hebt aangepast en druk dan op de knop Enter om te bevestigen.

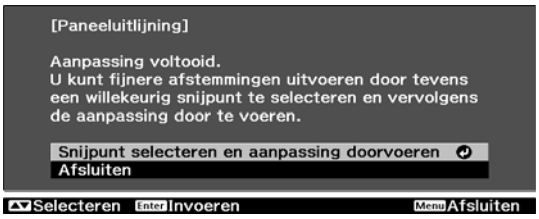

Als de vier hoeken nog verder aangepast moeten worden, moet u **Snijpunt selecteren en aanpassing doorvoeren** selecteren en dan verder gaan met de aanpassingen.

11 Druk op de knop Menu om het menu af te sluiten.

Beeldverwerking

Hiermee verbetert u de reactiesnelheid voor snelle beelden, zoals games.

Deze optie is alleen beschikbaar wanneer een progressief signaal wordt ontvangen via de Component, Video, HDMI1, of HDMI2/poorten, of via WirelessHD.

De knoppen Fine/Fast wisselen de modus tussen **Fijn** en **Snel**.

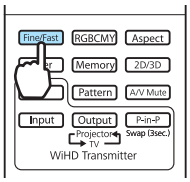

- U kunt instellingen opgeven in het configuratiemenu. ☛ **Signaal** - **Geavanceerd** - **Beeldverwerking** pag.80
- 3D niet ondersteund.
- Als **Beeldverwerking** is ingesteld op **Snel**, kunnen de volgende instellingen niet worden veranderd:
  -**Ruisvermindering** en **Conversie 2D naar 3D** zijn vastgezet op Uit.
  -**Scherpte** wordt vast ingesteld op **Standaard**.
  -**Beeld in beeld** kunnen niet worden gebruikt.

Het beeld weergeven met de opgeslagen beeldkwaliteit (geheugenfunctie)

Opslaan

U kunt de opgegeven waarden voor bepaalde beeld- en beeldkwaliteitsinstellingen opslaan in het configuratiemenu voor later (Opslaan in geheugen).

De opgeslagen waarden kunt u laden met de afstandsbediening, zodat u gemakkelijk kunt overschakelen naar uw voorkeursinstellingen (Ophalen uit geheugen).

U kunt instellingen opslaan voor de volgende functies uit het configuratiemenu.

Beeld ☛ pag.78	Kleurmodus, Helderheid, Contrast, Kleurverzadiging, Tint, Huidtint, Scherpte, Kleurtemperatuur., Stroomverbruik, Autom. iris	
	Geavanceerd	Gamma, Verschuiving, Versterking, Tint, Verzadiging, Helderheid, EPSON Super White
Signaal ☛ pag.80	Deinterlacing, Bewegingsdetectie, Super-resolution	
	Geavanceerd	Ruisvermindering, Setupniveau, Overscannen, Videobereik HDMI

Opslaan in geheugen

U kunt een geheugen registreren als **Kleurmodus** is ingesteld op een andere waarde dan **Automatisch**.

1 Geef de instellingen op die u wilt opslaan in het configuratiemenu.

2 Druk op de knop Memory.

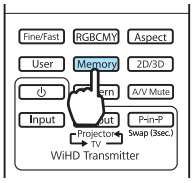

3 Druk op de knoppen ▲ ▼ om **Opslaan in geheugen** te selecteren en druk vervolgens op de knop Enter om de selectie te bevestigen.

Het scherm **Opslaan in geheugen** wordt weergegeven.

4 Druk op de knoppen ▲ ▼ om de naam te selecteren waaronder u de instellingen wilt opslaan en druk vervolgens op de knop Enter om de selectie te bevestigen.

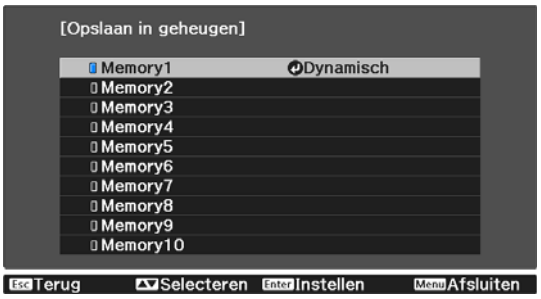

De huidige projectorinstellingen worden opgeslagen in het geheugen.

Als het teken links van de naam van het geheugen aquakleurig is, betekent dit dat er al gegevens onder die naam geregistreerd staan. Wanneer u een geheugenpositie met opgeslagen instellingen selecteert, verschijnt een bericht waarin u wordt gevraagd of u het geheugen wilt overschrijven. Als u **Ja** selecteert, wordt de reeds aanwezige inhoud gewist en komen de nieuwe instellingen in de plaats daarvan.

Ophalen uit geheugen

1 Druk op de knop Memory en selecteer vervolgens **Ophalen uit geheugen**.

Het scherm **Ophalen uit geheugen** wordt weergegeven.

2 Selecteer de naam waaronder de gewenste instellingen zijn opgeslagen.

- Aan de rechterkant wordt de kleurmodus weergegeven die in het geheugen is opgeslagen.
- Afhankelijk van het ingangssignaal wordt een deel van de geladen instellingen mogelijk niet toegepast op het geprojecteerde beeld.
- Opgeslagen instellingen voor 2D-beelden kunnen alleen worden geladen wanneer u projecteert in 2D. Opgeslagen instellingen voor 3D-beelden kunnen alleen worden geladen wanneer u projecteert in 3D.

In het geheugen opgeslagen instellingen verwijderen

1 Druk op de knop Memory en selecteer vervolgens **Geheugen wissen**.

Het scherm **Geheugen wissen** wordt weergegeven.

2 Selecteer de naam waaronder de gewenste instellingen zijn opgeslagen.

Er wordt een bevestiging weergegeven. Als u **Ja** selecteert, wordt de aanwezige inhoud gewist.

> Als u alle opgeslagen geheugenposities wilt wissen, ga dan naar **Resetten** - **Geheugen resetten** in het configuratie menu. ☛ pag.92

Naam in het geheugen wijzigen

U kunt voor de naam van de verschillende geheugenposities maximaal 12 tekens gebruiken. Geef uw instellingen een duidelijke naam die u gemakkelijk kunt onthouden. Dat vereenvoudigt het gebruik achteraf.

1 Druk op de knop Memory en selecteer vervolgens **Naam geheugen wijz.**.

Het scherm **Naam geheugen wijz.** wordt weergegeven.

2 Selecteer de naam waaronder de gewenste instellingen zijn opgeslagen.

De lijst met namen wordt weergegeven.

3 Selecteer een weergegeven naam of **Op maat**.

Als u zelf een naam wilt invoeren, selecteer dan **Op maat** en ga vervolgens naar stap 4. Als u **Op maat** selecteert, wordt er een toetsenbord weergegeven.

Als u een naam uit de lijst selecteert, kijk dan of de naam is gewijzigd.

4 Voer een naam in.

Druk op de knoppen ▲ ▼ ◀ ▶ om een teken te selecteren en druk vervolgens op de knop Enter om de selectie te bevestigen. Voer maximaal 12 tekens in.

Selecteer **Finish** wanneer u klaar bent met het invoeren van de naam.

De naam van de geheugenpositie is nu gewijzigd.

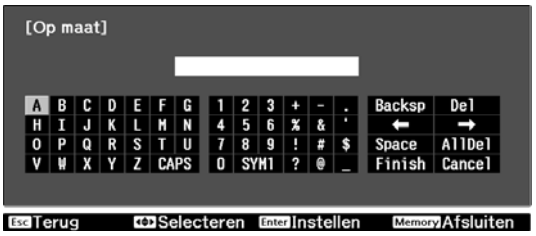

Genieten van 3D

3D instellen

Stel de signaalbron in op HDMI1, HDMI2, of WirelessHD (uitsluitend EH-TW6600W) om 3D-beelden te kunnen bekijken.

De projector ondersteunt de volgende 3D-formaten.

- Frame Packing
- Naast elkaar
- Boven en beneden

Wanneer de projector een 3D-formaat detecteert

De projector projecteert automatisch 3D-beelden wanneer er een 3D-formaat wordt gedetecteerd.

Wanneer de projector geen 3D-formaat kan detecteren

Sommige 3D-uitzendingen bevatten mogelijk geen signalen die de 3D-formattering aangeven. Stel in een dergelijk geval het 3D-formaat met de hand in. Druk op de knop [3D Format] om het 3D-formaat in te stellen op de AV-apparatuur.

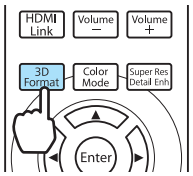

- Gebruik een 3D compatibele AV-versterker bij het bekijken van 3D-beelden met een AV-versterker.
- Zie voor details omtrent de instellingen voor het 3D-formaat op de AV-apparatuur in kwestie de daarbij behorende documentatie.
- Wanneer het 3D-formaat niet correct is ingesteld, zullen de beelden niet correct geprojecteerd kunnen worden, zoals u hieronder kunt zien.

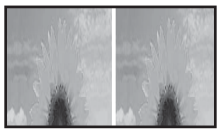

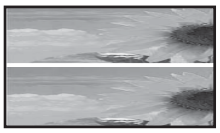

Als het 3D-beeld niet kan worden weergegeven

Controleer het volgende als het 3D-effect niet goed wordt weergegeven, zelfs nadat u het 3D-formaat hebt ingesteld.

- Mogelijk is de synchronisatietiming voor de 3D-bril omgekeerd. Keer de synchronisatie om met **3D-bril omkeren** en probeer het opnieuw. ☛ **Signaal** - **3D-instellingen** - **3D-bril omkeren** pag.80
- Het beeld wordt niet weergegeven in 3D als **3D-weergave** op **Uit** staat. Druk op de knop [2D/3D] op de afstandsbediening. ☛ **Signaal** - **3D-instellingen** - **3D-weergave** pag.80

- Hoe het 3D-beeld wordt waargenomen, verschilt per persoon.
- Wanneer 3D wordt weergegeven, wordt een waarschuwing getoond. U kunt deze waarschuwing uitschakelen door **Weergavemelding 3D** op **Uit** te zetten. ☛ **Signaal** - **3D-instellingen** - **Weergavemelding 3D** pag.80
- Het is ook mogelijk om 2D-beeld om te zetten in 3D. ☛ pag.55
- Tijdens het projecteren in 3D kunnen de volgende functies uit het configuratiemenu niet worden gewijzigd.
  Hoogte-breedte (instellen op Normaal), Ruisvermindering (instellen opUit), Overscannen (instellen op Uit), Super-resolution, Beeldverwerking, Geavanceerd - Scherpte, Beeld in beeld
- Hoe het 3D-beeld wordt weergegeven, kan variëren met de temperatuur van de omgeving en de gebruiksduur van de lamp. Gebruik de projector niet als het beeld niet normaal wordt geprojecteerd.

3D-bril gebruiken

Gebruik de meegeleverde of apart verkrijgbare 3D-bril (ELPGS03) als u beelden wil bekijken in 3D.

Of een 3D-bril wordt meegeleverd, kan per model verschillen.

3D-brillen zijn standaard voorzien van beschermende folie. Verwijder de folie vóór gebruik.

3D-bril opladen

De volgende manieren van opladen zijn beschikbaar, afhankelijk van het model 3D-bril dat wordt gebruikt.

Als u een WirelessHD Transmitter hebt, kunt u de bril daarmee opladen.

Als u geen WirelessHD Transmitter hebt, kunt u de bril opladen met een los verkrijgbare USB-lader.

Opladen is ook mogelijk door de 3D-bril met de USB-kabel aan te sluiten op de USB-poort (TypeA) achter op de projector (alleen als de projector is ingeschakeld).

Opladen met de WirelessHD Transmitter

Sluit de 3D-bril met de USB-kabel aan op de WirelessHD Transmitter.

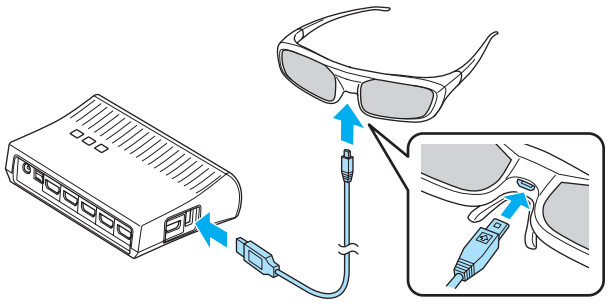

Wanneer er een kabel is aangesloten op de HDMI5-poort, kan de WirelessHD Transmitter de 3D-bril niet opladen.

Opladen met de USB-lader

Sluit de 3D-bril met de USB-kabel aan op de los verkrijgbare USB-lader en steek de USB-lader vervolgens in het stopcontact.

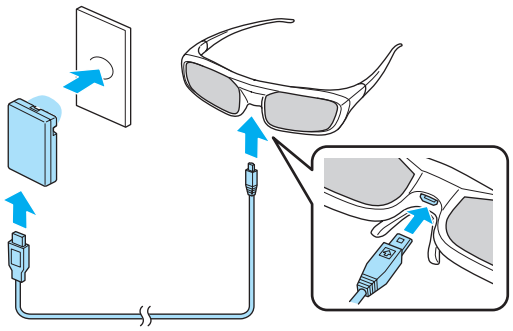

De geschatte laadtijd en gebruikstijd is als volgt:

Laadtijd	Gebruikstijd
3 minuten	Ongeveer 3 uur
50 minuten	Ongeveer 40 uur

Let op

- Alleen aansluiten op een stopcontact met de spanning die op de 3D-bril is aangegeven.
- Houd tijdens het gebruik van de meegeleverde micro-USB-kabel rekening met het volgende.
  - Kabel niet buigen of sterk draaien en niet te hard aan de kabel trekken.
  - Kabel niet wijzigen.
  - Kabel uit de buurt van elektrische verwarmingstoestellen houden.
  - Beschadigde kabel niet gebruiken.

3D-bril koppelen

Om 3D te kunnen creëren moet de 3D-bril worden gekoppeld aan de projector.

Houd de knop [Pairing] op de 3D-bril even ingedrukt om het koppelen te beginnen.

1 Zet de 3D-bril aan door de [aan-uitschakelaar]-schakelaar naar On te schuiven.

Het lampje brandt enkele seconden en gaat dan uit.

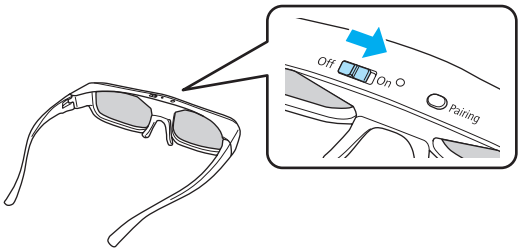

2 Houd de knop drie seconden ingedrukt.

Het lampje knippert vervolgens groen en rood. Als het koppelen correct is uitgevoerd, gaat het lampje tien seconden aan voordat deze weer uit gaat.

- Wanneer de 3D-bril nog niet eerder is gebruikt, vindt de koppeling plaats op het moment dat de 3D-bril wordt aangezet. U hoeft de koppeling niet zelf uit te voeren als u al goed 3D kunt kijken.
- Zodra de koppeling is uitgevoerd, kunt u de volgende keer dat u de apparaten aanzet meteen 3D kijken.
- U kunt de koppeling uitvoeren binnen een afstand van drie meter van de projector. Tijdens het koppelen moet u binnen die afstand van drie meter van de projector blijven. Anders zal het koppelen mislukken.
- Als er binnen 30 seconden geen synchronisatie mogelijk is, wordt de koppeling automatisch geannuleerd. Wanneer de koppeling wordt geannuleerd, is 3D kijken niet mogelijk.

3D-bril dragen

1 Zet de 3D-bril aan door de [aan-uitschakelaar] op On te zetten.

Het indicatielampje brandt enkele seconden en gaat dan uit.

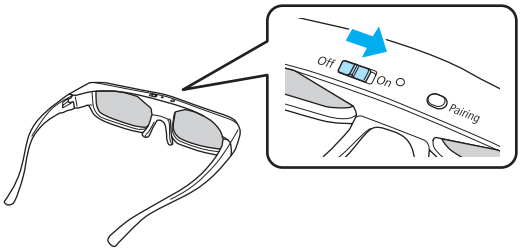

2 Zet de 3D-bril op en geniet.

- Wanneer u klaar bent met de 3D-bril, zet u de bril uit door de [aan-uitschakelaar] op Off te zetten.
- Een 3D-bril die 30 seconden niet wordt gebruikt, gaat automatisch uit. Zet de 3D-bril weer aan door de [aan-uitschakelaar] eerst op Off en vervolgens weer op On te zetten.
- Als u met meer personen kijkt in 3D, hebt u meer 3D-brillen nodig (apart verkrijgbaar). ☛ pag.115

Het lampje op de 3D-bril aflezen

U kunt de status van de 3D-bril controleren door te zien of het lampje brandt of knippert.

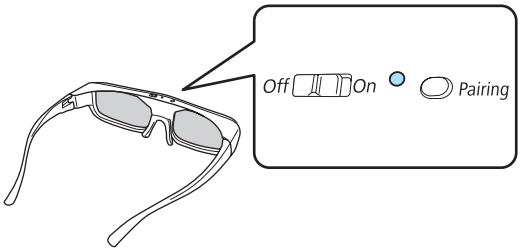

Lampjes	Status
Knippert twee keer x5 rood	Zwakke batterij
Brandt rood	Opladen
Brandt groen	Opladen voltooid
Knippert vervolgens groen en rood	Koppelen
Brandt groen gedurende tien seconden en gaat dan uit	Inschakelen of koppelen gelukt

Gebied voor het bekijken van beelden in 3D

U kunt met deze projector 3D kijken in het gebied dat op de afbeelding hieronder wordt getoond.

U kunt 3D kijken binnen een afstand van tien meter van de projector.

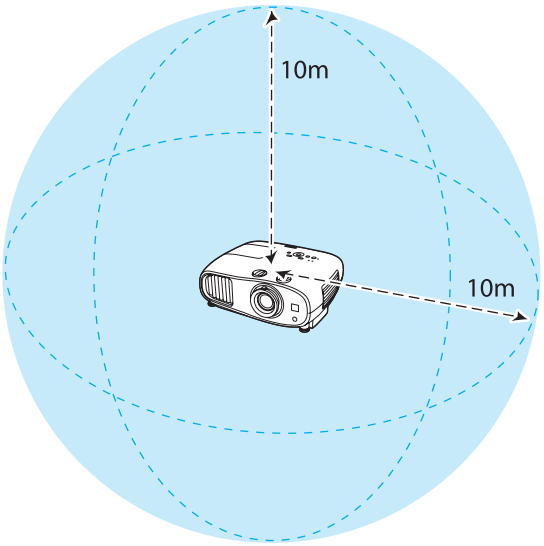

- 3D-beelden worden mogelijk niet goed weergegeven als er storing is van andere Bluetooth-apparatuur. Gebruik deze apparaten niet tegelijk.
- De 3D-bril gebruikt voor de communicatie dezelfde frequentie (2,4 GHz) als een draadloos netwerk (IEEE802.11b/g) of magnetron. Als dergelijke apparatuur tegelijk wordt gebruikt, kan er storing optreden. Het beeld kan worden onderbroken of er is geen communicatie mogelijk. Als u dergelijke apparatuur wel op hetzelfde moment wilt gebruiken, zorg dan voor voldoende afstand tussen die apparatuur en de projector.
- De 3D-brillen voor deze projector zijn Bluetooth 3D-brillen met Active Shutter-technologie.

Waarschuwingen bij het bekijken van beelden in 3D

Houd rekening met de volgende belangrijke punten wanneer u 3D-beelden bekijkt.

Waarschuwing

Demonteren of aanpassen

- De 3D-bril mag nooit worden gedemonteerd of aangepast.
  Dit zou brand kunnen veroorzaken of een abnormale weergave van het beeld, waardoor u zich onwel kunt voelen.

Opslaglocaties

- Bewaar de 3D-bril en de meegeleverde onderdelen niet binnen het bereik van kinderen.
  Deze onderdelen kunnen per ongeluk worden ingeslikt. Als er onderdelen per ongeluk worden ingeslikt, moet u onmiddellijk een arts raadplegen.

Draadloze communicatie (Bluetooth)

- Als gevolg van elektromagnetische storing kan medische apparatuur ontregeld raken. Ga voordat u het apparaat gebruikt goed na of er geen medische apparaten in de buurt zijn.
- Als gevolg van elektromagnetische storing kan automatisch gestuurde apparatuur ontregeld raken, wat ongelukken kan veroorzaken. Gebruik het apparaat niet in de buurt van automatisch gestuurde apparatuur, zoals automatische deuren of een brandalarm.

Verwarming

- Gooi de 3D-bril niet in het vuur en leg de bril niet op een verwarmingsbron. Laat de bril ook nooit onbewaakt liggen op plaatsen waar hoge temperaturen kunnen ontstaan. Dit apparaat heeft een ingebouwde oplaadbare lithiumbatterij, die bij ontbranding of ontploffing brandwonden of brand kan veroorzaken.

Opladen

- Opladen is mogelijk door de meegeleverde kabel in de door Epson aangegeven USB-poort te steken. Laden moet worden uitgevoerd via WirelessHD, deze projector, of de originele adapter. Laad geen andere apparaten op, want hierdoor kan de batterij lekken, te warm worden of ontploffen.
- Laad de 3D-bril alleen op met de meegeleverde oplaadkabel. Anders is oververhitting, ontbranding of ontploffing mogelijk.

Let op

3D-bril

- Laat de 3D-bril niet vallen en zet nooit te veel kracht op de bril.
  Als het glas of een ander onderdeel breekt, kunt u letsel oplopen. Bewaar de bril in het zachte etui.
- Let op de randen van het montuur.
  Als u met de bril in uw ogen steekt, kunt u letsel oplopen.
- Blijf met uw vingers uit de buurt van de bewegende delen (de scharnieren bijvoorbeeld) van de 3D-bril. Anders kunt u letsel oplopen.

Let op

Het dragen van de 3D-bril

- Zorg ervoor dat u de 3D-bril op de juiste manier draagt.
  Draag de 3D-bril niet ondersteboven.
  Als het beeld niet correct wordt weergegeven voor het rechter- en linkeroog, kunt u zich onwel voelen.
- Draag de bril alleen wanneer u 3D-beelden bekijkt.
- Hoe het 3D-beeld wordt waargenomen, verschilt per persoon. Gebruik de 3D-functie niet meer als u zich vreemd voelt of geen 3D waarneemt.
  Wanneer u toch blijft kijken, kunt u zich echt onwel gaan voelen.
- Doe de 3D-bril onmiddellijk af als hij niet normaal werkt of er een storing optreedt.
  Wanneer u de 3D-bril toch ophoudt, kunt u letsel oplopen of kunt u zich echt onwel gaan voelen.
- Draag de 3D-bril niet meer als uw oren, neus of slapen rood of pijnlijk zijn of jeuken.
  Wanneer u de 3D-bril toch blijft dragen, kunt u zich onwel gaan voelen.
- Draag de 3D-bril niet meer als uw huid geïrriteerd raakt bij het dragen van de bril.
  In enkele uiterst zeldzame gevallen kan de verf of het materiaal van de 3D-bril een allergische reactie uitlokken.

Let op

Kijkduur

- Neem wanneer u gedurende langere tijd achter elkaar naar beelden in 3D kijkt, altijd regelmatig een pauze.
  Lang 3D kijken kan vermoeiend zijn voor de ogen.
  Hoe vaak en hoe lang u pauze neemt, verschilt per persoon. Als u ook na een pauze last krijgt van uw ogen, stop dan meteen met kijken.

Let op

3D kijken

- Als u last van uw ogen krijgt tijdens het kijken naar 3D-beelden, stop dan onmiddellijk met kijken.
  Wanneer u toch blijft kijken, kunt u zich echt onwel gaan voelen.
- Draag altijd een 3D-bril wanneer u 3D-beelden kijkt. Kijk niet zonder 3D-bril naar beelden in 3D.
  U zou zich onwel kunnen voelen.
- Verplaats geen breekbare voorwerpen wanneer u een 3D-bril draagt.
  Door het 3D-beeld kan uw lichaam zich op een ongecontroleerde manier gaan bewegen, met mogelijke schade aan voorwerpen in de buurt of persoonlijk letsel tot gevolg.
- Draag de 3D-bril alleen wanneer u beelden in 3D bekijkt. Blijf gewoon op uw plaats zitten zolang u de 3D-bril op hebt.
  Uw zicht is mogelijk iets donkerder dan normaal, waardoor u zou kunnen vallen en uzelf zou kunnen verwonden.
- Blijf bij het kijken naar 3D-beelden zo recht mogelijk voor het scherm zitten.
  Wanneer u 3D kijkt in een hoek, wordt het 3D-effect minder en kunt u zich onwel voelen door onbedoelde kleurveranderingen.
- Als u de 3D-bril gebruikt in een kamer met tl- of ledverlichting, ziet u mogelijk flitsen of flikkeringen in de kamer. Als dit gebeurt, verminder dan de hoeveelheid licht tot u geen last meer hebt van de flikkering. U kunt het licht ook helemaal uitdoen tijdens het kijken naar 3D. In enkele uiterst zeldzame gevallen kan deze flikkering bij bepaalde personen tot een aanval of flauwvallen leiden. Als u zich niet goed voelt tijdens het kijken naar 3D-beelden, stop dan onmiddellijk.
- Houd bij het kijken naar 3D-beelden een afstand tot het scherm aan van minimaal driemaal de schermhoogte.
  De aanbevolen kijkafstand voor een scherm van 80 inch is minstens 3 meter. Bij een scherm van 100 inch is dat 3,6 meter.
  Een afstand die minder is dan de aanbevolen kijkafstand kan vermoeide ogen veroorzaken.

Let op

Risico's voor de gezondheid

- Gebruik de 3D-bril niet als u gevoelig bent voor licht, als u iets aan uw hart hebt of als u zich niet goed voelt. Een reeds bestaande toestand kan erger worden.

Let op

Aanbevolen leeftijd

- Voor het kijken naar 3D-beelden wordt een minimumleeftijd van zes jaar aanbevolen.
- Kinderen die nog geen zes jaar zijn, maken een sterke ontwikkeling door en het kijken naar 3D kan voor complicaties zorgen. Raadpleeg een arts als u zich zorgen maakt.
- Er moet altijd een volwassene aanwezig zijn bij kinderen die 3D kijken met een 3D-bril. Het is niet altijd duidelijk of een kind gewoon moe is of dat het zich niet goed valt. Plotseling kan dit omslaan en kan het kind zich echt onwel voelen. Vraag kinderen tijdens het kijken altijd of ze geen last van hun ogen hebben.

2D-beelden omzetten en bekijken in 3D

Het is mogelijk om 2D-beelden om te zetten wanneer deze worden ontvangen via HDMI1, HDMI2, of WirelessHD (uitsluitend EH-TW6600W).

1 Druk op de knop Menu.

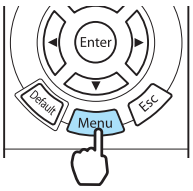

Het configuratiemenu wordt weergegeven.

2 Selecteer **Signaal** - **3D-instellingen** en druk vervolgens op de knop Enter om de selectie te bevestigen.

Het scherm **3D-instellingen** wordt weergegeven.

3 Selecteer **Conversie 2D naar 3D** en druk vervolgens op de knop Enter om de selectie te bevestigen.

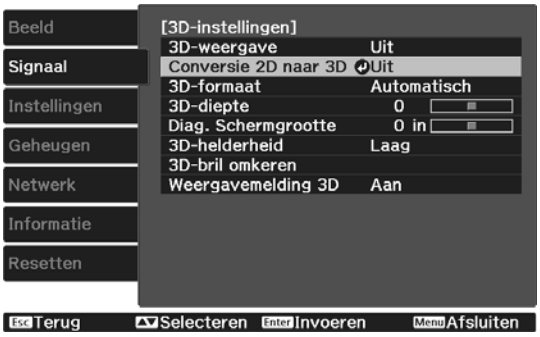

4 Selecteer de sterkte van het 3D-effect en druk vervolgens op de knop Enter om de selectie te bevestigen.

5 Druk op de knop 2D/3D om **3D-weergave** in te schakelen op **Aan**.

De knop 2D/3D wisselt **3D-weergave** tussen **Aan** en **Uit**.

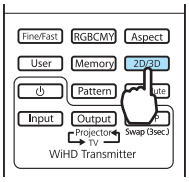

- Wanneer u **Conversie 2D naar 3D** gebruikt, zet dan **3D-formaat** op **Automatisch** of **2D**. ☛ **Signaal** - **3D-instellingen** - **3D-formaat** pag.80
- Als **Beeldverwerking** is ingesteld op **Snel**, kunt u de **Conversie 2D naar 3D** niet meer instellen. ☛ **Signaal** - **Geavanceerd** - **Beeldverwerking** pag.80

Aansluiten met WirelessHD (alleen EH-TW6600W)

WirelessHD Transmitter installeren

Met de meegeleverde WirelessHD Transmitter kunt u beeld en geluid draadloos ontvangen.

Dit is handig wanneer de projector niet in de buurt van uw AV-apparatuur kan worden geïnstalleerd, kunt u die apparatuur toch met de projector verbinden zonder kabels te gebruiken.

U kunt de WirelessHD Transmitter op de volgende manieren gebruiken.

- U kunt maximaal vijf AV-apparaten tegelijk aansluiten en van beeld veranderen met de afstandsbediening.
- Behalve de projector kunt u nog een monitor-apparaat, zoals bijvoorbeeld een televisie, aansluiten op de Output-poort en vervolgens de weergave omschakelen met de afstandsbediening.
- Op deze manier kunnen andere monitor-apparaten die op de Output-poort zijn aangesloten het beeld van het aangesloten AV-apparaat weergeven, ook al is de projector uitgeschakeld.
- U kunt smart-apparaten en tablets die MHL ondersteunen aansluiten en vervolgens het beeld van het aangesloten MHL-apparaat projecteren. Verder is het mogelijk om MHL-apparaten te bedienen via de afstandsbediening van de projector en om het MHL-apparaat op te laden.

Namen van onderdelen van de WirelessHD Transmitter

Voorkant

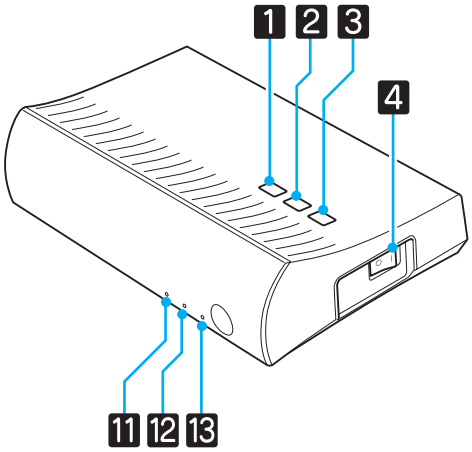

Achterkant

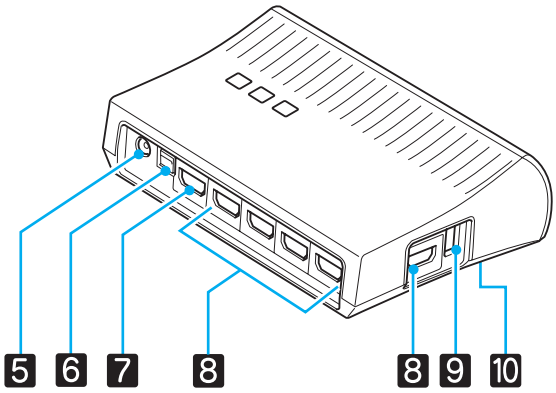

	Naam	Functie
1	Knop ⏻	Hiermee schakelt u de zender in of uit. Heeft dezelfde functie als de knop [⏻] voor bediening van de WiHD Transmitter onderaan op de afstandsbediening.
2	Knop Input	Hiermee selecteert u het beeld van een andere ingang. Heeft dezelfde functie als de knop [Input] voor bediening van de WiHD Transmitter onderaan op de afstandsbediening.
3	Knop Output	Hiermee schakelt u voor het weergegeven beeld over naar de poort Wireless of Output. Heeft dezelfde functie als de knop [Output] voor bediening van de WiHD Transmitter onderaan op de afstandsbediening.
4	Hoofdschakelaar	Hiermee schakelt u de zender in of uit.
5	Aansluiting voor lichtnetadapter	Voor aansluiting van de lichtnetadapter.
6	Optical Audio-Out-poort	Voor aansluiting van audioapparatuur met een optische digitale audio-ingang.
7	HDMI Output-poort	Voor aansluiting van monitor-apparatuur, zoals een televisie. U kunt van uitgang veranderen met de knop Output.
8	HDMI Input-poort	Voor aansluiting van het AV-apparaat waarvan u wilt weergeven. U kunt van ingang veranderen met de knop Input. De HDMI5-poort van het toestel voldoet aan de MHL-normen. U kunt materiaal afspelen van smart-apparaten of tablets die compatibel zijn met MHL en die zijn aangesloten via een MHL-kabel.
9	Poort voor opladen van 3D-bril	Voor aansluiting van een USB-kabel om de 3D-bril op te laden.
10	Knop Setup	Dit is de knop aan de achterkant van de WirelessHD Transmitter. Deze wordt gebruikt voor het instellen van de WirelessHD Transmitter.
11	Indicatielampje ⏻ (oranje/groen)	Brandt wanneer de WirelessHD Transmitter aan is. Het oranje lampje brandt in stand-by en het groene lampje brandt tijdens gebruik (het ontvangen of verzenden van beelden).
12	Indicatielampje voor WiHD (oranje)	Dit geeft de WirelessHD-communicatiestatus aan. • Brandt wanneer het beeld draadloos wordt doorgegeven aan de projector. • Uit wanneer het signaal naar de Output-poort gaat.
13	Indicatielampje voor Link (oranje)	Geeft de status van de verbinding met de projector aan. • Gaat aan wanneer er verbinding is met de projector. • Knippert tijdens het zoeken naar een projector. • Knippert langzaam in stand-by (energiebesparing).

- De ontvanger bevindt zich achter de luchttoevoer van de projector en kan geen signalen ontvangen via de achterkant. Installeer de apparatuur op zo'n manier dat de voorkant van de projector naar de WirelessHD Transmitter wijst.
  Zorg er ook voor dat de luchtinlaat aan de linkerkant van de projector vrij blijft.
- Zet de WirelessHD Transmitter op een horizontale ondergrond, wijzend naar de projector.
- U kunt de signaalsterkte zien in het menu **WirelessHD**. ☛ **Instellingen** - **WirelessHD** - **Videoontvangst** pag.82

Voorbeeld van aansluiting WirelessHD Transmitter en doorgifte van signaal

Aansluitvoorbeeld 1: kijken zonder AV-versterker

Sluit een apparaat aan op de WirelessHD Transmitter zonder een AV-versterker te gebruiken en sluit voor de weergave van geluid bijvoorbeeld een soundbar aan op de Optical Audio-Out-poort.

Wanneer u het geluid van een aangesloten apparaat wilt horen, hebt u een optische digitale audiokabel nodig.

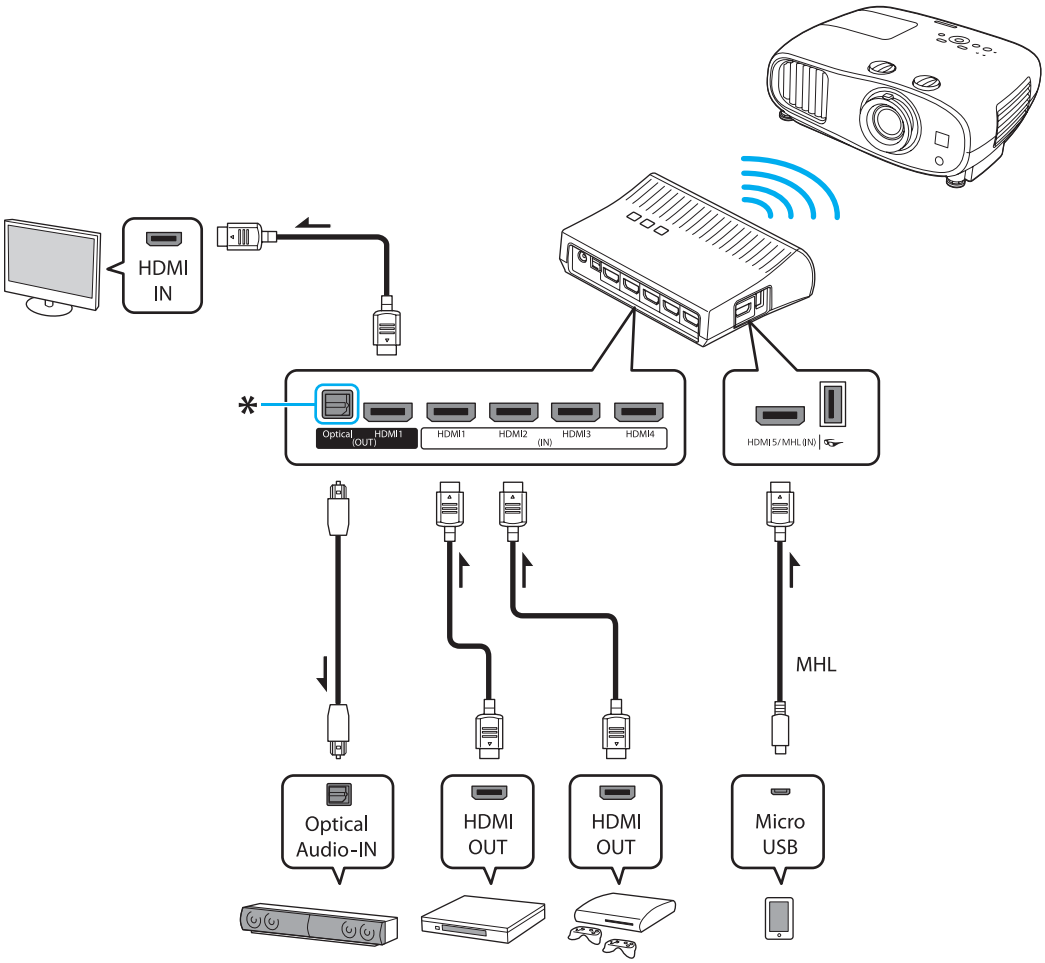

* Wanneer u een apparaat aansluit zoals een soundbar op de Optical Audio-Out-poort op de WirelessHD Transmitter, moet u controleren of **Audiouitvoerapparaat** is ingesteld op **WirelessHD-zender**. ☛ **Instellingen** - **HDMI-link** - **Audiouitvoerapparaat** pag.82

Voorbeeld 2: kijken met aangesloten AV-versterker

Het geluid van het apparaat dat op de AV-versterker is aangesloten, wordt doorgegeven via de audio-uitgang van de versterker zonder via de WirelessHD Transmitter te gaan.

Wanneer u het geluid wilt horen van een apparaat dat met een MHL-kabel is aangesloten, hebt u een optische digitale audiokabel nodig.

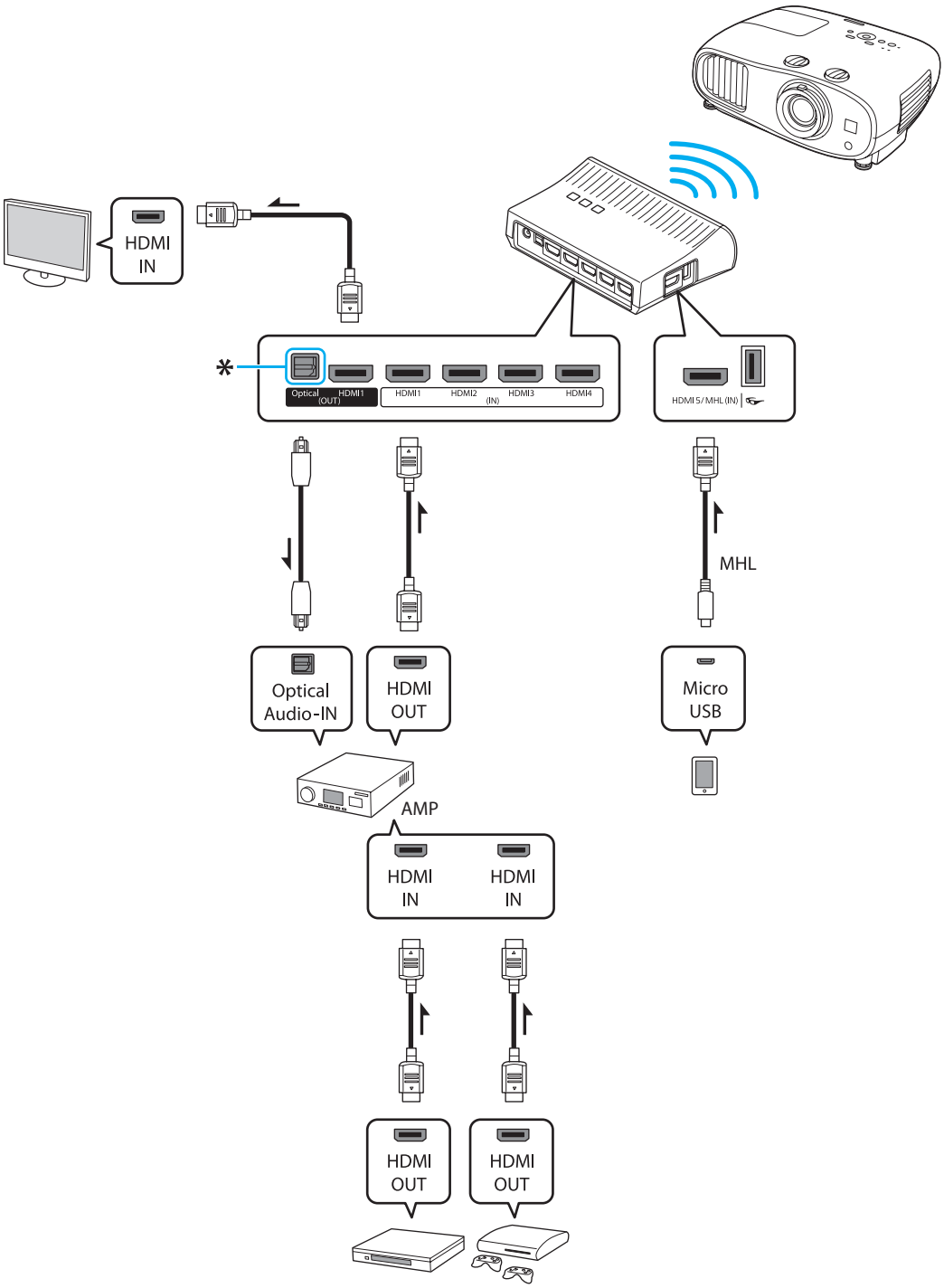

* Wanneer u een MHL-compatibel smart-apparaat aansluit op de HDMI5-poort met een MHL-kabel, moet u de AV-versterker aansluiten op de Optical Audio-Out-poort op de WirelessHD Transmitter op de audio weer te geven. Zorg er ook voor dat **Audiouitvoerapparaat** is ingesteld op **AV-systeem**. ☛ **Instellingen** - **HDMI-link** - **Audiouitvoerapparaat** pag.82
Er kunnen restricties gelden voor de manier waarop audio wordt doorgegeven aan een AV-versterker. Dit hangt af van de specificaties van het monitor-apparaat, een televisie bijvoorbeeld, dat op de Output-poort is aangesloten. Raadpleeg de documentatie van het AV-apparaat voor meer informatie over de instellingen voor de uitvoer van audio.

WirelessHD Transmitter installeren

1 U moet de WirelessHD Transmitter zo installeren dat de zender en de projector naar elkaar wijzen.
☛ pag.64

- De ontvanger bevindt zich aan de voorzijde van de projector en kan geen signalen ontvangen via de achterkant. Installeer de apparatuur op zo'n manier dat de voorkant van de projector naar de WirelessHD Transmitter wijst. Zorg er ook voor dat de ontvanger niet wordt afgedekt.
- Plaats de WirelessHD Transmitter op een horizontale ondergrond, wijzend naar de projector.

2 Steek de bijgeleverde lichtnetadapter van de WirelessHD Transmitter in het stopcontact.

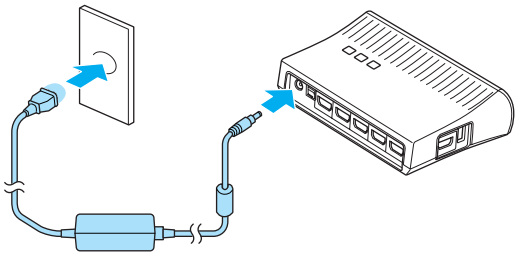

3 Sluit het gewenste AV-apparaat met een HDMI-kabel aan op de Input-poort op de WirelessHD Transmitter.

U kunt maximaal vijf multimediaspelers aansluiten.

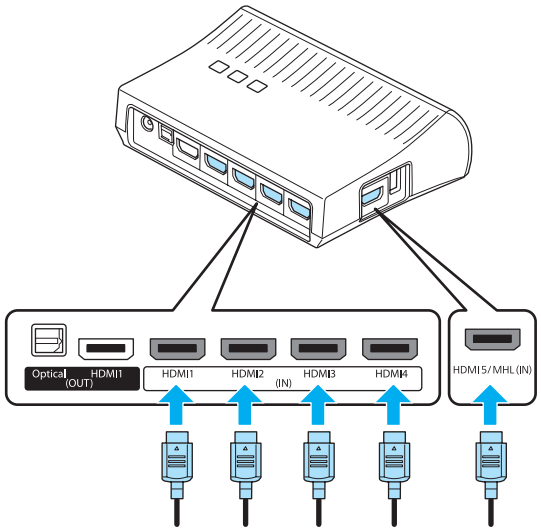

- U kunt nog een monitor-apparaat, zoals een televisie, aansluiten op de Output-poort op de WirelessHD Transmitter. U kunt van uitgang veranderen met de afstandsbediening. ☛ pag.66
- De HDMI5-poort van de WirelessHD Transmitter ondersteunt het MHL-ingangssignaal. U kunt materiaal afspelen van smart-apparaten of tablets die compatibel zijn met MHL en die zijn aangesloten via een MHL-kabel.
- Als de volgende melding wordt weergegeven wanneer u een MHL-apparaat aansluit, is het apparaat aangesloten op een andere poort dan de HDMI5-poort of is het aangesloten apparaat niet compatibel met MHL.
  "Geen signaal"
- U kunt de HDMI-link gebruiken in combinatie met de WirelessHD Transmitter. ☛ pag.71

Beeld projecteren

1 Start de weergave op het AV-apparaat en zet de projector en WirelessHD Transmitter vervolgens aan.

Het indicatielampje ⏻ op de WirelessHD Transmitter gaat aan.

2 Controleer de status van het indicatielampje WiHD op de WirelessHD Transmitter.

Ga naar de volgende stap als het WiHD-lampje brandt.

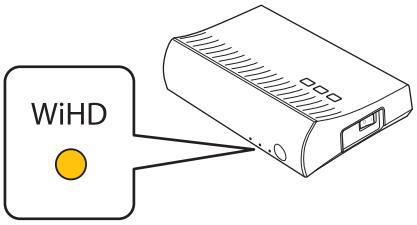

Druk, als het lampje uit is, op de knop Output op de afstandsbediening of de WirelessHD Transmitter.

Wanneer u de knop Output op de afstandsbediening gebruikt, moet u goed op de WirelessHD Transmitter richten.

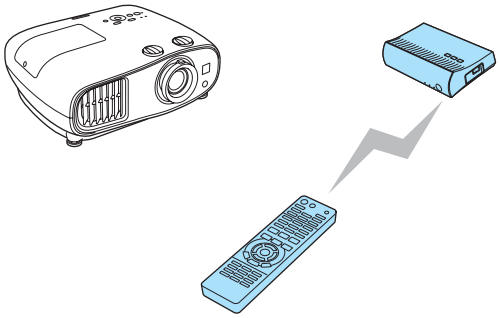

Afstandsbediening

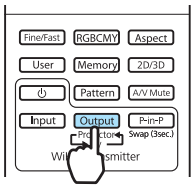

WirelessHD Transmitter

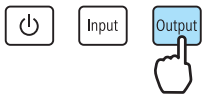

3 Controleer de status van het indicatielampje Link op de WirelessHD Transmitter.

Als de WirelessHD Transmitter met de projector is verbonden, knippert het indicatielampje Link en blijft het vervolgens branden.

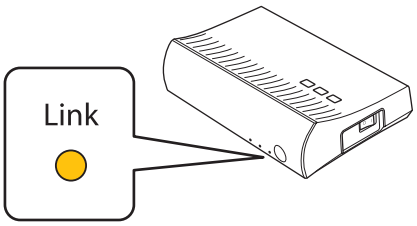

- Als het lampje langzaam blijft knipperen, krijgt de WirelessHD Transmitter geen verbinding met de projector en is de zender in stand-by gegaan. Zorg ervoor dat de projector goed is ingesteld (inschakelen en dergelijke).
- In het instellingenmenu **WirelessHD** kunt u tijdens het projecteren van beelden de signaalsterkte zien. ☛ **Instellingen** - **WirelessHD** - **Video-ontvangst** pag.82

4 Druk, als het projecteren niet begint, op de knop WirelessHD op de afstandsbediening om van bron te veranderen.

Wanneer u de knop WirelessHD op de afstandsbediening gebruikt, moet u goed op de projector richten.

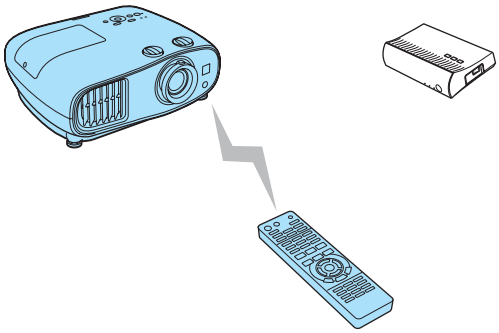

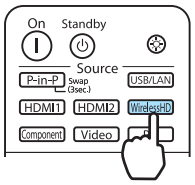

Het projecteren begint.

5 Wanneer er twee of meer AV-apparaten op de WirelessHD Transmitter zijn aangesloten, druk dan op de knop Input om van beeld te veranderen. ☛ pag.67

- Wanneer u beelden wilt ontvangen via WirelessHD, moet u **WirelessHD** instellen op **Aan** via het configuratiemenu. ☛ **Instellingen** - **WirelessHD** - **WirelessHD** pag.82
- Zet de WirelessHD Transmitter uit als u deze langere tijd niet zult gebruiken.

WirelessHD-instellingen

1 Druk op de knop Menu.

Het configuratiemenu wordt weergegeven.

2 Selecteer **Instellingen** - **WirelessHD**, en druk vervolgens op de knop Enter om de selectie te bevestigen.

Het scherm met instellingen voor **WirelessHD** wordt weergegeven.

3 Geef instellingen op voor elk van de weergegeven functies.

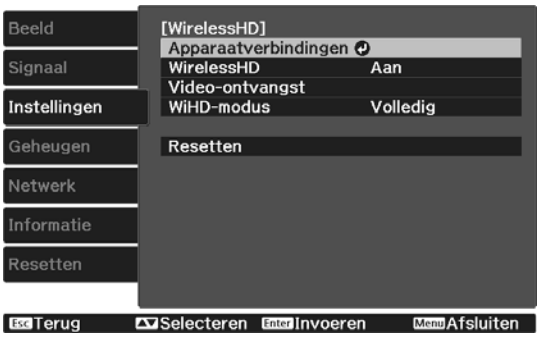

Beschikbare functies in het menu **WirelessHD**

Functie	Uitleg
Apparaatverbindingen	Hiermee krijgt u een lijst met beschikbare WirelessHD-apparaten die u kunt gebruiken. De lijst bevat de naam en het MAC-adres (apparaatnummer) van de apparaten. Het MAC-adres staat vermeld op het label op de voet.
WirelessHD	Hiermee schakelt u de functie WirelessHD in en uit.
Video-ontvangst	Hiermee geeft u de ontvangst weer voor het beeld dat wordt geprojecteerd.
WiHD-modus	In de meeste situaties kunt u **Volledig** gebruiken. **Volledig**-modus gebruikt altijd de maximale videobandbreedte. **Dynamisch**-modus vergroot het draadloze bereik en optimaliseert de beschikbare videobandbreedte. Stel in op **Dynamisch** als de beelden onderbroken worden vanwege te zwakke signalen of andere oorzaken.

Functie	Uitleg
Resetten	Hiermee zet u de **WirelessHD**-instellingen terug op de standaardwaarden.

Als de WirelessHD Transmitter en de projector wel verbinding hebben maar er komt geen beeldsignaal binnen, dan wordt 0% weergegeven bij **Video-ontvangst**. Controleer de communicatiestatus aan de hand van het lampje Link. ☛ pag.57

WirelessHD-bereik

De volgende figuur geeft het bereik van WirelessHD aan. De WirelessHD Transmitter moet naar de projector wijzen.

Horizontale richting (wanneer **WiHD-modus** is ingesteld op **Volledig**)

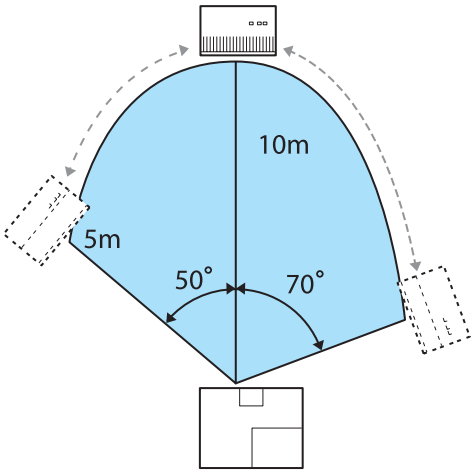

Horizontale richting (wanneer **WiHD-modus** is ingesteld op **Dynamisch**)

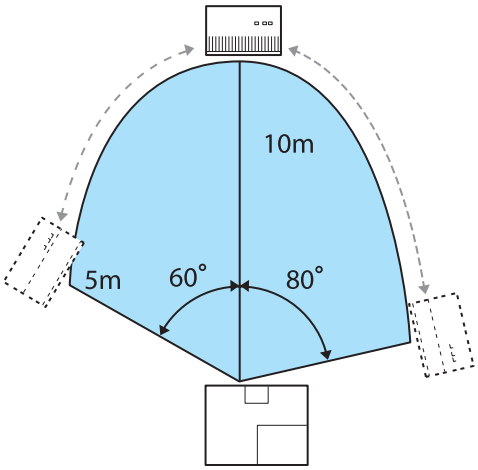

Verticaal (hangend aan het plafond)

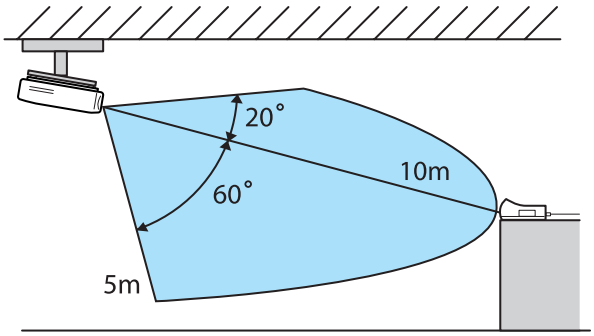

Verticaal (hangend aan het plafond)

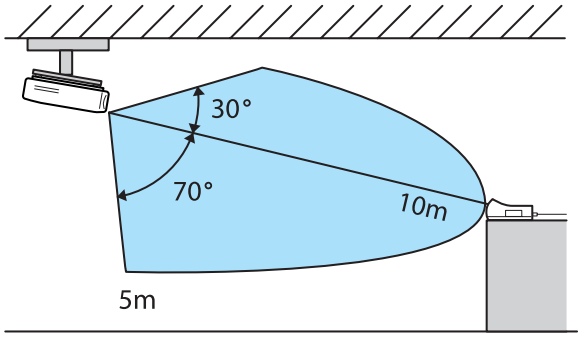

Verticaal (geplaatst op een tafel bijvoorbeeld)

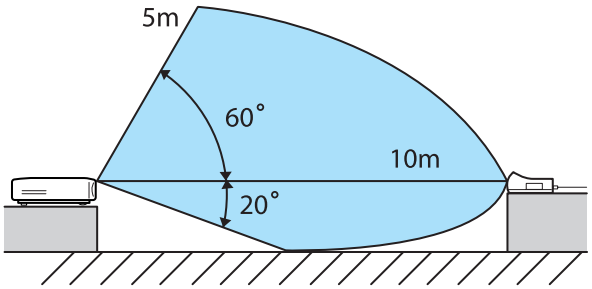

Verticaal (geplaatst op een tafel bijvoorbeeld)

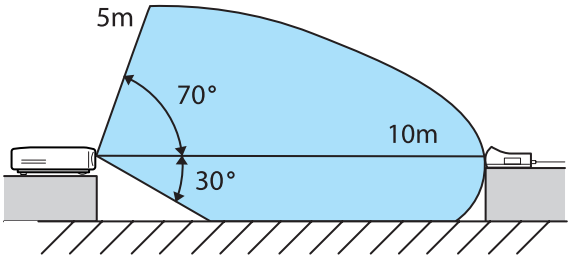

- Het precieze bereik hangt af van de plaatsing en het materiaal van meubels en muren. De waarden zijn slechts een indicatie.
- De projector gaat niet door de muur.
- De antennes zitten in de voorkant van de projector en de WirelessHD Transmitter. De antennes moeten naar elkaar wijzen (voorkant naar elkaar).
- Plaats een object niet aan de voorkant van de projector en WirelessHD Transmitter. Als u dit doet stoort u het beeld of voorkomt u dat het wordt weergegeven. Installeer het zo dat het signaal van de voorkant van de zender niet wordt onderbroken.
- Installeer de zender niet op een metalen plank. Het metaal kan het signaal instabiel maken. Installeer op een plank van hout, etc.
- Zet, wanneer u de werking controleert, de projector en de WirelessHD Transmitter vlak bij elkaar en zorg ervoor dat er geen andere projectors actief zijn in de buurt.
- Op basis van de ontvangstkwaliteit kunnen de kleurgegevens van het beeld automatisch worden genegeerd. Zo worden onderbrekingen voorkomen en behoudt u een constante verbinding. Om een mindere beeldkwaliteit te voorkomen kunt u de positie van de WirelessHD Transmitter zo aanpassen dat u bij **Video-ontvangst** een zo goed mogelijk resultaat hebt.

De afstandsbediening gebruiken

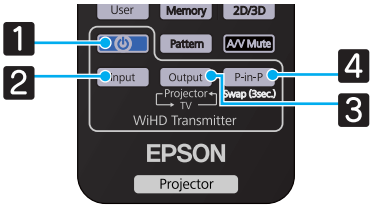

	Naam	Functie
1	⏻	Hiermee schakelt u de WirelessHD Transmitter aan of uit.
2	Input	Wijzigt de beeldbron voor het AV-apparaat dat is aangesloten op de WirelessHD Transmitter. ☛ pag.67
3	Output	Wijzigt het weergegeven beeld tussen een monitor-apparaat zoals een televisie, aangesloten op de Output-poort op de WirelessHD Transmitter en de projector. ☛ pag.66
4	P-in-P	Stelt u in staat gelijktijdig twee beeldbronnen te projecteren, één op het hoofdscherm en één op het subscherm. (Beeld in beeld) ☛ pag.70

Richt de afstandsbediening op de WirelessHD Transmitter.

Bedieningsbereik van de afstandsbediening

De volgende figuur geeft aan op welke afstand van elkaar de afstandsbediening en de WirelessHD Transmitter kunnen worden gebruikt.

Bedieningsbereik (links/rechts)

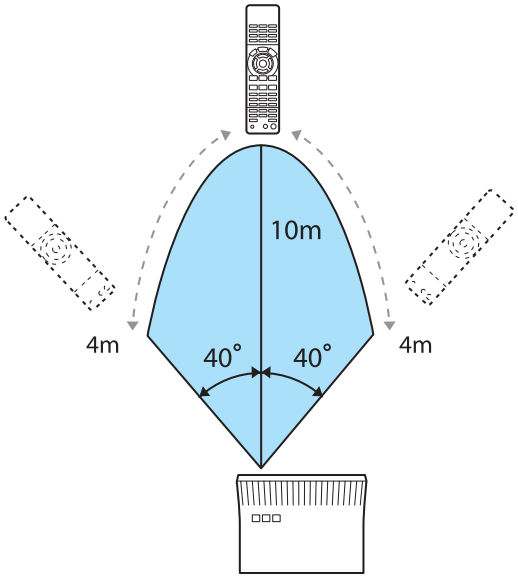

Bedieningsbereik (boven/onder)

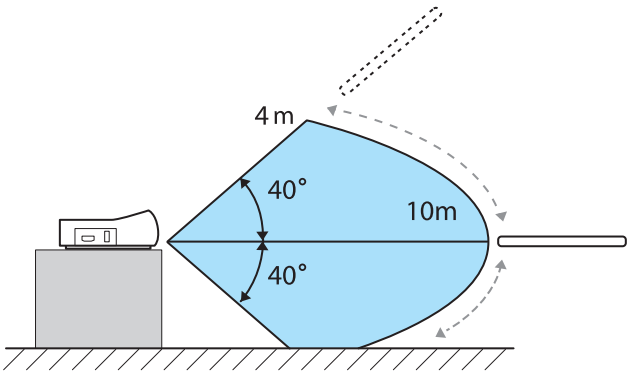

Van in- en uitgang veranderen

Met de WirelessHD Transmitter kunt u maximaal vijf multimediaspelers (ingangapparaten die moeten worden afgespeeld) aansluiten en hiertussen wisselen en één monitor-apparaat (apparaat dat het beeld laat zien, zoals een televisie).

Richt de afstandsbediening op de WirelessHD Transmitter en druk op de knop Input voor het omschakelen van ingangapparaten en op de knop Output voor het omschakelen van uitgangapparaten.

Van beeld veranderen

U kunt omschakelen tussen een monitor-apparaat, zoals een televisie, die is aangesloten op de Output-poort op de WirelessHD Transmitter en de projector.

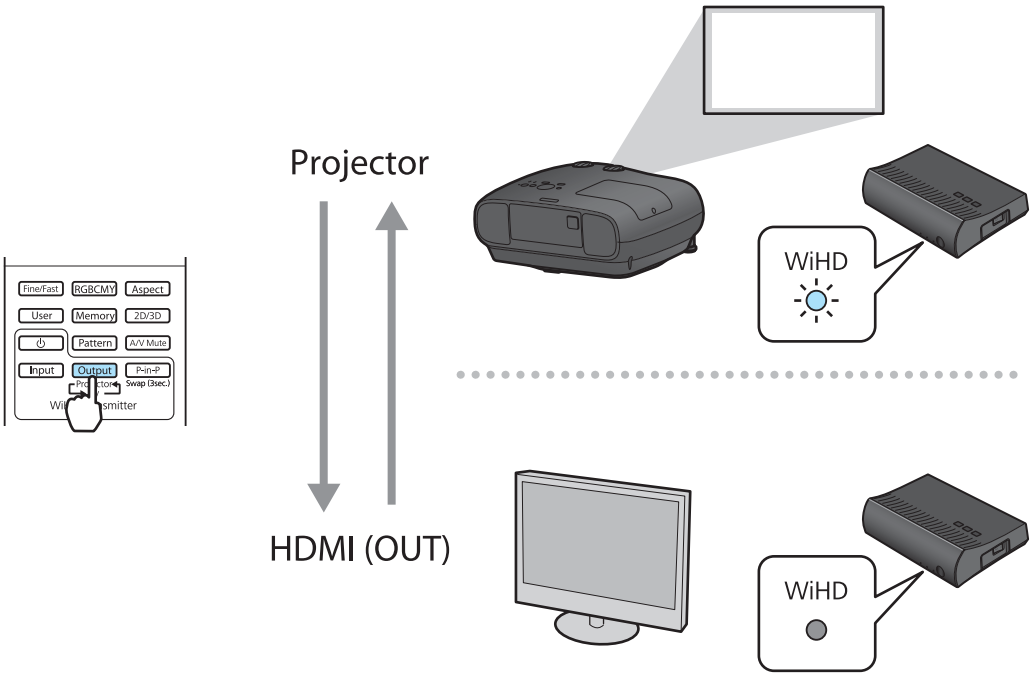

1 Zet de projector of het monitor-apparaat, zoals een televisie, aan.

2 Zet de WirelessHD Transmitter aan.

Het indicatielampje ⏻ op de WirelessHD Transmitter gaat aan.

3 Wijs met de afstandsbediening naar de WirelessHD Transmitter en druk op de knop Output .

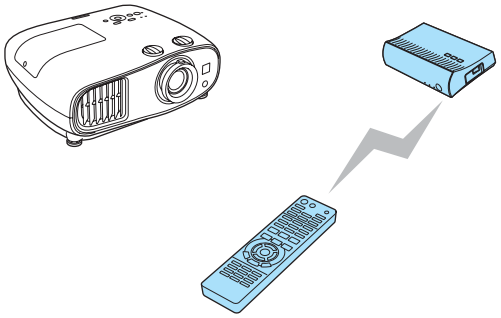

Afstandsbediening

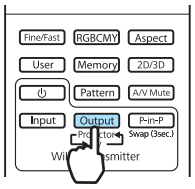

WirelessHD Transmitter

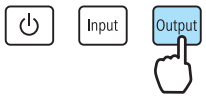

Afhankelijk van het gebruikte weergaveapparaat geeft het indicatielampje WiHD op de WirelessHD Transmitter de volgende status aan. Wanneer de projector na gebruik opnieuw wordt aangezet, gaat het beeld automatisch naar het laatste gebruikte weergaveapparaat.
Aan: beeld gaat naar de projector.
Uit: beeld gaat naar het weergaveapparaat.

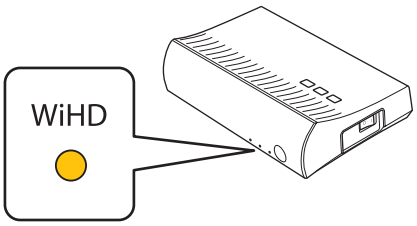

Ook wanneer de projector uit is, kunt u omschakelen naar het andere monitor-apparaat.

Van bron veranderen

U kunt zelf bepalen welke bron van de op de WirelessHD Transmitter aangesloten bronnen u wilt weergeven. Bij het omschakelen wordt van elke bron een voorbeeld weergegeven. Zo kunt u gemakkelijk van bron veranderen, ook als er twee of meer apparaten zijn aangesloten door middel van HDMI.

De projector gebruikt Insta Prevue Technology van Silicon Image, Inc.

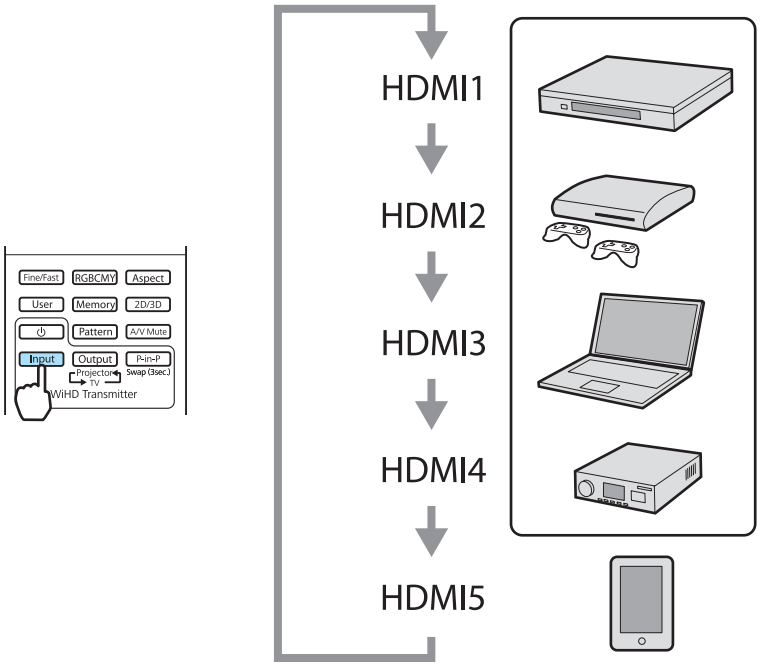
Fine/Fast
RGBCMY
Aspect
User
Memory
2D/3D
Pattern
A/V Mute
Input
Output
P-in-P
Projector
TV
Swap (3sec.)
WiHD Transmitter
HDMI1
HDMI2
HDMI3
HDMI4
HDMI5

1 Wijs met de afstandsbediening naar de WirelessHD Transmitter en druk op de knop Input .

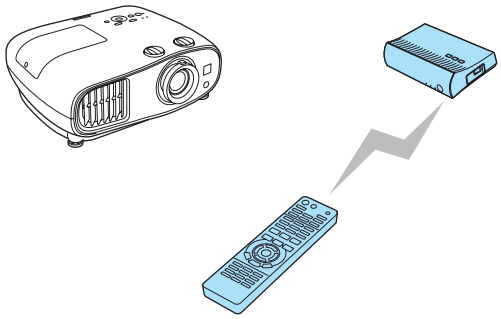

Afstandsbedie-ning

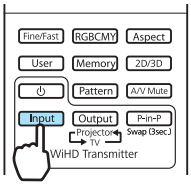

WirelessHD Trans-mitter

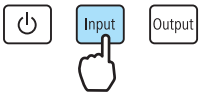

Hiermee geeft u het subscherm (klein scherm) voor het aangesloten apparaat weer.

Bijv.) Bij het projecteren van beelden van het apparaat dat op de HDMI2-poort is aangesloten

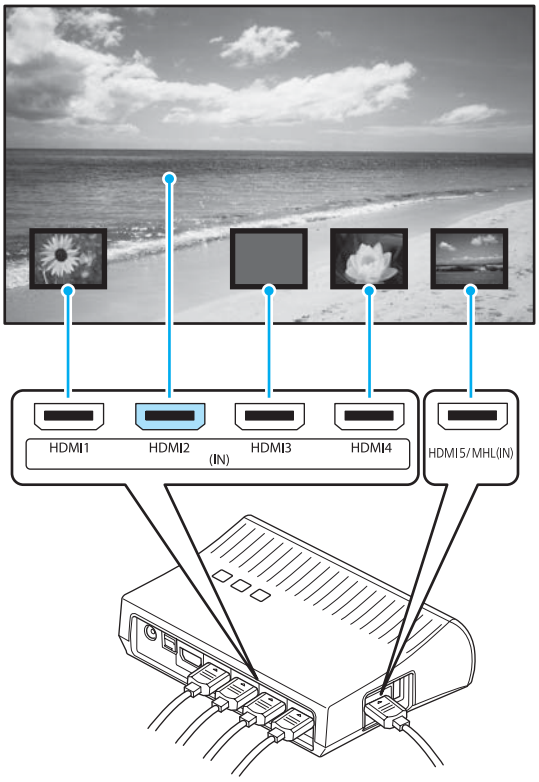

2 Telkens wanneer u op de knop Input drukt, verandert het doelscherm.

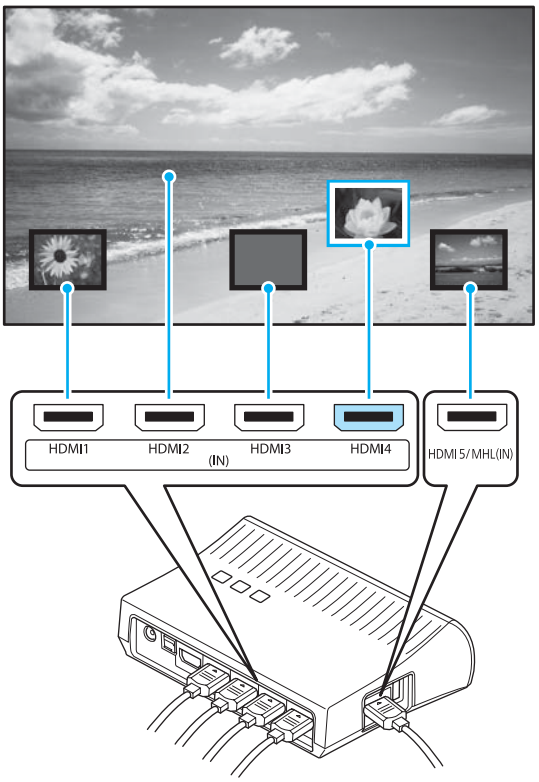

3 Na selectie van het doelscherm moet u even wachten.

Het geprojecteerde beeld verandert.

Het scherm dat geen beeldsignaal ontvangt, wordt in het blauw of zwart weergegeven.

Bijv.) Wanneer beelden voor het apparaat dat is aangesloten op de HDMI2-poort niet worden weergegeven

Het aangesloten AV-apparaat is niet aangezet of de kabels zijn niet correct aangesloten. Controleer of het AV-apparaat aanstaat en of alle vereiste kabels voor de projectie goed zijn aangesloten.

Weergeven als subscherm

1 Wijs met de afstandsbediening naar de WirelessHD Transmitter en druk op de knop P-in-P .

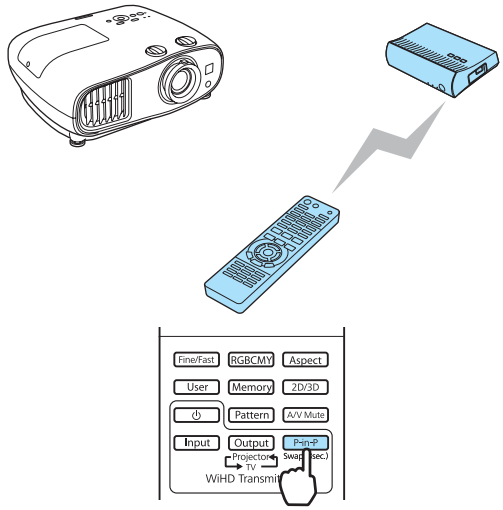

Hiermee geeft u het subscherm (klein scherm) voor het aangesloten apparaat weer.

2 Wanneer u wilt omschakelen tussen subscherm en hoofdscherm (groot scherm), moet u de knop P-in-P (gedurende 3 seconden) ingedrukt houden totdat het scherm verandert.

3 Druk opnieuw op de knop P-in-P om het subscherm te sluiten.

Het geprojecteerde beeld verandert.

- Wanneer het subscherm wordt weergegeven, drukt u op de knop Input om het beeld voor het subscherm aan te passen.
- Wanneer het subscherm wordt weergegeven, drukt u op de knop Output om de positie en de grootte (groot of klein) van het subscherm aan te passen. Met elke druk op de knop Output verandert de weergavepositie (rechtsonder, rechtsboven, linksboven, linksonder) en kunt u de grootte wijzigen.

HDMI-link gebruiken

HDMI-link

Wanneer u een AV-apparaat dat aan de HDMI CEC-normen voldoet aansluit op de HDMI-poort van de projector, kunt u met één afstandsbediening ook bepaalde handelingen verrichten op het AV-systeem, zoals het apparaat inschakelen en het volume aanpassen. Ook wanneer u projecteert met WirelessHD kunt u HDMI-link gebruiken (alleen EH-TW6600W).

- Een tussenliggend AV-systeem hoeft niet per se aan de HDMI CEC-normen te voldoen. Voor de AV-bron zelf geldt dit echter wel.
- U kunt maximaal 3 multimediaspelers die aan de HDMI CEC-normen voldoen, tegelijk aansluiten.

Voorbeeld

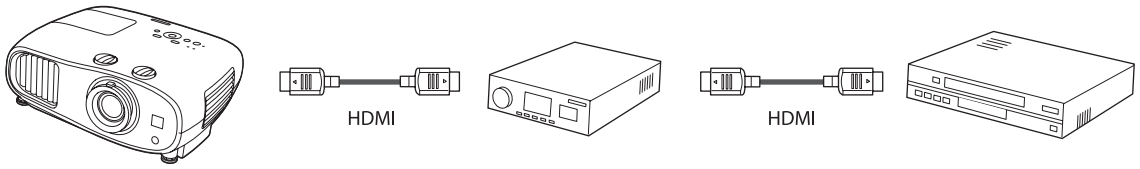

Projector | Versterker | Multimediaspelers enzovoort

Instellingen voor HDMI-link

Wanneer u op [HDMI Link] op de afstandsbediening drukt en **HDMI-link** op **Aan** zet, kunt u de volgende functies gebruiken.

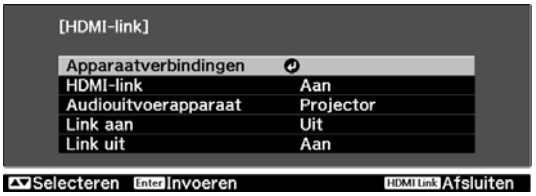

Functie	Uitleg
Link aan	Hiermee wordt de projector aangezet wanneer iets wordt afgespeeld op het aangesloten apparaat. Omgekeerd wordt het aangesloten apparaat ingeschakeld wanneer u de projector aanzet.
Link uit	Hiermee wordt het aangesloten apparaat uitgeschakeld wanneer u de projector uitzet. • Dit werkt alleen wanneer de CEC-voedingslink van het aangesloten apparaat is ingeschakeld. • Afhankelijk van de status van het aangesloten apparaat (er loopt bijvoorbeeld een opname), wordt het apparaat mogelijk niet uitgeschakeld.
Audiouitvoerapparaat	Selecteert welk apparaat het geluid weergeeft. **Projector**: Geeft geluid weer vanaf de ingebouwde luidsprekers van de projector. **AV-systeem**: Geeft geluid weer vanaf de HDMI CEC compatibele AV-versterker die is aangesloten op de HDMI-poort. **WirelessHD-zender***: Geeft geluid weer vanaf de luidsprekers, zoals de soundbar, aangesloten op de Optical Audio-Out -poort op de WirelessHD Transmitter.
Bron wijzigen via link	U kunt de bron van de projector op HDMI zetten wanneer iets wordt afgespeeld op het aangesloten apparaat.

Functie	Uitleg
Handelingen op aangesloten apparatuur	U kunt met de afstandsbediening van de projector handelingen uitvoeren als afspelen, stoppen en pauzeren, vooruit- en achteruitspoelen en naar het volgende of vorige hoofdstuk gaan.

* Alleen EH-TW6600W.

- Als u de functie HDMI-link wilt gebruiken, moet u het aangesloten apparaat configureren. Raadpleeg voor meer informatie de documentatie die is meegeleverd met het apparaat dat u gebruikt.
- Zelfs wanneer u de WirelessHD Transmitter gebruikt met de **Link aan** stelt u deze in op **Apparaat -> PJ** of **Bidirectioneel**, indien **WirelessHD** is ingesteld op **Aan**, deze projector gaat ook aan wanneer het AV-apparaat dat is aangesloten op de WirelessHD Transmitter wordt aangezet (uitsluitend EH-TW6600W). ☛ **Instellingen-HDMI-link-Link aan** pag.82

Apparaatverbindingen

U kunt aangesloten apparaten zoeken die geschikt zijn voor HDMI-link en vervolgens het apparaat selecteren dat u wilt gebruiken om te projecteren. Apparaten die met HDMI-link kunnen worden aangestuurd, worden automatisch het geselecteerde apparaat.

1 Druk op de knop [HDMI Link] en selecteer vervolgens **Apparaatverbindingen**.

De lijst **Apparaatverbindingen** wordt weergegeven.

Apparaten met een aquakleurig pictogram aan de linkerkant zijn gelinkt.

Dit veld blijft leeg als de naam van het apparaat niet kan worden bepaald.

2 Selecteer het apparaat dat u met HDMI-link wilt aansturen.

- Er wordt maar één AV-versterker herkend. Als er meer versterkers zijn aangesloten, wordt de versterker weergegeven die het eerst wordt herkend.
- Als de kabel niet aan de HDMI-normen voldoet, is gebruik niet mogelijk.
- Sommige aangesloten apparaten of functies van die apparaten werken mogelijk niet goed, ook al voldoen ze aan de HDMI CEC-normen. Raadpleeg voor meer informatie de documentatie die is meegeleverd met het apparaat dat u gebruikt.

Afbeeldingsgegevens afspelen (Diavoorstelling)

Compatibele gegevens

De volgende soorten bestanden op een USB-opslagapparaat, zoals een USB-geheugen, digitale camera enzovoort, dat is aangesloten op de USB-poort (TypeA) van de projector kunnen worden weergegeven in een diavoorstelling.

Bestandstypen voor een diavoorstelling

Bestandstype (extensie)	Opmerkingen
.jpg	• Afbeeldingen in de kleurmodus CMYK zijn niet compatibel. • Afbeeldingen in een progressieve indeling zijn niet compatibel. • Afbeedingen met een hogere resolutie dan 8192 x 8192 zijn niet compatibel. • Door de eigenschappen van JPEG-bestanden kunnen bepaalde beelden niet duidelijk worden geprojecteerd. Dit kan bijvoorbeeld gebeuren als de compressie te hoog is.

Let op

Sluit een digitale camera aan met een USB-kabel die specifiek voor het apparaat geschikt is. Gebruik niet de bij de 3D-bril meegeleverde USB-kabel.

Afspelen a Diavoorstelling

1 Sluit een USB-opslagapparaat aan.

Bestanden worden weergegeven als miniaturen.

U opent een map door de map te selecteren en op de knop Enter te drukken.

Als u geen miniaturen van de bestanden te zien krijgt, druk dan op de knop USB/LAN op de afstandsbediening om van bron te veranderen.

2 Selecteer **Diavoorstelling**.

Druk op de knoppen ▲ ▼ ◄ ► om **Diavoorstelling** te selecteren rechtsonder in het scherm en druk vervolgens op de knop Enter.

Diavoorstelling start.

- U sluit de Diavoorstelling door het USB-opslagapparaat los te maken.
- Selecteer een van de miniaturen en druk op de knop Enter om de geselecteerde afbeelding te vergroten. Druk, wanneer een afbeelding in het groot wordt weergegeven, op de knoppen ◄ ► op de afstandsbediening om van afbeelding te veranderen. U kunt de afbeelding ook draaien met ▲ ▼.

Weergave-instellingen voor beeldbestanden en bewerkingsinstellingen voor diavoorstellingen

U kunt de weergavevolgorde en de instellingen voor een diavoorstelling opgeven in het optiescherm.

1 Gebruik de knoppen ▲ ▼ ◄ ► om de cursor op de gewenste map te plaatsen en druk op de knop Esc. Selecteer **Optie** in het weergegeven submenu en druk vervolgens op de knop Enter.

2 Stel de verschillende items in wanneer het optiescherm wordt weergegeven.

Activeer de instellingen door de cursor op de gewenste optie te plaatsen en op Enter te drukken. In de volgende tabel wordt meer informatie over elk item gegeven.

Weergavevolgorde	U kunt ervoor kiezen om de bestanden weer te geven in **Volgrd:naam** of **Volgd:datum**.
Sorteervolgorde	U kunt ervoor kiezen om de bestanden te sorteren in **Oplopend** of **Aflopend** volgorde.
Continu afspelen	U kunt instellen of u het afspelen wilt herhalen.
Wisseltijd	U kunt opgeven hoe lang een bestand moet worden weergegeven tijdens een diavoorstelling. U kunt een tijd instellen tussen **Uit** (0) tot 60 seconden. Wanneer u **Uit** instelt, wordt automatisch weergeven uitgeschakeld.
Effect	U kunt instellen welke schermeffecten bij het wisselen van dia's worden weergegeven.

3 Als u de instellingen hebt voltooid, gebruikt u de knoppen ▲ ▼ ◄ ► om de cursor op **OK** te zetten en drukt u op de knop Enter.

De instellingen worden toegepast.

Als u de instellingen niet wilt toepassen, plaatst u de cursor op **Annuleren** en drukt u op de knop Enter.

Projecteren van twee verschillende beelden met Beeld in beeld

Soorten schermen die tegelijk kunnen worden weergegeven

Er kunnen beelden van twee verschillende signaalbronnen worden geprojecteerd, één op het hoofdscherm (groot) en één op een subscherm (klein). U kunt tegelijkertijd naar het subscherm en het hoofdscherm kijken.

Combinatie van signaalbronnen voor het projecteren met Beeld in beeld

	HDMI1	HDMI2	WirelessHD*	Component	Video	PC
HDMI1	-	-	-	✓	✓	✓
HDMI2	-	-	-	✓	✓	✓
WirelessHD*	-	-	-	✓	✓	✓
Component	✓	✓	✓	-	-	-
Video	✓	✓	✓	-	-	-
PC	✓	✓	✓	-	-	-

* uitsluitend EH-TW6600W

Projecteren met Beeld in beeld

Starten en stoppen Beeld in beeld

Druk op de knop P-in-P op de afstandbediening tijdens het projecteren.

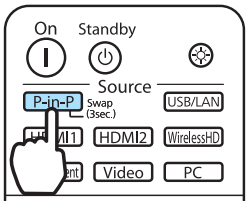

Het op dit moment binnenkomende beeld wordt weergegeven met Beeld in beeld.

Hoofdscherm: huidig beeld
Subscherm: andere bron dan hoofdscherm

Druk nog eens op de knop P-in-P om de Beeld in beeld weergave te stoppen.

- U kunt Beeld in beeld niet gebruiken met 3D-beelden.
- U kunt de weergaves wisselen tussen het hoofd- en het subscherm door de knop P-in-P ingedrukt te houden.
- Als de bron niet wordt ondersteund, wordt er niets weergegeven.
- De functie Beeld in beeld kan niet worden gebruikt als **Beeldverwerking** is ingesteld op **Snel** in het **Signaal**-menu. ☛ **Signaal**-**Geavanceerd** -**Beeldverwerking** pag.80

Wijzigen van de Beeld in beeld instellingen

Gebruik het **Beeld in beeld** menu om de grootte of de positie van het subscherm te veranderen.

1 Druk op de knop Menu.

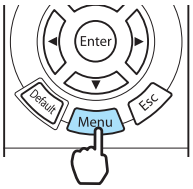

Het **Beeld in beeld** menu kan direct worden geopend door op de knop Menu te drukken tijdens Beeld in beeld projectie.

2 Geef instellingen op voor elk van de weergegeven functies.

Beschikbare functies in het menu **Beeld in beeld**

Functie	Uitleg
Grootte subscherm	Hiermee kiest u de grootte van het subscherm: **Klein** of **Breed**.
Positie subscherm	Hiermee kiest u de positie van het subscherm: **Rechtsboven**, **Rechtsonder**, **Linksboven**, of **Linksonder**.
Bron subscherm	Hiermee selecteert u welke signaalbron in het subscherm moet worden weergegeven.
Hoofd/sub wisselen	Hiermee wisselt u de hoofd- en subschermen om.
Beeld in beeld sluiten	Hiermee sluit u de Beeld in beeld weergave af.

Functies uit het configuratiemenu

Bewerkingen in het configuratiemenu

Op het configuratiemenu, kunt u aanpassingen en afstellingen maken voor Signaal, Beeld, enzovoorts.

1 Druk op de knop Menu.

Afstandsbediening

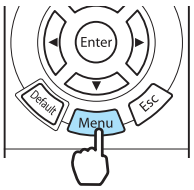

Bedieningspaneel

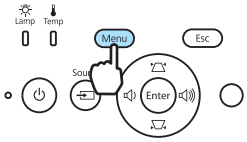

Het configuratiemenu wordt weergegeven.

2 Druk op de knoppen ▲ ▼ om links het hoofdmenu te selecteren en druk vervolgens op de knop Enter om de selectie te bevestigen.

Wanneer u links het hoofdmenu selecteert, verandert het submenu rechts.

Helemaal onderaan ziet u aanwijzingen.

3 Druk op de knoppen ▲ ▼ om rechts het submenu te selecteren en druk vervolgens op de knop Enter om de selectie te bevestigen.

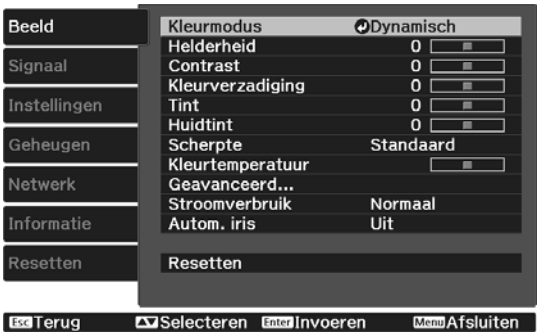

Het scherm voor het aanpassen van de geselecteerde functie wordt weergegeven.

4 Druk op de knoppen ▲ ▼ ◀ ▶ om de instellingen aan te passen.

Bijv.) Aanpassingsbalk

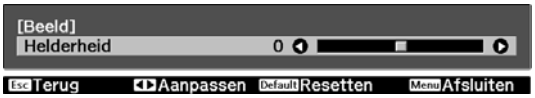

Bijv.) Keuzemogelijkheden

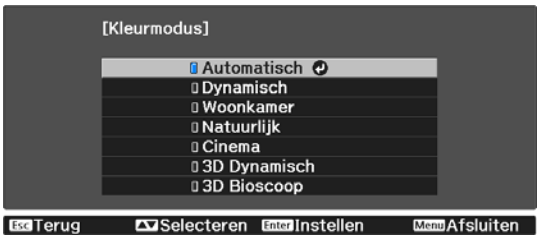

Druk op de knop Enter wanneer u op een item staat waarbij het pictogram ↵ wordt weergegeven. U opent dan het selectiescherm voor dat item.

Druk op de knop Esc om naar het vorige niveau terug te keren.

5 Druk op de knop Menu om het menu af te sluiten.

Voor items die via de aanpassingsbalk zijn aangepast (de helderheid bijvoorbeeld) kunt u terwijl het aanpassingsscherm zichtbaar is op Default drukken om de gewijzigde waarde terug te zetten op de standaardwaarde.

Tabel van het configuratiemenu

Als er geen beeldsignaal meer binnenkomt, is het niet mogelijk om items met betrekking tot het beeld of signaal te wijzigen in het configuratiemenu. De items die worden weergegeven voor het beeld, het signaal en overige informatie hangen af van het beeldsignaal dat wordt geprojecteerd.

Menu Beeld

Functie	Menu/instellingen			Uitleg
Kleurmodus	Automatisch, Dynamisch, Woonkamer, Natuurlijk, Cinema, 3D Dynamisch, 3D Bioscoop			Selecteer de beeldkwaliteit op basis van uw omgeving en het beeld dat u projecteert. ☛ pag.34
Helderheid*1				Hiermee wordt de helderheid van het beeld ingesteld.
Contrast*1				Stel hier het contrast in tussen licht en schaduw in het beeld. Een hoger contrast maakt het beeld levendiger.
Kleurverzadiging*1*2				Stel hier de kleurverzadiging voor het beeld in.
Tint*1*2				Stel hier de tint van het beeld in.
Huidtint*1				Hiermee worden huidtinten aangepast. Een positieve waarde betekent meer groen en een negatieve waarde meer rood.
Scherpte	Standaard			Hiermee wordt de beeldscherpte ingesteld.
	Geavanceerd*2	Dunne lijnen verbet., Dikke lijnen verbet., Vert. lijnen verbet., Hor. lijnen verbet.		Hiermee wordt de beeldscherpte ingesteld. Gebruik deze optie voor specifieke gebieden. ☛ pag.40
Kleurtemperatuur	-3 naar 6 (10 stapjes)*3			Stel hier de tint van het beeld in. Een hoge waarde is meer blauw, een lage waarde is meer rood.

Functie	Menu/instellingen				Uitleg
Geavanceerd	Gamma	2, 1, 0, -1, -2			Hiermee wijzigt u het gamma. U kunt direct een ruwe waarde selecteren, maar het is ook mogelijk om het gamma af te stellen terwijl u kijkt naar de grafiek. ☛ pag.37
		Op maat*4	Bevestigingsgrafiek/ gids weergeven, kleurtintafstelling		
		Resetten			
	RGB	Verschuiving R/G/B			Hiermee wijzigt u de verschuiving en versterking per kleur R, G en B. ☛ pag.38
		Versterking R/G/B			
	RGBCMY	R/G/B/C/M/Y	Tint, Verzadiging, Helderheid		Hiermee wijzigt u de tint, verzadiging en helderheid per kleur R, G, B, C, M en Y. ☛ pag.37
	EPSON Super White		Aan, Uit		(Dit kan alleen worden ingesteld wanneer de **Kleurmodus** is ingesteld op **Natuurlijk**, **Cinema**, of **3D Bioscoop** en bij het ontvangen van een signaalbron vanaf de HDMI1 of HDMI2-poorten, of van WirelessHD.) Gebruik **Aan** als u een felle overbelichting van de lichte delen in het beeld hebt. Met **Aan** kunnen de instellingen voor **Videobereik HDMI** niet worden gebruikt.
Stroomverbruik	Hoog, Middel, ECO				U kunt de helderheid van de lamp op drie manieren instellen. Selecteer **ECO** als het geprojecteerde beeld te licht is. Met **ECO** geselecteerd neemt het energieverbruik tijdens het projecteren af. Ook hoort u de ventilator minder.
Autom. iris	Uit, Normaal, Hoge snelheid				U kunt de volgbaarheid van de functie instellen om de hoeveelheid licht automatisch af te stellen in overeenstemming met de wijzigingen in de helderheid van het weergegeven beeld. Gebruik Uit als u niets wilt veranderen aan de luminantie. ☛ pag.40
Resetten	Ja, Nee				Hier kunt u alle correctiewaarden die u hebt ingesteld in het menu **Beeld** herstellen naar hun standaardwaarden.

*1 Wanneer u op de knop omhoog of omlaag drukt op het scherm voor aanpassing, kunt u het vorige of volgende aanpassingsmenu verplaatsen.
*2 Niet weergegeven wanneer het beeld van een computer wordt doorgegeven.
*3 Wanneer **Kleurmodus** is ingesteld op **Natuurlijk**, wijzigen de instellingen naar **5000K** - **10000K**.
*4 De instellingen worden opgeslagen per type signaalbron of Kleurmodus.

Menu Signaal

Functie	Menu/instellingen		Uitleg
3D-instellingen*1	3D-weergave	Aan, Uit	Hiermee schakelt u de functie 3D-weergave in en uit. ☛ pag.48
	Conversie 2D naar 3D	Uit, Zwak, Middel, Sterk	Hiermee stelt u de sterkte van het 3D-effect in wanneer u 2D wilt omzetten in 3D. ☛ pag.55
	3D-formaat	Automatisch, Naast elkaar, Boven en beneden, 2D	Hiermee stelt u het type 3D in dat het ingangssignaal heeft. Wanneer hier **Automatisch** is geselecteerd, wordt het signaal automatisch herkend.
	3D-diepte	-10 tot 10	Hiermee stelt u de diepte van het 3D-beeld in.
	Diag. Schermgrootte	60 tot 300	Hiermee stelt u de projectiegrootte van het 3D-beeld in. Door aanpassing aan de eigenlijke grootte bereikt u een optimaal 3D-effect.
	3D-helderheid	Laag, Middel, Hoog	Hiermee stelt u de helderheid van het 3D-beeld in.
	3D-bril omkeren	Ja, Nee	Hiermee keert u de synchronisatietiming van de linker-/rechtershutter van de 3D-bril en het linker-/rechterbeeld om. Schakel deze functie in als het 3D-effect niet goed wordt weergegeven.
	Weergavemelding 3D	Aan, Uit	Hiermee schakelt u de mededeling bij kijken naar 3D in en uit.
Hoogte-breedte*2	Automatisch, Normaal, Volledig, Zoomen		Hiermee selecteert u de beeldverhouding. ☛ pag.35
Tracking*2 *3	Varieert afhankelijk van het ingangssignaal.		Hiermee past u het computerbeeld aan als er verticale strepen in het beeld verschijnen.
Sync.*2 *3	0 tot 31		Hiermee kunt u het computerbeeld aanpassen als het beeld flikkert of wazig is, of als er interferentie optreedt. • Een aanpassing van **Helderheid**, **Contrast** of **Scherpte** kan een flikkerend of onscherp beeld opleveren. • Een aanpassing van de synchronisatie na het aanpassen van de tracking maakt een meer accurate aanpassing mogelijk.
Positie*2 *4	△ ▽ ◁ ▷		Hiermee stelt u de positie van het venster naar boven, naar beneden, naar links of naar rechts bij als een deel van het beeld niet wordt geprojecteerd.

Functie	Menu/instellingen		Uitleg
Deinterlacing*2	Uit, Video, Film/Auto		(Dit kan alleen worden ingesteld wanneer een signaal wordt ontvangen via de Video-poort of wanneer een 480i-, 576i- of 1080i-signaal wordt ontvangen via de Component-, HDMI1- of HDMI2-poort of via WirelessHD.) Het signaal wordt omgezet van geïnterlinieerd (i) in progressief (p) op een manier die geschikt is voor het beeldsignaal. • **Uit**: Dit is ideaal voor dynamische bewegende beelden. • **Video**: Dit is ideaal voor het weergeven van algemene videobeelden. • **Film/Auto**: Voert de optimale conversie uit voor bronsignalen van film, CG of animatie.
Bewegingsdetectie*2 *5	1 tot 5		Hiermee stelt u de bewegingssnelheid in. Gebruik een waarde van 1 (langzaam, voor stilstaande beelden) tot 5 (snel, voor films). Pas deze instelling aan als de kwaliteit van stilstaande beelden slecht is of als films te veel flikkeren.
Super-resolution*5	0 tot 5		Hiermee vermindert u de onscherpte aan de rand van het beeld wanneer de resolutie wordt verhoogd. ☛ pag.41
	Detailverbetering	0 tot 100	Deze instelling verbetert het contrast in een beeld om een beeld te creëren met een nadrukkelijker structuur en materiaalgevoel. Hoe hoger het nummer, hoe groter de verbetering van het omtrekgebied. ☛ pag.41
Autom. configuratie*3	Aan, Uit		Hiermee bepaalt u of het beeld automatisch moet worden aangepast op het moment dat het ingangssignaal verandert. Wanneer deze optie is ingeschakeld, worden Tracking, Positie en Sync. automatisch geconfigureerd.
Geavanceerd	Ruisvermindering*2 *5	Uit, 1, 2, 3	(Dit kan alleen worden ingesteld wanneer **Beeldverwerking** is ingesteld op **Fijn**.) Hiermee worden beelden met ruis 'opgeschoond'. Er zijn drie modi beschikbaar. Selecteer uw favoriete instelling. Het wordt aanbevolen deze optie in te stellen op **Uit** bij het bekijken van beeldbronnen met weinig ruis, zoals dvd's.
	Setupniveau*2	0%, 7,5%	(Dit kan worden ingesteld wanneer een NTSC- of componentvideosignaal wordt ontvangen via de Video-poort.) Wijzig deze instelling wanneer u apparaten gebruikt met een ander zwartniveau (Setupniveau), zoals producten die voor de Koreaanse markt zijn ontworpen. Controleer de specificaties van de aangesloten apparatuur voordat u deze instelling wijzigt.

Functie	Menu/instellingen		Uitleg
(Geavanceerd)	Overscannen*2 *5	Automatisch, Uit, 2%, 4%, 6%, 8%	Wijzigt de beeldverhouding (het bereik van het geprojecteerde beeld). • **Uit**, 2 tot 8%: Hiermee bepaalt u het beeldbereik. Met **Uit** wordt het volledige bereik geprojecteerd. Afhankelijk van het beeldsignaal kunt u ruis zien aan de boven- en onderkant van het beeld. • **Automatisch**: Dit kan alleen worden ingesteld wanneer een signaal wordt ontvangen via de HDMI1 of HDMI2-poort of via WirelessHD. Dit kan automatisch worden ingesteld op **Uit** or **8%** afhankelijk van het ingangsignaal.
	Videobereik HDMI*2	Automatisch, Normaal, Uitgebreid	(Dit kan alleen worden ingesteld wanneer **EPSON Super White** op **Uit** staat.) Wanneer er is ingesteld op **Automatisch**, wordt het videoniveau voor het DVD-ingangsignaal naar de HDMI1 of HDMI2-poort op de projector automatisch detecteert en ingesteld. Als u onder- of overbelichting ziet in de stand **Automatisch**, stem het videoniveau van de projector dan af op dat van de dvd-speler. Uw dvd-speler staat mogelijk op Normaal of Uitgebreid. De optie **Automatisch** wordt niet weergegeven wanneer de projector is aangesloten op de DVI-poort van het andere apparaat.
	Beeldverwerking*5	Fijn, Snel	Hiermee wordt de beeldkwaliteit of reactiesnelheid verbeterd. ☛ pag.43
Resetten	Ja, Nee		Hiermee zet u alle instellingen voor **Signaal** terug op de standaardinstellingen, behalve **Diag. Schermgrootte**, **Weergavemelding 3D**, **Hoogte-breedte** en **Beeldverwerking**.

*1 Dit wordt alleen weergegeven wanneer een HDMI1, HDMI2, of WirelessHD beeldsignaal wordt ontvangen. (WirelessHD is alleen van toepassing op de EH-TW6600W.)
*2 De instellingen worden opgeslagen per type bron of signaal.
*3 Alleen weergegeven wanneer een PC-beeldsignaal wordt ontvangen.
*4 Dit wordt alleen weergegeven wanneer een Component, PC, of Video beeldsignaal wordt ontvangen.
*5 Dit wordt alleen weergegeven wanneer een Component, HDMI1, HDMI2, Video, of WirelessHD beeldsignaal wordt ontvangen (WirelessHD is uitsluitend voor EH-TW6600W).

Instellingen menu

Functie	Menu/instellingen		Uitleg
H/V-Keystone	V-Keystone	-60 tot 60	Hiermee voert u een verticale keystonecorrectie uit. ☛ pag.31
	H-Keystone	-60 tot 60	Hiermee voert u een horizontale keystonecorrectie uit. ☛ pag.31

Functie	Menu/instellingen			Uitleg
Audio	Volume	Volume	0 tot 40	Hiermee wordt het volume aangepast.
	Audio omkeren	Aan, Uit		Hiermee bepaalt u of het linker- en rechteraudiokanaal moeten worden omgedraaid. Gebruik **Aan** wanneer de projector aan het plafond hangt en de interne luidsprekers worden gebruikt.
HDMI-link	Apparaatverbindingen	-		Hiermee worden de apparaten weergegeven die op de HDMI1- of HDMI2-poort of via WirelessHD* zijn aangesloten.
	HDMI-link	Aan, Uit		Hiermee schakelt u de functie HDMI-link in en uit.
	Audiouitvoerapparaat	Projector, AV-systeem, WirelessHD-zender*		Stelt in welk apparaat geluid weergeeft wanneer u de HDMI-link-functie gebruikt. ☛ pag.71
	Link aan	Uit, Bidirectioneel, Apparaat -> PJ, PJ -> Apparaat		Hiermee stelt u de linkfunctie in wanneer het apparaat wordt aangezet. Zet de projector aan wanneer materiaal wordt afgespeeld op een aangesloten apparaat (Bidirectioneel of Apparaat -> PJ) of om een aangesloten apparaat aan te zetten wanneer de projector wordt aangezet (Bidirectioneel of PJ -> Apparaat).
	Link uit	Aan, Uit		Hiermee bepaalt u of aangesloten apparaten worden uitgeschakeld wanneer u de projector uitzet.

Functie	Menu/instellingen		Uitleg
WirelessHD*	Apparaatverbindingen	-	Hiermee krijgt u een lijst met beschikbare WirelessHD-apparaten die u kunt gebruiken.
	WirelessHD	Aan, Uit	Hiermee schakelt u de functie WirelessHD in en uit.
	Video-ontvangst	Video-ontvangst 100 % Zender gedetecteerd	Video-ontvangst Geeft de vebindingsstatus aan bij de WirelessHD Transmitter. Wanneer de projector is aangesloten op de WirelessHD Transmitter en een beeldsignaal ontvangt, verschijnt Zender gedetecteerd.
	WiHD-modus	Volledig, Dynamisch	Hiermee stelt u de verbindingsmodus voor WirelessHD-apparatuur in.
	Resetten	Ja, Nee	Hiermee zet u de **WirelessHD**-instellingen terug op de standaardwaarden. Als u de projector reset, worden de instellingen van de WirelessHD Transmitter niet gereset. Voor het resetten van de WirelessHD Transmitter, drukt u 5 seconden of langer op de knop Setup op de basis. ☛ pag.57

Functie	Menu/instellingen		Uitleg
Slotinstelling	Kinderslot	Aan, Uit	Hiermee vergrendelt u de knop ⏻ op het bedieningspaneel van de projector en voorkomt u dat kinderen de projector per ongeluk aanzetten. U kunt het vergrendelde apparaat toch aanzetten door de knop ⏻ ongeveer drie seconden ingedrukt te houden. U kunt het apparaat op de gebruikelijke manier uitzetten met de knop ⏻ of handelingen uitvoeren met de afstandsbediening. Na een wijziging is deze instelling actief zodra u de projector hebt uitgezet en het afkoelproces voorbij is. Let op, want ook al is **Kinderslot** ingesteld op **Aan**, dan nog zal de projector worden ingeschakeld wanneer de stekker van het stroomsnoer in het stopcontact gedaan wordt als **Dir. Inschakelen** is ingesteld op **Aan**.
	Toetsvergrendeling	Aan, Uit	Wanneer het is ingesteld op **Aan**, worden alle knoppen op het bedieningspaneel uitgeschakeld, behalve de knop ⏻. 🔒 wordt weergegeven op het scherm als er knoppen worden ingedrukt. Ontgrendelen is mogelijk door de knop Enter op het bedieningspaneel minstens 7 seconden ingedrukt te houden. Na een wijziging is deze instelling actief zodra u het configuratiemenu sluit.
Projectie	Voorkant, Voor/bovenkant, Achterkant, Achter/boven		Pas deze instelling aan op basis van de manier waarop de projector is geïnstalleerd. • **Voorkant**: Selecteer deze optie als u projecteert met de projector voor het scherm. • **Voor/bovenkant**: Selecteer deze optie als u projecteert met de projector voor het scherm, maar opgehangen aan het plafond. • **Achterkant**: Selecteer deze optie als u vanaf de achterkant tegen het scherm projecteert. • **Achter/boven**: Selecteer deze optie als u vanaf de achterkant tegen het scherm projecteert en de projector aan het plafond hangt.

Functie	Menu/instellingen	Uitleg
Knop gebruiker	Conversie 2D naar 3D, Stroomverbruik, Informatie	Selecteer een item uit het configuratiemenu om toe te wijzen aan de knop User op de afstandsbediening. Wanneer u op de knop drukt, wordt het geselecteerde menuitem/aanpasscherm weergegeven, zodat u snel instellingen/aanpassingen kunt opgeven.
Beeld in beeld	-	Hiermee start u de Beeld in beeld weergave. ☛ pag.75

Functie	Menu/instellingen		Uitleg
Bewerking	Dir. Inschakelen	Aan, Uit	U kunt de projector zo instellen dat de projectie wordt gestart zodra de stekker van het stroomsnoer in het stopcontact wordt gedaan, zonder dat u verder op een knop hoeft te drukken. Let op, want met deze instelling op **Aan** wordt er ook meteen geprojecteerd wanneer de stroom na een stroomstoring wordt hersteld en de stekker van het stroomsnoer nog steeds in het stopcontact zit.
	Sluimerstand	Uit, 5 min., 10 min., 20 min.	Als de ingestelde tijd wordt bereikt zonder dat er een signaal binnenkomt, gaat de projector automatisch uit (in stand-by). Wanneer ingesteld op **Uit**, zal de projector nooit in de sluimerstand gaan. Druk in stand-by op de knop I op de afstandsbediening of de knop ⏻ op het bedieningspaneel om te beginnen met projecteren.
	Verlichting	Aan, Uit	Zet deze optie op **Uit** als u last hebt van de lampjes op het bedieningspaneel tijdens het kijken naar een film in een donkere ruimte.
	Trigger Uit	Aan, Uit	Stel de functie Trigger Uit in om de status (aan/uit) van de projector door te geven aan externe apparatuur. Wanneer ingesteld op **Uit**, wordt er geen spanning afgegeven vanaf de Trigger Out-poort. Wanneer het is ingesteld op **Aan**, wordt er spanning afgegeven vanaf de Trigger Out-poort als de projector aan staat. Als u deze instelling wijzigt, is de nieuwe instelling pas van kracht nadat u de projector opnieuw hebt aangezet.
	Hoogtemodus	Aan, Uit	Zet deze optie op **Aan** als u de projector gebruikt op een hoogte van meer dan 1.500 meter.

Functie	Menu/instellingen		Uitleg
Omschak.	Bericht	Aan, Uit	Hiermee bepaalt u of de volgende berichten al dan niet worden weergegeven (Aan of Uit). • Itemnamen voor beeldsignalen, kleurmodi, beeldverhoudingen en geheugenposities. • Als de binnentemperatuur oploopt terwijl er geen beeldsignaal wordt ontvangen of een niet-ondersteund signaal wordt gedetecteerd.
	Achtergrond weerg.	Zwart, Blauw, Logo	Hiermee selecteert u de schermstatus voor wanneer er geen beeldsignaal binnenkomt.
	Opstartscherm	Aan, Uit	Hiermee bepaalt u of een opstartscherm moet worden weergegeven wanneer met projecteren wordt begonnen (Aan of Uit). Na een wijziging is deze instelling actief zodra u de projector hebt uitgezet en het afkoelproces voorbij is.
	Stand-bybevestiging	Aan, Uit	Hiermee bepaalt u of een bevestiging voor stand-by moet worden weergegeven (Aan of Uit). ☛ pag.27
Paneeluitlijning	Paneeluitlijning	Aan, Uit	Hiermee schakelt u de **Paneeluitlijning** in of uit.
	Kleur selecteren	R, B	Selecteer de te corrigeren kleur.
	Patroonkleur	R/G/B, R/G, G/B	Selecteer het patroon dat gebruikt moet worden voor de correctie.
	Aanpassingen starten	-	Hiermee start u de **Paneeluitlijning**. ☛ pag.42
	Resetten	Ja, Nee	Hiermee reset u de correctiewaarde.
Taal	-		Hiermee selecteert u de taal die op het scherm wordt weergegeven.
Resetten	Ja, Nee		Alle correctiewaarden voor **Instellingen** worden teruggezet op hun standaardwaarde, behalve de volgende. • **Audio omkeren** • **Audiouitvoerapparaat** • **Link aan** • **Link uit** • **Projectie** • **Knop gebruiker** • **Hoogtemodus** • **Taal**

* Alleen EH-TW6600W.

Geheugen menu

Functie	Uitleg
Ophalen uit geheugen	Hiermee laadt u de instellingen die eerder met **Opslaan in geheugen** zijn opgeslagen. ☛ pag.46 Deze optie kan niet worden gebruikt als u geen instellingen hebt opgeslagen met de functie **Opslaan in geheugen**.
Opslaan in geheugen	Hiermee slaat u bepaalde instellingen voor **Beeld** en **Signaal** op in het geheugen. ☛ pag.45
Geheugen wissen	Hiermee wist u instellingen die u niet meer nodig hebt uit het geheugen. ☛ pag.46
Naam geheugen wijz.	Hiermee geeft u de in het geheugen opgeslagen instellingen een andere naam. ☛ pag.47

Netwerk Menu

Functie	Uitleg
Netwerkinfo - Draadloos	Hier wordt de volgende statusinformatie over de netwerkinstellingen gegeven. • Aansluitmodus • Draadloos LAN-systeem • Antenneniveau • Projectornaam • SSID • DHCP • IP-adres • Subnetmasker • Gateway-adres • MAC-adres • Regiocode*
Netwerkconfiguratie	Brengt u bij het netwerkconfiguratiemenu ☛ pag.90

* Dit geeft de beschikbare regio-informatie weer op uw draadloze LAN-eenheid. Voor meer informatie, neemt u contact met ons op via het volgende adres. ☛ *Adressenlijst Epson Projector*

Opmerkingen over Netwerk menubewerkingen

Wanneer u het netwerkmenu selecteert, wijzigen de menutabbladen.

De basisbewerkingen zijn hetzelfde als die voor het configuratiemenu.

Bij het verlaten van het menu, moet u er echter op letten de **Installatie voltooid** te selecteren en vervolgens de instellingen op te slaan.

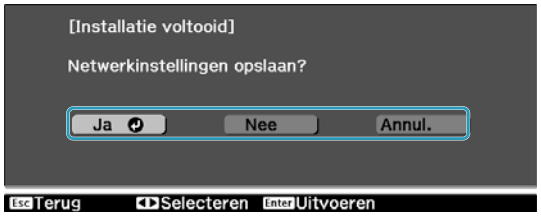

Ja: Slaat de instellingen op en verlaat het Netwerk-menu.

Nee: Slaat de instellingen niet op en verlaat het Netwerk-menu.

Annuleren: Gaat verder met het Netwerk-menu.

Zacht toetsenbord bewerkingen

Het Netwerk-menu geeft een zacht toetsenbord weer wanneer de invoer van alfanumerieke nummers vereist is tijdens installatie. Druk op de knoppen op de afstandsbediening of de knoppen op het bedieningspaneel voor het selecteren van toetsen en druk vervolgens op de knop Enter om ze in te voeren. Het selecteren van **Finish** bevestigt uw invoer en het selecteren van **Annuleren** annuleert uw invoer.

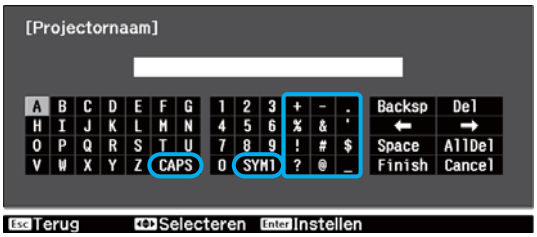

CAPS toets: Stelt hoofd- en kleine letters in en schakelt hiertussen.

SYM1/2 toets: Stelt de symboolsleutels in en wijzigt deze.

Basis Menu

Functie	Uitleg
project.Naam	Toont de unieke naam waarmee de projector wordt geïdentificeerd in een netwerk. U kunt maximaal 16 enkelbyte alfanumerieke tekens invoeren bij bewerken.

Draadloos LAN

Functie	Menu/instellingen	Uitleg
Voeding draadl. LAN	Aan, Uit	Instellen op (Aan/Uit) voor gebruik van een draadloze LAN. Het selecteren van **Uit** kan onbevoegde toegang van buitenstaanders voorkomen.
Aansluitmodus	Snel, Geavanceerd	Stelt een draadloze LAN-verbindingsmodus in. **Snel**: De projector levert een toegangspunt. Een computer of een smartphone direct aansluiten op de projector. **Geavanceerd**: Wanneer u al een draadloze LAN-omgeving heeft ingesteld, verbindt u de projector met het bestaande toegangspunt.
Kanaal	1ch, 6ch, 11ch	(Dit kan alleen worden ingesteld wanneer **Aansluitmodus** is ingesteld op **Snel**.) Selecteer de frequentie bandbreedte die voor de draadloze LAN wordt gebruikt.
SSID	-	(Dit kan alleen worden ingesteld wanneer **Aansluitmodus** is ingesteld op **Geavanceerd**.) Voer een SSID in. Wanneer een SSID is gespecificeerd in het draadloze LAN-systeem waar de projector deel van uit maakt, dan vult u die SSID in. U kunt maximaal 32 enkelbyte alfanumerieke tekens invoeren.

Functie	Menu/instellingen	Uitleg
Toegangspunt zoeken	-	(Dit kan alleen worden ingesteld wanneer **Aansluitmodus** is ingesteld op **Geavanceerd**.) Geeft het huidige toegangspunt aan. Geeft het toegangspunt aan waar beveiliging wordt gegarandeerd. Bij het selecteren van het toegangspunt waar beveiliging wordt gegarandeerd, wordt u naar het Beveiliging-menu genomen. ☛ pag.91
IP-instellingen (Dit kan alleen worden ingesteld wanneer **Aansluitmodus** is ingesteld op **Geavanceerd**.)	DHCP	Hiermee bepaalt u of DHCP wel of niet (Aan/Uit) wordt gebruikt. Bij het specificeren van het volgende adres, stelt u het in op **Uit**.
	IP-adres	Voer het IP-adres van de projector in. De volgende IP-adressen kunnen niet worden gebruikt. 0.0.0.0, 127.x.x.x, 224.0.0.0 tot 255.255.255.255 (waarbij x een getal van 0 tot 255 is)
	Subnetmasker	Voer het subnetmasker van de projector in. De volgende subnetmaskers kunnen niet worden gebruikt. 0.0.0.0, 255.255.255.255
	Gateway-adres	Voer het gatway-IP-adres van de projector in. De volgende gateway-adressen kunnen niet worden gebruikt. 0.0.0.0, 127.x.x.x, 224.0.0.0 tot 255.255.255.255 (waarbij x een getal van 0 tot 255 is)
SSID-weergave	Aan, Uit	Instellen op (Aan/Uit) voor het weergeven van de SSID op het LAN-stand-byscherm.
Weergave IP-adres	Aan, Uit	Instellen op (Aan/Uit) voor het weergeven van het IP-adrees op het LAN-stand-byscherm.

Beveiliging menu

Functie	Menu/instellingen	Uitleg
Beveiliging	Uit, WPA2-PSK, WPA/WPA2-PSK	Een beveiligingssysteem instellen. In **Snel**, is **WPA2-PSK** te selecteren. In **Geavanceerd**, is **WPA2-PSK/WPA/WPA2-PSK** te selecteren.
Wachtwoordzin	-	Voer een wachtwoordzin in. De wachtwoordzin accepteert 8 tot maximaal 32 enkelvoudige alfanumerieke tekens en is hoofdlettergevoelig. Om de veiligheid te garanderen, raden wij u aan om deze periodiek te wijzigen.

Resetten Menu

Functie	Uitleg
Netwerkinstellingen resetten.	Hiermee zet u alle aangepaste waarden voor **Netwerk** terug op hun standaard instellingen.

Menu Informatie

Functie	Menu/instellingen	Uitleg
Beamerinfo	Lampuren	Hiermee geeft u de totale brandduur van de lamp weer.
	Bron	Hiermee geeft u de bronnaam weer van het apparaat waarmee u momenteel projecteert.
	Ingangssignaal	Geeft het ingangsignaal weer.
	Resolutie	Hiermee geeft u de resolutie weer.
	Scanmodus	Hiermee geeft u de scanmodus weer.
	Vernieuwingssnelh.	Hiermee geeft u de vernieuwingssnelheid weer.
	3D-formaat	Hiermee geeft u het type 3D van het ingangssignaal weer tijdens het projecteren in 3D (Frame Packing, Naast elkaar of Boven en beneden).
	Sync. info	Hiermee geeft u informatie over het beeldsignaal weer. Deze informatie kan van belang zijn als u technische ondersteuning nodig hebt.
	Diepe kleuren	Hiermee geeft u diepe kleuren weer.
	Videosignaal	Hiermee stelt u het signaaltype in op basis van het videoapparaat dat op de Video-poort is aangesloten.
	Status	Dit betreft informatie over fouten die zich hebben voorgedaan met de projector. Deze informatie kan van belang zijn als u technische ondersteuning nodig hebt.
	Serienummer	Hiermee wordt het serienummer van de projector weergegeven.
	Event ID	Geeft de applicatiefoutlog weer. ☛ pag.106
Versie	Main	Toont de versie van de firmware van de projector.
	Video	
	Video2	

Menu Resetten

Functie	Uitleg
Alle standaardw.	Hiermee geeft u alle items uit het configuratiemenu hun standaardwaarden terug. De volgende items worden niet gereset naar hun standaard waarden: **Paneeluitlijning**, **Lampuren**, **Taal**, **Netwerk**, **Geheugen**.
Geheugen resetten	Hiermee wist u alle instellingen die eerder met **Opslaan in geheugen** zijn opgeslagen.
Lampuren terugzetten	Hiermee zet u de totale gebruiksduur van de lamp weer op **0 H**. Herstel de waarde als u de projectorlamp vervangt.

Beeld in beeld menu

Weergegeven door op de knop Menu te drukken tijdens het projecteren met Beeld in beeld.

Functie	Menu/instellingen		Uitleg
Beeld in beeld	Grootte subscherm	Klein, Breed	Hiermee kunt u de grootte van het subscherm veranderen. ☛ pag.76
	Positie subscherm	Rechtsboven/Rechtsonder/ Linksboven/Linksonder	Hiermee kunt u de positie van het subscherm veranderen.
	Bron subscherm	HDMI1, HDMI2, WirelessHD*, Component, Video, PC	Hiermee selecteert u welke signaal-bron als subscherm moet worden weergegeven. ☛ pag.76
	Hoofd/sub wisselen		Hiermee wisselt u de hoofd- en sub-schermen om. ☛ pag.76
	Beeld in beeld sluiten		Hiermee sluit u de Beeld in beeld weergave af. ☛ pag.76

* Alleen EH-TW6600W.

Problemen oplossen

De indicatielampjes aflezen

U kunt de status van de projector controleren aan de hand van knipperende en brandende ⏻, ○ (lampjes), 🌡 en ☼ op het bedieningspaneel.

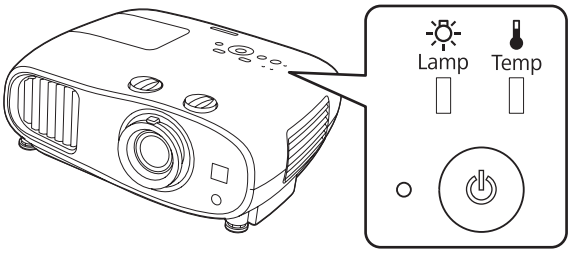

Raadpleeg de volgende tabel voor informatie over de status van de projector en hoe u de door deze lampjes aangegeven problemen kunt oplossen.

Indicatielampje bij fouten/waarschuwingen

▮ : Brandt ▮ : Knippert ▮ : Status onveranderd ▯ : Uit

Indicatielampjes	Status	Oplossing
(blauw)/(oranje)	Lamp vervangen	Het is tijd voor een nieuwe lamp. Vervang de lamp zo snel mogelijk door een nieuwe. ☛ pag.112 Als u de lamp te lang in deze toestand blijft gebruiken, kan hij exploderen.
(blauw)/(oranje)	Waarsch.: hoge temp.	U kunt doorgaan met projecteren. Als de temperatuur opnieuw te hoog wordt, stopt de projectie automatisch. • Als de projector tegen een muur staat, kijk dan of er minstens 20 cm ruimte is tussen de muur en de ventilatieopening van de projector. • Als de luchtfilter verstopt is, reinig deze dan. ☛ pag.108

Indicatielampjes	Status	Oplossing
(blauw)/(oranje)	Interne fout	Storing in de projector. Trek de stekker uit het stopcontact en neem contact op met uw leverancier of het dichtstbijzijnde Epson-reparatiecentrum. ☛ *Adressenlijst Epson Projector*
(blauw)/(oranje)	Fout: ventilator Fout: sensor	
(blauw)/(oranje)	Fout: autom. iris	
(blauw)/(oranje)	Fout:voed. (ballast)	
(blauw)/(oranje)	Fout: lamp Lamp defect	Er is een probleem met de lamp of inschakelen mislukt. • Koppel het stroomsnoer los en kijk of de lamp kapot is. ☛ pag.112 Als de lamp niet kapot is, plaats de lamp dan terug en zet het apparaat aan. Als het opnieuw aanbrengen van de lamp het probleem niet oplost of als de lamp kapot is, moet u de stekker uit het stopcontact trekken en contact opnemen met uw leverancier of het dichtstbijzijnde Epson-reparatiecentrum. ☛ *Adressenlijst Epson Projector* • Controleer of de lampdeksel goed dicht zit.
(blauw)/(oranje)	Fout: hoge temp. (Oververhitting)	De binnentemperatuur is te hoog. • De projectorlamp wordt automatisch uitgeschakeld en de projectie stopt. Wacht ongeveer vijf minuten. Koppel het stroomsnoer los wanneer de ventilator is gestopt. • Als de projector tegen een muur staat, kijk dan of er minstens 20 cm ruimte is tussen de muur en de ventilatieopening van de projector. • Als de luchtfilter verstopt is, reinig deze dan. ☛ pag.108 • Als het probleem niet weg is nadat u het apparaat opnieuw hebt aangezet, schakel dan de projector uit en haal de stekker van de voedingskabel uit het stopcontact. Neem contact op met uw leverancier of het dichtstbijzijnde Epson-reparatiecentrum. ☛ *Adressenlijst Epson Projector* • Als u de projector op een hoogte van 1.500 m of hoger gebruikt, stel dan **Hoogtemodus** in op **Aan**. ☛ **Instellingen** - **Bewerking** - **Hoogtemodus** pag.82

Indicatielampjes bij normaal gebruik

: Brandt : Knippert : Uit

Indicatielampjes	Status	Oplossing
○ ⏻	Stand-by	Wanneer u op de knop ⓘ op de afstandsbediening of op de knop ⏻ op het bedieningspaneel drukt, wordt even later begonnen met projecteren.
● ⏻ (blauw)	Projector wordt opgewarmd	Het opwarmen duurt ongeveer 30 seconden. Tijdens het opwarmen kan de projector niet worden uitgeschakeld.
	Afkoeling is aan de gang	Tijdens het afkoelen kan er niets worden gedaan op de projector. Zodra de projector is afgekoeld, gaat hij in stand-by. Als om wat voor reden dan ook het stroomsnoer wordt losgetrokken tijdens het afkoelen, wacht dan tot de lamp genoeg is afgekoeld (ongeveer tien minuten), sluit het snoer weer aan en druk vervolgens op de knop ⓘ op de afstandsbediening of ⏻ op het bedieningspaneel.
● ⏻ (blauw)	Er wordt geprojecteerd	De projector werkt normaal.

- Tijdens normaal gebruik zijn de lampjes 🌡 en ☼ uit.
- Wanneer de functie **Verlichting** op **Uit** staat, zijn alle indicatielampjes uit in normale projectieomstandigheden. ☛ **Instellingen** - **Bewerking** - **Verlichting** pag.82

Als de indicatielampjes geen uitkomst bieden

Probleem controleren

Kijk of uw probleem in de volgende tabel wordt genoemd en kijk vervolgens op de aangegeven pagina om het probleem op te lossen.

Probleem		Pagina
Problemen met het beeld	Geen beeld De projectie start niet, het projectiegebied is geheel zwart, of het projectiegebied is geheel blauw.	pag.98
	Geen bewegende beelden die afkomstig zijn van een computer	pag.98
	"Niet ondersteund." is weergegeven	pag.98
	"Geen signaal" is weergegeven	pag.99
	Vaag of onscherp beeld	pag.99
	Interferentie of vervormd beeld	pag.99
	Beeld valt weg (te groot), beeld is te klein of er wordt slechts een deel van het beeld geprojecteerd	pag.100
	De beeldkleuren zijn niet juist Het hele beeld heeft een paarsachtige of groenachtige kleur, de beelden zijn zwart-wit of de kleuren zijn mat.*	pag.100
	Donker beeld	pag.100
	De projectie stopt automatisch	pag.101
Problemen bij het starten van de projectie	De projector gaat niet aan	pag.101
Problemen met de afstandsbediening	De afstandsbediening reageert niet	pag.101
Problemen met het bedieningspaneel	Kan geen instellingen maken via het bedieningspaneel	pag.102
Problemen met 3D	Kan niet goed projecteren in 3D	pag.102
	De 3D-beelden worden vergroot en afgesneden	pag.103
Problemen met HDMI	HDMI-link werkt niet	pag.103
	De apparaatnaam wordt niet weergegeven bij de apparaatverbindingen	pag.103
Problemen met WirelessHD	Kan niet projecteren via WirelessHD	pag.104
	WirelessHD-geluid wordt niet goed weergegeven	pag.105
	Interferentie, vervorming, of onderbreking verschijnen in WirelessHD	pag.105
Problemen met USB-opslagapparaten	Diavoorstelling begint niet	pag.105
Andere problemen	Geen geluid of geluid te zacht	pag.105
	Er kan geen netwerk worden aangesloten via een draadloze LAN.	pag.106

* Monitoren en LCD-computerschermen geven kleuren op een andere manier weer. Daardoor stemt het beeld dat de projector weergeeft en het beeld dat u op de monitor ziet, mogelijk niet helemaal overeen. Dit is geen defect.

Problemen met het beeld

Geen beeld

Controleer	Oplossing
Staat de projector aan?	Druk op de knop ⏽ op de afstandsbediening of ⏻ op het bedieningspaneel.
Is het stroomsnoer aangesloten?	Sluit het stroomsnoer aan.
Zijn de indicatielampjes uitgeschakeld?	Koppel het stroomsnoer los en sluit het vervolgens opnieuw aan. Controleer na aansluiten of de projector van stroom wordt voorzien door op de aan/uit knop te drukken.
Komt er een beeldsignaal binnen?	Controleer of het aangesloten apparaat aan is. Wanneer **Bericht** is ingesteld op **Aan** via het configuratiemenu, worden meldingen over het beeldsignaal weergegeven. ☛ **Instellingen** - **Omschak.** - **Bericht** pag.82
Krijgt de AV-versterker geen stroom meer?	Als er een AV-versterker is aangesloten, controleer dan de stroomvoorziening daarvan.
Stuurt het apparaat wel een beeldsignaal uit?	Controleer of het aangesloten apparaat een beeldsignaal uitstuurt.
Zijn de instellingen in het configuratiemenu correct?	Herstel alle standaardinstellingen. ☛ **Resetten** - **Alle standaardw.** pag.92
(Alleen als er computerbeelden worden geprojecteerd) Hebt u de apparatuur aangesloten met de projector of computer reeds ingeschakeld?	Als u de apparatuur aansluit terwijl de projector of computer al is ingeschakeld, is het mogelijk dat de knop (functietoets en dergelijke) waarmee u het beeldsignaal van de computer naar een extern apparaat kunt verplaatsen, niet werkt. Zet de aangesloten computer uit en weer aan.

Geen bewegende beelden

Controleer	Oplossing
(Alleen als er computerbeelden worden geprojecteerd) Gaat het beeldsignaal van de computer tegelijk naar de externe uitgang en naar de LCD-monitor?	Afhankelijk van de specificaties van de computer worden bewegende beelden mogelijk niet weergegeven wanneer het beeld tegelijk via de externe uitgang en op de LCD-monitor wordt weergegeven. Pas dit aan, zodat alleen de externe uitgang wordt gebruikt. Raadpleeg voor de computerspecificaties de documentatie van uw computer.

"Niet ondersteund." wordt weergegeven.

Controleer	Oplossing
(Alleen als er computerbeelden worden geprojecteerd) Zijn de frequentie en resolutie van het beeldsignaal geschikt voor de modus?	Controleer bij **Resolutie** in het configuratiemenu wat voor beeldsignaal er binnenkomt en controleer of dit overeenstemt met de resolutie van de projector. ☛ pag.116

"Geen signaal" wordt weergegeven.

Controleer	Oplossing
Zijn de kabels op de juiste manier aangesloten?	Controleer of alle benodigde kabels goed zijn aangesloten. ☛ pag.20
Is de juiste ingang geselecteerd?	Druk op de bronknoppen op de afstandsbediening of de knop op het bedieningspaneel om het beeld te wijzigen. ☛ pag.27
Staat het aangesloten apparaat aan?	Zet het apparaat aan.
(Alleen als er computerbeelden worden geprojecteerd) Worden de beeldsignalen doorgegeven naar de projector?	Pas dit aan, zodat de externe uitgang wordt gebruikt en niet alleen de LCD-monitor van de computer. Bij sommige modellen is het zo dat het beeld niet meer wordt weergegeven op de LCD-monitor zodra de beeldsignalen extern worden uitgestuurd. Raadpleeg voor de computerspecificaties de documentatie van uw computer.
	Als u de externe apparatuur aansluit terwijl de projector of computer al is ingeschakeld, is het mogelijk dat de [Fn]-functietoets waarmee u het beeldsignaal van de computer naar een extern apparaat kunt verplaatsen, niet werkt. Zet de computer en de projector uit en vervolgens weer aan.

Keystonevervorming van geprojecteerd beeld

Controleer	Oplossing
Is keystonevervorming aangepast binnen het correctiebereik?	Indien het beeld van buiten het correctiebereik wordt geprojecteerd, kunt u mogelijk de keystonevervorming niet volledig corrigeren. Installeer de projector horizontaal zover mogelijk voor het scherm en past de projectiepositie aan met de lensverschuiving. ☛ pag.15

Vaag of onscherp beeld

Controleer	Oplossing
Is de scherpte gewijzigd?	Stel de scherpte bij. ☛ pag.29
Zit de lensdop er nog op?	Verwijder de lensdop.
Is de projector op de juiste afstand opgesteld?	Controleer het aanbevolen bereik. ☛ pag.17
Heeft zich condens op de lens gevormd?	Als u de projector plotseling van een koude omgeving naar een warme omgeving verplaatst, of als de omgevingstemperatuur plotseling verandert, kan er condensvorming op de lens optreden. Hierdoor kan het beeld vaag overkomen. Plaats de projector ongeveer één uur voordat u hem wilt gebruiken in de kamer. Als de projector nat is van de condens, zet de projector dan uit, maak het stroomsnoer los en laat alles zo een tijdje staan.

Interferentie of vervormd beeld

Controleer	Oplossing
Zijn de kabels op de juiste manier aangesloten?	Controleer of alle benodigde kabels goed zijn aangesloten. ☛ pag.20

Controleer	Oplossing
Gebruikt u een verlengsnoer?	Als u een verlengsnoer gebruikt kunnen de signalen door elektrische interferentie worden vervormd.
(Alleen als er computerbeelden worden geprojecteerd) Zijn de instellingen voor **Sync.** en **Tracking** juist ingesteld?	De projector werkt met automatische aanpassingen om optimaal te kunnen projecteren. Afhankelijk van het signaal zijn sommige aanpassingen mogelijk niet correct (ook niet na zelfcorrectie). Als dit gebeurt, moet u de instellingen voor **Tracking** en **Sync.** aanpassen in het configuratiemenu. ☛ **Signaal** - **Tracking**/**Sync.** pag.80
(Alleen als er computerbeelden worden geprojecteerd) Hebt u de juiste resolutie geselecteerd?	Stel de computer zodanig in dat de uitgevoerde signalen compatibel zijn met de projector. ☛ pag.116

Een deel van het beeld is afgevlakt (lang) of kort

Controleer	Oplossing
Is de juiste instelling geselecteerd bij **Hoogte-breedte**?	Druk op de knop Aspect en selecteer een instelling bij **Hoogte-breedte** die past bij het ingangssignaal. ☛ **Signaal** - **Hoogte-breedte** pag.80
Is de beeld **Positie** correct aangepast?	Pas de instelling voor **Positie** aan in het configuratiemenu. ☛ **Signaal** - **Positie** pag.80
(Alleen als er computerbeelden worden geprojecteerd) Hebt u de juiste resolutie geselecteerd?	Stel de computer zodanig in dat de uitgevoerde signalen compatibel zijn met de projector. ☛ pag.116

De beeldkleuren zijn niet juist

Controleer	Oplossing
Zijn de kabels op de juiste manier aangesloten?	Controleer of alle benodigde kabels goed zijn aangesloten. ☛ pag.20 Voor de Video- en Component-poort moet de connector dezelfde kleur hebben als de kabelpoort. ☛ pag.20
Is het contrast juist ingesteld?	Pas de instelling voor **Contrast** aan in het configuratiemenu. ☛ **Beeld** - **Contrast** pag.78
Is de kleur juist ingesteld?	Pas de instelling voor **Geavanceerd** aan in het configuratiemenu. ☛ **Beeld** - **Geavanceerd** pag.78
(Alleen als er beeld van een videoapparaat word geprojecteerd) Zijn de instellingen voor kleurverzadiging en tint juist ingesteld?	Pas de instellingen voor **Kleurverzadiging**en **Tint** aan in het configuratiemenu. ☛ pag.78

Donker beeld

Controleer	Oplossing
Is de helderheid van het beeld juist ingesteld?	Pas de instelling voor **Helderheid** aan in het configuratiemenu. ☛ **Beeld** - **Helderheid** pag.78

Controleer	Oplossing
Is het contrast juist ingesteld?	Pas de instelling voor **Contrast** aan in het configuratiemenu. ☛ **Beeld** - **Contrast** pag.78
Is het tijd om de lamp te vervangen?	Als de projectorlamp aan vervanging toe is, wordt het beeld donkerder en de kleurkwaliteit slechter. Vervang in dat geval de projectorlamp door een nieuwe. ☛ pag.112

De projectie stopt automatisch

Controleer	Oplossing
Is **Sluimerstand** ingeschakeld?	Als de ingestelde tijd wordt bereikt zonder dat er een signaal binnenkomt, gaat de lamp automatisch uit en gaat de projector uit (stand-by). De projector komt uit stand-by zodra u op de knop ⏻ op de afstandsbediening of ⏻ op het bedieningspaneel drukt. Als u **Sluimerstand** niet wilt gebruiken, wijzigt u deze instelling in **Uit**. ☛ **Instellingen** - **Bewerking** - **Sluimerstand** pag.82

Problemen bij het starten van de projectie

De projector gaat niet aan

Controleer	Oplossing
Staat de projector aan?	Druk op de knop ⏻ op de afstandsbediening of ⏻ op het bedieningspaneel.
Is **Kinderslot** ingesteld op **Aan**?	Wanneer **Kinderslot** is ingesteld op **Aan** via het configuratiemenu, houd dan de knop ⏻ op het bedieningspaneel ongeveer drie seconden ingedrukt of gebruik de afstandsbediening. ☛ **Instellingen** - **Slotinstelling** - **Kinderslot** pag.82
Gaan de indicatielampjes aan en uit als het stroomsnoer wordt aangeraakt?	Zet de projector uit, koppel het stroomsnoer los en sluit het vervolgens opnieuw aan. Als het probleem aanwezig blijft, gebruik de projector dan niet meer, trek de stekker uit het stopcontact en neem contact op met uw leverancier of het dichtstbijzijnde Epson-reparatiecentrum. ☛ *Adressenlijst Epson Projector*

Problemen met de afstandsbediening

De afstandsbediening reageert niet

Controleer	Oplossing
Wijst de LED van de afstandsbediening naar de afstandsbedieningsontvanger op de projector als deze wordt bediend?	Richt de afstandsbediening op de afstandsbedieningsontvanger. Controleer ook het bereik. ☛ pag.25
Is de afstandsbediening te ver van de projector verwijderd?	Controleer het bereik. ☛ pag.25
Schijnt er rechtstreeks zonlicht of fel licht van tl-lampen op de afstandsbedieningsontvanger?	Plaats de projector op een locatie waar geen fel licht op de afstandsbedieningsontvanger schijnt.

Controleer	Oplossing
Zijn de batterijen leeg of verkeerd geplaatst?	Controleer of de batterijen op de juiste manier zijn geplaatst of vervang de batterijen indien nodig. ☛ pag.25
Hebt u de afstandsbediening goed naar de WirelessHD Transmitter gericht toen u op de knop voor de WiHD Transmitter drukte? (alleen EH-TW6600W)	Wanneer u op de afstandsbediening op een knop voor de WiHD Transmitter drukt, moet u de afstandsbediening goed op de WirelessHD Transmitter richten. ☛ pag.65

Problemen met het bedieningspaneel

Kan geen instellingen maken via het bedieningspaneel

Controleer	Oplossing
Is **Toetsvergrendeling** ingesteld op **Aan**?	Als **Toetsvergrendeling** op **Aan** is gezet in het configuratiemenu, kunnen de knoppen op het bedieningspaneel niet worden gebruikt, behalve de knop ⏻. Gebruik de afstandsbediening. ☛ **Instellingen** - **Slotinstelling** - **Toetsvergrendeling** pag.82

Problemen met 3D

Kan niet goed projecteren in 3D

Controleer	Oplossing
Staat de 3D-bril aan?	Zet de 3D-bril aan.
Wordt er geprojecteerd in 3D?	Als de projector projecteert in 2D of als er op de projector een fout optreedt die het projecteren van 3D onmogelijk maakt, kunt u niet kijken in 3D, ook al hebt u een 3D-bril op.
Is het ingangssignaal wel 3D?	Controleer of het ingangssignaal compatibel is met 3D. Omdat de meeste televisie-uitzendingen geen signaal met informatie over het juiste 3D-formaat bevatten, moet dit bij 3D-ontvangst met de hand worden ingesteld.
Is **3D-weergave** ingesteld op **Uit**?	Als **3D-weergave** is ingesteld op **Uit** via het configuratiemenu, gaat de projector niet automatisch op 3D wanneer er 3D wordt ontvangen. Druk op de knop 2D/3D. ☛ **Signaal** - **3D-instellingen** - **3D-weergave** pag.80
Is het juiste 3D-formaat ingesteld?	De projector selecteert automatisch de juiste vorm van 3D, maar als de 3D-beelden niet goed worden weergegeven, kunt u met **3D-formaat** in het configuratiemenu een andere optie selecteren. ☛ **Signaal** - **3D-instellingen** - **3D-formaat** pag.80
Bevindt u zich binnen het bereik?	Controleer het bereik voor de communicatie tussen de 3D-bril en de projector en zorg ervoor dat u binnen dat bereik blijft. ☛ pag.51
Is de koppeling correct uitgevoerd?	Raadpleeg de Gebruikershandleiding van de 3D-bril om te kunnen koppelen.

Controleer	Oplossing
Zijn er apparaten in de buurt die radiostoring kunnen veroorzaken?	Wanneer u tegelijk andere apparaten binnen dezelfde frequentieband (2,4 GHz) gebruikt, zoals Bluetooth-apparaten, een draadloos netwerk (IEEE802.11b/g) of magnetron, kan er storing optreden. Het beeld kan worden onderbroken of er is geen communicatie mogelijk. Gebruik de projector niet in de buurt van dergelijke apparatuur.

De 3D-beelden worden vergroot en afgesneden

Controleer	Oplossing
Is het juiste 3D-videoformaat ingesteld?	De video kan worden afgesneden als er een onjuist 3D-formaat is ingesteld. Stel het type 3D (3D-formaat) in. ☛ pag.48

Problemen met HDMI

HDMI-link werkt niet

Controleer	Oplossing
Gebruikt u een kabel die aan de HDMI-normen voldoet?	Gebruik met een kabel die niet aan de HDMI-normen voldoet, is niet mogelijk.
Voldoet het aangesloten apparaat aan de HDMI CEC-normen?	Als het aangesloten apparaat niet voldoet aan de HDMI CEC-normen, kan het niet worden gebruikt, ook al is het aangesloten op de HDMI-poort. Raadpleeg voor meer informatie de documentatie die is meegeleverd met het apparaat dat u gebruikt. Druk ook op de knop [HDMI Link] en kijk of het apparaat beschikbaar is onder **Apparaatverbindingen**. ☛ pag.72
Zijn de kabels op de juiste manier aangesloten?	Controleer of alle voor HDMI-link benodigde kabels goed zijn aangesloten. ☛ pag.71
Staan de versterker of dvd-recorder en dergelijke aan?	Zet elk apparaat in stand-by. Raadpleeg voor meer informatie de documentatie die is meegeleverd met het apparaat dat u gebruikt. Als u een luidspreker bijvoorbeeld hebt aangesloten, stel het aangesloten apparaat dan in op de weergave van PCM.
Is er een nieuw apparaat aangesloten of is de aansluiting gewijzigd?	Als de CEC-functie van een aangesloten apparaat opnieuw moet worden ingesteld, bijvoorbeeld wanneer een nieuw apparaat wordt aangesloten of de aansluiting wordt gewijzigd, dan moet u het apparaat mogelijk opnieuw starten.
Zijn er te veel multimediaspelers aangesloten?	U kunt maximaal 3 multimediaspelers die aan de HDMI CEC-normen voldoen, tegelijk aansluiten.

De apparaatnaam wordt niet weergegeven onder apparaatverbindingen

Controleer	Oplossing
Voldoet het aangesloten apparaat aan de HDMI CEC-normen?	Als het aangesloten apparaat niet aan de HDMI CEC-normen voldoet, wordt het ook niet weergegeven. Raadpleeg voor meer informatie de documentatie die is meegeleverd met het apparaat dat u gebruikt.

Problemen met WirelessHD (alleen EH-TW6600W)

Kan niet projecteren via WirelessHD

Controleer	Oplossing
Voldoet de kabel waarmee de meegeleverde WirelessHD Transmitter is aangesloten aan de HDMI-normen?	Als de kabel niet aan de HDMI-normen voldoet, is gebruik niet mogelijk.
Is **WirelessHD** ingesteld op **Uit**?	Wanneer **WirelessHD** is ingesteld op **Uit** via hetconfiguratiemenu, dan is projectie van een WirelessHD-ingangssignaal niet mogelijk. Zet **WirelessHD** op **Aan** en druk op de knop [WirelessHD]. ☛ **Instellingen** - **WirelessHD** pag.82
Bevindt de apparatuur zich binnen het WirelessHD-bereik?	Controleer het bereik voor de communicatie van de WirelessHD-zender en zorg ervoor dat u binnen dat bereik blijft. ☛ pag.64
Staat de meegeleverde WirelessHD Transmitter aan?	Controleer het voedingslampje op de WirelessHD Transmitter. Als er geen stroom is, kijk dan of de connector van de lichtnetadapter goed vastzit en zet het apparaat vervolgens aan.
Is het WirelessHD indicatielampje van de meegeleverde WirelessHD Transmitter uit?	Er wordt geen signaal geproduceerd door de AV-apparatuur die is aangesloten op de WirelessHD Transmitter. Controleer of de kabels van de AV-apparatuur en de WirelessHD Transmitter stevig vastzitten.
	De laatste keer dat u de beelden zag wer werden deze weergegeven naar een monitor-apparaat, zoals een televisie, via de Output-poort, de beelden worden op hetzelfde monitor-apparaat geprojecteerd als de laatste keer, de volgende keer als de projector wordt aangezet. Om de instelling te annuleren, drukt u op de knop [Output] button (schakelt u de weergave) op de afstandsbediening en wijst u naar de WirelessHD Transmitter. ☛ pag.66
Is het verbindingslampje van de meegeleverde WirelessHD Transmitter uit?	WirelessHD kan niet communiceren met de projector. Controleer het bereik voor de communicatie van de WirelessHD-zender en zorg ervoor dat u binnen dat bereik blijft.
Heeft er zich stof opgehoopt in de ventilator van de WirelessHD Transmitter?	Heeft er zich stof opgehoopt in de ventilator van de WirelessHD Transmitter? Als die ventilatieopening vol stof zit, kan dit de communicatie hinderen. Installeer de projector op zo'n manier dat er geen stof in de ventilatieopening kan komen.
Staan de projector en de WirelessHD Transmitter goed?	Laat de projector en de WirelessHD Transmitter naar elkaar wijzen.
Wordt **"Bron: WirelessHD X"/"Geen signaal"** weergegeven linksonder op het scherm?	Controleer of het AV-apparaat dat is aangesloten op de HDMI-poort op de WirelessHD Transmitter aan staat. Het nummer van het ingangsignaal dat wordt weergegeven op het scherm is hetzelfde als het HDMI-poortnummer. Daarnaast, tenzij **HDMI-link** is ingesteld op **Aan**, gaat het aangesloten apparaat niet aan. Stel **HDMI-link** in op **Aan**. ☛ **Instellingen** - **HDMI-link** - **HDMI-link** pag.82

WirelessHD-geluid wordt niet goed weergegeven.

Controleer	Oplossing
Wordt er geluid weergegeven bij gebruik van een WirelessHD-verbinding?	Wanneer u een apparaat aansluit zoals een soundbar op de Optical Audio-Out-poort op de WirelessHD Transmitter, voor het weergeven van geluid, moet u **Audiouitvoerapparaat** instellen op **WirelessHD-zender**. De aangesloten soundbar moet worden ingesteld op surround sound. Voor het weergeven van geluid vanaf de projector, moet u deze instellen op **Projector**. ☛ **Instellingen** - **HDMI-link** - **Audiouitvoerapparaat** pag.82

Interferentie, vervorming, of onderbreking verschijnen in WirelessHD

Controleer	Oplossing
Bevindt de apparatuur zich binnen het WirelessHD-bereik?	Controleer het bereik voor de communicatie van de WirelessHD-zender en zorg ervoor dat u binnen dat bereik blijft. ☛ pag.64
Bevinden er zich bepaalde obstakels tussen de WirelessHD Transmitter en de projector?	WirelessHD communiceert met een sterk gerichte elektromagnetische golf. Als het communicatiepad wordt gestoord door mensen of voorwerpen, kan dit ten koste gaan van het beeld. Verwijder alle eventuele obstakels tussen de WirelessHD Transmitter en de projector (binnen het WirelessHD-bereik). ☛ pag.64
Is de ontvangst te zwak?	Als het signaal niet sterk genoeg is, kan de communicatie instabiel worden. Controleer **Video-ontvangst** bij het plaatsen van de zender. Soms kunt u de signaalsterkte verbeteren door de WirelessHD Transmitter te verplaatsen of anders te richten. ☛ **Instellingen** - **WirelessHD** - **Video-ontvangst** pag.82
	De signaalsterkte is afhankelijk van de omgeving of kan instabiel zijn. Controleer **Video-ontvangst** en zet de zender op een locatie waar het weergegeven getal niet verandert. ☛ **Instellingen** - **WirelessHD** - **Video-ontvangst** pag.82

Problemen met USB-opslagapparaten

Diavoorstelling begint niet

Controleer	Oplossing
Is het USB-opslagapparaat beveiligd?	Sommige USB-opslagapparaten met ingebouwde veiligheidsfuncties zijn mogelijk niet geschikt.

Andere problemen

Geen geluid of geluid te zacht

Controleer	Oplossing
Is de audiokabel goed aangesloten?	Trek de kabel uit de Audio (L-R)-poort en steek hem er vervolgens weer in.
Is het volume te laag?	Regel het volume bij zodat u het geluid kunt horen. ☛ pag.32

Controleer	Oplossing
Is het apparaat aangesloten met een HDMI-kabel?	Als u geen geluid hoort wanneer het apparaat met een HDMI-kabel is aangesloten, moet u de aangesloten apparatuur het geluid laten uitvoeren in de vorm van PCM.

Er kan geen netwerk worden aangesloten via een draadloze LAN.

Controleer	Oplossing
Is de wachtwoordzin correct?	Let erop dat de wachtwoordzin hoofdlettergevoelig is. Indien u uw wachtwoordzin vergeet, moet u een nieuwe zin instellen.
Heeft u de Event ID gecontroleerd?	Controleer het nummer van de Event ID en probeer de volgende oplossing. ☛ pag.106 De Event ID kan worden gecontroleerd in het **Informatie**-menu. ☛ **Informatie** - **Beamerinfo** - **Event ID** pag.92

Event-ID

Controleer het nummer en probeer de volgende oplossing. Indien u het probleem niet kunt oplossen, neemt u contact op met uw plaatselijke dealer of het dichtstbijzijnde Epson-reparatiecentrum.

☛ *Adressenlijst Epson Projector*

Event-ID	Oorzaak	Oplossing
0432 0435	De EasyMP Network Projection kon niet worden opgestart.	Start de projector opnieuw op.
0434 0481 0482 0485	De netwerkcommunicatiestatus is instabiel.	Controleer de netwerkcommunicatiestatus en maak na een tijdje wachten opnieuw verbinding.
0433	Verzonden beelden kunnen niet worden weergegeven.	Start de EasyMP Network Projection opnieuw op.
0484	Communicatie was afgebroken van de computer.	
0483 04FE	De EasyMP Network Projection stopte onverwachts.	Controleer de netwerkcommunicatiestatus en start de projector opnieuw.
0479 04FF	Er is een systeemfout opgetreden in de projector.	Start de projector opnieuw op.
0891	Het toegangspunt met dezelfde SSID kan niet worden gevonden.	Stel dezelfde SSID in als die van de computer en het toegangspunt naar de projector.
0892	De autentieke methoden van WPA/WPA2 zijn niet consistent.	Controleer of de draadloze LAN-beveiligingsinstellingen correct zijn.
0894	Communicatie is afgebroken door de verbinding met een onbevoegd toegangspunt.	Controleer bij de netwerkbeheerder en volg zijn/haar instructies.
0898	DHCP kon niet worden verworven.	Controleer of de DHCP-server op de juiste manier werkt. Zet de DHCP-instelling uit als u geen gebruik maakt van DHCP.

Event-ID	Oorzaak	Oplossing
0899	Andere verbindingsgerelateerde fouten	Indien het probleem blijft aanhouden, zelfs nadat de projector op het EasyMP Network Projection is gestart, neemt u contact met ons op via het volgende adres. ☛ *Adressenlijst Epson Projector*

Onderhoud

De onderdelen reinigen

U moet de projector reinigen als deze vies wordt of als de kwaliteit van de geprojecteerde beelden minder begint te worden.

Waarschuwing

Gebruik geen sprays met brandbaar gas om vuil of stof van de lens, de luchtfilter enzovoort van de projector te verwijderen. De projector zou door de hoge interne temperatuur van de lamp in brand kunnen vliegen.

De luchtfilter reinigen

Reinig de luchtfilter als er stof op zit of als de volgende melding wordt weergegeven.
"De projector raakt oververhit. Controleer of er niets voor de ventilatieopeningen zit en reinig of vervang de luchtfilter."

Let op

- Als er stof op de luchtfilter zit, kan dit ervoor zorgen dat de interne temperatuur van de projector oploopt. Dit kan leiden tot problemen met de bediening en kan de levensduur van de optische motor verkorten. Het is verstandig de luchtfilter minimaal een keer per kwartaal te reinigen. Reinig ze vaker als u de projector in een zeer stoffige omgeving gebruikt.
- Spoel de luchtfilter niet af in water. Gebruik geen reinigings- of oplosmiddelen.
- Veeg de luchtfilter licht af. Als u dit te hard doet, duwt u stof in het luchtfilter. Dit stof krijgt u er niet meer uit.

1 Druk op de knop ⏻ op de afstandsbediening of het bedieningspaneel om de projector uit te zetten en koppel vervolgens het stroomsnoer los.

2 Verwijder het deksel van de luchtfilter.

Plaats uw vinger achter het lipje van de deksel van de luchtfilter en trek het deksel recht omlaag.

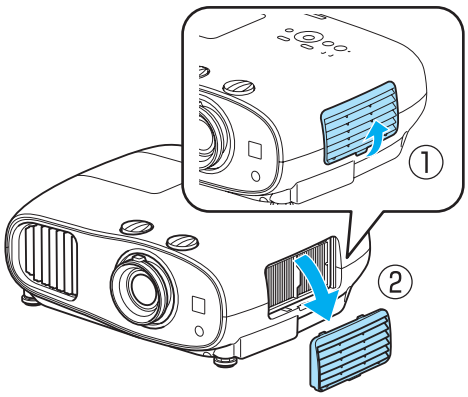

3 Verwijder de luchtfilter.

Pak het uitstekende deel in het midden van de luchtfilter en trek de filter naar buiten.

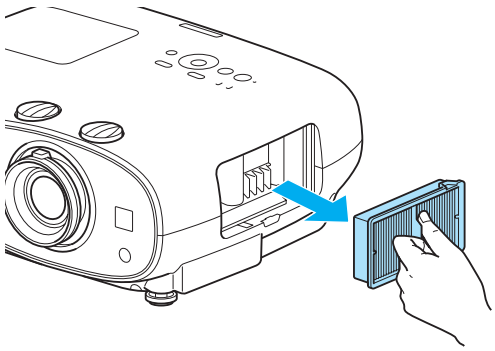

4 Houd de luchtfilter met de bestofte zijde omlaag en tik vier of vijf keer om het stof te verwijderen.

Draai het om en tik op dezelfde manier met de andere zijde.

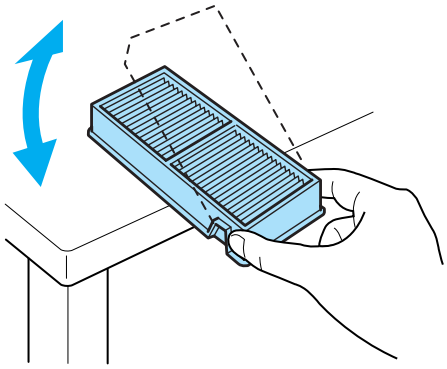

Let op

Als u te hard slaat, kan het luchtfilter vervormen of barsten en daardoor onbruikbaar worden.

5 Verwijder resterend stof uit het luchtfilter met een stofzuiger aan de voorzijde.

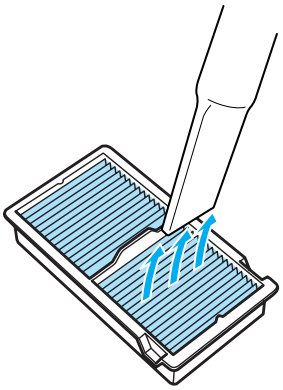

6 Breng de luchtfilter aan.

Houd de luchtfilter aan het uitstekende deel in het midden vast en steek de filter recht naar binnen.

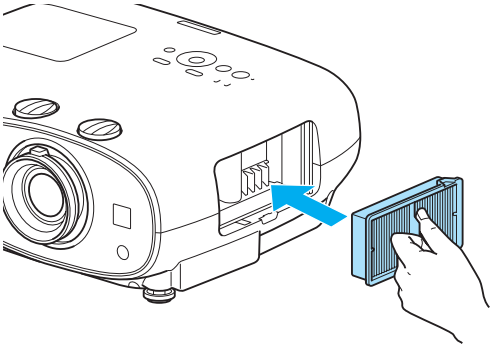

7 Breng de luchtfilterklep aan.

Maak het bovenste gedeelte vast en vervolgens het onderste gedeelte.

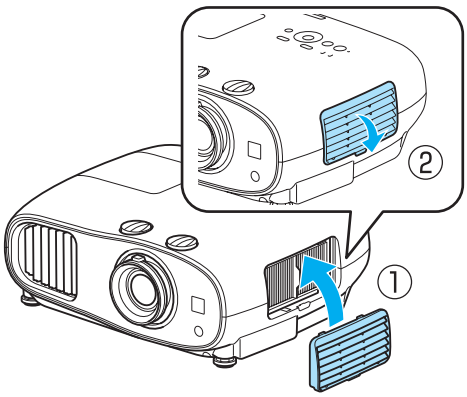

De hoofdeenheid reinigen

U reinigt het oppervlak van de projector door dit met een zachte doek zachtjes schoon te vegen.

Als het apparaat erg smerig is, gebruik dan een doek met water en een klein beetje normaal schoonmaakmiddel, wring de doek vervolgens goed uit een veeg het oppervlak schoon.

Let op

Gebruik geen vluchtige substanties zoals was, alcohol of verdunner voor het reinigen van het oppervlak van de projector. Het materiaal van de behuizing kan beschadigd raken of de verf kan loskomen.

De lens reinigen

Gebruik een glasreinigingsdoek (verkrijgbaar bij speciaalzaken) om de lens voorzichtig schoon te vegen.

Let op

De lens kan gemakkelijk beschadigd raken. Gebruik daarom geen agressieve materialen en ga voorzichtig met de lens om.

De 3D-bril reinigen

Maak de glazen van de 3D-bril voorzichtig schoon met het doekje.

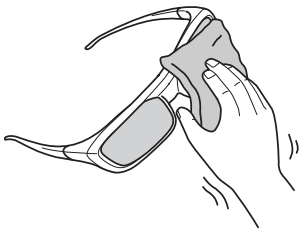

Let op

- De glazen kunnen gemakkelijk beschadigd raken. Gebruik daarom geen agressieve materialen en ga voorzichtig met de bril om.
- Wanneer onderhoud noodzakelijk is, moet u de USB-lader uit het stopcontact trekken en controleren of alle kabels zijn losgemaakt.
- De 3D-bril bevat oplaadbare batterijen. Neem de plaatselijk geldende regelgeving in acht wanneer u de bril weggooit.

Vervangingsperiode voor verbruiksmaterialen

Periode voor vervanging van de luchtfilter

- Als het bericht wordt weergegeven ook al is de luchtfilter gereinigd ☛ pag.108

Periode voor vervanging van de lamp

- Wanneer met projecteren wordt begonnen, wordt het volgende bericht weergegeven
  "Het is tijd voor een nieuwe lamp. Neem contact op met uw Epson-leverancier of kijk voor aanschaf op www.epson.com."
- Het geprojecteerde beeld donkerder wordt of in kwaliteit afneemt.

- Om te waarborgen dat de oorspronkelijke helderheid en kwaliteit van de geprojecteerde beelden behouden blijft, verschijnt na 3400H automatisch de melding dat de projectorlamp vervangen moet worden. De tijd van het bericht verandert op basis van de gebruikssituatie (ingestelde kleurmodus en dergelijke).
  Als u de lamp blijft gebruiken nadat de vervangingsperiode is afgelopen, neemt de kans toe dat de lamp kan exploderen. Als de melding dat de projectorlamp moet worden vervangen verschijnt, vervang de projectorlamp dan zo snel mogelijk door een nieuwe, zelfs als de projectorlamp nog gewoon werkt.
- Afhankelijk van de kenmerken van de projectorlamp en de manier waarop hij is gebruikt, kan het gebeuren dat de projectorlamp donkerder wordt of niet meer werkt voordat de melding over de vervanging verschijnt. Zorg ervoor dat u altijd een extra projectorlamp achter de hand hebt voor noodgevallen.

Verbruiksmateriaal vervangen

De luchtfilter vervangen

Gooi gebruikte luchtfilters overeenkomstig de lokale regelgeving weg.
Materiaal: Polypropyleen

1 Druk op de knop ⏻ op de afstandsbediening of het bedieningspaneel om de projector uit te zetten en koppel vervolgens het stroomsnoer los.

2 Verwijder het deksel van de luchtfilter.

Plaats uw vinger achter het lipje van de deksel van de luchtfilter en trek het deksel recht omlaag.

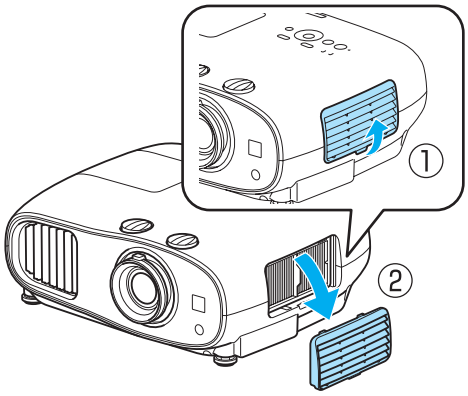

3 Verwijder de oude luchtfilter.

Pak het uitstekende deel in het midden van de luchtfilter en trek de filter naar buiten.

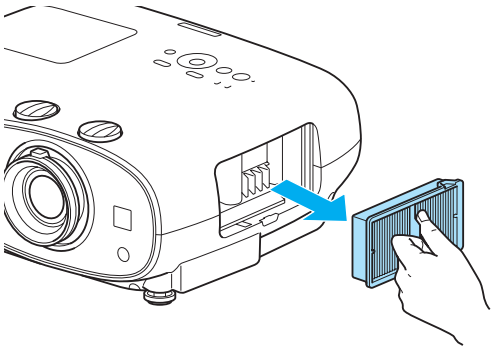

4 Breng de nieuwe luchtfilter aan.

Houd de luchtfilter aan het uitstekende deel in het midden vast en steek de filter recht naar binnen.

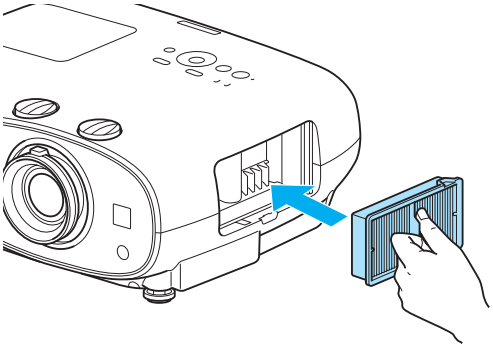

5 Breng de luchtfilterklep aan.

Maak het buitenste gedeelte vast en vervolgens het onderste gedeelte.

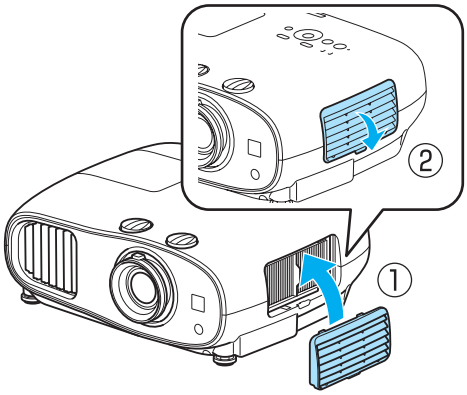

De lamp vervangen

Waarschuwing

Als u de projectorlamp vervangt omdat hij niet meer brandt, dan is de projectorlamp mogelijk gebroken. Als u de lamp van een aan het plafond opgehangen projector moet vervangen, ga er dan altijd van uit dat de lamp is gebroken en verwijder de lampdeksel voorzichtig. Wanneer u de lampdeksel opent, kunnen er glasscherven uitvallen. Als u glas in uw ogen of mond krijgt, raadpleeg dan onmiddellijk een arts.

Let op

- Kom niet aan de lampdeksel wanneer u de projector nog maar net hebt uitgezet. De deksel is nog warm. Wacht totdat de projectorlamp voldoende is afgekoeld voordat u de lampdeksel verwijdert. Anders kunt u brandwonden oplopen.
- Ter vervanging raden we u aan echte EPSON lampen te gebruiken. Gebruik van lampen van andere merken kan een negatieve invloed hebben op de projectiekwaliteit en de veiligheid.
  Eventuele schade of storingen als gevolg van het gebruiken van lampen van andere merken valt mogelijk niet onder de Epson garantie.

1. Druk op de knop ⏻ op de afstandsbediening of het bedieningspaneel om de projector uit te zetten en koppel vervolgens het stroomsnoer los.

2. Draai de bevestigingsschroef voor het lampdeksel los.

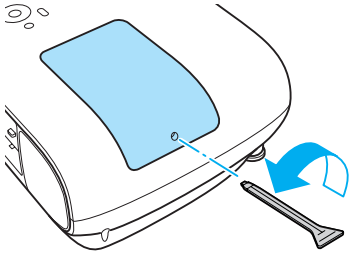

3. Verwijder de lampdeksel.

   Schuif de lampdeksel recht naar voren en til de deksel op om hem te verwijderen.

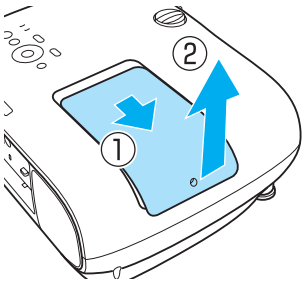

4. Draai de twee bevestigingsschroeven van de lamp los.

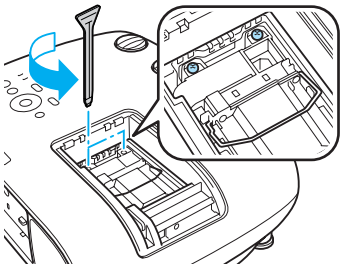

5. Verwijder de oude lamp.

   Pak de knop goed vast en trek de lamp recht naar buiten.

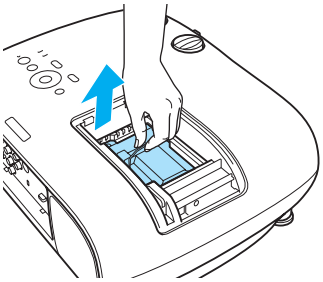

6 Installeer de nieuwe lamp.

Zorg ervoor dat de lamp in de juiste richting wijst en duw de lamp naar binnen.

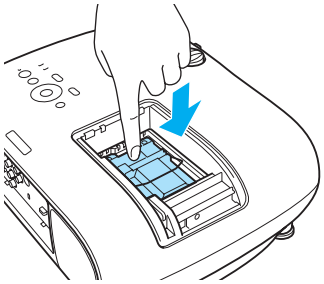

7 Draai de twee bevestigingsschroeven van de lamp vast.

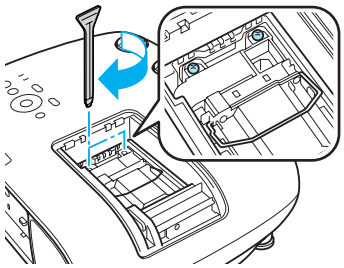

8 Doe de lampdeksel terug.

Schuif de deksel terug.

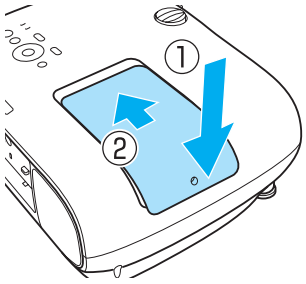

9 Draai de schroef opnieuw vast.

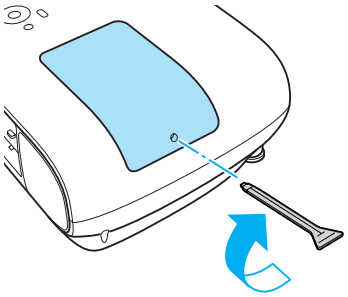

Waarschuwing

De lamp mag niet worden gedemonteerd of aangepast. Als er een gemodificeerde of uit elkaar genomen lamp wordt geïnstalleerd in de projector en gebruikt, kan dit leiden brand, elektrische schokken of ongelukken.

Let op

- Controleer of u de lamp en deksel goed hebt geïnstalleerd. Als ze niet goed zijn geïnstalleerd, is inschakelen niet mogelijk.
- De lamp bevat kwik (Hg). Gooi gebruikte lampen overeenkomstig de lokale regelgeving voor tl-lampen weg.

Lampuren terugzetten

Na het vervangen van de lamp moet u de lampuren weer op nul zetten.

De projector houdt bij hoe lang de projectorlamp is ingeschakeld en een melding en indicatielampje vertellen u wanneer u de projectorlamp moet vervangen.

1 Zet de projector aan.

2 Druk op de knop Menu.

Het configuratiemenu wordt weergegeven.

3 Selecteer **Resetten** - **Lampuren terugzetten**.

Er wordt een bevestiging weergegeven.

4 Druk op de knoppen ◀ ▶ om **Ja** te selecteren en druk vervolgens ter bevestiging op de knop Enter.

Het aantal branduren staat nu weer op nul.

Optionele accessoires en verbruiksmateriaal

U kunt desgewenst de volgende optionele accessoires en verbruiksmaterialen aanschaffen. Deze lijst met optionele accessoires en verbruiksmaterialen is geldig met ingang van: juni 2014 Details van accessoires kunnen zonder voorafgaande kennisgeving worden gewijzigd.

Beschikbaarheid kan verschillen, afhankelijk van het land van aankoop.

Optionele items

Naam	Modelnr.	Uitleg
Ophangbeugel*	ELPMB20	Gebruik deze als u de projector aan een plafond bevestigt.
	ELPMB22	
	ELPMB30	
Plafondbuis 450 (450 mm wit)*	ELPFP13	Gebruik deze als u de projector aan een hoog plafond bevestigt.
Plafondbuis 700 (700 mm wit)*	ELPFP14	
3D-bril met Active Shutter-technologie	ELPGS03	Dit is een Bluetooth 3D-bril met Active Shutter-technologie. Gebruik deze bril bij het bekijken van 3D-beelden met deze projector.
USB-lader	ELPAC01	Voor het opladen van de 3D-bril.
Draadloze LAN-eenheid 802.11b/g/n (2,4 GHz)	ELPAP07	Gebruik dit bij het aansluiten van een extern apparaat op de projector via draadloze LAN voor het projecteren van beelden.

* Om de projector aan een plafond op te hangen, zijn bijzondere kennis en vaardigheden vereist. Neem contact op met uw leverancier.

Verbruiksmateriaal

Naam	Modelnr.	Uitleg
Projectorlamp	ELPLP85	Gebruik deze als vervanging voor gebruikte projectorlampen. (1 lamp)
Luchtfilter	ELPAF39	Gebruik deze als vervanging voor gebruikte luchtfilters. (1 luchtfilter)

Ondersteunde resoluties

Componentvideo

Signaal	Vernieuwingssnelheid (Hz)	Resolutie (dots/beeldpunten)
SDTV (480i)	60	720 x 480
SDTV (576i)	50	720 x 576
SDTV (480p)	60	720 x 480
SDTV (576p)	50	720 x 576
HDTV (720p)	50/60	1280 x 720
HDTV (1080i)	50/60	1920 x 1080
HDTV (1080p)	50/60	1920 x 1080

Composietvideo

Signaal	Vernieuwingssnelheid (Hz)	Resolutie (dots/beeldpunten)
TV (NTSC)	60	720 x 480
TV (SECAM)	50	720 x 576
TV (PAL)	50/60	720 x 576

Computersignalen (RGB analoog)

Signaal	Vernieuwingssnelheid (Hz)	Resolutie (dots/beeldpunten)
VGA	60	640 x 480
SVGA	60	800 x 600
XGA	60	1024 x 768
SXGA	60	1280 x 960
	60	1280 x 1024
WXGA	60	1280 x 768
	60	1366 x 768
	60	1280 x 800
WXGA++	60	1600 x 900

Ingangssignaal HDMI1/HDMI2

Signaal	Vernieuwingssnelheid (Hz)	Resolutie (dots/beeldpunten)
VGA	60	640 x 480
SDTV (480i)	60	720 x 480
SDTV (576i)	50	720 x 576

Signaal	Vernieuwingssnelheid (Hz)	Resolutie (dots/beeldpunten)
SDTV (480p)	60	720 x 480
SDTV (576p)	50	720 x 576
HDTV (720p)	50/60	1280 x 720
HDTV (1080i)	50/60	1920 x 1080
HDTV (1080p)	24/30/50/60	1920 x 1080

MHL-ingangssignaal

Signaal	Vernieuwingssnelheid (Hz)	Resolutie (dots/beeldpunten)
VGA	60	640 x 480
SDTV (480i)	50	720 x 480
SDTV (576i)	60	720 x 576
SDTV (480p)	50	720 x 480
SDTV (576p)	60	720 x 576
HDTV (720p)	50/60	1280 x 720
HDTV (1080i)	50/60	1920 x 1080
HDTV (1080p)	24/30	1920 x 1080

3D-ingangssignaal HDMI

Signaal	Vernieuwingssnelheid (Hz)	Resolutie (dots/beeldpunten)	3D-formaat		
			Frame Packing	Naast elkaar	Boven en beneden
HDTV (720p)	50/60	1280 x 720	✓	✓	✓
HDTV (1080i)	50/60	1920 x 1080	-	✓	-
HDTV (1080p)	50/60	1920 x 1080	-	✓	-
HDTV (1080p)	24	1920 x 1080	✓	✓	✓

Ingangssignaal via WirelessHD

Signaal	Vernieuwingssnelheid (Hz)	Resolutie (dots/beeldpunten)
VGA	60	640 x 480
SDTV (480i)	60	720 x 480
SDTV (576i)	50	720 x 576
SDTV (480p)	60	720 x 480
SDTV (576p)	50	720 x 576
HDTV (720p)*	50/60	1280 x 720
HDTV (1080i)	50/60	1920 x 1080
HDTV (1080p)*	24/50/60	1920 x 1080

* Wanneer er geprojecteerd wordt via WirelessHD, bieden de volgende signalen geen ondersteuning voor Diepe kleuren.
  2D: 1080p 60/50 Hz
  3D: 1080P 24 Hz Frame Packing/720P 50/60 Hz Frame Packing/1080p 60/50 Hz Naast elkaar

3D-ingangssignaal MHL (via een WirelessHD Transmitter*)

Signaal	Vernieuwingssnelheid (Hz)	Resolutie (dots/beeldpunten)	3D-formaat		
			Frame Packing	Naast elkaar	Boven en beneden
HDTV (720p)	50/60	1280 x 720	-	✓	✓
HDTV (1080i)	50/60	1920 x 1080	-	✓	-
HDTV (1080p)	50/60	1920 x 1080	-	-	-
HDTV (1080p)	24	1920 x 1080	-	✓	✓

* uitsluitend de HDMI5-poort

Specificaties

Productnaam		EH-TW6600W	EH-TW6600
Afmetingen (zonder instelbare voet)		410 (B) x 157 (H) x 304 (D) mm	
Paneelgrootte		0,61" breed	
Weergavemethode		Polisiliconen TFT actieve matrix	
Resolutie		1920 (B) x 1080 (H) x 3	
Scanfre-quentie	Digitaal	Pixelklok: 13,5 - 148,5 MHz	
		Horizontaal: 15,63 - 67,5 kHZ	
		Verticaal: 24, 30, 50 - 60 Hz	
	Analoog	Pixelklok: 13,5 - 148,5 MHz	
		Horizontaal: 15,63 - 67,5 kHZ	
		Verticaal: 50 - 60 Hz	
Scherpte instellen		Handmatig	
Zoom instellen		Handmatig (ca. 1 tot 1,6)	
Lamp (lichtbron)		UHE-lamp 250 W, modelnr.: ELPLP85	
Voeding		100 - 240 V AC ±10%, 50/60 Hz, 3,9-1,8 A	
Stroomver-bruik	Gebieden met 100 tot 120 V	Werking: 385 W	
		Stroomverbruik in stand-by: 0,29 W Stroomverbruik in stand-by: 1,6 W*1	
	Gebieden met 220 tot 240 V	Werking: 366 W	
		Stroomverbruik in stand-by: 0,43 W Stroomverbruik in stand-by: 1,8 W*1	
Bedrijfshoogte		Hoogte 0 tot 3000 m	
Bedrijfstemperatuur		+5 tot 35°C*2 (zonder condensvorming)	
Opslagtemperatuur		-10 tot +60°C (zonder condensvorming)	
Gewicht		Ongeveer 6,8 kg	Ongeveer 6,7 kg
Aansluitingen		Component-poort x 1, 3 RCA-penaansluitingen	
		PC-poort x 1, Mini D-Sub 15-pens (vrouwtje) blauw	
		HDMI-poort x 2, HDMI Voor HDCP, voor CEC-signalen, voor MHL-signalen (uitsluitend HDMI1 poort), voor lineair PCM, Diepe kleur	
		Video-poort x 1, RCA-penaansluiting	
		RS-232C-poort x 1, D-Sub 9-pens (mannetje)	
		Trigger Out poort x 1, 3,5 mm mini-stekker	
		Audio-L/R-poort x 1, RCA-penaansluiting	
		Audio Out poort x 1, stereomini-stekker	
		USB 2.0 Type A poort x 1	
Luidspreker		10 W x 2	

*1 Bij gebruik van de WirelessHD Transmitter met de EH-TW6600W en wanneer aan de volgende voorwaarden is voldaan
Instellingen - **WirelessHD** - **WirelessHD** is ingesteld op **Aan**
Instellingen - **HDMI-link** - **Link aan** is ingesteld op **Bidirectioneel** of **Apparaat -> PJ** ☛ pag.82
*2 Voor gebruik op een hoogte van 2286 m of hoger, is het +5 tot +30°C.

Kantelhoek

Als u de projector kantelt onder een hoek van meer dan 10°, kan deze worden beschadigd of ongelukken veroorzaken.

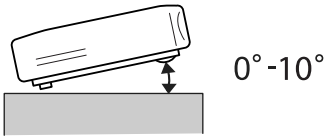

ESC/VP21 instructies

Gebruiken van ESC/VP21 maakt het mogelijk om de projector vanaf externe apparatuur te bedienen. Zie voor meer details de volgende website.

http://www.epson.com

RS-232C-kabelindelingen

- Soort aansluiting: D-Sub 9-pens (mannetje)
- Naam projectoringang: RS-232C
- Signaalnaam:

Signaalnaam	Functie
GND	Aarde signaaldraad
TD	Gegevens verzenden
RD	Gegevens ontvangen

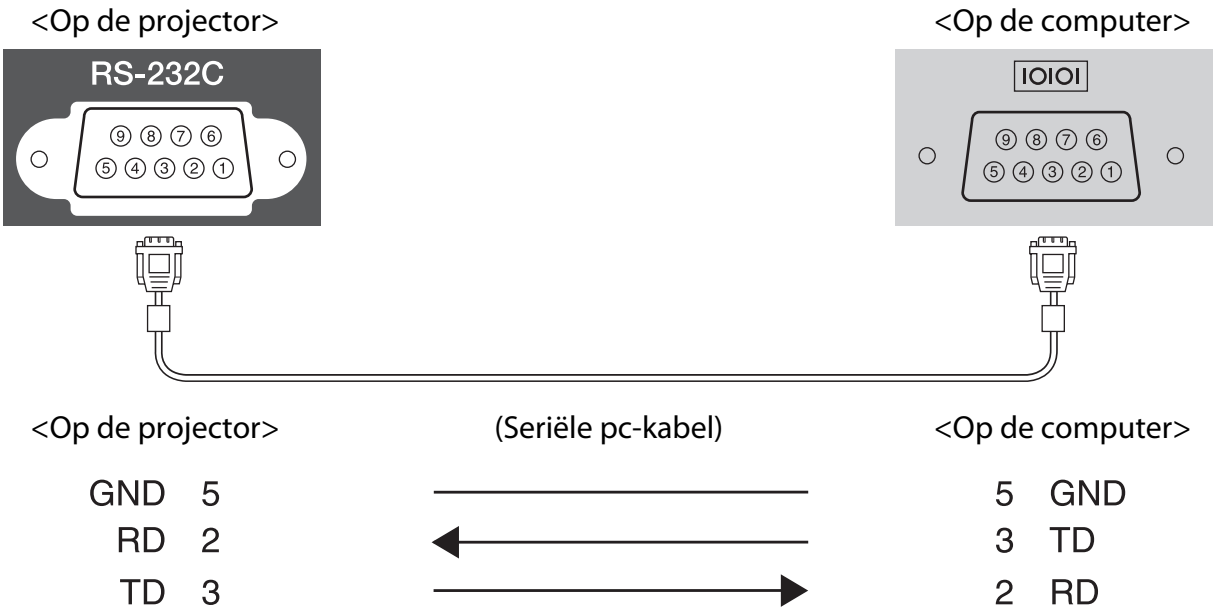

- Communicatieprotocol
  Standaardinstelling voor baudrate: 9600 bps
  Gegevenslengte: 8 bits
  Pariteit: Geen
  Stopbit: 1 bit
  Flowbesturing: Geen

Indication of the manufacturer and the importer in accordance with requirements of directive 2011/65/EU (RoHS)

Manufacturer: SEIKO EPSON CORPORATION

Address: 3-5, Owa 3-chome, Suwa-shi, Nagano-ken 392-8502 Japan

Telephone: 81-266-52-3131

Importer: SEIKO EUROPE B.V.

Address: Azië building, Atlas ArenA, Hoogoorddreef 5, 1101 BA Amsterdam Zuidoost The Netherlands

Telephone: 31-20-314-5000

Woordenlijst

In dit gedeelte worden kort de moeilijke termen uitgelegd die niet verder zijn toegelicht in de tekst van deze handleiding. Raadpleeg eventueel andere in de winkel verkrijgbare publicaties voor meer informatie.

HDCP	HDCP is een afkorting voor High-bandwidth Digital Content Protection. Het wordt gebruikt om illegaal kopiëren tegen te gaan en de auteursrechten te beschermen door het coderen van digitale signalen die via DVI- en HDMI-poorten worden gestuurd. Omdat de HDMI-ingang op deze projector HDCP ondersteunt, kan hij digitale beelden projecteren die beveiligd zijn door HDCP-technologie. De projector is mogelijk niet in staat om beelden te projecteren die zijn geprojecteerd met bijgewerkte of gereviseerde versies van de HDCP-codering.
HDMI™	Een afkorting voor High Definition Multimedia Interface. Dit is de norm voor de verzending van HD-beelden en meerkanaals audiosignalen. Als norm is HDMI™ vooral gericht op digitale consumentenelektronica en computers. Doordat het digitale signaal niet wordt gecomprimeerd, kan het beeld met de hoogst mogelijke kwaliteit worden doorgegeven. Ook is er een functie om het digitale signaal te coderen.
HDTV	Een afkorting voor High-Definition Television. Hiermee wordt verwezen naar HD-systemen die voldoen aan de volgende eisen. • Verticale resolutie van 720p of 1080i of hoger (p = progressief, i = geïnterlinieerd) • Beeldverhouding van 16:9, Dolby Digital voor de ontvangst en weergave van audio
MHL	Dit is een afkorting voor Mobile High-definition Link, een standaard die het overdragen met hoge snelheid van videosignalen van mobiele apparatuur mogelijk maakt. Deze standaard is speciaal bedoeld voor smartphones en tablets zodat deze ongecomprimeerde digitale signalen zonder kwaliteitsverlies kunnen overbrengen en tegelijkertijd kunnen worden opgeladen.
NTSC	Een afkorting voor National Television Standards Committee. Een methode voor de uitzending van analoge kleurenbeelden door de ether. Deze methode wordt gebruikt in Japan, Noord-Amerika en Latijns-Amerika.
PAL	Een afkorting voor Phase Alternation by Line. Een methode voor de uitzending van analoge kleurenbeelden door de ether. Deze methode wordt gebruikt in West-Europa (Frankrijk uitgezonderd), Azië (China bijvoorbeeld) en Afrika.
SDTV	Een afkorting voor Standard Definition Television. Hiermee wordt verwezen naar standaard-televisiesystemen die niet voldoen aan de voorwaarden voor HDTV (High-Definition Television).
SECAM	Een afkorting voor SEquential Couleur A Memoire. Een methode voor de uitzending van analoge kleurenbeelden door de ether. Deze methode wordt gebruik in Frankrijk, Oost-Europa, de voormalige Sovjetunie, het Midden-Oosten, Afrika enzovoort.
SVGA	Een standaard schermgrootte met een resolutie van 800 (horizontaal) x 600 (verticaal) punten.
SXGA	Een standaard schermgrootte met een resolutie van 1.280 (horizontaal) x 1.024 (verticaal) punten.
VGA	Een standaard schermgrootte met een resolutie van 640 (horizontaal) x 480 (verticaal) punten.
XGA	Een standaard schermgrootte met een resolutie van 1.024 (horizontaal) x 768 (verticaal) punten.
YCbCr	In een componentsignaal voor SDTV staat de Y voor de helderheid. Cb en Cr geven het kleurverschil aan.

YPbPr	In een componentsignaal voor HDTV staat de Y voor de helderheid. Pb en Pr geven het kleurverschil aan.
Hoogte-breed-teverhouding	De verhouding tussen de lengte en de breedte van een beeld. Schermen met een hoogte-breedteverhouding van 16:9, zoals HDTV-schermen, noemt men ook breedbeeldschermen. SDTV en gewone computermonitors hebben een hoogte-breedteverhouding van 4:3.
Geïnterlinieerd	Verstuurt de informatie die nodig is om een scherm op te bouwen door eerst de oneven en dan de even lijnen te versturen, van boven tot onder. De beelden kunnen flikkeren omdat om de andere lijn een frame wordt weergegeven.
Koppelen	Apparaten op voorhand bij elkaar registreren om communicatie via Bluetooth mogelijk te maken.

Algemene opmerkingen

Alle rechten voorbehouden. Niets uit dit document mag worden verveelvoudigd, opgeslagen in een geautomatiseerd gegevensbestand of openbaar worden gemaakt, in enige vorm of op enige wijze, hetzij elektronisch, mechanisch, via fotokopieën of opnamen, hetzij op enige andere wijze, zonder voorafgaande schriftelijke toestemming van Seiko Epson Corporation. Seiko Epson Corporation wijst alle patentaansprakelijkheid af wat betreft het gebruik van de informatie in dit document. Evenmin kan Seiko Epson Corporation aansprakelijk worden gesteld voor schade voortvloeiend uit het gebruik van de informatie in dit document.

Seiko Epson Corporation noch zijn filialen kunnen door de koper van dit product of door derden verantwoordelijk worden gesteld voor schade, verliezen of onkosten ontstaan als gevolg van ongelukken, foutief gebruik of misbruik van dit product, onbevoegde wijzigingen en reparaties, of (buiten de Verenigde Staten) als de bedienings- en onderhoudsinstructies van Seiko Epson Corporation niet strikt worden gevolgd.

Seiko Epson Corporation kan niet verantwoordelijk worden gesteld voor schade of problemen voortvloeiend uit het gebruik van onderdelen of verbruiksmaterialen die niet als Original Epson Products of Epson Approved Products zijn aangemerkt door Seiko Epson Corporation.

Wijzigingen voorbehouden.

Er kunnen verschillen zijn tussen de illustraties in deze handleiding en de echte projector.

Gebruiksbeperkingen

Wanneer dit product gebruikt wordt voor toepassingen die een hoge mate van betrouwbaarheid/ veiligheid vereisen zoals bijv. transportapparatuur voor vliegtuigen, treinen, schepen, auto's enz.; ramppreventievoorzieningen; diverse soorten beveiligingsapparatuur enz.; of functionele/precisieapparatuur, mag u dit product alleen gebruiken indien uw ontwerp voorziet in redundantie en fail-safes ten einde de veiligheid en betrouwbaarheid van het complete systeem te waarborgen. Omdat dit product niet bestemd is voor toepassingen die een uitermate hoge mate van betrouwbaarheid/ veiligheid vereisen zoals luchtvaartapparatuur, primaire communicatieapparatuur, regelapparatuur voor kerninstallaties of medische apparatuur voor directe medische zorg, wordt u geacht uw eigen oordeel te hanteren aangaande de geschiktheid van dit product, op basis van grondige evaluatie.

Algemene opmerking

EPSON is a registered trademark, EXCEED YOUR VISION, ELPLP and their logos are registered trademarks or trademarks of Seiko Epson Corporation.

HDMI en High-Definition Multimedia Interface zijn handelsmerken of gedeponeerde handelsmerken van HDMI Licensing LLC.

WirelessHD, WiHD en het WiHD-logo zijn handelsmerken of gedeponeerde handelsmerken van WirelessHD LLC.

InstaPrevue en het InstaPrevue-logo zijn handelsmerken of gedeponeerde handelsmerken van Silicon Image, Inc.

Bluetooth® en het Bluetooth-logo zijn handelsmerken van Bluetooth SIG, Inc.

MHL en het MHL-logo zijn handelsmerken, gedeponeerde handelsmerken of dienstenmerken van MHL, LLC in de Verenigde Staten en/of andere landen.

WPA™ en WPA2™ zijn gedeponeerde handelsmerken van Wi-Fi Allience.

App Store is een servicemerk van Apple Inc.

Google Play is een handelsmerk van Google Inc.

All other trademarks are the property of their respective owners and used for identification purpose only.

©SEIKO EPSON CORPORATION 2014. All rights reserved.

3

3D-beeld 48
3D-bril 48
3D-bril omkeren 80
3D-diepte 80
3D-formaat 80, 92
3D-helderheid 80
3D-instellingen 80
3D-weergave 80

A

Aansluiten 20
Aansluiten van MHL-compatibele apparatuur 21, 23
Aansluiten van smartphones of tablets 21, 23
Aansluitmodus 90
Afbeeldingen 73
Afkoelen 27
Afmetingen 14
Afstandsbediening 9, 25
Alle standaardw 92
Apparaatverbindingen 63, 83, 84
Audio 83
Audio omkeren 83
Autom. configuratie 81
Autom. iris 40, 79

B

Basismenu 90
Bedieningsbereik 25
Bedieningspaneel 6, 7
Bedieningspaneelvergrendeling 85
Beeld 34
Beeld in beeld 75, 93
Beeld in beeld sluiten 93
Beeldverwerking 82
Bereik 64
Berichten 88
Beveiliging 91
Beveiligingsmenu 91
Bevestigingsschroef voor het lampdeksel 112
Bewegingsdetectie 81
Bewerking 87
Brandduur 113
Bron 27, 92
Bron subscherm 93

C

CEC-normen 71
Component-poort 20
Configuratiemenu 77
Contrast 78
Conversie 2D naar 3D 80

D

De 3D-bril reinigen 110
De hoofdeenheid reinigen 109
De kanteling bijstellen 30
De lamp vervangen 112
De lens reinigen 110
De luchtfilter reinigen 108
De luchtfilter vervangen 111
Deinterlacing 81
Detailverbetering 41, 81
DHCP 91
Diagonale Schermgrootte 80
Diavoorstelling 73
Diepe kleuren 92
Dir. Inschakelen 87
Draadloos LAN-menu 90

E

Een computer aansluiten 20
EPSON Super White 79
Event-ID 92, 106

G

Gamma 37, 79
Gateway-adres 91
Geavanceerd 79, 81
Geheugen resetten 46, 92
Geheugen wissen 46, 89
Geheugenfunctie 45
Grootte subscherm 93

H

H/V-Keystone 31, 82
HDMI1-poort 20, 21, 23
HDMI2-poort 20
HDMI-link 71, 83
HDMI-poort 71
Helderheid 37, 78, 79
Het testpatroon weergeven 29
H-Keystone 82
Hoofd/sub wisselen 93
Hoofdmenu 77
Hoogte-breedte 35, 80
Hoogtemodus 87
Huidtint 78

I

Indicatielampjes 94
Ingangssignaal 92
Instellingenmenu 82
IP-adres 91
IP-instellingen 91

K

Kanaal 90
Keystonevervorming 31
Kijkgebied 51
Kinderslot 85
Kleur selecteren 88
Kleurmodus 34, 78
Kleurtemperatuur 78
Kleurverzadiging 78
Knop gebruiker 86
Koppelen 50

L

Lampdeksel 6, 112
Lampjes voor fouten/waarschuwingen 94
Lampuren 92
Lampuren terugzetten 92, 113
Link aan 83
Link uit 83
Luchtfilter 108
Luchtfilterdeksel 108, 111

M

Menu 77
Menu Beeld 78
Menu geheugen 89
Menu Informatie 92
Menu netwerk 89
Menu Resetten 91
Menu resetten 92
Menu Signaal 80

N

Naam geheugen wijz. 47, 89

O

Ondersteunde resoluties 116
Ontvangst 63, 84
Ophalen uit geheugen 46, 89
Opslaan in geheugen 45, 89
Opstartscherm 88
Overscannen 82

P

Paneeluitlijning 88
Patroonkleur 88
PC-poort 20
Periode voor vervanging van de lamp 110
Periode voor vervanging van de luchtfilter 110
Poort voor opladen van 3D-bril 57
Positie 80
Positie subscherm 93
Projectie 85
Projectiegrootte 17, 29
Projectorinfo 92

R

Resetten 79, 82, 84, 88
Resolutie 92
RGB 79
RGB aanpassen 38
RGBCMY 37, 79
Ruis 99
Ruisvermindering 81

S

Scanmodus 92
Scherm 88
Schermachtergrond 88
Scherpstelling 99
Scherpstelring 6, 29
Scherpte 40, 78
Scherpte instellen 29
Serienummer 92
Setupniveau 81
Slotinstelling 85
Sluimerstand 87
Specificaties 119
SSID 90
SSID-weergave 91
Stand-byvbevestiging 88
Start Aanpassingen 88
Status 92
Stroomverbruik 79
Submenu 77
Subnetmasker 91
Subscherm 70
Super-resolution 81
Sync. 80
Sync. info 92

T

Taal 88
Tijd voor vervanging 110
Tint 37, 78, 79
Toegangspunt zoeken 91
Tracking 80
Trigger Uit 87

U

USB 73
USB-apparaten aansluiten 22
USB-poort 22

V

Verbindingslampje 57
Verbruiksmateriaal vervangen 111
Verlichting 87
Vernieuwingssnelh. 92
Verschuiving 38, 79
Versie 92
Versterking 38, 79
Vervangingsperiode voor verbruiksmaterialen 110
Verzadiging 37, 79
Videoapparatuur aansluiten 20
Videobereik HDMI 82
Video-poort 20
Videosignaal 92
V-Keystone 82
Voeding 26, 27
Voeding draadl. LAN 90
Volledig 35
Volume 32, 83

W

Wachtwoordzin 91
Weergave IP-adres 91
Weergavemelding 3D 80
WiHD-indicatielampje 57
WiHD-modus 84
WirelessHD 57, 84
WirelessHD-apparaten aansluiten 23

Z

Zacht toetsenbord 90
Zoom 35
Zoom instellen 29
Zoomstelring 6