EPSON®
EXCEED YOUR VISION

Manual do Utilizador

Home Cinema

EH-TW6600W
EH-TW6600

Utilizar Cada Manual

Os manuais deste videoprojector estão organizados da forma indicada.

Instruções de Segurança/Guia de Apoio e Assistência

Contém informações sobre como utilizar o videoprojector em segurança, bem como um guia de apoio e assistência, listas de verificação para resolução de problemas, etc. Antes de utilizar o videoprojector, certifique-se de que lê este manual.

Manual do Utilizador (este manual)

Contém informações sobre a instalação e operações básicas a seguir antes de utilizar o videoprojector, utilizando o menu Configuração, bem como sobre resolver problemas e efectuar manutenção de rotina.

Guia de Referência Rápida

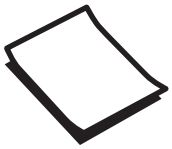

Contém informações sobre as operações de instalação do videoprojector. Leia-o em primeiro lugar.

Manual do Utilizador dos óculos 3D

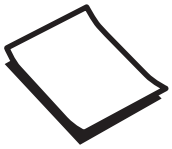

Contém informações sobre como utilizar os óculos 3D, avisos, etc.

WirelessHD Transmitter Manual do Utilizador (apenas EH-TW6600W)

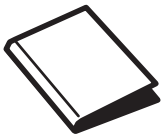

Contém informações sobre como utilizar o WirelessHD Transmitter, avisos, etc.

Simbologia Utilizada Neste Manual

Indicações de Segurança

A documentação e o videoprojector utilizam símbolos gráficos para demonstrar como utilizar o videoprojector correctamente.
Em seguida, são apresentados os símbolos e respectivos significados. Entenda e cumpra estes símbolos de precaução para evitar danos a pessoas ou bens.

Aviso

Este símbolo representa informações que, se ignoradas, podem resultar em ferimentos pessoais ou mesmo morte devido a manuseamento incorrecto.

Atenção

Este símbolo representa informações que, se ignoradas, podem resultar em ferimentos pessoais ou danos físicos devido a manuseamento incorrecto.

Indicações sobre Informações Gerais

Importante

Indica operações que podem provocar danos ou a ocorrência de avarias.

	Indica informações adicionais e aspectos que pode ser útil saber relativamente a um assunto.
☛	Indica uma página na qual pode obter informações pormenorizadas relativas a um tópico.
Nome do menu	Indica opções do menu Configuração. Exemplo: **Imagem** - **Modo cor**
Nome do botão	Indica os botões do controlo remoto ou do painel de controlo. Exemplo: Botão Menu

Acerca da Utilização Deste "Produto" ou Deste "Videoprojector"

Para além da unidade do videoprojector principal, os itens fornecidos ou as opções adicionais podem ser designados pela expressão "este produto" ou "este videoprojector".

Organização do Manual e Simbologia Utilizada no Manual

Utilizar Cada Manual 1

Simbologia Utilizada Neste Manual 2

Indicações de Segurança 2

Indicações sobre Informações Gerais 2

Acerca da Utilização Deste "Produto" ou Deste "Videoprojector" 2

Introdução

Descrição e Funções 6

Parte Frontal/Superior 6

Painel de Controlo 7

Controlo remoto 9

Posterior 11

Base 12

Aspecto 13

Preparativos

Instalação 14

Imagem projectada e posição do videoprojector 14

Instalação paralela ao ecrã 14

Instalação do videoprojector horizontalmente através do ajuste da altura de ambos os lados 14

Vários métodos de configuração 15

Colocação numa mesa e projecção 15

Suspensão no tecto e projecção 15

Distância de projecção e valores máximos do deslocamento da lente 16

Ligar um Dispositivo 19

Ligar equipamento de vídeo 19

Ligar um Computador 19

Ligar Dispositivos Externos 20

Ligação à porta Trigger Out 20

Ligação à porta Audio Out 20

Ligar smartphones ou tablets 20

Ligação a dispositivos USB 21

Ligação a dispositivos WirelessHD (apenas EH-TW6600W) 21

Ligação da unidade LAN sem fios 22

Remover a tampa de terminais 23

Preparar o Controlo Remoto 24

Instalar as Pilhas do Controlo Remoto 24

Limite de Funcionamento do Controlo Remoto 24

Limite de funcionamento (da esquerda para a direita) 25

Limite de funcionamento (de cima para baixo) 25

Operações Básicas

Iniciar e Terminar uma Projecção 26

Ligar o Videoprojector e Projectar 26

Se a Imagem Pretendida não for Projectada 27

Desligar 27

Ajustar o Ecrã Projectado 29

Apresentar o Teste Modelo 29

Ajustar a Focagem 29

Ajustar o Tamanho da Projecção (Ajuste do Zoom) 29

Ajustar a Inclinação do Videoprojector 30

Ajustar a Posição da Imagem Projectada (Desvio da Lente) 30

Efectuar os ajustes utilizando o anel de deslocamento da lente 30

Corrigir distorção Keystone (H/V-Keystone) 31

Ajustar o Volume 32

Ocultar a Imagem e Desactivar o Áudio Temporariamente 33

Ajustar a Imagem

Ajustar a Imagem 34

Seleccionar a Qualidade da Projecção (Modo cor) 34

Alternar o ecrã entre Modo Total e Zoom (Aspecto) 35

Ajustes de Cor Absolutos 37

Ajustar a Tonalidade, a Saturação e o Brilho 37

Ajustar a Gama 37

Seleccionar e ajustar o valor de correcção 38

Ajustar utilizando o gráfico de ajuste de gama 38
Ajustar o RGB (Offset/Ganho) 38
Temp. cor 39
Tom da Pele 39
Ajustes de Imagem Detalhados 40
Ajustar a Nitidez 40
Definir a Íris Automática 40
Funções Super-resolution e Otimiz. Detalhes 41
Alinhamento Painel 42
Process. da Imagem 43
Ver a Imagem com a Qualidade de Imagem Guardada (Função de Memória) 45
Função de Gravação 45
Guardar uma Memória 45
Carregar uma Memória 46
Eliminar uma Memória Guardada 46
Dar Outro Nome a uma Memória 46

Funções Úteis

Desfrutar de Imagens 3D 48
Definir Imagens 3D 48
Quando o videoprojector detecta um formato 3D 48
Quando o videoprojector não detecta um formato 3D 48
Se não for possível visualizar a imagem 3D 48
Utilizar Óculos 3D 49
Carregar os óculos 3D 49
Emparelhar óculos 3D 50
Usar os óculos 3D 51
Ler o indicador nos óculos 3D 51
Limite da Visualização de Imagens 3D 51
Avisos Relativos à Visualização de Imagens 3D 52
Converter Imagens 2D em 3D e Visualizá-las 55
Ligação com WirelessHD (Apenas EH--TW6600W) 57
Instalar o WirelessHD Transmitter 57
Nome dos componentes do WirelessHD Transmitter 57
Exemplo de ligação e fluxo do sinal do WirelessHD Transmitter 59
Instalar o WirelessHD Transmitter 61
Projectar Imagens 61
Definições do Menu WirelessHD 63
Limite de Transmissão do WirelessHD 64
Utilizar o controlo remoto 65
Limite de Funcionamento do Controlo Remoto 65
Alternar entre a entrada e a saída 66
Mudar a imagem pretendida 66
Mudar a fonte da imagem 67
Apresentação como ecrã secundário 70
Utilizar a Função de Ligação HDMI 71
Função de Ligação HDMI 71
Definições da Ligação HDMI 71
Ligações Dispositivo 72
Reproduzir Dados de Imagem (Apresentação) 73
Dados Compatíveis 73
Reproduzir um Slide Show 73
Visualizar Definições de Ficheiros de Imagem e Definições de Operações da Apresentação 74
Projectar duas imagens diferentes utilizando Imagem em Imagem 75
Tipos de Ecrã que Podem Ser Apresentados em Simultâneo 75
Projectar em Imagem em Imagem 75
Iniciar e sair de Imagem em Imagem 75
Alterar as configurações de Imagem em Imagem 76

Menu de Configuração

Funções do Menu Configuração 77
Operações do Menu Configuração 77
Tabela do Menu Configuração 78
Menu Imagem 78
Menu Sinal 80
Menu Definição 82

Menu Memória 89
Menu Rede 89
Menu Informação 92
Menu Reiniciar 92
Menu Imagem em Imagem 92

Resolução de Problemas

Resolver Problemas 94
Consultar os Indicadores 94
Estado dos indicadores durante um erro/ aviso 94
Estado dos indicadores durante o funcionamento normal 96
Quando os Indicadores Luminosos não Apresentam Solução 96
Verificar o problema 96
Problemas relacionados com imagens 98
Problemas ao iniciar a projecção 101
Problemas com o controlo remoto 102
Problemas com o painel de controlo 102
Problemas com 3D 102
Problemas com HDMI 103
Problemas com WirelessHD (apenas EH--TW6600W) 104
Problemas com dispositivos de armazenamento USB 106
Outros problemas 106
Event ID 106

Manutenção

Manutenção 108
Limpeza 108
Limpar o filtro de ar 108
Limpar a unidade principal 109
Limpar a lente 110
Limpar os óculos 3D 110
Períodos de Substituição dos Consumíveis 110
Período de substituição do filtro de ar 110
Período de substituição da lâmpada 110
Substituir Consumíveis 111
Substituir o filtro de ar 111
Substituir a lâmpada 112
Reiniciar horas da lâmpada 113

Apêndice

Acessórios Opcionais e Consumíveis 115
Itens Opcionais 115
Consumíveis 115
Resoluções Suportadas 116
Vídeo Componente 116
Vídeo Composto 116
Sinais de Computador (RGB analógico) 116
Sinal de Entrada HDMI1/HDMI2 116
Sinal de Entrada MHL 117
Sinal de Entrada 3D HDMI 117
Sinal de Entrada WirelessHD 117
Sinal de entrada 3D MHL (através de um WirelessHD Transmitter*) 118
Especificações 119
Glossário 122
Notas Gerais 124
Aviso Geral 124

Descrição e Funções

Parte Frontal/Superior

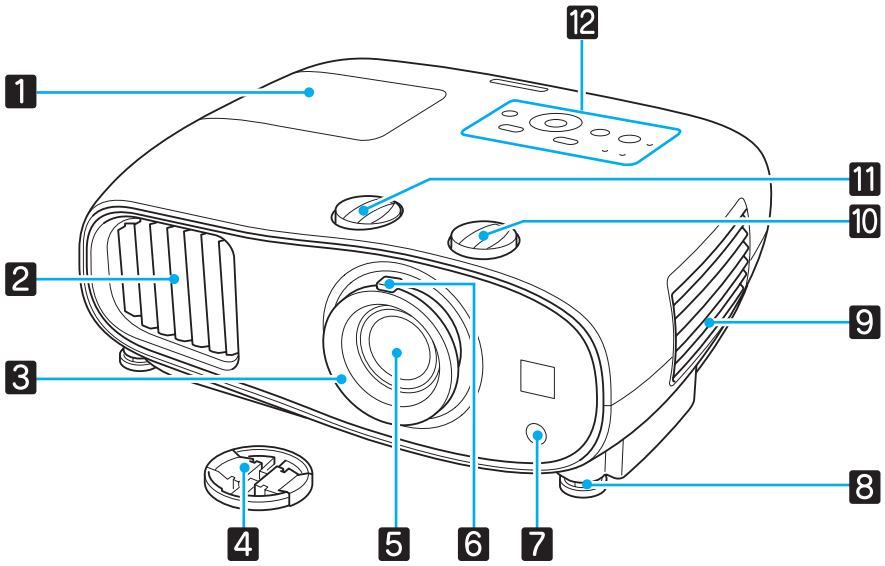

	Nome	Função
1	Tampa da lâmpada	Abra para substituir a lâmpada do videoprojector. ☛ Pág.112
2	Abertura para saída de ar	Abertura para saída de ar, utilizada para o arrefecimento interno do videoprojector. ⚠ Atenção Durante a projecção, não se posicione com a cara ou com as mãos junto da abertura para saída de ar, nem coloque objectos que possam ficar enrolados ou danificados devido ao calor gerado junto à abertura. O ar quente da abertura para saída de ar pode provocar queimaduras, deformações nos materiais ou acidentes.
3	Anel de focagem	Ajusta a focagem da imagem. ☛ Pág.29
4	Tampa da lente	Instale-a quando não utilizar o videoprojector para proteger a lente de riscos ou sujidade. ☛ Pág.26
5	Lente do videoprojector	As imagens são projectadas a partir daqui.
6	Anel de zoom	Ajusta o tamanho da imagem. ☛ Pág.29
7	Receptor remoto	Recebe sinais do controlo remoto. ☛ Pág.24
8	Pé frontal regulável	Quando o instalar numa superfície como, por exemplo, numa mesa, aumente o pé de forma a ajustar a inclinação horizontal. ☛ Pág.30
9	Tampa do filtro de ar	Quando precisar de limpar ou substituir o filtro de ar, abra esta tampa e retire-o. ☛ Pág.108, Pág.111
	Abertura para entrada de ar	Abertura para entrada de ar utilizada para o arrefecimento interno do videoprojector.

	Nome	Função
10	Botão de deslocação vertical da lente	Rode o botão para deslocar a posição da imagem projectada para cima ou para baixo. ☛ Pág.30
11	Botão de deslocação horizontal da lente	Rode o botão para deslocar a posição da imagem projectada para a esquerda ou para a direita. ☛ Pág.30
12	Painel de Controlo	Painel de controlo do videoprojector. ☛ Pág.7

Painel de Controlo

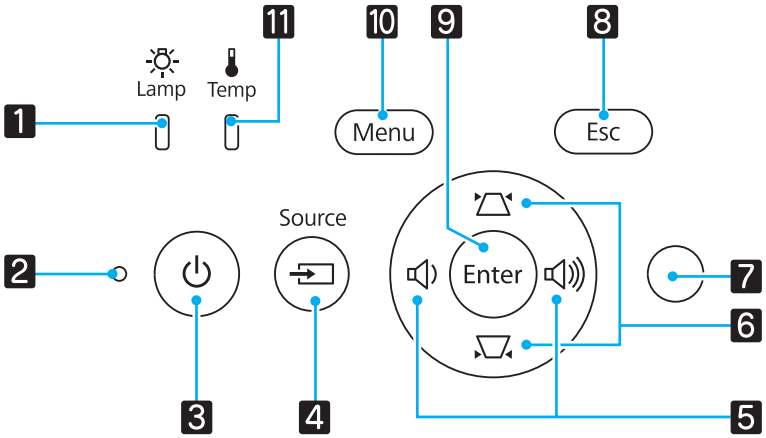

	Botões/Indicadores Luminosos	Função
1	Lamp	Fica intermitente e laranja quando é altura de substituir a lâmpada. Apresenta os erros do videoprojector através de uma combinação de outros indicadores acesos e intermitentes. ☛ Pág.94
2	Indicador de funcionamento	Fica intermitente para indicar que o aquecimento ou o arrefecimento está em curso. Apresenta o estado do videoprojector através de uma combinação de outros indicadores acesos e intermitentes. ☛ Pág.94
3		Liga ou desliga o projector. ☛ Pág.26 Acende quando o videoprojector está ligado. ☛ Pág.96
4	Source	Muda para a imagem proveniente de cada porta de entrada. ☛ Pág.27
5		Selecciona o valor de ajuste para o volume e para as opções de menu. ☛ Pág.32 Efectua a correcção Keystone horizontal quando aparece o ecrã Keystone. ☛ Pág.31
6		Permite seleccionar valores de ajuste para as opções de menu. ☛ Pág.31 Efectua a correcção Keystone vertical quando aparece o ecrã Keystone. ☛ Pág.31
7	Sensor de brilho	Detecta o brilho da sala. Quando o Modo cor está definido para "Automático", a qualidade de imagem ideal é definida em função do brilho detectado pelo sensor. ☛ Pág.34
8	Esc	Regressa ao nível de menu anterior quando um menu é apresentado. ☛ Pág.77

Botões/Indicadores Luminosos		Função
9	Enter	Permite seleccionar funções e definições quando um menu é apresentado. ☛ Pág.77
10	Menu	Apresenta e fecha o menu Configuração. No menu Configuração, pode efectuar ajustes e definições para Sinal, Imagem, etc. ☛ Pág.77
11	Temp	Fica intermitente e laranja se a temperatura interna ficar demasiado elevada. Apresenta os erros do videoprojector através de uma combinação de outros indicadores acesos e intermitentes. ☛ Pág.94

Controlo remoto

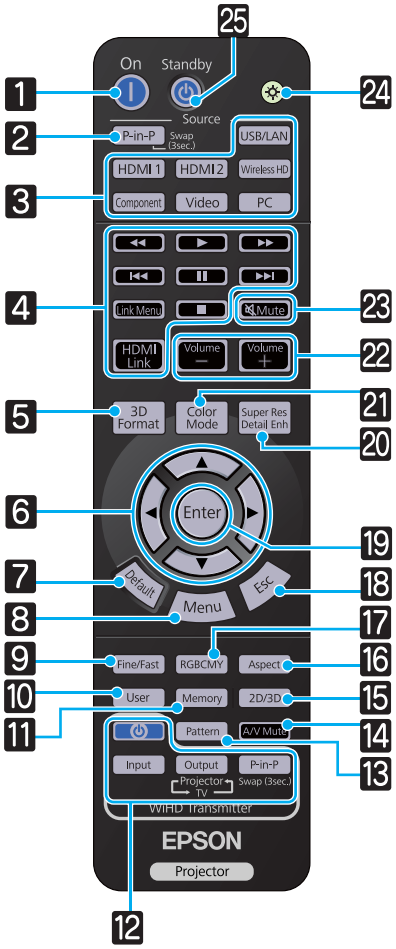

	Botão	Função
1	On	Liga o videoprojector. ☛ Pág.26
2	P-in-P	Permite-lhe projectar duas fontes de imagem em simultâneo, uma no ecrã principal e outra no ecrã secundário. (Imagem em Imagem) ☛ Pág.75 Mantenha premido o botão para alternar entre as fontes de imagem principal e secundária.
3	USB/LAN HDMI1 HDMI2 WirelessHD Component Video PC	Muda para a imagem proveniente de cada porta de entrada. ☛ Pág.27 O botão WirelessHD está apenas disponível no EH-TW6600W.
4	HDMI Link	Este botão apresenta as definições do menu Ligação HDMI. Com os outros botões, pode iniciar ou parar a reprodução, etc. em dispositivos ligados que cumpram com as normas HDMI CEC ou as normas MHL. ☛ Pág.71
5	3D Format	Altera o formato 3D. Este videoprojector suporta os seguintes formatos 3D. • Empacotamento de Fotogramas • Lado a Lado • Superior e Inferior ☛ Pág.48
6	▲ ▼ ◀ ▶	Selecciona opções de menu e valores de ajuste. ☛ Pág.77
7	Default	O valor de ajuste predefinido é reposto se o premir enquanto o ecrã de ajuste do menu aparece. ☛ Pág.77
8	Menu	Apresenta e fecha o menu Configuração. No menu Configuração, pode efectuar ajustes e definições para Sinal, Imagem, etc. ☛ Pág.77

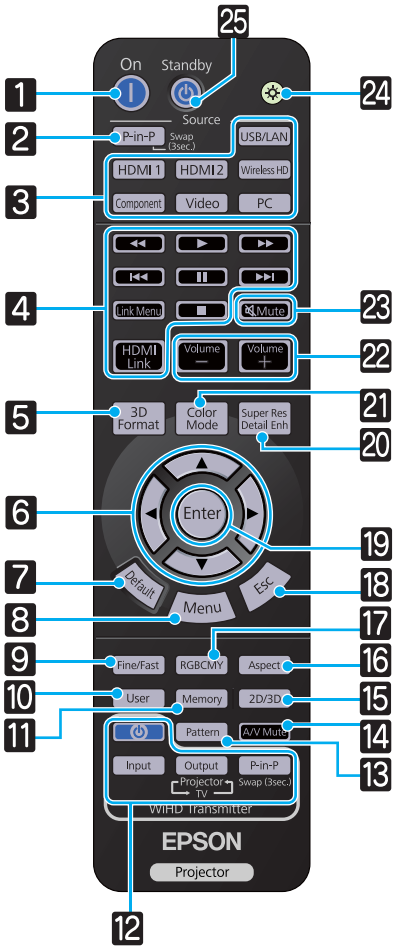

Botão		Função
9	Fine/Fast	Projecta imagens de forma mais suave com uma velocidade de fotogramas rápida, tal como jogos. ☛ Pág.43
10	User	Efectua a função atribuída ao botão do utilizador. ☛ Pág.82
11	Memory	Grava, carrega ou apaga uma memória. ☛ Pág.45
12	⏻ Input Output P-in-P	(Apenas disponível para EH-TW6600W) Controlo do WiHD Transmitter Liga o WirelessHD Transmitter ou alterna entre entrada e saída. Certifique-se de que direcciona o controlo remoto para o WirelessHD Transmitter quando efectua operações. ☛ Pág.65
13	Pattern	Apresenta e fecha o teste modelo. ☛ Pág.29
14	A/V Mute	Desactiva temporariamente a imagem e o áudio ou volta a activá-los. ☛ Pág.33
15	2D/3D	Alterna entre 2D e 3D. ☛ Pág.48
16	Aspect	Selecciona o modo de aspecto de acordo com o sinal de entrada. ☛ Pág.35
17	RGBCMY	Ajusta a tonalidade, a saturação e o brilho para cada cor RGBCMY. ☛ Pág.37
18	Esc	Regressa ao nível de menu anterior quando um menu é apresentado. ☛ Pág.77
19	Enter	Quando um menu é apresentado, aceita e introduz a selecção actual e avança para o nível seguinte. ☛ Pág.77
20	Super Res Detail Enh	Define **Super-resolution** que torna os contornos esbatidos nítidos ou **Otimiz. Detalhes** que realça a textura e o material das imagens. ☛ Pág.41
21	Color Mode	Muda o **Modo cor**. ☛ Pág.34
22	Volume – Volume +	Regula o volume. ☛ Pág.32
23	Mute	Desactiva temporariamente a imagem e o áudio ou volta a activá-los. ☛ Pág.33
24	☼	Os botões do controlo remoto acendem durante cerca de 10 segundos. Esta particularidade é útil quando utiliza o controlo remoto às escuras.
25	Standby ⏻	Desliga o videoprojector. ☛ Pág.27

Posterior

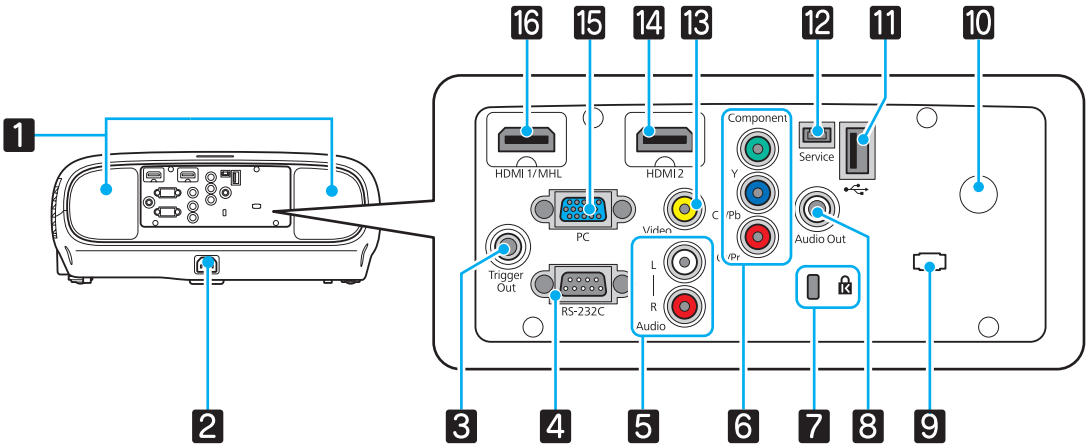

	Nome	Função
1	Altifalantes externos	O altifalante integrado do videoprojector. Envia áudio. Defina **Inverter áudio** para **Activado** para utilizar o altifalante integrado quando o videoprojector estiver suspenso no tecto. ☛ **Definição** - **Áudio** - **Inverter áudio** Pág.82
2	Tomada de corrente	Ligue o cabo de alimentação. ☛ Pág.26
3	Porta Trigger Out	Permite efectuar ligação a dispositivos externos como, por exemplo, ecrãs motorizados. ☛ Pág.20
4	Porta RS-232C	Quando controlar o videoprojector, ligue-o a um computador com um cabo RS-232C. Esta porta destina-se a controlar a utilização e por norma não deverá ser usada. ☛ Pág.119
5	Audio (L-R) port	Permite a entrada de áudio proveniente do equipamento ligado à porta Video, às portas Component ou à porta PC. ☛ Pág.19
6	Porta Component	Liga à porta de saída componente (YCbCr ou YPbPr) do equipamento de vídeo. ☛ Pág.19
7	Dispositivo de segurança (🔒)	O dispositivo de segurança é compatível com o sistema de segurança Micro-Saver fabricado pela Kensington. Para obter mais informações, aceda à página inicial da Kensington em http://www.kensington.com/.
8	Porta Audio Out	Emite áudio durante a reprodução para os altifalantes externos. ☛ Pág.20
9	Suporte de cabo	Caso esteja ligado um cabo a uma porta, o peso do cabo pode resultar na inserção imperfeita do seu conector. De modo a evitá-lo, coloque uma braçadeira (cabo) disponível no mercado através deste suporte para unir e fixar o cabo.
10	Receptor remoto	Recebe sinais do controlo remoto. ☛ Pág.24
11	Porta USB (TypeA)	Liga dispositivos USB, como um dispositivo de memória USB ou uma câmara digital, e projecta imagens como uma apresentação. ☛ Pág.73 Além disso, liga uma unidade LAN sem fios opcional. ☛ Pág.22
12	Porta Service	Porta de serviço. Normalmente não é utilizada.
13	Porta Video	Liga à porta de saída de vídeo composto do equipamento de vídeo. ☛ Pág.19
14	Porta HDMI2	Liga equipamento de vídeo e computadores compatíveis com HDMI. ☛ Pág.19
15	Porta PC	Liga à porta de saída RGB de um computador. ☛ Pág.19

Nome		Função
16	Porta HDMI1	Liga equipamento de vídeo e computadores compatíveis com HDMI. ☛ Pág.19 Além disso, liga dispositivos inteligentes ou tablets compatíveis com MHL. ☛ Pág.20

Base

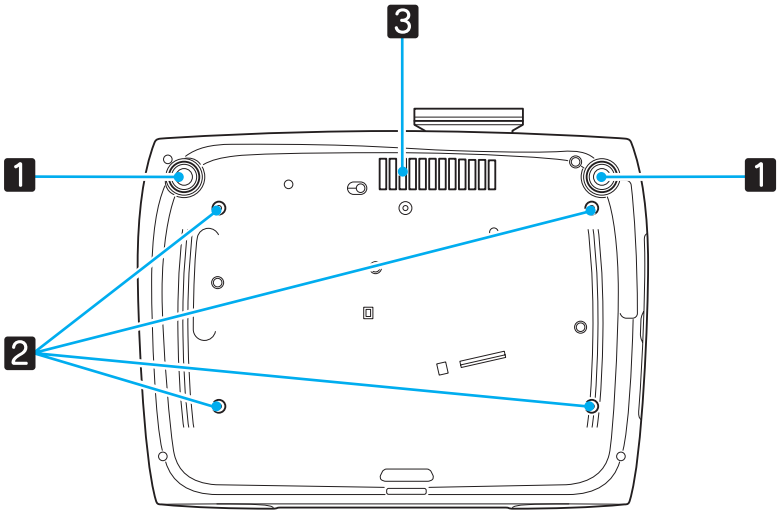

Nome		Função
1	Pé frontal regulável	Quando o instalar numa superfície como, por exemplo, numa mesa, aumente o pé de forma a ajustar a inclinação horizontal. ☛ Pág.30
2	Pontos de fixação do suporte para montagem no tecto (quatro pontos)	Permitem fixar o suporte para montagem no tecto opcional quando pretender suspender o videoprojector a partir do tecto. ☛ Pág.115
3	Abertura para entrada de ar	Quando suspender o videoprojector a partir do tecto, certifique-se de que o instala de forma a que não se acumule pó nesta secção.

Aspecto

Unidade: mm

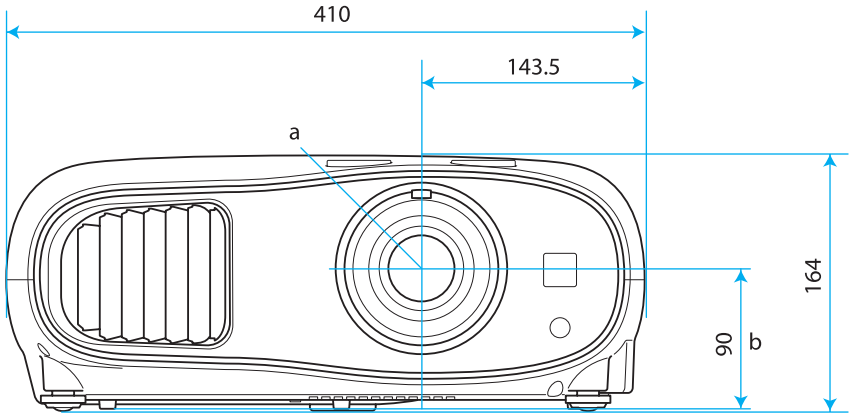

a Centro da lente

b Distância entre o centro da lente e os pontos de fixação do suporte para montagem no tecto

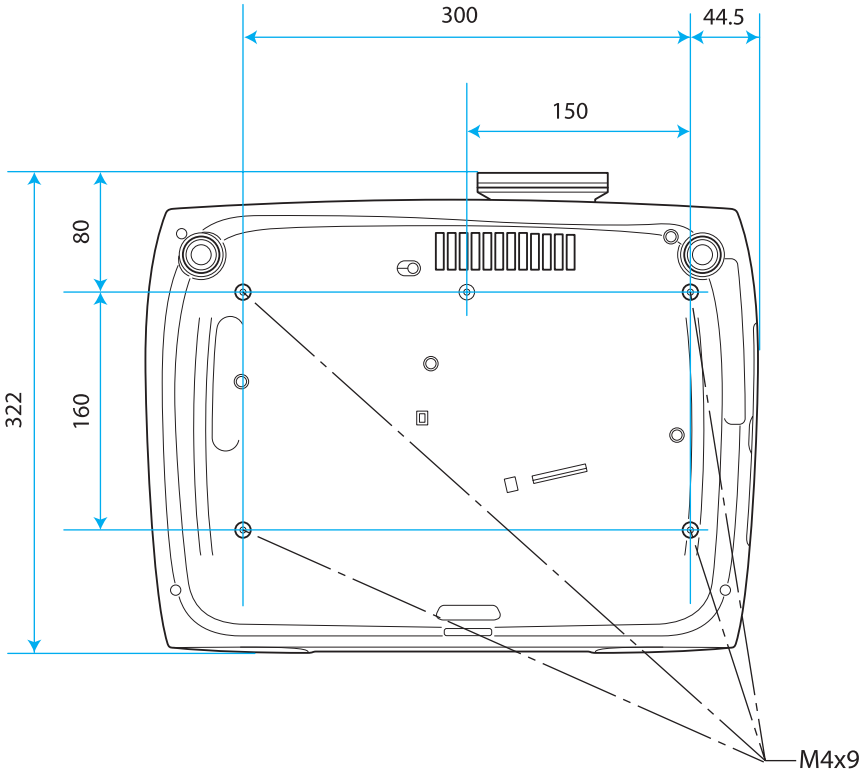

Instalação

Imagem projectada e posição do videoprojector

Instale o videoprojector da forma apresentada em seguida.

Instalação paralela ao ecrã

Se o videoprojector ficar numa posição inclinada relativamente ao ecrã, ocorrerá uma distorção Keystone na imagem projectada.

Ajuste a posição do videoprojector para que fique paralelo ao ecrã.

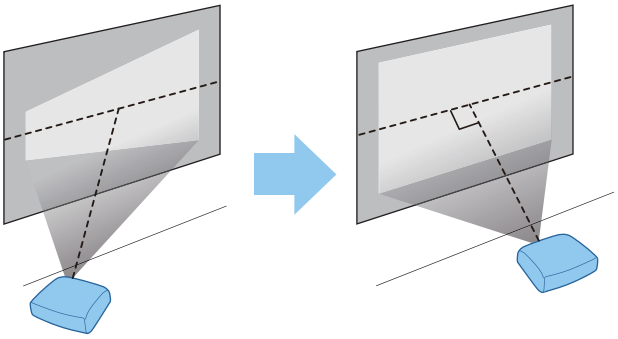

- Se não for possível instalar o videoprojector à frente do ecrã, pode ajustar a posição da imagem utilizando o deslocamento da lente. ☛ Pág.30
- Utilize a correcção Keystone quando não for possível efectuar ajustes através do deslocamento da lente. ☛ Pág.31

Instalação do videoprojector horizontalmente através do ajuste da altura de ambos os lados

Se o videoprojector estiver inclinado, a imagem projectada também ficará inclinada.

Instale o videoprojector horizontalmente para que ambos os lados estejam à mesma altura.

Se o videoprojector não puder ser instalado horizontalmente, pode ajustar a inclinação do videoprojector com o pé frontal. ☛ Pág.30

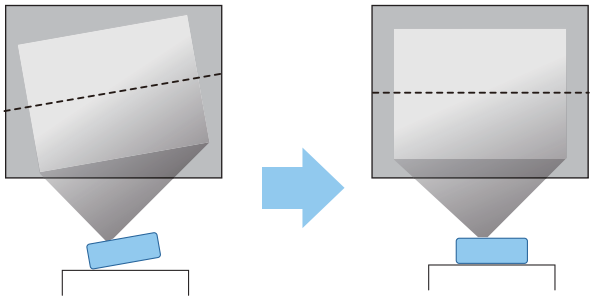

Vários métodos de configuração

Aviso

- Para suspender o videoprojector a partir do tecto (suporte para montagem no tecto), é necessário um método especial de instalação. Se não o instalar correctamente, o videoprojector poderá cair provocando um acidente e ferimentos.
- Se utilizar adesivos, lubrificantes ou óleo nos pontos de fixação do suporte para montagem no tecto de forma a evitar que os parafusos se soltem, ou se utilizar lubrificantes ou óleos no projector, a caixa exterior poderá partir e o projector poderá cair do suporte para montagem no tecto. Se isto acontecer, poderá provocar ferimentos graves em quem se encontre por baixo do videoprojector e danificar o videoprojector.
- Não o instale numa prateleira instável nem num lugar fora da amplitude de carga. Caso contrário, pode cair ou tombar, provocando um acidente e lesões.
- Ao instalar o videoprojector numa posição alta tal como numa prateleira, tome medidas de precaução contra a queda utilizando fios para garantir a segurança numa emergência, tal como um terramoto, e para evitar acidentes. Se não o instalar correctamente, o videoprojector poderá cair provocando um acidente e ferimentos.
- Não bloqueie a abertura para entrada de ar nem a abertura para saída de ar do videoprojector. Bloquear as aberturas para entrada e saída de ar pode aprisionar o calor no interior provocando um incêndio.

Importante

- Tente não instalar o videoprojector em locais com muito pó e humidade ou em locais expostos a fumo de incêndios ou a fumo de tabaco.
- Não utilize o videoprojector instalado na vertical. Tal pode provocar uma avaria.
- Limpe o filtro de ar uma vez de três em três meses. Limpe-o com mais frequência se o ambiente tiver muito pó. ☛ Pág.108

- Se não for possível instalar o videoprojector à frente do ecrã, pode ajustar a posição da imagem utilizando o deslocamento da lente. ☛ Pág.30
- Utilize a correcção Keystone quando não for possível efectuar ajustes através do deslocamento da lente. ☛ Pág.31

Colocação numa mesa e projecção

Pode instalar o videoprojector numa mesa na sala de estar ou numa prateleira baixa para projectar imagens.

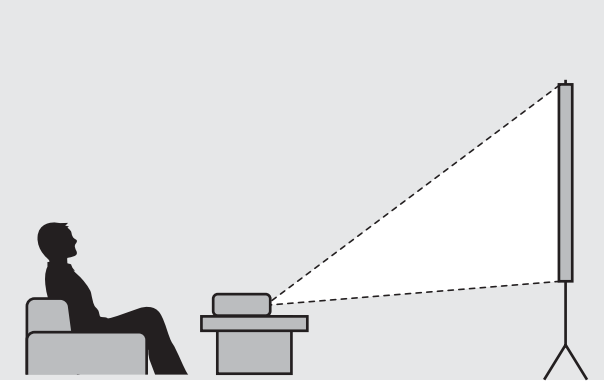

Suspensão no tecto e projecção

Pode suspender o videoprojector a partir do tecto com a montagem opcional no tecto para projectar imagens.

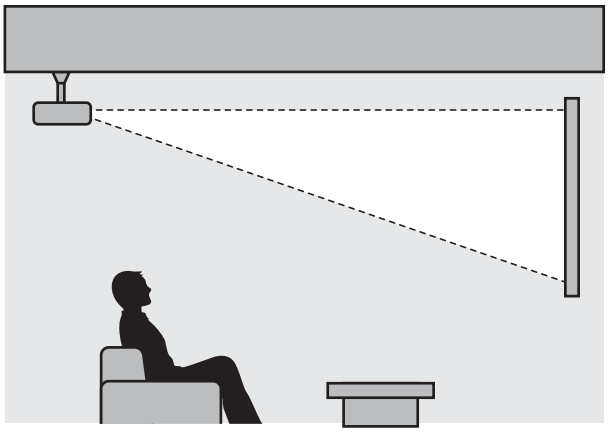

- Quando efectuar a projecção a partir do tecto, altere **Projecção** para uma definição de tecto.
  ☛ **Definição** - **Projecção** Pág.82
- Defina **Inverter áudio** para **Activado** para utilizar o altifalante integrado quando o videoprojector estiver suspenso no tecto. ☛ **Definição** - **Áudio** - **Inverter áudio** Pág.82

Distância de projecção e valores máximos do deslocamento da lente

O tamanho da projecção aumenta à medida que o videoprojector é afastado do ecrã. Utilize a tabela seguinte para instalar o videoprojector na posição ideal desde o ecrã. Os valores indicados são apenas para sua referência.

Os valores máximos de ajuste do deslocamento da lente são apresentados na tabela que se segue.

Ajuste da posição de projecção vertical com deslocamento da lente

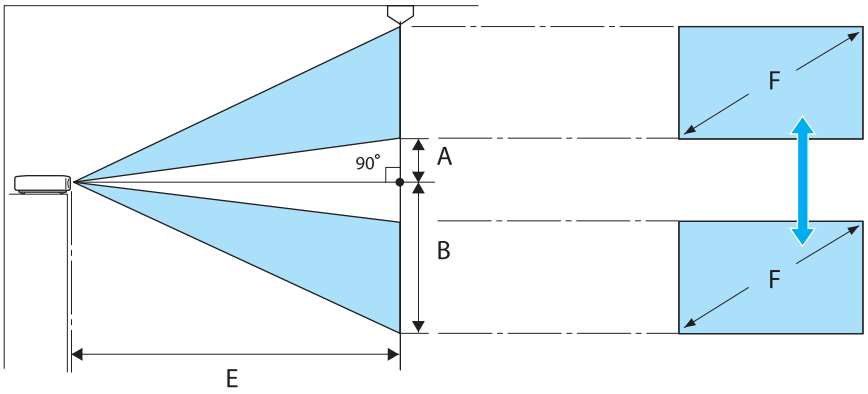

A : Distância desde o centro da lente até à extremidade inferior da imagem projectada (quando o deslocamento da lente é aumentado para o nível mais elevado)

B : Distância desde o centro da lente até à extremidade inferior da imagem projectada (quando o deslocamento da lente é reduzido para o nível mais baixo)

E : Distância de projecção do videoprojector até ao ecrã

F : Tamanho da imagem projectada

Ajuste da posição de projecção vertical com deslocamento da lente

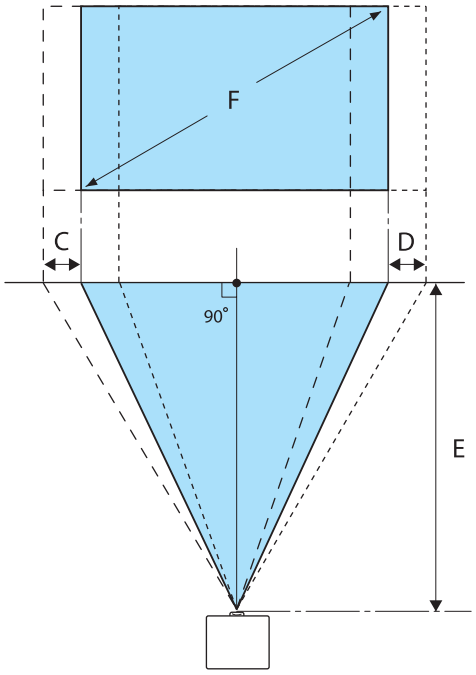

C : Distância de deslocação do centro da lente quando o videoprojector é deslocado (quando o deslocamento da lente estiver definido para o máximo à esquerda)

D : Distância de deslocação do centro da lente quando o videoprojector é deslocado (quando o deslocamento da lente estiver definido para o máximo à direita)

E : Distância de projecção do videoprojector até ao ecrã

F : Tamanho da imagem projectada

Unidade: cm

Tamanho do Ecrã 16:9		Distância de projecção (E)		Valores máximos do deslocamento da lente*		
F	L x A	Mínimo (Panorâmico)	Máximo (Tele)	Distância (A)	Distância (B)	Distância (C, D)
40"	89 x 50	116	190	5	55	21
60"	130 x 75	176	286	7	82	32
80"	180 x 100	235	382	10	110	43
100"	220 x 120	295	478	12	137	53
120"	270 x 150	354	575	15	164	64
150"	330 x 190	443	719	19	205	80
180"	440 x 250	532	863	22	247	96

Unidade: cm

Tamanho do Ecrã 4:3		Distância de projecção (E)		Valores máximos do deslocamento da lente*		
F	L x A	Mínimo (Panorâmico)	Máximo (Tele)	Distância (A)	Distância (B)	Distância (C, D)
40"	81 x 61	143	233	6	67	26

Tamanho do Ecrã 4:3		Distância de projecção (E)		Valores máximos do deslocamento da lente*		
F	L x A	Mínimo (Panorâmico)	Máximo (Tele)	Distância (A)	Distância (B)	Distância (C, D)
60"	120 x 90	216	351	9	101	39
80"	160 x 120	288	468	12	134	52
100"	200 x 150	361	586	15	168	65
120"	240 x 180	434	704	18	201	78
150"	300 x 230	443	719	23	251	98
200"	410 x 300	591	1175	30	335	130

* Não é possível definir os valores máximos dos deslocamentos vertical e horizontal da lente em simultâneo.
☛ Pág.30

Exemplo de instalação (com tamanho de ecrã 16:9 e 100")

Vista lateral

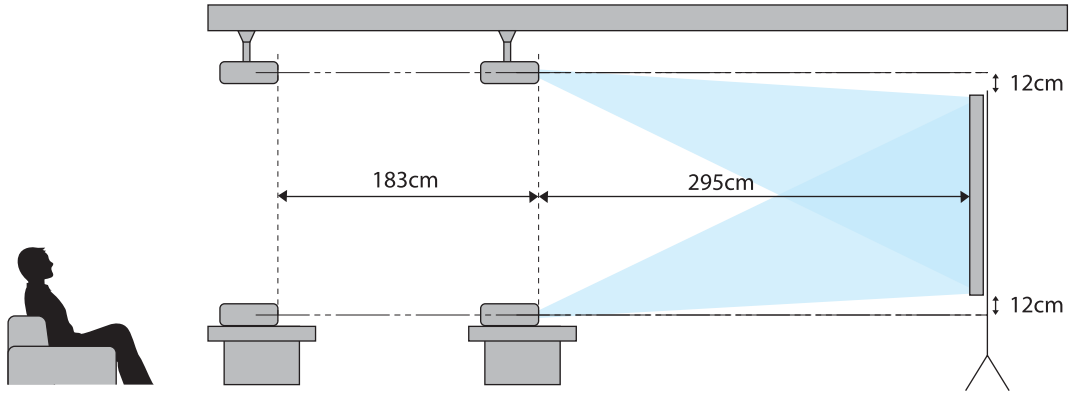

Vista superior

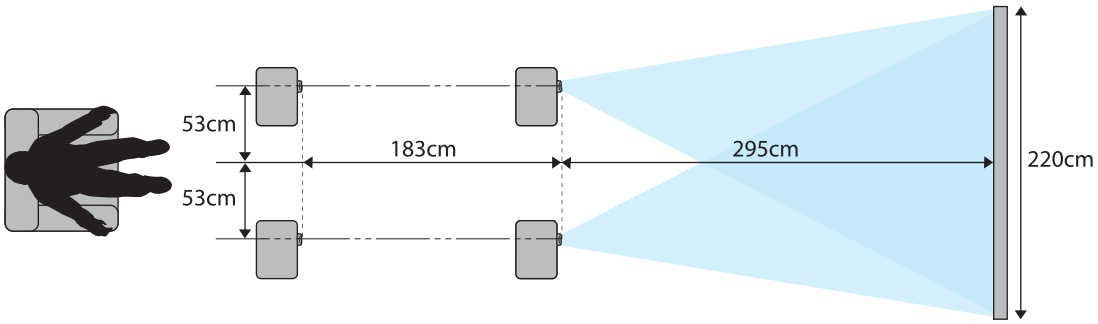

Ligar um Dispositivo

Importante

- Ligue os cabos antes de ligar a uma tomada de energia.
- Ao desconectar, desligue o videoprojector primeiro, remova o cabo de corrente e, em seguida, desconecte os outros cabos.
- Verifique a forma do conector do cabo e a forma da porta; em seguida, efectue a ligação. Se forçar a entrada de um conector com uma forma diferente na porta, isso poderá provocar danos e um problema de funcionamento.

O EH-TW6600W inclui uma tampa de terminais que lhe permite ver claramente a secção dos conectores na parte posterior do dispositivo. Retire a tampa de terminais antes de ligar qualquer cabo. ☛ Pág.23

Ligar equipamento de vídeo

Para projectar imagens de leitores de DVD ou vídeo VHS (ou outras), ligue o videoprojector através de um dos seguintes métodos.

Quando utilizar um cabo HDMI

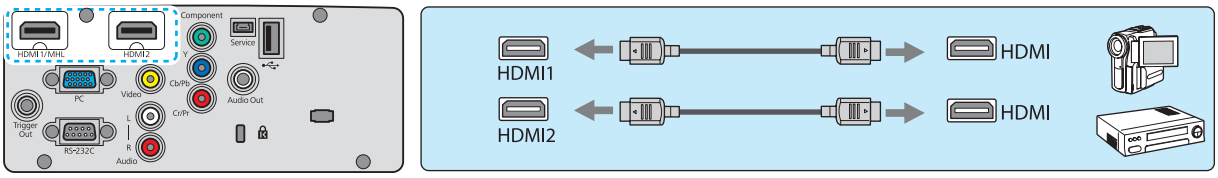

Quando utilizar um cabo de vídeo

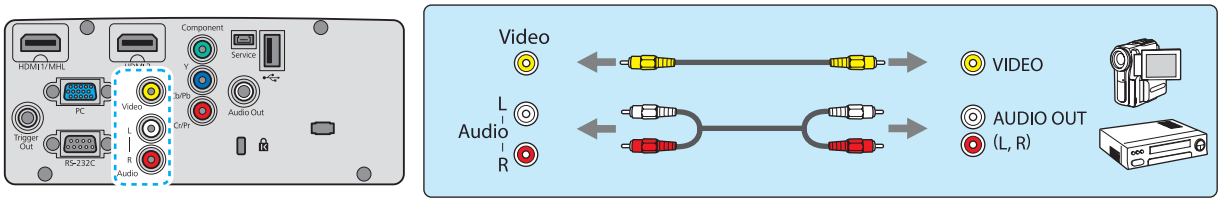

Quando utilizar um cabo de vídeo componente

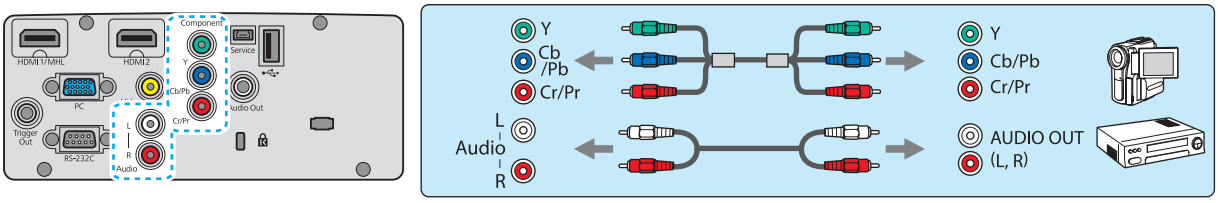

- O cabo difere consoante o sinal de saída do equipamento de vídeo ligado.
- Alguns tipos de equipamento de vídeo conseguem emitir diferentes tipos de sinais. Consulte o manual do utilizador fornecido com o equipamento de vídeo para confirmar quais os sinais que podem ser emitidos.
- Também pode ligar o sistema AV para desfrutar do áudio do equipamento ligado.

Ligar um Computador

Para projectar imagens de um computador, ligue o computador através de um dos seguintes métodos.

Quando utilizar um cabo de computador

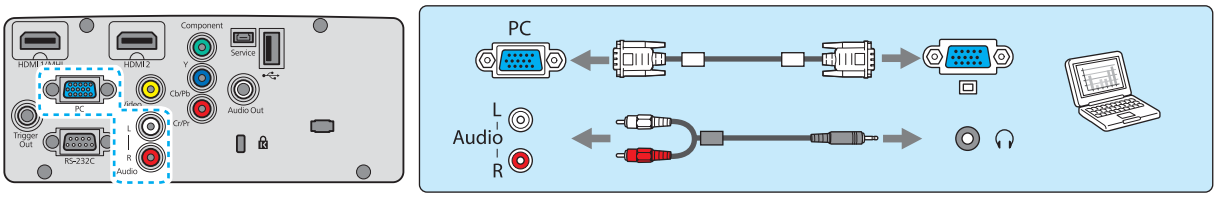

Quando utilizar um cabo HDMI

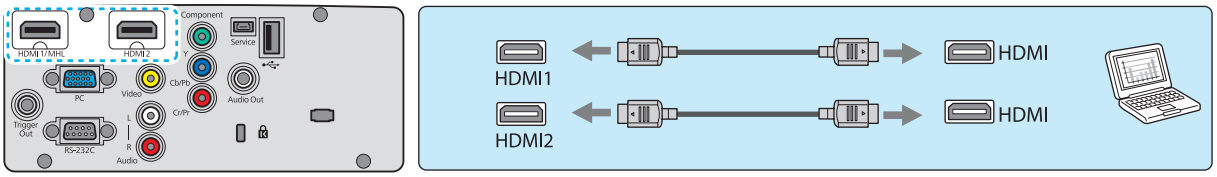

Ligar Dispositivos Externos

Ligação à porta Trigger Out

Para ligar dispositivos externos como, por exemplo, ecrãs motorizados, ligue um cabo estéreo mini jack (3,5 mm) à porta Trigger Out.

Quando activada, é emitido um sinal (12 V CC) a partir desta porta para transmitir o estado do videoprojector (ligado ou desligado) aos dispositivos que estiverem ligados, como os ecrãs eléctricos.

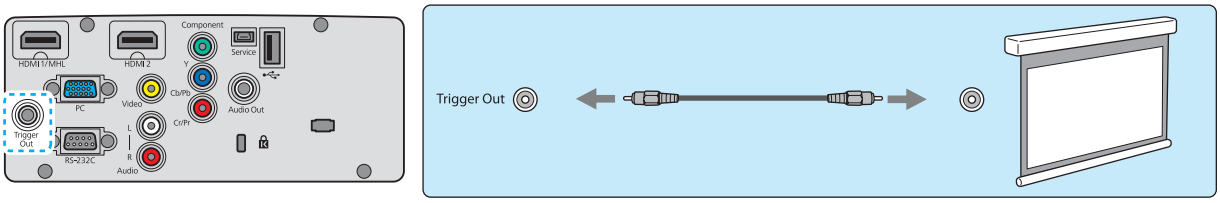

Quando utilizar a porta Trigger Out, defina a função Trigger Out. ☛ **Definição** - **Operação** - **Trigger Out** Pág.82

Ligação à porta Audio Out

Para ligar dispositivos externos como altifalantes externos, ligue um cabo de áudio disponível no mercado.

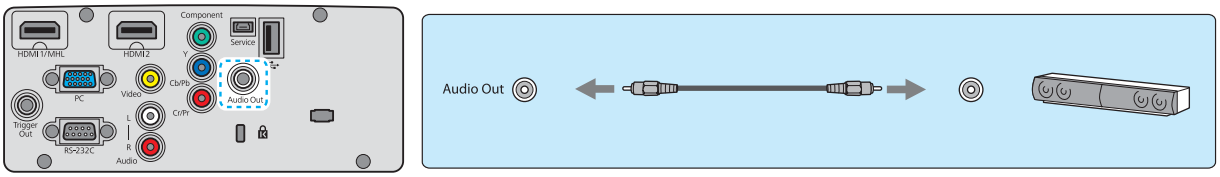

- Não ligue auscultadores.
- Quando o videoprojector está no estado de espera, não é possível emitir áudio.

Ligar smartphones ou tablets

Pode ligar smartphones ou tablets compatíveis com MHL.

Utilize um cabo MHL para ligar a porta micro USB dos smartphones e tablets à porta HDMI1 no videoprojector.

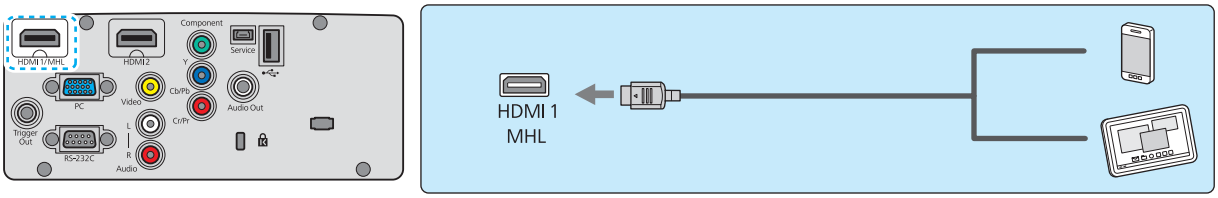

Também pode ver vídeos e ouvir música enquanto carrega um smartphone ou tablet.

Importante

- Certifique-se de que o cabo de ligação suporta as normas MHL. Durante o carregamento, o smartphone ou tablet pode gerar calor, provocar uma fuga de líquidos, explodir ou gerar outras condições que podem resultar em incêndio.
- Quando é efectuada uma ligação utilizando um adaptador de conversão MHL-HDMI, pode não ser possível carregar ou controlar o dispositivo a partir do controlo remoto.

- Alguns dispositivos utilizam mais energia durante a reprodução de vídeo do que aquela fornecida e, portanto, não permitirão o carregamento durante a reprodução de vídeo ou outras operações.
- Quando o videoprojector está no estado de espera ou quando um smartphone ou tablet não tiver bateria, não é possível proceder ao carregamento.

Ligação a dispositivos USB

Pode ligar dispositivos USB, como memórias USB e câmaras digitais compatíveis com USB.

Utilizando o cabo USB fornecido com o dispositivo USB, ligue o dispositivo USB à porta USB (TypeA) do videoprojector.

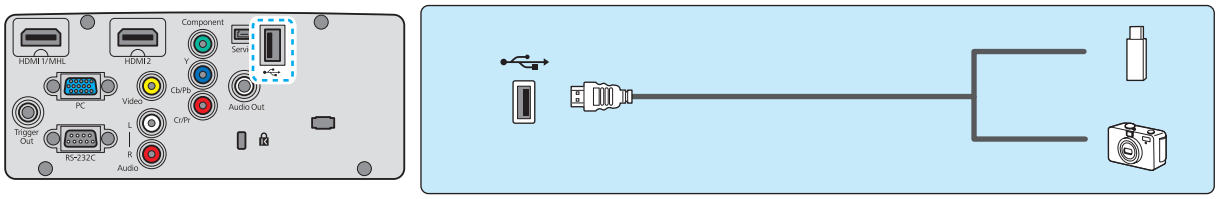

Quando o dispositivo USB está ligado, pode projectar os ficheiros de imagem da memória USB ou da câmara digital como uma apresentação. ☛ Pág.73

Quando terminar a projecção, remova os dispositivos USB do videoprojector. Certifique-se de que desactiva os dispositivos com interruptor de funcionamento antes de ligar o dispositivo USB.

Importante

- Se utilizar um hub USB, a ligação poderá não funcionar correctamente. Os dispositivos como as câmaras digitais e dispositivos USB devem ser ligados directamente ao videoprojector.
- Ligue uma câmara digital utilizando um cabo USB destinado a ser utilizado com o dispositivo. Uma vez que o cabo USB fornecido com os óculos 3D se destina à utilização exclusiva com os mesmos, não pode ser utilizado para ligar uma câmara digital ou um dispositivo USB.
- Utilize um cabo USB com comprimento inferior a 3 m. Se o cabo exceder os 3 m, a apresentação poderá não funcionar correctamente.

Ligação a dispositivos WirelessHD (apenas EH-TW6600W)

O videoprojector recebe transmissões do WirelessHD Transmitter e projecta as imagens. ☛ Pág.57

Mude a imagem projectada premindo o botão WirelessHD do controlo remoto ou o botão do painel de controlo.

- Quando receber imagens WirelessHD, certifique-se de que **WirelessHD** está definido para **Activado**. ☛ **Definição** - **WirelessHD** Pág.82
- Pode alterar o dispositivo que é apresentado seleccionando um dispositivo a partir de **Ligações Dispositivo** em **Ligação HDMI**. ☛ **Ligação HDMI**-**Ligações Dispositivo** Pág.72

Ligar smartphones ou tablets (apenas EH-TW6600W)

Pode ligar smartphones ou tablets compatíveis com MHL ao WirelessHD Transmitter.

Utilize um cabo MHL para ligar a porta micro USB dos smartphones e tablets à porta HDMI5 no WirelessHD Transmitter.

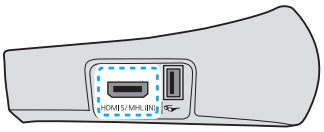

Pode operar smartphones ou tablets a partir do controlo remoto do projector.

Também pode ver vídeos e ouvir música enquanto carrega um smartphone ou tablet.

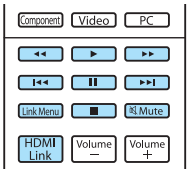

Importante

- Certifique-se de que o cabo de ligação suporta as normas MHL. Durante o carregamento, o smartphone ou tablet pode gerar calor, provocar uma fuga de líquidos, explodir ou gerar outras condições que podem resultar em incêndio.
- Quando é efectuada uma ligação utilizando um adaptador de conversão MHL-HDMI, pode não ser possível carregar ou controlar o dispositivo a partir do controlo remoto.

Alguns dispositivos utilizam mais energia durante a reprodução de vídeo do que aquela fornecida e, portanto, não permitirão o carregamento durante a reprodução de vídeo ou outras operações.

Ligação da unidade LAN sem fios

Para utilizar a função LAN sem fios, ligue uma unidade LAN sem fios opcional (ELPAP07).

Insira a unidade LAN sem fios na porta USB (TypeA).

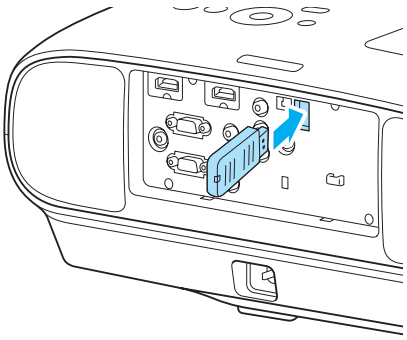

Para projectar imagens através de uma LAN sem fios, necessita de transferir as seguintes aplicações. Para obter mais informações, consulte a página de transferência.

- **Projectar ecrãs de computador através de rede sem fios**
  Utilize EasyMP Network Projection para projectar ecrã de computador através de uma rede.

  É possível transferir EasyMP Network Projection a partir do seguinte site Web.

  http://www.epson.com
- **Projectar imagens de um terminal móvel através de uma rede**
  Ao instalar "Epson iProjection" num smartphone ou tablet, é possível projectar dados no terminal através de uma rede sem fios. Pode desfrutar das imagens de um smartphone ou tablet facilmente.

  É possível transferir "Epson iProjection" gratuitamente a partir da App Store ou Google Play. Será cobrada uma taxa de comunicação pela ligação à App Store ou Google Play aos clientes.

- Quando não estiver a utilizar a função LAN sem fios com a unidade LAN sem fios inserida, defina **Energia LAN Sem Fio** como **Desactivado**. Isto pode evitar o acesso não autorizado de estranhos. ☛ Pág.90
- Ao utilizar Epson iProjection ou EasyMP Network Projection no modo **Rápido**, recomendamos a configuração de definições de segurança. ☛ Pág.91

Remover a tampa de terminais

A tampa de terminais está ligada à secção dos conectores na parte posterior do EH-TW6600W. Retire esta tampa quando utilizar um cabo para ligar um dispositivo.

Existem espaços na parte inferior da tampa de terminais que permitem puxar a tampa para a frente e levantá-la, separando-o das ranhuras da parte superior.

Quando a recolocar, comece por inserir a parte saliente nas ranhuras da parte superior.

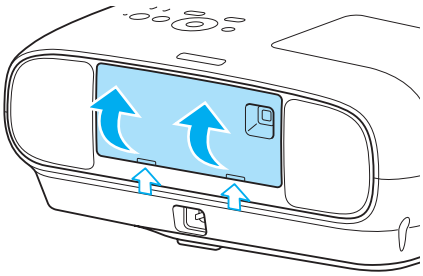

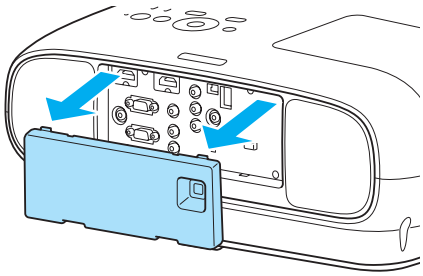

Preparar o Controlo Remoto

Instalar as Pilhas do Controlo Remoto

Importante

- Verifique a posição dos sinais (+) e (-) situados no interior do suporte das pilhas para se certificar de que insere correctamente as pilhas.
- Não poderá utilizar outras pilhas diferentes das acima especificadas.

1 Retire a tampa do compartimento das pilhas.

Enquanto mantém pressionada a patilha da tampa do compartimento das pilhas, levante a tampa.

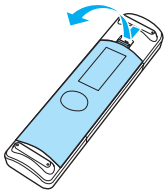

2 Substitua as pilhas usadas por pilhas novas.

Verifique a polaridade das pilhas (+) e (-) antes da instalação.

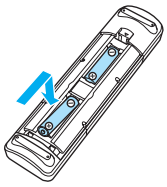

3 Volte a colocar a tampa do compartimento das pilhas.

Exerça pressão sobre a tampa até a encaixar totalmente.

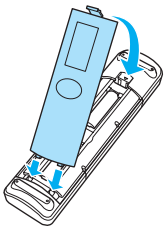

Se a resposta ao controlo remoto for demorada ou se o controlo não funcionar, isso pode significar que as pilhas estão a ficar gastas. Quando isto acontecer, substitua as pilhas por umas novas. Tenha sempre disponíveis duas pilhas AA alcalinas ou de manganésio.

Limite de Funcionamento do Controlo Remoto

O limite de funcionamento do WirelessHD Transmitter é variável. ☛ Pág.65

Limite de funcionamento (da esquerda para a direita)

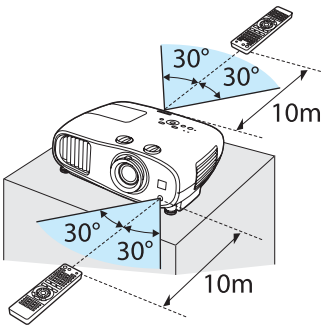

Limite de funcionamento (de cima para baixo)

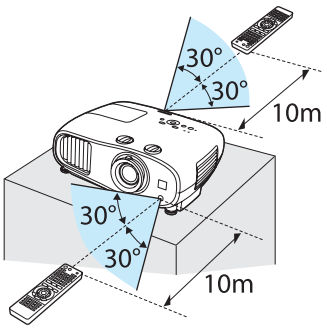

Iniciar e Terminar uma Projecção

Ligar o Videoprojector e Projectar

1 Ligue o equipamento ao projector.

2 Ligue o cabo de alimentação.

Ligue utilizando o cabo de corrente fornecido.

3 Retire a tampa da lente.

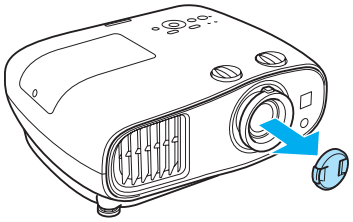

4 Ligue o equipamento ligado.

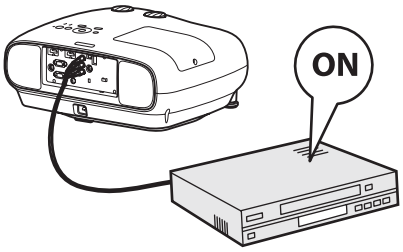

5 Ligue o projector.

Controlo remoto

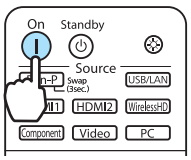

Painel de controlo

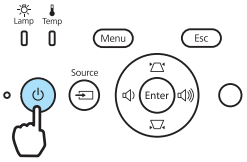

Quando **Direct Power On** está definido como **Activado**, pode começar a projectar ligando simplesmente o cabo de corrente ao videoprojector sem ter de premir quaisquer botões.
☛ **Definição** - **Operação** - **Direct Power On** Pág.82

Aviso

Durante a projecção, não olhe para a lente.

Atenção

Não desligue o cabo de corrente da unidade do videoprojector principal nem da tomada eléctrica durante a projecção.

- Este videoprojector contém uma função Bloqueio Parental que impede que as crianças liguem o equipamento acidentalmente e uma função Bloqueio operação para impedir operações acidentais, etc. ☛ **Definição** - **Bloquear definição** - **Bloqueio Parental**/**Bloqueio operação** Pág.82
- Quando utilizar o projector a uma altitude de 1500 m ou superior, defina o **Modo Alta Altitude** como **Activado**. ☛ **Definição** - **Operação** - **Modo Alta Altitude** Pág.82
- Este videoprojector contém uma função Auto Ajuste que selecciona automaticamente as definições ideais quando o sinal de entrada da imagem do computador ligado muda. ☛ **Sinal** - **Auto Ajuste** Pág.80
- Este videoprojector inclui uma porta Trigger Out para comunicar o estado actual de ligação (ligado/desligado) do videoprojector aos dispositivos externos. Quando utilizar esta função, seleccione Trigger Out. ☛ **Definição** - **Operação** - **Trigger Out** Pág.82
- Não coloque a tampa da lente durante a projecção.
- Se o videoprojector estiver suspenso do tecto, depois de retirar a tampa da lente, certifique-se de que a guarda num local seguro, pois irá precisar dela quando transportar o videoprojector.

Se a Imagem Pretendida não for Projectada

Se a imagem não for projectada, pode mudar a fonte através de um dos seguintes métodos.

Controlo remoto

Prima o botão da porta pretendida.

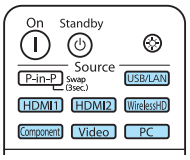

Painel de controlo

Prima o botão e seleccione a porta pretendida.

Prima o botão Enter para confirmar a selecção.

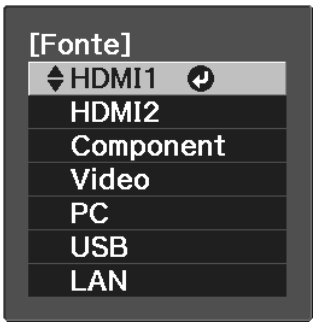

Para equipamento de vídeo, comece primeiro a reproduzir e depois mude a fonte.

Desligar

1 Desligue o equipamento ligado.

Quando **Desligar** está definido como **Activado** no menu **Ligação HDMI**, desligar equipamento compatível com as normas HDMI CEC também pode desligar o projector. ☛ **Definição** - **Ligação HDMI** - **Desligar** Pág.82

2 Prima o botão do controlo remoto ou do painel de controlo do videoprojector.

Controlo remoto

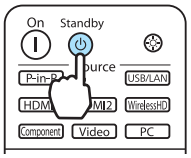

Painel de controlo

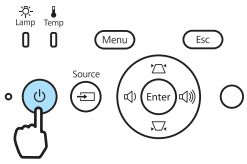

Aparece uma mensagem de confirmação.

3 Prima novamente o botão .

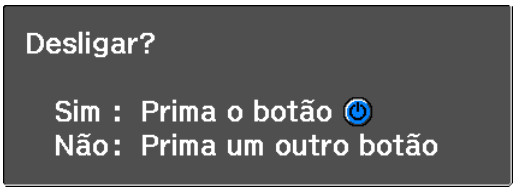

Quando **Confirmação Espera** está definido para **Desactivado**, pode desligar o videoprojector premindo uma vez o botão do controlo remoto. ☛ **Definição** - **Mud.** - **Confirmação Espera** Pág.82

4 Aguarde que o arrefecimento termine.

O indicador de funcionamento do painel de controlo do videoprojector deixa de estar intermitente.

5 Desligue o cabo de corrente.

- Se o cabo de corrente estiver ligado, é consumida alguma electricidade, mesmo que não execute nenhumas operações.
- Ao ligar o cabo de corrente novamente, aguarde um intervalo de tempo suficiente.

6 Coloque a tampa da lente.

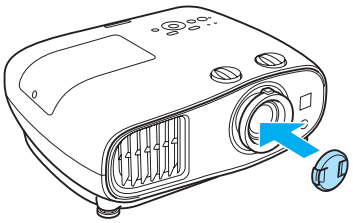

Ajustar o Ecrã Projectado

Apresentar o Teste Modelo

Quando ajustar o zoom/focagem ou a posição de projecção logo após instalar o videoprojector, pode visualizar um teste modelo em vez de ligar equipamento de vídeo.

Prima o botão Pattern do controlo remoto para visualizar o teste modelo.

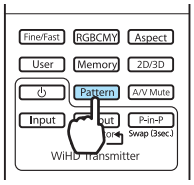

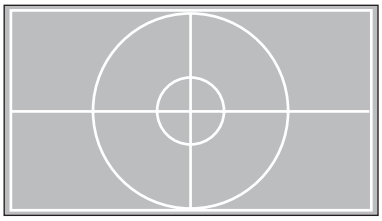

Pode ajustar a posição de apresentação e efectuar outros ajustes utilizando este teste modelo.

Prima o botão Esc para encerrar esta exibição do padrão de teste.

Ajustar a Focagem

Rode o anel de focagem para ajustar a focagem.

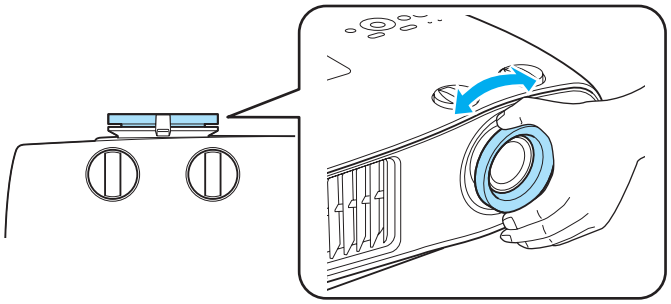

Ajustar o Tamanho da Projecção (Ajuste do Zoom)

Segure na pega e rode o anel de zoom para ajustar o tamanho do ecrã projectado.

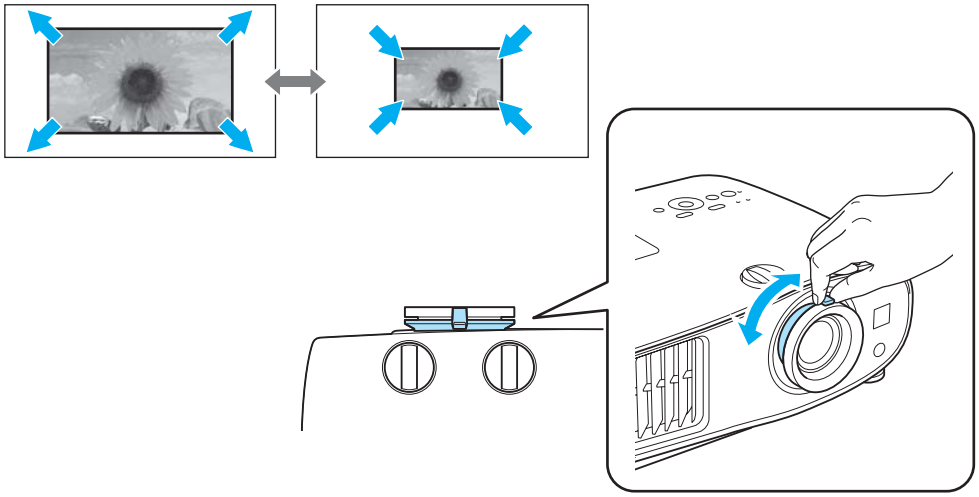

Ajustar a Inclinação do Videoprojector

Se o ecrã de projecção estiver inclinado (o lado direito e esquerdo do videoprojector têm alturas diferentes) quando o videoprojector está instalado numa mesa, ajuste o pé frontal para nivelar os dois lados.

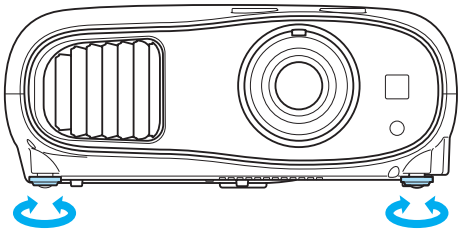

Ajustar a Posição da Imagem Projectada (Desvio da Lente)

Se não for possível instalar directamente o videoprojector à frente do ecrã, pode ajustar a posição da imagem utilizando o deslocamento da lente.

Efectuar os ajustes utilizando o anel de deslocamento da lente

Rode os botões de deslocamento horizontal ou vertical no videoprojector para ajustar a posição da imagem projectada. Para localizar o centro do limite do deslocamento da lente, rode o anel de deslocamento da lente até ouvir um clique.

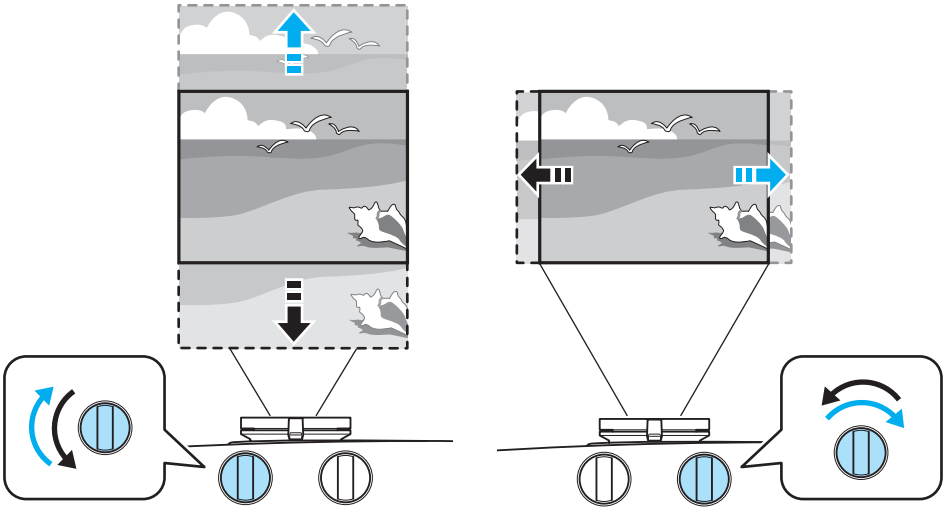

Importante

- Quando utilizar o deslocamento vertical da lente para ajustar a posição da imagem, ajuste a imagem movendo-a para cima e, em seguida, conclua o ajuste. Se mover a imagem para baixo e concluir o ajuste, a sua posição pode baixar ligeiramente.
- Não continue a rodar os botões de deslocamento da lente sem efeito. Assim que a imagem de projecção estiver posicionada completamente num lado, continuar a rodar o botão pode prejudicar a qualidade da imagem.

- Como as imagens ficam instáveis imediatamente após ligar o videoprojector, antes de ajustar a focagem, zoom ou deslocamento da lente, recomendamos que aguarde 30 minutos ou mais antes de iniciar a projecção das imagens.
- As imagens mais nítidas são obtidas se ambos os botões de deslocamento vertical e horizontal da lente estiverem centrados.

Pode mover a imagem utilizando o deslocamento da lente no intervalo seguinte.

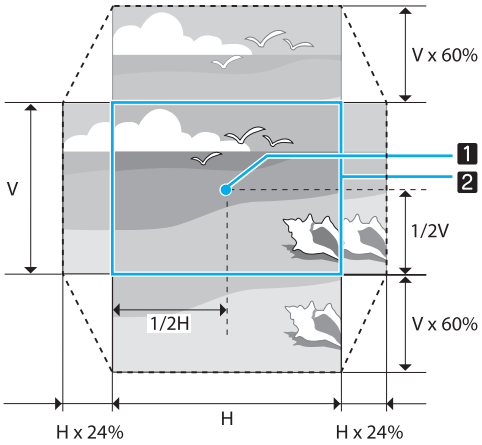

1 Centro da lente

2 Imagem projectada com o deslocamento da lente centrado

Atenção

Antes de transportar o projetor, certifique-se que ajusta a posição da lente para o centro usando os discos de deslocação da lente. Se transportar o videoprojector com a lente desviada para cima, para baixo, para a esquerda ou para a direita, o mecanismo de desvio da lente pode ficar danificado. Além disso, coloque a almofada de protecção fornecida quando a comprou.

Ao ajustar a posição de projecção utilizando o deslocamento da lente, recomenda-se a instalação do videoprojector paralelo ao ecrã.

Corrigir distorção Keystone (H/V-Keystone)

Pode utilizar os botões do painel de controlo para corrigir a distorção Keystone.

- Pode manter a qualidade da imagem projectada ao ajustar a posição de projecção com o deslocamento da lente. Utilize a correcção Keystone quando não for possível efectuar ajustes através do deslocamento da lente.
- Ao utilizar a correcção Keystone, rode os botões de deslocamento da lente nas seguintes posições.
  - Botão de deslocamento horizontal da lente: posição central
  - Botão de deslocamento vertical da lente totalmente até margem superior
  Se os botões de deslocamento da lente estiver incorrectamente posicionados, o ecrã projectado pode ficar distorcido.

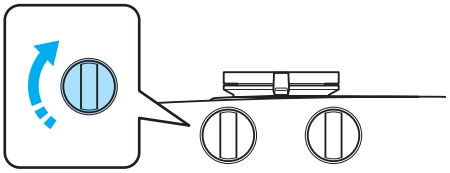

Prima os botões para visualizar os medidores V-Keystone/H-Keystone.
Quando os medidores aparecerem, prima os botões para efectuar a correcção vertical e prima os botões para efectuar a correcção horizontal.

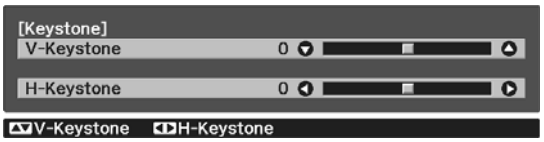

Pode ajustar o volume premindo os botões quando os medidores V-Keystone/H-Keystone não aparecerem. ☛ Pág.32

Se a parte superior ou inferior estiver muito larga

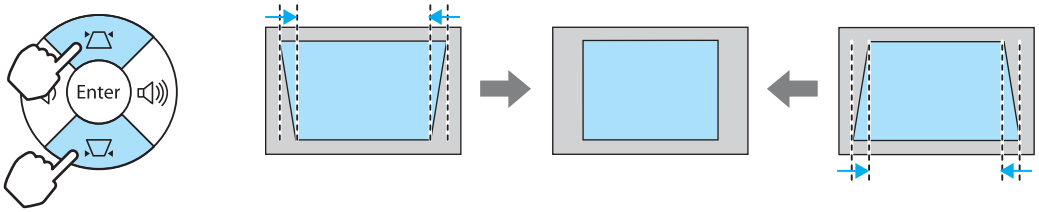

Se a esquerda ou a direita estiver muito larga

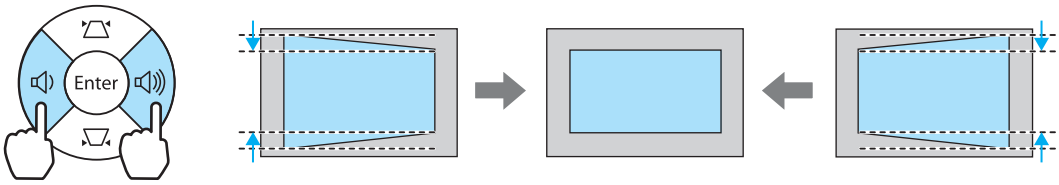

- Quando corrige a distorção Keystone, o tamanho da imagem projectada pode diminuir. Aumente a distância de projecção para ajustar o ecrã projectado ao tamanho do ecrã.
- Pode também definir a correcção H/V-Keystone a partir do menu Configuração. ☛ **Definição** - **H/V--Keystone** - **V-Keystone**/**H-Keystone** Pág.82
- Pode executar correcções eficazes num ângulo de projecção de 30° em qualquer direcção.

Ajustar o Volume

Pode ajustar o volume utilizando os botões Volume − Volume + do controlo remoto ou os botões do painel de controlo do videoprojector.

Controlo remoto

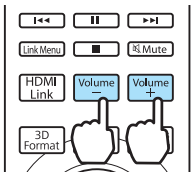

Painel de controlo

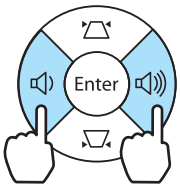

- Também pode ajustar o volume a partir do menu Configuração. ☛ **Definição** - **Áudio** Pág.82
- Em condições normais, pode ajustar o volume do altifalante integrado do videoprojector. Contudo, se ligar um sistema AV ao videoprojector e definir **Ligação HDMI** para **Activado** e **Disp. Saída de Áudio** para **Sistema AV**, pode ajustar o volume do sistema AV quando projectar a partir de fontes **HDMI1**, **HDMI2** e **WirelessHD**. ☛ Pág.71

Atenção

Não inicie com um volume alto.
Um volume repentino excessivo pode provocar a perda de audição. Reduza sempre o volume antes de desligar, de modo a que possa ligar e aumentar, gradualmente, o volume.

Ocultar a Imagem e Desactivar o Áudio Temporariamente

Pode utilizar esta opção para ocultar a imagem do ecrã e desactivar o áudio temporariamente.

Prima o botão A/V Mute para mostrar ou ocultar a imagem. O áudio é também desactivado ou novamente activado.

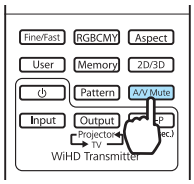

- No caso dos filmes, tendo em conta que eles continuam a ser reproduzidos mesmo quando estão ocultos, não é possível regressar ao ponto em que ocultou a imagem e desactivou o áudio utilizando o botão A/V Mute .
- Para desactivar ou reproduzir apenas o áudio, prima o botão Mute .
- Em condições normais, o áudio do altifalante incorporado do videoprojector será desactivado ou reproduzido. No entanto, ao ligar um sistema AV ao videoprojector e definir **Ligação HDMI** como **Activado** e **Disp. Saída de Áudio** como **Sistema AV**, pode ajustar o volume do sistema AV ao projectar a partir de fontes **HDMI1** e **HDMI2**. ☛ Pág.71

Ajustar a Imagem

Seleccionar a Qualidade da Projecção (Modo cor)

Pode obter a qualidade de imagem ideal para o ambiente que o rodeia quando efectuar a projecção. O brilho da imagem varia consoante o modo seleccionado.

1 Prima o botão [Color Mode].

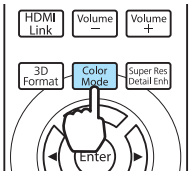

Pode efectuar definições a partir do menu Configuração. ☛ **Imagem** - **Modo cor** Pág.78

2 Seleccione **Modo cor**.

Prima os botões ▲ ▼ no menu apresentado para seleccionar **Modo cor** e, em seguida, prima o botão Enter para confirmar a selecção.

Quando projectar imagens 2D
Pode seleccionar **Automático**, **Dinâmico**, **Sala de estar**, **Natural** e **Cinema**.
3D Dinâmico e **Cinema 3D** aparecem esbatidos e não podem ser seleccionados.

Quando projectar imagens 3D
Pode seleccionar **3D Dinâmico** e **Cinema 3D**.
Automático, **Dinâmico**, **Sala de estar**, **Natural** e **Cinema** aparecem esbatidos e não podem ser seleccionados.

Opções aquando da projecção de imagens 2D

Modo	Aplicação
Automático	Define o modo de cor automaticamente de acordo com o ambiente. A qualidade de imagem ideal é definida de acordo com a luminosidade da sala detectada pelo sensor (função de ajuste automático de cor).
Dinâmico	Este modo é o ideal para ser usado em salas com claridade.
Sala de estar	Este modo é o ideal para ser usado em salas com claridade. As imagens são mais perceptíveis e nítidas.

Modo	Aplicação
Natural	Ideal para utilização numa sala escura. Recomendamos que efectue o ajuste de cor neste modo.
Cinema	Ideal para ver filmes e concertos numa sala escura.

Só é possível definir **Automático** quando **Projecção** for **Frontal**. ☛ Pág.82

Opções aquando da projecção de imagens 3D

Modo	Aplicação
3D Dinâmico	Para utilizar quando projectar imagens 3D. As imagens são brilhantes e mais nítidas do que com a função Cinema 3D.
Cinema 3D	Para utilizar quando projectar imagens 3D. Produz cores mais nítidas do que o modo 3D Dinâmico.

Alternar o ecrã entre Modo Total e Zoom (Aspecto)

Pode alterar o tipo de sinal de entrada, a relação de aspecto e a resolução para que correspondam ao **Aspecto** do ecrã de projecção.

O **Aspecto** disponível varia consoante o sinal de imagem que está a ser projectado.

1 Prima o botão Aspect .

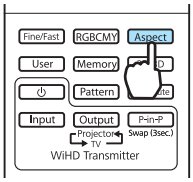

Pode efectuar definições a partir do menu Configuração. ☛ **Sinal - Aspecto** Pág.80

2 Utilize os botões ▲ ▼ para seleccionar o nome da definição e, em seguida, prima o botão Enter para confirmar a selecção.

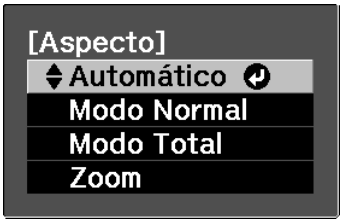

O **Aspecto** pode não estar disponível consoante o tipo de sinal.

Se seleccionar normalmente Automático, é utilizado o aspecto ideal para apresentar o sinal de entrada. Altere a definição se quiser utilizar um aspecto diferente.

A tabela abaixo mostra a imagem projectada num ecrã 16:9.

Imagem de Entrada	Nome da Definição (Aspecto)		
	Normal	Modo Total	Zoom
Imagens 4:3	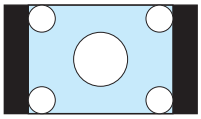	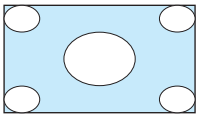	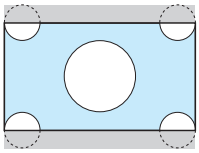
Imagens 16:9	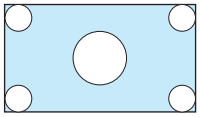	Ao projectar imagens 16:9, Modo Total e Zoom não podem ser seleccionados.	
Imagens gravadas com compressão	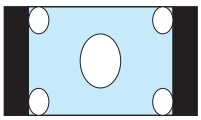	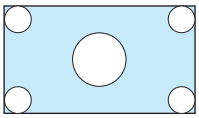	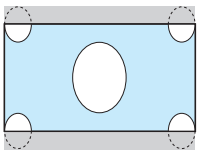
Imagens Letterbox*	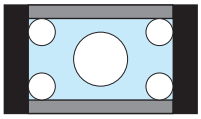	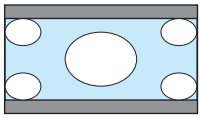	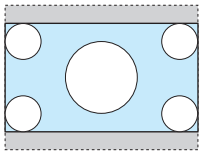
Notas	Ajusta-se ao tamanho vertical do painel de projecção. A relação de aspecto difere em função da imagem de entrada.	Utiliza o painel de projecção na totalidade.	Retém a relação de aspecto do sinal de entrada e faz corresponder o tamanho horizontal do painel de projecção. A parte superior e inferior da imagem podem ficar cortadas.

* A imagem de caixa de correio utilizada nesta explicação é uma imagem de relação de aspecto 4:3 apresentada em 16:9, com margens pretas na parte superior e inferior em substituição das legendas. As margens na parte superior e inferior da imagem do ecrã são utilizadas para legendas.

Tenha em atenção que utilizar a função de relação de aspecto do videoprojector para reduzir, ampliar ou dividir a imagem projectada para fins comerciais ou para visualização em público pode violar os direitos do titular dos direitos de autor dessa imagem de acordo com a lei dos direitos de autor.

Ajustes de Cor Absolutos

Ajustar a Tonalidade, a Saturação e o Brilho

Pode ajustar a tonalidade, a saturação e o brilho de cada cor R (vermelho), G (verde), B (azul), C (ciano), M (magenta) e Y (amarelo).

Tonalidade	Ajusta a cor total da imagem para azul, verde ou vermelho.
Saturação	Ajusta a vivacidade total da imagem.
Brilho	Ajusta o brilho total das cores da imagem.

1 Prima o botão RGBCMY.

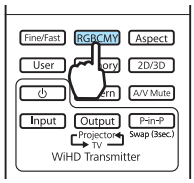

Pode efectuar definições a partir do menu Configuração.
☛ **Imagem** - **Avançado** - **RGBCMY** Pág.78

2 Utilize os botões ▲ ▼ para seleccionar a cor que pretende ajustar e, em seguida, prima o botão Enter para confirmar a selecção.

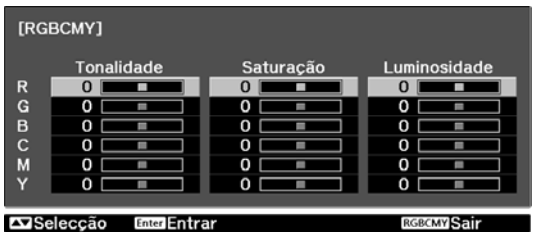

3 Utilize os botões ▲ ▼ para seleccionar **Tonalidade**, **Saturação** ou **Brilho**.

4 Utilize os botões ◀ ▶ para efectuar ajustes.

Prima o botão Esc para ajustar outra cor.

Prima o botão Default para repor os valores predefinidos dos ajustes.

5 Prima o botão RGBCMY para sair do menu.

Ajustar a Gama

Pode ajustar ligeiras diferenças de coloração que podem ocorrer pelo facto de o dispositivo ser utilizado quando a imagem é apresentada.

Pode utilizar um dos dois métodos seguintes seleccionado a partir do menu Configuração.

Método	Definições do Menu
Seleccionar e ajustar o valor de correcção	**Imagem** - **Avançado** - **Gamma**
Ajustar utilizando o gráfico de ajuste de gama	**Imagem** - **Avançado** - **Gamma** - **Personalizado** - Ajuste de tom da cor

Seleccionar e ajustar o valor de correcção

Seleccione o valor de ajuste e, em seguida, prima o botão Enter para confirmar a selecção.

Quanto maior for o valor, mais claras se tornam as partes escuras da imagem, mas as áreas claras podem parecer descoloradas. A parte superior do gráfico de ajuste de gama fica arredondada.
Quanto menor for o valor, mais escuras se tornam as partes claras de imagem. A parte inferior do gráfico de ajuste de gama fica arredondada.

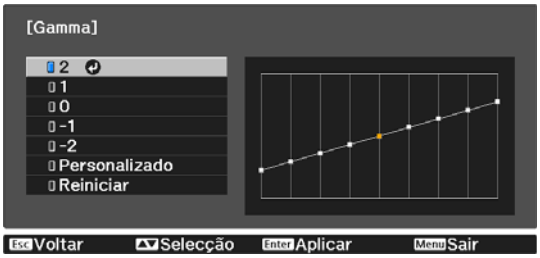

- O eixo horizontal do gráfico de ajuste de gama representa o nível do sinal de entrada e o eixo vertical representa o nível do sinal de saída.
- Prima o botão Default para repor os valores predefinidos dos ajustes.

Ajustar utilizando o gráfico de ajuste de gama

Efectue ajustes do tom da cor enquanto visualiza a imagem projectada.

1 Utilize os botões ◄ ► para seleccionar a parte que pretende ajustar a partir do gráfico.

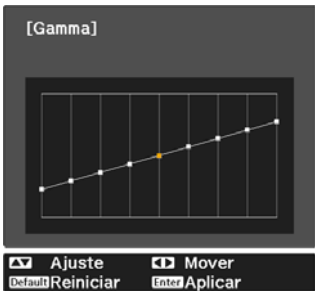

2 Utilize os botões ▲ ▼ para ajustar o brilho e, em seguida, prima o botão Enter para confirmar a selecção.

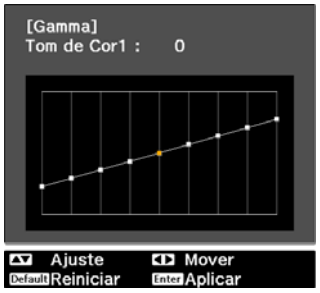

Ajustar o RGB (Offset/Ganho)

Em relação ao brilho da imagem, pode ajustar as áreas escuras (Offset) e as áreas claras (Ganho) para R (vermelho), G (verde) e B (azul). A imagem fica mais clara quando a desloca para a direita (positivo) e mais escura quando a desloca para a esquerda (negativo).

Offset	Quando torna a imagem mais clara, o sombreado das partes mais escuras é expresso com mais vivacidade. Quando torna a imagem mais escura, esta fica com um aspecto mais encorpado, mas é mais difícil distinguir o sombreado das partes mais escuras.
Ganho	Quando torna a imagem mais clara, as partes claras ficam mais brancas e o sombreado deixa de existir. Quando torna a imagem mais escura, o sombreado das partes claras é expresso com mais vivacidade.

O menu é apresentado pela ordem seguinte.
Imagem - **Avançado** - **RGB**

Utilize os botões ▲ ▼ para seleccionar o item e, em seguida, utilize os botões ◄ ► para efectuar os ajustes.

Prima o botão Default para repor os valores predefinidos dos ajustes.

Temp. cor

Permite ajustar a coloração geral da imagem. Efectue ajustes se a imagem estiver demasiado azul ou demasiado vermelha, etc.

O menu é apresentado pela ordem seguinte.
Imagem - **Temp. cor**

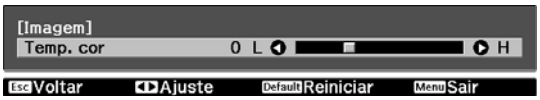

Utilize os botões ◄ ► para efectuar ajustes.
As cores azuis ficam mais fortes à medida que aumenta o valor e as cores vermelhas ficam mais fortes à medida que o valor é reduzido.

- A definição de **Temp. cor** varia com a definição de **Modo cor**.
- Prima o botão Default para repor os valores predefinidos dos ajustes.

Tom da Pele

Pode ajustar o tom da pele. Efectue ajustes se o tom da pele for demasiado vermelho ou demasiado verde, etc.

O menu é apresentado pela ordem seguinte.
Imagem - **Tom da Pele**

Utilize os botões ◄ ► para efectuar ajustes.
A imagem fica mais verde se a definir para a direita (positivo) e mais vermelha se a definir para a esquerda (negativo).

Prima o botão Default para repor os valores predefinidos dos ajustes.

Ajustes de Imagem Detalhados

Ajustar a Nitidez

Pode tornar a imagem mais perceptível. Estão disponíveis dois tipos: **Padrão** e **Avançado** que lhe permitem efectuar ajustes mais detalhados.

Não pode ajustar **Avançado** nas seguintes situações:

- Quando está a ser recebido um sinal de computador
- Quando o **Process. da Imagem** estiver definido como **Rápido** no menu **Sinal**
- Quando projectar imagens 3D

Em seguida, são apresentados os itens de definição e os procedimentos do modo **Avançado**.

Melhoram. Linha Fina	São melhorados detalhes, como cabelo e motivos do vestuário.
Melhoram. Linha Grossa	São melhoradas as partes irregulares, como os contornos de objectos na totalidade ou o fundo, o que torna a imagem global mais nítida.
Melhoramento Linha V Melhoramento Linha H	Melhora a imagem horizontal ou verticalmente.

1 Prima o botão Menu.

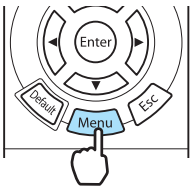

É apresentado o menu Configuração.

2 Seleccione **Imagem** - **Nitidez**.

Aparece o ecrã de ajuste **Nitidez**.

3 Seleccione **Avançado** na parte superior direita do ecrã e prima o botão Enter para confirmar a selecção.

Aparece o ecrã de ajuste **Avançado**.

4 Utilize os botões ▲ ▼ para seleccionar o item e, em seguida, utilize os botões ◀ ▶ para efectuar os ajustes.

A imagem é melhorada quando a desloca para a direita (positivo) e torna-se mais suave quando a desloca para a esquerda (negativo).

Os botões + e - superiores ajustam áreas elevadas e baixas em simultâneo.

Prima o botão Default para repor os valores predefinidos dos ajustes.

5 Prima o botão Menu para sair do menu.

Definir a Íris Automática

Ao configurar automaticamente a luminância de acordo com o brilho da imagem projectada, permite-lhe desfrutar de imagens vivas e ricas.

Pode seleccionar o alinhamento do ajuste de luminância para efectuar alterações no brilho da imagem apresentada de **Normal** a **Alta velocidade**.

(Dependendo da imagem, é possível que ouça a íris automática a funcionar, mas isso não se trata de uma avaria.)

1 Prima o botão Menu.

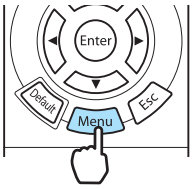

É apresentado o menu Configuração.

2 Seleccione **Imagem** - **Íris Automática**.

O ecrã de ajuste **Íris Automática** é exibido.

3 Utilize os botões ▲ ▼ para seleccionar a opção e, em seguida, prima o botão Enter para confirmar a selecção.

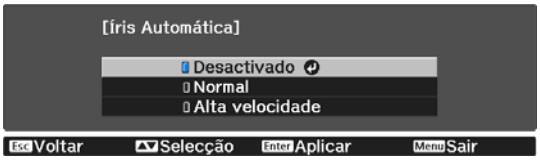

Funções Super-resolution e Otimiz. Detalhes

Estas funções melhoram a resolução ao tornar os contornos esbatidos nítidos e ao realçar a textura e o material.

Super-resolution	Esta definição aumenta a nitidez de imagens desfocadas, melhorando o detalhe perceptível através do aumento da resolução do sinal da imagem. Dependendo da imagem, a distorção existente nas extremidades da imagem pode ser melhorada. Se detectar alguma distorção, defina esta opção para "0".
Otimiz. Detalhes	Esta definição melhora o contraste numa imagem para criar a imagem com uma textura e material mais enfáticos. Dependendo da imagem, um realce pode ser visível na margem entre cores. Se esta situação o preocupar, defina um valor menor.

Quando a definição Super-resolution for alterada, o valor de Otimiz. Detalhes também será alterada.

1 Prima o botão [Super Res Detail Enh].

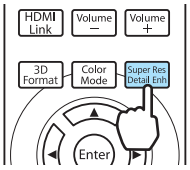

- Pode efectuar definições a partir do menu Configuração. ☛ **Sinal - Super-resolution** Pág.80
- Não é possível efectuar esta definição quando estiver a ser recebido um sinal de imagem de um computador.
- Não pode ser definido ao converter imagens 2D em 3D. ☛ **Sinal - Configuração 3D - Conversão 2D para 3D** Pág.80
- Ao projectar imagens 3D, esta definição só está activada para sinais de empacotamento de fotogramas/1080 p/24 Hz.

2 Utilize os botões [▲] [▼] para seleccionar **Super-resolution** ou **Otimiz. Detalhes** e, em seguida, utilize os botões [◀] [▶] para efectuar os ajustes.

Relativamente a Super-resolution, quanto maior o valor, maior o efeito.
Relativamente a Otimiz. Detalhes, quanto maior o valor, mais empática a textura.

3 Prima o botão [Super Res Detail Enh] ou [Menu] para sair do menu.

Alinhamento Painel

Ajuda a alteração da cor dos píxeis do visor LCD.

1 Prima o botão [Menu].

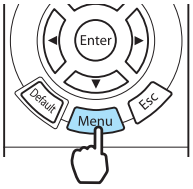

É apresentado o menu Configuração.

2 Seleccione **Definição** - **Alinhamento Painel** e, em seguida, prima o botão [Enter] para confirmar a selecção.

O ecrã de ajuste **Alinhamento Painel** é exibido.

3 Defina **Alinhamento Painel** como **Activado**.

Quando definido como **Activado**, o valor ajustado é aplicado. Quando definido como **Desactivado**, o valor corrigido regressa ao valor padrão.

4 Em **Selecionar Cor**, seleccione a cor que pretende ajustar.

5 Em **Cor do Padrão**, seleccione o padrão (combinação de cores) utilizado para ajustes.

6 Seleccione **Iniciar Ajustes** e, em seguida, prima o botão Enter para confirmar a selecção.

Primeiro, ajuste todo o visor LCD. Quando aparecer uma mensagem a solicitar o início dos ajustes, prima o botão Enter para iniciar.

7 Utilize os botões ▲ ▼ ◀ ▶ para efectuar ajustes e, em seguida, prima o botão Enter.

Para repor os valores antes do início de todo o ajuste, prima o botão Esc.

8 Para efectuar ajustes mais detalhados, seleccione **Ajustar os quatro cantos** e, em seguida, prima o botão Enter para confirmar.

- Para concluir os ajustes, seleccione **Sair**.
- Para regressar ao ecrã Iniciar Ajustes, prima o botão Esc.

9 Utilize os botões ▲ ▼ ◀ ▶ para ajustar e, em seguida, prima o botão Enter para avançar para o próximo ponto de ajuste.

Os ajustes são realizados nos quatro cantos começando a partir do canto superior esquerdo.

10 Após o ajuste dos quatro cantos, seleccione **Sair** e, em seguida, prima o botão Enter para confirmar.

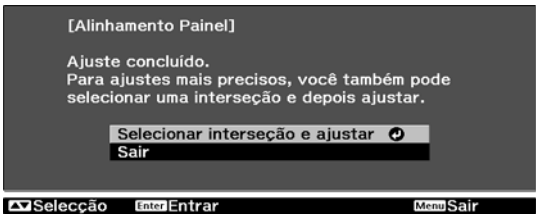

Caso ainda seja necessário ajustar os quatro cantos, seleccione **Selecionar interseção e ajustar** e, em seguida, continue com os ajustes.

11 Prima o botão Menu para sair do menu.

Process. da Imagem

Melhora a velocidade de resposta para imagens projectadas a alta velocidade como, por exemplo, em jogos.

Esta opção só está disponível quando é recebido um sinal de entrada progressivo das portas Component, Video, HDMI1 ou HDMI2 ou a partir de WirelessHD.

O botão Fine/Fast alterna entre os modos **Boa** e **Rápido**.

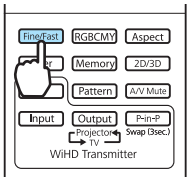

- Pode efectuar definições a partir do menu Configuração. ☛ **Sinal** - **Avançado** - **Process. da Imagem** Pág.80
- Esta opção não suporta imagens 3D.
- Se a opção **Process. da Imagem** for definida para **Rápido**, as seguintes definições não podem ser alteradas.
  -**Redução ruído** e **Conversão 2D para 3D** são fixados em Desactivado.
  -**Nitidez** é fixada em **Padrão**.
  -Não é possível utilizar **Imagem em Imagem**.

Ver a Imagem com a Qualidade de Imagem Guardada (Função de Memória)

Função de Gravação

Pode guardar os valores de ajuste de algumas imagens e as definições de qualidade da imagem no menu Configuração para utilização posterior (Salvar a memória).

Como estes valores de ajuste guardados podem ser carregados através do controlo remoto, pode mudar facilmente para a sua qualidade de imagem preferida (Chamar a memória).

Pode guardar as funções seguintes do menu Configuração.

Imagem ☛ Pág.78	Modo cor, Brilho, Contraste, Saturação da cor, Cor, Tom da Pele, Nitidez, Temp. cor., Consumo de Energia, Íris Automática	
	Avançado	Gamma, Offset, Ganho, Tonalidade, Saturação, Brilho, EPSON Super White
Sinal ☛ Pág.80	Desentrelaçamento, Detecção movimento, Super-resolution	
	Avançado	Redução ruído, Nível Config., Overscan, Limite de Vídeo HDMI

Guardar uma Memória

Pode registar uma memória quando o **Modo cor** estiver definido para qualquer opção excepto **Automático**.

1 Efectue definições que pretende guardar no menu Configuração.

2 Prima o botão Memory.

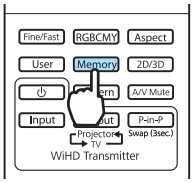

3 Utilize os botões ▲ ▼ para seleccionar **Salvar a memória** e, em seguida, prima o botão Enter para confirmar a selecção.

Aparece o ecrã **Salvar a memória**.

4 Utilize os botões ▲ ▼ para seleccionar o nome da memória a guardar e, em seguida, prima o botão Enter para confirmar a selecção.

As definições actuais do videoprojector são guardadas na memória.

Se a marca à esquerda do nome da memória estiver azul, significa que a memória já foi registada. Quando selecciona uma memória registada, será apresentada uma mensagem a confirmar se pretende substituir a memória. Se seleccionar **Sim**, o conteúdo anterior é apagado e as definições actuais são guardadas.

Carregar uma Memória

1. Prima o botão Memory e seleccione **Chamar a memória**.

   Aparece o ecrã **Chamar a memória**.

2. Seleccione o nome da memória pretendida.

   - O modo de cor guardado na memória aparece à direita.
   - Dependendo do sinal de entrada, parte da opção da memória carregada pode não ser aplicada à imagem projectada.
   - As memórias guardadas para imagens 2D podem apenas ser carregadas quando projectar imagens 2D. As memórias guardadas para imagens 3D podem apenas ser carregadas quando projectar imagens 3D.

Eliminar uma Memória Guardada

1. Prima o botão Memory e seleccione **Apagar a memória**.

   Aparece o ecrã **Apagar a memória**.

2. Seleccione o nome da memória pretendida.

   Aparece uma mensagem de confirmação. Se seleccionar **Sim**, o conteúdo da memória guardada é apagado.

   Se pretender apagar todas as memórias guardadas, aceda a **Reiniciar** - **Restabeleci. memória** no menu Configuração. ☛ Pág.92

Dar Outro Nome a uma Memória

Pode dar outro nome a cada memória utilizando o máximo de 12 caracteres. É útil atribuir à memória um nome que seja fácil de se lembrar quando carregar a memória.

1. Prima o botão Memory e seleccione **Renomear a memória**.

   Aparece o ecrã **Renomear a memória**.

2. Seleccione o nome da memória pretendida.

   É apresentado o ecrã da lista de nomes.

3. Seleccione um nome apresentado ou **Personalizado**.

   Para introduzir um nome à sua escolha, seleccione **Personalizado** e avance para o ponto 4. Se seleccionar **Personalizado**, aparece um teclado.

   Se efectuar a selecção na lista de nomes, verifique se o nome da memória foi alterado.

4 Introduza um nome.

Utilize os botões ▲ ▼ ◄ ► para seleccionar um carácter e prima o botão Enter para confirmar a selecção. Introduza até 12 caracteres.

Quando terminar de introduzir o nome, seleccione **Finish**.

O nome da memória é alterado.

Desfrutar de Imagens 3D

Definir Imagens 3D

Defina a fonte como HDMI1, HDMI2 ou WirelessHD (apenas EH-TW6600W) para ver imagens 3D.

O videoprojector suporta os seguintes formatos 3D.

- Empacotamento de fotogramas
- Lado a lado
- Superior e inferior

Quando o videoprojector detecta um formato 3D

O videoprojector projecta automaticamente uma imagem 3D ao detectar um formato 3D.

Quando o videoprojector não detecta um formato 3D

Algumas emissões de TV 3D podem não conter sinais no formato 3D. Se isso acontecer, defina o formato 3D manualmente. Prima o botão [3D Format] para definir o formato 3D no dispositivo AV.

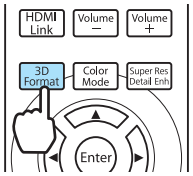

- Ao visualizar imagens 3D com um amplificador AV ligado, utilize um amplificador AV compatível com 3D.
- Para obter detalhes sobre as definições de formato 3D do dispositivo AV, consulte a documentação fornecida com o dispositivo AV.
- Quando o formato 3D não tiver sido correctamente configurado, uma imagem não será correctamente projectada conforme mostrado abaixo.

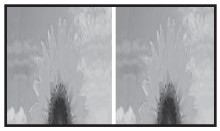

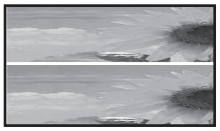

Se não for possível visualizar a imagem 3D

Verifique as situações abaixo indicadas se o efeito 3D não for visualizado correctamente mesmo depois da configuração dos formatos 3D.

- A frequência de sincronização para os óculos 3D pode ter sido invertida. Inverta a sincronização utilizando **Inverter Óculos 3D** e depois tente novamente. ☛ **Sinal** - **Configuração 3D** - **Inverter Óculos 3D** Pág.80
- A imagem não é apresentada em 3D se a **Exibição 3D** estiver definida para **Desactivado**. Prima o botão [2D/3D] do controlo remoto. ☛ **Sinal** - **Configuração 3D** - **Exibição 3D** Pág.80

- A percepção de uma imagem 3D varia em função dos indivíduos.
- Quando é apresentada uma imagem 3D, aparece um aviso sobre a visualização de imagens 3D. Pode desactivar este aviso definindo **Aviso de Exibição 3D** para **Desactivado**. ☛ **Sinal** - **Configuração 3D** - **Aviso de Exibição 3D** Pág.80
- Pode também converter imagens 2D em imagens 3D. ☛ Pág.55
- Durante a projecção 3D, não pode alterar as funções do menu Configuração seguintes.
  Aspecto (definido como Normal), Redução ruído (definido como Desactivado), Overscan (definido como Desactivado), Super-resolution, Process. da Imagem, Avançado - Nitidez, Imagem em Imagem
- A forma como a imagem 3D é visualizada pode mudar em função da temperatura do ambiente e do período de tempo durante o qual a lâmpada foi utilizada. Evite utilizar o videoprojector se a imagem não for projectada normalmente.

Utilizar Óculos 3D

Utilize os óculos 3D (ELPGS03) fornecidos ou opcionais para ver imagens 3D.

Em alguns modelos, os óculos 3D não estão incluídos.

Os óculos 3D são fornecidos com autocolantes de protecção. Retire os autocolantes de protecção antes de utilizar os óculos.

Carregar os óculos 3D

Estão disponíveis os seguintes métodos de carregamento, dependendo do modelo de óculos 3D utilizado.

Se tiver um WirelessHD Transmitter, pode utilizá-lo para carregar os óculos.

Se não tiver um WirelessHD Transmitter, pode carregá-los utilizando um adaptador de carregamento USB opcional.

Pode também efectuar o carregamento ligando os óculos 3D à porta USB (TypeA), situada na parte de trás do videoprojector, com o cabo USB (só quando o videoprojector está ligado).

Carregar utilizando o WirelessHD Transmitter

Utilize um cabo USB para ligar os óculos 3D ao WirelessHD Transmitter.

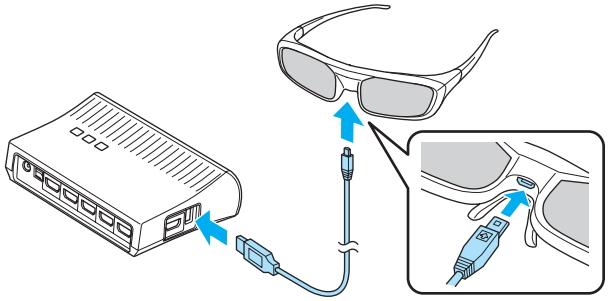

Caso esteja ligado um cabo à porta HDMI5, o WirelessHD Transmitter não consegue carregar os óculos 3D.

Carregar utilizando o adaptador de carregamento USB

Utilize o cabo USB para ligar os óculos 3D ao adaptador de carregamento USB opcional e, em seguida, ligue o adaptador de carregamento USB a uma tomada eléctrica.

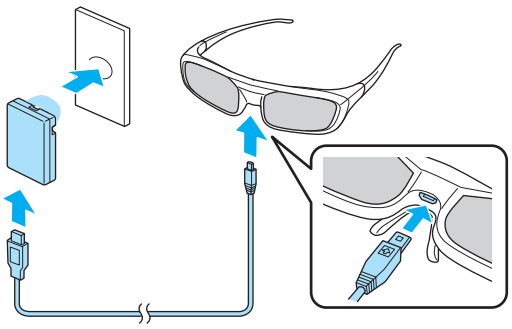

Os tempos de carregamento e utilização aproximados são os seguintes:

Tempo de carregamento	Tempo de utilização
3 minutos	Aprox. 3 horas
50 minutos	Aprox. 40 horas

Importante

- Efectue sempre a ligação a uma tomada eléctrica com a voltagem indicada nos óculos 3D.
- Tenha em atenção os pontos importantes abaixo indicados quando manusear o cabo microUSB fornecido.
  - Não deve dobrar, torcer ou puxar o cabo com demasiada força.
  - Não deve modificar o cabo.
  - Não deve efectuar ligações junto de um aquecedor eléctrico.
  - Não deve utilizar o cabo se o mesmo estiver danificado.

Emparelhar óculos 3D

Para criar imagens 3D, é necessário emparelhar os óculos 3D com o projector.

Prima o botão [Pairing] (Pareamento) por um tempo nos óculos 3D para iniciar o emparelhamento.

1 Ligue os óculos 3D colocando o interruptor [Funcionamento] na posição On.

O indicador luminoso acende durante alguns segundos e, em seguida, apaga-se.

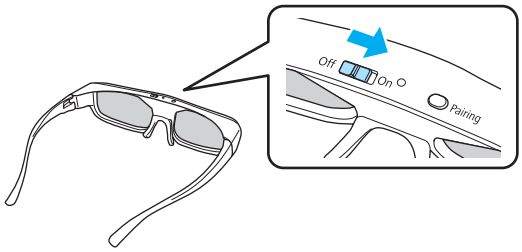

2 Mantenha o botão premido durante três segundos.

O indicador pisca alternadamente verde e vermelho. Se o emparelhamento for efectuado correctamente, o indicador luminoso acende durante dez segundos e, em seguida, apaga-se.

- No caso de óculos 3D que não tenham sido utilizados, o emparelhamento é efectuado quando os óculos 3D são ligados. Não é necessário efectuar o emparelhamento se já for possível visualizar correctamente imagens 3D.
- Uma vez concluído o emparelhamento, pode visualizar imagens 3D na próxima ocasião em que os dispositivos forem ligados.
- Pode efectuar o emparelhamento num raio de três metros do projector. Enquanto o emparelhamento está em curso, certifique-se de que se mantém num raio de três metros do projector. Caso contrário, o emparelhamento falha.
- Se não for possível realizar a sincronização no espaço de 30 segundos, o emparelhamento é automaticamente cancelado. Se o emparelhamento for cancelado, não será possível visualizar imagens 3D devido a essa falha.

Usar os óculos 3D

1 Ligue os óculos 3D colocando o interruptor [Funcionamento] na posição On.

O indicador luminoso acende durante alguns segundos e, em seguida, apaga-se.

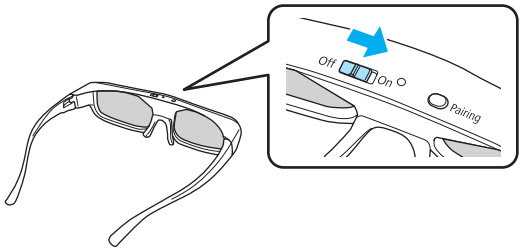

2 Ponha os óculos 3D e aproveite o espectáculo.

- Quando tiver terminado a utilização dos óculos 3D, desligue-os colocando o interruptor [Funcionamento] na posição Off.
- Se os óculos 3D não forem usados durante pelo menos 30 segundos, desligam-se automaticamente. Para voltar a ligar os óculos 3D, coloque o interruptor [Funcionamento] na posição Off e, em seguida, coloque-o novamente na posição On.
- Irá necessitar de mais pares de óculos 3D opcionais se a imagem 3D for vista por mais do que uma pessoa. ☛ Pág.115

Ler o indicador nos óculos 3D

Pode verificar o estado dos óculos 3D através do facto de o indicador estar aceso ou a piscar.

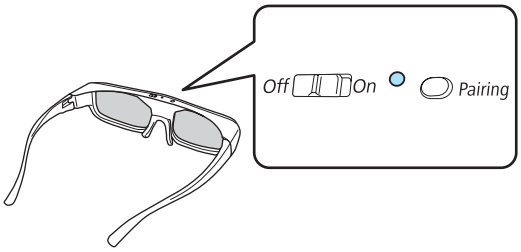

Indicadores Luminosos	Estado
Pisca vermelho duas vezes ×5	Bateria fraca
Aceso vermelho	Carregamento
Aceso verde	Carregamento concluído
Pisca alternadamente verde e vermelho	Emparelhamento
Fica verde durante dez segundos e, em seguida, apaga-se	Ligação ou emparelhamento bem-sucedido

Limite da Visualização de Imagens 3D

Este projector permite-lhe ver imagens 3D dentro dos limites indicados na figura a seguir apresentada.

Pode ver imagens 3D num raio de 10 metros do projector.

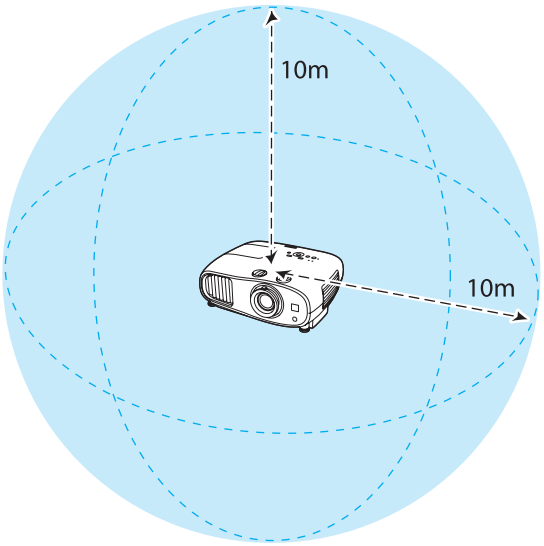

- As imagens 3D podem não ser apresentadas correctamente se houver interferência de outros dispositivos com comunicação por Bluetooth. Não utilize estes dispositivos durante a visualização.
- O método de comunicação dos óculos 3D utiliza a mesma frequência (2,4 GHz) que uma rede LAN sem fios (IEEE802.11b/g) ou os micro-ondas. Consequentemente, se estes dispositivos forem utilizados durante a visualização, podem ocorrer interferências nas ondas radioeléctricas, a imagem pode ser interrompida ou pode não ser possível efectuar a comunicação. Se for mesmo necessário utilizar estes dispositivos durante a visualização, certifique-se de que existe distância suficiente entre eles e o projector.
- Os óculos 3D para este videoprojector são óculos 3D de obturação activa compatíveis com Bluetooth.

Avisos Relativos à Visualização de Imagens 3D

Tenha em atenção os pontos importantes seguintes quando visualizar imagens 3D.

Aviso

Desmontar ou alterar

- Não desmonte nem altere os óculos 3D.
  Pode provocar um incêndio ou fazer com que as imagens não tenham um aspecto normal quando as vir e sentir-se mal.

Locais de armazenamento

- Não deixe os óculos 3D ou as peças que o acompanham ao alcance de crianças.
  Existe o risco de ser engolidas acidentalmente. Se algo for engolido acidentalmente, consulte um médico de imediato.

Comunicação sem fios (Bluetooth)

- A interferência electromagnética pode provocar avarias em equipamento médico. Antes de utilizar o dispositivo, certifique-se de que não existe equipamento médico em locais próximos.
- A interferência electromagnética pode provocar avarias em equipamento com controlo automático originando, dessa forma, acidentes. Não utilize o dispositivo junto de equipamento com controlo automático como, por exemplo, portas ou alarmes de incêndio automáticos.

Aquecimento

- Não deve colocar os óculos 3D em contacto com o fogo ou com uma fonte de calor nem deixá-los sem supervisão num local sujeito a altas temperaturas. Uma vez que este dispositivo tem uma bateria de lítio recarregável integrada, pode provocar queimaduras ou um incêndio se pegar fogo ou explodir.

Carregamento

- Durante o carregamento, ligue o cabo fornecido à porta USB designada pela Epson. O carregamento deve ser executado através de WirelessHD, este videoprojector ou o adaptador genuíno. Não efectue o carregamento com outros dispositivos porque a bateria pode ter fugas, sobreaquecer ou explodir.
- Utilize apenas o cabo de carregamento fornecido para carregar os óculos 3D. Caso contrário, o dispositivo pode sobreaquecer, pegar fogo ou explodir.

Atenção

Óculos 3D

- Não deixe cair nem exerça demasiada força nos óculos 3D.
  Se as partes em vidro partirem, podem ocorrer ferimentos. Guarde os óculos na caixa de óculos para o efeito.
- Tenha cuidado com as extremidades da armação quando utilizar os óculos 3D.
  Se bater com ela num olho ou algo semelhante, pode ferir-se.
- Não ponha o dedo em nenhuma das partes móveis (como as dobradiças) dos óculos 3D.
  Caso contrário, pode ferir-se.

Atenção

Usar os óculos 3D

- Certifique-se de que usa os óculos 3D correctamente.
  Não use os óculos 3D ao contrário.
  Se a imagem não for apresentada correctamente aos olhos direito e esquerdo, isso pode fazer com que não se sinta bem.
- Use apenas os óculos para ver uma imagem 3D.
- A percepção de uma imagem 3D varia em função dos indivíduos. Pare de utilizar a função 3D se se sentir estranho ou não conseguir ver em 3D.
  Continuar a ver as imagens 3D pode fazer com que não se sinta bem.
- Deixe de usar os óculos 3D de imediato se não lhe parecerem normais ou em caso de mau funcionamento.
  Continuar a usar os óculos 3D pode causar um ferimento ou fazer com que não se sinta bem.
- Deixe de usar os óculos 3D se os seus ouvidos, nariz ou têmporas ficarem vermelhos, lhe causarem dores ou comichão.
  Continuar a usar os óculos 3D pode fazer com que não se sinta bem.
- Deixe de usar os óculos 3D se sentir que a sua pele fica diferente do habitual quando usa os óculos.
  Em alguns casos muito raros, a tinta ou os materiais utilizados nos óculos 3D podem provocar uma reacção alérgica.

Atenção

Tempo de visualização

- Quando vir imagens 3D, faça sempre intervalos regulares durante uma visualização longa.
  Visualizar imagens 3D durante longos períodos de tempo pode provocar fadiga ocular.
  A quantidade de tempo e a frequência dos intervalos varia de pessoa para pessoa. Se sentir cansaço ou desconforto nos olhos mesmo depois de fazer um intervalo na visualização, pare a visualização de imediato.

Atenção

Ver imagens 3D

- Se sentir fadiga ou desconforto nos olhos quando vir imagens 3D, pare a visualização de imediato. Continuar a ver as imagens 3D pode fazer com que não se sinta bem.
- Quando visualizar imagens 3D, certifique-se de que utiliza sempre óculos 3D. Não tente ver imagens 3D sem usar óculos 3D.
  Se o fizer, poderá não se sentir bem.
- Não coloque nenhuns objectos quebráveis ou frágeis em seu redor quando usar óculos 3D.
  As imagens 3D podem fazer com que mexa o corpo involuntariamente, podendo provocar danos nos objectos próximos ou ferir-se.
- Utilize apenas os óculos 3D quando vir imagens 3D. Não se movimente enquanto usar os óculos 3D.
  A sua visão pode parecer mais escura do que o habitual, fazendo-o cair e magoar-se.
- Quando visualizar imagens 3D, tente ficar o mais nivelado possível com o ecrã.
  Se visualizar as imagens 3D inclinado, o efeito 3D é reduzido e pode fazer com que não se sinta bem devido a mudanças de cor não previstas.
- Se usar os óculos 3D numa sala com iluminação fluorescente ou de LED (díodo emissor de luz), é possível que veja luzes intermitentes ou tremeluzentes na sala. Se isso ocorrer, reduza a iluminação até deixar de ver luzes tremeluzentes ou apague completamente as luzes quando visualizar imagens 3D. Em alguns casos muito raros, as luzes tremeluzentes podem provocar ataques ou desmaios em algumas pessoas. Se começar a sentir-se desconfortável ou não se sentir bem quando visualizar imagens 3D, pare de o fazer de imediato.
- Mantenha-se afastado do ecrã pelo menos três vezes a altura do mesmo quando visualizar imagens 3D.
  A distância de visualização recomendada para um ecrã de 80 polegadas é de pelo menos 3 metros e de pelo menos 3,6 metros para um ecrã de 100 polegadas.
  Sentar-se ou ficar mais perto do que a distância de visualização recomendada pode provocar fadiga ocular.

Atenção

Riscos para a saúde

- Não deve usar óculos 3D se for sensível à luz, se tiver problemas cardíacos ou se não se sentir bem.
  Se o fizer, pode agravar os sintomas pré-existentes.

Atenção

Idade de utilização recomendada

- A idade mínima recomendada para visualizar imagens 3D é de seis anos.
- As crianças com menos de seis anos estão ainda em fase de crescimento e a visualização de imagens 3D pode causar complicações. Consulte um médico no caso de ter dúvidas.
- As crianças que visualizem imagens 3D com óculos 3D devem estar sempre acompanhadas por um adulto. Muitas vezes é difícil determinar quando uma criança se sente cansada ou desconfortável, pelo que é possível que a criança se sinta mal de repente. Confirme sempre com a criança se não sente os olhos cansados durante a visualização.

Converter Imagens 2D em 3D e Visualizá-las

É possível converter imagens 2D provenientes de HDMI1, HDMI2 ou WirelessHD (apenas EH-TW6600W).

1 Prima o botão Menu.

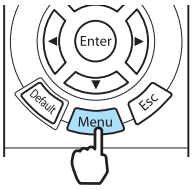

É apresentado o menu Configuração.

2 Seleccione **Sinal** - **Configuração 3D** e, em seguida, prima o botão Enter para confirmar a selecção.

Aparece o ecrã **Configuração 3D**.

3 Seleccione **Conversão 2D para 3D** e, em seguida, prima o botão Enter para confirmar a selecção.

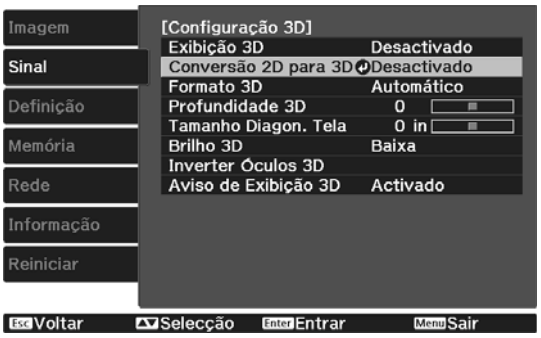

4 Seleccione a intensidade do efeito 3D e, em seguida, prima o botão Enter para confirmar a selecção.

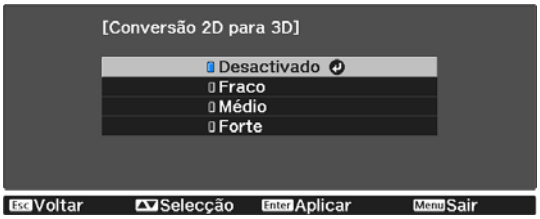

5 Prima o botão 2D/3D para definir **Exibição 3D** como **Activado**.

O botão 2D/3D alterna a definição de **Exibição 3D** entre **Activado** e **Desactivado**.

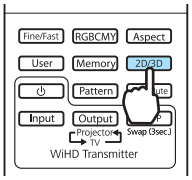

- Quando utilizar a opção **Conversão 2D para 3D**, defina o **Formato 3D** para **Automático** ou **2D**. ☛ **Sinal** - **Configuração 3D** - **Formato 3D** Pág.80
- Se **Process. da Imagem** for definido como **Rápido**, não pode ajustar **Conversão 2D para 3D**. ☛ **Sinal** - **Avançado** - **Process. da Imagem** Pág.80

Ligação com WirelessHD (Apenas EH--TW6600W)

Instalar o WirelessHD Transmitter

Pode utilizar o WirelessHD Transmitter fornecido para receber, através de uma ligação sem fios, dados de imagem e som.

Isto é útil quando o videoprojector não pode ser instalado perto dos dispositivos AV, pois pode ligar os dispositivos ao videoprojector sem utilizar cabos.

Pode utilizar o WirelessHD Transmitter das seguintes formas.

- Pode ligar até cinco dispositivos AV em simultâneo e alternar entre as imagens utilizando o controlo remoto.
- Além do videoprojector, pode ligar outro dispositivo com monitor, como um televisor, à porta Output e, em seguida, mudar a saída utilizando o controlo remoto.
- Esta opção permite que outros dispositivos com monitor ligados à porta Output projectem imagens a partir do dispositivo AV ligado, mesmo que o videoprojector esteja desligado.
- Pode ligar dispositivos inteligentes e tablets compatíveis com MHL e projectar imagens através do dispositivo MHL que está ligado. Também pode utilizar dispositivos MHL a partir do controlo remoto do videoprojector e carregar o dispositivo MHL.

Nome dos componentes do WirelessHD Transmitter

Anterior

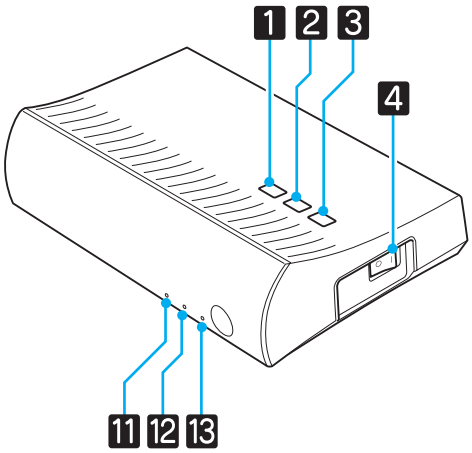

Posterior

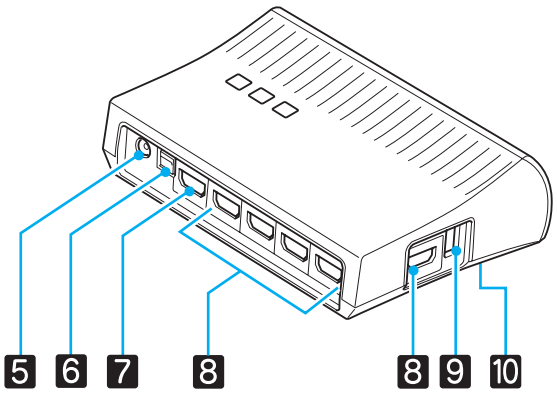

	Nome	Função
1	Botão ⏻	Liga ou desliga o transmissor. Executa a mesma função que o botão [⏻] de controlo do WiHD Transmitter situado na secção inferior do controlo remoto.
2	Botão Input	Muda para a imagem proveniente de cada porta de entrada. Executa a mesma função que o botão [Input] de controlo do WiHD Transmitter situado na secção inferior do controlo remoto.
3	Botão Output	Muda a imagem de saída para a porta Wireless ou Output. Executa a mesma função que o botão [Output] de controlo do WiHD Transmitter situado na secção inferior do controlo remoto.
4	Interruptor de funcionamento	Liga ou desliga a alimentação principal do transmissor.
5	Porta do adaptador CA	Liga o adaptador CA.
6	Porta Optical Audio-Out	Efectua a ligação a dispositivos de áudio equipados com uma porta de entrada de áudio óptica digital.
7	Porta HDMI Output	Efectua a ligação a dispositivos com monitor, como televisores. Pode mudar a saída utilizando o botão Output.
8	Porta HDMI Input	Efectua a ligação ao dispositivo AV em que pretende efectuar a reprodução. Pode mudar a imagem de entrada utilizando o botão Input. A porta HDMI5 da unidade cumpre as normas MHL. Pode reproduzir conteúdo de dispositivos inteligentes ou tablets compatíveis com MHL ligados com um cabo MHL.
9	Porta de carregamento dos óculos 3D	Liga um cabo USB para carregar os óculos 3D.
10	Botão Setup	É o botão na parte posterior do WirelessHD Transmitter. É utilizado para configurar o WirelessHD Transmitter.
11	Indicador ⏻ (laranja/verde)	Permanece aceso quando o WirelessHD Transmitter está ligado. Aparece a laranja no modo de espera e a verde no modo de funcionamento (a receber ou transmitir imagens).
12	Indicador WiHD (laranja)	Indica o estado da comunicação do WirelessHD. • Permanece aceso quando estão a ser transmitidas imagens numa ligação sem fios para o projector. • Permanece desligado quando a saída é a porta Output.
13	Indicador Link (laranja)	Indica o estado da ligação com o projector. • Acende quando está ligado ao videoprojector. • Fica intermitente quando está a ser procurado um projector. • Pisca lentamente quando o dispositivo está em espera, no estado de poupança de energia.

- O receptor fica situado dentro da abertura para entrada de ar do videoprojector e, por conseguinte, não consegue receber sinais directamente da parte de trás. Efectue a instalação de forma que a frente do projector fique voltada para o WirelessHD Transmitter.
  Certifique-se também de que a abertura para entrada de ar do lado esquerdo do projector não está tapada.
- Coloque o WirelessHD Transmitter numa superfície nivelada e voltado para o projector.
- Pode ver a intensidade do sinal no menu de definições **WirelessHD**. ☛ **Definição** - **WirelessHD** - **Recepção de vídeo** Pág.82

Exemplo de ligação e fluxo do sinal do WirelessHD Transmitter

Exemplo de ligação 1: visualização sem um amplificador AV

Ligue um dispositivo ao WirelessHD Transmitter sem utilizar um amplificador AV e ligue as barras de som à porta Optical Audio-Out para emitir áudio.

Quando emitir áudio a partir de um dispositivo ligado, necessita de um cabo de áudio óptico digital.

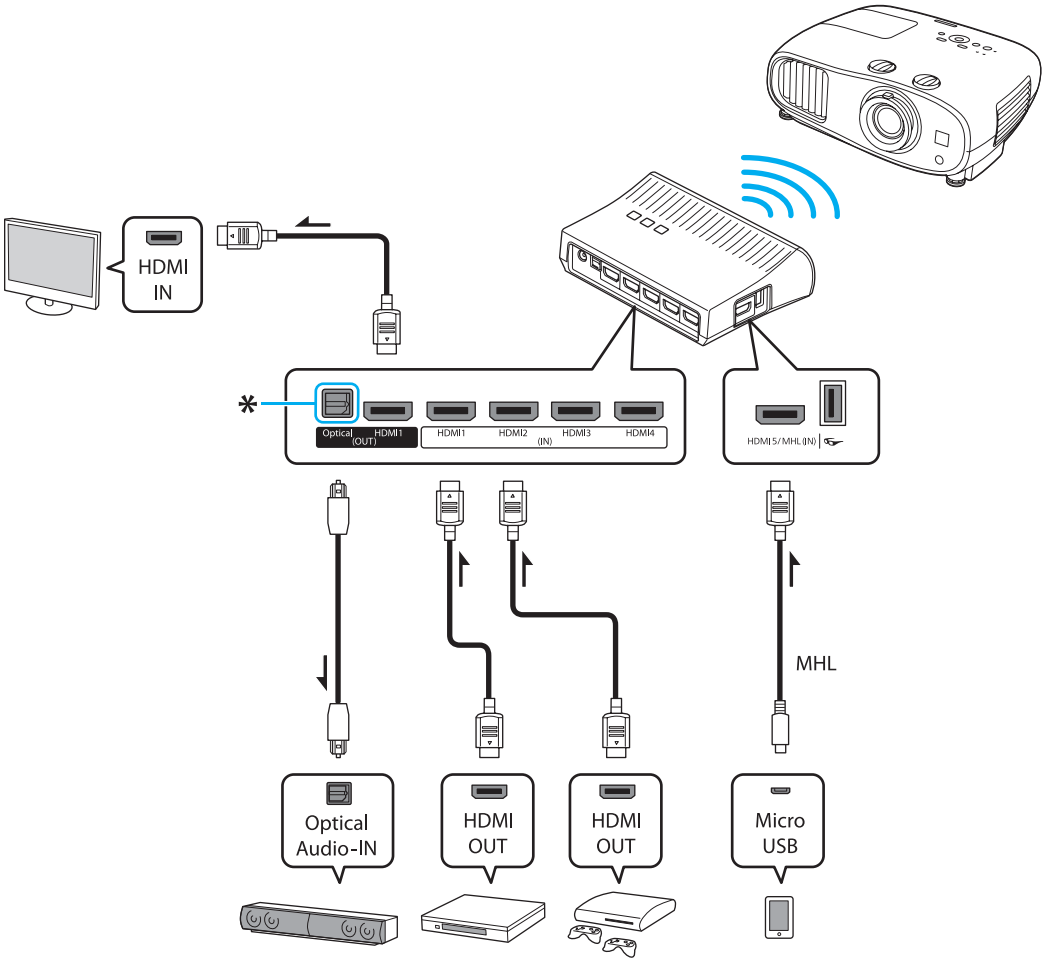

* Ao ligar um dispositivo, como uma barra de som, à porta Optical Audio-Out no WirelessHD Transmitter, verifique se **Disp. Saída de Áudio** está definido como **Transmissor WirelessHD**. ☛ **Definição** - **Ligação HDMI** - **Disp. Saída de Áudio** Pág.82

Exemplo de ligação 2: visualização com um amplificador AV ligado

O áudio do dispositivo ligado ao amplificador AV é emitido através da porta de saída de áudio do amplificador sem passar pelo WirelessHD Transmitter.

Quando emitir áudio a partir de um dispositivo ligado com um cabo MHL, necessita de um cabo de áudio óptico digital.

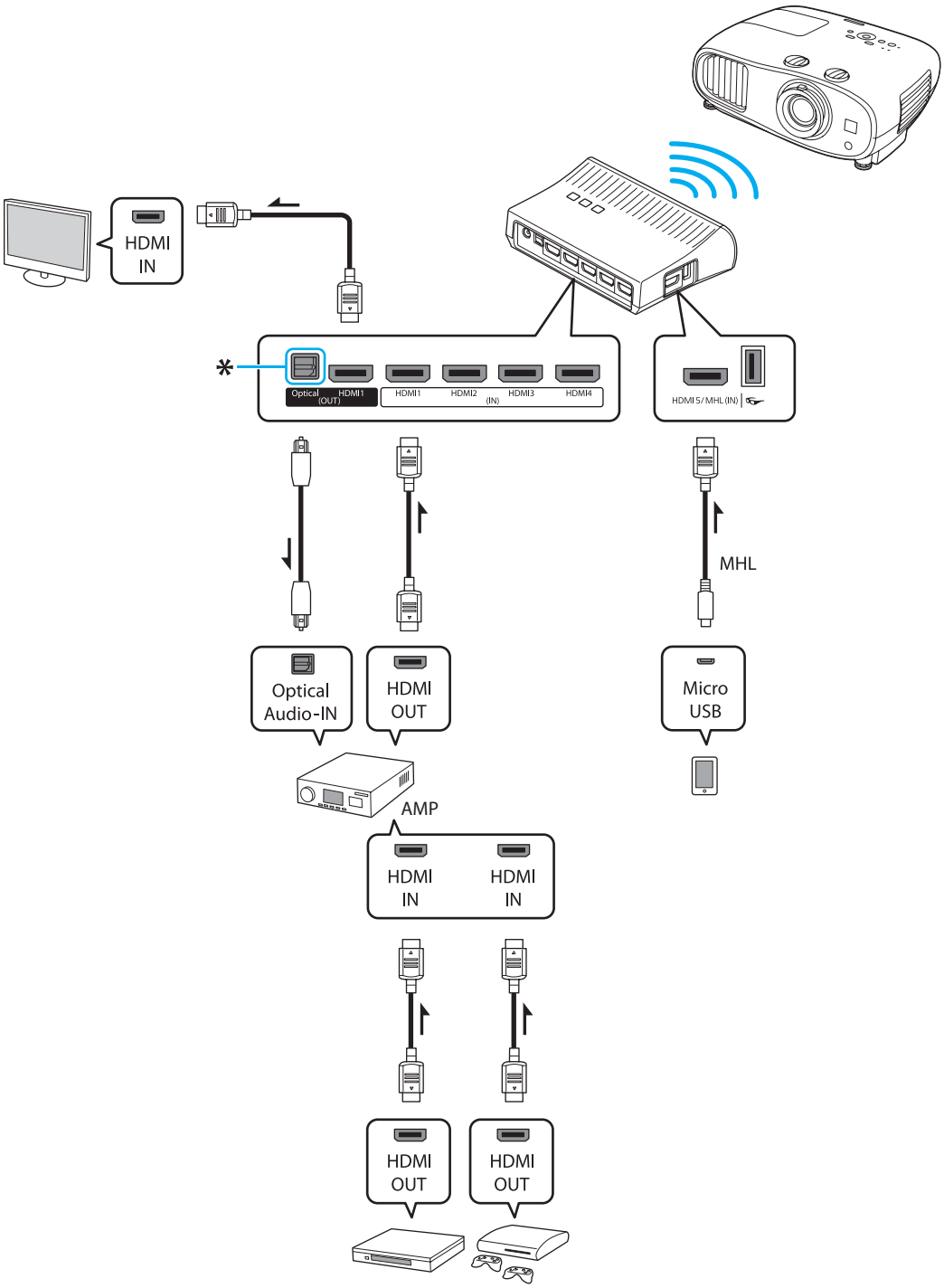

* Ao ligar um dispositivo inteligente compatível com MHL à porta HDMI5 com um cabo MHL, deve ligar o amplificador AV à porta Optical Audio-Out no WirelessHD Transmitter para emitir o áudio. Certifique-se também de que **Disp. Saída de Áudio** está definido como **Sistema AV**. ☛ **Definição** - **Ligação HDMI** - **Disp. Saída de Áudio** Pág.82
O método de saída de áudio para um amplificador AV poderá ser limitado pelas especificações do dispositivo com monitor, como um televisor, ligado à porta Output. Para obter mais informações sobre definições de saída de áudio, consulte a documentação fornecida com o dispositivo AV.

Instalar o WirelessHD Transmitter

1 Instale o WirelessHD Transmitter ligado ao projector de forma a colocá-los frente a frente. ☛ Pág.64

- O receptor fica situado na frente do videoprojector e, por conseguinte, não consegue receber sinais directamente da parte de trás. Efectue a instalação de forma que a frente do videoprojector fique voltada para o WirelessHD Transmitter.
  Além disso, certifique-se de que o receptor não está tapado.
- Coloque o WirelessHD Transmitter numa superfície nivelada e voltado para o videoprojector.

2 Ligue o WirelessHD Transmitter a uma tomada eléctrica utilizando o adaptador CA fornecido.

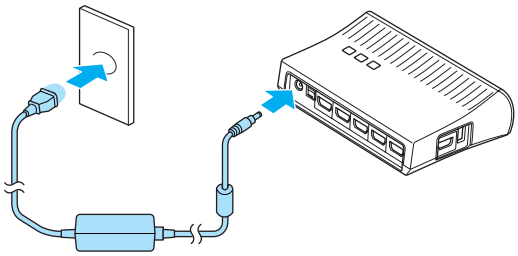

3 Utilizando um cabo HDMI, ligue o dispositivo AV que pretende utilizar à porta Input do WirelessHD Transmitter.

Pode ligar até cinco leitores multimédia.

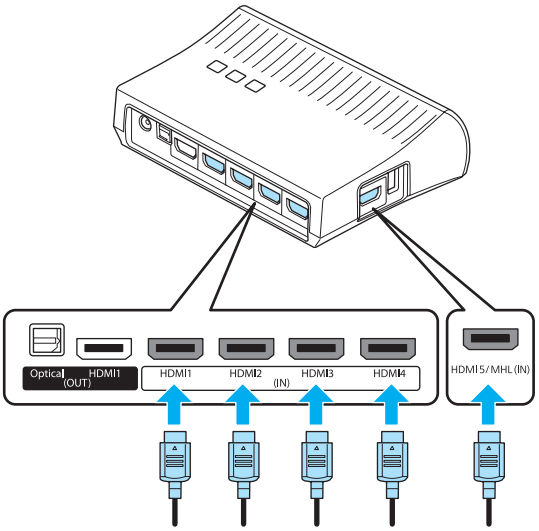

- Pode ligar outro dispositivo com monitor, como um televisor, à porta Output do WirelessHD Transmitter. Pode mudar as imagens de saída utilizando o controlo remoto. ☛ Pág.66
- A porta HDMI5 do WirelessHD Transmitter suporta do sinal de entrada MHL. Pode reproduzir conteúdo de dispositivos inteligentes ou tablets compatíveis com MHL ligados com um cabo MHL.
- Se a mensagem seguinte aparecer quando ligar um dispositivo MHL, isso significa que este foi ligado a outra porta que não a HDMI5 ou que o dispositivo ligado não é compatível com MHL.
  "Sem Sinal"
- Pode utilizar a função de ligação HDMI, mesmo que utilize o WirelessHD Transmitter. ☛ Pág.71

Projectar Imagens

1 Inicie a reprodução no dispositivo AV e, em seguida, ligue o projector e o WirelessHD Transmitter.

Acende-se o indicador ⏻ do WirelessHD Transmitter.

2 Verifique o estado do indicador WiHD do WirelessHD Transmitter.

Se o indicador WiHD estiver aceso, avance para o próximo passo.

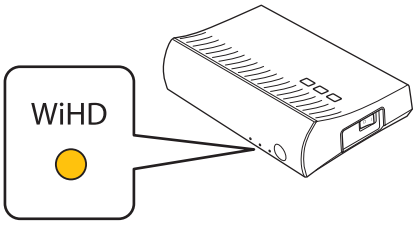

Se o indicador estiver desligado, prima o botão Output do controlo remoto do WirelessHD Transmitter.

Certifique-se de que direcciona o controlo remoto para o WirelessHD Transmitter quando utiliza o botão Output do controlo remoto.

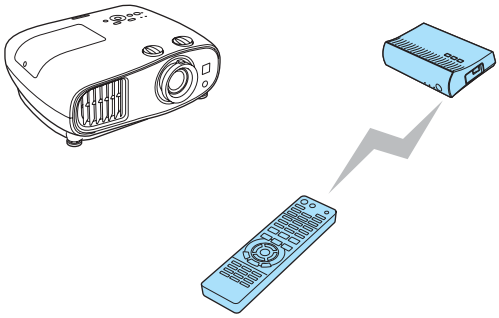

Controlo remoto

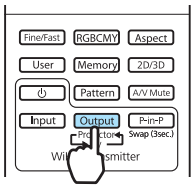

WirelessHD Transmitter

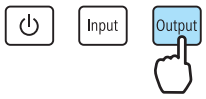

3 Verifique o estado do indicador Link do WirelessHD Transmitter.

Se o WirelessHD Transmitter estiver ligado ao projector, o indicador Link fica intermitente e, em seguida, permanece aceso.

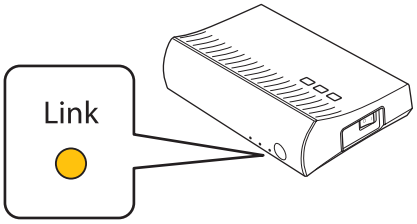

- Se o indicador continuar a piscar lentamente, isso significa que o WirelessHD Transmitter não consegue efectuar a ligação ao projector e entrou no estado de espera. Certifique-se de que o projector foi configurado correctamente verificando, entre outras situações, se a alimentação está ligada.
- Pode visualizar a intensidade do sinal enquanto as imagens estiverem a ser projectadas através do menu de definições do **WirelessHD**. ☛ **Definição** - **WirelessHD** - **Recepção de vídeo** Pág.82

4 Se a projecção não se iniciar, prima o botão [WirelessHD] do controlo remoto para alterar a fonte.

Certifique-se de que direcciona o controlo remoto para o projector quando utiliza o botão [WirelessHD] do controlo remoto.

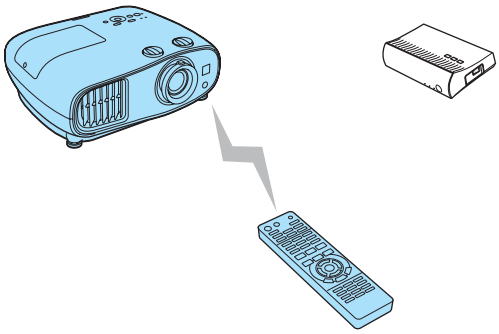

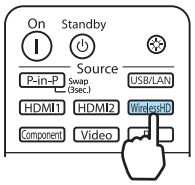

A projecção inicia-se.

5 Quando ligar dois ou mais dispositivos AV ao WirelessHD Transmitter, prima o botão [Input] para alternar entre imagens. ☛ Pág.67

- Quando receber imagens WirelessHD, certifique-se de que **WirelessHD** está definido como **Activado** no menu Configuração. ☛ **Definição** - **WirelessHD** - **WirelessHD** Pág.82
- Certifique-se de que desliga o WirelessHD Transmitter se não o tencionar utilizar durante um longo período.

Definições do Menu WirelessHD

1 Prima o botão [Menu].

É apresentado o menu Configuração.

2 Seleccione **Definição** - **WirelessHD** e, em seguida, prima o botão [Enter] para confirmar a selecção.

Aparece o ecrã de definições **WirelessHD**.

3 Efectue definições para cada uma das funções apresentadas.

Funções disponíveis no menu de definições **WirelessHD**

Função	Explicação
Ligações Dispositivo	Apresenta uma lista de dispositivos WirelessHD disponíveis que podem ser ligados. São apresentados na lista os nomes dos dispositivos e os endereços MAC (números dos dispositivos). O endereço MAC aparece na etiqueta situada na base.
WirelessHD	Activa ou desactiva a função WirelessHD.
Recepção de vídeo	Apresenta a recepção da imagem a ser projectada.
Modo WiHD	Utilize **Modo Total** na maioria das situações. O **Modo Total** utiliza sempre a largura de banda de vídeo máxima. O modo **Dinâmico** aumenta os limites da rede sem fios ao mesmo tempo que ajusta da melhor forma a largura de banda do vídeo. Defina como **Dinâmico** se a imagem for interrompida devido a sinais fracos e outras causas.

Função	Explicação
Reiniciar	Repõe todas as predefinições de **WirelessHD**.

Mesmo quando o WirelessHD Transmitter e o videoprojector estão ligados, aparece 0% para a **Recepção de vídeo** quando não está a ser recebido qualquer sinal de imagem. Verifique o estado da comunicação utilizando o indicador Link. ☛ Pág.57

Limite de Transmissão do WirelessHD

Em seguida, é indicado o limite de transmissão do WirelessHD. Certifique-se de que instala o WirelessHD Transmitter voltando-o para o projector.

Direcção horizontal (quando **Modo WiHD** está definido como **Modo Total**)

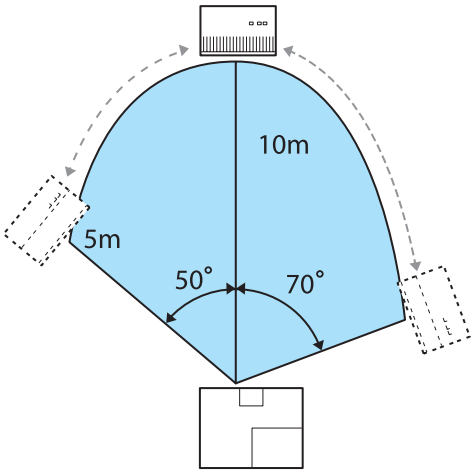

Direcção horizontal (quando **Modo WiHD** está definido como **Dinâmico**)

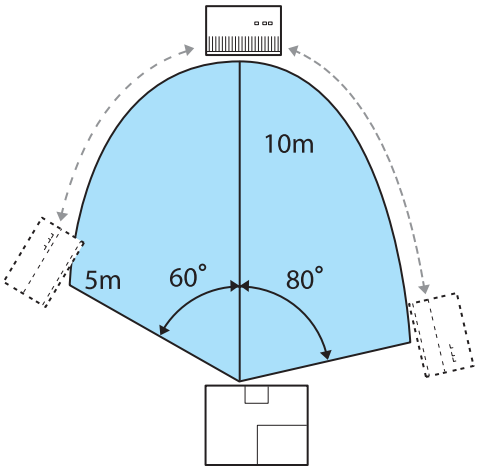

Direcção vertical (suspenso do tecto)

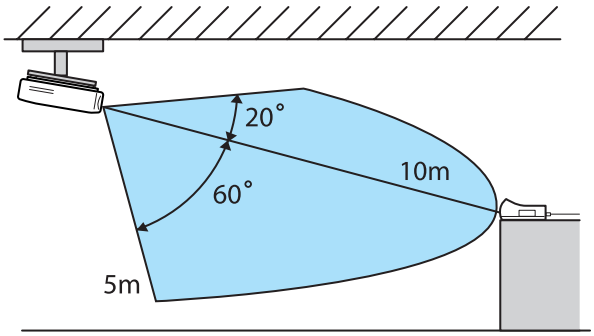

Direcção vertical (suspenso do tecto)

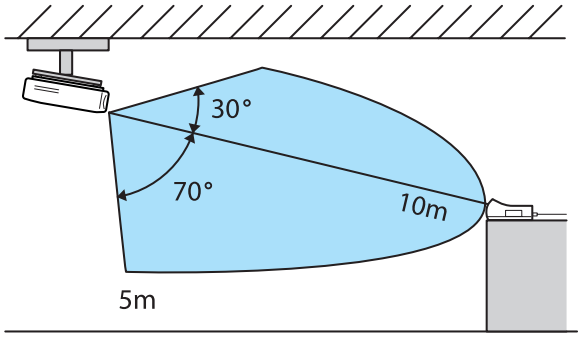

Direcção vertical (colocado numa mesa, etc.)

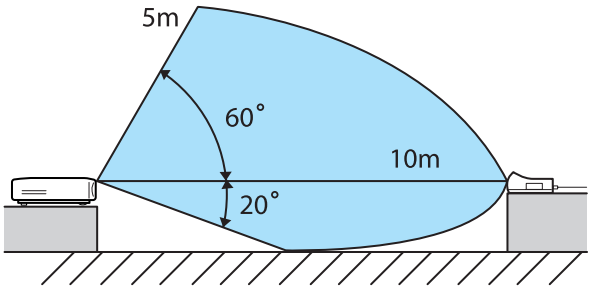

Direcção vertical (colocado numa mesa, etc.)

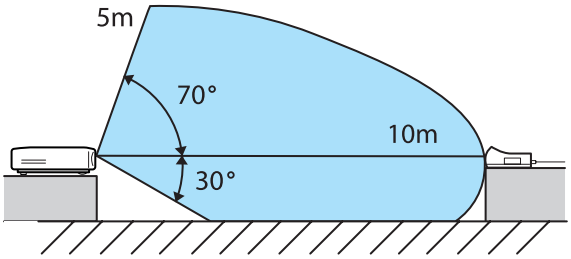

- O limite da transmissão sem fios varia em função do posicionamento e do material dos móveis e das paredes em redor. Os valores indicados são apenas para sua referência.
- O videoprojector não consegue comunicar através de paredes.
- As antenas estão integradas na frente do projector e do WirelessHD Transmitter. Certifique-se de que as antenas ficam voltadas uma para a outra (frente a frente) quando instala os dispositivos.
- Não coloque qualquer objecto à frente do videoprojector e do WirelessHD Transmitter. Tal pode interferir com a imagem ou impedir que seja exibida. Instale-o de forma a que o sinal na frente do transmissor não seja interrompido.
- Não instale o transmissor numa prateleira de metal. O metal pode tornar o sinal instável. Instale numa prateleira de madeira, etc.
- Quando verificar operações, coloque o videoprojector e o WirelessHD Transmitter próximos um do outro e certifique-se de que não existem outros videoprojectores a funcionar em locais próximos.
- Consoante a intensidade da recepção, os dados de cor da imagem podem ser eliminados automaticamente para evitar interrupções e manter uma ligação estável. Para evitar uma deterioração da qualidade da imagem, ajuste a posição do WirelessHD Transmitter de forma que a **Recepção de vídeo** seja tão forte quanto possível.

Utilizar o controlo remoto

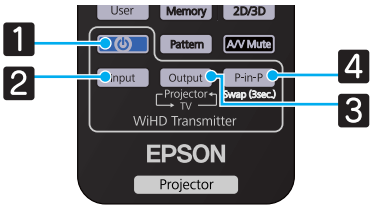

Nome		Função
1	⏻	Liga ou desliga a alimentação do WirelessHD Transmitter.
2	Input	Altera a fonte da imagem do dispositivo AV ligado ao WirelessHD Transmitter. ☛ Pág.67
3	Output	Altera a imagem de saída entre um dispositivo com monitor, como um televisor, ligado à porta Output no WirelessHD Transmitter e no videoprojector. ☛ Pág.66
4	P-in-P	Permite-lhe projectar duas fontes de imagem em simultâneo, uma no ecrã principal e outra no ecrã secundário. (Imagem em Imagem) ☛ Pág.70

Direccione o controlo remoto para o WirelessHD Transmitter.

Limite de Funcionamento do Controlo Remoto

As imagens a seguir apresentadas mostram o limite de funcionamento entre o controlo remoto e o WirelessHD Transmitter.

Limite de funcionamento (da esquerda para a direita)

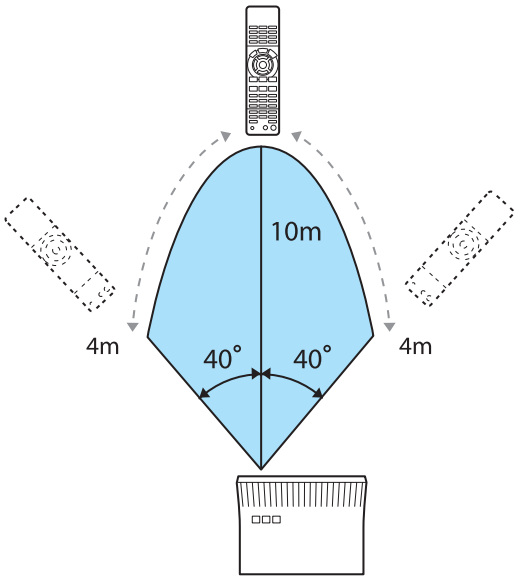

Limite de funcionamento (de cima para baixo)

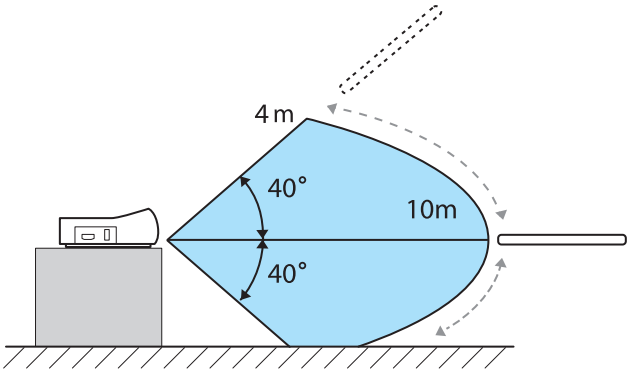

Alternar entre a entrada e a saída

Com o WirelessHD Transmitter, pode ligar e alternar entre um máximo de cinco leitores multimédia (dispositivos de entrada que reproduzem) e um dispositivo com monitor (um dispositivo com monitor que apresenta uma imagem, como um televisor).

Direccione o controlo remoto para o WirelessHD Transmitter e prima o botão Input para alternar entre dispositivos de entrada e o botão Output para alternar entre dispositivos de saída.

Mudar a imagem pretendida

Pode alternar entre um dispositivo com monitor, como um televisor, ligado à porta Output do WirelessHD Transmitter e o videoprojector.

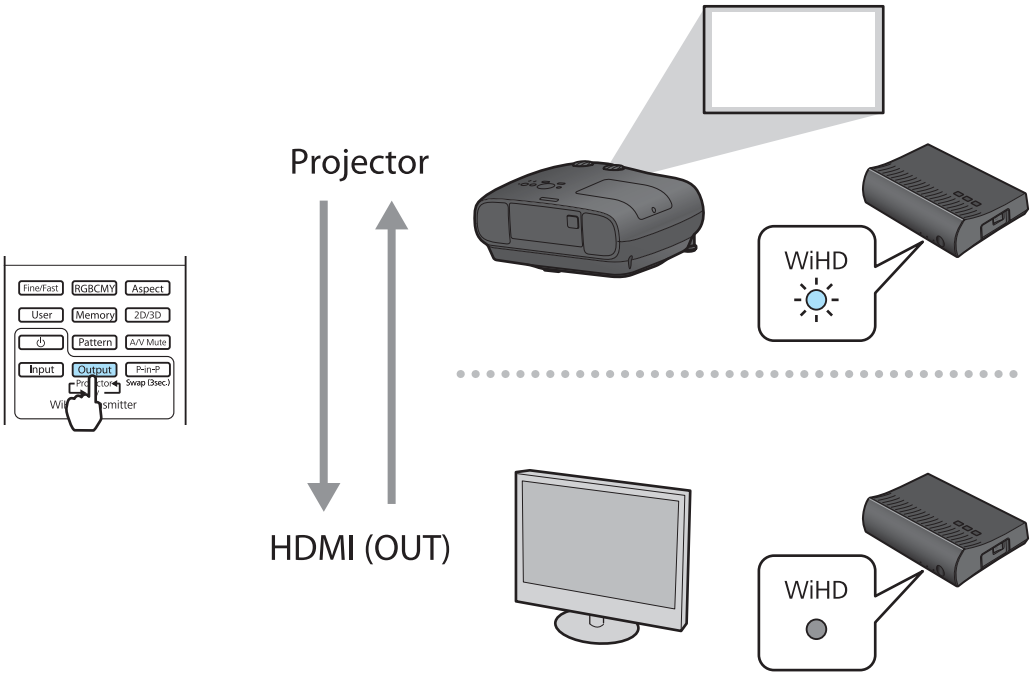

1 Ligue o videoprojector ou o dispositivo com monitor, como um televisor.

2 Ligue o WirelessHD Transmitter.

Acende-se o indicador ⏻ do WirelessHD Transmitter.

3 Direccione o controlo remoto para o WirelessHD Transmitter e, em seguida, prima o botão Output .

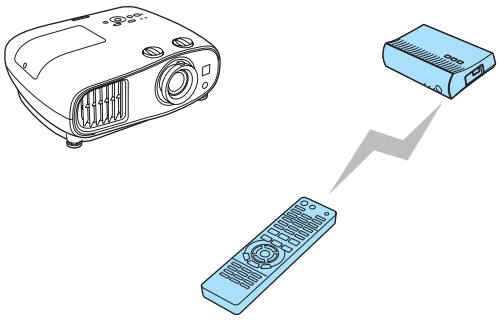

Controlo remoto

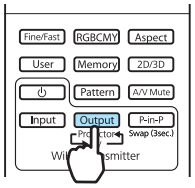

WirelessHD Transmitter

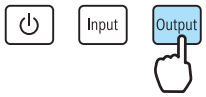

Dependendo da saída pretendida, o indicador WiHD do WirelessHD Transmitter assinala os seguintes estados. A última saída pretendida projectada será novamente projectada na próxima vez que o projector for ligado.
Ligado: a imagem está a ser enviada para o videoprojector.
Apagado: a imagem está a ser enviada para o dispositivo com monitor.

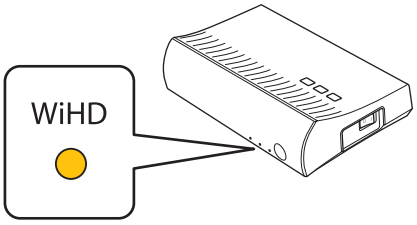

Pode mudar para o outro dispositivo com monitor mesmo que o videoprojector esteja desligado.

Mudar a fonte da imagem

Pode mudar a fonte da imagem para o dispositivo AV ligado ao WirelessHD Transmitter. Quando o fizer, cada fonte de imagem é apresentada num ecrã através como uma pré-visualização. Esta opção permite-lhe alternar facilmente entre fontes de imagem mesmo que estejam ligados dois ou mais dispositivos através de HDMI.

O projector utiliza a tecnologia Insta Prevue da Silicon Image, Inc.

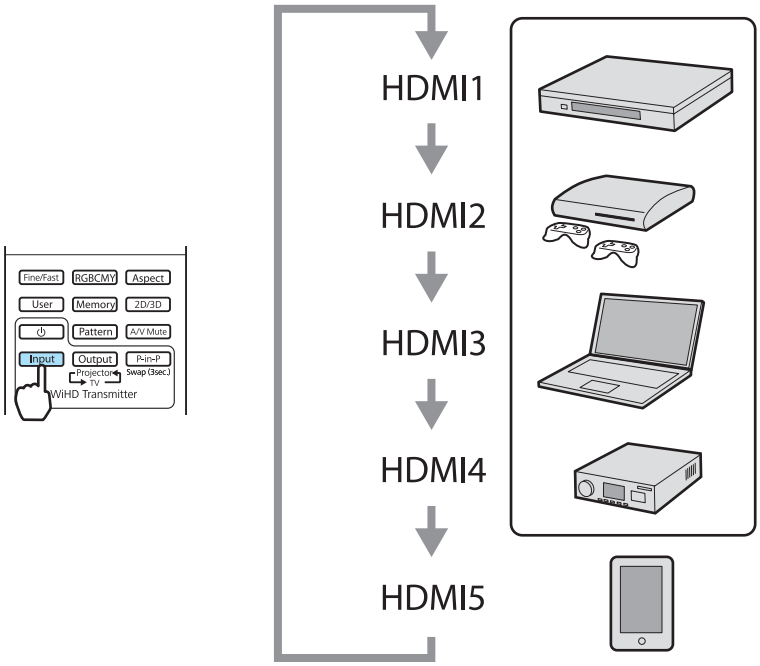
Fine/Fast
RGBCMY
Aspect
User
Memory
2D/3D
Pattern
A/V Mute
Input
Output
P-in-P
Projector
TV
Swap (3sec.)
WiHD Transmitter
HDMI1
HDMI2
HDMI3
HDMI4
HDMI5

1 Direccione o controlo remoto para o WirelessHD Transmitter e, em seguida, prima o botão [Input].

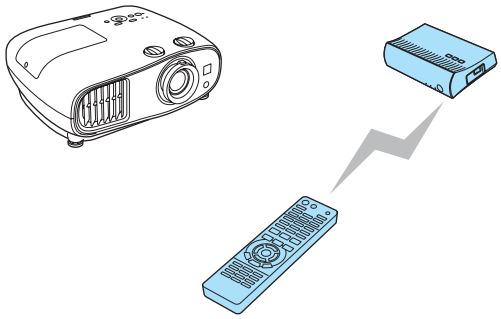

Controlo remoto

WirelessHD Transmitter

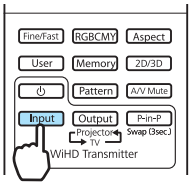

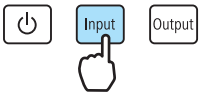

Apresenta o ecrã secundário (pequeno ecrã) do dispositivo ligado.

Exemplo: Ao projectar imagens para o dispositivo ligado à porta HDMI2

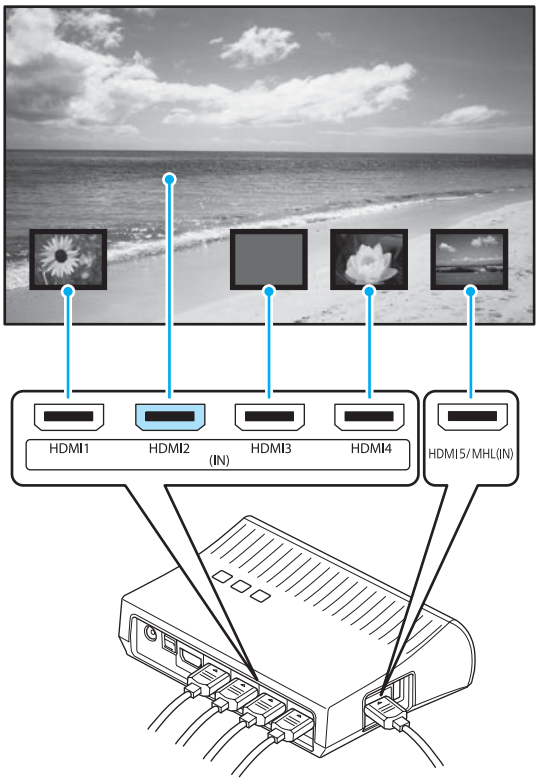

2 O ecrã pretendido muda de cada vez que premir o botão [Input].

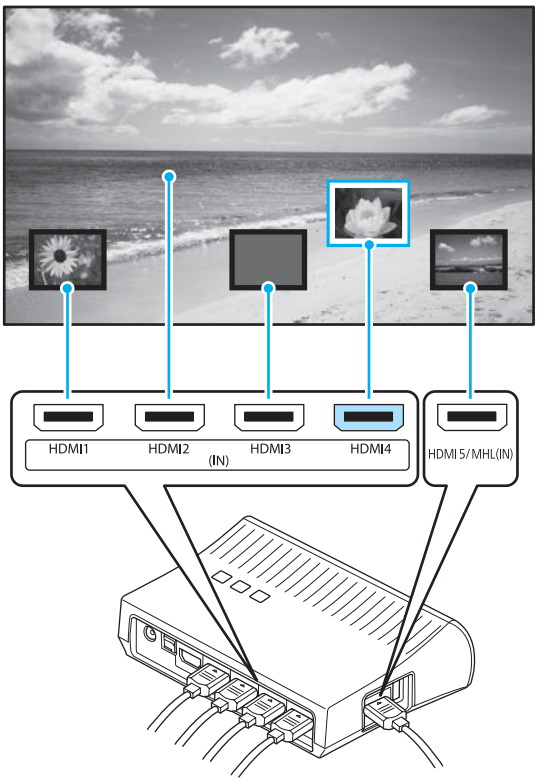

3 Depois de seleccionar o ecrã pretendido, aguarde um momento.

A imagem projectada é mudada.

O ecrã que não está a receber um sinal de imagem aparece a azul ou preto.

Exemplo: Quando as imagens para o dispositivo ligado à porta HDMI2 não são exibidas

O dispositivo AV ligado não está ligado ou os cabos não estão correctamente ligados. Verifique se o dispositivo AV está ligado ou se todos os cabos necessários para projecção estão bem ligados.

Apresentação como ecrã secundário

1 Direccione o controlo remoto para o WirelessHD Transmitter e, em seguida, prima o botão P-in-P .

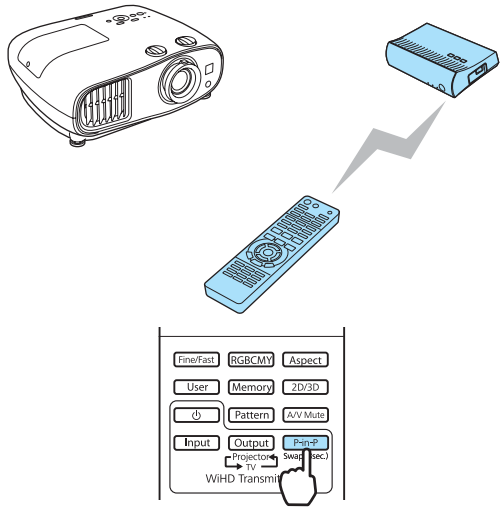

Apresenta o ecrã secundário (pequeno ecrã) do dispositivo ligado.

2 Quando alternar entre o ecrã secundário e o ecrã principal (ecrã grande), mantenha premido o botão P-in-P (durante 3 segundos) até o ecrã mudar.

3 Para fechar o ecrã secundário, prima novamente o botão P-in-P .

A imagem projectada é mudada.

- Quando é apresentado o ecrã secundário, prima o botão Input para mudar a imagem para o ecrã secundário.
- Quando é apresentado o ecrã secundário, prima o botão Output para alterar a posição e o tamanho (grande ou pequeno) do ecrã secundário. De cada vez que o botão Output é premido, a posição da visualização muda a partir dos cantos inferior direito, superior direito, superior esquerdo e inferior esquerdo, permitindo-lhe alterar o tamanho.

Utilizar a Função de Ligação HDMI

Função de Ligação HDMI

Quando tiver um dispositivo AV, que corresponda às normas HDMI CEC, ligado à porta HDMI do videoprojector, pode efectuar operações ligadas, como uma ligação e ajuste de volume do sistema AV a partir de um controlo remoto. Além disso, quando projectar imagens em WirelessHD, pode utilizar a função de ligação HDMI (apenas EH-TW6600W).

- Desde que o dispositivo AV corresponda às normas HDMI CEC, pode utilizar a função de ligação HDMI, mesmo que o sistema AV intermediário não corresponda às normas HDMI CEC.
- É possível ligar em simultâneo até 3 leitores multimédia que correspondam às normas HDMI CEC.

Exemplo de ligação

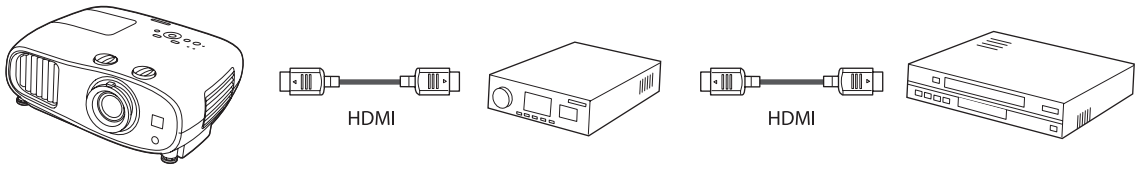

Videoprojector | Amplificador | Leitores multimédia e outros aparelhos

Definições da Ligação HDMI

Se premir o botão [HDMI Link] do controlo remoto e definir **Ligação HDMI** para **Activado**, pode utilizar as funções seguintes.

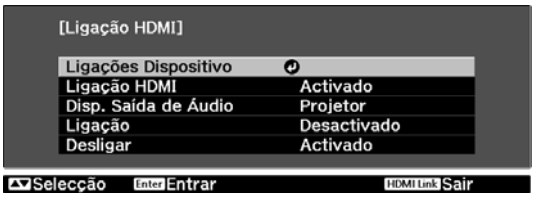

Função	Explicação
Ligação	Liga o videoprojector quando o conteúdo é reproduzido no dispositivo ligado. Ou então liga o dispositivo ligado quando o videoprojector é ligado.
Desligar	Desliga o dispositivo ligado quando o videoprojector é desligado. • Isto apenas funciona quando a função de ligação de corrente CEC do dispositivo ligado estiver activada. • Tenha em atenção que dependendo do estado do dispositivo ligado (por exemplo, se estiver a gravar), o dispositivo pode não se desligar.
Disp. Saída de Áudio	Selecciona o dispositivo que emite áudio. **Projetor**: emite áudio dos altifalantes incorporados do videoprojector. **Sistema AV**: emite áudio do amplificador AV compatível com HDMI CEC ligado à porta HDMI. **Transmissor WirelessHD***: emite áudio de altifalantes, tais como barra de som, ligados à porta Optical Audio-Out no WirelessHD Transmitter.
Ligação de alteração da entrada	Altera a fonte de entrada do videoprojector para HDMI quando o conteúdo é reproduzido no dispositivo ligado.
Operações de dispositivos ligados	Pode executar operações como Reprodução, Parar, Avanço rápido, Retroceder, Capítulo seguinte, Capítulo anterior e Pausa através do controlo remoto do videoprojector.

* Apenas aparece o EH-TW6600W.

- Para utilizar a função de ligação HDMI, tem de configurar o dispositivo ligado. Para mais informações, consulte a documentação fornecida com o dispositivo ligado.
- Mesmo ao utilizar o WirelessHD Transmitter com **Ligação** definido como **Dispositivo -> PJ** ou **Bidirecional**, se **WirelessHD** estiver definido como **Activado**, este videoprojector também se liga quando o dispositivo AV ligado ao WirelessHD Transmitter for ligado (apenas EH-TW6600W).
  ☛ **Definição-Ligação HDMI-Ligação** Pág.82

Ligações Dispositivo

Pode verificar os dispositivos ligados que estão disponíveis para a Ligação HDMI e seleccionar o dispositivo a partir do qual pretende projectar a imagem. Os dispositivos que podem ser controlados pela ligação HDMI automaticamente passam a ser o dispositivo seleccionado.

1 Prima o botão [HDMI Link] e seleccione **Ligações Dispositivo**.

É apresentada a lista **Ligações Dispositivo**.

Os dispositivos que têm um ícone azul à esquerda estão ligados.

Se não for possível determinar o nome do dispositivo, este campo fica em branco.

2 Seleccione o dispositivo que quer utilizar através da função Ligação HDMI.

- Só é reconhecido um amplificador AV. Se estiverem ligados vários amplificadores, o amplificador reconhecido aparece em primeiro lugar.
- Se o cabo não corresponder às normas HDMI, as operações não são possíveis.
- Alguns dispositivos ligados ou funções desses dispositivos podem não funcionar correctamente, mesmo que correspondam às normas HDMI CEC. Para mais informações, consulte a documentação fornecida com o dispositivo ligado.

Reproduzir Dados de Imagem (Apresentação)

Dados Compatíveis

Os tipos de ficheiro seguintes guardados em dispositivos de armazenamento USB, como memórias USB, câmaras digitais, etc., que estão ligados à porta USB (TypeA) do videoprojector podem ser visualizados como uma apresentação.

Tipos de ficheiro compatíveis com apresentações

Tipo de Ficheiro (Extensão)	Notas
.jpg	• As imagens que utilizam o modo de cor CMYK não são compatíveis. • As imagens de formato progressivo não são compatíveis. • As imagens com uma resolução superior a 8192 x 8192 não são compatíveis. • Devido às características dos ficheiros JPEG, pode não conseguir projectar as imagens com nitidez se o rácio de compressão for demasiado elevado.

Importante

Ligue uma câmara digital utilizando um cabo USB destinado a ser utilizado com o dispositivo. Não utilize o cabo USB fornecido com os seus óculos 3D.

Reproduzir um Slide Show

1 Ligue um dispositivo de armazenamento USB.

Os ficheiros aparecem como miniaturas.

Para abrir uma pasta, seleccione a pasta e prima o botão Enter.

Se as miniaturas dos ficheiros não aparecerem, prima o botão USB/LAN do controlo remoto para alterar a fonte.

2 Seleccione **Slide Show**.

Utilize os botões ▲ ▼ ◀ ▶ para seleccionar **Slide Show** na parte inferior direita do ecrã e, em seguida, prima o botão Enter.

O Slide Show inicia.

- Para terminar o Slide Show, desligue o dispositivo de armazenamento USB.
- Seleccione uma imagem a partir das miniaturas e prima o botão Enter para ampliar a imagem seleccionada.
  Prima os botões ◄ ► do controlo remoto quando visualizar uma imagem ampliada para alternar entre imagens. Pode também rodar a imagem com os botões ▲ ▼.

Visualizar Definições de Ficheiros de Imagem e Definições de Operações da Apresentação

Pode definir a ordem de visualização dos ficheiros e das operações de apresentação no ecrã de opções.

1 Utilize os botões ▲ ▼ ◄ ► para posicionar o cursor sobre a pasta na qual pretende definir condições de visualização e prima o botão Esc. Seleccione **Opção** no submenu apresentado e, em seguida, prima o botão Enter.

2 Quando o ecrã de opções aparecer, defina cada uma das opções.

Active as definições posicionando o cursor sobre a opção pretendida e premindo o botão Enter.
A tabela seguinte mostra os detalhes de cada item.

Ordem de visualização	Pode exibir os ficheiros por **Ordem de nomes** ou **Ordem de datas**.
Ordem	Pode ordenar os ficheiros por ordem **Crescente** ou **Decrescente**.
Executção contínua	Pode definir se pretende ou não repetir a reprodução.
Tempo comutação ecrã	Quando reproduzir uma apresentação, pode definir o tempo de apresentação de um único ficheiro. Pode definir um tempo entre **Desactivado** (0) e 60 segundos. Se definir **Desactivado**, a reprodução automática é desactivada.
Efeito	Pode definir os efeitos visualizados no ecrã durante a mudança de diapositivos.

3 Quando terminar as definições, utilize os botões ▲ ▼ ◄ ► para posicionar o cursor sobre **OK** e prima o botão Enter.

As definições são aplicadas.

Se não pretender aplicar as definições, posicione o cursor sobre **Cancelar** e prima o botão Enter.

Projectar duas imagens diferentes utilizando Imagem em Imagem

Tipos de Ecrã que Podem Ser Apresentados em Simultâneo

Podem ser projectadas duas fontes de imagem diferentes, uma no ecrã principal (ecrã de grandes dimensões) e outra no ecrã secundário (ecrã de pequenas dimensões). Pode ver o ecrã secundário enquanto vê o ecrã principal.

Combinações de fontes de entrada para projecção Imagem em Imagem

	HDMI1	HDMI2	WirelessHD*	Component	Video	PC
HDMI1	-	-	-	✓	✓	✓
HDMI2	-	-	-	✓	✓	✓
WirelessHD*	-	-	-	✓	✓	✓
Component	✓	✓	✓	-	-	-
Video	✓	✓	✓	-	-	-
PC	✓	✓	✓	-	-	-

* Apenas EH-TW6600W

Projectar em Imagem em Imagem

Iniciar e sair de Imagem em Imagem

Prima o botão P-in-P do controlo remoto enquanto o videoprojector estiver a projectar.

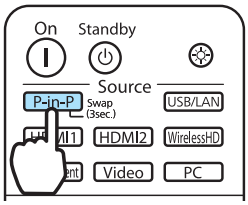

A imagem de entrada actual é exibida em uma Imagem em Imagem.

Ecrã principal: a imagem actual
Ecrã secundário: a fonte diferente do ecrã principal

Prima o botão P-in-P novamente para encerrar a visualização Imagem em Imagem.

- Não pode utilizar a visualização Imagem em Imagem para projectar imagens 3D.
- Pode alterar as exibições entre o ecrã principal e o secundário ao manter premido o botão P-in-P .
- Se a fonte que está a ser recebida não for suportada, não aparece nada.
- A função Imagem em Imagem não pode ser utilizada quando **Process. da Imagem** estiver definido como **Rápido** no menu **Sinal**. ☛ **Sinal-Avançado -Process. da Imagem** Pág.80

Alterar as configurações de Imagem em Imagem

Utilize o menu **Imagem em Imagem** para alterar o tamanho ou a posição do ecrã secundário.

1 Prima o botão Menu.

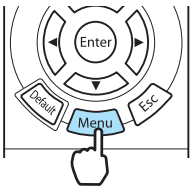

O menu **Imagem em Imagem** é apresentado directamente ao premir o botão Menu durante a projecção Imagem em Imagem.

2 Efectue definições para cada uma das funções apresentadas.

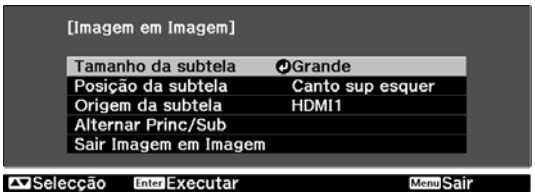

Funções disponíveis no menu **Imagem em Imagem**

Função	Explicação
Tamanho da subtela	Selecciona o tamanho do ecrã secundário utilizando **Pequeno** e **Grande**.
Posição da subtela	Altera a posição do ecrã secundário utilizando **Canto sup direit**, **Canto inf direit**, **Canto sup esquer** e **Canto inf esquer**.
Origem da subtela	Selecciona a fonte apresentada no ecrã secundário.
Alternar Princ/Sub	Altera entre os ecrãs principal e secundário.
Sair Imagem em Imagem	Sai da visualização Imagem em Imagem.

Funções do Menu Configuração

Operações do Menu Configuração

No menu Configuração, pode efectuar ajustes e definições para Sinal, Imagem, etc.

1 Prima o botão Menu.

Controlo remoto

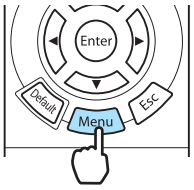

Painel de controlo

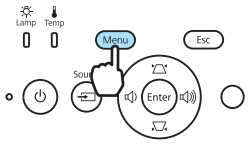

É apresentado o menu Configuração.

2 Utilize os botões ▲ ▼ para seleccionar o menu principal à esquerda e, em seguida, prima o botão Enter para confirmar a selecção.

Quando selecciona o menu principal à esquerda, o submenu à direita muda.

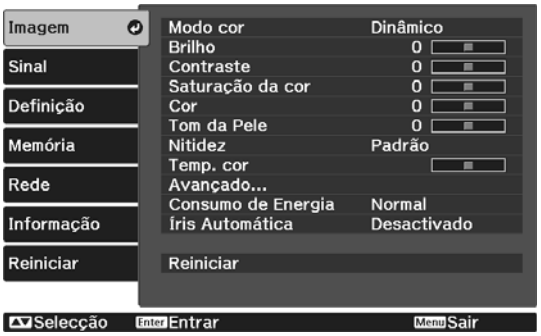

A linha na parte inferior funciona como um guia para as operações.

3 Utilize os botões ▲ ▼ para seleccionar o submenu à direita e, em seguida, prima o botão Enter para confirmar a selecção.

Aparece o ecrã de ajuste para a função seleccionada.

4 Utilize os botões ▲ ▼ ◀ ▶ para ajustar as definições.

Exemplo: Barra de ajuste

Exemplo: Opções

Prima o botão Enter de uma opção que contenha este ícone ↵ para mudar para o ecrã de selecção dessa opção.

Prima o botão Esc para voltar ao nível anterior.

5 Prima o botão Menu para sair do menu.

No caso de opções ajustadas com uma barra de ajuste, como o nível de brilho, pode premir o botão Default enquanto o ecrã de ajuste é apresentado para repor o valor de ajuste predefinido.

Tabela do Menu Configuração

Se não estiver a ser emitido nenhum sinal de imagem, não pode ajustar opções relativas à imagem ou ao sinal no menu Configuração. Tenha em atenção que as opções apresentadas para a imagem, o sinal e outras informações variam consoante o sinal da imagem que está a ser projectada.

Menu Imagem

Função	Menu/Definições			Explicação
Modo cor	Automático, Dinâmico, Sala de estar, Natural, Cinema, 3D Dinâmico, Cinema 3D			Seleccione a qualidade de imagem com base no ambiente que o rodeia e na imagem que está a projectar. ☛ Pág.34
Brilho*1				Ajusta o brilho das imagens.
Contraste*1				Ajusta o contraste entre a luminosidade e as sombras das imagens. Ao aumentar o contraste, as imagens tornam-se vívidas.
Saturação da cor*1*2				Ajusta a saturação de cor das imagens.
Cor*1*2				Ajusta a cor das imagens.
Tom da Pele*1				Ajusta o tom da pele. A imagem fica mais verde se a definir para um valor positivo e mais vermelha se a definir para um valor negativo.
Nitidez	Padrão			Ajusta a nitidez das imagens.
	Avançado*2	Melhoram. Linha Fina, Melhoram. Linha Grossa, Melhoramento Linha V, Melhoramento Linha H		Ajusta a nitidez das imagens. Utilize esta função para ajustar áreas específicas. ☛ Pág.40
Temp. cor	-3 a 6 (10 incrementos)*3			Ajusta a cor das imagens. A imagem adquire uma coloração azul para os valores elevados e uma coloração vermelha para os valores baixos.

Função	Menu/Definições				Explicação
Avançado	Gamma	2, 1, 0, -1, -2			Efectua ajustes de gama. Pode seleccionar um valor simples ou ajustar a gama ao mesmo tempo que observa o gráfico. ☛ Pág.37
		Personalizado*4	Exibir gráfico/guia de confirmação, Ajuste de tom da cor		
		Reiniciar			
	RGB	Offset R/G/B			Ajusta o deslocamento e o ganho de cada cor R, G e B. ☛ Pág.38
		Ganho R/G/B			
	RGBCMY	R/G/B/C/M/Y	Tonalidade, Saturação, Brilho		Ajusta a tonalidade, a saturação e o brilho para cada cor R, G, B, C, M e Y. ☛ Pág.37
	EPSON Super White		Activado, Desactivado		(Isto só pode ser definido quando o **Modo cor** está definido como **Natural**, **Cinema** ou **Cinema 3D** e ao receber a entrada de sinal das portas HDMI1 ou HDMI2 ou do WirelessHD.) Defina para **Activado** se tiver uma exposição excessiva de tons claros nos brancos da imagem. Quando define a opção para **Activado**, as definições de **Limite de Vídeo HDMI** são desactivadas.
Consumo de Energia	Altura, Médio, ECO				Pode definir a luminosidade da lâmpada para uma de três definições. Seleccione **ECO** se as imagens a projectar forem demasiado claras. Quando selecciona **ECO**, o consumo de energia diminui durante a projecção, assim como o ruído de rotação da ventoinha.
Íris Automática	Desactivado, Normal, Alta velocidade				Pode definir a rastreabilidade da função para ajustar a quantidade de luz automaticamente de acordo com as alterações no brilho na imagem projectada. Defina para Desactivado se não pretender ajustar a luminância. ☛ Pág.40
Reiniciar	Sim, Não				Pode repor todas as predefinições relativas aos valores de ajuste de **Imagem**.

*1 Ao premir o botão cima ou baixo no ecrã de ajuste, pode mover-se para o menu de ajuste anterior ou seguinte.
*2 Não aparece quando o sinal de imagem de um computador estiver a ser recebido.
*3 Quando **Modo cor** está definido como **Natural**, as definições mudam para **5000K** - **10000K**.
*4 As definições são guardadas para cada tipo de fonte de entrada ou Modo cor.

Menu Sinal

Função	Menu/Definições		Explicação
Configuração 3D*1	Exibição 3D	Activado, Desactivado	Activa ou desactiva a função de apresentação de imagens 3D. ☛ Pág.48
	Conversão 2D para 3D	Desactivado, Fraco, Médio, Forte	Define a intensidade do efeito 3D ao converter imagens 2D para imagens 3D. ☛ Pág.55
	Formato 3D	Automático, Lado a Lado, Sup./Inf., 2D	Define o formato 3D para o sinal de entrada. Se definir como **Automático**, o formato é reconhecido automaticamente.
	Profundidade 3D	-10 a 10	Define a profundidade para a imagem 3D.
	Tamanho Diagon. Tela	60 a 300	Define o tamanho da projecção para a imagem 3D. Fazendo corresponder este valor ao tamanho real, obtém-se o efeito 3D ideal.
	Brilho 3D	Baixo, Médio, Altura	Define o brilho para a imagem 3D.
	Inverter Óculos 3D	Sim, Não	Inverte a frequência de sincronização para as lentes activas esquerda/direita dos óculos 3D e as imagens esquerda/direita. Active esta função se o efeito 3D não for apresentado correctamente.
	Aviso de Exibição 3D	Activado, Desactivado	Activa ou desactiva o aviso que aparece quando visualiza conteúdo 3D.
Aspecto*2	Automático, Normal, Modo Total, Zoom		Selecciona o modo de aspecto. ☛ Pág.35
Alinhamento*2 *3	Varia consoante o sinal de entrada.		Ajusta as imagens de computador quando aparecem faixas verticais nas imagens.
Sinc.*2 *3	0 a 31		Ajusta as imagens de computador quando estas aparecem trémulas, desfocadas ou com interferências. • Ajustar o **Brilho**, o **Contraste** ou a **Nitidez** pode tornar as imagens trémulas ou desfocadas. • Se ajustar a sincronização depois de ajustar o alinhamento, pode efectuar ajustes mais precisos.
Posição*2 *4	△ ▽ ◁ ▷		Ajusta a posição de apresentação para cima, para baixo, para a esquerda e para a direita quando falta uma parte da imagem, de forma a que seja projectada toda a imagem.

Função	Menu/Definições		Explicação
Desentrelaçamento*2	Desactivado, Vídeo, Film/Auto		(Esta opção apenas pode ser definida quando receber um sinal de entrada da porta Video ou quando receber um sinal de 480i, 576i ou 1080i da porta Component, HDMI1 ou HDMI2 ou do WirelessHD.) Converte o sinal de entrelaçado (i) em progressivo (p) através de um método adequado ao sinal da imagem. • **Desactivado**: Ideal para imagens dinâmicas. • **Vídeo**: Ideal para ver imagens de vídeo em geral. • **Film/Auto**: efectua a conversão ideal para filmes, CG (gráficos computorizados) ou sinais de entrada de animação.
Detecção movimento*2 *5	1 a 5		Define a velocidade do movimento da imagem de 1 (lento, para imagens fixas) a 5 (rápido, para filmes). Altere esta definição se a qualidade das imagens fixas for má ou se os filmes parecerem tremeluzir.
Super-resolution*5	0 a 5		Reduz a desfocagem que ocorre nas extremidades das imagens quando aumenta a resolução. ☛ Pág.41
	Otimiz. Detalhes	0 a 100	Esta definição melhora o contraste numa imagem para criar a imagem com uma textura e material mais enfáticos. Quanto maior for o número, maior o efeito de melhoria na área do contorno. ☛ Pág.41
Auto Ajuste*3	Activado, Desactivado		Permite definir se deve ou não ajustar a imagem automaticamente sempre que o sinal de entrada mudar. Se esta opção estiver activada, Alinhamento, Posição e Sinc. são configurados automaticamente.
Avançado	Redução ruído*2 *5	Desactivado, 1, 2, 3	(Isto só pode ser definido quando **Process. da Imagem** está definido como **Boa**.) Suaviza imagens irregulares. Estão disponíveis três modos. Seleccione a definição que preferir. Recomenda-se que esteja definida como **Desactivado** ao visualizar fontes de imagens nas quais o ruído seja muito reduzido, como no caso dos DVDs.
	Nível Config.*2	0%, 7,5%	(Esta opção pode ser definida quando receber um sinal de vídeo componente ou NTSC da porta Video.) Altere esta definição quando utilizar dispositivos com um nível de preto diferente (Nível Config.), tais como produtos concebidos para o mercado coreano. Verifique as especificações para o dispositivo ligado antes de alterar esta definição.

Função	Menu/Definições		Explicação
(Avançado)	Overscan*2 *5	Automático, Desactivado, 2%, 4%, 6%, 8%	Muda a relação de aspecto da imagem de saída (o limite da imagem projectada). • **Desactivado**, 2 a 8%: define o limite da imagem. **Desactivado** projecta todos os limites. Consoante o sinal da imagem, pode aperceber-se da existência de ruído na parte superior e inferior da imagem. • **Automático**: só pode ser definido ao receber o sinal de entrada a partir das portas HDMI1 ou HDMI2 ou de WirelessHD. Esta opção pode ser definida automaticamente para **Desactivado** ou **8%** consoante o sinal de entrada.
	Limite de Vídeo HDMI*2	Automático, Normal, Expandido	(Esta opção apenas pode ser configurada quando **EPSON Super White** estiver definido para **Desactivado**.) Quando definido como **Automático**, o nível do vídeo para o sinal de entrada de DVD das portas HDMI1 ou HDMI2 é automaticamente detectado e definido. Se ocorrer uma exposição excessiva ou insuficiente quando a opção **Automático** estiver seleccionada, defina o nível de vídeo do videoprojector de forma a que corresponda ao nível de vídeo do leitor de DVD. O leitor de DVD pode ser definido para Normal ou Expandido. A opção **Automático** não aparece se estiver ligado à porta DVI de um dispositivo ligado.
	Process. da Imagem*5	Boa, Rápido	Efectua o processamento para melhorar a qualidade da imagem ou a velocidade de resposta. ☛ Pág.43
Reiniciar	Sim, Não		Reinicia todas as predefinições de **Sinal** excepto **Tamanho Diagon. Tela**, **Aviso de Exibição 3D**, **Aspecto** e **Process. da Imagem**.

*1 Esta opção apenas aparece quando um sinal de imagem HDMI1, HDMI2 ou WirelessHD estiver a ser recebido. (WirelessHD é apenas para EH-TW6600W.)
*2 As definições são guardadas para cada tipo de sinal ou fonte de entrada.
*3 Esta opção apenas aparece quando um sinal de imagem PC estiver a ser recebido.
*4 Esta opção apenas aparece quando um sinal de imagem Component, PC ou Video estiver a ser recebido.
*5 Esta opção apenas aparece quando um sinal de imagem Component, HDMI1, HDMI2, Video ou WirelessHD estiver a ser recebido (WirelessHD é apenas para EH-TW6600W).

Menu Definição

Função	Menu/Definições		Explicação
H/V-Keystone	V-Keystone	-60 a 60	Efectuam a correcção keystone vertical. ☛ Pág.31
	H-Keystone	-60 a 60	Efectuam a correcção Keystone horizontal. ☛ Pág.31

Função	Menu/Definições			Explicação
Áudio	Volume	Volume	0 a 40	Regula o volume.
	Inverter áudio	Activado, Desactivado		Permite definir se pretende ou não inverter os canais de saída de áudio esquerdo e direito. Defina como **Activado** quando o videoprojector estiver suspenso no tecto e utilizar os altifalantes internos.
Ligação HDMI	Ligações Dispositivo	-		Apresenta uma lista de dispositivos ligados à porta HDMI1 ou HDMI2, ou ao WirelessHD*.
	Ligação HDMI	Activado, Desactivado		Activa ou desactiva a função Ligação HDMI.
	Disp. Saída de Áudio	Projetor, Sistema AV, Transmissor WirelessHD*		Define o dispositivo que emite áudio ao utilizar a função Ligação HDMI. ☛ Pág.71
	Ligação	Desactivado, Bidirecional, Dispositivo -> PJ, PJ -> Dispositivo		Define a função de ligação quando o videoprojector está ligado. Defina para ligar o videoprojector quando for reproduzido conteúdo num dispositivo ligado (Bidirecional ou Dispositivo -> PJ) ou para se ligar a um dispositivo ligado quando o videoprojector está ligado (Bidirecional ou PJ -> Dispositivo).
	Desligar	Activado, Desactivado		Permite definir se pretende ou não desligar os dispositivos ligados quando o videoprojector está desligado.

Função	Menu/Definições		Explicação
WirelessHD*	Ligações Dispositivo	-	Apresenta uma lista de dispositivos WirelessHD disponíveis que podem ser ligados.
	WirelessHD	Activado, Desactivado	Activa ou desactiva a função WirelessHD.
	Recepção de vídeo	Recepção de vídeo 100 % Transmissor detectado	Recepção de vídeo indica o estado da ligação com o WirelessHD Transmitter. Quando o dispositivo está ligado ao WirelessHD Transmitter e recebe um sinal de imagem, é apresentada a mensagem Transmissor detectado.
	Modo WiHD	Modo Total, Dinâmico	Define o modo de ligação dos dispositivos WirelessHD.
	Reiniciar	Sim, Não	Repõe todas as predefinições de **WirelessHD**. Tenha em atenção que mesmo que reinicie o videoprojector, as definições do WirelessHD Transmitter não são repostas. Para reiniciar o WirelessHD Transmitter, prima o botão Setup na base durante 5 segundos ou mais. ☛ Pág.57

Função	Menu/Definições		Explicação
Bloquear definição	Bloqueio Parental	Activado, Desactivado	Esta opção bloqueia o botão ⏻ existente no painel de controlo do videoprojector para impedir que crianças liguem o videoprojector acidentalmente. Pode ligar o videoprojector quando estiver bloqueado se premir o botão ⏻ durante cerca de três segundos. Pode desligar na mesma o dispositivo utilizando o botão ⏻ ou efectuar operações com o controlo remoto como habitualmente. Se alterar esta definição, ela é activada depois de desligar o videoprojector e o processo de arrefecimento estar concluído. Note-se que mesmo se **Bloqueio Parental** estiver definido como **Activado**, o videoprojector continua a ligar quando o cabo de corrente estiver ligado se **Direct Power On** estiver definido como **Activado**.
	Bloqueio operação	Activado, Desactivado	Quando a opção estiver definida para **Activado**, todos os botões do painel de controlo, excepto o botão ⏻ estão desactivados. 🔒 aparece no ecrã se premir algum botão. Para desbloquear, mantenha premido o botão Enter do painel de controlo durante pelo menos 7 segundos. Se alterar esta definição, ela é activada quando fechar o menu Configuração.
Projecção	Frontal, Frontal/Tecto, Posterior, Posterior/Tecto		Altere esta definição consoante o videoprojector estiver instalado. • **Frontal**: Para seleccionar se projectar à frente do ecrã. • **Frontal/Tecto**: para seleccionar se projectar à frente do ecrã suspenso do tecto. • **Posterior**: Para seleccionar se projectar para um ecrã posterior a partir de trás. • **Posterior/Tecto**: para seleccionar se projectar para um ecrã posterior a partir de trás quando o videoprojector está suspenso do tecto.

Função	Menu/Definições	Explicação
Botão Usuário	Conversão 2D para 3D, Consumo de Energia, Informação	Seleccione uma opção do menu Configuração para atribuir ao botão User no controlo remoto. Ao premir o botão, aparece o ecrã de selecção/ajuste do item de menu atribuído que lhe permite efectuar definições/ajustes com um só toque.
Imagem em Imagem	-	Inicia a visualização Imagem em Imagem. ☛ Pág.75

Função	Menu/Definições		Explicação
Operação	Direct Power On	Activado, Desactivado	Pode configurar o videoprojector de forma a que a projecção comece logo que o cabo de corrente é ligado, sem executar operações com nenhuns botões. Tenha em atenção que quando esta opção está definida para **Activado**, a projecção começa se a corrente for restabelecida após uma falha de energia ou outro tipo de falha e o cabo de corrente continuar ligado ao videoprojector.
	Modo Repouso	Desactivado, 5min., 10min., 20min.	Se o tempo definido for excedido e não receber nenhum sinal, o videoprojector desliga-se automaticamente e entra no modo de espera. Quando estiver definido para **Desactivado**, o videoprojector nunca entra no modo de repouso. Quando estiver no modo de espera, prima o botão ⏽ do controlo remoto ou o botão ⏻ do painel de controlo para começar a projecção.
	Iluminação	Activado, Desactivado	Defina para **Desactivado** se a luz dos indicadores do painel de controlo o incomodar enquanto vê um filme numa sala escura.
	Trigger Out	Activado, Desactivado	Defina a função Trigger Out para transmitir o estado de ligado do videoprojector, entre outros dados, a dispositivos externos. Quando selecciona **Desactivado**, não é emitida qualquer voltagem a partir da porta Trigger Out. Quando selecciona **Activado**, é emitida voltagem a partir da porta Trigger Out quando o videoprojector é ligado. Se alterar esta definição, a nova definição terá efeito na próxima vez que ligar o videoprojector.
	Modo Alta Altitude	Activado, Desactivado	Defina para **Activado** se estiver a utilizar o videoprojector a uma altitude superior a 1.500 metros.

Função	Menu/Definições		Explicação
Mud.	Mensagem	Activado, Desactivado	Permite definir se pretende visualizar ou não as mensagens seguintes (Activado ou Desactivado). • Nomes de itens de sinais de imagem, modos de cor, relações de aspecto e carregamento de memória. • Se a temperatura interna subir quando não estiver a ser recebido nenhum sinal de imagem ou se for detectado um sinal não suportado.
	Visualizar fundo	Preto, Azul, Logo	Selecciona o estado do ecrã quando não está a ser recebido nenhum sinal de imagem.
	Ecrã inicial	Activado, Desactivado	Permite definir se pretende ou não apresentar um ecrã inicial quando inicia a projecção (Activado ou Desactivado). Se alterar esta definição, ela é activada depois de desligar o videoprojector e o processo de arrefecimento estar concluído.
	Confirmação Espera	Activado, Desactivado	Permite definir se pretende visualizar ou não uma mensagem de confirmação de espera (Activado ou Desactivado). ☛ Pág.27
Alinhamento Painel	Alinhamento Painel	Activado, Desactivado	Activa ou desactiva **Alinhamento Painel**.
	Selecionar Cor	R, B	Seleccione a cor a corrigir.
	Cor do Padrão	R/G/B, R/G, G/B	Seleccione o padrão utilizado para correcção.
	Iniciar Ajustes	-	Inicia a **Alinhamento Painel**. ☛ Pág.42
	Reiniciar	Sim, Não	Reinicia o valor de correcção.
Língua	-		Selecciona a língua de visualização.
Reiniciar	Sim, Não		As predefinições de todos os valores de ajuste de **Definição** são respostas, excepto os seguintes: • **Inverter áudio** • **Disp. Saída de Áudio** • **Ligação** • **Desligar** • **Projecção** • **Botão Usuário** • **Modo Alta Altitude** • **Língua**

* Apenas aparece o EH-TW6600W.

Menu Memória

Função	Explicação
Chamar a memória	Carrega definições guardadas utilizando a função **Salvar a memória**. ☛ Pág.46 Não é possível utilizar se não tiver guardado nenhumas definições com a função **Salvar a memória**.
Salvar a memória	Guarda determinadas definições de **Imagem** e **Sinal** na memória. ☛ Pág.45
Apagar a memória	Apaga definições guardadas na memória de que já não precisa. ☛ Pág.46
Renomear a memória	Dá outro nome a uma memória guardada. ☛ Pág.46

Menu Rede

Função	Explicação
Info rede - Rede sem fio	Apresenta a seguinte informação sobre o estado das definições de rede. • Modo de ligação • Sistema LAN sem fios • Nível da antena • Nome do projector • SSID • DHCP • Endereço IP • Máscara sub-rede • Endereço gateway • Endereço MAC • Código de região*
Para Configuração de Rede	Direcciona-o para o menu de configuração de rede. ☛ Pág.90

* Exibe as informações de região disponível na sua unidade LAN sem fios. Para obter mais informações, contacte-nos através do seguinte endereço. ☛ *Lista de Contactos para Videoprojectores Epson*

Notas sobre as operações do menu Rede

Quando selecciona o menu Rede, os separadores do menu alteram.

As operações básicas são as mesmas do menu Configuração.

No entanto, ao sair do menu, certifique-se de que selecciona **Configuração concluída** e, em seguida, guarde as definições.

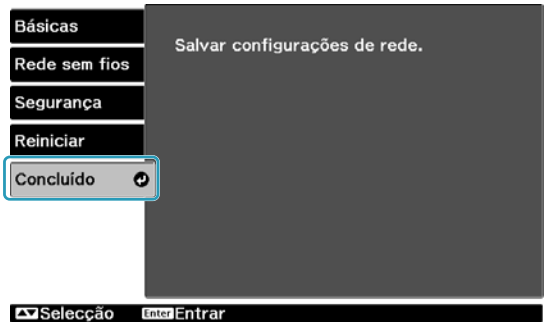

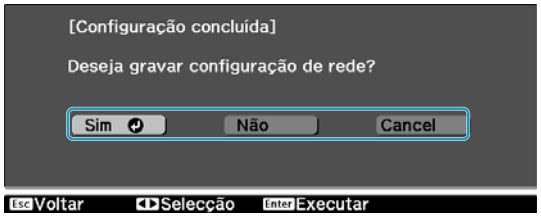

Sim: Guarda as definições e sai do menu Rede.

Não: Não guarda as definições e sai do menu Rede.

Cancelar: Continua a apresentar o menu Rede.

Operações do teclado virtual

O menu Rede exibe um teclado virtual quando a introdução de caracteres alfanuméricos é necessária durante a configuração. Prima os botões ▲ ▼ ◀ ▶ no controlo remoto ou os botões ⏢ ⏢ 🔊 🔈 no painel de controlo para seleccionar teclas e, em seguida, prima o botão Enter para as introduzir. Seleccionar **Finish** confirma a sua introdução e seleccionar **Cancelar** cancela a introdução.

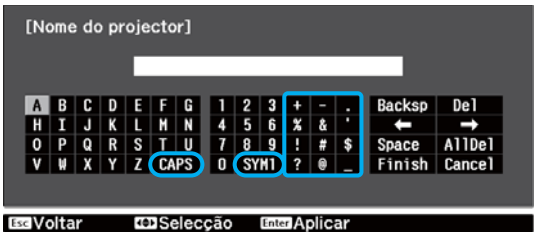

Tecla **CAPS**: Alterna entre a utilização de maiúsculas e minúsculas.

Tecla **SYM1/2**: Define e alterna as teclas de símbolo.

Menu Básicas

Função	Explicação
Nome projector	Apresenta o nome exclusivo utilizado para identificar este videoprojector numa rede. Ao editar, pode introduzir, no máximo, 16 caracteres alfanuméricos de bytes simples.

Rede sem fios

Função	Menu/Definições	Explicação
Energia LAN Sem Fio	Activado, Desactivado	Defina se pretende (Activado/Desactivado) utilizar uma LAN sem fios. Seleccionar **Desactivado** pode evitar o acesso não autorizado de estranhos.
Modo de ligação	Rápido, Avançado	Define o modo de ligação de uma LAN sem fios. **Rápido**: o videoprojector fornece um ponto de acesso. Ligue um computador ou um smartphone directamente ao videoprojector. **Avançado**: quando já possuir um ambiente LAN sem fios estabelecido, ligue o videoprojector ao ponto de acesso existente.
Canal	1ch, 6ch, 11ch	(Isto só pode ser definido quando **Modo de ligação** está definido como **Rápido**.) Seleccione a banda de frequência utilizada para uma LAN sem fios.
SSID	-	(Isto só pode ser definido quando **Modo de ligação** está definido como **Avançado**.) Introduza um SSID. Quando se especificar um SSID para um sistema LAN sem fios em que o videoprojector participa, introduza o SSID. Pode introduzir no máximo 32 caracteres alfanuméricos de bytes simples.

Função	Menu/Definições	Explicação
Procurar Ponto de Acesso	-	(Isto só pode ser definido quando **Modo de ligação** está definido como **Avançado**.) indica o ponto de acesso actual. indica o ponto de acesso no qual a segurança está definida. Ao seleccionar o ponto de acesso no qual a segurança é garantida, será direccionado para o menu Segurança. ☛ Pág.91
Configurações IP (Isto só pode ser definido quando **Modo de ligação** está definido como **Avançado**.)	DHCP	Defina se pretende (Activado/Desactivado) utilizar DHCP. Se estiver a especificar o endereço seguinte, seleccione **Desactivado**.
	Endereço IP	Introduza o endereço IP do videoprojector. Não será possível utilizar os seguintes endereços IP. 0.0.0.0, 127.x.x.x, 224.0.0.0 to 255.255.255.255 (sendo x um número de 0 a 255)
	Máscara sub-rede	Introduza a máscara de sub-rede do videoprojector. Não será possível utilizar as seguintes máscaras de sub-rede. 0.0.0.0, 255.255.255.255
	Endereço gateway	Introduza o endereço IP do gateway do videoprojector. Não será possível utilizar os seguintes endereços de gateway. 0.0.0.0, 127.x.x.x, 224.0.0.0 to 255.255.255.255 (sendo x um número de 0 a 255)
Visualização SSID	Activado, Desactivado	Defina se pretende (Activado/Desactivado) exibir o SSID no ecrã de espera da LAN.
Exibir endereço IP	Activado, Desactivado	Defina se pretende (Activado/Desactivado) exibir o endereço IP no ecrã de espera da LAN.

Menu Segurança

Função	Menu/Definições	Explicação
Segurança	Desactivado, WPA2--PSK, WPA/WPA2-PSK	Defina um sistema de segurança. No modo **Rápido**, **WPA2-PSK** é seleccionável. No modo **Avançado**, **WPA2-PSK**/**WPA/WPA2-PSK** é seleccionável.
Frase Secreta	-	Introduza uma frase secreta. A frase secreta aceita entre 8 e 32 caracteres alfanuméricos de bytes simples e é sensível a maiúsculas e minúsculas. Para garantir segurança, recomenda-se a sua alteração periódica.

Menu Reiniciar

Função	Explicação
Reiniciar configurações de rede.	Repõe todas as predefinições relativas aos valores de ajuste de **Rede**.

Menu Informação

Função	Menu/Definições	Explicação
Info de projetor.	Horas da Lâmpada	Apresenta o tempo de funcionamento da lâmpada.
	Fonte	Apresenta o nome da fonte do equipamento que está ligado e a ser projectado.
	Sinal entrada	Exibe o sinal de entrada.
	Resolução	Apresenta a resolução.
	Modo Scan	Apresenta o modo de varrimento.
	Taxa renovação	Apresenta a taxa de renovação.
	Formato 3D	Apresenta o formato 3D da entrada do sinal durante a projecção 3D (Frame Packing, Lado a Lado ou Sup./Inf.).
	Info sinc	Apresenta as informações do sinal de imagem. Esta informação poderá ser necessária se precisar de assistência.
	Cor Intensa	Apresenta uma cor intensa.
	Sinal Vídeo	Exibe o tipo de saída para o dispositivo de vídeo ligado à porta Video.
	Estado	Refere-se a informação sobre erros que tenham ocorrido no projector. Esta informação poderá ser necessária se precisar de assistência.
	Número de Série	Apresenta o número de série do videoprojector.
	Event ID	Apresenta o logótipo do erro da aplicação. ☛ Pág.106
Versão	Main	Apresenta a versão de firmware do videoprojector.
	Video	
	Video2	

Menu Reiniciar

Função	Explicação
Reinic. tudo	Repõe todas as predefinições no menu Configuração. Os itens seguintes não são repostos nas suas predefinições: **Alinhamento Painel**, **Horas da Lâmpada**, **Língua**, **Rede**, **Memória**.
Restabeleci. memória	Apaga todas as definições guardadas utilizando a função **Salvar a memória**.
Reinic. Horas Lâmpada	Repõe as horas de funcionamento da lâmpada como **0 H**. Reinicie a contagem quando substituir a lâmpada.

Menu Imagem em Imagem

Aparece premindo o botão Menu durante a projecção Imagem em Imagem.

Função	Menu/Definições		Explicação
Imagem em Imagem	Tamanho da subtela	Pequeno, Grande	Altera o tamanho do ecrã secundário. ☛ Pág.76
	Posição da subtela	Canto sup direit/Canto inf direit/Canto sup esquer/Canto inf esquer	Altera a posição do ecrã secundário.
	Origem da subtela	HDMI1, HDMI2, WirelessHD*, Componentes, Vídeo, PC	Selecciona a fonte apresentada no ecrã secundário. ☛ Pág.76
	Alternar Princ/Sub		Altera entre os ecrãs principal e secundário. ☛ Pág.76
	Sair Imagem em Imagem		Sai da visualização Imagem em Imagem. ☛ Pág.76

* Apenas aparece o EH-TW6600W.

Resolver Problemas

Consultar os Indicadores

Pode verificar o estado do videoprojector através de ⏻, ○ (indicadores de funcionamento), 🌡 e ☼ intermitentes e acesos no painel de controlo.

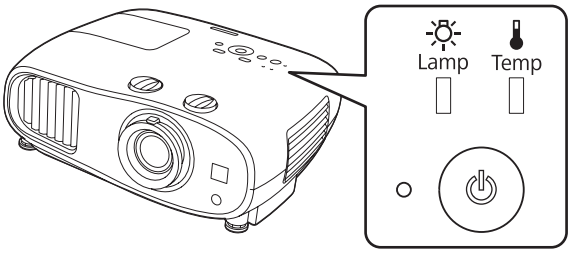

Consulte a tabela seguinte para verificar o estado do videoprojector e saber como remediar problemas apresentados pelos indicadores.

Estado dos indicadores durante um erro/aviso

▮ : Aceso ▮ : Intermitente ▮ : Estado mantido ▯ : Apagado

Indicadores Luminosos	Estado	Solução
(azul)/(laranja)	Substitua a Lâmpada	É chegada a altura de substituir a lâmpada. Substitua a lâmpada por uma nova logo que possível. ☛ Pág.112 A lâmpada pode explodir se continuar a utilizá-la neste estado.
(azul)/(laranja)	Alerta Alta Temper.	Pode continuar a projectar. Se a temperatura voltar a subir excessivamente, a projecção é interrompida automaticamente. • Se o videoprojector estiver instalado junto a uma parede, certifique-se de que existem pelo menos 20 cm entre a parede e a abertura para saída de ar do videoprojector. • Se o filtro de ar estiver obstruído, limpe-o. ☛ Pág.108

Indicadores Luminosos	Estado	Solução
(azul)/(laranja)	Erro Interno	O videoprojector avariou. Retire a ficha da tomada eléctrica e contacte o fornecedor local ou o centro de reparação Epson mais próximo. ☛ *Lista de Contactos para Videoprojectores Epson*
(azul)/(laranja)	Erro de Ventilador Erro de Sensor	
(azul)/(laranja)	Erro Auto Íris	
(azul)/(laranja)	Erro Energ. (Reator)	
(azul)/(laranja)	Erro de Lâmpada Falha de Lâmpada	A lâmpada tem um problema ou falhou ao ser ligada. • Desligue o cabo de corrente e verifique se a lâmpada está estalada. ☛ Pág.112 Se não estiver estalada, volte a colocá-la e ligue o videoprojector. Se a reinstalação da lâmpada não resolver o problema, ou se a lâmpada estiver estalada, retire a ficha da tomada eléctrica e contacte o fornecedor local ou o centro de reparação Epson mais próximo. ☛ *Lista de Contactos para Videoprojectores Epson* • Verifique se a tampa da lâmpada foi fechada correctamente.
(azul)/(laranja)	Erro Alta Temper. (Sobreaquecimento)	A temperatura interna está demasiado elevada. • A lâmpada apaga-se automaticamente e a projecção é interrompida. Aguarde cerca de cinco minutos. Quando a ventoinha parar, desligue o cabo de corrente. • Se o videoprojector estiver instalado junto a uma parede, certifique-se de que existem pelo menos 20 cm entre a parede e a abertura para saída de ar do videoprojector. • Se o filtro de ar estiver obstruído, limpe-o. ☛ Pág.108 • Se voltar a ligar o videoprojector não resolver o problema, deixe de utilizar o videoprojector e retire a ficha da tomada eléctrica. Contacte o fornecedor local ou o centro de reparação Epson mais próximo. ☛ *Lista de Contactos para Videoprojectores Epson* • Quando utilizar o projector a uma altitude de 1500 m ou superior, defina o **Modo Alta Altitude** como **Activado**. ☛ **Definição** - **Operação** - **Modo Alta Altitude** Pág.82

Estado dos indicadores durante o funcionamento normal

: Aceso : Intermitente : Desactivado

Indicadores Luminosos	Estado	Solução
○ ⏻	Em espera	Quando prime o botão ⏽ do controlo remoto ou o botão ⏻ do painel de controlo, a projecção começa após uma curta espera.
● ⏻ (azul)	Aquecimento em curso	O período de aquecimento é de cerca de 30 segundos. A operação de desligar fica desactivada enquanto o videoprojector está a aquecer.
	Arrefecimento em curso	Todas as operações são desactivadas enquanto o videoprojector está a arrefecer. O videoprojector entra em estado de espera quando o arrefecimento termina. Se por qualquer motivo o cabo de corrente for desligado durante o arrefecimento, aguarde que a lâmpada arrefeça o suficiente (cerca de 10 minutos), volte a ligar o cabo de corrente e prima o botão ⏽ do controlo remoto ou o botão ⏻ do painel de controlo.
● ⏻ (azul)	Projecção em curso	O videoprojector está a funcionar normalmente.

- Em condições normais de funcionamento, os indicadores 🌡 e ☼ estão apagados.
- Quando a função **Iluminação** está definida para **Desactivado**, em condições normais de projecção, todos os indicadores estão apagados. ☛ **Definição** - **Operação** - **Iluminação** Pág.82

Quando os Indicadores Luminosos não Apresentam Solução

Verificar o problema

Consulte a tabela seguinte para ver se o seu problema é referido e avance para a página adequada a fim de obter informações sobre como resolver o problema.

Problema		Página
Problemas relacionados com imagens	Não aparecem imagens A projecção não inicia, a área de projecção está totalmente preta, a área de projecção está totalmente azul.	Pág.98
	As imagens com movimento projectadas a partir de um computador não são projectadas	Pág.98
	"Não Suportada." é apresentado.	Pág.98
	"Sem Sinal" é apresentado.	Pág.99
	As imagens estão esbatidas ou desfocadas	Pág.99
	As imagens aparecem distorcidas ou com interferências	Pág.100
	A imagem aparece cortada (grande) ou pequena, ou apenas uma parte da imagem é projectada	Pág.100
	As cores da imagem não estão correctas A imagem aparece arroxeada ou esverdeada, aparece a preto e branco ou as cores aparecem esbatidas.*	Pág.100
	As imagens aparecem escuras	Pág.101
	A projecção pára automaticamente	Pág.101
Problemas ao iniciar a projecção	O videoprojector não liga	Pág.101
Problemas com o controlo remoto	O controlo remoto não funciona	Pág.102
Problemas com o painel de controlo	Não é possível alterar definições no painel de controlo	Pág.102
Problemas com 3D	Não é possível projectar correctamente em 3D	Pág.102
	A imagem 3D está ampliada e cortada	Pág.103
Problemas com HDMI	A ligação HDMI não funciona	Pág.103
	O nome do dispositivo não aparece nas ligações de dispositivos	Pág.104
Problemas com WirelessHD	Não é possível projectar imagens WirelessHD	Pág.104
	O áudio WirelessHD não está a sair correctamente	Pág.105
	Surge interferência, distorção ou interrupção no WirelessHD	Pág.105
Problemas com dispositivos de armazenamento USB	A reprodução não começa	Pág.106
Outros problemas	O áudio não se ouve ou é demasiado baixo	Pág.106
	Não é possível ligar uma rede através de uma LAN sem fios	Pág.106

* Como a reprodução de cores difere entre monitores e ecrãs LCD de computadores, a imagem projectada pelo videoprojector e os tons de cor apresentados no monitor podem não corresponder; contudo, isto não é um problema.

Problemas relacionados com imagens

Não aparecem imagens

Verificar	Solução
O videoprojector está ligado?	Prima o botão ⏻ do controlo remoto ou o botão ⏻ do painel de controlo.
O cabo de corrente está ligado?	Ligue o cabo de alimentação.
Os indicadores luminosos estão apagados?	Desligue e volte a ligar o cabo de corrente do videoprojector. Verifique se ao pressionar o botão de alimentação após a ligação fornece energia ao projector.
Está a ser recebido um sinal de imagem?	Certifique-se de que o dispositivo ligado está ligado. Quando **Mensagem** está definido como **Activado** no menu Configuração, aparecem mensagens de sinal de imagem. ☛ **Definição** - **Mud.** - **Mensagem** Pág.82
O amplificador AV foi desligado da corrente?	Se estiver ligado um amplificador AV, verifique a fonte de energia do amplificador.
Está a ser enviado um sinal de imagem a partir do dispositivo?	Verifique se está a ser enviado um sinal de imagem a partir do dispositivo ligado.
As definições do menu Configuração estão correctas?	Reponha todas as predefinições. ☛ **Reiniciar** - **Reinic. tudo** Pág.92
(Apenas quando projectar sinais de imagem de computador) A ligação foi efectuada quando o videoprojector ou o computador já estava ligado?	Se efectuar a ligação quando o videoprojector ou o computador já estiver ligado, a tecla (tecla de função, etc.) que altera o sinal de imagem do computador para saída externa pode não funcionar. Desligue o computador ligado e, em seguida, volte a ligá-lo.

As imagens com movimento não aparecem

Verificar	Solução
(Apenas quando projectar sinais de imagem de computador) O sinal de imagem do computador está definido para saída externa e para emitir para o monitor LCD ao mesmo tempo?	Consoante as especificações do computador, as imagens em movimento podem não ser apresentadas quando o computador estiver definido para saída externa e para emissão para o monitor LCD em simultâneo. Efectue a alteração necessária para que o sinal de imagem fique definido apenas para saída externa. Para saber as especificações do computador, consulte a documentação fornecida com o mesmo.

Aparece a mensagem **"Não Suportada."**.

Verificar	Solução
(Apenas quando projectar sinais de imagem de computador) A frequência e a resolução do sinal de imagem correspondem ao modo?	Verifique o sinal de imagem que está a ser recebido em **Resolução** no menu de Configuração e confirme se corresponde à resolução do videoprojector. ☛ Pág.116

Aparece a mensagem **"Sem Sinal"**.

Verificar	Solução
Os cabos estão ligados correctamente?	Verifique se todos os cabos necessários para a projecção estão bem ligados. ☛ Pág.19
Seleccionou a porta de entrada de imagem correcta?	Altere a imagem com os botões de fonte do controlo remoto ou com o botão do painel de controlo. ☛ Pág.27
O dispositivo ligado está ligado?	Ligue o dispositivo.
(Apenas quando projectar sinais de imagem de computador) Os sinais de imagem estão a ser enviados para o videoprojector?	Efectue a alteração necessária para que o sinal de imagem fique definido para a saída externa e não apenas o monitor LCD do computador. Em alguns modelos, quando os sinais de imagem são emitidos externamente, já não aparecem no monitor LCD. Para saber as especificações do computador, consulte a documentação fornecida com o mesmo.
	Se efectuar a ligação quando o videoprojector ou o computador já estiver ligado, a tecla de função [Fn] que muda o sinal de imagem do computador para saída externa pode não funcionar. Desligue o computador e o projector e, em seguida, volte a ligá-lo.

Distorção Keystone da imagem projectada

Verificar	Solução
A distorção Keystone está ajustada no intervalo de correcção?	Se estiver a projectar a imagem fora do intervalo corrigível, poderá não conseguir corrigir totalmente a distorção Keystone. Instale o videoprojector horizontalmente na frente do ecrã, tão afastado quanto possível, e, em seguida, ajuste a posição de projecção utilizando o deslocamento da lente. ☛ Pág.14

As imagens estão esbatidas ou desfocadas

Verificar	Solução
A focagem foi ajustada?	Ajuste a focagem. ☛ Pág.29
A tampa da lente está colocada?	Retire a tampa da lente.
O videoprojector está a uma distância correcta?	Verifique o limite de projecção recomendado. ☛ Pág.16
Ocorreu formação de condensação na lente?	Se mudar o videoprojector de um ambiente frio para um ambiente quente ou se ocorrer uma súbita alteração da temperatura ambiente, poderá ocorrer formação de condensação na superfície da lente e as imagens aparecerão esbatidas. Instale o videoprojector na sala de apresentação cerca de uma hora antes de ser utilizado. Se o videoprojector estiver húmido da condensação, desligue-o, desligue o cabo de corrente e não o utilize durante algum tempo.

As imagens aparecem distorcidas ou com interferências

Verificar	Solução
Os cabos estão ligados correctamente?	Verifique se todos os cabos necessários para a projecção estão bem ligados. ☛ Pág.19
Está a utilizar uma extensão?	Se estiver a utilizar uma extensão, os sinais poderão ser afectados por interferências eléctricas.
(Apenas quando projectar sinais de imagem de computador) As definições **Sinc.** e **Alinhamento** estão ajustadas correctamente?	O videoprojector utiliza funções de ajuste automático para projectar no estado ideal. Contudo, em função do sinal, algumas funções podem não ficar ajustadas correctamente, mesmo depois de efectuar correcções. Se isso acontecer, ajuste as definições **Alinhamento** e **Sinc.** no menu Configuração. ☛ **Sinal** - **Alinhamento**/**Sinc.** Pág.80
(Apenas quando projectar sinais de imagem de computador) Seleccionou a resolução correcta?	Configure o computador de modo a que os sinais enviados sejam compatíveis com o videoprojector. ☛ Pág.116

Parte da imagem aparece cortada (grande) ou pequena

Verificar	Solução
O **Aspecto** correcto está seleccionado?	Prima o botão Aspect e seleccione o **Aspecto** que corresponde ao sinal de entrada. ☛ **Sinal** - **Aspecto** Pág.80
A **Posição** da imagem está ajustada correctamente?	Ajuste a definição **Posição** do menu Configuração. ☛ **Sinal** - **Posição** Pág.80
(Apenas quando projectar sinais de imagem de computador) Seleccionou a resolução correcta?	Configure o computador de modo a que os sinais enviados sejam compatíveis com o videoprojector. ☛ Pág.116

As cores da imagem não estão correctas

Verificar	Solução
Os cabos estão ligados correctamente?	Verifique se todos os cabos necessários para a projecção estão bem ligados. ☛ Pág.19 Relativamente às portas Video e Component, certifique-se de que o conector é da mesma cor que a porta do cabo. ☛ Pág.19
O contraste está ajustado correctamente?	Ajuste a definição **Contraste** do menu Configuração. ☛ **Imagem** - **Contraste** Pág.78
A cor está ajustada correctamente?	Ajuste a definição **Avançado** do menu Configuração. ☛ **Imagem** - **Avançado** Pág.78
(Apenas quando projectar imagens provenientes de um dispositivo de vídeo) A saturação da cor e a coloração estão ajustadas correctamente?	Ajuste as definições **Saturação da cor** e **Cor** do menu Configuração. ☛ Pág.78

As imagens aparecem escuras

Verificar	Solução
O brilho da imagem está ajustado correctamente?	Ajuste a definição **Brilho** do menu Configuração. ☛ **Imagem** - **Brilho** Pág.78
O contraste está ajustado correctamente?	Ajuste a definição **Contraste** do menu Configuração. ☛ **Imagem** - **Contraste** Pág.78
É necessário substituir a lâmpada?	Quando se está a aproximar a altura em que deve substituir a lâmpada, as imagens começam a ficar mais escuras e a qualidade das cores diminui. Quando isto acontecer, substitua a lâmpada por uma nova. ☛ Pág.112

A projecção pára automaticamente

Verificar	Solução
O **Modo Repouso** está activado?	Se o tempo definido for excedido e não receber qualquer sinal, a lâmpada desliga-se automaticamente e o projector entra no modo de espera. O videoprojector sai do estado de espera se premir o botão ⏻ do controlo remoto ou o botão ⏻ do painel de controlo. Se não pretender utilizar o **Modo Repouso**, altere a definição para **Desactivado**. ☛ **Definição** - **Operação** - **Modo Repouso** Pág.82

Problemas ao iniciar a projecção

O projector não liga

Verificar	Solução
A corrente está ligada?	Prima o botão ⏻ do controlo remoto ou o botão ⏻ do painel de controlo.
O **Bloqueio Parental** está definido para **Activado**?	Quando **Bloqueio Parental** está definido como **Activado** no menu Configuração, mantenha premido o botão ⏻ no painel de controlo durante cerca de três segundos ou efectue operações a partir do controlo remoto. ☛ **Definição** - **Bloquear definição** - **Bloqueio Parental** Pág.82
Os indicadores luminosos apagam e acendem quando toca no cabo de corrente?	Desligue o videoprojector e, em seguida, desligue e volte a ligar o cabo de corrente do videoprojector. Se o problema persistir, pare de utilizar o videoprojector, retire a ficha da tomada eléctrica e contacte o fornecedor local ou o centro de informações sobre videoprojectores mais próximo. ☛ *Lista de Contactos para Videoprojectores Epson*

Problemas com o controlo remoto

O controlo remoto não funciona

Verificar	Solução
Quando está a utilizar o controlo remoto, a área de emissão de luz do controlo remoto está direccionada para o sensor situado no videoprojector?	Direccione o controlo remoto para o sensor. Verifique também o limite de funcionamento. ☛ Pág.24
O controlo remoto está demasiado afastado do videoprojector?	Verifique o limite de funcionamento. ☛ Pág.24
O sensor do controlo remoto está exposto a luz solar directa ou a luz proveniente de lâmpadas fluorescentes?	Coloque o videoprojector num local onde o sensor não fique sujeito a luz intensa.
As pilhas estão gastas ou inseridas de forma incorrecta?	Certifique-se de que as pilhas estão inseridas correctamente ou substitua-as por pilhas novas, se necessário. ☛ Pág.24
O controlo remoto está direccionado para o WirelessHD Transmitter durante a utilização do botão WiHD Transmitter do controlo? (Apenas EH-TW6600W)	Certifique-se de que direcciona o controlo remoto para o WirelessHD Transmitter quando utiliza o botão WiHD Transmitter do controlo remoto. ☛ Pág.65

Problemas com o painel de controlo

Não é possível alterar definições no painel de controlo

Verificar	Solução
O **Bloqueio operação** está definido para **Activado**?	Se **Bloqueio operação** estiver definido como **Activado** no menu Configuração, todos os botões do painel de controlo, excepto o botão ⏻, são desactivados. Efectue operações a partir do controlo remoto. ☛ **Definição** - **Bloquear definição** - **Bloqueio operação** Pág.82

Problemas com 3D

Não é possível projectar correctamente em 3D

Verificar	Solução
Os óculos 3D estão ligados?	Ligue os óculos 3D.
Está a ser projectada imagem 3D?	Se o projector estiver a projectar imagem 2D, ou se ocorrer um erro no projector que impeça a projecção da imagem 3D, não conseguirá ver imagens 3D mesmo que esteja a usar os óculos 3D.
A imagem de entrada está em 3D?	Verifique se a imagem de entrada é compatível com 3D. Como algumas emissões de TV não contêm um sinal de formato 3D, a recepção de 3D deve ser definida manualmente.

Verificar	Solução
A opção **Exibição 3D** está definida para **Desactivado**?	Se **Exibição 3D** estiver definida como **Desactivado** no menu Configuração, o videoprojector não muda automaticamente para 3D, mesmo que receba uma imagem 3D. Prima o botão 2D/3D . ☛ **Sinal** - **Configuração 3D** - **Exibição 3D** Pág.80
Está definido o formato 3D correcto?	O videoprojector selecciona automaticamente o formato 3D adequado, mas se a imagem 3D não for apresentada correctamente, utilize **Formato 3D** no menu Configuração para seleccionar outro formato. ☛ **Sinal** - **Configuração 3D** - **Formato 3D** Pág.80
Está a visualizar as imagens dentro do limite de recepção?	Verifique o limite dentro do qual os óculos 3D conseguem comunicar com o projector e visualize as imagens dentro desse limite. ☛ Pág.51
O emparelhamento foi efectuado correctamente?	Consulte o Manual do Utilizador dos óculos 3D para efectuar o emparelhamento.
Existem em locais próximos dispositivos que provoquem interferências nas ondas radioeléctricas?	Quando utilizar outros dispositivos durante a visualização com a mesma banda de frequências (2,4 GHz), nomeadamente dispositivos de comunicação Bluetooth, redes LAN sem fios (IEEE802.11b/g) ou micro-ondas, podem ocorrer interferências nas ondas radioeléctricas, a imagem pode ser interrompida ou pode não ser possível efectuar a comunicação. Não utilize o projector junto destes dispositivos.

A imagem 3D está ampliada e cortada

Verificar	Solução
Está definido o formato de vídeo 3D correcto?	O vídeo pode ser cortado se for definido um formato 3D incorrecto. Defina o formato 3D correcto. ☛ Pág.48

Problemas com HDMI

A ligação HDMI não funciona

Verificar	Solução
Está a utilizar um cabo que corresponde às normas HDMI?	As operações não são possíveis com cabos que não correspondem às normas HDMI.
O dispositivo ligado corresponde às normas HDMI CEC?	Se o dispositivo ligado não corresponder às normas HDMI CEC, não pode ser utilizado, mesmo que esteja ligado à porta HDMI. Para mais informações, consulte a documentação fornecida com o dispositivo ligado. Além disso, prima o botão HDMI Link e verifique se o dispositivo está disponível em **Ligações Dispositivo**. ☛ Pág.72
Os cabos estão ligados correctamente?	Verifique se todos os cabos necessários para utilizar a ligação HDMI estão bem ligados. ☛ Pág.71
O amplificador ou o gravador de DVD e outros dispositivos idênticos estão ligados?	Coloque cada dispositivo em estado de espera. Para mais informações, consulte a documentação fornecida com o dispositivo ligado. Se tiver ligado um altifalante e outros dispositivos, defina o dispositivo ligado para a saída PCM.

Verificar	Solução
Ligou um novo dispositivo ou alterou a ligação?	Se precisar de definir novamente a função CEC para um dispositivo ligado, por exemplo, quando um novo dispositivo é ligado ou a ligação é alterada, pode ter de reiniciar o dispositivo.
Estão ligados demasiados leitores multimédia?	É possível ligar em simultâneo até 3 leitores multimédia que correspondam às normas HDMI CEC.

O nome do dispositivo não aparece em Ligações Dispositivo

Verificar	Solução
O dispositivo ligado corresponde às normas HDMI CEC?	Se o dispositivo ligado não corresponder às normas HDMI CEC, não é apresentado. Para mais informações, consulte a documentação fornecida com o dispositivo ligado.

Problemas com WirelessHD (apenas EH-TW6600W)

Não é possível projectar imagens WirelessHD

Verificar	Solução
O cabo que liga o WirelessHD Transmitter fornecido corresponde às normas HDMI?	Se o cabo não corresponder às normas HDMI, as operações não são possíveis.
A opção **WirelessHD** está definida para **Desactivado**?	Quando **WirelessHD** estiver definido como **Desactivado** no menu Configuração, a projecção não é possível para os sinais de entrada WirelessHD. Defina **WirelessHD** para **Activado** e prima o botão [WirelessHD] . ☛ **Definição** - **WirelessHD** Pág.82
Os sinais estão a ser recebidos dentro do limite de transmissão do WirelessHD?	Verifique o limite dentro do qual o transmissor WirelessHD consegue comunicar e visualize as imagens dentro desse limite. ☛ Pág.64
O WirelessHD Transmitter fornecido está ligado?	Verifique a lâmpada do WirelessHD Transmitter. Se não estiver a receber corrente, certifique-se de que o conector do adaptador CA está bem ligado e, em seguida, ligue o interruptor de funcionamento.
O indicador WirelessHD do WirelessHD Transmitter está desligado?	Não é emitido sinal do dispositivo AV ligado ao WirelessHD Transmitter. Verifique se os cabos do dispositivo AV e do WirelessHD Transmitter estão bem ligados.
	Após visualizar pela última vez as imagens emitidas para um dispositivo com monitor, como televisores, através da porta Output, da próxima vez que o dispositivo for ligado, as imagens serão projectadas no mesmo dispositivo com monitor utilizado na última vez. Para cancelar a definição, prima o botão [Output] (mudar a saída) no controlo remoto ao direccioná-lo para o WirelessHD Transmitter. ☛ Pág.66
O indicador Ligação do WirelessHD Transmitter fornecido está desligado?	O transmissor WirelessHD não consegue comunicar com o videoprojector. Verifique o limite dentro do qual o transmissor WirelessHD consegue comunicar e configure as imagens dentro desse limite.
Existe pó acumulado na abertura do WirelessHD Transmitter?	Existe pó acumulado na abertura do WirelessHD Transmitter? Se se tiver acumulado pó nesta abertura, poderá não ser possível efectuar comunicações. Instale o videoprojector de forma a que não se acumule pó nesta abertura.

Verificar	Solução
O projector e o WirelessHD Transmitter estão voltados para o lado certo?	Instale o projector e o WirelessHD Transmitter de forma a colocá--los frente a frente.
"Fonte: WirelessHD X"/"Sem Sinal" é exibido na parte inferior esquerda do ecrã?	Verifique se o dispositivo AV ligado à porta HDMI no WirelessHD Transmitter está ligado. O número do sinal de entrada exibido no ecrã é igual ao número da porta HDMI. Além disso, salvo se **Ligação HDMI** estiver definido como **Activado**, o dispositivo ligado não liga. Defina **Ligação HDMI** como **Activado**. ☛ **Definição** - **Ligação HDMI** - **Ligação HDMI** Pág.82

O áudio WirelessHD não está a sair correctamente.

Verificar	Solução
É produzido áudio quando o WirelessHD está ligado?	Ao ligar um dispositivo, como uma barra de som, à porta Optical Audio-Out no WirelessHD Transmitter, para emitir áudio a partir do mesmo, defina **Disp. Saída de Áudio** como **Transmissor WirelessHD**. A barra de som ligada deve estar configurada para som surround. Para emitir áudio do videoprojector, defina-a como **Projetor**. ☛ **Definição** - **Ligação HDMI** - **Disp. Saída de Áudio** Pág.82

Surge interferência, distorção ou interrupção no WirelessHD

Verificar	Solução
Os sinais estão a ser recebidos dentro do limite de transmissão do WirelessHD?	Verifique o limite dentro do qual o transmissor WirelessHD consegue comunicar e visualize as imagens dentro desse limite. ☛ Pág.64
Existem obstáculos entre o WirelessHD Transmitter e o videoprojector?	Como o WirelessHD comunica utilizando uma onda electromagnética de feixe apertado, se estiverem pessoas ou objectos a obstruir a trajectória de comunicação, isso pode afectar a imagem negativamente. Certifique-se de que não existem obstáculos entre o WirelessHD Transmitter e o videoprojector dentro do limite de transmissão do WirelessHD. ☛ Pág.64
A recepção é demasiado baixa?	Se as transmissões não forem suficientemente fortes, a comunicação pode tornar-se instável. Verifique a **Recepção de vídeo** quando instalar o transmissor porque, por vezes, é possível melhorar a intensidade da transmissão deslocando o WirelessHD Transmitter ou alterando a sua direcção. ☛ **Definição** - **WirelessHD** - **Recepção de vídeo** Pág.82
	A intensidade da transmissão pode diferir consoante o ambiente ou este pode ser instável. Enquanto verifica a **Recepção de vídeo**, instale o transmissor num local onde o número apresentado se mantenha estável. ☛ **Definição** - **WirelessHD** - **Recepção de vídeo** Pág.82

Problemas com dispositivos de armazenamento USB

A reprodução não começa

Verificar	Solução
O dispositivo de armazenamento USB utiliza uma função de segurança?	Pode não conseguir utilizar dispositivos de armazenamento USB que tenham funções de segurança integradas.

Outros problemas

O áudio não se ouve ou é demasiado baixo

Verificar	Solução
O cabo de áudio está ligado correctamente?	Experimente desligar o cabo da porta Audio (L-R) e depois voltar a ligá-lo.
O volume é demasiado baixo?	Ajuste o volume para poder ouvir o áudio. ☛ Pág.32
Está ligado com um cabo HDMI?	Se não houver transmissão de áudio quando efectuar a ligação através de um cabo HDMI, defina o equipamento ligado para a saída PCM.

Não é possível ligar uma rede através de uma LAN sem fios

Verificar	Solução
A frase secreta está correcta?	Tenha em atenção que a frase secreta é sensível a maiúsculas e minúsculas. Caso se esqueça da frase secreta, defina uma nova.
Verificou o Event ID?	Verifique o número do Event ID e tente a seguinte solução. ☛ Pág.106 O Event ID pode ser verificado no menu **Informação**. ☛ **Informação** - **Info de projetor.** - **Event ID** Pág.92

Event ID

Verifique o número e tente a solução como se segue. Se o problema persistir, contacte o fornecedor local ou o centro de reparação Epson mais próximo.

☛ *Lista de Contactos para Videoprojectores Epson*

Event ID	Causa	Solução
0432 0435	O EasyMP Network Projection não iniciou.	Reinicie o videoprojector.
0434 0481 0482 0485	O estado da comunicação por rede está instável.	Verifique o estado da comunicação por rede e volte a efectuar a ligação após algum tempo.
0433	Não é possível reproduzir as imagens transferidos.	Reinicie o EasyMP Network Projection.
0484	A comunicação foi desligada do computador.	

Event ID	Causa	Solução
0483 04FE	O EasyMP Network Projection terminou inesperadamente.	Verifique o estado da comunicação por rede e reinicie o videoprojector.
0479 04FF	Ocorreu um erro de sistema no videoprojector.	Reinicie o videoprojector.
0891	Não é possível encontrar o ponto de acesso com o mesmo SSID.	Defina o mesmo SSID do computador e o ponto de acesso do videoprojector.
0892	Os métodos de autenticação de WPA/WPA2 são inconsistentes.	Verifique se as definições de segurança LAN sem fios estão correctas.
0894	A comunicação foi desligada devido a uma ligação com um ponto de acesso não autorizado.	Contacte o administrador de rede e siga as suas instruções.
0898	Falha na obtenção do DHCP.	Verifique se o servidor DHCP está a funcionar correctamente. Se não estiver a utilizar o DHCP, desactive a definição DHCP.
0899	Outros erros relacionados com a ligação	Se o problema persistir mesmo após o videoprojector ou o EasyMP Network Projection ser reiniciado, contacte-nos através de um dos seguintes endereços. ☛ *Lista de Contactos para Videoprojectores Epson*

Manutenção

Limpeza

Deve limpar o videoprojector se este ficar sujo ou se a qualidade das imagens projectadas começar a diminuir.

Aviso

Não utilize aerossóis que contenham gases inflamáveis para remover o pó e a sujidade da lente do videoprojector, do filtro de ar, etc. O projector poderá incendiar devido às temperaturas internas elevadas da lâmpada.

Limpar o filtro de ar

Limpe o filtro de ar se tiver pó acumulado no filtro ou quando a mensagem seguinte aparecer.
"O projector está sobreaquecido. Certifique-se de que nada bloqueia a ventilação do ar e limpe ou substitua o filtro."

Importante

- Se se acumular pó no filtro de ar, a temperatura interna do videoprojector pode subir e provocar problemas de funcionamento do videoprojector ou reduzir o tempo de duração do motor óptico. Recomenda-se que limpe o filtro de ar pelo menos de três em três meses. Se utilizar o videoprojector em locais com muito pó, limpe estas áreas mais frequentemente.
- Não enxagúe o filtro de ar. Não utilize detergentes nem solventes.
- Escove ligeiramente o filtro de ar para o limpar. Se escovar com demasiada força, o pó penetrará no filtro de ar e não poderá ser removido.

1 Prima o botão ⏻ do controlo remoto ou do painel de controlo para desligar o videoprojector e, em seguida, desligue o cabo de corrente.

2 Retire a tampa do filtro de ar.

Prenda o dedo na patilha da tampa do filtro de ar e retire-a para baixo.

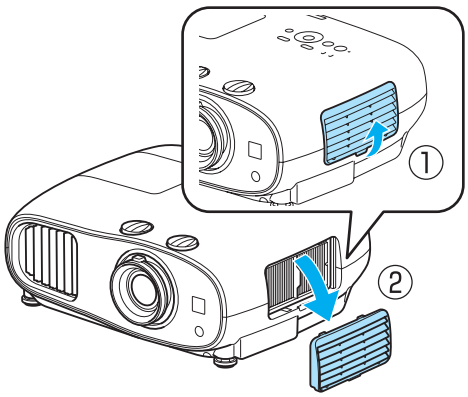

3 Retire o filtro de ar.

Aperte a pega existente no centro do filtro de ar e retire-o para fora.

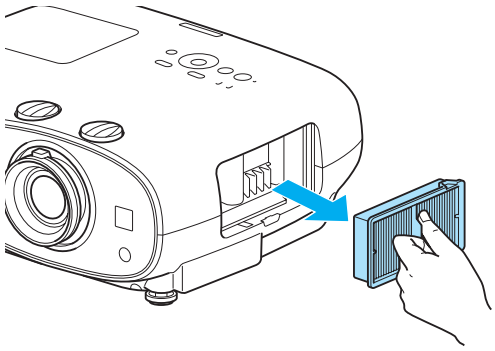

4 Segure no filtro de ar com a superfície voltada para baixo e bata 4 ou 5 vezes para eliminar o pó.

Vire-o ao contrário e bata com o outro lado da mesma forma.

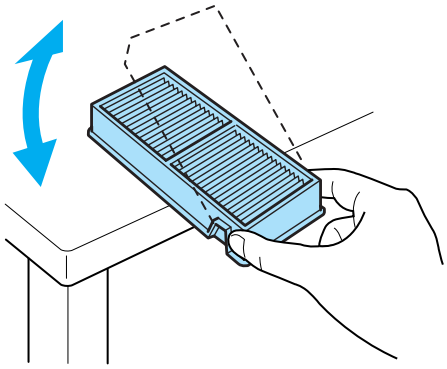

Importante

Se bater o filtro de ar com demasiada força, poderá inutilizá-lo devido a deformações e fissuras.

5 Retire qualquer pó que permaneça no filtro de ar utilizando um aspirador para a frente.

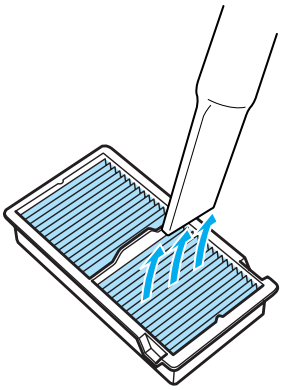

6 Instale o filtro de ar.

Segure no filtro de ar pela pega existente no centro e insira-o a direito.

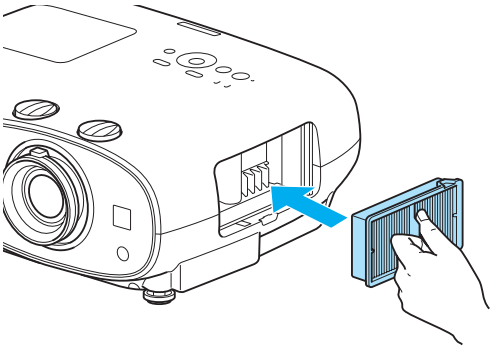

7 Instale a tampa do filtro de ar.

Aperte a lingueta superior e, em seguida, a inferior.

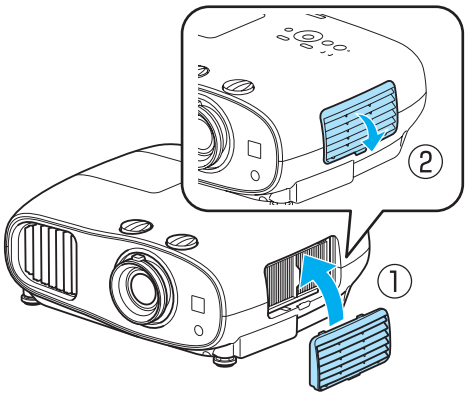

Limpar a unidade principal

Limpe cuidadosamente a superfície do videoprojector com um pano macio.

Se o videoprojector estiver demasiado sujo, humedeça o pano em água com uma pequena quantidade de detergente neutro e, em seguida, torça-o muito bem antes de o utilizar para limpar a superfície do videoprojector.

Importante

Não utilize substâncias voláteis, tais como cera, álcool ou diluente para limpar a superfície do videoprojector. A qualidade da caixa exterior poderá mudar ou a tinta descascar.

Limpar a lente

Para eliminar a sujidade da lente, utilize um pano especial para limpeza de óculos (disponível no mercado).

Importante

Não esfregue a lente com materiais abrasivos nem manuseie a lente sem cuidado, pois pode danificá-la facilmente.

Limpar os óculos 3D

Utilize o pano para eliminar com cuidado a sujidade das lentes dos óculos 3D.

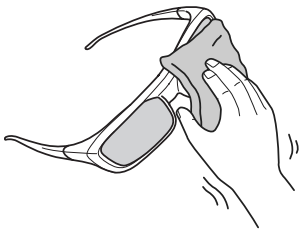

Importante

- Não esfregue as lentes dos óculos com materiais abrasivos nem manuseie as lentes sem cuidado, pois pode danificá-las facilmente.
- Quando for necessário efectuar manutenção, desligue o adaptador de carregamento USB da tomada eléctrica e verifique se todos os cabos foram desligados.
- Os óculos 3D contêm pilhas recarregáveis. Respeite as normas locais quando as eliminar.

Períodos de Substituição dos Consumíveis

Período de substituição do filtro de ar

- Se a mensagem aparecer apesar de o filtro de ar ter sido limpo ☛ Pág.108

Período de substituição da lâmpada

- Quando a projecção começa, aparece a mensagem seguinte
  "É hora de substituir a lâmpada. Contate seu revendedor de projetores Epson ou visite www.epson.com para adquirir o produto."
- A imagem projectada ficar mais escura ou a qualidade diminuir.

- A mensagem de substituição da lâmpada está definida para aparecer após 3400H, de modo a manter o brilho e a qualidade iniciais das imagens projectadas. O tempo de apresentação da mensagem muda consoante o tipo de utilização, como, por exemplo, a utilização da definição do modo de cor, etc. Se continuar a utilizar a lâmpada após o período de substituição, a probabilidade de a lâmpada explodir é maior. Quando aparecer a mensagem de substituição da lâmpada, substitua a lâmpada por uma nova assim que possível, mesmo que esta ainda funcione.
- Consoante as características da lâmpada e a forma como foi utilizada, a lâmpada pode ficar escura ou deixar de funcionar antes de a mensagem de aviso aparecer. Deve ter sempre disponível uma lâmpada sobresselente para quando for necessário.

Substituir Consumíveis

Substituir o filtro de ar

Deite fora os filtros de ar usados de acordo com as normas locais.
Material: Polipropileno

1 Prima o botão ⏻ do controlo remoto ou do painel de controlo para desligar o videoprojector e, em seguida, desligue o cabo de corrente.

2 Retire a tampa do filtro de ar.

Prenda o dedo na patilha da tampa do filtro de ar e retire-a para baixo.

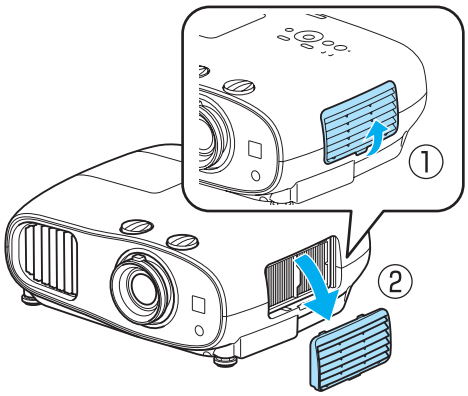

3 Retire o filtro de ar usado.

Aperte a pega existente no centro do filtro de ar e retire-o para fora.

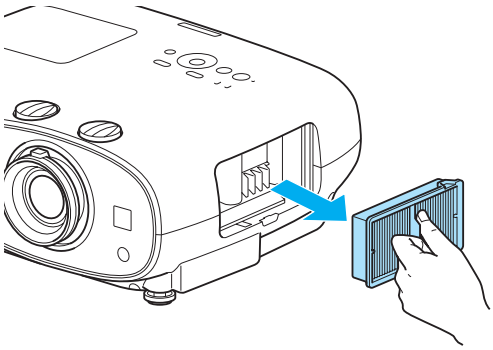

4 Instale o filtro de ar novo.

Segure no filtro de ar pela pega existente no centro e insira-o a direito.

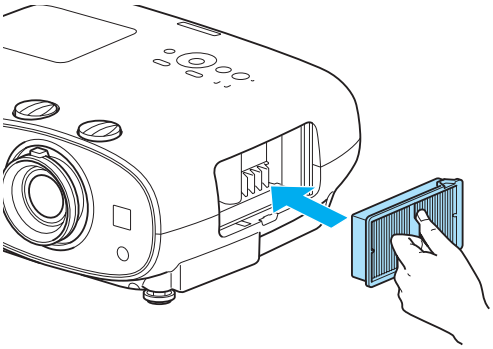

5 Instale a tampa do filtro de ar.

Aperte a lingueta exterior e, em seguida, a inferior.

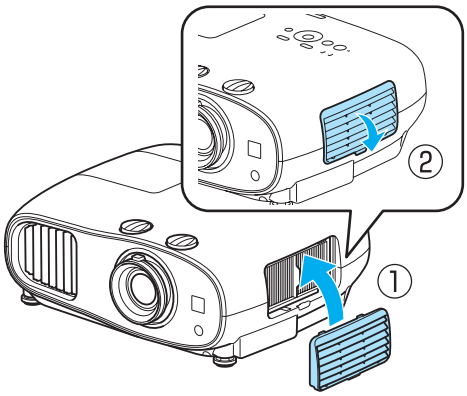

Substituir a lâmpada

Aviso

Quando estiver a substituir a lâmpada porque esta deixou de funcionar, é possível que a lâmpada tenha partido. Se substituir a lâmpada de um videoprojector suspenso no tecto, deve sempre assumir que a lâmpada está estalada e retirar a tampa da lâmpada com cuidado. Quando abrir a tampa da lâmpada, é possível que caiam pequenos pedaços de vidro. Se algum pedaço de vidro entrar em contacto com os olhos ou a boca, consulte um médico de imediato.

Atenção

- Não toque na tampa da lâmpada imediatamente depois de desligar o videoprojector, porque ainda está quente. Aguarde até que a lâmpada arrefeça o suficiente antes de retirar a respectiva tampa. Caso contrário, pode queimar-se.
- Recomendamos utilizar lâmpadas opcionais genuínas EPSON. A utilização de lâmpadas não genuínas pode afectar a segurança e a qualidade da projecção.
  Quaisquer danos ou avaria provocados pela utilização de lâmpadas não genuínas podem não estar cobertos pela garantia da Epson.

1 Prima o botão ⏻ do controlo remoto ou do painel de controlo para desligar o videoprojector e, em seguida, desligue o cabo de corrente.

2 Desaperte o parafuso de fixação da tampa da lâmpada.

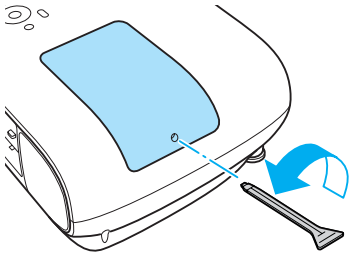

3 Retire a tampa da lâmpada.

Faça deslizar a tampa da lâmpada para a frente e retire-a.

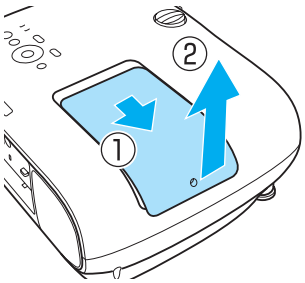

4 Desaperte os dois parafusos de fixação da lâmpada.

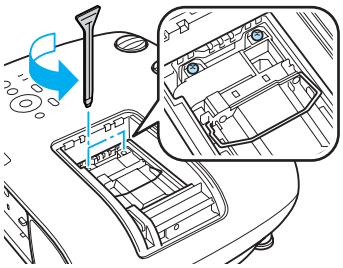

5 Retire a lâmpada usada.

Segure na pega com firmeza e retire-a para fora.

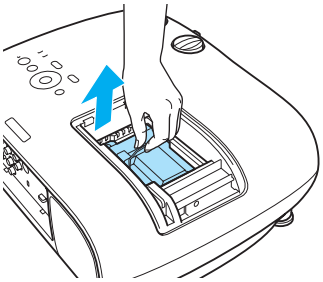

6 Retire a lâmpada usada, puxando a pega.

Certifique-se de que a lâmpada está voltada para a direcção correcta e pressione-a para dentro.

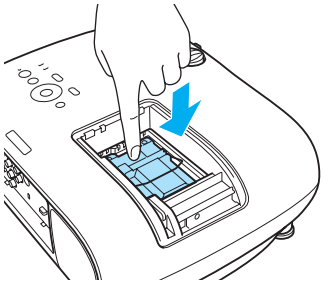

7 Aperte os dois parafusos de fixação da lâmpada.

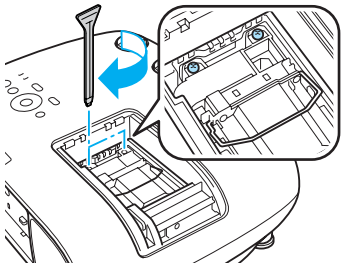

8 Volte a instalar a tampa da lâmpada.

Faça deslizar a tampa para trás.

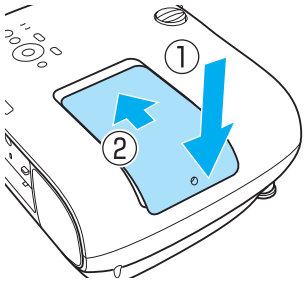

9 Aperte o parafuso de fixação da lâmpada.

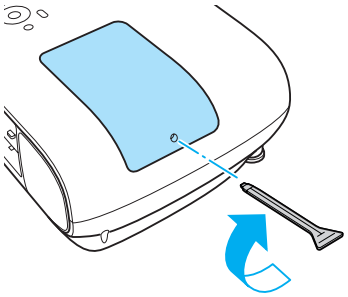

Aviso

Não desmonte nem altere a lâmpada. Se instalar e utilizar uma lâmpada desmontada ou modificada no videoprojector, pode provocar um incêndio, um choque eléctrico ou um acidente.

Atenção

- Certifique-se de que instala a lâmpada e a tampa da lâmpada correctamente. Se não forem instaladas correctamente, o videoprojector não liga.
- A lâmpada contém mercúrio (Hg). Deite fora as lâmpadas usadas de acordo com as normas e os regulamentos locais sobre eliminação de tubos fluorescentes.

Reiniciar horas da lâmpada

Depois de substituir a lâmpada, certifique-se de que reinicia as horas da mesma.

O videoprojector regista as horas de funcionamento da lâmpada; quando chega a altura de substituir a lâmpada, existe uma mensagem e um indicador luminoso que o notificam do estado do videoprojector.

1 Ligue a corrente.

2 Prima o botão Menu.

É apresentado o menu Configuração.

3 Seleccione **Reiniciar** - **Reinic. Horas Lâmpada**.

Aparece uma mensagem de confirmação de reiniciação.

4 Utilize os botões ◀ ▶ para seleccionar **Sim** e prima o botão Enter para executar.

As horas da lâmpada são reiniciadas.

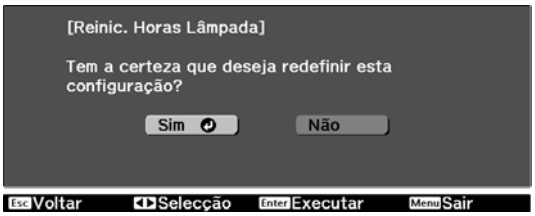

Acessórios Opcionais e Consumíveis

Se necessário, pode adquirir os acessórios e consumíveis opcionais indicados em seguida. Esta lista de acessórios e consumíveis opcionais será efectiva em: 2014.7. As informações relativas aos acessórios estão sujeitas a alterações sem aviso prévio.

A disponibilidade poderá variar consoante o país onde são adquiridos.

Itens Opcionais

Nome	N.º do Modelo	Explicação
Montagem no tecto*	ELPMB20	Utilize este acessório quando instalar o videoprojector num tecto.
	ELPMB22	
	ELPMB30	
Extensão 450 (450 mm, branca)*	ELPFP13	Utilize este acessório quando instalar o videoprojector num tecto.
Extensão 700 (700 mm, branca)*	ELPFP14	
Óculos 3D de obturação activa	ELPGS03	Estes são óculos 3D de obturação activa compatíveis com Bluetooth. Utilize quando visualizar imagens 3D com este videoprojector.
Adaptador de carregamento USB	ELPAC01	Utilize-o para carregar os óculos 3D.
Unidade LAN sem fios 802.11b/g/n (2,4 GHz)	ELPAP07	Utilize ao ligar um dispositivo externo ao videoprojector através de uma LAN sem fios para projectar imagens.

* Para suspender o videoprojector a partir do tecto, é necessário conhecimento técnico. Contacte o fornecedor local.

Consumíveis

Nome	N.º do Modelo	Explicação
Unidade da lâmpada	ELPLP85	Utilize esta lâmpada para substituir lâmpadas usadas. (1 lâmpada)
Filtro de ar	ELPAF39	Utilize estes filtros para substituir filtros de ar usados. (1 filtro de ar)

Resoluções Suportadas

Vídeo Componente

Sinal	Taxa Renovação (Hz)	Resolução (pontos)
SDTV (480i)	60	720 x 480
SDTV (576i)	50	720 x 576
SDTV (480p)	60	720 x 480
SDTV (576p)	50	720 x 576
HDTV (720p)	50/60	1280 x 720
HDTV (1080i)	50/60	1920 x 1080
HDTV (1080p)	50/60	1920 x 1080

Vídeo Composto

Sinal	Taxa Renovação (Hz)	Resolução (pontos)
TV (NTSC)	60	720 x 480
TV (SECAM)	50	720 x 576
TV (PAL)	50/60	720 x 576

Sinais de Computador (RGB analógico)

Sinal	Taxa Renovação (Hz)	Resolução (pontos)
VGA	60	640 x 480
SVGA	60	800 x 600
XGA	60	1024 x 768
SXGA	60	1280 x 960
	60	1280 x 1024
WXGA	60	1280 x 768
	60	1366 x 768
	60	1280 x 800
WXGA++	60	1600 x 900

Sinal de Entrada HDMI1/HDMI2

Sinal	Taxa Renovação (Hz)	Resolução (pontos)
VGA	60	640 x 480
SDTV (480i)	60	720 x 480
SDTV (576i)	50	720 x 576

Sinal	Taxa Renovação (Hz)	Resolução (pontos)
SDTV (480p)	60	720 x 480
SDTV (576p)	50	720 x 576
HDTV (720p)	50/60	1280 x 720
HDTV (1080i)	50/60	1920 x 1080
HDTV (1080p)	24/30/50/60	1920 x 1080

Sinal de Entrada MHL

Sinal	Taxa Renovação (Hz)	Resolução (pontos)
VGA	60	640 x 480
SDTV (480i)	50	720 x 480
SDTV (576i)	60	720 x 576
SDTV (480p)	50	720 x 480
SDTV (576p)	60	720 x 576
HDTV (720p)	50/60	1280 x 720
HDTV (1080i)	50/60	1920 x 1080
HDTV (1080p)	24/30	1920 x 1080

Sinal de Entrada 3D HDMI

Sinal	Taxa Renovação (Hz)	Resolução (pontos)	Formato 3D		
			Empacotamento de Fotogramas	Lado a Lado	Superior e Inferior
HDTV (720p)	50/60	1280 x 720	✓	✓	✓
HDTV (1080i)	50/60	1920 x 1080	-	✓	-
HDTV (1080p)	50/60	1920 x 1080	-	✓	-
HDTV (1080p)	24	1920 x 1080	✓	✓	✓

Sinal de Entrada WirelessHD

Sinal	Taxa Renovação (Hz)	Resolução (pontos)
VGA	60	640 x 480
SDTV (480i)	60	720 x 480
SDTV (576i)	50	720 x 576
SDTV (480p)	60	720 x 480
SDTV (576p)	50	720 x 576
HDTV (720p)*	50/60	1280 x 720
HDTV (1080i)	50/60	1920 x 1080

Sinal	Taxa Renovação (Hz)	Resolução (pontos)
HDTV (1080p)*	24/50/60	1920 x 1080

* Ao projectar em WirelessHD, os seguintes sinais não suportam Cor Intensa.
2D: 1080p 60/50 Hz
3D: 1080P 24 Hz empacotamento de fotogramas/720P 50/60 Hz empacotamento de fotogramas/1080p 60/50 Hz lado a lado

Sinal de entrada 3D MHL (através de um WirelessHD Transmitter*)

Sinal	Taxa Renovação (Hz)	Resolução (pontos)	Formato 3D		
			Empacotamento de Fotogramas	Lado a Lado	Superior e Inferior
HDTV (720p)	50/60	1280 x 720	-	✓	✓
HDTV (1080i)	50/60	1920 x 1080	-	✓	-
HDTV (1080p)	50/60	1920 x 1080	-	-	-
HDTV (1080p)	24	1920 x 1080	-	✓	✓

* Apenas para a porta HDMI5

Especificações

Nome do produto		EH-TW6600W	EH-TW6600
Dimensões (sem incluir o pé regulável)		410 (L) x 157 (A) x 304 (P) mm	
Tamanho do painel		0,61" de largura	
Método de visualização		TFT de polissilício de matriz activa	
Resolução		1920 (L) x 1080 (A) x 3	
Frequência de varrimento	Digital	Relógio de píxeis: 13,5 - 148,5 MHz	
		Horizontal: 15,63 - 67,5 kHZ	
		Vertical: 24, 30, 50 - 60 Hz	
	Analógico	Relógio de píxeis: 13,5 - 148,5 MHz	
		Horizontal: 15,63 - 67,5 kHZ	
		Vertical: 50 - 60 Hz	
Ajuste da focagem		Manual	
Ajuste do zoom		Manual (cerca de 1 a 1,6)	
Lâmpada (fonte de luz)		Lâmpada UHE de 250 W, Modelo N.º: ELPLP85	
Fonte de energia		100 - 240 V CA ±10%, 50/60 Hz, 3,9-1,8 A	
Consumo de energia	Área de 100 a 120 V	Funcionamento: 385 W	
		Consumo em modo de espera: 0,29 W Consumo em modo de espera: 1,6 W*1	
	Área de 220 a 240 V	Funcionamento: 366 W	
		Consumo em modo de espera: 0,43 W Consumo em modo de espera: 1,8 W*1	
Altitude de funcionamento		Altitude de 0 a 3000 m	
Temperatura de funcionamento		+5 a 35 °C*2 (sem condensação)	
Temperatura de armazenamento		-10 a +60°C (sem condensação)	
Peso		Aprox. 6,8 kg	Aprox. 6,7 kg
Conectores		Porta Component x 1, jack 3RCA de pinos	
		Porta PC x 1, mini D-Sub de 15 pinos (fêmea) azul	
		Porta HDMI x 2, HDMI Para HDCP, para sinais CEC, para sinais MHL (apenas porta HDMI1), para PCM linear, Cor Intensa	
		Porta Video x 1, jack RCA de pinos	
		Porta RS-232C x 1, D-sub de 9 pinos (macho)	
		Porta Trigger Out x 1, mini jack de 3,5 mm	
		Porta Audio-L/R x 1, jack RCA de pinos	
		Porta Audio Out x 1, mini jack estéreo	
		Porta USB 2.0 tipo A x 1	

Altifalantes externos	10 W x 2

*1 Se utilizar o WirelessHD Transmitter com EH-TW6600W e forem cumpridas as seguintes condições:
Definição - **WirelessHD** - **WirelessHD** está definido como **Activado**
Definição - **Ligação HDMI** - **Ligação** está definido como **Bidirecional** ou **Dispositivo -> PJ** ☛ Pág.82
*2 Para utilização a uma altitude de 2286 m ou superior, é entre +5 e +30 °C.

Ângulo de inclinação

Se utilizar o videoprojector com um ângulo de inclinação superior a 10°, este poderá ficar danificado ou provocar um acidente.

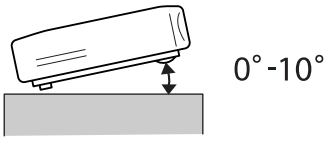

Comandos ESC/VP21

A utilização de ESC/VP21 permite controlar o videoprojector a partir de um dispositivo externo. Para obter mais informações, consulte o seguinte site Web.

http://www.epson.com

Esquemas de cabos RS-232C

- Forma do conector: D-sub de 9 pinos (macho)
- Nome da porta de entrada do videoprojector: RS-232C
- Nome do sinal:

Nome do Sinal	Função
GND	Ligação à terra do sinal
TD	Transmit data (transmissão de dados)
RD	Receive data (recepção de dados)

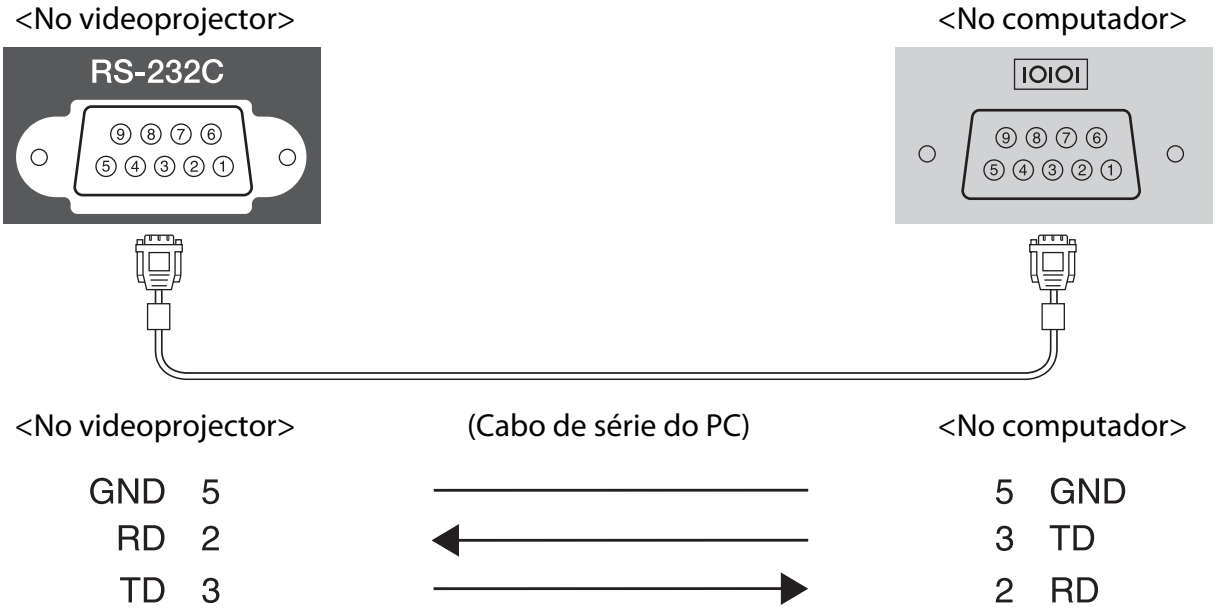

- Protocolo de comunicação
  Predefinição de taxa de baud: 9600 bps
  Comprimento de dados: 8 bits
  Paridade: nenhuma
  Bit de paragem: 1 bit
  Controlo de fluxo: nenhum

Indication of the manufacturer and the importer in accordance with requirements of directive 2011/65/EU (RoHS)

Manufacturer: SEIKO EPSON CORPORATION Address: 3-5, Owa 3-chome, Suwa-shi, Nagano-ken 392-8502 Japan Telephone: 81-266-52-3131

Importer: SEIKO EUROPE B.V. Address: Azië building, Atlas ArenA, Hoogoorddreef 5, 1101 BA Amsterdam Zuidoost The Netherlands Telephone: 31-20-314-5000

Glossário

Esta secção explica sucintamente os termos difíceis que não são explicados em contexto no texto deste manual. Poderá obter mais informações consultando outras publicações disponíveis no mercado.

HDCP	HDCP é uma abreviatura de High-bandwidth Digital Content Protection (protecção de conteúdo digital de banda larga). É utilizada para evitar cópias ilegais e proteger direitos de autor ao encriptar sinais digitais enviados através das portas DVI e HDMI. Como a porta HDMI deste videoprojector suporta HDCP, pode projectar imagens digitais protegidas pela tecnologia HDCP. Contudo, o videoprojector pode não conseguir projectar imagens protegidas com versões actualizadas ou revistas da encriptação HDCP.
HDMI™	Abreviatura de High Definition Multimedia Interface (interface multimédia de alta definição). Esta é a norma através da qual as imagens HD e os sinais de áudio de canais múltiplos são transmitidos digitalmente. HDMI™ é uma norma que se destina aos computadores e equipamentos electrónicos de consumo digitais. Ao não comprimir o sinal digital, a imagem pode ser transferida com a qualidade mais elevada possível. Possui também uma função de encriptação para o sinal digital.
HDTV	Abreviatura de High-Definition Television (televisão de alta definição). Refere-se aos sistemas de alta definição que estão de acordo com as seguintes condições. • Resolução vertical de 720p ou 1080i ou superior (p = Progressivo, i = Entrelaçar) • Aspecto de ecrã de 16:9 com recepção áudio e reprodução (ou saída) Dolby Digital
MHL	É a abreviatura de Mobile High-definition Link, uma norma de interface de alta definição que permite transferência a alta velocidade de sinais de vídeo em dispositivos móveis. É uma norma para smartphones e tablets que transfere sinais digitais não comprimidos sem perda de qualidade e também permite carregar em simultâneo tais dispositivos.
NTSC	Abreviatura de National Television Standards Committee (comissão nacional de normas de televisão). Trata-se de um método de difusão a cores analógica terrestre. Este método é utilizado no Japão, na América do Norte e América Latina.
PAL	Abreviatura de Phase Alternation by Line (alternação de fase por linha). Trata-se de um método de difusão a cores analógica terrestre. Este método é utilizado em vários países da Europa Ocidental (com excepção da França), países asiáticos, como a China, e em África.
SDTV	Abreviatura de Standard Definition Television (televisão de definição padrão). Refere-se aos sistemas de televisão normais que não satisfazem as condições de televisão de alta definição (HDTV).
SECAM	Abreviatura de SEquential Couleur A Memoire (cor sequencial com memória). Trata-se de um método de difusão a cores analógica terrestre. Este método é utilizado em França, na Europa Oriental, na antiga União Soviética, no Médio Oriente, em África, etc.
SVGA	Padrão de tamanho de ecrã com uma resolução de 800 (horizontal) x 600 (vertical) pontos.
SXGA	Padrão de tamanho de ecrã com uma resolução de 1 280 (horizontal) x 1 024 (vertical) pontos.
VGA	Padrão de tamanho de ecrã com uma resolução de 640 (horizontal) x 480 (vertical) pontos.
XGA	Padrão de tamanho de ecrã com uma resolução de 1 024 (horizontal) x 768 (vertical) pontos.
YCbCr	Nos sinais de imagem componente de SDTV, Y é o brilho, enquanto Cb e Cr indicam a diferença de cor.
YPbPr	Nos sinais de imagem componente de HDTV, Y é o brilho, enquanto Pb e Pr indicam a diferença de cor.

Relação de aspecto	A relação entre o comprimento e a altura de uma imagem. Os ecrãs com uma relação horizontal:vertical de 16:9, como, por exemplo ecrãs HDTV, são designados como ecrãs panorâmicos. Ecrãs SDTV e monitores normais de computador têm uma relação de aspecto de 4:3.
Entrelaçar	Transmite a informação necessária para criar um ecrã enviando todas as outras linhas, desde a parte superior da imagem até à parte inferior. As imagens irão provavelmente cintilar porque é apresentado um fotograma a cada outra linha.
Emparelhamento	Registe antecipadamente os dispositivos Bluetooth que pretende ligar para assegurar a comunicação entre todos.

Notas Gerais

Todos os direitos reservados. Esta publicação não pode ser integral ou parcialmente reproduzida, arquivada nem transmitida por meio de fotocópias, gravação ou qualquer outro sistema mecânico ou electrónico, sem a prévia autorização por escrito da Seiko Epson Corporation, que não assume qualquer responsabilidade de patente no que respeita ao uso das informações aqui contidas, nem se responsabiliza por quaisquer danos resultantes do uso das informações aqui contidas.

O comprador deste produto ou terceiros não podem responsabilizar a Seiko Epson Corporation, ou as suas filiais, por quaisquer danos, perdas, custos ou despesas incorridos por ele ou por terceiros, resultantes de acidentes, abusos ou má utilização do produto, de modificações não autorizadas, reparações ou alterações do produto, ou (excluindo os E.U.A.) que resultem da inobservância estrita das instruções de utilização e de manutenção estabelecidas pela Seiko Epson Corporation.

A Seiko Epson Corporation não se responsabiliza por quaisquer avarias ou problemas provocados pela utilização de opções ou consumíveis não reconhecidos como sendo produtos originais Epson ou produtos aprovados pela Seiko Epson Corporation.

O conteúdo deste manual poderá ser alterado ou actualizado sem aviso prévio.

As figuras deste manual e o videoprojector real podem diferir.

Limitações de utilização

Quando este produto é usado em aplicações que exijam uma elevada fiabilidade/segurança (dispositivos de transporte relacionados com a aviação, ferroviários, marítimos, automóveis, dispositivo de prevenção de acidentes, diversos dispositivos de segurança, ou dispositivos funcionais/de precisão, etc.), deve usar este produto só depois de pensar na integração de fail-safes e redundâncias na sua estrutura de modo a manter a segurança e total fiabilidade do sistema. Como este produto não se destinava a aplicações que exigissem uma elevada fiabilidade/segurança como equipamento aeroespacial, equipamento de comunicação principal, equipamento de controlo de energia nuclear, ou equipamento médico relacionado com cuidados médicos directos, etc., após uma avaliação completa faça as suas próprias considerações sobre este produto'.

Aviso Geral

EPSON is a registered trademark, EXCEED YOUR VISION, ELPLP and their logos are registered trademarks or trademarks of Seiko Epson Corporation.

HDMI e High-Definition Multimedia Interface são marcas comerciais ou marcas comerciais registadas da HDMI Licensing LLC.

WirelessHD, WiHD e o logótipo WiHD são marcas comerciais ou marcas comerciais registadas da WirelessHD LLC.

InstaPrevue e o logótipo InstaPrevue são marcas comerciais ou marcas comerciais registadas da Silicon Image, Inc.

Bluetooth® e o logótipo Bluetooth são marcas comerciais da Bluetooth SIG, Inc.

MHL e o logótipo MHL são uma marca comercial, marca comercial registada ou marca de serviço de MHL, LLC nos Estados Unidos da América e/ou outros países.

WPA™ e WPA2™ são marcas registadas da Wi-Fi Alliance.

App Store é uma marca de serviço da Apple Inc.

Google Playé uma marca comercial da Google Inc.

All other trademarks are the property of their respective owners and used for identification purpose only.

©SEIKO EPSON CORPORATION 2014. All rights reserved.

A

Ajustar a focagem 29
Ajustar a inclinação 30
Ajustar RGB 38
Ajuste da focagem 29
Ajuste do zoom 29
Alinhamento 80
Alinhamento Painel 88
Alternar Princ/Sub 93
Anel de focagem 6, 29
Anel de zoom 6
Apagar a memória 46, 89
Apresentação 73
Apresentar o teste modelo 29
Área de visualização 51
Arrefecimento 27
Aspecto 13, 35, 80
Áudio 83
Auto Ajuste 81
Avançado 79, 81
aviso de exibição 3D 80

B

Bloquear definição 85
Bloqueio operação 85
Bloqueio Parental 85
Botão Usuário 86
Brilho 37, 78, 79
brilho 3D 80

C

Canal 90
Carregar a memória 46
Chamar a memória 89
Configurações IP 91
Confirmação Espera 88
Consumo de energia 79
Contraste 78
Controlo remoto 9, 24
Conversão 2D para 3D 80
Cor 78
Cor Intensa 92
Cor Padrão 88
Corrente 27

D

Definições 3D 80
Desentrelaçamento 81
Desligar 83
Deslocamento 38
Detecção movimento 81
DHCP 91
Distorção Keystone 31

E

Ecrã inicial 88
Ecrã secundário 70
Emparelhamento 50
Endereço gateway 91
Endereço IP 91
Energia LAN Sem Fio 90
EPSON Super White 79
Especificações 119
Estado 92
Event ID 92, 106
exibição 3D 80
Exibir endereço IP 91

F

Filtro de ar 108
Focagem 99
Fonte 27, 92
Fonte de energia 26
Formato 3D 92
formato 3D 80
Frase Secreta 91
Função de memória 45

G

Gama 37
Gamma 79
Ganho 38, 79
Guardar memória 45

H

H/V-Keystone 31, 82
H-Keystone 82
Horas da lâmpada 92

I

Iluminação 87
Imagem 34
Imagem em Imagem 75, 93
Imagens 73
Imagens 3D 48
Indicador Link 57
Indicador WiHD 57
Indicadores de erro/aviso 94
Indicadores luminosos 94
Info de projetor. 92
Info sinc 92
Iniciar Ajustes 88

Inverter áudio 83
inverter óculos 3D 80
Íris automática 40, 79

L

Ligação 19, 83
Ligação a dispositivos USB 21
Ligação a dispositivos WirelessHD 21
Ligação a um computador 19
Ligação directa 87
Ligação HDMI 71, 83
Ligações de dispositivo 63
Ligações Dispositivo 83, 84
Ligar dispositivos compatíveis com MHL 20, 22
Ligar equipamento de vídeo 19
Ligar smartphones ou tablets 20, 22
Limite de funcionamento 24
Limite de transmissão 64
Limite de vídeo HDMI 82
Limpar a lente 110
Limpar a unidade principal 109
Limpar o filtro de ar 108
Limpar os óculos 3D 110
Língua 88

M

Máscara sub-rede 91
Mensagens 88
Menu 77
Menu básico 90
Menu de configuração 77
Menu de imagem 78
Menu Definição 82
Menu Informação 92
Menu LAN sem fios 90
Menu Memória 89
Menu principal 77
Menu Rede 89
Menu Reiniciar 91, 92
Menu Segurança 91
Menu Sinal 80
Modo alta altitude 87
Modo cor 34, 78
Modo de ligação 90
Modo repouso 87
Modo Scan 92
Modo Total 35
Modo WiHD 84

N

Nitidez 40, 78
Nível Config. 81
Normas CEC 71
Número de Série 92

O

Óculos 3D 48
Offset 79
Operação 87
Origem da subtela 93
Otimiz. Detalhes 41, 81
Overscan 82

P

Painel de controlo 6, 7
Parafuso de fixação da tampa da lâmpada 112
Período de substituição da lâmpada 110
Período de substituição do filtro de ar 110
Períodos de substituição dos consumíveis 110
Porta de carregamento dos óculos 3D 57
porta de componentes 19
porta de vídeo 19
Porta HDMI 71
Porta HDMI1 19
porta HDMI1 ..... 19, 20, 22
Porta HDMI2 19
porta HDMI2 19
Porta PC 19
Porta USB 21
Posição 80
Posição da subtela 93
Process. da Imagem 82
Procurar Ponto de Acesso 91
profundidade 3D 80
Projecção 85

R

Recepção de vídeo 63, 84
Redução do ruído 81
Reinic. horas lâmpada 92
Reiniciar 79, 82, 84, 88
Reiniciar a memória 46
Reiniciar horas da lâmpada 113
Reiniciar tudo 92
Renomear a memória 46, 89
Resolução 92
Resoluções suportadas 116
Restabeleci. memória 92

RGB 79
RGBCMY 37, 79
Ruído 100

S

Sair Imagem em Imagem 93
Salvar a memória 89
Saturação 37, 79
Saturação da cor 78
Segurança 91
Seleccionar Cor 88
Sinal entrada 92
Sinal Vídeo 92
Sinc. 80
SSID 90
Submenu 77
Substituir a lâmpada 112
Substituir consumíveis 111
Substituir o filtro de ar 111
Super-resolution 81

T

Tamanho da projecção 16, 29
Tamanho da subtela 93
Tamanho Diagonal do Ecrã 80
Tampa da lâmpada 6, 112
Tampa do filtro de ar 108, 111
Taxa renovação 92
Teclado virtual 90
Temp. cor 78
Tempo de funcionamento 113
Tempo de substituição 110
Tom da Pele 78
Tonalidade 37, 79
Trigger Out 87

U

USB 73

V

Versão 92
Visor 88
Visualização SSID 91
Visualizar fundo 88
V-Keystone 82
Volume 32, 83

W

WirelessHD 57, 84

Z

Zoom 35