EPSON
EXCEED YOUR VISION

EB-1430Wi
EB-1420Wi

Guia d'instal·lació

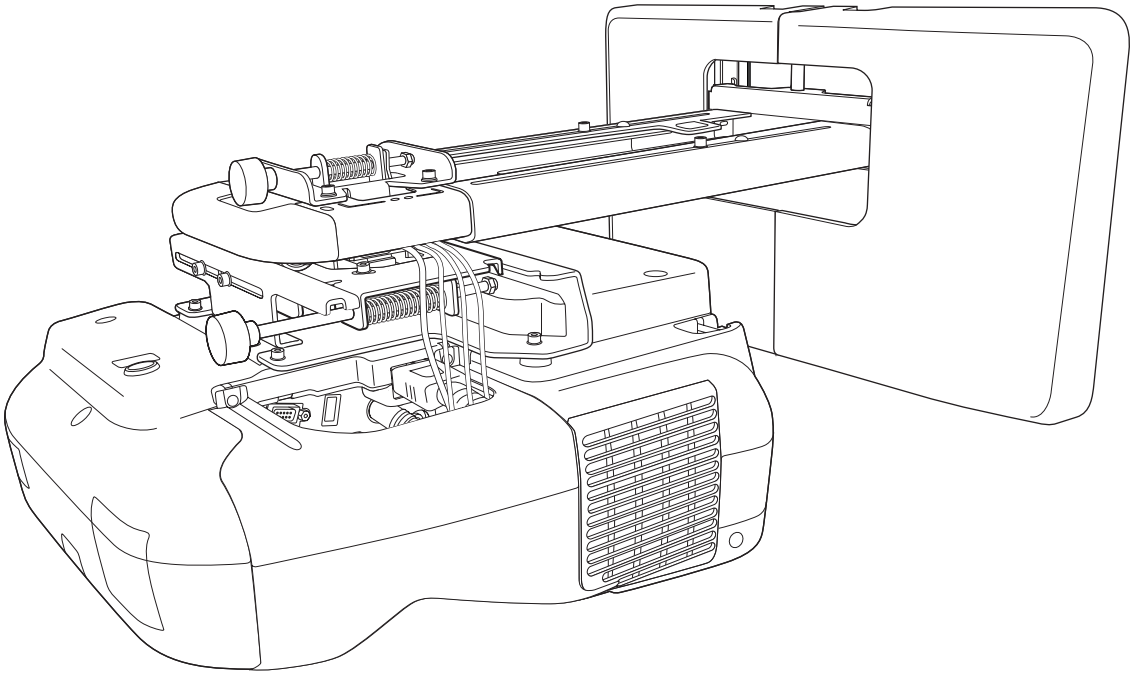

Instruccions de seguretat

Per la vostra seguretat, llegiu totes les instruccions d'aquesta guia abans de fer servir el producte. Una manipulació incorrecta que no segueixi les instruccions d'aquesta guia pot malmetre el producte o pot tenir com a resultat danys corporals o danys materials. Manteniu aquesta guia d'instal·lació accessible per a consultes futures.

Llegiu la *Guia de l'usuari* i les *Instruccions de seguretat* per al vostre projector i seguiu les instruccions d'aquests documents.

Indicacions de seguretat

La documentació i aquest producte fan servir símbols gràfics per mostrar com utilitzar el producte amb seguretat.

Les indicacions i el seu significat són les següents. Assegureu-vos que compreneu aquesta informació abans de llegir la guia.

Símbol	Explicació
Advertència	El símbol indica informació que cal tenir en compte, ja que si no se'n fa cas, es poden produir danys corporals o fins i tot la mort a causa d'una manipulació incorrecta.
Atenció	El símbol indica informació que cal tenir en compte, ja que si no se'n fa cas, es poden produir danys corporals a causa d'una manipulació incorrecta.

Explicació dels símbols

Símbols	Explicació
	Aquest símbol indica una acció que no s'ha de fer
	Aquest símbol indica una acció que s'ha de fer
	Aquest símbol indica informació relacionada o útil

Precaucions de seguretat per a la instal·lació

Advertència	
La placa d'instal·lació s'ha dissenyat exclusivament per muntar el projector en una paret. Si es munta qualsevol element que no sigui un projector, el pes pot provocar danys. Si aquest producte cau, pot provocar la mort o danys corporals.	
El treball d'instal·lació (muntatge a la paret) l'han de dur a terme especialistes que estiguin capacitats i tinguin coneixements tècnics específics. Una instal·lació incompleta o incorrecta pot provocar que el producte caigui i provoqui danys corporals o danys materials.	
Seguiu les instruccions d'aquesta guia quan instal·leu el producte. Si no es segueixen les instruccions, el producte pot caure i provocar danys corporals o un accident.	

Advertència	
Tracteu amb cura el cable d'alimentació. Una manipulació incorrecta pot provocar un incendi o un xoc elèctric. Preneu les precaucions següents durant la manipulació: • No manipuleu l'endoll amb les mans humides. • No feu servir un cable elèctric malmès o que s'hagi modificat. • No tibeu el cable amb massa força quan feu passar el cable a través de la placa d'instal·lació.	
No instal·leu la placa d'instal·lació a un lloc al qual pugui estar sotmès a vibracions o xocs. Això pot malmetre el producte o la superfície de muntatge. Si aquest producte cau, pot provocar la mort o danys corporals.	
Instal·leu la placa d'instal·lació perquè pugui suportar bastament el pes del projector i de la placa d'instal·lació i perquè resisteixi les vibracions horitzontals. Feu servir perns i femelles M10. Si es fan servir perns i femelles més petits que la mida M10, la placa d'instal·lació pot caure. Epson no accepta cap responsabilitat per danys materials o corporals provocats per una falta de resistència de la paret o una instal·lació inadequada.	
El treball d'instal·lació l'han de dur a terme com a mínim dos operaris qualificats. Si heu d'afluixar cargols durant la instal·lació, vigileu que el producte no caigui. Si aquest producte cau, pot provocar la mort o danys corporals.	
Si instal·leu el producte en una paret, aquesta ha de tenir prou força per sostenir el projector, la placa d'instal·lació, el Control Pad i la unitat Touch (només EB-1430Wi). Aquest producte s'ha d'instal·lar en una paret de formigó. El pes màxim combinat del projector, de la placa d'instal·lació i del Control Pad és d'aproximadament 14 kg (cables no inclosos). Quan la Unitat Touch (només EB-1430Wi) està instal·lada, el pes màxim és d'aproximadament 14,5 kg (cables no inclosos). Assegureu-vos que la paret té prou força abans de muntar-hi el producte. Si la paret no és prou resistent, reforceu-la abans de la instal·lació.	
Inspeccioneu la placa d'instal·lació periòdicament per assegurar-vos que no hi ha peces trencades o caragols fluixos. Si hi ha cap peça trencada, deixeu de fer servir la placa d'instal·lació immediatament. Si aquest producte cau, pot provocar la mort o danys corporals.	
No desmunteu ni altereu el producte. Hi ha nombroses seccions d'alta tensió dins del producte que podrien provocar incendis, xocs elèctrics o accidents.	
No us pengeu del producte i tampoc hi pengeu objectes pesants. Si aquest producte cau, pot provocar la mort o danys corporals.	
No feu servir adhesius, lubricants o olis per instal·lar o ajustar la placa d'instal·lació. Si feu servir adhesius per evitar que els caragols s'afluixin o materials com ara lubricants o olis a la placa lliscant que fixa la part del projector, la caixa es pot trencar i el projector pot caure, la qual cosa provocaria danys corporals o danys materials.	
Colleu bé tots els caragols després de l'ajust. En cas contrari, el producte pot caure i pot provocar danys corporals o danys materials.	
No afluixeu mai els perns i les femelles després de la instal·lació. Assegureu-vos periòdicament que els caragols no s'hagin afluixat. Si detecteu caragols que s'han afluixat, colleu-los bé. En cas contrari, el producte pot caure i pot provocar danys corporals o danys materials.	

Advertència	
Col·loqueu els cables de manera que no interfereixin amb els perns i les femelles. Una manipulació incorrecta dels cables pot provocar un incendi o un xoc elèctric.	
No mireu la finestra de projecció en engegar el projector. Això podria provocar danys a la visió a causa de la intensa llum emesa. Aneu especialment amb compte quan hi hagi infants presents. Quan engegueu el projector a distància amb el comandament a distància, assegureu-vos que no hi hagi ningú mirant cap a la finestra de projecció.	
No col·loqueu cap objecte ni la mà prop de la finestra de projecció quan l'esteu fent servir. Aquesta zona és perillosa, ja que assoleix temperatures elevades a causa de la llum de projecció que s'hi concentra.	
No cobriu l'entrada ni la sortida d'aire del projector. En cas contrari, la temperatura interna podria augmentar i provocar un incendi. Eviteu els llocs subjectes a temperatures elevades, com ara prop de calefactors, i deixeu al menys un espai de 20 cm entre la paret i els conductes de ventilació del producte.	
No feu servir el projector en un lloc subjecte a gas explosiu o combustible. El projector pot provocar un incendi a causa de la temperatura elevada de la làmpada dintre del projector.	
Si hi ha cap anomalia amb el producte, desconnecteu-ne els cables immediatament i contacteu el vostre venedor local o el centre de servei Epson més proper. Si seguiu fent servir el producte en condicions anormals, podria provocar un incendi, un xoc elèctric o ceguesa.	

Atenció	
No instal·leu el producte en una ubicació a la qual es pugui superar la temperatura de funcionament del projector. Un entorn d'aquest tipus pot malmetre el projector.	
Instal·leu el producte en un lloc que no tingui massa humitat o pols per evitar que l'objectiu o els components òptics s'embrutin.	
No feu servir una força excessiva quan ajusteu aquest producte. El producte es pot trencar i pot provocar danys corporals.	

Notes per a la manipulació de la unitat Touch (només EB-1430Wi)

Advertència	
No desmunteu ni modifiqueu la unitat Touch. La unitat Touch conté un làser d'alta potència que podria provocar incendis, descàrregues elèctriques o accidents.	
Seguiu les instruccions d'aquesta guia per configurar i utilitzar la unitat Touch. Si la unitat Touch no es configura i s'utilitza correctament, el llum del làser pot provocar lesions oculars.	
No apliqueu dispositius òptics, com ara una lupa o un telescopi, al llum làser de la unitat Touch. Aquesta acció pot tenir efectes negatius sobre el cos humà i pot provocar incendis o accidents.	

Advertència	
No mireu directament als ports de difusió làser de la unitat Touch. Això podria provocar danys a la visió a causa de la intensa llum làser que s'emet. Aneu especialment amb compte quan hi hagi infants presents.	
No observeu el llum làser mitjançant dispositius òptics, com ara una lupa, a una distància menor de 70 mm dels ports de difusió làser de la Unitat Touch. Aquesta acció podria provocar ceguesa.	
Connecteu la unitat Touch només al EB-1430Wi. No la connecteu a altres projectors o dispositius. El dispositiu podria funcionar malament o el llum làser podria sortir de l'àrea restringida.	
No us acosteu a la unitat Touch si feu servir aparells mèdics, com ara marcapassos. A més, quan feu servir la unitat Touch, comproveu que al voltant no hi ha ningú que utilitzi cap equip mèdic, com ara marcapassos. La unitat utilitza un imant molt potent que genera interferències electromagnètiques i pot provocar errors de funcionament als equips mèdics.	

Atenció	
No us apropeu a la unitat Touch amb suports d'emmagatzematge magnètics (p. ex. targetes magnètiques) o dispositius electrònics de precisió (p. ex. ordinadors, rellotges digitals o telèfons mòbils). El potent imant de la unitat pot fer malbé las dades o provocar errors de funcionament.	

Quant a aquesta Guia d'instal·lació

Aquesta guia descriu com muntar el projector de curta distància EB-1430Wi/EB-1420Wi en una paret. També explica com instal·lar el Control Pad i la unitat Touch (només EB-1430Wi) muntada en una paret.

Com triar una ubicació d'instal·lació

Ubicació d'instal·lació del projector

- Instal·leu en primer lloc els cables d'alimentació elèctrica al lloc on instal·lareu la placa d'instal·lació.
- Instal·leu el projector allunyat d'altres dispositius elèctrics, com ara llums fluorescents o condicionadors d'aire. Alguns tipus de llums fluorescents poden interferir amb el comandament a distància del projector.
- Es recomana que la longitud del cable de connexió sigui inferior a 20 metres per reduir el soroll extern.
- Recomanem l'ús de pantalles autoadhesives o de pantalles de tauler.
- Assegureu-vos que el projector està instal·lat en aquestes condicions.
  - La imatge projectada té forma rectangular sense cap distorsió.
  - El projector té una inclinació i un angle inferior a ±3° verticalment i horitzontalment en relació amb la pantalla.
- Quan feu servir la funció interactiva (Easy Interactive Function), feu la instal·lació de manera que la imatge projectada es trobi a la distància adient.
- No instal·leu el projector o la pantalla a una ubicació sotmesa a la llum directa del sol. Si el projector o la pantalla estan sota la llum directa del sol, la funció interactiva podria no funcionar correctament.

Ubicació d'instal·lació del Control Pad

En engegar el Control Pad mitjançant piles, assegureu-vos que la ubicació d'instal·lació compta amb les condicions següents.

- Instal·leu el Control Pad a la mateixa superfície de la pantalla de projecció.

  Si els punts d'instal·lació de la pantalla de projecció i del Control Pad no estan al mateix nivell, instal·leu el Control Pad a uns 20 cm del bord de la pantalla.
- Assegureu-vos que no hi ha obstacles entre el Control Pad i el projector (no inclosa la Unitat Touch).

En els casos següents, feu servir el Conjunt de cables per al comandament a distància opcional (ELPKC28) per fer que l'energia arribi al Control Pad des del projector.

- Quan aquestes condicions no es satisfan.
- Quan la pantalla de projecció i el punt d'instal·lació del Control Pad no estan al mateix nivell i la diferència d'alçada és de més de 5 cm.
- Quan el projector està sobre una taula i projectant cap a la pantalla.
- Quan es fan servir diversos projectors.

Posició d'instal·lació de la unitat Touch (només EB-1430Wi)

- Quan utilitzeu la unitat Touch, instal·leu el projector amb un dels mètodes següents. La unitat Touch no es pot utilitzar si s'utilitza un altre mètode d'instal·lació.
  - Munteu el projector en una paret o al sostre i projecteu imatges des de davant la pantalla.
  - Instal·leu-lo verticalment sobre la taula i projecteu des de la part davantera de la taula. (Per instal·lar-lo sobre una taula en posició vertical, necessitareu el Interactive Table Mount (ELPMB29).)
- Abans d'instal·lar la unitat Touch, comproveu que la ubicació d'instal·lació s'ajusta a les condicions següents.
  - La unitat Touch es pot fixar amb imants o amb caragols.
  - Feu servir una superfície plana i sense deformacions ni irregularitats sobre la superfície de la pantalla de més de 5 mm.

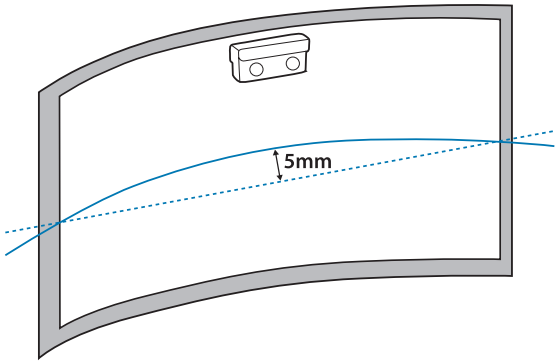

- Si instal·leu la unitat Touch sobre una pissarra, feu-ho dins del marc de la pissarra.

Posició d'instal·lació correcta	Posició d'instal·lació incorrecta
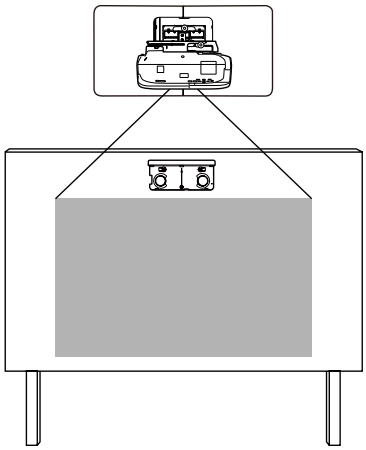	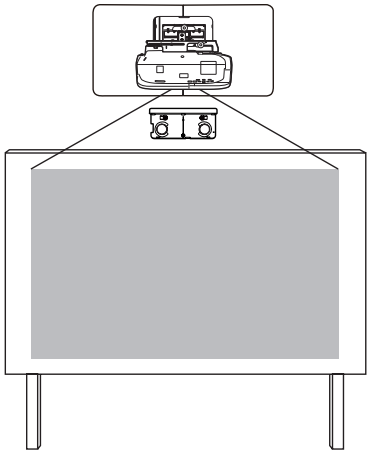

- Quan instal·leu la unitat Touch, comproveu que no hi ha obstacles, com ara cables o elements protuberants (p. ex. la safata de la pissarra, nanses o mànecs gruixuts) a les àrees ratllades de la imatge següent. És possible que la unitat Touch no funcioni correctament.

[Unitat: mm]

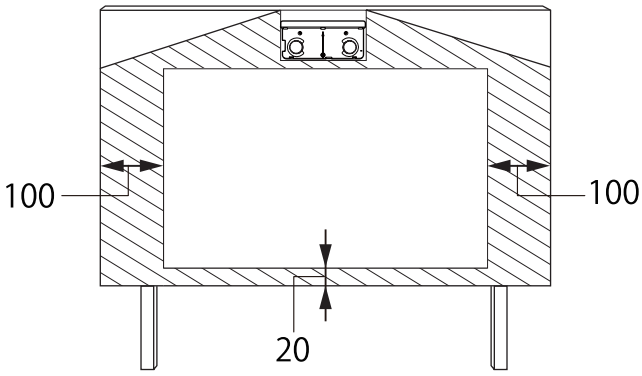

Com fer servir el producte amb seguretat

Instruccions de seguretat 1

Indicacions de seguretat 1

Explicació dels símbols 1

Precaucions de seguretat per a la instal·lació 1

Notes per a la manipulació de la unitat Touch (només EB-1430Wi) 3

Quant a aquesta Guia d'instal·lació 4

Com triar una ubicació d'instal·lació 5

Ubicació d'instal·lació del projector 5

Ubicació d'instal·lació del Control Pad 5

Posició d'instal·lació de la unitat Touch (només EB-1430Wi) 5

Guia d'instal·lació

Procés d'instal·lació 9

Contingut del paquet 10

Placa d'instal·lació 10

Control Pad 11

Unitat Touch (només EB-1430Wi) 11

Especificacions 12

Placa d'instal·lació 12

Placa per a la paret 12

Interval d'ajust de lliscament vertical 13

Interval d'ajust de lliscament horitzontal 13

Interval d'ajust de lliscament endavant/endarrere 14

Control Pad 14

Control Pad (dimensions externes/pes) 14

Forats pel cables 15

Unitat Touch (només EB-1430Wi) 15

Unitat Touch (dimensions externes/pes) 15

Etiquetes enganxades 16

Port de difusió làser 17

Taula de distància de projecció 18

Xifres i dimensions de la instal·lació 18

En instal·lar la Unitat Touch (només EB-1430Wi) 18

En instal·lar el Control Pad 20

Si la imatge projectada és inferior a 75 polzades 21

Imatge projectada 16:10 22

Imatge projectada de 16:9 22

Imatge projectada de 4:3 23

Si la imatge projectada és superior a 75 polzades 24

Imatge projectada de 16:10 25

Imatge projectada de 16:9 25

Imatge projectada de 4:3 26

Instal·lació de la placa d'instal·lació 28

Connexió de dispositius 28

Cables necessaris 28

Procediment d'instal·lació 31

Desmunteu les peces 31

Munteu les peces 31

Instal·leu la placa per a la paret a la paret 33

Determineu la distància de projecció i després passeu els cables per la placa d'instal·lació 35

Com acoblar la placa d'instal·lació a la placa per a la paret 37

Com fixar el projector a la placa d'instal·lació 39

Com ajustar la imatge projectada 41

Com ajustar la posició de projecció 41

Com ajustar l'enfocament 47

Calibratge del llapis 48

Acoblament de les tapes 52

Com instal·lar el Control Pad 54

Procediment d'instal·lació 54

Com instal·lar la Unitat Touch (només EB-1430Wi) 57

Procediment d'instal·lació 57

Ajusts d'angle 61

Calibració tàctil 72

Apèndix

Funció d'instal·lació en cadena 76

Com desar la configuració en un dispositiu d'emmagatzematge USB 76

Com transmetre la configuració desada a altres projectors 78

Si la configuració falla 79

Com fer servir la funció interactiva quan diversos projectors estan instal·lats 80

Acoblament d'un cable de seguretat 81

Avís general 82

Procés d'instal·lació

Seguiu les instruccions següents per muntar el projector en una paret.

1. Com instal·lar la placa d'instal·lació i el projector (☛ pàg.28)
2. Com ajustar la imatge projectada (☛ pàg.41)
3. Com calibrar el llapis interactiu (☛ pàg.48)
4. Com instal·lar el Control Pad (☛ pàg.54)

Abans d'instal·lar la unitat Touch, instal·leu el projector i seguiu els passos següents (només EB-1430Wi).

1. Instal·lació de la Unitat Touch (☛ pàg.57)
2. Ajust de l'angle de difusió del làser (☛ pàg.61)
3. Procediment de Calibració tàctil (☛ pàg.72)

Contingut del paquet

Placa d'instal·lació

Els objectes següents (inclosos) són necessaris per muntar el projector en una paret. Confirmeu que els teniu tots abans de començar.

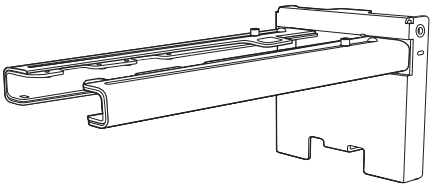

Placa d'instal·lació

Eix hexagonal

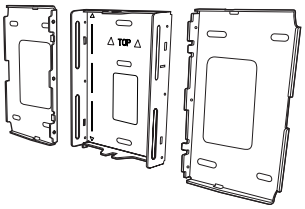

Placa per a la paret

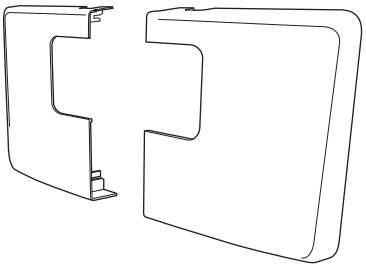

Tapa de la placa per a la paret

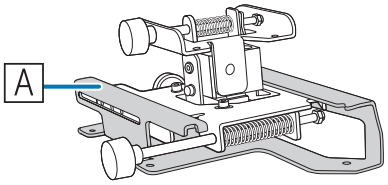

Unitat d'ajust de 3 eixos
*La placa de lliscament (A) està protegida dins de l'embalatge.

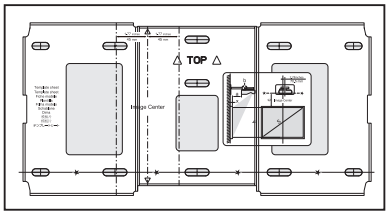

Full de plantilla
(per instal·lar la placa per a la paret)

Tapa de terminació

Clau hexagonal (per a M4)

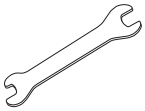

Clau anglesa oberta
13 mm (per a M8 i M6),
6 mm (per a eix hexagonal)

Forma	Nom	Quantitat	Aplicació
	Pern amb cap buit hexagonal M4 x 12 mm amb volandera/volandera Grower	6	Per al muntatge de la placa per a la paret
		4	Per a la instal·lació de la unitat/braç d'ajust de 3 eixos
		4	Per a la instal·lació de la placa lliscant/projector
		2	Per a la instal·lació de la placa lliscant/unitat d'ajust de 3 eixos (fixada per al seu enviament)
	Pern de topall hexagonal M6 x 20 mm amb volandera/volandera Grower	1	Per a la instal·lació de la placa d'instal·lació/placa per a la paret
	Caragol d'estrella M6 x 20 mm amb volandera de plàstic	3	

- Feu servir els perns o els caragols que es proporcionen amb el producte per instal·lar-lo, tal com s'indica en aquesta guia. No substituïu aquests perns amb cap altre tipus de perns.

- Heu de fer servir ancoratges M10 x 60 mm (com a mínim 3), que podeu comprar en qualsevol botiga, per acoblar la placa per a la paret a la paret.
- Reuniu les eines i les peces que necessiteu abans d'iniciar la instal·lació.

Control Pad

Per instal·lar el Control Pad, necessitareu els productes següents. Confirmeu que els teniu tots abans de començar.

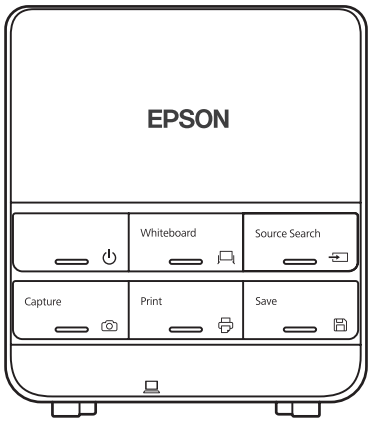

Unitat principal del Control Pad

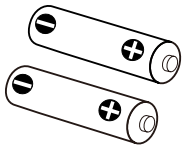

Piles de mida AA x2

Peus de goma

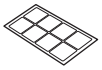

Enganxines de protecció de ports

Abans d'instal·lar el Control Pad a una paret o similar, prepareu 4 caragols M4 de 20 mm (no inclosos).

Unitat Touch (només EB-1430Wi)

Si instal·leu la unitat Touch, necessitareu els productes següents. Confirmeu que els teniu tots abans de començar.

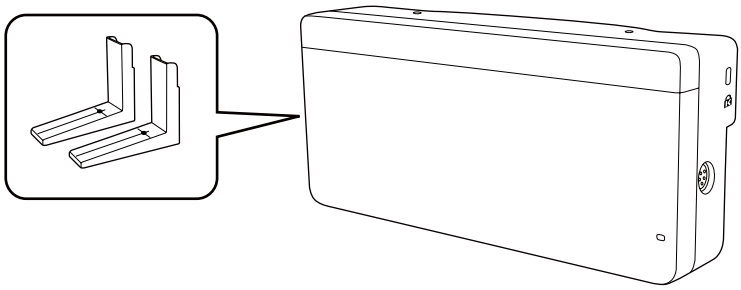

Unitat Touch/2 marcadors (units a la unitat Touch)

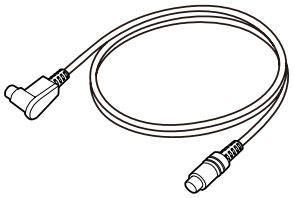

Cable de connexió de la unitat Touch

3 peces espaiadores per als orificis dels caragols

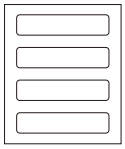

4 etiquetes

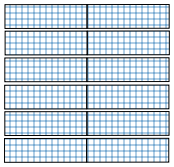

12 bandes de cinta adhesiva (aprox. 6 cm) per fixar els marcadors

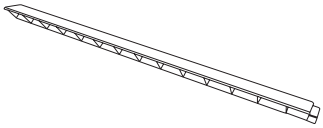

Deflectors d'infrarojos (aprox. 28,5 cm) x8

Si instal·leu la unitat Touch sobre una superfície no magnètica, prepareu tres caragols M4.

Especificacions

Placa d'instal·lació

Element	Especificació	Observacions	Pàgina de referència
Pes de la placa d'instal·lació	Aprox. 8,1 kg	Placa d'instal·lació (3,0 kg), unitat d'ajust de 3 eixos (1,2 kg), placa lliscant (0,8 kg), placa per a la paret (2,7 kg), coberta de la placa per a la paret y la tapa de terminació (0,4 kg)	
Capacitat de càrrega màxima	7 kg		
Interval d'ajust de lliscament endavant/endarrere	de 0 a 360 mm	Interval d'ajust de lliscament del braç: de 0 a 273 mm Ajust de la posició d'instal·lació de la unitat d'ajust de 3 eixos: 87 mm	Vegeu la imatge següent
Interval d'ajust de lliscament vertical	±38 mm		Vegeu la imatge següent
Interval d'ajust de balanceig horitzontal	±3°	Es poden realitzar ajustos precisos amb el dial d'ajust	☛ pàg.41
Interval d'ajust de gir horitzontal	±8°	Es poden realitzar ajustos precisos amb el dial d'ajust	☛ pàg.41
Interval d'ajust d'inclinació vertical	±3°	Es poden realitzar ajustos precisos amb el dial d'ajust	☛ pàg.41
Interval d'ajust de lliscament horitzontal	±45 mm		Vegeu la imatge següent

Placa per a la paret

La imatge següent mostra tres plaques de paret connectades per formar-ne una (enviades per separat).

[Unitat: mm]

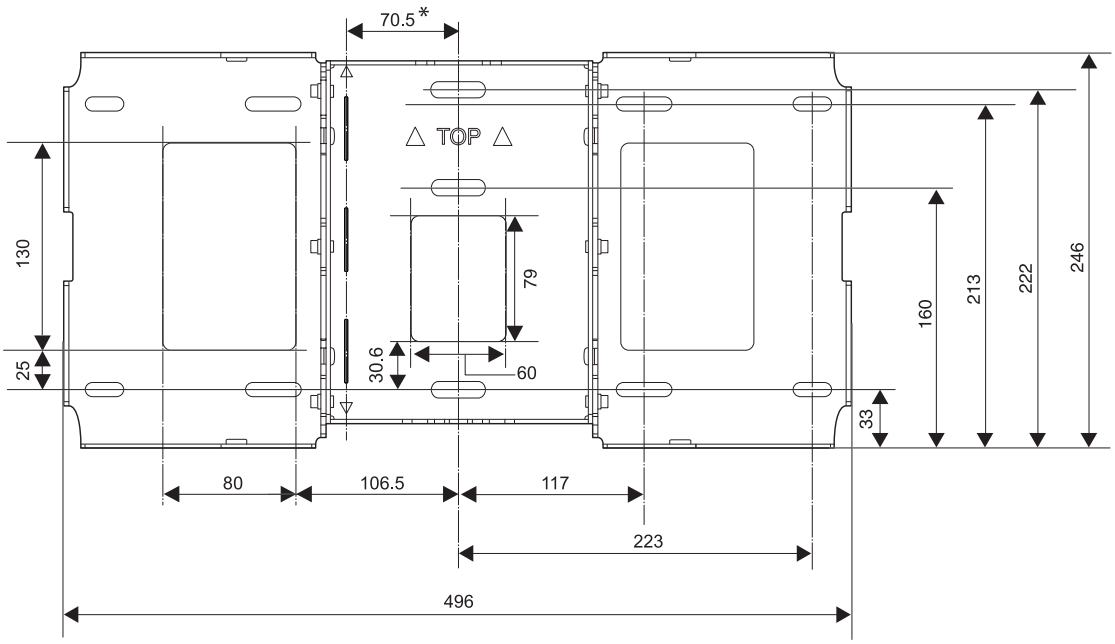

* Valor de desplaçament del centre de la imatge projectada i del centre de la placa per a la paret

Forats pel cables

En passar els cables per connectar el projector per una paret, feu servir les posicions (A) i (B) de la imatge següent com a forats per als cables.

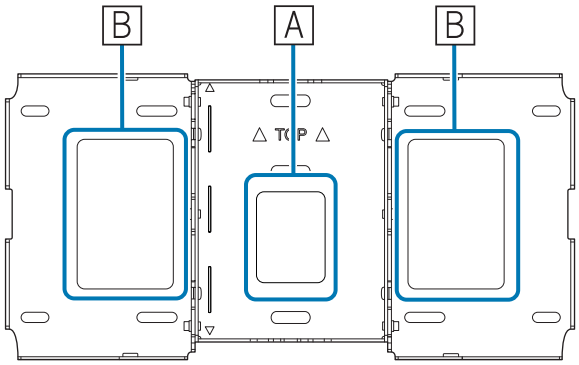

Interval d'ajust de lliscament vertical

[Unitat: mm]

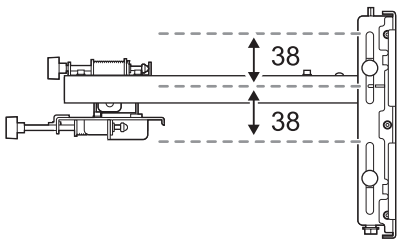

Interval d'ajust de lliscament horitzontal

[Unitat: mm]

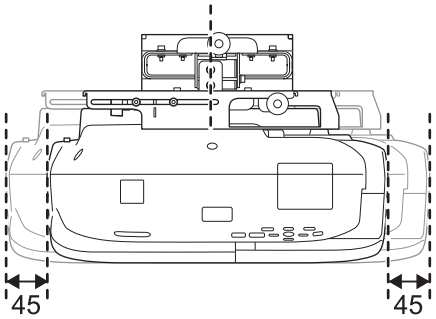

Interval d'ajust de lliscament endavant/endarrere

Interval d'ajust de lliscament del braç

[Unitat: mm]

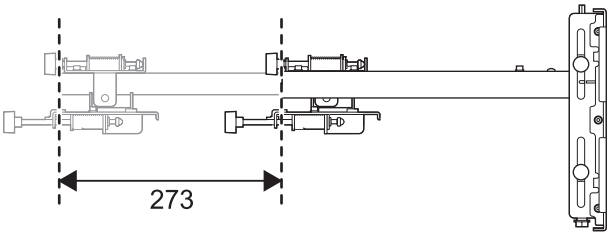

Rang d'ajustament per a la posició d'instal·lació de la unitat d'ajust de 3 eixos

[Unitat: mm]

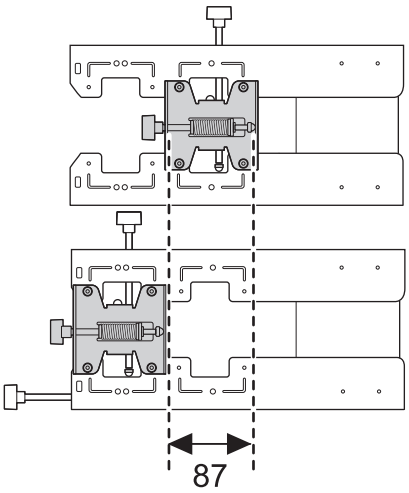

Control Pad

Control Pad (dimensions externes/pes)

[Unitat: mm]

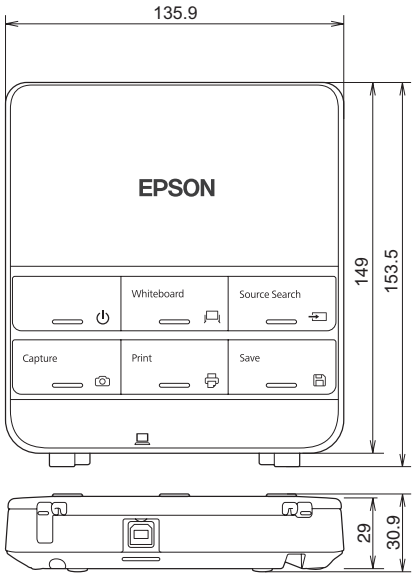

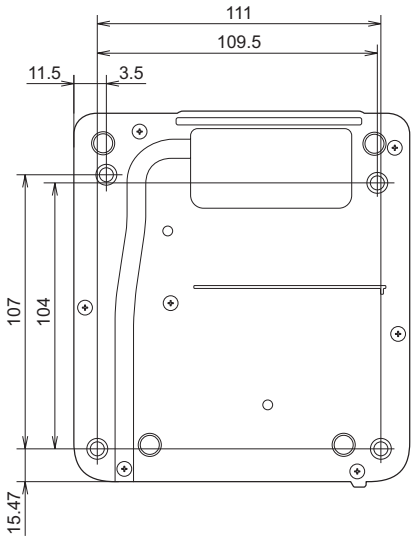

- Pes: aprox. 240 g (peus de goma i bateries no incloses)
- Temperatura de funcionament: de 0 a 50 °C (sense condensació)
- Temperatura de funcionament: de -20 a +60 °C (sense condensació)

Forats pel cables

En passar els cables per connectar el projector per una paret, feu servir la posició (A) de la figura següent com a forat per al cable. Si no, retireu la coberta dels cables (B), i passeu-los a partir d'aquí. Passeu els cables de la impressora per la ranura de darrere del Control Pad.

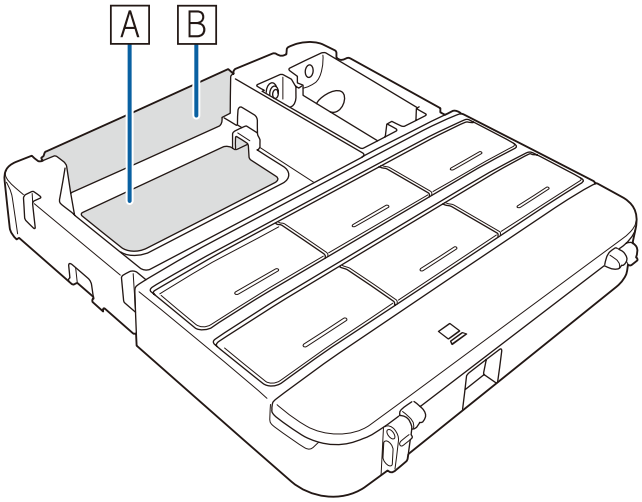

Unitat Touch (només EB-1430Wi)

Unitat Touch (dimensions externes/pes)

[Unitat: mm]

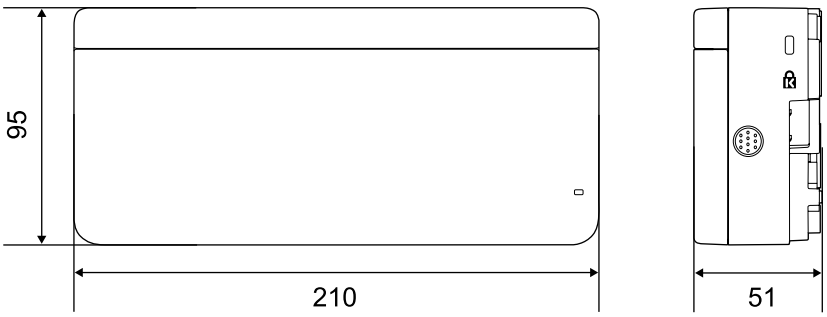

La unitat Touch pesa 450 g.

Etiquetes enganxades

La unitat Touch és un producte làser de Classe 1 que compleix la directriu JIS C 6802:2011. Trobareu etiquetes d'advertència enganxades a la unitat Touch que indiquen que és un producte làser de Classe 1.

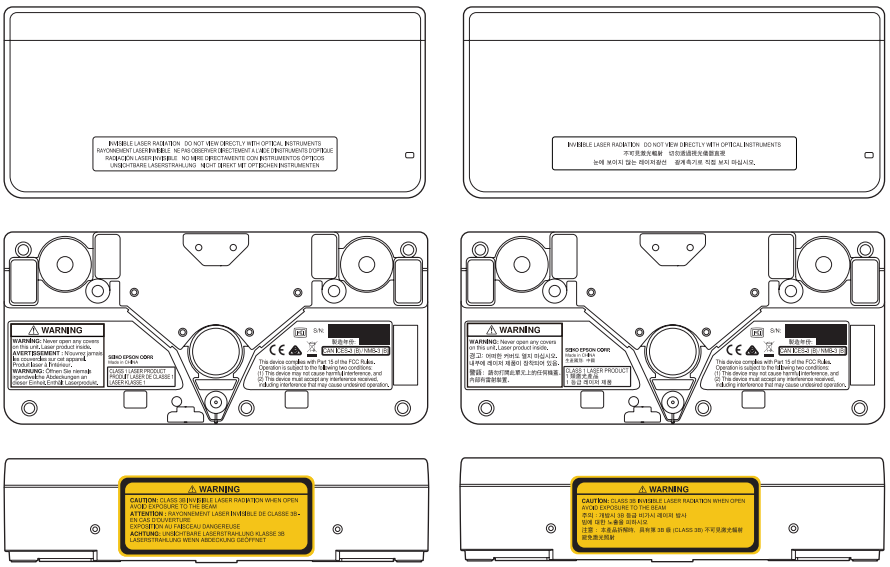

Aquestes etiquetes inclouen la informació següent.

- CLASS 1 LASER PRODUCT
- AVIS: No obriu en cap cas les tapes d'aquesta unitat. Conté un producte làser a l'interior.
- AVIS:
  - PRECAUCIÓ: RADIACIÓ LÀSER INVISIBLE DE CLASSE 3 EN OBRIR
  - EVITEU QUALSEVOL EXPOSICIO AL FEIX DE LLUM

Port de difusió làser

El làser es difon des dels ports de difusió làser de la part posterior de la unitat Touch.

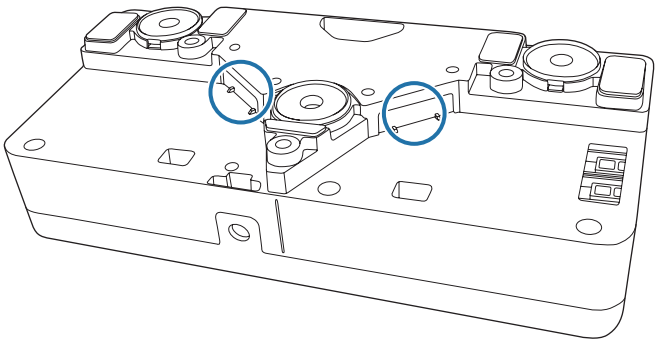

Taula de distància de projecció

Xifres i dimensions de la instal·lació

Per trobar la mida de pantalla adequada, vegeu aquest diagrama d'instal·lació. Els valors només són estimacions aproximades.

L'interval recomanat per a la distància de projecció (a) és de 62 a 311 mm.

El valor de desplaçament del centre de la imatge projectada i del centre de la placa per a la paret és 70,5 mm.

Si la mida de la imatge projectada (S) és de 75 polzades o més, l'escala del lliscament del braç (b) equival a la distància de projecció (a).

Les xifres de (a) i (b) són diferents si la mida de la imatge projectada (S) és inferior a 75 polzades.

[Unitat: mm]

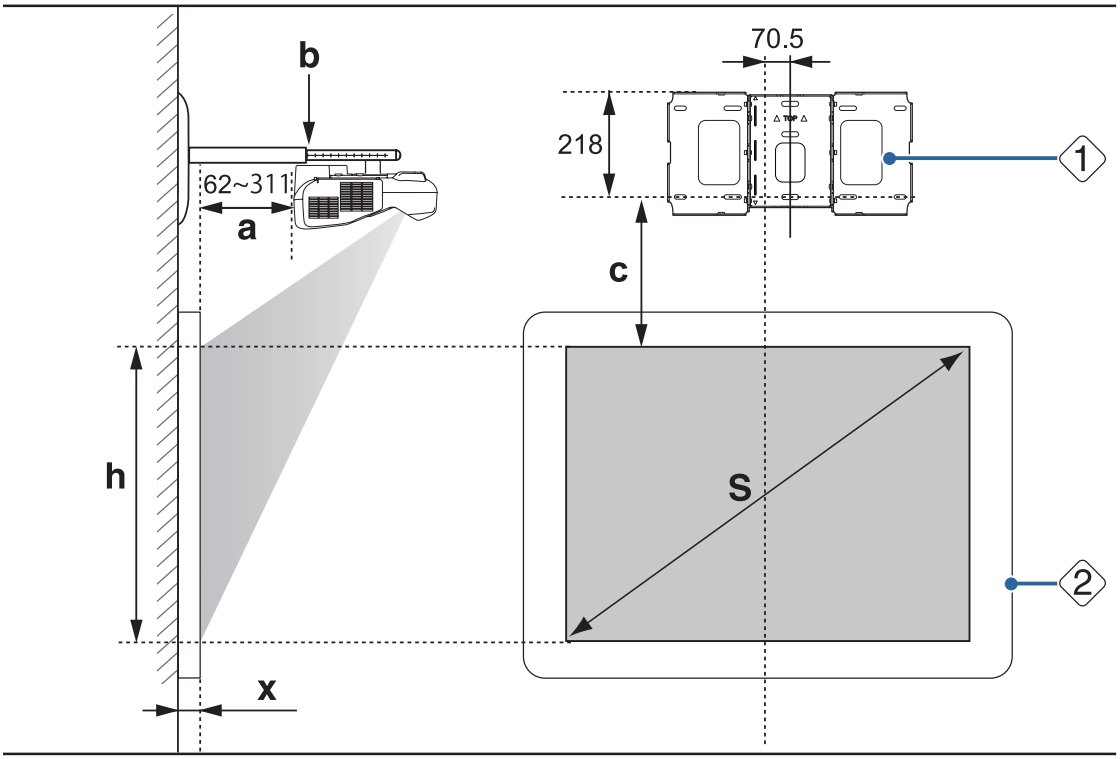

S : Mida de la imatge projectada

a : Distància de projecció mínima (Ample: zoom màxim)
a màxima (Tele: zoom mínim)

b : Números a l'escala del lliscament del braç

c : Distància des de la imatge projectada fins a la placa per a la paret.

h : Alçada de la imatge projectada

x : Distància des de la superfície de la pantalla fins a la paret (100 mm o menys)

1 : Placa per a la paret

2 : Pantalla

En instal·lar la Unitat Touch (només EB-1430Wi)

Quan instal·leu la unitat Touch, feu-ho a la pantalla que utilitzeu per a la projecció.

Per instal·lar la unitat Touch, cal una distància mínima de 120 mm entre el marge superior de la imatge projectada i el marge superior de la pantalla real.

Precaució

Deixeu els espais següents al voltant del marge de la pantalla.

- Des de la part superior de la imatge projectada fins a la part inferior de la unitat Touch: 25 mm
- Des de les vores de la imatge projectada fins a les vores de la pantalla: almenys 100 mm a esquerra i a dreta
- Des de la part inferior de la imatge projectada fins a la part inferior de la pantalla: almenys 20 mm

Si hi ha cap obstacle (cables, safata de la pissarra, nanses o marcs) dins les àrees anteriors, la unitat Touch no funcionarà correctament.

[Unitat: mm]

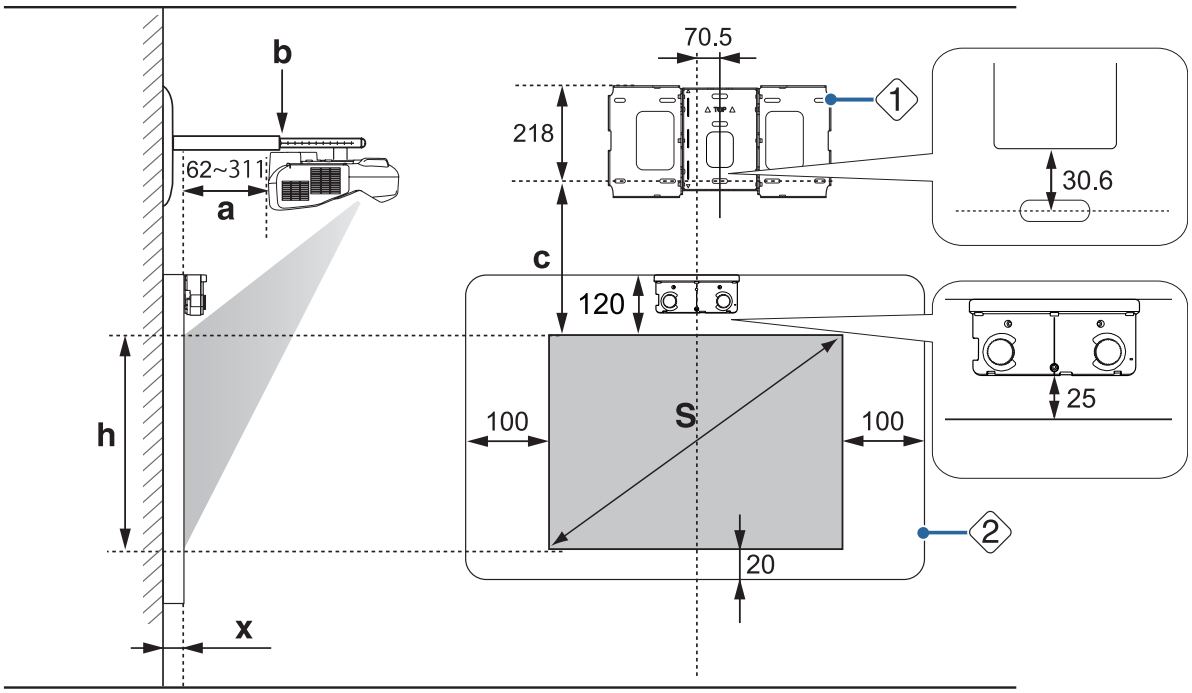

S : Mida de la imatge projectada

a : Distància de projecció mínima (Ample: zoom màxim)
a màxima (Tele: zoom mínim)

b : Números a l'escala del lliscament del braç

c : Distància des de la imatge projectada fins a la placa per a la paret.

h : Alçada de la imatge projectada

x : Distància des de la superfície de la pantalla fins a la paret (100 mm o menys)

1 : Placa per a la paret

2 : Pantalla

Relació d'aspecte per a una imatge projectada estàndard

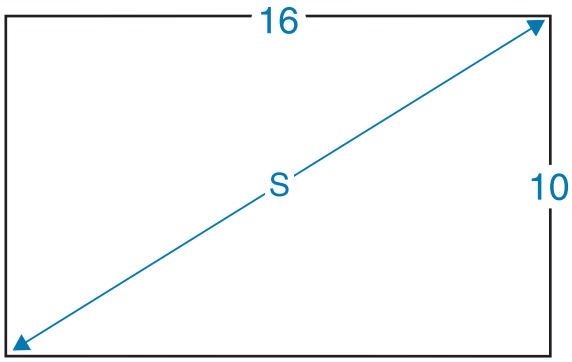

En instal·lar el Control Pad

Quan instal·leu el Control Pad, assegureu-vos que hi ha prou espai a l'àrea del voltant, com es mostra a la figura següent. Com que la coberta superior s'obre des de l'esquerra, ha d'haver espai a l'esquerra del Control Pad.

[Unitat: mm]

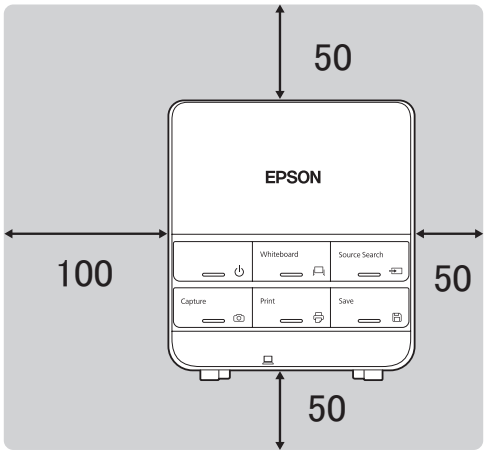

Si feu servir bateries, instal·leu el Control Pad dins del rang ombrejat a la figura següent.

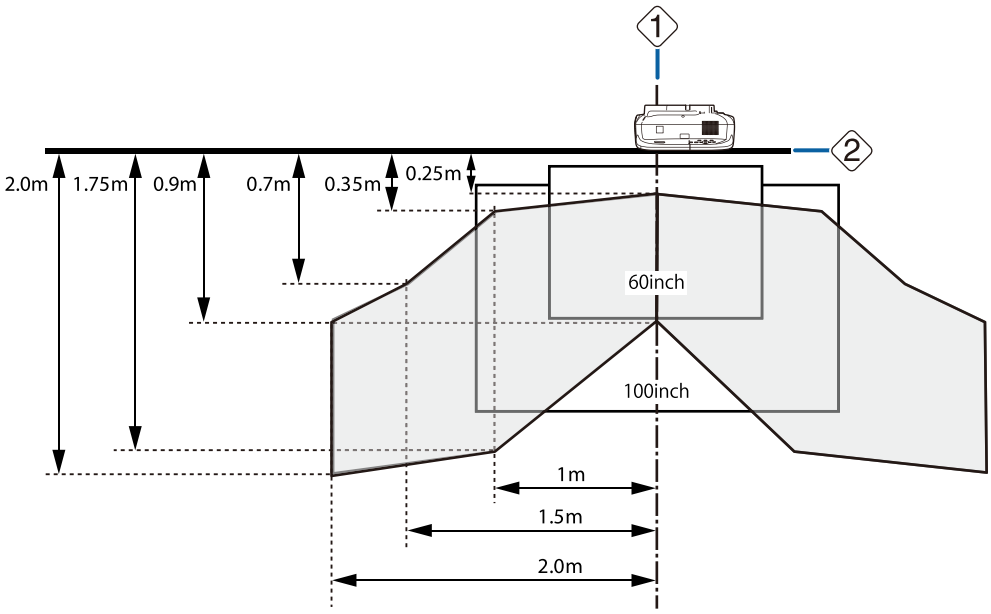

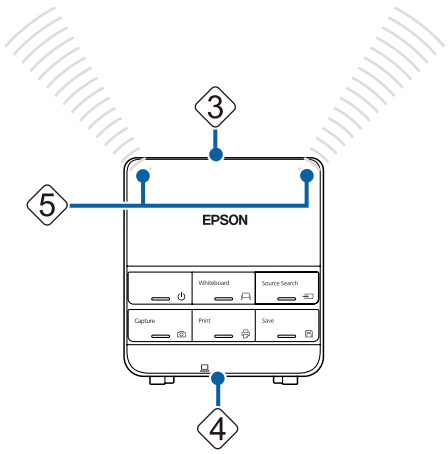

1 : Centre de la pantalla

2 : Part superior del projector

3 : Part superior del Control Pad

4 : Part inferior del Control Pad

5 : Àrea d'emissió del llum del comandament a distància

Alineeu la part superior del projector amb la part superior del Control Pad, i apunteu el comandament a distància del Control Pad al projector.

En instal·lar la Unitat Touch, no instal·leu el Control Pad a la pantalla de projecció ni als voltants (zona ombrejada de la figura següent) (només EB-1430Wi). És possible que la unitat Touch no funcioni correctament.

[Unitat: mm]

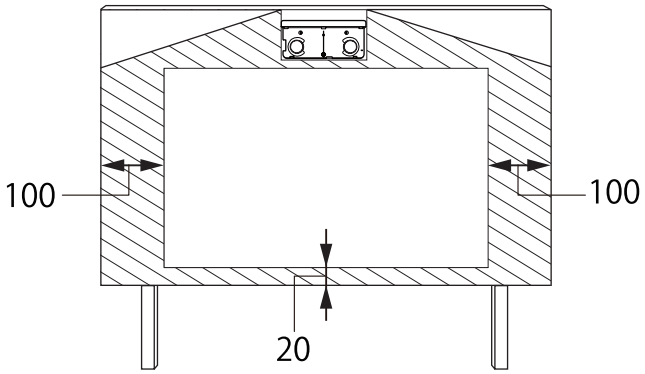

Si la imatge projectada és inferior a 75 polzades

Munteu la unitat d'ajust de 3 eixos en la posició que es marca amb ◯ (A).

La taula de distàncies de projecció proporciona les xifres per al muntatge de la unitat d'ajust de 3 eixos en la posició marcada amb ◯ (A). Els números de l'escala del lliscament del braç (b) varien dels de la distància de projecció (a).

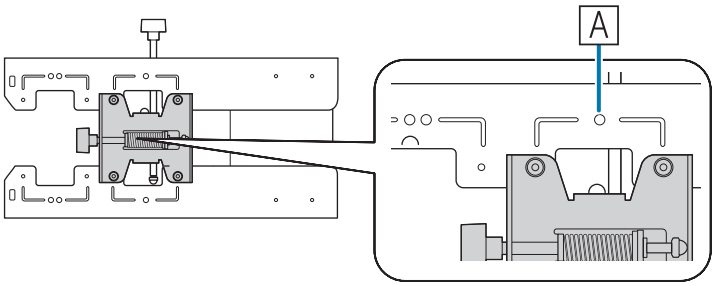

La distància (c) des de la imatge projectada a la placa per a la paret és el número que es dóna quan s'ajusta el lliscament vertical a la posició estàndard (B).

Feu coincidir l'osca de la placa d'instal·lació amb la marca de la placa per a la paret.

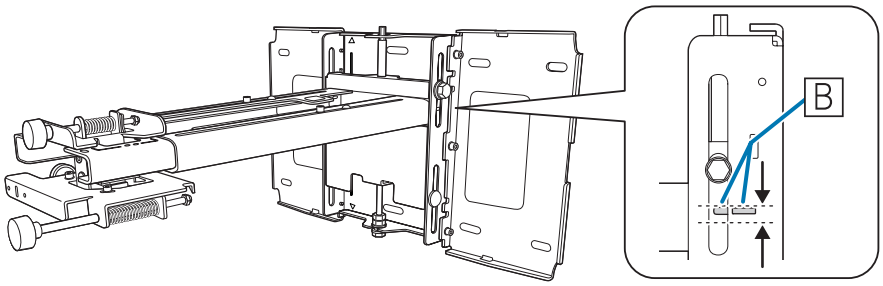

Imatge projectada 16:10

[Unitat: cm]

S Mida de la imatge projectada		a Distància de projecció Mínim (Ample) a màxim (Tele)	b Números a l'escala del lliscament del braç	c Distància des de la imatge projectada fins a la placa per a la paret.	h Alçada de la imatge projectada
60"	129,2 x 80,8	6,2 - 19,3	14,9 - 28,0	17,4	80,8
61"	131,4 x 82,1	6,9 - 20,1	15,6 - 28,8	17,7	82,1
62"	133,5 x 83,5	7,5 - 20,9	16,2 - 29,6	17,9	83,5
63"	135,7 x 84,8	8,1 - 21,8	16,8 - 30,5	18,2	84,8
64"	137,9 x 86,2	8,7 - 22,6	17,4 - 31,3	18,5	86,2
65"	140,0 x 87,5	9,3 - 23,5	18,0 - 32,2	18,7	87,5
66"	142,2 x 88,8	10,0 - 24,3	18,7 - 33,0	19,0	88,8
67"	144,3 x 90,2	10,6 - 25,1	19,3 - 33,8	19,3	90,2
68"	146,5 x 91,5	11,2 - 26,0	19,9 - 34,7	19,5	91,5
69"	148,6 x 92,9	11,8 - 26,8	20,5 - 35,5	19,8	92,9
70"	150,8 x 94,2	12,4 - 27,6	21,1 - 36,3	20,1	94,2
71"	152,9 x 95,6	13,1 - 28,5	21,8 - 37,2	20,3	95,6
72"	155,1 x 96,9	13,7 - 29,3	22,4 - 38,0	20,6	96,9
73"	157,2 x 98,3	14,3 - 30,2	23,0 - 38,9	20,9	98,3
74"	159,4 x 99,6	14,9 - 31,0	23,6 - 39,7	21,1	99,6

Les imatges de menys de 60 polzades no es projecten correctament.

Imatge projectada de 16:9

[Unitat: cm]

S Mida de la imatge projectada		a Distància de projecció Mínim (Ample) a màxim (Tele)	b Números a l'escala del lliscament del braç	c Distància des de la imatge projectada fins a la placa per a la paret.	h Alçada de la imatge projectada
59"	130,6 x 73,5	6,6 - 19,8	15,3 - 28,5	21,7	73,5
60"	132,8 x 74,7	7,3 - 20,7	16,0 - 29,4	22,0	74,7
61"	135,0 x 76,0	7,9 - 21,5	16,6 - 30,2	22,3	76,0

S Mida de la imatge projectada		a Distància de projecció Mínim (Ample) a màxim (Tele)	b Números a l'escala del lliscament del braç	c Distància des de la imatge projectada fins a la placa per a la paret.	h Alçada de la imatge projectada
62"	137,3 x 77,2	8,6 - 22,4	17,3 - 31,1	22,7	77,2
63"	139,5 x 78,5	9,2 - 23,3	17,9 - 32,0	23,0	78,5
64"	141,7 x 79,7	9,8 - 24,1	18,5 - 32,8	23,4	79,7
65"	143,9 x 80,9	10,5 - 25,0	19,2 - 33,7	23,7	80,9
66"	146,1 x 82,2	11,1 - 25,8	19,8 - 34,5	24,1	82,2
67"	148,3 x 83,4	11,7 - 26,7	20,4 - 35,4	24,4	83,4
68"	150,5 x 84,7	12,4 - 27,6	21,1 - 36,3	24,8	84,7
69"	152,8 x 85,9	13,0 - 28,4	21,7 - 37,1	25,1	85,9
70"	155,0 x 87,2	13,7 - 29,3	22,4 - 38,0	25,4	87,2
71"	157,2 x 88,4	14,3 - 30,1	23,0 - 38,8	25,8	88,4
72"	159,4 x 89,7	14,9 - 31,0	23,6 - 39,7	26,1	89,7
73"	161,6 x 90,9	15,6 - 31,1	24,3 - 39,8	26,5	90,9
74"	163,8 x 92,1	16,2 - 31,1	24,9 - 39,8	26,8	92,1

Les imatges de menys de 59 polzades no es projecten correctament.

Imatge projectada de 4:3

[Unitat: cm]

S Mida de la imatge projectada		a Distància de projecció Mínim (Ample) a màxim (Tele)	b Números a l'escala del lliscament del braç	c Distància des de la imatge projectada fins a la placa per a la paret.	h Alçada de la imatge projectada
53"	107,7 x 80,8	6,2 - 19,3	14,9 - 28,0	17,4	80,8
54"	109,7 x 82,3	6,9 - 20,2	15,6 - 28,9	17,7	82,3
55"	111,8 x 83,8	7,6 - 21,2	16,3 - 29,9	18,0	83,8
56"	113,8 x 85,3	8,3 - 22,1	17,0 - 30,8	18,3	85,3
57"	115,8 x 86,9	9,1 - 23,1	17,8 - 31,8	18,6	86,9
58"	117,9 x 88,4	9,8 - 24,0	18,5 - 32,7	18,9	88,4
59"	119,9 x 89,9	10,5 - 25,0	19,2 - 33,7	19,2	89,9
60"	121,9 x 91,4	11,2 - 25,9	19,9 - 34,6	19,5	91,4
61"	124,0 x 93,0	11,9 - 26,9	20,6 - 35,6	19,8	93,0
62"	126,0 x 94,5	12,6 - 27,8	21,3 - 36,5	20,1	94,5
63"	128,0 x 96,0	13,3 - 28,8	22,0 - 37,5	20,4	96,0
64"	130,0 x 97,5	14,0 - 29,7	22,7 - 38,4	20,7	97,5
65"	132,1 x 99,1	14,7 - 30,7	23,4 - 39,4	21,0	99,1
66"	134,1 x 100,6	15,4 - 31,1	24,1 - 39,8	21,3	100,6

S Mida de la imatge projectada		a Distància de projecció Mínim (Ample) a màxim (Tele)	b Números a l'escala del lliscament del braç	c Distància des de la imatge projectada fins a la placa per a la paret.	h Alçada de la imatge projectada
67"	136,1 x 102,1	16,1 - 31,1	24,8 - 39,8	21,6	102,1
68"	138,2 x 103,6	16,8 - 31,1	25,5 - 39,8	21,9	103,6
69"	140,2 x 105,2	17,5 - 31,1	26,2 - 39,8	22,2	105,2
70"	142,2 x 106,7	18,2 - 31,1	26,9 - 39,8	22,5	106,7
71"	144,3 x 108,2	18,9 - 31,1	27,6 - 39,8	22,8	108,2
72"	146,3 x 109,7	19,6 - 31,1	28,3 - 39,8	23,2	109,7
73"	148,3 x 111,3	20,3 - 31,1	29,0 - 39,8	23,5	111,3
74"	150,4 x 112,8	21,0 - 31,1	29,7 - 39,8	23,8	112,8

Les imatges de menys de 53 polzades no es projecten correctament.

- Els valors només són estimacions aproximades. El valor pot variar segons on hàgiu posat la impressora.
- Quan es projecta en Tele, la qualitat de les imatges projectades es pot reduir.
- Quan es projecten imatges de 4:3, la mida de les imatges s'ajusta automàticament i potser es reduirà la qualitat de les imatges projectades.

Si la imatge projectada és superior a 75 polzades

Munteu la unitat d'ajust de 3 eixos en la posició que es marca amb ○○ (A).

La taula de distàncies de projecció proporciona les xifres per al muntatge de la unitat d'ajust de 3 eixos en la posició marcada amb ○○ (A). Els números de l'escala del lliscament del braç (b) són els mateixos que els de la distància de projecció (a).

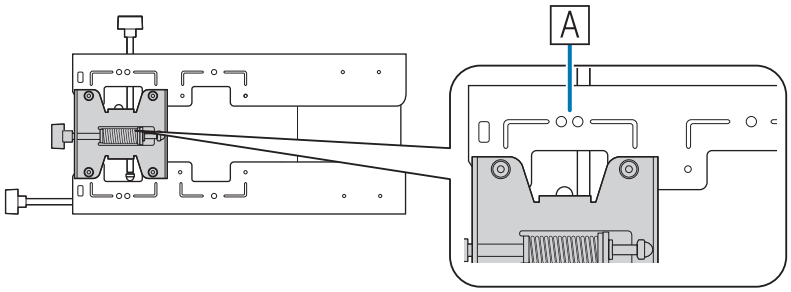

La distància (c) des de la imatge projectada a la placa per a la paret és el número que es dóna quan s'ajusta el lliscament vertical a la posició estàndard (B).

Feu coincidir l'osca de la placa d'instal·lació amb la marca de la placa per a la paret.

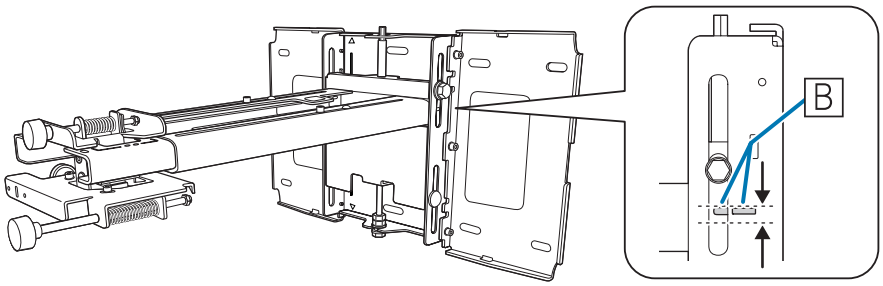

Imatge projectada de 16:10

[Unitat: cm]

S Mida de la imatge projectada		a Distància de projecció Mínim (Ample) a màxim (Tele)	b Números a l'escala del lliscament del braç	c Distància des de la imatge projectada fins a la placa per a la paret.	h Alçada de la imatge projectada
75"	161,5 x 101,0	15,5 - 31,1		21,4	101,0
76"	163,7 x 102,3	16,2 - 31,1		21,7	102,3
77"	165,9 x 103,7	16,8 - 31,1		21,9	103,7
78"	168,0 x 105,0	17,4 - 31,1		22,2	105,0
79"	170,2 x 106,3	18,0 - 31,1		22,5	106,3
80"	172,3 x 107,7	18,7 - 31,1		22,7	107,7
81"	174,5 x 109,0	19,3 - 31,1		23,0	109,0
82"	176,6 x 110,4	19,9 - 31,1		23,3	110,4
83"	178,8 x 111,7	20,5 - 31,1		23,5	111,7
84"	180,9 x 113,1	21,1 - 31,1		23,8	113,1
85"	183,1 x 114,4	21,8 - 31,1		24,1	114,4
86"	185,2 x 115,8	22,4 - 31,1		24,3	115,8
87"	187,4 x 117,1	23,0 - 31,1		24,6	117,1
88"	189,5 x 118,5	23,6 - 31,1		24,9	118,5
89"	191,7 x 119,8	24,2 - 31,1		25,2	119,8
90"	193,9 x 121,2	24,9 - 31,1		25,4	121,2
91"	196,0 x 122,5	25,5 - 31,1		25,7	122,5
92"	198,2 x 123,9	26,1 - 31,1		26,0	123,9
93"	200,3 x 125,2	26,7 - 31,1		26,2	125,2
94"	202,5 x 126,5	27,3 - 31,1		26,5	126,5
95"	204,6 x 127,9	28,0 - 31,1		26,8	127,9
96"	206,8 x 129,2	28,6 - 31,1		27,0	129,2
97"	208,9 x 130,6	29,2 - 31,1		27,3	130,6
98"	211,1 x 131,9	29,8 - 31,1		27,6	131,9
99"	213,2 x 133,3	30,4 - 31,1		27,8	133,3
100"	215,4 x 134,6	31,1*		28,1	134,6

* Xifra per a Ample (zoom màxim).

Les imatges de més de 100 polzades no es projecten correctament.

Imatge projectada de 16:9

[Unitat: cm]

S Mida de la imatge projectada		a Distància de projecció Mínim (Ample) a màxim (Tele)	b Números a l'escala del lliscament del braç	c Distància des de la imatge projectada fins a la placa per a la paret.	h Alçada de la imatge projectada
75"	166,0 x 93,4	16,8 - 31,1		27,2	93,4
76"	168,2 x 94,6	17,5 - 31,1		27,5	94,6
77"	170,5 x 95,9	18,1 - 31,1		27,8	95,9
78"	172,7 x 97,1	18,8 - 31,1		28,2	97,1
79"	174,9 x 98,4	19,4 - 31,1		28,5	98,4
80"	177,1 x 99,6	20,0 - 31,1		28,9	99,6
81"	179,3 x 100,9	20,7 - 31,1		29,2	100,9
82"	181,5 x 102,1	21,3 - 31,1		29,6	102,1
83"	183,7 x 103,4	21,9 - 31,1		29,9	103,4
84"	186,0 x 104,6	22,6 - 31,1		30,3	104,6
85"	188,2 x 105,8	23,2 - 31,1		30,6	105,8
86"	190,4 x 107,1	23,9 - 31,1		30,9	107,1
87"	192,6 x 108,3	24,5 - 31,1		31,3	108,3
88"	194,8 x 109,6	25,1 - 31,1		31,6	109,6
89"	197,0 x 110,8	25,8 - 31,1		32,0	110,8
90"	199,2 x 112,1	26,4 - 31,1		32,3	112,1
91"	201,5 x 113,3	27,0 - 31,1		32,7	113,3
92"	203,7 x 114,6	27,7 - 31,1		33,0	114,6
93"	205,9 x 115,8	28,3 - 31,1		33,3	115,8
94"	208,1 x 117,1	29,0 - 31,1		33,7	117,1
95"	210,3 x 118,3	29,6 - 31,1		34,0	118,3
96"	212,5 x 119,5	30,2 - 31,1		34,4	119,5
97"	214,7 x 120,8	30,9 - 31,1		34,7	120,8

Les imatges de més de 97 polzades no es projecten correctament.

Imatge projectada de 4:3

[Unitat: cm]

S Mida de la imatge projectada		a Distància de projecció Mínim (Ample) a màxim (Tele)	b Números a l'escala del lliscament del braç	c Distància des de la imatge projectada fins a la placa per a la paret.	h Alçada de la imatge projectada
75"	152,4 x 114,3	21,7 - 31,1		24,1	114,3
76"	154,4 x 115,8	22,4 - 31,1		24,4	115,8
77"	156,5 x 117,3	23,1 - 31,1		24,7	117,3
78"	158,5 x 118,9	23,8 - 31,1		25,0	118,9

S Mida de la imatge projectada		a Distància de projecció Mínim (Ample) a màxim (Tele)	b Números a l'escala del lliscament del braç	c Distància des de la imatge projectada fins a la placa per a la paret.	h Alçada de la imatge projectada
79"	160,5 x 120,4	24,5 - 31,1		25,3	120,4
80"	162,6 x 121,9	25,2 - 31,1		25,6	121,9
81"	164,6 x 123,4	25,9 - 31,1		25,9	123,4
82"	166,6 x 125,0	26,6 - 31,1		26,2	125,0
83"	168,7 x 126,5	27,3 - 31,1		26,5	126,5
84"	170,7 x 128,0	28,0 - 31,1		26,8	128,0
85"	172,7 x 129,5	28,7 - 31,1		27,1	129,5
86"	174,8 x 131,1	29,4 - 31,1		27,4	131,1
87"	176,8 x 132,6	30,1 - 31,1		27,7	132,6
88"	178,8 x 134,1	30,8 - 31,1		28,0	134,1

Les imatges de més de 88 polzades no es projecten correctament.

- Els valors només són estimacions aproximades. El valor pot variar segons on hàgiu posat la impressora.
- Quan es projecta en Tele, la qualitat de les imatges projectades es pot reduir.
- Quan es projecten imatges de 4:3, la mida de les imatges s'ajusta automàticament i potser es reduirà la qualitat de les imatges projectades.

Instal·lació de la placa d'instal·lació

Connexió de dispositius

Cables necessaris

Prepareu els cables necessaris segons els dispositius que es faran servir.

- Cable d'alimentació inclòs (requerit)
- Cable USB subministrat
- Cable de connexió de la unitat Touch inclòs (només EB-1430Wi)
- Cables d'ordinador, Conjunt de cables per al comandament a distància i altres cables opcionals (prepareu-los segons els dispositius connectats)

Per a més informació, consulteu la *Guia de l'usuari* (al CD-ROM de documents).

Cables necessaris amb l'Easy Interactive Function

Per fer operacions de ratolí amb l'Easy Interactive Function, necessiteu un cable d'alimentació i un cable USB. Fins i tot si projecteu amb un cable d'ordinador, és necessari un cable USB per realitzar operacions de ratolí.

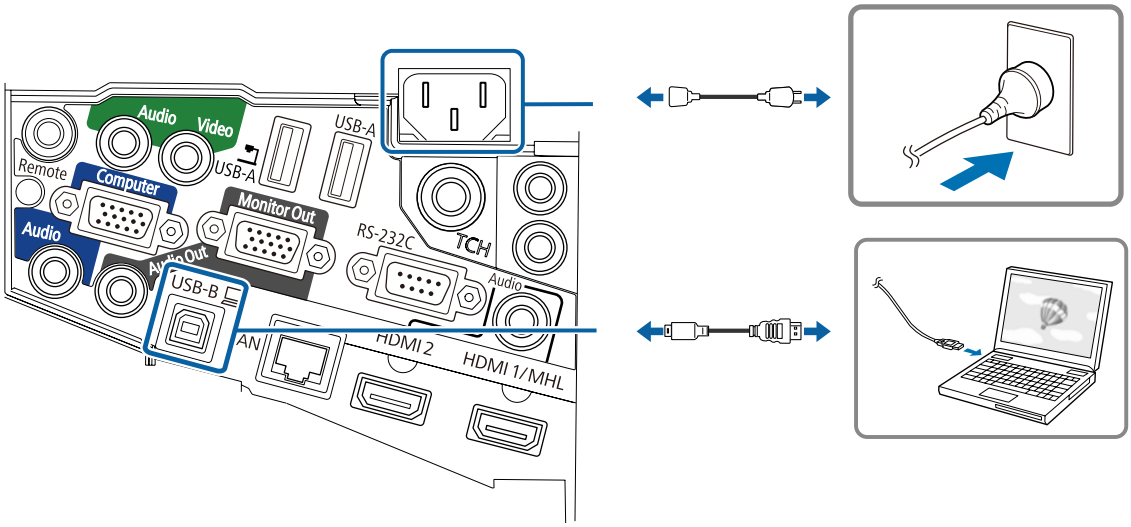

Cables necessaris en instal·lar el Control Pad

- Quan es projecten imatges des d'un dispositiu d'emmagatzematge USB o quan s'hi desen dades, cal el cable USB inclòs (1).
- Quan es proporciona energia des del projector, cal el Conjunt de cables per al comandament a distància opcional (ELPKC28) (2).
- Quan es projecten imatges d'ordinador (USB Display) o quan es realitzen operacions de ratolí amb l'Easy Interactive Function, cal el cable USB inclòs (3).
- Quan s'imprimeix la imatge projectada, cal el cable USB inclòs. Per connectar el Control Pad i la impressora, feu servir el cable USB inclòs amb la impressora (4).

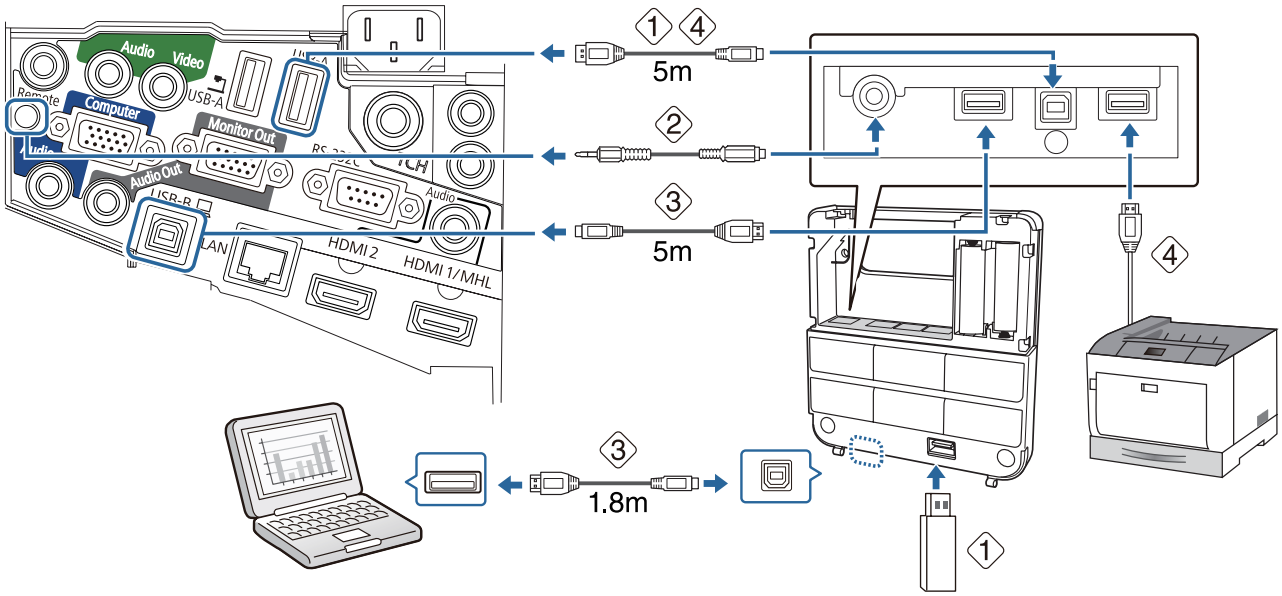

Els projectors següents d'Epson es poden connectar al Control Pad. Comproveu l'etiqueta de classificació del projector.

- H480x (on x és una lletra de l'A a la Z)
- H481x (on x és una lletra de l'A a la Z)
- H612x (on x és una lletra de l'A a la Z)
- H665x (on x és una lletra de l'A a la Z)

Aquesta informació es va actualitzar el 30 de maig de 2014. Si voleu connectar un projector diferent o si teniu cap dubte, contacteu amb el vostre venedor local de la *Llista de contactes per a projectors Epson* inclosa al CD-ROM de la documentació.

Cables necessaris per instal·lar la unitat Touch (només EB-1430Wi)

Necessitareu el cable de connexió de la unitat Touch per instal·lar la unitat Touch i connectar-la al projector. No es pot fer servir qualsevol un cable disponible al mercat.

L'endoll que es connecta al projector i l'endoll que es connecta a la unitat Touch són diferents. Vegeu la imatge següent per connectar l'endoll als ports adients.

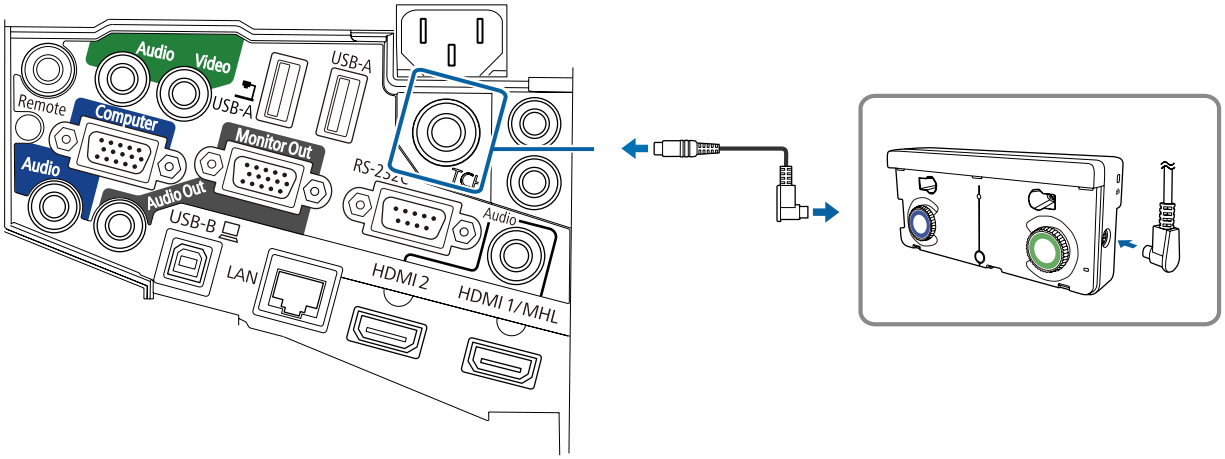

Prepareu els cables per als dispositius connectats (exemple)

Càmera de documents

Cable USB (es proporciona amb la càmera de documents)

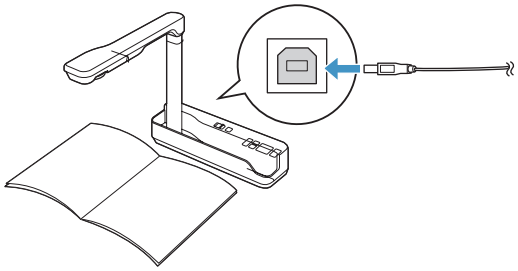

Ordinador

Cable d'ordinador (accessori opcional)

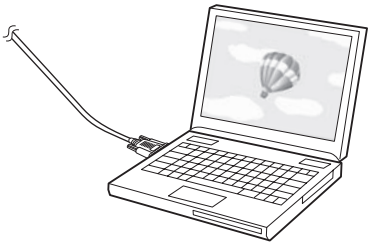

Altaveus externs

Cable d'àudio (disponible en botigues)

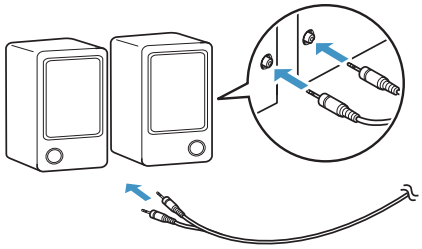

Dispositiu LAN

Cable LAN (disponible en botigues)

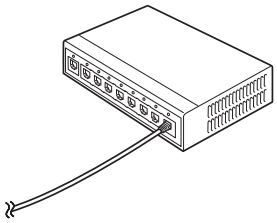

Procediment d'instal·lació

Seguiu els passos següents per instal·lar la placa d'instal·lació. Si no seguiu aquests passos, el producte pot caure i pot provocar danys corporals o danys materials.

Advertència

No feu servir adhesius, lubricants o olis per instal·lar o ajustar la placa d'instal·lació. Si feu servir adhesius per evitar que els caragols s'afluixin o materials com ara lubricants o olis a la placa lliscant que fixa la part del projector, la caixa es pot trencar i el projector pot caure, la qual cosa provocaria danys corporals o danys materials.

Desmunteu les peces

Retireu els perns M4 (x2) i després retireu la placa lliscant de la unitat d'ajust de 3 eixos.

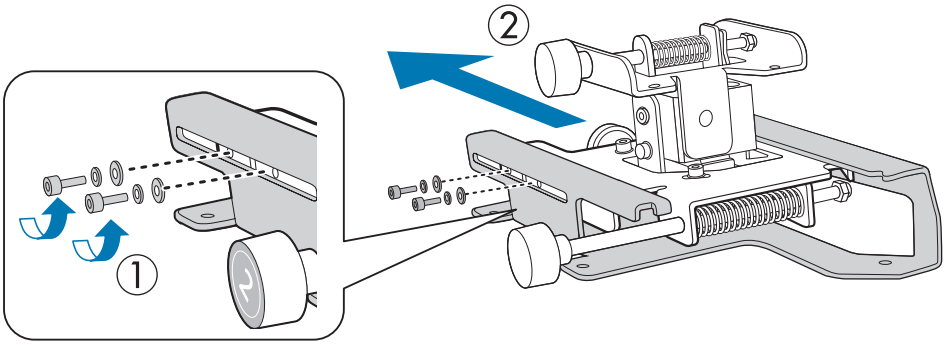

Munteu les peces

1 Munteu les tres plaques per a la paret en una mateixa unitat i fixeu-les amb els perns M4 (x6) inclosos

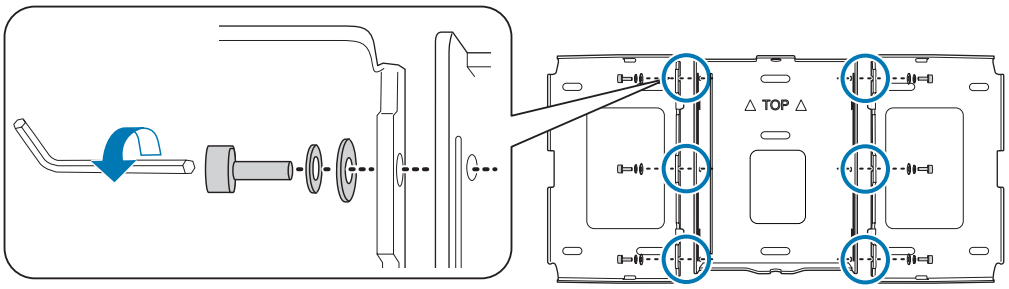

2 Fixeu la placa lliscant a la base del projector amb els perns M4 (x4) inclosos

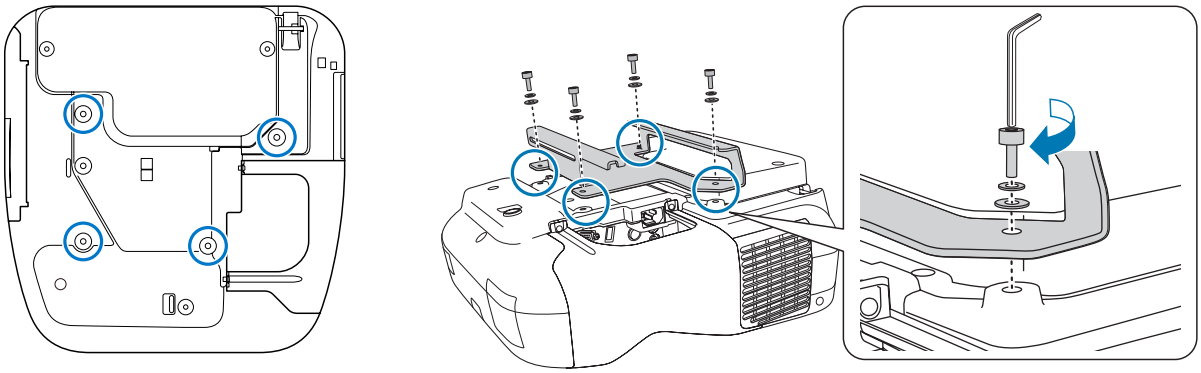

Posicions d'instal·lació del pern

3 Acobleu la unitat d'ajust de 3 eixos a la placa d'instal·lació amb els perns M4 (x4) inclosos

- Quan la imatge projectada és inferior a 75 polzades: munteu la unitat al punt ◯ (A).
- Quan la imatge projectada és més gran de 75 polzades: munteu la unitat al punt ◯◯ (B).

◯ : Menys de 75 polzades

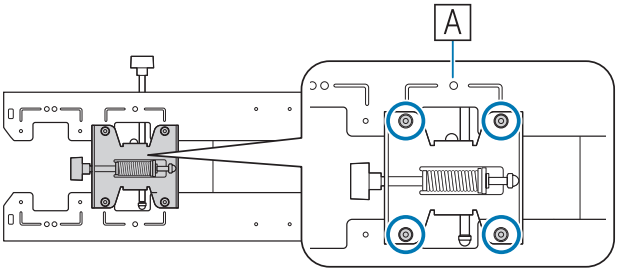

◯◯ : Més de 75 polzades

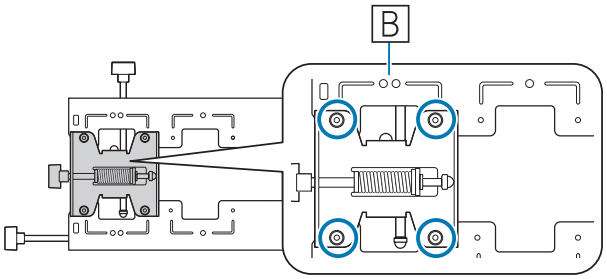

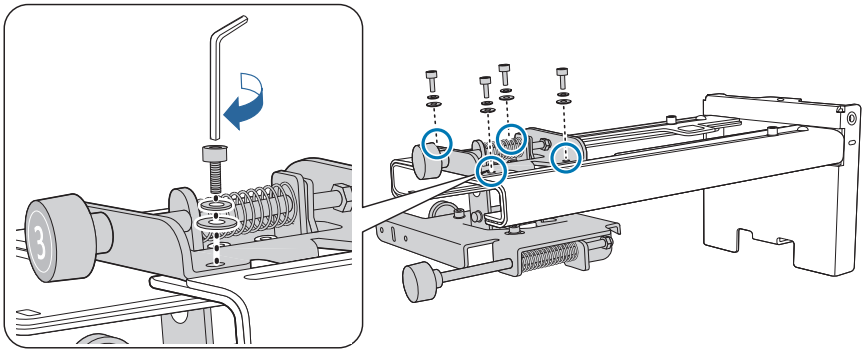

Instal·leu la placa per a la paret a la paret

1 Determineu la posició de projecció segons la mida de la imatge projectada

Vegeu la taula de distàncies de projecció per calcular la mida de la imatge projectada (S) i la distància (c) des de la imatge projectada fins a la placa per a la paret.

☛ "Taula de distància de projecció" pàg.18

Recomanem marcar les posicions següents. Seran la base per determinar la posició de muntatge de la placa per a la paret.

- Alçada (1) de la distància (c) entre la vora superior de la imatge projectada i la placa per a la paret
- Línia central (2) de la imatge projectada

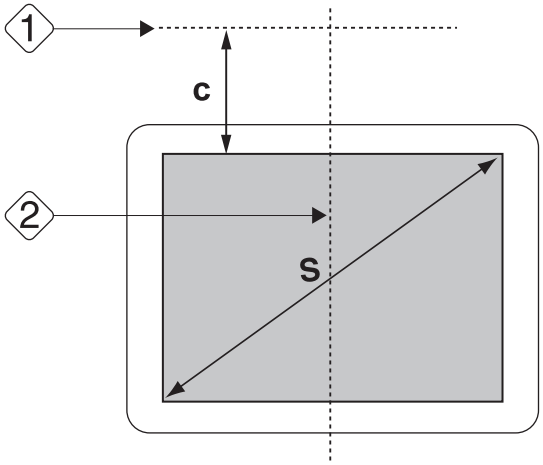

2 Fixeu el full de plantilla a la paret

- Feu coincidir la línia central (2) comprovada al pas 1 amb la línia Image Center a la plantilla.

  Confirmeu la posició dels feixos a la paret i canvieu la posició cap a l'esquerra o la dreta segons sigui necessari. (La posició es pot desplaçar horitzontalment cap a l'esquerra o la dreta des de la línia central de la superfície de projecció fins a 45 mm).
- Feu coincidir l'alçada (1) comprovada al pas 1 amb la línia ★ de la plantilla.

[Unitat: mm]

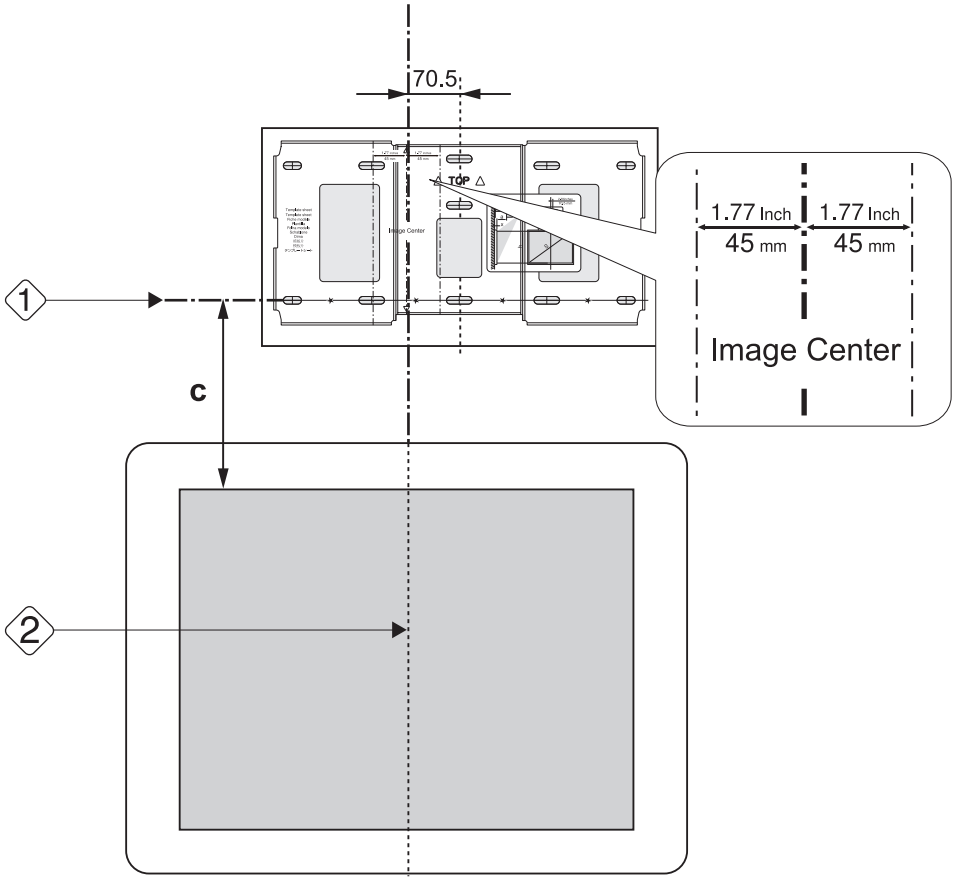

3 Determineu les posicions dels forats de muntatge per la placa per a la paret

Fixeu la placa per a la paret al menys amb tres punts.

- Si fixeu la placa per a la paret a quatre llocs, perforeu els forats indicats per A o B a la il·lustració.
- Si fixeu la placa per a la paret a tres llocs, perforeu els forats indicats per C a la il·lustració.

Quatre orificis de muntatge

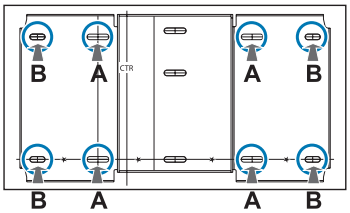

Tres orificis de muntatge

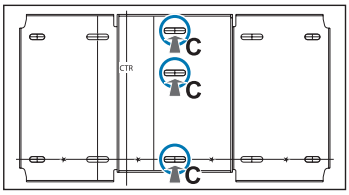

4 Feu els forats a la paret

Diàmetre dels forats: 10,5 mm
Fondària de l'orifici pilot: 45 mm
Fondària de l'orifici d'ancoratge: 40 mm

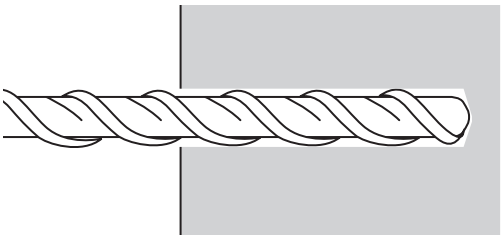

5 Retireu la plantilla i netegeu la pols dels forats amb una bomba per a la pols

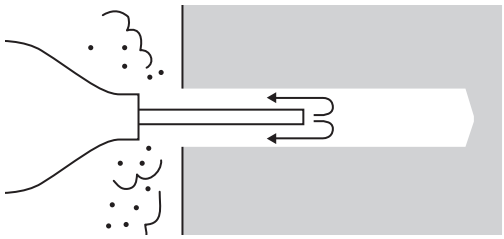

6 Col·loqueu la placa per a la paret sobre la paret i inseriu-hi ancoratges d'expansió M10 x 60 mm als orificis

Acobleu la femella i copegeu-la amb un martell fins que el nucli toqui la part superior de l'ancoratge.

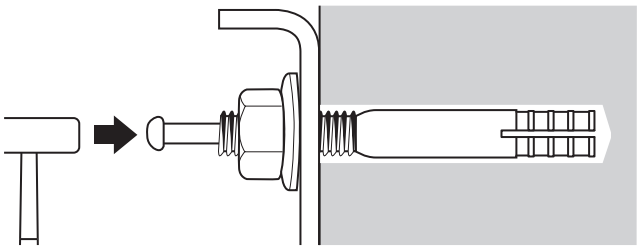

7 Colleu la femella amb una clau anglesa, que podeu comprar en qualsevol botiga, per fixar la placa per a la paret a la paret

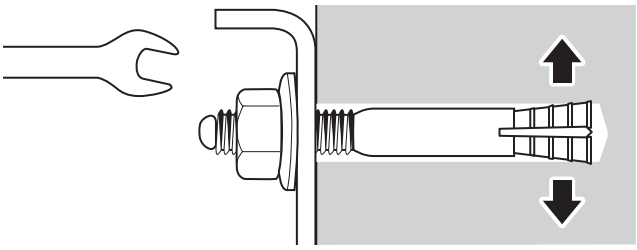

Determineu la distància de projecció i després passeu els cables per la placa d'instal·lació

1 Comproveu els valors següents a la taula de distància de projecció

- Números a l'escala del lliscament del braç (b)
- Distància des de la superfície de la pantalla fins a la paret (x)

☛ "Taula de distància de projecció" pàg.18

2 Afluixeu els perns M4 (x2) i allargueu el lliscament del braç de la placa d'instal·lació

Feu coincidir la barra lliscadora amb les distàncies combinades de (b) i (x) que heu comprovat en el pas 1.

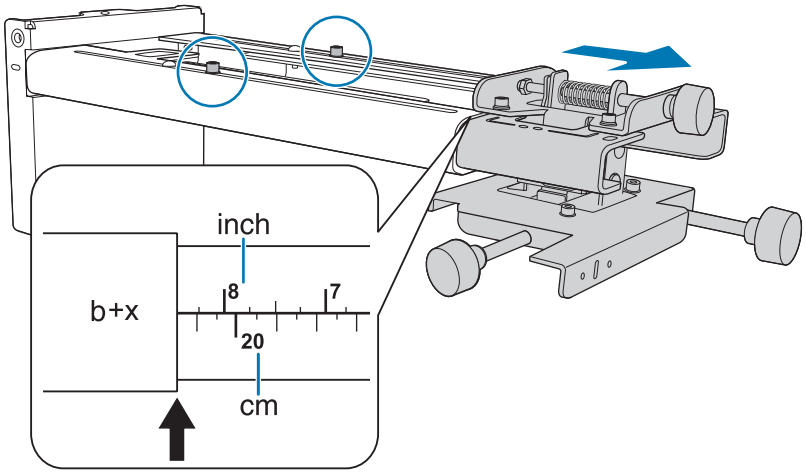

3 Feu passar els cables necessaris a través de la placa d'instal·lació

Vegeu aquesta imatge per passar els cables de manera que els extrems que es connecten al projector siguin al costat de la interfície del projector.

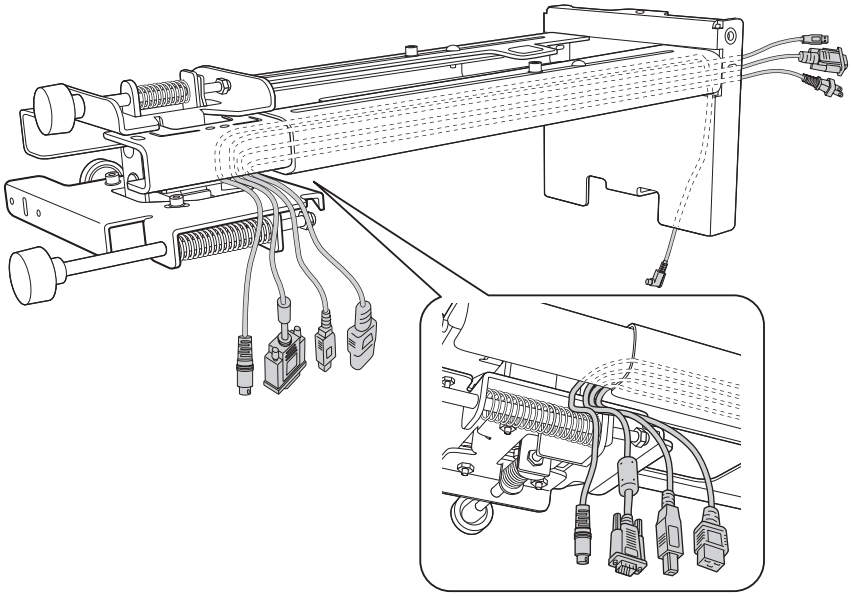

Advertència

No pengeu la resta del cable sobre la placa d'instal·lació. Podria caure i provocar un accident.

- Passeu els cables connectats al Control Pad per la placa d'instal·lació.
- Passeu els cables connectats a la Unitat Touch per la placa d'instal·lació (només EB-1430Wi). Conduïu el cable de forma que l'extrem que es connecta a la unitat Touch aparegui per sota de la placa d'instal·lació.

Com acoblar la placa d'instal·lació a la placa per a la paret

1 Inseriu l'eix hexagonal a la placa d'instal·lació

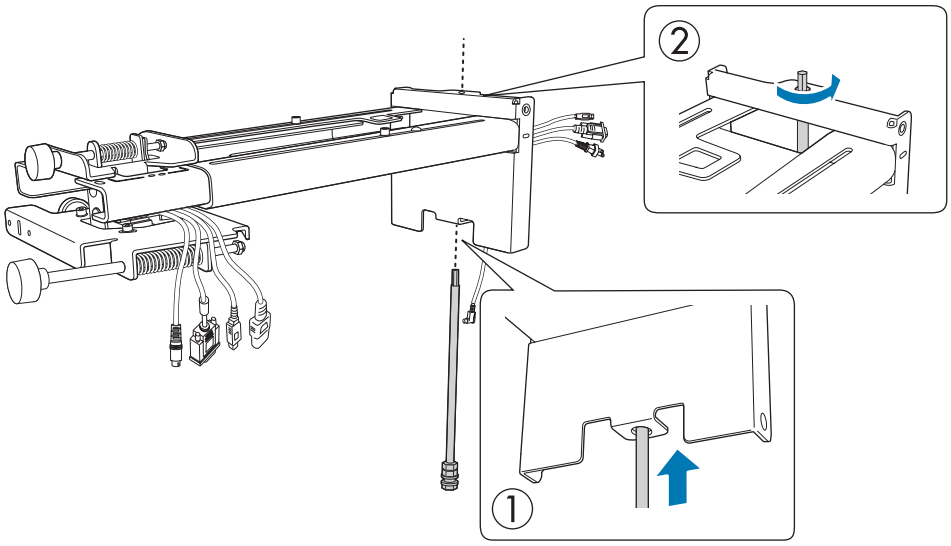

2 Munteu la placa d'instal·lació a la placa per a la paret

Inseriu la part superior de l'eix hexagonal a la placa per a la paret i després inseriu el pern M8 al seu forat de baix.

Precaució

- No encasteu el cable de connexió de la unitat Touch a la paret (només EB-1430Wi). Si ho feu, no podreu connectar-lo a la unitat Touch.
- Aneu amb compte que els cables no quedin atrapats entre la placa d'instal·lació i la placa per a la paret.

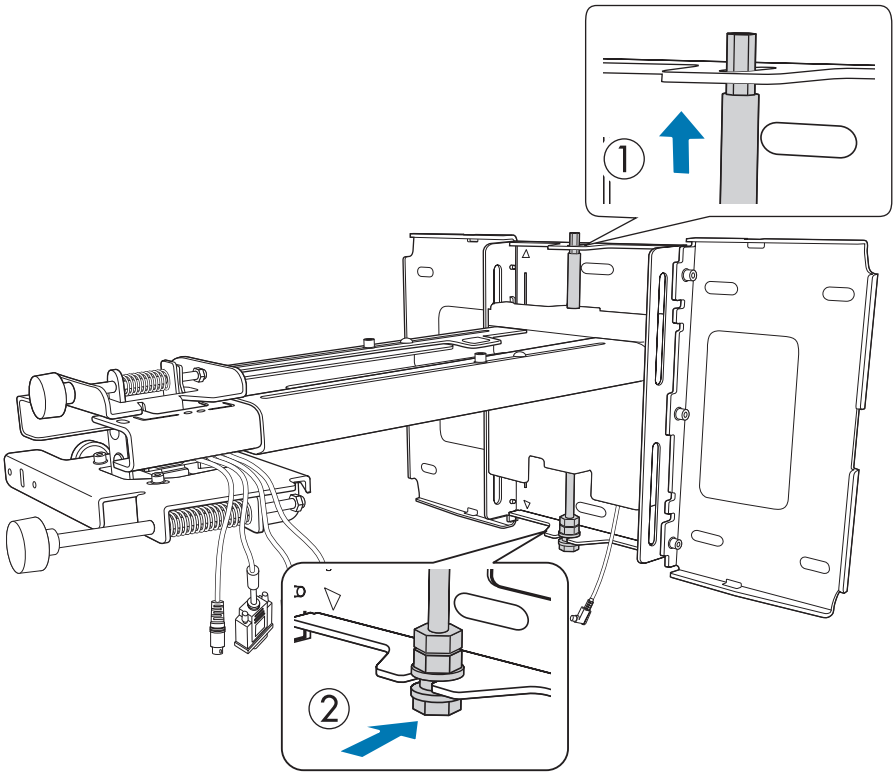

3 Fixeu la placa d'instal·lació a la placa per a la paret

Fixeu els caragols M6 (x3) inclosos amb un tornavís d'estrella núm. 3 i després afluixeu lleugerament el pern M6 (x1) inclòs amb una clau anglesa.

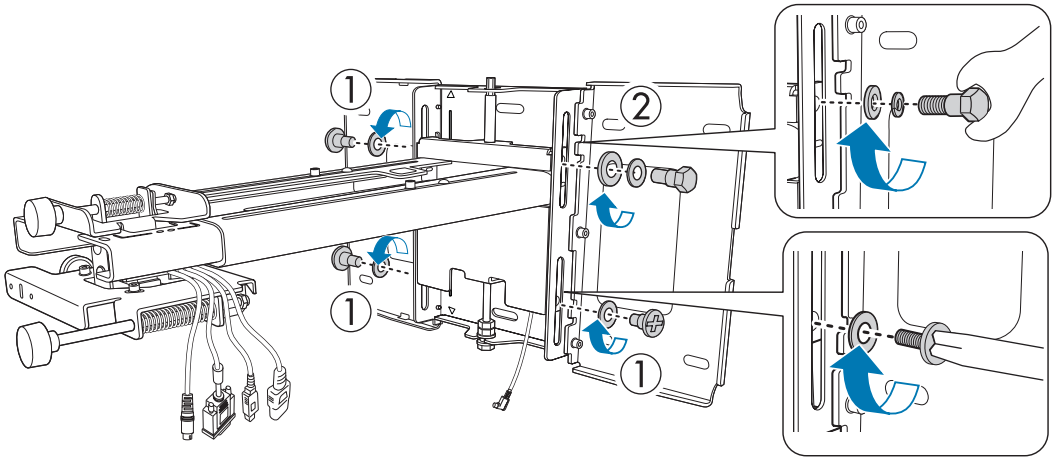

4 Ajusteu el lliscament vertical amb la clau anglesa oberta i feu-lo coincidir amb la posició estàndard (C)

- Quan colleu l'eix del pern hexagonal des de dalt (A) s'aixeca la placa d'instal·lació i, quan l'afluixeu, es baixa.
- Quan colleu el pern M8 per baix (B) es baixa la placa d'instal·lació i, quan l'afluixeu, s'aixeca.

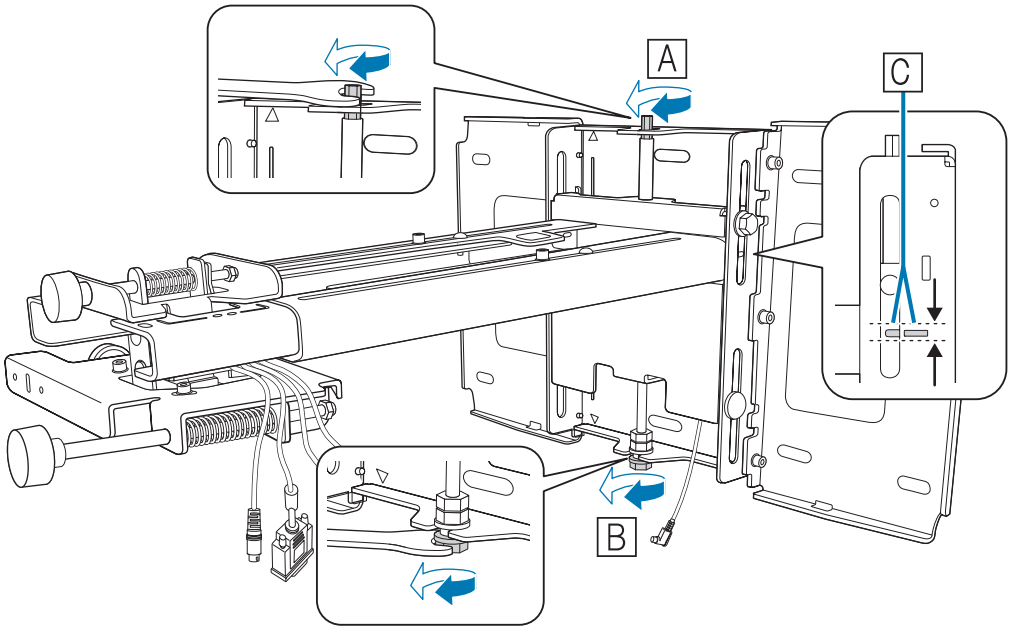

5 Colleu el pern M6 (x1) per fixar la placa d'instal·lació a la seva posició

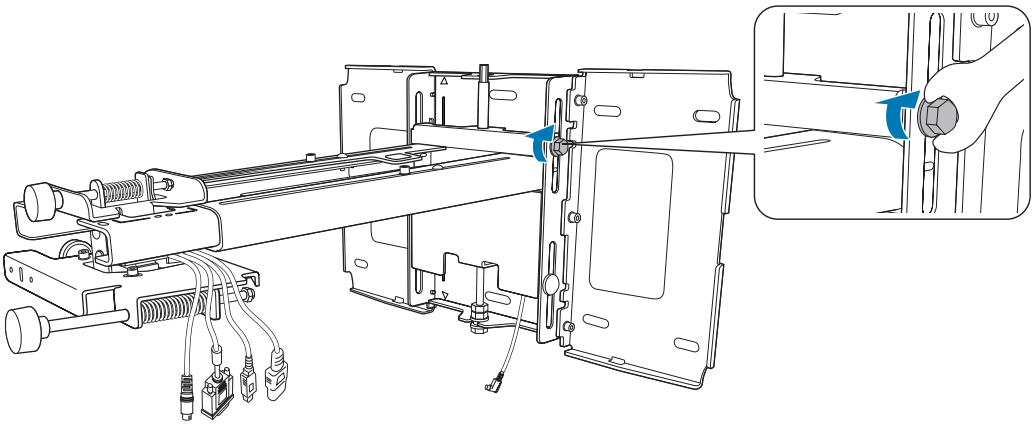

Com fixar el projector a la placa d'instal·lació

1 Afluixeu els caragols (x2) i traieu la tapa dels cables del projector

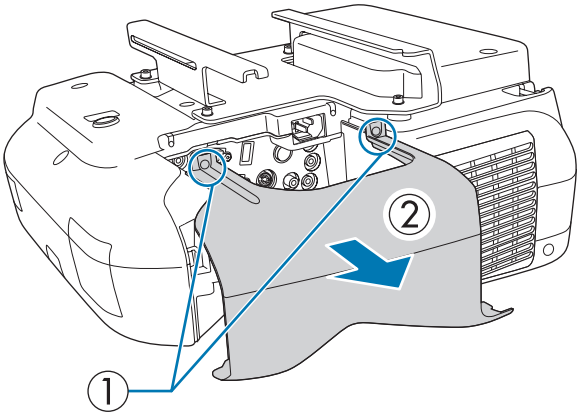

2 Inseriu la placa lliscant a la placa d'instal·lació des del costat d'interfície del projector

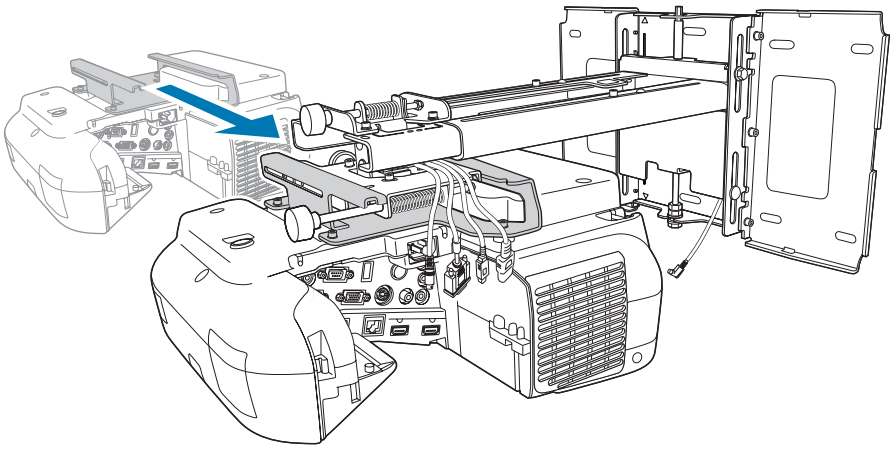

3 Alineeu la unitat d'ajust de 3 eixos amb la posició estàndard de la placa lliscant (A)

(B) indica els forats per als perns.

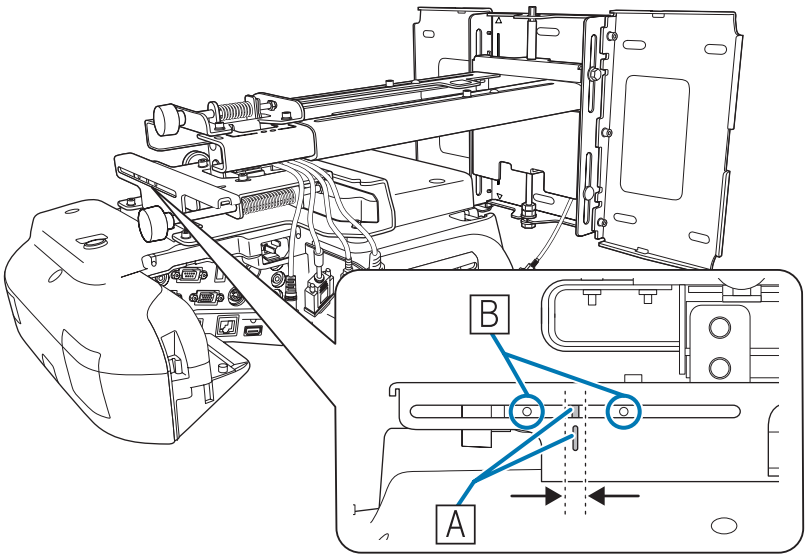

4 Colleu els perns M4 (x2) inclosos

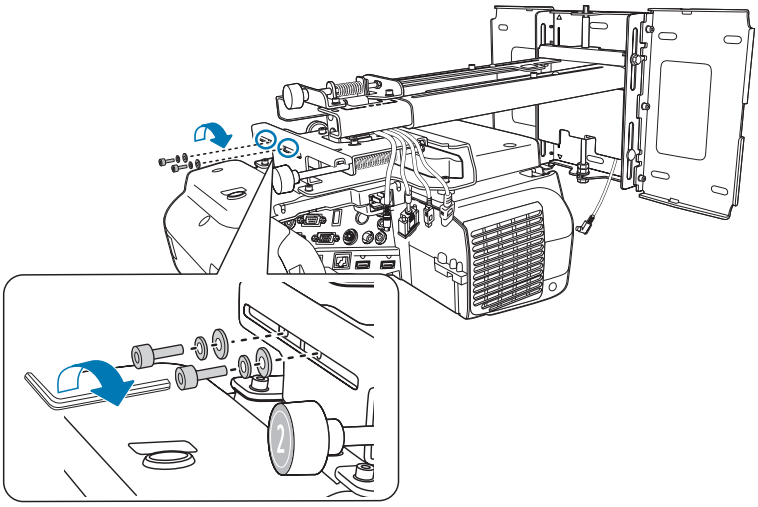

5 Connecteu els cables al projector

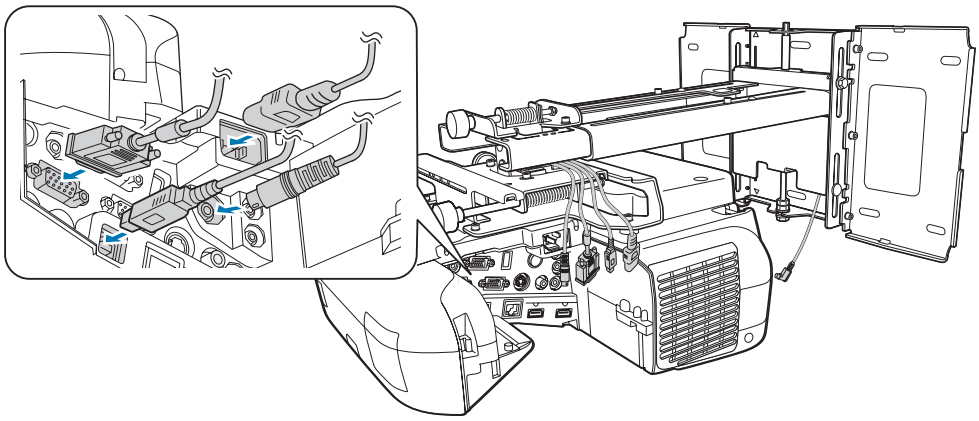

Col·loqueu la Unitat LAN sense fils inclosa a la seva secció d'instal·lació.

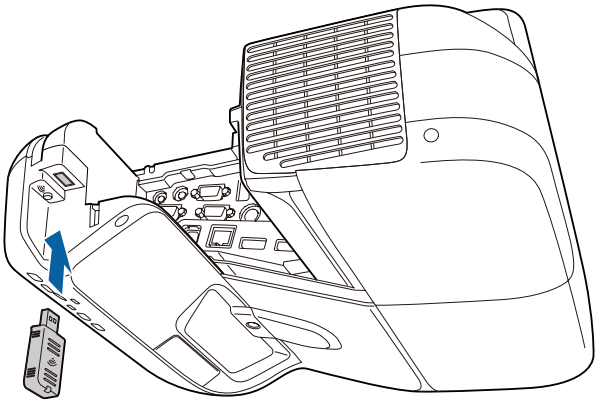

- Connecteu finalment el cable d'alimentació.
- En connectar als ports Audio1, Audio Out i Computer, es recomana connectar els cables als ports en aquest ordre: Audio1, Audio Out, i, finalment, Computer.

Com ajustar la imatge projectada

Seguiu els procediments indicats per ajustar la imatge projectada.

1. Com ajustar la posició de projecció (☛ pàg.41)
2. Com ajustar l'enfocament (☛ pàg.47)
3. Com calibrar el llapis (☛ pàg.48)

Com ajustar la posició de projecció

- No realitzeu ajustos amb la funció Keystone del projector. Si ho feu es pot reduir la qualitat de la imatge.
- Si voleu instal·lar diversos projectors amb la funció d'instal·lació en cadena, feu-ho abans d'ajustar la imatge projectada.

  ☛ "Funció d'instal·lació en cadena" pàg.76

1 Premeu el botó [⏻] del comandament a distància o del tauler de control per engegar el projector

Com fer servir el comandament a distància

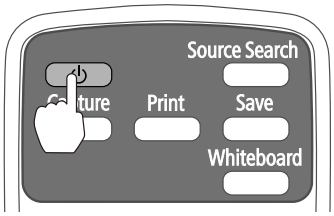

Com fer servir el tauler de control

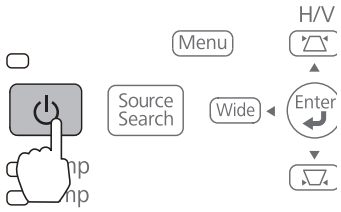

Precaució

Quan s'estigui projectant no poseu la cara ni les mans prop dels conductes de ventilació d'aire ni hi col·loqueu objectes que es puguin deformar o malmetre per la seva calor. L'aire calent dels conductes de ventilació pot causar cremades, deformitats o accidents en general.

2 Canvieu la relació d'aspecte de la imatge projectada (només si és necessari)

Projecteu imatges des d'un dispositiu connectat i després premeu el botó [Aspect] del comandament a distància.

Cada vegada que premeu aquest botó, es mostra el nom de l'aspecte a la pantalla i la relació d'aspecte hi canvia.

Com fer servir el comandament a distància

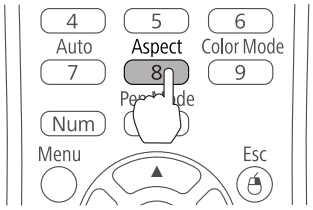

- Per obtenir més informació sobre com connectar dispositius i projectar imatges, vegeu la *Guia d'inici ràpid*.
- La relació d'aspecte no canvia si no hi ha imatges projectant-se des d'un dispositiu connectat.
- També podeu canviar la relació d'aspecte des de **Senyal** - **Aspecte** al menú de Configuració.

☛ *Guia de l'usuari* del Projector - menú de Configuració

3 Premeu els botons següents per mostrar el patró de prova

- Com fer servir el comandament a distància

  Premeu [Help] i després [ ].

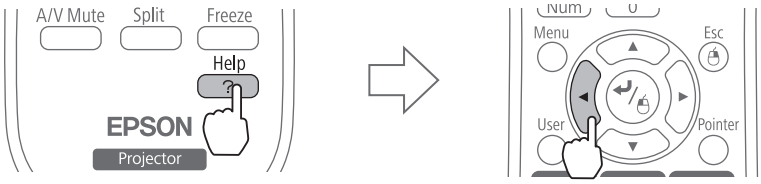

- Com fer servir el tauler de control

  Premeu [Help] i després el botó [Wide].

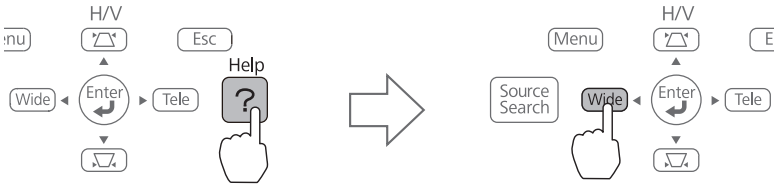

Es visualitzarà la pantalla de guia.

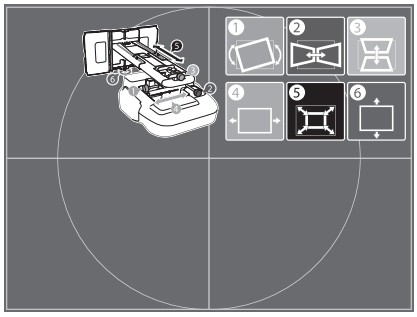

4 Obriu la tapa del filtre de l'aire i després ajusteu l'enfocament amb la palanca d'enfocament

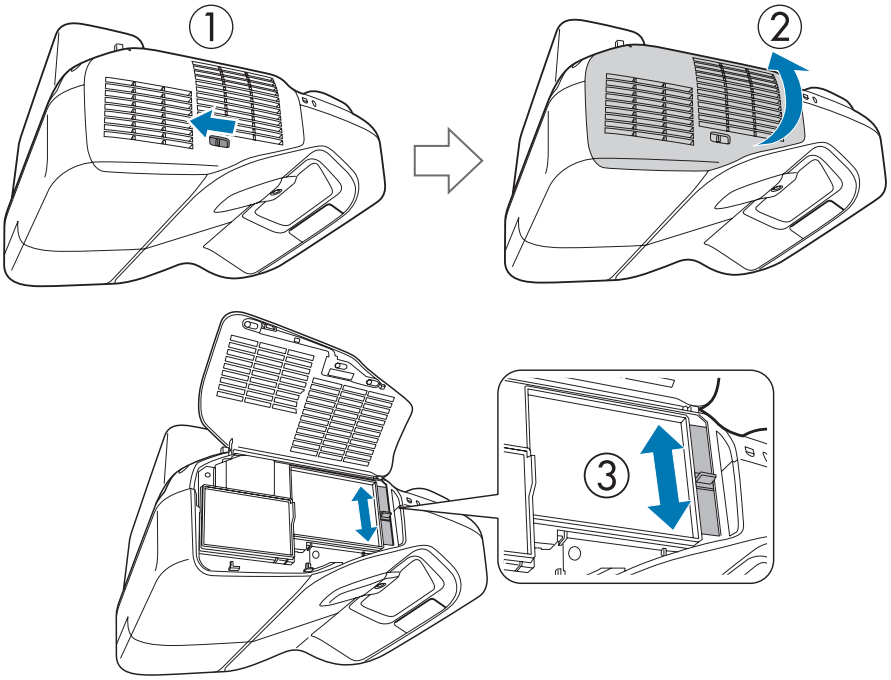

Quan hagueu finalitzat els ajusts, tanqueu la tapa del filtre de l'aire.

5 Afluixeu el caragol M4 (x1) amb la clau hexagonal i després ajusteu el balanceig horitzontal amb el dial d'ajust

Repetiu els passos 5-10 mentre sigui necessari.

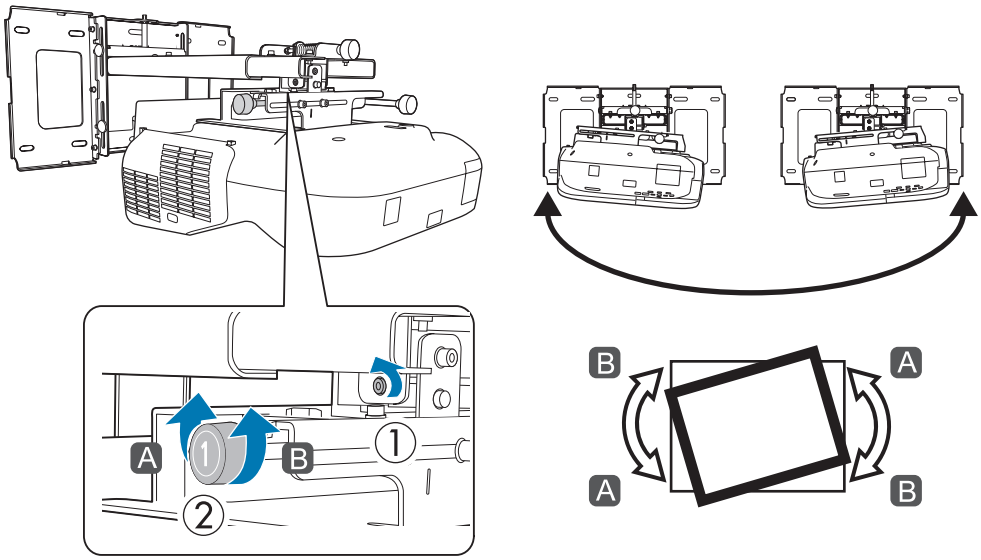

Quan acabeu els ajusts, colleu el caragol M4 que heu afluixat abans.

6 Afluixeu els caragols M4 (x2) amb la clau hexagonal i després ajusteu la rotació horitzontal amb el dial d'ajust

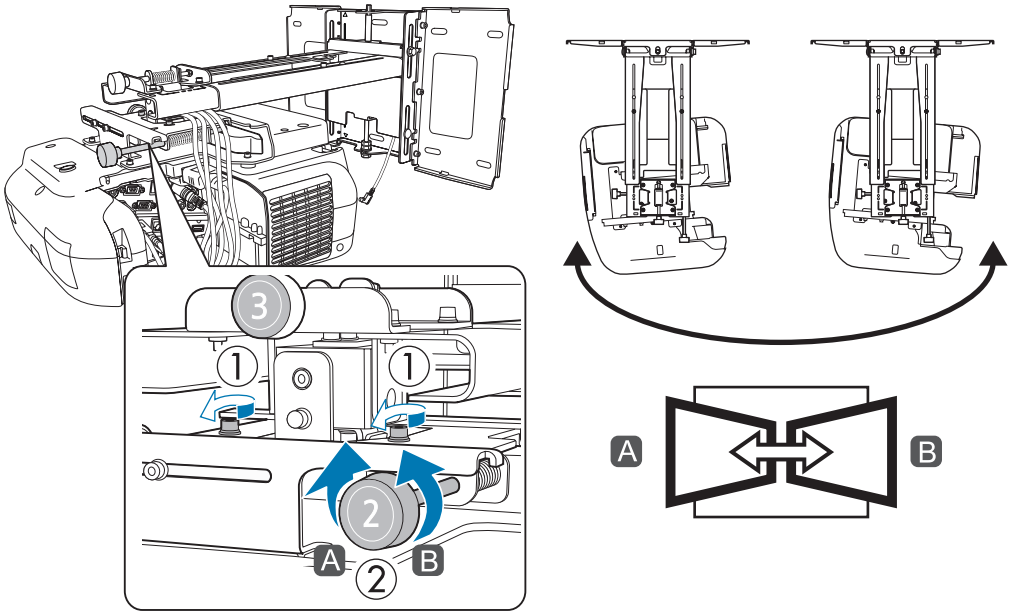

Quan acabeu els ajusts, colleu el caragol M4 que heu afluixat abans.

7 Afluixeu el caragol M4 (x1) amb la clau hexagonal i després ajusteu la inclinació vertical amb el dial d'ajust

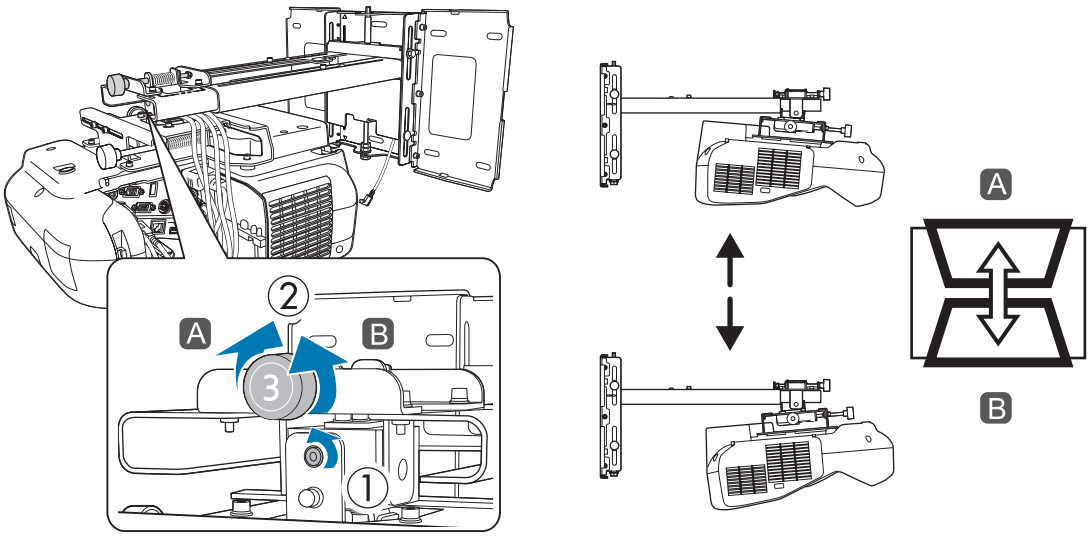

Quan acabeu els ajusts, colleu el caragol M4 que heu afluixat abans.

8 Afluixeu els perns M4 (x2) amb la clau hexagonal i després ajusteu el lliscament horitzontal

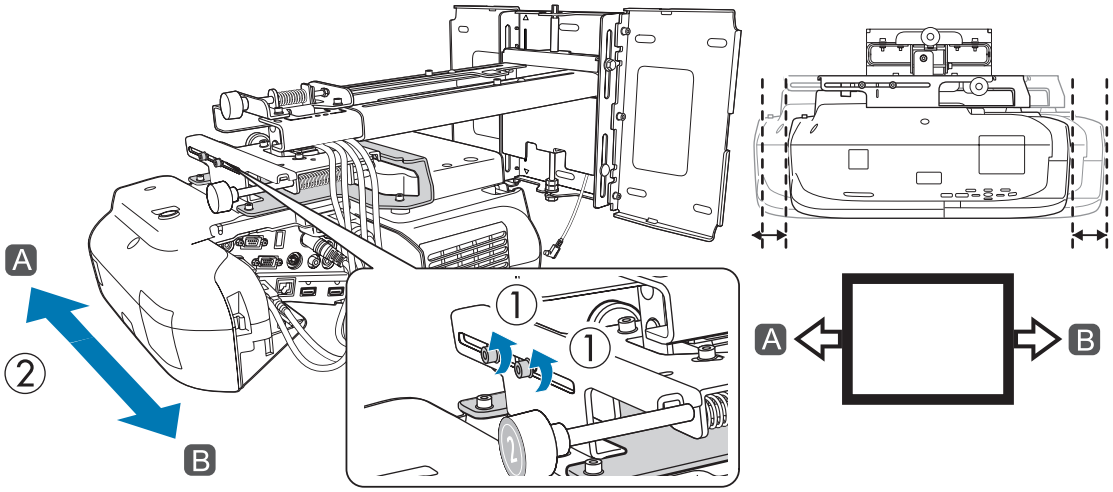

Quan acabeu els ajusts, colleu els perns M4 que heu afluixat abans.

9 Afluixeu els perns M4 (x2) amb la clau hexagonal i després ajusteu el lliscament endavant/endarrere

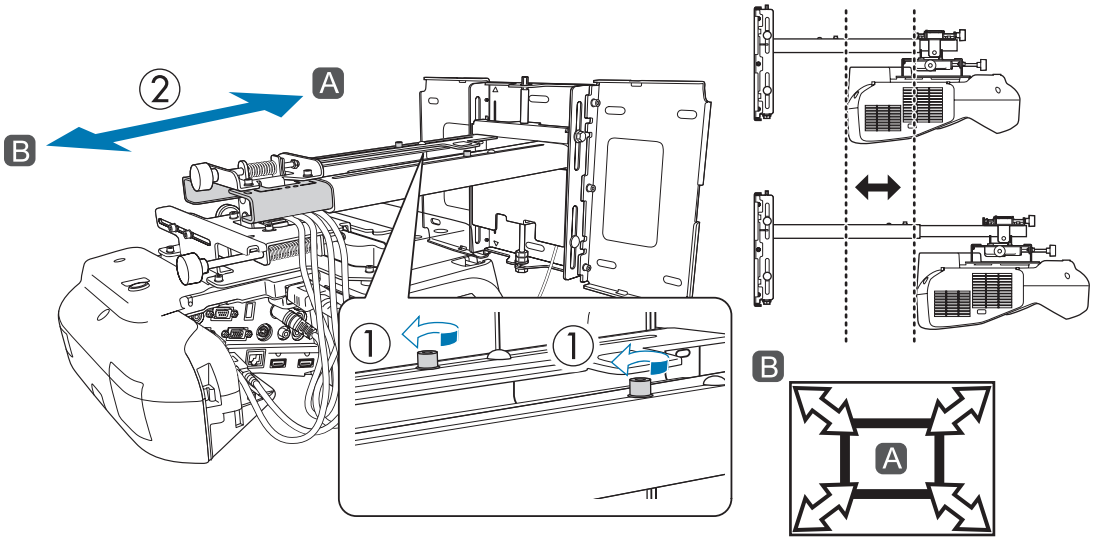

Quan acabeu els ajusts, colleu els perns M4 que heu afluixat abans.

10 Afluixeu el pern M6 (x1) amb la clau anglesa oberta i després ajusteu el lliscament vertical

Ajusteu el lliscament vertical amb l'eix hexagonal des de dalt o des de baix.

- Quan es colla l'eix del pern hexagonal des de dalt s'aixeca la placa d'instal·lació i, quan s'afluixa, es baixa.
- Quan es colla el pern M8 per baix es baixa la placa d'instal·lació i, quan s'afluixa, s'aixeca.

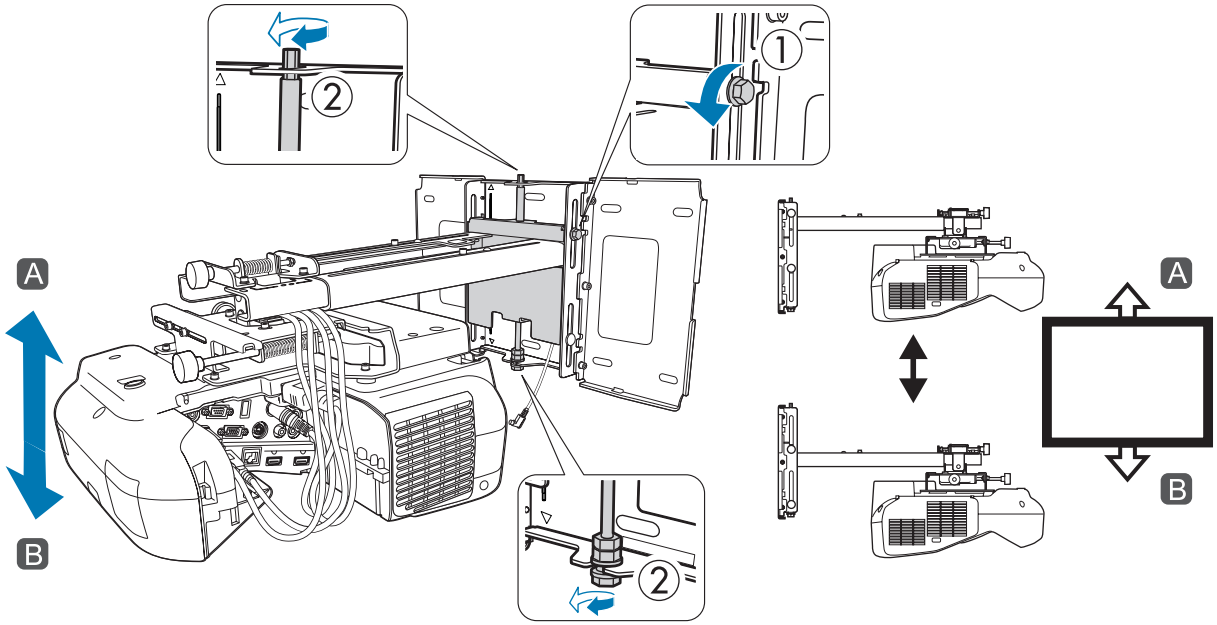

Quan acabeu els ajusts, colleu els perns M6 que heu afluixat abans.

11 Assegureu-vos que tots els perns que heu afluixat en els passos 5-10 estan ben fixats

Advertència

Colleu bé tots els caragols i els perns. En cas contrari, el producte pot caure i pot provocar danys corporals o danys materials.

12 Premeu el botó [Esc] del comandament a distància o del tauler de control per eliminar la pantalla de guia

Com ajustar l'enfocament

1 Engegueu el projector i després premeu el botó [Menu]

Com fer servir el comandament a distància

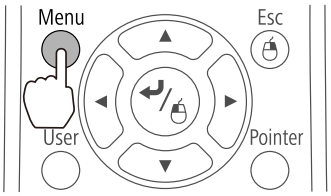

Com fer servir el tauler de control

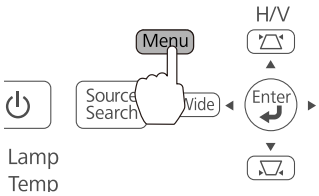

2 Trieu **Patró** a **Ajustos**

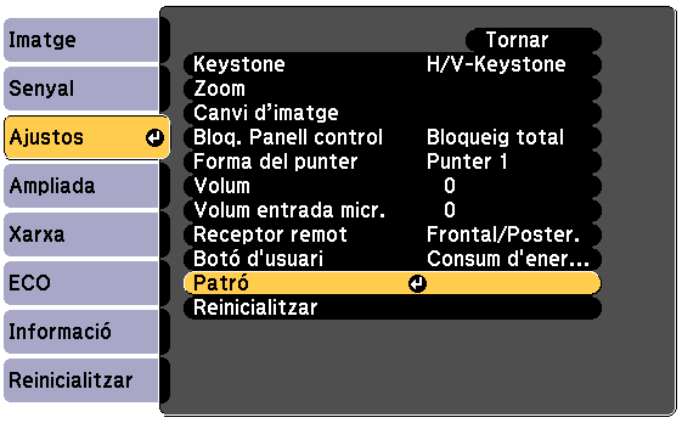

3 Trieu **Patró de prova**

Si projecteu en una pantalla de 4:3, establiu **Tipus de patró** en **Patró 5** i seleccioneu **Visualització patró**.

4 Ajusteu l'enfocament fins a fer-lo coincidir amb aquesta imatge (A)

Obriu la tapa del filtre de l'aire i després ajusteu l'enfocament.

☛ "Com ajustar la posició de projecció" pàg.41

Quan (A) estigui enfocat, comproveu les zones (B). Si alguna zona (B) no està enfocada, enfoqueu-la fins que les zones (B) siguin uniformes.

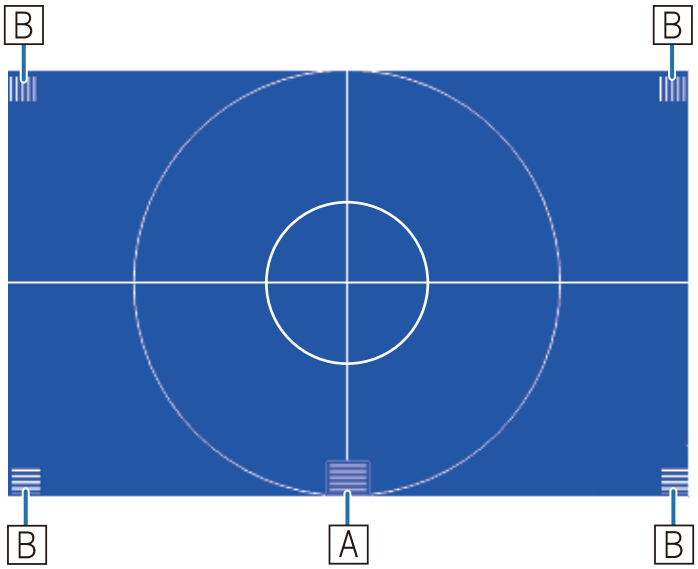

Quan hagueu finalitzat els ajusts, tanqueu la tapa del filtre de l'aire.

5 Premeu el botó [Esc] del comandament a distància o del tauler de control per retirar el Patró de prova

Calibratge del llapis

Comproveu que els ajusts de la imatge projectada s'han realitzat abans de començar a calibrar el llapis interactiu.

☛ "Com ajustar la imatge projectada" pàg.41

Hi ha dos mètodes disponibles per calibrar el llapis; **Calibratge automàtic** i **Calibratge manual**. Quan calibreu el llapis per primera vegada després d'instal·lar el projector, realitzeu un **Calibratge manual** per un calibratge acurat.

Per al mètode **Calibratge automàtic** vegeu la *Guia de l'usuari* del projector (al CD-ROM de documents).

1 Engegueu el projector i després premeu el botó [Menu]

Com fer servir el comandament a distància

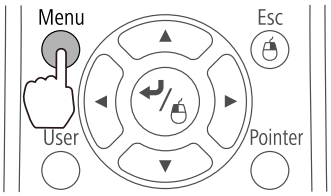

Com fer servir el tauler de control

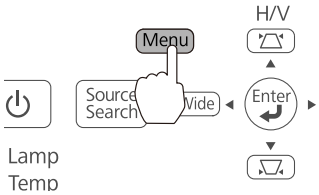

2 Trieu **Easy Interactive Function** a **Ampliada**

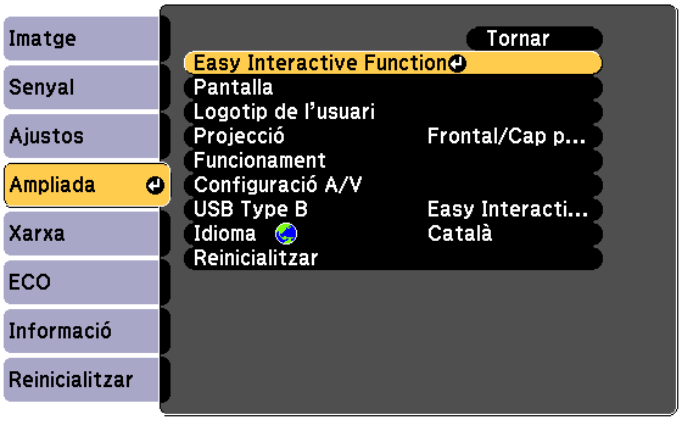

3 Trieu **Calibratge manual**

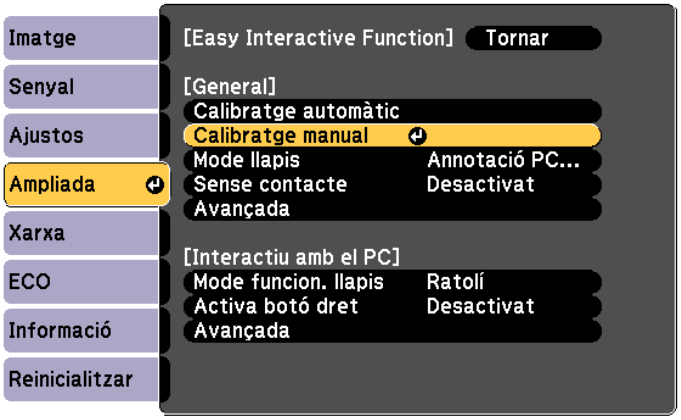

4 Comproveu que l'enfocament de la pantalla és correcte i després trieu **Sí**

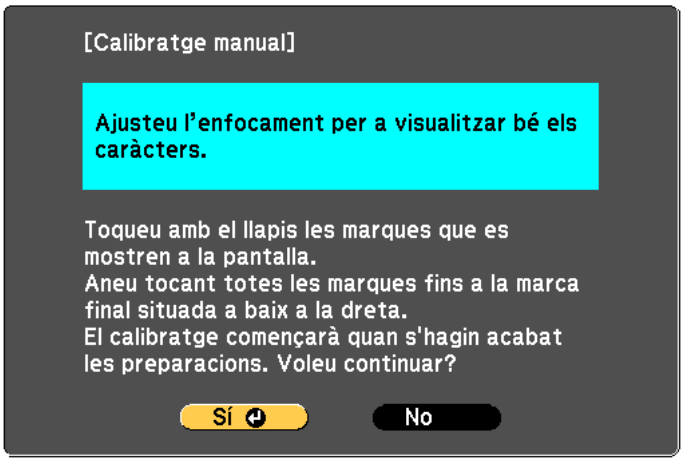

Apareix un punt verd a la cantonada superior esquerra de la pantalla de projecció

5 Toqueu el centre del punt amb la punta del llapis

El punt desapareix i es mou a la posició següent

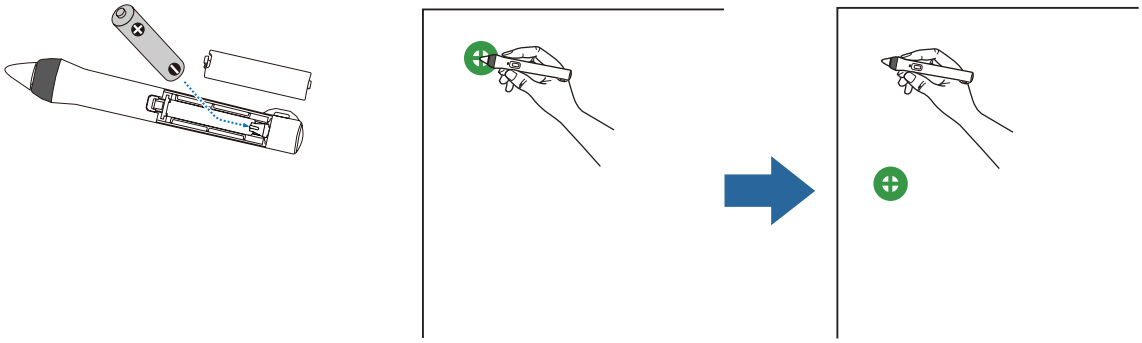

Assegureu-vos de tocar el centre del punt. En cas contrari, és possible que el posicionament no sigui correcte.

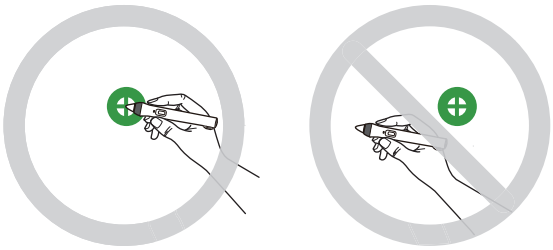

6 Repetiu el pas 5 fins que tots els punts desapareguin

El punt apareix a la part superior esquerra i després es mou cap a la part inferior dreta.

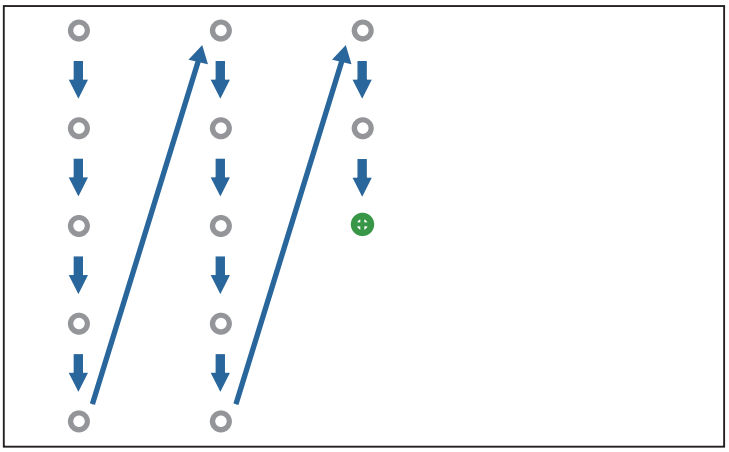

Quan tots els punts desapareixen, el calibratge s'ha completat.

- Comproveu que no hi ha obstacles entre el llapis interactiu i el Receptor de Easy Interactive Function (A).

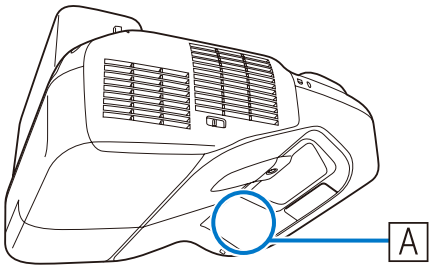

- Si toqueu una posició incorrecta, premeu el botó [Esc] del comandament a distància per tornar al punt anterior.
- Per cancel·lar el calibratge, mantingueu premut [Esc] durant dos segons.

Acoblament de les tapes

1 Acobleu les tapes de la placa per a la paret

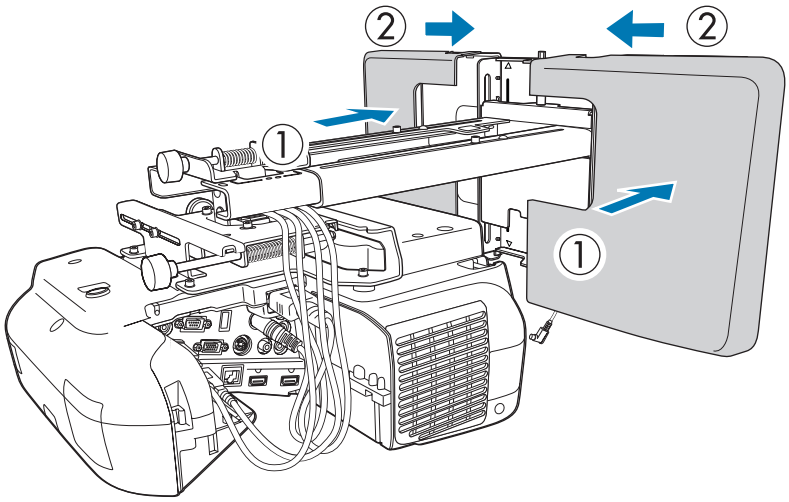

Depenent de la configuració dels cables, potser necessitareu tallar osques (A) a les tapes de la placa per a la paret per dirigir els cables. Alliseu els costats tallats per suavitzar qualsevol vora esmolada.

Assegureu-vos que no malmeteu els cables quan els passeu pels forats tallats.

A més, assegureu-vos que feu servir el cúter amb compte.

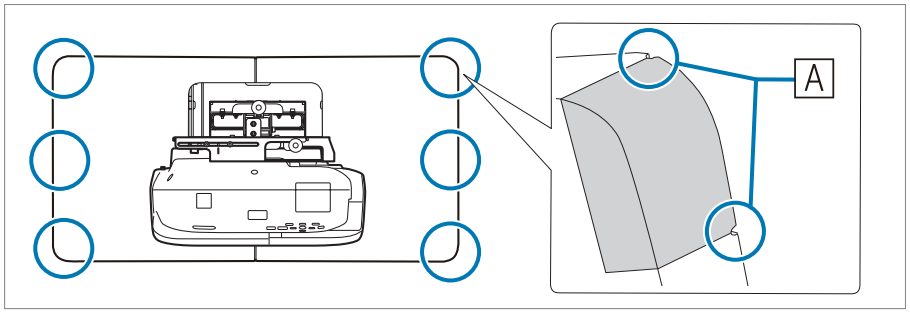

2 Col·loqueu la tapa de terminació amb la part còncava mirant cap amunt

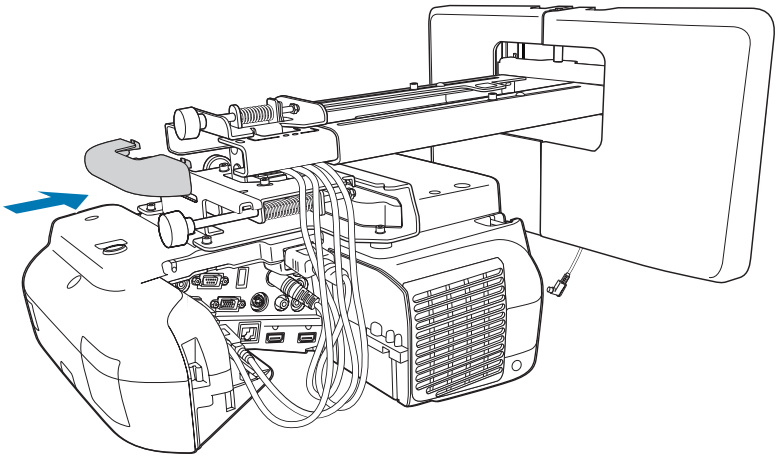

3 Col·loqueu la tapa dels cables al projector i assegureu-la amb els caragols (x2)

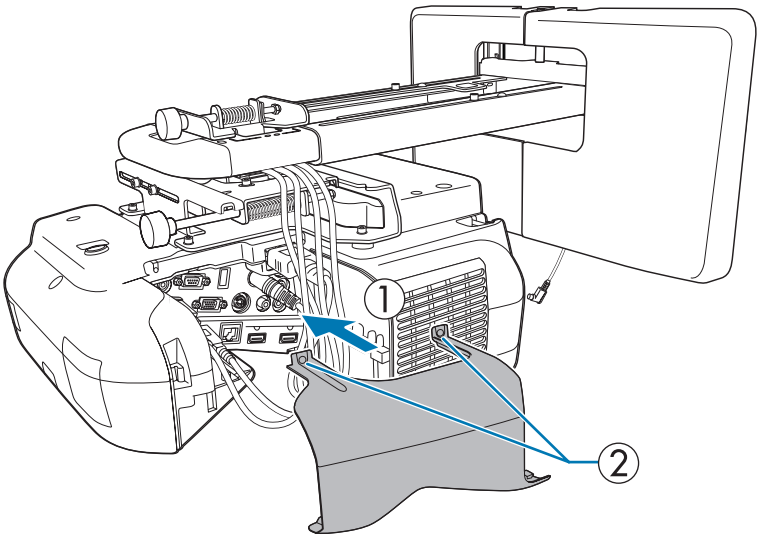

Precaució

Només un especialista ha de retirar o instal·lar el projector, fins i tot per a fer-ne el manteniment o reparacions. Vegeu la *Guia de l'usuari* del projector per obtenir instruccions sobre el manteniment i les reparacions.

Advertència

- No afluixeu mai els perns i les femelles després de la instal·lació. Assegureu-vos periòdicament que els caragols no s'hagin afluixat. Si detecteu caragols que s'han afluixat, colleu-los bé. En cas contrari, el producte pot caure i pot provocar danys corporals o danys materials.
- No us pengeu del producte i tampoc hi pengeu objectes pesants. Si aquest producte cau, pot provocar la mort o danys corporals.

Com instal·lar el Control Pad

Procediment d'instal·lació

Vegeu la informació següent per a la ubicació d'instal·lació del Control Pad.

☛ "Ubicació d'instal·lació del Control Pad" pàg.5

☛ "En instal·lar el Control Pad" pàg.20

1 Retireu la coberta dels cables

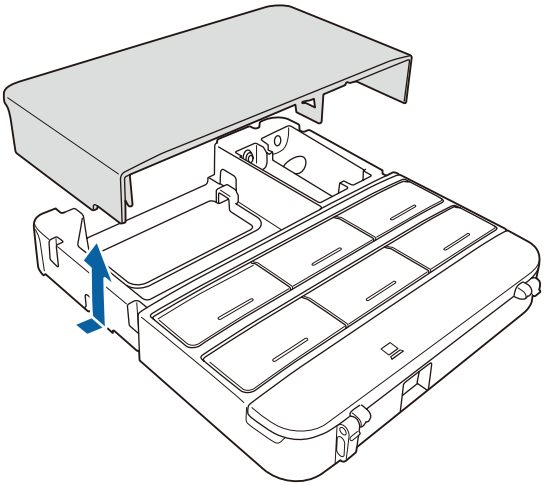

2 Comproveu la ubicació d'instal·lació i fixeu-la amb 4 caragols M4 de 20 mm (no inclosos)

Fixeu el Control Pad amb 4 caragols M4 de 20 mm (no inclosos)

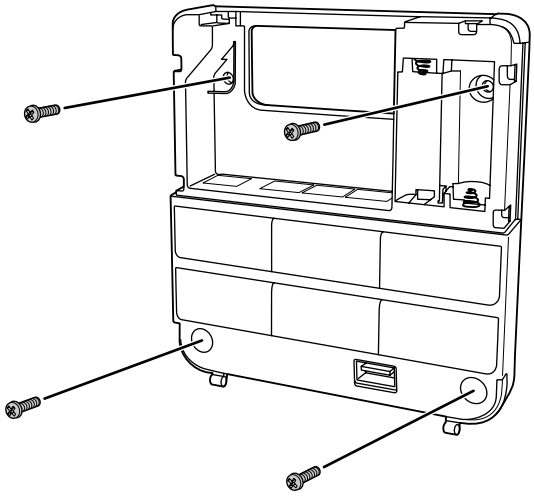

Advertència

- Feu-ho de manera que els caragols no estiguin en angle pel costat de la instal·lació.
- Assegureu-vos que el Control Pad està fixat fermament.
- No assegureu el Control Pad amb cinta adhesiva de doble cara ni amb imants.

- Es recomana comprovar el funcionament de les operacions del Control Pad abans de fixar-lo amb els caragols.
- En instal·lar el Control Pad a una taula, col·loqueu els peus de goma (x4) inclosos a la base del Control Pad per evitar que llisqui.

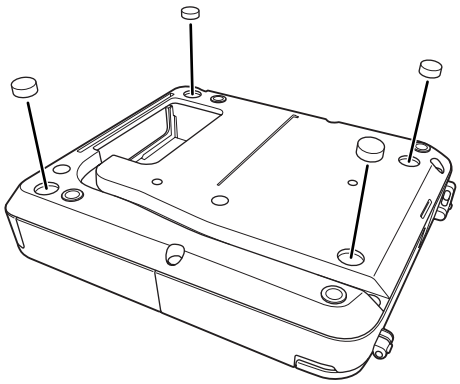

3 Proporcioneu alimentació amb les piles incloses (x2)

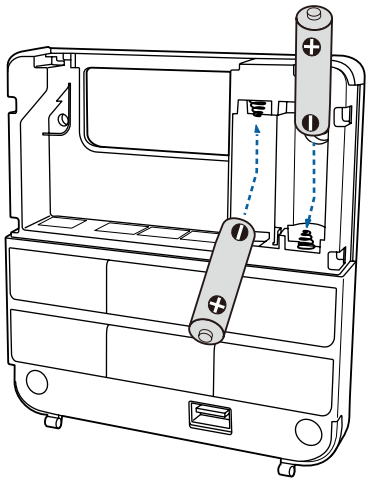

Precaució

Abans de fer servir les piles, llegiu les *Instruccions de seguretat* del CD-ROM de documentació.

- Obteniu dues piles de manganès o alcalines (recomanades) de mida AA. No feu servir cap altre tipus de pila. No es poden utilitzar bateries recarregables.
- En proporcionar energia des del projector, connecteu el Conjunt de cables per al comandament a distància opcional (ELPKC28) al port Remote del projector i al port Remote del Control Pad. En proporcionar energia des del projector, no poseu piles al Control Pad.

4 Connecteu els ports del Control Pad als cables connectats al projector segons sigui necessari.

Vegeu la informació següent sobre els mètodes de connexió dels cables.

☛ "Cables necessaris en instal·lar el Control Pad" pàg.29

5 Col·loqueu les enganxines de protecció dels ports incloses als ports que el Control Pad no faci servir.

6 Col·loqueu la coberta dels cables

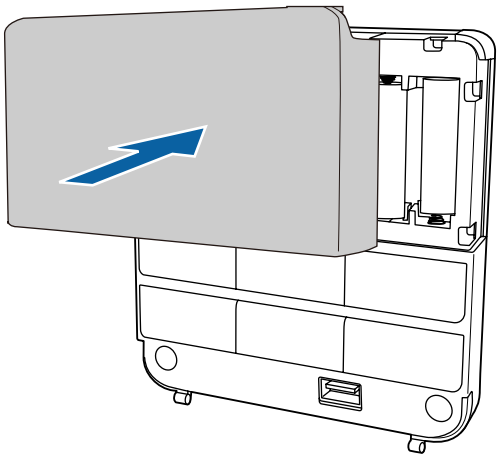

Com instal·lar la Unitat Touch (només EB-1430Wi)

Abans d'instal·lar la unitat Touch, comproveu que heu realitzat els passos següents.

- Instal·lació del projector (☛ pàg.28)
- Com ajustar la imatge projectada (☛ pàg.41)
- Com calibrar el llapis interactiu (☛ pàg.48)

Quant a la instal·lació

- A la part del darrere de la unitat Touch hi ha uns imants. Normalment, la unitat Touch s'instal·la fixant els imants a la pantalla.
- Si no és possible fixar els imants a la pantalla, utilitzeu 3 caragols M4 que podeu comprar en qualsevol botiga.
- Fixeu la unitat Touch al mateix nivell que la pantalla.
- Fixeu la unitat Touch en una superfície plana i sense protuberàncies. Si hi ha irregularitats a la superfície de la pantalla de més de 5 mm, no es detecta la posició dels dits i les operacions tàctils poden fallar.

Procediment d'instal·lació

Instal·leu la unitat Touch i connecteu-la al projector.

Precaució

Connecteu la unitat Touch només al EB-1430Wi. No la connecteu a altres projectors o dispositius.

1 Engegueu el projector i després premeu el botó [Menu]

Com fer servir el comandament a distància

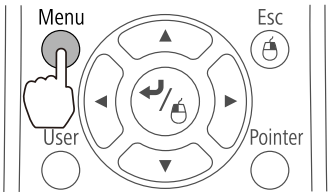

Com fer servir el tauler de control

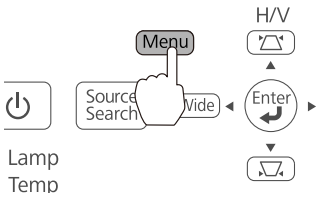

2 Seleccioneu **Easy Interactive Function** a **Ampliada**

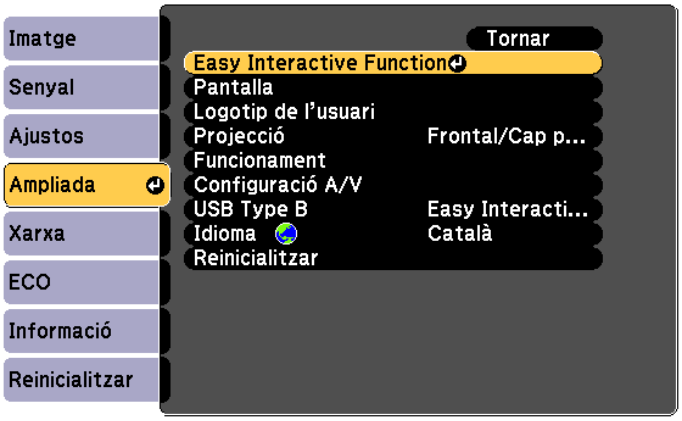

3 Seleccioneu **Config. Unitat Touch**

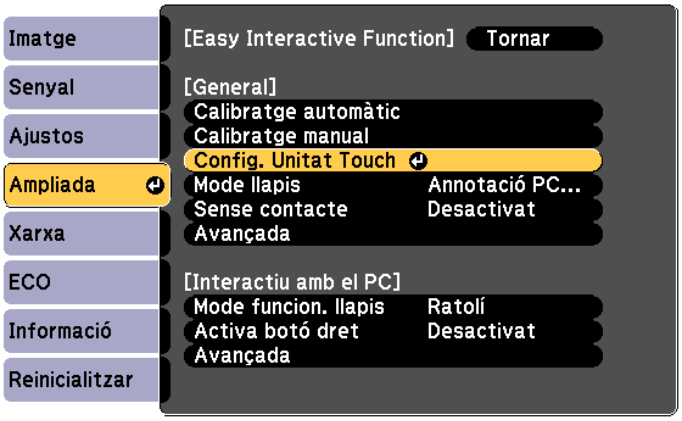

4 Seleccioneu **Patró d'instal·lació**

El patró d'instal·lació es mostra sobre la imatge projectada.

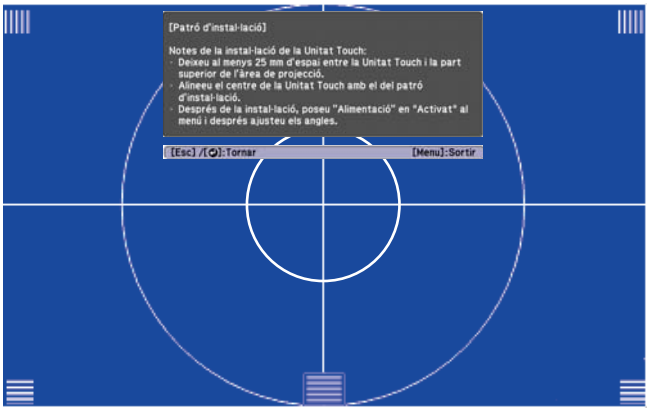

5 Afluixeu el caragol de la part inferior de la tapa amb un tornavís d'estrella del número 2 que trobareu en qualsevol botiga

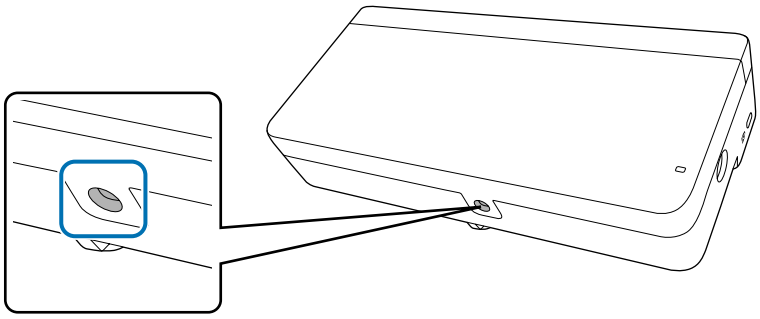

6 Feu lliscar la tapa per extreure-la

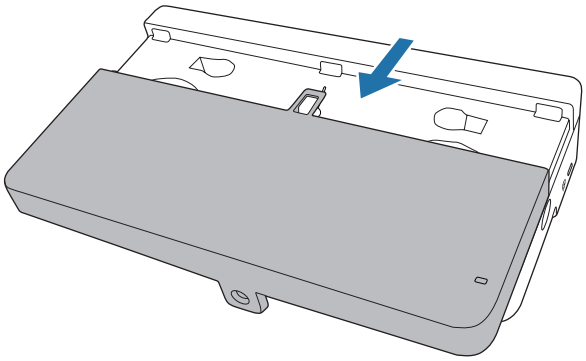

7 Traieu els 2 marcadors de la unitat Touch

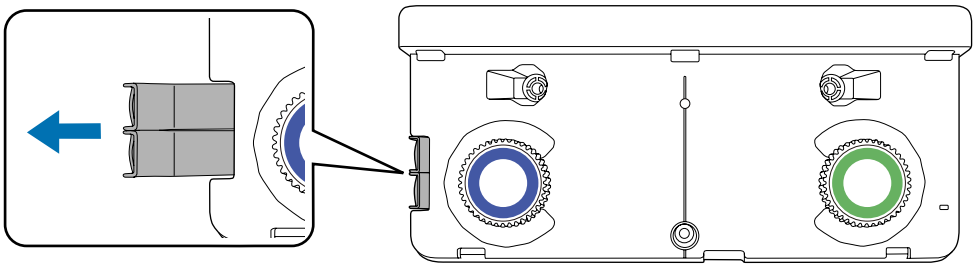

Utilitzeu els marcadors que acabeu de treure per ajustar l'angle de difusió de làser després d'instal·lar la unitat Touch.

8 Decidiu la posició d'instal·lació de la unitat Touch

Us recomanem que marqueu les posicions d'instal·lació següents per facilitar la instal·lació.

(①): línia central del patró d'instal·lació. Alineeu amb la línia central de la unitat Touch (③).

(②): 25 mm des del marge superior de la imatge projectada. Alineeu amb la vora inferior de la unitat Touch.

[Unitat: mm]

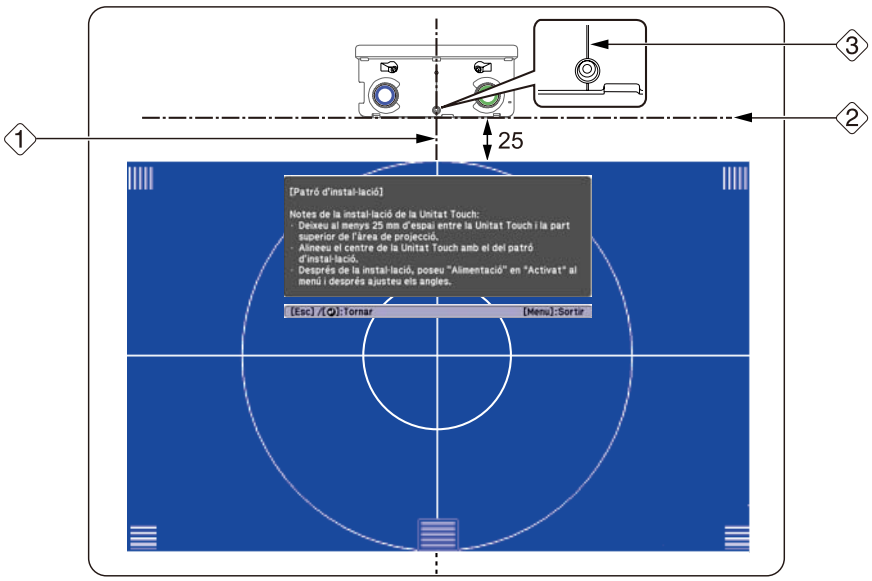

9 Fixeu la unitat Touch

- Pantalles magnètiques: col·loqueu la part del darrere de la unitat Touch sobre la superfície de la pantalla i fixeu-la.

> ⚠ **Precaució**
>
> Si instal·leu la unitat Touch sobre una superfície magnètica, vigileu que ni els dits ni cap altra part del cos no us quedin atrapats entre els imants i la superfície d'instal·lació. Es fan servir imants potents que poden provocar lesions si us hi queden els dits atrapats.

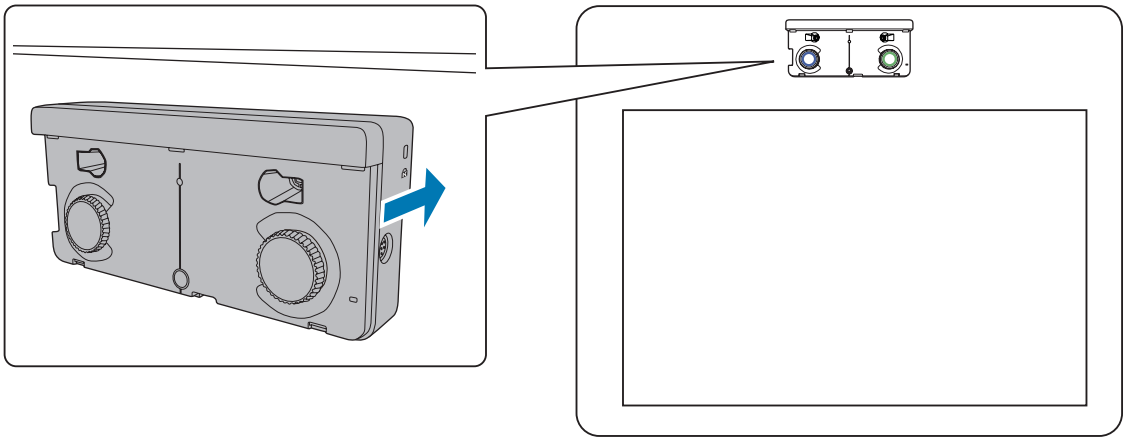

- Pantalles no magnètiques: feu servir separadors i fixeu-la amb 3 caragols M4.

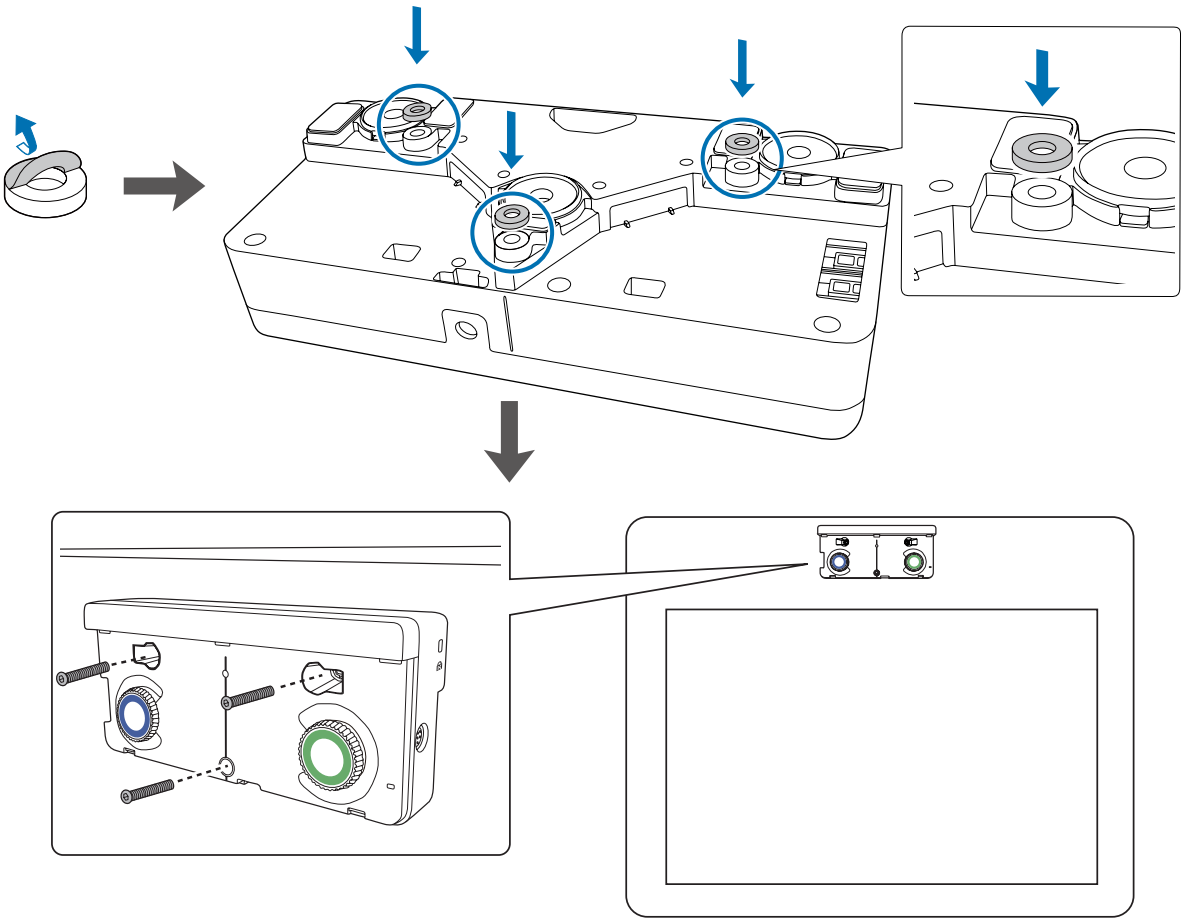

[Unitat: mm]

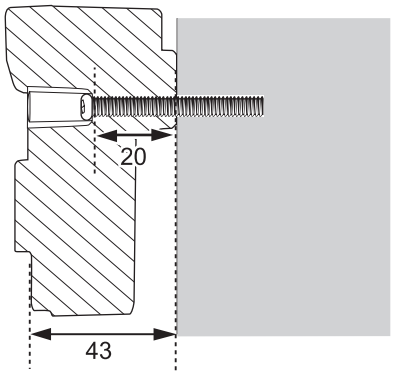

Secció transversal de l'orifici del caragol

10 Connecteu el cable de connexió de la unitat Touch que està connectat al projector al port TCH de la unitat Touch

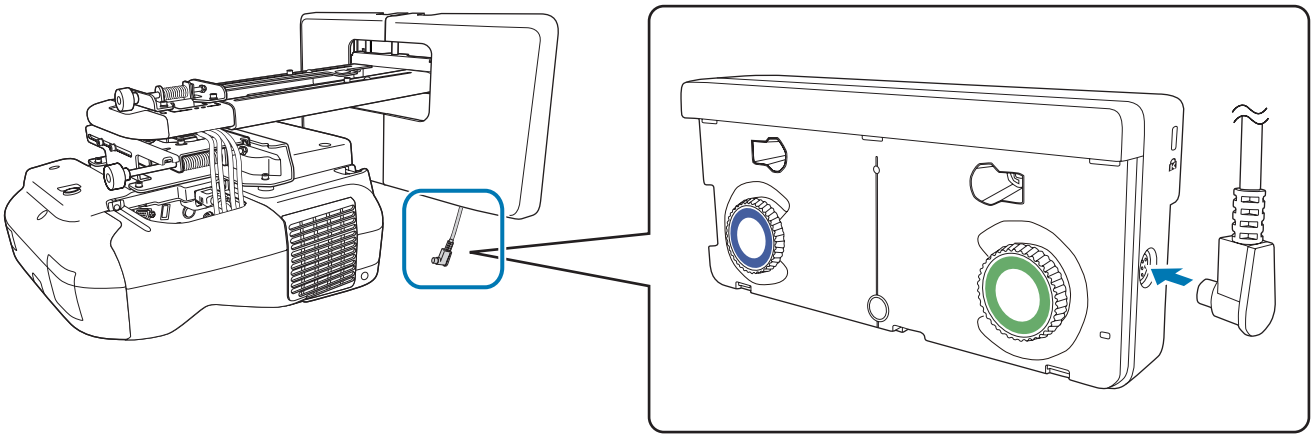

Ajusts d'angle

Ajusteu l'angle de la llum làser que procedeix de la unitat Touch de forma que la unitat Touch pugui detectar la posició dels dits de l'usuari.

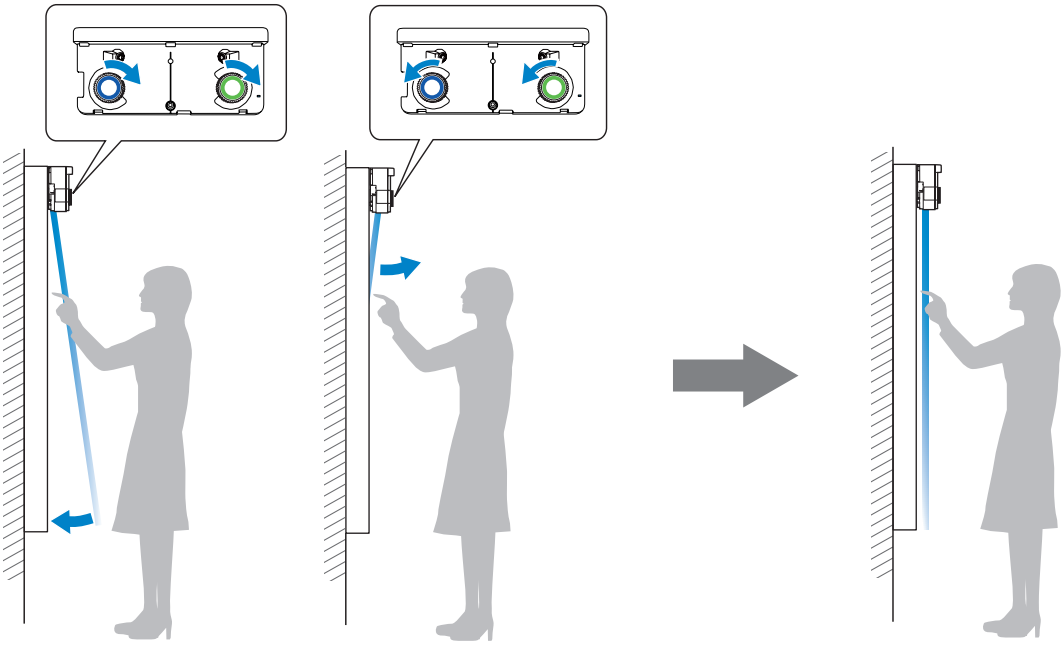

Abans d'ajustar l'angle, comproveu que s'ha calibrat el llapis interactiu.

☛ "Calibratge del llapis" pàg.48

1 Seleccioneu **Easy Interactive Function** a **Ampliada** del menú Configuració del projector

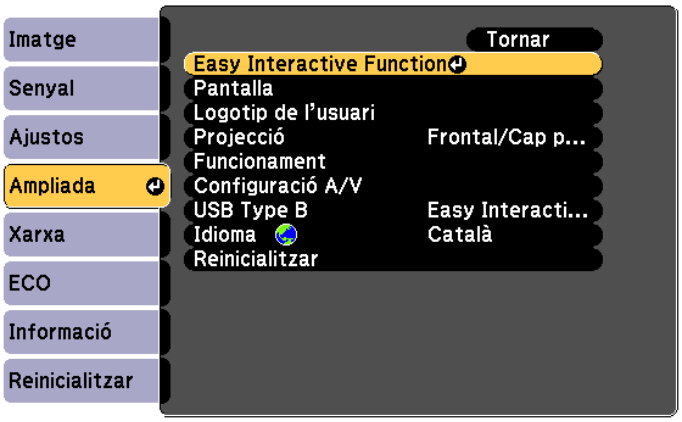

2 Seleccioneu **Config. Unitat Touch**

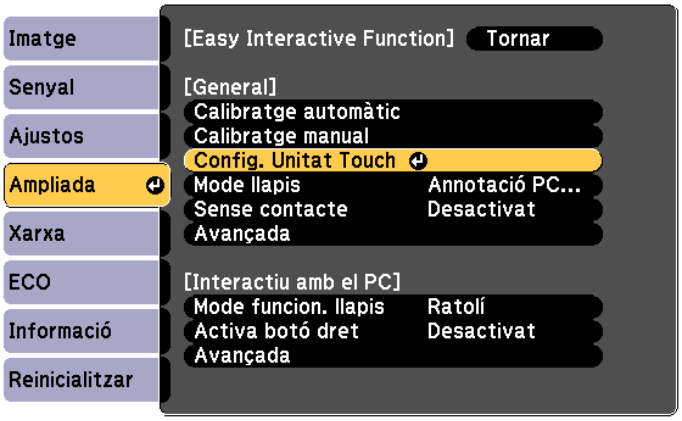

3 Definiu **Alimentació** en **Activat**

La unitat Touch s'encén i l'indicador emet una llum blava.

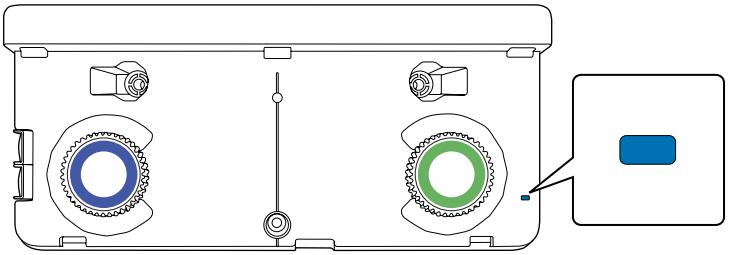

Advertència

No mireu directament a la finestra de projecció del projector o als ports de difusió làser de la unitat Touch. Això podria provocar danys a la visió a causa de la intensa llum làser que s'emet.

Si **Alimentació** s'estableix en **Activat**, la propera vegada que engegueu el projector, la unitat Touch s'encendrà automàticament.

4 Seleccioneu **Ajusts d'angle**

Es mostrarà la següent pantalla.

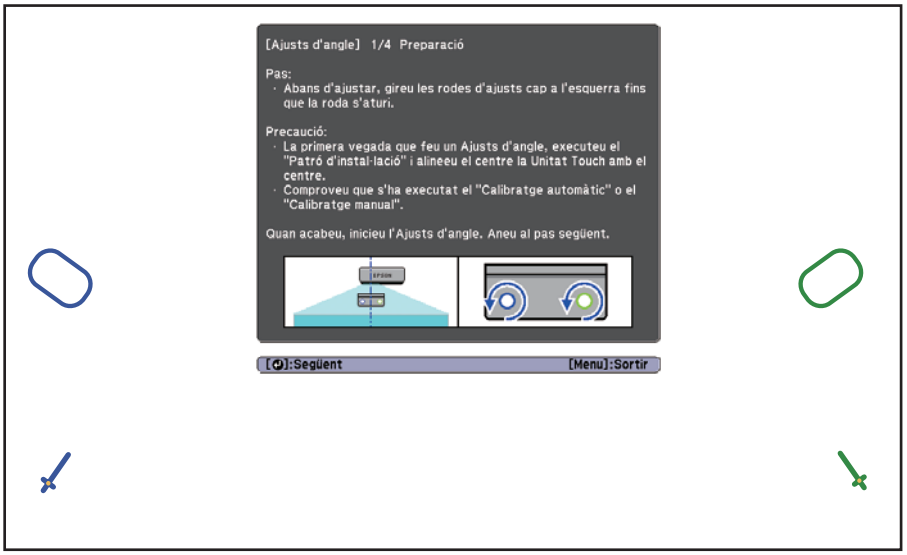

5 Gireu les rodes d'ajust de la unitat Touch cap a l'esquerra fins que sentiu un clic

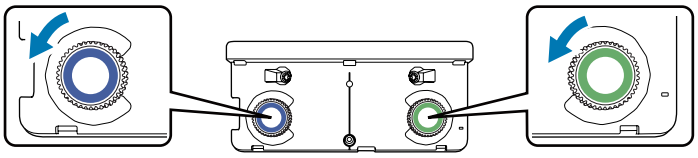

Quan sentiu que les rodes d'ajust fan un clic, deixeu de girar i premeu el botó [↵] del comandament a distància. Es mostrarà la següent pantalla.

6 Col·loqueu els dos marcadors que heu extret de la unitat Touch a les posicions del marcador ( ) ( ) que apareixen sobre la pantalla de projecció

Col·loqueu-los de forma que les creus (B) dels marcadors coincideixen amb els punts (A) de ( ) ( ).

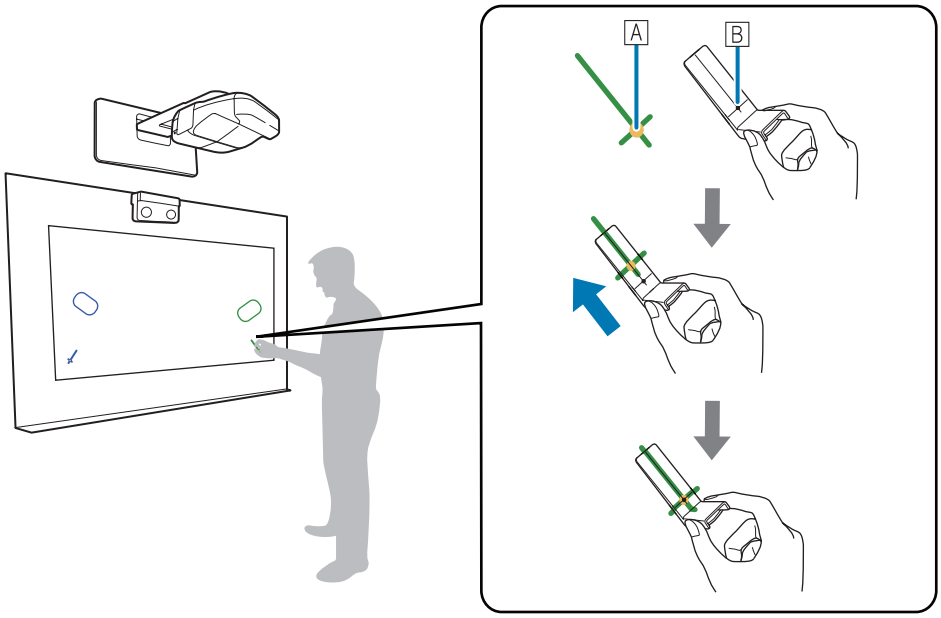

Si a esquerra i dreta de la pantalla de projecció apareixen punters ( ) ( ) del mateix color que les posicions dels marcadors, fixeu els marcadors a la pantalla de projecció.

- Pantalles magnètiques: col·loqueu la part inferior dels marcadors a la pantalla.
- Pantalles no magnètiques: feu servir la cinta adhesiva subministrada per fixar els marcadors. Col·loqueu la cinta adhesiva de forma que subjecti bé el marcador a la pantalla.

Correcte	Incorrecte
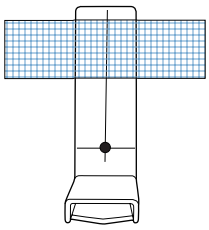	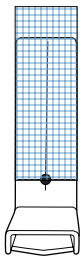

Durant l'ajust de l'angle, a prop de la imatge projectada només hi poden haver els marcadors. Si hi ha altres objectes sobre la imatge projectada, poden produir-se errors en l'ajust de l'angle.

7 Gireu les rodes d'ajust de la unitat Touch per moure els punters ( ) ( ) de forma que se solapin amb el destí ( ) ( ) del mateix color de cada costat

Si gireu la roda d'ajust cap a la dreta, el punter es mou cap amunt diagonalment en direcció al centre de la imatge projectada.

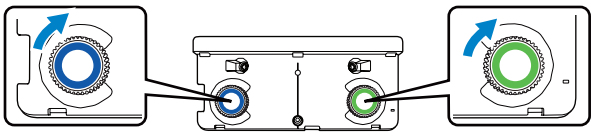

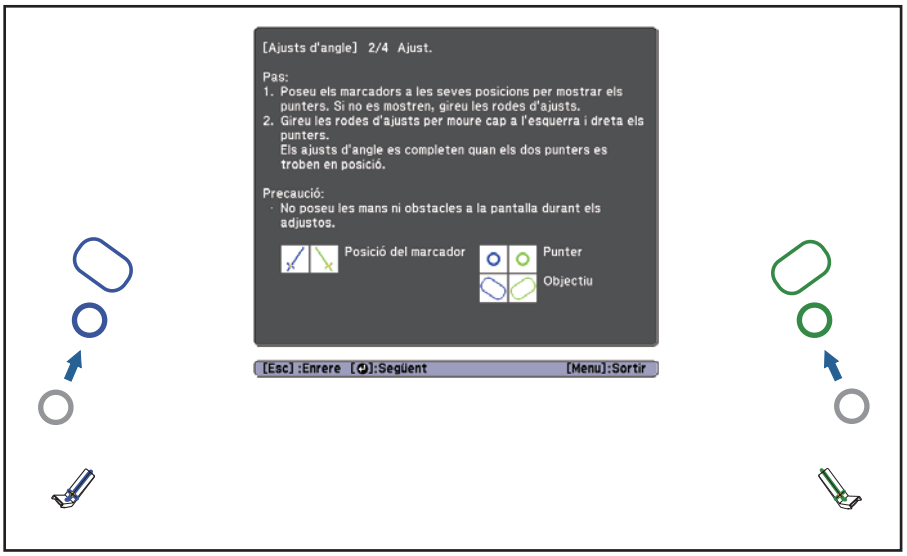

Si gireu la roda d'ajust cap a l'esquerra, el punter es mou cap avall diagonalment i s'allunya del centre de la imatge projectada.

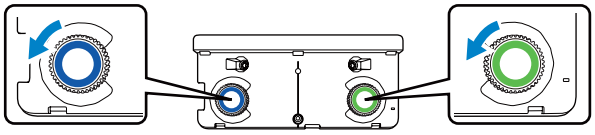

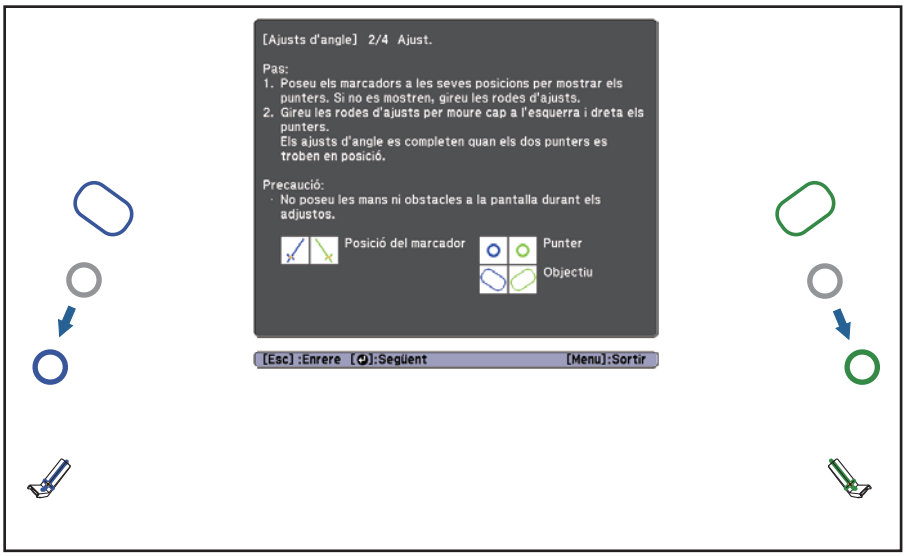

Qual els punters se solapen en la posició correcta, els punts s'omplen ( ) ( ).

- Quan la roda fa un clic, el punter ja no es mou més.
- Quan gireu les rodes, assegureu-vos que les ombres del vostre braç o del vostre cos no interfereixen amb els marcadors.

8 Quan s'omplin els cercles dels punters de la dreta i de l'esquerra ( ) ( ), premeu el botó [↵] del comandament a distància

Es mostrarà la següent pantalla.

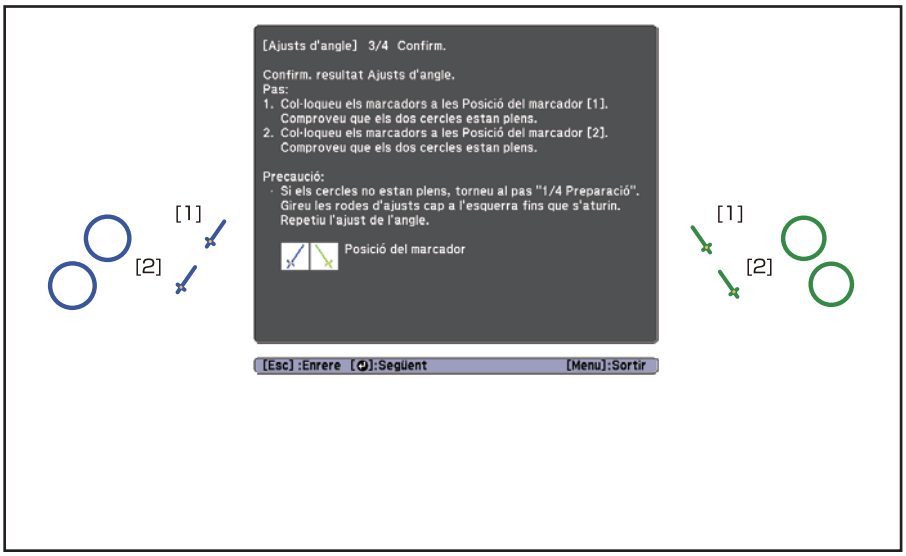

9 Col·loqueu els marcadors a les posicions dels marcadors superiors [1] ( ) ( )

Quan l'angle s'ajusta correctament, els punters superiors s'omplen de color ( ) ( ).

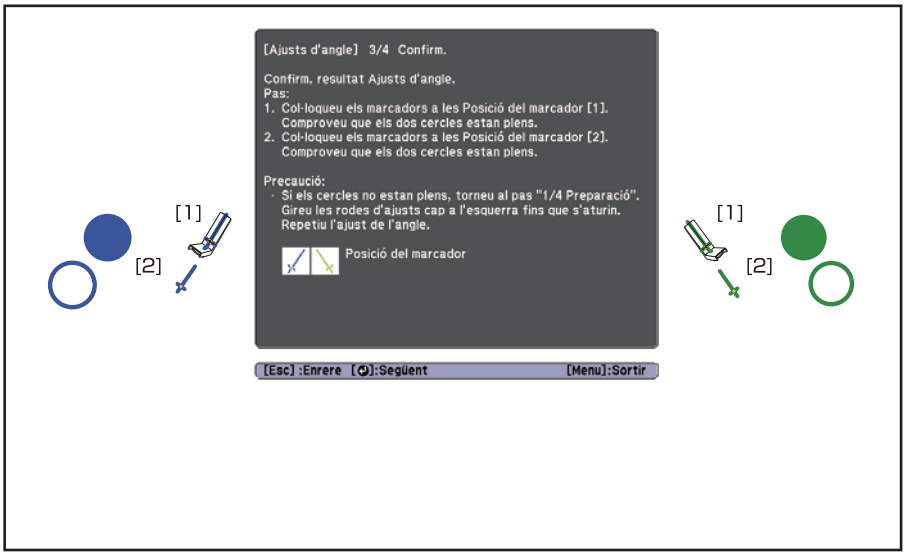

Si els punters superiors no s'omplen de color ( ) ( ), torneu a començar des del pas 4.

10 Col·loqueu els marcadors a les posicions dels marcadors inferiors [2] ( ) ( )

Quan l'angle s'ajusta correctament, els punters inferiors s'omplen de color ( ) ( ).

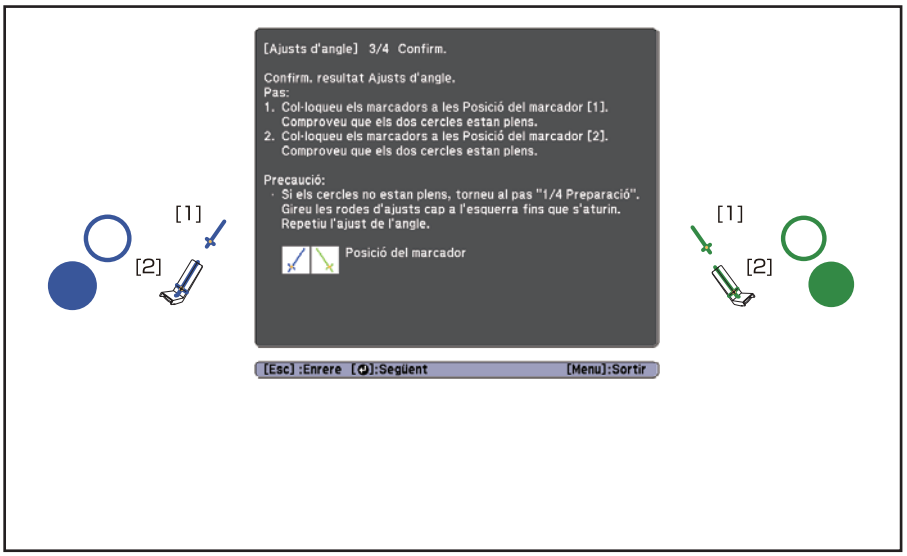

Si els punters inferiors no s'omplen de color ( ) ( ), torneu a començar des del pas 4.

11 Quan acabeu la verificació, traieu els marcadors i premeu el botó [↵] del comandament a distància

Es mostrarà la següent pantalla.

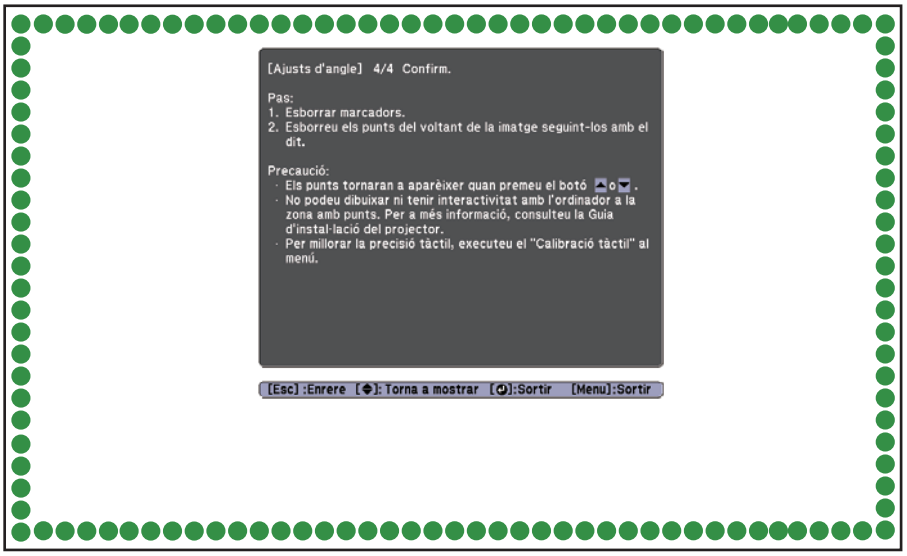

12 Seguiu els punts (●) amb el dit

Quan l'angle s'ajusta correctament, els punt que heu seguit desapareixen.

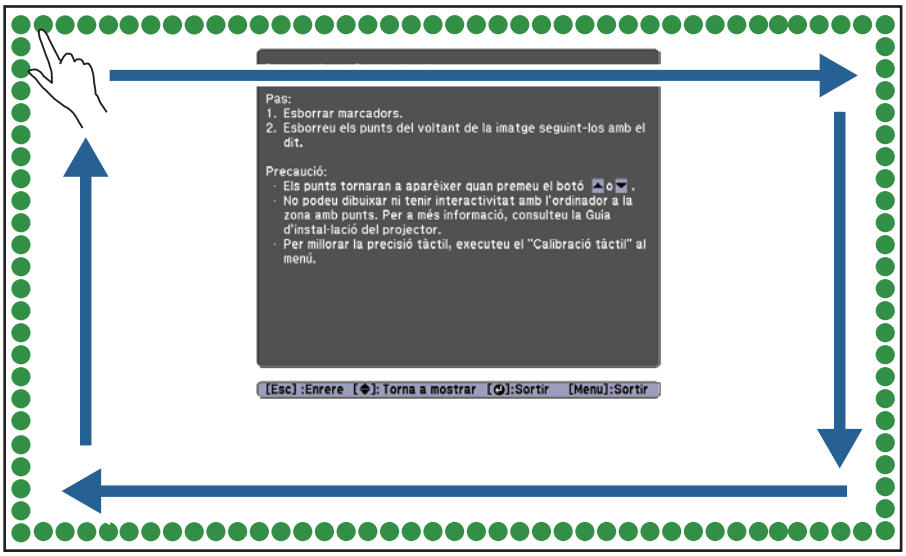

> Les operacions tàctils poden no funcionar correctament si porteu ungles artificials o feu servir pintaungles, o si porteu cap tireta o similar als dits.

Quan desapareguin tots els punts, premeu el botó [↵] del comandament a distància i aneu al pas 14.

Si queda algun punt tal i com es mostra a la imatge següent, apliqueu aquestes instruccions.

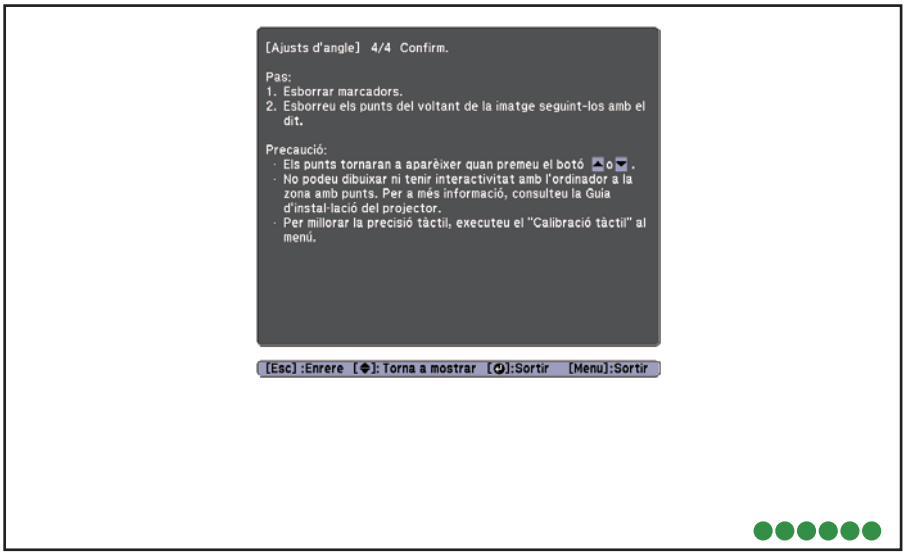

- Traieu qualsevol obstacle que hi pugui haver al voltant de la pantalla de projecció. Després d'eliminar els obstacles, premeu el botó [▲] o [▼] del comandament a distància i repetiu el pas 12.
- Si després de treure tots els obstacles els punts hi són presents, gireu les rodes d'ajust un quart de volta cap a l'esquerra. A continuació, premeu el botó [▲] o [▼] del comandament a distància i repetiu el pas 12.
- Aneu al pas 13 si encara queden punts després d'aquest pas o si hi ha algun obstacle que no podeu enretirar, com ara la safata o el marc de la pissarra.

13 Adheriu els deflectors d'infrarojos subministrats perquè l'obstacle no desviï la llum del làser (només si hi ha un obstacle a prop de la pantalla de projecció que no podeu enretirar)

Adheriu els deflectors entre els punts i l'obstacle. Ajusteu el nombre de deflectors segons el nombre de punts.

Traieu la cinta adhesiva del darrere dels deflectors d'infrarojos i adheriu-los a la pantalla.

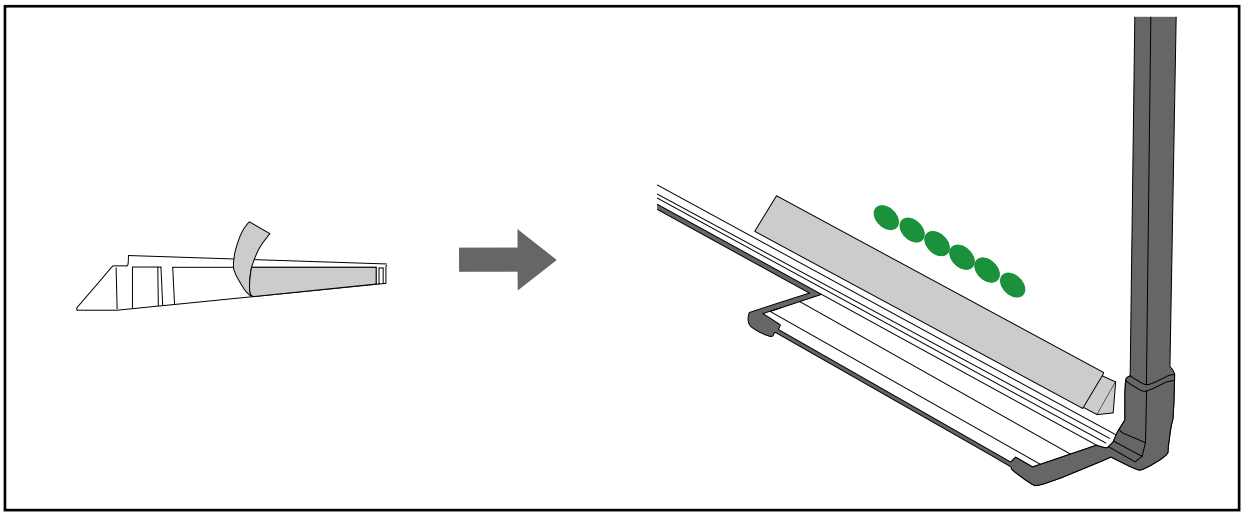

- No desenganxeu els deflectors d'infrarojos després d'adherir-los. Si ho feu, la cinta ja no enganxarà bé.
- No enganxeu una cinta adhesiva ni col·loqueu res sobre els deflectors d'infrarojos. És possible que el deflector d'infrarojos no funcioni correctament si ho feu.

Després de col·locar els deflectors d'infrarojos, premeu el botó [▲] o [▼] del comandament a distància i repetiu el pas 12.

Si després de col·locar els deflectors d'infrarojos els punts no desapareixen, gireu les rodes d'ajust un quart de volta cap a l'esquerra. A continuació, premeu el botó [▲] o [▼] del comandament a distància i repetiu el pas 12.

Si els punts no desapareixen després de seguir els passos anteriors, poseu-vos en contacte amb el vostre proveïdor local que trobareu a la *Llista de contactes per a projectors Epson* del CD-ROM de documents.

14 Deseu els marcadors a la unitat Touch

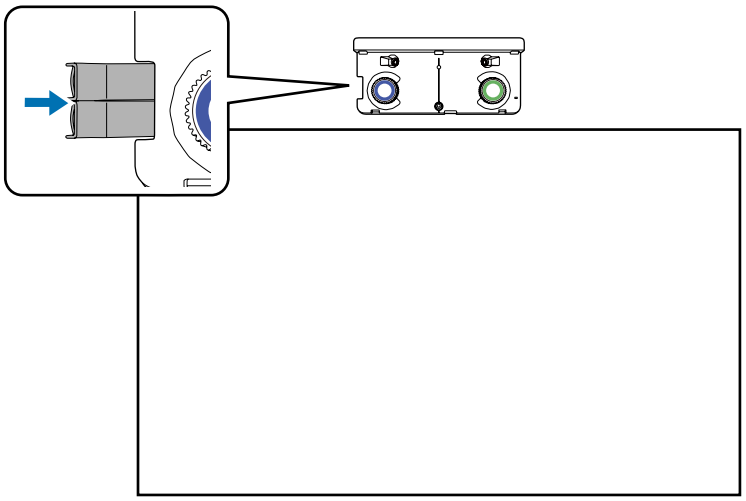

15 Fixeu les etiquetes a les pestanyes laterals de la unitat Touch

Feu coincidir el centre de les etiquetes amb les pestanyes de la unitat Touch.

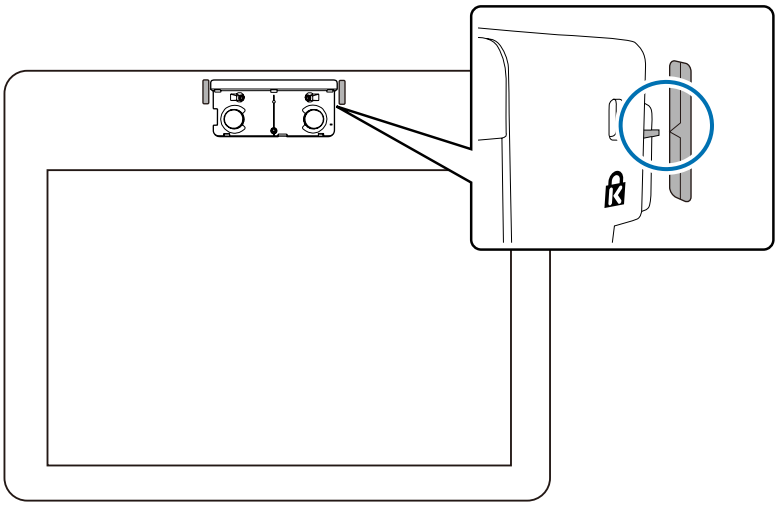

Si la unitat Touch es mou i canvia de posició, utilitzeu les etiquetes per tornar-la a col·locar en la posició correcta.

16 Col·loqueu la tapa i cargoleu el cargol de la part inferior

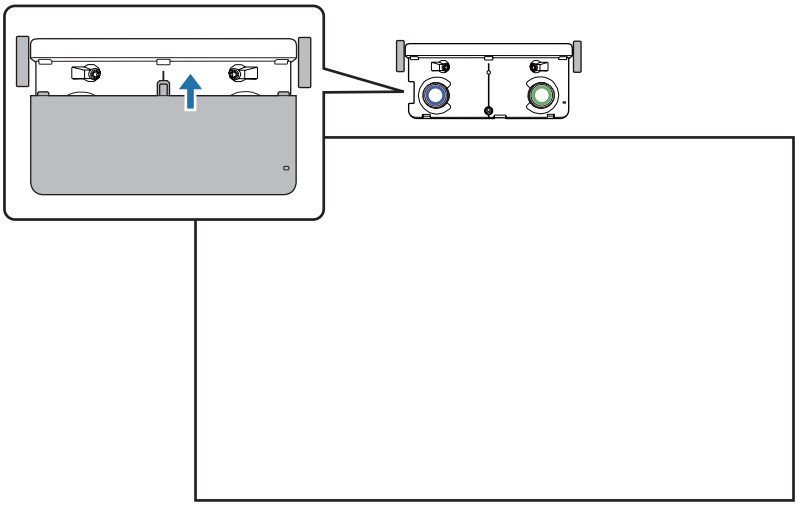

Calibració tàctil

Realitzeu el calibratge tàctil de forma que el projector pugui reconèixer les operacions tàctils amb precisió.

1 Premeu el botó [Menu] del projector

Com fer servir el comandament a distància

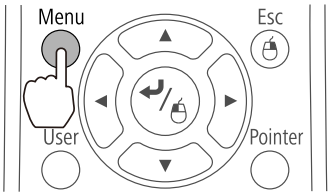

Com fer servir el tauler de control

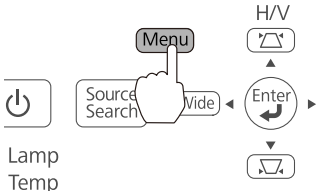

2 Seleccioneu **Easy Interactive Function** a **Ampliada**

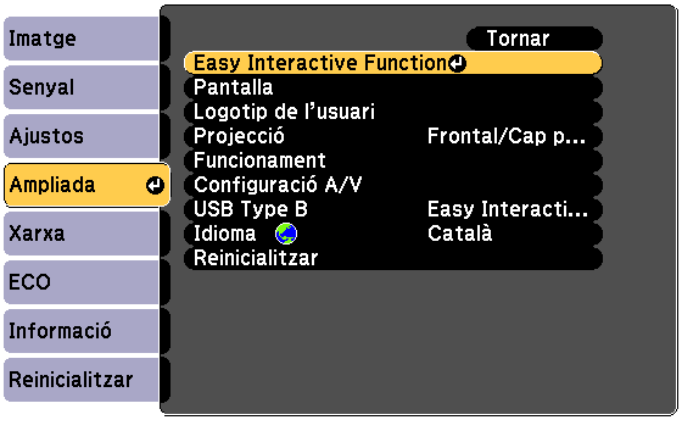

3 Seleccioneu **Config. Unitat Touch**

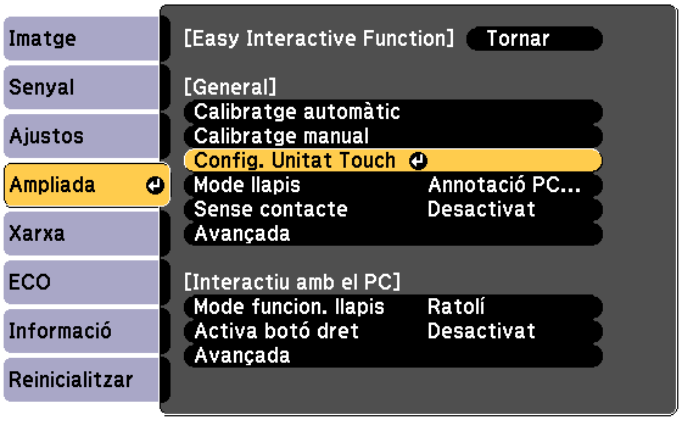

4 Seleccioneu **Calibració tàctil**

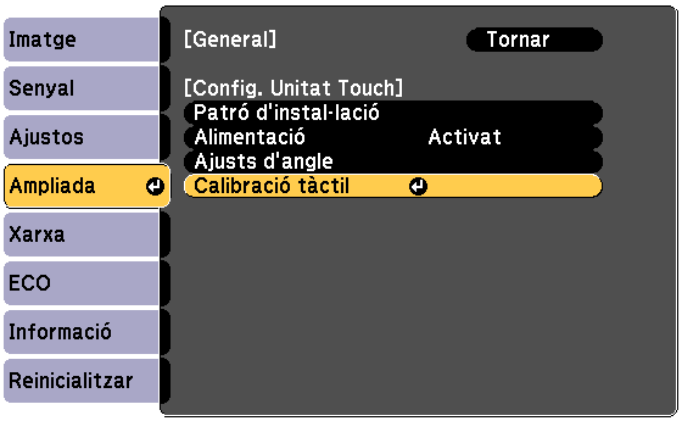

Apareix el missatge d'ajust de l'enfocament.

5 Comproveu que l'enfocament de la pantalla és correcte i després trieu **Sí**

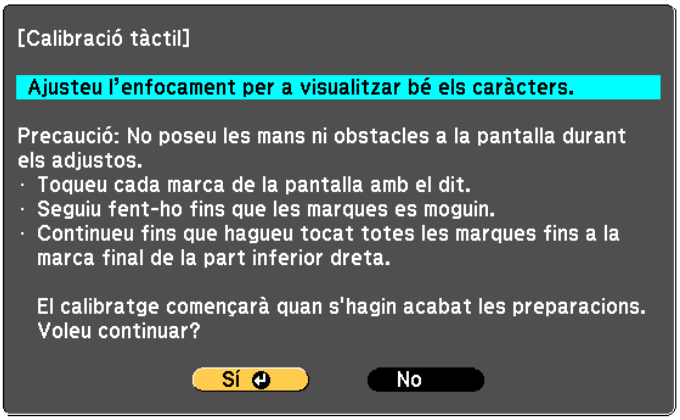

Apareix un punt a la cantonada superior esquerra de la pantalla de projecció.

6 Toqueu el centre del punt amb el dit

Quan el punt desaparegui i es mogui a la posició següent, aixequeu el dit.

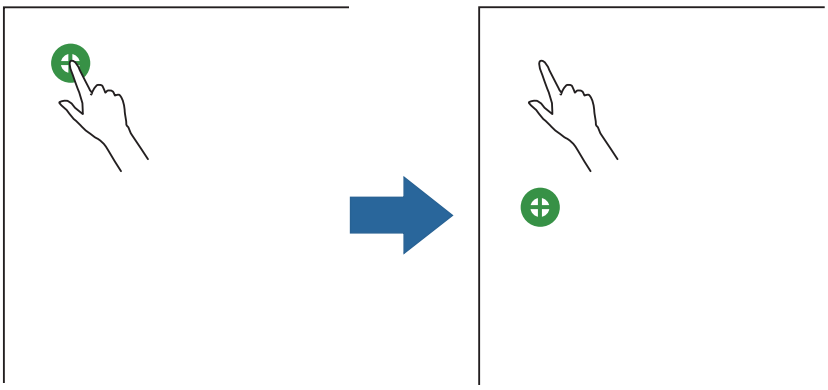

- Assegureu-vos de tocar el centre del punt. En cas contrari, és possible que el posicionament no sigui correcte.

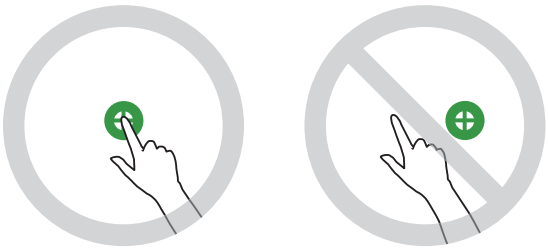

- Toqueu només amb la punta del dit.

7 Repetiu el pas 6 fins que tots els punts desapareguin

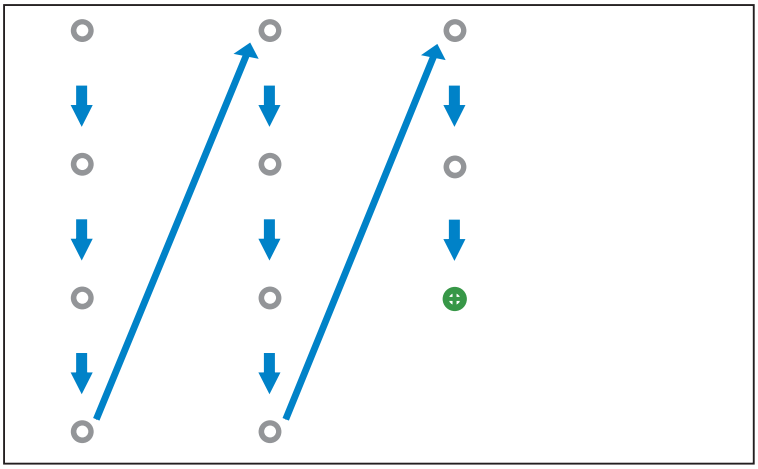

Quan tots els punts desapareixen, el calibratge tàctil s'ha completat.

- Si toqueu una posició incorrecta, premeu el botó [Esc] del comandament a distància o del tauler de control. Tornareu al punt anterior. No podeu anar dos punts enrere.
- Per cancel·lar el calibratge tàctil, premeu i manteniu el botó [Esc] durant dos segons.
- Un cop hagin desaparegut tots els punts, és possible que el calibratge tàctil tardi uns quants segons en acabar.

Funció d'instal·lació en cadena

Quan s'ha ajustat el contingut del menú de Configuració d'un projector, podeu fer-lo servir per a la instal·lació en cadena de diversos projectors (funció d'instal·lació en cadena). La funció d'instal·lació en cadena només funciona amb projectors que tinguin el mateix número de model.

Feu servir un d'aquestos mètodes.

- Configuració amb un dispositiu d'emmagatzematge USB.
- Configuració amb l'actualitzador de xarxa EasyMP (EasyMP Network Updater).

Aquesta guia explica com fer servir un dispositiu d'emmagatzematge USB.

- El contingut següent no es reflecteix en la funció d'instal·lació en cadena.
  - La configuració del menú Xarxa (excepte els menús Correu i Altres)
  - Hores làmpada i Estat al menú Informació
- Realitzeu la instal·lació en cadena abans d'ajustar la imatge projectada. Els valors d'ajust de la imatge projectada, com ara Keystone, es reflecteixen amb la funció d'instal·lació en cadena. Si es realitza la instal·lació en cadena després d'ajustar la imatge projectada, els ajusts que heu fet abans poden canviar.
- En fer servir la funció d'instal·lació en cadena, el logo de l'usuari registrat s'estableix per a la resta de projectors. No registreu informació confidencial ni dades similars com a logo d'usuari.

Precaució

El client assumeix la responsabilitat de realitzar una instal·lació en cadena. En cas que la instal·lació en cadena falli a causa d'una pèrdua de l'electricitat, d'una errada de comunicació, etc., el client és responsable de tot cost de reparació.

Com desar la configuració en un dispositiu d'emmagatzematge USB

- Feu servir un dispositiu d'emmagatzematge USB amb configuració FAT.
- La funció d'instal·lació en cadena no es pot fer servir amb dispositius d'emmagatzematge USB que incorporin funcions de seguretat. Feu servir un dispositiu d'emmagatzematge USB que no incorpori funcions de seguretat.
- La funció d'instal·lació en cadena no es pot fer servir amb lectors de targetes USB ni amb discs durs USB.

1. Desconnecteu el cable d'alimentació del projector i comproveu que tots els indicadors del projector s'han apagat

2 Connecteu el dispositiu d'emmagatzematge USB al port USB-A del projector

- No connecteu un dispositiu d'emmagatzematge USB al port .
- Connecteu el dispositiu d'emmagatzematge USB directament al projector. Si el dispositiu d'emmagatzematge USB es connecta al projector mitjançant un concentrador d'endolls USB, la configuració potser no es desarà correctament.
- Connecteu un dispositiu d'emmagatzematge USB buit. Si el dispositiu d'emmagatzematge USB conté altres dades a més del fiter d'instal·lació en cadena, la configuració potser no es desarà correctament.
- Si heu desat un fitxer d'instal·lació en cadena d'un altre projector al dispositiu d'emmagatzematge USB, esborreu-lo o canvieu-ne el nom. La funció d'instal·lació en cadena no pot sobreescriure un fitxer d'instal·lació en cadena.
- El nom del fitxer de la instal·lació en cadena és PJCONFDATA.bin. Si necessiteu canviar el nom del fitxer, afegiu-hi text després de PJCONFDATA. Si canvieu la part PJCONFDATA del nom del fitxer, el projector potser no el reconeixerà correctament.
- Només podeu fer servir caràcters d'un octet per al nom del fitxer.

3 Mantingueu premut el botó [Esc] del comandament a distància o del tauler de control i connecteu el cable d'alimentació al projector

L'indicador d'estat i l'indicador d'alimentació emeten una llum blava i l'indicador de la làmpada i l'indicador de temperatura emeten una llum taronja.

Quan tots els indicadors del projector s'engeguin, deixeu de prémer [Esc].

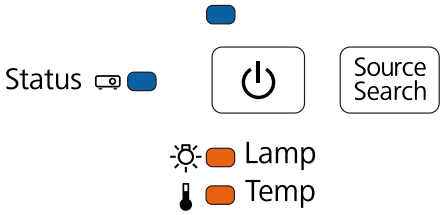

Quan tots els indicadors comencin a parpellejar, el fitxer d'instal·lació en cadena s'està escrivint.

Precaució

- No desconnecteu aleshores el cable d'alimentació del projector mentre el fitxer s'està escrivint. Si el cable d'alimentació es desconnecta, potser el projector no s'engegarà correctament.
- No desconnecteu el dispositiu d'emmagatzematge USB del projector mentre el fitxer s'està escrivint. Si el dispositiu d'emmagatzematge USB es desconnecta, potser el projector no s'engegarà correctament.

Quan l'escriptura acaba, el projector s'apaga i l'indicador d'alimentació emet una llum blava.

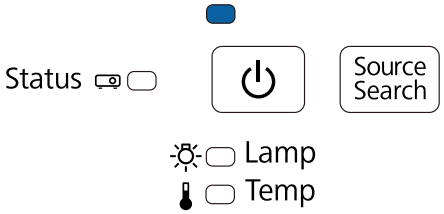

Quan l'electricitat es desconnecti, retireu el dispositiu d'emmagatzematge USB.

Com transmetre la configuració desada a altres projectors

1 Desconnecteu el cable d'alimentació del projector i comproveu que tots els indicadors del projector s'han apagat

2 Connecteu el dispositiu d'emmagatzematge USB que contingui el fitxer d'instal·lació en cadena desat al port USB-A del projector

- No connecteu un dispositiu d'emmagatzematge USB al port .
- Si el dispositiu d'emmagatzematge USB conté 1-3 tipus de fitxers d'instal·lació en cadena, el fitxer es reflexa en el projector que té el mateix número de model. Si hi ha diversos fitxers per al mateix número de model de projector, la configuració pot no reflectir-se correctament.
- Si hi ha quatre o més tipus de fitxers d'instal·lació en cadena al dispositiu d'emmagatzematge USB, la configuració pot no reflectir-se correctament.
- No emmagatzemeu cap dada excepte el fitxer d'instal·lació en cadena al dispositiu d'emmagatzematge USB. Si el dispositiu d'emmagatzematge USB conté altres dades a més del fiter d'instal·lació en cadena, la configuració potser no es reflectirà correctament.

3 Mantingueu premut el botó [Menu] del comandament a distància o del tauler de control i connecteu el cable d'alimentació al projector

L'indicador d'estat i l'indicador d'alimentació emeten una llum blava i l'indicador de la làmpada i l'indicador de temperatura emeten una llum taronja.

Quan tots els indicadors del projector s'engeguin, deixeu de prémer [Menu]. Els indicadors s'encenen aproximadament uns 75 segons.

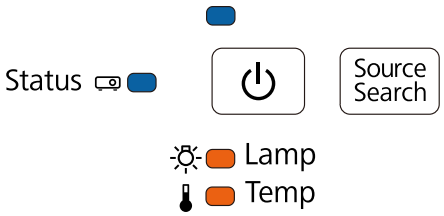

Quan tots els indicadors comencin a parpellejar, la configuració s'està escrivint.

Precaució

- No desconnecteu aleshores el cable d'alimentació del projector mentre la configuració s'està escrivint. Si el cable d'alimentació es desconnecta, potser el projector no s'engegarà correctament.
- No desconnecteu el dispositiu d'emmagatzematge USB del projector mentre la configuració s'està escrivint. Si el dispositiu d'emmagatzematge USB es desconnecta, potser el projector no s'engegarà correctament.

Quan l'escriptura acaba, el projector s'apaga i l'indicador d'alimentació emet una llum blava.

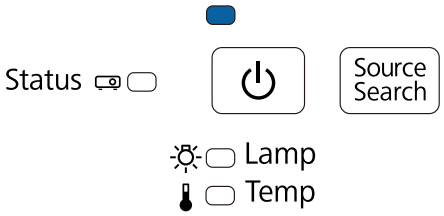

Quan l'electricitat es desconnecti, retireu el dispositiu d'emmagatzematge USB.

Si la configuració falla

Comprovació	Solució
L'indicador de la làmpada i l'indicador de la temperatura emeten una llum taronja que parpelleja ràpidament? 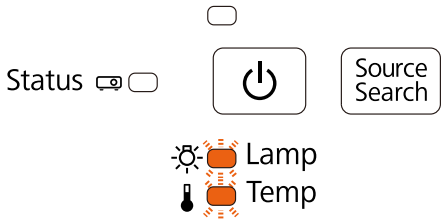	Els fitxers d'instal·lació poden estar danyats, o potser el dispositiu d'emmagatzematge USB no està connectat correctament. Desconnecteu el dispositiu d'emmagatzematge USB, desendolleu el cable d'alimentació del projector i després endolleu-lo. Finalment, intenteu-ho de nou.
L'indicador d'estat i l'indicador d'alimentació emeten una llum blava que parpelleja ràpidament i l'indicador de la làmpada i l'indicador de temperatura emeten una llum taronja que parpelleja ràpidament? 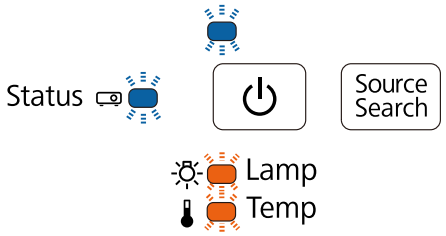	Potser hi ha hagut una errada en escriure la configuració al firmware del projector. Deixeu de fer servir el projector, desendolleu el cable d'alimentació i contacteu el vostre venedor local o l'adreça més propera proporcionada a la Llista de contactes per a projectors Epson.

Com fer servir la funció interactiva quan diversos projectors estan instal·lats

Si feu servir el llapis interactiu en la mateixa habitació amb diversos projectors, les interferències infraroges poden provocar operacions inestables del llapis. Les operacions del llapis interactiu s'estabilitzen connectant els projectors amb cables.

Si feu servir el Conjunt de cables per al comandament a distància opcional (ELPKC28), podeu connectar els ports SYNC dels projectors en sèrie. Després de connectar els ports, trieu **Ampliada** - **Easy Interactive Function** - **Avançada** - **Sinc. de projectors** en **Amb cable** des del menúConfiguració.

Per a més informació, consulteu la *Guia de l'usuari* (al CD-ROM de documents).

- El port SYNC té un endoll d'ENTRADA i de SORTIDA. Quan connecteu un extrem del cable en un endoll d'ENTRADA, connecteu-ne l'altre a un endoll de SORTIDA.
- Si connecteu tres o més projectors, no necessiteu connectar el primer projector a l'últim.

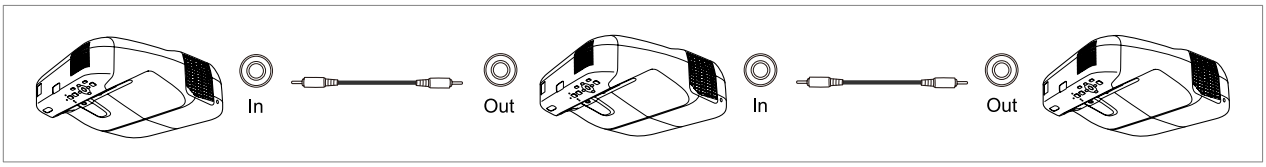

Acoblament d'un cable de seguretat

Podeu fer servir un cable antirobatoris amb el producte.

Passeu el cable del cadenat per evitar robatoris a través dels punts d'instal·lació del cable de seguretat al projector i a la placa d'instal·lació. Vegeu la guia de l'usuari inclosa amb el cable de seguretat per obtenir més informació.

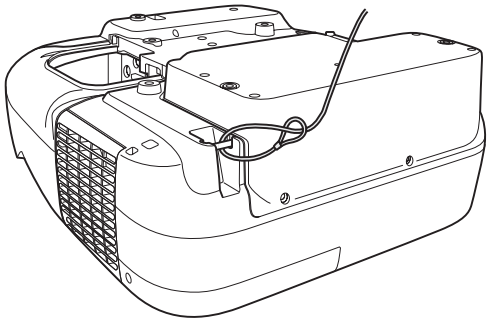

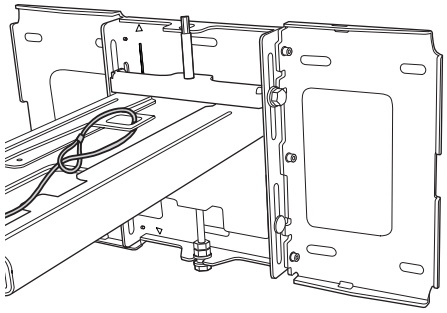

La ranura de seguretat d'aquest producte és compatible amb el sistema Microsaver Security fabricat per Kensington. Vegeu aquest enllaç per obtenir més informació sobre el sistema Microsaver Security.

http://www.kensington.com/

Projector

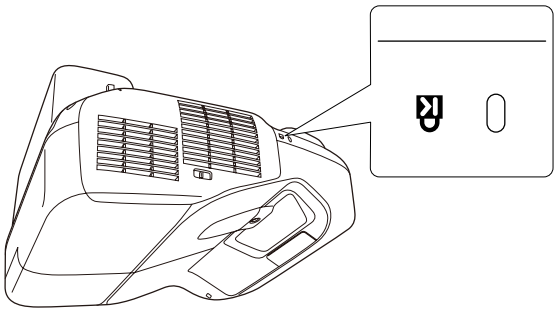

Unitat Touch (només EB-1430Wi)

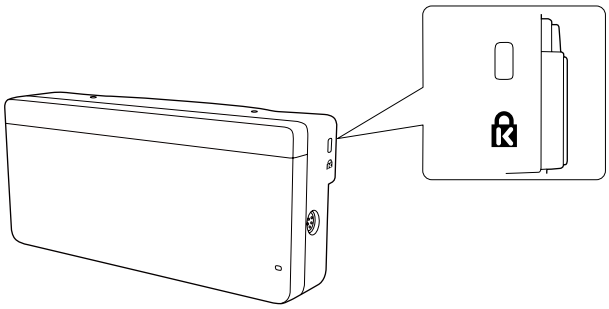

Avís general

OS X és una marca comercial d'Apple Inc.

Microsoft i Windows son marques comercials o marques comercials registrades de Microsoft Corporation als Estats Units i/o altres països.

©SEIKO EPSON CORPORATION 2014. All rights reserved.