EPSON
EXCEED YOUR VISION

# EB-696Ui

## Asennusopas

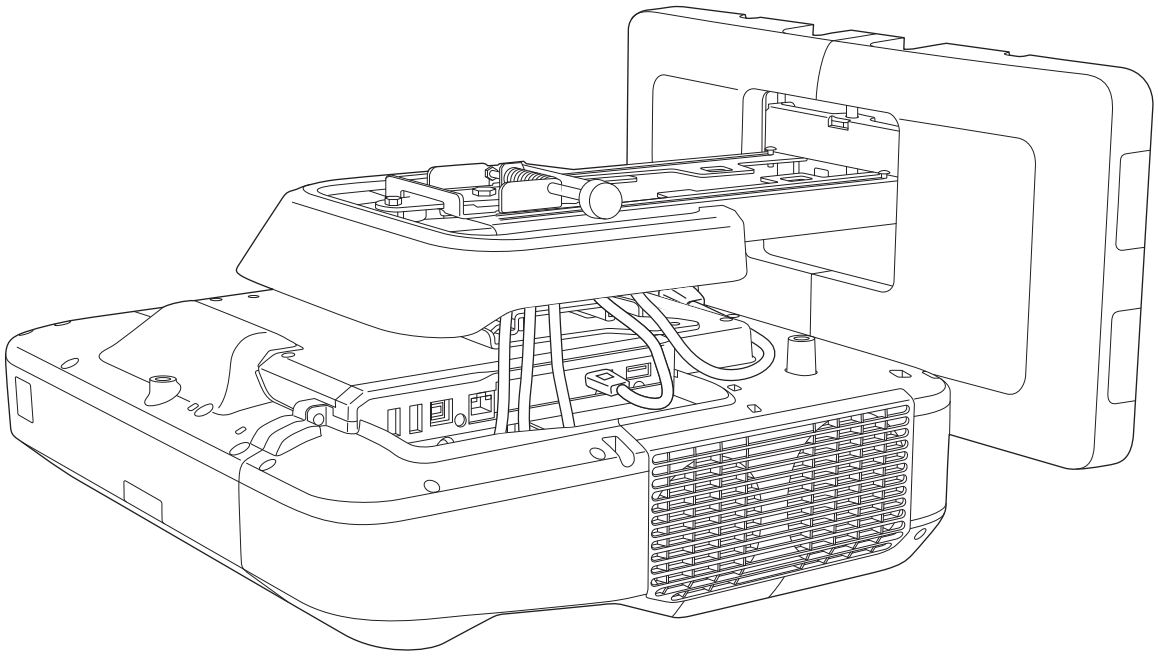

# Turvaohjeet

Lue kaikki tämän oppaan ohjeet oman turvallisuutesi vuoksi, ennen kuin käytät tätä tuotetta. Vääränlainen laitteen käyttö, joka ei huomioi tämän oppaan ohjeita, voi vahingoittaa tätä tuotetta tai voi aiheuttaa henkilö- tai omaisuusvahinkoja. Säilytä tämä asennusopas tulevaisuutta varten.

Lue projektorin *Käyttäjän opas* sekä *Turvaohjeet*, ja noudata näiden asiakirjojen ohjeita.

## Turvallisuusmerkinnät

Asiakirjoissa ja tässä tuotteessa käytetään graafisia symboleja osoittamaan, kuinka tätä tuotetta käytetään turvallisesti.

Merkinnät ja niiden tarkoitus ovat seuraavat. Varmista, että ymmärrät ne oikein ennen kuin luet tämän käyttöoppaan.

| Symboli | Selitys |
|---|---|
| Varoitus | Jos tätä symbolia ei huomioida, voi tästä aiheutua henkilövahinko tai jopa kuolema vääränlaisesta käytöstä johtuen. |
| Huom | Jos tätä symbolia ei huomioida, voi tästä aiheutua henkilövahinko tai fyysinen vaurio, vääränlaisesta käytöstä johtuen. |

## Symbolien selitykset

| Symbolit | Selitys |
|---|---|
| | Tämä symboli merkitsee että toimintoa ei pidä tehdä |
| | Tämä symboli merkitsee, että toiminto kuuluu tehdä. |
| | Symboli merkitsee asiaan liittyviä tai hyödyllisiä tietoja |

## Asennuksen turvaohjeet

| Varoitus | |
|---|---|
| Kiinnityslevy on pelkästään projektorin seinäkiinnitystä varten. Jos kiinnitetään muuta kuin videoprojektori, paino saattaa aiheuttaa vahingon.<br>Jos tämä tuote putoaa, seurauksena voi olla kuolema tai henkilövamma. | |
| Asennustyön (seinäkiinnityksen) tulisi tehdä asiantuntija, jolla on tekninen tietämys ja kyky tähän. Vajavainen tai väärä asennus saattaa aiheuttaa tuotteen putoamisen sekä aiheuttaa henkilö- tai omaisuusvahinkoja. | |
| Seuraa oppaan ohjeita, kun asennat tämän tuotteen<br>Jos ohjeita ei noudateta, tämä tuote saattaa pudota ja aiheuttaa henkilövahingon tai onnettomuuden. | |

| Varoitus | |
|---|---|
| Käsittele sähköjohtoa varoen.<br>Vääränlainen käsittely saattaa aiheuttaa sähköiskun. Huomioi seuraavat varotoimenpiteet käsittelyn aikana:<br>• Älä käsittele virtapistoketta märin käsin.<br>• Älä käytä virtajohtoa, joka on vahingoittunut tai muunneltu.<br>• Älä vedä virtajohtoa liian voimakkaasti viedessäsi sitä kiinnityslevyn läpi. | |
| Älä asenna kiinnityslevyä paikkaan, jossa se altistuu tärinälle tai iskuille.<br>Se voi vahingoittaa projektoria tai kiinnityspintaa. Jos tämä tuote putoaa, seurauksena voi olla kuolema tai henkilövamma. | |
| Asenna kiinnityslevy niin, että se tukee riittävästi videoprojektorin painoa sekä kiinnityslevyä ja vastustaa vaakatasoista tärinää. Käytä M10 muttereita ja pultteja.<br>Pienempien kuin M10 mutterien ja pulttien käyttäminen saattaa aiheuttaa kiinnityslevyn putoamisen. Epson ei ota vastuuta seinän riittämättömän lujuuden tai virheellisen asennuksen aiheuttamista vahingoista tai vammoista. | |
| Vähintään kahden pätevän huoltohenkilön tulisi huolehtia asennuksesta. Jos löysäät ruuveja asennuksen aikana, ole varovainen että et pudota tätä tuotetta.<br>Jos tämä tuote putoaa, seurauksena voi olla kuolema tai henkilövamma. | |
| Kun tämä tuote kiinnitetään seinään, seinän on oltava riittävän vahva kantamaan projektorin ja kiinnityslevyn painon.<br>Tämä tuote tulisi kiinnittää betoniseinään. Projektorin ja kiinnityslevyn yhteisenimmäispaino on noin 16 kg (ilman kaapeleita). Varmista seinän lujuus ennen kuin kiinnität tämän tuotteen siihen. Jos seinä ei ole riittävän vahva, vahvista seinä ennen asennusta. | |
| Tarkista kiinnityslevy säännöllisin väliajoin varmistuaksesi, että siinä ei ole rikkoutuneita osia tai löysiä ruuveja.<br>Jos havaitset rikkoutuneita osia, älä käytä kiinnityslevyä. Jos tämä tuote putoaa, seurauksena voi olla kuolema tai henkilövamma. | |
| Älä pura tai mukauta tätä tuotetta.<br>Tuotteen sisällä on lukuisia korkeajännitteisiä osia, jotka voivat aiheuttaa tulipalon, sähköiskun tai onnettomuuden. | |
| Älä roiku tästä tuotteesta tai ripusta siihen raskaita esineitä.<br>Jos tämä tuote putoaa, seurauksena voi olla kuolema tai henkilövamma. | |
| Älä käytä liimaa, liukasteita tai öljyjä, kun asennat tai säädät kiinnityslevyä.<br>Jos käytät liimaa estämään ruuvien löystymisen tai liukastusaineita tai öljyjä videoprojektorin liukulevyssä, kotelo saattaa murtua ja videoprojektori pudota aiheuttaen henkilö- tai omaisuusvahinkoja. | |
| Kiristä ruuvit tiukalle säädön jälkeen.<br>Muuten tuote voi pudota ja aiheuttaa henkilö- tai omaisuusvahinkoja. | |
| Älä koskaan löysää pultteja ja muttereita asennuksen jälkeen.<br>Varmistu säännöllisesti, että ruuvit eivät ole löystyneet. Jos löydät löystyneitä ruuveja, kiristä ne lujasti. Muuten tuote voi pudota ja aiheuttaa henkilö- tai omaisuusvahinkoja. | |
| Reititä kaapelit niin, etteivät ne osu muttereihin ja pultteihin.<br>Kaapelien väärä käsittely saattaa aiheuttaa tulipalon tai sähköiskun. | |

| Varoitus | |
|---|---|
| Kun käynnistät projektorin, älä katso sisään projektorin ikkunaan.<br>Se voi aiheuttaa voimakkaan valosäteilyn johdosta näölle vahinkoa. Ole erityisen varovainen, kun paikalla on lapsia. Kun kytket projektorin päälle etäältä kaukosäätimellä, varmista, ettei kukaan katso projisointi-ikkunaan. | |
| Kun käytät projektoria, älä aseta mitään esineitä tai kättäsi lähelle projisointi-ikkunaa.<br>Tämä alue on vaarallinen, sillä se saavuutta korkean lämpötilan keskitetyn projisointivalon johdosta. | |
| Älä peitä projektorin ilmanotto- tai ilmanpoistoaukkoa. Jos kumpi tahansa aukko peitetään, sisäinen lämpötila voi kohota ja aiheuttaa tulipalon.<br>Vältä sijainteja, joiden lämpötila voi olla korkea, kuten lähelle lämmittimiä, j seinän ja jätä vähintään 50 cm:n rako seinän ja ilmanottoaukon väliin. | |
| Älä käytä projektoria sijainnissa, jossa se altistuu syttyville tai räjähtäville kaasuille.<br>Projektori voi syttyä tuleen projektorin sisällä olevan lampun lämpötilan johdosta. | |
| Jos tuotteessa ilmenee jotakin epänormaalia, irrota heti kaapelit tuotteesta ja ota yhteys paikalliseen jälleenmyyjään tai lähimpään Epson-puhelinpalveluun.<br>Epänormaalissa tilassa olevan tuotteen käyttö voi aiheuttaa tulipalon, sähköiskun tai silmävamman. | |

| Huom | |
|---|---|
| Älä asenna tuotetta paikkaan, jossa projektorimallisi toimintalämpötila saattaa ylittyä.<br>Tälläinen ympäristö saattaa vahingoittaa videoprojektoria. | |
| Asenna tuote paikkaan, jossa ei ole liikaa pölyä ja kosteutta estääksesi linssin ja optisten osien likaantumisen. | |
| Älä käytä liikaa voimaa, kun säädät tätä tuotetta.<br>Tuote saattaa hajota ja aiheuttaa henkilövahingon. | |

## Huomautuksia Kosketuslaitteen käsittelystä

| Varoitus | |
|---|---|
| Älä pura tai mukauta Kosketuslaitetta.<br>Kosketuslaitteen sisällä on suuritehoinen laser-tuote, joka voisi aiheuttaa tulipalon, sähköiskun tai onnettomuuden. | |
| Liitä Kosketuslaite vain EB-696Ui-laitteeseen. Älä liitä sitä mihinkään muihin projektoreihin tai laitteisiin.<br>Laitteeseen voi tulla toimintahäiriö tai laitteesta voi säteillä normaali-intensiteettiä korkeampitehoista laservaloa. | |
| Älä mene lähelle Kosketuslaitetta, jos käytät lääketieteellistä laitetta, kuten sydämen tahdistin. Lisäksi, kun käytät Kosketuslaitetta, varmistu että ympäröivällä alueella kukaan ei käytä lääketieteellistä laitetta, kuten sydämen tahdistin.<br>Voimakas magneetti laitteen sisällä generoi sähkömagneettista häiriötä, joka voi aiheuttaa lääketieteellisen laitteen virhetoimintaa. | |

| Huom | |
|---|---|
| Älä mene lähelle Kosketuslaitetta magneettisen tallennusmedian kanssa, kuten magneettikortit, tai tarkat elektroniset laitteet, kuten tietokoneet, digitaaliset kellot tai matkapuhelimet.<br>Voimakas magneetti yksikön sisällä voisi tuhota dataa tai aiheuttaa virhetoiminnon. | |

## Tietoja Asennusoppaasta

Tässä oppaassa kuvataan, kuinka ultra-lyhyen etäisyyden projektori EB-696Ui kiinnitetään seinään.

Siinä myös selitetään, kuinka Kosketuslaite asennettaan seinään kiinnityksen jälkeen.

# Asennussijainnin valitseminen

## Projektorin asennussijainti

- Suorita virransyötön johdotustyöt kiinnityslevyn asennuspaikassa etukäteen.
- Asenna videoprojektori kauas sähkölaitteista, kuten loistelampuista ja ilmastointilaitteista. Jotkin loistelamput saattavat häiritä videoprojektorin kaukosäädintä.
- Kun asennat projektorin, varmista, että seinän ja projektorin ilmanpoistoaukon ja vasemmalla ja oikealla puolella olevien ilmanottoaukkojen välillä on vähintään 50 cm tyhjää tilaa.

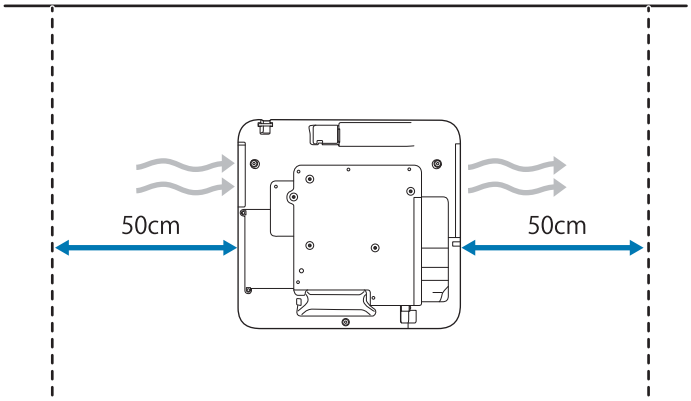


- Kun asennat kaksi tai useampia projektoreita rinnakkain, varmista, että lähiympäristön lämpötila on alle 35°C.

  Jos ympäristö on liian kuuma, projektori voi ylikuumentua ja virta voi kytkeytyä pois päältä varoittamatta. Kun käytät projektoria ympäristössä, jonka lämpötila on yli 35°C, asenna välilevy suuntaamaan projektorin ilmanpoistoaukosta poistuvaa kuumuutta. Varmista, että välilevy on hieman suurempi kuin ilmanpoistoaukko (noin 2 cm leveämpi ja korkeampi) ja asenna sitten välilevy 10–30 cm päähän ilmanpoistoaukosta.

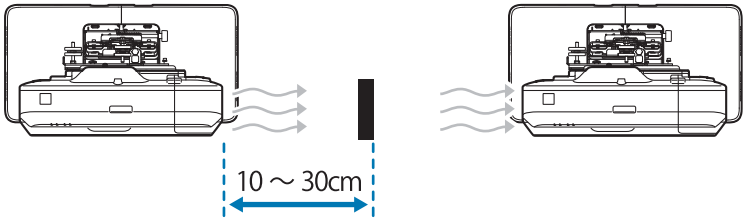


- On suositeltavaa pitää kiinnityskaapeli alle 20 metrin mittaisena ulkoisen kohinan vähentämiseksi.
- On suositeltavaa käyttää päälle liimattavia näyttöjä tai taulunäyttöjä.
- Asenna projektori niin, että se on kallistunut kulmassa, joka ei ole enempää kuin ±3° pysty- ja vaakasuunnassa suhteessa näyttöön.
- Käytettäessä vuorovaikutteista toimintoa (Easy Interactive Function) asenna niin, että projisoitu kuva on kantaman sisällä.
- Älä asenna projektoria tai valkokangasta sijaintiin, jossa se altistuu suoralle auringonpaisteelle. Jos projektori tai valkokangas altistuu suoralle auringonpaisteelle, vuorovaikutteinen toiminto ei ehkä toimi oikein.

## Kosketuslaitteen asennuspaikka

- Kun käytät Kosketuslaitetta, asenna projektori käyttäen yhtä seuraavista menetelmistä. Kosketuslaitetta ei voida käyttää, jos muuta asennusmenetelmää käytetään.
  - Asenna projektori seinälle, tai ripusta se katosta ja projisoi kuvia valkokankaan edestä.
  - Asenna pystysuoraan pöydälle ja projisoi pöydän edestä. (Asennettaessa pystysuoraan pöydälle tarvitset valinnaisen Interactive Table Mount (ELPMB29).)
- Varmista ennen kosketuslaitteen asentamista, että asennuspinta ei ole vääntynyt tai kierossa, ja että näyttöpinnan epätasaisuudet ovat alle 5 mm.

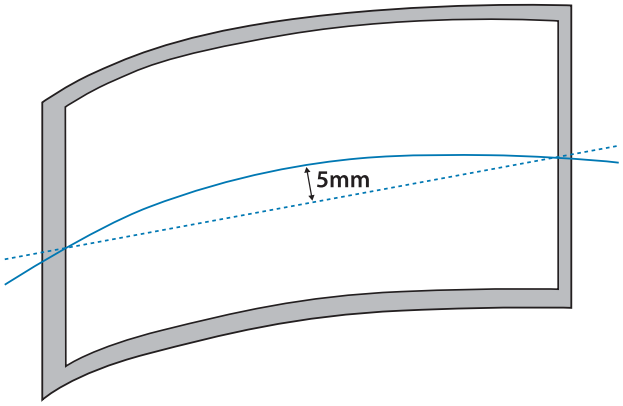


- Kun asennat kosketuslaitteen kirjoitustaululle, kiinnitä kosketuslaite magneeteilla tai ruuveilla.

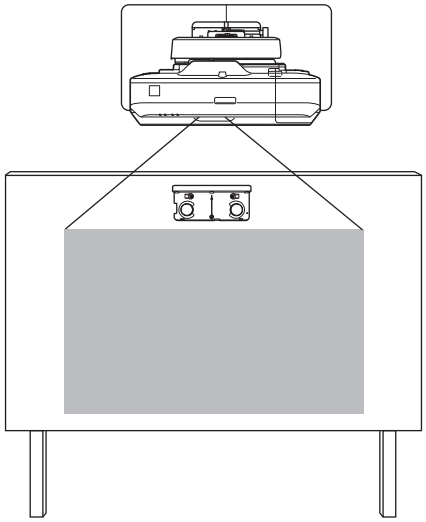

- Kun kosketuslaite asennetaan kirjoitustaulun ulkopuolelle, on käytettävä toimitukseen kuuluvaa kosketuslaitteen kannaketta.

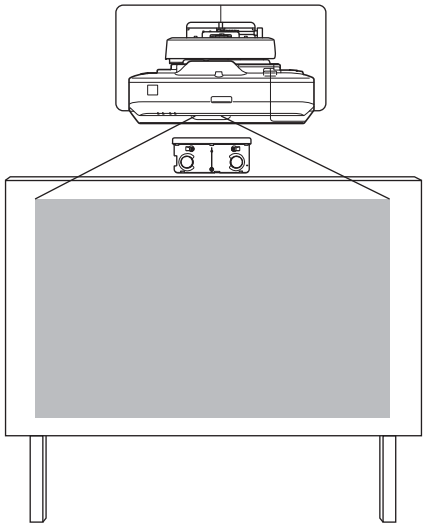

- Jos etäisyys seinästä näytön pintaan (f) on yli 51 mm, et voi asentaa kosketuslaitetta kirjoitustaulun ulkopuolelle.
- Jos näytön ympärillä on kehys, varmista, että kehyksen (e) yläosan paksuus on alle 3 mm. Jos näytön yläosan paksuus on yli 3 mm, kosketuslaite ei toimi oikein.

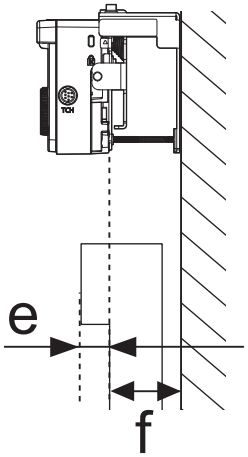

## Tuotteen turvallinen käyttö

**Turvaohjeet . . . . . 1**
Turvallisuusmerkinnät . . . . . 1
Symbolien selitykset . . . . . 1
Asennuksen turvaohjeet . . . . . 1
Huomautuksia Kosketuslaitteen käsittelystä . . . . . 3
Tietoja Asennusoppaasta . . . . . 4
**Asennussijainnin valitseminen . . . . . 5**
Projektorin asennussijainti . . . . . 5
Kosketuslaitteen asennuspaikka . . . . . 6

## Asennusopas

**Asennuksen työnkulku . . . . . 10**
Yhden projektorin asentaminen . . . . . 10
Kun kaksi tai useampia projektoreita asennetaan rinnakkain . . . . . 11
**Pakkauksen sisältö . . . . . 12**
Kiinnityslevy . . . . . 12
Kosketuslaite . . . . . 13
Kosketuslaitteen kannake . . . . . 13
**Tekniset tiedot . . . . . 15**
Kiinnityslevy . . . . . 15
Seinälevyn suojus . . . . . 15
Seinälevy . . . . . 16
Pystyliu'un säätöalue . . . . . 16
Vaakaliu'un säätöalue . . . . . 17
Eteen/taakse liu'un säätöalue . . . . . 17
Lisävarusteiden asentamissijainti . . . . . 18
Kosketuslaite . . . . . 18
Kosketuslaite (ulkoiset mitat/paino) . . . . . 18
Kosketuslaiteen kannake (ulkoiset mitat/säätöalue/paino) . . . . . 18
Kiinnitetyt tarrat . . . . . 19
Laserin hajontaportti . . . . . 20
**Projisoinnin etäisyystaulukko . . . . . 21**
Asennusmitat . . . . . 21
Kosketuslaitetta asennettaessa . . . . . 22
Kun projisoitu kuva on pienempi kuin 85 tuumaa . . . . . 25
16:10 projisoitu kuva . . . . . 26
Kun projisoitu kuvan halkaisija on 85 tuumaa tai enemmän . . . . . 27
16:10 projisoitu kuva . . . . . 28
**Kiinnityslevyn asentaminen . . . . . 29**
Laitteiden liittäminen . . . . . 29
Tarvittavat kaapelit . . . . . 29
Asennustoimenpiteet . . . . . 32
Osien kokoaminen . . . . . 32
Asenna seinälevy seinään . . . . . 34
Määritä projisointietäisyys ja vie sitten kaapelit kiinnityslevyn läpi . . . . . 36
Kiinnityslevyn liittäminen seinälevyyn . . . . . 38
Projektorin kiinnittäminen kiinnityslevyyn . . . 40
Projektorin asennon säätäminen . . . . . 42
Infrapuna-ohjaussuuntainten kiinnittäminen . . . . . 48
Kaari-korjaus . . . . . 49
Kynän kalibroiminen . . . . . 50
Suojusten asettaminen . . . . . 54
**Kosketuslaitteen asentaminen . . . . . 57**
Kun Kosketuslaite asennetaan kirjoitustaulun ulkopuolelle (käyttämällä Kosketuslaitteen kannaketta) . . . . . 57
Asennusmenettely . . . . . 57
Kulman säätö . . . . . 62
Kosketuskalibrointi . . . . . 78
Kun Kosketuslaite asennetaan kirjoitustaululle (käyttämättä Kosketuslaitteen kannaketta) . . . . . 81
Asennusmenettely . . . . . 81
Kulman säätö . . . . . 85

## Liite

**Useiden projektorien asentaminen rinnakkain (Moni-projisointi) . . . . . 89**
Moni-projisointiasetukset . . . . . 89
Projektorin tunnuksen asettaminen . . . . . 89
Kuvan säätäminen moni-projisoinnissa . . . . . 92
Kun kaksi projektoria on asennettu rinnakkain ja haluat käyttää vuorovaikutteista toimintoa . . . 93
Projektorien asettaminen synkroniseen tilaan . . . . . 94
Vuorovaikutteisen moni-projisoinnin asettaminen . . . . . 95

**Eräasetustoiminto . . . . . 102**

Asetus käyttämällä USB flash -asemaa . . . . . 103

Asetusten tallentaminen USB flash -asemaan 103

Tallennettujen asetusten kopiointi muihin projektoreihin . . . . . 105

Asetus liittämällä tietokone ja projektori USB-kaapelilla . . . . . 106

Asetusten tallentaminen tietokoneeseen . . . 106

Tallennettujen asetusten kopiointi muihin projektoreihin . . . . . 107

Jos asetus epäonnistuu . . . . . 108

**Turvakaapelin kiinnittäminen . . . . . 109**

**Yleinen huomautus . . . . . 110**

# Asennuksen työnkulku

## Yhden projektorin asentaminen

Toimi alla olevien ohjeiden mukaan kiinnittäessäsi projektoria seinään.

1. Kiinnityslevyn ja projektorin asentaminen (☛ s.29)
2. Projektorin asennon säätäminen (☛ s.42)
3. Vuorovaikutteisen kynän kalibroiminen (☛ s.50)

Asennettaessa Kosketuslaitetta lopeta projektorin asennus ensin, ja seuraa sitten allaolevia menettelytapoja. Toimenpide on erilainen sen mukaan, mihin kosketuslaite asennetaan.

Kun Kosketuslaite asennetaan kirjoitustaulun ulkopuolelle (käyttämällä Kosketuslaitteen kannaketta)

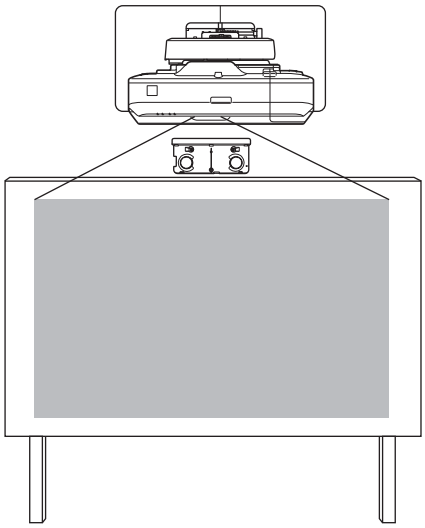

1. Kosketuslaitteen asentaminen (☛ s.57)
2. Laserhajonnan kulman säätö (☛ s.62)
3. Kosketuskalibroinnin suorittaminen (☛ s.78)

Kun Kosketuslaite asennetaan kirjoitustaululle (käyttämättä Kosketuslaitteen kannaketta)

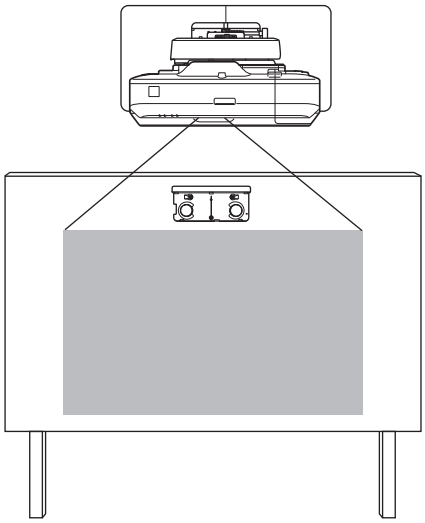

1. Kosketuslaitteen asentaminen (☛ s.81)
2. Laserhajonnan kulman säätö (☛ s.85)

3 Kosketuskalibroinnin suorittaminen (☛ s.78)

## Kun kaksi tai useampia projektoreita asennetaan rinnakkain

Kun käytetään moni-projisointitoimintoa (kun useita projektoreita on asennettu rinnakkain yhden, suuren näytön projisoimiseksi), toimi seuraavasti.

1 Kiinnityslevyn ja projektorin asentaminen (☛ s.29)

2 Projektorin asennon säätäminen (☛ s.42)

3 Projektorin tunnuksen asettaminen (☛ s.89)

4 Kuvan säätäminen moni-projisoinnissa (☛ s.92)

Kun kaksi projektoria on asennettu rinnakkain, ja haluat käyttää vuorovaikutteista toimintoa, tee seuraavat asetukset. Tee asetukset kullekin projektorille.

1 Projektorien synkronoinnin asettaminen (☛ s.94)

2 Vuorovaikutteisen moni-projisoinnin asettaminen (☛ s.95)

# Pakkauksen sisältö

## Kiinnityslevy

Seuraavat toimitukseen kuuluvat kohteet ovat välttämättömiä projektorin seinäkiinnityksessä. Varmista, ettei yhtään kohdetta puutu ennen kuin aloitat. Tuotteen ostoalueesta riippuen asetuslevy ei kuulu toimitukseen. Osta siinä tapauksessa valinnainen asetuslevy (ELPMB46).

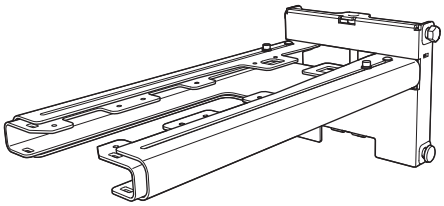

Kiinnityslevy

Kuusiokulmainen akseli

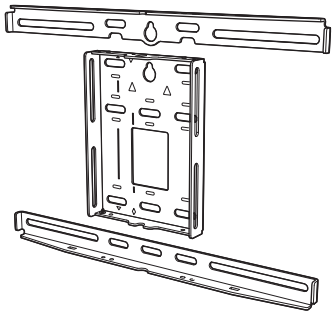

Seinälevy

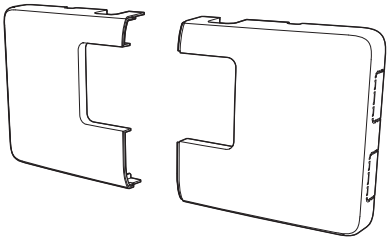

Seinälevyn suojus

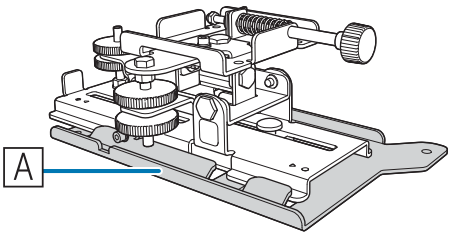


3-akselinen säätölaite
*Liukulevy ( A ) on kiinnitetty kuljetuksen ajaksi.

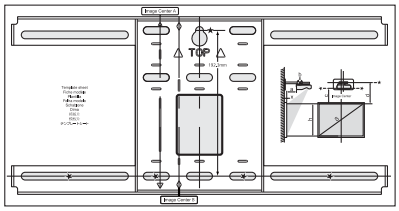


Mallikaavio
(seinälevyn asennukseen)

Huppu

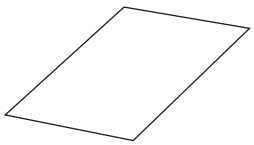

Peitetarra

Kuusioavain (M4:lle)

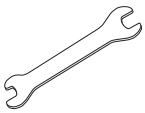

Avoin ruuviavain
13 mm (M8:lle ja M6:lle),
6 mm (kuusikulmaiselle akselille)

| Muoto | Nimi | Määrä | Käyttö |
|---|---|---|---|
| | M4 x 12 mm kuusiokolomutteri tiivistysrenkaalla/jousiprikalla | 5 | Seinälevyasennukseen |
| | | 4 | 3-akselista säätölaitetta / varren asennusta varten |
| | | 4 | Liukulevyn/projektorin asennukseen |
| | M6 x 20 mm kuusiotarkkuuspultti tiivistysrenkaalla/jousiprikalla | 1 | Levy-/seinälevyasennuksen asetukseen |
| | M6 x 20 mm upotettu ristipäinen tarkkuusruuvit muovisilla tiivistysrenkailla | 3 | |

- Käytä asennukseen tuotteen mukana tulleita pultteja tai ruuveja, kuten ohjeessa on esitetty. Älä korvaa näitä erityyppisillä pulteilla.
- Käytä kaupoista saatavia M10 x 60 mm ankkureita (vähintään 4) ja yhtä M10-ruuvia seinälevyn kiinnittämiseen seinään.
- Kokoa tarvitsemasi työkalut ja osat ennen kuin aloitat asennuksen.

## Kosketuslaite

Seuraavat toimitetut tuotteet ovat välttämättömiä, kun Kosketuslaite kiinnitetään. Varmista, ettei yhtään tarviketta puutu ennen kuin aloitat. Kun kosketuslaite asennetaan kirjoitustaulun ulkopuolelle, on käytettävä kosketuslaitteen kannaketta.

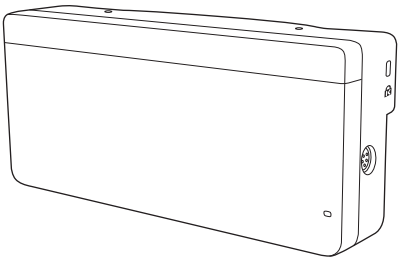

Kosketuslaite

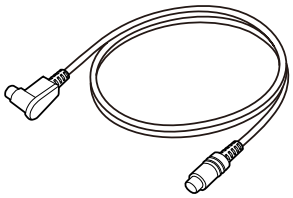

Kosketuslaitteen liitäntäkaapeli (noin 2,8 m)

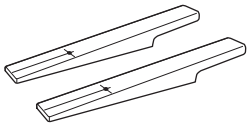

Merkit x2

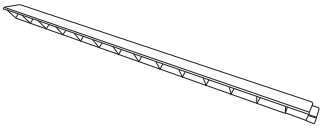

infrapuna-ohjaussuuntaimet (noin 28,5 cm) x8

Holkki ruuvin reikää varten x3

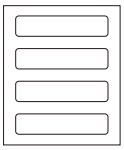

Tarra x4

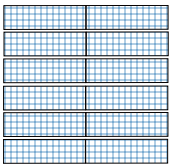

Teippi merkkien kiinnittämiseen (noin 6 cm) x12

Asennettaessa Kosketuslaitetta ei-magneettiselle kirjoitustaululle, varaa kolme kaupoista saatavaa M4-ruuvia.

### Kosketuslaitteen kannake

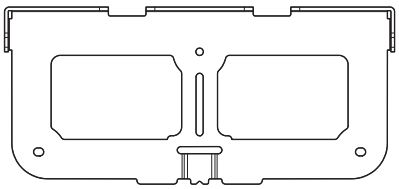

Asennuslevy

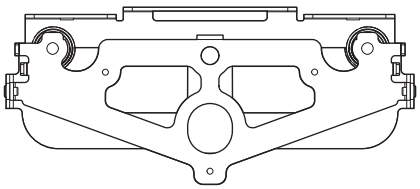

Kiinnityslevy

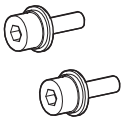

M4 x 12 mm kuusiokolopultit x2

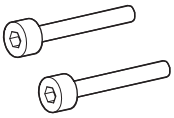

M4 x 25 mm kuusiokolopultit x2

M4 x 55 mm kuusiokolopultti x1

M4 x 70 mm kuusiokolopultti x1

Asennuslevyä varten tarvitset myös kolme kaupoista saatavaa, halkaisijaltaan 4 mm puuruuvia tai kolme M4-ankkuripulttia.

# Tekniset tiedot

## Kiinnityslevy

| Kohta | Määritelmä | Huomio | Viitesivu |
|---|---|---|---|
| Kiinnityslevyn paino | Noin 7,2 kg | Kiinnityslevy (2,9 kg), 3-akselinen säätölaite (1,0 kg), liukulevy (0,6 kg), seinälevy (2,0 kg), seinälevyn suoja ja pään suoja (0,7 kg) | |
| Maksimikuormitus | 9,5 kg | | |
| Eteen/taakse liu'un säätöalue | 13 – 350 mm | Varren liu'un säätöalue: 0 - 263 mm<br>Säätö 3-akselisen säätölaitteen asennusasento: 87 mm | Katso alla oleva kuva |
| Pystykannattimen säätöalue | ±38 mm | | Katso alla oleva kuva |
| Vaakakallistuksen säätöalue | ±3° | Hienosäätö on mahdollista säätövalitsimella | ☛ s.42 |
| Vaakakierron säätöalue | ±8° | Hienosäätö on mahdollista säätövalitsimella | ☛ s.42 |
| Pystykallistuksen säätöalue | ±3° | Hienosäätö on mahdollista säätövalitsimella | ☛ s.42 |
| Vaakaliu'un säätöalue | ±45 mm | | Katso alla oleva kuva |

### Seinälevyn suojus

Seuraavat mitat ovat voimassa kiinnitettäessä seinälevyn suojaa.

[Yksikkö: mm]

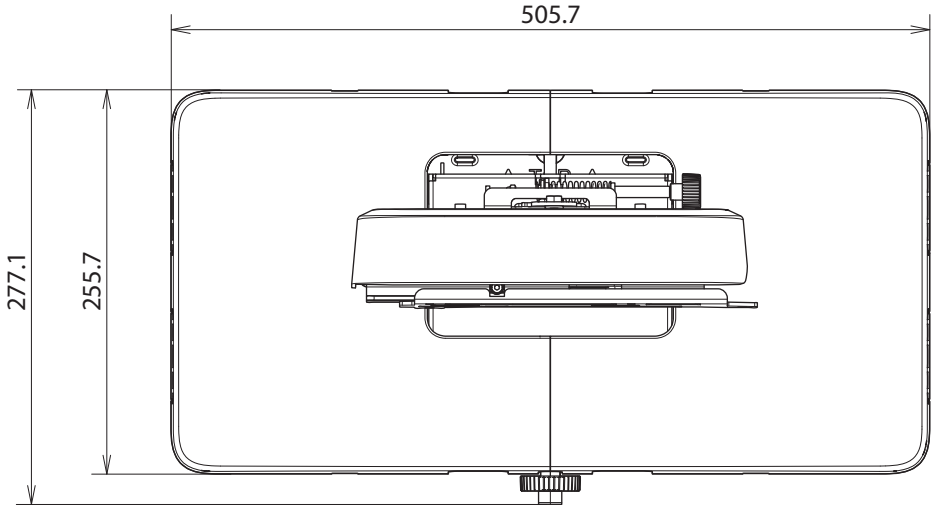


Seinälevyn suojan asentamiseen tarvitaan tilaa noin 263 mm seinälevyn keskikohdan vasemmalle puolelle ja noin 253 mm oikealle puolelle.

## Seinälevy

Seuraavassa kuvassa näkyy kaksi kehystä, jotka on liitetty yhdeksi levyksi (toimitettu erillisinä).

[Yksikkö: mm]

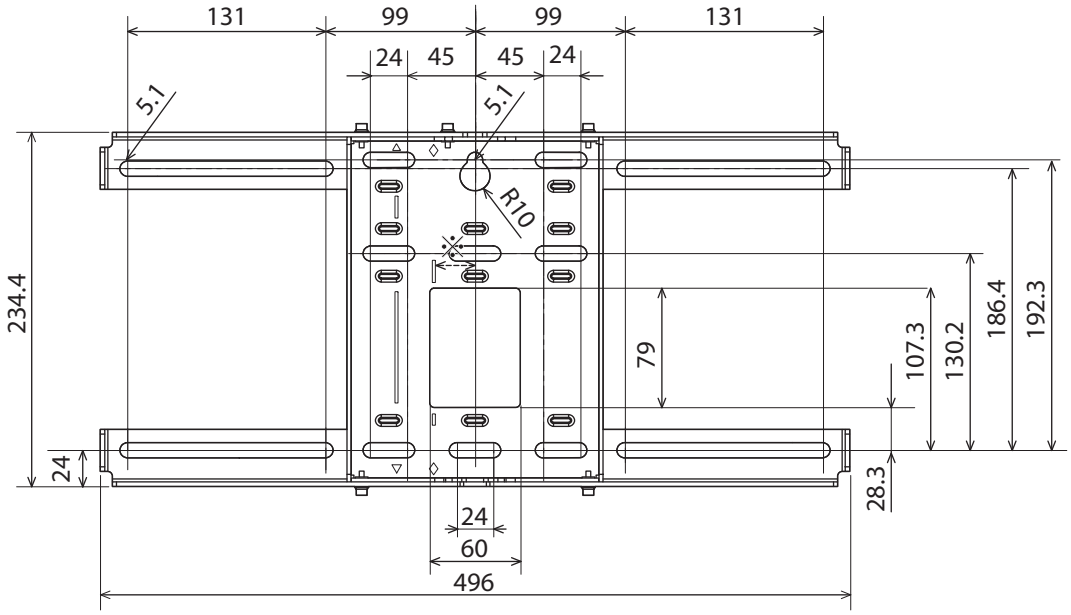


* Poikkeama-arvo projisoidun kuvan keskikohdan sijainnille ja seinälevyn keskikohdalle on 27 mm.

### Kaapelin reititysreiät

Reititettäessä kaapeleita seinän läpi projektorin liittämiseksi, käytä seuraavan kuvan sijainteja ( A ) ja ( B ) kaapelin reititysreikinä.

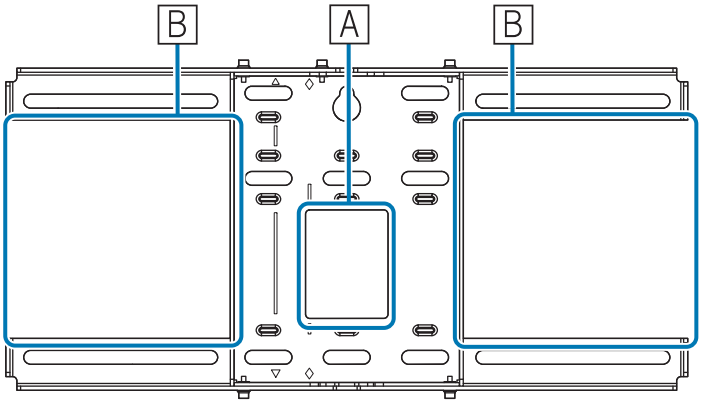


## Pystyliu'un säätöalue

[Yksikkö: mm]

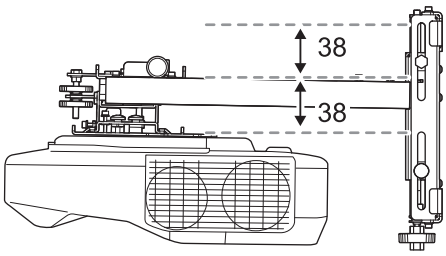

## Vaakaliu'un säätöalue

[Yksikkö: mm]

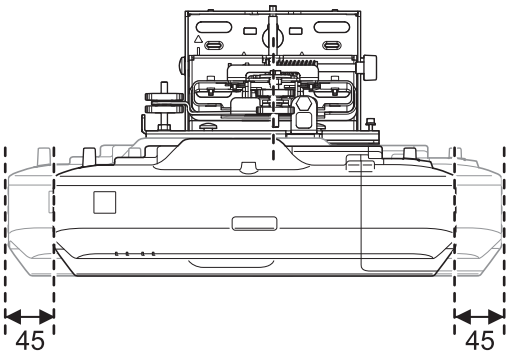


## Eteen/taakse liu'un säätöalue

### Varren liu'un säätöalue

[Yksikkö: mm]

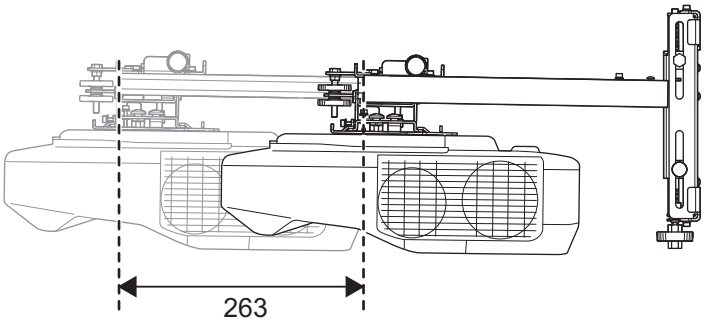


### Säätöalue 3-akselisen säätölaitteen asennuspaikalle

[Yksikkö: mm]

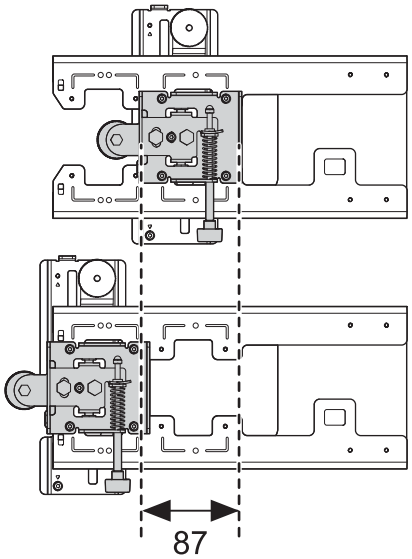

## Lisävarusteiden asentamissijainti

Nämä ruuvinreiät mahdollistavat ulkoisten virittimien kaltaisten lisälaitteiden ja lisävarusteiden kiinnittämisen. Käytä kaupoista saatavia M4-ruuveja.

[Yksikkö: mm]

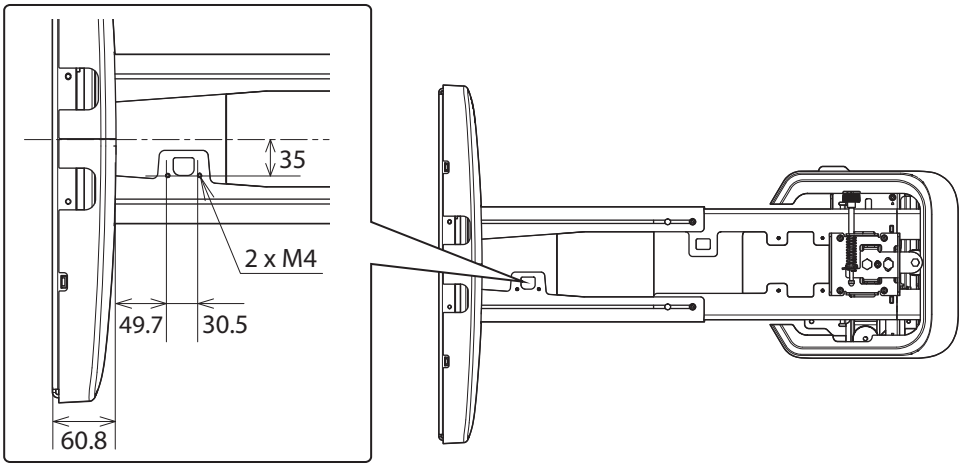


# Kosketuslaite

## Kosketuslaite (ulkoiset mitat/paino)

[Yksikkö: mm]

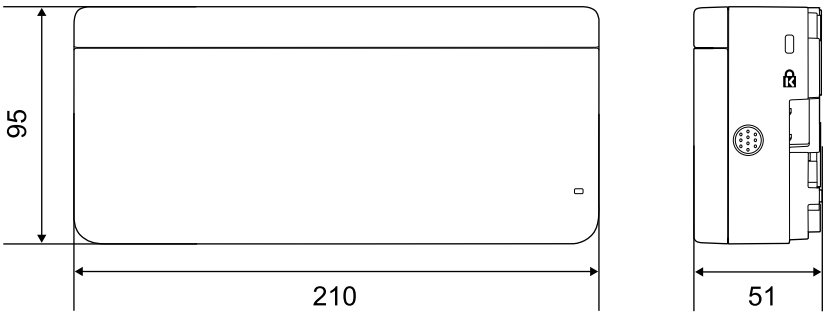


Kosketuslaite painaa noin 450 g.

## Kosketuslaiteen kannake (ulkoiset mitat/säätöalue/paino)

Ylä

[Yksikkö: mm]

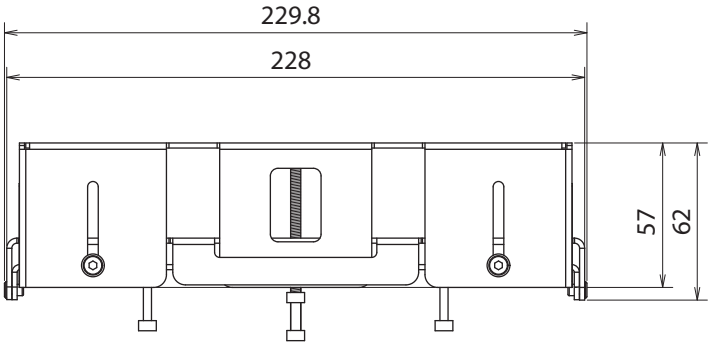

## Etu

[Yksikkö: mm]

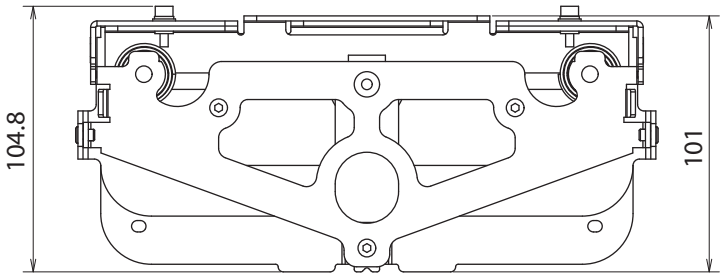


## Asennuslevy (etu)

[Yksikkö: mm]

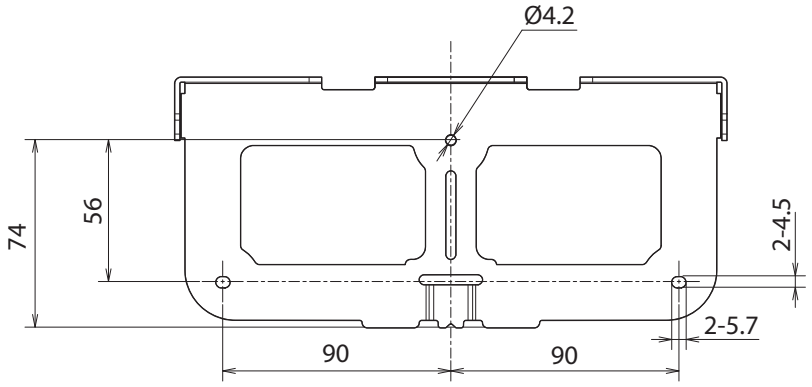


## Kun Kosketuslaite on asennettu (sivu)

[Yksikkö: mm]

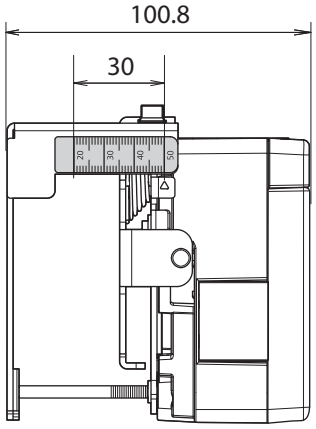


Kosketuslaitteen kannatin painaa noin 750 g.

## Kiinnitetyt tarrat

Kosketuslaite on luokan 1 laser-tuote, joka on IEC/EN60825-1:2007 -standardin mukainen.
Kosketuslaitteeseen on kiinnitetty varoitustarroja osoittamaan, että se on luokan 1 laser-tuote.

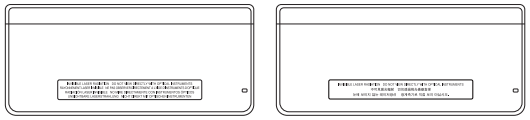

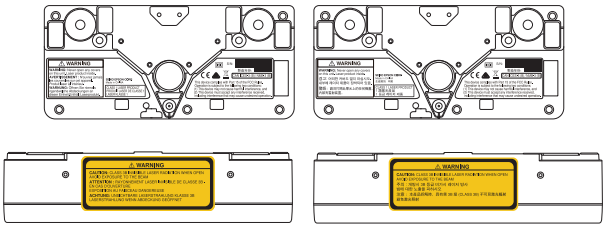

Tarrat sisältävät seuraavaa tietoa.

- Luokan 1 laser-tuote
- Varoitus: Älä avaa koteloa. Laite sisältää korkeatehoisen lasertuotteen.
- Varoitus:
  - Huom: Jos tämä osa avataan, näkymätöntä luokan 3B lasersäteilyä säteilee.
  - Vältä altistumista säteilylle.

## Laserin hajontaportti

Laser-valonsäde on hajonnut laser-hajontaporteista Kosketuslaitteen takana.

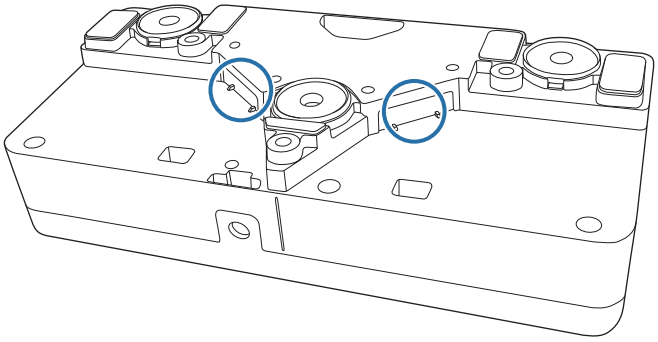

# Projisoinnin etäisyystaulukko

## Asennusmitat

Löytääksesi asianmukaisen projisointietäisyyden katso asettaessasi seuraavia numeroita. Arvot ovat vain karkeita arvioita.

Suositeltava projisointietäisyys (a) on 62 - 244 mm.

Poikkeama-arvo projisoidun kuvan keskikohdan sijainnille ja seinälevyn keskikohdalle on 27 mm.

[Yksikkö: mm]

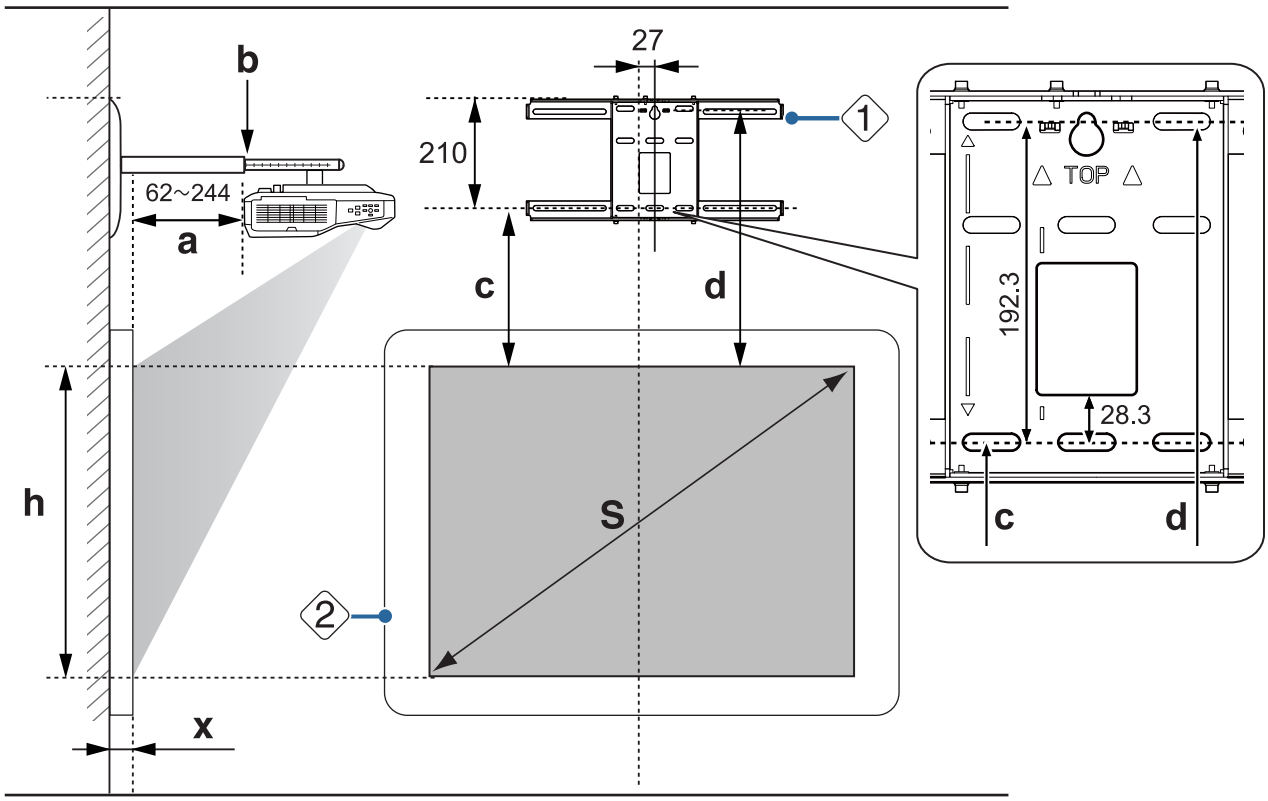


S : Projisoidun kuvan koko

a : Projisoinnin minimietäisyys (Leveä: maksimi-zoomaus)
maksimiin (Tele: minimi-zoomaus)

b : Numeroarvot varren liukuasteikossa

c : Etäisyys projisoidun kuvan yläreunasta alaseinälevyn asennusruuvin reikään

d : Etäisyys projisoidun kuvan yläreunasta seinälevyn tilapäisen kiinnitysruuvin reikään

h : Projisoidun kuvan korkeus

x : Etäisyys valkokankaan pinnasta seinään (100 mm tai alle)

1 : Seinälevy

2 : Ruutu

Kuvasuhde normaalille projisoidulle kuvalle

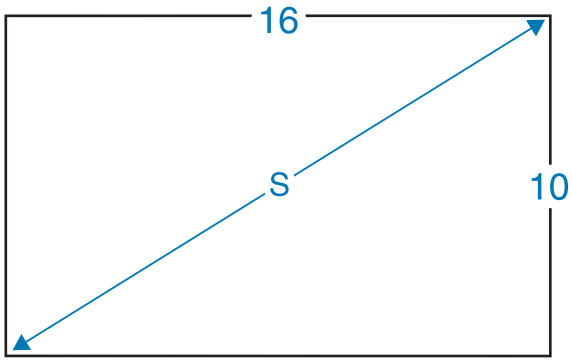


## Kosketuslaitetta asennettaessa

Käyttämällä toimitukseen kuuluvaa Kosketusyksikön kannaketta, voit asentaa Kosketusyksikön kirjoitustaulun ulkopuolelle.

Kun asennat Kosketusyksikön kirjoitustaulun ulkopuolelle, mittaa etäisyys pinnasta, johon Kosketusyksikkö on asennettu kirjoitustaulun pintaan ((f) seuraavassa kuviossa).

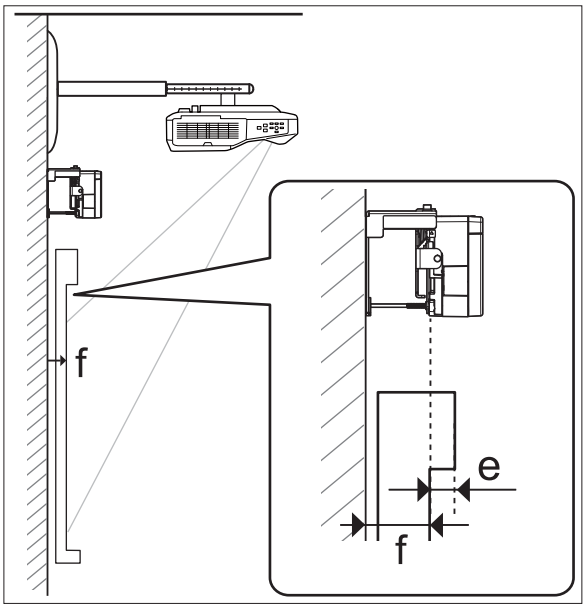


- Kun (f) on 20–50 mm, voit asentaa Kosketusyksikön kirjoitustaulun ulkopuolelle käyttämällä kannatinta.
- Kun (f) on alle 20 mm tai yli 50 mm, asenna Kosketuslaite kirjoitustauluun.
- Ku kehyksen yläreunan (e) paksuus on yli 3 mm, asenna Kosketuslaite kirjoitustauluun.

### Huom

Asenna Kosketusyksikön alareuna niin, että se on 25–100 mm projisoidun kuvan yläreunasta.

Jos projisoidun kuvan ja Kosketuslaitteen välissä on esteitä, kuten kaapeleita, kirjoitustaulun kaukaloita tai pidikkeitä, Kosketuslaite ei toimi oikein.

Kun kosketuslaite on asennettu kirjoitustaulun ulkopuolelle (käyttämällä Kosketuslaitteen kannaketta)

[Yksikkö: mm]

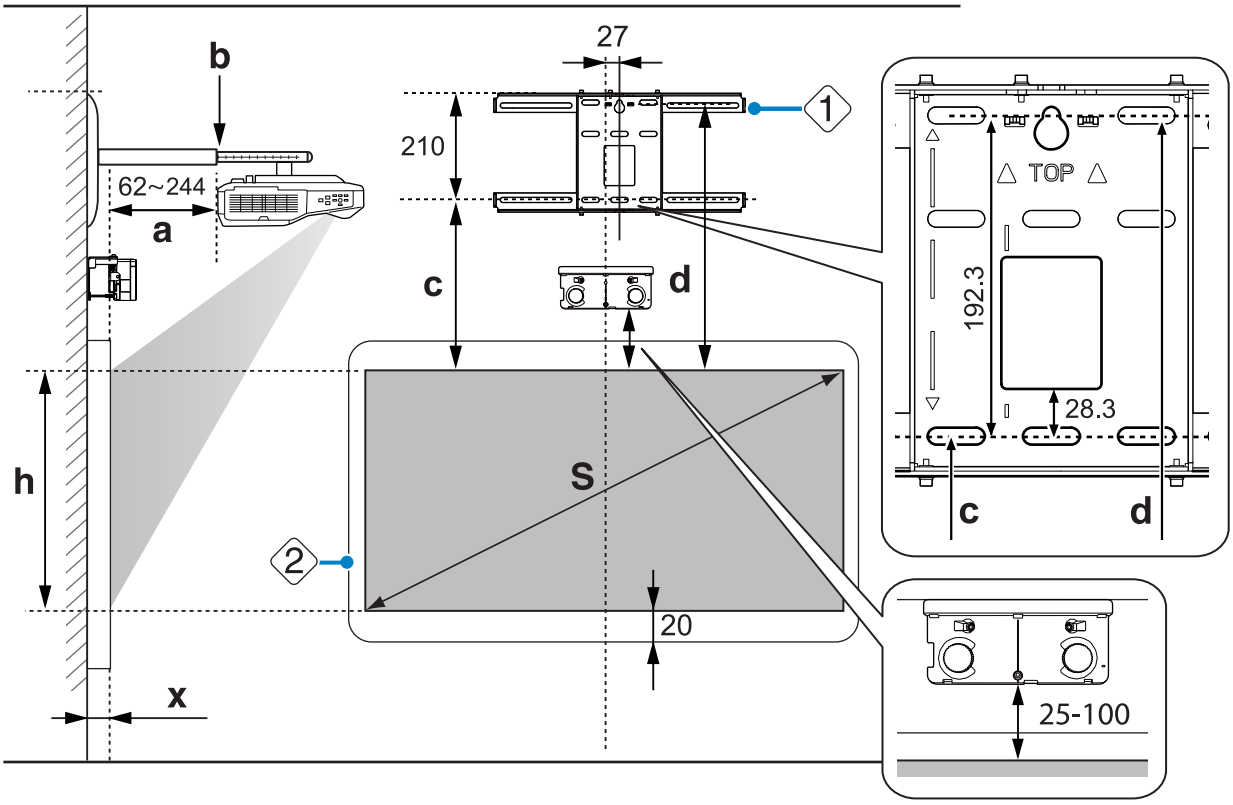


Jos näytön alaosassa on esteitä, kuten kehys tai kaukalo, kosketustoiminnat eivät toimi oikein. Kiinnitä toimitukseen kuuluvat Infrapuna-ohjaussuuntaimet esteiden sijaintiin (☛ s.48). Varmista, että infrapuna-ohjaussuuntaimen kiinnityskohdan ja projisoidun kuvan alareunan välillä on tilaa noin 20 mm.

Kun Kosketuslaite asennetaan kirjoitustaululle (käyttämättä Kosketuslaitteen kannaketta)

Projisoidun kuvan yläreunan ja todellisen valkokankaan yläreunan välille on jätettävä vähintään 120 mm:n etäisyys.

[Yksikkö: mm]

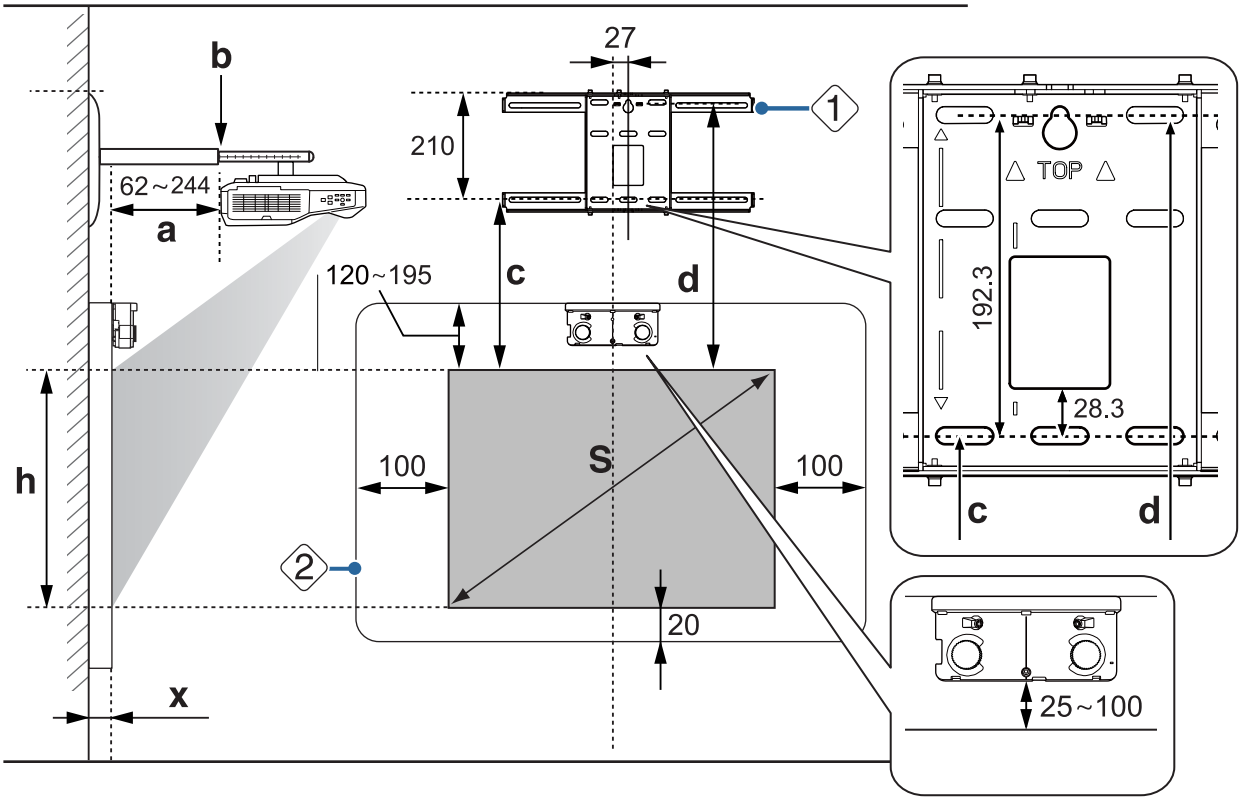


- Jos näytön alaosassa on esteitä, kuten kehys tai kaukalo, kosketustoiminnat eivät toimi oikein. Kiinnitä toimitukseen kuuluvat infrapuna-ohjaussuuntaimet esteiden sijaintipaikkojen päälle (☛ s.48). Varmista, että infrapuna-ohjaussuuntaimen kiinnityskohdan ja projisoidun kuvan alareunan välillä on tilaa vähintään 20 mm.
- Jos seuraavassa kuvassa varjostetuilla alueilla on esteitä, kuten kaapeleita, kirjoitustaulun kaukaloita, pidikkeitä tai paksu kehys, kosketustoiminnat eivät toimi oikein.

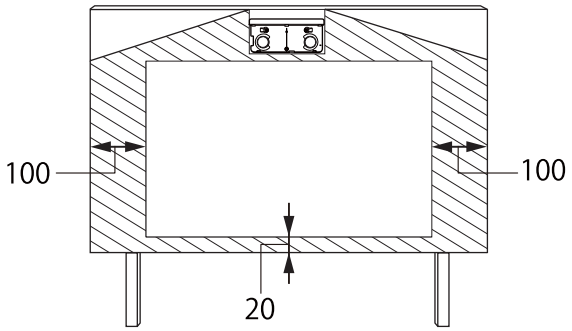

## Kun projisoitu kuva on pienempi kuin 85 tuumaa

Asenna 3-akselinen säätölaite paikkaan, joka on merkitty ◯ -leimalla ( A ).

Projisointietäisyystaulukossa esitetään numeroarvot, kun 3-akselinen säätölaite asennetaan paikkaan, joka on merkitty ◯ -leimalla ( A ).

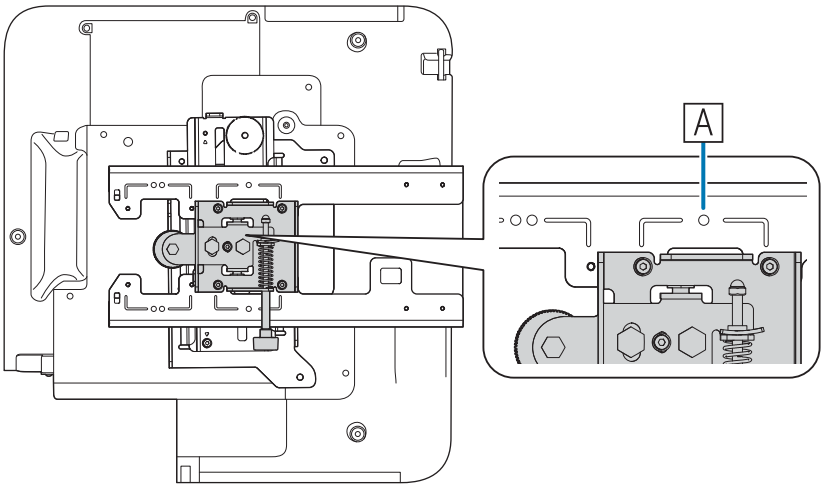


Etäisyys projisoidun kuvan yläreunasta alaseinälevyn asennusreikään (c) on numero, joka annetaan, kun pystysuora liuku on asetettu vakioasentoon ( B ).

Täsmää kiinnityslevyn lovi seinälevyn leiman kohtaan.

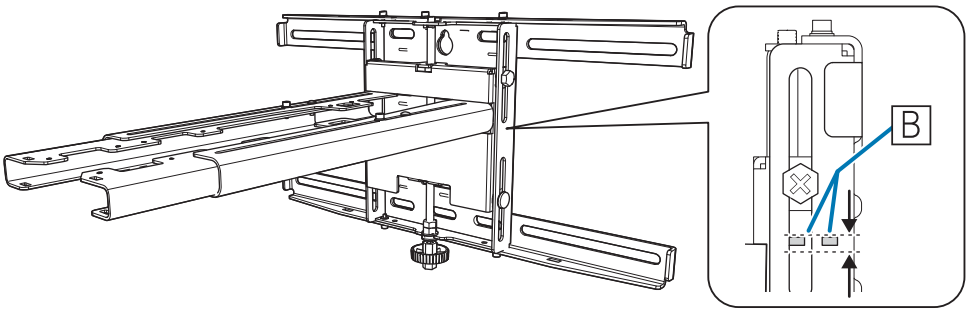

## 16:10 projisoitu kuva

[Yksikkö: cm]

| S<br>Projisoidun kuvan koko | | a<br>Projisointietäisyys Minimistä (Laa-ja) maksimiin (Tele) | b<br>Numeroarvot varren liukuasteikossa | c<br>Etäisyys alaseinälevyn asennusruuvin reikään | d<br>Etäisyys projisoidun kuvan yläreunasta seinälevyn tilapäisen kiinnitysruuvin reikään | h<br>Projisoidun kuvan korkeus |
|---|---|---|---|---|---|---|
| 70" | 150,8x94,2 | 6,2–20,8 | 17,1–31,7 | 21,4 | 40,6 | 94,3 |
| 71" | 152,9x95,6 | 6,6–21,6 | 17,5–32,5 | 21,7 | 40,9 | 95,6 |
| 72" | 155,1x96,9 | 7,2–22,4 | 18,1–33,3 | 22,0 | 41,2 | 96,9 |
| 73" | 157,2x98,3 | 7,8–23,2 | 18,7–34,1 | 22,3 | 41,5 | 98,3 |
| 74" | 159,4x99,6 | 8,4–24,1 | 19,3–35,0 | 22,6 | 41,8 | 99,6 |
| 75" | 161,5x101,0 | 9,0–24,9 | 19,9–35,8 | 22,8 | 42,0 | 101,0 |
| 76" | 163,7x102,3 | 9,6–25,7 | 20,5–36,6 | 23,1 | 42,3 | 102,3 |
| 77" | 165,9x103,7 | 10,2–26,5 | 21,1–37,4 | 23,4 | 42,6 | 103,7 |
| 78" | 168,0x105,0 | 10,8–27,3 | 21,7–38,2 | 23,7 | 42,9 | 105,0 |
| 79" | 170,2x106,3 | 11,4–28,1 | 22,3–39,0 | 24,0 | 43,2 | 106,3 |
| 80" | 172,3x107,7 | 12,0–29,0 | 22,9–39,9 | 24,2 | 43,4 | 107,7 |
| 81" | 174,5x109,0 | 12,6–29,8 | 23,5–40,7 | 24,5 | 43,7 | 109,1 |
| 82" | 176,6x110,4 | 13,2–30,6 | 24,1–41,5 | 24,8 | 44,0 | 110,4 |
| 83" | 178,8x111,7 | 13,8–31,0 | 24,7–41,9 | 25,1 | 44,3 | 111,7 |
| 84" | 180,9x113,1 | 14,4–31,0 | 25,3–41,9 | 25,4 | 44,6 | 113,0 |

Kuvat, jotka ovat pienempiä kuin 70 tuumaa, eivät projisoidu oikein.

- Arvot ovat vain karkeita arvioita. Arvo saattaa olla erilainen riippuen projektorin sijoituspaikasta.
- Kun projisoit Telessä, projisoitujen kuvien laatu saattaa laskea.

## Kun projisoitu kuvan halkaisija on 85 tuumaa tai enemmän

Asenna 3-akselinen säätölaite paikkaan, joka on merkitty ◯◯ -leimalla ( A ).

Projisointietäisyystaulukossa esitetään numeroarvot, kun 3-akselinen säätölaite asennetaan paikkaan, joka on merkitty ◯◯ -leimalla ( A ).

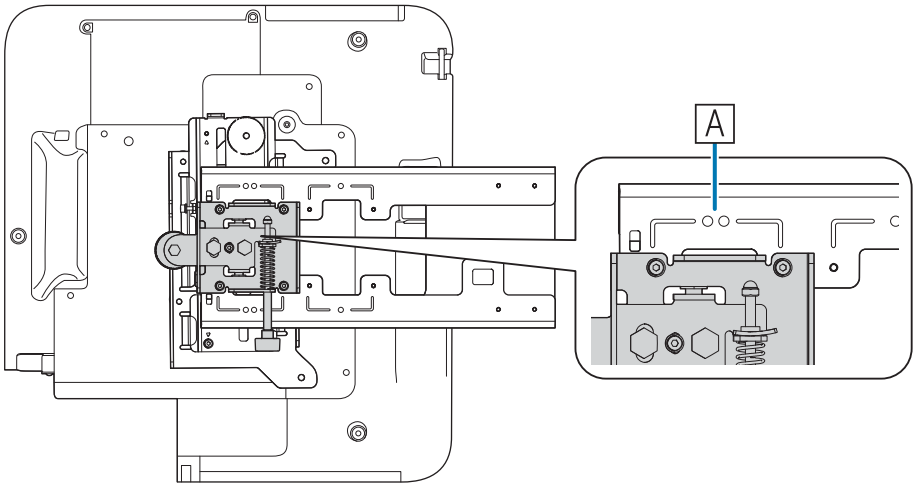


Etäisyys projisoidun kuvan yläreunasta alaseinälevyn asennusreikään (c) on numero, joka annetaan, kun pystysuora liuku on asetettu vakioasentoon ( B ).

Täsmää kiinnityslevyn lovi seinälevyn leiman kohtaan.

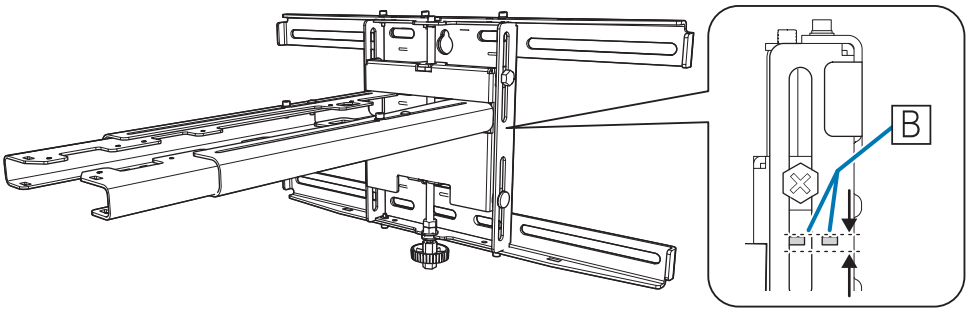

## 16:10 projisoitu kuva

[Yksikkö: cm]

| S<br>Projisoidun kuvan koko | | a<br>Projisointietäisyys Minimistä (Laaja) maksimiin (Tele) | b<br>Numeroarvot varren liukuasteikossa | c<br>Etäisyys alaseinälevyn asennusruuvin reikään | d<br>Etäisyys projisoidun kuvan yläreunasta seinälevyn tilapäisen kiinnitysruuvin reikään | h<br>Projisoidun kuvan korkeus |
|---|---|---|---|---|---|---|
| 85" | 183,1x114,4 | 15,0–33,7 | 17,2–35,9 | 25,6 | 44,8 | 114,5 |
| 86" | 185,2x115,8 | 15,6–34,5 | 17,8–36,7 | 25,9 | 45,1 | 115,8 |
| 87" | 187,4x117,1 | 16,2–35,3 | 18,4–37,5 | 26,2 | 45,4 | 117,1 |
| 88" | 189,5x118,5 | 16,9–36,2 | 19,1–38,4 | 26,5 | 45,7 | 118,5 |
| 89" | 191,7x119,8 | 17,5–37,0 | 19,7–39,2 | 26,8 | 46,0 | 119,8 |
| 90" | 193,9x121,2 | 18,1–37,9 | 20,3–40,1 | 27,1 | 46,3 | 121,1 |
| 91" | 196,0x122,5 | 18,7–38,7 | 20,9–40,9 | 27,3 | 46,5 | 122,5 |
| 92" | 198,2x123,9 | 19,4–39,6 | 21,6–41,8 | 27,6 | 46,8 | 123,9 |
| 93" | 200,3x125,2 | 20,0–39,7 | 22,2–41,9 | 27,9 | 47,1 | 125,2 |
| 94" | 202,5x126,5 | 20,6–39,7 | 22,8–41,9 | 28,2 | 47,4 | 126,5 |
| 95" | 204,6x127,9 | 21,3–39,7 | 23,5–41,9 | 28,5 | 47,7 | 127,8 |
| 96" | 206,8x129,2 | 21,9–39,7 | 24,1–41,9 | 28,7 | 47,9 | 129,3 |
| 97" | 208,9x130,6 | 22,5–39,7 | 24,7–41,9 | 29,0 | 48,2 | 130,6 |
| 98" | 211,1x131,9 | 23,1–39,7 | 25,3–41,9 | 29,3 | 48,5 | 131,9 |
| 99" | 213,2x133,3 | 23,8–39,7 | 26,0–41,9 | 29,6 | 48,8 | 133,2 |
| 100" | 215,4x134,6 | 24,4–39,7 | 26,6–41,9 | 29,9 | 49,1 | 134,6 |

Kuvat, jotka ovat suurempi kuin 100 tuumaa, eivät projisoidu oikein.

- Arvot ovat vain karkeita arvioita. Arvo saattaa olla erilainen riippuen projektorin sijoituspaikasta.
- Kun projisoit Telessä, projisoitujen kuvien laatu saattaa laskea.

# Kiinnityslevyn asentaminen

## Laitteiden liittäminen

### Tarvittavat kaapelit

Varmista, että valmistelet toimitukseen kuuluvan virtajohdon.

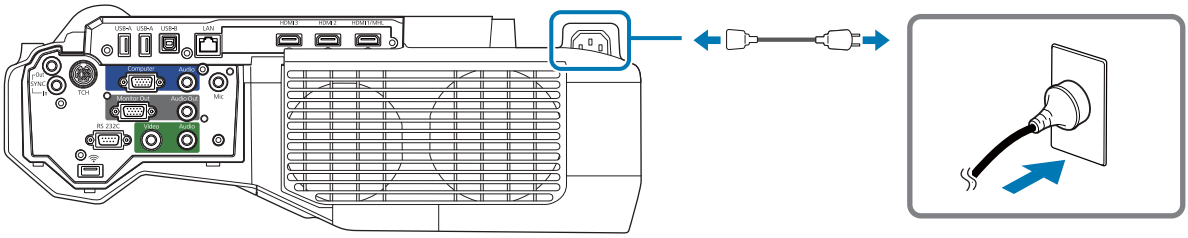

Valmistele lisäksi tarvittavat kaapelit käytettävien laitteiden mukaan.

- Toimitettu USB-kaapeli
- Toimitukseen kuuluva Kosketuslaitteen liitäntäkaapeli
- Valinnaiset tietokonekaapelit ja muut kaapelit (Valmistele liitettyjen laitteiden mukaan)

Tarkemmat yksityiskohdat löydät *Käyttäjän opas* (Asiakirjan CD-ROM-levyllä).

#### Tarvittavat kaapelit käytettäessä toimintoa Easy Interactive Function

Suoritettaessa hiiritoimintoja Easy Interactive Function -toiminnolla, tarvitaan USB-kaapeli. Vaikka projisoitaisiin käyttämällä tietokonekaapelia, USB-kaapelia tarvitaan hiiritoimintojen suorittamiseen.

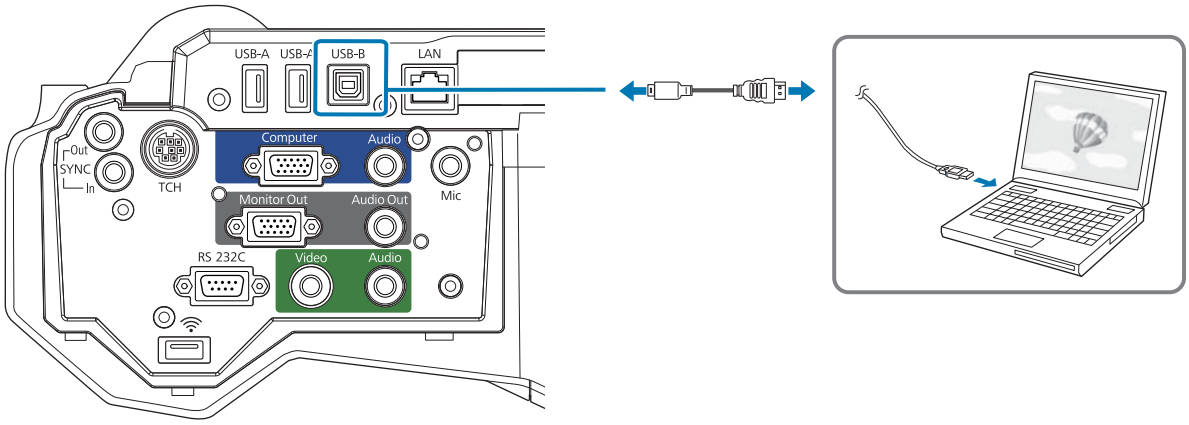


#### Välttämättömät kaapelit, kun asennetaan rinnakkain kaksi projektoria ja käytetään Easy Interactive Function -toimintoa

Kun käytetään vuorovaikutteista toimintoa kahden projektorin ollessa asennettuna rinnakkain tarvitaan valinnainen kaukosäädinkaapelisarja (ELPKC28).

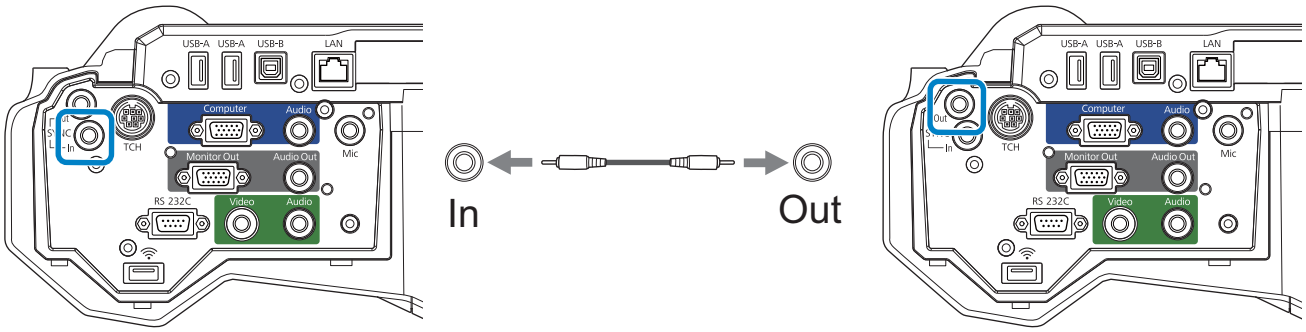


Kun liitetään yksi tietokone kahteen projektoriin ja käytetään vuorovaikutteista toimintoa, liitä USB-kaapeli tietokoneesta kumpaankin projektoriin. Tarvitset tietokoneen, jossa on kaksi USB-A-porttia.

## Tarvittavat kaapelit Kosketuslaitetta asennettaessa

Tarvitset toimitetun Kosketuslaitteen liitäntäkaapelin asentaessasi Kosketuslaitetta ja liittäessäsi sen projektoriin. Toimintoja ei suoriteta oikein kaupallisesti saatavilla olevalla kaapelilla.

Pistokkeen muoto, joka liittyy projektoriin ja pistoke, joka liittyy Kosketuslaitteeseen poikkeavat toisistaan. Katso seuraava kuva liittäessäsi oikeisiin portteihin.

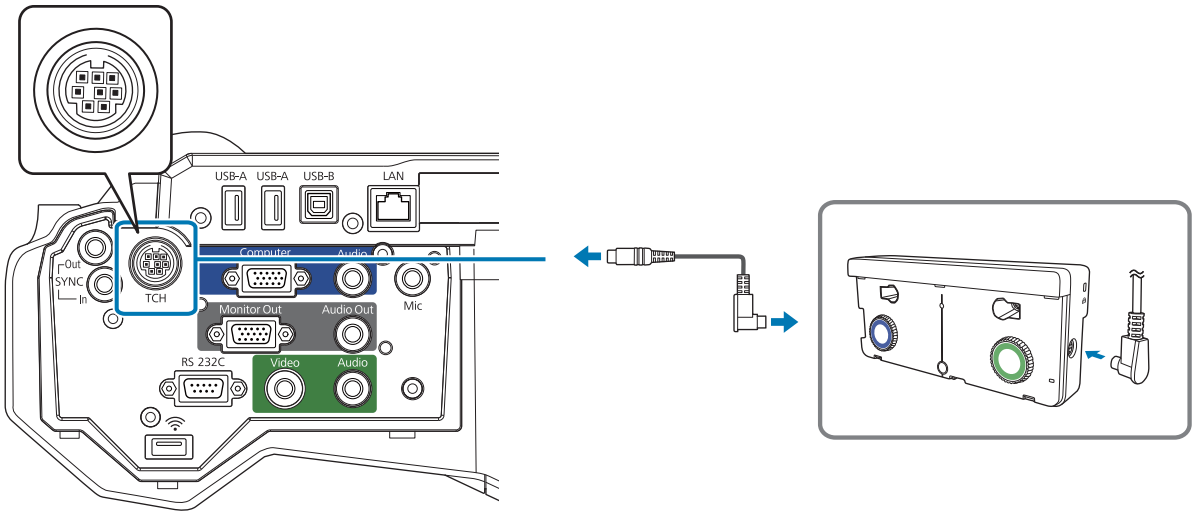


## Valmistele liitettävien laitteiden kaapelit (esimerkki)

### Asiakirjakamera

Tarkoitukseen varattu USB-kaapeli (kuuluu asiakirja-kameran toimitukseen)

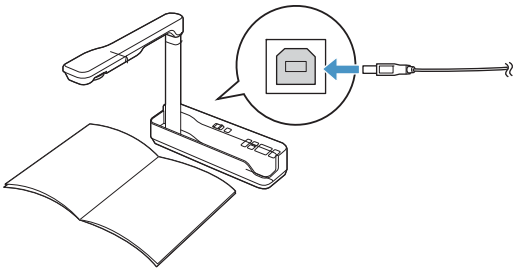

### Tietokone

Tietokonekaapeli (valinnainen lisävaruste)

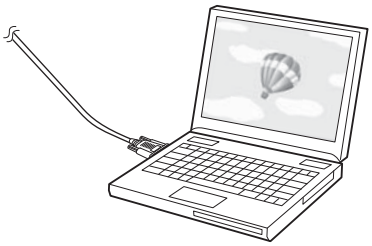

Ulkoiset kaiuttimet

Audiokaapeli (saatavilla kaupoista)

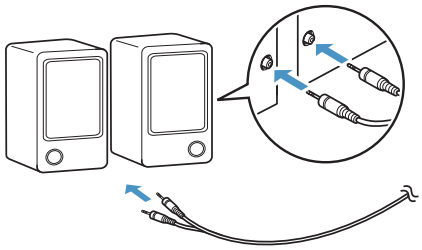

Mikrofoni (saatavilla kaupoista)

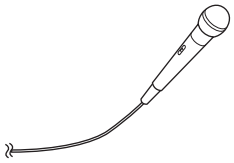

LAN-laite

LAN-kaapeli (saatavilla kaupoista)

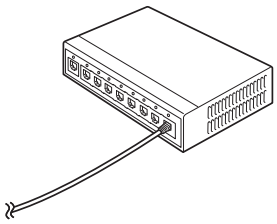

## Asennustoimenpiteet

Asenna kiinnityslevy seuraamalla alla olevia ohjeita. Jos näitä ohjeita ei noudateta, tuote voi pudota ja aiheuttaa henkilövamman tai omaisuusvahingon.

**Varoitus**

Älä käytä liimaa, liukasteita tai öljyjä, kun asennat tai säädät kiinnityslevyä. Jos käytät liimaa estämään ruuvien löystymisen tai liukastusaineita tai öljyjä videoprojektorin liukulevyssä, kotelo saattaa murtua ja videoprojektori pudota aiheuttaen henkilö- tai omaisuusvahinkoja.

### Osien kokoaminen

**1** Liitä levy ja kehykset (x2) ja kiinnitä ne toimitukseen kuuluvilla M4 x 12 mm:n pulteilla (x5)

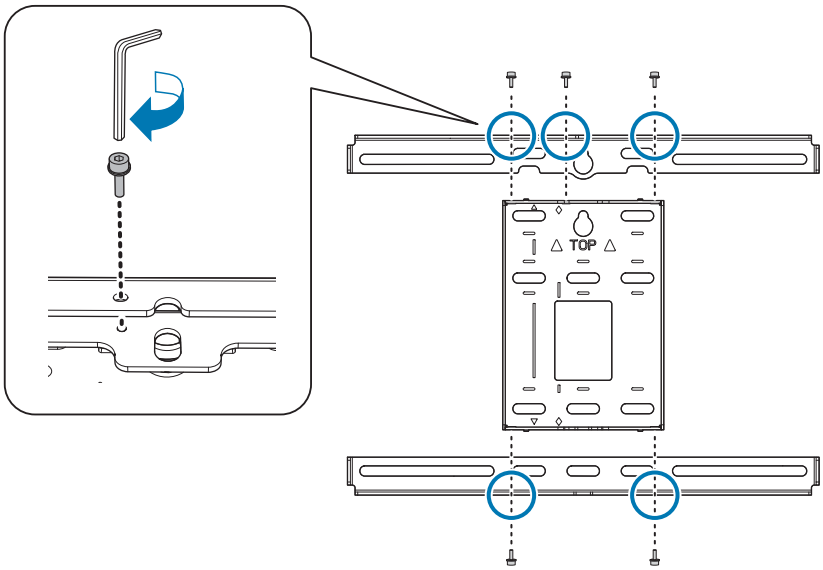

**2** Tarkista, että 3-akselinen säätölaite on kohdistettu liukulevyn vakiosijainnin kanssa ( A )

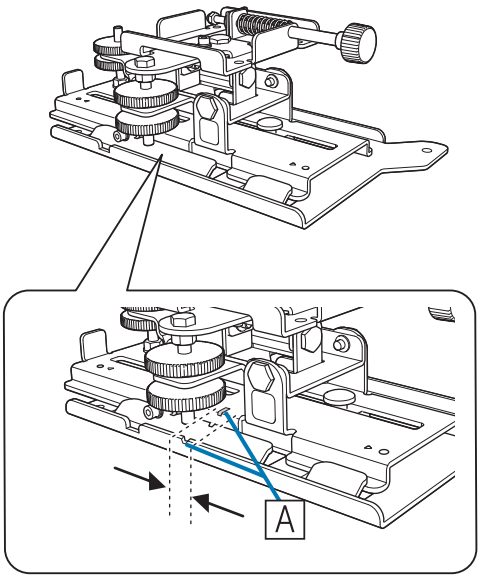


Jos vakiosijainti ( A ) ei ole oikea, löysää M4-pultti ja säädä liukulevyn sijaintia. Kun säädöt on suoritettu loppuun, kiristä pultti.

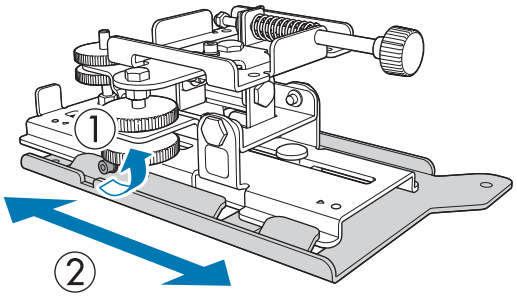


**3** Kiinnitä 3-akselinen säätölaite ja liukulevy projektorin alustaan toimitukseen kuuluvilla M4 x 12 mm:n pulteilla (x4)

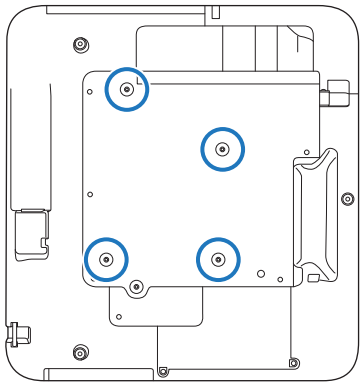

Pultin asennuskohdat

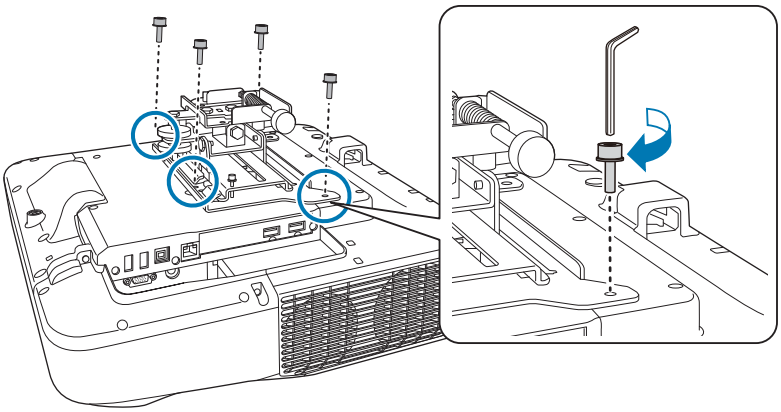

## Asenna seinälevy seinään

### 1 Määritä projisointisijainti perustuen projisoidun kuvan kokoon

Tarkista projisointietäisyystaulukosta seuraavat arvot.

- Projisoidun kuvan koko (S)
- Etäisyys projisoidun kuvan yläreunasta alaseinälevyn asennusruuvin reikään (c)
- Etäisyys projisoidun kuvan yläreunasta seinälevyn tilapäisen kiinnitysruuvin reikään (d)

☛ “Projisoinnin etäisyystaulukko” s.21

Käytä seuraavan kuvan ruuvinreikää seinälevyn tilapäisenä ruuvinreikänä. Etäisyys alaseinälevyn asennusruuvinreiästä tilapäiseen ruuvinreikään on 192,3 mm.

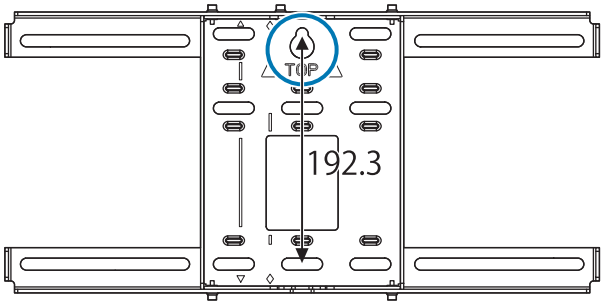


On suositeltavaa merkitä seuraavat kohdat. Ne toimivat perustana määritettäessä seinälevyn kiinnityskohta.

- Tilapäisen ruuvinreiän sijainti ( 1 )
- Alaseinälevyn asennusruuvinreiän sijainti ( 2 )
- Projisoidun kuvan keskiviiva ( 3 )

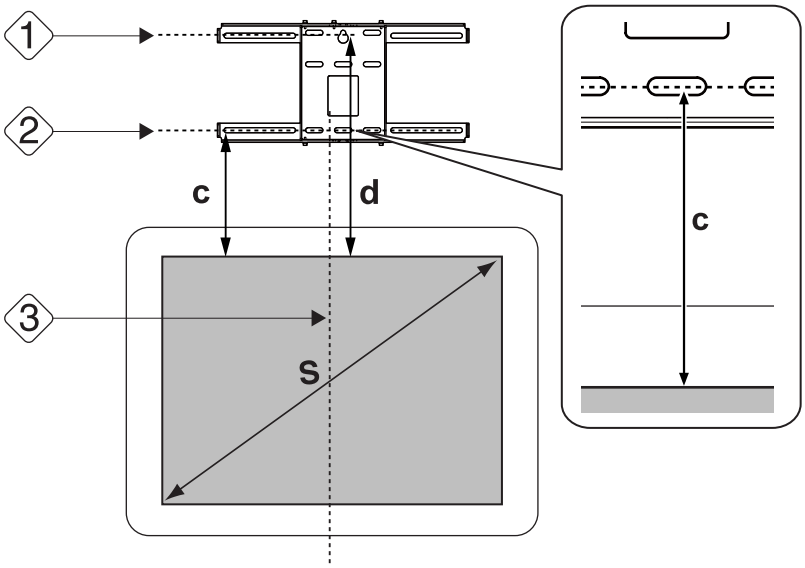

## 2 Kiinnitä mallikaavio seinälle

- Kohdista vaiheessa 1 tarkistettu keskiviiva ( 3 ) mallikaavion **Image Center B** -viivaan.

  Varmistu heijastuksen sijainnista seinällä ja siirrä sijaintia vasemmalle tai oikealle tarpeen mukaan. (Sijaintia voidaan muuttaa vaakatasossa vasemmalle tai oikealle projisointipinnan keskuslinjasta enintään 45 mm.)
- Kohdista vaiheessa 1 tarkistettu korkeus ( 1 ) ja ( 2 ) mallikaavion ★ -viivoihin.

[Yksikkö: mm]

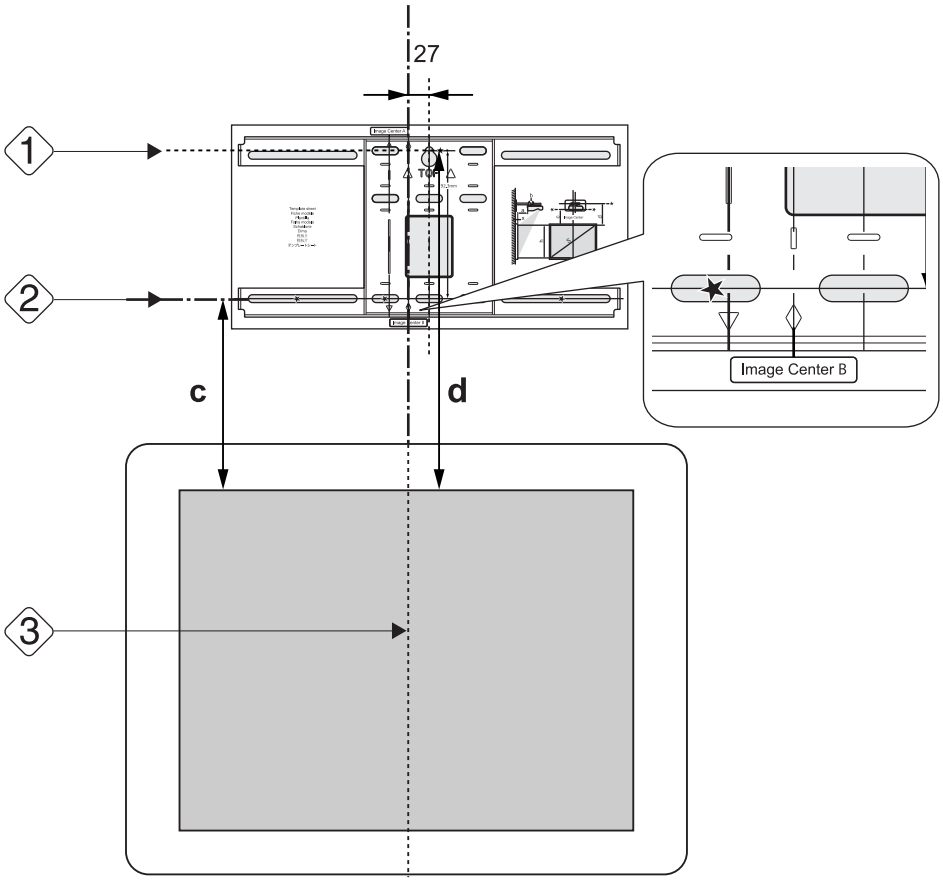


## 3 Ruuvaa kaupoista saatava M10-ruuvi paikalleen seinälevyn tilapäiseen ruuvinreikään

Jätä 6 mm:n tai suurempi rako seinän ja ruuvin pään väliin.

## 4 Määritä seinälevyn kiinnitysreikien kohdat

Kiinnitä alla olevassa kuvassa näkyvistä ruuvinrei'istä vähintään neljä pistettä optimaalisen tasapainon varmistamiseksi.

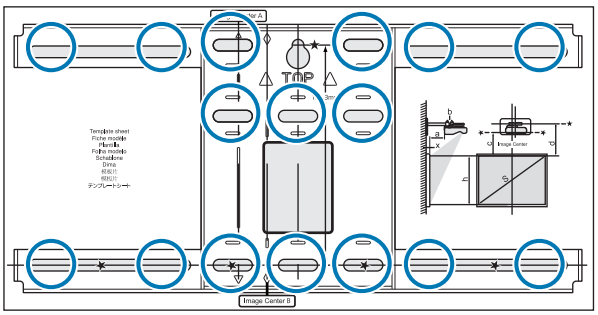

5 Poraa reiät seinään

Poran halkaisija: 10,5 mm
Ohjausreiän syvyys: 45 mm
Ankkurireiän syvyys: 40 mm

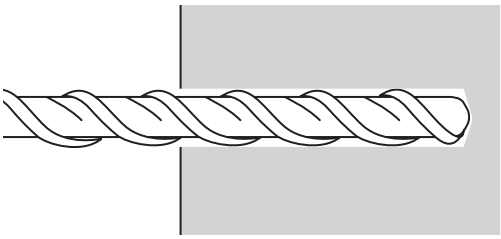

6 Poista mallikaavio ja pudista betonipöly rei'istä pölypumpulla

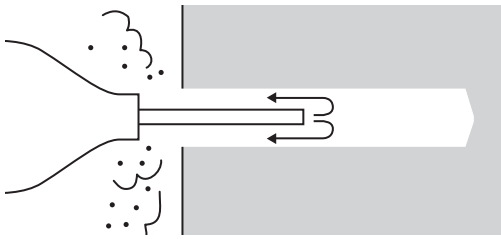

7 Aseta seinälevy seinälle ja aseta kaupasta ostetut M10 x 60 mm:n laajennusankkurit reikiin

Kiinnitä mutteri ja napauta sitä vasaralla, kunnes ydin koskettaa ankkurin yläpäätä.

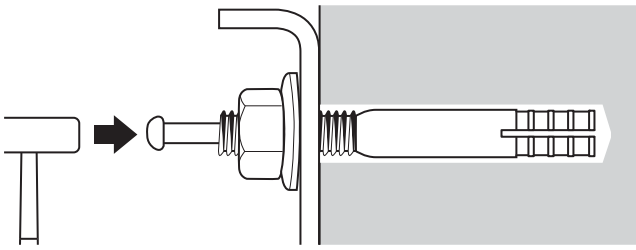

8 Kiristä mutteri kaupasta ostetulla kiintoavaimella seinälevyn kiinnittämiseksi seinään

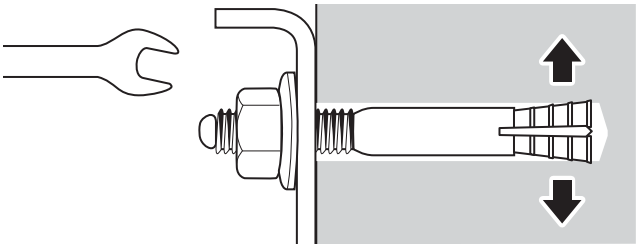

## Määritä projisointietäisyys ja vie sitten kaapelit kiinnityslevyn läpi

1 Tarkista seuraavat arvot projisointietäisyystaulukosta

- Numeroarvot varren liukuasteikossa (b)
- Etäisyys valkokankaan pinnasta seinään (x)

☛ “Projisoinnin etäisyystaulukko” s.21

## 2 Löysää M4 x 12 mm -pultit (x2) ja laajenna varsiliukuri kiinnityslevylle

Kohdista liukuri yhdistettyihin etäisyyksiin (b) ja (x), jotka tarkistit vaiheessa 1.

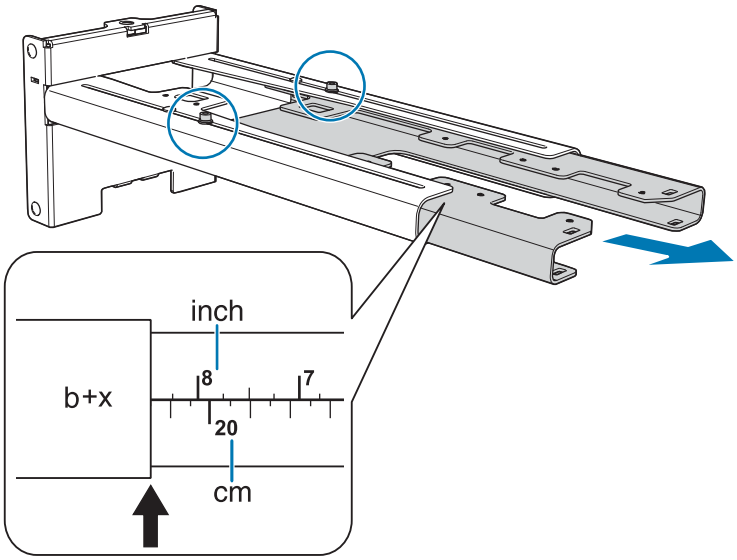


## 3 Reititä tarvittavat kaapelit kiinnityslevyn läpi

Katso seuraavasta kuvasta, kuinka kaapelit reititetään niin, että projektoriin menevät kaapelien päät ovat projektorin liitännän puolella.

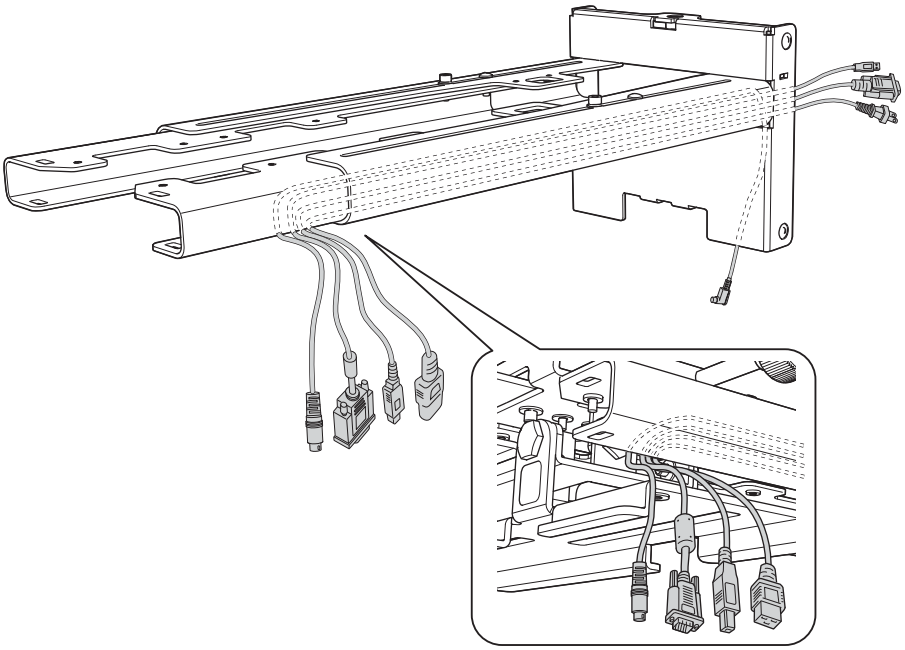

### Varoitus

Älä ripusta ylimääräistä kaapelia kiinnityslevyn yli. Ne voivat pudota ja aiheuttaa onnettomuuden.

Reititä Kosketuslaitteen liitäntäkaapeli asetuslevyn kautta. Reititä kaapeli niin, että pää, joka liittyy Kosketuslaitteeseen, tulee esiin kiinnityslevyn alemmasta osasta.

## Kiinnityslevyn liittäminen seinälevyyn

### 1 Liitä kuusikulmainen akseli kiinnityslevyyn

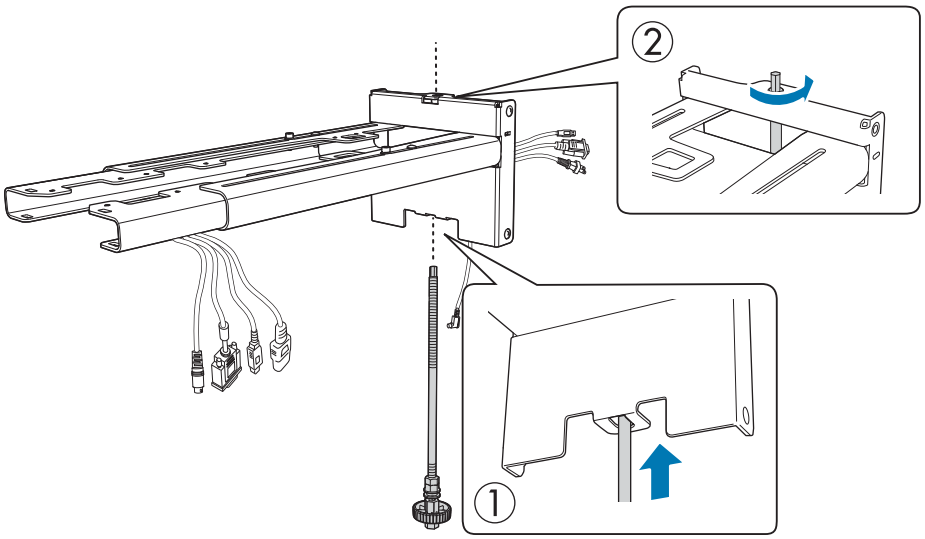


### 2 Kiinnitä kiinnityslevy seinälevyyn

Liitä kuusikulmaisen akselin yläpää seinälevyyn ja liitä se sitten pohjassa olevaan koloon.

**Huom**

- Älä johdota Kosketuslaitteen liitäntäkaapelia seinän sisään. Jos se asennetaan seinän sisään, sitä ei voi liittää Kosketuslaitteeseen.
- Varo jättämästä johtoja kiinnityslevyn ja seinälevyn väliin.

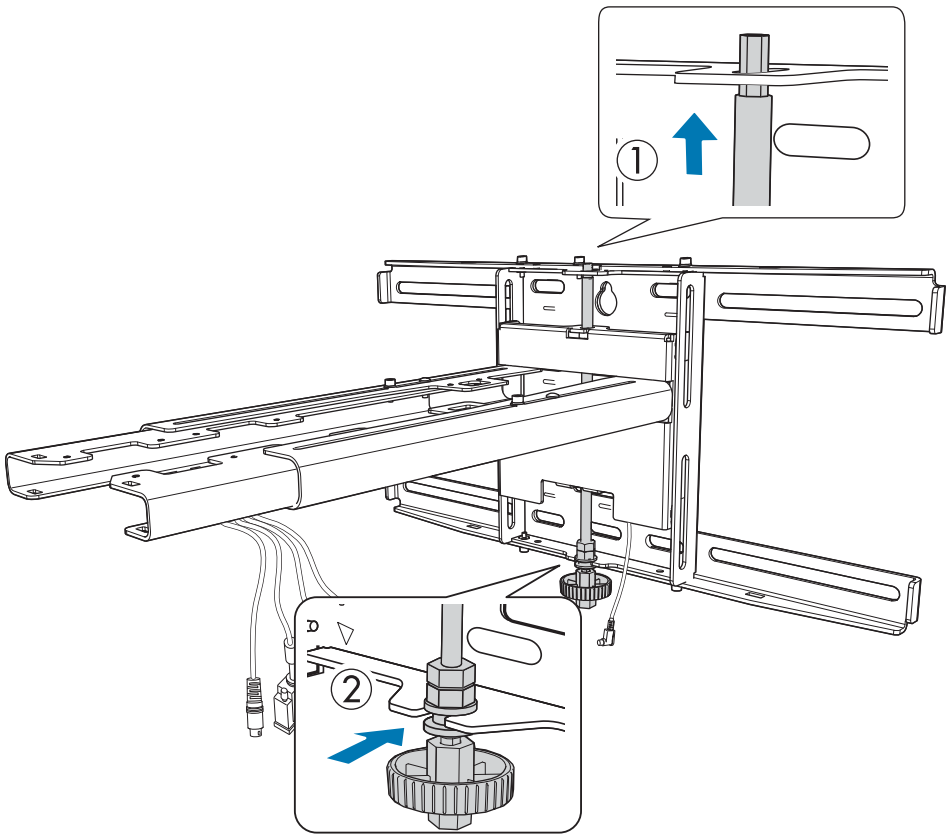

## 3 Kiinnityslevyn ja seinälevyn liittäminen

Kiinnitä toimitukseen kuuluvat M6-ruuvit (x3) kaupoissa saatavilla olevalla nro 3 -ristipääruuvitaltalla ja kiristä sitten ruuviavaimella kevyesti toimitukseen kuuluva M6-pultti (x1).

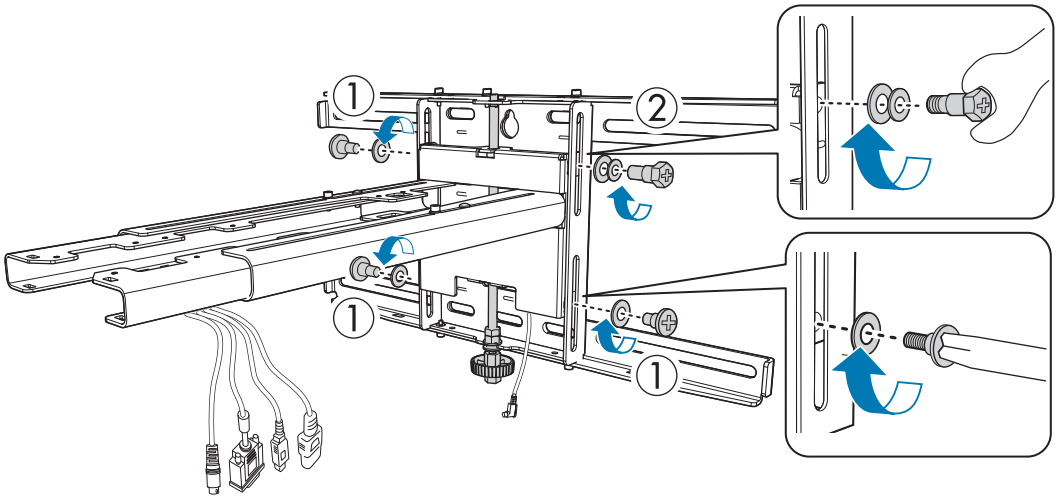


## 4 Säädä pystyliukuri avopäisellä ruuviavaimella ja kohdista se vakioasentoon ( C )

- Kuusiokulmaisten akselin kiristäminen ylhäällä ( A )nostaa kiinnityslevyä ja akselin löysääminen laskee sitä.
- M8-pultin kiristäminen alhaalla ( B ) laskee kiinnityslevyä ja pultin löysääminen nostaa sitä. (Voit käyttää myös 17 mm:n kuusiokoloavainta.)

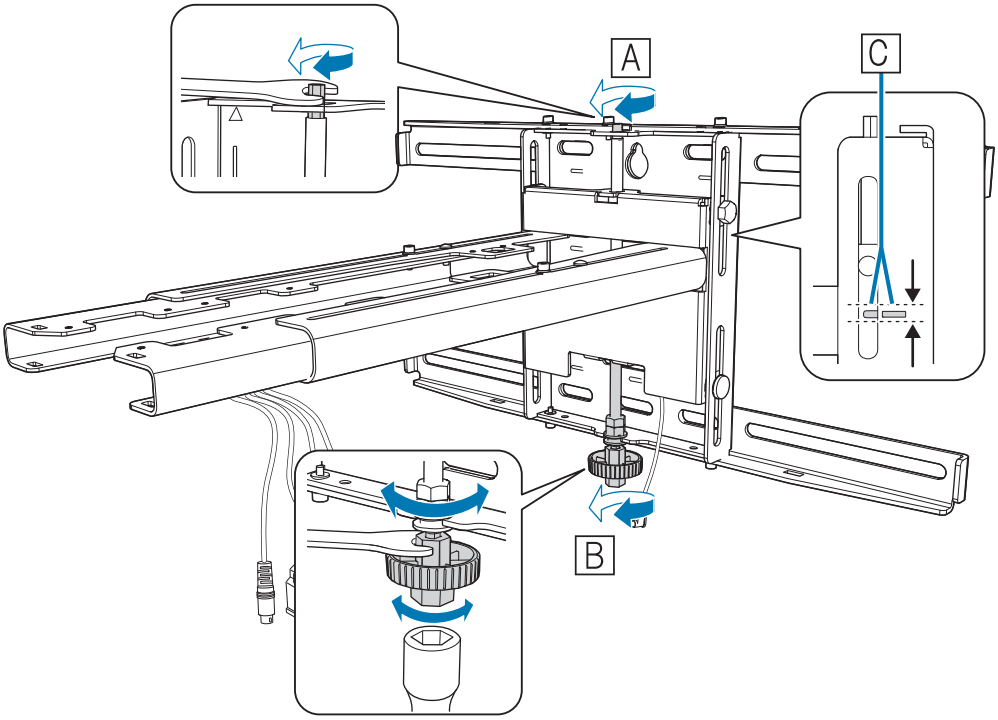

5 Kiristä M6-pultti (x1) kiinnittääksesi kiinnityslevyn paikalleen

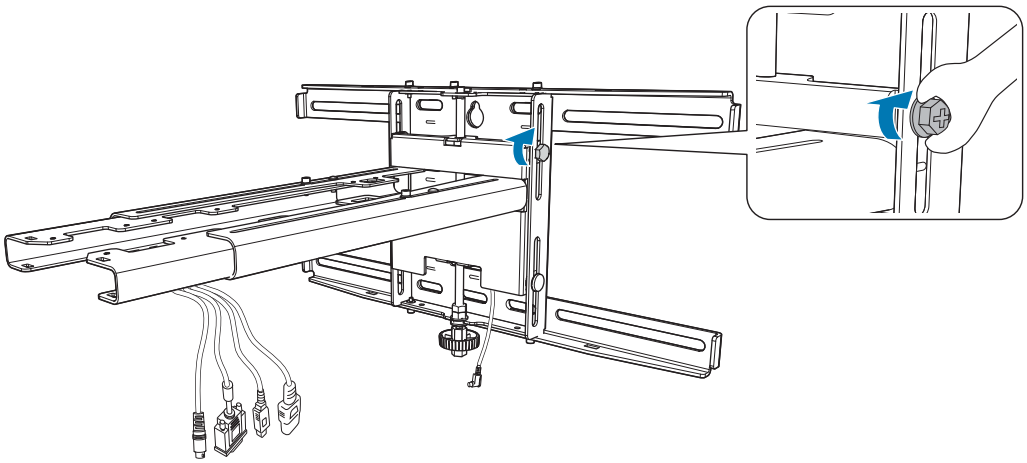

## Projektorin kiinnittäminen kiinnityslevyyn

1 Löysää ruuvit (x2) ja poista kaapelisuojus projektorista

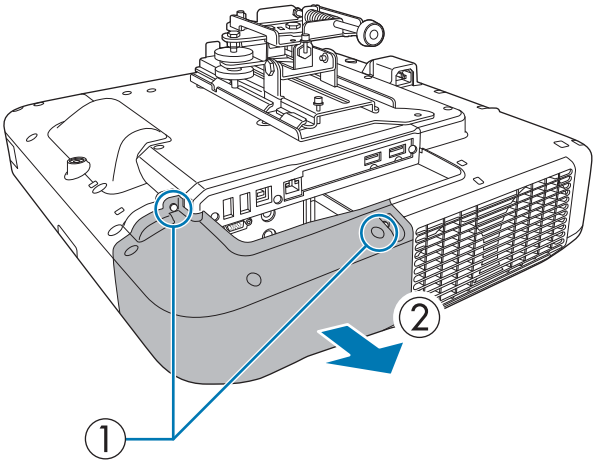

## 2 Kiinnitä 3-akselinen säätölaite kiinnityslevyyn toimitukseen kuuluvilla M4 x 12 mm:n pulteilla (x4)

- Kun projisoitu kuva on pienempi kuin 85 tuumaa: Asenna laite ◯ leiman viereen ( A ).
- Kun projisoitu kuva on suurempi kuin 85 tuumaa: Kiinnitä laite ◯◯ leiman viereen ( B ).

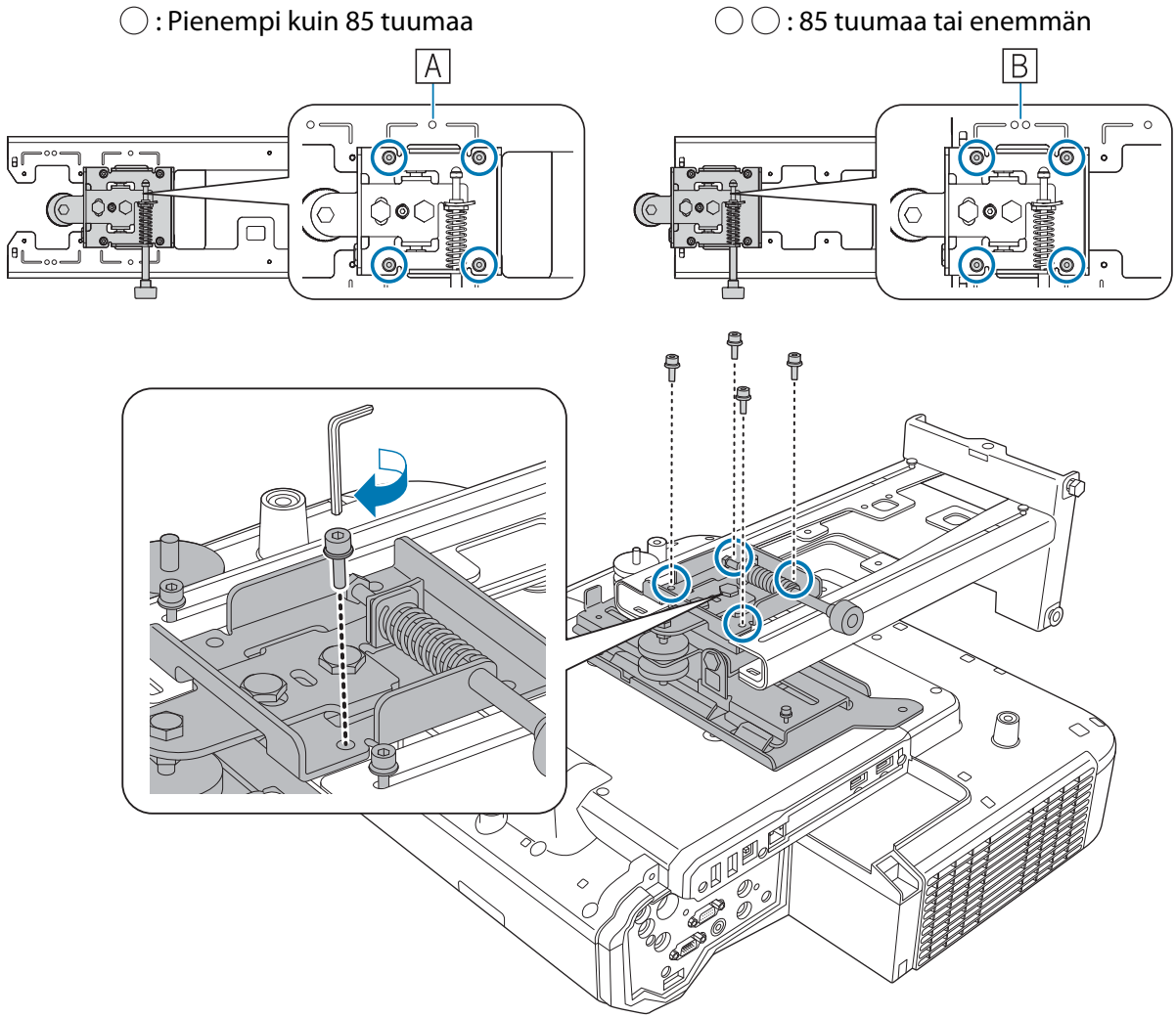

3 Liitä kaapelit projektoriin

☛ “Laitteiden liittäminen” s.29

Liitä virtajohto viimeiseksi.

Käytä kaupoista saatavia M4-ruuveja ulkoisten virittimien kaltaisten oheis- ja lisälaitteiden kiinnittämiseen seuraavan kuvan ruuvinreikiin.

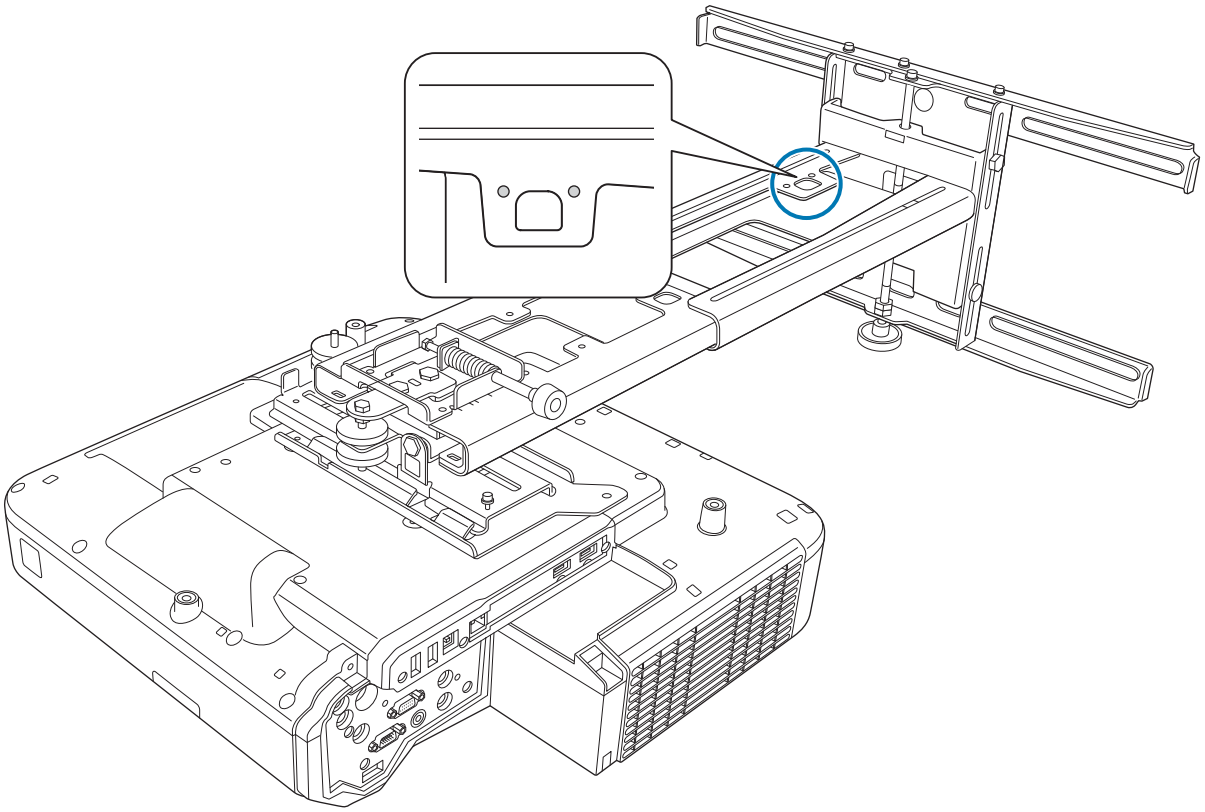

Asenna valinnainen langaton LAN-moduuli langattoman LAN-yksikön moduulipaikkaan.

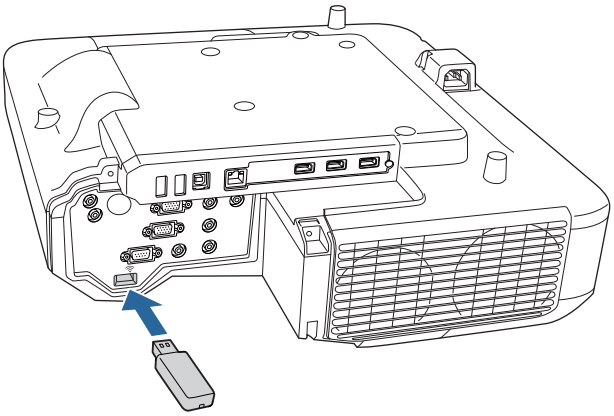

## Projektorin asennon säätäminen

- Älä tee säätöjä projektorin Trapetsi-toiminnolla. Tämä saattaa heikentää kuvanlaatua.
- Asettaessasi useita projektoreita käyttämällä eräasetustoimintoa, suorita eräasetus ennen projisoidun kuvan säätämistä.

☛ “Eräasetustoiminto” s.102

Jos Kosketuslaitetta asennettaessa tussitaulun alareunassa on esteitä, kuten kehys tai kaukaloita, kiinnitä infrapuna-ohjaussuuntaimet tussitaulun alareunaan ennen projektorin säätämistä.

☛ "Infrapuna-ohjaussuuntainten kiinnittäminen" s.48

**1** Paina kaukosäätimen tai ohjauspaneelin [Power]-painiketta kytkeäksesi projektorin päälle

Kaukosäätimen käyttäminen

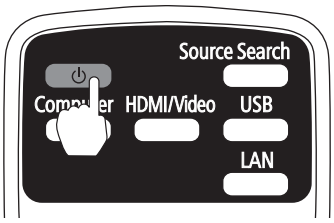


Ohjauspaneelin käyttäminen

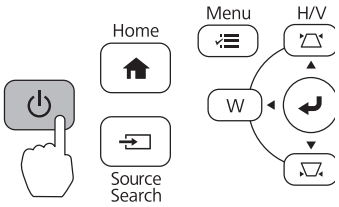


### Huom

Älä aseta projisoinnin aikana kasvojasi tai käsiäsi lähelle ilmanpoistoaukkoa, äläkä aseta ilmanpoistoaukon lähelle mitään esineitä, jotka voivat vääntyä vahingoittua kuumuuden johdosta. Ilmanpoistoaukosta poistuva kuuma ilma voit aiheuttaa palovammoja, esineiden vääntymistä tai onnettomuuksia.

**2** Avaa ilmansuodattimen kansi ja säädä sitten tarkennusta tarkennusvivulla

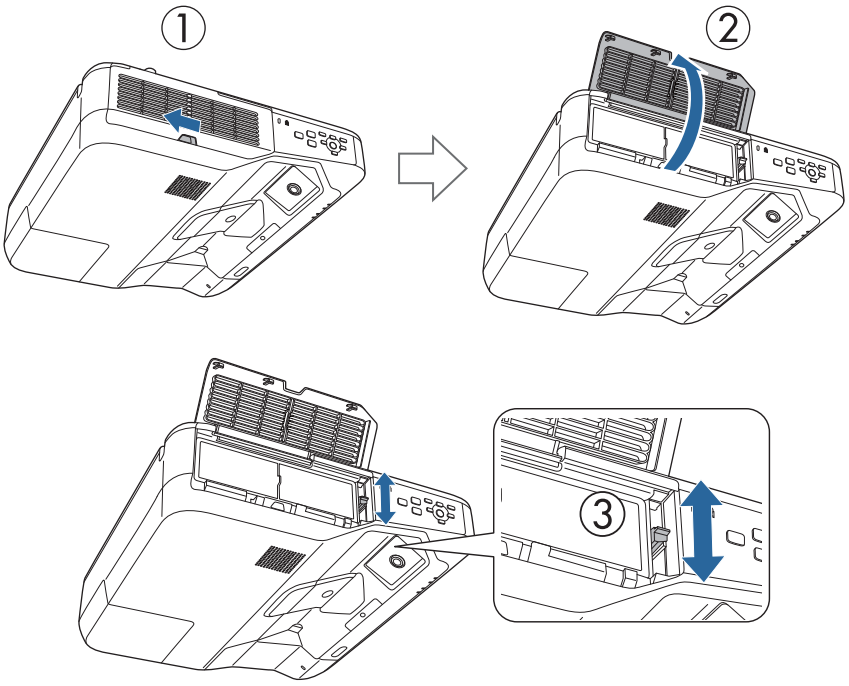


Hienosäädä tarkennus myöhemmin.

Kun lopeta säätöjen tekemisen, sulje ilmansuodattimen kansi.

- Voit muuttaa näyttökielen **Kieli**-kohdassa **Laajennettu**-valikossa.

  ☛ Projektorin *Käyttäjän opas* - Projektorivalikko
- Kun kytket projektorin päälle ensimmäistä kertaa, viesti **"Haluatko asettaa ajan?"** tulee näkyviin näyttöön. Jos asetat sen myöhemmin, valitse **Ei**.

## 3 Muuta projisoidun kuvan kuvasuhdetta (vain, jos on tarpeen)

Projisoi kuvia liitetystä laitteesta ja paina sitten kaukosäätimen [Aspect]-painiketta.

Aina kun painat painiketta, kuvasuhteen nimi näkyy ruudulla ja kuvasuhde muuttuu.

Kaukosäätimen käyttäminen

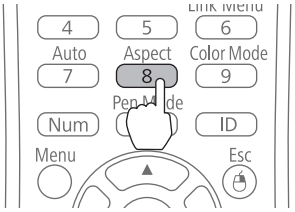


- Katso lisätietoja laitteisiin liittämisestä ja kuvien projisoinnista *Pika-aloitusopas*.
- Kuvasuhde ei muutu, kun kuvia ei projisoida liitetystä laitteesta.
- Voit myös muuttaa kuvasuhdetta **Kuvasuhde**-kohdassa **Signaali**-valikossa.

☛ Projektorin *Käyttäjän opas* - Projektorivalikko

## 4 Paina projektorin [Menu]-painiketta.

Kaukosäätimen käyttäminen

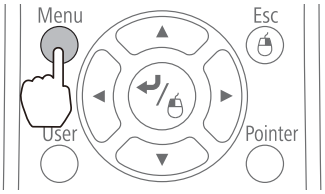


Ohjauspaneelin käyttäminen

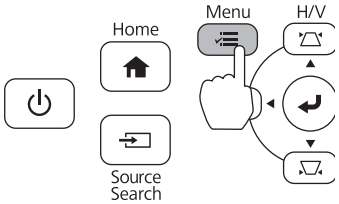


## 5 Valitse **Asennusopas**-kohta **Asetukset**-valikosta

Opastusnäyttö tulee näkyviin.

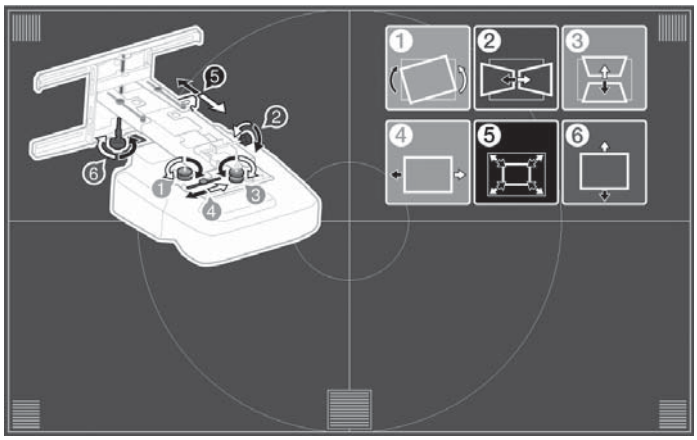

**6** Löysättyäsi pohjassa sijaitsevan säätövalitsimen, säädä vaakasuuntaista rullaa ylhäällä sijaitsevalla säätövalitsimella.

> Toista vaiheet 6–11, jos on tarpeen.

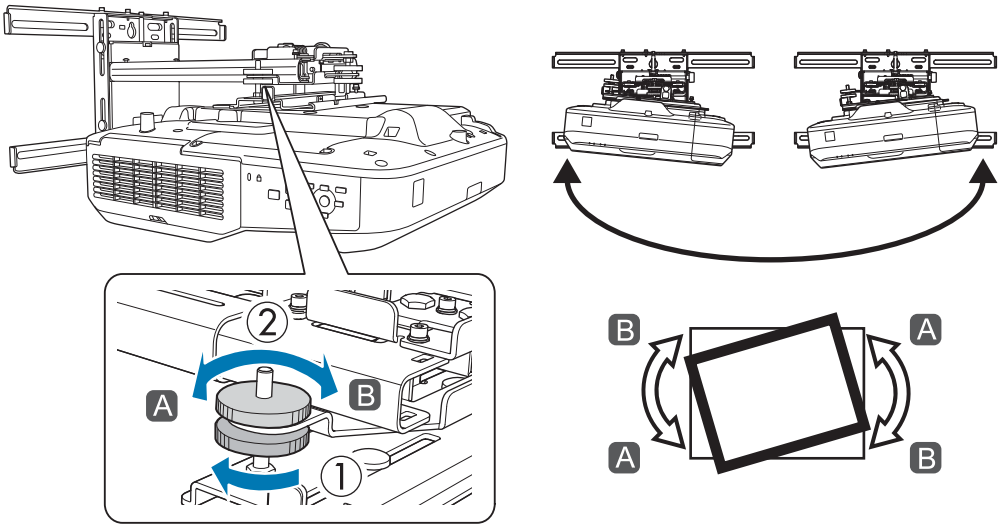


Kun lopetat säätöjen tekemisen, kiristä pohjassa sijaitseva säätövalitsin.

**7** Löysää M4-ruuvi (x1) kuusioavaimella ja säädä vaakakierto säätövalitsimella

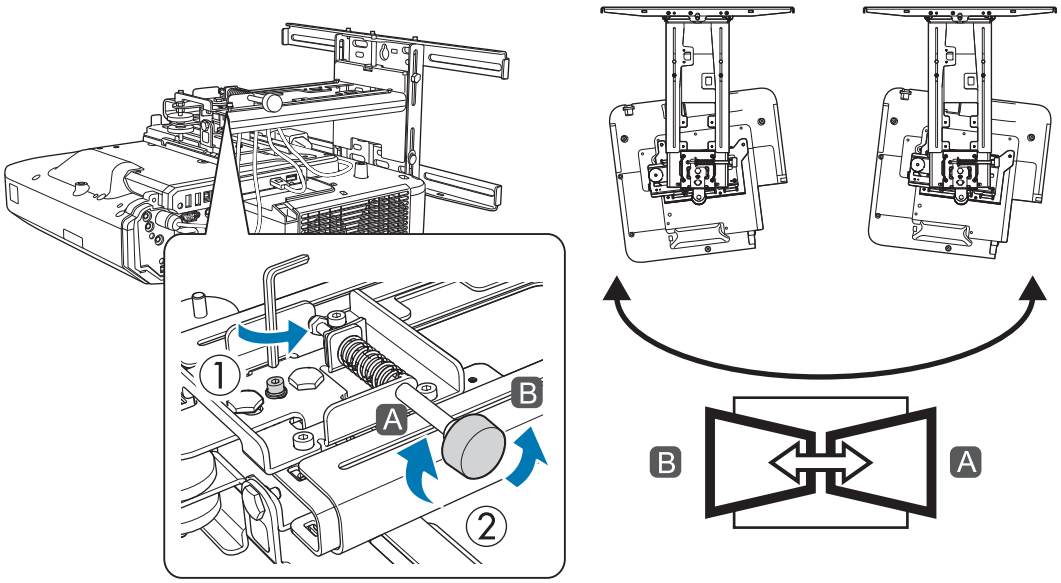


Kun olet lopettanut säätöjen tekemisen, kiristä löysäämäsi M4-ruuvit.

**8** Löysättyäsi pohjassa sijaitsevan säätövalitsimen, säädä pystysuuntaista kallistusta ylhäällä sijaitsevalla säätövalitsimella.

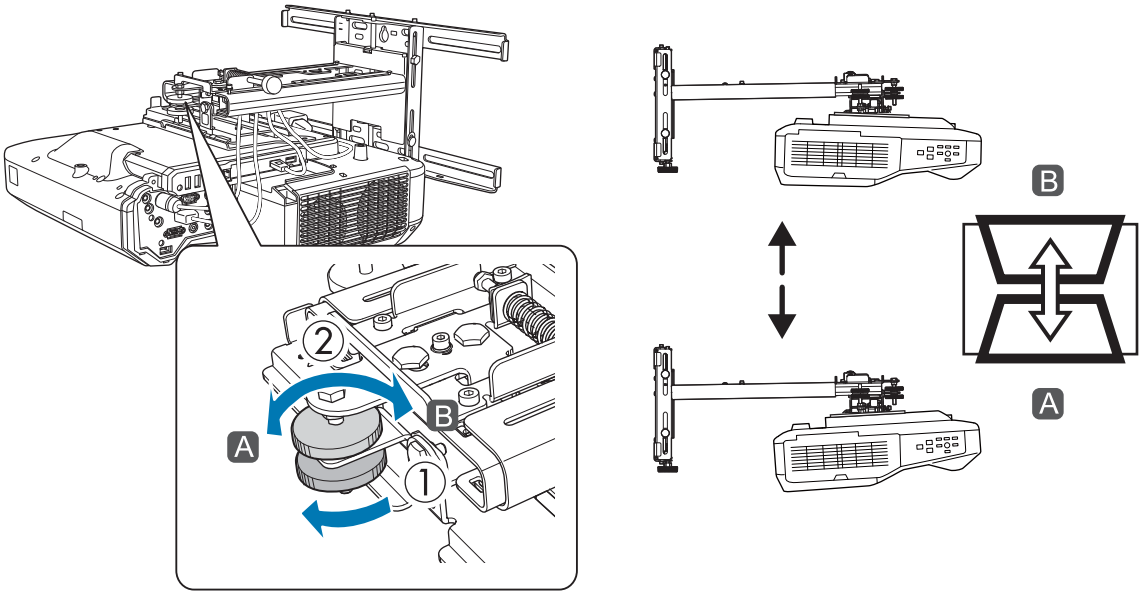


Kun lopetat säätöjen tekemisen, kiristä pohjassa sijaitseva säätövalitsin.

**9** Löysää M4-pultti kuusioavaimella ja säädä sitten vaakaliukuri

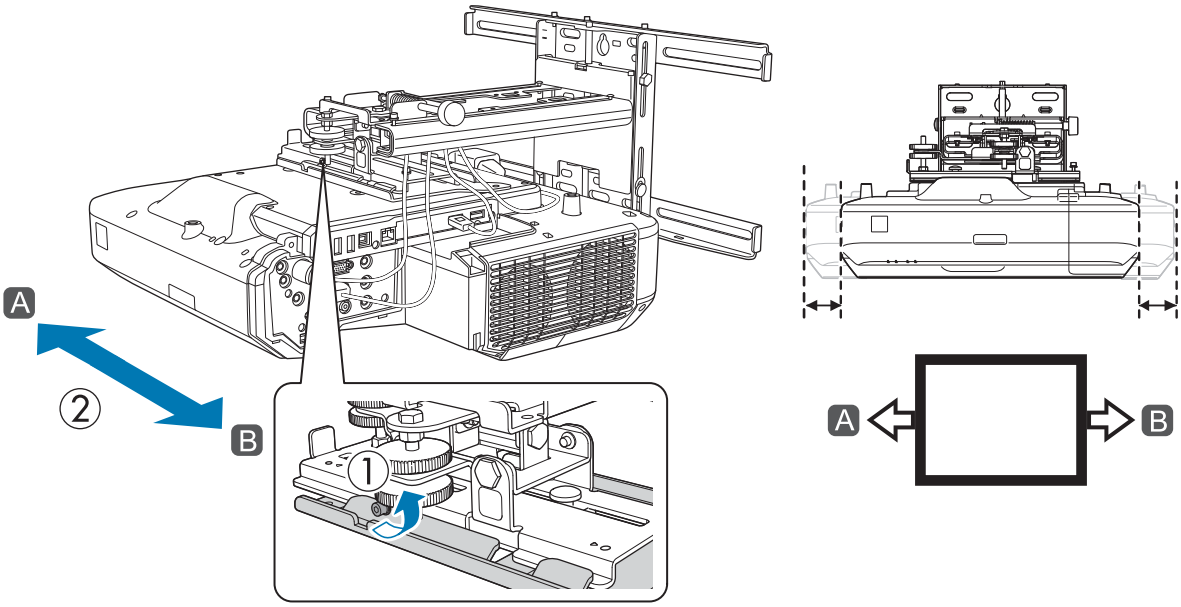


Kun lopetat säätöjen tekemisen, kiristä löysäämäsi M4-pultti.

## 10 Löysää M4-pultit (x2) kuusioavaimella ja säädä sitten eteen/taakse-liukuri

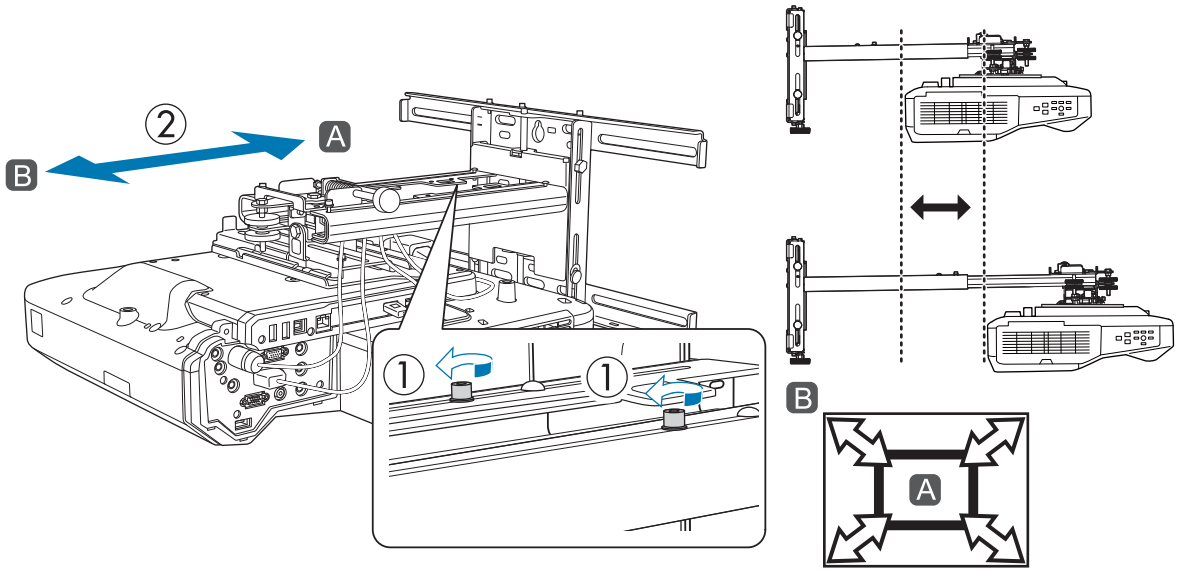


Kun olet lopettanut säätöjen tekemisen, kiristä löysäämäsi M4-pultit.

## 11 Löysää M6-pultti (x1) avopäisellä ruuviavaimella ja säädä sitten pystyliukuria

Säädä pystyliukuria kuusikulmaisella akselilla ylhäällä tai alhaalla.

- Kuusiokulmaisen akselin kiristäminen ylhäällä nostaa kiinnityslevyä ja akselin löysääminen laskee sitä.
- M8-pultin kiristäminen alhaalla laskee kiinnityslevyä ja pultin löysääminen nostaa sitä. (Voit käyttää myös 17 mm:n kuusiokoloavainta.)

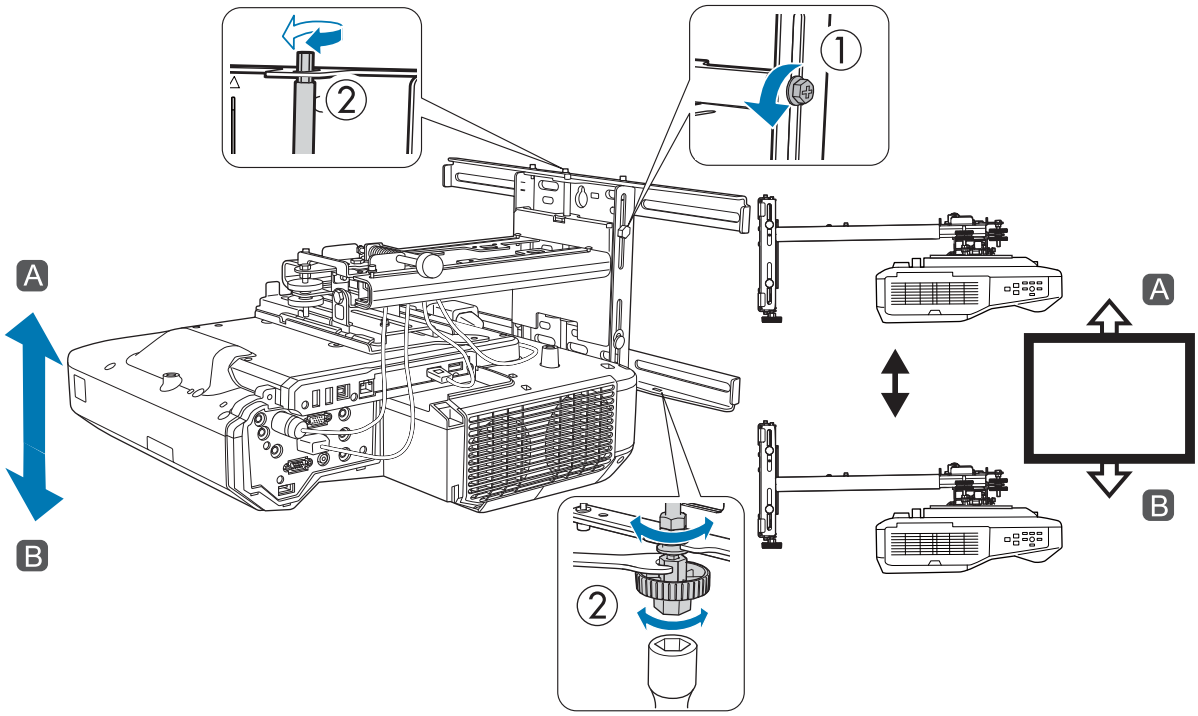


Kun olet lopettanut säätöjen tekemisen, kiristä löysäämäsi M6-pultti.

**12** Varmista, että kaikki vaiheissa 6–11 löysäämääsi pultit on kiristetty tiukasti

> ⚠ **Varoitus**
>
> Kiristä pultit ja ruuvit tiukasti. Muuten tuote voi pudota ja aiheuttaa henkilö- tai omaisuusvahinkoja.

**13** Säädä tarkennus vastaamaan seuraavaa kuviota ( A )

Avaa ilmansuodattimen kansi ja säädä sitten tarkennusta.

Kun ( A ) on tarkennettu, tarkista ( B )-alueet. Jos jokin ( B )-alueista on epätarkka, säädä tarkennusta, kunnes ( B )-alueet ovat yhdenmukaiset.

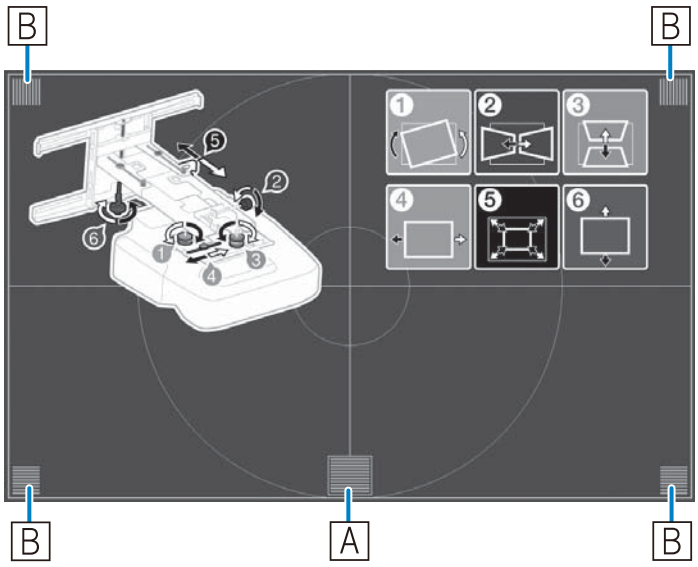


Kun lopeta säätöjen tekemisen, sulje ilmansuodattimen kansi.

**14** Paina kaukosäätimen tai ohjauspaneelin [Esc]-painiketta poistaaksesi opastusnäytön

## Infrapuna-ohjaussuuntainten kiinnittäminen

Kun asennat Kosketuslaitteen, jos kirjoitustaulun alareunassa on esteitä, kuten kehys tai kaukaloita, kosketustoiminnat eivät ehkä toimi oikein. Jos esteitä on, kiinnitä Infrapuna-ohjaussuuntaimet pitkin kirjoitustaulun alareunaa ennen kuin säädät projektorin asennon.

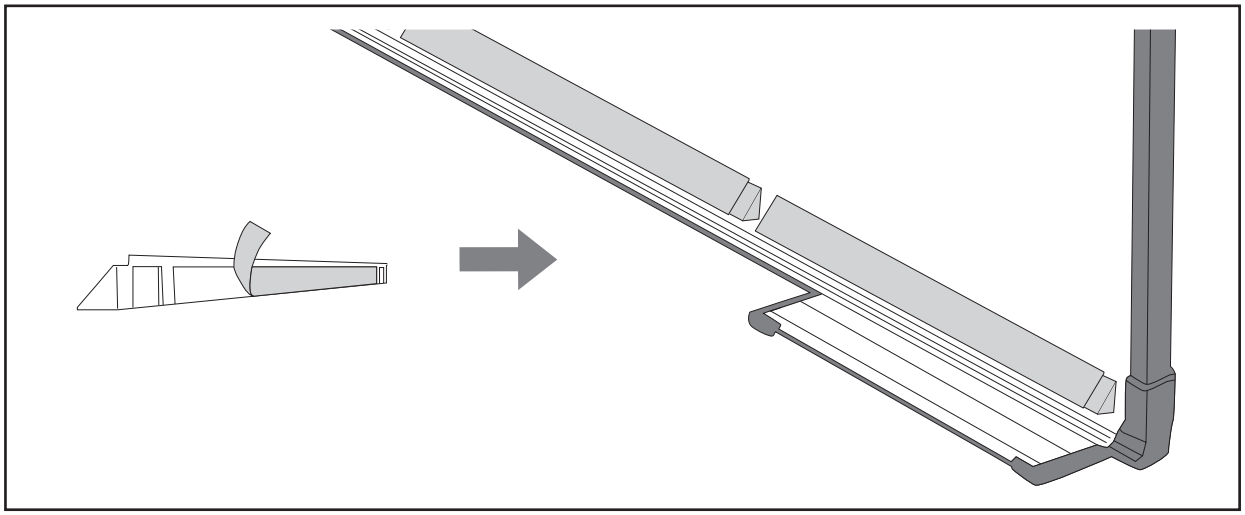

- Älä poista infrapuna-ohjaussuuntainta heti, kun se on pistetty paikalleen. Tämä voi heikentää teipin tarttumisen lujuutta.
- Älä pistä teippiä tai laita mitään infrapuna-ohjaussuuntaimien päälle. Infrapuna-ohjaussuuntain ei toimi oikein.

## Kaari-korjaus

Kun hienosäädät projisoidun kuvan muotoa, suorita Kaari-korjaus.

### 1 Käynnistä projektori ja paina sitten [Menu]-painiketta

Kaukosäätimen käyttäminen

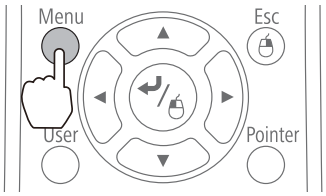


Ohjauspaneelin käyttäminen

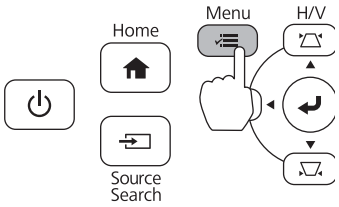


### 2 Valitse **Geometrinen korjaus**-kohta **Asetukset**-valikosta

3 Valitse **Kaari-korjaus**

4 Valitse **Kaari-korjaus**

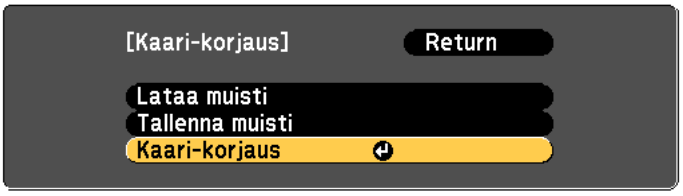


5 Valitse korjattava puoli

6 Korjaa valittu puoli

Jos **"Ei voi siirtyä enää."** -viesti tulee näkyviin säädön aikana, et voi säätää muotoa enempää harmaan kolmion ilmaisemassa suunnassa.

7 Toista tarpeen mukaan vaiheet 5 ja 6 säätääksesi jäljellä olevat puolet

## Kynän kalibroiminen

Varmista, että projektorin asennon säätö on suoritettu loppuun ennen kuin aloitat vuorovaikutteisen kynän kalibroinnin.

☛ “Projektorin asennon säätäminen” s.42

Kynän kalibrointiin on käytettävissä kaksi menetelmään; **Autom. kalibrointi** ja **Man. kalibrointi**. Kun kynä kalibroidaan ensimmäistä kertaa projektorin asennuksen jälkeen, suorita **Man. kalibrointi** kalibroinnin optimoimiseksi.

Katso lisätietoja **Autom. kalibrointi** -menetelmästä projektorin *Käyttäjän opas* (asiakirjan CD-ROM-levyllä).

Kun kaksi projektoria on asennettu rinnakkain ja käytät vuorovaikutteista toimintoa, aseta moni-projisoinnin vuorovaikutteiset ominaisuudet ennen kuvan säätämistä.

☛ “Kun kaksi projektoria on asennettu rinnakkain ja haluat käyttää vuorovaikutteista toimintoa” s.93

## 1 Käynnistä projektori ja paina sitten [Menu]-painiketta

Kaukosäätimen käyttäminen

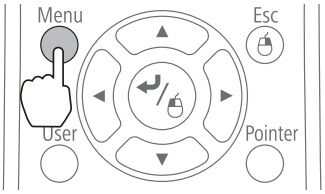


Ohjauspaneelin käyttäminen

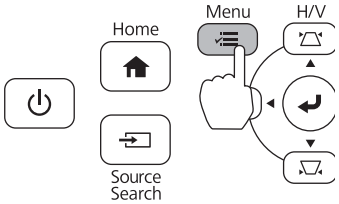


## 2 Valitse **Easy Interactive Function** kohdasta **Laajennettu**

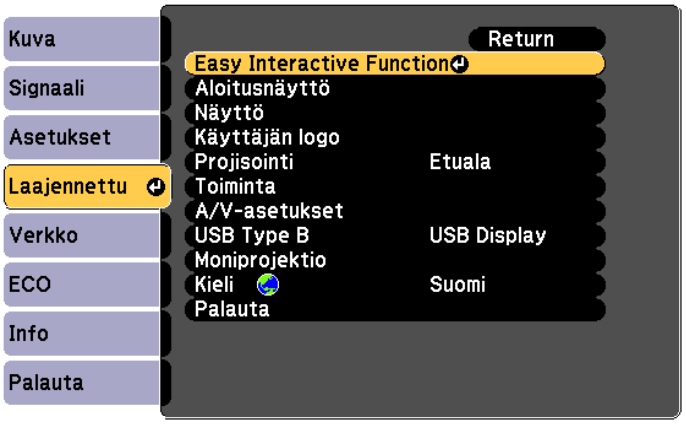


## 3 Valitse **Man. kalibrointi**

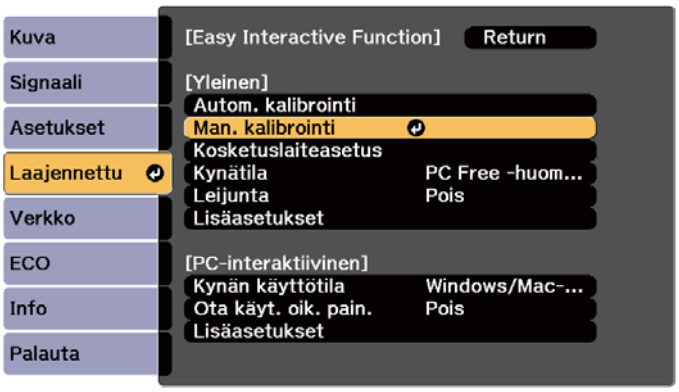

**4** Varmista, että valkokankaan tarkennus on oikein ja valitse sitten **Kyllä**

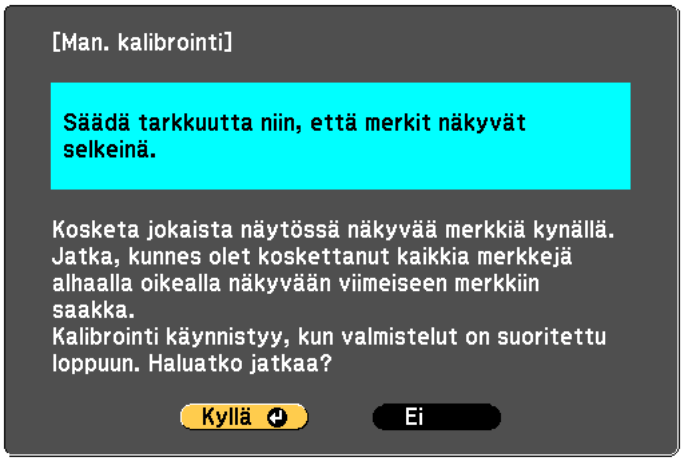


Vihreä piste näytetään projisointivalkokankaan yläosassa vasemmalla.

**5** Kosketa pisteen keskikohtaa vuorovaikutteisen kynän kärjellä

Piste katoaa ja siirtyy seuraavaan kohtaan.

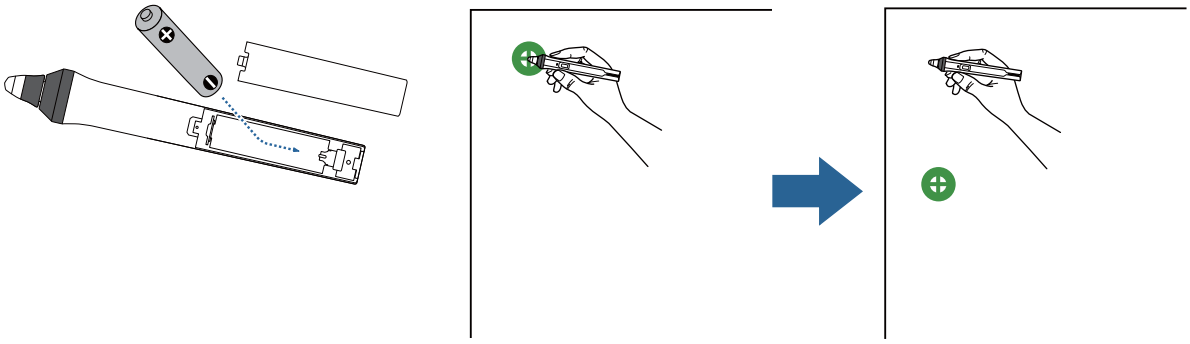

Varmista, että kosketat pisteen keskikohtaa. Muuten sitä ei ehkä voi sijoittaa oikein.

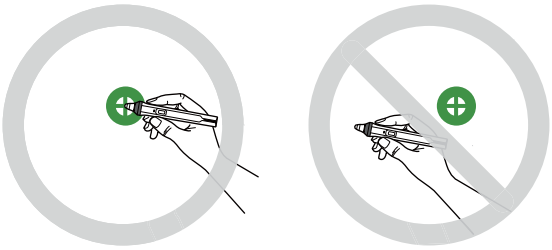

## 6 Toista vaihe viittä kunnes kaikki pisteet ovat kadonneet

Piste tulee näkyviin ensiksi ylävasemmalla ja siirtyy kohti alaoikeaa.

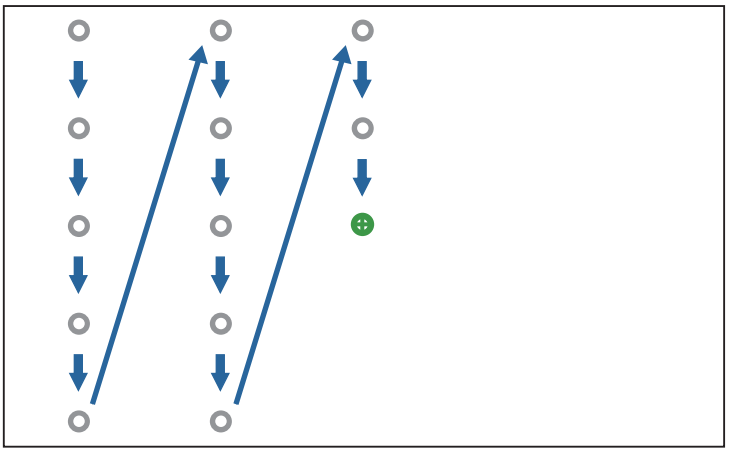

Kun kaikki pisteet ovat kadonneet, kalibrointi on valmis.

- Tarkista, ettei vuorovaikutteisen kynän ja Vuorovaikutteisen kynän vastaanottimen ( A ) välissä ole esteitä.

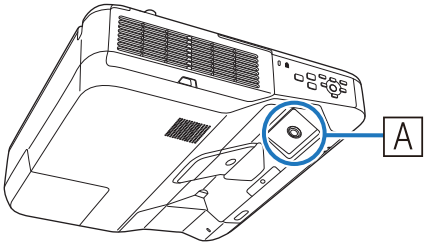


- Jos kosketat väärää kohtaa, paina kaukosäätimen [Esc]-painiketta palataksesi edelliseen pisteeseen.
- Voit perua kalibroinnin pitämällä [Esc]-painiketta painettuna kaksi sekuntia.

## Suojusten asettaminen

### 1 Kiinnitä seinälevyn suojukset

Asenna ensin oikeanpuoleinen kansi.

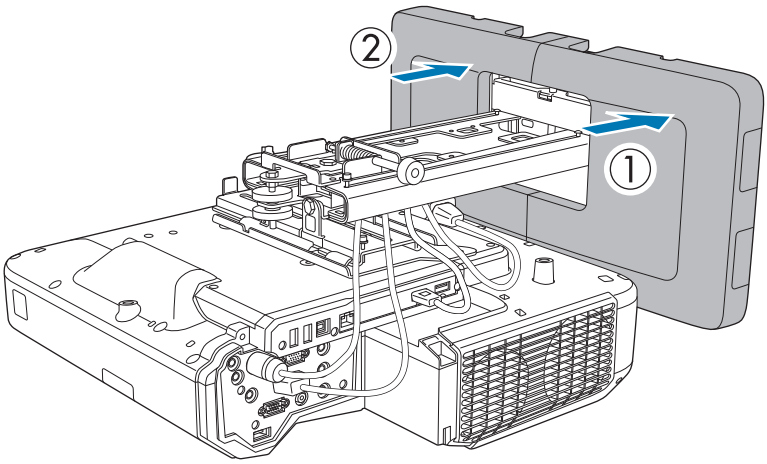


- Kaapelikonfiguraatioiden mukaan seinälevyyn on ehkä leikattava urat ( A ) kaapelien reitittämistä varten. Poista purseet leikkausreunoista tasoittaaksesi kaikki terävät reunat.

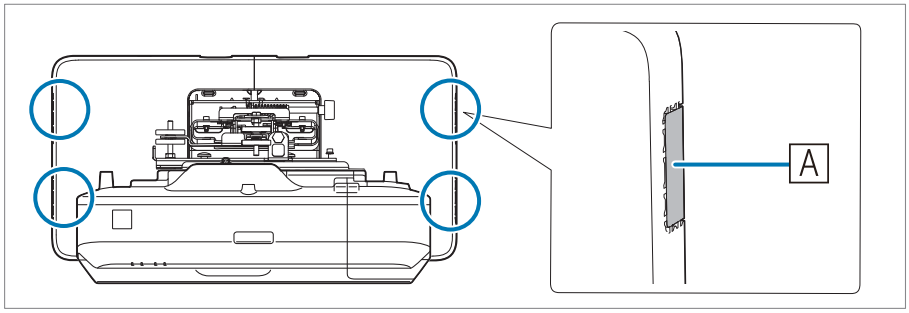


Varmista, ettet vahingoita kaapeleita reitittäessäsi ne leikattujen reikien läpi.

Varmista, että käytät leikkuria turvallisesti.

- Kun poistat seinälevyn suojan, paina seinälevyn suojan takana ylhäällä ja alhaalla olevia liuskoja kuusioavaimella ja vedä sitä eteenpäin.

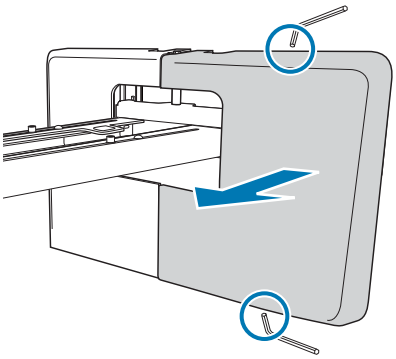

## 2 Sovita pään suoja kiinnityslevyyn

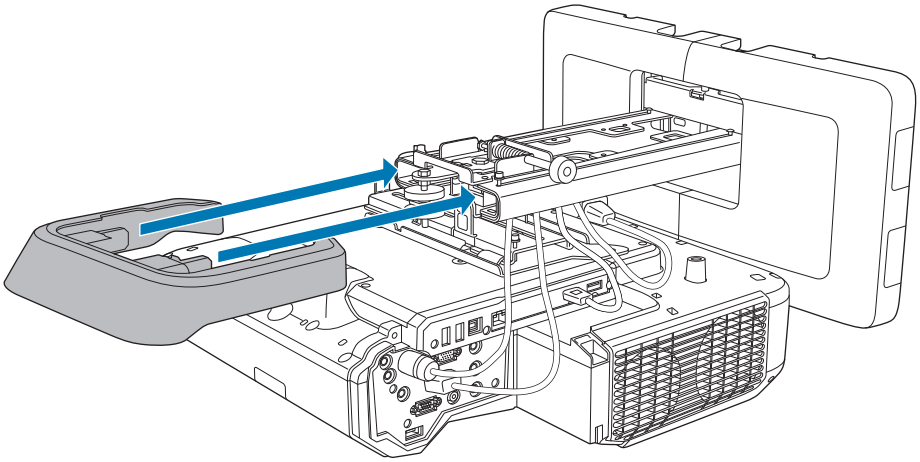

Jos varren ura haittaa sinua, voit kiinnittää siiten toimitukseen kuuluvan peitetarran.

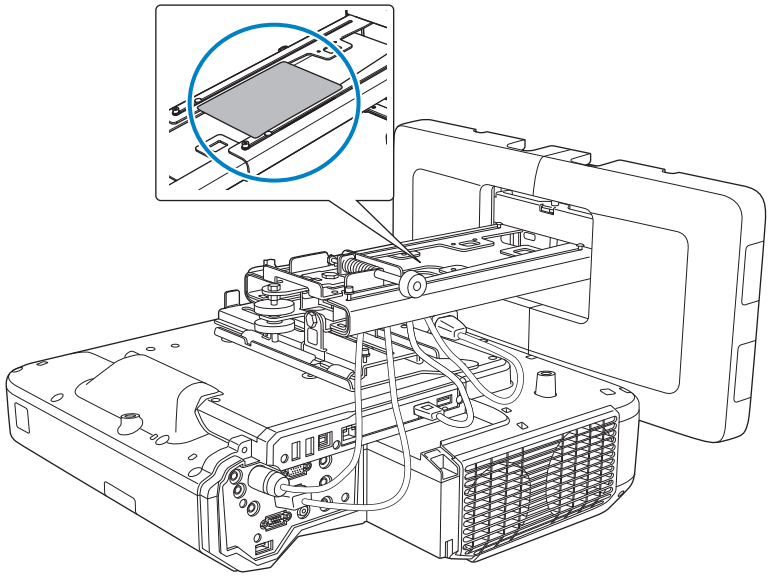

## 3 Kiinnitä kaapelinsuojus projektoriin ja kiinnitä se ruuveilla (x2)

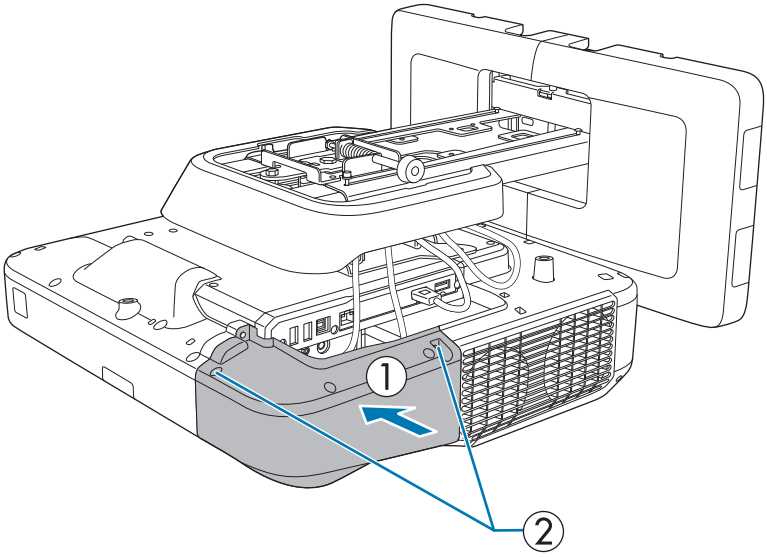

### Huom

Ainoastaan asiantuntijan tulisi uudelleenasentaa videoprojektori, mukaanlukien huolto ja korjaustoimenpiteet. Katso projektorin *Käyttäjän opas* ohjeet kunnossapidosta ja korjauksista.

### Varoitus

- Älä koskaan löysää pultteja ja muttereita asennuksen jälkeen. Varmistu säännöllisesti, että ruuvit eivät ole löystyneet. Jos löydät löystyneitä ruuveja, kiristä ne lujasti. Muuten tuote voi pudota ja aiheuttaa henkilö- tai omaisuusvahinkoja.
- Älä roiku tästä tuotteesta tai ripusta siihen raskaita esineitä. Jos tämä tuote putoaa, seurauksena voi olla kuolema tai henkilövamma.

# Kosketuslaitteen asentaminen

Tarkista, että seuraavat menettelyt on saatettu loppuun ennen Kosketuslaitteen asentamista.

- Projektorin asentaminen (☛ s.29)
- Projektorin asennon säätäminen (☛ s.42)
- Vuorovaikutteisen kynän kalibroiminen (☛ s.50)

Toimenpide on erilainen sen mukaan, mihin kosketuslaite asennetaan.

- Kun kosketuslaite asennetaan kirjoitustaulun ulkopuolelle (käyttämällä kosketuslaitteen kannaketta) (☛ s.57)
- Kun kosketuslaite asennetaan kirjoitustaululle (käyttämättä kosketuslaitteen kannaketta) (☛ s.81)

## Kun Kosketuslaite asennetaan kirjoitustaulun ulkopuolelle (käyttämällä Kosketuslaitteen kannaketta)

### Asennusmenettely

Asenna Kosketuslaite kirjoitustaulun ulkopuolelle käyttämällä Kosketuslaitteen kannaketta ja liittämällä se projektoriin.

Tarkista, että näyttö on saman suuntainen pinnan kanssa, johon Kosketuslaite on asennettu.

**Huom**

Liitä Kosketuslaite vain EB-696Ui-laitteeseen. Älä liitä sitä mihinkään muihin projektoreihin tai laitteisiin.

**1** Käynnistä projektori ja paina sitten [Menu]-painiketta

Kaukosäätimen käyttäminen

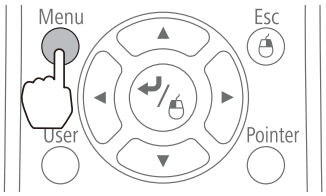


Ohjauspaneelin käyttäminen

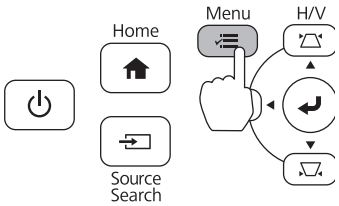


**2** Valitse **Easy Interactive Function** kohdasta **Laajennettu**

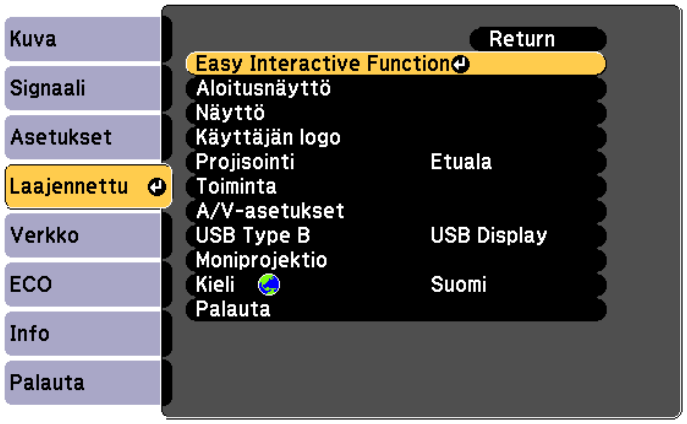

**3** Valitse **Kosketuslaiteasetus**

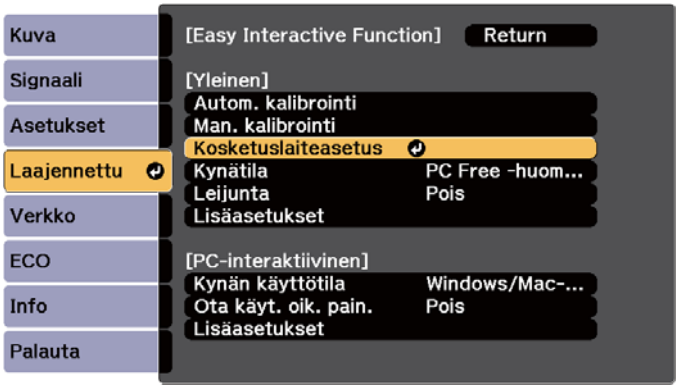


**4** Valitse **Asennuskuvio**

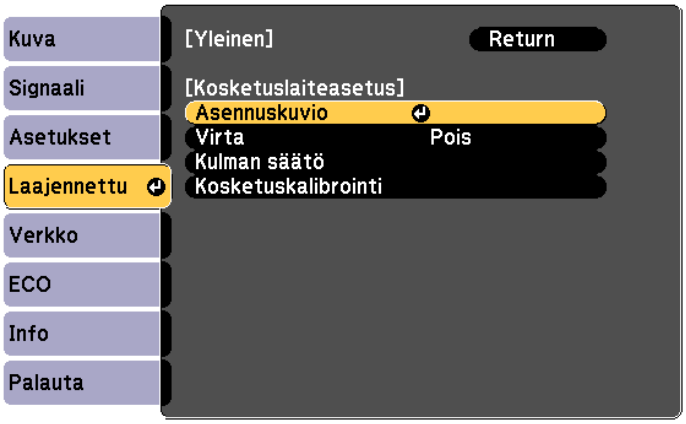


Asennusmalli tulee näkyviin projisoituun kuvaan.

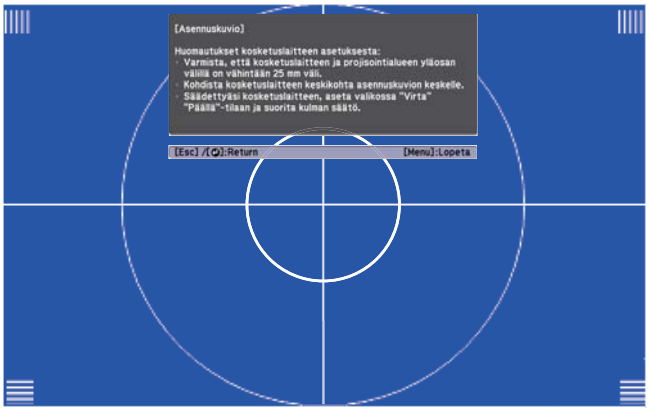


**5** Löysennä ruuvi osoitintaulun päällyksen alaosassa käyttäen kaupallisesti saatavissa olevaa nro 2 ristipääruuvimeisseliä

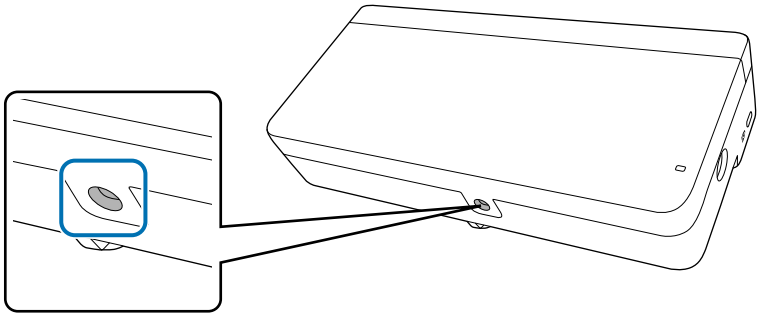

## 6 Liu'uta osoitintaulun päällys alas sen poistamiseksi

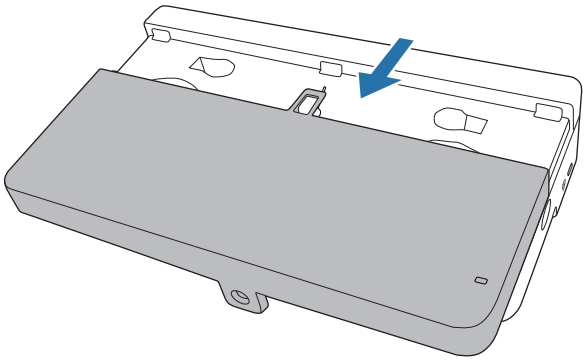

## 7 Määritä Kosketuslaitteen kannakkeen asennusasento

On suositeltavaa merkitä seuraavat asennussijainnit (ruuvinreikien sijainnit) asennuksen helpottamiseksi.

( ① ): Asennusmallin keskilinja. Kohdista asennuslevyn keskilinjan ( ③ ) kanssa.

( ② ): 25–100 mm projisoidun kuvan yläreunasta (valkoinen viiva). Kohdista asennuslevyn alaviivan kanssa.

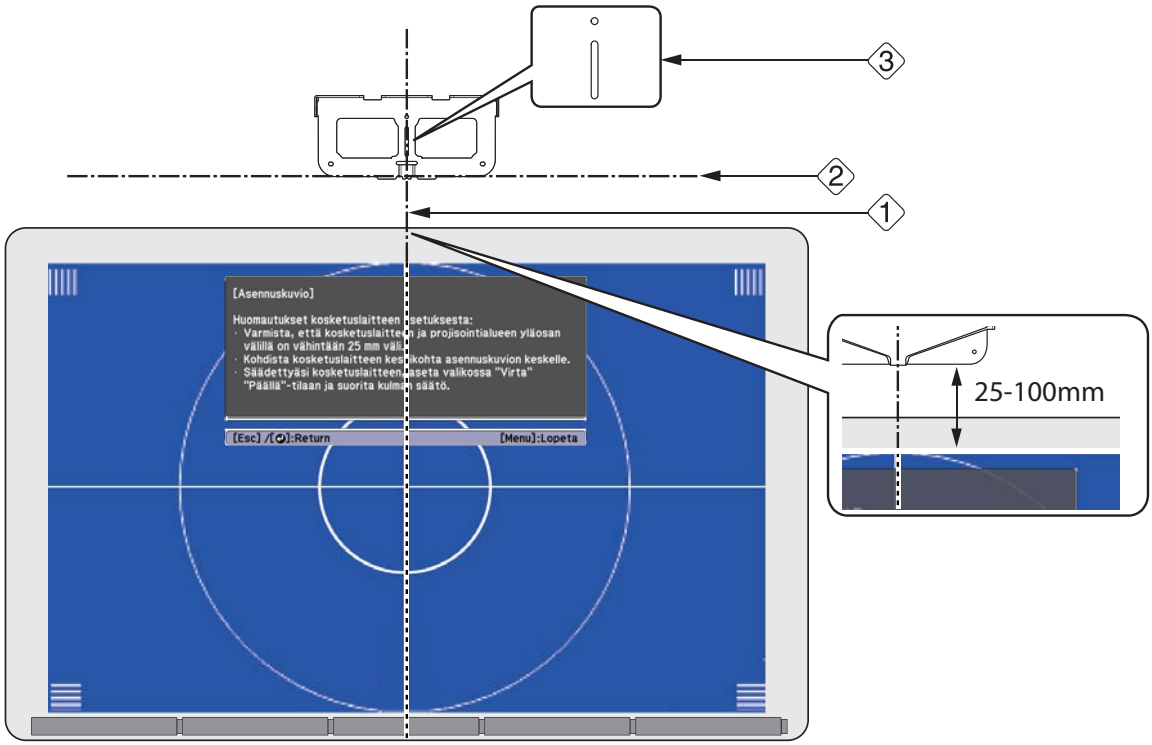

**8** Asenna asennuslevy kolmella kaupoista saatavalla M4- 4 mm:n puuruvilla tai kolmella M4-ankkuripultilla.

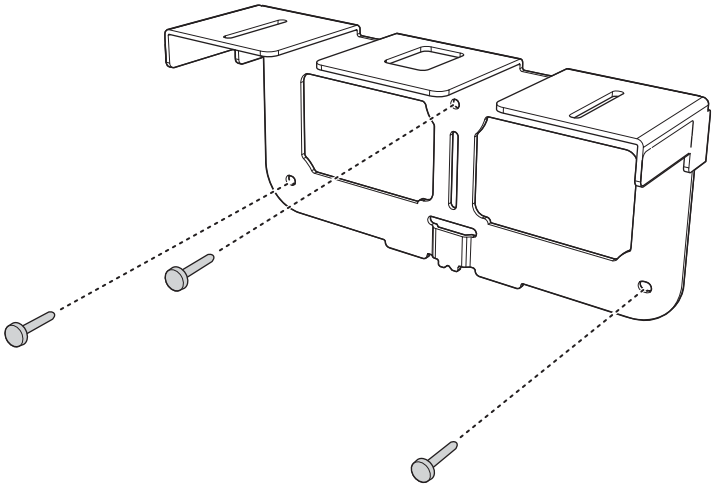

**9** Kiinnitä kiinnityslevy Kosketuslaitteen taakse kahdella toimitukseen kuuluvalla M4 x 25 mm:n pultilla

Säädä sijaintia niin, että kaksi Kosketuslaitteen ruuvinreikää ja kaksi kiinnityslevyn ruuvinreikää on kohdistettu. Kiristä pultit kiinnityslevyyn toimitukseen kuuluvalla kuusioavaimella.

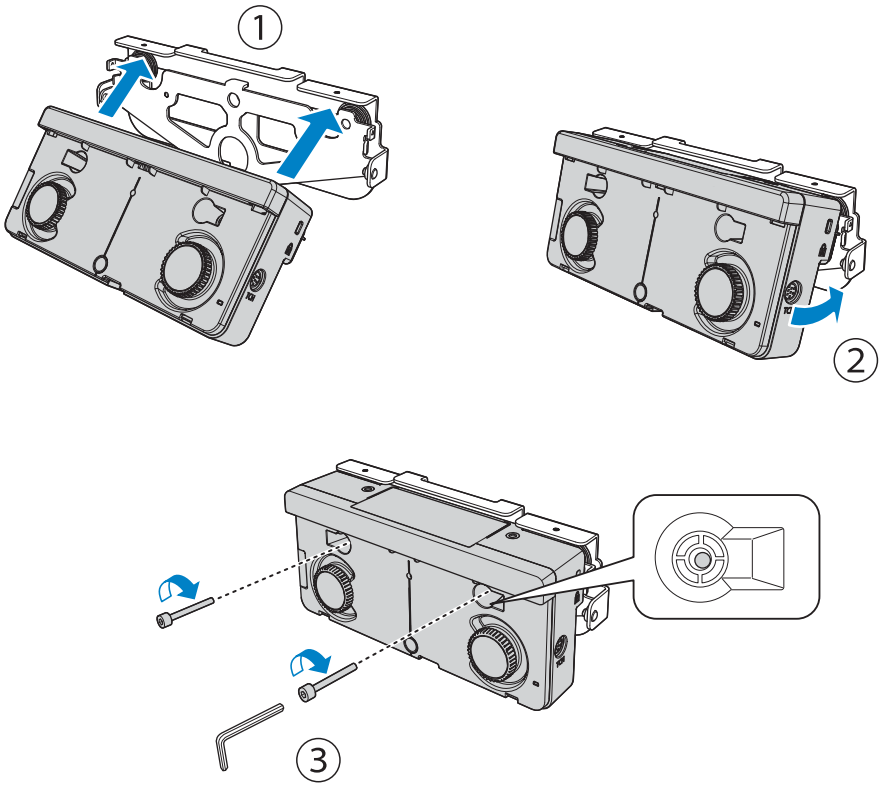


**Huom**

Kosketuslaitteen takana on voimakas magneetti. Älä jätä kättäsi Kosketuslaitteen ja kiinnityslevyn väliin.

## 10 Asenna kiinnityslevy asennuslevyyn toimitukseen kuuluvilla M4 x 12 mm:n pulteilla (x2)

Kiristä pultit kiinnityslevyyn toimitukseen kuuluvalla kuusioavaimella.

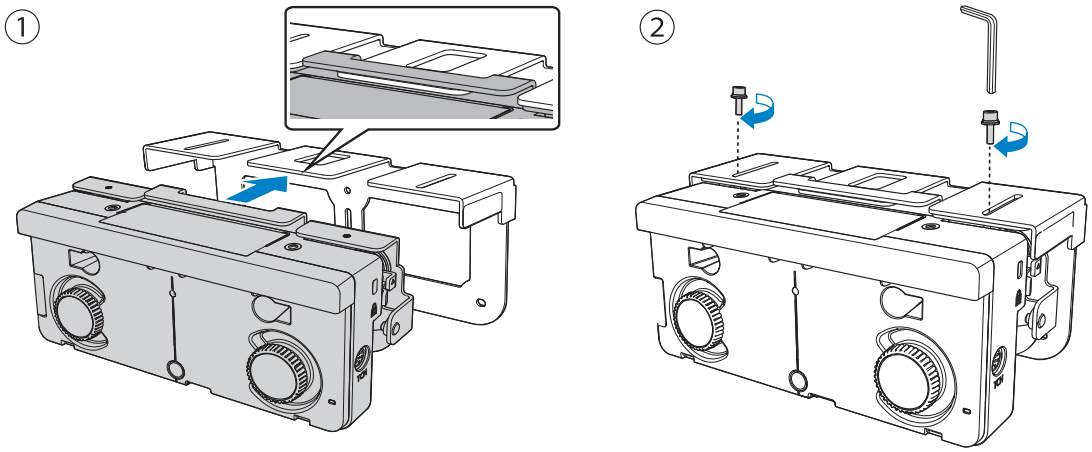


## 11 Mittaa etäisyys seinästä näytön pintaan (f)

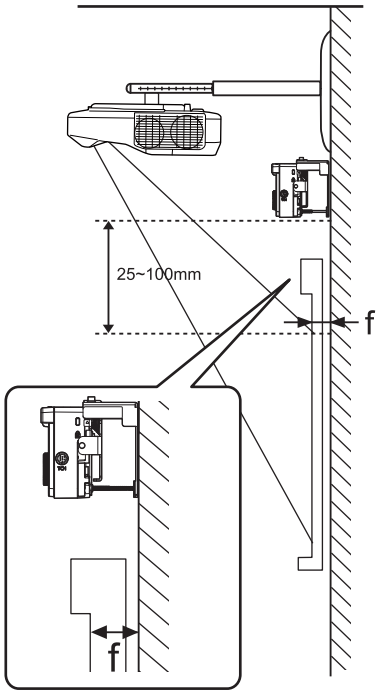


## 12 Säädä vasen ja oikea korkeus vaiheessa 11 mitatun arvon (f) mukaan

Löysää kaksi ruuvia ja siirrä Kosketuslaitetta edestakaisin säätääksesi vasenta ja oikeaa puolta niin, että nuoli kohdistuu skaalalla olevaan arvoon, joka on sama kuin (f). Kun säätö on valmis, kiristä kaksi ruuvia.

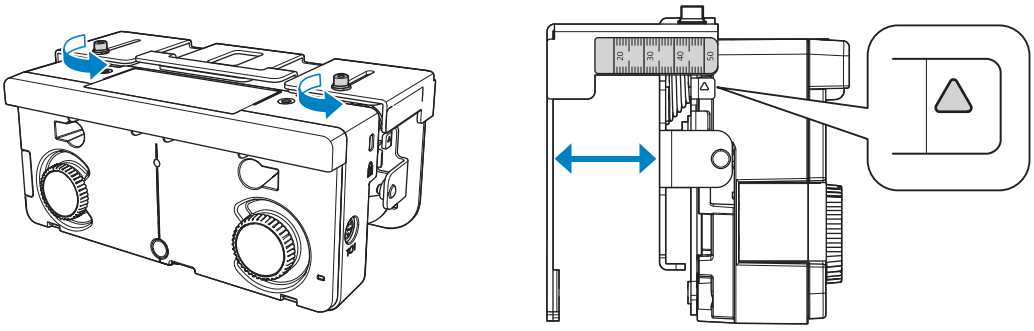

## 13 Kiinnitä Kosketuslaite ja asennuslevy kuusiokolopultilla

Käytettävä pultti vaihtelee sen mukaan, mikä on etäisyys (f) seinästä vaiheessa 11 mitattuun näytön pintaan. Kiristä pultti asennuslevyyn toimitukseen kuuluvalla kuusioavaimella.

Kun (f) = 20–35 mm: M4 x 55 mm:n pultti

Kun (f) = 35–50 mm: M4 x 70 mm:n pultti

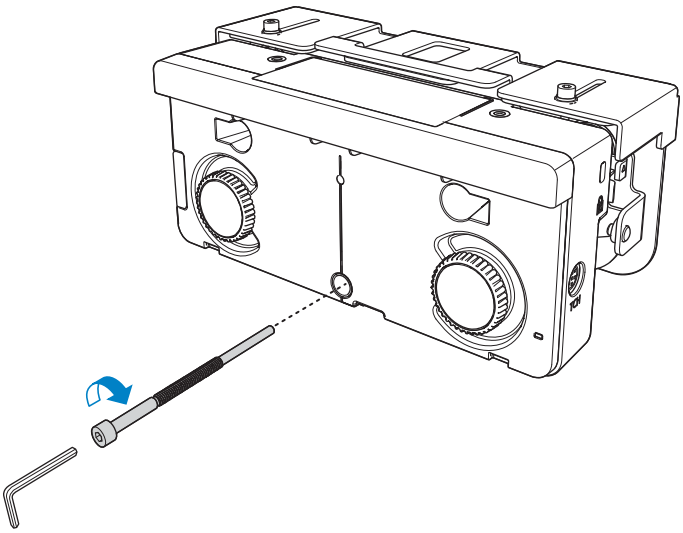

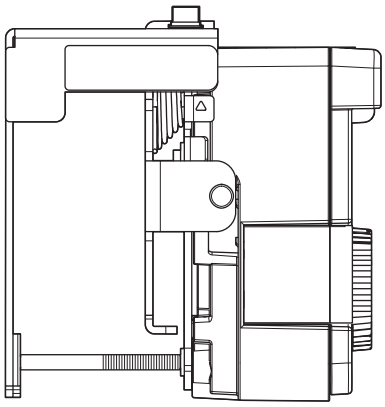

## 14 Liitä Kosketuslaitteen liitäntäkaapeli, joka liitetään projektoriin TCH-porttiin Kosketuslaitteessa

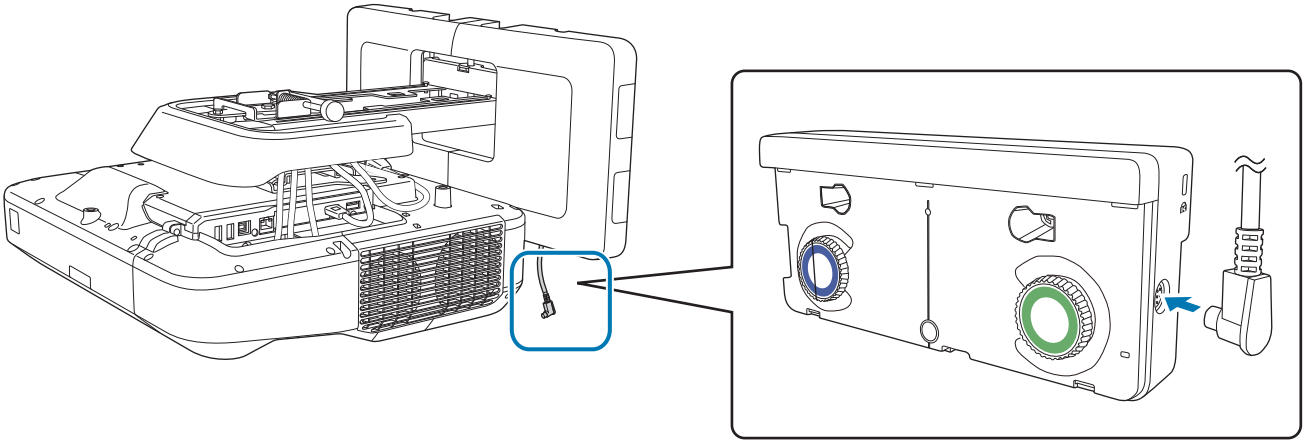

## Kulman säätö

Verhonmuotoinen infrapunalaser lähtee Kosketuslaitteesta. Kun kosketat kirjoitustaulua, infrapunalaser heijastuu sormestasi mahdollistaen sen asennon tunnistamisen, mikä antaa projektorin infrapunakameran tunnistaa heijastusasennon.

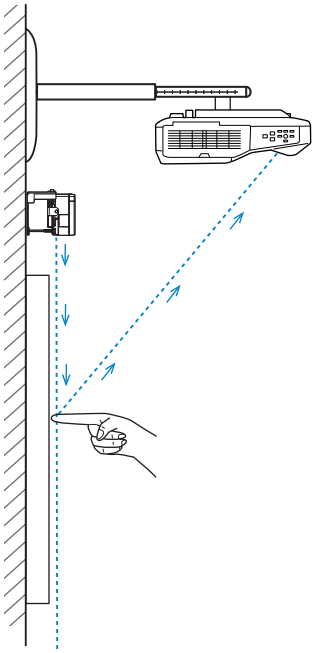

Säädä laser-valon kulma tulemaan Kosketuslaitteesta niin, että projektori voi havaita sormesi sijainnin oikein.

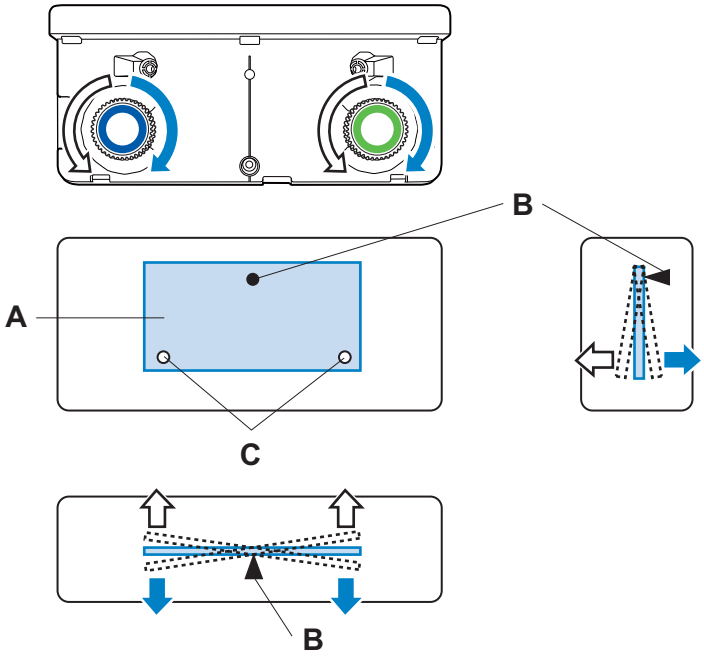


A: Infrapunalasersäteily-yksikkö

B: Napa

C: Pystysuuntainen siirrettävä piste

Jos laser ei säteile näytön suuntaisesti, projektori ei tunnista kosketustoimintoja tai sormesi sijaintia oikein.

| Kun laser ei ole näytön suuntainen | |
|---|---|
| 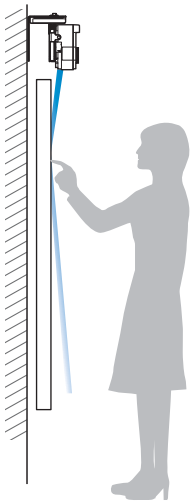 | 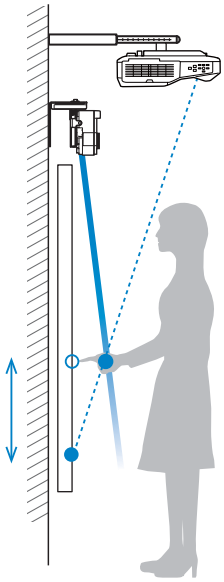 |
| • Sormesi sijaintia ei ehkä tunnisteta, vaikka koskettaisit projisoitua kuvaa.<br>• Vaikka et koskettaisi projisoitua kuvaa, kosketustoiminnat voidaan tunnistaa väärin, mikä voi johtaa tahattomiin toimintoihin. | • Projektorin tunnistama sormen sijainti ja sormen todellinen sijainti eivät ehkä kohdistu, ja seurauksen a voi olla tahattomia toimintoja.<br>• Projektori siirtyy tilaan, jossa kosketus tunnistetaan edelleen, mutta napsautustoimintaa ei tunnisteta. |

Jos kirjoitustaulun alareunassa on esteitä, kuten kehys tai kaukaloita, laser heijastuu ja sormesi sijaintia ei tunnisteta oikein. Kiinnitä infrapuna-ohjaussuuntaimia kehykseen ja kaukaloihin estääksesi laserin heijastumisen niistä.

☛"Infrapuna-ohjaussuuntainten kiinnittäminen" s.48

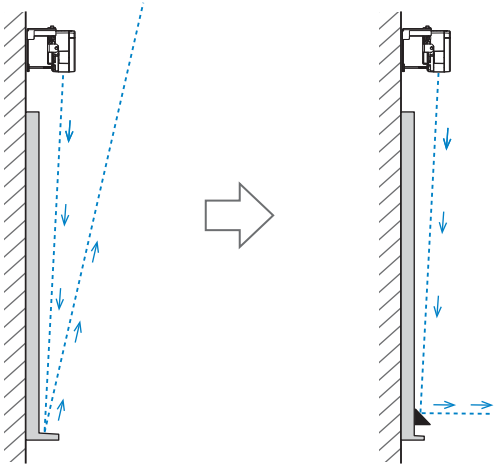

- Kun kaksi projektoria on asennettu rinnakkain ja haluat käyttää vuorovaikutteista toimintoa, aseta moni-projisoinnin vuorovaikutteiset ominaisuudet etukäteen.

  ☛"Kun kaksi projektoria on asennettu rinnakkain ja haluat käyttää vuorovaikutteista toimintoa" s.93
- Ennen kulman säätämistä varmistu, että vuorovaikutteisen kynän kalibrointi on valmis.

  ☛ "Kynän kalibroiminen" s.50

1 Valitse **Easy Interactive Function** -kohta projektorin **Laajennettu**-valikosta

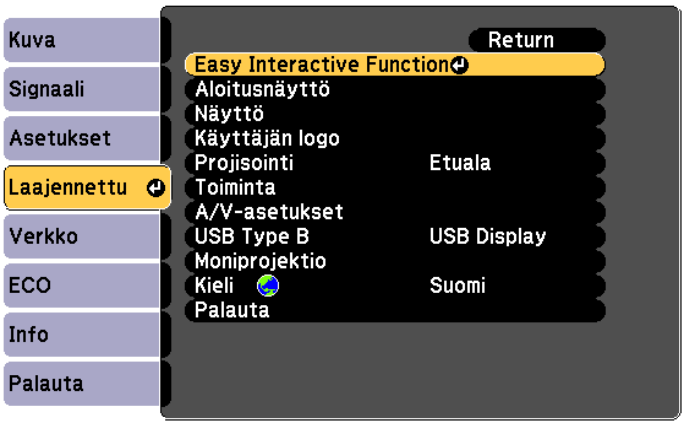


2 Valitse **Kosketuslaiteasetus**

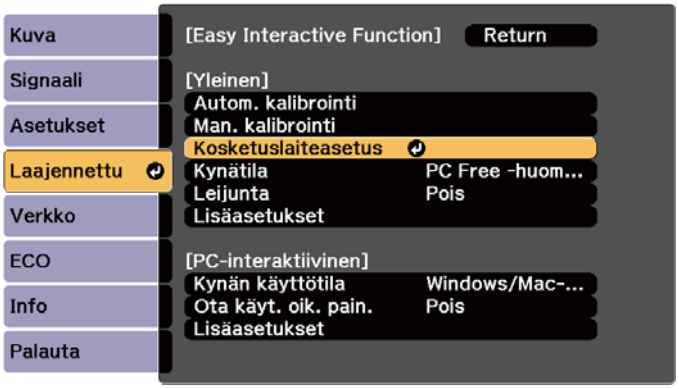

## 3 Laita **Virta Päällä**

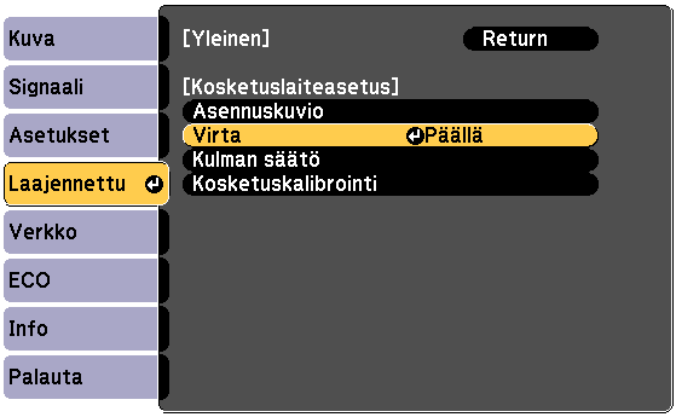


Kosketusnäytön virta on käännetty päälle, ja merkkivalo on syttynyt siniseksi.

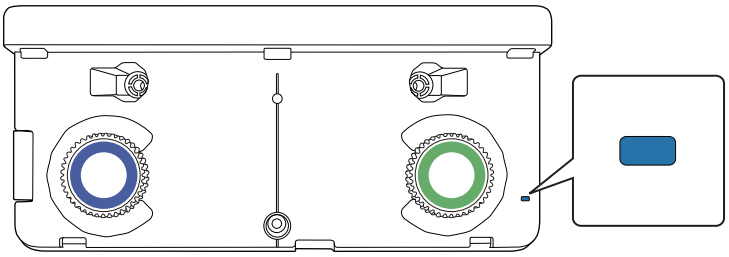

Kun **Virta** laitetaan **Päällä**, seuraavan kerran, kun projektori on käynnistetty, Kosketuslaite käynnistyy automaattisesti.

## 4 Valitse **Kulman säätö**

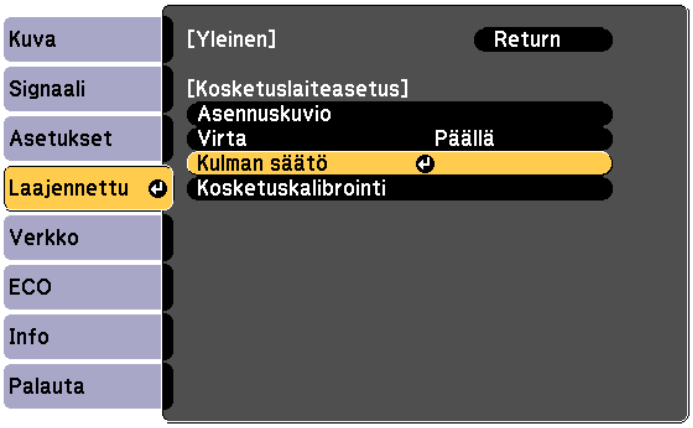

5 Valitse **Kosketusyksikön asentaminen kiinnikkeellä**

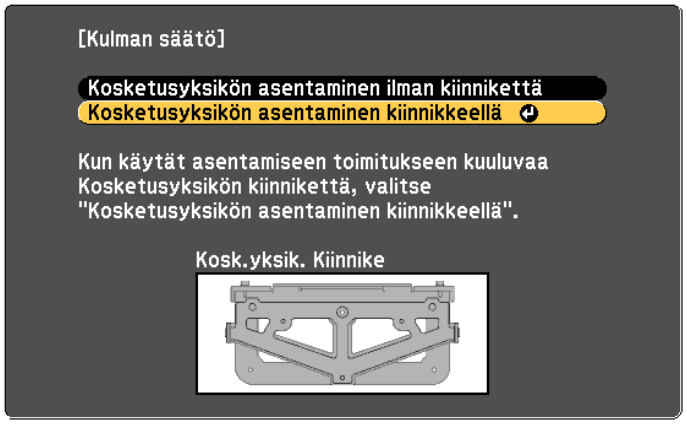


Seuraava valkokangas tulee näkyviin.

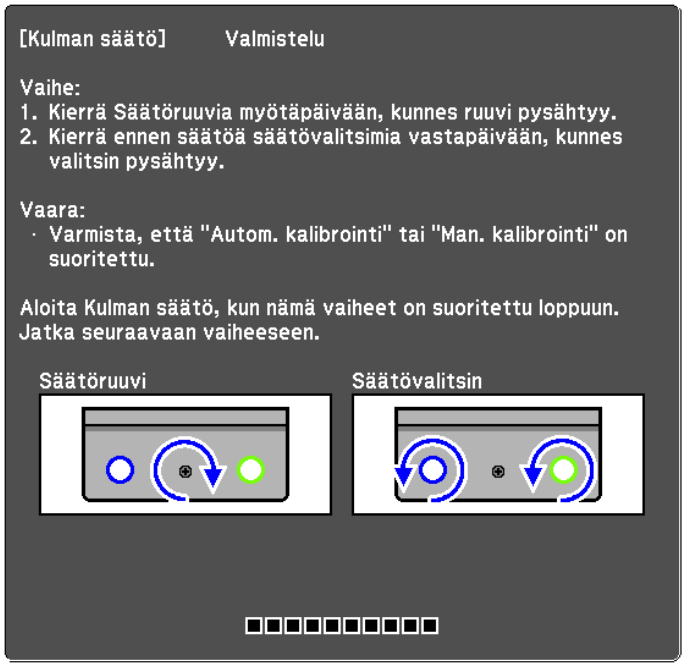


6 Kierrä Kosketuslaitteen säätöruuvi kokonaan myötäpäivään kiinnityslevyn toimitukseen kuuluvalla kuusioavaimella

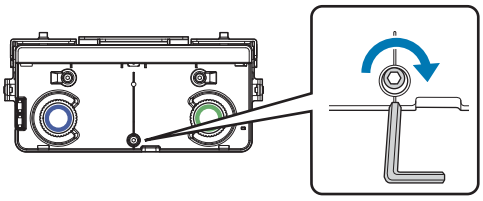

**7** Käännä osoitintaulun säätövalitsimia Kosketuslaitteella vastapäivään, kunnes kuulet napsahtavan äänen

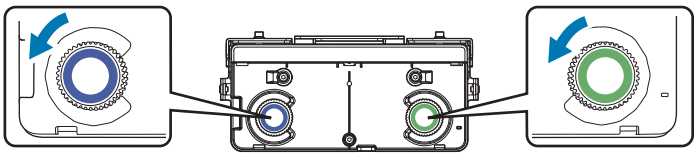

Kun kuulet napsahtavan äänen tulevan säätövalitsimesta, pysäytä kääntäminen ja paina sitten [ ↵ ] -painiketta kaukosäätimessä. Seuraava valkokangas tulee näkyviin.

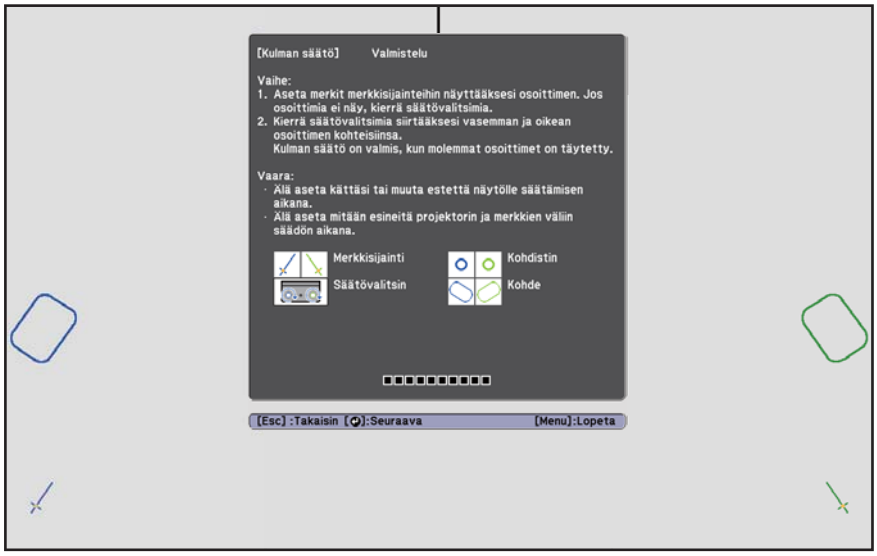

**8** Kiinnitä kaksi toimitukseen kuuluva merkkiä projisointinäytön merkkisijainteihin ( ) ( )

Kohdista sijaintipaikat niin, että ristit ( B ) markkereita varten sattuvat päällekkäin pisteiden ( A ) kanssa ( ) ( ) varten.

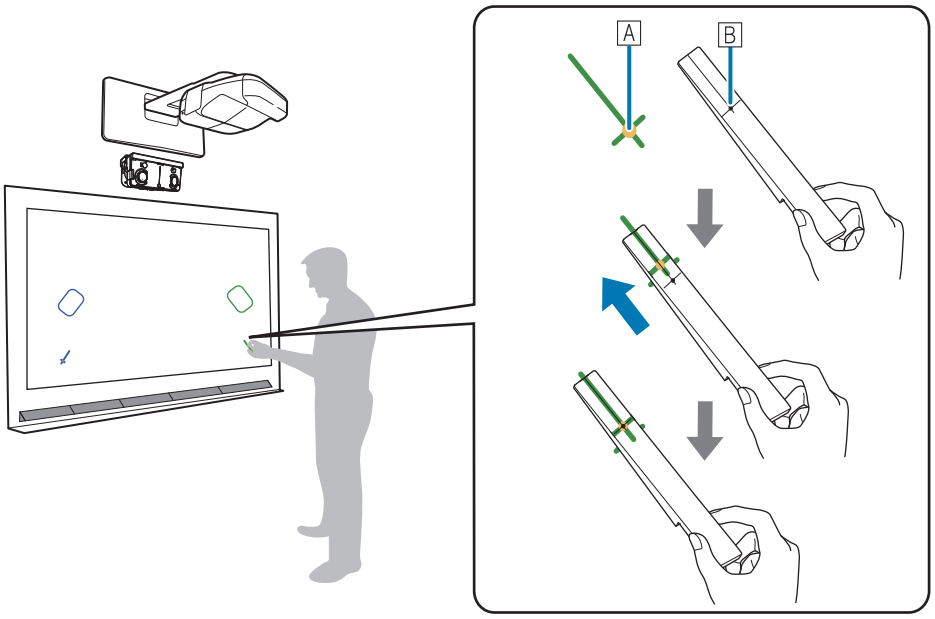


- Magneettiset valkokankaat: Aseta merkkien pohja valkokankaalle.
- Ei-magneettiset valkokankaat: Käytä toimitettua teippiä merkkien kiinnittämiseen. Liitä teippi niin, että merkin kumpikaan pää ei tule irtoamaan valkokankaasta.

| Oikein | Väärin |
|---|---|
| 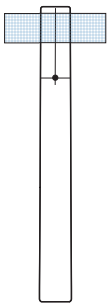 | |

Älä laita mitään muuta kuin merkkejä projisoidun kuvan lähelle kulman säädön aikana. Jos muita kohteita on projisoidussa kuvassa, kulman säätöä ei voida suorittaa oikein.

9 Kierrä Kosketuslaitteen säätöruuvia vastapäivään näyttääksesi osoittimet ( ) ( )

Kosketuslaitteen kulman säätö säätöruuvilla

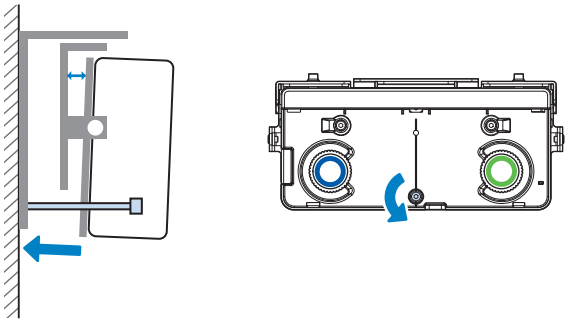

Ennen säätöä

Säädön jälkeen

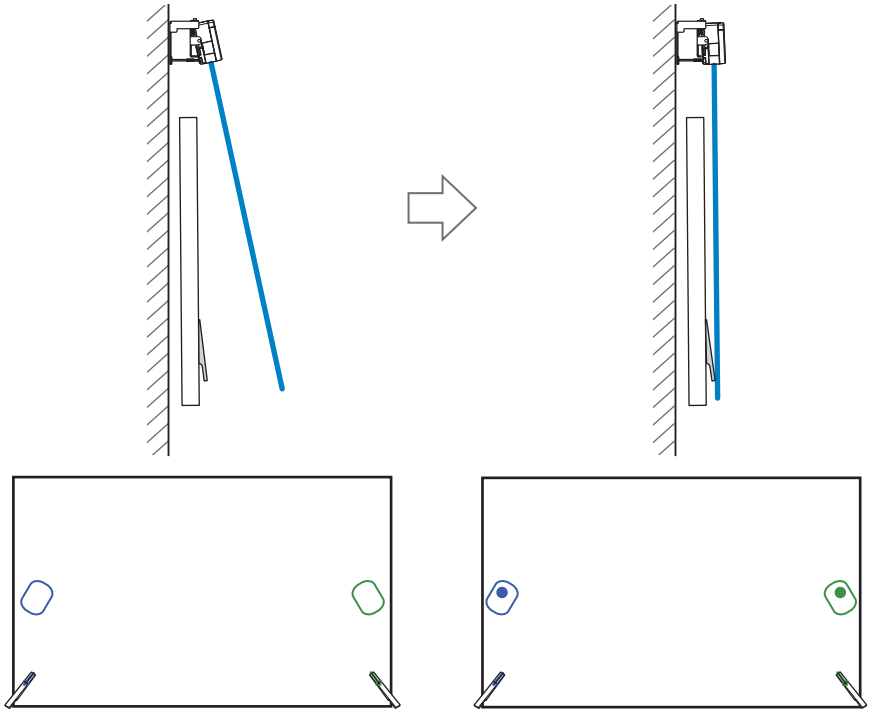

Kun osoittimen ovat päällekkäin oikeassa paikassa, väreistä tulee yhtenäisiä ( ) ( ).

Kierrä säätöruuvia myötäpäivään siirtääksesi osoitinta alas tarpeen mukaan.

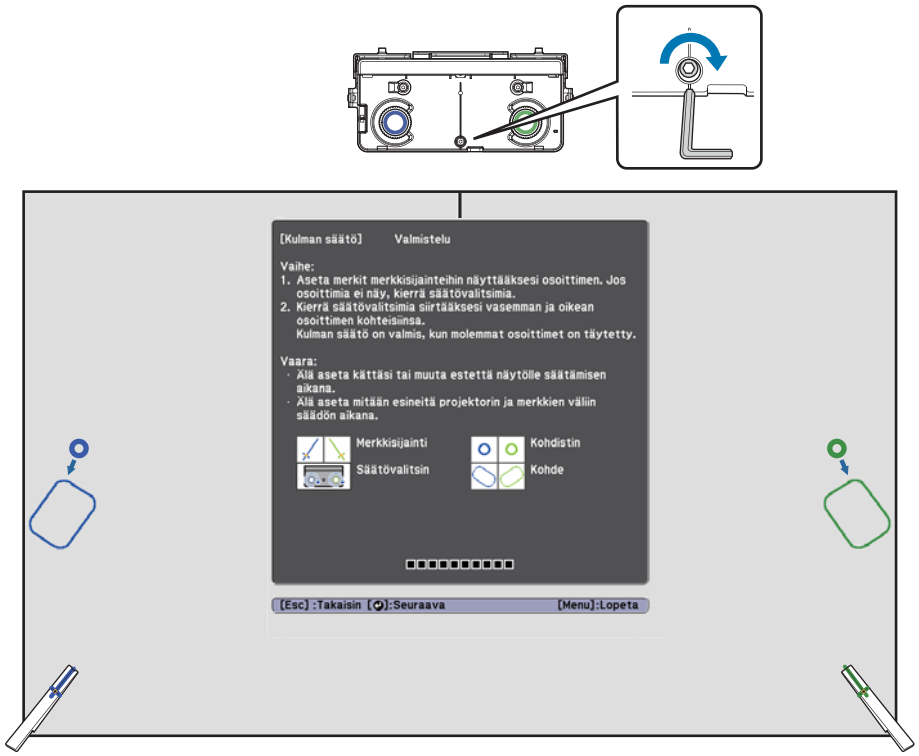


- Kun käännät säätöruuvia, varmista, että kätesi tai kehosi varjot eivät peitä merkkejä.
- Jos osoittimet eivät ole väriltään kiinteitä ( ) ( ), tarkista, ovatko Kosketuslaite ja näyttö samansuuntaiset. Säädä kosketuslaitteen kannaketta niin, että Kosketuslaite ja näyttö ovat samansuuntaiset.

10 Kun osoittimet vasemmalla tai oikealla tulevat yhtenäisen värisiksi ( ) ( ), paina [ ↵ ] -painiketta kaukosäätimessä

Seuraava valkokangas tulee näkyviin.

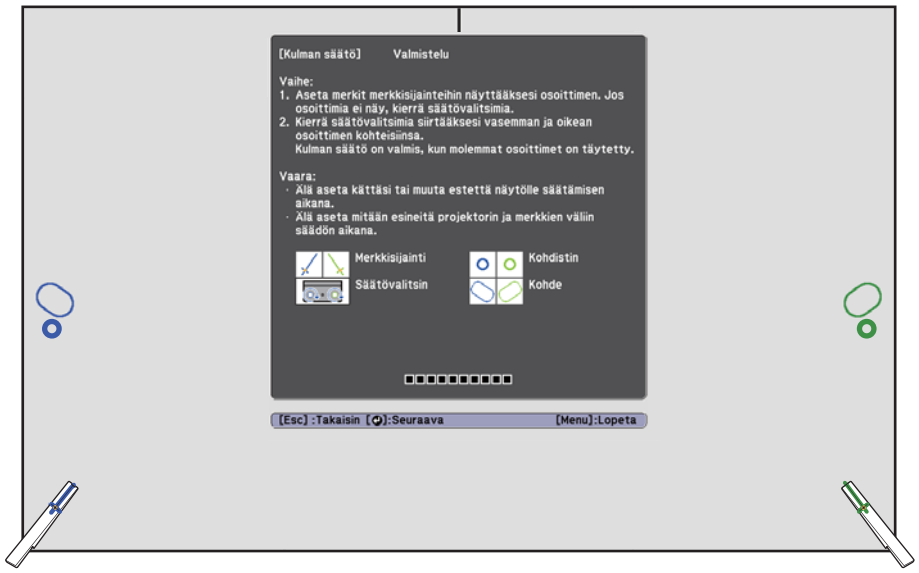

11 Käännä säätövalitsimia Kosketuslaitteella liikuttaaksesi osoittimia ( ) ( ) niin, että ne tulevat päällekkäin kummallakin puolella olevan saman värisen ( ) ( ) -kohteen kanssa

Kun käännät säätövalitsinta myötäpäivään, osoitin liikkuu vinosti ylös kohti projisoidun kuvan keskikohtaa.

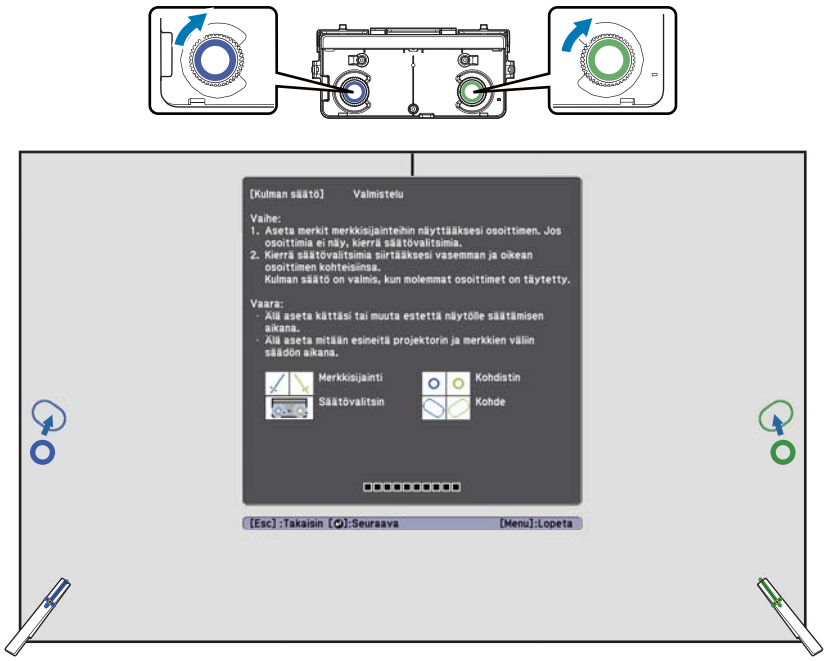


Kun käännät säätövalitsinta vastapäivään, osoitin liikkuu vinosti alas pois projisoidun kuvan keskikohdasta.

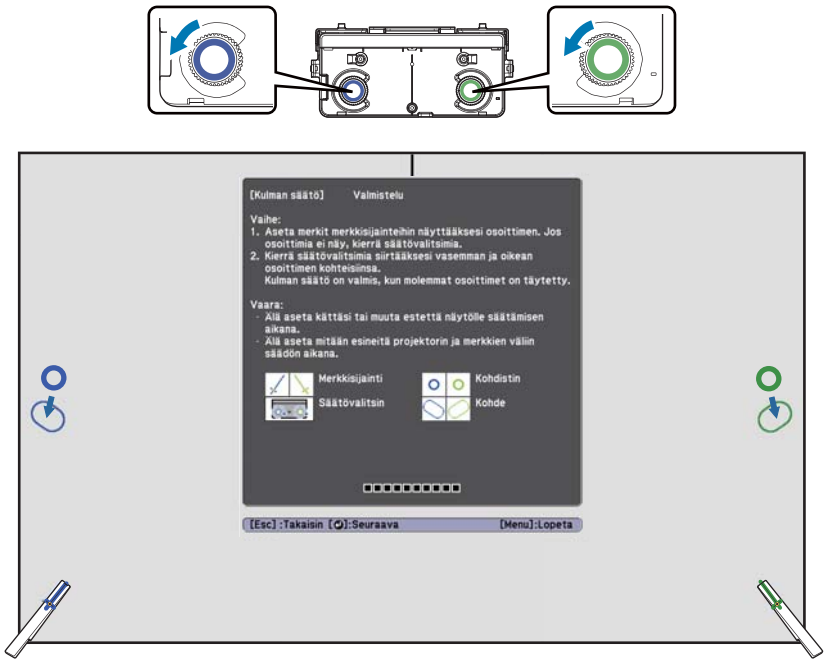


Kun osoittimen ovat päällekkäin oikeassa paikassa, väreistä tulee yhtenäisiä ( ) ( ).

- Jos kuulet napsahtavan äänen valitsimesta, osoitin ei liiku yhtään enempää.
- Käännettäessä valitsimia varmistu, että kätesi tai kehosi varjot eivät peitä merkkejä.

**12** Kun osoittimet vasemmalla tai oikealla tulevat yhtenäisen värisiksi ( ) ( ), paina [ ↵ ] -painiketta kaukosäätimessä

Seuraava valkokangas tulee näkyviin.

**13** Laita merkit ylhäällä oleviin merkkipaikkoihin [1] ( ) ( )

Kun kulman säätö suoritetaan oikein, ylemmät osoittimet tulevat yhtenäisen värisiksi ( ) ( ).

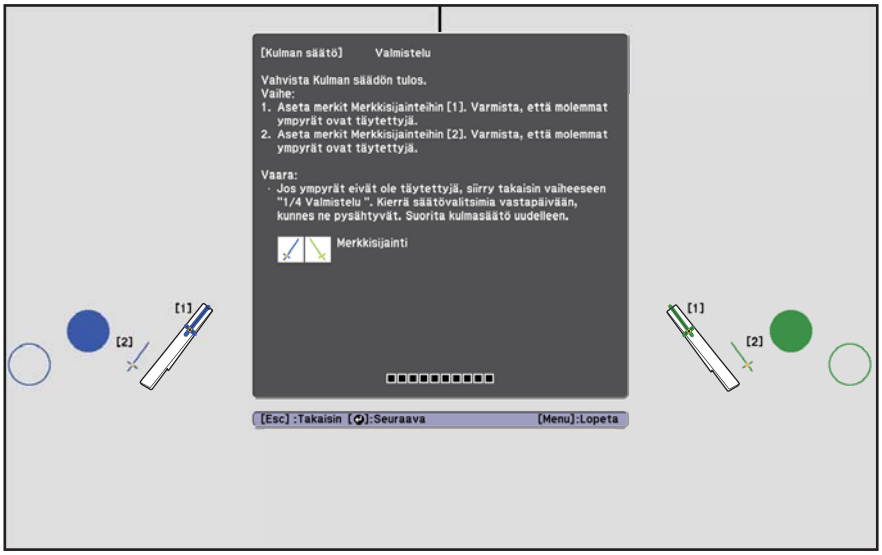


Jos ylemmät osoittimet eivät tule yhtenäisen värisiksi ( ) ( ), käynnistä uudelleen vaiheesta 1.

## 14 Aseta merkit alhaalla oleviin merkkipaikkoihin [2] ( ) ( )

Kun kulman säätö suoritetaan oikein, alemmat osoittimet tulevat yhtenäisen värisiksi ( ) ( ).

Jos alemmat osoittimet eivät tule yhtenäisen värisiksi ( ) ( ), käynnistä uudelleen vaiheesta 4.

## 15 Kun olet lopettanut tarkastuksen, poista merkit ja paina sitten [ ↵ ] -painiketta kaukosäätimessä

Seuraava valkokangas tulee näkyviin.

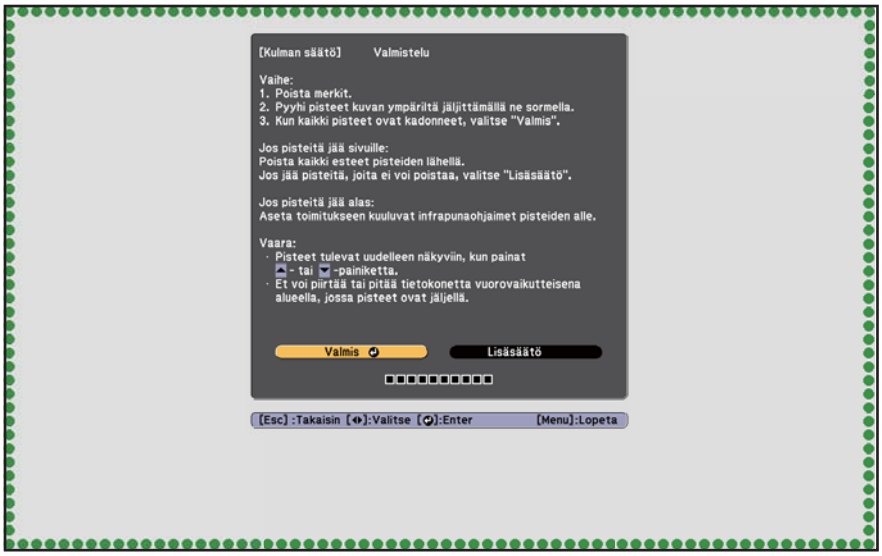

16

## Jäljitä pisteet ( ● ) sormellasi

Kun kulman säätö suoritetaan oikein, jäljittämäsi pisteet katoavat.

Kosketustoiminnot eivät ehkä tapahdu oikein, jos pidät tekokynsiä tai kynsilakkaa, tai jos sormesi on kääritty siteillä ja niin edelleen.

Kun kaikki pisteet ovat kadonneet näkyvistä, valitse **Valmis** ja paina kaukosäätimen [ ↵ ]-painiketta. Siirry sitten vaiheeseen 17.

Jos jotkut pisteet jäävät, kuten osoitettu seuraavassa kuvassa, tarkasta seuraavat kohdat.

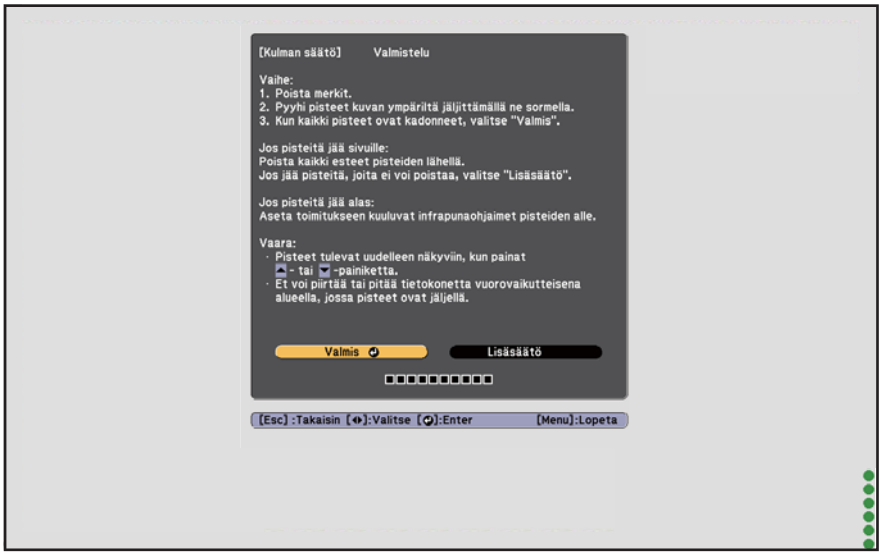


Jos pisteet vasemmalla ja oikealla eivät katoa näkyvistä: Poista mahdolliset esteet projisointinäytössä vasemmalla ja oikealla. Postettuasi mitä tahansa esteitä, paina [ ▲ ] tai [ ▼ ] -painiketta kaukosäätimessä, ja suorita sitten vaihe 16 uudelleen. Suorita lisäsäätöjä, jos pisteet yhä pysyvät näkyvissä suorittuasi tämän vaiheen, tai on esteitä, joita ei voi poistaa, kuten kirjoitustaulun kaukalot tai kehykset.

☛“Lisäsäädöt” s.76

17 Kiinnitä valitsimen suoja ja kiristä sitten valitsimen suojan pohjassa oleva ruuvi

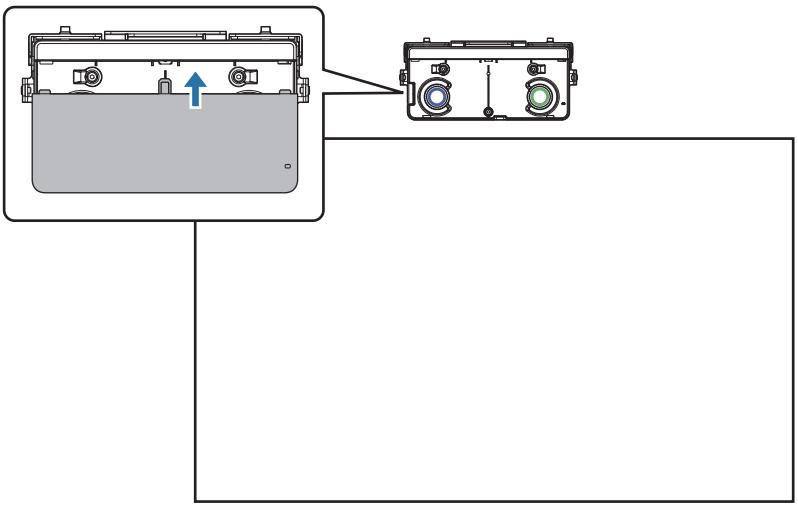

Kun lopetat säätöjen tekemisen, suorita kosketuskalibrointi.

☛"Kosketuskalibrointi" s.78

Varmista, että säilytät merkkejä turvallisessa paikassa.

## Lisäsäädöt

Suorita lisäsäätöjä, jos pisteet vasemmalla ja oikealla pysyvät näkyvissä kulman säädön jälkeen.

Jos laser ylittää näytön kehyksen, se heijastuu näyttöön ja kosketustoimintoja ei voi suorittaa oikein. Lisäsäädöt säätävät lasersäteen korkeutta niin, ettei se ylitä kehystä vasemmalta ja oikealta.

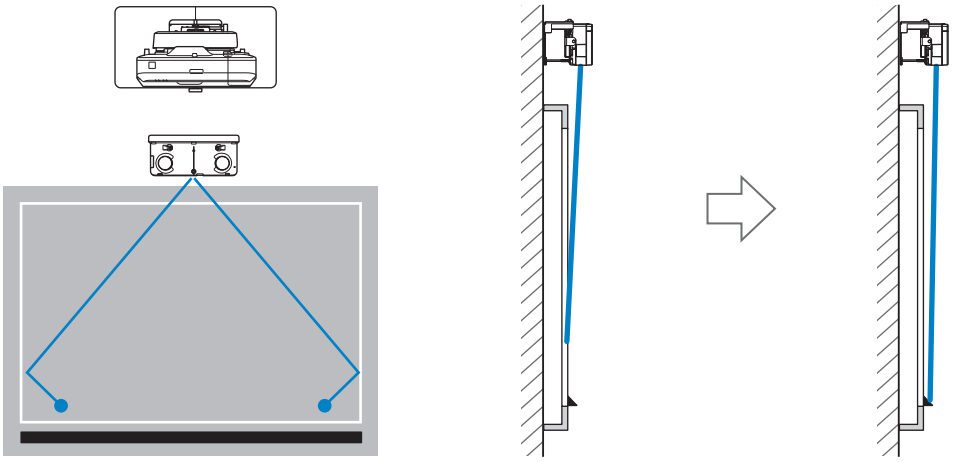

## 1 Valitse **Lisäsäätö**

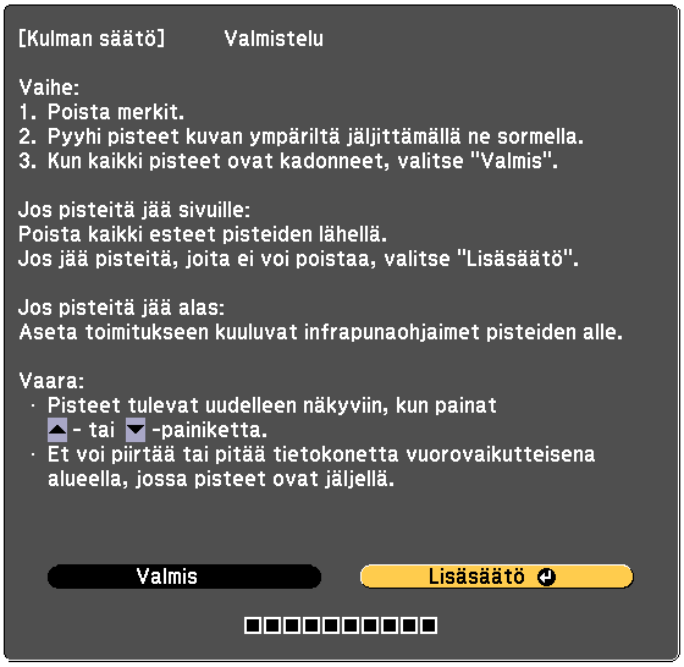


Seuraava valkokangas tulee näkyviin.

Säädä tämän jälkeen suorittamalla samat toimenpiteet, kun kulmansäädössä vaiheessa 11. Tee säädöt näytön ohjeiden mukaisesti.

☛"Kulman säätö" s.62

Kun lopetat säätöjen tekemisen, suorita kosketuskalibrointi.

☛"Kosketuskalibrointi" s.78

Varmista, että säilytät merkkejä turvallisessa paikassa.

## Kosketuskalibrointi

Suorita kosketuskalibrointi niin, että projektori voi tunnistaa kosketustoiminnot täsmällisesti.

Kun kaksi projektoria on asennettu rinnakkain ja käytät vuorovaikutteista toimintoa, tarkista seuraava ennen kosketuskalibroinnin suorittamista.

- Moni-projisoinnin vuorovaikutteiset ominaisuudet on asetettu

  ☛ “Kun kaksi projektoria on asennettu rinnakkain ja haluat käyttää vuorovaikutteista toimintoa” s.93
- Sekä projektorit että Kosketuslaite on kytketty päälle

### 1 Paina projektorin [Menu]-painiketta

Kaukosäätimen käyttäminen

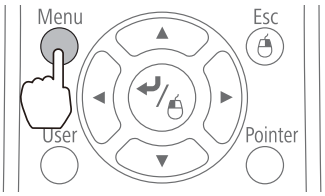


Ohjauspaneelin käyttäminen

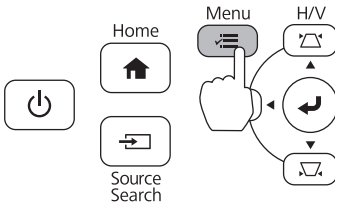


### 2 Valitse **Easy Interactive Function** kohdasta **Laajennettu**

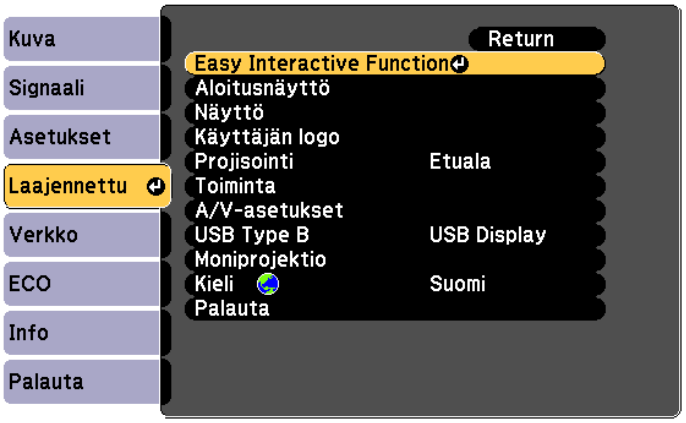


### 3 Valitse **Kosketuslaiteasetus**

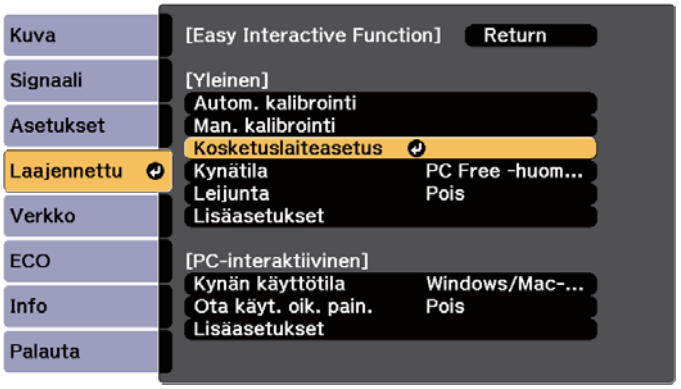

**4** Valitse **Kosketuskalibrointi**

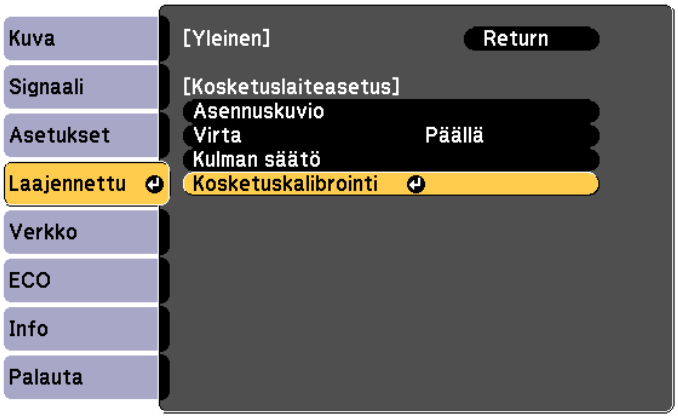


Tarkennuksen säätöviesti tulee näkyviin.

**5** Varmista, että valkokankaan tarkennus on oikein ja valitse sitten **Kyllä**

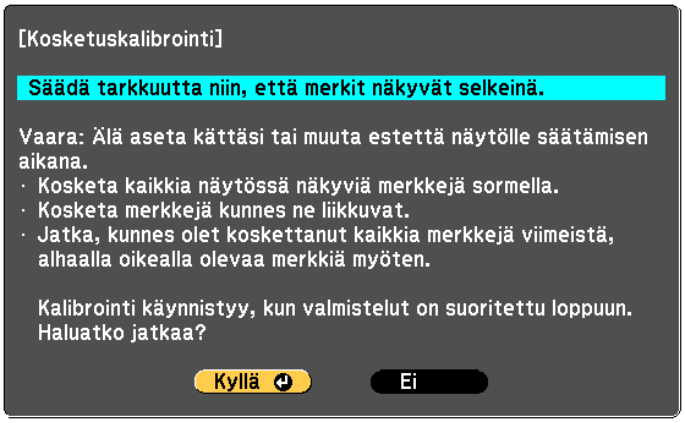


Piste näytetään projektiokuvanäytössä ylhäällä vasemmalla puolella.

## 6 Kosketa pisteen keskikohtaa sormellasi

Kun piste katoaa ja siirtyy seuraavaan paikkaan, poista sormesi.

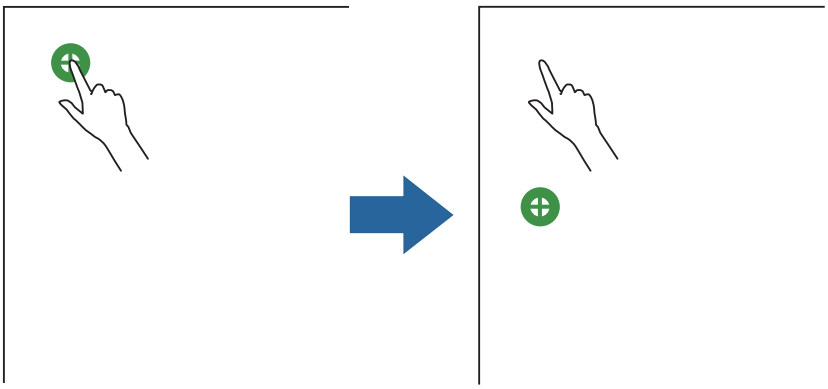

- Varmista, että kosketat pisteen keskikohtaa. Muuten sitä ei ehkä voi sijoittaa oikein.

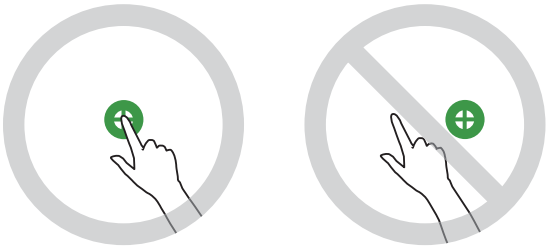

- Älä kosketa millään muulla kuin sormesi päällä.

## 7 Toista vaihetta 6, kunnes kaikki pisteet katoavat

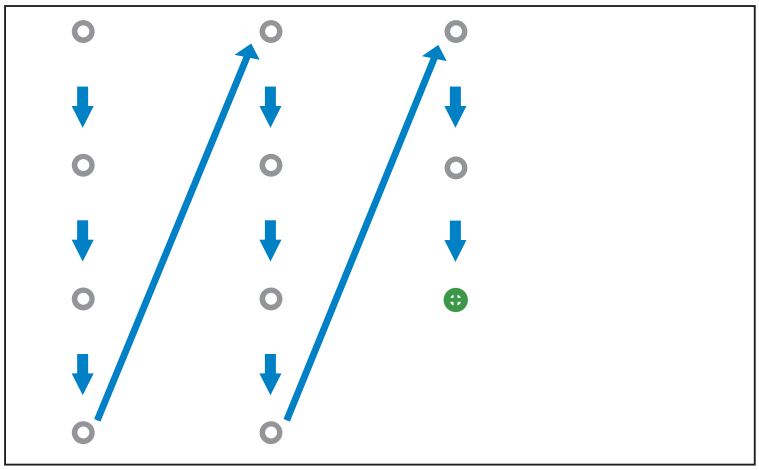

Kun kaikki pisteet ovat kadonneet, kosketuskalibrointi on valmis.

- Jos kosketat väärää paikkaa, paina kaukosäätimen tai ohjauspaneelin [Esc]-painiketta. Tämä palauttaa sinut edelliseen pisteeseen. Et voi mennä takaisin kahdella pisteellä.
- Voit perua kosketuskalibroinnin pitämällä [Esc]-painiketta alhaalla painettuna kaksi sekuntia.
- Voi viedä muutamia sekunteja sen jälkeen, kun kaikki pisteet ovat kadonneet, kunnes kosketuskalibrointi on valmis.

# Kun Kosketuslaite asennetaan kirjoitustaululle (käyttämättä Kosketuslaitteen kannaketta)

## Tietoja asennuksesta

- Kosketuslaitteen sisään taustapuolelle on rakennettu magneetteja. Normaalisti Kosketuslaite pitäisi asentaa kiinnittämällä magneetit valkokankaaseen.
- Jos magneetteja ei voida kiinnittää valkokankaaseen, käytä kaupallisesti saatavissa olevia M4-ruuveja (x3).
- Kiinnitä Kosketuslaite samalle tasopinnalle kuin valkokankaan pinta.

## Asennusmenettely

Asenna Kosketuslaite, ja liitä sitten projektori.

**Huom**

Liitä Kosketuslaite vain EB-696Ui-laitteeseen. Älä liitä sitä mihinkään muihin projektoreihin tai laitteisiin.

**1** Käynnistä projektori ja paina sitten [Menu]-painiketta

Kaukosäätimen käyttäminen

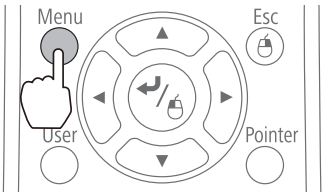


Ohjauspaneelin käyttäminen

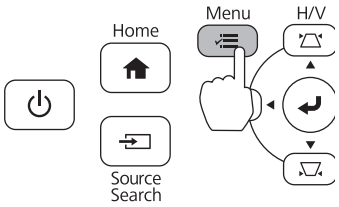


**2** Valitse **Easy Interactive Function** kohdasta **Laajennettu**

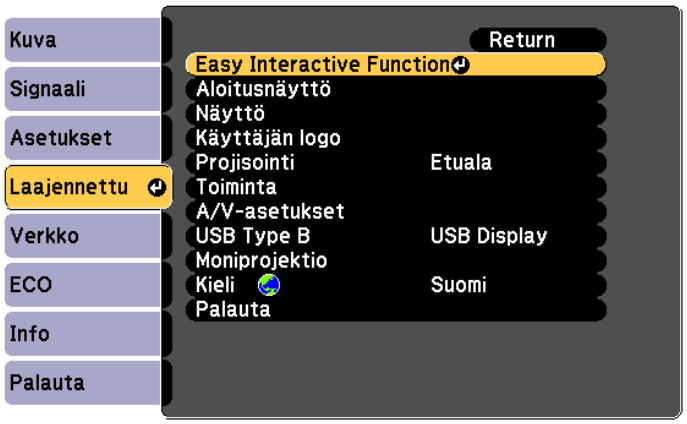

**3** Valitse **Kosketuslaiteasetus**

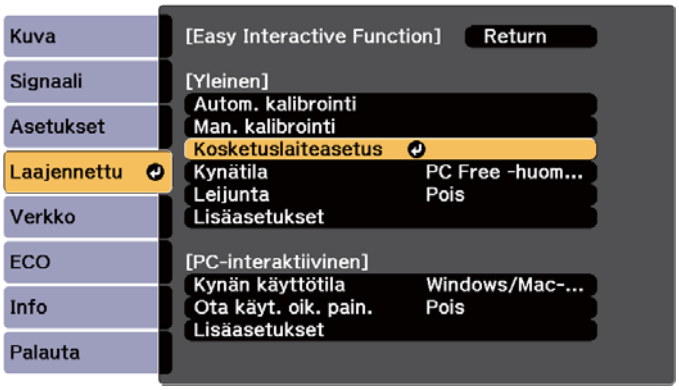


**4** Valitse **Asennuskuvio**

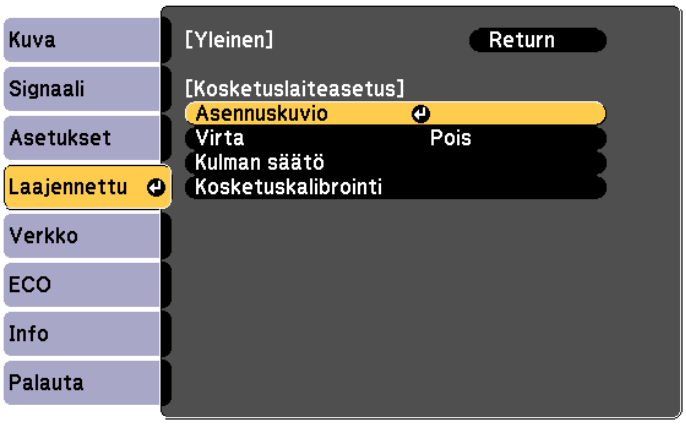


Asennusmalli tulee näkyviin projisoituun kuvaan.

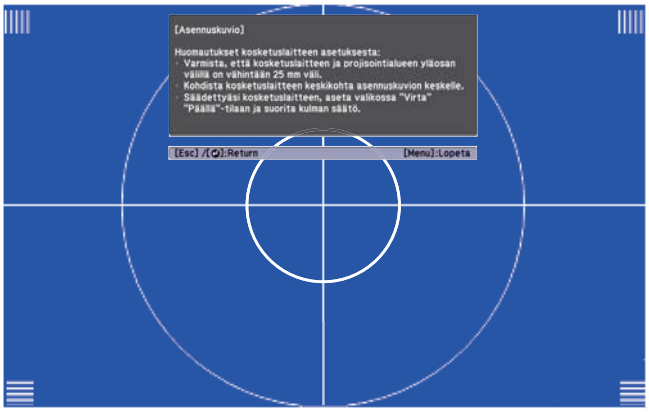


**5** Löysennä ruuvi osoitintaulun päällyksen alaosassa käyttäen kaupallisesti saatavissa olevaa nro 2 ristipääruuvimeisseliä

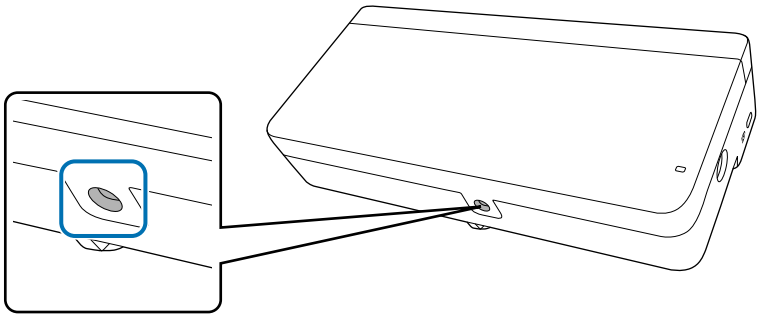

## 6 Liu'uta osoitintaulun päällys alas sen poistamiseksi

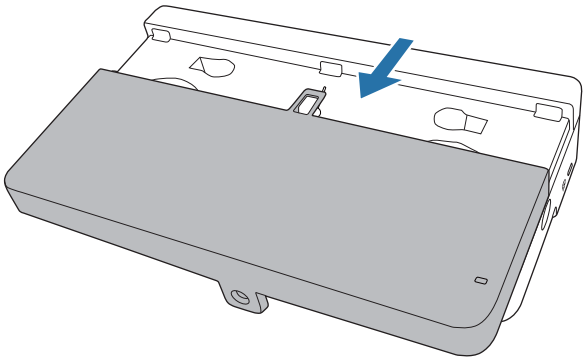

## 7 Määritä Kosketuslaitteen asennusasento

On suositeltavaa merkitä seuraavat asennusasennot asennuksen helpottamiseksi.

( ① ): Asennusmallin keskilinja. Kohdista Kosketuslaitteen keskilinjan kanssa ( ③ ).

( ② ): 25–100 mm projisoidun kuvan yläreunasta. Kohdista Kosketuslaitteen alareunan kanssa.

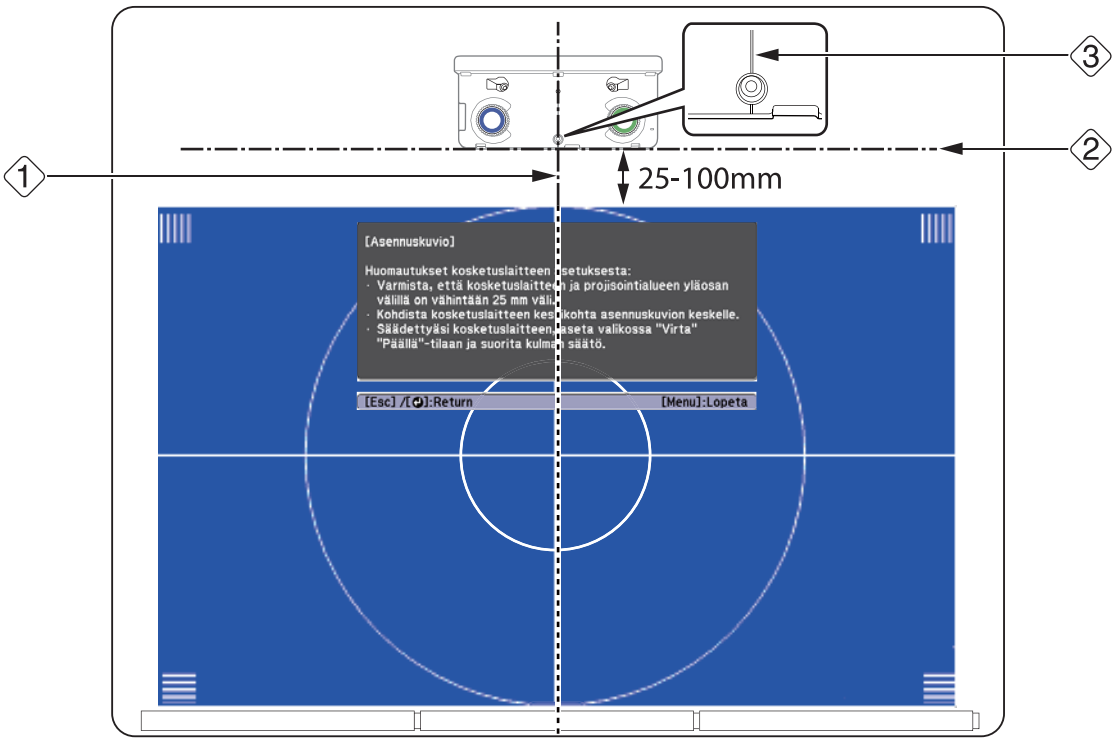

## 8 Kosketuslaitteen kiinnitys

- Magneettiset valkokankaat: Aseta Kosketuslaitteen tausta valkokankaan pinnalle, ja kiinnitä sitten.

> **Huom**
>
> Kun asennat kosketuslaitetta magneettiselle pinnalle, ole varovainen, että et jätä sormiasi tai muita kehosi osia loukkuun magneettien ja asennuspinnan väliin. Koska käytetään voimakkaita magneetteja, ne voivat aiheuttaa vamman, jos jätät sormesi loukkuun.

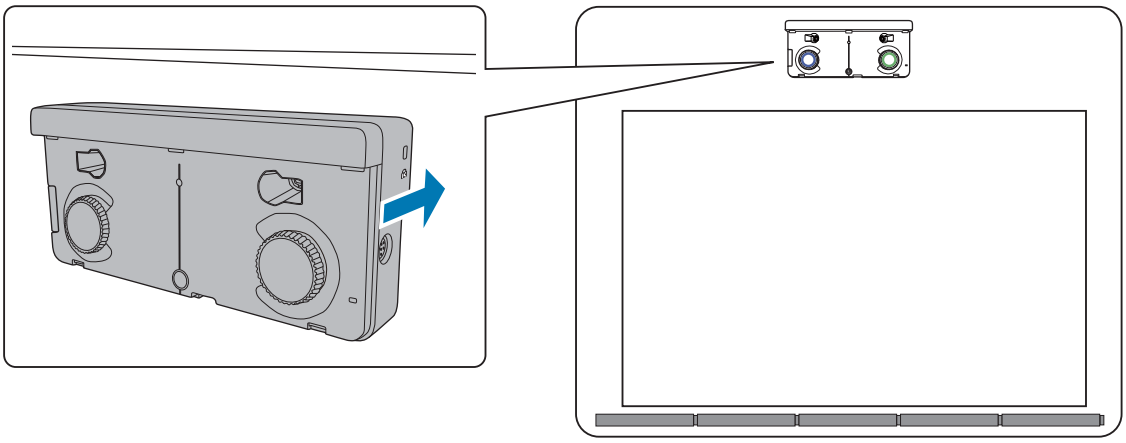

- Ei-magneettiset valkokankaat: Liitä välikappaleet ja kiinnitä M4-ruuveilla (x3).

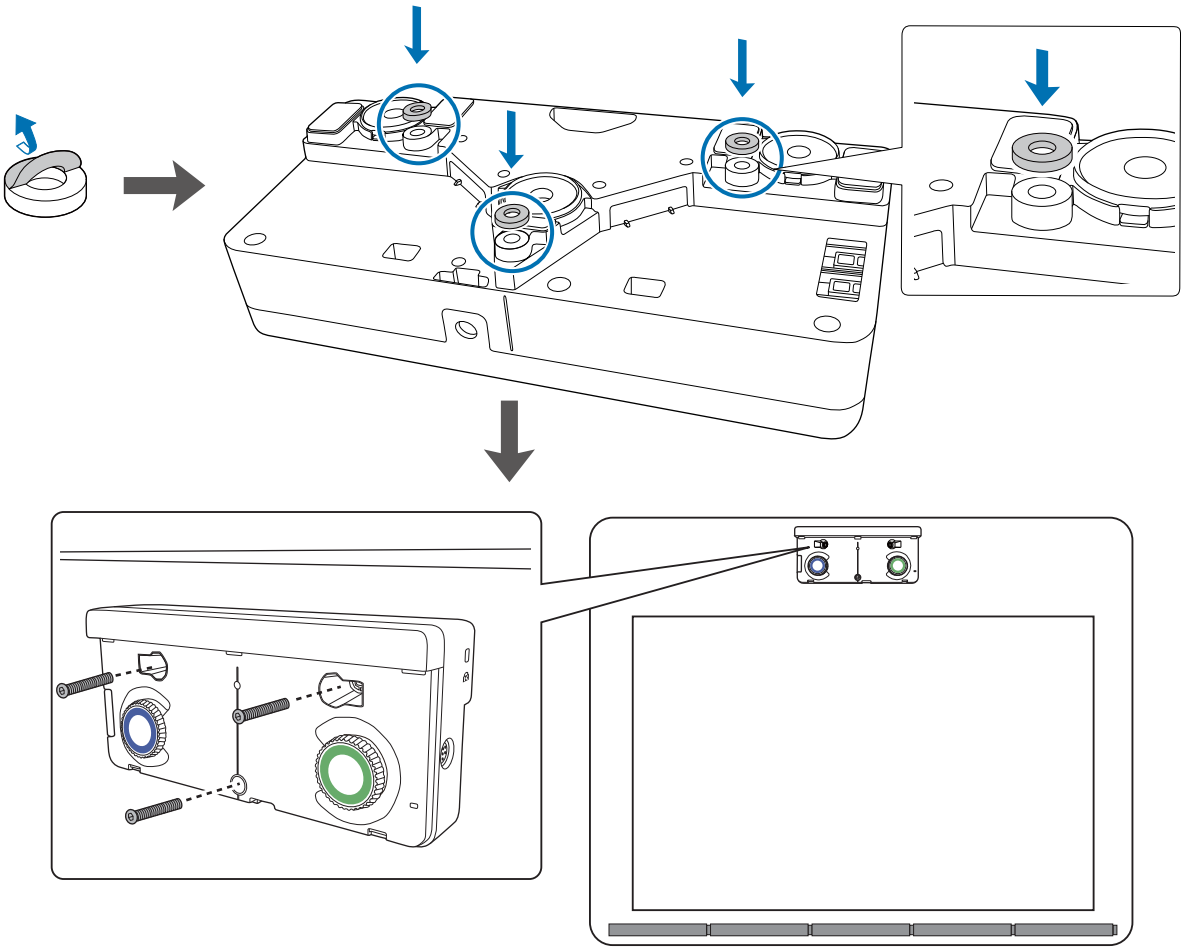

[Yksikkö: mm]

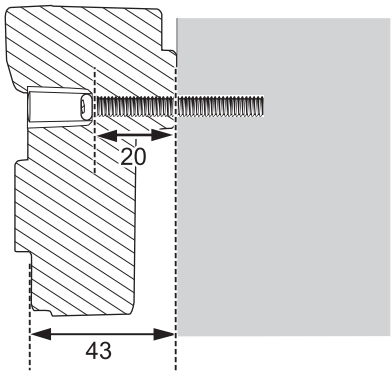


Ruuvinreiän poikkileikkaus

**9** Liitä Kosketuslaitteen liitäntäkaapeli, joka liitetään projektoriin TCH-porttiin Kosketuslaitteessa

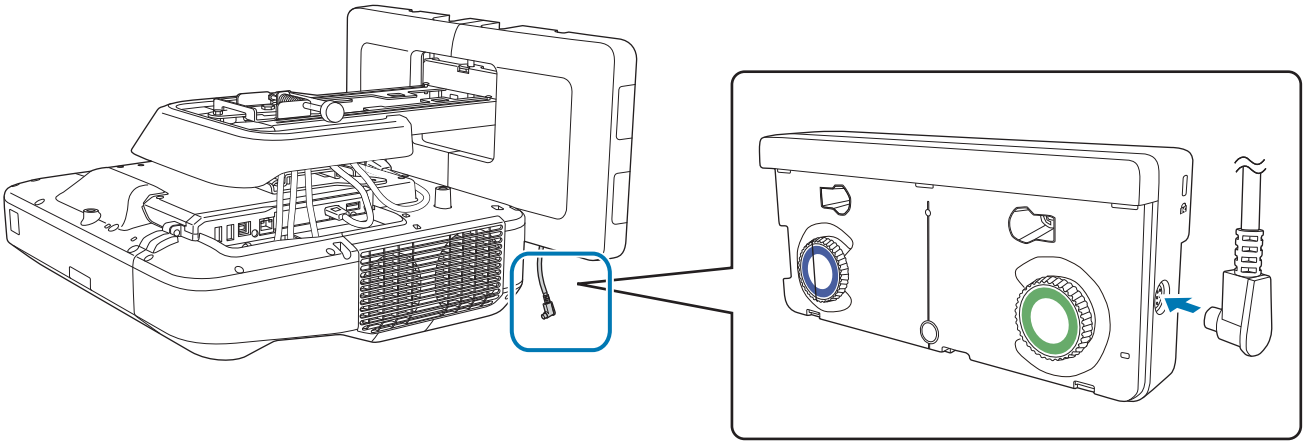

## Kulman säätö

Tässä osassa kuvataan Kosketuslaitteen kulman säätö. Katso lisätietoja kulman säätämisestä kohdasta s.62.

- Kun kaksi projektoria on asennettu rinnakkain ja haluat käyttää vuorovaikutteista toimintoa, aseta moni-projisoinnin vuorovaikutteiset ominaisuudet etukäteen.

  ☛“Moni-projisointiasetukset” s.89
- Ennen kulman säätämistä varmistu, että vuorovaikutteisen kynän kalibrointi on valmis.

  ☛ “Kynän kalibroiminen” s.50

1 Valitse **Easy Interactive Function** -kohta projektorin **Laajennettu**-valikosta

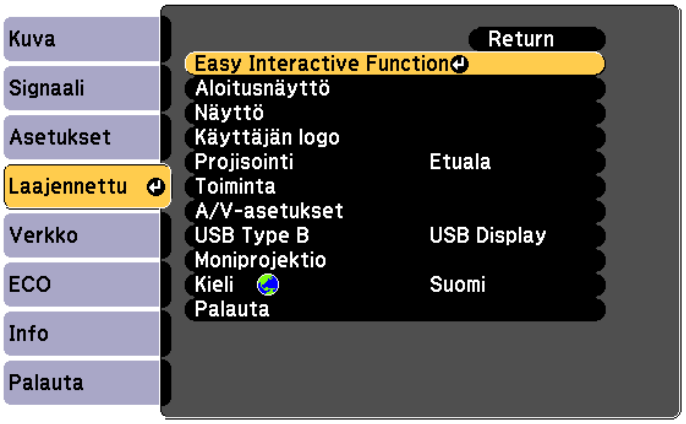


2 Valitse **Kosketuslaiteasetus**

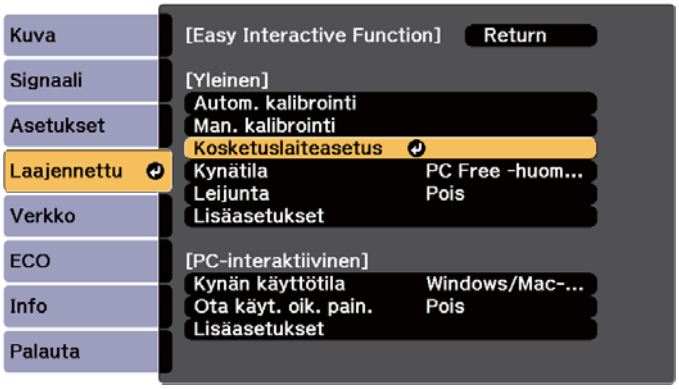

## 3 Laita **Virta Päällä**

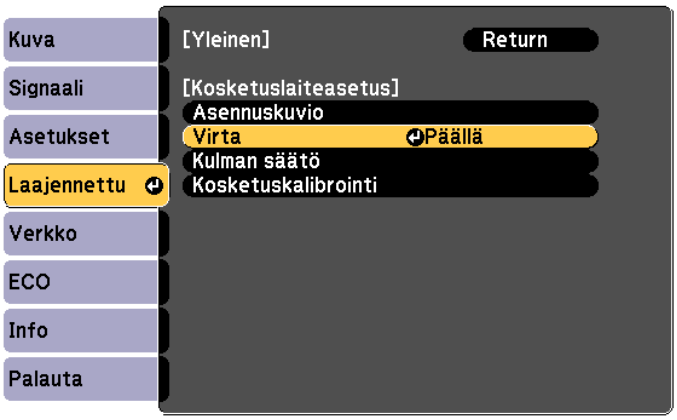


Kosketusnäytön virta on käännetty päälle, ja merkkivalo on syttynyt siniseksi.

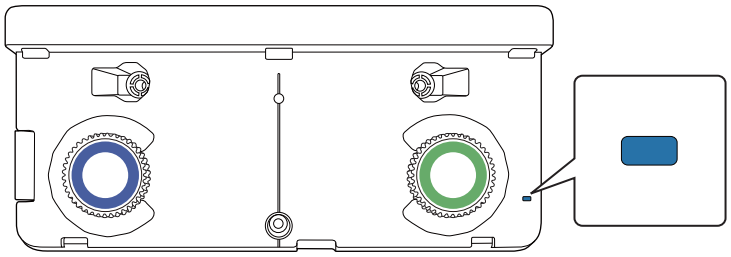

Kun **Virta** laitetaan **Päällä**, seuraavan kerran, kun projektori on käynnistetty, Kosketuslaite käynnistyy automaattisesti.

## 4 Valitse **Kulman säätö**

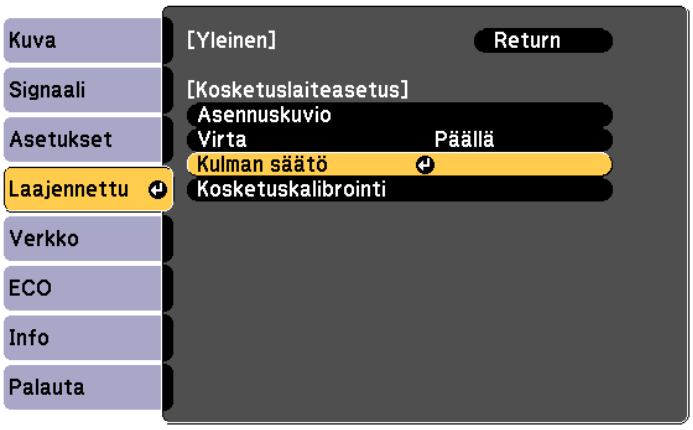

## 5 Valitse **Kosketusyksikön asentaminen ilman kiinnikettä**

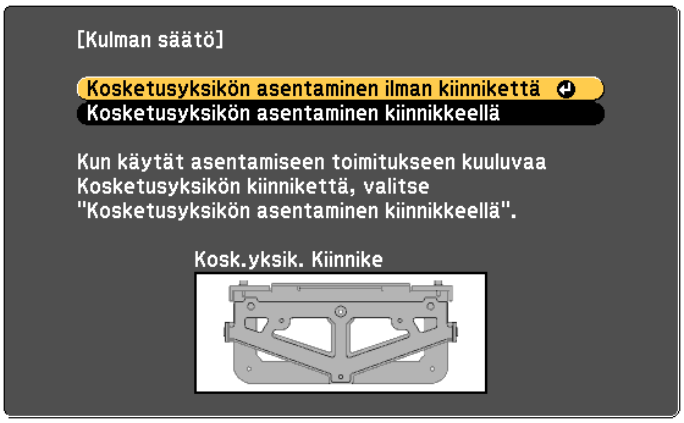


Seuraava valkokangas tulee näkyviin.

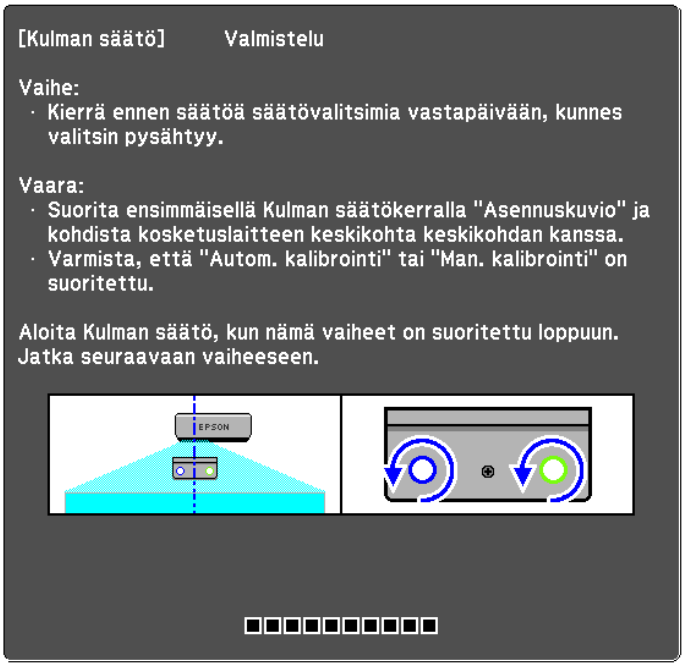


Seuraavat toimenpiteet ovat samat kuin kulman säätämisessä (vaiheen 11 jälkeen), kun asennetaan kirjoitustaulun ulkopuolelle kannaketta käyttämällä.

☛“Kulman säätö” s.62

- Kun Kosketuslaite asennetaan käyttämällä magneetteja, kiinnitä tarrat liuskoihin Kosketuslaitteen sivuilla. Kohdista tarrojen keskikohdat liuskojen kanssa.

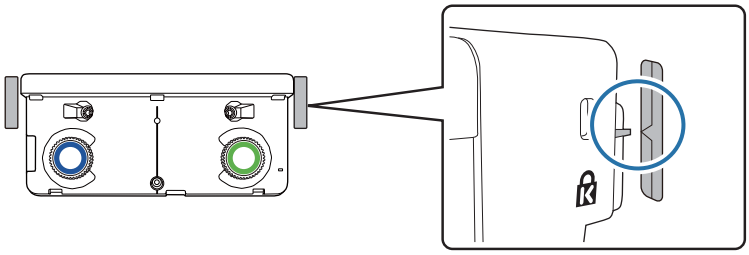

- Jos Kosketuslaite liikkuu pois paikaltaan, käytä tarroja asentaaksesi sen uudelleen oikealle paikalle.

Kun lopetat säätöjen tekemisen, suorita kosketuskalibrointi.

☛“Kosketuskalibrointi” s.78

# Useiden projektorien asentaminen rinnakkain (Moni-projisointi)

Asentamalla useita projektoreita rinnakkain, voit projisoida yhden, suuren kuvan (moni-projisointi).

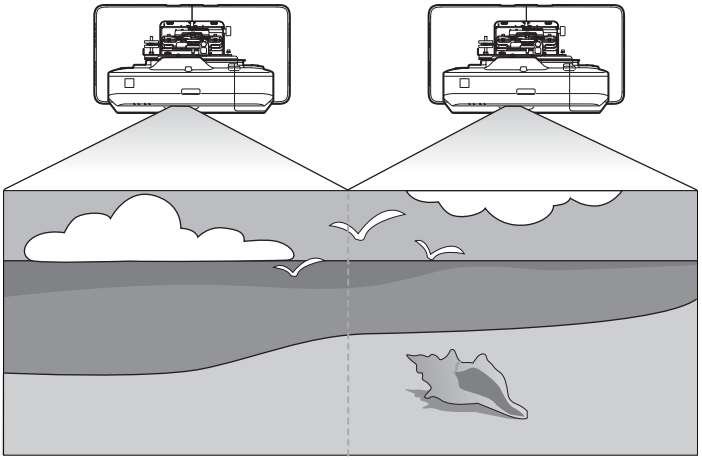

Tarkista seuraava, kun asennat useita projektoreita rinnakkain. (☛"Asennuksen työnkulku" s.10)

Kun projisoit näytölle yhdestä tietokoneesta, sinun on tehtävä seuraavat valmistelut. Katso tietokoneen asiakirjoista, kuinka asetukset tehdään.

- Liitä kaapeli yhdestä tietokoneesta kuhunkin projektoriin (tietokoneessa on oltava kaksi kuvalähtöporttia)
- Aseta kuvien lähettäminen useisiin näyttöihin yhdestä tietokoneesta

## Moni-projisointiasetukset

Toimi seuraavasti käyttäessäsi moni-projisointitoimintoa.

1. Projektorin tunnuksen asettaminen (☛ s.89)
2. Kuvan säätäminen moni-projisoinnissa (☛ s.92)

### Projektorin tunnuksen asettaminen

**1** Käynnistä projektori ja paina sitten [Menu]-painiketta

Kaukosäätimen käyttö

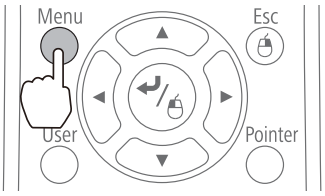


Ohjauspaneelin käyttö

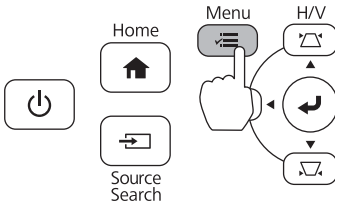

**2** Valitse **Moniprojektio**-kohta **Laajennettu**-valikosta

**3** Valitse **Projektorin tunnus**

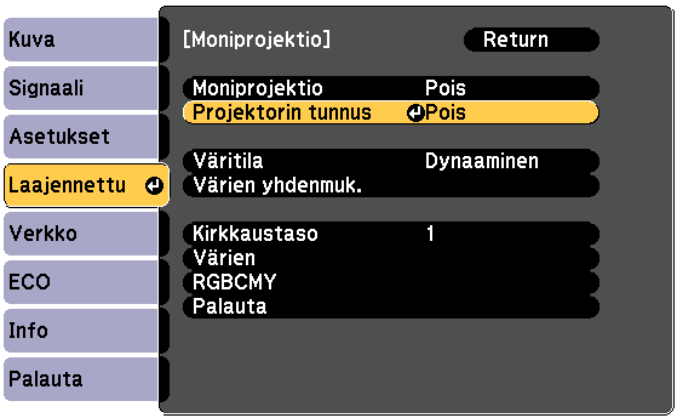


**4** Valitse kohdeprojektorin tunnusnumero

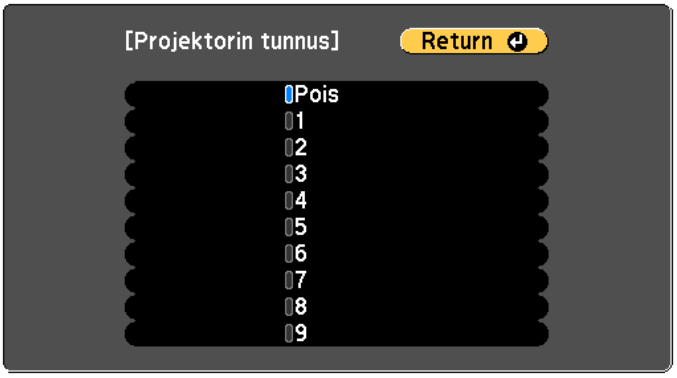


**5** Sulje valikko painamalla [Menu]-painiketta

Toista vaiheet 1–5 jäljellä oleville projektoreille.

**6** Osoita kaukosäätimellä projektoria, jota haluat käyttää, ja paina sitten [ID]-painiketta

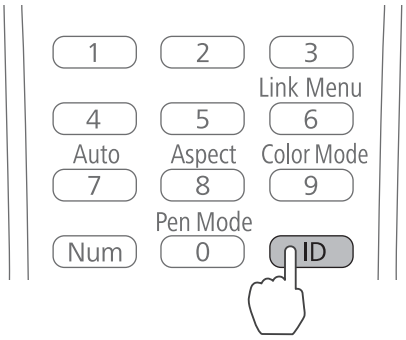


Projektorille asetettu tunnus tulee näkyviin projisoidulle näytölle. Näyttö kytkeytyy pois päältä noin kolmeksi sekunniksi.

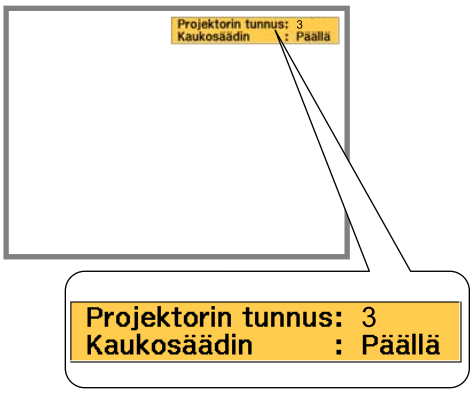


**7** Pitäen [ID]-painiketta painettuna, paina painiketta, jossa on sama numero kuin käytettävän projektorin projektoritunnus

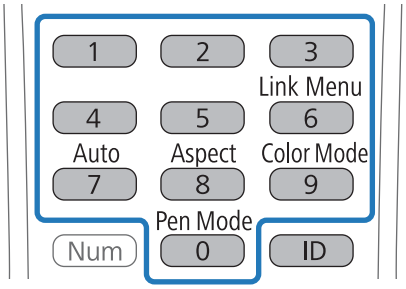


Kaukosäädintoiminnot projektorille, jolla on valittu tunnus, on otettu käyttöön.

## 8 Paina [ID]-painiketta ja tarkista tunnusasetukset

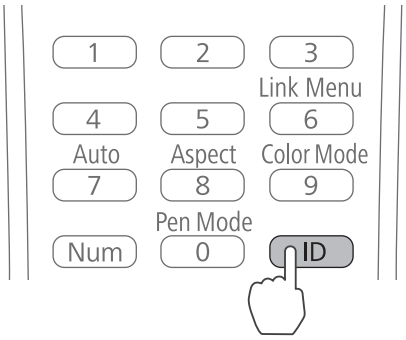


Seuraavat tiedot näytetään.

- Kaukosäädin: Päällä näkyy näytössä: Voit käyttää parhaillaan käytössä olevaa projektoria.
- Kaukosäädin: Pois näkyy näytössä: Et voi käyttää projektoria kaukosäätimellä. Toista yllä oleva toimenpide ottaaksesi käyttöön kaukosäädintoiminnat.

- Joka kerta, kun projektori kytketään päälle, sinun on valittava projektorin tunnus käytettävälle projektorille. Kun projektori on kytketty päälle, kaukosäätimelle asetettu tunnus on 0.
- Kun **Projektorin tunnus** on asetettu tilaan **Pois**, voit käyttää projektoria kaukosäätimellä riippumatta kaukosäätimellä valitusta tunnuksesta.
- Kun kaukosäätimen tunnukseksi on asetettu 0, voit käyttää kaikkia projektoreita riippumatta projektorin tunnusasetuksesta.

## Kuvan säätäminen moni-projisoinnissa

- Tarkista, että projektorin asennon säätö on suoritettu loppuun

☛"Projektorin asennon säätäminen" s.42

- Jollet ole varma moni-projisoinnissa heijastettujen kuvien välisestä kohdistuksesta, kokeile Kaarikorjausta.

☛"Kaari-korjaus" s.49

## 1 Käynnistä projektori ja paina sitten [Menu]-painiketta

Kaukosäätimen käyttäminen

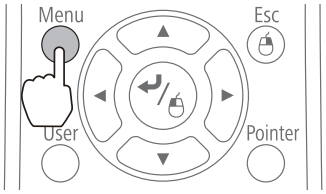


Ohjauspaneelin käyttäminen

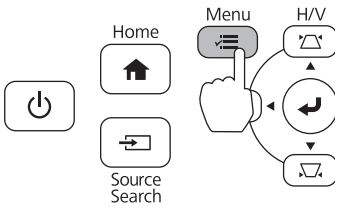

**2** Valitse **Moniprojektio**-kohta **Laajennettu**-valikosta

**3** Aseta **Moniprojektio** tilaan **Päällä**

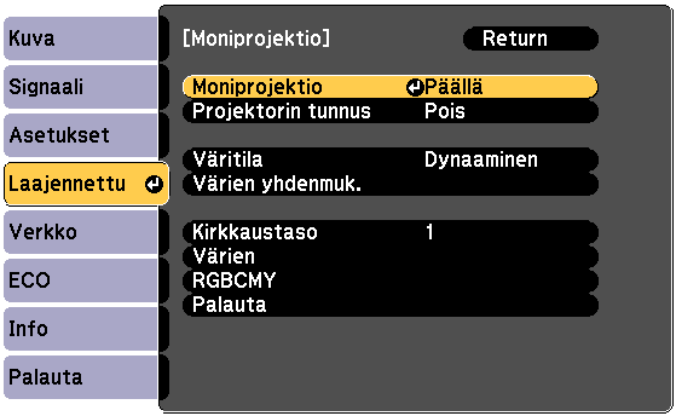


Paina [Esc]-painiketta palataksesi edelliseen näyttöön.

**4** Tee kaikki asetukset

| | |
|---|---|
| **Väritila** | Aseta sama kohde kaikille projektoreille. |
| **Värien yhdenmuk.** | Säädä väritasapaino koko näytölle (vain kun välttämätöntä). |
| **Kirkkaustaso** | Jos kunkin lampun kirkkaus on erilainen, säädä lampun kirkkautta tasoilla 1–5. Säädä tasoja himmeimmän lampun mukaan. Tämä on käytettävissä vain, kun **Virrankulutus** on asetettu **Normaali**-tilaan **ECO**-valikossa. |
| **Värien** | Säädä väriä ja kirkkautta asteittain kokonaan valkoisesta kokonaan mustaan. |

## Kun kaksi projektoria on asennettu rinnakkain ja haluat käyttää vuorovaikutteista toimintoa

Kun kaksi projektoria on asennettu rinnakkain, ja haluat käyttää vuorovaikutteista toimintoa, säädettyäsi kuvan moni-projisointia varten, tee seuraavat asetukset. Tee asetukset vuorollaan kullekin projektorille. Et voi asettaa kahta projektoria samanaikaisesti.

1. Projektorien synkronoinnin asettaminen (☛ s.94)
2. Vuorovaikutteisen moni-projisoinnin asettaminen (☛ s.95)

Kun kaksi kuvaa lomittuvat, vuorovaikutteinen toiminto ei toimi oikein.

## Projektorien asettaminen synkroniseen tilaan

Kun käytetään vuorovaikutteista toimintoa moni-projisoinnissa, vuorovaikutteisen kynän toiminnat tulevat epävakaiksi infrapunahäiriön vuoksi. Toimi seuraavasti vakauttaaksesi vuorovaikutteisen kynän toiminnat. Tarkista, että asennus on suoritettu loppuun molemmille projektoreille ennen asetusten tekemistä.

☛ “Kiinnityslevyn asentaminen” s.29

**1** Yhdistä kummankin projektorin SYNC-portit valinnaisella kaukosäätimen kaapelisarjalla (ELPKC28)

Kun projektorit on yhdistetty kaapelilla, vuorovaikutteisen kynän toiminnat vakautuvat.

SYNC-portilla on IN- ja OUT-liitäntä. Kun liität kaukosäädinkaapelin toisen pään IN-liitäntään, liitä toinen pää OUT-liitäntään.

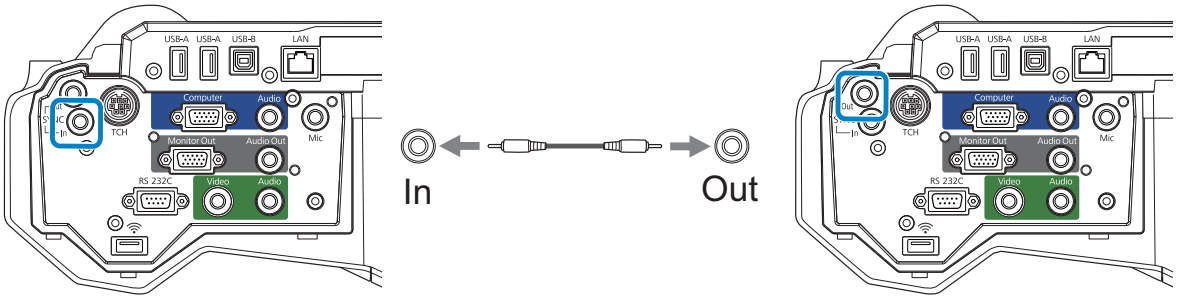


**2** Käynnistä projektori ja paina sitten [Menu]-painiketta

Kaukosäätimen käyttäminen

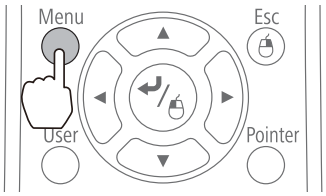


Ohjauspaneelin käyttäminen

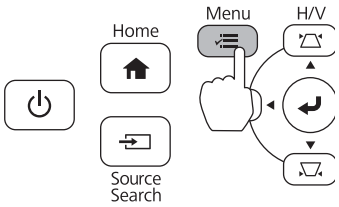


**3** Valitse **Easy Interactive Function** kohdasta **Laajennettu**

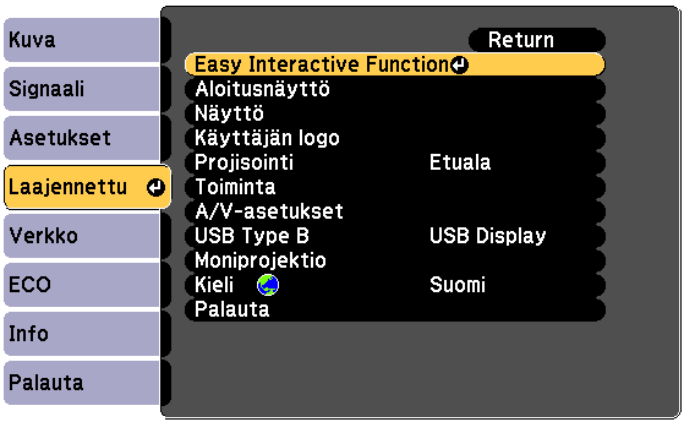

**4** Valitse **Lisäasetukset**

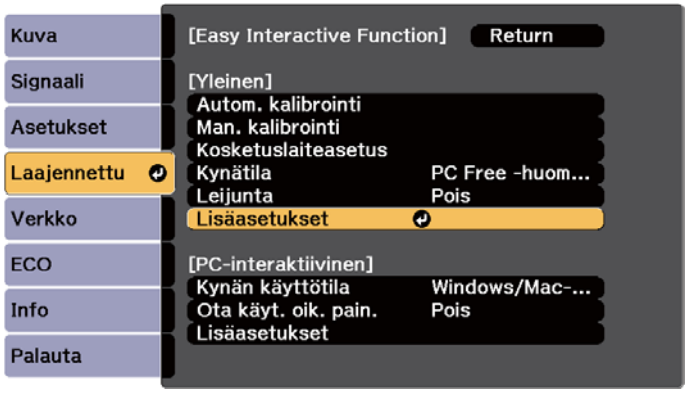


**5** Aseta **Projektorien synkr. Kiinteä**-tilaan

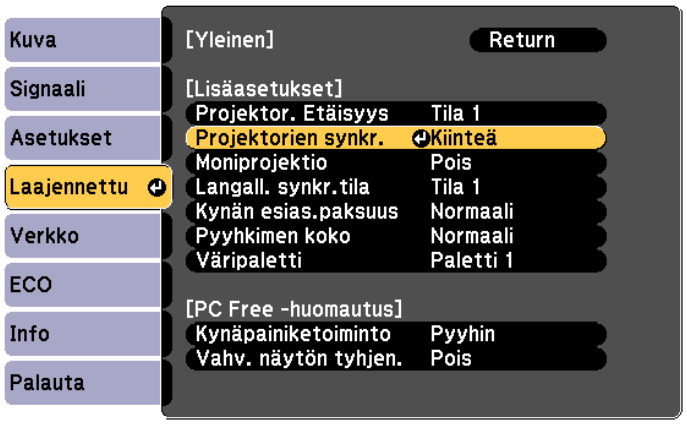


## Vuorovaikutteisen moni-projisoinnin asettaminen

Tarkista ennen vuorovaikutteisen moni-projisoinnin asettamista, että olet suorittanut loppuun kuvan säädön moni-projisointia varten. Jos suoritat kuvan säädön vuorovaikutteisen toiminnan asettamisen jälkeen, kynän sijainti ei ehkä ole oikea.

☛ “Kuvan säätäminen moni-projisoinnissa” s.92

Toimenpide on erilainen sen mukaan, käytetäänkö Kosketuslaitetta.

### Kun Kosketuslaitetta ei käytetä

**1** Käynnistä vasemmanpuoleinen projektori ja sammuta oikeanpuoleinen

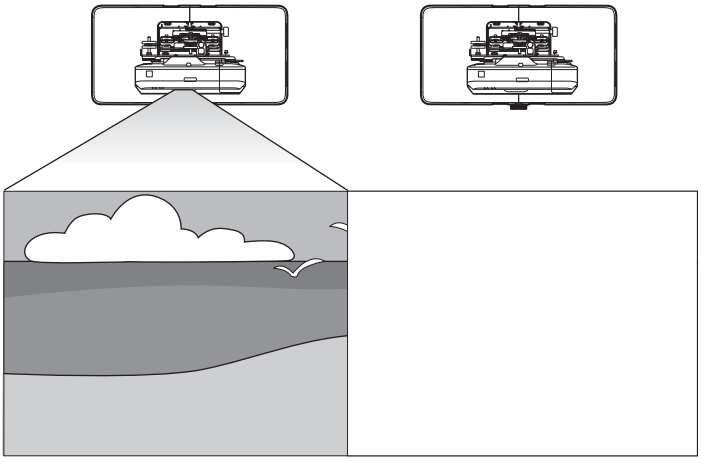

## 2 Paina [Menu]-painiketta

Kaukosäätimen käyttäminen

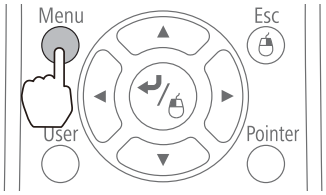


Ohjauspaneelin käyttäminen

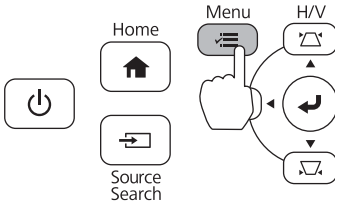


## 3 Valitse **Easy Interactive Function** kohdasta **Laajennettu**

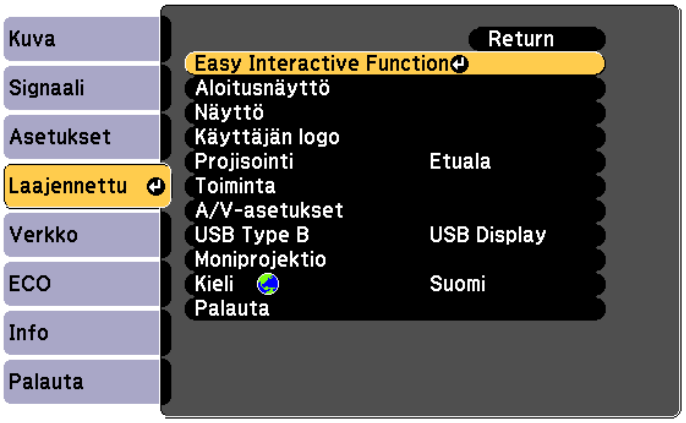


## 4 Valitse **Lisäasetukset**-kohta **Yleinen**-valikosta

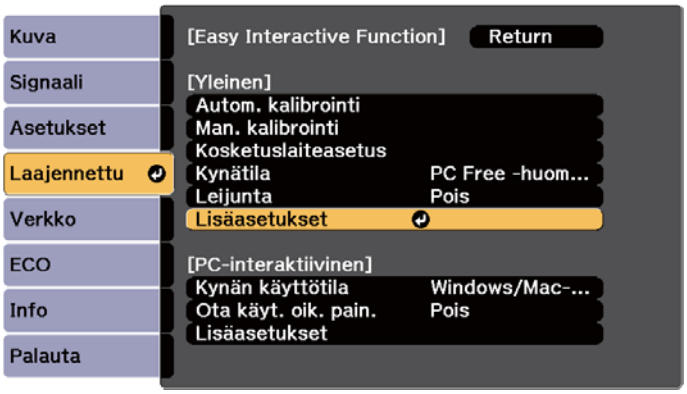


## 5 Valitse **Moniprojektio**

6 Valitse **Vasen**

7 Kalibroi kynä (☛ s.50)

8 Sammuta vasemmanpuoleinen projektori

9 Käynnistä oikeanpuoleinen projektori ja suorita vaiheet 2–5

10 Valitse **Oikea**-kohta **Moniprojektio**-valikosta

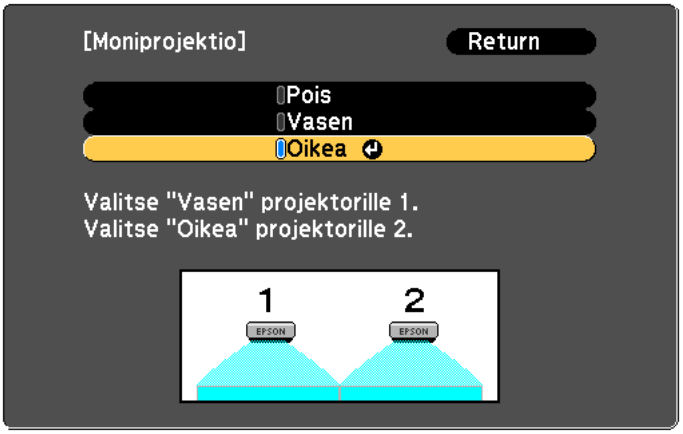


11 Kalibroi kynä (☛ s.50)

## Kosketuslaitetta käytettäessä

**1** Käynnistä vasemmanpuoleinen projektori ja sammuta oikeanpuoleinen

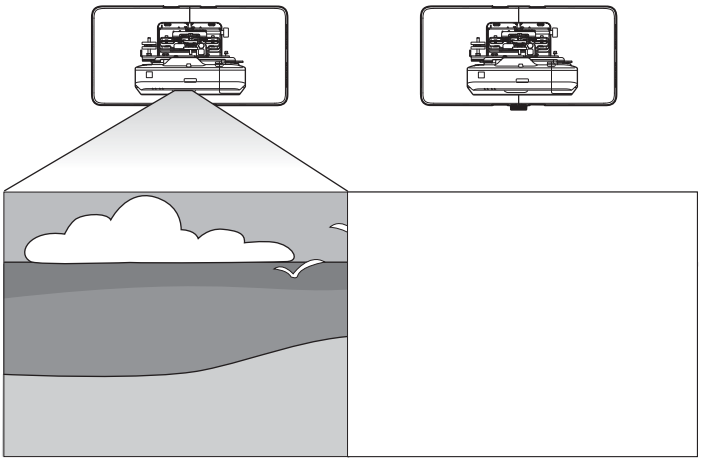

**2** Paina [Menu]-painiketta

Kaukosäätimen käyttäminen

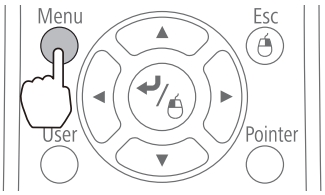


Ohjauspaneelin käyttäminen

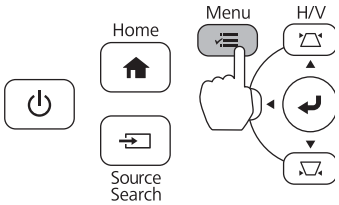


**3** Valitse **Easy Interactive Function** kohdasta **Laajennettu**

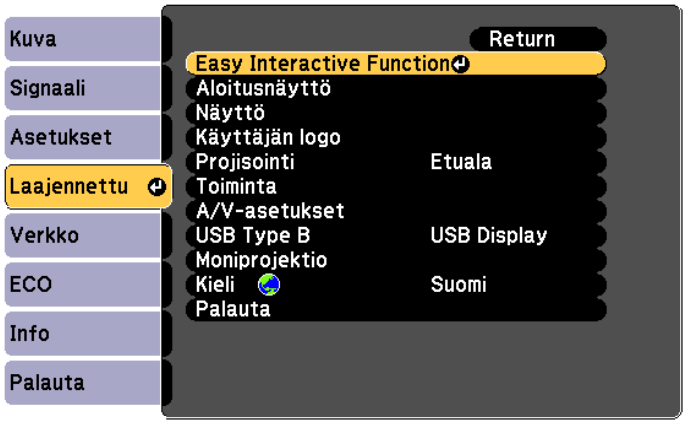

**4** Valitse **Lisäasetukset**-kohta **Yleinen**-valikosta

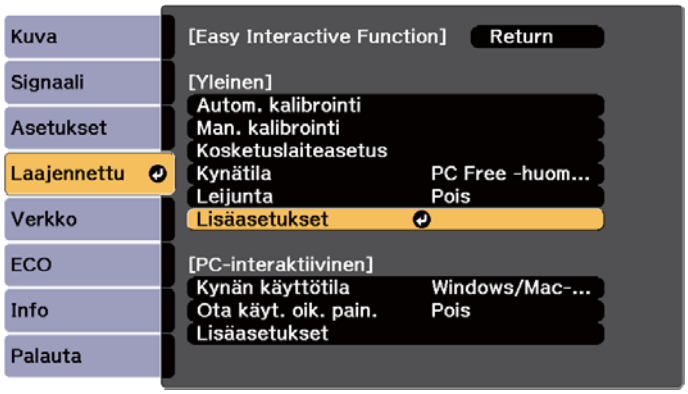


**5** Valitse **Moniprojektio**

**6** Valitse **Vasen**

**7** Kalibroi kynä (☛ s.50)

8 Kosketuslaitteen asentaminen ja kulman säätäminen

Toimenpide on erilainen sen mukaan, mihin Kosketuslaite asennetaan.

Kun Kosketuslaite asennetaan kirjoitustaulun ulkopuolelle (käyttämällä Kosketuslaitteen kannaketta)

1 Kosketuslaitteen asentaminen (☛ s.57)

2 Laserhajonnan kulman säätö (☛ s.62)

Kun Kosketuslaite asennetaan kirjoitustaululle (käyttämättä Kosketuslaitteen kannaketta)

1 Kosketuslaitteen asentaminen (☛ s.81)

2 Laserhajonnan kulman säätö (☛ s.85)

9 Sammuta vasemmanpuoleinen projektori

10 Käynnistä oikeanpuoleinen projektori ja suorita vaiheet 2–5

11 Valitse **Oikea**-kohta **Moniprojektio**-valikosta

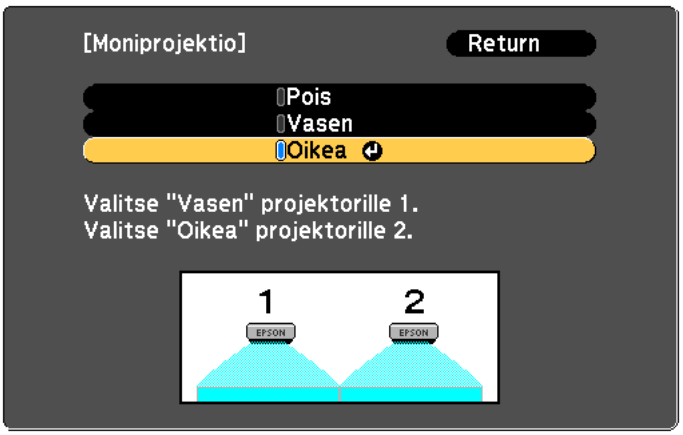


12 Kalibroi kynä (☛ s.50)

13 Kosketuslaitteen asentaminen ja kulman säätäminen

Toimenpide on erilainen sen mukaan, mihin Kosketuslaite asennetaan.

- Kun Kosketuslaite asennetaan kirjoitustaulun ulkopuolelle (käyttämällä Kosketuslaitteen kannaketta)
  - Kosketuslaitteen asentaminen (☛ s.57)
  - Laserhajonnan kulman säätö (☛ s.62)
- Kun Kosketuslaite asennetaan kirjoitustaululle (käyttämättä Kosketuslaitteen kannaketta)
  - Kosketuslaitteen asentaminen (☛ s.81)
  - Laserhajonnan kulman säätö (☛ s.85)

14 Sammuta vasemman ja oikeanpuoleinen projektori

15 Kummankin projektorin kalibrointi (☛ s.78)

# Eräasetustoiminto

Tehtyäsi projektorin valikkoasetukset yhdelle projektorille, voit kopioida asetukset muihin projektoreihin (eräasetustoiminto). Eräasetustoiminto on vain projektoreille, joilla on sama mallinumero.

Käytä jotakin seuraavista menetelmistä.

- Asetus käyttämällä USB flash -asemaa
- Asetus liittämällä tietokone ja projektori USB-kaapelilla
- Asetus käyttämällä EasyMP Network Updater -sovellusta.

Tässä oppaassa selitetään USB flash -asema - ja USB-kaapelimenetelmät.

- Eräasetustoiminto ei kopioi seuraavia valikkoasetuksia.
  - Verkko-valikkoasetukset (paitsi Ilmoitus-valikko ja Muut-valikko)
  - Lampun käyttöaika ja Tila Info-valikosta
- Suorita eräasetus ennen projektorien asennon säätämistä. Eräasetustoiminto kopioi projisoidun kuvan säätöarvot, kuten Trapetsi. Jos eräasetus suoritetaan projisoidun kuvan säätämisen jälkeen, tekemäsi säädöt voivat muuttua.
- Kun eräasetustoiminto on tehty, rekisteröity Käyttäjän logo kopioidaan muille projektoreille. Älä rekisteröi Käyttäjän logoksi luottamuksellisia tietoja jne.

**Huom**

Eräasetuksen asettaminen on asiakkaiden omalla vastuulla. Jos eräasetus epäonnistuu virtakatkoksen, tiedonsiirtovirheen jne. vuoksi, kaikki koituneet kustannukset jäävät asiakkaan vastuulle.

## Asetus käyttämällä USB flash -asemaa

Tässä osassa kuvataan eräasetuksen tekeminen käyttämällä USB flash -asemaa.

- Käytä FAT-muotoa olevaa USB flash -asemaa.
- Eräasetustoimintoa ei voi käyttää USB flash -asemilla, jotka sisältävät suojaustoimintoja. Käytä USB flash -asemaa, joka ei sisällä suojaustoimintoja.
- Eräasetustoimintoa ei voi käyttää USB-kortinlukijoilla tai USB-kiintolevyillä.

### Asetusten tallentaminen USB flash -asemaan

**1** Irrota virtajohto projektorista ja tarkista, että kaikki projektorin merkkivalot ovat sammuneet

**2** Liitä USB flash -asema projektorin USB-A-porttiin

- Liitä USB flash -asema suoraan projektoriin. Jos USB flash -asema on liitetty projektoriin USB-keskittimen kautta, asetuksia ei ehkä tallenneta oikein.
- Liitä tyhjä USB flash -asema. Jos USB flash -asema sisältää muuta dataa, kuin eräasetustiedosto, asetuksia ei ehkä voi tallentaa oikein.
- Jos olet tallentanut eräasetustiedoston toisesta projektorista USB flash -asemaan, poista tiedosto tai muuta tiedostonimeä. Eräasetustoiminto ei voi korvata eräasetustiedostoa.
- Eräasetustiedoston tiedostonimi on PJCONFDATA.bin. Jos sinun on muutettava tiedostonimeä, lisää teksti PJCONFDATA:n jälkeen. Jos olet muuttanut PJCONFDATA-osan tiedoston nimestä, projektori ei ehkä pysty tunnistamaan nimeä oikein.
- Voit käyttää tiedostonimessä ainoastaan yksitavuisia merkkejä.

## 3 Pitäen kaukosäätimen tai ohjauspaneelin [Esc]-painiketta painettuna, liitä virtajohto projektoriin

Tilan merkkivalo ja virran merkkivalo muuttuvat siniseksi, ja lampun merkkivalo sekä lämpötilan merkkivalo muuttuvat oranssiksi.

Kun kaikki projektorin merkkivalot syttyvät, vapauta [Esc]-painike.

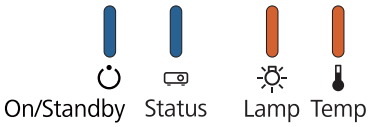


Kun kaikki merkkivalot alkavat vilkkua, eräasetustiedostoa kirjoitetaan.

### Huom

- Älä irrota virtajohtoa projektorista, kun tiedostoa kirjoitetaan. Jos virtajohto irrotetaan, projektori ei ehkä käynnisty oikein.
- Älä irrota USB flash -asemaa projektorista, kun tiedostoa kirjoitetaan. Jos USB flash -asema irrotetaan, projektori ei ehkä käynnisty oikein.

Kun kirjoitus päätyy normaaliksi, projektori sammuu, ja vain virran merkkivalo on sytytetty siniseksi.

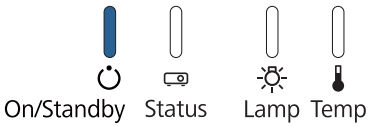


Kun virta kytkeytyy pois päältä, poista USB flash -asema.

## Tallennettujen asetusten kopiointi muihin projektoreihin

**1** Irrota virtajohto projektorista ja tarkista, että kaikki projektorin merkkivalot ovat sammuneet

**2** Liitä USB flash -asema, joka sisältää tallennetun eräasetustiedoston, projektorin USB-A-porttiin

- Kun USB flash -asema sisältää eräasetustiedostoja 1–3 tyyppiä, samaa mallinumeroa oleva tiedosto kopioidaan projektoriin. Jos projektorilla on useita tiedostoja samalla mallinumerolla, asetukset eivät ehkä kopioidu oikein.
- Kun USB flash -asemassa on neljän tai useamman tyyppisiä eräasetustiedostoja, asetukset eivät ehkä kopioidu oikein.
- Älä tallenna USB flash -asemaan mitään muuta dataa, kuin eräasetustiedosto. Jos USB flash -asema sisältää muuta dataa, kuin eräasetustiedoston, asetuksia ei ehkä voi kopioida oikein.

**3** Pitäen kaukosäätimen tai ohjauspaneelin [Menu]-painiketta painettuna, liitä virtajohto projektoriin

Tilan merkkivalo ja virran merkkivalo muuttuvat siniseksi, ja lampun merkkivalo sekä lämpötilan merkkivalo muuttuvat oranssiksi.

Kun kaikki projektorin merkkivalot syttyvät, vapauta [Menu]-painike. Merkkivalot syttyvät noin 75 sekunniksi.

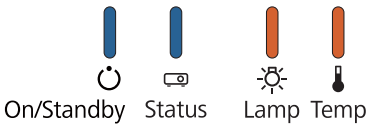


Kun kaikki merkkivalot alkavat vilkkua, asetuksia kirjoitetaan.

**Huom**

- Älä irrota virtajohtoa projektorista, kun asetuksia kirjoitetaan. Jos virtajohto irrotetaan, projektori ei ehkä käynnisty oikein.
- Älä irrota USB flash -asemaa projektorista, kun asetuksia kirjoitetaan. Jos USB flash -asema irrotetaan, projektori ei ehkä käynnisty oikein.

Kun kirjoitus päätyy normaaliksi, projektori sammuu, ja vain virran merkkivalo on sytytetty siniseksi.

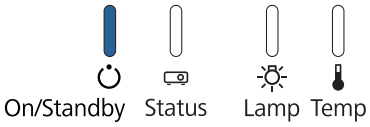


Kun virta kytkeytyy pois päältä, poista USB flash -asema.

## Asetus liittämällä tietokone ja projektori USB-kaapelilla

Seuraavat käyttöjärjestelmät tukevat eräasetustoimintoa.

- Windows Vista ja uudemmat
- Mac OS X 10.5.3 ja uudemmat

### Asetusten tallentaminen tietokoneeseen

**1** Irrota virtajohto projektorista ja tarkista, että kaikki projektorin merkkivalot ovat sammuneet

**2** Liitä tietokoneen USB-portti projektorin USB-B-porttiin USB-kaapelilla

**3** Pitäen kaukosäätimen tai ohjauspaneelin [Esc]-painiketta painettuna, liitä virtajohto projektoriin

Tilan merkkivalo ja virran merkkivalo muuttuvat siniseksi, ja lampun merkkivalo sekä lämpötilan merkkivalo muuttuvat oranssiksi.

Kun kaikki projektorin merkkivalot syttyvät, vapauta [Esc]-painike.

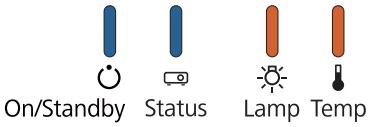


Tietokone tunnistaa projektorin siirrettävänä levyä.

**4** Avaa siirrettävä levy ja tallenna eräasetustiedosto (PJCONFDATA.bin) tietokoneeseen

Jos sinun on muutettava eräasetustiedoston nimeä, lisää teksti PJCONFDATA:n jälkeen. Jos olet muuttanut PJCONFDATA-osan tiedoston nimestä, projektori ei ehkä pysty tunnistamaan nimeä oikein. Voit käyttää tiedostonimessä ainoastaan yksitavuisia merkkejä.

**5** Suorita "Poista USB-laite" tietokoneella ja irrota USB-kaapeli

Kun käytä OS X -käyttöjärjestelmää, suorita "Poista EPSON_PJ".

Projektori sammuu ja vain virran merkkivalo on sytytetty siniseksi.

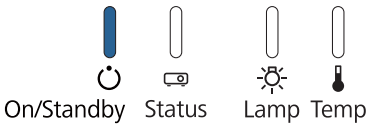

## Tallennettujen asetusten kopiointi muihin projektoreihin

**1** Irrota virtajohto projektorista ja tarkista, että kaikki projektorin merkkivalot ovat sammuneet

**2** Liitä tietokoneen USB-portti projektorin USB-B-porttiin USB-kaapelilla

**3** Pitäen kaukosäätimen tai ohjauspaneelin [Menu]-painiketta painettuna, liitä virtajohto projektoriin

Tilan merkkivalo ja virran merkkivalo muuttuvat siniseksi, ja lampun merkkivalo sekä lämpötilan merkkivalo muuttuvat oranssiksi.

Kun kaikki projektorin merkkivalot syttyvät, vapauta [Menu]-painike.

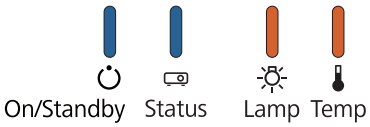


Tietokone tunnistaa projektorin siirrettävänä levyä.

**4** Kopioi tietokoneeseen tallentamasi eräasetustiedosto (PJCONFDATA.bin) siirrettävän levyn ylätason kansioon

> Älä kopioi siirrettävälle levylle eräasetustiedoston lisäksi mitään muita tiedostoja tai kansioita.

**5** Suorita "Poista USB-laite" tietokoneella ja irrota USB-kaapeli

> Kun käytä OS X -käyttöjärjestelmää, suorita "Poista EPSON_PJ".

Kun kaikki merkkivalot alkavat vilkkua, asetuksia kirjoitetaan.

> **Huom**
>
> Älä irrota virtajohtoa projektorista, kun asetuksia kirjoitetaan. Jos virtajohto irrotetaan, projektori ei ehkä käynnisty oikein.

Kun kirjoitus päätyy normaaliksi, projektori sammuu, ja vain virran merkkivalo on sytytetty siniseksi.

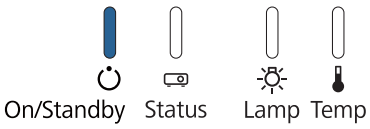

## Jos asetus epäonnistuu

| Tarkistus | Korjaus |
|---|---|
| Vilkkuvatko lampun ja lämpötilan merkkivalot oranssina nopeasti?<br> 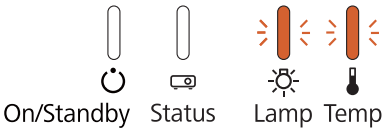 <br> | Eräasetustiedosto voi olla viallinen tai USB flash -asemaa tai USB-kaapelia ei ehkä ole liitetty oikein. Irrota USB flash -asema tai USB-kaapeli, irrota ja liitä uudelleen projektoriin virtajohto ja yritä uudelleen. |
| Vilkkuvatko virran merkkivalo ja tilan merkkivalo sinisenä nopeasti, ja lampun merkkivalo sekä lämpötilan merkkivalo oranssina nopeasti?<br> 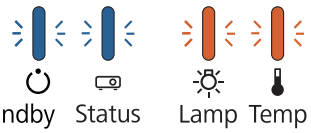 <br> | Asetusten kirjoittaminen on voinut epäonnista ja projektorin laiteohjelmistossa on voinut ilmetä virhe. Lopeta projektorin käyttö, irrota virtajohto pistorasiasta ja ota yhteys Epsoniin tukea saadaksesi. |

# Turvakaapelin kiinnittäminen

Kaupoissa saatavilla oleva varkaudenestovaijerilukko voidaan kiinnittää tähän tuotteeseen.

Vie varkaudenestolukon vaijeri projektorin ja kiinnityslevyn turvakaapelin asennuspisteen läpi. Katso lukitusohjeet vaijerilukon toimitukseen kuuluvasta käyttäjän oppaasta.

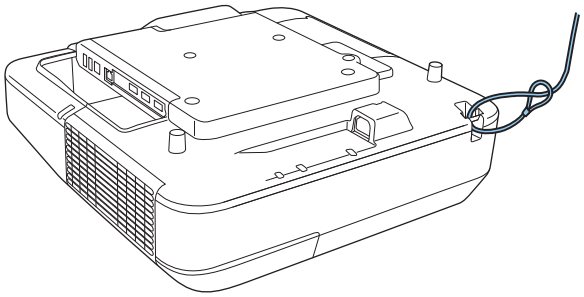

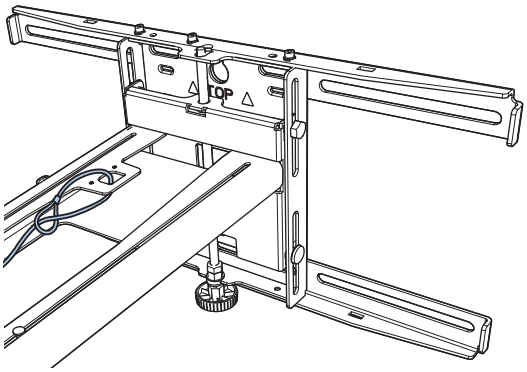


Tämän tuotteen turvallisuuskolo on yhteensopiva Kensingtonin valmistaman Microsaver Security System -järjestelmän kanssa. Katso seuraavasta lisätietoja Microsaver Security System -järjestelmästä.

http://www.kensington.com/

Projektori

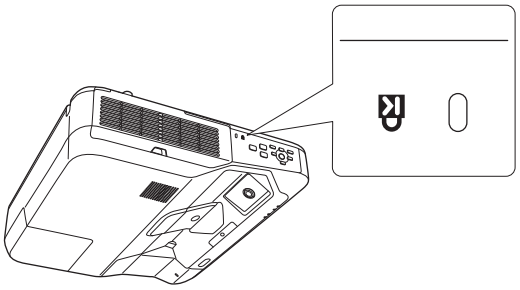

Kosketuslaite

(ei voi käyttää, kun kiinnitetty kannakkeeseen)

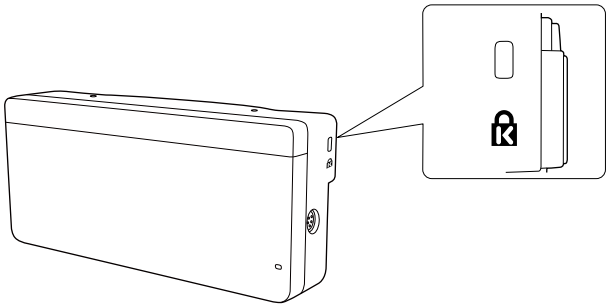

# Yleinen huomautus

OS X on Apple Inc.:in tavaramerkki.

Microsoft ja Windows ovat Microsoft Corporationin tavaramerkkejä tai rekisteröityjä tavaramerkkejä Yhdysvalloissa ja/tai muissa maissa.

©SEIKO EPSON CORPORATION 2016. All rights reserved.