EPSON
EXCEED YOUR VISION

EB-696Ui

Installatiehandleiding

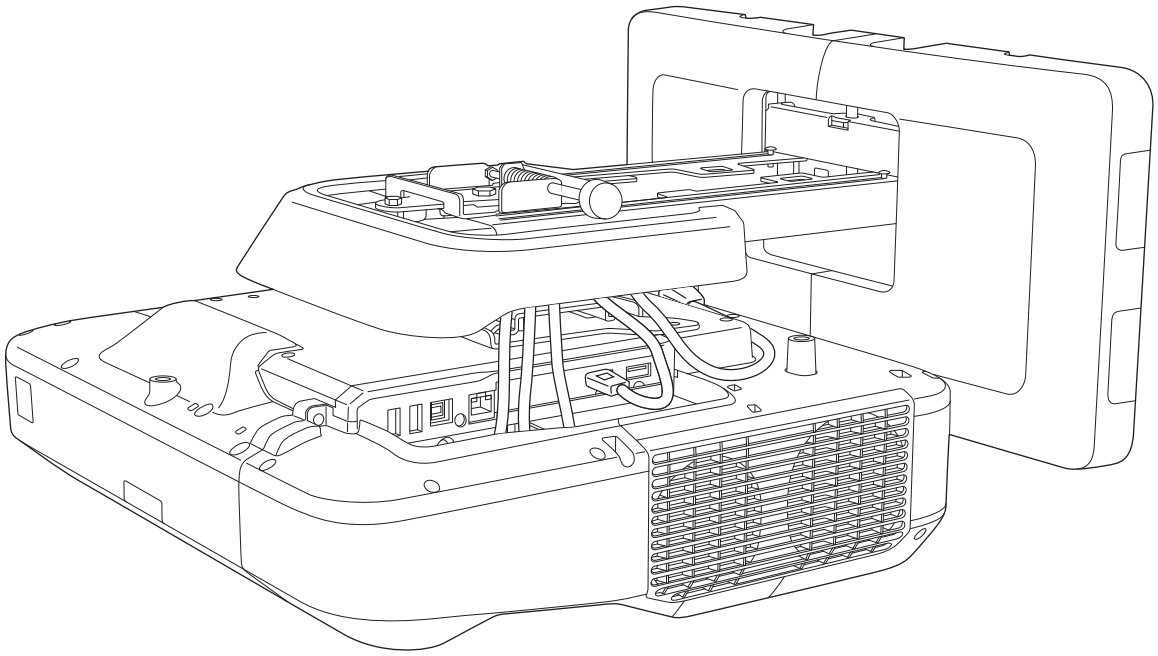

Veiligheidsvoorschriften

Lees voor uw veiligheid alle instructies in deze handleiding voordat u dit product gebruikt. Onjuiste hantering waarbij u de instructies in deze handleiding niet opvolgt, kan dit product beschadigen en persoonlijk letsel of materiële schade tot gevolg hebben. Bewaar deze installatiehandleiding voor toekomstig gebruik.

Lees de *Gebruikershandleiding* en *Veiligheidsvoorschriften* van uw projector en volg de instructies in deze documenten op.

Veiligheidsindicaties

De documentatie en dit product gebruiken grafische symbolen om te laten zien hoe dit product veilig te gebruiken.

De indicaties en hun betekenis zijn als volgt. Zorg ervoor dat u deze goed begrijpt voordat u de handleiding leest.

Symbool	Toelichting
Waarschuwing	Dit geeft aan dat het negeren van de informatie kan leiden tot de dood of persoonlijk letsel door onjuist gebruik.
Let op	Dit geeft aan dat het negeren van de informatie kan leiden tot persoonlijk letsel of fysieke schade door onjuist gebruik.

Uitleg van symbolen

Symbolen	Toelichting
	Symbool dat een handeling aangeeft die niet uitgevoerd mag worden
	Symbool dat een handeling aangeeft die uitgevoerd moet worden
	Symbool dat gerelateerde of nuttige informatie aangeeft

Veiligheidsmaatregelen voor installatie

Waarschuwing	
De ophangsteun is uitsluitend bedoeld voor het monteren van de projector aan een wand. Als iets anders dan een projector wordt opgehangen, kan het gewicht leiden tot schade. Als dit product valt, zou het de dood of lichamelijk letsel kunnen veroorzaken.	
De montagewerkzaamheden (ophangen aan de muur) moeten worden uitgevoerd door specialisten met technische kennis en vaardigheden. Onvolledige of onjuiste montage kan ertoe leiden dat de steun valt en persoonlijk letsel of materiële schade veroorzaakt.	
Volg de instructies in deze handleiding bij het monteren van dit product. Als de instructies niet worden opgevolgd, kan dit product vallen met persoonlijk letsel of een ongeval tot gevolg.	

Waarschuwing	
Wees voorzichtig met de stroomkabel. Onjuiste hantering kan leiden tot brand of een elektrische schok. Neem de volgende voorzorgsmaatregelen in acht bij de hantering: • Raak de stekker niet aan met natte handen. • Gebruik geen beschadigde of veranderde stroomkabel. • Trek niet te hard aan de stroomkabel bij het leiden van de kabel door de ophangsteun.	
Monteer de ophangsteun niet op een plaats waar hij onderhevig kan zijn aan trillingen of schokken. Dit kan de projector of het montagevlak beschadigen. Als dit product valt, zou het de dood of lichamelijk letsel kunnen veroorzaken.	
Monteer de ophangsteun zo dat hij het gewicht van de projector en de steun voldoende kan dragen en horizontale trillingen kan weerstaan. Gebruik M10 moeren en bouten. Moeren en bouten kleiner dan M10 kunnen ertoe leiden dat de ophangsteun valt. Epson is niet verantwoordelijk voor letsel of schade die het gevolg is van montage aan een ongeschikte muur of onjuiste installatie.	
Het montagewerk moet worden uitgevoerd door minimaal twee gekwalificeerde monteurs. Let erop dat dit product niet valt als u schroeven moet losdraaien tijdens de montage. Als dit product valt, zou het de dood of lichamelijk letsel kunnen veroorzaken.	
Als dit product op een muur gemonteerd wordt, dient deze sterk genoeg te zijn om de projector en de montageplaat te kunnen dragen. Monteer dit product uitsluitend aan een betonnen muur. Het maximale totaalgewicht van de projector en de montageplaat is ongeveer 16 kg (excl. de kabels). Controleer of de muur sterk genoeg is voordat u dit product aan een muur monteert. Als de muur niet sterk genoeg is, moet hij worden versterkt voor de montage.	
Controleer de ophangsteun regelmatig om er zeker van te zijn dat er geen kapotte onderdelen of losse schroeven zijn. Stop onmiddellijk met het gebruik van de ophangsteun als er beschadigde onderdelen zijn. Als dit product valt, zou het de dood of lichamelijk letsel kunnen veroorzaken.	
Demonteer en remodelleer dit product niet. Er zijn diverse hoogspanningsdelen aanwezig binnen het product die brand, een elektrische schok of een ongeval kunnen veroorzaken.	
Ga niet aan dit product hangen en hang geen zware objecten aan dit product. Als dit product valt, zou het de dood of lichamelijk letsel kunnen veroorzaken.	
Gebruik geen kleefmiddelen, smeermiddelen of olies om de ophangsteun te monteren of af te stellen. Als u kleefmiddelen gebruikt om te voorkomen dat de schroeven losgaan of producten zoals smeermiddelen of olie op het schuivende bevestigingsgedeelte van de projector, kan het omhulsel scheuren en ervoor zorgen dat de projector valt met persoonlijk letsel of materiële schade tot gevolg.	
Haal alle schroeven stevig aan na het afstellen. Als u dat niet doet, kan het product vallen en kan dit letsel of schade tot gevolg hebben.	
Draai de bouten en moeren nooit los na de montage. Controleer regelmatig of de schroeven niet losgegaan zijn. Als u losse schroeven vindt, deze stevig aanhalen. Als u dat niet doet, kan het product vallen en kan dit letsel of schade tot gevolg hebben.	

Waarschuwing	
Geleid de kabels zodat ze niet in aanraking komen met bouten en moeren. Onjuiste hantering van de kabels kan leiden tot brand of een elektrische schok.	
Kijk niet in het projectievenster wanneer u de projector aanzet. Dit zou schade aan het gezichtsvermogen kunnen veroorzaken als gevolg van het krachtige licht dat wordt uitgestraald. Wees extra voorzichtig wanneer kinderen aanwezig zijn. Wanneer u de projector op een afstand inschakelt via de afstandsbediening, moet u ervoor zorgen dat niemand in het projectievenster kijkt.	
Plaats geen objecten of uw hand dichtbij het projectievenster tijdens het gebruik van de projector. Dit gebied is gevaarlijk aangezien het hoge temperaturen bereikt als gevolg van het geconcentreerde projectielicht.	
Dek de luchtinlaat of de luchtuitlaat van de projector niet af. Indien een van de ventilatieopeningen is afgedekt, kan de interne temperatuur stijgen en brand veroorzaken. Vermijd locaties die onderhevig zijn aan hoge temperaturen, zoals dichtbij een verwarming, en laat een afstand van tenminste 50 cm tussen de muur en de luchtuitlaat.	
Gebruik de projector niet op een locatie die onderhevig is aan verbrandings- of explosief gas. De projector kan vuur vatten door de hoge temperatuur van de lamp binnen de projector.	
Bij eventuele afwijkingen in dit product, moet u onmiddellijk de kabels van het product uit het stopcontact trekken en vervolgens contact opnemen met uw lokale dealer of het dichtstbijzijnde Epson-klantenservicecentrum. Voortgezet gebruik van dit product in een abnormale conditie kan brand, een elektrische schok of beschadiging van het gezichtsvermogen veroorzaken.	

Let op	
Monteer dit product niet op een plaats waar de bedrijfstemperatuur van uw projectormodel overschreden kan worden. Een dergelijke omgeving kan de projector beschadigen.	
Monteer dit product op een plaats die vrij is van overmatig stof en vochtigheid om te voorkomen dat de lens of optische onderdelen vuil worden.	
Gebruik geen overmatige kracht bij het afstellen van dit product. Dit product kan breken met lichamelijk letsel tot gevolg.	

Opmerking over het behandelen van de aanraakeenheid

Waarschuwing	
Haal de aanraakeenheid niet uit elkaar en wijzig niets aan de uitvoering. De aanraakeenheid bevat een laser met een hoog vermogen die brand, een elektrische schok of een ongeval kan veroorzaken.	
Sluit de aanraakeenheid alleen aan op de EB-696Ui. Sluit deze niet aan op andere projectoren of apparaten. Het apparaat kan defect raken, of laserlicht dat hoger dan de normale intensiteit, kan worden verspreid.	

Waarschuwing	
Kom niet in de buurt van de aanraakeenheid als u medische apparatuur zoals een pacemaker gebruikt. Verder moet u er bij het werken met de aanraakeenheid voor zorgen dat niemand anders in de omgeving gebruik maakt van medische apparatuur zoals een pacemaker. Een krachtige magneet binnen de eenheid genereert elektromagnetische interferentie die de werking van de medische apparatuur nadelig kan beïnvloeden.	

Let op	
Kom niet in de buurt van de aanraakeenheid met medische opslagmedia zoals magnetische kaarten, of elektronische precisie-apparatuur zoals computers, digitale horloges of mobiele telefoons. Een krachtige magneet binnenin de eenheid kan de gegevens beschadigen of de werking nadelig beïnvloeden.	

Informatie over deze Installatiehandleiding

Deze handleiding beschrijft hoe de ultra short throw projector EB-696Ui op een muur gemonteerd wordt.

Er wordt ook beschreven hoe de aanraakeenheid na de montage op een muur geïnstalleerd wordt.

Een installatielocatie kiezen

Installatielocatie projector

- Voer vooraf de bedradingwerkzaamheden voor de stroomvoorziening uit voor de installatielocatie van de ophangsteun.
- Monteer de projector verwijderd van andere elektronische apparatuur zoals tl-lampen of airconditioners. Bepaalde soorten tl-lampen kunnen de afstandsbediening van de projector storen.
- Zorg ervoor dat er bij het installeren een opening van minimaal 50 cm is tussen de muur en de luchtuitlaat en de inlaatopeningen links en rechts van de projector.

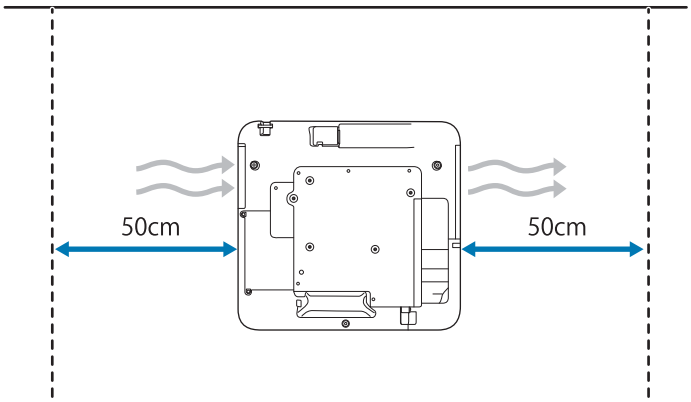

- Zorg ervoor dat de omgevingstemperatuur bij het parallel installeren van twee of meer projectoren lager is dan 35°C.

  Als de omgeving te warm is, kan de projector oververhit raken en de stroom zonder waarschuwing uitgeschakeld worden. Bij gebruik van de projector in een omgeving van 35°C of meer, dient een afscheiding geïnstalleerd te worden om de warmte die via de luchtuitlaatopening de projector verlaat te blokkeren. Zorg ervoor dat de afscheiding iets groter is dan de uitlaatopening (ongeveer 2 cm breder en langer) en plaats de afscheiding dan op een afstand van 10 tot 30 cm vanaf de uitlaatopening.

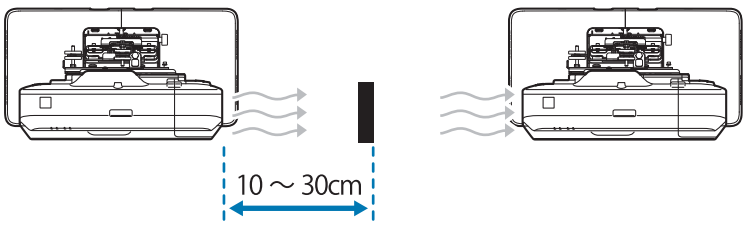

- Het wordt aanbevolen om de lengte van de aansluitkabel korter dan 20 meter te houden om externe ruis te voorkomen.
- We raden aan een kleefscherm of board screen te gebruiken.
- Installeer de projector zo dat deze in een hoek niet groter dan ±3° verticaal en horizontaal gekanteld is ten opzichte van het scherm.
- Bij het gebruik van de interactieve functie (Easy Interactive Function) moet u zo installeren, dat het geprojecteerde beeld binnen bereik ligt.
- Installeer de projector of het scherm niet op een locatie die direct zonlicht ontvangt. Als de projector of het scherm zijn blootgesteld aan direct zonlicht, werkt de interactieve functie wellicht niet juist.

Locatie voor installatie van aanraakeenheid

- Installeer de projector bij gebruik van de aanraakeenheid volgens een van de volgende methoden. De aanraakeenheid is niet bruikbaar bij toepassing van een andere installatiemethode.
  - Monteer de projector tegen een muur of hang deze aan een plafond en projecteer beelden op de voorkant van het scherm.
  - Monteer verticaal op een tafel en projecteer vanaf de voorkant van de tafel. (Bij verticale installatie op een tafel hebt u de optionele Interactive Table Mount (ELPMB29) nodig.)
- Zorg ervoor dat het installlatieoppervlak niet kromgetrokken of vervormd is voordat u de aanraakeenheid installeert en dat elke oneffenheid op het schermoppervlak minder dan 5 mm is.

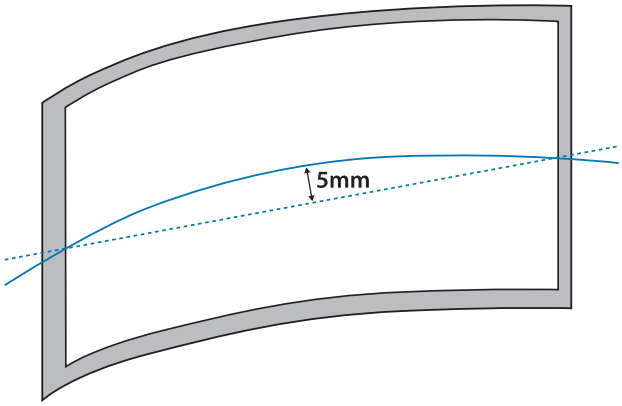

- Bij het installeren van de aanraakeenheid op een bord dient de aanraakeenheid met magneten of schroeven te worden vastgezet.

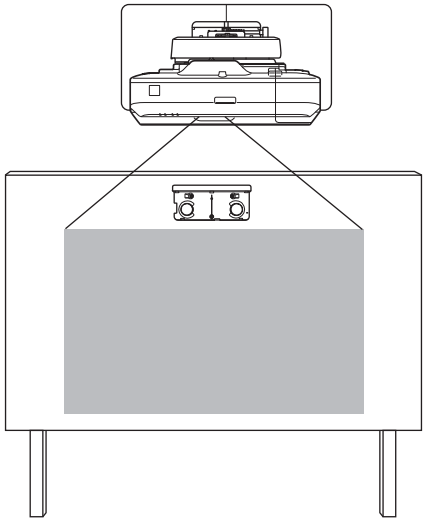

- Bij het installeren van de aanraakeenheid buiten het bord heeft u de meegeleverde beugel voor de aanraakeenheid nodig.

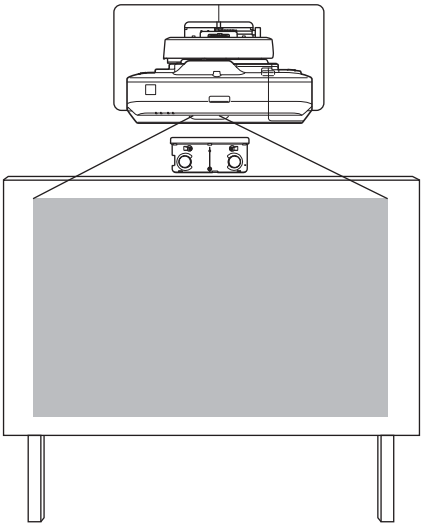

- Als de afstand van de muur tot aan het oppervlak van het scherm (f) groter is dan 51 mm, kunt u de aanraakeenheid niet buiten het bord installeren.
- Als er een kader om het scherm zit, dient u ervoor te zorgen dat de dikte van de bovenkant van het kader (e) minder is dan 3 mm. Als de dikte van de bovenkant van het scherm boven de 3 mm uitkomt, zal de aanraakeenheid niet correct functioneren.

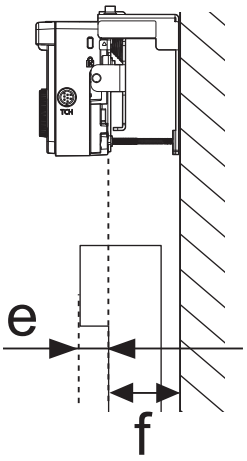

Het product veilig gebruiken

Veiligheidsvoorschriften 1
Veiligheidsindicaties 1
Uitleg van symbolen 1
Veiligheidsmaatregelen voor installatie 1
Opmerking over het behandelen van de aanraakeenheid 3
Informatie over deze Installatiehandleiding 4
Een installatielocatie kiezen 5
Installatielocatie projector 5
Locatie voor installatie van aanraakeenheid 6

Installatiehandleiding

Workflow voor installatie 10
Installeren van één projector 10
Als twee of meer projectoren parallel geïnstalleerd worden 11
Inhoud van de verpakking 12
Ophangsteun 12
Aanraakeenheid 13
Beugel voor aanraakeenheid 13
Technische gegevens 15
Ophangsteun 15
Afdekking van de wandplaat 15
Wandplaat 16
Afstelbereik verticaal schuiven 16
Afstelbereik horizontaal schuiven 17
Afstelbereik vooruit/achteruit schuiven 17
Positie voor het installeren van accessoires . . 18
Aanraakeenheid 18
Aanraakeenheid (externe afmetingen/gewicht) 18
Beugel voor aanraakeenheid (externe afmetingen/afstelbereik/gewicht) 18
Bevestigde labels 19
Laserafgiftepoort 20
Projectie-afstandtabel 21
Afbeeldingen van installatieafmetingen 21
Bij het installeren van de aanraakeenheid . . . 22
Wanneer het geprojecteerde beeld kleiner is dan 85 inch 25
16:10 geprojecteerd beeld 26
Wanneer het geprojecteerde beeld 85 inch of groter is 27
16:10 geprojecteerd beeld 28
De ophangsteun installeren 29
Apparatuur aansluiten 29
Benodigde kabels 29
Installatieprocedure 32
Voeg de onderdelen samen 32
Installeer de wandplaat op de wand 34
Bepaal de projectieafstand en voer de kabel vervolgens door de ophangsteun 36
De ophangsteun aan de wandplaat bevestigen 38
De projector vastzetten aan de ophangsteun . 41
De positie van de projector aanpassen 43
Het plakken van de infrarood deflectoren . . . 49
Boogcorrectie 50
De pen kalibreren 51
De afdekkingen bevestigen 55
De aanraakeenheid installeren 58
Bij installatie van de aanraakeenheid buiten het bord (met behulp va de beugel voor de aanraakeenheid) 58
Installatieprocedure 58
Hoekaanpassing 63
Aanraakkalibratie 78
Bij installatie van de aanraakeenheid op het bord (zonder beugel voor aanraakeenheid) 81
Installatieprocedure 81
Hoekaanpassing 85

Bijlage

Het parallel installeren van meerdere projectoren (multi-projectie) 89
Instellingen multi-projectie 89
De Projector-id instellen 89
Het beeld afstellen in Multi-projectie 92
Als twee projectoren parallel geïnstalleerd zijn en u gebruik maakt van de interactieve functie . 93
De projectoren synchroniseren 94
Multi-projectie op interactief instellen 95

Functie batchinstallatie 102

Installatie met gebruik van een USB-stick 103

Instellingen opslaan op de USB-stick 103

Het kopiëren van opgeslagen instellingen naar andere projectoren 105

Installatie door aansluiten van de computer op de projector met een USB-kabel 106

Instellingen opslaan op een computer 106

Het kopiëren van opgeslagen instellingen naar andere projectoren 107

Wanneer installatie mislukt 108

Een veiligheidskabel aanbrengen 109

Algemene kennisgeving 110

Workflow voor installatie

Installeren van één projector

Volg de onderstaande procedures voor monteren van de projector aan een muur.

1. De ophangsteun en de projector installeren (☛ pag.29)
2. De positie van de projector aanpassen (☛ pag.43)
3. De interactieve pen kalibreren (☛ pag.51)

Voltooi bij installatie van de aanraakeenheid eerst de installatie van de projector en volg daarna de onderstaande procedures.

De procedure verschilt, afhankelijk van waar de aanraakeenheid geïnstalleerd wordt.

Bij installatie van de aanraakeenheid buiten het bord (met behulp va de beugel voor de aanraakeenheid)

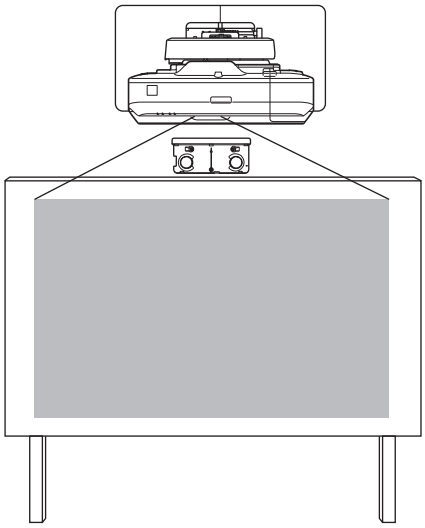

1. De aanraakeenheid installeren (☛ pag.58)
2. De hoek van de laseruitvoer afstellen (☛ pag.63)
3. Aanraakkalibratie uitvoeren (☛ pag.78)

Bij installatie van de aanraakeenheid op het bord (zonder beugel voor aanraakeenheid)

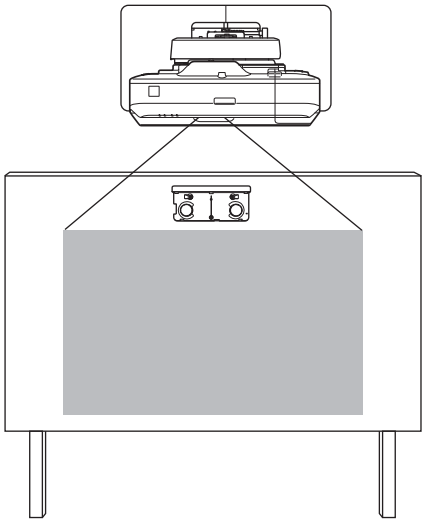

1. De aanraakeenheid installeren (☛ pag.81)
2. De hoek van de laseruitvoer afstellen (☛ pag.85)
3. Aanraakkalibratie uitvoeren (☛ pag.78)

Als twee of meer projectoren parallel geïnstalleerd worden

Bij gebruik van de multi-projectie functie (als meerdere projectoren parallel geïnstalleerd worden om één, groot scherm te projecteren), volgt u onderstaande stappen.

1. De ophangsteun en de projector installeren (☛ pag.29)
2. De positie van de projector aanpassen (☛ pag.43)
3. De projector-id instellen (☛ pag.89)
4. Het beeld in Multi-projectie instellen (☛ pag.92)

Als twee projectoren parallel geïnstalleerd zijn en u gebruik wilt maken van de interactieve functie, past u de volgende instellingen toe. De instellingen voor elke projector toepassen.

1. Projector synchronisatie instellen (☛ pag.94)
2. Multi-projectie interactief instellen (☛ pag.95)

Inhoud van de verpakking

Ophangsteun

De volgende meegeleverde items zijn nodig voor het monteren van de projector aan een muur. Controleer of u alle items hebt voordat u begint. Afhankelijk van het gebied waarin u het product hebt aangeschaft, wordt de ophangsteun niet geleverd. In dat geval schaft u de apart leverbare ophangsteun aan (ELPMB46).

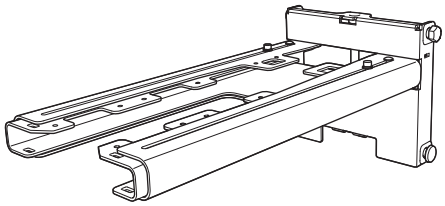

Ophangsteun

Zeshoekige as

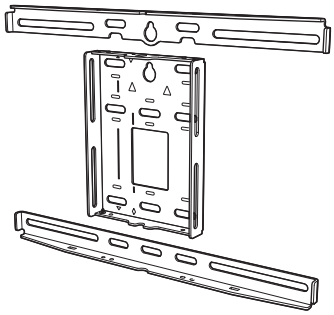

Wandplaat

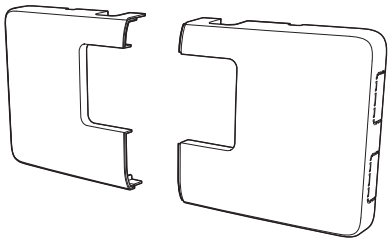

Afdekking van de wandplaat

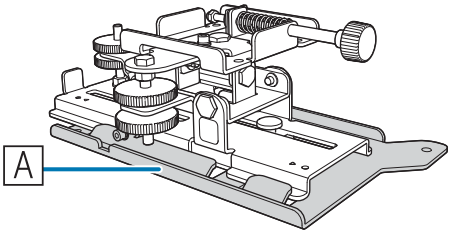

Drieas-afstelunit
*De schuifplaat (A) is vastgemaakt tijdens verzending.

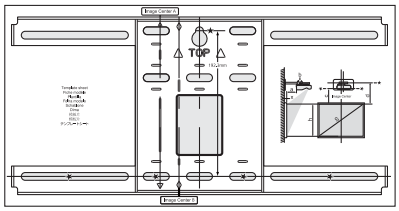

Sjabloon
(voor montage van de wandplaat)

Uiteindekap

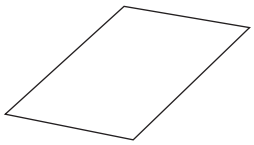

Afplaksticker

Zeshoekige inbussleutel
(M4)

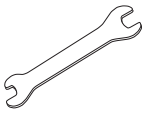

Steeksleutel
13 mm (voor M8 en M6),
6 mm (voor zeshoekige as)

Vorm	Naam	Hoeveelheid	Toepassing
	M4 x 12 mm binnenzeskantbout met cilinderkop met afdichtring/veerring	5	Voor montage van de wandplaat
		4	Voor installatie drieas-afstelunit/arm
		4	Voor montage van de schuifplaat/projector
	M6 x 20 mm zeskantschouderkopbout met afdichtring/veerring	1	Voor installatie ophangsteun/wandplaat
	M6 x 20 mm verzonken kruiskopschouderschroeven met plastic afdichtringen	3	

- Gebruik de bouten en schroeven die met dit product zijn geleverd voor de montage, zoals aangegeven in deze handleiding. Vervang deze bouten niet door andere soorten.

- U moet in de handel verkrijgbare M10 x 60 pluggen (minimaal 4) en één M10 schroef gebruiken om de wandplaat aan de wand te bevestigen.
- Zorg ervoor dat u de gereedschappen en onderdelen die u nodig hebt, bij de hand hebt voor u begint met de montage.

Aanraakeenheid

De volgende geleverde producten zijn nodig bij het bevestigen van de aanraakeenheid. Controleer of u alle items hebt voordat u begint. Bij installatie van de aanraakeenheid buiten het bord moet u de meegeleverde beugel voor de aanraakeenheid gebruiken.

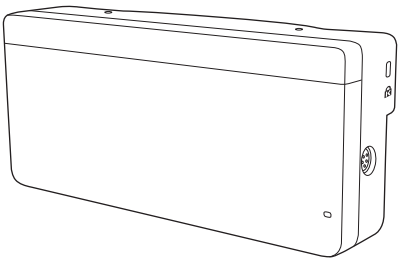

Aanraakeenheid

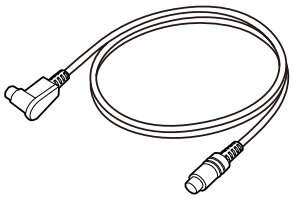

Aansluitkabel aanraakeenheid (ongeveer 2,8 m)

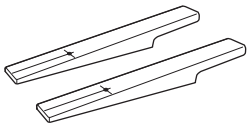

Markeerstukken x2

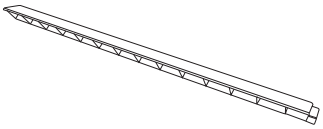

Infrarode deflectoren
(ongeveer 28,5 cm) x8

Afstandsring voor schroefgat x 3

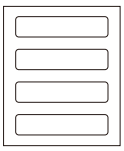

Label x 4

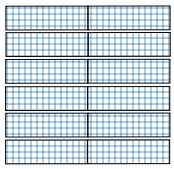

Tape voor het vastzetten van de markers
(ongeveer 6 cm) x12

Bij installatie van de aanraakeenheid op een niet-magnetisch bord, dient u drie in de handel verkrijgbare M4-schroeven gereed te houden.

Beugel voor aanraakeenheid

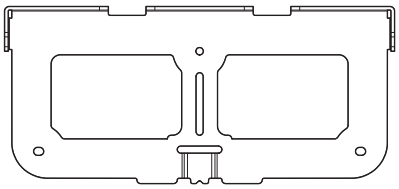

Installatieplaat

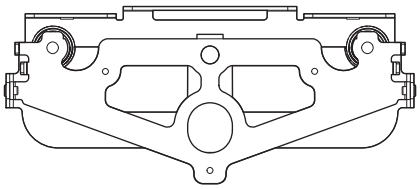

Bevestigingsplaat

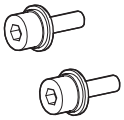

M4 x 12 mm inbusschroeven x2

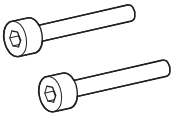

M4 x 25 mm inbusschroeven x2

M4 x 55 mm inbusschroeven x1

M4 x 70 mm inbusschroeven x1

Voor de installatieplaat heeft u ook drie in de handel verkrijgbare houtschroeven met een diameter van 4 mm of drie M4 ankerbouten nodig.

Technische gegevens

Ophangsteun

Onderwerp	Specificatie	Opmerking	Referentie-bladzijde
Gewicht ophangsteun	Ongeveer 7,2 kg	Instelplaat (2,9 kg), 3-assige afsteleenheid (1,0 kg), schuifplaat (0,6 kg), wandplaat (2,0 kg), afdekking en eindkap wandplaat (0,7 kg)	
Maximale belasting	9,5 kg		
Afstelbereik vooruit/achteruit schuiven	13 tot 350 mm	Afstelbereik schuifarm: 0 tot 263 mm Afstelling installatiepositie voor 3-assige afsteleenheid: 87 mm	Zie de onderstaande afbeelding
Afstelbereik verticaal schuiven	±38 mm		Zie de onderstaande afbeelding
Afstelbereik horizontaal rollen	±3°	Fijnafstelling mogelijk met afstelknop	☛ pag.43
Afstelbereik horizontale rotatie	±8°	Fijnafstelling mogelijk met afstelknop	☛ pag.43
Afstelbereik verticaal kantelen	±3°	Fijnafstelling mogelijk met afstelknop	☛ pag.43
Afstelbereik horizontaal schuiven	±45 mm		Zie de onderstaande afbeelding

Afdekking van de wandplaat

De volgende afmetingen gelden bij bevestiging van de afdekking van de wandplaat.

[Eenheid: mm]

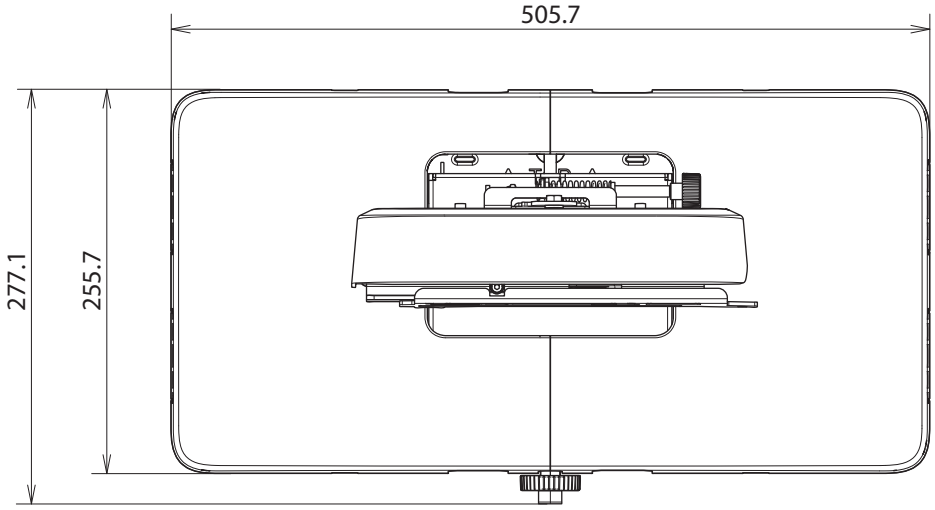

Bij het installeren van de afdekking van wandplaat, heeft u een ruimte nodig van ongeveer 263 mm vanaf het midden van de wandplaat naar de linkerzijde en ongeveer 253 mm naar de rechterzijde.

Wandplaat

De volgende afbeelding toont twee kaders die met één plaat verbonden zijn (separaat bij verzending).

[Eenheid: mm]

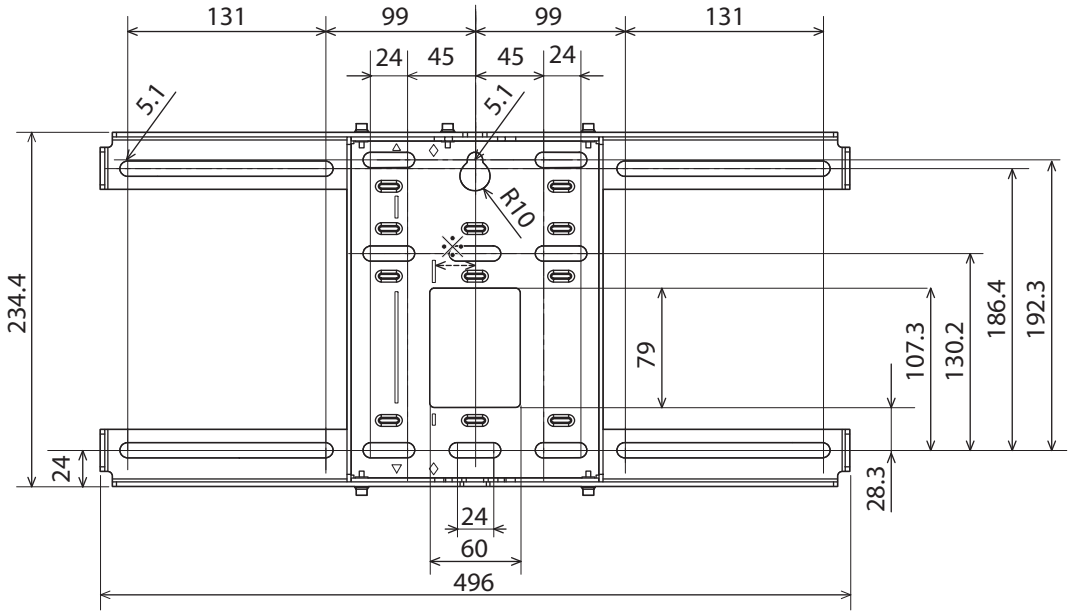

* De compensatiewaarde voor de positie van het midden van het geprojecteerde beeld en het midden van de wandplaat is 27 mm.

Gaten voor trekken van kabels

Gebruik bij het trekken van de kabels door een wand om aan te sluiten op de projector, de posities (A) en (B) in de volgende afbeelding als de gaten voor het trekken van kabels.

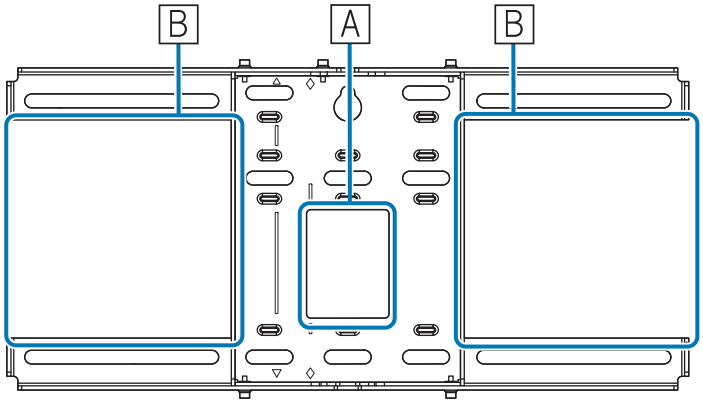

Afstelbereik verticaal schuiven

[Eenheid: mm]

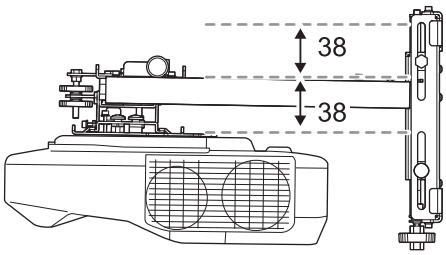

Afstelbereik horizontaal schuiven

[Eenheid: mm]

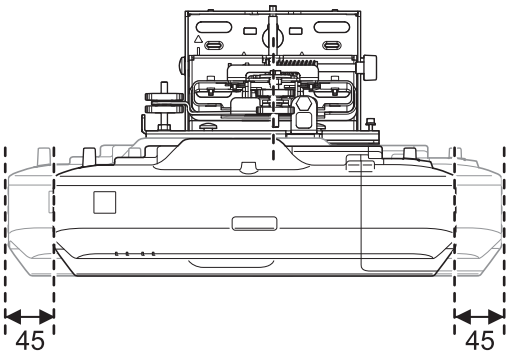

Afstelbereik vooruit/achteruit schuiven

Afstelbereik schuifarm

[Eenheid: mm]

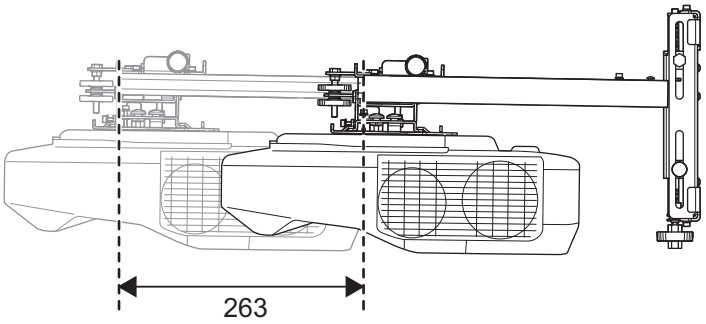

Aanpassingsbereik voor installatiepositie drieas-afstelunit

[Eenheid: mm]

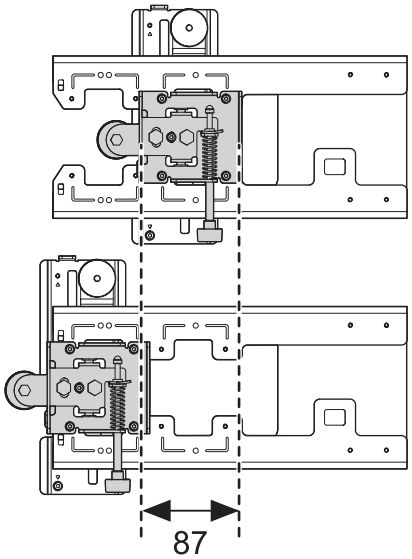

Positie voor het installeren van accessoires

Met deze schroefgaten kunt u randapparatuur en accessoires zoals externe tuners bevestigen, Gebruik alleen in de handel verkrijgbare M4-schroeven.

[Eenheid: mm]

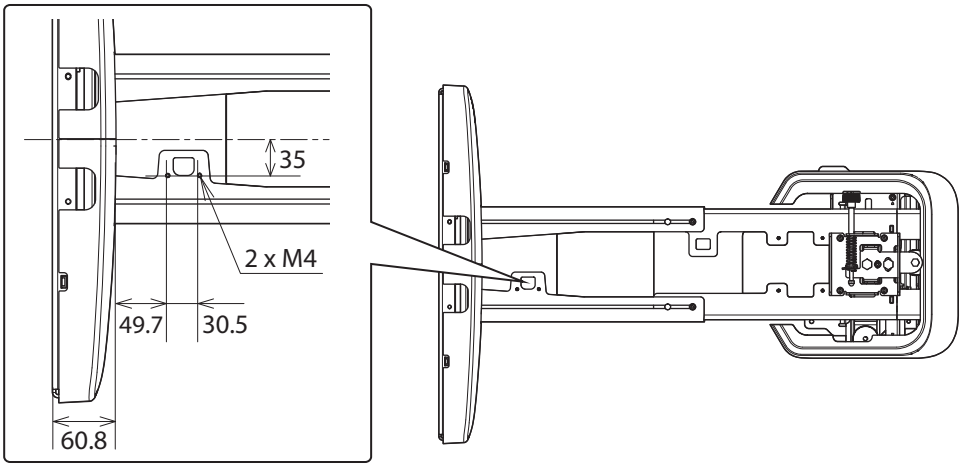

Aanraakeenheid

Aanraakeenheid (externe afmetingen/gewicht)

[Eenheid: mm]

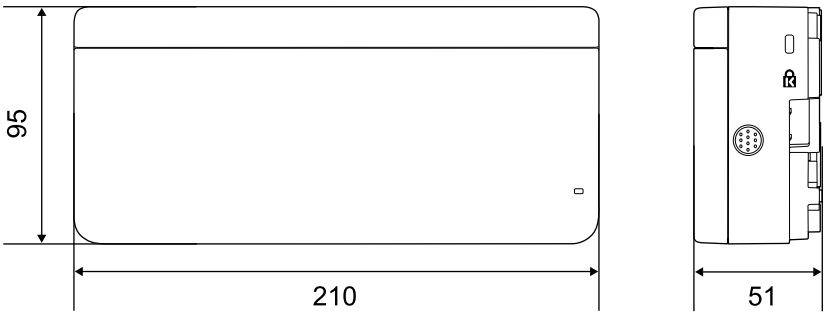

De aanraakeenheid weegt ongeveer 450 g.

Beugel voor aanraakeenheid (externe afmetingen/afstelbereik/gewicht)

Bovenkant

[Eenheid: mm]

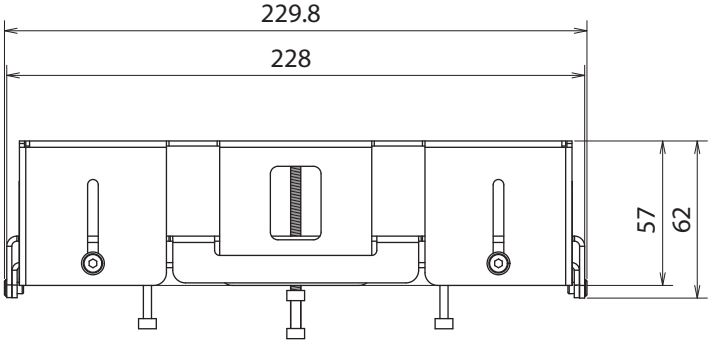

Voorkant

[Eenheid: mm]

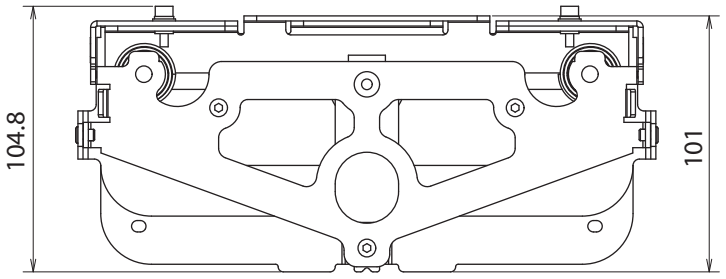

Installatieplaat (voorkant)

[Eenheid: mm]

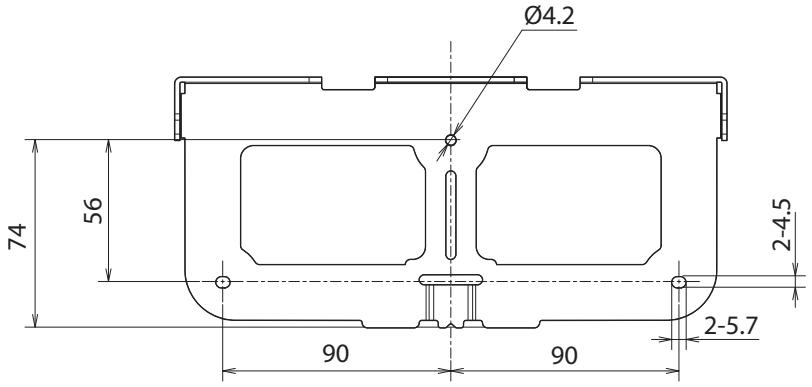

Als de aanraakeenheid geïnstalleerd is (zijkant)

[Eenheid: mm]

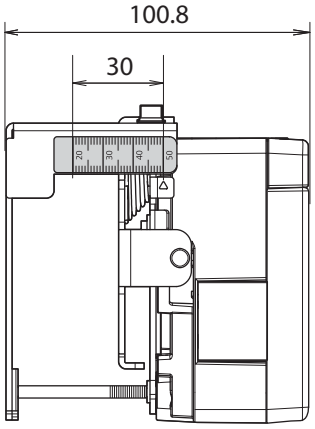

De beugel voor de aanraakeenheid weegt ongeveer 750 g.

Bevestigde labels

De aanraakeenheid is een laserproduct van klasse 1 dat voldoet aan de norm IEC/EN60825-1:2007.

Op de aanraakeenheid zijn waarschuwingslabels geplakt om aan te geven dat het een Klasse 1 laserproduct is.

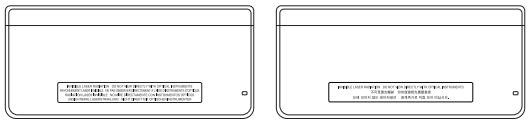

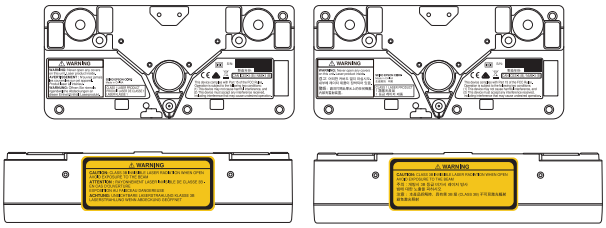

De labels bevatten de volgende informatie.

- Laserproduct van klasse 1
- Waarschuwing: De behuizing niet openmaken. Het apparaat bevat een hoog vermogen laserproduct.
- Waarschuwing:
  - Let op: Als deze sectie geopend wordt, zullen klasse 3B onzichtbare laserstralen worden afgegeven.
  - Voorkom blootstelling aan de stralingsbundels.

Laserafgiftepoort

De laserstraal wordt afgegeven door de laserafgiftepoorten achterop de aanraakeenheid.

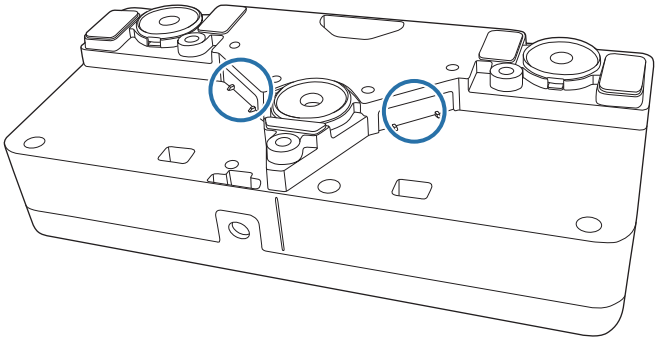

Projectie-afstandtabel

Afbeeldingen van installatieafmetingen

Voor het bepalen van de juiste projectie-afstand, kunt u tijdens de installatie de volgende afbeeldingen gebruiken. De waardes zijn slechts ruwe schattingen.

Het aanbevolen bereik voor de projectie-afstand (a) is 62 tot 244 mm.

De compensatiewaarde voor de positie van het midden van het geprojecteerde beeld en het midden van de wandplaat is 27 mm.

[Eenheid: mm]

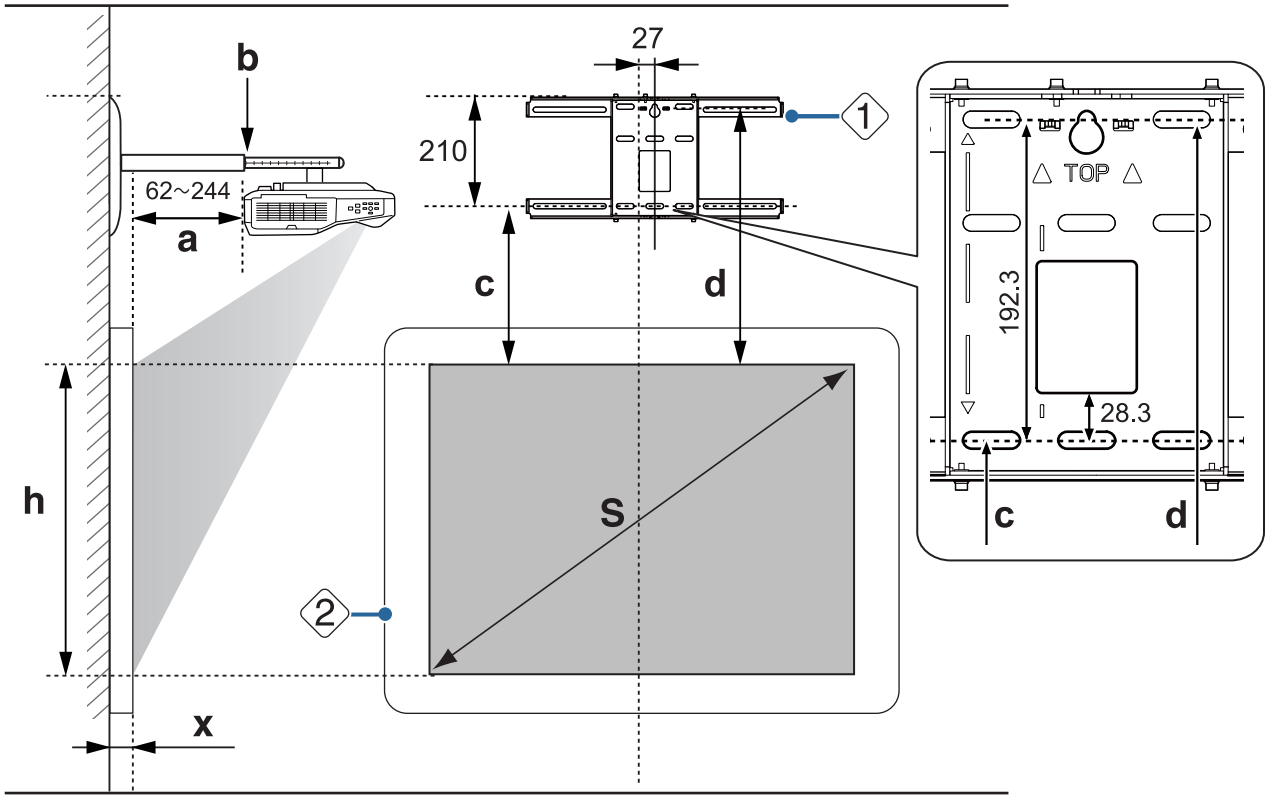

S : Grootte geprojecteerd beeld

a : Minimale projectie-afstand (Breedte: maximale zoom)
tot maximum (Tele: minimale zoom)

b : Waarden op de schaal van de schuifarm

c : Afstand van de bovenkant van het geprojecteerde beeld naar de onderste installatieschroefgat op de wandplaat

d : Afstand van de bovenkant van het geprojecteerde beeld naar het tijdelijke montage schroefgat van de wandplaat

h : Hoogte van geprojecteerd beeld

x : Afstand van oppervlak van scherm tot wand (100 mm of minder)

1 : Wandplaat

2 : Scherm

Hoogte-breedteverhouding voor standaard geprojecteerd beeld

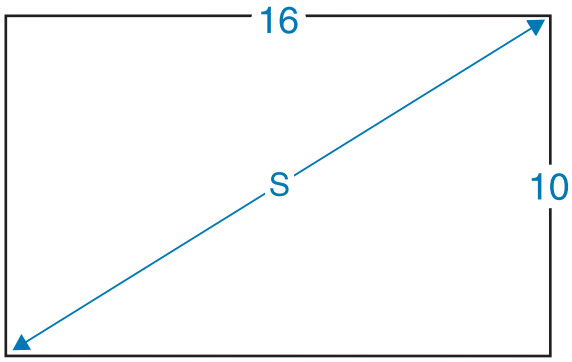

Bij het installeren van de aanraakeenheid

U kunt de aanraakeenheid met behulp van de meegeleverde beugel voor de aanraakeenheid buiten het bord installeren.

Bij het buiten het bord installeren van de aanraakeenheid meet u de lengte van het oppervlak waar de aanraakeenheid geïnstalleerd is tot het oppervlak van het bord ((f) in de volgende afbeelding).

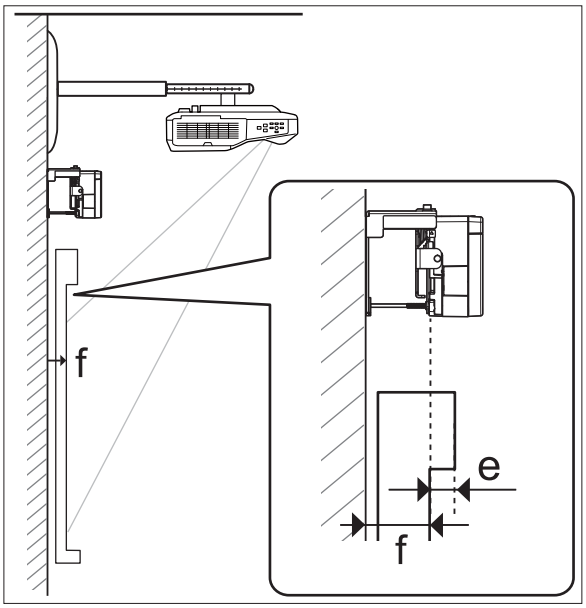

- Als (f) 20 tot 50 mm is, kunt u de aanraakeenheid buiten het bord installeren met behulp van de beugel voor de aanraakeenheid.
- Als (f) minder is dan 20 mm of meer dan 50 mm is, installeer dan de aanraakeenheid op het bord.
- Als de dikte van de bovenkant van het kader (e) 3 mm of meer is, installeer dan de aanraakeenheid op het bord.

Let op

Installeer de onderrand van de aanraakeenheid zo dat deze 25 tot 100 mm van de bovenrand van het geprojecteerde beeld is.

Als er zich obstakels, zoals kabels, bakjes of houders van het bord, tussen het geprojecteerde beeld en de aanraakeenheid bevinden, werkt de aanraakeenheid niet correct.

Als de aanraakeenheid buiten het bord geïnstalleerd is (met behulp van de beugel voor de aanraakeenheid)

[Eenheid: mm]

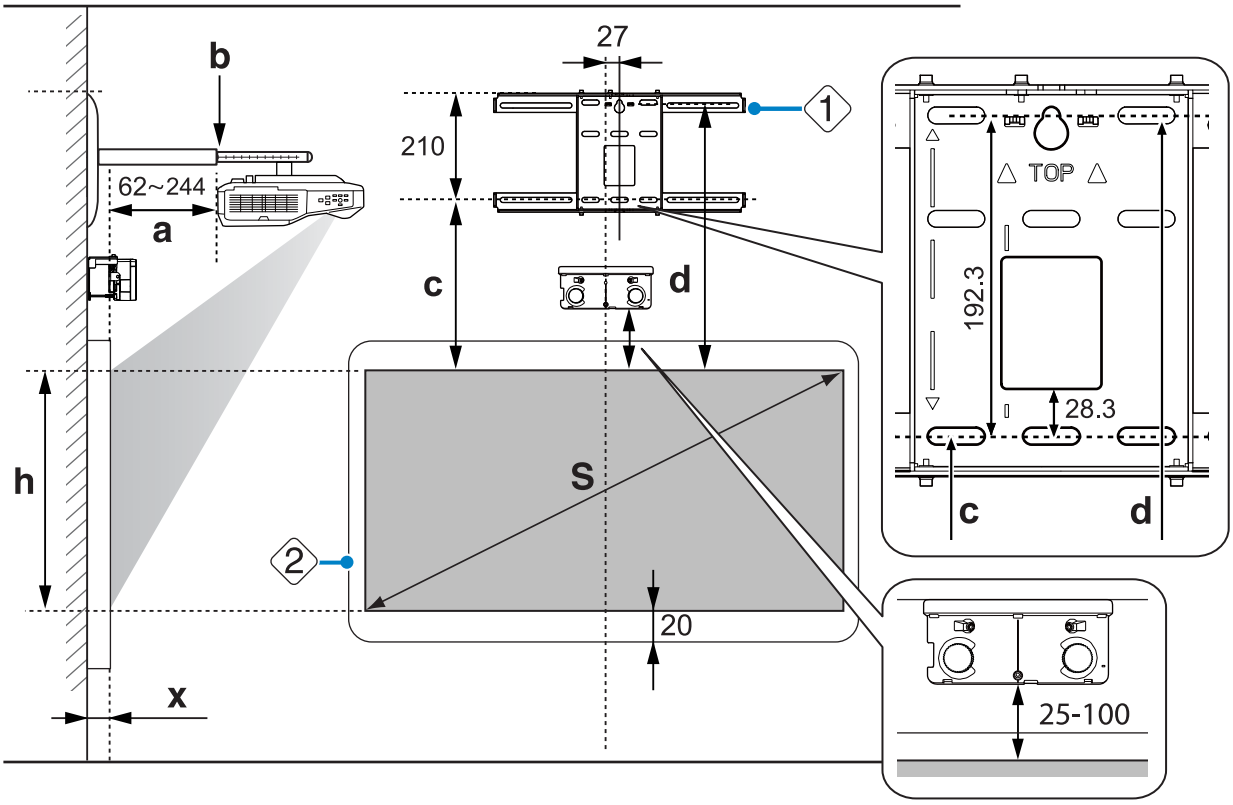

Als er zich obstakels, zoals een kader of bakje onderaan het scherm bevinden, zal de aanraakbediening niet correct werken. Plak de meegeleverde infrarood deflectoren langs de locaties van de obstakels (☛ pag.49). Zorg dat er ongeveer 20 mm ruimte is tussen de plaats waar de infrarood deflector geplakt is en de onderkant van het geprojecteerde beeld.

Bij installatie van de aanraakeenheid op het bord (zonder beugel voor aanraakeenheid)

U hebt tenminste een afstand van 120 mm nodig tussen de bovenrand van het geprojecteerde beeld en de bovenrand van het eigenlijke scherm.

[Eenheid: mm]

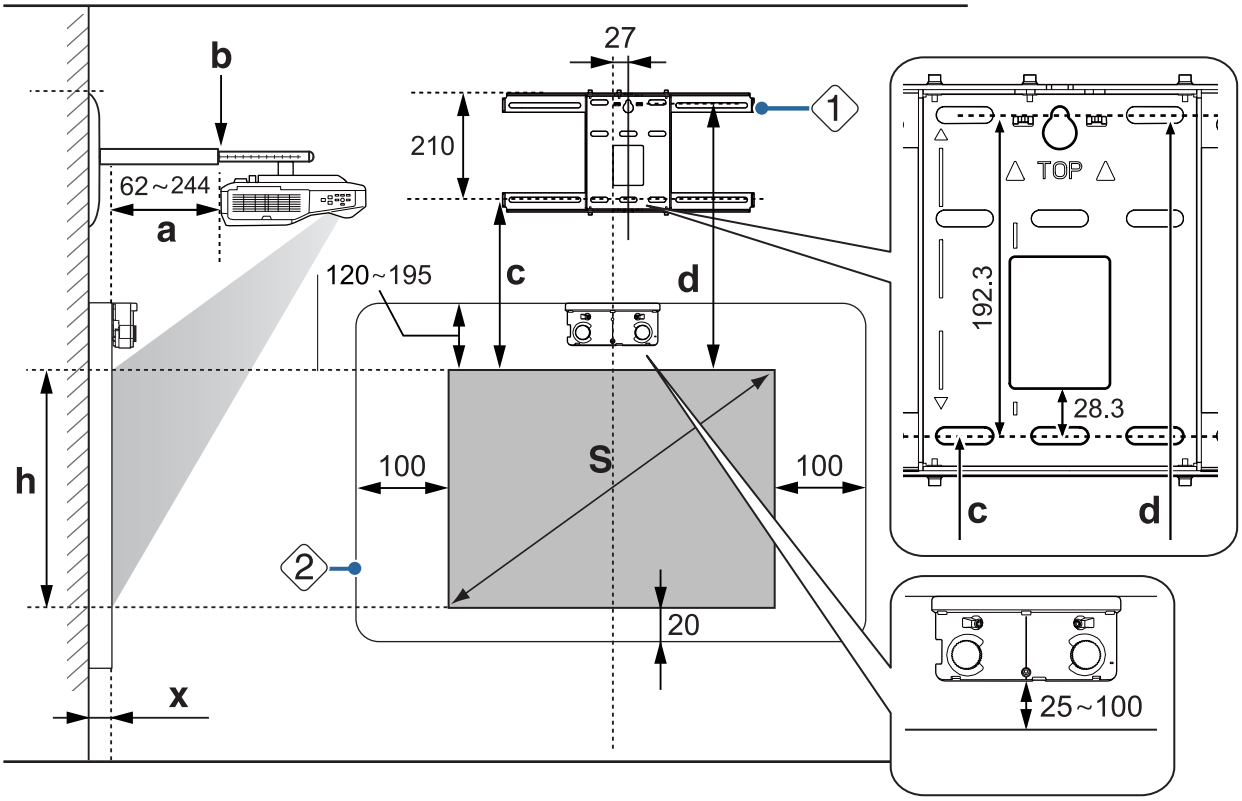

- Als er zich obstakels, zoals een kader of bakje onderaan het scherm bevinden, zal de aanraakbediening niet correct werken. Plak de meegeleverde infrarood deflectoren over de locaties van de obstakels (☛ pag.49). Zorg dat er tenminste 20 mm ruimte is tussen de plaats waar de infrarood deflector geplakt is en de onderkant van het geprojecteerde beeld.
- Als er zich obstakels, zoals kabels, bakjes of houders van het bord, of een dik kader, in het gearceerde gebied op de afbeelding bevinden, werkt de aanraakbediening niet correct.

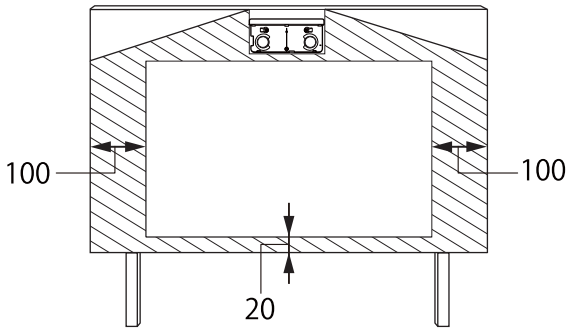

Wanneer het geprojecteerde beeld kleiner is dan 85 inch

Monteer de drieas-afsteleenheid op de positie die is gemarkeerd met een ◯ stempel (A).

In de tabel met projectieafstanden ziet u de waarden voor montage van de drieas-afsteleenheid op de positie die is gemarkeerd met een ◯ stempel (A).

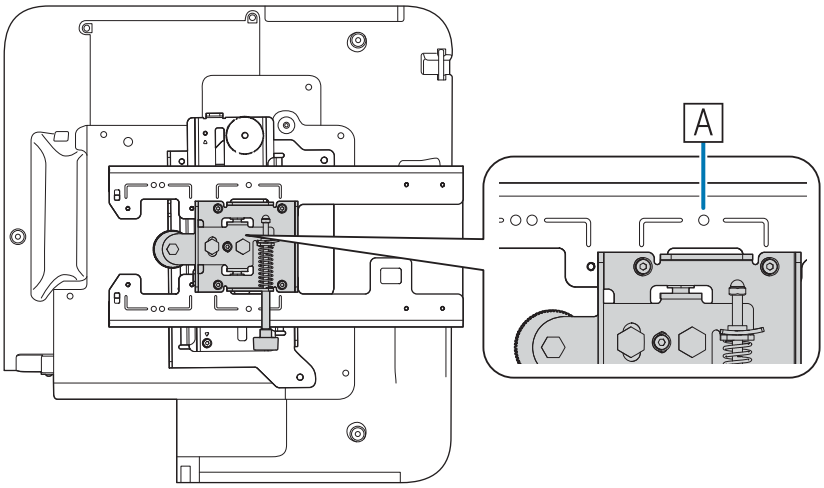

De afstand van de bovenkant van het geprojecteerde beeld tot het onderste installatie schroefgat (c) op de wandplaat is het getal dat gegeven wordt als de verticale schuif in de standaard positie is ingesteld (B).

Lijn de inkeping op de ophangsteun af met de positie van de markering op de wandplaat.

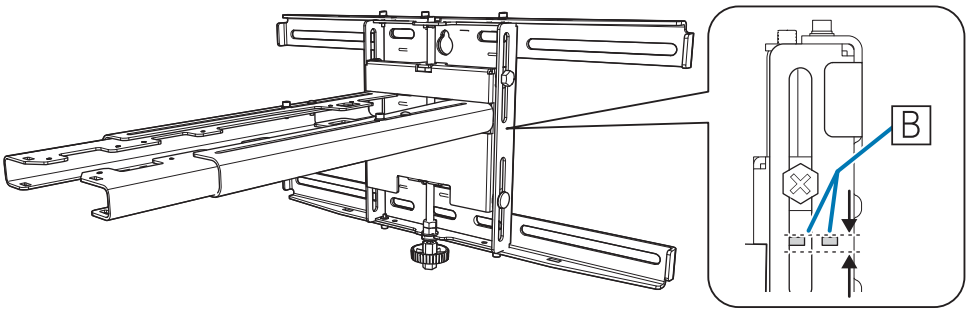

16:10 geprojecteerd beeld

[Eenheid: cm]

S Grootte geprojecteerd beeld		a Projectie-afstand Minimum (breed) tot maximum (tele)	b Waarden op de schaal van de schuifarm	c Afstand tot het onderste installatie schroefgat op de wandplaat	d Afstand van de bovenkant van het geprojecteerde beeld naar het tijdelijke montage schroefgat van de wandplaat	h Hoogte van geprojecteerd beeld
70"	150,8x94,2	6,2 tot 20,8	17,1 tot 31,7	21,4	40,6	94,3
71"	152,9x95,6	6,6 tot 21,6	17,5 tot 32,5	21,7	40,9	95,6
72"	155,1x96,9	7,2 tot 22,4	18,1 tot 33,3	22,0	41,2	96,9
73"	157,2x98,3	7,8 tot 23,2	18,7 tot 34,1	22,3	41,5	98,3
74"	159,4x99,6	8,4 tot 24,1	19,3 tot 35,0	22,6	41,8	99,6
75"	161,5x101,0	9,0 tot 24,9	19,9 tot 35,8	22,8	42,0	101,0
76"	163,7x102,3	9,6 tot 25,7	20,5 tot 36,6	23,1	42,3	102,3
77"	165,9x103,7	10,2 tot 26,5	21,1 tot 37,4	23,4	42,6	103,7
78"	168,0x105,0	10,8 tot 27,3	21,7 tot 38,2	23,7	42,9	105,0
79"	170,2x106,3	11,4 tot 28,1	22,3 tot 39,0	24,0	43,2	106,3
80"	172,3x107,7	12,0 tot 29,0	22,9 tot 39,9	24,2	43,4	107,7
81"	174,5x109,0	12,6 tot 29,8	23,5 tot 40,7	24,5	43,7	109,1
82"	176,6x110,4	13,2 tot 30,6	24,1 tot 41,5	24,8	44,0	110,4
83"	178,8x111,7	13,8 tot 31,0	24,7 tot 41,9	25,1	44,3	111,7
84"	180,9x113,1	14,4 tot 31,0	25,3 tot 41,9	25,4	44,6	113,0

Afbeeldingen kleiner dan 70 inch worden niet juist geprojecteerd.

- De waardes zijn slechts ruwe schattingen. De waarde kan verschillen, afhankelijk van de locatie waar u de projector plaatst.
- Als u in de telestand projecteert, kan de beeldkwaliteit achteruitgaan.

Wanneer het geprojecteerde beeld 85 inch of groter is

Monteer de drieas-afsteleenheid op de positie die is gemarkeerd met een ◯◯ stempel (A).

In de tabel met projectieafstanden ziet u de waarden voor montage van de drieas-afsteleenheid op de positie die is gemarkeerd met een ◯◯ stempel (A).

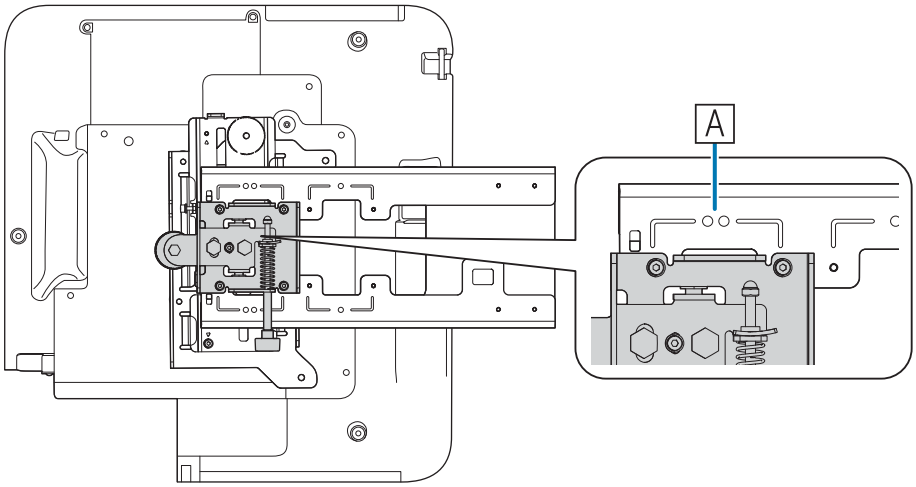

De afstand van de bovenkant van het geprojecteerde beeld tot het onderste installatie schroefgat (c) op de wandplaat is het getal dat gegeven wordt als de verticale schuif in de standaard positie is ingesteld (B).

Lijn de inkeping op de ophangsteun af met de positie van de markering op de wandplaat.

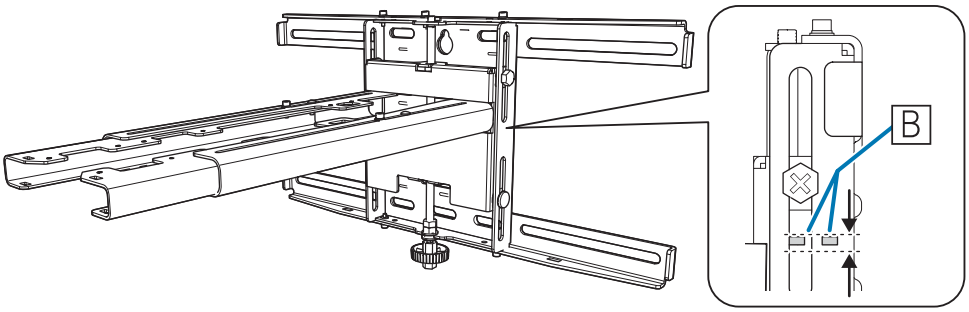

16:10 geprojecteerd beeld

[Eenheid: cm]

S Grootte geprojecteerd beeld		a Projectie-afstand Minimum (breed) tot maximum (tele)	b Waarden op de schaal van de schuifarm	c Afstand tot het onderste installatie schroefgat op de wandplaat	d Afstand van de bovenkant van het geprojecteerde beeld naar het tijdelijke montage schroefgat van de wandplaat	h Hoogte van geprojecteerd beeld
85"	183,1x114,4	15,0 tot 33,7	17,2 tot 35,9	25,6	44,8	114,5
86"	185,2x115,8	15,6 tot 34,5	17,8 tot 36,7	25,9	45,1	115,8
87"	187,4x117,1	16,2 tot 35,3	18,4 tot 37,5	26,2	45,4	117,1
88"	189,5x118,5	16,9 tot 36,2	19,1 tot 38,4	26,5	45,7	118,5
89"	191,7x119,8	17,5 tot 37,0	19,7 tot 39,2	26,8	46,0	119,8
90"	193,9x121,2	18,1 tot 37,9	20,3 tot 40,1	27,1	46,3	121,1
91"	196,0x122,5	18,7 tot 38,7	20,9 tot 40,9	27,3	46,5	122,5
92"	198,2x123,9	19,4 tot 39,6	21,6 tot 41,8	27,6	46,8	123,9
93"	200,3x125,2	20,0 tot 39,7	22,2 tot 41,9	27,9	47,1	125,2
94"	202,5x126,5	20,6 tot 39,7	22,8 tot 41,9	28,2	47,4	126,5
95"	204,6x127,9	21,3 tot 39,7	23,5 tot 41,9	28,5	47,7	127,8
96"	206,8x129,2	21,9 tot 39,7	24,1 tot 41,9	28,7	47,9	129,3
97"	208,9x130,6	22,5 tot 39,7	24,7 tot 41,9	29,0	48,2	130,6
98"	211,1x131,9	23,1 tot 39,7	25,3 tot 41,9	29,3	48,5	131,9
99"	213,2x133,3	23,8 tot 39,7	26,0 tot 41,9	29,6	48,8	133,2
100"	215,4x134,6	24,4 tot 39,7	26,6 tot 41,9	29,9	49,1	134,6

Beelden die groter zijn dan 100 inch worden niet juist geprojecteerd.

- De waardes zijn slechts ruwe schattingen. De waarde kan verschillen, afhankelijk van de locatie waar u de projector plaatst.
- Als u in de telestand projecteert, kan de beeldkwaliteit achteruitgaan.

De ophangsteun installeren

Apparatuur aansluiten

Benodigde kabels

Zorg ervoor dat u het meegeleverde stroomsnoer klaar legt.

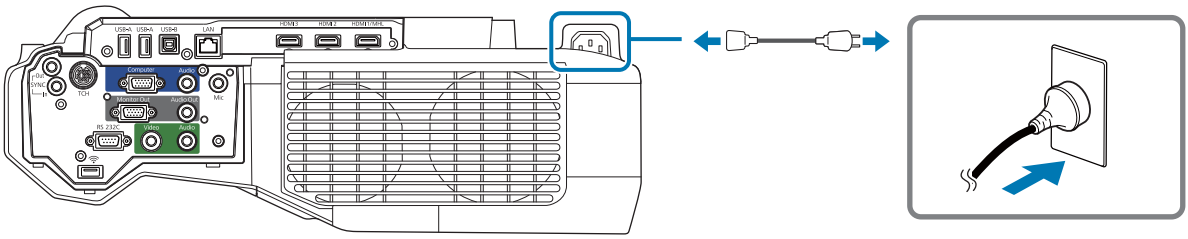

Leg bovendien de benodigde kabels klaar overeenkomstig de apparaten die worden gebruikt.

- USB-kabel meegeleverd
- Meegeleverde aansluitkabel voor de aanraakeenheid
- Optionele computerkabels en andere kabels (klaarleggen overeenkomstig de aangesloten apparaten)

Raadpleeg voor meer informatie de *Gebruikershandleiding* van de projector (op de Document CD-ROM).

Benodigde kabels bij het gebruik van de Easy Interactive Function

Bij het uitvoeren van muisbewerkingen met gebruik van de Easy Interactive Function, hebt u een usb-kabel nodig. Zelfs bij het projecteren met gebruik van een computerkabel, is een USB-kabel nodig om muisbewerkingen uit te voeren.

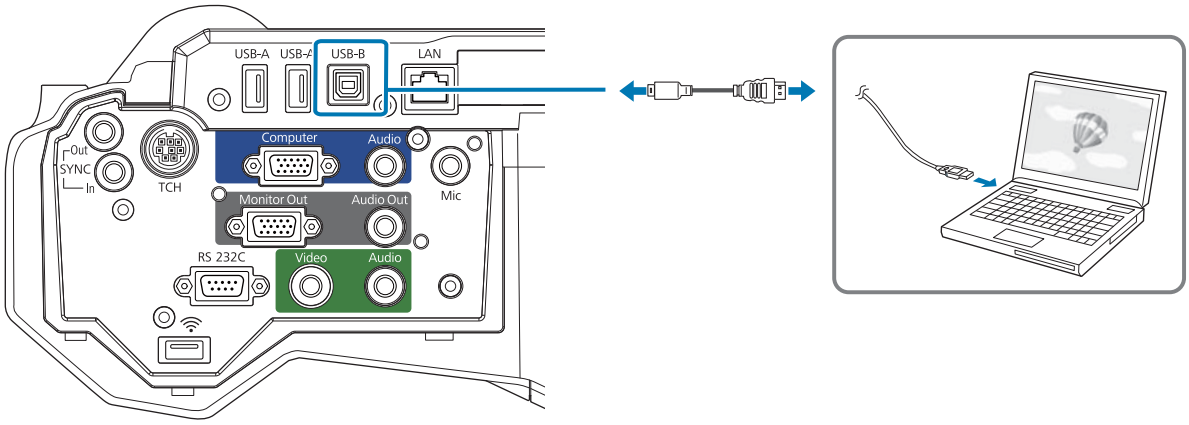

Benodigde kabels bij het parallel installeren van twee projectoren en gebruikmaking van de Easy Interactive Function

Als u gebruik maakt van de interactieve functie bij twee parallel geschakelde projectoren heeft u de optionele kabelset met afstandsbediening (ELPKC28) nodig.

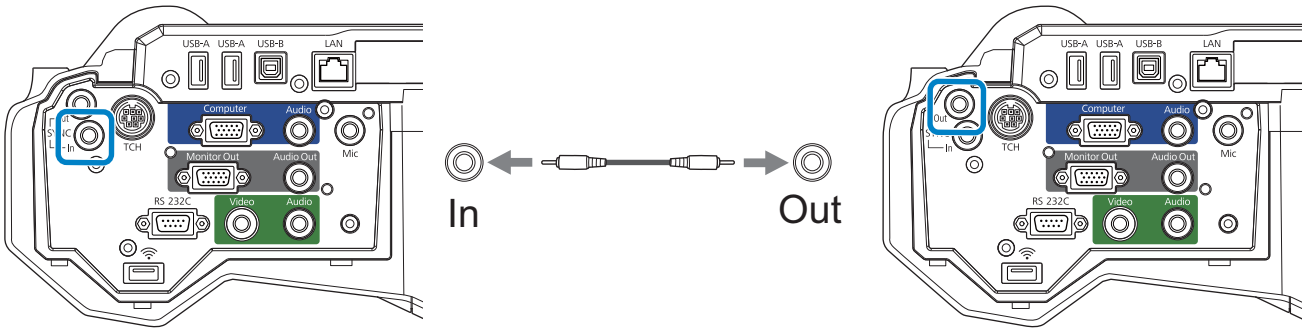

Als u één computer aansluit op twee projectoren en gebruik maakt van de interactieve functie, dient u vanaf de computer een USB-kabel aan te sluiten op elke projector. U heeft een computer nodig met twee USB-A-poorten.

Benodigde kabels als u de aanraakeenheid installeert

U hebt de meegeleverde verbindingskabel voor de aanraakeenheid nodig bij installatie van de aanraakeenheid en bij de aansluiting daarvan op de projector. De handelingen worden niet op de juiste manier voltooid met een in de winkel gekochte kabel.

De vorm van de stekker die verbinding maakt met de projector en de stekker die verbinding maakt met de aanraakeenheid verschillen. Zie de volgende afbeelding voor aansluiting op de juiste poorten.

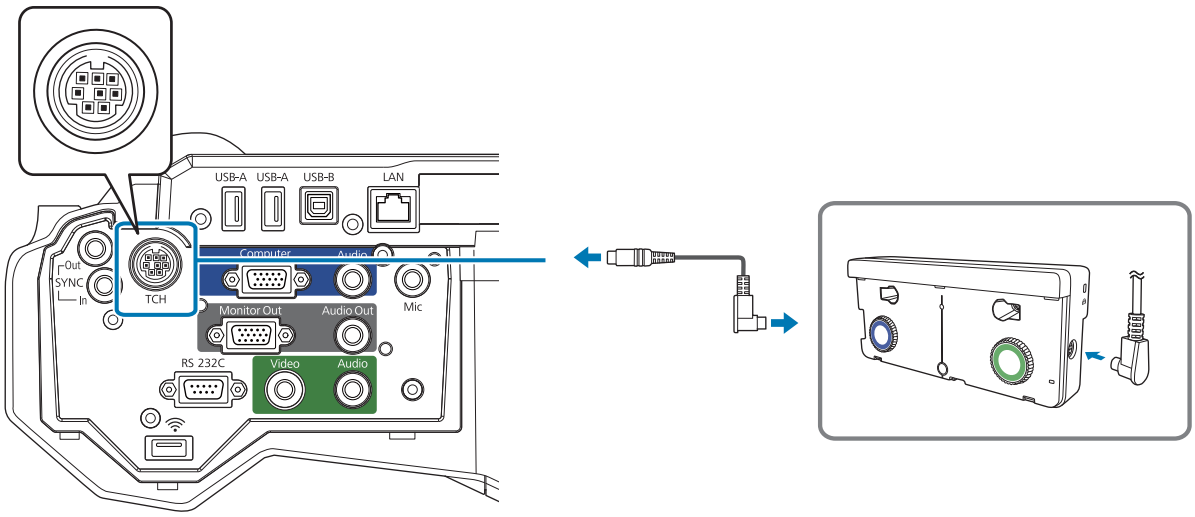

Leg kabels klaar voor de aangesloten apparaten (voorbeeld)

Documentcamera

Specifieke USB-kabel (meegeleverd met document-camera)

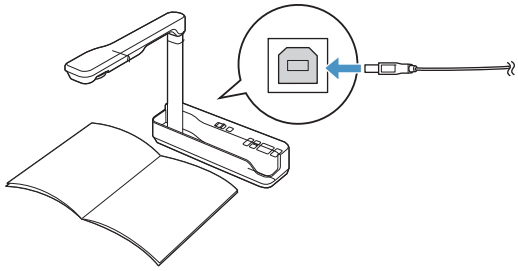

Computer

Computerkabel (optioneel accessoire)

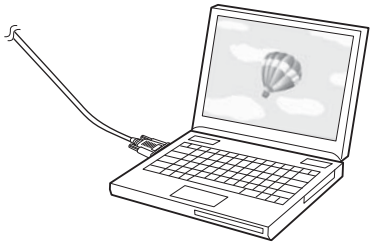

Externe luidsprekers

Audiokabel (in de winkel verkrijgbaar)

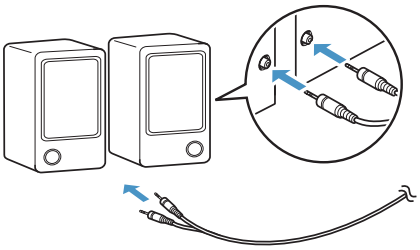

Microfoon (in de winkel verkrijgbaar)

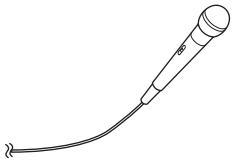

LAN-apparaat

LAN-kabel (in de winkel verkrijgbaar)

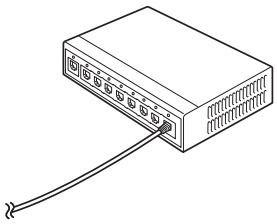

Installatieprocedure

Volg de onderstaande stappen bij het monteren van de ophangsteun. Als deze stappen niet worden gevolgd, zou het product kunnen vallen en lichamelijk letsel of materiële schade kunnen veroorzaken.

Waarschuwing

Gebruik geen kleefmiddelen, smeermiddelen of olies om de ophangsteun te monteren of af te stellen. Als u kleefmiddelen gebruikt om te voorkomen dat de schroeven losgaan of producten zoals smeermiddelen of olie op het schuivende bevestigingsgedeelte van de projector, kan het omhulsel scheuren en ervoor zorgen dat de projector valt met persoonlijk letsel of materiële schade tot gevolg.

Voeg de onderdelen samen

1 Verbind de plaat en de kaders (x2) en zet ze vast met de meegeleverde M4 x 12 mm bouten (x5)

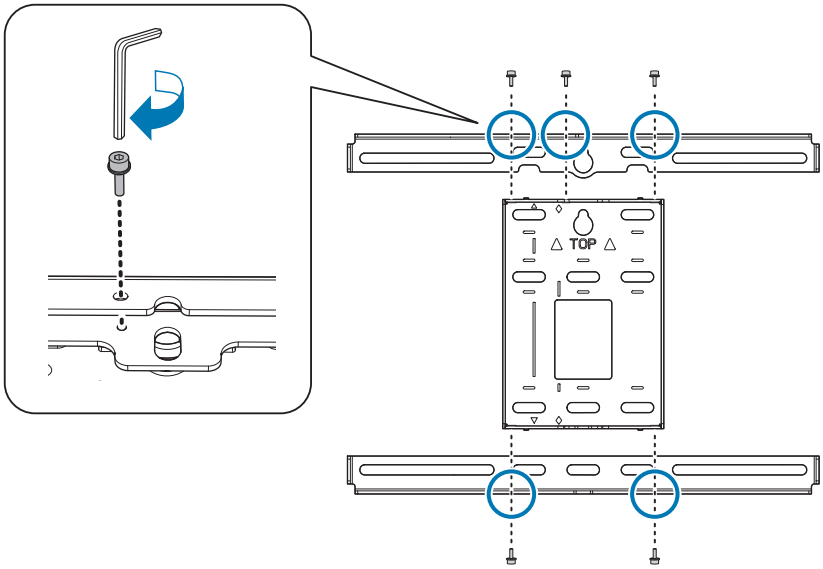

2 Controleer of de 3-assige afsteleenheid uitgelijnd is met de standaard positie van de schuifplaat (A).

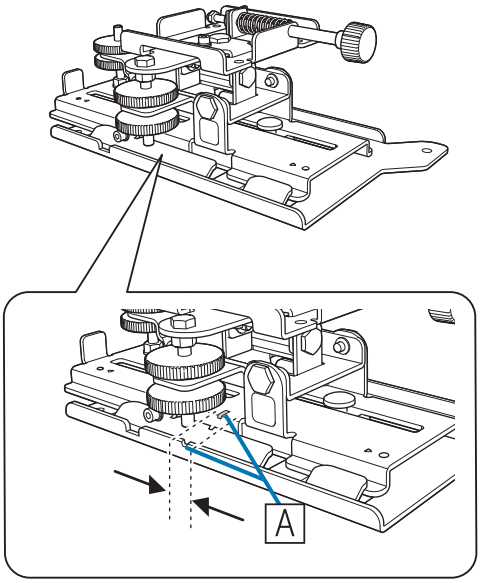

Als de standaardpositie (A) niet juist is, draai dan de M4-bout los en pas de positie van de schuifplaat aan. Als u hiermee klaar bent, draait u de bout weer aan.

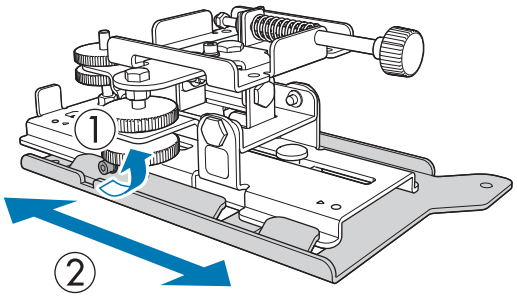

3 Zet de 3-assige afsteleenheid en de schuifplaat aan de basis van de projector vast met behulp van de meegeleverde M4 x 12 mm bouten (x4)

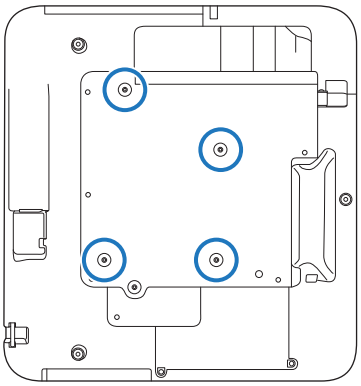

Montagepositie van de bouten

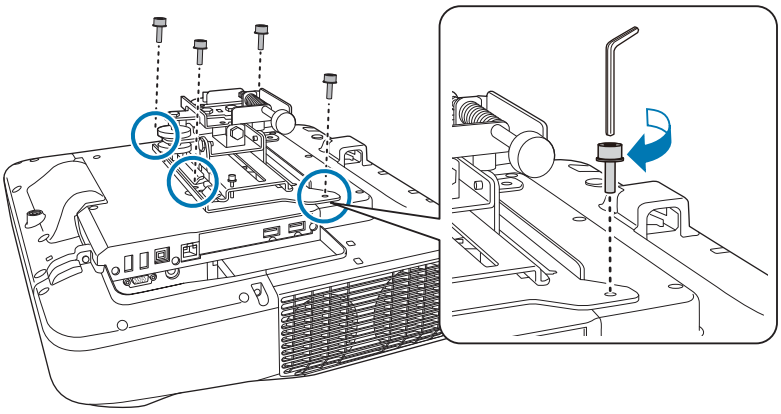

Installeer de wandplaat op de wand

1 Bepaal de projectiepositie gebaseerd op de grootte van het geprojecteerde beeld

Kijk op de afstandstabel van de projectie om de volgende waarden te controleren.

- Grootte van het geprojecteerde beeld (S)
- Afstand van de bovenkant van het geprojecteerde beeld tot het onderste installatieschroefgat van de wandplaat (c)
- Afstand van de bovenkant van het geprojecteerde beeld tot het schroefgat voor tijdelijke bevestiging van de wandplaat (d)

☛ "Projectie-afstandtabel" pag.21

Gebruik het schroefgat op de volgende afbeelding als het schroefgat voor tijdelijke bevestiging van de wandplaat. De afstand van het onderste installatieschroefgat van de wandplaat tot het schroefgat voor tijdelijke bevestiging is 192,3 mm.

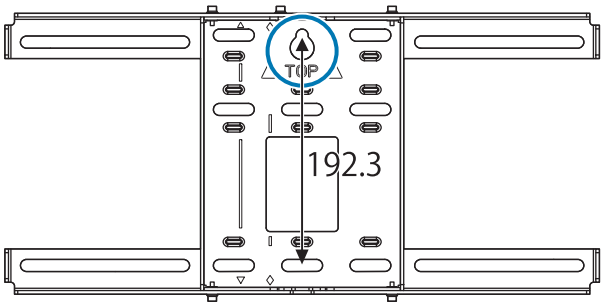

Wij raden aan om de volgende posities te markeren. Deze vormen de basis voor het bepalen van de montagepositie van de wandplaat.

- Positie van het tijdelijke schroefgat (1)
- Positie van het onderste installatieschroefgat van de wandplaat (2)
- Middenlijn (3) van het geprojecteerde beeld

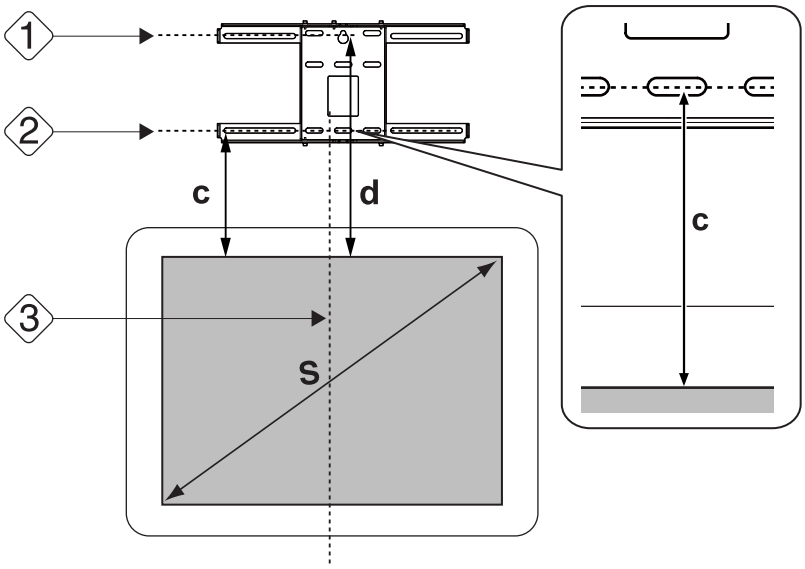

2 Breng de sjabloon aan op de wand

- Pas de middenlijn (3) die werd aangegeven in stap 1 bij de middenlijn van het **Image Center B** van de sjabloon.
  Controleer waar de balken in de wand zitten en verplaats de positie naar rechts of links zoals vereist.
  (De positie kan horizontaal tot 45 mm naar links of rechts verplaatst worden vanaf de middenlijn van het projectie-oppervlak.)
- Match de hoogtes (1) en (2) die in stap 1 gemarkeerd werden met de ★ lijnen op het sjabloonblad.

[Eenheid: mm]

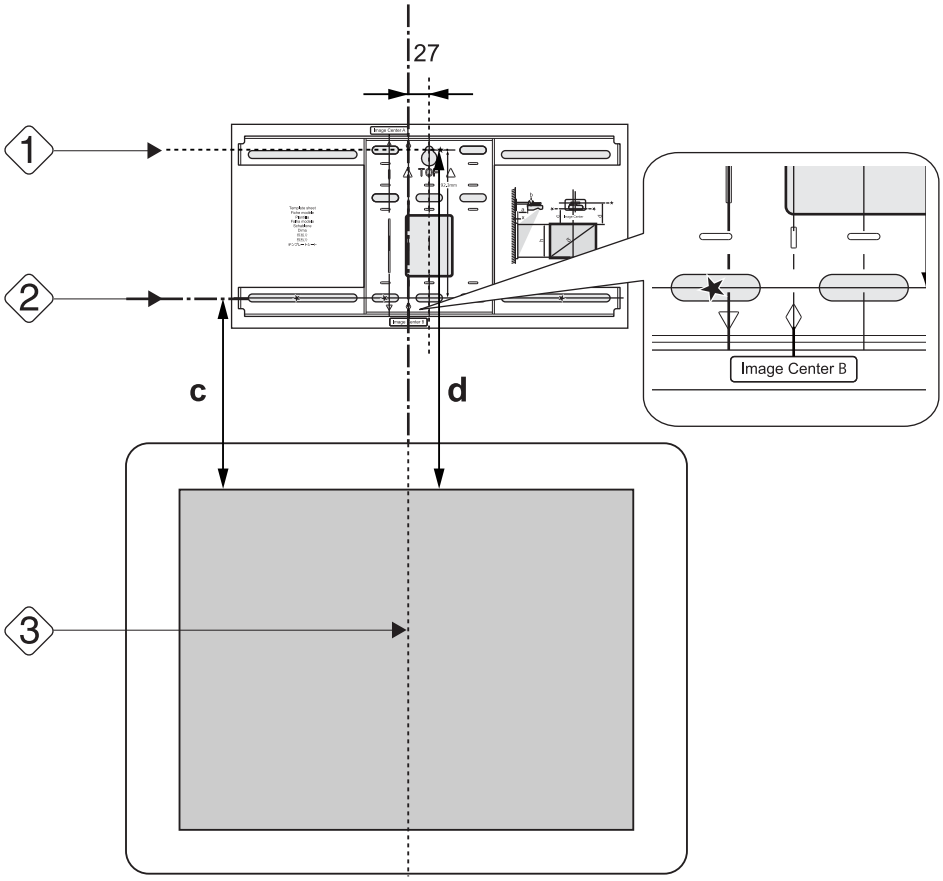

3 Voer een in de handel verkrijgbare M10-schroef in de positie van het tijdelijke schroefgat voor de wandplaat

Laat een ruimte open van 6 mm of meer tussen de wand en de kop van de schroef.

4 Bepaal de posities voor de montagegaten voor de wandplaat

Zet van de in onderstaande afbeelding getoonde schroefgaten tenminste vier punten vast voor een optimale balans.

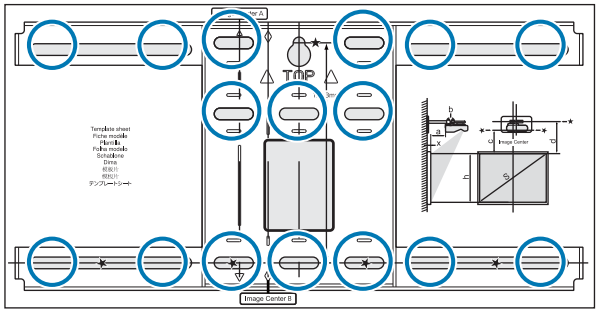

5 Boor de gaten in de wand

Boordiameter: 10,5 mm
Diepte voorboorgat: 45 mm
Diepte gat voor plug: 40 mm

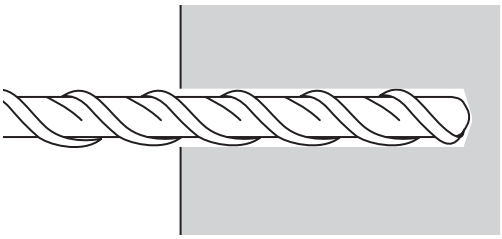

6 Verwijder de sjabloon en verwijder het betonstof uit de gaten met een stofpomp

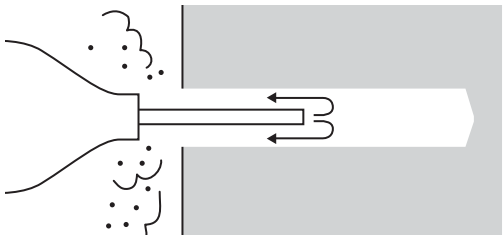

7 Plaats de wandplaat tegen de wand en steek de in de handel verkrijgbare ankers (M10 x 60 mm) in de gaten

Plaats de bout en de moer en tik met een hamer tot de bout in contact komt met het anker.

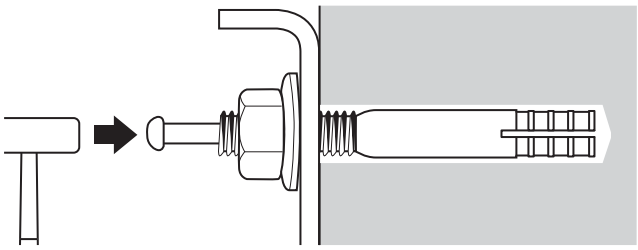

8 Gebruik een in de handel verkrijgbare moersleutel om de moer vast te draaien en de wandplaat aan de muur te bevestigen

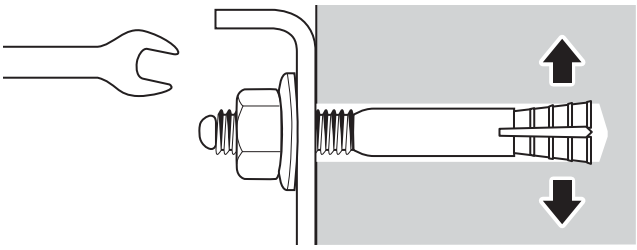

Bepaal de projectieafstand en voer de kabel vervolgens door de ophangsteun

1 Controleer de volgende waarden in de tabel met projectieafstanden

- Waarden op de schaal van de schuifarm (b)
- Afstand van oppervlak van scherm tot wand (x)

☛ "Projectie-afstandtabel" pag.21

2 Draai de M4 x 12 mm bouten (x2) los en verleng de schuifarm op de ophangbeugel

Lijn de schuif uit met de gecombineerde afstanden van (b) en (x) die u hebt gemarkeerd in stap 1.

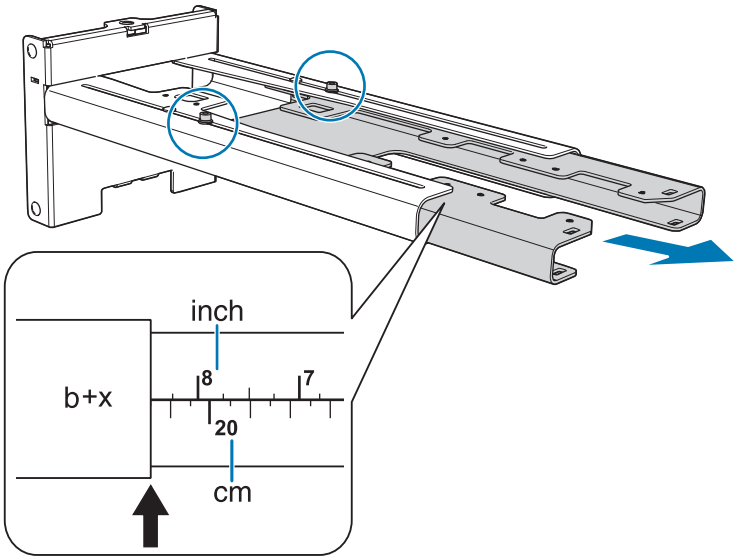

3 Leid de benodigde kabels door de ophangsteun

Zie de volgende afbeelding om de kabels zo te trekken, dat de uiteinden van de kabels die worden aangesloten op de projector, zich op de interfacezijde van de projector bevinden.

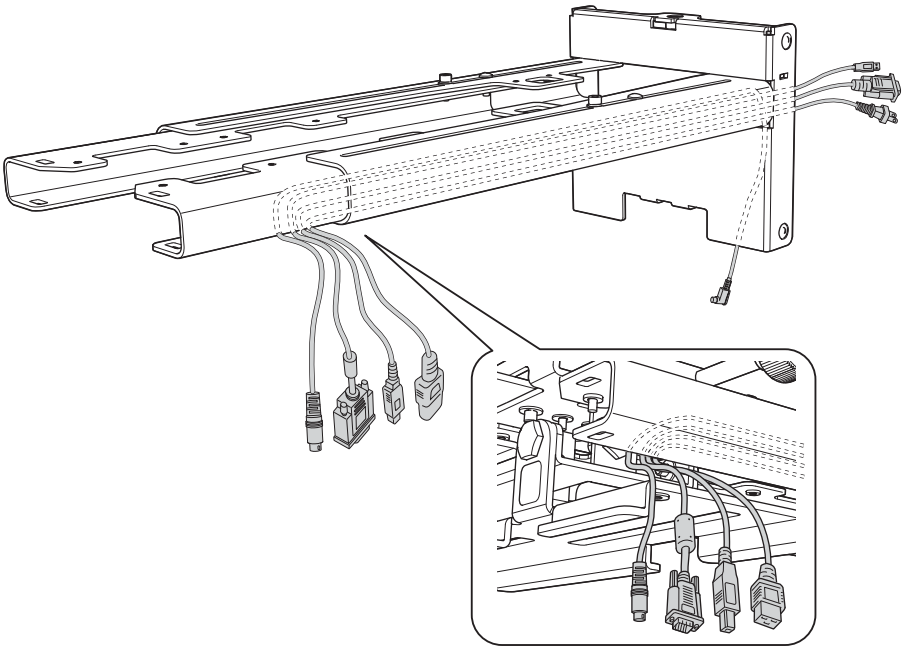

Waarschuwing

Hang het kabeloverschot niet over de ophangsteun. Dit kan vallen en een ongeluk veroorzaken.

Geleid de aansluitkabel van de aanraakeenheid door de ophangsteun. Geleid de kabel zodat het einde dat verbinding maakt met de aanraakeenheid vanaf het onderste deel van de instelplaat komt.

De ophangsteun aan de wandplaat bevestigen

1 Steek de zeshoekige as in de ophangsteun

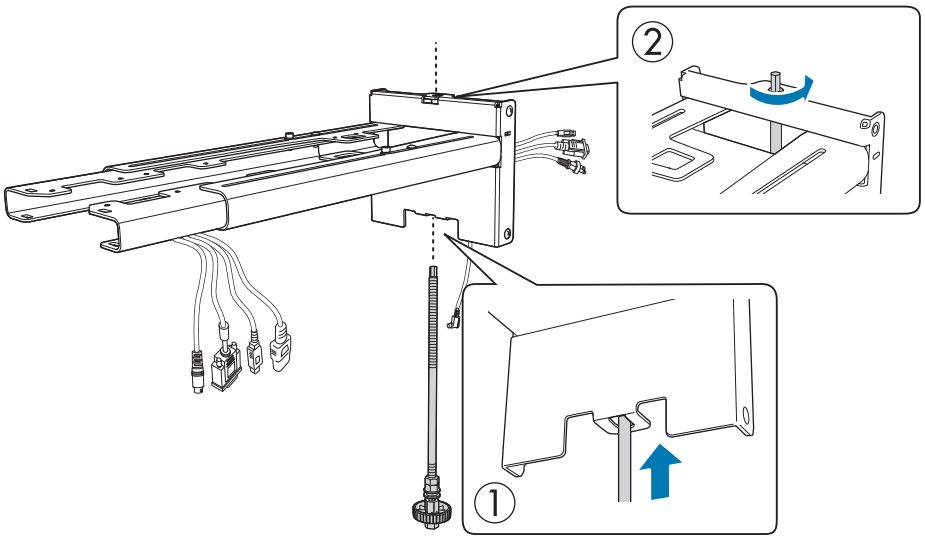

2 Monteer de ophangsteun op de wandplaat

Plaats de bovenkant van de zeskant-as in de wandplaat en plaats deze vervolgens in de sleuf aan de onderkant.

Let op

- Leg de aansluitkabel van de aanraakeenheid niet door de muur. Als hij door de wand wordt geleid, kan hij niet worden aangesloten op de aanraakeenheid.
- Zorg ervoor dat de kabels niet vast komen te zitten tussen de ophangsteun en de wandplaat.

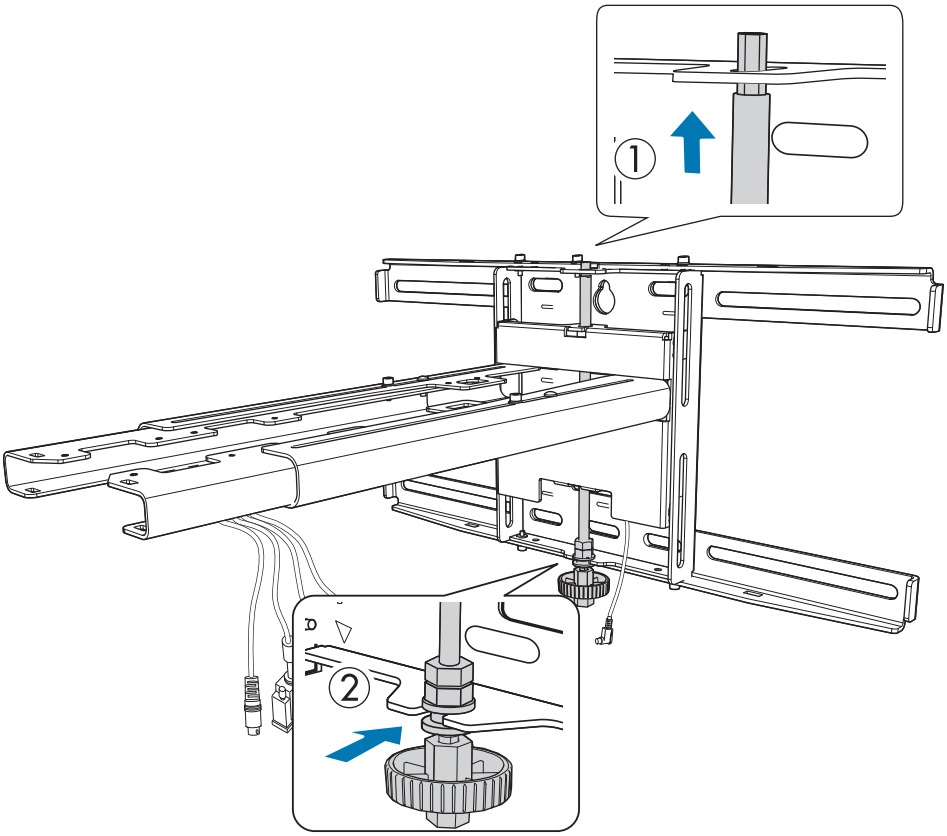

3 Bevestig de ophangsteun en de wandplaat

Bevestig de meegeleverde M6 schroeven (x3) met een in de handel verkrijgbare kruiskopschroevendraaier van nr. 3, en draai de meegeleverde M6 bout (x1) vervolgens enigszins vast met de moersleutel.

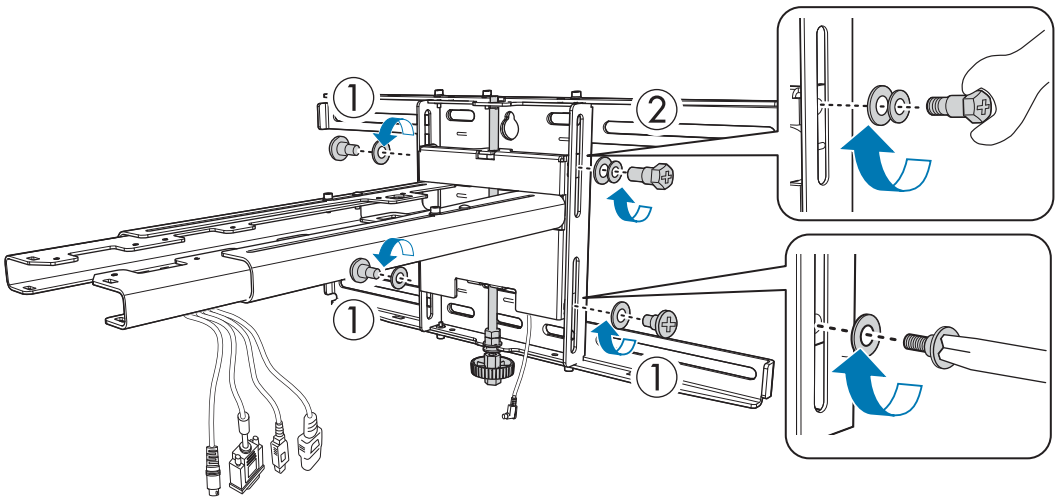

4 Stel de verticale schuif af met de steeksleutel en lijn deze uit met de standaardpositie (C)

- Door het vastdraaien van de zeshoekige as aan de bovenkant (A), wordt de ophangsteun verhoogd en door het losdraaien van de as wordt deze verlaagd.
- Door het vastdraaien van de M8 bout aan de onderkant (B) wordt de ophangsteun verlaagd en door de bout los te draaien, wordt deze verhoogd. (U kunt ook gebruik maken van een 17 mm dopsleutel.)

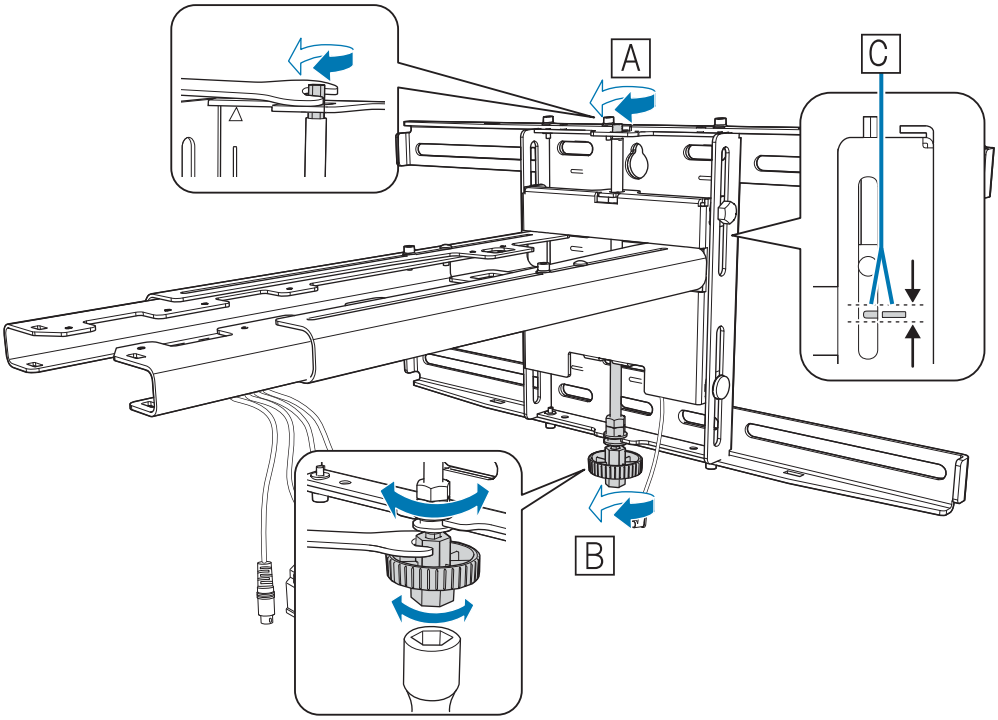

5 Draai de M6 bout (x1) vast om de ophangsteun op zijn plaats te bevestigen

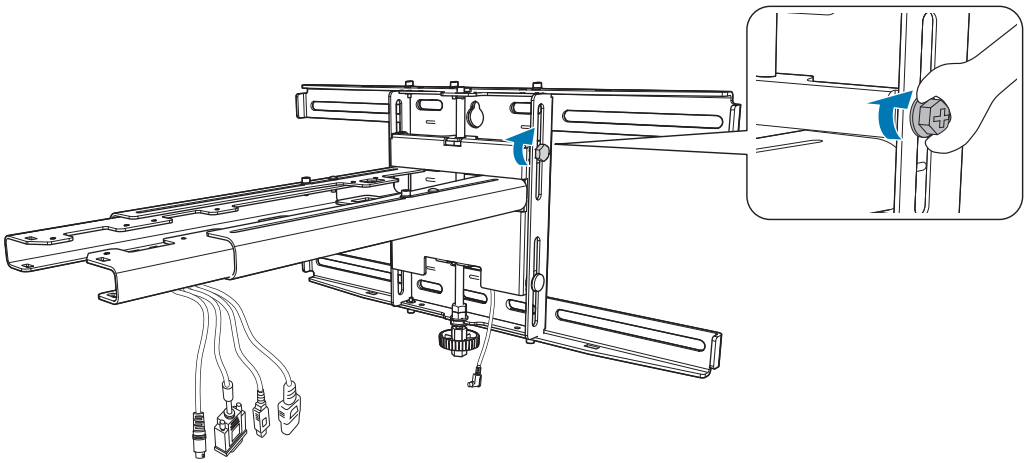

De projector vastzetten aan de ophangsteun

1 Draai de schroeven (x2) los en verwijder de kabelafdekking van de projector

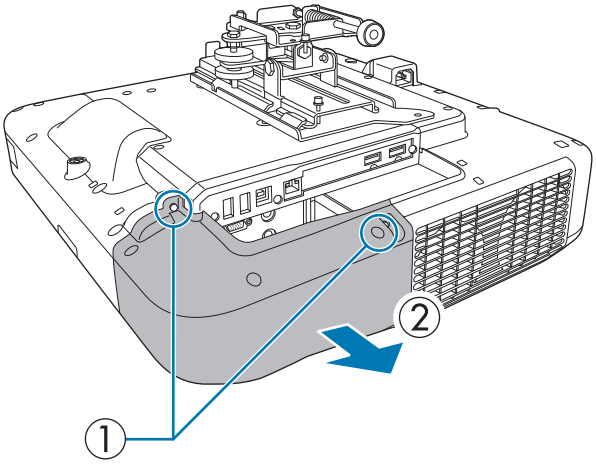

2 Bevestig de 3-assige afsteleenheid met de meegeleverde M4 x 12 mm bouten (x4) aan de ophangsteun

- Als een geprojecteerd beeld kleiner is dan 85 inch: Monteer de eenheid op de ◯ stempel (A).
- Wanneer een geprojecteerd beeld 85 inch of groter is: Monteer de eenheid bij de ◯◯ -stempel (B).

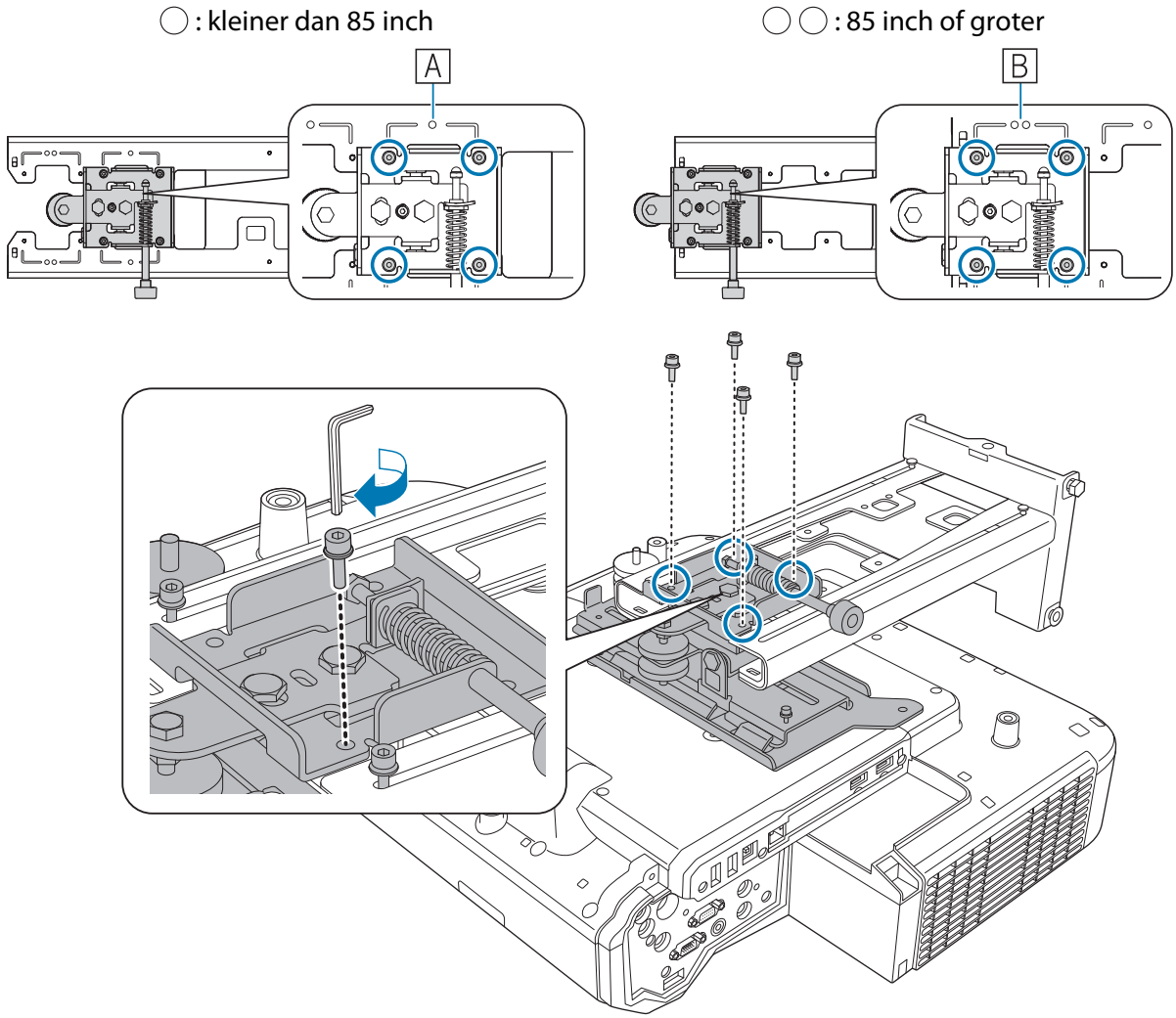

3 Sluit de kabels aan op de projector

☛ "Apparatuur aansluiten" pag.29

Sluit het stroomsnoer als laatste aan.

Gebruik in de handel verkrijgbare M4-schroeven om randapparatuur en accessoires zoals externe tuners vast te zetten in de schroefgaten in de volgende afbeelding.

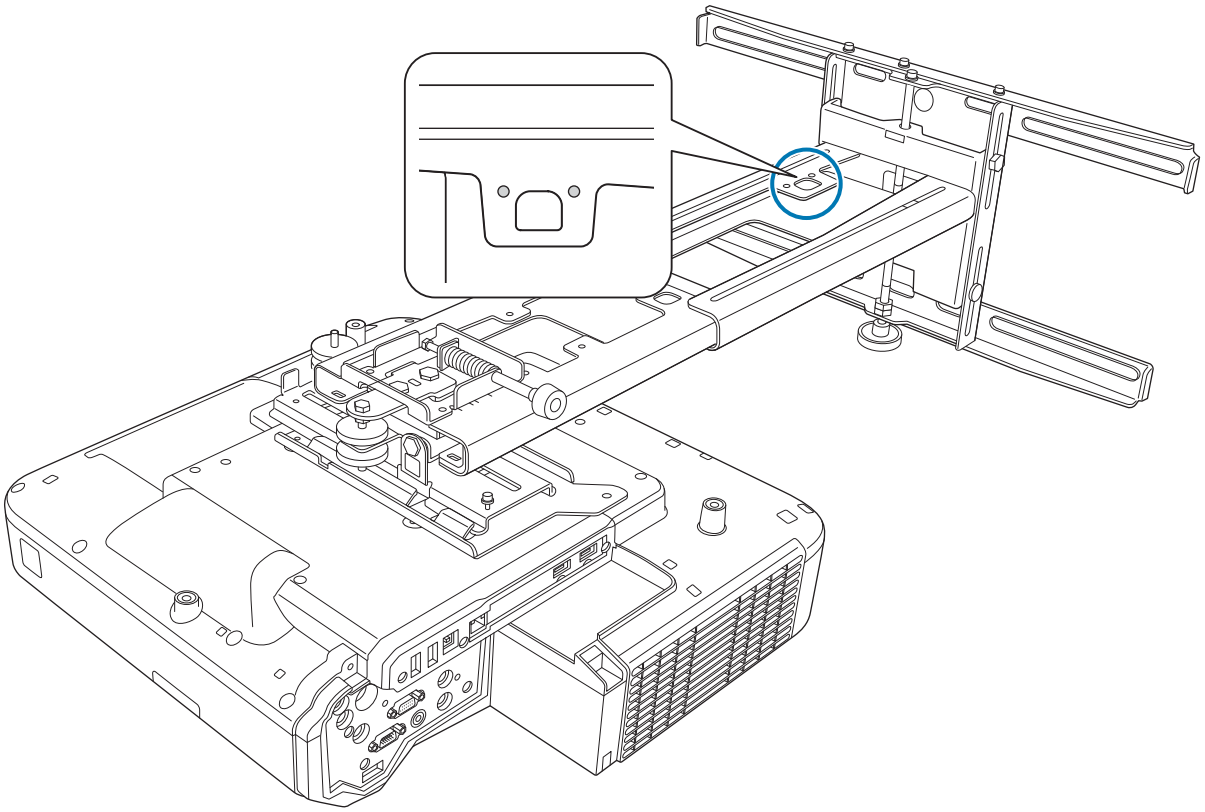

Installeer de optionele draadloze LAN-module in de sleuf voor de draadloze LAN-module.

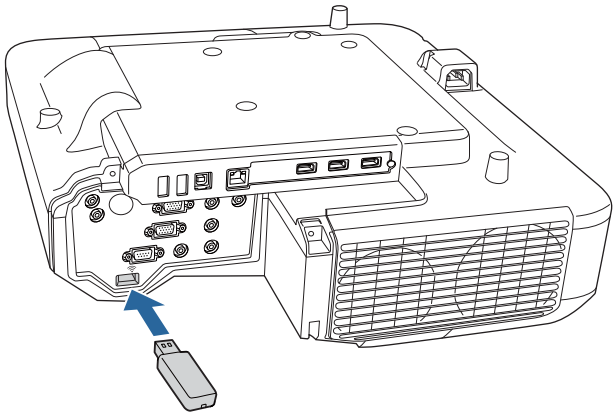

De positie van de projector aanpassen

- Voer geen afstellingen uit met de Keystone-functie van de projector. Dit kan een verslechtering van de beeldkwaliteit tot gevolg hebben.
- Bij het instellen van meerdere projectoren met behulp van de batch-installatiefunctie dient u de batch-installatie eerst uit te voeren voordat u het geprojecteerde beeld aanpast.

☛ "Functie batchinstallatie" pag.102

Bij het installeren van de aanraakeenheid, in geval er zich obstakels, zoals een kader of bakjes, onderaan het bord bevinden, plakt u de infrarood deflectoren langs de onderrand van het bord voordat u de projector afstelt.

☛ "Het plakken van de infrarood deflectoren" pag.49

1 Druk op de [Power] knop op de afstandsbediening of het bedieningspaneel om de projector aan te zetten

Met de afstandsbediening

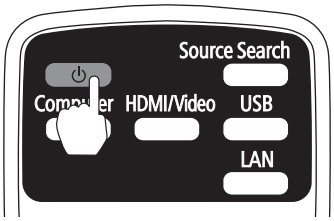

Met het bedieningspaneel

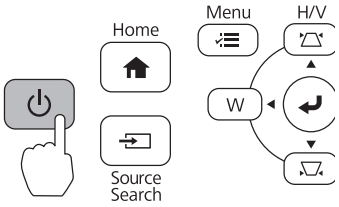

Let op

Plaats uw gezicht of uw handen niet dichtbij de luchtuitlaat tijdens het projecteren, en plaats geen objecten die kromgetrokken of beschadigd kunnen raken dichtbij de ventilatieopening. Hete lucht uit de luchtuitlaat zou brandwonden, kromtrekken of ongelukken kunnen veroorzaken.

2 Open de afscherming van de luchtfilter en stel vervolgens de scherpte af met de scherpteregeling

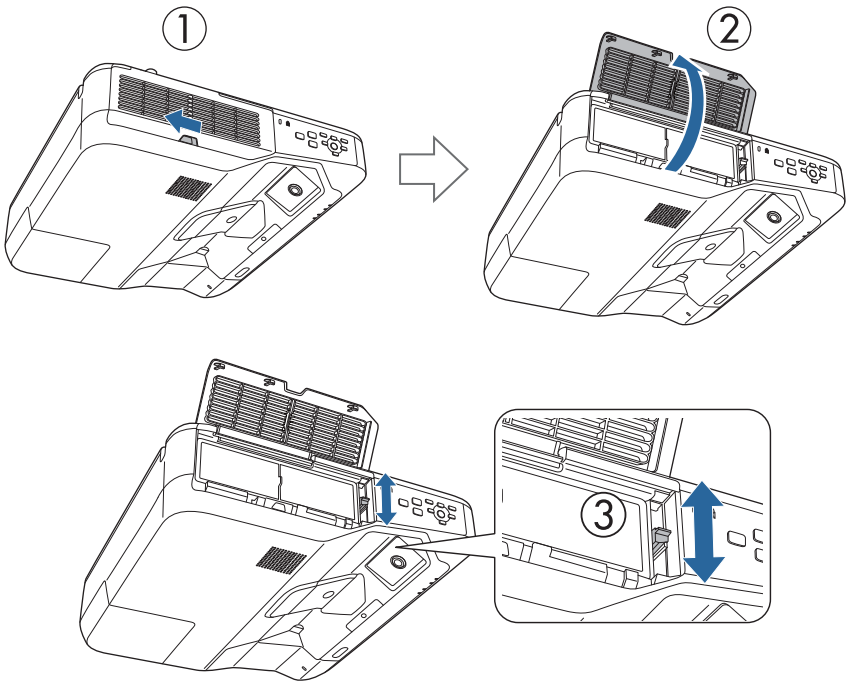

Verfijn de scherpteregeling later af.

Sluit de afscherming van de luchtfilter nadat u klaar bent met het afstellen.

- U kunt de display-taal wijzigen vanuit **Taal** in het **Uitgebreid** menu.

  ☛ *Gebruikershandleiding* projector - Projector-menu
- Als u de projector voor de eerste keer inschakelt, wordt het bericht **"Tijd instellen?"** weergegeven. Als u dit later instelt, selecteert u **Nee**.

3 Wijzig de hoogte-breedteverhouding van het geprojecteerde beeld (alleen indien nodig)

Projecteer beelden vanaf een aangesloten apparaat, en druk vervolgens op de knop [Aspect] op de afstandsbediening.

Elke keer dat u op de knop drukt, wordt de hoogte-breedte-naam weergegeven op het scherm en wijzigt de hoogte-breedteverhouding.

Met de afstandsbediening

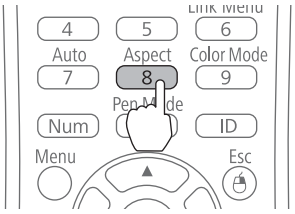

- Voor informatie over het aansluiten van apparaten en het projecteren van beelden wordt verwezen naar de *Introductiehandleiding*.
- De hoogte-breedteverhouding wijzigt niet wanneer geen beelden worden geprojecteerd vanaf het aangesloten apparaat.
- U kunt ook de beeldverhouding wijzigen vanuit **Hoogte-breedte** in het **Signaal** menu.

☛ *Gebruikershandleiding* projector - Projector-menu

4 Druk op de [Menu] knop van de projector.

Met de afstandsbediening

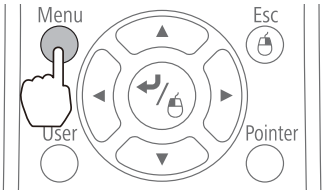

Met het bedieningspaneel

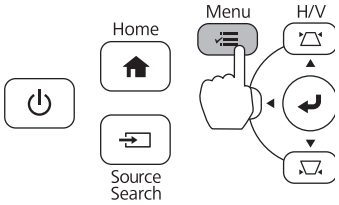

5 Selecteer **Installatiegids** in **Instellingen**

Het begeleidingsscherm wordt weergegeven.

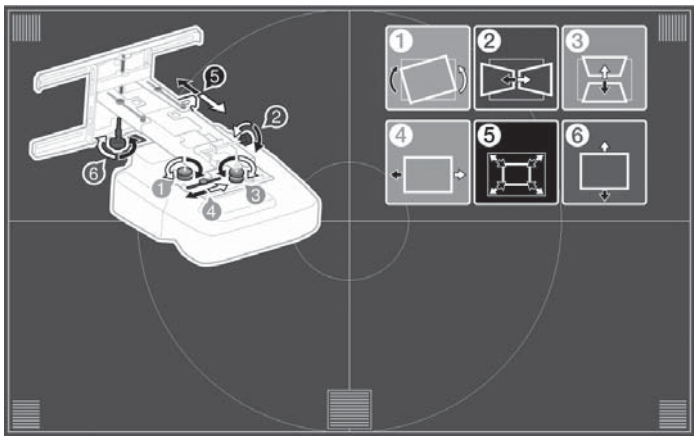

6 Na het losdraaien van de afstelknop aan de onderzijde, stelt u de horizontale rol af met behulp van de afstelknop aan de bovenzijde.

> Herhaal stappen 6 tot 11 indien nodig.

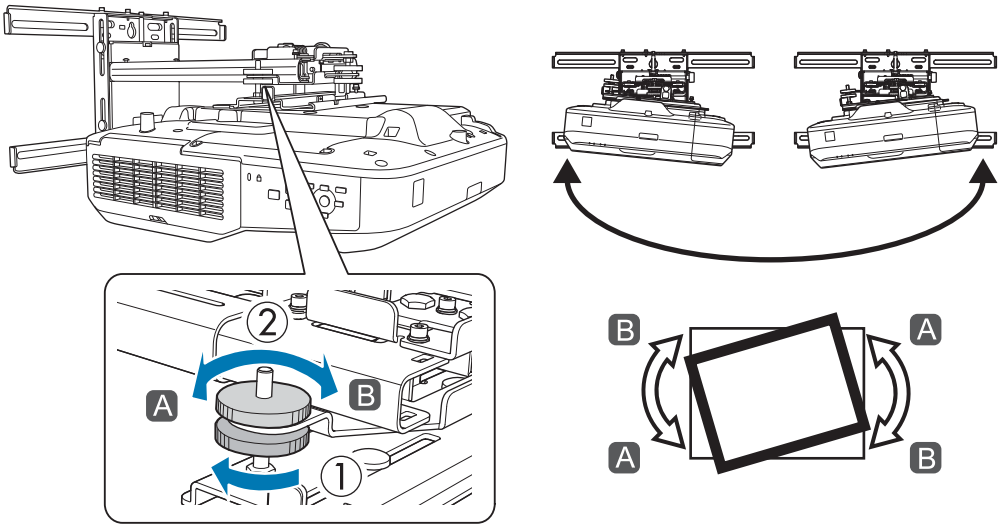

Nadat u klaar bent met het afstellen, draait u de afstelknop aan de onderzijde weer vast.

7 Draai de M4-schroef (x1) lost met de inbussleutel en stel daarna de horizontale rotatie af met de afstelknop

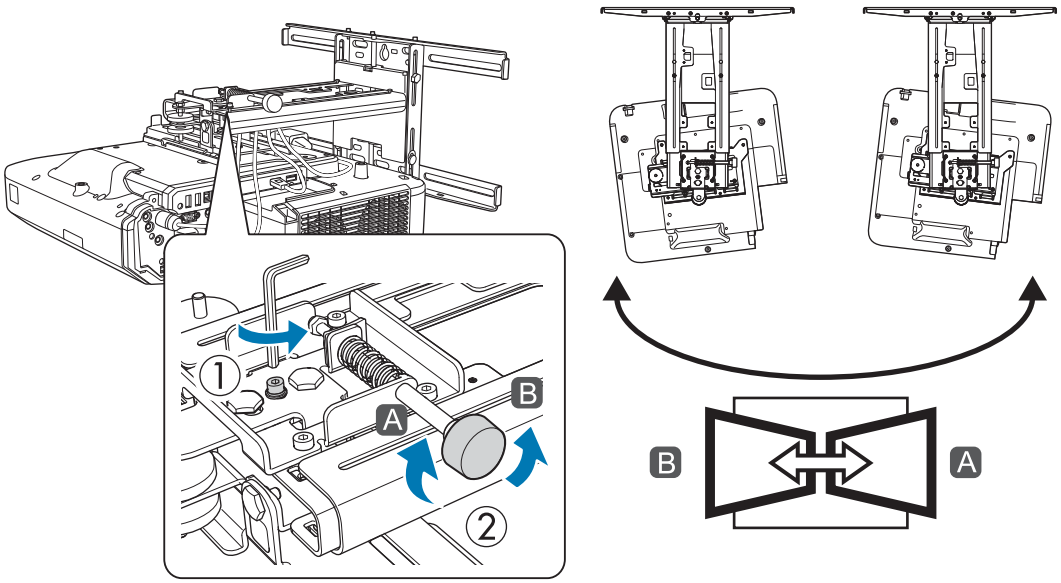

Draai de M4 schroeven die u hebt losgedraaid, vast wanneer u klaar bent met afstellen.

8 Na het losdraaien van de afstelknop aan de onderzijde past u de verticale kanteling aan met de afstelknop aan de bovenzijde.

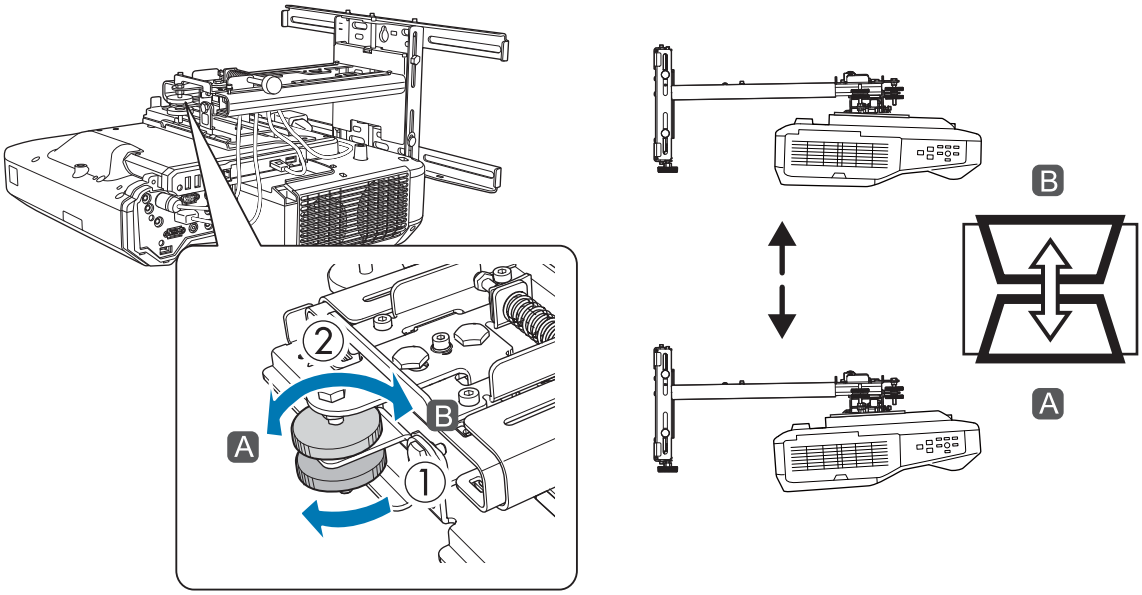

Nadat u klaar bent met het afstellen, draait u de afstelknop aan de onderzijde weer vast.

9 Draai de M4-bout los met de inbussleutel en stel vervolgens de horizontale schuif af

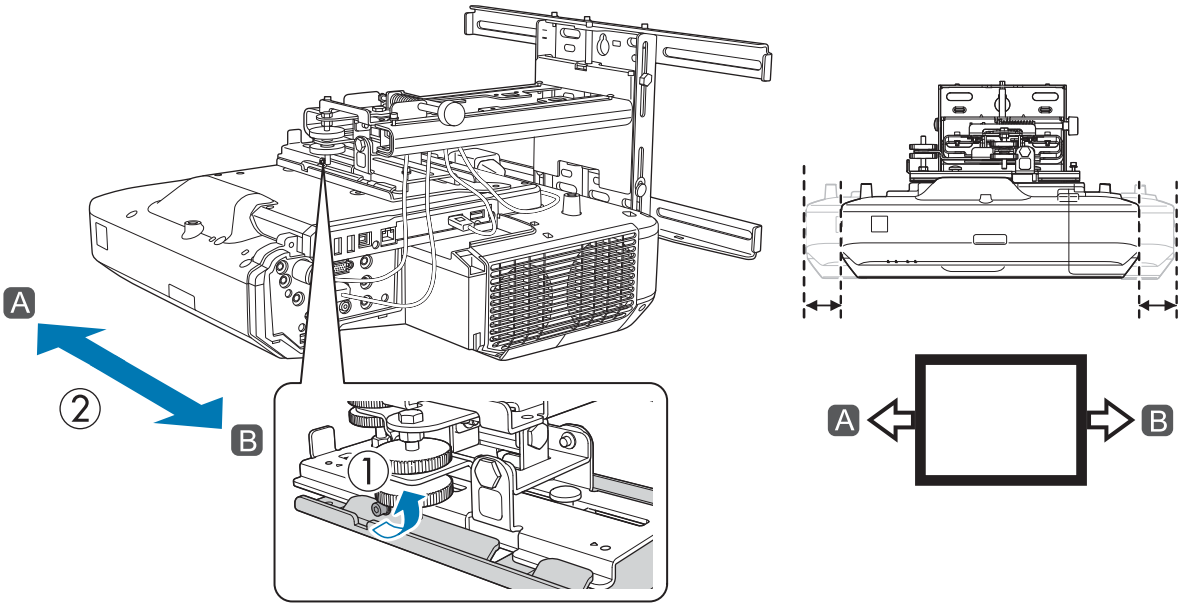

Nadat u klaar bent met het afstellen, draait u de M4-bouten die u losgedraaid heeft weer vast.

10 Draai de M4 bouten (x2) los met de zeshoekige inbussleutel en stel vervolgens het vooruit/achteruit schuiven af

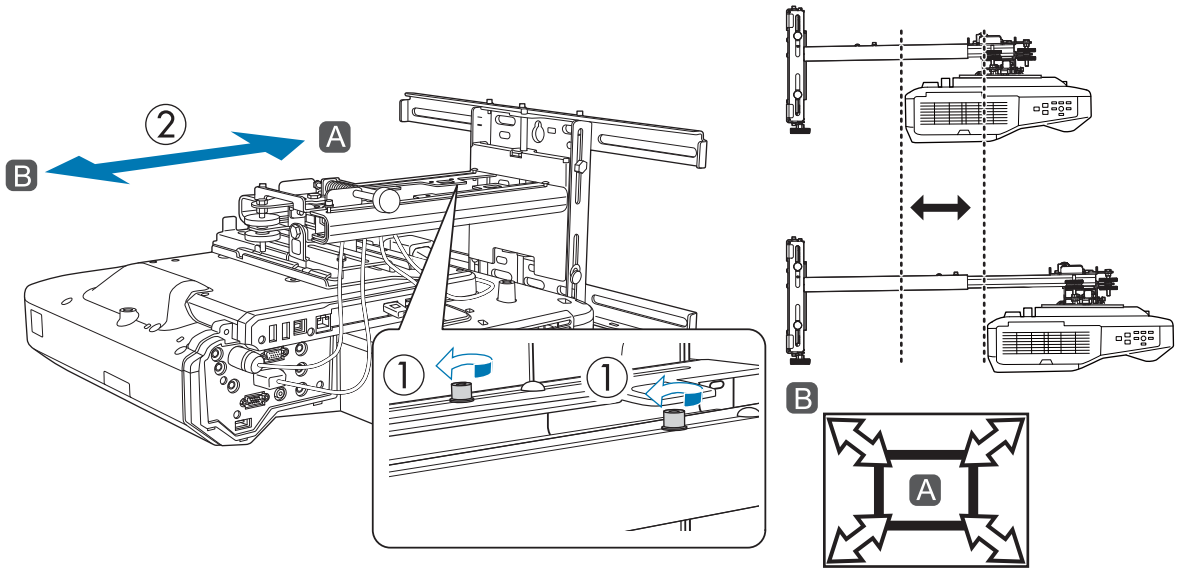

Draai de M4 bouten, die u hebt losgedraaid, vast wanneer u klaar bent met afstellen.

11 Draai de M6 bout (x1) los met de steeksleutel en stel vervolgens het verticaal schuiven af

Stel het verticaal schuiven af met de zeshoekige as bovenaan of onderaan.

- Door het vastdraaien van de zeshoekige as aan de bovenkant, wordt de ophangsteun verhoogd en door het losdraaien van de as wordt deze verlaagd.
- Door het vastdraaien van de M8 bout aan de onderkant, wordt de ophangsteun verlaagd en door de bout los te draaien, wordt deze verhoogd. (U kunt ook gebruik maken van een 17 mm dopsleutel.)

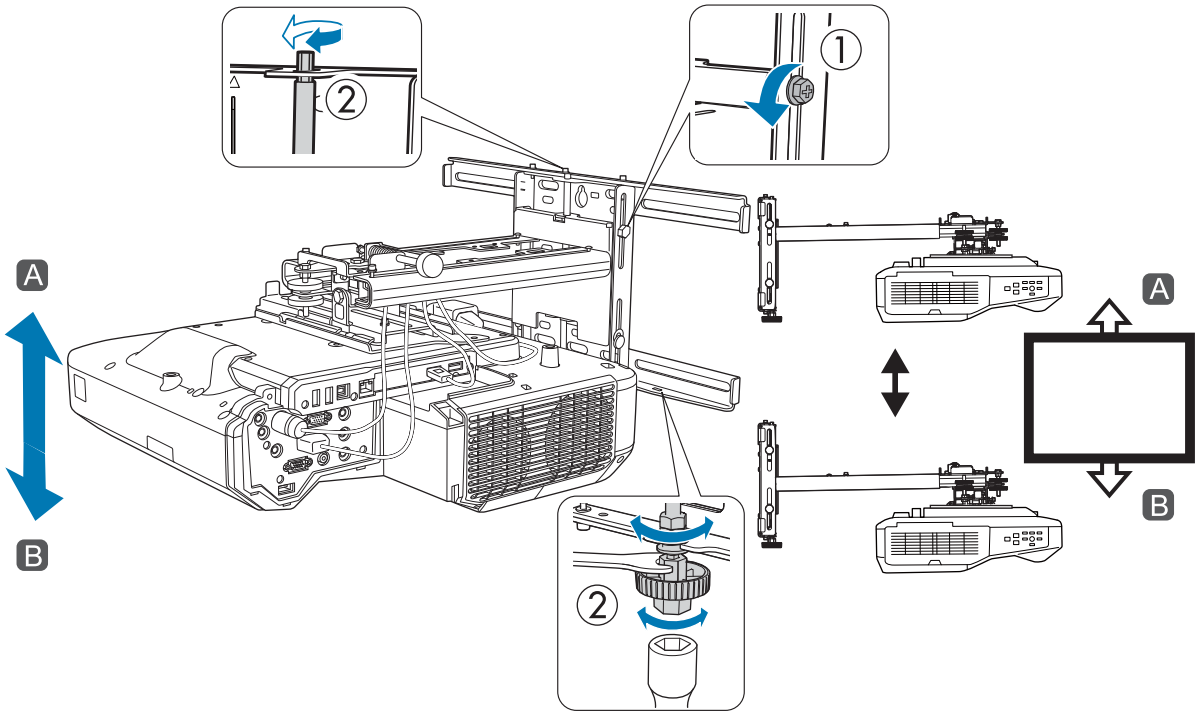

Draai de M6 bout die u hebt losgedraaid, vast wanneer u klaar bent met afstellen.

12 Zorg ervoor dat alle bouten die u hebt losgedraaid in stappen 6 tot 11, stevig worden vastgedraaid

> ⚠ Waarschuwing
>
> Draai alle bouten en schroeven stevig vast. Als u dat niet doet, kan het product vallen en kan dit letsel of schade tot gevolg hebben.

13 Stel de scherpte af zodat deze overeenkomt met de scherpte in de volgende afbeelding (A)

Open de afscherming van de luchtfilter en regel de scherpte.

Wanneer (A) is scherpgesteld, controleert u de gebieden (B). Indien enige van de gebieden (B) niet scherpgesteld zijn, regelt u de scherpte totdat de gebieden (B) uniform zijn.

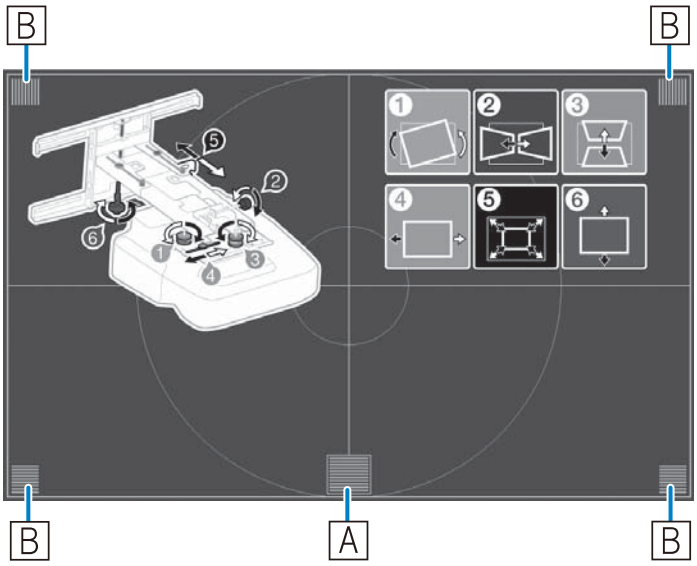

Sluit de afscherming van de luchtfilter nadat u klaar bent met het afstellen.

14 Druk op de knop [Esc] op de afstandsbediening of het bedieningspaneel om het begeleidingsscherm te verplaatsen

Het plakken van de infrarood deflectoren

Bij het installeren van de aanraakeenheid, in geval er zich obstakels, zoals een kader of bakjes, onderaan het bord bevinden, zal de aanraakbediening niet correct werken. Als er obstakels aanwezig zijn, plakt u de infrarood deflectoren langs de onderrand van het bord voordat u de projector afstelt.

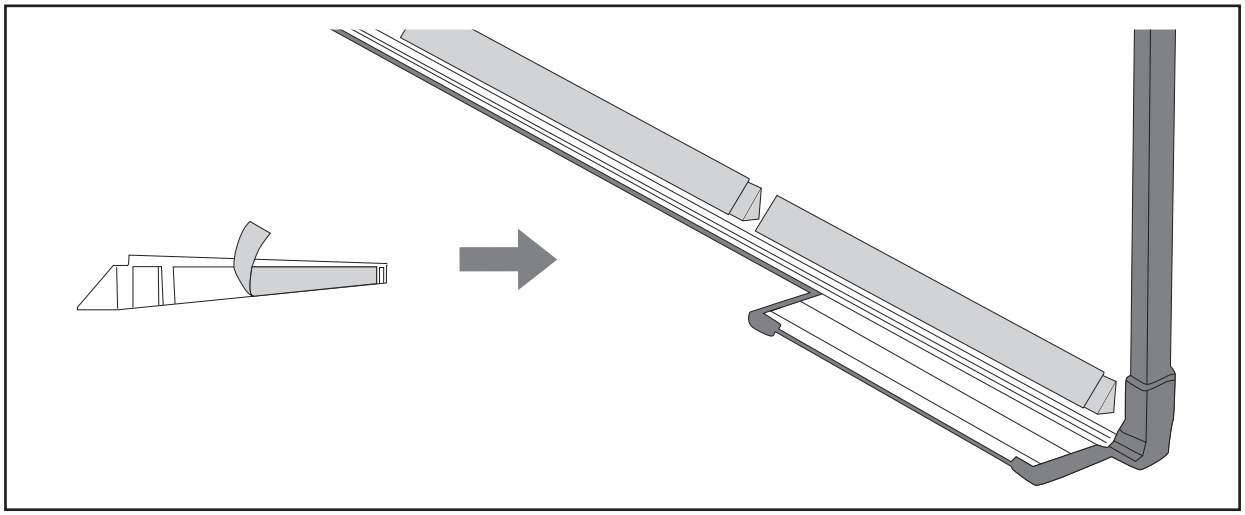

- Verwijder een infrarooddeflector niet meer nadat deze op zijn plaats is vastgezet. Dit kan de kleefkracht van de tape verminderen.
- Plak geen tape en plaats niets op de infrarooddeflectoren. De infrarooddetector werkt dan niet goed.

Boogcorrectie

Bij de nauwkeurige afstelling van de vorm van het geprojecteerde beeld, voert u Boogcorrectie uit.

1 Zet de projector aan en druk vervolgens op de knop [Menu]

Met de afstandsbediening

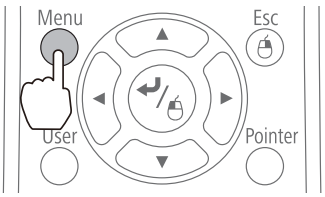

Met het bedieningspaneel

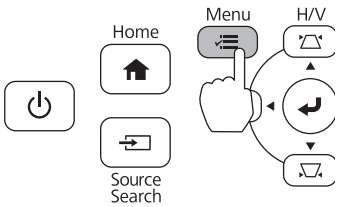

2 Selecteer **Geometrische corr.** vanuit **Instellingen**

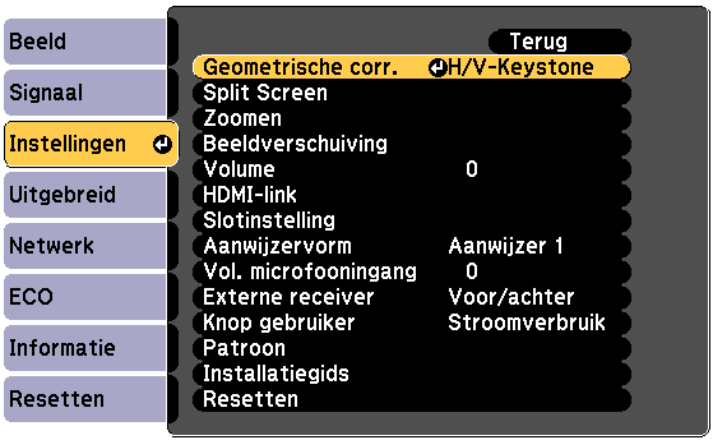

3 Selecteer **Boogcorrectie**

4 Selecteer **Boogcorrectie**

5 Selecteer de zijde die u wilt corrigeren

6 Corrigeer de geselecteerde zijde

Als het bericht **"Kan niet meer verplaatsen."** tijdens het aanpassen wordt weergegeven, kunt u de vorm niet verder aanpassen in de richting die door de grijze driehoek wordt aangegeven.

7 Herhaal de stappen 5 en 6 indien nodig om de overige zijden aan te passen

De pen kalibreren

Controleer dat de afstelling van de positie van de projector afgerond is, voordat u begint met het kalibreren van de interactieve pen.

☛ "De positie van de projector aanpassen" pag.43

Er bestaan twee methoden voor het kalibreren van de pen; **Autom. kalibreren** en **Handmatig kalibreren**. Wanneer u de pen voor de eerste keer kalibreert na het installeren van de projector, voert u **Handmatig kalibreren** uit voor optimaal kalibreren.

Meer informatie over de methode **Autom. kalibreren** vindt u in de *Gebruikershandleiding* van de projector (op de Document CD-ROM).

Als twee projectoren parallel geïnstalleerd zijn en u gebruik maakt van de interactieve functie, dient u de interactieve functies voor multi-projectie in te stellen voordat u de pen afstelt.

☛ "Als twee projectoren parallel geïnstalleerd zijn en u gebruik maakt van de interactieve functie" pag.93

1 Zet de projector aan en druk vervolgens op de knop [Menu]

Met de afstandsbediening

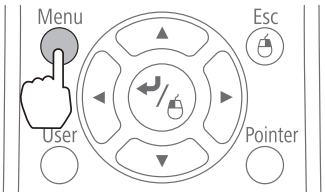

Met het bedieningspaneel

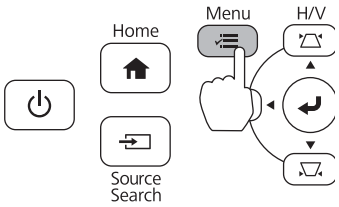

2 Selecteer **Easy Interactive Function** in **Uitgebreid**

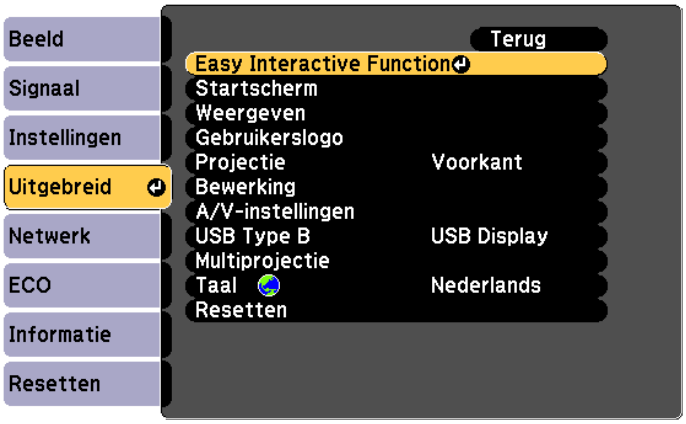

3 Selecteer **Handmatig kalibreren**

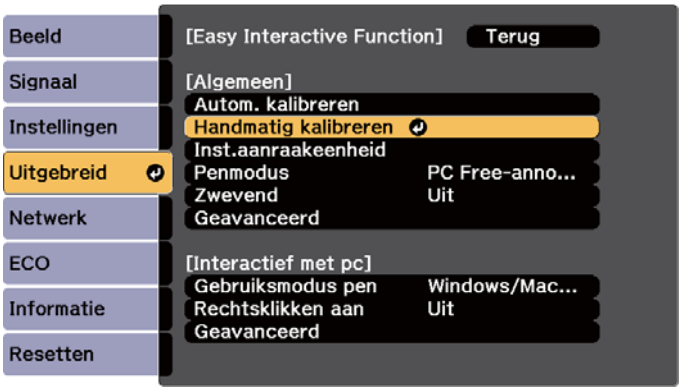

4 Controleer of de scherpstelling juist is en selecteer vervolgens **Ja**

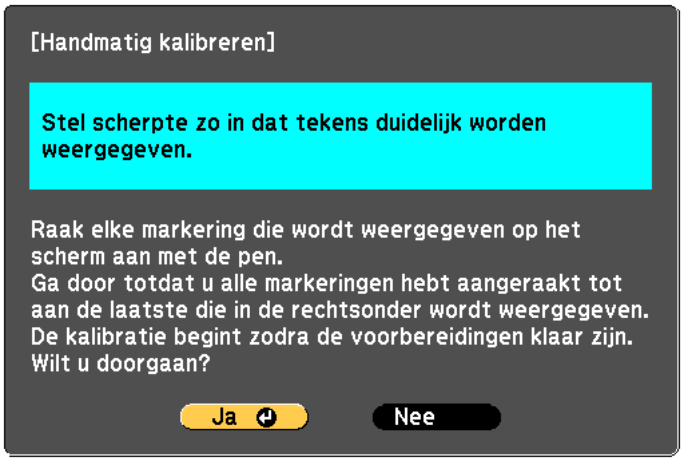

In de linkerbovenhoek van het projectiescherm wordt een groene punt weergegeven.

5 Raak het middelpunt van de punt met de penpunt van de interactieve pen aan

De punt verdwijnt en gaat naar de volgende positie.

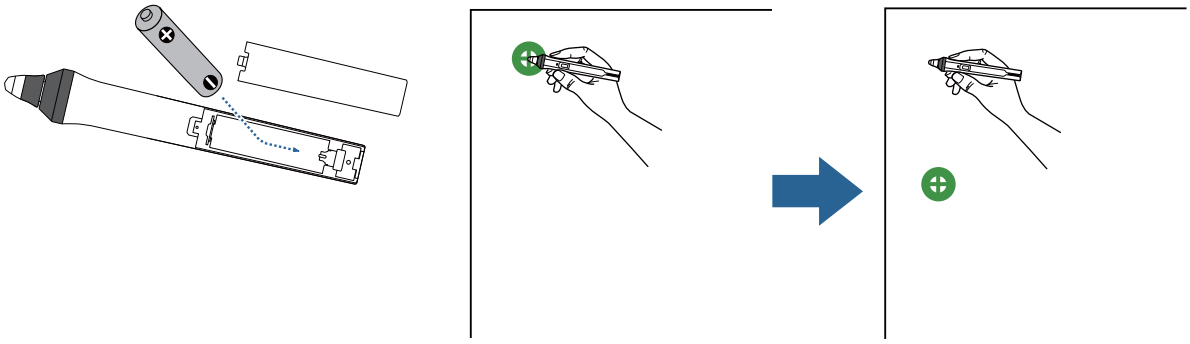

Zorg ervoor dat u het midden van de punt aanraakt. Anders wordt deze wellicht niet juist geplaatst.

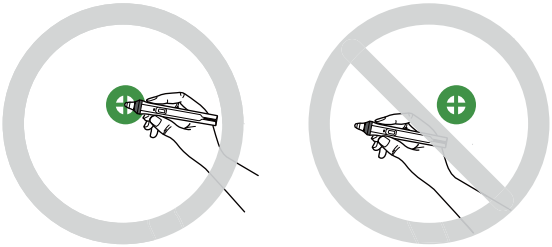

6 Herhaal stap 5 totdat alle punten verdwijnen

De punt verschijnt eerst linksboven en gaat vervolgens richting rechtsonder.

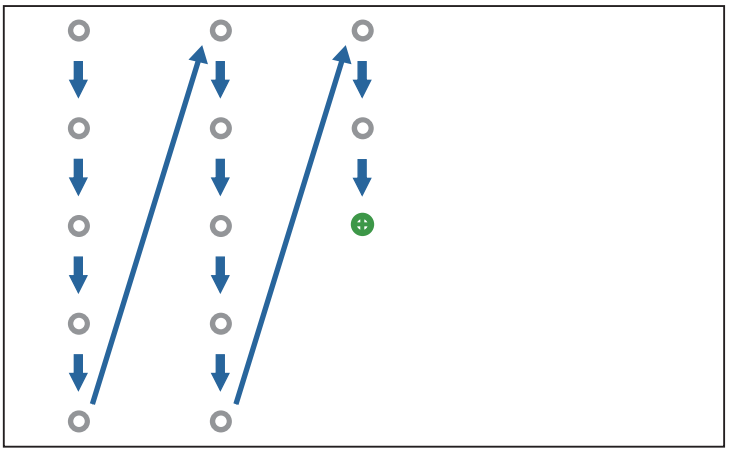

Wanneer alle punten verdwijnen, is het kalibreren voltooid.

- Controleer dat er zich geen obstakels bevinden tussen de interactieve pen en de ontvanger van de interactieve pen (A).

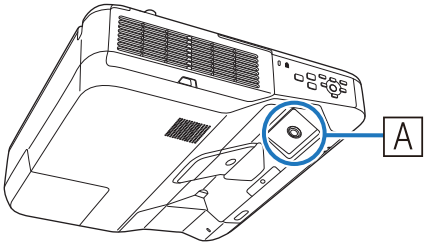

- Als u de verkeerde positie aanraakt, drukt u op de knop [Esc] op de afstandsbediening om terug te keren naar de vorige punt.
- Om het kalibreren te annuleren, houdt u de knop [Esc] twee seconden ingedrukt.

De afdekkingen bevestigen

1 Bevestig de afdekkingen van de wandplaat

Installeer de rechter afdekking als eerste.

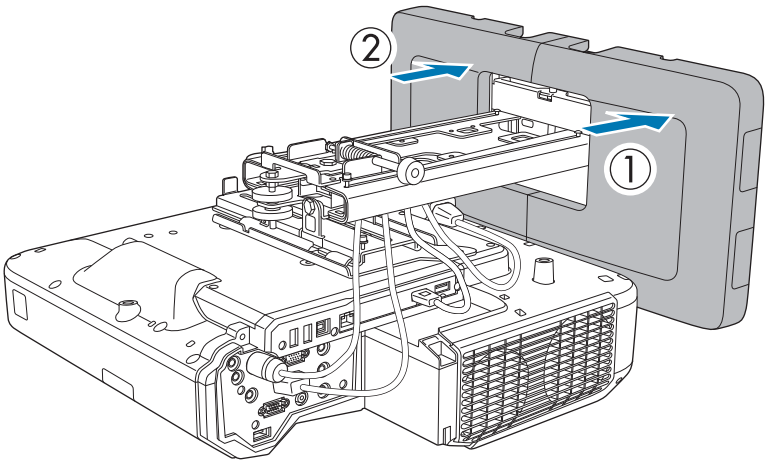

- Afhankelijk van de kabelconfiguraties kan het nodig zijn om inkepingen (A) te maken in de wandplaat om de kabels te trekken. Schuur glad aan de snijkanten om alle scherpe randen glad te maken.

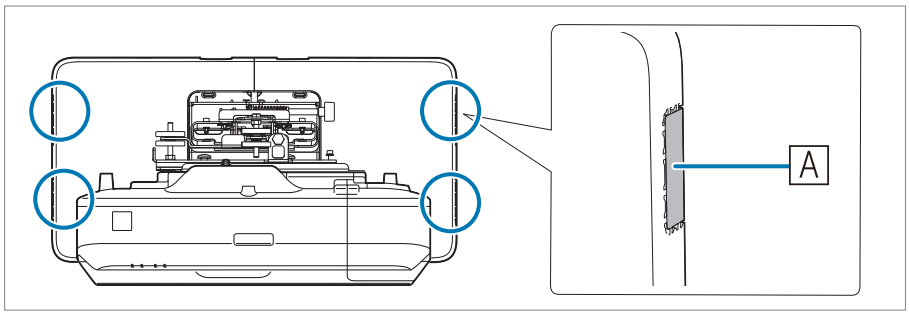

Zorg ervoor dat u de kabels niet beschadigt wanneer u deze door de snijgaten trekt.

Ga veilig te werk met het snijmes.

- Bij het verwijderen van de afdekking van de wandplaat drukt u met een inbussleutel op de lipjes boven en onder op de afdekking van de wandplaat en trekt u de afdekking naar voren.

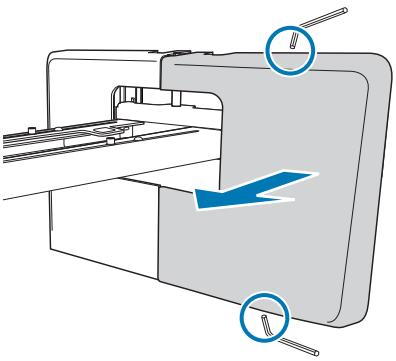

2 Monteer de eindkap op de ophangbeugel

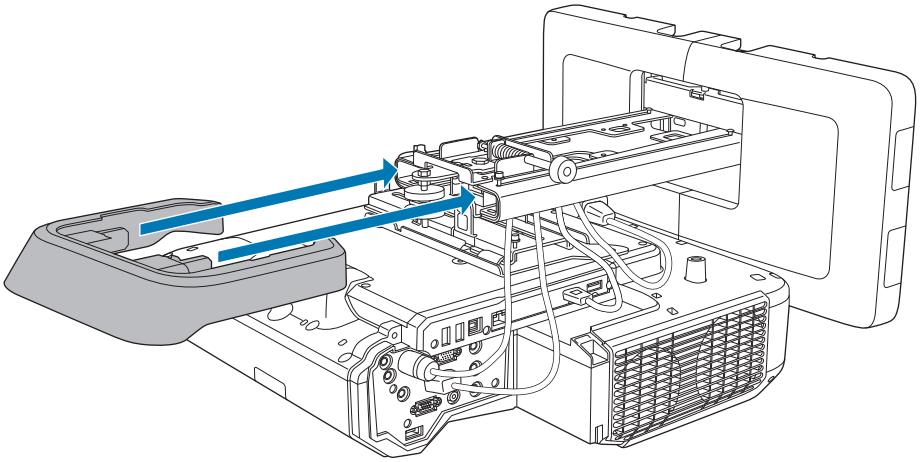

Als u zich stoort aan de groef in de arm, plakt u de meegeleverde maskerende sticker er overheen.

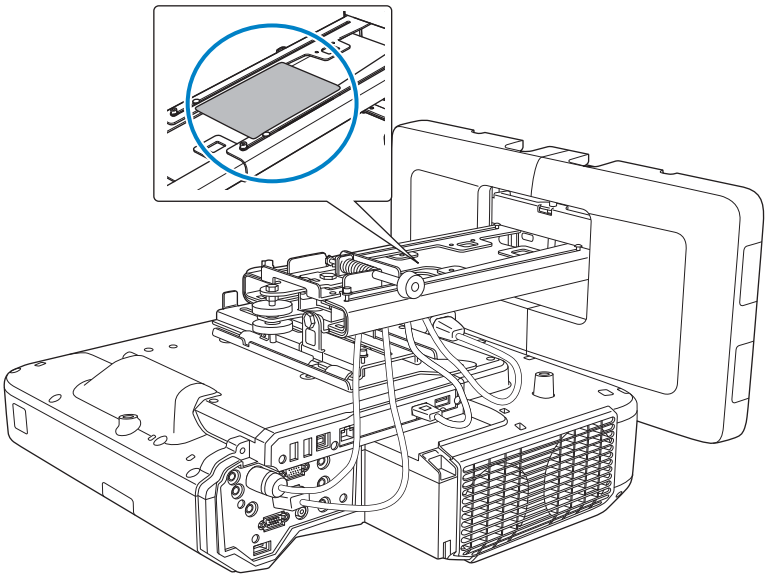

3 Bevestig de kabelafscherming aan de projector en maak deze vervolgens vast met de schroeven (x2)

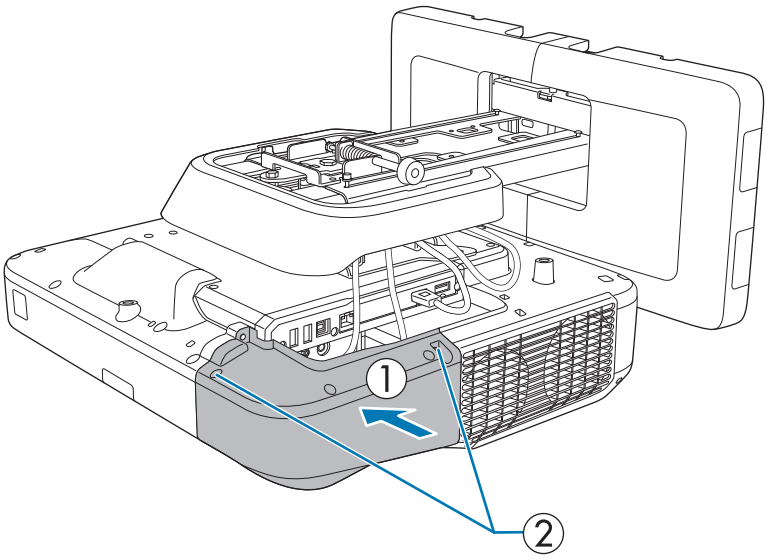

Let op

Alleen een specialist mag de projector verwijderen of installeren, ook voor onderhoud en reparaties. Zie de *Gebruikershandleiding* van de projector voor instructies voor onderhoud en reparatie.

Waarschuwing

- Draai de bouten en moeren nooit los na de montage. Controleer regelmatig of de schroeven niet losgegaan zijn. Als u losse schroeven vindt, deze stevig aanhalen. Als u dat niet doet, kan het product vallen en kan dit letsel of schade tot gevolg hebben.
- Ga niet aan dit product hangen en hang geen zware objecten aan dit product. Als dit product valt, zou het de dood of lichamelijk letsel kunnen veroorzaken.

De aanraakeenheid installeren

Controleer of de volgende procedures zijn voltooid voordat u de aanraakeenheid installeert.

- De projector installeren (☛ pag.29)
- De positie van de projector aanpassen (☛ pag.43)
- De interactieve pen kalibreren (☛ pag.51)

De procedure verschilt, afhankelijk van waar de aanraakeenheid geïnstalleerd wordt.

- Bij het installeren van de aanraakeenheid buiten het bord (met behulp van de beugel voor de aanraakeenheid) (☛ pag.58)
- Bij het installeren van de aanraakeenheid buiten het bord (zonder de beugel voor de aanraakeenheid) (☛ pag.81)

Bij installatie van de aanraakeenheid buiten het bord (met behulp va de beugel voor de aanraakeenheid)

Installatieprocedure

Installeer de aanraakeenheid buiten het bord met behulp van de beugel voor de aanraakeenheid en sluit deze aan op de projector.

Controleer dat het scherm parallel loopt met het oppervlak waarop de aanraakeenheid geïnstalleerd is.

Let op

Sluit de aanraakeenheid alleen aan op de EB-696Ui. Sluit deze niet aan op andere projectoren of apparaten.

1 Zet de projector aan en druk vervolgens op de knop [Menu]

Met de afstandsbediening

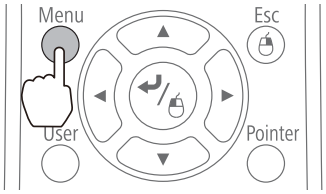

Met het bedieningspaneel

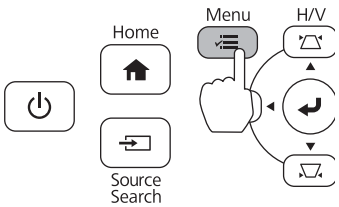

2 Selecteer **Easy Interactive Function** in **Uitgebreid**

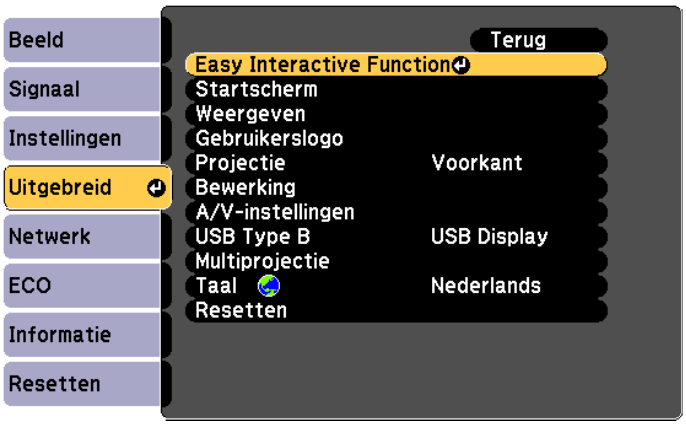

3 Selecteer **Inst.aanraakeenheid**

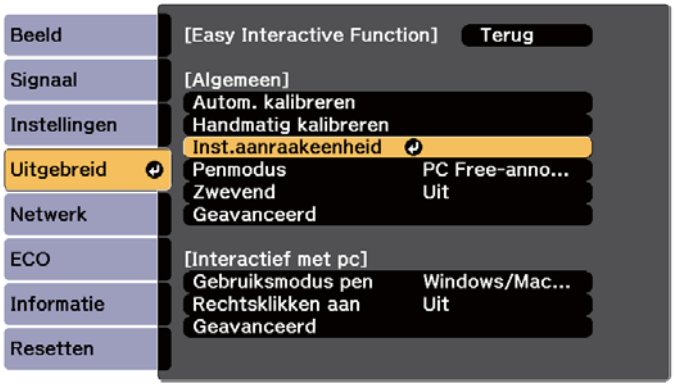

4 Selecteer **Installatiepatroon**

Het installatiepatroon wordt weergegeven op het geprojecteerde beeld.

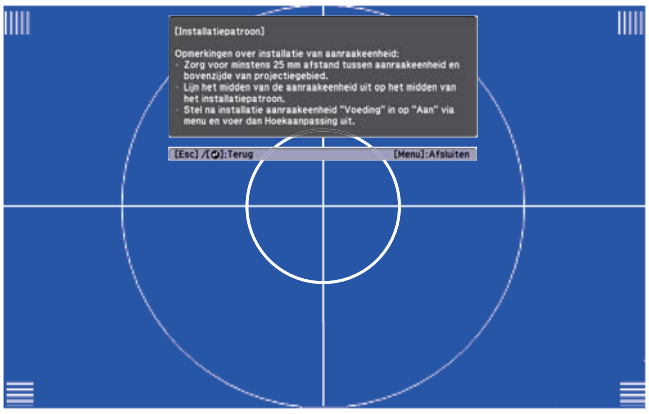

5 Draai de schroef op de onderkant van de wijzerkap los met een standaard nr. 2 kruiskopschroevendraaier

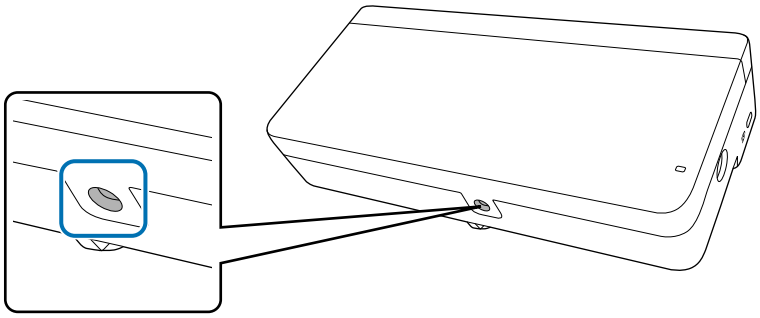

6 Schuif de wijzerkap omlaag om deze te verwijderen

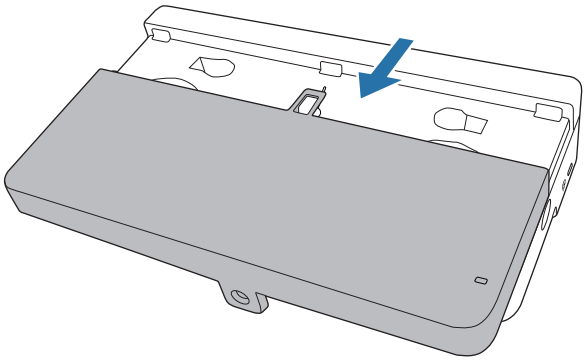

7 Bepaal de installatiepositie voor de beugel voor de aanraakeenheid

We raden het markeren van de volgende installatieposities aan (posities van de schroefgaten) om de installatie eenvoudiger te maken.

(1): middenlijn van het installatiepatroon. Uitlijnen met de middenlijn (3) van de installatieplaat.

(2): 25 tot 100 mm van de bovenrand (witte lijn) van het geprojecteerde beeld. Uitlijnen met de onderste lijn van de installatieplaat.

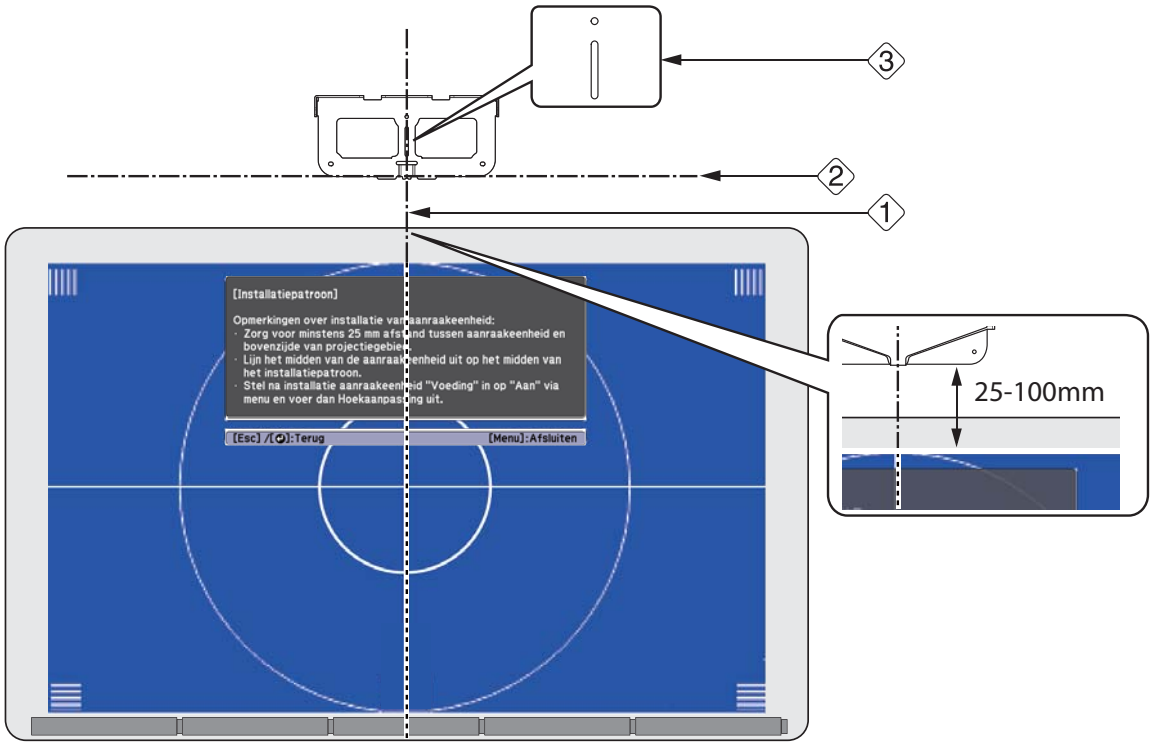

8 Installeer de installatieplaat met behulp van drie in de handel verkrijgbare M4-houtschroeven van 4 mm, of drie M4-ankerbouten.

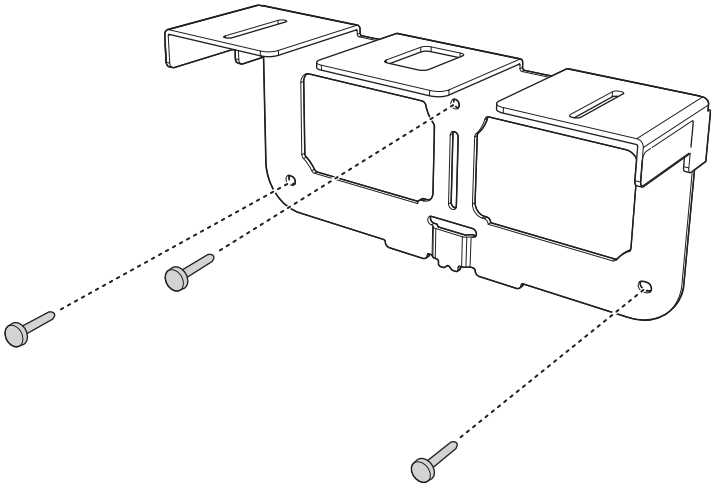

9 Bevestig de bevestigingsplaat aan de achterkant van de aanraakeenheid met de twee meegeleverde M4 x 25 bouten

Pas de positie aan zodat de twee schroefgaten van de aanraakeenheid en de twee schroefgaten van de bevestigingsplaat met elkaar overeenstemmen. Draai de bouten aan de bevestigingsplaat vast met behulp van de meegeleverde inbussleutel.

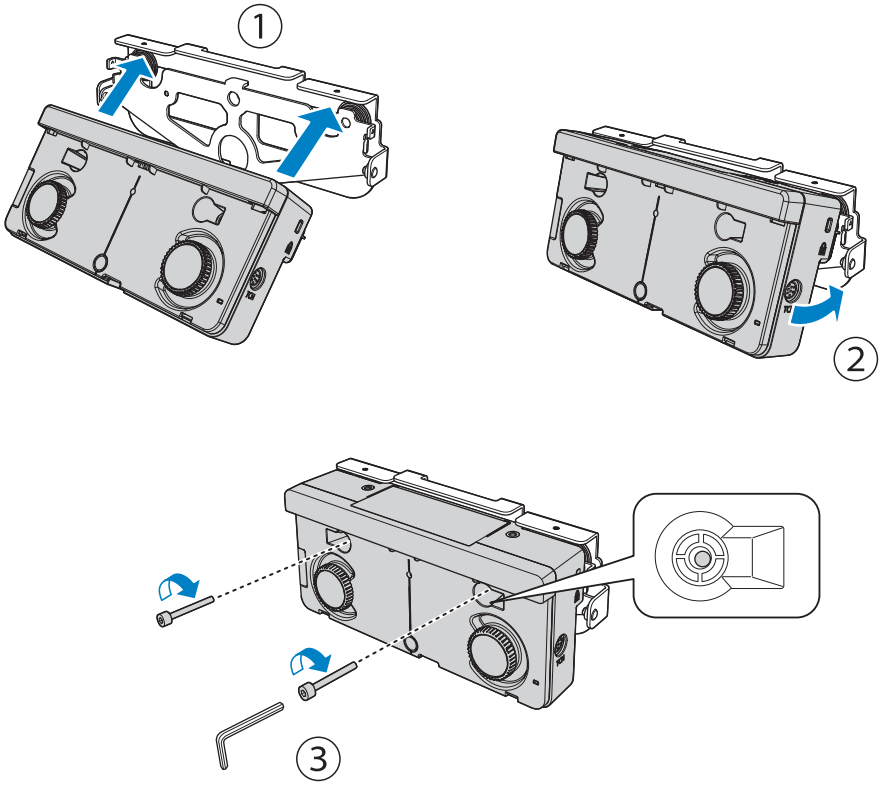

Let op

Er zit een krachtige magneet aan de achterkant van de aanraakeenheid. Raak niet met uw hand vast tussen de aanraakeenheid en de bevestigingsplaat.

10 Gebruik de meegeleverde M4 x 12 mm bouten (x2) om de bevestigingsplaat op de installatieplaat te installeren

Draai de bouten aan de bevestigingsplaat vast met behulp van de meegeleverde inbussleutel.

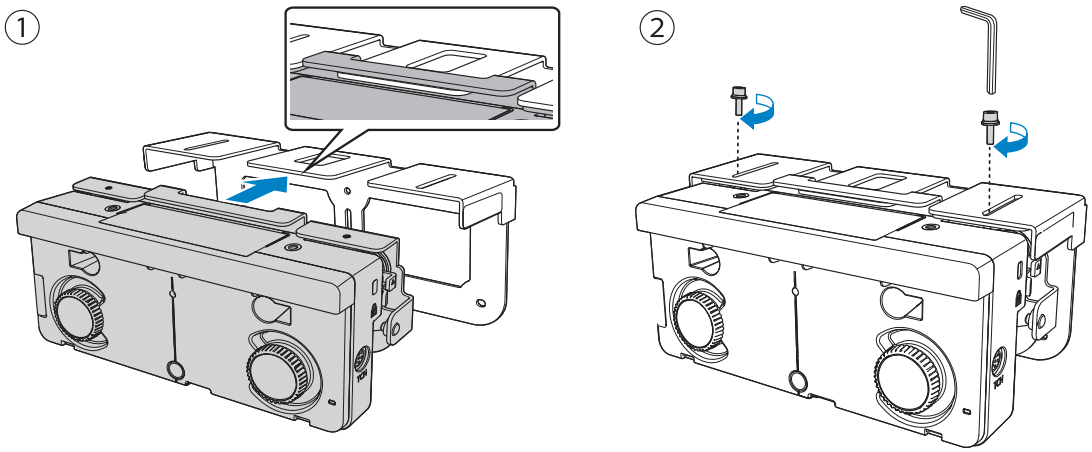

11 Meet de afstand van de wand tot het oppervlak van het scherm (f)

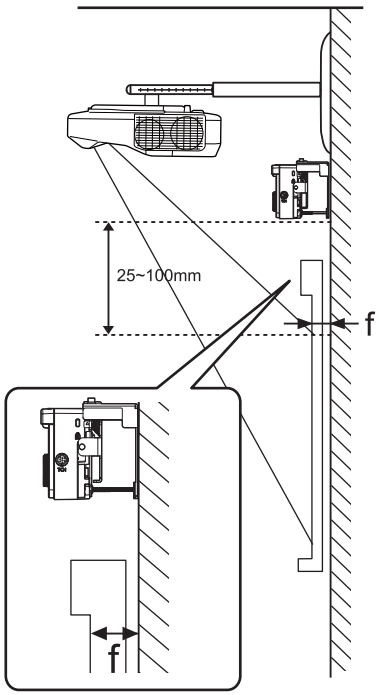

12 Pas de hoogte links en rechts aan, aan de hand van de waarde (f) die in stap 11 gemeten is

Draai de twee schroeven los en beweeg de aanraakeenheid naar achteren en naar voren om links en rechts af te stellen zodat de pijl in lijn ligt met de waarde op de schaal dezelfde als (f). Als u klaar bent met het afstellen, draait u de twee schroeven aan.

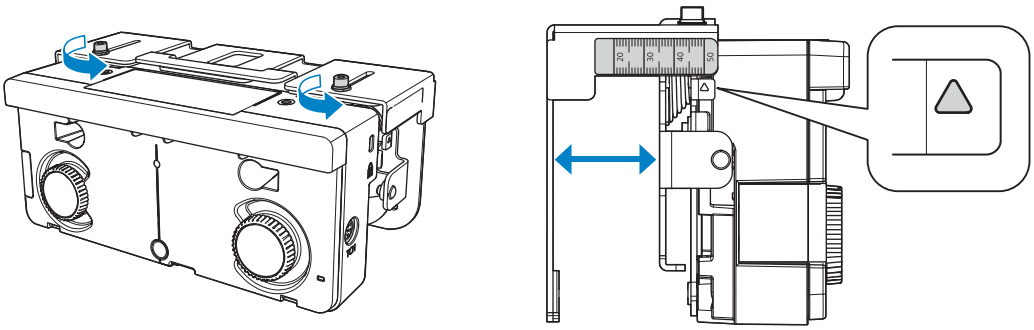

13 Zet de aanraakeenheid en de installatieplaat met de inbusbouten vast

De te gebruiken bouten hangen af van de afstand (f) van de wand tot het oppervlak van het scherm dat in stap 11 gemeten is. Draai de bout op de installatieplaat aan met behulp van de meegeleverde inbussleutel.

Wanneer (f) = 20 tot 35 mm: M4 x 55 mm bout

Wanneer (f) = 35 tot 50 mm: M4 x 70 mm bout

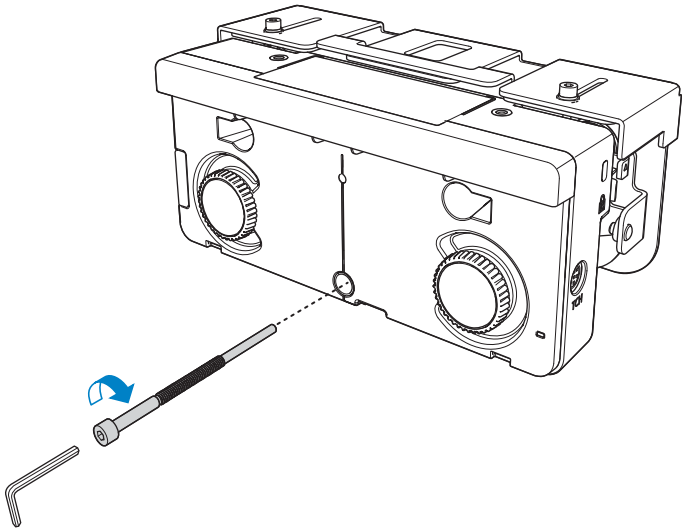

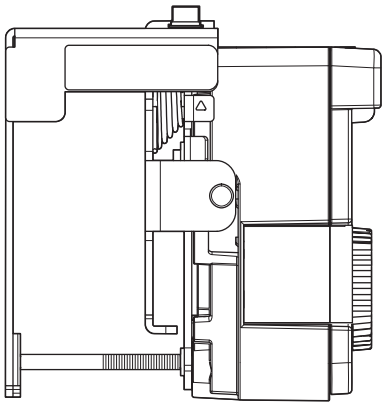

14 Sluit de verbindingskabel voor de aanraakeenheid die is aangesloten op de projector aan op de TCH-poort van de aanraakeenheid

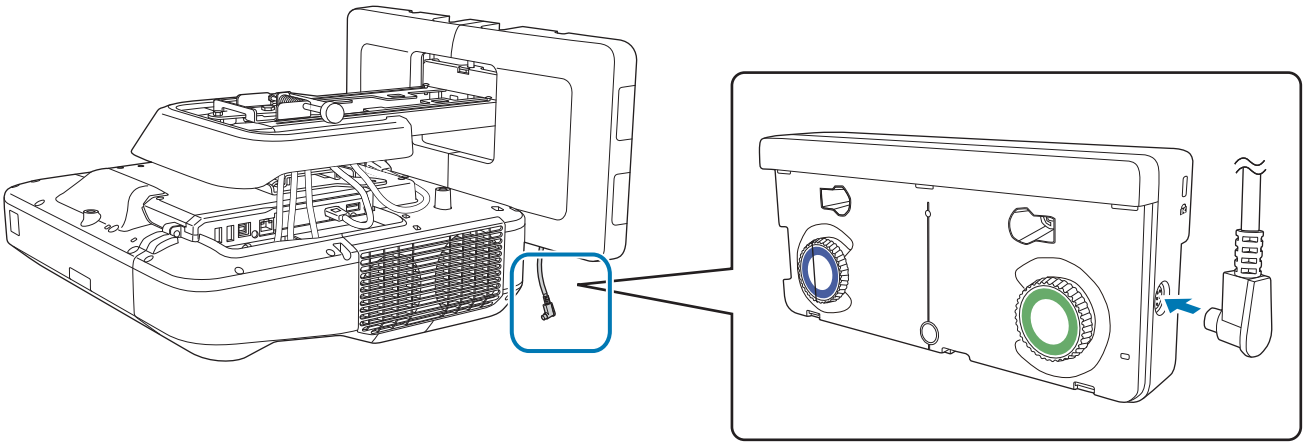

Hoekaanpassing

Een infrarood laser in de vorm van een gordijn komt vrij uit de aanraakeenheid. De infrarood laser weerkaatst uw vinger bij aanraking van het bord waarbij de positie van de vinger gedetecteerd wordt en de infraroodcamera van de projector de gereflecteerde positie kan herkennen.

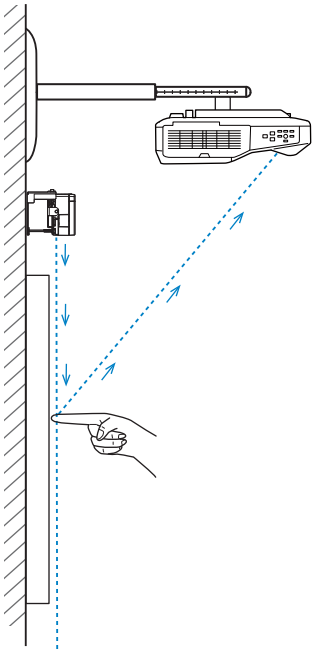

Stel de hoek van het laser licht dat uit de aanraakeenheid komt af zodat de projector de positie van uw vinger correct kan detecteren.

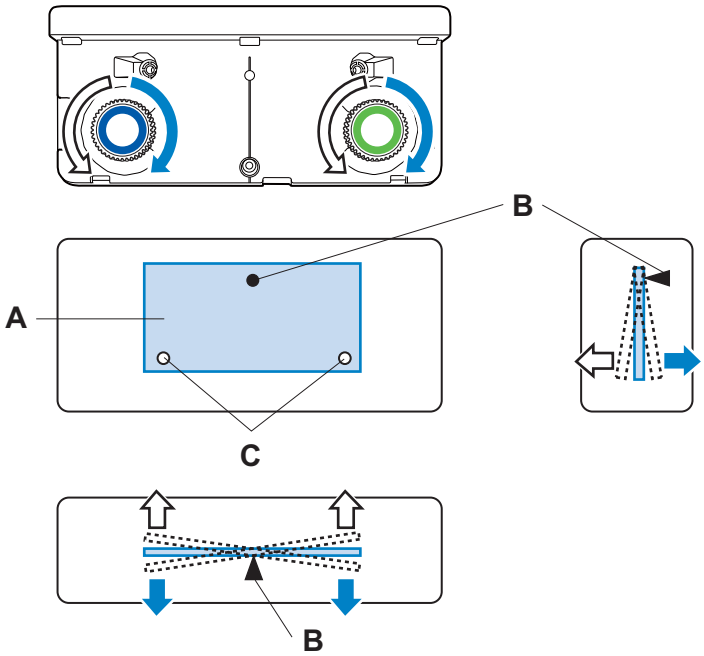

A: Infrarood laseremissie-eenheid

B: Steunpunt

C: Verticaal beweegbaar punt

Als de laser niet parallel aan het scherm loopt, zal de projector de aanrakingen of de positie van uw vinger niet juist detecteren.

Als de laser niet parallel aan het scherm loopt	
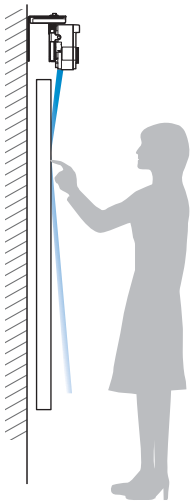	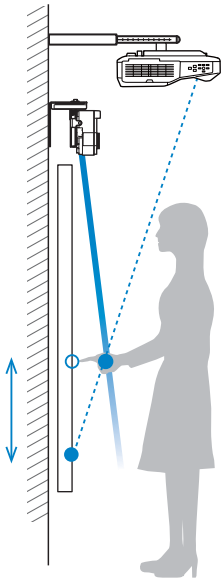
• De positie van uw vinger kan mogelijk niet gedetecteerd worden, zelfs als u het geprojecteerde beeld aanraakt. • Zelfs als u het geprojecteerde beeld niet aanraakt, kunnen aanrakingen incorrect gedetecteerd worden en kunnen niet bedoelde operaties uitgevoerd worden.	• De positie van uw vinger die door de projector gedetecteerd wordt en de eigenlijke positie van uw vinger kunnen niet met elkaar overeenstemmen en niet bedoelde operaties kunnen worden uitgevoerd. • De projector komt in een toestand waarin een aanraking nog gedetecteerd wordt en een klikoperatie niet herkend wordt.

Als er zich obstakels aan de onderkant van het bord bevinden, zoals een kader of bakjes, wordt de laser gereflecteerd en wordt de locatie van uw vinger niet juist gedetecteerd. Plak infrarood deflectoren op het kader en de bakjes om te voorkomen dat ze de laser reflecteren.

☛"Het plakken van de infrarood deflectoren" pag.49

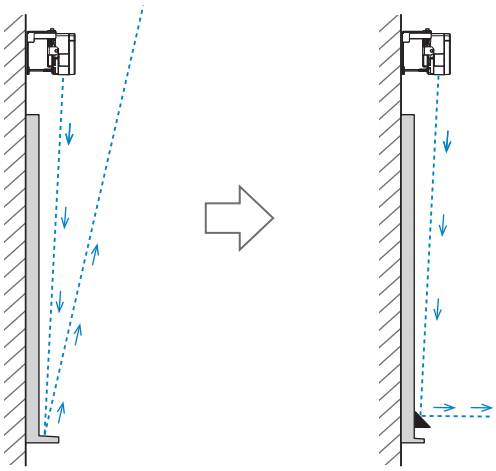

- Waneer twee projectoren parallel geïnstalleerd zijn en u wilt gebruikmaken van de interactieve functie, stelt u de interactieve functies voor multi-projectie van tevoren in.

  ☛"Als twee projectoren parallel geïnstalleerd zijn en u gebruik maakt van de interactieve functie" pag.93
- Zorg ervoor dat u de hoek aanpast voordat de kalibratie van de interactieve pen is voltooid.

  ☛ "De pen kalibreren" pag.51

1 Selecteer **Easy Interactive Function** uit het menu **Uitgebreid** van de projector

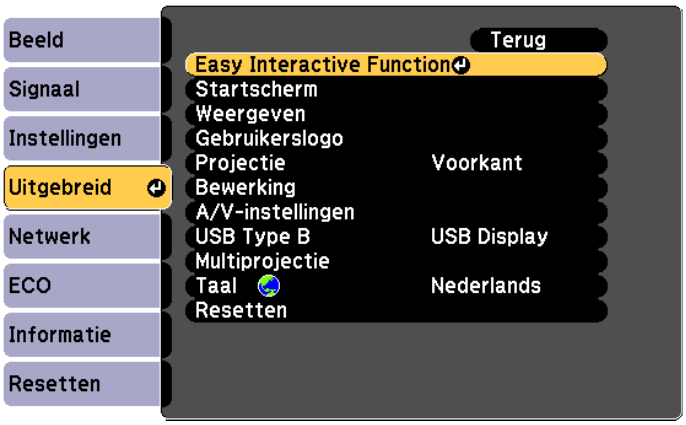

2 Selecteer **Inst.aanraakeenheid**

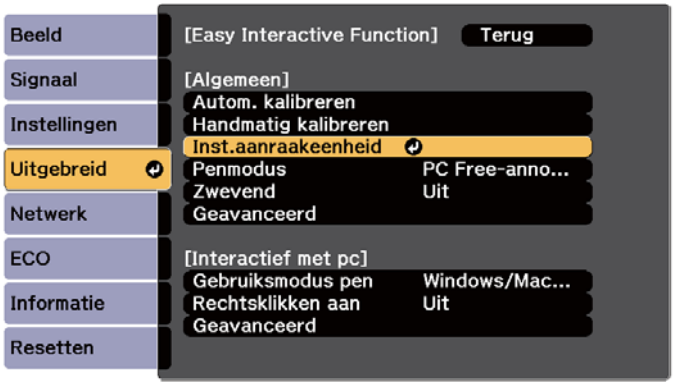

3 Stel **Voeding** in op **Aan**

De stroom van de aanraakeenheid schakelt in en de indicator licht blauw op.

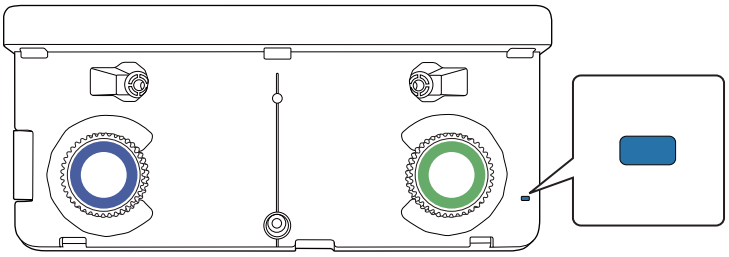

Als **Voeding** is ingesteld op **Aan**, schakelt de aanraakeenheid automatisch in als de projector de volgende keer wordt ingeschakeld.

4 Selecteer **Hoekaanpassing**

5 Selecteer **De aanraakeenheid met beugel monteren**

Het volgende scherm wordt weergegeven.

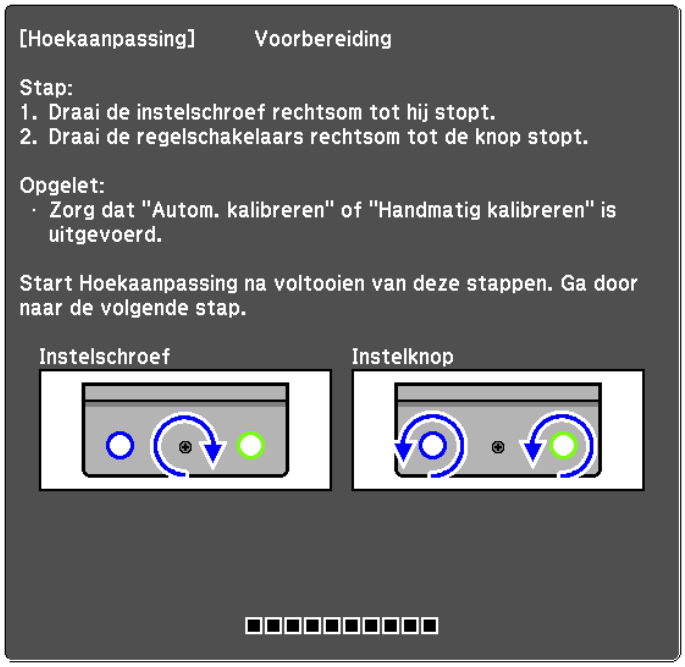

6 Draai de afstelschroef voor de aanraakeenheid volledig met de klok mee met behulp van de inbussleutel die met de ophangbeugel werd meegeleverd

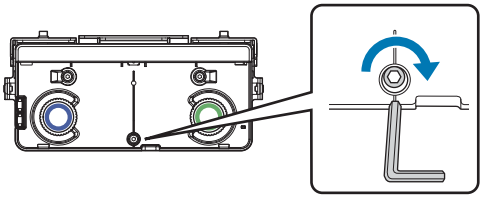

7 Draai de afstelknoppen op de aanraakeenheid linksom tot u een klikkend geluid hoort

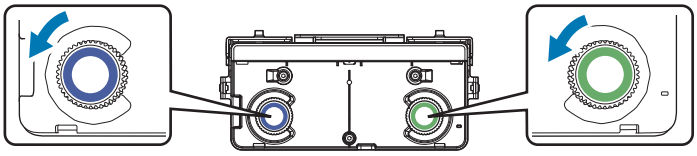

Zodra u de afstelknop hoort klikken, stopt u met draaien en drukt u op de knop [↵] op de afstandsbediening. Het volgende scherm wordt weergegeven.

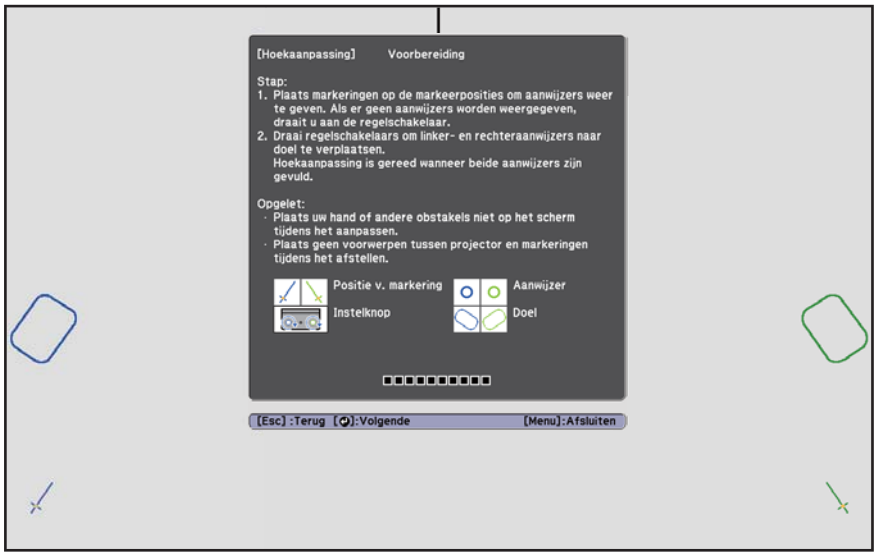

8 Bevestig de twee meegeleverde markeerstukken op de posities voor de markeerstukken ( ) ( ) op het projectiescherm

Stem de posities af zodat de kruisen (B) voor de markeerstukken overlappen met de punten (A) voor de ( ) ( ).

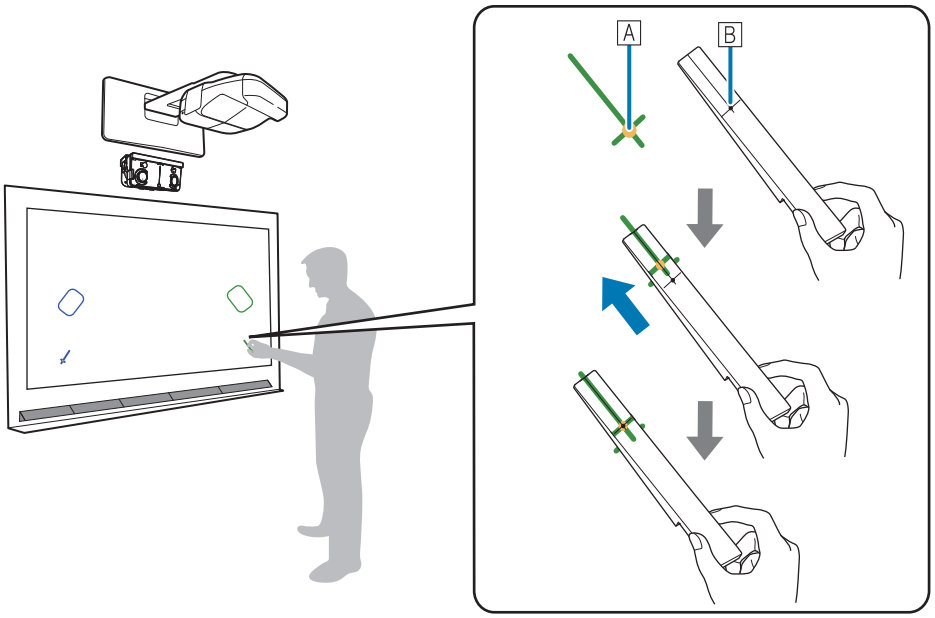

- Magnetische schermen: Plaats de onderkant van de markeerstukken op het scherm.
- Niet-magnetische schermen: Gebruik de meegeleverde tape om de markeerstukken vast te zetten. Bevestig de tape zodat geen van beide uiteinden van het markeerstuk los komen van het scherm.

Juist	Verkeerd
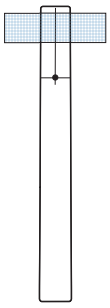	

Plaats niets anders dan de markeerstukken bij het geprojecteerde beeld tijdens de hoekaanpassing. Als andere voorwerpen op het geprojecteerde beeld aanwezig zijn, wordt de hoekaanpassing mogelijk niet goed uitgevoerd.

9 Draai de afstelschroef op de aanraakeenheid tegen de klok in om de aanwijzers weer te geven ( ) ( )

Het afstellen van de hoek van de aanraakeenheid met behulp van de afstelschroef

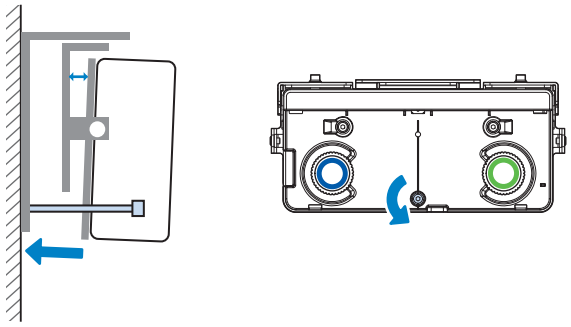

Voor het afstellen

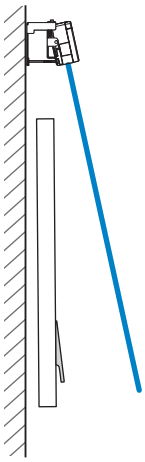

Na het afstellen

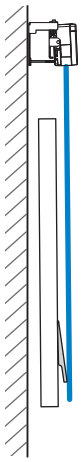

Als de aanwijzers elkaar in de juiste positie overlappen, worden de kleuren effen ( ) ( ).

Draai de afstelschroef met de klok mee om de aanwijzer zover als noodzakelijk naar beneden te bewegen.

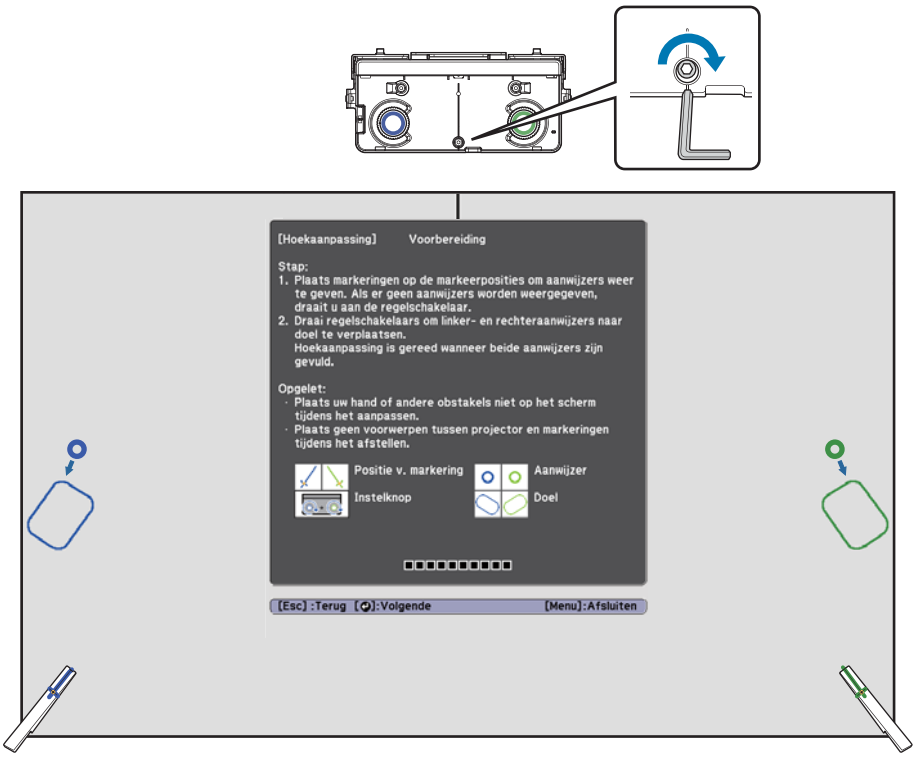

- Zorg er bij het draaien van de afstelschroef voor dat schaduwen van uw arm of lichaam de markeerpunten niet overlappen.
- Als de aanwijzers geen effen kleuren zijn ( ) ( ), controleer dan of de aanraakeenheid en het scherm parallel zijn. Stel de beugel voor de aanraakeenheid af zodat de aanraakeenheid en het scherm parallel zijn.

10 Als de aanwijzers links en rechts vaste kleuren worden ( ) ( ), drukt u op de knop [↵] op de afstandsbediening

Het volgende scherm wordt weergegeven.

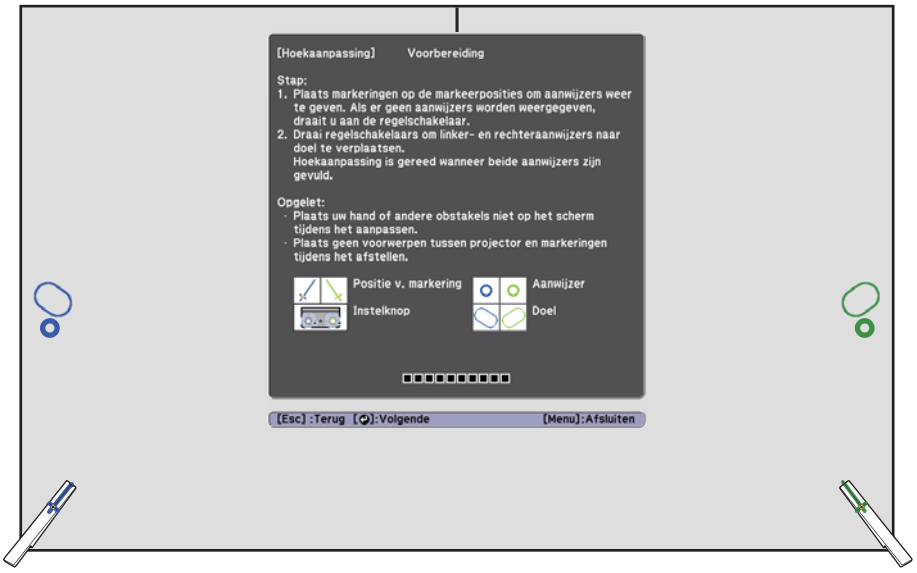

11 Draai aan de afstelknoppen op de aanraakeenheid om de aanwijzers ( ) ( ) te verplaatsen zodat ze het doel ( ) ( ) met dezelfde kleur aan weerskanten overlappen

Als u de afstelknop rechtsom draait, gaat de aanwijzer diagonaal omhoog naar het midden van het geprojecteerde beeld.

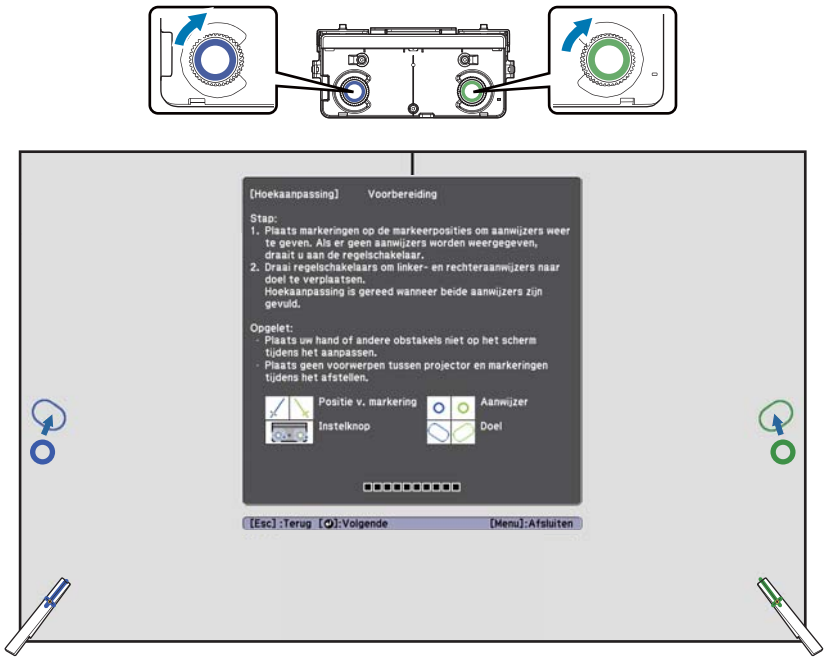

Als u de afstelknop linksom draait, gaat de aanwijzer diagonaal omlaag weg van het midden van het geprojecteerde beeld.

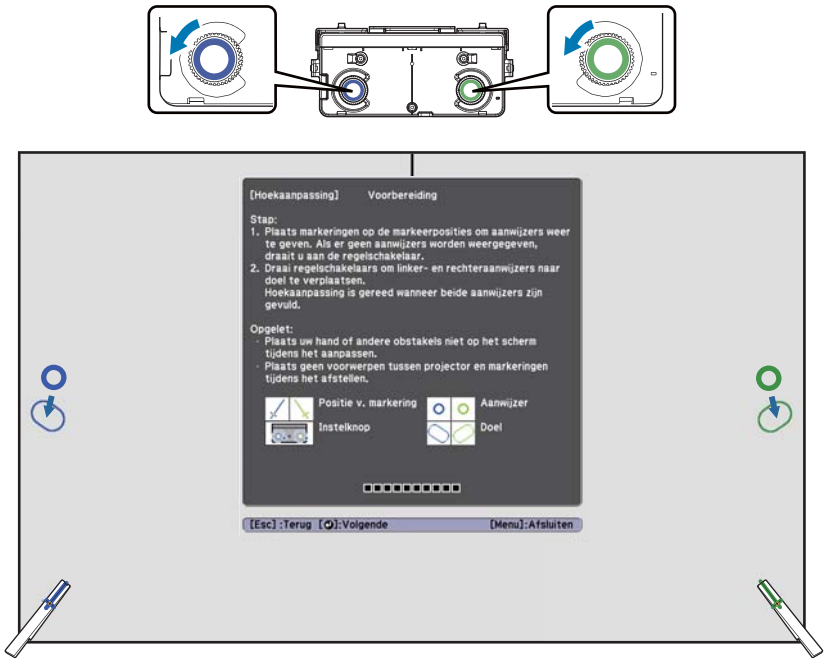

Als de aanwijzers elkaar in de juiste positie overlappen, worden de kleuren effen ( ) ( ).

- Als de knop klikt, gaat de aanwijzer niet verder.
- Zorg er bij het draaien van de knoppen voor, dat geen schaduw van uw arm of lichaam over de markeerstukken valt.

12 Als de aanwijzers links en rechts vaste kleuren worden ( ) ( ), drukt u op de knop [↵] op de afstandsbediening

Het volgende scherm wordt weergegeven.

13 Plaats de markeerstukken in de bovenste markeerposities [1] ( ) ( )

Als de hoekaanpassing correct is uitgevoerd, worden de bovenste aanwijzers vaste kleuren ( ) ( ).

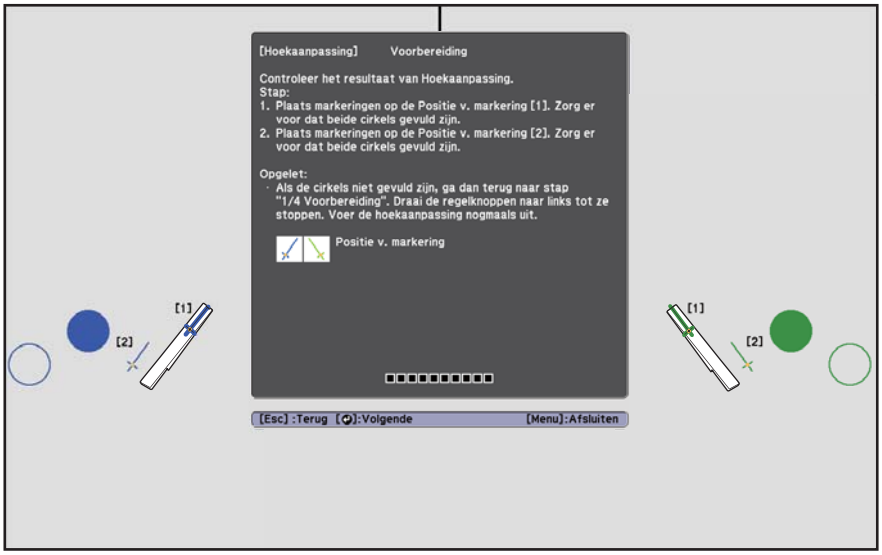

Als de bovenste aanwijzers geen vaste kleuren worden ( ) ( ), begin dan opnieuw vanaf stap 1.

14 Plaats de markeerstukken in de onderste markeerposities [2] ( ) ( )

Als de hoekaanpassing correct is uitgevoerd, worden de onderste aanwijzers vaste kleuren ( ) ( ).

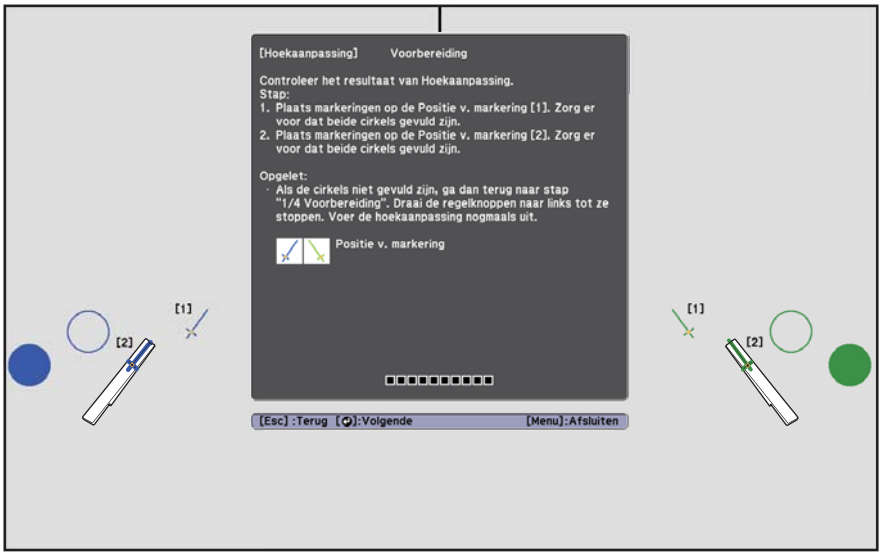

Als de onderste aanwijzers geen vaste kleuren worden ( ) ( ), begin dan opnieuw vanaf stap 4.

15 Als u klaar bent met controleren, verwijder dan de markeerstukken en druk op de knop [↵] op de afstandsbediening

Het volgende scherm wordt weergegeven.

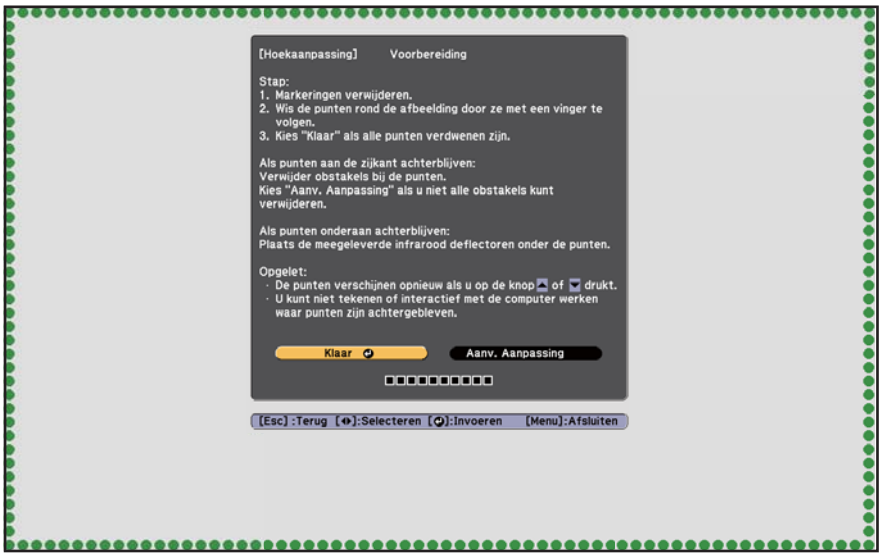

16 Volg de punten (●) met uw vinger

Als de hoekaanpassing correct is uitgevoerd, verdwijnen de punten die u hebt gevolgd.

> Aanraakhandelingen worden mogelijk niet goed uitgevoerd als u kunstnagels of nagellak gebruikt of als er pleisters of iets dergelijks op uw vingers zitten.

Wanneer alle punten verdwenen zijn, selecteert u **Klaar** en drukt u op de [↵] knop op de afstandbediening. Ga vervolgens naar stap 17.

Als een paar punten achterblijven zoals in de volgende afbeelding, moet u de volgende punten controleren.

Als de stippen links en rechts niet verdwijnen: Alle obstakels links en rechts van het projectiescherm verwijderen. Druk na het verwijderen van hindernissen op de knop [▲] of [▼] op de afstandsbediening en voer stap 16 opnieuw uit. Voer aanvullende afstelling uit als stippen blijven zelfs na het uitvoeren van deze stap, of als er obstakels zijn die niet verwijderd kunnen worden zoals bakjes of kaders van het bord.

☛"Aanvullende afstellingen" pag.76

17 Bevestig de wijzerkap en draai de schroef onderaan de wijzerkap aan

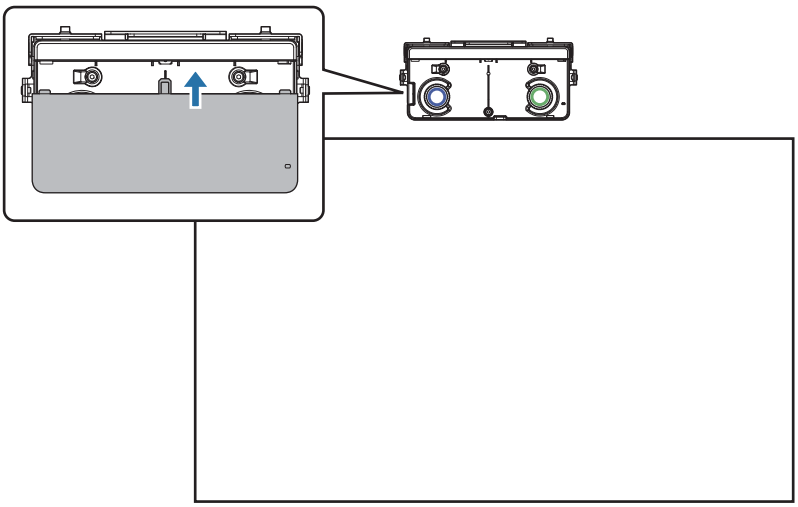

Als u klaar bent met de afstellingen, voert u een aanraakkalibratie uit.

☛"Aanraakkalibratie" pag.78

Zorg ervoor dat u de markeerpunten op een veilige plek bewaart.

Aanvullende afstellingen

Voer aanvullende afstellingen uit als de punten na het afstellen van de hoek links en rechts blijven zitten.

Als de laser het kader van het scherm kruist, reflecteert het binnen het scherm en kunnen aanraakoperaties niet correct worden uitgevoerd. Aanvullende afstellingen stellen de hoogte van de laserstraal af zodat deze het kader links en rechts niet kruist.

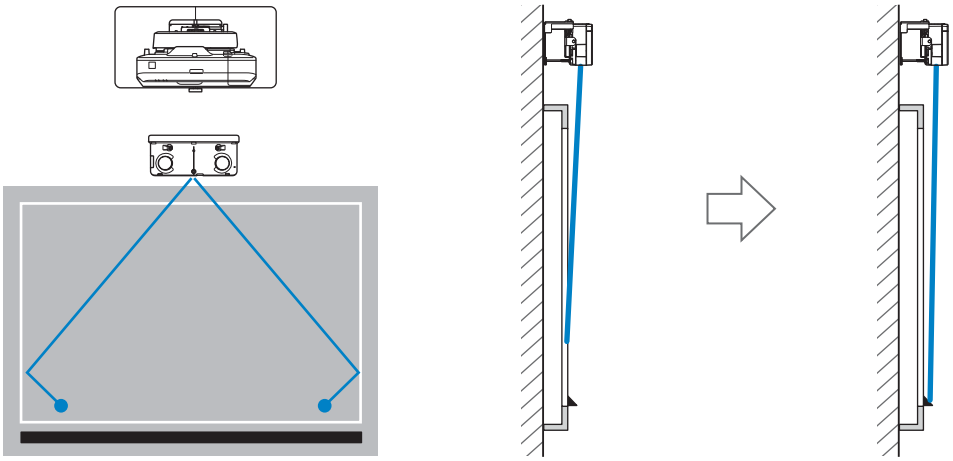

1 Selecteer **Aanv. Aanpassing**

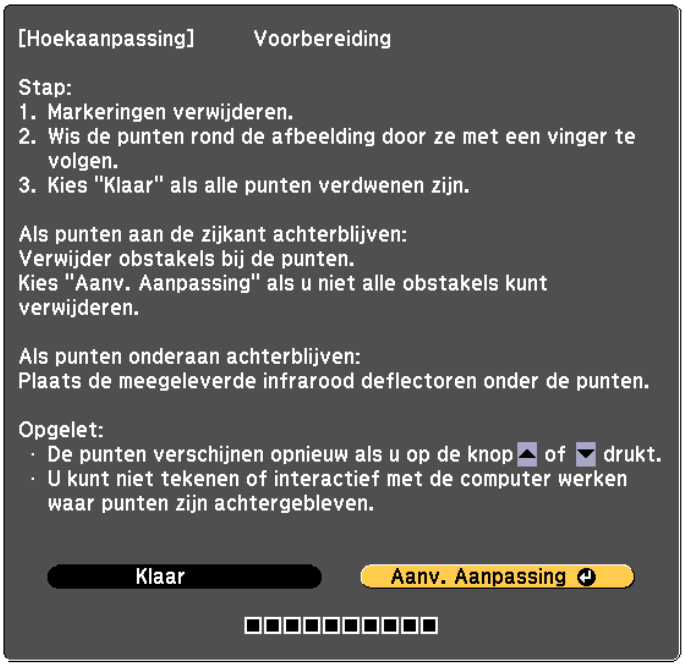

Het volgende scherm wordt weergegeven.

Hierna stelt u af met behulp van dezelfde procedure als die voor het afstellen van de hoek van stap 11. Volg bij het afstellen de instructies op het scherm.

☛"Hoekaanpassing" pag.63

Als u klaar bent met de afstellingen, voert u een aanraakkalibratie uit.

☛"Aanraakkalibratie" pag.78

Zorg ervoor dat u de markeerpunten op een veilige plek bewaart.

Aanraakkalibratie

Voor aanraakkalibratie uit zodat de projector de aanraakhandelingen nauwkeurig kan herkennen.

Als twee projectoren parallel geïnstalleerd zijn en u maakt gebruik van de interactieve functie, controleert u het volgende voordat u de aanraakkalibratie uitvoert.

- Of de interactieve functies voor multi-projectie zijn ingesteld

  ☛ "Als twee projectoren parallel geïnstalleerd zijn en u gebruik maakt van de interactieve functie" pag.93
- Of beide projectoren en de aanraakeenheid zijn ingeschakeld

1 Druk op de knop [Menu] van de projector

Met de afstandsbediening

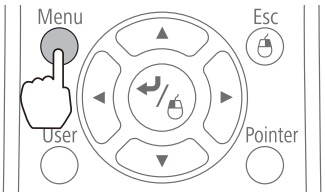

Met het bedieningspaneel

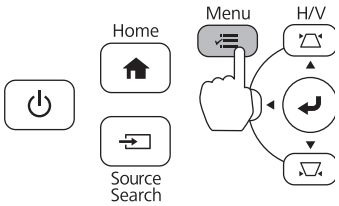

2 Selecteer **Easy Interactive Function** in **Uitgebreid**

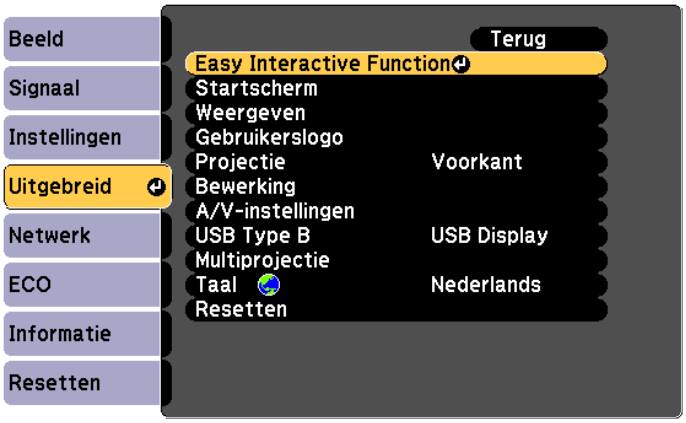

3 Selecteer **Inst.aanraakeenheid**

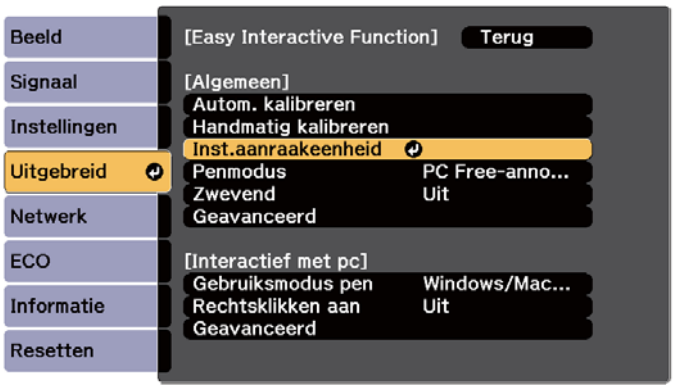

4 Selecteer **Aanraakkalibratie**

Het bericht voor de aanpassing van de scherpstelling verschijnt.

5 Controleer of de scherpstelling juist is en selecteer vervolgens **Ja**

In de linkerbovenhoek van het projectiescherm wordt een punt weergegeven.

6 Raak het midden van de punt met uw vinger aan

Haal uw vinger weg als de punt verdwijnt en naar de volgende positie gaat.

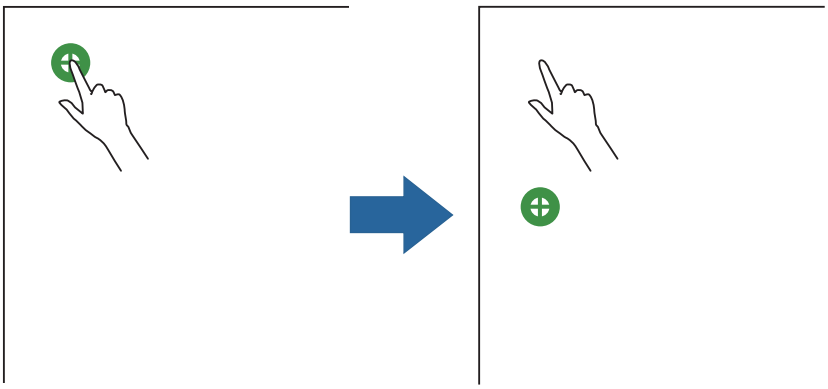

- Zorg ervoor dat u het midden van de punt aanraakt. Anders wordt deze wellicht niet juist geplaatst.

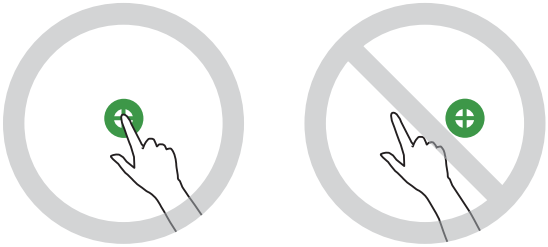

- Gebruik uitsluitend uw vingertoppen voor het aanraken.

7 Herhaal stap 6 tot alle punten verdwijnen

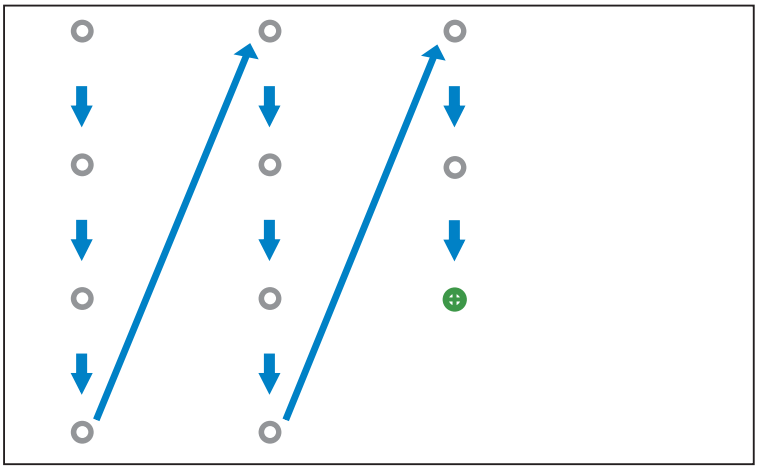

Wanneer alle punten verdwijnen, is de aanraakkalibratie voltooid.

- Als u de verkeerde positie aanraakt, drukt u op de knop [Esc] op de afstandsbediening. Hiermee keert u terug naar het vorige punt. U kunt niet twee punten teruggaan.
- Om de aanraakkalibratie te annuleren, houdt u de knop [Esc] twee seconden ingedrukt.
- Het kan een paar seconden duren nadat alle punten zijn verdwenen voordat het kalibreren voltooid is.

Bij installatie van de aanraakeenheid op het bord (zonder beugel voor aanraakeenheid)

Over de installatie

- In de achterkant van de aanraakeenheid zijn magneten ingebouwd. Normaal moet de aanraakeenheid worden geïnstalleerd door de magneten op het scherm te bevestigen.
- Als de magneten niet op het scherm kunnen worden bevestigd, moet u in de handel verkrijgbare M4-schroeven (x3) gebruiken.
- Bevestig de aanraakeenheid op hetzelfde vlakke oppervlak als het schermoppervlak.

Installatieprocedure

Installeer de aanraakeenheid en sluit deze vervolgens aan op de projector.

Let op

Sluit de aanraakeenheid alleen aan op de EB-696Ui. Sluit deze niet aan op andere projectoren of apparaten.

1 Zet de projector aan en druk vervolgens op de knop [Menu]

Met de afstandsbediening

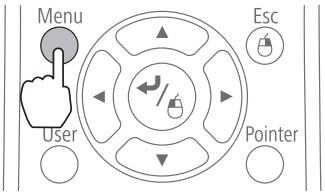

Met het bedieningspaneel

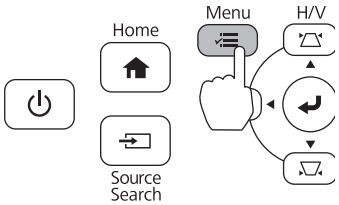

2 Selecteer **Easy Interactive Function** in **Uitgebreid**

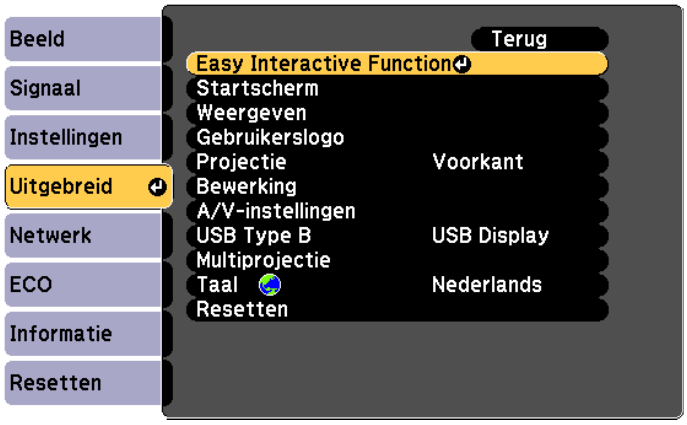

3 Selecteer **Inst.aanraakeenheid**

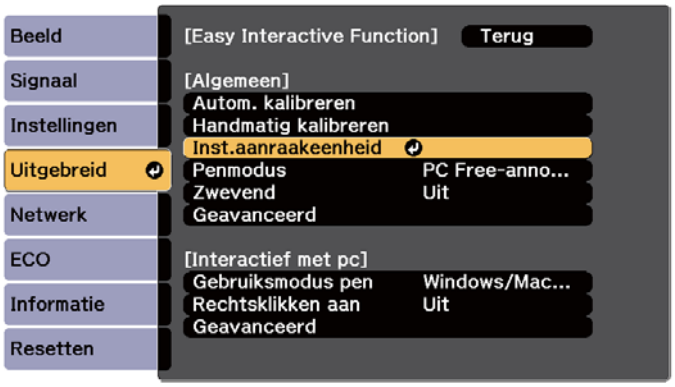

4 Selecteer **Installatiepatroon**

Het installatiepatroon wordt weergegeven op het geprojecteerde beeld.

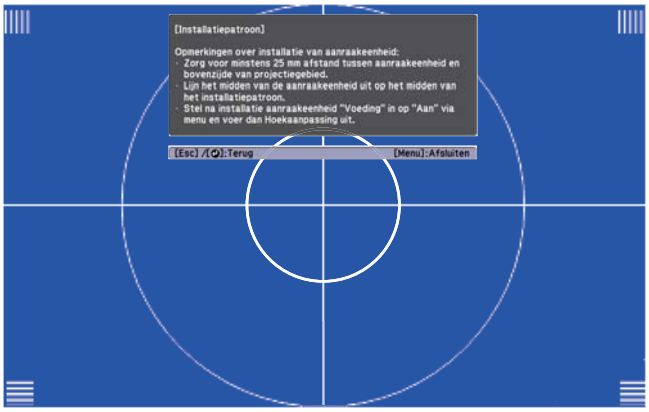

5 Draai de schroef op de onderkant van de wijzerkap los met een standaard nr. 2 kruiskopschroevendraaier

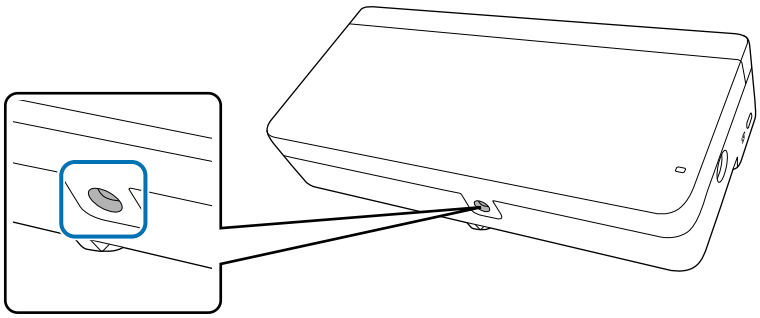

6 Schuif de wijzerkap omlaag om deze te verwijderen

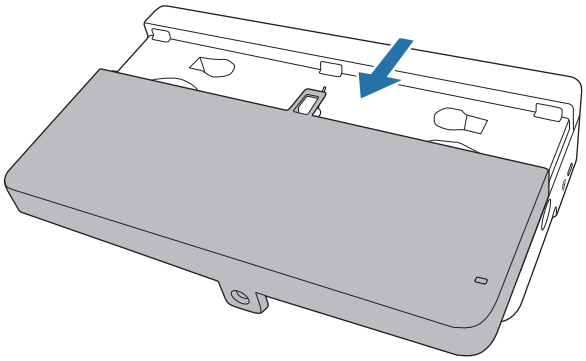

7 Bepaal de installatiepositie voor de aanraakeenheid

We raden aan de volgende installatieposities te markeren om de installatie te vergemakkelijken.

(1): middenlijn van het installatiepatroon. Lijn uit met de middenlijn van de aanraakeenheid (3).

(2): 25 tot 100 mm van de bovenrand van het geprojecteerde beeld. Lijn uit met de onderrand van de aanraakeenheid.

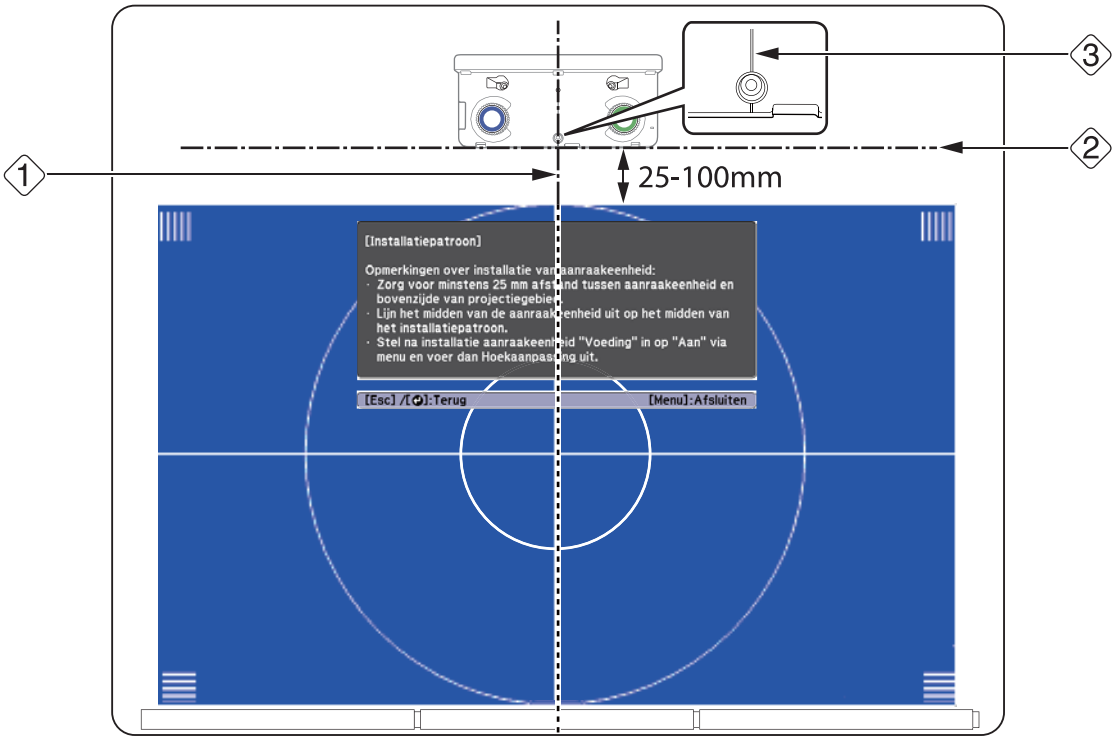

8 De aanraakeenheid vastzetten

- Magnetische schermen: Plaats de achterkant van de aanraakeenheid op het schermoppervlak en zet dit vast.

> **Let op**
>
> Zorg er bij installatie van de aanraakeenheid op een magnetisch oppervlak voor dat u niet uw vingers of een ander deel van uw lichaam beklemt tussen de magneten en het installatie-oppervlak. De magneten zijn heel krachtig, wat letsel kan veroorzaken als uw vingers gekneld raken.

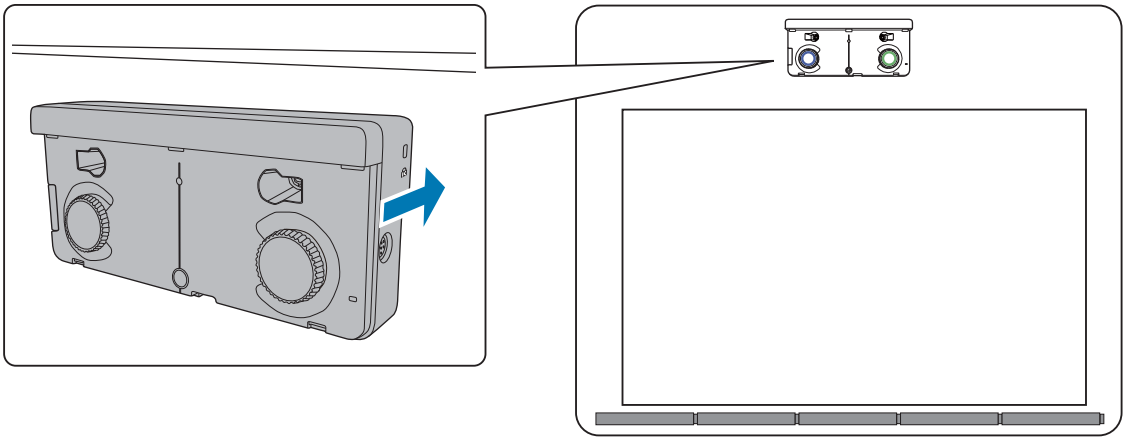

- Niet-magnetische schermen: Bevestig afstandshouders en vastzetten met M4-schroeven (x3).

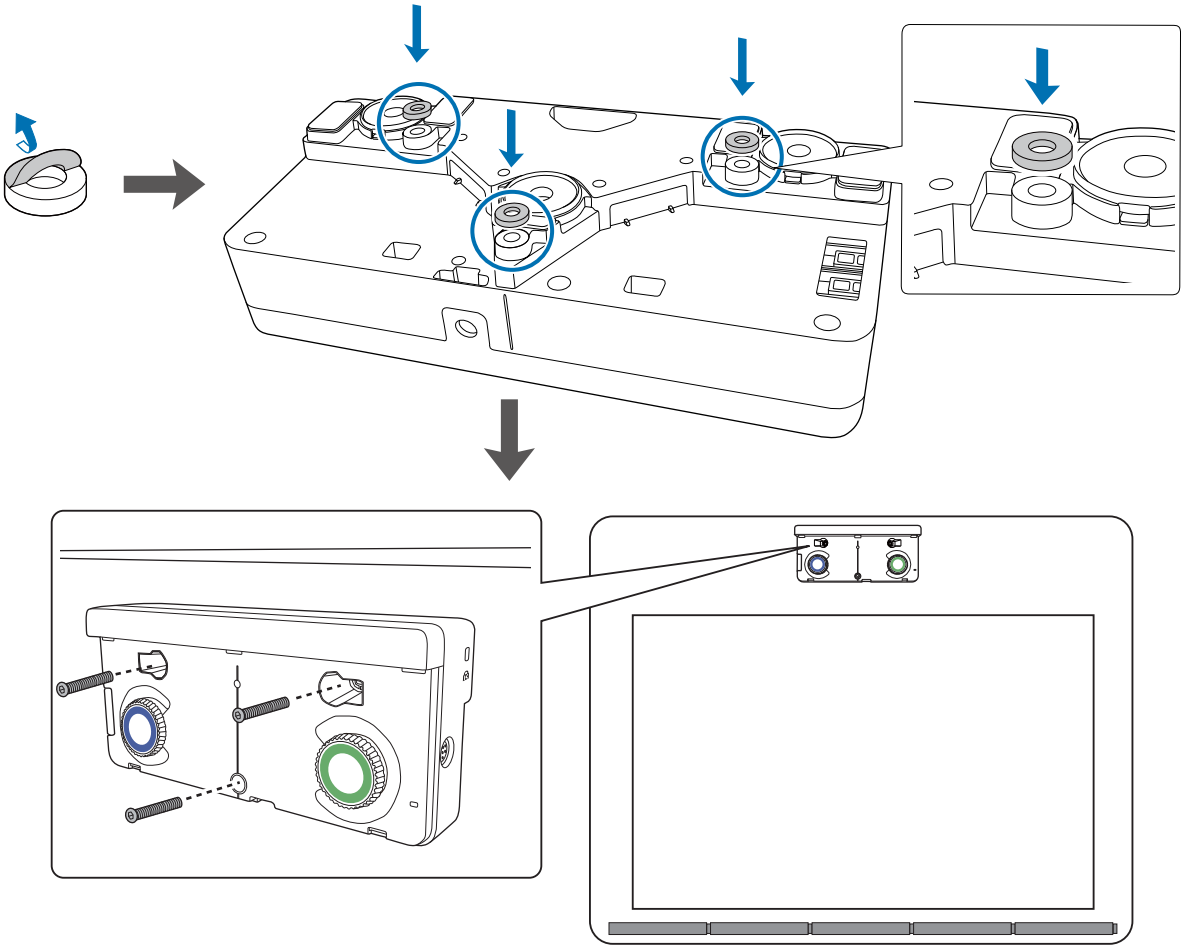

[Eenheid: mm]

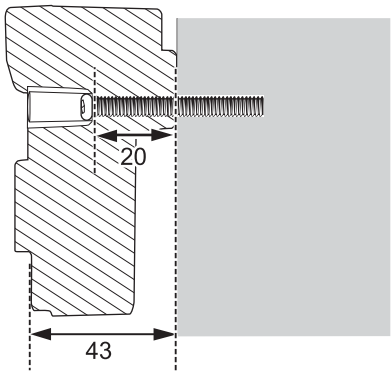

Doorsnede schroefgat

9 Sluit de verbindingskabel voor de aanraakeenheid die is aangesloten op de projector aan op de TCH-poort van de aanraakeenheid

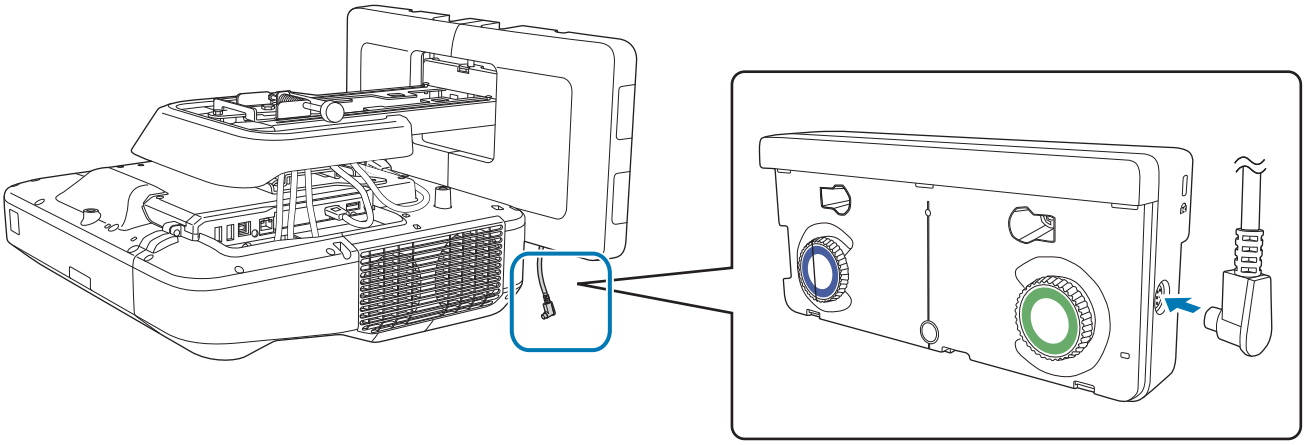

Hoekaanpassing

Deze paragraaf legt uit hoe u de hoek van de aanraakeenheid afstelt. Voor details over het afstellen van de hoek, zie pag.63.

- Waneer twee projectoren parallel geïnstalleerd zijn en u wilt gebruikmaken van de interactieve functie, stelt u de interactieve functies voor multi-projectie van tevoren in.

  ☛"Instellingen multi-projectie" pag.89
- Zorg ervoor dat u de hoek aanpast voordat de kalibratie van de interactieve pen is voltooid.

  ☛ "De pen kalibreren" pag.51

1 Selecteer **Easy Interactive Function** uit het menu **Uitgebreid** van de projector

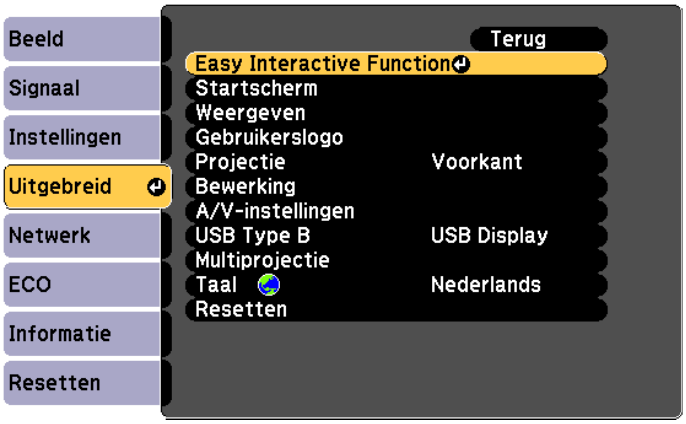

2 Selecteer **Inst.aanraakeenheid**

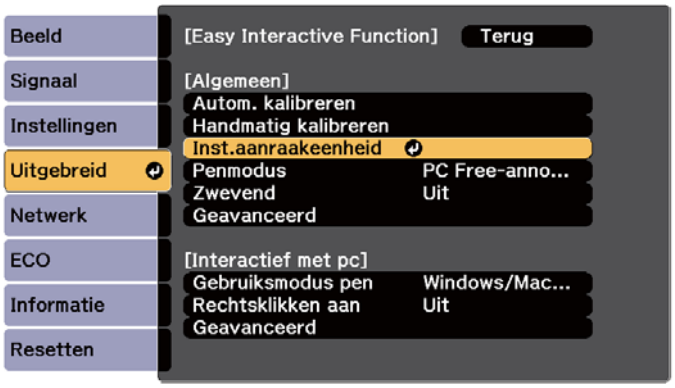

3 Stel **Voeding** in op **Aan**

De stroom van de aanraakeenheid schakelt in en de indicator licht blauw op.

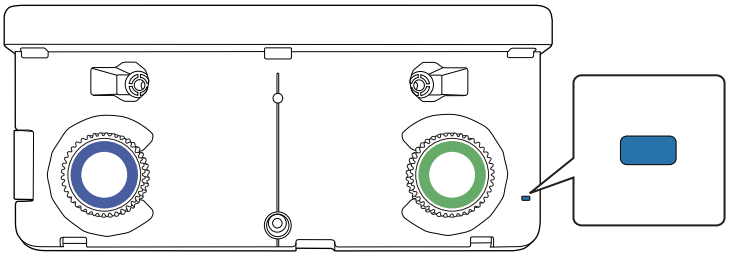

Als **Voeding** is ingesteld op **Aan**, schakelt de aanraakeenheid automatisch in als de projector de volgende keer wordt ingeschakeld.

4 Selecteer **Hoekaanpassing**

5 Selecteer **De aanraakeenheid zonder beugel monteren**

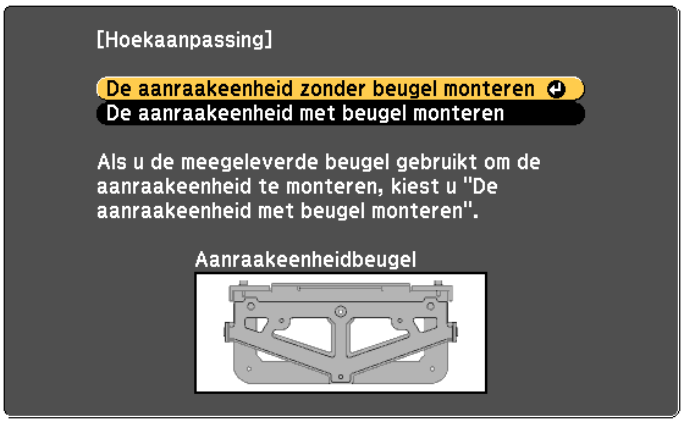

Het volgende scherm wordt weergegeven.

De volgende procedures zijn dezelfde als voor het afstellen van de hoek (na stap 11) bij installatie buiten het bord met behulp van de beugel.

☛"Hoekaanpassing" pag.63

- Bij het installeren van de aanraakeenheid met behulp van magneten, plakt u labels op de lipjes aan de zijkanten van de aanraakeenheid. Match het midden van de labels met de lipjes.

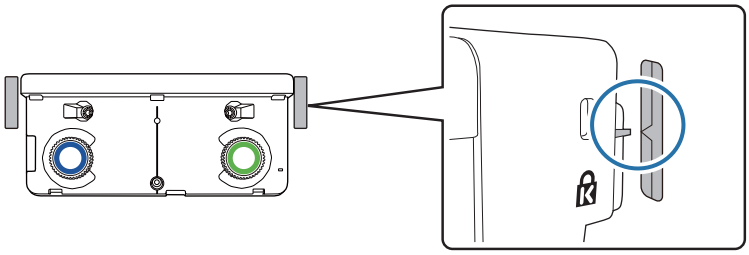

- Als de aanraakeenheid uit positie komt, moet u de labels gebruiken om de juiste positie te herstellen.

Als u klaar bent met de afstellingen, voert u een aanraakkalibratie uit.

☛"Aanraakkalibratie" pag.78

Het parallel installeren van meerdere projectoren (multi-projectie)

Door het parallel installeren van meerdere projectoren kunt u één groot beeld projecteren (multi-projectie).

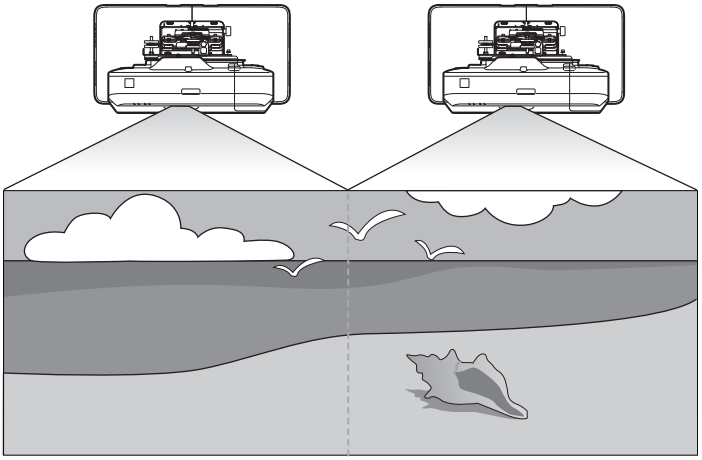

Controleer het volgende als u meerdere projectors parallel installeert.(☛"Workflow voor installatie" pag.10)

Als u het scherm projecteert vanaf één computer moet u de volgende voorbereidingen treffen. Om te zien hoe u de instellingen instelt, kijkt u in de bij uw computer geleverde documentatie.

- Sluit een kabel van één computer op elke projector aan (de computer dient over twee uitgangpoorten voor beeld te beschikken)
- Instellen op de output van beelden naar meerdere schermen vanaf één computer

Instellingen multi-projectie

Volg onderstaande stappen als u de multi-projectie functie gebruikt.

1. De projector-id instellen (☛ pag.89)
2. Het beeld in Multi-projectie instellen (☛ pag.92)

De Projector-id instellen

1 Zet de projector aan en druk vervolgens op de knop [Menu]

Met de afstandsbediening

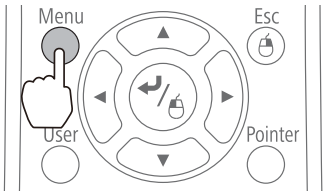

Met het bedieningspaneel

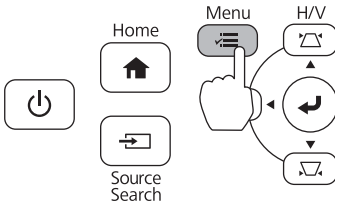

2 Selecteer **Multiprojectie** in **Uitgebreid**

3 Selecteer **Projector-id**

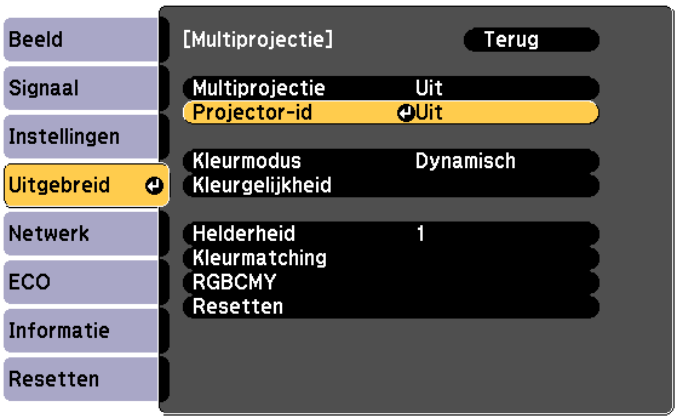

4 Selecteer het id-nummer voor de doelprojector

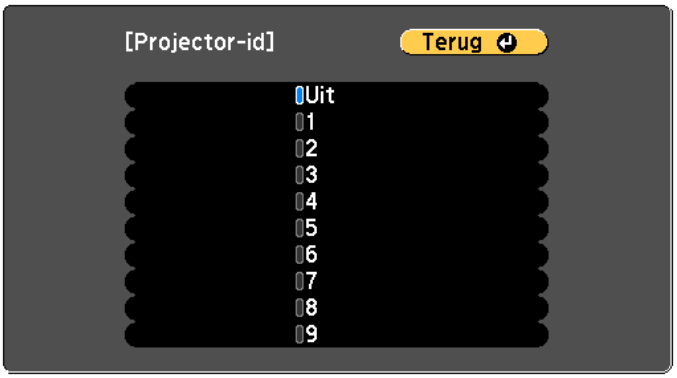

5 Druk op de [Menu] knop om het menu af te sluiten

Herhaal de stappen 1 tot 5 voor de overige projectors.

6 Richt de afstandsbediening op de projector die u wilt bedienen en druk vervolgens op de [ID] knop

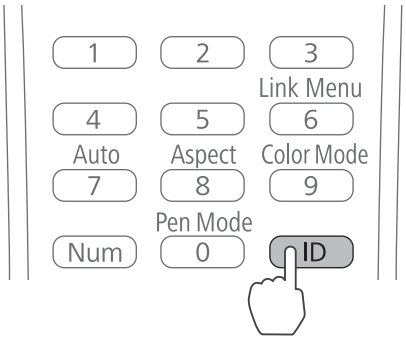

De ID die ingesteld is voor de projector wordt weergegeven op het geprojecteerde scherm. De display gaat na ongeveer drie seconden uit.

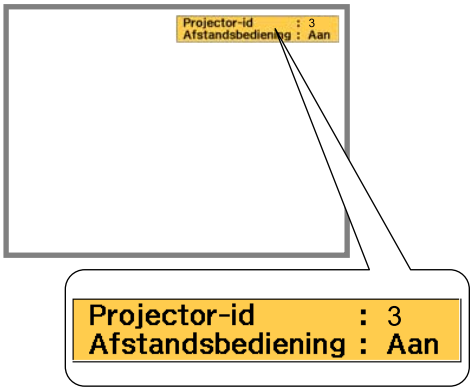

7 Terwijl u de [ID] knop ingedrukt houdt, drukt u op de knop met hetzelfde nummer als de projector-id voor de projector die u wilt bedienen

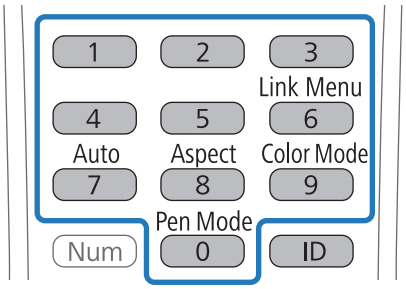

Voor de projector met de geselecteerde ID zijn de operaties met afstandsbediening ingeschakeld.

8 Druk op de [ID] knop en controleer de instelling van de ID

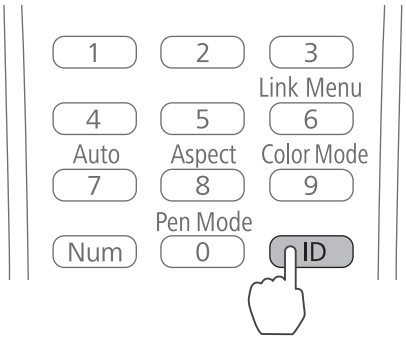

Het volgende wordt weergegeven.

- Afstandsbediening: Aan wordt weergegeven: U kunt de projector bedienen die momenteel in werking is.
- Afstandsbediening: Uit wordt weergegeven: U kunt de projector niet met de afstandsbediening bedienen. Herhaal bovenstaande procedure om de werking met de afstandsbediening in te schakelen.

- Elke keer dat de projector ingeschakeld wordt, dient u de projector-id voor de projector die u wilt bedienen te selecteren. Als de projector ingeschakeld is, is de ingestelde ID voor de afstandsbedieining 0.
- Als de **Projector-id** ingesteld is op **Uit**, kunt u de projector bedienen met de afstandsbediening ongeacht de met behulp van de afstandbediening geselecteerde ID-instelling.
- Wanneer de ID van de afstandsbediening op 0 is ingesteld, kunt u alle projectoren bedienen ongeacht de instelling van de projector-ID.

Het beeld afstellen in Multi-projectie

- Controleer dat de afstelling van de positie van de projector afgerond is

  ☛"De positie van de projector aanpassen" pag.43
- Als u zich zorgen maakt om de uitlijning van de beelden die in multi-projectie geprojecteerd zijn, probeer dan Boogcorrectie uit te voeren.

  ☛"Boogcorrectie" pag.50

1 Zet de projector aan en druk vervolgens op de knop [Menu]

Met de afstandsbediening

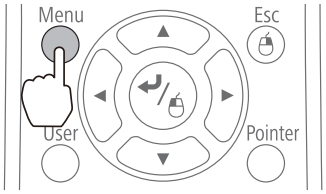

Met het bedieningspaneel

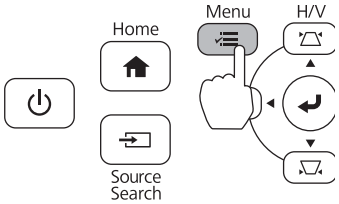

2 Selecteer **Multiprojectie** in **Uitgebreid**

3 Stel **Multiprojectie** in op **Aan**

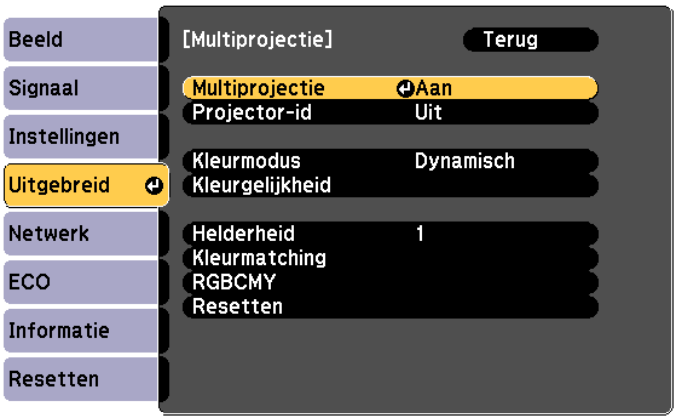

Druk op de [Esc] knop om terug te keren naar het vorige scherm.

4 Stel elke instelling in

Kleurmodus	Stel dezelfde kleur voor elke projector in.
Kleurgelijkheid	Pas de kleurenbalans voor het hele scherm aan (alleen indien nodig).
Helderheid	Als de helderheid voor elke lamp anders is, pas dan de helderheid van de lamp aan van niveau 1 tot 5. Pas de meest donkere lamp als standaard aan. Dit is alleen beschikbaar als **Stroomverbruik** is ingesteld op **Normaal** vanuit het **ECO** menu.
Kleurmatching	Pas de kleuren en helderheid aan in gradaties van helemaal wit tot helemaal zwart.

Als twee projectoren parallel geïnstalleerd zijn en u gebruik maakt van de interactieve functie

Als twee projectoren parallel geïnstalleerd zijn en u gebruik wilt maken van de interactieve functie, stelt u na het afstellen van het beeld voor multi-projectie de volgende instellingen in. Stel de instellingen beurtelings voor elke projector in. U kunt de twee projectoren niet tegelijkertijd instellen.

1. Projector synchronisatie instellen (☛ pag.94)
2. Multi-projectie interactief instellen (☛ pag.95)

Als twee beelden elkaar overlappen, werkt de interactieve functie niet correct.

De projectoren synchroniseren

Als u gebruik maakt van de interactieve functie voor multi-projectie, worden de interactieve pen-bedieningen instabiel vanwege infrarood storing. Volg onderstaande stappen om de bediening voor de interactieve pen te stabiliseren. Controleer of de installatie voor beide projectoren is afgerond voordat u in gaat stellen.

☛ "De ophangsteun installeren" pag.29

1 Sluit de SYNC-poorten voor elke projector aan met behulp van de optionele kabelset voor afstandsbediening (ELPKC28)

Als de projectoren door middel van de kabel aangesloten zijn, stabiliseert de bediening voor de interactieve pen.

De SYNC-poort beschikt over een stopcontact IN en OUT. Als u het ene uiteinde van de kabelset voor afstandbediening op een stopcontact IN aansluit, sluit u het andere uiteinde op een stopcontact OUT aan.

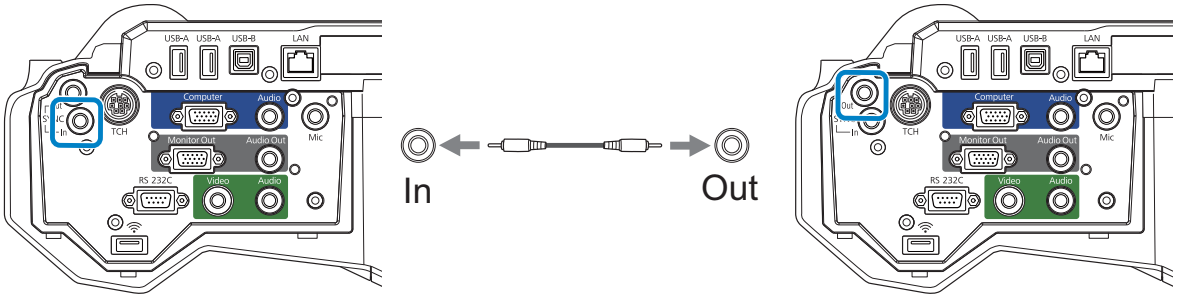

2 Zet de projector aan en druk vervolgens op de knop [Menu]

Met de afstandsbediening

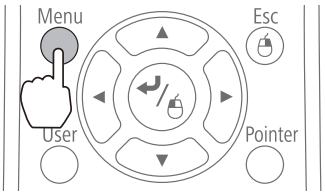

Met het bedieningspaneel

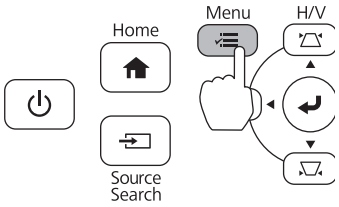

3 Selecteer **Easy Interactive Function** in **Uitgebreid**

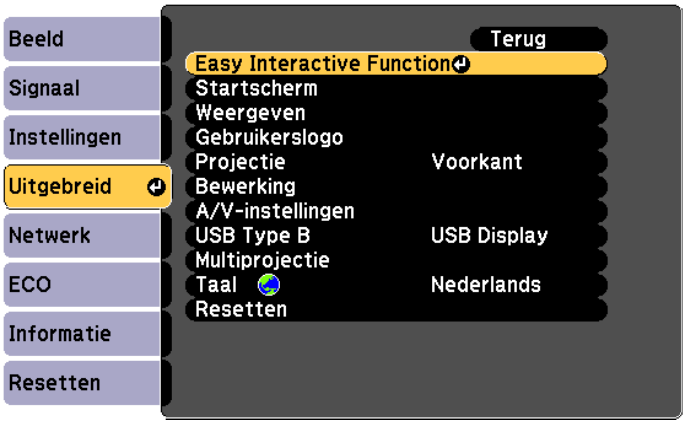

4 Selecteer **Geavanceerd**

5 Stel **Projectors synchr.** op **Vast**

Multi-projectie op interactief instellen

Voordat u Multi-projectie op interactief instelt, controleert u of u het afstellen van het beeld voor multi-projectie afgerond heeft. Als u het beeld gaat aanpassen nadat u op interactief ingesteld heeft, kan de positie van de pen niet juist zijn.

☛ "Het beeld afstellen in Multi-projectie" pag.92

De procedure verschilt afhankelijk van of de aanraakeenheid al dan niet gebruikt wordt.

Als de aanraakeenheid niet gebruikt wordt

1 Schakel de projector links in en schakel de projector rechts uit

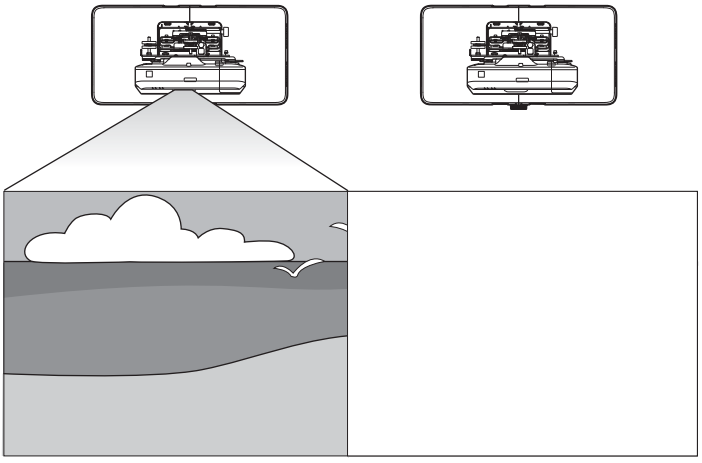

2 Druk op de [Menu] knop

Met de afstandsbediening

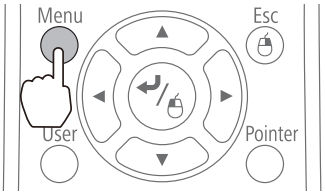

Met het bedieningspaneel

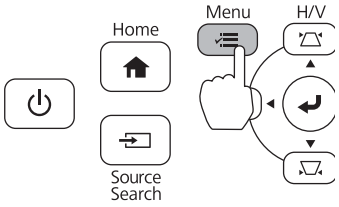

3 Selecteer **Easy Interactive Function** in **Uitgebreid**

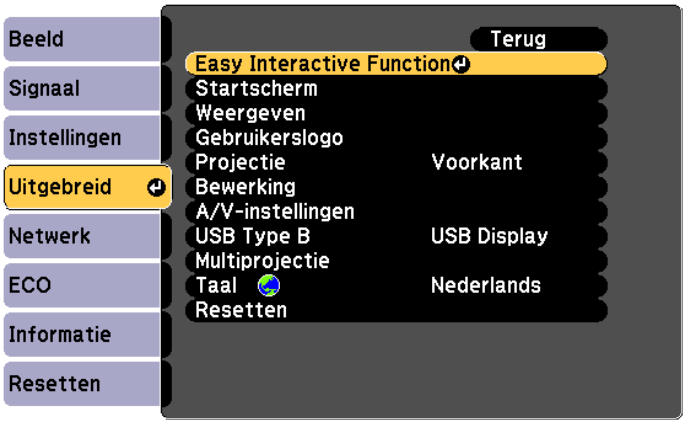

4 Selecteer **Geavanceerd** in **Algemeen**

5 Selecteer **Multiprojectie**

6 Selecteer **Links**

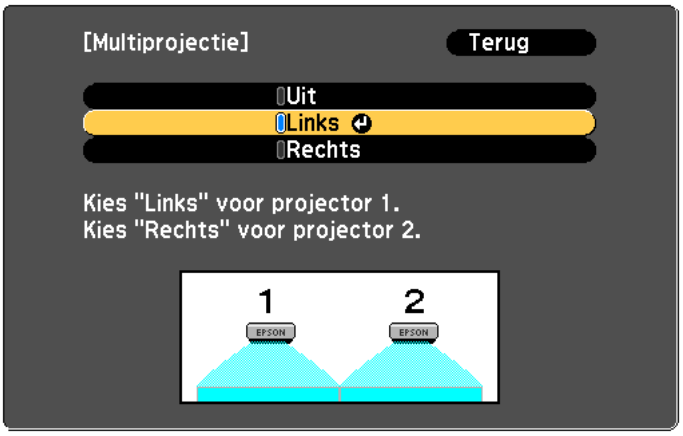

7 Kalibreer de pen (☛ pag.51)

8 Schakel de projector links uit

9 Schakel de projector rechts in en voer de stappen 2 tot 5 uit

10 Selecteer **Rechts** in **Multiprojectie**

11 Kalibreer de pen (☛ pag.51)

Bij gebruik van de aanraakeenheid

1 Schakel de projector links in en schakel de projector rechts uit

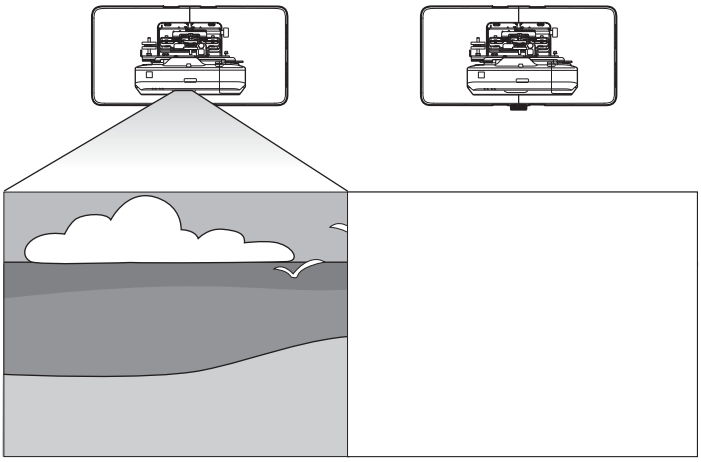

2 Druk op de [Menu] knop

Met de afstandsbediening

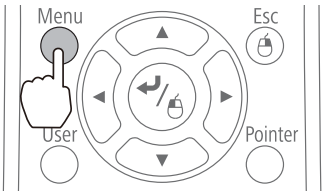

Met het bedieningspaneel

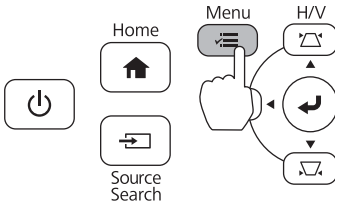

3 Selecteer **Easy Interactive Function** in **Uitgebreid**

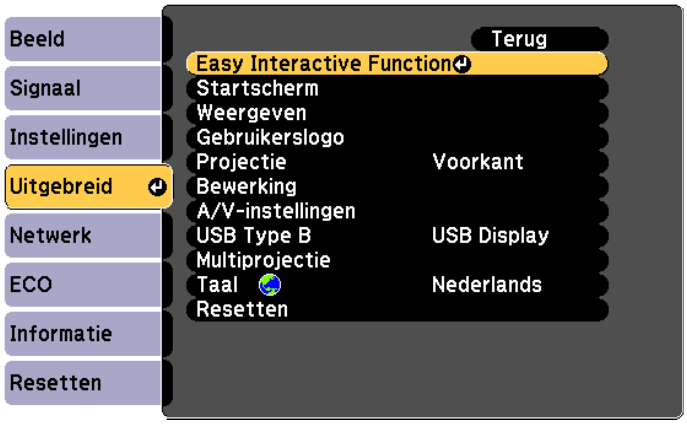

4 Selecteer **Geavanceerd** in **Algemeen**

5 Selecteer **Multiprojectie**

6 Selecteer **Links**

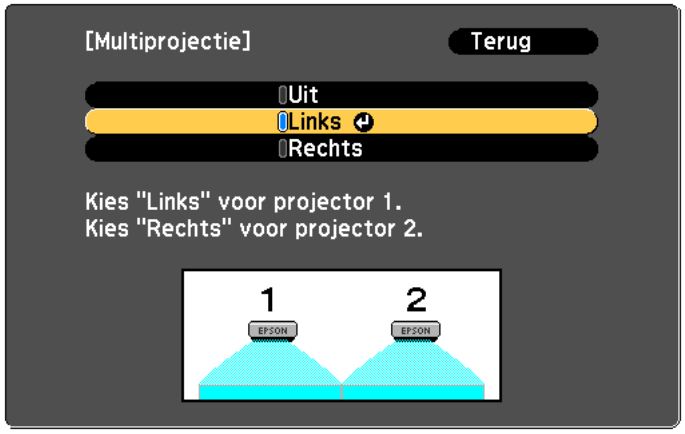

7 Kalibreer de pen (☛ pag.51)

8 Het installeren en afstellen van de hoek voor de aanraakeenheid

De procedure verschilt afhankelijk van waar de aanraakeenheid geïnstalleerd is.

Bij installatie van de aanraakeenheid buiten het bord (met behulp va de beugel voor de aanraakeenheid)

1. De aanraakeenheid installeren (☛ pag.58)
2. De hoek van de laseruitvoer afstellen (☛ pag.63)

Bij installatie van de aanraakeenheid op het bord (zonder beugel voor aanraakeenheid)

1. De aanraakeenheid installeren (☛ pag.81)
2. De hoek van de laseruitvoer afstellen (☛ pag.85)

9 Schakel de projector links uit

10 Schakel de projector rechts in en voer de stappen 2 tot 5 uit

11 Selecteer **Rechts** in **Multiprojectie**

12 Kalibreer de pen (☛ pag.51)

13 Het installeren en afstellen van de hoek voor de aanraakeenheid

De procedure verschilt afhankelijk van waar de aanraakeenheid geïnstalleerd is.

- Bij installatie van de aanraakeenheid buiten het bord (met behulp va de beugel voor de aanraakeenheid)
  - De aanraakeenheid installeren (☛ pag.58)
  - De hoek van de laseruitvoer afstellen (☛ pag.63)
- Bij installatie van de aanraakeenheid op het bord (zonder beugel voor aanraakeenheid)
  - De aanraakeenheid installeren (☛ pag.81)
  - De hoek van de laseruitvoer afstellen (☛ pag.85)

14 Schakel de projectoren links en rechts in

15 Voer aanraakkalibratie voor elke projector uit (☛ pag.78)

Functie batchinstallatie

Nadat u de menu-instellingen voor één projector heeft ingesteld, kunt u de instellingen kopiëren naar de andere projectoren (functie batchinstallatie). De functie batchinstallatie is alleen bedoeld voor projectors met hetzelfde modelnummer.

Gebruik een van de volgende methoden.

- Installatie met een USB-stick.
- Installatie door het aansluiten van de computer op de projector met een USB-kabel.
- Installatie met EasyMP Network Updater.

Deze handleiding geeft uitleg over de methoden met USB-stick en USB-kabel.

- De volgende menu-instellingen worden door de functie batchinstelling niet gekopieerd.
  - Netwerk menu-instellingen (behalve voor het menu Melding en het menu Overige)
  - Lampuren en Status in het menu Informatie
- Voer batchinstallatie uit voordat u de positie van de projectoren afstelt. Afstelwaarden voor het geprojecteerde beeld, zoals Keystone, worden door de batchinstallatie gekopieerd. Als batchinstallatie wordt uitgevoerd na het afstellen van de positie van de projectoren, kunnen de door u uitgevoerde afstellingen veranderen.
- Door gebruik te maken van de batchinstallatie functie, wordt het logo van de geregistreerde gebruiker gekopieerd naar andere projectoren. Registreer geen vertrouwelijke informatie en dergelijke als het gebruikerslogo.

Let op

Het uitvoeren van batchinstallatie is de verantwoordelijkheid van de klant. Als batchinstallatie mislukt als gevolg van een stroomstoring, een communicatiefout, enz., dan is de klant verantwoordelijk voor alle opgelopen reparatiekosten.

Installatie met gebruik van een USB-stick

Dit deel geeft een toelichting op het uitvoeren van batchinstallatie met gebruik van een USB-stick.

- Gebruik een USB-stick met FAT-formaat.
- De functie batchinstallatie kan niet worden gebruikt door USB-sticks die beveiligingsfuncties bevatten. Gebruik een USB-stick zonder beveiligingsfuncties.
- De functie batchinstallatie kan niet worden gebruikt door USB-kaartlezers of USB-harde schijven.

Instellingen opslaan op de USB-stick

1 Haal het stroomsnoer uit de projector en controleer of alle indicatielampjes van de projector zijn uitgeschakeld

2 Sluit de USB-stick aan op de USB-A-poort van de projector

- Sluit de USB-stick direct aan op de projector. Als de USB-stick wordt aangesloten op de projector via een USB-hub, worden de instellingen wellicht niet juist opgeslagen.
- Sluit een lege USB-stick aan. Als de USB-stick andere gegevens bevat dan het batchinstallatiebestand, worden de instellingen wellicht niet juist opgeslagen.
- Als u een batchinstallatiebestand van een andere projector hebt opgeslagen op de USB-stick, moet u het bestand verwijderen of de bestandsnaam wijzigen. De functie batchinstallatie kan geen batchinstallatiebestand overschrijven.
- De bestandsnaam voor het batchinstallatiebestand is PJCONFDATA.bin. Als u de bestandsnaam moet wijzigen, voegt u tekst toe na PJCONFDATA. Als u het gedeelte PJCONFDATA van de bestandsnaam wijzigt, kan de projector het bestand wellicht niet juist herkennen.
- U kunt alleen tekens van één byte gebruiken voor de bestandsnaam.

3 Terwijl u de knop [Esc] op de afstandsbediening of hert bedieningspaneel ingedrukt houdt, sluit u het stroomsnoer aan op de projector

De statusindicator en de voedingsindicator worden blauw en de lampindicator en temperatuurindicator worden oranje.

Wanneer alle indicatielampjes van de projector oplichten, laat u de knop [Esc] los.

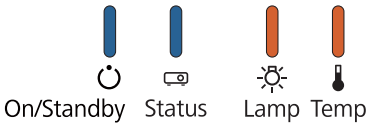

Wanneer alle andere indicatielampjes beginnen te knipperen, wordt het batchinstallatiebestand geschreven.

Let op

- Koppel het stroomsnoer niet los van de projector wanneer het bestand wordt geschreven. Als het stroomsnoer wordt losgekoppeld, kan de projector wellicht niet juist starten.
- Haal de USB-stick niet uit de projector wanneer het bestand wordt geschreven. Als de USB-stick wordt losgekoppeld, kan de projector wellicht niet juist starten.

Als het schrijven is voltooid, schakelt de projector uit en licht alleen de voedingsindicator blauw op.

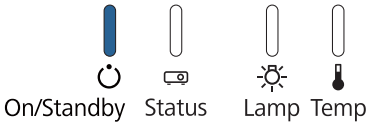

Wanneer de stroom uit gaat, verwijdert u de USB-stick.

Het kopiëren van opgeslagen instellingen naar andere projectoren

1 Haal het stroomsnoer uit de projector en controleer of alle indicatielampjes van de projector zijn uitgeschakeld

2 Sluit de USB-stick met het opgeslagen batchinstallatiebestand aan op de USB-A-poort van de projector

- Als de USB-stick 1 tot 3 types batchinstallatiebestanden bevat, wordt het bestand voor hetzelfde modelnummer naar de projector gekopieerd. Als er meerdere bestanden zijn voor een projector met hetzelfde modelnummer, worden de instellingen wellicht niet correct gekopieerd.
- Als er vier of meer types batchinstallatiebestanden op de USB-stick staan, worden de instellingen wellicht niet correct gekopieerd.
- Sla geen andere gegevens dan het batchinstallatiebestand op de USB-stick op. Als de USB-stick andere gegevens bevat dan het batchinstallatiebestand, worden de instellingen wellicht niet correct gekopieerd.

3 Terwijl u de knop [Menu] op de afstandsbediening of hert bedieningspaneel ingedrukt houdt, sluit u het stroomsnoer aan op de projector

De statusindicator en de voedingsindicator worden blauw en de lampindicator en temperatuurindicator worden oranje.

Wanneer alle indicatielampjes van de projector oplichten, laat u de knop [Menu] los. De indicatielampjes lichten ongeveer 75 seconden op.

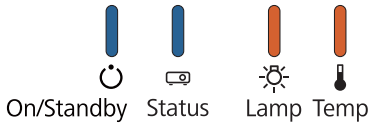

Wanneer alle andere indicatielampjes beginnen te knipperen, worden de instellingen geschreven.

Let op

- Haal het stroomsnoer niet uit de projector wanneer de instellingen worden geschreven. Als het stroomsnoer wordt losgekoppeld, kan de projector wellicht niet juist starten.
- Haal de USB-stick niet uit de projector wanneer de instellingen worden geschreven. Als de USB-stick wordt losgekoppeld, kan de projector wellicht niet juist starten.

Als het schrijven is voltooid, schakelt de projector uit en licht alleen de voedingsindicator blauw op.

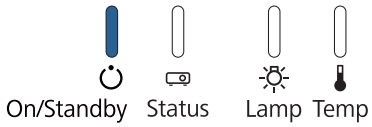

Wanneer de stroom uit gaat, verwijdert u de USB-stick.

Installatie door aansluiten van de computer op de projector met een USB-kabel

De volgende bedieningssystemen ondersteunen de functie batchinstallatie.

- Windows Vista en nieuwer
- Mac OS X 10.5.3 en nieuwer

Instellingen opslaan op een computer

1 Haal het stroomsnoer uit de projector en controleer of alle indicatielampjes van de projector zijn uitgeschakeld

2 Sluit de USB-poort van de computer aan op de USB-B-poort van de projector met een USB-kabel

3 Terwijl u de knop [Esc] op de afstandsbediening of hert bedieningspaneel ingedrukt houdt, sluit u het stroomsnoer aan op de projector

De statusindicator en de voedingsindicator worden blauw en de lampindicator en temperatuurindicator worden oranje.

Wanneer alle indicatielampjes van de projector oplichten, laat u de knop [Esc] los.

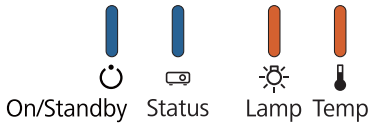

De projector wordt door de computer herkend als verwisselbare schijf.

4 Open de verwisselbare schijf en sla het batchinstallatiebestand (PJCONFDATA.bin) op de computer op

Als u de naam van het batchinstallatiebestand moet wijzigen, voegt u tekst toe na PJCONFDATA. Als u het gedeelte PJCONFDATA van de bestandsnaam wijzigt, kan de projector het bestand wellicht niet juist herkennen. U kunt alleen tekens van één byte gebruiken voor de bestandsnaam.

5 Voer "USB-apparaat verwijderen" uit op uw computer en ontkoppel vervolgens de USB-kabel

Bij het gebruik van OS X, voert u "EPSON_PJ verwijderen" uit.

De projector schakelt uit en alleen de voedingsindicator licht blauw op.

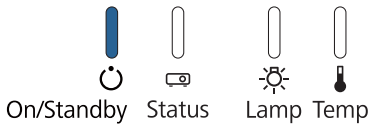

Het kopiëren van opgeslagen instellingen naar andere projectoren

1 Haal het stroomsnoer uit de projector en controleer of alle indicatielampjes van de projector zijn uitgeschakeld

2 Sluit de USB-poort van de computer aan op de USB-B-poort van de projector met een USB-kabel

3 Terwijl u de knop [Menu] op de afstandsbediening of hert bedieningspaneel ingedrukt houdt, sluit u het stroomsnoer aan op de projector

De statusindicator en de voedingsindicator worden blauw en de lampindicator en temperatuurindicator worden oranje.

Wanneer alle indicatielampjes van de projector oplichten, laat u de knop [Menu] los.

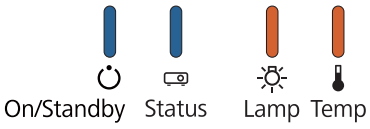

De projector wordt door de computer herkend als verwisselbare schijf.

4 Kopieer het batchinstallatiebestand (PJCONFDATA.bin) dat u hebt opgeslagen op uw computer in de bovenste map van de verwijderbare schijf

> Kopieer geen andere bestanden of mappen dan het batchinstallatiebestand naar de verwijderbare schijf.

5 Voer "USB-apparaat verwijderen" uit op uw computer en ontkoppel vervolgens de USB-kabel

> Bij het gebruik van OS X, voert u "EPSON_PJ verwijderen" uit.

Wanneer alle andere indicatielampjes beginnen te knipperen, worden de instellingen geschreven.

> **Let op**
>
> Haal het stroomsnoer niet uit de projector wanneer de instellingen worden geschreven. Als het stroomsnoer wordt losgekoppeld, kan de projector wellicht niet juist starten.

Als het schrijven is voltooid, schakelt de projector uit en licht alleen de voedingsindicator blauw op.

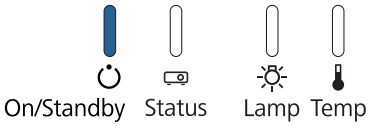

Wanneer installatie mislukt

Controle	Oplossing
Knipperen het indicatielampje en de temperatuurindicator snel oranje? 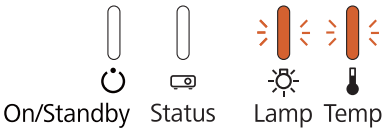 	Het batchinstallatiebestand kan beschadigd zijn of de USB-stick of USB-kabel zijn wellicht niet juist aangesloten. Ontkoppel de USB-stick of de USB-kabel, koppel het stroomsnoer van de projector los en sluit het weer aan en probeer het dan opnieuw.
Knipperen de voedingsindicator en de statusindicator snel blauw en knipperen de lampindicator en de temperatuurindicator snel oranje? 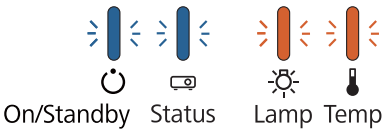 	Het schrijven van de instellingen is wellicht mislukt en een fout kan zijn opgetreden in de firmware van de projector. Stop met het gebruik van de projector, verwijder de stekker uit het stopcontact en neem contact op met Epson voor hulp.

Een veiligheidskabel aanbrengen

Een in de handel verkrijgbaar antidiefstal-kabelslot kan worden bevestigd aan dit product.

Haal de kabel van het antidiefstal-kabelslot door de installatiepunten van de veiligheidskabel op de projector en de ophangsteun. Raapleeg de gebruikershandleiding die wordt meegeleverd met het kabelslot voor vergrendelinstructies.

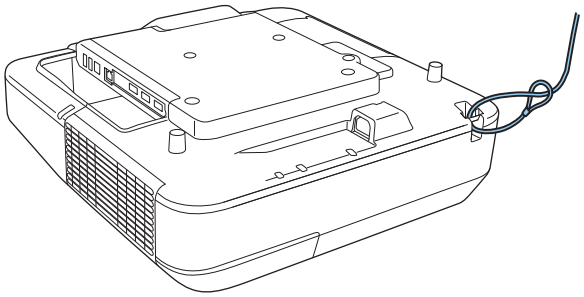

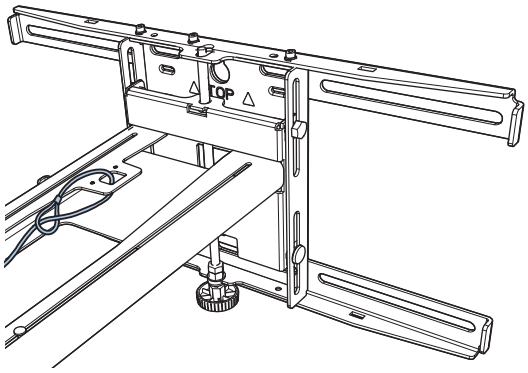

De beveiligingssleuf op dit product is compatibel met het Microsaver Security System dat wordt gemaakt door Kensington. Zie hierna voor meer informatie over het Microsaver Security System.

http://www.kensington.com/

Projector

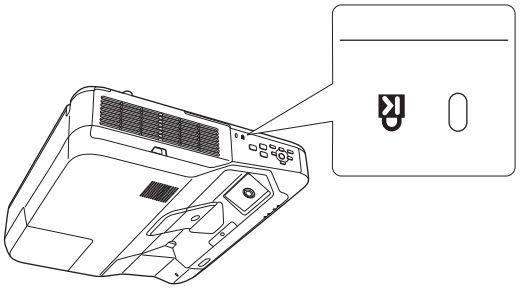

Aanraakeenheid

(mag niet gebruikt worden als deze aan beugel is bevestigd)

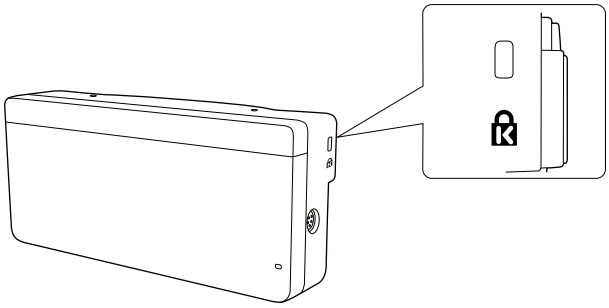

Algemene kennisgeving

OS X is een handelsmerk van Apple Inc.

Microsoft en Windows zijn handelsmerken of gedeponeerde handelsmerken van Microsoft Corporation in de Verenigde Staten en/of andere landen.

©SEIKO EPSON CORPORATION 2016. All rights reserved.