EPSON
EXCEED YOUR VISION

EB-685W/EB-675W/EB-680/EB-670

دليل التركيب

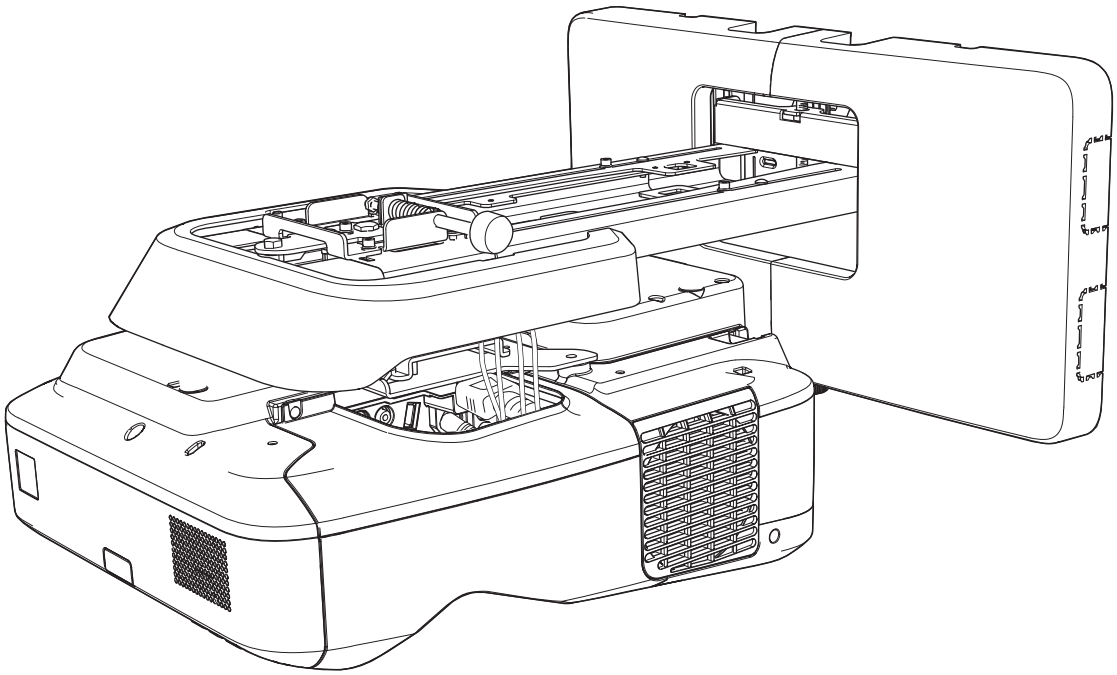

تعليمات الأمان

للحفاظ على سلامتك, احرص على قراءة جميع التعليمات المدرجة بالدليل قبل استخدام هذا الجهاز، قد يؤدي التعامل غير الصحيح المخالف للتعليمات الواردة في هذا الدليل إلى تلف الجهاز أو قد يسبب حدوث إصابة شخصية أو تلف في الممتلكات, احتفظ دليل التركيب هذا في مكان يسهل الوصول إليه للرجوع إليه في المستقبل.

احرص على قراءة دليل المستخدم وتعليمات الأمان الخاصة بجهاز العرض واتبع التعليمات الموجودة في هذا الدليل.

مؤشرات الأمان

يستخدم هذا الدليل والجهاز رموزًا رسومية لعرض كيفية استخدام الجهاز على نحو آمن.

فيما يلي نعرض المؤشرات ومعانيها, فتأكد من فهمها على نحوٍ صحيح قبل قراءة الدليل.

الرمز	الشرح
تحذير	يبين هذا الرمز المعلومات التي إذا تم تجاهلها، قد تؤدي إلى إمكانية حدوث إصابة شخصية أو حتى إلى الوفاة بسبب التعامل غير الصحيح.
تنبيه	يبين هذا الرمز المعلومات التي إذا تم تجاهلها، قد تؤدي إلى إمكانية حدوث إصابة شخصية أو تلف مادي بسبب التعامل غير الصحيح.

شرح الرموز

الرموز	الشرح
	رمز يبين إجراء لا يجب القيام به
	رمز يبين إجراء يجب القيام به
	رمز يشير إلى معلومات قيمة أو متعلقة بالجهاز

احتياطات الأمان الخاصة بالتركيب

تحذير	
يقتصر استخدام الحامل فقط على تركيب جهاز العرض على الحائط, إذا تم تثبيت أي شيء آخر غير جهاز العرض، فقد يؤدي الوزن إلى حدوث تلف. قد يؤدي سقوط الجهاز إلى الوفاة أو إلى إحداث إصابة شخصية.	
يجب تنفيذ التثبيت (التثبيت على الحائط) بواسطة متخصصين لديهم معرفة وبراعة تقنية. وقد يؤدي التركيب غير المكتمل أو غير السليم إلى سقوط الجهاز وإحداث إصابة شخصية أو تلف للممتلكات.	
احرص على إتباع التعليمات الموجودة في هذا الدليل عند تركيب الجهاز, في حالة عدم إتباع التعليمات, قد يسقط الجهاز مؤديًا إلى وقوع حوادث أو إصابات شخصية.	
أمسك سلك الطاقة بحرص. قد يؤدي التعامل غير الصحيح إلى نشوب حريق أو صدمة كهربائية. لاحظ الاحتياطات التالية عند التعامل: ● تجنب لمس قابس الطاقة بأيدٍ مبتلة. ● تجنب استخدام سلك طاقة تالف أو مُعَدل. ● تجنب سحب سلك الطاقة بقوة أكثر من اللازم عند توجيه الكبل خلال الحامل.	
لا تثبت اللوح بحامل في مكانٍ قد يكون معرضًا للاهتزاز أو الصدمات. فقد يؤدي ذلك إلى تلف جهاز العرض أو سطح التركيب, قد يؤدي سقوط الجهاز إلى الوفاة أو إلى إحداث إصابة شخصية.	

تحذير	
ثبت اللوح بحامل بحيث يستطيع أن يتحمل الوزن الإجمالي لجهاز العرض واللوح بحامل بشكل كافٍ، ومقاومة أي صدمات أفقية. استخدم صمولات ومسامير ربط M10. قد يؤدي استخدام صمولات ومسامير أصغر من M10 إلى سقوط الحامل, لا تتحمل شركة Epson أية مسئولية عن أي تلف أو إصابة ناتجة عن ضعف قوة الحائط أو التركيب غير الملائم.	
ينبغي إجراء عملية التركيب بواسطة اثنين من متخصصي الصيانة المؤهلين. وإذا كنت بحاجة إلى فك أية براغي أثناء التركيب، فاحرص على عدم سقوط الجهاز. قد يؤدي سقوط الجهاز إلى الوفاة أو إلى إحداث إصابة شخصية.	
عند تركيب الجهاز على الحائط، يلزم أن يكون الحائط بالقوة الكافية لتحمل جهاز العرض ولوح الإعداد. يلزم تركيب الجهاز على حائط خرساني, ويُقدَّر أقصى وزن لجهاز العرض ولوح الإعداد بحوالي 13.5 كجم (بدون الكبلات). لذا يُرجى التأكد من قوة الحائط قبل تركيب الجهاز عليه, إذا لم يكن الحائط قويًا بالشكل الكافي، فقم بتقوية الحائط قبل التثبيت.	
افحص اللوح بحامل على فترات منتظمة للتأكد من عدم وجود أجزاء مكسورة أو براغي مفكوكة. توقف عن استخدام الحامل فورًا حال وجود أي تلفيات, قد يؤدي سقوط الجهاز إلى الوفاة أو إلى إحداث إصابة شخصية.	
لا تفكك هذا الجهاز أو تعدِّله. هناك العديد من المكونات عالية الفولتية بداخل الجهاز قد تؤدي إلى نشوب حريق أو حدوث صدمة كهربائية أو وقوع حادث.	
لا تعلق هذا الجهاز أو تضع أشياء ثقيلة فوقه. قد يؤدي سقوط الجهاز إلى الوفاة أو إلى إحداث إصابة شخصية.	
لا تستخدم موادًا لاصقة أو مواد التشحيم أو الزيوت لتثبيت اللوح بحامل أو ضبطه. في حالة استخدام مواد لاصقة لمنع البراغي من الفك أو أشياء مثل مواد التشحيم أو الزيوت في جزء تثبيت اللوح المنزلق لجهاز العرض، فقد ينكسر الإطار ويؤدي إلى سقوط جهاز العرض، مسببًا حدوث إصابة شخصية أو تلف الممتلكات.	
قم بربط كافة البراغي بإحكام بعد الضبط. وإلا فقد يسقط الجهاز ويسبب إصابة شخصية أو تلف الممتلكات.	
لا تفك المسامير والصمولات بعد التثبيت مطلقًا. تأكد أن البراغي لم تصبح غير محكمة على فترات منتظمة. في حالة العثور على براغي غير محكمة، فقم بربطها بإحكام. وإلا فقد يسقط الجهاز ويسبب إصابة شخصية أو تلف الممتلكات.	
احرص على توجيه الكبلات بحيث لا تعترضها الصمولات والمسامير. قد يؤدي التعامل غير الصحيح مع الكبلات إلى نشوب حريق أو صدمة كهربائية.	
تجنب النظر في نافذة العرض عند تشغيل جهاز العرض. قد يتسبب ذلك في إلحاق الضرر بالعين نتيجة إلى الضوء القوي المنبعث منه, ينبغي توخي الحرص أثناء وجود الأطفال, وتأكد من عدم نظر أحد في نافذة العرض عند تشغيل جهاز العرض عبر مسافة باستخدام جهاز التحكم عن بعد.	
تجنب وضع أي أشياء أو وضع يدك بالقرب من نافذة العرض عند استخدام جهاز العرض. تمثل هذه المنطقة خطورة لوصولها لدرجة حرارة عالية نتيجة إلى ضوء العرض المُركز.	
تجنب تغطية فتحة سحب الهواء أو فتحة عادم الهواء في جهاز العرض, وفي حالة تغطية أي من الفتحتين، قد ترتفع درجة الحرارة الداخلية وتتسبب في نشوب حريق. تجنب الأماكن المعرضة لدرجة حرارة عالية مثل القرب من السخانات, واترك مسافة بين فتحة عادم الهواء وبين الحائط تقدر على الأقل بـ 50 سم.	
تجنب استخدام جهاز العرض في الأماكن المعرضة للغازات القابلة للاشتعال أو الانفجار. قد يشتعل جهاز العرض بسبب الحرارة الزائدة للمصباح الموجود داخل جهاز العرض.	
افصل الكبلات من الجهاز إذا حدث أي خلل به, ثم اتصل بالوكيل المحلي لديك أو أقرب مركز خدمة عملاء لشركة Epson. قد يؤدي الاستمرار في استخدام الجهاز في ظل ظروف غير طبيعية إلى نشوب حريق أو التعرض لصدمة كهربائية أو ضعف البصر.	

تنبيه	
تجنب تركيب هذا الجهاز في مكان قد تتجاوز فيه درجة حرارة تشغيل طراز الجهاز الحد الطبيعي لها. قد تؤدي هذه البيئة إلى تلف جهاز العرض.	
احرص على تركيب هذا الجهاز في مكان خالٍ من الأتربة والرطوبة الزائدة وذلك لمنع اتساخ العدسة والمكونات البصرية.	
تجنب استخدام القوة المفرطة عند ضبط الجهاز. قد ينكسر الجهاز ويسبب الإصابة الشخصية.	

حول دليل التركيب هذا

يشرح هذا الدليل كيفية تركيب جهاز عرض المسافات متناهية القصر EB-670 / EB-680 / EB-675W / EB-685W على الحائط.

اختيار مكان التركيب

مكان تركيب جهاز العرض

- قم مسبقًا بإجراء الأعمال الخاصة بشبكة أسلاك وحدة الإمداد بالطاقة لمكان التركيب الحامل.
- ثبت جهاز العرض بعيدًا عن الأجهزة الكهربائية الأخرى مثل مصابيح الفلورسنت أو مكيفات الهواء. قد تتداخل بعض من أنواع مصابيح الفلورسنت مع وحدة التحكم عن بُعد الخاصة بجهاز العرض.
- عند تركيب جهاز العرض، تأكد من وجود مسافة فاصلة لا تقل عن 50 سم من الحائط إلى فتحات عادم الهواء وسحب الهواء.

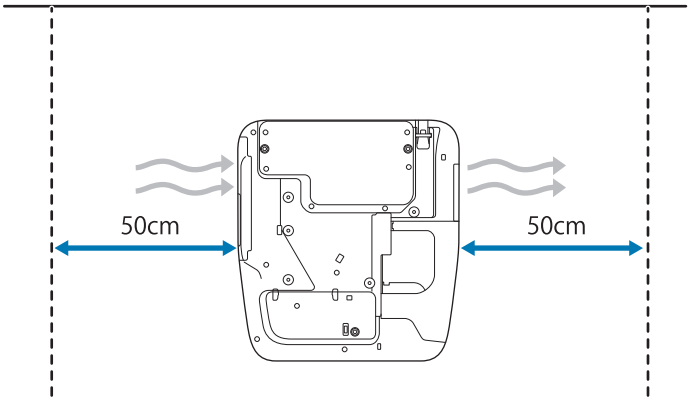

- عند تركيب جهازي عرض أو أكثر متوازيين، تأكد من عدم زيادة درجة حرارة البيئة المحيطة عن 35° مئوية.

إذا كانت درجة حرارة البيئة أعلى مما ينبغي، فقد يسخن جهاز العرض بشكل زائد وقد ينفصل عن مصدر الطاقة بدون إنذار مسبق. عند استخدام جهاز العرض في بيئة تبلغ درجة حرارتها 35° مئوية أو أكثر، ركِّب حاجزًا لصد الحرارة الصادرة من فتحة عادم هواء الجهاز. تأكد من أن الحاجز أكبر قليلاً من فتحة العادم (أعرض وأطول بحوالي 2 سم)، ثم ركِّب الحاجز على مسافة من 10 إلى 30 سم من فتحة العادم.

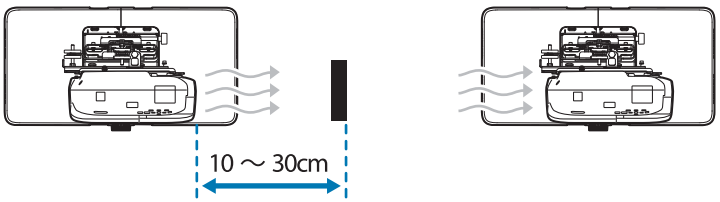

- يوصى بجعل طول كابل التوصيل أقل من 20 مترًا لتقليل الضوضاء الخارجية.
- نوصي باستخدام شاشات مُثبتة أو شاشات عريضة.
- ركِّب جهاز العرض بحيث يكون مائلاً بزاوية لا تزيد عن ±3° درجات رأسيًا وأفقيًا بالنسبة لشاشة العرض.

استخدام الجهاز بشكل آمن

تعليمات الأمان 1

مؤشرات الأمان 1

شرح الرموز 1

احتياطات الأمان الخاصة بالتركيب 1

حول دليل التركيب هذا 3

اختيار مكان التركيب 4

مكان تركيب جهاز العرض 4

دليل التركيب

سير عمل التركيب 6

تركيب جهاز عرض واحد 6

عند تركيب جهازي عرض أو أكثر بالتوازي 6

محتويات الحزمة 7

اللوح بحامل 7

المواصفات 8

اللوح بحامل 8

غطاء لوحة الحائط 8

لوحة الحائط 8

نطاق ضبط الشريحة الرأسية 9

نطاق ضبط الشريحة الأفقية 9

نطاق ضبط الشريحة الأمامية / الخلفية 10

موضع تركيب الملحقات 10

جدول مسافة العرض 12

أرقام أبعاد التركيب 12

جدول اللوحة البيضاء التفاعلية 13

عندما تكون الصورة المعروضة أصغر من 75 بوصة 13

EB-685W / EB-675W (16:10 الصورة المعروضة) 14

EB-685W / EB-675W (16:9 الصورة المعروضة) 16

EB-685W / EB-675W (4:3 الصورة المعروضة) 17

EB-680 / EB-670 (4:3 الصورة المعروضة) 18

EB-680 / EB-670 (16:9 الصورة المعروضة) 18

EB-680 / EB-670 (16:10 الصورة المعروضة) 19

عندما يكون حجم الصورة المعروضة 75 بوصة أو أكبر 21

EB-685W / EB-675W (16:10 الصورة المعروضة) 21

EB-685W / EB-675W (16:9 الصورة المعروضة) 23

EB-685W / EB-675W (4:3 الصورة المعروضة) 24

EB-680 / EB-670 (4:3 الصورة المعروضة) 25

EB-680 / EB-670 (16:9 الصورة المعروضة) 25

EB-680 / EB-670 (16:10 الصورة المعروضة) 26

تركيب الحامل 28

أجهزة التوصيل 28

الكبلات الضرورية 28

إجراءات التركيب 29

تجميع الأجزاء 29

تثبيت لوحة الحائط على الحائط 31

حدد مسافة العرض, ثم مرر الكبلات عبر الحامل 33

أرفق الحامل بلوح الحائط 35

أحكم ربط جهاز العرض بالحامل 37

ضبط موضع جهاز العرض 40

تصحيح القوس 45

توصيل الأغطية 48

الملحق

تركيب عدة أجهزة عرض بالتوازي (العرض المتعدد) 51

إعدادات العرض المتعدد 51

تعيين معرف جهاز العرض 51

ضبط الصورة في وضع العرض المتعدد 54

وظيفة الإعداد الدفعية 56

الإعداد باستخدام مشغل الفلاش USB 57

حفظ الإعدادات في مشغل فلاش USB 57

نسخ الإعدادات المحفوظة إلى أجهزة العرض الأخرى 59

الإعداد عن طريق توصيل جهاز الكمبيوتر بجهاز العرض باستخدام كابل USB 60

حفظ الإعدادت على الكمبيوتر 60

نسخ الإعدادات المحفوظة إلى أجهزة العرض الأخرى 62

عند تعذر الإعداد 63

توصيل كابل حماية 64

إشعار عام 65

سير عمل التركيب

تركيب جهاز عرض واحد

اتبع التعليمات بالأسفل لتركيب جهاز العرض على الحائط.

1. تركيب الحامل وجهاز العرض (صـ 28)
2. ضبط موضع جهاز العرض (صـ 40)

عند تركيب جهازي عرض أو أكثر بالتوازي

عند استخدام وظيفة العرض المتعدد (عند تركيب عدة أجهزة عرض بالتوازي للعرض على شاشة واحدة كبيرة)، اتبع الخطوات أدناه.

1. تركيب الحامل وجهاز العرض (صـ 28)
2. ضبط موضع جهاز العرض (صـ 40)
3. تعيين رقم تعريف جهاز العرض (صـ 51)
4. ضبط الصورة في وضع العرض المتعدد (صـ 54)

محتويات الحزمة

اللوح بحامل

تعد العناصر المرفقة ضرورية لتركيب جهاز العرض على الحائط, ضمان وجود جميع العناصر قبل البدء.

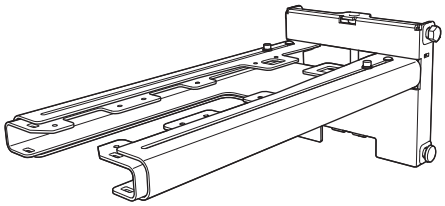

اللوح بحامل

المحور السداسي العشري

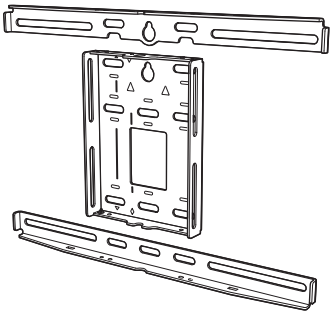

لوحة الحائط

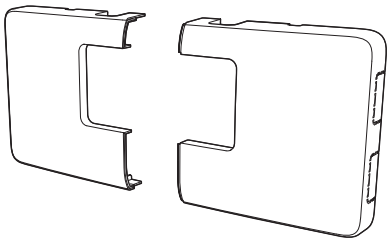

غطاء لوحة الحائط

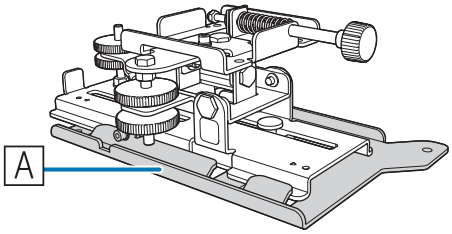

وحدة ضبط مكونة من 3 محاور

يتم تأمين اللوح المنزلق (A) عند الشحن.

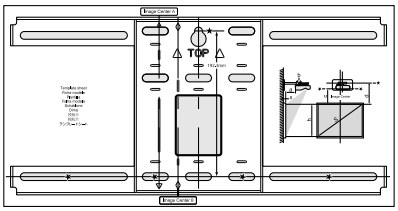

لوحة العارضة

(بالنسبة لتثبيت لوحة الحائط)

غطاء الطرف

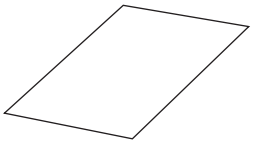

ملصق حجبي

مفتاح ربط سداسي عشري (لـ M4)

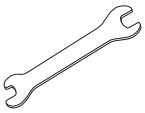

مفتاح ربط مفتوح من النهاية
13 مم (لـ M8 وM6),
6 مم (للمحور السداسي عشري)

الشكل	الاسم	الكمية	التطبيق
	مسمار غطاء رأس مقبس سداسي عشري 12 × M4 ملم مع وردة / وردة زنبركية	5	لتجميع لوح الحائط
		4	لتركيب وحدة / ذراع الضبط المكونة من 3 محاور
		4	لتثبيت جهاز العرض / اللوح المنزلق
	مسمار حامل سداسي عشري 20 × M6 مم مع وردة / وردة زنبركية	1	لتركيب الحامل / حامل الحائط
	برغي حامل مشقوق الرأس مستعرض 20 × M6 مم مع وردة بلاستيكية	3	

- استخدم المسامير أو البراغي المرفقة مع الجهاز لتركيبة، كما هو موضح في هذا الدليل, لا تستبدل هذه المسامير بأي أنواع أخرى.
- يلزم استخدام المراسي المتوفرة تجاريًا مقاس 60 × M10 مم (4 على الأقل) وبرغي M10 لتثبيت لوح الحائط بالحائط.
- جمع الأدوات والأجزاء التي تحتاجها قبل بدء التثبيت.

المواصفات

اللوح بحامل

العنصر	المواصفات	تعليق	صفحة المرجع
وزن الحامل	7.2 كجم تقريبًا	لوح الإعداد (2.9 كجم)، وحدة الضبط ثلاثية المحاور (1.0 كجم)، اللوح المنزلق (0.6 كجم)، لوح الحائط (2.0 كجم)، غطاء لوح الحائط والغطاء الطرفي (0.7 كجم)	
الحد الأقصى لسعة التحميل	9.5 كجم		
نطاق ضبط الشريحة الأمامية / الخلفية	من 13 إلى 350 مم	نطاق ضبط شريحة الذراع: من 0 إلى 263 مم ضبط موضع تركيب وحدة الضبط ثلاثية المحاور: 87 مم	انظر الشكل بالأسفل
نطاق ضبط الشريحة الرأسية	±38 مم		انظر الشكل بالأسفل
نطاق ضبط اللفة الأفقية	±3°	إمكانية الضبط الدقيق مع قرص الضبط	ص 40
نطاق ضبط التدوير الأفقي	±8°	إمكانية الضبط الدقيق مع قرص الضبط	ص 40
نطاق ضبط الإمالة الرأسية	±3°	إمكانية الضبط الدقيق مع قرص الضبط	ص 40
نطاق ضبط الشريحة الأفقية	±45 مم		انظر الشكل بالأسفل

غطاء لوحة الحائط

تُستخدم الأبعاد التالية عند تركيب غطاء لوح الحائط.

[الوحدة: مم]

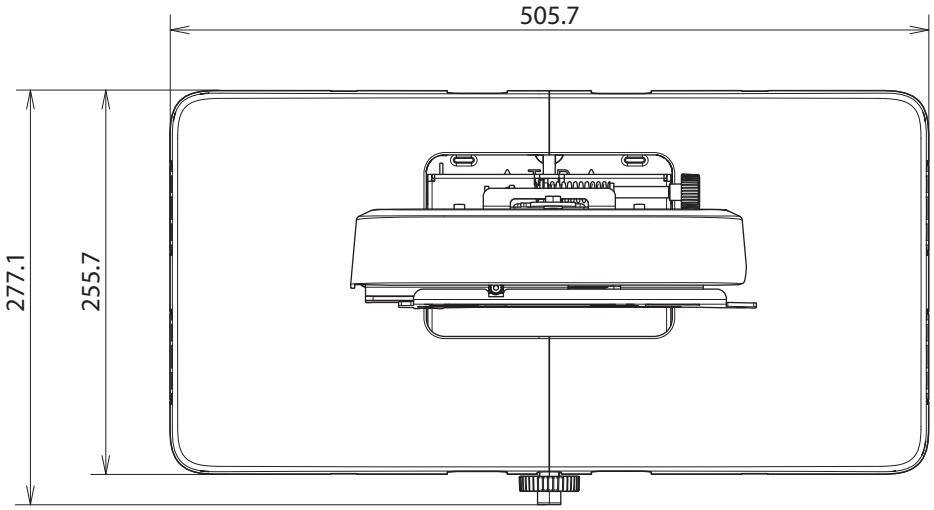

عند تركيب غطاء لوح الحائط، يجب ترك مسافة 263 مم تقريبًا من مركز لوح الحائط إلى الجانب الأيسر، و253 مم تقريبًا إلى الجانب الأيمن.

لوحة الحائط

يوضح الشكل التالي إطارين موصَّين ليكونا لوحًا واحدًا (يتم فصلهم عند الشحن).

[الوحدة: مم]

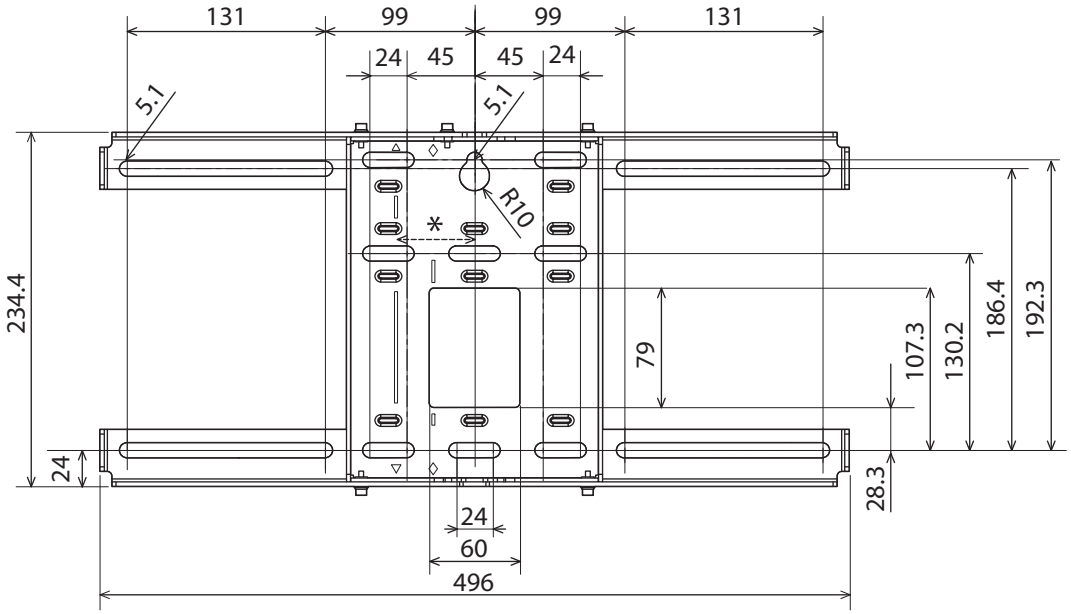

* قيمة إزاحة موقع مركز الصورة المعروضة ومركز لوح الحائط هو 52 مم.

فتحات توجيه الكبلات

عند توجيه الكبلات لتوصيل جهاز العرض من خلال الحائط استخدم المواقع (A) و(B) في الأشكال التالية مثل فتحات توجيه الكبلات.

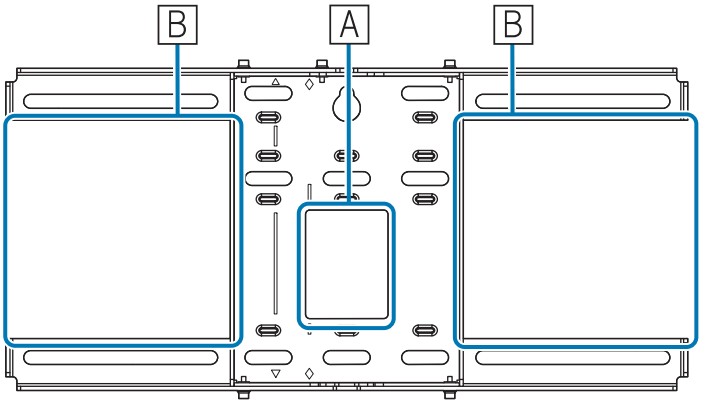

نطاق ضبط الشريحة الرأسية

[الوحدة: مم]

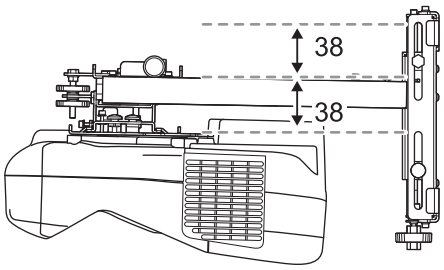

نطاق ضبط الشريحة الأفقية

[الوحدة: مم]

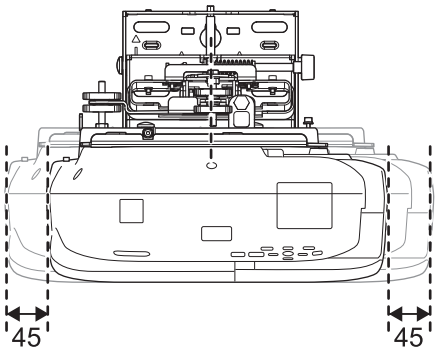

نطاق ضبط الشريحة الأمامية / الخلفية

نطاق ضبط شريحة الذراع

[الوحدة: مم]

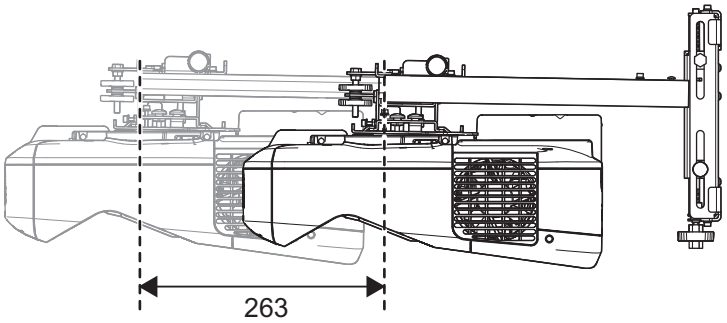

ضبط موقع تركيب وحدة الضبط المكونة من 3 محاور

[الوحدة: مم]

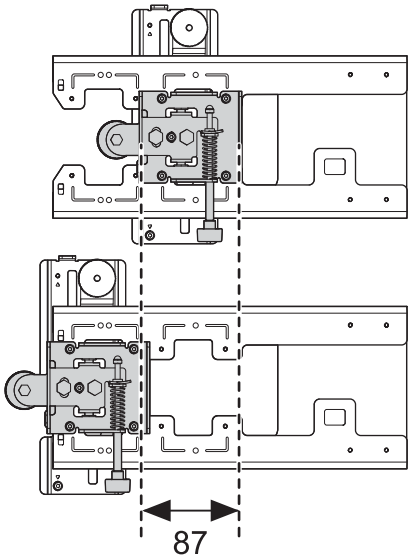

موضع تركيب الملحقات

تتيح لك فتحات المسامير هذه تثبيت الأجهزة الطرفية والملحقات، مثل الموالفات الخارجية. استخدم مسامير M4 المتوفرة تجاريًا.

[الوحدة: مم]

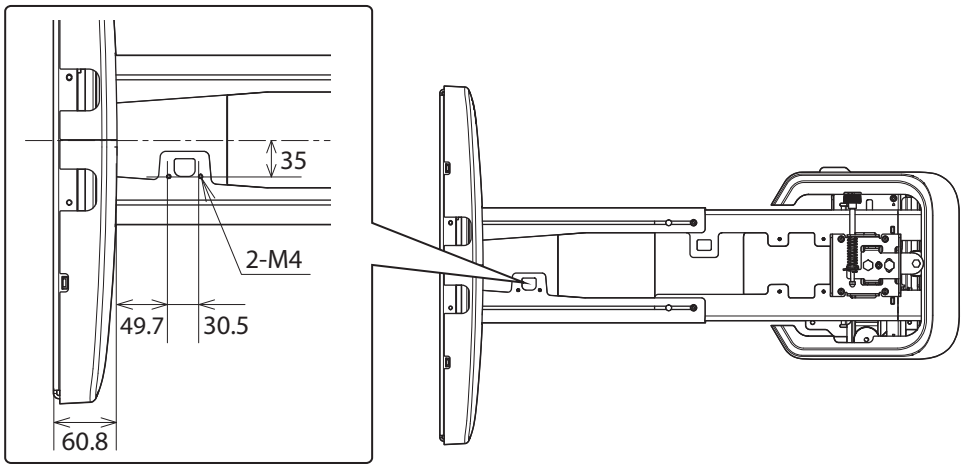
35
2-M4
49.7
30.5
60.8

جدول مسافة العرض

أرقام أبعاد التركيب

لمعرفة مسافة العرض المناسبة، راجع الأشكال التالية عند التركيب. القيم هي تقديرات تقريبية فقط.

النطاق الموصى به لمسافة العرض (a) هو 62 إلى 285 ملم.

قيمة إزاحة موقع مركز الصورة المعروضة ومركز لوح الحائط هو 52 مم.

[الوحدة: مم]

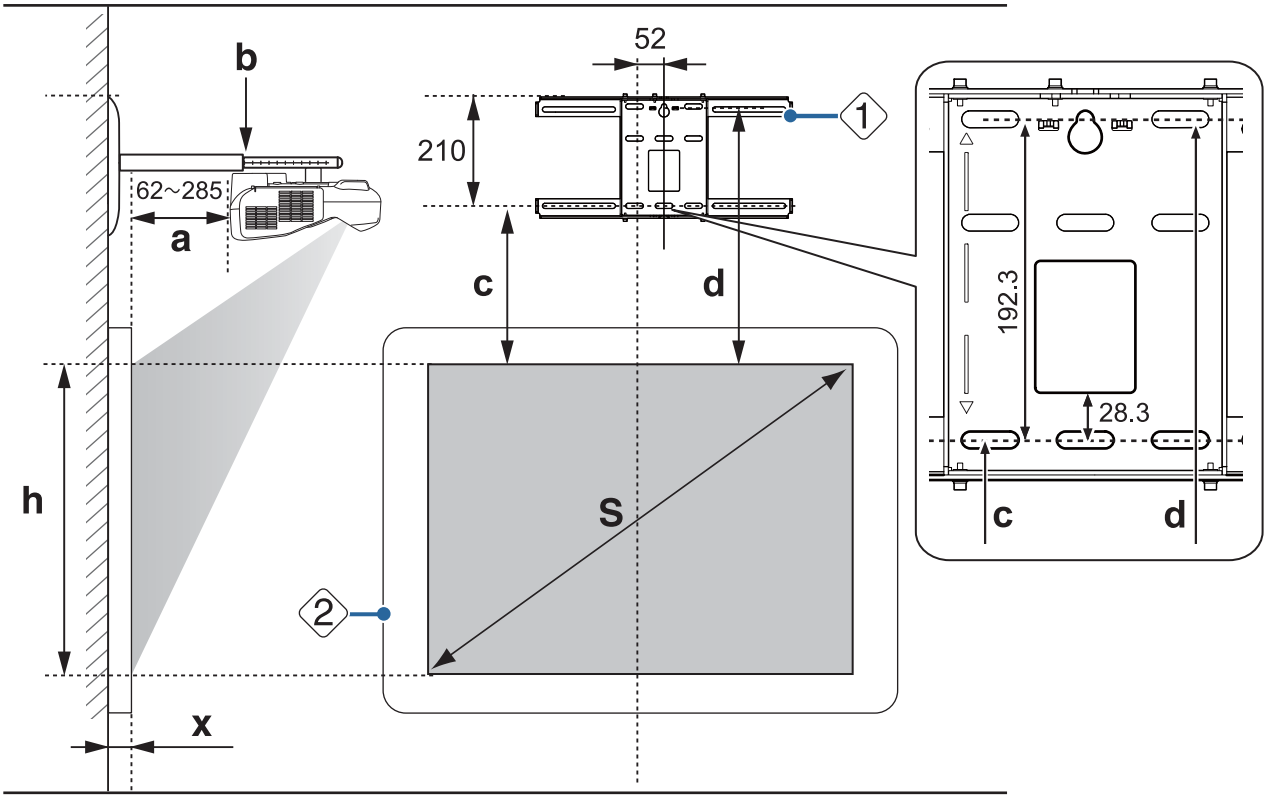

- S : حجم الصورة المعروضة
- a : الحد الأدنى لمسافة العرض (القريب: الحد الأقصى للتكبير) إلى الحد الأقصى (البعيد: الحد الأقصى للتصغير)
- b : الأرقام على مقياس شريحة الذراع
- c : المسافة من الحافة العلوية للصورة المعروضة إلى فتحة مسمار تركيب لوح الحائط السفلي
- d : المسافة من الحافة العلوية للصورة المعروضة إلى فتحة مسمار التثبيت المؤقت للوح الحائط
- h : ارتفاع الصورة المعروضة
- x : المسافة من سطح الشاشة إلى الحائط (100 مم أو أقل)

- 1 : لوحة الحائط
- 2 : الشاشة

نسبة ارتفاع صورة معروضة قياسية إلى عرضها (EB-685W / EB-675W)

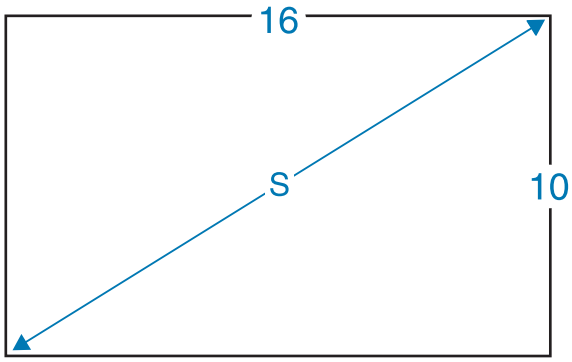

عندما تكون قيمة (X) صغيرة، كما هو الحال عند العرض على الحائط مباشرة، بسبب اقتراب جهاز العرض من لوح الحائط، قد لا تتمكن من عرض الصور التي يقل حجمها عن 63 بوصة.

نسبة ارتفاع صورة معروضة قياسية إلى عرضها (EB-680 / EB-670)

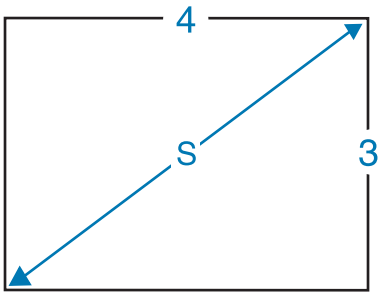

جدول اللوحة البيضاء التفاعلية

عندما يكون هناك لوح تفاعلي مركَّب بالفعل، تحقق من أحجام الألواح البيضاء التالية ثم راجع جدول مسافات العرض.

حجم الصورة المعروضة	16:10	4:3	16:9
64"	-	Promethean ActivBoard 164	-
77"	-	SMART Board® SBM680 SMART Board® X880 / 880-SMP	-
78"	-	Promethean ActivBoard 178 Promethean ActivBoard 578Pro Promethean ActivBoard Touch 78"	-
79"	-	Promethean ActivBoard 378Pro	-
87"	SMART Board® SBM685 SMART Board® X885 / 885-SMP Promethean ActivBoard 387Pro Promethean ActivBoard 587Pro	-	-
88"	Promethean ActivBoard Touch 88"	-	-
95"	-	-	Promethean ActivBoard 595Pro
97"	-	-	Promethean ActivBoard 395Pro

عندما تكون الصورة المعروضة أصغر من 75 بوصة

ركب وحدة الضبط المكونة من 3 محاور في الموقع المحدد به طابع ◯ (A).

يوضح جدول مسافة العرض الشكل أثناء تركيب وحدة الضبط المكونة من 3 محاور في الموقع المحدد به الطابع ◯ (A).

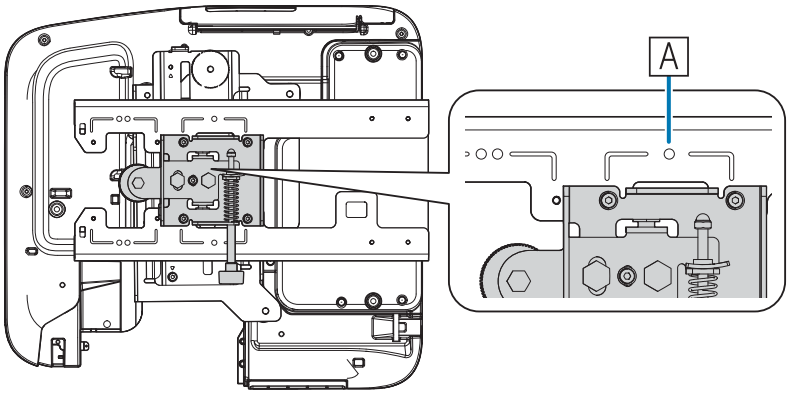

تعبِّر المسافة (c) الممتدة من الحافة العلوي للصورة المعروضة إلى فتحة مسمار تركيب لوح الحائط السفلي عن الرقم الذي يظهر عند ضبط الشريحة الرأسية على الموضع القياسي (B).

وفق بين السن في اللوح بحامل مع وضع الطابع على لوحة الحائط.

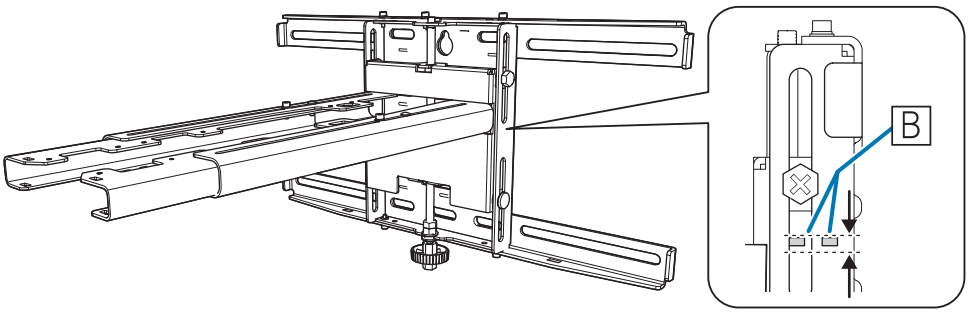

EB-685W / EB-675W (16:10 الصورة المعروضة)

[الوحدة: سم]

S		a	b	c	d	h
حجم الصورة المعروضة		مسافة العرض الحد الأدنى (القريب) إلى الحد الأقصى (البعيد)	الأرقام على مقياس شريحة الذراع	المسافة إلى فتحة مسمار تركيب لوح الحائط السفلي	المسافة من الحافة العلوية للصورة المعروضة إلى فتحة مسمار التثبيت المؤقت للوح الحائط	ارتفاع الصورة المعروضة
61"	131.4x82.1	من 4.4 إلى 17.6	من 15.1 إلى 28.3	17.8	37.0	82.1
62"	133.5x83.5	من 5.0 إلى 18.4	من 15.7 إلى 29.1	18.1	37.3	83.4
63"	135.7x84.8	من 5.6 إلى 19.3	من 16.3 إلى 30.0	18.4	37.6	84.8
64"	137.9x86.2	من 6.3 إلى 20.1	من 17.0 إلى 30.8	18.6	37.8	86.2
65"	140.0x87.5	من 6.9 إلى 20.9	من 17.6 إلى 31.6	18.9	38.1	87.5
66"	142.2x88.8	من 7.5 إلى 21.8	من 18.2 إلى 32.5	19.2	38.4	88.8
67"	144.3x90.2	من 8.1 إلى 22.6	من 18.8 إلى 33.3	19.5	38.7	90.2
68"	146.5x91.5	من 8.7 إلى 23.4	من 19.4 إلى 34.1	19.8	39.0	91.5
69"	148.6x92.9	من 9.3 إلى 24.3	من 20.0 إلى 35.0	20.0	39.2	92.9
70"	150.8x94.2	من 10.0 إلى 25.1	من 20.7 إلى 35.8	20.3	39.5	94.3
71"	152.9x95.6	من 10.6 إلى 25.9	من 21.3 إلى 36.6	20.6	39.8	95.6
72"	155.1x96.9	من 11.2 إلى 26.8	من 21.9 إلى 37.5	20.9	40.1	96.9
73"	157.2x98.3	من 11.8 إلى 27.6	من 22.5 إلى 38.3	21.2	40.4	98.2
74"	159.4x99.6	من 12.4 إلى 28.4	من 23.1 إلى 39.1	21.4	40.6	99.7

لا يتم عرض الصور الأصغر من 61 بوصة بشكل صحيح.

EB-685W / EB-675W (16:9 الصورة المعروضة)

[الوحدة: سم]

S حجم الصورة المعروضة		a مسافة العرض الحد الأدنى (القريب) إلى الحد الأقصى (البعيد)	b الأرقام على مقياس شريحة الذراع	c المسافة إلى فتحة مسمار تركيب لوح الحائط السفلي	d المسافة من الحافة العلوية للصورة المعروضة إلى فتحة مسمار التثبيت المؤقت للوح الحائط	h ارتفاع الصورة المعروضة
59"	130.6x73.5	من 4.2 إلى 17.3	من 14.9 إلى 28.0	21.8	41.0	73.4
60"	132.8x74.7	من 4.8 إلى 18.2	من 15.5 إلى 28.9	22.1	41.3	74.7
61"	135.0x76.0	من 5.5 إلى 19.0	من 16.2 إلى 29.7	22.5	41.7	76.0
62"	137.3x77.2	من 6.1 إلى 19.9	من 16.8 إلى 30.6	22.8	42.0	77.3
63"	139.5x78.5	من 6.7 إلى 20.7	من 17.4 إلى 31.4	23.2	42.4	78.5
64"	141.7x79.7	من 7.4 إلى 21.6	من 18.1 إلى 32.3	23.6	42.8	79.7
65"	143.9x80.9	من 8.0 إلى 22.4	من 18.7 إلى 33.1	23.9	43.1	81.0
66"	146.1x82.2	من 8.6 إلى 23.3	من 19.3 إلى 34.0	24.3	43.5	82.2
67"	148.3x83.4	من 9.3 إلى 24.2	من 20.0 إلى 34.9	24.6	43.8	83.5
68"	150.5x84.7	من 9.9 إلى 25.0	من 20.6 إلى 35.7	25.0	44.2	84.7
69"	152.8x85.9	من 10.5 إلى 25.9	من 21.2 إلى 36.6	25.3	44.5	86.0
70"	155.0x87.2	من 11.2 إلى 26.7	من 21.9 إلى 37.4	25.7	44.9	87.2
71"	157.2x88.4	من 11.8 إلى 27.6	من 22.5 إلى 38.3	26.1	45.3	88.4
72"	159.4x89.7	من 12.4 إلى 28.4	من 23.1 إلى 39.1	26.4	45.6	89.7
73"	161.6x90.9	من 13.1 إلى 29.3	من 23.8 إلى 40.0	26.8	46.0	90.9
74"	163.8x92.1	من 13.7 إلى 30.2	من 24.4 إلى 40.9	27.1	46.3	92.2

لا يتم عرض الصور الأصغر من 59 بوصة بشكلٍ صحيح.

EB-685W / EB-675W (4:3 الصورة المعروضة)

[الوحدة: سم]

S حجم الصورة المعروضة		a مسافة العرض الحد الأدنى (القريب) إلى الحد الأقصى (البعيد)	b الأرقام على مقياس شريحة الذراع	c المسافة إلى فتحة مسمار تركيب لوح الحائط السفلي	d المسافة من الحافة العلوية للصورة المعروضة إلى فتحة مسمار التثبيت المؤقت للوح الحائط	h ارتفاع الصورة المعروضة
54"	109.7x82.3	من 4.5 إلى 17.7	من 15.2 إلى 28.4	17.8	37.0	82.3
55"	111.8x83.8	من 5.2 إلى 18.7	من 15.9 إلى 29.4	18.1	37.3	83.9
56"	113.8x85.3	من 5.9 إلى 19.6	من 16.6 إلى 30.3	18.5	37.7	85.3
57"	115.8x86.9	من 6.6 إلى 20.5	من 17.3 إلى 31.2	18.8	38.0	86.9
58"	117.9x88.4	من 7.3 إلى 21.5	من 18.0 إلى 32.2	19.1	38.3	88.4
59"	119.9x89.9	من 8.0 إلى 22.4	من 18.7 إلى 33.1	19.4	38.6	89.9
60"	121.9x91.4	من 8.7 إلى 23.4	من 19.4 إلى 34.1	19.7	38.9	91.5
61"	124.0x93.0	من 9.4 إلى 24.3	من 20.1 إلى 35.0	20.1	39.3	92.9
62"	126.0x94.5	من 10.1 إلى 25.3	من 20.8 إلى 36.0	20.4	39.6	94.5
63"	128.0x96.0	من 10.8 إلى 26.2	من 21.5 إلى 36.9	20.7	39.9	96.0
64"	130.0x97.5	من 11.5 إلى 27.2	من 22.2 إلى 37.9	21.0	40.2	97.5
65"	132.1x99.1	من 12.2 إلى 28.1	من 22.9 إلى 38.8	21.3	40.5	99.1
66"	134.1x100.6	من 12.9 إلى 29.0	من 23.6 إلى 39.7	21.6	40.8	100.6
67"	136.1x102.1	من 13.6 إلى 30.0	من 24.3 إلى 40.7	22.0	41.2	102.1
68"	138.2x103.6	من 14.3 إلى 30.9	من 25.0 إلى 41.6	22.3	41.5	103.6
69"	140.2x105.2	من 15.0 إلى 31.2	من 25.7 إلى 41.9	22.6	41.8	105.2
70"	142.2x106.7	من 15.7 إلى 31.2	من 26.4 إلى 41.9	22.9	42.1	106.7
71"	144.3x108.2	من 16.4 إلى 31.2	من 27.1 إلى 41.9	23.2	42.4	108.2
72"	146.3x109.7	من 17.1 إلى 31.2	من 27.8 إلى 41.9	23.5	42.7	109.8
73"	148.3x111.3	من 17.8 إلى 31.2	من 28.5 إلى 41.9	23.9	43.1	111.2
74"	150.4x112.8	من 18.5 إلى 31.2	من 29.2 إلى 41.9	24.2	43.4	112.8

لا يتم عرض الصور الأصغر من 54 بوصة بشكل صحيح.

EB-680 / EB-670 (4:3 الصورة المعروضة)

[الوحدة: سم]

S حجم الصورة المعروضة		a مسافة العرض الحد الأدنى (القريب) إلى الحد الأقصى (البعيد)	b الأرقام على مقياس شريحة الذراع	c المسافة إلى فتحة مسمار تركيب لوح الحائط السفلي	d المسافة من الحافة العلوية للصورة المعروضة إلى فتحة مسمار التثبيت المؤقت للوح الحائط	h ارتفاع الصورة المعروضة
60"	121.9x91.4	من 6.8 إلى 20.7	من 17.5 إلى 31.4	16.3	35.5	91.4
61"	124.0x93.0	من 7.4 إلى 21.6	من 18.1 إلى 32.3	16.6	35.8	92.9
62"	126.0x94.5	من 8.1 إلى 22.5	من 18.8 إلى 33.2	16.8	36.0	94.5
63"	128.0x96.0	من 8.8 إلى 23.4	من 19.5 إلى 34.1	17.1	36.3	96.0
64"	130.0x97.5	من 9.4 إلى 24.3	من 20.1 إلى 35.0	17.3	36.5	97.6
65"	132.1x99.1	من 10.1 إلى 25.2	من 20.8 إلى 35.9	17.6	36.8	99.1
66"	134.1x100.6	من 10.7 إلى 26.0	من 21.4 إلى 36.7	17.9	37.1	100.5
67"	136.1x102.1	من 11.4 إلى 26.9	من 22.1 إلى 37.6	18.1	37.3	102.1
68"	138.2x103.6	من 12.1 إلى 27.8	من 22.8 إلى 38.5	18.4	37.6	103.6
69"	140.2x105.2	من 12.7 إلى 28.7	من 23.4 إلى 39.4	18.6	37.8	105.2
70"	142.2x106.7	من 13.4 إلى 29.6	من 24.1 إلى 40.3	18.9	38.1	106.7
71"	144.3x108.2	من 14.1 إلى 30.5	من 24.8 إلى 41.2	19.2	38.4	108.2
72"	146.3x109.7	من 14.7 إلى 31.2	من 25.4 إلى 41.9	19.4	38.6	109.8
73"	148.3x111.3	من 15.4 إلى 31.2	من 26.1 إلى 41.9	19.7	38.9	111.2
74"	150.4x112.8	من 16.0 إلى 31.2	من 26.7 إلى 41.9	19.9	39.1	112.8

لا يتم عرض الصور الأصغر من 60 بوصة بشكل صحيح.

EB-680 / EB-670 (16:9 الصورة المعروضة)

[الوحدة: سم]

S حجم الصورة المعروضة		a مسافة العرض الحد الأدنى (القريب) إلى الحد الأقصى (البعيد)	b الأرقام على مقياس شريحة الذراع	c المسافة إلى فتحة مسمار تركيب لوح الحائط السفلي	d المسافة من الحافة العلوية للصورة المعروضة إلى فتحة مسمار التثبيت المؤقت للوح الحائط	h ارتفاع الصورة المعروضة
55"	121.8x68.5	من 6.7 إلى 20.6	من 17.4 إلى 31.3	27.7	46.9	68.5
56"	124.0x69.7	من 7.4 إلى 21.6	من 18.1 إلى 32.3	28.2	47.4	69.7
57"	126.2x71.0	من 8.2 إلى 22.6	من 18.9 إلى 33.3	28.7	47.9	71.0
58"	128.4x72.2	من 8.9 إلى 23.5	من 19.6 إلى 34.2	29.2	48.4	72.2
59"	130.6x73.5	من 9.6 إلى 24.5	من 20.3 إلى 35.2	29.7	48.9	73.4
60"	132.8x74.7	من 10.3 إلى 25.5	من 21.0 إلى 36.2	30.2	49.4	74.7
61"	135.0x76.0	من 11.0 إلى 26.5	من 21.7 إلى 37.2	30.6	49.8	76.0
62"	137.3x77.2	من 11.8 إلى 27.4	من 22.5 إلى 38.1	31.1	50.3	77.2

S حجم الصورة المعروضة		a مسافة العرض الحد الأدنى (القريب) إلى الحد الأقصى (البعيد)	b الأرقام على مقياس شريحة الذراع	c المسافة إلى فتحة مسمار تركيب لوح الحائط السفلي	d المسافة من الحافة العلوية للصورة المعروضة إلى فتحة مسمار التثبيت المؤقت للوح الحائط	h ارتفاع الصورة المعروضة
63"	139.5x78.5	من 12.5 إلى 28.4	من 23.2 إلى 39.1	31.6	50.8	78.5
64"	141.7x79.7	من 13.2 إلى 29.4	من 23.9 إلى 40.1	32.1	51.3	79.7
65"	143.9x80.9	من 13.9 إلى 30.4	من 24.6 إلى 41.1	32.6	51.8	80.9
66"	146.1x82.2	من 14.7 إلى 31.2	من 25.4 إلى 41.9	33.1	52.3	82.2
67"	148.3x83.4	من 15.4 إلى 31.2	من 26.1 إلى 41.9	33.6	52.8	83.4
68"	150.5x84.7	من 16.1 إلى 31.2	من 26.8 إلى 41.9	34.1	53.3	84.7
69"	152.8x85.9	من 16.8 إلى 31.2	من 27.5 إلى 41.9	34.6	53.8	85.9
70"	155.0x87.2	من 17.5 إلى 31.2	من 28.2 إلى 41.9	35.1	54.3	87.1
71"	157.2x88.4	من 18.3 إلى 31.2	من 29.0 إلى 41.9	35.6	54.8	88.4
72"	159.4x89.7	من 19.0 إلى 31.2	من 29.7 إلى 41.9	36.0	55.2	89.7
73"	161.6x90.9	من 19.7 إلى 31.2	من 30.4 إلى 41.9	36.5	55.7	90.9
74"	163.8x92.1	من 20.4 إلى 31.2	من 31.1 إلى 41.9	37.0	56.2	92.2

لا يتم عرض الصور الأصغر من 55 بوصة بشكل صحيح.

EB-680 / EB-670 (16:10 الصورة المعروضة)

[الوحدة: سم]

S حجم الصورة المعروضة		a مسافة العرض الحد الأدنى (القريب) إلى الحد الأقصى (البعيد)	b الأرقام على مقياس شريحة الذراع	c المسافة إلى فتحة مسمار تركيب لوح الحائط السفلي	d المسافة من الحافة العلوية للصورة المعروضة إلى فتحة مسمار التثبيت المؤقت للوح الحائط	h ارتفاع الصورة المعروضة
56"	120.6x75.4	من 6.3 إلى 20.1	من 15.0 إلى 28.8	23.7	42.9	75.4
57"	122.8x76.7	من 7.0 إلى 21.1	من 15.7 إلى 29.8	24.1	43.3	76.7
58"	124.9x78.1	من 7.7 إلى 22.0	من 16.4 إلى 30.7	24.5	43.7	78.1
59"	127.1x79.4	من 8.4 إلى 23.0	من 17.1 إلى 31.7	24.9	44.1	79.4
60"	129.2x80.8	من 9.2 إلى 23.9	من 17.9 إلى 32.6	25.3	44.5	80.8
61"	131.4x82.1	من 9.9 إلى 24.8	من 18.6 إلى 33.5	25.7	44.9	82.1
62"	133.5x83.5	من 10.6 إلى 25.8	من 19.3 إلى 34.5	26.1	45.3	83.5
63"	135.7x84.8	من 11.3 إلى 26.7	من 20.0 إلى 35.4	26.5	45.7	84.9
64"	137.9x86.2	من 12.0 إلى 27.7	من 20.7 إلى 36.4	27.0	46.2	86.1
65"	140.0x87.5	من 12.7 إلى 28.6	من 21.4 إلى 37.3	27.4	46.6	87.5
66"	142.2x88.8	من 13.4 إلى 29.6	من 22.1 إلى 38.3	27.8	47.0	88.8
67"	144.3x90.2	من 14.1 إلى 30.5	من 22.8 إلى 39.2	28.2	47.4	90.2
68"	146.5x91.5	من 14.8 إلى 31.5	من 23.5 إلى 40.2	28.6	47.8	91.5
69"	148.6x92.9	من 15.5 إلى 32.4	من 24.2 إلى 41.1	29.0	48.2	92.9

S حجم الصورة المعروضة		a مسافة العرض الحد الأدنى (القريب) إلى الحد الأقصى (البعيد)	b الأرقام على مقياس شريحة الذراع	c المسافة إلى فتحة مسمار تركيب لوح الحائط السفلي	d المسافة من الحافة العلوية للصورة المعروضة إلى فتحة مسمار التثبيت المؤقت للوح الحائط	h ارتفاع الصورة المعروضة
70"	150.8x94.2	من 16.2 إلى 33.2	من 24.9 إلى 41.9	29.4	48.6	94.3
71"	152.9x95.6	من 16.9 إلى 33.2	من 25.6 إلى 41.9	29.8	49.0	95.6
72"	155.1x96.9	من 17.6 إلى 33.2	من 26.3 إلى 41.9	30.2	49.4	97.0
73"	157.2x98.3	من 18.3 إلى 33.2	من 27.0 إلى 41.9	30.7	49.9	98.2
74"	159.4x99.6	من 19.0 إلى 33.2	من 27.7 إلى 41.9	31.1	50.3	99.6

لا يتم عرض الصور الأصغر من 56 بوصة بشكل صحيح.

- القيم هي تقديرات تقريبية فقط. قد تختلف القيمة تبعًا للموقع الذي ستقوم بوضع جهاز العرض فيه.
- عند العرض عن بعد، قد تنخفض جودة الصور المعروضة.
- عند استخدام EB-685W / EB-675W لعرض صور بنسبة ارتفاع إلى عرض 4:3، يتم تعديل حجم الصور تلقائيًا وقد تنخفض جودة الصور المعروضة.

عندما يكون حجم الصورة المعروضة 75 بوصة أو أكبر

ركب وحدة الضبط المكونة من 3 محاور في الموقع المحدد به طابع ◯◯ (A).

يوضح جدول مسافة العرض الشكل أثناء تركيب وحدة الضبط المكونة من 3 محاور في الموقع المحدد به الطابع ◯◯ (A).

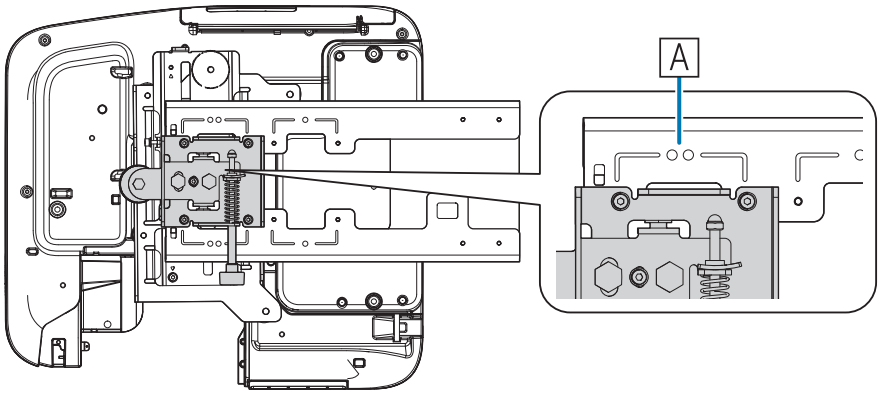

تعبِّر المسافة (c) الممتدة من الحافة العلوي للصورة المعروضة إلى فتحة مسمار تركيب لوح الحائط السفلي عن الرقم الذي يظهر عند ضبط الشريحة الرأسية على الموضع القياسي (B).

وفق بين السن في اللوح بحامل مع وضع الطابع على لوحة الحائط.

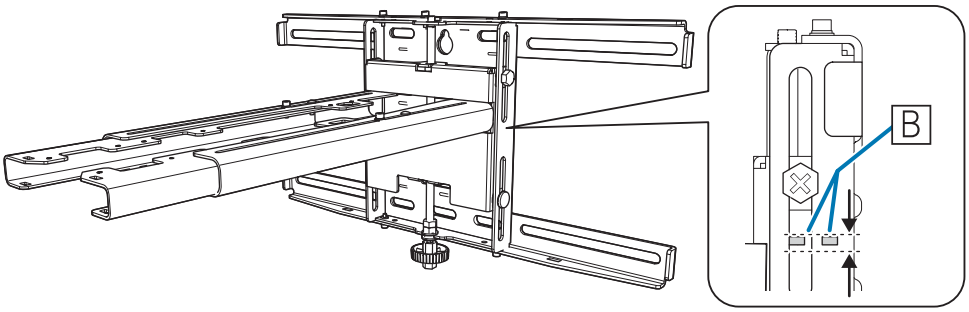

EB-685W / EB-675W (16:10 الصورة المعروضة)

[الوحدة: سم]

S حجم الصورة المعروضة		a مسافة العرض الحد الأدنى (القريب) إلى الحد الأقصى (البعيد)	b الأرقام على مقياس شريحة الذراع	c المسافة إلى فتحة مسمار تركيب لوح الحائط السفلي	d المسافة من الحافة العلوية للصورة المعروضة إلى فتحة مسمار التثبيت المؤقت للوح الحائط	h ارتفاع الصورة المعروضة
75"	161.5x101.0	من 13.1 إلى 29.3	من 15.1 إلى 31.3	21.7	40.9	101.0
76"	163.7x102.3	من 13.7 إلى 30.1	من 15.7 إلى 32.1	22.0	41.2	102.3
77"	165.9x103.7	من 14.3 إلى 30.9	من 16.3 إلى 32.9	22.3	41.5	103.6
78"	168.0x105.0	من 14.9 إلى 31.8	من 16.9 إلى 33.8	22.6	41.8	105.0
79"	170.2x106.3	من 15.5 إلى 32.6	من 17.5 إلى 34.6	22.8	42.0	106.4
80"	172.3x107.7	من 16.1 إلى 33.5	من 18.1 إلى 35.5	23.1	42.3	107.7
81"	174.5x109.0	من 16.8 إلى 34.3	من 18.8 إلى 36.3	23.4	42.6	109.0
82"	176.6x110.4	من 17.4 إلى 35.1	من 19.4 إلى 37.1	23.7	42.9	110.4
83"	178.8x111.7	من 18.0 إلى 36.0	من 20.0 إلى 38.0	24.0	43.2	111.7
84"	180.9x113.1	من 18.6 إلى 36.8	من 20.6 إلى 38.8	24.2	43.4	113.1

S حجم الصورة المعروضة		a مسافة العرض الحد الأدنى (القريب) إلى الحد الأقصى (البعيد)	b الأرقام على مقياس شريحة الذراع	c المسافة إلى فتحة مسمار تركيب لوح الحائط السفلي	d المسافة من الحافة العلوية للصورة المعروضة إلى فتحة مسمار التثبيت المؤقت للوح الحائط	h ارتفاع الصورة المعروضة
85"	183.1x114.4	من 19.2 إلى 37.6	من 21.2 إلى 39.6	24.5	43.7	114.5
86"	185.2x115.8	من 19.9 إلى 38.5	من 21.9 إلى 40.5	24.8	44.0	115.8
87"	187.4x117.1	من 20.5 إلى 39.3	من 22.5 إلى 41.3	25.1	44.3	117.1
88"	189.5x118.5	من 21.1 إلى 39.9	من 23.1 إلى 41.9	25.4	44.6	118.4
89"	191.7x119.8	من 21.7 إلى 39.9	من 23.7 إلى 41.9	25.6	44.8	119.9
90"	193.9x121.2	من 22.3 إلى 39.9	من 24.3 إلى 41.9	25.9	45.1	121.2
91"	196.0x122.5	من 22.9 إلى 39.9	من 24.9 إلى 41.9	26.2	45.4	122.5
92"	198.2x123.9	من 23.6 إلى 39.9	من 25.6 إلى 41.9	26.5	45.7	123.8
93"	200.3x125.2	من 24.2 إلى 39.9	من 26.2 إلى 41.9	26.8	46.0	125.2
94"	202.5x126.5	من 24.8 إلى 39.9	من 26.8 إلى 41.9	27.1	46.3	126.5
95"	204.6x127.9	من 25.4 إلى 39.9	من 27.4 إلى 41.9	27.3	46.5	127.9
96"	206.8x129.2	من 26.0 إلى 39.9	من 28.0 إلى 41.9	27.6	46.8	129.2
97"	208.9x130.6	من 26.7 إلى 39.9	من 28.7 إلى 41.9	27.9	47.1	130.6
98"	211.1x131.9	من 27.3 إلى 39.9	من 29.3 إلى 41.9	28.2	47.4	131.9
99"	213.2x133.3	من 27.9 إلى 39.9	من 29.9 إلى 41.9	28.5	47.7	133.2

لا يتم عرض الصور الأكبر من 99 بوصة بشكل صحيح.

EB-685W / EB-675W (16:9 الصورة المعروضة)

[الوحدة: سم]

S حجم الصورة المعروضة		a مسافة العرض الحد الأدنى (القريب) إلى الحد الأقصى (البعيد)	b الأرقام على مقياس شريحة الذراع	c المسافة إلى فتحة مسمار تركيب لوح الحائط السفلي	d المسافة من الحافة العلوية للصورة المعروضة إلى فتحة مسمار التثبيت المؤقت للوح الحائط	h ارتفاع الصورة المعروضة
75"	166.0x93.4	من 14.3 إلى 31.0	من 16.3 إلى 33.0	27.5	46.7	93.4
76"	168.2x94.6	من 15.0 إلى 31.9	من 17.0 إلى 33.9	27.9	47.1	94.6
77"	170.5x95.9	من 15.6 إلى 32.7	من 17.6 إلى 34.7	28.2	47.4	95.9
78"	172.7x97.1	من 16.3 إلى 33.6	من 18.3 إلى 35.6	28.6	47.8	97.1
79"	174.9x98.4	من 16.9 إلى 34.5	من 18.9 إلى 36.5	28.9	48.1	98.4
80"	177.1x99.6	من 17.5 إلى 35.3	من 19.5 إلى 37.3	29.3	48.5	99.6
81"	179.3x100.9	من 18.2 إلى 36.2	من 20.2 إلى 38.2	29.6	48.8	100.9
82"	181.5x102.1	من 18.8 إلى 37.0	من 20.8 إلى 39.0	30.0	49.2	102.1
83"	183.7x103.4	من 19.4 إلى 37.9	من 21.4 إلى 39.9	30.4	49.6	103.3
84"	186.0x104.6	من 20.1 إلى 38.7	من 22.1 إلى 40.7	30.7	49.9	104.6
85"	188.2x105.8	من 20.7 إلى 39.6	من 22.7 إلى 41.6	31.1	50.3	105.8
86"	190.4x107.1	من 21.3 إلى 39.9	من 23.3 إلى 41.9	31.4	50.6	107.1
87"	192.6x108.3	من 22.0 إلى 39.9	من 24.0 إلى 41.9	31.8	51.0	108.3
88"	194.8x109.6	من 22.6 إلى 39.9	من 24.6 إلى 41.9	32.1	51.3	109.6
89"	197.0x110.8	من 23.2 إلى 39.9	من 25.2 إلى 41.9	32.5	51.7	110.8
90"	199.2x112.1	من 23.9 إلى 39.9	من 25.9 إلى 41.9	32.9	52.1	112.0
91"	201.5x113.3	من 24.5 إلى 39.9	من 26.5 إلى 41.9	33.2	52.4	113.3
92"	203.7x114.6	من 25.1 إلى 39.9	من 27.1 إلى 41.9	33.6	52.8	114.5
93"	205.9x115.8	من 25.8 إلى 39.9	من 27.8 إلى 41.9	33.9	53.1	115.8
94"	208.1x117.1	من 26.4 إلى 39.9	من 28.4 إلى 41.9	34.3	53.5	117.0
95"	210.3x118.3	من 27.0 إلى 39.9	من 29.0 إلى 41.9	34.6	53.8	118.3
96"	212.5x119.5	من 27.7 إلى 39.9	من 29.7 إلى 41.9	35.0	54.2	119.5
97"	214.7x120.8	من 28.3 إلى 39.9	من 30.3 إلى 41.9	35.4	54.6	120.8

لا يتم عرض الصور الأكبر من 97 بوصة بشكل صحيح.

EB-685W / EB-675W (4:3 الصورة المعروضة)

[الوحدة: سم]

S حجم الصورة المعروضة		a مسافة العرض الحد الأدنى (القريب) إلى الحد الأقصى (البعيد)	b الأرقام على مقياس شريحة الذراع	c المسافة إلى فتحة مسمار تركيب لوح الحائط السفلي	d المسافة من الحافة العلوية للصورة المعروضة إلى فتحة مسمار التثبيت المؤقت للوح الحائط	h ارتفاع الصورة المعروضة
75"	152.4x114.3	من 19.2 إلى 37.5	من 21.2 إلى 39.5	24.5	43.7	114.3
76"	154.4x115.8	من 19.9 إلى 38.5	من 21.9 إلى 40.5	24.8	44.0	115.8
77"	156.5x117.3	من 20.6 إلى 39.4	من 22.6 إلى 41.4	25.1	44.3	117.4
78"	158.5x118.9	من 21.3 إلى 39.9	من 23.3 إلى 41.9	25.5	44.7	118.8
79"	160.5x120.4	من 22.0 إلى 39.9	من 24.0 إلى 41.9	25.8	45.0	120.4
80"	162.6x121.9	من 22.7 إلى 39.9	من 24.7 إلى 41.9	26.1	45.3	121.9
81"	164.6x123.4	من 23.4 إلى 39.9	من 25.4 إلى 41.9	26.4	45.6	123.4
82"	166.6x125.0	من 24.1 إلى 39.9	من 26.1 إلى 41.9	26.7	45.9	125.0
83"	168.7x126.5	من 24.8 إلى 39.9	من 26.8 إلى 41.9	27.0	46.2	126.5
84"	170.7x128.0	من 25.5 إلى 39.9	من 27.5 إلى 41.9	27.4	46.6	128.0
85"	172.7x129.5	من 26.2 إلى 39.9	من 28.2 إلى 41.9	27.7	46.9	129.5
86"	174.8x131.1	من 26.9 إلى 39.9	من 28.9 إلى 41.9	28.0	47.2	131.1
87"	176.8x132.6	من 27.6 إلى 39.9	من 29.6 إلى 41.9	28.3	47.5	132.6
88"	178.8x134.1	من 28.3 إلى 39.9	من 30.3 إلى 41.9	28.6	47.8	134.1

لا يتم عرض الصور الأكبر من 88 بوصة بشكل صحيح.

EB-680 / EB-670 (4:3 الصورة المعروضة)

[الوحدة: سم]

S حجم الصورة المعروضة		a مسافة العرض الحد الأدنى (القريب) إلى الحد الأقصى (البعيد)	b الأرقام على مقياس شريحة الذراع	c المسافة إلى فتحة مسمار تركيب لوح الحائط السفلي	d المسافة من الحافة العلوية للصورة المعروضة إلى فتحة مسمار التثبيت المؤقت للوح الحائط	h ارتفاع الصورة المعروضة
75"	152.4x114.3	من 16.7 إلى 34.1	من 18.7 إلى 36.1	20.2	39.4	114.3
76"	154.4x115.8	من 17.4 إلى 35.0	من 19.4 إلى 37.0	20.5	39.7	115.8
77"	156.5x117.3	من 18.0 إلى 35.9	من 20.0 إلى 37.9	20.7	39.9	117.4
78"	158.5x118.9	من 18.7 إلى 36.8	من 20.7 إلى 38.8	21.0	40.2	118.9
79"	160.5x120.4	من 19.4 إلى 37.7	من 21.4 إلى 39.7	21.2	40.4	120.4
80"	162.6x121.9	من 20.0 إلى 38.6	من 22.0 إلى 40.6	21.5	40.7	121.9
81"	164.6x123.4	من 20.7 إلى 39.5	من 22.7 إلى 41.5	21.8	41.0	123.4
82"	166.6x125.0	من 21.3 إلى 39.9	من 23.3 إلى 41.9	22.0	41.2	125.0
83"	168.7x126.5	من 22.0 إلى 39.9	من 24.0 إلى 41.9	22.3	41.5	126.5
84"	170.7x128.0	من 22.7 إلى 39.9	من 24.7 إلى 41.9	22.5	41.7	128.1
85"	172.7x129.5	من 23.3 إلى 39.9	من 25.3 إلى 41.9	22.8	42.0	129.5
86"	174.8x131.1	من 24.0 إلى 39.9	من 26.0 إلى 41.9	23.1	42.3	131.0
87"	176.8x132.6	من 24.7 إلى 39.9	من 26.7 إلى 41.9	23.3	42.5	132.6
88"	178.8x134.1	من 25.3 إلى 39.9	من 27.3 إلى 41.9	23.6	42.8	134.1
89"	180.8x135.6	من 26.0 إلى 39.9	من 28.0 إلى 41.9	23.9	43.1	135.6
90"	182.9x137.2	من 26.6 إلى 39.9	من 28.6 إلى 41.9	24.1	43.3	137.2
91"	184.9x138.7	من 27.3 إلى 39.9	من 29.3 إلى 41.9	24.4	43.6	138.7
92"	186.9x140.2	من 28.0 إلى 39.9	من 30.0 إلى 41.9	24.6	43.8	140.2
93"	189.0x141.7	من 28.6 إلى 39.9	من 30.6 إلى 41.9	24.9	44.1	141.7
94"	191.0x143.2	من 29.3 إلى 39.9	من 31.3 إلى 41.9	25.2	44.4	143.2

لا يتم عرض الصور الأكبر من 94 بوصة بشكل صحيح.

EB-680 / EB-670 (16:9 الصورة المعروضة)

[الوحدة: سم]

S حجم الصورة المعروضة		a مسافة العرض الحد الأدنى (القريب) إلى الحد الأقصى (البعيد)	b الأرقام على مقياس شريحة الذراع	c المسافة إلى فتحة مسمار تركيب لوح الحائط السفلي	d المسافة من الحافة العلوية للصورة المعروضة إلى فتحة مسمار التثبيت المؤقت للوح الحائط	h ارتفاع الصورة المعروضة
75"	166.0x93.4	من 21.2 إلى 31.2	من 23.2 إلى 41.9	37.5	56.7	93.4
76"	168.2x94.6	من 21.9 إلى 31.2	من 23.9 إلى 41.9	38.0	57.2	94.7
77"	170.5x95.9	من 22.6 إلى 31.2	من 24.6 إلى 41.9	38.5	57.7	95.9

S حجم الصورة المعروضة		a مسافة العرض الحد الأدنى (القريب) إلى الحد الأقصى (البعيد)	b الأرقام على مقياس شريحة الذراع	c المسافة إلى فتحة مسمار تركيب لوح الحائط السفلي	d المسافة من الحافة العلوية للصورة المعروضة إلى فتحة مسمار التثبيت المؤقت للوح الحائط	h ارتفاع الصورة المعروضة
78"	172.7x97.1	من 23.3 إلى 31.2	من 25.3 إلى 41.9	39.0	58.2	97.2
79"	174.9x98.4	من 24.0 إلى 31.2	من 26.0 إلى 41.9	39.5	58.7	98.4
80"	177.1x99.6	من 24.8 إلى 31.2	من 26.8 إلى 41.9	40.0	59.2	99.6
81"	179.3x100.9	من 25.5 إلى 31.2	من 27.5 إلى 41.9	40.5	59.7	100.9
82"	181.5x102.1	من 26.2 إلى 31.2	من 28.2 إلى 41.9	41.0	60.2	102.1
83"	183.7x103.4	من 26.9 إلى 31.2	من 28.9 إلى 41.9	41.4	60.6	103.5
84"	186.0x104.6	من 27.6 إلى 31.2	من 29.6 إلى 41.9	41.9	61.1	104.6
85"	188.2x105.8	من 28.4 إلى 31.2	من 30.4 إلى 41.9	42.4	61.6	105.9
86"	190.4x107.1	من 29.1 إلى 31.2	من 31.1 إلى 41.9	42.9	62.1	107.2
87"	192.6x108.3	من 29.8 إلى 31.2	من 31.8 إلى 41.9	43.4	62.6	108.4

لا يتم عرض الصور الأكبر من 87 بوصة بشكل صحيح.

EB-680 / EB-670 (16:10 الصورة المعروضة)

[الوحدة: سم]

S حجم الصورة المعروضة		a مسافة العرض الحد الأدنى (القريب) إلى الحد الأقصى (البعيد)	b الأرقام على مقياس شريحة الذراع	c المسافة إلى فتحة مسمار تركيب لوح الحائط السفلي	d المسافة من الحافة العلوية للصورة المعروضة إلى فتحة مسمار التثبيت المؤقت للوح الحائط	h ارتفاع الصورة المعروضة
75"	161.5x101.0	من 19.7 إلى 38.1	من 21.7 إلى 40.1	31.5	50.7	100.9
76"	163.7x102.3	من 20.4 إلى 39.1	من 22.4 إلى 41.1	31.9	51.1	102.3
77"	165.9x103.7	من 21.1 إلى 39.9	من 23.1 إلى 41.9	32.3	51.5	103.7
78"	168.0x105.0	من 21.8 إلى 39.9	من 23.8 إلى 41.9	32.7	51.9	105.0
79"	170.2x106.3	من 22.5 إلى 39.9	من 24.5 إلى 41.9	33.1	52.3	106.4
80"	172.3x107.7	من 23.2 إلى 39.9	من 25.2 إلى 41.9	33.5	52.7	107.7
81"	174.5x109.0	من 23.9 إلى 39.9	من 25.9 إلى 41.9	33.9	53.1	109.1
82"	176.6x110.4	من 24.6 إلى 39.9	من 26.6 إلى 41.9	34.3	53.5	110.4
83"	178.8x111.7	من 25.3 إلى 39.9	من 27.3 إلى 41.9	34.8	54.0	111.7
84"	180.9x113.1	من 26.0 إلى 39.9	من 28.0 إلى 41.9	35.2	54.4	113.0
85"	183.1x114.4	من 26.7 إلى 39.9	من 28.7 إلى 41.9	35.6	54.8	114.4
86"	185.2x115.8	من 27.4 إلى 39.9	من 29.4 إلى 41.9	36.0	55.2	115.8
87"	187.4x117.1	من 28.1 إلى 39.9	من 30.1 إلى 41.9	36.4	55.6	117.1
88"	189.5x118.5	من 28.8 إلى 39.9	من 30.8 إلى 41.9	36.8	56.0	118.5
89"	191.7x119.8	من 29.5 إلى 39.9	من 31.5 إلى 41.9	37.2	56.4	119.8

لا يتم عرض الصور الأكبر من 89 بوصة بشكل صحيح.

- القيم هي تقديرات تقريبية فقط. قد تختلف القيمة تبعًا للموقع الذي ستقوم بوضع جهاز العرض فيه.
- عند العرض عن بعد، قد تنخفض جودة الصور المعروضة.
- عند استخدام EB-685W / EB-675W لعرض صور بنسبة ارتفاع إلى عرض 4:3، يتم تعديل حجم الصور تلقائيًا وقد تنخفض جودة الصور المعروضة.

تركيب الحامل

أجهزة التوصيل

الكبلات الضرورية

احرص على تحضير الكبلات الضرورية وفقًا لنوع الأجهزة المستخدمة.

- كبل الطاقة المرفق (الضروري)
- كبلات الكمبيوتر الاختيارية وكبلات أخرى (قم بتحضيرها وفقًا للأجهزة الموصلة).

للمزيد من التفاصيل راجع دليل المستخدم لجهاز العرض (في القرص المدمج الخاص بالمستندات).

قم بتحضير كبلات الطاقة للأجهزة الموصلة (مثال)

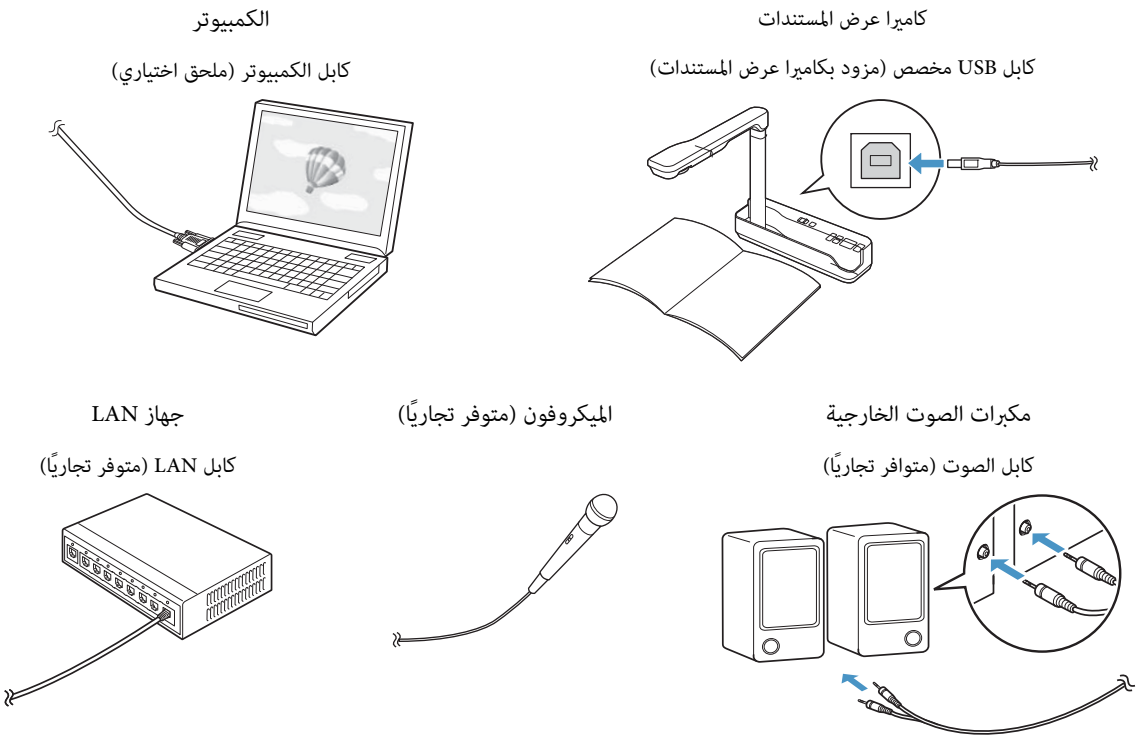

إجراءات التركيب

تأكد من اتباع الخطوات أدناه لتبيت اللوح بحامل. وفي حالة تجاهل هذه الخطوات، قد يسقط الجهاز ويتسبب في حدوث إصابة شخصية أو تلف الممتلكات.

تحذير

لا تستخدم موادًا لاصقة أو مواد التشحيم أو الزيوت لتثبيت اللوح بحامل أو ضبطه. في حالة استخدام مواد لاصقة لمنع البراغي من الفك أو أشياء مثل مواد التشحيم أو الزيوت في جزء تثبيت اللوح المنزلق لجهاز العرض، فقد ينكسر الإطار ويؤدي إلى سقوط جهاز العرض، مسببًا حدوث إصابة شخصية أو تلف الممتلكات.

تجميع الأجزاء

1 وصِّل اللوح والإطارين (2) وأحكم ربط الخمس (5) مسامير M4 مقاس 12 مم المرفقة.

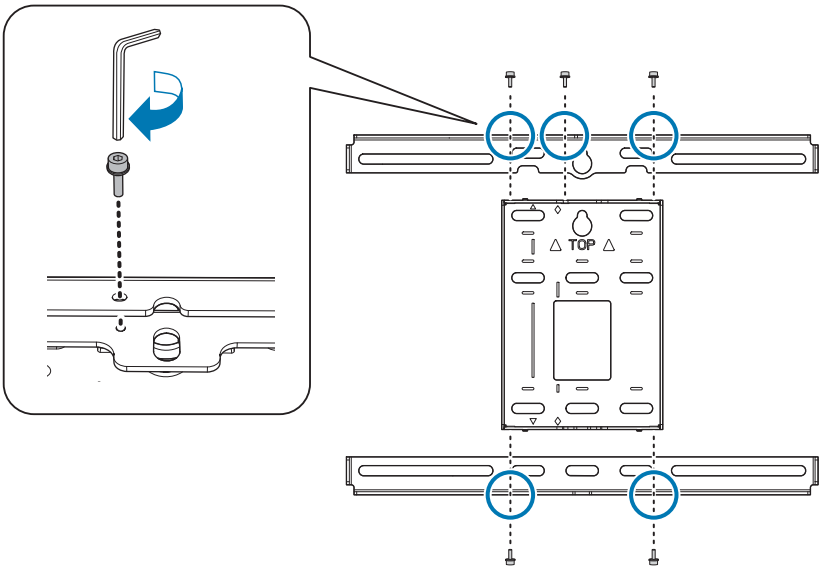

2 تأكد من محاذاة وحدة الضبط ثلاثية المحاور مع الموضع القياسي للوح المنزلق (A).

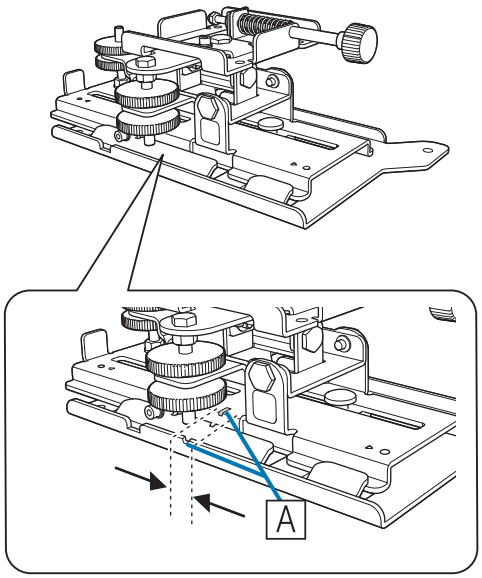

إذا كان الموضع القياسي (A) صحيحًا، فأرخِ المسامر M4 واضبط موضع اللوح المنزلق، وأحكم ربط المسمار بعد الانتهاء من إجراء عمليات الضبط.

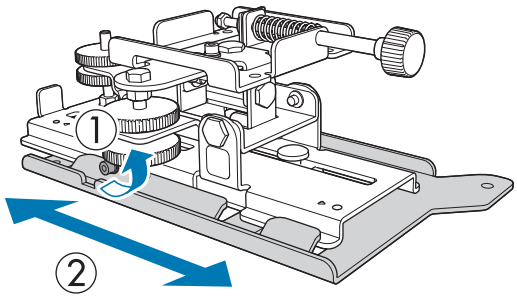

3 أحكم تثبيت وحدة الضبط ثلاثية المحاور واللوح المنزلق في قاعدة جهاز العرض باستخدام الأربعة (4) مسامير M4 مقاس 12 مم المرفقة

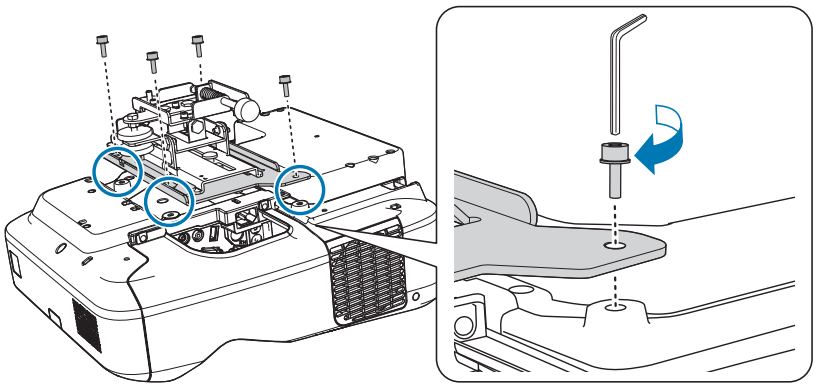

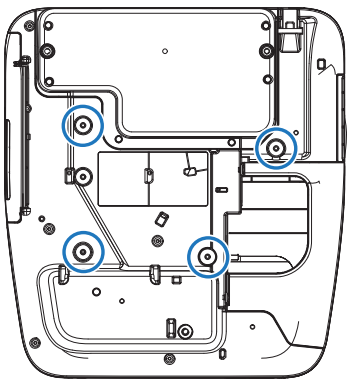

أوضاع تثبيت المسامير

تثبيت لوحة الحائط على الحائط

1

حدد موضع اللوحة العارضة بناء على حجم الصورة المعروضة

راجع جدول مسافات العرض للتحقق من القيم التالية.

- حجم الصورة المعروضة (S)
- المسافة من الحافة العلوية للصورة المعروضة إلى فتحة مسمار تركيب لوح الحائط السفلي (c)
- المسافة من الحافة العلوية للصورة المعروضة إلى فتحة مسمار التثبيت المؤقت للوح الحائط (d)

"جدول مسافة العرض" صـ 12

استخدم فتحة المسمار في الشكل التالي كفتحة مؤقتة لتثبيت مسمار لوح الحائط. تبلغ المسافة من فتحة مسمار تركيب لوح الحائط السفلي إلى فتحة المسمار المؤقت 192.3 مم.

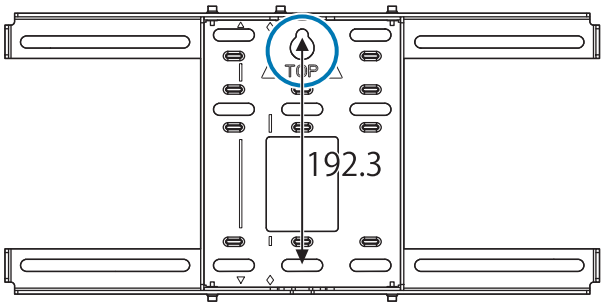

ننصح بوضع علامات على المواضع التالية, وسيكون ذلك عاملاً مساعداً في تحديد موضع تركيب لوح الحائط.

- موضع فتحة المسمار المؤقت (1)
- موضع فتحة مسمار تثبيت لوح الحائط السفلي (2)
- خط المركز (3) للصورة المعروضة

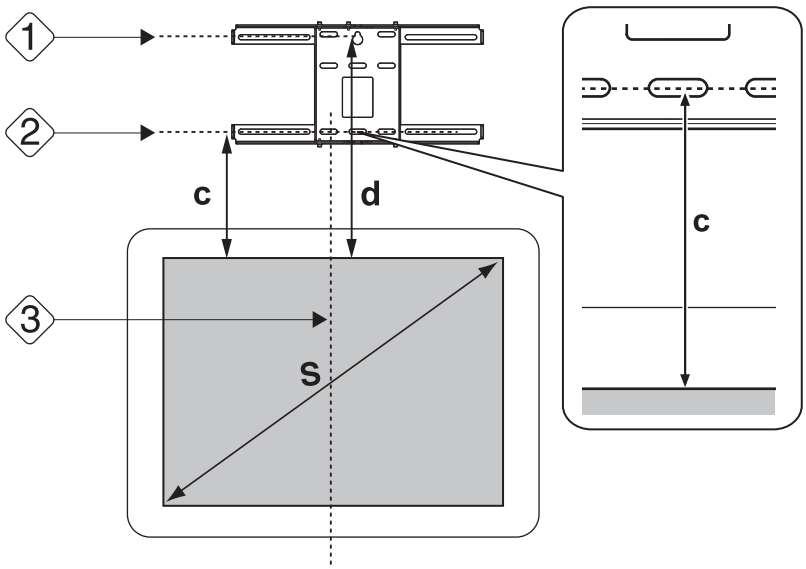

2 صل اللوحة العارضة بالحائط

- طابق بين خط المركز (3) الذي تحققت منه في الخطوة 1 مع خط **Image Center A** في ورقة النموذج.

  تأكد من وجود الأشعة على الحائط، وقم بتغيير الموضع يسارًا أو يمينًا حسب الضرورة.

  (يمكن تغيير الموضع يسارًا أو يمينًا بشكل أفقي من خط مركز سطح العرض حتى 45 ملم كحد أقصى).

- طابق بين الارتفاع (1) و(2) اللذين تحققت منهما في الخطوة 1 وخطوط ★ في ورقة النموذج.

[الوحدة: مم]

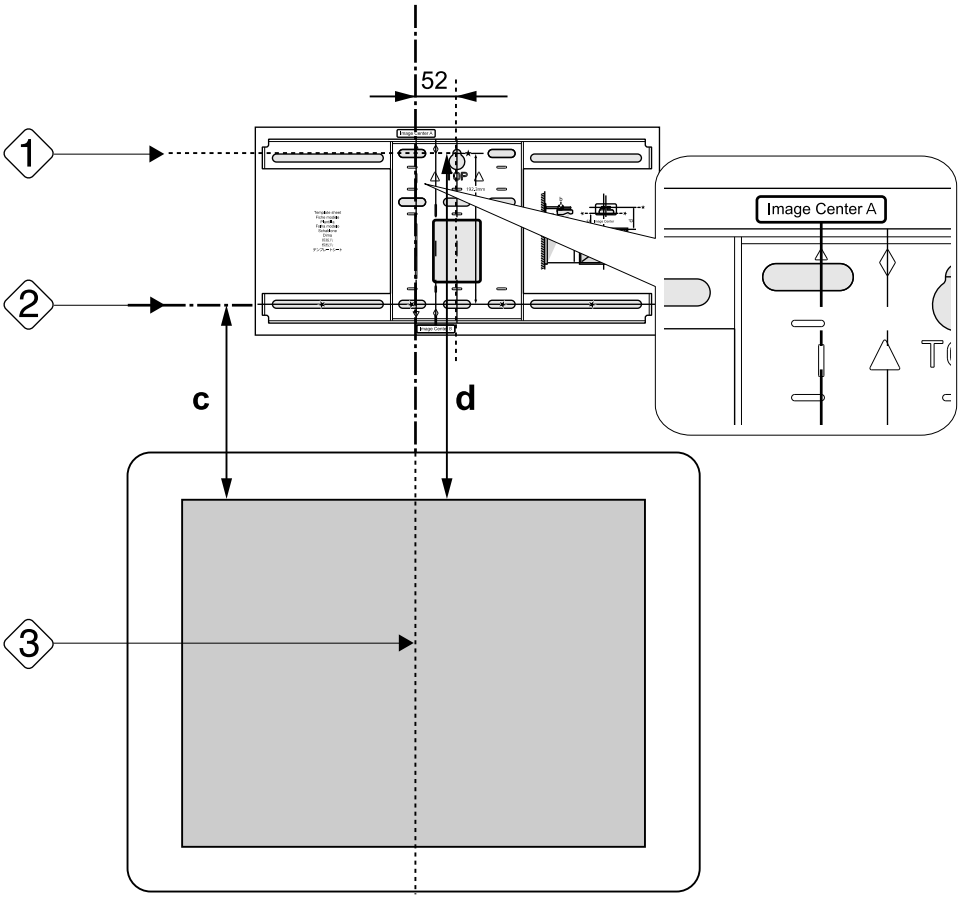

3 أدخل مسمار M10 المتوفر تجاريًا في موضع فتحة مسمار التثبيت المؤقت للوح الحائط

اترك مسافة 6 مم أو أكثر بين الحائط ورأس المسمار.

4 حدد أوضاع فتحات التركيب للوح الحائط

من فتحات المسامير الموضحة في الشكل التالي، أحكم تثبيت أربع نقاط على الأقل لتحقيق التوازن الأمثل.

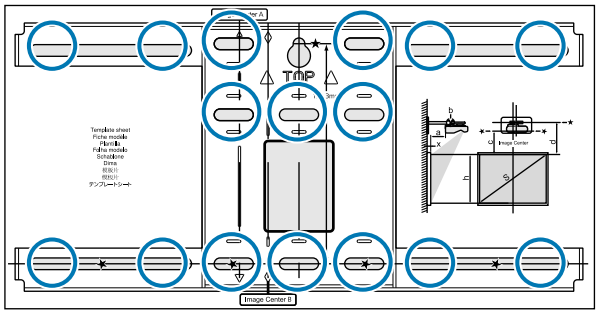

5 قم بثقب فتحات في الحائط

قطر الثقب: 10.5 مم

عمق الفتحة الدليلية: 45 مم

عمق فتحة التثبيت: 40 مم

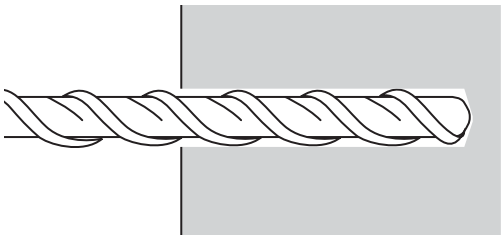

6 قم بإزالة اللوحة العارضة, ثم نظف الأتربة الملتصقة من الفتحة باستخدام منفاخ أتربة

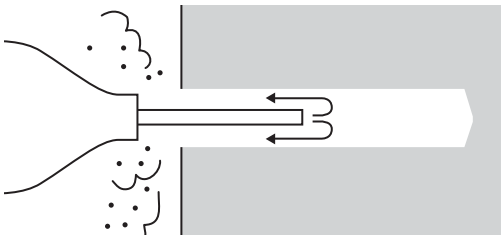

7 ضع لوح الحائط على الحائط وأدخل مراسي M10 × 60 ملم متوفرة تجاريًا في الفتحات

ركب الصامولة وانقر عليها باستخدام مطرقة حتى يلامس اللُب أعلى المرسى.

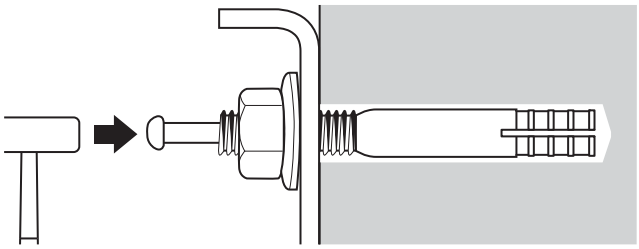

8 اربط الصامولة باستخدام مفتاح ربط متوفر تجاريًا لتأمين لوح الحائط في الحائط

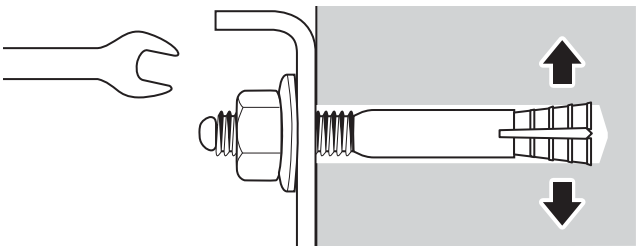

حدد مسافة العرض, ثم مرر الكبلات عبر الحامل

1 تحقق من القيم التالية في جدول مسافة العرض

- الأرقام على مقياس شريحة الذراع (b)
- المسافة من سطح الشاشة إلى الحائط (x)

☛ "جدول مسافة العرض" صـ 12

2 أرخِ المسمارين M4 مقاس 12 مم وقم بإطالة شريحة الذراع على لوح الإعداد.

قم بمحاذاة شريط التمرير مع مسافات (b) و(x) التي تحققت منها في الخطوة 1.

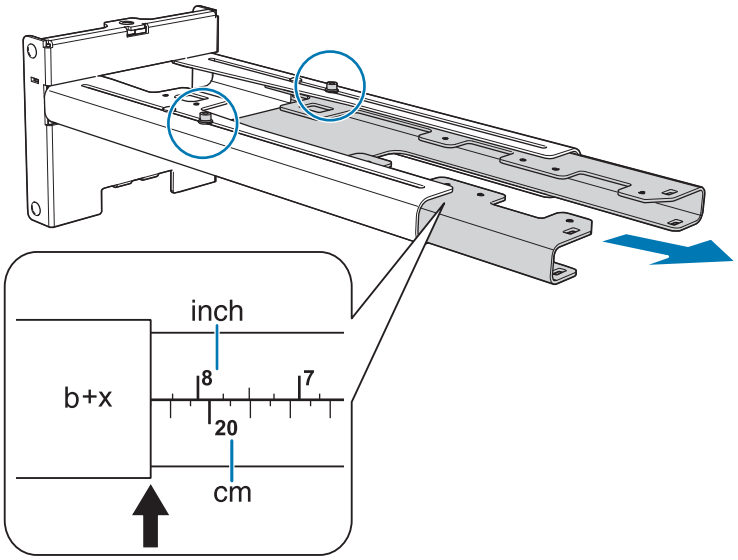

3 وجه الكبلات الضرورية خلال الحامل

انظر الشكل التالي حتى توجه الكبلات بطريقة تكون فيها أطراف الكبلات المتصلة بجهاز العرض على جانب واجهة الجهاز.

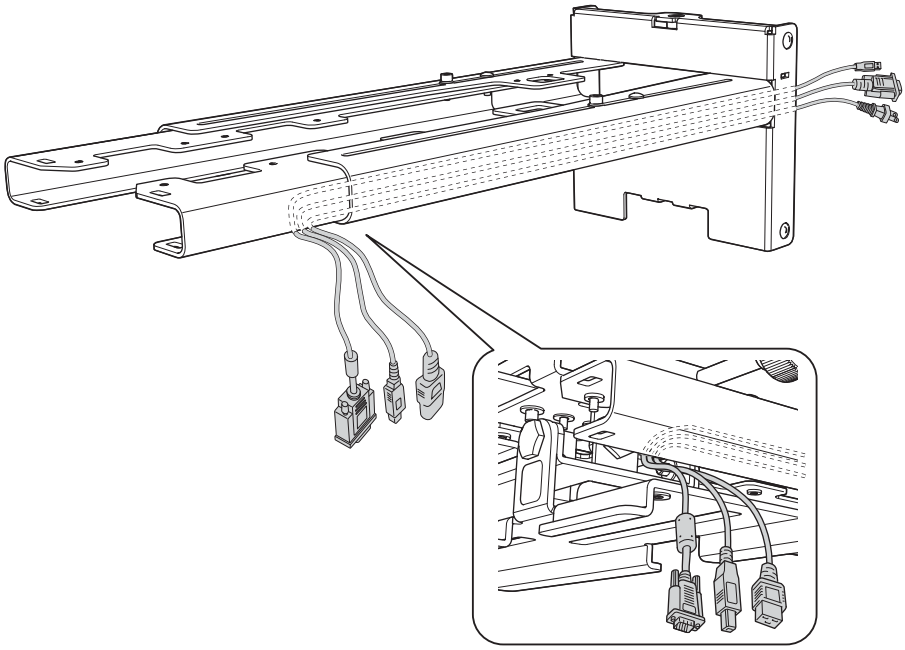

تحذير

لا تُعلق باقي الكابل فوق اللوح بحامل. فقد يؤدي ذلك إلى سقوطهما والتسبب في وقوع حادث.

أرفق الحامل بلوح الحائط

1 أدخل المحور السداسي العشري في الحامل

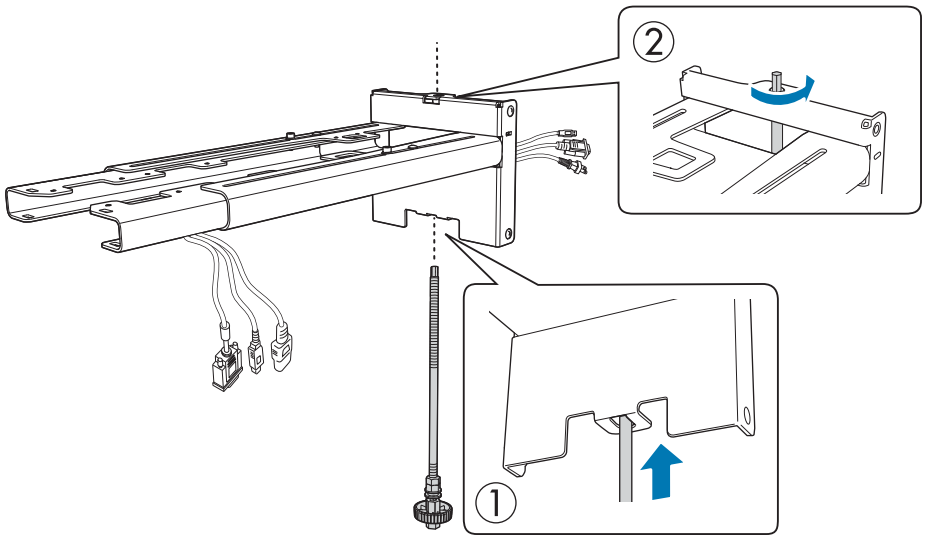

2 قم بتركيب الحامل بلوح الحائط

أدخل الجزء العلوي للمحور السداسي في لوح الحائط ثم أدخله في الفتحة بالأسفل.

تنبيه

احرص على عدم إعاقة الكابلات بين اللوح بحامل ولوح الحائط.

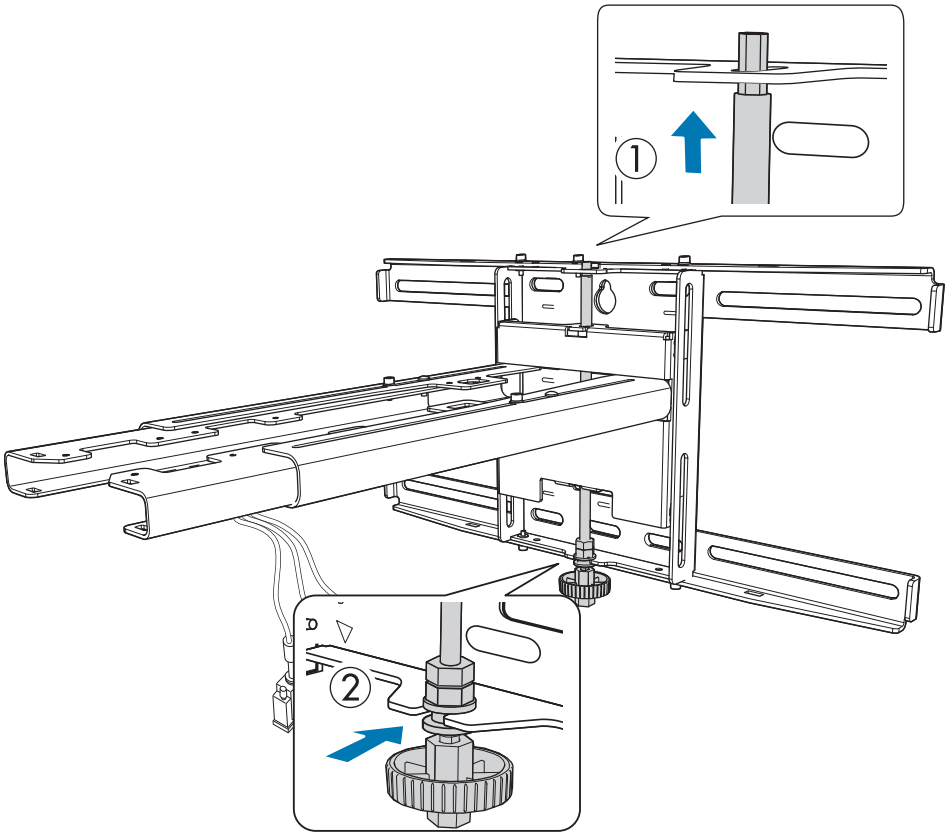

3

أحكم تركيب الحامل ولوح الحائط

أحكم ربط مسامير البراغي M6 (x3) المرفقة باستخدام مفك مستعرض متوفر تجاريًا رقم 3, ثم اربط برفق مسامير M6 (x1) باستخدام مفتاح ربط.

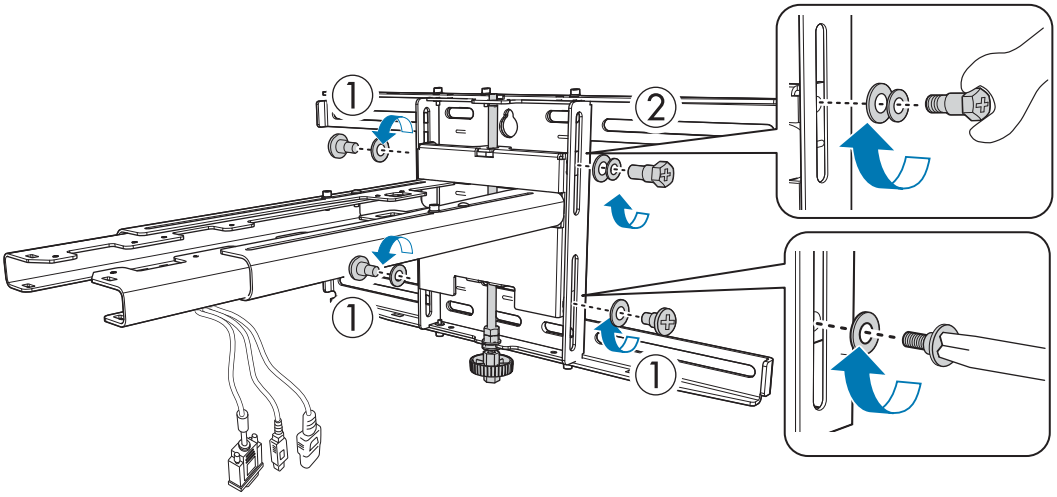

4

اضبط الشريحة الرأسية مع مفتاح ربط مفتوح من النهاية, ثم قم بالمحاذاة مع الموضع القياسي (C)

- يؤدي ربط المحور السداسي العشري في الأعلى(A) إلى رفع الحامل، بينما يؤدي فك المحور إلى خفضه.
- يؤدي ربط مسمار الربط M8 في الأسفل (B) إلى خفض الحامل، بينما يؤدي فك مسمار الربط إلى رفعه. (يمكنك أيضًا استخدام مفتاح ربط صندوقي 17 مم.)

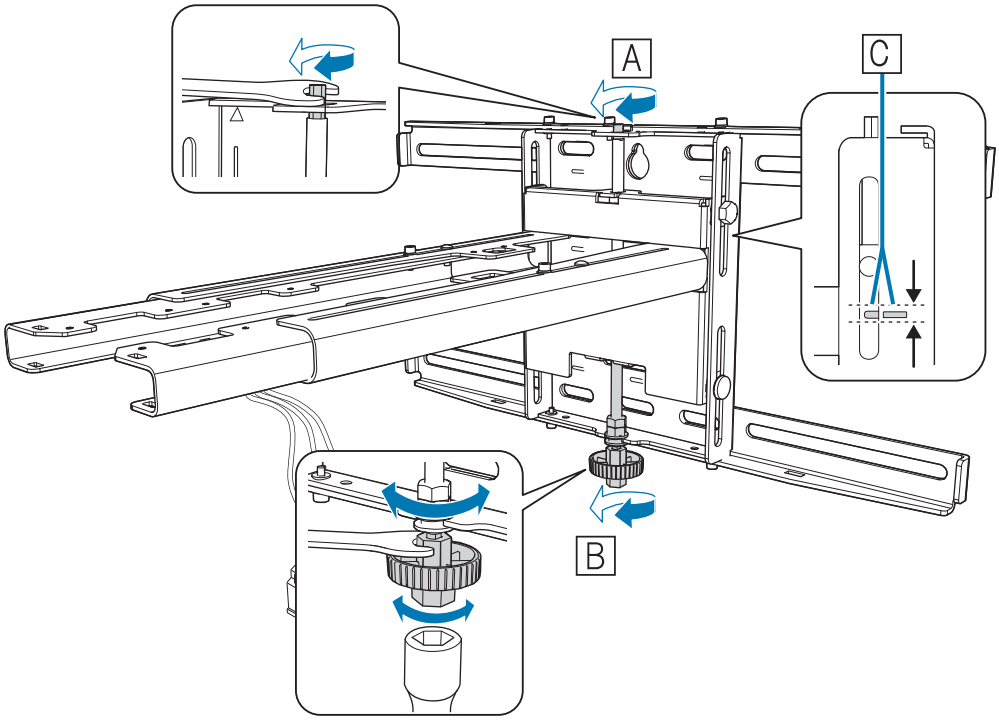

5 اربط مسمار الربط M6 (x1) لتركيب الحامل في مكانه

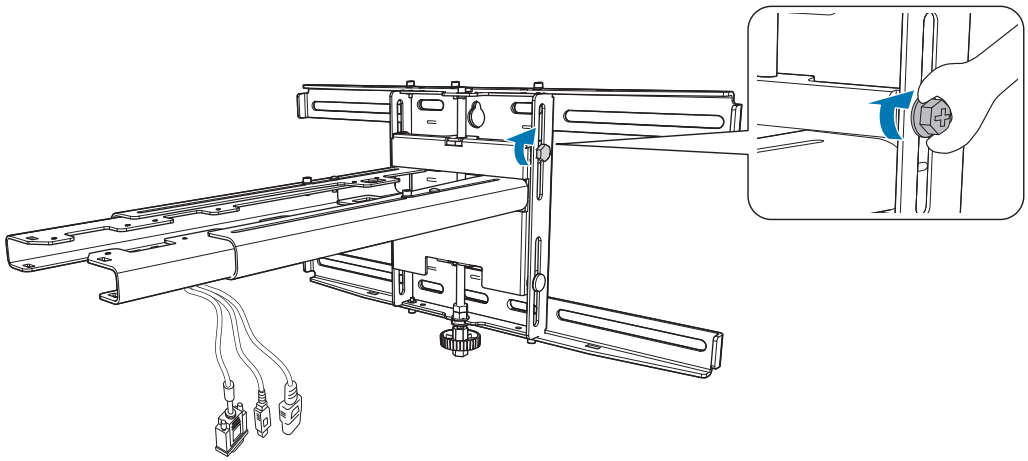

أحكم ربط جهاز العرض بالحامل

1 فك المسامير (x2), ثم أزل غطاء الكبل من جهاز العرض

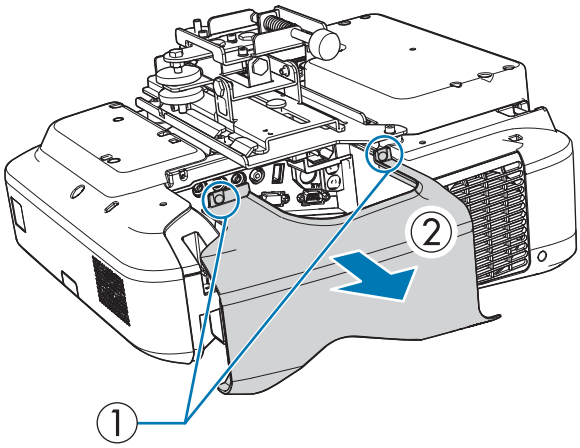

2

ثبِّت وحدة الضبط ثلاثية المحاور بلوح الإعداد باستخدام المسامير الأربعة M4 مقاس 12 مم المرفقة

- عندما يكون حجم الصور المعروضة أصغر من 75 بوصة: ثبِّت الوحدة عند الطابع ◯ (A).
- عندما يكون حجم الصور المعروضة أكبر من 75 بوصة: ثبِّت الوحدة عند الطابع ◯◯ (B).

◯ : أصغر من 75 بوصة

◯◯ : 75 بوصة أو أكبر

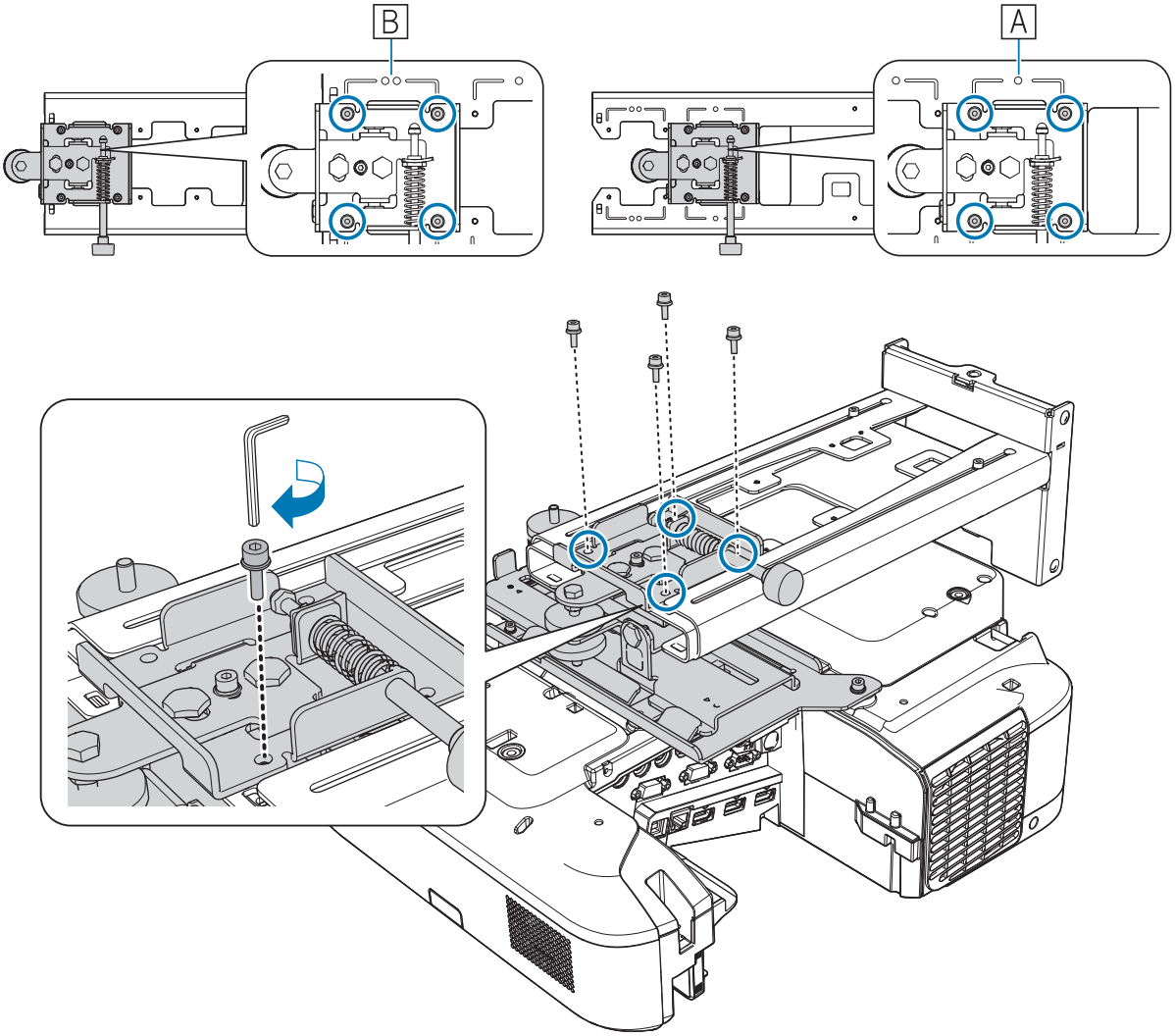

3

قم بتوصيل الكبلات بجهاز العرض

قم بتوصيل كبل الطاقة في النهاية

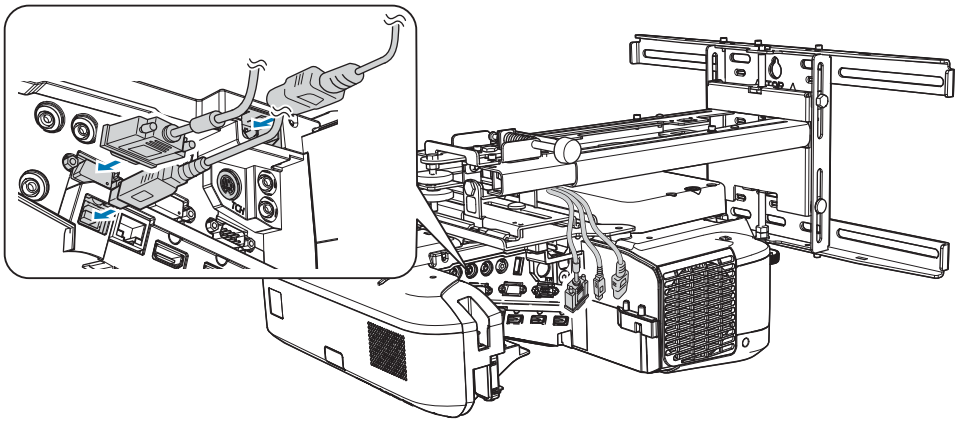

استخدم مسامير M4 المتوفرة تجاريًا لإحكام تثبيت الأجهزة الطرفية والملحقات، مثل موالفات خارجية في فتحات المسامير بالشكل التالي.

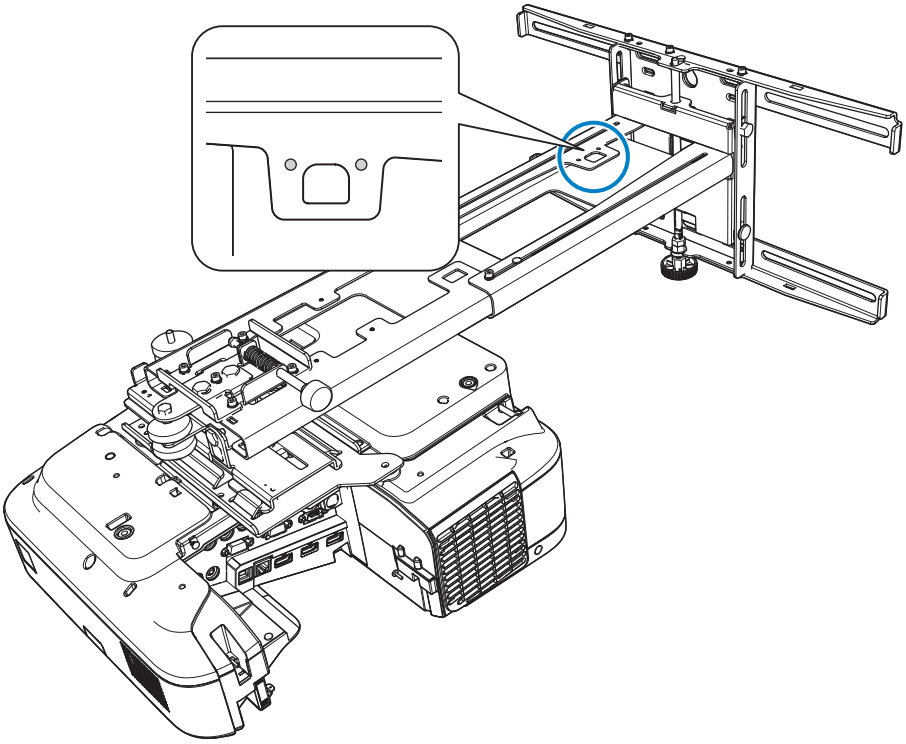

ركِّب وحدة الشبكة المحلية اللاسلكية الاختيارية في الفتحة الخاصة بها.

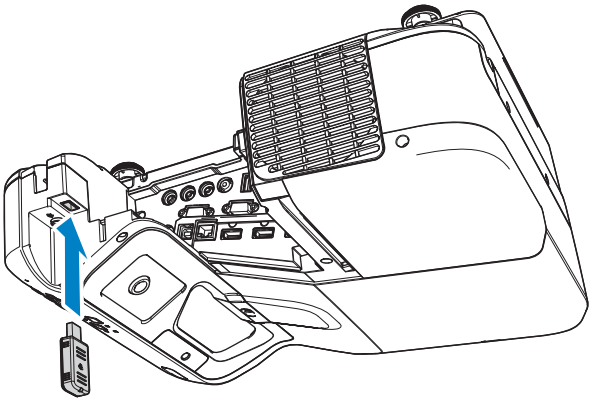

ضبط موضع جهاز العرض

- لا تقم بعمليات الضبط باستخدام وظيفة الانحراف الخاصة بجهاز العرض, القيام بذلك قد يؤدي إلى تقليل جودة الصورة.
- عند إعداد أجهزة عرض متعددة باستخدام وظيفة الإعداد الدفعي، نفِّذ ذلك الإجراء قبل ضبط الصورة المعروضة.

"وظيفة الإعداد الدفعية" صـ 56

1 اضغط على الزر [Power] في وحدة التحكم عن بعد أو لوحة التحكم لتشغيل جهاز العرض

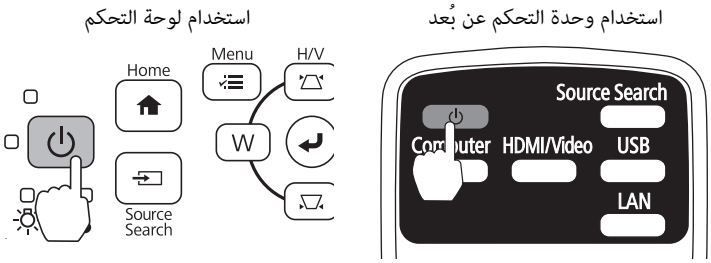

تنبيه

أثناء العرض، لا تضع وجهك أو يديك بالقرب من فتحة العادم، ولا تضع أشياء قد تنعوج أو تتلف بسبب الحرارة بالقرب من الفتحة, فقد يتسبب الهواء الساخن الصادر عن فتحة العادم في نشوب حريق أو التواء أو وقوع حوادث.

2 افتح غطاء مرشح الهواء, ثم قم بضبط البؤرة باستخدام ذراع ضبط البؤرة

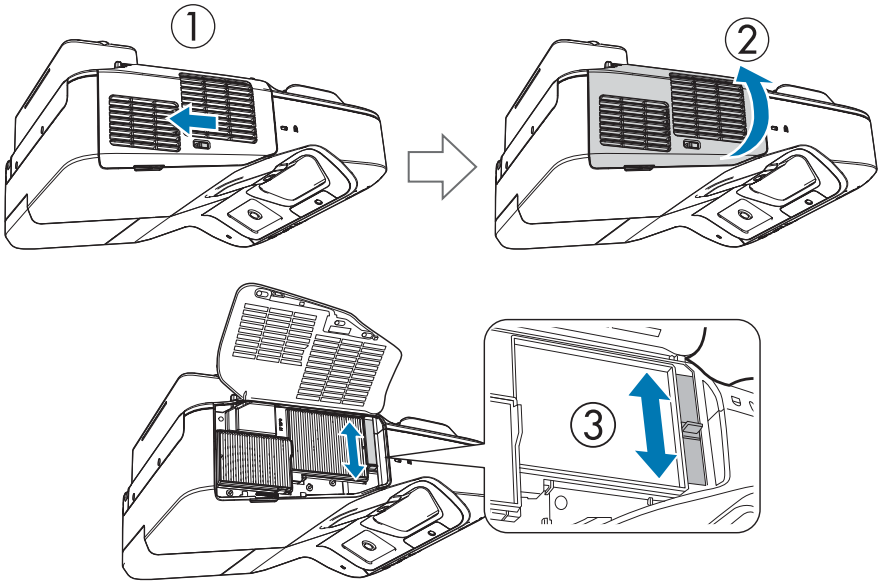

قم بتوليف التركيز البؤري لاحقًا.

بعد الانتهاء من إجراء الضبط، قم بإغلاق غطاء مرشح الهواء.

يمكنك تغيير لغة العرض من **اللغة** من قائمة **ممتد**.

دليل المستخدم جهاز العرض - قائمة جهاز العرض

3 غير نسبة الارتفاع إلى العرض المعروضة (فقط عند الضرورة)

قم بعرض الصورة من جهاز متصل, ثم اضغط على الزر [Aspect] في وحدة التحكم عن بعد.

في كل مرة تضغط فيها على الزر، يتم عرض اسم النسبة على الشاشة وتتغير نسبة الارتفاع إلى العرض.

استخدام وحدة التحكم عن بُعد

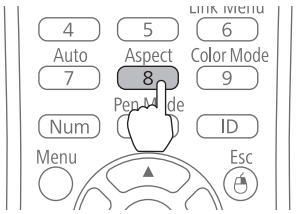

- لمعرفة تفاصيل تتعلق بتوصيل الأجهزة والصور المعروضة, راجع دليل البداية السريعة.
- لا تتغير نسبة الارتفاع إلى العرض عندما لا يتم عرض صور من الجهاز المتصل.
- كما يمكنك أيضًا تغيير نسبة الارتفاع إلى العرض من قائمة **نسبة الارتفاع إلى العرض** من قائمة **الإشارة**.

☛ دليل المستخدم جهاز العرض - قائمة جهاز العرض

4 اضغط على الزر [Menu] في جهاز العرض.

استخدام وحدة التحكم عن بُعد

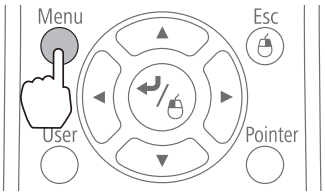

استخدام لوحة التحكم

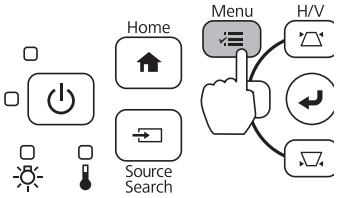

5 حدد **دليل التركيب** من **الإعدادات**

عند استخدام EB-685W / EB-675W، تظهر شاشة تحديد نسبة الارتفاع إلى العرض. حدد **16:10** أو **4:3** حسب الصورة التي تريد عرضها.

يتم عرض شاشة التوجيه.

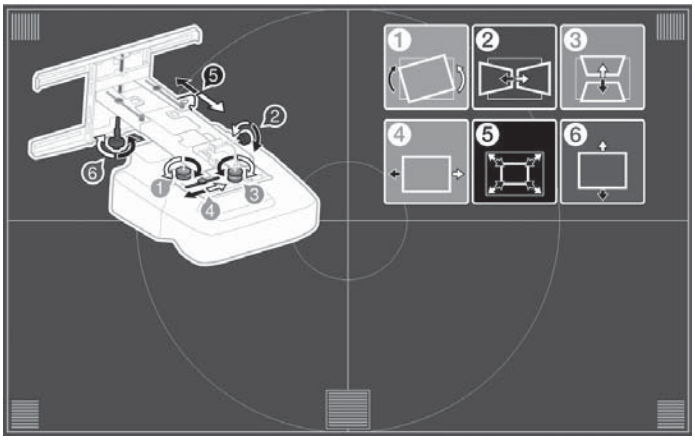

6 بعد إرخاء قرص الضبط في الجزء السفلي، اضبط اللفة الأفقية باستخدام قرص الضبط في الجزء العلوي.

كرر الخطوة الخطوات من 6 إلى 11 على النحو اللازم.

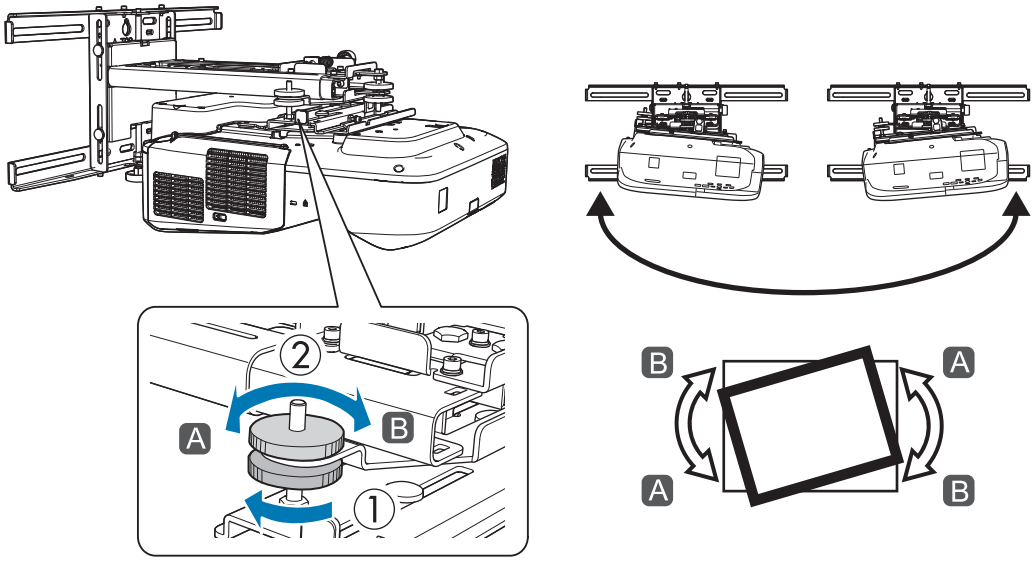

بعد إتمام عمليات الضبط، أحكم ربط قرص الضبط في الجزء السفلي.

7 رخِ المسمار M4 (عدد 1) باستخدام مفتاح ربط سداسي ثم اضبط اللفة الأفقية باستخدام قرص الضبط

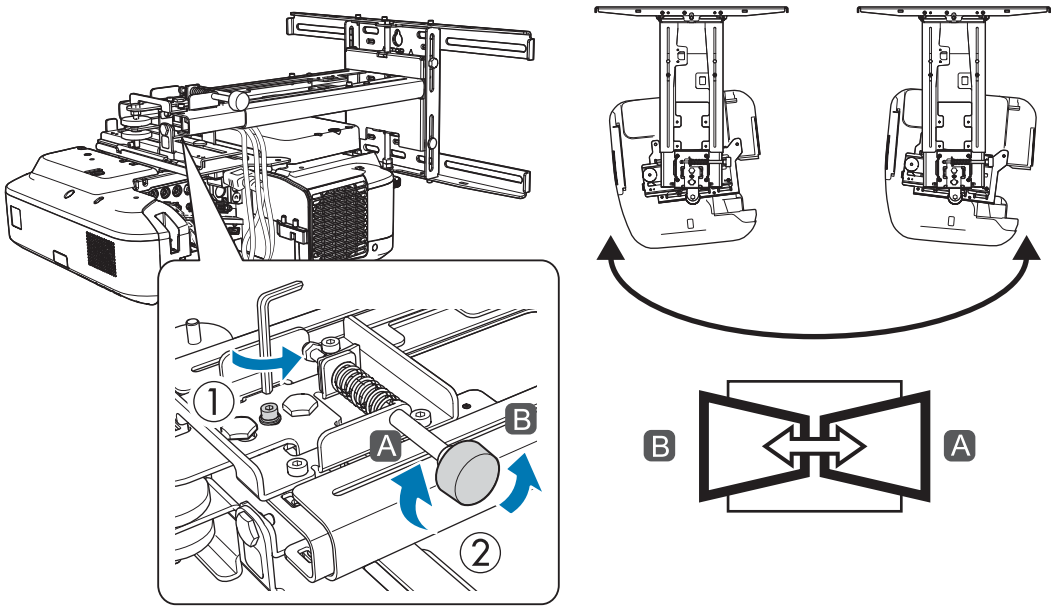

بعد الانتهاء من إجراء الضبط، اربط براغي M4 الذي قمت بفكها.

8 بعد إرخاء قرص الضبط في الجزء السفلي، اضبط الإمالة باستخدام قرص الضبط في الجزء العلوي.

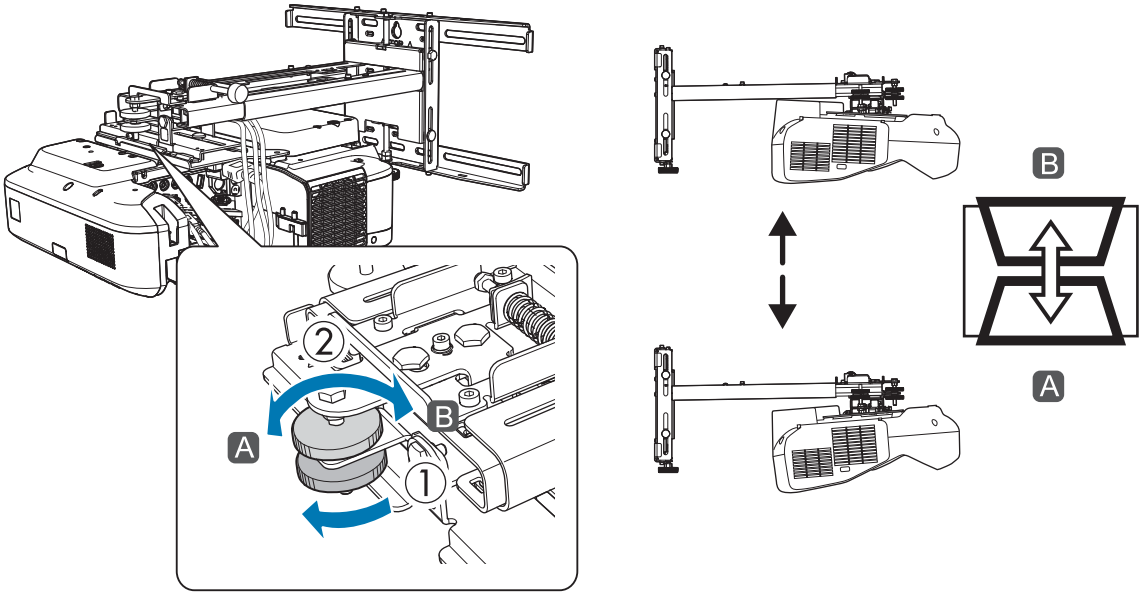

بعد إتمام عمليات الضبط، أحكم ربط قرص الضبط في الجزء السفلي.

9 أرخِ المسمار M4 باستخدام مفتاح ربط سداسي ثم اضبط الشريحة الأفقية

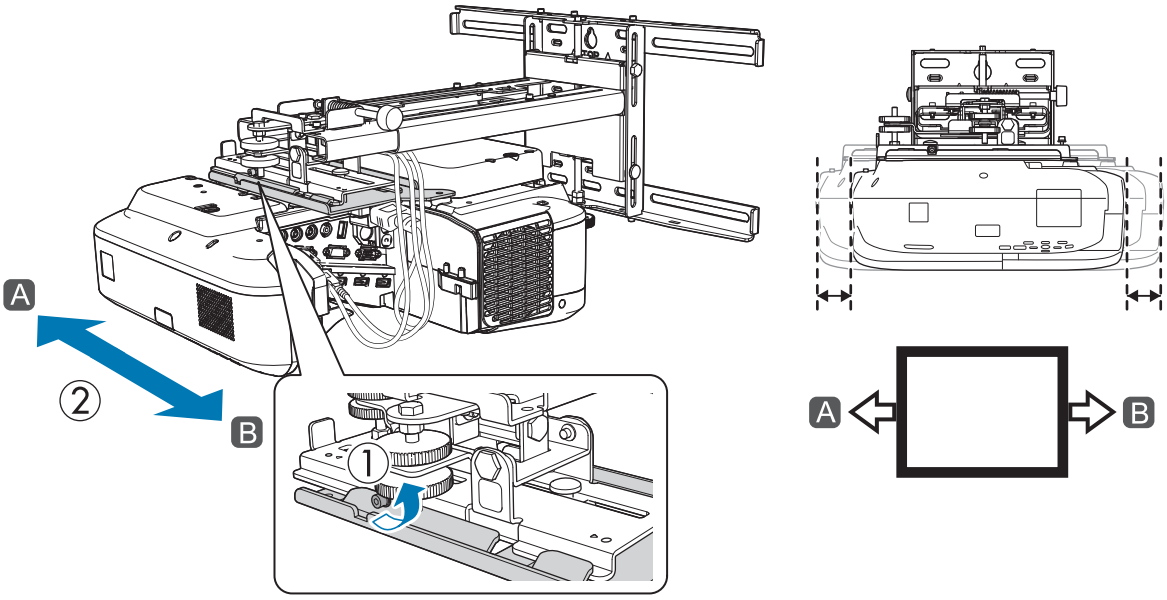

بعد إتمام عمليات الضبط، أحكم ربط المسمار M4 الذي أرخيته.

10 فك مسامير M4 (x2) بمفتاح ربط سداسي عشري, ثم اضبط الشريحة الأمامية / الخلفية

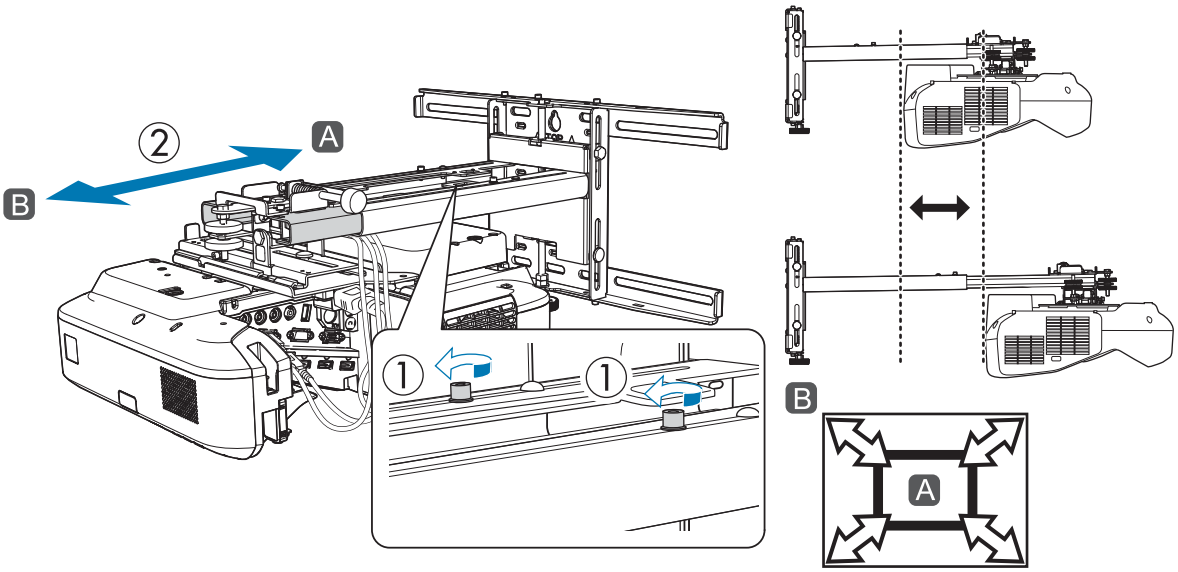

بعد الانتهاء من إجراء الضبط، اربط مسامير M4 التي قمت بفكها.

11 فك مسمار الربط M6 (x1) بمفتاح ربط مفتوح من النهاية, ثم اضبط الشريحة الرأسية

اضبط الشريحة الرأسية بالمحور السداسي العشري بالأعلى أو الأسفل.

- يؤدي ربط المحور السداسي العشري في الأعلى إلى رفع الحامل، بينما يؤدي فك المحور إلى خفضه.
- يؤدي ربط مسمار الربط M8 في الأسفل إلى خفض الحامل، بينما يؤدي فك مسمار الربط إلى رفعه. (يمكنك أيضًا استخدام مفتاح ربط صندوقي 17 مم.)

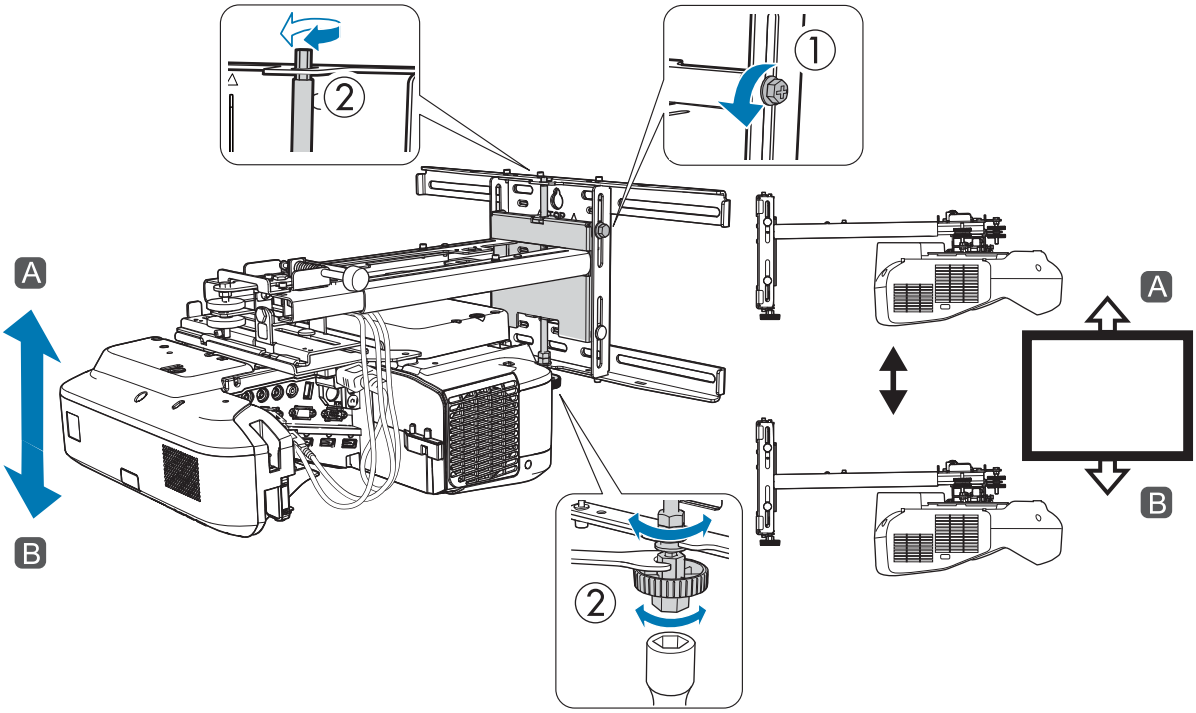

بعد الانتهاء من إجراء الضبط، اربط مسمار الربط M6 الذي قمت بفكه.

12 تأكد من إحكام ربط جميع المسامير التي قمت بفكها في الخطوات من 6 إلى 11

تحذير

اربط جميع المسامير والبراغي جيدًا, وإلا فقد يسقط الجهاز ويسبب إصابة شخصية أو تلف الممتلكات.

13 اضبط البؤرة لتتلائم مع البؤرة في الشكل التالي (A)

افتح غطاء مرشح الهواء, ثم اضبط البؤرة.

عندما تكون (A) داخل بؤرة التركيز, تحقق من مناطق (B), وإذا كان أيًا من مناطق (B) خارج البؤرة, اضبط البؤرة حتى تتوحد مناطق (B).

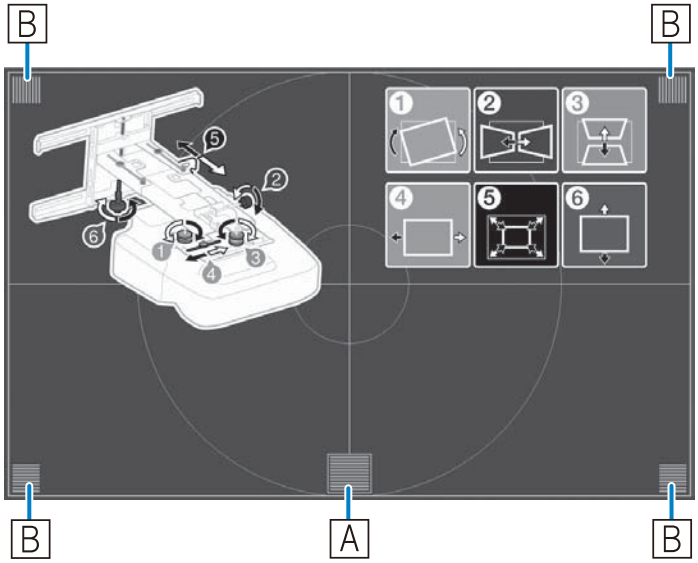

بعد الانتهاء من إجراء الضبط، قم بإغلاق غطاء مرشح الهواء.

14 اضغط على الزر [Esc] الموجود في وحدة التحكم عن بُعد أو لوحة التحكم لإزالة شاشة التوجيه

تصحيح القوس

عند العرض على شاشة مقوسة، استخدم تصحيح القوس لضبط التشوه في الصورة المعروضة.

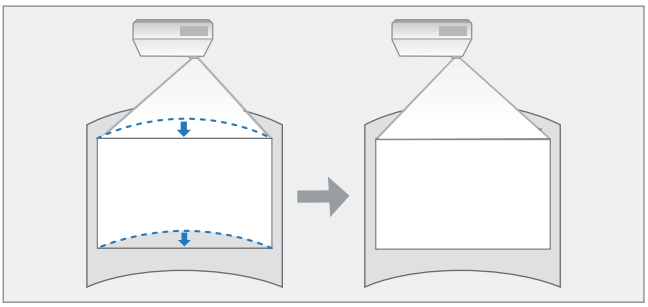

1 قم بتشغيل جهاز العرض، ثم اضغط الزر [Menu]

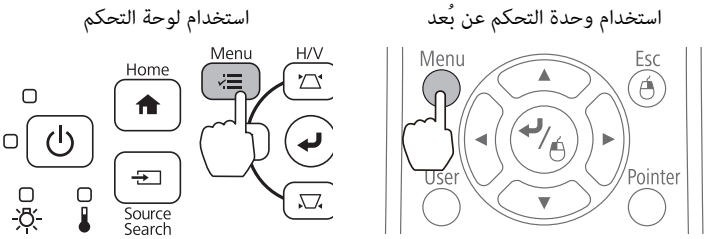

2 حدد الخيار **تصحيح هندسي** من **الإعدادات**

3 حدد **تصحيح القوس**

4 حدد **تصحيح القوس**

5 حدد الجانب الذي تريد تصحيحه.

6 صحح الجانب المحدد.

إذا ظهرت الرسالة "**لا يمكن تعديل المزيد.**" أثناء الضبط، فلا يمكنك إجراء أي تغيير على الشكل في الاتجاه المشار إليه بالمثلث الرمادي.

7 كرر الخطوتين 5 و6 حسب الحاجة لضبط أي جوانب متبقية.

توصيل الأغطية

1 صل أغطية لوح الحائط

ركِّب الغطاء الأيمن أولاً.

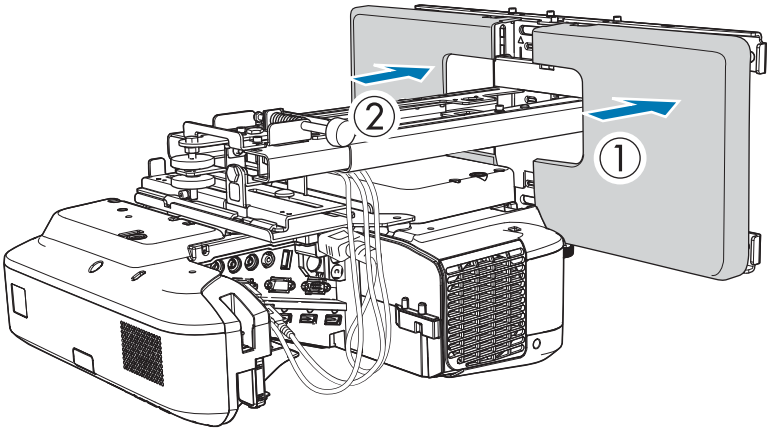

- قد تحتاج, اعتماداً على طريقة تهيئة الكبلات, إلى قطع بعض السنون (A) في أغطية لوح الحائط, وذلك لتسمح للكبلات بالمرور, كما ينبغي صنفرة الجوانب التي تم قطعها لتهذيب أي حواف حادة.

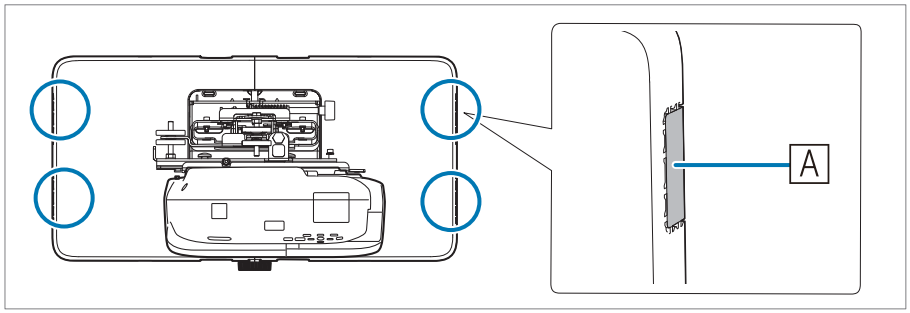

تأكد من عدم تلف الكبلات عند إدخالهم في فتحات القطع.

وأيضًا، تأكد من تشغيل القاطع بأمان.

- عند فك غطاء لوح الحائط، اضغط على الألسنة في الجزأين العلوي والسفلي من الجانب الخلفي لغطاء لوح الحائط باستخدام مفتاح ربط سداسي، واسحب الغطاء للأمام.

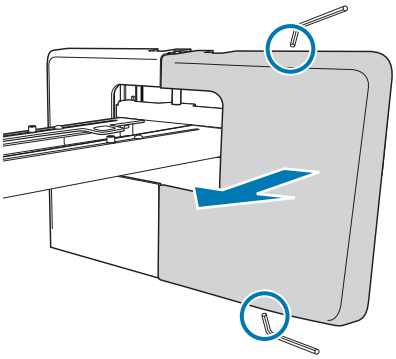

2 ركِّب الغطاء الطرفي في لوح الإعداد.

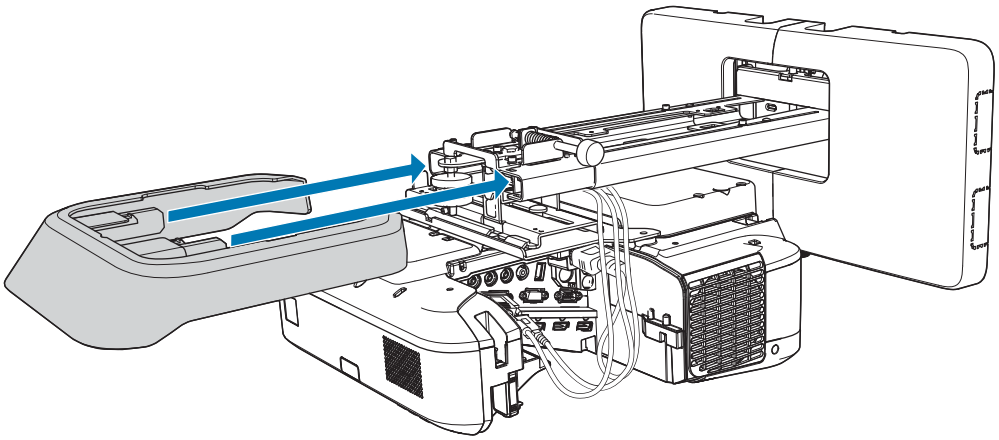

إذا كنت غير متأكد من التجويف في الذراع، فالصق الملصق الحجبي المرفق.

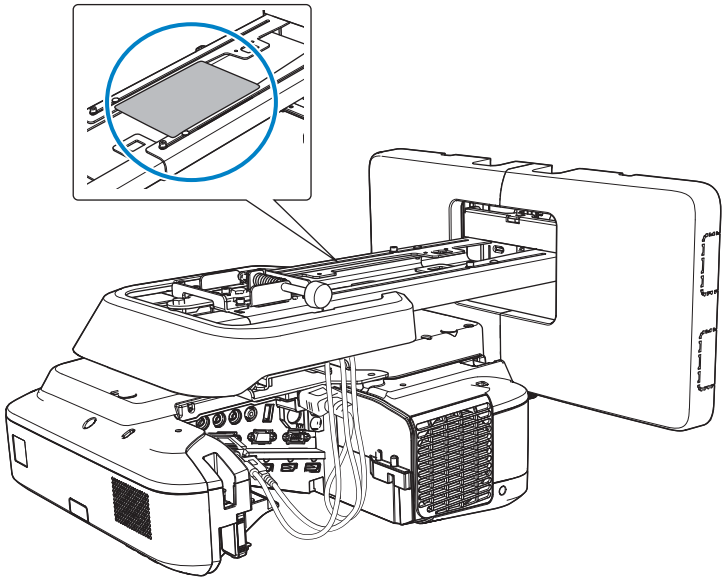

3 صل غطاء الكبل بجهاز العرض ثم أحكمه بالبراغي (x2)

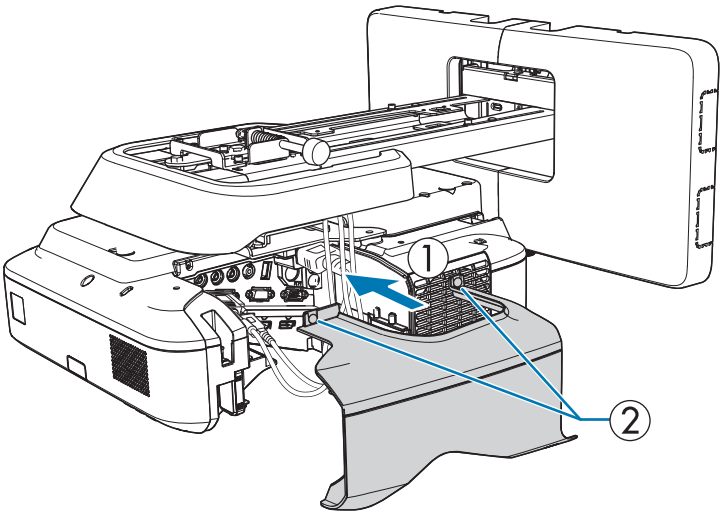

تنبيه

يجب إزالة جهاز العرض أو إعادة تثبيته على يد متخصص فقط، بما في ذلك الصيانة والإصلاحات. راجع دليل المستخدمالخاص بجهاز العرض لتعليمات الصيانة والإصلاح.

تحذير

- لا تفك المسامير والصمولات بعد التثبيت مطلقًا. تأكد أن البراغي لم تصبح غير محكمة على فترات منتظمة. في حالة العثور على براغي غير محكمة، فقم بربطها بإحكام. وإلا فقد يسقط الجهاز ويسبب إصابة شخصية أو تلف الممتلكات.
- لا تعلق هذا الجهاز أو تضع أشياء ثقيلة فوقه. قد يؤدي سقوط الجهاز إلى الوفاة أو إلى إحداث إصابة شخصية.

تركيب عدة أجهزة عرض بالتوازي (العرض المتعدد)

من خلال تركيب عدة أجهزة عرض بالتوازي، يمكنك عرض صورة واحدة كبيرة (العرض المتعدد).

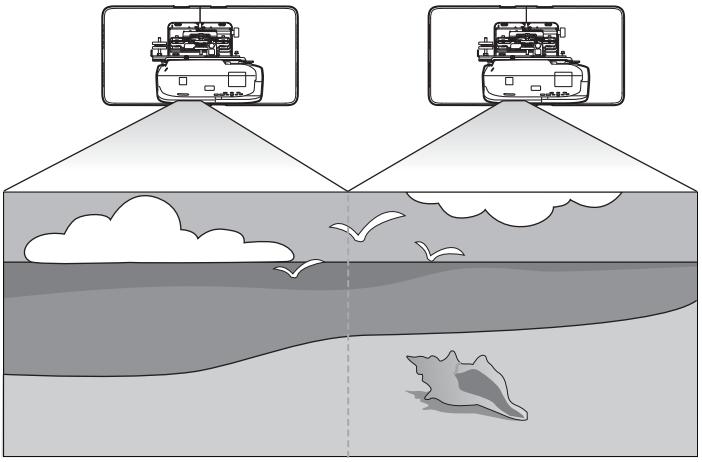

تحقق مما يلي عند تركيب عدة أجهزة عرض بالتوازي.(☛"سير عمل التركيب" صـ 6)

عند عرض الشاشة من كمبيوتر واحد، يجب اتخاذ الإجراءات التحضيرية التالية. راجع الوثائق المرفقة بالكمبيوتر للتحقق من كيفية ضبط الإعدادات.

- وصِّل كبلاً من كمبيوتر واحد إلى كل جهاز عرض (يجب أن يكون الكمبيوتر مزودًا بمنفذي عرض صور)
- اضبط إعدادات عرض صور على عدة شاشات من كمبيوتر واحد

إعدادات العرض المتعدد

اتبع الخطوات التالية عند استخدام وظيفة العرض المتعدد.

1. تعيين رقم تعريف جهاز العرض (☛ صـ 51)
2. ضبط الصورة في وضع العرض المتعدد (☛ صـ 54)

تعيين معرف جهاز العرض

1. قم بتشغيل جهاز العرض، ثم اضغط الزر [Menu]

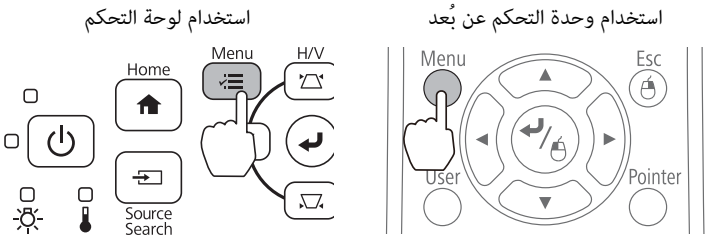

2 حدد خيار **إسقاط متعدد** من قائمة **ممتد**

3 حدد **رقم جهاز العرض**

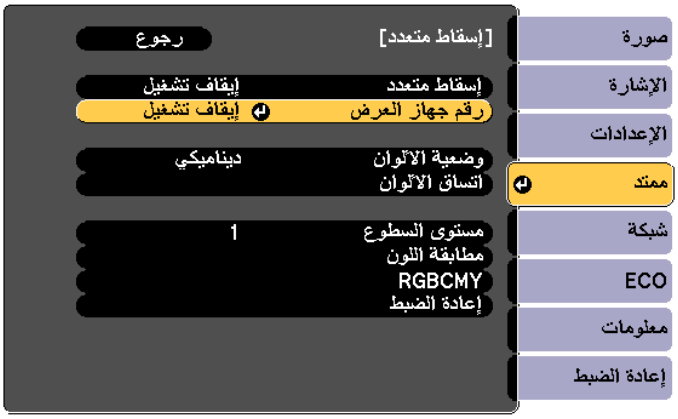

4 حدد رقم تعريف جهاز العرض المستهدف

5 اضغط على الزر [Menu] لإغلاق القائمة

كرر الخطوات من 1 إلى 5 مع بقية أجهزة العرض

6 صوِّب وحدة التحكم عن بعد نحو جهاز العرض الذي تريد تشغيله ثم اضغط على الزر [ID]

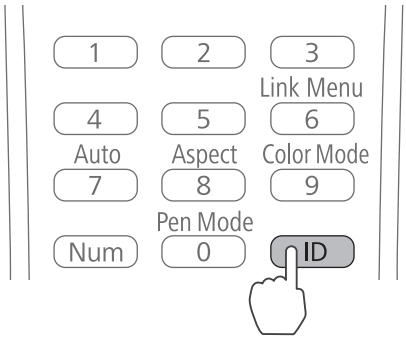

يظهر رقم التعريف المعيَّن لجهاز العرض على الشاشة المعروضة. ويتم إيقاف العرض بعد ثلاث ثوانٍ تقريبًا.

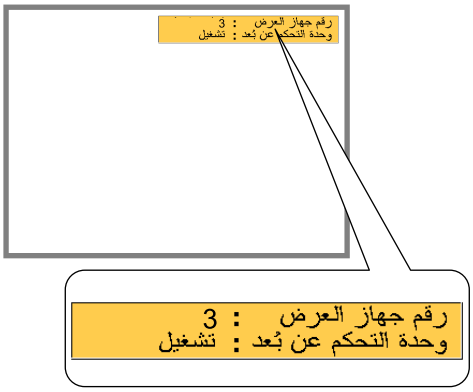

7 أثناء الضغط مع الاستمرار على الزر [ID]، اضغط على الزر بنفس رقم تعريف جهاز العرض الذي تريد تشغيله

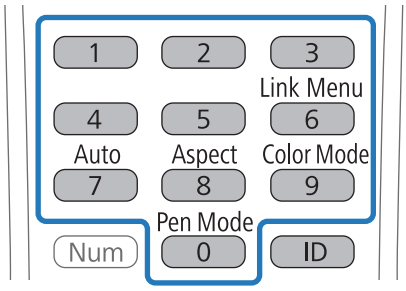

يتم تمكين عمليات وحدة التحكم عن بعد لجهاز العرض الذي يحمل رقم التعريف المحدد.

8 اضغط على الزر [ID] وتحقق من تعيين رقم التعريف

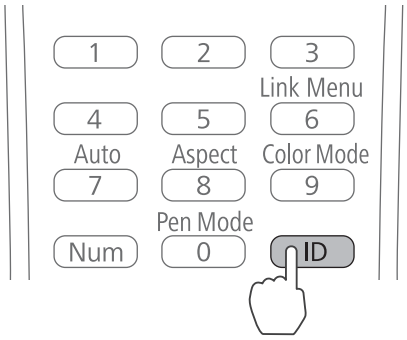

يتم عرض ما يلي.

- عملية وحدة التحكم عن بعد: يتم عرض **تشغيل**: يمكنك تشغيل جهاز العرض المستخدم حاليًا.
- عملية وحدة التحكم عن بعد: يتم عرض **إيقاف تشغيل**: يمكنك تشغيل جهاز العرض باستخدام وحدة التحكم عن بعد. كرر الإجراء السابق لتمكين عمليات وحدة التحكم عن بعد.

- في كل مرة يتم تشغل جهاز العرض، يجب تحديد رقم تعريف جهاز العرض الذي تريد تشغيله. عندما يكون جهاز العرض في وضع التشغيل، يتم تعيين رقم التعريف لوحدة التحكم عن بعد على 0.
- عند يكون **رقم جهاز العرض** معيَّنًا على وضع **إيقاف تشغيل**، يمكنك تشغيل جهاز العرض باستخدام وحدة التحكم عن بعد بصرف النظر عن رقم التعريف المحدد باستخدام وحدة التحكم عن بعد.
- عندما يكون رقم تعريف وحدة التحكم عن بعد معيَّنًا على 0، يمكنك تشغيل كل أجهزة العرض بصرف النظر عن رقم تعريف جهاز العرض المعيَّن.

ضبط الصورة في وضع العرض المتعدد

- تحقق من إتمام ضبط موضع جهاز العرض

"ضبط موضع جهاز العرض" صـ 40

- إذا كنت غير متأكد من المحاذاة بين الصور الجاري عرضها في وضع العرض المتعدد، فجرِّب تصحيح القوس.

"تصحيح القوس" صـ 45

1 قم بتشغيل جهاز العرض، ثم اضغط الزر [Menu]

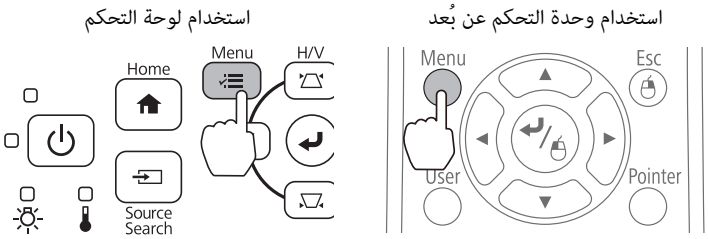

2 حدد خيار **إسقاط متعدد** من قائمة **ممتد**

3 عيِّن خيار **إسقاط متعدد** على وضع **تشغيل**

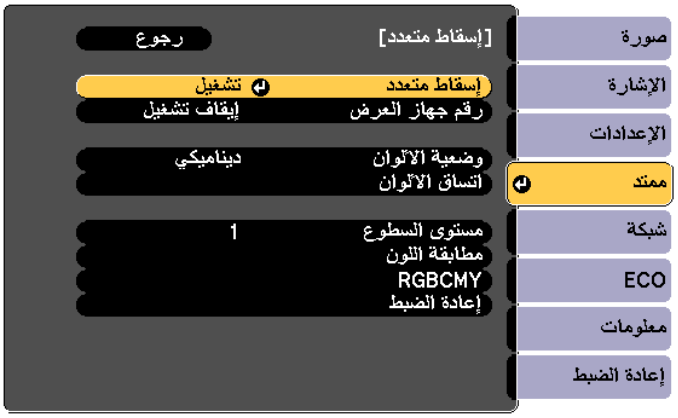

اضغط على الزر [Esc] للعودة إلى الشاشة السابقة.

4 اضبط كل إعداد

وضعية الألوان	حدد العنصر نفسه لكل جهاز عرض.
اتساق الألوان	اضبط توازن ألوان الشاشة بأكملها (عند الضرورة فقط).
مستوى السطوع	إذا كان سطوع كل مصباح مختلفًا عن الآخر، فاضبط مستوى السطوع من 1 إلى 5. اضبط المصباح الأكثر ظلمة كإجراء قياسي. ولا يتوفر هذا الإجراء إلا عندما يكون **استهلاك الطاقة** مضبوطًا على وضع **عادي** من القائمة **ECO**.
مطابقة اللون	اضبط اللون والسطوع بدرجات من الأبيض بالكامل إلى الأسود بالكامل.

وظيفة الإعداد الدفعية

بعد ضبط إعدادات القائمة في جهاز عرض واحد، يمكنك نسخ الإعدادات إلى الأجهزة الأخرى (وظيفة الإعداد الدفعي). فيقتصر استخدام وظيفة الإعداد الدفعية على أجهزة العرض التي تتمتع بنفس رقم الطراز فقط.

استخدم إحدى الطرق التالية.

- الإعداد باستخدام مشغل الفلاش USB.
- الإعداد عن طريق توصيل جهاز الكمبيوتر بجهاز العرض باستخدام كبل USB.
- الإعداد باستخدام برنامج EasyMP Network Updater.

يشرح الدليل طريقة استخدام كلاً من محرك الفلاش USB وكبل USB.

- لا يتم نسخ إعدادات القائمة التالية باستخدام وظيفة الإعداد الدفعي.
  - إعدادات قائمة شبكة (ما عدا قائمة إشعار وقائمة إعدادات أخرى
  - ساعات المصباح والحالة من قائمة معلومات.
- أجرِ الإعداد الدفعي قبل ضبط موضع أجهزة العرض. يتم نسخ قيم ضبط الصورة المعروضة، مثل الانحراف، باستخدام وظيفة الإعداد الدفعي. وقد تتغير عمليات الضبط التي أجريتها إذا تم تنفيذ الإعداد الدفعي بعد ضبط موضع أجهزة العرض.
- يتم نسخ شعار المستخدم المُسجَّل إلى أجهزة العرض الأخرى باستخدام وظيفة الإعداد الدفعي. لذا, يحظر تسجيل معلومات سرية وغيرها على أنها الشعار المستخدم.

تنبيه

يعد تنفيذ الإعداد الدفعي من مسئولية العملاء, فإذا تم تعطيله بسبب حدوث خلل في الطاقة أو التواصل أو غيره, يتحمل العميل مسؤولية تكاليف الإصلاح المتكبدة.

الإعداد باستخدام مشغل الفلاش USB

يشرح هذا القسم طريقة إجراء إعداد دفعي باستخدام مشغل الفلاش USB.

- استخدم مشغل الفلاش USB بتنسيق FAT.
- لا يمكن استخدام وظيفة الإعداد الدفعي بمشغل الفلاش USB التي تتضمن المهام الأمنية, لذا, يرجى استخدام مشغل الفلاش USB الذي لا يتضمن مهامًا أمنية.
- لا يمكن استخدام وظيفة الإعداد الدفعي بقارئ بطاقات USB أو قرص USB صلب.

حفظ الإعدادات في مشغل فلاش USB

1. افصل سلك الطاقة من جهاز العرض، وتحقق من إغلاق جميع المؤشرات في الجهاز

2. وصِّل مشغل فلاش USB بمنفذ USB-A بجهاز العرض

- وصل مشغل فلاش USB مباشرة بجهاز العرض, قد لا يتم حفظ الإعدادات على نحو صحيح, إذا تم توصيل مشغل فلاش USB بجهاز العرض عن طريق قارئ USB.
- وصل أي مشغل فلاش USB فارغ, فإذا كان مشغل فلاش USB يحتوي على بيانات بخلاف الموجودة في ملف إعداد الدفع, قد لا يتم حفظ الإعدادات بشكلٍ سليم.
- إذا قمت بحفظ ملف إعداد الدفع من جهاز عرض آخر إلى مشغل فلاش USB, فاحذف الملف أو غير اسمه, لأنه لا يمكن لوظيفة الإعداد الدفعية إحلال ملف إعداد الدفع.
- يكون اسم ملف إعداد الدفع هو PJCONFDATA.bin. فإذا كنت بحاجة إلى تغيير اسم الملف, فقم بإضافة نص بعد PJCONFDATA. وإذا قمت بتغيير مقطع PJCONFDATA المتعلق باسم الملف, فقد لا يتعرف جهاز العرض على الملف بصورة سليمة.
- يمكنك فقط استخدام رموز أحادية البايت لاسم الملف.

3

أثناء الضغط مع الاستمرار على الزر [Esc] الموجود في وحدة التحكم عن بعد أو لوحة التحكم, وصل كبل الطاقة بجهاز العرض

يتحول كل من مؤشر الحالة ومؤشر الطاقة إلى اللون الأزرق، بينما يتحول كل من مؤشر المصباح ومؤشر درجة الحرارة إلى اللون البرتقالي.

عندما تكون جميع مؤشرات جهاز العرض قيد التشغيل, حرر زر [Esc].

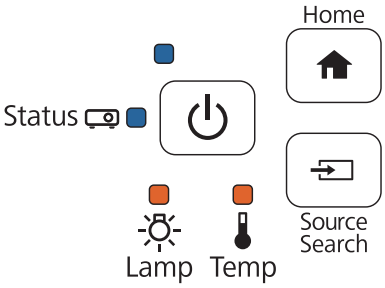

عندما تبدأ كافة المؤشرات في الوميض، يتم كتابة ملف إعداد الدفع.

تنبيه

- تجنب فصل كبل الطاقة من جهاز العرض أثناء كتابة الملف, فإذا تم قطع اتصال سلك الطاقة، قد لا يتم تشغيل جهاز العرض بشكلٍ صحيح.
- تجنب فصل مشغل الفلاش USB من جهاز العرض أثناء كتابة الملف, فإذا تم فصل مشغل الفلاش USB، قد لا يتم تشغيل جهاز العرض بشكلٍ صحيح.

يتم إيقاف تشغيل جهاز العرض عادة عند اكتمال الكتابة، بينما مؤشر الطاقة هو فقط الذي يتحول إلى اللون الأزرق.

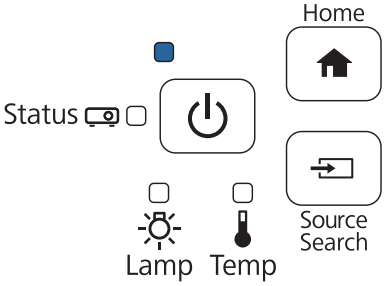

عند انقطاع الطاقة, أزل مشغل الفلاش USB.

نسخ الإعدادات المحفوظة إلى أجهزة العرض الأخرى

1 افصل سلك الطاقة من جهاز العرض، وتحقق من إغلاق جميع المؤشرات في الجهاز

2 وصل مشغل الفلاش USB المحتوي على ملف إعداد الدفع المحفوظ بمنفذ USB-A في جهاز العرض

- عندما يحتوي محرك أقراص USB القابل للإزالة على 1 إلى 3 أنواع من ملفات الإعداد الدفعي، يتم نسخ ملف جهاز العرض الذي يحمل نفس رقم الطراز إلى جهاز العرض المعني. وقد لا يتم نسخ الإعدادات بشكل صحيح إذا كانت هناك عدة ملفات لجهاز عرض تحمل نفس رقم الطراز.
- وقد لا يتم نسخ الإعدادات بشكل صحيح عندما يحتوي محرك أقراص USB القابل للإزالة على أربعة أنواع أو أكثر من ملفات الإعداد الدفعي.
- لا تقم بتخزين أي بيانات باستثناء ملف إعداد الدفع الموجود على مشغل الفلاش USB, فإذا كان محرك أقراص USB القابل للإزالة يحتوي على بيانات مختلفة عن تلك الموجودة في ملف الإعداد الدفعي، فقد لا يتم نسخ الإعدادات على نحو سليم.

3 أثناء الضغط مع الاستمرار على الزر [Menu] الموجود في وحدة التحكم عن بعد أو لوحة التحكم, وصل كبل الطاقة بجهاز العرض

يتحول كل من مؤشر الحالة ومؤشر الطاقة إلى اللون الأزرق، بينما يتحول كل من مؤشر المصباح ومؤشر درجة الحرارة إلى اللون البرتقالي.

عندما تكون جميع مؤشرات جهاز العرض قيد التشغيل, حرر زر [Menu], حيث تُشغل المؤشرات لحوالي 75 ثانية.

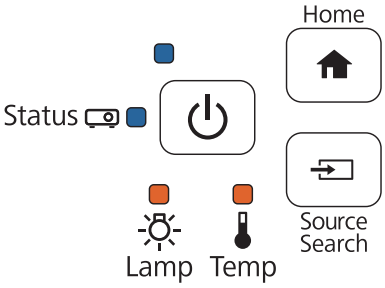

عندما تبدأ كافة المؤشرات في الوميض، تتم كتابة الإعدادات.

تنبيه

- تجنب فصل كبل الطاقة من جهاز العرض أثناء كتابة الإعدادات, فإذا تم قطع اتصال سلك الطاقة، قد لا يتم تشغيل جهاز العرض بشكلٍ صحيح.
- تجنب فصل مشغل الفلاش USB من جهاز العرض أثناء كتابة الإعدادات, فإذا تم فصل مشغل الفلاش USB، قد لا يتم تشغيل جهاز العرض بشكلٍ صحيح.

يتم إيقاف تشغيل جهاز العرض عادة عند اكتمال الكتابة، بينما مؤشر الطاقة هو فقط الذي يتحول إلى اللون الأزرق.

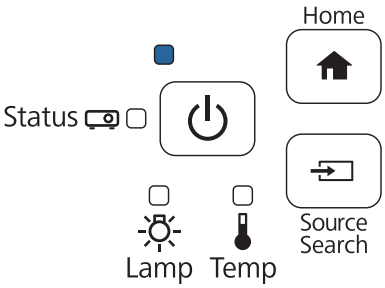

عند انقطاع الطاقة, أزل مشغل الفلاش USB.

الإعداد عن طريق توصيل جهاز الكمبيوتر بجهاز العرض باستخدام كابل USB

تدعم أنظمة التشغيل التالية وظيفة الإعداد الدفعي.

- Vista Windows والإصدارات الأحدث
- Mac OS X 10.7.x والإصدارات الأحدث

حفظ الإعدادت على الكمبيوتر

1. افصل سلك الطاقة من جهاز العرض، وتحقق من إغلاق جميع المؤشرات في الجهاز

2. وصِّل منفذ USB في الكمبيوتر بمنفذ USB-B في جهاز العرض باستخدام كبل USB

3. أثناء الضغط مع الاستمرار على الزر [Esc] الموجود في وحدة التحكم عن بعد أو لوحة التحكم, وصل كبل الطاقة بجهاز العرض

   يتحول كل من مؤشر الحالة ومؤشر الطاقة إلى اللون الأزرق، بينما يتحول كل من مؤشر المصباح ومؤشر درجة الحرارة إلى اللون البرتقالي.

   عندما تكون جميع مؤشرات جهاز العرض قيد التشغيل، حرر زر [Esc].

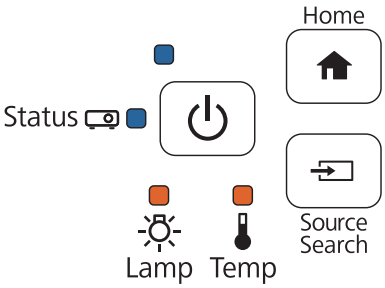

   يتم التعرف على جهاز العرض كقرص قابل للإزالة بواسطة الكمبيوتر.

4. فتح القرص القابل للإزالة، وحفظ ملف إعداد الدفع (PJCONFDATA.bin) على الكمبيوتر

فإذا كنت بحاجة إلى تغيير اسم ملف إعداد الدفع, فقم بإضافة نص بعد PJCONFDATA. وإذا قمت بتغيير مقطع PJCONFDATA المتعلق باسم الملف, فقد لا يتعرف جهاز العرض على الملف بصورة سليمة. يمكنك فقط استخدام رموز أحادية البايت لاسم الملف.

5

قم بإجراء "إزالة جهاز USB"من على الكمبيوتر, ثم افصل كبل USB

وعند استخدامك لنظام تشغيل OS X فقم بإجراء "إزالة EPSON_PJ"

يتم إيقاف جهاز العرض، بينما مؤشر الطاقة هو فقط الذي يضئ باللون الأزرق.

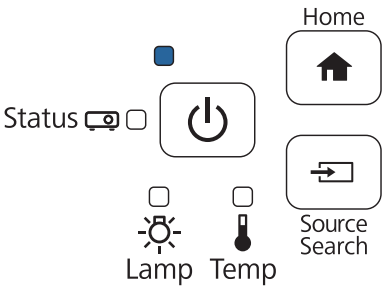

نسخ الإعدادات المحفوظة إلى أجهزة العرض الأخرى

1 افصل سلك الطاقة من جهاز العرض، وتحقق من إغلاق جميع المؤشرات في الجهاز

2 وصِّل منفذ USB في الكمبيوتر بمنفذ USB-B في جهاز العرض باستخدام كبل USB

3 أثناء الضغط مع الاستمرار على الزر [Menu] الموجود في وحدة التحكم عن بعد أو لوحة التحكم, وصل كبل الطاقة بجهاز العرض

يتحول كل من مؤشر الحالة ومؤشر الطاقة إلى اللون الأزرق، بينما يتحول كل من مؤشر المصباح ومؤشر درجة الحرارة إلى اللون البرتقالي.

عندما تكون جميع مؤشرات جهاز العرض قيد التشغيل, حرر زر [Menu],

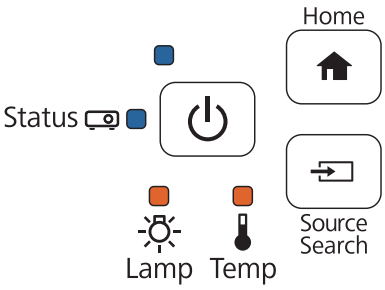

يتم التعرف على جهاز العرض كقرص قابل للإزالة بواسطة الكمبيوتر.

4 انسخ ملف إعداد الدفع (PJCONFDATA.bin) الذي قمت بحفظه على جهاز الكمبيوتر على ملف المستوى الأعلى للقرص القابل للإزالة

> تجنب نسخ أي ملفات أو مجلدات أخرى غير ملف إعداد الدفع على القرص القابل للإزالة.

5 قم بإجراء "إزالة جهاز USB"من على الكمبيوتر, ثم افصل كبل USB

> وعند استخدامك لنظام تشغيل OS X فقم بإجراء "إزالة EPSON_PJ"

عندما تبدأ كافة المؤشرات في الوميض، تتم كتابة الإعدادات.

> **تنبيه**
>
> تجنب فصل كبل الطاقة من جهاز العرض أثناء كتابة الإعدادات, فإذا تم قطع اتصال سلك الطاقة، قد لا يتم تشغيل جهاز العرض بشكلٍ صحيح.

يتم إيقاف تشغيل جهاز العرض عادة عند اكتمال الكتابة، بينما مؤشر الطاقة هو فقط الذي يتحول إلى اللون الأزرق.

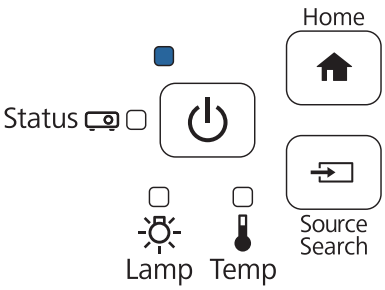

عند تعذر الإعداد

تحقق	الحل
هل يومض بسرعة كل من مؤشر المصباح ومؤشر درجة الحرارة باللون البرتقالي؟ 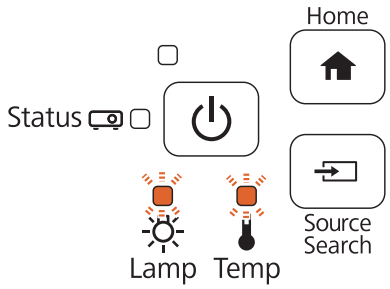	قد يكون ملف إعداد الدفع مُعطل, أو أن كبل USB غير موُصل على نحو سليم, افصل مشغل USB أو كبل USB, ثم افصل كبل الطاقة لجهاز العرض ثم أعد توصيله, وأعد المحاولة.
هل يومض بسرعة كل من مؤشر الطاقة ومؤشر الحالة باللون الأزرق، وهل يومض بسرعة كل من مؤشر المصباح ومؤشر درجة الحرارة؟ 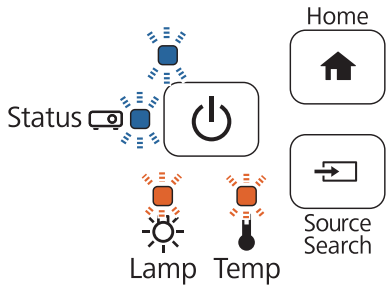	قد يتعذر كتابة الإعدادات أو قد يحدث خطأ ما في البرامج الثابتة في جهاز العرض, أوقف استخدام جهاز العرض، وانزع قابس الطاقة من مأخذ التيار الكهربائي، واتصل بشركة Epson للحصول على المساعدة.

توصيل كابل حماية

يمكن إرفاق أحد الأقفال السلكية للحماية من السرقة المتوفرة بالأسواق مع هذا الجهاز.

مرر أحد الأقفال السلكية للحماية من السرقة عبر نقاط تركيب كبل الحماية في الجهاز والحامل, انظر دليل المستخدم المرفق مع القفل السلكي للحصول على إرشادات حول عملية القفل.

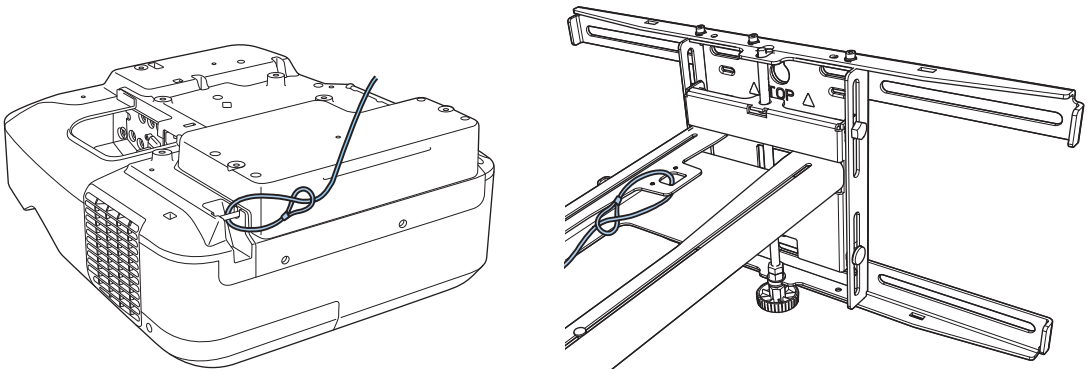

تتوافق فتحة الحماية في هذا الجهاز مع نظام الحماية Microsaver المُصنع بواسطة Kensington, راجع ما يلي للحصول على المزيد من التفاصيل حول Microsaver Security System.

http: / / www.kensington.com /

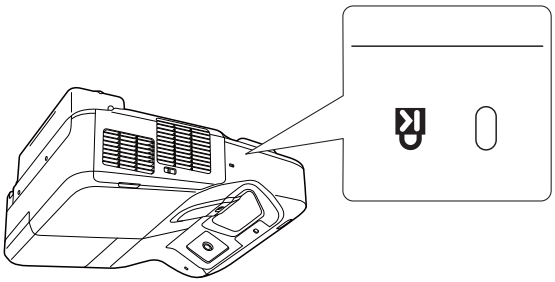

إشعار عام

تعتبر OS X علامات تجارية مسجلة لشركة Apple Inc.

تعتبر Microsoft وWindows علامات تجارية أو علامات تجارية مسجلة لشركةMicrosoft Corporation في الولايات المتحدة أو البلدان الأخرى.

©SEIKO EPSON CORPORATION 2016. All rights reserved.