EPSON
EXCEED YOUR VISION

EB-685W/EB-675W/EB-680/EB-670

Ръководство за инсталиране

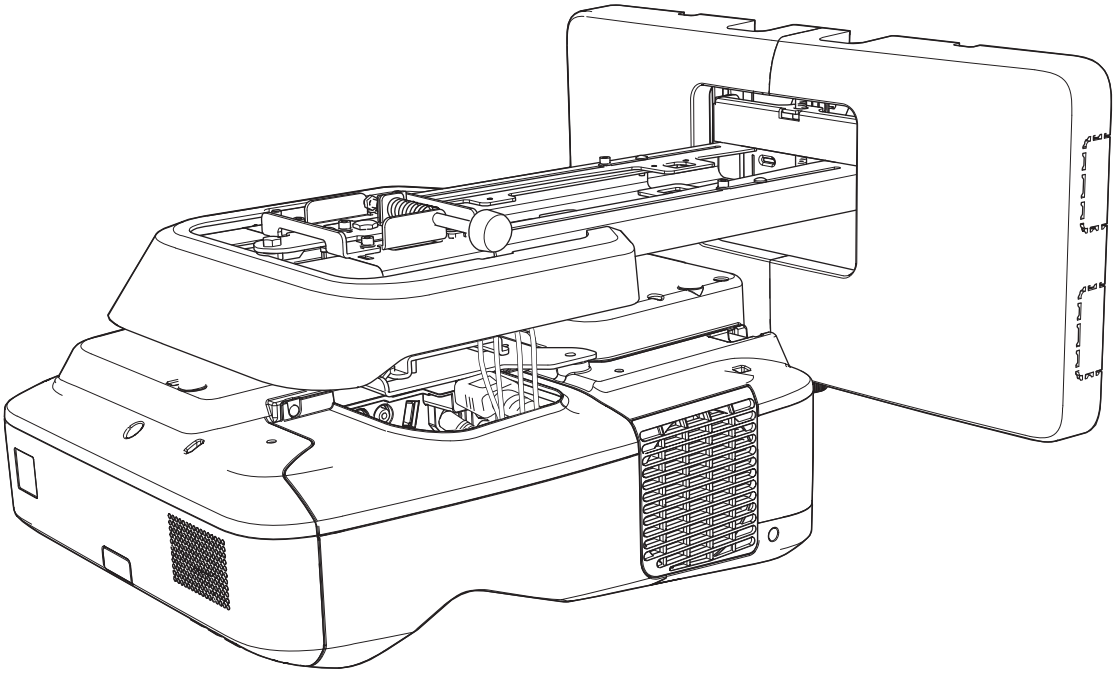

Инструкции за безопасност

От съображения за безопасност прочете всички инструкции в това ръководство, преди да използвате продукта. Неправилната работа и пренебрегването на указанията може да повреди продукта или да причини нараняване или имуществени щети. Запазете това ръководство за инсталиране на удобно място за бъдещи справки.

Прочетете *Потребителско ръководство* и *Инструкции за безопасност* за проектора и следвайте инструкциите в тези документи.

Инструкции за безопасност

В документацията и продукта се използват графични символи, за да покажат безопасната експлоатация на продукта.

Указанията и тяхното значение са посочени по-долу. Трябва да сте сигурни, че ги разбирате правилно, преди да прочетете ръководството.

Символ	Обяснение
Преду-преждение	Този символ обозначава информация, чието пренебрегване може евентуално да доведе до телесни наранявания или дори смърт вследствие неправилна работа.
Внимание	Този символ обозначава информация, чието игнориране може евентуално да доведе до телесни наранявания или физически увреждания вследствие неправилна работа.

Обяснение на символите

Символи	Обяснение
	Символът обозначава действие, което не трябва да се извършва
	Символът обозначава действие, което трябва да се извърши
	Този символ показва свързана или полезна информация

Указания за безопасност при инсталиране

Предупреждение	
Монтажната рамка е предназначена само за стенен монтаж на проектора. Ако нещо друго бъде окачено, тежестта му може да доведе до повреди. Ако проекторът падне, може да причини смърт или нараняване.	
Работата по инсталацията (монтирането на стена) трябва да се извърши от специалист с технически познания и способности. Недовършеното или неправилното инстали-ране може да доведе до падане на продукта и да причини телесни наранявания или имуществени щети.	
Следвайте инструкциите в това ръководство при инсталирането на продукта. В противен случай продуктът може да падне, а това може да доведе до телесни наранявания или злополука.	

Предупреждение	
Работете внимателно със захранващия кабел. Неправилната работа може да причини пожар или токов удар. Спазвайте следните указания: • Не пипайте щепсела с мокри ръце. • Не използвайте повреден или модифициран захранващ кабел. • Не дърпайте прекалено силно захранващия кабел, когато го прекарвате през рамката при монтиране.	
Не инсталирайте рамката при монтиране на място, където може да бъде подложена на вибрации или удар. Това може да повреди проектора или повърхността за окачване. Ако проекторът падне, може да причини смърт или нараняване.	
Инсталирайте рамката за окачване така, че да предлага достатъчна опора за собственото си тегло и това на проектора и да издържа на всякакви хоризонтални вибрации. Използвайте винтове и гайки размер M10. Използването на винтове и гайки, по-малки от M10, може да причини падане на рамката. Epson не поема отговорност за щети или наранявания, причинени от недостатъчна якост на стената или неправилно инсталиране.	
Работата по инсталирането трябва да се извършва от поне двама квалифицирани служители. Ако се наложи да разхлабвате винтове по време на инсталацията, внимавайте да не изпуснете продукта. Ако проекторът падне, може да причини смърт или нараняване.	
Когато монтирате продукта на стена, тя трябва да е достатъчно здрава, за да издържи теглото на проектора и рамката. Продуктът трябва да се инсталира на бетонна стена. Максималното общо тегло на проектора и рамката е приблизително 13,5 кг (без кабелите). Уверете се, че стената е достатъчно здрава, преди да монтирате продукта на нея. Ако тя не е достатъчна, подсилете стената преди инсталацията.	
Проверявайте рамката при монтиране редовно, за да се уверите, че няма счупени части или хлабави винтове. Ако има повредени части, преустановете незабавно използването на рамката. Ако проекторът падне, може да причини смърт или нараняване.	
Не демонтирайте и не модифицирайте продукта В продукта има много части с високо напрежение, които могат да причинят пожар, токов удар или злополука.	
Не висете на продукта и не закачвайте тежки предмети на него. Ако проекторът падне, може да причини смърт или нараняване.	
Не използвайте лепила, лубриканти или масла, за да инсталирате или регулирате рамката при монтиране. Ако използвате лепила, за да предотвратите разхлабването на винтовете, или препарати, като масла и лубриканти на прикрепващата проектора плъзгаща пластина, кутията може да се пропука и да доведе до падане на проектора, причинявайки телесни наранявания или повреди на имуществото ви.	
Затегнете добре всички винтове след регулирането. В противен случай продуктът може да падне и да нанесе наранявания или имуществени щети.	

Предупреждение	
Никога не разхлабвайте винтовете и гайките след инсталацията. Редовно проверявайте да не се разхлабват винтовете. Ако откриете разхлабили се винтове, затегнете ги добре. В противен случай продуктът може да падне и да нанесе наранявания или имуществени щети.	
Прекарайте кабелите, така че да не са в контакт с гайки и болтове. Неправилното боравене с кабелите може да причини пожар или токов удар.	
Когато включвате проектора, не гледайте в прозорчето за прожектиране. Силната излъчена светлина може да повреди зрението Ви. Бъдете особено внимателни в присъствието на деца. Когато включвате проектора от разстояние с дистанционното управление, уверете се, че никой не гледа към прозорчето за прожектиране.	
Когато използвате проектора, не поставяйте предмети или ръката си близо до прозорчето за прожектиране. Тази област е опасна, тъй като се нагрява до висока температура поради концентрираното проектиране на светлина.	
Не покривайте входа и изхода за вентилация на проектора. Ако някои от отворите е покрит, вътрешната температура може да се покачи и да причини пожар. Избягвайте места с висока температура, например близо до нагреватели. Между стената и изхода за въздух на проектора трябва да има най-малко 50 cm.	
Не използвайте проектора на пожароопасни или взривоопасни места. Проекторът може да се запали поради високата температура на лампата в проектора.	
В случай на смущения в работата му незабавно изключете кабелите, след което се свържете с центъра за обслужване на Epson. Ако продължите да използвате продукта след възникване на такива отклонения, има риск от пожар, токов удар или увреждане на зрението.	

Внимание	
Не инсталирайте продукта на места, където температурата е по-висока от работната температура за Вашия модел. Такава среда може да повреди проектора ви.	
Инсталирайте продукта на места без запрашаване и влага, за да избегнете замърсяването на лещата и оптичните компоненти.	
Не използвайте прекалено усилие при регулирането на продукта. Може да го счупите и да причините нараняване.	

За това "Ръководство за инсталиране"

В това ръководство е описано как да монтирате проектора за ултра къси разстояния EB-685W/EB-675W/EB-680/EB-670 на стена.

Избор на място за инсталиране

Място за инсталиране на проектора

- Завършете окабеляването на мястото за инсталиране на стойката.
- Инсталирайте проектора на разстояние от други електрически уреди, като флуоресцентни лампи или климатизатори. Някои видове флуоресцентни лампи могат да възпрепятстват работата на дистанционното управление на проектора.
- Когато инсталирате проектора, уверете се, че между стената и входа и изхода за вентилация на проектора отляво и отдясно има разстояние най-малко 50 cm.

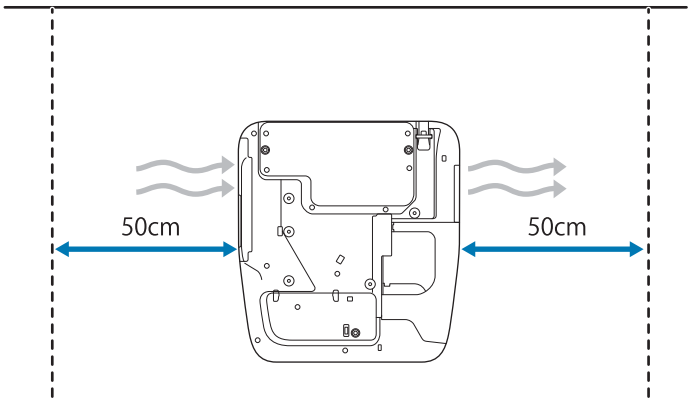

- Когато инсталирате два или повече проектора успоредно, уверете се, че температурата на околната среда не надвишава 35°C.

  Ако околната среда е прекалено гореща, проекторът може да прегрее и да се изключи без предупреждение. Когато използвате проектора в среда с температура 35°C или повече, монтирайте разделител, за да блокирате топлината, идваща от изхода за вентилация на проектора. Уверете се, че разделителят е малко по-голям от изхода за вентилация (около 2 cm по-широк и по-висок), след което инсталирайте разделителя на разстояние от 10 до 30 cm от изхода за вентилация.

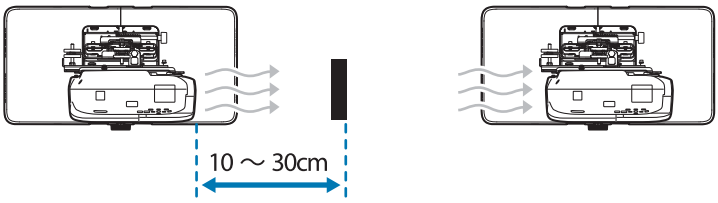

- Препоръчва се дължината на свързващия кабел да е по-малка от 20 метра, за да се намали външния шум.
- Препоръчваме използването на залепващи се екрани или табла.
- Инсталирайте проектора така, че да е наклонен под ъгъл не повече от ±3° вертикално или хоризонтално спрямо екрана.

Безопасно използване на продукта

Инструкции за безопасност 1

Инструкции за безопасност 1

Обяснение на символите 1

Указания за безопасност при инсталиране 1

За това "Ръководство за инсталиране" 3

Избор на място за инсталиране 4

Място за инсталиране на проектора 4

Ръководство за инсталиране

Процес на инсталиране 7

Инсталиране на един проектор 7

Когато два или повече проектора са инсталирани успоредно 7

Съдържание на пакета 8

Рамка при монтиране 8

Спецификации 10

Рамка при монтиране 10

Капак на стенната планка 10

Стенна планка 11

Диапазон на плъзгане във вертикална равнина 12

Диапазон на плъзгане в хоризонтална равнина 12

Диапазон на плъзгане напред/назад 12

Поставете за инсталиране на аксесоари 13

Таблица на разстоянията за прожектиране 14

Фигури с инсталационни размери 14

Таблица с интерактивни бели дъски 15

Когато прожектираното изображение е по-малко от 190 см (75 инча) 16

EB-685W/EB-675W (16:10 прожектирано изображение) 16

EB-685W/EB-675W (16:9 прожектирано изображение) 18

EB-685W/EB-675W (4:3 прожектирано изображение) 19

EB-680/EB-670 (4:3 прожектирано изображение) 20

EB-680/EB-670 (16:9 прожектирано изображение) 20

EB-680/EB-670 (16:10 прожектирано изображение) 21

Когато прожектираното изображение е 190 см (75 инча) или повече 23

EB-685W/EB-675W (16:10 прожектирано изображение) 23

EB-685W/EB-675W (16:9 прожектирано изображение) 25

EB-685W/EB-675W (4:3 прожектирано изображение) 26

EB-680/EB-670 (4:3 прожектирано изображение) 27

EB-680/EB-670 (16:9 прожектирано изображение) 27

EB-680/EB-670 (16:10 прожектирано изображение) 28

Инсталиране на монтажната рамка 30

Свързване на устройства 30

Необходими кабели 30

Процедура по инсталиране 31

Монтиране на частите 31

Инсталиране на стенната планка на стената 33

Определете разстоянието за прожектиране, след което прокарайте кабелите през рамката 36

Прикрепване на рамката към стенната планка 37

Закрепване на проектора към монтажната рамка 40

Регулиране на позицията на проектора 43

Корекция на дъга 48

Закрепване на капаците 51

Приложение

Успоредно инсталиране на множество проектори (Мултипрожектиране) 54

Настройки за мултипрожектиране 54

Задаване на ID на проектора 54

Регулиране на изображението при мултипрожектиране 57

Функция за серийна настройка 59

Настройка с помощта на USB флаш памет 60

Запис на настройки в USB флаш устройство 60

Копиране на записаните настройки за други проектори 62

Настройка чрез свързване на компютър и проектор с USB кабел 64

Запис на настройките на компютър 64

Копиране на записаните настройки за други проектори 66

При неуспешна настройка 67

Прикрепване на осигурителен кабел 68

Обща информация 69

Процес на инсталиране

Инсталиране на един проектор

Следвайте процедурите по-долу, за да монтирате проектора на стена.

1. Инсталиране на рамката за монтаж на проектора (☛ стр.30)
2. Регулиране на позицията на проектора (☛ стр.43)

Когато два или повече проектора са инсталирани успоредно

Когато се използва функцията за мултипрожектиране (когато няколко проектора са инсталирани успоредно за проектиране на един голям екран), следвайте стъпките по-долу.

1. Инсталиране на рамката за монтаж на проектора (☛ стр.30)
2. Регулиране на позицията на проектора (☛ стр.43)
3. Задаване на ID на проектора (☛ стр.54)
4. Регулиране на изображението при мултипрожектиране (☛ стр.57)

Съдържание на пакета

Рамка при монтиране

Следните включени в комплекта елементи са необходими за монтиране на проектора на стена. Уверете се, че разполагате с всички елементи преди да започнете.

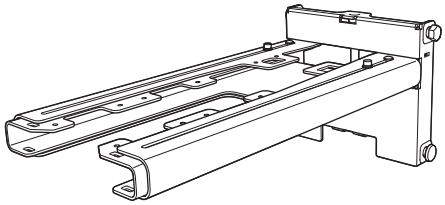

Рамка при монтиране

Шестоъгълна ос

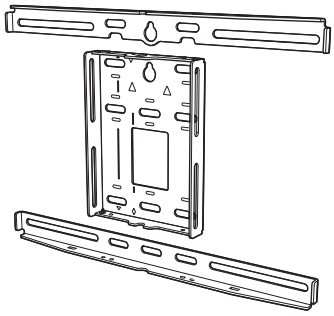

Стенна планка

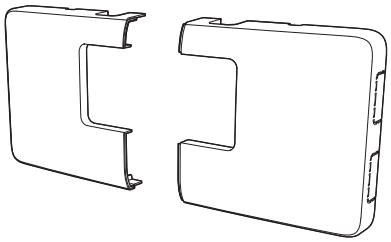

Капак на стенната планка

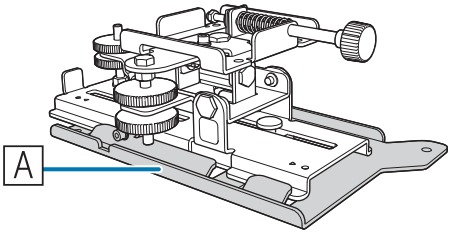

3-осов регулиращ механизъм
*Монтажната рамка (A) е фиксирана при експедиране.

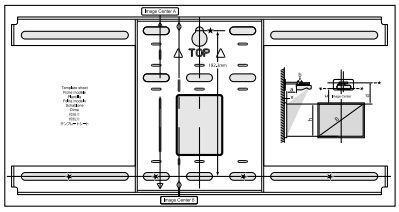

Шаблон
(за инсталиране на стенната планка)

Накрайник

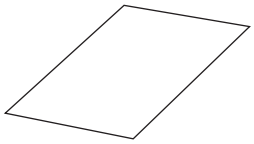

Маскиращ стикер

Шестограмен ключ (за M4)

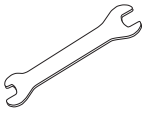

Винтов ключ с отворен край 13 mm (за M8 и M6),
6 mm (за шестоъгълна ос)

Форма	Наименование	Брой	Приложение
	M4 x 12 мм винт с шестограмна глава с шайба/пружинна шайба	5	За монтаж на стенната планка
		4	За монтаж на 3-координатния регулиращ механизъм/рамо
		4	За монтаж на плъзгащата се пластина/проектора
	M6 x 20 mm гладък болт с шестограмна глава с шайба/пружинна шайба	1	За монтиране на рамката/стенната планка
	M6 x 20 mm гладки винтове със скрита глава с кръстовиден шлиц с пластмасови шайби	3	

- Използвайте доставените с продукта болтове или винтове, за да го инсталирате съгласно инструкциите в това ръководство. Не заменяйте тези винтове с други видове.

- Трябва да използвате предлаганите на пазара M10 x 60 мм дюбели (най-малко 4) и един болт M10, за да прикрепите стенната планка към стената.
- Съберете нужните инструменти и части, преди да започнете инсталацията.

Спецификации

Рамка при монтиране

Елемент	Специфика-ция	Забележка	Отпратка към стра-ница
Тегло на монтажна рамка	Прибл. 7,2 кг	Монтажна рамка (2,9 кг), 3-координатен регулиращ механизъм (1,0 кг), плъзгаща се пластина (0,6 кг), стенна планка (2,0 кг), капак на стенната планка и накрайник (0,7 кг)	
Максимална товароподем-ност	9,5 кг		
Диапазон на плъзгане на-пред/назад	13 до 350 mm	Диапазон на плъзгане на рамото: от 0 до 263 mm Избор на позицията за монтаж на 3-координатния регулиращ механизъм: 87 mm	Вижте фигу-рата по-до-лу
Диапазон на плъзгане във вертикална равнина	±38 mm		Вижте фигу-рата по-до-лу
Диапазон на завъртане около хоризонтална ос	±3°	Възможна е фина настройка посред-ством ръкохватка	☛ стр.43
Диапазон на завъртане в хо-ризонтална равнина	±8°	Възможна е фина настройка посред-ством ръкохватка	☛ стр.43
Диапазон на наклона във вер-тикална равнина	±3°	Възможна е фина настройка посред-ством ръкохватка	☛ стр.43
Диапазон на плъзгане в хори-зонтална равнина	±45 mm		Вижте фигу-рата по-до-лу

Капак на стенната планка

Следните размери важат при монтиране на капака на стенната планка.

[Мерна единица: mm]

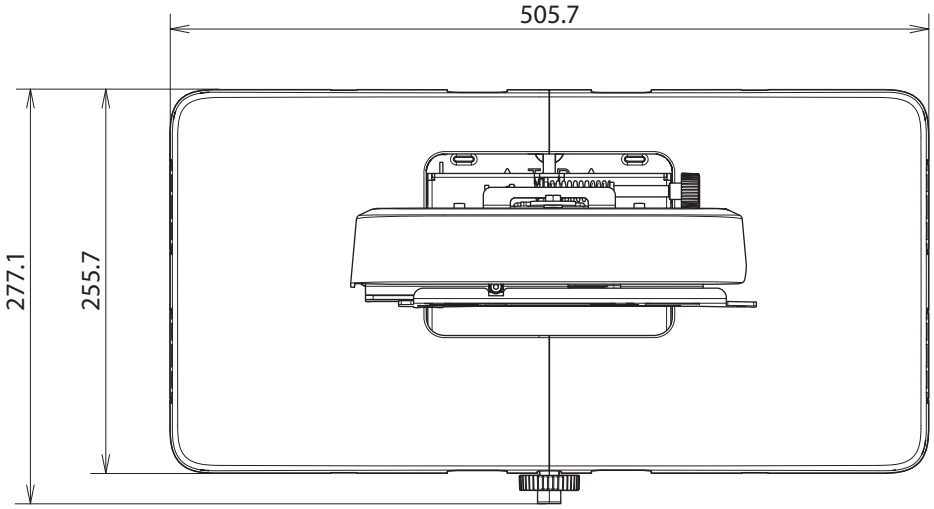

При инсталиране на капака на стенната планка, трябва да има разстояние около 263 mm от центъра на стенната платка отляво и около 253 mm отдясно.

Стенна планка

Фигурата по-долу показва две рамки, свързани към една планка (разделени са при доставката).

[Мерна единица: mm]

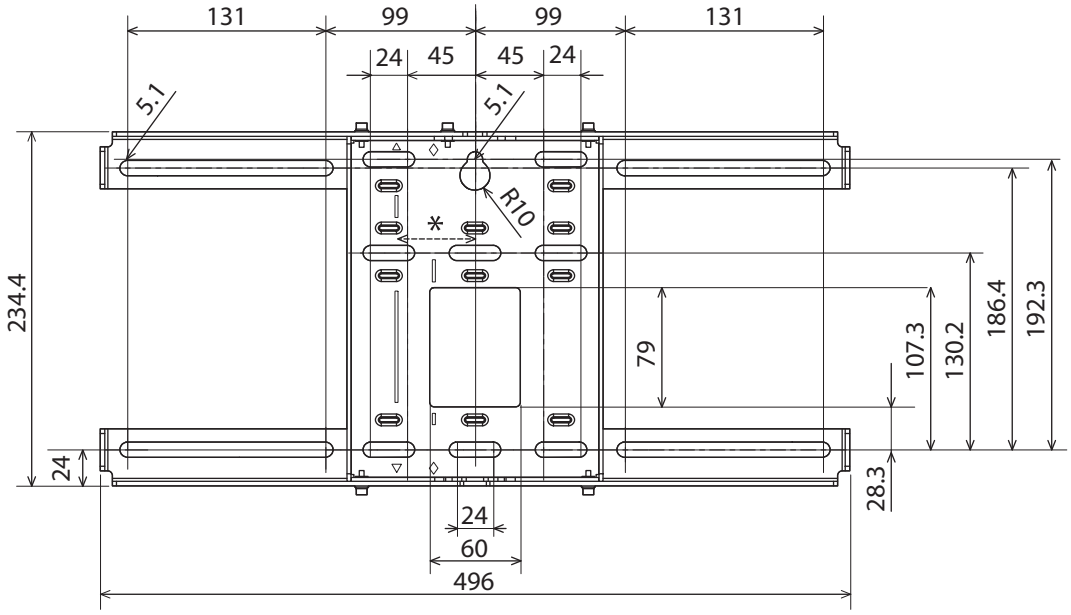

* Стойността на отстоянието на центъра на прожектираното изображение и центъра на стенната планка е 52 mm.

Отвори за кабели

Когато прокарвате кабелите за свързване на проектора през стена, използвайте позиции (A) и (B) на фигурата по-долу като отвори за кабелите.

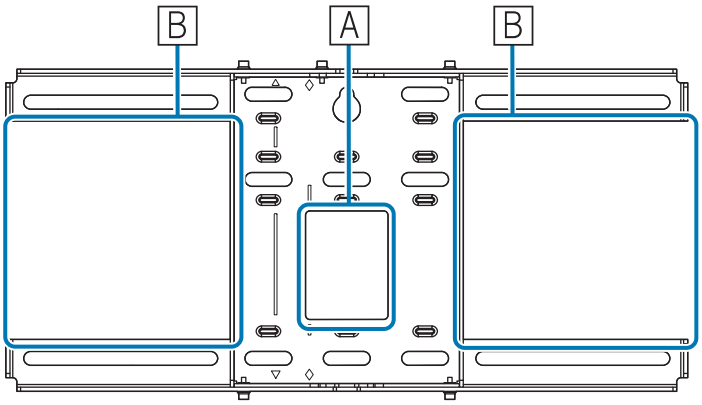

Диапазон на плъзгане във вертикална равнина

[Мерна единица: mm]

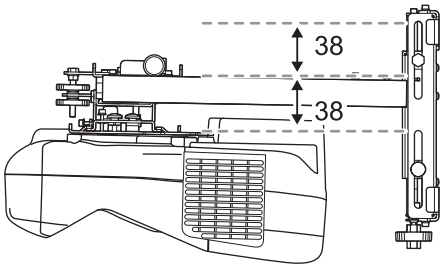

Диапазон на плъзгане в хоризонтална равнина

[Мерна единица: mm]

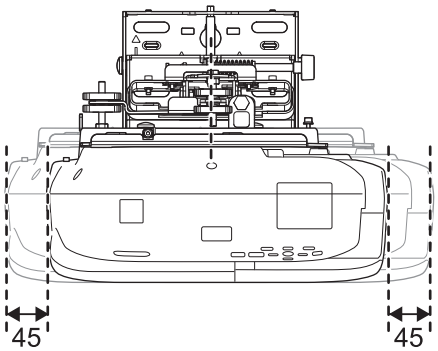

Диапазон на плъзгане напред/назад

Диапазон на плъзгане на рамото

[Мерна единица: mm]

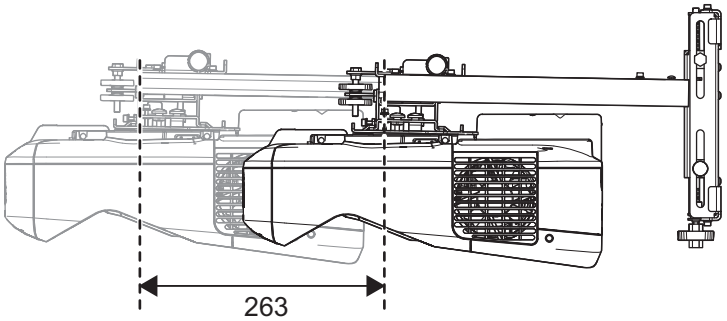

Диапазон за нагласяне положението за монтаж на 3-координатния регулиращ механизъм

[Мерна единица: mm]

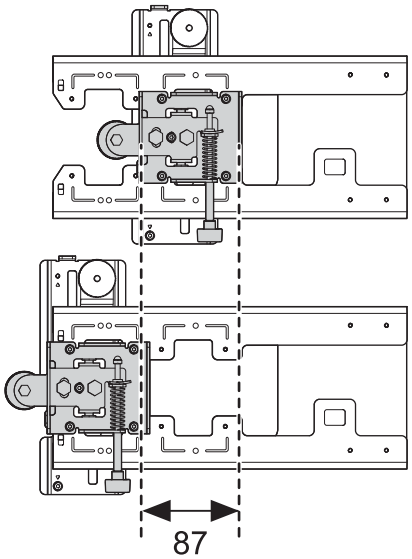

Поставете за инсталиране на аксесоари

Тези отвори за болтове позволяват да закрепите периферни устройства и аксесоари като външни регулатори. Използвайте M4 болтове.

[Мерна единица: mm]

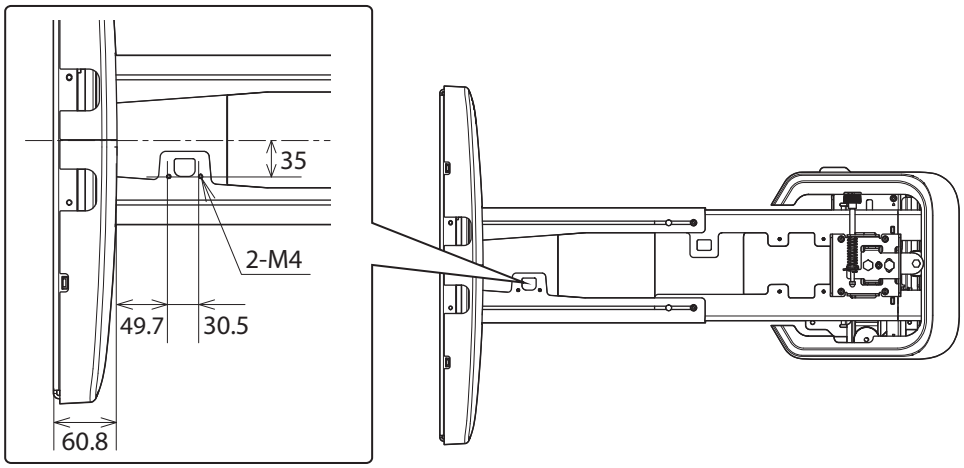

Таблица на разстоянията за прожектиране

Фигури с инсталационни размери

За да подберете подходящия разстояние за прожектиране, вижте следните фигури за инсталацията. Стойностите са само груби приближения.

Препоръчаният диапазон за разстоянието за прожектиране (a) е от 62 до 285 мм.

Стойността на отстоянието на центъра на прожектираното изображение и центъра на стенната планка е 52 mm.

[Мерна единица: mm]

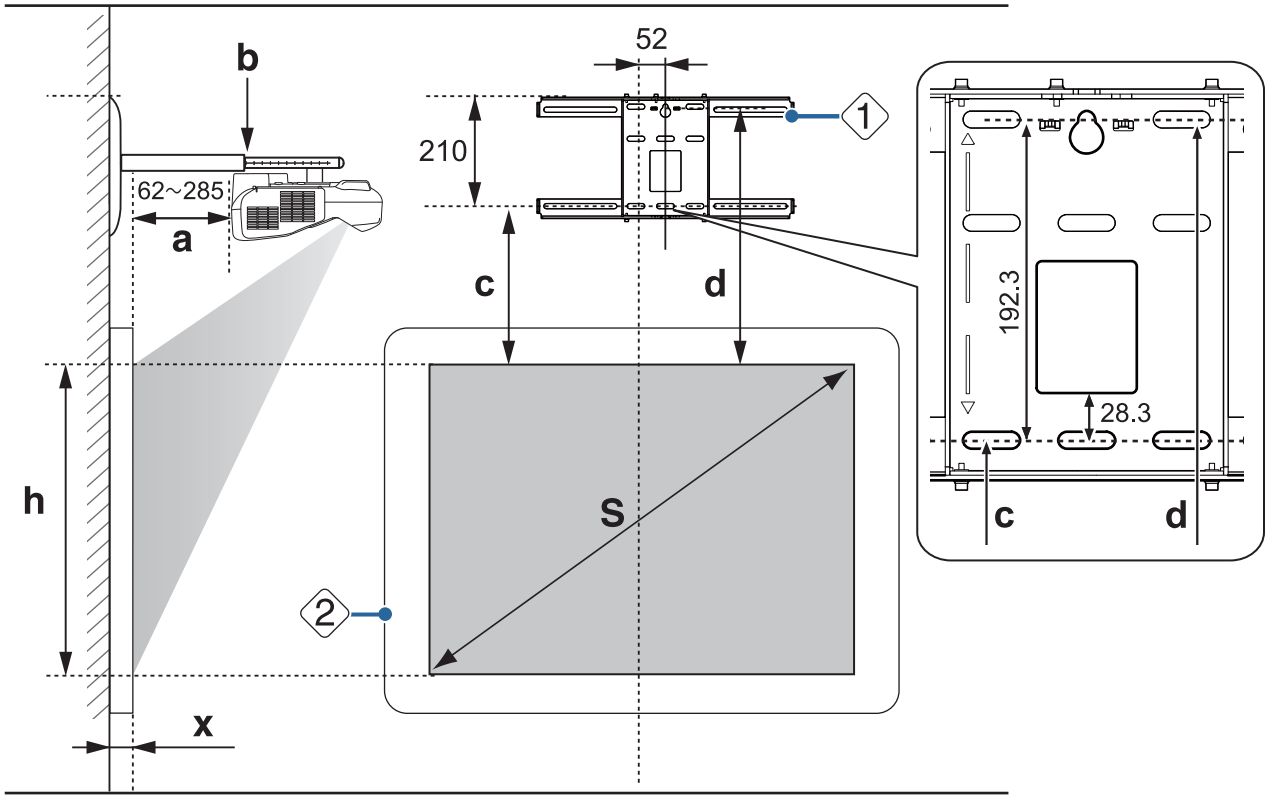

S : Размер на прожектираното изображение

a : Минимално разстояние на проектиране (широк: максимално мащабиране) до макс. (теле: минимално мащабиране)

b : Числа върху скалата на плъзгащото се рамо

c : Разстояние от горната част на прожектираното изображение до долния инсталационен отвор за болт на стенната планка

d : Разстояние от горната част на прожектираното изображение до времения отвор за болт за закрепване на стенната планка

h : Височина на проектираното изображение

x : Разстояние от повърхността на екрана до стената (100 mm или по-малко)

1 : Стенна планка

2 : Екран

Аспект за стандартно прожектирано изображение (EB-685W/EB-675W)

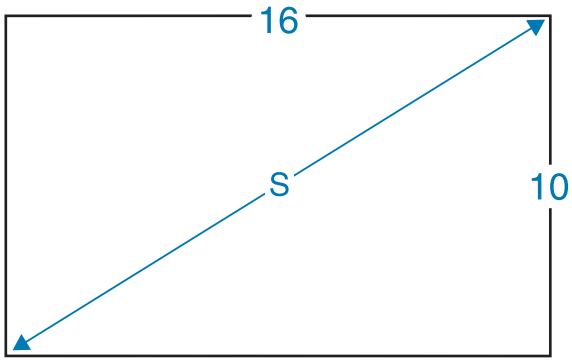

Когато стойността (X) е по-малка, например при прожектиране директно на стена, защото проекторът и капака на стенната планка са близо един до друг, възможно е да не можете да прожектирате изображения по-малки от 63 инча.

Аспект за стандартно прожектирано изображение (EB-680/EB-670)

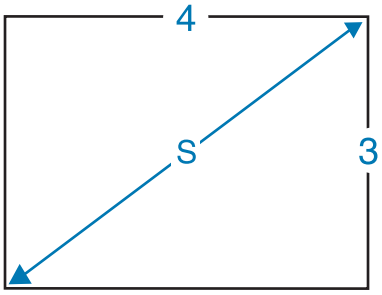

Таблица с интерактивни бели дъски

Ако вече сте инсталирали интерактивна дъска, вижте размера на белите дъски по-долу, след което направете справка с таблицата с разстоянията за прожектиране.

Размер на прожектираното изображение	16:10	4:3	16:9
64"	-	Promethean ActivBoard 164	-
77"	-	SMART Board® SBM680 SMART Board® X880/880-SMP	-
78"	-	Promethean ActivBoard 178 Promethean ActivBoard 578Pro Promethean ActivBoard Touch 78"	-
79"	-	Promethean ActivBoard 378Pro	-
87"	SMART Board® SBM685 SMART Board® X885/885-SMP Promethean ActivBoard 387Pro Promethean ActivBoard 587Pro	-	-
88"	Promethean ActivBoard Touch 88"	-	-
95"	-	-	Promethean ActivBoard 595Pro
97"	-	-	Promethean ActivBoard 395Pro

Когато прожектираното изображение е по-малко от 190 см (75 инча)

Монтирайте 3-координатния регулиращ механизъм в позицията, отбелязана с ◯ маркировка (A).

В таблицата с разстоянията на проектиране по-долу са посочени стойностите при монтиране на 3-координатния регулиращ механизъм в позицията, отбелязана с ◯ маркировка (A).

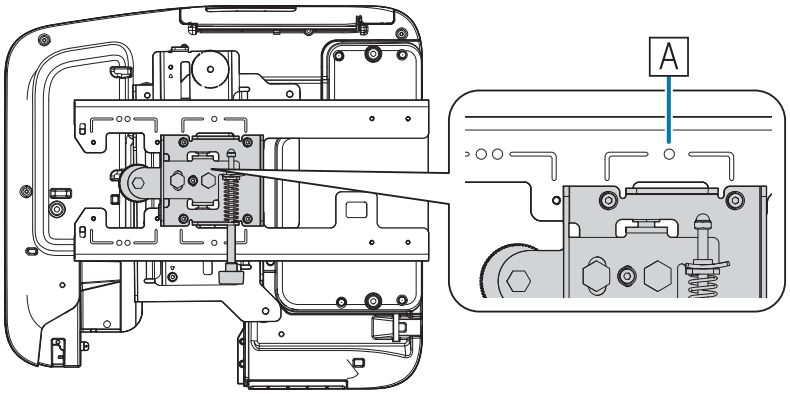

Разстоянието от горната част на прожектираното изображение до отвора за болт на стенната планка (c) е числото, отчитано когато вертикалният плъзгач е в стандартна позиция (B).

Вдлъбнатината на рамката при монтиране трябва да отговаря на позицията на маркировката върху стенната планка.

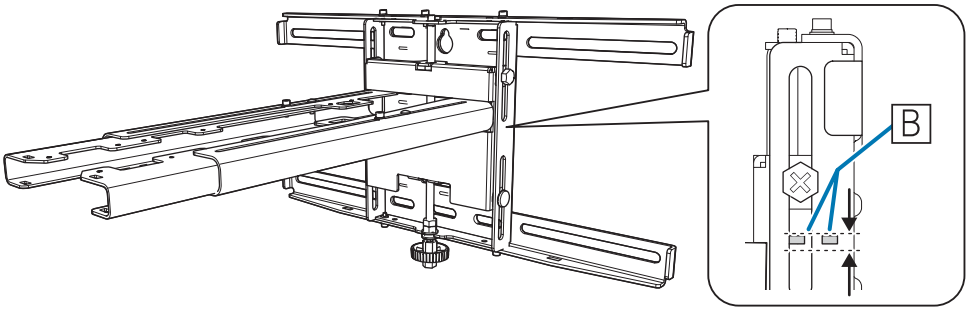

EB-685W/EB-675W (16:10 прожектирано изображение)

[Мерна единица: cm]

S Размер на проектираното изображение		a Разстояние на проектиране: Минимално (широк) до максимално (теле)	b Числа върху скалата на плъзгащото се рамо	c Разстояние до долния инсталационен отвор за болт на стенната планка	d Разстояние от горната част на прожектираното изображение до времения отвор за болт за закрепване на стенната планка	h Височина на проектираното изображение
61"	131,4x82,1	4,4 до 17,6	15,1 до 28,3	17,8	37,0	82,1
62"	133,5x83,5	5,0 до 18,4	15,7 до 29,1	18,1	37,3	83,4
63"	135,7x84,8	5,6 до 19,3	16,3 до 30,0	18,4	37,6	84,8
64"	137,9x86,2	6,3 до 20,1	17,0 до 30,8	18,6	37,8	86,2
65"	140,0x87,5	6,9 до 20,9	17,6 до 31,6	18,9	38,1	87,5

S Размер на проектираното изображение		a Разстояние на проектиране: Минимално (широк) до максимално (теле)	b Числа върху скалата на плъзгащото се рамо	c Разстояние до долния инсталационен отвор за болт на стенната планка	d Разстояние от горната част на прожектираното изображение до временния отвор за болт за закрепване на стенната планка	h Височина на проектираното изображение
66"	142,2x88,8	7,5 до 21,8	18,2 до 32,5	19,2	38,4	88,8
67"	144,3x90,2	8,1 до 22,6	18,8 до 33,3	19,5	38,7	90,2
68"	146,5x91,5	8,7 до 23,4	19,4 до 34,1	19,8	39,0	91,5
69"	148,6x92,9	9,3 до 24,3	20,0 до 35,0	20,0	39,2	92,9
70"	150,8x94,2	10,0 до 25,1	20,7 до 35,8	20,3	39,5	94,3
71"	152,9x95,6	10,6 до 25,9	21,3 до 36,6	20,6	39,8	95,6
72"	155,1x96,9	11,2 до 26,8	21,9 до 37,5	20,9	40,1	96,9
73"	157,2x98,3	11,8 до 27,6	22,5 до 38,3	21,2	40,4	98,2
74"	159,4x99,6	12,4 до 28,4	23,1 до 39,1	21,4	40,6	99,7

Изображения, по-малки от 154 см (61 инча), не се прожектират както трябва.

EB-685W/EB-675W (16:9 прожектирано изображение)

[Мерна единица: cm]

S Размер на проектираното изображение		a Разстояние на проектиране: Минимално (широк) до максимално (теле)	b Числа върху скалата на плъзгащото се рамо	c Разстояние до долния инсталационен отвор за болт на стенната планка	d Разстояние от горната част на прожектираното изображение до временния отвор за болт за закрепване на стенната планка	h Височина на прожектираното изображение
59"	130,6x73,5	4,2 до 17,3	14,9 до 28,0	21,8	41,0	73,4
60"	132,8x74,7	4,8 до 18,2	15,5 до 28,9	22,1	41,3	74,7
61"	135,0x76,0	5,5 до 19,0	16,2 до 29,7	22,5	41,7	76,0
62"	137,3x77,2	6,1 до 19,9	16,8 до 30,6	22,8	42,0	77,3
63"	139,5x78,5	6,7 до 20,7	17,4 до 31,4	23,2	42,4	78,5
64"	141,7x79,7	7,4 до 21,6	18,1 до 32,3	23,6	42,8	79,7
65"	143,9x80,9	8,0 до 22,4	18,7 до 33,1	23,9	43,1	81,0
66"	146,1x82,2	8,6 до 23,3	19,3 до 34,0	24,3	43,5	82,2
67"	148,3x83,4	9,3 до 24,2	20,0 до 34,9	24,6	43,8	83,5
68"	150,5x84,7	9,9 до 25,0	20,6 до 35,7	25,0	44,2	84,7
69"	152,8x85,9	10,5 до 25,9	21,2 до 36,6	25,3	44,5	86,0
70"	155,0x87,2	11,2 до 26,7	21,9 до 37,4	25,7	44,9	87,2
71"	157,2x88,4	11,8 до 27,6	22,5 до 38,3	26,1	45,3	88,4
72"	159,4x89,7	12,4 до 28,4	23,1 до 39,1	26,4	45,6	89,7
73"	161,6x90,9	13,1 до 29,3	23,8 до 40,0	26,8	46,0	90,9
74"	163,8x92,1	13,7 до 30,2	24,4 до 40,9	27,1	46,3	92,2

Изображения, по-малки от 149 см (59 инча), не се прожектират както трябва.

EB-685W/EB-675W (4:3 прожектирано изображение)

[Мерна единица: cm]

S Размер на проектираното изображение		a Разстояние на проектиране: Минимално (широк) до максимално (теле)	b Числа върху скалата на плъзгащото се рамо	c Разстояние до долния инсталационен отвор за болт на стенната планка	d Разстояние от горната част на прожектираното изображение до временния отвор за болт за закрепване на стенната планка	h Височина на проектираното изображение
54"	109,7x82,3	4,5 до 17,7	15,2 до 28,4	17,8	37,0	82,3
55"	111,8x83,8	5,2 до 18,7	15,9 до 29,4	18,1	37,3	83,9
56"	113,8x85,3	5,9 до 19,6	16,6 до 30,3	18,5	37,7	85,3
57"	115,8x86,9	6,6 до 20,5	17,3 до 31,2	18,8	38,0	86,9
58"	117,9x88,4	7,3 до 21,5	18,0 до 32,2	19,1	38,3	88,4
59"	119,9x89,9	8,0 до 22,4	18,7 до 33,1	19,4	38,6	89,9
60"	121,9x91,4	8,7 до 23,4	19,4 до 34,1	19,7	38,9	91,5
61"	124,0x93,0	9,4 до 24,3	20,1 до 35,0	20,1	39,3	92,9
62"	126,0x94,5	10,1 до 25,3	20,8 до 36,0	20,4	39,6	94,5
63"	128,0x96,0	10,8 до 26,2	21,5 до 36,9	20,7	39,9	96,0
64"	130,0x97,5	11,5 до 27,2	22,2 до 37,9	21,0	40,2	97,5
65"	132,1x99,1	12,2 до 28,1	22,9 до 38,8	21,3	40,5	99,1
66"	134,1x100,6	12,9 до 29,0	23,6 до 39,7	21,6	40,8	100,6
67"	136,1x102,1	13,6 до 30,0	24,3 до 40,7	22,0	41,2	102,1
68"	138,2x103,6	14,3 до 30,9	25,0 до 41,6	22,3	41,5	103,6
69"	140,2x105,2	15,0 до 31,2	25,7 до 41,9	22,6	41,8	105,2
70"	142,2x106,7	15,7 до 31,2	26,4 до 41,9	22,9	42,1	106,7
71"	144,3x108,2	16,4 до 31,2	27,1 до 41,9	23,2	42,4	108,2
72"	146,3x109,7	17,1 до 31,2	27,8 до 41,9	23,5	42,7	109,8
73"	148,3x111,3	17,8 до 31,2	28,5 до 41,9	23,9	43,1	111,2
74"	150,4x112,8	18,5 до 31,2	29,2 до 41,9	24,2	43,4	112,8

Изображения, по-малки от 137 см (54 инча), не се прожектират както трябва.

EB-680/EB-670 (4:3 прожектирано изображение)

[Мерна единица: cm]

S Размер на проектираното изображение		a Разстояние на проектиране: Минимално (широк) до максимално (теле)	b Числа върху скалата на плъзгащото се рамо	c Разстояние до долния инсталационен отвор за болт на стенната планка	d Разстояние от горната част на прожектираното изображение до временния отвор за болт за закрепване на стенната планка	h Височина на проектираното изображение
60"	121,9x91,4	6,8 до 20,7	17,5 до 31,4	16,3	35,5	91,4
61"	124,0x93,0	7,4 до 21,6	18,1 до 32,3	16,6	35,8	92,9
62"	126,0x94,5	8,1 до 22,5	18,8 до 33,2	16,8	36,0	94,5
63"	128,0x96,0	8,8 до 23,4	19,5 до 34,1	17,1	36,3	96,0
64"	130,0x97,5	9,4 до 24,3	20,1 до 35,0	17,3	36,5	97,6
65"	132,1x99,1	10,1 до 25,2	20,8 до 35,9	17,6	36,8	99,1
66"	134,1x100,6	10,7 до 26,0	21,4 до 36,7	17,9	37,1	100,5
67"	136,1x102,1	11,4 до 26,9	22,1 до 37,6	18,1	37,3	102,1
68"	138,2x103,6	12,1 до 27,8	22,8 до 38,5	18,4	37,6	103,6
69"	140,2x105,2	12,7 до 28,7	23,4 до 39,4	18,6	37,8	105,2
70"	142,2x106,7	13,4 до 29,6	24,1 до 40,3	18,9	38,1	106,7
71"	144,3x108,2	14,1 до 30,5	24,8 до 41,2	19,2	38,4	108,2
72"	146,3x109,7	14,7 до 31,2	25,4 до 41,9	19,4	38,6	109,8
73"	148,3x111,3	15,4 до 31,2	26,1 до 41,9	19,7	38,9	111,2
74"	150,4x112,8	16,0 до 31,2	26,7 до 41,9	19,9	39,1	112,8

Изображения, по-малки от 152 см (60 инча), не се прожектират както трябва.

EB-680/EB-670 (16:9 прожектирано изображение)

[Мерна единица: cm]

S Размер на проектираното изображение		a Разстояние на проектиране: Минимално (широк) до максимално (теле)	b Числа върху скалата на плъзгащото се рамо	c Разстояние до долния инсталационен отвор за болт на стенната планка	d Разстояние от горната част на прожектираното изображение до временния отвор за болт за закрепване на стенната планка	h Височина на проектираното изображение
55"	121,8x68,5	6,7 до 20,6	17,4 до 31,3	27,7	46,9	68,5

S Размер на проектираното изображение		a Разстояние на проектиране: Минимално (широк) до максимално (теле)	b Числа върху скалата на плъзгащото се рамо	c Разстояние до долния инсталационен отвор за болт на стенната планка	d Разстояние от горната част на прожектираното изображение до временния отвор за болт за закрепване на стенната планка	h Височина на проектираното изображение
56"	124,0x69,7	7,4 до 21,6	18,1 до 32,3	28,2	47,4	69,7
57"	126,2x71,0	8,2 до 22,6	18,9 до 33,3	28,7	47,9	71,0
58"	128,4x72,2	8,9 до 23,5	19,6 до 34,2	29,2	48,4	72,2
59"	130,6x73,5	9,6 до 24,5	20,3 до 35,2	29,7	48,9	73,4
60"	132,8x74,7	10,3 до 25,5	21,0 до 36,2	30,2	49,4	74,7
61"	135,0x76,0	11,0 до 26,5	21,7 до 37,2	30,6	49,8	76,0
62"	137,3x77,2	11,8 до 27,4	22,5 до 38,1	31,1	50,3	77,2
63"	139,5x78,5	12,5 до 28,4	23,2 до 39,1	31,6	50,8	78,5
64"	141,7x79,7	13,2 до 29,4	23,9 до 40,1	32,1	51,3	79,7
65"	143,9x80,9	13,9 до 30,4	24,6 до 41,1	32,6	51,8	80,9
66"	146,1x82,2	14,7 до 31,2	25,4 до 41,9	33,1	52,3	82,2
67"	148,3x83,4	15,4 до 31,2	26,1 до 41,9	33,6	52,8	83,4
68"	150,5x84,7	16,1 до 31,2	26,8 до 41,9	34,1	53,3	84,7
69"	152,8x85,9	16,8 до 31,2	27,5 до 41,9	34,6	53,8	85,9
70"	155,0x87,2	17,5 до 31,2	28,2 до 41,9	35,1	54,3	87,1
71"	157,2x88,4	18,3 до 31,2	29,0 до 41,9	35,6	54,8	88,4
72"	159,4x89,7	19,0 до 31,2	29,7 до 41,9	36,0	55,2	89,7
73"	161,6x90,9	19,7 до 31,2	30,4 до 41,9	36,5	55,7	90,9
74"	163,8x92,1	20,4 до 31,2	31,1 до 41,9	37,0	56,2	92,2

Изображения, по-малки от 139 см (55 инча), не се прожектират както трябва.

EB-680/EB-670 (16:10 прожектирано изображение)

[Мерна единица: cm]

S Размер на проектираното изображение		a Разстояние на проектиране: Минимално (широк) до максимално (теле)	b Числа върху скалата на плъзгащото се рамо	c Разстояние до долния инсталационен отвор за болт на стенната планка	d Разстояние от горната част на прожектираното изображение до временния отвор за болт за закрепване на стенната планка	h Височина на проектираното изображение
56"	120,6x75,4	6,3 до 20,1	15,0 до 28,8	23,7	42,9	75,4
57"	122,8x76,7	7,0 до 21,1	15,7 до 29,8	24,1	43,3	76,7
58"	124,9x78,1	7,7 до 22,0	16,4 до 30,7	24,5	43,7	78,1
59"	127,1x79,4	8,4 до 23,0	17,1 до 31,7	24,9	44,1	79,4
60"	129,2x80,8	9,2 до 23,9	17,9 до 32,6	25,3	44,5	80,8
61"	131,4x82,1	9,9 до 24,8	18,6 до 33,5	25,7	44,9	82,1
62"	133,5x83,5	10,6 до 25,8	19,3 до 34,5	26,1	45,3	83,5
63"	135,7x84,8	11,3 до 26,7	20,0 до 35,4	26,5	45,7	84,9
64"	137,9x86,2	12,0 до 27,7	20,7 до 36,4	27,0	46,2	86,1
65"	140,0x87,5	12,7 до 28,6	21,4 до 37,3	27,4	46,6	87,5
66"	142,2x88,8	13,4 до 29,6	22,1 до 38,3	27,8	47,0	88,8
67"	144,3x90,2	14,1 до 30,5	22,8 до 39,2	28,2	47,4	90,2
68"	146,5x91,5	14,8 до 31,5	23,5 до 40,2	28,6	47,8	91,5
69"	148,6x92,9	15,5 до 32,4	24,2 до 41,1	29,0	48,2	92,9
70"	150,8x94,2	16,2 до 33,2	24,9 до 41,9	29,4	48,6	94,3
71"	152,9x95,6	16,9 до 33,2	25,6 до 41,9	29,8	49,0	95,6
72"	155,1x96,9	17,6 до 33,2	26,3 до 41,9	30,2	49,4	97,0
73"	157,2x98,3	18,3 до 33,2	27,0 до 41,9	30,7	49,9	98,2
74"	159,4x99,6	19,0 до 33,2	27,7 до 41,9	31,1	50,3	99,6

Изображения, по-малки от 142 см (56 инча), не се прожектират както трябва.

- Стойностите са приблизителни. Стойността може да се различава в зависимост от мястото, на което сте поставили проектора.
- При проектиране в теле режим, качеството на изображенията може да се влоши.
- Когато се използва EB-685W/EB-675W за прожектиране на изображения с формат 4:3, те се преоразмеряват автоматично и качеството им може да се влоши.

Когато прожектираното изображение е 190 см (75 инча) или повече

Монтирайте 3-координатния регулиращ механизъм в позицията, отбелязана с ◯◯ маркировка (A).

В таблицата с разстоянията на проектиране по-долу са посочени стойностите при монтиране на 3-координатния регулиращ механизъм в позицията, отбелязана с ◯◯ маркировка (A).

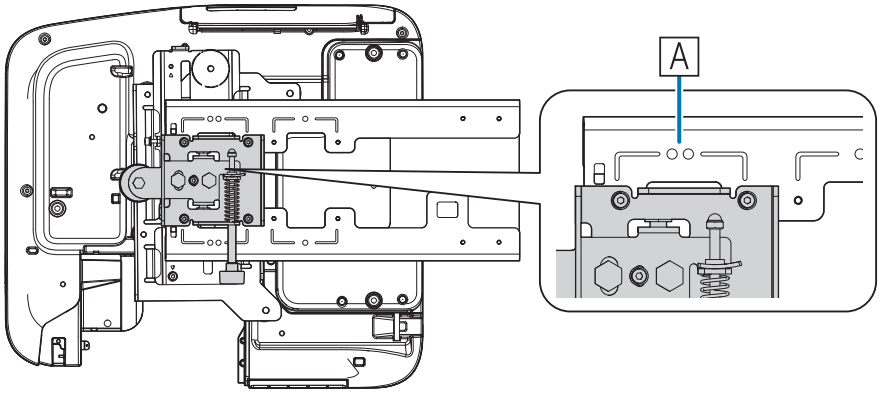

Разстоянието от горната част на прожектираното изображение до отвора за болт на стенната планка (c) е числото, отчитано когато вертикалният плъзгач е в стандартна позиция (B).

Вдлъбнатината на рамката при монтиране трябва да отговаря на позицията на маркировката върху стенната планка.

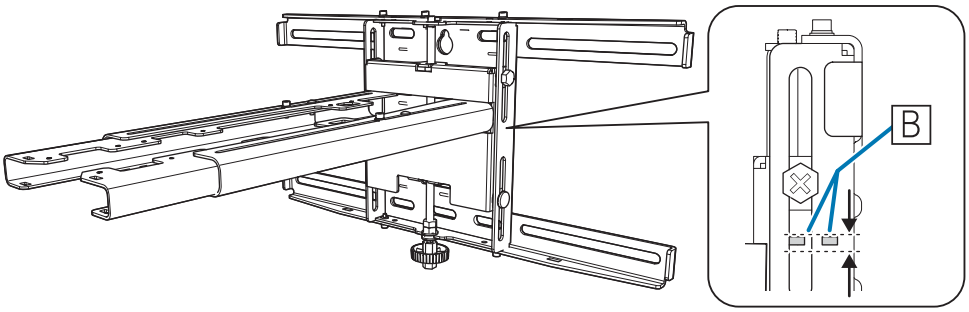

EB-685W/EB-675W (16:10 прожектирано изображение)

[Мерна единица: cm]

S		a	b	c	d	h
Размер на проектираното изображение		Разстояние на проектиране: Минимално (широк) до максимално (теле)	Числа върху скалата на плъзгащото се рамо	Разстояние до долния инсталационен отвор за болт на стенната планка	Разстояние от горната част на прожектираното изображение до времения отвор за болт за закрепване на стенната планка	Височина на проектираното изображение
75"	161,5x101,0	13,1 до 29,3	15,1 до 31,3	21,7	40,9	101,0
76"	163,7x102,3	13,7 до 30,1	15,7 до 32,1	22,0	41,2	102,3
77"	165,9x103,7	14,3 до 30,9	16,3 до 32,9	22,3	41,5	103,6
78"	168,0x105,0	14,9 до 31,8	16,9 до 33,8	22,6	41,8	105,0

S Размер на проектираното изображение		a Разстояние на проектиране: Минимално (широк) до максимално (теле)	b Числа върху скалата на плъзгащото се рамо	c Разстояние до долния инсталационен отвор за болт на стенната планка	d Разстояние от горната част на прожектираното изображение до временния отвор за болт за закрепване на стенната планка	h Височина на проектираното изображение
79"	170,2x106,3	15,5 до 32,6	17,5 до 34,6	22,8	42,0	106,4
80"	172,3x107,7	16,1 до 33,5	18,1 до 35,5	23,1	42,3	107,7
81"	174,5x109,0	16,8 до 34,3	18,8 до 36,3	23,4	42,6	109,0
82"	176,6x110,4	17,4 до 35,1	19,4 до 37,1	23,7	42,9	110,4
83"	178,8x111,7	18,0 до 36,0	20,0 до 38,0	24,0	43,2	111,7
84"	180,9x113,1	18,6 до 36,8	20,6 до 38,8	24,2	43,4	113,1
85"	183,1x114,4	19,2 до 37,6	21,2 до 39,6	24,5	43,7	114,5
86"	185,2x115,8	19,9 до 38,5	21,9 до 40,5	24,8	44,0	115,8
87"	187,4x117,1	20,5 до 39,3	22,5 до 41,3	25,1	44,3	117,1
88"	189,5x118,5	21,1 до 39,9	23,1 до 41,9	25,4	44,6	118,4
89"	191,7x119,8	21,7 до 39,9	23,7 до 41,9	25,6	44,8	119,9
90"	193,9x121,2	22,3 до 39,9	24,3 до 41,9	25,9	45,1	121,2
91"	196,0x122,5	22,9 до 39,9	24,9 до 41,9	26,2	45,4	122,5
92"	198,2x123,9	23,6 до 39,9	25,6 до 41,9	26,5	45,7	123,8
93"	200,3x125,2	24,2 до 39,9	26,2 до 41,9	26,8	46,0	125,2
94"	202,5x126,5	24,8 до 39,9	26,8 до 41,9	27,1	46,3	126,5
95"	204,6x127,9	25,4 до 39,9	27,4 до 41,9	27,3	46,5	127,9
96"	206,8x129,2	26,0 до 39,9	28,0 до 41,9	27,6	46,8	129,2
97"	208,9x130,6	26,7 до 39,9	28,7 до 41,9	27,9	47,1	130,6
98"	211,1x131,9	27,3 до 39,9	29,3 до 41,9	28,2	47,4	131,9
99"	213,2x133,3	27,9 до 39,9	29,9 до 41,9	28,5	47,7	133,2

Изображения, по-големи от 251 см (99 инча), не се прожектират както трябва.

EB-685W/EB-675W (16:9 прожектирано изображение)

[Мерна единица: cm]

S Размер на проектираното изображение		a Разстояние на проектиране: Минимално (широк) до максимално (теле)	b Числа върху скалата на плъзгащото се рамо	c Разстояние до долния инсталационен отвор за болт на стенната планка	d Разстояние от горната част на прожектираното изображение до временния отвор за болт за закрепване на стенната планка	h Височина на проектираното изображение
75"	166,0x93,4	14,3 до 31,0	16,3 до 33,0	27,5	46,7	93,4
76"	168,2x94,6	15,0 до 31,9	17,0 до 33,9	27,9	47,1	94,6
77"	170,5x95,9	15,6 до 32,7	17,6 до 34,7	28,2	47,4	95,9
78"	172,7x97,1	16,3 до 33,6	18,3 до 35,6	28,6	47,8	97,1
79"	174,9x98,4	16,9 до 34,5	18,9 до 36,5	28,9	48,1	98,4
80"	177,1x99,6	17,5 до 35,3	19,5 до 37,3	29,3	48,5	99,6
81"	179,3x100,9	18,2 до 36,2	20,2 до 38,2	29,6	48,8	100,9
82"	181,5x102,1	18,8 до 37,0	20,8 до 39,0	30,0	49,2	102,1
83"	183,7x103,4	19,4 до 37,9	21,4 до 39,9	30,4	49,6	103,3
84"	186,0x104,6	20,1 до 38,7	22,1 до 40,7	30,7	49,9	104,6
85"	188,2x105,8	20,7 до 39,6	22,7 до 41,6	31,1	50,3	105,8
86"	190,4x107,1	21,3 до 39,9	23,3 до 41,9	31,4	50,6	107,1
87"	192,6x108,3	22,0 до 39,9	24,0 до 41,9	31,8	51,0	108,3
88"	194,8x109,6	22,6 до 39,9	24,6 до 41,9	32,1	51,3	109,6
89"	197,0x110,8	23,2 до 39,9	25,2 до 41,9	32,5	51,7	110,8
90"	199,2x112,1	23,9 до 39,9	25,9 до 41,9	32,9	52,1	112,0
91"	201,5x113,3	24,5 до 39,9	26,5 до 41,9	33,2	52,4	113,3
92"	203,7x114,6	25,1 до 39,9	27,1 до 41,9	33,6	52,8	114,5
93"	205,9x115,8	25,8 до 39,9	27,8 до 41,9	33,9	53,1	115,8
94"	208,1x117,1	26,4 до 39,9	28,4 до 41,9	34,3	53,5	117,0
95"	210,3x118,3	27,0 до 39,9	29,0 до 41,9	34,6	53,8	118,3
96"	212,5x119,5	27,7 до 39,9	29,7 до 41,9	35,0	54,2	119,5
97"	214,7x120,8	28,3 до 39,9	30,3 до 41,9	35,4	54,6	120,8

Изображения, по-големи от 246 см (97 инча), не се проектират както трябва.

EB-685W/EB-675W (4:3 прожектирано изображение)

[Мерна единица: cm]

S Размер на проектираното изображение		a Разстояние на проектиране: Минимално (широк) до максимално (теле)	b Числа върху скалата на плъзгащото се рамо	c Разстояние до долния инсталационен отвор за болт на стенната планка	d Разстояние от горната част на прожектираното изображение до временния отвор за болт за закрепване на стенната планка	h Височина на проектираното изображение
75"	152,4x114,3	19,2 до 37,5	21,2 до 39,5	24,5	43,7	114,3
76"	154,4x115,8	19,9 до 38,5	21,9 до 40,5	24,8	44,0	115,8
77"	156,5x117,3	20,6 до 39,4	22,6 до 41,4	25,1	44,3	117,4
78"	158,5x118,9	21,3 до 39,9	23,3 до 41,9	25,5	44,7	118,8
79"	160,5x120,4	22,0 до 39,9	24,0 до 41,9	25,8	45,0	120,4
80"	162,6x121,9	22,7 до 39,9	24,7 до 41,9	26,1	45,3	121,9
81"	164,6x123,4	23,4 до 39,9	25,4 до 41,9	26,4	45,6	123,4
82"	166,6x125,0	24,1 до 39,9	26,1 до 41,9	26,7	45,9	125,0
83"	168,7x126,5	24,8 до 39,9	26,8 до 41,9	27,0	46,2	126,5
84"	170,7x128,0	25,5 до 39,9	27,5 до 41,9	27,4	46,6	128,0
85"	172,7x129,5	26,2 до 39,9	28,2 до 41,9	27,7	46,9	129,5
86"	174,8x131,1	26,9 до 39,9	28,9 до 41,9	28,0	47,2	131,1
87"	176,8x132,6	27,6 до 39,9	29,6 до 41,9	28,3	47,5	132,6
88"	178,8x134,1	28,3 до 39,9	30,3 до 41,9	28,6	47,8	134,1

Изображения, по-големи от 223 см (88 инча), не се прожектират както трябва.

EB-680/EB-670 (4:3 прожектирано изображение)

[Мерна единица: cm]

S Размер на проектираното изображение		a Разстояние на проектиране: Минимално (широк) до максимално (теле)	b Числа върху скалата на плъзгащото се рамо	c Разстояние до долния инсталационен отвор за болт на стенната планка	d Разстояние от горната част на прожектираното изображение до временния отвор за болт за закрепване на стенната планка	h Височина на проектираното изображение
75"	152,4x114,3	16,7 до 34,1	18,7 до 36,1	20,2	39,4	114,3
76"	154,4x115,8	17,4 до 35,0	19,4 до 37,0	20,5	39,7	115,8
77"	156,5x117,3	18,0 до 35,9	20,0 до 37,9	20,7	39,9	117,4
78"	158,5x118,9	18,7 до 36,8	20,7 до 38,8	21,0	40,2	118,9
79"	160,5x120,4	19,4 до 37,7	21,4 до 39,7	21,2	40,4	120,4
80"	162,6x121,9	20,0 до 38,6	22,0 до 40,6	21,5	40,7	121,9
81"	164,6x123,4	20,7 до 39,5	22,7 до 41,5	21,8	41,0	123,4
82"	166,6x125,0	21,3 до 39,9	23,3 до 41,9	22,0	41,2	125,0
83"	168,7x126,5	22,0 до 39,9	24,0 до 41,9	22,3	41,5	126,5
84"	170,7x128,0	22,7 до 39,9	24,7 до 41,9	22,5	41,7	128,1
85"	172,7x129,5	23,3 до 39,9	25,3 до 41,9	22,8	42,0	129,5
86"	174,8x131,1	24,0 до 39,9	26,0 до 41,9	23,1	42,3	131,0
87"	176,8x132,6	24,7 до 39,9	26,7 до 41,9	23,3	42,5	132,6
88"	178,8x134,1	25,3 до 39,9	27,3 до 41,9	23,6	42,8	134,1
89"	180,8x135,6	26,0 до 39,9	28,0 до 41,9	23,9	43,1	135,6
90"	182,9x137,2	26,6 до 39,9	28,6 до 41,9	24,1	43,3	137,2
91"	184,9x138,7	27,3 до 39,9	29,3 до 41,9	24,4	43,6	138,7
92"	186,9x140,2	28,0 до 39,9	30,0 до 41,9	24,6	43,8	140,2
93"	189,0x141,7	28,6 до 39,9	30,6 до 41,9	24,9	44,1	141,7
94"	191,0x143,2	29,3 до 39,9	31,3 до 41,9	25,2	44,4	143,2

Изображения, по-големи от 238 см (94 инча), не се прожектират както трябва.

EB-680/EB-670 (16:9 прожектирано изображение)

[Мерна единица: cm]

S Размер на проектираното изображение		a Разстояние на проектиране: Минимално (широк) до максимално (теле)	b Числа върху скалата на плъзгащото се рамо	c Разстояние до долния инсталационен отвор за болт на стенната планка	d Разстояние от горната част на прожектираното изображение до временния отвор за болт за закрепване на стенната планка	h Височина на проектираното изображение
75"	166,0x93,4	21,2 до 31,2	23,2 до 41,9	37,5	56,7	93,4
76"	168,2x94,6	21,9 до 31,2	23,9 до 41,9	38,0	57,2	94,7
77"	170,5x95,9	22,6 до 31,2	24,6 до 41,9	38,5	57,7	95,9
78"	172,7x97,1	23,3 до 31,2	25,3 до 41,9	39,0	58,2	97,2
79"	174,9x98,4	24,0 до 31,2	26,0 до 41,9	39,5	58,7	98,4
80"	177,1x99,6	24,8 до 31,2	26,8 до 41,9	40,0	59,2	99,6
81"	179,3x100,9	25,5 до 31,2	27,5 до 41,9	40,5	59,7	100,9
82"	181,5x102,1	26,2 до 31,2	28,2 до 41,9	41,0	60,2	102,1
83"	183,7x103,4	26,9 до 31,2	28,9 до 41,9	41,4	60,6	103,5
84"	186,0x104,6	27,6 до 31,2	29,6 до 41,9	41,9	61,1	104,6
85"	188,2x105,8	28,4 до 31,2	30,4 до 41,9	42,4	61,6	105,9
86"	190,4x107,1	29,1 до 31,2	31,1 до 41,9	42,9	62,1	107,2
87"	192,6x108,3	29,8 до 31,2	31,8 до 41,9	43,4	62,6	108,4

Изображения, по-големи от 220 см (87 инча), не се прожектират както трябва.

EB-680/EB-670 (16:10 прожектирано изображение)

[Мерна единица: cm]

S Размер на проектираното изображение		a Разстояние на проектиране: Минимално (широк) до максимално (теле)	b Числа върху скалата на плъзгащото се рамо	c Разстояние до долния инсталационен отвор за болт на стенната планка	d Разстояние от горната част на прожектираното изображение до временния отвор за болт за закрепване на стенната планка	h Височина на проектираното изображение
75"	161,5x101,0	19,7 до 38,1	21,7 до 40,1	31,5	50,7	100,9
76"	163,7x102,3	20,4 до 39,1	22,4 до 41,1	31,9	51,1	102,3
77"	165,9x103,7	21,1 до 39,9	23,1 до 41,9	32,3	51,5	103,7
78"	168,0x105,0	21,8 до 39,9	23,8 до 41,9	32,7	51,9	105,0
79"	170,2x106,3	22,5 до 39,9	24,5 до 41,9	33,1	52,3	106,4

S Размер на проектираното изображение		a Разстояние на проектиране: Минимално (широк) до максимално (теле)	b Числа върху скалата на плъзгащото се рамо	c Разстояние до долния инсталационен отвор за болт на стенната планка	d Разстояние от горната част на прожектираното изображение до временния отвор за болт за закрепване на стенната планка	h Височина на проектираното изображение
80"	172,3x107,7	23,2 до 39,9	25,2 до 41,9	33,5	52,7	107,7
81"	174,5x109,0	23,9 до 39,9	25,9 до 41,9	33,9	53,1	109,1
82"	176,6x110,4	24,6 до 39,9	26,6 до 41,9	34,3	53,5	110,4
83"	178,8x111,7	25,3 до 39,9	27,3 до 41,9	34,8	54,0	111,7
84"	180,9x113,1	26,0 до 39,9	28,0 до 41,9	35,2	54,4	113,0
85"	183,1x114,4	26,7 до 39,9	28,7 до 41,9	35,6	54,8	114,4
86"	185,2x115,8	27,4 до 39,9	29,4 до 41,9	36,0	55,2	115,8
87"	187,4x117,1	28,1 до 39,9	30,1 до 41,9	36,4	55,6	117,1
88"	189,5x118,5	28,8 до 39,9	30,8 до 41,9	36,8	56,0	118,5
89"	191,7x119,8	29,5 до 39,9	31,5 до 41,9	37,2	56,4	119,8

Изображения, по-големи от 226 см (89 инча), не се прожектират както трябва.

- Стойностите са приблизителни. Стойността може да се различава в зависимост от мястото, на което сте поставили проектора.
- При проектиране в теле режим, качеството на изображенията може да се влоши.
- Когато се използва EB-685W/EB-675W за прожектиране на изображения с формат 4:3, те се преоразмеряват автоматично и качеството им може да се влоши.

Инсталиране на монтажната рамка

Свързване на устройства

Необходими кабели

Подгответе необходимите кабели според използваните устройства.

- Захранващ кабел, доставен (необходим)
- Допълнителни компютърни кабели и други кабели (подгответе според свързаните устройства)

За подробности вижте *Потребителско ръководство* на проектора (в приложения Document CD-ROM).

Подгответе кабелите за свързаните устройства (пример)

Камера за документи

Специален USB кабел (доставен заедно с камера за документи)

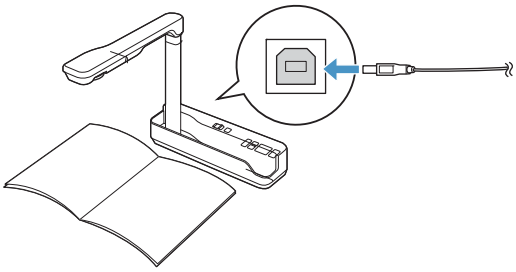

Компютър

Компютърен кабел (допълнителен аксесоар)

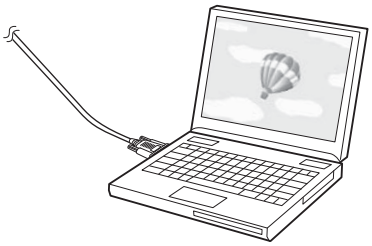

Външни високоговорители

Аудио кабел (от търговската мрежа)

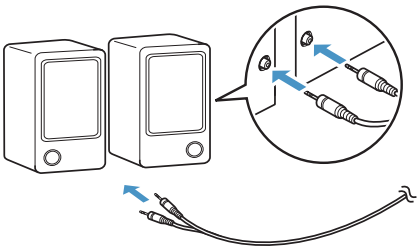

Микрофон (от търговската мрежа)

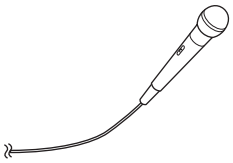

LAN устройство

LAN кабел (от търговската мрежа)

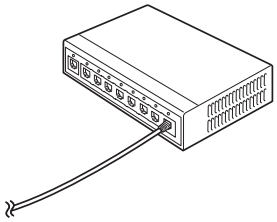

Процедура по инсталиране

Уверете се, че изпълнявате следващите стъпки, за да инсталирате рамката при монтиране. Ако не следвате тези стъпки, продуктът може да падне и да причини нараняване или щета.

⚠ Предупреждение

Не използвайте лепила, лубриканти или масла, за да инсталирате или регулирате рамката при монтиране. Ако използвате лепила, за да предотвратите разхлабването на винтовете, или препарати, като масла и лубриканти на прикрепващата проектора плъзгаща пластина, кутията може да се пропука и да доведе до падане на проектора, причинявайки телесни наранявания или повреди на имуществото ви.

Монтиране на частите

1 Свързване на планка и рамки (x2) и закрепване с предоставените M4 x 12 mm болта (x5)

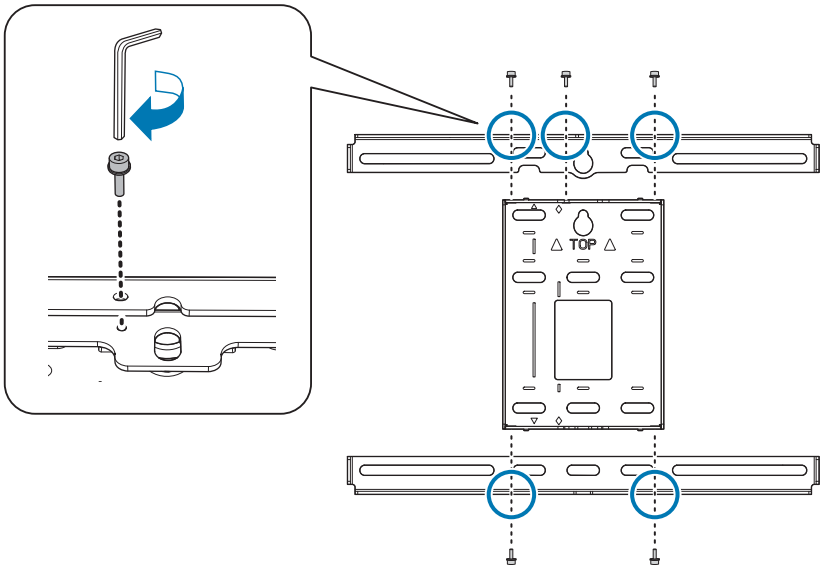

2 Проверете дали 3-координатния регулиращ механизъм е подравнен спрямо стандартната позиция на плъзгащата се пластина (A).

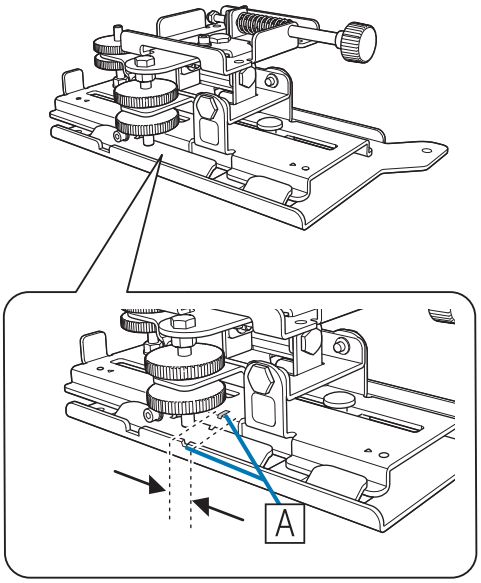

Ако стандартната позиция (A) е грешна, разхлабете M4 болта и регулирайте позицията на плъзгащата се пластина. Когато приключите с регулирането, затегнете болта.

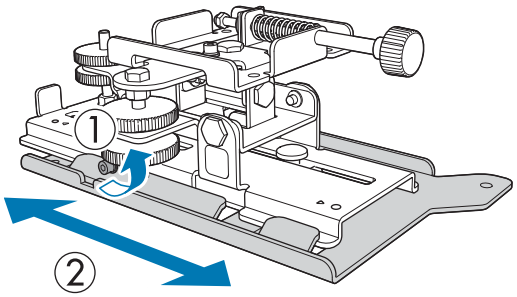

3 Закрепете 3-координатния регулиращ механизъм и плъзгащата се пластина на проектора с предоставените M4 x 12 mm болтове (x4)

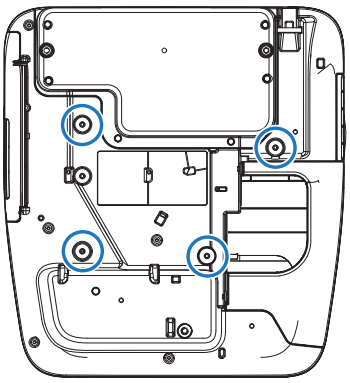

Позиции за поставяне на болтовете

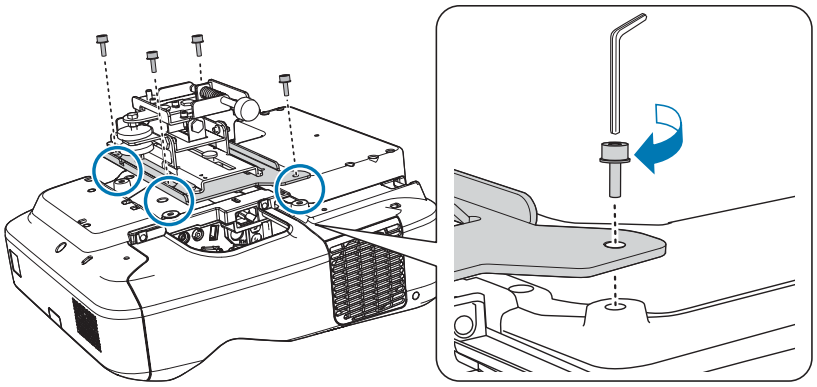

Инсталиране на стенната планка на стената

1 Определете положението за прожектиране въз основа на размера на прожектираното изображение

Вижте таблицата с разстоянията за прожектиране, за да проверите следните стойности.

- Размер на прожектираното изображение (S)
- Разстояние от горната част на прожектираното изображение до долния инсталационен отвор за болт на стенната планка (c)
- Разстояние от горната част на прожектираното изображение до временния отвор за болт за закрепване на стенната планка (d)

☛ "Таблица на разстоянията за прожектиране" стр.14

Използвайте отвора за болт на следната фигура като временен отвор за болт на стенната планка. Разстоянието между долния инсталационен отвор за болт до временния отвор за болт е 192,3 mm.

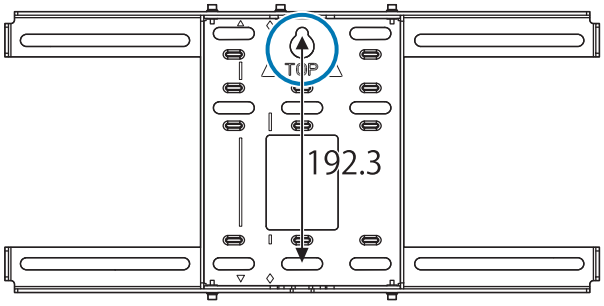

Препоръчваме да маркирате следните позиции. Те ще служат за основа при определяне на положението за монтиране на стенната планка.

- Позиция на временния отвор за болт (1)
- Позиция на долния инсталационен отвор за болт на стенната планка (2)
- Централна линия (3) на прожектираното изображение

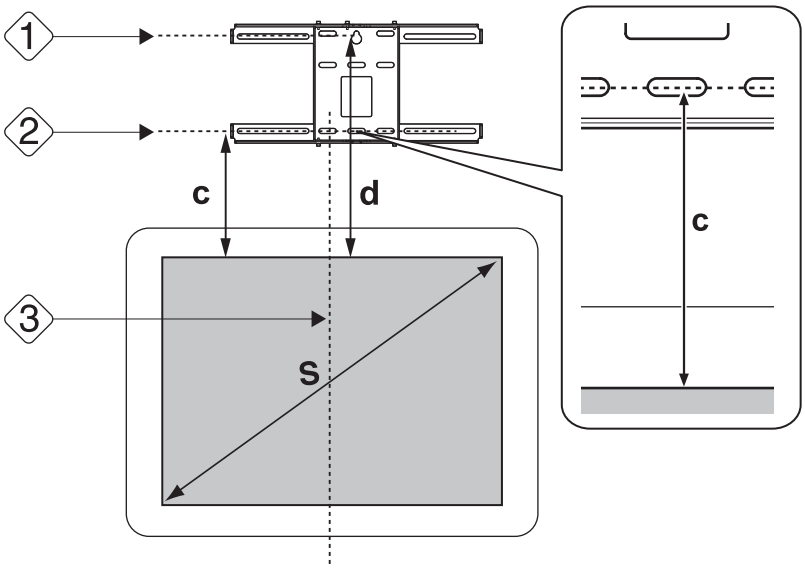

2 Прикрепете шаблона към стената

- Централната линия (3), проверена в стъпка 1, трябва да съвпадне с линията **Image Center A** на шаблона.
  Определете положението на гредите в стената (в сгради с дървена конструкция) и преместете наляво или надясно при необходимост.
  (Позицията може да се премества хоризонтално наляво или надясно от осовата линия на повърхнината за прожектиране до 45 mm.)
- Височината (1) и (2), проверени в стъпка 1, трябва да съвпаднат с линиите ★ на шаблона.

[Мерна единица: mm]

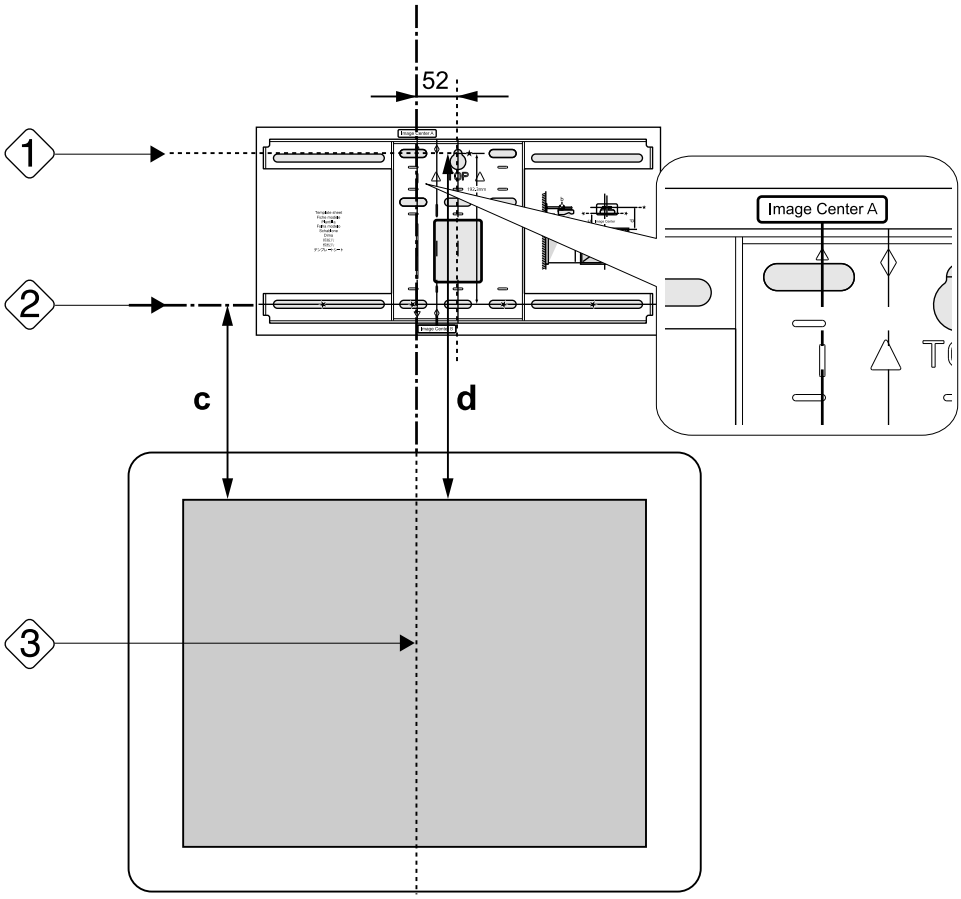

3 Вкарайте болт M10, наличен на пазара, във временния отвор за болт на стенната планка

Оставете разстояние от 6 mm или повече между стената и главата на болта.

4 Определете позициите на отворите за монтаж на стенната планка

От отворите за болтове, показани на фигурата по-долу, закрепете най-малко четири точки за оптимален баланс.

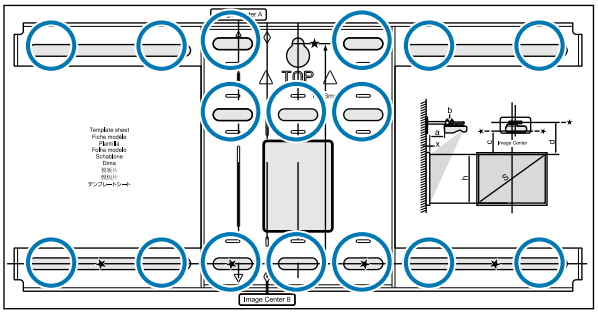

5 Пробийте отвори в стената

Диаметър на свредлото: 10,5 mm

Дълбочина на пилотния отвор: 45 mm

Дълбочина на отвора за анкерния болт: 40 mm

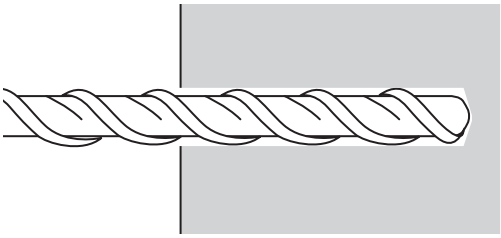

6 Отстранете шаблона и почистете праха от отворите с помощта на помпа за прах

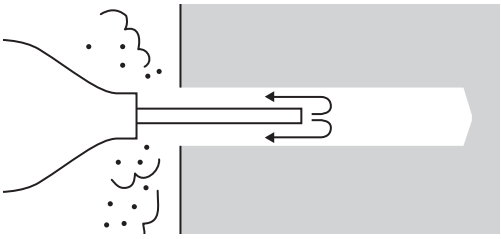

7 Поставете стенната планка върху стената и пъхнете в отворите дюбели M10 x 60 mm от търговската мрежа

Поставете гайката и я забийте с чук, докато достигне върха на дюбела.

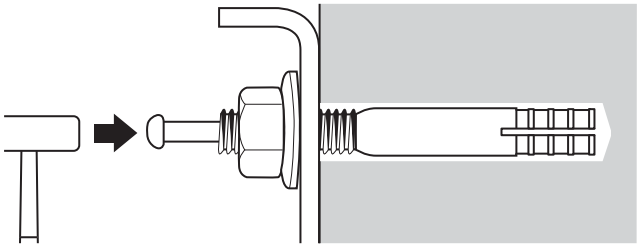

8 Завийте гайката с ключ, закупен отделно, за да фиксирате планката към стената

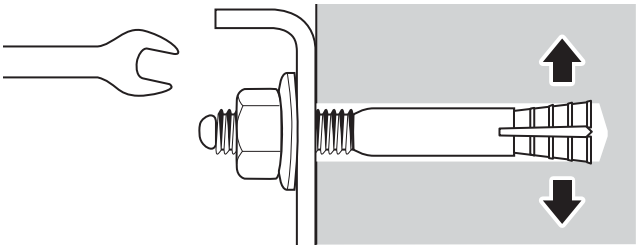

Определете разстоянието за прожектиране, след което прокарайте кабелите през рамката

1 Проверете следните стойности в таблицата с разстояния за прожектиране

- Числа върху скалата на плъзгащото се рамо (b)
- Разстояние от повърхността на екрана до стената (x)

☛ "Таблица на разстоянията за прожектиране" стр.14

2 Разхлабете болтовете M4 x 12 mm (x2) и удължете плъзгащото се рамо на рамката

Нагласете плъзгача на комбинираните разстояния (b) и (x), проверени в стъпка 1.

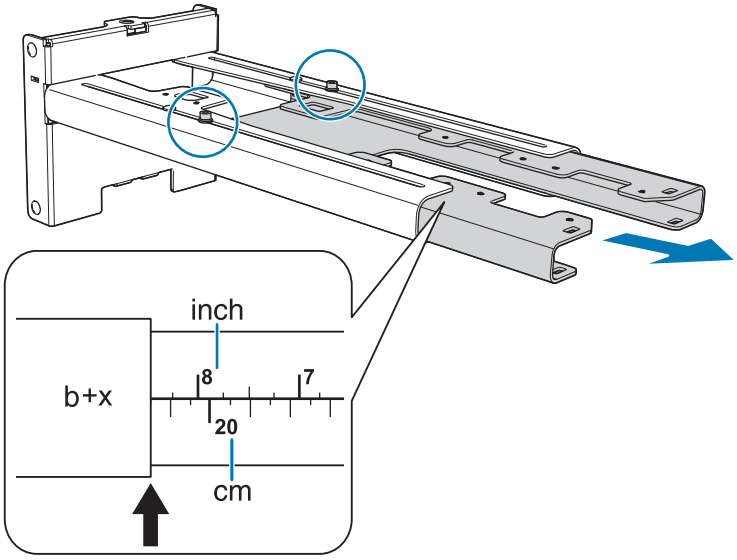

3 Прокарайте необходимите кабели през рамката

Вижте фигурата по-долу за прокарване на кабели, така че краищата им към проектора да са от страната на интерфейсните куплунзи.

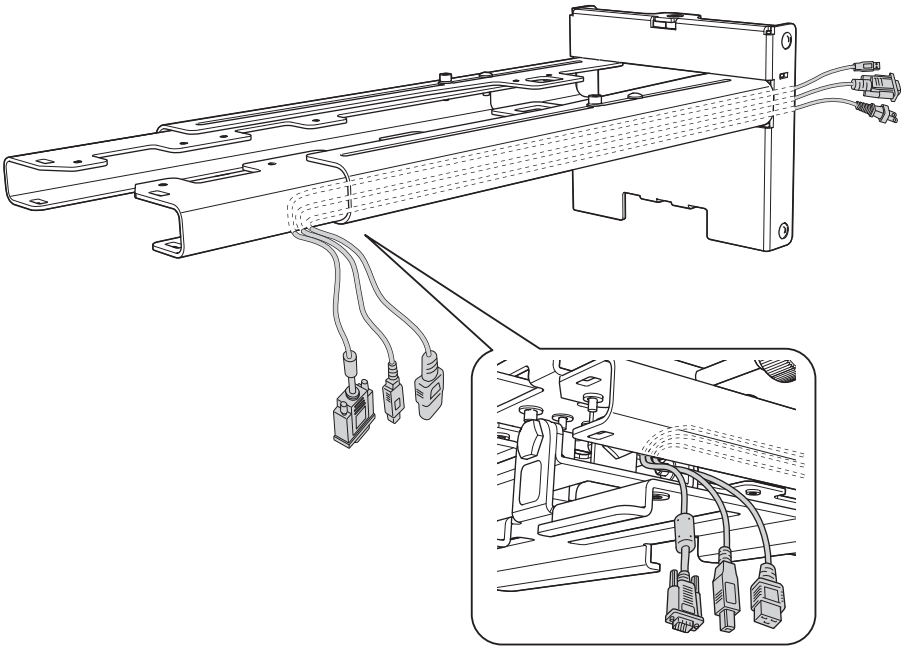

Предупреждение

Не увисвайте останалата част от кабела върху рамката. Те могат да паднат и да причинят злополука.

Прикрепване на рамката към стенната планка

1 Вкарайте шестоъгълната ос в рамката

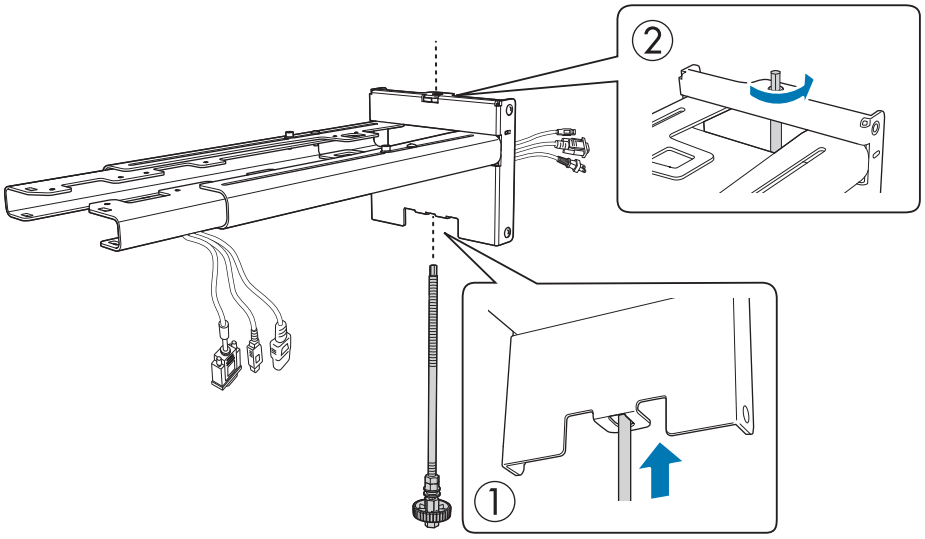

2 Прикрепете рамката към стенната планка

Вкарайте горната част на шестоъгълната ос в стенната планка, след което я вкарайте в гнездото отдолу.

Внимание

Внимавайте да не ги притиснете между рамката при монтиране и стенната планка.

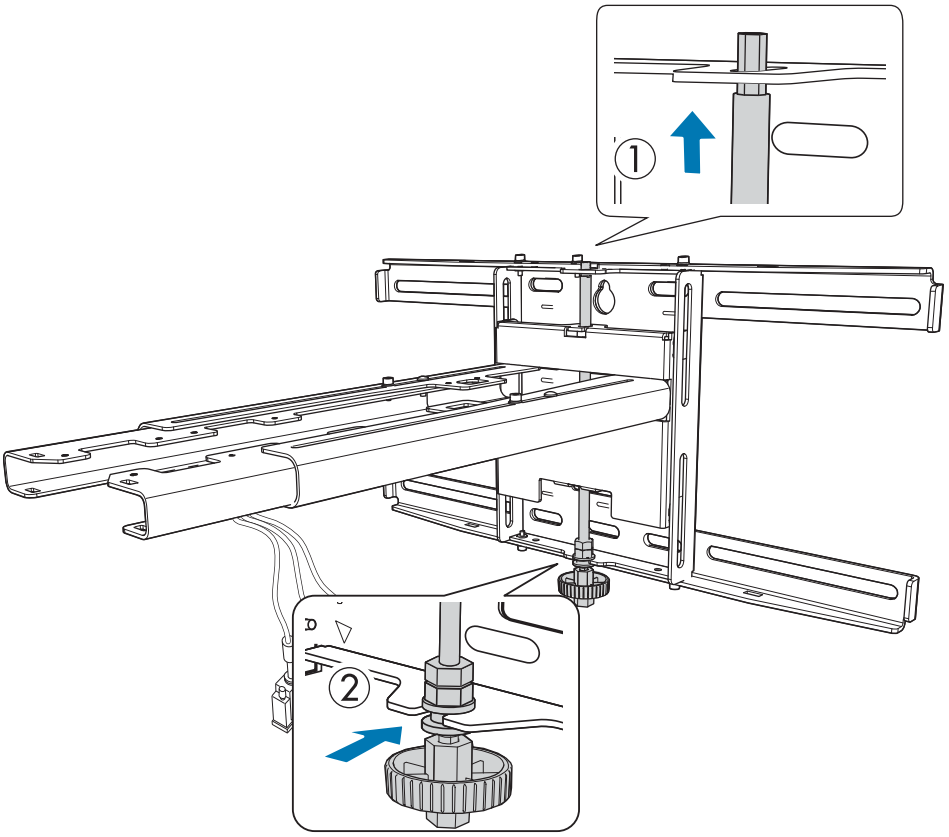

3 Фиксирайте рамката и стенната планка

Закрепете доставените винтове M6 (x3) кръстата отвертка No.3, след което затегнете леко болта M6 (x1) с ключ.

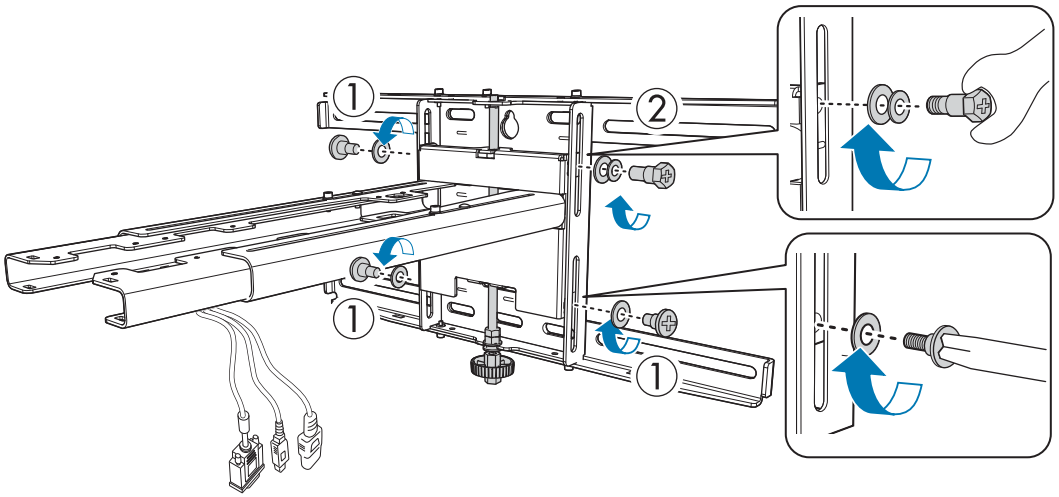

4 Регулирайте вертикалния плъзгач с помощта на плосък ключ край и го изравнете със стандартната позиция (C)

- При завиване на шестоъгълната ос отгоре (A) рамката се повдига, а при развиване се спуска.
- При завиване на болта M8 отдолу (B) рамката се спуска, а при развиване се повдига. (можете да използвате 17 mm гаечен ключ.)

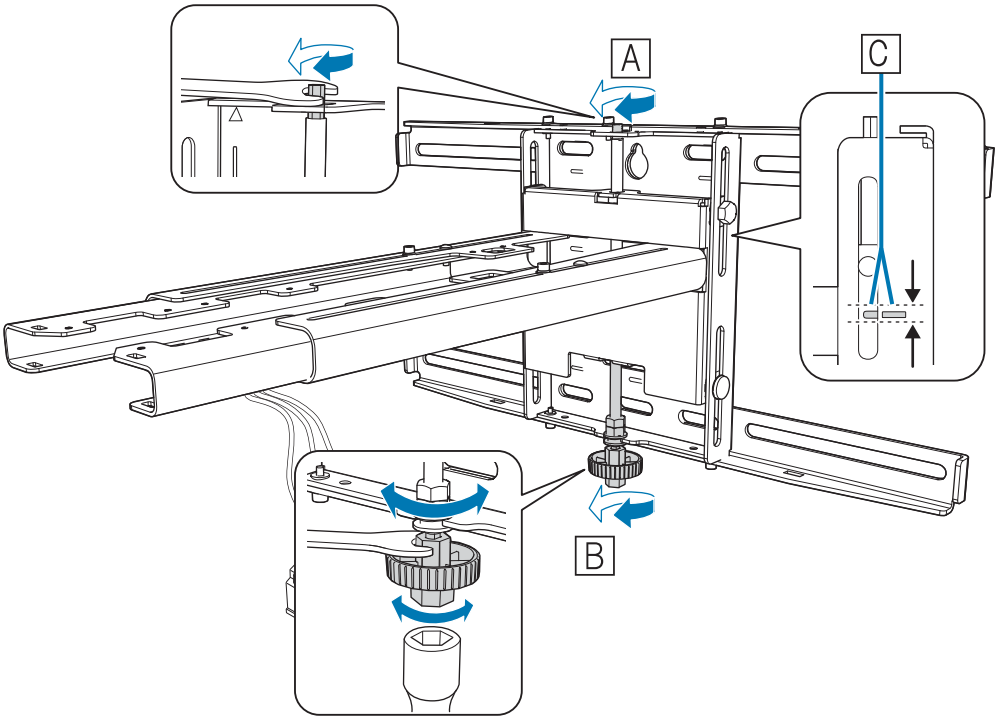

5 Затегнете M6 болта (x1), за да закрепите рамката на място

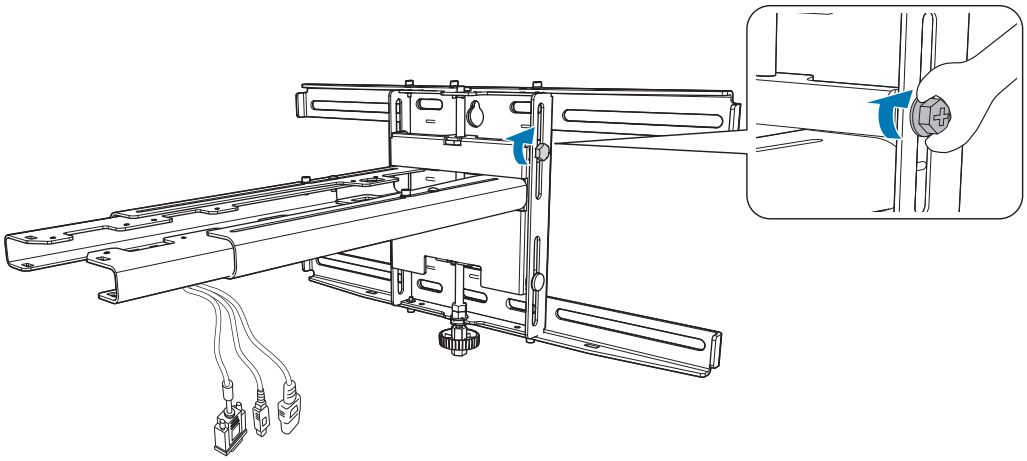

Закрепване на проектора към монтажната рамка

1 Разхлабете винтовете (x2) и махнете капака на кабели от проектора

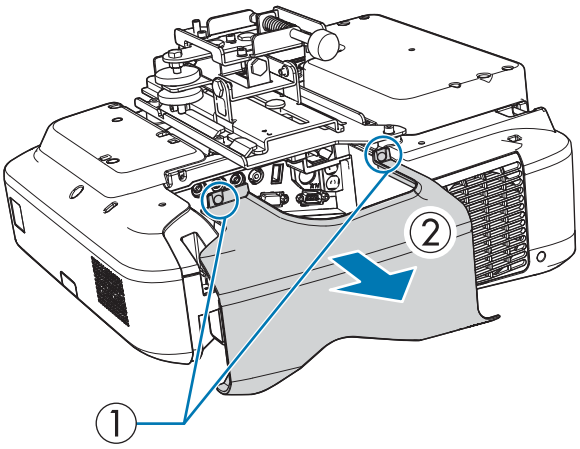

2 Прикрепете 3-координатния регулиращ механизъм към рамката за монтиране с помощта на предоставените M4 x 12 mm болтове (x4)

- Когато проектираното изображение е по-малко от 190 cm (75 инча): монтирайте устройството в ◯ маркировката (A).
- Когато проектираното изображение е по-голямо от 190 cm (75 инча): монтирайте устройството в ◯◯ маркировката (B).

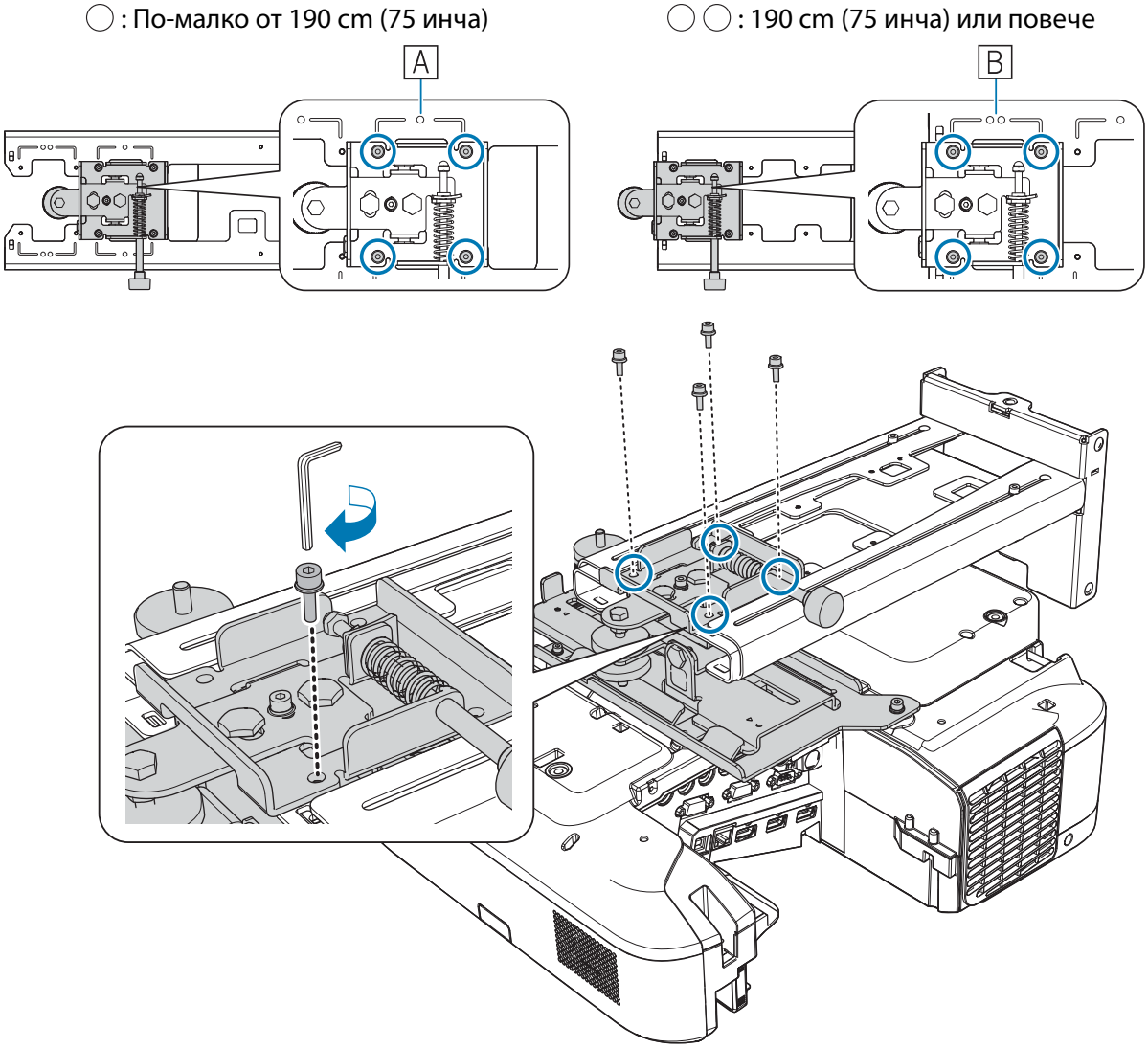

3 Свържете кабелите към проектора

Свържете захранващия кабел последен.

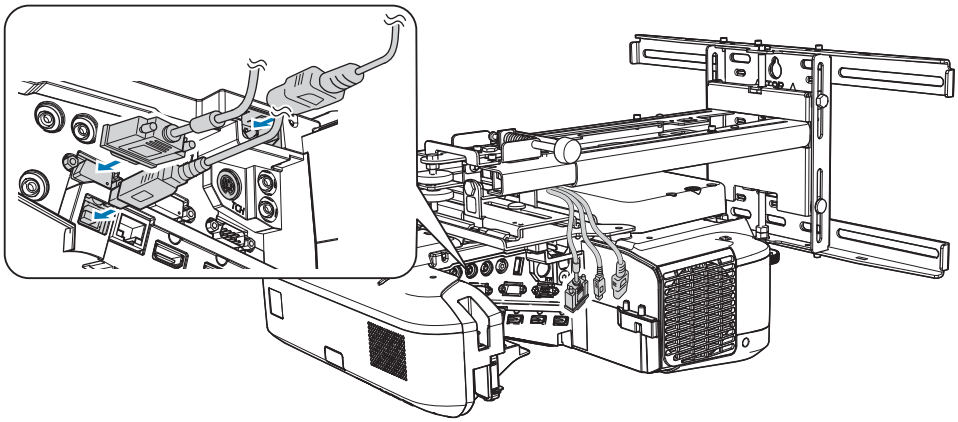

Използвайте достъпни на пазара M4 болтове за закрепване на периферни устройства и аксесоари като външни тунери към отворите за болтове на следната фигура.

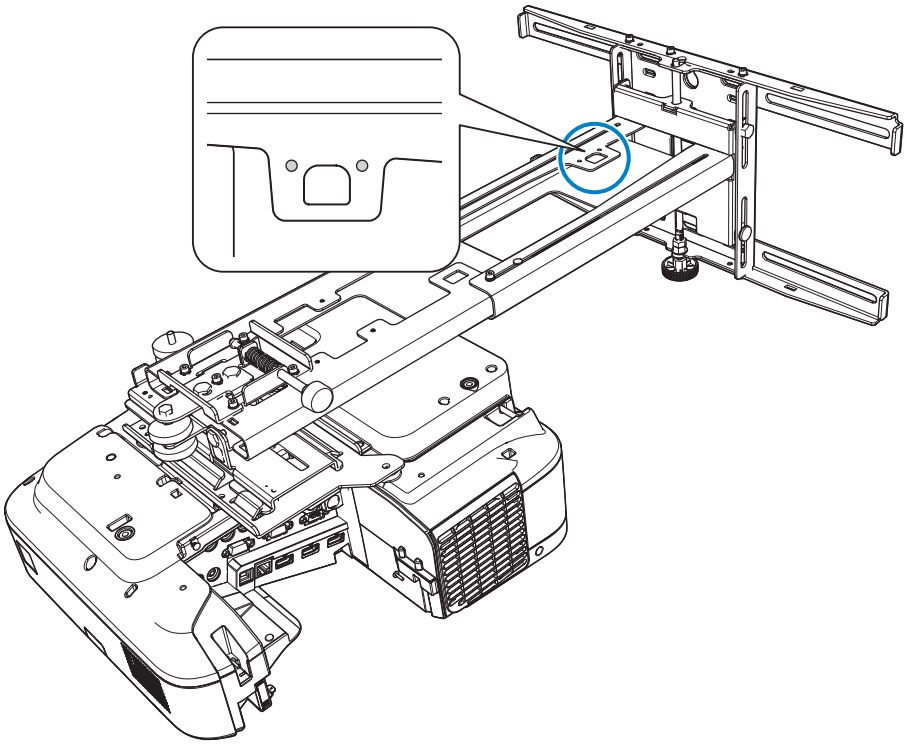

Инсталирайте допълнителния безжичен LAN модул в гнездото за безжичен LAN модул.

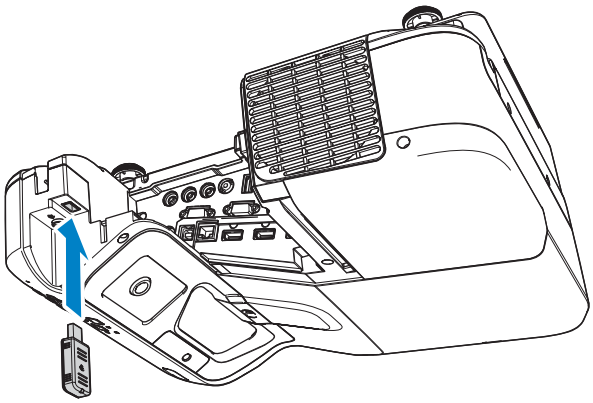

Регулиране на позицията на проектора

- Не правете настройки с помощта на функцията Ключ на проектора. Това може да доведе до влошаване на качеството на изображението.
- Когато настройвате множество проектори с помощта на функцията за серийна настройка, извършете серийната настройка преди да настроите прожектираното изображение.

☛ "Функция за серийна настройка" стр.59

1 Натиснете бутона [Power] на дистанционното управление или на командния панел, за да включите проектора

Посредством дистанционното управление

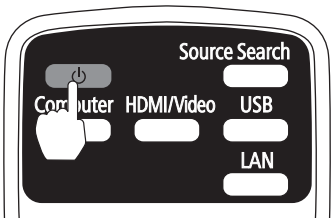

Посредством контролния панел

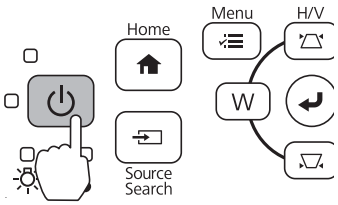

Внимание

Когато прожектирате, не поставяйте ръцете или лицето си близо до изхода за въздух, нито други предмети, защото те могат да се деформират или повредят от топлината близо до отвора. Горещият въздух от изхода за въздух може да причини изгаряне, деформиране или злополуки.

2 Отворете капака на въздушния филтър, след което регулирайте фокуса с лоста за фокусиране

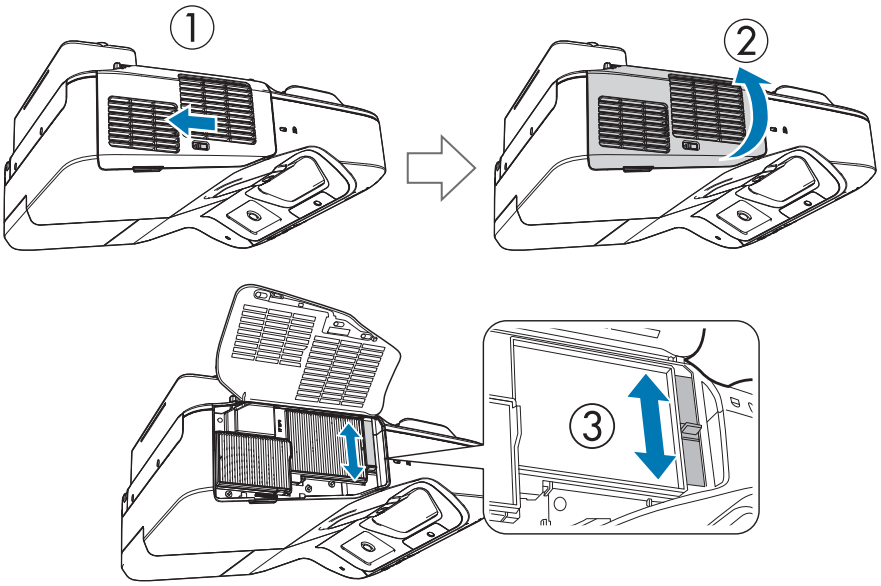

Извършете фина настройка на фокуса по-късно.

След като приключите с настройките, затворете капака на въздушния филтър.

Можете да промените езика на дисплея от **Език** в меню **Допълнит.**

☛ Меню *Потребителско ръководство* на проектора - Проектор

3 Променете аспект на прожектираното изображение (само когато е необходимо)

Прожектирайте изображения от свързано устройство, после натиснете бутона [Aspect] на дистанционното управление.

Всеки път, когато натиснете бутона на дистанционното управление, името на аспект се извежда на екрана и той се променя.

Посредством дистанционното управление

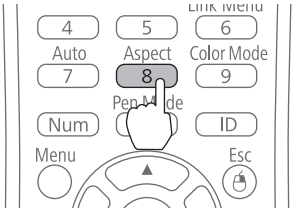

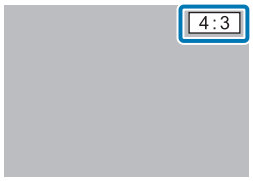

- За подробности относно свързването на устройства и прожектирането на изображения, вижте *Ръководство за бърз старт*.
- Аспект не се променя, когато не се прожектират изображения от свързаното устройство.
- Можете да промените пропорциите от **Аспект** в меню **Сигнал**.

☛ Меню *Потребителско ръководство* на проектора - Проектор

4 Натиснете бутона [Menu] на проектора.

Посредством дистанционното управление

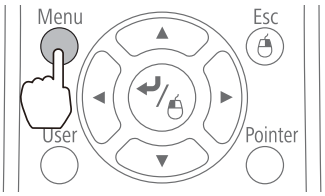

Посредством контролния панел

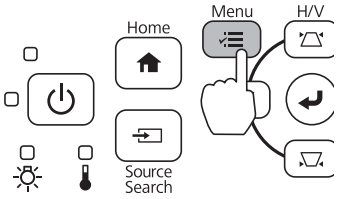

5 Изберете **ИНстр. за инст.** от **Настройки**

Когато използвате EB-685W/EB-675W, се появява екранът за избор на пропорции. Изберете **16:10** или **4:3** в зависимост от изображението, което искате да прожектирате.

Появява се екранът с указания.

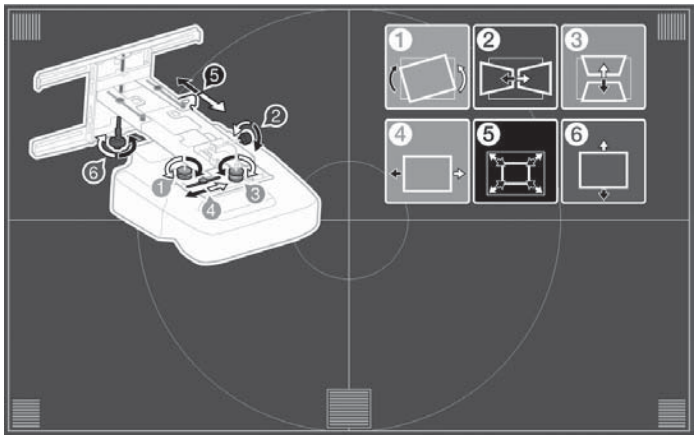

6 След разхлабване на ръкохватката в долната част, регулирайте хоризонталната ос с помощта на ръкохватката в горната част.

Ако е необходимо, повторете стъпки от 6 до 11.

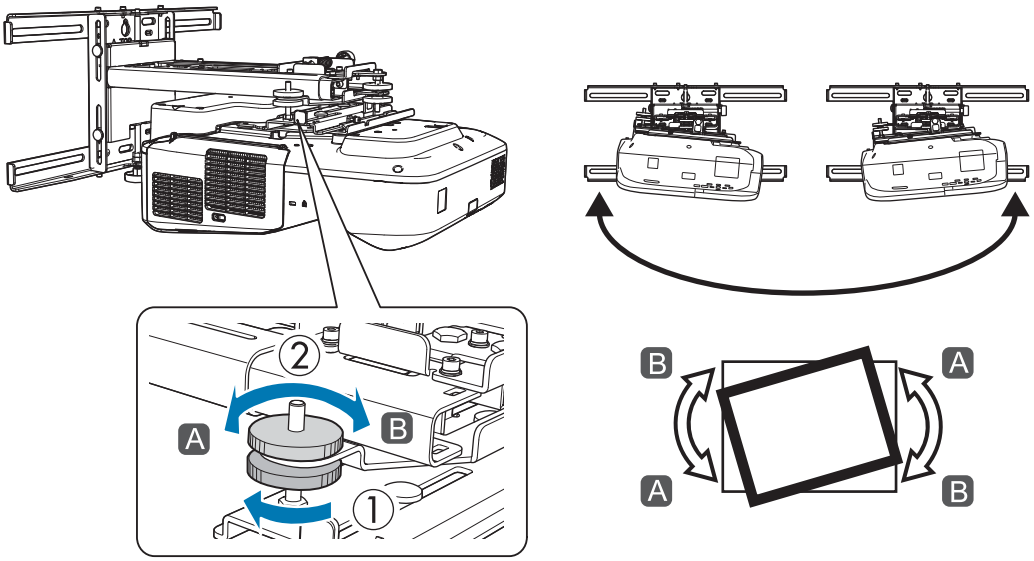

След като завършите настройките, затегнете ръкохватката в долната част.

7 Разхлабете болта M4 (x1) с шестограмния ключ, след което регулирайте хоризонталното въртене с ръкохватката

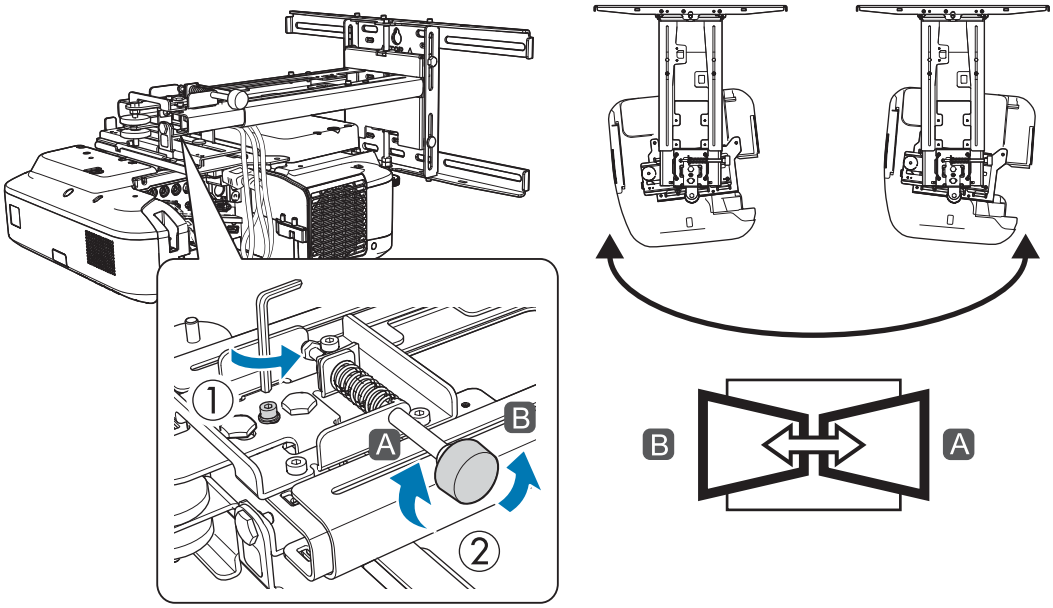

След като приключите с настройките, затегнете разхлабените винтове M4.

8 След разхлабване на ръкохватката в долната част, регулирайте вертикалния наклон с помощта на ръкохватката в горната част.

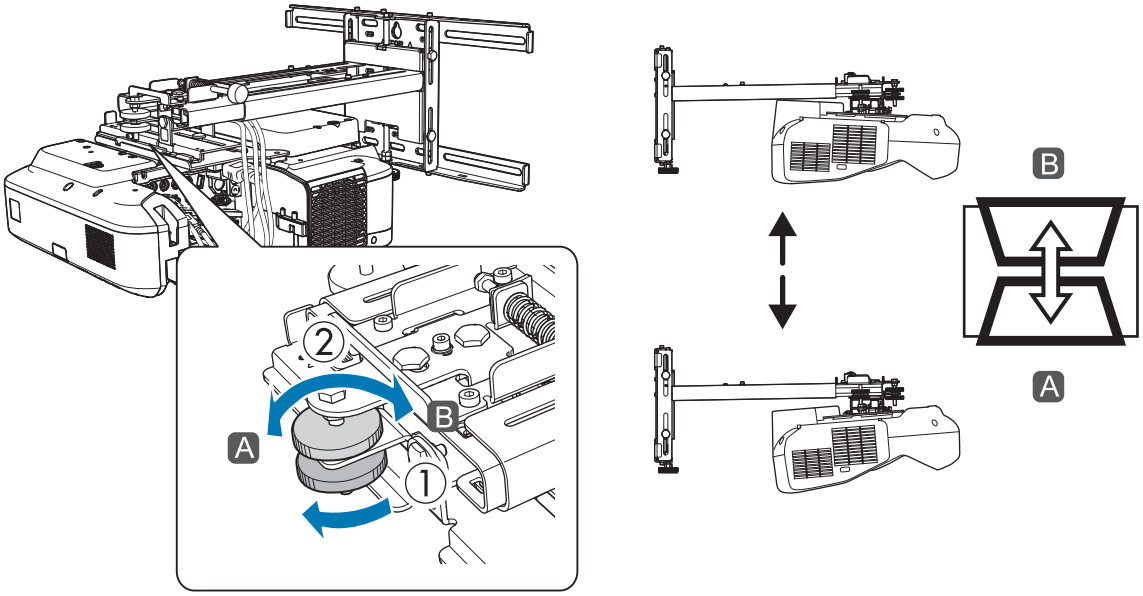

След като завършите настройките, затегнете ръкохватката в долната част.

9 Разхлабете M4 болта с шестограмния ключ и регулирайте хоризонталното плъзгане

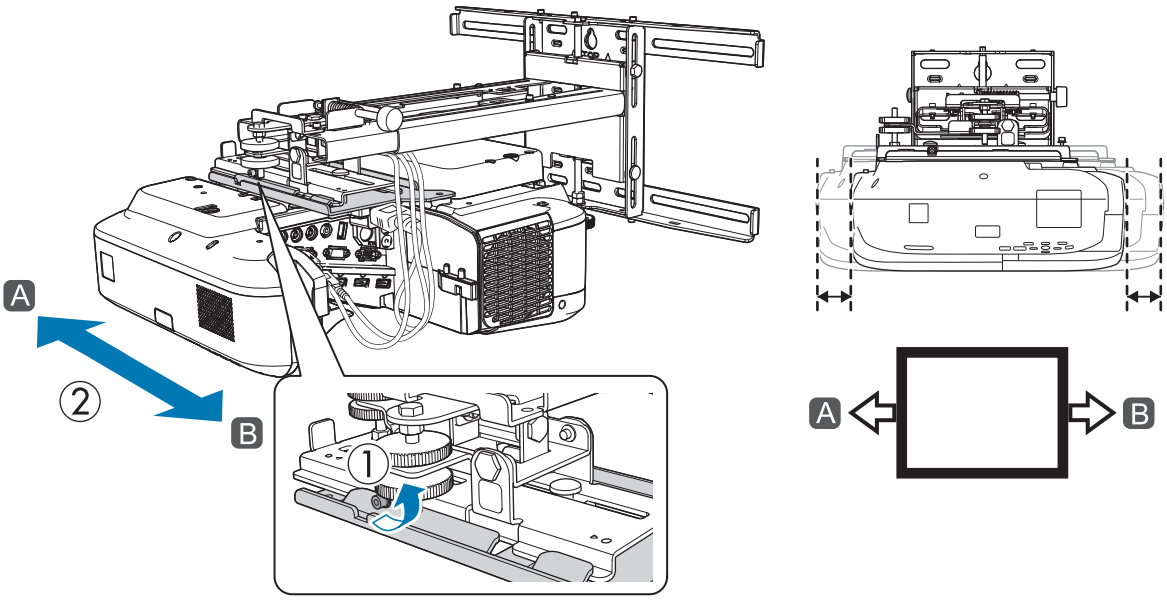

След като приключите с настройките, затегнете разхлабения M4 болт.

10 Разхлабете болтовете M4 (x2) с шестограмния ключ и регулирайте плъзгането напред/назад

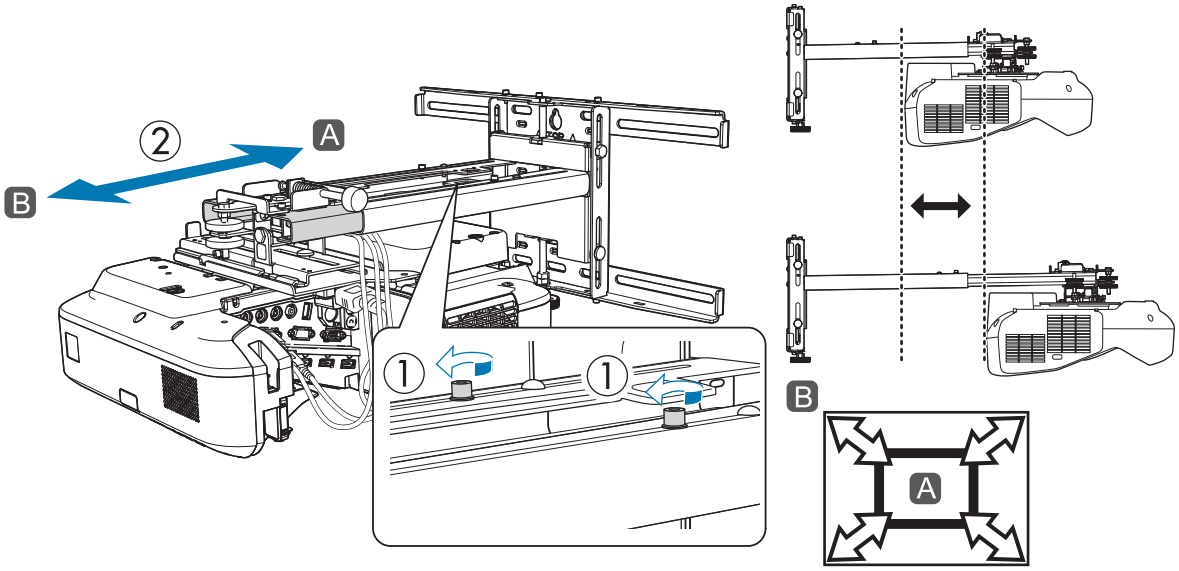

След като приключите с настройките, затегнете разхлабените болтове M4.

11 Разхлабете болта M6 (x1) с плоския ключ и регулирайте вертикалното плъзгане

Регулирайте вертикалното плъзгане чрез шестоъгълната ос отгоре или отдолу.

- При завиване на шестоъгълната ос отгоре рамката се повдига, а при развиване се спуска.
- При завиване на болта M8 отдолу рамката се спуска, а при развиване се повдига. (можете да използвате 17 mm гаечен ключ.)

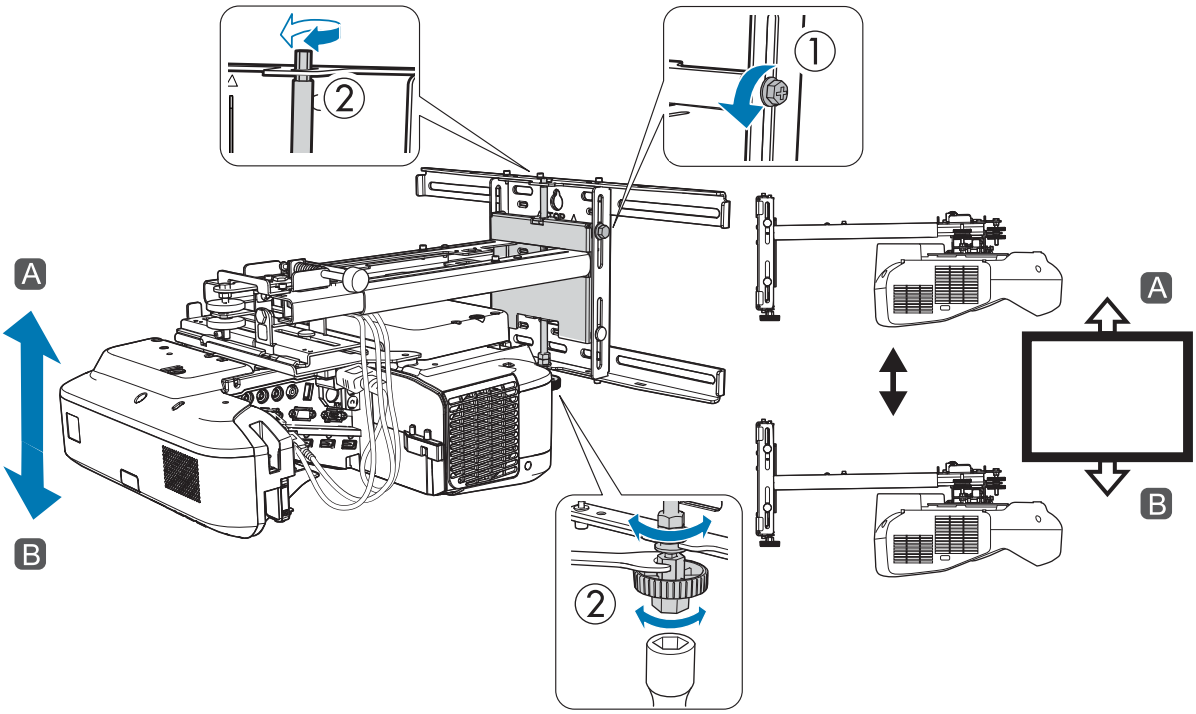

След като приключите с настройките, затегнете разхлабените болтове M6.

12 Уверете се, че всички болтове, разхлабени в стъпки 6-11, са здраво затегнати

> ⚠ **Предупреждение**
>
> Затегнете добре всички болтове и винтове. В противен случай продуктът може да падне и да нанесе наранявания или имуществени щети.

13 Регулирайте фокуса, за да отговаря на следната фигура (A)

Отворете капака на въздушния филтър и регулирайте фокуса.

Когато (A) е на фокус, проверете (B) зоните. Ако някои (B) зони не са на фокус, регулирайте фокуса докато (B) зоните не станат еднакви.

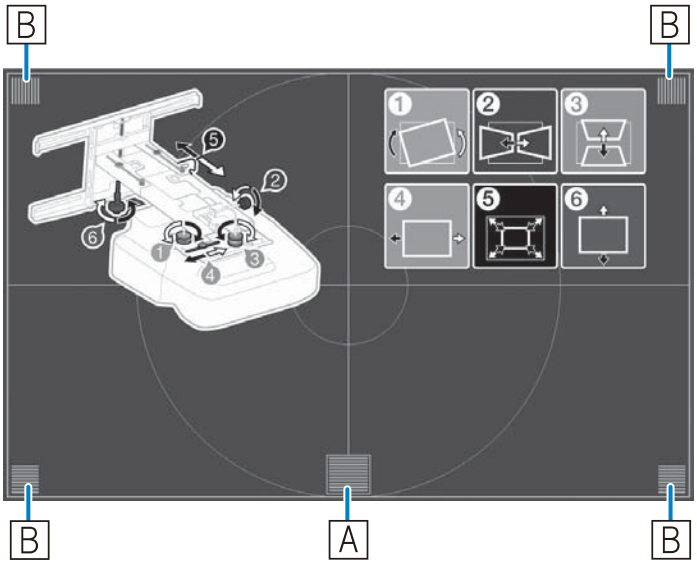

След като приключите с настройките, затворете капака на въздушния филтър.

14 Натиснете бутона [Esc] на дистанционното управление или на командния панел, за да затворите екрана с указания

Корекция на дъга

При прожектиране върху извит екран, използвате Корекция на дъга за регулиране на изкривяването на прожектираното изображение.

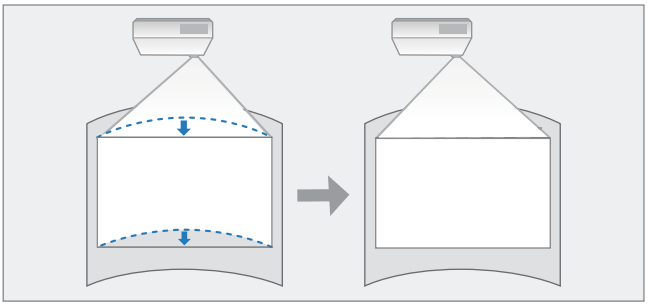

1 Включете проектора и натиснете бутона [Menu]

Посредством дистанционното управление

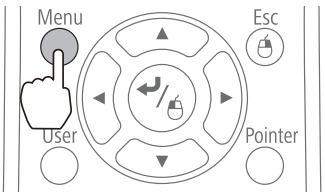

Посредством контролния панел

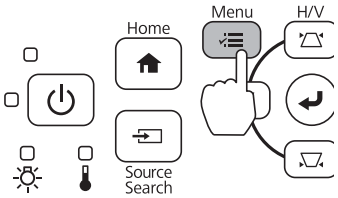

2 Изберете **Геометрична корекция** от **Настройки**

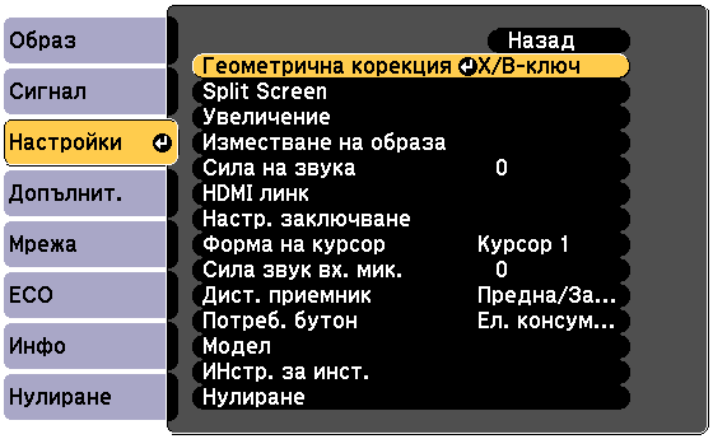

3 Изберете **Корекция на дъга**

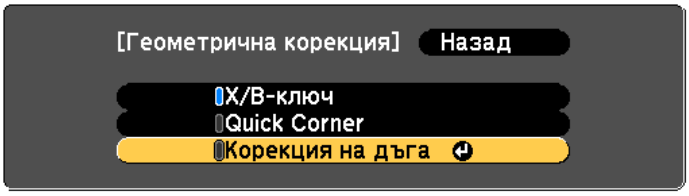

4 Изберете **Корекция на дъга**

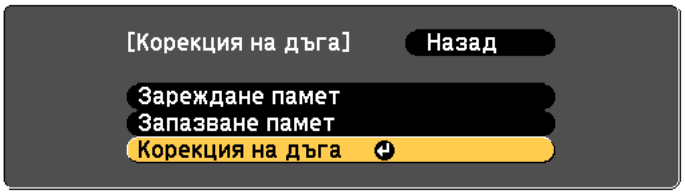

5 Изберете страната, която искате да коригирате

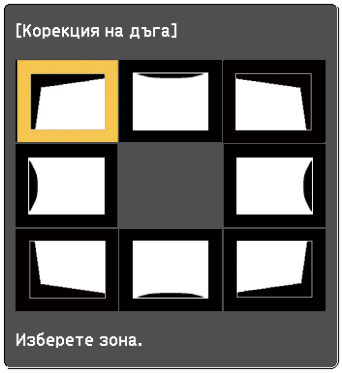

6 Коригирайте избраната страна

Ако се появи съобщението **"Допълн. регулиране невъзможно."** по време на настройката, повече не можете да регулирате в посоката, обозначена от сивия триъгълник.

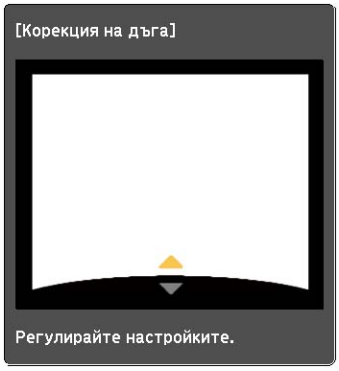

7 Повторете стъпки 5 и 6, както е необходимо, за да регулирате останалите страни

Закрепване на капаците

1 Закрепете капаците на стенната планка

Първо поставете полето капак.

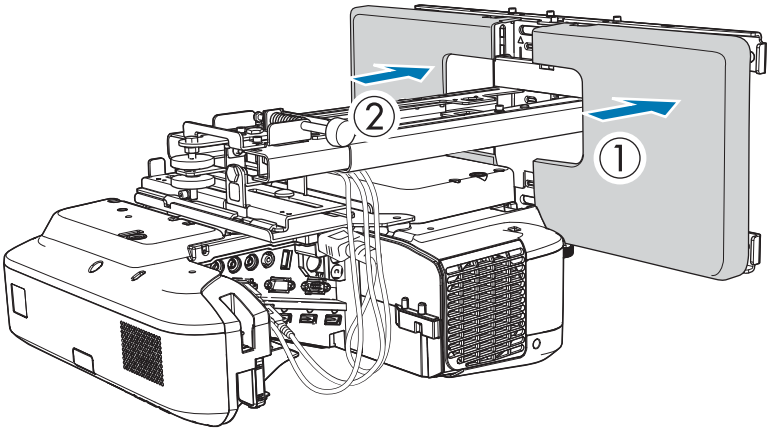

- В зависимост от кабелните конфигурации, възможно е да се наложи да изрежете улеи (A) в стенната планка, за да прокарате кабелите. Загладете изрязаните места, за да избегнете острите ръбове.

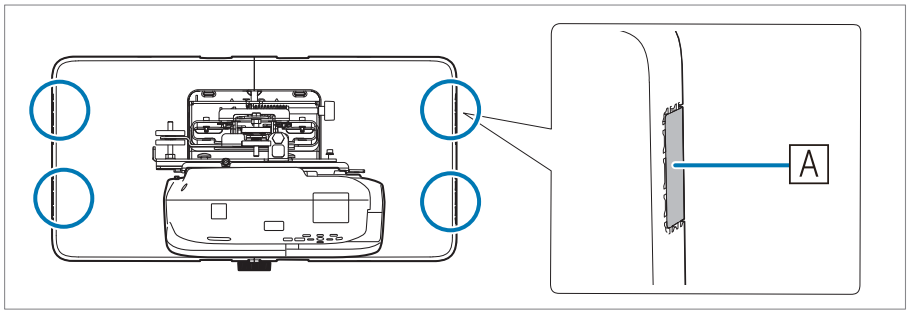

Уверете се, че не сте повредили кабелите при прокарването през отворите.

Освен това използвайте режещия инструмент по безопасен начин.

- Когато отстранявате капака на стенната планка, натиснете издатините в горната и долната част отзад на капака на стенната планка с шестограмен ключ и издърпайте напред.

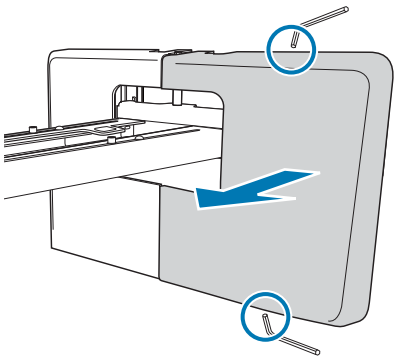

2 Поставете накрайника на рамката

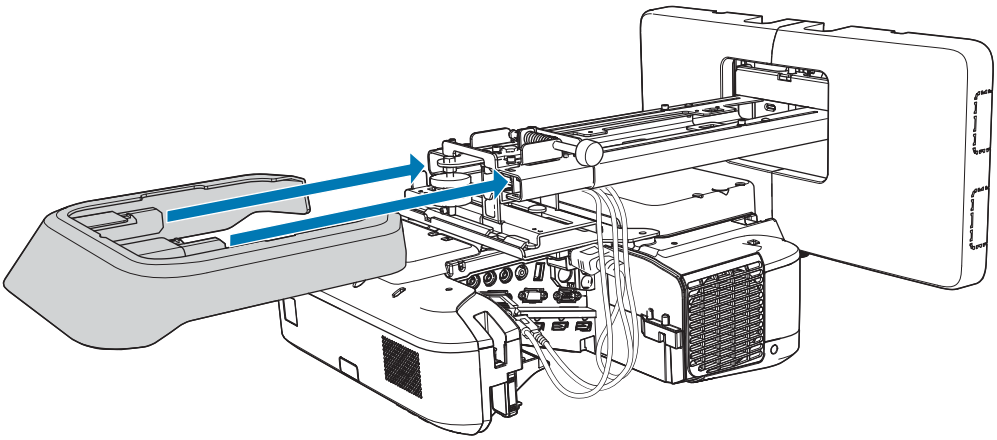

Ако се притеснявате за жлеба в рамото, поставете предоставения маскиращ стикер.

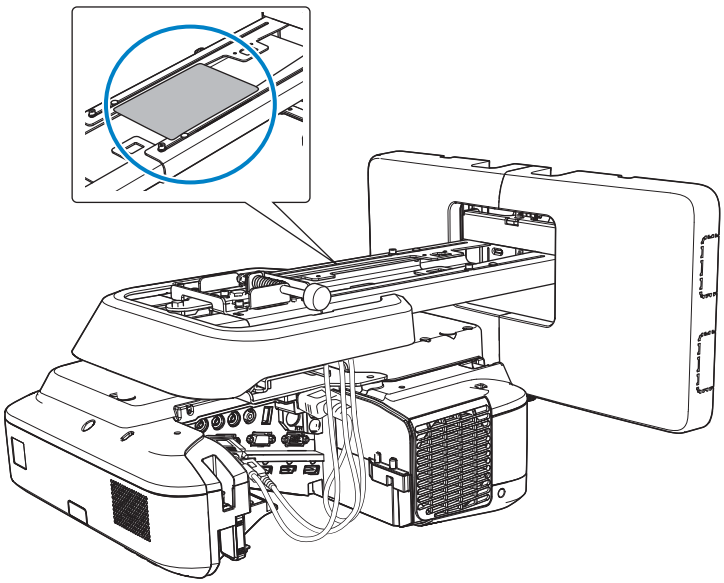

3 Поставете капака на кабела на проектора и го закрепете с винтове (x2)

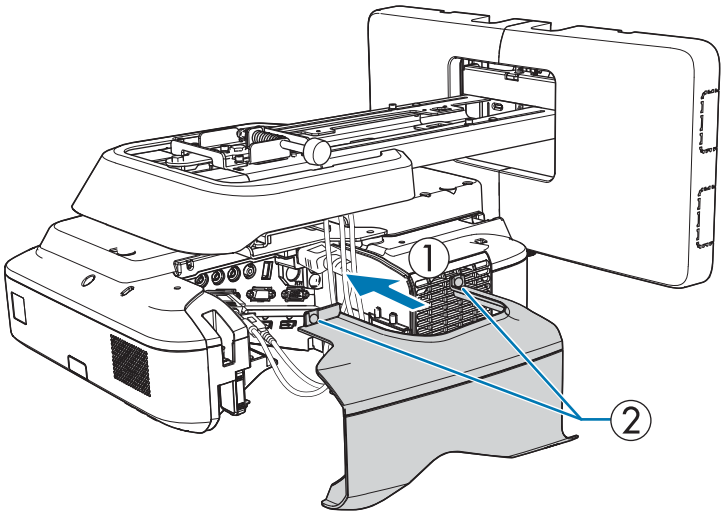

Внимание

Само специалист трябва да сваля или да инсталира отново проектора, включително за поддръжка и ремонт. Вижте в *Потребителско ръководство* на проектора указанията за поддръжка и поправка.

Предупреждение

- Никога не разхлабвайте винтовете и гайките след инсталацията. Редовно проверявайте да не се разхлабват винтовете. Ако откриете разхлабили се винтове, затегнете ги добре. В противен случай продуктът може да падне и да нанесе наранявания или имуществени щети.
- Не висете на продукта и не закачвайте тежки предмети на него. Ако проекторът падне, може да причини смърт или нараняване.

Успоредно инсталиране на множество проектори (Мултипрожектиране)

Чрез успоредно инсталиране на множество проектори, можете да прожектирате едно голямо изображение (Мултипрожектиране)

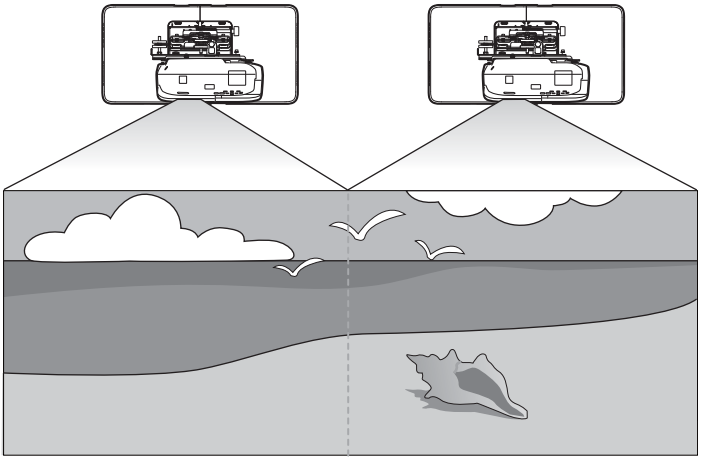

Проверете следното при успоредно инсталиране на множество проектори.(☛"Процес на инсталиране" стр.7)

При прожектиране на екрана от един компютър, трябва да подготвите следното. Вижте документацията, предоставена с Вашия компютър, за да проверите как да конфигурирате настройките.

- Свържете кабел от един компютър към всеки проектор (компютърът трябва да има два изходни порта за изображения)
- Задайте извеждане на изображения към множество екрани от един компютър

Настройки за мултипрожектиране

Следвайте стъпките по-долу, когато използвате функцията Мултипрожектиране.

1. Задаване на ID на проектора (☛ стр.54)
2. Регулиране на изображението при мултипрожектиране (☛ стр.57)

Задаване на ID на проектора

1 Включете проектора и натиснете бутона [Menu]

Посредством дистанционното управление

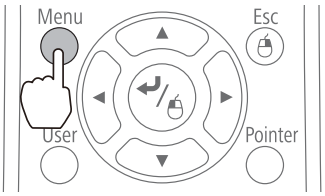

Посредством контролния панел

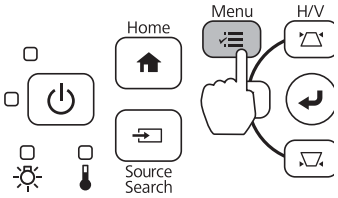

2 Изберете **Мулти прожекция** от **Допълнит.**

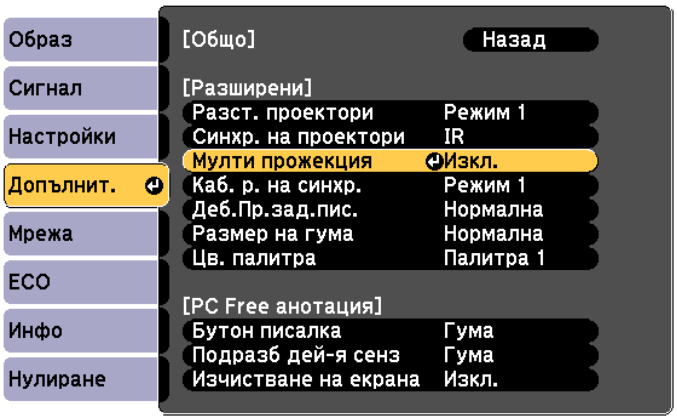

3 Изберете **ID на проектор**

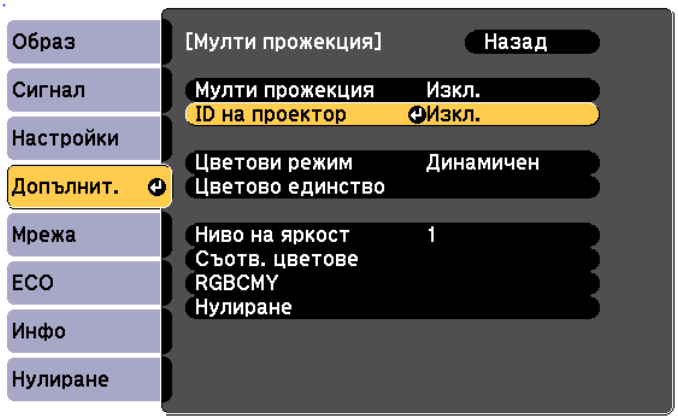

4 Изберете ID номера на целевия проектор

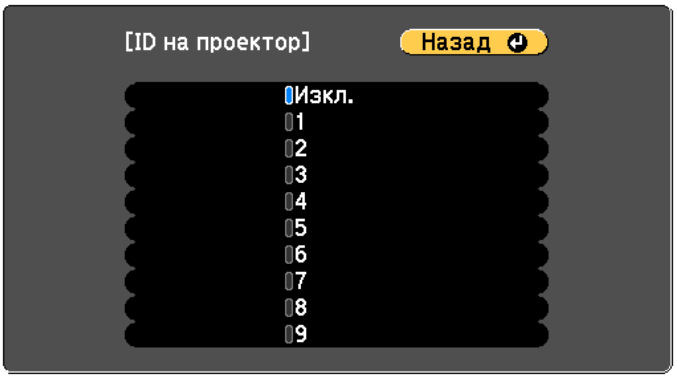

5 Натиснете бутона [Menu], за да затворите менюто

Повторете стъпки от 1 до 5 за останалите проектори

6 Насочете дистанционното управление към проектора, който искате да използвате, след което натиснете бутона [ID]

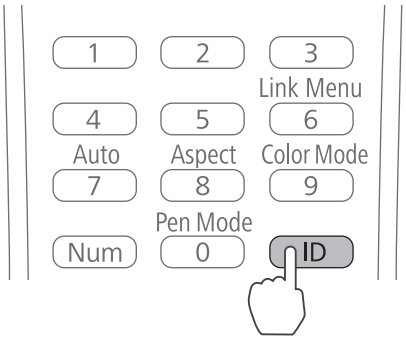

ID, зададен за проектора, се показва на екрана за прожектиране. Дисплеят се изключва след около три секунди.

7 Докато държите натиснат бутона [ID], натиснете бутона със същия номер като ID на проектор на проектора, който искате да използвате

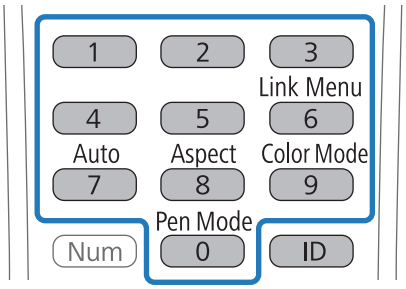

Операциите на дистанционното управление за проектора с избрания ID са разрешени.

8 Натиснете бутона [ID] и проверете настройката ID

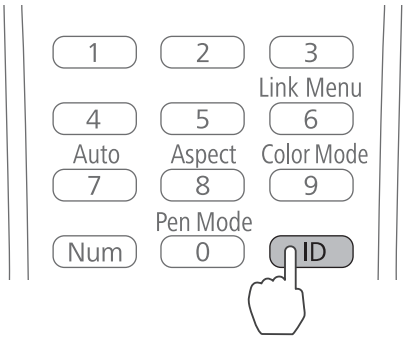

Появява се следният екран.

- Работа с дистанционното управление: появява се **Вкл.**: можете да използвате проектора, който се използва в момента.
- Работа с дистанционното управление: появява се **Изкл.**: не можете да използвате проектор с дистанционното управление. Повторете процедурата по-горе, за да разрешите операциите на дистанционното управление.

- При всяко включване на проектора трябва да изберете ID на проектор за проектора, който искате да използвате. Когато проекторът е включен, ID на проектора, зададен за дистанционното управление е 0.
- Когато **ID на проектор** е **Изкл.**, можете да използвате проектора с помощта на дистанционното управление, независимо от ID настройката, избрана с дистанционното управление.
- Когато ID на дистанционното управление е 0, можете да използвате всички проектори, независимо от ID настройката на проектора.

Регулиране на изображението при мултипрожектиране

- Проверете дали регулирането на позицията на проектора е приключило

  ☛"Регулиране на позицията на проектора" стр.43
- Ако се тревожите за подравняването на прожектираните в мултипрожектиране изображения, извършете Arc Correction.

  ☛"Корекция на дъга" стр.48

1 Включете проектора и натиснете бутона [Menu]

Посредством дистанционното управление

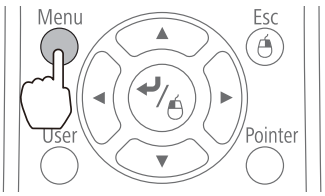

Посредством контролния панел

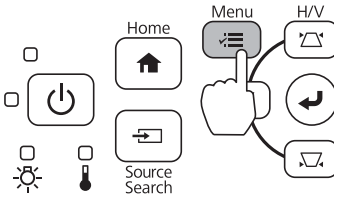

2 Изберете **Мулти прожекция** от **Допълнит.**

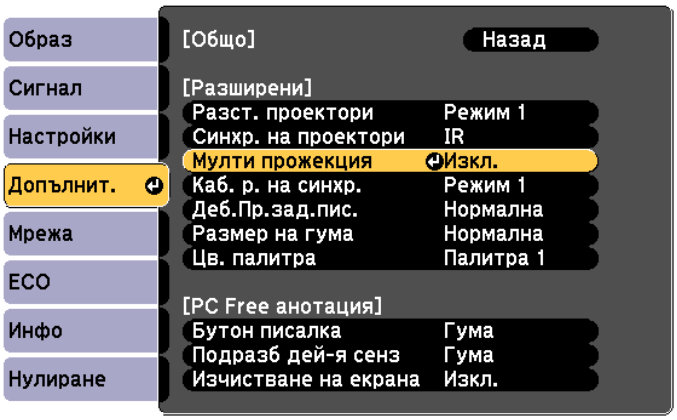

3 Задайте **Мулти прожекция** да бъде **Вкл.**

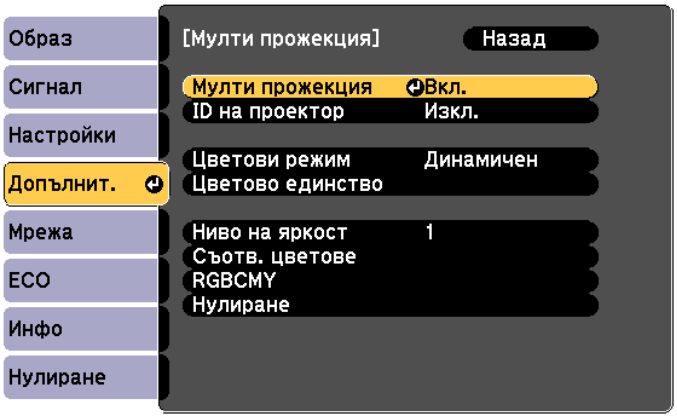

Натиснете бутона [Esc], за да се върнете на предишния екран.

4 Конфигурирайте всяка настройка

Цветови режим	Задайте един и същ елемент за всеки проектор.
Цветово единство	Регулирайте цветовия баланс на целия екран (само ако е необходимо).
Ниво на яркост	Яко яркостта на всяка от лампите е различна, регулирайте яркостта на лампите от ниво 1 до 5. Регулирате най-тъмната лампа като лампа по подразбиране. Тази опция е достъпна, само когато за **Ел. консумация** е зададено **Нормално** от меню **ECO**.
Съотв. цветове	Регулирайте цвета и яркостта в градации от изцяло бяло до изцяло черно.

Функция за серийна настройка

След конфигуриране на настройките в менюто на проектора, можете да копирате настройките на други проектори (функция за серийна настройка). Функцията за серийна настройка е предназначена само за проектори от един и същ модел.

Използвайте един от следните методи.

- Настройка с помощта на USB флаш памет.
- Настройка чрез свързване на компютър и проектор с USB кабел.
- Настройка чрез EasyMP Network Updater.

В това ръководство са обяснени методите, при които се използва USB флаш памет и USB кабел.

- Следните настройки на менюто не са копирани след функцията за серийна настройка.
  - Настройки на меню Мрежа (освен за меню Известие и Други)
  - Часове на лампа и Статус от меню Инфо
- Извършете серийната настройка преди да настроите позицията на проекторите. Стойностите за настройка на прожектираното изображение, например Ключ, са копирани във функцията за серийна настройка. Ако серийната настройка се извърши след настройка на позицията на прожекторите, направените настройки могат да се променят.
- При използване на функцията за серийна настройка регистрираното потребителско лого ще бъде копирано за другите проектори. Не регистрирайте поверителна информация и т.н. като потребителско лого.

Внимание

При извършване на серийна настройка клиентът поема цялата отговорност. Ако серийната настройка е неуспешна поради проблем в захранването, комуникационна грешка и т.н., клиентът заплаща разходите за ремонт.

Настройка с помощта на USB флаш памет

В този раздел се обяснява как се извършва серийна настройка с помощта на USB флаш памет.

- Използвайте USB флаш памет с FAT формат.
- Функцията за серийна настройка не може да се използва от USB флаш устройства, които имат функции за защита. Използвайте USB флаш памет без функции за защита.
- Функцията за серийна настройка не може да се използва с четци на USB карти и USB твърди дискове.

Запис на настройки в USB флаш устройство

1 Изключете захранващия кабел от проектора и проверете дали всички индикатори на проектора са изключени

2 Свържете USB флаш устройството към USB-A порта на проектора

- Свържете USB флаш устройството директно към проектора. Ако USB флаш устройството е свързано към проектора чрез USB концентратор (хъб), настройките могат да не бъдат записани правилно.
- Свържете празно USB флаш устройство. Ако USB флаш устройството съдържа данни, различни от файла за серийна настройка, може настройките да не се запишат правилно.
- Ако сте записали файл за серийна настройка на друг проектор на USB флаш устройството, изтрийте файла или променете името му. Функцията за серийна настройка ще презапише файла за серийна настройка.
- Името на файла за серийна настройка е PJCONFDATA.bin. Ако трябва да смените името на файла, добавете текст след PJCONFDATA. Ако промените раздел PJCONFDATA в името на файла, проекторът може да не успее да разпознае файла правилно.
- Можете да използвате само еднобайтови символи за името на файла.

3 Задръжте натиснат бутона [Esc] на дистанционното управление или на командния панел и свържете захранващия кабел на проектора

Индикаторът на състоянието и индикаторът на захранването светят синьо, а индикаторът на лампата и индикаторът на температурата - оранжево.

Когато всички индикатори на проектора се включат, освободете бутона [Esc].

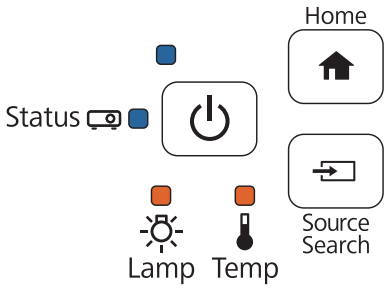

Когато всички индикатори започнат да мигат, се записва файлът за серийна настройка.

Внимание

- Не изключвайте захранващия кабел от проектора по време на записване на файла. Ако захранващият кабел бъде изключен, проекторът може да не стартира правилно.
- Не изключвайте USB флаш устройството от проектора по време на запис на файла. Ако USB флаш устройството бъде изключено, проекторът може да не стартира правилно.

Когато записът приключи нормално, проекторът се изключва и само индикаторът на захранването продължава да свети синьо.

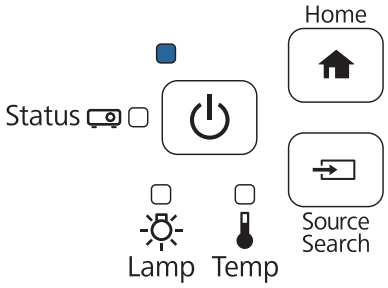

Когато захранването се изключи, извадете USB флаш устройството.

Копиране на записаните настройки за други проектори

1 Изключете захранващия кабел от проектора и проверете дали всички индикатори на проектора са изключени

2 Свържете USB флаш устройството със записания файл за серийна настройка в USB-A порта на проектора

- Когато USB флаш устройството съдържа от 1 до 3 типа файлове за серийна настройка, файлът за същия модел се копира в проектора. Ако има множество файлове за проектор от същия модел, настройките могат да не бъдат копирани правилно.
- Когато има четири или повече типа файлове за серийна настройка на USB флаш устройството, настройките може да не бъдат копирани правилно.
- На USB флаш устройството съхранявайте единствено файла за серийна настройка. Ако USB флаш устройството съдържа данни, различни от файла за серийна настройка, настройките може да не бъдат копирани правилно.

3 Докато държите натиснат бутона [Menu] на дистанционното управление или на командния панел, свържете захранващия кабел към проектора

Индикаторът на състоянието и индикаторът на захранването светят синьо, а индикаторът на лампата и индикаторът на температурата - оранжево.

Когато всички индикатори на проектора се включат, освободете бутона [Menu]. Индикаторите се включват за около 75 секунди.

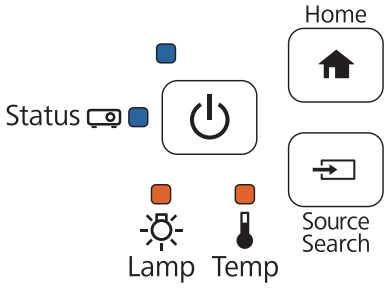

Настройките се записват, когато всички индикатори започнат да мигат.

Внимание

- Не изключвайте захранващия кабел от проектора по време на запис на настройките. Ако захранващият кабел бъде изключен, проекторът може да не стартира правилно.
- Не изключвайте USB флаш устройството от проектора по време на запис на настройките. Ако USB флаш устройството бъде изключено, проекторът може да не стартира правилно.

Когато записът приключи нормално, проекторът се изключва и само индикаторът на захранването продължава да свети синьо.

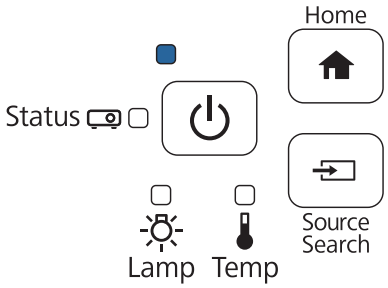

Когато захранването се изключи, извадете USB флаш устройството.

Настройка чрез свързване на компютър и проектор с USB кабел

Следните операционни системи поддържат функцията за серийна настройка.

- Windows Vista и по-нови версии
- Mac OS X 10.7.x и по-нови версии

Запис на настройките на компютър

1 Изключете захранващия кабел от проектора и проверете дали всички индикатори на проектора са изключени

2 Свържете USB порта на компютъра към USB-B порта на проектора чрез USB кабел

3 Задръжте натиснат бутона [Esc] на дистанционното управление или на командния панел и свържете захранващия кабел на проектора

Индикаторът на състоянието и индикаторът на захранването светят синьо, а индикаторът на лампата и индикаторът на температурата - оранжево.

Когато всички индикатори на проектора се включат, освободете бутона [Esc].

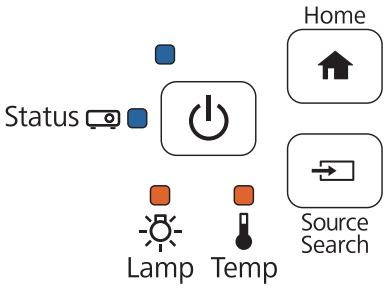

Компютърът разпознава проектора като външен сменяем диск.

4 Отворете външния сменяем диск и запишете файла за серийна настройка (PJCONFDATA.bin) на компютъра

Ако трябва да смените името на файла за серийна настройка, добавете текст след PJCONFDATA. Ако промените раздел PJCONFDATA в името на файла, проекторът може да не успее да разпознае файла правилно. Можете да използвате само еднобайтови символи за името на файла.

5 Задайте "Remove USB device" на компютъра, след което изключете USB кабела

Ако използвате ОС X, извършете "Remove EPSON_PJ".

Проекторът се изключва и само индикаторът на захранването остава да свети синьо.

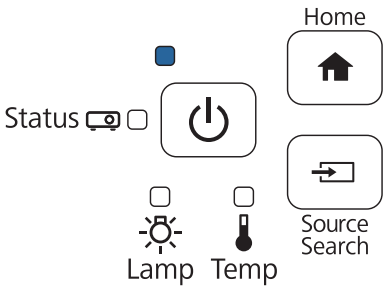

Копиране на записаните настройки за други проектори

1 Изключете захранващия кабел от проектора и проверете дали всички индикатори на проектора са изключени

2 Свържете USB порта на компютъра към USB-B порта на проектора чрез USB кабел

3 Докато държите натиснат бутона [Menu] на дистанционното управление или на командния панел, свържете захранващия кабел към проектора

Индикаторът на състоянието и индикаторът на захранването светят синьо, а индикаторът на лампата и индикаторът на температурата - оранжево.

Когато всички индикатори на проектора се включат, освободете бутона [Menu].

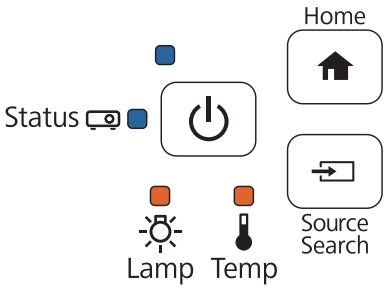

Компютърът разпознава проектора като външен сменяем диск.

4 Копирайте файла за серийна настройка (PJCONFDATA.bin), записан на компютъра в папка на горно ниво на сменяемия диск

Не копирайте файлове или папки, различни от файла за серийна настройка, на сменяемия диск.

5 Задайте "Remove USB device" на компютъра, след което изключете USB кабела

Ако използвате ОС X, извършете "Remove EPSON_PJ".

Настройките се записват, когато всички индикатори започнат да мигат.

Внимание

Не изключвайте захранващия кабел от проектора по време на запис на настройките. Ако захранващият кабел бъде изключен, проекторът може да не стартира правилно.

Когато записът приключи нормално, проекторът се изключва и само индикаторът на захранването продължава да свети синьо.

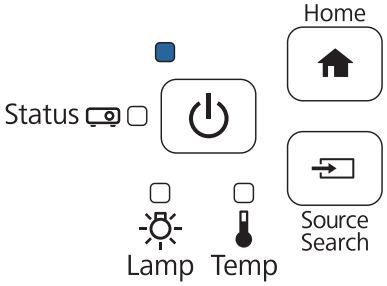

При неуспешна настройка

Проверка	Решение
Индикаторът на лампата и индикаторът на температурата оранжеви ли са и мигат ли бързо? 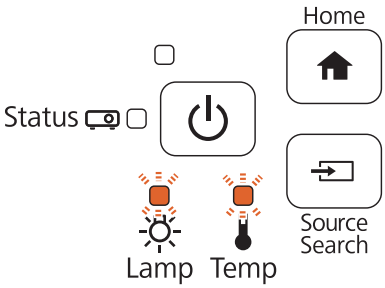	Файлът за серийна настройка може да е повреден или USB флаш устройството, или USB кабелът да не са свързани както трябва. Изключете USB флаш устройството или USB кабела, изключете захранването, след което включете захранващия кабел на проектора и опитайте отново.
Мигат ли индикаторът на захранването и индикаторът на състоянието бързо в синьо? Мигат ли индикаторът на лампата и индикаторът на температурата бързо в оранжево? 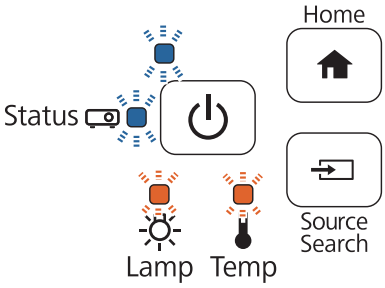	Записът на настройките може да е неуспешен, възможно е да има грешка във фърмуера на настройките. Изключете проектора, извадете щепсела от електрическия контакт и се свържете с Epson за помощ.

Прикрепване на осигурителен кабел

Към продукта можете да закрепите заключващо устройство със стоманен кабел за предотвратяване на кражби.

Прекарайте стоманения кабел през точките за монтиране на осигурителен кабел на проектора и на рамката. Вижте Потребителско ръководство за използване на заключващото устройство със стоманен кабел.

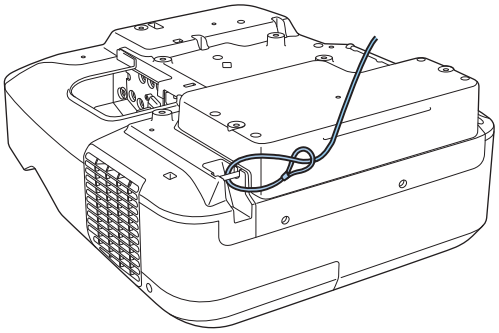

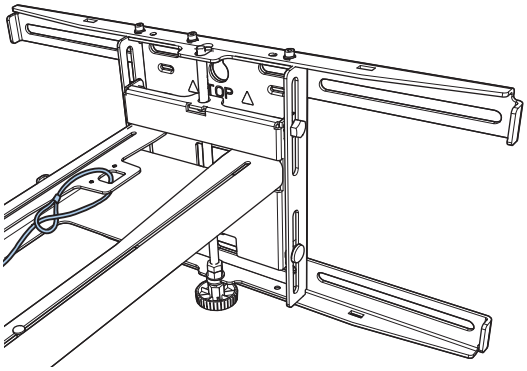

Осигурителното гнездо на продукта е съвместимо с Microsaver Security System, произведена от Kensington. Вижте данните по-долу за повече информация относно Microsaver Security System.

http://www.kensington.com/

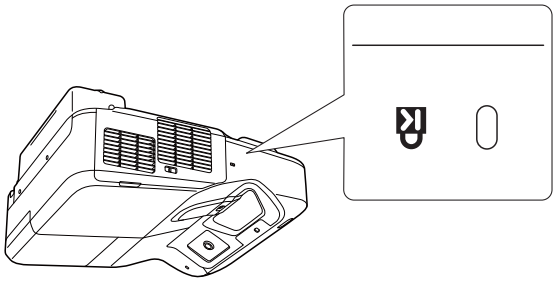

Обща информация

OS X е търговска марка на Apple Inc.

Microsoft и Windows са търговски марки или регистрирани търговски марки на Microsoft Corporation в САЩ и/или други страни.

©SEIKO EPSON CORPORATION 2016. All rights reserved.