EPSON
EXCEED YOUR VISION

EB-685W/EB-675W/EB-680/EB-670

Asennusopas

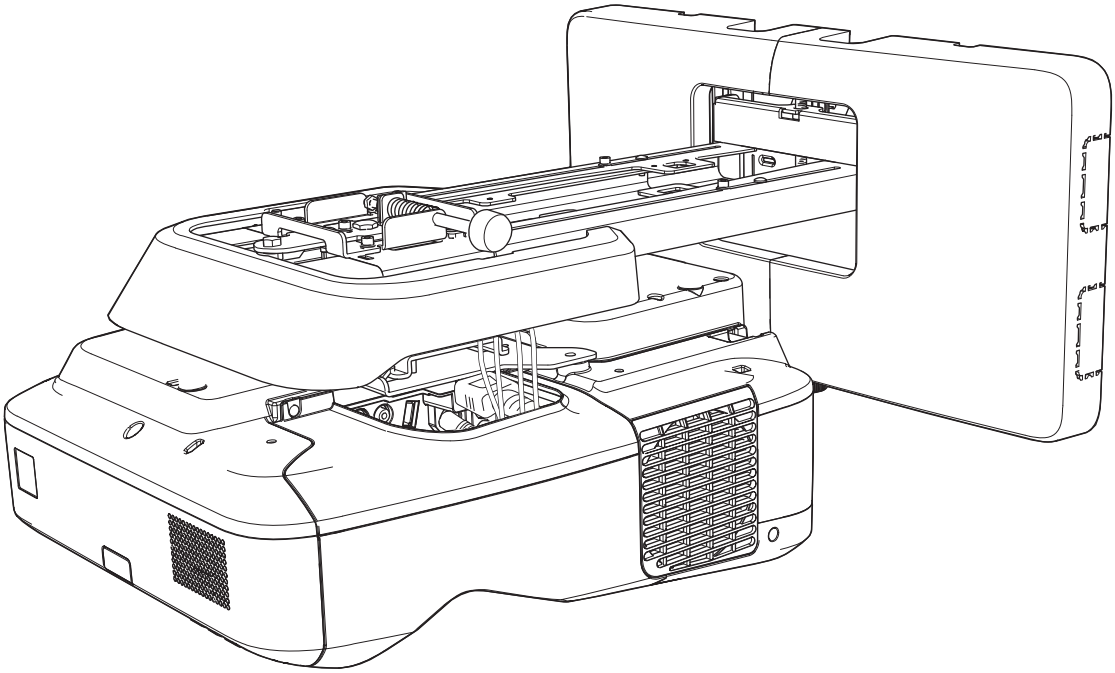

Turvaohjeet

Lue kaikki tämän oppaan ohjeet oman turvallisuutesi vuoksi, ennen kuin käytät tätä tuotetta. Vääränlainen laitteen käyttö, joka ei huomioi tämän oppaan ohjeita, voi vahingoittaa tätä tuotetta tai voi aiheuttaa henkilö- tai omaisuusvahinkoja. Säilytä tämä asennusopas tulevaisuutta varten.

Lue projektorin *Käyttäjän opas* sekä *Turvaohjeet*, ja noudata näiden asiakirjojen ohjeita.

Turvallisuusmerkinnät

Asiakirjoissa ja tässä tuotteessa käytetään graafisia symboleja osoittamaan, kuinka tätä tuotetta käytetään turvallisesti.

Merkinnät ja niiden tarkoitus ovat seuraavat. Varmista, että ymmärrät ne oikein ennen kuin luet tämän käyttöoppaan.

Symboli	Selitys
Varoitus	Jos tätä symbolia ei huomioida, voi tästä aiheutua henkilövahinko tai jopa kuolema vääränlaisesta käytöstä johtuen.
Huom	Jos tätä symbolia ei huomioida, voi tästä aiheutua henkilövahinko tai fyysinen vaurio, vääränlaisesta käytöstä johtuen.

Symbolien selitykset

Symbolit	Selitys
	Tämä symboli merkitsee että toimintoa ei pidä tehdä
	Tämä symboli merkitsee, että toiminto kuuluu tehdä.
	Symboli merkitsee asiaan liittyviä tai hyödyllisiä tietoja

Asennuksen turvaohjeet

Varoitus	
Kiinnityslevy on pelkästään projektorin seinäkiinnitystä varten. Jos kiinnitetään muuta kuin videoprojektori, paino saattaa aiheuttaa vahingon. Jos tämä tuote putoaa, seurauksena voi olla kuolema tai henkilövamma.	
Asennustyön (seinäkiinnityksen) tulisi tehdä asiantuntija, jolla on tekninen tietämys ja kyky tähän. Vajavainen tai väärä asennus saattaa aiheuttaa tuotteen putoamisen sekä aiheuttaa henkilö- tai omaisuusvahinkoja.	
Seuraa oppaan ohjeita, kun asennat tämän tuotteen Jos ohjeita ei noudateta, tämä tuote saattaa pudota ja aiheuttaa henkilövahingon tai onnettomuuden.	

Varoitus	
Käsittele sähköjohtoa varoen. Vääränlainen käsittely saattaa aiheuttaa sähköiskun. Huomioi seuraavat varotoimenpiteet käsittelyn aikana: • Älä käsittele virtapistoketta märin käsin. • Älä käytä virtajohtoa, joka on vahingoittunut tai muunneltu. • Älä vedä virtajohtoa liian voimakkaasti viedessäsi sitä kiinnityslevyn läpi.	
Älä asenna kiinnityslevyä paikkaan, jossa se altistuu tärinälle tai iskuille. Se voi vahingoittaa projektoria tai kiinnityspintaa. Jos tämä tuote putoaa, seurauksena voi olla kuolema tai henkilövamma.	
Asenna kiinnityslevy niin, että se tukee riittävästi videoprojektorin painoa sekä kiinnityslevyä ja vastustaa vaakatasoista tärinää. Käytä M10 muttereita ja pultteja. Pienempien kuin M10 mutterien ja pulttien käyttäminen saattaa aiheuttaa kiinnityslevyn putoamisen. Epson ei ota vastuuta seinän riittämättömän lujuuden tai virheellisen asennuksen aiheuttamista vahingoista tai vammoista.	
Vähintään kahden pätevän huoltohenkilön tulisi huolehtia asennuksesta. Jos löysäät ruuveja asennuksen aikana, ole varovainen että et pudota tätä tuotetta. Jos tämä tuote putoaa, seurauksena voi olla kuolema tai henkilövamma.	
Kun tämä tuote kiinnitetään seinään, seinän on oltava riittävän vahva kantamaan projektorin ja kiinnityslevyn painon. Tämä tuote tulisi kiinnittää betoniseinään. Projektorin ja kiinnityslevyn yhteisenimmäispaino on noin 13,5 kg (ilman kaapeleita). Varmista seinän lujuus ennen kuin kiinnität tämän tuotteen siihen. Jos seinä ei ole riittävän vahva, vahvista seinä ennen asennusta.	
Tarkista kiinnityslevy säännöllisin väliajoin varmistuaksesi, että siinä ei ole rikkoutuneita osia tai löysiä ruuveja. Jos havaitset rikkoutuneita osia, älä käytä kiinnityslevyä. Jos tämä tuote putoaa, seurauksena voi olla kuolema tai henkilövamma.	
Älä pura tai mukauta tätä tuotetta. Tuotteen sisällä on lukuisia korkeajännitteisiä osia, jotka voivat aiheuttaa tulipalon, sähköiskun tai onnettomuuden.	
Älä roiku tästä tuotteesta tai ripusta siihen raskaita esineitä. Jos tämä tuote putoaa, seurauksena voi olla kuolema tai henkilövamma.	
Älä käytä liimaa, liukasteita tai öljyjä, kun asennat tai säädät kiinnityslevyä. Jos käytät liimaa estämään ruuvien löystymisen tai liukastusaineita tai öljyjä videoprojektorin liukulevyssä, kotelo saattaa murtua ja videoprojektori pudota aiheuttaen henkilö- tai omaisuusvahinkoja.	
Kiristä ruuvit tiukalle säädön jälkeen. Muuten tuote voi pudota ja aiheuttaa henkilö- tai omaisuusvahinkoja.	
Älä koskaan löysää pultteja ja muttereita asennuksen jälkeen. Varmistu säännöllisesti, että ruuvit eivät ole löystyneet. Jos löydät löystyneitä ruuveja, kiristä ne lujasti. Muuten tuote voi pudota ja aiheuttaa henkilö- tai omaisuusvahinkoja.	
Reititä kaapelit niin, etteivät ne osu muttereihin ja pultteihin. Kaapelien väärä käsittely saattaa aiheuttaa tulipalon tai sähköiskun.	

Varoitus	
Kun käynnistät projektorin, älä katso sisään projektorin ikkunaan. Se voi aiheuttaa voimakkaan valosäteilyn johdosta näölle vahinkoa. Ole erityisen varovainen, kun paikalla on lapsia. Kun kytket projektorin päälle etäältä kaukosäätimellä, varmista, ettei kukaan katso projisointi-ikkunaan.	
Kun käytät projektoria, älä aseta mitään esineitä tai kättäsi lähelle projisointi-ikkunaa. Tämä alue on vaarallinen, sillä se saavuutta korkean lämpötilan keskitetyn projisointivalon johdosta.	
Älä peitä projektorin ilmanotto- tai ilmanpoistoaukkoa. Jos kumpi tahansa aukko peitetään, sisäinen lämpötila voi kohota ja aiheuttaa tulipalon. Vältä sijainteja, joiden lämpötila voi olla korkea, kuten lähelle lämmittimiä, j seinän ja jätä vähintään 50 cm:n rako seinän ja ilmanottoaukon väliin.	
Älä käytä projektoria sijainnissa, jossa se altistuu syttyville tai räjähtäville kaasuille. Projektori voi syttyä tuleen projektorin sisällä olevan lampun lämpötilan johdosta.	
Jos tuotteessa ilmenee jotakin epänormaalia, irrota heti kaapelit tuotteesta ja ota yhteys paikalliseen jälleenmyyjään tai lähimpään Epson-puhelinpalveluun. Epänormaalissa tilassa olevan tuotteen käyttö voi aiheuttaa tulipalon, sähköiskun tai silmävammman.	

Huom	
Älä asenna tuotetta paikkaan, jossa projektorimallisi toimintalämpötila saattaa ylittyä. Tälläinen ympäristö saattaa vahingoittaa videoprojektoria.	
Asenna tuote paikkaan, jossa ei ole liikaa pölyä ja kosteutta estääksesi linssin ja optisten osien likaantumisen.	
Älä käytä liikaa voimaa, kun säädät tätä tuotetta. Tuote saattaa hajota ja aiheuttaa henkilövahingon.	

Tietoja Asennusoppaasta

Tässä oppaassa kuvataan, kuinka ultra-lyhyen etäisyyden projektori EB-685W/EB-675W/EB-680/EB-670 kiinnitetään seinään.

Asennussijainnin valitseminen

Projektorin asennussijainti

- Suorita virransyötön johdotustyöt kiinnityslevyn asennuspaikassa etukäteen.
- Asenna videoprojektori kauas sähkölaitteista, kuten loistelampuista ja ilmastointilaitteista. Jotkin loistelamput saattavat häiritä videoprojektorin kaukosäädintä.
- Kun asennat projektorin, varmista, että seinän ja projektorin ilmanpoistoaukon ja vasemmalla ja oikealla puolella olevien ilmanottoaukkojen välillä on vähintään 50 cm tyhjää tilaa.

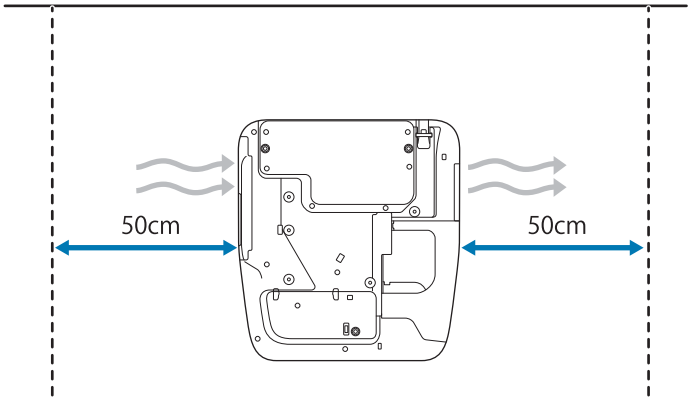

- Kun asennat kaksi tai useampia projektoreita rinnakkain, varmista, että lähiympäristön lämpötila on alle 35°C.

  Jos ympäristö on liian kuuma, projektori voi ylikuumentua ja virta voi kytkeytyä pois päältä varoittamatta. Kun käytät projektoria ympäristössä, jonka lämpötila on yli 35°C, asenna välilevy suuntaamaan projektorin ilmanpoistoaukosta poistuvaa kuumuutta. Varmista, että välilevy on hieman suurempi kuin ilmanpoistoaukko (noin 2 cm leveämpi ja korkeampi) ja asenna sitten välilevy 10–30 cm päähän ilmanpoistoaukosta.

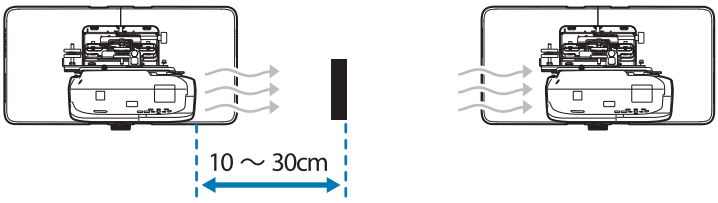

- On suositeltavaa pitää kiinnityskaapeli alle 20 metrin mittaisena ulkoisen kohinan vähentämiseksi.
- On suositeltavaa käyttää päälle liimattavia näyttöjä tai taulunäyttöjä.
- Asenna projektori niin, että se on kallistunut kulmassa, joka ei ole enempää kuin ±3° pysty- ja vaakasuunnassa suhteessa näyttöön.

Tuotteen turvallinen käyttö

Turvaohjeet 1
Turvallisuusmerkinnät 1
Symbolien selitykset 1
Asennuksen turvaohjeet 1
Tietoja Asennusoppaasta 3
Asennussijainnin valitseminen 4
Projektorin asennussijainti 4

Asennusopas

Asennuksen työnkulku 6
Yhden projektorin asentaminen 6
Kun kaksi tai useampia projektoreita asennetaan rinnakkain 6
Pakkauksen sisältö 7
Kiinnityslevy 7
Tekniset tiedot 9
Kiinnityslevy 9
Seinälevyn suojus 9
Seinälevy 10
Pystyliu'un säätöalue 10
Vaakaliu'un säätöalue 11
Eteen/taakse liu'un säätöalue 11
Lisävarusteiden asentamissijainti 11
Projisoinnin etäisyystaulukko 13
Asennusmitat 13
Vuorovaikutteinen kirjoitustaulu -taulukko 14
Kun projisoitu kuva on pienempi kuin 75 tuumaa 14
EB-685W/EB-675W (16:10 projisoitu kuva) 15
EB-685W/EB-675W (16:9 projisoitu kuva) 17
EB-685W/EB-675W (4:3 projisoitu kuva) 18
EB-680/EB-670 (4:3 projisoitu kuva) 19
EB-680/EB-670 (16:9 projisoitu kuva) 19
EB-680/EB-670 (16:10 projisoitu kuva) 20
Kun projisoidun kuvan halkaisija on 75 tuumaa tai enemmän 22
EB-685W/EB-675W (16:10 projisoitu kuva) 22
EB-685W/EB-675W (16:9 projisoitu kuva) 24
EB-685W/EB-675W (4:3 projisoitu kuva) 25
EB-680/EB-670 (4:3 projisoitu kuva) 26
EB-680/EB-670 (16:9 projisoitu kuva) 26
EB-680/EB-670 (16:10 projisoitu kuva) 27
Kiinnityslevyn asentaminen 29
Laitteiden liittäminen 29
Tarvittavat kaapelit 29
Asennustoimenpiteet 30
Osien kokoaminen 30
Asenna seinälevy seinään 32
Määritä projisointietäisyys ja vie sitten kaapelit kiinnityslevyn läpi 34
Kiinnityslevyn liittäminen seinälevyyn 36
Projektorin kiinnittäminen kiinnityslevyyn 38
Projektorin asennon säätäminen 41
Kaaren korjaus 46
Suojusten asettaminen 49

Liite

Useiden projektorien asentaminen rinnakkain (Moni-projisointi) 52
Moni-projisointiasetukset 52
Projektorin tunnuksen asettaminen 52
Kuvan säätäminen moni-projisoinnissa 55
Eräasetustoiminto 57
Asetus käyttämällä USB flash -asemaa 58
Asetusten tallentaminen USB flash -asemaan 58
Tallennettujen asetusten kopiointi muihin projektoreihin 60
Asetus liittämällä tietokone ja projektori USB-kaapelilla 62
Asetusten tallentaminen tietokoneeseen 62
Tallennettujen asetusten kopiointi muihin projektoreihin 64
Jos asetus epäonnistuu 65
Turvakaapelin kiinnittäminen 66
Yleinen huomautus 67

Asennuksen työnkulku

Yhden projektorin asentaminen

Toimi alla olevien ohjeiden mukaan kiinnittäessäsi projektoria seinään.

1. Kiinnityslevyn ja projektorin asentaminen (☛ s.29)
2. Projektorin asennon säätäminen (☛ s.41)

Kun kaksi tai useampia projektoreita asennetaan rinnakkain

Kun käytetään moni-projisointitoimintoa (kun useita projektoreita on asennettu rinnakkain yhden, suuren näytön projisoimiseksi), toimi seuraavasti.

1. Kiinnityslevyn ja projektorin asentaminen (☛ s.29)
2. Projektorin asennon säätäminen (☛ s.41)
3. Projektorin tunnuksen asettaminen (☛ s.52)
4. Kuvan säätäminen moni-projisoinnissa (☛ s.55)

Pakkauksen sisältö

Kiinnityslevy

Seuraavat toimitukseen kuuluvat kohteet ovat välttämättömiä projektorin seinäkiinnityksessä. Varmista, ettei yhtään kohdetta puutu ennen kuin aloitat.

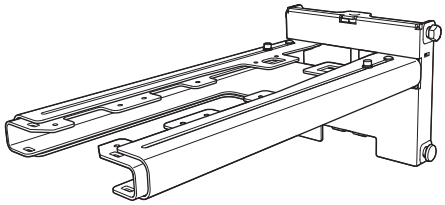

Kiinnityslevy

Kuusiokulmainen akseli

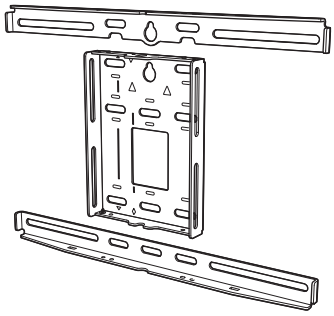

Seinälevy

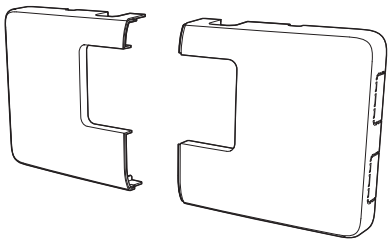

Seinälevyn suojus

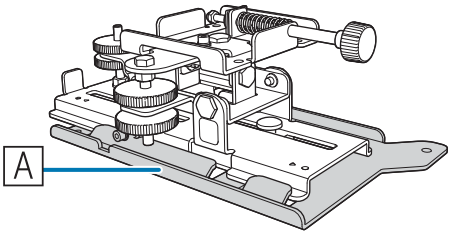

3-akselinen säätölaite
*Liukulevy (A) on kiinnitetty kuljetuksen ajaksi.

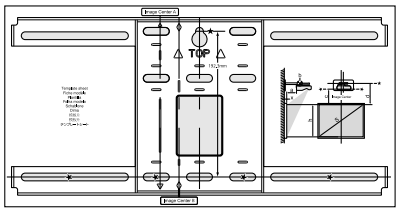

Mallikaavio
(seinälevyn asennukseen)

Huppu

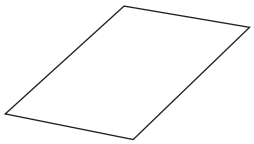

Peitetarra

Kuusioavain (M4:lle)

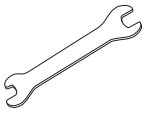

Avoin ruuviavain
13 mm (M8:lle ja M6:lle),
6 mm (kuusikulmaiselle akselille)

Muoto	Nimi	Määrä	Käyttö
	M4 x 12 mm kuusiokolomutteri tiivistysrenkaalla/jousiprikalla	5	Seinälevyasennukseen
		4	3-akselista säätölaitetta / varren asennusta varten
		4	Liukulevyn/projektorin asennukseen
	M6 x 20 mm kuusiotarkkuuspultti tiivistysrenkaalla/jousiprikalla	1	Levy-/seinälevyasennuksen asetukseen
	M6 x 20 mm upotettu ristipäinen tarkkuusruuvit muovisilla tiivistysrenkailla	3	

- Käytä asennukseen tuotteen mukana tulleita pultteja tai ruuveja, kuten ohjeessa on esitetty. Älä korvaa näitä erityyppisillä pulteilla.

- Käytä kaupoista saatavia M10 x 60 mm ankkureita (vähintään 4) ja yhtä M10-ruuvia seinälevyn kiinnittämiseen seinään.
- Kokoa tarvitsemasi työkalut ja osat ennen kuin aloitat asennuksen.

Tekniset tiedot

Kiinnityslevy

Kohta	Määritelmä	Huomio	Viitesivu
Kiinnityslevyn paino	Noin 7,2 kg	Kiinnityslevy (2,9 kg), 3-akselinen säätölaite (1,0 kg), liukulevy (0,6 kg), seinälevy (2,0 kg), seinälevyn suoja ja pään suoja (0,7 kg)	
Maksimikuormitus	9,5 kg		
Eteen/taakse liu'un säätöalue	13 – 350 mm	Varren liu'un säätöalue: 0 - 263 mm Säätö 3-akselisen säätölaitteen asennusasento: 87 mm	Katso alla oleva kuva
Pystykannattimen säätöalue	±38 mm		Katso alla oleva kuva
Vaakakallistuksen säätöalue	±3°	Hienosäätö on mahdollista säätövalitsimella	☛ s.41
Vaakakierron säätöalue	±8°	Hienosäätö on mahdollista säätövalitsimella	☛ s.41
Pystykallistuksen säätöalue	±3°	Hienosäätö on mahdollista säätövalitsimella	☛ s.41
Vaakaliu'un säätöalue	±45 mm		Katso alla oleva kuva

Seinälevyn suojus

Seuraavat mitat ovat voimassa kiinnitettäessä seinälevyn suojaa.

[Yksikkö: mm]

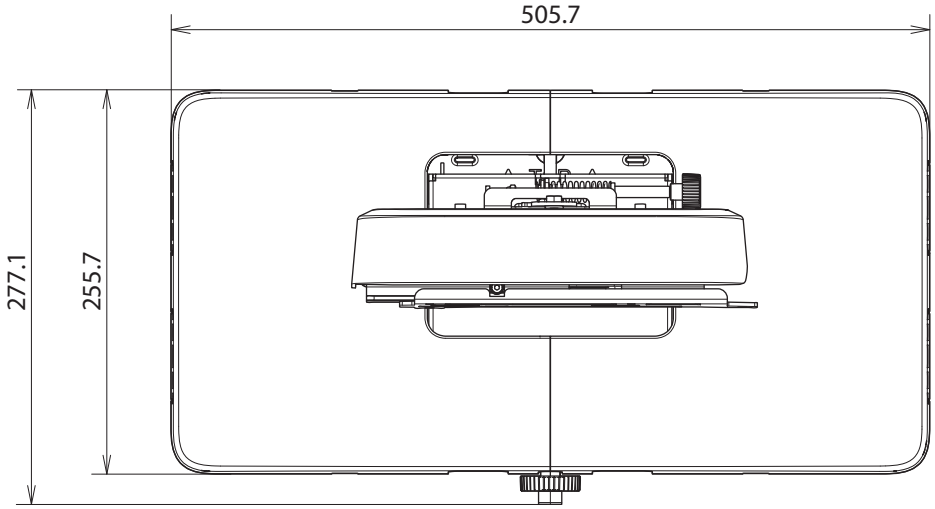

Seinälevyn suojan asentamiseen tarvitaan tilaa noin 263 mm seinälevyn keskikohdan vasemmalle puolelle ja noin 253 mm oikealle puolelle.

Seinälevy

Seuraavassa kuvassa näkyy kaksi kehystä, jotka on liitetty yhdeksi levyksi (toimitettu erillisinä).

[Yksikkö: mm]

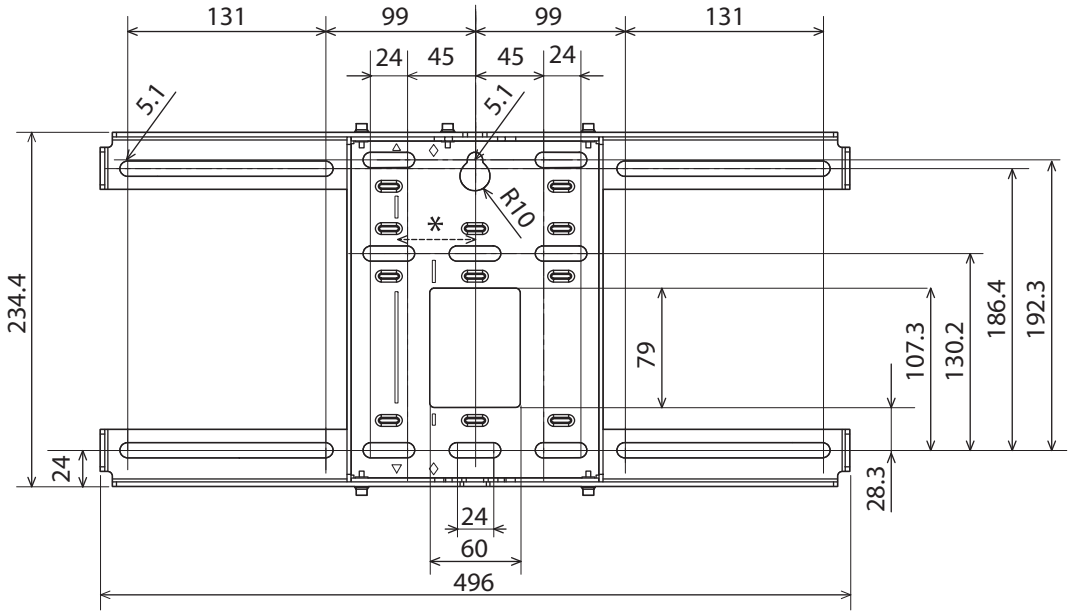

* Poikkeama-arvo projisoidun kuvan keskikohdan sijainnille ja seinälevyn keskikohdalle on 52 mm.

Kaapelin reititysreiät

Reititettäessä kaapeleita seinän läpi projektorin liittämiseksi, käytä seuraavan kuvan sijainteja (A) ja (B) kaapelin reititysreikinä.

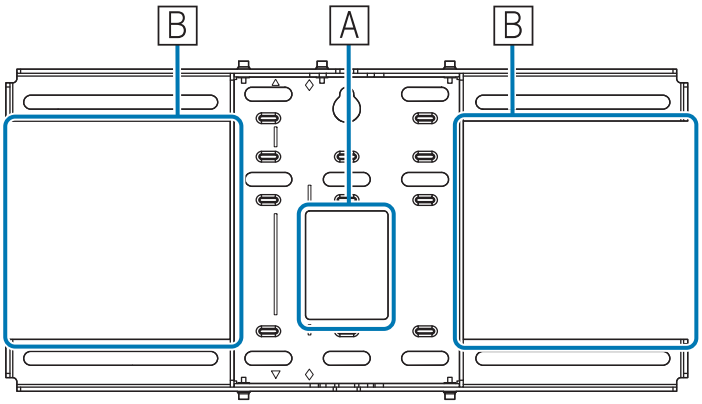

Pystyliu'un säätöalue

[Yksikkö: mm]

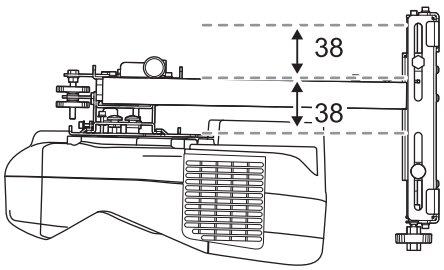

Vaakaliu'un säätöalue

[Yksikkö: mm]

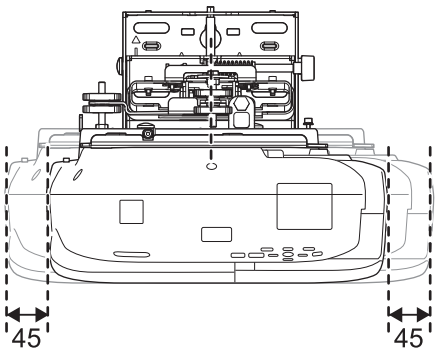

Eteen/taakse liu'un säätöalue

Varren liu'un säätöalue

[Yksikkö: mm]

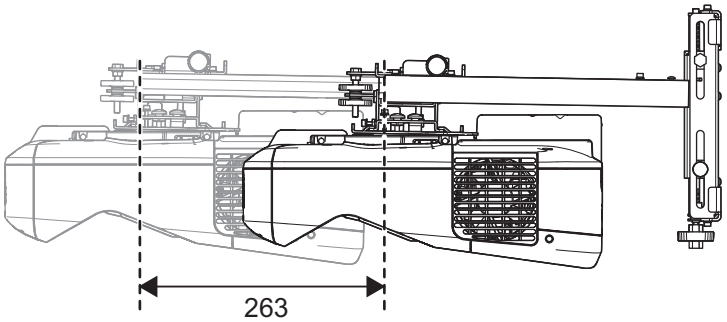

Säätöalue 3-akselisen säätölaitteen asennuspaikalle

[Yksikkö: mm]

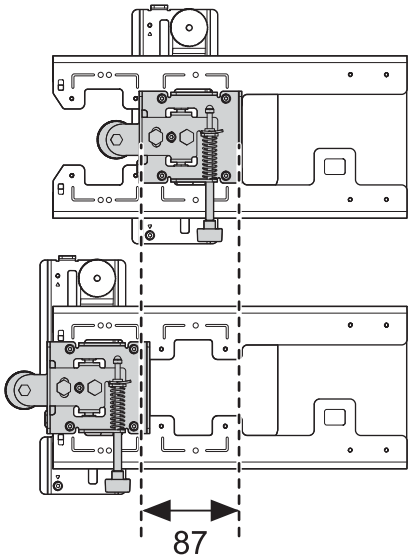

Lisävarusteiden asentamissijainti

Nämä ruuvinreiät mahdollistavat ulkoisten virittimien kaltaisten lisälaitteiden ja lisävarusteiden kiinnittämisen. Käytä kaupoista saatavia M4-ruuveja.

[Yksikkö: mm]

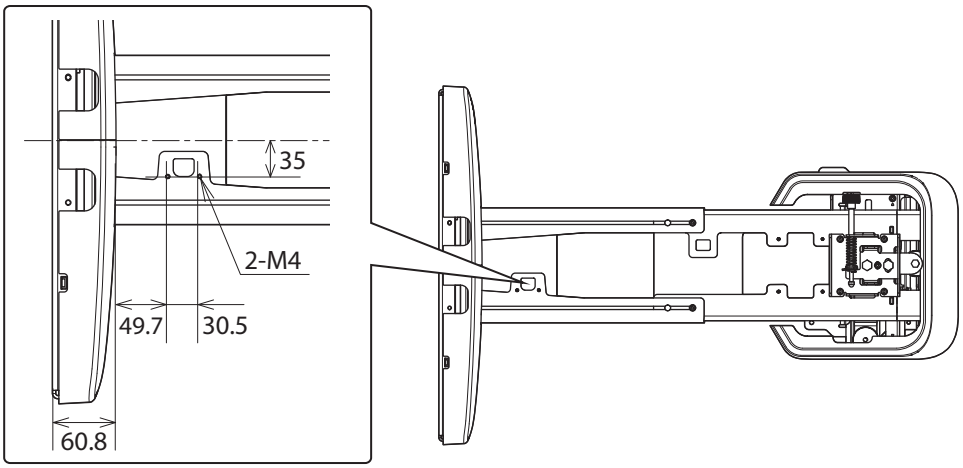

Projisoinnin etäisyystaulukko

Asennusmitat

Löytääksesi asianmukaisen projisointietäisyyden katso asettaessasi seuraavia numeroita. Arvot ovat vain karkeita arvioita.

Suositeltava projisointietäisyys (a) on 62 - 285 mm.

Poikkeama-arvo projisoidun kuvan keskikohdan sijainnille ja seinälevyn keskikohdalle on 52 mm.

[Yksikkö: mm]

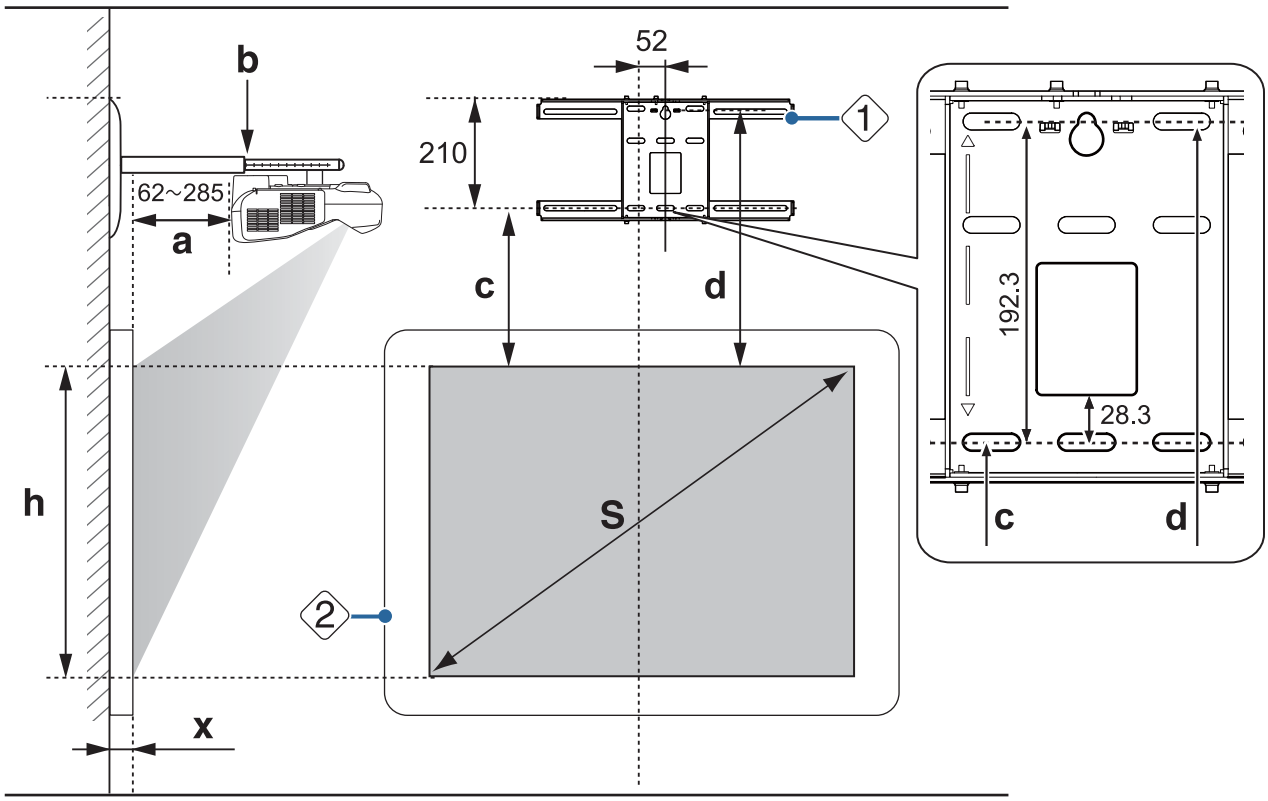

S : Projisoidun kuvan koko

a : Projisoinnin minimietäisyys (Leveä: maksimi-zoomaus)
maksimiin (Tele: minimi-zoomaus)

b : Numeroarvot varren liukuasteikossa

c : Etäisyys projisoidun kuvan yläreunasta alaseinälevyn asennusruuvin reikään

d : Etäisyys projisoidun kuvan yläreunasta seinälevyn tilapäisen kiinnitysruuvin reikään

h : Projisoidun kuvan korkeus

x : Etäisyys valkokankaan pinnasta seinään (100 mm tai alle)

1 : Seinälevy

2 : Ruutu

Kuvasuhde normaalille projisoidulle kuvalle (EB-685W/EB-675W)

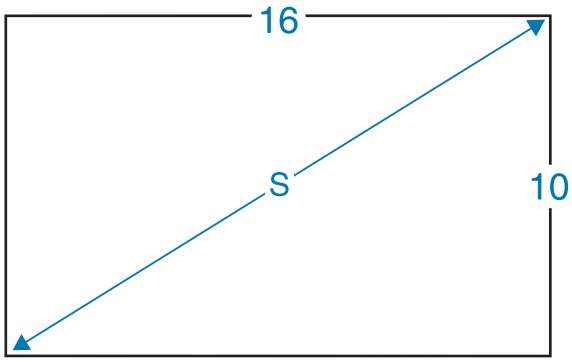

Kun arvo (X) on pieni, kuten projisoitaessa suoraan seinälle, koska projektori ja seinälevyn suojus ovat lähellä toisiaan, et ehkä voi projisoida alle 63 tuuman kuvia.

Kuvasuhde normaalille projisoidulle kuvalle (EB-680/EB-670)

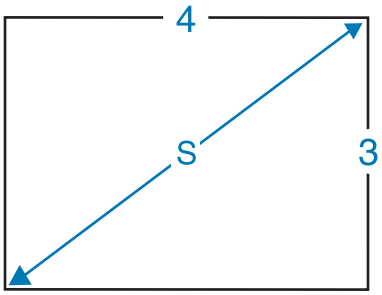

Vuorovaikutteinen kirjoitustaulu -taulukko

Kun vuorovaikutteinen taulu on jo asennettu, tarkista alta kirjoitustaulujen koko ja tarkista sitten projisoinnin etäisyystaulukko.

Projisoidun kuvan koko	16:10	4:3	16:9
64"	-	Promethean ActivBoard 164	-
77"	-	SMART Board® SBM680 SMART Board® X880/880-SMP	-
78"	-	Promethean ActivBoard 178 Promethean ActivBoard 578Pro Promethean ActivBoard Touch 78"	-
79"	-	Promethean ActivBoard 378Pro	-
87"	SMART Board® SBM685 SMART Board® X885/885-SMP Promethean ActivBoard 387Pro Promethean ActivBoard 587Pro	-	-
88"	Promethean ActivBoard Touch 88"	-	-
95"	-	-	Promethean ActivBoard 595Pro
97"	-	-	Promethean ActivBoard 395Pro

Kun projisoitu kuva on pienempi kuin 75 tuumaa

Asenna 3-akselinen säätölaite paikkaan, joka on merkitty ◯ -leimalla (A).

Projisointietäisyystaulukossa esitetään numeroarvot, kun 3-akselinen säätölaite asennetaan paikkaan, joka on merkitty ◯ -leimalla (A).

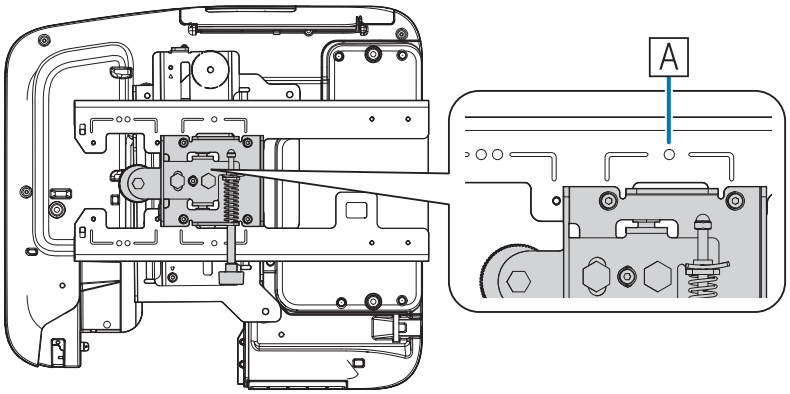

Etäisyys projisoidun kuvan yläreunasta alaseinälevyn asennusreikään (c) on numero, joka annetaan, kun pystysuora liuku on asetettu vakioasentoon (B).

Täsmää kiinnityslevyn lovi seinälevyn leiman kohtaan.

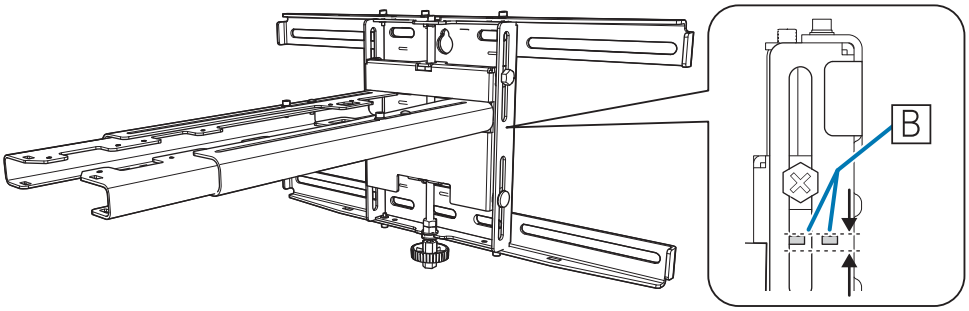

EB-685W/EB-675W (16:10 projisoitu kuva)

[Yksikkö: cm]

S Projisoidun kuvan koko		a Projisointietäisyys Minimistä (Laa-ja) maksimiin (Tele)	b Numeroarvot varren liukuasteikossa	c Etäisyys alaseinälevyn asennusruuvin reikään	d Etäisyys projisoidun kuvan yläreunasta seinälevyn tilapäisen kiinnitysruuvin reikään	h Projisoidun kuvan korkeus
61"	131,4x82,1	4,4–17,6	15,1–28,3	17,8	37,0	82,1
62"	133,5x83,5	5,0–18,4	15,7–29,1	18,1	37,3	83,4
63"	135,7x84,8	5,6–19,3	16,3–30,0	18,4	37,6	84,8
64"	137,9x86,2	6,3–20,1	17,0–30,8	18,6	37,8	86,2
65"	140,0x87,5	6,9–20,9	17,6–31,6	18,9	38,1	87,5
66"	142,2x88,8	7,5–21,8	18,2–32,5	19,2	38,4	88,8
67"	144,3x90,2	8,1–22,6	18,8–33,3	19,5	38,7	90,2
68"	146,5x91,5	8,7–23,4	19,4–34,1	19,8	39,0	91,5
69"	148,6x92,9	9,3–24,3	20,0–35,0	20,0	39,2	92,9
70"	150,8x94,2	10,0–25,1	20,7–35,8	20,3	39,5	94,3
71"	152,9x95,6	10,6–25,9	21,3–36,6	20,6	39,8	95,6

S Projisoidun kuvan koko		a Projisointietäisyys Minimistä (Laa-ja) maksimiin (Tele)	b Numeroarvot varren liukuasteikossa	c Etäisyys alaseinälevyn asennusruuvin reikään	d Etäisyys projisoidun kuvan yläreunasta seinälevyn tilapäisen kiinnitysruuvin reikään	h Projisoidun kuvan korkeus
72"	155,1x96,9	11,2–26,8	21,9–37,5	20,9	40,1	96,9
73"	157,2x98,3	11,8–27,6	22,5–38,3	21,2	40,4	98,2
74"	159,4x99,6	12,4–28,4	23,1–39,1	21,4	40,6	99,7

Kuvat, jotka ovat pienempiä kuin 61 tuumaa, eivät projisoidu oikein.

EB-685W/EB-675W (16:9 projisoitu kuva)

[Yksikkö: cm]

S Projisoidun kuvan koko		a Projisointietäisyys Minimistä (Laa-ja) maksimiin (Tele)	b Numeroarvot varren liukuasteikossa	c Etäisyys alaseinälevyn asennusruuvin reikään	d Etäisyys projisoidun kuvan yläreunasta seinälevyn tilapäisen kiinnitysruuvin reikään	h Projisoidun kuvan korkeus
59"	130,6x73,5	4,2–17,3	14,9–28,0	21,8	41,0	73,4
60"	132,8x74,7	4,8–18,2	15,5–28,9	22,1	41,3	74,7
61"	135,0x76,0	5,5–19,0	16,2–29,7	22,5	41,7	76,0
62"	137,3x77,2	6,1–19,9	16,8–30,6	22,8	42,0	77,3
63"	139,5x78,5	6,7–20,7	17,4–31,4	23,2	42,4	78,5
64"	141,7x79,7	7,4–21,6	18,1–32,3	23,6	42,8	79,7
65"	143,9x80,9	8,0–22,4	18,7–33,1	23,9	43,1	81,0
66"	146,1x82,2	8,6–23,3	19,3–34,0	24,3	43,5	82,2
67"	148,3x83,4	9,3–24,2	20,0–34,9	24,6	43,8	83,5
68"	150,5x84,7	9,9–25,0	20,6–35,7	25,0	44,2	84,7
69"	152,8x85,9	10,5–25,9	21,2–36,6	25,3	44,5	86,0
70"	155,0x87,2	11,2–26,7	21,9–37,4	25,7	44,9	87,2
71"	157,2x88,4	11,8–27,6	22,5–38,3	26,1	45,3	88,4
72"	159,4x89,7	12,4–28,4	23,1–39,1	26,4	45,6	89,7
73"	161,6x90,9	13,1–29,3	23,8–40,0	26,8	46,0	90,9
74"	163,8x92,1	13,7–30,2	24,4–40,9	27,1	46,3	92,2

Kuvat, jotka ovat pienempiä kuin 59 tuumaa, eivät projisoidu oikein.

EB-685W/EB-675W (4:3 projisoitu kuva)

[Yksikkö: cm]

S Projisoidun kuvan koko		a Projisointietäisyys Minimistä (Laa-ja) maksimiin (Tele)	b Numeroarvot varren liukuasteikossa	c Etäisyys alaseinälevyn asennusruuvin reikään	d Etäisyys projisoidun kuvan yläreunasta seinälevyn tilapäisen kiinnitysruuvin reikään	h Projisoidun kuvan korkeus
54"	109,7x82,3	4,5–17,7	15,2–28,4	17,8	37,0	82,3
55"	111,8x83,8	5,2–18,7	15,9–29,4	18,1	37,3	83,9
56"	113,8x85,3	5,9–19,6	16,6–30,3	18,5	37,7	85,3
57"	115,8x86,9	6,6–20,5	17,3–31,2	18,8	38,0	86,9
58"	117,9x88,4	7,3–21,5	18,0–32,2	19,1	38,3	88,4
59"	119,9x89,9	8,0–22,4	18,7–33,1	19,4	38,6	89,9
60"	121,9x91,4	8,7–23,4	19,4–34,1	19,7	38,9	91,5
61"	124,0x93,0	9,4–24,3	20,1–35,0	20,1	39,3	92,9
62"	126,0x94,5	10,1–25,3	20,8–36,0	20,4	39,6	94,5
63"	128,0x96,0	10,8–26,2	21,5–36,9	20,7	39,9	96,0
64"	130,0x97,5	11,5–27,2	22,2–37,9	21,0	40,2	97,5
65"	132,1x99,1	12,2–28,1	22,9–38,8	21,3	40,5	99,1
66"	134,1x100,6	12,9–29,0	23,6–39,7	21,6	40,8	100,6
67"	136,1x102,1	13,6–30,0	24,3–40,7	22,0	41,2	102,1
68"	138,2x103,6	14,3–30,9	25,0–41,6	22,3	41,5	103,6
69"	140,2x105,2	15,0–31,2	25,7–41,9	22,6	41,8	105,2
70"	142,2x106,7	15,7–31,2	26,4–41,9	22,9	42,1	106,7
71"	144,3x108,2	16,4–31,2	27,1–41,9	23,2	42,4	108,2
72"	146,3x109,7	17,1–31,2	27,8–41,9	23,5	42,7	109,8
73"	148,3x111,3	17,8–31,2	28,5–41,9	23,9	43,1	111,2
74"	150,4x112,8	18,5–31,2	29,2–41,9	24,2	43,4	112,8

Kuvat, jotka ovat pienempiä kuin 54 tuumaa, eivät projisoidu oikein.

EB-680/EB-670 (4:3 projisoitu kuva)

[Yksikkö: cm]

S Projisoidun kuvan koko		a Projisointietäisyys Minimistä (Laa-ja) maksimiin (Tele)	b Numeroarvot varren liukuasteikossa	c Etäisyys alaseinälevyn asennusruuvin reikään	d Etäisyys projisoidun kuvan yläreunasta seinälevyn tilapäisen kiinnitysruuvin reikään	h Projisoidun kuvan korkeus
60"	121,9x91,4	6,8–20,7	17,5–31,4	16,3	35,5	91,4
61"	124,0x93,0	7,4–21,6	18,1–32,3	16,6	35,8	92,9
62"	126,0x94,5	8,1–22,5	18,8–33,2	16,8	36,0	94,5
63"	128,0x96,0	8,8–23,4	19,5–34,1	17,1	36,3	96,0
64"	130,0x97,5	9,4–24,3	20,1–35,0	17,3	36,5	97,6
65"	132,1x99,1	10,1–25,2	20,8–35,9	17,6	36,8	99,1
66"	134,1x100,6	10,7–26,0	21,4–36,7	17,9	37,1	100,5
67"	136,1x102,1	11,4–26,9	22,1–37,6	18,1	37,3	102,1
68"	138,2x103,6	12,1–27,8	22,8–38,5	18,4	37,6	103,6
69"	140,2x105,2	12,7–28,7	23,4–39,4	18,6	37,8	105,2
70"	142,2x106,7	13,4–29,6	24,1–40,3	18,9	38,1	106,7
71"	144,3x108,2	14,1–30,5	24,8–41,2	19,2	38,4	108,2
72"	146,3x109,7	14,7–31,2	25,4–41,9	19,4	38,6	109,8
73"	148,3x111,3	15,4–31,2	26,1–41,9	19,7	38,9	111,2
74"	150,4x112,8	16,0–31,2	26,7–41,9	19,9	39,1	112,8

Kuvat, jotka ovat pienempiä kuin 60 tuumaa, eivät projisoidu oikein.

EB-680/EB-670 (16:9 projisoitu kuva)

[Yksikkö: cm]

S Projisoidun kuvan koko		a Projisointietäisyys Minimistä (Laa-ja) maksimiin (Tele)	b Numeroarvot varren liukuasteikossa	c Etäisyys alaseinälevyn asennusruuvin reikään	d Etäisyys projisoidun kuvan yläreunasta seinälevyn tilapäisen kiinnitysruuvin reikään	h Projisoidun kuvan korkeus
55"	121,8x68,5	6,7–20,6	17,4–31,3	27,7	46,9	68,5
56"	124,0x69,7	7,4–21,6	18,1–32,3	28,2	47,4	69,7
57"	126,2x71,0	8,2–22,6	18,9–33,3	28,7	47,9	71,0
58"	128,4x72,2	8,9–23,5	19,6–34,2	29,2	48,4	72,2
59"	130,6x73,5	9,6–24,5	20,3–35,2	29,7	48,9	73,4
60"	132,8x74,7	10,3–25,5	21,0–36,2	30,2	49,4	74,7

S Projisoidun kuvan koko		a Projisointietäisyys Minimistä (Laa-ja) maksimiin (Tele)	b Numeroarvot varren liukuasteikossa	c Etäisyys alaseinälevyn asennusruuvin reikään	d Etäisyys projisoidun kuvan yläreunasta seinälevyn tilapäisen kiinnitysruuvin reikään	h Projisoidun kuvan korkeus
61"	135,0x76,0	11,0–26,5	21,7–37,2	30,6	49,8	76,0
62"	137,3x77,2	11,8–27,4	22,5–38,1	31,1	50,3	77,2
63"	139,5x78,5	12,5–28,4	23,2–39,1	31,6	50,8	78,5
64"	141,7x79,7	13,2–29,4	23,9–40,1	32,1	51,3	79,7
65"	143,9x80,9	13,9–30,4	24,6–41,1	32,6	51,8	80,9
66"	146,1x82,2	14,7–31,2	25,4–41,9	33,1	52,3	82,2
67"	148,3x83,4	15,4–31,2	26,1–41,9	33,6	52,8	83,4
68"	150,5x84,7	16,1–31,2	26,8–41,9	34,1	53,3	84,7
69"	152,8x85,9	16,8–31,2	27,5–41,9	34,6	53,8	85,9
70"	155,0x87,2	17,5–31,2	28,2–41,9	35,1	54,3	87,1
71"	157,2x88,4	18,3–31,2	29,0–41,9	35,6	54,8	88,4
72"	159,4x89,7	19,0–31,2	29,7–41,9	36,0	55,2	89,7
73"	161,6x90,9	19,7–31,2	30,4–41,9	36,5	55,7	90,9
74"	163,8x92,1	20,4–31,2	31,1–41,9	37,0	56,2	92,2

Kuvat, jotka ovat pienempiä kuin 55 tuumaa, eivät projisoidu oikein.

EB-680/EB-670 (16:10 projisoitu kuva)

[Yksikkö: cm]

S Projisoidun kuvan koko		a Projisointietäisyys Minimistä (Laa-ja) maksimiin (Tele)	b Numeroarvot varren liukuasteikossa	c Etäisyys alaseinälevyn asennusruuvin reikään	d Etäisyys projisoidun kuvan yläreunasta seinälevyn tilapäisen kiinnitysruuvin reikään	h Projisoidun kuvan korkeus
56"	120,6x75,4	6,3–20,1	15,0–28,8	23,7	42,9	75,4
57"	122,8x76,7	7,0–21,1	15,7–29,8	24,1	43,3	76,7
58"	124,9x78,1	7,7–22,0	16,4–30,7	24,5	43,7	78,1
59"	127,1x79,4	8,4–23,0	17,1–31,7	24,9	44,1	79,4
60"	129,2x80,8	9,2–23,9	17,9–32,6	25,3	44,5	80,8
61"	131,4x82,1	9,9–24,8	18,6–33,5	25,7	44,9	82,1
62"	133,5x83,5	10,6–25,8	19,3–34,5	26,1	45,3	83,5
63"	135,7x84,8	11,3–26,7	20,0–35,4	26,5	45,7	84,9
64"	137,9x86,2	12,0–27,7	20,7–36,4	27,0	46,2	86,1
65"	140,0x87,5	12,7–28,6	21,4–37,3	27,4	46,6	87,5

S Projisoidun kuvan koko		a Projisointietäisyys Minimistä (Laa-ja) maksimiin (Tele)	b Numeroarvot varren liukuasteikossa	c Etäisyys alaseinälevyn asennusruuvin reikään	d Etäisyys projisoidun kuvan yläreunasta seinälevyn tilapäisen kiinnitysruuvin reikään	h Projisoidun kuvan korkeus
66"	142,2x88,8	13,4–29,6	22,1–38,3	27,8	47,0	88,8
67"	144,3x90,2	14,1–30,5	22,8–39,2	28,2	47,4	90,2
68"	146,5x91,5	14,8–31,5	23,5–40,2	28,6	47,8	91,5
69"	148,6x92,9	15,5–32,4	24,2–41,1	29,0	48,2	92,9
70"	150,8x94,2	16,2–33,2	24,9–41,9	29,4	48,6	94,3
71"	152,9x95,6	16,9–33,2	25,6–41,9	29,8	49,0	95,6
72"	155,1x96,9	17,6–33,2	26,3–41,9	30,2	49,4	97,0
73"	157,2x98,3	18,3–33,2	27,0–41,9	30,7	49,9	98,2
74"	159,4x99,6	19,0–33,2	27,7–41,9	31,1	50,3	99,6

Kuvat, jotka ovat pienempiä kuin 56 tuumaa, eivät projisoidu oikein.

- Arvot ovat vain karkeita arvioita. Arvo saattaa olla erilainen riippuen projektorin sijoituspaikasta.
- Kun projisoit Telessä, projisoitujen kuvien laatu saattaa laskea.
- Kun käytetään EB-685W/EB-675W-laitetta kuvien projisointiin 4:3 -kuvasuhteella, kuvien kokoa muutetaan automaattisesti, ja projisoitujen kuvien laatu saattaa heiketä.

Kun projisoidun kuvan halkaisija on 75 tuumaa tai enemmän

Asenna 3-akselinen säätölaite paikkaan, joka on merkitty ◯◯ -leimalla (A).

Projisointietäisyystaulukossa esitetään numeroarvot, kun 3-akselinen säätölaite asennetaan paikkaan, joka on merkitty ◯◯ -leimalla (A).

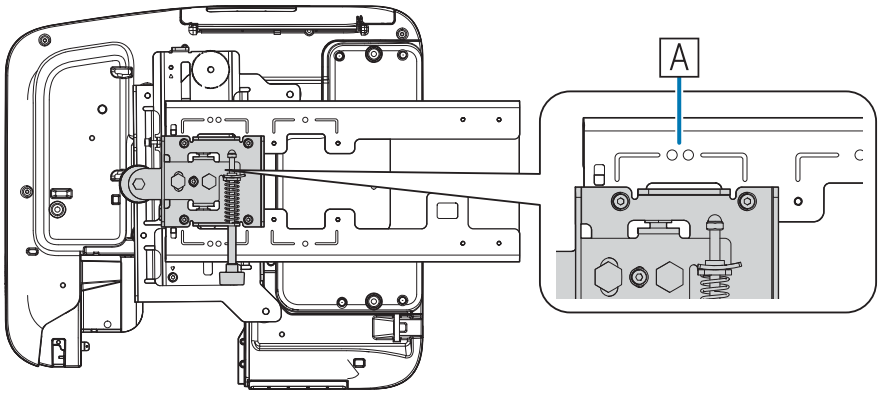

Etäisyys projisoidun kuvan yläreunasta alaseinälevyn asennusreikään (c) on numero, joka annetaan, kun pystysuora liuku on asetettu vakioasentoon (B).

Täsmää kiinnityslevyn lovi seinälevyn leiman kohtaan.

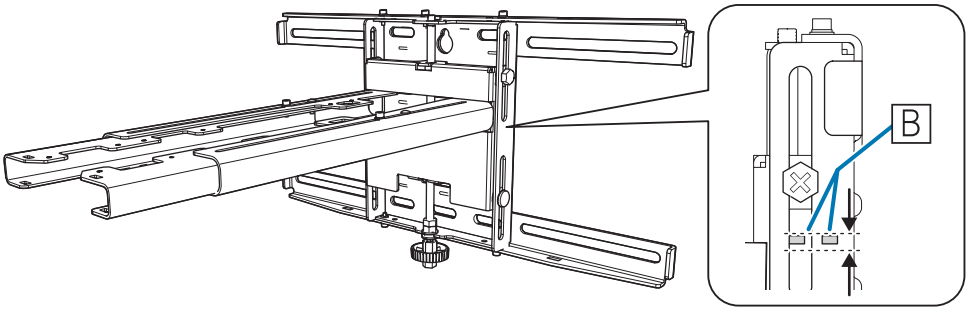

EB-685W/EB-675W (16:10 projisoitu kuva)

[Yksikkö: cm]

S Projisoidun kuvan koko		a Projisointietäisyys Minimistä (Laa-ja) maksimiin (Tele)	b Numeroarvot varren liukuasteikossa	c Etäisyys alaseinälevyn asennusruuvin reikään	d Etäisyys projisoidun kuvan yläreunasta seinälevyn tilapäisen kiinnitysruuvin reikään	h Projisoidun kuvan korkeus
75"	161,5x101,0	13,1–29,3	15,1–31,3	21,7	40,9	101,0
76"	163,7x102,3	13,7–30,1	15,7–32,1	22,0	41,2	102,3
77"	165,9x103,7	14,3–30,9	16,3–32,9	22,3	41,5	103,6
78"	168,0x105,0	14,9–31,8	16,9–33,8	22,6	41,8	105,0
79"	170,2x106,3	15,5–32,6	17,5–34,6	22,8	42,0	106,4
80"	172,3x107,7	16,1–33,5	18,1–35,5	23,1	42,3	107,7
81"	174,5x109,0	16,8–34,3	18,8–36,3	23,4	42,6	109,0
82"	176,6x110,4	17,4–35,1	19,4–37,1	23,7	42,9	110,4

S Projisoidun kuvan koko		a Projisointietäisyys Minimistä (Laa-ja) maksimiin (Tele)	b Numeroarvot varren liukuasteikossa	c Etäisyys alaseinälevyn asennusruuvin reikään	d Etäisyys projisoidun kuvan yläreunasta seinälevyn tilapäisen kiinnitysruuvin reikään	h Projisoidun kuvan korkeus
83"	178,8x111,7	18,0–36,0	20,0–38,0	24,0	43,2	111,7
84"	180,9x113,1	18,6–36,8	20,6–38,8	24,2	43,4	113,1
85"	183,1x114,4	19,2–37,6	21,2–39,6	24,5	43,7	114,5
86"	185,2x115,8	19,9–38,5	21,9–40,5	24,8	44,0	115,8
87"	187,4x117,1	20,5–39,3	22,5–41,3	25,1	44,3	117,1
88"	189,5x118,5	21,1–39,9	23,1–41,9	25,4	44,6	118,4
89"	191,7x119,8	21,7–39,9	23,7–41,9	25,6	44,8	119,9
90"	193,9x121,2	22,3–39,9	24,3–41,9	25,9	45,1	121,2
91"	196,0x122,5	22,9–39,9	24,9–41,9	26,2	45,4	122,5
92"	198,2x123,9	23,6–39,9	25,6–41,9	26,5	45,7	123,8
93"	200,3x125,2	24,2–39,9	26,2–41,9	26,8	46,0	125,2
94"	202,5x126,5	24,8–39,9	26,8–41,9	27,1	46,3	126,5
95"	204,6x127,9	25,4–39,9	27,4–41,9	27,3	46,5	127,9
96"	206,8x129,2	26,0–39,9	28,0–41,9	27,6	46,8	129,2
97"	208,9x130,6	26,7–39,9	28,7–41,9	27,9	47,1	130,6
98"	211,1x131,9	27,3–39,9	29,3–41,9	28,2	47,4	131,9
99"	213,2x133,3	27,9–39,9	29,9–41,9	28,5	47,7	133,2

Kuvat, jotka ovat suurempi kuin 99 tuumaa, eivät projisoidu oikein.

EB-685W/EB-675W (16:9 projisoitu kuva)

[Yksikkö: cm]

S Projisoidun kuvan koko		a Projisointietäisyys Minimistä (Laaja) maksimiin (Tele)	b Numeroarvot varren liukuasteikossa	c Etäisyys alaseinälevyn asennusruuvin reikään	d Etäisyys projisoidun kuvan yläreunasta seinälevyn tilapäisen kiinnitysruuvin reikään	h Projisoidun kuvan korkeus
75"	166,0x93,4	14,3–31,0	16,3–33,0	27,5	46,7	93,4
76"	168,2x94,6	15,0–31,9	17,0–33,9	27,9	47,1	94,6
77"	170,5x95,9	15,6–32,7	17,6–34,7	28,2	47,4	95,9
78"	172,7x97,1	16,3–33,6	18,3–35,6	28,6	47,8	97,1
79"	174,9x98,4	16,9–34,5	18,9–36,5	28,9	48,1	98,4
80"	177,1x99,6	17,5–35,3	19,5–37,3	29,3	48,5	99,6
81"	179,3x100,9	18,2–36,2	20,2–38,2	29,6	48,8	100,9
82"	181,5x102,1	18,8–37,0	20,8–39,0	30,0	49,2	102,1
83"	183,7x103,4	19,4–37,9	21,4–39,9	30,4	49,6	103,3
84"	186,0x104,6	20,1–38,7	22,1–40,7	30,7	49,9	104,6
85"	188,2x105,8	20,7–39,6	22,7–41,6	31,1	50,3	105,8
86"	190,4x107,1	21,3–39,9	23,3–41,9	31,4	50,6	107,1
87"	192,6x108,3	22,0–39,9	24,0–41,9	31,8	51,0	108,3
88"	194,8x109,6	22,6–39,9	24,6–41,9	32,1	51,3	109,6
89"	197,0x110,8	23,2–39,9	25,2–41,9	32,5	51,7	110,8
90"	199,2x112,1	23,9–39,9	25,9–41,9	32,9	52,1	112,0
91"	201,5x113,3	24,5–39,9	26,5–41,9	33,2	52,4	113,3
92"	203,7x114,6	25,1–39,9	27,1–41,9	33,6	52,8	114,5
93"	205,9x115,8	25,8–39,9	27,8–41,9	33,9	53,1	115,8
94"	208,1x117,1	26,4–39,9	28,4–41,9	34,3	53,5	117,0
95"	210,3x118,3	27,0–39,9	29,0–41,9	34,6	53,8	118,3
96"	212,5x119,5	27,7–39,9	29,7–41,9	35,0	54,2	119,5
97"	214,7x120,8	28,3–39,9	30,3–41,9	35,4	54,6	120,8

Kuvat, jotka ovat suurempi kuin 97 tuumaa, eivät projisoidu oikein.

EB-685W/EB-675W (4:3 projisoitu kuva)

[Yksikkö: cm]

S Projisoidun kuvan koko		a Projisointietäisyys Minimistä (Laa- ja) maksimiin (Tele)	b Numeroarvot varren liukuasteikossa	c Etäisyys alaseinälevyn asennusruuvin reikään	d Etäisyys projisoidun kuvan yläreunasta seinälevyn tilapäisen kiinnitysruuvin reikään	h Projisoidun kuvan korkeus
75"	152,4x114,3	19,2–37,5	21,2–39,5	24,5	43,7	114,3
76"	154,4x115,8	19,9–38,5	21,9–40,5	24,8	44,0	115,8
77"	156,5x117,3	20,6–39,4	22,6–41,4	25,1	44,3	117,4
78"	158,5x118,9	21,3–39,9	23,3–41,9	25,5	44,7	118,8
79"	160,5x120,4	22,0–39,9	24,0–41,9	25,8	45,0	120,4
80"	162,6x121,9	22,7–39,9	24,7–41,9	26,1	45,3	121,9
81"	164,6x123,4	23,4–39,9	25,4–41,9	26,4	45,6	123,4
82"	166,6x125,0	24,1–39,9	26,1–41,9	26,7	45,9	125,0
83"	168,7x126,5	24,8–39,9	26,8–41,9	27,0	46,2	126,5
84"	170,7x128,0	25,5–39,9	27,5–41,9	27,4	46,6	128,0
85"	172,7x129,5	26,2–39,9	28,2–41,9	27,7	46,9	129,5
86"	174,8x131,1	26,9–39,9	28,9–41,9	28,0	47,2	131,1
87"	176,8x132,6	27,6–39,9	29,6–41,9	28,3	47,5	132,6
88"	178,8x134,1	28,3–39,9	30,3–41,9	28,6	47,8	134,1

Kuvat, jotka ovat suurempi kuin 88 tuumaa, eivät projisoidu oikein.

EB-680/EB-670 (4:3 projisoitu kuva)

[Yksikkö: cm]

S Projisoidun kuvan koko		a Projisointietäisyys Minimistä (Laa-ja) maksimiin (Tele)	b Numeroarvot varren liukuasteikossa	c Etäisyys alaseinälevyn asennusruuvin reikään	d Etäisyys projisoidun kuvan yläreunasta seinälevyn tilapäisen kiinnitysruuvin reikään	h Projisoidun kuvan korkeus
75"	152,4x114,3	16,7–34,1	18,7–36,1	20,2	39,4	114,3
76"	154,4x115,8	17,4–35,0	19,4–37,0	20,5	39,7	115,8
77"	156,5x117,3	18,0–35,9	20,0–37,9	20,7	39,9	117,4
78"	158,5x118,9	18,7–36,8	20,7–38,8	21,0	40,2	118,9
79"	160,5x120,4	19,4–37,7	21,4–39,7	21,2	40,4	120,4
80"	162,6x121,9	20,0–38,6	22,0–40,6	21,5	40,7	121,9
81"	164,6x123,4	20,7–39,5	22,7–41,5	21,8	41,0	123,4
82"	166,6x125,0	21,3–39,9	23,3–41,9	22,0	41,2	125,0
83"	168,7x126,5	22,0–39,9	24,0–41,9	22,3	41,5	126,5
84"	170,7x128,0	22,7–39,9	24,7–41,9	22,5	41,7	128,1
85"	172,7x129,5	23,3–39,9	25,3–41,9	22,8	42,0	129,5
86"	174,8x131,1	24,0–39,9	26,0–41,9	23,1	42,3	131,0
87"	176,8x132,6	24,7–39,9	26,7–41,9	23,3	42,5	132,6
88"	178,8x134,1	25,3–39,9	27,3–41,9	23,6	42,8	134,1
89"	180,8x135,6	26,0–39,9	28,0–41,9	23,9	43,1	135,6
90"	182,9x137,2	26,6–39,9	28,6–41,9	24,1	43,3	137,2
91"	184,9x138,7	27,3–39,9	29,3–41,9	24,4	43,6	138,7
92"	186,9x140,2	28,0–39,9	30,0–41,9	24,6	43,8	140,2
93"	189,0x141,7	28,6–39,9	30,6–41,9	24,9	44,1	141,7
94"	191,0x143,2	29,3–39,9	31,3–41,9	25,2	44,4	143,2

Kuvat, jotka ovat suurempi kuin 94 tuumaa, eivät projisoidu oikein.

EB-680/EB-670 (16:9 projisoitu kuva)

[Yksikkö: cm]

S Projisoidun kuvan koko		a Projisointietäisyys Minimistä (Laa-ja) maksimiin (Tele)	b Numeroarvot varren liukuasteikossa	c Etäisyys alaseinälevyn asennusruuvin reikään	d Etäisyys projisoidun kuvan yläreunasta seinälevyn tilapäisen kiinnitysruuvin reikään	h Projisoidun kuvan korkeus
75"	166,0x93,4	21,2–31,2	23,2–41,9	37,5	56,7	93,4

S Projisoidun kuvan koko		a Projisointietäisyys Minimistä (Laa-ja) maksimiin (Tele)	b Numeroarvot varren liukuasteikossa	c Etäisyys alaseinälevyn asennusruuvin reikään	d Etäisyys projisoidun kuvan yläreunasta seinälevyn tilapäisen kiinnitysruuvin reikään	h Projisoidun kuvan korkeus
76"	168,2x94,6	21,9–31,2	23,9–41,9	38,0	57,2	94,7
77"	170,5x95,9	22,6–31,2	24,6–41,9	38,5	57,7	95,9
78"	172,7x97,1	23,3–31,2	25,3–41,9	39,0	58,2	97,2
79"	174,9x98,4	24,0–31,2	26,0–41,9	39,5	58,7	98,4
80"	177,1x99,6	24,8–31,2	26,8–41,9	40,0	59,2	99,6
81"	179,3x100,9	25,5–31,2	27,5–41,9	40,5	59,7	100,9
82"	181,5x102,1	26,2–31,2	28,2–41,9	41,0	60,2	102,1
83"	183,7x103,4	26,9–31,2	28,9–41,9	41,4	60,6	103,5
84"	186,0x104,6	27,6–31,2	29,6–41,9	41,9	61,1	104,6
85"	188,2x105,8	28,4–31,2	30,4–41,9	42,4	61,6	105,9
86"	190,4x107,1	29,1–31,2	31,1–41,9	42,9	62,1	107,2
87"	192,6x108,3	29,8–31,2	31,8–41,9	43,4	62,6	108,4

Kuvat, jotka ovat suurempi kuin 87 tuumaa, eivät projisoidu oikein.

EB-680/EB-670 (16:10 projisoitu kuva)

[Yksikkö: cm]

S Projisoidun kuvan koko		a Projisointietäisyys Minimistä (Laa-ja) maksimiin (Tele)	b Numeroarvot varren liukuasteikossa	c Etäisyys alaseinälevyn asennusruuvin reikään	d Etäisyys projisoidun kuvan yläreunasta seinälevyn tilapäisen kiinnitysruuvin reikään	h Projisoidun kuvan korkeus
75"	161,5x101,0	19,7–38,1	21,7–40,1	31,5	50,7	100,9
76"	163,7x102,3	20,4–39,1	22,4–41,1	31,9	51,1	102,3
77"	165,9x103,7	21,1–39,9	23,1–41,9	32,3	51,5	103,7
78"	168,0x105,0	21,8–39,9	23,8–41,9	32,7	51,9	105,0
79"	170,2x106,3	22,5–39,9	24,5–41,9	33,1	52,3	106,4
80"	172,3x107,7	23,2–39,9	25,2–41,9	33,5	52,7	107,7
81"	174,5x109,0	23,9–39,9	25,9–41,9	33,9	53,1	109,1
82"	176,6x110,4	24,6–39,9	26,6–41,9	34,3	53,5	110,4
83"	178,8x111,7	25,3–39,9	27,3–41,9	34,8	54,0	111,7
84"	180,9x113,1	26,0–39,9	28,0–41,9	35,2	54,4	113,0
85"	183,1x114,4	26,7–39,9	28,7–41,9	35,6	54,8	114,4
86"	185,2x115,8	27,4–39,9	29,4–41,9	36,0	55,2	115,8

S Projisoidun kuvan koko		a Projisointietäisyys Minimistä (Laaja) maksimiin (Tele)	b Numeroarvot varren liukuasteikossa	c Etäisyys alaseinälevyn asennusruuvin reikään	d Etäisyys projisoidun kuvan yläreunasta seinälevyn tilapäisen kiinnitysruuvin reikään	h Projisoidun kuvan korkeus
87"	187,4x117,1	28,1–39,9	30,1–41,9	36,4	55,6	117,1
88"	189,5x118,5	28,8–39,9	30,8–41,9	36,8	56,0	118,5
89"	191,7x119,8	29,5–39,9	31,5–41,9	37,2	56,4	119,8

Kuvat, jotka ovat suurempi kuin 89 tuumaa, eivät projisoidu oikein.

- Arvot ovat vain karkeita arvioita. Arvo saattaa olla erilainen riippuen projektorin sijoituspaikasta.
- Kun projisoit Telessä, projisoitujen kuvien laatu saattaa laskea.
- Kun käytetään EB-685W/EB-675W-laitetta kuvien projisointiin 4:3 -kuvasuhteella, kuvien kokoa muutetaan automaattisesti, ja projisoitujen kuvien laatu saattaa heiketä.

Kiinnityslevyn asentaminen

Laitteiden liittäminen

Tarvittavat kaapelit

Valmistele tarvittavat kaapelit käytettävien laitteiden mukaan.

- Toimitukseen kuuluva virtajohto (välttämätön)
- Valinnaiset tietokonekaapelit ja muut kaapelit (Valmistele liitettyjen laitteiden mukaan)

Tarkemmat yksityiskohdat löydät *Käyttäjän opas* (Asiakirjan CD-ROM-levyllä).

Valmistele liitettävien laitteiden kaapelit (esimerkki)

Asiakirjakamera

Tarkoitukseen varattu USB-kaapeli (kuuluu asiakirjakameran toimitukseen)

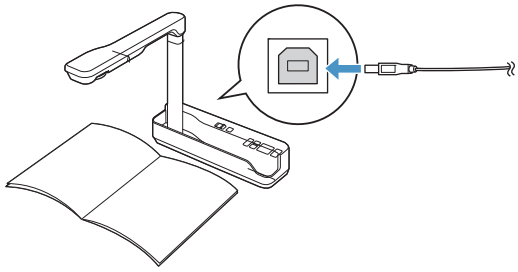

Tietokone

Tietokonekaapeli (valinnainen lisävaruste)

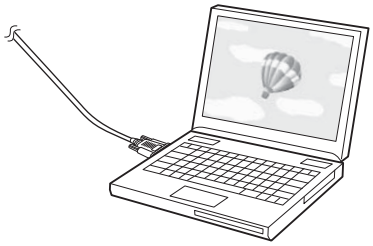

Ulkoiset kaiuttimet

Audiokaapeli (saatavilla kaupoista)

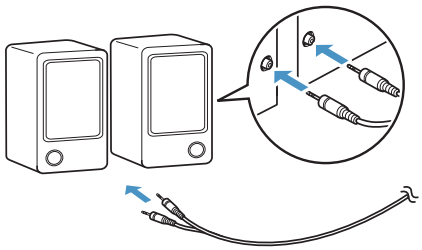

Mikrofoni (saatavilla kaupoista)

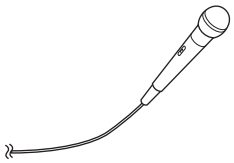

LAN-laite

LAN-kaapeli (saatavilla kaupoista)

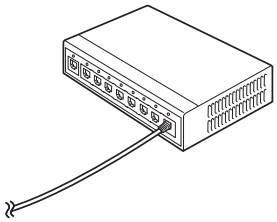

Asennustoimenpiteet

Asenna kiinnityslevy seuraamalla alla olevia ohjeita. Jos näitä ohjeita ei noudateta, tuote voi pudota ja aiheuttaa henkilövamman tai omaisuusvahingon.

Varoitus

Älä käytä liimaa, liukasteita tai öljyjä, kun asennat tai säädät kiinnityslevyä. Jos käytät liimaa estämään ruuvien löystymisen tai liukastusaineita tai öljyjä videoprojektorin liukulevyssä, kotelo saattaa murtua ja videoprojektori pudota aiheuttaen henkilö- tai omaisuusvahinkoja.

Osien kokoaminen

1 Liitä levy ja kehykset (x2) ja kiinnitä ne toimitukseen kuuluvilla M4 x 12 mm:n pulteilla (x5)

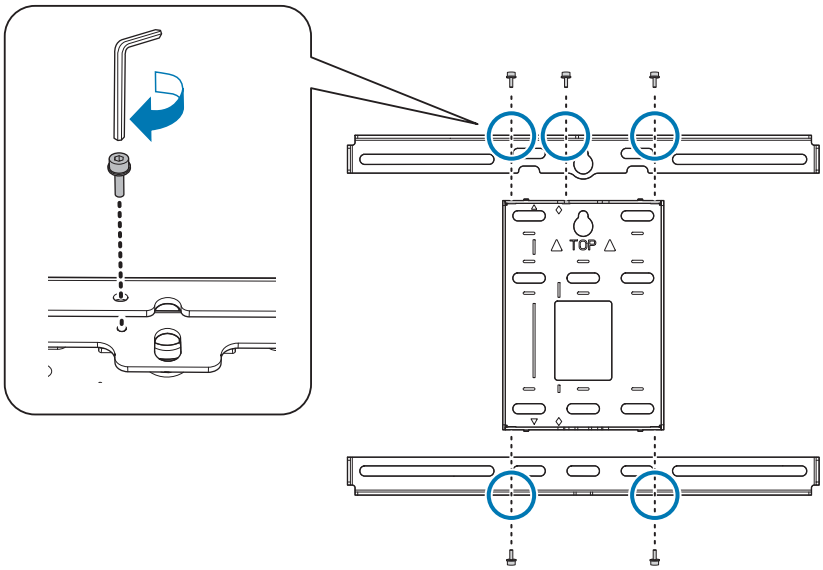

2 Tarkista, että 3-akselinen säätölaite on kohdistettu liukulevyn vakiosijainnin kanssa (A)

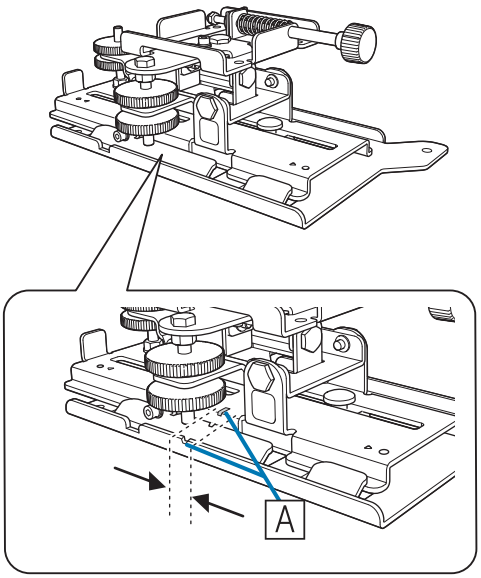

Jos vakiosijainti (A) ei ole oikea, löysää M4-pultti ja säädä liukulevyn sijaintia. Kun säädöt on suoritettu loppuun, kiristä pultti.

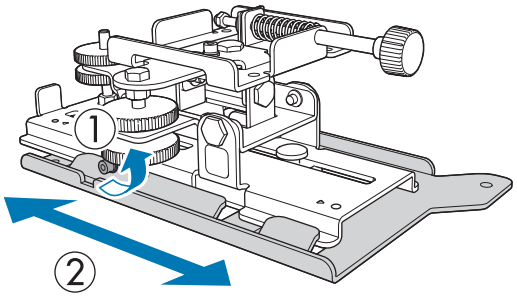

3 Kiinnitä 3-akselinen säätölaite ja liukulevy projektorin alustaan toimitukseen kuuluvilla M4 x 12 mm:n pulteilla (x4)

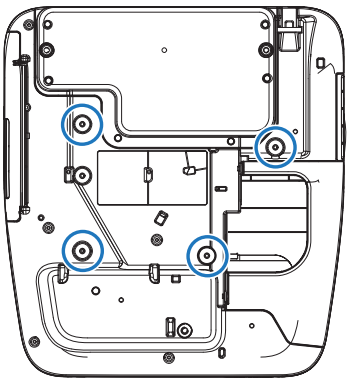

Pultin asennuskohdat

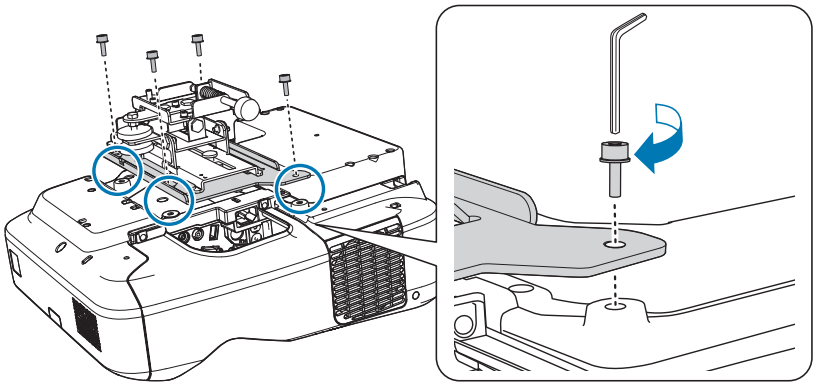

Asenna seinälevy seinään

1 Määritä projisointisijainti perustuen projisoidun kuvan kokoon

Tarkista projisointietäisyystaulukosta seuraavat arvot.

- Projisoidun kuvan koko (S)
- Etäisyys projisoidun kuvan yläreunasta alaseinälevyn asennusruuvin reikään (c)
- Etäisyys projisoidun kuvan yläreunasta seinälevyn tilapäisen kiinnitysruuvin reikään (d)

☛ “Projisoinnin etäisyystaulukko” s.13

Käytä seuraavan kuvan ruuvinreikää seinälevyn tilapäisenä ruuvinreikänä. Etäisyys alaseinälevyn asennusruuvinreiästä tilapäiseen ruuvinreikään on 192,3 mm.

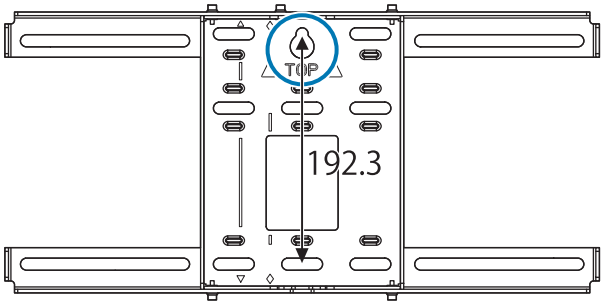

On suositeltavaa merkitä seuraavat kohdat. Ne toimivat perustana määritettäessä seinälevyn kiinnityskohta.

- Tilapäisen ruuvinreiän sijainti (1)
- Alaseinälevyn asennusruuvinreiän sijainti (2)
- Projisoidun kuvan keskiviiva (3)

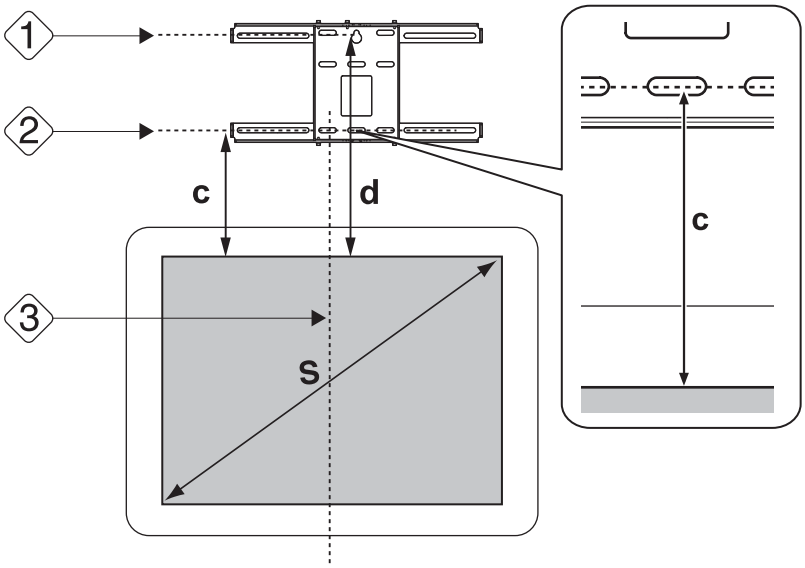

2 Kiinnitä mallikaavio seinälle

- Kohdista vaiheessa 1 tarkistettu keskiviiva (3) mallikaavion **Image Center A** -viivaan.

  Varmistu heijastuksen sijainnista seinällä ja siirrä sijaintia vasemmalle tai oikealle tarpeen mukaan.
  (Sijaintia voidaan muuttaa vaakatasossa vasemmalle tai oikealle projisointipinnan keskuslinjasta enintään 45 mm.)
- Kohdista vaiheessa 1 tarkistettu korkeus (1) ja (2) mallikaavion ★ -viivoihin.

[Yksikkö: mm]

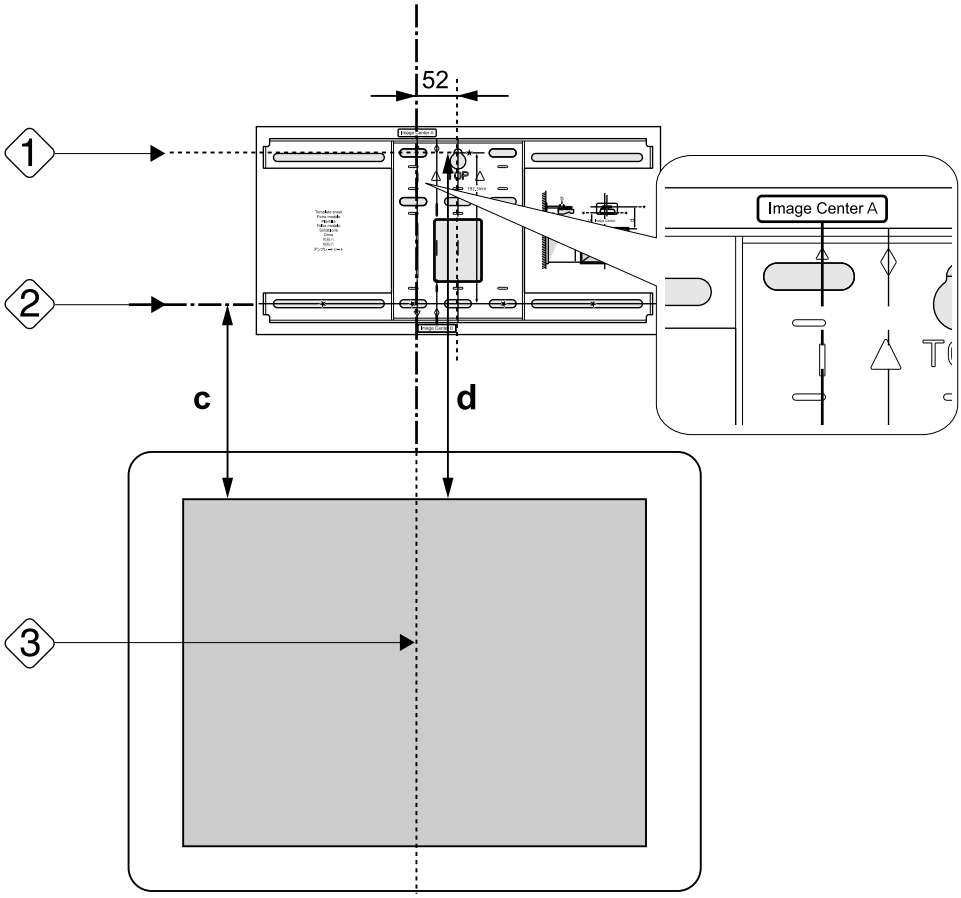

3 Ruuvaa kaupoista saatava M10-ruuvi paikalleen seinälevyn tilapäiseen ruuvinreikään

Jätä 6 mm:n tai suurempi rako seinän ja ruuvin pään väliin.

4 Määritä seinälevyn kiinnitysreikien kohdat

Kiinnitä alla olevassa kuvassa näkyvistä ruuvinrei'istä vähintään neljä pistettä optimaalisen tasapainon varmistamiseksi.

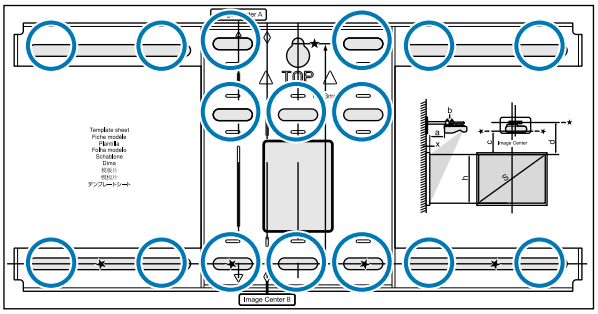

5 Poraa reiät seinään

Poran halkaisija: 10,5 mm
Ohjausreiän syvyys: 45 mm
Ankkurireiän syvyys: 40 mm

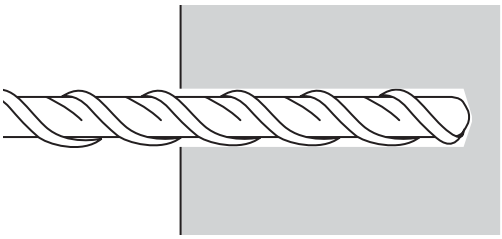

6 Poista mallikaavio ja pudista betonipöly rei'istä pölypumpulla

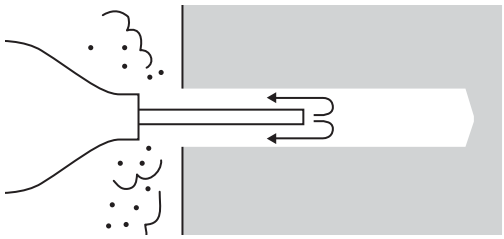

7 Aseta seinälevy seinälle ja aseta kaupasta ostetut M10 x 60 mm:n laajennusankkurit reikiin

Kiinnitä mutteri ja napauta sitä vasaralla, kunnes ydin koskettaa ankkurin yläpäätä.

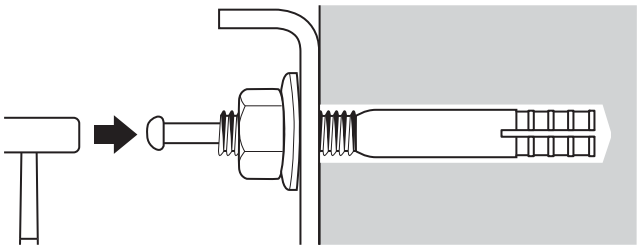

8 Kiristä mutteri kaupasta ostetulla kiintoavaimella seinälevyn kiinnittämiseksi seinään

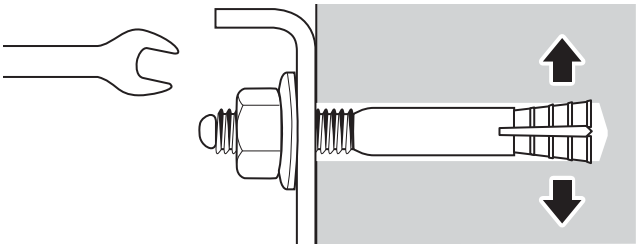

Määritä projisointietäisyys ja vie sitten kaapelit kiinnityslevyn läpi

1 Tarkista seuraavat arvot projisointietäisyystaulukosta

- Numeroarvot varren liukuasteikossa (b)
- Etäisyys valkokankaan pinnasta seinään (x)

☛ “Projisoinnin etäisyystaulukko” s.13

2 Löysää M4 x 12 mm -pultit (x2) ja laajenna varsiliukuri kiinnityslevylle

Kohdista liukuri yhdistettyihin etäisyyksiin (b) ja (x), jotka tarkistit vaiheessa 1.

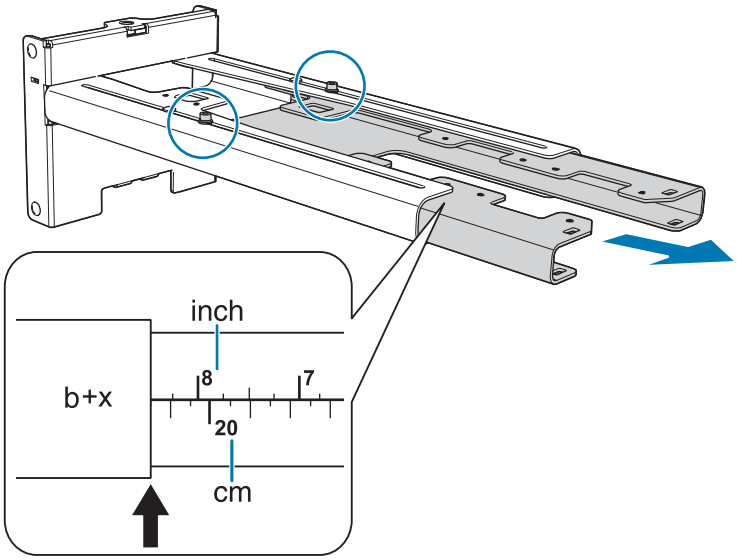

3 Reititä tarvittavat kaapelit kiinnityslevyn läpi

Katso seuraavasta kuvasta, kuinka kaapelit reititetään niin, että projektoriin menevät kaapelien päät ovat projektorin liitännän puolella.

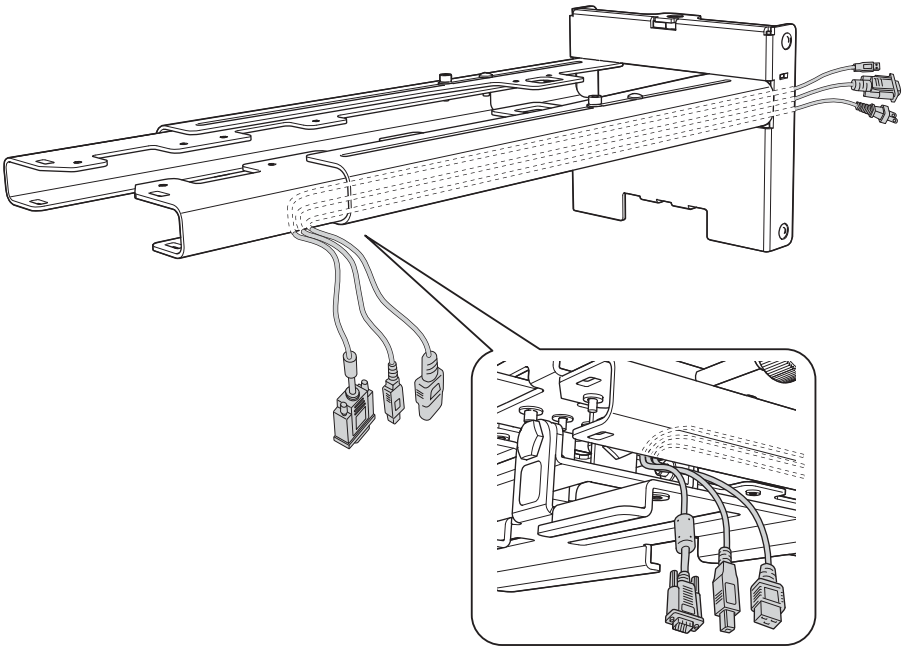

Varoitus

Älä ripusta ylimääräistä kaapelia kiinnityslevyn yli. Ne voivat pudota ja aiheuttaa onnettomuuden.

Kiinnityslevyn liittäminen seinälevyyn

1 Liitä kuusikulmainen akseli kiinnityslevyyn

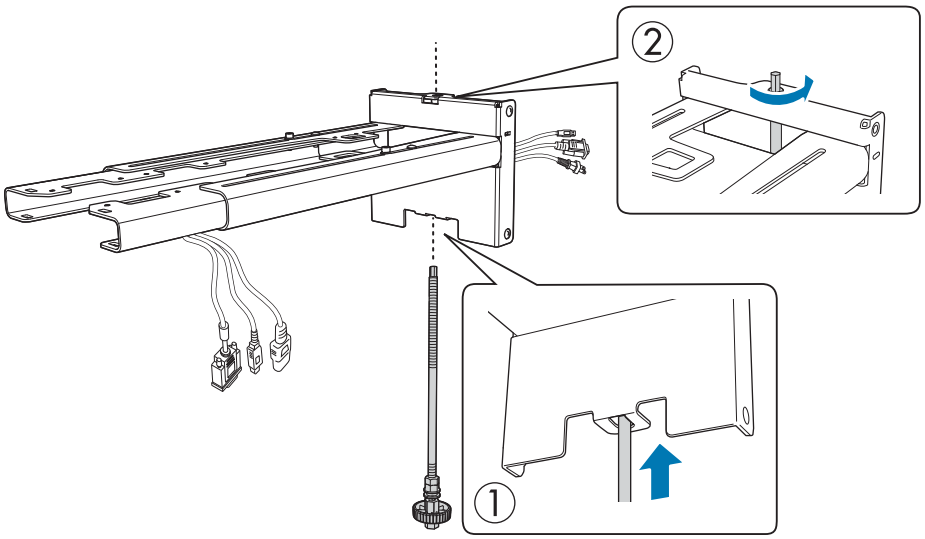

2 Kiinnitä kiinnityslevy seinälevyyn

Liitä kuusikulmaisen akselin yläpää seinälevyyn ja liitä se sitten pohjassa olevaan koloon.

Huom

Varo jättämästä johtoja kiinnityslevyn ja seinälevyn väliin.

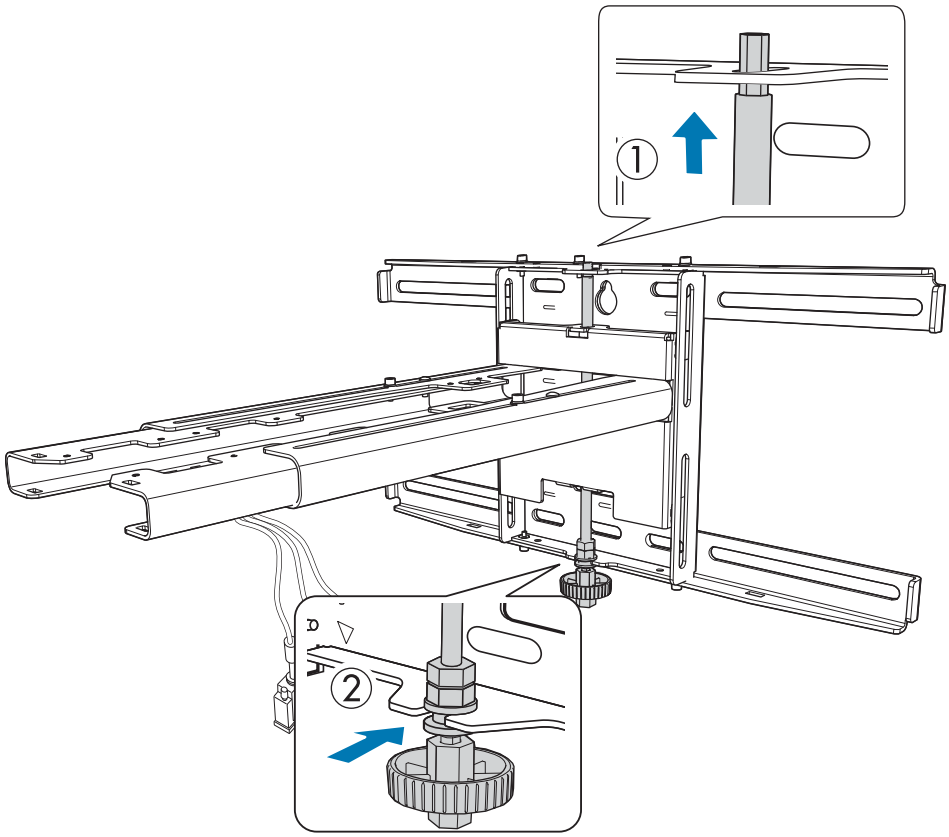

3 Kiinnityslevyn ja seinälevyn liittäminen

Kiinnitä toimitukseen kuuluvat M6-ruuvit (x3) kaupoissa saatavilla olevalla nro 3 -ristipääruuvitaltalla ja kiristä sitten ruuviavaimella kevyesti toimitukseen kuuluva M6-pultti (x1).

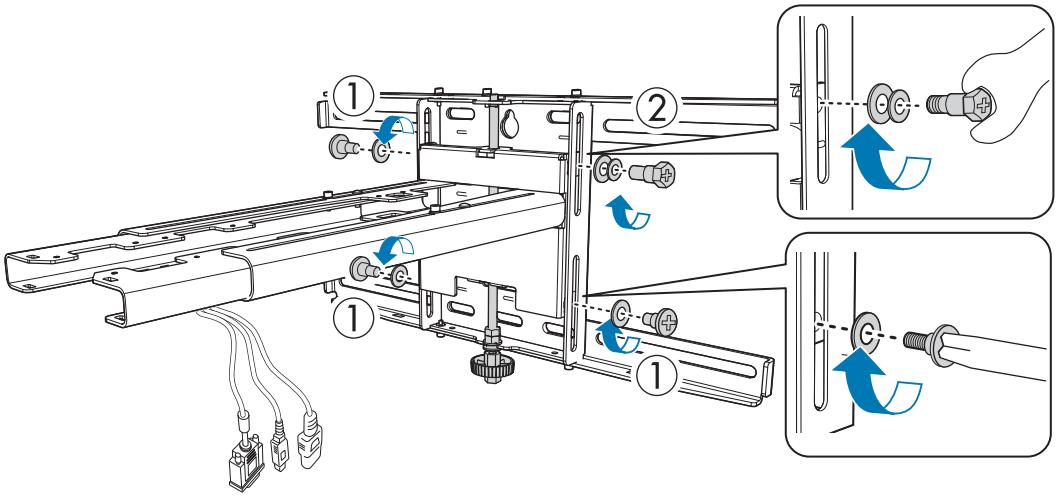

4 Säädä pystyliukuri avopäisellä ruuviavaimella ja kohdista se vakioasentoon (C)

- Kuusiokulmaisten akselin kiristäminen ylhäällä (A)nostaa kiinnityslevyä ja akselin löysääminen laskee sitä.
- M8-pultin kiristäminen alhaalla (B) laskee kiinnityslevyä ja pultin löysääminen nostaa sitä. (Voit käyttää myös 17 mm:n kuusiokoloavainta.)

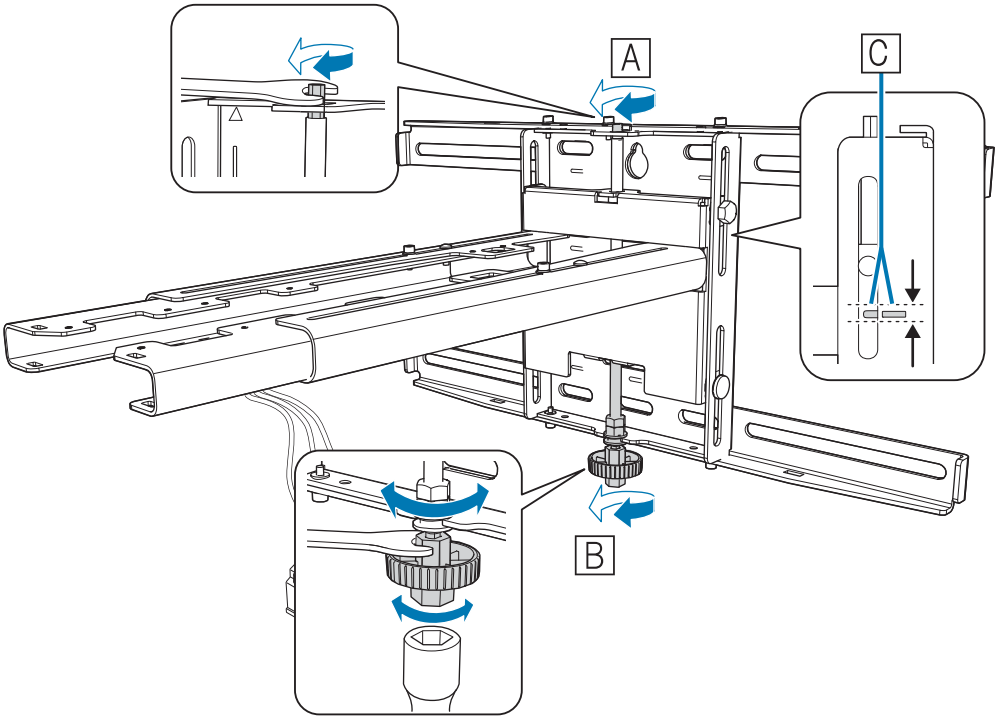

5 Kiristä M6-pultti (x1) kiinnittääksesi kiinnityslevyn paikalleen

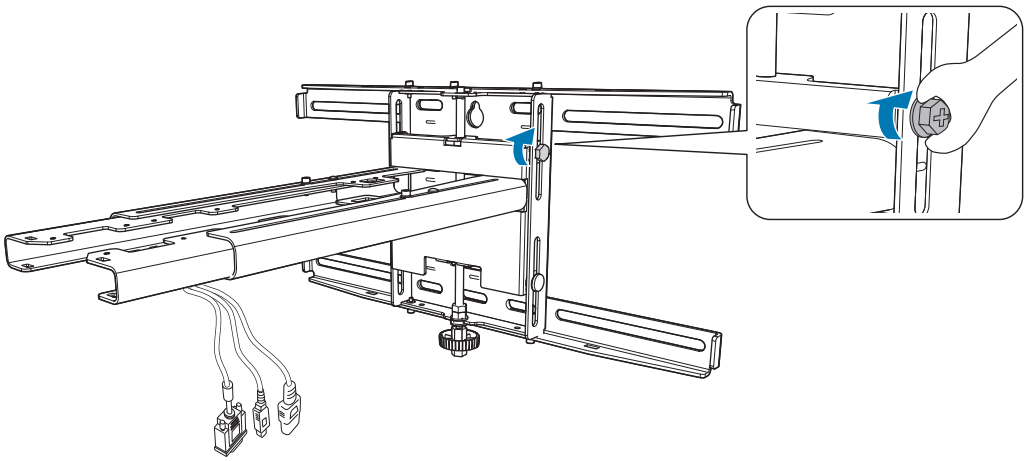

Projektorin kiinnittäminen kiinnityslevyyn

1 Löysää ruuvit (x2) ja poista kaapelisuojus projektorista

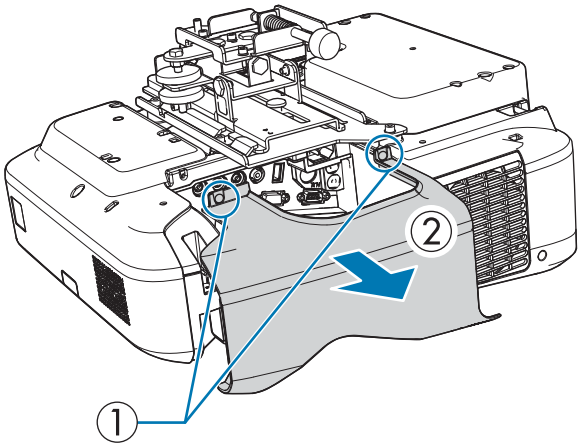

2 Kiinnitä 3-akselinen säätölaite kiinnityslevyyn toimitukseen kuuluvilla M4 x 12 mm:n pulteilla (x4)

- Kun projisoitu kuva on pienempi kuin 75 tuumaa: Asenna laite ◯ leiman viereen (A).
- Kun projisoitu kuva on suurempi kuin 75 tuumaa: Asenna laite ◯◯ leiman viereen (B).

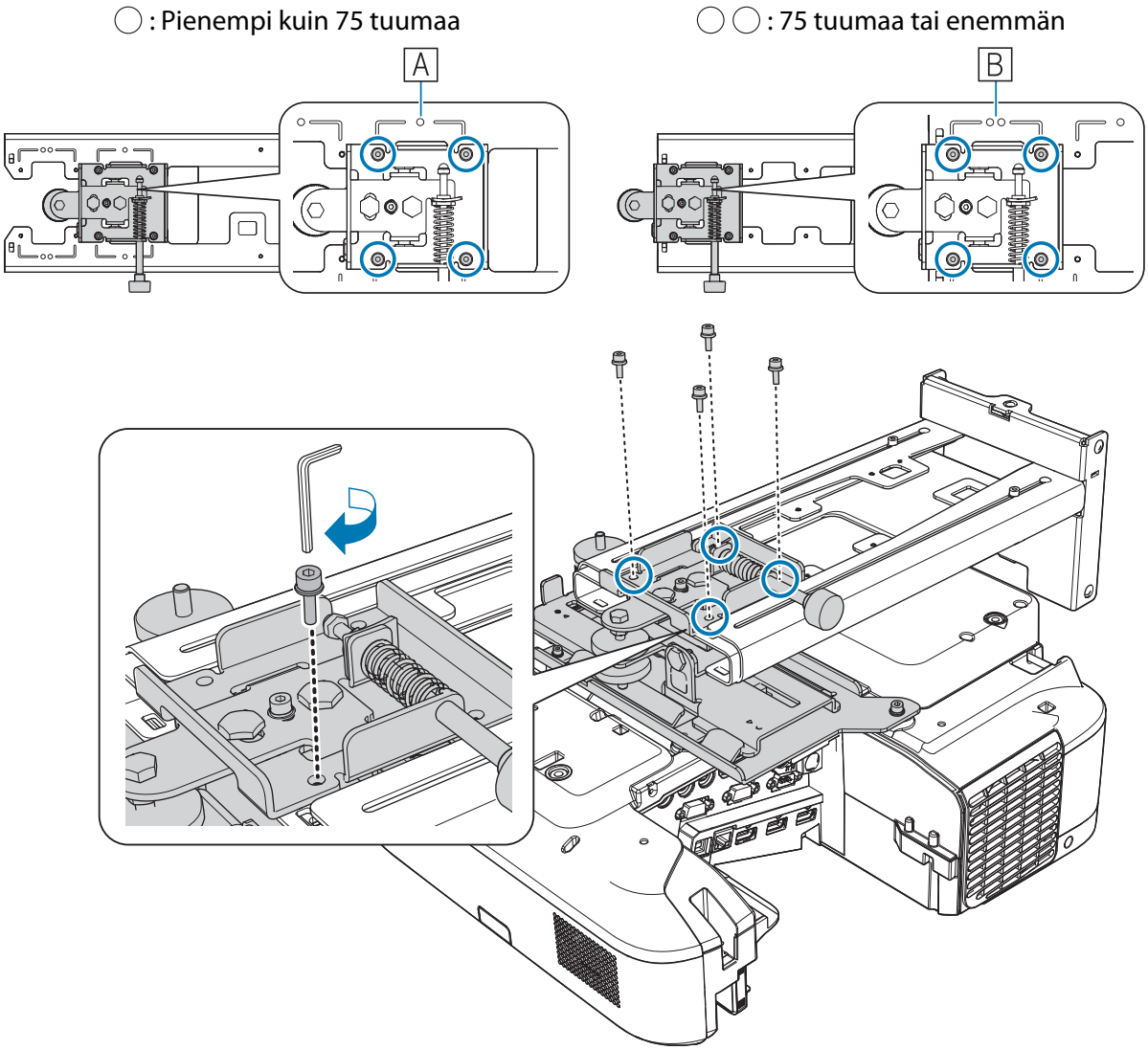

3 Liitä kaapelit projektoriin

Liitä virtajohto viimeiseksi.

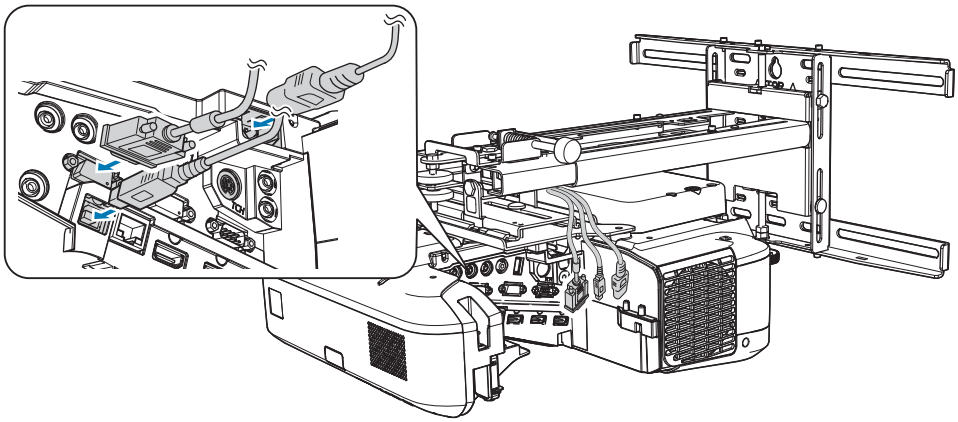

Käytä kaupoista saatavia M4-ruuveja ulkoisten virittimien kaltaisten oheis- ja lisälaitteiden kiinnittämiseen seuraavan kuvan ruuvinreikiin.

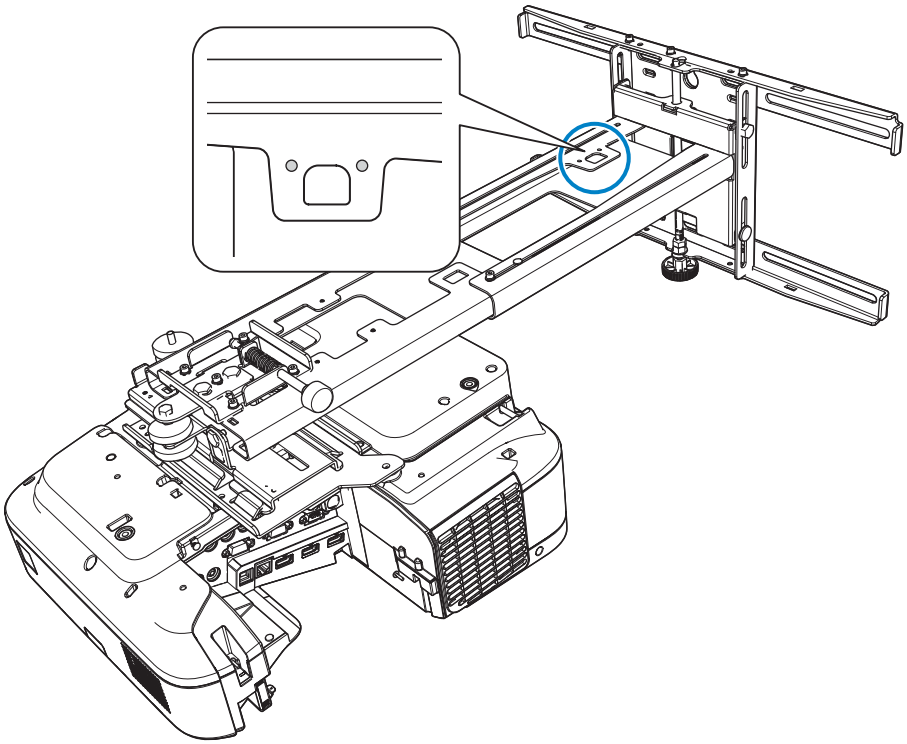

Asenna valinnainen langaton LAN-moduuli langattoman LAN-yksikön moduulipaikkaan.

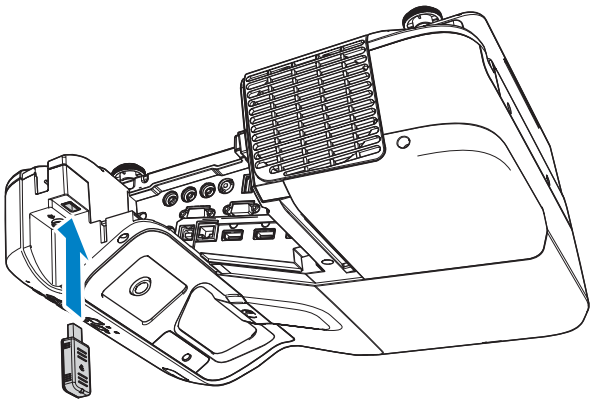

Projektorin asennon säätäminen

- Älä tee säätöjä projektorin Trapetsi-toiminnolla. Tämä saattaa heikentää kuvanlaatua.
- Asettaessasi useita projektoreita käyttämällä eräasetustoimintoa, suorita eräasetus ennen projisoidun kuvan säätämistä.

☛ "Eräasetustoiminto" s.57

1 Paina kaukosäätimen tai ohjauspaneelin [Power]-painiketta kytkeäksesi projektorin päälle

Kaukosäätimen käyttäminen Ohjauspaneelin käyttäminen

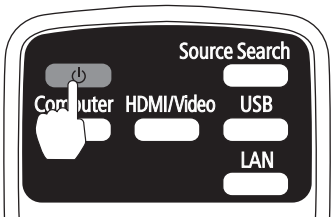

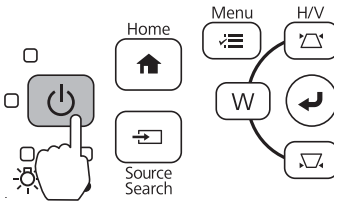

Huom

Älä aseta projisoinnin aikana kasvojasi tai käsiäsi lähelle ilmanpoistoaukkoa, äläkä aseta ilmanpoistoaukon lähelle mitään esineitä, jotka voivat vääntyä vahingoittua kuumuuden johdosta. Ilmanpoistoaukosta poistuva kuuma ilma voit aiheuttaa palovammoja, esineiden vääntymistä tai onnettomuuksia.

2 Avaa ilmansuodattimen kansi ja säädä sitten tarkennusta tarkennusvivulla

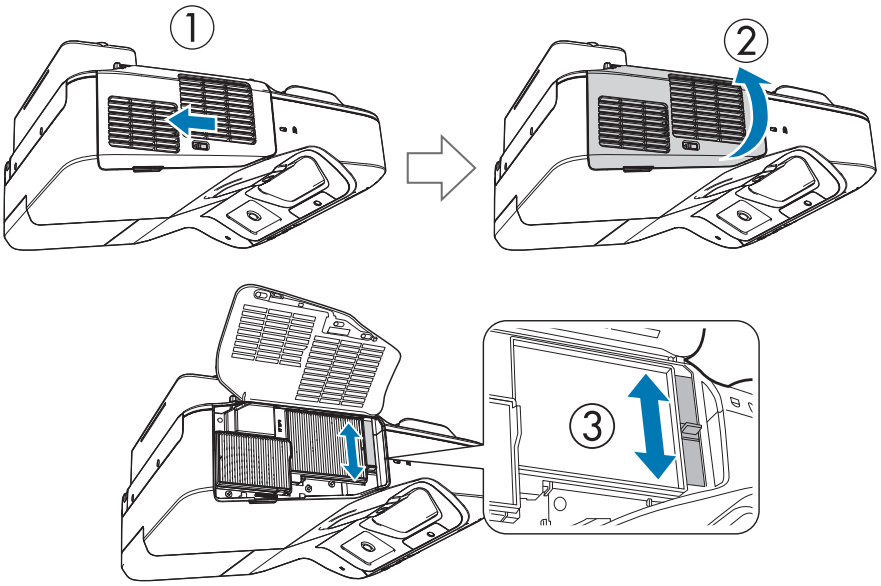

Hienosäädä tarkennus myöhemmin.

Kun lopeta säätöjen tekemisen, sulje ilmansuodattimen kansi.

Voit muuttaa näyttökielen **Kieli**-kohdassa **Laajennettu**-valikossa.

☛ Projektorin *Käyttäjän opas* - Projektorivalikko

3 Muuta projisoidun kuvan kuvasuhdetta (vain, jos on tarpeen)

Projisoi kuvia liitetystä laitteesta ja paina sitten kaukosäätimen [Aspect]-painiketta.

Aina kun painat painiketta, kuvasuhteen nimi näkyy ruudulla ja kuvasuhde muuttuu.

Kaukosäätimen käyttö

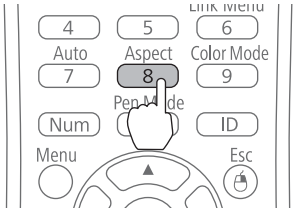

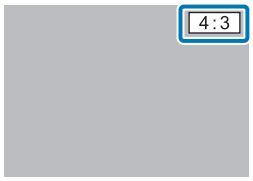

- Katso lisätietoja laitteisiin liittämisestä ja kuvien projisoinnista *Pika-aloitusopas*.
- Kuvasuhde ei muutu, kun kuvia ei projisoida liitetystä laitteesta.
- Voit myös muuttaa kuvasuhdetta **Kuvasuhde**-kohdassa **Signaali**-valikossa.

☛ Projektorin *Käyttäjän opas* - Projektorivalikko

4 Paina projektorin [Menu]-painiketta.

Kaukosäätimen käyttäminen

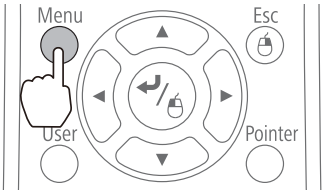

Ohjauspaneelin käyttäminen

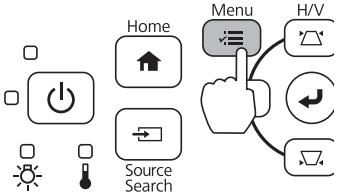

5 Valitse **Asennusopas**-kohta **Asetukset**-valikosta

Kun käytät EB-685W/EB-675W-tuotetta, kuvasuhteen valintanäyttö tulee näkyviin. Valitse **16:10** tai **4:3** projisoitavan kuvan mukaan.

Opastusnäyttö tulee näkyviin.

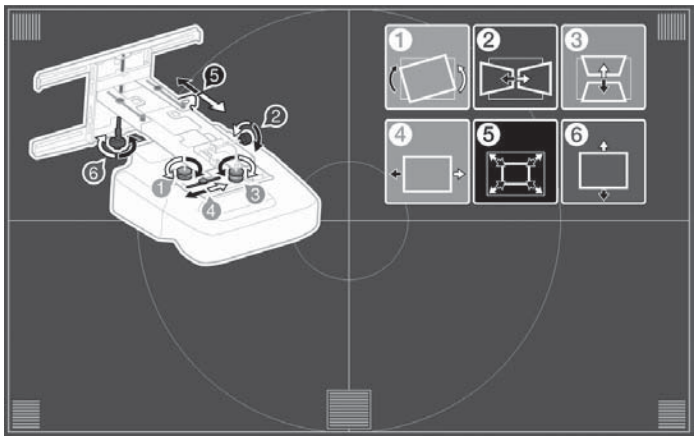

6 Löysättyäsi pohjassa sijaitsevan säätövalitsimen, säädä vaakasuuntaista rullaa ylhäällä sijaitsevalla säätövalitsimella.

> Toista vaiheet 6–11, jos on tarpeen.

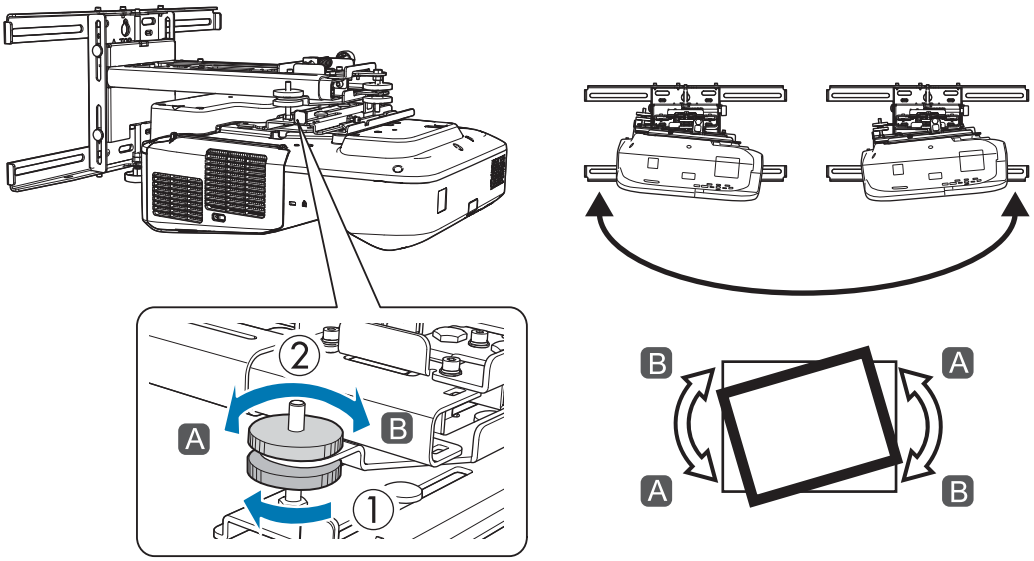

Kun lopetat säätöjen tekemisen, kiristä pohjassa sijaitseva säätövalitsin.

7 Löysää M4-ruuvi (x1) kuusioavaimella ja säädä vaakakierto säätövalitsimella

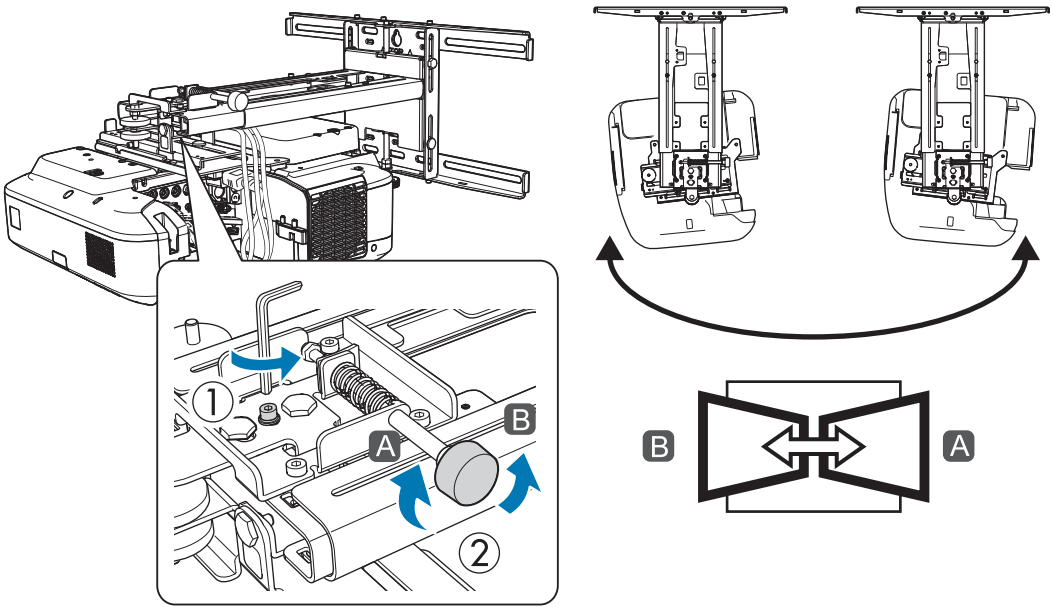

Kun olet lopettanut säätöjen tekemisen, kiristä löysäämäsi M4-ruuvit.

8 Löysättyäsi pohjassa sijaitsevan säätövalitsimen, säädä pystysuuntaista kallistusta ylhäällä sijaitsevalla säätövalitsimella.

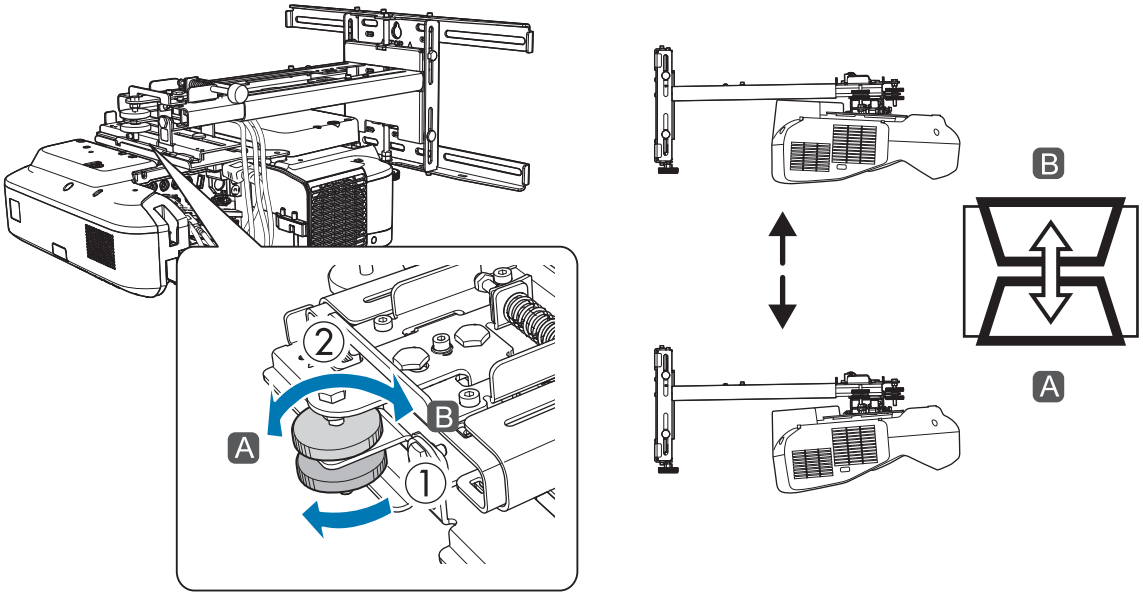

Kun lopetat säätöjen tekemisen, kiristä pohjassa sijaitseva säätövalitsin.

9 Löysää M4-pultti kuusioavaimella ja säädä sitten vaakaliukuri

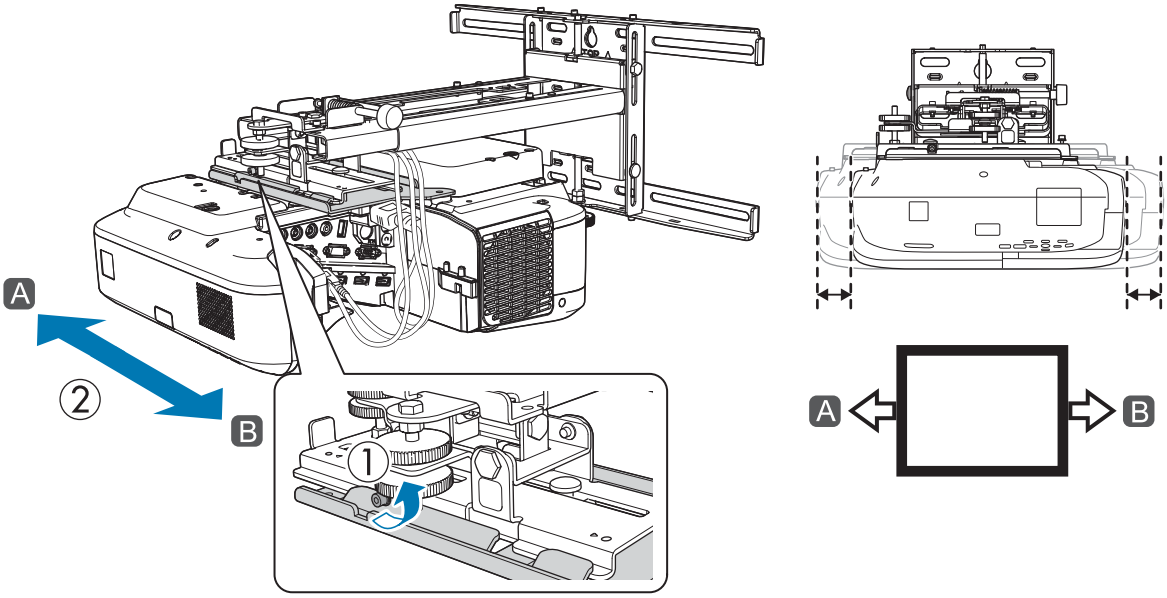

Kun lopetat säätöjen tekemisen, kiristä löysäämäsi M4-pultti.

10 Löysää M4-pultit (x2) kuusioavaimella ja säädä sitten eteen/taakse-liukuri

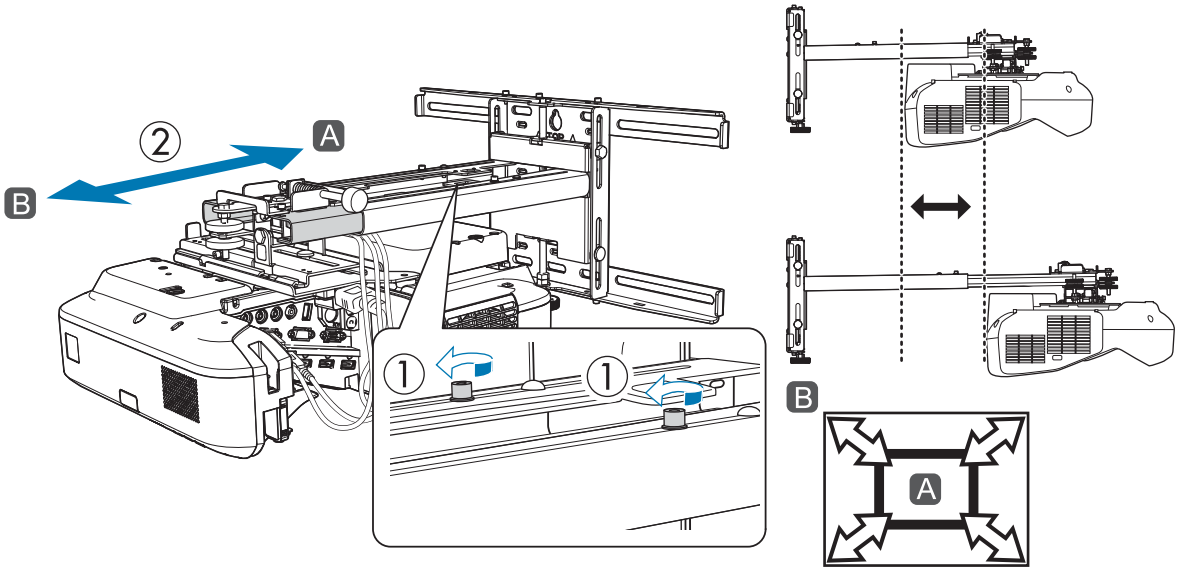

Kun olet lopettanut säätöjen tekemisen, kiristä löysäämäsi M4-pultit.

11 Löysää M6-pultti (x1) avopäisellä ruuviavaimella ja säädä sitten pystyliukuria

Säädä pystyliukuria kuusikulmaisella akselilla ylhäällä tai alhaalla.

- Kuusiokulmaisen akselin kiristäminen ylhäällä nostaa kiinnityslevyä ja akselin löysääminen laskee sitä.
- M8-pultin kiristäminen alhaalla laskee kiinnityslevyä ja pultin löysääminen nostaa sitä. (Voit käyttää myös 17 mm:n kuusiokoloavainta.)

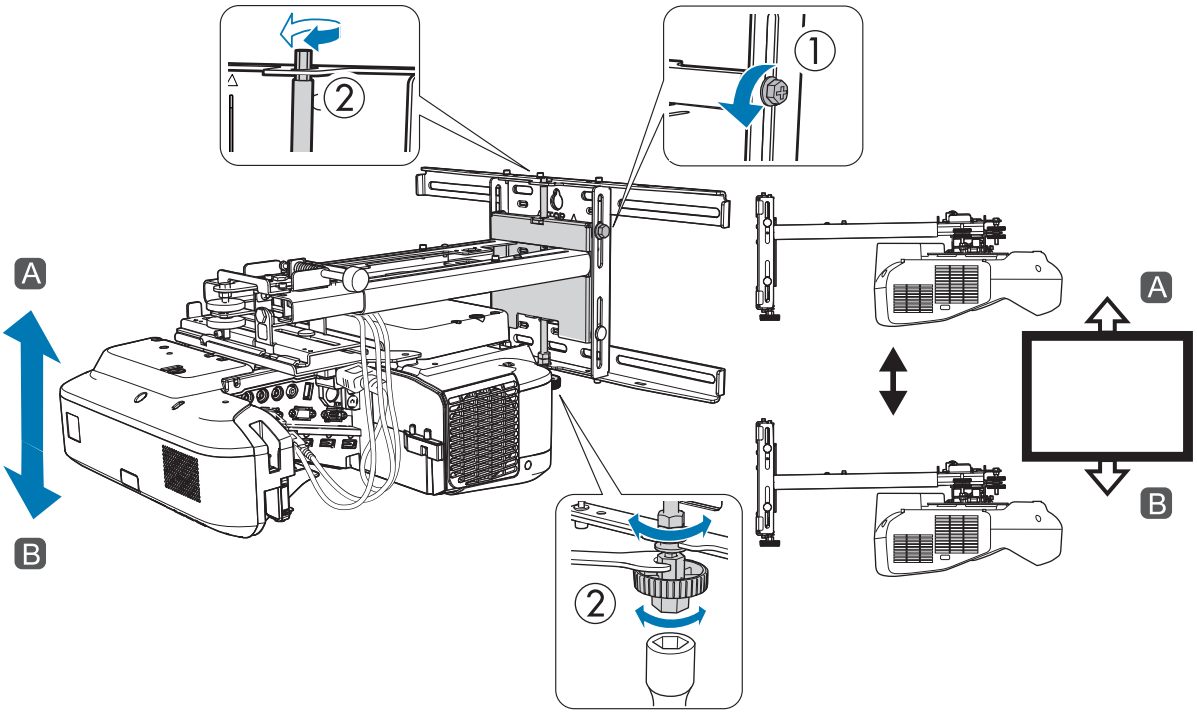

Kun olet lopettanut säätöjen tekemisen, kiristä löysäämäsi M6-pultti.

12 Varmista, että kaikki vaiheissa 6–11 löysäämääsi pultit on kiristetty tiukasti

> ⚠ **Varoitus**
>
> Kiristä pultit ja ruuvit tiukasti. Muuten tuote voi pudota ja aiheuttaa henkilö- tai omaisuusvahinkoja.

13 Säädä tarkennus vastaamaan seuraavaa kuviota (A)

Avaa ilmansuodattimen kansi ja säädä sitten tarkennusta.

Kun (A) on tarkennettu, tarkista (B)-alueet. Jos jokin (B)-alueista on epätarkka, säädä tarkennusta, kunnes (B)-alueet ovat yhdenmukaiset.

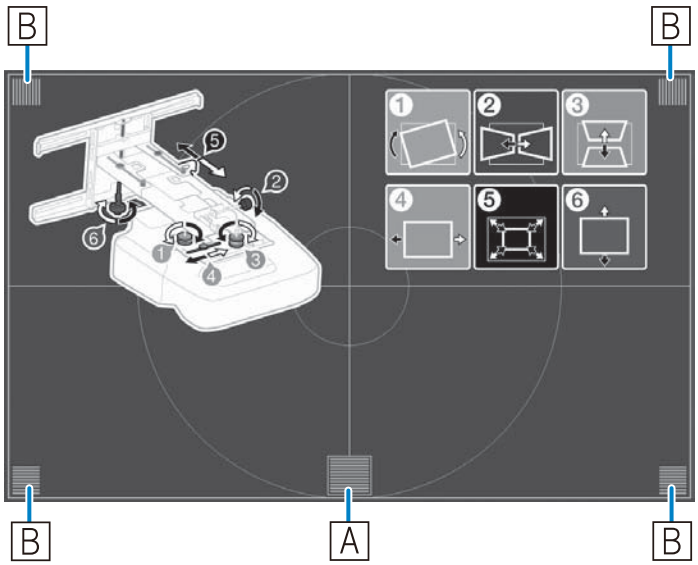

Kun lopeta säätöjen tekemisen, sulje ilmansuodattimen kansi.

14 Paina kaukosäätimen tai ohjauspaneelin [Esc]-painiketta poistaaksesi opastusnäytön

Kaaren korjaus

Projisoitaessa kaarevalle pinnalle, käytä Kaari-korjaus -toimintoa projisoidun kuvan vääristymän korjaamiseen.

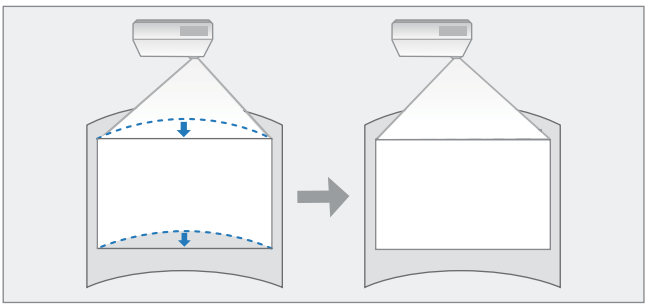

1 Käynnistä projektori ja paina sitten [Menu]-painiketta

Kaukosäätimen käyttäminen

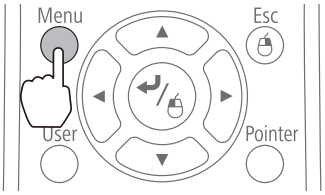

Ohjauspaneelin käyttäminen

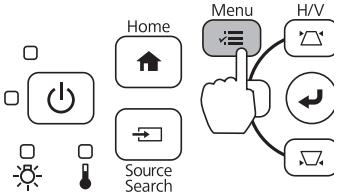

2 Valitse **Geometrinen korjaus** -kohta **Asetukset**-valikosta

3 Valitse **Kaari-korjaus**

4 Valitse **Kaari-korjaus**

5 Valitse korjattava puoli

6 Korjaa valittu puoli

Jos **"Ei voi siirtyä enää."** -viesti tulee näkyviin säädön aikana, et voi säätää muotoa enempää harmaan kolmion ilmaisemassa suunnassa.

7 Toista tarpeen mukaan vaiheet 5 ja 6 säätääksesi jäljellä olevat puolet

Suojusten asettaminen

1 Kiinnitä seinälevyn suojukset

Asenna ensin oikeanpuoleinen kansi.

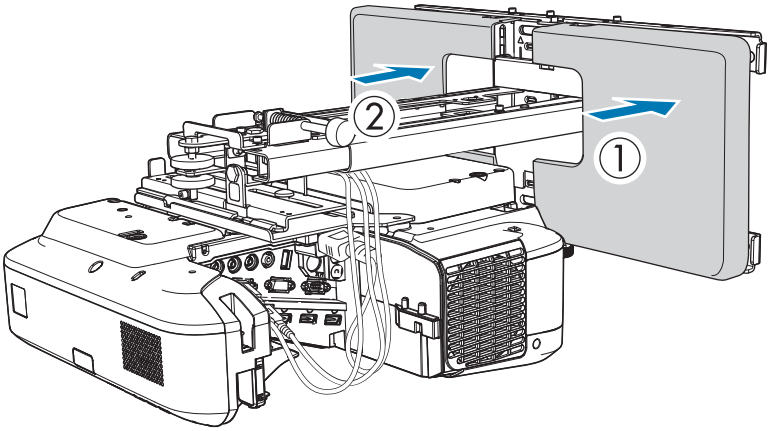

- Kaapelikonfiguraatioiden mukaan seinälevyyn on ehkä leikattava urat (A) kaapelien reitittämistä varten. Poista purseet leikkausreunoista tasoittaaksesi kaikki terävät reunat.

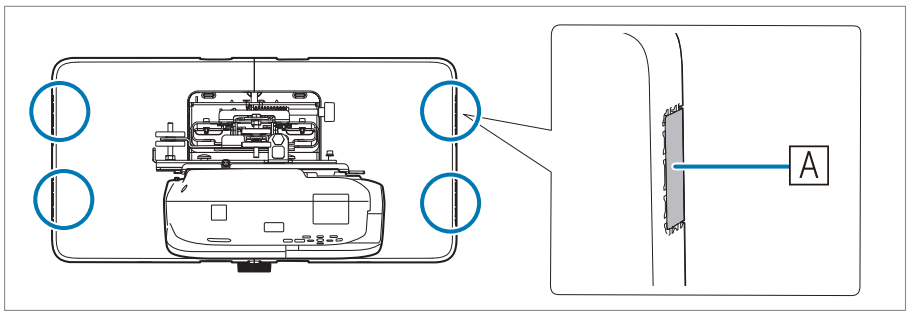

Varmista, ettet vahingoita kaapeleita reitittäessäsi ne leikattujen reikien läpi.

Varmista, että käytät leikkuria turvallisesti.

- Kun poistat seinälevyn suojan, paina seinälevyn suojan takana ylhäällä ja alhaalla olevia liuskoja kuusioavaimella ja vedä sitä eteenpäin.

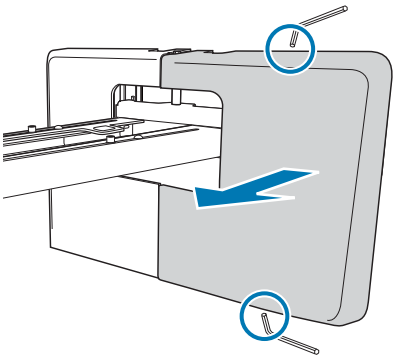

2 Sovita pään suoja kiinnityslevyyn

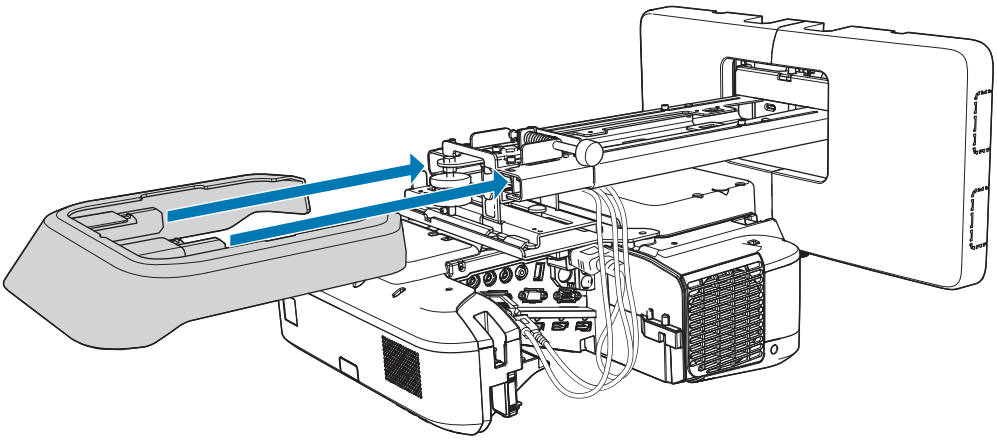

Jos varren ura haittaa sinua, voit kiinnittää siiten toimitukseen kuuluvan peitetarran.

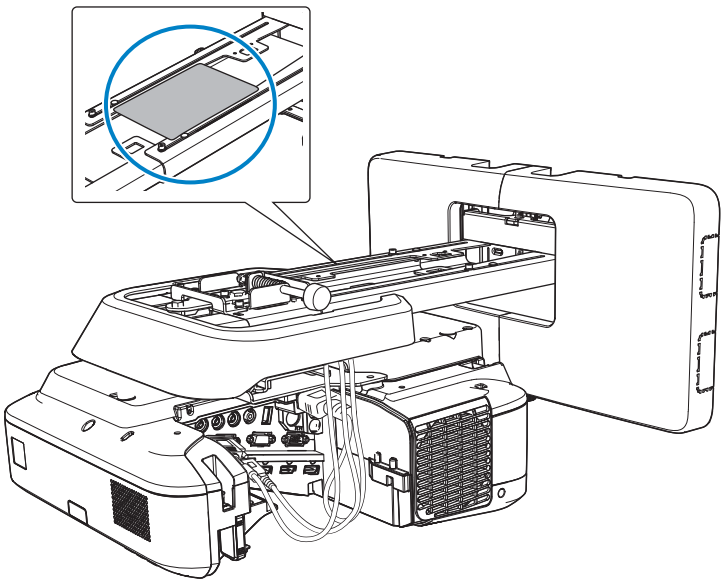

3 Kiinnitä kaapelinsuojus projektoriin ja kiinnitä se ruuveilla (x2)

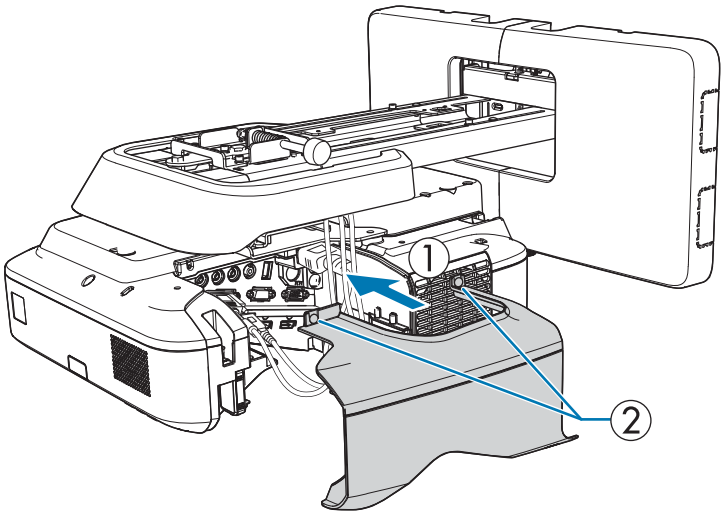

Huom

Ainoastaan asiantuntijan tulisi uudelleenasentaa videoprojektori, mukaanlukien huolto ja korjaustoimenpiteet. Katso projektorin *Käyttäjän opas* ohjeet kunnossapidosta ja korjauksista.

Varoitus

- Älä koskaan löysää pultteja ja muttereita asennuksen jälkeen. Varmistu säännöllisesti, että ruuvit eivät ole löystyneet. Jos löydät löystyneitä ruuveja, kiristä ne lujasti. Muuten tuote voi pudota ja aiheuttaa henkilö- tai omaisuusvahinkoja.
- Älä roiku tästä tuotteesta tai ripusta siihen raskaita esineitä. Jos tämä tuote putoaa, seurauksena voi olla kuolema tai henkilövamma.

Useiden projektorien asentaminen rinnakkain (Moni-projisointi)

Asentamalla useita projektoreita rinnakkain, voit projisoida yhden, suuren kuvan (moni-projisointi).

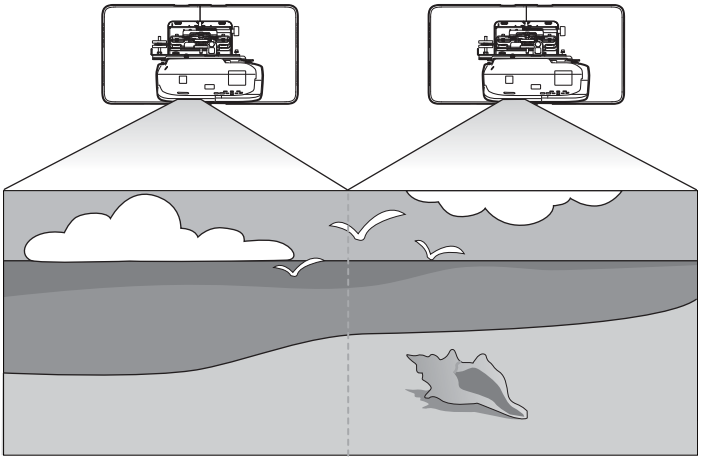

Tarkista seuraava, kun asennat useita projektoreita rinnakkain. (☛"Asennuksen työnkulku" s.6)

Kun projisoit näytölle yhdestä tietokoneesta, sinun on tehtävä seuraavat valmistelut. Katso tietokoneen asiakirjoista, kuinka asetukset tehdään.

- Liitä kaapeli yhdestä tietokoneesta kuhunkin projektoriin (tietokoneessa on oltava kaksi kuvalähtöporttia)
- Aseta kuvien lähettäminen useisiin näyttöihin yhdestä tietokoneesta

Moni-projisointiasetukset

Toimi seuraavasti käyttäessäsi moni-projisointitoimintoa.

1. Projektorin tunnuksen asettaminen (☛ s.52)
2. Kuvan säätäminen moni-projisoinnissa (☛ s.55)

Projektorin tunnuksen asettaminen

1 Käynnistä projektori ja paina sitten [Menu]-painiketta

Kaukosäätimen käyttö

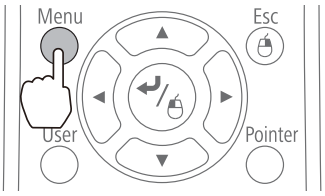

Ohjauspaneelin käyttö

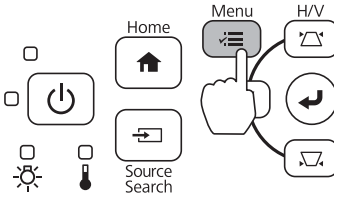

2 Valitse **Moniprojektio**-kohta **Laajennettu**-valikosta

3 Valitse **Projektorin tunnus**

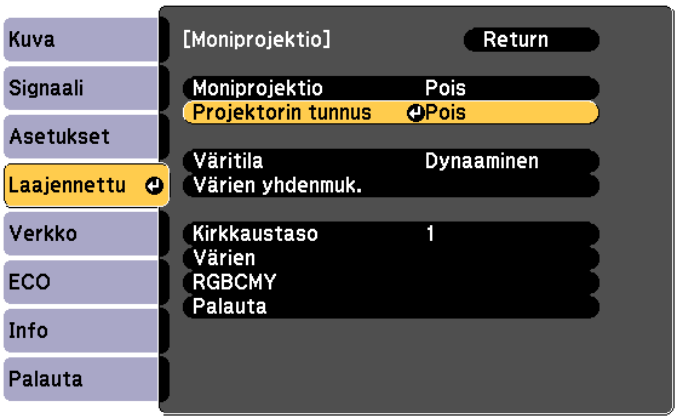

4 Valitse kohdeprojektorin tunnusnumero

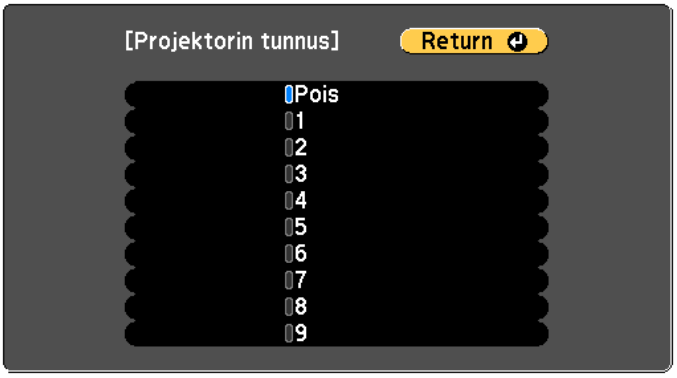

5 Sulje valikko painamalla [Menu]-painiketta

Toista vaiheet 1–5 jäljellä oleville projektoreille

6 Osoita kaukosäätimellä projektoria, jota haluat käyttää, ja paina sitten [ID]-painiketta

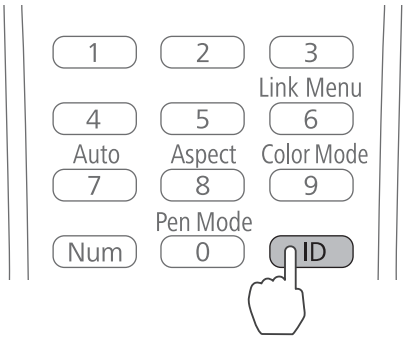

Projektorille asetettu tunnus tulee näkyviin projisoidulle näytölle. Näyttö kytkeytyy pois päältä noin kolmeksi sekunniksi.

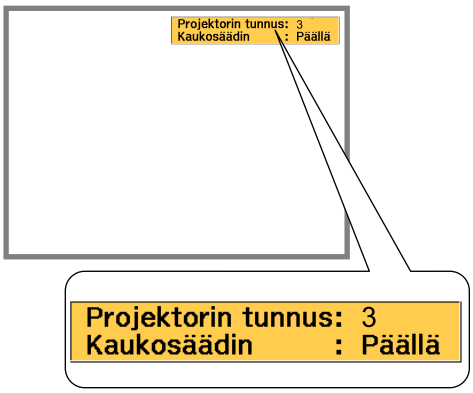

7 Pitäen [ID]-painiketta painettuna, paina painiketta, jossa on sama numero kuin käytettävän projektorin projektoritunnus

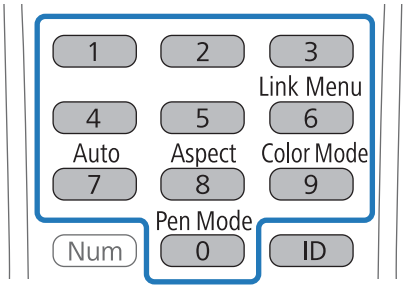

Kaukosäädintoiminnot projektorille, jolla on valittu tunnus, on otettu käyttöön.

8 Paina [ID]-painiketta ja tarkista tunnusasetukset

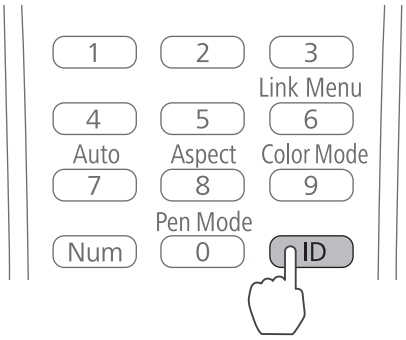

Seuraavat tiedot näytetään.

- Kaukosäädinkäyttö: **Päällä** näkyy näytössä: Voit käyttää parhaillaan käytössä olevaa projektoria.
- Kaukosäädinkäyttö: **Pois** näkyy näytössä: Et voi käyttää projektoria kaukosäätimellä. Toista yllä oleva toimenpide ottaaksesi käyttöön kaukosäädintoiminnat.

- Joka kerta, kun projektori kytketään päälle, sinun on valittava projektorin tunnus käytettävälle projektorille. Kun projektori on kytketty päälle, kaukosäätimelle asetettu tunnus on 0.
- Kun **Projektorin tunnus** on asetettu tilaan **Pois**, voit käyttää projektoria kaukosäätimellä riippumatta kaukosäätimellä valitusta tunnuksesta.
- Kun kaukosäätimen tunnukseksi on asetettu 0, voit käyttää kaikkia projektoreita riippumatta projektorin tunnusasetuksesta.

Kuvan säätäminen moni-projisoinnissa

- Tarkista, että projektorin asennon säätö on suoritettu loppuun

☛"Projektorin asennon säätäminen" s.41

- Jollet ole varma moni-projisoinnissa heijastettujen kuvien välisestä kohdistuksesta, kokeile Kaarikorjausta.

☛"Kaaren korjaus" s.46

1 Käynnistä projektori ja paina sitten [Menu]-painiketta

Kaukosäätimen käyttäminen

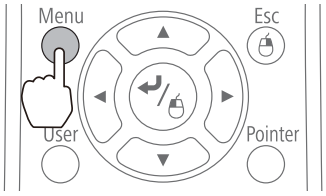

Ohjauspaneelin käyttäminen

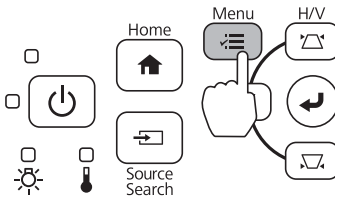

2 Valitse **Moniprojektio**-kohta **Laajennettu**-valikosta

3 Aseta **Moniprojektio** tilaan **Päällä**

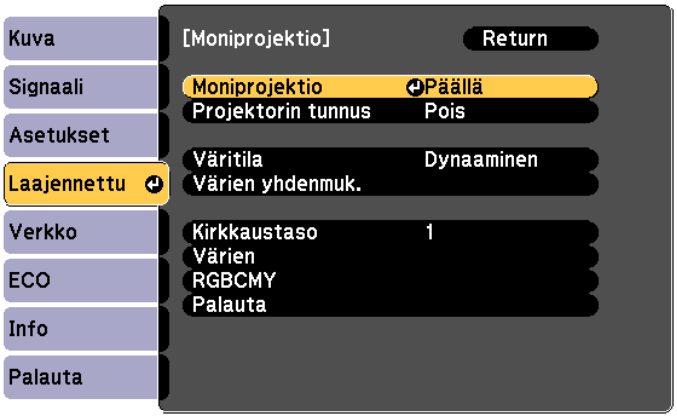

Paina [Esc]-painiketta palataksesi edelliseen näyttöön.

4 Tee kaikki asetukset

Väritila	Aseta sama kohde kaikille projektoreille.
Värien yhdenmuk.	Säädä väritasapaino koko näytölle (vain kun välttämätöntä).
Kirkkaustaso	Jos kunkin lampun kirkkaus on erilainen, säädä lampun kirkkautta tasoilla 1–5. Säädä tasoja himmeimmän lampun mukaan. Tämä on käytettävissä vain, kun **Virrankulutus** on asetettu **Normaali**-tilaan **ECO**-valikossa.
Värien	Säädä väriä ja kirkkautta asteittain kokonaan valkoisesta kokonaan mustaan.

Eräasetustoiminto

Tehtyäsi projektorin valikkoasetukset yhdelle projektorille, voit kopioida asetukset muihin projektoreihin (eräasetustoiminto). Eräasetustoiminto on vain projektoreille, joilla on sama mallinumero.

Käytä jotakin seuraavista menetelmistä.

- Asetus käyttämällä USB flash -asemaa
- Asetus liittämällä tietokone ja projektori USB-kaapelilla
- Asetus käyttämällä EasyMP Network Updater -sovellusta.

Tässä oppaassa selitetään USB flash -asema - ja USB-kaapelimenetelmät.

- Eräasetustoiminto ei kopioi seuraavia valikkoasetuksia.
  - Verkko-valikkoasetukset (paitsi Ilmoitus-valikko ja Muut-valikko)
  - Lampun käyttöaika ja Tila Info-valikosta
- Suorita eräasetus ennen projektorien asennon säätämistä. Eräasetustoiminto kopioi projisoidun kuvan säätöarvot, kuten Trapetsi. Jos eräasetus suoritetaan projisoidun kuvan säätämisen jälkeen, tekemäsi säädöt voivat muuttua.
- Kun eräasetustoiminto on tehty, rekisteröity Käyttäjän logo kopioidaan muille projektoreille. Älä rekisteröi Käyttäjän logoksi luottamuksellisia tietoja jne.

Huom

Eräasetuksen asettaminen on asiakkaiden omalla vastuulla. Jos eräasetus epäonnistuu virtakatkoksen, tiedonsiirtovirheen jne. vuoksi, kaikki koituneet kustannukset jäävät asiakkaan vastuulle.

Asetus käyttämällä USB flash -asemaa

Tässä osassa kuvataan eräasetuksen tekeminen käyttämällä USB flash -asemaa.

- Käytä FAT-muotoa olevaa USB flash -asemaa.
- Eräasetustoimintoa ei voi käyttää USB flash -asemilla, jotka sisältävät suojaustoimintoja. Käytä USB flash -asemaa, joka ei sisällä suojaustoimintoja.
- Eräasetustoimintoa ei voi käyttää USB-kortinlukijoilla tai USB-kiintolevyillä.

Asetusten tallentaminen USB flash -asemaan

1 Irrota virtajohto projektorista ja tarkista, että kaikki projektorin merkkivalot ovat sammuneet

2 Liitä USB flash -asema projektorin USB-A-porttiin

- Liitä USB flash -asema suoraan projektoriin. Jos USB flash -asema on liitetty projektoriin USB-keskittimen kautta, asetuksia ei ehkä tallenneta oikein.
- Liitä tyhjä USB flash -asema. Jos USB flash -asema sisältää muuta dataa, kuin eräasetustiedosto, asetuksia ei ehkä voi tallentaa oikein.
- Jos olet tallentanut eräasetustiedoston toisesta projektorista USB flash -asemaan, poista tiedosto tai muuta tiedostonimeä. Eräasetustoiminto ei voi korvata eräasetustiedostoa.
- Eräasetustiedoston tiedostonimi on PJCONFDATA.bin. Jos sinun on muutettava tiedostonimeä, lisää teksti PJCONFDATA:n jälkeen. Jos olet muuttanut PJCONFDATA-osan tiedoston nimestä, projektori ei ehkä pysty tunnistamaan nimeä oikein.
- Voit käyttää tiedostonimessä ainoastaan yksitavuisia merkkejä.

3 Pitäen kaukosäätimen tai ohjauspaneelin [Esc]-painiketta painettuna, liitä virtajohto projektoriin

Tilan merkkivalo ja virran merkkivalo muuttuvat siniseksi, ja lampun merkkivalo sekä lämpötilan merkkivalo muuttuvat oranssiksi.

Kun kaikki projektorin merkkivalot syttyvät, vapauta [Esc]-painike.

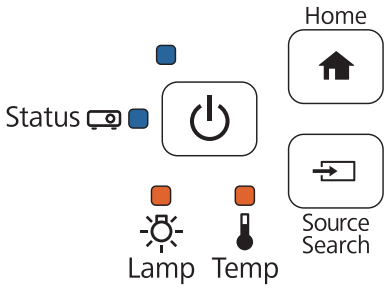

Kun kaikki merkkivalot alkavat vilkkua, eräasetustiedostoa kirjoitetaan.

Huom

- Älä irrota virtajohtoa projektorista, kun tiedostoa kirjoitetaan. Jos virtajohto irrotetaan, projektori ei ehkä käynnisty oikein.
- Älä irrota USB flash -asemaa projektorista, kun tiedostoa kirjoitetaan. Jos USB flash -asema irrotetaan, projektori ei ehkä käynnisty oikein.

Kun kirjoitus päätyy normaaliksi, projektori sammuu, ja vain virran merkkivalo on sytytetty siniseksi.

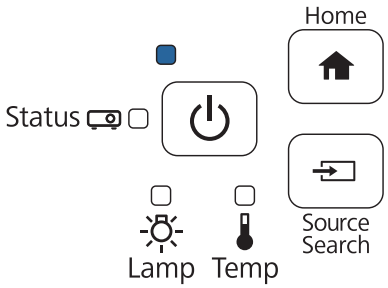

Kun virta kytkeytyy pois päältä, poista USB flash -asema.

Tallennettujen asetusten kopiointi muihin projektoreihin

1 Irrota virtajohto projektorista ja tarkista, että kaikki projektorin merkkivalot ovat sammuneet

2 Liitä USB flash -asema, joka sisältää tallennetun eräasetustiedoston, projektorin USB-A-porttiin

- Kun USB flash -asema sisältää eräasetustiedostoja 1–3 tyyppiä, samaa mallinumeroa oleva tiedosto kopioidaan projektoriin. Jos projektorilla on useita tiedostoja samalla mallinumerolla, asetukset eivät ehkä kopioidu oikein.
- Kun USB flash -asemassa on neljän tai useamman tyyppisiä eräasetustiedostoja, asetukset eivät ehkä kopioidu oikein.
- Älä tallenna USB flash -asemaan mitään muuta dataa, kuin eräasetustiedosto. Jos USB flash -asema sisältää muuta dataa, kuin eräasetustiedoston, asetuksia ei ehkä voi kopioida oikein.

3 Pitäen kaukosäätimen tai ohjauspaneelin [Menu]-painiketta painettuna, liitä virtajohto projektoriin

Tilan merkkivalo ja virran merkkivalo muuttuvat siniseksi, ja lampun merkkivalo sekä lämpötilan merkkivalo muuttuvat oranssiksi.

Kun kaikki projektorin merkkivalot syttyvät, vapauta [Menu]-painike. Merkkivalot syttyvät noin 75 sekunniksi.

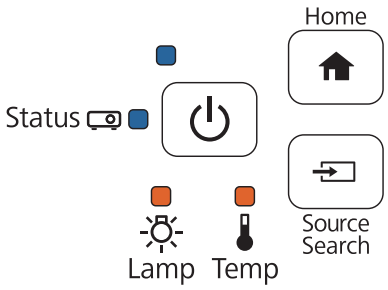

Kun kaikki merkkivalot alkavat vilkkua, asetuksia kirjoitetaan.

Huom

- Älä irrota virtajohtoa projektorista, kun asetuksia kirjoitetaan. Jos virtajohto irrotetaan, projektori ei ehkä käynnisty oikein.
- Älä irrota USB flash -asemaa projektorista, kun asetuksia kirjoitetaan. Jos USB flash -asema irrotetaan, projektori ei ehkä käynnisty oikein.

Kun kirjoitus päätyy normaaliksi, projektori sammuu, ja vain virran merkkivalo on sytytetty siniseksi.

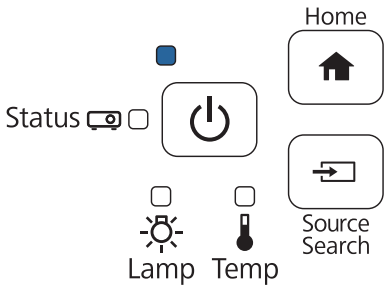

Kun virta kytkeytyy pois päältä, poista USB flash -asema.

Asetus liittämällä tietokone ja projektori USB-kaapelilla

Seuraavat käyttöjärjestelmät tukevat eräasetustoimintoa.

- Windows Vista ja uudemmat
- Mac OS X 10.7.x ja uudemmat

Asetusten tallentaminen tietokoneeseen

1. Irrota virtajohto projektorista ja tarkista, että kaikki projektorin merkkivalot ovat sammuneet

2. Liitä tietokoneen USB-portti projektorin USB-B-porttiin USB-kaapelilla

3. Pitäen kaukosäätimen tai ohjauspaneelin [Esc]-painiketta painettuna, liitä virtajohto projektoriin

   Tilan merkkivalo ja virran merkkivalo muuttuvat siniseksi, ja lampun merkkivalo sekä lämpötilan merkkivalo muuttuvat oranssiksi.

   Kun kaikki projektorin merkkivalot syttyvät, vapauta [Esc]-painike.

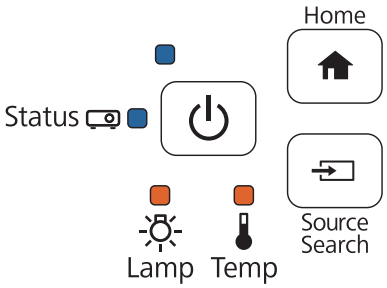

   Tietokone tunnistaa projektorin siirrettävänä levyä.

4. Avaa siirrettävä levy ja tallenna eräasetustiedosto (PJCONFDATA.bin) tietokoneeseen

   Jos sinun on muutettava eräasetustiedoston nimeä, lisää teksti PJCONFDATA:n jälkeen. Jos olet muuttanut PJCONFDATA-osan tiedoston nimestä, projektori ei ehkä pysty tunnistamaan nimeä oikein. Voit käyttää tiedostonimessä ainoastaan yksitavuisia merkkejä.

5 Suorita "Poista USB-laite" tietokoneella ja irrota USB-kaapeli

Kun käytä OS X -käyttöjärjestelmää, suorita "Poista EPSON_PJ".

Projektori sammuu ja vain virran merkkivalo on sytytetty siniseksi.

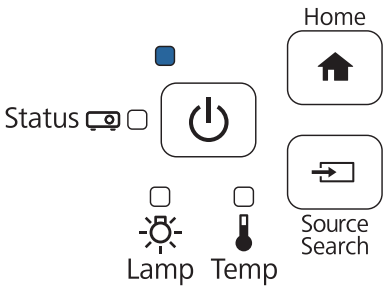

Tallennettujen asetusten kopiointi muihin projektoreihin

1 Irrota virtajohto projektorista ja tarkista, että kaikki projektorin merkkivalot ovat sammuneet

2 Liitä tietokoneen USB-portti projektorin USB-B-porttiin USB-kaapelilla

3 Pitäen kaukosäätimen tai ohjauspaneelin [Menu]-painiketta painettuna, liitä virtajohto projektoriin

Tilan merkkivalo ja virran merkkivalo muuttuvat siniseksi, ja lampun merkkivalo sekä lämpötilan merkkivalo muuttuvat oranssiksi.

Kun kaikki projektorin merkkivalot syttyvät, vapauta [Menu]-painike.

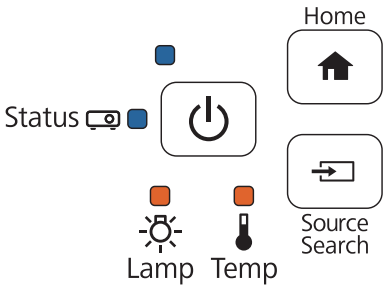

Tietokone tunnistaa projektorin siirrettävänä levyä.

4 Kopioi tietokoneeseen tallentamasi eräasetustiedosto (PJCONFDATA.bin) siirrettävän levyn ylätason kansioon

> Älä kopioi siirrettävälle levylle eräasetustiedoston lisäksi mitään muita tiedostoja tai kansioita.

5 Suorita "Poista USB-laite" tietokoneella ja irrota USB-kaapeli

Kun käytä OS X -käyttöjärjestelmää, suorita "Poista EPSON_PJ".

Kun kaikki merkkivalot alkavat vilkkua, asetuksia kirjoitetaan.

Huom

Älä irrota virtajohtoa projektorista, kun asetuksia kirjoitetaan. Jos virtajohto irrotetaan, projektori ei ehkä käynnisty oikein.

Kun kirjoitus päätyy normaaliksi, projektori sammuu, ja vain virran merkkivalo on sytytetty siniseksi.

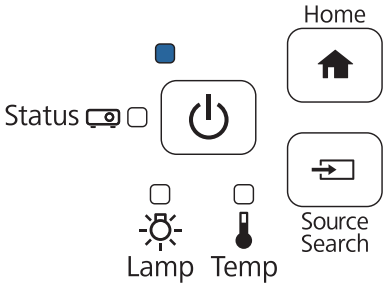

Jos asetus epäonnistuu

Tarkistus	Korjaus
Vilkkuvatko lampun ja lämpötilan merkkivalot oranssina nopeasti? 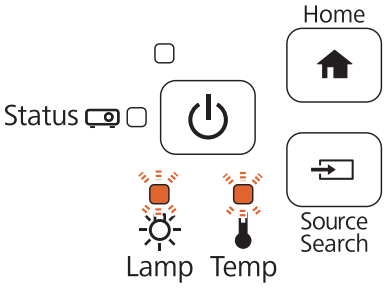	Eräasetustiedosto voi olla viallinen tai USB flash -asemaa tai USB-kaapelia ei ehkä ole liitetty oikein. Irrota USB flash -asema tai USB-kaapeli, irrota ja liitä uudelleen projektoriin virtajohto ja yritä uudelleen.
Vilkkuvatko virran merkkivalo ja tilan merkkivalo sinisenä nopeasti, ja lampun merkkivalo sekä lämpötilan merkkivalo oranssina nopeasti? 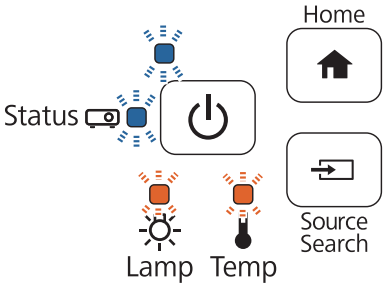	Asetusten kirjoittaminen on voinut epäonnista ja projektorin laiteohjelmistossa on voinut ilmetä virhe. Lopeta projektorin käyttö, irrota virtajohto pistorasiasta ja ota yhteys Epsoniin tukea saadaksesi.

Turvakaapelin kiinnittäminen

Kaupoissa saatavilla oleva varkaudenestovaijerilukko voidaan kiinnittää tähän tuotteeseen.

Vie varkaudenestolukon vaijeri projektorin ja kiinnityslevyn turvakaapelin asennuspisteen läpi. Katso lukitusohjeet vaijerilukon toimitukseen kuuluvasta käyttäjän oppaasta.

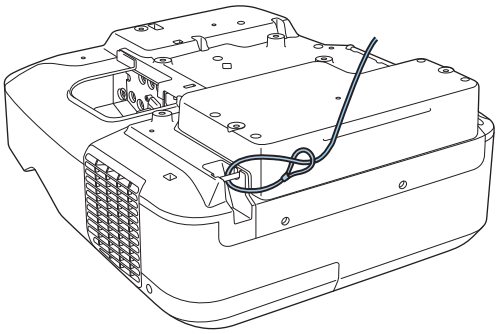

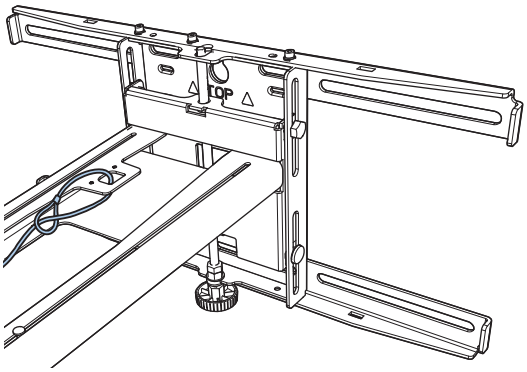

Tämän tuotteen turvallisuuskolo on yhteensopiva Kensingtonin valmistaman Microsaver Security System -järjestelmän kanssa. Katso seuraavasta lisätietoja Microsaver Security System -järjestelmästä.

http://www.kensington.com/

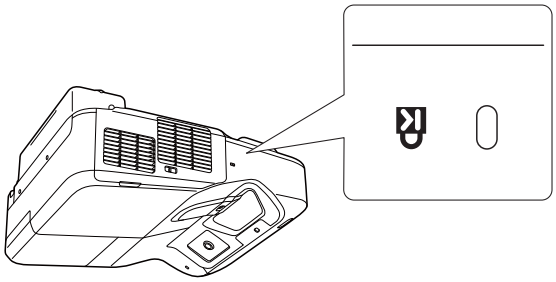

Yleinen huomautus

OS X on Apple Inc.:in tavaramerkki.

Microsoft ja Windows ovat Microsoft Corporationin tavaramerkkejä tai rekisteröityjä tavaramerkkejä Yhdysvalloissa ja/tai muissa maissa.

©SEIKO EPSON CORPORATION 2016. All rights reserved.