EPSON
EXCEED YOUR VISION

EB-685W/EB-675W/EB-680/EB-670

מדריך התקנה

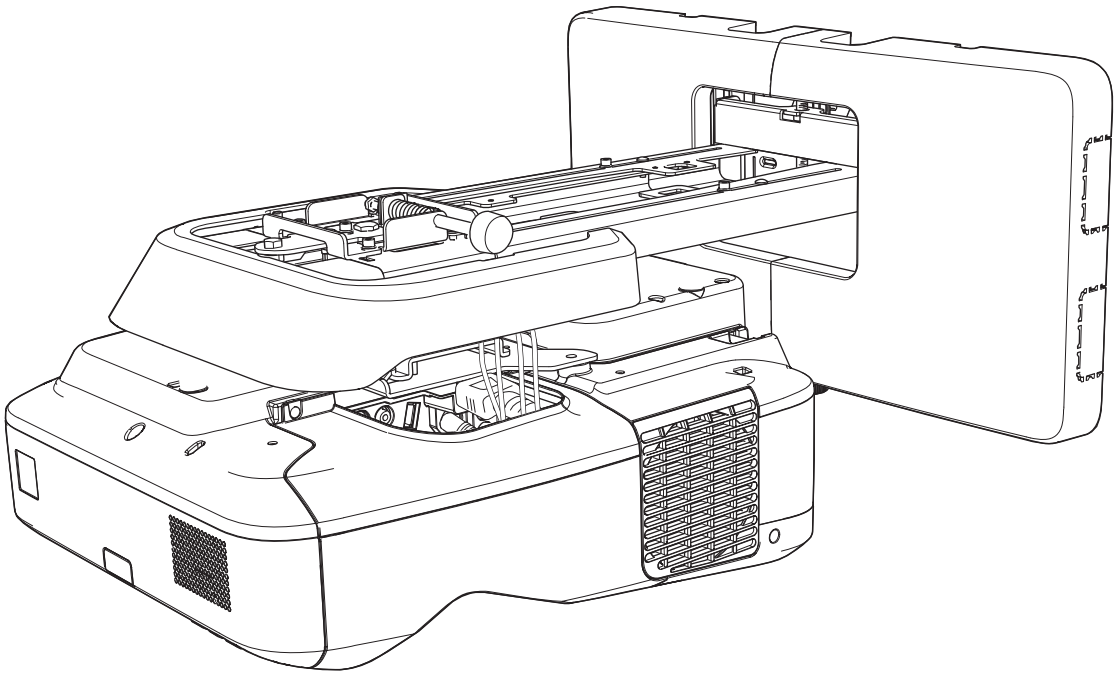

הוראות בטיחות

למען בטיחותך, קרא בעיון את כל ההוראות שבמדריך זה, לפני תחילת השימוש במוצר. טיפול שגוי, תוך התעלמות מהוראות הבטיחות המופיעות במדריך, זה עלול לגרום נזק למוצר ואף לגרום פציעה או נזק לרכוש. מומלץ לשמור את מדריך ההתקנה במקום נגיש לצורך שימוש בעתיד.

קרא בעיון את *המדריך למשתמש* ואת *הוראות בטיחות* של המקרן, ופעל לפי ההוראות במסמכים אלה.

סימני בטיחות

בתיעוד ובמוצר נעשה שימוש בסמלים גרפיים הממחישים כיצד יש להשתמש במוצר באופן בטוח.

בהמשך מופיעות הסימנים והמשמעות שלהם. ודא שאתה מבין אותם לפני קריאת המדריך.

סמל	הסבר
אזהרה	סמל זה מציין מידע שאם תתעלם ממנו, עלול לגרום לפציעה או אפילו למוות עקב טיפול לא נכון.
זהירות	סמל זה מציין מידע שאם תתעלם ממנו, עלול לגרום לפציעה או לפגיעה גופנית עקב טיפול לא נכון.

סמלים ופירושם

סמלים	הסבר
	סמל זה מציין פעולה שאסור לבצע
	סמל זה מציין פעולה שיש לבצע
	סמל מציין מידע רלוונטי או שימושי

אמצעי זהירות להתקנה

אזהרה	
לוח החיבור מיועד אך ורק להתקנת המקרן על הקיר. שימוש במתקן התלייה לכל מכשיר אחר עלול להסתיים בגרימת נזק. אם המוצר נופל, הוא עלול לגרום פציעה ואף מוות.	
יש להקפיד כי עבודת ההתקנה (התלייה על הקיר) תתבצע על-ידי אנשי מקצוע בעלי ידע ויכולת טכנית. התקנה חלקית או לא נכונה עלולה לגרום לנפילת המוצר וכתוצאה מכך לפציעה או לנזק לרכוש.	
פעל פי ההוראות במדריך זה בעת התקנת המוצר. אם לא תפעל לפי ההוראות, מוצר זה עלול ליפול ולגרום פציעה או תאונה.	
יש לטפל בכבל החשמל בזהירות. טיפול לא נכון עלול לגרום לשריפה או למכת חשמל. בעת הטיפול, הקפד על אמצעי הזהירות שלהלן: ● אל תיגע בכבל החשמל בידיים רטובות. ● אל תשתמש בכבל חשמל שניזוק או שבוצעו בו שינויים. ● בעת העברת כבל החשמל דרך לוח החיבור, הקפד לא למשוך אותו בכוח רב מדי.	
אל תתקין את לוח החיבור במקום שבו הוא עלול להיפגע מזעזועים או מכות. הדבר עלול לגרום נזק למקרן או למשטח התלייה. אם המוצר נופל, הוא עלול לגרום פציעה ואף מוות.	

אזהרה	
התקן את לוח החיבור כך שיוכל לשאת את משקלו העצמי ואת משקל המקרן, וכן לעמוד בפני כל זעזוע אופקי. השתמש בברגים ואומים מסוג M10. ברגים ואומים קטנים מ-M10 עלולים לגרום ללוח החיבור ליפול. Epson אינה נושאת באחריות לאף נזק או פציעה שייגרמו כתוצאה מחוזק קיר לא מספק או מהתקנה לקויה.	
עבודת ההתקנה צריכה להתבצע על-ידי שני אנשים מוסמכים לפחות. אם עליך לשחרר אומים בזמן ההתקנה, היזהר שלא להפיל את המוצר. אם המוצר נופל, הוא עלול לגרום פציעה ואף מוות.	
כשמחברים את המוצר לקיר, יש לוודא שהקיר חזק מספיק כדי לתמוך במקרן ובלוח החיבור. יש להתקין מוצר זה על קיר בטון. המשקל המשולב המרבי של המקרן ולוח החיבור הוא כ-13.5 ק"ג (לא כולל כבלים). ודא שהקיר חזק דיו לפני התקנת המוצר על הקיר. אם הקיר לא חזק דיו, יש לחזק אותו לפני ההתקנה.	
בדוק את לוח החיבור מעת לעת כדי לוודא שאין בו חלקים שבורים או ברגים רופפים. אם התגלה נזק בחלק כלשהו, הפסק מיד להשתמש בלוח החיבור. אם המוצר נופל, הוא עלול לגרום פציעה ואף מוות.	
אל תפרק את המוצר ואל בו תבצע שינויים. בתוך המוצר ישנם אזורים שונים שבהם קיים מתח גבוה. מתח זה עלול לגרום שרפה, התחשמלות או תאונה.	
אין להיתלות על המוצר ואין לתלות עליו עצמים כבדים. אם המוצר נופל, הוא עלול לגרום פציעה ואף מוות.	
אין להשתמש בחומרי דבק, חומרי סיכה או שמנים כדי להתקין או לכוונן את לוח החיבור. שימוש בדבק לקיבוע הברגים או בחומרי סיכה או שמנים להקלת התנועה של לוח ההחלקה המחבר את המקרן אל זרוע המתקן, עלול לגרום לסדקים במארז המקרן, וכתוצאה מכך לנפילת המקרן. הדבר עלול לגרום לפציעה או לנזק לרכוש.	
לאחר כוונון מתקן התלייה, הקפד להדק היטב את כל הברגים. אחרת, המוצר עלול ליפול ולגרום פציעה או נזק לרכוש.	
אין לשחרר את הברגים או האומים לאחר ההתקנה. בדוק מעת לעת שהברגים לא התרופפו. אם גילית ברגים רופפים, הדק אותם בחוזקה. אחרת, המוצר עלול ליפול ולגרום פציעה או נזק לרכוש.	
נתב את הכבלים כך שלא יפריעו לאומים ולברגים. טיפול שגוי בכבלים עלול לגרום שרפה או התחשמלות.	
כשאתה מדליק את המקרן, אל תביט אל תוך חלון ההקרנה. האור החזק עלול להזיק לראייה. היזהר במיוחד כאשר יש ילדים בקרבת המוצר. אם אתה מדליק את המקרן מרחוק תוך שימוש בשלט, ודא שאף אחד אינו מסתכל אל תוך חלון ההקרנה.	
כשאתה משתמש במקרן, אל תניח חפצים או את ידך בקרבת חלון ההקרנה. האזור הזה מסוכן כיוון שהוא מגיע לטמפרטורות גבוהות, כתוצאה מריכוז האור שמוקרן.	
אל תכסה את כניסת האוויר של המקרן או את פתח האוורור שלו. אם שני הפתחים של המקרן חסומים, הטמפרטורה בתוך המכשיר עלולה לעלות ולגרום שרפה. הימנע משימוש במקומות החשופים לטמפרטורות גבוהות כגון בקרבת גופי חימום, והשאר מרווח של 50 ס"מ לפחות בין הקיר לפתח האוורור.	
אין להשתמש במקרן במקום החשוף לגז נפיץ או דליק. המקרן עלול להתלקח עקב הטמפרטורה הגבוהה של הנורה בתוך המקרן.	
אם הבחנת בתופעות חריגות במוצר, נתק מיד את הכבלים ופנה למשווק המקומי או למרכז השירות הקרוב ביותר של Epson. המשך השימוש במוצר בתנאים חריגים עלול לגרום שרפה, התחשמלות או פגיעה בראייה.	

זהירות	
אל תתקין את המוצר במקום שבו עלולה לשרור טמפרטורה החורגת מטמפרטורת הפעולה המומלצת לדגם המקרן שברשותך. הדבר עלול לגרום נזק למקרן.	
התקן את המוצר במקום שבו אין רמות חריגות של אבק או לחות כדי למנוע הצטברות של לכלוך על העדשה או על הרכיבים האופטיים.	
אל תשתמש בכוח מוגזם בעת כוונון המוצר. המוצר עלול להישבר, ולגרום פציעה.	

אודות מדריך התקנה זה

המדריך הזה מסביר כיצד לחבר את המקרן לטווח קצר מאוד EB-685W/EB-675W/EB-680/EB-670 אל הקיר.

בחירת מיקום להתקנה

מיקום התקנת המקרן

- יש לבצע את עבודות החיווט החשמלי במיקום ההתקנה של לוח החיבור, לפני תחילת ההתקנה.
- אל תתקין את המקרן בקרבת התקנים חשמליים אחרים כגון נורות פלורסנטיות או מזגנים. סוגים מסוימים של נורות פלורסנטיות עלולים לשבש את התקשורת בין יחידת השלט רחוק למקרן.
- במהלך התקנת המקרן, ודא שישנו מרווח של 50 ס"מ לפחות בין הקיר לבין פתח האוורור של המקרן וכניסות האוורור שבצד ימין ושמאל.

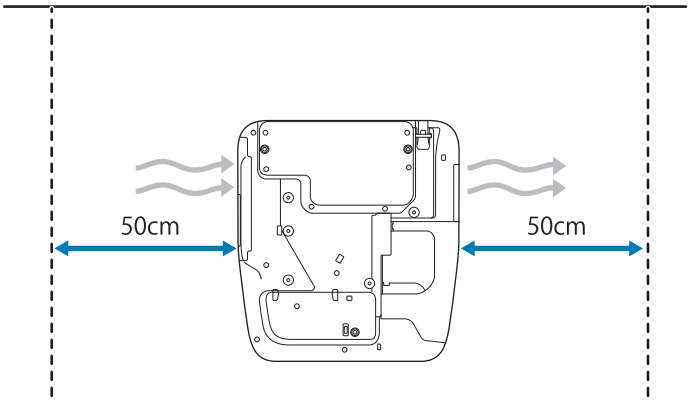

- במידה ואתה מתקין מספר מקרנים במקביל, ודא שטמפרטורת הסביבה נמוכה מ-35°C.

במידה והסביבה חמה מדי, המקרן עלול להתחמם יתר על המידה ולכבות ללא אזהרה. במידה ונעשה שימוש במקרן בסביבה בה הטמפרטורה הינה 35°C ומעלה, התקן מחיצה בין פתח פליטת החום לכניסת האוויר של המקרן. ודא שהמחיצה גדולה במקצת מפתח הפליטה (גבוהה ורחבה יותר בכ-2 ס"מ), ולאחר מכן התקן את המחיצה במרחק של 10 עד 30 ס"מ מפתח הפליטה.

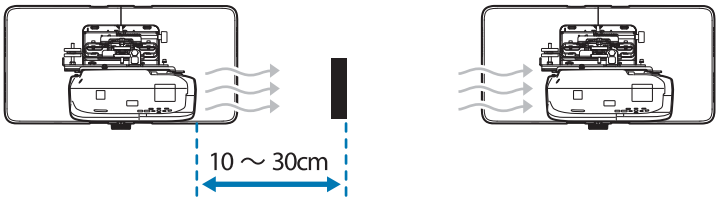

- מומלץ שאורך כבל החיבור לא יעלה על 20 מטר, כדי למנוע היווצרות רעש חיצוני.
- מומלץ להשתמש במסכים נתלים או במסכי לוח.
- התקן את המקרן בזווית הטיה שאינה עולה על ±3° בציר האופקי והאנכי, יחסית למסך.

שימוש בטוח במוצר

הוראות בטיחות 1

סימני בטיחות 1

סמלים ופירושם 1

אמצעי זהירות להתקנה 1

אודות מדריך התקנה זה 3

בחירת מיקום להתקנה 4

מיקום התקנת המקרן 4

מדריך התקנה

תהליך ההתקנה 6

התקנת המקרן 6

במידה ומותקנים מספר מקרנים במקביל 6

תכולת האריזה 7

לוח חיבור 7

מפרט 8

לוח חיבור 8

כיסוי לוח הקיר 8

לוח קיר 8

טווח כוונון אנכי 9

טווח הכוונון של התזוזה האופקית לימין ולשמאל 9

טווח כוונון של הלוח הנושא 10

מיקום להתקנת אביזרים 10

טבלת מרחקי הקרנה 12

תרשימי מידות התקנה 12

טבלת לוח לבן אינטראקטיבי 13

כאשר התמונה המוקרנת קטנה מ-190.5 ס"מ (75 אינץ') 14

EB-685W/EB-675W (תמונה מוקרנת 16:10) 14

EB-685W/EB-675W (תמונה מוקרנת 16:9) 16

EB-685W/EB-675W (תמונה מוקרנת 4:3) 17

EB-680/EB-670 (תמונה מוקרנת 4:3) 18

EB-680/EB-670 (תמונה מוקרנת 16:9) 18

EB-680/EB-670 (תמונה מוקרנת 16:10) 19

כשהתמונה המוקרנת היא בגודל 75 אינץ' או יותר 21

EB-685W/EB-675W (תמונה מוקרנת 16:10) 21

EB-685W/EB-675W (תמונה מוקרנת 16:9) 23

EB-685W/EB-675W (תמונה מוקרנת 4:3) 24

EB-680/EB-670 (תמונה מוקרנת 4:3) 25

EB-680/EB-670 (תמונה מוקרנת 16:9) 25

EB-680/EB-670 (תמונה מוקרנת 16:10) 26

התקנת לוח החיבור 28

חיבור התקנים 28

כבלים נחוצים 28

תהליך ההתקנה 29

הרכב את החלקים 29

התקן את לוח הקיר 31

קבע את מרחק ההקרנה, ולאחר מכן נתב את הכבלים דרך לוח החיבור 33

חיבור לוח החיבור ללוח הקיר 35

הידוק המקרן ללוח החיבור 37

כוונון מיקום המקרן 40

תיקון קשת 45

חיבור הכיסויים 48

נספח

התקנת מספר מקרנים במקביל (ריבוי מקרנים) 51

הגדרות ריבוי מקרנים 51

קביעת מזהה המקרן 51

כוונון התמונה במצב ריבוי מקרנים 54

תכונת הגדרות אצווה 56

הגדרה באמצעות כונן USB 57

שמירת ההגדרות בכונן USB 57

העתקת ההגדרות השמורות למקרנים אחרים 59

הגדרה על ידי חיבור המחשב והמקרן באמצעות כבל USB 60

שמירת הגדרות במחשב 60

העתקת ההגדרות השמורות למקרנים אחרים 62

אם ההגדרות נכשלו 63

חיבור כבל אבטחה 64

הודעה כללית 65

תהליך ההתקנה

התקנת המקרן

פעל לפי הנהלים האלה להתקנת המקרן על קיר.

1. התקנת לוח החיבור והמקרן (☛ עמ' 28)
2. כוונון מיקום המקרן (☛ עמ' 40)

במידה ומותקנים מספר מקרנים במקביל

במידה ונעשה שימוש בפונקציית ריבוי המקרנים (כאשר מספר מקרנים מותקנים במקביל ומקרינים תמונה גדולה אחת), פעל בהתאם להוראות שבהמשך.

1. התקנת לוח החיבור והמקרן (☛ עמ' 28)
2. כוונון מיקום המקרן (☛ עמ' 40)
3. קביעת מזהה המקרן (☛ עמ' 51)
4. כוונון התמונה במצב ריבוי מקרנים (☛ עמ' 54)

תכולת האריזה

לוח חיבור

הפריטים המצורפים האלה נחוצים להתקנת המקרן על הקיר. לפני שתתחיל, ודא שכל הפריטים נמצאים.

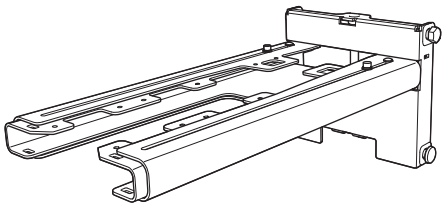

לוח חיבור

ציר משושה

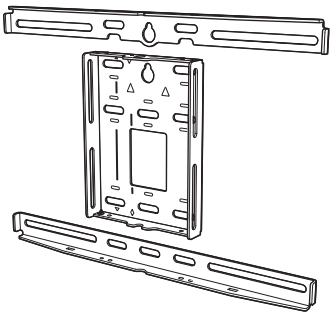

לוח קיר

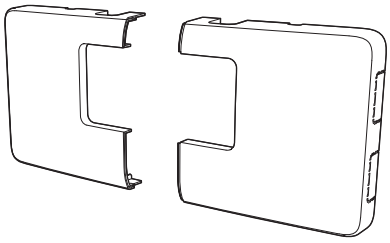

כיסוי לוח הקיר

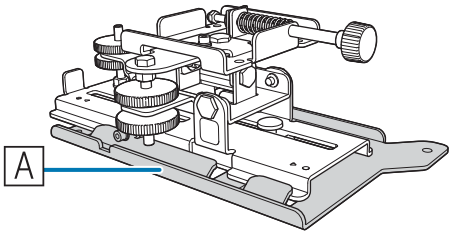

יחידת כוונון תלת-צירית
* לוחית הסטה (A) מאובטחת במהלך המשלוח.

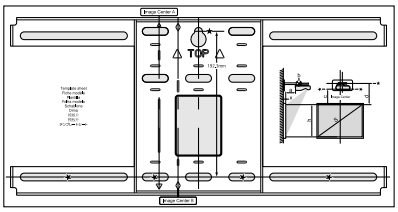

שבלונה
(להתקנת לוח הקיר)

כיסוי קצה של זרוע התלייה

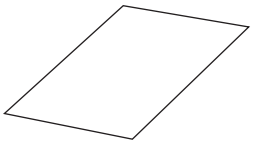

מדבקת מיסוך

מפתחות ברגים עם ראש משושה
(עבור M4)

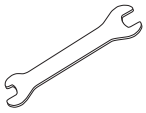

מפתח ברגים עם קצה פתוח
13 מ"מ (עבור M8 ו-M6),
6 מ"מ (לציר משושה)

צורה	שם	כמות	שימוש
	בורג M4 x 12 מ"מ עם ראש משושה עם דסקית/דסקית קפיץ	5	להרכבת לוח הקיר
		4	להתקנת יחידת הכוונון התלת-צירית/הזרוע
		4	להתקנת לוח ההסטה/המקרן
	בורג משושה M6 x 20 מ"מ עם דסקית/דסקית קפיצית	1	להתקנת לוח החיבור/לוח הקיר
	בורגי פיליפס M6 x 20 מ"מ עם דסקיות פלסטיק	3	

- להתקנת המוצר, השתמש בברגים המצורפים, בהתאם להוראות במדריך זה. אין להשתמש בברגים מסוג אחר.
- השתמש בעוגנים מסוג M10 x 60 מ"מ (לפחות 4) ובורג M10 אחד הזמינים בחנויות כדי לחבר את לוח הקיר אל הקיר.
- לפני שתתחיל בהתקנה, ודא שיש ברשותך את כל הכלים והחלקים הדרושים.

מפרט

לוח חיבור

פריט	מפרט	הערה	עמוד במדריך זה
משקל לוח החיבור	כ-7.2 ק"ג	לוח חיבור (2.9 ק"ג), יחידת כוונון תלת-צירית (1.0 ק"ג), לוח הסטה (0.6 ק"ג), לוח קיר (2.0 ק"ג), כיסוי לוח קיר וכיסוי קצה (0.7 ק"ג)	
קיבולת עומס מרבית	9.5 ק"ג		
טווח כוונון של הלוח הנושא	13 עד 350 מ"מ	טווח כוונון זרוע הזזה: 0 עד 263 מ"מ טווח כוונון של מיקום ההתקנה ליחידת כוונון בעלת 3 צירים: 87 מ"מ	ראה תרשים בהמשך
טווח כוונון אנכי	±38 מ"מ		ראה תרשים בהמשך
טווח הכוונון של הנטייה לימין ולשמאל	±3°	ניתן לבצע כוונון עדין בעזרת חוגת הכוונון	☛ עמ' 40
טווח הכוונון של הנטייה לימין-לשמאל	±8°	ניתן לבצע כוונון עדין בעזרת חוגת הכוונון	☛ עמ' 40
טווח כוונון הטיה אנכית	±3°	ניתן לבצע כוונון עדין בעזרת חוגת הכוונון	☛ עמ' 40
טווח הכוונון של התזוזה האופקית לימין ולשמאל	±45 מ"מ		ראה תרשים בהמשך

כיסוי לוח הקיר

המידות הבאות חלות על חיבור כיסוי לוח הקיר.

[יחידת מידה: מ"מ]

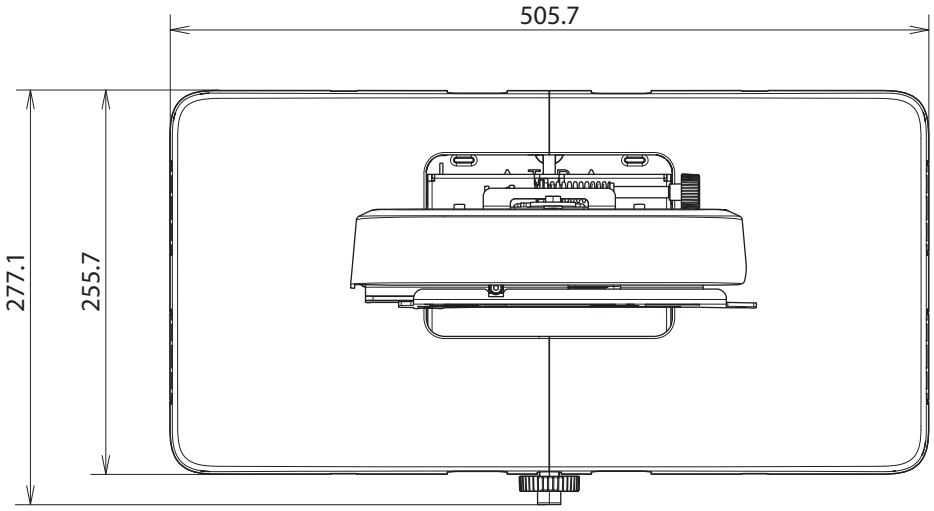

בהתקנה של כיסוי לוח הקיר, יש לשמור על מרווח של כ-263 מ"מ בין מרכז לוח הקיר לצד השמאלי, ועל מרחק של כ-253 מ"מ בצד ימין.

לוח קיר

התרשימים האלה מציגים שתי מסגרות המחוברות אל לוח אחד (מגיעים בנפרד).

[יחידת מידה: מ"מ]

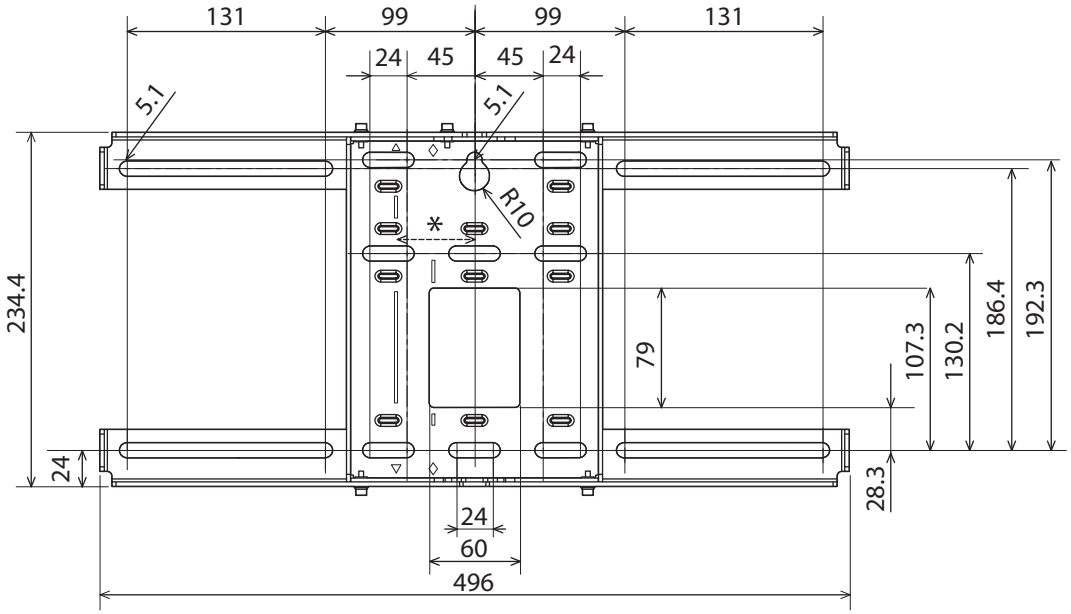

* ההיסט של מיקום מרכז התמונה המוקרנת ומרכז לוח הקיר הוא 52 מ"מ.

פתחים לניתוב כבלים

כאשר אתה מנתב כבלים לחיבור המקרן דרך קיר, השתמש במיקומים (A) ו-(B) בתרשים הזה עבור פתחי הניתוב לכבלים.

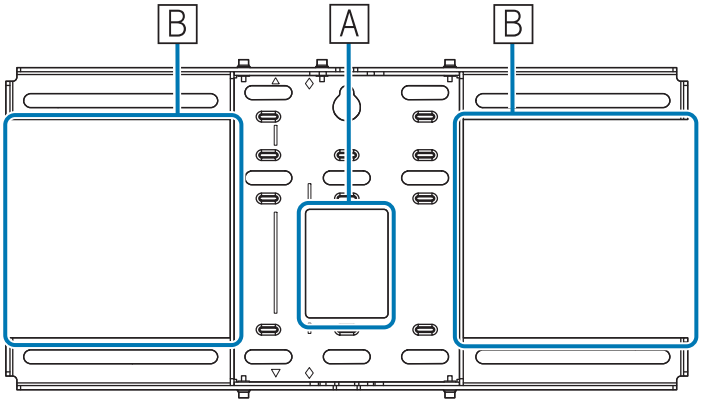

טווח כוונון אנכי

[יחידת מידה: מ"מ]

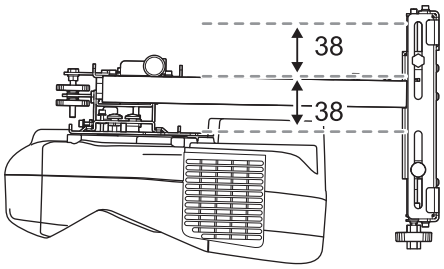

טווח הכוונון של התזוזה האופקית לימין ולשמאל

[יחידת מידה: מ"מ]

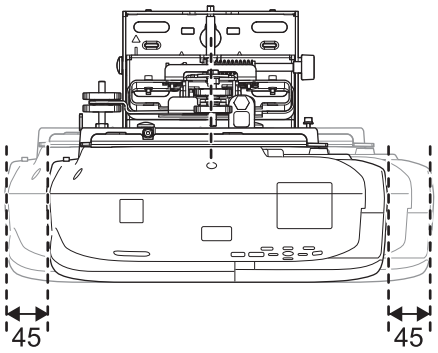

טווח כוונון של הלוח הנושא

טווח כוונון ההסטה של הזרוע

[יחידת מידה: מ"מ]

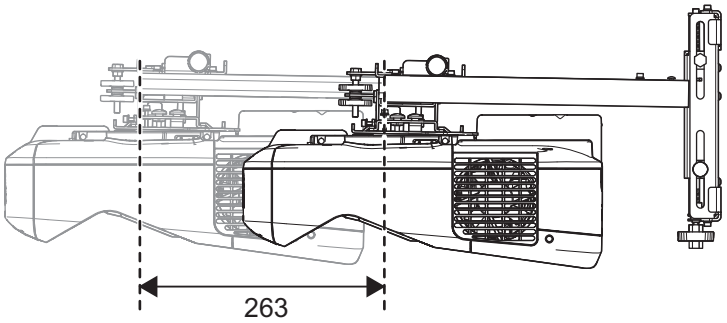

טווח כוונון למיקום ההתקנה של יחידת הכוונון התלת-צירית

[יחידת מידה: מ"מ]

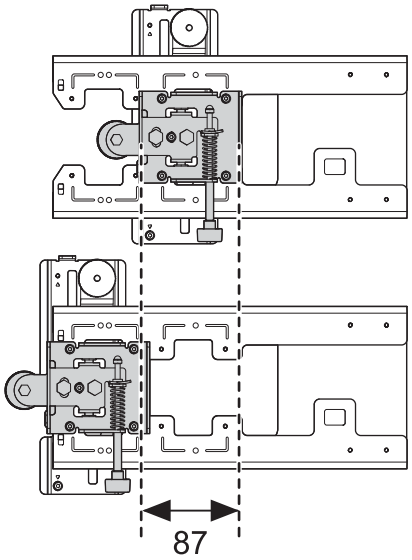

מיקום להתקנת אביזרים

קדחי הברגים הללו יאפשרו הידוק של התקנים היקפיים ואביזרים כגון טיונרים חיצוניים. יש להשתמש בבורגי M4 הזמינים בחנויות.

[יחידת מידה: מ"מ]

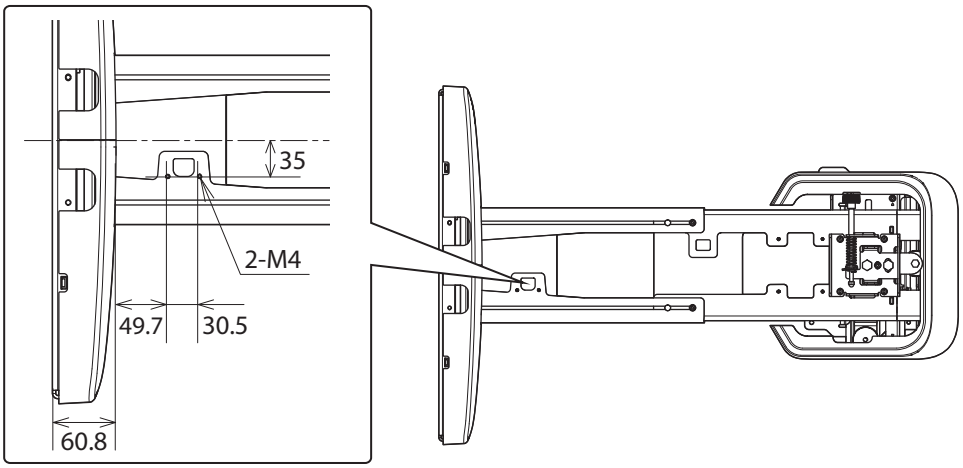
35
2-M4
49.7
30.5
60.8

טבלת מרחקי הקרנה

תרשימי מידות התקנה

לאיתור המרחק המתאים מהמקרן, עיין בתרשימים האלה תוך כדי ההתקנה. הערכים המוצגים הם אומדנים מקורבים.

הטווח המומלץ למרחק ההקרנה (a) הוא 62 עד 285 מ"מ.

ההיסט של מיקום מרכז התמונה המוקרנת ומרכז לוח הקיר הוא 52 מ"מ.

[יחידת מידה: מ"מ]

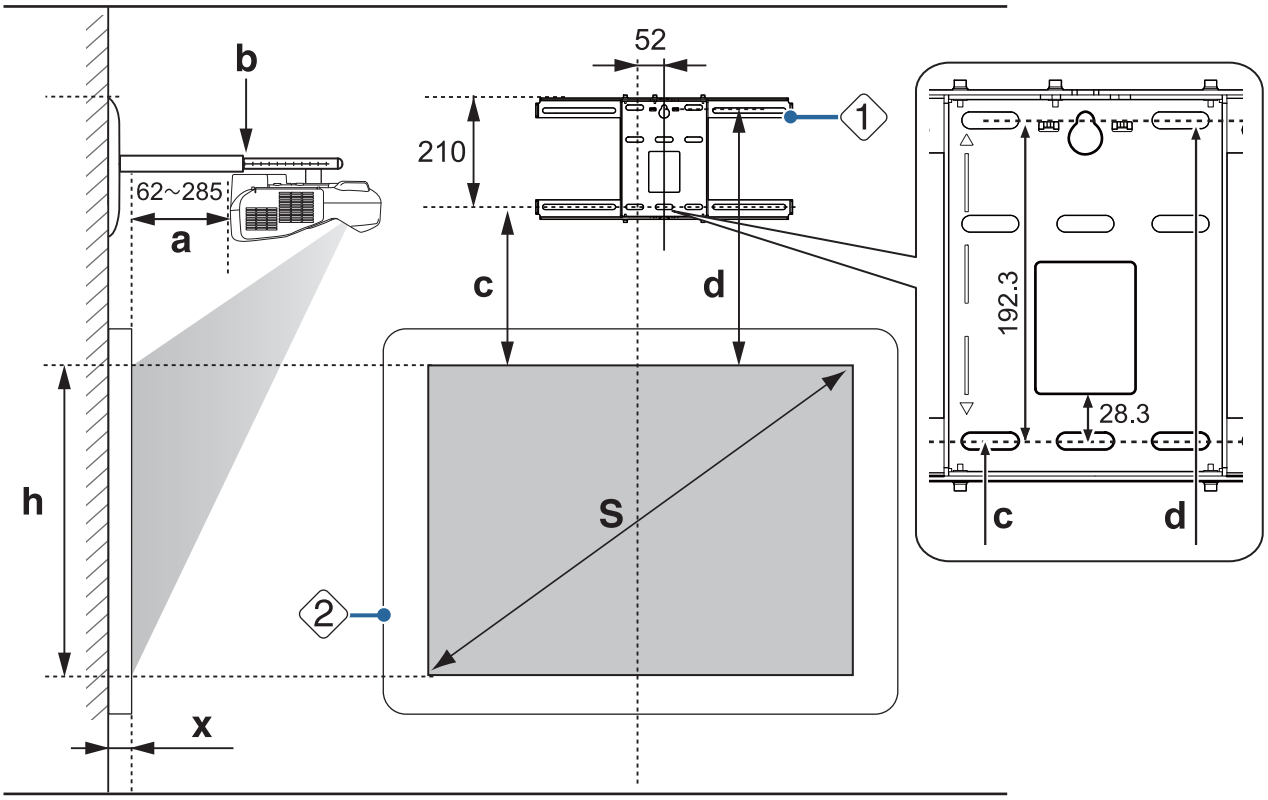

S : גודל התמונה המוקרנת

a : מרחק הקרנה מינימלי (Wide: זום מרבי)
עד מרבי (Tele: זום מינימלי)

b : מספרים על-גבי סקאלת הסטת הזרוע

c : המרחק בין החלק העליון של התמונה המוקרנת לבין פתח ההברגה התחתון של התקנת לוח הקיר

d : המרחק בין החלק העליון של התמונה המוקרנת לבין פתח ההברגה להידוק זמני של הלוח אל הקיר

h : גובה התמונה המוקרנת

x : מרחק ממשטח המסך לקיר (100 מ"מ או פחות)

1 : לוח קיר

2 : מסך

יחס גובה-רוחב לתמונה מוקרנת רגילה (EB-685W/EB-675W)

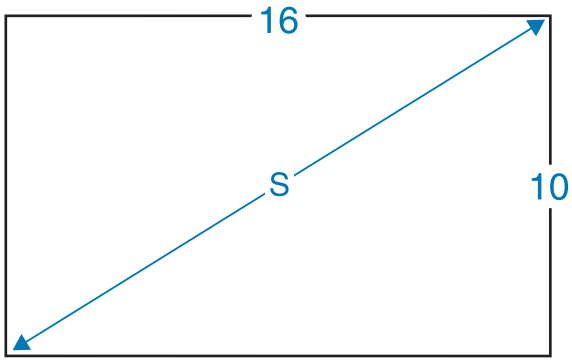

במידה והערך עבור (X) קטן, לדוגמה במקרים בהם מתבצעת הקרנה ישירה על הקיר, ובגלל שהמקרן וכיסוי לוח הקיר קרובים, ייתכן שלא תוכל להקרין תמונות שקטנות מ-63 אינץ'.

יחס גובה-רוחב לתמונה מוקרנת רגילה (EB-680/EB-670)

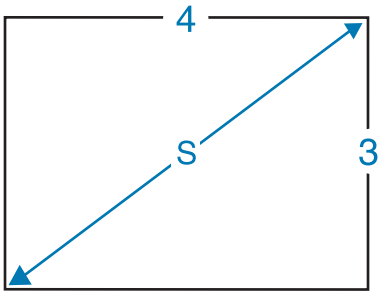

טבלת לוח לבן אינטראקטיבי

לאחר שכבר התקנת לוח אינטראקטיבי, בדוק את מידות הלוח בהמשך, ולאחר מכן בדוק את טבלת מרחקי ההקרנה.

גודל התמונה המוקרנת	16:10	4:3	16:9
64"	-	Promethean ActivBoard 164	-
77"	-	SMART Board® SBM680 SMART Board® X880/880-SMP	-
78"	-	Promethean ActivBoard 178 Promethean ActivBoard 578Pro Promethean ActivBoard Touch 78"	-
79"	-	Promethean ActivBoard 378Pro	-
87"	SMART Board® SBM685 SMART Board® X885/885-SMP Promethean ActivBoard 387Pro Promethean ActivBoard 587Pro	-	-
88"	Promethean ActivBoard Touch 88"	-	-
95"	-	-	Promethean ActivBoard 595Pro

גודל התמונה המוקרנת	16:10	4:3	16:9
97"	-	-	Promethean ActivBoard 395Pro

כאשר התמונה המוקרנת קטנה מ-190.5 ס"מ (75 אינץ')

חבר את יחידת הכוונון בעלת 3 הצירים אל המיקום שמסומן ב- ◯ מוטבע (A).

טבלת מרחקי ההקרנה מפרטת את המספרים לחיבור יחידת הכוונון בעלת 3 הצירים אל המיקום שמסומן ב- ◯ מוטבע (A).

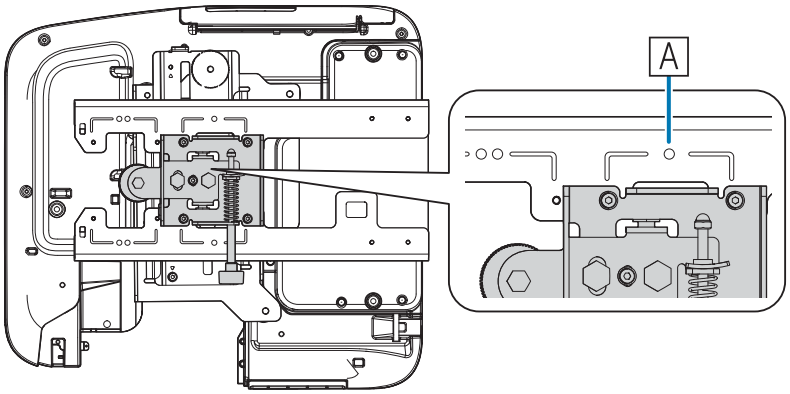

המרחק בין החלק העליון של התמונה המוקרנת אל הפתח תחתון של בורג ההתקנה עבור לוח הקיר התחתון (c) הוא המספר המסופק כאשר ההיסט האנכי נקבע במיקום הסטנדרטי (B).

התאם את החריץ שעל לוח החיבור למיקום החותמת שעל לוח הקיר.

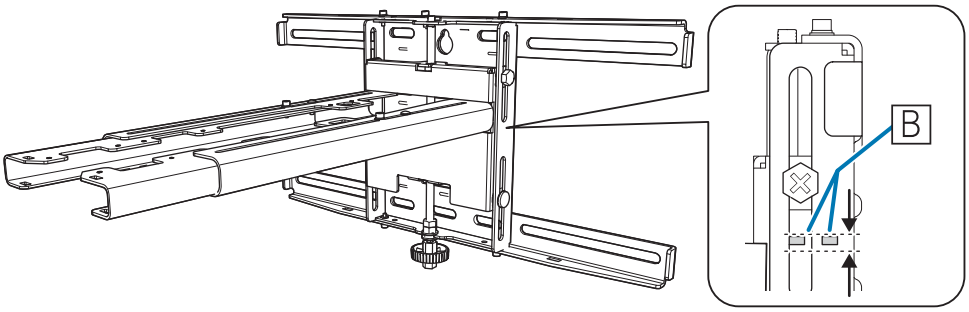

EB-685W/EB-675W (תמונה מוקרנת 16:10)

[יחידה: ס"מ]

S גודל התמונה המוקרנת		a מרחק הקרנה מינימום (רחב) עד למקסימום (Tele)	b מספרים על-גבי סקאלת הסטת הזרוע	c המרחק אל פתח ההברגה התחתון של התקנת לוח הקיר	d המרחק בין החלק העליון של התמונה המוקרנת לבין פתח ההברגה להידוק זמני של הלוח אל הקיר	h גובה התמונה המוקרנת
61"	131.4x82.1	4.4 עד 17.6	15.1 עד 28.3	17.8	37.0	82.1
62"	133.5x83.5	5.0 עד 18.4	15.7 עד 29.1	18.1	37.3	83.4
63"	135.7x84.8	5.6 עד 19.3	16.3 עד 30.0	18.4	37.6	84.8
64"	137.9x86.2	6.3 עד 20.1	17.0 עד 30.8	18.6	37.8	86.2
65"	140.0x87.5	6.9 עד 20.9	17.6 עד 31.6	18.9	38.1	87.5

S גודל התמונה המוקרנת		a מרחק הקרנה מינימום (רחב) עד למקסימום (Tele)	b מספרים על-גבי סקאלת הסטת הזרוע	c המרחק אל פתח ההברגה התחתון של התקנת לוח הקיר	d המרחק בין החלק העליון של התמונה המוקרנת לבין פתח ההברגה להידוק זמני של הלוח אל הקיר	h גובה התמונה המוקרנת
66"	142.2x88.8	7.5 עד 21.8	18.2 עד 32.5	19.2	38.4	88.8
67"	144.3x90.2	8.1 עד 22.6	18.8 עד 33.3	19.5	38.7	90.2
68"	146.5x91.5	8.7 עד 23.4	19.4 עד 34.1	19.8	39.0	91.5
69"	148.6x92.9	9.3 עד 24.3	20.0 עד 35.0	20.0	39.2	92.9
70"	150.8x94.2	10.0 עד 25.1	20.7 עד 35.8	20.3	39.5	94.3
71"	152.9x95.6	10.6 עד 25.9	21.3 עד 36.6	20.6	39.8	95.6
72"	155.1x96.9	11.2 עד 26.8	21.9 עד 37.5	20.9	40.1	96.9
73"	157.2x98.3	11.8 עד 27.6	22.5 עד 38.3	21.2	40.4	98.2
74"	159.4x99.6	12.4 עד 28.4	23.1 עד 39.1	21.4	40.6	99.7

תמונות קטנות מ-135 ס"מ (61 אינץ') אינן מוקרנות כהלכה.

EB-685W/EB-675W (תמונה מוקרנת 16:9)

[יחידה: ס"מ]

S גודל התמונה המוקרנת		a מרחק הקרנה מינימום (רחב) עד למקסימום (Tele)	b מספרים על-גבי סקאלת הסטת הזרוע	c המרחק אל פתח ההברגה התחתון של התקנת לוח הקיר	d המרחק בין החלק העליון של התמונה המוקרנת לבין פתח ההברגה להידוק זמני של הלוח אל הקיר	h גובה התמונה המוקרנת
59"	130.6x73.5	4.2 עד 17.3	14.9 עד 28.0	21.8	41.0	73.4
60"	132.8x74.7	4.8 עד 18.2	15.5 עד 28.9	22.1	41.3	74.7
61"	135.0x76.0	5.5 עד 19.0	16.2 עד 29.7	22.5	41.7	76.0
62"	137.3x77.2	6.1 עד 19.9	16.8 עד 30.6	22.8	42.0	77.3
63"	139.5x78.5	6.7 עד 20.7	17.4 עד 31.4	23.2	42.4	78.5
64"	141.7x79.7	7.4 עד 21.6	18.1 עד 32.3	23.6	42.8	79.7
65"	143.9x80.9	8.0 עד 22.4	18.7 עד 33.1	23.9	43.1	81.0
66"	146.1x82.2	8.6 עד 23.3	19.3 עד 34.0	24.3	43.5	82.2
67"	148.3x83.4	9.3 עד 24.2	20.0 עד 34.9	24.6	43.8	83.5
68"	150.5x84.7	9.9 עד 25.0	20.6 עד 35.7	25.0	44.2	84.7
69"	152.8x85.9	10.5 עד 25.9	21.2 עד 36.6	25.3	44.5	86.0
70"	155.0x87.2	11.2 עד 26.7	21.9 עד 37.4	25.7	44.9	87.2
71"	157.2x88.4	11.8 עד 27.6	22.5 עד 38.3	26.1	45.3	88.4
72"	159.4x89.7	12.4 עד 28.4	23.1 עד 39.1	26.4	45.6	89.7
73"	161.6x90.9	13.1 עד 29.3	23.8 עד 40.0	26.8	46.0	90.9
74"	163.8x92.1	13.7 עד 30.2	24.4 עד 40.9	27.1	46.3	92.2

תמונות קטנות מ-150 ס"מ (59 אינץ') אינן מוקרנות כהלכה.

EB-685W/EB-675W (תמונה מוקרנת 4:3)

[יחידה: ס"מ]

S גודל התמונה המוקרנת		a מרחק הקרנה מינימום (רחב) עד למקסימום (Tele)	b מספרים על-גבי סקאלת הסטת הזרוע	c המרחק אל פתח ההברגה התחתון של התקנת לוח הקיר	d המרחק בין החלק העליון של התמונה המוקרנת לבין פתח ההברגה להידוק זמני של הלוח אל הקיר	h גובה התמונה המוקרנת
54"	109.7x82.3	4.5 עד 17.7	15.2 עד 28.4	17.8	37.0	82.3
55"	111.8x83.8	5.2 עד 18.7	15.9 עד 29.4	18.1	37.3	83.9
56"	113.8x85.3	5.9 עד 19.6	16.6 עד 30.3	18.5	37.7	85.3
57"	115.8x86.9	6.6 עד 20.5	17.3 עד 31.2	18.8	38.0	86.9
58"	117.9x88.4	7.3 עד 21.5	18.0 עד 32.2	19.1	38.3	88.4
59"	119.9x89.9	8.0 עד 22.4	18.7 עד 33.1	19.4	38.6	89.9
60"	121.9x91.4	8.7 עד 23.4	19.4 עד 34.1	19.7	38.9	91.5
61"	124.0x93.0	9.4 עד 24.3	20.1 עד 35.0	20.1	39.3	92.9
62"	126.0x94.5	10.1 עד 25.3	20.8 עד 36.0	20.4	39.6	94.5
63"	128.0x96.0	10.8 עד 26.2	21.5 עד 36.9	20.7	39.9	96.0
64"	130.0x97.5	11.5 עד 27.2	22.2 עד 37.9	21.0	40.2	97.5
65"	132.1x99.1	12.2 עד 28.1	22.9 עד 38.8	21.3	40.5	99.1
66"	134.1x100.6	12.9 עד 29.0	23.6 עד 39.7	21.6	40.8	100.6
67"	136.1x102.1	13.6 עד 30.0	24.3 עד 40.7	22.0	41.2	102.1
68"	138.2x103.6	14.3 עד 30.9	25.0 עד 41.6	22.3	41.5	103.6
69"	140.2x105.2	15.0 עד 31.2	25.7 עד 41.9	22.6	41.8	105.2
70"	142.2x106.7	15.7 עד 31.2	26.4 עד 41.9	22.9	42.1	106.7
71"	144.3x108.2	16.4 עד 31.2	27.1 עד 41.9	23.2	42.4	108.2
72"	146.3x109.7	17.1 עד 31.2	27.8 עד 41.9	23.5	42.7	109.8
73"	148.3x111.3	17.8 עד 31.2	28.5 עד 41.9	23.9	43.1	111.2
74"	150.4x112.8	18.5 עד 31.2	29.2 עד 41.9	24.2	43.4	112.8

תמונות קטנות מ-135 ס"מ (54 אינץ') אינן מוקרנות כהלכה.

EB-680/EB-670 (תמונה מוקרנת 4:3)

[יחידה: ס"מ]

S גודל התמונה המוקרנת		a מרחק הקרנה מינימום (רחב) עד למקסימום (Tele)	b מספרים על-גבי סקאלת הסטת הזרוע	c המרחק אל פתח ההברגה התחתון של התקנת לוח הקיר	d המרחק בין החלק העליון של התמונה המוקרנת לבין פתח ההברגה להידוק זמני של הלוח אל הקיר	h גובה התמונה המוקרנת
60"	121.9x91.4	6.8 עד 20.7	17.5 עד 31.4	16.3	35.5	91.4
61"	124.0x93.0	7.4 עד 21.6	18.1 עד 32.3	16.6	35.8	92.9
62"	126.0x94.5	8.1 עד 22.5	18.8 עד 33.2	16.8	36.0	94.5
63"	128.0x96.0	8.8 עד 23.4	19.5 עד 34.1	17.1	36.3	96.0
64"	130.0x97.5	9.4 עד 24.3	20.1 עד 35.0	17.3	36.5	97.6
65"	132.1x99.1	10.1 עד 25.2	20.8 עד 35.9	17.6	36.8	99.1
66"	134.1x100.6	10.7 עד 26.0	21.4 עד 36.7	17.9	37.1	100.5
67"	136.1x102.1	11.4 עד 26.9	22.1 עד 37.6	18.1	37.3	102.1
68"	138.2x103.6	12.1 עד 27.8	22.8 עד 38.5	18.4	37.6	103.6
69"	140.2x105.2	12.7 עד 28.7	23.4 עד 39.4	18.6	37.8	105.2
70"	142.2x106.7	13.4 עד 29.6	24.1 עד 40.3	18.9	38.1	106.7
71"	144.3x108.2	14.1 עד 30.5	24.8 עד 41.2	19.2	38.4	108.2
72"	146.3x109.7	14.7 עד 31.2	25.4 עד 41.9	19.4	38.6	109.8
73"	148.3x111.3	15.4 עד 31.2	26.1 עד 41.9	19.7	38.9	111.2
74"	150.4x112.8	16.0 עד 31.2	26.7 עד 41.9	19.9	39.1	112.8

תמונות שקטנות מ-152 ס"מ (60 אינץ') אינן מוקרנות כהלכה.

EB-680/EB-670 (תמונה מוקרנת 16:9)

[יחידה: ס"מ]

S גודל התמונה המוקרנת		a מרחק הקרנה מינימום (רחב) עד למקסימום (Tele)	b מספרים על-גבי סקאלת הסטת הזרוע	c המרחק אל פתח ההברגה התחתון של התקנת לוח הקיר	d המרחק בין החלק העליון של התמונה המוקרנת לבין פתח ההברגה להידוק זמני של הלוח אל הקיר	h גובה התמונה המוקרנת
55"	121.8x68.5	6.7 עד 20.6	17.4 עד 31.3	27.7	46.9	68.5
56"	124.0x69.7	7.4 עד 21.6	18.1 עד 32.3	28.2	47.4	69.7
57"	126.2x71.0	8.2 עד 22.6	18.9 עד 33.3	28.7	47.9	71.0
58"	128.4x72.2	8.9 עד 23.5	19.6 עד 34.2	29.2	48.4	72.2
59"	130.6x73.5	9.6 עד 24.5	20.3 עד 35.2	29.7	48.9	73.4
60"	132.8x74.7	10.3 עד 25.5	21.0 עד 36.2	30.2	49.4	74.7
61"	135.0x76.0	11.0 עד 26.5	21.7 עד 37.2	30.6	49.8	76.0
62"	137.3x77.2	11.8 עד 27.4	22.5 עד 38.1	31.1	50.3	77.2

S גודל התמונה המוקרנת		a מרחק הקרנה מינימום (רחב) עד למקסימום (Tele)	b מספרים על-גבי סקאלת הסטת הזרוע	c המרחק אל פתח ההברגה התחתון של התקנת לוח הקיר	d המרחק בין החלק העליון של התמונה המוקרנת לבין פתח ההברגה להידוק זמני של הלוח אל הקיר	h גובה התמונה המוקרנת
63"	139.5x78.5	12.5 עד 28.4	23.2 עד 39.1	31.6	50.8	78.5
64"	141.7x79.7	13.2 עד 29.4	23.9 עד 40.1	32.1	51.3	79.7
65"	143.9x80.9	13.9 עד 30.4	24.6 עד 41.1	32.6	51.8	80.9
66"	146.1x82.2	14.7 עד 31.2	25.4 עד 41.9	33.1	52.3	82.2
67"	148.3x83.4	15.4 עד 31.2	26.1 עד 41.9	33.6	52.8	83.4
68"	150.5x84.7	16.1 עד 31.2	26.8 עד 41.9	34.1	53.3	84.7
69"	152.8x85.9	16.8 עד 31.2	27.5 עד 41.9	34.6	53.8	85.9
70"	155.0x87.2	17.5 עד 31.2	28.2 עד 41.9	35.1	54.3	87.1
71"	157.2x88.4	18.3 עד 31.2	29.0 עד 41.9	35.6	54.8	88.4
72"	159.4x89.7	19.0 עד 31.2	29.7 עד 41.9	36.0	55.2	89.7
73"	161.6x90.9	19.7 עד 31.2	30.4 עד 41.9	36.5	55.7	90.9
74"	163.8x92.1	20.4 עד 31.2	31.1 עד 41.9	37.0	56.2	92.2

תמונות קטנות מ-135 ס"מ (55 אינץ') אינן מוקרנות כהלכה.

EB-680/EB-670 (תמונה מוקרנת 16:10)

[יחידה: ס"מ]

S גודל התמונה המוקרנת		a מרחק הקרנה מינימום (רחב) עד למקסימום (Tele)	b מספרים על-גבי סקאלת הסטת הזרוע	c המרחק אל פתח ההברגה התחתון של התקנת לוח הקיר	d המרחק בין החלק העליון של התמונה המוקרנת לבין פתח ההברגה להידוק זמני של הלוח אל הקיר	h גובה התמונה המוקרנת
56"	120.6x75.4	6.3 עד 20.1	15.0 עד 28.8	23.7	42.9	75.4
57"	122.8x76.7	7.0 עד 21.1	15.7 עד 29.8	24.1	43.3	76.7
58"	124.9x78.1	7.7 עד 22.0	16.4 עד 30.7	24.5	43.7	78.1
59"	127.1x79.4	8.4 עד 23.0	17.1 עד 31.7	24.9	44.1	79.4
60"	129.2x80.8	9.2 עד 23.9	17.9 עד 32.6	25.3	44.5	80.8
61"	131.4x82.1	9.9 עד 24.8	18.6 עד 33.5	25.7	44.9	82.1
62"	133.5x83.5	10.6 עד 25.8	19.3 עד 34.5	26.1	45.3	83.5
63"	135.7x84.8	11.3 עד 26.7	20.0 עד 35.4	26.5	45.7	84.9
64"	137.9x86.2	12.0 עד 27.7	20.7 עד 36.4	27.0	46.2	86.1
65"	140.0x87.5	12.7 עד 28.6	21.4 עד 37.3	27.4	46.6	87.5
66"	142.2x88.8	13.4 עד 29.6	22.1 עד 38.3	27.8	47.0	88.8
67"	144.3x90.2	14.1 עד 30.5	22.8 עד 39.2	28.2	47.4	90.2
68"	146.5x91.5	14.8 עד 31.5	23.5 עד 40.2	28.6	47.8	91.5
69"	148.6x92.9	15.5 עד 32.4	24.2 עד 41.1	29.0	48.2	92.9

S גודל התמונה המוקרנת		a מרחק הקרנה מינימום (רחב) עד למקסימום (Tele)	b מספרים על-גבי סקאלת הסטת הזרוע	c המרחק אל פתח ההברגה התחתון של התקנת לוח הקיר	d המרחק בין החלק העליון של התמונה המוקרנת לבין פתח ההברגה להידוק זמני של הלוח אל הקיר	h גובה התמונה המוקרנת
70"	150.8x94.2	16.2 עד 33.2	24.9 עד 41.9	29.4	48.6	94.3
71"	152.9x95.6	16.9 עד 33.2	25.6 עד 41.9	29.8	49.0	95.6
72"	155.1x96.9	17.6 עד 33.2	26.3 עד 41.9	30.2	49.4	97.0
73"	157.2x98.3	18.3 עד 33.2	27.0 עד 41.9	30.7	49.9	98.2
74"	159.4x99.6	19.0 עד 33.2	27.7 עד 41.9	31.1	50.3	99.6

תמונות קטנות מ-135 ס"מ (56 אינץ') אינן מוקרנות כהלכה.

- הערכים המוצגים הם אומדנים מוערכים. הערך עשוי להשתנות כתלות במיקום הנחת המקרן.
- בעת הקרנה ב-Tele, איכות התמונות המוקרנות עשויה להיות נמוכה יותר.
- במידה ומשתמשים ב-EB-685W/EB-675W להקרנה של תמונות ביחס 4:3, הגודל של התמונה משתנה באופן אוטומטי ואיכות התמונות המוקרנות עשויה להיות נמוכה יותר.

כשהתמונה המוקרנת היא בגודל 75 אינץ' או יותר

חבר את יחידת הכוונון בעלת 3 הצירים אל המיקום שמסומן ב- ◯◯ מוטבע (A).

טבלת מרחקי ההקרנה מפרטת את המספרים לחיבור יחידת הכוונון בעלת 3 הצירים אל המיקום שמסומן ב- ◯◯ מוטבע (A).

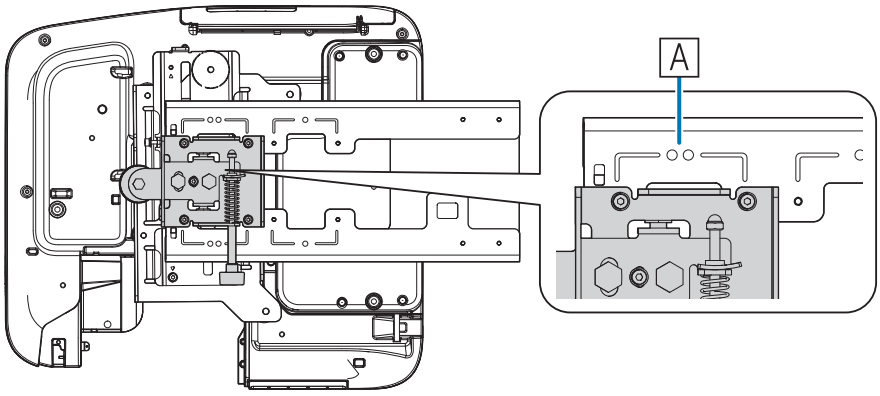

המרחק בין החלק העליון של התמונה המוקרנת אל הפתח תחתון של בורג ההתקנה עבור לוח הקיר התחתון (c) הוא המספר המסופק כאשר ההיסט האנכי נקבע במיקום הסטנדרטי (B).

התאם את החריץ שעל לוח החיבור למיקום החותמת שעל לוח הקיר.

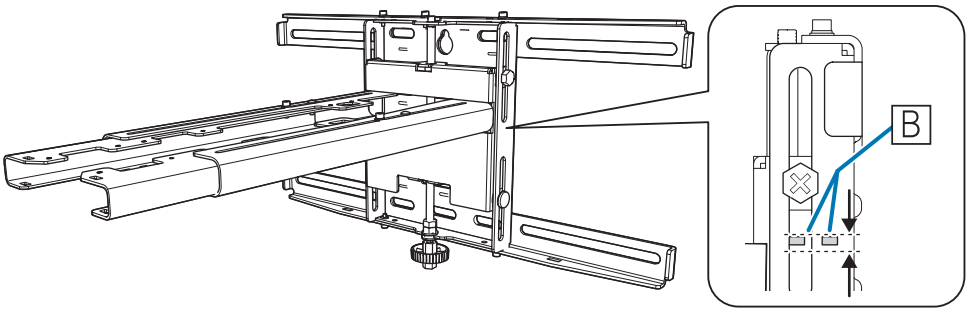

EB-685W/EB-675W (תמונה מוקרנת 16:10)

[יחידה: ס"מ]

S גודל התמונה המוקרנת		a מרחק הקרנה מינימום (רחב) עד למקסימום (Tele)	b מספרים על-גבי סקאלת הסטת הזרוע	c המרחק אל פתח ההברגה התחתון של התקנת לוח הקיר	d המרחק בין החלק העליון של התמונה המוקרנת לבין פתח ההברגה להידוק זמני של הלוח אל הקיר	h גובה התמונה המוקרנת
75"	161.5x101.0	13.1 עד 29.3	15.1 עד 31.3	21.7	40.9	101.0
76"	163.7x102.3	13.7 עד 30.1	15.7 עד 32.1	22.0	41.2	102.3
77"	165.9x103.7	14.3 עד 30.9	16.3 עד 32.9	22.3	41.5	103.6
78"	168.0x105.0	14.9 עד 31.8	16.9 עד 33.8	22.6	41.8	105.0
79"	170.2x106.3	15.5 עד 32.6	17.5 עד 34.6	22.8	42.0	106.4
80"	172.3x107.7	16.1 עד 33.5	18.1 עד 35.5	23.1	42.3	107.7
81"	174.5x109.0	16.8 עד 34.3	18.8 עד 36.3	23.4	42.6	109.0
82"	176.6x110.4	17.4 עד 35.1	19.4 עד 37.1	23.7	42.9	110.4
83"	178.8x111.7	18.0 עד 36.0	20.0 עד 38.0	24.0	43.2	111.7
84"	180.9x113.1	18.6 עד 36.8	20.6 עד 38.8	24.2	43.4	113.1

S גודל התמונה המוקרנת		a מרחק הקרנה מינימום (רחב) עד למקסימום (Tele)	b מספרים על-גבי סקאלת הסטת הזרוע	c המרחק אל פתח ההברגה התחתון של התקנת לוח הקיר	d המרחק בין החלק העליון של התמונה המוקרנת לבין פתח ההברגה להידוק זמני של הלוח אל הקיר	h גובה התמונה המוקרנת
85"	183.1x114.4	19.2 עד 37.6	21.2 עד 39.6	24.5	43.7	114.5
86"	185.2x115.8	19.9 עד 38.5	21.9 עד 40.5	24.8	44.0	115.8
87"	187.4x117.1	20.5 עד 39.3	22.5 עד 41.3	25.1	44.3	117.1
88"	189.5x118.5	21.1 עד 39.9	23.1 עד 41.9	25.4	44.6	118.4
89"	191.7x119.8	21.7 עד 39.9	23.7 עד 41.9	25.6	44.8	119.9
90"	193.9x121.2	22.3 עד 39.9	24.3 עד 41.9	25.9	45.1	121.2
91"	196.0x122.5	22.9 עד 39.9	24.9 עד 41.9	26.2	45.4	122.5
92"	198.2x123.9	23.6 עד 39.9	25.6 עד 41.9	26.5	45.7	123.8
93"	200.3x125.2	24.2 עד 39.9	26.2 עד 41.9	26.8	46.0	125.2
94"	202.5x126.5	24.8 עד 39.9	26.8 עד 41.9	27.1	46.3	126.5
95"	204.6x127.9	25.4 עד 39.9	27.4 עד 41.9	27.3	46.5	127.9
96"	206.8x129.2	26.0 עד 39.9	28.0 עד 41.9	27.6	46.8	129.2
97"	208.9x130.6	26.7 עד 39.9	28.7 עד 41.9	27.9	47.1	130.6
98"	211.1x131.9	27.3 עד 39.9	29.3 עד 41.9	28.2	47.4	131.9
99"	213.2x133.3	27.9 עד 39.9	29.9 עד 41.9	28.5	47.7	133.2

תמונות שגדולות מ-223 ס"מ (99 אינץ') אינן מוקרנות כהלכה.

EB-685W/EB-675W (תמונה מוקרנת 16:9)

[יחידה: ס"מ]

S גודל התמונה המוקרנת		a מרחק הקרנה מינימום (רחב) עד למקסימום (Tele)	b מספרים על-גבי סקאלת הסטת הזרוע	c המרחק אל פתח ההברגה התחתון של התקנת לוח הקיר	d המרחק בין החלק העליון של התמונה המוקרנת לבין פתח ההברגה להידוק זמני של הלוח אל הקיר	h גובה התמונה המוקרנת
75"	166.0x93.4	14.3 עד 31.0	16.3 עד 33.0	27.5	46.7	93.4
76"	168.2x94.6	15.0 עד 31.9	17.0 עד 33.9	27.9	47.1	94.6
77"	170.5x95.9	15.6 עד 32.7	17.6 עד 34.7	28.2	47.4	95.9
78"	172.7x97.1	16.3 עד 33.6	18.3 עד 35.6	28.6	47.8	97.1
79"	174.9x98.4	16.9 עד 34.5	18.9 עד 36.5	28.9	48.1	98.4
80"	177.1x99.6	17.5 עד 35.3	19.5 עד 37.3	29.3	48.5	99.6
81"	179.3x100.9	18.2 עד 36.2	20.2 עד 38.2	29.6	48.8	100.9
82"	181.5x102.1	18.8 עד 37.0	20.8 עד 39.0	30.0	49.2	102.1
83"	183.7x103.4	19.4 עד 37.9	21.4 עד 39.9	30.4	49.6	103.3
84"	186.0x104.6	20.1 עד 38.7	22.1 עד 40.7	30.7	49.9	104.6
85"	188.2x105.8	20.7 עד 39.6	22.7 עד 41.6	31.1	50.3	105.8
86"	190.4x107.1	21.3 עד 39.9	23.3 עד 41.9	31.4	50.6	107.1
87"	192.6x108.3	22.0 עד 39.9	24.0 עד 41.9	31.8	51.0	108.3
88"	194.8x109.6	22.6 עד 39.9	24.6 עד 41.9	32.1	51.3	109.6
89"	197.0x110.8	23.2 עד 39.9	25.2 עד 41.9	32.5	51.7	110.8
90"	199.2x112.1	23.9 עד 39.9	25.9 עד 41.9	32.9	52.1	112.0
91"	201.5x113.3	24.5 עד 39.9	26.5 עד 41.9	33.2	52.4	113.3
92"	203.7x114.6	25.1 עד 39.9	27.1 עד 41.9	33.6	52.8	114.5
93"	205.9x115.8	25.8 עד 39.9	27.8 עד 41.9	33.9	53.1	115.8
94"	208.1x117.1	26.4 עד 39.9	28.4 עד 41.9	34.3	53.5	117.0
95"	210.3x118.3	27.0 עד 39.9	29.0 עד 41.9	34.6	53.8	118.3
96"	212.5x119.5	27.7 עד 39.9	29.7 עד 41.9	35.0	54.2	119.5
97"	214.7x120.8	28.3 עד 39.9	30.3 עד 41.9	35.4	54.6	120.8

תמונות שגדולות מ-246 ס"מ (97 אינץ') אינן מוקרנות כהלכה.

EB-685W/EB-675W (תמונה מוקרנת 4:3)

[יחידה: ס"מ]

S גודל התמונה המוקרנת		a מרחק הקרנה מינימום (רחב) עד למקסימום (Tele)	b מספרים על-גבי סקאלת הסטת הזרוע	c המרחק אל פתח ההברגה התחתון של התקנת לוח הקיר	d המרחק בין החלק העליון של התמונה המוקרנת לבין פתח ההברגה להידוק זמני של הלוח אל הקיר	h גובה התמונה המוקרנת
75"	152.4x114.3	19.2 עד 37.5	21.2 עד 39.5	24.5	43.7	114.3
76"	154.4x115.8	19.9 עד 38.5	21.9 עד 40.5	24.8	44.0	115.8
77"	156.5x117.3	20.6 עד 39.4	22.6 עד 41.4	25.1	44.3	117.4
78"	158.5x118.9	21.3 עד 39.9	23.3 עד 41.9	25.5	44.7	118.8
79"	160.5x120.4	22.0 עד 39.9	24.0 עד 41.9	25.8	45.0	120.4
80"	162.6x121.9	22.7 עד 39.9	24.7 עד 41.9	26.1	45.3	121.9
81"	164.6x123.4	23.4 עד 39.9	25.4 עד 41.9	26.4	45.6	123.4
82"	166.6x125.0	24.1 עד 39.9	26.1 עד 41.9	26.7	45.9	125.0
83"	168.7x126.5	24.8 עד 39.9	26.8 עד 41.9	27.0	46.2	126.5
84"	170.7x128.0	25.5 עד 39.9	27.5 עד 41.9	27.4	46.6	128.0
85"	172.7x129.5	26.2 עד 39.9	28.2 עד 41.9	27.7	46.9	129.5
86"	174.8x131.1	26.9 עד 39.9	28.9 עד 41.9	28.0	47.2	131.1
87"	176.8x132.6	27.6 עד 39.9	29.6 עד 41.9	28.3	47.5	132.6
88"	178.8x134.1	28.3 עד 39.9	30.3 עד 41.9	28.6	47.8	134.1

תמונות שגדולות מ-223 ס"מ (88 אינץ') אינן מוקרנות כהלכה.

EB-680/EB-670 (תמונה מוקרנת 4:3)

[יחידה: ס"מ]

S גודל התמונה המוקרנת		a מרחק הקרנה מינימום (רחב) עד למקסימום (Tele)	b מספרים על-גבי סקאלת הסטת הזרוע	c המרחק אל פתח ההברגה התחתון של התקנת לוח הקיר	d המרחק בין החלק העליון של התמונה המוקרנת לבין פתח ההברגה להידוק זמני של הלוח אל הקיר	h גובה התמונה המוקרנת
75"	152.4x114.3	16.7 עד 34.1	18.7 עד 36.1	20.2	39.4	114.3
76"	154.4x115.8	17.4 עד 35.0	19.4 עד 37.0	20.5	39.7	115.8
77"	156.5x117.3	18.0 עד 35.9	20.0 עד 37.9	20.7	39.9	117.4
78"	158.5x118.9	18.7 עד 36.8	20.7 עד 38.8	21.0	40.2	118.9
79"	160.5x120.4	19.4 עד 37.7	21.4 עד 39.7	21.2	40.4	120.4
80"	162.6x121.9	20.0 עד 38.6	22.0 עד 40.6	21.5	40.7	121.9
81"	164.6x123.4	20.7 עד 39.5	22.7 עד 41.5	21.8	41.0	123.4
82"	166.6x125.0	21.3 עד 39.9	23.3 עד 41.9	22.0	41.2	125.0
83"	168.7x126.5	22.0 עד 39.9	24.0 עד 41.9	22.3	41.5	126.5
84"	170.7x128.0	22.7 עד 39.9	24.7 עד 41.9	22.5	41.7	128.1
85"	172.7x129.5	23.3 עד 39.9	25.3 עד 41.9	22.8	42.0	129.5
86"	174.8x131.1	24.0 עד 39.9	26.0 עד 41.9	23.1	42.3	131.0
87"	176.8x132.6	24.7 עד 39.9	26.7 עד 41.9	23.3	42.5	132.6
88"	178.8x134.1	25.3 עד 39.9	27.3 עד 41.9	23.6	42.8	134.1
89"	180.8x135.6	26.0 עד 39.9	28.0 עד 41.9	23.9	43.1	135.6
90"	182.9x137.2	26.6 עד 39.9	28.6 עד 41.9	24.1	43.3	137.2
91"	184.9x138.7	27.3 עד 39.9	29.3 עד 41.9	24.4	43.6	138.7
92"	186.9x140.2	28.0 עד 39.9	30.0 עד 41.9	24.6	43.8	140.2
93"	189.0x141.7	28.6 עד 39.9	30.6 עד 41.9	24.9	44.1	141.7
94"	191.0x143.2	29.3 עד 39.9	31.3 עד 41.9	25.2	44.4	143.2

תמונות שגדולות מ-223 ס"מ (94 אינץ') אינן מוקרנות כהלכה.

EB-680/EB-670 (תמונה מוקרנת 16:9)

[יחידה: ס"מ]

S גודל התמונה המוקרנת		a מרחק הקרנה מינימום (רחב) עד למקסימום (Tele)	b מספרים על-גבי סקאלת הסטת הזרוע	c המרחק אל פתח ההברגה התחתון של התקנת לוח הקיר	d המרחק בין החלק העליון של התמונה המוקרנת לבין פתח ההברגה להידוק זמני של הלוח אל הקיר	h גובה התמונה המוקרנת
75"	166.0x93.4	21.2 עד 31.2	23.2 עד 41.9	37.5	56.7	93.4
76"	168.2x94.6	21.9 עד 31.2	23.9 עד 41.9	38.0	57.2	94.7
77"	170.5x95.9	22.6 עד 31.2	24.6 עד 41.9	38.5	57.7	95.9

S גודל התמונה המוקרנת		a מרחק הקרנה מינימום (רחב) עד למקסימום (Tele)	b מספרים על-גבי סקאלת הסטת הזרוע	c המרחק אל פתח ההברגה התחתון של התקנת לוח הקיר	d המרחק בין החלק העליון של התמונה המוקרנת לבין פתח ההברגה להידוק זמני של הלוח אל הקיר	h גובה התמונה המוקרנת
78"	172.7x97.1	23.3 עד 31.2	25.3 עד 41.9	39.0	58.2	97.2
79"	174.9x98.4	24.0 עד 31.2	26.0 עד 41.9	39.5	58.7	98.4
80"	177.1x99.6	24.8 עד 31.2	26.8 עד 41.9	40.0	59.2	99.6
81"	179.3x100.9	25.5 עד 31.2	27.5 עד 41.9	40.5	59.7	100.9
82"	181.5x102.1	26.2 עד 31.2	28.2 עד 41.9	41.0	60.2	102.1
83"	183.7x103.4	26.9 עד 31.2	28.9 עד 41.9	41.4	60.6	103.5
84"	186.0x104.6	27.6 עד 31.2	29.6 עד 41.9	41.9	61.1	104.6
85"	188.2x105.8	28.4 עד 31.2	30.4 עד 41.9	42.4	61.6	105.9
86"	190.4x107.1	29.1 עד 31.2	31.1 עד 41.9	42.9	62.1	107.2
87"	192.6x108.3	29.8 עד 31.2	31.8 עד 41.9	43.4	62.6	108.4

תמונות שגדולות מ-223 ס"מ (87 אינץ') אינן מוקרנות כהלכה.

EB-680/EB-670 (תמונה מוקרנת 16:10)

[יחידה: ס"מ]

S גודל התמונה המוקרנת		a מרחק הקרנה מינימום (רחב) עד למקסימום (Tele)	b מספרים על-גבי סקאלת הסטת הזרוע	c המרחק אל פתח ההברגה התחתון של התקנת לוח הקיר	d המרחק בין החלק העליון של התמונה המוקרנת לבין פתח ההברגה להידוק זמני של הלוח אל הקיר	h גובה התמונה המוקרנת
75"	161.5x101.0	19.7 עד 38.1	21.7 עד 40.1	31.5	50.7	100.9
76"	163.7x102.3	20.4 עד 39.1	22.4 עד 41.1	31.9	51.1	102.3
77"	165.9x103.7	21.1 עד 39.9	23.1 עד 41.9	32.3	51.5	103.7
78"	168.0x105.0	21.8 עד 39.9	23.8 עד 41.9	32.7	51.9	105.0
79"	170.2x106.3	22.5 עד 39.9	24.5 עד 41.9	33.1	52.3	106.4
80"	172.3x107.7	23.2 עד 39.9	25.2 עד 41.9	33.5	52.7	107.7
81"	174.5x109.0	23.9 עד 39.9	25.9 עד 41.9	33.9	53.1	109.1
82"	176.6x110.4	24.6 עד 39.9	26.6 עד 41.9	34.3	53.5	110.4
83"	178.8x111.7	25.3 עד 39.9	27.3 עד 41.9	34.8	54.0	111.7
84"	180.9x113.1	26.0 עד 39.9	28.0 עד 41.9	35.2	54.4	113.0
85"	183.1x114.4	26.7 עד 39.9	28.7 עד 41.9	35.6	54.8	114.4
86"	185.2x115.8	27.4 עד 39.9	29.4 עד 41.9	36.0	55.2	115.8
87"	187.4x117.1	28.1 עד 39.9	30.1 עד 41.9	36.4	55.6	117.1
88"	189.5x118.5	28.8 עד 39.9	30.8 עד 41.9	36.8	56.0	118.5
89"	191.7x119.8	29.5 עד 39.9	31.5 עד 41.9	37.2	56.4	119.8

תמונות שגדולות מ-223 ס"מ (89 אינץ') אינן מוקרנות כהלכה.

- הערכים המוצגים הם אומדנים מוערכים. הערך עשוי להשתנות כתלות במיקום הנחת המקרן.
- בעת הקרנה ב-Tele, איכות התמונות המוקרנות עשויה להיות נמוכה יותר.
- במידה ומשתמשים ב-EB-685W/EB-675W להקרנה של תמונות ביחס 4:3, הגודל של התמונה משתנה באופן אוטומטי ואיכות התמונות המוקרנות עשויה להיות נמוכה יותר.

התקנת לוח החיבור

חיבור התקנים

כבלים נחוצים

הכן את הכבלים הנחוצים בהתאם להתקנים שבשימוש.

- כבל חשמל מצורף (נחוץ)
- כבלי מחשב וכבלים נוספים אופציונליים (יש להכין בהתאם להתקנים המחוברים)

לפרטים, עיין ב*מדריך למשתמש* של המקרן (בתקליטור התיעוד).

הכן כבלים להתקנים המחוברים (דוגמה)

מצלמת מסמכים

כבל USB ייעודי (מסופק עם מצלמת המסמכים)

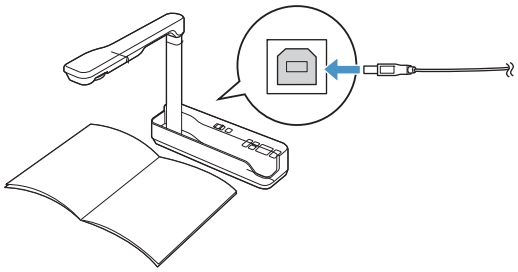

מחשב

כבל מחשב (אביזר אופציונלי)

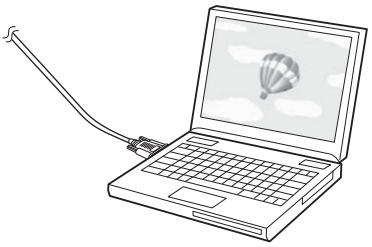

רמקולים חיצוניים

כבל שמע (ניתן להשיג בחנויות)

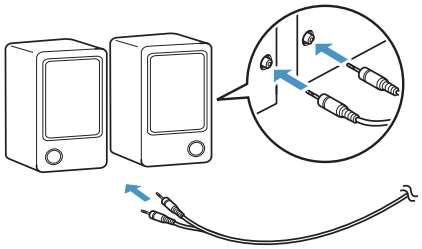

מיקרופון (ניתן להשיג בחנויות)

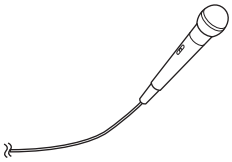

התקן LAN

כבל רשת LAN (ניתן להשיג בחנויות)

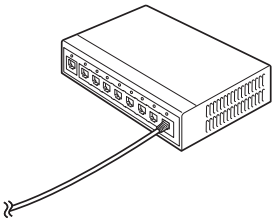

תהליך ההתקנה

הקפד להתקין את לוח החיבור בהתאם לשלבים המפורטים להלן. אי-הקפדה על הפעולות הללו עלול לגרום למוצר ליפול ולגרום פציעה או נזק לרכוש.

אזהרה

אין להשתמש בחומרי דבק, חומרי סיכה או שמנים כדי להתקין או לכוונן את לוח החיבור. שימוש בדבק לקיבוע הברגים או בחומרי סיכה או שמנים להקלת התנועה של לוח ההחלקה המחבר את המקרן אל זרוע המתקן, עלול לגרום לסדקים במארז המקרן, וכתוצאה מכך לנפילת המקרן. הדבר עלול לגרום לפציעה או לנזק לרכוש.

הרכב את החלקים

1 חבר את הלוח ואת המסגרות (x2) והדק את בורגי M4x12 מ"מ (x5) המצורפים

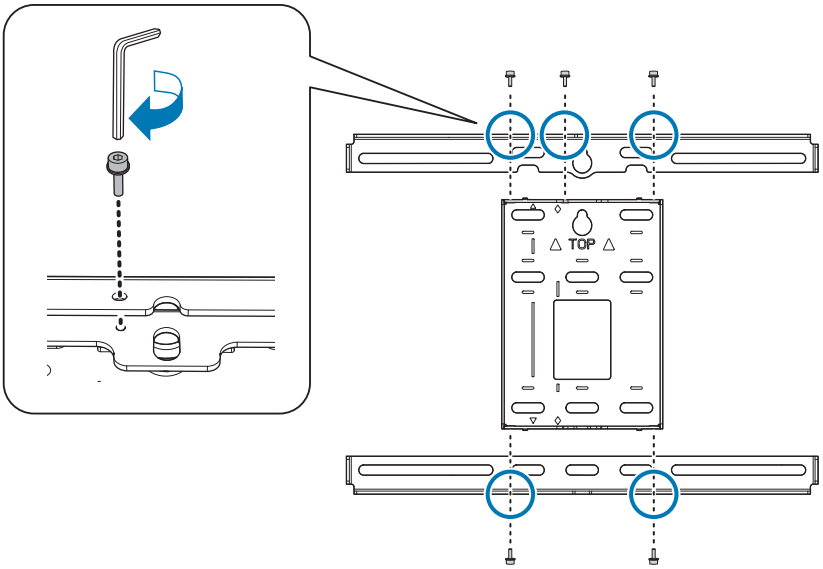

2 ודא שיחידת הכוונון התלת-צירית מיושרת בהתאם למיקום הסטנדרטי של לוח ההסטה (A).

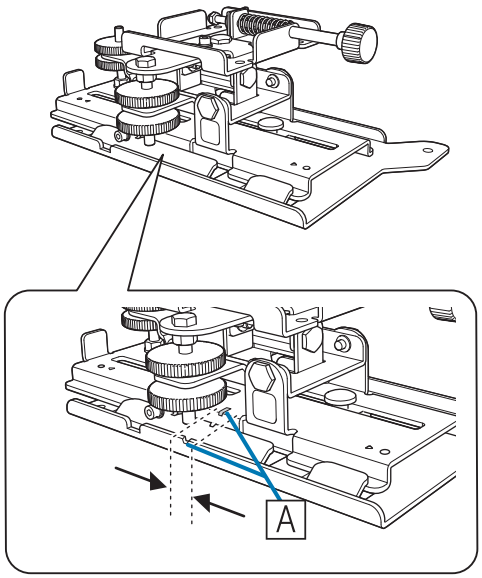

במידה והמיקום הסטנדרטי (A) שגוי, שחרר את בורג M4 וכוון את מיקום לוח הצד. בסיום הכיוונים, הדק את הבורג.

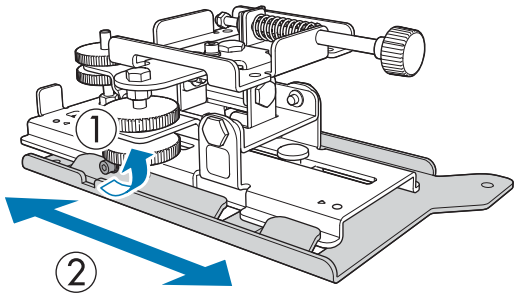

3 הדק את יחידת הכיוון התלת-צירית ואת לוח ההסטה לבסיס המקרן באמצעות בורגי M4x12 מ"מ (4) המצורפים

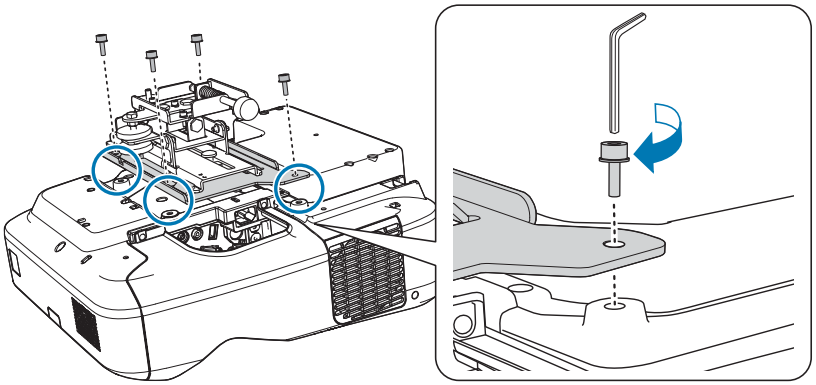

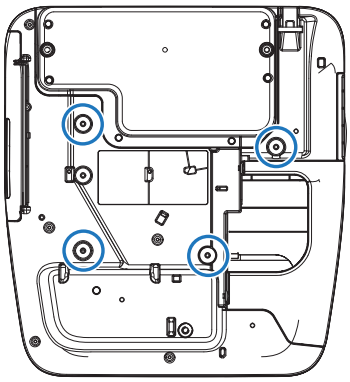

מיקומי התקנת הברגים

התקן את לוח הקיר

1

קבע את מיקום ההקרנה על פי גודל התמונה המוקרנת

בדוק את הערכים האלה בטבלת מרחקי ההקרנה.

- גודל התמונה המוקרנת (S)
- המרחק בין החלק העליון של התמונה המוקרנת לבין פתח ההברגה התחתון של התקנת לוח הקיר (c)
- המרחק בין החלק העליון של התמונה המוקרנת לבין פתח ההברגה להידוק זמני של הלוח אל הקיר (d)

☛ "טבלת מרחקי הקרנה" עמ' 12

השתמש בפתח הבורג שבתרשים הבא כפתח בורג זמני עבור לוח הקיר. המרחק בין פתח הבורג התחתון של התקנת לוח הקיר לפתח הבורג הזמני הינו 192.3 מ"מ.

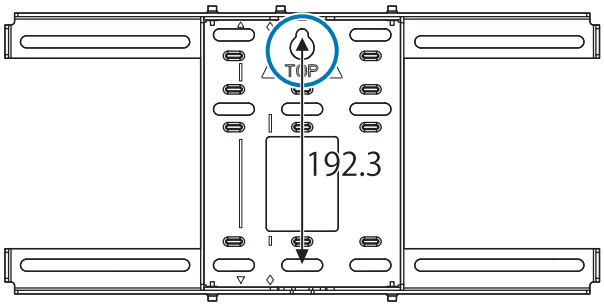

אנו ממליצים לסמן את המיקומים האלה. אלו יהוו את הבסיס לקביעת מיקום ההתקנה של לוח הקיר.

- מיקום פתח הבורג הזמני (1)
- מיקום פתח ההברגה התחתון של התקנת לוח הקיר (2)
- קו האמצע (3) של התמונה המוקרנת

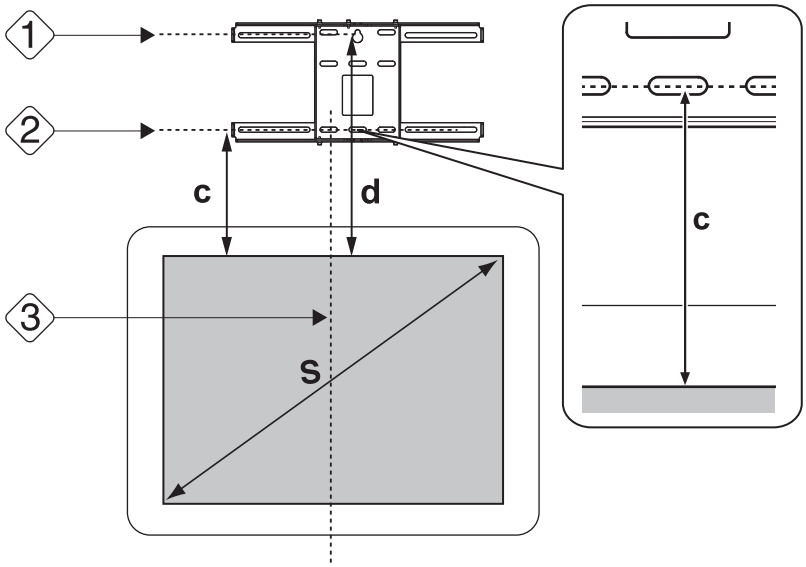

2 הצמד את השבלונה אל הקיר

- התאם את קו האמצע (3) שסומן בשלב 1 אל קו **Image Center A** שבשבלונה.

בדוק את מיקום קורות הבטון בתוך הקיר, ותקן את מקום ההתקנה כנדרש.
(הסטייה האופקית המקסימלית המותרת, ימינה או שמאלה מקו האמצע של משטח ההקרנה היא 45 מ"מ).

- התאם את הגובה (1) ו-(2) שסומן בשלב 1 אל הקו ★ שבשבלונה.

[יחידת מידה: מ"מ]

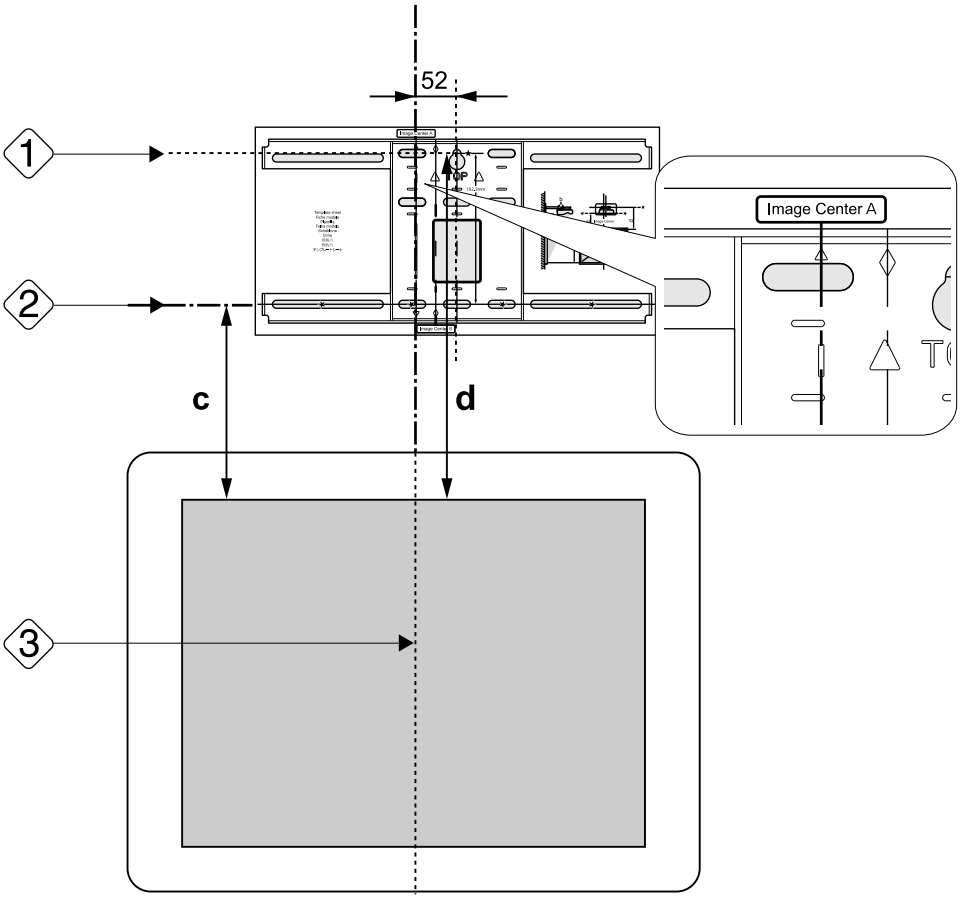

3 הברג בורג M10 הזמין בחנויות אל תוך פתח התבריג הזמני בלוח הקיר

השאר מרווח של 6 מ"מ לפחות בין הקיר לראש הבורג.

4 קבע את המיקומים של הפתחים להתקנת לוח הקיר

הדק לפחות ארבע נקודות מתוך פתחי הברגים המופיעים בתרשים בהמשך, לשמירה על איזון אופטימלי.

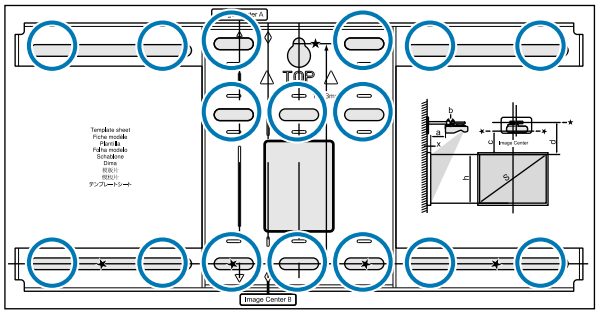

5 קדח את החורים בקיר

קוטר קידוח: 10.5 מ"מ

עומק חור ראשי: 45 מ"מ

עומק חור עיגון: 40 מ"מ

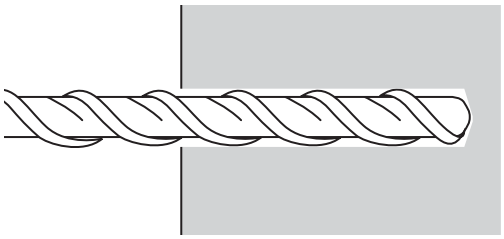

6 הסר את השבלונה ונקה את האבק מהחורים באמצעות שואב אבק

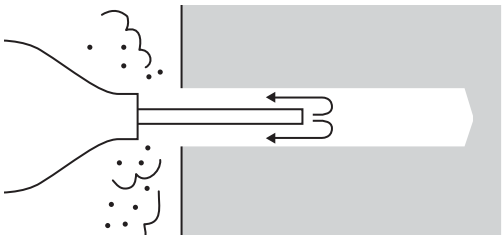

7 מקם את לוח הקיר על הקיר והכנס בורגי M10 x 60 מ"מ הזמינים לרכישה בחנויות

חבר את הבורג ודפוק עליו עם פטיש עד שראשו ייגע בחלקו העליון של העוגן.

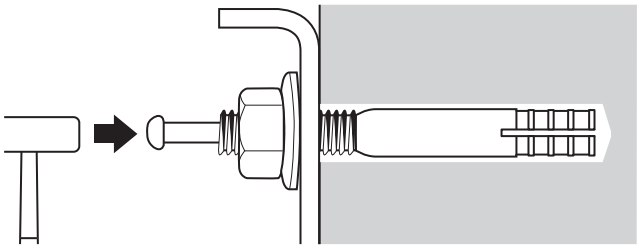

8 הדק את הבורג בעזרת מפתח ברגים (זמין לרכישה בחנויות) כדי להדק את לוח הקיר אל הקיר

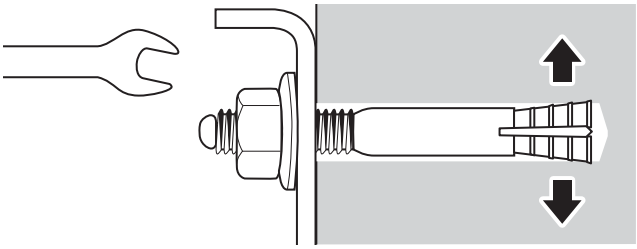

קבע את מרחק ההקרנה, ולאחר מכן נתב את הכבלים דרך לוח החיבור

1 בדוק את הערכים האלה בטבלת מרחקי ההקרנה

- מספרים על-גבי סקאלת הסטת הזרוע (b)
- מרחק ממשטח המסך לקיר (x)

☛ "טבלת מרחקי הקרנה" עמ' 12

2 שחרר את בורגי M4 x 12 מ"מ (2) ופתח את הסטת הזרוע על לוח החיבור

התאם את הזרוע למרחקים המשולבים של (b) ו-(x) שאותם סימנת בשלב 1.

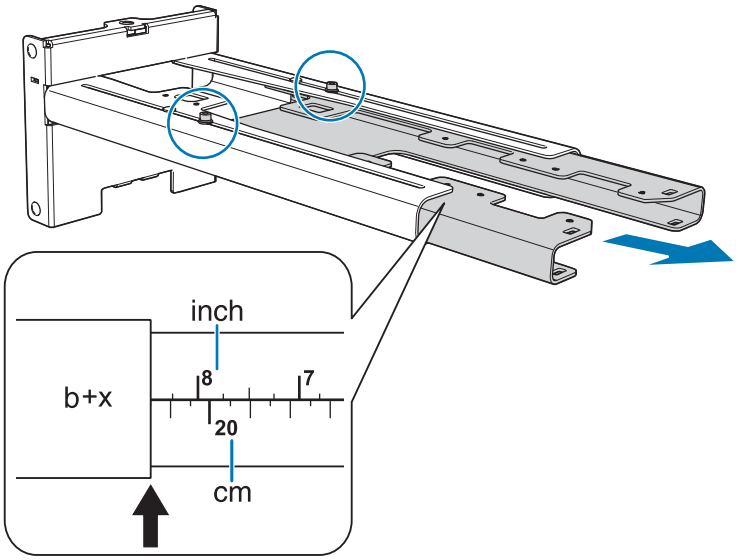

3 נתב את הכבלים הנחוצים דרך לוח החיבור

עיין בתרשים שלהלן לניתוב הכבלים, כך שקצוות הכבלים אשר מתחברים אל המקרן יימצאו בצד הממשק של המקרן.

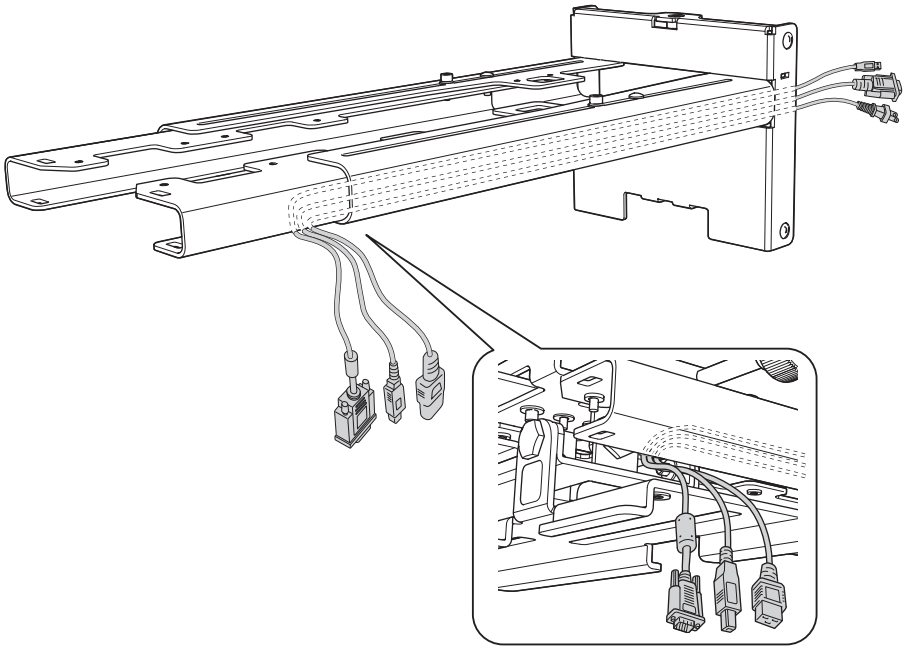

אזהרה

אל תתלה את יתרת הכבל מעל ללוח החיבור. הם עלולים ליפול ולגרום תאונה.

חיבור לוח החיבור ללוח הקיר

1 הכנס את הציר המשושה אל לוח החיבור

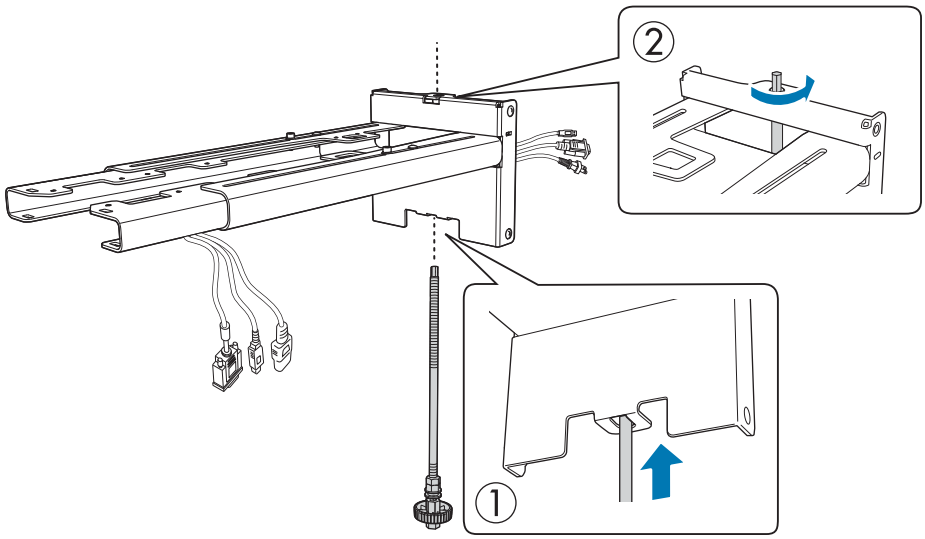

2 התקן את לוח החיבור על לוח הקיר

הכנס את החלק העליון של הציר המשושה אל לוח הקיר, ולאחר מכן הכנס אותו אל החריץ שבתחתית.

זהירות

היזהר לא לתפוס את הכבלים בין לוח החיבור ללוח הקיר.

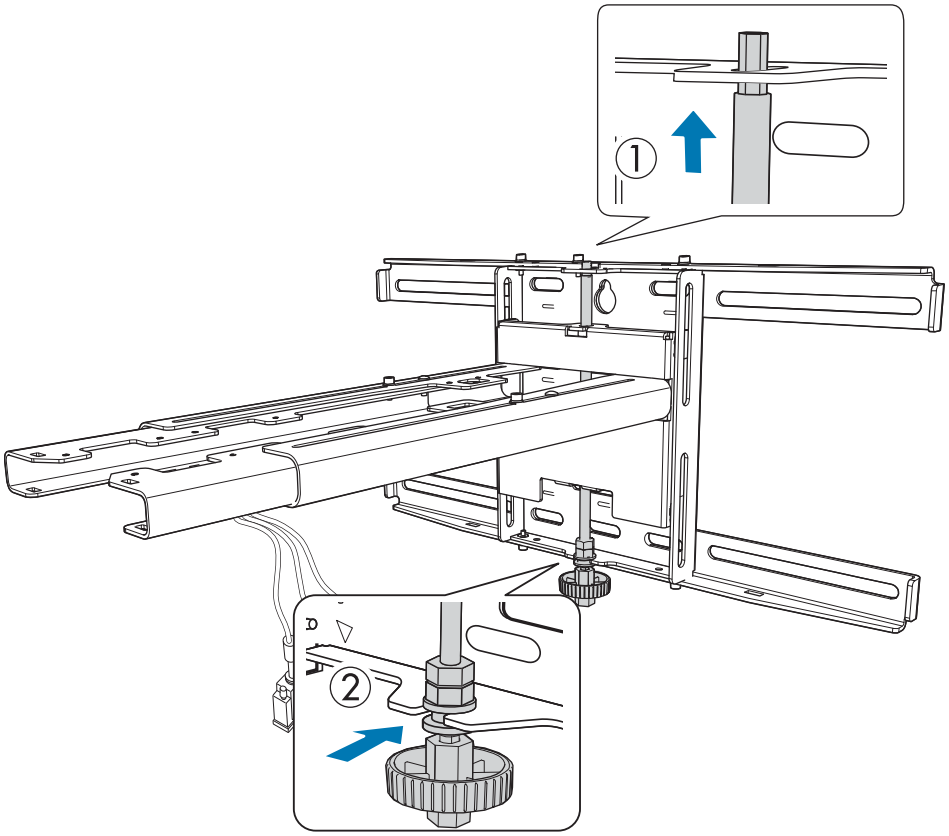

3

הדק את לוח החיבור ואת לוח הקיר

הדק את בורגי M6 המצורפים (3) בעזרת מברג פיליפס מספר 3 ולאחר מכן הדק מעט את בורג M6 (1) בעזרת מפתח הברגים.

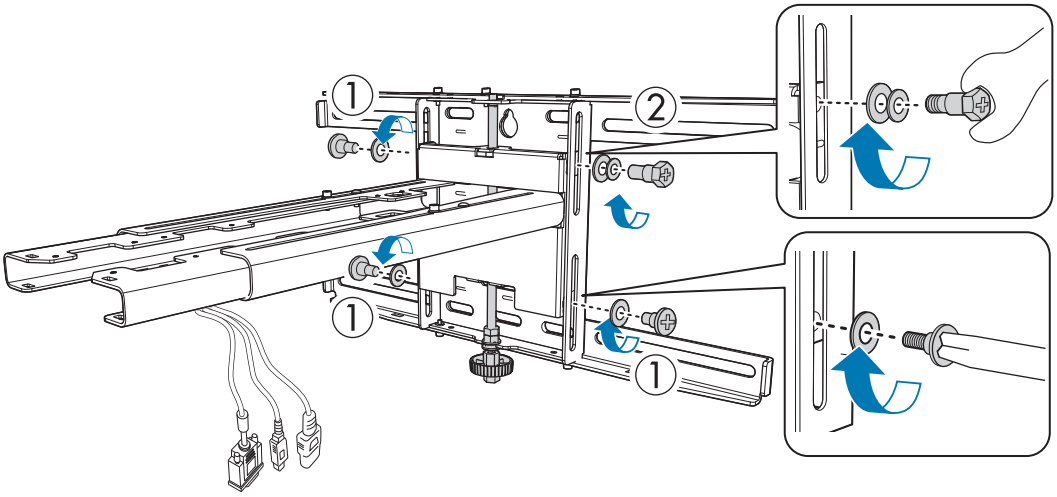

4

כוונן את ההיסט האנכי בעזרת מפתח הברגים בעל הקצה הפתוח ויישר אותו לפי המיקום הסטנדרטי (C)

- הידוק הציר המשושה בחלק העליון (A) מגביה את לוח החיבור, ושחרור הציר מנמיך אותו.
- הידוק בורג ה-M8 בתחתית (B) מנמיך את לוח החיבור, ושחרור הבורג מגביה אותו. (ניתון להשתמש גם במפתח ברגים 17 מ"מ).

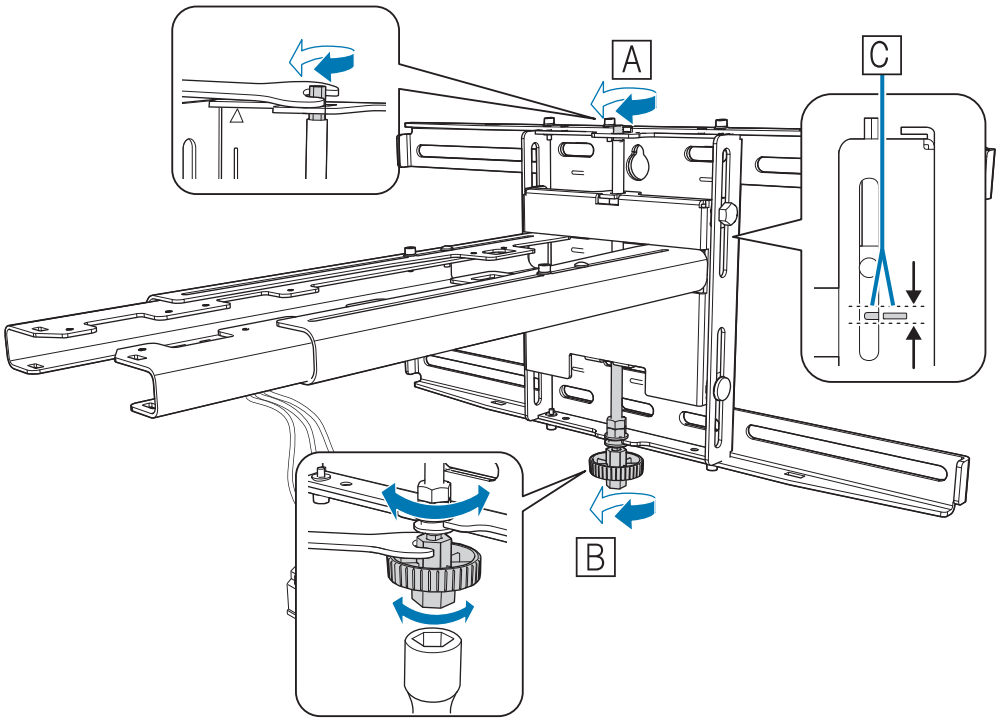

5 הדק את בורג ה-M6 (1) כדי לקבע את לוח החיבור למקומו

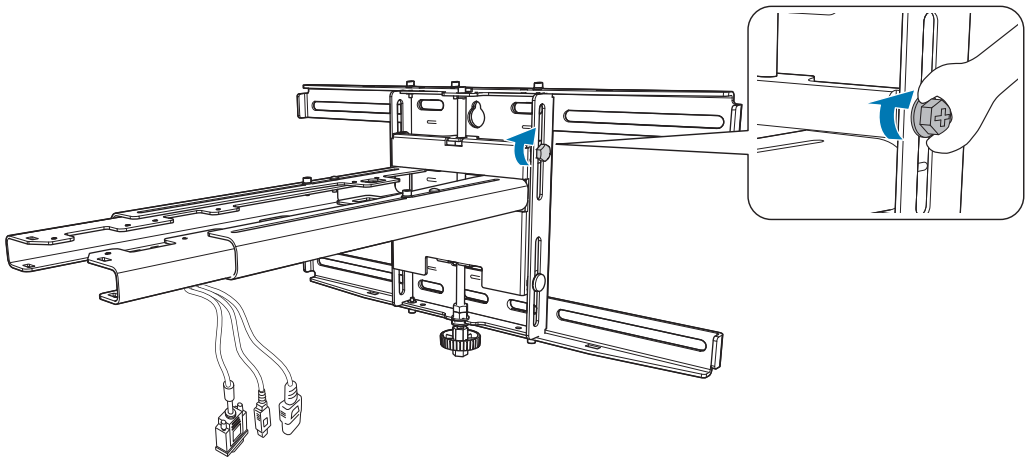

הידוק המקרן ללוח החיבור

1 שחרר את הברגים (2) והסר את כיסוי הכבלים מהמקרן

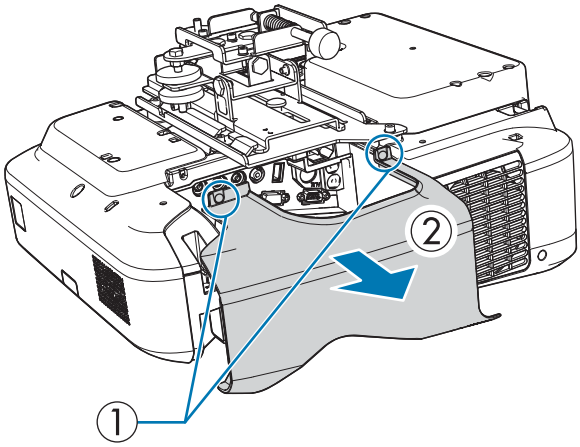

2

חבר את יחידת הכוונון התלת-צירית ללוח החיבור באמצעות בורגי M4 x 12 מ"מ (4) המצורפים

- כאשר התמונה המוקרנת קטנה מ-190.5 ס"מ (75 אינץ'): הרכב את היחידה בסימון ◯ (A).
- כאשר התמונה המוקרנת גדולה מ-190.5 ס"מ (75 אינץ'): הרכב את היחידה בסימון ◯◯ (B).

◯ : קטנה מ-75 אינץ'

◯◯ : 75 אינץ' או יותר

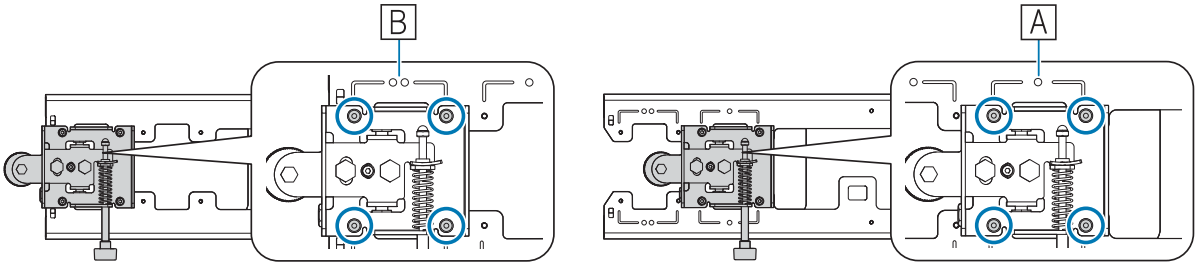

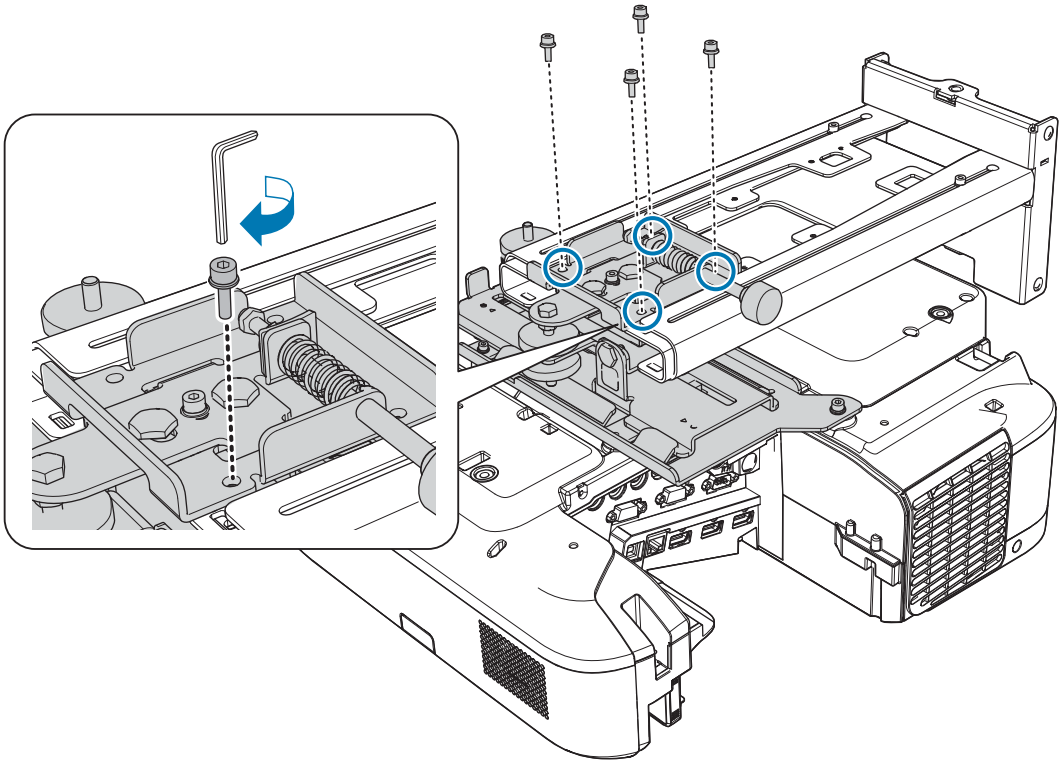

3

חבר את הכבלים למקרן

לבסוף, חבר את כבל החשמל.

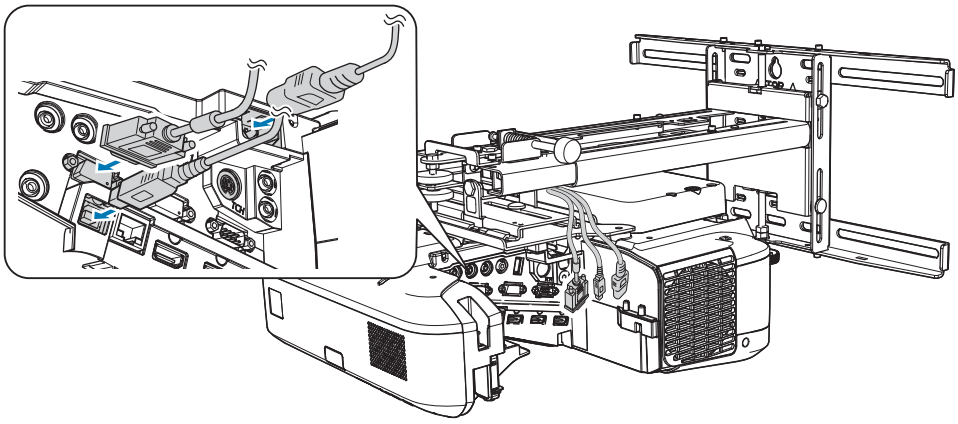

השתמש בבורגי M4 הזמינים בחנויות כדי להדק התקנים היקפיים ואביזרים כגון טיונרים חיצוניים אל פתחי ההברגה שבתרשים הבא.

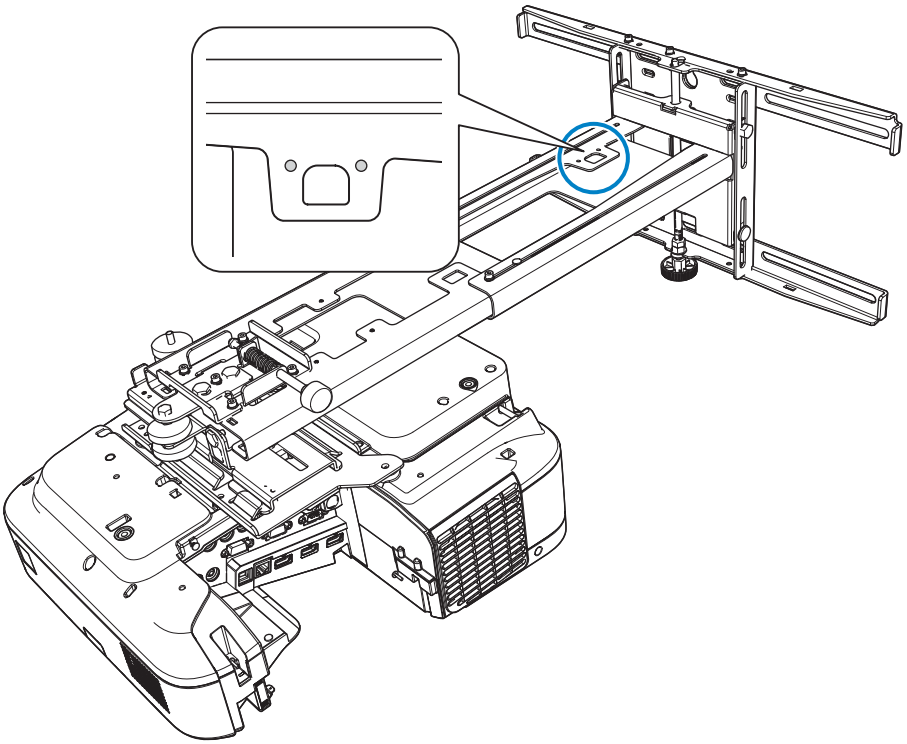

התקן את מודול ה-LAN האלחוטי והאופציונלי בחריץ מודול יחידת ה-LAN האלחוטית.

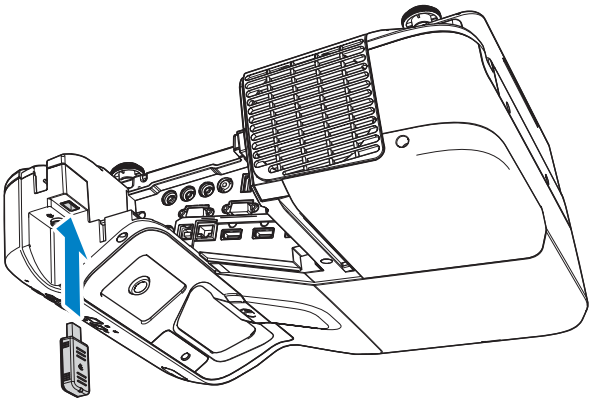

כוונון מיקום המקרן

- אל תבצע כוונונים באמצעות התכונה Keystone של המקרן. אם תעשה כך, הדבר עלול לפגוע באיכות התמונה.
- אם אתה מגדיר מספר מקרנים באמצעות תכונת הגדרות האצווה, בצע את הגדרות האצווה לפני כוונון התמונה המוקרנת.

☛ "תכונת הגדרות אצווה" עמ' 56

1 לחץ על הלחצן [Power] (הפעלה) בשלט או בלוח הבקרה כדי להדליק את המקרן

באמצעות השלט הרחוק

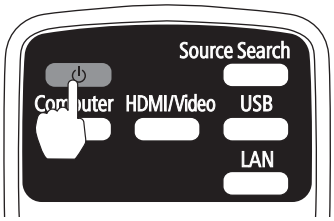

באמצעות לוח הבקרה

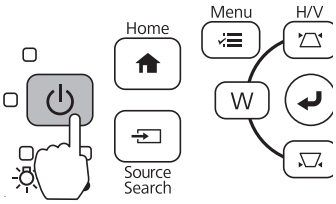

זהירות

בזמן ההקרנה, אל תקרב את פניך או את ידיך אל פתח יציאת האוויר, ואל תניח חפצים שעלולים להתעוות או להינזק מחום ליד פתח האוורור. אוויר חם מפתח האוורור עלול לגרום כוויות, עיוותים או תאונות.

2 פתח את מכסה מסנן האוויר וכוונן את המיקוד בעזרת ידית המיקוד

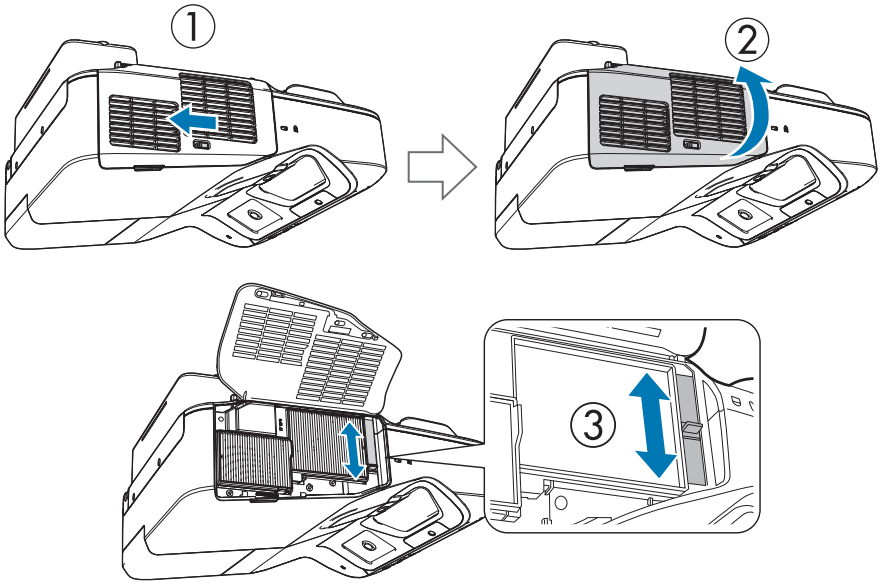

בצע כוונון עדין של המיקוד בשלב מאוחר יותר.

בסיום הכוונון, סגור את מכסה מסנן האוויר.

תוכל גם לשנות את שפת התצוגה מהאפשרות **שפה** שבתפריט **מורחב**.

☛ התפריט *מדריך למשתמש* - מקרן

3 שנה את יחס הגובה-רוחב של התמונה המוקרנת (רק כאשר יש צורך בכך)

הקרן תמונות מהתקן מחובר, ולאחר מכן לחץ [Aspect] (גובה-רוחב) בשלט.

בכל פעם שתלחץ על הלחצן, שם יחס הגובה-רוחב יוצג ויחס הגובה-רוחב ישתנה.

באמצעות השלט הרחוק

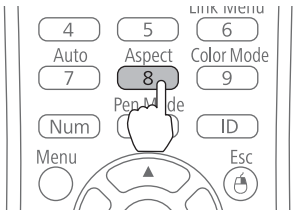

- לפרטים על חיבור התקנים והקרנת תמונות, עיין ב*מדריך להפעלה מהירה*.
- יחס הגובה-רוחב אינו משתנה כאשר לא מוקרנות תמונות מההתקן המחובר.
- תוכל גם לשנות את יחד הגובה-רוחב מהאשפרות **גובה-רוחב** שבתפריט **אות**.

☛ התפריט *מדריך למשתמש* - מקרן

4 לחץ על הלחצן [Menu] במקרן.

באמצעות השלט הרחוק

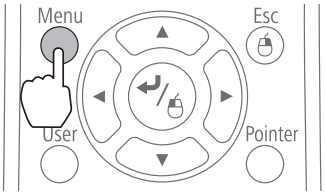

באמצעות לוח הבקרה

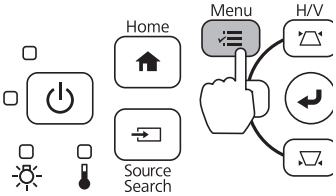

5 בחר באפשרות **מדריך התקנה מהגדרות**

כאשר נעשה שימוש ב-EB-685W/EB-675W, יוצג מסך בחירת יחס הגובה-רוחב. בחר באפשרות **16:10** או **4:3** כתלות בתמונה שתרצה להקרין.

כעת יוצג מסך ההדרכה.

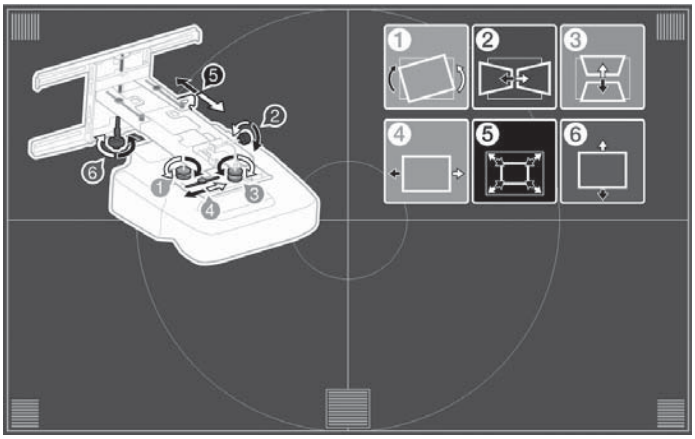

6 לאחר שחרור חוגת הכיוון שבתחתית, כוון את הגלגלת האופקית תוך שימוש בחוגת הכיוון שבחלק העליון.

חזור על שלבים 6 עד 11 בהתאם לצורך.

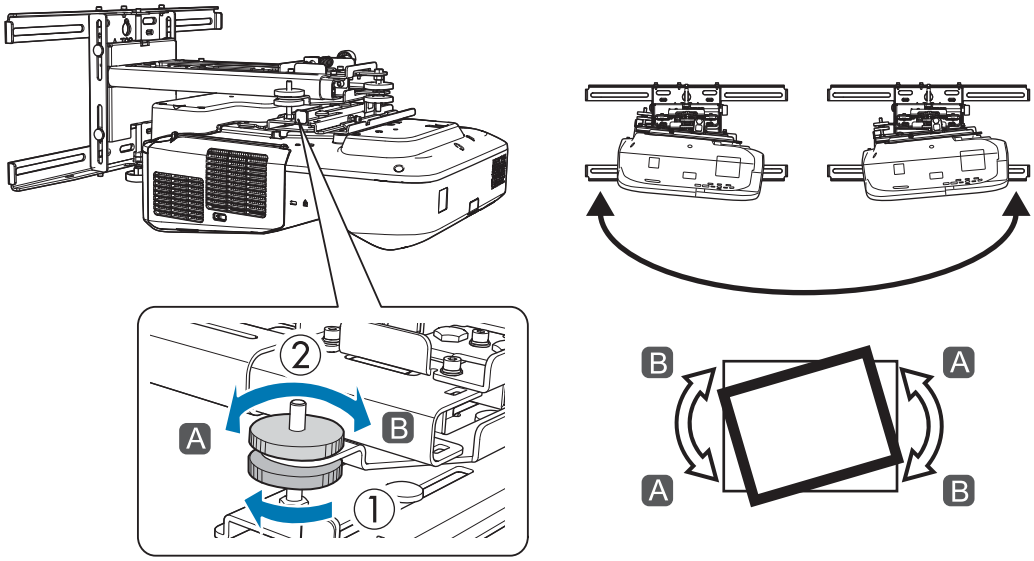

בסיום הכוונון, הדק את חוגת הכיוון שבתחתית.

7 שחרר את בורג M4 (1) בעזרת מפתח ברגים משושה ולאחר מכן כוונן את זווית הגלגול האופקי בעזרת החוגה

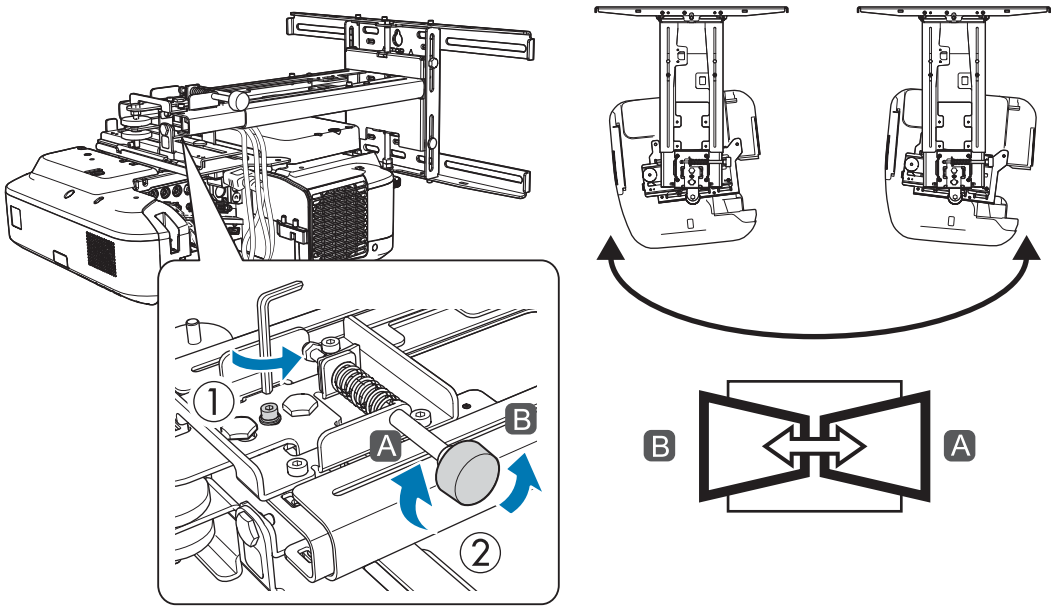

בסיום הכוונון, הדק את בורגי M4 ששחררת קודם לכן.

8 לאחר שחרור חוגת הכיוון שבתחתית, כוון את ההטיה האנכית תוך שימוש בחוגת הכיוון שבחלק העליון.

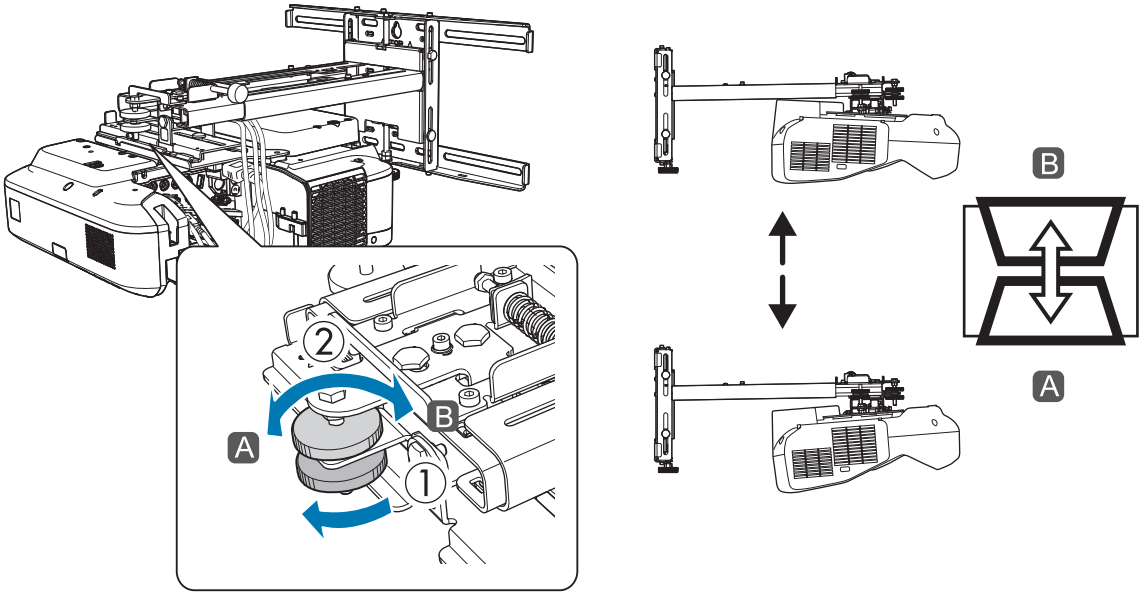

בסיום הכוונון, הדק את חוגת הכיוון שבתחתית.

9 שחרר את בורג M4 בעזרת מפתח ברגים משושה ולאחר מכן כוונן את זווית ההסטה האופקית

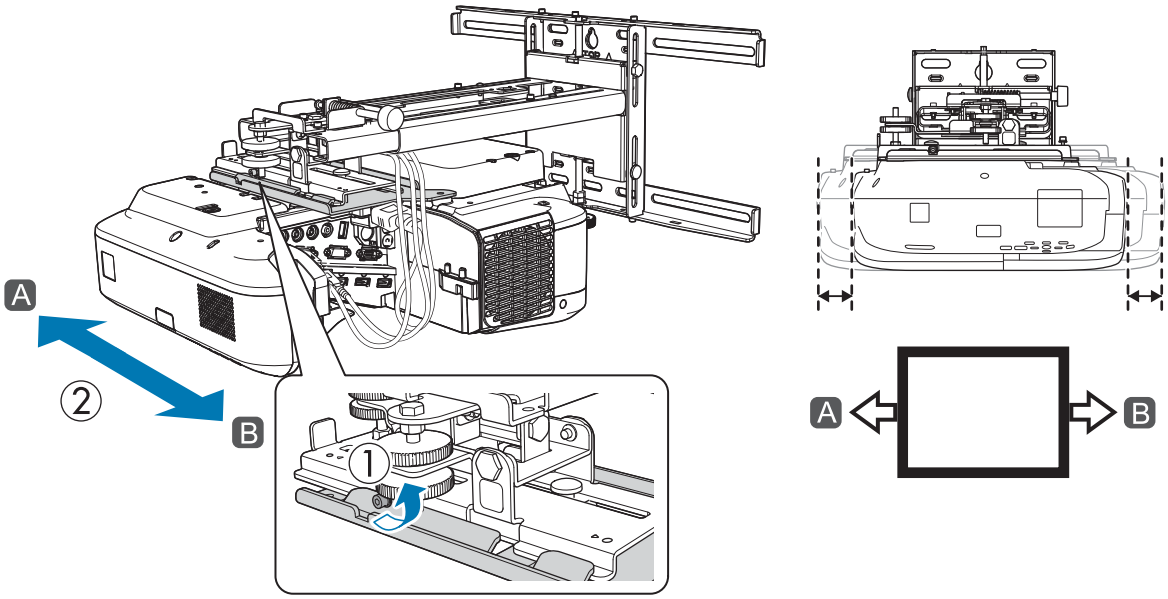

בסיום הכוונון, הדק את בורג M4 ששחררת קודם לכן.

10 שחרר את בורגי M4 (2) בעזרת מפתח ברגים משושה ולאחר מכן כוונן את זווית ההסטה קדימה/אחורה

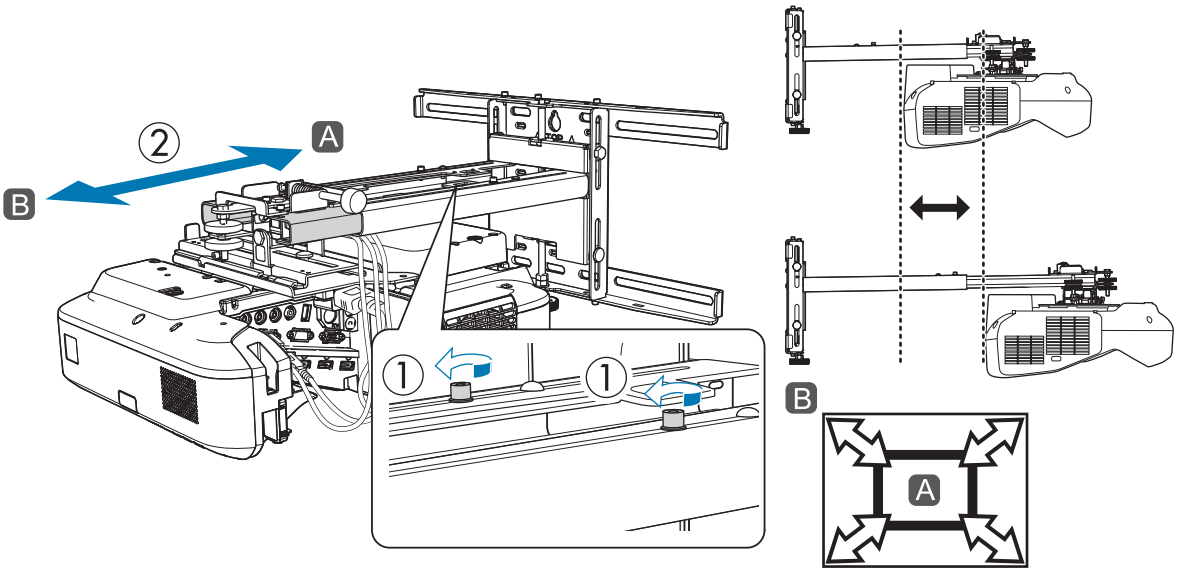

בסיום הכוונון, הדק את בורגי M4 ששחררת קודם לכן.

11 שחרר את בורג M6 (1) בעזרת מפתח ברגים פתוח ולאחר מכן כוונן את זווית ההסטה האנכית

כוונן את זווית ההסטה האנכית בעזרת הציר המשושה בחלק העליון או התחתון.

- הידוק הציר המשושה בחלק העליון מגביה את לוח החיבור ושחרור הציר מנמיך אותו.
- הידוק בורג ה-M8 בתחתית מנמיך את לוח החיבור ושחרור הבורג מגביה אותו. (ניתן להשתמש גם במפתח ברגים 17 מ"מ).

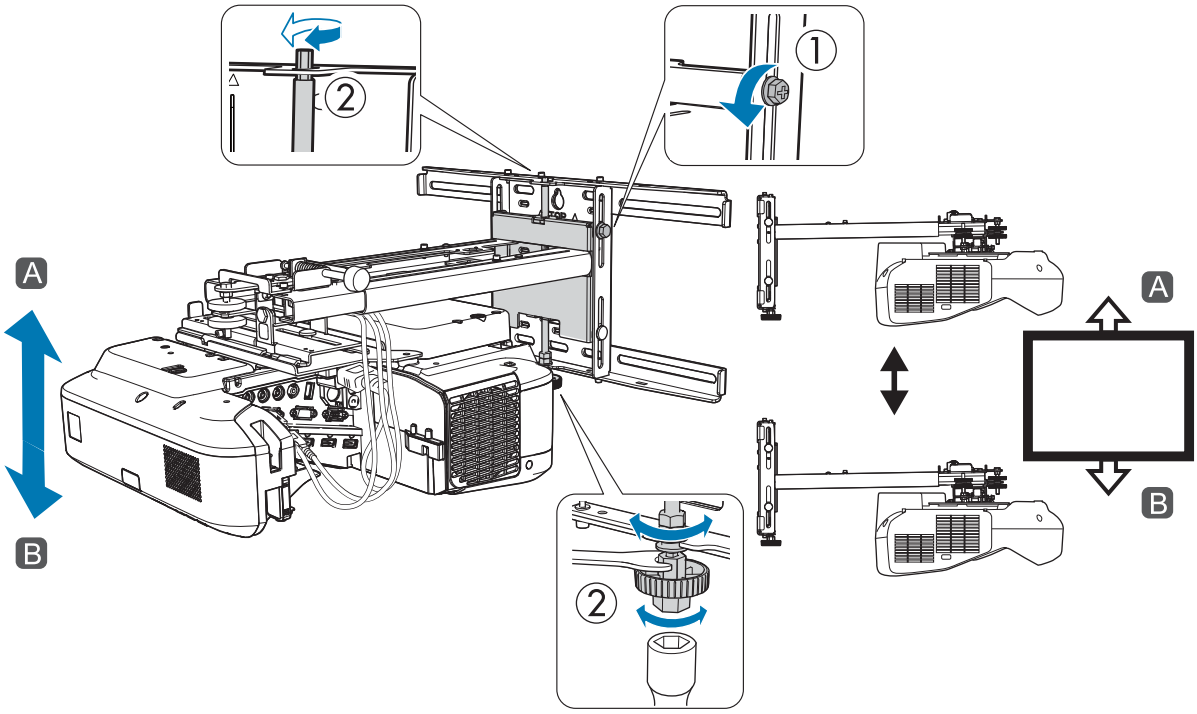

בסיום הכוונון הדק את בורג M6 ששחררת קודם לכן.

12 ודא שכל הברגים ששחררת בשלבים 6 עד 11 מהודקים כהלכה

אזהרה

הדק היטב את כל הברגים. אחרת, המוצר עלול ליפול ולגרום פציעה או נזק לרכוש.

13 כוונן את המיקוד כך שיתאים לתרשים הזה (A)

פתח את מכסה מסנן האוויר וכוונן את המיקוד.

כאשר (A) ממוקד, בדוק את האזורים (B). אם אחד מהאזורים (B) אינם ממוקדים, כוונן את המיקוד עד שכל האזורים (B) יהיו אחידים.

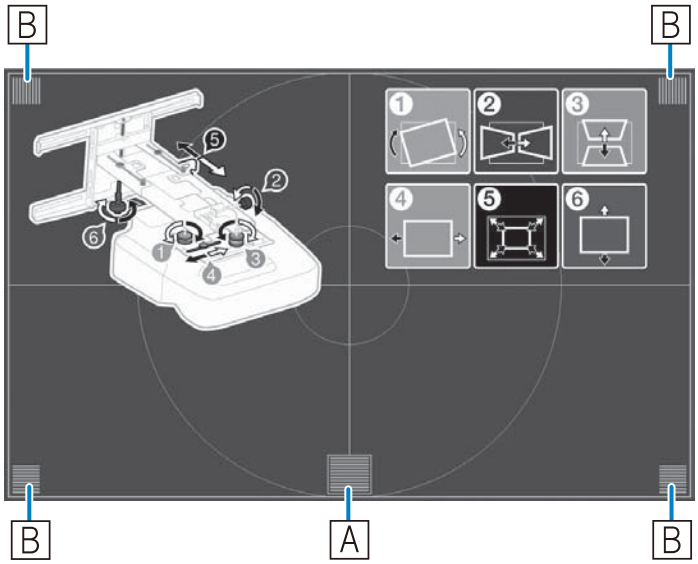

בסיום הכוונון, סגור את מכסה מסנן האוויר.

14 לחץ על [Esc] בשלט או בלוח הבקרה כדי לסגור את מסך ההנחיות

תיקון קשת

בהקרנה על מסך מעוקם, השתמש באפשרות תיקון קשתי כדי לכוון את העיוות בתמונה המוקרנת.

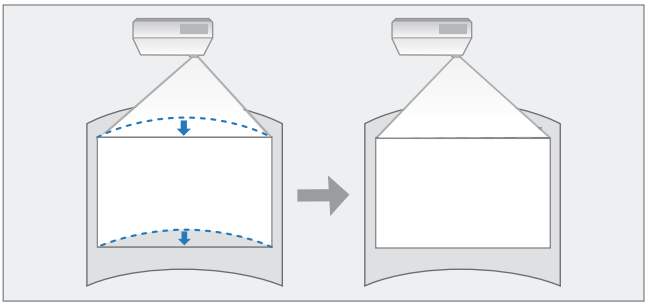

1 הדלק את המקרן, ולחץ [Menu]

באמצעות השלט הרחוק

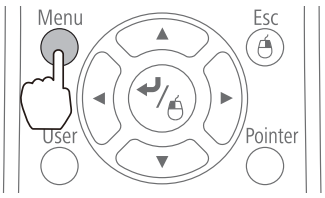

באמצעות לוח הבקרה

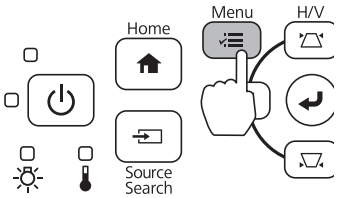

2 בחר באפשרות תיקון גיאומטרי מההגדרות

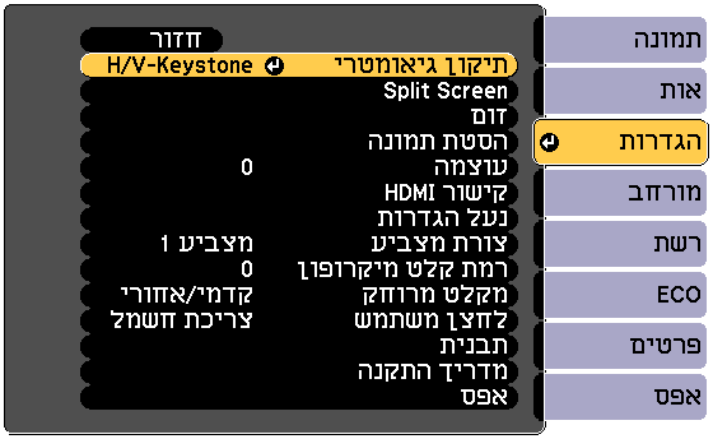

3 בחר באפשרות תיקון קשתי

4 בחר באפשרות תיקון קשתי

5 בחר בצד שתרצה לתקן

6 תקן את הצד הנבחר

במידה ומוצגת ההודעה "**לא ניתן לבצע כיוון נוסף.**" תוך כדי הכיוון, לא ניתן להמשיך ולכוון את הצורה בכיוון שצוין על ידי המשולש האפור.

7 חזור על שלבים 5 ו-6 לפי הצורך, כדי לכוון את הצדדים שנותרו.

חיבור הכיסויים

1 חבר את כיסויי לוח הקיר

תחילה התקן את הכיסוי הימני.

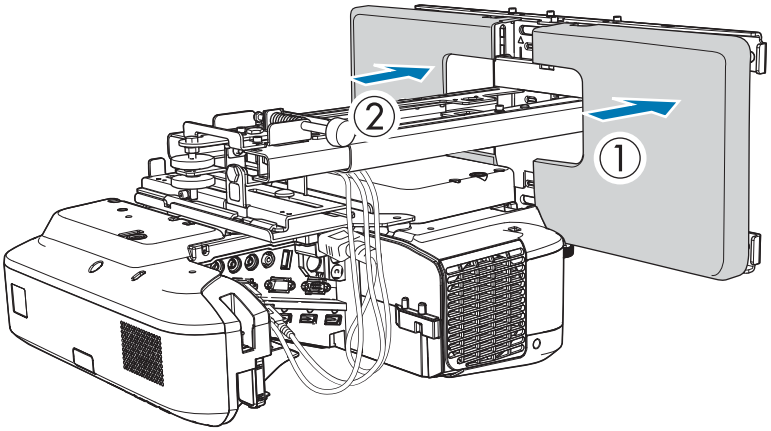

- בהתאם לתצורת הכבלים, ייתכן שיהיה עליך ליצור חריצים (A) בכיסויי לוח הקיר כדי לנתב את הכבלים. שייף את האזורים שנחתכו כדי להחליק קצוות חדים.

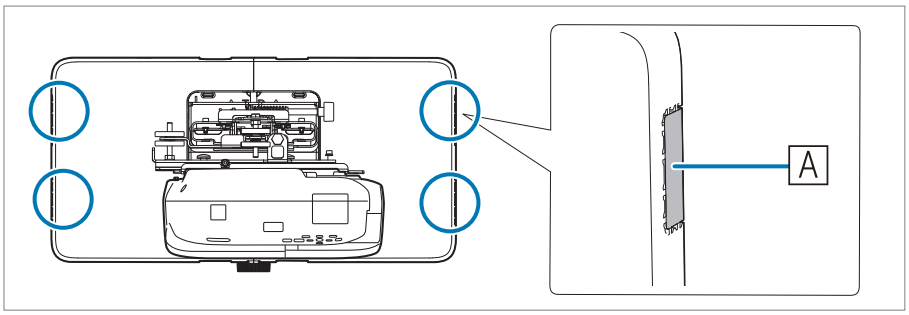

היזהר שלא לפגוע בכבלים כאשר אתה מנתב אותם דרך הפתחים שחתכת.

כמו כן, הקפד להפעיל את סכין החיתוך באופן בטוח.

- בהסרה של כיסוי לוח הקיר, לחץ על הלשוניות שבחלק העליון והתחתון של גב כיסוי לוח הקיר בעזרת מפתח ברגים משושה ומשוך אותו קדימה.

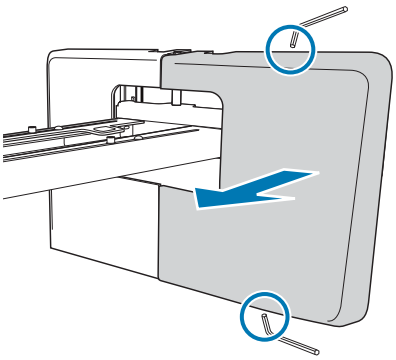

2 התאם את מכסה הקצה ללוחית הקיבוע

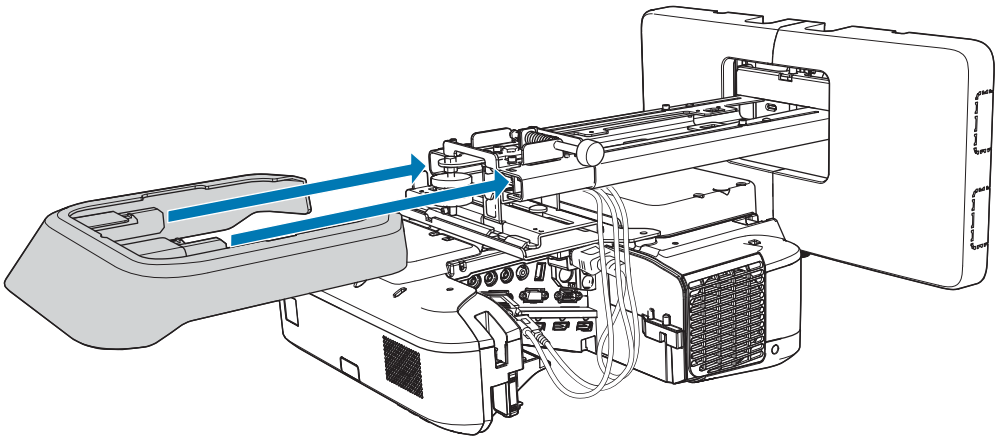

במידה ואינך בטוח לגבי החריץ שבזרוע, הדבק את מדבקת המיסוך המצורפת.

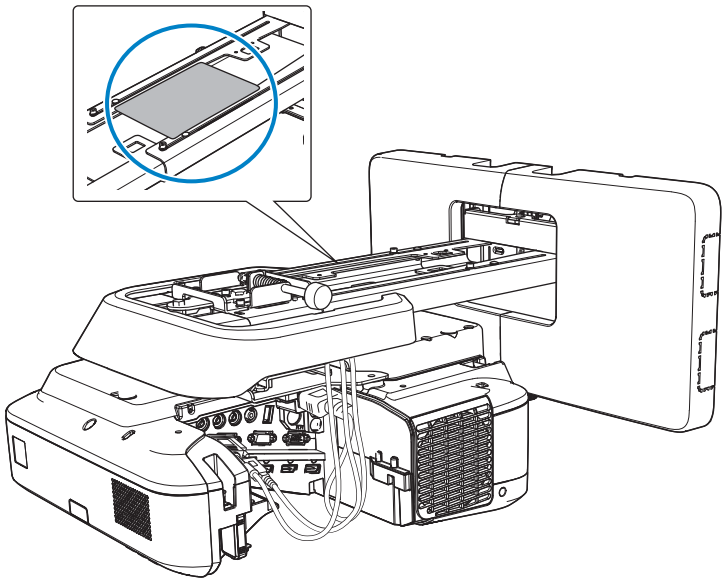

3 חבר את כיסוי הכבלים למקרן, והדק אותו בעזרת הברגים (2)

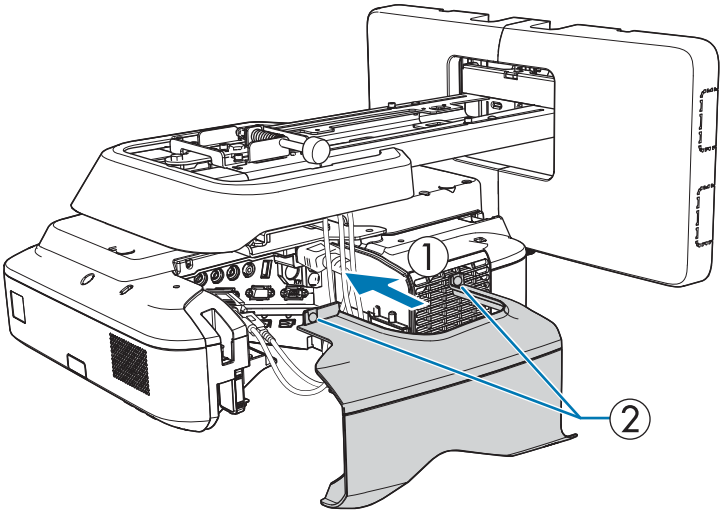

זהירות

ההתקנה או ההסרה של המקרן ממתקן התלייה תיעשה אך ורק על-ידי איש מקצוע, גם אם מדובר בהסרה לצורך תחזוקה. להוראות תחזוקה ותיקון, עיין ב*מדריך למשתמש* של המקרן.

אזהרה

- אין לשחרר את הברגים או האומים לאחר ההתקנה. בדוק מעת לעת שהברגים לא התרופפו. אם גילית ברגים רופפים, הדק אותם בחוזקה. אחרת, המוצר עלול ליפול ולגרום פציעה או נזק לרכוש.
- אין להיתלות על המוצר ואין לתלות עליו עצמים כבדים. אם המוצר נופל, הוא עלול לגרום פציעה ואף מוות.

התקנת מספר מקרנים במקביל (ריבוי מקרנים)

התקנה של מספר מקרנים במקביל תאפשר הקרנה של תמונה אחת גדולה (ריבוי מקרנים).

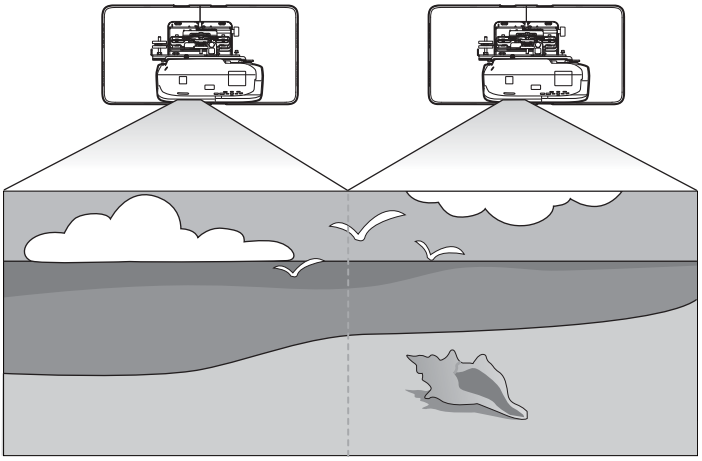

בהתקנה של מספר מקרנים במקביל, בדוק את הדברים הבאים (☛"תהליך ההתקנה" עמ' 6).

בהקרנה על המסך ממחשב, יש לבצע את ההכנות הבאות. עיין בתיעוד המצורף למחשב שברשותך, ובדוק כיצד לבצע את ההגדרות.

- חבר כבל ממחשב אחד לכל מקרן (יש לוודא שיש במחשב שתי יציאות של כרטיס מסך)
- הגדר פלט של תמונה לריבוי מסכים ממחשב אחד

הגדרות ריבוי מקרנים

בצע את הפעולות הבאות אם תרצה להשתמש בתכונת ריבוי המקרנים.

1. קביעת מזהה המקרן (☛ עמ' 51)
2. כוונון התמונה במצב ריבוי מקרנים (☛ עמ' 54)

קביעת מזהה המקרן

1. הדלק את המקרן, ולחץ [Menu]

באמצעות השלט הרחוק

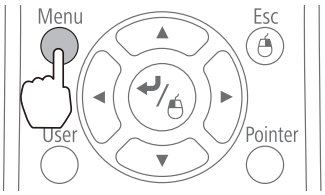

באמצעות לוח הבקרה

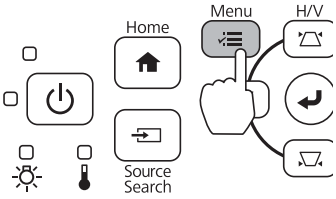

2 בחר באפשרות **ריבוי הקרנות** מ **מורחב**

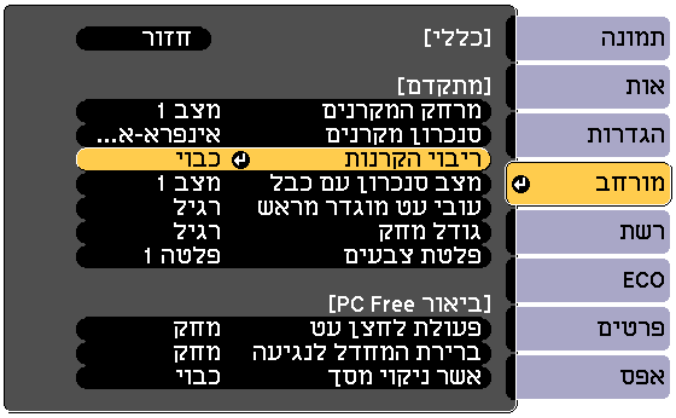

3 בחר באפשרות **מזהה מקרן**

4 בחר במזהה עבור מקרן היעד

5 לחץ [Menu] כדי לסגור את התפריט

חזור על שלבים 1 עד 5 עבור המקרנים שנותרו

6 כוון את השלט אל המקרן שברצונך להפעיל, ולאחר מכן לחץ [ID].

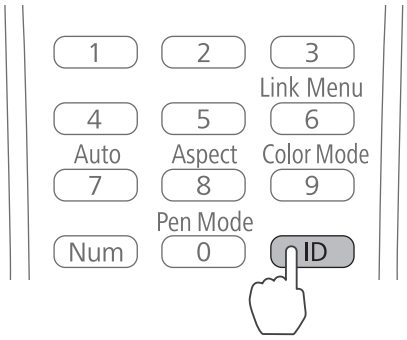

המזהה המוגדר עבור המקרן יוצג במסך המוקרן. התצוגה תכבה לאחר כשלוש שניות.

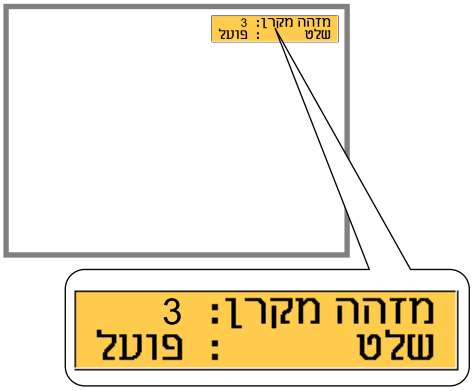

7 לחץ והחזק את הלחצן [ID], ובמקביל לחץ על הלחצן הנושא את אותו המספר כמו מספר המזהה של המקרן הרצוי

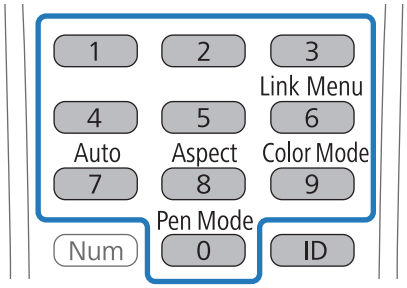

פעולות השלט הרחוק עבור המקרן בעל המזהה הנבחר תתאפשרנה.

8 לחץ [ID] ולאחר מכן בדוק את הגדרות המזהה

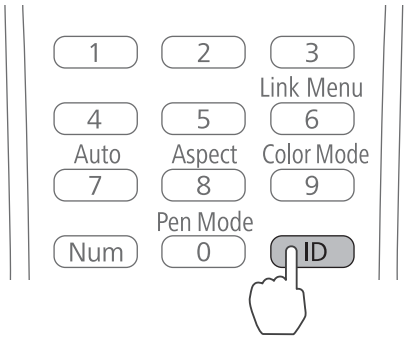

המידע הבא יוצג.

- פעולת שלט: **פועל** מוצג: ניתן להפעיל את המקרן הנוכחי.
- פעולת שלט: **כבוי** מוצג: לא ניתן להפעיל את המקרן הנוכחי באמצעות השלט. חזור על הפעולות שלמעלה כדי לאפשר את פעולות השלט.

- בכל פעם שתפעיל את המקרן, יהיה עליך לבחור את מזהה המקרן הרצוי. כאשר המקרן פעיל, המזהה המוגדר עבור השלט הינו 0.
- כאשר **מזהה מקרן** הינו **כבוי**, תוכל להפעיל את המקרן באמצעות השלט ללא תלות בהגדרות המזהה שנבחרו בשלט.
- כאשר מזהה השלט הינו 0, תוכל להפעיל את כל המקרנים ללא תלות בהגדרות מזהה המקרן.

כוונון התמונה במצב ריבוי מקרנים

- ודא שכיוון מיקום המקרן הושלם

"כוונון מיקום המקרן" עמ' 40

- אם ישנה בעיה ביישור של התמונות המוקרנות במצב ריבוי מקרנים, נסה לבצע תיקון קשת.

"תיקון קשת" עמ' 45

1 הדלק את המקרן, ולחץ [Menu]

באמצעות השלט הרחוק

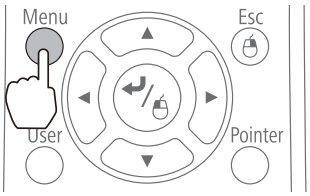

באמצעות לוח הבקרה

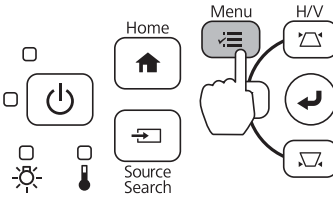

2 בחר באפשרות **ריבוי הקרנות** מ **מורחב**

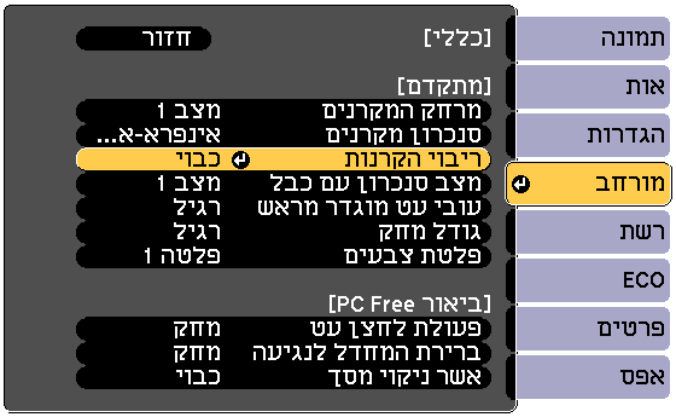

3 הגדר את **ריבוי הקרנות** לאפשרות **פועל**

לחץ [Esc] כדי לחזור אל המסך הקודם.

4 בצע כל הגדרה

מצב צבעים	קבע את אותו הערך עבור כל מקרן.
אחידות צבעים	כיוון איזון הצבעים במסך כולו (רק כאשר יש צורך בכך).
רמת בהירות	במידה והבהירות שונה בין הנורות, כוון את רמת הבהירות בערכים שבין 1 ל-5. כוון על פי הנורה הכהה ביותר. אפשרות זו זמינה רק כאשר האשפרות **צריכת חשמל** במצב **רגיל** בתפריט **ECO**.
התאמת צבעים	כוון את הצבעים ואת הבהירות בהדרגות מלבן מלא לשחור מלא.

תכונת הגדרות אצווה

לאחר שקבעת את הגדרות התפריט של המקרן עבור מקרן אחד, תוכל להעתיק את ההגדרות למקרנים נוספים (פונקציית הגדרות אצווה). התכונה 'הגדרות אצווה' מיועדת לשימוש אך ורק במקרנים בעלי מספר דגם זהה.

פעל בהתאם לאחת מהשיטות האלה.

- הגדרה באמצעות כונן USB.
- הגדרה על ידי חיבור המחשב והמקרן באמצעות כבל USB.
- הגדרה באמצעות EasyMP Network Updater.

מדריך זה מסביר כיצד להעביר את ההגדרות באמצעות כונן USB וכבל USB.

- הגדרות התפריט שלהלן אינן מועתקות באמצעות התכונה 'הגדרות אצווה'.
  - הגדרות התפריט רשת (פרט לתפריט התראה ולתפריט אחרים)
  - שעות נורה וכן סטטוס מהתפריט פרטים
- לפני כוונון מיקום המקרנים, בצע את הגדרות האצווה. ערכי הכוונון של התמונה המוקרנת, כגון Keystone, מועתקים בהגדרות האצווה. אם מתבצעת הגדרת אצווה לאחר כוונון מיקום המקרנים, הכוונונים שביצעת עשויים להשתנות.
- התכונה 'הגדרות אצווה' תעתיק גם את לוגו המשתמש הרשום למקרנים האחרים. אין לציין מידע חסוי או מידע דומה בלוגו המשתמש.

זהירות

ביצוע הגדרות האצווה הוא באחריות הלקוח. אם הגדרות האצווה נכשלות כתוצאה מהפסקת חשמל, מתקלה בתקשורת וכדומה, הלקוח יהיה אחראי לעלויות התיקון.

הגדרה באמצעות כונן USB

סעיף זה מסביר כיצד לבצע הגדרות אצווה באמצעות כונן USB.

- השתמש בכונן USB עם מערכת קבצים מסוג FAT.
- התכונה 'הגדרות אצווה' לא תוכל להשתמש בכונני USB עם תכונות אבטחה. השתמש בכונן USB שאינו מכיל תכונות אבטחה.
- לא ניתן להשתמש בתכונה 'הגדרות אצווה' בקוראי כרטיסים או בכוננים קשיחים בחיבור USB.

שמירת ההגדרות בכונן USB

1 נתק את כבל החשמל מהמקרן, וודא שכל נוריות החיווי של המקרן כבויות

2 חבר את כונן ה-USB ליציאת USB-A של המקרן

- חבר את כונן ה-USB ישירות אל המקרן. אם כונן ה-USB מחובר אל המקרן באמצעות מפצל USB, ייתכן שההגדרות לא תישמרנה כהלכה.
- חבר כונן USB ריק. אם כונן ה-USB מכיל נתונים פרט לקובץ הגדרות האצווה, ייתכן שההגדרות לא תישמרנה כהלכה.
- אם שמרת בכונן ה-USB קובץ הגדרות אצווה ממקרן אחר, מחק את הקובץ או שנה את שם הקובץ. התכונה 'הגדרות אצווה' אינה יכולה למחוק קובץ הגדרות אצווה.
- שם קובץ הגדרות האצווה הוא PJCONFDATA.bin. אם תרצה לשנות את שם הקובץ, הוסף טקסט אחרי PJCONFDATA. אם תשנה את אזור PJCONFDATA של שם הקובץ, ייתכן שהמקרן לא יצליח לזהות את הקובץ.
- ניתן להשתמש בשם הקובץ אך ורק בתווים בעלי בית אחד.

3

לחץ לחיצה ממושכת על [Esc] בשלט או בלוח הבקרה וחבר את כבל החשמל למקרן

נורית החיווי של הסטטוס ונורית החיווי של ההפעלה יאירו בצבע כחול ונורית החיווי של הנורה ושל הטמפרטורה יאירו בצבע כתום.

לאחר שכל נוריות החיווי של המקרן נדלקו, הרפה מהלחצן [Esc].

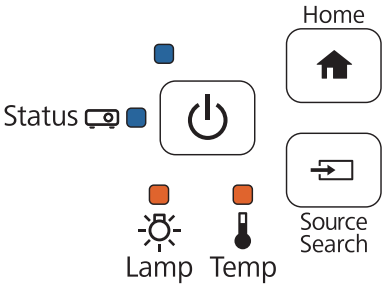

כשכל נוריות החיווי מהבהבות, קובץ הגדרות האצווה נכתב.

זהירות

- אל תנתק את כבל החשמל מהמקרן כאשר הקובץ נכתב. אם כבל החשמל התנתק, ייתכן שהמקרן לא יתחיל לפעול כהלכה.
- אל תנתק את כונן ה-USB מהמקרן כאשר הקובץ נכתב. אם כונן ה-USB התנתק, ייתכן שהמקרן לא יתחיל לפעול כהלכה.

אם הכתיבה הסתיימה בהצלחה, המקרן ייכבה ורק נורית החיווי של ההפעלה תאיר בצבע כחול.

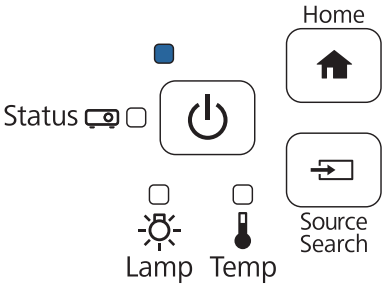

לאחר שהמקרן נכבה, שלוף את כונן ה-USB.

העתקת ההגדרות השמורות למקרנים אחרים

1 נתק את כבל החשמל מהמקרן, וודא שכל נוריות החיווי של המקרן כבויות

2 חבר את כונן ה-USB שמכיל את קובץ הגדרות האצווה השמור ליציאת USB-A של המקרן

- אם כונן ה-USB מכיל 1-3 סוגים של קובצי הגדרות אצווה, הקובץ עבור אותו מספר הדגם יועתק אל המקרן. אם קיימים מספר קבצים עבור מקרן בעל מספר דגם זהה, ייתכן שההגדרות לא תועתקנה באופן תקין.
- אם קיימים ארבעה סוגים של קובצי הגדרות אצווה או יותר בכונן ה-USB, ייתכן שההגדרות לא תועתקנה כהלכה.
- אין לשמור נתונים בכונן ה-USB פרט לקובץ הגדרות האצווה. אם כונן ה-USB מכיל נתונים פרט לקובץ הגדרות האצווה, ייתכן שההגדרות לא תועתקנה כהלכה.

3 לחץ לחיצה ממושכת על [Menu] בשלט או בלוח הבקרה וחבר את כבל החשמל למקרן

נורית החיווי של הסטטוס ונורית החיווי של ההפעלה יאירו בצבע כחול ונורית החיווי של הנורה ושל הטמפרטורה יאירו בצבע כתום.

לאחר שכל נוריות החיווי של המקרן נדלקו, הרפה מהלחצן [Menu]. נורית החיווי יידלקו לפרק זמן של כ-75 שניות.

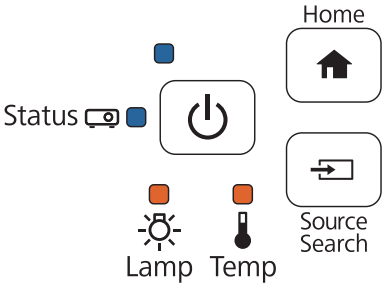

כשכל נוריות החיווי מתחילות להבהב, ההגדרות נכתבות.

זהירות

- אל תנתק את כבל החשמל מהמקרן כאשר ההגדרות נכתבות. אם כבל החשמל התנתק, ייתכן שהמקרן לא יתחיל לפעול כהלכה.
- אל תנתק את כונן ה-USB מהמקרן כאשר ההגדרות נכתבות. אם כונן ה-USB התנתק, ייתכן שהמקרן לא יתחיל לפעול כהלכה.

אם הכתיבה הסתיימה בהצלחה, המקרן ייכבה ורק נורית החיווי של ההפעלה תאיר בצבע כחול.

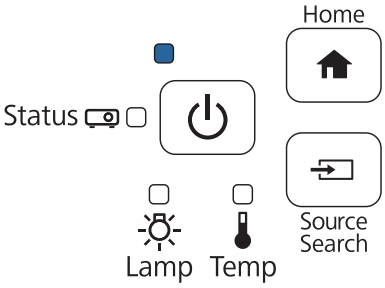

לאחר שהמקרן נכבה, שלוף את כונן ה-USB.

הגדרה על ידי חיבור המחשב והמקרן באמצעות כבל USB

מערכות ההפעלה האלה תומכות בתכונה 'הגדרות אצווה'.

- Windows Vista ומעלה
- Mac OS X 10.7.x ומעלה

שמירת הגדרות במחשב

1 נתק את כבל החשמל מהמקרן, וודא שכל נוריות החיווי של המקרן כבויות

2 חבר את יציאת ה-USB של המחשב ליציאת USB-B של המקרן, באמצעות כבל USB

3 לחץ לחיצה ממושכת על [Esc] בשלט או בלוח הבקרה וחבר את כבל החשמל למקרן

נורית החיווי של הסטטוס ונורית החיווי של ההפעלה יאירו בצבע כחול ונורית החיווי של הנורה ושל הטמפרטורה יאירו בצבע כתום.

לאחר שכל נוריות החיווי של המקרן נדלקו, הרפה מהלחצן [Esc].

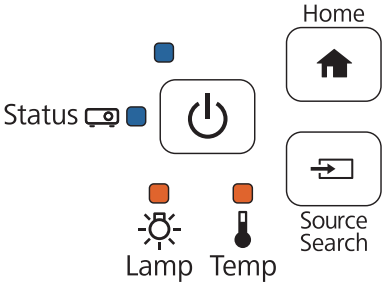

המקרן יזוהה במחשב ככונן נייד.

4 פתח את הכונן הנייד ושמור את קובץ הגדרות האצווה (PJCONFDATA.bin) במחשב

אם תרצה לשנות את שם קובץ הגדרות האצווה, הוסף טקסט אחרי PJCONFDATA. אם תשנה את אזור PJCONFDATA של שם הקובץ, ייתכן שהמקרן לא יצליח לזהות את הקובץ. ניתן להשתמש בשם הקובץ אך ורק בתווים בעלי בית אחד.

5 בצע פעולת "הסרת התקן USB" במחשב ולאחר מכן נתק את כבל ה-USB

אם מערכת ההפעלה היא OS X, בצע את הפעולה "הסר את EPSON_PJ".

המקרן ייכבה ורק נורית החיווי של ההפעלה תאיר בצבע כחול.

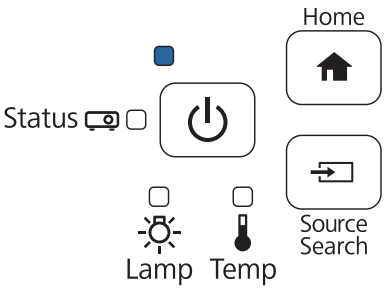

העתקת ההגדרות השמורות למקרנים אחרים

1 נתק את כבל החשמל מהמקרן, וודא שכל נוריות החיווי של המקרן כבויות.

2 חבר את יציאת ה-USB של המחשב ליציאת USB-B של המקרן, באמצעות כבל USB

3 לחץ לחיצה ממושכת על [Menu] בשלט או בלוח הבקרה וחבר את כבל החשמל למקרן

נורית החיווי של הסטטוס ונורית החיווי של ההפעלה יאירו בצבע כחול ונורית החיווי של הנורה ושל הטמפרטורה יאירו בצבע כתום.

לאחר שכל נוריות החיווי של המקרן נדלקו, הרפה מהלחצן [Menu].

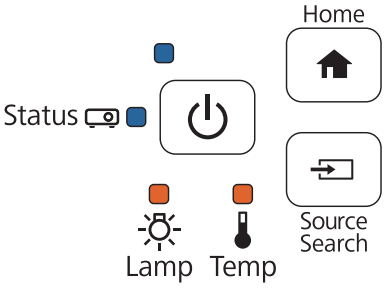

המקרן יזוהה במחשב ככונן נייד.

4 העתק את קובץ הגדרות האצווה (PJCONFDATA.bin) שנשמר במחשב אל התיקייה הראשית של הכונן הנייד

> אל תעתיק לכונן הנייד קבצים ותיקיות פרט לקובץ הגדרות האצווה.

5 בצע פעולת "הסרת התקן USB" במחשב ולאחר מכן נתק את כבל ה-USB

> אם מערכת ההפעלה היא OS X, בצע את הפעולה "הסר את EPSON_PJ".

כשכל נוריות החיווי מתחילות להבהב, ההגדרות נכתבות.

> **זהירות**
>
> אל תנתק את כבל החשמל מהמקרן כאשר ההגדרות נכתבות. אם כבל החשמל התנתק, ייתכן שהמקרן לא יתחיל לפעול כהלכה.

אם הכתיבה הסתיימה בהצלחה, המקרן ייכבה ורק נורית החיווי של ההפעלה תאיר בצבע כחול.

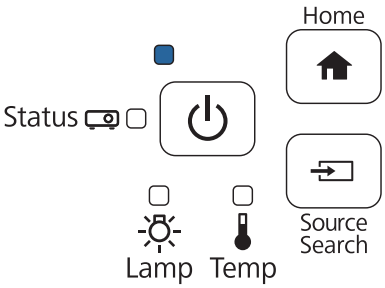

אם ההגדרות נכשלו

בדוק	פתרון
האם נוריות החיווי של הנורה והטמפרטורה מהבהבות במהירות בכתום? 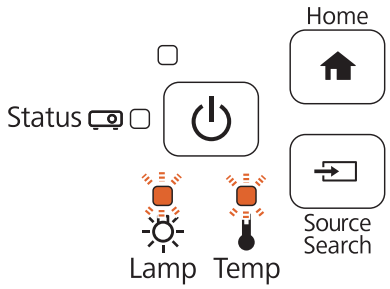 	ייתכן שקובץ הגדרות האצווה פגום, או שכונן ה-USB או כבל ה-USB אינם מחוברים היטב. נתק את כבל כונן ה-USB או את כבל ה-USB ולאחר מכן נתק וחבר את כבל החשמל של המקרן ונסה שנית.
האם נוריות החיווי של הסטטוס ושל ההפעלה מהבהבים במהירות בצבע כחול ונוריות החיווי של הנורה והטמפרטורה מהבהבות במהירות בכתום? 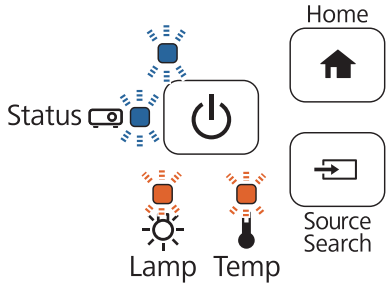 	ייתכן שכתיבת ההגדרות נכשלה ואירעה שגיאה בקושחת המקרן. הפסק להשתמש במקרן, נתק את תקע החשמל מהשקע בקיר וצור קשר עם Epson לקבלת עזרה.

חיבור כבל אבטחה

ניתן לחבר למוצר זה כבל נעילה נגד גנבה.

העבר את כבל הנעילה נגד גנבה דרך נקודות ההתקנה של המקרן ודרך לוח החיבור. להוראות נעילה, עיין במדריך המצורף לכבל הנעילה.

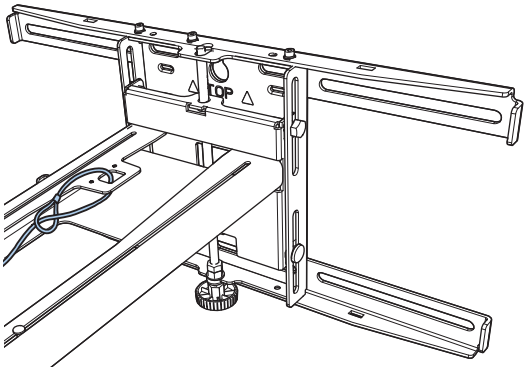

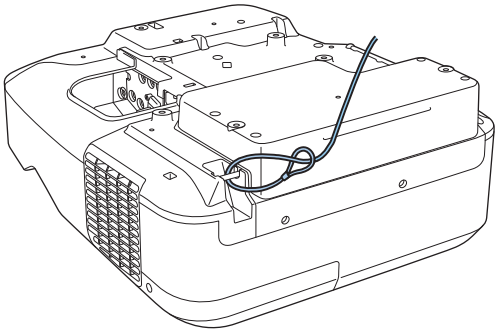

חריץ האבטחה של המוצר תואם למוצר Microsaver Security System מתוצרת Kensington. קרא את המידע המופיע בהמשך לקבלת פרטים נוספים אודות מערכת האבטחה Microsaver.

http://www.kensington.com/

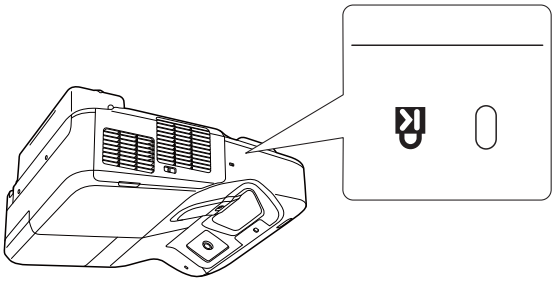

הודעה כללית

OS X הוא סימן מסחרי של Apple Inc.

Microsoft ו-Windows הם סימנים מסחריים או סימנים מסחריים רשומים של חברת Microsoft Corporation בארצות הברית ו/או במדינות נוספות.

©SEIKO EPSON CORPORATION 2016. All rights reserved.