EPSON
EXCEED YOUR VISION

EB-685W/EB-675W/EB-680/EB-670

Przewodnik instalacji

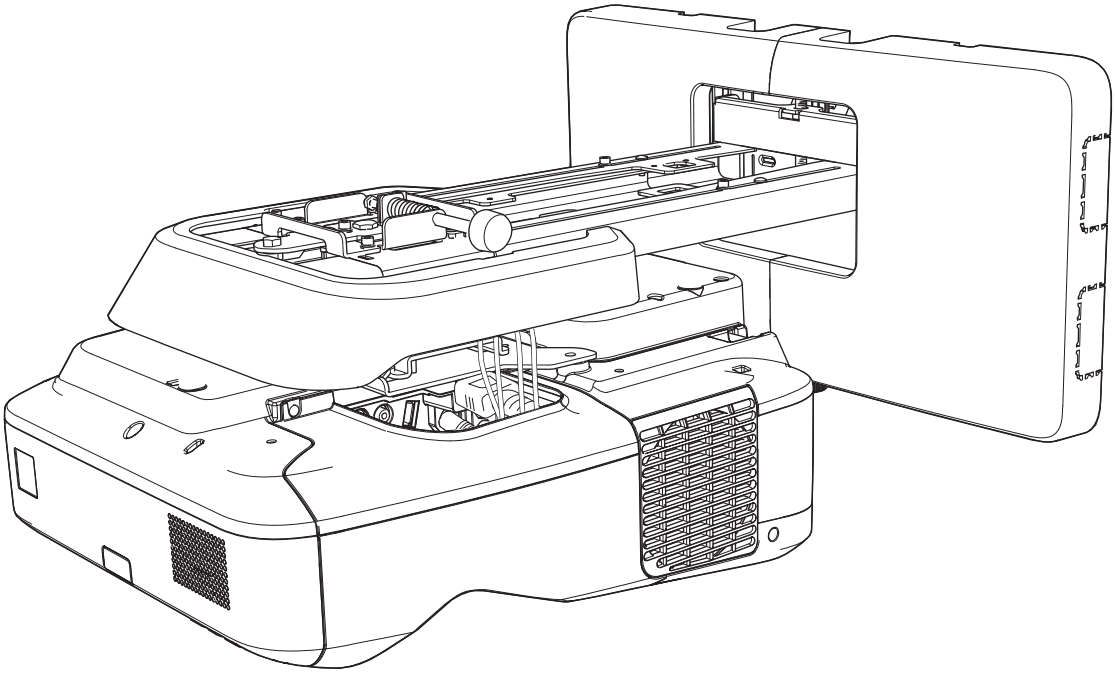

Instrukcje dotyczące bezpieczeństwa

Ze względów bezpieczeństwa przed użyciem tego produktu należy przeczytać wszystkie instrukcje znajdujące się w tym przewodniku. Nieprawidłowa obsługa niezgodna z instrukcjami znajdującymi się w tym przewodniku, może uszkodzić ten produkt lub spowodować obrażenia osobiste lub uszkodzenie własności. Niniejszy przewodnik instalacji należy zachować w poręcznym miejscu na przyszłość.

Należy przeczytać *Przewodnik użytkownika* i *Instrukcje dotyczące bezpieczeństwa* dla tego projektora oraz zastosować się do znajdujących się w tych dokumentach instrukcji.

Wskazania dotyczące bezpieczeństwa

W dokumentacji i w tym produkcie znajdują się symbole graficzne, pokazujące jak bezpiecznie używać ten produkt.

Wskazania i ich znaczenie są następujące. Przed rozpoczęciem czytania instrukcji należy się upewnić, że są one prawidłowo rozumiane.

Symbol	Wyjaśnienie
Ostrzeżenie	Ten symbol oznacza, że zignorowanie podanej informacji może doprowadzić do obrażeń użytkownika, a nawet śmierci z powodu nieprawidłowej obsługi.
Przestroga	Ten symbol oznacza, że zignorowanie podanej informacji może doprowadzić do obrażeń użytkownika lub uszkodzenia urządzenia z powodu nieprawidłowej obsługi.

Wyjaśnienia symboli

Symbole	Wyjaśnienie
	Symbol oznaczający niedozwoloną czynność
	Symbol oznaczający czynność, którą należy wykonać
	Symbol oznaczający powiązane lub użyteczne informacje

Środki ostrożności podczas instalacji

Ostrzeżenie	
Płyta ustalająca jest przeznaczona wyłącznie do montażu projektora na ścianie. Próba montowania urządzenia innego niż projektor może doprowadzić do uszkodzenia spowodowanego przeciążeniem uchwytu. Upadek tego produktu, może spowodować śmierć lub obrażenia osób.	
Instalacja (montaż na ścianie) powinna być wykonywana przez specjalistów z technicznym wykształceniem i umiejętnościami. Niepełna lub nieprawidłowa instalacja może spowodować upadek produktu i doprowadzić do obrażeń u osób lub uszkodzenia urządzenia.	
Podczas instalacji tego produktu należy zastosować się do instrukcji z tego przewodnika. W przeciwnym razie produkt może upaść, powodując obrażenia u osób lub wypadek.	

Ostrzeżenie	
Podczas manipulowania kablem zasilającym należy zachować ostrożność. Nieprawidłowe obchodzenie się z kablem może spowodować pożar lub porażenie prądem elektrycznym. Przestrzegaj poniższych środków ostrożności: • Nie należy trzymać wtyczki przewodu zasilającego mokrymi rękami. • Nie należy używać przewodu zasilającego, jeśli jest uszkodzony lub został przerobiony. • Podczas przeciągania kabla przez płytę ustalającą, nie należy go ciągnąć za mocno.	
Nie należy instalować płyty ustalającej w miejscu, które może być narażone na wibracje lub wstrząsy. Mogą one doprowadzić do uszkodzenia projektora lub powierzchni montażowej. Upadek tego produktu, może spowodować śmierć lub obrażenia osób.	
Płytę ustalającą należy zainstalować w taki sposób, aby stanowiła wystarczające podparcie dla masy projektora i nie poddawała się ewentualnym wibracjom poziomym. Należy używać nakrętek i śrub M10. Użycie nakrętek i śrub mniejszych niż M10, może doprowadzić do upadku płyty ustalającej. Firma Epson nie ponosi odpowiedzialności za zaistniałe uszkodzenia lub obrażenia ciała spowodowane niedostateczną wytrzymałością ściany i nieprawidłową instalacją.	
Instalacja powinna być wykonywana przez przynajmniej dwóch wykwalifikowanych pracowników serwisu. Jeśli podczas instalacji konieczne jest poluzowanie śrub, należy uważać, aby nie upuścić produktu. Upadek tego produktu, może spowodować śmierć lub obrażenia osób.	
W przypadku montażu tego produktu na ścianie, powinna ona charakteryzować się wystarczającą wytrzymałością, aby utrzymać projektor i płytę ustalającą. Ten produkt należy zainstalować na ścianie betonowej. Maksymalna, łączna waga projektora i płyty ustalającej wynosi około 13,5 kg (bez kabli). Przed montażem tego produktu na ścianie, należy się upewnić, że ściana ma odpowiednią wytrzymałość. Jeśli ściana nie jest wystarczająco mocna, wzmocnij ją przed instalacją.	
Należy regularnie sprawdzać, czy płyta ustalająca nie zawiera uszkodzonych części lub poluzowanych śrub. Jeśli jakiekolwiek części są uszkodzone, należy natychmiast zaprzestać używania płyty ustalającej. Upadek tego produktu, może spowodować śmierć lub obrażenia osób.	
Tego produktu nie należy demontować lub przerabiać. Wewnątrz produktu znajduje się wiele miejsc pod wysokim napięciem, które mogą spowodować pożar, porażenie prądem elektrycznym lub wypadek.	
Na produkcie nie należy się wieszać ani zawieszać na nim ciężkich przedmiotów. Upadek tego produktu, może spowodować śmierć lub obrażenia osób.	
Do instalacji lub regulacji płyty ustalającej nie należy używać kleju, smaru ani oleju. W przypadku używania kleju, aby nie dopuścić do poluzowania śrub, lub takich środków jak smar lub olej na części mocującej przesuwaną płytkę projektora, obudowa projektora może pęknąć i doprowadzić do upadku projektora, a w rezultacie spowodować obrażenia użytkownika lub uszkodzenie urządzenia.	
Po regulacji należy mocno dokręcić wszystkie śruby. W przeciwnym razie produkt może upaść i spowodować obrażenia u osób lub uszkodzenie własności.	

Ostrzeżenie	
Nigdy nie należy poluzowywać śrub i nakrętek po instalacji. Należy regularnie sprawdzać, czy śruby nie są poluzowane. W przypadku wykrycia poluzowanych śrub należy je mocno dokręcić. W przeciwnym razie produkt może upaść i spowodować obrażenia u osób lub uszkodzenie własności.	
Kable należy tak poprowadzić, aby nie kolidowały z nakrętkami i śrubami. Nieprawidłowa ułożenie kabli, może spowodować pożar lub porażenie prądem elektrycznym.	
Podczas włączania projektora, nie należy zaglądać w okno projekcji. Emitowane, silne światło, może spowodować uszkodzenia wzroku. Należy zachować szczególną ostrożność, przy obecności dzieci. Podczas włączania projektora z odległości, przy użyciu pilota, należy się upewnić, że nikt nie zagląda w okno projekcji.	
Podczas używania projektora, nie należy umieszczać na nim żadnych przedmiotów lub umieszczać ręki w pobliżu okna projekcji. To miejsce jest niebezpieczne, ponieważ osiąga wysoką temperaturę z powodu skoncentrowanego promienia światła projekcyjnego.	
Nie należy zakrywać wlotu powietrza wentylacji projektora lub szczelin wentylacyjnych. Po zakryciu szczelin wentylacyjnych, może wzrosnąć temperatura wewnętrzna i spowodować pożar. Należy unikać miejsc narażonych na wysokie temperatury, takich jak sąsiedztwo grzejników i pozostawić odstęp co najmniej 50 cm, między ścianą i szczeliną wylotu powietrza.	
Nie należy używać projektora w miejscu narażonym na obecność palnych lub wybuchowych gazów. Projektor może się zapalić, z powodu wysokiej temperatury lampy wewnątrz projektora.	
Jeśli w tym produkcie wystąpią jakiekolwiek nienormalne objawy, należy natychmiast odłączyć od produktu kable, a następnie skontaktować się z lokalnym dostawcą lub najbliższym punktem serwisowym Epson. Kontynuowanie używania produktu w nienormalnym stanie, może spowodować pożar, porażenie prądem elektrycznym lub pogorszenie wyglądu urządzenia.	

Przestroga	
Nie należy instalować tego produktu w miejscu, gdzie może zostać przekroczona temperatura działania, dla danego modelu projektora. Praca w takim otoczeniu może uszkodzić projektor.	
Produkt należy zainstalować w miejscu, w którym nie występuje nadmierne zakurzenie i wilgotność, aby uniknąć zabrudzenia obiektywu lub elementów optycznych.	
Podczas regulacji produktu nie należy stosować nadmiernej siły. W przeciwnym razie, można spowodować uszkodzenie produktu, a w rezultacie obrażenia u osób.	

Informacje o niniejszym Przewodniku instalacji

W tym przewodniku jest opisany sposób montażu projektora EB-685W/EB-675W/EB-680/EB-670 na ścianie, do wyświetlania z bardzo małej odległości.

Wybór miejsca instalacji

Miejsce instalacji projektora

- Do miejsca usytuowania płyty ustalającej należy wcześniej doprowadzić zasilanie.
- Zainstaluj projektor z dala od innych urządzeń elektrycznych, takich jak lampy fluorescencyjne lub klimatyzatory. Niektóre rodzaje lamp fluorescencyjnych mogą powodować zakłócenie działania pilota projektora.
- Podczas instalacji projektora, należy się upewnić, że zachowany został odstęp co najmniej 50 cm od ściany do wylotu i wlotów powietrza z lewej i z prawej strony projektora.

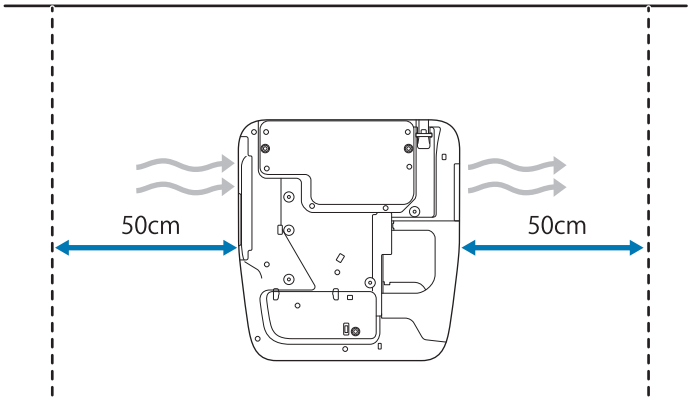

- Podczas równoczesnej instalacji dwóch lub więcej projektorów, należy się upewnić, że temperatura otoczenia jest niższa niż 35°C.

  Jeśli temperatura otoczenia będzie zbyt wysoka, projektor może się przegrzać i może bez ostrzeżenia zostać wyłączone zasilanie. Podczas używania projektora w temperaturze otoczenia of 35°C lub wyższej, należy zainstalować przegrodę, aby zablokować powietrze ze szczeliny wylotu powietrza projektora. Należy się upewnić, że przegroda jest trochę większa od szczeliny wylotu powietrza (około 2 cm szersza i wyższa), a następnie zainstalować przegrodę 10 do 30 cm od szczeliny wylotu powietrza.

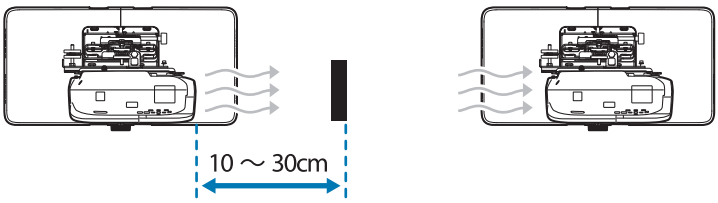

- Zaleca się, aby podłączony kabel był nie dłuższy niż 20 metrów, co pozwoli na redukcję zewnętrznych zakłóceń.
- Zalecamy korzystanie z ekranów naklejanych lub ekranów tablicowych.
- Projektor należy zainstalować w taki sposób, aby był nachylony w odniesieniu do ekranu pod kątem nie większym niż ±3° w pionie i w poziomie.

Bezpieczne używanie produktu

Instrukcje dotyczące bezpieczeństwa . . . 1

Wskazania dotyczące bezpieczeństwa 1

Wyjaśnienia symboli 1

Środki ostrożności podczas instalacji 1

Informacje o niniejszym Przewodniku instalacji 3

Wybór miejsca instalacji 4

Miejsce instalacji projektora 4

Przewodnik instalacji

Schemat czynności instalacyjnych 7

Instalacja jednego projektora 7

Przy równoległej instalacji dwóch lub więcej projektorów 7

Zawartość zestawu 8

Płyta ustalająca 8

Dane techniczne 10

Płyta ustalająca 10

Pokrywa płyty ściennej 10

Płyta ścienna 11

Zakres regulacji przesuwania w pionie 11

Zakres regulacji przesuwania w poziomie 12

Zakres regulacji przesuwania do przodu/do tyłu 12

Pozycja do instalacji akcesoriów 12

Tabela odległości projekcji 14

Rysunki wymiarów instalacji 14

Tabela interaktywnej tablicy 15

Gdy wyświetlany obraz jest mniejszy niż 75 cali 16

EB-685W/EB-675W (Wyświetlany obraz w formacie 16:10) 16

EB-685W/EB-675W (Wyświetlany obraz w formacie 16:9) 18

EB-685W/EB-675W (Wyświetlany obraz w formacie 4:3) 19

EB-680/EB-670 (Wyświetlany obraz w formacie 4:3) 20

EB-680/EB-670 (Wyświetlany obraz w formacie 16:9) 20

EB-680/EB-670 (Wyświetlany obraz w formacie 16:10) 21

Podczas projekcji obrazów o wielkości 75 cali lub większych 23

EB-685W/EB-675W (Wyświetlany obraz w formacie 16:10) 23

EB-685W/EB-675W (Wyświetlany obraz w formacie 16:9) 25

EB-685W/EB-675W (Wyświetlany obraz w formacie 4:3) 26

EB-680/EB-670 (Wyświetlany obraz w formacie 4:3) 27

EB-680/EB-670 (Wyświetlany obraz w formacie 16:9) 27

EB-680/EB-670 (Wyświetlany obraz w formacie 16:10) 28

Instalacja płyty ustalającej 30

Podłączanie urządzeń 30

Niezbędne kable 30

Procedura instalacji 31

Montaż części 31

Zainstaluj płytę ścienną na ścianie 33

Określ odległość projekcji, a następnie przełóż kable przez płytę ustalającą 36

Mocowanie płyty ustalającej do płyty ściennej 37

Mocowanie projektora do płyty ustalającej 40

Regulacja pozycji projektora 43

Korekcja łuku 48

Montaż pokryw 51

Dodatek

Równoległa instalacja wielu projektorów (Wyświetlanie z wielu projektorów) 54

Ustawienia wyświetlania z wielu projektorów 54

Ustawienie ID projektora 54

Regulacja obrazu podczas projekcji z wielu projektorów 57

Funkcja ustawień wsadowych 59

Ustawienia z użyciem napędu flash USB 60

Zapisywanie ustawień w napędzie flash USB 60

Kopiowanie zapisanych ustawień do innych projektorów 62

Ustawienia poprzez połączenie komputera i projektora kablem USB 64

Zapisywanie ustawień w komputerze 64

Kopiowanie zapisanych ustawień do innych projektorów 66

Gdy wykonanie ustawień nie powiedzie się 67

Montaż linki zabezpieczającej 68

Ogólna uwaga 69

Schemat czynności instalacyjnych

Instalacja jednego projektora

W celu zamontowania projektora na ścianie wykonaj przedstawione poniżej procedury.

1. Instalacja płyty ustalającej i projektora (☛ str.30)
2. Regulacja pozycji projektora (☛ str.43)

Przy równoległej instalacji dwóch lub więcej projektorów

Podczas używania funkcji wielu projektorów (gdy na jednym, dużym ekranie zainstalowanych jest równolegle wiele projektorów), należy wykonać wymienione poniżej czynności.

1. Instalacja płyty ustalającej i projektora (☛ str.30)
2. Regulacja pozycji projektora (☛ str.43)
3. Ustawienie ID projektora (☛ str.54)
4. Regulacja obrazu podczas projekcji z wielu projektorów (☛ str.57)

Zawartość zestawu

Płyta ustalająca

Do zamontowania projektora na ścianie niezbędne są następujące dostarczone elementy. Przed rozpoczęciem należy potwierdzić, że dostępne są wszystkie elementy.

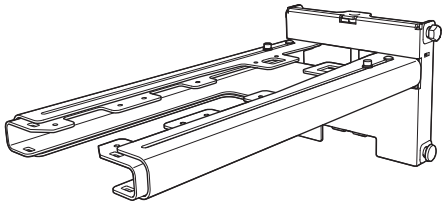

Płyta ustalająca

Oś sześciokątna

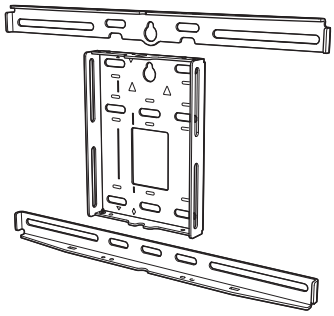

Płyta ścienna

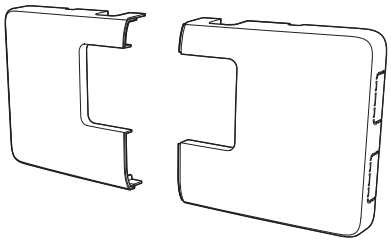

Pokrywa płyty ściennej

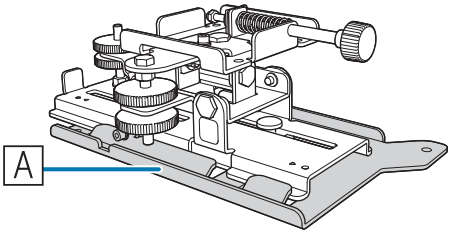

3-osiowy moduł do regulacji
*Przesuwana płytka (A) jest zabezpieczona na czas dostawy.

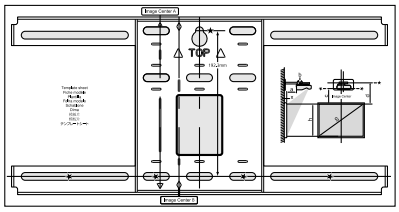

Arkusz szablonu
(do instalacji płyty ściennej)

Zaślepka końcowa

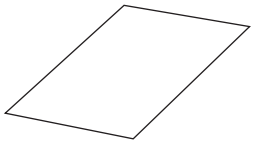

Naklejka maskująca

Klucz imbusowy (do śrub M4)

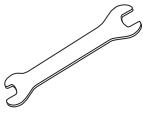

Klucz płaski
13 mm (dla M8 i M6),
6 mm (dla osi sześciokątnej)

Kształt	Nazwa	Liczba	Zastosowanie
	Śruba imbusowa M4 x 12 mm z podkładką/podkładką sprężystą	5	Do zespołu płyty ściennej
		4	Do zainstalowania 3-osiowego modułu do regulacji/ramienia
		4	Do zainstalowania płytki przesuwanej/projektora
	Śruba z łbem sześciokątnym M6 x 20 mm z podkładką/podkładką sprężystą	1	Do instalacji płyty ustalającej/płyty ściennej
	Wkręty M6 x 20 mm z rowkiem krzyżowym i plastikowymi podkładkami	3	

- Do instalacji płyty ustalającej należy użyć śrub lub wkrętów dostarczonych z tym produktem, zgodnie ze wskazówkami w tym przewodniku. Nie zamieniaj śrub na śruby innego rodzaju.
- W celu zamontowania płyty ściennej na ścianie, należy użyć dostępnych na rynku kotew M10 x 60 mm (co najmniej 4) i jednej śruby M10.

- Przed rozpoczęciem instalacji zbierz narzędzia i potrzebne części w jednym miejscu.

Dane techniczne

Płyta ustalająca

Element	Dane techniczne	Uwagi	Strona
Masa płyty ustalającej	Około 7,2 kg	Płyta ustalająca (2,9 kg), 3-osiowy moduł do regulacji (1,0 kg), płytka przesuwana (0,6 kg), płyta ścienna (2,0 kg), pokrywa i zaślepka końcowa płyty ściennej (0,7 kg)	
Maksymalna nośność	9,5 kg		
Zakres regulacji przesuwania do przodu/do tyłu	13 do 350 mm	Zakres regulacji przesuwania ramienia: 0 do 263 mm Dopasowanie dla pozycji instalacji modułu do regulacji względem 3 osi: 87 mm	Patrz rysunek poniżej
Zakres regulacji przesuwania w pionie	±38 mm		Patrz rysunek poniżej
Zakres regulacji obrotu w poziomie	±3°	Możliwa precyzyjna regulacja za pomocą pokrętła regulacji	☛ str.43
Zakres regulacji rotacji poziomej	±8°	Możliwa precyzyjna regulacja za pomocą pokrętła regulacji	☛ str.43
Zakres regulacji przechylania w pionie	±3°	Możliwa precyzyjna regulacja za pomocą pokrętła regulacji	☛ str.43
Zakres regulacji przesuwania w poziomie	±45 mm		Patrz rysunek poniżej

Pokrywa płyty ściennej

Następujące wymiary mają zastosowanie podczas mocowania pokrywy płyty ściennej.

[Jednostka: mm]

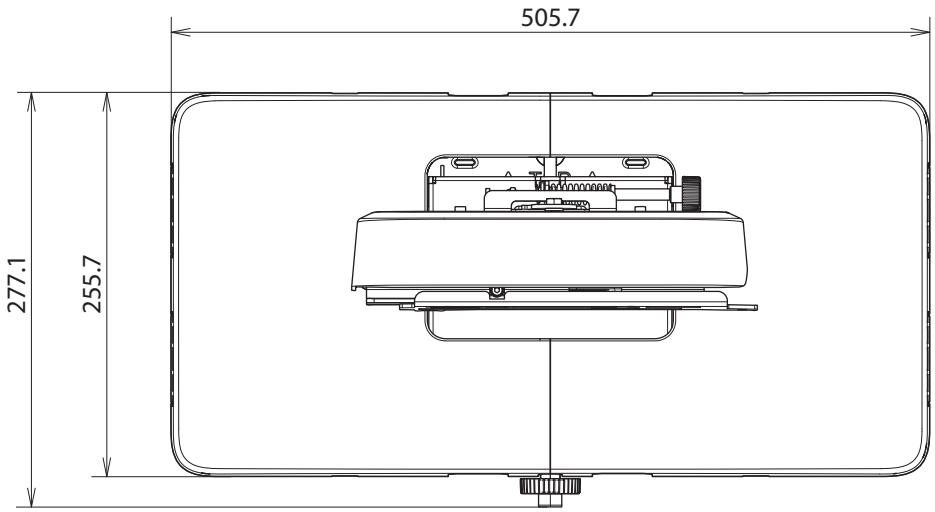

Podczas instalacji pokrywy płyty ściennej należy pozostawić odstęp około 263 mm od środka płyty ściennej do lewej strony i około 253 mm do prawej strony.

Płyta ścienna

Następujący rysunek pokazuje dwie ramy połączone z jedną płytą (rozdzielone podczas dostawy).

[Jednostka: mm]

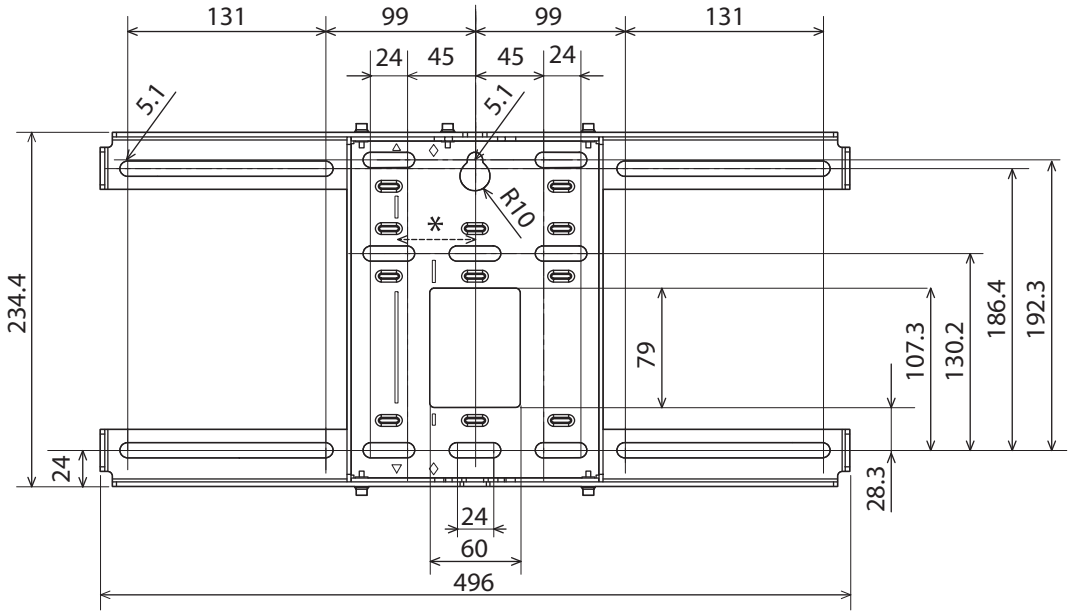

* Wartość przesunięcia dla pozycji środka wyświetlanego obrazu i środka płyty ściennej wynosi 52 mm.

Otwory prowadzenia kabli

Podczas prowadzenia kabli w celu podłączenia projektora przez ścianę, wykorzystaj pozycje (A) i (B) na następującym rysunku, jako otwory do prowadzenia kabli.

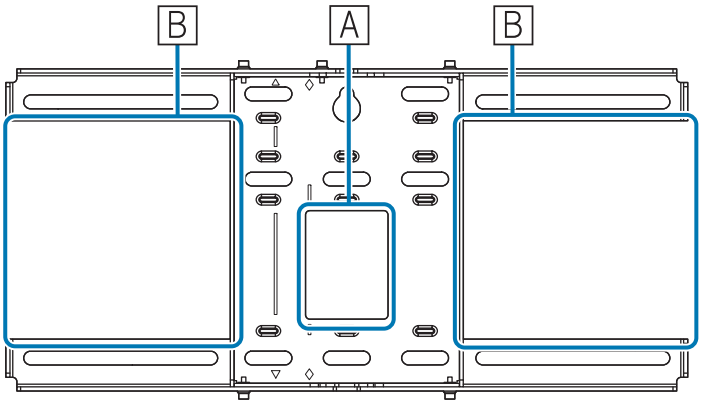

Zakres regulacji przesuwania w pionie

[Jednostka: mm]

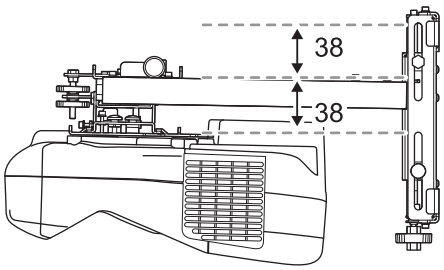

Zakres regulacji przesuwania w poziomie

[Jednostka: mm]

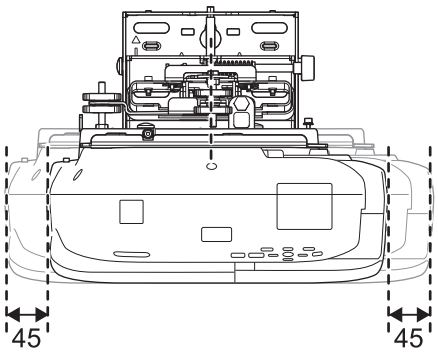

Zakres regulacji przesuwania do przodu/do tyłu

Zakres regulacji przesuwania ramienia

[Jednostka: mm]

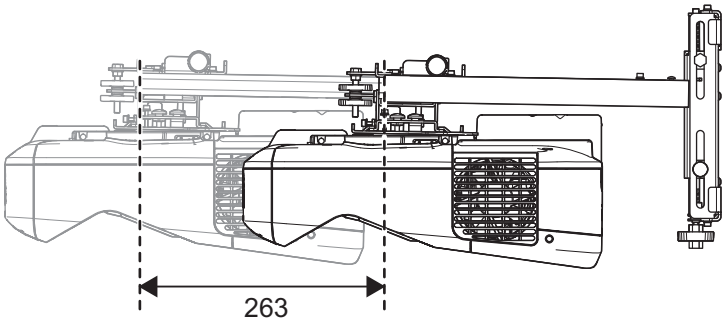

Zakres dopasowania dla pozycji instalacji modułu do regulacji względem 3 osi

[Jednostka: mm]

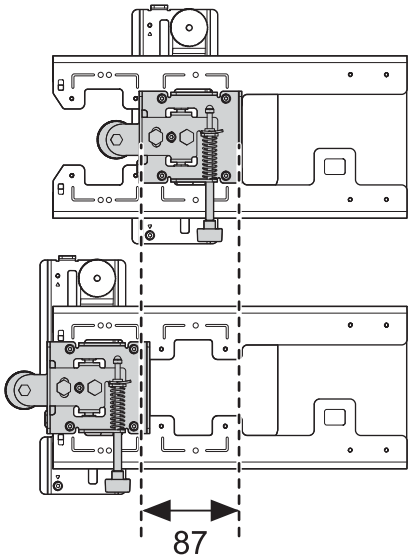

Pozycja do instalacji akcesoriów

Te otwory na śruby umożliwiają zamocowanie urządzeń peryferyjnych i akcesoriów, takich jak zewnętrzne tunery. Należy użyć dostępnych w handlu śrub M4.

[Jednostka: mm]

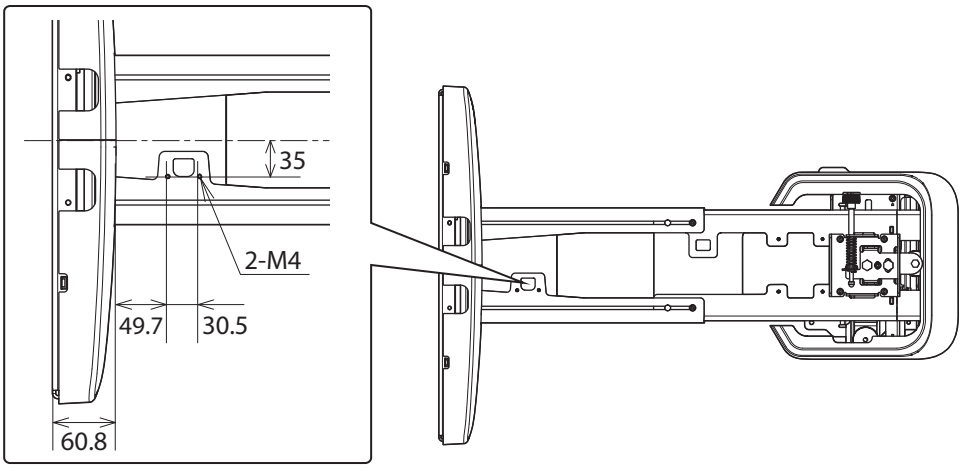

Tabela odległości projekcji

Rysunki wymiarów instalacji

Aby znaleźć odpowiednią odległość projekcji, podczas instalacji należy sprawdzić następujące rysunki. Podane wartości są tylko wartościami przybliżonymi.

Zalecany zakres odległości projekcyjnej to (a) od 62 do 285 mm.

Wartość przesunięcia dla pozycji środka wyświetlanego obrazu i środka płyty ściennej wynosi 52 mm.

[Jednostka: mm]

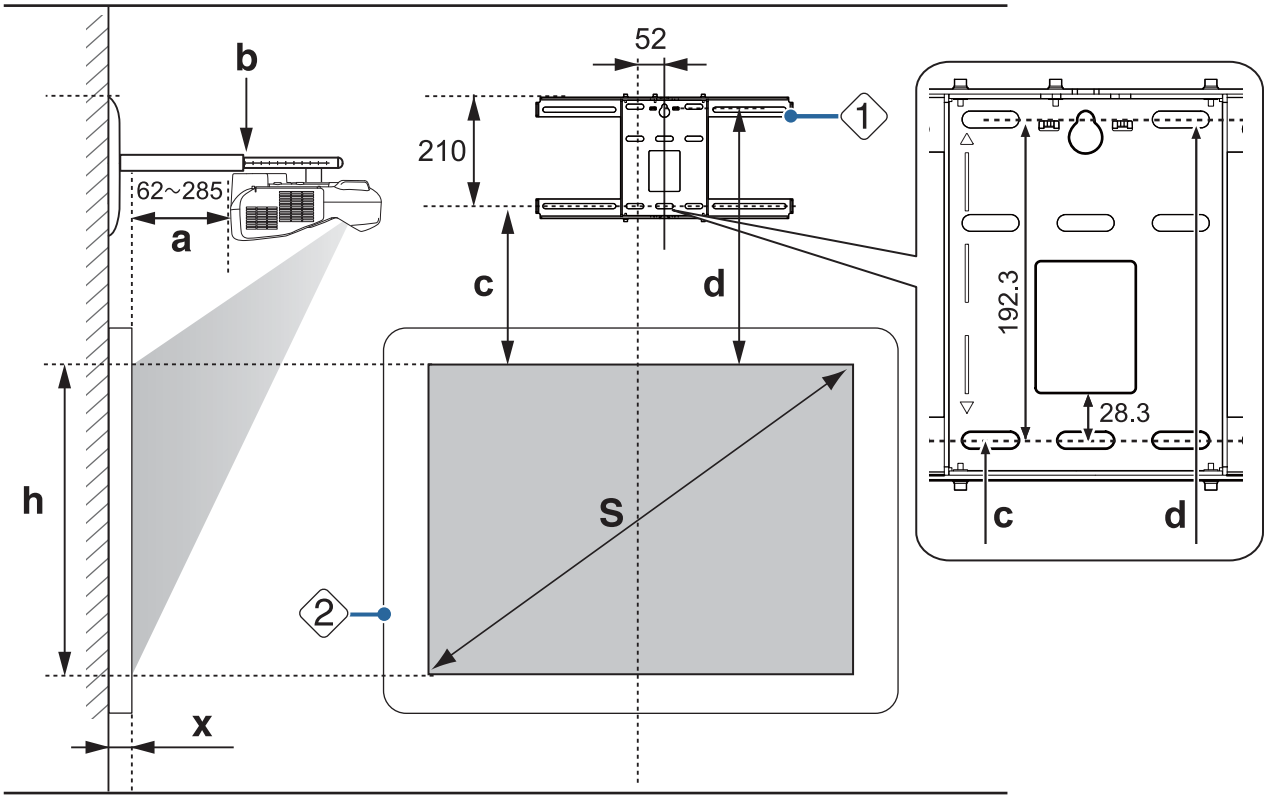

S : Rozmiar wyświetlanego obrazu

a : Minimalna odległość projekcji (Szeroki: maksymalne powiększenie)
do maksymalnej (Tele: minimalne powiększenie)

b : Wartości na skali ramienia

c : Odległość od górnej krawędzi wyświetlanego obrazu do otworu śruby instalacyjnej w płycie ściennej

d : Odległość od górnej krawędzi wyświetlanego obrazu do tymczasowego otworu mocowania w płycie ściennej

h : Wysokość wyświetlanego obrazu

x : Odległość od powierzchni obrazu do ściany (100 mm lub mniej)

1 : Płyta ścienna

2 : Rozmiar

Format obrazu dla wyświetlanego standardowego obrazu (EB-685W/EB-675W)

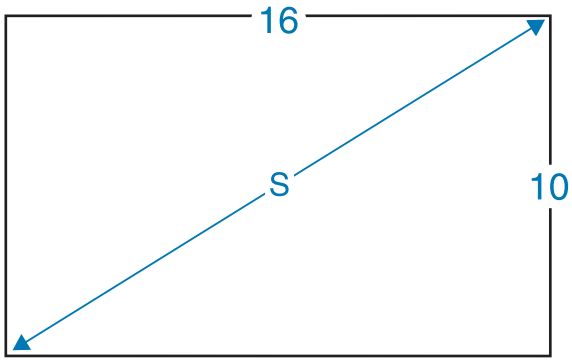

Gdy wartość dla (X) jest mała, na przykład podczas projekcji bezpośrednio na ścianę, ponieważ projektor i pokrywa płyty ściennej są blisko siebie, może nie być możliwe wyświetlanie obrazów o rozmiarze mniejszym niż 63 cale.

Format obrazu dla wyświetlanego standardowego obrazu (EB-680/EB-670)

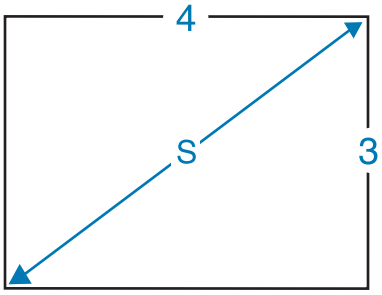

Tabela interaktywnej tablicy

Gdy została zainstalowana interaktywna tablica, należy sprawdzić rozmiar tablicy poniżej, a następnie sprawdzić tabelę odległości projektora.

Wielkość wyświetlanego obrazu	16:10	4:3	16:9
64"	-	Promethean ActivBoard 164	-
77"	-	SMART Board® SBM680 SMART Board® X880/880-SMP	-
78"	-	Promethean ActivBoard 178 Promethean ActivBoard 578Pro Promethean ActivBoard Touch 78"	-
79"	-	Promethean ActivBoard 378Pro	-
87"	SMART Board® SBM685 SMART Board® X885/885-SMP Promethean ActivBoard 387Pro Promethean ActivBoard 587Pro	-	-
88"	Promethean ActivBoard Touch 88"	-	-
95"	-	-	Promethean ActivBoard 595Pro
97"	-	-	Promethean ActivBoard 395Pro

Gdy wyświetlany obraz jest mniejszy niż 75 cali

Zamontuj moduł do regulacji względem 3 osi w pozycji oznaczonej znacznikiem ◯ (A).

W tabeli odległości projekcji są podane wartości, zgodnie z którymi należy zamontować moduł do regulacji względem 3 osi w miejscu oznaczonym znacznikiem ◯ (A).

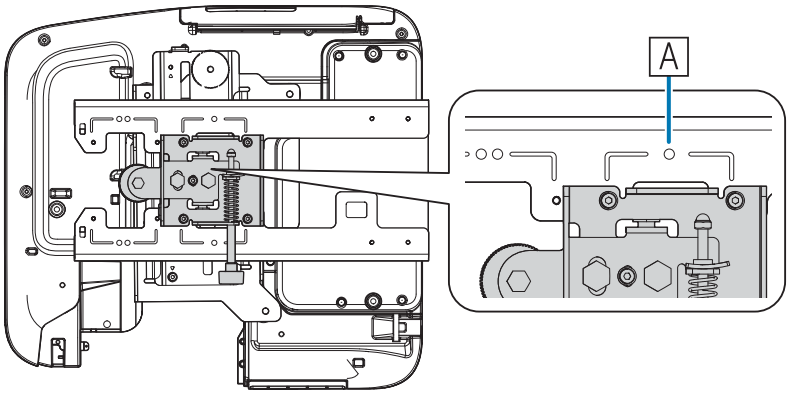

Odległość (c) od górnej krawędzi wyświetlanego obrazu do dolnej krawędzi otworu instalacyjnego śruby płyty ściennej (c), to liczba określona, gdy przesunięcie w pionie jest ustawione w pozycji standardowej (B).

Wycięcie w płycie ustalającej należy ustawić w jednej linii z symbolem na płycie ściennej.

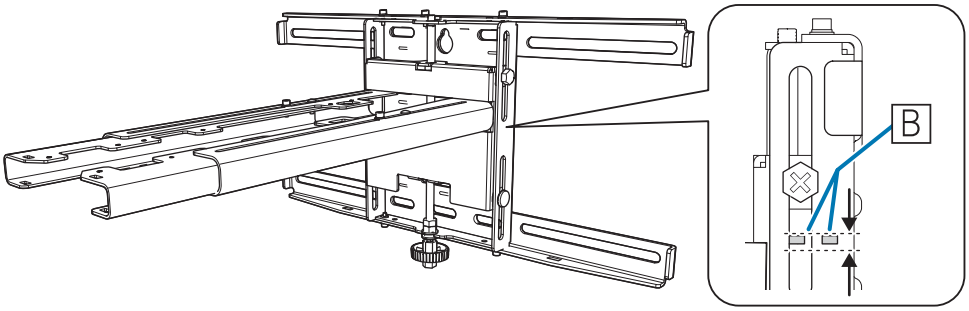

EB-685W/EB-675W (Wyświetlany obraz w formacie 16:10)

[Jednostka: cm]

S Wielkość wyświetlanego obrazu		a Odległość projekcyjna Minimalna (szer.) do maksymalnej (tele)	b Wartości na skali ramienia	c Odległość do dolnej krawędzi otworu instalacyjnego śruby płyty ściennej	d Odległość od górnej krawędzi wyświetlanego obrazu do tymczasowego otworu mocowania w płycie ściennej	h Wysokość wyświetlanego obrazu
61"	131,4x82,1	4,4 do 17,6	15,1 do 28,3	17,8	37,0	82,1
62"	133,5x83,5	5,0 do 18,4	15,7 do 29,1	18,1	37,3	83,4
63"	135,7x84,8	5,6 do 19,3	16,3 do 30,0	18,4	37,6	84,8
64"	137,9x86,2	6,3 do 20,1	17,0 do 30,8	18,6	37,8	86,2
65"	140,0x87,5	6,9 do 20,9	17,6 do 31,6	18,9	38,1	87,5
66"	142,2x88,8	7,5 do 21,8	18,2 do 32,5	19,2	38,4	88,8

S Wielkość wyświetlanego obrazu		a Odległość projekcyjna Minimalna (szer.) do maksymalnej (tele)	b Wartości na skali ramienia	c Odległość do dolnej krawędzi otworu instalacyjnego śruby płyty ściennej	d Odległość od górnej krawędzi wyświetlanego obrazu do tymczasowego otworu mocowania w płycie ściennej	h Wysokość wyświetlanego obrazu
67"	144,3x90,2	8,1 do 22,6	18,8 do 33,3	19,5	38,7	90,2
68"	146,5x91,5	8,7 do 23,4	19,4 do 34,1	19,8	39,0	91,5
69"	148,6x92,9	9,3 do 24,3	20,0 do 35,0	20,0	39,2	92,9
70"	150,8x94,2	10,0 do 25,1	20,7 do 35,8	20,3	39,5	94,3
71"	152,9x95,6	10,6 do 25,9	21,3 do 36,6	20,6	39,8	95,6
72"	155,1x96,9	11,2 do 26,8	21,9 do 37,5	20,9	40,1	96,9
73"	157,2x98,3	11,8 do 27,6	22,5 do 38,3	21,2	40,4	98,2
74"	159,4x99,6	12,4 do 28,4	23,1 do 39,1	21,4	40,6	99,7

Obrazy mniejsze niż 61 cale, nie będą wyświetlane prawidłowo.

EB-685W/EB-675W (Wyświetlany obraz w formacie 16:9)

[Jednostka: cm]

S Wielkość wyświetlanego obrazu		a Odległość projekcyjna Minimalna (szer.) do maksymalnej (tele)	b Wartości na skali ramienia	c Odległość do dolnej krawędzi otworu instalacyjnego śruby płyty ściennej	d Odległość od górnej krawędzi wyświetlanego obrazu do tymczasowego otworu mocowania w płycie ściennej	h Wysokość wyświetlanego obrazu
59"	130,6x73,5	4,2 do 17,3	14,9 do 28,0	21,8	41,0	73,4
60"	132,8x74,7	4,8 do 18,2	15,5 do 28,9	22,1	41,3	74,7
61"	135,0x76,0	5,5 do 19,0	16,2 do 29,7	22,5	41,7	76,0
62"	137,3x77,2	6,1 do 19,9	16,8 do 30,6	22,8	42,0	77,3
63"	139,5x78,5	6,7 do 20,7	17,4 do 31,4	23,2	42,4	78,5
64"	141,7x79,7	7,4 do 21,6	18,1 do 32,3	23,6	42,8	79,7
65"	143,9x80,9	8,0 do 22,4	18,7 do 33,1	23,9	43,1	81,0
66"	146,1x82,2	8,6 do 23,3	19,3 do 34,0	24,3	43,5	82,2
67"	148,3x83,4	9,3 do 24,2	20,0 do 34,9	24,6	43,8	83,5
68"	150,5x84,7	9,9 do 25,0	20,6 do 35,7	25,0	44,2	84,7
69"	152,8x85,9	10,5 do 25,9	21,2 do 36,6	25,3	44,5	86,0
70"	155,0x87,2	11,2 do 26,7	21,9 do 37,4	25,7	44,9	87,2
71"	157,2x88,4	11,8 do 27,6	22,5 do 38,3	26,1	45,3	88,4
72"	159,4x89,7	12,4 do 28,4	23,1 do 39,1	26,4	45,6	89,7
73"	161,6x90,9	13,1 do 29,3	23,8 do 40,0	26,8	46,0	90,9
74"	163,8x92,1	13,7 do 30,2	24,4 do 40,9	27,1	46,3	92,2

Obrazy mniejsze niż 59 cali, nie będą wyświetlane prawidłowo.

EB-685W/EB-675W (Wyświetlany obraz w formacie 4:3)

[Jednostka: cm]

S Wielkość wyświetlanego obrazu		a Odległość projekcyjna Minimalna (szer.) do maksymalnej (tele)	b Wartości na skali ramienia	c Odległość do dolnej krawędzi otworu instalacyjnego śruby płyty ściennej	d Odległość od górnej krawędzi wyświetlanego obrazu do tymczasowego otworu mocowania w płycie ściennej	h Wysokość wyświetlanego obrazu
54"	109,7x82,3	4,5 do 17,7	15,2 do 28,4	17,8	37,0	82,3
55"	111,8x83,8	5,2 do 18,7	15,9 do 29,4	18,1	37,3	83,9
56"	113,8x85,3	5,9 do 19,6	16,6 do 30,3	18,5	37,7	85,3
57"	115,8x86,9	6,6 do 20,5	17,3 do 31,2	18,8	38,0	86,9
58"	117,9x88,4	7,3 do 21,5	18,0 do 32,2	19,1	38,3	88,4
59"	119,9x89,9	8,0 do 22,4	18,7 do 33,1	19,4	38,6	89,9
60"	121,9x91,4	8,7 do 23,4	19,4 do 34,1	19,7	38,9	91,5
61"	124,0x93,0	9,4 do 24,3	20,1 do 35,0	20,1	39,3	92,9
62"	126,0x94,5	10,1 do 25,3	20,8 do 36,0	20,4	39,6	94,5
63"	128,0x96,0	10,8 do 26,2	21,5 do 36,9	20,7	39,9	96,0
64"	130,0x97,5	11,5 do 27,2	22,2 do 37,9	21,0	40,2	97,5
65"	132,1x99,1	12,2 do 28,1	22,9 do 38,8	21,3	40,5	99,1
66"	134,1x100,6	12,9 do 29,0	23,6 do 39,7	21,6	40,8	100,6
67"	136,1x102,1	13,6 do 30,0	24,3 do 40,7	22,0	41,2	102,1
68"	138,2x103,6	14,3 do 30,9	25,0 do 41,6	22,3	41,5	103,6
69"	140,2x105,2	15,0 do 31,2	25,7 do 41,9	22,6	41,8	105,2
70"	142,2x106,7	15,7 do 31,2	26,4 do 41,9	22,9	42,1	106,7
71"	144,3x108,2	16,4 do 31,2	27,1 do 41,9	23,2	42,4	108,2
72"	146,3x109,7	17,1 do 31,2	27,8 do 41,9	23,5	42,7	109,8
73"	148,3x111,3	17,8 do 31,2	28,5 do 41,9	23,9	43,1	111,2
74"	150,4x112,8	18,5 do 31,2	29,2 do 41,9	24,2	43,4	112,8

Obrazy mniejsze niż 54 cale, nie będą wyświetlane prawidłowo.

EB-680/EB-670 (Wyświetlany obraz w formacie 4:3)

[Jednostka: cm]

S Wielkość wyświetlanego obrazu		a Odległość projekcyjna Minimalna (szer.) do maksymalnej (tele)	b Wartości na skali ramienia	c Odległość do dolnej krawędzi otworu instalacyjnego śruby płyty ściennej	d Odległość od górnej krawędzi wyświetlanego obrazu do tymczasowego otworu mocowania w płycie ściennej	h Wysokość wyświetlanego obrazu
60"	121,9x91,4	6,8 do 20,7	17,5 do 31,4	16,3	35,5	91,4
61"	124,0x93,0	7,4 do 21,6	18,1 do 32,3	16,6	35,8	92,9
62"	126,0x94,5	8,1 do 22,5	18,8 do 33,2	16,8	36,0	94,5
63"	128,0x96,0	8,8 do 23,4	19,5 do 34,1	17,1	36,3	96,0
64"	130,0x97,5	9,4 do 24,3	20,1 do 35,0	17,3	36,5	97,6
65"	132,1x99,1	10,1 do 25,2	20,8 do 35,9	17,6	36,8	99,1
66"	134,1x100,6	10,7 do 26,0	21,4 do 36,7	17,9	37,1	100,5
67"	136,1x102,1	11,4 do 26,9	22,1 do 37,6	18,1	37,3	102,1
68"	138,2x103,6	12,1 do 27,8	22,8 do 38,5	18,4	37,6	103,6
69"	140,2x105,2	12,7 do 28,7	23,4 do 39,4	18,6	37,8	105,2
70"	142,2x106,7	13,4 do 29,6	24,1 do 40,3	18,9	38,1	106,7
71"	144,3x108,2	14,1 do 30,5	24,8 do 41,2	19,2	38,4	108,2
72"	146,3x109,7	14,7 do 31,2	25,4 do 41,9	19,4	38,6	109,8
73"	148,3x111,3	15,4 do 31,2	26,1 do 41,9	19,7	38,9	111,2
74"	150,4x112,8	16,0 do 31,2	26,7 do 41,9	19,9	39,1	112,8

Obrazy mniejsze niż 60 cali, nie będą wyświetlane prawidłowo.

EB-680/EB-670 (Wyświetlany obraz w formacie 16:9)

[Jednostka: cm]

S Wielkość wyświetlanego obrazu		a Odległość projekcyjna Minimalna (szer.) do maksymalnej (tele)	b Wartości na skali ramienia	c Odległość do dolnej krawędzi otworu instalacyjnego śruby płyty ściennej	d Odległość od górnej krawędzi wyświetlanego obrazu do tymczasowego otworu mocowania w płycie ściennej	h Wysokość wyświetlanego obrazu
55"	121,8x68,5	6,7 do 20,6	17,4 do 31,3	27,7	46,9	68,5
56"	124,0x69,7	7,4 do 21,6	18,1 do 32,3	28,2	47,4	69,7
57"	126,2x71,0	8,2 do 22,6	18,9 do 33,3	28,7	47,9	71,0

S Wielkość wyświetlanego obrazu		a Odległość projekcyjna Minimalna (szer.) do maksymalnej (tele)	b Wartości na skali ramienia	c Odległość do dolnej krawędzi otworu instalacyjnego śruby płyty ściennej	d Odległość od górnej krawędzi wyświetlanego obrazu do tymczasowego otworu mocowania w płycie ściennej	h Wysokość wyświetlanego obrazu
58"	128,4x72,2	8,9 do 23,5	19,6 do 34,2	29,2	48,4	72,2
59"	130,6x73,5	9,6 do 24,5	20,3 do 35,2	29,7	48,9	73,4
60"	132,8x74,7	10,3 do 25,5	21,0 do 36,2	30,2	49,4	74,7
61"	135,0x76,0	11,0 do 26,5	21,7 do 37,2	30,6	49,8	76,0
62"	137,3x77,2	11,8 do 27,4	22,5 do 38,1	31,1	50,3	77,2
63"	139,5x78,5	12,5 do 28,4	23,2 do 39,1	31,6	50,8	78,5
64"	141,7x79,7	13,2 do 29,4	23,9 do 40,1	32,1	51,3	79,7
65"	143,9x80,9	13,9 do 30,4	24,6 do 41,1	32,6	51,8	80,9
66"	146,1x82,2	14,7 do 31,2	25,4 do 41,9	33,1	52,3	82,2
67"	148,3x83,4	15,4 do 31,2	26,1 do 41,9	33,6	52,8	83,4
68"	150,5x84,7	16,1 do 31,2	26,8 do 41,9	34,1	53,3	84,7
69"	152,8x85,9	16,8 do 31,2	27,5 do 41,9	34,6	53,8	85,9
70"	155,0x87,2	17,5 do 31,2	28,2 do 41,9	35,1	54,3	87,1
71"	157,2x88,4	18,3 do 31,2	29,0 do 41,9	35,6	54,8	88,4
72"	159,4x89,7	19,0 do 31,2	29,7 do 41,9	36,0	55,2	89,7
73"	161,6x90,9	19,7 do 31,2	30,4 do 41,9	36,5	55,7	90,9
74"	163,8x92,1	20,4 do 31,2	31,1 do 41,9	37,0	56,2	92,2

Obrazy mniejsze niż 55 cale, nie będą wyświetlane prawidłowo.

EB-680/EB-670 (Wyświetlany obraz w formacie 16:10)

[Jednostka: cm]

S Wielkość wyświetlanego obrazu		a Odległość projekcyjna Minimalna (szer.) do maksymalnej (tele)	b Wartości na skali ramienia	c Odległość do dolnej krawędzi otworu instalacyjnego śruby płyty ściennej	d Odległość od górnej krawędzi wyświetlanego obrazu do tymczasowego otworu mocowania w płycie ściennej	h Wysokość wyświetlanego obrazu
56"	120,6x75,4	6,3 do 20,1	15,0 do 28,8	23,7	42,9	75,4
57"	122,8x76,7	7,0 do 21,1	15,7 do 29,8	24,1	43,3	76,7
58"	124,9x78,1	7,7 do 22,0	16,4 do 30,7	24,5	43,7	78,1
59"	127,1x79,4	8,4 do 23,0	17,1 do 31,7	24,9	44,1	79,4

S Wielkość wyświetlanego obrazu		a Odległość projekcyjna Minimalna (szer.) do maksymalnej (tele)	b Wartości na skali ramienia	c Odległość do dolnej krawędzi otworu instalacyjnego śruby płyty ściennej	d Odległość od górnej krawędzi wyświetlanego obrazu do tymczasowego otworu mocowania w płycie ściennej	h Wysokość wyświetlanego obrazu
60"	129,2x80,8	9,2 do 23,9	17,9 do 32,6	25,3	44,5	80,8
61"	131,4x82,1	9,9 do 24,8	18,6 do 33,5	25,7	44,9	82,1
62"	133,5x83,5	10,6 do 25,8	19,3 do 34,5	26,1	45,3	83,5
63"	135,7x84,8	11,3 do 26,7	20,0 do 35,4	26,5	45,7	84,9
64"	137,9x86,2	12,0 do 27,7	20,7 do 36,4	27,0	46,2	86,1
65"	140,0x87,5	12,7 do 28,6	21,4 do 37,3	27,4	46,6	87,5
66"	142,2x88,8	13,4 do 29,6	22,1 do 38,3	27,8	47,0	88,8
67"	144,3x90,2	14,1 do 30,5	22,8 do 39,2	28,2	47,4	90,2
68"	146,5x91,5	14,8 do 31,5	23,5 do 40,2	28,6	47,8	91,5
69"	148,6x92,9	15,5 do 32,4	24,2 do 41,1	29,0	48,2	92,9
70"	150,8x94,2	16,2 do 33,2	24,9 do 41,9	29,4	48,6	94,3
71"	152,9x95,6	16,9 do 33,2	25,6 do 41,9	29,8	49,0	95,6
72"	155,1x96,9	17,6 do 33,2	26,3 do 41,9	30,2	49,4	97,0
73"	157,2x98,3	18,3 do 33,2	27,0 do 41,9	30,7	49,9	98,2
74"	159,4x99,6	19,0 do 33,2	27,7 do 41,9	31,1	50,3	99,6

Obrazy mniejsze niż 56 cale, nie będą wyświetlane prawidłowo.

- Podane wartości mają tylko charakter szacunkowy. Dana wartość może być odmienna, w zależności od miejsca, w którym zostanie umieszczony projektor.
- W przypadku projekcji z użyciem telekonwertera jakość wyświetlanych obrazów może ulec pogorszeniu.
- Podczas używania EB-685W/EB-675W do projekcji obrazów w formacie 4:3, ich wielkość jest zmieniana automatycznie, natomiast może ulec pogorszeniu jakość wyświetlanych obrazów.

Podczas projekcji obrazów o wielkości 75 cali lub większych

Zamontuj moduł do regulacji względem 3 osi w pozycji oznaczonej znacznikiem ○○ (A).

W tabeli odległości projekcji są podane wartości, zgodnie z którymi należy zamontować moduł do regulacji względem 3 osi w miejscu oznaczonym znacznikiem ○○ (A).

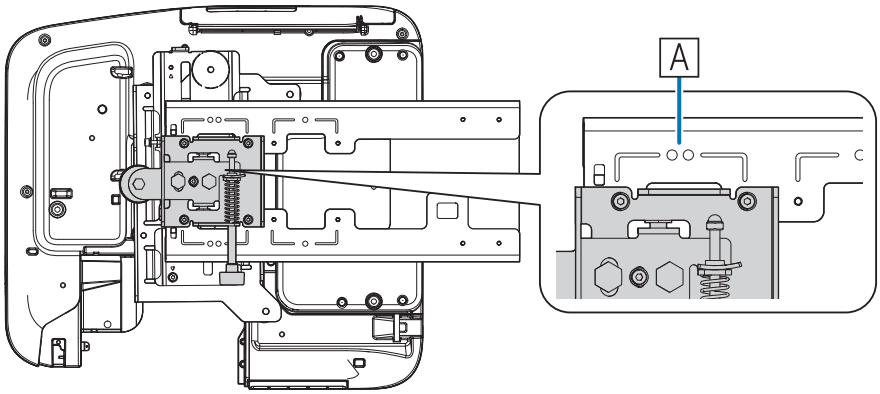

Odległość (c) od górnej krawędzi wyświetlanego obrazu do dolnej krawędzi otworu instalacyjnego śruby płyty ściennej (c), to liczba określona, gdy przesunięcie w pionie jest ustawione w pozycji standardowej (B).

Wycięcie w płycie ustalającej należy ustawić w jednej linii z symbolem na płycie ściennej.

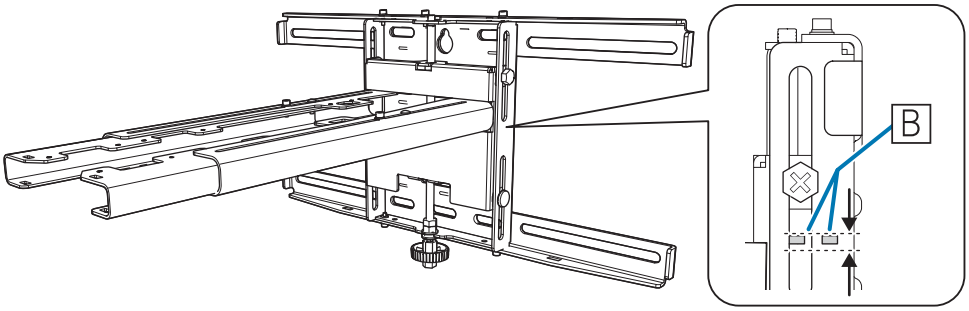

EB-685W/EB-675W (Wyświetlany obraz w formacie 16:10)

[Jednostka: cm]

S Wielkość wyświetlanego obrazu		a Odległość projekcyjna Minimalna (szer.) do maksymalnej (tele)	b Wartości na skali ramienia	c Odległość do dolnej krawędzi otworu instalacyjnego śruby płyty ściennej	d Odległość od górnej krawędzi wyświetlanego obrazu do tymczasowego otworu mocowania w płycie ściennej	h Wysokość wyświetlanego obrazu
75"	161,5x101,0	13,1 do 29,3	15,1 do 31,3	21,7	40,9	101,0
76"	163,7x102,3	13,7 do 30,1	15,7 do 32,1	22,0	41,2	102,3
77"	165,9x103,7	14,3 do 30,9	16,3 do 32,9	22,3	41,5	103,6
78"	168,0x105,0	14,9 do 31,8	16,9 do 33,8	22,6	41,8	105,0
79"	170,2x106,3	15,5 do 32,6	17,5 do 34,6	22,8	42,0	106,4
80"	172,3x107,7	16,1 do 33,5	18,1 do 35,5	23,1	42,3	107,7

S Wielkość wyświetlanego obrazu		a Odległość projekcyjna Minimalna (szer.) do maksymalnej (tele)	b Wartości na skali ramienia	c Odległość do dolnej krawędzi otworu instalacyjnego śruby płyty ściennej	d Odległość od górnej krawędzi wyświetlanego obrazu do tymczasowego otworu mocowania w płycie ściennej	h Wysokość wyświetlanego obrazu
81"	174,5x109,0	16,8 do 34,3	18,8 do 36,3	23,4	42,6	109,0
82"	176,6x110,4	17,4 do 35,1	19,4 do 37,1	23,7	42,9	110,4
83"	178,8x111,7	18,0 do 36,0	20,0 do 38,0	24,0	43,2	111,7
84"	180,9x113,1	18,6 do 36,8	20,6 do 38,8	24,2	43,4	113,1
85"	183,1x114,4	19,2 do 37,6	21,2 do 39,6	24,5	43,7	114,5
86"	185,2x115,8	19,9 do 38,5	21,9 do 40,5	24,8	44,0	115,8
87"	187,4x117,1	20,5 do 39,3	22,5 do 41,3	25,1	44,3	117,1
88"	189,5x118,5	21,1 do 39,9	23,1 do 41,9	25,4	44,6	118,4
89"	191,7x119,8	21,7 do 39,9	23,7 do 41,9	25,6	44,8	119,9
90"	193,9x121,2	22,3 do 39,9	24,3 do 41,9	25,9	45,1	121,2
91"	196,0x122,5	22,9 do 39,9	24,9 do 41,9	26,2	45,4	122,5
92"	198,2x123,9	23,6 do 39,9	25,6 do 41,9	26,5	45,7	123,8
93"	200,3x125,2	24,2 do 39,9	26,2 do 41,9	26,8	46,0	125,2
94"	202,5x126,5	24,8 do 39,9	26,8 do 41,9	27,1	46,3	126,5
95"	204,6x127,9	25,4 do 39,9	27,4 do 41,9	27,3	46,5	127,9
96"	206,8x129,2	26,0 do 39,9	28,0 do 41,9	27,6	46,8	129,2
97"	208,9x130,6	26,7 do 39,9	28,7 do 41,9	27,9	47,1	130,6
98"	211,1x131,9	27,3 do 39,9	29,3 do 41,9	28,2	47,4	131,9
99"	213,2x133,3	27,9 do 39,9	29,9 do 41,9	28,5	47,7	133,2

Obraz większy niż 99 cali nie będzie wyświetlany prawidłowo.

EB-685W/EB-675W (Wyświetlany obraz w formacie 16:9)

[Jednostka: cm]

S Wielkość wyświetlanego obrazu		a Odległość projekcyjna Minimalna (szer.) do maksymalnej (tele)	b Wartości na skali ramienia	c Odległość do dolnej krawędzi otworu instalacyjnego śruby płyty ściennej	d Odległość od górnej krawędzi wyświetlanego obrazu do tymczasowego otworu mocowania w płycie ściennej	h Wysokość wyświetlanego obrazu
75"	166,0x93,4	14,3 do 31,0	16,3 do 33,0	27,5	46,7	93,4
76"	168,2x94,6	15,0 do 31,9	17,0 do 33,9	27,9	47,1	94,6
77"	170,5x95,9	15,6 do 32,7	17,6 do 34,7	28,2	47,4	95,9
78"	172,7x97,1	16,3 do 33,6	18,3 do 35,6	28,6	47,8	97,1
79"	174,9x98,4	16,9 do 34,5	18,9 do 36,5	28,9	48,1	98,4
80"	177,1x99,6	17,5 do 35,3	19,5 do 37,3	29,3	48,5	99,6
81"	179,3x100,9	18,2 do 36,2	20,2 do 38,2	29,6	48,8	100,9
82"	181,5x102,1	18,8 do 37,0	20,8 do 39,0	30,0	49,2	102,1
83"	183,7x103,4	19,4 do 37,9	21,4 do 39,9	30,4	49,6	103,3
84"	186,0x104,6	20,1 do 38,7	22,1 do 40,7	30,7	49,9	104,6
85"	188,2x105,8	20,7 do 39,6	22,7 do 41,6	31,1	50,3	105,8
86"	190,4x107,1	21,3 do 39,9	23,3 do 41,9	31,4	50,6	107,1
87"	192,6x108,3	22,0 do 39,9	24,0 do 41,9	31,8	51,0	108,3
88"	194,8x109,6	22,6 do 39,9	24,6 do 41,9	32,1	51,3	109,6
89"	197,0x110,8	23,2 do 39,9	25,2 do 41,9	32,5	51,7	110,8
90"	199,2x112,1	23,9 do 39,9	25,9 do 41,9	32,9	52,1	112,0
91"	201,5x113,3	24,5 do 39,9	26,5 do 41,9	33,2	52,4	113,3
92"	203,7x114,6	25,1 do 39,9	27,1 do 41,9	33,6	52,8	114,5
93"	205,9x115,8	25,8 do 39,9	27,8 do 41,9	33,9	53,1	115,8
94"	208,1x117,1	26,4 do 39,9	28,4 do 41,9	34,3	53,5	117,0
95"	210,3x118,3	27,0 do 39,9	29,0 do 41,9	34,6	53,8	118,3
96"	212,5x119,5	27,7 do 39,9	29,7 do 41,9	35,0	54,2	119,5
97"	214,7x120,8	28,3 do 39,9	30,3 do 41,9	35,4	54,6	120,8

Obrazy większe niż 97 cali, nie będą wyświetlane prawidłowo.

EB-685W/EB-675W (Wyświetlany obraz w formacie 4:3)

[Jednostka: cm]

S Wielkość wyświetlanego obrazu		a Odległość projekcyjna Minimalna (szer.) do maksymalnej (tele)	b Wartości na skali ramienia	c Odległość do dolnej krawędzi otworu instalacyjnego śruby płyty ściennej	d Odległość od górnej krawędzi wyświetlanego obrazu do tymczasowego otworu mocowania w płycie ściennej	h Wysokość wyświetlanego obrazu
75"	152,4x114,3	19,2 do 37,5	21,2 do 39,5	24,5	43,7	114,3
76"	154,4x115,8	19,9 do 38,5	21,9 do 40,5	24,8	44,0	115,8
77"	156,5x117,3	20,6 do 39,4	22,6 do 41,4	25,1	44,3	117,4
78"	158,5x118,9	21,3 do 39,9	23,3 do 41,9	25,5	44,7	118,8
79"	160,5x120,4	22,0 do 39,9	24,0 do 41,9	25,8	45,0	120,4
80"	162,6x121,9	22,7 do 39,9	24,7 do 41,9	26,1	45,3	121,9
81"	164,6x123,4	23,4 do 39,9	25,4 do 41,9	26,4	45,6	123,4
82"	166,6x125,0	24,1 do 39,9	26,1 do 41,9	26,7	45,9	125,0
83"	168,7x126,5	24,8 do 39,9	26,8 do 41,9	27,0	46,2	126,5
84"	170,7x128,0	25,5 do 39,9	27,5 do 41,9	27,4	46,6	128,0
85"	172,7x129,5	26,2 do 39,9	28,2 do 41,9	27,7	46,9	129,5
86"	174,8x131,1	26,9 do 39,9	28,9 do 41,9	28,0	47,2	131,1
87"	176,8x132,6	27,6 do 39,9	29,6 do 41,9	28,3	47,5	132,6
88"	178,8x134,1	28,3 do 39,9	30,3 do 41,9	28,6	47,8	134,1

Obraz większy niż 88 cali nie będzie wyświetlany prawidłowo.

EB-680/EB-670 (Wyświetlany obraz w formacie 4:3)

[Jednostka: cm]

S Wielkość wyświetlanego obrazu		a Odległość projekcyjna Minimalna (szer.) do maksymalnej (tele)	b Wartości na skali ramienia	c Odległość do dolnej krawędzi otworu instalacyjnego śruby płyty ściennej	d Odległość od górnej krawędzi wyświetlanego obrazu do tymczasowego otworu mocowania w płycie ściennej	h Wysokość wyświetlanego obrazu
75"	152,4x114,3	16,7 do 34,1	18,7 do 36,1	20,2	39,4	114,3
76"	154,4x115,8	17,4 do 35,0	19,4 do 37,0	20,5	39,7	115,8
77"	156,5x117,3	18,0 do 35,9	20,0 do 37,9	20,7	39,9	117,4
78"	158,5x118,9	18,7 do 36,8	20,7 do 38,8	21,0	40,2	118,9
79"	160,5x120,4	19,4 do 37,7	21,4 do 39,7	21,2	40,4	120,4
80"	162,6x121,9	20,0 do 38,6	22,0 do 40,6	21,5	40,7	121,9
81"	164,6x123,4	20,7 do 39,5	22,7 do 41,5	21,8	41,0	123,4
82"	166,6x125,0	21,3 do 39,9	23,3 do 41,9	22,0	41,2	125,0
83"	168,7x126,5	22,0 do 39,9	24,0 do 41,9	22,3	41,5	126,5
84"	170,7x128,0	22,7 do 39,9	24,7 do 41,9	22,5	41,7	128,1
85"	172,7x129,5	23,3 do 39,9	25,3 do 41,9	22,8	42,0	129,5
86"	174,8x131,1	24,0 do 39,9	26,0 do 41,9	23,1	42,3	131,0
87"	176,8x132,6	24,7 do 39,9	26,7 do 41,9	23,3	42,5	132,6
88"	178,8x134,1	25,3 do 39,9	27,3 do 41,9	23,6	42,8	134,1
89"	180,8x135,6	26,0 do 39,9	28,0 do 41,9	23,9	43,1	135,6
90"	182,9x137,2	26,6 do 39,9	28,6 do 41,9	24,1	43,3	137,2
91"	184,9x138,7	27,3 do 39,9	29,3 do 41,9	24,4	43,6	138,7
92"	186,9x140,2	28,0 do 39,9	30,0 do 41,9	24,6	43,8	140,2
93"	189,0x141,7	28,6 do 39,9	30,6 do 41,9	24,9	44,1	141,7
94"	191,0x143,2	29,3 do 39,9	31,3 do 41,9	25,2	44,4	143,2

Obraz większy niż 94 cali nie będzie wyświetlany prawidłowo.

EB-680/EB-670 (Wyświetlany obraz w formacie 16:9)

[Jednostka: cm]

S Wielkość wyświetlanego obrazu		a Odległość projekcyjna Minimalna (szer.) do maksymalnej (tele)	b Wartości na skali ramienia	c Odległość do dolnej krawędzi otworu instalacyjnego śruby płyty ściennej	d Odległość od górnej krawędzi wyświetlanego obrazu do tymczasowego otworu mocowania w płycie ściennej	h Wysokość wyświetlanego obrazu
75"	166,0x93,4	21,2 do 31,2	23,2 do 41,9	37,5	56,7	93,4
76"	168,2x94,6	21,9 do 31,2	23,9 do 41,9	38,0	57,2	94,7
77"	170,5x95,9	22,6 do 31,2	24,6 do 41,9	38,5	57,7	95,9
78"	172,7x97,1	23,3 do 31,2	25,3 do 41,9	39,0	58,2	97,2
79"	174,9x98,4	24,0 do 31,2	26,0 do 41,9	39,5	58,7	98,4
80"	177,1x99,6	24,8 do 31,2	26,8 do 41,9	40,0	59,2	99,6
81"	179,3x100,9	25,5 do 31,2	27,5 do 41,9	40,5	59,7	100,9
82"	181,5x102,1	26,2 do 31,2	28,2 do 41,9	41,0	60,2	102,1
83"	183,7x103,4	26,9 do 31,2	28,9 do 41,9	41,4	60,6	103,5
84"	186,0x104,6	27,6 do 31,2	29,6 do 41,9	41,9	61,1	104,6
85"	188,2x105,8	28,4 do 31,2	30,4 do 41,9	42,4	61,6	105,9
86"	190,4x107,1	29,1 do 31,2	31,1 do 41,9	42,9	62,1	107,2
87"	192,6x108,3	29,8 do 31,2	31,8 do 41,9	43,4	62,6	108,4

Obraz większy niż 87 cali nie będzie wyświetlany prawidłowo.

EB-680/EB-670 (Wyświetlany obraz w formacie 16:10)

[Jednostka: cm]

S Wielkość wyświetlanego obrazu		a Odległość projekcyjna Minimalna (szer.) do maksymalnej (tele)	b Wartości na skali ramienia	c Odległość do dolnej krawędzi otworu instalacyjnego śruby płyty ściennej	d Odległość od górnej krawędzi wyświetlanego obrazu do tymczasowego otworu mocowania w płycie ściennej	h Wysokość wyświetlanego obrazu
75"	161,5x101,0	19,7 do 38,1	21,7 do 40,1	31,5	50,7	100,9
76"	163,7x102,3	20,4 do 39,1	22,4 do 41,1	31,9	51,1	102,3
77"	165,9x103,7	21,1 do 39,9	23,1 do 41,9	32,3	51,5	103,7
78"	168,0x105,0	21,8 do 39,9	23,8 do 41,9	32,7	51,9	105,0
79"	170,2x106,3	22,5 do 39,9	24,5 do 41,9	33,1	52,3	106,4
80"	172,3x107,7	23,2 do 39,9	25,2 do 41,9	33,5	52,7	107,7
81"	174,5x109,0	23,9 do 39,9	25,9 do 41,9	33,9	53,1	109,1
82"	176,6x110,4	24,6 do 39,9	26,6 do 41,9	34,3	53,5	110,4

S Wielkość wyświetlanego obrazu		a Odległość projekcyjna Minimalna (szer.) do maksymalnej (tele)	b Wartości na skali ramienia	c Odległość do dolnej krawędzi otworu instalacyjnego śruby płyty ściennej	d Odległość od górnej krawędzi wyświetlanego obrazu do tymczasowego otworu mocowania w płycie ściennej	h Wysokość wyświetlanego obrazu
83"	178,8x111,7	25,3 do 39,9	27,3 do 41,9	34,8	54,0	111,7
84"	180,9x113,1	26,0 do 39,9	28,0 do 41,9	35,2	54,4	113,0
85"	183,1x114,4	26,7 do 39,9	28,7 do 41,9	35,6	54,8	114,4
86"	185,2x115,8	27,4 do 39,9	29,4 do 41,9	36,0	55,2	115,8
87"	187,4x117,1	28,1 do 39,9	30,1 do 41,9	36,4	55,6	117,1
88"	189,5x118,5	28,8 do 39,9	30,8 do 41,9	36,8	56,0	118,5
89"	191,7x119,8	29,5 do 39,9	31,5 do 41,9	37,2	56,4	119,8

Obraz większy niż 89 cali nie będzie wyświetlany prawidłowo.

- Podane wartości mają tylko charakter szacunkowy. Dana wartość może być odmienna, w zależności od miejsca, w którym zostanie umieszczony projektor.
- W przypadku projekcji z użyciem telekonwertera jakość wyświetlanych obrazów może ulec pogorszeniu.
- Podczas używania EB-685W/EB-675W do projekcji obrazów w formacie 4:3, ich wielkość jest zmieniana automatycznie, natomiast może ulec pogorszeniu jakość wyświetlanych obrazów.

Instalacja płyty ustalającej

Podłączanie urządzeń

Niezbędne kable

Przygotuj niezbędne kable, zgodnie z używanymi urządzeniami.

- Dostarczony kabel zasilający (niezbędny)
- Opcjonalne kable komputera i inne kable (przygotowane zgodnie z podłączonymi urządzeniami)

Szczegółowe informacje zawiera *Przewodnik użytkownika* projektora (na płycie CD-ROM z dokumentacją).

Przygotuj kable dla podłączonych urządzeń (przykład)

Kamera do dokumentów

Dedykowany kabel USB (dostarczony z kamerą do dokumentów)

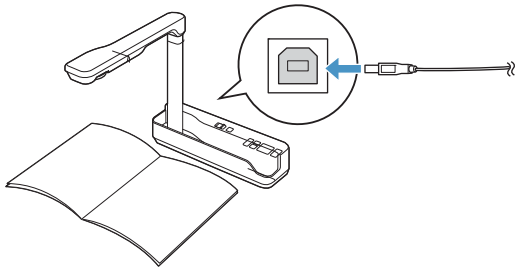

Komputer

Kabel komputera (akcesoria opcjonalne)

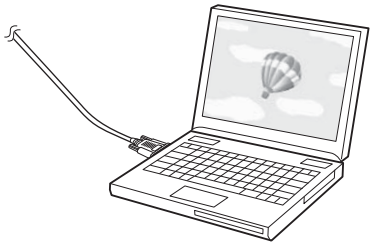

Głośniki zewnętrzne

Kabel audio (dostępny w handlu)

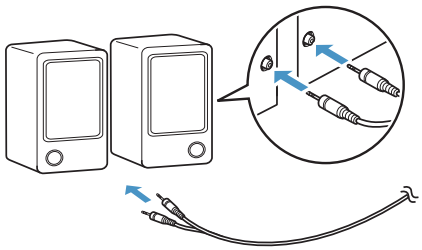

Mikrofon (dostępny w handlu)

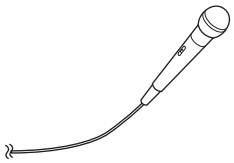

Urządzenie LAN

Kabel LAN (dostępny w handlu)

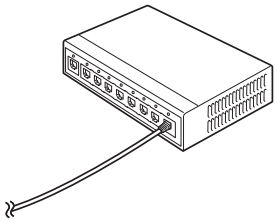

Procedura instalacji

Podczas instalacji płyty ustalającej należy postępować zgodnie z poniższymi krokami. Jeśli podane czynności nie zostaną wykonane, produkt może upaść i spowodować obrażenia osób i uszkodzenie własności.

Ostrzeżenie

Do instalacji lub regulacji płyty ustalającej nie należy używać kleju, smaru ani oleju. W przypadku używania kleju, aby nie dopuścić do poluzowania śrub, lub takich środków jak smar lub olej na części mocującej przesuwaną płytkę projektora, obudowa projektora może pęknąć i doprowadzić do upadku projektora, a w rezultacie spowodować obrażenia użytkownika lub uszkodzenie urządzenia.

Montaż części

1 Podłącz płytę i ramy (x2) oraz zamocuj dostarczonymi śrubami M4 x 12 mm (x5)

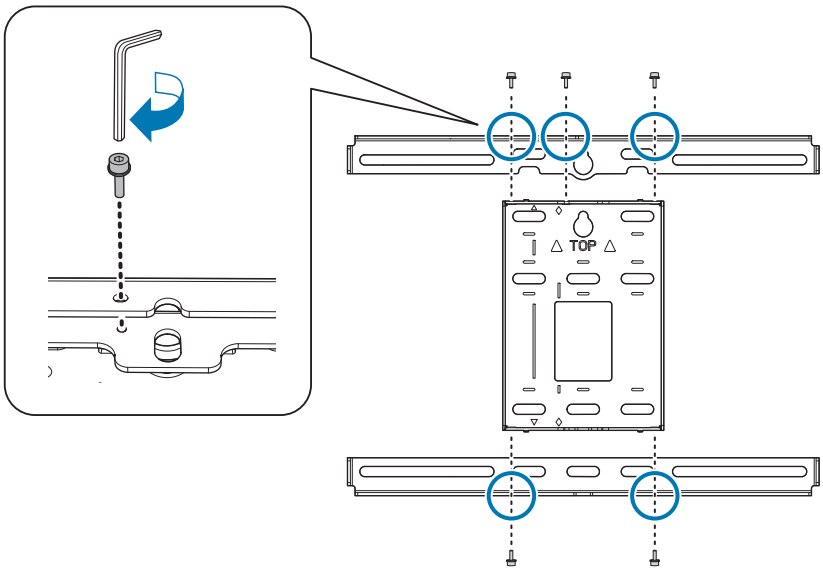

2 Sprawdź dopasowanie 3-osiowego modułu regulacji do standardowej pozycji płytki przesuwanej (A).

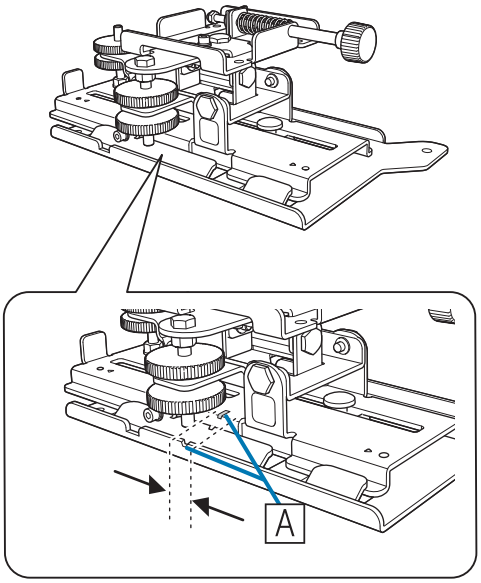

Jeśli standardowa pozycja (A) nie jest prawidłowa, poluzuj śrubę M4 i wyreguluj pozycję płytki przesuwanej. Po zakończeniu regulacji, dokręć śrubę.

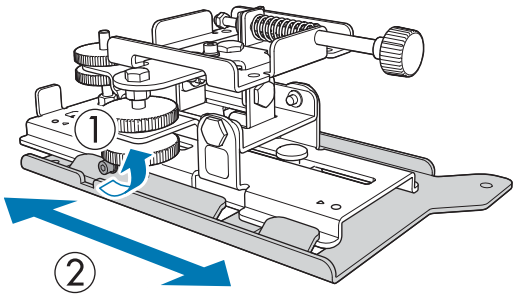

3 Zamocuj 3-osiowy moduł regulacji i przesuwaną płytkę do podstawy projektora, dostarczonymi śrubami M4 x 12 mm (x4)

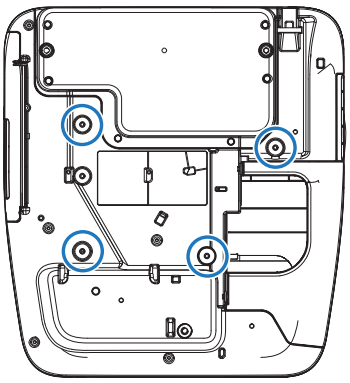

Miejsca na śruby

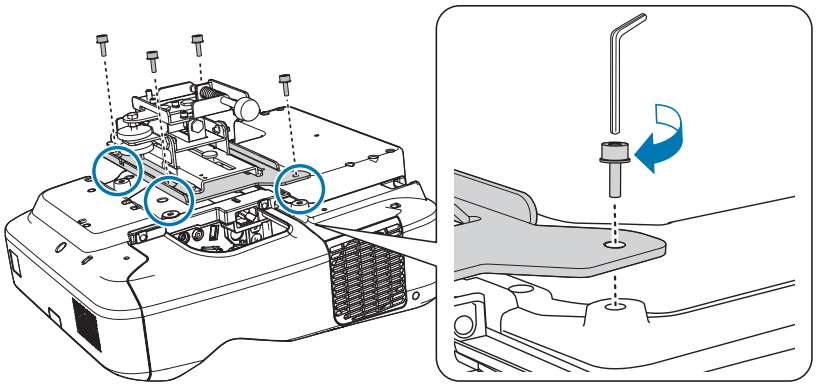

Zainstaluj płytę ścienną na ścianie

1 Określ pozycję projekcji, w oparciu o rozmiar wyświetlanego obrazu

Zobacz tabelę odległości projekcji, aby sprawdzić następujące wartości.

- Wielkość wyświetlanego obrazu (S)
- Odległość od górnej krawędzi wyświetlanego obrazu do otworu śruby instalacyjnej w płycie ściennej (c)
- Odległość od górnej krawędzi wyświetlanego obrazu do tymczasowego otworu mocowania w płycie ściennej (d)

☛ "Tabela odległości projekcji" str.14

Użyj otwór śruby na następującym rysunku, jako tymczasowy otwór śruby dla płyty ściennej. Odległość od dolnego otworu śruby instalacyjnej płyty ściennej do tymczasowego otworu śruby wynosi 192,3 mm.

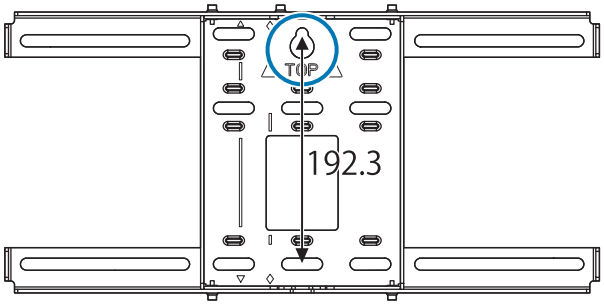

Zalecamy oznaczenie następujących pozycji. Będą one bazą dla określenia pozycji montażu płyty ściennej.

- Pozycja tymczasowego otworu śruby wynosi (1)
- Pozycja dolnej krawędzi otworu instalacyjnego śruby płyty ściennej (2)
- Środkowa linia (3) wyświetlanego obrazu

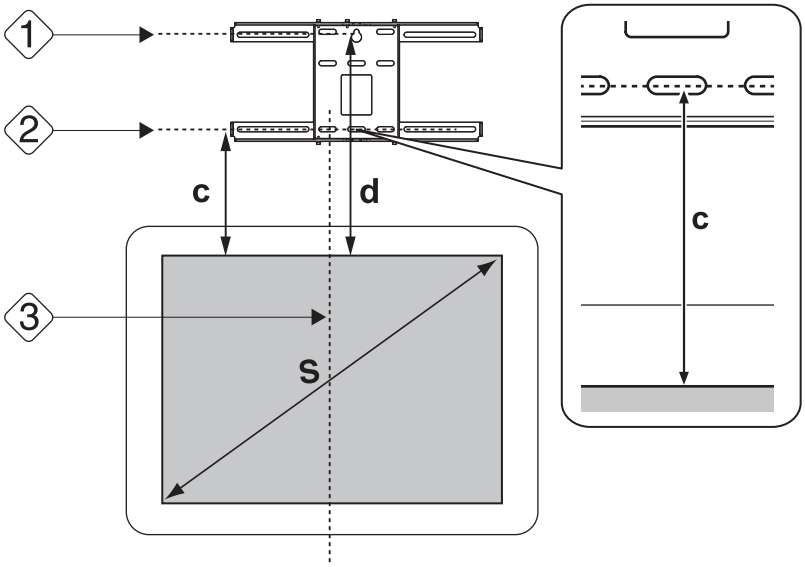

2 Przymocuj arkusz szablonu do ściany

- Dopasuj środkową linię (3), sprawdzoną w kroku 1 do linii **Image Center A** na arkuszu szablonu.
  Sprawdź, w którym miejscu ściany znajdują się promienie, a następnie przesuń linię w lewo lub w prawo, według potrzeb.
  (Pozycję można przesuwać poziomo, w lewo lub w prawo od linii środkowej powierzchni projekcyjnej o maksymalnie 45 mm).
- Dopasuj wysokość (1) i (2), sprawdzoną w kroku 1 do linii ★ na arkuszu szablonu.

[Jednostka: mm]

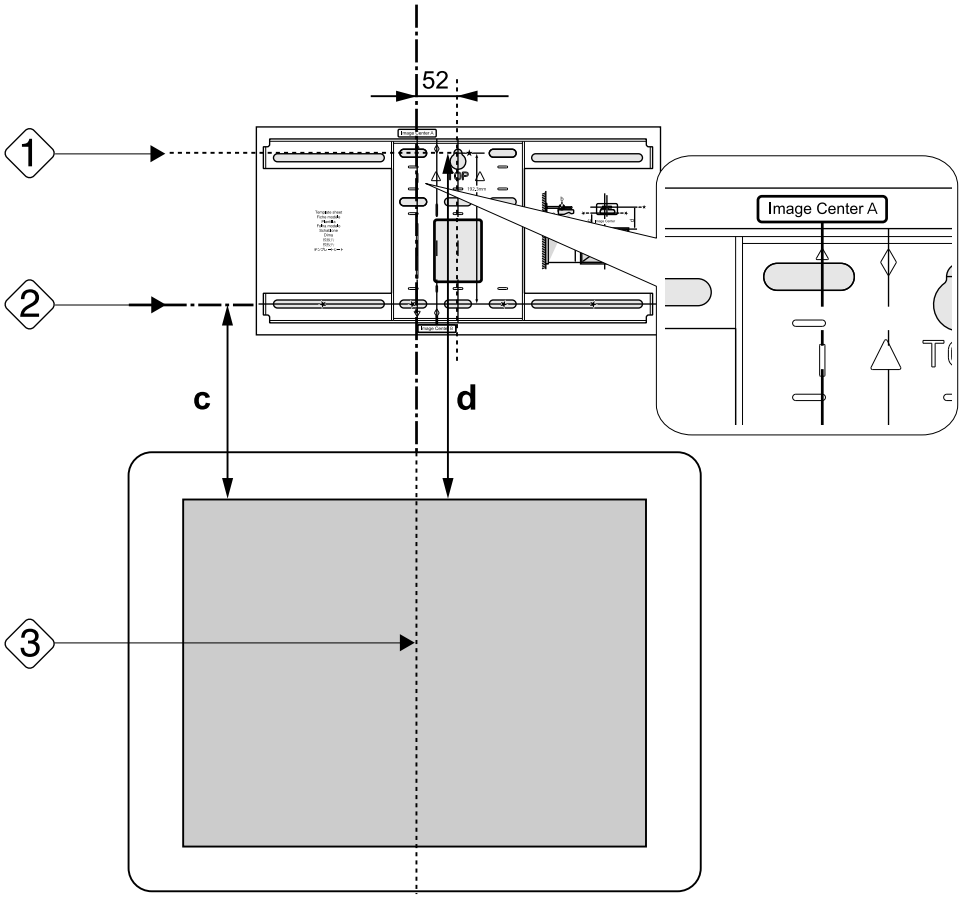

3 Wprowadź dostępną w handlu śrubę M10 do pozycji tymczasowego otworu śruby dla płyty ściennej

Pozostaw odstęp 6 mm lub większy, pomiędzy ścianą i główką śruby.

4 Określ położenia otworów do mocowania płyty ściennej

Od otworów śrub pokazanych na rysunku poniżej, dla zapewniania optymalnego balansu zamocuj co najmniej cztery punkty.

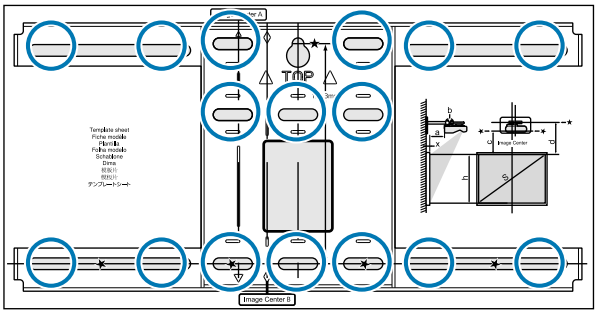

5 Wywierć otwory w ścianie

Średnica wiertła: 10,5 mm

Głębokość otworu pilotowego: 45 mm

Głębokość otworu na kotwę: 40 mm

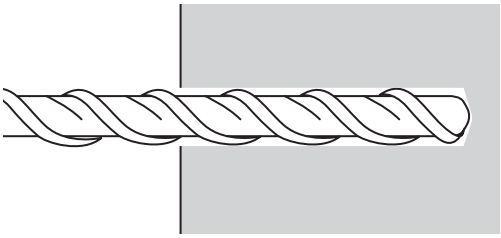

6 Zdejmij arkusz szablonu i usuń pompką do usuwania pyłu, betonowy pył z otworów

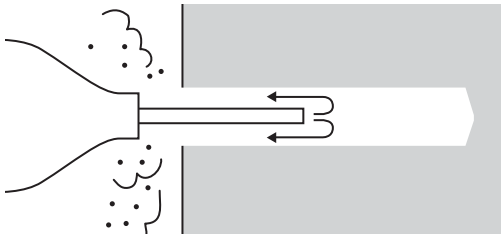

7 Ustaw płytę ścienną na ścianie i włóż do otworów, dostępne w handlu, kotwy M10 x 60 mm

Załóż nakrętkę i wbij rdzeń młotkiem, aż do jego zetknięcia ze szczytową częścią kotwy.

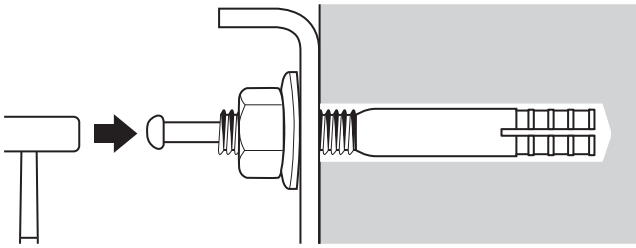

8 Dokręć nakrętkę dostępnym w handlu kluczem płaskim, aby przymocować płytę ścienną do ściany

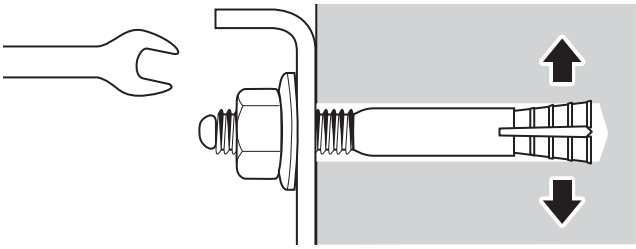

Określ odległość projekcji, a następnie przełóż kable przez płytę ustalającą

1 Sprawdź następujące wartości w tabeli odległości projekcji

- Liczby na podziałce przesuwanego ramienia (b)
- Odległość od powierzchni ekranu do ściany (x)

☛ "Tabela odległości projekcji" str.14

2 Poluzuj śruby M4 x 12 mm (x2) i wysuń przesuwane ramię na płycie ustalającej

Dopasuj suwak do połączonych odległości (b) i (x), sprawdzonych w kroku 1.

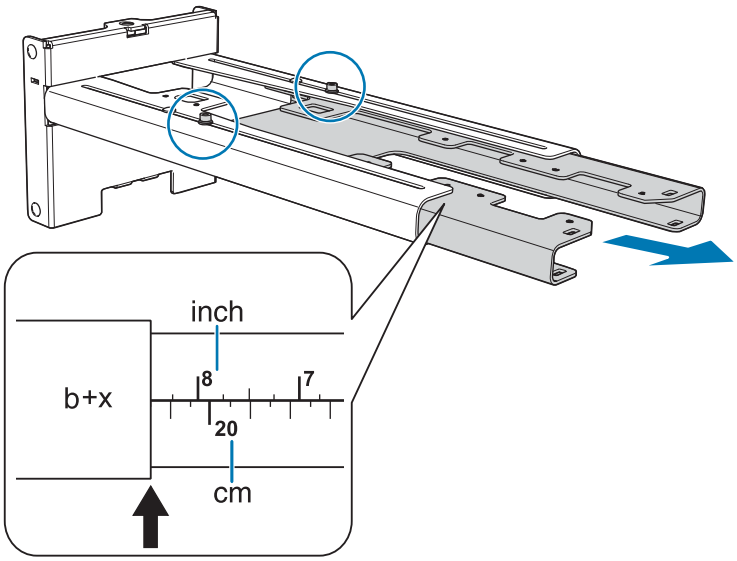

3 Przeprowadź niezbędne kable przez płytę ustalającą

Sprawdź sposób prowadzenia kabli na poniższym rysunku i ułóż je tak, aby końce kabli połączenia z projektorem znajdowały się z boku złączy projektora.

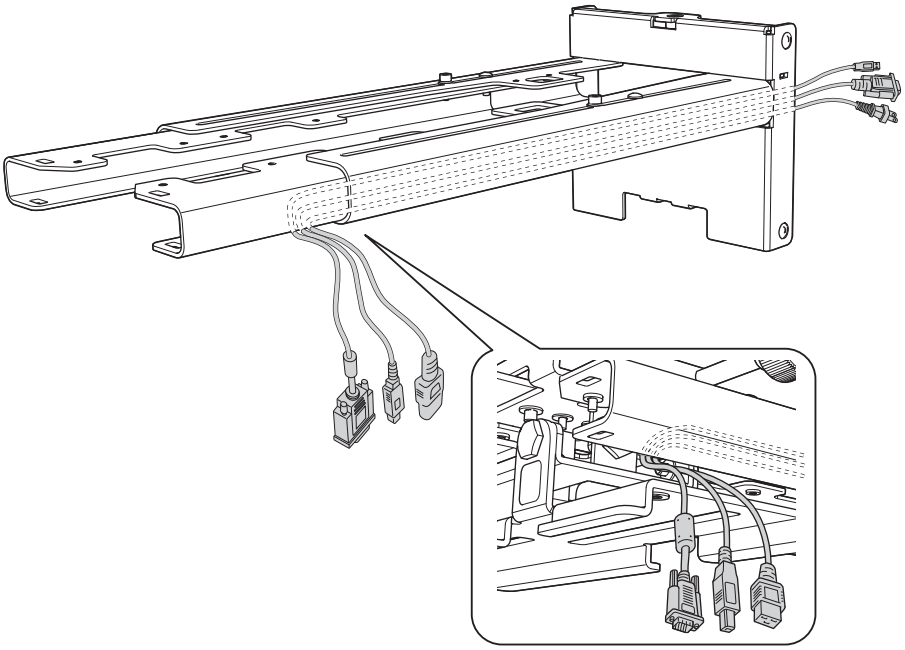

Ostrzeżenie

Nadmiaru kabla nie należy zawieszać na płycie ustalającej. Mogą one upaść i spowodować wypadek.

Mocowanie płyty ustalającej do płyty ściennej

1 Włóż sześciokątną oś do płyty ustalającej

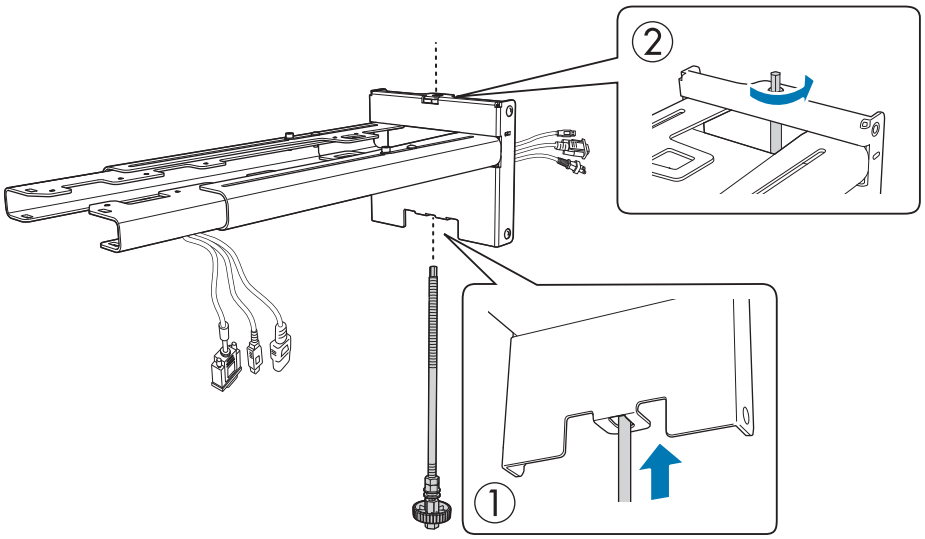

2 Zamontuj płytę ustalającą do płyty ściennej

Włóż górną część osi sześciokątnej do płyty ściennej, a następnie włóż ją do szczeliny w części dolnej.

Przestroga

Należy zachować ostrożność, aby kable nie zostały zablokowane między płytą ustalającą a płytą ścienną.

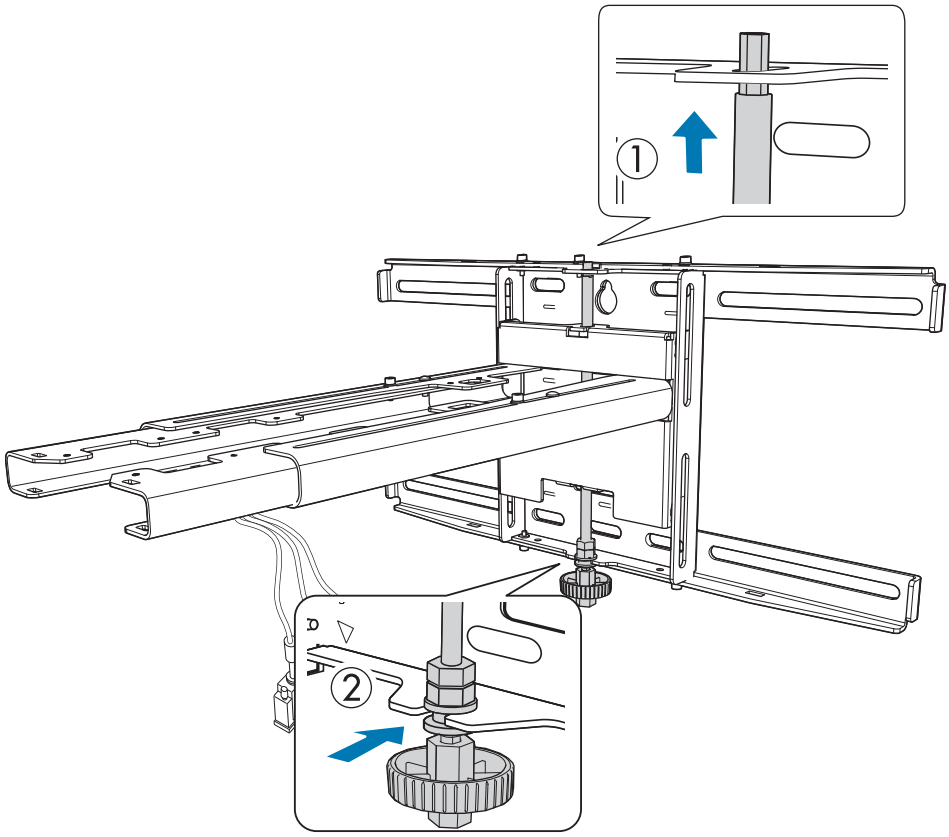

3 Przykręć płytę ustalającą do płyty ściennej

Dokręć dostarczone śruby M6 (x3), dostępnym w handlu śrubokrętem krzyżakowym Nr 3, a następnie lekko dokręć kluczem płaskim dostarczoną śrubę M6 (x1).

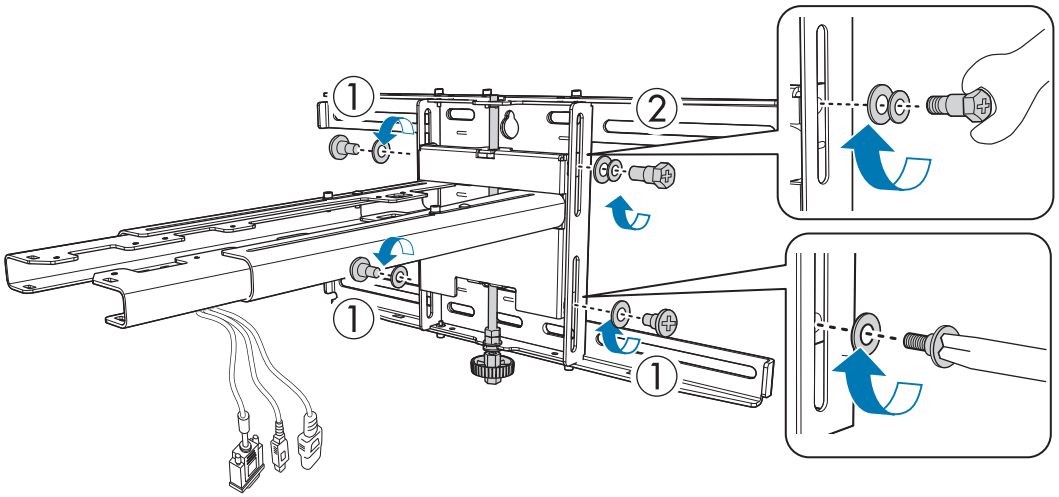

4 Dopasuj pionowy ślizg kluczem płaskim i wyrównaj do pozycji standardowej (C)

- Dokręcenie osi sześciokątnej w górnej części (A) podnosi płytę ustalającą, a poluzowanie osi ją obniża.
- Dokręcenie śruby sześciokątnej M8 w dolnej części (B) obniża płytę ustalającą, a poluzowanie tej śruby podnosi płytę ustalającą. (Można także użyć klucza nasadowego 17 mm)

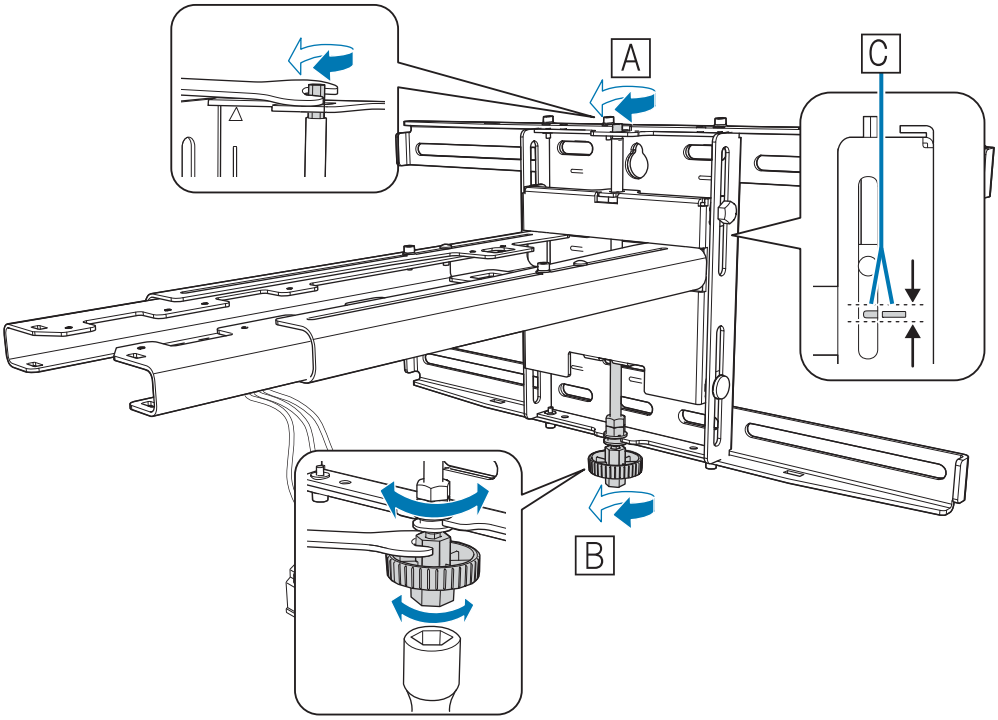

5 Dokręć śrubę M6 (x1) w celu ustalenia pozycji płyty ustalającej

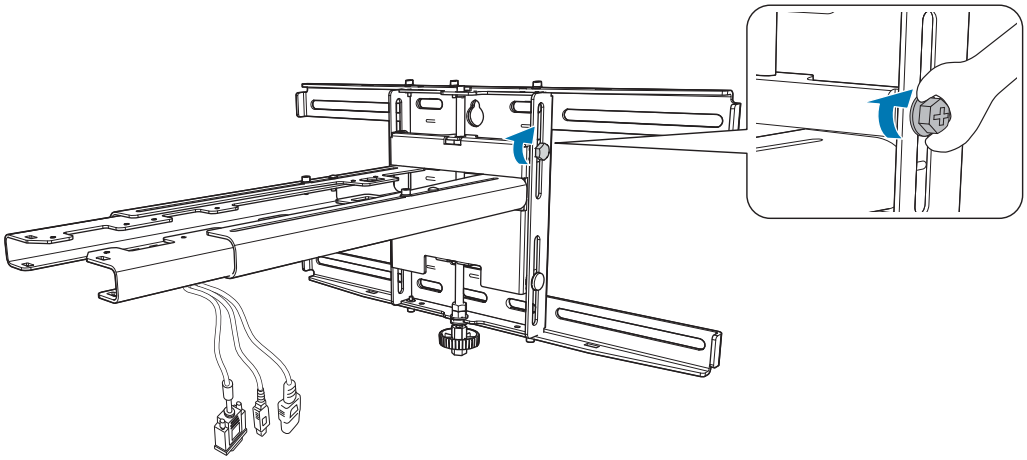

Mocowanie projektora do płyty ustalającej

1 Poluzuj śruby (x2) i zdejmij z projektora pokrywę kabli

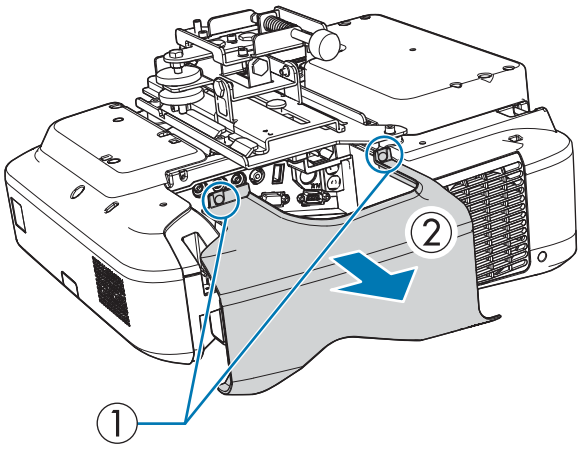

2 Zamocuj 3-osiowy moduł regulacji do płyty ustalającej, dostarczonymi śrubami M4 x 12 mm (x4)

- Gdy wyświetlany obraz jest mniejszy niż 75 cali: Zamontuj urządzenie w miejscu występowania znacznika ◯ (A).
- Gdy wyświetlany obraz jest większy niż 75 cali: Zamontuj urządzenie w miejscu występowania znacznika ◯◯ (B).

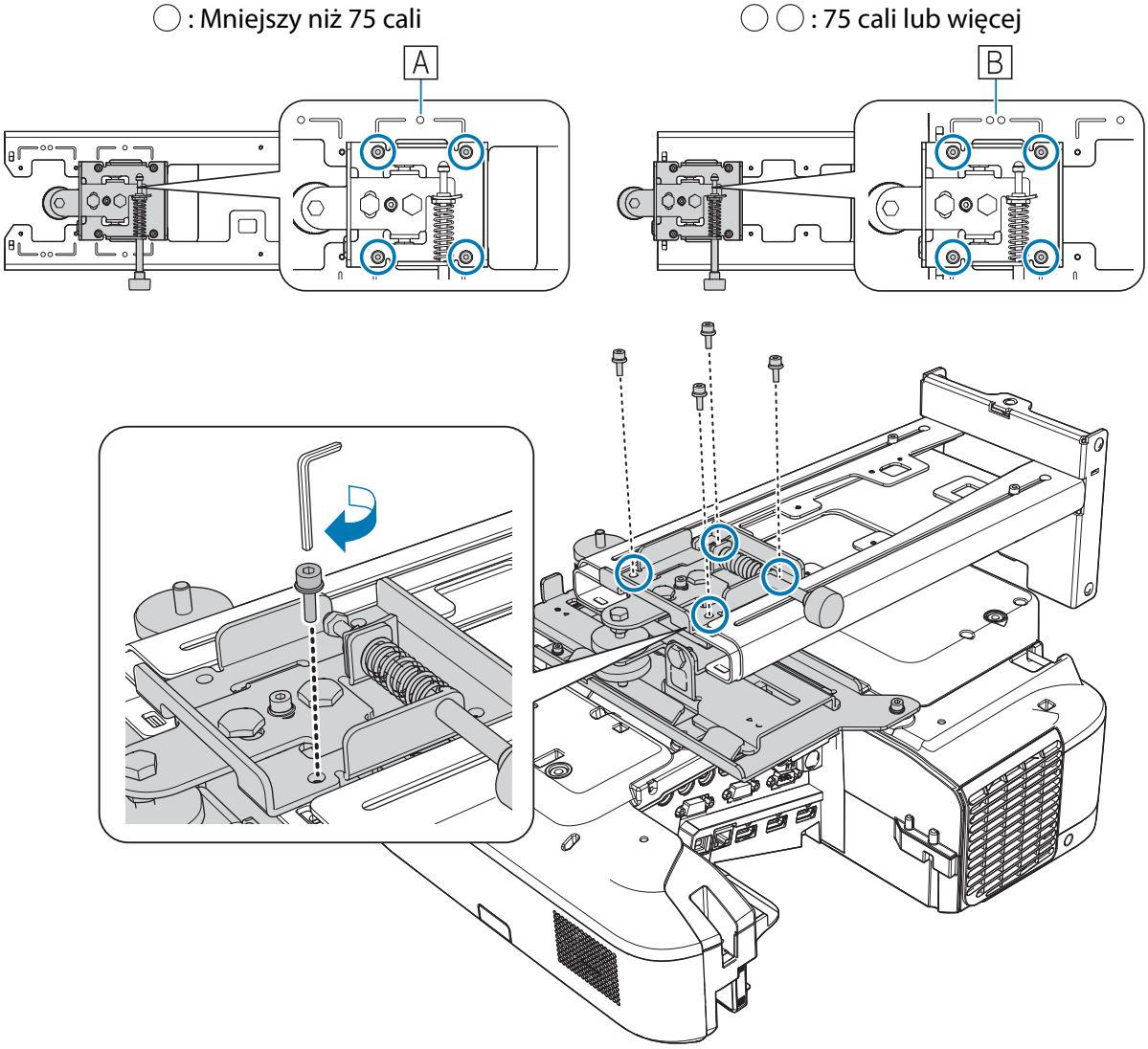

3 Podłącz kable do projektora

Na koniec podłącz przewód zasilający.

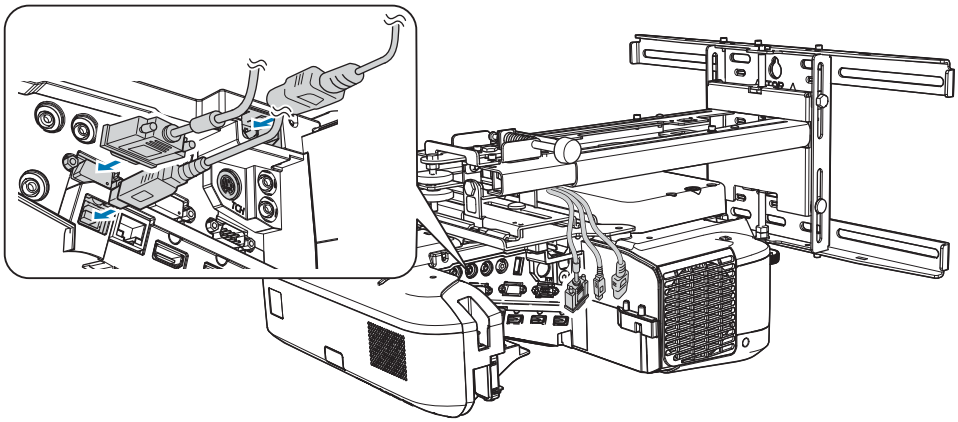

Użyj dostępnych w handlu śrub M4 do zamocowania do otworów na śruby urządzeń peryferyjnych i akcesoriów, takich jak zewnętrzne tunery, jak pokazano na następującym rysunku.

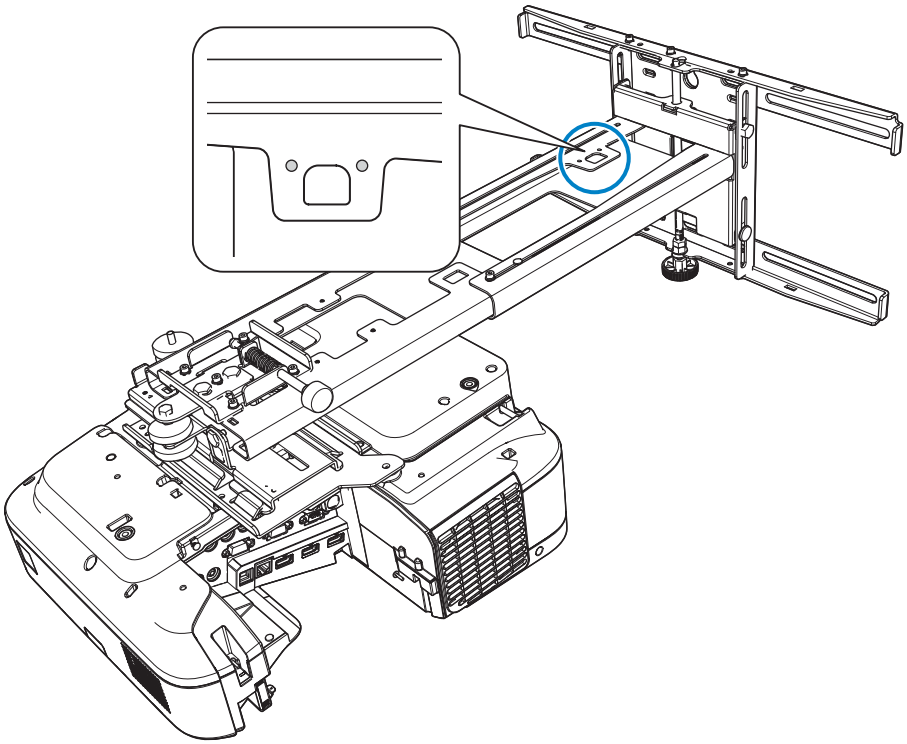

Zainstaluj opcjonalny moduł bezprzewodowej sieci LAN w gnieździe bezprzewodowego modułu LAN.

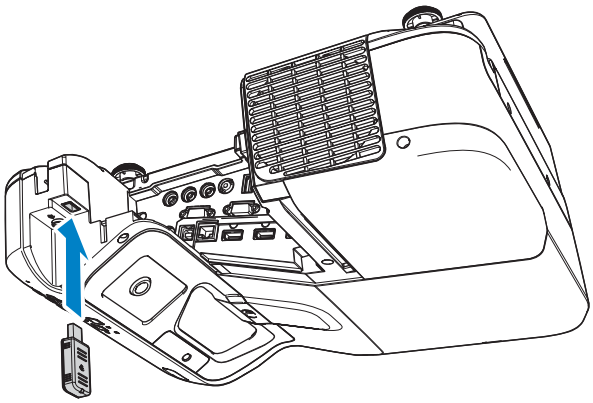

Regulacja pozycji projektora

- Nie należy regulować funkcji Geometria obrazu. Mogłoby to doprowadzić do pogorszenia jakości obrazu.
- Podczas ustawień wielu projektorów z użyciem funkcji ustawień wsadowych, należy je ustawić przed regulacją wyświetlanego obrazu.

☛ "Funkcja ustawień wsadowych" str.59

1 Naciśnij przycisk [Power] na pilocie lub w panelu sterowania w celu włączenia projektora

Przy użyciu pilota

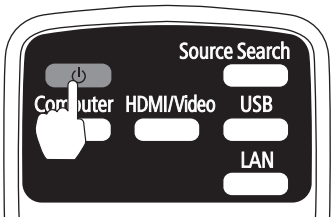

Za pomocą panelu sterowania

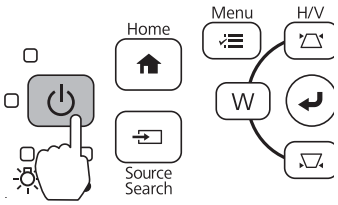

Przestroga

Podczas projekcji nie należy umieszczać twarzy lub rąk w pobliżu szczeliny wentylacyjnej i nie należy umieszczać w jej pobliżu przedmiotów, które mogą zostać wygięte lub uszkodzone. Gorące powietrze ze szczeliny wentylacyjnej, może spowodować zapalenie, odkształcenie lub wypadki.

2 Otwórz pokrywę filtra powietrza, a następnie wyreguluj ostrość dźwignią ostrości

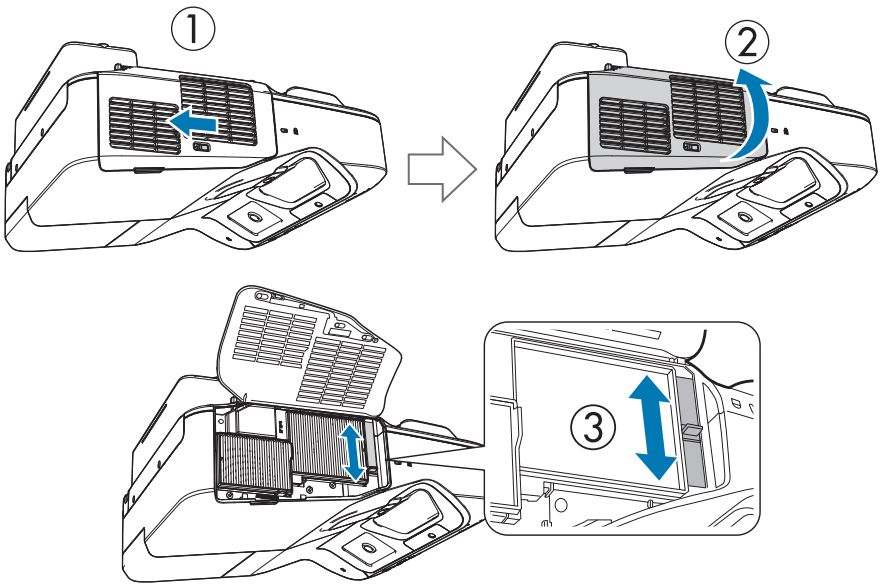

Wykonaj dokładną regulację ostrości później.

Po zakończeniu wykonywania regulacji zamknij pokrywę filtra powietrza.

Można zmienić język wyświetlania w pozycji **Język** menu **Zaawansow.**

☛*Przewodnik użytkownika* projektora - menu Projektor

3 Zmień współczynnik kształtu wyświetlanego obrazu (tylko wtedy, gdy to konieczne)

Wyświetl obrazy z podłączonego urządzenia, a następnie naciśnij przycisk [Aspect].

Po każdym naciśnięciu przycisku, wyświetlana jest nazwa kształtu obrazu na ekranie i zmiany kształtu obrazu.

Za pomocą pilota

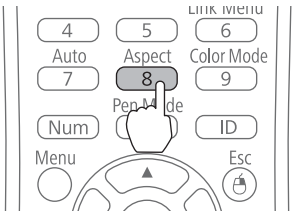

- Szczegółowe informacje dotyczące podłączania urządzeń i wyświetlania obrazów, zawiera *Przewodnik szybkiego startu*.
- Współczynnik kształtu obrazu nie zmienia się, bez wyświetlanych obrazów z podłączonego urządzenia.
- Współczynnik kształtu obrazu można także zmienić w pozycji **Kształt obrazu** menu **Sygnał**.

☛*Przewodnik użytkownika* projektora - menu Projektor

4 Naciśnij przycisk [Menu] projektora.

Przy użyciu pilota

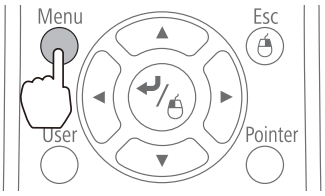

Za pomocą panelu sterowania

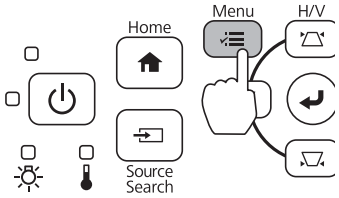

5 Wybierz **Instr. instalacji** z menu **Ustawienia**

Podczas używania EB-685W/EB-675W, wyświetlany jest ekran wyboru współczynnika kształtu. Wybierz **16:10** lub **4:3** w zależności od obrazu, który ma być wyświetlany.

Wyświetlony zostanie ekran przewodnika.

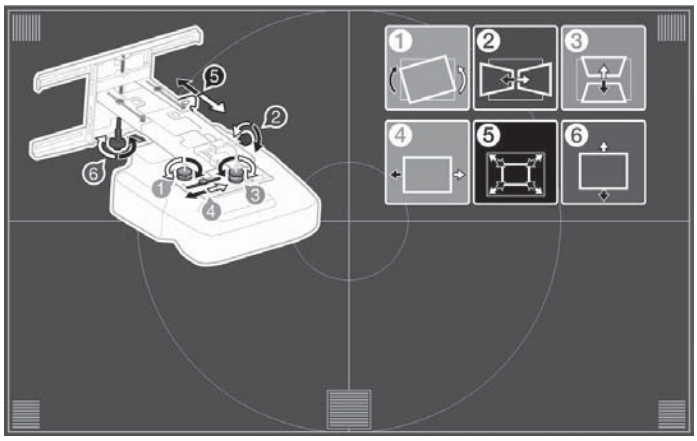

6 Po poluzowaniu pokrętła regulacji na dole, wyreguluj rolkę poziomą z wykorzystaniem pokrętła regulacji na górze.

> W razie potrzeby powtórz czynności 6 do 11.

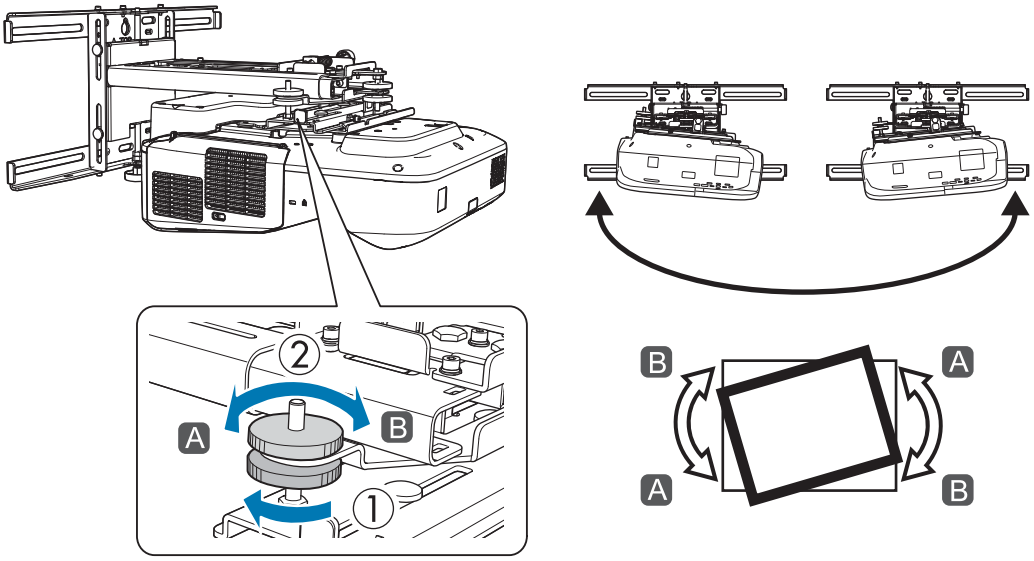

Po zakończeniu wykonywania regulacji, dokręć pokrętło na dole.

7 Poluzuj śrubę M4 (x1) kluczem sześciokątnym, a następnie wyreguluj obrót poziomy pokrętłem regulacji

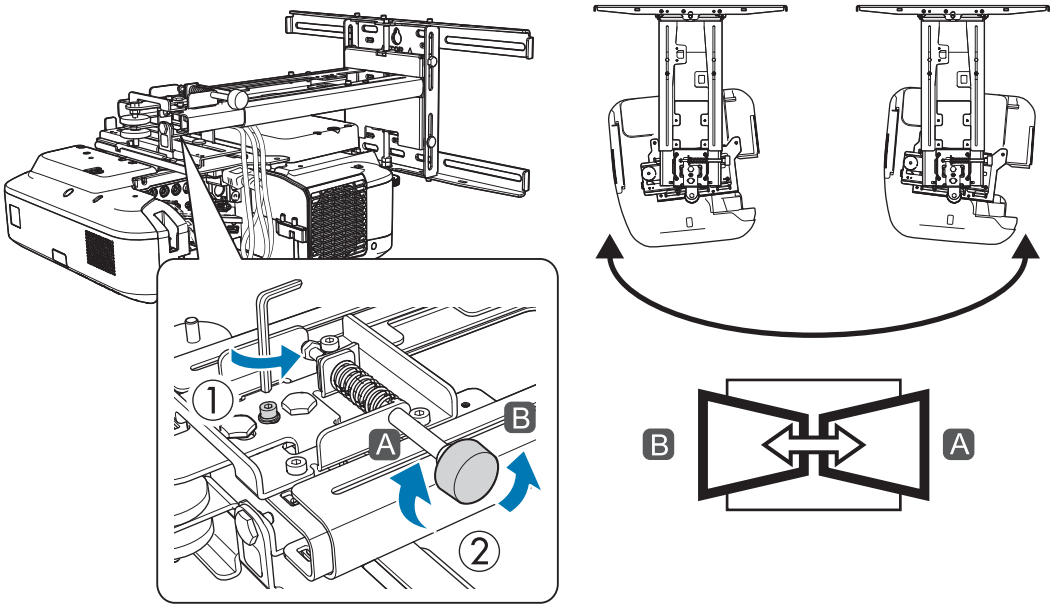

Po zakończeniu wykonywania regulacji, dokręć poluzowane śruby M4.

8 Po poluzowaniu pokrętła regulacji na dole, wyreguluj nachylenie w pionie z wykorzystaniem pokrętła regulacji na górze.

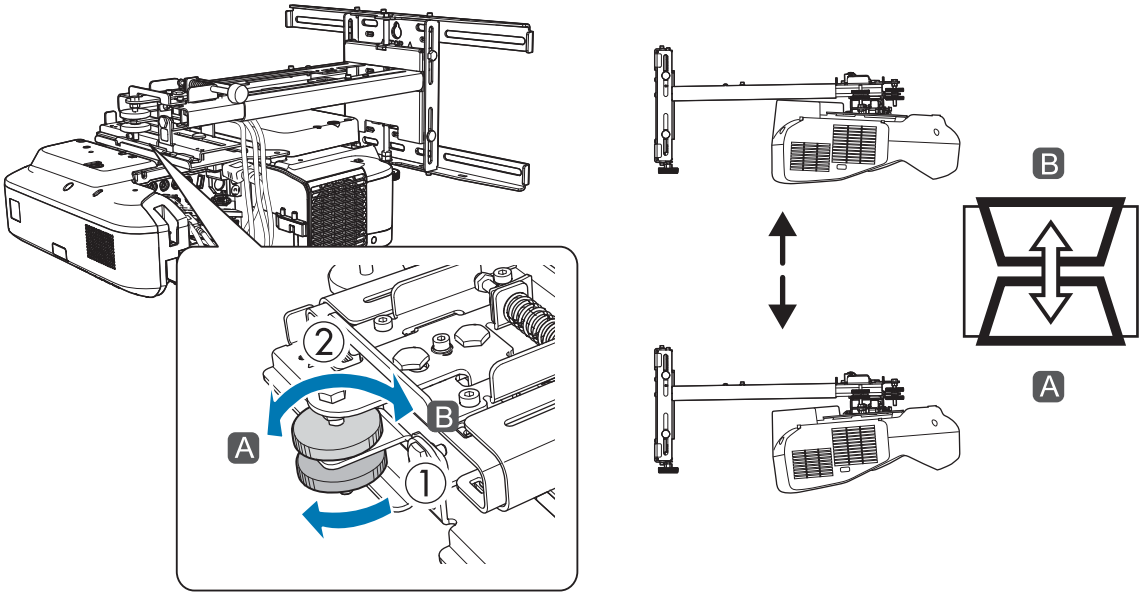

Po zakończeniu wykonywania regulacji, dokręć pokrętło na dole.

9 Poluzuj śrubę M4 kluczem sześciokątnym, a następnie wyreguluj przesunięcie w poziomie

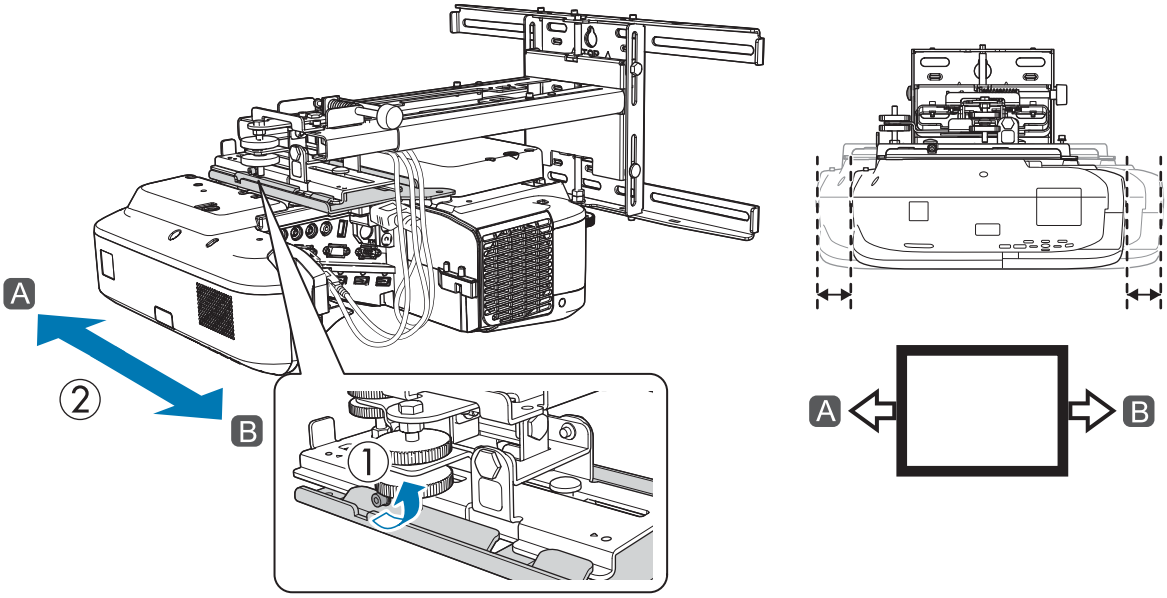

Po zakończeniu wykonywania regulacji, dokręć poluzowaną śrubę M4.

10 Poluzuj śruby M4 (x2) kluczem sześciokątnym, a następnie wyreguluj przesunięcie do przodu/do tyłu

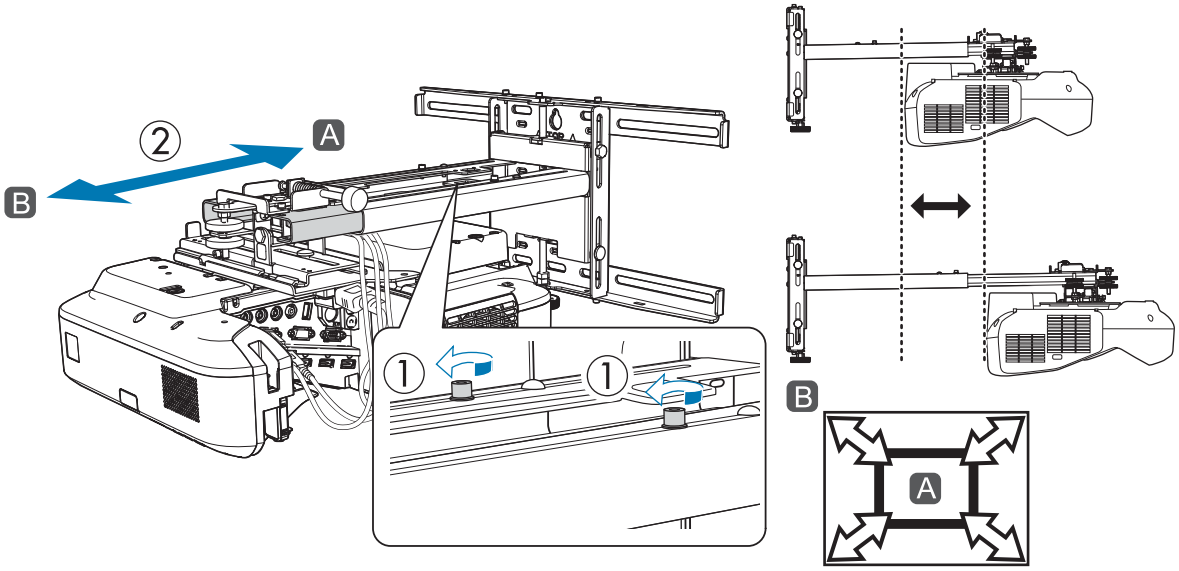

Po zakończeniu wykonywania regulacji, dokręć poluzowane śruby M4.

11 Poluzuj śrubę M6 (x1) kluczem płaskim, a następnie wyreguluj przesunięcie w pionie

Wyreguluj przesunięcie w pionie z osią sześciokątną na górze lub na dole.

- Dokręcenie osi sześciokątnej w górnej części, podnosi płytę ustalającą, a poluzowanie osi ją obniża.
- Dokręcenie śruby sześciokątnej M8 w dolnej części, obniża płytę ustalającą, a poluzowanie tej śruby podnosi płytę ustalającą. (Można także użyć klucza nasadowego 17 mm)

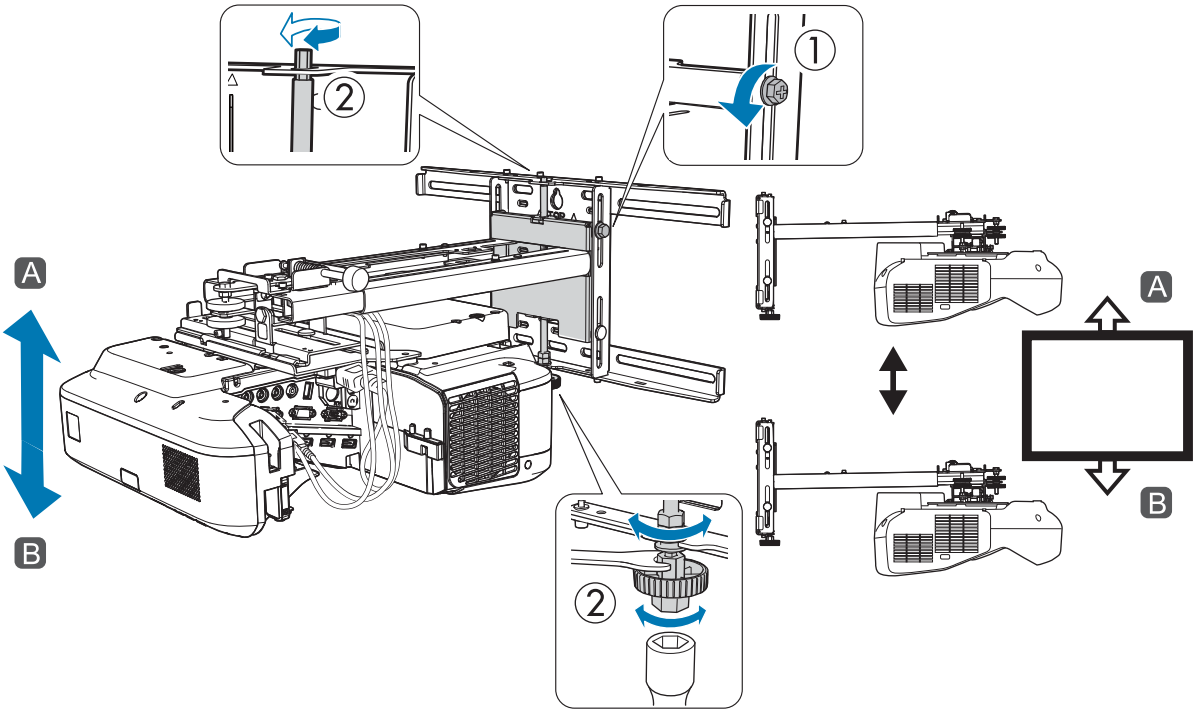

Po zakończeniu wykonywania regulacji, dokręć poluzowaną śrubę M6.

12 Upewnij się, że zostały pewnie dokręcone wszystkie śruby, poluzowane w krokach 6 do 11

> ⚠ Ostrzeżenie
>
> Dokręć mocno wszystkie śruby i wkręty. W przeciwnym razie produkt może upaść i spowodować obrażenia u osób lub uszkodzenie własności.

13 Wyreguluj ostrość w celu dopasowania ostrości do następującej wartości (A)

Otwórz pokrywę filtra powietrza, a następnie wyreguluj ostrość.

Po ustawieniu ostrości (A), sprawdź obszary (B). Jeśli żaden z obszarów (B) nie jest ostry, wyreguluj ostrość, aż do uzyskania jednolitości obszarów (B).

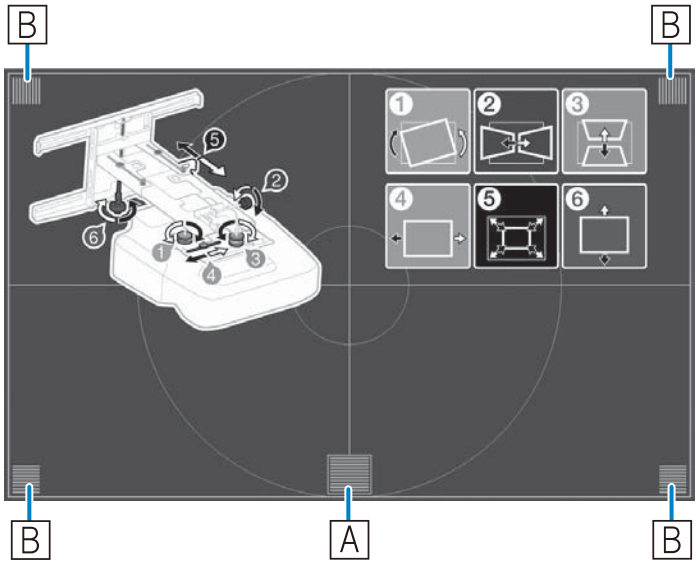

Po zakończeniu wykonywania regulacji zamknij pokrywę filtra powietrza.

14 Naciśnij przycisk [Esc] na pilocie lub w panelu sterowania w celu usunięcia ekranu przewodnika

Korekcja łuku

Podczas wyświetlania na zakrzywionym ekranie, należy użyć opcję Korekta kątowa w celu regulacji zniekształcenia wyświetlanego obrazu.

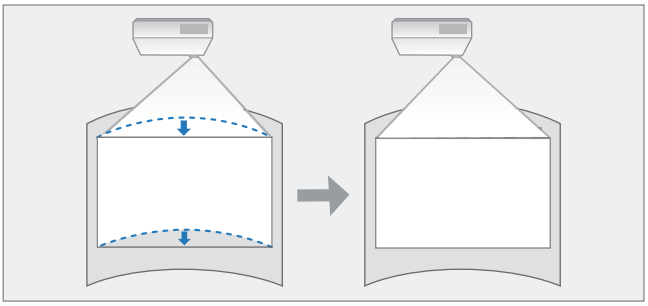

1 Włącz projektor, a następnie naciśnij przycisk [Menu]

Przy użyciu pilota

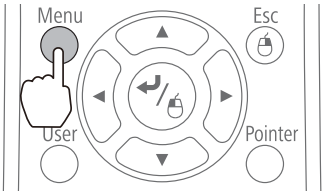

Za pomocą panelu sterowania

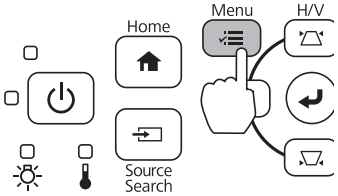

2 Wybierz **Korekta geometryczna** z menu **Ustawienia**

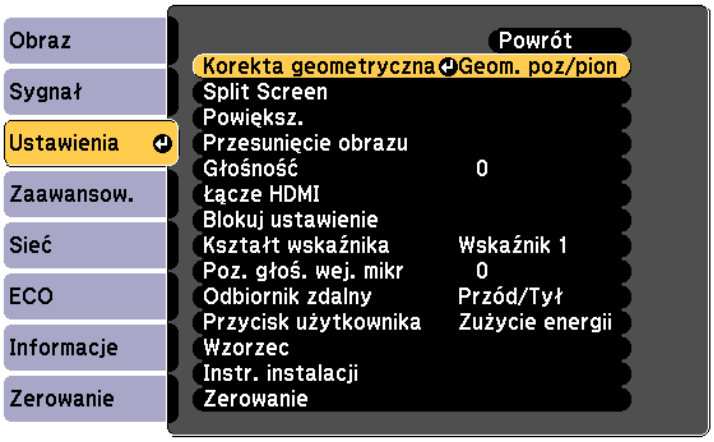

3 Wybierz **Korekta kątowa**

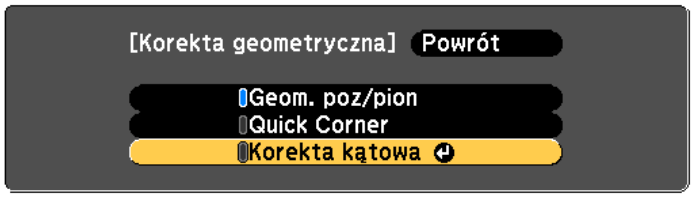

4 Wybierz **Korekta kątowa**

5 Wybierz bok do korekcji

6 Popraw wybrany bok

Jeśli podczas regulacji pokaże się komunikat **"Nie można już przesunąć."**, nie można wykonać dalszej regulacji w kierunku wskazanym przez szary trójkąt.

7 Powtórz zgodnie z wymaganiami czynności 5 i 6 w celu regulacji pozostałych boków

Montaż pokryw

1 Przymocuj pokrywy płyty ściennej

Zainstaluj najpierw pokrywę.

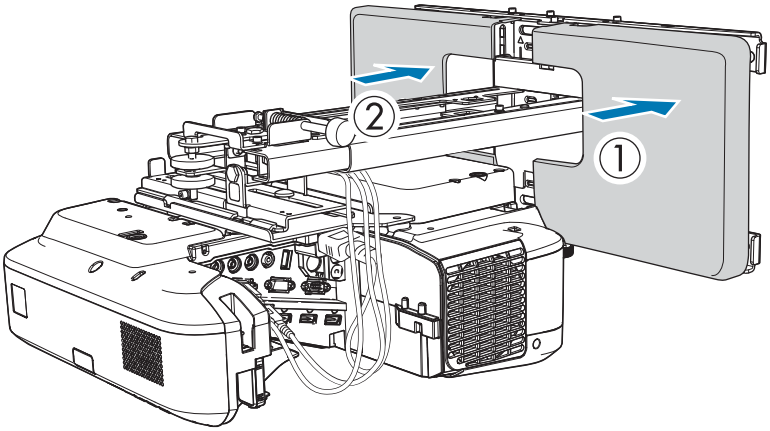

- W zależności od konfiguracji kabli, może być potrzebne wycięcie występów (A) na pokrywach płyty ściennej w celu poprowadzenia kabli. Usuń zadziory w miejscu cięcia, aby wygładzić ostre krawędzie.

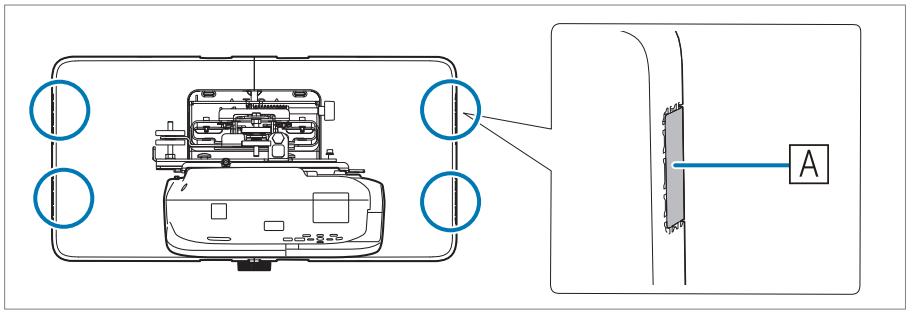

Upewnij się, że kable nie zostaną uszkodzone, podczas ich prowadzenia przez wycięte otwory.

Ponadto należy ostrożnie posługiwać się narzędziem do wycinania.

- Podczas zdejmowania pokrywy płyty ściennej, naciśnij zatrzaski na górze i na dole pokrywy tylnej pokrywy płyty ściennej, używając klucza sześciokątnego i pociągnij ją do przodu.

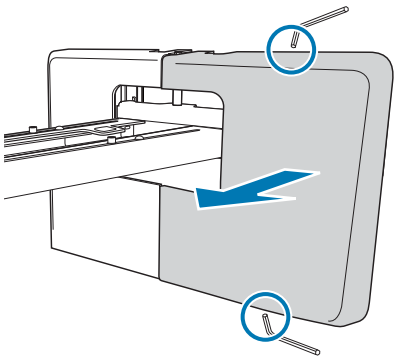

2 Dopasuj nasadkę końcową do płyty ustawień

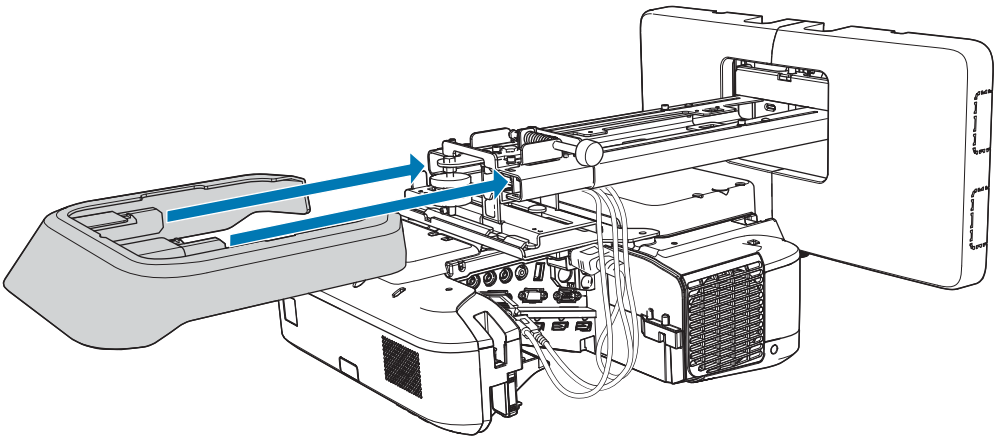

Aby zasłonić rowek na ramieniu, przyklej dostarczoną naklejkę maskującą.

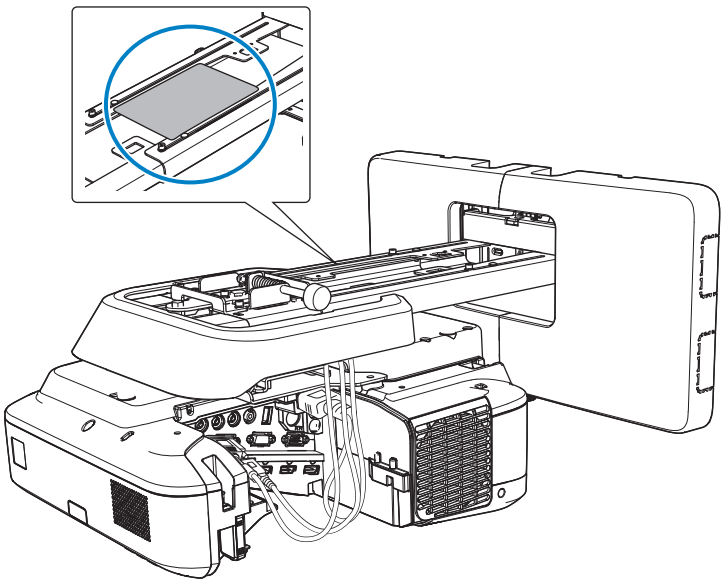

3 Zamocuj pokrywę kabli do projektora, a następnie zabezpiecz śrubami (x2)

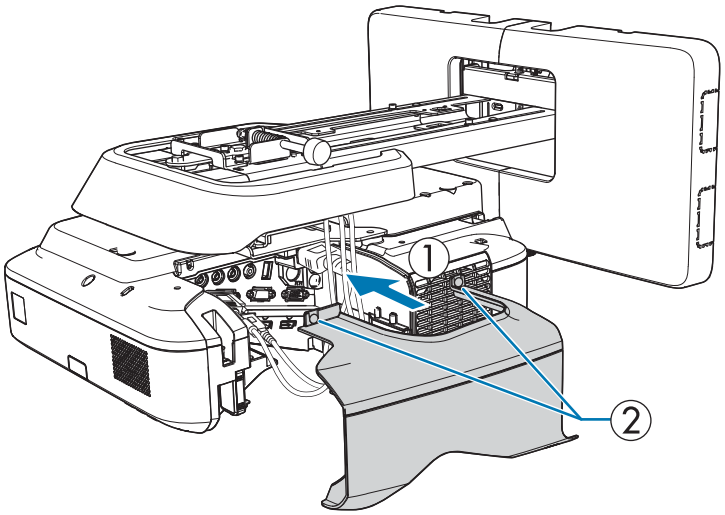

Przestroga

Takie czynności jak zdejmowanie i ponowna instalacja projektora, czy też konserwacja i naprawy mogą być wykonywane wyłącznie przez specjalistów. Sprawdź *Przewodnik użytkownika* projektora w celu uzyskania instrukcji konserwacji i napraw.

Ostrzeżenie

- Nigdy nie należy poluzowywać śrub i nakrętek po instalacji. Należy regularnie sprawdzać, czy śruby nie są poluzowane. W przypadku wykrycia poluzowanych śrub należy je mocno dokręcić. W przeciwnym razie produkt może upaść i spowodować obrażenia u osób lub uszkodzenie własności.
- Na produkcie nie należy się wieszać ani zawieszać na nim ciężkich przedmiotów. Upadek tego produktu, może spowodować śmierć lub obrażenia osób.

Równoległa instalacja wielu projektorów (Wyświetlanie z wielu projektorów)

Poprzez równoległą instalację wielu projektorów, można wyświetlać jeden, duży obraz (Wyświetlanie z wielu projektorów).

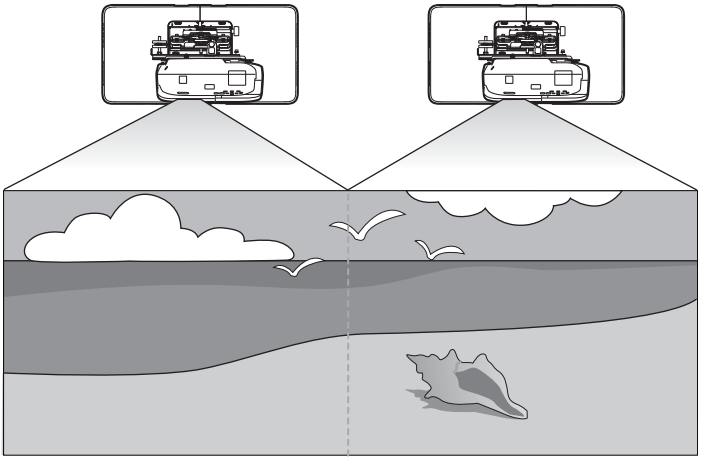

Podczas równoległej instalacji wielu projektorów należy sprawdzić następujące elementy.(☛"Schemat czynności instalacyjnych" str.7)

Podczas wyświetlania ekranu z jednego komputera, należy przeprowadzić następujące przygotowania. Sprawdź dokumentację dostarczoną z komputerem, aby się dowiedzieć, jak wykonać ustawienia.

- Podłącz kabel z jednego komputera do każdego projektora (komputer wymaga dwóch portów wyjścia obrazu)
- Ustaw wyjście obrazu na wiele ekranów z jednego komputera

Ustawienia wyświetlania z wielu projektorów

Wykonaj podane poniżej czynności podczas używania funkcji wyświetlania z wielu projektorów.

1. Ustawienie ID projektora (☛ str.54)
2. Regulacja obrazu podczas projekcji z wielu projektorów (☛ str.57)

Ustawienie ID projektora

1 Włącz projektor, a następnie naciśnij przycisk [Menu]

Za pomocą pilota

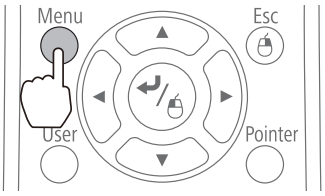

Za pomocą panelu sterowania

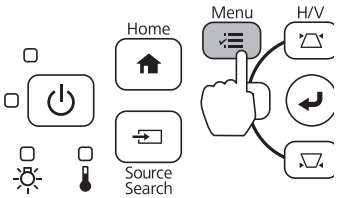

2 Wybierz **Multiprojekcja** z **Zaawansow.**

3 Wybierz **ID projektora**

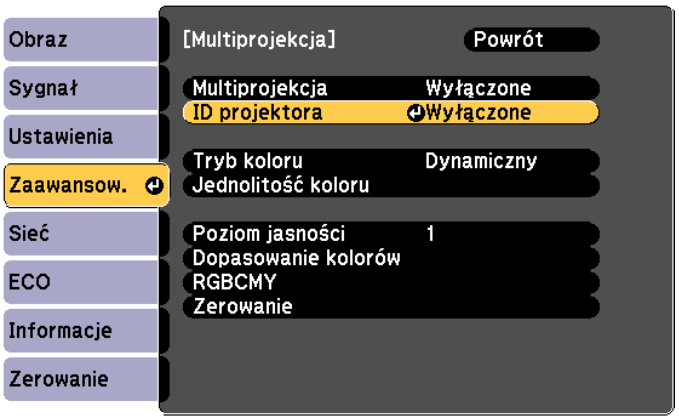

4 Wybierz numer ID dla projektora docelowego

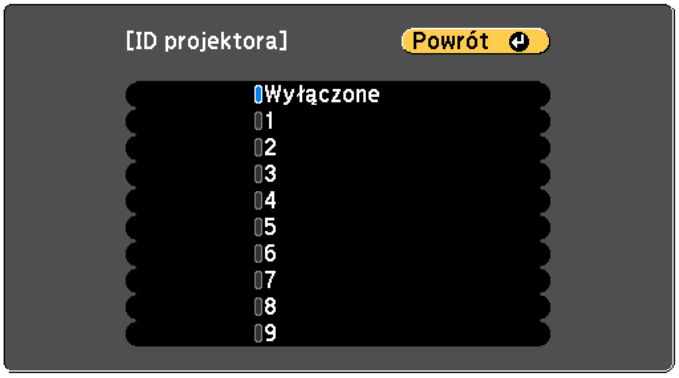

5 Naciśnij przycisk [Menu], aby zamknąć menu

Powtórz kroki 1 do 5 dla pozostałych projektorów

6 Skieruj pilota w obsługiwany projektor, a następnie naciśnij przycisk [ID]

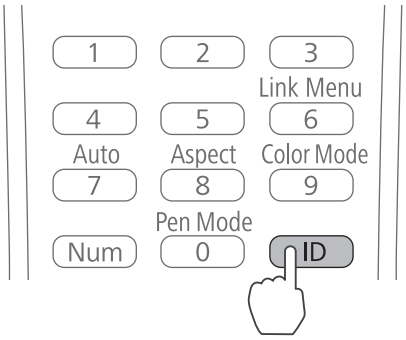

ID ustawione dla projektora jest wyświetlane na ekranie projektora. Wyświetlacz wyłączy się automatycznie po około trzech sekundach.

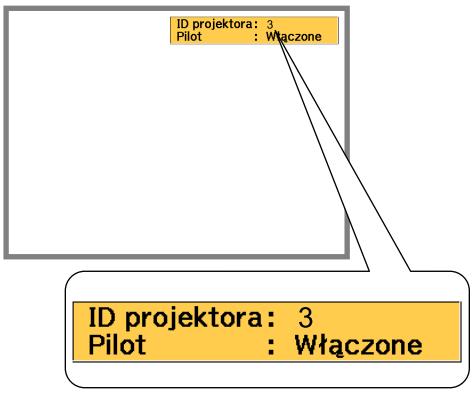

7 Przytrzymując przycisk [ID], naciśnij przycisk z tym samym numerem jak o ID obsługiwanego projektora

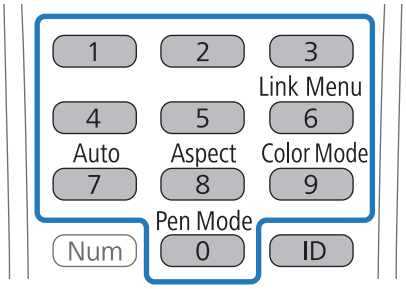

Włączone zostaną operacje pilota dla wybranego ID.

8 Naciśnij przycisk [ID] i sprawdź ustawienie ID

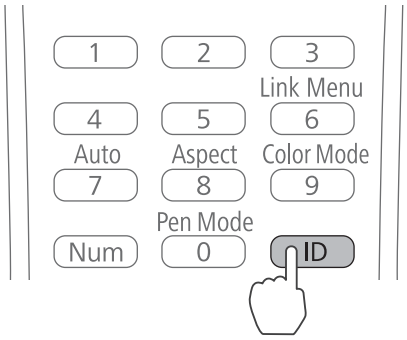

Wyświetlony zostanie następujący ekran.

- Działanie pilota: Wyświetlone **Włączone**: Można obsługiwać aktualnie używany projektor.
- Działanie pilota: Wyświetlone **Wyłączone**: Nie można obsługiwać projektora z pilota. Powtórz opisaną powyżej procedurę, aby włączyć operacje pilota.

- Po każdym włączeniu projektora, należy wybrać ID projektora dla obsługiwanego projektora. Gdy projektor jest włączony, ID ustawione dla pilota to 0.
- Po ustawieniu **ID projektora** na **Wyłączone**, można używać projektor z wykorzystaniem pilota, niezależnie od ustawienia ID wybranego z użyciem pilota.
- Po ustawieniu ID pilota na 0, można obsługiwać wszystkie projektory, niezależnie od ustawienia ID projektora.

Regulacja obrazu podczas projekcji z wielu projektorów

- Sprawdź, czy została wykonana regulacja pozycji projektora

☛"Regulacja pozycji projektora" str.43

- Jeśli ważne jest wyrównanie pomiędzy obrazami wyświetlanymi podczas wyświetlania z wielu projektorów, należy wypróbować funkcję Korekta kątowa.

☛"Korekcja łuku" str.48

1 Włącz projektor, a następnie naciśnij przycisk [Menu]

Przy użyciu pilota

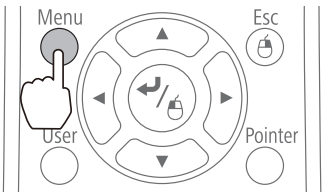

Za pomocą panelu sterowania

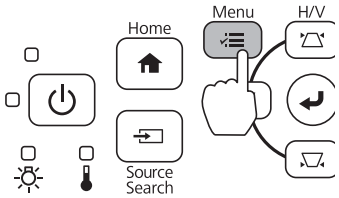

2 Wybierz **Multiprojekcja** z **Zaawansow.**

3 Ustaw **Multiprojekcja** na **Włączone**

Naciśnij przycisk [Esc], aby powrócić do poprzedniego ekranu.

4 Wykonaj każde ustawienie

Tryb koloru	Ustaw ten sam element dla każdego projektora.
Jednolitość koloru	Wyreguluj balans kolorów dla całego ekranu (tylko wtedy gdy to konieczne).
Poziom jasności	Jeśli jasność dla każdej lampy jest inna, wyreguluj poziom jasności lampy w zakresie 1 do 5. Wyreguluj najciemniejszą lampę jako standard. Jest to dostępne wyłącznie po ustawieniu opcji **Zużycie energii** na **Normalna** w menu **ECO**.
Dopasowanie kolorów	Wyreguluj kolor i jasność stopniowo od całkowicie białego do całkowicie czarnego.

Funkcja ustawień wsadowych

Po wykonaniu ustawień menu projektora dla jednego projektora, można skopiować ustawienia do innych projektorów (funkcja kopii wsadowej). Funkcja ustawień wsadowych może być użyta wyłącznie dla projektorów z tym samym numerem modelu.

Użyj jednej z następujących metod.

- Ustawienia z użyciem napędu flash USB.
- Ustawienia poprzez połączenie komputera i projektora kablem USB.
- Ustawienia z użyciem programu EasyMP Network Updater.

Ten przewodnik objaśnia metody z użyciem napędu flash USB i kabla USB.

- Następujące ustawienia menu nie są kopiowane przez funkcję ustawień wsadowych.
  - Sieć Sieć (oprócz menu Powiadom. i menu Inne)
  - Czas pracy lampy i Status w menu Informacje
- Funkcję ustawień wsadowych należy wykonać przed regulacją pozycji projektorów. Wartości regulacji dla wyświetlanego obrazu, takie jak Geometria obrazu, są wykonywane przez funkcję ustawień wsadowych. Jeśli funkcja ustawień wsadowych jest wykonywana po regulacji pozycji projektorów, wykonane regulacje mogą ulec zmianie.
- Z użyciem funkcji ustawień wsadowych, zarejestrowane logo użytkownika jest kopiowane do innych projektorów. Nie należy stosować jako logo użytkownika poufnych informacji, itp.

Przestroga

Za wykonywanie ustawień wsadowych odpowiadają wyłącznie klienci. Jeśli wykonanie ustawień wsadowych nie powiedzie się z powodu awarii zasilania, błędu komunikacji, itp., klient odpowiada za wszelkie koszty naprawy.

Ustawienia z użyciem napędu flash USB

W tej części znajdują się objaśnienia wykonywania funkcji ustawień wsadowych z użyciem napędu flash USB.

- Użyj napędu flash USB sformatowanego w systemie FAT.
- Funkcji ustawień wsadowych nie można używać w napędach flash USB z wdrożonymi funkcjami zabezpieczenia. Należy użyć napędu flash USB bez wdrożonych funkcji zabezpieczenia.
- Funkcja ustawień wsadowych nie może być używana przez czytniki kart USB lub dyski twarde USB.

Zapisywanie ustawień w napędzie flash USB

1 Odłącz przewód zasilający od projektora i sprawdź, czy wyłączone zostały wszystkie wskaźniki projektora

2 Podłącz napęd flash USB do gniazda USB-A projektora

- Podłącz napęd flash USB bezpośrednio do projektora. Jeśli napęd flash USB jest podłączony do projektora przez hub USB, ustawienia mogą nie zostać prawidłowo zapisane.
- Podłącz pusty napęd flash USB. Jeśli napęd flash USB zawiera dane inne niż plik ustawień wsadowych, ustawienia mogą nie zostać prawidłowo zapisane.
- Po zapisaniu pliku ustawień wsadowych z innego projektora w napędzie flash USB, usuń plik lub zmień nazwę pliku. Funkcja ustawień wsadowych nie może nadpisać pliku ustawień wsadowych.
- Nazwa pliku ustawień wsadowych to PJCONFDATA.bin. Jeżeli chcesz zmienić nazwę pliku, dodaj tekst po PJCONFDATA. Po zmianie części PJCONFDATA nazwy pliku, projektor nie będzie mógł prawidłowo rozpoznać pliku.
- W nazwie pliku, można używać jedynie jednobajtowych znaków.

3 Przytrzymując przycisk [Esc] na pilocie lub w panelu sterowania, podłącz do projektora przewód zasilający

Wskaźniki stanu i zasilania zaczynają świecić na niebiesko, a wskaźniki lampy i temperatury zaczynają świecić na pomarańczowo.

Po włączeniu wszystkich wskaźników projektora, zwolnij przycisk [Esc].

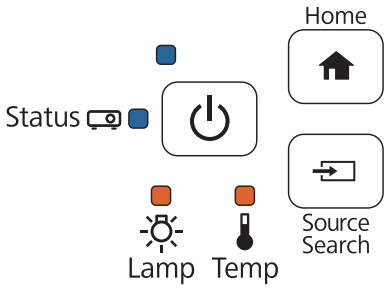

Gdy wszystkie wskaźniki migają, jest zapisywany plik ustawień wsadowych.

Przestroga

- Podczas zapisywania pliku, nie należy odłączać przewodu zasilającego od projektora. Po odłączeniu przewodu zasilającego, projektor może nie uruchomić się prawidłowo.
- Podczas zapisywania pliku, nie należy odłączać napędu flash USB od projektora. Po odłączeniu napędu flash USB, projektor może nie uruchomić się prawidłowo.

Po typowym zakończeniu zapisu projektor wyłącza się, a wskaźnik zasilania zaczyna świecić na niebiesko.

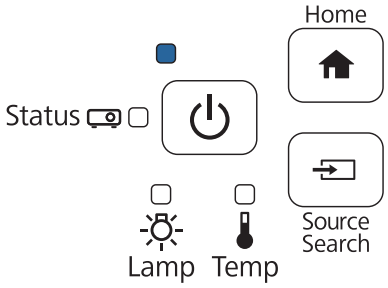

Po wyłączeniu zasilania, odłącz napęd flash USB.

Kopiowanie zapisanych ustawień do innych projektorów

1 Odłącz przewód zasilający od projektora i sprawdź, czy wyłączone zostały wszystkie wskaźniki projektora

2 Podłącz napęd flash USB zawierający zapisany plik ustawień wsadowych, do gniazda USB-A projektora

- Gdy napęd flash USB zawiera 1 do 3 rodzajów plików ustawień wsadowych, do projektora jest kopiowany plik dla tego samego numeru modelu. Jeśli istnieje wiele plików dla projektora z tym samym numerem modelu, ustawienia mogą nie zostać skopiowane prawidłowo.
- Gdy w napędzie flash USB istnieją cztery lub więcej pliki ustawień wsadowych, ustawienia mogą nie zostać skopiowane prawidłowo.
- W napędzie flash USB, nie należy zapisywać żadnych danych, oprócz pliku ustawień wsadowych. Jeśli napęd flash USB zawiera dane inne niż plik ustawień wsadowych, ustawienia mogą nie zostać skopiowane prawidłowo.

3 Przytrzymując przycisk [Menu] na pilocie lub w panelu sterowania, podłącz do projektora przewód zasilający

Wskaźniki stanu i zasilania zaczynają świecić na niebiesko, a wskaźniki lampy i temperatury zaczynają świecić na pomarańczowo.

Po włączeniu wszystkich wskaźników projektora, zwolnij przycisk [Menu]. Wskaźniki zostaną włączone na około 75 sekund.

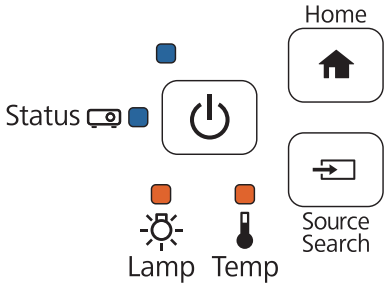

Gdy zaczną migać wszystkie wskaźniki, ustawienia są zapisywane.

Przestroga

- Podczas zapisywania ustawień, nie należy odłączać przewodu zasilającego od projektora. Po odłączeniu przewodu zasilającego, projektor może nie uruchomić się prawidłowo.
- Podczas zapisywania ustawień, nie należy odłączać napędu flash USB od projektora. Po odłączeniu napędu flash USB, projektor może nie uruchomić się prawidłowo.

Po typowym zakończeniu zapisu projektor wyłącza się, a wskaźnik zasilania zaczyna świecić na niebiesko.

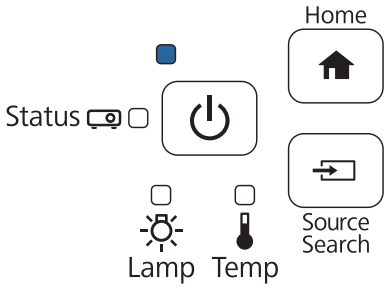

Po wyłączeniu zasilania, odłącz napęd flash USB.

Ustawienia poprzez połączenie komputera i projektora kablem USB

Funkcję ustawień wsadowych obsługują następujące systemy operacyjne.

- Windows Vista i nowsze
- Mac OS X 10.7.x i późniejsze

Zapisywanie ustawień w komputerze

1. Odłącz przewód zasilający od projektora i sprawdź, czy wyłączone zostały wszystkie wskaźniki projektora

2. Połącz kablem USB gniazdo USB komputera z gniazdem USB-B projektora

3. Przytrzymując przycisk [Esc] na pilocie lub w panelu sterowania, podłącz do projektora przewód zasilający

   Wskaźniki stanu i zasilania zaczynają świecić na niebiesko, a wskaźniki lampy i temperatury zaczynają świecić na pomarańczowo.

   Po zapaleniu się wszystkich wskaźników projektora zwolnij przycisk [Esc].

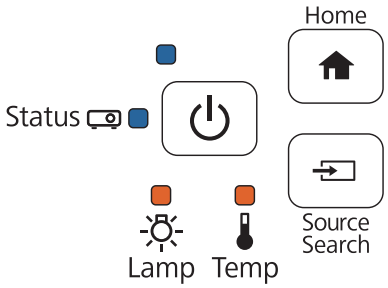

   Projektor jest rozpoznawany przez komputer jako dysk wymienny.

4. Otwórz dysk wymienny i zapisz w komputerze plik ustawień wsadowych (PJCONFDATA.bin)

   Jeśli wymagana jest zmiana nazwy pliku, dodaj tekst po PJCONFDATA. Po zmianie części PJCONFDATA nazwy pliku, projektor nie będzie mógł prawidłowo rozpoznać pliku. W nazwie pliku, można używać jedynie jednobajtowych znaków.

5 Wykonaj w komputerze funkcję "Usuń urządzenie USB", a następnie odłącz kabel USB

Podczas używania OS X, wykonaj "Usuń EPSON_PJ".

Projektor wyłącza się, a tylko wskaźnik zasilania zaczyna świecić na niebiesko.

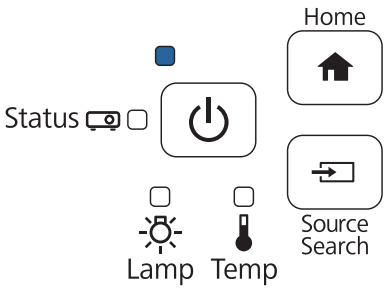

Kopiowanie zapisanych ustawień do innych projektorów

1 Odłącz przewód zasilający od projektora i sprawdź, czy wyłączone zostały wszystkie wskaźniki projektora

2 Połącz kablem USB gniazdo USB komputera z gniazdem USB-B projektora

3 Przytrzymując przycisk [Menu] na pilocie lub w panelu sterowania, podłącz do projektora przewód zasilający

Wskaźniki stanu i zasilania zaczynają świecić na niebiesko, a wskaźniki lampy i temperatury zaczynają świecić na pomarańczowo.

Po włączeniu wszystkich wskaźników projektora, zwolnij przycisk [Menu].

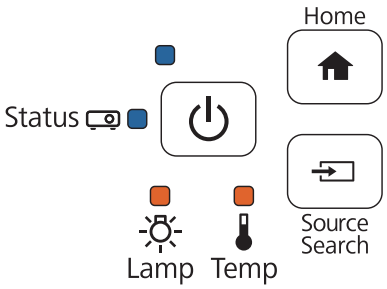

Projektor jest rozpoznawany przez komputer jako dysk wymienny.

4 Skopiuj plik ustawień wsadowych (PJCONFDATA.bin), który został zapisany w komputerze, do głównego foldera na dysku wymiennym

> Nie kopiuj do dysku wymiennego, żadnych innych plików lub folderów, niż plik ustawień wsadowych.

5 Wykonaj w komputerze funkcję "Usuń urządzenie USB", a następnie odłącz kabel USB

Podczas używania OS X, wykonaj "Usuń EPSON_PJ".

Gdy zaczną migać wszystkie wskaźniki, ustawienia są zapisywane.

Przestroga

Podczas zapisywania ustawień, nie należy odłączać przewodu zasilającego od projektora. Po odłączeniu przewodu zasilającego, projektor może nie uruchomić się prawidłowo.

Po typowym zakończeniu zapisu projektor wyłącza się, a wskaźnik zasilania zaczyna świecić na niebiesko.

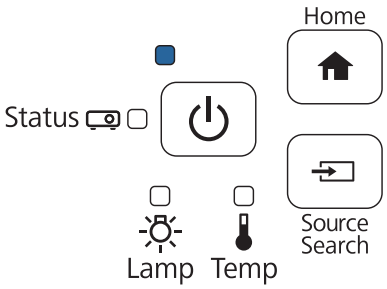

Gdy wykonanie ustawień nie powiedzie się

Sprawdź	Środek zaradczy
Czy wskaźniki lampy i temperatury w kolorze pomarańczowym migają szybko? 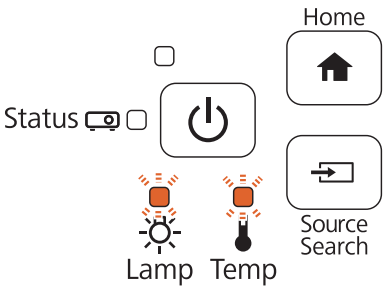	Może być uszkodzony plik ustawień wsadowych lub może być nieprawidłowo podłączony napęd flash USB lub kabel USB. Odłącz napęd flash USB lub kabel USB, odłącz, a następnie podłącz przewód zasilający projektora i spróbuj ponownie.
Czy wskaźniki zasilania i stanu w kolorze niebieskim oraz wskaźniki lampy i temperatury w kolorze pomarańczowym migają szybko? 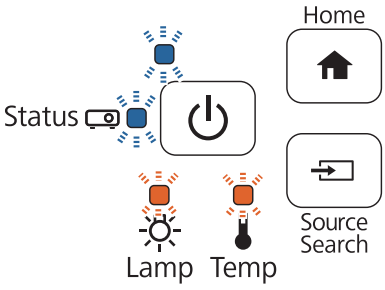	Mogło się nie powieść zapisywanie ustawień i mógł wystąpić błąd oprogramowania sprzętowego projektora. Zatrzymaj używanie projektora, odłącz wtyczkę zasilania z gniazda zasilania prądem elektrycznym i skontaktuj się z firmą Epson w celu uzyskania pomocy.

Montaż linki zabezpieczającej

Do tego produktu można podłączyć dostępną w handlu linkę blokady zabezpieczenia przed kradzieżą.

Przeciągnij linkę blokady zabezpieczenia przed kradzieżą przez punkty instalacji linki zabezpieczającej i płytę ustalającą. Instrukcja blokowania, patrz przewodnik użytkownika dostarczony z linką blokady.

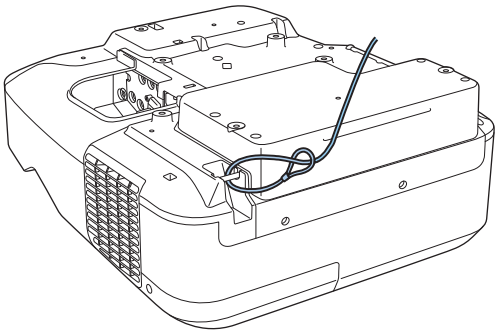

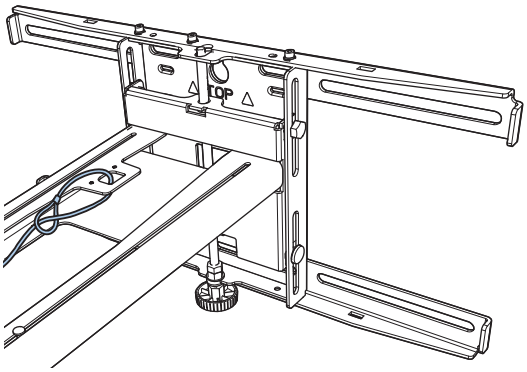

Gniazdo zabezpieczenia na tym produkcie, jest zgodne z systemem Microsaver Security System produkcji Kensington. Sprawdź następujące łącze w celu uzyskania szczegółowych informacji dotyczących systemu Microsaver Security System.

http://www.kensington.com/

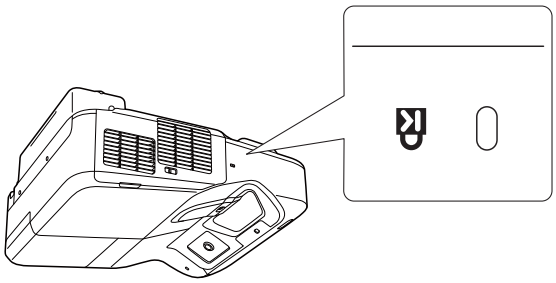

Ogólna uwaga

OS X jest znakiem handlowym firmy Apple Inc.

Microsoft i Windows są znakami handlowymi lub zastrzeżonymi znakami handlowymi Microsoft Corporation w Stanach Zjednoczonych i/lub w innych krajach.

©SEIKO EPSON CORPORATION 2016. All rights reserved.