EPSON
EXCEED YOUR VISION

EB-685W/EB-675W/EB-680/EB-670

Manual de instalação

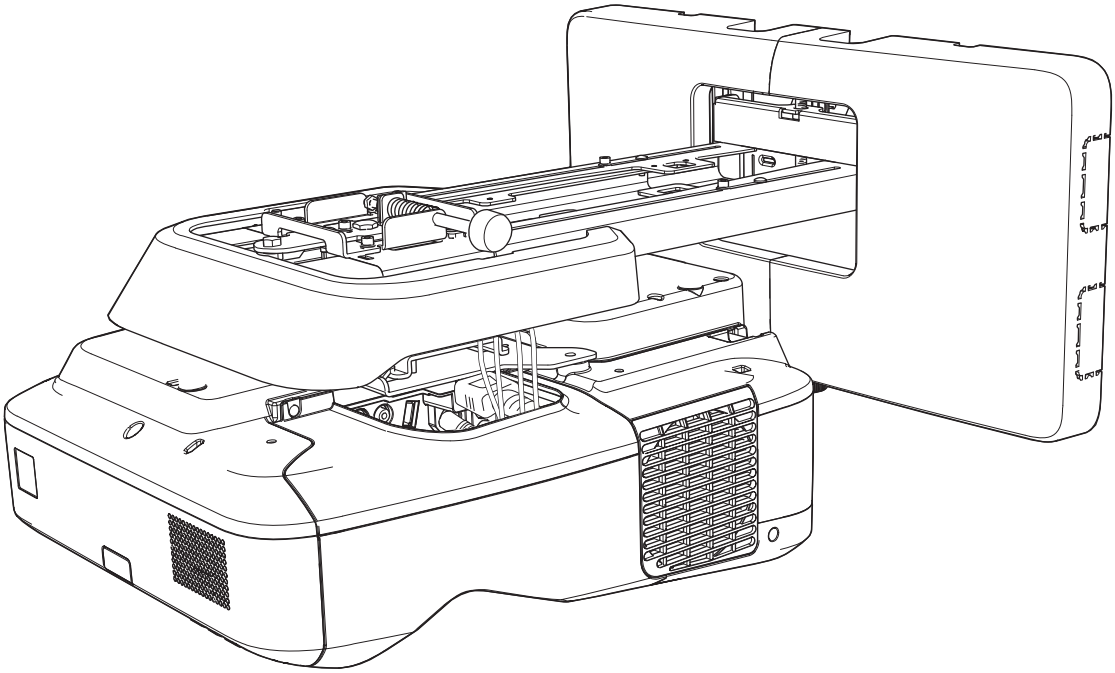

Instruções de Segurança

Para sua segurança, leia todas as instruções presentes neste manual antes de utilizar este produto. Um manuseamento incorrecto que ignore as instruções contidas neste manual poderá danificar este produto ou poderá resultar em lesões pessoais ou danos de propriedade. Mantenha este manual de instalação disponível para futura referência.

Leia o *Manual do Utilizador* e as *Instruções de Segurança* do seu videoprojector e siga as instruções apresentadas nestes documentos.

Indicações de segurança

A documentação e este produto utilizam símbolos gráficos para demonstrar como utilizar o produto correctamente.

As indicações e o respectivo significado são apresentados em seguida. Certifique-se de que os compreende correctamente antes de ler o manual.

Símbolo	Explicação
Aviso	Este símbolo indica a informação que, se for ignorada, poderá resultar em lesões pessoais ou mesmo morte devido ao manuseamento incorrecto.
Atenção	Este símbolo indica a informação que, se for ignorada, poderá resultar em lesões pessoais ou danos físicos devido ao manuseamento incorrecto.

Explicação dos Símbolos

Símbolos	Explicação
	Símbolo que indica uma acção que não deve ser efectuada
	Símbolo que indica uma acção que deve ser efectuada
	Este símbolo indica informações relacionadas ou úteis

Precauções de Segurança para Instalação

Aviso	
A placa destina-se exclusivamente à montagem do videoprojector numa parede. Se for montado outro elemento que não um videoprojector, o peso poderá resultar em danos. Se este produto cair, poderá causar a morte ou lesões pessoais.	
O trabalho de instalação (montagem na parede) deverá ser efectuado por especialistas que têm conhecimento técnico e habilidade. Uma instalação incompleta ou incorrecta poderá dar origem à queda do produto e causar lesões pessoais ou danos de propriedade.	
Siga as instruções deste manual quando instalar este produto. Se não seguir as instruções, este produto poderá cair, resultando em lesões pessoais ou num acidente.	

Aviso	
Manuseie o cabo de corrente com cuidado. Um manuseamento incorrecto poderá causar um incêndio ou choque eléctrico. Observe as precauções apresentadas em seguida durante o manuseamento: • Não manuseie a tomada de corrente com as mãos molhadas. • Não utilize um cabo de corrente danificado ou alterado. • Não puxe o cabo de corrente com demasiada força quando direccionar o cabo através da placa de montagem.	
Não instale a placa de montagem num local onde possa ficar sujeita a vibrações ou choques. Estas poderão resultar em danos no videoprojector ou superfície de montagem. Se este produto cair, poderá causar a morte ou lesões pessoais.	
Instale a placa de montagem para que esta consiga suportar de forma suficiente o peso do videoprojector e da placa e resistir a qualquer vibração horizontal. Utilize porcas e parafusos M10. Porcas e parafusos inferiores a M10 poderão provocar a queda da placa de montagem. A Epson não assume qualquer responsabilidade por danos ou lesões causados por uma falha de força da parede ou instalação incorrecta.	
O trabalho de instalação deverá ser efectuado por, pelo menos, dois funcionários qualificados. Se for necessário desapertar parafusos durante a instalação, tenha atenção para não deixar cair o produto. Se este produto cair, poderá causar a morte ou lesões pessoais.	
Quando montar o produto numa parede, esta deverá possuir resistência suficiente para suportar o videoprojector e a placa de montagem. Este produto deve ser instalado numa parede de betão. O peso máximo combinado do videoprojector e da placa de montagem é de, aproximadamente, 13,5 kg (não incluindo os cabos). Certifique-se que a parede possui resistência suficiente antes de montar este produto na parede. Se a parede não for suficientemente forte, reforce-a antes da instalação.	
Verifique a placa de montagem regularmente para se assegurar de que não existem peças partidas ou parafusos soltos. Se existirem peças danificadas, deixe de utilizar a placa de montagem imediatamente. Se este produto cair, poderá causar a morte ou lesões pessoais.	
Não desmonte nem efectue alterações a este produto. Existem diversas secções com alta tensão no interior do produto que poderão provocar um incêndio, choque eléctrico ou acidente.	
Não se pendure neste produto nem pendure um objecto pesado no mesmo. Se este produto cair, poderá causar a morte ou lesões pessoais.	
Não utilize adesivos, lubrificantes ou óleos para instalar ou ajustar a placa de montagem. Se utilizar adesivos para evitar que os parafusos se desapertem ou a presença de lubrificantes ou óleos na parte fixa da placa deslizante do videoprojector, o compartimento poderá danificar-se e causar a queda do projector, resultando em lesões pessoais ou danos de propriedade.	
Aperte todos os parafusos com força após o ajuste. Se não o fizer, o produto poderá cair e causar lesões pessoais ou danos de propriedade.	

Aviso	
Nunca desaperte os parafusos e porcas após a instalação. Confirme regularmente que os parafusos não ficam desapertados. Se encontrar parafusos desapertados, aperte-os com força. Se não o fizer, o produto poderá cair e causar lesões pessoais ou danos de propriedade.	
Direccione os cabos de maneira a que não interfiram com as porcas e os parafusos. O manuseamento incorrecto dos cabos poderá causar um incêndio ou choque eléctrico.	
Ao ligar o videoprojector, não olhe directamente para a janela de projecção. Tal poderá resultar em danos à sua visão devido à forte luz emitida. Tenha atenção especial na presença de crianças. Ao ligar o videoprojector à distância com um controlo remoto, certifique-se que não está ninguém a olhar para a janela de projecção.	
Ao utilizar o videoprojector, não coloque quaisquer objectos nem a mão junto à janela de projecção. Esta área é perigosa pois atinge temperaturas elevadas devido à luz de projecção concentrada.	
Não tape a abertura para entrada de ar nem a abertura para saída de ar do videoprojector. Se tapar alguma das aberturas, a temperatura interna pode subir e provocar um incêndio. Evite a utilização em locais sujeitos a altas temperaturas, tais como junto a aquecedores, e deixe um espaço de pelo menos 50 cm entre a parede e a abertura para saída de ar.	
Não utilize o videoprojector num local sujeito a gás inflamável ou explosivo. O videoprojector pode incendiar-se devido à temperatura elevada da lâmpada situada no interior do mesmo.	
Se detectar irregularidades com este produto, desligue imediatamente os cabos do mesmo e contacte o seu fornecedor local ou o centro de apoio ao cliente da Epson mais próximo. A utilização contínua do produto em condições irregulares poderá provocar um incêndio, choque eléctrico ou problemas na visão.	

Atenção	
Não instale este produto num local onde a temperatura de funcionamento do modelo do seu videoprojector possa ser excedida. Esse tipo de ambiente poderá danificar o videoprojector.	
Instale este produto num local sem pó ou humidade em excesso para evitar que as lentes ou componentes ópticos fiquem sujos.	
Não utilize força excessiva quando estiver a ajustar este produto. Este produto poderá partir-se, resultando em lesões pessoais.	

Sobre o Manual de instalação

Este manual descreve a forma de montar o videoprojector ultra EB-685W/EB-675W/EB-680/EB-670 numa parede.

Escolher um Local para a Instalação

Local para a instalação do videoprojector

- Efectue o trabalho de ligação de alimentação para o local da instalação na placa de montagem previamente.
- Instale o videoprojector longe de outros dispositivos eléctricos como luzes fluorescentes ou aparelhos de ar condicionado. Alguns tipos de luzes fluorescentes poderão interferir com controlo remoto do videoprojector.
- Quando instalar o videoprojector, certifique-se de que existem pelo menos 50 cm entre a parede e as aberturas de entrada e saída de ar do videoprojector à direita e à esquerda.

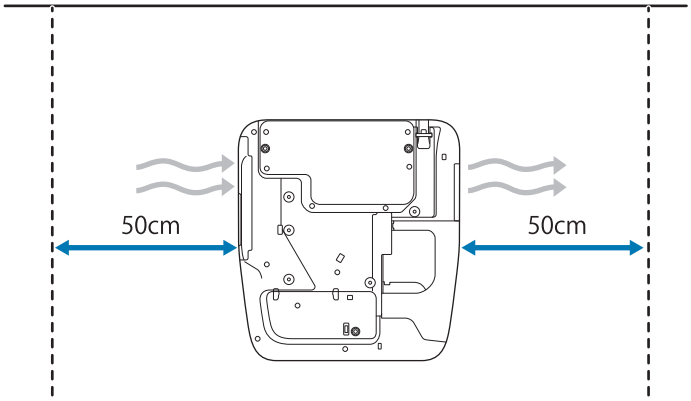

- Quando instalar dois ou mais videoprojectores em paralelo, certifique-se de que a temperatura do ambiente circundante é inferior a 35°C.

  Se o ambiente estiver demasiado quente, o videoprojector pode sobreaquecer e a alimentação pode desligar sem aviso. Quando utilizar o videoprojector num ambiente de 35°C ou superior, instale uma partição para bloquear o calor ventilado da abertura para saída de ar do videoprojector. Certifique-se de que a partição é ligeiramente maior do que a abertura para saída (aprox. 2 cm mais larga e alta) e instale a partição entre 10 e 30 cm da abertura para saída.

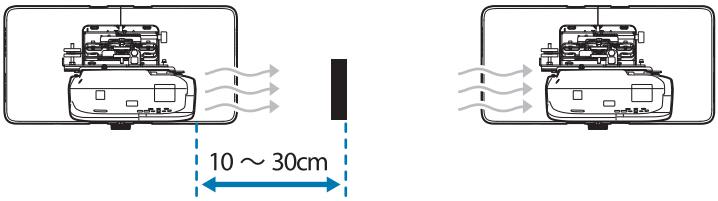

- Recomendamos que mantenha o comprimento do cabo de ligação inferior a 20 metros para reduzir o ruído externo.
- Recomendamos que utilize ecrãs autocolantes ou ecrãs integrados.
- Instale o videoprojector de modo a que fique inclinado num ângulo nunca superior a ±3° vertical e horizontalmente em relação ao ecrã.

Utilizar o Produto em Segurança

Instruções de Segurança 1
Indicações de segurança 1
Explicação dos Símbolos 1
Precauções de Segurança para Instalação 1
Sobre o Manual de instalação 3
Escolher um Local para a Instalação 4
Local para a instalação do videoprojector 4

Manual de instalação

Fluxo de trabalho da instalação 7
Instalar um videoprojector 7
Quando dois ou mais videoprojectores são instalados em paralelo 7
Conteúdos da Embalagem 8
Placa de montagem 8
Especificações 10
Placa de montagem 10
Tampa da placa de parede 10
Placa de parede 11
Intervalo de ajuste de deslizamento vertical 11
Intervalo de ajuste de deslizamento horizontal 12
Intervalo de ajuste de deslizamento para a frente/trás 12
Posição de instalação de acessórios 12
Tabela de Distância de Projecção 14
Figuras das Dimensões das Instalações 14
Tabela do quadro branco interactivo 15
Quando a imagem projectada for inferior a 75 polegadas 16
EB-685W/EB-675W (imagem projectada 16:10) 16
EB-685W/EB-675W (imagem projectada 16:9) 18
EB-685W/EB-675W (imagem projectada 4:3) 19
EB-680/EB-670 (imagem projectada 4:3) 20
EB-680/EB-670 (imagem projectada 16:9) 20
EB-680/EB-670 (imagem projectada 16:10) 21
Quando a imagem projectada for igual ou superior a 75 polegadas 23
EB-685W/EB-675W (imagem projectada 16:10) 23
EB-685W/EB-675W (imagem projectada 16:9) 25
EB-685W/EB-675W (imagem projectada 4:3) 26
EB-680/EB-670 (imagem projectada 4:3) 27
EB-680/EB-670 (imagem projectada 16:9) 27
EB-680/EB-670 (imagem projectada 16:10) 28
Instalar a Placa de Montagem 30
Dispositivos de Ligação 30
Cabos necessários 30
Procedimento de Instalação 31
Monte as peças 31
Instalar a plataforma de placa na parede 33
Determine a distância de projecção e faça passar os cabos através da placa de montagem 36
Fixar a placa de montagem na placa de parede 37
Fixar o videoprojector à placa de montagem 40
Ajustar a posição do videoprojector 42
Correcção do arco 47
Fixar as Tampas 50

Anexos

Instalar vários videoprojectores em paralelo (projecção múltipla) 53
Definições da projecção múltipla 53
Definir a ID do videoprojector 53
Ajustar a imagem na projecção múltipla 56
Função de Configuração em Lote 58
Configurar através de uma unidade flash USB 59
Guardar as configurações na unidade flash USB 59
Copiar as configurações guardadas para outros videoprojectores 61
Configurar ligando o computador e o videoprojector através de um cabo USB 63

Guardar as configurações num computador 63
Copiar as configurações guardadas para outros videoprojectores 65
Quando a configuração falha 66
Fixar um Cabo de Segurança 68
Aviso Geral 69

Fluxo de trabalho da instalação

Instalar um videoprojector

Siga os procedimentos abaixo para instalar o videoprojector numa parede.

1. Instalar a placa de montagem e o projector (☛ Pág.30)
2. Ajustar a posição do videoprojector (☛ Pág.42)

Quando dois ou mais videoprojectores são instalados em paralelo

Quando utilizar a função de projecção múltipla (quando são instalados vários videoprojectores em paralelo para projectar um ecrã grande), siga os passos abaixo.

1. Instalar a placa de montagem e o projector (☛ Pág.30)
2. Ajustar a posição do videoprojector (☛ Pág.42)
3. Definir a ID do videoprojector (☛ Pág.53)
4. Ajustar a imagem na projecção múltipla (☛ Pág.56)

Conteúdos da Embalagem

Placa de montagem

Os seguintes itens fornecidos são necessários para instalar o videoprojector numa parede. Confirme que possui todos os itens antes de começar.

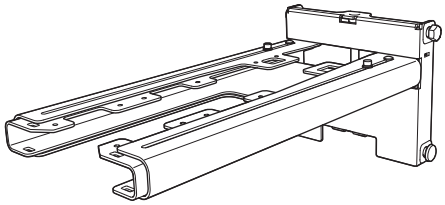

Placa de montagem

Eixo sextavado

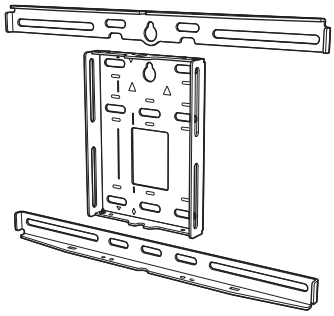

Placa de parede

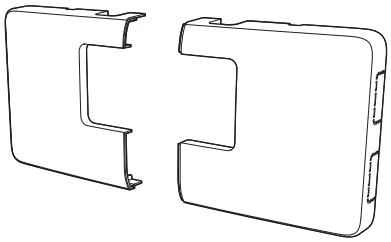

Tampa da placa de parede

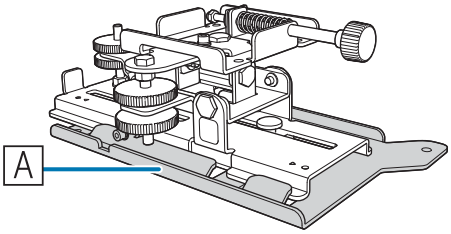

Unidade de ajuste de 3 eixos
*A placa deslizante (A) está fixa quando fornecida.

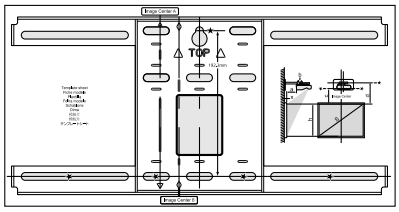

Folha modelo
(para instalar na placa de parede)

Protecção da extremidade

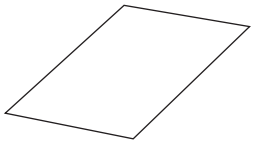

Autocolante de oculta-ção

Chave sextavada (para M4)

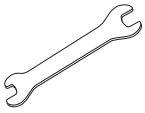

Chave de bocas
13 mm (para M8 e M6),
6 mm (para eixo sextavado)

Forma	Nome	Quan-tidade	Aplicação
	Parafuso de cabeça cilíndrica sextavado M4 x 12 mm com anilha/anilha de pressão	5	Para montagem da placa de parede
		4	Para instalação da unidade de ajuste/braço de 3 eixos
		4	Para instalação da placa deslizante/videopro-jector
	Parafuso de ombro com cabeça sextavada M6 x 20 mm com anilha/anilha de pressão	1	Para instalação da placa de montagem/placa de parede
	Parafusos de ombro com cabeça com cruz rebaixada M6 x 20 mm com anilhas de plástico	3	

- Utilize os parafusos fornecidos com este produto para o instalar conforme indicado no presente manual. Não substitua estes parafusos por outros tipos.

- É necessário utilizar, pelo menos, 4 âncoras M10 x 60 mm, disponíveis no mercado, e um parafuso M10 para fixar a placa na parede.
- Reúna as ferramentas e peças necessárias antes de iniciar a instalação.

Especificações

Placa de montagem

Item	Especificação	Observação	Página de Referência
Peso da placa de montagem	Aprox. 7,2 kg	Placa de montagem (2,9 kg), unidade de ajuste de 3 eixos (1,0 kg), placa deslizante (0,6 kg), placa de parede (2,0 kg), tampa da placa de parede e protecção da extremidade (0,7 kg)	
Capacidade de carga máxima	9,5 kg		
Intervalo de ajuste de deslizamento para a frente/trás	13 a 350 mm	Intervalo de ajuste de deslizamento do braço: 0 a 263 mm Ajuste para a posição de instalação da unidade de ajuste de 3 eixos: 87 mm	Consulte a figura abaixo
Intervalo de ajuste de deslizamento vertical	±38 mm		Consulte a figura abaixo
Intervalo de ajuste de balanço horizontal	±3°	Ajustes ideais possíveis com indicador de ajuste	☛ Pág.42
Intervalo e ajuste de rotação horizontal	±8°	Ajustes ideais possíveis com indicador de ajuste	☛ Pág.42
Intervalo de ajuste de inclinação vertical	±3°	Ajustes ideais possíveis com indicador de ajuste	☛ Pág.42
Intervalo de ajuste de deslizamento horizontal	±45 mm		Consulte a figura abaixo

Tampa da placa de parede

As dimensões seguintes são aplicadas ao fixar a tampa da placa de parede.

[Unidade: mm]

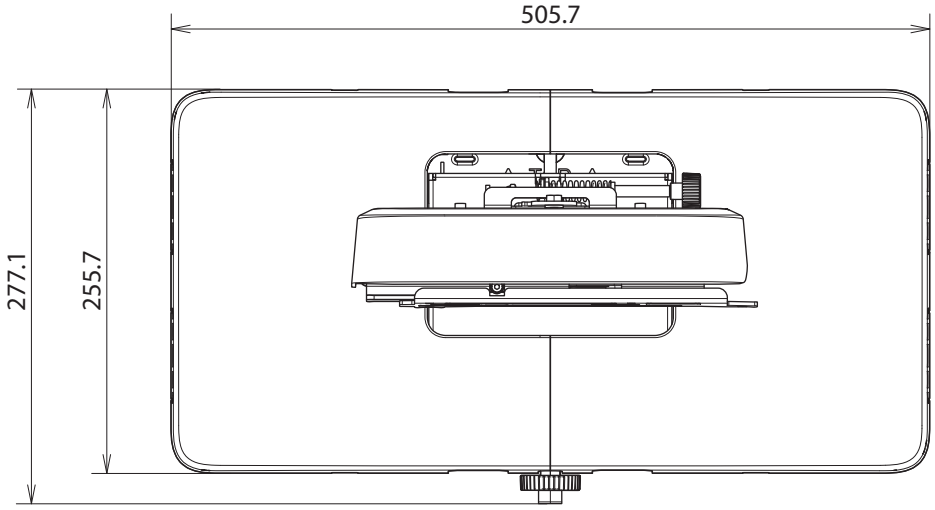

Quando instalar a tampa da placa de parede, necessita de um espaço de aproximadamente 263 mm desde o centro da placa de parede até ao lado esquerdo e aproximadamente 253 mm até ao lado direito.

Placa de parede

A figura abaixo mostra duas molduras ligadas para formar uma placa (separadas quando fornecidas).

[Unidade: mm]

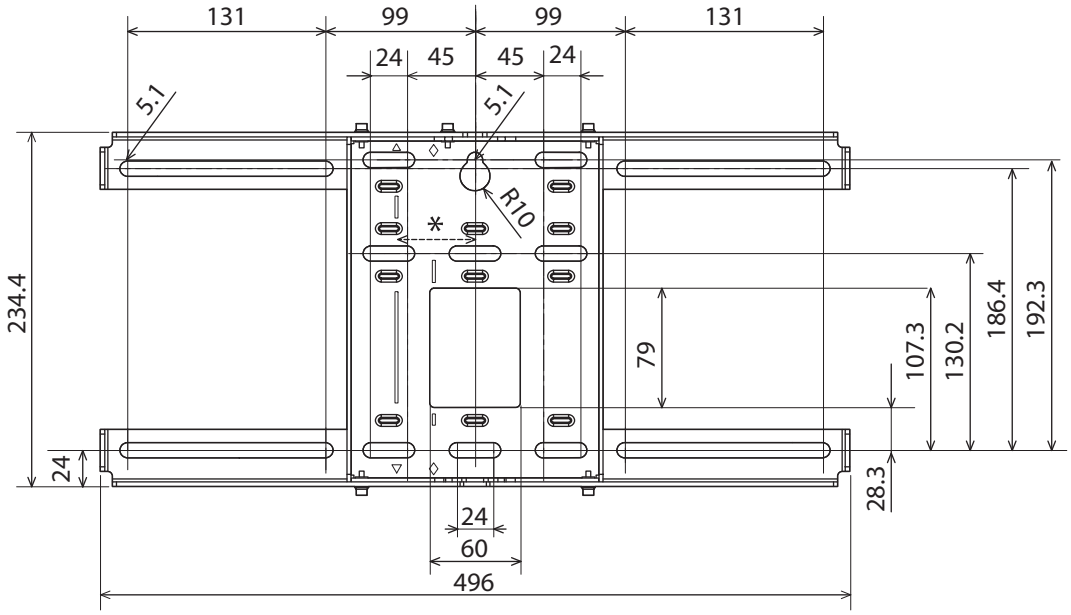

* O valor para a posição do centro da imagem projectada e o centro da placa de parede é de 52 mm.

Orifícios de passagem de cabos

Ao efectuar a passagem de cabos para ligar ao videoprojector através de uma parede, utilize as posições (A) e (B) na figura seguinte como orifícios de passagem de cabos.

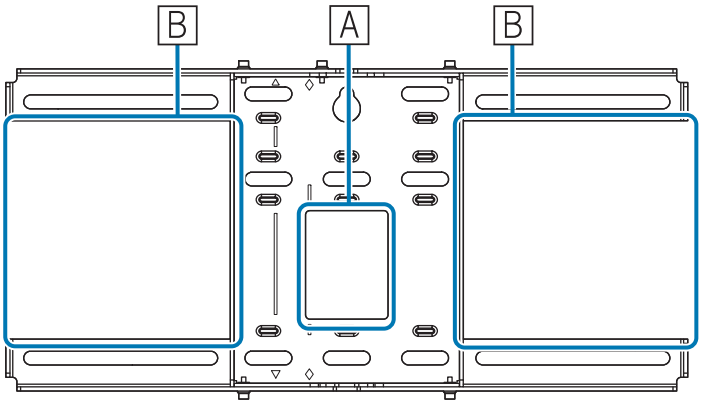

Intervalo de ajuste de deslizamento vertical

[Unidade: mm]

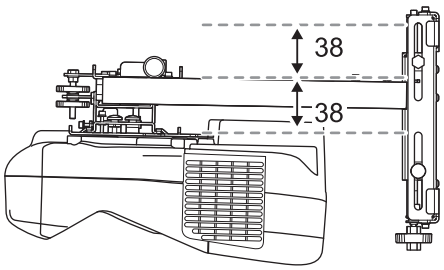

Intervalo de ajuste de deslizamento horizontal

[Unidade: mm]

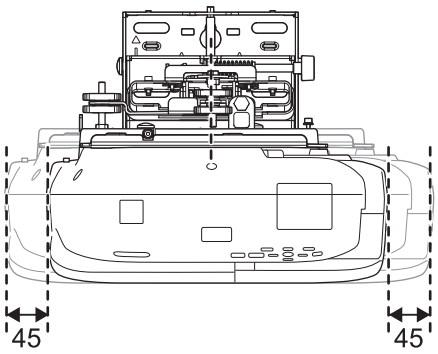

Intervalo de ajuste de deslizamento para a frente/trás

Intervalo de ajuste de deslizamento do braço

[Unidade: mm]

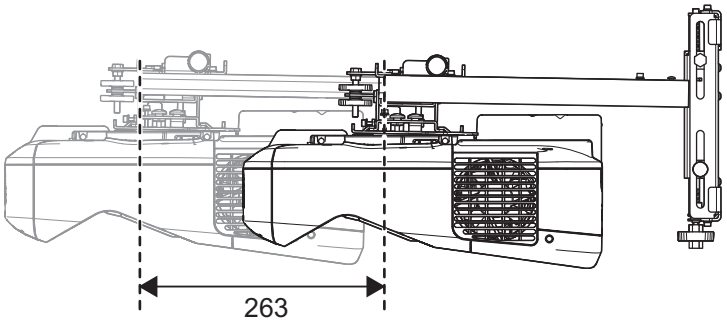

Intervalo de ajuste para a posição de instalação da unidade de ajuste de 3 eixos

[Unidade: mm]

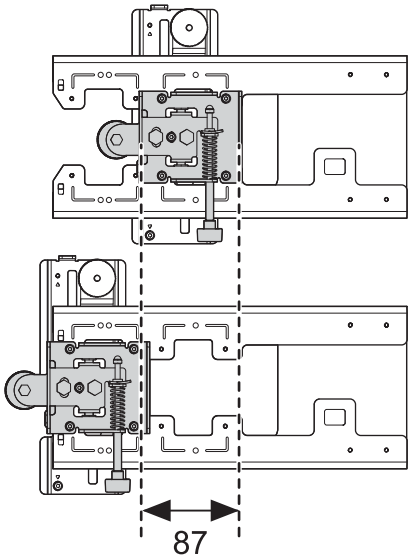

Posição de instalação de acessórios

Estes orifícios de parafuso permitem fixar dispositivos periféricos e acessórios, tais como sintonizadores externos. Utilize parafusos M4 disponíveis comercialmente.

[Unidade: mm]

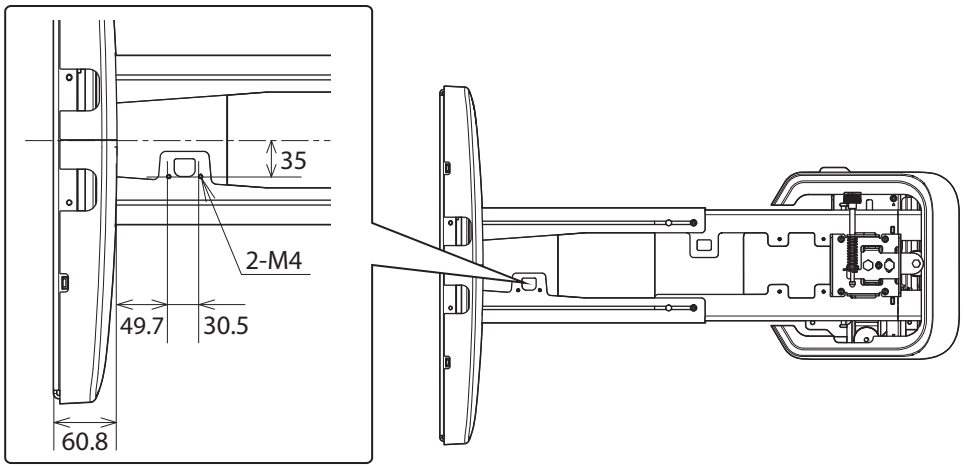

Tabela de Distância de Projecção

Figuras das Dimensões das Instalações

Para detectar a distância de projecção adequada, consulte as figuras abaixo durante a instalação. Os valores são apenas estimativas.

A distância recomendada para projecção (a) é 62 a 285 mm.

O valor para a posição do centro da imagem projectada e o centro da placa de parede é de 52 mm.

[Unidade: mm]

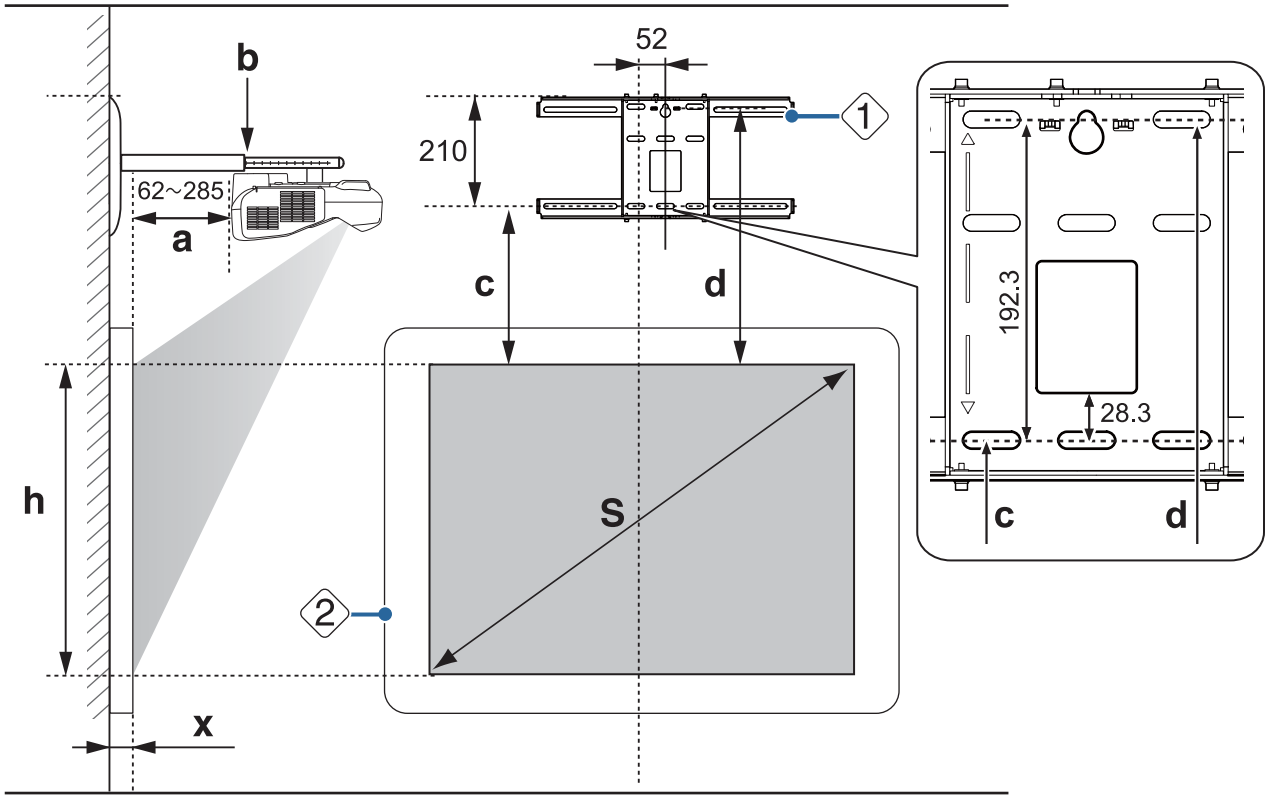

S : Tamanho da imagem projectada

a : Distância de projecção mínima (panorâmico: zoom máximo)
a máxima (tele: zoom mínimo)

b : Números na escala do braço deslizante

c : Distância entre a extremidade superior da imagem projectada e o orifício do parafuso de instalação da placa de parede inferior

d : Distância entre a extremidade superior da imagem projectada e o orifício do parafuso de fixação temporária da placa de parede

h : Altura da imagem projectada

x : Distância desde a superfície do ecrã até à parede (100 mm ou menos)

1 : Placa de parede

2 : Ecrã

Relação de aspecto para a imagem projectada normal (EB-685W/EB-675W)

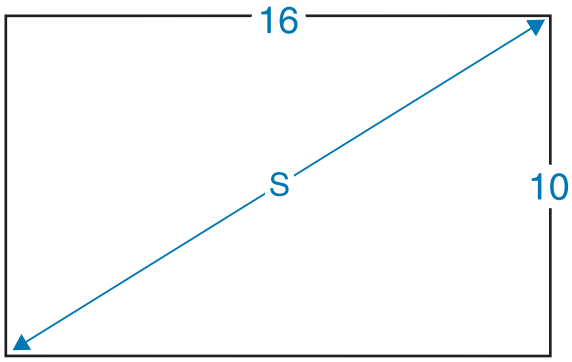

Quando o valor de (X) for pequeno, tal como ao projectar directamente numa parede, pois o videoprojector e a tampa da placa de parede estão próximos um do outro, poderá não conseguir projectar imagens inferiores a 63 polegadas.

Relação de aspecto para a imagem projectada normal (EB-680/EB-670)

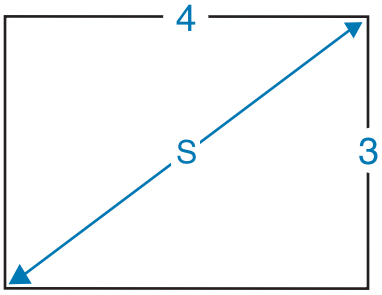

Tabela do quadro branco interactivo

Quando já tiver instalado um quadro interactivo, verifique o tamanho dos quadros brancos abaixo e consulte a tabela de distância de projecção.

Tamanho da imagem pro-jectada	16:10	4:3	16:9
64"	-	Promethean ActivBoard 164	-
77"	-	SMART Board® SBM680 SMART Board® X880/880-SMP	-
78"	-	Promethean ActivBoard 178 Promethean ActivBoard 578Pro Promethean ActivBoard Touch 78"	-
79"	-	Promethean ActivBoard 378Pro	-
87"	SMART Board® SBM685 SMART Board® X885/885-SMP Promethean ActivBoard 387Pro Promethean ActivBoard 587Pro	-	-
88"	Promethean ActivBoard Touch 88"	-	-
95"	-	-	Promethean ActivBoard 595Pro
97"	-	-	Promethean ActivBoard 395Pro

Quando a imagem projectada for inferior a 75 polegadas

Instale a unidade de ajuste de 3 eixos na posição assinalada com o selo ◯ (A).

A tabela apresentada em seguida fornece os valores para quando estiver a instalar a unidade de ajuste de 3 eixos na posição assinalada com o selo ◯ (A).

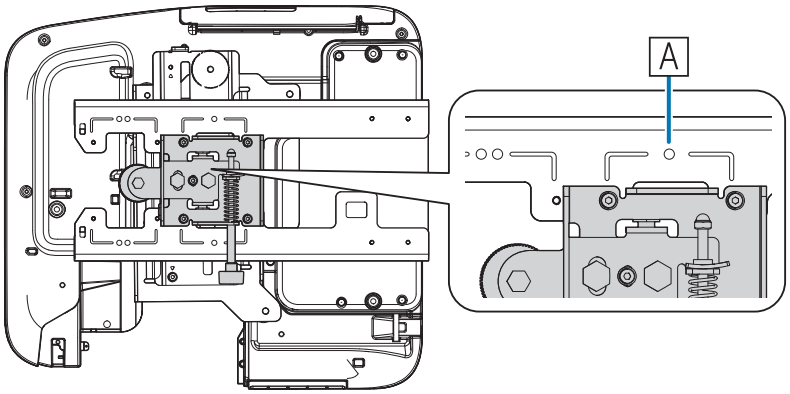

A distância entre a extremidade superior da imagem projectada e o orifício do parafuso de instalação da placa de parede inferior (c) é o número atribuído quando a parte móvel vertical está colocada na posição normal (B).

Alinhe o encaixe da placa de montagem com a posição do selo da placa de parede.

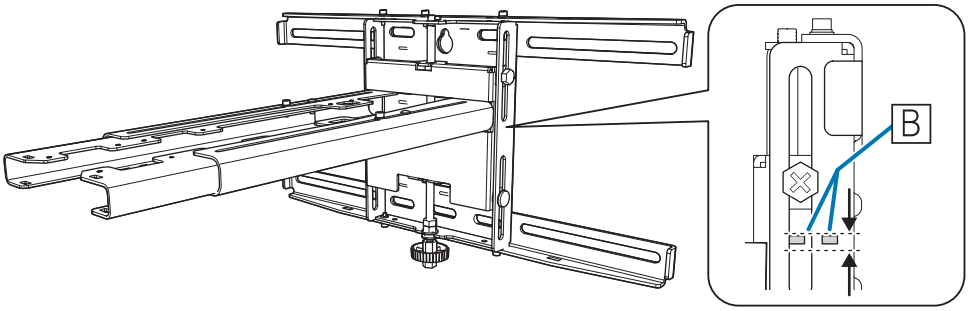

EB-685W/EB-675W (imagem projectada 16:10)

[Unidade: cm]

S Tamanho da imagem projectada		a Distância de Projecção Mínimo (Panorâmico) para Máximo (Tele)	b Números na escala do braço deslizante	c Distância até ao orifício do parafuso de instalação da placa de parede inferior	d Distância entre a extremidade superior da imagem projectada e o orifício do parafuso de fixação temporária da placa de parede	h Altura da imagem projectada
61"	131,4x82,1	4,4 a 17,6	15,1 a 28,3	17,8	37,0	82,1
62"	133,5x83,5	5,0 a 18,4	15,7 a 29,1	18,1	37,3	83,4
63"	135,7x84,8	5,6 a 19,3	16,3 a 30,0	18,4	37,6	84,8
64"	137,9x86,2	6,3 a 20,1	17,0 a 30,8	18,6	37,8	86,2
65"	140,0x87,5	6,9 a 20,9	17,6 a 31,6	18,9	38,1	87,5

S Tamanho da imagem projectada		a Distância de Projecção Mínimo (Panorâmico) para Máximo (Tele)	b Números na escala do braço deslizante	c Distância até ao orifício do parafuso de instalação da placa de parede inferior	d Distância entre a extremidade superior da imagem projectada e o orifício do parafuso de fixação temporária da placa de parede	h Altura da imagem projectada
66"	142,2x88,8	7,5 a 21,8	18,2 a 32,5	19,2	38,4	88,8
67"	144,3x90,2	8,1 a 22,6	18,8 a 33,3	19,5	38,7	90,2
68"	146,5x91,5	8,7 a 23,4	19,4 a 34,1	19,8	39,0	91,5
69"	148,6x92,9	9,3 a 24,3	20,0 a 35,0	20,0	39,2	92,9
70"	150,8x94,2	10,0 a 25,1	20,7 a 35,8	20,3	39,5	94,3
71"	152,9x95,6	10,6 a 25,9	21,3 a 36,6	20,6	39,8	95,6
72"	155,1x96,9	11,2 a 26,8	21,9 a 37,5	20,9	40,1	96,9
73"	157,2x98,3	11,8 a 27,6	22,5 a 38,3	21,2	40,4	98,2
74"	159,4x99,6	12,4 a 28,4	23,1 a 39,1	21,4	40,6	99,7

Imagens com tamanho inferior a 61 polegadas não são projectadas correctamente.

EB-685W/EB-675W (imagem projectada 16:9)

[Unidade: cm]

S Tamanho da imagem projectada		a Distância de Projecção Mínimo (Panorâmico) para Máximo (Tele)	b Números na escala do braço deslizante	c Distância até ao orifício do parafuso de instalação da placa de parede inferior	d Distância entre a extremidade superior da imagem projectada e o orifício do parafuso de fixação temporária da placa de parede	h Altura da imagem projectada
59"	130,6x73,5	4,2 a 17,3	14,9 a 28,0	21,8	41,0	73,4
60"	132,8x74,7	4,8 a 18,2	15,5 a 28,9	22,1	41,3	74,7
61"	135,0x76,0	5,5 a 19,0	16,2 a 29,7	22,5	41,7	76,0
62"	137,3x77,2	6,1 a 19,9	16,8 a 30,6	22,8	42,0	77,3
63"	139,5x78,5	6,7 a 20,7	17,4 a 31,4	23,2	42,4	78,5
64"	141,7x79,7	7,4 a 21,6	18,1 a 32,3	23,6	42,8	79,7
65"	143,9x80,9	8,0 a 22,4	18,7 a 33,1	23,9	43,1	81,0
66"	146,1x82,2	8,6 a 23,3	19,3 a 34,0	24,3	43,5	82,2
67"	148,3x83,4	9,3 a 24,2	20,0 a 34,9	24,6	43,8	83,5
68"	150,5x84,7	9,9 a 25,0	20,6 a 35,7	25,0	44,2	84,7
69"	152,8x85,9	10,5 a 25,9	21,2 a 36,6	25,3	44,5	86,0
70"	155,0x87,2	11,2 a 26,7	21,9 a 37,4	25,7	44,9	87,2
71"	157,2x88,4	11,8 a 27,6	22,5 a 38,3	26,1	45,3	88,4
72"	159,4x89,7	12,4 a 28,4	23,1 a 39,1	26,4	45,6	89,7
73"	161,6x90,9	13,1 a 29,3	23,8 a 40,0	26,8	46,0	90,9
74"	163,8x92,1	13,7 a 30,2	24,4 a 40,9	27,1	46,3	92,2

Imagens com tamanho inferior a 59 polegadas não são projectadas correctamente.

EB-685W/EB-675W (imagem projectada 4:3)

[Unidade: cm]

S Tamanho da imagem projectada		a Distância de Projecção Mínimo (Panorâmico) para Máximo (Tele)	b Números na escala do braço deslizante	c Distância até ao orifício do parafuso de instalação da placa de parede inferior	d Distância entre a extremidade superior da imagem projectada e o orifício do parafuso de fixação temporária da placa de parede	h Altura da imagem projectada
54"	109,7x82,3	4,5 a 17,7	15,2 a 28,4	17,8	37,0	82,3
55"	111,8x83,8	5,2 a 18,7	15,9 a 29,4	18,1	37,3	83,9
56"	113,8x85,3	5,9 a 19,6	16,6 a 30,3	18,5	37,7	85,3
57"	115,8x86,9	6,6 a 20,5	17,3 a 31,2	18,8	38,0	86,9
58"	117,9x88,4	7,3 a 21,5	18,0 a 32,2	19,1	38,3	88,4
59"	119,9x89,9	8,0 a 22,4	18,7 a 33,1	19,4	38,6	89,9
60"	121,9x91,4	8,7 a 23,4	19,4 a 34,1	19,7	38,9	91,5
61"	124,0x93,0	9,4 a 24,3	20,1 a 35,0	20,1	39,3	92,9
62"	126,0x94,5	10,1 a 25,3	20,8 a 36,0	20,4	39,6	94,5
63"	128,0x96,0	10,8 a 26,2	21,5 a 36,9	20,7	39,9	96,0
64"	130,0x97,5	11,5 a 27,2	22,2 a 37,9	21,0	40,2	97,5
65"	132,1x99,1	12,2 a 28,1	22,9 a 38,8	21,3	40,5	99,1
66"	134,1x100,6	12,9 a 29,0	23,6 a 39,7	21,6	40,8	100,6
67"	136,1x102,1	13,6 a 30,0	24,3 a 40,7	22,0	41,2	102,1
68"	138,2x103,6	14,3 a 30,9	25,0 a 41,6	22,3	41,5	103,6
69"	140,2x105,2	15,0 a 31,2	25,7 a 41,9	22,6	41,8	105,2
70"	142,2x106,7	15,7 a 31,2	26,4 a 41,9	22,9	42,1	106,7
71"	144,3x108,2	16,4 a 31,2	27,1 a 41,9	23,2	42,4	108,2
72"	146,3x109,7	17,1 a 31,2	27,8 a 41,9	23,5	42,7	109,8
73"	148,3x111,3	17,8 a 31,2	28,5 a 41,9	23,9	43,1	111,2
74"	150,4x112,8	18,5 a 31,2	29,2 a 41,9	24,2	43,4	112,8

Imagens com tamanho inferior a 54 polegadas não são projectadas correctamente.

EB-680/EB-670 (imagem projectada 4:3)

[Unidade: cm]

S Tamanho da imagem projectada		a Distância de Projecção Mínimo (Panorâmico) para Máximo (Tele)	b Números na escala do braço deslizante	c Distância até ao orifício do parafuso de instalação da placa de parede inferior	d Distância entre a extremidade superior da imagem projectada e o orifício do parafuso de fixação temporária da placa de parede	h Altura da imagem projectada
60"	121,9x91,4	6,8 a 20,7	17,5 a 31,4	16,3	35,5	91,4
61"	124,0x93,0	7,4 a 21,6	18,1 a 32,3	16,6	35,8	92,9
62"	126,0x94,5	8,1 a 22,5	18,8 a 33,2	16,8	36,0	94,5
63"	128,0x96,0	8,8 a 23,4	19,5 a 34,1	17,1	36,3	96,0
64"	130,0x97,5	9,4 a 24,3	20,1 a 35,0	17,3	36,5	97,6
65"	132,1x99,1	10,1 a 25,2	20,8 a 35,9	17,6	36,8	99,1
66"	134,1x100,6	10,7 a 26,0	21,4 a 36,7	17,9	37,1	100,5
67"	136,1x102,1	11,4 a 26,9	22,1 a 37,6	18,1	37,3	102,1
68"	138,2x103,6	12,1 a 27,8	22,8 a 38,5	18,4	37,6	103,6
69"	140,2x105,2	12,7 a 28,7	23,4 a 39,4	18,6	37,8	105,2
70"	142,2x106,7	13,4 a 29,6	24,1 a 40,3	18,9	38,1	106,7
71"	144,3x108,2	14,1 a 30,5	24,8 a 41,2	19,2	38,4	108,2
72"	146,3x109,7	14,7 a 31,2	25,4 a 41,9	19,4	38,6	109,8
73"	148,3x111,3	15,4 a 31,2	26,1 a 41,9	19,7	38,9	111,2
74"	150,4x112,8	16,0 a 31,2	26,7 a 41,9	19,9	39,1	112,8

Imagens com tamanho inferior a 60 polegadas não são projectadas correctamente.

EB-680/EB-670 (imagem projectada 16:9)

[Unidade: cm]

S Tamanho da imagem projectada		a Distância de Projecção Mínimo (Panorâmico) para Máximo (Tele)	b Números na escala do braço deslizante	c Distância até ao orifício do parafuso de instalação da placa de parede inferior	d Distância entre a extremidade superior da imagem projectada e o orifício do parafuso de fixação temporária da placa de parede	h Altura da imagem projectada
55"	121,8x68,5	6,7 a 20,6	17,4 a 31,3	27,7	46,9	68,5

S Tamanho da imagem projectada		a Distância de Projecção Mínimo (Panorâmico) para Máximo (Tele)	b Números na escala do braço deslizante	c Distância até ao orifício do parafuso de instalação da placa de parede inferior	d Distância entre a extremidade superior da imagem projectada e o orifício do parafuso de fixação temporária da placa de parede	h Altura da imagem projectada
56"	124,0x69,7	7,4 a 21,6	18,1 a 32,3	28,2	47,4	69,7
57"	126,2x71,0	8,2 a 22,6	18,9 a 33,3	28,7	47,9	71,0
58"	128,4x72,2	8,9 a 23,5	19,6 a 34,2	29,2	48,4	72,2
59"	130,6x73,5	9,6 a 24,5	20,3 a 35,2	29,7	48,9	73,4
60"	132,8x74,7	10,3 a 25,5	21,0 a 36,2	30,2	49,4	74,7
61"	135,0x76,0	11,0 a 26,5	21,7 a 37,2	30,6	49,8	76,0
62"	137,3x77,2	11,8 a 27,4	22,5 a 38,1	31,1	50,3	77,2
63"	139,5x78,5	12,5 a 28,4	23,2 a 39,1	31,6	50,8	78,5
64"	141,7x79,7	13,2 a 29,4	23,9 a 40,1	32,1	51,3	79,7
65"	143,9x80,9	13,9 a 30,4	24,6 a 41,1	32,6	51,8	80,9
66"	146,1x82,2	14,7 a 31,2	25,4 a 41,9	33,1	52,3	82,2
67"	148,3x83,4	15,4 a 31,2	26,1 a 41,9	33,6	52,8	83,4
68"	150,5x84,7	16,1 a 31,2	26,8 a 41,9	34,1	53,3	84,7
69"	152,8x85,9	16,8 a 31,2	27,5 a 41,9	34,6	53,8	85,9
70"	155,0x87,2	17,5 a 31,2	28,2 a 41,9	35,1	54,3	87,1
71"	157,2x88,4	18,3 a 31,2	29,0 a 41,9	35,6	54,8	88,4
72"	159,4x89,7	19,0 a 31,2	29,7 a 41,9	36,0	55,2	89,7
73"	161,6x90,9	19,7 a 31,2	30,4 a 41,9	36,5	55,7	90,9
74"	163,8x92,1	20,4 a 31,2	31,1 a 41,9	37,0	56,2	92,2

Imagens com tamanho inferior a 55 polegadas não são projectadas correctamente.

EB-680/EB-670 (imagem projectada 16:10)

[Unidade: cm]

S Tamanho da imagem projectada		a Distância de Projecção Mínimo (Panorâmico) para Máximo (Tele)	b Números na escala do braço deslizante	c Distância até ao orifício do parafuso de instalação da placa de parede inferior	d Distância entre a extremidade superior da imagem projectada e o orifício do parafuso de fixação temporária da placa de parede	h Altura da imagem projectada
56"	120,6x75,4	6,3 a 20,1	15,0 a 28,8	23,7	42,9	75,4
57"	122,8x76,7	7,0 a 21,1	15,7 a 29,8	24,1	43,3	76,7
58"	124,9x78,1	7,7 a 22,0	16,4 a 30,7	24,5	43,7	78,1
59"	127,1x79,4	8,4 a 23,0	17,1 a 31,7	24,9	44,1	79,4
60"	129,2x80,8	9,2 a 23,9	17,9 a 32,6	25,3	44,5	80,8
61"	131,4x82,1	9,9 a 24,8	18,6 a 33,5	25,7	44,9	82,1
62"	133,5x83,5	10,6 a 25,8	19,3 a 34,5	26,1	45,3	83,5
63"	135,7x84,8	11,3 a 26,7	20,0 a 35,4	26,5	45,7	84,9
64"	137,9x86,2	12,0 a 27,7	20,7 a 36,4	27,0	46,2	86,1
65"	140,0x87,5	12,7 a 28,6	21,4 a 37,3	27,4	46,6	87,5
66"	142,2x88,8	13,4 a 29,6	22,1 a 38,3	27,8	47,0	88,8
67"	144,3x90,2	14,1 a 30,5	22,8 a 39,2	28,2	47,4	90,2
68"	146,5x91,5	14,8 a 31,5	23,5 a 40,2	28,6	47,8	91,5
69"	148,6x92,9	15,5 a 32,4	24,2 a 41,1	29,0	48,2	92,9
70"	150,8x94,2	16,2 a 33,2	24,9 a 41,9	29,4	48,6	94,3
71"	152,9x95,6	16,9 a 33,2	25,6 a 41,9	29,8	49,0	95,6
72"	155,1x96,9	17,6 a 33,2	26,3 a 41,9	30,2	49,4	97,0
73"	157,2x98,3	18,3 a 33,2	27,0 a 41,9	30,7	49,9	98,2
74"	159,4x99,6	19,0 a 33,2	27,7 a 41,9	31,1	50,3	99,6

Imagens com tamanho inferior a 56 polegadas não são projectadas correctamente.

- Os valores são apenas estimativas. O valor pode diferir dependendo do local onde coloca o videoprojector.
- Quando estiver a projectar no tamanho Tele, a qualidade das imagens projectadas pode diminuir.
- Quando utilizar EB-685W/EB-675W para projectar imagens com a relação de aspecto de 4:3, as imagens serão automaticamente redimensionadas e a qualidade das mesmas poderá diminuir.

Quando a imagem projectada for igual ou superior a 75 polegadas

Instale a unidade de ajuste de 3 eixos na posição assinalada com o selo ○○ (A).

A tabela apresentada em seguida fornece os valores para quando estiver a instalar a unidade de ajuste de 3 eixos na posição assinalada com o selo ○○ (A).

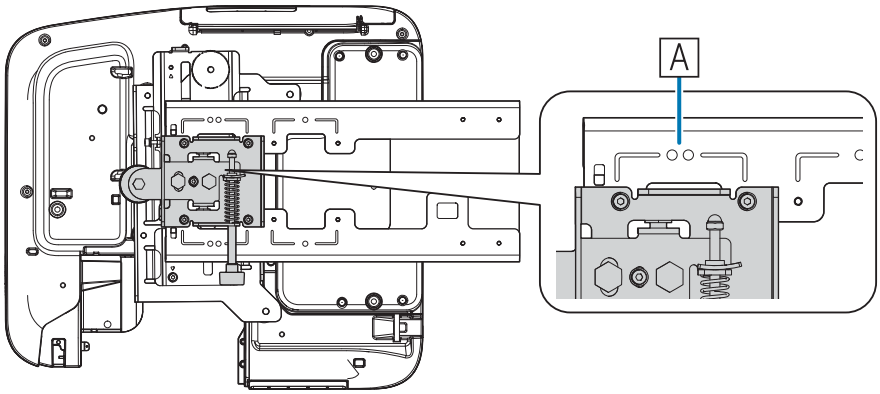

A distância entre a extremidade superior da imagem projectada e o orifício do parafuso de instalação da placa de parede inferior (c) é o número atribuído quando a parte móvel vertical está colocada na posição normal (B).

Alinhe o encaixe da placa de montagem com a posição do selo da placa de parede.

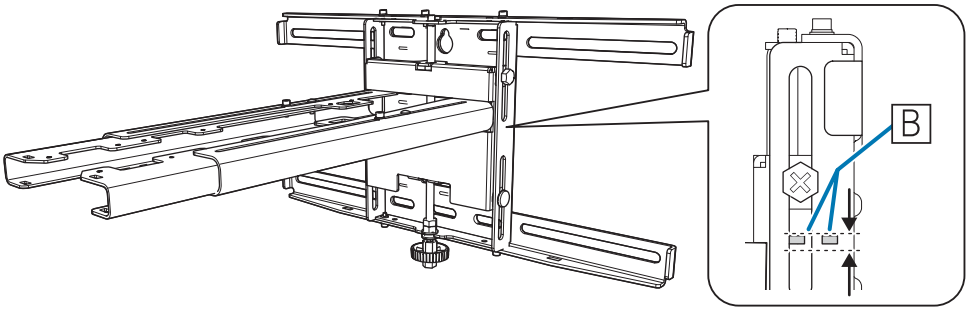

EB-685W/EB-675W (imagem projectada 16:10)

[Unidade: cm]

S Tamanho da imagem projectada		a Distância de Projecção Mínimo (Panorâmico) para Máximo (Tele)	b Números na escala do braço deslizante	c Distância até ao orifício do parafuso de instalação da placa de parede inferior	d Distância entre a extremidade superior da imagem projectada e o orifício do parafuso de fixação temporária da placa de parede	h Altura da imagem projectada
75"	161,5x101,0	13,1 a 29,3	15,1 a 31,3	21,7	40,9	101,0
76"	163,7x102,3	13,7 a 30,1	15,7 a 32,1	22,0	41,2	102,3
77"	165,9x103,7	14,3 a 30,9	16,3 a 32,9	22,3	41,5	103,6
78"	168,0x105,0	14,9 a 31,8	16,9 a 33,8	22,6	41,8	105,0
79"	170,2x106,3	15,5 a 32,6	17,5 a 34,6	22,8	42,0	106,4

S Tamanho da imagem projectada		a Distância de Projecção Mínimo (Panorâmico) para Máximo (Tele)	b Números na escala do braço deslizante	c Distância até ao orifício do parafuso de instalação da placa de parede inferior	d Distância entre a extremidade superior da imagem projectada e o orifício do parafuso de fixação temporária da placa de parede	h Altura da imagem projectada
80"	172,3x107,7	16,1 a 33,5	18,1 a 35,5	23,1	42,3	107,7
81"	174,5x109,0	16,8 a 34,3	18,8 a 36,3	23,4	42,6	109,0
82"	176,6x110,4	17,4 a 35,1	19,4 a 37,1	23,7	42,9	110,4
83"	178,8x111,7	18,0 a 36,0	20,0 a 38,0	24,0	43,2	111,7
84"	180,9x113,1	18,6 a 36,8	20,6 a 38,8	24,2	43,4	113,1
85"	183,1x114,4	19,2 a 37,6	21,2 a 39,6	24,5	43,7	114,5
86"	185,2x115,8	19,9 a 38,5	21,9 a 40,5	24,8	44,0	115,8
87"	187,4x117,1	20,5 a 39,3	22,5 a 41,3	25,1	44,3	117,1
88"	189,5x118,5	21,1 a 39,9	23,1 a 41,9	25,4	44,6	118,4
89"	191,7x119,8	21,7 a 39,9	23,7 a 41,9	25,6	44,8	119,9
90"	193,9x121,2	22,3 a 39,9	24,3 a 41,9	25,9	45,1	121,2
91"	196,0x122,5	22,9 a 39,9	24,9 a 41,9	26,2	45,4	122,5
92"	198,2x123,9	23,6 a 39,9	25,6 a 41,9	26,5	45,7	123,8
93"	200,3x125,2	24,2 a 39,9	26,2 a 41,9	26,8	46,0	125,2
94"	202,5x126,5	24,8 a 39,9	26,8 a 41,9	27,1	46,3	126,5
95"	204,6x127,9	25,4 a 39,9	27,4 a 41,9	27,3	46,5	127,9
96"	206,8x129,2	26,0 a 39,9	28,0 a 41,9	27,6	46,8	129,2
97"	208,9x130,6	26,7 a 39,9	28,7 a 41,9	27,9	47,1	130,6
98"	211,1x131,9	27,3 a 39,9	29,3 a 41,9	28,2	47,4	131,9
99"	213,2x133,3	27,9 a 39,9	29,9 a 41,9	28,5	47,7	133,2

Imagens com tamanho inferior a 99 polegadas não são projectadas correctamente.

EB-685W/EB-675W (imagem projectada 16:9)

[Unidade: cm]

S Tamanho da imagem projectada		a Distância de Projecção Mínimo (Panorâmico) para Máximo (Tele)	b Números na escala do braço deslizante	c Distância até ao orifício do parafuso de instalação da placa de parede inferior	d Distância entre a extremidade superior da imagem projectada e o orifício do parafuso de fixação temporária da placa de parede	h Altura da imagem projectada
75"	166,0x93,4	14,3 a 31,0	16,3 a 33,0	27,5	46,7	93,4
76"	168,2x94,6	15,0 a 31,9	17,0 a 33,9	27,9	47,1	94,6
77"	170,5x95,9	15,6 a 32,7	17,6 a 34,7	28,2	47,4	95,9
78"	172,7x97,1	16,3 a 33,6	18,3 a 35,6	28,6	47,8	97,1
79"	174,9x98,4	16,9 a 34,5	18,9 a 36,5	28,9	48,1	98,4
80"	177,1x99,6	17,5 a 35,3	19,5 a 37,3	29,3	48,5	99,6
81"	179,3x100,9	18,2 a 36,2	20,2 a 38,2	29,6	48,8	100,9
82"	181,5x102,1	18,8 a 37,0	20,8 a 39,0	30,0	49,2	102,1
83"	183,7x103,4	19,4 a 37,9	21,4 a 39,9	30,4	49,6	103,3
84"	186,0x104,6	20,1 a 38,7	22,1 a 40,7	30,7	49,9	104,6
85"	188,2x105,8	20,7 a 39,6	22,7 a 41,6	31,1	50,3	105,8
86"	190,4x107,1	21,3 a 39,9	23,3 a 41,9	31,4	50,6	107,1
87"	192,6x108,3	22,0 a 39,9	24,0 a 41,9	31,8	51,0	108,3
88"	194,8x109,6	22,6 a 39,9	24,6 a 41,9	32,1	51,3	109,6
89"	197,0x110,8	23,2 a 39,9	25,2 a 41,9	32,5	51,7	110,8
90"	199,2x112,1	23,9 a 39,9	25,9 a 41,9	32,9	52,1	112,0
91"	201,5x113,3	24,5 a 39,9	26,5 a 41,9	33,2	52,4	113,3
92"	203,7x114,6	25,1 a 39,9	27,1 a 41,9	33,6	52,8	114,5
93"	205,9x115,8	25,8 a 39,9	27,8 a 41,9	33,9	53,1	115,8
94"	208,1x117,1	26,4 a 39,9	28,4 a 41,9	34,3	53,5	117,0
95"	210,3x118,3	27,0 a 39,9	29,0 a 41,9	34,6	53,8	118,3
96"	212,5x119,5	27,7 a 39,9	29,7 a 41,9	35,0	54,2	119,5
97"	214,7x120,8	28,3 a 39,9	30,3 a 41,9	35,4	54,6	120,8

Imagens com tamanho inferior a 97 polegadas não são projectadas correctamente.

EB-685W/EB-675W (imagem projectada 4:3)

[Unidade: cm]

S Tamanho da imagem projectada		a Distância de Projecção Mínimo (Panorâmico) para Máximo (Tele)	b Números na escala do braço deslizante	c Distância até ao orifício do parafuso de instalação da placa de parede inferior	d Distância entre a extremidade superior da imagem projectada e o orifício do parafuso de fixação temporária da placa de parede	h Altura da imagem projectada
75"	152,4x114,3	19,2 a 37,5	21,2 a 39,5	24,5	43,7	114,3
76"	154,4x115,8	19,9 a 38,5	21,9 a 40,5	24,8	44,0	115,8
77"	156,5x117,3	20,6 a 39,4	22,6 a 41,4	25,1	44,3	117,4
78"	158,5x118,9	21,3 a 39,9	23,3 a 41,9	25,5	44,7	118,8
79"	160,5x120,4	22,0 a 39,9	24,0 a 41,9	25,8	45,0	120,4
80"	162,6x121,9	22,7 a 39,9	24,7 a 41,9	26,1	45,3	121,9
81"	164,6x123,4	23,4 a 39,9	25,4 a 41,9	26,4	45,6	123,4
82"	166,6x125,0	24,1 a 39,9	26,1 a 41,9	26,7	45,9	125,0
83"	168,7x126,5	24,8 a 39,9	26,8 a 41,9	27,0	46,2	126,5
84"	170,7x128,0	25,5 a 39,9	27,5 a 41,9	27,4	46,6	128,0
85"	172,7x129,5	26,2 a 39,9	28,2 a 41,9	27,7	46,9	129,5
86"	174,8x131,1	26,9 a 39,9	28,9 a 41,9	28,0	47,2	131,1
87"	176,8x132,6	27,6 a 39,9	29,6 a 41,9	28,3	47,5	132,6
88"	178,8x134,1	28,3 a 39,9	30,3 a 41,9	28,6	47,8	134,1

Imagens com tamanho inferior a 88 polegadas não são projectadas correctamente.

EB-680/EB-670 (imagem projectada 4:3)

[Unidade: cm]

S Tamanho da imagem projectada		a Distância de Projecção Mínimo (Panorâmico) para Máximo (Tele)	b Números na escala do braço deslizante	c Distância até ao orifício do parafuso de instalação da placa de parede inferior	d Distância entre a extremidade superior da imagem projectada e o orifício do parafuso de fixação temporária da placa de parede	h Altura da imagem projectada
75"	152,4x114,3	16,7 a 34,1	18,7 a 36,1	20,2	39,4	114,3
76"	154,4x115,8	17,4 a 35,0	19,4 a 37,0	20,5	39,7	115,8
77"	156,5x117,3	18,0 a 35,9	20,0 a 37,9	20,7	39,9	117,4
78"	158,5x118,9	18,7 a 36,8	20,7 a 38,8	21,0	40,2	118,9
79"	160,5x120,4	19,4 a 37,7	21,4 a 39,7	21,2	40,4	120,4
80"	162,6x121,9	20,0 a 38,6	22,0 a 40,6	21,5	40,7	121,9
81"	164,6x123,4	20,7 a 39,5	22,7 a 41,5	21,8	41,0	123,4
82"	166,6x125,0	21,3 a 39,9	23,3 a 41,9	22,0	41,2	125,0
83"	168,7x126,5	22,0 a 39,9	24,0 a 41,9	22,3	41,5	126,5
84"	170,7x128,0	22,7 a 39,9	24,7 a 41,9	22,5	41,7	128,1
85"	172,7x129,5	23,3 a 39,9	25,3 a 41,9	22,8	42,0	129,5
86"	174,8x131,1	24,0 a 39,9	26,0 a 41,9	23,1	42,3	131,0
87"	176,8x132,6	24,7 a 39,9	26,7 a 41,9	23,3	42,5	132,6
88"	178,8x134,1	25,3 a 39,9	27,3 a 41,9	23,6	42,8	134,1
89"	180,8x135,6	26,0 a 39,9	28,0 a 41,9	23,9	43,1	135,6
90"	182,9x137,2	26,6 a 39,9	28,6 a 41,9	24,1	43,3	137,2
91"	184,9x138,7	27,3 a 39,9	29,3 a 41,9	24,4	43,6	138,7
92"	186,9x140,2	28,0 a 39,9	30,0 a 41,9	24,6	43,8	140,2
93"	189,0x141,7	28,6 a 39,9	30,6 a 41,9	24,9	44,1	141,7
94"	191,0x143,2	29,3 a 39,9	31,3 a 41,9	25,2	44,4	143,2

Imagens com tamanho inferior a 94 polegadas não são projectadas correctamente.

EB-680/EB-670 (imagem projectada 16:9)

[Unidade: cm]

S Tamanho da imagem projectada		a Distância de Projecção Mínimo (Panorâmico) para Máximo (Tele)	b Números na escala do braço deslizante	c Distância até ao orifício do parafuso de instalação da placa de parede inferior	d Distância entre a extremidade superior da imagem projectada e o orifício do parafuso de fixação temporária da placa de parede	h Altura da imagem projectada
75"	166,0x93,4	21,2 a 31,2	23,2 a 41,9	37,5	56,7	93,4
76"	168,2x94,6	21,9 a 31,2	23,9 a 41,9	38,0	57,2	94,7
77"	170,5x95,9	22,6 a 31,2	24,6 a 41,9	38,5	57,7	95,9
78"	172,7x97,1	23,3 a 31,2	25,3 a 41,9	39,0	58,2	97,2
79"	174,9x98,4	24,0 a 31,2	26,0 a 41,9	39,5	58,7	98,4
80"	177,1x99,6	24,8 a 31,2	26,8 a 41,9	40,0	59,2	99,6
81"	179,3x100,9	25,5 a 31,2	27,5 a 41,9	40,5	59,7	100,9
82"	181,5x102,1	26,2 a 31,2	28,2 a 41,9	41,0	60,2	102,1
83"	183,7x103,4	26,9 a 31,2	28,9 a 41,9	41,4	60,6	103,5
84"	186,0x104,6	27,6 a 31,2	29,6 a 41,9	41,9	61,1	104,6
85"	188,2x105,8	28,4 a 31,2	30,4 a 41,9	42,4	61,6	105,9
86"	190,4x107,1	29,1 a 31,2	31,1 a 41,9	42,9	62,1	107,2
87"	192,6x108,3	29,8 a 31,2	31,8 a 41,9	43,4	62,6	108,4

Imagens com tamanho inferior a 87 polegadas não são projectadas correctamente.

EB-680/EB-670 (imagem projectada 16:10)

[Unidade: cm]

S Tamanho da imagem projectada		a Distância de Projecção Mínimo (Panorâmico) para Máximo (Tele)	b Números na escala do braço deslizante	c Distância até ao orifício do parafuso de instalação da placa de parede inferior	d Distância entre a extremidade superior da imagem projectada e o orifício do parafuso de fixação temporária da placa de parede	h Altura da imagem projectada
75"	161,5x101,0	19,7 a 38,1	21,7 a 40,1	31,5	50,7	100,9
76"	163,7x102,3	20,4 a 39,1	22,4 a 41,1	31,9	51,1	102,3
77"	165,9x103,7	21,1 a 39,9	23,1 a 41,9	32,3	51,5	103,7
78"	168,0x105,0	21,8 a 39,9	23,8 a 41,9	32,7	51,9	105,0
79"	170,2x106,3	22,5 a 39,9	24,5 a 41,9	33,1	52,3	106,4

S Tamanho da imagem projectada		a Distância de Projecção Mínimo (Panorâmico) para Máximo (Tele)	b Números na escala do braço deslizante	c Distância até ao orifício do parafuso de instalação da placa de parede inferior	d Distância entre a extremidade superior da imagem projectada e o orifício do parafuso de fixação temporária da placa de parede	h Altura da imagem projectada
80"	172,3x107,7	23,2 a 39,9	25,2 a 41,9	33,5	52,7	107,7
81"	174,5x109,0	23,9 a 39,9	25,9 a 41,9	33,9	53,1	109,1
82"	176,6x110,4	24,6 a 39,9	26,6 a 41,9	34,3	53,5	110,4
83"	178,8x111,7	25,3 a 39,9	27,3 a 41,9	34,8	54,0	111,7
84"	180,9x113,1	26,0 a 39,9	28,0 a 41,9	35,2	54,4	113,0
85"	183,1x114,4	26,7 a 39,9	28,7 a 41,9	35,6	54,8	114,4
86"	185,2x115,8	27,4 a 39,9	29,4 a 41,9	36,0	55,2	115,8
87"	187,4x117,1	28,1 a 39,9	30,1 a 41,9	36,4	55,6	117,1
88"	189,5x118,5	28,8 a 39,9	30,8 a 41,9	36,8	56,0	118,5
89"	191,7x119,8	29,5 a 39,9	31,5 a 41,9	37,2	56,4	119,8

Imagens com tamanho inferior a 89 polegadas não são projectadas correctamente.

- Os valores são apenas estimativas. O valor pode diferir dependendo do local onde coloca o videoprojector.
- Quando estiver a projectar no tamanho Tele, a qualidade das imagens projectadas pode diminuir.
- Quando utilizar EB-685W/EB-675W para projectar imagens com a relação de aspecto de 4:3, as imagens serão automaticamente redimensionadas e a qualidade das mesmas poderá diminuir.

Instalar a Placa de Montagem

Dispositivos de Ligação

Cabos necessários

Prepare os cabos necessários de acordo com os dispositivos que serão utilizados.

- Cabo de alimentação fornecido (necessário)
- Cabos de computador opcionais e outros cabos (prepare de acordo com os dispositivos ligados)

Para mais informações, consulte o *Manual do Utilizador* do videoprojector (no CD-ROM de documentação).

Prepare cabos para os dispositivos ligados (exemplo)

Câmara para documentos

Cabo USB dedicado (fornecido com câmara para documentos)

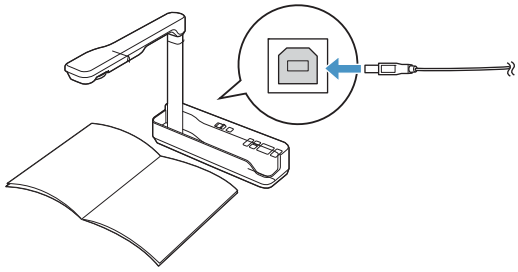

Computador

Cabo de computador (acessório opcional)

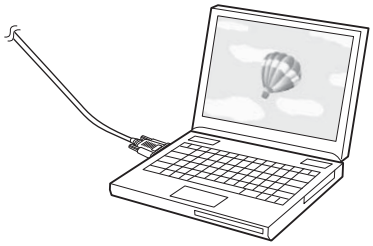

Altifalantes externos

Cabo de áudio (disponível comercialmente)

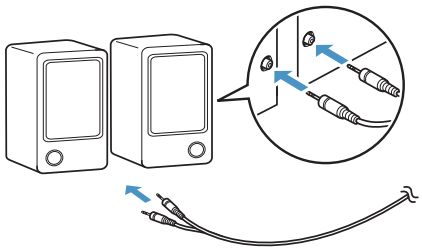

Microfone (disponível comercialmente)

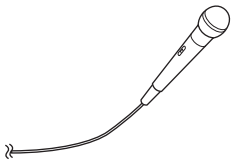

Dispositivo LAN

Cabo LAN (disponível comercialmente)

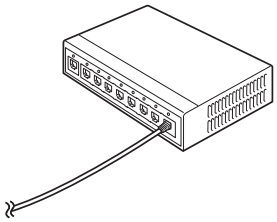

Procedimento de Instalação

Siga as etapas apresentadas em seguida para instalar a placa de montagem. Se estes passos não forem seguidos, o produto poderá cair e causar lesões pessoais ou danos de propriedade.

Aviso

Não utilize adesivos, lubrificantes ou óleos para instalar ou ajustar a placa de montagem. Se utilizar adesivos para evitar que os parafusos se desapertem ou a presença de lubrificantes ou óleos na parte fixa da placa deslizante do videoprojector, o compartimento poderá danificar-se e causar a queda do projector, resultando em lesões pessoais ou danos de propriedade.

Monte as peças

1 Ligar a placa e as molduras (x2) e fixar com os parafusos M4 x 12 mm (x5) fornecidos

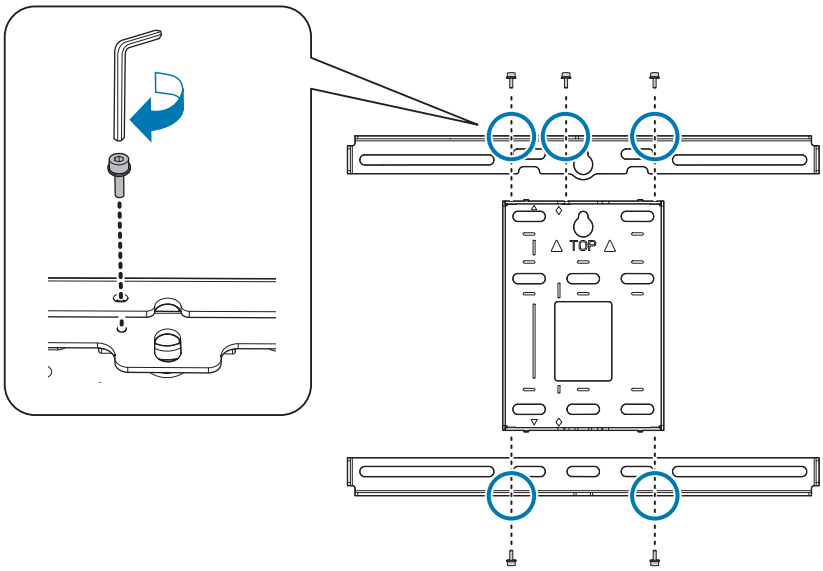

2 Verifique se a unidade de ajuste de 3 eixos está alinhada com a posição normal da placa deslizante (A).

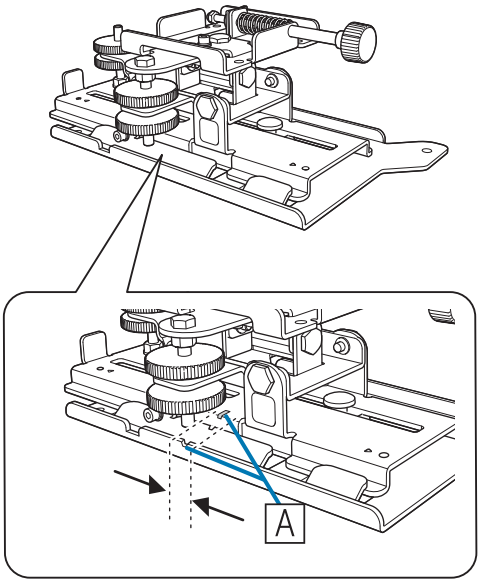

Se a posição normal (A) não for correcta, desaperte o parafuso M4 e ajuste a posição da placa deslizante. Após ter terminado os ajustes, aperte o parafuso.

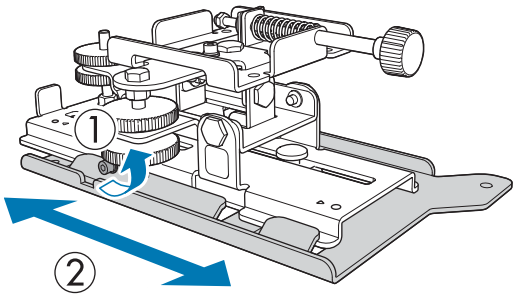

3 Fixar a unidade de ajuste de 3 eixos e a placa deslizante à base do videoprojector com os parafusos M4 x 12 mm (x4) fornecidos

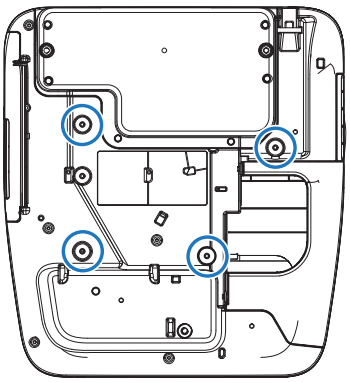

Posições de instalação dos parafusos

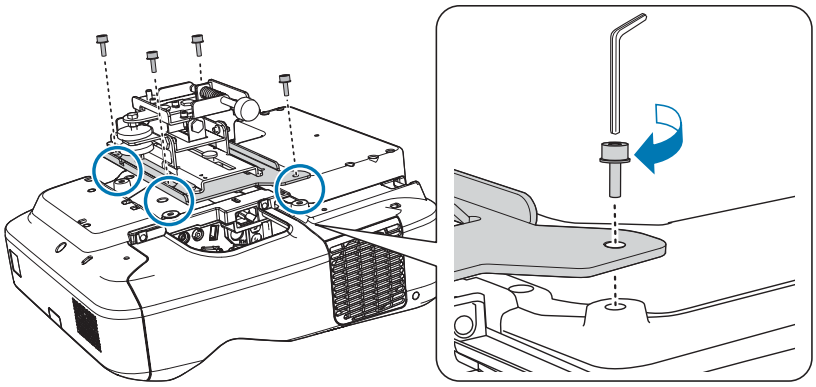

Instalar a plataforma de placa na parede

1 Determine a posição de projecção com base no tamanho da imagem projectada

Consulte a tabela de distância de projecção para verificar os seguintes valores.

- Tamanho da imagem projectada (S)
- Distância entre a extremidade superior da imagem projectada e o orifício do parafuso de instalação da placa de parede inferior (c)
- Distância entre a extremidade superior da imagem projectada e o orifício do parafuso de fixação temporária da placa de parede (d)

☛ "Tabela de Distância de Projecção" Pág.14

Utilize o orifício do parafuso na figura seguinte como o orifício de parafuso temporário da placa de parede. A distância entre o orifício do parafuso de instalação da placa inferior e o orifício do parafuso temporário é 192,3 mm.

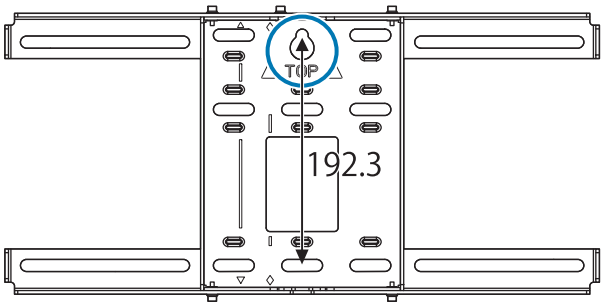

Recomendamos que marque as seguintes posições. Estas servirão como base para determinar a posição de montagem da placa de parede.

- Posição do orifício do parafuso temporário (1)
- Posição do orifício do parafuso de instalação da placa de parede inferior (2)
- Linha central (3) da imagem projectada

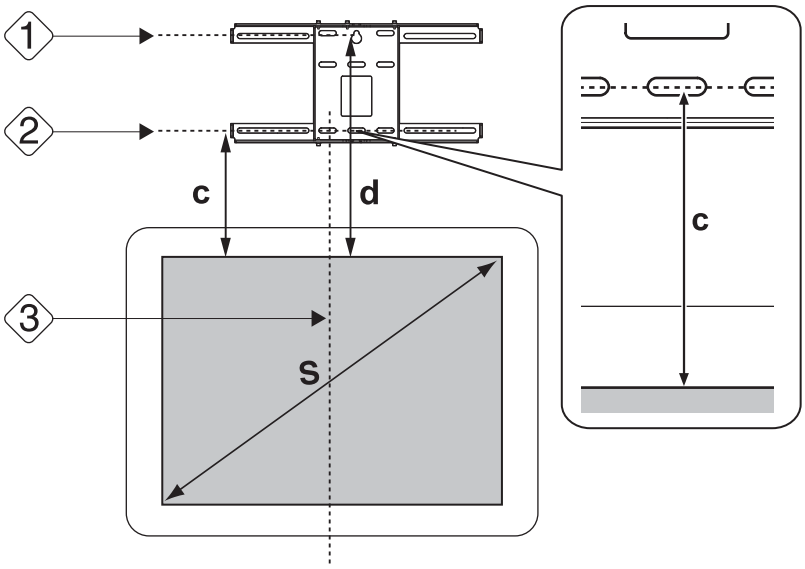

2 Fixe a folha modelo à parede

- Faça corresponder a linha central (3) verificada no passo 1 à linha **Image Center A** na folha modelo.

  Confirme onde se encontra a estrutura na parede e desloque a posição para a esquerda ou direita conforme for necessário.
  (A posição pode ser alterada horizontalmente para a esquerda ou direita a partir da linha central da superfície de projecção até um máximo de 45 mm.)
- Faça corresponder a altura (1) e (2) verificada no passo 1 às linhas ★ na folha modelo.

[Unidade: mm]

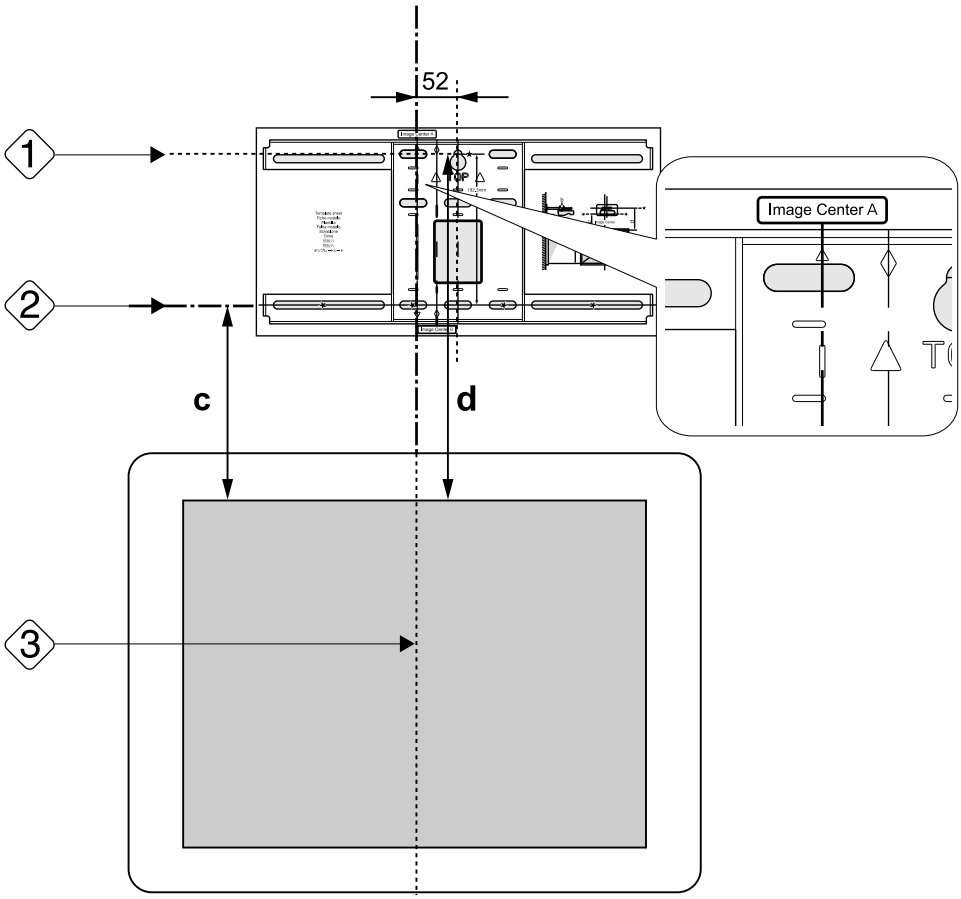

3 Colocar um parafuso M10 disponível comercialmente na posição do orifício do parafuso temporário para a placa de parede

Deixe 6 mm ou mais entre a parede e a cabeça do parafuso.

4 Determine as posições dos orifícios de montagem para a placa de parede

Nos orifícios de parafuso mostrados na figura abaixo, fixe pelo menos quatro pontos para um equilíbrio ideal.

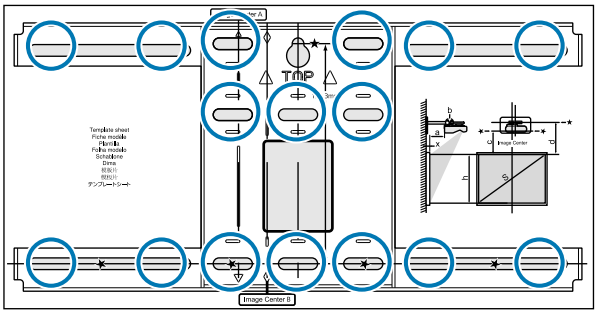

5 Perfure os orifícios na parede

Diâmetro da broca: 10,5 mm

Profundidade do furo piloto: 45 mm

Profundidade do furo da âncora: 40 mm

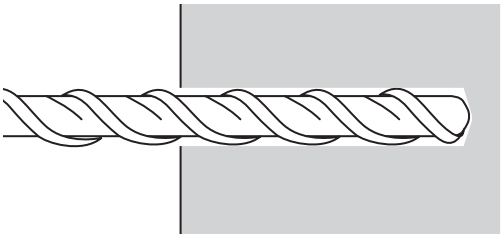

6 Retire a folha modelo e limpe o pó do betão dos orifícios com um aspirador de pó

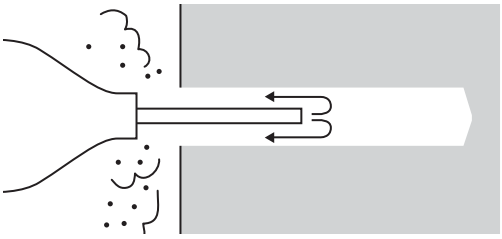

7 Posicione a placa de parede na parede e insira as âncoras M10 x 60 mm disponíveis comercialmente nos orifícios

Fixe a porca e bata com um martelo até que o núcleo toque no topo da âncora.

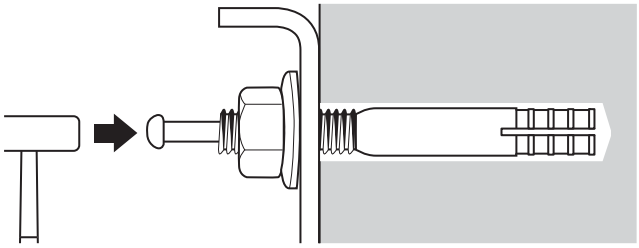

8 Aperte a porca com uma chave de fendas disponível comercialmente para fixar a placa de parede na parede

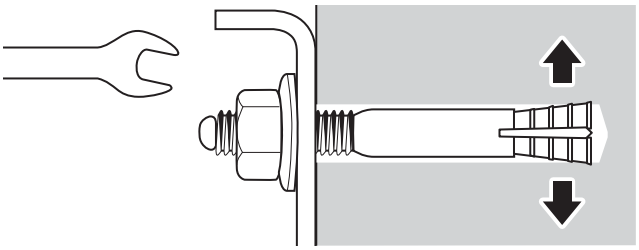

Determine a distância de projecção e faça passar os cabos através da placa de montagem

1 Consulte os seguintes valores na tabela de distância de projecção

- Números na escala do braço deslizante (b)
- Distância desde a superfície do ecrã até à parede (x)

☛ "Tabela de Distância de Projecção" Pág.14

2 Desapertar os parafusos M4 x 12 mm (x2) e prolongar o braço deslizante na placa de montagem

Alinhe a parte móvel com as distâncias combinadas de (b) e (x) que verificou no passo 1.

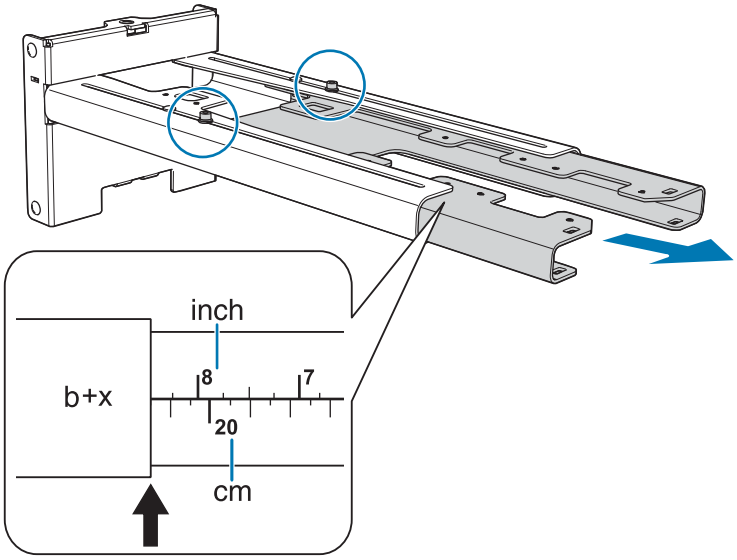

3 Direccione os cabos necessários através da placa de montagem

Consulte a figura abaixo para direccionar os cabos de maneira a que as extremidades dos cabos que ligam ao videoprojector fiquem posicionados do lado da interface do videoprojector.

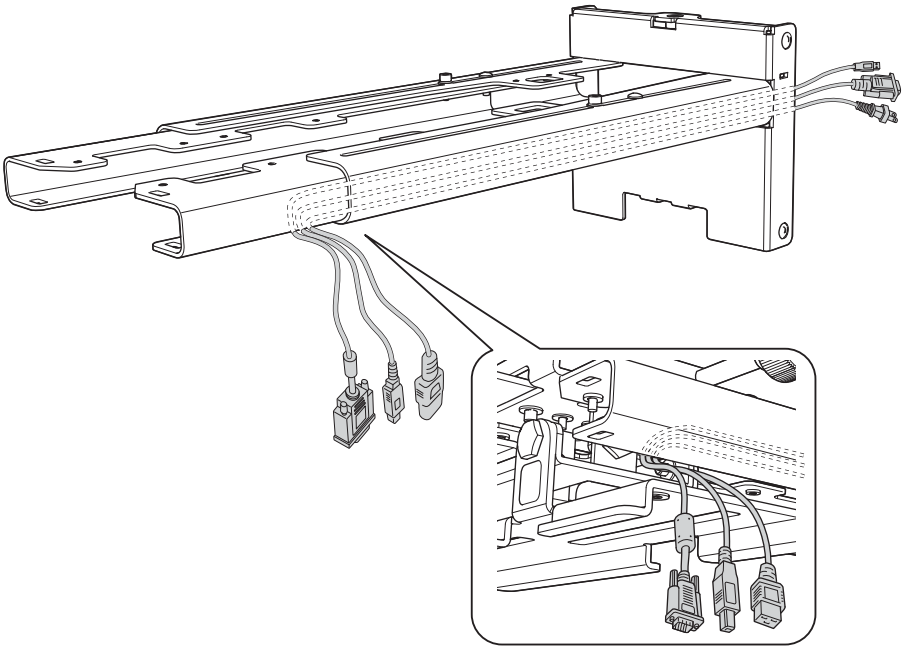

Aviso

Não pendure a extensão restante do cabo na placa de montagem. Esta poderá cair e causar um acidente.

Fixar a placa de montagem na placa de parede

1 Insira o eixo sextavado na placa de montagem

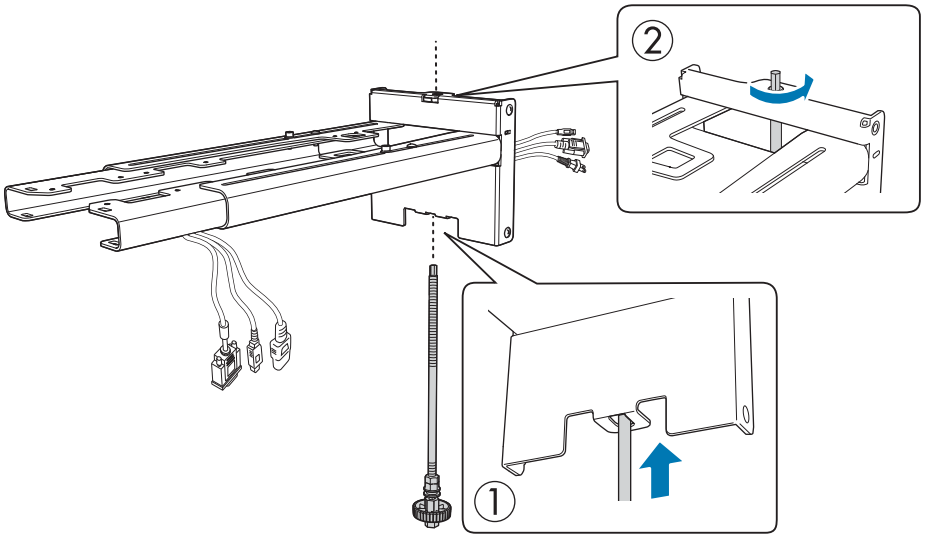

2 Instalar a placa de montagem na placa de parede

Insira a parte superior do eixo sextavado na placa de parede e depois insira-o na ranhura na parte inferior.

> ⚠ **Atenção**
>
> Tenha atenção para não entalar os cabos entre a placa de montagem e a placa de parede.

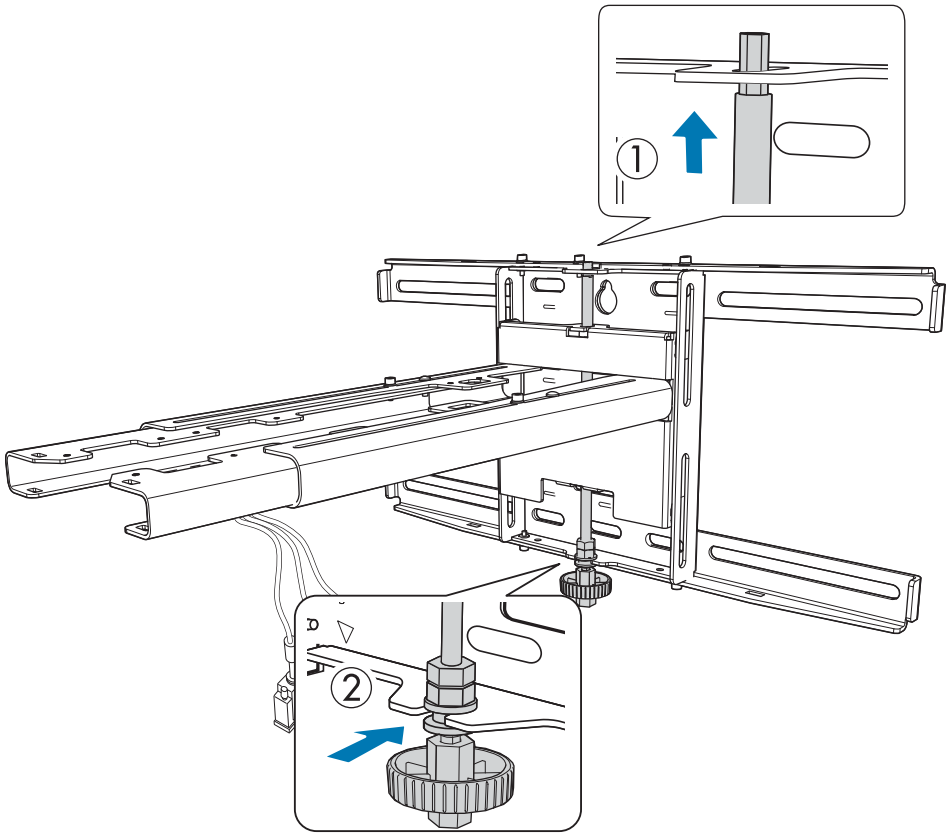

3 Fixe a placa de montagem e a placa de parede

Fixe os parafusos M6 fornecidos (x3) com uma chave de estrela N.º 3 disponível comercialmente e depois aperte ligeiramente o parafuso M6 fornecido (x1) com a chave de fendas.

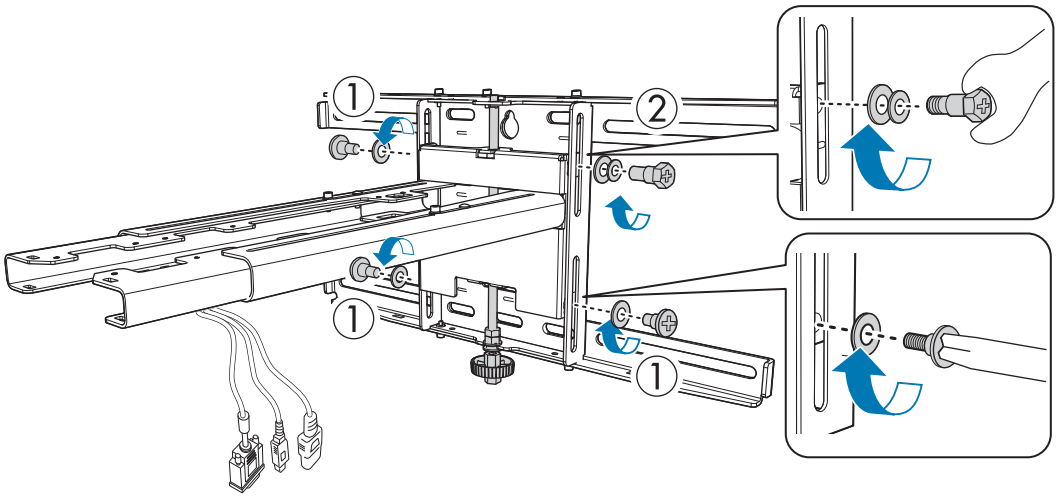

4 Ajuste a parte móvel vertical com a chave de bocas e alinhe-a com a posição normal (C)

- Apertar o eixo sextavado na parte superior (A) eleva a placa de montagem e desapertar o eixo baixa a placa.
- Apertar o parafuso M8 na parte inferior (B) baixa a placa de montagem e desapertar o parafuso eleva a placa. (Também pode utilizar uma chave de caixa de 17 mm.)

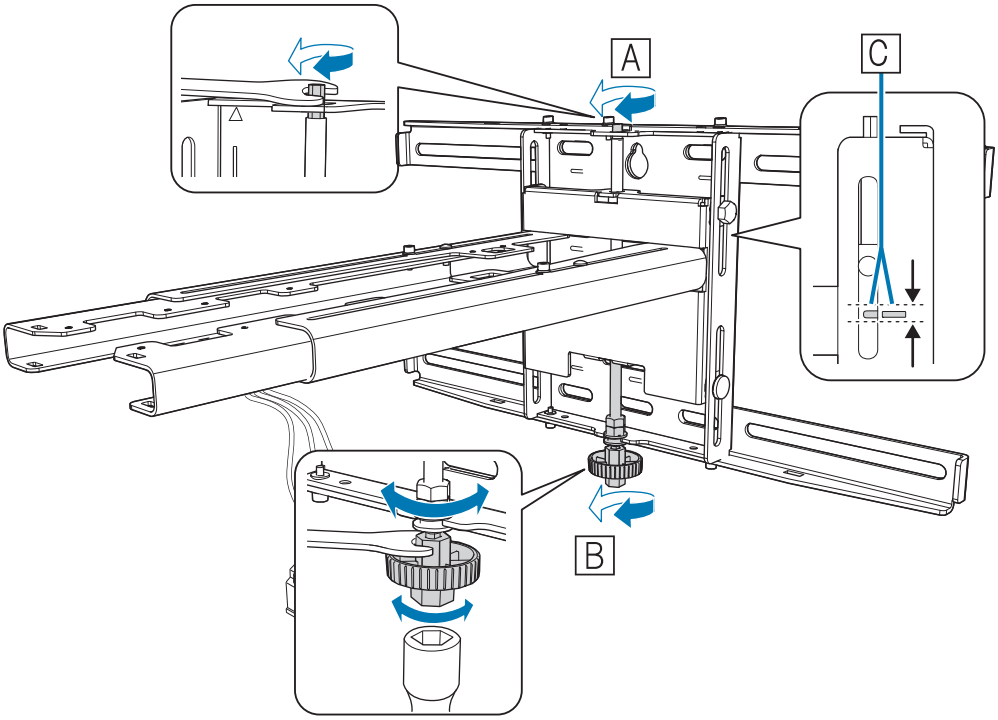

5 Aperte o parafuso M6 (x1) para fixar a placa de montagem na sua posição

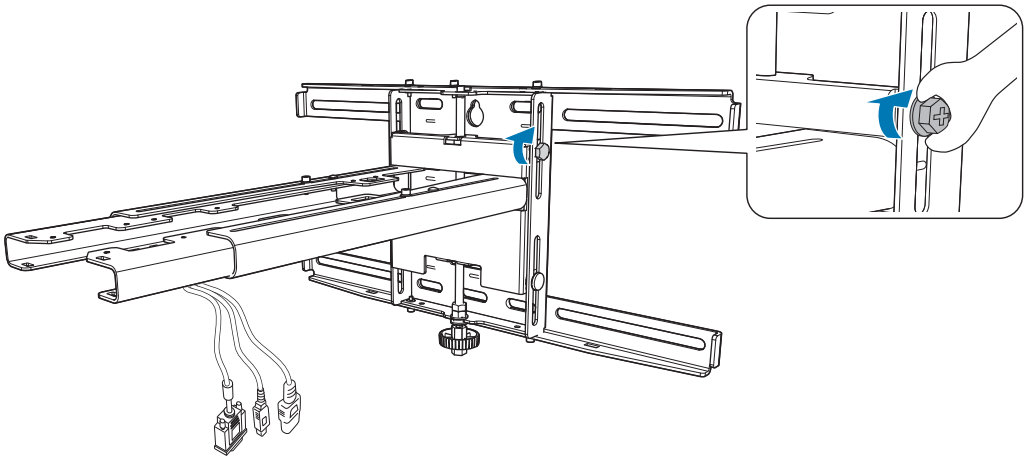

Fixar o videoprojector à placa de montagem

1 Desaperte os parafusos (x2) e remova a tampa do cabo do videoprojector

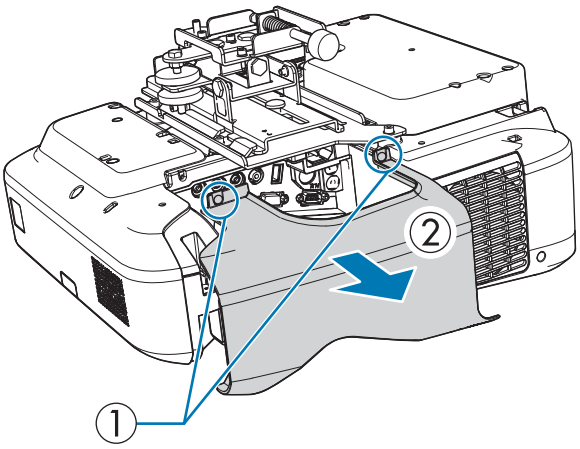

2 Fixar a unidade de ajuste de 3 eixos à placa de montagem com os parafusos M4 x 12 mm (x4) fornecidos

- Quando a imagem projectada for inferior a 75 polegadas: Instale a unidade no selo ◯ (A).
- Quando a imagem projectada for superior a 75 polegadas: Instale a unidade no selo ◯◯ (B).

◯ : Menos de 75 polegadas

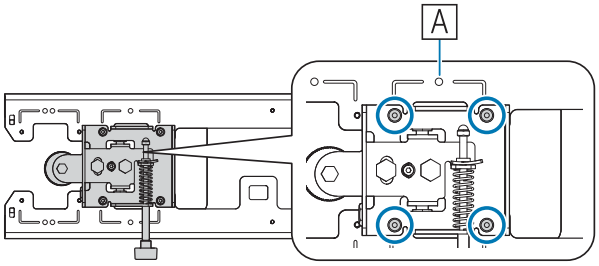

◯◯ : igual ou superior a 75

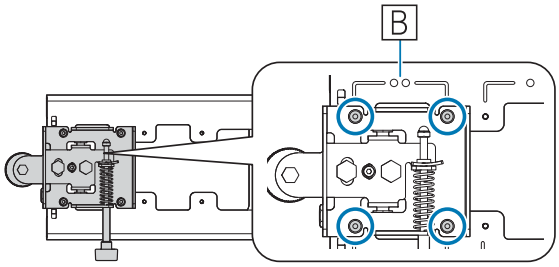

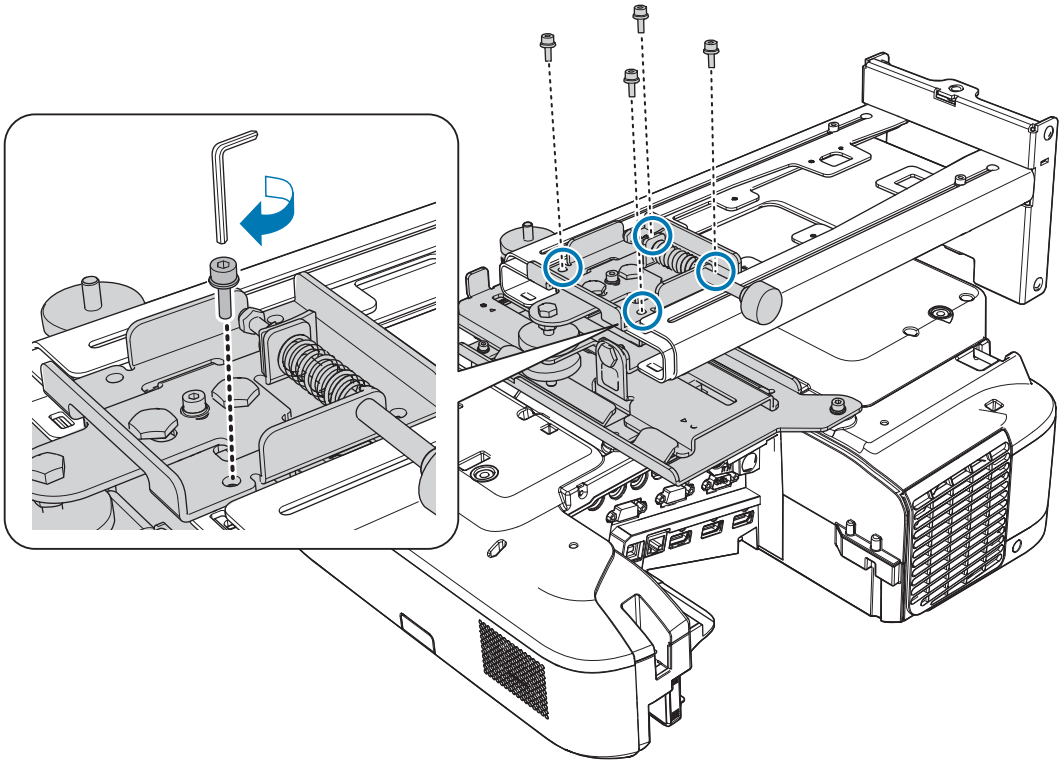

3 Ligue os cabos ao videoprojector

Por último, ligue o cabo de alimentação.

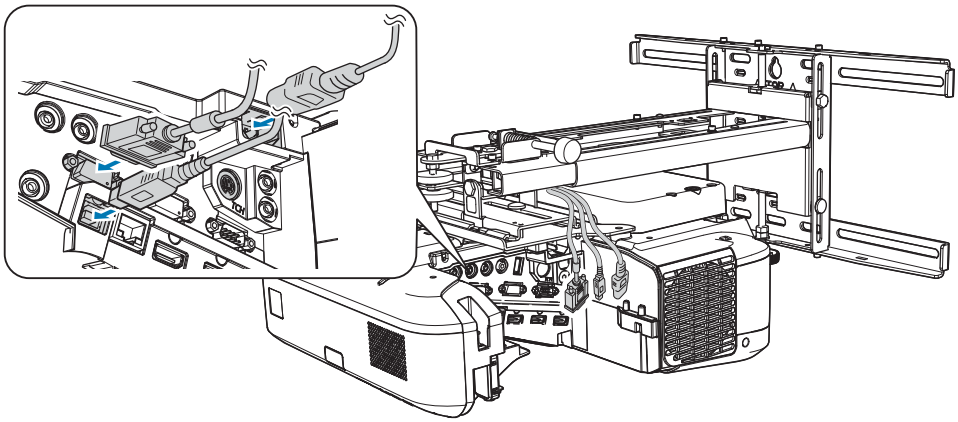

Utilize parafusos M4 disponíveis comercialmente para fixar dispositivos periféricos e acessórios, tais como sintonizadores externos, aos orifícios do parafuso na figura seguinte.

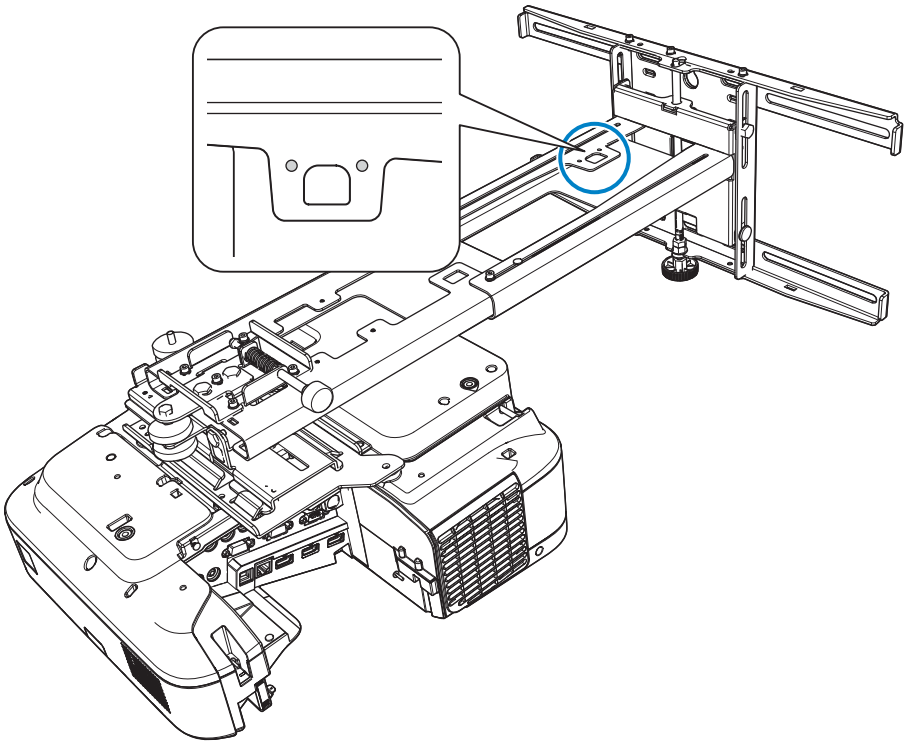

Instale o módulo LAN sem fios opcional na ranhura do módulo da unidade LAN sem fios.

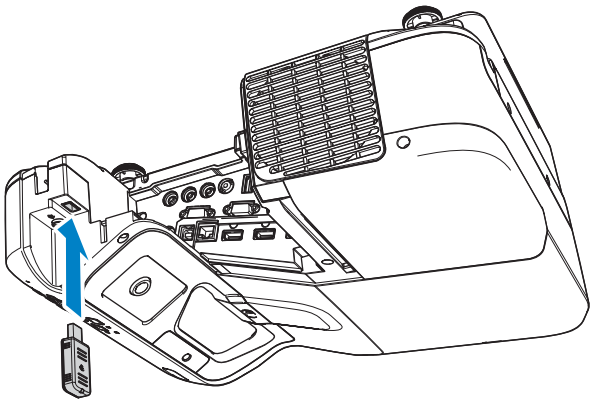

Ajustar a posição do videoprojector

- Não efectue ajustes utilizando a função de Keystone do videoprojector. Esta operação poderá resultar numa redução da qualidade de imagem.
- Ao configurar vários videoprojectores através da função de configuração em lote, execute a configuração em lote antes de ajustar a imagem projectada.

☛ "Função de Configuração em Lote" Pág.58

1 Premir o botão [Power] do controlo remoto ou do painel de controlo para ligar o videoprojector

Utilizar o Controlo Remoto

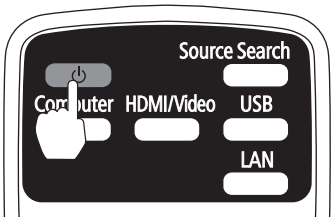

Utilizar o Painel de Controlo

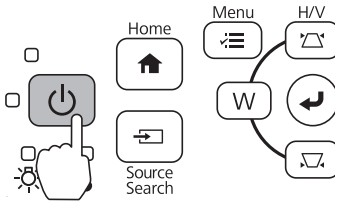

Atenção

Durante a projecção, não se posicione com a cara ou com as mãos junto da abertura para saída de ar, nem coloque objectos que possam ficar enrolados ou danificados devido ao calor gerado junto à abertura. O ar quente proveniente da abertura para saída de ar pode provocar queimaduras, deformações ou acidentes.

2 Abra a tampa do filtro de ar e ajuste a focagem utilizando a alavanca de focagem

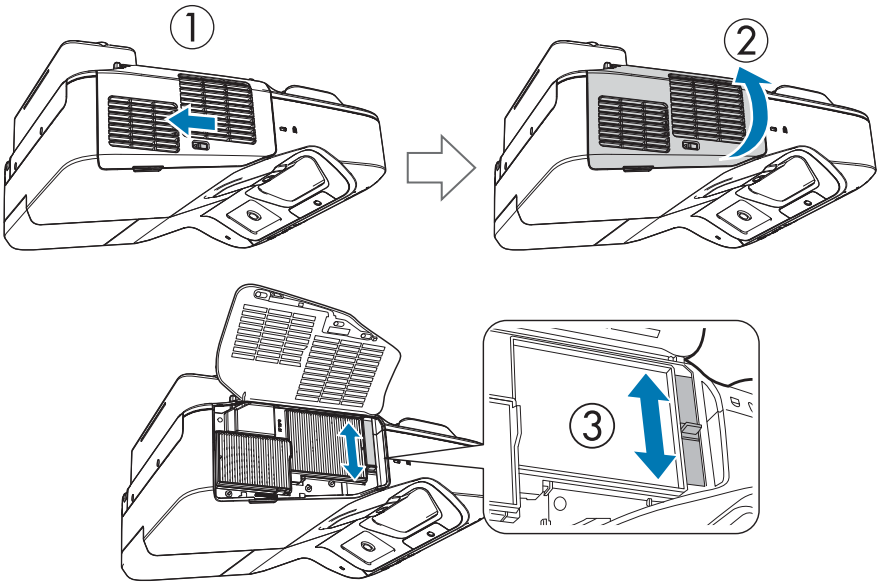

Ajuste a focagem mais tarde.

Após terminar os ajustes, feche a tampa do filtro de ar.

Pode alterar o idioma de apresentação em **Língua** no menu **Avançado**.

☛ *Manual do Utilizador* do videoprojector - menu Projector

3 Altere a relação de aspecto da imagem projectada (apenas quando necessário)

Projecte imagens a partir de um dispositivo ligado e depois pressione o botão [Aspect] no controlo remoto.

Sempre que pressionar o botão, o nome do aspecto é apresentado no ecrã e a relação de aspecto é alterada.

Utilizando o Controlo Remoto

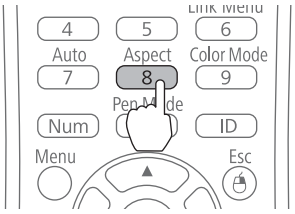

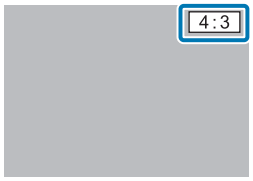

- Para obter mais detalhes sobre a ligação a dispositivos e a projecção de imagens, consulte o *Guia de Referência Rápida*.
- A relação de aspecto não é alterada quando não estão a ser projectadas imagens a partir do dispositivo ligado.
- Também pode alterar a relação de aspecto a partir de **Aspecto** no menu **Sinal**.

☛ *Manual do Utilizador* do videoprojector - menu Projector

4 Prima o botão [Menu] do videoprojector.

Utilizar o Controlo Remoto

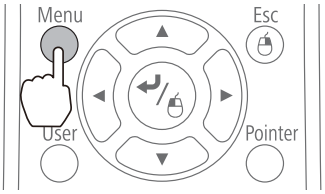

Utilizar o Painel de Controlo

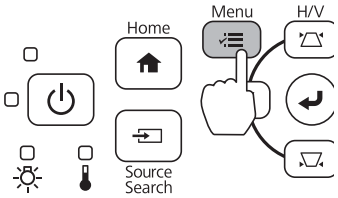

5 Seleccione **Guia de Instalação** em **Definição**

Quando utilizar EB-685W/EB-675W, é apresentada o ecrã de selecção da relação de aspecto. Seleccione **16:10** ou **4:3** dependendo da imagem que pretende projectar.

É apresentado o ecrã de orientação.

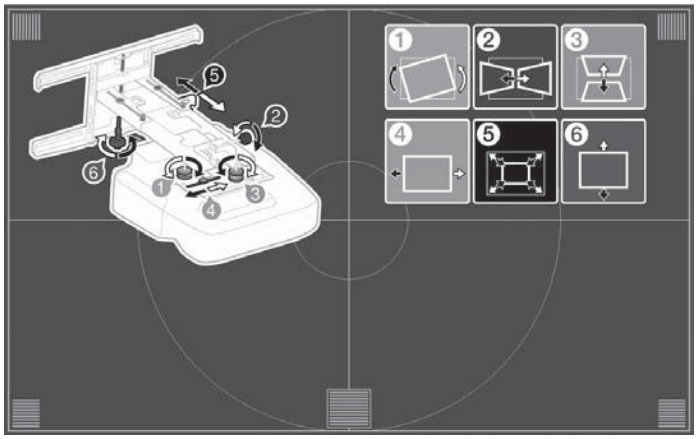

6 Após desapertar o botão de ajuste na parte inferior, ajuste a oscilação horizontal utilizando o botão de ajuste na parte superior.

> Repita as etapas 6 a 11 consoante o necessário.

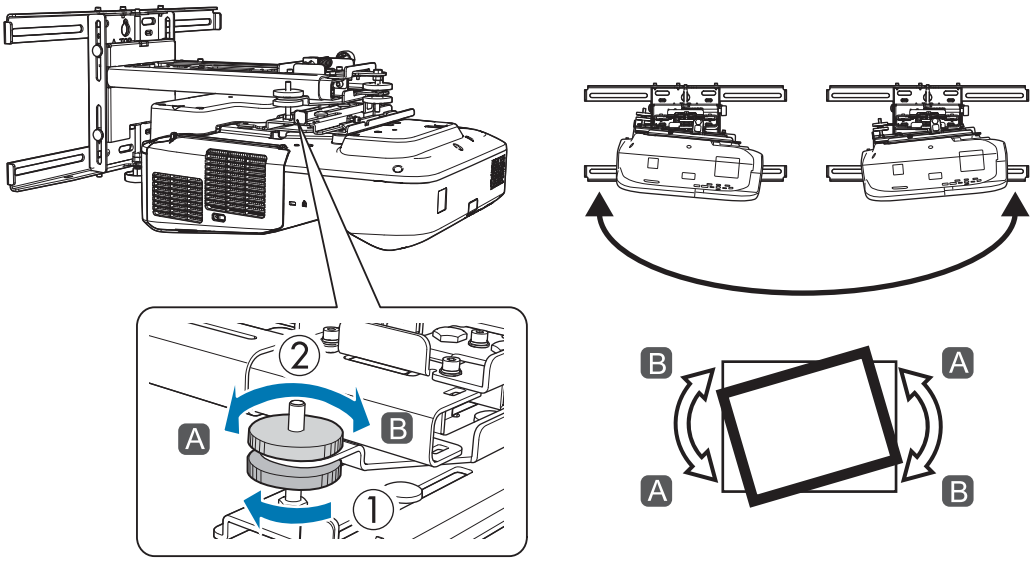

Depois de efectuar os ajustes, aperte o botão de ajuste na parte inferior.

7 Desapertar o parafuso M4 (x1) com a chave sextavada e depois ajustar a rotação horizontal com o botão de ajuste

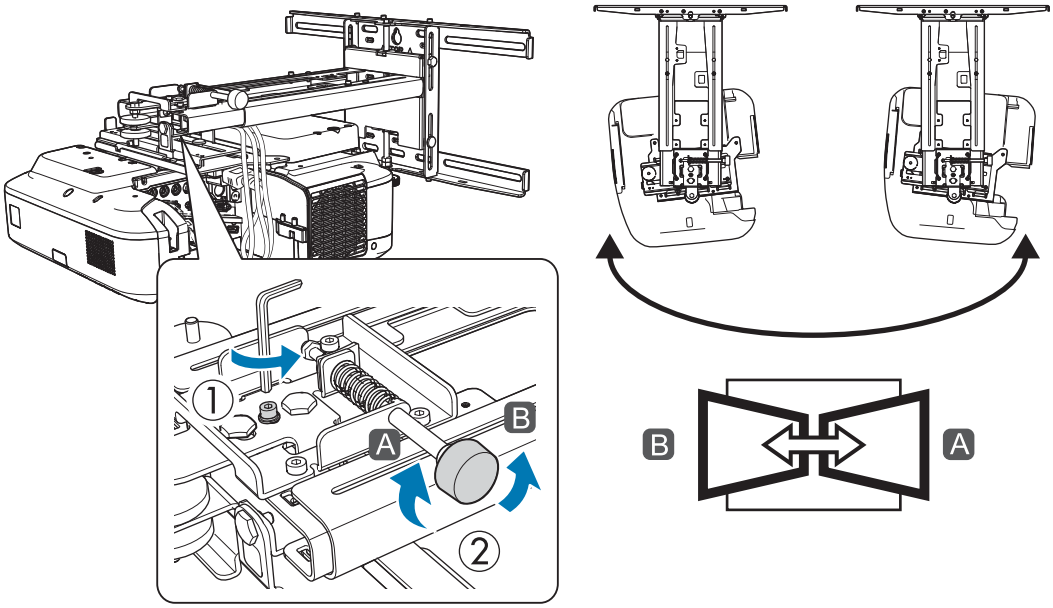

Depois de efectuar os ajustes, aperte os parafusos M4 que desapertou anteriormente.

8 Após desapertar o botão de ajuste na parte inferior, ajuste a inclinação vertical utilizando o botão de ajuste na parte superior.

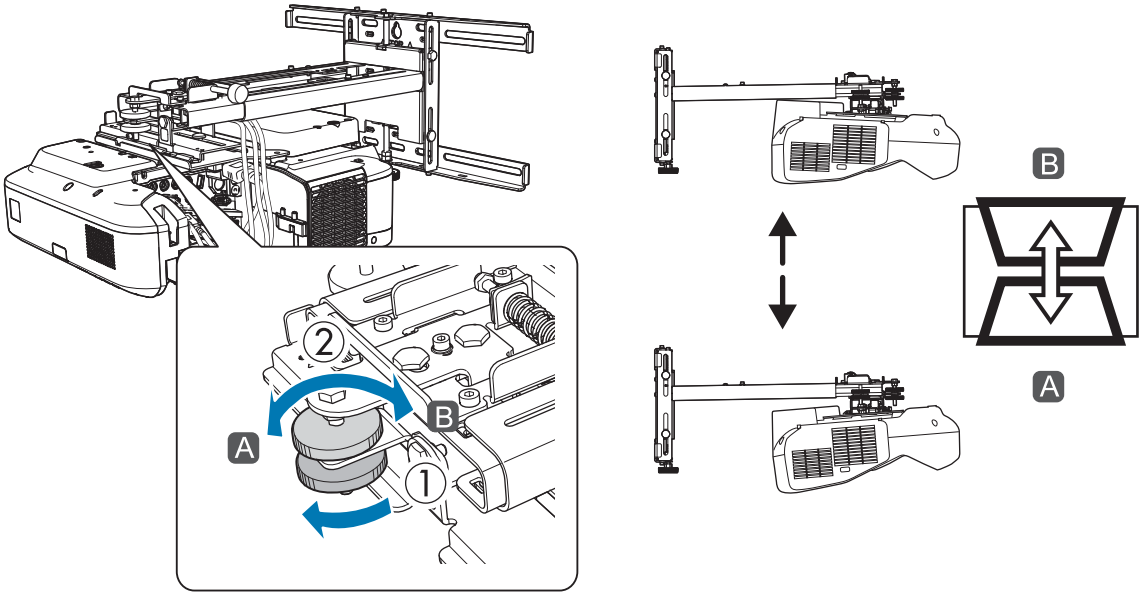

Depois de efectuar os ajustes, aperte o botão de ajuste na parte inferior.

9 Desapertar o parafuso M4 com a chave sextavada e depois ajustar o deslizamento horizontal

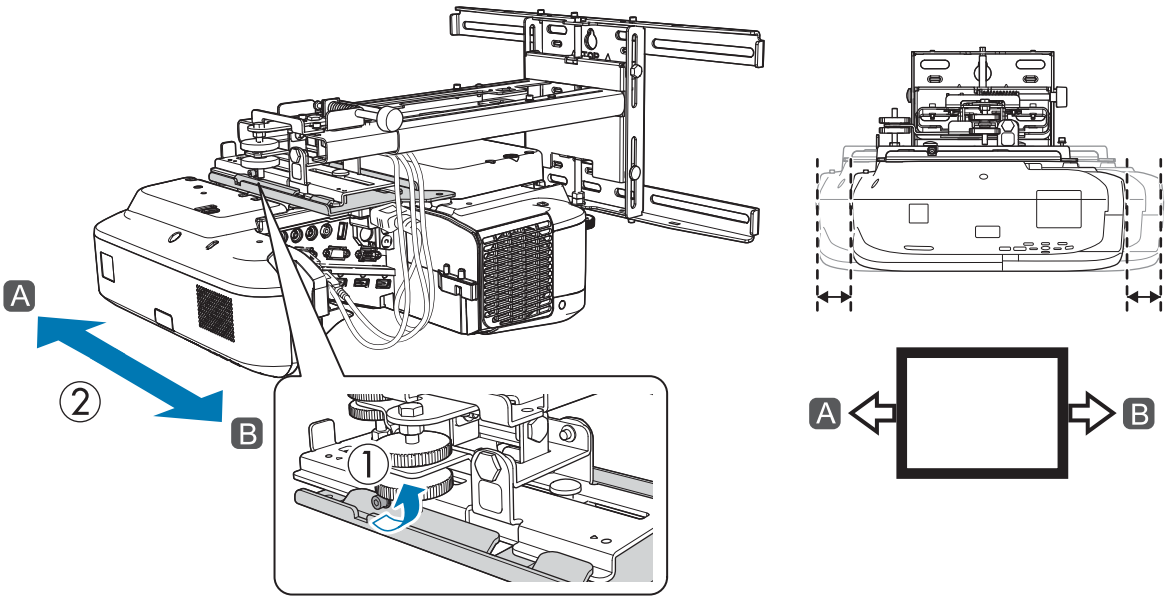

Depois de efectuar os ajustes, aperte o parafuso M4 que desapertou anteriormente.

10 Desaperte os parafusos M4 (x2) com a chave sextavada e depois ajuste o deslizamento para a frente/trás

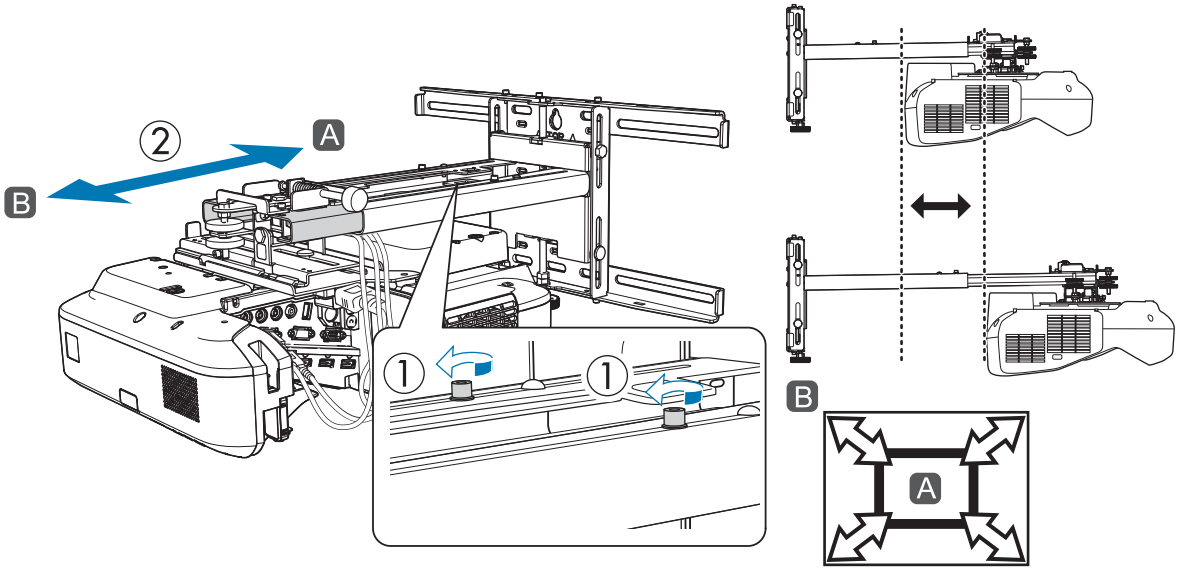

Depois de efectuar os ajustes, aperte os parafusos M4 que desapertou anteriormente.

11 Desaperte o parafuso M6 (x1) com a chave de bocas e depois ajuste o deslizamento vertical

Ajuste o deslizamento vertical com o eixo sextavado na parte superior ou inferior.

- Apertar o eixo sextavado na parte superior eleva a placa de montagem e desapertar o eixo baixa a placa.
- Apertar o parafuso M8 na parte inferior baixa a placa de montagem e desapertar o parafuso eleva a placa. (Também pode utilizar uma chave de caixa de 17 mm.)

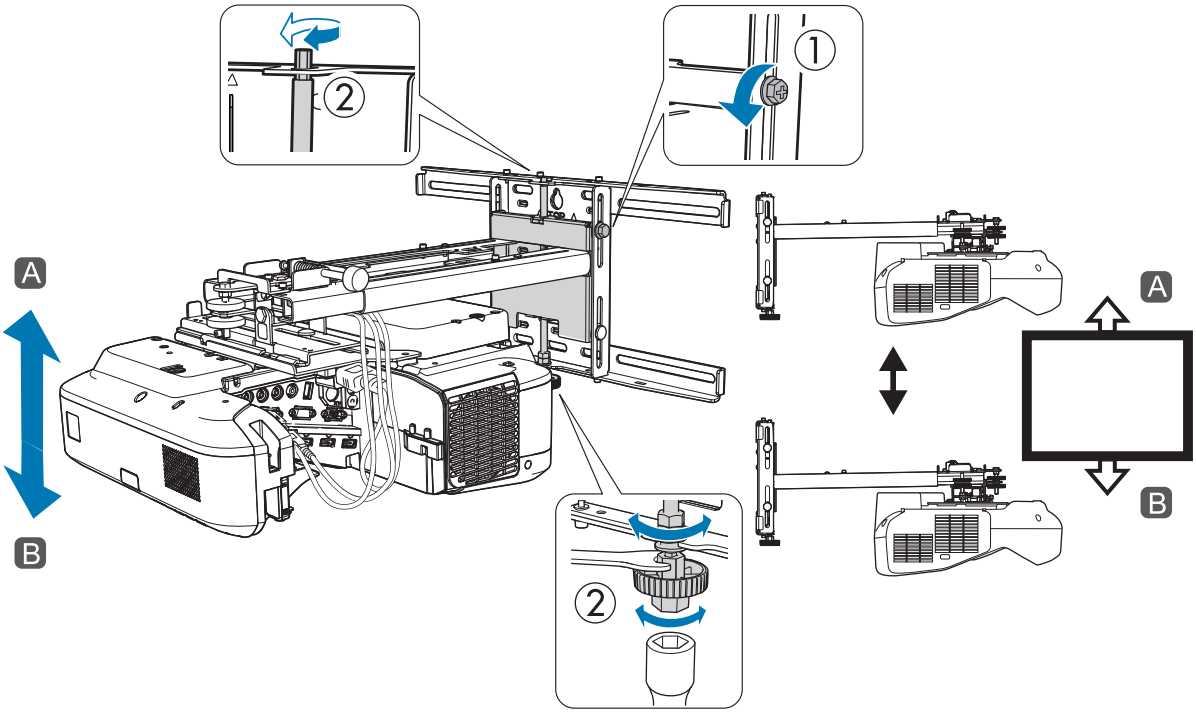

Depois de efectuar os ajustes, aperte o parafuso M6 que desapertou anteriormente.

12 Certifique-se de que todos os parafusos que desapertou nas etapas 6 a 11 estão correctamente apertados

> ⚠ **Aviso**
>
> Aperte bem todos os parafusos. Se não o fizer, o produto poderá cair e causar lesões pessoais ou danos de propriedade.

13 Ajuste a focagem para fazer corresponder à focagem na figura seguinte (A)

Abra a tampa do filtro de ar e depois ajuste a focagem.

Quando (A) estiver focada, verifique as áreas (B). Se qualquer uma das áreas (B) estiver desfocada, ajuste a focagem até que as áreas (B) fiquem uniformes.

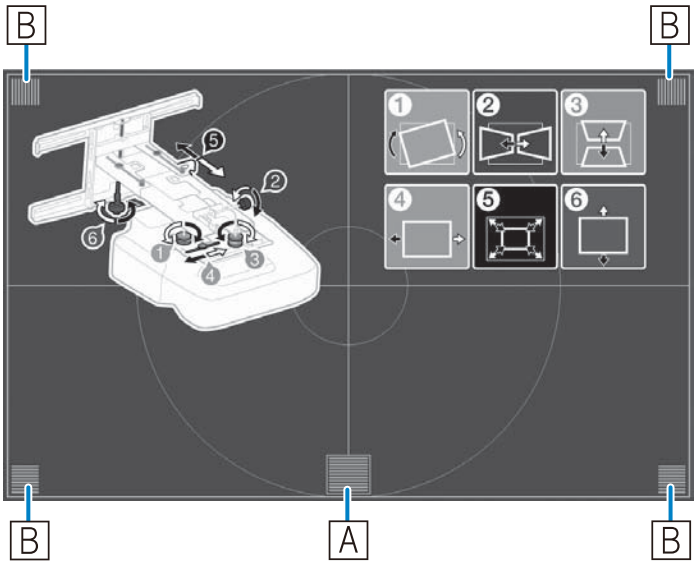

Após terminar os ajustes, feche a tampa do filtro de ar.

14 Pressione o botão [Esc] no controlo remoto ou no painel de controlo para remover o ecrã de orientação

Correcção do arco

Quando projectar num ecrã curvo, utilize Correção de Arcos para ajustar a distorção na imagem projectada.

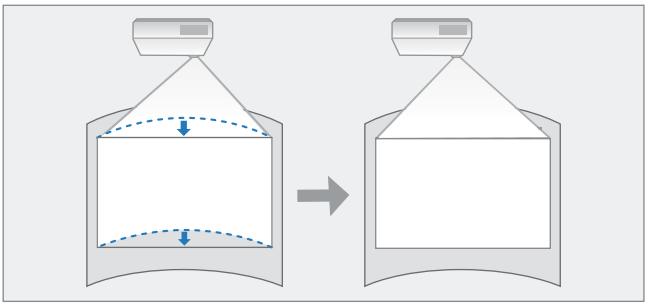

1 Ligue o videoprojector e depois prima o botão [Menu]

Utilizar o Controlo Remoto

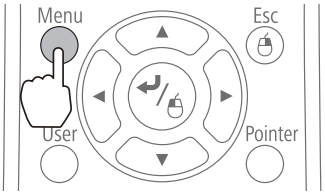

Utilizar o Painel de Controlo

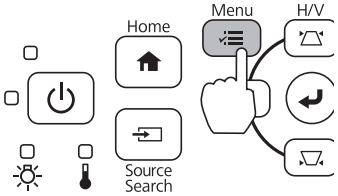

2 Seleccione **Correção Geométrica** em **Definição**

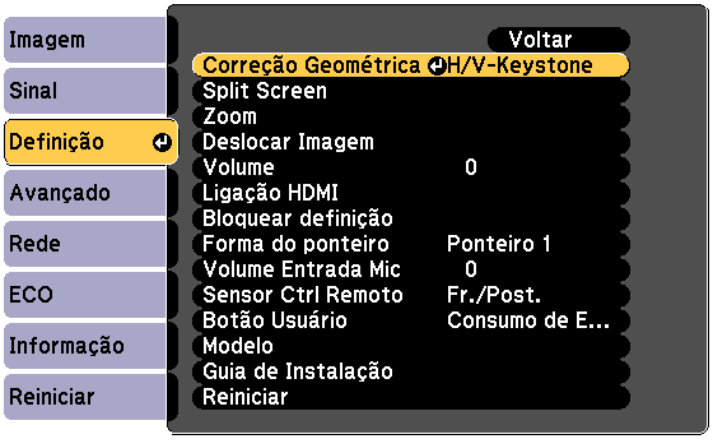

3 Seleccionar **Correção de Arcos**

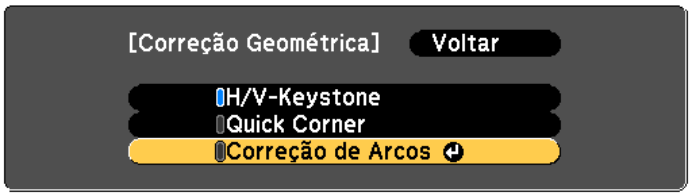

4 Seleccionar **Correção de Arcos**

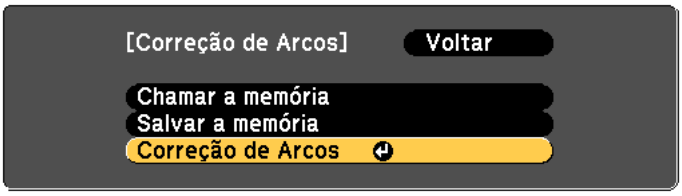

5 Seleccionar o lado que deseja corrigir

6 Corrigir o lado seleccionado

Se, enquanto estiver a efectuar o ajuste, aparecer a mensagem **"Não é possível mover mais."**, não pode continuar a ajustar a forma na direcção indicada pelo triângulo cinzento.

7 Repetir os passos 5 e 6, conforme necessário, para ajustar quaisquer lados restantes

Fixar as Tampas

1 Fixe as tampas da placa de parede

Instale a tampa direita primeiro.

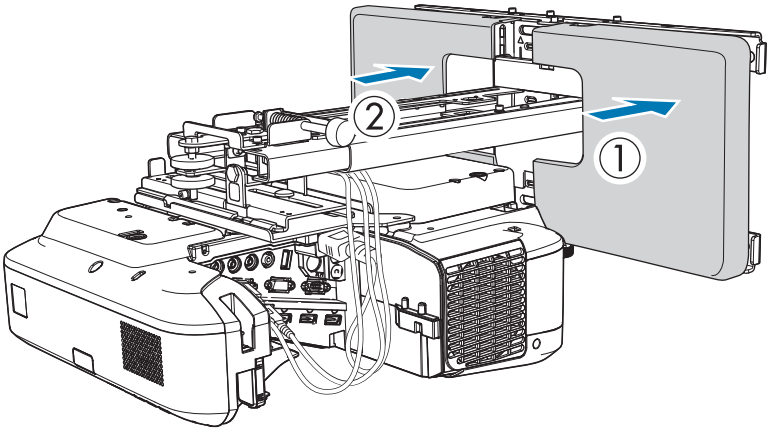

- Dependendo das configurações dos cabos, poderá ter de efectuar cortes (A) nas tampas da placa de parede para direccionar os cabos. Lime a área cortada para suavizar todas as extremidades afiadas.

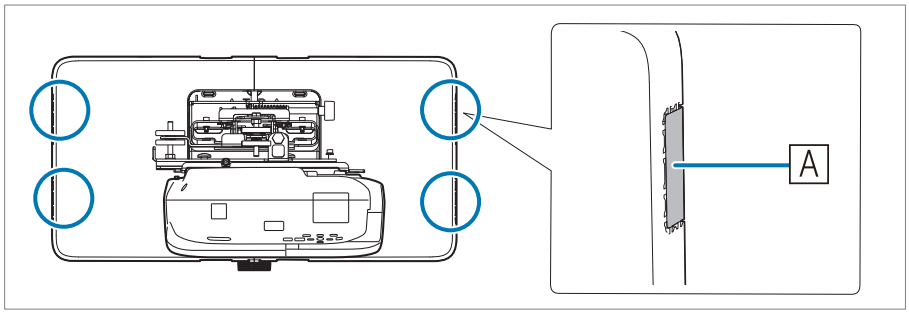

Certifique-se de que não danifica os cabos ao direccioná-los através dos orifícios.

Certifique-se também de que utiliza o dispositivo de corte com cuidado.

- Quando retirar a tampa da placa de parede, prima as patilhas na parte superior e inferior da parte posterior da tampa da placa de parede com uma chave sextavada e empurre-a para a frente.

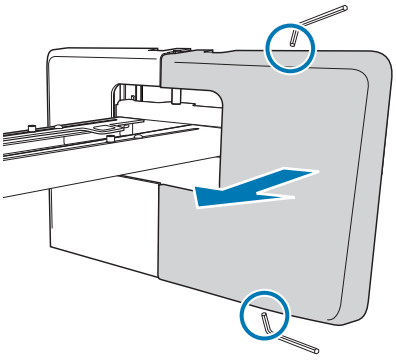

2 Instalar a protecção da extremidade na placa de montagem

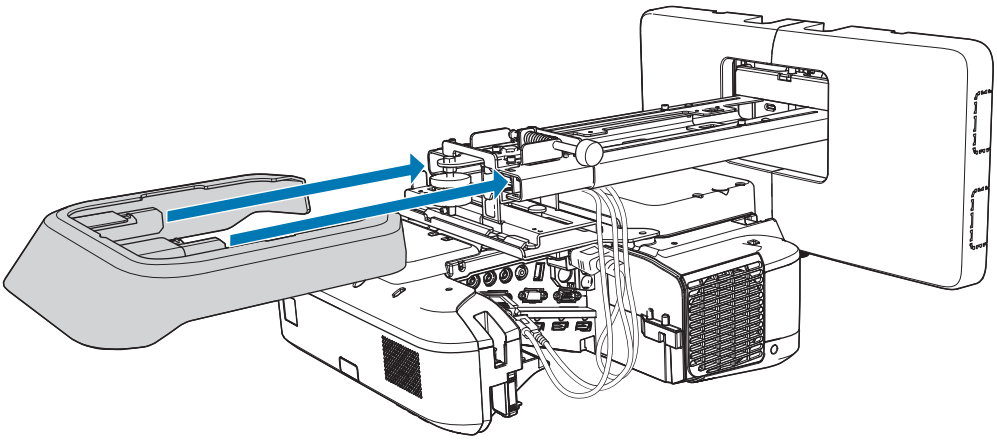

Se estiver preocupado com a ranhura no braço, cole o autocolante de ocultação fornecido.

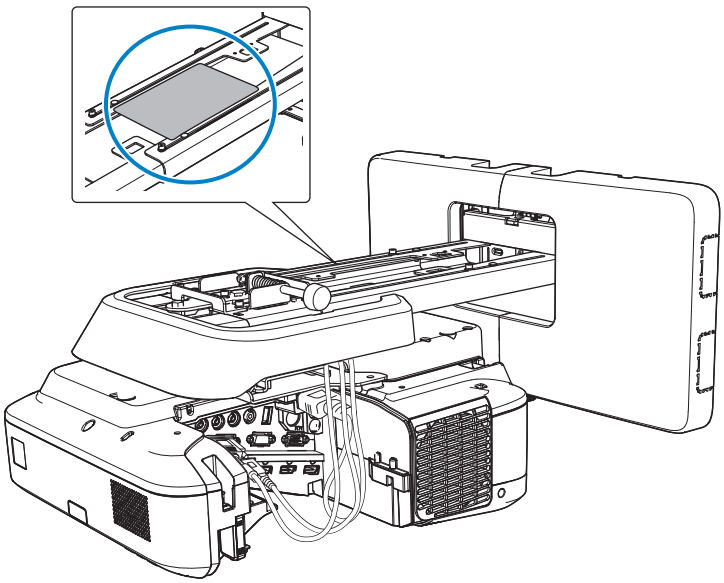

3 Coloque a protecção dos cabos no videoprojector e depois fixe-as com os parafusos (x2)

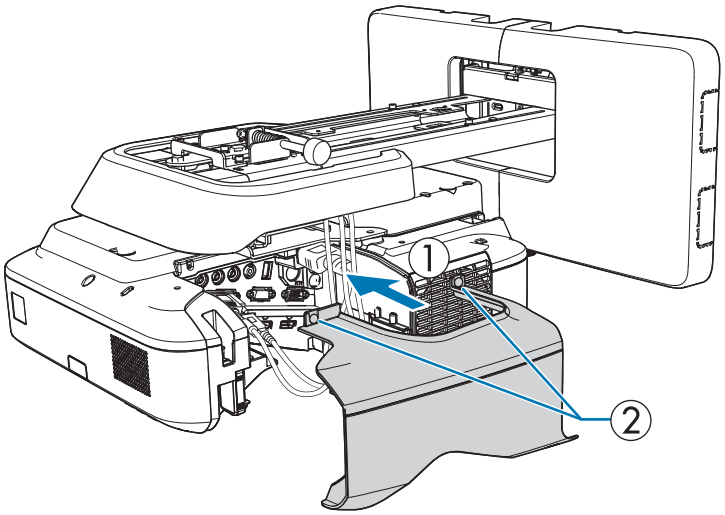

Atenção

Apenas um especialista deverá remover ou instalar novamente o videoprojector, mesmo para manutenção e reparações. Consulte o *Manual do Utilizador* do videoprojector para obter instruções sobre manutenção e reparações.

Aviso

- Nunca desaperte os parafusos e porcas após a instalação. Confirme regularmente que os parafusos não ficam desapertados. Se encontrar parafusos desapertados, aperte-os com força. Se não o fizer, o produto poderá cair e causar lesões pessoais ou danos de propriedade.
- Não se pendure neste produto nem pendure um objecto pesado no mesmo. Se este produto cair, poderá causar a morte ou lesões pessoais.

Instalar vários videoprojectores em paralelo (projecção múltipla)

Ao instalar vários videoprojectores em paralelo, pode projectar uma imagem grande (projecção múltipla).

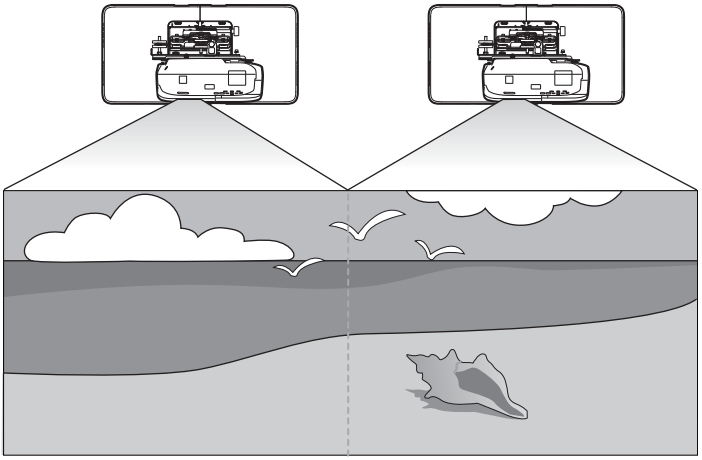

Verifique o seguinte ao instalar vários projectores em paralelo.(☛"Fluxo de trabalho da instalação" Pág.7)

Ao projectar o ecrã de um computador, necessita de efectuar os seguintes preparativos. Consulte a documentação fornecida com o computador para verificar como ajustar as definições.

- Ligar um cabo de um computador a cada videoprojector (o computador necessita de duas portas de saída de imagem)
- Definir imagens de saída em vários ecrãs de um computador

Definições da projecção múltipla

Siga os passos abaixo ao utilizar a função de projecção múltipla.

1. Definir a ID do videoprojector (☛ Pág.53)
2. Ajustar a imagem na projecção múltipla (☛ Pág.56)

Definir a ID do videoprojector

1 Ligue o videoprojector e depois prima o botão [Menu]

Utilizando o Controlo Remoto

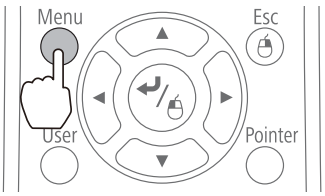

Utilizando o Painel de Controlo

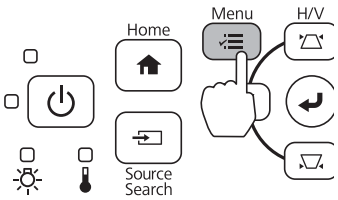

2 Seleccionar **Projeção Múltipla** no menu **Avançado**

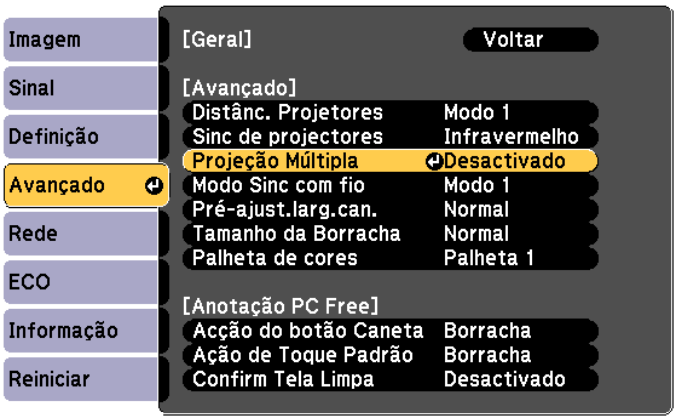

3 Seleccionar **ID do Projector**

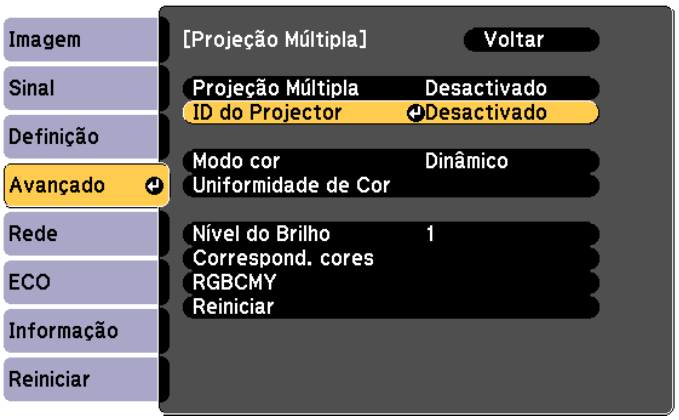

4 Seleccionar o número de ID do videoprojector de destino

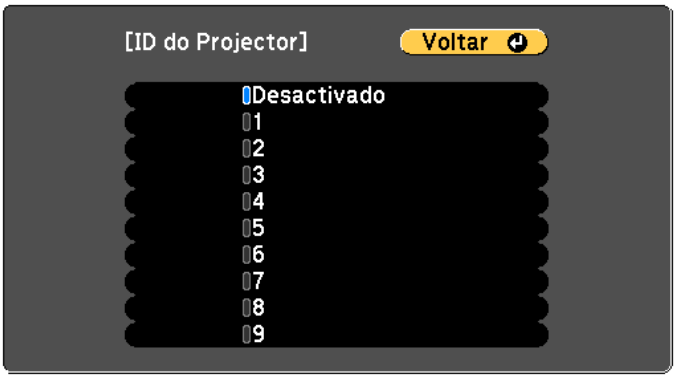

5 Premir o botão [Menu] para fechar o menu

Repetir os passos 1 a 5 nos restantes videoprojectores

6 Direccionar o controlo remoto para o videoprojector que pretende operar e, em seguida, premir o botão [ID]

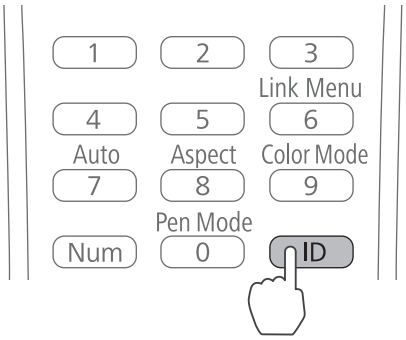

A ID definida para o videoprojector é apresentada no ecrã projectado. O monitor desliga após aproximadamente três segundos.

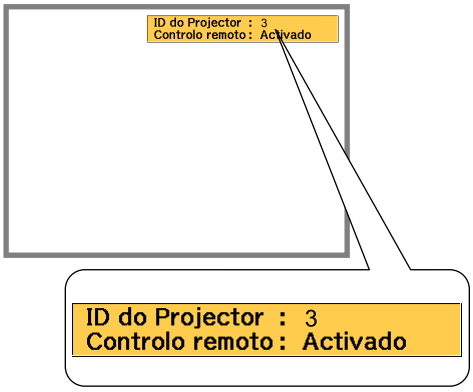

7 Mantendo premido o botão [ID], premir o botão com o mesmo número da ID do videoprojector do videoprojector que pretende operar

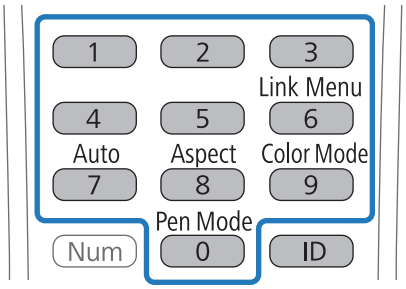

As operações do controlo remoto para o videoprojector com a ID seleccionada são activadas.

8 Premir o botão [ID] e verificar a definição de ID

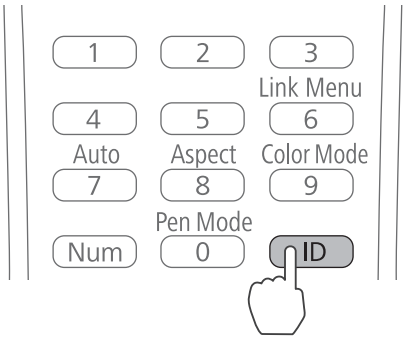

Será apresentado o seguinte.

- Operação do controlo remoto: **Activado** é apresentado: pode operar o videoprojector a ser operado actualmente.
- Operação do controlo remoto: **Desactivado** é apresentado: não pode operar o videoprojector com o controlo remoto. Repita o procedimento acima para activar operações do controlo remoto.

- Sempre que o videoprojector é ligado, necessita de seleccionar a ID do videoprojector do videoprojector que pretende operar. Quando liga o videoprojector, a ID definida para o controlo remoto é 0.
- Quando a **ID do Projector** estiver definida como **Desactivado**, pode operar o videoprojector utilizando o controlo remoto independentemente da definição de ID seleccionada com o controlo remoto.
- Quando a ID do controlo remoto está definida como 0, pode operar todos os videoprojectores independentemente da definição de ID do videoprojector.

Ajustar a imagem na projecção múltipla

- Verificar se o ajuste da posição do videoprojector está concluído

  ☛"Ajustar a posição do videoprojector" Pág.42
- Se estiver preocupado com o alinhamento entre as imagens a serem projectadas na projecção múltipla, experimente executar a Correcção do arco.

  ☛"Correcção do arco" Pág.47

1 Ligue o videoprojector e depois prima o botão [Menu]

Utilizar o Controlo Remoto

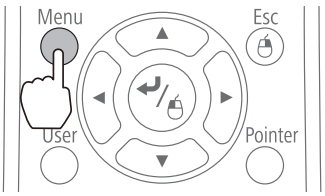

Utilizar o Painel de Controlo

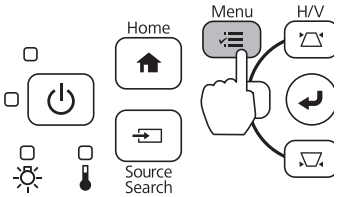

2 Seleccionar **Projeção Múltipla** no menu **Avançado**

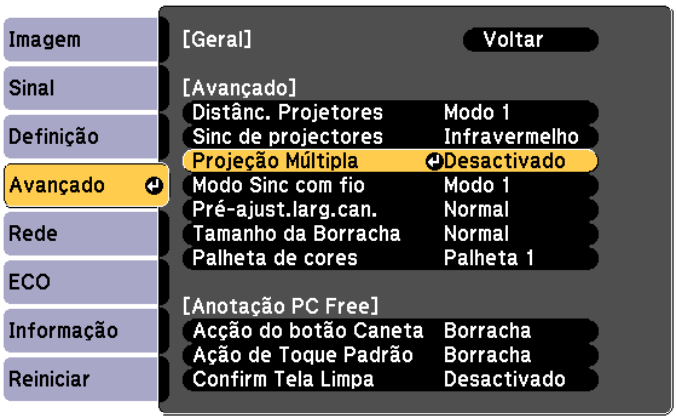

3 Definir **Projeção Múltipla** como **Activado**

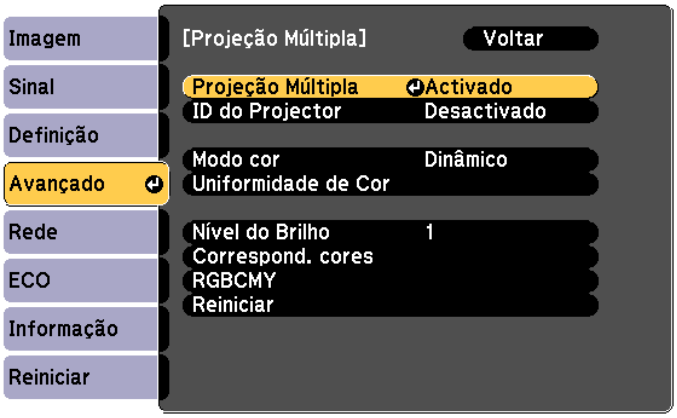

Prima o botão [Esc] para regressar ao ecrã anterior.

4 Ajustar cada definição

Modo cor	Defina o mesmo item para cada videoprojector.
Uniformidade de Cor	Ajuste o equilíbrio de cor de todo o ecrã (apenas quando necessário).
Nível do Brilho	Se o brilho de cada lâmpada for diferente, ajuste o brilho da lâmpada entre o nível 1 e 5. Ajuste a lâmpada mais escura como o normal. Esta opção só está disponível quando **Consumo de Energia** está definido como **Normal** no menu **ECO**.
Correspond. cores	Ajuste a cor e o brilho em gradações de tudo branco para tudo preto.

Função de Configuração em Lote

Depois de ajustar as definições do menu do videoprojector de um projector, pode copiar as definições para outros videoprojectores (função de configuração em lote). A função de configuração em lote apenas funciona em videoprojectores com o mesmo número de modelo.

Utilize um dos seguinte métodos.

- Configurar através de uma unidade flash USB.
- Configurar ligando o computador e o videoprojector através de um cabo USB.
- Configurar através do EasyMP Network Updater.

Este manual explica os métodos de unidade flash USB flash e de cabo USB.

- As definições do menu seguinte não são copiadas pela função de configuração em lote.
  - Rede (excepto do menu Notificação e o menu Outros)
  - Horas da Lâmpada e Estado no menu Informação
- Efectue a configuração em lote antes de ajustar a posição dos videoprojectores. Os valores de ajuste da imagem projectada, tal como Keystone, são copiadas pela função de configuração em lote. Se a configuração em lote for efectuada depois de ajustar a posição dos videoprojectores, os ajustes efectuados poderão ser alterados.
- Ao utilizar a função de configuração em lote, o Logótipo de Utilizador registado é copiado para os outros videoprojectores. Não registe informações confidenciais e afins como Logótipo do Utilizador.

Atenção

O processo de configuração em lote é da responsabilidade do cliente. Se a configuração em lote falhar devido a uma falha de energia, erro de comunicação, etc., o cliente é responsável por todos os custos de reparação incorridos.

Configurar através de uma unidade flash USB

Esta secção explica como efectuar a configuração em lote através de uma unidade flash USB.

- Utilize uma unidade flash USB com o formato FAT.
- A função de configuração em lote não pode ser utilizada por unidades flash USB que incluem funções de segurança. Utilize uma unidade flash USB que não inclua funções de segurança.
- A função de configuração em lote não pode ser utilizada por leitores de cartões USB ou discos rígidos USB.

Guardar as configurações na unidade flash USB

1 Desligue o cabo de alimentação do videoprojector e verifique se todos os indicadores do mesmo estão apagados

2 Ligue a unidade flash USB à porta USB-A do videoprojector

- Ligue a unidade flash USB directamente ao videoprojector. Se a a unidade flash USB estiver ligada ao videoprojector através de um concentrador USB, as configurações poderão não ser guardadas correctamente.
- Ligue uma unidade flash USB vazia. Se a unidade flash USB possuir outros dados para além do ficheiro de configuração em lote, as configurações poderão não ser guardadas correctamente.
- Se tiver guardado um ficheiro de configuração em lote de outro videoprojector na unidade flash USB, elimine ou altere o nome do ficheiro. A função de configuração em lote não é capaz de substituir um ficheiro de configuração em lote.
- O nome de ficheiro do ficheiro de configuração em lote é PJCONFDATA.bin. Caso necessite de alterar o nome de ficheiro, adicione texto depois de PJCONFDATA. Se alterar a secção PJCONFDATA do nome de ficheiro, o videoprojector poderá não ser capaz de reconhecer o ficheiro correctamente.
- Apenas pode utilizar caracteres de byte único no nome de ficheiro.

3 Mantendo premido o botão [Esc] no controlo remoto ou no painel de controlo, ligue o cabo de alimentação ao videoprojector

O indicador de estado e o indicador de energia irão acender em azul e o indicador da lâmpada e o indicador da temperatura irão acender em laranja.

Quando todos os indicadores do videoprojector acenderem, liberte o botão [Esc].

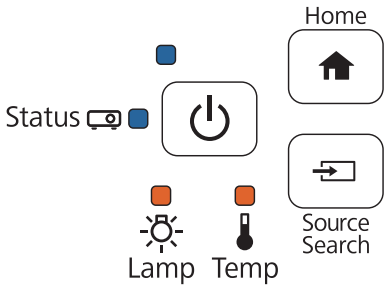

Quando todos os indicadores ficarem intermitentes, significa que o ficheiro de configuração em lote está a ser escrito.

Atenção

- Não desligue o cabo de alimentação do videoprojector enquanto o ficheiro estiver a ser escrito. Se o cabo de alimentação for desligado, o videoprojector poderá não arrancar correctamente.
- Não desligue a unidade flash USB do videoprojector enquanto o ficheiro estiver a ser escrito. Se a unidade flash USB for desligada, o videoprojector poderá não arrancar correctamente.

Quando o escrita terminar normalmente, o projector irá desligar-se e apenas o indicador de energia ficará aceso em azul.

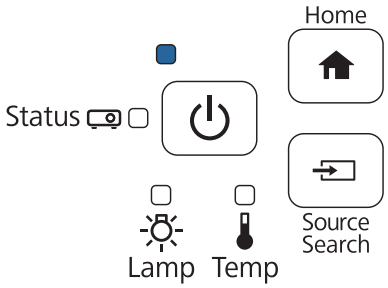

Remova a unidade flash USB quando a alimentação desligar.

Copiar as configurações guardadas para outros videoprojectores

1 Desligue o cabo de alimentação do videoprojector e verifique se todos os indicadores do mesmo estão apagados

2 Ligue a unidade flash USB com o ficheiro de configuração em lote guardado à porta USB-A do videoprojector

- Quando a unidade flash USB contiver 1 a 3 tipos de ficheiros de configuração em lote, o ficheiro com o mesmo número de modelo é copiado para o videoprojector. Se existirem múltiplos ficheiros para um videoprojector com o mesmo número de modelo, as configurações poderão não ser copiadas correctamente.
- Quando existirem quatro ou mais tipos de ficheiros de configuração em lote na unidade flash USB, as configurações poderão não ser copiadas correctamente.
- Não armazene quaisquer outros dados a não o ficheiro de configuração em lote na unidade flash USB. Se a unidade flash USB possuir outros dados para além do ficheiro de configuração em lote, as configurações poderão não ser copiadas correctamente.

3 Mantendo premido o botão [Menu] no controlo remoto ou no painel de controlo, ligue o cabo de alimentação ao videoprojector

O indicador de estado e o indicador de energia irão acender em azul e o indicador da lâmpada e o indicador da temperatura irão acender em laranja.

Quando todos os indicadores do videoprojector acenderem, liberte o botão [Menu]. Os indicadores acedem durante aproximadamente 75 segundos.

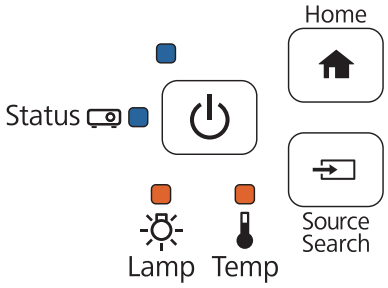

Quando todos os indicadores ficarem intermitentes, significa que as configurações em lote estão a ser escritas.

Atenção

- Não desligue o cabo de alimentação do videoprojector enquanto as configurações estiverem a ser escritas. Se o cabo de alimentação for desligado, o videoprojector poderá não arrancar correctamente.
- Não desligue a unidade flash USB do videoprojector enquanto as configurações estiverem a ser escritas. Se a unidade flash USB for desligada, o videoprojector poderá não arrancar correctamente.

Quando o escrita terminar normalmente, o projector irá desligar-se e apenas o indicador de energia ficará aceso em azul.

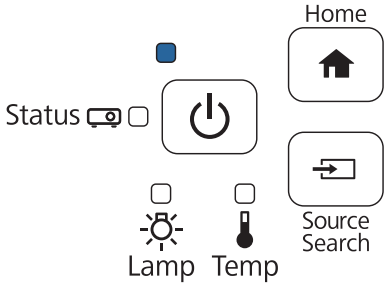

Remova a unidade flash USB quando a alimentação desligar.

Configurar ligando o computador e o videoprojector através de um cabo USB

Os seguintes sistemas operativos suportam a função de configuração em lote.

- Windows Vista e mais recente
- Mac OS X 10.7.x e mais recente

Guardar as configurações num computador

1 Desligue o cabo de alimentação do videoprojector e verifique se todos os indicadores do mesmo estão apagados

2 Ligue a porta USB do computador à porta USB-B do videoprojector através de um cabo USB

3 Mantendo premido o botão [Esc] no controlo remoto ou no painel de controlo, ligue o cabo de alimentação ao videoprojector

O indicador de estado e o indicador de energia irão acender em azul e o indicador da lâmpada e o indicador da temperatura irão acender em laranja.

Quando todos os indicadores do videoprojector acenderem, liberte o botão [Esc].

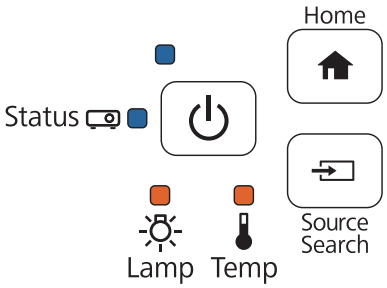

O videoprojector é reconhecido como disco amovível pelo computador.

4 Abra o disco amovível e guarde o ficheiro de configuração em lote (PJCONFDATA.bin) no computador

Caso necessite de alterar o nome do ficheiro de configuração em lote, adicione texto depois de PJCONFDATA. Se alterar a secção PJCONFDATA do nome de ficheiro, o videoprojector poderá não ser capaz de reconhecer o ficheiro correctamente. Apenas pode utilizar caracteres de byte único no nome de ficheiro.

5 Efectue a operação "Remover dispositivo USB" no seu computador e depois desligue o cabo USB

Se utilizar OS X, efectue a operação "Remover EPSON_PJ".

O projector irá desligar e apenas o indicador de energia ficará aceso em azul.

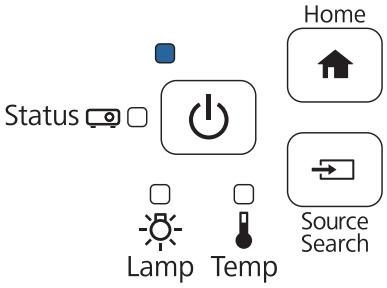

Copiar as configurações guardadas para outros videoprojectores

1 Desligue o cabo de alimentação do videoprojector e verifique se todos os indicadores do mesmo estão apagados

2 Ligue a porta USB do computador à porta USB-B do videoprojector através de um cabo USB

3 Mantendo premido o botão [Menu] no controlo remoto ou no painel de controlo, ligue o cabo de alimentação ao videoprojector

O indicador de estado e o indicador de energia irão acender em azul e o indicador da lâmpada e o indicador da temperatura irão acender em laranja.

Quando todos os indicadores do videoprojector acenderem, liberte o botão [Menu].

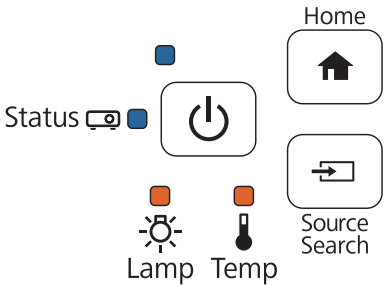

O videoprojector é reconhecido como disco amovível pelo computador.

4 Copie o ficheiro de configuração em lote (PJCONFDATA.bin) que guardou no seu computador para a pasta de nível superior do disco amovível

> Não copie quaisquer outros ficheiros ou pastas para além do ficheiro de configuração em lote para o disco amovível.

5 Efectue a operação "Remover dispositivo USB" no seu computador e depois desligue o cabo USB

Se utilizar OS X, efectue a operação "Remover EPSON_PJ".

Quando todos os indicadores ficarem intermitentes, significa que as configurações em lote estão a ser escritas.

Atenção

Não desligue o cabo de alimentação do videoprojector enquanto as configurações estiverem a ser escritas. Se o cabo de alimentação for desligado, o videoprojector poderá não arrancar correctamente.

Quando o escrita terminar normalmente, o projector irá desligar-se e apenas o indicador de energia ficará aceso em azul.

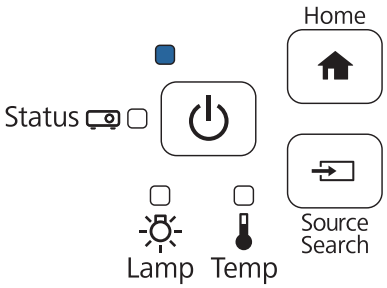

Quando a configuração falha

Verificação	Solução
Os indicadores da lâmpada e da temperatura piscam rapidamente em laranja? 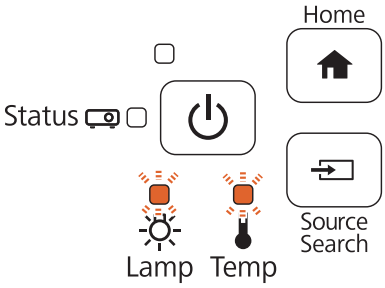	O ficheiro de configuração em lote poderá estar corrompido, ou a unidade flash USB ou cabo USB poderão não estar ligados correctamente. Desligue a unidade flash USB ou o cabo USB, retire e volte a colocar o cabo de alimentação do videoprojector e tente novamente.

Verificação	Solução
O indicador de energia e o indicador de estado piscam rapidamente em azul e o indicador da lâmpada e o indicador da temperatura piscam rapidamente em laranja? 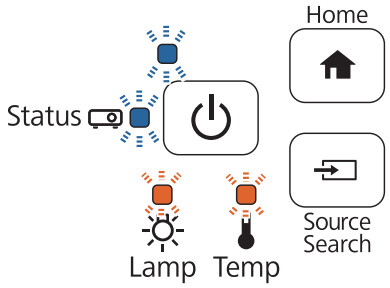	A escrita das configurações poderá ter falhado e poderá ter ocorrido um erro no firmware do videoprojector. Pare de utilizar o videoprojector, desligue a ficha de corrente da tomada eléctrica e contacte a Epson para obter ajuda.

Fixar um Cabo de Segurança

Pode ser utilizado com este produto um bloqueio de cabo de prevenção de roubos disponível comercialmente.

Passe o cabo para bloqueio de prevenção de roubos através dos pontos de instalação do cabo de segurança no videoprojector e na placa de montagem. Consulte o manual do utilizador fornecido com o bloqueio do cabo para obter instruções sobre o bloqueio.

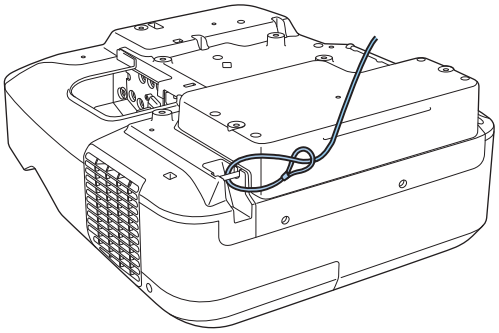

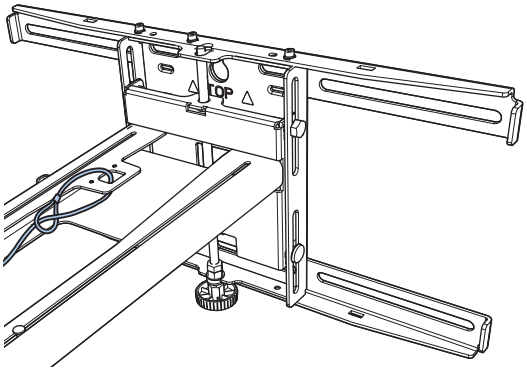

O dispositivo de segurança é compatível com o sistema de segurança Microsaver Security System fabricado pela Kensington. Consulte o site seguinte para obter mais informações sobre o sistema Microsaver Security System.

http://www.kensington.com/

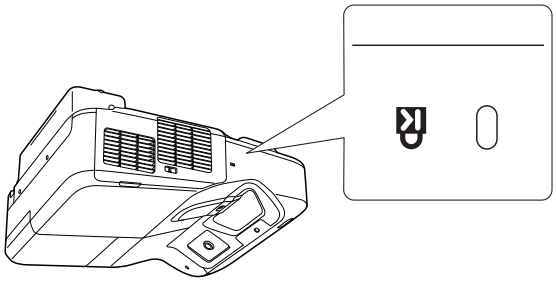

Aviso Geral

OS X é uma marca registada de Apple Inc.

Microsoft e Windows são marcas comerciais ou marcas comerciais registadas da Microsoft Corporation nos Estados Unidos e/ou em outros países.

©SEIKO EPSON CORPORATION 2016. All rights reserved.