EPSON
EXCEED YOUR VISION

EB-685W/EB-675W/EB-680/EB-670

Installationshandbok

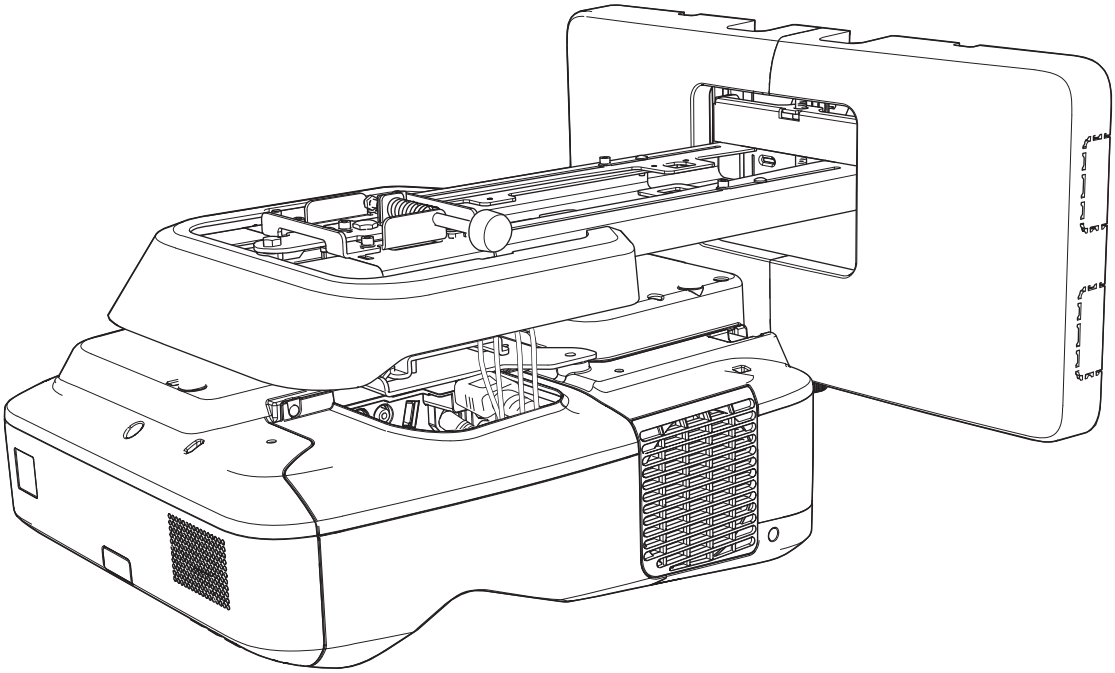

Säkerhetsinstruktioner

Läs för din egen säkerhets skull alla instruktioner i denna handbok innan du använder produkten. Felaktig hantering som inte följer instruktionerna i denna handbok kan skada produkten eller orsaka person- eller egendomsskador. Förvara denna installationshandbok lätt tillgänglig för framtida användning.

Läs *Bruksanvisning* och *Säkerhetsinstruktioner* för projektorn och följ instruktionerna i dessa dokument.

Säkerhetsinformation

Dokumentation och den här produkten använder grafiska symboler för att visa hur du använder den här produkten på ett säkert sätt.

Beteckningarna och deras betydelse är följande. Se till att du förstår dem innan du läser handboken.

Symbol	Förklaring
Varning	Denna symbol finns vid information som om den ignoreras kan orsaka personskador eller till och med dödsfall på grund av felaktig hantering.
Obs	Denna symbol finns vid information som om den ignoreras kan orsaka personskador eller skador på egendom på grund av felaktig hantering.

Förklaring av symboler

Symboler	Förklaring
	Denna symbol indikerar en åtgärd som ej får utföras
	Denna symbol indikerar en åtgärd som måste utföras
	Symbol som indikerar relaterad eller användbar information

Säkerhetsåtgärder för installationen

Varning	
Fästplattan är konstruerad specifikt för att monteras på en projektor på en vägg. Om något annat än en projektor monteras kan vikten orsaka skador. Om produkten faller ner kan den orsaka dödsfall eller personskador.	
Installationsarbetet (väggmonteringen) ska utföras av specialister som har teknisk kunskap och förmåga. En ofullständig eller felaktig installation kan orsaka att produkten faller ned och orsakar person- eller egendomsskador.	
Följ instruktionerna i denna handbok vid montering av produkten. Om inte instruktionerna följs kan det orsaka att produkten faller ned, vilket kan orsaka personskador eller olyckor.	

Varning	
Hantera strömsladden försiktigt. Felaktig hantering kan orsaka eldsvåda eller elstötar. Iaktta följande försiktighetsåtgärder vid hanteringen: • Hantera inte väggkontakten med våta händer. • Använd inte en strömsladd som är skadad eller modifierad. • Dra inte för hårt i strömsladden när du drar kabeln igenom fästplattan.	
Installera inte fästplattan på en plats där den kan utsättas för vibrationer eller slag. Detta kan skada projektorn eller monteringsytan. Om produkten faller ner kan den orsaka dödsfall eller personskador.	
Installera fästplattan så att den kan ge tillräckligt stöd för projektorns och fästplattans tyngd och kan motstå horisontella vibrationer. Använd muttrar och skruvar av storlek M10. Användning av muttrar och skruvar som är mindre än M10 kan orsaka att fästplattan faller ned. Epson har inget ansvar för person- eller egendomsskador som orsakats av en bristande väggstyrka eller oriktig installation.	
Installationsarbetet ska utföras av minst två kvalificerade servicetekniker. Om du måste lossa på några skruvar under installationen ska du vara försiktig så att inte produkten ramlar ned. Om produkten faller ner kan den orsaka dödsfall eller personskador.	
När du monterar produkten på väggen måste väggen vara stark nog för att tåla tyngden av projektorn och fästplattan. Produkten bör installeras på en betongvägg. Den högsta kombinerade tyngden för projektorn och fästplattan är cirka 13,5 kg (utan kablage). Kontrollera väggens styrka innan du monterar denna produkt på väggen. Om väggen inte är tillräckligt stark måste den förstärkas innan installationen.	
Undersök fästplattan regelbundet och kontrollera så att det inte finns trasiga delar eller lösa skruvar. Om det finns trasiga delar måste du genast sluta använda fästplattan. Om produkten faller ner kan den orsaka dödsfall eller personskador.	
Ta inte isär eller modifiera denna produkt. Det finns många högspänningsdelar inuti produkten som kan orsaka brand, elektriska stötar eller en olycka.	
Häng inte på produkten och häng aldrig tunga föremål på den. Om produkten faller ner kan den orsaka dödsfall eller personskador.	
Använd inte lim, smörjmedel eller oljor för att installera eller justera fästplattan. Om du använder lim för att hindra skruvarna från att lossna eller material som smörjmedel eller olja på glidplattans fästdel på projektorn, kan höljet spricka och orsaka att projektorn faller ned, vilket kan orsaka person- eller egendomsskador.	
Dra åt alla skruvar ordentligt efter justeringen. Annars kan produkten falla ned och orsaka person- eller egendomsskador.	
Lossa aldrig skruvar och muttrar efter installationen. Kontrollera regelbundet att skruvarna inte lossnat. Om någon skruv skulle ha lossnat måste du dra åt den ordentligt. Annars kan produkten falla ned och orsaka person- eller egendomsskador.	
Dra kablarna så att de inte är i vägen för muttrar och skruvar. Felaktig hantering av kablar kan orsaka eldsvåda eller elstötar.	

Varning	
Titta inte in i projektionsfönstret när du slår på projektorn. Detta kan orsaka skador på ögonen på grund av det kraftfulla ljuset. Var särskilt försiktig när det finns barn i närheten. Se till att ingen tittar in i projektionsfönstret när du slår på projektorn på avstånd med hjälp av fjärrkontrollen.	
Vid användning av projektorn, placera inte några föremål eller din hand nära projektionsfönstret. Detta område är farligt eftersom det når en hög temperatur på grund av koncentrerat projektionsljus.	
Täck inte projektorns luftintag eller luftutsläpp. Om något av ventilationshålen övertäcks kan den inre temperaturen stiga och orsaka brand. Undvik platser som utsätts för höga temperaturer, t.ex. nära värmeelement och lämna ett mellanrum på minst 50 cm mellan väggen och luftutsläppet.	
Använd inte projektorn i en miljö med brännbara eller explosiva gaser. Projektorn kan fatta eld på grund av den höga temperaturen på lampan inuti projektorn.	
Om något onormalt inträffar med den här produkten måste du genast koppla bort kablarna från produkten och sedan kontakta din lokala återförsäljare eller närmaste Epson kundtjänstcenter. Fortsatt användning av produkten i ett onormalt tillstånd kan orsaka brand, elektriska stötar eller synskador.	

Obs	
Montera inte produkten på en plats där den tillåtna drifttemperaturen för din projektormodell kan överskridas. En sådan miljö kan skada projektorn.	
Montera produkten på en plats utan för mycket damm och fuktighet så att inte linsen eller de optiska komponenterna blir smutsiga.	
Använd inte för mycket kraft när du justerar produkten. Produkten kan gå sönder och orsaka personskador.	

Om denna Installationshandbok

Den här guiden beskriver hur man monterar en projektor med kort projektionsavstånd EB-685W/EB-675W/EB-680/EB-670 på en vägg.

Välja en plats för montering

Plats för montering av projektor

- Utför ledningsdragning av strömförsörjningen för fästplattans installationsplats i förväg.
- Installera projektorn på avstånd från andra elektriska apparater som t.ex. lysrör eller luftkonditioneringsapparater. En del slags lysrör kan påverka projektorns fjärrkontroll.
- När projektorn installeras, se till att det finns ett mellanrum på minst 50 cm mellan väggen och projektorns luftutsläpp och luftintag på vänster och höger sida.

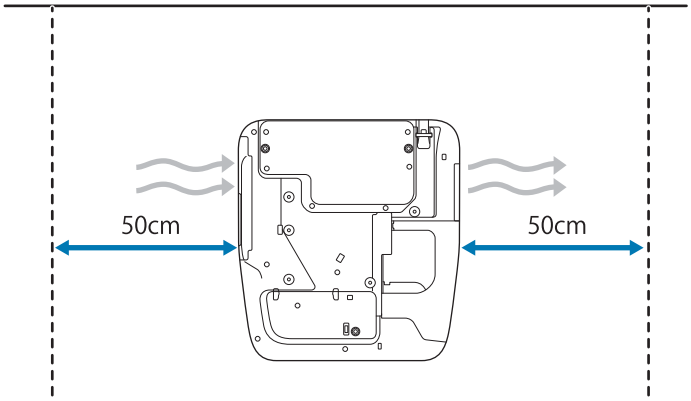

- Vid installation av två eller fler projektorer parallellt, se till att temperaturen i den omgivande miljön är under 35°C.

  Om omgivningen är för varm kan projektorn överhettas och strömmen stängas av utan förvarning. Vid användning av projektorn i en omgivning över 35°C eller mer, installera en partition för att blockera värmen som ventileras från projektorns luftutsläpp. Se till att partitionen är något större än utblåsventilen (cirka 2 cm bredare och högre) och installerade sedan partitionen 10 till 30 cm från utblåsventilen.

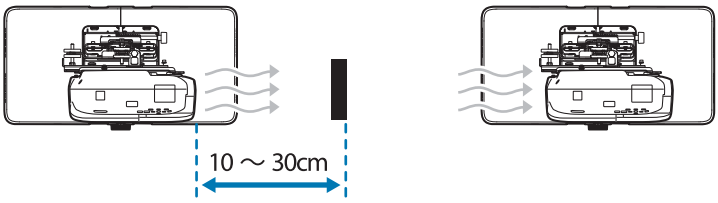

- Vi rekommenderar att anslutningskabeln är max 20 m lång för att minska externa ljudstörningar.
- Vi rekommenderar att du använder skärmar som sätts fast eller tavelskärmar.
- Installera projektorn så att den lutas i en vinkel på högst ±3° vertikalt och horisontellt i förhållande till skärmen.

Använda produkten på ett säkert sätt

Säkerhetsinstruktioner 1
Säkerhetsinformation 1
Förklaring av symboler 1
Säkerhetsåtgärder för installationen 1
Om denna Installationshandbok 3
Välja en plats för montering 4
Plats för montering av projektor 4

Installationshandbok

Arbetsflöde vid installation 6
Installera en projektor 6
När två eller fler projektorer installeras parallellt 6
Förpackningens innehåll 7
Fästplatta 7
Specifikationer 8
Fästplatta 8
Väggplattans kåpa 8
Väggplatta 9
Glidjusteringsintervall vertikalt 9
Justeringsintervall för horisontell glidning 10
Glidjusteringsintervall framåt/bakåt 10
Position för installering av tillbehör 10
Projiceringsavståndstabell 12
Figurer som visar installationsdimensioner 12
Tabell för interaktiv whiteboard 13
När den Projicerade Bilden är mindre än 75 tum 13
EB-685W/EB-675W (16:10 projicerad bild) 14
EB-685W/EB-675W (16:9 projicerad bild) 16
EB-685W/EB-675W (4:3 projicerad bild) 17
EB-680/EB-670 (4:3 projicerad bild) 18
EB-680/EB-670 (16:9 projicerad bild) 18
EB-680/EB-670 (16:10 projicerad bild) 19
När den projicerade bilden är 75 tum eller mindre 21
EB-685W/EB-675W (16:10 projicerad bild) 21
EB-685W/EB-675W (16:9 projicerad bild) 23
EB-685W/EB-675W (4:3 projicerad bild) 24
EB-680/EB-670 (4:3 projicerad bild) 25
EB-680/EB-670 (16:9 projicerad bild) 25
EB-680/EB-670 (16:10 projicerad bild) 26
Installera väggplattan 28
Anslutning av enheter 28
Nödvändiga kablar 28
Installationsprocedur 29
Montera ihop delarna 29
Montera väggplattan på väggen 31
Fastställ projektionsavstånd och sedan dra kablarna genom fästplattan 33
Sätta fast fästplattan mot väggplattan 35
Sätta fast projektorn på fästplattan 37
Justera projektorns position 40
Arc-korrigering 45
Ditsättning av kåpor 48

Bilaga

Installera flera projektorer parallellt (multiprojektion) 51
Inställningar för multiprojektion 51
Ställa in Projektor-ID 51
Justera bilden i multiprojektion 54
Funktionen Batchinställning 56
Ställa in med ett USB-minne 57
Spara inställningarna på ett USB-minne 57
Kopiera sparade inställningar till andra projektorer 59
Ställ in genom att ansluta datorn och projektorn med en USB-kabel 61
Spara inställningarna på en dator 61
Kopiera sparade inställningar till andra projektorer 63
När Installationen Misslyckas 64
Fästa en säkerhetskabel 65
Allmänt Meddelande 66

Arbetsflöde vid installation

Installera en projektor

Följ anvisningarna nedan för att montera projektorn på en vägg.

1. Montera fästplattan och projektorn (☛ sid.28)
2. Justera projektorns position (☛ sid.40)

När två eller fler projektorer installeras parallellt

När funktionen multiprojektion används (när flera projektorer är installerade parallellt för att projicera en enda stor skärm), följ stegen nedan.

1. Montera fästplattan och projektorn (☛ sid.28)
2. Justera projektorns position (☛ sid.40)
3. Ställa in Projektor-ID (☛ sid.51)
4. Justera bilden i multiprojektion (☛ sid.54)

Förpackningens innehåll

Fästplatta

Följande medföljande föremål är nödvändiga för att montera projektorn på en vägg. Kontrollera att du har alla föremål innan du börjar.

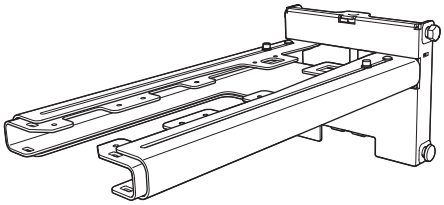

Fästplatta

Sexkantig axel

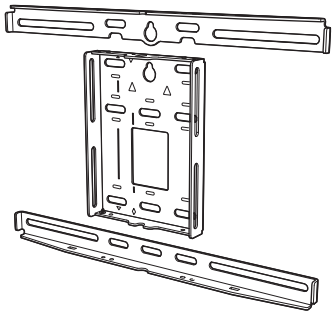

Väggplatta

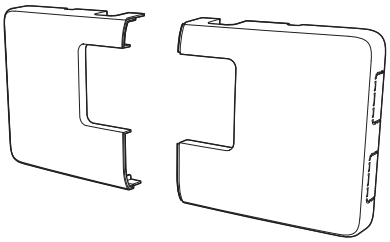

Väggplattans kåpa

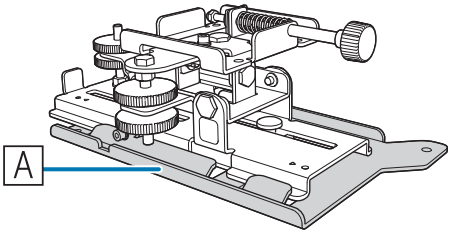

3-axlad justeringsenhet
*Skjutplattan (A) sitter fast under transport.

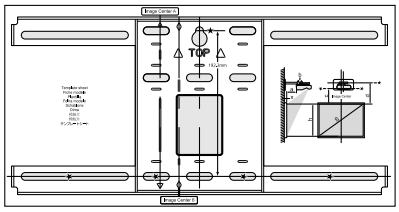

Mallark
(för installation av väggplattan)

Ändstycke

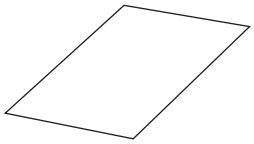

Maskeringsetikett

Sexkantnyckel (för M4)

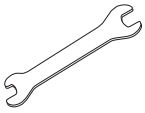

Fastskruvnyckel
13 mm (för M8 och M6),
6 mm (för sexkantig axel)

Form	Benämning	Antal	Användning
	M4 x 12 mm skruv med invändig sexkant med bricka/fjäderbricka	5	För montering av väggplatta
		4	För installation av 3-axlad arm/justeringsenhet
		4	För installation av glidplatta/projektor
	M6 x 20 mm sexkantig skruv med bricka/fjäderbricka	1	För montering av fästplatta/väggplatta
	M6 x 20 mm-ansatsskruvar med krysspår och försänkt huvud med plastbrickor	3	

- Använd de bultar eller skruvar som medföljer produkten vid installation av denna enligt anvisningarna i denna handbok. Byt inte ut dessa skruvar mot någon annan sort.
- Använd M10 x 60 mm ankarskruvar (minst 4 st.) och en M10-skruv (skruvarna finns i handeln) för att fästa väggplattan på väggen.
- Samla ihop de verktyg och delar du behöver innan du börjar installationen.

Specifikationer

Fästplatta

Artikel	Specifikation	Kommentar	Referenssida
Fästplattans vikt	Cirka 7,2 kg	Fästplatta (2,9 kg), 3-axlad justeringsenhet (1,0 kg), glidplatta (0,6 kg), väggplatta (2,0 kg), väggplattans kåpa och ändstycke (0,7 kg)	
Maximal lastkapacitet	9,5 kg		
Glidjusteringsintervall framåt/bakåt	13 till 350 mm	Justeringsområde för armens glidskena: 0 till 263 mm Justering för installationsposition för 3-axlad justeringsenhet: 87 mm	Se figuren nedan
Glidjusteringsintervall vertikalt	±38 mm		Se figuren nedan
Justeringsintervall för horisontell rullning	±3°	Finjusteringar går att göra med justeringsratten	☛ sid.40
Justeringsintervall för horisontell rotation	±8°	Finjusteringar går att göra med justeringsratten	☛ sid.40
Lutningsjusteringsintervall vertikalt	±3°	Finjusteringar går att göra med justeringsratten	☛ sid.40
Justeringsintervall för horisontell glidning	±45 mm		Se figuren nedan

Väggplattans kåpa

Följande dimensioner gäller när väggplattans kåpa ska sättas fast.

[Enhet: mm]

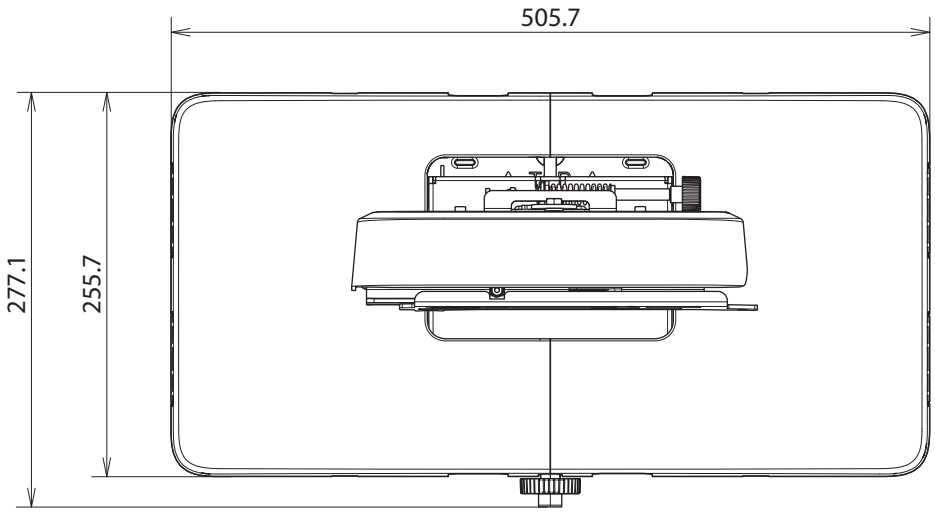

Vid installation av väggplattans kåpa behövs ett utrymme på cirka 263 mm från mitten på väggplattan till den vänstra sidan, samt cirka 253 mm på högra sidan.

Väggplatta

Följande bild visar två ramar kopplade till en platta (separat vid leverans).

[Enhet: mm]

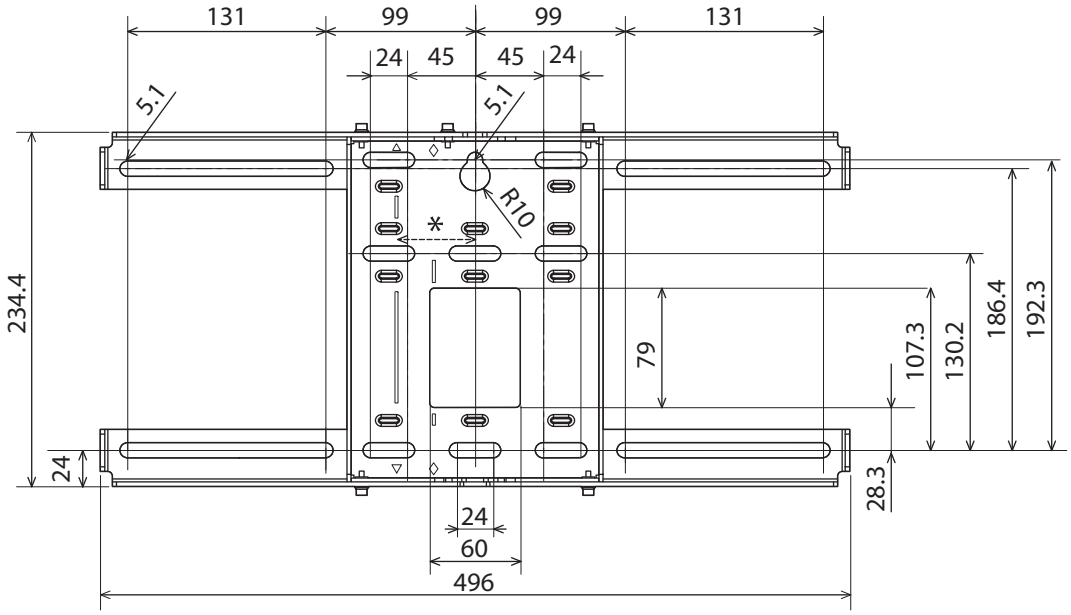

* Offset-värde för positionen för den projicerade bildens mittpunkt och väggplattans mittpunkt är 52 mm.

Kabeldragningshål

När du drar kablar för att ansluta projektorn genom en vägg, använd platserna (A) och (B) i följande figur som kabeldragningshål.

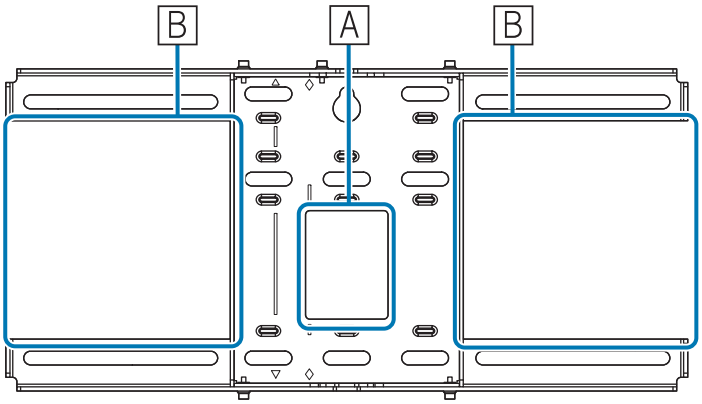

Glidjusteringsintervall vertikalt

[Enhet: mm]

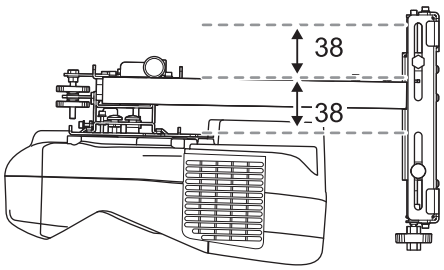

Justeringsintervall för horisontell glidning

[Enhet: mm]

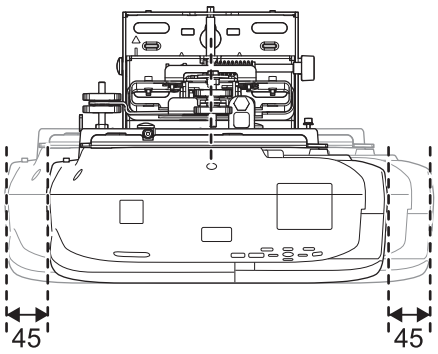

Glidjusteringsintervall framåt/bakåt

Justeringsintervall för armglidning

[Enhet: mm]

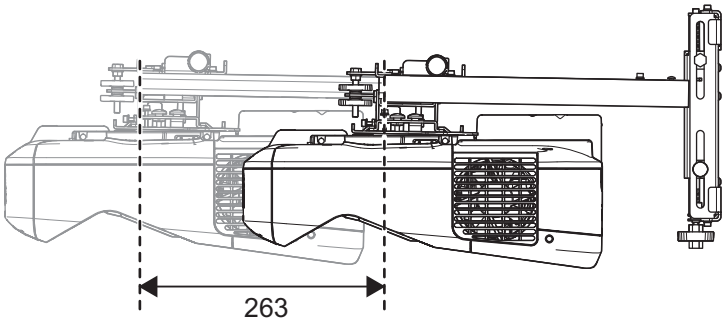

Justeringsintervall för installationsposition för 3-axlad justeringsenhet

[Enhet: mm]

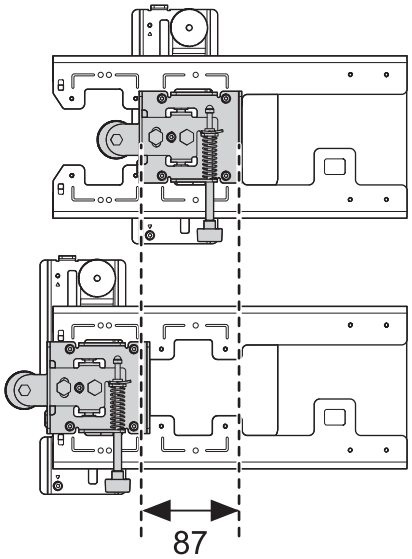

Position för installering av tillbehör

Med hjälp av dessa skruvhål kan du sätta fast kringutrustning och tillbehör som t.ex. externa tuners. Använd M4-skruvar som hittas i butik.

[Enhet: mm]

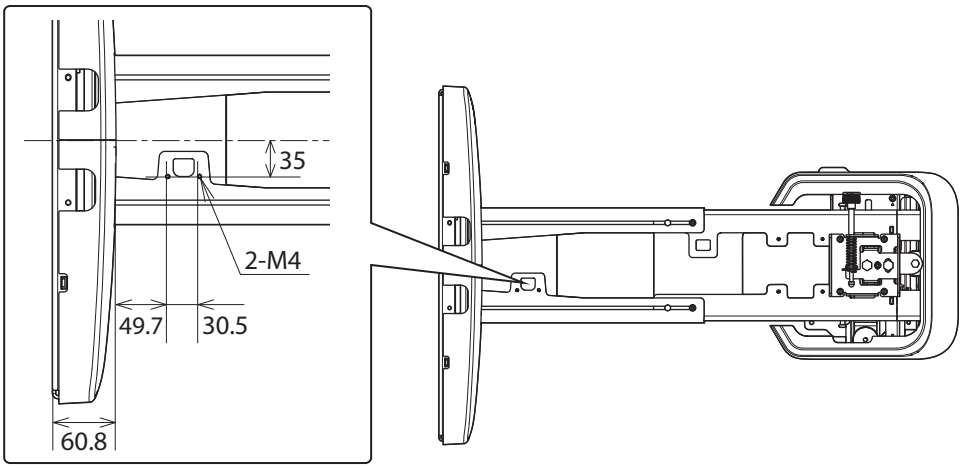

Projiceringsavståndstabell

Figurer som visar installationsdimensioner

Se följande bilder för att hitta lämpligt projektionsavstånd vid installation. Värdena är endast ungefärliga beräkningar.

Det rekommenderade intervallet för projiceringsavståndet (a) är 62 till 285 mm.

Offset-värde för positionen för den projicerade bildens mittpunkt och väggplattans mittpunkt är 52 mm.

[Enhet: mm]

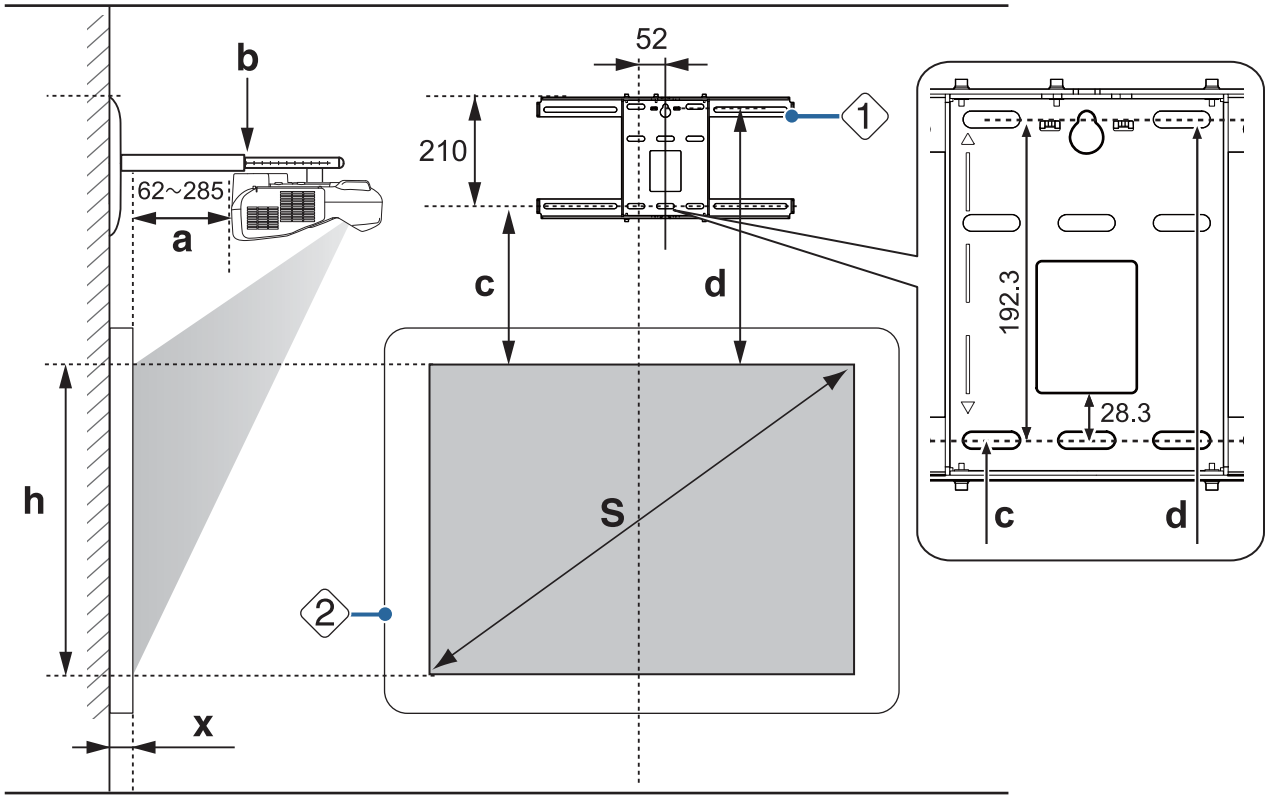

S : Projicerad bildstorlek

a : Minsta projektionsavstånd (Bred: maximal zoom)
till maximalt (Tele: minsta zoom)

b : Nummer på armens glidskala

c : Avstånd från den projicerade bildens övre del till skruvhålet på den nedre väggplattan

d : Avstånd från den projicerade bildens övre del till väggplattans temporära skruvhål

h : Höjd på projicerad bild

x : Avstånd från ytan av skärmen till väggen (100 mm eller mindre)

1 : Väggplatta

2 : Skärm

Bildförhållande för normalt projicerad bild (EB-685W/EB-675W)

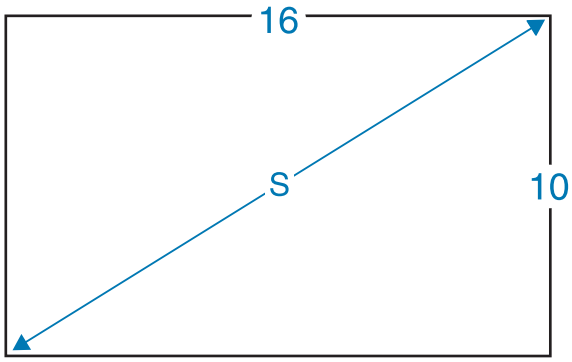

När värdet för (X) är litet, t.ex. vid projicering direkt på en vägg, eftersom projektorn och väggplattans kåpa är nära varandra, kanske du inte kan projicera bilder som är mindre än 63 tum.

Bildförhållande för normalt projicerad bild (EB-680/EB-670)

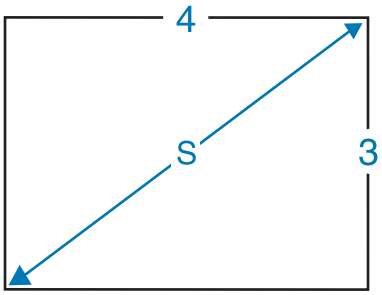

Tabell för interaktiv whiteboard

När du redan har installerat en interaktiv board, kontrollera storleken för whiteboards nedan, och hänvisa sedan till tabellen för projektionsavstånd.

Projicerad bildstorlek	16:10	4:3	16:9
64"	-	Promethean ActivBoard 164	-
77"	-	SMART Board® SBM680 SMART Board® X880/880-SMP	-
78"	-	Promethean ActivBoard 178 Promethean ActivBoard 578Pro Promethean ActivBoard Touch 78"	-
79"	-	Promethean ActivBoard 378Pro	-
87"	SMART Board® SBM685 SMART Board® X885/885-SMP Promethean ActivBoard 387Pro Promethean ActivBoard 587Pro	-	-
88"	Promethean ActivBoard Touch 88"	-	-
95"	-	-	Promethean ActivBoard 595Pro
97"	-	-	Promethean ActivBoard 395Pro

När den Projicerade Bilden är mindre än 75 tum

Montera den 3-axlade justeringsenheten vid positionen som är märkt med en ◯ -märkning (A).

I tabellen för projektionsavstånd nedan visas värdena vid montering av den 3-axlade justeringsenheten vid positionen som är märkt med en ◯ -märkning (A).

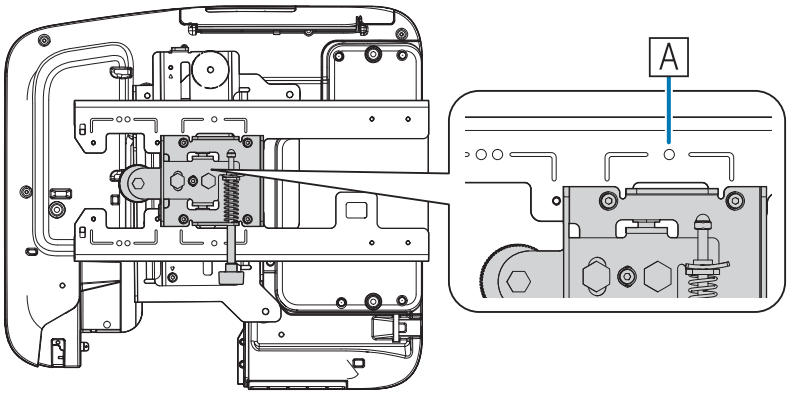

Avståndet från den projicerade bildens ovankant till skruvhålet (c) på den nedre väggplattan är siffran som fås när den vertikala glidningen är inställd till standardpositionen (B).

Matcha fästplattans inskärning med positionen för väggplattans märkning.

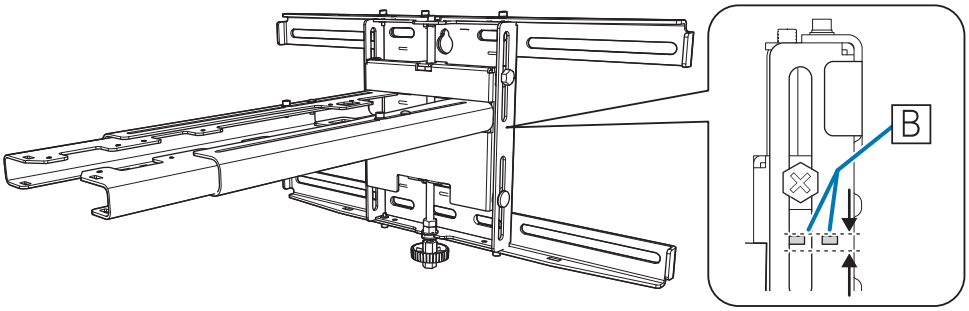

EB-685W/EB-675W (16:10 projicerad bild)

[Enhet: cm]

S Projicerad bildstorlek		a Projiceringsavstånd Minsta (Vidvinkel) till största (Tele)	b Nummer på armens glidskala	c Avstånd till skruvhålet på nedre väggplattan	d Avstånd från den projicerade bildens övre del till väggplattans temporära skruvhål	h Höjd på projicerad bild
61"	131,4x82,1	4,4 till 17,6	15,1 till 28,3	17,8	37,0	82,1
62"	133,5x83,5	5,0 till 18,4	15,7 till 29,1	18,1	37,3	83,4
63"	135,7x84,8	5,6 till 19,3	16,3 till 30,0	18,4	37,6	84,8
64"	137,9x86,2	6,3 till 20,1	17,0 till 30,8	18,6	37,8	86,2
65"	140,0x87,5	6,9 till 20,9	17,6 till 31,6	18,9	38,1	87,5
66"	142,2x88,8	7,5 till 21,8	18,2 till 32,5	19,2	38,4	88,8
67"	144,3x90,2	8,1 till 22,6	18,8 till 33,3	19,5	38,7	90,2
68"	146,5x91,5	8,7 till 23,4	19,4 till 34,1	19,8	39,0	91,5
69"	148,6x92,9	9,3 till 24,3	20,0 till 35,0	20,0	39,2	92,9
70"	150,8x94,2	10,0 till 25,1	20,7 till 35,8	20,3	39,5	94,3
71"	152,9x95,6	10,6 till 25,9	21,3 till 36,6	20,6	39,8	95,6

S Projicerad bildstorlek		a Projiceringsavstånd Minsta (Vidvinkel) till största (Tele)	b Nummer på armens glidskala	c Avstånd till skruvhålet på nedre väggplattan	d Avstånd från den projicerade bildens övre del till väggplattans temporära skruvhål	h Höjd på projicerad bild
72"	155,1x96,9	11,2 till 26,8	21,9 till 37,5	20,9	40,1	96,9
73"	157,2x98,3	11,8 till 27,6	22,5 till 38,3	21,2	40,4	98,2
74"	159,4x99,6	12,4 till 28,4	23,1 till 39,1	21,4	40,6	99,7

Bilder som är mindre än 61 tum projiceras inte korrekt.

EB-685W/EB-675W (16:9 projicerad bild)

[Enhet: cm]

S Projicerad bildstorlek		a Projiceringsavstånd Minsta (Vidvinkel) till största (Tele)	b Nummer på armens glidskala	c Avstånd till skruvhålet på nedre väggplattan	d Avstånd från den projicerade bildens övre del till väggplattans temporära skruvhål	h Höjd på projicerad bild
59"	130,6x73,5	4,2 till 17,3	14,9 till 28,0	21,8	41,0	73,4
60"	132,8x74,7	4,8 till 18,2	15,5 till 28,9	22,1	41,3	74,7
61"	135,0x76,0	5,5 till 19,0	16,2 till 29,7	22,5	41,7	76,0
62"	137,3x77,2	6,1 till 19,9	16,8 till 30,6	22,8	42,0	77,3
63"	139,5x78,5	6,7 till 20,7	17,4 till 31,4	23,2	42,4	78,5
64"	141,7x79,7	7,4 till 21,6	18,1 till 32,3	23,6	42,8	79,7
65"	143,9x80,9	8,0 till 22,4	18,7 till 33,1	23,9	43,1	81,0
66"	146,1x82,2	8,6 till 23,3	19,3 till 34,0	24,3	43,5	82,2
67"	148,3x83,4	9,3 till 24,2	20,0 till 34,9	24,6	43,8	83,5
68"	150,5x84,7	9,9 till 25,0	20,6 till 35,7	25,0	44,2	84,7
69"	152,8x85,9	10,5 till 25,9	21,2 till 36,6	25,3	44,5	86,0
70"	155,0x87,2	11,2 till 26,7	21,9 till 37,4	25,7	44,9	87,2
71"	157,2x88,4	11,8 till 27,6	22,5 till 38,3	26,1	45,3	88,4
72"	159,4x89,7	12,4 till 28,4	23,1 till 39,1	26,4	45,6	89,7
73"	161,6x90,9	13,1 till 29,3	23,8 till 40,0	26,8	46,0	90,9
74"	163,8x92,1	13,7 till 30,2	24,4 till 40,9	27,1	46,3	92,2

Bilder som är mindre än 59 tum projiceras inte korrekt.

EB-685W/EB-675W (4:3 projicerad bild)

[Enhet: cm]

S Projicerad bildstorlek		a Projiceringsavstånd Minsta (Vidvinkel) till största (Tele)	b Nummer på armens glidskala	c Avstånd till skruvhålet på nedre väggplattan	d Avstånd från den projicerade bildens övre del till väggplattans temporära skruvhål	h Höjd på projicerad bild
54"	109,7x82,3	4,5 till 17,7	15,2 till 28,4	17,8	37,0	82,3
55"	111,8x83,8	5,2 till 18,7	15,9 till 29,4	18,1	37,3	83,9
56"	113,8x85,3	5,9 till 19,6	16,6 till 30,3	18,5	37,7	85,3
57"	115,8x86,9	6,6 till 20,5	17,3 till 31,2	18,8	38,0	86,9
58"	117,9x88,4	7,3 till 21,5	18,0 till 32,2	19,1	38,3	88,4
59"	119,9x89,9	8,0 till 22,4	18,7 till 33,1	19,4	38,6	89,9
60"	121,9x91,4	8,7 till 23,4	19,4 till 34,1	19,7	38,9	91,5
61"	124,0x93,0	9,4 till 24,3	20,1 till 35,0	20,1	39,3	92,9
62"	126,0x94,5	10,1 till 25,3	20,8 till 36,0	20,4	39,6	94,5
63"	128,0x96,0	10,8 till 26,2	21,5 till 36,9	20,7	39,9	96,0
64"	130,0x97,5	11,5 till 27,2	22,2 till 37,9	21,0	40,2	97,5
65"	132,1x99,1	12,2 till 28,1	22,9 till 38,8	21,3	40,5	99,1
66"	134,1x100,6	12,9 till 29,0	23,6 till 39,7	21,6	40,8	100,6
67"	136,1x102,1	13,6 till 30,0	24,3 till 40,7	22,0	41,2	102,1
68"	138,2x103,6	14,3 till 30,9	25,0 till 41,6	22,3	41,5	103,6
69"	140,2x105,2	15,0 till 31,2	25,7 till 41,9	22,6	41,8	105,2
70"	142,2x106,7	15,7 till 31,2	26,4 till 41,9	22,9	42,1	106,7
71"	144,3x108,2	16,4 till 31,2	27,1 till 41,9	23,2	42,4	108,2
72"	146,3x109,7	17,1 till 31,2	27,8 till 41,9	23,5	42,7	109,8
73"	148,3x111,3	17,8 till 31,2	28,5 till 41,9	23,9	43,1	111,2
74"	150,4x112,8	18,5 till 31,2	29,2 till 41,9	24,2	43,4	112,8

Bilder som är mindre än 54 tum projiceras inte korrekt.

EB-680/EB-670 (4:3 projicerad bild)

[Enhet: cm]

S Projicerad bildstorlek		a Projiceringsavstånd Minsta (Vidvinkel) till största (Tele)	b Nummer på armens glidskala	c Avstånd till skruvhålet på nedre väggplattan	d Avstånd från den projicerade bildens övre del till väggplattans temporära skruvhål	h Höjd på projicerad bild
60"	121,9x91,4	6,8 till 20,7	17,5 till 31,4	16,3	35,5	91,4
61"	124,0x93,0	7,4 till 21,6	18,1 till 32,3	16,6	35,8	92,9
62"	126,0x94,5	8,1 till 22,5	18,8 till 33,2	16,8	36,0	94,5
63"	128,0x96,0	8,8 till 23,4	19,5 till 34,1	17,1	36,3	96,0
64"	130,0x97,5	9,4 till 24,3	20,1 till 35,0	17,3	36,5	97,6
65"	132,1x99,1	10,1 till 25,2	20,8 till 35,9	17,6	36,8	99,1
66"	134,1x100,6	10,7 till 26,0	21,4 till 36,7	17,9	37,1	100,5
67"	136,1x102,1	11,4 till 26,9	22,1 till 37,6	18,1	37,3	102,1
68"	138,2x103,6	12,1 till 27,8	22,8 till 38,5	18,4	37,6	103,6
69"	140,2x105,2	12,7 till 28,7	23,4 till 39,4	18,6	37,8	105,2
70"	142,2x106,7	13,4 till 29,6	24,1 till 40,3	18,9	38,1	106,7
71"	144,3x108,2	14,1 till 30,5	24,8 till 41,2	19,2	38,4	108,2
72"	146,3x109,7	14,7 till 31,2	25,4 till 41,9	19,4	38,6	109,8
73"	148,3x111,3	15,4 till 31,2	26,1 till 41,9	19,7	38,9	111,2
74"	150,4x112,8	16,0 till 31,2	26,7 till 41,9	19,9	39,1	112,8

Bilder som är mindre än 60 tum projiceras inte korrekt.

EB-680/EB-670 (16:9 projicerad bild)

[Enhet: cm]

S Projicerad bildstorlek		a Projiceringsavstånd Minsta (Vidvinkel) till största (Tele)	b Nummer på armens glidskala	c Avstånd till skruvhålet på nedre väggplattan	d Avstånd från den projicerade bildens övre del till väggplattans temporära skruvhål	h Höjd på projicerad bild
55"	121,8x68,5	6,7 till 20,6	17,4 till 31,3	27,7	46,9	68,5
56"	124,0x69,7	7,4 till 21,6	18,1 till 32,3	28,2	47,4	69,7
57"	126,2x71,0	8,2 till 22,6	18,9 till 33,3	28,7	47,9	71,0
58"	128,4x72,2	8,9 till 23,5	19,6 till 34,2	29,2	48,4	72,2
59"	130,6x73,5	9,6 till 24,5	20,3 till 35,2	29,7	48,9	73,4
60"	132,8x74,7	10,3 till 25,5	21,0 till 36,2	30,2	49,4	74,7

S Projicerad bildstorlek		a Projiceringsavstånd Minsta (Vidvinkel) till största (Tele)	b Nummer på armens glidskala	c Avstånd till skruvhålet på nedre väggplattan	d Avstånd från den projicerade bildens övre del till väggplattans temporära skruvhål	h Höjd på projicerad bild
61"	135,0x76,0	11,0 till 26,5	21,7 till 37,2	30,6	49,8	76,0
62"	137,3x77,2	11,8 till 27,4	22,5 till 38,1	31,1	50,3	77,2
63"	139,5x78,5	12,5 till 28,4	23,2 till 39,1	31,6	50,8	78,5
64"	141,7x79,7	13,2 till 29,4	23,9 till 40,1	32,1	51,3	79,7
65"	143,9x80,9	13,9 till 30,4	24,6 till 41,1	32,6	51,8	80,9
66"	146,1x82,2	14,7 till 31,2	25,4 till 41,9	33,1	52,3	82,2
67"	148,3x83,4	15,4 till 31,2	26,1 till 41,9	33,6	52,8	83,4
68"	150,5x84,7	16,1 till 31,2	26,8 till 41,9	34,1	53,3	84,7
69"	152,8x85,9	16,8 till 31,2	27,5 till 41,9	34,6	53,8	85,9
70"	155,0x87,2	17,5 till 31,2	28,2 till 41,9	35,1	54,3	87,1
71"	157,2x88,4	18,3 till 31,2	29,0 till 41,9	35,6	54,8	88,4
72"	159,4x89,7	19,0 till 31,2	29,7 till 41,9	36,0	55,2	89,7
73"	161,6x90,9	19,7 till 31,2	30,4 till 41,9	36,5	55,7	90,9
74"	163,8x92,1	20,4 till 31,2	31,1 till 41,9	37,0	56,2	92,2

Bilder som är mindre än 55 tum projiceras inte korrekt.

EB-680/EB-670 (16:10 projicerad bild)

[Enhet: cm]

S Projicerad bildstorlek		a Projiceringsavstånd Minsta (Vidvinkel) till största (Tele)	b Nummer på armens glidskala	c Avstånd till skruvhålet på nedre väggplattan	d Avstånd från den projicerade bildens övre del till väggplattans temporära skruvhål	h Höjd på projicerad bild
56"	120,6x75,4	6,3 till 20,1	15,0 till 28,8	23,7	42,9	75,4
57"	122,8x76,7	7,0 till 21,1	15,7 till 29,8	24,1	43,3	76,7
58"	124,9x78,1	7,7 till 22,0	16,4 till 30,7	24,5	43,7	78,1
59"	127,1x79,4	8,4 till 23,0	17,1 till 31,7	24,9	44,1	79,4
60"	129,2x80,8	9,2 till 23,9	17,9 till 32,6	25,3	44,5	80,8
61"	131,4x82,1	9,9 till 24,8	18,6 till 33,5	25,7	44,9	82,1
62"	133,5x83,5	10,6 till 25,8	19,3 till 34,5	26,1	45,3	83,5
63"	135,7x84,8	11,3 till 26,7	20,0 till 35,4	26,5	45,7	84,9
64"	137,9x86,2	12,0 till 27,7	20,7 till 36,4	27,0	46,2	86,1
65"	140,0x87,5	12,7 till 28,6	21,4 till 37,3	27,4	46,6	87,5

S Projicerad bildstorlek		a Projiceringsavstånd Minsta (Vidvinkel) till största (Tele)	b Nummer på armens glidskala	c Avstånd till skruvhålet på nedre väggplattan	d Avstånd från den projicerade bildens övre del till väggplattans temporära skruvhål	h Höjd på projicerad bild
66"	142,2x88,8	13,4 till 29,6	22,1 till 38,3	27,8	47,0	88,8
67"	144,3x90,2	14,1 till 30,5	22,8 till 39,2	28,2	47,4	90,2
68"	146,5x91,5	14,8 till 31,5	23,5 till 40,2	28,6	47,8	91,5
69"	148,6x92,9	15,5 till 32,4	24,2 till 41,1	29,0	48,2	92,9
70"	150,8x94,2	16,2 till 33,2	24,9 till 41,9	29,4	48,6	94,3
71"	152,9x95,6	16,9 till 33,2	25,6 till 41,9	29,8	49,0	95,6
72"	155,1x96,9	17,6 till 33,2	26,3 till 41,9	30,2	49,4	97,0
73"	157,2x98,3	18,3 till 33,2	27,0 till 41,9	30,7	49,9	98,2
74"	159,4x99,6	19,0 till 33,2	27,7 till 41,9	31,1	50,3	99,6

Bilder som är mindre än 56 tum projiceras inte korrekt.

- Värdena är endast ungefärliga beräkningar. Värdet kan skilja sig beroende på platsen där projektorn står placerad.
- Vid projicering i Tele kan kvaliteten på de projicerade bilderna sjunka.
- När EB-685W/EB-675W används för att projicera bilder med bildformatet 4:3 ändras storleken på bilderna automatiskt och kvaliteten på de projicerade bilderna kan försämras.

När den projicerade bilden är 75 tum eller mindre

Montera den 3-axlade justeringsenheten vid positionen som är märkt med en ◯◯-märkning (A).

I tabellen för projektionsavstånd nedan visas värdena vid montering av den 3-axlade justeringsenheten vid positionen som är märkt med en ◯◯-märkning (A).

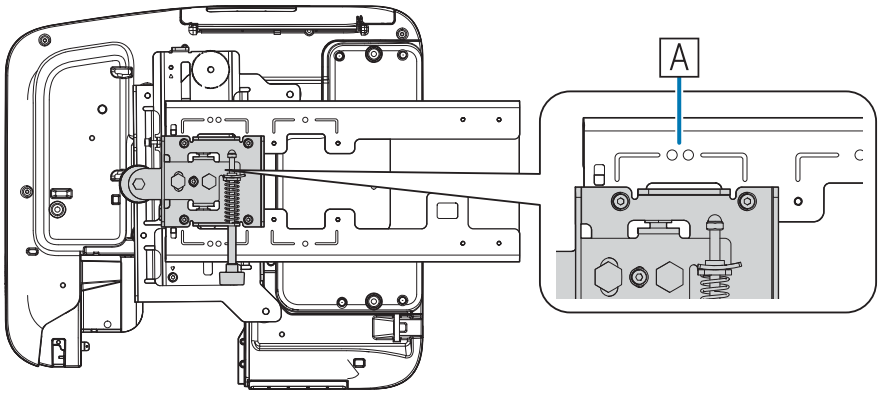

Avståndet från den projicerade bildens ovankant till skruvhålet (c) på den nedre väggplattan är siffran som fås när den vertikala glidningen är inställd till standardpositionen (B).

Matcha fästplattans inskärning med positionen för väggplattans märkning.

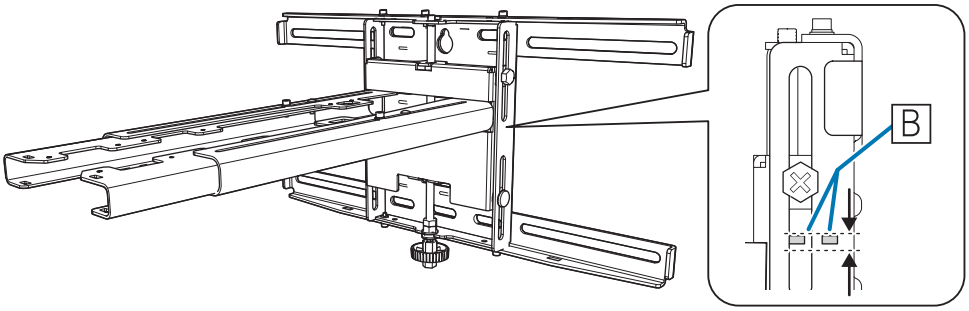

EB-685W/EB-675W (16:10 projicerad bild)

[Enhet: cm]

S Projicerad bildstorlek		a Projiceringsavstånd Minsta (Vidvinkel) till största (Tele)	b Nummer på armens glidskala	c Avstånd till skruvhålet på nedre väggplattan	d Avstånd från den projicerade bildens övre del till väggplattans temporära skruvhål	h Höjd på projicerad bild
75"	161,5x101,0	13,1 till 29,3	15,1 till 31,3	21,7	40,9	101,0
76"	163,7x102,3	13,7 till 30,1	15,7 till 32,1	22,0	41,2	102,3
77"	165,9x103,7	14,3 till 30,9	16,3 till 32,9	22,3	41,5	103,6
78"	168,0x105,0	14,9 till 31,8	16,9 till 33,8	22,6	41,8	105,0
79"	170,2x106,3	15,5 till 32,6	17,5 till 34,6	22,8	42,0	106,4
80"	172,3x107,7	16,1 till 33,5	18,1 till 35,5	23,1	42,3	107,7
81"	174,5x109,0	16,8 till 34,3	18,8 till 36,3	23,4	42,6	109,0
82"	176,6x110,4	17,4 till 35,1	19,4 till 37,1	23,7	42,9	110,4

S Projicerad bildstorlek		a Projiceringsavstånd Minsta (Vidvinkel) till största (Tele)	b Nummer på armens glidskala	c Avstånd till skruvhålet på nedre väggplattan	d Avstånd från den projicerade bildens övre del till väggplattans temporära skruvhål	h Höjd på projicerad bild
83"	178,8x111,7	18,0 till 36,0	20,0 till 38,0	24,0	43,2	111,7
84"	180,9x113,1	18,6 till 36,8	20,6 till 38,8	24,2	43,4	113,1
85"	183,1x114,4	19,2 till 37,6	21,2 till 39,6	24,5	43,7	114,5
86"	185,2x115,8	19,9 till 38,5	21,9 till 40,5	24,8	44,0	115,8
87"	187,4x117,1	20,5 till 39,3	22,5 till 41,3	25,1	44,3	117,1
88"	189,5x118,5	21,1 till 39,9	23,1 till 41,9	25,4	44,6	118,4
89"	191,7x119,8	21,7 till 39,9	23,7 till 41,9	25,6	44,8	119,9
90"	193,9x121,2	22,3 till 39,9	24,3 till 41,9	25,9	45,1	121,2
91"	196,0x122,5	22,9 till 39,9	24,9 till 41,9	26,2	45,4	122,5
92"	198,2x123,9	23,6 till 39,9	25,6 till 41,9	26,5	45,7	123,8
93"	200,3x125,2	24,2 till 39,9	26,2 till 41,9	26,8	46,0	125,2
94"	202,5x126,5	24,8 till 39,9	26,8 till 41,9	27,1	46,3	126,5
95"	204,6x127,9	25,4 till 39,9	27,4 till 41,9	27,3	46,5	127,9
96"	206,8x129,2	26,0 till 39,9	28,0 till 41,9	27,6	46,8	129,2
97"	208,9x130,6	26,7 till 39,9	28,7 till 41,9	27,9	47,1	130,6
98"	211,1x131,9	27,3 till 39,9	29,3 till 41,9	28,2	47,4	131,9
99"	213,2x133,3	27,9 till 39,9	29,9 till 41,9	28,5	47,7	133,2

Bilder som är större än 99 tum projiceras inte korrekt.

EB-685W/EB-675W (16:9 projicerad bild)

[Enhet: cm]

S Projicerad bildstorlek		a Projiceringsavstånd Minsta (Vidvinkel) till största (Tele)	b Nummer på armens glidskala	c Avstånd till skruvhålet på nedre väggplattan	d Avstånd från den projicerade bildens övre del till väggplattans temporära skruvhål	h Höjd på projicerad bild
75"	166,0x93,4	14,3 till 31,0	16,3 till 33,0	27,5	46,7	93,4
76"	168,2x94,6	15,0 till 31,9	17,0 till 33,9	27,9	47,1	94,6
77"	170,5x95,9	15,6 till 32,7	17,6 till 34,7	28,2	47,4	95,9
78"	172,7x97,1	16,3 till 33,6	18,3 till 35,6	28,6	47,8	97,1
79"	174,9x98,4	16,9 till 34,5	18,9 till 36,5	28,9	48,1	98,4
80"	177,1x99,6	17,5 till 35,3	19,5 till 37,3	29,3	48,5	99,6
81"	179,3x100,9	18,2 till 36,2	20,2 till 38,2	29,6	48,8	100,9
82"	181,5x102,1	18,8 till 37,0	20,8 till 39,0	30,0	49,2	102,1
83"	183,7x103,4	19,4 till 37,9	21,4 till 39,9	30,4	49,6	103,3
84"	186,0x104,6	20,1 till 38,7	22,1 till 40,7	30,7	49,9	104,6
85"	188,2x105,8	20,7 till 39,6	22,7 till 41,6	31,1	50,3	105,8
86"	190,4x107,1	21,3 till 39,9	23,3 till 41,9	31,4	50,6	107,1
87"	192,6x108,3	22,0 till 39,9	24,0 till 41,9	31,8	51,0	108,3
88"	194,8x109,6	22,6 till 39,9	24,6 till 41,9	32,1	51,3	109,6
89"	197,0x110,8	23,2 till 39,9	25,2 till 41,9	32,5	51,7	110,8
90"	199,2x112,1	23,9 till 39,9	25,9 till 41,9	32,9	52,1	112,0
91"	201,5x113,3	24,5 till 39,9	26,5 till 41,9	33,2	52,4	113,3
92"	203,7x114,6	25,1 till 39,9	27,1 till 41,9	33,6	52,8	114,5
93"	205,9x115,8	25,8 till 39,9	27,8 till 41,9	33,9	53,1	115,8
94"	208,1x117,1	26,4 till 39,9	28,4 till 41,9	34,3	53,5	117,0
95"	210,3x118,3	27,0 till 39,9	29,0 till 41,9	34,6	53,8	118,3
96"	212,5x119,5	27,7 till 39,9	29,7 till 41,9	35,0	54,2	119,5
97"	214,7x120,8	28,3 till 39,9	30,3 till 41,9	35,4	54,6	120,8

Bilder som är större än 97 tum projiceras inte korrekt.

EB-685W/EB-675W (4:3 projicerad bild)

[Enhet: cm]

S Projicerad bildstorlek		a Projiceringsavstånd Minsta (Vidvinkel) till största (Tele)	b Nummer på armens glidskala	c Avstånd till skruvhålet på nedre väggplattan	d Avstånd från den projicerade bildens övre del till väggplattans temporära skruvhål	h Höjd på projicerad bild
75"	152,4x114,3	19,2 till 37,5	21,2 till 39,5	24,5	43,7	114,3
76"	154,4x115,8	19,9 till 38,5	21,9 till 40,5	24,8	44,0	115,8
77"	156,5x117,3	20,6 till 39,4	22,6 till 41,4	25,1	44,3	117,4
78"	158,5x118,9	21,3 till 39,9	23,3 till 41,9	25,5	44,7	118,8
79"	160,5x120,4	22,0 till 39,9	24,0 till 41,9	25,8	45,0	120,4
80"	162,6x121,9	22,7 till 39,9	24,7 till 41,9	26,1	45,3	121,9
81"	164,6x123,4	23,4 till 39,9	25,4 till 41,9	26,4	45,6	123,4
82"	166,6x125,0	24,1 till 39,9	26,1 till 41,9	26,7	45,9	125,0
83"	168,7x126,5	24,8 till 39,9	26,8 till 41,9	27,0	46,2	126,5
84"	170,7x128,0	25,5 till 39,9	27,5 till 41,9	27,4	46,6	128,0
85"	172,7x129,5	26,2 till 39,9	28,2 till 41,9	27,7	46,9	129,5
86"	174,8x131,1	26,9 till 39,9	28,9 till 41,9	28,0	47,2	131,1
87"	176,8x132,6	27,6 till 39,9	29,6 till 41,9	28,3	47,5	132,6
88"	178,8x134,1	28,3 till 39,9	30,3 till 41,9	28,6	47,8	134,1

Bilder som är större än 88 tum projiceras inte korrekt.

EB-680/EB-670 (4:3 projicerad bild)

[Enhet: cm]

S Projicerad bildstorlek		a Projiceringsavstånd Minsta (Vidvinkel) till största (Tele)	b Nummer på armens glidskala	c Avstånd till skruvhålet på nedre väggplattan	d Avstånd från den projicerade bildens övre del till väggplattans temporära skruvhål	h Höjd på projicerad bild
75"	152,4x114,3	16,7 till 34,1	18,7 till 36,1	20,2	39,4	114,3
76"	154,4x115,8	17,4 till 35,0	19,4 till 37,0	20,5	39,7	115,8
77"	156,5x117,3	18,0 till 35,9	20,0 till 37,9	20,7	39,9	117,4
78"	158,5x118,9	18,7 till 36,8	20,7 till 38,8	21,0	40,2	118,9
79"	160,5x120,4	19,4 till 37,7	21,4 till 39,7	21,2	40,4	120,4
80"	162,6x121,9	20,0 till 38,6	22,0 till 40,6	21,5	40,7	121,9
81"	164,6x123,4	20,7 till 39,5	22,7 till 41,5	21,8	41,0	123,4
82"	166,6x125,0	21,3 till 39,9	23,3 till 41,9	22,0	41,2	125,0
83"	168,7x126,5	22,0 till 39,9	24,0 till 41,9	22,3	41,5	126,5
84"	170,7x128,0	22,7 till 39,9	24,7 till 41,9	22,5	41,7	128,1
85"	172,7x129,5	23,3 till 39,9	25,3 till 41,9	22,8	42,0	129,5
86"	174,8x131,1	24,0 till 39,9	26,0 till 41,9	23,1	42,3	131,0
87"	176,8x132,6	24,7 till 39,9	26,7 till 41,9	23,3	42,5	132,6
88"	178,8x134,1	25,3 till 39,9	27,3 till 41,9	23,6	42,8	134,1
89"	180,8x135,6	26,0 till 39,9	28,0 till 41,9	23,9	43,1	135,6
90"	182,9x137,2	26,6 till 39,9	28,6 till 41,9	24,1	43,3	137,2
91"	184,9x138,7	27,3 till 39,9	29,3 till 41,9	24,4	43,6	138,7
92"	186,9x140,2	28,0 till 39,9	30,0 till 41,9	24,6	43,8	140,2
93"	189,0x141,7	28,6 till 39,9	30,6 till 41,9	24,9	44,1	141,7
94"	191,0x143,2	29,3 till 39,9	31,3 till 41,9	25,2	44,4	143,2

Bilder som är större än 94 tum projiceras inte korrekt.

EB-680/EB-670 (16:9 projicerad bild)

[Enhet: cm]

S Projicerad bildstorlek		a Projiceringsavstånd Minsta (Vidvinkel) till största (Tele)	b Nummer på armens glidskala	c Avstånd till skruvhålet på nedre väggplattan	d Avstånd från den projicerade bildens övre del till väggplattans temporära skruvhål	h Höjd på projicerad bild
75"	166,0x93,4	21,2 till 31,2	23,2 till 41,9	37,5	56,7	93,4

S Projicerad bildstorlek		a Projiceringsavstånd Minsta (Vidvinkel) till största (Tele)	b Nummer på armens glidskala	c Avstånd till skruvhålet på nedre väggplattan	d Avstånd från den projicerade bildens övre del till väggplattans temporära skruvhål	h Höjd på projicerad bild
76"	168,2x94,6	21,9 till 31,2	23,9 till 41,9	38,0	57,2	94,7
77"	170,5x95,9	22,6 till 31,2	24,6 till 41,9	38,5	57,7	95,9
78"	172,7x97,1	23,3 till 31,2	25,3 till 41,9	39,0	58,2	97,2
79"	174,9x98,4	24,0 till 31,2	26,0 till 41,9	39,5	58,7	98,4
80"	177,1x99,6	24,8 till 31,2	26,8 till 41,9	40,0	59,2	99,6
81"	179,3x100,9	25,5 till 31,2	27,5 till 41,9	40,5	59,7	100,9
82"	181,5x102,1	26,2 till 31,2	28,2 till 41,9	41,0	60,2	102,1
83"	183,7x103,4	26,9 till 31,2	28,9 till 41,9	41,4	60,6	103,5
84"	186,0x104,6	27,6 till 31,2	29,6 till 41,9	41,9	61,1	104,6
85"	188,2x105,8	28,4 till 31,2	30,4 till 41,9	42,4	61,6	105,9
86"	190,4x107,1	29,1 till 31,2	31,1 till 41,9	42,9	62,1	107,2
87"	192,6x108,3	29,8 till 31,2	31,8 till 41,9	43,4	62,6	108,4

Bilder som är större än 87 tum projiceras inte korrekt.

EB-680/EB-670 (16:10 projicerad bild)

[Enhet: cm]

S Projicerad bildstorlek		a Projiceringsavstånd Minsta (Vidvinkel) till största (Tele)	b Nummer på armens glidskala	c Avstånd till skruvhålet på nedre väggplattan	d Avstånd från den projicerade bildens övre del till väggplattans temporära skruvhål	h Höjd på projicerad bild
75"	161,5x101,0	19,7 till 38,1	21,7 till 40,1	31,5	50,7	100,9
76"	163,7x102,3	20,4 till 39,1	22,4 till 41,1	31,9	51,1	102,3
77"	165,9x103,7	21,1 till 39,9	23,1 till 41,9	32,3	51,5	103,7
78"	168,0x105,0	21,8 till 39,9	23,8 till 41,9	32,7	51,9	105,0
79"	170,2x106,3	22,5 till 39,9	24,5 till 41,9	33,1	52,3	106,4
80"	172,3x107,7	23,2 till 39,9	25,2 till 41,9	33,5	52,7	107,7
81"	174,5x109,0	23,9 till 39,9	25,9 till 41,9	33,9	53,1	109,1
82"	176,6x110,4	24,6 till 39,9	26,6 till 41,9	34,3	53,5	110,4
83"	178,8x111,7	25,3 till 39,9	27,3 till 41,9	34,8	54,0	111,7
84"	180,9x113,1	26,0 till 39,9	28,0 till 41,9	35,2	54,4	113,0
85"	183,1x114,4	26,7 till 39,9	28,7 till 41,9	35,6	54,8	114,4
86"	185,2x115,8	27,4 till 39,9	29,4 till 41,9	36,0	55,2	115,8

S Projicerad bildstorlek		a Projiceringsavstånd Minsta (Vidvinkel) till största (Tele)	b Nummer på armens glidskala	c Avstånd till skruvhålet på nedre väggplattan	d Avstånd från den projicerade bildens övre del till väggplattans temporära skruvhål	h Höjd på projicerad bild
87"	187,4x117,1	28,1 till 39,9	30,1 till 41,9	36,4	55,6	117,1
88"	189,5x118,5	28,8 till 39,9	30,8 till 41,9	36,8	56,0	118,5
89"	191,7x119,8	29,5 till 39,9	31,5 till 41,9	37,2	56,4	119,8

Bilder som är större än 89 tum projiceras inte korrekt.

- Värdena är endast ungefärliga beräkningar. Värdet kan skilja sig beroende på platsen där projektorn står placerad.
- Vid projicering i Tele kan kvaliteten på de projicerade bilderna sjunka.
- När EB-685W/EB-675W används för att projicera bilder med bildformatet 4:3 ändras storleken på bilderna automatiskt och kvaliteten på de projicerade bilderna kan försämras.

Installera väggplattan

Anslutning av enheter

Nödvändiga kablar

Förbered de nödvändiga kablarna i enlighet med de enheter som används.

- Medföljande nätsladd (nödvändig)
- Datorkablar och andra kablar (tillval, förbered enligt de anslutna enheterna)

För mer information, se den medföljande *Bruksanvisning* (på dokument-CD-ROM-skivan).

Förbered kablar för de anslutna enheterna (exempel)

Dokumentkamera

Dedikerad USB-kabel (medföljer dokumentkamera)

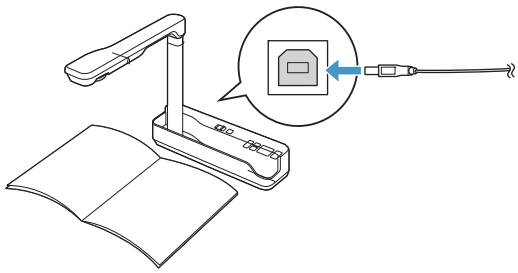

Dator

Datorkabel (valfritt tillbehör)

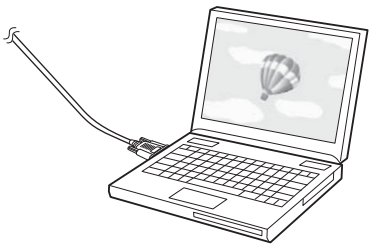

Externa högtalare

Ljudkabel (finns i handeln)

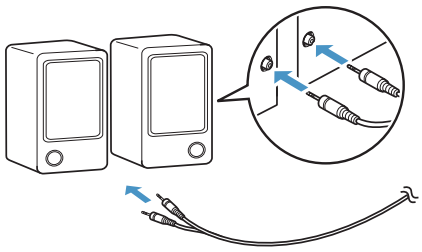

Mikrofon (finns i handeln)

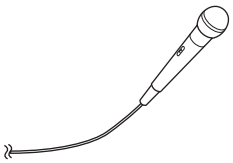

LAN-enhet

LAN-kabel (finns i handeln)

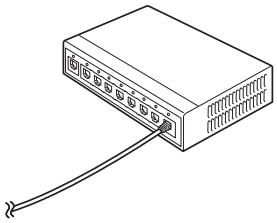

Installationsprocedur

Var noga med att följa stegen nedan vid installation av fästplattan. Om dessa steg inte följs, kan produkten falla ner och orsaka personskador eller skador på egendom.

Varning

Använd inte lim, smörjmedel eller oljor för att installera eller justera fästplattan. Om du använder lim för att hindra skruvarna från att lossna eller material som smörjmedel eller olja på glidplattans fästdel på projektorn, kan höljet spricka och orsaka att projektorn faller ned, vilket kan orsaka person- eller egendomsskador.

Montera ihop delarna

1 Anslut plattan och ramarna (x 2) och fäst dem med medföljande M4 x 12 mm bultar (x 5)

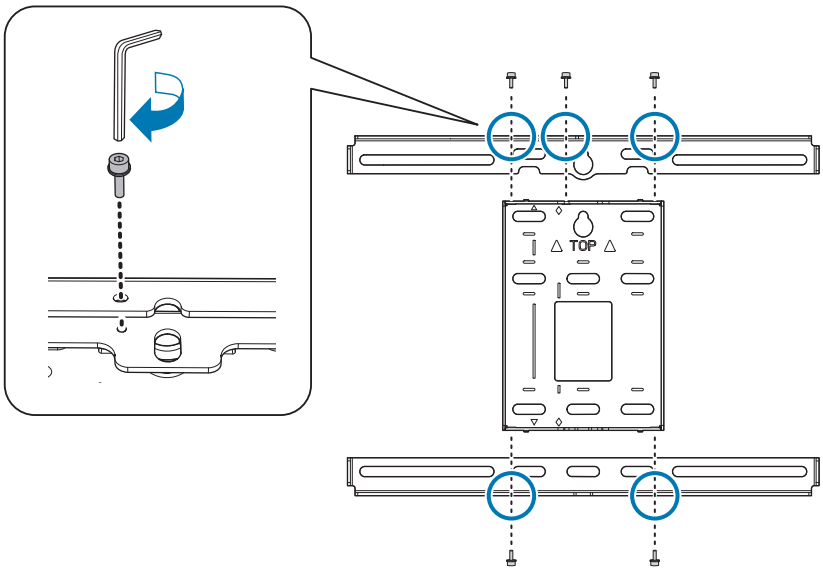

2 Kontrollera att den 3-axlade justeringsenheten är riktad enligt glidplattans standardposition (A).

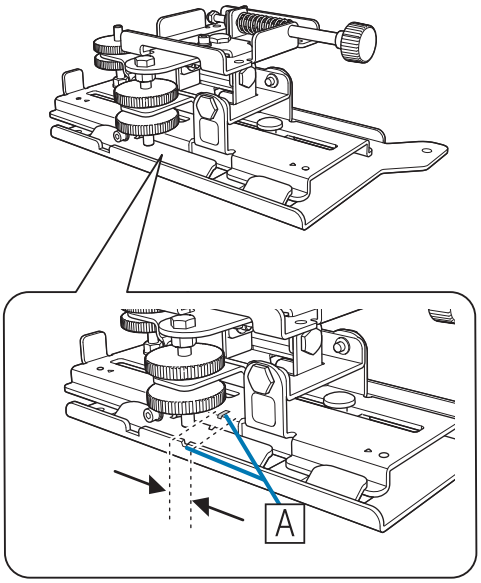

Om standardpositionen (A) inte är korrekt, lossa på M4-bulten och justera glidplattans position. Dra åt bulten när justeringarna är klara.

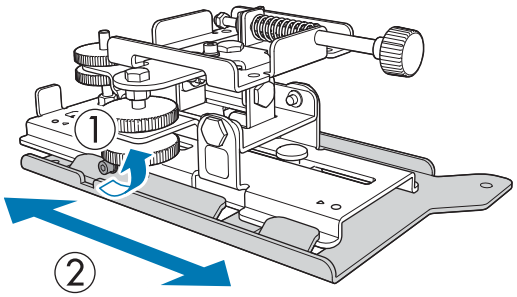

3 Fäst den 3-axlade justeringsenheten och glidplattan till basen på projektorn med medföljande M4 x 12 mm bultar (x 4)

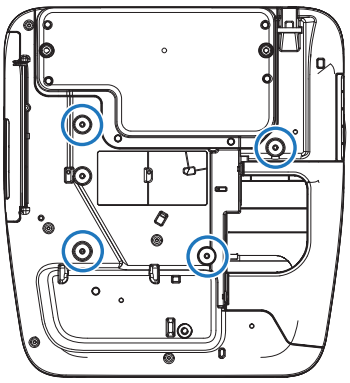

Skruvinstallationspositioner

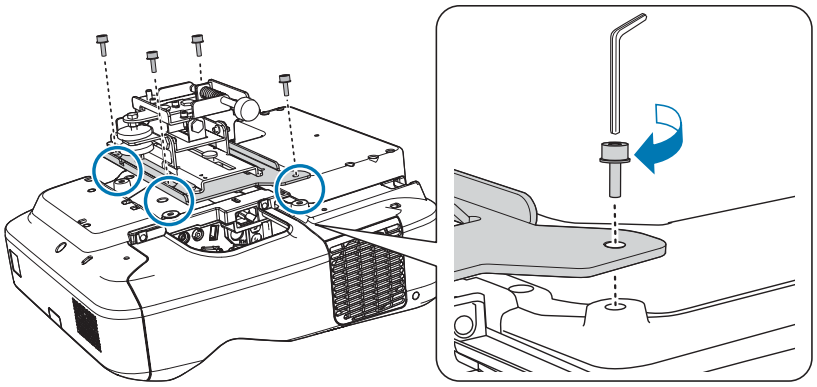

Montera väggplattan på väggen

1 Fastställ projektionsposition baserat på den projicerade bildens storlek

Se tabellen för projektionsavstånd för att kontrollera följande värden.

- Projicerad bildstorlek (S)
- Avstånd från den projicerade bildens övre del till skruvhålet (c) på den nedre väggplattan
- Avstånd från den projicerade bildens övre del till väggplattans temporära skruvhål (d)

☛ "Projiceringsavståndstabell" sid.12

Använd skruvhålet i följande bild som ett temporärt skruvhål för väggplattan. Avståndet från skruvhålet på den nedre väggplattan till det temporära skruvhålet är 192,3 mm.

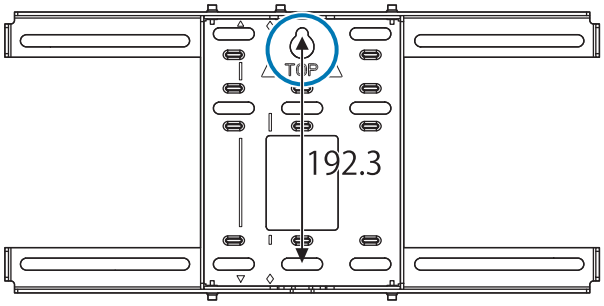

Vi rekommenderar uppmärkning av följande positioner. Dessa kommer att ligga till grund för att bestämma monteringsplats för väggplattan.

- Position för det temporära skruvhålet (1)
- Position för skruvhålet på nedre väggplattan (2)
- Mittpunkten (3) av den projicerade bilden

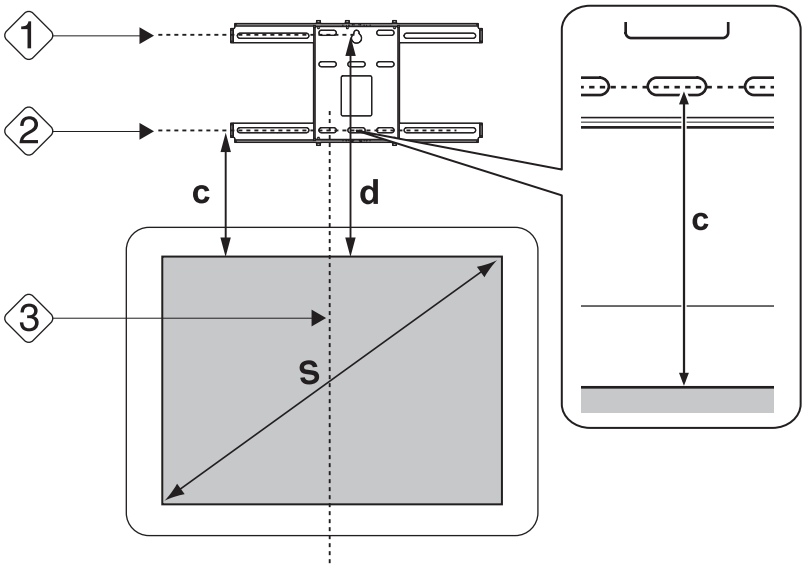

2 Fäst mallarket på väggen

- Rikta in mittlinjen (3) markerad i steg 1 med linjen **Image Center A** på mallen.
  Bekräfta var bjälkarna finns i väggen och ändra positionen åt vänster eller höger vid behov.
  (Positionen kan ändras horisontellt åt vänster eller höger från projiceringsytans mittlinje med upp till max 45 mm.)
- Rikta in höjden (1) och (2) markerad i steg 1 med linjen ★ på mallen.

[Enhet: mm]

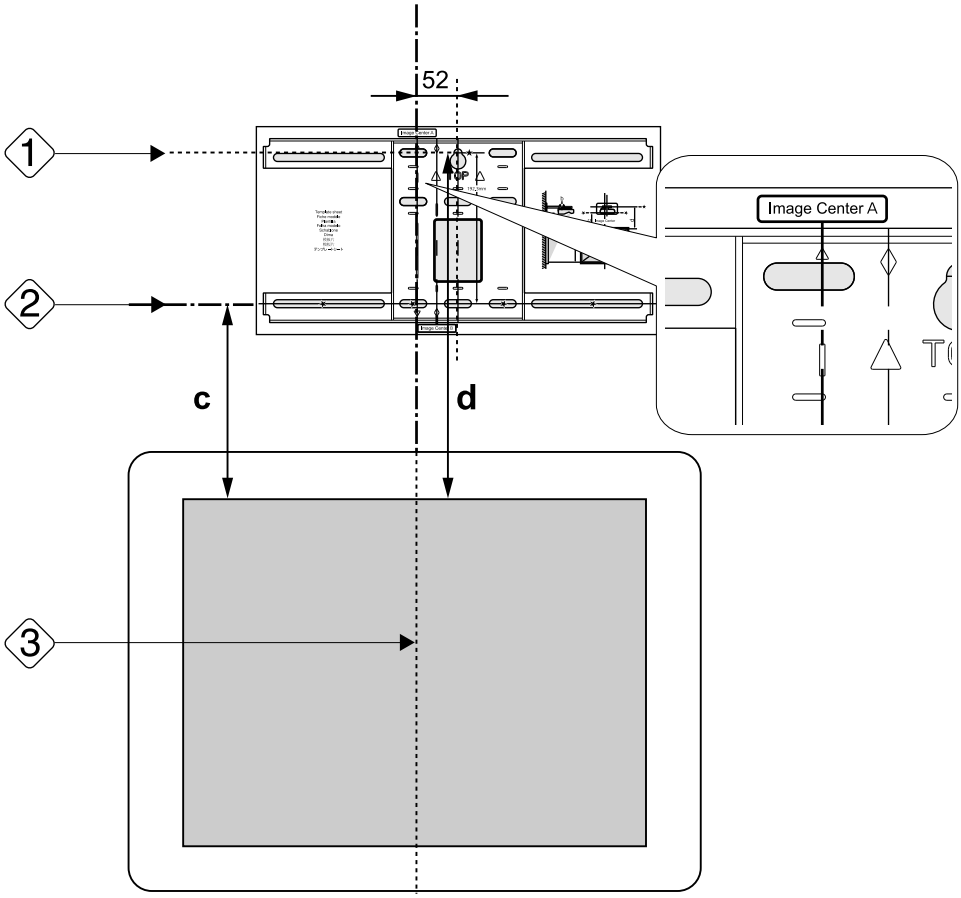

3 Skruva in en M10-skruv (hittas i butik) på plats i det temporära skruvhålet för väggplattan

Lämna ett mellanrum på 6 mm eller mer mellan väggen och skruvhuvudet.

4 Fastställ positioner för monteringshål för väggplattan

Från skruvhålen som visas i bilden nedan, fäst minst fyra av punkterna för optimal balans.

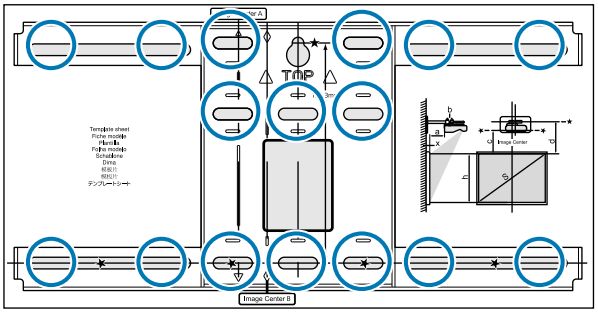

5 Borra hål i väggen

Borrdiameter: 10,5 mm
Styrhålsdjup: 45 mm
Ankarhålsdjup: 40 mm

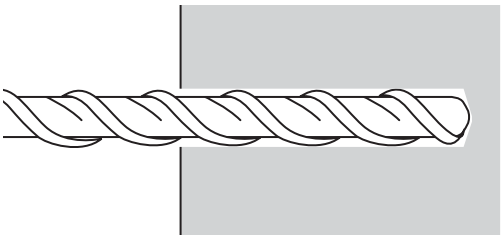

6 Ta bort mallarket och avlägsna betongdamm från hålen med en dammpump

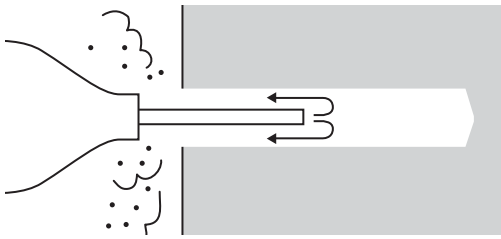

7 Placera väggplattan på väggen och sätt i expansionsankare av typen M10 x 60 mm (finns i handeln) i hålen

Fäst muttern och knacka på den med en hammare tills kärnan är i kontakt med ankaret.

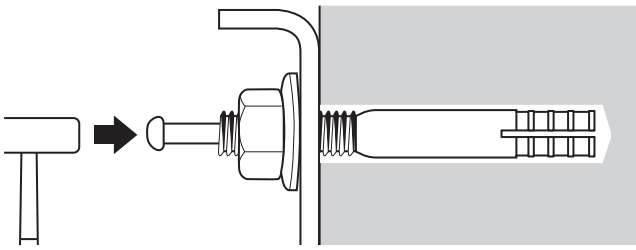

8 Dra åt muttern med en skruvnyckel för att fästa väggplattan på väggen

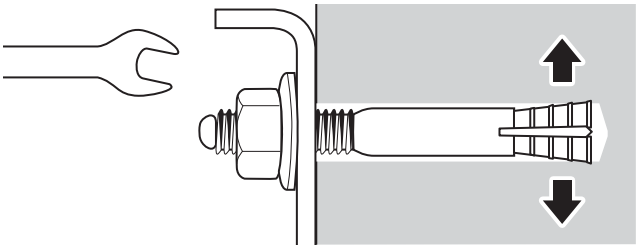

Fastställ projektionsavstånd och sedan dra kablarna genom fästplattan

1 Kontrollera följande värden i tabellen för projektionsavstånd

- Nummer på armens glidskala (b)
- Avstånd från ytan av skärmen till väggen (x)

☛ "Projiceringsavståndstabell" sid.12

2 Lossa M4 x 12 mm bultarna (x2) och förläng glidarmen på fästplattan

Justera skjutreglaget med det kombinerade avståndet av (b) och (x) som du markerade i steg 1.

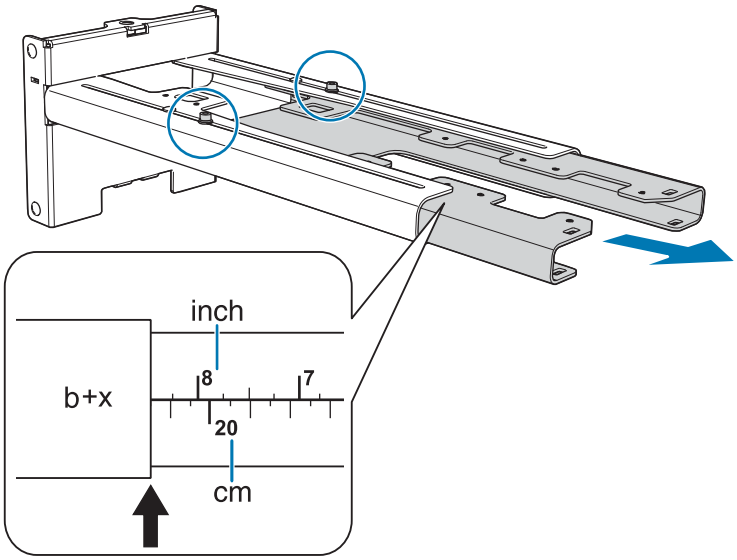

3 Led de nödvändiga kablarna genom fästplattan

Se följande figur för att dra kablarna så att ändarna av kablarna som ansluter till projektorn är på projektorns kontaktsida.

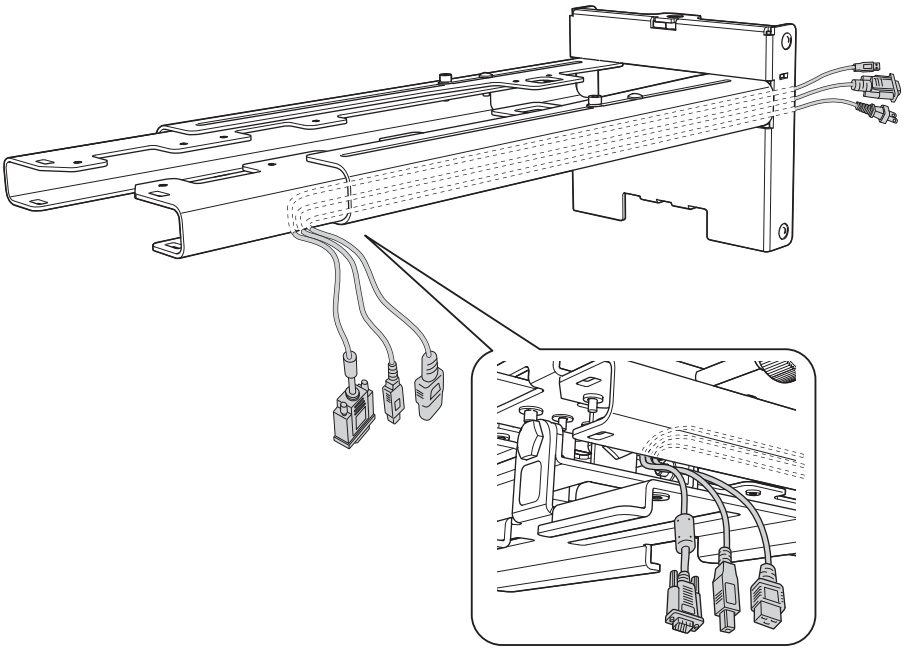

Varning

Häng inte resten av kabeln över fästplattan. De kan falla ner och orsaka en olycka.

Sätta fast fästplattan mot väggplattan

1 Sätt i den sexkantiga axeln i fästplattan

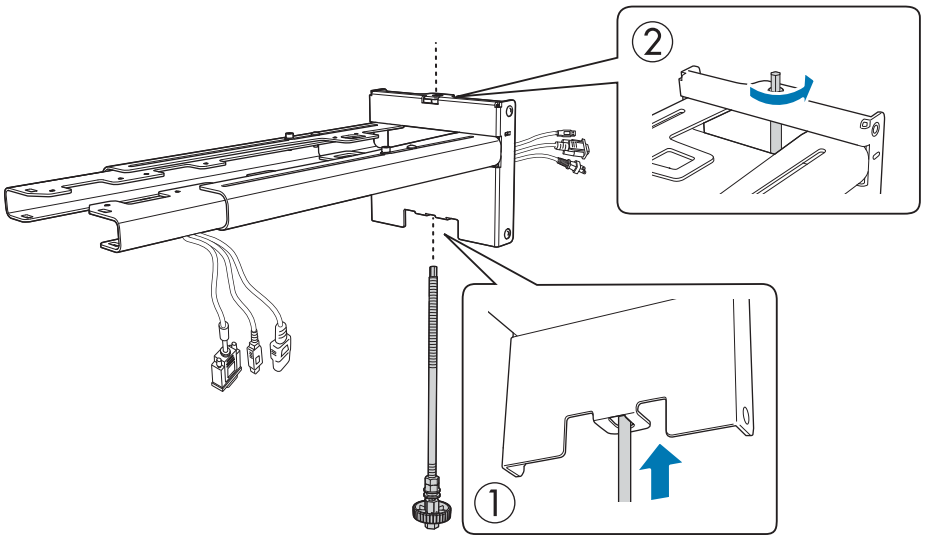

2 Montera fästplattan mot väggplattan

Sätt i den övre delen av den sexkantiga axeln i väggplattan, och sätt sedan in den i öppningen längst ned.

Obs

Var noga med att kablarna inte fastnar mellan fästplattan och väggplattan.

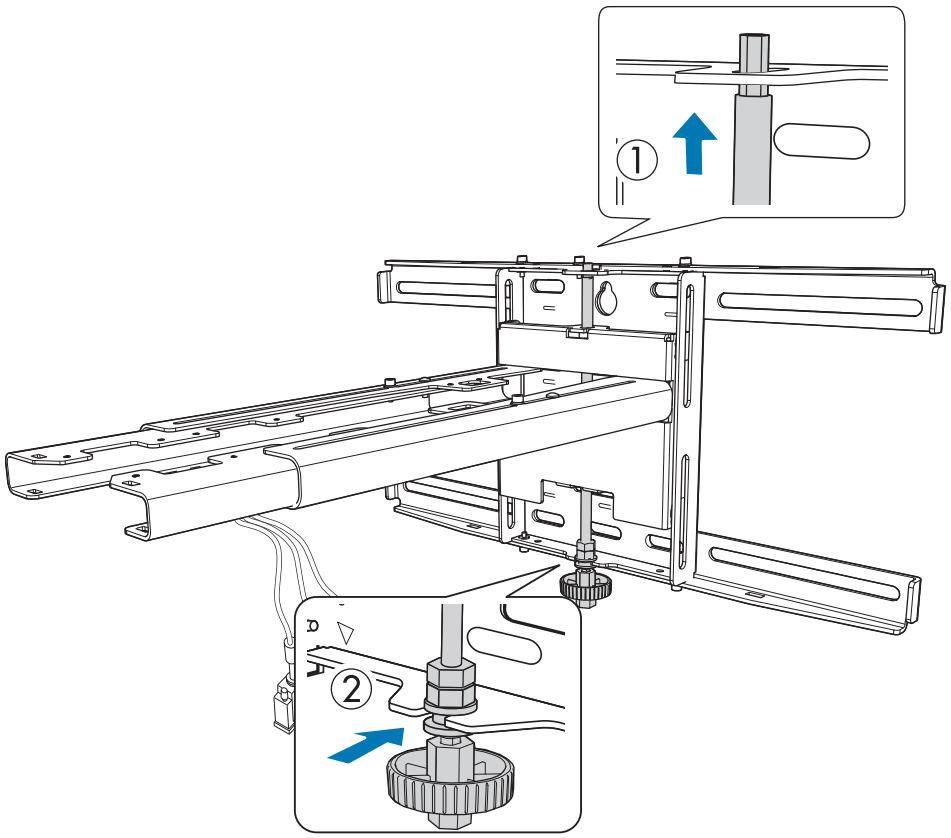

3 Sätt fast fästplattan mot väggplattan

Fäst de medföljande M6-skruvarna (x3) med en nr 3 stjärnskruvmejsel (finns i handeln) och dra sedan försiktigt åt den medföljande M6-skruven (x1) med en skruvnyckel.

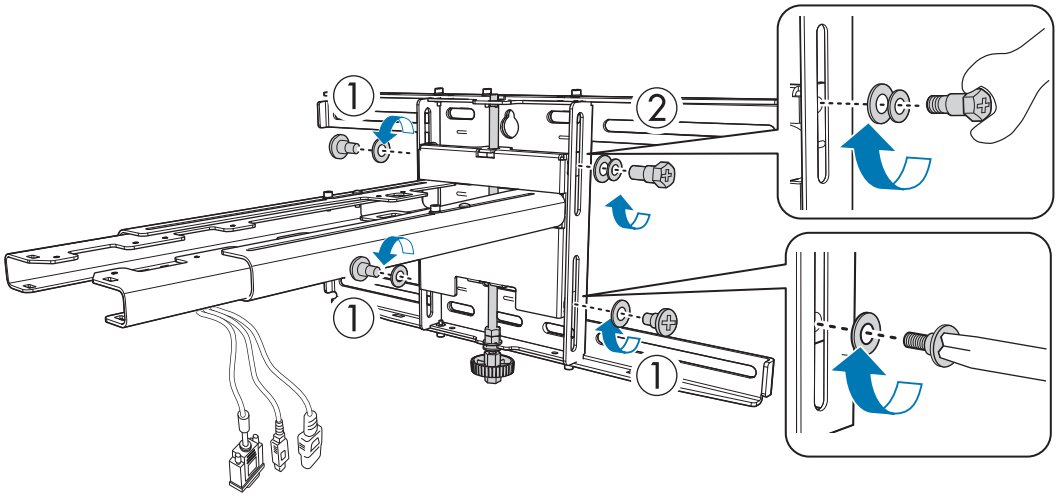

4 Justera det vertikala skjutreglaget med en fastskruvnyckel och rikta in den med standardpositionen (C)

- Om du drar åt den sexkantiga axeln överst (A), höjs fästplattan och om du lossar axeln sänks den.
- Om du drar åt M8-skruven längst ned (B), sänks fästplattan och om du lossar skruven höjs den. (Du kan även använda en 17 mm hylsnyckel.)

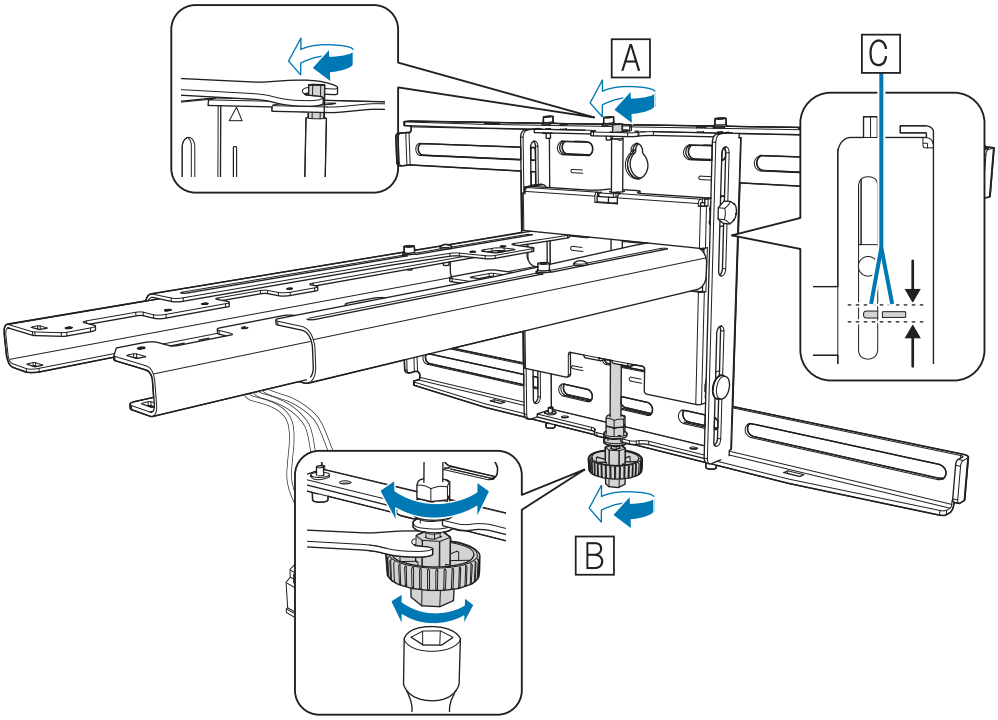

5 Dra åt M6-skruven (x1) för att fixera fästplattan i läget

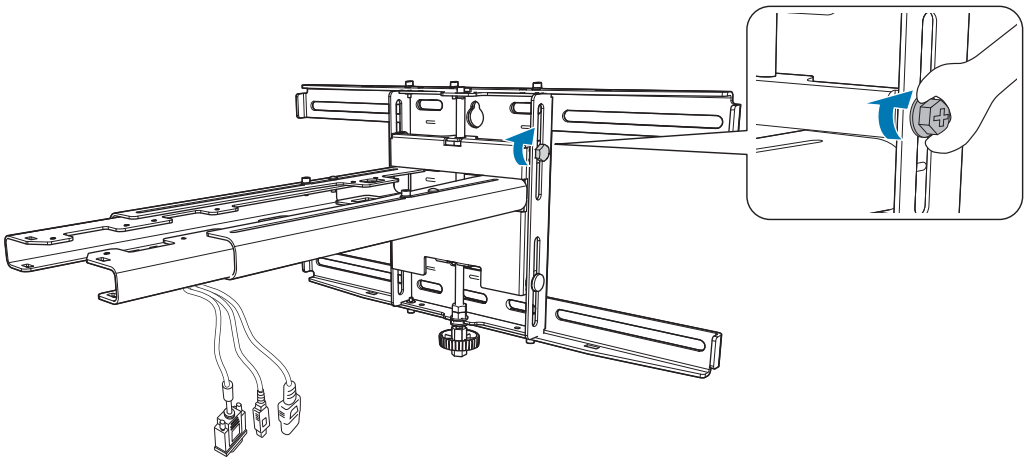

Sätta fast projektorn på fästplattan

1 Lossa skruvarna (x2) och ta bort kabelskyddet från projektorn

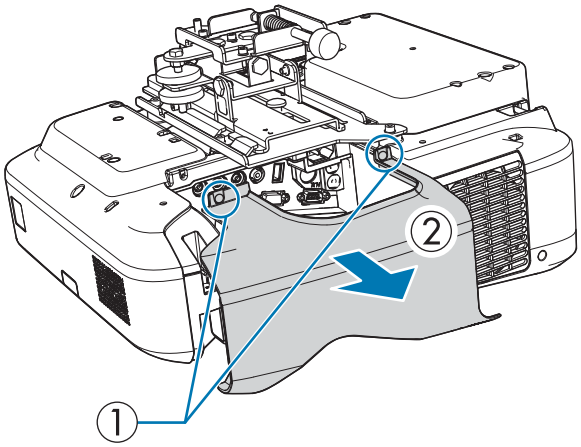

2 Sätt fast den 3-axlade justeringsenheten på fästplattan med de medföljande M4 x 12 mm bultarna (x4)

- När en projektorbild är mindre än 75 tum: Montera enheten på ◯ märkning (A).
- När en projektorbild är större än 75 tum: Montera enheten på ◯◯ märkning (B).

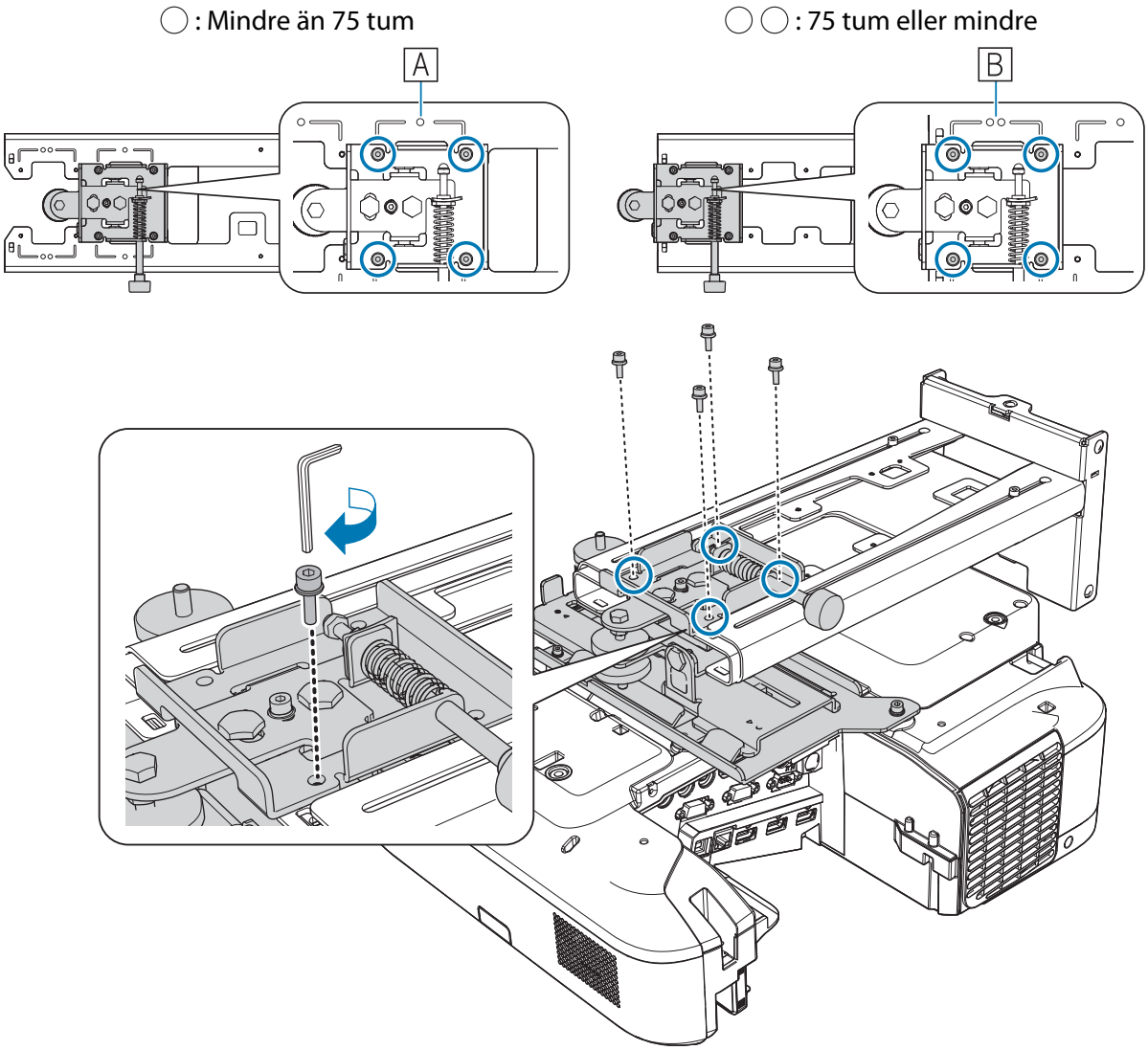

3 Anslut kablarna till projektorn

Anslut nätsladden sist.

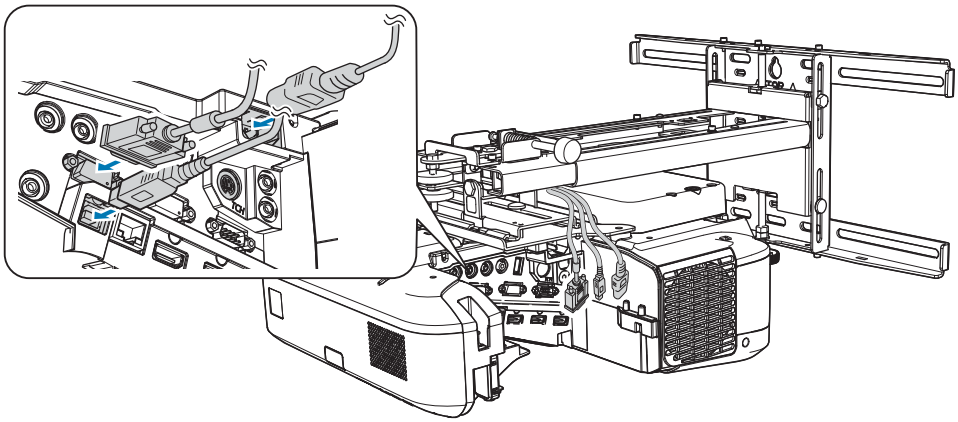

Använd M4-skruvar (hittas i butik) för att sätta fast kringutrustning och tillbehör som t.ex. externa tuners till skruvhålen enligt följande bild.

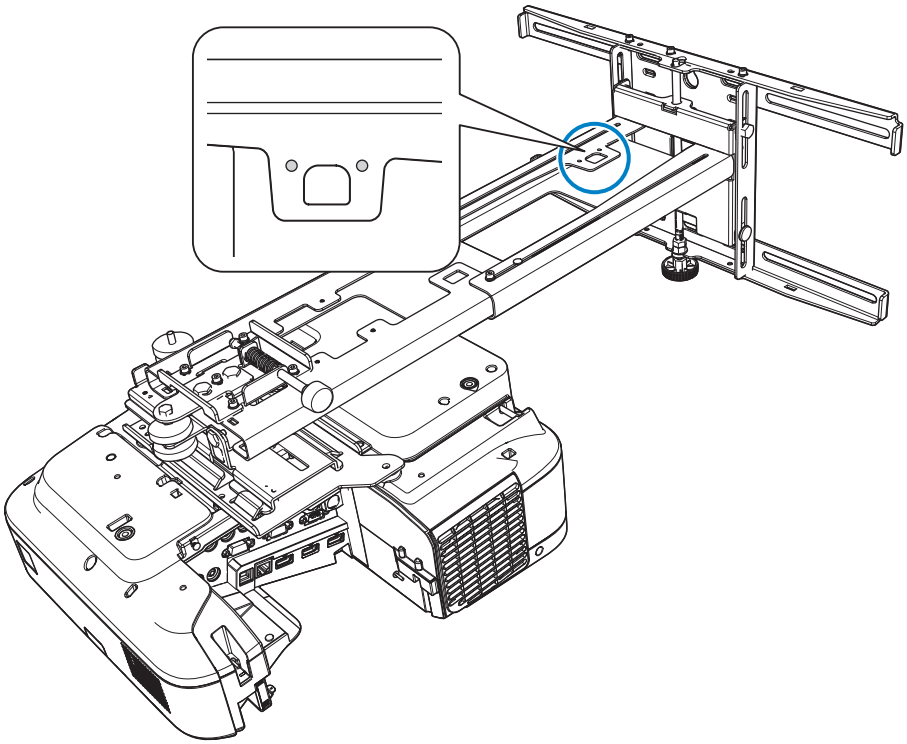

Installera trådlös LAN-modul (tillval) i modulplatsen för trådlös LAN-enhet.

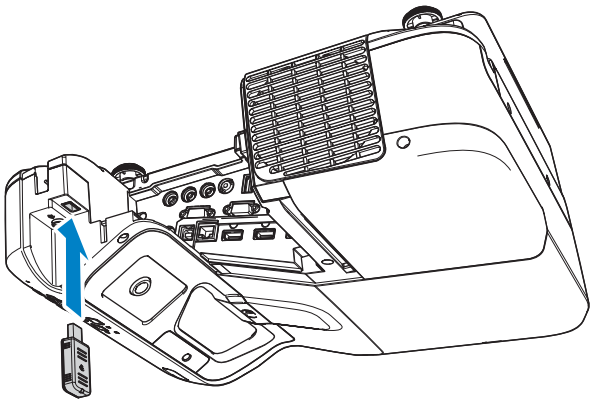

Justera projektorns position

- Gör inte justeringar med hjälp av projektorns Keystone-funktion. Det kan resultera i en försämring av bildkvaliteten.
- När du ställer in flera projektorer med hjälp av funktionen batchinställning, utför denna batchinställning före den projicerade bilden justeras.

☛ "Funktionen Batchinställning" sid.56

1 Tryck på [Power]-knappen på fjärrkontrollen eller på kontrollpanelen för att slå på projektorn

Använda fjärrkontrollen

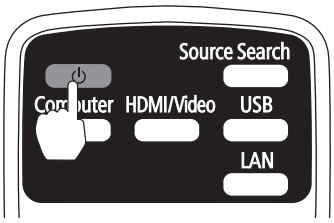

Använda kontrollpanelen

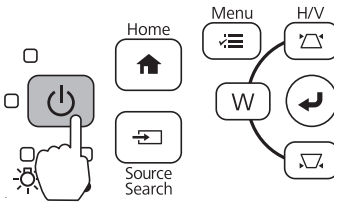

Obs

Ha inte ansiktet eller händerna nära luftventilen under projicering och placera inte föremål som kan bli skeva eller skadas av värmen nära ventilen. Varm luft från luftventilen kan orsaka brännskador, skevhet, eller att olyckor inträffar.

2 Öppna luftfilterluckan och justera sedan fokus med fokusreglaget

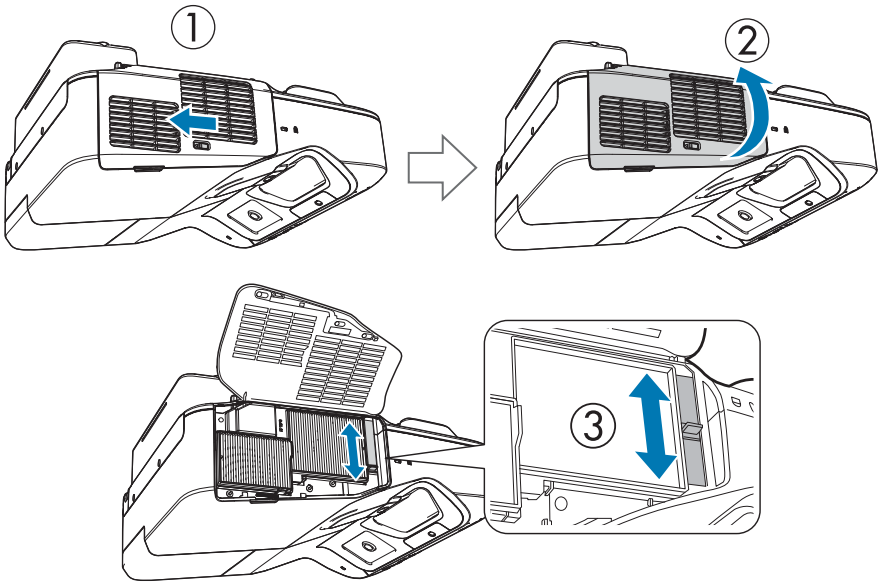

Finjustera fokusen senare.

Stäng luftfilterluckan när du har justerat färdigt.

Du kan ändra visningsspråk i **Språk** i menyn **Utökad**.

☛ Projektorns *Bruksanvisning* - Projektormeny

3 Ändra bildförhållande för den projicerade bilden (endast vid behov)

Projicera bilder från en ansluten enhet och tryck sedan på [Aspect] på fjärrkontrollen.

Varje gång du trycker på knappen visas bildförhållandets namn på skärmen och bildförhållandet ändras.

Använda Fjärrkontrollen

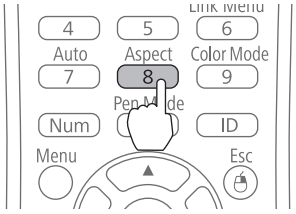

- För mer information om att ansluta till enheter och projicera bilder, se *Snabbstartsguide*.
- Bildförhållandet ändras inte när inga bilder projiceras från den anslutna enheten.
- Du kan även ändra bildförhållandet i **Bildformat** från menyn **Signal**.

☛ Projektorns *Bruksanvisning* - Projektormeny

4 Tryck på projektorns [Menu]-knapp.

Använda fjärrkontrollen

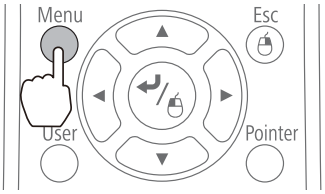

Använda kontrollpanelen

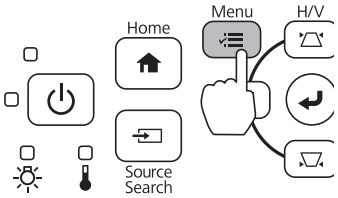

5 Välj **Installationsguide** i **Inställningar**

När EB-685W/EB-675W används visas valskärmen för bildförhållande. Välj **16:10** eller **4:3** beroende på bild som ska projiceras.

Skärmguiden visas.

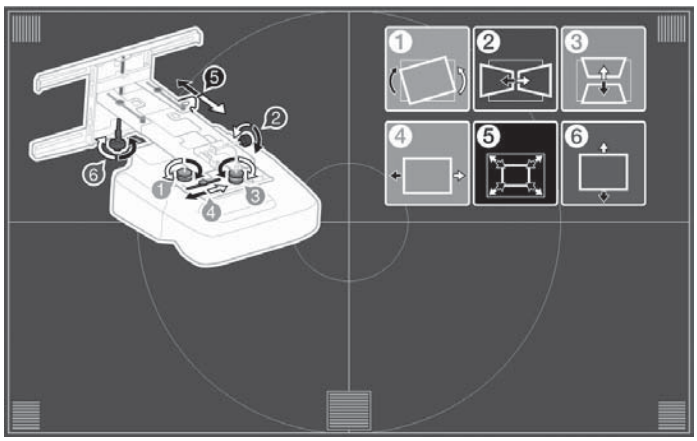

6 När den nedre justeringsratten har frigjorts, justera den horisontella rullningen med den övre justeringsratten.

> Upprepa steg 6 till 11 efter behov.

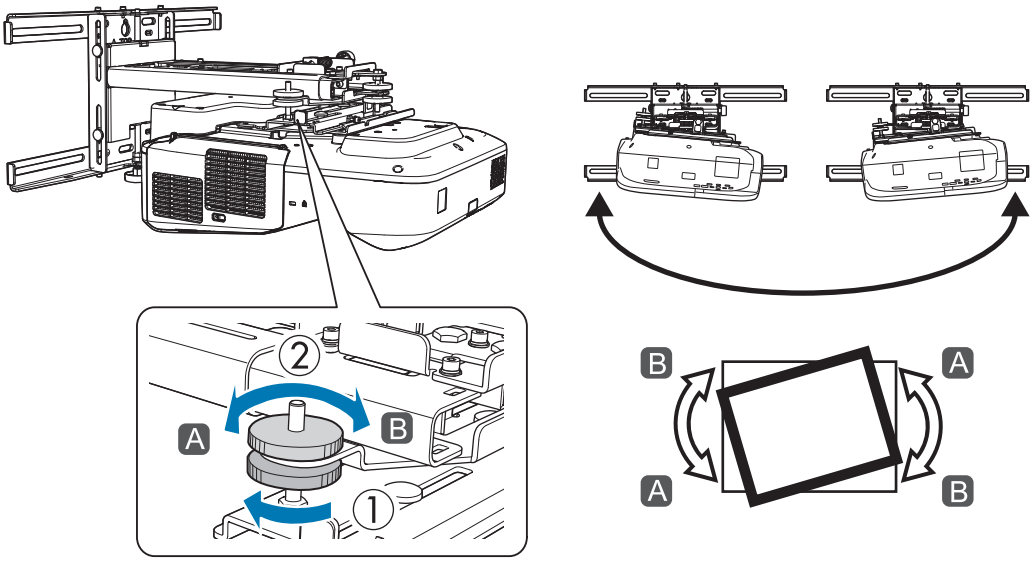

När justeringarna är klara, dra åt den nedre justeringsratten.

7 Lossa M4-skruven (x1) med en sexkantnyckel och justera sedan den horisontella rotationen med justeringsratten

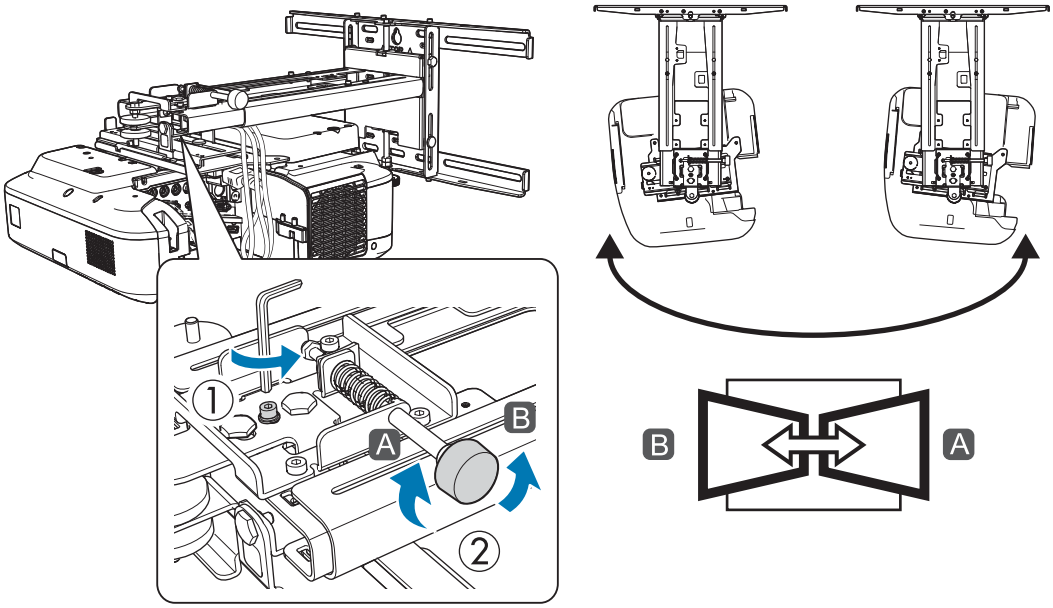

Dra åt M4-skruvarna som du lossade när du är klar med justeringarna.

8 När den nedre justeringsratten har frigjorts, justera den vertikala lutningen med den övre justeringsratten.

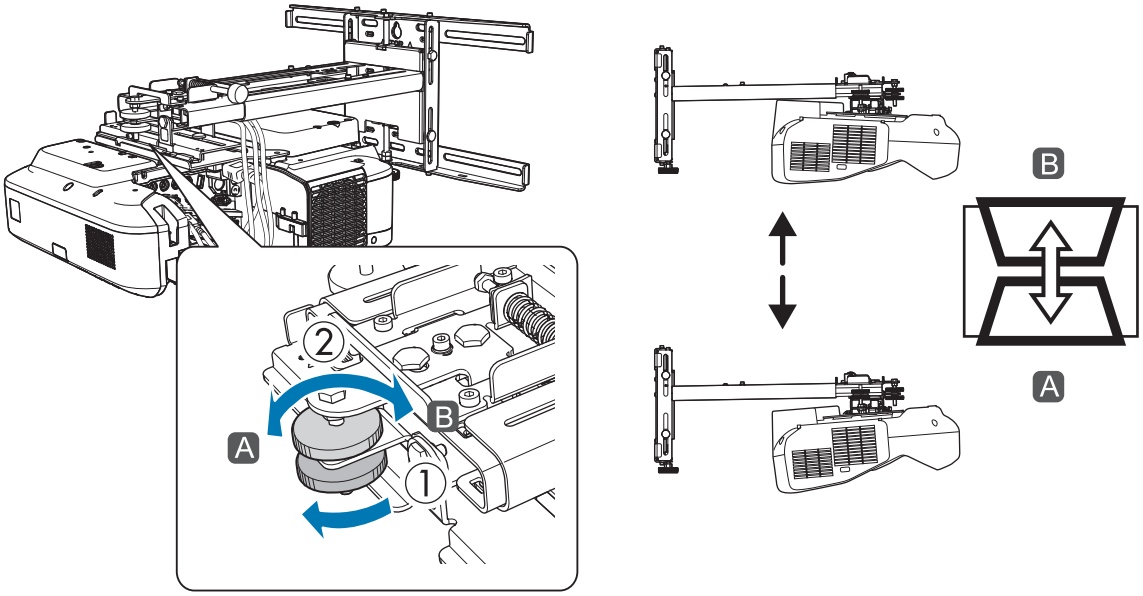

När justeringarna är klara, dra åt den nedre justeringsratten.

9 Lossa M4-bulten med en sexkantnyckel och justera sedan det horisontella skjutreglaget

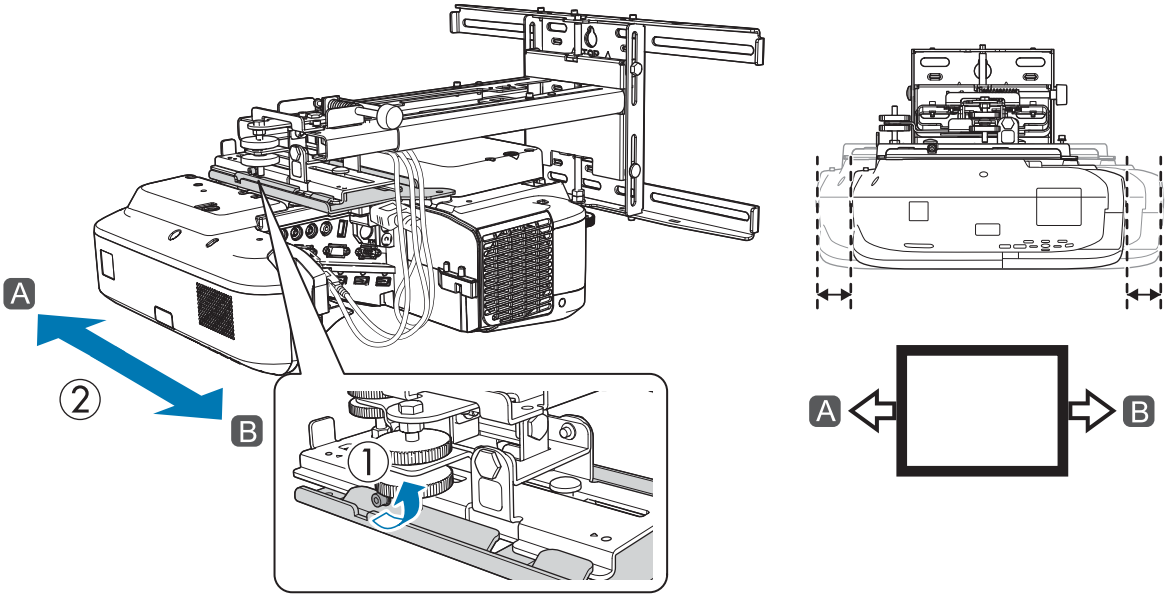

Dra åt M4-bulten som du lossade när du är klar med justeringarna.

10 Lossa M4-bultarna (x2) med en sexkantsnyckel och justera sedan framåt/bakåt-skjutreglaget

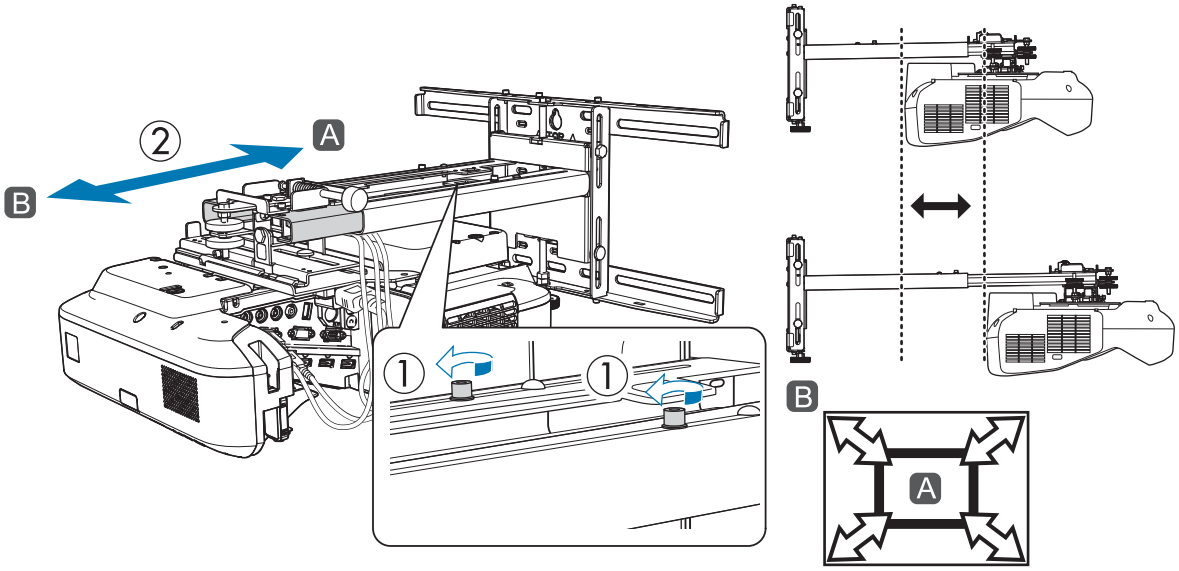

Dra åt M4-bultarna som du lossade när du är klar med justeringarna.

11 Lossa M6-skruven (x1) med en fastskruvnyckel och justera sedan det vertikala skjutreglaget

Justera det vertikala skjutreglaget med den sexkantiga axeln överst eller underst.

- Om du drar åt den sexkantiga axeln överst, höjs fästplattan och om du lossar axeln sänks den.
- Om du drar åt M8-skruven längst ned, sänks fästplattan och om du lossar skruven höjs den. (Du kan även använda en 17 mm hylsnyckel.)

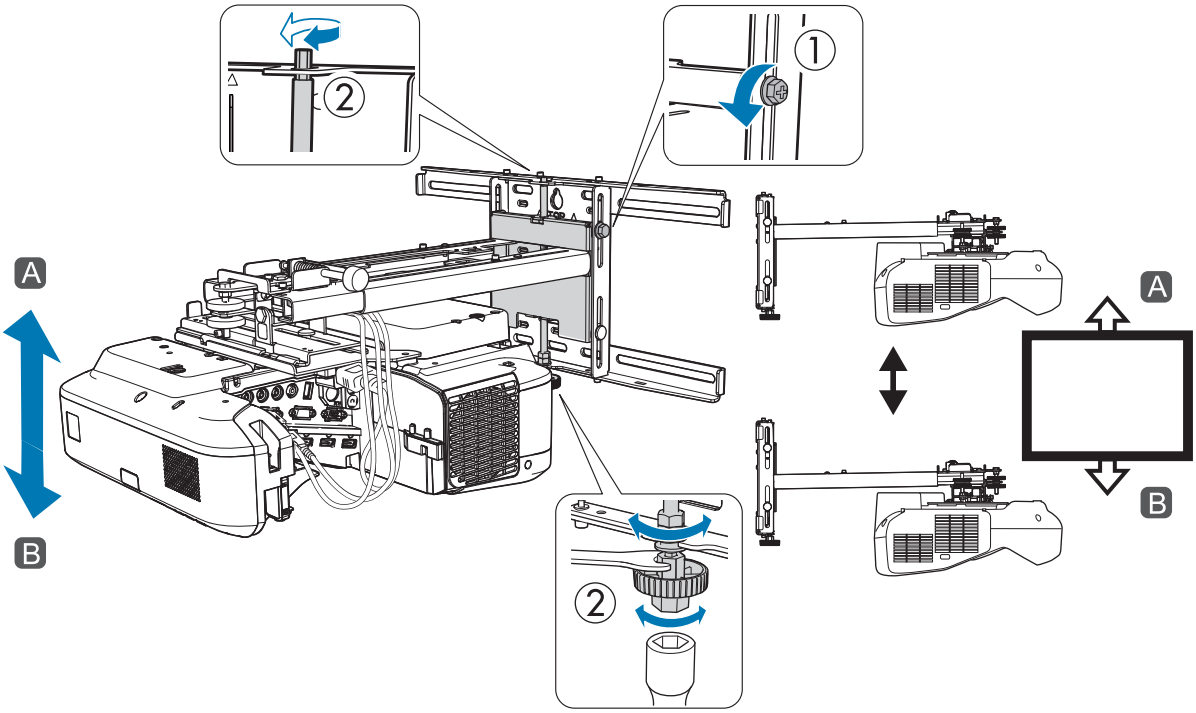

Dra åt M6-skruven som du lossade när du är klar med justeringarna.

12 Kontrollera att alla skruvarna som du lossade i steg 6 till 11 är ordentligt åtdragna

> ⚠ Varning
>
> Dra åt alla bultar och skruvar ordentligt. Annars kan produkten falla ned och orsaka person- eller egendomsskador.

13 Ställ in fokus så att det överensstämmer med fokus i följande figur (A)

Öppna luftfilterluckan och justera fokus.

När (A) är i fokus, kontrollera områdena (B). Om något (B) område är i ur fokus, justera fokus tills områdena (B) är enhetliga.

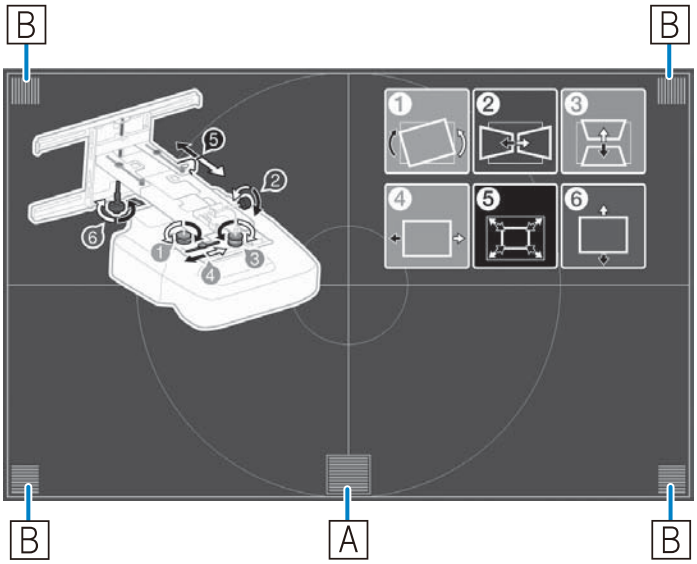

Stäng luftfilterluckan när du har justerat färdigt.

14 Tryck på knappen [Esc] på fjärrkontrollen eller på kontrollpanelen för att ta bort skärmguiden

Arc-korrigering

Vid projicering på en kurvad skärm, använd Arc-korrigering för att justera förvrängningen på den projicerade bilden.

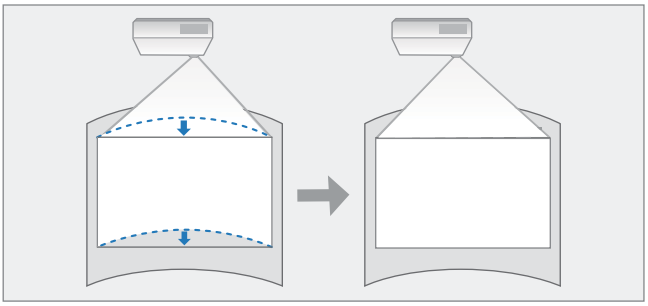

1 Slå på projektorn och tryck sedan på knappen [Menu]

Använda fjärrkontrollen

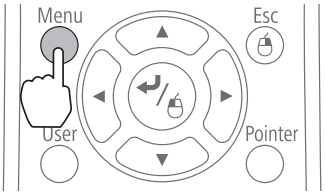

Använda kontrollpanelen

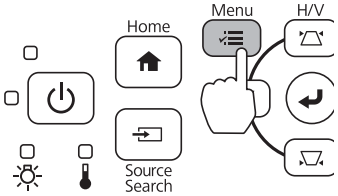

2 Välj **Geometrisk korr.** i **Inställningar**

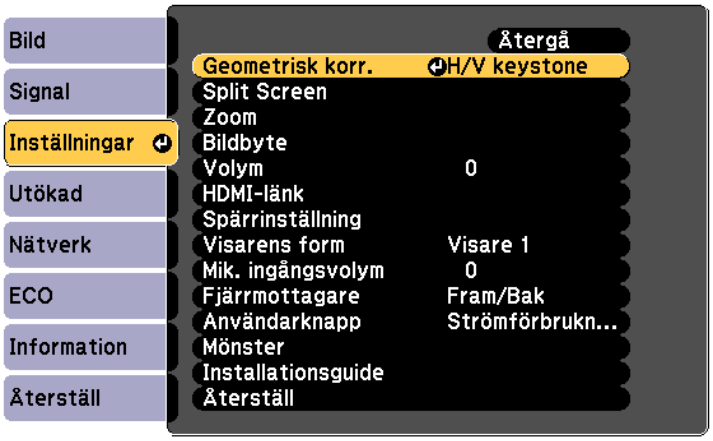

3 Välj **Arc-korrigering**

4 Välj **Arc-korrigering**

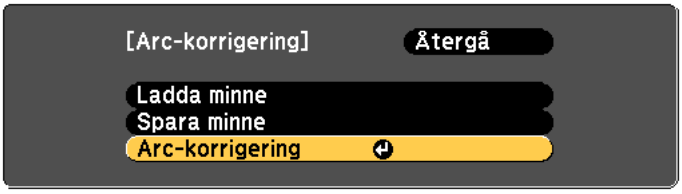

5 Välj den sida som du vill korrigera

6 Korrigera vald sida

Om meddelandet **"Kan inte flyttas längre."**visas under justeringen kan du inte justera formen mer i den riktning som indikeras av den grå triangeln.

7 Upprepa steg 5 och 6 vid behov för att justera någon återstående sida

Ditsättning av kåpor

1 Fästa väggplattans kåpor

Installera först det högra höljet.

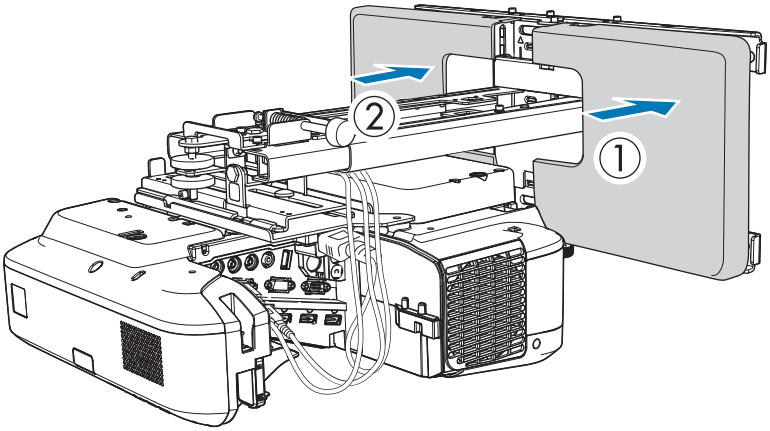

- Beroende på kabelkonfiguration kan du behöva skära hål (A) i väggplattans kåpor för att dra kablar. Utför avgradning på sidorna med hål för att jämna ut eventuella vassa kanter.

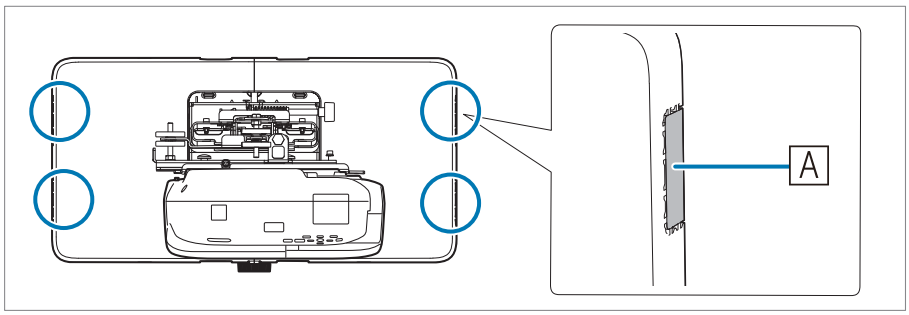

Se till att du inte skadar kablarna när du drar dem genom hålen.

Se även till att använda skärverktyget på ett säkert sätt.

- För att ta bort väggplattans hölje, tryck in de övre och undre flikarna på baksidan av väggplattans hölje med en insexnyckel och dra den framåt.

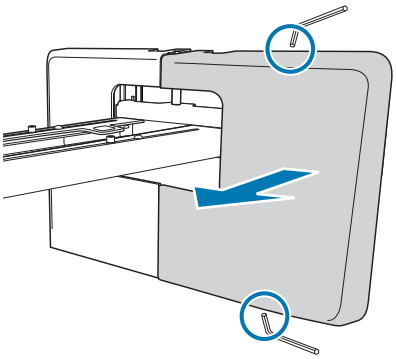

2 Montera ändstycket till fästplattan

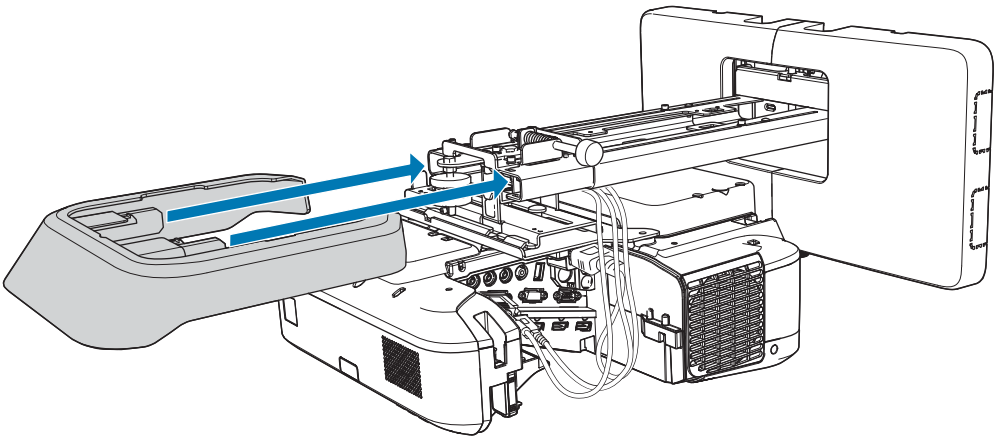

Om du bekymrar dig över skåran i armen, fäst medföljande maskeringsetikett.

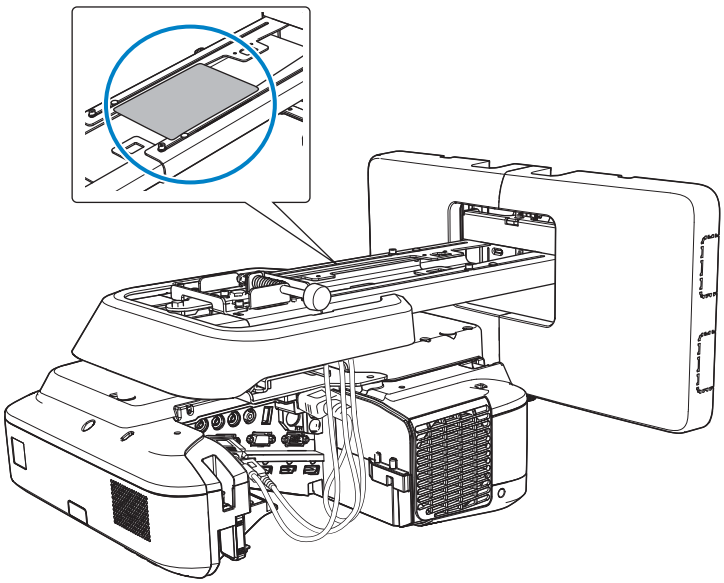

3 Anslut kabelkåpan till projektorn och fäst den sedan med skruvarna (x2)

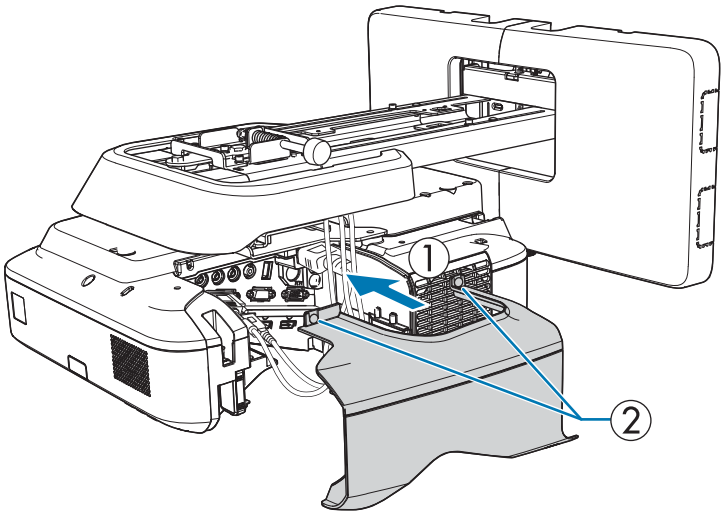

Obs

Endast en specialist ska ta bort eller återinstallera projektorn, detta gäller även underhåll och reparationer. Se projektorns *Bruksanvisning* för anvisningar om underhåll och reparationer.

Varning

- Lossa aldrig skruvar och muttrar efter installationen. Kontrollera regelbundet att skruvarna inte lossnat. Om någon skruv skulle ha lossnat måste du dra åt den ordentligt. Annars kan produkten falla ned och orsaka person- eller egendomsskador.
- Häng inte på produkten och häng aldrig tunga föremål på den. Om produkten faller ner kan den orsaka dödsfall eller personskador.

Installera flera projektorer parallellt (multiprojektion)

Genom att installera flera projektorer parallellt kan du projicera en, stor bild (multiprojektion).

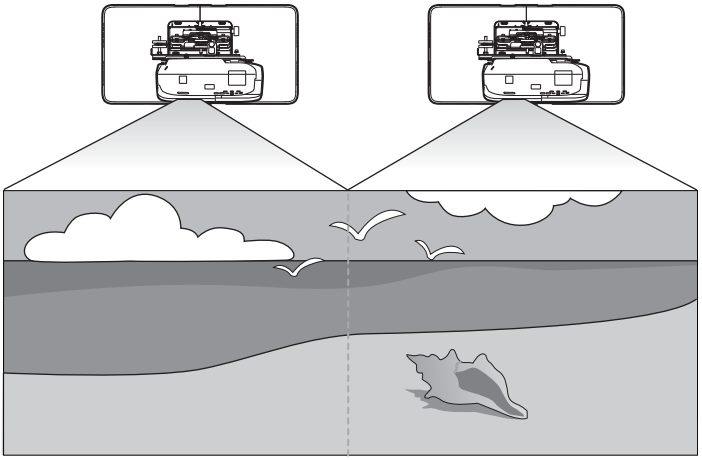

Kontrollera följande vid installation av flera projektorer parallellt (☛"Arbetsflöde vid installation" sid.6).

Vid projicering av skärm från en dator måste du utföra följande förberedelser. Se dokumentationen som medföljer din dator för att se hur man utför inställningarna.

- Anslut en kabeln från en dator till varje projektor (datorn behöver två bildutgångar)
- Ställ in att mata ut bilder till flera skärmar från en dator

Inställningar för multiprojektion

Följ stegen nedan vid användning av funktionen multiprojektion.

1. Ställa in Projektor-ID (☛ sid.51)
2. Justera bilden i multiprojektion (☛ sid.54)

Ställa in Projektor-ID

1 Slå på projektorn och tryck sedan på knappen [Menu]

Använda Fjärrkontrollen

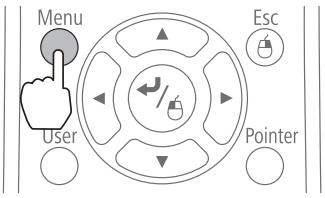

Använda Kontrollpanelen

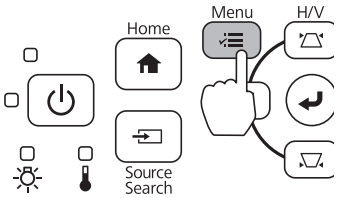

2 Välj **Multi-projektion** i **Utökad**

3 Välj **Projektor-ID**

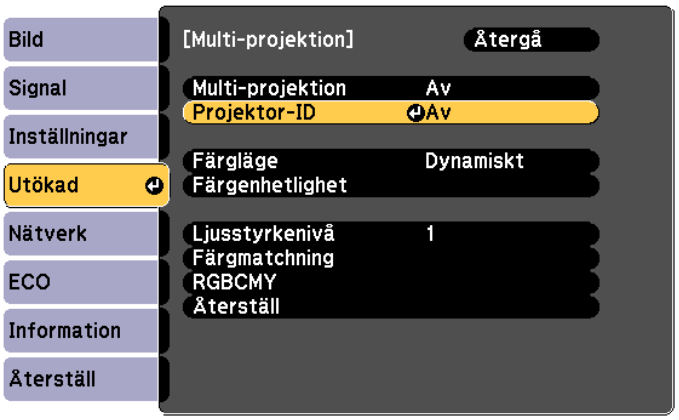

4 Välj ID-nummer för målprojektorn

5 Tryck på [Menu]-knappen för att stänga menyn

Upprepa steg 1 till 5 för återstående projektorer

6 Rikta fjärrkontrollen mot den projektor du vill styra och tryck sedan på [ID]-knappen

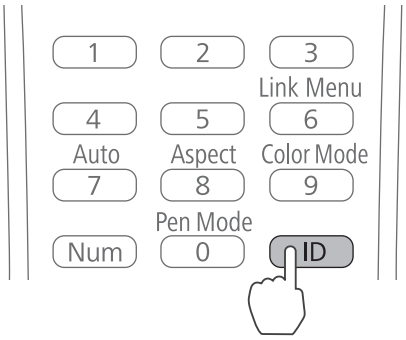

Inställt ID för projektorn visas på den projicerade skärmken. Displayen stängs av efter cirka tre sekunder.

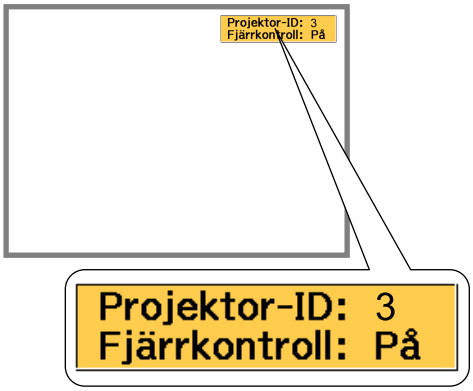

7 Håll ner [ID]-knappen och tryck samtidigt ner knappen med samma nummer som projektor-ID:t för den projektor du vill styra

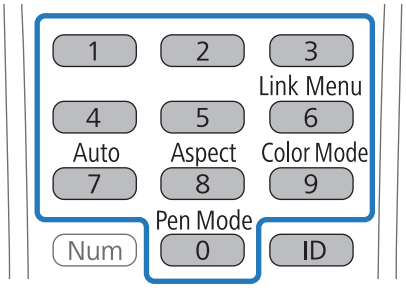

Fjärrkontrollsfunktioner för projektorn med valt ID har aktiverats.

8 Tryck på [ID]-knappen och kontrollera ID-inställningen

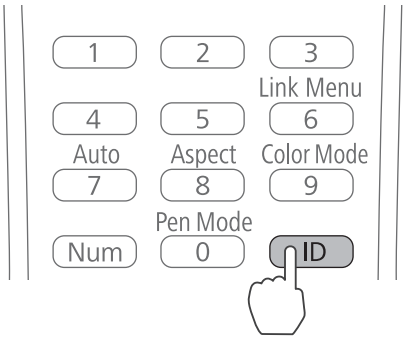

Följande visas.

- Fjärrkontrollsfunktioner: **På** visas: Du kan styra projektorn som för närvarande används.
- Fjärrkontrollsfunktioner: **Av** visas: Du kan inte styra projektorn med fjärrkontrollen. Upprepa ovanstående procedur för att aktivera fjärrkontrollsfunktioner.

- Varje gång som projektorn slås på måste du välja projektor-ID för den projektor som du vill styra. När projektorn är påslagen är det ID som ställts in för fjärrkontrollen 0.
- När **Projektor-ID** har ställts in till **Av** kan du styra projektorn med fjärrkontrollen oavsett ID-inställning som valts med fjärrkontrollen.
- När fjärrkontrollens ID har ställts in till 0 kan du styra alla projektorer oavsett inställning för projektor-ID.

Justera bilden i multiprojektion

- Kontrollera att justeringen av projektorns position är slutförd

  ☛"Justera projektorns position" sid.40
- Om du är bekymrad över anpassningen mellan bilder som projiceras i multiprojektion, testa att utföra en Arc-korrigering.

  ☛"Arc-korrigering" sid.45

1 Slå på projektorn och tryck sedan på knappen [Menu]

Använda fjärrkontrollen

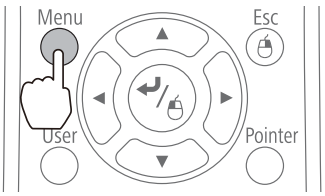

Använda kontrollpanelen

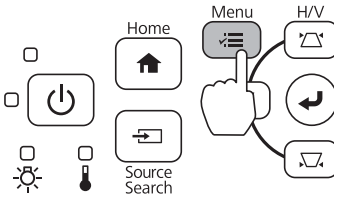

2 Välj **Multi-projektion** i **Utökad**

3 Ställ in **Multi-projektion** till **På**

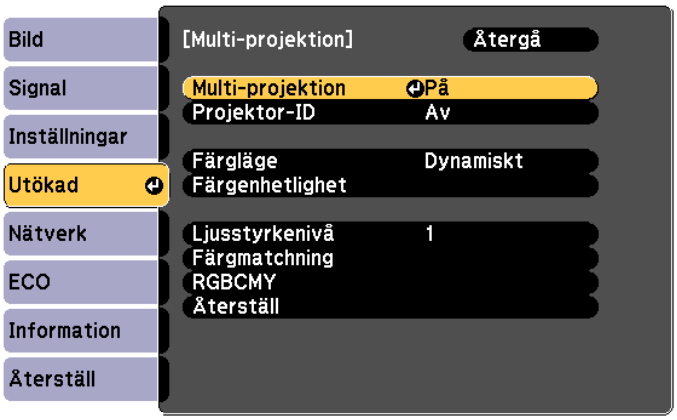

Tryck på [Esc]-knappen för att återgå till föregående skärm.

4 Utför varje inställning

Färgläge	Ställ in samma alternativ för varje projektor.
Färgenhetlighet	Justera färgbalansen för hela skärmen (endast om nödvändigt).
Ljusstyrkenivå	Om ljusstyrkan för varje lampa är olika, justera lampans ljusstyrka från nivå 1 till 5. Justera den mörkaste lampan som standard. Detta är endast tillgängligt när **Strömförbrukning** är inställt på **Normal** i menyn **ECO**.
Färgmatchning	Justera färg och ljusstyrka gradvis från helt vit till helt svart.

Funktionen Batchinställning

Efter att projektorns menyinställningar har ställts in för varje projektor kan du kopiera inställningarna till andra projektorer (funktionen batchinställning). Funktionen batchinställning fungerar endast för projektorer med samma modellnummer.

Välj en av följande metoder.

- Ställ in med ett USB-minne.
- Ställ in genom att ansluta datorn och projektorn med en USB-kabel.
- Ställ in med EasyMP Network Updater.

Denna guide förklarar metoderna USB-minne och USB-kabel.

- Följande menyinställningar kopieras inte till funktionen batchinställning.
  - Nätverk-menyinställningar (utom för menyn Meddelande och Övriga)
  - Lampans timmar och Status från menyn Information
- Utför batchinställning innan du justerar projektorernas position. Justeringsvärden för den projicerade bilden, exempelvis Keystone, kopieras av funktionen batchinställning. Om batchinställning utförs efter justering av projektorernas position kan utförda justeringar ändras.
- Med hjälp av funktionen batchinställning kopieras den registrerade användarens logotyp för de andra projektorerna. Ha ingen konfidentiell information och så vidare som Användarens logotyp.

Obs

Utförande av batchinställning är kundens ansvar. Om batchinställningen misslyckas på grund av strömavbrott, fel i kommunikationen osv., är kunden ansvarig för alla eventuella reparationskostnader som uppkommer.

Ställa in med ett USB-minne

Detta avsnitt förklarar hur du utför batchinställning med hjälp av ett USB-minne.

- Använd ett USB-minne med FAT-format.
- Funktionen batchinställning kan inte användas med USB-minnen med säkerhetsfunktioner. Använd ett USB-minne som inte har några säkerhetsfunktioner.
- Funktionen batchinställning kan inte användas med USB-kortläsare och USB-hårddiskar.

Spara inställningarna på ett USB-minne

1 Koppla bort strömkabeln från projektorn och kontrollera att alla projektorns indikatorer har stängts av

2 Anslut USB-minnet till projektorns USB-A-port

- Anslut USB-minnet direkt till projektorn. Om USB-minnet är anslutet till projektorn via en USB-hubb, kanske inställningarna inte sparas korrekt.
- Anslut ett tomt USB-minne. Om USB-minnet innehåller andra uppgifter än batchinställningsfilen kanske inställningarna inte sparas korrekt.
- Om du har sparat en batchinställningsfil för aktivering från en annan projektor till USB-minnet, ta bort filen eller byt namn på den. Funktionen batchinställning kan inte skriva över en batchinställningsfil.
- Filnamnet för batchinställningsfilen är PJCONFDATA.bin. Om du behöver ändra namnet på filen, lägg till text efter PJCONFDATA. Om du ändrar delen PJCONFDATA i filens namn kanske projektorn inte identifierar filen korrekt.
- Du kan bara använda enbytestecken i filnamnet.

3 Håll ned [Esc]-knappen på fjärrkontrollen eller på kontrollpanelen medan du ansluter nätsladden till projektorn

Statusindikatorn och strömindikatorn blir blå, medan lampindikatorn och temperaturindikatorn blir orange.

Släpp [Esc]-knappen när projektorns samtliga indikatorer är påslagna.

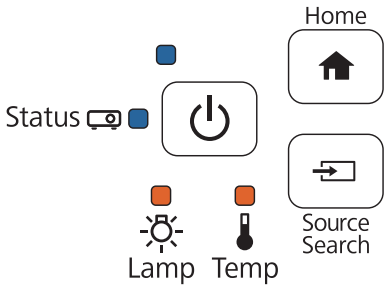

När alla indikatorer börjar blinka, skrivs batchinställningsfilen.

Obs

- Koppla inte bort strömsladden från projektorn medan filen skrivs. Om nätsladden kopplas bort kanske inte projektorn startar ordentligt.
- Koppla inte bort USB-minnet från projektorn medan filen skrivs. Om USB-minnet kopplas bort kanske inte projektorn startar ordentligt.

När skrivningen avslutas normalt, stängs projektorn av, och enbart strömindikatorn lyser blå.

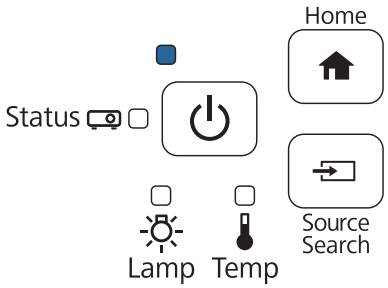

När strömmen stängs av kan du ta bort USB-minnet.

Kopiera sparade inställningar till andra projektorer

1. Koppla bort strömkabeln från projektorn och kontrollera att alla projektorns indikatorer har stängts av

2. Anslut USB-minnet som innehåller den sparade batchinställningsfilen till projektorns USB-A-port

- När USB-minnet innehåller 1 till 3 typer av batchinställningsfiler, kopieras filen till projektorn med samma modellnummer. Om det finns flera filer för en projektor med samma modellnummer kanske inte inställningarna kan kopieras på ett korrekt sätt.
- När det finns fyra eller fler typer av batchinställningsfiler på USB-minnet kanske inte inställningarna kan kopieras på ett korrekt sätt.
- Spara ingen annan data på USB-minnet förutom batchinställningsfilen. Om USB-minnet innehåller annan data än batchinställningsfilen kanske inställningarna inte kan kopieras korrekt.

3 Håll ned [Menu]-knappen på fjärrkontrollen eller på kontrollpanelen medan du ansluter nätsladden till projektorn

Statusindikatorn och strömindikatorn blir blå, medan lampindikatorn och temperaturindikatorn blir orange.

Släpp [Menu]-knappen när projektorns samtliga indikatorer är påslagna. Indikatorerna tänds under ca 75 sekunder.

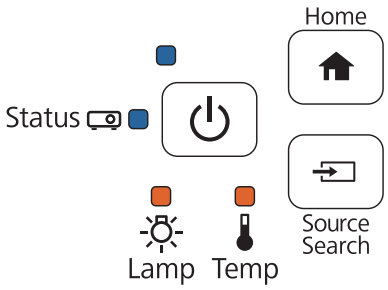

När alla indikatorer börjar blinka, skrivs inställningarna.

Obs

- Koppla inte bort strömsladden från projektorn medan inställningarna skrivs. Om nätsladden kopplas bort kanske inte projektorn startar ordentligt.
- Koppla inte bort USB-minnet från projektorn medan inställningarna skrivs. Om USB-minnet kopplas bort kanske inte projektorn startar ordentligt.

När skrivningen avslutas normalt, stängs projektorn av, och enbart strömindikatorn lyser blå.

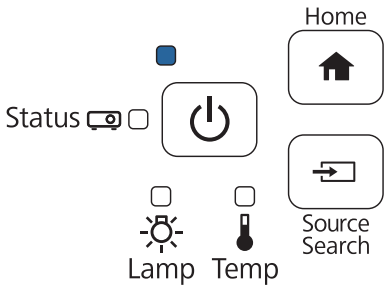

När strömmen stängs av kan du ta bort USB-minnet.

Ställ in genom att ansluta datorn och projektorn med en USB-kabel

Följande operativsystem stöder funktionen batchinställning.

- Windows Vista och senare
- Mac OS X 10.7.x och senare

Spara inställningarna på en dator

1. Koppla bort strömkabeln från projektorn och kontrollera att alla projektorns indikatorer har stängts av

2. Anslut datorns USB-port till projektorns USB-B-port med en USB-kabel

3. Håll ned [Esc]-knappen på fjärrkontrollen eller på kontrollpanelen medan du ansluter nätsladden till projektorn

   Statusindikatorn och strömindikatorn blir blå, medan lampindikatorn och temperaturindikatorn blir orange.

   Släpp [Esc]-knappen när projektorns samtliga indikatorer är påslagna.

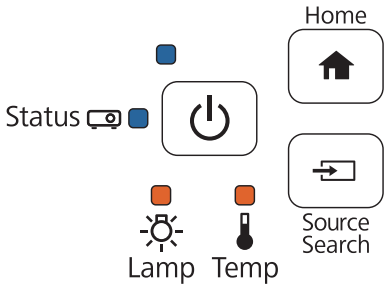

   Projektorn identifieras som en flyttbar disk av datorn.

4. Öppna den flyttbara disken och spara batchinställningsfilen (PJCONFDATA.bin) på datorn

   Om du behöver ändra namnet på batchinställningsfilen, lägg till text efter PJCONFDATA. Om du ändrar delen PJCONFDATA i filens namn kanske projektorn inte identifierar filen korrekt. Du kan bara använda enbytestecken i filnamnet.

5 Utför "Ta bort USB-enhet" på datorn och koppla sedan bort USB-kabeln

Om du använder OS X, utför "Ta bort EPSON_PJ".

Projektorn stängs av och enbart strömindikatorn lyser blå.

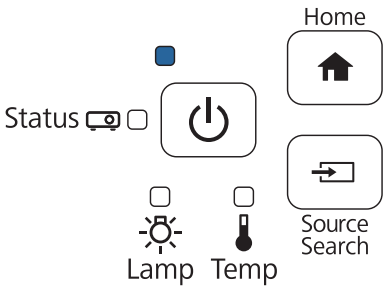

Kopiera sparade inställningar till andra projektorer

1. Koppla bort strömkabeln från projektorn och kontrollera att alla projektorns indikatorer har stängts av

2. Anslut datorns USB-port till projektorns USB-B-port med en USB-kabel

3. Håll ned [Menu]-knappen på fjärrkontrollen eller på kontrollpanelen medan du ansluter nätsladden till projektorn

   Statusindikatorn och strömindikatorn blir blå, medan lampindikatorn och temperaturindikatorn blir orange.

   Släpp [Menu]-knappen när projektorns samtliga indikatorer är påslagna.

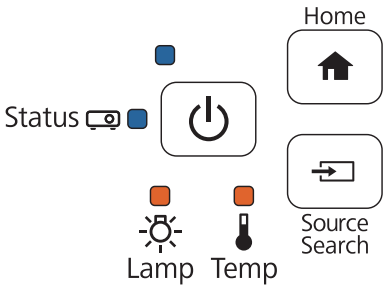

   Projektorn identifieras som en flyttbar disk av datorn.

4. Kopiera batchinställningsfilen (PJCONFDATA.bin) som du sparade till datorn till den översta mappnivån på den flyttbara disken

   Kopiera inte mappar eller andra filer än batchinställningsfilen till den flyttbara disken.

5 Utför "Ta bort USB-enhet" på datorn och koppla sedan bort USB-kabeln

Om du använder OS X, utför "Ta bort EPSON_PJ".

När alla indikatorer börjar blinka, skrivs inställningarna.

Obs

Koppla inte bort strömsladden från projektorn medan inställningarna skrivs. Om nätsladden kopplas bort kanske inte projektorn startar ordentligt.

När skrivningen avslutas normalt, stängs projektorn av, och enbart strömindikatorn lyser blå.

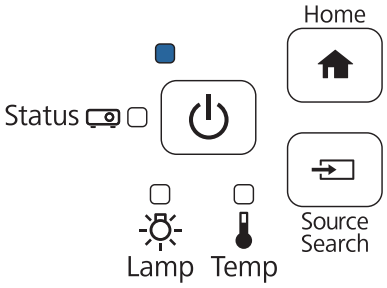

När Installationen Misslyckas

Kontrollera	Åtgärd
Blinkar lampindikatorn och temperaturindikatorn snabbt med orange ljus? 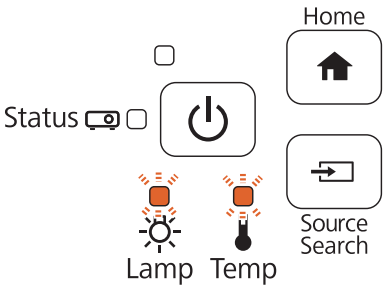	Batchinställningsfilen kan vara korrupt eller så kanske USB-minnet eller USB-kabeln inte är anslutna korrekt. Koppla bort USB-minnet eller USB-kabeln, koppla ur och in projektorns nätsladd och försök sedan igen.
Blinkar strömindikatorn och statusindikatorn snabbt med blått ljus, och blinkar lampindikatorn och temperaturindikatorn snabbt med orange ljus? 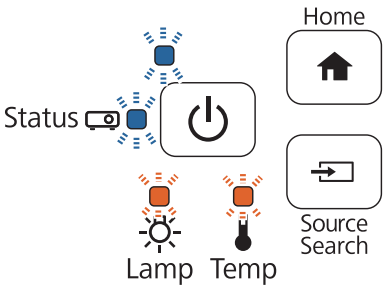	Skrivning av inställningar kan ha misslyckats och kan det ha uppstått ett fel i projektorns fasta programvara. Sluta använda projektorn, dra ut strömkontakten från eluttaget och kontakta Epson för hjälp.

Fästa en säkerhetskabel

Ett stöldförebyggande kabellås som finns i handeln kan kopplas till denna produkt.

Dra det stöldförebyggande låsets kabel genom säkerhetsplatserna på projektorn och fästplattan. För mer information, se bruksanvisningen som levererades med kabellåset.

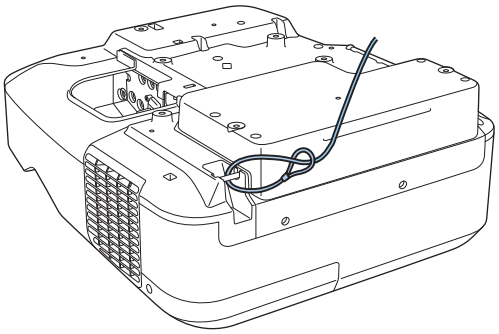

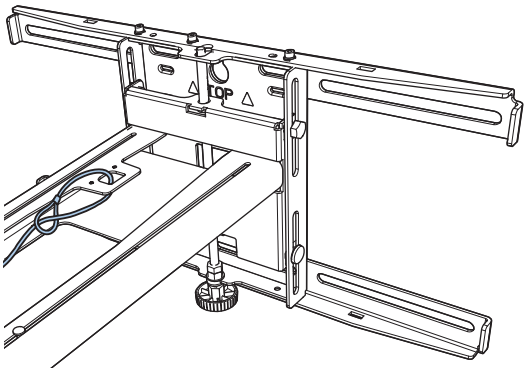

Säkerhetsplatsen på denna produkt är kompatibel med Microsaver Security System från Kensington. Se följande för mer information om Microsaver Security System.

http://www.kensington.com/

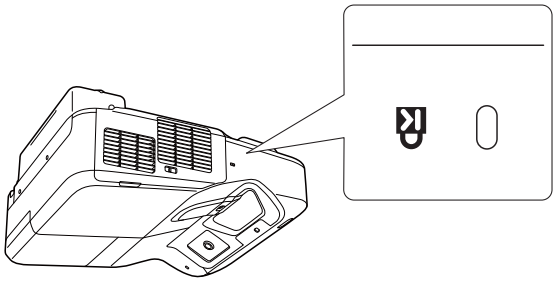

Allmänt Meddelande

OS X är ett varumärke som tillhör Apple Inc.

Microsoft och Windows är registrerade varumärken eller varumärken som tillhör Microsoft Corporation i USA och/eller andra länder.

©SEIKO EPSON CORPORATION 2016. All rights reserved.