EPSON
EXCEED YOUR VISION

EB-1460Ui
EB-1450Ui
EB-1440Ui

Guia d'instal·lació

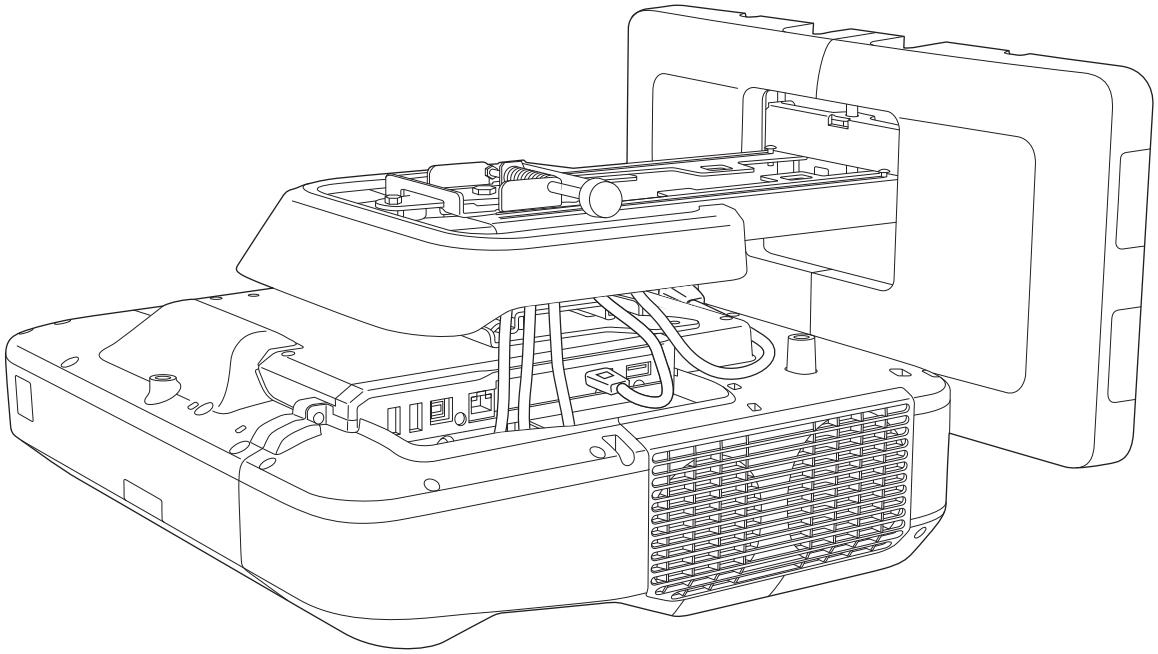

Instruccions de seguretat

Per la vostra seguretat, llegiu totes les instruccions d'aquesta guia abans de fer servir el producte. Una manipulació incorrecta que no segueixi les instruccions d'aquesta guia pot malmetre el producte o pot tenir com a resultat danys corporals o danys materials. Manteniu aquesta guia d'instal·lació accessible per a consultes futures.

Llegiu la *Guia de l'usuari* i les *Instruccions de seguretat* per al vostre projector i seguiu les instruccions d'aquests documents.

Indicacions de seguretat

La documentació i aquest producte fan servir símbols gràfics per mostrar com utilitzar el producte amb seguretat.

Les indicacions i el seu significat són les següents. Assegureu-vos que compreneu aquesta informació abans de llegir la guia.

Símbol	Explicació
Advertència	El símbol indica informació que cal tenir en compte, ja que si no se'n fa cas, es poden produir danys corporals o fins i tot la mort a causa d'una manipulació incorrecta.
Precaució	El símbol indica informació que cal tenir en compte, ja que si no se'n fa cas, es poden produir danys corporals a causa d'una manipulació incorrecta.

Explicació dels símbols

Símbols	Explicació
	Aquest símbol indica una acció que no s'ha de fer
	Aquest símbol indica una acció que s'ha de fer
	Aquest símbol indica informació relacionada o útil

Precaucions de seguretat per a la instal·lació

Advertència	
La placa d'instal·lació s'ha dissenyat exclusivament per muntar el projector en una paret. Si es munta qualsevol element que no sigui un projector, el pes pot provocar danys. Si aquest producte cau, pot provocar la mort o danys corporals.	
El treball d'instal·lació (muntatge a la paret) l'han de dur a terme especialistes que estiguin capacitats i tinguin coneixements tècnics específics. Una instal·lació incompleta o incorrecta pot provocar que el producte caigui i provoqui danys corporals o danys materials.	
Seguiu les instruccions d'aquesta guia quan instal·leu el producte. Si no es segueixen les instruccions, el producte pot caure i provocar danys corporals o un accident.	

Advertència	
Tracteu amb cura el cable d'alimentació. Una manipulació incorrecta pot provocar un incendi o un xoc elèctric. Preneu les precaucions següents durant la manipulació: • No manipuleu l'endoll amb les mans humides. • No feu servir un cable elèctric malmès o que s'hagi modificat. • No tibeu el cable amb massa força quan feu passar el cable a través de la placa d'instal·lació.	
No instal·leu la placa d'instal·lació a un lloc al qual pugui estar sotmès a vibracions o xocs. Això pot malmetre el projector o la superfície de muntatge. Si aquest producte cau, pot provocar la mort o danys corporals.	
Instal·leu la placa d'instal·lació perquè pugui suportar bastament el pes del projector i de la placa d'instal·lació i perquè resisteixi les vibracions horitzontals. Feu servir perns i femelles M10. Si es fan servir perns i femelles més petits que la mida M10, la placa d'instal·lació pot caure. Epson no accepta cap responsabilitat per danys materials o corporals provocats per una falta de resistència de la paret o una instal·lació inadequada.	
El treball d'instal·lació l'han de dur a terme com a mínim dos operaris qualificats. Si heu d'afluixar cargols durant la instal·lació, vigileu que el producte no caigui. Si aquest producte cau, pot provocar la mort o danys corporals.	
Si instal·leu el producte en una paret, la paret ha de tenir prou força per sostenir el projector i la placa d'instal·lació. Aquest producte s'ha d'instal·lar en una paret de formigó. El pes màxim combinat del projector i de la placa d'instal·lació és d'aproximadament 16 kg (cables no inclosos). Assegureu-vos que la paret té prou força abans de muntar-hi el producte. Si la paret no és prou resistent, reforceu-la abans de la instal·lació.	
Inspeccioneu la placa d'instal·lació periòdicament per assegurar-vos que no hi ha peces trencades o caragols fluixos. Si hi ha cap peça trencada, deixeu de fer servir la placa d'instal·lació immediatament. Si aquest producte cau, pot provocar la mort o danys corporals.	
No desmunteu ni altereu el producte. Hi ha nombroses seccions d'alta tensió dins del producte que podrien provocar incendis, xocs elèctrics o accidents.	
No us pengeu del producte i tampoc hi pengeu objectes pesants. Si aquest producte cau, pot provocar la mort o danys corporals.	
No feu servir adhesius, lubricants o olis per instal·lar o ajustar la placa d'instal·lació. Si feu servir adhesius per evitar que els caragols s'afluixin o materials com ara lubricants o olis a la placa lliscant que fixa la part del projector, la caixa es pot trencar i el projector pot caure, la qual cosa provocaria danys corporals o danys materials.	
Colleu bé tots els caragols després de l'ajust. En cas contrari, el producte pot caure i pot provocar danys corporals o danys materials.	
No afluixeu mai els perns i les femelles després de la instal·lació. Assegureu-vos periòdicament que els caragols no s'hagin afluixat. Si detecteu caragols que s'han afluixat, colleu-los bé. En cas contrari, el producte pot caure i pot provocar danys corporals o danys materials.	

Advertència	
Col·loqueu els cables de manera que no interfereixin amb els perns i les femelles. Una manipulació incorrecta dels cables pot provocar un incendi o un xoc elèctric.	
No mireu la finestra de projecció en engegar el projector. Això podria provocar danys a la visió a causa de la intensa llum emesa. Aneu especialment amb compte quan hi hagi infants presents. Quan engegueu el projector a distància amb el comandament a distància, assegureu-vos que no hi hagi ningú mirant cap a la finestra de projecció.	
No col·loqueu cap objecte ni la mà prop de la finestra de projecció quan l'esteu fent servir. Aquesta zona és perillosa, ja que assoleix temperatures elevades a causa de la llum de projecció que s'hi concentra.	
No cobriu l'entrada ni la sortida d'aire del projector. En cas contrari, la temperatura interna podria augmentar i provocar un incendi. Eviteu els llocs subjectes a temperatures elevades, com ara prop de calefactors, i deixeu al menys un espai de 50 cm entre la paret i els conductes de ventilació del producte.	
No feu servir el projector en un lloc subjecte a gas explosiu o combustible. El projector pot provocar un incendi a causa de la temperatura elevada de la làmpada dintre del projector.	
Si hi ha cap anomalia amb el producte, desconnecteu-ne els cables immediatament i contacteu el vostre venedor local o el centre de servei Epson més proper. Si seguiu fent servir el producte en condicions anormals, podria provocar un incendi, un xoc elèctric o ceguesa.	

Precaució	
No instal·leu el producte en una ubicació a la qual es pugui superar la temperatura de funcionament del projector. Un entorn d'aquest tipus pot malmetre el projector.	
Instal·leu el producte en un lloc que no tingui massa humitat o pols per evitar que l'objectiu o els components òptics s'embrutin.	
No feu servir una força excessiva quan ajusteu aquest producte. El producte es pot trencar i pot provocar danys corporals.	

Notes per a la manipulació de la unitat Touch (només per al model EB-1460Ui/EB-1450Ui)

Advertència	
No desmunteu ni modifiqueu la unitat Touch. La unitat Touch conté un làser d'alta potència que podria provocar incendis, descàrregues elèctriques o accidents.	
Connecteu la unitat Touch només al EB-1460Ui/EB-1450Ui. No la connecteu a altres projectors o dispositius. El dispositiu podria funcionar malament o podria emetre's una llum làser d'una intensitat més alta que la normal.	

Advertència	
No us acosteu a la unitat Touch si feu servir aparells mèdics, com ara marcapassos. A més, quan feu servir la unitat Touch, comproveu que al voltant no hi ha ningú que utilitzi cap equip mèdic, com ara marcapassos. La unitat utilitza un imant molt potent que genera interferències electromagnètiques i pot provocar errors de funcionament als equips mèdics.	

Precaució	
No us apropeu a la unitat Touch amb suports d'emmagatzematge magnètics (p. ex. targetes magnètiques) o dispositius electrònics de precisió (p. ex. ordinadors, rellotges digitals o telèfons mòbils). El potent imant de la unitat pot fer malbé las dades o provocar errors de funcionament.	

Quant a aquesta Guia d'instal·lació

Aquesta guia descriu com muntar el projector ultra de curta distància EB-1460Ui/EB-1450Ui/EB-1440Ui en una paret.

També descriu com instal·lar la unitat Touch (només EB-1460Ui/EB-1450Ui), el Control Pad i el suport per al llapis després de muntar-lo en una paret.

Com triar una ubicació d'instal·lació

Ubicació d'instal·lació del projector

- Instal·leu en primer lloc els cables d'alimentació elèctrica al lloc on instal·lareu la placa d'instal·lació.
- Instal·leu el projector allunyat d'altres dispositius elèctrics, com ara llums fluorescents o condicionadors d'aire. Alguns tipus de llums fluorescents poden interferir amb el comandament a distància del projector.
- Quan instal·leu el projector, assegureu-vos que roman un buit de com a mínim 50 cm des de la paret als conductes de sortida i entrada d'aire del projector a l'esquerra i a la dreta.

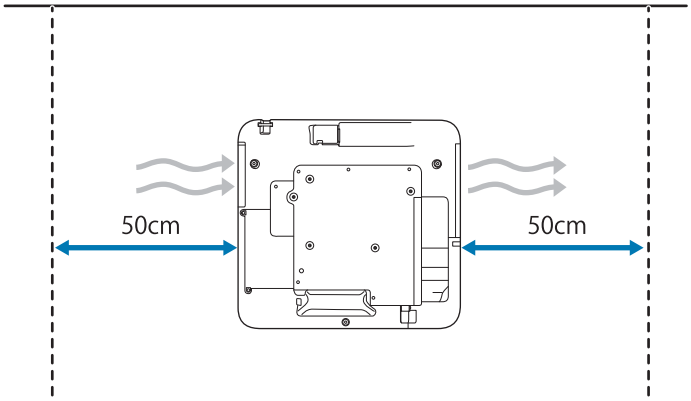

- En instal·lar dos o més projectors en paral·lel, assegureu-vos que la temperatura del l'entorn és inferior a 35°C.

  Si fa massa calor a l'entorn, el projector podria sobreescalfar-se i l'alimentació podria apagar-se sense previ avís. Si es fa servir el projector en un entorn amb una temperatura de 35°C o més, instal·leu una partició per bloquejar la calor que surt del conducte de ventilació de sortida de l'aire del projector. Assegureu-vos que la partició és lleugeramanent més gran que el conducte de sortida (aproximadament 2 cm més ampla i més alta) i, a continuació, instal·leu-la a una distància d'entre 10 i 30 cm del conducte de ventilació de sortida.

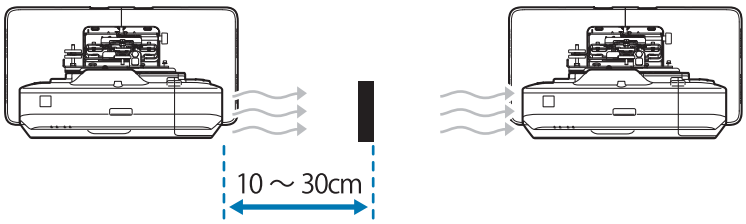

- Es recomana que la longitud del cable de connexió sigui inferior a 20 metres per reduir el soroll extern.
- Recomanem l'ús de pantalles autoadhesives o de pantalles de tauler.
- Instal·leu el projector de manera que presenti una inclinació i un angle inferior a ±3° verticalment i horitzontalment en relació amb la pantalla.
- Quan feu servir la funció interactiva (Easy Interactive Function), feu la instal·lació de manera que la imatge projectada es trobi a la distància adient.
- No instal·leu el projector o la pantalla a una ubicació sotmesa a la llum directa del sol. Si el projector o la pantalla estan sota la llum directa del sol, la funció interactiva podria no funcionar correctament.

Posició d'instal·lació de la unitat Touch (només per al model EB-1460Ui/EB-1450Ui)

- Quan utilitzeu la unitat Touch, instal·leu el projector amb un dels mètodes següents. La unitat Touch no es pot utilitzar si s'utilitza un altre mètode d'instal·lació.
  - Munteu el projector en una paret o al sostre i projecteu imatges des de davant la pantalla.
  - Instal·leu-lo verticalment sobre la taula i projecteu des de davant de l'escriptori. (Per instal·lar-lo sobre una taula en posició vertical, necessitareu el Interactive Table Mount (ELPMB29).)
- Abans d'instal·lar la unitat Touch, assegureu-vos que la superfície d'instal·lació no estigui deformada o malmesa i que qualsevol irregularitat que hi hagi sobre la superfície de la pantalla no sigui superior a 5 mm.

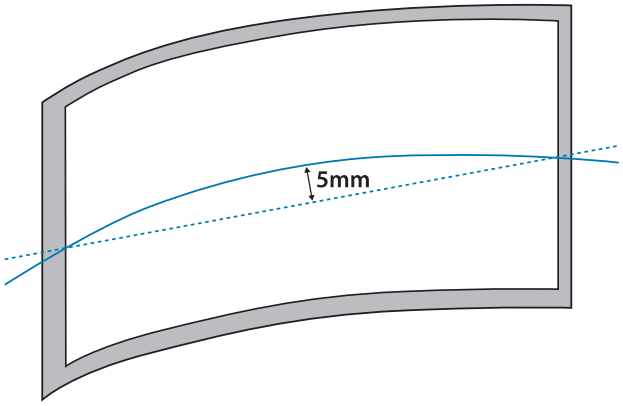

- Quan instal·leu la unitat Touch en una pissarra, cal que la fixeu amb imants o caragols.

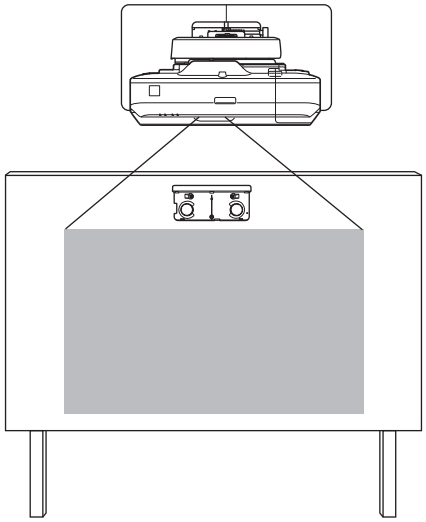

- Quan instal·leu la unitat Touch fora de la pissarra, cal que feu servir el suport que es us subministrem amb la unitat Touch.

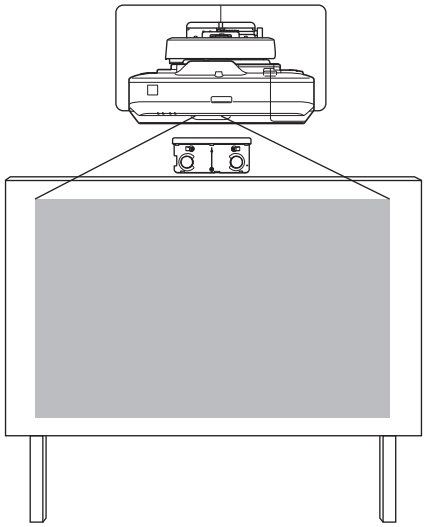

- Si la distància que hi ha des de la paret fins a la superfície de la pantalla (f) és superior a 51 mm, no podreu instal·lar la unitat Touch fora de la pissarra.
- Si al voltant de la pantalla hi ha alguna mena de marc, assegureu-vos que el gruix de la part superior del marc (e) és inferior a 3 mm. Si el gruix d'aquesta part superior supera els 3 mm, la unitat Touch no podrà funcionar correctament.

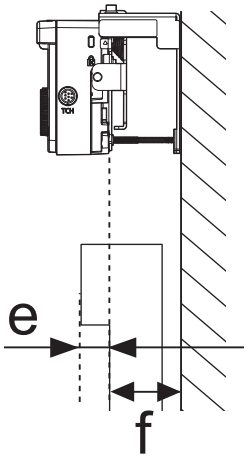

Com fer servir el producte amb seguretat

Instruccions de seguretat 1

Indicacions de seguretat 1

Explicació dels símbols 1

Precaucions de seguretat per a la instal·lació 1

Notes per a la manipulació de la unitat Touch (només per al model EB-1460Ui/EB-1450Ui) 3

Quant a aquesta Guia d'instal·lació 4

Com triar una ubicació d'instal·lació 5

Ubicació d'instal·lació del projector 5

Posició d'instal·lació de la unitat Touch (només per al model EB-1460Ui/EB-1450Ui) 6

Guia d'instal·lació

Procés d'instal·lació 10

Instal·lació d'un projector 10

Quan s'instal·len dos o més projectors en paral·lel 11

Contingut del paquet 12

Placa d'instal·lació 12

Control Pad 13

Unitat Touch (només per al model EB-1460Ui/EB-1450Ui) 13

Suport unitat Touch 14

Especificacions 15

Placa d'instal·lació 15

Tapa de la placa per a la paret 15

Placa per a la paret 16

Interval d'ajust de lliscament vertical 16

Interval d'ajust de lliscament horitzontal 17

Interval d'ajust de lliscament endavant/endarrere 17

Posició per a la instal·lació d'accessoris 18

Control Pad/suport per al llapis 18

Control Pad (dimensions externes/pes) 18

Forats pel cables 19

Suport del llapis (dimensions externes/pes) . . 19

Unitat Touch (només per al model EB-1460Ui/EB-1450Ui) 19

Unitat Touch (dimensions externes/pes) 19

Suport de la unitat Touch (interval i pes de mides/ajust externs) 20

Etiquetes enganxades 21

Port de difusió làser 21

Taula de distància de projecció 23

Xifres i dimensions de la instal·lació 23

Qua instal·leu la unitat Touch (només per al model EB-1460Ui/EB-1450Ui) 24

Instal·lació del Control Pad i el suport per al llapis 27

Si la imatge projectada és inferior a 85 polzades . 28

Imatge projectada de 16:10 29

Si la imatge projectada és superior o igual a 85 polzades 30

Imatge projectada de 16:10 31

Instal·lació de la placa d'instal·lació . . . 32

Connexió de dispositius 32

Cables necessaris 32

Procediment d'instal·lació 36

Munteu les peces 36

Instal·leu la placa per a la paret a la paret 38

Determineu la distància de projecció i després passeu els cables per la placa d'instal·lació 40

Com acoblar la placa d'instal·lació a la placa per a la paret 42

Com fixar el projector a la placa d'instal·lació . 44

Ajust de la posició del projector 46

Adhesió dels deflectors d'infraroigs (només per al model EB-1460Ui/EB-1450Ui) 52

Correcció d'arc 53

Calibratge del llapis 54

Acoblament de les tapes 58

Com instal·lar el Control Pad i el suport per al llapis 61

Com instal·lar el Control Pad 61

Instal·leu el suport per al llapis 63

Instal·lació de la unitat Touch (només per al model EB-1460Ui/EB-1450Ui) . . . 64

Quan la unitat Touch s'instal·la fora de la pissarra (mitjançant el suport subministrat amb la unitat) 64

Procediment d'instal·lació 64

Ajusts d'angle 70

Calibració tàctil 85

Quan s'instal·la unitat Touch a la pissarra (sense utilitzar el suport subministrat amb la unitat) . . . 88

Procediment d'instal·lació 88

Ajusts d'angle 92

Apèndix

La instal·lació de diversos projectors en paral·lel (Multiprojecció) 96

Ajustos per a projeccions múltiples 96

Configuració de la ID del projector 96

Ajust de la imatge en el mode de projecció múltiple 99

Quan dos projectors s'han instal·lat en paral·lel i esteu fent servir la funció interactiva 100

Configuració dels projectors en el mode de sincronització 101

Configuració de les funcions interactives per a projeccions múltiples 102

Funció d'instal·lació en cadena 109

Configuració amb un dispositiu d'emmagatzematge USB 110

Com desar la configuració en un dispositiu d'emmagatzematge USB 110

Com transmetre la configuració desada a altres projectors 112

Si la configuració falla 113

Acoblament d'un cable de seguretat . 114

Avís general 115

Procés d'instal·lació

Instal·lació d'un projector

Seguiu les instruccions següents per muntar el projector en una paret.

1. Com instal·lar la placa d'instal·lació i el projector (☛ pàg.32)
2. Ajust de la posició del projector (☛ pàg.46)
3. Com calibrar el llapis interactiu (☛ pàg.54)
4. Com instal·lar el Control Pad i el suport per al llapis (☛ pàg.61)

Abans d'instal·lar la unitat Touch, finalitzeu la instal·lació del projector i seguiu els procediments següents (només EB-1460Ui/EB-1450Ui).

El procediment serà diferent depenent del lloc on vulgueu instal·lar la unitat Touch.

Quan la unitat Touch s'instal·la fora de la pissarra (mitjançant el suport subministrat amb la unitat)

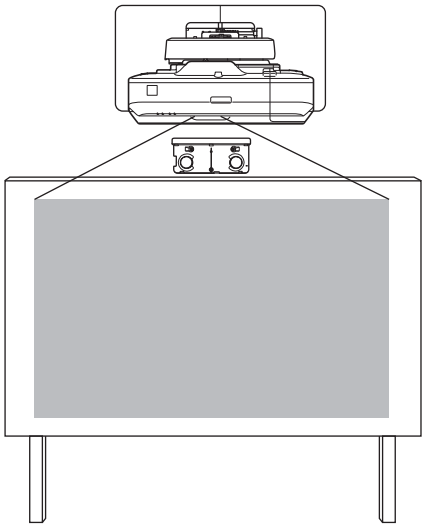

1. Instal·lació de la Unitat Touch (☛ pàg.64)
2. Ajust de l'angle de difusió del làser (☛ pàg.70)
3. Procediment de Calibració tàctil (☛ pàg.85)

Quan s'instal·la unitat Touch a la pissarra (sense utilitzar el suport subministrat amb la unitat)

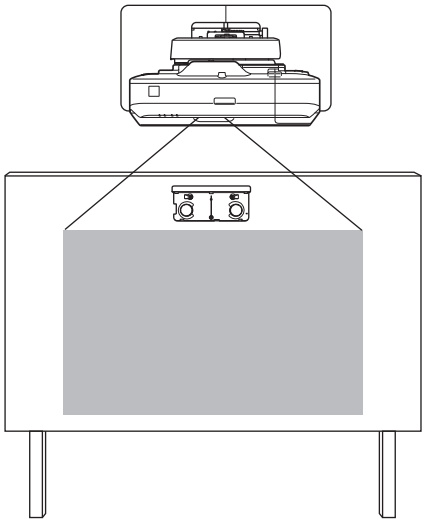

1. Instal·lació de la Unitat Touch (☛ pàg.88)
2. Ajust de l'angle de difusió del làser (☛ pàg.92)
3. Procediment de Calibració tàctil (☛ pàg.85)

Quan s'instal·len dos o més projectors en paral·lel

Quan feu servir la funció de projecció múltiple (quan s'instal·len diversos projectors en paral·lel per projectar-se tots en una única pantalla), seguiu els passos que s'indiquen a continuació.

1. Com instal·lar la placa d'instal·lació i el projector (☛ pàg.32)
2. Ajust de la posició del projector (☛ pàg.46)
3. Configuració de la ID del projector (☛ pàg.96)
4. Ajust de la imatge en projeccions múltiples (☛ pàg.99)

Quan tingueu dos projectors instal·lats en paral·lel i voleu fer servir la funció interactiva, realitzeu els ajusts següents. Feu els ajusts per a cada projector.

1. Ajust de la sincronització dels projectors (☛ pàg.101)
2. Ajust de la funció interactiva per al mode de projecció múltiple (☛ pàg.102)

Contingut del paquet

Placa d'instal·lació

Els objectes següents (inclosos) són necessaris per muntar el projector en una paret. Confirmeu que els teniu tots abans de començar. En alguns llocs, el producte no es ven amb la placa d'instal·lació. En aquest cas, podeu comprar la placa d'instal·lació opcional per separat (ELPMB46).

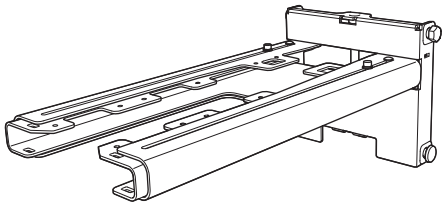

Placa d'instal·lació

Eix hexagonal

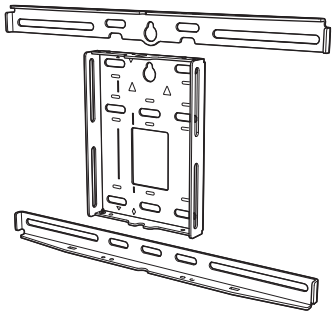

Placa per a la paret

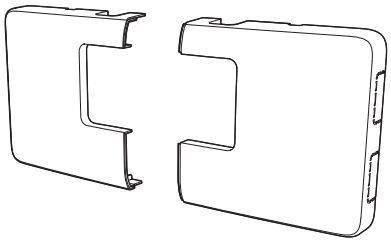

Tapa de la placa per a la paret

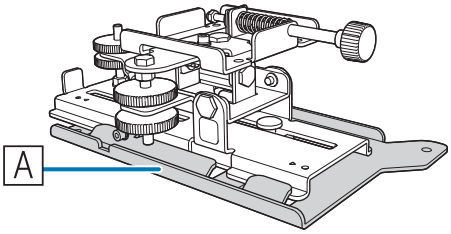

Unitat d'ajust de 3 eixos
*La placa de lliscament (A) està protegida dins de l'embalatge.

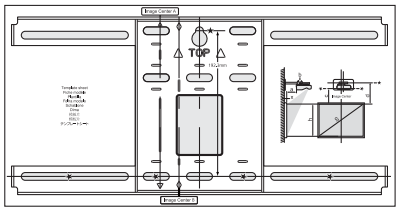

Full de plantilla
(per instal·lar la placa per a la paret)

Tapa de terminació

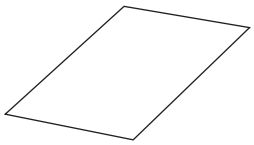

Adhesiu de cobertura

Clau hexagonal (per a M4)

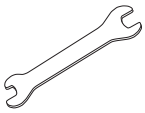

Clau anglesa oberta
13 mm (per a M8 i M6),
6 mm (per a eix hexagonal)

Forma	Nom	Quantitat	Aplicació
	Pern amb cap buit hexagonal M4 x 12 mm amb volandera/volandera Grower	5	Per al muntatge de la placa per a la paret
		4	Per a la instal·lació de la unitat/braç d'ajust de 3 eixos
		4	Per a la instal·lació de la placa lliscant/projector
	Pern de topall hexagonal M6 x 20 mm amb volandera/volandera Grower	1	Per a la instal·lació de la placa d'instal·lació/ placa per a la paret
	Caragol d'estrella M6 x 20 mm amb volandera de plàstic	3	

- Feu servir els perns o els caragols que es proporcionen amb el producte per instal·lar-lo, tal com s'indica en aquesta guia. No substituïu aquests perns amb cap altre tipus de perns.

- Heu de fer servir ancoratges M10 x 60 mm (com a mínim 4) i un caragol M10, que podeu comprar en qualsevol botiga, per acoblar la placa per a la paret a la paret.
- Reuniu les eines i les peces que necessiteu abans d'iniciar la instal·lació.

Control Pad

Per instal·lar el Control Pad, necessitareu els productes següents. Confirmeu que els teniu tots abans de començar.

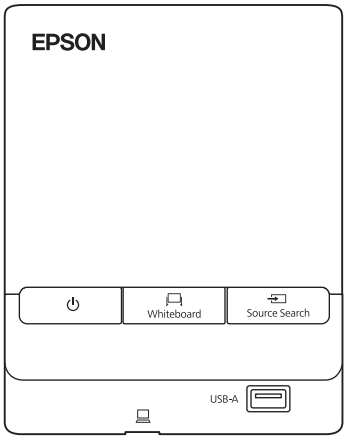

Control Pad

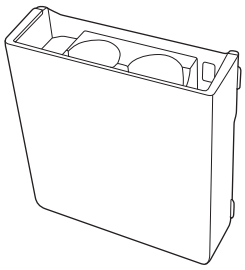

Suport per al llapis

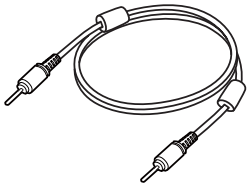

Mini cable estèreo
(per connectar el Control Pad (aprox. 5 m))

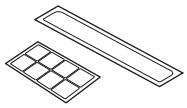

Enganxines de protecció de ports

Abans d'instal·lar el Control Pad a una paret o similar, prepareu 4 caragols M4 de 20 mm (no inclosos).

Abans d'instal·lar el suport per a llapis en una paret o similar, prepareu 2 caragols M4 de 20 mm (no inclosos).

Unitat Touch (només per al model EB-1460Ui/EB-1450Ui)

Si instal·leu la unitat Touch, necessitareu els productes següents. Confirmeu que els teniu tots abans de començar. Quan instal·leu la unitat Touch fora de la pissarra, empreu el suport que us subministrem amb la unitat.

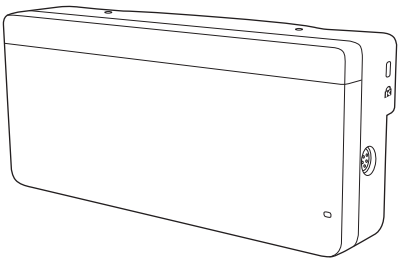

Unitat Touch

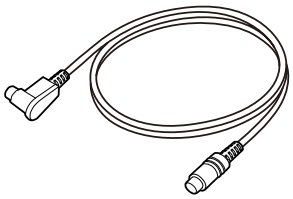

Cable de connexió de la unitat Touch (aproximadament 2,8 m)

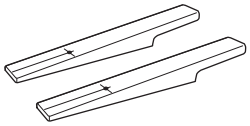

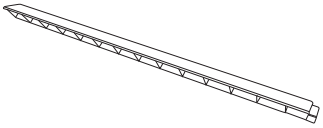

2 marcadors

8 deflectors infraroigs
(aproximadament 28,5 cm)

3 peces espaiadores per als orificis dels caragols

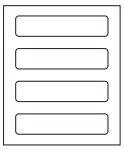

4 etiquetes

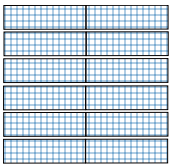

12 cintes adhesives per fixar els marcadors
(aproximadament 6 cm)

Quan instal·leu la unitat Touch en una pissarra no imantada, prepareu tres caragols M4, que podeu comprar en qualsevol botiga.

Suport unitat Touch

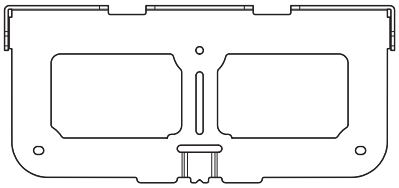

Placa d'instal·lació

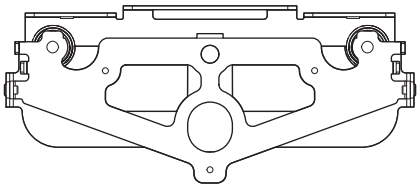

Placa de fixació

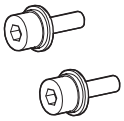

2 perns amb cap buit hexagonal M4 x 10 mm

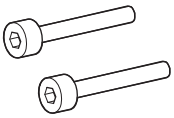

2 perns amb cap buit hexagonal M4 x 25 mm

1 pern amb cap buit hexagonal M4 x 55 mm

1 pern amb cap buit hexagonal M4 x 70 mm

Per a la placa d'instal·lació, també necessitareu tres caragols de fusta de 4 mm de diàmetre o tres perns d'ancoratge M4; els dos tipus els podeu comprar a qualsevol botiga.

Especificacions

Placa d'instal·lació

Element	Especificació	Observacions	Pàgina de referència
Pes de la placa d'instal·lació	Aprox. 7,2 kg	Placa d'instal·lació (2,9 kg), unitat d'ajust de 3 eixos (1,0 kg), placa lliscant (0,6 kg), placa per a la paret (2,0 kg), coberta de la placa per a la paret i la tapa de terminació (0,7 kg)	
Capacitat de càrrega màxima	9,5 kg		
Interval d'ajust de lliscament endavant/endarrere	de 13 a 350 mm	Interval d'ajust de lliscament del braç: de 0 a 263 mm Ajust de la posició d'instal·lació de la unitat d'ajust de 3 eixos: 87 mm	Vegeu la imatge següent
Interval d'ajust de lliscament vertical	±38 mm		Vegeu la imatge següent
Interval d'ajust de balanceig horitzontal	±3°	Es poden realitzar ajustos precisos amb el dial d'ajust	☛ pàg.46
Interval d'ajust de gir horitzontal	±8°	Es poden realitzar ajustos precisos amb el dial d'ajust	☛ pàg.46
Interval d'ajust d'inclinació vertical	±3°	Es poden realitzar ajustos precisos amb el dial d'ajust	☛ pàg.46
Interval d'ajust de lliscament horitzontal	±45 mm		Vegeu la imatge següent

Tapa de la placa per a la paret

Les dimensions següents s'apliquen per fixar la tapa de la placa per a la paret.

[Unitat: mm]

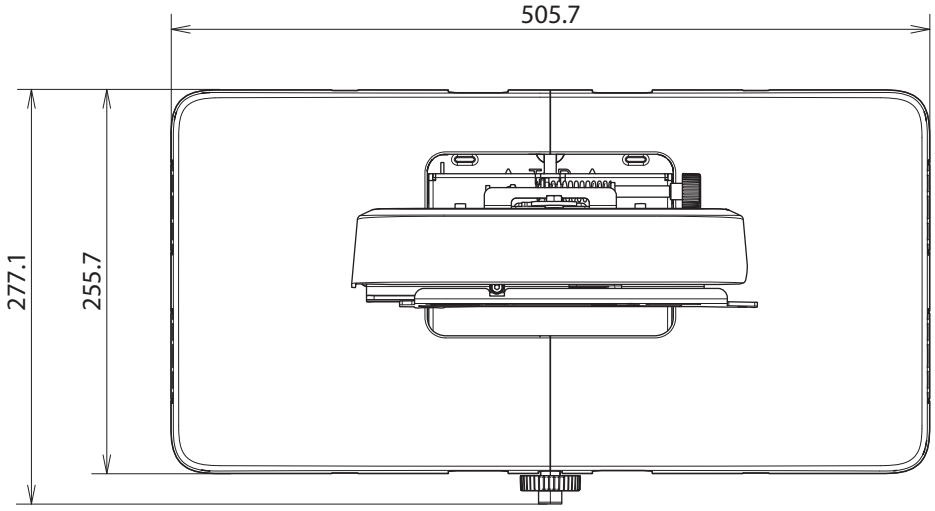

Quan instal·leu la tapa de la placa per a la paret, us caldrà deixar un espai d'aproximadament 263 mm des del centre de la placa de la paret fins al costat esquerra, i aproximadament 253 mm fins al costat dret.

Placa per a la paret

La imatge següent mostra dos marcs connectats per formar-ne una placa (enviades per separat).

[Unitat: mm]

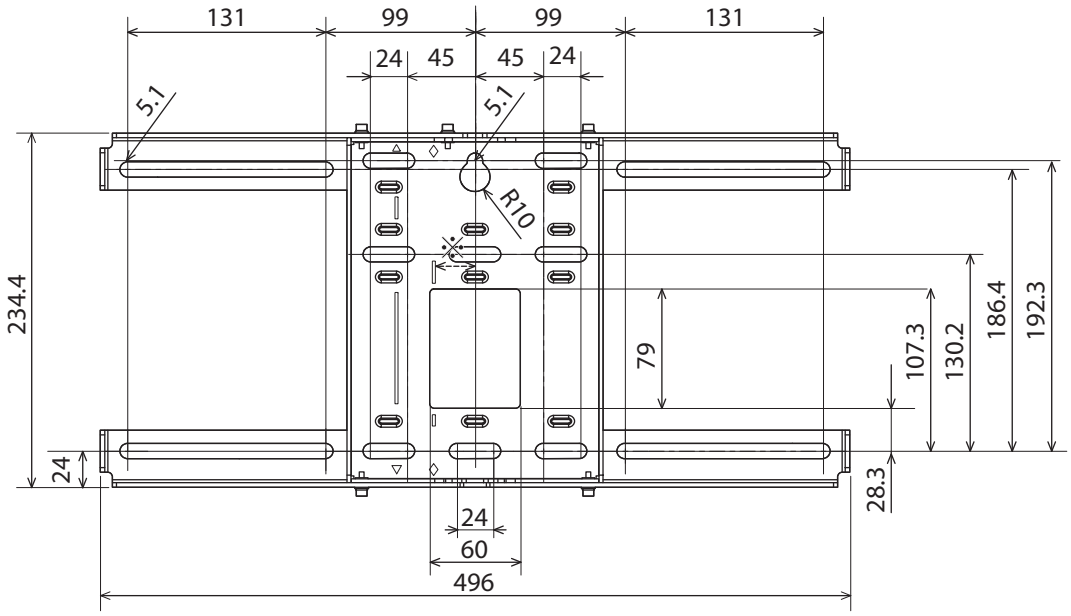

* El valor de desplaçament del centre de la imatge projectada i del centre de la placa per a la paret és 27 mm.

Forats pel cables

En passar els cables per connectar el projector per una paret, feu servir les posicions (A) i (B) de la imatge següent com a forats per als cables.

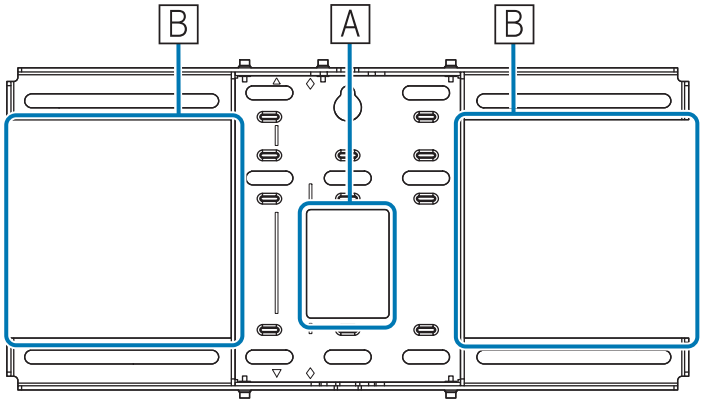

Interval d'ajust de lliscament vertical

[Unitat: mm]

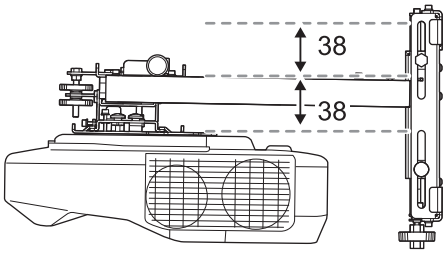

Interval d'ajust de lliscament horitzontal

[Unitat: mm]

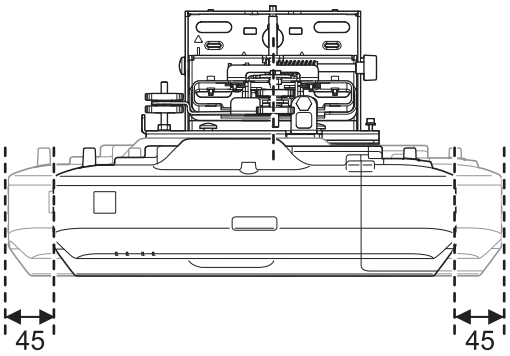

Interval d'ajust de lliscament endavant/endarrere

Interval d'ajust de lliscament del braç

[Unitat: mm]

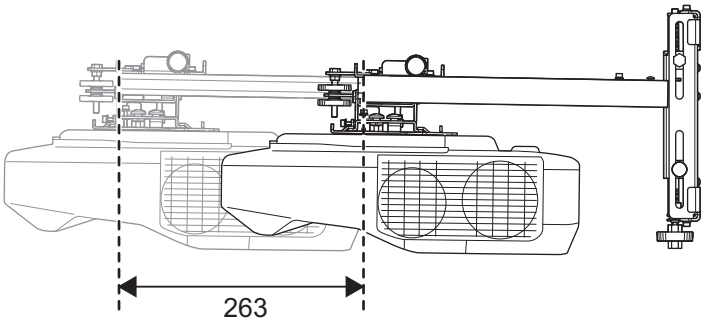

Rang d'ajustament per a la posició d'instal·lació de la unitat d'ajust de 3 eixos

[Unitat: mm]

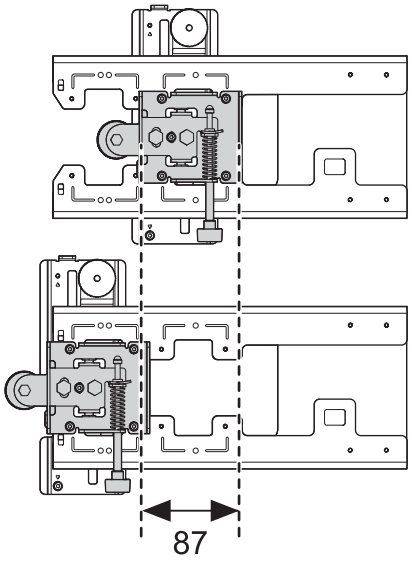

Posició per a la instal·lació d'accessoris

Aquests orificis dels caragols us permeten fixar els dispositius i accessoris perifèrics, com ara uns sintonitzadors externs. Feu servir caragols M4, que podeu comprar en qualsevol botiga.

[Unitat: mm]

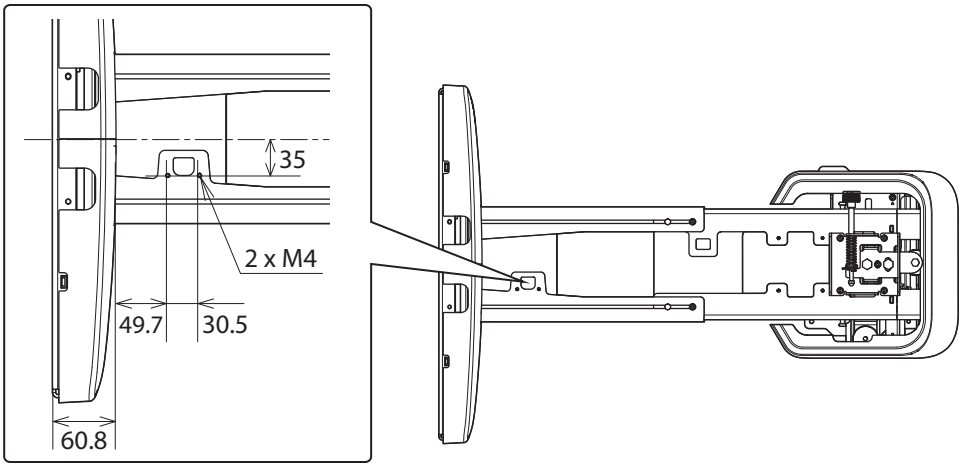

Control Pad/suport per al llapis

Control Pad (dimensions externes/pes)

[Unitat: mm]

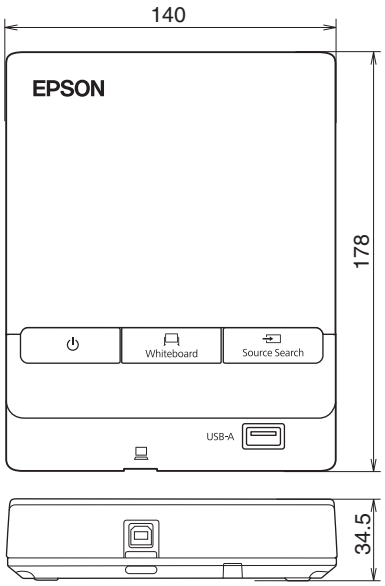

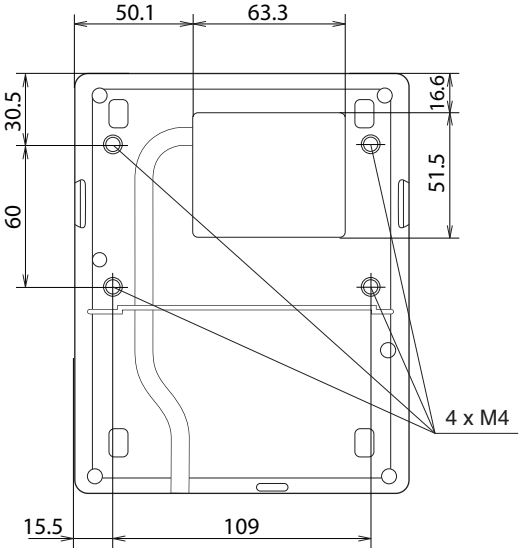

- Pes: aprox. 262 g
- Temperatura de funcionament: de 0 a 50 °C (sense condensació)
- Temperatura de funcionament: de -20 a +60 °C (sense condensació)

Forats pel cables

En passar els cables per una paret, feu servir la posició (A) de la figura següent com a forat per al cable. Si no, retireu la coberta dels cables (B), i passeu-los a partir d'aquí. Passeu el cable de la impressora per la ranura de darrere del Control Pad.

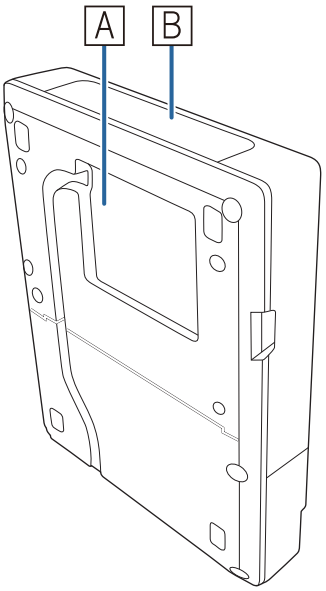

Suport del llapis (dimensions externes/pes)

[Unitat: mm]

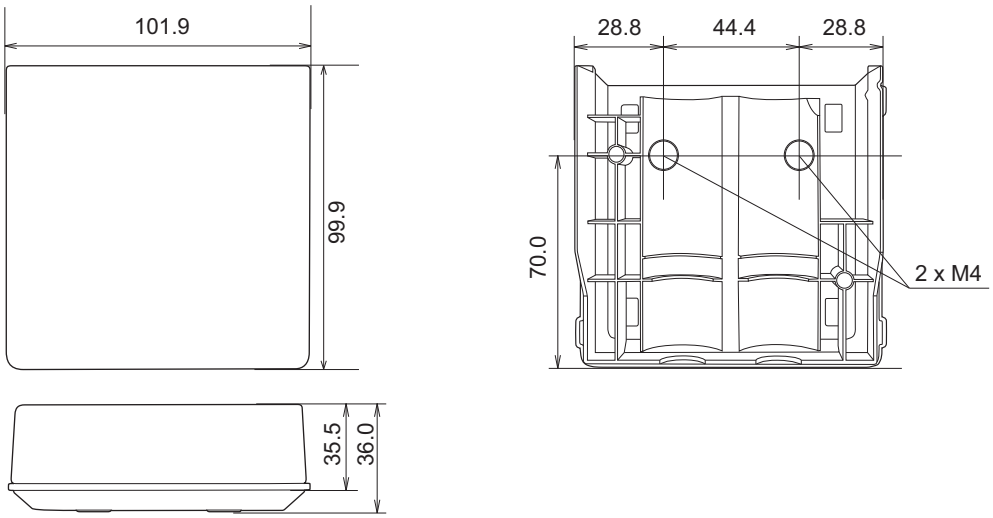

El suport del llapis pesa aproximadament 93 g.

Unitat Touch (només per al model EB-1460Ui/EB-1450Ui)

Unitat Touch (dimensions externes/pes)

[Unitat: mm]

La unitat Touch pesa aproximadament 450 g.

Suport de la unitat Touch (interval i pes de mides/ajust externs)

Part superior

[Unitat: mm]

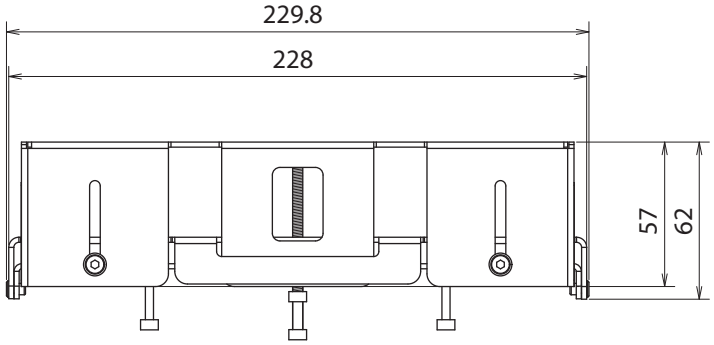

Part frontal

[Unitat: mm]

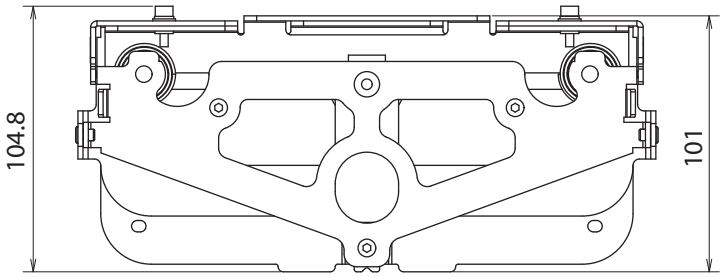

Placa d'instal·lació (frontal)

[Unitat: mm]

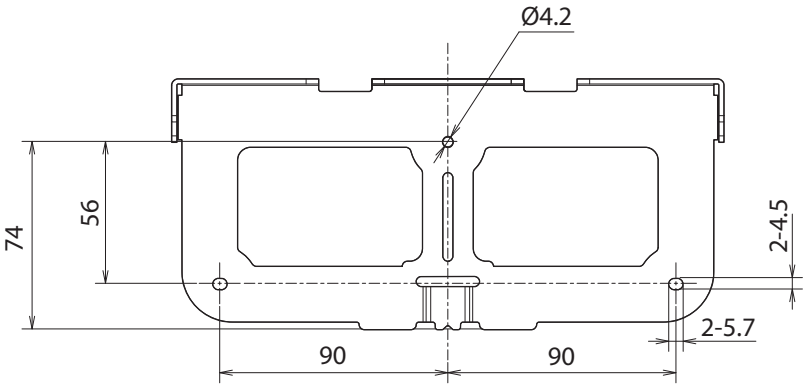

Quan s'ha instal·lat la unitat Touch (lateral)

[Unitat: mm]

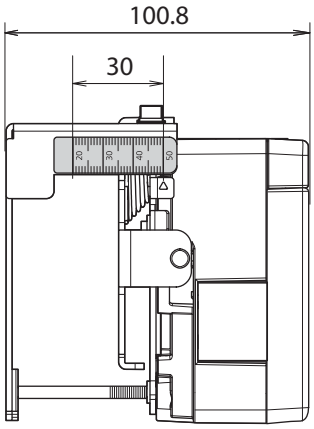

El suport de la unitat Touch pesa aproximadament 750 g.

Etiquetes enganxades

La unitat Touch és un producte làser de Classe 1 que compleix la directriu IEC/EN60825-1:2007.

Trobareu etiquetes d'advertència enganxades a la unitat Touch que indiquen que és un producte làser de Classe 1.

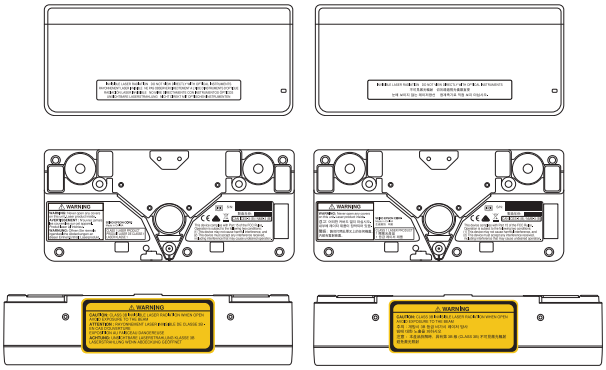

Aquestes etiquetes inclouen la informació següent.

- Producte làser de Classe 1
- Advertència: No obriu la funda. El dispositiu conté un producte làser de gran potència.
- Advertència:
  - Precaució: Si s'obre aquesta secció, s'emetran radiacions de làser invisible de classe 3B.
  - No us exposeu als raigs de radiació.

Port de difusió làser

El làser es difon des dels ports de difusió làser de la part posterior de la unitat Touch.

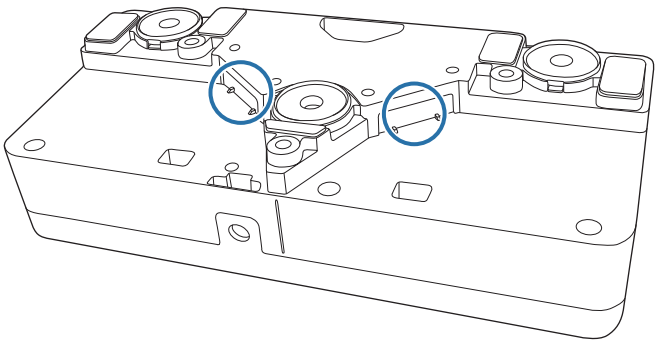

Taula de distància de projecció

Xifres i dimensions de la instal·lació

Per trobar la distància de projecció adequada, vegeu aquest diagrama d'instal·lació. Els valors només són estimacions aproximades.

L'interval recomanat per a la distància de projecció (a) és de 62 a 244 mm.

El valor de desplaçament del centre de la imatge projectada i del centre de la placa per a la paret és 27 mm.

[Unitat: mm]

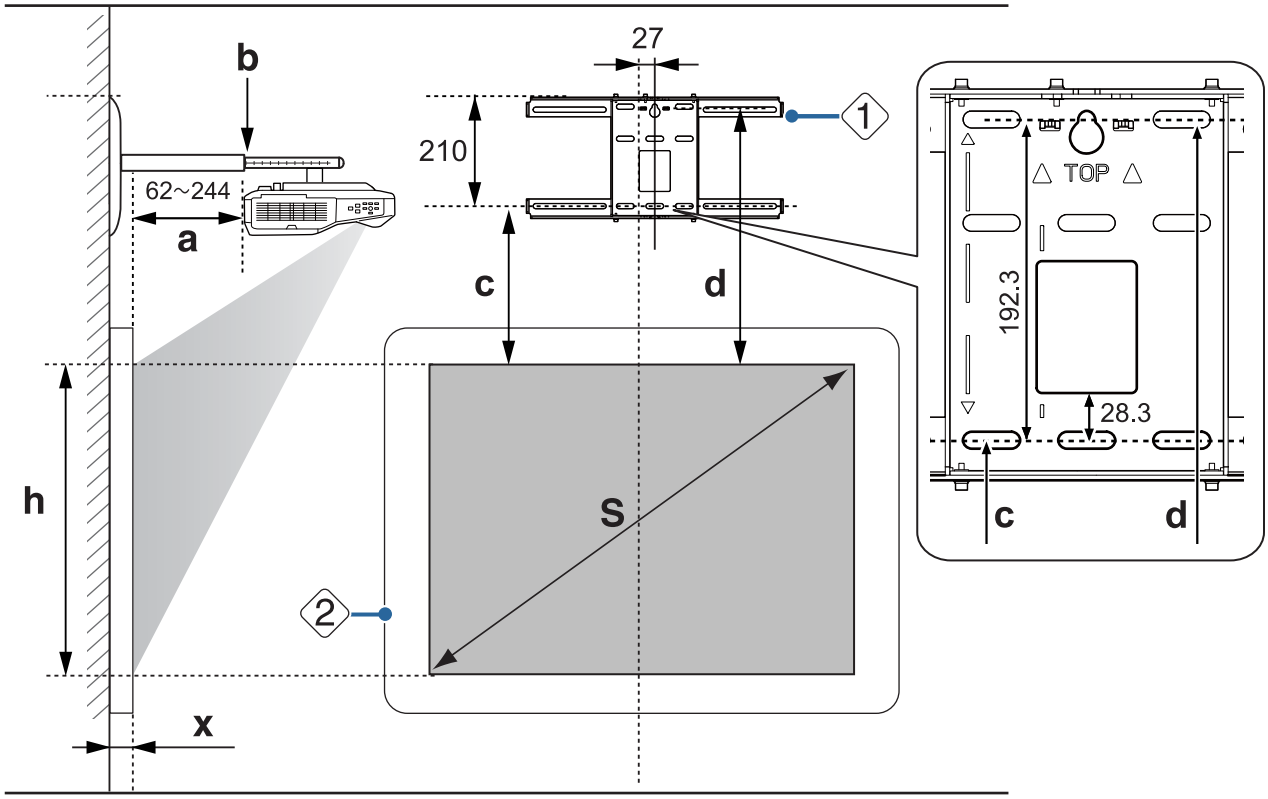

S : Mida de la imatge projectada

a : Distància de projecció mínima (ample: zoom màxim)
a màxima (tele: zoom mínim)

b : Números a l'escala del lliscament del braç

c : Des de la part superior de la imatge projectada a l'orifici del caragol de la instal·lació de la placa per a la paret inferior

d : Distància des de la part superior de la imatge projectada a l'orifici del caragol que fixa temporalment la placa per a la paret

h : Alçada de la imatge projectada

x : Distància des de la superfície de la pantalla fins a la paret (100 mm o menys)

1 : Placa per a la paret

2 : Pantalla

Relació d'aspecte per a una imatge projectada estàndard

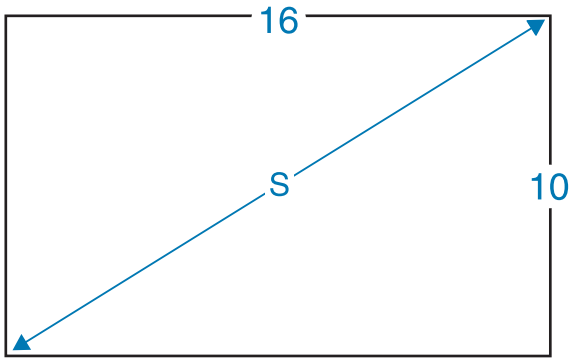

Qua instal·leu la unitat Touch (només per al model EB-1460Ui/EB-1450Ui)

Si feu servir el suport de la unitat Touch subministrat, podreu instal·lar la unitat Touch fora de la pissarra.

Quan instal·leu la unitat Touch fora de la pissarra, mesureu la longitud des de la superfície on s'ha instal·lat la unitat Touch fins a la superfície de la pissarra ((f) tal com s'indica a la imatge següent).

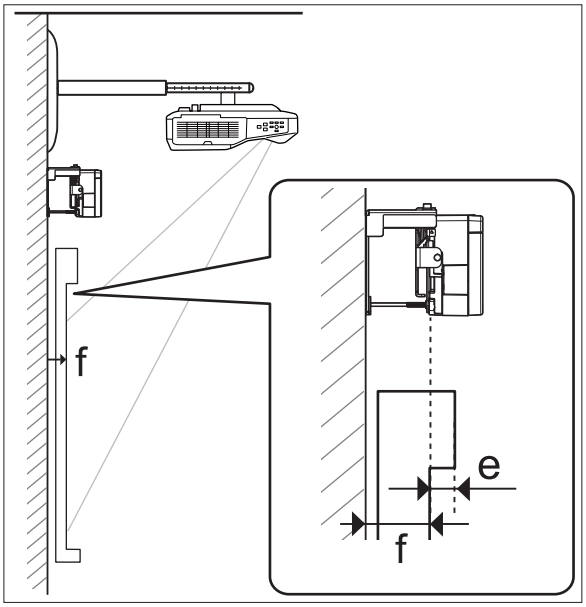

- Quan (f) té entre 20 i 50 mm, de llarg podeu instal·lar la unitat Touch fora de la pissarra fent servir el suport.
- Quan (f) té menys de 20 mm o més de 50 mm, caldrà que instal·leu la unitat Touch a la pissarra.
- Quan el gruix de la part superior del marc (e) és de 3 mm o més, instal·leu la unitat Touch a la pissarra.

Precaució

Instal·leu el marge interior de la unitat Touch de manera que quedin entre 25 i 100 mm des del marge superior de la imatge projectada.

Si hi ha obstacles entre la imatge projectada i la unitat Touch, com ara cables, safates de pissarra o suports, la unitat Touch no funcionará correctament.

Quan instal·leu la unitat Touch fora de la pissarra (mitjançant el suport de la unitat)

[Unitat: mm]

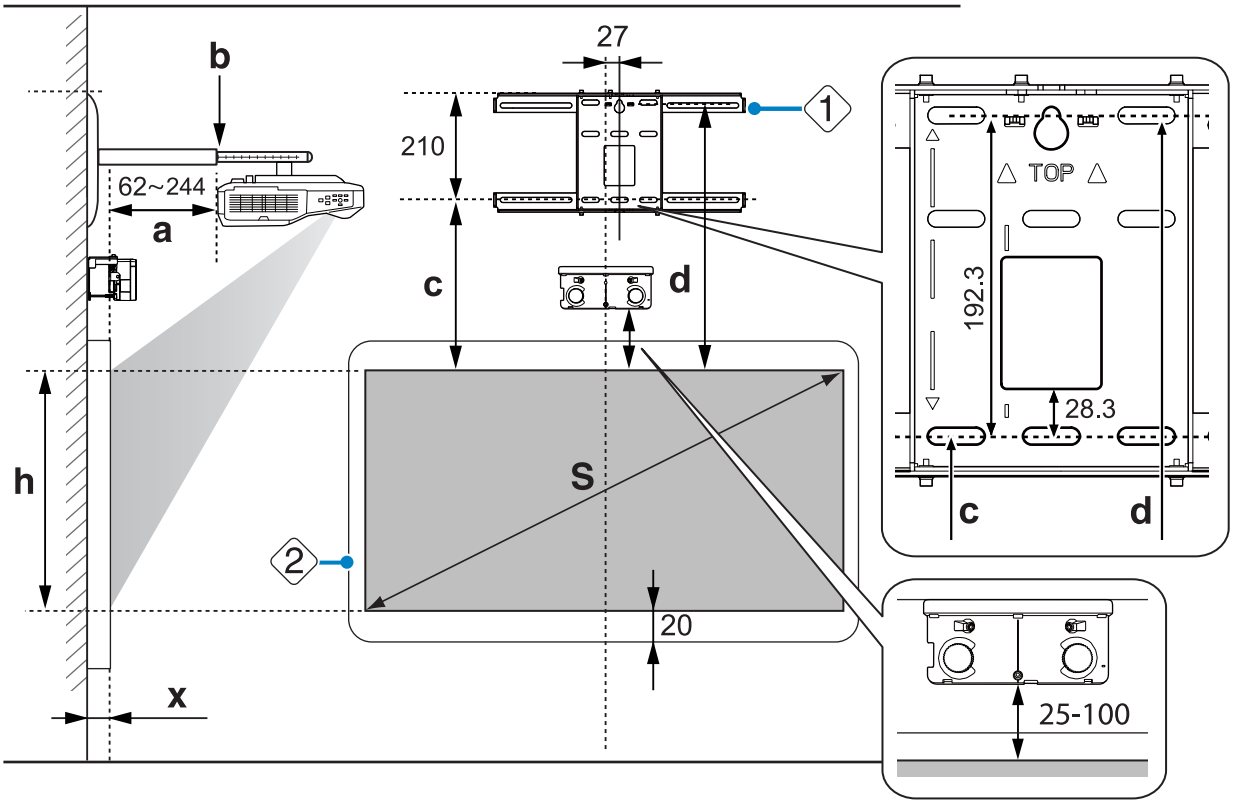

En cas que hi hagi algun obstacle, com ara un marc o una safata a la part inferior de la pantalla, les operacions tàctils no funcionaran correctament. Adheriu els deflectors d'infraroigs subministrats al llarg de les ubicacions dels obstacles (☛ pàg.52). Assegureu-vos que quedi un espai d'aproximadament 20 mm entre el lloc en què adheriu el deflector d'infaroig i la part inferior de la imatge projectada.

Quan s'instal·la unitat Touch a la pissarra (sense utilitzar el suport subministrat amb la unitat)

Per instal·lar la unitat Touch, cal que hi hagi una distància mínima de 120 mm entre el marge superior de la imatge projectada i el marge superior de la pantalla real.

[Unitat: mm]

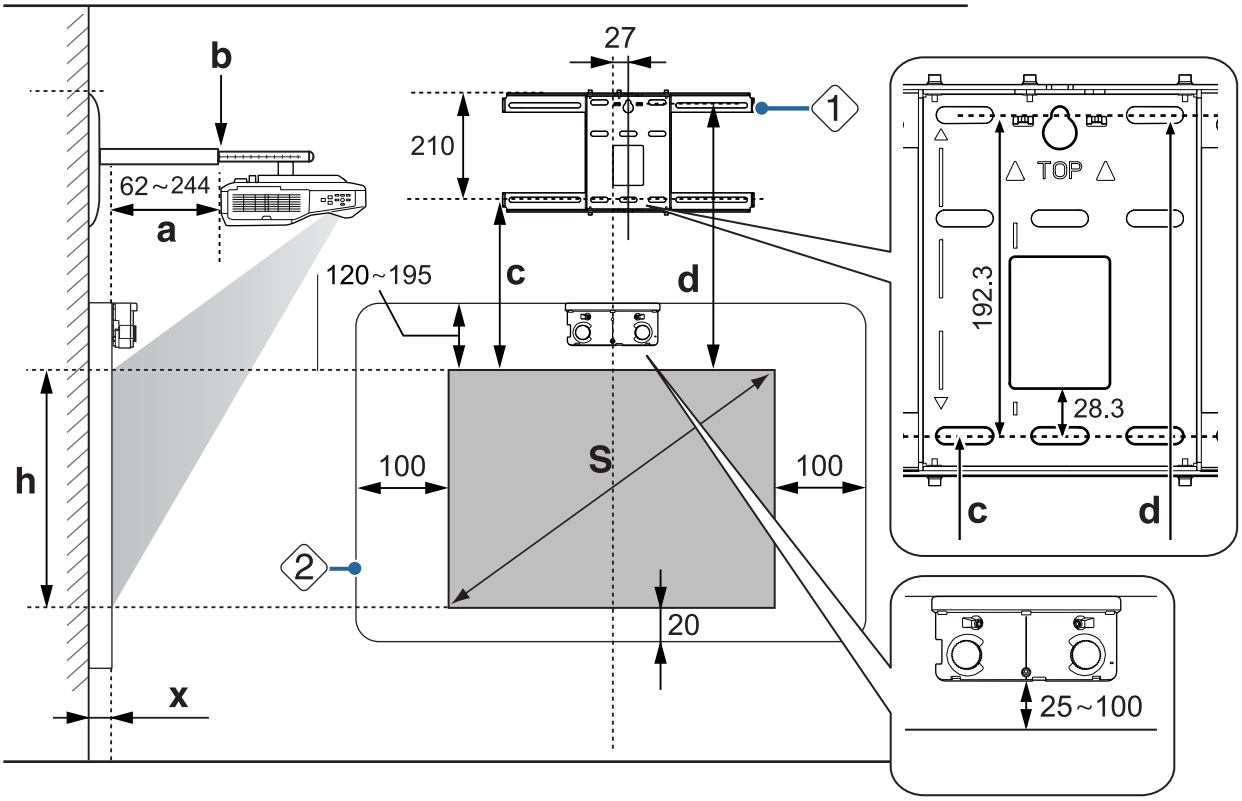

- En cas que hi hagi algun obstacle, com ara un marc o una safata a la part inferior de la pantalla, les operacions tàctils no funcionaran correctament. Adheriu els deflectors d'infraroigs subministrats sobre els punts on hi trobeu obstacles (☛ pàg.52). Assegureu-vos que deixeu un espai de com a mínim 20 mm entre el lloc en què adheriu el deflector d'infraroig i la part inferior de la imatge projectada.
- Si hi ha obstacles a les àrees ratllades de la imatge següent, com ara cables, safates de pissarra, suports o un marc gruixut, les operacions tàctils no funcionaran correctament.

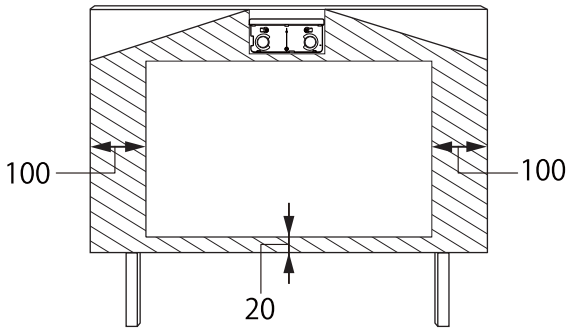

Instal·lació del Control Pad i el suport per al llapis

Quan instal·leu el Control Pad, deixeu suficient espai al voltant per instal·lar/treure la coberta o per connectar/desconnectar els cables fàcilment tal com es mostra a la imatge següent.

[Unitat: mm]

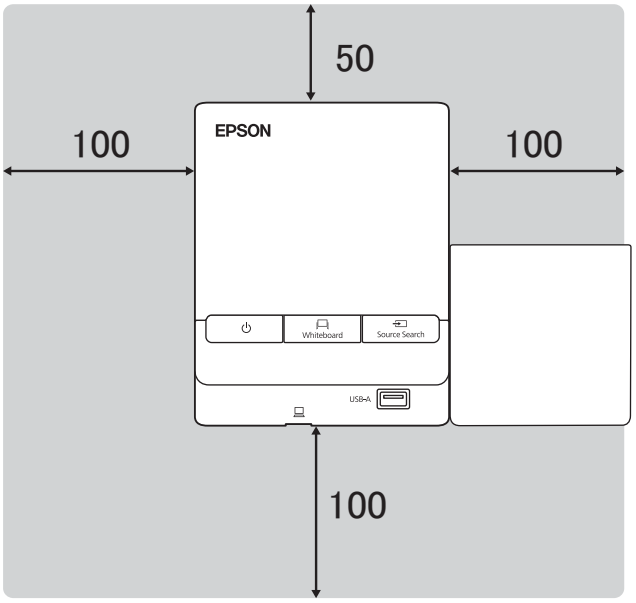

Si instal·leu el suport per al llapis al costat del Control Pad, no tapeu la ranura de la coberta frontal tal com es veu a la imatge.

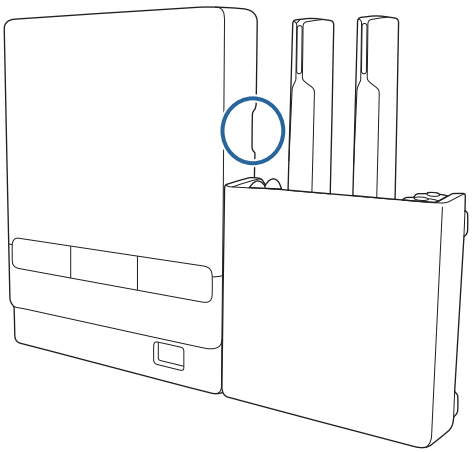

En instal·lar la unitat Touch, no instal·leu el Control Pad a la pantalla de projecció ni als voltants (zona ombrejada de la figura següent). És possible que la unitat Touch no funcioni correctament.

[Unitat: mm]

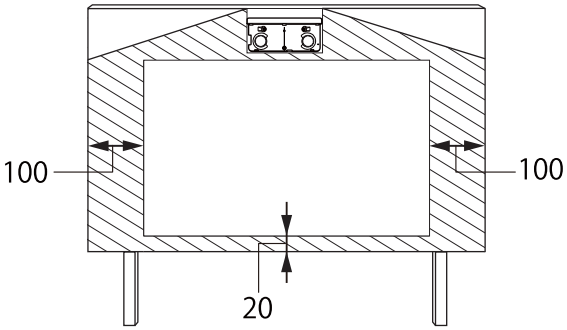

Si la imatge projectada és inferior a 85 polzades

Munteu la unitat d'ajust de 3 eixos en la posició que es marca amb ◯ (A).

La taula de distàncies de projecció proporciona les xifres per al muntatge de la unitat d'ajust de 3 eixos en la posició marcada amb ◯ (A).

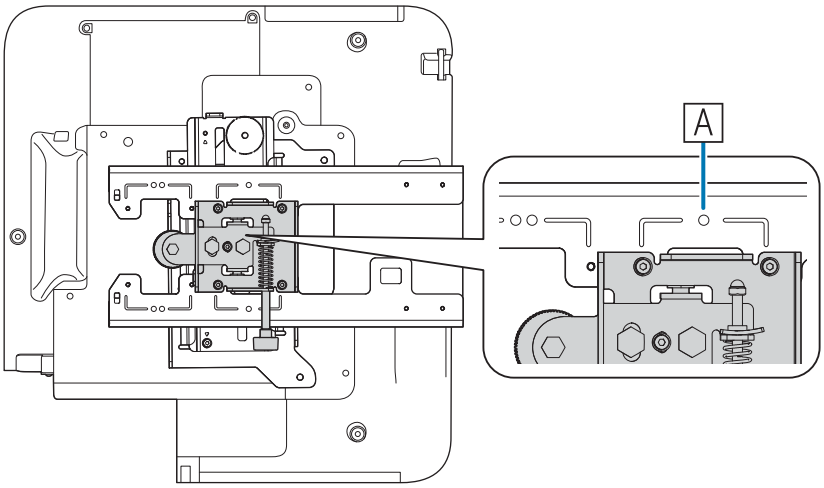

La distància des de la part superior de la imatge projectada a l'orifici del caragol de la placa per a la paret inferior (c) és el mateix número que es dóna quan el lliscament vertical s'estableix a la posició estàndard (B).

Feu coincidir l'osca de la placa d'instal·lació amb la marca de la placa per a la paret.

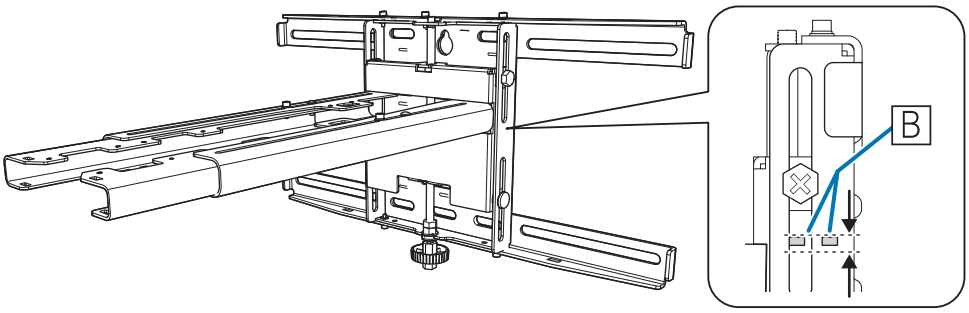

Imatge projectada de 16:10

[Unitat: cm]

S Mida de la imatge projectada		a Distància de projecció Mínim (Ample) a màxim (Tele)	b Números a l'escala del lliscament del braç	c Distància fins a l'orifici del caragol d'instal·lació de la placa per a la paret inferior	d Distància des de la part superior de la imatge projectada a l'orifici del caragol que fixa temporalment la placa per a la paret	h Alçada de la imatge projectada
70"	150,8x94,2	de 5,6 a 20,9	de 16,5 a 31,8	21,4	40,6	94,3
71"	152,9x95,6	de 6,2 a 21,8	de 17,1 a 32,7	21,7	40,9	95,6
72"	155,1x96,9	de 6,8 a 22,6	de 17,7 a 33,5	22,0	41,2	96,9
73"	157,2x98,3	de 7,4 a 23,5	de 18,3 a 34,4	22,3	41,5	98,3
74"	159,4x99,6	de 8,1 a 24,3	de 19,0 a 35,2	22,6	41,8	99,6
75"	161,5x101,0	de 8,7 a 25,2	de 19,6 a 36,1	22,8	42,0	101,0
76"	163,7x102,3	de 9,3 a 26,0	de 20,2 a 36,9	23,1	42,3	102,3
77"	165,9x103,7	de 10,0 a 26,9	de 20,9 a 37,8	23,4	42,6	103,7
78"	168,0x105,0	de 10,6 a 27,7	de 21,5 a 38,6	23,7	42,9	105,0
79"	170,2x106,3	de 11,2 a 28,6	de 22,1 a 39,5	24,0	43,2	106,3
80"	172,3x107,7	de 11,8 a 29,4	de 22,7 a 40,3	24,2	43,4	107,7
81"	174,5x109,0	de 12,5 a 30,3	de 23,4 a 41,2	24,5	43,7	109,1
82"	176,6x110,4	de 13,1 a 31,0	de 24,0 a 41,9	24,8	44,0	110,4
83"	178,8x111,7	de 13,7 a 31,0	de 24,6 a 41,9	25,1	44,3	111,7
84"	180,9x113,1	de 14,4 a 31,0	de 25,2 a 41,9	25,4	44,6	113,0

Les imatges de menys de 70 polzades no es projecten correctament.

- Els valors només són estimacions aproximades. El valor pot variar segons on hàgiu posat la impressora.
- Quan es projecta en Tele, la qualitat de les imatges projectades es pot reduir.

Si la imatge projectada és superior o igual a 85 polzades

Munteu la unitat d'ajust de 3 eixos en la posició que es marca amb ○○ (A).

La taula de distàncies de projecció proporciona les xifres per al muntatge de la unitat d'ajust de 3 eixos en la posició marcada amb ○○ (A).

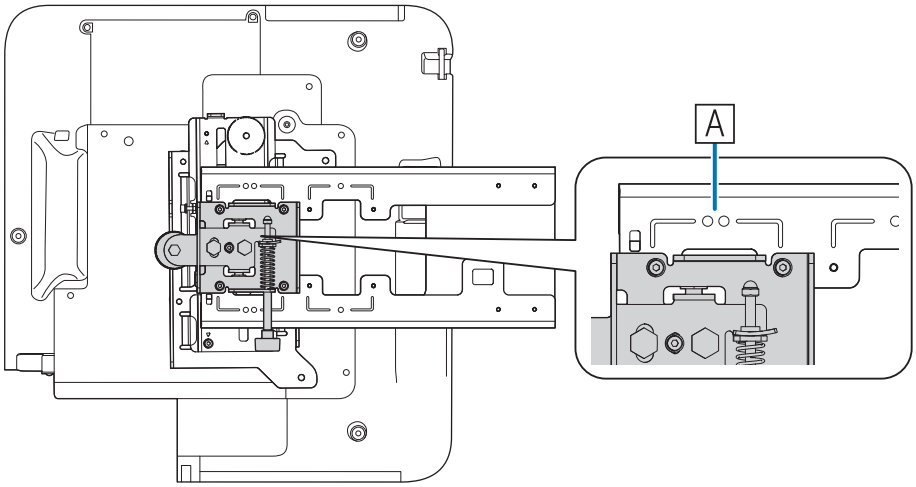

La distància des de la part superior de la imatge projectada a l'orifici del caragol de la placa per a la paret inferior (c) és el mateix número que es dóna quan el lliscament vertical s'estableix a la posició estàndard (B).

Feu coincidir l'osca de la placa d'instal·lació amb la marca de la placa per a la paret.

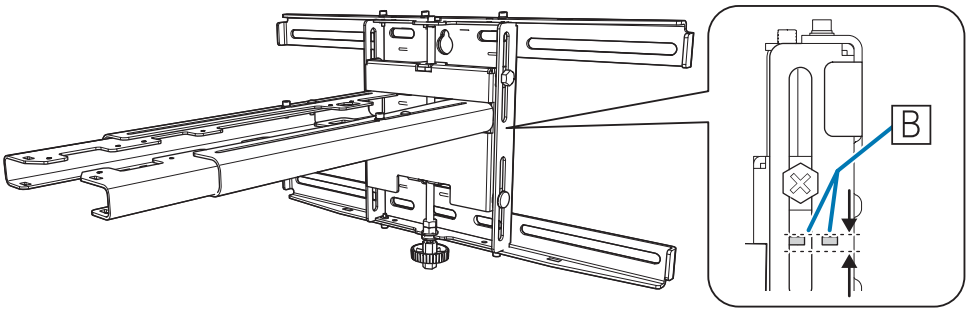

Imatge projectada de 16:10

[Unitat: cm]

S Mida de la imatge projectada		a Distància de projecció Mínim (Ample) a màxim (Tele)	b Números a l'escala del lliscament del braç	c Distància fins a l'orifici del caragol d'instal·lació de la placa per a la paret inferior	d Distància des de la part superior de la imatge projectada a l'orifici del caragol que fixa temporalment la placa per a la paret	h Alçada de la imatge projectada
85"	183,1x114,4	de 15,0 a 33,7	de 17,2 a 35,9	25,6	44,8	114,5
86"	185,2x115,8	de 15,6 a 34,5	de 17,8 a 36,7	25,9	45,1	115,8
87"	187,4x117,1	de 16,2 a 35,3	de 18,4 a 37,5	26,2	45,4	117,1
88"	189,5x118,5	de 16,9 a 36,2	de 19,1 a 38,4	26,5	45,7	118,5
89"	191,7x119,8	de 17,5 a 37,0	de 19,7 a 39,2	26,8	46,0	119,8
90"	193,9x121,2	de 18,1 a 37,9	de 20,3 a 40,1	27,1	46,3	121,1
91"	196,0x122,5	de 18,7 a 38,7	de 20,9 a 40,9	27,3	46,5	122,5
92"	198,2x123,9	de 19,4 a 39,6	de 21,6 a 41,8	27,6	46,8	123,9
93"	200,3x125,2	de 20,0 a 39,7	de 22,2 a 41,9	27,9	47,1	125,2
94"	202,5x126,5	de 20,6 a 39,7	de 22,8 a 41,9	28,2	47,4	126,5
95"	204,6x127,9	de 21,3 a 39,7	de 23,5 a 41,9	28,5	47,7	127,8
96"	206,8x129,2	de 21,9 a 39,7	de 24,1 a 41,9	28,7	47,9	129,3
97"	208,9x130,6	de 22,5 a 39,7	de 24,7 a 41,9	29,0	48,2	130,6
98"	211,1x131,9	de 23,1 a 39,7	de 25,3 a 41,9	29,3	48,5	131,9
99"	213,2x133,3	de 23,8 a 39,7	de 26,0 a 41,9	29,6	48,8	133,2
100"	215,4x134,6	de 24,4 a 39,7	de 26,6 a 41,9	29,9	49,1	134,6

Les imatges de més de 100 polzades no es projecten correctament.

- Els valors només són estimacions aproximades. El valor pot variar segons on hàgiu posat la impressora.
- Quan es projecta en Tele, la qualitat de les imatges projectades es pot reduir.

Instal·lació de la placa d'instal·lació

Connexió de dispositius

Cables necessaris

Prepareu el cable d'alimentació subministrat.

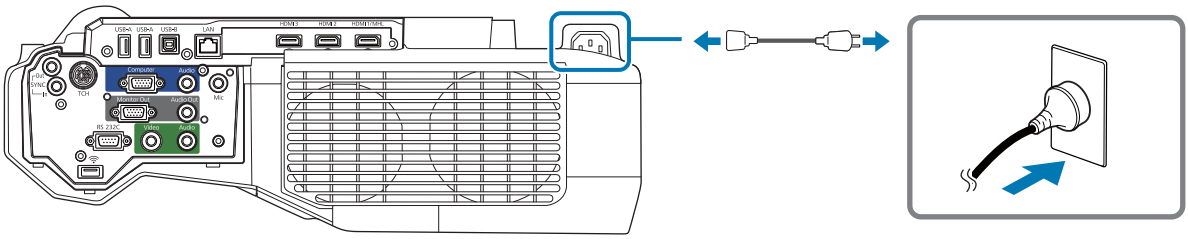

Prepareu també els cables necessaris en funció dels dispositius que fareu servir.

- Cable USB subministrat
- Cable de connexió de la unitat Touch subministrat (només per al model EB-1460Ui/EB-1450Ui)
- Mini cable estèreo subministrat
- Cables d'ordinador i altres cables opcionals (prepareu-los segons els dispositius connectats)

Per a més informació, consulteu la *Guia de l'usuari* (al CD-ROM de documents).

Cables necessaris amb l'Easy Interactive Function

Per fer operacions de ratolí amb l'Easy Interactive Function, necessiteu un cable USB. Fins i tot si projecteu amb un cable d'ordinador, és necessari un cable USB per realitzar operacions de ratolí.

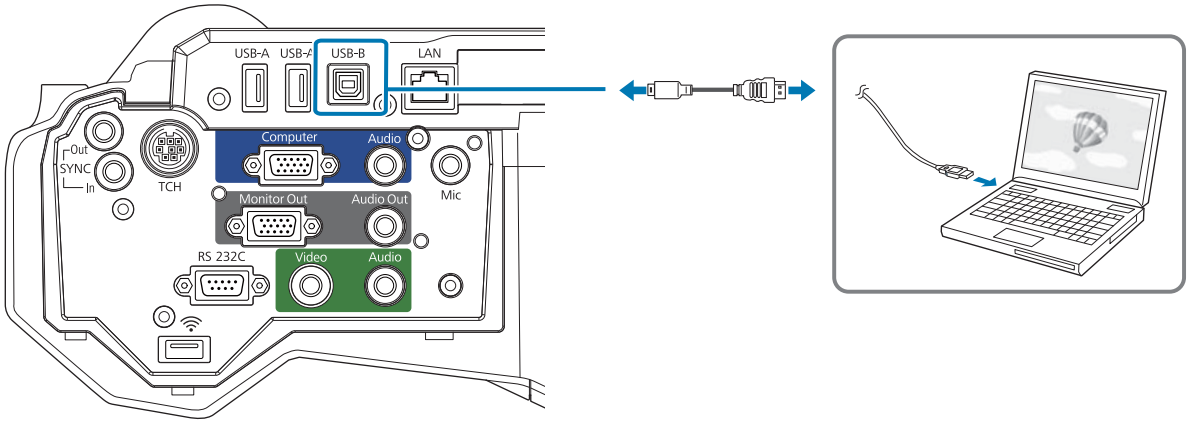

Cables necessaris quan instal·leu dos projectors en paral·lel i voleu fer servir Easy Interactive Function

Quan feu servir la funció interactiva amb dos projectors instal·lats en paral·lel, us caldrà el cable del comandament a distància opcional (ELPKC28).

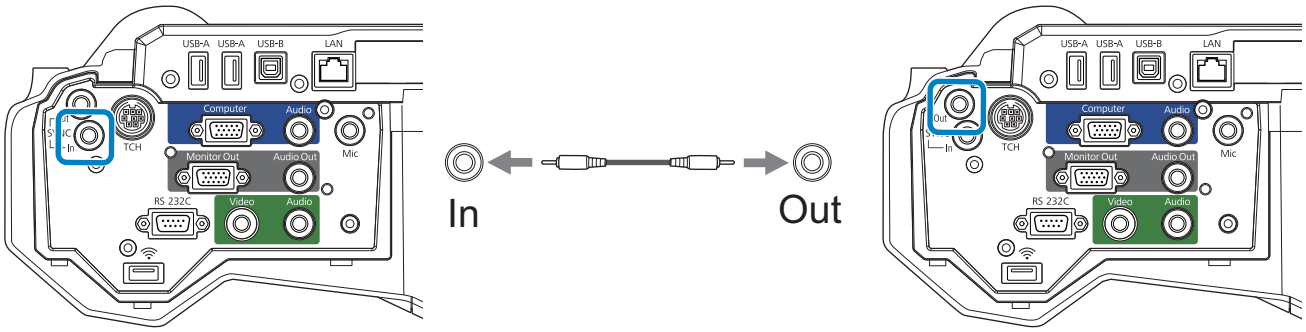

Quan connecteu un ordinador a dos projectors i feu servir la funció interactiva, connecteu un cable USB des de l'ordinador a cada projector. Us caldrà tenir un ordinador amb dos ports USB-A.

Cables necessaris per instal·lar la unitat Touch (només per al model EB-1460Ui/EB-1450Ui)

Necessitareu el cable de connexió de la unitat Touch per instal·lar la unitat Touch i connectar-la al projector. No es pot fer servir qualsevol un cable disponible al mercat.

L'endoll que es connecta al projector i l'endoll que es connecta a la unitat Touch són diferents. Vegeu la imatge següent per connectar l'endoll als ports adients.

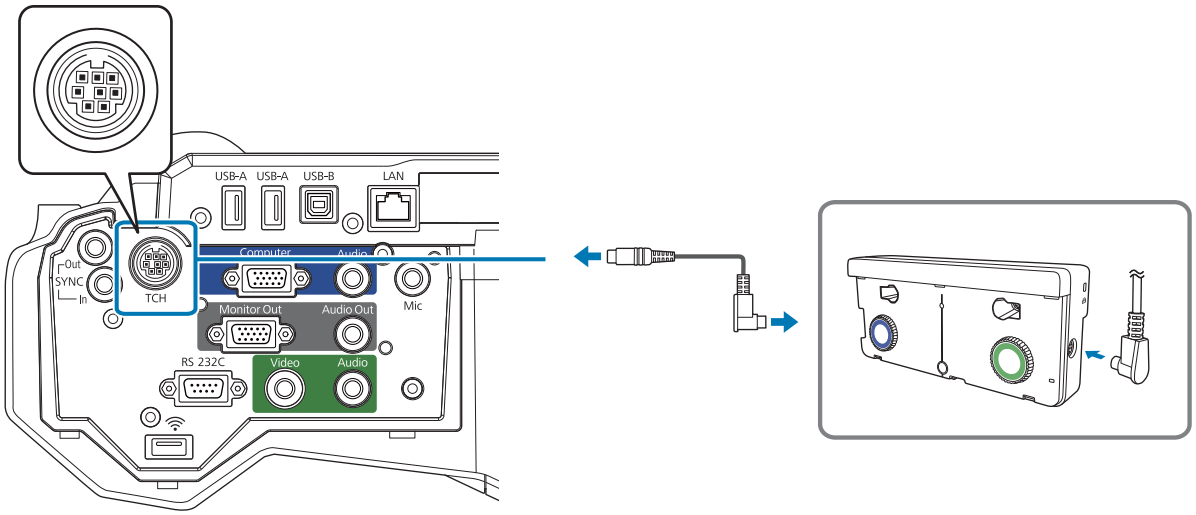

Cables necessaris en instal·lar el Control Pad

Per instal·lar el Control Pad, necessiteu el mini cable estèreo subministrat que connecta el Control Pad amb el projector per alimentar-lo (3). Prepareu també els cables necessaris en funció dels dispositius que fareu servir.

- Quan es projecten imatges d'ordinador (USB Display) o quan es realitzen operacions de ratolí amb l'Easy Interactive Function, cal el cable USB inclòs (2).
- Quan es projecten imatges des d'un dispositiu d'emmagatzematge USB o quan s'hi desen dades, cal el cable USB inclòs i un dispositiu d'emmagatzematge USB disponible en botigues (1).
- Quan s'imprimeix la imatge projectada, cal el cable USB subministrat (1) i el cable USB subministrat amb la impressora (4).
- Si introduïu caràcters amb un teclat USB mitjançant la funció d'escriptori remot, necessiteu el cable USB subministrat (1) i un teclat USB disponible en botigues (5).

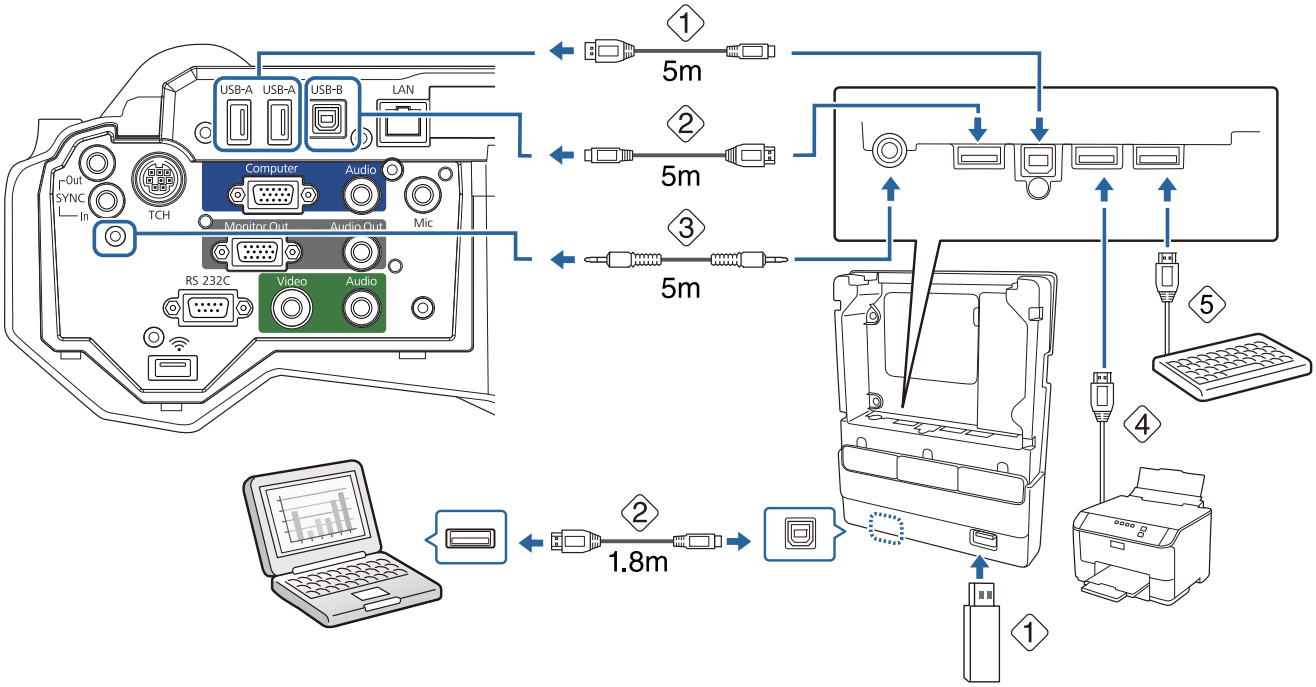

Els projectors següents d'Epson es poden connectar al Control Pad. Comproveu l'etiqueta de classificació del projector.

- H727x (on x és una lletra de l'A a la Z)
- H771x (on x és una lletra de l'A a la Z)

Si voleu connectar un projector diferent o si teniu cap dubte, contacteu amb el vostre venedor local de la *Llista de contactes per a projectors Epson* inclosa al CD-ROM de la documentació.

Prepareu els cables per als dispositius connectats (exemple)

Càmera de documents

Cable USB (es proporciona amb la càmera de documents)

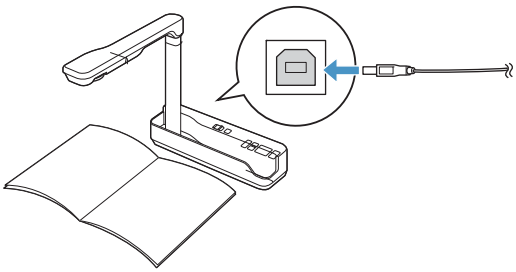

Ordinador

Cable d'ordinador (accessori opcional)

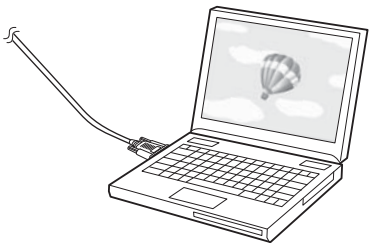

Altaveus externs

Cable d'àudio (disponible en botigues)

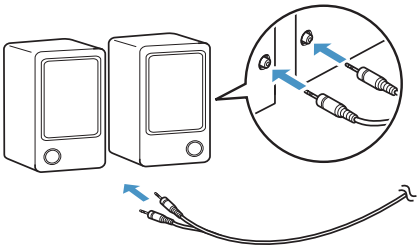

Monitor extern

Cable DVI-D (disponible en botigues)

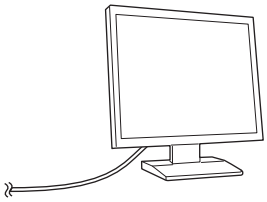

Dispositiu LAN

Cable LAN (disponible en botigues)

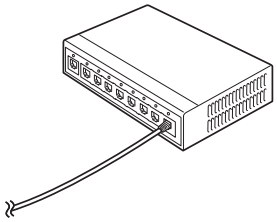

Procediment d'instal·lació

Seguiu els passos següents per instal·lar la placa d'instal·lació. Si no seguiu aquests passos, el producte pot caure i pot provocar danys corporals o danys materials.

Advertència

No feu servir adhesius, lubricants o olis per instal·lar o ajustar la placa d'instal·lació. Si feu servir adhesius per evitar que els caragols s'afluixin o materials com ara lubricants o olis a la placa lliscant que fixa la part del projector, la caixa es pot trencar i el projector pot caure, la qual cosa provocaria danys corporals o danys materials.

Munteu les peces

1 Connecteu la placa i els 2 marcs i fixeu-los amb els 5 perns M4 x 12 mm subministrats

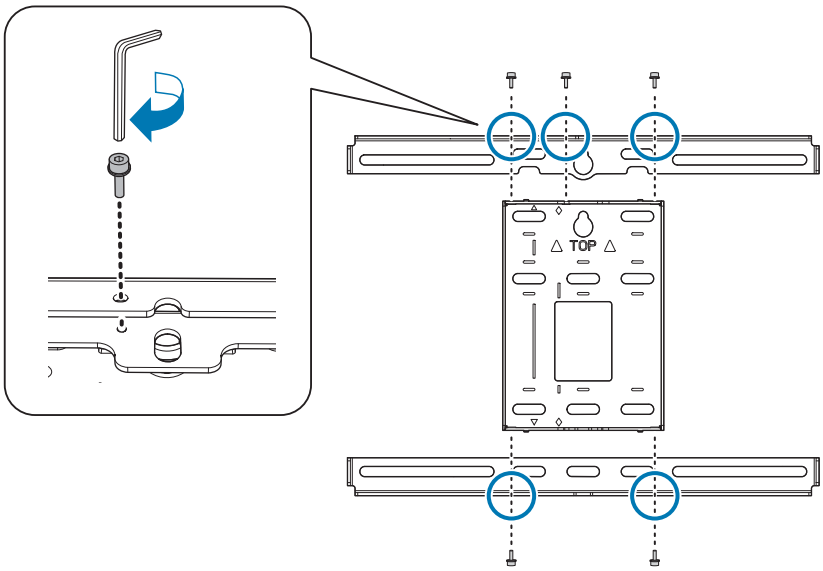

2 Comproveu que la unitat d'ajust de 3 eixos coincideixi amb la posició estàndard de la placa de lliscament (A).

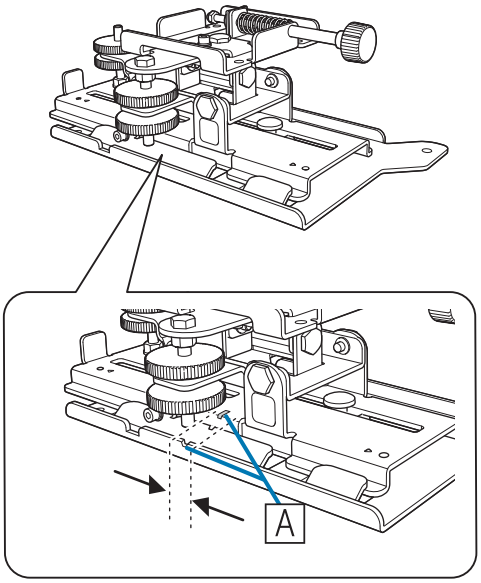

Si la posició estàndard (A) no és correcta, afluixeu el pern M4 i ajusteu la posició de la placa de lliscament. Quan hàgiu acabat d'efectuar els ajusts, colleu el pern.

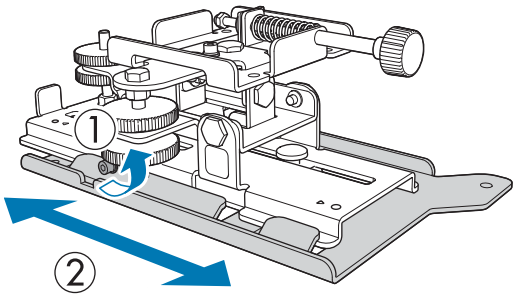

3 Fixeu la unitat d'ajust de 3 eixos i la placa lliscant a la base del projector amb els perns M4 x 12 mm (x4) inclosos

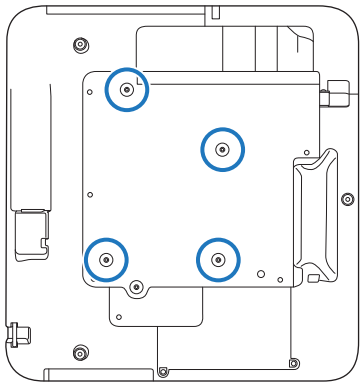

Posicions d'instal·lació del pern

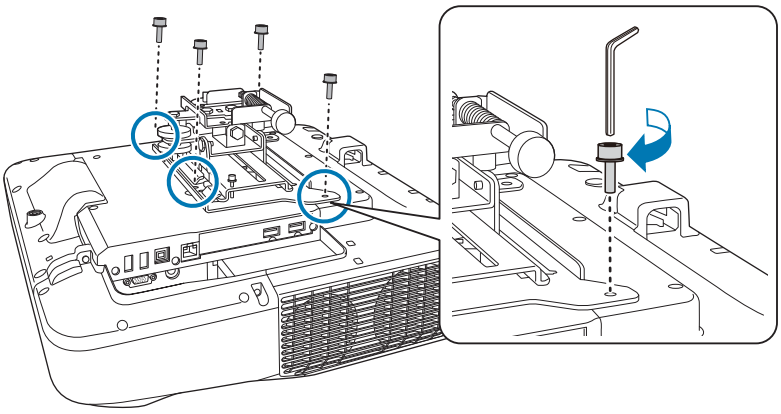

Instal·leu la placa per a la paret a la paret

1 Determineu la posició de projecció segons la mida de la imatge projectada

Consulteu la taula de distàncies de projecció per comprovar els valors següents.

- Mida de la imatge projectada (S)
- Des de la part superior de la imatge projectada a l'orifici del caragol de la instal·lació de la placa per a la paret inferior (c)
- Distància des de la part superior de la imatge projectada a l'orifici del caragol que fixa temporalment la placa per a la paret (d)

☛ "Taula de distància de projecció" pàg.23

Feu servir l'orifici del caragol que us mostrem a la imatge següent com a l'orifici del caragol temporal per a la placa per a la paret. La distància des de l'orifici del caragol d'instal·lació de la placa per a la paret inferior a l'orifici del caragol temporal és de 192,3 mm.

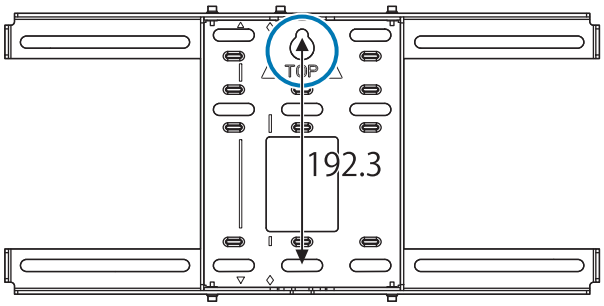

Recomanem marcar les posicions següents. Seran la base per determinar la posició de muntatge de la placa per a la paret.

- Posició de l'orifici del caragol temporal (1)
- Posició de l'orifici del caragol d'instal·lació de la placa per a la paret inferior (2)
- Línia central (3) de la imatge projectada

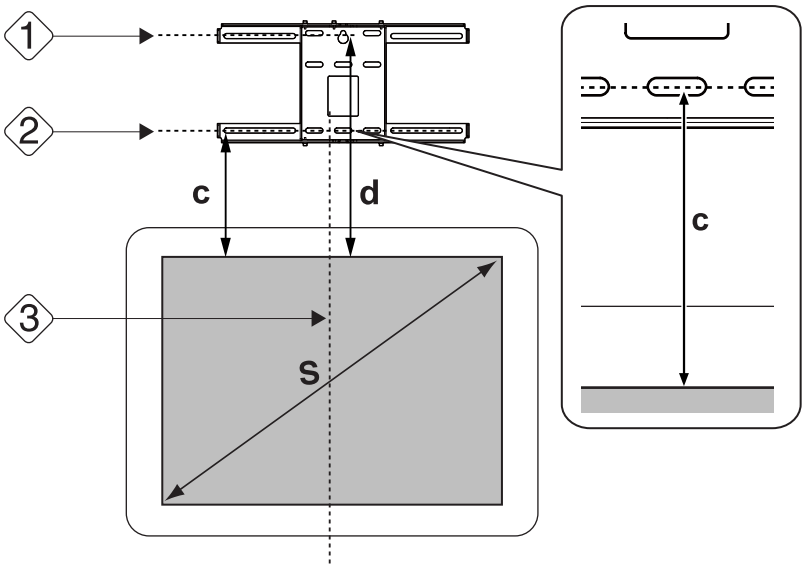

2 Fixeu el full de plantilla a la paret

- Feu coincidir la línia central (3) comprovada al pas 1 amb la línia **Image Center B** de la plantilla.

  Confirmeu la posició dels feixos a la paret i canvieu la posició cap a l'esquerra o la dreta segons sigui necessari. (La posició es pot desplaçar horitzontalment cap a l'esquerra o la dreta des de la línia central de la superfície de projecció fins a 45 mm).
- Feu coincidir l'alçada (1) i (2) comprovada en el pas 1 amb les línies ★ de la plantilla.

[Unitat: mm]

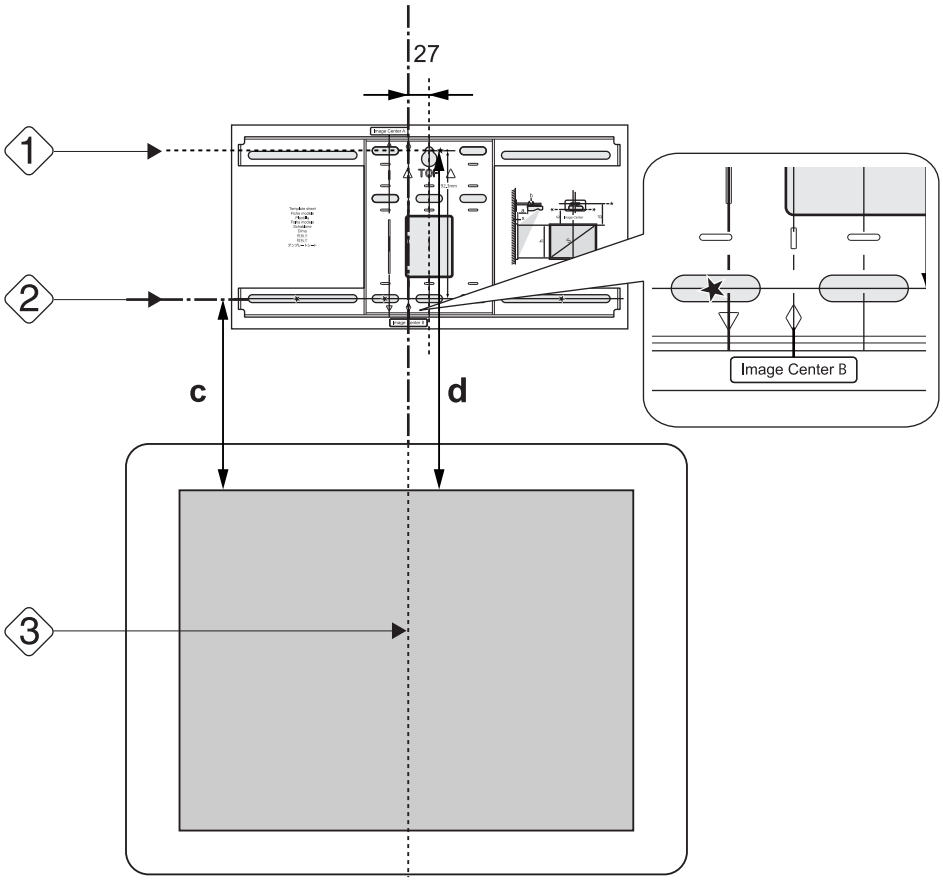

3 Inseriu un caragol M10, que podeu comprar a qualsevol botiga, a la posició de l'orifici del caragol temporal per a la placa per a la paret

Deixeu un espai de 6 mm o més entre la paret i el cap del caragol.

4 Determineu les posicions dels forats de muntatge per la placa per a la paret

Des dels orificis dels caragols que s'indiquen a la imatge següent, fixeu-hi, com a mínim, quatre punts a fi d'obtenir un equilibri òptim.

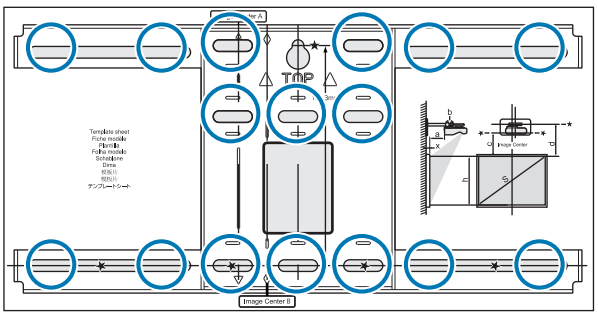

5 Feu els forats a la paret

Diàmetre de la broca: 10,5 mm
Fondària de l'orifici pilot: 45 mm
Fondària de l'orifici de l'ancoratge: 40 mm

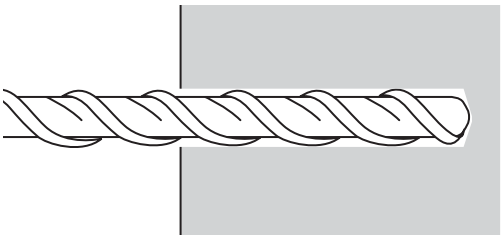

6 Retireu la plantilla i netegeu la pols dels forats amb una bomba per a la pols

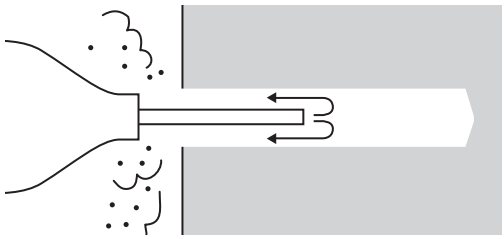

7 Col·loqueu la placa per a la paret sobre la paret i inseriu-hi ancoratges d'expansió M10 x 60 mm als orificis

Acobleu la femella i copegeu-la amb un martell fins que el nucli toqui la part superior de l'ancoratge.

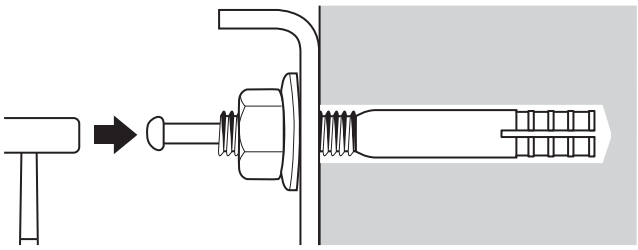

8 Colleu la femella amb una clau anglesa, que podeu comprar en qualsevol botiga, per fixar la placa per a la paret a la paret

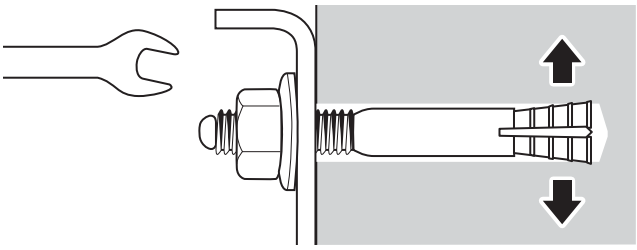

Determineu la distància de projecció i després passeu els cables per la placa d'instal·lació

1 Comproveu els valors següents a la taula de distància de projecció

- Números a l'escala del lliscament del braç (b)
- Distància des de la superfície de la pantalla fins a la paret (x)

☛ "Taula de distància de projecció" pàg.23

2 Afluixeu els perns M4 x 12 mm (x2) i allargueu el lliscament del braç de la placa d'instal·lació

Feu coincidir la barra lliscadora amb les distàncies combinades de (b) i (x) que heu comprovat en el pas 1.

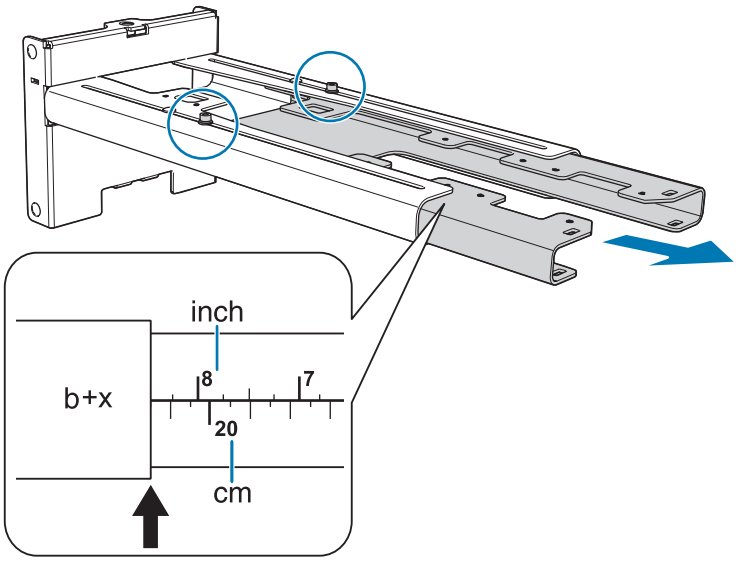

3 Feu passar els cables necessaris a través de la placa d'instal·lació

Vegeu aquesta imatge per passar els cables de manera que els extrems que es connecten al projector siguin al costat de la interfície del projector.

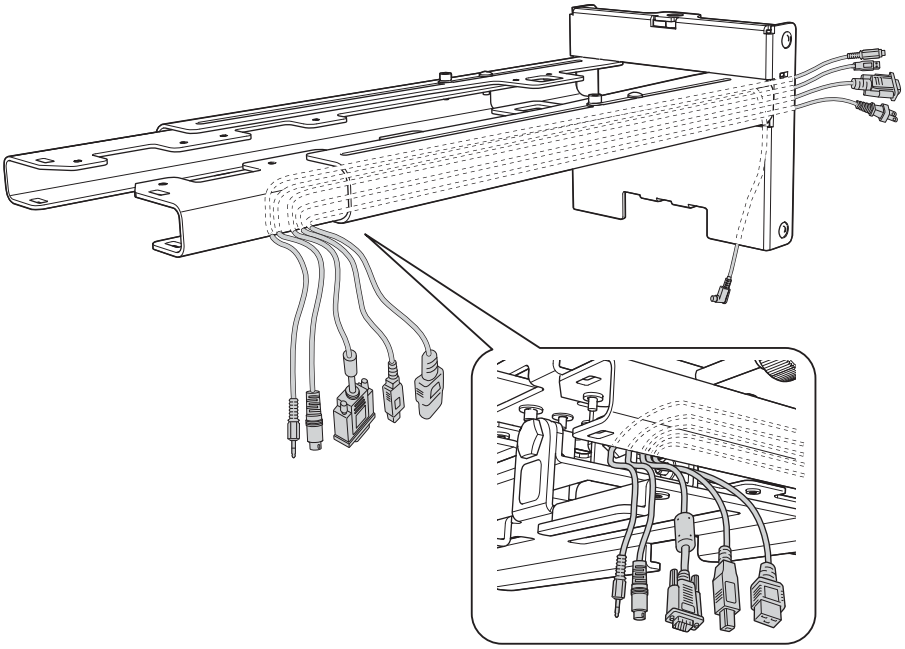

Advertència

No pengeu la resta del cable sobre la placa d'instal·lació. Podria caure i provocar un accident.

- Feu passar el cable de connexió de la unitat Touch a través de la placa d'instal·lació (només per al model EB-1460Ui/EB-1450Ui). Conduïu el cable de forma que l'extrem que es connecta a la unitat Touch aparegui per sota de la placa d'instal·lació.
- Feu passar el cable de connexió del Control Pad a través de la placa d'instal·lació (només per al model EB-1460Ui/EB-1450Ui).

Com acoblar la placa d'instal·lació a la placa per a la paret

1 Inseriu l'eix hexagonal a la placa d'instal·lació

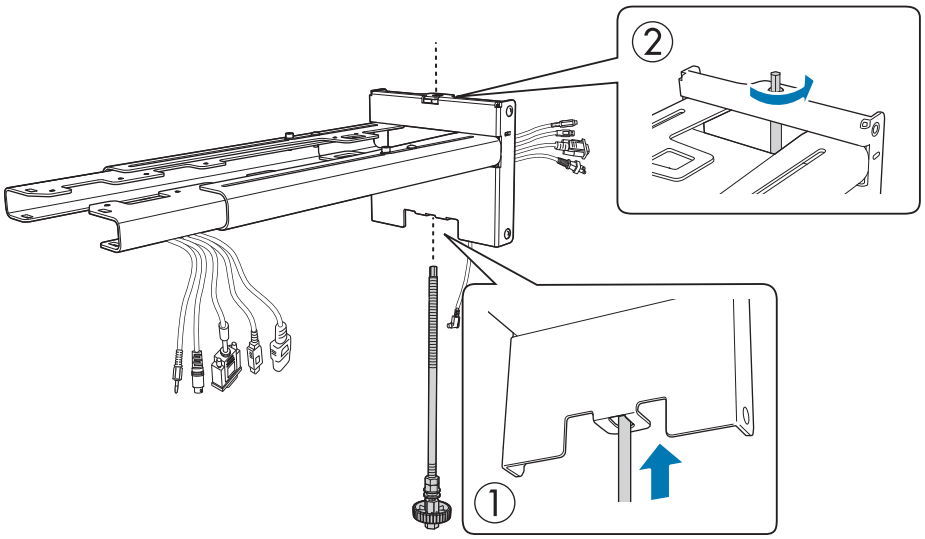

2 Munteu la placa d'instal·lació a la placa per a la paret

Inseriu la part superior de l'eix hexagonal a la placa per a la paret i després inseriu-lo al seu forat de baix.

Precaució

- No encasteu el cable de connexió de la unitat Touch a la paret (només per al model EB-1460Ui/ EB-1450Ui). Si ho feu, no podreu connectar-lo a la unitat Touch.
- Aneu amb compte que els cables no quedin atrapats entre la placa d'instal·lació i la placa per a la paret.

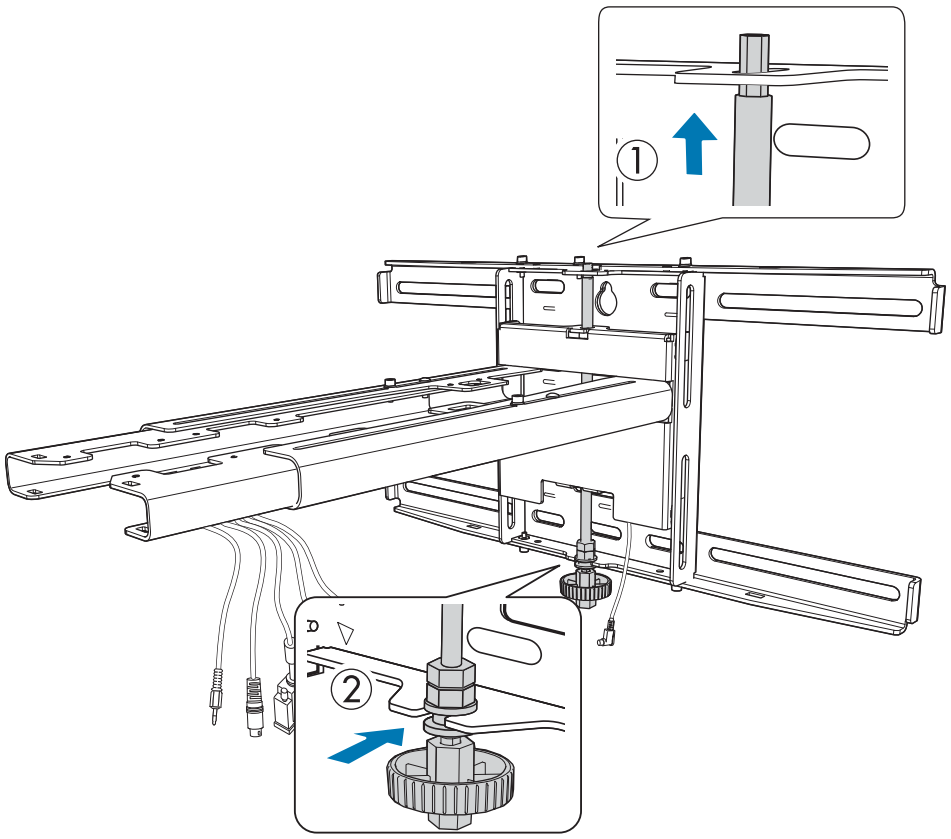

3 Fixeu la placa d'instal·lació a la placa per a la paret

Fixeu els caragols M6 (x3) inclosos amb un tornavís d'estrella núm. 3 i després afluixeu lleugerament el pern M6 (x1) inclòs amb una clau anglesa.

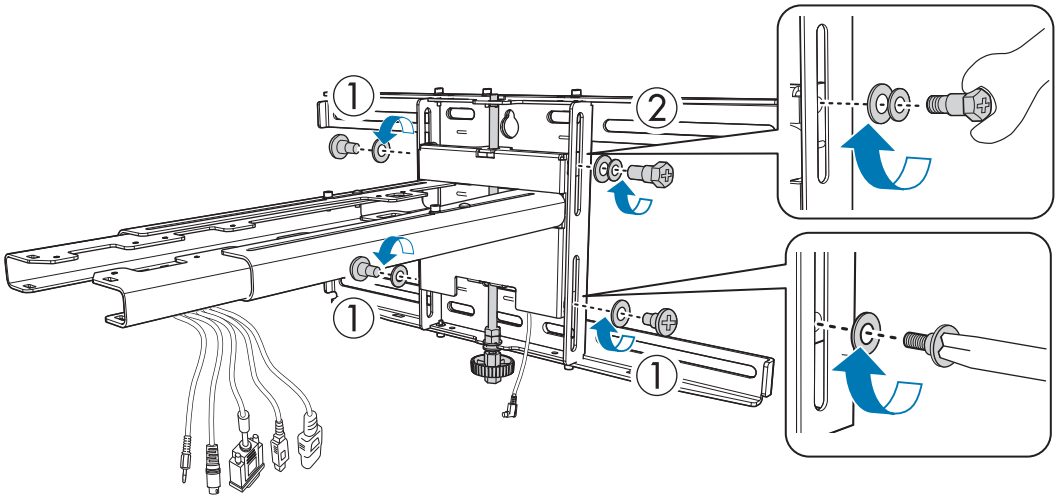

4 Ajusteu el lliscament vertical amb la clau anglesa oberta i feu-lo coincidir amb la posició estàndard (C)

- Quan colleu l'eix del pern hexagonal des de dalt (A) s'aixeca la placa d'instal·lació i, quan l'afluixeu, es baixa.
- Quan colleu el pern M8 per baix (B) es baixa la placa d'instal·lació i, quan l'afluixeu, s'aixeca. (També podeu fer servir un 17 mm una clau de tub.)

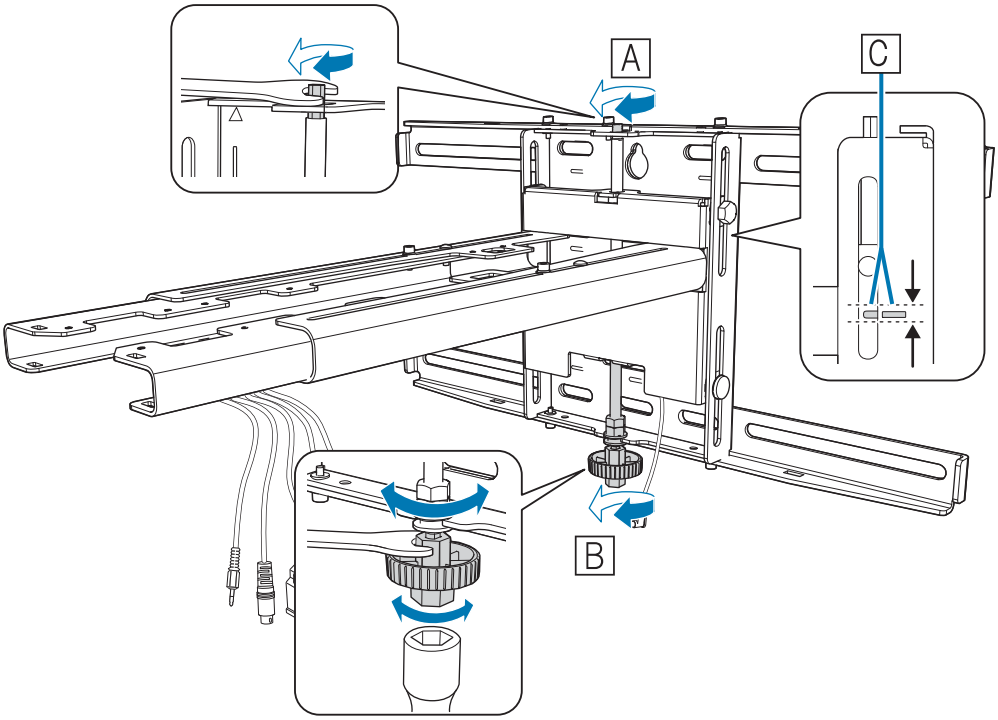

5 Colleu el pern M6 (x1) per fixar la placa d'instal·lació a la seva posició

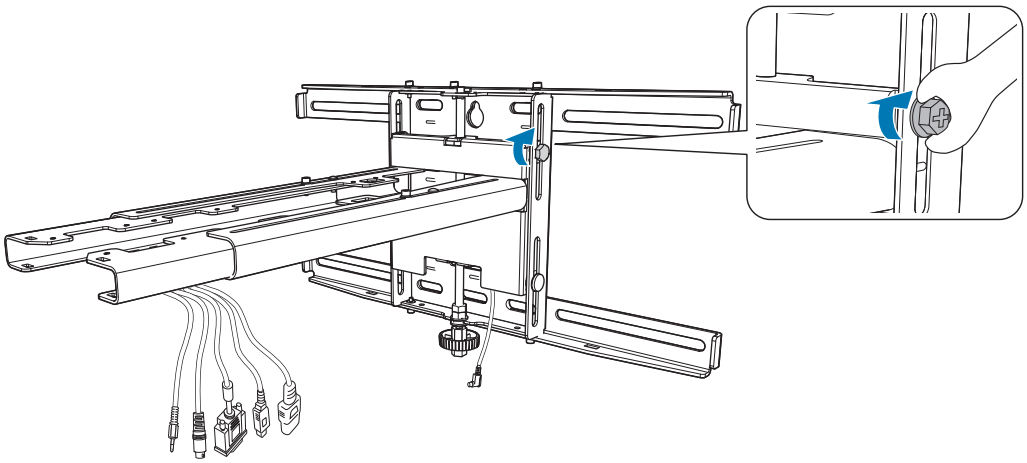

Com fixar el projector a la placa d'instal·lació

1 Afluixeu els caragols (x2) i traieu la tapa dels cables del projector

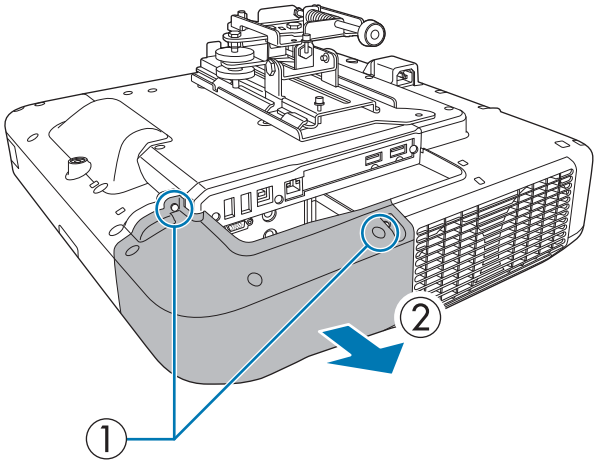

2 Acobleu la unitat d'ajust de 3 eixos a la placa d'instal·lació amb els perns M4 x 12 mm (x4) inclosos

- Quan la imatge projectada és inferior a 85 polzades: Munteu la unitat a la marca ◯ (A).
- Quan la imatge projectada és igual o superior a 85 polzades: munteu la unitat a la marca ◯◯ (B).

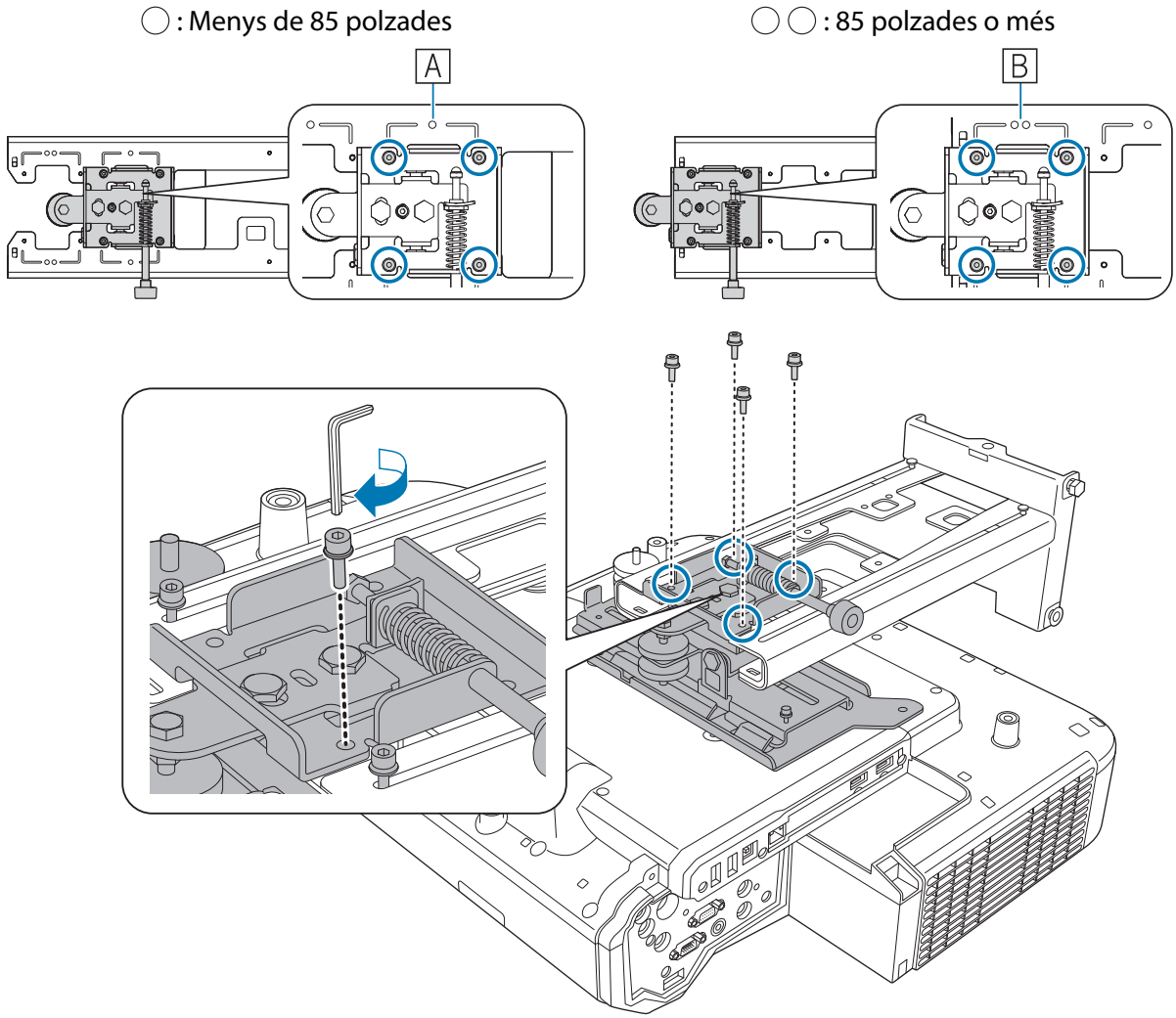

3 Connecteu els cables al projector

☛ "Connexió de dispositius" pàg.32

Connecteu finalment el cable d'alimentació.

Feu servir caragols M4, que podeu comprar en qualsevol botiga, per fixar els dispositius i els accessoris perifèrics, com ara sintonitzadors externs als orificis dels caragols que s'indiquen a la imatge següent.

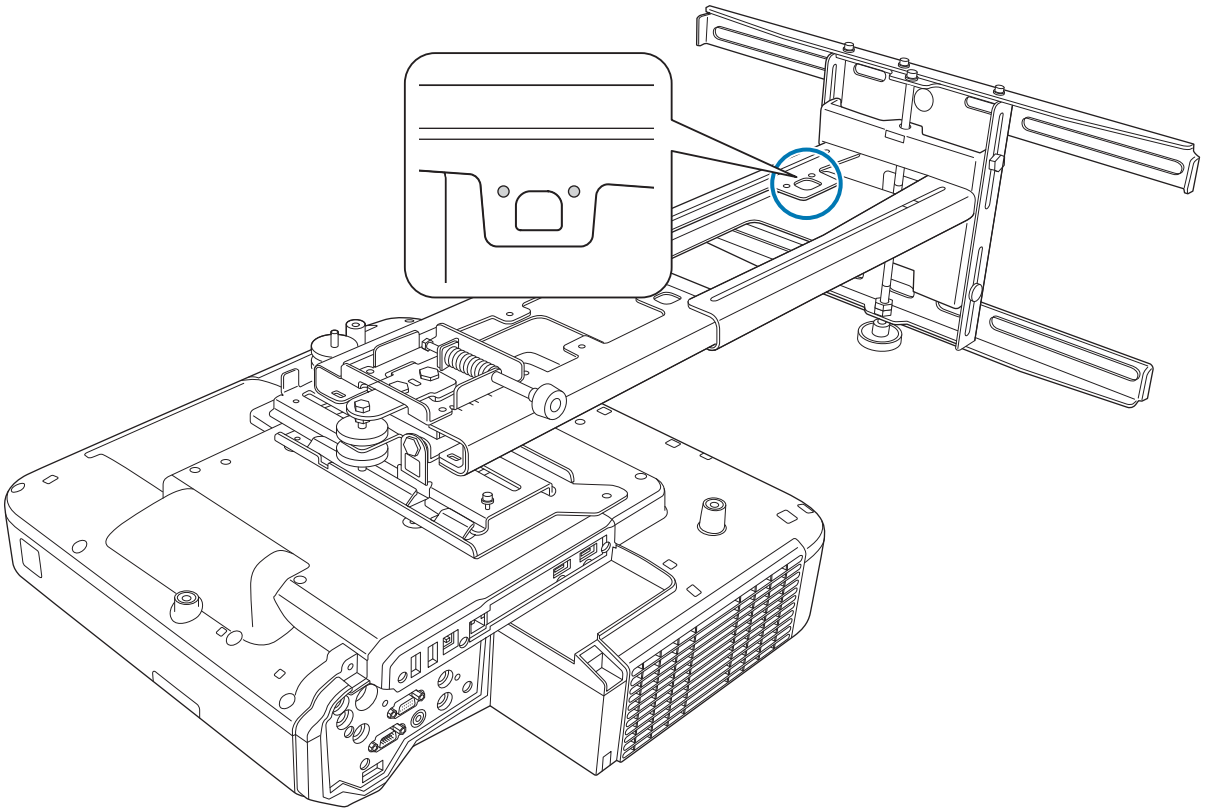

Instal·leu el mòdul LAN sense cables subministrat a la ranura del mòdul de la unitat LAN sense cables.

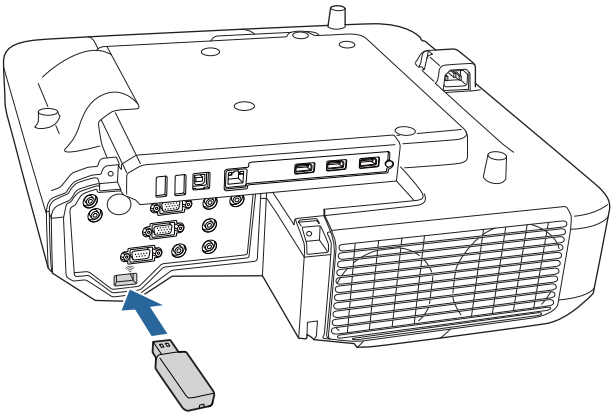

Ajust de la posició del projector

- No realitzeu ajustos amb la funció Keystone del projector. Si ho feu es pot reduir la qualitat de la imatge.
- Si voleu instal·lar diversos projectors amb la funció d'instal·lació en cadena, efectueu la instal·lació en cadena abans d'ajustar la imatge projectada.

☛ "Funció d'instal·lació en cadena" pàg.109

Quan instal·leu la unitat Touch (només per al model EB-1460Ui/EB-1450Ui), si hi ha obstacles a la part inferior de la pissarra, com ara marcs o safates, adheriu els deflectors d'infraroigs al llarg del marge inferior de la pissarra abans d'ajustar el projector.

☛ "Adhesió dels deflectors d'infraroigs (només per al model EB-1460Ui/EB-1450Ui)" pàg.52

1 Premeu el botó [Power] del comandament a distància o del tauler de control per engegar el projector

Com fer servir el comandament a distància

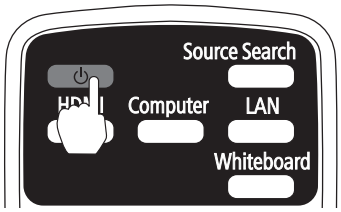

Com fer servir el tauler de control

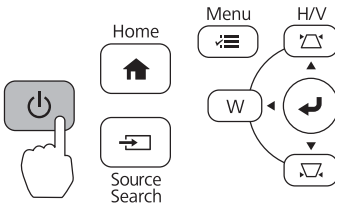

Precaució

Quan s'estigui projectant no poseu la cara ni les mans prop dels conductes de ventilació d'aire ni hi col·loqueu objectes que es puguin deformar o malmetre per la seva calor. L'aire calent dels conductes de ventilació pot causar cremades, deformitats o accidents en general.

2 Obriu la tapa del filtre de l'aire i després ajusteu l'enfocament amb la palanca d'enfocament

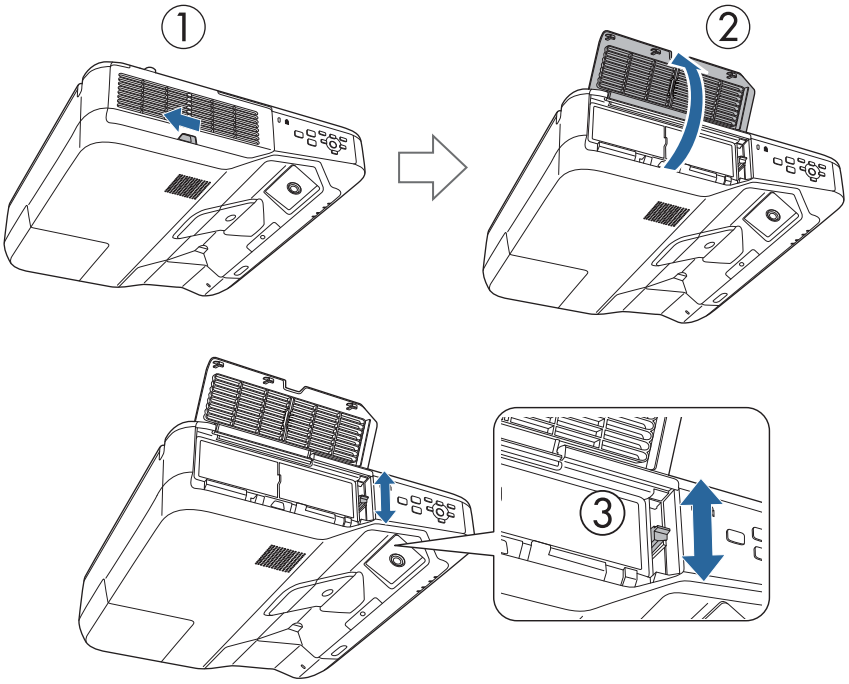

Podeu ajustar-lo de manera més precisa més tard.

Quan hagueu finalitzat els ajusts, tanqueu la tapa del filtre de l'aire.

- Podeu canviar l'idioma de visualització des de l'opció **Idioma** del menú **Ampliada**.

  ☛ *Guia de l'usuari* del projector - Menú del projector
- Quan engegueu el projector per primera vegada, veureu el missatge **"Voleu ajustar l'hora?"**. Si voleu configurar-ho més tard, seleccioneu **No**.

3 Canvieu la relació d'aspecte de la imatge projectada (només si és necessari)

Projecteu imatges des d'un dispositiu connectat i després premeu el botó [Aspect] del comandament a distància.

Cada vegada que premeu aquest botó, es mostra el nom de l'aspecte a la pantalla i la relació d'aspecte hi canvia.

Com fer servir el comandament a distància

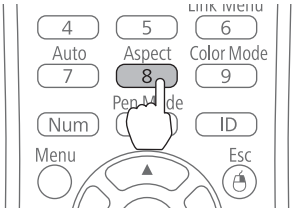

- Per obtenir més informació sobre com connectar dispositius i projectar imatges, vegeu la *Guia d'inici ràpid*.
- La relació d'aspecte no canvia si no hi ha imatges projectant-se des d'un dispositiu connectat.
- També podeu canviar relació d'aspecte des de l'opció **Aspecte** del menú **Senyal**.

☛ *Guia de l'usuari* del projector - Menú del projector

4 Premeu el botó [Menu] del projector.

Com fer servir el comandament a distància

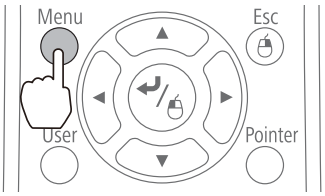

Com fer servir el tauler de control

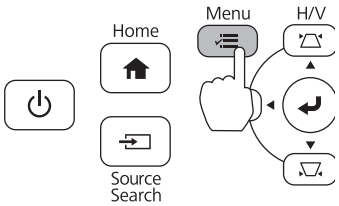

5 Seleccioneu **Guia d'instal·lació** des de **Ajustos**

Es visualitzarà la pantalla de guia.

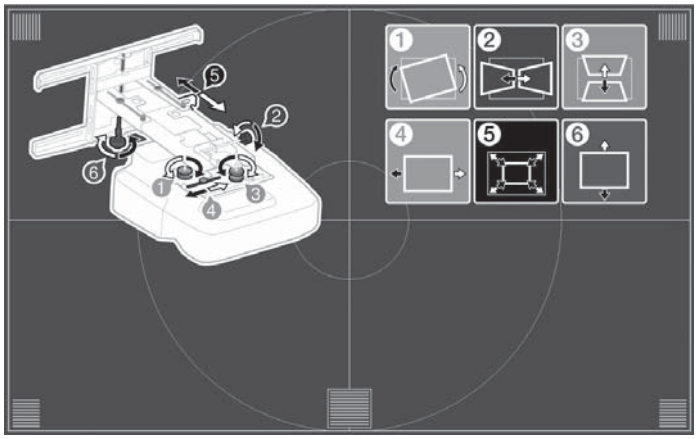

6 Després d'afluixar la roda d'ajust que trobareu a la part inferior, ajusteu el balanceig horitzontal mitjançant la roda d'ajust que hi ha a dalt.

> Repetiu els passos 6-11 mentre sigui necessari.

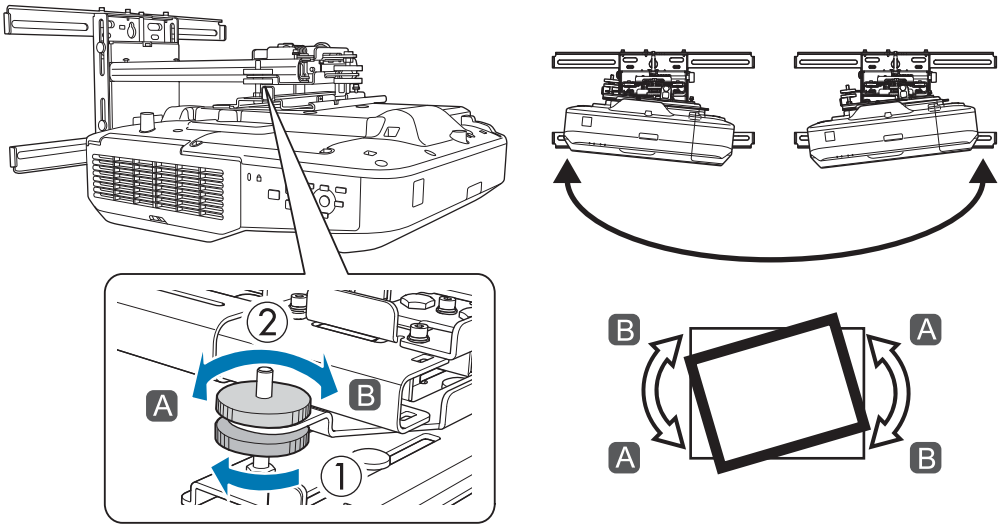

Quan acabeu els ajustos, colleu la roda d'ajust que trobareu a sota.

7 Afluixeu el caragol M4 (x1) amb la clau hexagonal i després ajusteu la rotació horitzontal amb el dial d'ajust

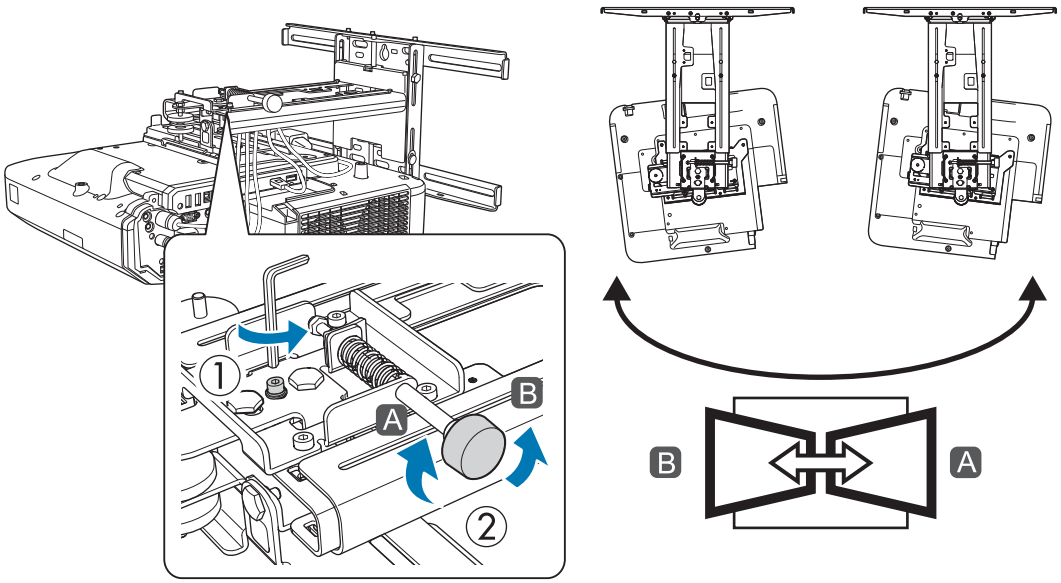

Quan acabeu els ajusts, colleu el caragol M4 que heu afluixat abans.

8 Després d'afluixar la roda d'ajust que trobareu a la part inferior, ajusteu la inclinació vertical amb el dial d'ajust que hi ha a dalt.

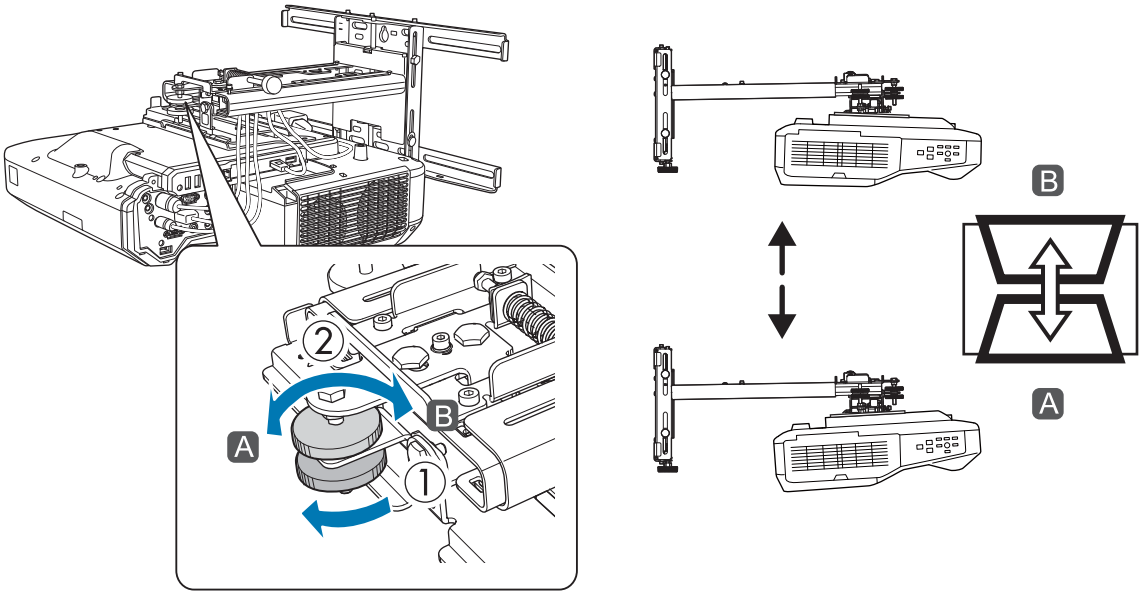

Quan acabeu els ajustos, colleu la roda d'ajust que trobareu a sota.

9 Afluixeu el pern M4 amb la clau hexagonal i després ajusteu el lliscament horitzontal

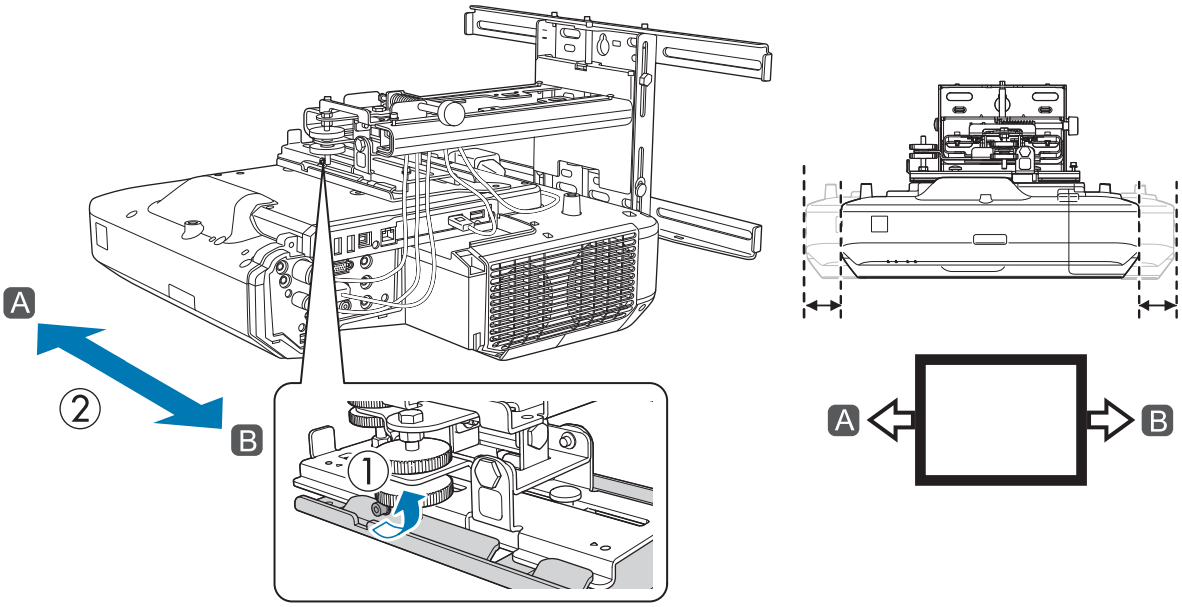

Quan acabeu de fer els ajustos, colleu el pern M4 que heu afluixat abans.

10 Afluixeu els perns M4 (x2) amb la clau hexagonal i després ajusteu el lliscament endavant/endarrere

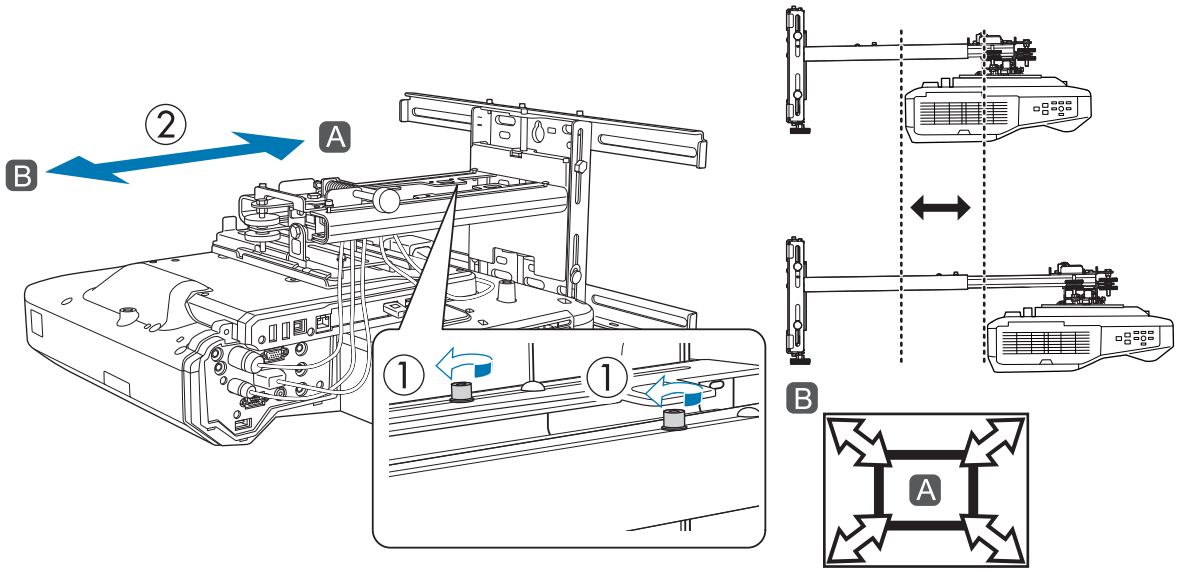

Quan acabeu els ajusts, colleu els perns M4 que heu afluixat abans.

11 Afluixeu el pern M6 (x1) amb la clau anglesa oberta i després ajusteu el lliscament vertical

Ajusteu el lliscament vertical amb l'eix hexagonal des de dalt o des de baix.

- Quan es colla l'eix del pern hexagonal des de dalt s'aixeca la placa d'instal·lació i, quan s'afluixa, es baixa.
- Quan es colla el pern M8 per baix es baixa la placa d'instal·lació i, quan s'afluixa, s'aixeca. (També podeu fer servir un 17 mm una clau de tub.)

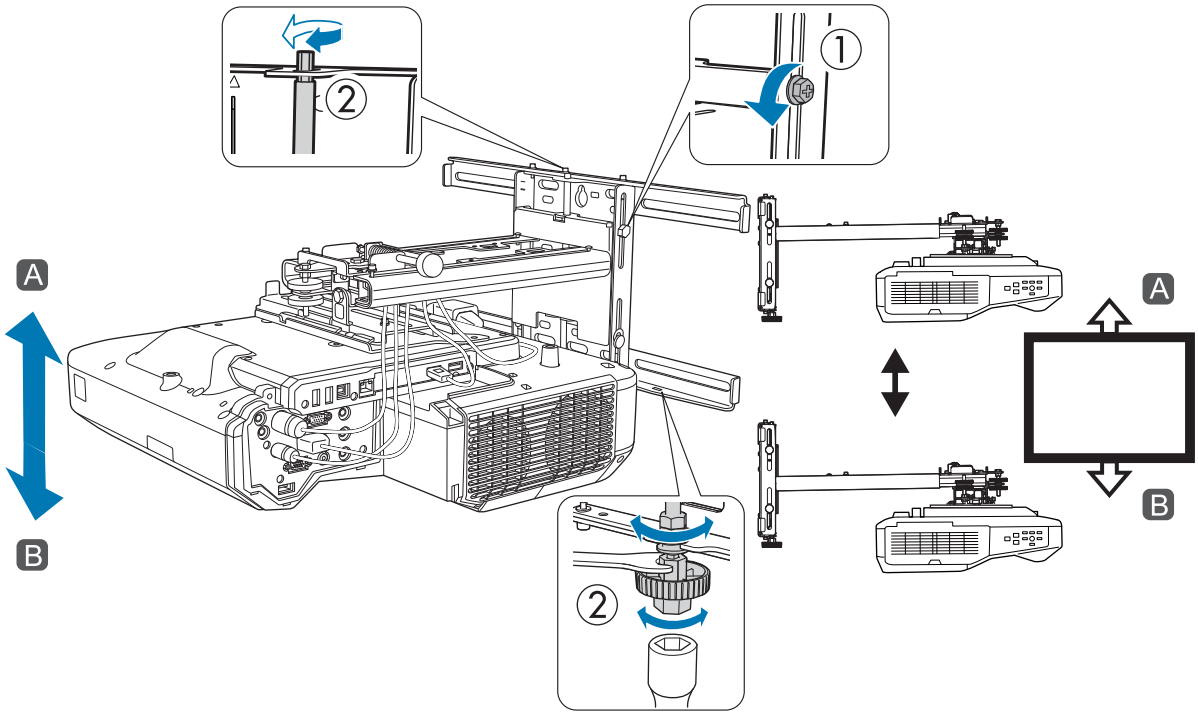

Quan acabeu els ajusts, colleu els perns M6 que heu afluixat abans.

12 Assegureu-vos que tots els perns que heu afluixat en els passos 6-11 estan ben fixats

> ⚠ Advertència
>
> Colleu bé tots els caragols i els perns. En cas contrari, el producte pot caure i pot provocar danys corporals o danys materials.

13 Ajusteu l'enfocament fins a fer-lo coincidir amb aquesta imatge (A)

Obriu la tapa del filtre de l'aire i després ajusteu l'enfocament.

Quan (A) estigui enfocat, comproveu les zones (B). Si alguna zona (B) no està enfocada, enfoqueu-la fins que les zones (B) siguin uniformes.

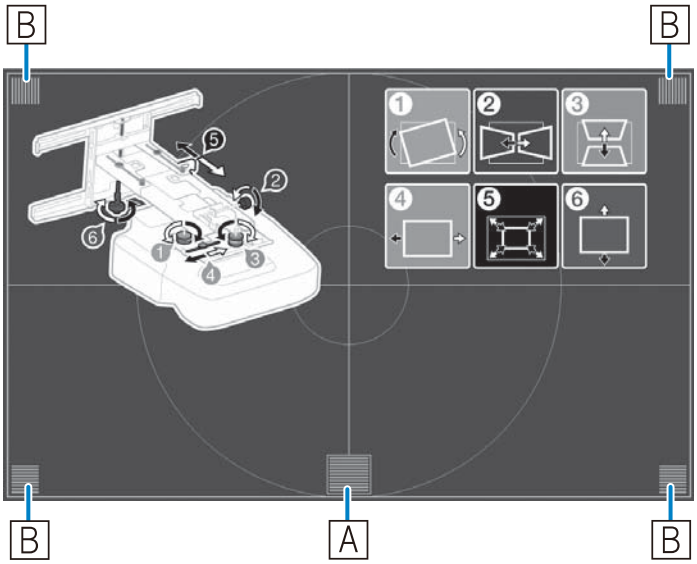

Quan hagueu finalitzat els ajusts, tanqueu la tapa del filtre de l'aire.

14 Premeu el botó [Esc] del comandament a distància o del tauler de control per eliminar la pantalla de guia

Adhesió dels deflectors d'infraroigs (només per al model EB-1460Ui/EB-1450Ui)

Quan instal·leu la unitat Touch, si hi ha obstacles a la part inferior de la pissarra, com ara un marc o safates, les operacions tàctils no funcionaran correctament. En cas que hi hagi obstacles, adheriu els deflectors d'infraroigs al llarg del marge inferior de la pissarra abans d'ajustar la posició del projector.

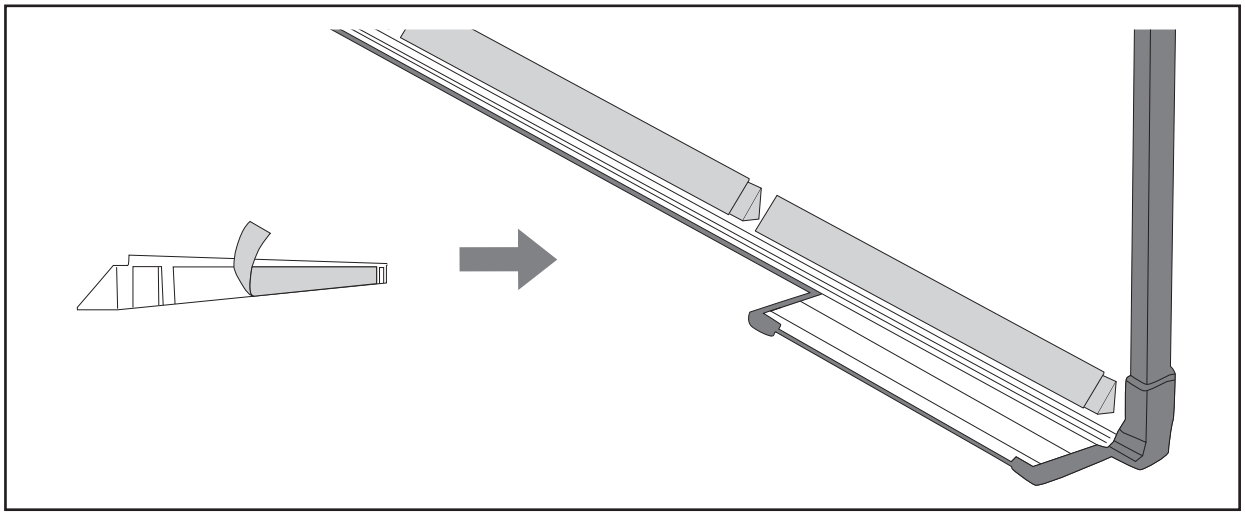

- No desenganxeu els deflectors d'infrarojos després d'adherir-los. Si ho feu, la cinta ja no enganxarà bé.
- No enganxeu una cinta adhesiva ni col·loqueu res sobre els deflectors d'infrarojos. És possible que el deflector d'infrarojos no funcioni correctament si ho feu.

Correcció d'arc

Quan ajusteu la forma de la imatge projectada, executeu la Correcció d'arc.

1 Engegueu el projector i després premeu el botó [Menu]

Com fer servir el comandament a distància

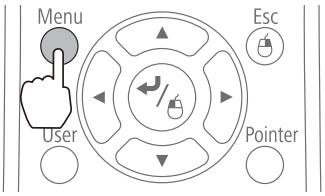

Com fer servir el tauler de control

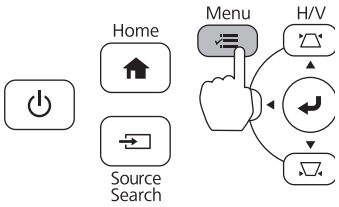

2 Seleccioneu **Correcció geomètrica** dels **Ajustos**

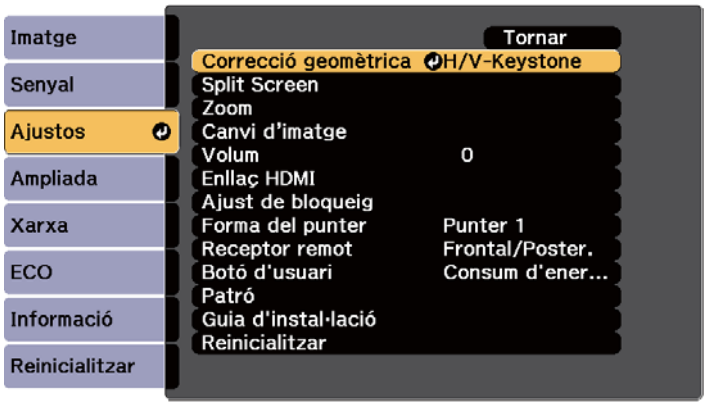

3 Seleccioneu **Correcció d'arc**

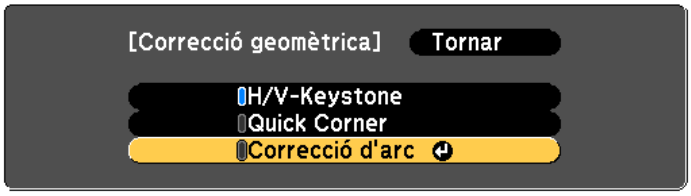

4 Seleccioneu **Correcció d'arc**

5 Seleccioneu el costat que voleu corregir

6 Corregiu el costat seleccionat

Si apareix el missatge **"No es pot moure més."**mentre esteu realitzant els ajustos, no podreu ajustar-ne més la forma cap a la direcció que s'indica per la zona marcada pel triangle gris.

7 Repetiu els passos 5 i 6 segons sigui necessari per ajustar la resta dels costats

Calibratge del llapis

Comproveu que l'ajust de la posició del projector s'han realitzat abans de començar a calibrar el llapis interactiu.

☛ "Ajust de la posició del projector" pàg.46

Hi ha dos mètodes disponibles per calibrar el llapis; **Calibratge automàtic** i **Calibratge manual**. Quan calibreu el llapis per primera vegada després d'instal·lar el projector, realitzeu un **Calibratge manual** per un calibratge acurat.

Per al mètode **Calibratge automàtic** vegeu la *Guia de l'usuari* del projector (al CD-ROM de documents).

> Quan hàgiu instal·lat dos projectors en paral·lel i esteu fent servir la funció interactiva, configureu les funcions interactives per a projeccions múltiples abans d'ajustar el llapis.
>
> ☛ "Quan dos projectors s'han instal·lat en paral·lel i esteu fent servir la funció interactiva" pàg.100

1 Engegueu el projector i després premeu el botó [Menu]

Com fer servir el comandament a distància

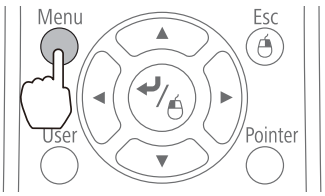

Com fer servir el tauler de control

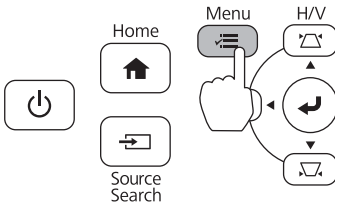

2 Seleccioneu **Easy Interactive Function** a **Ampliada**

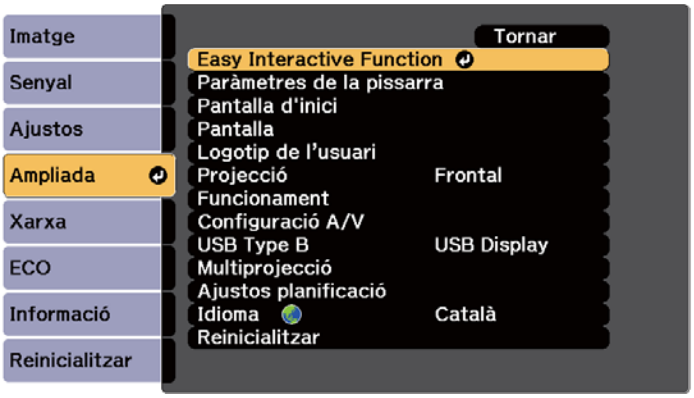

3 Trieu **Calibratge manual**

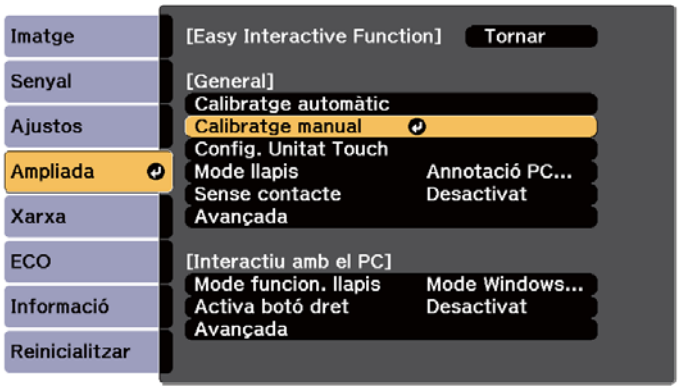

4 Comproveu que l'enfocament de la pantalla és correcte i després trieu **Sí**

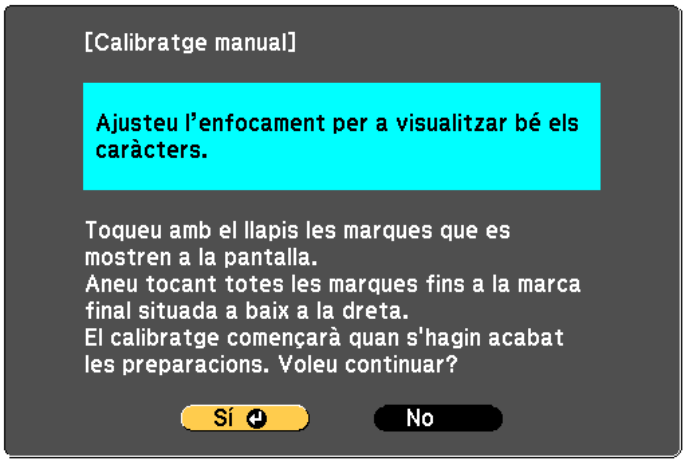

Apareix un punt verd a la cantonada superior esquerra de la pantalla de projecció

5 Toqueu el centre del punt amb la punta del llapis interactiu

El punt desapareix i es mou a la posició següent

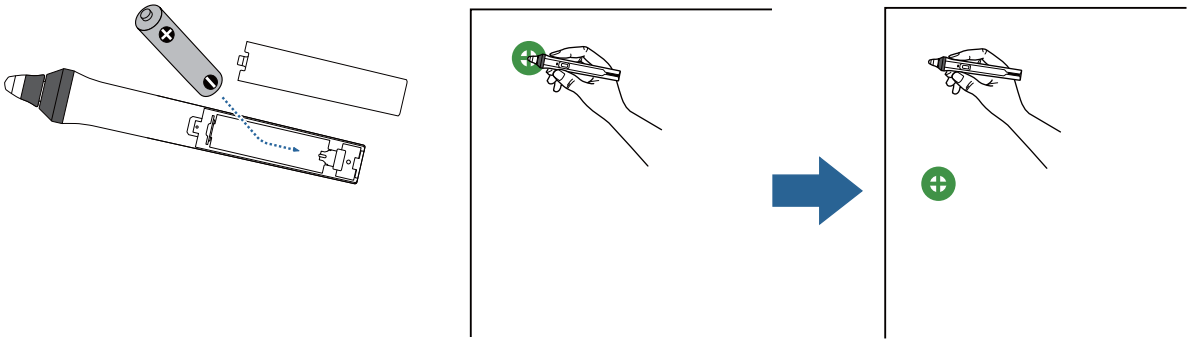

Assegureu-vos de tocar el centre del punt. En cas contrari, és possible que el posicionament no sigui correcte.

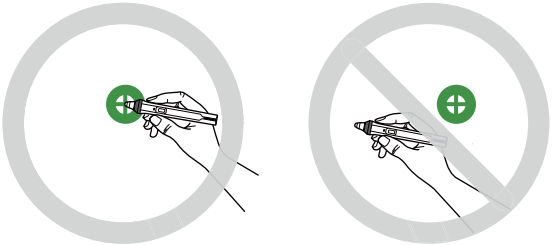

6 Repetiu el pas 5 fins que tots els punts desapareguin

El punt apareix a la part superior esquerra i després es mou cap a la part inferior dreta.

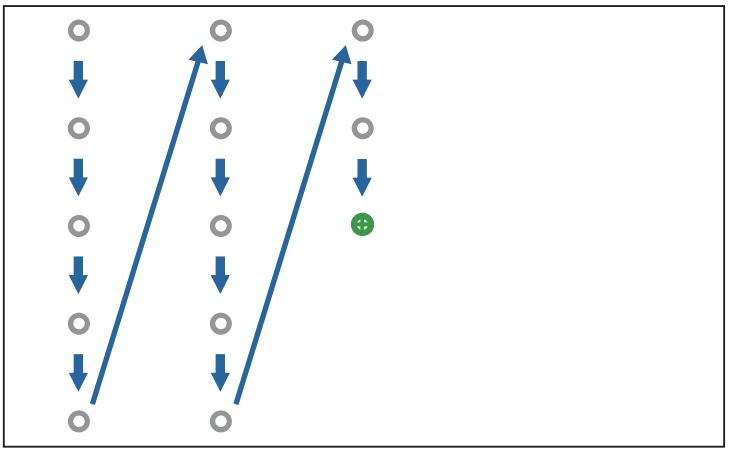

Quan tots els punts desapareixen, el calibratge s'ha completat.

- Comproveu que no hi hagin obstacles entre el llapis interactiu i el Receptor del llapis interactiu (A).

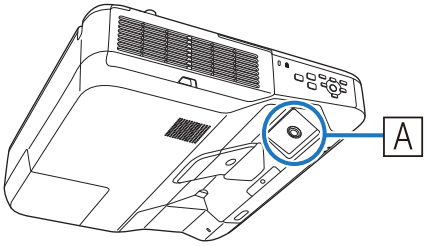

- Si toqueu una posició incorrecta, premeu el botó [Esc] del comandament a distància per tornar al punt anterior.
- Per cancel·lar el calibratge, mantingueu premut [Esc] durant dos segons.

Acoblament de les tapes

1 Acobleu les tapes de la placa per a la paret

Primer instal·leu-hi la tapa dreta.

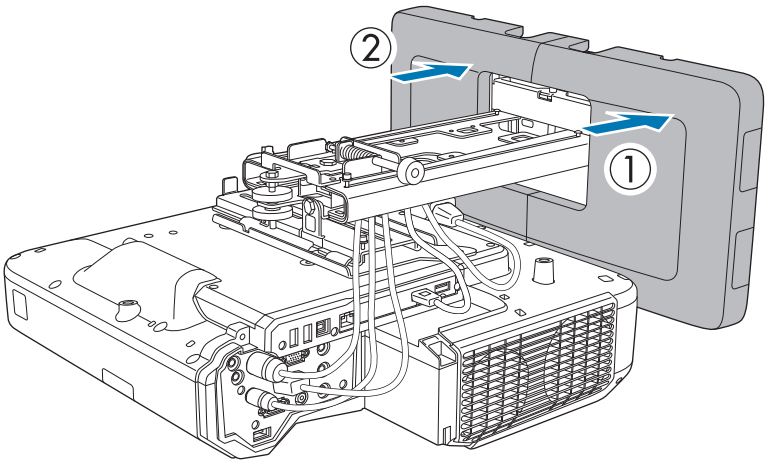

- Depenent de la configuració dels cables, potser necessitareu tallar osques (A) a les tapes de la placa per a la paret per dirigir els cables. Alliseu els costats tallats per suavitzar qualsevol vora esmolada.

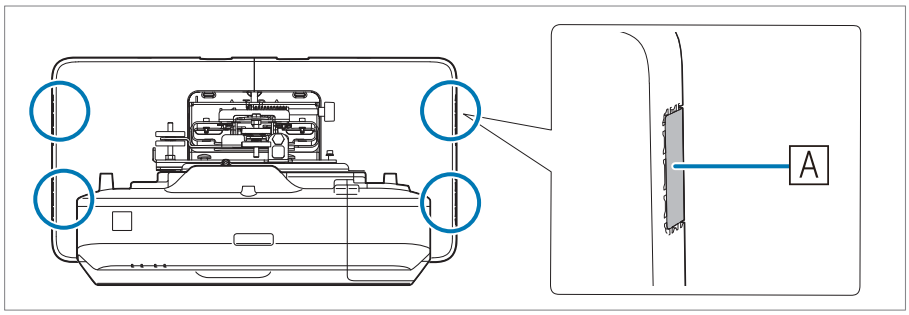

Assegureu-vos que no malmeteu els cables quan els passeu pels forats tallats.

A més, assegureu-vos que feu servir el cúter amb compte.

- Quan extragueu la tapa de la placa per a la paret, premeu les pestanyes que trobareu a dalt i a baix de la part posterior de la tapa de la placa per a la paret amb una clau hexagonal, i empenyeu-la cap endavant.

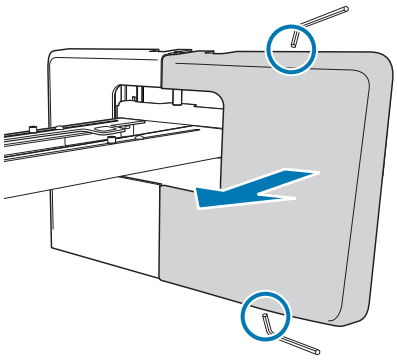

2 Encaixeu la tapa a la placa de configuració

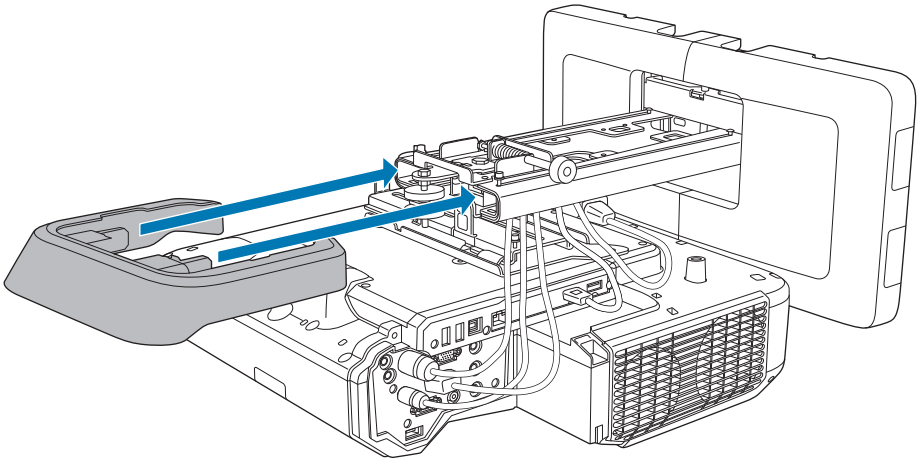

Si us preocupa la ranura que hi ha al braç, col·loqueu-hi l'adhesiu que es subministra per cobrir-la.

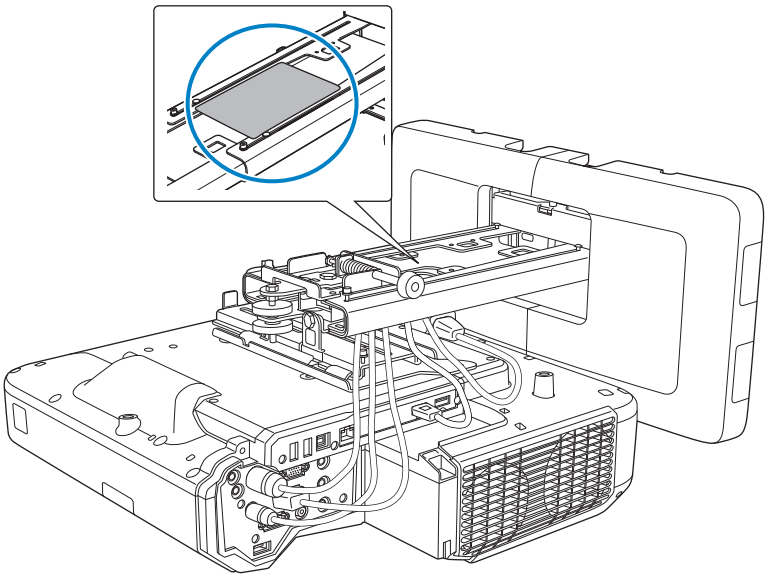

3 Col·loqueu la tapa dels cables al projector i assegureu-la amb els caragols (x2)

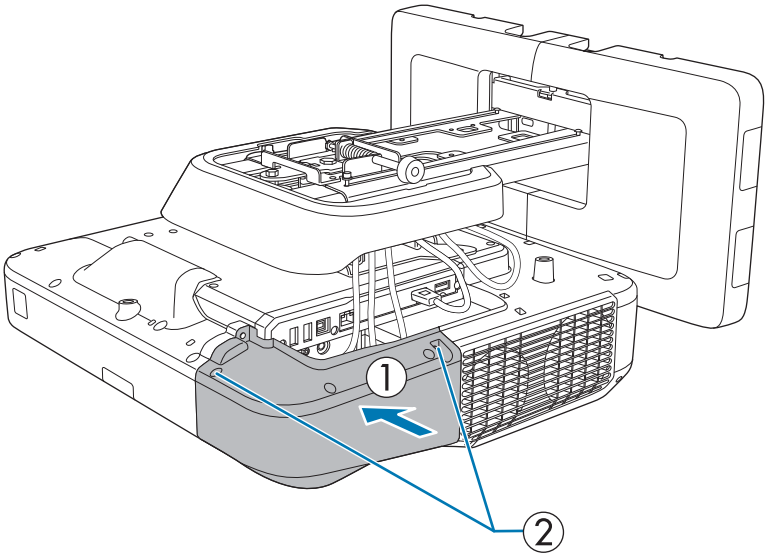

Precaució

Només un especialista ha de retirar o instal·lar el projector, fins i tot per a fer-ne el manteniment o reparacions. Vegeu la *Guia de l'usuari* del projector per obtenir instruccions sobre el manteniment i les reparacions.

Advertència

- No afluixeu mai els perns i les femelles després de la instal·lació. Assegureu-vos periòdicament que els caragols no s'hagin afluixat. Si detecteu caragols que s'han afluixat, colleu-los bé. En cas contrari, el producte pot caure i pot provocar danys corporals o danys materials.
- No us pengeu del producte i tampoc hi pengeu objectes pesants. Si aquest producte cau, pot provocar la mort o danys corporals.

Com instal·lar el Control Pad i el suport per al llapis

Com instal·lar el Control Pad

Vegeu la informació següent per a la ubicació d'instal·lació del Control Pad.

☛ "Instal·lació del Control Pad i el suport per al llapis" pàg.27

1 Retireu la coberta frontal

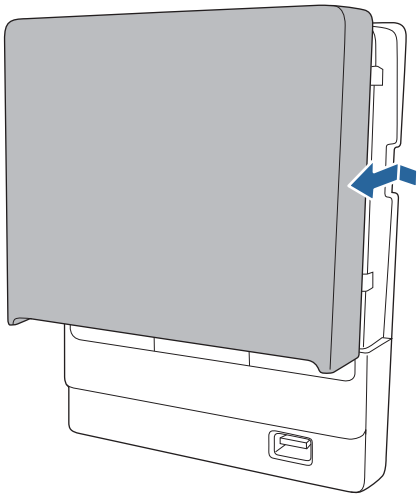

2 Comproveu la posició d'instal·lació i fixeu-la amb 4 caragols M4 de 20 mm (no inclosos)

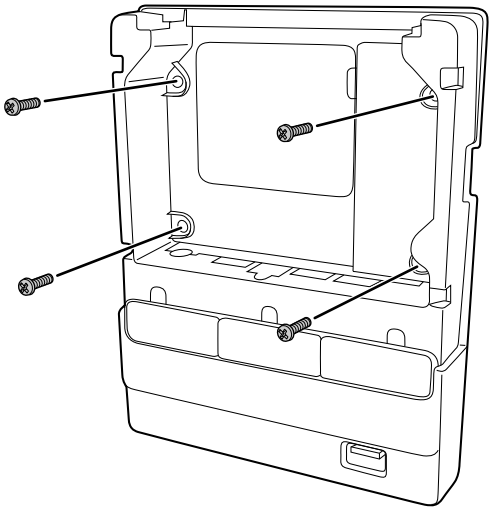

Advertència

- Quan el fixeu, no inclineu els caragols a la superfície d'instal·lació.
- Assegureu-vos que el Control Pad queda ben fixat.
- No assegureu el Control Pad amb cinta de doble cara ni amb imants.

Es recomana comprovar el funcionament del Control Pad abans de fixar-lo amb els caragols.

3 Connecteu el cable del projector al Control Pad

Per obtenir més informació sobre la connexió de cables, consulteu la informació següent.

☛ "Cables necessaris en instal·lar el Control Pad" pàg.34

4 Enganxeu els adhesius de protecció dels ports subministrades als endolls del Control Pad que no es fan servir.

☛ "Control Pad" pàg.13

5 Col·loqueu la coberta frontal

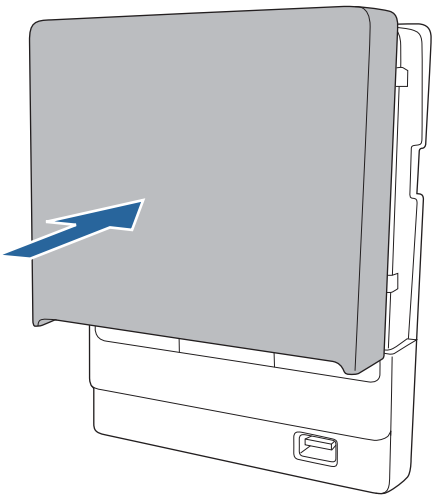

Instal·leu el suport per al llapis

A la informació següent trobareu quina és la posició d'instal·lació del suport per al llapis.

☛ "Instal·lació del Control Pad i el suport per al llapis" pàg.27

1 Retireu la coberta frontal

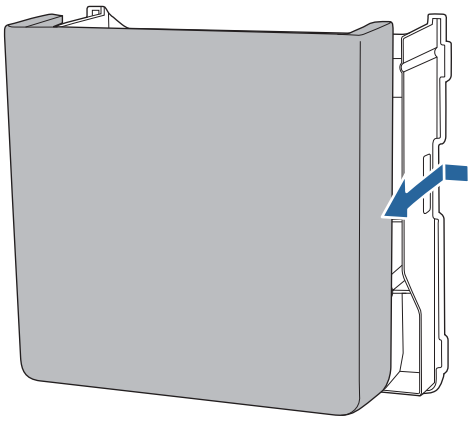

2 Comproveu la posició d'instal·lació i fixeu-la amb 2 caragols M4 de 20 mm (no inclosos)

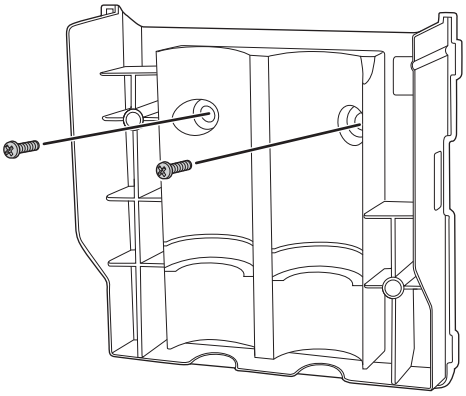

⚠ Advertència

- Quan el fixeu, no inclineu el caragol a la superfície d'instal·lació.
- Assegureu-vos que el suport per al llapis queda ben fixat.
- No assegureu el suport per al llapis amb cinta de doble cara ni amb imants.

3 Instal·lació de les cobertes

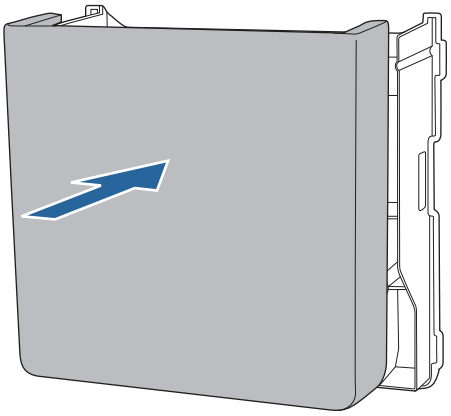

Instal·lació de la unitat Touch (només per al model EB-1460Ui/EB-1450Ui)

Abans d'instal·lar la unitat Touch, comproveu que heu realitzat els passos següents.

- Instal·lació del projector (☛ pàg.32)
- Ajust de la posició del projector (☛ pàg.46)
- Com calibrar el llapis interactiu (☛ pàg.54)

El procediment serà diferent depenent del lloc on vulgueu instal·lar la unitat Touch.

- Quan la unitat Touch s'instal·la fora de la pissarra (mitjançant el suport subministrat amb la unitat) (☛ pàg.64)
- Quan la unitat Touch s'instal·la fora de la pissarra (sense fer servir el suport subministrat amb la unitat) (☛ pàg.88)

Quan la unitat Touch s'instal·la fora de la pissarra (mitjançant el suport subministrat amb la unitat)

Procediment d'instal·lació

Instal·leu la unitat Touch fora de la pissarra mitjançant el suport de la unitat Touch i connecteu-la al projector. Comproveu que la pantalla s'hagi disposat en paral·lel a la superfície on s'ha instal·lat la unitat Touch.

Precaució

Connecteu la unitat Touch només al EB-1460Ui/EB-1450Ui. No la connecteu a altres projectors o dispositius.

1 Engegueu el projector i després premeu el botó [Menu]

Com fer servir el comandament a distància

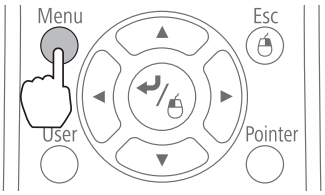

Com fer servir el tauler de control

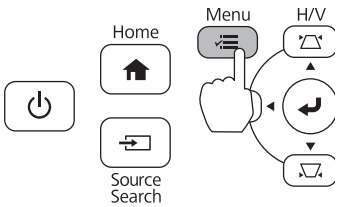

2 Seleccioneu **Easy Interactive Function** a **Ampliada**

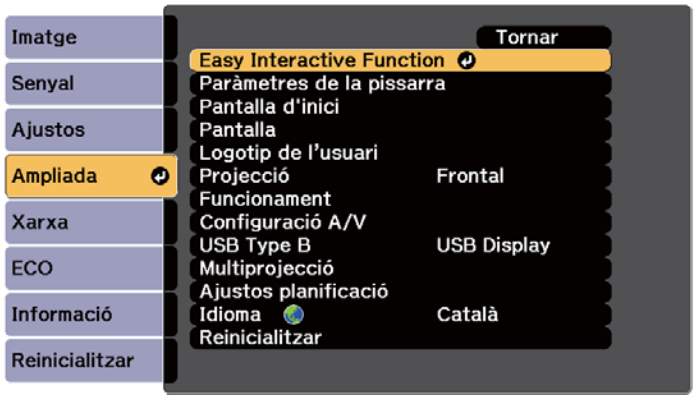

3 Seleccioneu **Config. Unitat Touch**

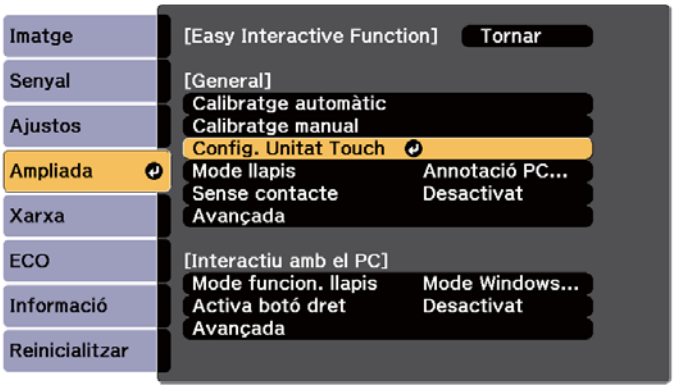

4 Seleccioneu **Patró d'instal·lació**

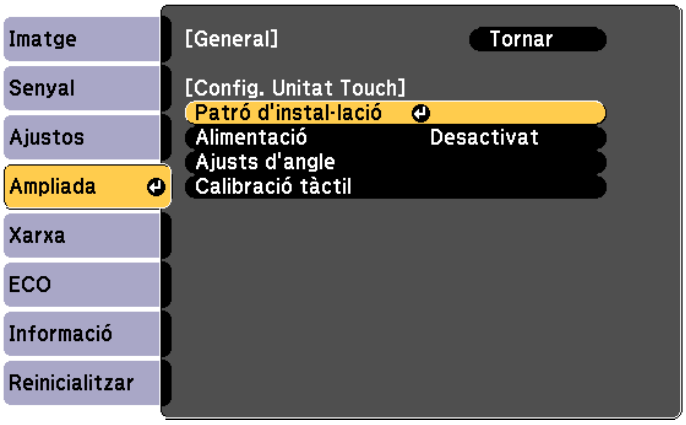

El patró d'instal·lació es mostra sobre la imatge projectada.

5 Afluixeu el caragol de la part inferior de la tapa amb un tornavís d'estrella del número 2 que trobareu en qualsevol botiga

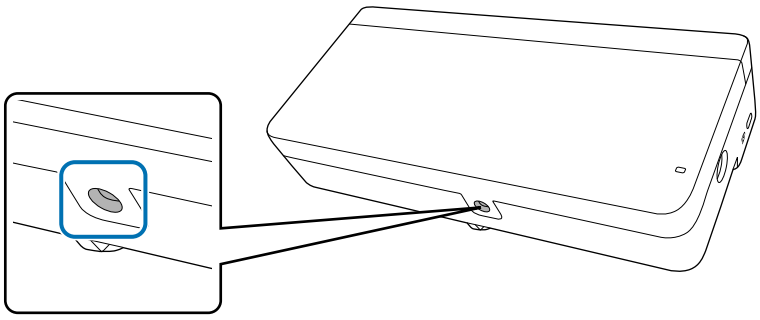

6 Feu lliscar la tapa per extreure-la

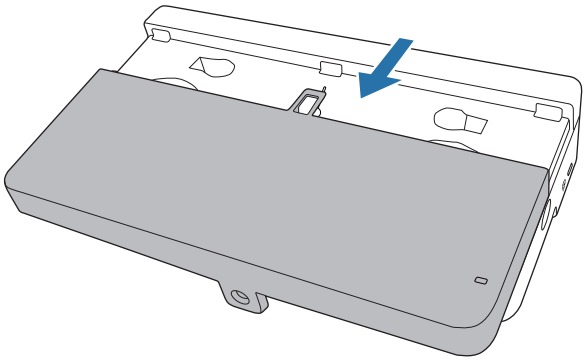

7 Decidiu la posició d'instal·lació del suport de la unitat Touch

Us recomanem que marqueu les posicions d'instal·lació següents (posicions dels orificis del caragol) per facilitar el procés d'instal·lació.

(1): línia central del patró d'instal·lació. Feu coincidir la línia del centre (3) de la placa d'instal·lació.

(2): Entre 25 i 100 mm des del marge superior (línia blanca) de la imatge projectada. Alineeu-la amb la vora inferior de la placa d'instal·lació.

[Unitat: mm]

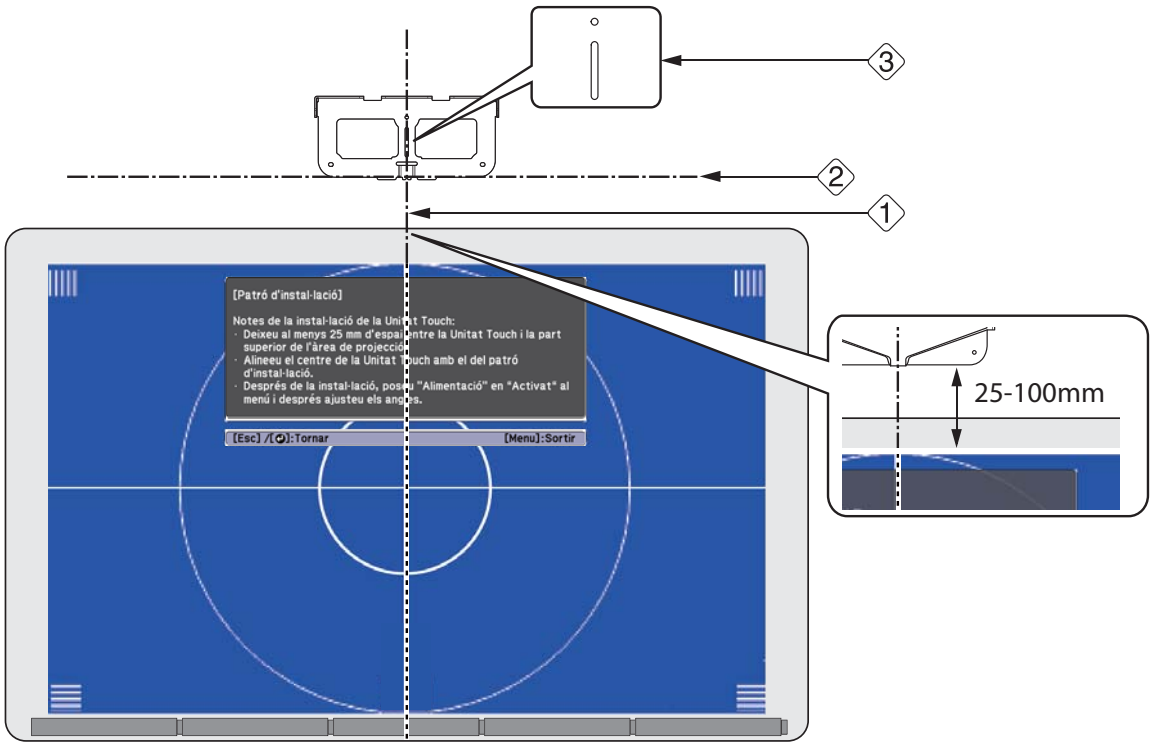

8 Instal·leu la placa d'instal·lació amb els tres caragols de fusta M4 de 4 mm o els tres perns d'ancoratge M4, que podeu comprar en qualsevol botiga.

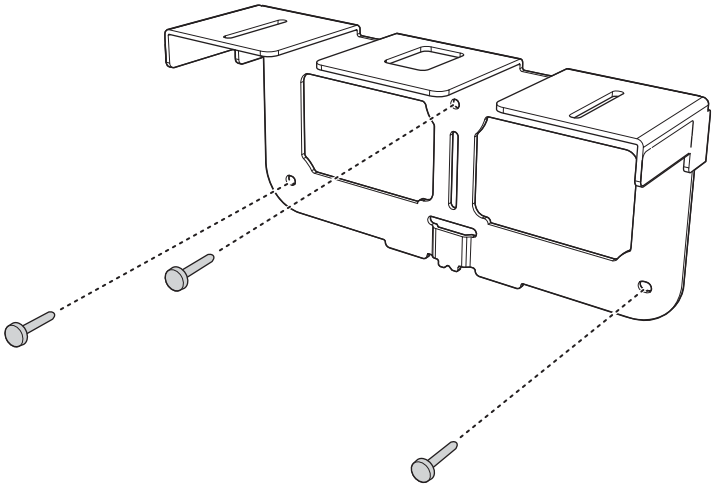

9 Fixeu la placa a la part posterior de la unitat Touch mitjançant els dos perns M4 x 25 mm subministrats

Ajusteu la posició de manera que els dos orificis dels caragols de la unitat Touch i els dos orificis dels caragols de la placa coincideixin. Colleu els perns a la placa amb la clau hexagonal subministrada.

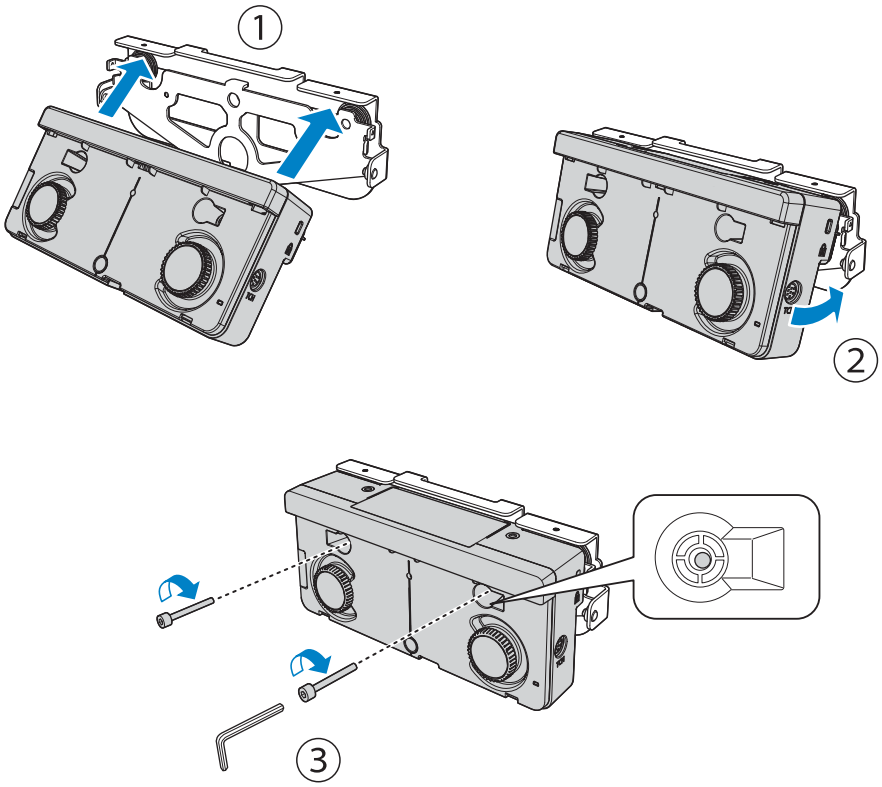

Precaució

Trobareu un imant força potent a la part posterior de la unitat Touch. Vigileu a no atrapar-vos la mà entre la unitat Touch i la placa.

10 Feu servir els perns subministrats M4 x 10 mm (x2) per instal·lar la placa a la placa d'instal·lació

Colleu els perns a la placa amb la clau hexagonal subministrada.

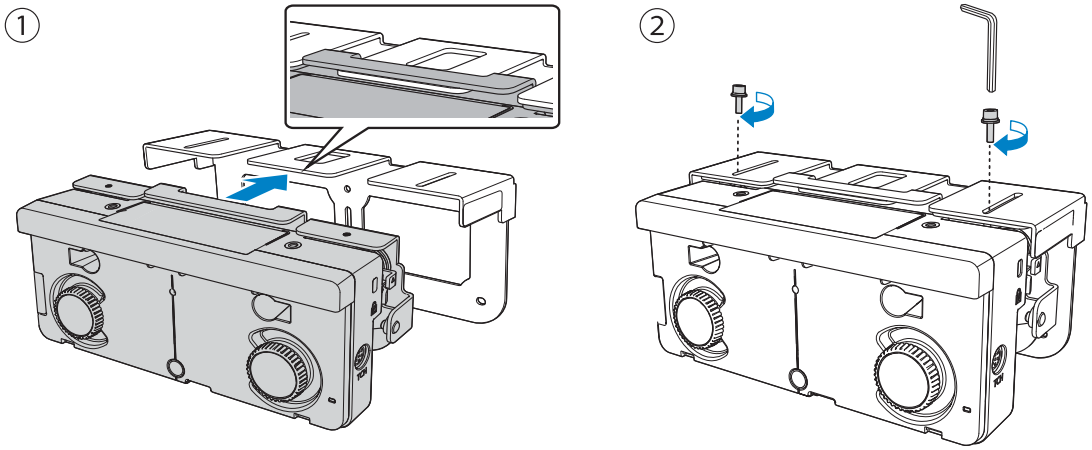

11 Mesureu la distància des de la paret a la superfície de la pantalla (f)

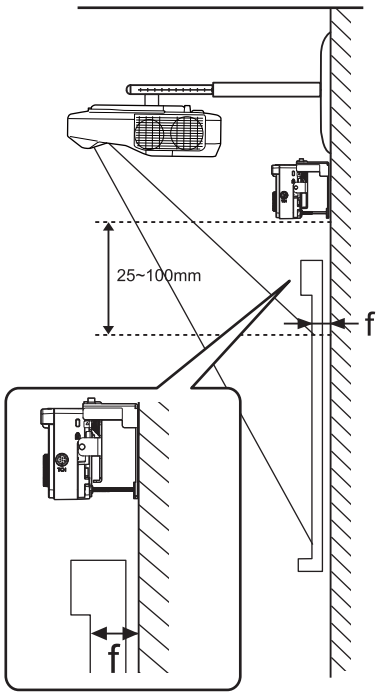

12 Ajusteu l'alçada de l'esquerra i de la dreta en funció del valor (f) que heu mesurat en el pas 11

Afluixeu els dos caragols i moveu la unitat Touch cap endavant i cap endarrere per ajustar-la des de l'esquerra i la dreta de manera que les fletxes coincideixin amb el valor de l'escala que és igual que (f). Quan hàgiu acabat els ajustos, colleu els dos caragols.

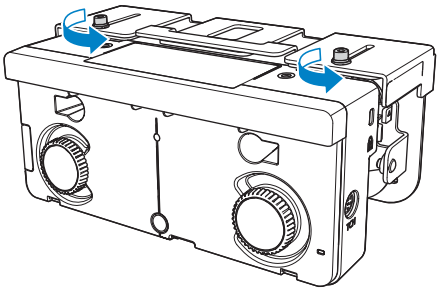

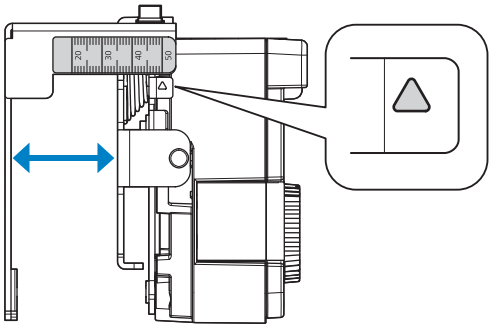

13 Fixeu la unitat Touch i la placa d'instal·lació amb el pern amb cap buit hexagonal

El pern que s'empra varia en funció de la distància (f) des de la paret a la superfície de la pantalla que s'ha mesurat en el pas 11. Colleu el pern a la placa d'instal·lació mitjançant la clau hexagonal subministrada.

Quan (f) = 20 i 35 mm: Pern M4 x 55 mm

Quan (f) = 35 i 50 mm: Pern M4 x 70 mm

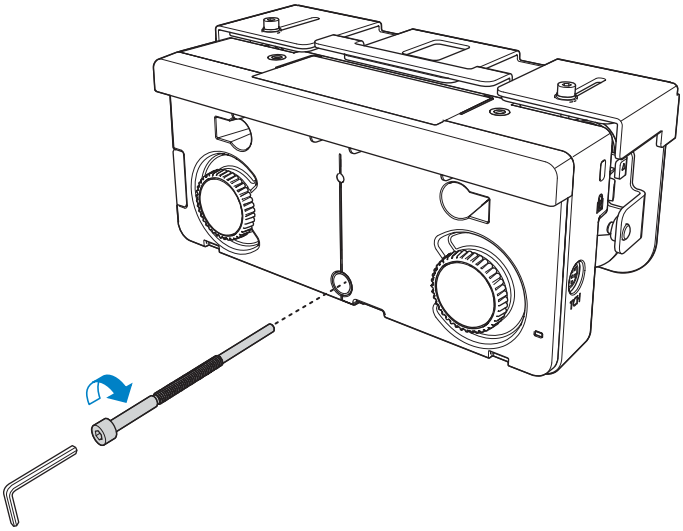

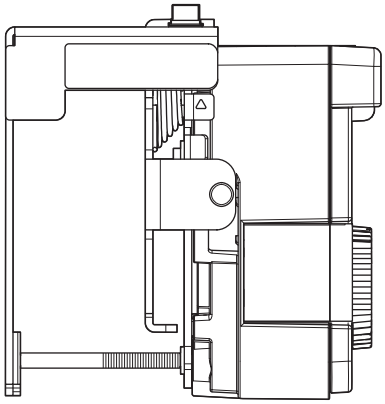

14 Connecteu el cable de connexió de la unitat Touch que està connectat al projector al port TCH de la unitat Touch

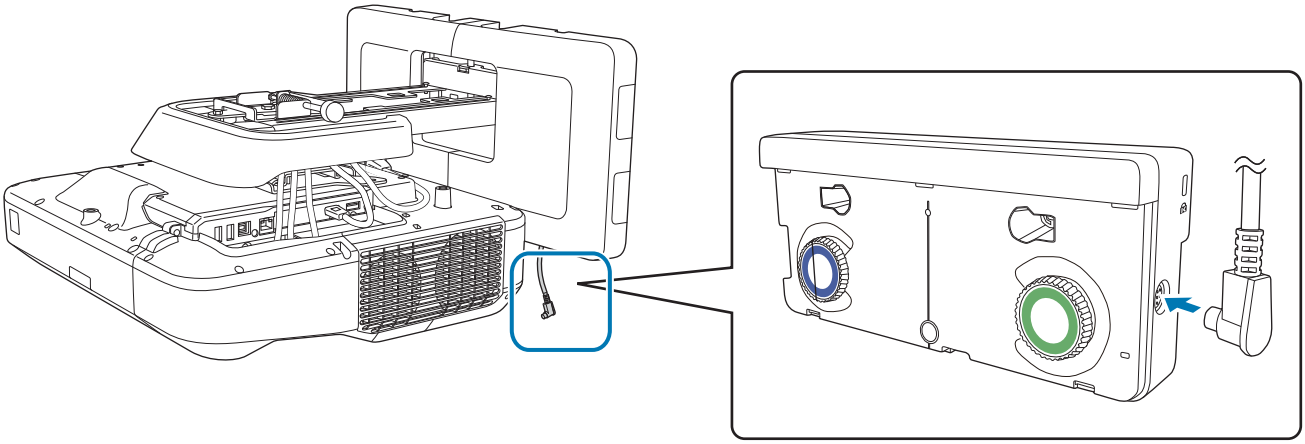

Ajusts d'angle

Des de la unitat Touch s'emet un làser d'infraroigs que té la forma d'una cortina. Aquest làser d'infraroigs emet un reflex del vostre dit en tocar la pissarra i d'aquesta manera hi detecta la posició del dit i permet que la càmera d'infraroigs del projector reconegui la posició que s'està reflectint.

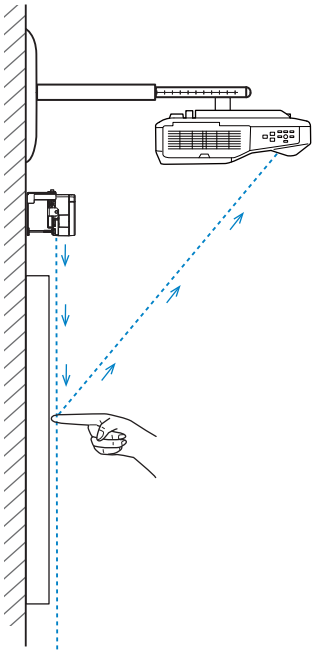

Ajusteu l'angle de la llum làser que procedeix de la unitat Touch de forma que el projector pugui detectar la posició dels dits de l'usuari correctament.

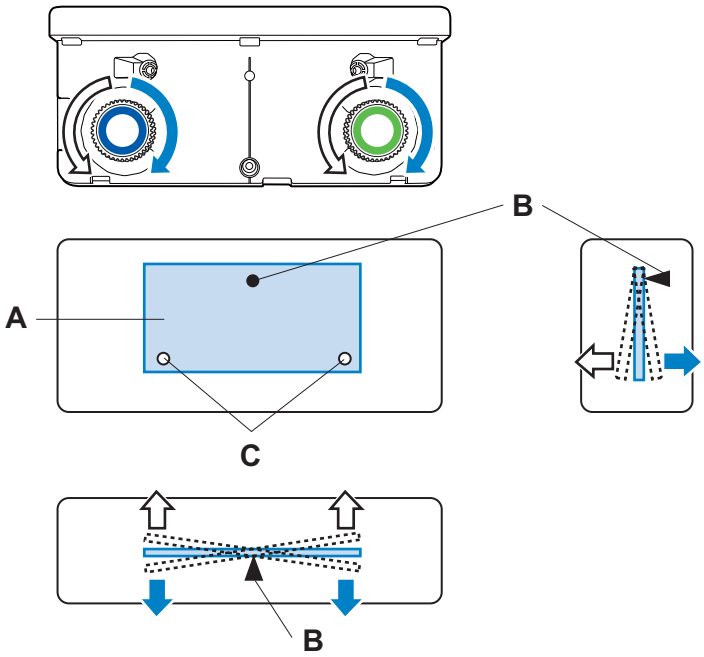

A: Unitat d'emissió de làser infraroigs

B: Fulcrum

C: Punt movible vertical

Si el làser no s'emet en paral·lel a la pantalla, el projector no detectarà correctament les operacions tàctils ni la posició del dit de l'usuari.

Quan el làser no és paral·lel a la pantalla	
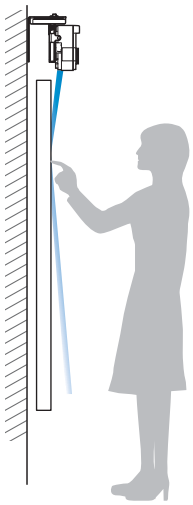	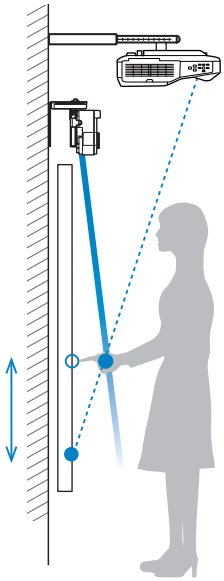
• És possible que la posició del dit de l'usuari no sigui detectada fins i tot si es toca la imatge projectada. • Encara que no es toqui la imatge projectada, les operacions tàctils poden detectar-se de manera incorrecta i podrien produir-se operacions no intencionades.	• És possible que la posició del dit detectada pel projector i la posició real del dit no estiguin alineades, i que es produeixi una operació no intencionada. • El projector entra en un estat en el qual encara es detecten els tocs, però no es reconeix cap operació de clic.

Si hi ha algun obstacle a la part inferior de la pantalla, com ara un marc o safates, el làser quedarà reflectit i la posició del dit de l'usuari no es detectarà correctament. Adheriu els deflectors d'infraroigs sobre el marc i les safates per evitar que hi reflecteixin el làser.

☛"Adhesió dels deflectors d'infraroigs (només per al model EB-1460Ui/EB-1450Ui)" pàg.52

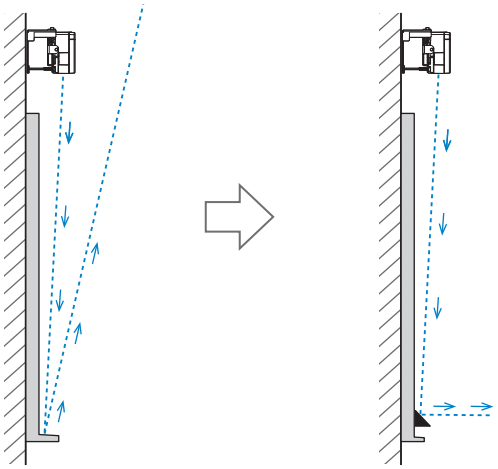

- Quan s'han instal·lat dos projectors en paral·lel i voleu fer servir la funció interactiva, configureu les funcions interactives amb antelació.

  ☛"Quan dos projectors s'han instal·lat en paral·lel i esteu fent servir la funció interactiva" pàg.100
- Abans d'ajustar l'angle, comproveu que s'ha calibrat el llapis interactiu.

  ☛ "Calibratge del llapis" pàg.54

1 Seleccioneu **Easy Interactive Function** des del menú **Ampliada** del projector

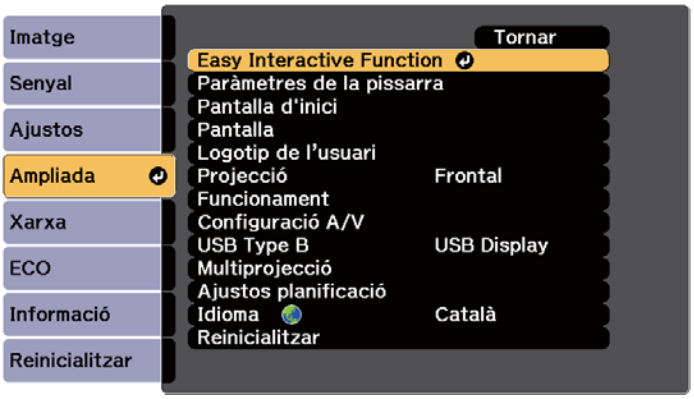

2 Seleccioneu **Config. Unitat Touch**

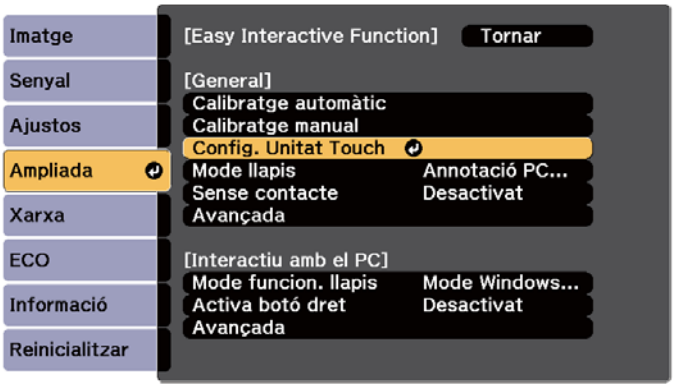

3 Definiu **Alimentació** en **Activat**

La unitat Touch s'encén i l'indicador emet una llum blava.

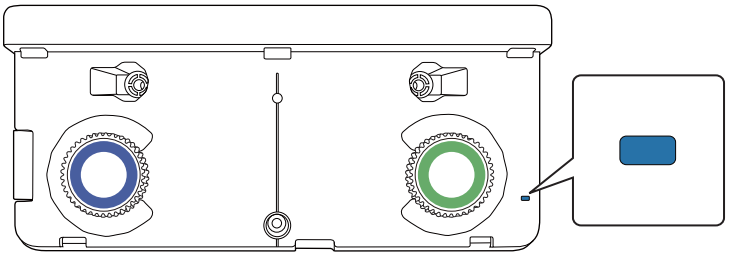

Si **Alimentació** s'estableix en **Activat**, la propera vegada que engegueu el projector, la unitat Touch s'encendrà automàticament.

4 Seleccioneu **Ajusts d'angle**

5 Seleccioneu **Instal·lació de la unitat Touch amb suport**

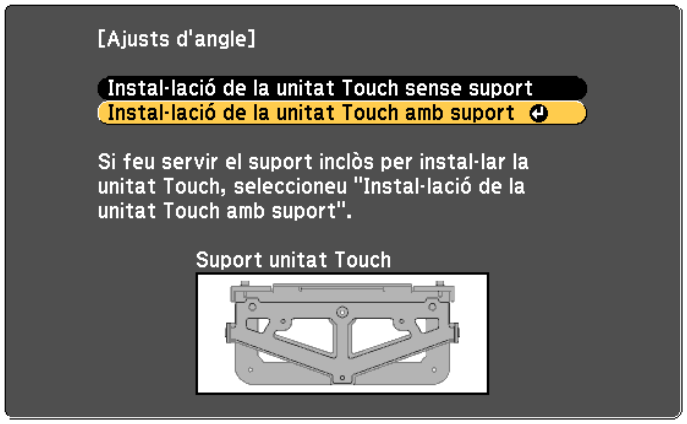

Es mostrarà la següent pantalla.

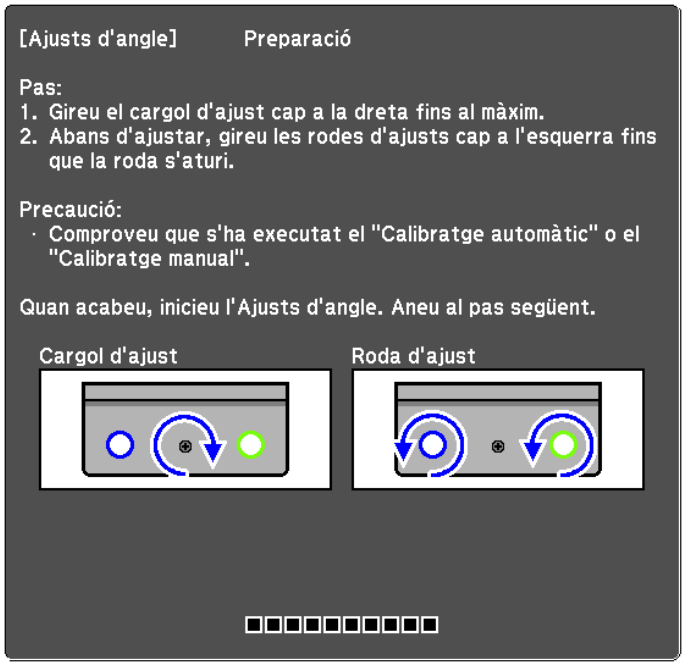

6 Gireu completament el caragol d'ajust per a la unitat Touch en direcció a les agulles del rellotge amb la clau hexagonal subministrada amb la placa d'instal·lació

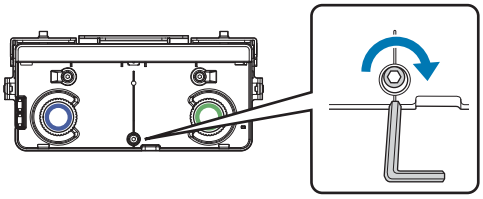

7 Gireu les rodes d'ajust de la unitat Touch cap a l'esquerra fins que sentiu un clic

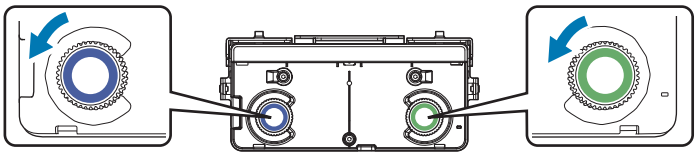

Quan sentiu que les rodes d'ajust fan un clic, deixeu de girar i premeu el botó [↵] del comandament a distància. Es mostrarà la següent pantalla.

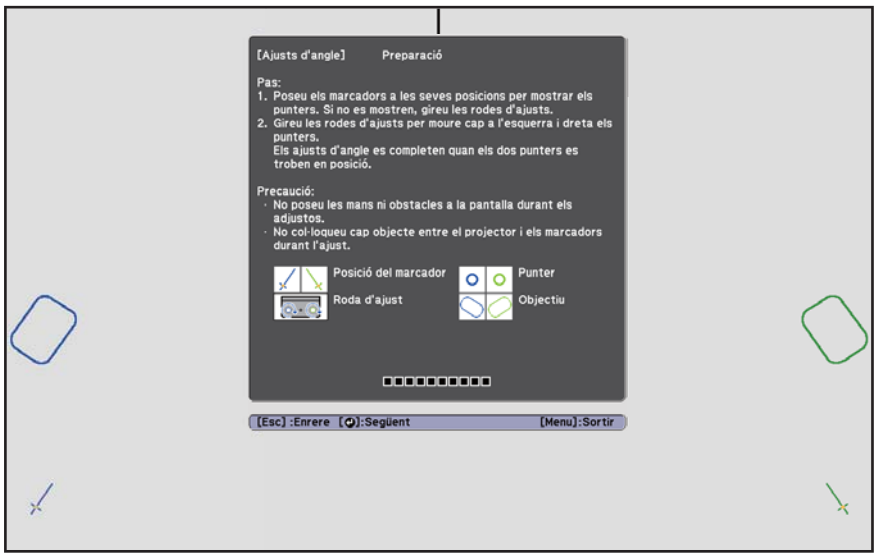

8 Fixeu els dos marcadors subministrats a les posicions del marcador ( ) ( ) damunt de la pantalla de projecció

Col·loqueu-los de forma que les creus (B) dels marcadors coincideixen amb els punts (A) de ( ) ( ).

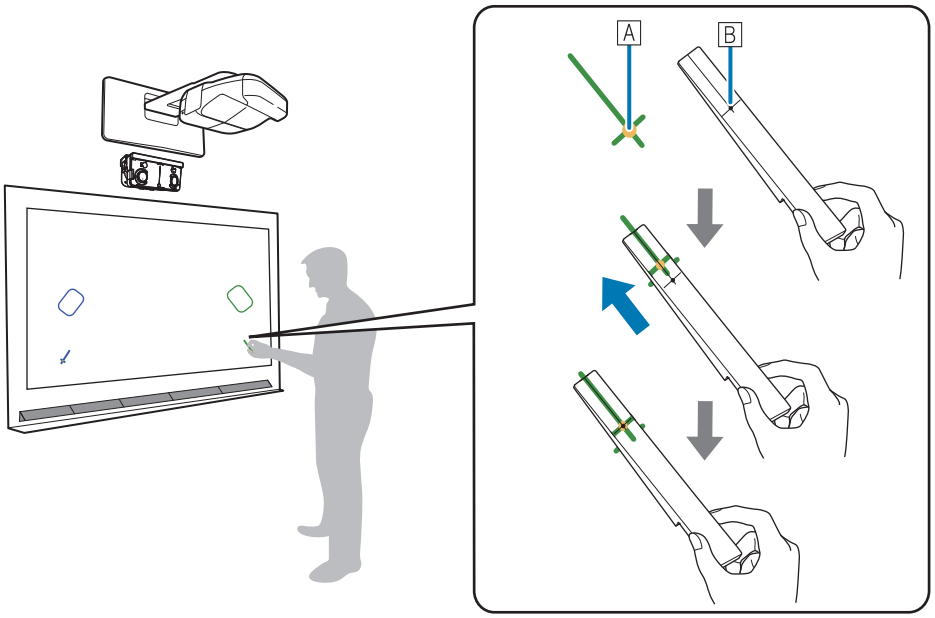

- Pantalles magnètiques: col·loqueu la part inferior dels marcadors a la pantalla.
- Pantalles no magnètiques: feu servir la cinta adhesiva subministrada per fixar els marcadors. Col·loqueu la cinta adhesiva de forma que subjecti bé el marcador a la pantalla.

Correcte	Incorrecte
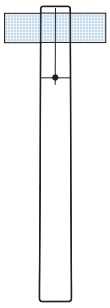	

Durant l'ajust de l'angle, a prop de la imatge projectada només hi poden haver els marcadors. Si hi ha altres objectes sobre la imatge projectada, poden produir-se errors en l'ajust de l'angle.

9 Gireu el caragol d'ajust de la unitat Touch en la direcció contrària a les agulles del rellotge per visualitzar els punters ( ) ( )

Com ajustar l'angle de la unitat Touch mitjançant el caragol d'ajust

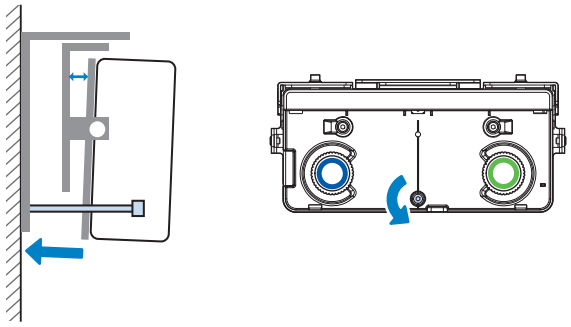

Abans d'ajustar-lo

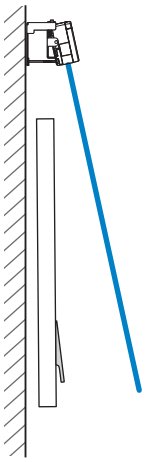

Després d'ajustar-lo

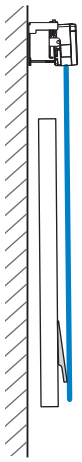

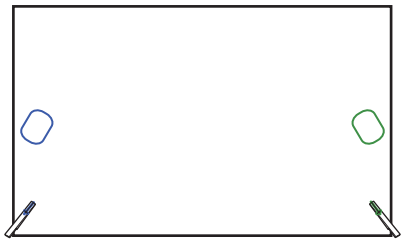

Qual els punters se solapen en la posició correcta, els punts s'omplen ( ) ( ).

Gireu el caragol d'ajust en direcció a les agulles del rellotge per moure el punter cap avall segons sigui necessari.

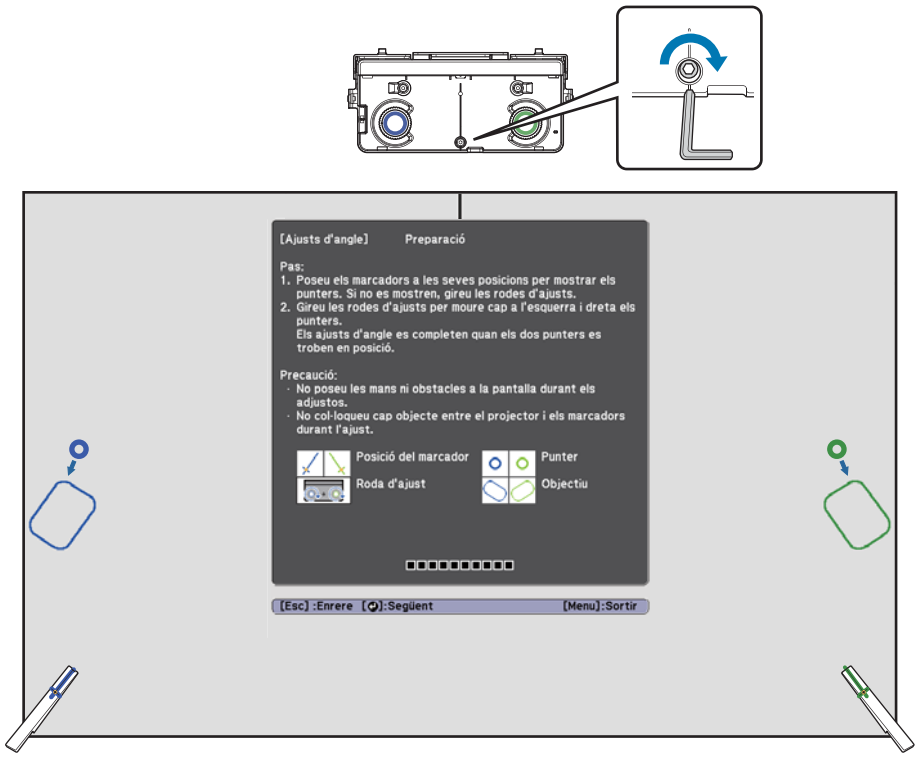

- Quan gireu el caragol d'ajust, assegureu-vos que les ombres del vostre braç o del vostre cos no interfereixen amb els marcadors.
- Si els punters no es visualitzen amb colors nítids ( ) ( ), comproveu que la unitat Touch i la pantalla es trobin arranjades en paral·lel. Ajusteu el suport de la unitat Touch de manera que la unitat Touch i la pantalla estiguin en paral·lel.

10 Quan s'omplin els cercles dels punters de la dreta i de l'esquerra ( ) ( ), premeu el botó [↵] del comandament a distància

Es mostrarà la següent pantalla.

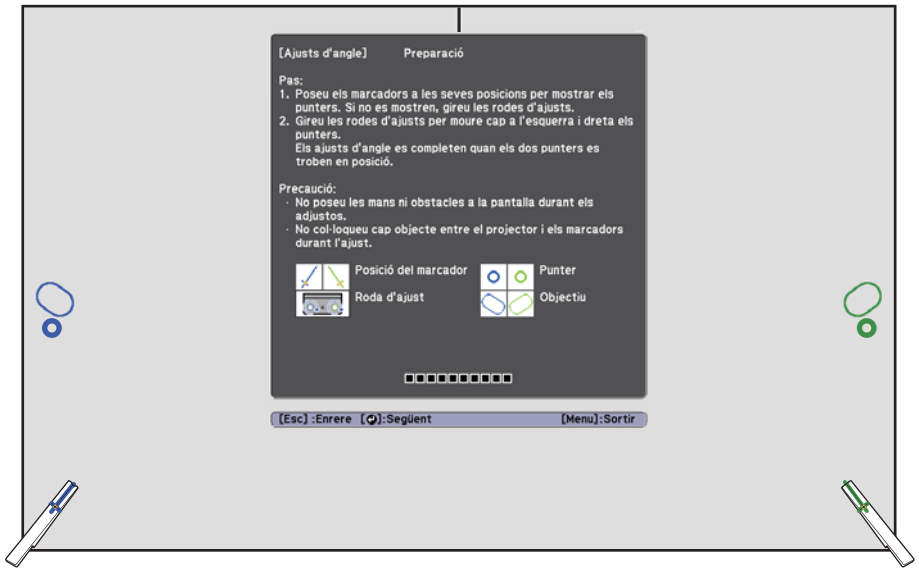

11 Gireu les rodes d'ajust de la unitat Touch per moure els punters ( ) ( ) de forma que se solapin amb el destí ( ) ( ) del mateix color de cada costat

Si gireu la roda d'ajust cap a la dreta, el punter es mou cap amunt diagonalment en direcció al centre de la imatge projectada.

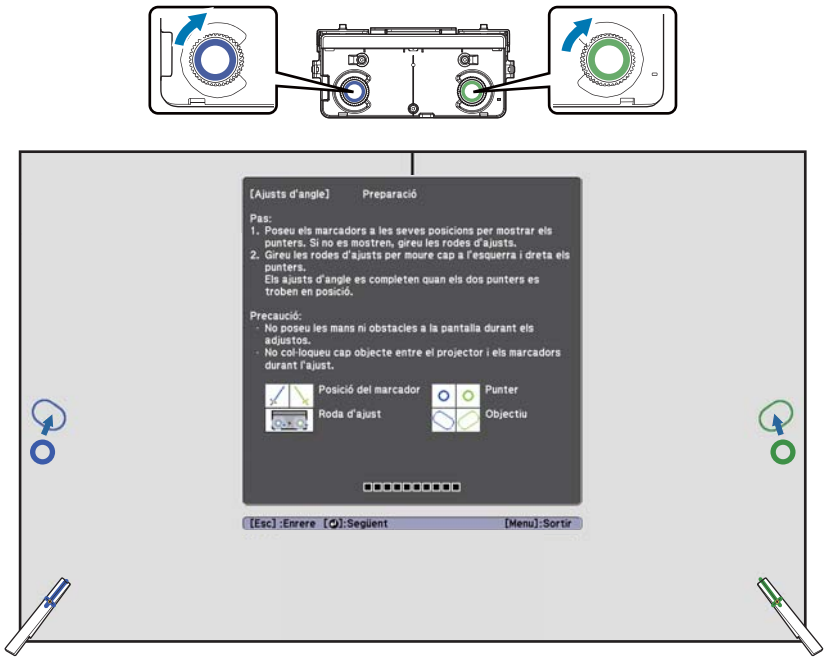

Si gireu la roda d'ajust cap a l'esquerra, el punter es mou cap avall diagonalment i s'allunya del centre de la imatge projectada.

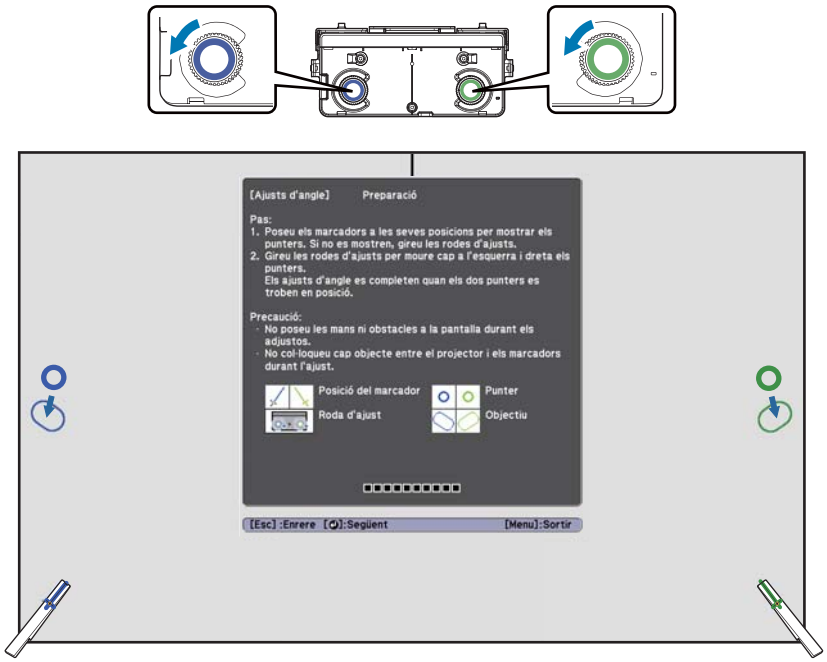

Qual els punters se solapen en la posició correcta, els punts s'omplen ( ) ( ).

- Quan la roda fa un clic, el punter ja no es mou més.
- Quan gireu les rodes, assegureu-vos que les ombres del vostre braç o del vostre cos no interfereixen amb els marcadors.

12 Quan s'omplin els cercles dels punters de la dreta i de l'esquerra ( ) ( ), premeu el botó [↵] del comandament a distància

Es mostrarà la següent pantalla.

13 Col·loqueu els marcadors a les posicions dels marcadors superiors [1] ( ) ( )

Quan l'angle s'ajusta correctament, els punters superiors s'omplen de color ( ) ( ).

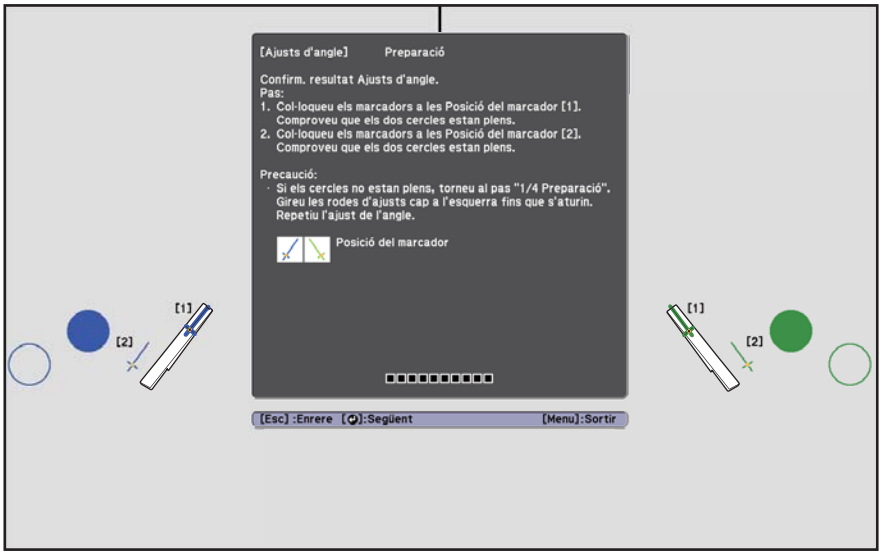

Si els punters superiors no s'omplen de color ( ) ( ), torneu a començar des del pas 1.

14 Col·loqueu els marcadors a les posicions dels marcadors inferiors [2] ( ) ( )

Quan l'angle s'ajusta correctament, els punters inferiors s'omplen de color ( ) ( ).

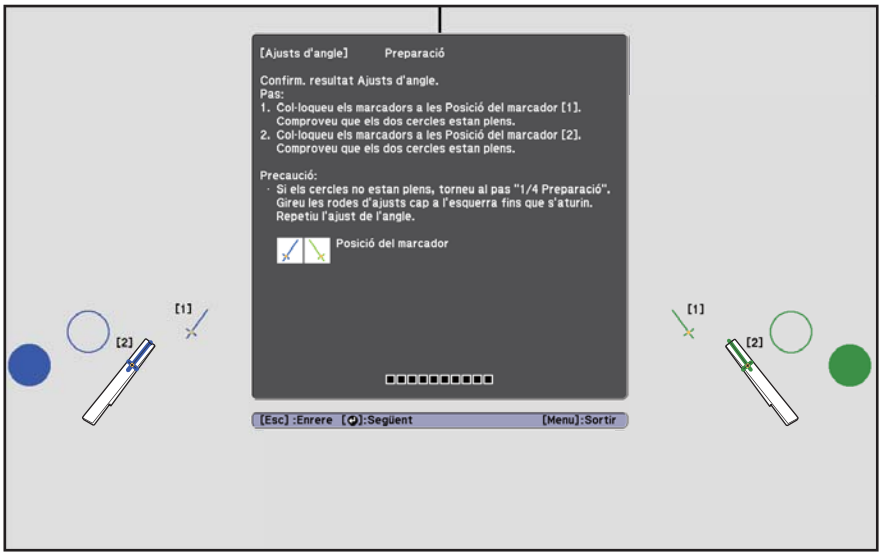

Si els punters inferiors no s'omplen de color ( ) ( ), torneu a començar des del pas 4.

15 Quan acabeu la verificació, traieu els marcadors i premeu el botó [↵] del comandament a distància

Es mostrarà la següent pantalla.

16

Seguiu els punts (●) amb el dit

Quan l'angle s'ajusta correctament, els punt que heu seguit desapareixen.

Les operacions tàctils poden no funcionar correctament si porteu ungles artificials o feu servir pintaungles, o si porteu cap tireta o similar als dits.

Un cop hagin desaparegut tots els punts, seleccioneu **Completada** i premeu el botó [↵] del comandament a distància. A continuació passeu al pas 17.

Si queda algun punt tal i com es mostra a la imatge següent, apliqueu aquestes instruccions.

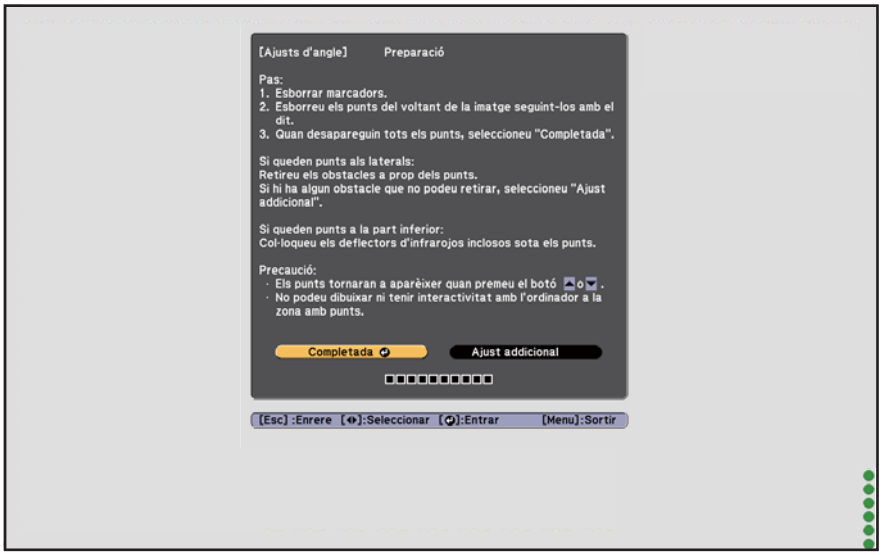

Si els punts de la part esquerra i de la part dreta no desapareixen: elimineu qualsevol obstacle que hi hagi a l'esquerra o a la dreta de la pantalla de projecció. Després d'eliminar els obstacles, premeu el botó [▲] o [▼] del comandament a distància i repetiu el pas 16. Realitzeu qualsevol ajust addicional si encara hi queden punts després d'aquest pas, o si hi ha algun obstacle que no podeu enretirar, com ara la safata o el marc de la pissarra.

☛"Ajusts addicionals" pàg.83

17 Col·loqueu la tapa i cargoleu el cargol de la part inferior

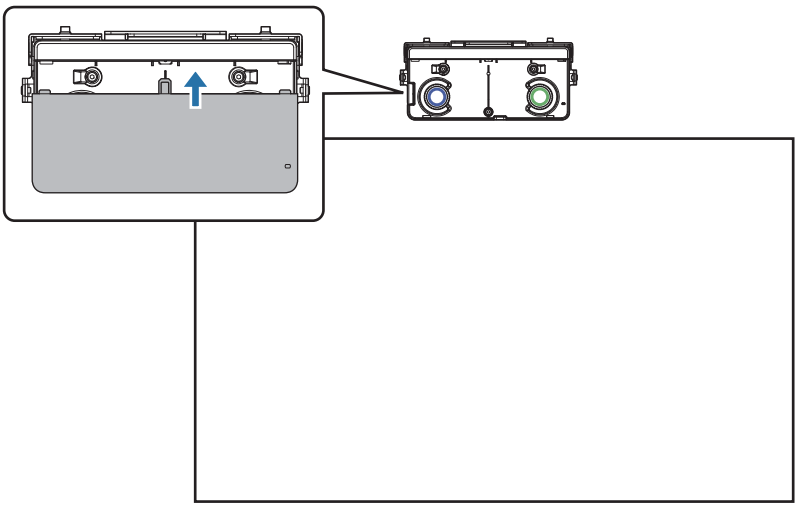

Quan hàgiu acabat d'aplicar els ajustos, passeu a efectuar el calibratge tàctil.

☛"Calibració tàctil" pàg.85

Assegureu-vos que emmagatzemeu els marcadors en un lloc segur.

Ajusts addicionals

Realitzeu ajusts addicionals si encara hi queden punts a l'esquerra i la dreta després d'ajustar l'angle.

Si el làser creua el marc de la pantalla, es reflexa dins de la pantalla i les operacions tàctils no poden efectuar-se correctament. Els ajustos addicionals permeten ajustar l'alçada dels raigs làser de manera que no es creuï amb el marc a l'esquerra i a la dreta.

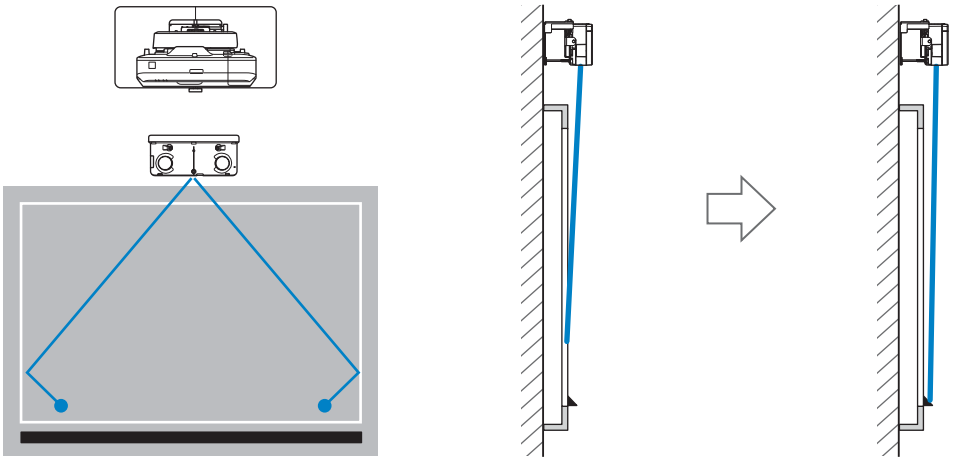

1 Seleccioneu **Ajust addicional**

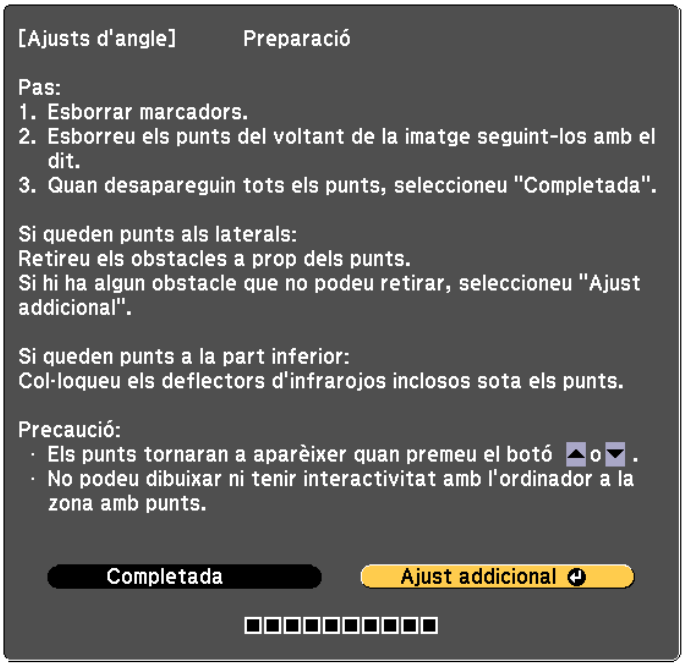

Es mostrarà la següent pantalla.

Després d'això, realitzeu els ajustos necessaris fent servir el mateix procediment que heu utilitzat per a l'ajust de l'angle des del pas 11. Seguiu les instruccions que es us indiquen a la pantalla per realitzar els ajustos.

☛"Ajusts d'angle" pàg.70

Quan hàgiu acabat d'aplicar els ajustos, passeu a efectuar el calibratge tàctil.

☛"Calibració tàctil" pàg.85

Assegureu-vos que emmagatzemeu els marcadors en un lloc segur.

Calibració tàctil

Realitzeu el calibratge tàctil de forma que el projector pugui reconèixer les operacions tàctils amb precisió.

Quan dos projectors estan instal·lats en paral·lel i voleu fer servir la funció interactiva, comproveu els factors següents abans de realitzar el calibratge tàctil.

- Que les funcions interactives per a projeccions múltiples estiguin establertes

  ☛ "Quan dos projectors s'han instal·lat en paral·lel i esteu fent servir la funció interactiva" pàg.100
- Que tant els projectors com la unitat Touch estiguin engegats

1 Premeu el botó [Menu] del projector

Com fer servir el comandament a distància

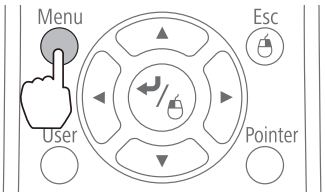

Com fer servir el tauler de control

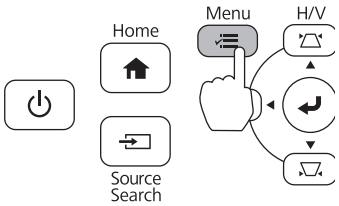

2 Seleccioneu **Easy Interactive Function** a **Ampliada**

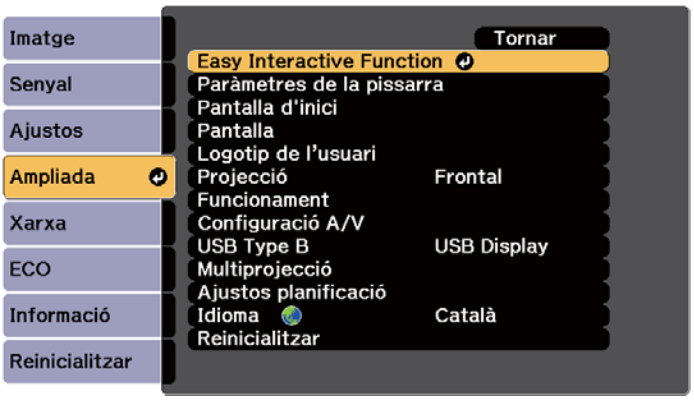

3 Seleccioneu **Config. Unitat Touch**

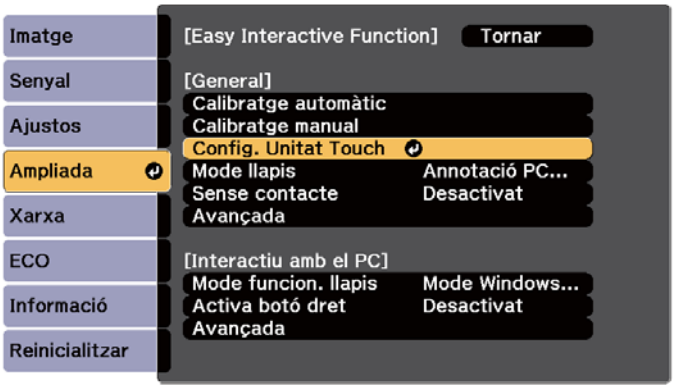

4 Seleccioneu **Calibració tàctil**

Apareix el missatge d'ajust de l'enfocament.

5 Comproveu que l'enfocament de la pantalla és correcte i després trieu **Sí**

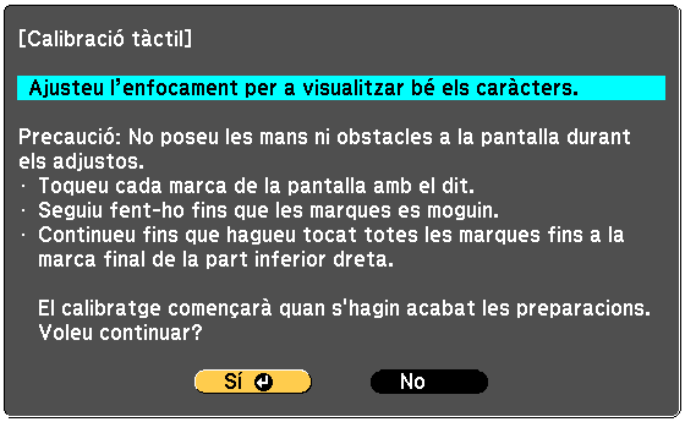

Apareix un punt a la cantonada superior esquerra de la pantalla de projecció.

6 Toqueu el centre del punt amb el dit

Quan el punt desaparegui i es mogui a la posició següent, aixequeu el dit.

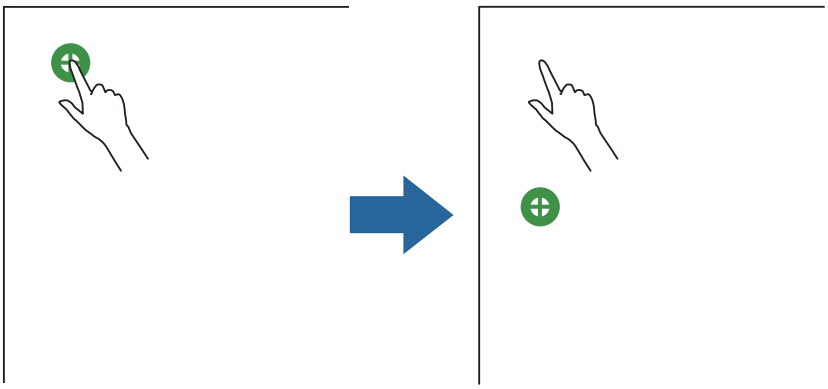

- Assegureu-vos de tocar el centre del punt. En cas contrari, és possible que el posicionament no sigui correcte.

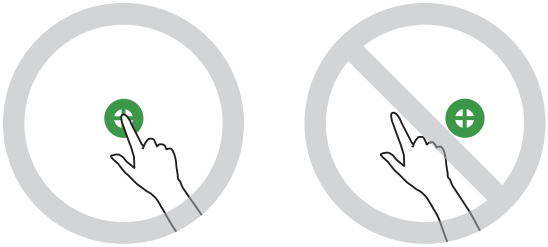

- Toqueu només amb la punta del dit.

7 Repetiu el pas 6 fins que tots els punts desapareguin

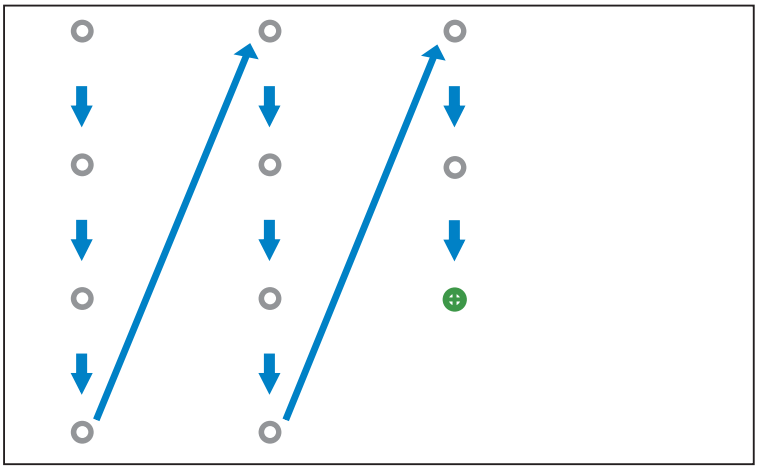

Quan tots els punts desapareixen, el calibratge tàctil s'ha completat.

- Si toqueu una posició incorrecta, premeu el botó [Esc] del comandament a distància o del tauler de control. Tornareu al punt anterior. No podeu anar dos punts enrere.
- Per cancel·lar el calibratge tàctil, premeu i manteniu el botó [Esc] durant dos segons.
- Un cop hagin desaparegut tots els punts, és possible que el calibratge tàctil tardi uns quants segons en acabar.

Quan s'instal·la unitat Touch a la pissarra (sense utilitzar el suport subministrat amb la unitat)

Quant a la instal·lació

- A la part del darrere de la unitat Touch hi ha uns imants. Normalment, la unitat Touch s'instal·la fixant els imants a la pantalla.
- Si no és possible fixar els imants a la pantalla, utilitzeu 3 caragols M4 que podeu comprar en qualsevol botiga.
- Fixeu la unitat Touch al mateix nivell que la pantalla.

Procediment d'instal·lació

Instal·leu la unitat Touch i connecteu-la al projector.

Precaució

Connecteu la unitat Touch només al EB-1460Ui/EB-1450Ui. No la connecteu a altres projectors o dispositius.

1 Engegueu el projector i després premeu el botó [Menu]

Com fer servir el comandament a distància

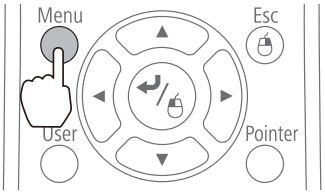

Com fer servir el tauler de control

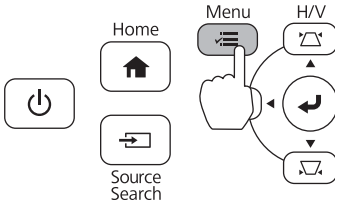

2 Seleccioneu **Easy Interactive Function** a **Ampliada**

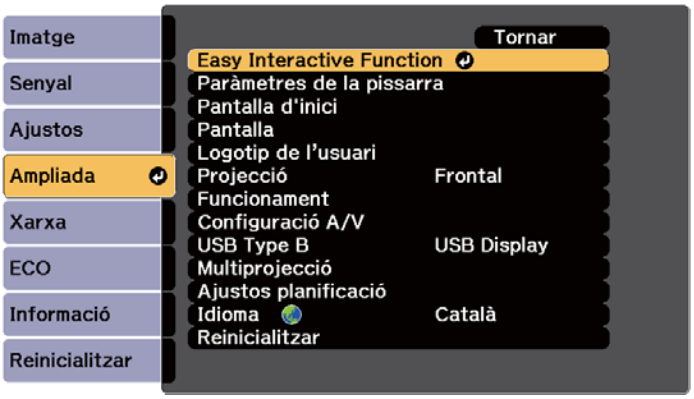

3 Seleccioneu **Config. Unitat Touch**

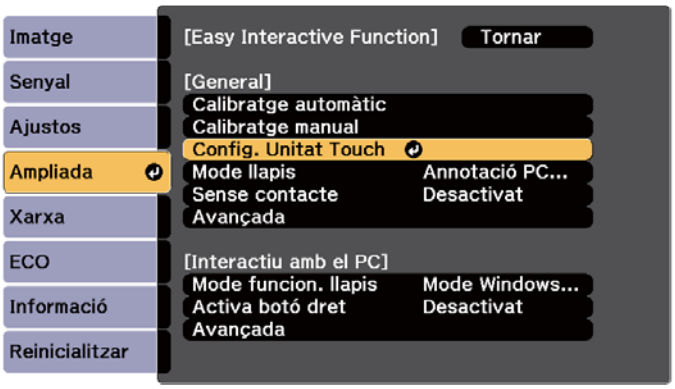

4 Seleccioneu **Patró d'instal·lació**

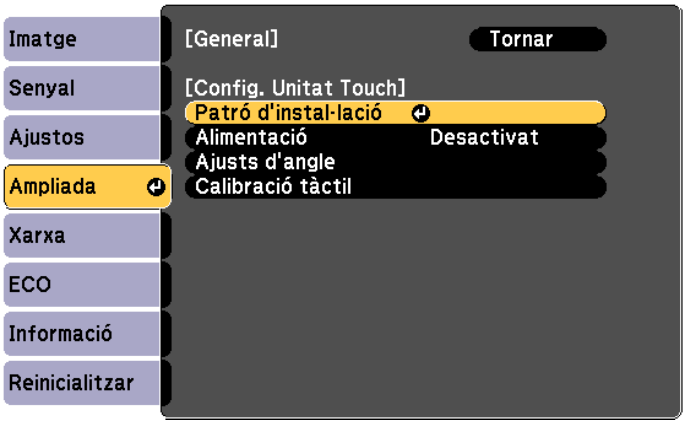

El patró d'instal·lació es mostra sobre la imatge projectada.

5 Afluixeu el caragol de la part inferior de la tapa amb un tornavís d'estrella del número 2 que trobareu en qualsevol botiga

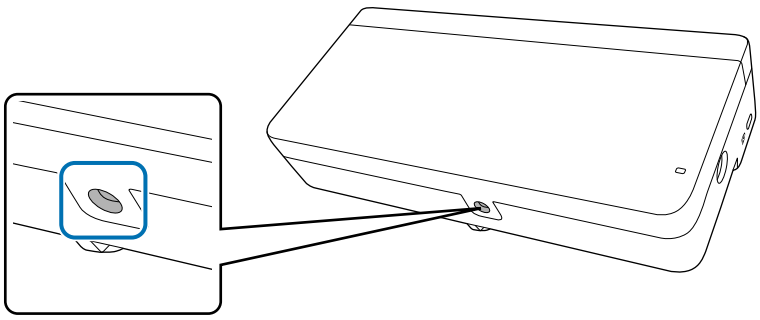

6 Feu lliscar la tapa per extreure-la

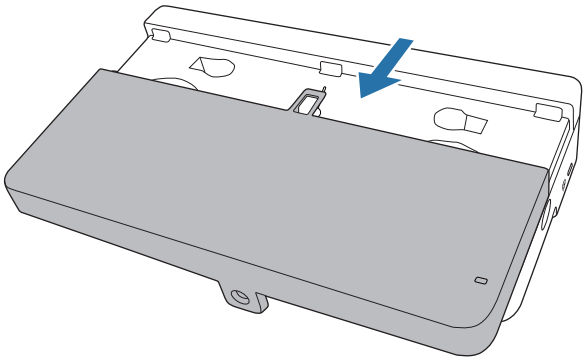

7 Decidiu la posició d'instal·lació de la unitat Touch

Us recomanem que marqueu les posicions d'instal·lació següents per facilitar la instal·lació.

(1): línia central del patró d'instal·lació. Alineeu amb la línia central de la unitat Touch (3).

(2): Entre 25 i 100 mm des del marge superior de la imatge projectada. Alineeu amb la vora inferior de la unitat Touch.

[Unitat: mm]

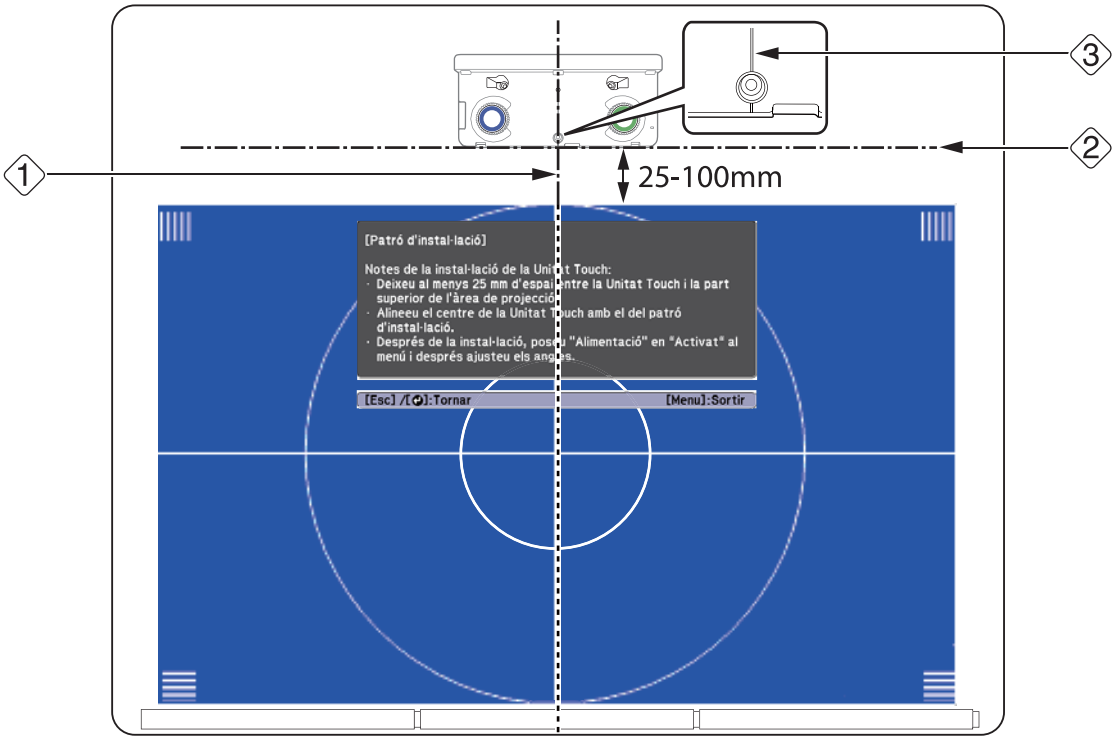

8 Fixeu la unitat Touch

- Pantalles magnètiques: col·loqueu la part del darrere de la unitat Touch sobre la superfície de la pantalla i fixeu-la.

> **Precaució**
>
> Si instal·leu la unitat Touch sobre una superfície magnètica, vigileu que ni els dits ni cap altra part del cos no us quedin atrapats entre els imants i la superfície d'instal·lació. Es fan servir imants potents que poden provocar lesions si us hi queden els dits atrapats.

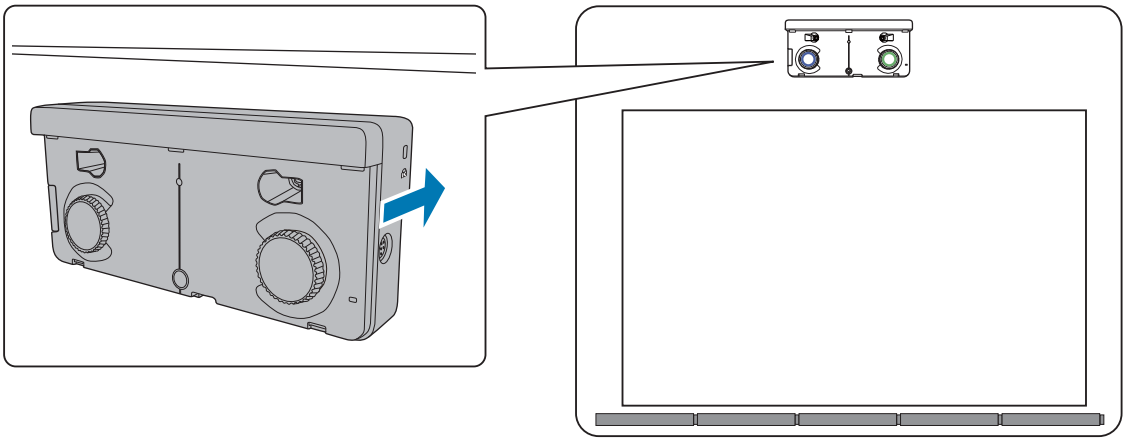

- Pantalles no magnètiques: feu servir espaiadors i fixeu-la amb 3 caragols M4.

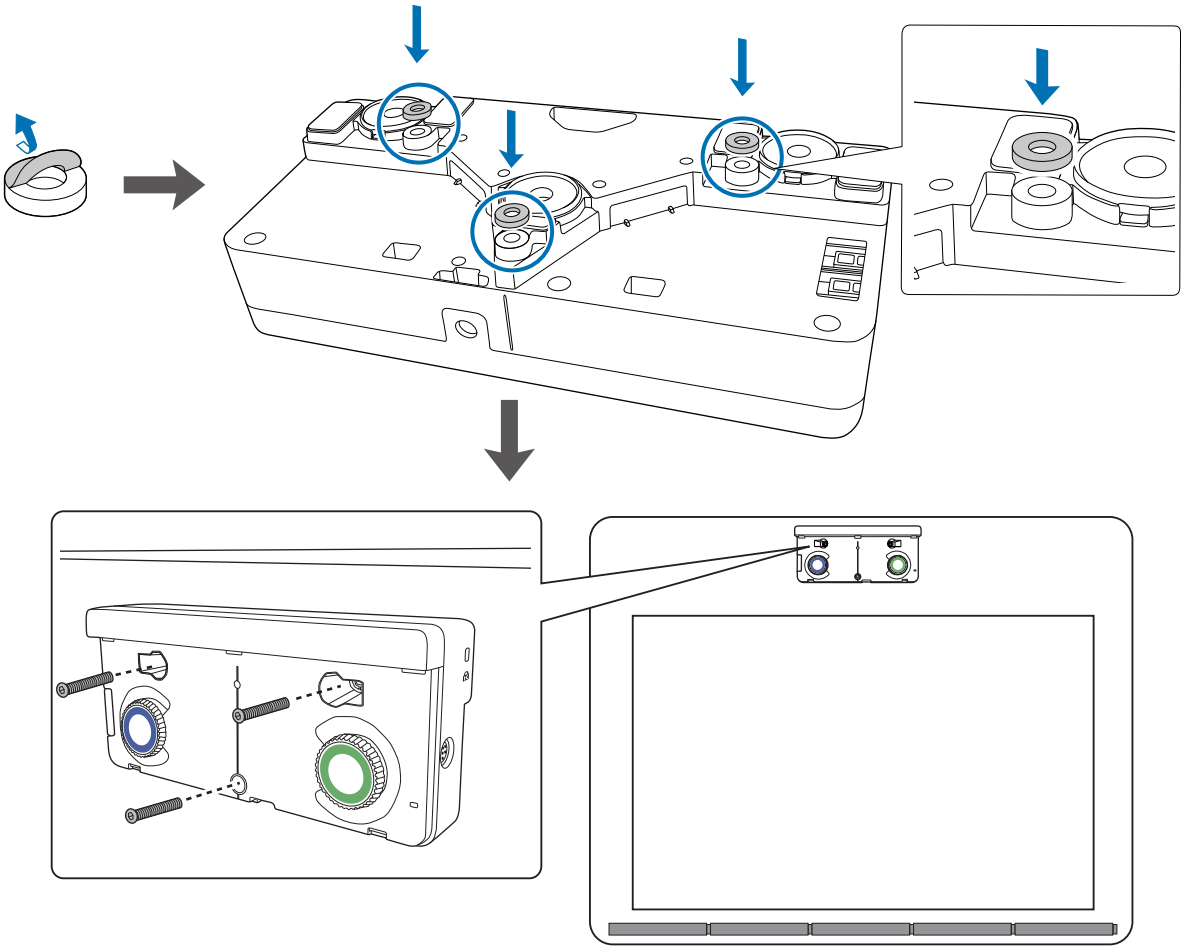

[Unitat: mm]

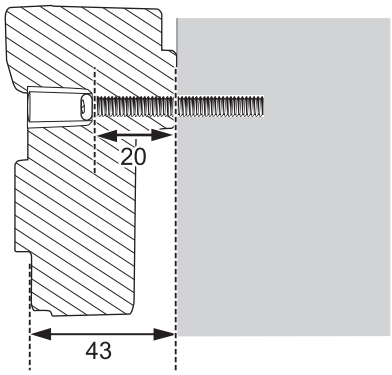

Secció transversal de l'orifici del caragol

9 Connecteu el cable de connexió de la unitat Touch que està connectat al projector al port TCH de la unitat Touch

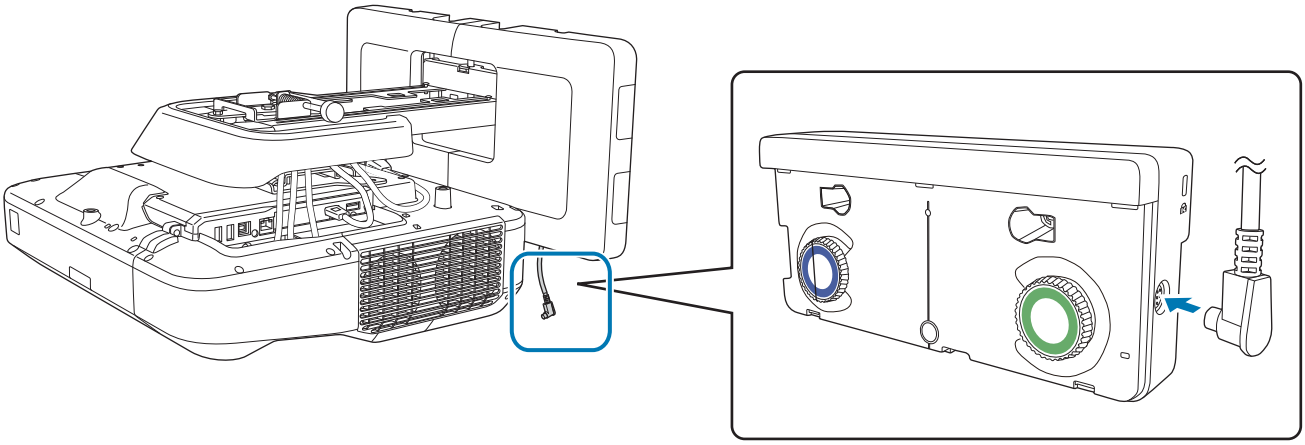

Ajusts d'angle

Aquesta secció explica com podeu ajustar l'angle de la unitat Touch. Per obtenir més informació sobre els ajustos de l'angle, vegeu pàg.70.

- Quan s'han instal·lat dos projectors en paral·lel i voleu fer servir la funció interactiva, configureu les funcions interactives amb antelació.

  ☛"Ajustos per a projeccions múltiples" pàg.96
- Abans d'ajustar l'angle, comproveu que s'ha calibrat el llapis interactiu.

  ☛ "Calibratge del llapis" pàg.54

1 Seleccioneu **Easy Interactive Function** des del menú **Ampliada** del projector

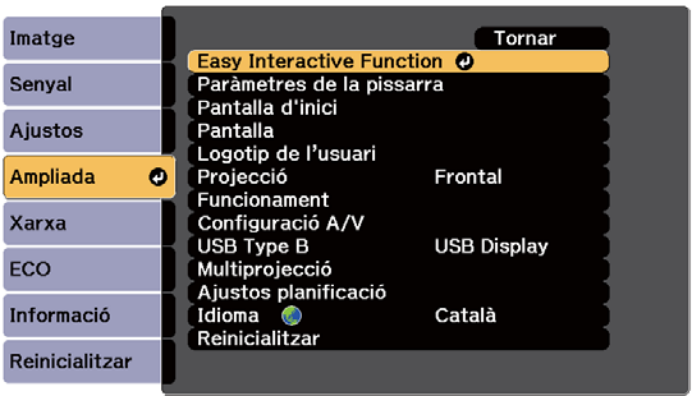

2 Seleccioneu **Config. Unitat Touch**

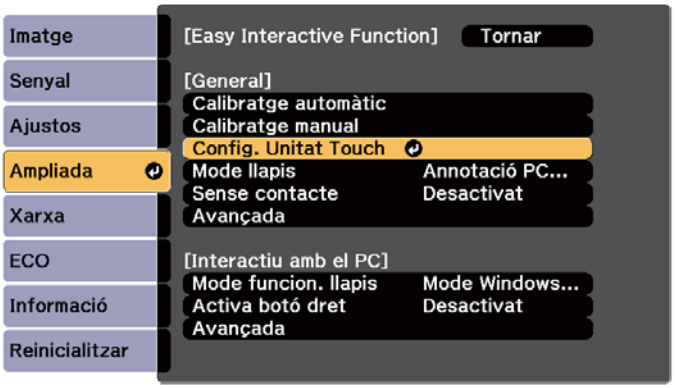

3 Definiu **Alimentació** en **Activat**

La unitat Touch s'encén i l'indicador emet una llum blava.

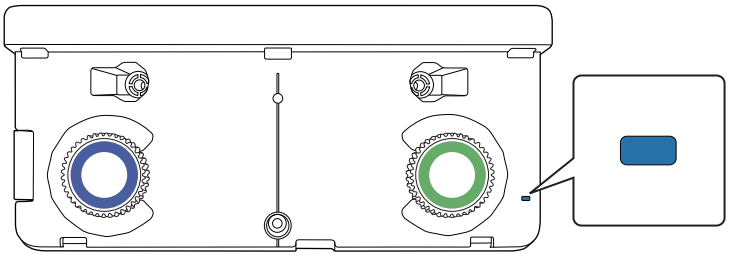

Si **Alimentació** s'estableix en **Activat**, la propera vegada que engegueu el projector, la unitat Touch s'encendrà automàticament.

4 Seleccioneu **Ajusts d'angle**

5 Seleccioneu **Instal·lació de la unitat Touch sense suport**

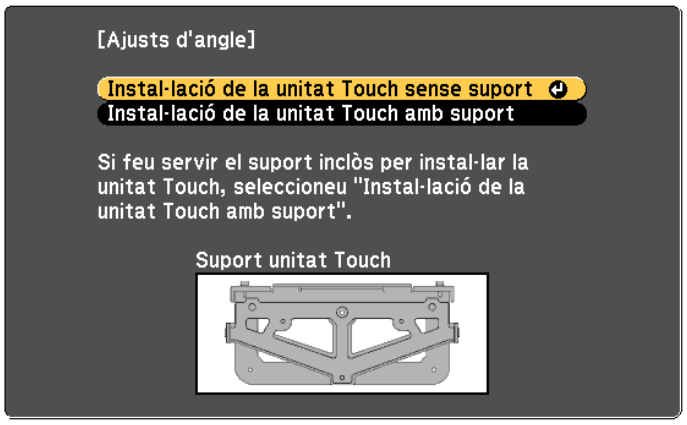

Es mostrarà la següent pantalla.

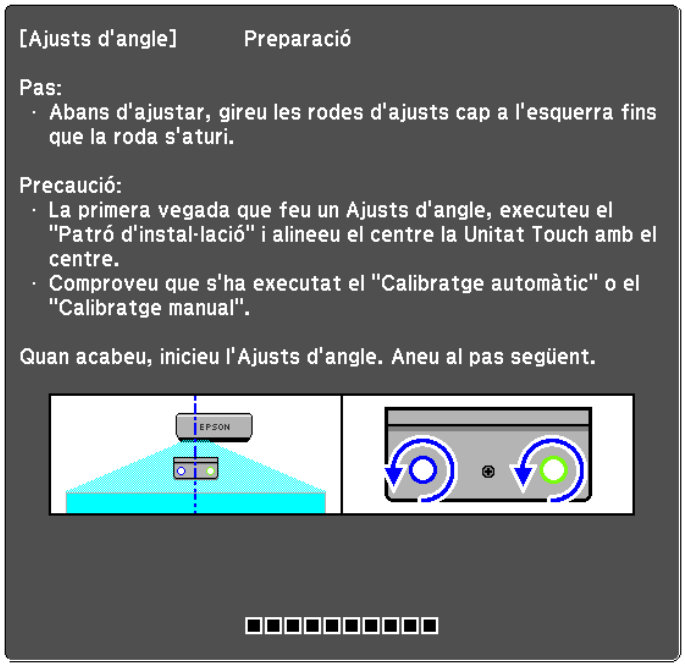

El procediments següents són els mateixos que s'empren per ajustar l'angle (després del pas 11) quan es fa l'instal·lació fora de la pissarra fent servir el suport.

☛"Ajusts d'angle" pàg.70

- Quan instal·leu la unitat Touch mitjançant imants, adheriu les etiquetes sobre les pestanyes als costats de la unitat Touch. Feu coincidir el centre de les etiquetes amb les pestanyes.

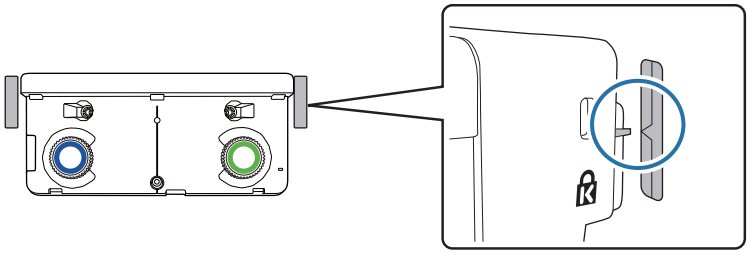

- Si la unitat Touch es mou i canvia de posició, utilitzeu les etiquetes per tornar-la a col·locar en la posició correcta.

Quan hàgiu acabat d'aplicar els ajustos, passeu a efectuar el calibratge tàctil.

☛"Calibració tàctil" pàg.85

La instal·lació de diversos projectors en paral·lel (Multiprojecció)

Quan instal·leu diversos projectors en paral·lel, us permet projectar una única imatge gran (Multiprojecció).

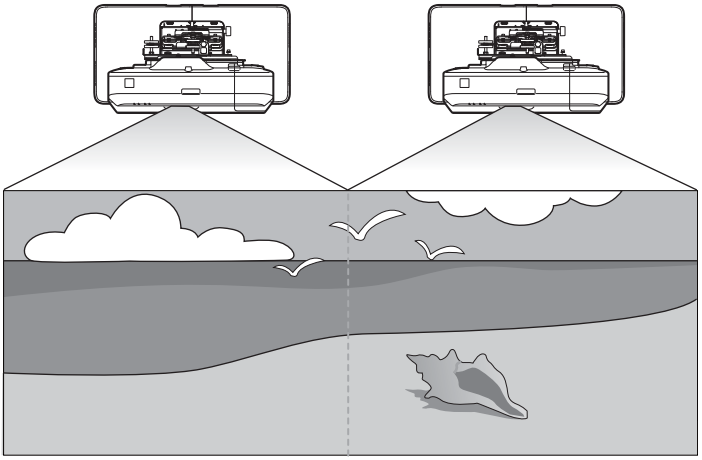

Si voleu instal·lar diversos projectors en paral·lel, comproveu els elements següents.(☛"Procés d'instal·lació" pàg.10)

Quan projecteu la pantalla des d'un ordinador, us cal realitzar les preparacions següents. Consulteu la documentació que se us subministra amb l'ordinador per comprovar com fer-ne els ajustos.

- Connecteu un cable des de l'ordinador a cada projector (l'ordinador necessita dos ports de sortida d'imatge)
- Configureu-ho perquè surtin imatges a diverses pantalles des d'un ordinador

Ajustos per a projeccions múltiples

Quan feu servir la funció de projeccions múltiples, seguiu els passos que s'indiquen a continuació.

1. Configuració de la ID del projector (☛ pàg.96)
2. Ajust de la imatge en projeccions múltiples (☛ pàg.99)

Configuració de la ID del projector

1 Engegueu el projector i després premeu el botó [Menu]

Com fer servir el comandament a distància

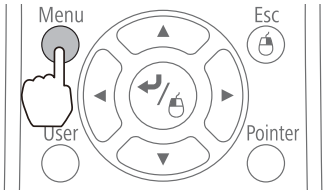

Com fer servir el tauler de control

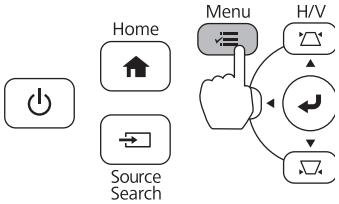

2 Seleccioneu **Multiprojecció** des de **Ampliada**

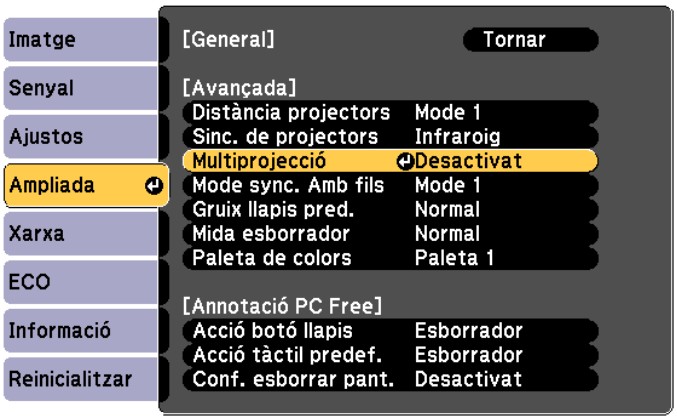

3 Seleccioneu **ID del projector**

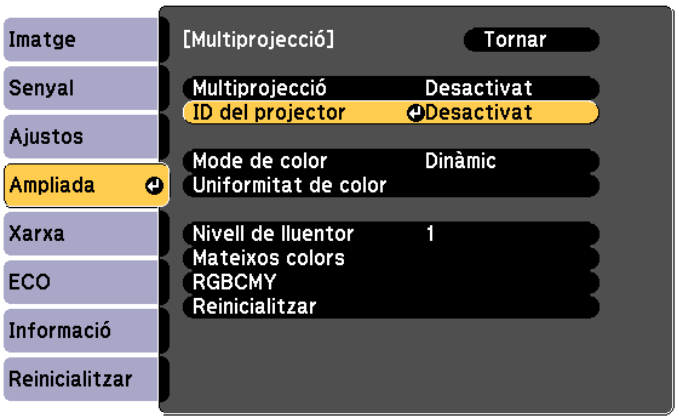

4 Seleccioneu el número de la ID per al projector de destí

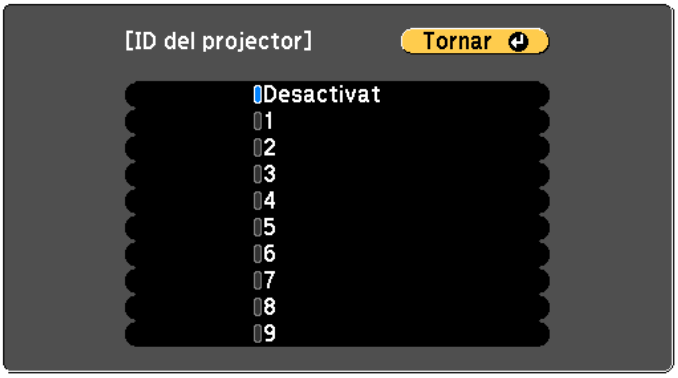

5 Premeu el botó [Menu] per tancar el menú

Repetiu els passos 1-5 per a la resta dels projectors.

6 Apunteu el comandament a distància al projector que voleu fer funcionar i després premeu el botó [ID]

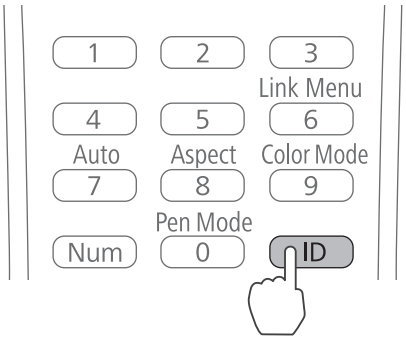

La ID establerta per al projector es mostra a la pantalla projectada. La visualització s'apaga un cop transcorreguts uns tres segons aproximadament.

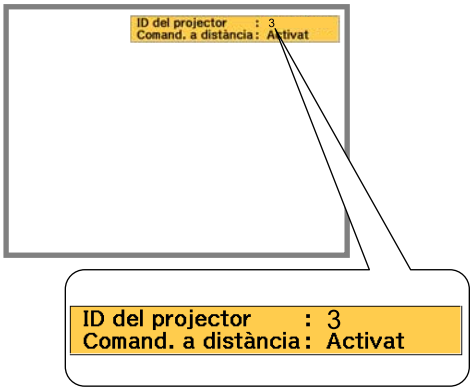

7 Mentre manteniu premut el botó [ID], premeu el botó amb el mateix número que la ID del projector per al projector que voleu fer funcionar

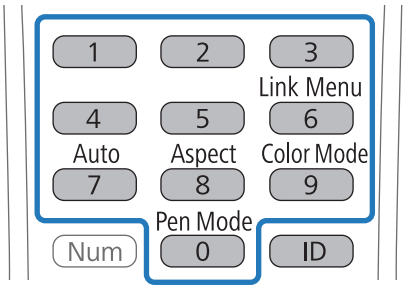

S'habilitaran les operacions del comandament a distància per al projector amb la ID seleccionada.

8 Premeu el botó [ID] i comproveu els ajustos de la ID

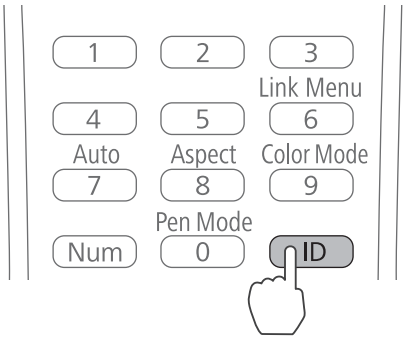

Es mostrarà la següent pantalla.

- Comand. a distància: apareix com a Activat: podeu fer servir el projector que estigui en ús en aquells moments.
- Comand. a distància: Desactivat: no podeu fer servir el projector amb el comandament a distància. Repetiu el procediment anterior per tal d'habilitar les operacions del comandament a distància.

- Cada cop que el projector s'engegui, cal que seleccioneu la ID del projector per al projector que voleu emprar. Quan el projector s'engega, la ID establerta per al comandament a distància és 0.
- Quan la **ID del projector** està establert en **Desactivat**, podeu fer funcionar el projector mitjançant el comandament a distància independentment de la configuració de l'ID seleccionada amb el comandament a distància.
- Quan la ID del comandament a distància s'ha establert en 0, podeu fer servir tots els projectors independentment de la configuració de la ID del projector.

Ajust de la imatge en el mode de projecció múltiple

- Comproveu que l'ajust de la posició del projector hagi acabat

  ☛"Ajust de la posició del projector" pàg.46
- Si no us agrada l'alineació entre les imatges que s'estan projectant en el mode de projecció múltiple, proveu d'efectuar una correcció de l'arc.

  ☛"Correcció d'arc" pàg.53

1 Engegueu el projector i després premeu el botó [Menu]

Com fer servir el comandament a distància

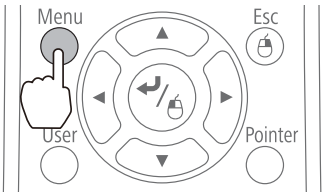

Com fer servir el tauler de control

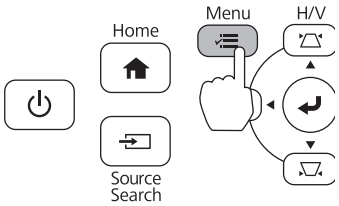

2 Seleccioneu **Multiprojecció** des de **Ampliada**

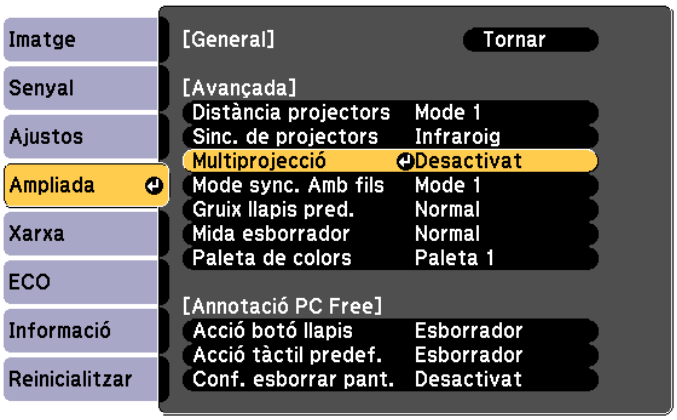

3 Definiu **Multiprojecció** en **Activat**

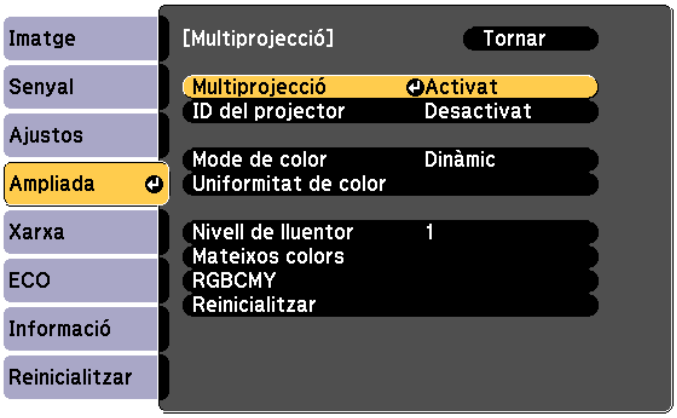

Premeu el botó [Esc] per tornar a la pantalla anterior.

4 Configureu els paràmetres següents:

Mode de color	Permet determinar el mateix element per a cada projector.
Uniformitat de color	Ajusta el balanç del color per a tota la pantalla (només quan sigui necessari).
Nivell de lluentor	Si la brillantor és diferent per a cada làmpada, ajusteu-la des dels nivells 1-5. Ajusteu la làmpada més fosca perquè sigui la làmpada estàndard. Només es troba disponible quan **Consum d'energia** s'ha establert en **Normal** des del menú **ECO**.
Mateixos colors	Ajusteu el color i la brillantor en gradacions des de tot blanc fins a tot negre.

Quan dos projectors s'han instal·lat en paral·lel i esteu fent servir la funció interactiva

Quan dos projectors estan instal·lats en paral·lel i voleu fer servir la funció interactiva, després d'ajustar la imatge per a projeccions múltiples, efectueu els ajustos següents. Efectueu els ajustos per a cada projector d'un en un. No es poden configurar dos projectors al mateix temps.

1. Ajust de la sincronització dels projectors (☛ pàg.101)
2. Ajust de la funció interactiva per al mode de projecció múltiple (☛ pàg.102)

Quan dos imatges interfereixen, la funció interactiva no funciona correctament.

Configuració dels projectors en el mode de sincronització

Quan es fa servir la funció interactiva per a projeccions múltiples, les operacions del llapis interactives es tornen inestables a causa d'una interferència dels infraroigs. Seguiu els passos que s'indiquen a continuació per estabilitzar les operacions per al llapis interactiu. Abans d'efectuar cap ajusts, comproveu que hagi finalitzat la instal·lació per als dos projectors.

☛ "Instal·lació de la placa d'instal·lació" pàg.32

1 Connecteu els ports SYNC per a cada projector fent servir el cable del comandament a distància opcional (ELPKC28)

Quan els projectors estan connectats pel cable, les operacions per al llapis interactiu s'estabilitzen.

El port SYNC té un endoll IN i un OUT. Quan connecteu un extrem del cable del comandament a distància en un endoll IN connecteu-ne l'altre a un endoll OUT.

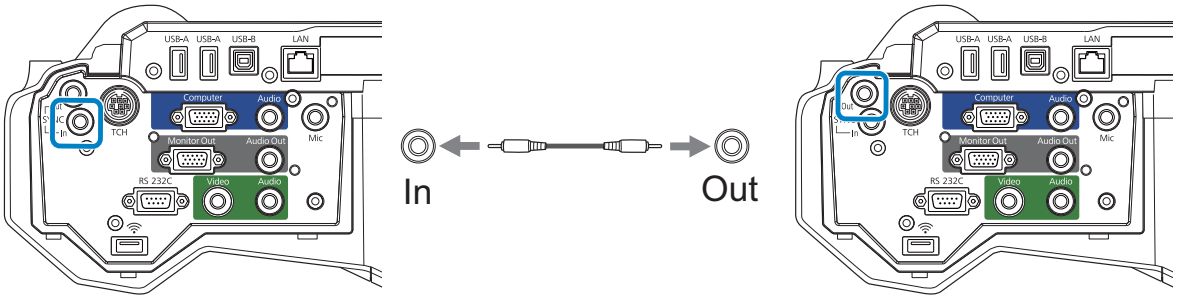

2 Engegueu el projector i després premeu el botó [Menu]

Com fer servir el comandament a distància

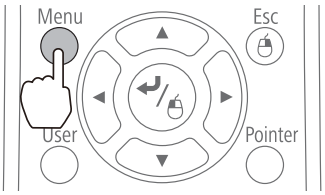

Com fer servir el tauler de control

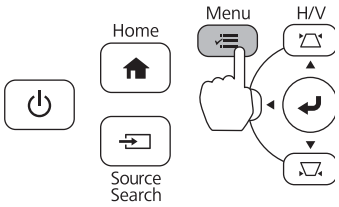

3 Seleccioneu **Easy Interactive Function** a **Ampliada**

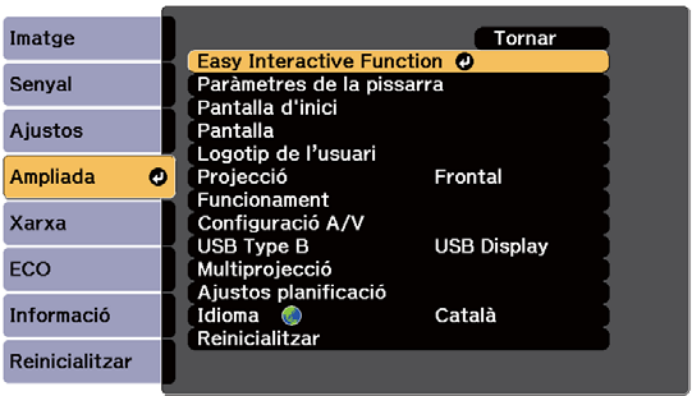

4 Seleccioneu **Avançada**

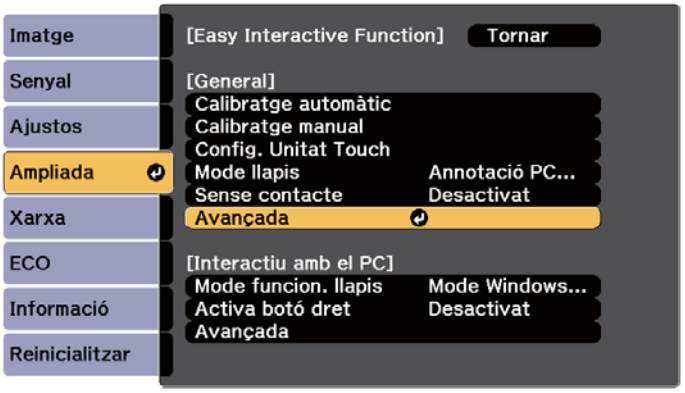

5 Definiu **Sinc. de projectors** a **Amb cable**

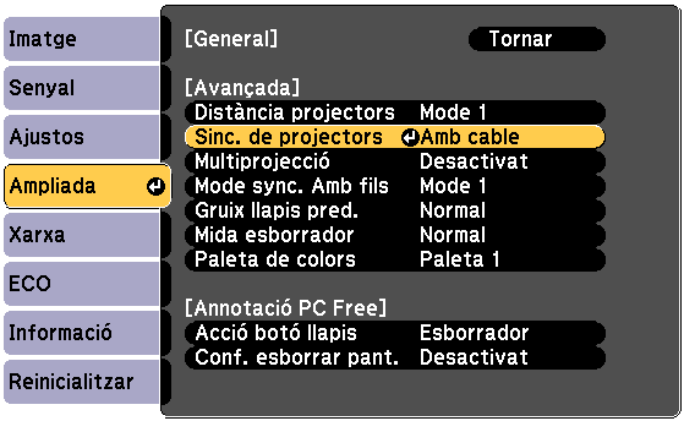

Configuració de les funcions interactives per a projeccions múltiples

Abans de configurar la funció interactiva per a projeccions múltiples, comproveu que abans hàgiu acabat d'ajustar la imatge per a projeccions múltiples. Si realitzeu els ajusts d'imatge després d'establir la funció interactiva, és possible que la posició del llapis no sigui la correcta.

☛ "Ajust de la imatge en el mode de projecció múltiple" pàg.99

El procediment és diferent depenent de si s'empra o no la unitat Touch.

Quan no es fa servir la unitat Touch

1 Engegueu el projector de l'esquerra i apagueu el projector de la dreta

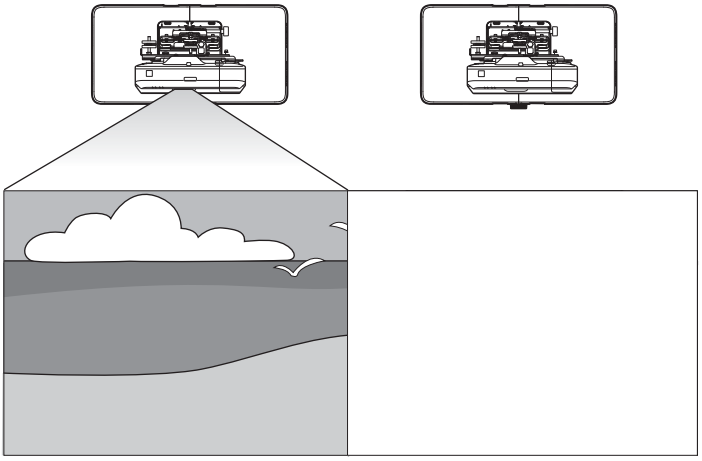

2 Premeu el botó [Menu]

Com fer servir el comandament a distància

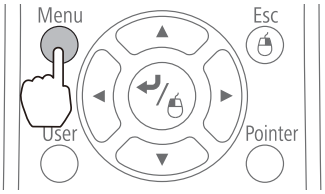

Com fer servir el tauler de control

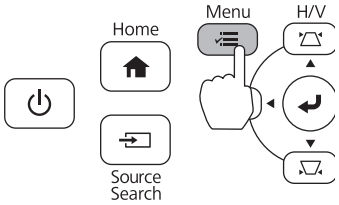

3 Seleccioneu **Easy Interactive Function** a **Ampliada**

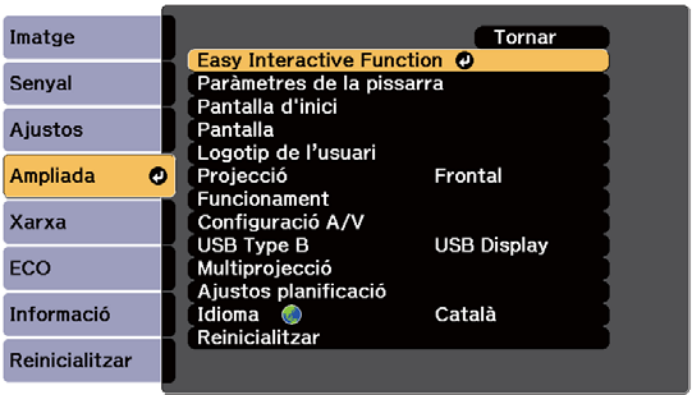

4 Seleccioneu **Avançada** des de **General**

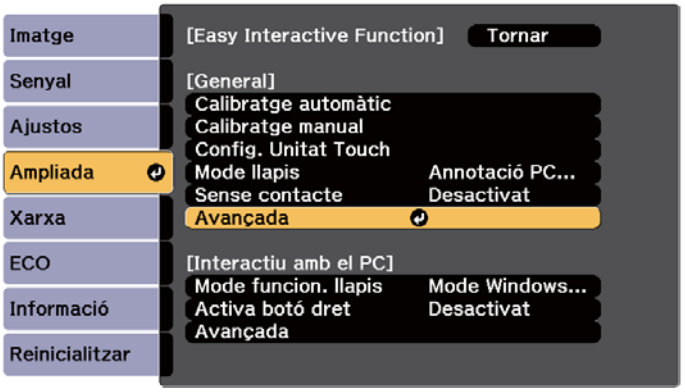

5 Seleccioneu **Multiprojecció**

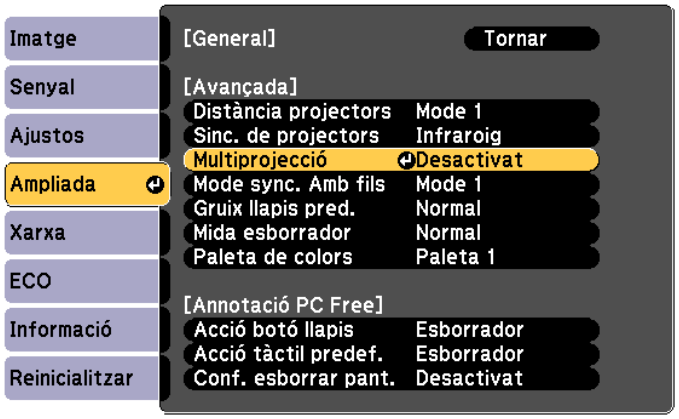

6 Seleccioneu **Esquerra**

7 Calibreu el llapis (☛ pàg.54)

8 Apagueu el projector de l'esquerra

9 Engegueu el projector de la dreta i procediu amb els passos 2-5

10 Seleccioneu **Dreta** des de **Multiprojecció**

11 Calibreu el llapis (☛ pàg.54)

Quan feu servir la unitat Touch (només per al model EB-1460Ui/EB-1450Ui)

1 Engegueu el projector de l'esquerra i apagueu el projector de la dreta

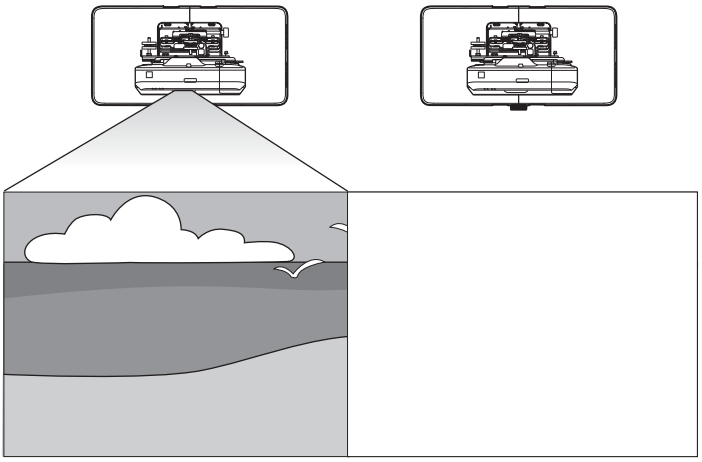

2 Premeu el botó [Menu]

Com fer servir el comandament a distància

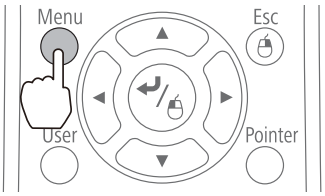

Com fer servir el tauler de control

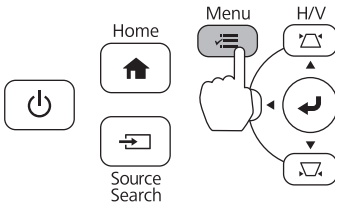

3 Seleccioneu **Easy Interactive Function** a **Ampliada**

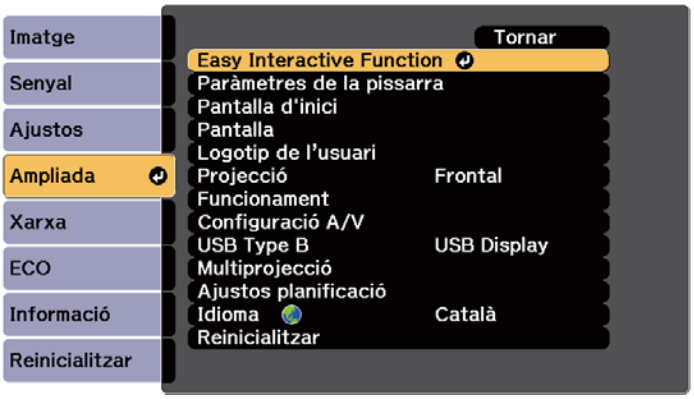

4 Seleccioneu **Avançada** des de **General**

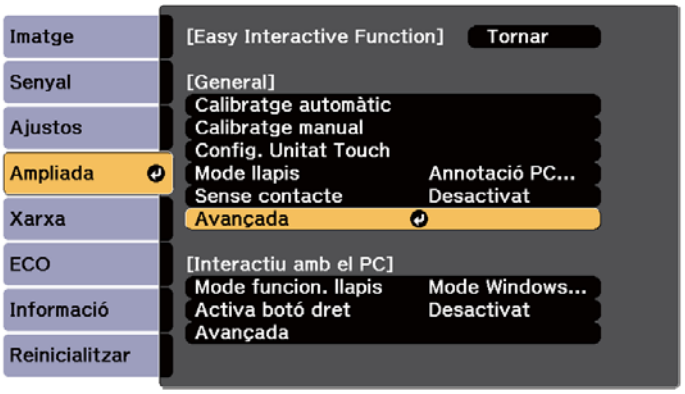

5 Seleccioneu **Multiprojecció**

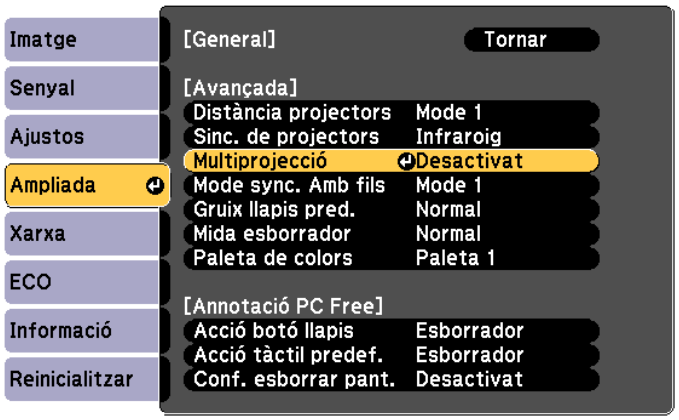

6 Seleccioneu **Esquerra**

7 Calibreu el llapis (☛ pàg.54)

8 Instal·lació i ajustos de l'angle per a la unitat Touch

El procediment difereix depenent de si s'ha instal·lat o no la unitat Touch.

Quan la unitat Touch s'instal·la fora de la pissarra (mitjançant el suport subministrat amb la unitat)

1. Instal·lació de la Unitat Touch (☛ pàg.64)
2. Ajust de l'angle de difusió del làser (☛ pàg.70)

Quan s'instal·la unitat Touch a la pissarra (sense utilitzar el suport subministrat amb la unitat)

1. Instal·lació de la Unitat Touch (☛ pàg.88)
2. Ajust de l'angle de difusió del làser (☛ pàg.92)

9 Apagueu el projector de l'esquerra

10 Engegueu el projector de la dreta i procediu amb els passos 2-5

11 Seleccioneu **Dreta** des de **Multiprojecció**

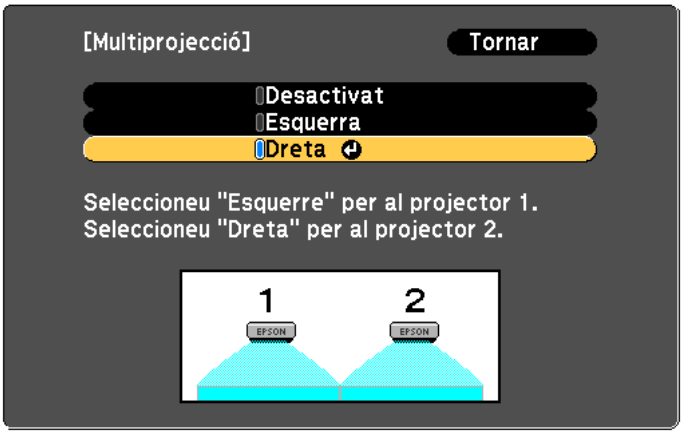

12 Calibreu el llapis (☛ pàg.54)

13 Instal·lació i ajustos de l'angle per a la unitat Touch

El procediment difereix depenent de si s'ha instal·lat o no la unitat Touch.

- Quan la unitat Touch s'instal·la fora de la pissarra (mitjançant el suport subministrat amb la unitat)
  - Instal·lació de la Unitat Touch (☛ pàg.64)
  - Ajust de l'angle de difusió del làser (☛ pàg.70)
- Quan s'instal·la unitat Touch a la pissarra (sense utilitzar el suport subministrat amb la unitat)
  - Instal·lació de la Unitat Touch (☛ pàg.88)
  - Ajust de l'angle de difusió del làser (☛ pàg.92)

14 Engegueu els projectors de l'esquerra i de la dreta

15 Realitzeu el calibratge tàctil per a cada projector (☛ pàg.85)

Funció d'instal·lació en cadena

Després de realitzar els ajustos del menú del projector per a un projector, podeu copiar els ajustos a altres projectors (funció d'instal·lació en cadena). La funció d'instal·lació en cadena només funciona amb projectors que tinguin el mateix número de model.

Feu servir un d'aquestos mètodes.

- Configuració amb un dispositiu d'emmagatzematge USB.
- Configuració amb l'actualitzador de xarxa EasyMP (EasyMP Network Updater).

Aquesta guia explica el mètode amb una unitat d'emmagatzematge USB.

- Els ajustos del menú següents no es copien en la funció d'instal·lació en cadena.
  - Configuració del menú Xarxa (excepte per al menú Notificació i el menú Altres)
  - Hores làmpada i Estat al menú Informació
- Realitzeu la instal·lació en cadena abans d'ajustar la posició dels projectors. Els valors d'ajust de la imatge projectada, com ara Keystone, es copien amb la funció d'instal·lació en cadena. Si es realitza la instal·lació en cadena després d'ajustar la posició dels projectors, els ajusts que heu fet abans poden canviar.
- En fer servir la funció d'instal·lació en cadena, el logo de l'usuari registrat es reflecteix per a la resta de projectors. No registreu informació confidencial ni dades similars com a logo d'usuari.

Precaució

El client assumeix la responsabilitat de realitzar una instal·lació en cadena. En cas que la instal·lació en cadena falli a causa d'una pèrdua de l'electricitat, d'una errada de comunicació, etc., el client és responsable de tot cost de reparació.

Configuració amb un dispositiu d'emmagatzematge USB

Aquesta secció explica com realitzar una instal·lació en cadena amb un dispositiu d'emmagatzematge USB

- Feu servir un dispositiu d'emmagatzematge USB amb configuració FAT.
- La funció d'instal·lació en cadena no es pot fer servir amb dispositius d'emmagatzematge USB que incorporin funcions de seguretat. Feu servir un dispositiu d'emmagatzematge USB que no incorpori funcions de seguretat.
- La funció d'instal·lació en cadena no es pot fer servir amb lectors de targetes USB ni amb discs durs USB.

Com desar la configuració en un dispositiu d'emmagatzematge USB

1 Desconnecteu el cable d'alimentació del projector i comproveu que tots els indicadors del projector s'han apagat

2 Connecteu el dispositiu d'emmagatzematge USB al port USB-A del projector

- Connecteu el dispositiu d'emmagatzematge USB directament al projector. Si el dispositiu d'emmagatzematge USB es connecta al projector mitjançant un concentrador d'endolls USB, la configuració potser no es desarà correctament.
- Connecteu un dispositiu d'emmagatzematge USB buit. Si el dispositiu d'emmagatzematge USB conté altres dades a més del fiter d'instal·lació en cadena, la configuració potser no es desarà correctament.
- Si heu desat un fitxer d'instal·lació en cadena d'un altre projector al dispositiu d'emmagatzematge USB, esborreu-lo o canvieu-ne el nom. La funció d'instal·lació en cadena no pot sobreescriure un fitxer d'instal·lació en cadena.
- El nom del fitxer de la instal·lació en cadena és PJCONFDATA.bin. Si necessiteu canviar el nom del fitxer, afegiu-hi text després de PJCONFDATA. Si canvieu la part PJCONFDATA del nom del fitxer, el projector potser no el reconeixerà correctament.
- Només podeu fer servir caràcters d'un octet per al nom del fitxer.

3 Mantingueu premut el botó [Esc] del comandament a distància o del tauler de control i connecteu el cable d'alimentació al projector

L'indicador d'estat i l'indicador d'alimentació emeten una llum blava i l'indicador de la làmpada i l'indicador de temperatura emeten una llum taronja.

Quan tots els indicadors del projector s'engeguin, deixeu de prémer [Esc].

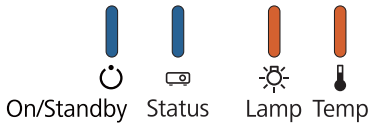

Quan tots els indicadors comencin a parpellejar, el fitxer d'instal·lació en cadena s'està escrivint.

Precaució

- No desconnecteu aleshores el cable d'alimentació del projector mentre el fitxer s'està escrivint. Si el cable d'alimentació es desconnecta, potser el projector no s'engegarà correctament.
- No desconnecteu el dispositiu d'emmagatzematge USB del projector mentre el fitxer s'està escrivint. Si el dispositiu d'emmagatzematge USB es desconnecta, potser el projector no s'engegarà correctament.

Quan l'escriptura acaba, el projector s'apaga i l'indicador d'alimentació emet una llum blava.

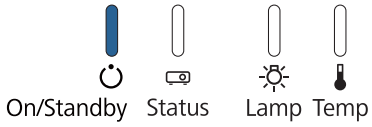

Quan l'electricitat es desconnecti, retireu el dispositiu d'emmagatzematge USB.

Com transmetre la configuració desada a altres projectors

1 Desconnecteu el cable d'alimentació del projector i comproveu que tots els indicadors del projector s'han apagat

2 Connecteu el dispositiu d'emmagatzematge USB que contingui el fitxer d'instal·lació en cadena desat al port USB-A del projector

- Si el dispositiu d'emmagatzematge USB conté 1-3 tipus de fitxers d'instal·lació en cadena, el fitxer amb el mateix número de model es copia en el projector. Si hi ha diversos fitxers per al mateix número de model de projector, la configuració pot no copiar-se-se correctament.
- Si hi ha quatre o més tipus de fitxers d'instal·lació en cadena al dispositiu d'emmagatzematge USB, la configuració pot no copiar-se correctament.
- No emmagatzemeu cap dada excepte el fitxer d'instal·lació en cadena al dispositiu d'emmagatzematge USB. Si el dispositiu d'emmagatzematge USB conté altres dades a més del fitxer d'instal·lació en cadena, la configuració potser no es copiarà correctament.

3 Mantingueu premut el botó [Menu] del comandament a distància o del tauler de control i connecteu el cable d'alimentació al projector

L'indicador d'estat i l'indicador d'alimentació emeten una llum blava i l'indicador de la làmpada i l'indicador de temperatura emeten una llum taronja.

Quan tots els indicadors del projector s'engeguin, deixeu de prémer [Menu]. Els indicadors s'encenen aproximadament uns 75 segons.

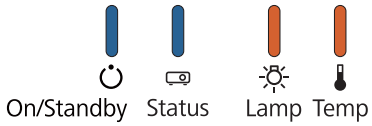

Quan tots els indicadors comencin a parpellejar, la configuració s'està escrivint.

Precaució

- No desconnecteu aleshores el cable d'alimentació del projector mentre la configuració s'està escrivint. Si el cable d'alimentació es desconnecta, potser el projector no s'engegarà correctament.
- No desconnecteu el dispositiu d'emmagatzematge USB del projector mentre la configuració s'està escrivint. Si el dispositiu d'emmagatzematge USB es desconnecta, potser el projector no s'engegarà correctament.

Quan l'escriptura acaba, el projector s'apaga i l'indicador d'alimentació emet una llum blava.

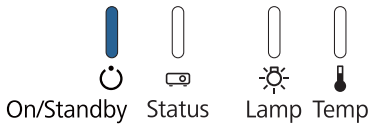

Quan l'electricitat es desconnecti, retireu el dispositiu d'emmagatzematge USB.

Si la configuració falla

Comprovació	Solució
L'indicador de la làmpada i l'indicador de la temperatura emeten una llum taronja que parpelleja ràpidament? On/Standby Status Lamp Temp	Els fitxers d'instal·lació poden estar danyats, o potser el dispositiu d'emmagatzematge USB no està connectat correctament. Desconnecteu el dispositiu d'emmagatzematge USB, desendolleu el cable d'alimentació del projector i després endolleu-lo. Finalment, intenteu-ho de nou.
L'indicador d'estat i l'indicador d'alimentació emeten una llum blava que parpelleja ràpidament i l'indicador de la làmpada i l'indicador de temperatura emeten una llum taronja que parpelleja ràpidament? On/Standby Status Lamp Temp	Potser hi ha hagut una errada en escriure la configuració al firmware del projector. Deixeu de fer servir el projector, desconnecteu l'endoll de l'alimentació de la presa de la connexió elèctrica i poseu-vos en contacte amb Epson per sol·licitar assistència.

Acoblament d'un cable de seguretat

Podeu fer servir un cable antirobatoris amb el producte.

Passeu el cable del cadenat per evitar robatoris a través dels punts d'instal·lació del cable de seguretat al projector i a la placa d'instal·lació. Vegeu la guia de l'usuari inclosa amb el cable de seguretat per obtenir més informació.

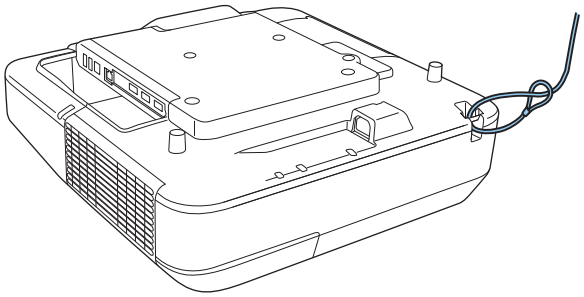

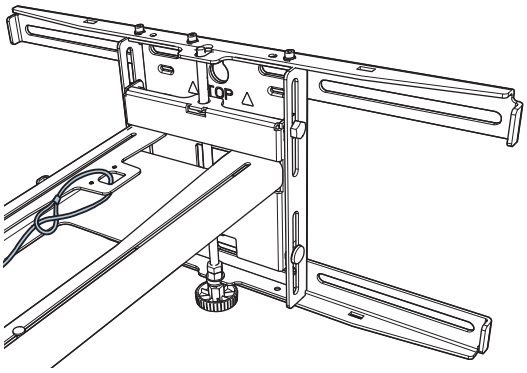

La ranura de seguretat d'aquest producte és compatible amb el sistema Microsaver Security fabricat per Kensington. Vegeu aquest enllaç per obtenir més informació sobre el sistema Microsaver Security.

http://www.kensington.com/

Projector

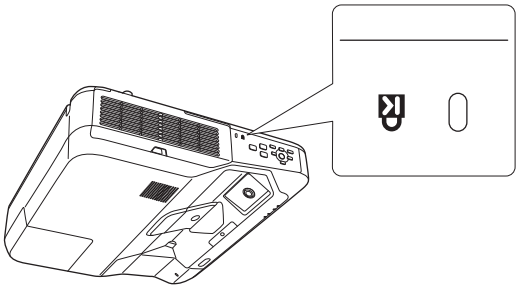

Unitat Touch (només per al model EB-1460Ui/ EB-1450Ui)

(no es pot fer servir quan està fixada al suport)

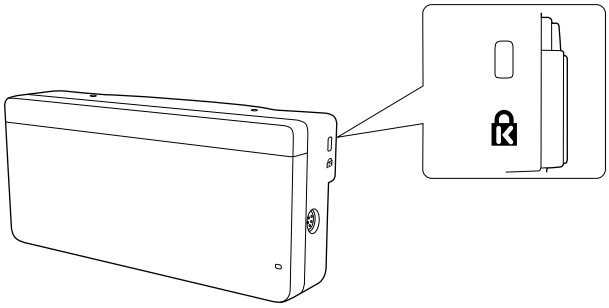

Avís general

OS X és una marca comercial d'Apple Inc.

Microsoft i Windows son marques comercials o marques comercials registrades de Microsoft Corporation als Estats Units i/o altres països.

©SEIKO EPSON CORPORATION 2016. All rights reserved.