EPSON®
EXCEED YOUR VISION

Manual do Utilizador

EH-TW7400

Home Projector

Utilizar Cada Manual

Os manuais deste videoprojector estão organizados da forma indicada.

Instruções de Segurança/Guia de Apoio e Assistência

Contém informações sobre como utilizar o videoprojector em segurança, bem como um guia de apoio e assistência, listas de verificação para resolução de problemas, etc. Antes de utilizar o videoprojector, certifique-se de que lê este manual.

Manual do Utilizador (este manual)

Contém informações sobre a instalação e operações básicas a seguir antes de utilizar o videoprojector, utilizando o menu Configuração, bem como sobre resolver problemas e efectuar manutenção de rotina.

Guia de Referência Rápida

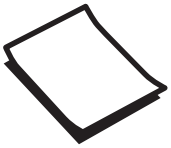

Contém informações sobre as operações de instalação do videoprojector. Leia-o em primeiro lugar.

Simbologia Utilizada Neste Manual

Indicações de Segurança

A documentação e o videoprojector utilizam símbolos gráficos para demonstrar como utilizar o videoprojector correctamente.
Em seguida, são apresentados os símbolos e respectivos significados. Entenda e cumpra estes símbolos de precaução para evitar danos a pessoas ou bens.

Aviso

Este símbolo representa informações que, se ignoradas, podem resultar em ferimentos pessoais ou mesmo morte devido a manuseamento incorrecto.

Atenção

Este símbolo representa informações que, se ignoradas, podem resultar em ferimentos pessoais ou danos físicos devido a manuseamento incorrecto.

Indicações sobre Informações Gerais

Importante

Indica operações que podem provocar danos ou a ocorrência de avarias.

	Indica informações adicionais e aspectos que pode ser útil saber relativamente a um assunto.
☛	Indica uma página na qual pode obter informações pormenorizadas relativas a um tópico.
Nome do menu	Indica opções do menu Configuração. Exemplo: **Imagem** - **Modo cor**
Nome do botão	Indica os botões do controlo remoto ou do painel de controlo. Exemplo: Botão Menu

Acerca da Utilização Deste "Produto" ou Deste "Videoprojector"

Para além da unidade do videoprojector principal, os itens fornecidos ou as opções adicionais podem ser designados pela expressão "este produto" ou "este videoprojector".

Organização do Manual e Simbologia Utilizada no Manual

Utilizar Cada Manual 1

Simbologia Utilizada Neste Manual 2

Indicações de Segurança 2

Indicações sobre Informações Gerais 2

Acerca da Utilização Deste "Produto" ou Deste "Videoprojector" 2

Introdução

Descrição e Funções 6

Parte Frontal/Superior 6

Painel de Controlo 7

Controlo Remoto 9

Posterior 12

Base 13

Preparativos

Instalação 14

Imagem projectada e posição do videoprojector 14

Instalação paralela ao ecrã 14

Instalação do videoprojector horizontalmente através do ajuste da altura de ambos os lados 14

Vários métodos de configuração 15

Colocação numa mesa e projecção 15

Suspensão no tecto e projecção 15

Distância de Projecção e Valores Máximos de Desvio da Lente 16

Ligar um Dispositivo 19

Remover a tampa de terminais 19

Ligar equipamento de vídeo 19

Ligar um Computador 19

Ligar equipamento externo 20

Ligação à porta Trigger Out 20

Ligação à porta LAN 20

Ligação da unidade LAN sem fios 21

Ligação de uma braçadeira do cabo HDMI 21

Preparar o Controlo Remoto 22

Instalar as Pilhas do Controlo Remoto 22

Limite de Funcionamento do Controlo Remoto 23

Limite de funcionamento (da esquerda para a direita) 23

Limite de funcionamento (de cima para baixo) 23

Operações Básicas

Projectar Imagens 24

Ligar o projector 24

Se a imagem pretendida não for projectada 25

Utilizar o Tela Inicial 25

Desligar 26

Ajustar a Imagem Projectada 27

Apresentar o Teste Modelo 27

Função de Ajuste da Lente (Focagem, Zoom, Desvio da Lente) 27

Ajustar a focagem 28

Ajustar o tamanho da projecção (Ajuste do Zoom) 28

Ajustar a posição da imagem projectada (ajuste do deslocamento da lente) 29

Ajustar a Inclinação do Videoprojector 30

Corrigir a Distorção Keystone 30

Ocultar Temporariamente a Imagem 30

Ajustar a Imagem

Ajustar a Imagem 31

Seleccionar a Qualidade da Projecção (Modo cor) 31

Alternar o Ecrã entre Modo Total e Zoom (Aspecto) 32

Ajustar a Nitidez 33

Ajustar a Resolução da Imagem (Aprimor. Imagem) 33

Definição Íris Automática 35

Definir Interpol. de quadros 35

Ajustar a Cor 36

Ajustar a Temp. cor 36

Ajustar o RGB (Deslocamento e Ganho) 36

Ajustar a Tonalidade, a Saturação e o Brilho 36

Ajustar a Gama 38

Seleccionar e ajustar o valor de correcção 38
Ajustar enquanto visualiza a imagem 38
Ajustar utilizando o gráfico de ajuste de gama 39

Ver a Imagem com a qualidade de imagem guardada (Função de Memória) 40

Guardar uma Memória 40
Carregar, eliminar e mudar o nome de uma memória 40

Funções Úteis

Desfrutar de Imagens 3D 42

Preparar a visualização de Imagens 3D 42
Se não for possível visualizar a imagem 3D 42
Utilizar Óculos 3D 43
Converter Imagens 2D em 3D 43
Avisos Relativos à Visualização de Imagens 3D 44

Utilizar a Função de Ligação HDMI 46

Função de Ligação HDMI 46
Definições da Ligação HDMI 46
Ligação 47

Projectar duas imagens diferentes utilizando Imagem em Imagem 48

Tipos de Ecrã que Podem Ser Apresentados em Simultâneo 48
Projectar em Imagem em Imagem 48
Iniciar e sair de Imagem em Imagem 48
Alterar as configurações de Imagem em Imagem 48

Utilizar o projector numa rede

Projectar através de uma rede com fios 50

Seleccionar as definições de rede com fios 50

Projectar através de uma LAN sem fios 52

Seleccionar manualmente as definições da rede sem fios 52
Seleccionar as Definições da LAN sem fios do Computador 54
Seleccionar as definições da rede sem fios no Windows 54
Seleccionar as definições da rede sem fios no OS X 54
Configurar a segurança da rede sem fios 55
Projecção na aplicação Epson iProjection (iOS/Android) 55
Funcionamento utilizando um smartphone (função de controlo remoto) 56

Menu Configuração

Funções do Menu Configuração 59

Operações do Menu Configuração 59
Tabela do Menu Configuração 60
Menu Imagem 60
Menu Sinal 62
Menu Definição 64
Menu Avançado 66
Menu Rede 69
Menu Informação 74
Menu Reiniciar 74

Resolução de Problemas

Resolver Problemas 75

Consultar os Indicadores 75
Estado dos indicadores durante um erro/aviso 75
Estado dos indicadores durante o funcionamento normal 77
Quando os Indicadores Luminosos não Apresentam Solução 78
Verificar o problema 78
Problemas relacionados com imagens 79
Problemas ao iniciar a projecção 82
Problemas com o controlo remoto 82
Problemas com o painel de controlo 83
Problemas com 3D 83
Problemas com HDMI 84
Problemas de rede 85
Sobre Event ID 85

Manutenção

Manutenção 87
Limpeza 87
Limpar o filtro de ar 87
Limpar a unidade principal 88
Limpar a lente 89
Períodos de Substituição dos Consumíveis 89
Período de substituição do filtro de ar 89
Período de substituição da lâmpada 89
Substituir Consumíveis 90
Substituir o filtro de ar 90
Substituir a lâmpada 91
Reiniciar horas da lâmpada 92
Alinhamento Painel 94
Uniformidade de cor 96
Sobre o PJLink 98

Apêndice

Acessórios Opcionais e Consumíveis 99
Itens Opcionais 99
Consumíveis 99
Resoluções Suportadas 100
Sinais de Computador (RGB analógico) 100
Sinal de Entrada HDMI1/HDMI2 100
Sinal de Entrada 3D HDMI 100
Especificações 101
Aspecto 103
Lista de Símbolos de Segurança 104
Glossário 106
Notas Gerais 108
Etiquetas de Aviso 109
Aviso Geral 110

Descrição e Funções

Parte Frontal/Superior

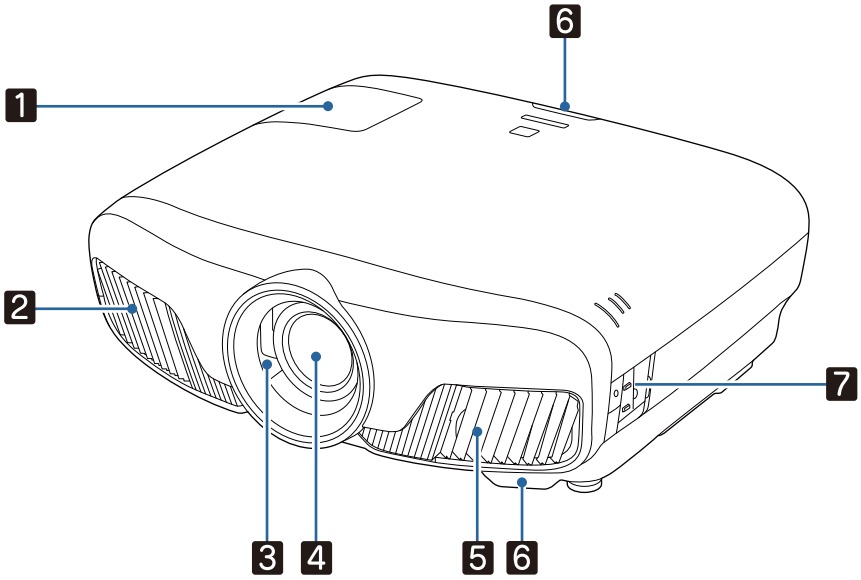

	Nome	Função
1	Tampa da lâmpada	Abra para substituir a lâmpada do videoprojector. ☛ Pág.91
2	Abertura para saída de ar	Abertura para saída de ar, utilizada para o arrefecimento interno do videoprojector. ⚠ Atenção Durante a projecção, não se posicione com a cara ou com as mãos junto da abertura para saída de ar, nem coloque objectos que possam ficar enrolados ou danificados devido ao calor gerado junto à abertura. O ar quente da abertura para saída de ar pode provocar queimaduras, deformações nos materiais ou acidentes.
3	Obturador da lente	Liga-se à função de ligar/desligar do videoprojector e abre e fecha automaticamente o obturador. ☛ Pág.24
4	Lente	As imagens são projectadas a partir daqui.
5	Abertura para entrada de ar	Abertura para entrada de ar utilizada para o arrefecimento interno do videoprojector.
	Tampa do filtro de ar	Quando precisar de substituir o filtro de ar, abra esta tampa e retire-o. ☛ Pág.90
6	Receptor remoto	Recebe sinais do controlo remoto. ☛ Pág.23
7	Painel de Controlo	Controla o projector. ☛ Pág.7

Painel de Controlo

Quando a função Iluminação está definida para **Desactivado**, em condições normais de projecção, todos os indicadores estão apagados. ☛ **Avançado** - **Operação** - **Iluminação** Pág.66

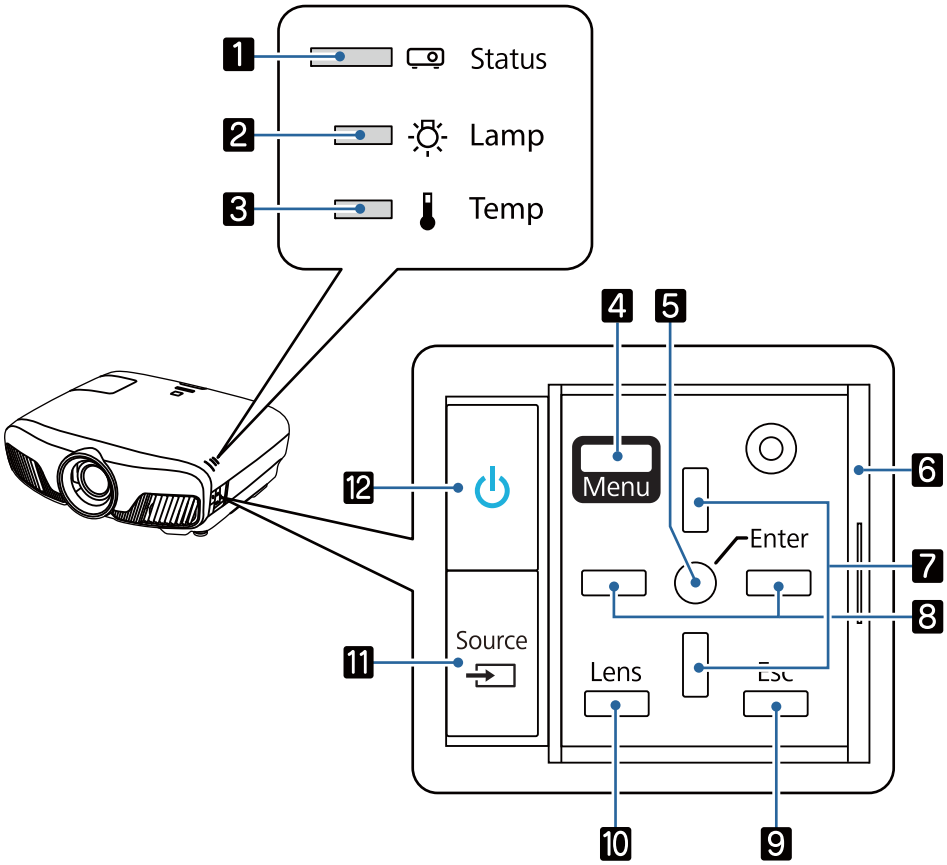

Botões/Indicadores Luminosos		Função
1		Fica intermitente para indicar que o aquecimento ou o arrefecimento está em curso. Apresenta o estado do videoprojector através de uma combinação de outros indicadores acesos e intermitentes. ☛ Pág.75
2		Fica intermitente e laranja quando é altura de substituir a lâmpada. Apresenta os erros do videoprojector através de uma combinação de outros indicadores acesos e intermitentes. ☛ Pág.75
3		Fica intermitente e laranja se a temperatura interna ficar demasiado elevada. Apresenta os erros do videoprojector através de uma combinação de outros indicadores acesos e intermitentes. ☛ Pág.75
4	Menu	Apresenta e fecha o menu Configuração. No menu Configuração, pode efectuar ajustes e definições para Sinal, Imagem, Sinal entrada, etc. ☛ Pág.59
5		Permite seleccionar funções e definições quando um menu é apresentado. ☛ Pág.59
6	Tampa do painel de controlo	Tampa para o painel de controlo. Quando pretender utilizar o painel de controlo, aperte a pega e faça deslizar a tampa para a abrir.
7		Permite seleccionar o valor de ajuste para a correcção Keystone e para as opções de menu. ☛ Pág.30

Botões/Indicadores Luminosos		Função
8		Permite seleccionar valores de ajuste para as opções de menu. ☛ Pág.59
9	Esc	Regressa ao nível de menu anterior quando um menu é apresentado. ☛ Pág.59
10	Lens	Muda os itens de ajuste para a função de lente motorizada. Os itens de ajuste são os seguintes: • Focagem ☛ Pág.28 • Zoom ☛ Pág.28 • Desvio da lente ☛ Pág.29
11	Source	Muda para a imagem proveniente de cada porta de entrada. ☛ Pág.25
12		Liga ou desliga o projector. ☛ Pág.24 Acende quando o videoprojector está ligado. Apresenta os erros do videoprojector através de uma combinação de outros indicadores acesos e intermitentes. ☛ Pág.75

Controlo Remoto

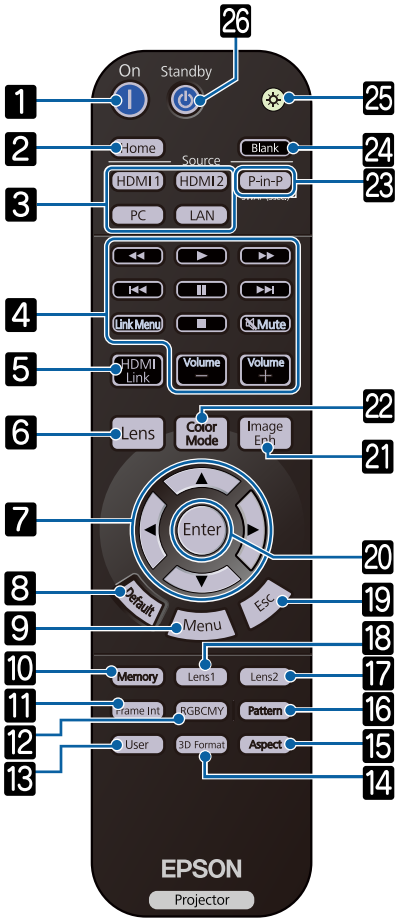

	Botão	Função
1	On	Liga o videoprojector. ☛ Pág.24
2	Home	Exibe e fecha o Ecrã Inicial. ☛ Pág.25
3	HDMI1 HDMI2 PC LAN	Muda para a imagem proveniente de cada porta de entrada. ☛ Pág.25
4	◀◀ ▶ ▶▶ I◀◀ II ▶▶I Link Menu ■ Mute Volume − Volume +	Efectua operações como reprodução, paragem e ajuste do volume de dispositivos ligados que cumprem com as normas HDMI CEC. ☛ Pág.46
5	HDMI Link	• Quando a **Ligação HDMI** está **Activado**. ☛ **Definição** - **Ligação HDMI** - **Ligação HDMI** Pág.64 Exibe a lista de ligações do dispositivo. • Quando a **Ligação HDMI** está **Desactivado**. ☛ **Definição** - **Ligação HDMI** - **Ligação HDMI** Pág.64 Apresenta o menu de definições de ligação HDMI. ☛ Pág.46
6	Lens	Muda os itens de ajuste para a função de lente motorizada. Os itens de ajuste são os seguintes: • Focagem ☛ Pág.28 • Zoom ☛ Pág.28 • Desvio da lente ☛ Pág.29

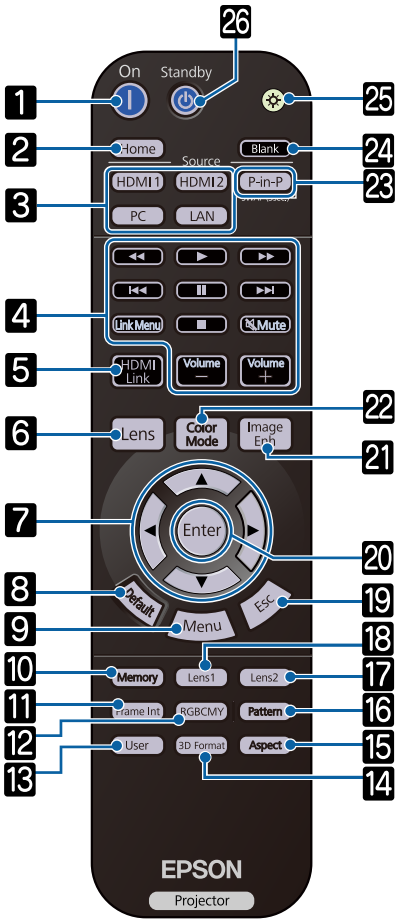

	Botão	Função
7	▲ ▼ ◀ ▶	Selecciona opções de menu e valores de ajuste. ☛ Pág.59
8	Default	O valor de ajuste predefinido é reposto se o premir enquanto o ecrã de ajuste do menu aparece. ☛ Pág.59
9	Menu	Apresenta e fecha o menu Configuração. No menu Configuração, pode efectuar ajustes e definições para Sinal, Imagem, etc. ☛ Pág.59
10	Memory	Grava, carrega ou apaga uma memória. ☛ Pág.40
11	Frame Int	Define a intensidade da Interpol. de quadros. ☛ Pág.35
12	RGBCMY	Ajusta a tonalidade, a saturação e o brilho para cada cor RGBCMY. ☛ Pág.36
13	User	Efectua a função atribuída ao botão do utilizador. ☛ Pág.64
14	3D Format	Altera o formato 3D. Este videoprojector suporta os seguintes formatos 3D. • Empacotamento de Fotogramas • Lado a Lado • Superior e Inferior ☛ Pág.42
15	Aspect	Selecciona o modo de aspecto de acordo com o sinal de entrada. ☛ Pág.32
16	Pattern	Apresenta e fecha o teste modelo. ☛ Pág.27
17	Lens2	Carrega a posição da lente registada como **Memory1** ou **Memory2** em Salvar Posição Lente. ☛ Pág.40
18	Lens1	
19	Esc	Regressa ao nível de menu anterior quando um menu é apresentado. ☛ Pág.59
20	Enter	Quando um menu é apresentado, aceita e introduz a selecção actual e avança para o nível seguinte. ☛ Pág.59
21	Image Enh	Exibe o menu **Aprimor. Imagem**. ☛ Pág.33
22	Color Mode	Muda o **Modo cor**. ☛ Pág.31

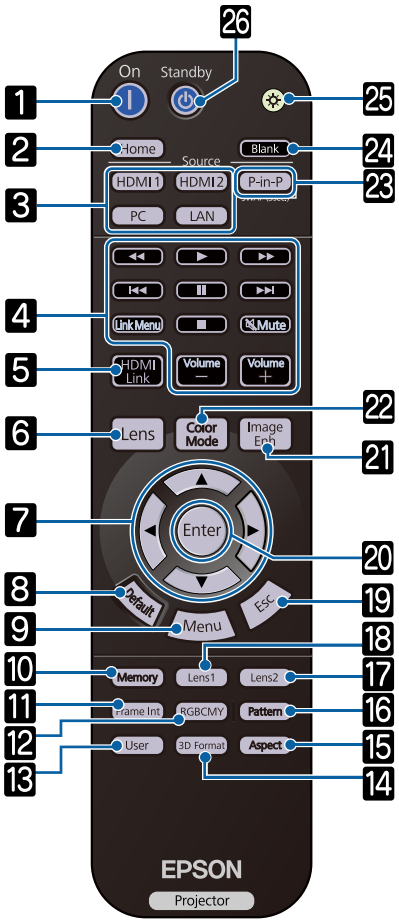

Botão		Função
23	P-in-P	Permite-lhe projectar duas fontes de imagem em simultâneo, uma no ecrã principal e outra no ecrã secundário. (Imagem em Imagem) ☛ Pág.48 Mantenha premido o botão para alternar entre as fontes de imagem principal e secundária.
24	Blank	Interrompe temporariamente a projecção. Para voltar a apresentar a imagem, prima novamente este botão. ☛ Pág.30
25		Os botões do controlo remoto acendem durante cerca de 10 segundos. Esta particularidade é útil quando utiliza o controlo remoto às escuras.
26	Standby	Desliga o videoprojector. ☛ Pág.26

Posterior

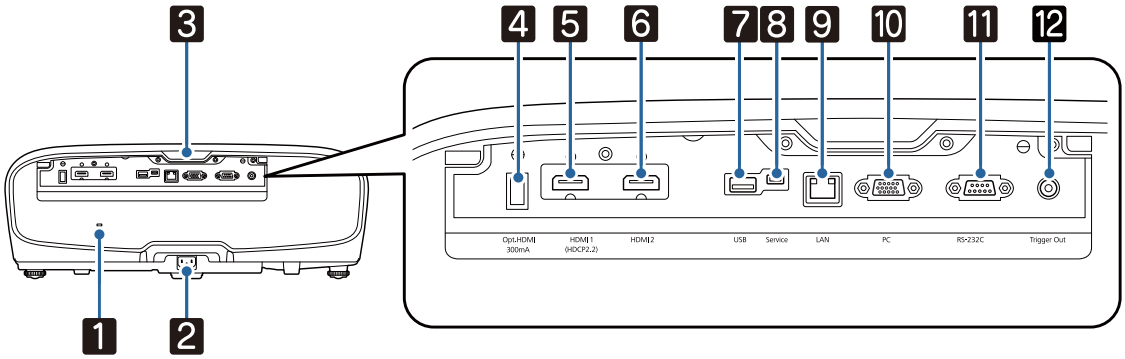

	Nome	Função
1	Dispositivo de segurança ( )	O dispositivo de segurança é compatível com o sistema de segurança Micro-Saver fabricado pela Kensington. Para obter mais informações, aceda à página inicial da Kensington em http://www.kensington.com/.
2	Tomada de corrente	Ligue o cabo de corrente. ☛ Pág.24
3	Receptor remoto	Recebe sinais do controlo remoto. ☛ Pág.23
4	Porta Opt.HDMI	Porta de alimentação para o cabo óptico HDMI.
5	Porta HDMI1	Permite ligar equipamento de vídeo e computadores compatíveis com HDMI.☛ Pág.19 A porta HDMI1 suporta HDCP 2.2.
6	Porta HDMI2	
7	Porta USB	Permite ligar a Unidade LAN sem fios opcional. É utilizada também para actualizar o firmware. ☛ Pág.21
8	Porta Service	Porta de serviço. Normalmente não é utilizada.
9	Porta LAN	Permite ligar um cabo LAN para fazer a ligação a uma rede. ☛ Pág.20
10	Porta PC	Liga à porta de saída RGB de um computador. ☛ Pág.19
11	Porta RS-232C	Quando controlar o videoprojector, ligue-o a um computador com um cabo RS-232C. Esta porta destina-se a controlar a utilização e por norma não deverá ser usada.
12	Porta Trigger Out	Permite efectuar ligação a dispositivos externos como, por exemplo, ecrãs motorizados. ☛ Pág.20

Base

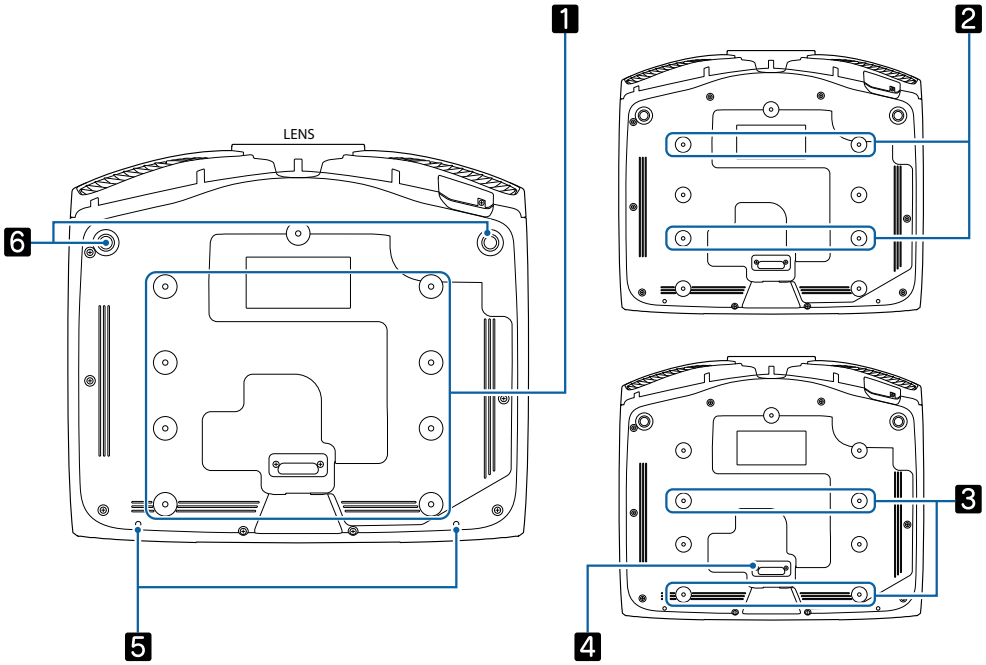

Nome		Função
1 2 3	Pontos de fixação do suporte para montagem no tecto	Permitem fixar o suporte para montagem no tecto opcional quando pretender suspender o videoprojector a partir do tecto. ☛ Pág.99 Utilize os quatro pontos de fixação do suporte de montagem no tecto 2 ou 3 dependendo do ambiente de instalação. Utilize os pontos de fixação 3 quando efectuar a instalação junto a uma parede numa sala pequena.
4	Pé posterior	Remova este pé quando utilizar os pontos de fixação 3 do suporte de montagem no tecto.
5	Parafuso de fixação da tampa do cabo	Orifícios para parafusos para colocação da tampa do cabo.
6	Pé frontal regulável	Quando o instalar numa superfície como, por exemplo, numa mesa, aumente o pé de forma a ajustar a inclinação horizontal. ☛ Pág.30

Instalação

Imagem projectada e posição do videoprojector

Instale o videoprojector da forma apresentada em seguida.

Instalação paralela ao ecrã

Se o videoprojector ficar numa posição inclinada relativamente ao ecrã, ocorrerá uma distorção Keystone na imagem projectada.

Ajuste a posição do projector para que fique instalado numa posição paralela ao ecrã.

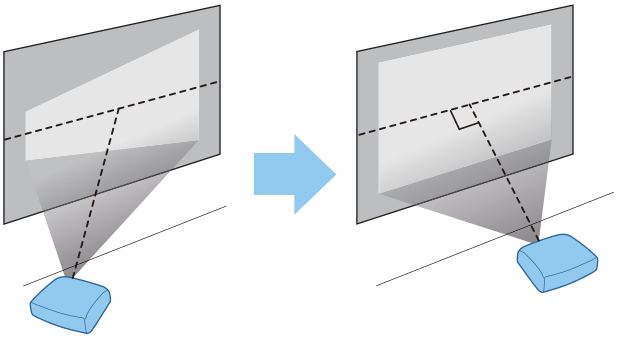

Se não for possível instalar o videoprojector à frente do ecrã, pode ajustar a posição da imagem utilizando o deslocamento da lente. ☛ Pág.29

Instalação do videoprojector horizontalmente através do ajuste da altura de ambos os lados

Se o videoprojector estiver inclinado, a imagem projectada também ficará inclinada.

Instale o videoprojector horizontalmente para que ambos os lados estejam à mesma altura.

Se o videoprojector não puder ser instalado horizontalmente, pode ajustar a inclinação do videoprojector com o pé frontal. ☛ Pág.30

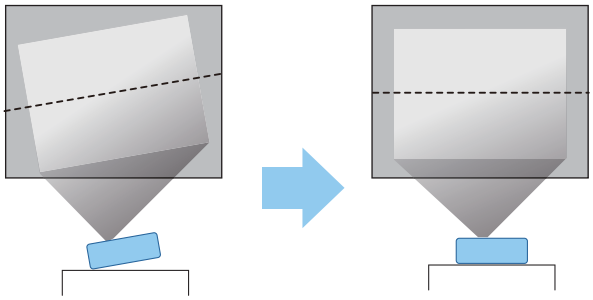

Vários métodos de configuração

Aviso

- Para suspender o videoprojector a partir do tecto (suporte para montagem no tecto), é necessário um método especial de instalação. Se não o instalar correctamente, o videoprojector poderá cair provocando um acidente e ferimentos.
- Se utilizar adesivos, lubrificantes ou óleo nos pontos de fixação do suporte para montagem no tecto de forma a evitar que os parafusos se soltem, ou se utilizar lubrificantes ou óleos no projector, a caixa exterior poderá partir e o projector poderá cair do suporte para montagem no tecto. Se isto acontecer, poderá provocar ferimentos graves em quem se encontre por baixo do videoprojector e danificar o videoprojector.
- Não o instale numa prateleira instável nem num lugar fora da amplitude de carga. Caso contrário, pode cair ou tombar, provocando um acidente e lesões.
- Ao instalar o videoprojector numa posição alta tal como numa prateleira, tome medidas de precaução contra a queda utilizando fios para garantir a segurança numa emergência, tal como um terramoto, e para evitar acidentes. Se não o instalar correctamente, o videoprojector poderá cair provocando um acidente e ferimentos.
- Não bloqueie a abertura para entrada de ar nem a abertura para saída de ar do videoprojector. Bloquear as aberturas para entrada e saída de ar pode aprisionar o calor no interior provocando um incêndio.

Importante

- Não instalar o projector em locais com muito pó e humidade ou em locais expostos a fumo de incêndios ou a fumo de tabaco.
- Não utilize o videoprojector instalado na vertical. Tal pode provocar uma avaria.
- Limpe o filtro de ar uma vez de três em três meses. Limpe-o com mais frequência se o ambiente tiver muito pó. ☛ Pág.87

Colocação numa mesa e projecção

Pode instalar o videoprojector numa mesa na sala de estar ou numa prateleira baixa para projectar imagens.

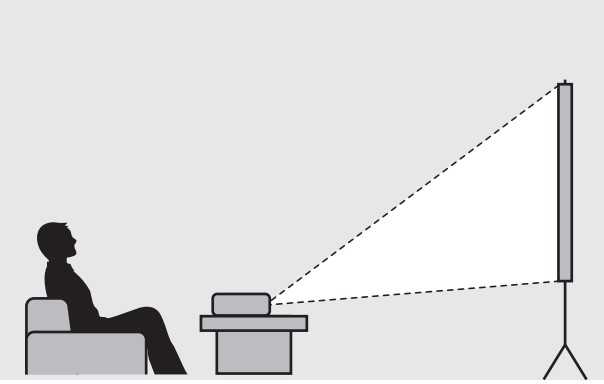

Suspensão no tecto e projecção

Pode suspender o videoprojector a partir do tecto com a montagem opcional no tecto para projectar imagens.

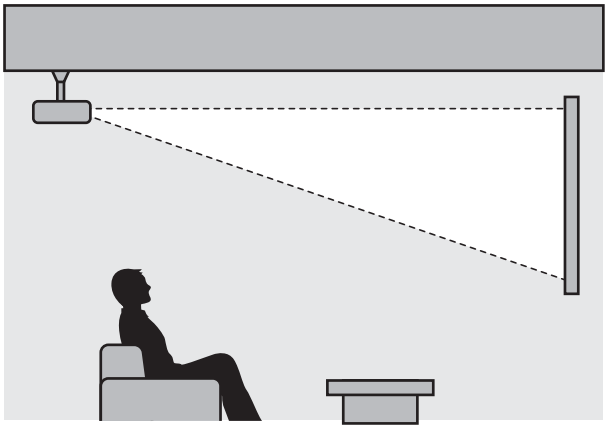

Ao suspender o projector no tecto e durante o seu funcionamento, defina a **Projecção** para **Frontal/Tecto** ou **Posterior/Tecto**. ☛ **Avançado** - **Projecção** Pág.66

Distância de Projecção e Valores Máximos de Desvio da Lente

O tamanho da projecção aumenta à medida que o videoprojector é afastado do ecrã.

Utilize a tabela seguinte para instalar o videoprojector na posição ideal desde o ecrã. Os valores indicados são apenas para sua referência.

Os valores máximos de ajuste do desvio da lente são apresentados na tabela que se segue.

A imagem projectada diminui após a correcção da distorção. Aumente a distância de projecção para adaptar a imagem projectada ao tamanho do ecrã.

Ajuste da posição de projecção vertical com desvio da lente

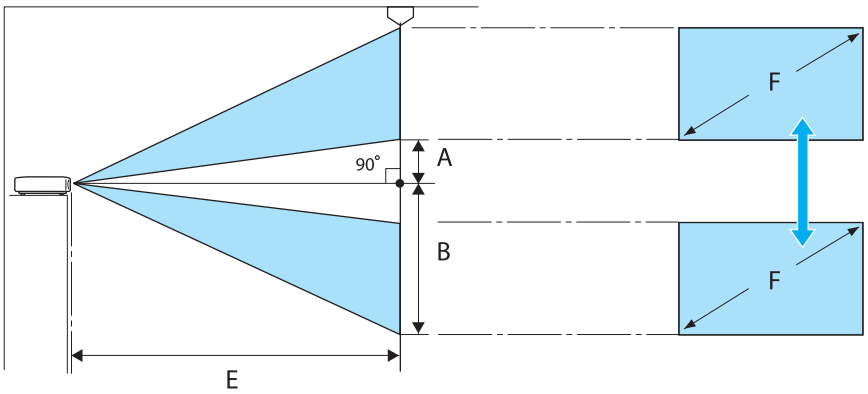

A : Distância desde o centro da lente até à extremidade inferior da imagem projectada (quando o desvio da lente é aumentado para o nível mais elevado)

B : Distância desde o centro da lente até à extremidade inferior da imagem projectada (quando o desvio da lente é reduzido para o nível mais baixo)

E : Distância de projecção do videoprojector até ao ecrã

F : Tamanho da imagem projectada

Ajuste da posição de projecção horizontal com desvio da lente

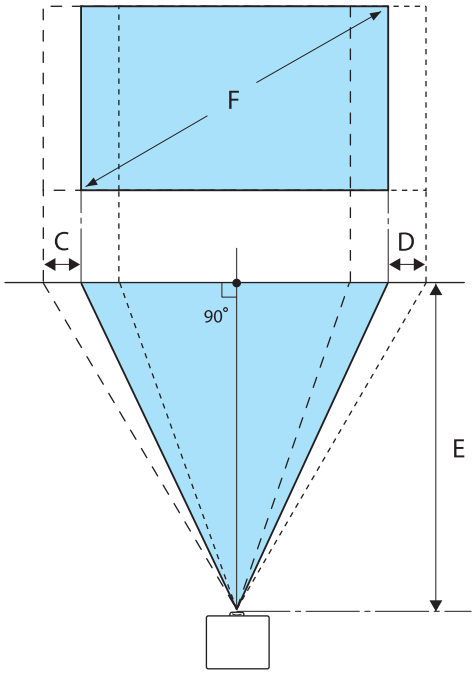

C : Distância de deslocação do centro da lente quando o videoprojector é deslocado (quando o desvio da lente estiver definido para o máximo à esquerda)

D : Distância de deslocação do centro da lente quando o videoprojector é deslocado (quando o desvio da lente estiver definido para o máximo à direita)

E : Distância de projecção do videoprojector até ao ecrã

F : Tamanho da imagem projectada

Unidade: cm

Tamanho de Ecrã de 16:9		Distância de projecção (E)		Valores máximos do deslocamento da lente*		
F	W x H	Mínimo (Panorâmico)	Máximo (Tele)	Distância (A)	Distância (B)	Distância (C, D)
50"	111 x 62	148	313	29	91	52
60"	133 x 75	178	376	35	109	63
80"	177 x 100	239	503	46	146	83
100"	221 x 125	300	630	58	182	104
150"	332 x 187	452	947	86	273	156
200"	443 x 249	604	1264	115	364	209
250"	553 x 311	756	1582	144	455	261
300"	664 x 374	908	1899	173	547	313

* Não é possível definir os valores máximos dos deslocamentos vertical e horizontal da lente em simultâneo.
☛ Pág.29

Exemplo de instalação (com tamanho de ecrã 16:9 e 100")

Vista lateral

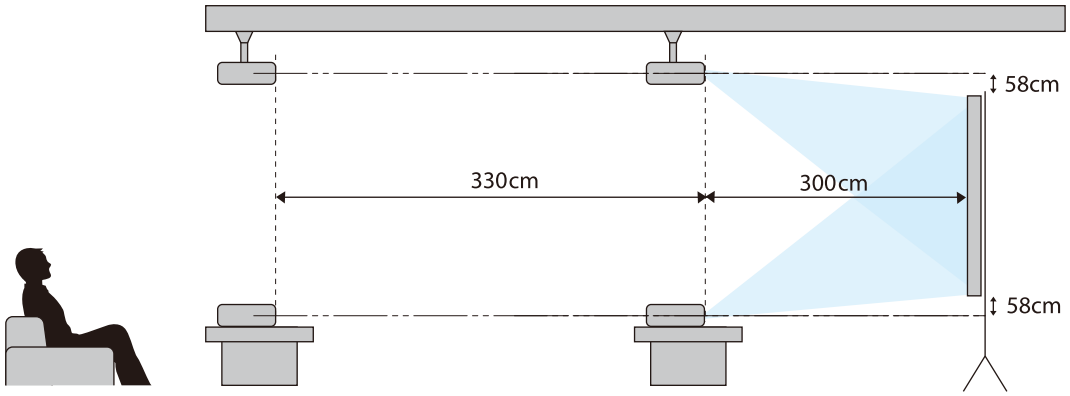

Vista superior

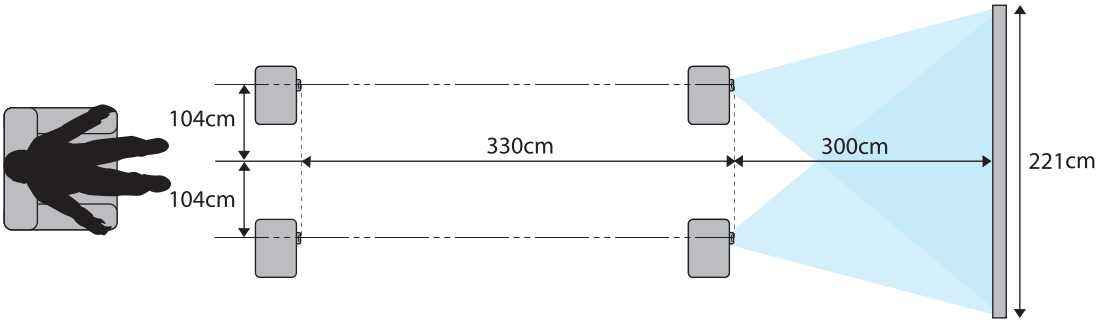

Ligar um Dispositivo

Importante

- Ligue os cabos antes de ligar a uma tomada de energia.
- Verifique a forma do conector do cabo e a forma da porta; em seguida, efectue a ligação. Se forçar a entrada de um conector com uma forma diferente na porta, isso poderá provocar danos e um problema de funcionamento.

Remover a tampa de terminais

Dependendo do modelo utilizado, o projector poderá ter uma tampa de terminais para a secção de conectores na traseira para melhorar a aparência do projector. Retire a tampa de terminais antes de ligar qualquer cabo.

Existem espaços na parte inferior da tampa de terminais que permitem puxar a tampa para a frente e levantá-la, separando-o das ranhuras da parte superior.

Quando a recolocar, comece por inserir a parte saliente nas ranhuras da parte superior.

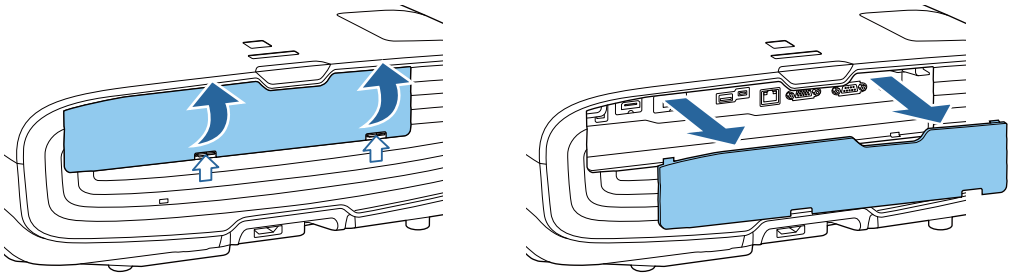

Ligar equipamento de vídeo

Para projectar imagens a partir de leitores de DVD/Blu-ray, ligue o projector através de um dos seguintes métodos.

Utilizando um cabo HDMI adquirido numa loja da especialidade

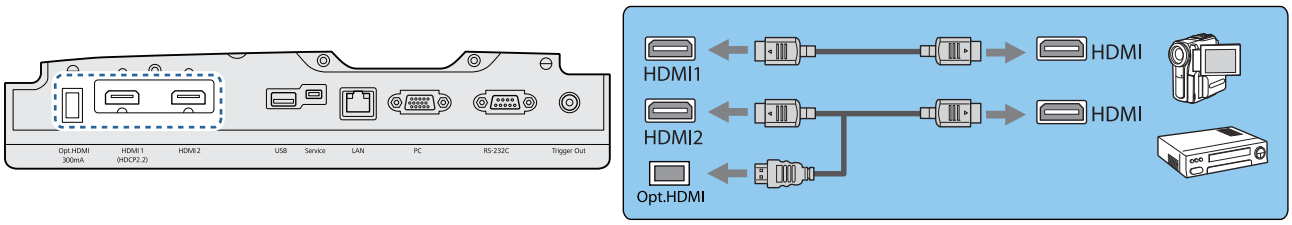

- Quando utilizar a porta de alimentação para um cabo óptico HDMI, ligue-o à porta Opt.HDMI.
- Quando projectar imagens em HDCP 2.2, ligue à porta HDMI1.
- Este videoprojector não tem um altifalante integrado. Ligue o videoprojector ao seu sistema AV para poder ouvir o áudio do equipamento ligado.

Ligar um Computador

Para projectar imagens de um computador, ligue o computador através de um dos seguintes métodos.

Utilizando um cabo de computador adquirido numa loja da especialidade

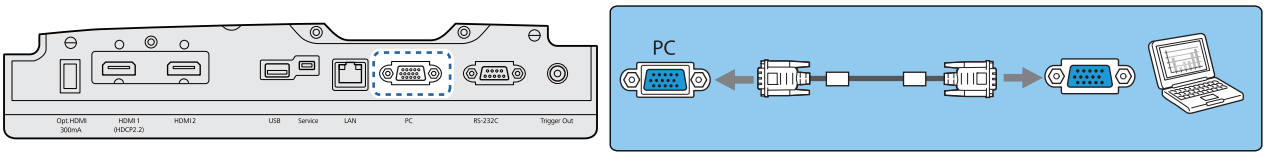

Utilizando um cabo HDMI adquirido numa loja da especialidade

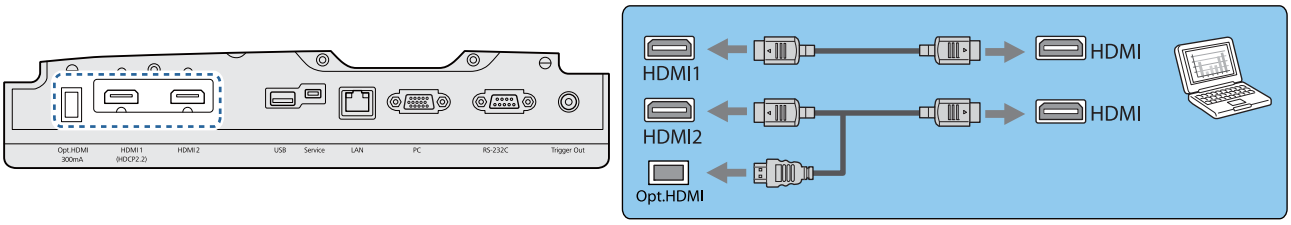

Ligar equipamento externo

Ligação à porta Trigger Out

Para ligar dispositivos externos como, por exemplo, ecrãs motorizados, ligue um cabo estéreo mini jack (3,5 mm) à porta Trigger Out. Quando activada, é emitido um sinal (12 V CC) a partir desta porta para transmitir o estado do videoprojector (Activado ou Desactivado) aos dispositivos que estiverem ligados, como os ecrãs eléctricos.

Para usar a porta **Trigger Out** , ative a função **Trigger Out Activado**. ☛**Avançado** - **Operação** - **Trigger Out** Pág.66

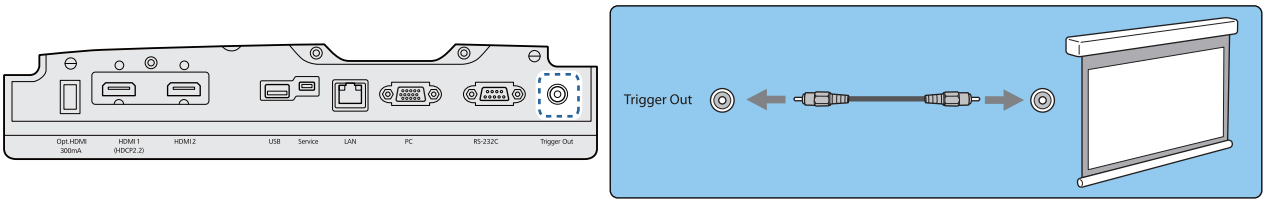

Ligação à porta LAN

Efectue ligação a um router de rede, um hub, etc., com um cabo 100BASE-TX ou 10BASE-T LAN.

Pode utilizar o videoprojector ou verificar o respectivo estado numa rede através de um computador ou dispositivo inteligente.

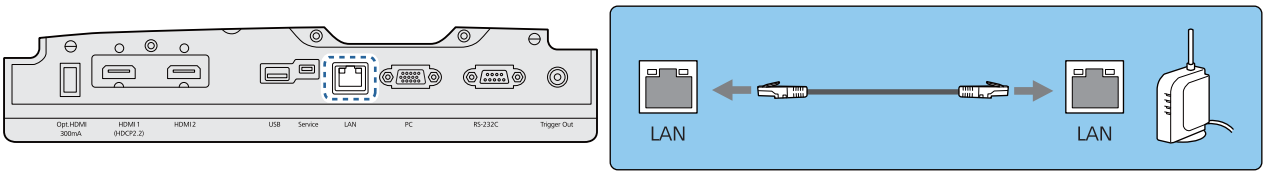

Para evitar o funcionamento incorrecto, utilize um cabo LAN blindado de categoria 5 ou superior.

Ligação da unidade LAN sem fios

Para utilizar a função LAN sem fios, ligue uma unidade LAN sem fios opcional (ELPAP10).

Ligue a unidade LAN sem fios à porta USB.

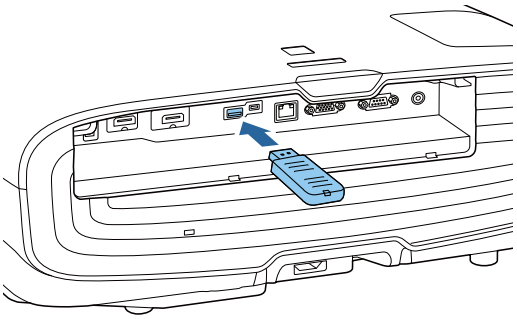

Pode utilizar um dos seguintes métodos para projectar através de uma LAN sem fios. Para obter mais informações, consulte a página de transferência.

- **Projectar quatro ecrãs em simultâneo**
  Quando utilizar o Epson iProjection (Windows/Mac), pode exibir até quatro ecrãs independentes com o projector a partir de um máximo de 50 computadores ligados à rede.
  Transfira o Epson iProjection a partir do seguinte website.

  http://www.epson.com
- **Projectar imagens de um terminal móvel através de uma rede**
  Ao instalar o "Epson iProjection (iOS/Android)" num smartphone ou tablet, é possível projectar dados do seu dispositivo. ☛ Pág.55

- Quando não estiver a utilizar a função LAN sem fios com a unidade LAN sem fios inserida, defina **Energia LAN Sem Fio** como **Desactivado**. Isto pode evitar o acesso não autorizado de estranhos. ☛ Pág.69
- Ao utilizar a aplicação Epson iProjection no modo de ligação **Rápido**, recomendamos a configuração de definições de segurança. ☛ Pág.72

Ligação de uma braçadeira do cabo HDMI

Se o cabo HDMI for grosso e ficar pendurado, prenda-o ao suporte do cabo utilizando uma braçadeira HDMI para que o peso do cabo não o desligue da porta.

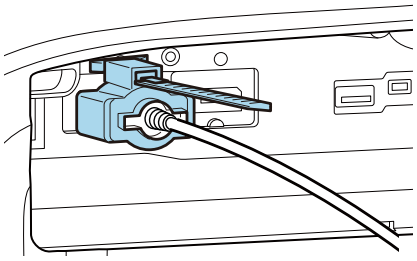

Preparar o Controlo Remoto

Instalar as Pilhas do Controlo Remoto

Importante

- Verifique a posição dos sinais (+) e (-) situados no interior do suporte das pilhas para se certificar de que insere correctamente as pilhas.
- Não poderá utilizar outras pilhas diferentes das acima especificadas.

1 Retire a tampa do compartimento das pilhas.

Enquanto mantém pressionada a patilha da tampa do compartimento das pilhas, levante a tampa.

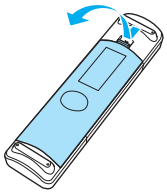

2 Substitua as pilhas usadas por pilhas novas.

Verifique a polaridade das pilhas (+) e (-) antes da instalação.

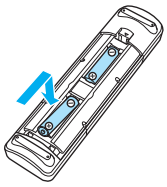

3 Volte a colocar a tampa do compartimento das pilhas.

Exerça pressão sobre a tampa até a encaixar totalmente.

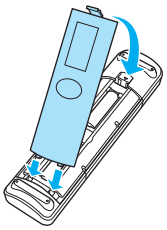

Se a resposta ao controlo remoto for demorada ou se o controlo não funcionar, isso pode significar que as pilhas estão a ficar gastas. Quando isto acontecer, substitua as pilhas por umas novas. Tenha sempre disponíveis duas pilhas AA alcalinas ou de manganésio.

Limite de Funcionamento do Controlo Remoto

Limite de funcionamento (da esquerda para a direita)

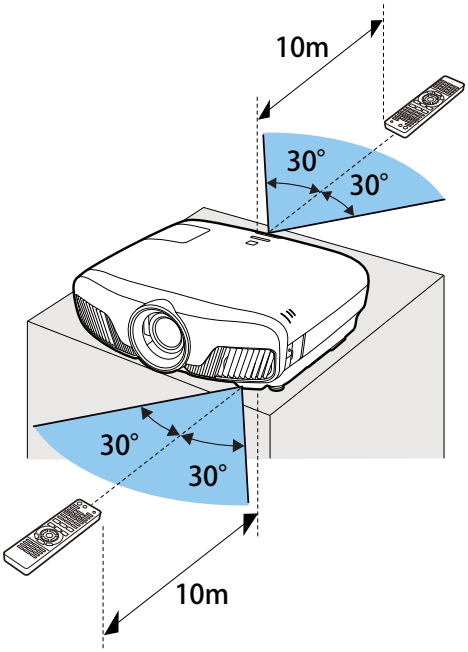

Limite de funcionamento (de cima para baixo)

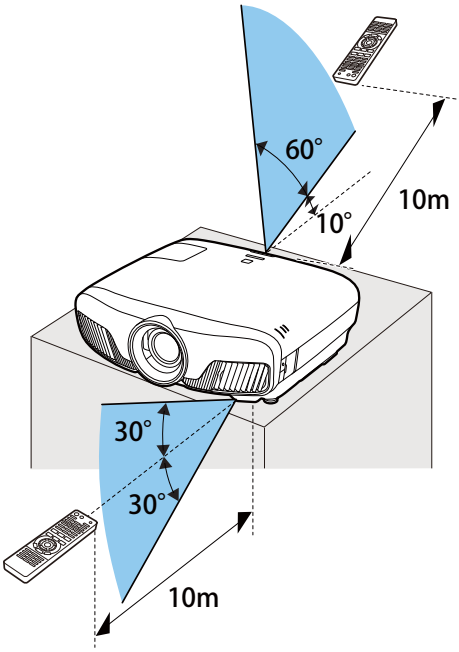

Projectar Imagens

Ligar o projector

1 Ligue o equipamento ao projector.

2 Ligue utilizando o cabo de corrente fornecido.

O indicador de energia do projector acende em azul. Isso indica que o projector está a receber energia mas ainda não está ligado (está em modo de espera).

3 Ligue o equipamento ligado.

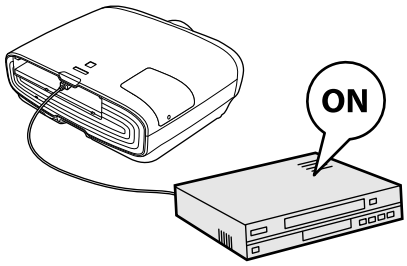

4 Prima o botão ⏻ no controlo remoto ou o botão ⏻ no painel de controlo para ligar o projector.

Controlo remoto

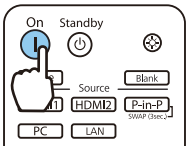

Painel de controlo

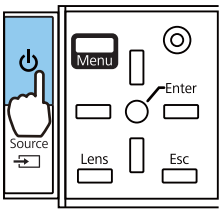

O obturador da lente abre e a projecção começa.

O indicador (indicador de funcionamento) pisca em azul quando o projector está a aquecer. Após o aquecimento do projector, o indicador de funcionamento deixa de piscar e a cor azul fica acesa em permanência.

> Quando **Direct Power On** está definido como **Activado**, pode começar a projectar ligando simplesmente o cabo de corrente ao videoprojector sem ter de premir quaisquer botões.
> ☛ **Avançado** - **Operação** - **Direct Power On** Pág.66

Aviso

- Durante a projecção, não olhe para a lente. A forte luz emitida pode provocar danos na visão. Preste muita atenção aos comportamentos do seu filho.
- Não se coloque à frente das lentes durante a projecção. As roupas podem ficar danificadas devido à elevada temperatura.

- Este videoprojector contém uma função Bloqueio Parental que impede que as crianças liguem o equipamento acidentalmente e uma função Bloqueio operação para impedir operações acidentais, etc. ☛ **Definição** - **Bloquear definição** - **Bloqueio Parental**/**Bloqueio operação** Pág.64
- Este videoprojector contém uma função Auto Ajuste que selecciona automaticamente as definições ideais quando o sinal de entrada da imagem do computador ligado muda. ☛ **Sinal** - **Auto Ajuste** Pág.62
- Quando utilizar o projector a uma altitude de 1500 m ou superior, defina o **Modo Alta Altitude** como **Activado**. ☛ **Avançado** - **Operação** - **Modo Alta Altitude** Pág.66

Se a imagem pretendida não for projectada

Se a imagem não for projectada, pode mudar a fonte através de um dos seguintes métodos.

Controlo remoto

Prima o botão da porta pretendida.

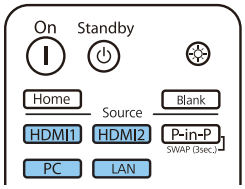

Painel de controlo

Prima o botão e seleccione a porta pretendida.

Prima o botão para confirmar a selecção.

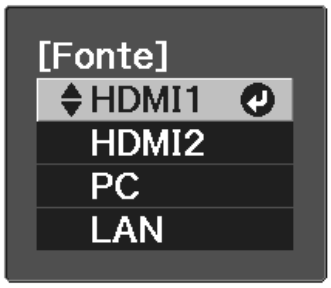

Utilizar o Tela Inicial

A função Tela Inicial permite-lhe seleccionar facilmente uma fonte de imagem e aceder a funções úteis.

Prima o botão Home no controlo remoto para apresentar o ecrã Tela Inicial.

Nas seguintes condições, o Tela Inicial é apresentado automaticamente quando o projector é ligado.

- A **Auto Exib.Tela Inicial** está definida para **Activado**. ☛ **Avançado** - **Tela Inicial** - **Auto Exib.Tela Inicial** Pág.66
- Não existem sinais de quaisquer fontes.

1	Selecciona a fonte de entrada que pretende projectar.

2	Exibe o código QR e permite ligar sem fios a um smartphone ou tablet. ☛ Pág.55
3	Exibe o menu Configuração. ☛ Pág.59
4	Executa opções do menu atribuídas ao **Tela Inicial** no menu **Avançado**. ☛ **Avançado** - **Tela Inicial** Pág.66
5	Define a função 3D. ☛ **Vídeo** - **Configuração 3D** Pág.62
6	Selecciona o **Modo cor**. ☛ Pág.31

O ecrã inicial é fechado após 10 minutos de inactividade.

Desligar

1 Desligue o equipamento ligado.

2 Prima o botão ⏻ do controlo remoto ou o botão ⏻ do painel de controlo.

Controlo remoto

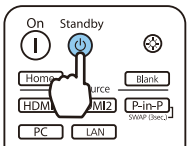

Painel de controlo

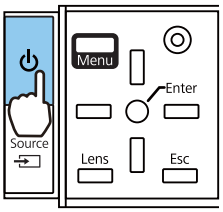

A projecção termina e o obturador da lente fecha automaticamente.

O indicador de funcionamento pisca e o projector inicia o arrefecimento.

3 Aguarde que o arrefecimento termine.

Após concluído o arrefecimento, o indicador de funcionamento deixa de piscar.

4 Desligue o cabo de corrente.

Ajustar a Imagem Projectada

Apresentar o Teste Modelo

Quando ajustar o zoom/focagem ou a posição de projecção logo após instalar o videoprojector, pode visualizar um teste modelo em vez de ligar equipamento de vídeo.

Prima o botão Pattern do controlo remoto para visualizar o teste modelo. Por predefinição, as linhas horizontais nas partes superior e inferior utilizam o formato 2.40:1 CinemaScope.

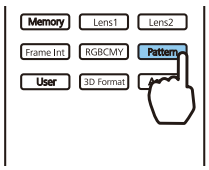

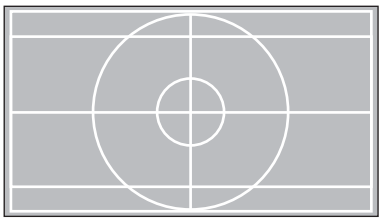

Prima o botão Pattern novamente para encerrar a exibição do padrão de teste.

Função de Ajuste da Lente (Focagem, Zoom, Desvio da Lente)

Para ajustar a focagem, o zoom ou o deslocamento da lente, prima o botão Lens no controlo remoto ou o botão Lens no painel de controlo e, em seguida, seleccione o item que pretende ajustar.

Controlo remoto

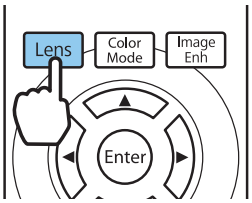

Painel de controlo

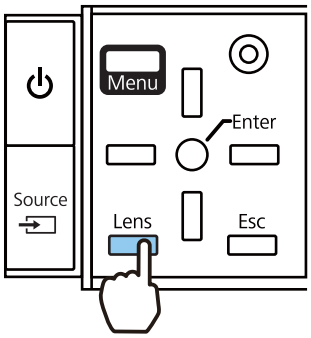

Os itens de ajuste mudam da forma indicada na tabela seguinte:

1	Ajuste da focagem	Aparece **Ajustar Foco** no ecrã. Ajusta a focagem da imagem projectada. ☛ Pág.28
2	Ajuste do zoom	Aparece **Ajustar Zoom** no ecrã. Ajusta o tamanho da imagem projectada. ☛ Pág.28
3	Ajuste do desvio da lente	Aparece **Ajustar Desl. Lente** no ecrã. Ajusta a posição da imagem projectada. ☛ Pág.29

Para terminar de efectuar ajustes, prima o botão Lens em Ajuste do desvio da lente.

Pode registar os resultados do ajuste da lente na memória (Salvar Posição Lente). Pode carregar a posição da lente registada utilizando o controlo remoto ou o menu Configuração.

Ajustar a focagem

1. Prima o botão Lens do controlo remoto.

   Aparece **Ajustar Foco** no ecrã.

2. Prima os botões ◀ ▶ para ajustar a focagem.

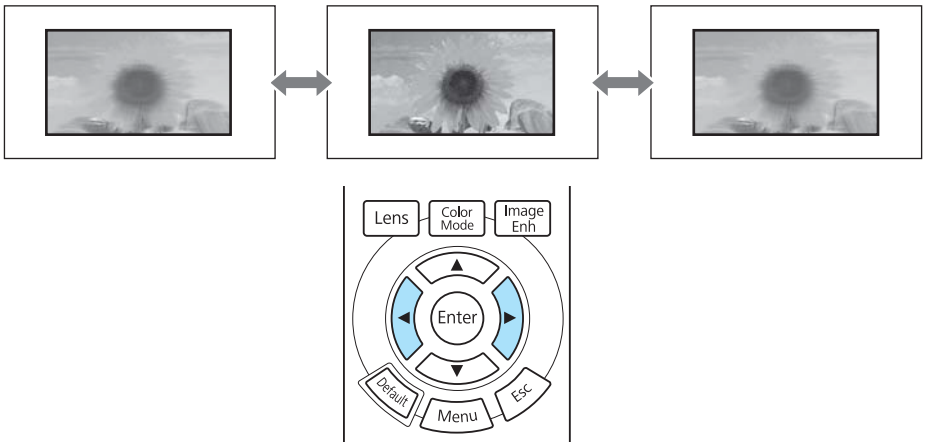

3. Prima o botão Lens três vezes para terminar os ajustes.

Ajustar o tamanho da projecção (Ajuste do Zoom)

1. Prima duas vezes o botão Lens no controlo remoto.

   Aparece **Ajustar Zoom** no ecrã.

2. Prima os botões ◀ ▶ para ajustar o tamanho do ecrã projectado.

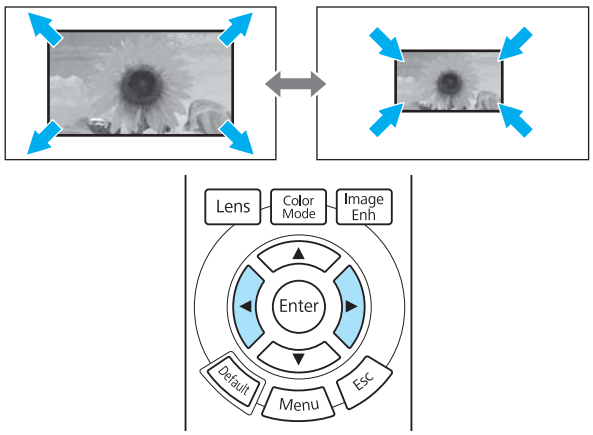

3. Prima duas vezes o botão Lens para terminar o ajuste.

Ajustar a posição da imagem projectada (ajuste do deslocamento da lente)

Se não for possível instalar directamente o videoprojector à frente do ecrã, pode ajustar a posição da imagem utilizando o deslocamento da lente.

1 Prima três vezes o botão Lens no controlo remoto.

Aparece **Ajustar Desl. Lente** no ecrã.

2 Utilize os botões para ajustar a posição da imagem.

Pode deslocar a imagem dentro dos limites indicados pela linha tracejada exibida na imagem seguinte.

> Mantenha premidos os botões para que a imagem regresse à posição central na vertical e na horizontal. A posição onde a imagem pára é o centro.

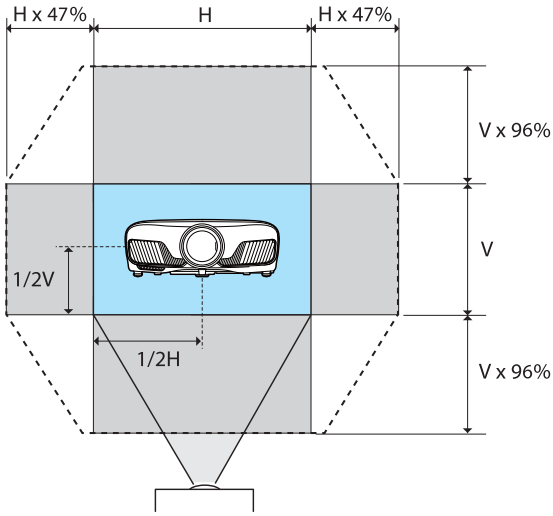

3 Prima o botão Lens para terminar o ajuste.

> Se a mensagem seguinte for apresentada quando alterar para **Ajustar Desl. Lente**, a imagem desloca-se na direcção oposta à direcção dos botões .
> Quando **Frontal/Tecto** ou **Posterior/Tecto** estiver definido para **Projecção**, seleccione **Suportada**.☛ **Avançado** - **Projecção** Pág.66

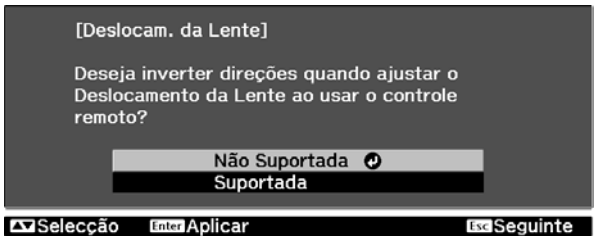

Atenção

- Quando transportar o projector, defina a posição da lente para o centro. Se transportar o projector quando a lente não está na posição central, poderá provocar danos no mecanismo de deslocamento da lente.
- Não coloque o dedo nas peças móveis da lente do projector. Caso contrário, pode ferir-se.

> - Quando não for possível instalar o videoprojector directamente à frente do ecrã, recomenda-se que utilize o desvio da lente para ajustar a posição de projecção.
> - Se ajustar delicadamente o desvio da lente e isso não resultar, pressione brevemente os botões para fazer ajustes mínimos ao visualizar a imagem.

Ajustar a Inclinação do Videoprojector

Se a imagem projectada estiver inclinada horizontalmente (os lados direito e esquerdo da imagem projectada têm alturas diferentes) quando o projector está colocado em cima de numa mesa, ajuste o pé frontal para nivelar os dois lados.

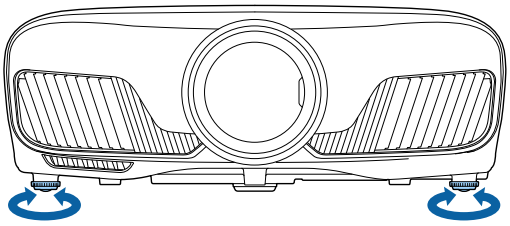

Corrigir a Distorção Keystone

Pode utilizar os botões ✥ do painel de controlo para corrigir a distorção Keystone.

Abra a tampa do painel de controlo situada de lado para utilizar o painel de controlo. ☛ Pág.7

Prima o botão ▯ ou ▯ para visualizar os medidores de ajuste.
Quando os medidores aparecerem, prima os botões ▯ e ▯ para efectuar a correcção vertical.

Se a parte superior ou inferior estiver muito larga

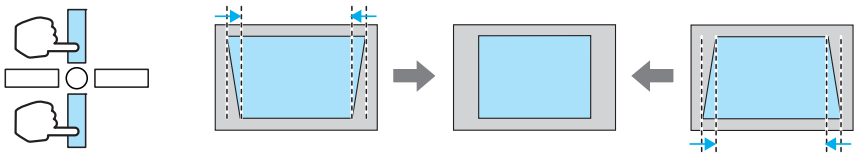

- Quando corrige a distorção keystone, o tamanho da imagem projectada pode diminuir. Aumente a distância de projecção para adaptar a imagem projectada ao tamanho do ecrã.
- Pode efectuar definições Keystone a partir do menu Configuração. ☛ **Definição** - **Keystone** Pág.64
- Pode executar correcções eficazes num ângulo de projecção de 30°, de cima para baixo.

Ocultar Temporariamente a Imagem

Pode utilizar esta função para ocultar temporariamente a imagem no ecrã.

Prima o botão Blank para mostrar ou ocultar a imagem.

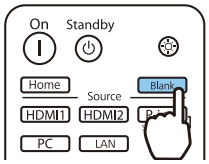

No caso de filmes, uma vez que o filme continua a ser reproduzido mesmo quando está oculto, não é possível regressar ao ponto no qual ocultou a imagem utilizando o botão Blank .

Ajustar a Imagem

Seleccionar a Qualidade da Projecção (Modo cor)

Pode obter a qualidade de imagem ideal para o ambiente que o rodeia quando efectuar a projecção. O brilho da imagem varia consoante o modo seleccionado.

1 Prima o botão [Color Mode].

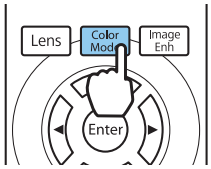

- Pode efectuar definições a partir do menu Configuração. ☛ **Imagem** - **Modo cor** Pág.60
- Se premir o botão [Home], também poderá ajustar definições a partir do Ecrã Inicial.☛ Pág.25

2 Seleccione **Modo cor**.

Utilize os botões ▲ ▼ para seleccionar um modo e, em seguida, prima o botão (Enter) para confirmar a selecção.

Opções aquando da projecção de imagens 2D

Modo	Aplicação
Dinâmico	Este é o modo mais brilhante. Ideal para realçar o brilho.
Brilho de cinema	Ideal para projectar imagens vívidas.
Natural	Ideal para reproduzir fielmente a cor da imagem original.
Cinema	Ideal para visualização de conteúdos como filmes.
Cinema digital	Projecta imagens no espaço de cor Cinema digital. Ideal para realçar as cores.

Opções aquando da projecção de imagens 3D

Modo	Aplicação
3D Dinâmico	Um modo 3D dedicado, ideal para realçar o brilho.
Cinema 3D	Um modo 3D dedicado, ideal para visualização de conteúdos como filmes.

Alternar o Ecrã entre Modo Total e Zoom (Aspecto)

Pode alterar o tipo de sinal de entrada, a relação de aspecto e a resolução para que correspondam ao **Aspecto** da imagem projectada.

As definições disponíveis variam em função do sinal de imagem que está a ser projectado.

Tenha em atenção que utilizar a função de relação de aspecto do videoprojector para reduzir, ampliar ou dividir a imagem projectada para fins comerciais ou para visualização em público pode violar os direitos do titular dos direitos de autor dessa imagem de acordo com a lei dos direitos de autor.

1 Prima o botão Aspect .

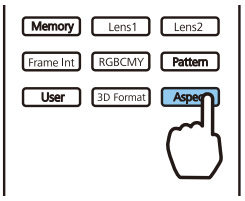

Pode efectuar definições a partir do menu Configuração. ☛ **Sinal - Aspecto** Pág.62

2 Utilize os botões ▲ ▼ para seleccionar o nome da definição e, em seguida, prima o botão Enter para confirmar a selecção.

Poderá não ser possível alterar o **Aspecto** dependendo do sinal de entrada.

Se seleccionar normalmente **Automático**, é utilizado o aspecto ideal para apresentar o sinal de entrada. Altere a definição se quiser utilizar um aspecto diferente.

A tabela abaixo mostra a imagem projectada num ecrã 16:9.

Imagem de Entrada	Nome da Definição		
	Modo Normal	Modo Total	Zoom
Imagens 4:3	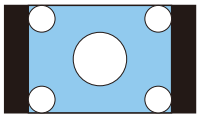	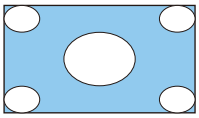	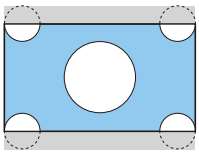
Imagens 16:9	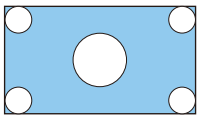	Ao projectar imagens 16:9, Modo Total e Zoom não podem ser seleccionados.	
Imagens gravadas com compressão	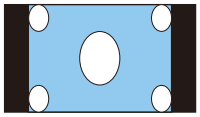	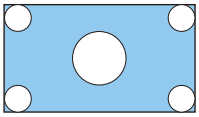	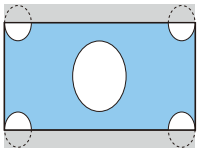
Imagens Letterbox*	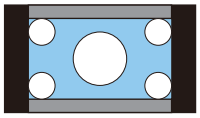	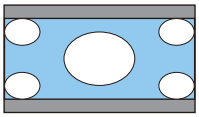	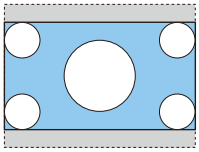

Imagem de Entrada	Nome da Definição		
	Modo Normal	Modo Total	Zoom
Notas	Ajusta-se ao tamanho vertical do painel de projecção. A relação de aspecto difere em função da imagem de entrada.	Utiliza o painel de projecção na totalidade. A relação de aspecto difere em função da resolução de entrada.	Retém a relação de aspecto do sinal de entrada e faz corresponder o tamanho horizontal do painel de projecção. A parte superior e inferior da imagem podem ficar cortadas.

* A imagem de caixa de correio utilizada nesta explicação é uma imagem de relação de aspecto 4:3 apresentada em 16:9, com margens pretas na parte superior e inferior em substituição das legendas. As margens na parte superior e inferior da imagem do ecrã são utilizadas para legendas.

Ajustar a Nitidez

Pode tornar a imagem mais perceptível.

Em seguida, são apresentados os itens de definição e os procedimentos.

Padrão	Realça os contornos da imagem projectada em geral. Quando ajustar **Padrão**, os valores de ajuste para **Melhoram. Linha Fina** e **Melhoram. Linha Grossa** serão também ajustados em simultâneo.
Melhoram. Linha Fina	São melhorados detalhes, como cabelo e motivos do vestuário.
Melhoram. Linha Grossa	São melhoradas as partes irregulares, como os contornos de objectos na totalidade ou o fundo, o que torna a imagem global mais nítida.

1 Prima o botão Menu.

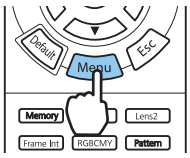

É apresentado o menu Configuração.

2 Seleccione **Imagem** - **Nitidez**.

Aparece o ecrã de ajuste **Nitidez**.

3 Utilize os botões ▲ ▼ para seleccionar o item e, em seguida, utilize os botões ◀ ▶ para efectuar os ajustes.

A imagem é melhorada quando a desloca para a direita (positivo) e torna-se mais suave quando a desloca para a esquerda (negativo).

Prima o botão Default para repor os valores predefinidos dos ajustes.

4 Prima o botão Menu para sair do menu.

Ajustar a Resolução da Imagem (Aprimor. Imagem)

Pode ajustar a resolução da imagem utilizando a função Aprimor. Imagem.

O seguinte conteúdo pode ser ajustado.

Aprimoramento 4K	O Aprimoramento 4K é uma função que projecta uma imagem com o dobro da resolução através da mudança de 1 pixel diagonalmente em incrementos de 0,5 pixéis. Um sinal de imagem de alta resolução é projetado com elevado detalhe.
Modos Predef. Imagem	Selecciona as definições previamente preparadas para **Redução ruído**, **Red. Ruido MPEG**,**Super-resolution** e **Otimiz. Detalhes**.
Redução ruído	(Isto só pode ser definido quando **Process. da Imagem** está definido como **Boa**.) Suaviza imagens irregulares.
Red. Ruido MPEG	(Isto só pode ser definido quando **Process. da Imagem** está definido como **Boa**.) Pode reduzir pontos e bloquear o ruído que ocorre em contornos ao projetar filmes MPEG.
Super-resolution	Ajuste de linha fina: Melhora o contraste e os contornos de imagens complicadas. Detalhe foco suave: Melhora o contraste e os contornos de fundos suaves.
Otimiz. Detalhes	Melhora o contraste de uma imagem para criar uma textura e um material mais enfáticos. **Intensidade**: Quanto maior for o valor, maior será o contraste. **Intervalo**: Quanto maior for o valor, maior será o intervalo de aprimoramento de detalhes.

1 Prima o botão [Image Enh].

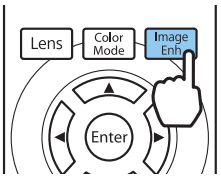

Pode efectuar definições a partir do menu Configuração.
☛ **Imagem - Aprimor. Imagem** Pág.60

2 Utilize os botões ▲ ▼ para seleccionar o item que pretende ajustar e, em seguida, prima o botão Enter para confirmar a selecção.

3 Utilize os botões ◀ ▶ para efectuar ajustes.

Prima o botão Esc para ajustar outro item.

Prima o botão Default para repor os valores predefinidos dos ajustes.

4 Prima o botão [Image Enh] para sair do menu.

Definição Íris Automática

Através da configuração automática da luminância de acordo com a imagem projectada, poderá desfrutar de imagens intensas e nítidas.

Pode seleccionar o alinhamento do ajuste de luminância para efectuar alterações no brilho da imagem apresentada de **Normal** a **Alta velocidade**.

Prima o botão [Menu] para exibir os menus pela seguinte ordem.
Imagem - **Íris Automática**

Utilize os botões [▲] [▼] para seleccionar a opção e, em seguida, prima o botão [Enter] para confirmar a selecção.

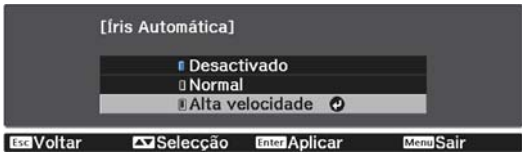

Dependendo da imagem, é possível que ouça a Íris Automática a funcionar, mas isso não se trata de uma avaria.

Definir Interpol. de quadros

Pode reproduzir imagens em movimento rápido facilmente criando automaticamente fotogramas intermédios entre os fotogramas originais.

A Interpol. de quadros está disponível nas seguintes condições.

- Quando **Process. da Imagem** está definido para **Boa**. ☛ **Sinal** - **Avançado** - **Process. da Imagem** Pág.62
- Quando a fonte for HDMI1 ou HDMI2.
- Ao receber sinais 2D* ou 3D (1080p 24 Hz). ☛ Pág.100

* Não disponível quando estiver a ser recebido um sinal 4K. Quando o modo **Aprimoramento 4K** estiver **Activado**, estará disponível apenas quando estiverem a ser recebidos sinais 1080p 24Hz. ☛ **Imagem** - **Aprimor. Imagem** - **Aprimoramento 4K** Pág.60

1 Prima o botão [Frame Int].

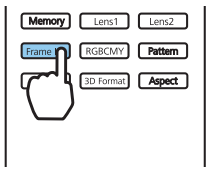

Pode efectuar definições a partir do menu Configuração.
☛ **Imagem** - **Interpol. de quadros** Pág.60

2 Utilize os botões [▲] [▼] para seleccionar a opção e, em seguida, prima o botão [Enter] para confirmar a selecção.

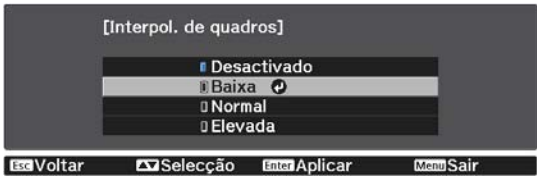

Ajustar a Cor

Ajustar a Temp. cor

Permite ajustar a coloração geral da imagem. Efectue ajustes se a imagem estiver demasiado azul ou demasiado vermelha, etc.

Prima o botão Menu para exibir os menus pela seguinte ordem.
Imagem - **Temp. cor** - **Temp. cor**

Utilize os botões ◀ ▶ para efectuar ajustes.
As cores azuis ficam mais fortes à medida que aumenta o valor e as cores vermelhas ficam mais fortes à medida que o valor é reduzido.

Prima o botão Default para repor os valores predefinidos dos ajustes.

Ajustar o RGB (Deslocamento e Ganho)

Pode ajustar a luminosidade das áreas escuras (Deslocamento) e áreas claras (Ganho) para R (vermelho), G (verde) e B (azul).

Prima o botão Menu para exibir os menus pela seguinte ordem.
Imagem - **Temp. cor** - **Personalizado**

Utilize os botões ▲ ▼ para seleccionar o item e, em seguida, utilize os botões ◀ ▶ para efectuar os ajustes.
A imagem fica mais clara quando a desloca para a direita (positivo) e mais escura quando a desloca para a esquerda (negativo).

Offset	Quando torna a imagem mais clara, o sombreado das partes mais escuras é expresso com mais vivacidade. Quando torna a imagem mais escura, esta fica com um aspecto mais encorpado, mas é mais difícil distinguir o sombreado das partes mais escuras.
Ganho	Quando torna a imagem mais clara, as partes claras ficam mais brancas e o sombreado deixa de existir. Quando torna a imagem mais escura, o sombreado das partes claras é expresso com mais vivacidade.

Prima o botão Default para repor os valores predefinidos dos ajustes.

Ajustar a Tonalidade, a Saturação e o Brilho

Pode ajustar a tonalidade, a saturação e o brilho de cada cor R (vermelho), G (verde), B (azul), C (ciano), M (magenta) e Y (amarelo).

Tonalidade	Ajusta a cor total da imagem para azul, verde ou vermelho.
Saturação	Ajusta a vivacidade total da imagem.
Luminosidade	Ajusta o brilho total das cores da imagem.

1 Prima o botão RGBCMY.

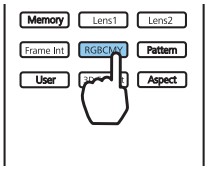

Pode efectuar definições a partir do menu Configuração.
☛ **Imagem** - **Avançado** - **RGBCMY** Pág.60

2 Utilize os botões ▲ ▼ para seleccionar a cor que pretende ajustar e, em seguida, prima o botão Enter para confirmar a selecção.

3 Utilize os botões ▲ ▼ para seleccionar **Tonalidade**, **Saturação** ou **Luminosidade**.

4 Utilize os botões ◀ ▶ para efectuar ajustes.

Prima o botão Esc para ajustar outra cor.

Prima o botão Default para repor os valores predefinidos dos ajustes.

5 Prima o botão RGBCMY para sair do menu.

Ajustar a Gama

Pode ajustar ligeiras diferenças de coloração que podem ocorrer pelo facto de o dispositivo ser utilizado quando a imagem é apresentada.

Pode efetuar a correção utilizando um dos seguintes três métodos:

- Seleccionar e ajustar o valor de correcção
- Ajustar enquanto visualiza a imagem
- Ajustar utilizando o gráfico de ajuste de gama

Quando estiver a ser recebido um sinal 3D ou HDR, não será possível seleccionar **Ajustar a partir da imagem**.

Seleccionar e ajustar o valor de correcção

1. Prima o botão Menu para exibir os menus pela seguinte ordem.
   Imagem - **Avançado** - **Gamma**

2. Utilize os botões ▲ ▼ para seleccionar o valor de correcção e prima o botão Enter para confirmar a selecção.

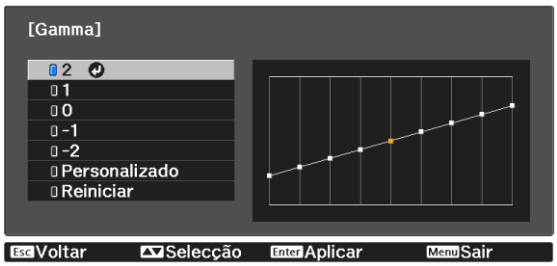

Quanto maior for o valor, mais claras se tornam as partes escuras da imagem, mas as áreas claras podem parecer descoloradas. A parte superior do gráfico de ajuste de gama fica arredondada. Quanto menor for o valor, mais escuras se tornam as partes claras de imagem. A parte inferior do gráfico de ajuste de gama fica arredondada.

- O eixo horizontal do gráfico de ajuste de gama representa o nível do sinal de entrada e o eixo vertical representa o nível do sinal de saída.
- Seleccione **Reiniciar** para repor os valores predefinidos dos ajustes.

Ajustar enquanto visualiza a imagem

Selecione um ponto na imagem onde pretende ajustar o brilho e ajuste apenas o tom selecionado.

1 Prima o botão Menu para exibir os menus pela seguinte ordem.
Imagem - **Avançado** - **Gamma** - **Personalizado** - **Ajustar a partir da imagem**

2 Desloque o cursor sobre a imagem projectada até à parte onde pretende alterar o brilho e prima o botão Enter.

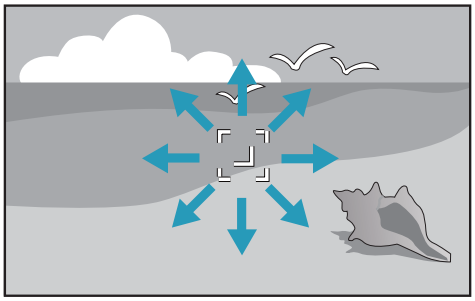

3 Utilize os botões para efectuar os ajustes e prima o botão Enter para confirmar a selecção.

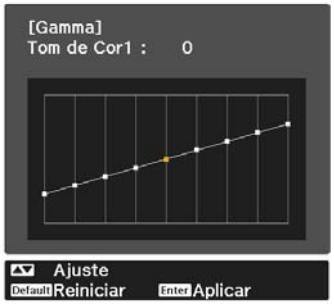

4 Quando a mensagem **Deseja continuar a ajustar a configuração?** for exibida, selecione **Sim** ou **Não**.

Para ajustar outro local, selecione **Sim** e repita o procedimento a partir do passo 2.

Ajustar utilizando o gráfico de ajuste de gama

Selecione um ponto de tom no gráfico e efetue ajustes.

1 Prima o botão Menu para exibir os menus pela seguinte ordem.
Imagem - **Avançado** - **Gamma** - **Personalizado** - **Ajustar a partir do gráfico**

2 Utilize os botões para seleccionar o tom que pretende ajustar a partir do gráfico.

3 Utilize os botões para ajustar o brilho e, em seguida, prima o botão Enter para confirmar a selecção.

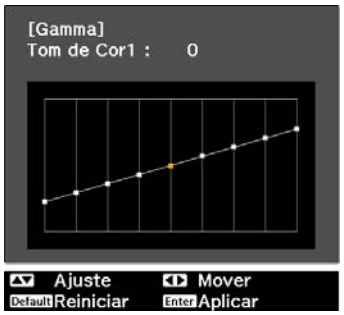

Ver a Imagem com a qualidade de imagem guardada (Função de Memória)

Guardar uma Memória

Utilizando a função de memória, poderá registar os seguintes valores de ajuste e, em seguida, carregá-los quando necessário.

- Definição de **Imagem** no menu Configuração
- Valores de ajuste da função de ajuste da lente (Focagem, Zoom, Deslocamento da Lente) ☛ Pág.27

1 Efectue as configurações ou ajustes que deseja registar.

2 Prima o botão Memory .

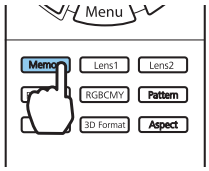

3 Utilize os botões ▲ ▼ para seleccionar **Salvar a memória** ou **Salvar Posição Lente** e prima o botão Enter para confirmar a selecção.

Salvar a memória: Regista as definições da **Imagem**

Salvar Posição Lente: Regista o valor de ajuste da função de ajuste da lente

4 Utilize os botões ▲ ▼ para seleccionar o nome da memória a guardar e, em seguida, prima o botão Enter para confirmar a selecção.

As definições actuais do videoprojector são guardadas na memória.

Se a marca à esquerda do nome da memória estiver azul, significa que a memória já foi registada. Quando selecciona uma memória registada, será apresentada uma mensagem a confirmar se pretende substituir a memória. Se seleccionar **Sim**, o conteúdo anterior é apagado e as definições actuais são guardadas.

Carregar, eliminar e mudar o nome de uma memória

É possível carregar e mudar o nome de memórias registadas.

Prima o botão Memory e seleccione a função desejada no ecrã exibido.

- Prima os botões Lens1 Lens2 no controlo remoto para carregar a posição da lente a partir da função Salvar Posição Lente registada na **Memory1** ou **Memory2**.
- A posição da lente ao carregar a memória e a posição da lente quando a memória é registada pode não ser exatamente a mesma.

Função	Explicação
Chamar a memória	Carrega a memória guardada. Quando selecciona uma memória e prime o botão Enter, as definições aplicadas à imagem actual são substituídas pelas definições da memória.
Apagar a memória	Apaga a memória registada. Quando selecciona o nome de uma memória e prime o botão Enter, é apresentada uma mensagem. Seleccione **Sim** e prima o botão Enter para apagar a memória seleccionada.
Renomear a memória	Muda o nome da memória. Seleccione o nome da memória que pretende mudar e, em seguida, prima o botão Enter. Introduza o nome da memória utilizando o teclado virtual. ☛ Pág.70 Quando terminar, mova o cursor sobre **Finish** e prima o botão Enter.
Chamar Posição Lente	Carrega a memória registada da posição da lente. Se seleccionar o nome da posição da lente e premir o botão Enter, será aplicado o valor de ajuste da memória de posição da lente.
Apagar Posição Lente	Apaga a memória registada da posição da lente. Se seleccionar o nome da posição da lente e premir o botão Enter, será apresentada uma mensagem. Seleccione **Sim** e prima o botão Enter para apagar a memória de posição da lente seleccionada.
Renom. Posição Lente	Muda o nome da memória de posição da lente. Seleccione o nome da memória de posição da lente que pretende alterar e prima o botão Enter. Introduza o nome da memória de posição da lente utilizando o teclado virtual. ☛ Pág.70 Quando terminar, mova o cursor sobre **Finish** e prima o botão Enter.

Desfrutar de Imagens 3D

Preparar a visualização de Imagens 3D

Para visualizar imagens 3D, prepare previamente um par de Óculos 3D comercialmente disponíveis com um sistema de obturador ativo que suporta um sistema de comunicação de ondas de rádio (RF/Bluetooth).

Verifique o seguinte antes de visualizar imagens 3D.

- Quando a fonte for HDMI1 ou HDMI2.
- Defina **Exibição 3D** para **Automático** ou **3D**.
  Quando estiver definido para **2D**, altere para **Automático** ou **3D**. ☛ **Sinal** - **Configuração 3D** - **Exibição 3D** Pág.62
- Emparelhe os óculos 3D.

Este videoprojector suporta os seguintes formatos 3D.

- Frame Packing
- Lado a Lado
- Sup./Inf.

Se não for possível visualizar a imagem 3D

O videoprojector projecta automaticamente uma imagem 3D ao detectar um formato 3D.

Algumas emissões de TV 3D podem não conter sinais no formato 3D. Neste caso, siga os passos abaixo para definir o formato 3D.

1. Prima o botão Menu para exibir os menus pela ordem **Sinal** - **Configuração 3D**.

2. Defina **Exibição 3D** para **3D**.

3. Prima o botão 3D Format para definir o formato 3D no dispositivo AV.

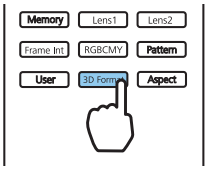

- Se estiver a utilizar um dispositivo ou cabo que não suporte imagens 3D, a projecção 3D não poderá ser executada.
- Para obter detalhes sobre as definições de formato 3D do dispositivo AV, consulte a documentação fornecida com o dispositivo AV.
- Quando o formato 3D não tiver sido correctamente configurado, uma imagem não será correctamente projectada conforme mostrado abaixo.

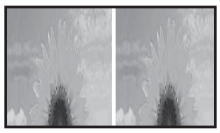
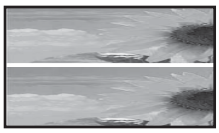

- Se uma imagem 3D não for projectada correctamente, mesmo que esteja definido um formato 3D, a frequência de sincronização para os óculos 3D poderá ser invertida. Inverta a frequência de sincronização utilizando **Inverter Óculos 3D**. ☛ **Sinal** - **Configuração 3D** - **Inverter Óculos 3D** Pág.62
- A percepção de uma imagem 3D varia em função dos indivíduos.
- Ao iniciar a projecção de uma imagem 3D, é exibido um aviso sobre a visualização de imagens 3D. Pode desactivar este aviso definindo **Aviso de Exibição 3D** para **Desactivado**. ☛ **Sinal** - **Configuração 3D** - **Aviso de Exibição 3D** Pág.62
- Durante a projecção 3D, não pode alterar as funções do menu Configuração seguintes.
  Aspecto (definido como Modo Normal), Redução ruído (definido como Desactivado), Overscan (definido como Desactivado), Aprimoramento 4K, Super-resolution, Process. da Imagem, Imagem em Imagem
- A forma como a imagem 3D é visualizada pode mudar em função da temperatura do ambiente e do período de tempo durante o qual a lâmpada foi utilizada. Evite utilizar o videoprojector se a imagem não for projectada normalmente.

Utilizar Óculos 3D

Pode visualizar imagens 3D, utilizando previamente um par de Óculos 3D comercialmente disponíveis com um sistema de obturador ativo que suporta um sistema de comunicação de ondas de rádio (RF/Bluetooth).

Para ver imagens 3D, necessita, em primeiro lugar, de emparelhar os óculos 3D com o projector. Consulte o Manual do Utilizador fornecido com os óculos 3D para obter mais informações.

Converter Imagens 2D em 3D

Pode converter imagens 2D de HDMI1 ou HDMI2 para 3D.

1 Prima o botão Menu para exibir os menus pela ordem **Sinal** - **Configuração 3D**.

2 Defina **Exibição 3D** para **Automático**.

3 Seleccione **Conversão 2D para 3D** e, em seguida, prima o botão Enter para confirmar a selecção.

4 Seleccione a intensidade do efeito 3D e, em seguida, prima o botão Enter para confirmar a selecção.

Se **Process. da Imagem** for definido como **Rápido**, não pode ajustar **Conversão 2D para 3D**.
☛ **Sinal** - **Avançado** - **Process. da Imagem** Pág.62

Avisos Relativos à Visualização de Imagens 3D

Tenha em atenção os pontos importantes seguintes quando visualizar imagens 3D.

Atenção

Tempo de visualização

- Quando vir imagens 3D, faça sempre intervalos regulares durante uma visualização longa.
  Visualizar imagens 3D durante longos períodos de tempo pode provocar fadiga ocular.
  A quantidade de tempo e a frequência dos intervalos varia de pessoa para pessoa. Se sentir cansaço ou desconforto nos olhos mesmo depois de fazer um intervalo na visualização, pare a visualização de imediato.

Atenção

Ver imagens 3D

- Se sentir fadiga ou desconforto nos olhos quando vir imagens 3D, pare a visualização de imediato.
  Continuar a ver as imagens 3D pode fazer com que não se sinta bem.
- Quando vir imagens 3D, certifique-se de que usa sempre óculos 3D. Não tente ver imagens 3D sem usar óculos 3D.
  Se o fizer, poderá não se sentir bem.
- Não coloque nenhuns objectos quebráveis ou frágeis em seu redor quando usar óculos 3D.
  As imagens 3D podem fazer com que mexa o corpo involuntariamente, podendo provocar danos nos objectos próximos ou ferir-se.
- Utilize apenas os óculos 3D quando vir imagens 3D. Não se movimente enquanto usar os óculos 3D.
  A sua visão pode parecer mais escura do que o habitual, fazendo-o cair e magoar-se.
- Quando visualizar imagens 3D, tente ficar o mais nivelado possível com o ecrã.
  Se visualizar as imagens 3D inclinado, o efeito 3D é reduzido e pode fazer com que não se sinta bem devido a mudanças de cor não previstas.
- Se usar os óculos 3D numa sala com iluminação fluorescente ou de LED (díodo emissor de luz), é possível que veja luzes intermitentes ou tremeluzentes na sala. Se isso ocorrer, reduza a iluminação até deixar de ver luzes tremeluzentes ou apague completamente as luzes quando visualizar imagens 3D. Em alguns casos muito raros, as luzes tremeluzentes podem provocar ataques ou desmaios em algumas pessoas. Se começar a sentir-se desconfortável ou não se sentir bem quando visualizar imagens 3D, pare de o fazer de imediato.
- Mantenha-se afastado do ecrã pelo menos três vezes a altura do mesmo quando visualizar imagens 3D.
  A distância de visualização recomendada para um ecrã de 80 polegadas é de pelo menos 3 metros e de pelo menos 3,6 metros para um ecrã de 100 polegadas.
  Sentar-se ou ficar mais perto do que a distância de visualização recomendada pode provocar fadiga ocular.

Atenção

Riscos para a saúde

- Não deve usar óculos 3D se for sensível à luz, se tiver problemas cardíacos ou se não se sentir bem.
  Se o fizer, pode agravar os sintomas pré-existentes.

Atenção

Idade de utilização recomendada

- A idade mínima recomendada para visualizar imagens 3D é de seis anos.
- As crianças com menos de seis anos estão ainda em fase de crescimento e a visualização de imagens 3D pode causar complicações. Consulte um médico no caso de ter dúvidas.
- As crianças que visualizem imagens 3D com óculos 3D devem estar sempre acompanhadas por um adulto.
  Muitas vezes é difícil determinar quando uma criança se sente cansada ou desconfortável, pelo que é possível que a criança se sinta mal de repente. Confirme sempre com a criança se não sente os olhos cansados durante a visualização.

Utilizar a Função de Ligação HDMI

Função de Ligação HDMI

Quando um dispositivo AV, que cumpre as normas HDMI CEC, estiver ligado à porta HDMI do projector, pode efectuar operações ligadas, como uma ligação e ajuste de volume do sistema AV a partir de um controlo remoto.

- Desde que o dispositivo AV corresponda às normas HDMI CEC, pode utilizar a função de ligação HDMI, mesmo que o sistema AV intermediário não corresponda às normas HDMI CEC.
- É possível ligar em simultâneo até 3 leitores multimédia que correspondam às normas HDMI CEC.

Exemplo de ligação

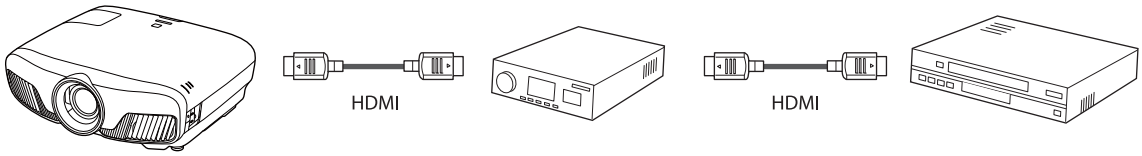

Videoprojector | Amplificador | Leitores multimédia e outros aparelhos

Definições da Ligação HDMI

Quando a **Ligação HDMI** está definida para **Activado**, pode realizar as seguintes operações. ☛ **Definição** - **Ligação HDMI** - **Ligação HDMI** Pág.64

- Ligação de alteração da entrada
  Altera a fonte de entrada do projector para HDMI quando é reproduzido conteúdo no dispositivo ligado.
- Operações de dispositivos ligados
  Utilizando o controlo remoto do projector pode realizar operações como Reproduzir, Parar, Avanço rápido, Retroceder, Capítulo seguinte, Capítulo anterior, Pausa, Ajuste de volume e Interromper o som.

Também pode seleccionar as seguintes funções a partir do ecrã **Ligação HDMI**.

Função	Explicação
Ligação	Quanto a função **Ligação** está activada, as operações são ligadas tal como indicado. • Quando o projector está ligado, os dispositivos ligados também estão ligados. • Adicionalmente, quando os dispositivos ligados estão ligados e é reproduzido conteúdo, o projector é ligado.
Desligar	Quando **Desligar** está definido para **Activado**, ao desligar o projector, os dispositivos ligados também são desligados. • Isto apenas funciona quando a função de ligação de corrente CEC do dispositivo ligado estiver activada. • Tenha em atenção que dependendo do estado do dispositivo ligado (por exemplo, se estiver a gravar), o dispositivo pode não se desligar.

Função	Explicação
Buffer de Link	Se a Ligação HDMI não estiver a funcionar correctamente, poderá melhorá-la alterando as definições.

Para utilizar a função de Ligação HDMI deverá configurar o dispositivo ligado. Para mais informações, consulte a documentação fornecida com o dispositivo ligado.

Ligação

Pode verificar os dispositivos ligados disponíveis para a Ligação HDMI e seleccionar o dispositivo a partir do qual pretende projectar a imagem. Os dispositivos que podem ser controlados automaticamente pela Ligação HDMI passam a ser o dispositivo seleccionado.

Antes de a lista dos dispositivos ligados ser apresentada, verifique se a **Ligação HDMI** está definida para **Activado**. ☛ **Definição** - **Ligação HDMI** - **Ligação HDMI** Pág.64

1 Prima o botão [HDMI Link] e, em seguida, seleccione **Ligações Dispositivo**.

É apresentada a lista **Ligações Dispositivo**.

Os dispositivos com um ícone azul à esquerda estão ligados por Ligação HDMI.

Se não for possível determinar o nome do dispositivo, este campo fica em branco.

2 Seleccione o dispositivo que pretende utilizar através da função Ligação HDMI.

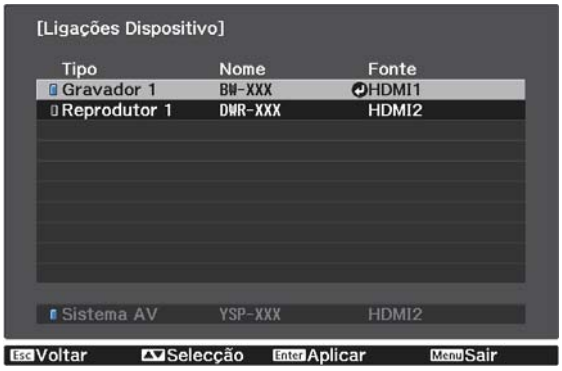

- Se o cabo não corresponder às normas HDMI, as operações não são possíveis.
- Alguns dispositivos ligados ou funções desses dispositivos podem não funcionar correctamente, mesmo que correspondam às normas HDMI CEC. Para mais informações, consulte a documentação fornecida com o dispositivo ligado.

Projectar duas imagens diferentes utilizando Imagem em Imagem

Tipos de Ecrã que Podem Ser Apresentados em Simultâneo

Podem ser projectadas duas fontes de imagem diferentes, uma no ecrã principal (ecrã de grandes dimensões) e outra no ecrã secundário (ecrã de pequenas dimensões). Pode ver o ecrã secundário enquanto vê o ecrã principal.

Combinações de fontes de entrada para projecção Imagem em Imagem

Ecrã principal	Ecrã secundário
HDMI1	HDMI2
HDMI2	HDMI1

Projectar em Imagem em Imagem

Iniciar e sair de Imagem em Imagem

Prima o botão P-in-P do controlo remoto enquanto o videoprojector estiver a projectar.

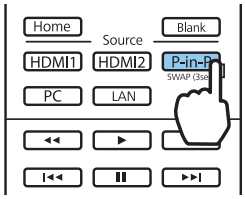

A imagem de entrada actual é exibida em uma Imagem em Imagem.

Ecrã principal: a imagem actual
Ecrã secundário: a fonte diferente do ecrã principal

Prima o botão P-in-P novamente para encerrar a visualização Imagem em Imagem.

- Poderá não ser possível exibir imagens 3D ou 4K, dependendo dos requisitos de Imagem em Imagem.
- Pode alterar as exibições entre o ecrã principal e o secundário mantendo premido o botão P-in-P .
- Se a fonte que está a ser recebida não for suportada, não aparece nada.

Alterar as configurações de Imagem em Imagem

Utilize o menu **Imagem em Imagem** para alterar o tamanho ou a posição do ecrã secundário.

1 Prima o botão Menu do controlo remoto enquanto o videoprojector estiver a projectar.

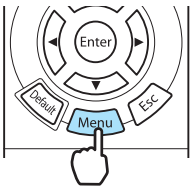

É apresentado o menu **Imagem em Imagem**.

2 Efectue definições para cada uma das funções apresentadas.

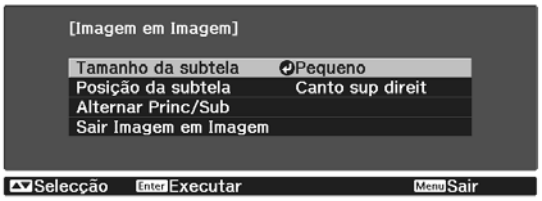

Funções disponíveis no menu **Imagem em Imagem**

Função	Explicação
Tamanho da subtela	Selecciona o tamanho do ecrã secundário utilizando **Pequeno** e **Grande**.
Posição da subtela	Altera a posição do ecrã secundário utilizando **Canto sup direit**, **Canto inf direit**, **Canto sup esquer** e **Canto inf esquer**.
Alternar Princ/Sub	Muda entre os ecrãs principal e secundário.
Sair Imagem em Imagem	Sai da visualização Imagem em Imagem.

Projectar através de uma rede com fios

Pode enviar imagens para o seu projector através de uma rede com fios.

Para o fazer, ligue o projector à sua rede e configure o projector e o computador para projecção através da rede.

Quando terminar a ligação ao projector e a configuração da rede, instale o Epson iProjection (Windows/Mac) a partir do seguinte website.
Pode usar o Epson iProjection para projectar imagens do computador pela rede. Também pode realizar reuniões dinâmicas projectando imagens de diversos computadores ligados à rede ao mesmo tempo.
Consultar o Manual de Funcionamento do Epson iProjection (Windows/Mac) para mais informações.

http://www.epson.com

Seleccionar as definições de rede com fios

Antes de poder projectar a partir de computadores da sua rede, deverá seleccionar as definições de rede no projector.

Antes de ajustar as definições, ligue um cabo LAN à porta LAN e ligue o projector à rede LAN com fios.

1 Prima o botão Menu para exibir os menus pela ordem **Rede** - **Para Configuração de Rede**.

2 Seleccione **Básicas** e, em seguida, efectue as definições necessárias.

- **Nome projector**: introduza um nome com um máximo de 16 caracteres alfanuméricos para identificar o projector na rede.
- **Senha PJLink**: defina uma senha a usar quando controlar o projector utilizando um software compatível com PJLink. Pode introduzir no máximo caracteres alfanuméricos de 32 bytes simples.
- **Senha Remote**: defina uma senha a usar quando controlar o projector a partir de um smartphone ou tablet. Pode introduzir no máximo caracteres alfanuméricos de 8 bytes simples.
- **Exibir Info.de LAN.**: defina o formato de exibição das informações de rede do projector.

Utilize o teclado exibido para introduzir o nome, as palavras-passe e a palavra-chave. Prima os botões ▲ ▼ ◀ ▶ no controlo remoto para realçar os caracteres e, em seguida, prima o botão Enter para introduzi-los.

3 Seleccione **Rede com fios** e, em seguida, prima o botão Enter.

4 Seleccione as opções básicas, conforme necessário.

- Se a sua rede utiliza DHCP, defina **DHCP** para **Activado**.
- Se não utilizar DHCP, defina **DHCP** para **Desactivado** e introduza o **Endereço IP**, **Máscara sub-rede** e **Endereço gateway** do projector.

5 Quando terminar o ajuste das definições, seleccione **Concluído** e siga as instruções no ecrã para guardar as definições e sair dos menus.

6 Prima o botão LAN do controlo remoto.

As definições estarão concluídas quando o endereço IP correcto for exibido no ecrã de espera da rede.

Para evitar que o endereço IP seja apresentado no ecrã de espera da rede e no ecrã Tela Inicial, ajuste a opção **Exibir endereço IP** para **Desactivado**. ☛ **Rede** - **Para Configuração de Rede** - **Rede com fios** Pág.72

Projectar através de uma LAN sem fios

Pode projectar imagens a partir de smartphones, tablets e computadores através de uma LAN sem fios.

Para projectar através de uma LAN sem fios, necessita de configurar previamente a rede sem fios no projector e no dispositivo ligado.

Utilize a aplicação Epson iProjection para projectar através de LAN sem fios. Pode transferir o Epson iProjection recorrendo a qualquer um dos seguintes métodos, contudo, o cliente é responsável por quaiquer custos associados.

- Pode transferir o Epson iProjection (Windows/Mac) a partir do seguinte website.
  http://www.epson.com
- Pode transferir a aplicação Epson iProjection (iOS/Android) a partir da App Store ou do Google Play.

Seleccionar manualmente as definições da rede sem fios

Antes de poder projectar a partir sua rede sem fios, deverá seleccionar as definições de rede no projector.

1. Prima o botão Menu para exibir os menus pela ordem **Rede** - **Energia LAN Sem Fio**.

2. Utilize os botões ▲ ▼ para seleccionar **Activado** e, em seguida, prima o botão Enter.

3. Seleccione **Para Configuração de Rede** e, em seguida, prima o botão Enter.

4 Seleccione **Básicas** e, em seguida, efectue as definições necessárias.

- **Nome projector**: introduza um nome com um máximo de 16 caracteres alfanuméricos para identificar o projector na rede.
- **Senha PJLink**: defina uma senha a usar quando controlar o projector utilizando um software compatível com PJLink. Pode introduzir no máximo caracteres alfanuméricos de 32 bytes simples.
- **Senha Remote**: defina uma senha a usar quando controlar o projector a partir de um smartphone ou tablet. Pode introduzir no máximo 8 caracteres alfanuméricos de bytes simples.
- **Exibir Info.de LAN.**: defina o formato de exibição das informações de rede do projector.

Utilize o teclado exibido para introduzir o nome, as palavras-passe e a palavra-chave. Prima os botões ▲ ▼ ◀ ▶ no controlo remoto para realçar os caracteres e, em seguida, prima o botão Enter para introduzi-los.

5 Seleccione **Rede sem fio** e, em seguida, prima o botão Enter.

6 Seleccione a definição **Modo de ligação**.

- **Rápido**: permite-lhe ligar a smartphones, tablets ou computadores directamente utilizando uma comunicação sem fios. Se seleccionar **Rápido**, avance para o passo 10.
- **Avançado**: permite-lhe ligar a vários smartphones, tablets ou computadores através de um ponto de acesso de rede sem fios. Se seleccionar **Avançado**, avance para o passo 7.

7 Seleccione **Para Configuração de Rede** - **Rede sem fio** - **Procurar Ponto de Acesso** para seleccionar o ponto de acesso ao qual pretende ligar.

Se for necessário definir o SSID manualmente, seleccione **SSID** para introduzir o SSID.

8 Atribua um endereço IP ao projector se necessário.

- Se a sua rede utiliza DHCP, seleccione **Configurações IP** para definir **DHCP** para **Activado**.
- Se não utilizar DHCP, seleccione **Configurações IP** para definir **DHCP** para **Desactivado** e introduza o **Endereço IP**, **Máscara sub-rede** e **Endereço gateway** do projector.

9 Quando terminar o ajuste das definições, seleccione **Concluído** e siga as instruções no ecrã para guardar as definições e sair dos menus.

10 Prima o botão LAN do controlo remoto. As definições estarão concluídas quando o endereço IP correcto for exibido no ecrã de espera da rede.

Após terminar o ajuste das definições da rede sem fios do seu projector, deverá ajustar as definições da rede sem fios no dispositivo ligado. Em seguida, abra o software de rede para enviar imagens para o seu projector através da rede sem fios.

Para impedir que o SSID e o endereço IP sejam exibidos no ecrã de espera da LAN ou no ecrã inicial, defina **Visualização SSID** e **Exibir endereço IP** para **Desactivado**. ☛ **Rede** - **Para Configuração de Rede** - **Rede sem fio** Pág.71

Seleccionar as Definições da LAN sem fios do Computador

Antes de ligar o projector, seleccione a rede sem fios correcta no seu computador.

Seleccionar as definições da rede sem fios no Windows

1 Para aceder ao software de ligação sem fios, faça duplo clique no ícone de rede na barra de tarefas do Windows.

2 Ao efectuar a ligação no modo Avançado, seleccione o nome da rede (SSID) à qual o projector se encontra ligado.

3 Clique em **Conectar**.

Seleccionar as definições da rede sem fios no OS X

1 Clique no ícone AirPort na barra de menu na parte superior do ecrã.

2 Ao efectuar a ligação no modo Avançado, certifique-se de que AirPort está activado e seleccione o nome da rede (SSID) à qual o projector se encontra ligado.

Configurar a segurança da rede sem fios

Pode configurar a segurança do seu projector para utilizá-lo numa rede sem fios. Configure uma das seguintes opções de segurança para coincidir com as definições utilizadas na sua rede:

- Segurança WPA2
- Segurança WPA/WPA2

1 Prima o botão Menu para exibir os menus pela ordem **Rede** - **Para Configuração de Rede** - **Segurança**.

2 Seleccione as definições de segurança para coincidir com as definições da sua rede.

3 Quando terminar o ajuste das definições, seleccione **Concluído** e siga as instruções no ecrã para guardar as definições e sair dos menus.

Projecção na aplicação Epson iProjection (iOS/Android)

Pode exibir um código de QR no ecrã e utilizá-lo para projectar facilmente dados de um smartphone ou tablet utilizando a aplicação Epson iProjection (V1.3.0 ou mais recente).

- Pode transferir a aplicação Epson iProjection gratuitamente a partir da App Store ou do Google Play. Quaisquer taxas decorrentes da comunicação com as lojas App Store ou Google play são da responsabilidade do cliente.
- Ao utilizar a aplicação Epson iProjection no modo de ligação **Rápido**, recomendamos a configuração de definições de segurança. ☛ Pág.55

1 Prima o botão Menu para exibir os menus pela ordem **Rede** - **Energia LAN Sem Fio**.

2 Utilize os botões ▲ ▼ para seleccionar **Activado** e, em seguida, prima o botão Enter.

3 Exibe o menu **Para Configuração de Rede** - **Básicas** - **Exibir Info.de LAN**.

4 Utilize os botões ▲ ▼ para seleccionar **Cód.Texto e QR** e, em seguida, prima o botão Enter.

5 Prima o botão LAN no controlo remoto ou seleccione **Exibir Código QR** no menu **Rede** do projector para exibir o código QR.

- Ao premir o botão Home, também é possível exibir o código QR a partir do ecrã inicial. ☛ Pág.25
- Se o projector já estiver a receber um sinal de imagem através da rede, o código QR não é exibido, mesmo premindo o botão LAN. Seleccione **Exibir Código QR** a partir do menu **Rede** para exibir o código QR.
- Para ocultar o código QR, prima o botão Esc.

6 Abra a aplicação Epson iProjection no seu smartphone ou tablet.

7 Toque em ☰ no ecrã da aplicação.

O menu é exibido.

8 Toque em **Connect** no menu.

O ecrã de procura do projector é exibido.

9 Toque em **Read QR code** no ecrã da aplicação.

A câmara é iniciada e o ecrã de pré-visualização é exibido.

Depois de o projector que pretende ligar ser exibido na lista no ecrã de procura do projector, seleccione o projector e toque em **Connect** para ligar.

10 Leia o código QR projectado no seu smartphone ou tablet.

Leia o código em frente ao ecrã para que o código QR se ajuste ao guia. Se estiver demasiado afastado do ecrã, poderá não ser possível ler o código.

Quando uma ligação é estabelecida, a imagem do dispositivo ligado é exibida. Toque em **Photos**, **Documents** ou **Web Page** no menu e seleccione o ficheiro que pretende projectar.

Funcionamento utilizando um smartphone (função de controlo remoto)

Utilizando a aplicação Epson iProjection, pode comandar o projector a partir de um smartphone ou tablet.

Toque ☰ em Epson iProjection para exibir o menu.

Toque em **Remote** no menu para exibir o seguinte ecrã.

Se uma Senha Remote estiver definida, será necessário introduzir a palavra-passe. Uma vez reconhecida a palavra-passe, não será necessário voltar a introduzi-la novamente.

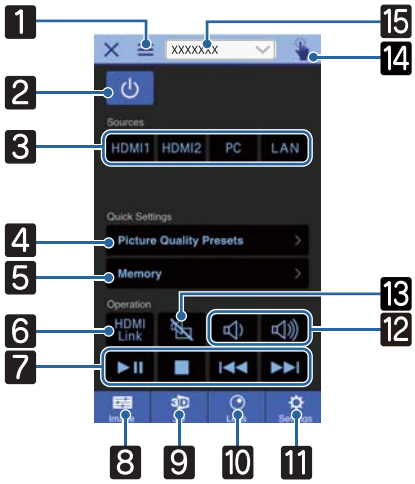

	Botão	Função
1		Exibe o menu.
2		Liga ou desliga o projector.
3	HDMI1 HDMI2 PC LAN	Muda para a imagem proveniente de cada porta de entrada. ☛ Pág.25
4	Picture Quality Presets	Define a qualidade de imagem utilizando as instruções no ecrã.
5	Memory	Grava, carrega, apaga ou muda o nome a uma memória. ☛ Pág.40
6	HDMI Link	Activa ou desactiva a Ligação HDMI. ☛ Pág.46
7		Quando Ligação HDMI está Activado, pode executar operações tais como Reproduzir, Parar, Avanço rápido, Retroceder, Capítulo seguinte, Capítulo anterior e Pausa.
8	Image	Define o **Modo cor**, **Interpol. de quadros**, **Aprimor. Imagem**, **Temp. cor**, **Gamma**, **RGBCMY**, **Consumo de Energia** e **Íris Automática**.
9	3D	Define a **Exibição 3D**, **Formato 3D**, **Conversão 2D para 3D**, **Profundidade 3D**, **Tamanho Diagon. Tela** e **Brilho 3D**.
10	Lens	Ajusta a focagem, o zoom e o deslocamento da lente. Pode também registar a posição da lente (função de Memória) ou exibir um padrão de teste (função de Padrão).
11	Settings	Define o **Aspecto**, **Process. da Imagem**, **Keystone**, **Imagem em Imagem**, **Reiniciar tudo**, **Restabeleci. memória**, **Rein. Posição Lente**, **Deslocam. da Lente**, **Zoom**, **Focalização** e **Testar modelo**.
12		Quando a Ligação HDMI estiver definida para Activado, poderá ajustar o volume.
13		Quando a Ligação HDMI está definida para Activado, poderá activar/desactivar temporariamente a imagem. ☛ Pág.30

Botão		Função
14		Abre o ecrã do touch pad. Pode utilizar o menu Configuração tocando no touchpad.
15	XXXXXXX	Selecciona o projector que deseja controlar.

Funções do Menu Configuração

Operações do Menu Configuração

No menu Configuração, pode efectuar ajustes e definições para Sinal, Imagem, Sinal entrada, etc.

1 Prima o botão Menu.

Controlo remoto

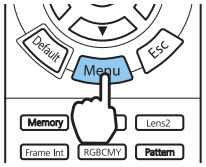

Painel de controlo

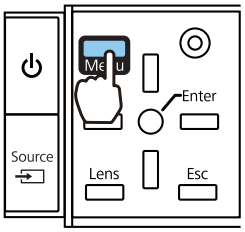

É apresentado o menu Configuração.

2 Utilize os botões ▲ ▼ para seleccionar o menu principal à esquerda e, em seguida, prima o botão Enter para confirmar a selecção.

Quando selecciona o menu principal à esquerda, o submenu à direita muda.

A linha na parte inferior funciona como um guia para as operações.

3 Utilize os botões ▲ ▼ para seleccionar o submenu à direita e, em seguida, prima o botão Enter para confirmar a selecção.

Aparece o ecrã de ajuste para a função seleccionada.

4 Utilize os botões ▲ ▼ ◀ ▶ para ajustar as definições.

Exemplo: Barra de ajuste

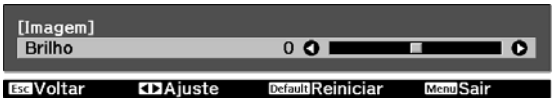

Exemplo: Opções

Prima o botão Enter de uma opção que contenha este ícone ↵ para mudar para o ecrã de selecção dessa opção.

Prima o botão Esc para voltar ao nível anterior.

5 Prima o botão Menu para sair do menu.

No caso de opções ajustadas com uma barra de ajuste, como o nível de brilho, pode premir o botão Default enquanto o ecrã de ajuste é apresentado para repor o valor de ajuste predefinido.

Tabela do Menu Configuração

Se não estiver a ser emitido qualquer sinal de imagem, não pode ajustar opções relativas à **Imagem** ou **Sinal** no menu Configuração. Note que os itens apresentados para a **Imagem**, **Sinal** e **Informação** variam em função do sinal de imagem projectado.

Menu Imagem

Função	Menu/Definições		Explicação
Modo cor	Dinâmico, Brilho de cinema, Natural, Cinema, Cinema digital, 3D Dinâmico, Cinema 3D		Seleccione um modo de cor com base no ambiente que o rodeia e na imagem que está a projectar. ☛ Pág.31
Brilho			Ajusta o brilho quando a imagem está demasiado escura.
Contraste			Ajusta o contraste entre a luminosidade e as sombras das imagens. Ao aumentar o contraste, as imagens tornam-se vívidas.
Saturação da cor			Ajusta a saturação de cor das imagens.
Cor			Ajusta a cor das imagens.
Nitidez			Ajusta a nitidez das imagens.
Temp. cor	Temp. cor		Ajusta a cor das imagens. A imagem adquire uma coloração azul para os valores elevados e uma coloração vermelha para os valores baixos.
	Tom da Pele		Ajusta o tom da pele. A imagem fica mais verde se a definir para um valor positivo e mais vermelha se a definir para um valor negativo.
	Personalizado		Ajusta o deslocamento e o ganho de cada cor R, G e B.
Interpol. de quadros*1	Desactivado, Fraco, Normal, Forte		Ajusta a suavidade de movimento da imagem.

Função	Menu/Definições		Explicação
Aprimor. Imagem*2	Aprimoramento 4K	Activado, Desactivado	Pode projectar com o dobro da resolução.
	Modos Predef. Imagem	Desactivado, Predefinição 1 a Predefinição 5	Selecciona as definições previamente preparadas para **Redução ruído**, **Red. Ruido MPEG**,**Super-resolution** e **Otimiz. Detalhes**.
	Redução ruído		Ajusta a irregularidade da imagem.
	Red. Ruido MPEG		Suaviza imagens irregulares no formato MPEG.
	Super-resolution	Ajuste de linha fina, Detalhe foco suave	Ajusta a quantidade de melhoramento para imagens e fundos complicados.
	Otimiz. Detalhes		Cria uma textura e um material mais enfáticos na imagem.
Avançado	Gamma	2, 1, 0, -1, -2, Personalizado*3, Reiniciar	Efectua ajustes de gama. Pode seleccionar um valor básico ou ajustar utilizando um valor personalizado. ☛ Pág.38
	RGBCMY / R/G/B/C/M/Y	Tonalidade, Saturação, Luminosidade	Ajusta a tonalidade, a saturação e o brilho para cada cor R, G, B, C, M e Y. ☛ Pág.36
	Desentrelaçamento	Desactivado, Vídeo, Film/Auto	(Esta opção apenas pode ser definida quando o **Process. da Imagem** estiver definido para **Boa** ou quando receber um sinal 480i, 576i ou 1080i das portas HDMI1 ou HDMI2.) Converte o sinal de entrelaçado (i) em progressivo (p) através de um método adequado ao sinal da imagem. • **Desactivado**: Ideal para imagens dinâmicas. • **Vídeo**: Ideal para ver imagens de vídeo em geral. • **Film/Auto**: efectua a conversão ideal para filmes, CG (gráficos computorizados) ou sinais de entrada de animação.
	EPSON Super White*1	Activado, Desactivado	Defina para **Activado** se tiver uma exposição excessiva de tons claros nos brancos da imagem. Quando define a opção para **Activado**, as definições de **Limite de Vídeo HDMI** são desactivadas.
Consumo de Energia	Elevada, Médio, Baixa		Pode definir a luminosidade da lâmpada para uma de três definições. Seleccione **Baixa** se as imagens a projectar forem demasiado claras. Quando seleciona **Baixa**, o consumo de energia diminui durante a projecção, assim como o ruído de rotação da ventoinha.
Íris Automática	Desactivado, Normal, Alta velocidade		Pode alterar o alinhamento do ajuste de luminância para efectuar alterações no brilho da imagem apresentada. ☛ Pág.35

Função	Menu/Definições	Explicação
Reiniciar	Sim, Não	Repõe os valores de ajuste da **Imagem** definidos no Modo cor actual para os valores predefinidos.

*1 Apenas quando um sinal de imagem HDMI1 ou HDMI2 estiver a ser recebido.
*2 Apenas quando um sinal de imagem HDMI1 ou HDMI2 ou PC estiver a ser recebido.
*3 As definições são guardadas para cada tipo de fonte de entrada ou Modo cor.

Menu Sinal

O menu Sinal não pode ser definido quando um sinal de imagem proveniente de LAN estiver a ser recebido.

Função	Menu/Definições		Explicação
Configuração 3D*1	Exibição 3D	Automático, 3D, 2D	Para visualizar imagens 3D, defina esta opção para **Automático** ou **3D**. ☛ Pág.42
	Formato 3D	Lado a Lado, Sup./ Inf.	Define o formato 3D para o sinal de entrada.
	Conversão 2D para 3D	Desactivado, Fraco, Médio, Forte	Converte Imagens 2D em imagens 3D.
	Profundidade 3D	-10 a 10	Define a profundidade para a imagem 3D.
	Tamanho Diagon. Tela	60 a 300	Define o tamanho da projecção para a imagem 3D. Fazendo corresponder este valor ao tamanho real, obtém-se o efeito 3D ideal.
	Brilho 3D	Baixa, Médio, Elevada	Define o brilho para a imagem 3D.
	Inverter Óculos 3D	Sim, Não	Inverte a frequência de sincronização para as lentes activas esquerda/direita dos óculos 3D e as imagens esquerda/direita. Active esta função se o efeito 3D não for apresentado correctamente.
	Aviso de Exibição 3D	Activado, Desactivado	Activa ou desactiva o aviso que aparece quando visualiza conteúdo 3D.
Aspecto*2	Automático*1, Normal, Modo Total, Zoom		Selecciona o modo de aspecto. ☛ Pág.32
Alinhamento*2 *3	Varia consoante o sinal de entrada.		Ajusta as imagens de computador quando aparecem faixas verticais nas imagens.
Sinc.*2 *3	0 a 31		Ajusta as imagens de computador quando estas aparecem trémulas, desfocadas ou com interferências. • Ajustar o **Brilho**, **Contraste** ou a **Nitidez** pode tornar as imagens trémulas ou desfocadas. • Se ajustar a **Sinc.** após ajustar o **Alinhamento**, pode criar uma imagem mais viva.
Posição*2 *3	△ ▽ ◁ ▷		Ajusta a posição de apresentação para cima, para baixo, para a esquerda e para a direita quando falta uma parte da imagem, de forma a que seja projectada toda a imagem.

Função	Menu/Definições		Explicação
Auto Ajuste*3	Activado, Desactivado		Permite definir se deve ou não ajustar a imagem automaticamente sempre que o sinal de entrada mudar. Se esta opção estiver activada, Alinhamento, Posição e Sinc. são configurados automaticamente.
Overscan*1 *2	Automático, Desactivado, 4% e 8%		Muda a relação de aspecto da imagem de saída (o limite da imagem projectada). • **Desactivado**, **4%**, **8%**: define o limite da imagem. Quando definido para **Desactivado**, será projectada toda a imagem. Em função do sinal da imagem, pode notar a existência de ruído na parte superior e inferior da imagem. • **Automático**: define automaticamente para **Desactivado** ou **8%** consoante o sinal de entrada.
Em branco			Cobre parte da imagem com um ecrã vazio (ecrã preto). Pode definir a parte superior, inferior, esquerda ou direita da imagem.
Avançado	Limite de Vídeo HDMI*1 *2	Automático, Normal, Expandido	(Esta opção apenas pode ser configurada quando **EPSON Super White** estiver definido para **Desactivado**.) Quando definido como **Automático**, o nível do vídeo para o sinal de entrada de DVD das portas HDMI1 ou HDMI2 é automaticamente detectado e definido. Se ocorrer uma exposição excessiva ou insuficiente quando a opção **Automático** estiver seleccionada, defina o nível de vídeo do videoprojector de forma a que corresponda ao nível de vídeo do leitor de DVD/discos Blu-ray. O leitor pode ser definido para Normal ou Expandido.
	Espaço de cor*1	Automático, BT. 709, BT.2020	Define o sistema de conversão para o espaço de cor.
	Faixa dinâmica*1	Automático, SDR, HDR Modo1, HDR Modo2, HDR Modo3, HDR Modo4	Quando receber um sinal HDR (High Dynamic Range), utilize esta opção quando as informações de HDR não forem exibidas correctamente no sinal da imagem.
	Process. da Imagem	Boa, Rápido*1 *3	Melhora a velocidade de resposta para imagens projectadas a alta velocidade como, por exemplo, em jogos.
Reiniciar	Sim, Não		Reinicia todas as definições de **Sinal** excepto **Tamanho Diagon. Tela**, **Aviso de Exibição 3D** e **Aspecto**.

*1 Apenas quando um sinal de imagem HDMI1 ou HDMI2 estiver a ser recebido.
*2 As definições são guardadas para cada tipo de sinal ou fonte de entrada.
*3 Apenas quando um sinal de imagem PC estiver a ser recebido.

Menu Definição

Função	Menu/Definições		Explicação
Keystone	Keystone	-60 a 60	Corrige a distorção keystone. ☛ Pág.30
Imagem em Imagem	-		Inicia a visualização Imagem em Imagem. ☛ Pág.48
Ligação HDMI	Ligações Dispositivo	-	Apresenta uma lista de dispositivos ligados às portas HDMI1 ou HDMI2.
	Ligação HDMI	Activado, Desactivado	Activa ou desactiva a função Ligação HDMI.
	Ligação	Desactivado, Bidirecional, Dispositivo -> PJ, PJ -> Dispositivo	Define a função de ligação quando o videoprojector está ligado. • Ao ligar operações ao dispositivo ligado e ao ligar o projector, seleccione **Bidirecional** ou **Dispositivo -> PJ**. • Ao ligar operações no projector para o dispositivo ligado, seleccione **Bidirecional** ou **PJ -> Dispositivo**.
	Desligar	Activado, Desactivado	Permite definir se pretende ou não desligar os dispositivos ligados quando o videoprojector está desligado.
	Buffer de Link	Activado, Desactivado	Se a Ligação HDMI não estiver a funcionar correctamente, poderá melhorá-la alterando as definições.

Função	Menu/Definições		Explicação
Bloquear definição	Bloqueio da Lente	Activado, Desactivado	Quando definido como **Activado**, a focagem, o zoom e o desvio da lente ficam com as definições actuais bloqueadas. Se premir o botão Lens quando o **Bloqueio da Lente** estiver definido como **Activado**, aparece 🔒 no ecrã.
	Bloqueio Parental	Activado, Desactivado	Esta opção bloqueia o botão ⏻ existente no painel de controlo do videoprojector para impedir que crianças liguem o videoprojector acidentalmente. Quando o projector estiver bloqueado, pode ligá-lo premindo o botão ⏻ durante cerca de três segundos. Pode desligar na mesma o dispositivo utilizando o botão ⏻ ou efectuar operações com o controlo remoto como habitualmente. Se alterar esta definição, ela é activada depois de desligar o videoprojector e o processo de arrefecimento estar concluído. Note-se que mesmo se **Bloqueio Parental** estiver definido como **Activado**, o videoprojector continua a ligar quando o cabo de corrente estiver ligado se **Direct Power On** estiver definido como **Activado**.
	Bloqueio operação	Bloqueio total, Bloqueio parcial, Desactivado	**Bloqueio total**: desactiva todos os botões do projector. **Bloqueio parcial**: desactiva todos os botões do projector, excepto o botão ⏻. 🔒 é exibido no ecrã se forem premidos botões enquanto o projector está bloqueado. Para desbloquear, prima sem soltar o botão ○ do painel de controlo durante pelo menos 7 segundos. Se alterar esta definição, ela é activada quando fechar o menu Configuração.
Botão Usuário	Boa/Rápido, Exibição 3D, Conversão 2D para 3D, Consumo de Energia, Informação, Exibir Código QR		Seleccione uma opção do menu Configuração para atribuir ao botão User no controlo remoto. Ao premir o botão User, é apresentado o ecrã de selecção/ajuste da opção de menu atribuída, que lhe permite efectuar definições/ajustes com um só toque.

Função	Menu/Definições		Explicação
Memória	Chamar a memória	Memory1 a Memory10	Carrega as definições guardadas em Salvar a memória para ajustar a imagem.
	Salvar a memória	Memory1 a Memory10	Guarda as definições realizadas em **Imagem** numa memória.
	Apagar a memória	Memory1 a Memory10	Apaga uma memória guardada.
	Renomear a memória	Memory1 a Memory10, Padrão, DVD, VCR, SDTV, HDTV, Cinema, Sports, Music, Anime, Game, Personalizado	Muda o nome da memória guardada.
	Chamar Posição Lente	Memory1 a Memory10	Carrega as definições criadas em Salvar Posição Lente permitindo-lhe ajustar a posição da lente.
	Salvar Posição Lente	Memory1 a Memory10	Regista os valores de ajuste de zoom, focagem e deslocamento da lente que foram criados utilizando a função de ajuste da lente como posição da lente.
	Apagar Posição Lente	Memory1 a Memory10	Apaga a posição da lente registada.
	Renom. Posição Lente	Memory1 a Memory10	Altera o nome registado da posição da lente.
Reiniciar	Sim, Não		Reinicia todas as **Definição** excepto **Ligação**, **Desligar**, **Botão Usuário** e **Memória**.

Menu Avançado

Função	Menu/Definições		Explicação
Tela Inicial	Auto Exib.Tela Inicial	Activado, Desactivado	Selecciona se o ecrã inicial é ou não exibido automaticamente quando o projector é ligado. O ecrã Inicial não é exibido se a fonte seleccionada possuir um sinal de imagem quando o projector é ligado.
	Função Person. 1	Consumo de Energia, Íris Automática, Keystone, Informação	Seleccione a função atribuída ao ecrã inicial.
	Função Person. 2		

Função	Menu/Definições			Explicação
Visor	Posição de menu	-		Define a posição na qual o menu deve ser apresentado.
	Mensagem	Activado, Desactivado		Permite definir se pretende visualizar ou não as mensagens seguintes (Activado ou Desactivado). • Nomes de itens de sinais de imagem, modos de cor e relações de aspecto. • Se a temperatura interna subir quando não estiver a ser recebido nenhum sinal de imagem ou se for detectado um sinal não suportado.
	Visualizar fundo	Preto, Azul, Logo		Selecciona o estado do ecrã quando não está a ser recebido nenhum sinal de imagem.
	Ecrã inicial	Activado, Desactivado		Permite definir se pretende ou não apresentar um ecrã inicial quando inicia a projecção (Activado ou Desactivado). Se alterar esta definição, ela é activada depois de desligar o videoprojector e o processo de arrefecimento estar concluído.
	Confirmação Espera	Activado, Desactivado		Permite definir se pretende visualizar ou não uma mensagem de confirmação de espera (Activado ou Desactivado). ☛ Pág.26
	Alinhamento Painel	-		☛ Pág.69
	Uniformidade de cor	Uniformidade de cor	Activado, Desactivado	Activa ou desactiva a Uniformidade de Cor.
		Nível de Ajuste		Existem oito níveis, desde o branco, passando pelo cinzento e acabando no preto. Pode ajustar cada nível individualmente.
		Iniciar Ajustes	Vermelho, Verde, Azul	Inicia os ajustes de Uniformidade de Cor.
		Reiniciar	Sim, Não	Repõe as predefinições de todos os ajustes e definições de Uniformidade de Cor.
Projecção	Frontal, Frontal/Tecto, Posterior, Posterior/Tecto			Altere esta definição consoante o videoprojector estiver instalado.

Função	Menu/Definições		Explicação
Operação	Direct Power On	Activado, Desactivado	Pode configurar o videoprojector de forma a que a projecção comece logo que o cabo de corrente é ligado, sem executar operações com nenhuns botões. Tenha em atenção que quando esta opção está definida para **Activado**, a projecção começa se a corrente for restabelecida após uma falha de energia ou outro tipo de falha e o cabo de corrente continuar ligado ao videoprojector.
	Modo Repouso	Activado, Desactivado	Se o tempo definido for excedido e não receber nenhum sinal, o videoprojector desliga-se automaticamente e entra no modo de espera. Quando estiver no modo de espera, prima o botão ⏻ do controlo remoto ou o botão ⏻ do painel de controlo para começar a projecção.
	Hora Modo Repouso	1 a 30	Define o intervalo para o **Modo Repouso**.
	Iluminação	Activado, Desactivado	Defina para **Desactivado** se a luz dos indicadores do painel de controlo o incomodar enquanto vê um filme numa sala escura.
	Trigger Out	Activado, Desactivado	Defina a função Trigger Out para transmitir o estado de ligado do videoprojector, entre outros dados, a dispositivos externos. Quando selecciona **Desactivado**, não é emitida qualquer voltagem a partir da porta Trigger Out. Quando definido para **Activado**, é emitida voltagem a partir da porta Trigger Out quando o projector é ligado. Se alterar esta definição, a nova definição terá efeito na próxima vez que ligar o videoprojector.
	Modo Alta Altitude	Activado, Desactivado	Defina para **Activado** se estiver a utilizar o videoprojector a uma altitude superior a 1 500 metros.
Modo de espera	Comunic. Desat., Comunic.Activada		**Comunic.Activada** indica que o projector pode ser monitorizado através de uma rede quando o projector se encontra em modo de espera.
Língua	-		Selecciona a língua de visualização.

Função	Menu/Definições	Explicação
Reiniciar	Sim, Não	Reinicia todas as definições de **Avançado** excepto **Memória**, **Projecção**, **Modo Alta Altitude**, **Modo de espera** e **Língua**.

Menu Alinhamento Painel

Menu/Definições				Explicação
Alinhamento Painel	Alinhamento Painel	Activado, Desactivado		Activa ou desactiva Alinhamento Painel.
	Selecionar Cor	R, B		Seleccione a cor a corrigir.
	Cor do Padrão	R/G/B, R/G, G/B		Seleccione o padrão utilizado para correcção.
	Iniciar Ajustes	-		Inicia a Alinhamento Painel. ☛ Pág.94
	Memória	Carr. Alin. Painel	Memory1, Memory2, Memory3	Carrega definições guardadas utilizando a função Salv Alin. Painel.
		Salv Alin. Painel	Memory1, Memory2, Memory3	Guarda as definições ajustadas em Alinhamento Painel numa memória.
		Apagar Alin. Painel	Memory1, Memory2, Memory3	Apaga as memórias registadas utilizando a função Alinhamento Painel.
		Renomear Alin. Painel	Memory1, Memory2, Memory3	Muda o nome das memórias de Alinhamento Painel.
	Reiniciar	Sim, Não		Reinicia o valor de correcção.

Menu Rede

Função	Menu/Definições	Explicação
Energia LAN Sem Fio	Activado, Desactivado	Define a utilização de uma LAN sem fios (**Activado** ou **Desactivado**).
Info rede - Rede sem fio	-	Apresenta as seguintes definições de rede. • Modo de ligação • Sistema LAN sem fios • Nível da antena • Nome do projector • SSID • DHCP • Endereço IP • Máscara sub-rede • Endereço gateway • Endereço MAC • Código de região

Função	Menu/Definições	Explicação
Info rede - Rede com fio	-	Apresenta a seguinte informação sobre o estado das definições de rede. • Nome do projector • DHCP • Endereço IP • Máscara sub-rede • Endereço gateway • Endereço MAC
Exibir Código QR	-	Exibe a informação de rede do projector através de um código QR.
Para Configuração de Rede	-	Apresenta o ecrã para definir a rede. ☛ Pág.71

Notas sobre a utilização do menu Rede

As operações básicas são efectuadas da mesma forma que ao utilizar o menu Configuração.

No entanto, certifique-se de que selecciona **Concluído** para guardar as suas definições após a conclusão.

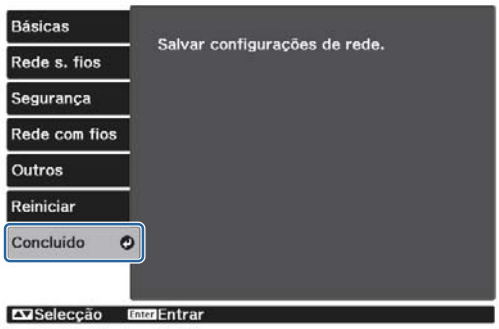

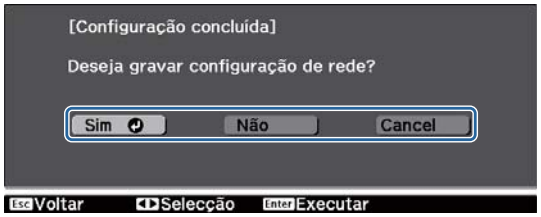

Sim: Guarda as definições e sai do menu Rede.

Não: Sai do menu Rede sem guardar as definições.

Cancel: Continua a apresentar o menu Rede.

Operações do teclado virtual

No menu Rede, o teclado virtual é apresentado caso necessite de introduzir números ou caracteres. Prima os botões ▲ ▼ ◀ ▶ no controlo remoto ou o botão ✥ no painel de controlo para seleccionar teclas e, em seguida, prima o botão Enter para as introduzir. Prima **Finish** para confirmar a sua introdução ou **Cancel** para cancelar a sua introdução.

Tecla **CAPS**: Alterna entre maiúsculas e minúsculas.

Tecla **SYM1/2**: Alterna as teclas de símbolos.

Menu Básicas

Função	Menu/Definições	Explicação
Nome do projector	(até 16 caracteres alfa-numéricos)	Introduza um nome para identificar o projector na rede.
Senha PJLink	(até 32 caracteres alfa-numéricos)	Defina uma palavra-passe a usar quando controlar o projector usando um software compatível com PJLink. ☛ Pág.98
Senha Remote	(até 8 caracteres alfanu-méricos)	Defina uma senha a usar quando controlar o projector a partir de um smartphone ou tablet.
Exibir Info.de LAN.	Cód.Texto e QR, Texto	Defina o formato de exibição das informações de rede do projector.

Menu Rede sem fio

Função	Menu/Definições	Explicação
Modo de ligação	Rápido, Avançado	Determina o modo de ligação da LAN sem fios. **Rápido**: utilizar o Epson iProjection permite-lhe ligar a smart-phones, tablets ou computadores directamente utilizando uma comunicação sem fios. O projector torna-se um ponto de acesso simples. (Certifique-se de que tem, no máximo, seis dispositivos ligados ao projector.) Pode demorar mais tempo a actualizar a imagem projectada se o número de dispositivos ligados exceder este número. **Avançado**: permite-lhe ligar a vários smartphones, tablets ou computadores através de um ponto de acesso de rede sem fios.
Canal	1ch, 6ch, 11ch	(Isto só pode ser definido quando **Modo de ligação** está de-finido como **Rápido**.) Seleccione a largura de banda utilizada pela LAN sem fios.
SSID	(até 32 caracteres alfa-numéricos)	(Isto só pode ser definido quando **Modo de ligação** está de-finido como **Avançado**.) Introduza um SSID. Se um SSID for fornecido para o sistema LAN sem fios no qual o projector está presente, introduza o SSID.
Procurar Ponto de Acesso	Para Exibição de Busca	(Isto só pode ser seleccionado quando o **Modo de ligação** está definido como **Avançado**). Procurar pontos de acesso de rede sem fios disponíveis. indicado os pontos de acesso actualmente ligados. in-dica os pontos de acesso nos quais a segurança está definida. Se seleccionar um ponto de acesso com segurança, o menu Segurança é exibido. ☛ Pág.72

Função	Menu/Definições	Explicação
Configurações IP (Isto só pode ser definido quando **Modo de ligação** está definido como **Avançado**.)	DHCP	Define a utilização de DHCP (Activado ou Desactivado). Se for definido como **Activado** não poderá definir mais endereços.
	Endereço IP	Introduz o endereço IP do projector. Não será possível utilizar os seguintes endereços IP. 0.0.0.0, 127.x.x.x, 224.0.0.0 to 255.255.255.255 (sendo x um número de 0 a 255)
	Máscara sub-rede	Especifique a máscara de sub-rede do projector. Não será possível utilizar as seguintes máscaras de sub-rede. 0.0.0.0, 255.255.255.255
	Endereço gateway	Introduz o endereço IP de gateway do projector. Não será possível utilizar os seguintes endereços de gateway. 0.0.0.0, 127.x.x.x, 224.0.0.0 to 255.255.255.255 (sendo x um número de 0 a 255)
Visualização SSID	Activado, Desactivado	Define se o SSID é ou não apresentado no ecrã de espera da LAN e no ecrã inicial (Activado ou Desactivado).
Exibir endereço IP	Activado, Desactivado	Define se o endereço IP é ou não apresentado no ecrã de espera da LAN e no ecrã inicial (Activado ou Desactivado).

Menu Segurança

Função	Menu/Definições	Explicação
Segurança	Não, WPA2-PSK, WPA/WPA2-PSK	Define a segurança. No modo **Rápido**, **WPA2-PSK** é seleccionável. No modo **Avançado**, **WPA2-PSK**/**WPA/WPA2-PSK** é seleccionável.
Frase Secreta	De 8 a 32 caracteres alfanuméricos de bytes simples	Introduz a frase secreta. Recomendamos alterar periodicamente a frase secreta para fins de segurança.

Menu Rede com fios

Função	Menu/Definições	Explicação
DHCP	Activado, Desactivado	Defina se pretende (**Activado**/**Desactivado**) utilizar DHCP. Se for definido como **Activado** não poderá definir mais endereços.
Endereço IP	0 a 255 caracteres	Introduza o endereço IP atribuído ao videoprojector. Pode introduzir um número de 0 a 255 em cada campo do endereço. Porém, não será possível usar os seguintes endereços IP. 0.0.0.0, 127.x.x.x, 224.0.0.0 to 255.255.255.255 (sendo x um número de 0 a 255)
Máscara sub-rede	0 a 255 caracteres	Introduza a máscara de sub-rede do videoprojector. Pode introduzir um número de 0 a 255 em cada campo do endereço. Porém, não será possível usar as seguintes máscaras de sub-rede. 0.0.0.0, 255.255.255.255

Função	Menu/Definições	Explicação
Endereço gateway	0 a 255 caracteres	Introduza o endereço IP gateway do videoprojector. Pode introduzir um número de 0 a 255 em cada campo do endereço. Porém, não será possível usar os seguintes endereços gateway. 0.0.0.0, 127.x.x.x, 224.0.0.0 to 255.255.255.255 (sendo x um número de 0 a 255)
Exibir Endereço IP	Activado, Desactivado	Defina para Desactivado para impedir que o endereço IP seja apresentado no ecrã **Info rede - Rede com fio**.

Menu Outros

Função	Menu/Definições	Explicação
AMX Device Discovery	Activado, Desactivado	Quando pretender autorizar que o videoprojector seja detectado pelo AMX Device Discovery, defina esta opção como **Activado**. Defina esta opção como **Desactivado** se não estiver ligado a um ambiente controlado por um controlador AMX ou pelo AMX Device Discovery.
Control4 SDDP	Activado, Desactivado	Quando deseja permitir que o projector seja detectado por Control4 SDDP, defina para **Activado**. Defina para **Desactivado** se não estiver ligado a um ambiente controlado por um controlador Control4 ou Control4 SDDP.

Menu Reiniciar

Função	Explicação
Reiniciar configurações de rede.	Pode repor todas as predefinições relativas aos valores de ajuste de **Rede**.

Menu Informação

Função	Menu/Definições	Explicação
Info de projetor.	Horas da Lâmpada	Apresenta o tempo de funcionamento da lâmpada.
	Fonte	Exibe a fonte de entrada actual.
	Sinal entrada	Exibe a definição do sinal de entrada da fonte de entrada seleccionada.
	Resolução	Apresenta a resolução.
	Modo Scan	Apresenta o modo de varrimento.
	Taxa renovação	Apresenta a taxa de renovação.
	Formato 3D	Apresenta o formato 3D da entrada do sinal durante a projecção 3D (Frame Packing, Lado a Lado ou Sup./Inf.).
	Info sinc	Apresenta as informações do sinal de imagem. Esta informação poderá ser necessária se precisar de assistência.
	Profundidade de cor	Exibe a profundidade de cor e a diferença de cor.
	Formato de cor	Exibe informações sobre o espaço de cor e a faixa dinâmica.
	Estado	Refere-se a informação sobre erros que tenham ocorrido no projector. Esta informação poderá ser necessária se precisar de assistência.
	Número de Série	Apresenta o número de série do videoprojector.
	Event ID	É apresentado o registo de erros da aplicação. ☛ Pág.85
Versão	Main	Apresenta a versão de firmware do videoprojector.
	Video2	

Menu Reiniciar

Função	Explicação
Reinic. Horas Lâmpada	Repõe as horas de funcionamento da lâmpada como **0 H**. Reinicie a contagem quando substituir a lâmpada.
Restabeleci. memória	Repõe a predefinição para todos os itens da **Memória**.
Rein. Posição Lente	Repõe todas as definições guardadas utilizando a função **Salvar Posição Lente**.
Reiniciar tudo	Repõe todas as predefinições no menu Configuração. As predefinições dos seguintes valores de ajuste não são repostas: **Memória**, **Alinhamento Painel**, **Uniformidade de Cor**, **Horas da Lâmpada**, **Língua** e **Definições de rede**.

Resolver Problemas

Consultar os Indicadores

Pode verificar o estado do projector através de ⏻, 📷, 🌡 e ☼ intermitentes e acesos no painel de controlo.

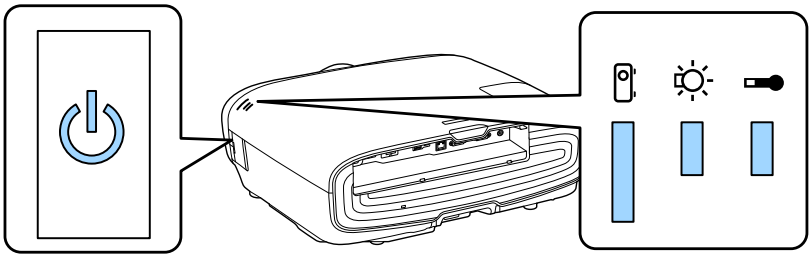

Consulte a tabela seguinte para verificar o estado do videoprojector e saber como remediar problemas apresentados pelos indicadores.

Estado dos indicadores durante um erro/aviso

▮ : Aceso ▮ : Intermitente ▮ : Estado mantido ▯ : Apagado

Indicadores Luminosos	Estado	Solução
(azul)/(laranja)	Substitua a Lâmpada	É chegada a altura de substituir a lâmpada. Substitua a lâmpada por uma nova logo que possível. ☛ Pág.91 A lâmpada pode explodir se continuar a utilizá-la neste estado.
(azul)/(laranja)	Alerta Alta Temper.	Pode continuar a projectar. Se a temperatura voltar a subir excessivamente, a projecção é interrompida automaticamente. • Se o videoprojector estiver instalado junto a uma parede, certifique-se de que existem pelo menos 20 cm entre a parede e a abertura para saída de ar do videoprojector. • Se o filtro de ar estiver obstruído, limpe-o. ☛ Pág.87 • Certifique-se de que nada está a bloquear a área em torno da entrada e que a temperatura em torno da entrada não é demasiado elevada. ☛ Pág.101

Indicadores Luminosos	Estado	Solução
(azul)/(laranja)	Erro Interno	O videoprojector avariou. Retire a ficha da tomada eléctrica e contacte o fornecedor local ou o centro de reparação Epson mais próximo. ☛ *Lista de Contactos para Videoprojectores Epson*
(azul)/(laranja)	Erro de Ventilador Erro de Sensor	
(azul)/(laranja)	Erro Filtro Cinema Erro Auto Íris	
(azul)/(laranja)	Erro Energ. (Balastro)	
(azul)/(laranja)	Erro de Lâmpada Falha de Lâmpada	A lâmpada tem um problema ou falhou ao ser ligada. • Desligue o cabo de corrente e verifique se a lâmpada está estalada. ☛ Pág.91 Se não estiver estalada, volte a colocá-la e ligue o videoprojector. Se a reinstalação da lâmpada não resolver o problema, ou se a lâmpada estiver estalada, retire a ficha da tomada eléctrica e contacte o fornecedor local ou o centro de reparação Epson mais próximo. ☛ *Lista de Contactos para Videoprojectores Epson* • Verifique se a tampa da lâmpada foi fechada correctamente. • Se o filtro de ar estiver obstruído, limpe-o. ☛ Pág.87 • Quando utilizar o projector a uma altitude de 1500 m ou superior, defina o **Modo Alta Altitude** como **Activado**. ☛ **Avançado** - **Operação** - **Modo Alta Altitude** Pág.66

Indicadores Luminosos	Estado	Solução
(azul)/(laranja)	Erro Alta Temper. (Sobreaquecimento)	A temperatura interna está demasiado elevada. • A lâmpada apaga-se automaticamente e a projecção é interrompida. Aguarde cerca de cinco minutos. Quando a ventoinha parar, desligue o cabo de corrente. • Se o videoprojector estiver instalado junto a uma parede, certifique-se de que existem pelo menos 20 cm entre a parede e a abertura para saída de ar do videoprojector. • Se o filtro de ar estiver obstruído, limpe-o. ☛ Pág.87 • Certifique-se de que nada está a bloquear a área em torno da entrada e que a temperatura em torno da entrada não é demasiado elevada. ☛ Pág.101 • Se voltar a ligar o videoprojector não resolver o problema, deixe de utilizar o videoprojector e retire a ficha da tomada eléctrica. Contacte o fornecedor local ou o centro de reparação Epson mais próximo. ☛ *Lista de Contactos para Videoprojectores Epson*

Estado dos indicadores durante o funcionamento normal

: Aceso : Intermitente : Apagado

Indicadores Luminosos	Estado	Solução
	Em espera	Quando prime o botão ⏻ do controlo remoto ou o botão ⏻ do painel de controlo, a projecção começa após uma curta espera.
(azul)	Aquecimento em curso	O período de aquecimento é de cerca de 30 segundos. A operação de desligar fica desactivada enquanto o videoprojector está a aquecer.
	Arrefecimento em curso	Todas as operações são desactivadas enquanto o videoprojector está a arrefecer. O videoprojector entra em estado de espera quando o arrefecimento termina. Se por qualquer motivo o cabo de corrente for desligado durante o arrefecimento, aguarde que a lâmpada arrefeça o suficiente (cerca de 10 minutos), volte a ligar o cabo de corrente e prima o botão ⏻ do controlo remoto ou o botão ⏻ do painel de controlo.
(azul)	Projecção em curso	O videoprojector está a funcionar normalmente.

- Em condições normais de funcionamento, os indicadores 🌡 e ☼ estão apagados.
- Quando a função Iluminação está definida para **Desactivado**, em condições normais de projecção, todos os indicadores estão apagados. ☛ **Avançado** - **Operação** - **Iluminação** Pág.66

Quando os Indicadores Luminosos não Apresentam Solução

Verificar o problema

Consulte a tabela seguinte para ver se o seu problema é referido e avance para a página adequada a fim de obter informações sobre como resolver o problema.

Problema		Página
Problemas relacionados com imagens	Não aparecem imagens. A projecção não inicia, a área de projecção está totalmente preta, a área de projecção está totalmente azul.	Pág.79
	As imagens com movimento projectadas a partir de um computador não são projectadas.	Pág.79
	Aparece a mensagem **"Não Suportada"**.	Pág.79
	Aparece a mensagem **"Sem Sinal"**.	Pág.80
	As imagens estão esbatidas ou desfocadas.	Pág.80
	As imagens aparecem distorcidas ou com interferências.	Pág.80
	A imagem aparece cortada (grande) ou pequena, ou apenas uma parte da imagem é projectada.	Pág.81
	As cores da imagem não estão correctas. A imagem aparece arroxeada ou esverdeada, aparece a preto e branco ou as cores aparecem esbatidas.*	Pág.81
	As imagens aparecem escuras.	Pág.81
	A projecção pára automaticamente.	Pág.82
Problemas ao iniciar a projecção	O projector não liga.	Pág.82
Problemas com o controlo remoto	O controlo remoto não funciona.	Pág.82
Problemas com o painel de controlo	Não é possível alterar definições no painel de controlo.	Pág.83
Problemas com 3D	Não é possível projectar correctamente em 3D.	Pág.83
Problemas com HDMI	A Ligação HDMI não funciona.	Pág.84
	O nome do dispositivo não aparece nas ligações de dispositivos.	Pág.84
Problemas de rede	Não é possível aceder à rede através da LAN sem fios.	Pág.85
	A imagem apresenta interferências estáticas durante a projecção de rede.	Pág.85

* Como a reprodução de cores difere entre monitores e ecrãs LCD de computadores, a imagem projectada pelo videoprojector e os tons de cor apresentados no monitor podem não corresponder; contudo, isto não é um problema.

Problemas relacionados com imagens

Não aparecem imagens

Verificar	Solução
O videoprojector está ligado?	Prima o botão ⏻ do controlo remoto ou o botão ⏻ do painel de controlo.
O cabo de corrente está ligado?	Ligue o cabo de corrente.
Os indicadores luminosos estão apagados?	Desligue e volte a ligar o cabo de corrente do videoprojector. Verifique se ao pressionar o botão de alimentação após a ligação fornece energia ao projector.
Está a ser recebido um sinal de imagem?	Certifique-se de que o dispositivo ligado está ligado. Quando **Mensagem** está definido como **Activado** no menu Configuração, aparecem mensagens de sinal de imagem. ☛ **Avançado** - **Visor** - **Mensagem** Pág.66
As definições do menu Configuração estão correctas?	Reponha todas as predefinições. ☛ **Reiniciar** - **Reiniciar tudo** Pág.74
(Apenas quando projectar sinais de imagem de computador) A ligação foi efectuada quando o videoprojector ou o computador já estava ligado?	Se efectuar a ligação quando o projector ou o computador já estiver ligado, a tecla Fn (tecla de função) que altera o sinal de imagem do computador para saída externa pode não funcionar. Desligue o computador e o videoprojector e, em seguida, volte a liga-lós.

As imagens com movimento não aparecem

Verificar	Solução
(Apenas quando projectar sinais de imagem de computador) O sinal de imagem do computador está definido para saída externa e para emitir para o monitor LCD ao mesmo tempo?	Consoante as especificações do computador, as imagens em movimento podem não ser apresentadas quando o computador estiver definido para saída externa e para emissão para o monitor LCD em simultâneo. Efectue a alteração necessária para que o sinal de imagem fique definido apenas para saída externa. Para saber as especificações do computador, consulte a documentação fornecida com o mesmo.

Aparece a mensagem **"Não Suportada"**.

Verificar	Solução
(Apenas quando projectar sinais de imagem de computador) A frequência e a resolução do sinal de imagem correspondem ao modo?	Verifique o sinal de imagem que está a ser recebido em **Resolução** no menu de Configuração e confirme se corresponde à resolução do videoprojector. ☛ **Informação** - **Info de projetor.** Pág.74 ☛ Pág.100

Aparece a mensagem **"Sem Sinal"**.

Verificar	Solução
Os cabos estão ligados correctamente?	Verifique se todos os cabos necessários para a projecção estão bem ligados. ☛ Pág.19
Seleccionou a porta de entrada de imagem correcta?	Altere a imagem com os botões de fonte do controlo remoto ou com o botão do painel de controlo. ☛ Pág.25
O dispositivo ligado está ligado?	Ligue o dispositivo.
(Apenas quando projectar sinais de imagem de computador) Os sinais de imagem estão a ser enviados para o videoprojector?	Efectue a alteração necessária para que o sinal de imagem fique definido para a saída externa e não apenas o monitor LCD do computador. Em alguns modelos, quando os sinais de imagem são emitidos externamente, já não aparecem no monitor LCD. Para saber as especificações do computador, consulte a documentação fornecida com o mesmo.
	Se efectuar a ligação quando o videoprojector ou o computador já estiver ligado, a tecla de função [Fn] que muda o sinal de imagem do computador para saída externa pode não funcionar. Desligue o computador e o videoprojector e, em seguida, volte a ligá-los.

As imagens estão esbatidas ou desfocadas

Verificar	Solução
A focagem foi ajustada?	Ajuste a focagem. ☛ Pág.28
O videoprojector está a uma distância correcta?	Verifique o limite de projecção recomendado. ☛ Pág.16
Ocorreu formação de condensação na lente?	Se mudar o videoprojector de um ambiente frio para um ambiente quente ou se ocorrer uma súbita alteração da temperatura ambiente, poderá ocorrer formação de condensação na superfície da lente e as imagens aparecerão esbatidas. Instale o videoprojector na sala de apresentação cerca de uma hora antes de ser utilizado. Se o videoprojector estiver húmido da condensação, desligue-o, desligue o cabo de corrente e não o utilize durante algum tempo.

As imagens aparecem distorcidas ou com interferências

Verificar	Solução
Os cabos estão ligados correctamente?	Verifique se todos os cabos necessários para a projecção estão bem ligados. ☛ Pág.19
Está a utilizar uma extensão?	Se estiver a utilizar uma extensão, os sinais poderão ser afectados por interferências eléctricas.
(Apenas quando projectar sinais de imagem de computador) As definições **Sinc.** e **Alinhamento** estão ajustadas correctamente?	O videoprojector utiliza funções de ajuste automático para projectar no estado ideal. Contudo, em função do sinal, algumas funções podem não ficar ajustadas correctamente, mesmo depois de efectuar correcções. Se isso acontecer, ajuste as definições **Alinhamento** e **Sinc.** no menu Configuração. ☛ **Sinal** - **Alinhamento**/**Sinc.** Pág.62

Verificar	Solução
(Apenas quando projectar sinais de imagem de computador) Seleccionou a resolução correcta?	Configure o computador de modo a que os sinais enviados sejam compatíveis com o videoprojector. ☛ Pág.100

Parte da imagem aparece cortada (grande) ou pequena

Verificar	Solução
O **Aspecto** correcto está seleccionado?	Seleccione o modo de aspecto correspondente ao sinal de entrada em **Aspecto** a partir do menu Configuração. ☛ **Sinal** - **Aspecto** Pág.62
A **Posição** da imagem está ajustada correctamente?	Ajuste a definição **Posição** do menu Configuração. ☛ **Sinal** - **Posição** Pág.62
(Apenas quando projectar sinais de imagem de computador) Seleccionou a resolução correcta?	Configure o computador de modo a que os sinais enviados sejam compatíveis com o videoprojector. ☛ Pág.100

As cores da imagem não estão correctas

Verificar	Solução
Os cabos estão ligados correctamente?	Verifique se todos os cabos necessários para a projecção estão bem ligados.☛ Pág.19 Relativamente a porta PC, certifique-se de que o conector é da mesma cor que a porta do cabo. ☛ Pág.19
O contraste está ajustado correctamente?	Ajuste a definição **Contraste** do menu Configuração. ☛ **Imagem** - **Contraste** Pág.60
A cor está ajustada correctamente?	Ajuste a definição **Avançado** do menu Configuração. ☛ **Imagem** - **Avançado** Pág.60
(Apenas quando projectar imagens provenientes de um dispositivo de vídeo) A saturação da cor e a coloração estão ajustadas correctamente?	Ajuste as definições **Saturação da cor** e **Cor** do menu Configuração. ☛ **Imagem** - **Saturação da cor**/**Cor** Pág.60

As imagens aparecem escuras

Verificar	Solução
O brilho da imagem está ajustado correctamente?	Ajuste a definição **Brilho** do menu Configuração. ☛ **Imagem** - **Brilho** Pág.60
O contraste está ajustado correctamente?	Ajuste a definição **Contraste** do menu Configuração. ☛ **Imagem** - **Contraste** Pág.60
É necessário substituir a lâmpada?	Quando se está a aproximar a altura em que deve substituir a lâmpada, as imagens começam a ficar mais escuras e a qualidade das cores diminui. Quando isto acontecer, substitua a lâmpada por uma nova. ☛ Pág.91

A projecção pára automaticamente

Verificar	Solução
O **Modo Repouso** está activado?	Se o tempo definido for excedido e não receber nenhum sinal, a lâmpada desliga-se automaticamente e o projector entra em modo de espera. O videoprojector sai do estado de espera se premir o botão ⏻ do controlo remoto ou o botão ⏻ do painel de controlo. Se pretender desactivar o **Modo Repouso**, altere a definição para **Desactivado**. ☛ **Avançado** - **Operação** - **Modo Repouso** Pág.66

Problemas ao iniciar a projecção

O projector não liga

Verificar	Solução
A corrente está ligada?	Prima o botão ⏻ do controlo remoto ou o botão ⏻ do painel de controlo.
O **Bloqueio Parental** está definido para **Activado**?	Quando **Bloqueio Parental** está definido como **Activado** no menu Configuração, mantenha premido o botão ⏻ no painel de controlo durante cerca de três segundos ou efectue operações a partir do controlo remoto. ☛ **Definição** - **Bloquear definição** - **Bloqueio Parental** Pág.64
Os indicadores luminosos apagam e acendem quando toca no cabo de corrente?	Desligue o videoprojector e, em seguida, desligue e volte a ligar o cabo de corrente do videoprojector. Se o problema persistir, pare de utilizar o videoprojector, retire a ficha da tomada eléctrica e contacte o fornecedor local ou o centro de informações sobre videoprojectores mais próximo. ☛ *Lista de Contactos para Videoprojectores Epson*
As lâmpadas e as suas tampas estão instaladas correctamente?	Se a lâmpada ou a sua tampa estiverem instaladas correctamente, a projector não pode ser ligado. Verifique a forma como estão instaladas. ☛ Pág.91

Problemas com o controlo remoto

O controlo remoto não funciona

Verificar	Solução
Quando está a utilizar o controlo remoto, a área de emissão de luz do controlo remoto está direccionada para o sensor situado no videoprojector?	Direccione o controlo remoto para o sensor. Verifique também o limite de funcionamento. ☛ Pág.23
O controlo remoto está demasiado afastado do videoprojector?	Verifique o limite de funcionamento. ☛ Pág.23
O sensor do controlo remoto está exposto a luz solar directa ou a luz proveniente de lâmpadas fluorescentes?	Coloque o videoprojector num local onde o sensor não fique sujeito a luz intensa.
As pilhas estão gastas ou inseridas de forma incorrecta?	Certifique-se de que as pilhas estão inseridas correctamente ou substitua-as por pilhas novas, se necessário. ☛ Pág.22

Problemas com o painel de controlo

Não é possível alterar definições no painel de controlo

Verificação	Solução
Bloqueio operação está definido para **Bloqueio total** ou **Bloqueio parcial**?	Se **Bloqueio operação** estiver definido para **Bloqueio total** no menu Configuração, o funcionamento de qualquer botão no painel de controlo é desactivado; se **Bloqueio parcial** estiver definido, apenas o botão ⏻ no painel de controlo estará disponível. Efectue operações a partir do controlo remoto. ☛ **Definição** - **Bloquear definição** - **Bloqueio operação** Pág.64

Problemas com 3D

Não é possível projectar correctamente em 3D

Verificar	Solução
Os óculos 3D estão ligados?	Ligue os óculos 3D.
Os óculos 3D estão completamente carregados?	Carregar os óculos 3D.
Está a ser projectada imagem 3D?	Se o projector estiver a projectar imagem 2D, ou se ocorrer um erro no projector que impeça a projecção da imagem 3D, não conseguirá ver imagens 3D mesmo que esteja a usar os óculos 3D.
A imagem de entrada está em 3D?	Verifique se a imagem de entrada é compatível com 3D. Como algumas emissões de TV não contêm um sinal de formato 3D, a recepção de 3D deve ser definida manualmente.
A opção **Exibição 3D** está definida para **2D**?	Se a opção **Exibição 3D** estiver definida para **2D** no menu Configuração, o projector não muda automaticamente para 3D, mesmo que receba um sinal 3D. Defina **Exibição 3D** para **3D** ou **Automático**. ☛ **Sinal** - **Configuração 3D** - **Exibição 3D** Pág.62
O **Formato 3D** está definido correctamente?	Salvo se o formato 3D do dispositivo AV e **Formato 3D** do projector forem iguais, não será apresentada parte da imagem. Verifique se a definição do **Formato 3D** do projector corresponde à definição do formato 3D do dispositivo AV. ☛ **Sinal** - **Configuração 3D** - **Formato 3D** Pág.62 Ao alterar o **Formato 3D**, defina **Exibição 3D** para **3D** e, em seguida, prima o botão 3D Format .
Está a visualizar as imagens dentro do limite de recepção?	Se a distância entre o projector e os óculos 3D for superior a 10 m, a ligação pode ser interrompida. Aproxime os óculos 3D do projector.
O emparelhamento foi efectuado correctamente?	Consulte o manual do utilizador fornecido com os óculos 3D para emparelhar.

Verificar	Solução
Existem em locais próximos dispositivos que provoquem interferências nas ondas radio-eléctricas?	Quando utilizar outros dispositivos durante a visualização com a mesma banda de frequências (2,4 GHz), nomeadamente dispositivos de comunicação Bluetooth, redes LAN sem fios (IEEE802.11b/g) ou micro-ondas, podem ocorrer interferências nas ondas radioeléctricas, a imagem pode ser interrompida ou pode não ser possível efectuar a comunicação. Não utilize o projector junto destes dispositivos.

Problemas com HDMI

A Ligação HDMI não funciona

Verificar	Solução
Está a utilizar um cabo que corresponde às normas HDMI?	As operações não são possíveis com cabos que não correspondem às normas HDMI.
O dispositivo ligado corresponde às normas HDMI CEC?	Se o dispositivo ligado não corresponder às normas HDMI CEC, não pode ser utilizado, mesmo que esteja ligado à porta HDMI. Para mais informações, consulte a documentação fornecida com o dispositivo ligado. Além disso, prima o botão [HDMI Link] e verifique se o dispositivo está disponível em **Ligações Dispositivo**. ☛ Pág.47
Os cabos estão ligados correctamente?	Verifique se todos os cabos necessários para utilizar a Ligação HDMI estão bem ligados. ☛ Pág.46
O amplificador ou o gravador de DVD e outros dispositivos idênticos estão ligados?	Coloque cada dispositivo em estado de espera. Para mais informações, consulte a documentação fornecida com o dispositivo ligado. Se tiver ligado um altifalante e outros dispositivos, defina o equipamento ligado para a saída PCM.
Ligou um novo dispositivo ou alterou a ligação?	Se precisar de definir novamente a função CEC para um dispositivo ligado, por exemplo, quando um novo dispositivo é ligado ou a ligação é alterada, pode ter de reiniciar o dispositivo.
Estão ligados muitos leitores multimédia?	É possível ligar em simultâneo até 3 leitores multimédia que correspondam às normas HDMI CEC.

O nome do dispositivo não aparece em Ligações Dispositivo

Verificar	Solução
O dispositivo ligado corresponde às normas HDMI CEC?	Se o dispositivo ligado não corresponder às normas HDMI CEC, não é apresentado. Para mais informações, consulte a documentação fornecida com o dispositivo ligado.

Problemas de rede

Não é possível aceder à rede através da LAN sem fios

Verificação	Solução
A **Energia LAN Sem Fio** está definida para **Desactivado**?	Defina a **Energia LAN Sem Fio** para **Activado** no menu Configuração. Se esta opção já estiver definida para **Activado**, defina a **Energia LAN Sem Fio** para **Desactivado** e, em seguida, volte a defini-la para **Activado**. ☛ **Rede** - **Energia LAN Sem Fio** Pág.69
A frase secreta está correcta?	Note-se que a frase secreta é sensível a maiúsculas e minúsculas; as maiúsculas e minúsculas são consideradas como caracteres diferentes. Se se esquecer da sua frase secreta, defina uma nova. ☛ **Rede** - **Para Configuração de Rede** - **Segurança** - **Frase Secreta** Pág.72
Verificou o Event ID?	Verifique o número do Event ID e efectue os seguintes passos. ☛ **Informação** - **Info de projetor.** - **Event ID** Pág.74 ☛ Pág.85

A imagem apresenta interferências estáticas durante a projecção de rede

Verificar	Solução
Existe algum obstáculo entre o ponto de acesso e o dispositivo ligado?	Verifique se existe algum obstáculo entre o ponto de acesso, o dispositivo móvel, o computador e o projector e mude a posição dos mesmos para melhorar a comunicação.
O ponto de acesso e o dispositivo ligado estão demasiado afastados?	Certifique-se de que o ponto de acesso, o dispositivo móvel, o computador e o projector não estão demasiado afastados. Mova-os para mais perto e tente ligar novamente.
Existe algum dispositivo Bluetooth ou forno microondas próximo?	Se a ligação sem fios for lenta ou a imagem projectada apresentar ruído, verifique se ocorrem interferências de outros equipamentos, tal como um dispositivo Bluetooth ou microondas. Afaste o dispositivo que causa a interferência ou aumente a sua largura de banda sem fios.
Existem muitos dispositivos ligados?	Reduza o número de dispositivos ligados caso a velocidade de ligação diminua.

Sobre Event ID

Verifique a ID de evento e ponha em prática a solução indicada abaixo. Se não conseguir resolver o problema, contacte o fornecedor local ou o centro de reparação Epson mais próximo.

☛ *Lista de Contactos para Videoprojectores Epson*

Event ID	Causa	Solução
0022 0027 0028 0029 0030 0031 0035 0434 0481 0482 0485	A comunicação por rede está instável.	Verifique o estado da comunicação por rede e volte a efectuar a ligação depois de aguardar um pouco.
0432 0435	Não foi possível iniciar o software de rede.	Reinicie o videoprojector.
0433	Uma imagem transferida não pode ser reproduzida.	Reinicie o software de rede.
0484	A comunicação foi interrompida do computador.	
04FE	O software de rede terminou inesperadamente.	Verifique o estado das comunicações de rede. Espere alguns minutos e tente ligar de novo.
0479 04FF	Ocorreu um erro de sistema no videoprojector.	Reinicie o videoprojector.
0891	Não é possível encontrar o mesmo ponto de acesso SSID.	Defina o computador, o ponto de acesso e o projector para o mesmo SSID.
0892	O tipo de autenticação WPA e WPA2 não corresponde.	Verifique a definição de segurança da LAN sem fios para ver se isto está correcto.
0894	A comunicação foi interrompida devido a uma ligação efectuada no ponto de acesso incorrecto.	Contacte o administrador de rede e siga as instruções que ele lhe der.
0898	Não foi possível obter o DHCP.	Verifique se o servidor DHCP está a funcionar correctamente. Desligue o DHCP se não estiver a ser utilizado. ☛ **Rede** - **Para Configuração de Rede** - **Rede sem fio** - **Configurações IP** - **DHCP** Pág.69
0020 0026 0032 0036 0037 0038 0899	Outros erros de ligação	Se o reinício do projetor ou do software de rede não resolver o problema, contacte o seu fornecedor local ou o endereço mais próximo fornecido na Lista de Contactos para Videoprojetores Epson. ☛ *Lista de Contactos para Videoprojectores Epson*

Manutenção

Limpeza

Deve limpar o videoprojector se este ficar sujo ou se a qualidade das imagens projectadas começar a diminuir.

Aviso

Não utilize aerossóis que contenham gases inflamáveis para remover o pó e a sujidade da lente do videoprojector, do filtro de ar, etc. O projector poderá incendiar devido às temperaturas internas elevadas da lâmpada.

Limpar o filtro de ar

Limpe o filtro de ar se tiver pó acumulado no filtro ou quando a mensagem seguinte aparecer.
"O projector está sobreaquecido. Certifique-se que não há nada em torno da ventilação do ar e limpe a área."

Importante

- Se se acumular pó no filtro de ar, a temperatura interna do videoprojector pode subir e provocar problemas de funcionamento do videoprojector ou reduzir o tempo de duração do motor óptico. Recomenda-se que limpe o filtro de ar pelo menos de três em três meses. Se utilizar o videoprojector em locais com muito pó, limpe estas áreas mais frequentemente.
- Não enxagúe o filtro de ar. Não utilize detergentes nem solventes.
- Escove ligeiramente o filtro de ar para o limpar. Se escovar com demasiada força, o pó penetrará no filtro de ar e não poderá ser removido.
- Não utilize ar comprimido. O material combustível pode permanecer no filtro, e o pó pode entrar para as peças de precisão.

1. Prima o botão ⏻ do controlo remoto ou o botão ⏻ do painel de controlo para desligar o projector e, em seguida, desligue o cabo de alimentação.

2. Retire a tampa do filtro de ar.

   Prenda o dedo na patilha da tampa do filtro de ar e retire-a do lado da lente.

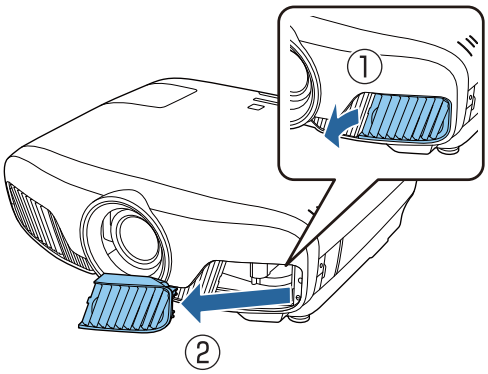

3 Retire o filtro de ar.

Aperte a pega existente no centro do filtro de ar e retire-o para fora.

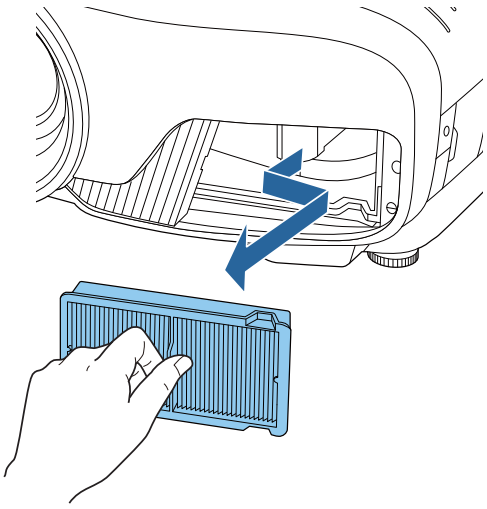

4 Segure no filtro de ar com a superfície voltada para baixo e bata 4 ou 5 vezes para eliminar o pó.

Vire-o ao contrário e bata com o outro lado da mesma forma.

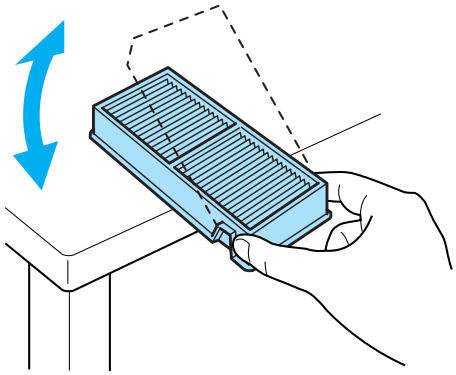

Importante

Se bater o filtro de ar com demasiada força, poderá inutilizá-lo devido a deformações e fissuras.

5 Retire qualquer pó que permaneça no filtro de ar utilizando um aspirador para a frente.

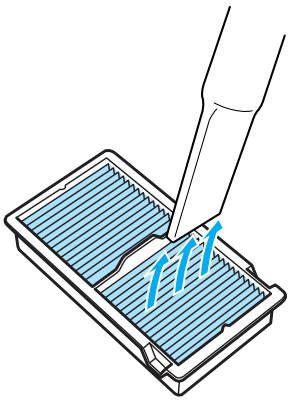

6 Instale o filtro de ar.

Segure no filtro de ar pela pega existente no centro e incline-o para o inserir.

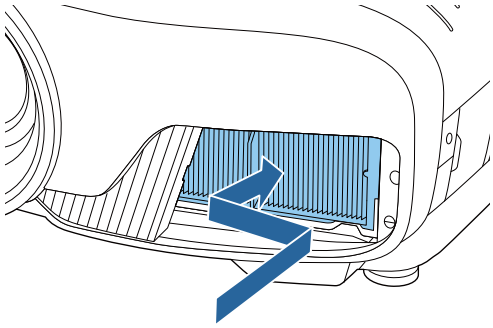

7 Instale a tampa do filtro de ar.

Primeiro, segure na patilha do lado exterior e, em seguida, segure na patilha do lado da lente.

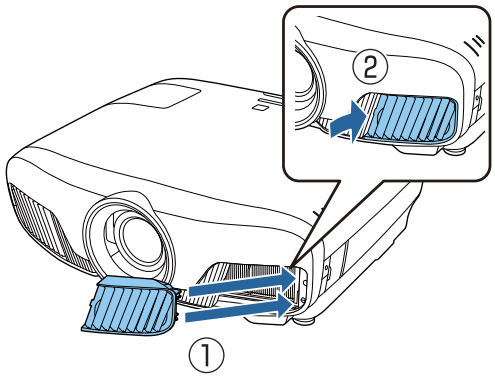

Limpar a unidade principal

Antes de limpar, desligue o transformador da tomada eléctrica.

Limpe cuidadosamente a superfície do videoprojector com um pano macio.

Se o videoprojector estiver demasiado sujo, humedeça o pano em água com uma pequena quantidade de detergente neutro e, em seguida, torça-o muito bem antes de o utilizar para limpar a superfície do videoprojector.

Importante

Não utilize substâncias voláteis, tais como cera, álcool ou diluente para limpar a superfície do videoprojector. A qualidade da caixa exterior poderá mudar ou a tinta descascar.

Limpar a lente

Antes de limpar, desligue o transformador da tomada eléctrica.

Depois de abrir manualmente o obturador da lente, limpe cuidadosamente qualquer sujidade existente na lente com um pano para limpeza de lentes.

Após a limpeza, feche o obturador da lente.

Importante

Não esfregue a lente com materiais abrasivos nem manuseie a lente sem cuidado, pois pode danificá-la facilmente.

Períodos de Substituição dos Consumíveis

Período de substituição do filtro de ar

- Se a mensagem aparecer apesar de o filtro de ar ter sido limpo ☛ Pág.87

Período de substituição da lâmpada

- Quando a projecção é iniciada, é exibida a seguinte mensagem:
  "É hora de substituir a lâmpada. Contate seu revendedor de projetores Epson ou visite www.epson.com para adquirir o produto."
- A imagem projectada ficar mais escura ou a qualidade diminuir.

- A mensagem de substituição da lâmpada está definida para aparecer após 3400h, de modo a manter o brilho e a qualidade original das imagens projectadas. O tempo de apresentação da mensagem muda consoante o tipo de utilização, como, por exemplo, a utilização da definição do modo de cor, etc. Se continuar a utilizar a lâmpada após o período de substituição, a probabilidade de a lâmpada explodir é maior. Quando aparecer a mensagem de substituição da lâmpada, substitua a lâmpada por uma nova assim que possível, mesmo que esta ainda funcione.
- Consoante as características da lâmpada e a forma como foi utilizada, a lâmpada pode ficar escura ou deixar de funcionar antes de a mensagem de aviso aparecer. Deve ter sempre disponível uma lâmpada sobresselente para quando for necessário.

Substituir Consumíveis

Substituir o filtro de ar

Deite fora os filtros de ar usados de acordo com as normas locais.

- Moldura do filtro: Polipropileno
- Filtro: Polipropileno

1 Prima o botão ⏻ do controlo remoto ou o botão ⏻ do painel de controlo para desligar o projector e, em seguida, desligue o cabo de alimentação.

2 Retire a tampa do filtro de ar.

Prenda o dedo na patilha da tampa do filtro de ar e retire-a do lado da lente.

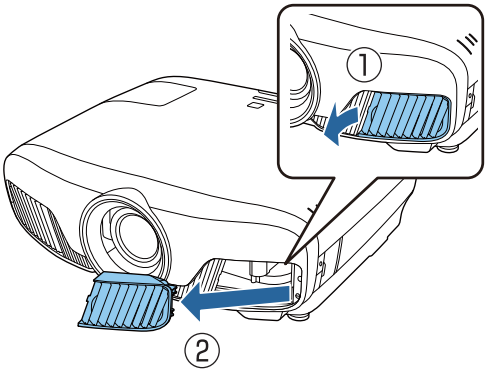

3 Retire o filtro de ar usado.

Aperte a pega existente no centro do filtro de ar e retire-o para fora.

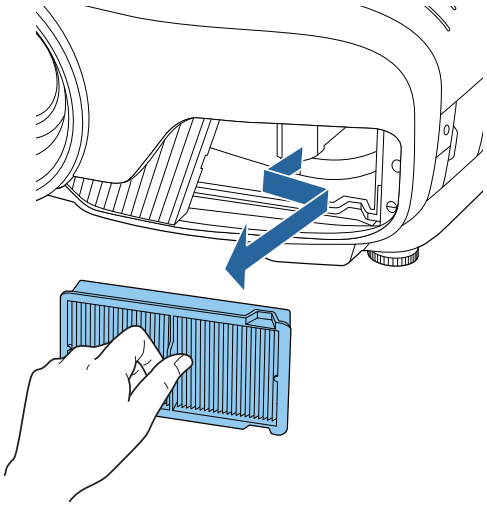

4 Coloque o novo filtro de ar.

Segure no filtro de ar pela pega existente no centro e incline-o para o inserir.

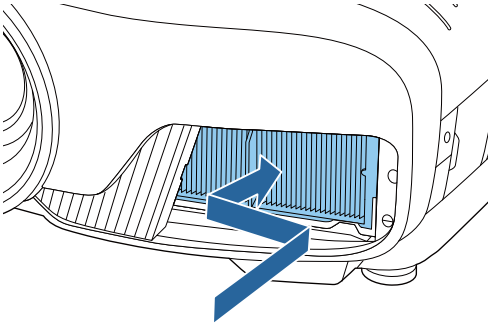

5 Instale a tampa do filtro de ar.

Primeiro, segure na patilha do lado exterior e, em seguida, segure na patilha do lado da lente.

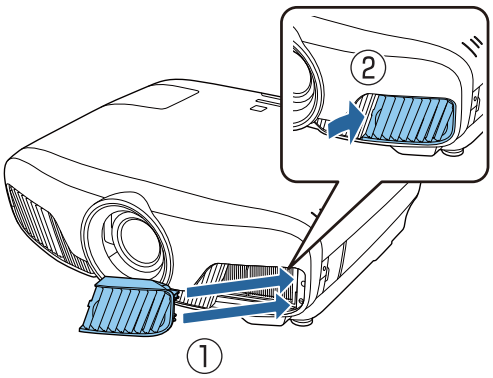

Substituir a lâmpada

Aviso

Quando estiver a substituir a lâmpada porque esta deixou de funcionar, é possível que a lâmpada tenha partido. Se substituir a lâmpada de um videoprojector suspenso no tecto, deve sempre assumir que a lâmpada está estalada e retirar a tampa da lâmpada com cuidado. Quando abrir a tampa da lâmpada, é possível que caiam pequenos pedaços de vidro. Se algum pedaço de vidro entrar em contacto com os olhos ou a boca, consulte um médico de imediato.

Atenção

- Não toque na tampa da lâmpada imediatamente depois de desligar o videoprojector, porque ainda está quente. Aguarde até que a lâmpada arrefeça o suficiente antes de retirar a respectiva tampa. Caso contrário, pode queimar-se.
- Recomendamos utilizar lâmpadas opcionais genuínas EPSON. A utilização de lâmpadas não genuínas pode afectar a segurança e a qualidade da projecção.
  Quaisquer danos ou avaria provocados pela utilização de lâmpadas não genuínas podem não estar cobertos pela garantia da Epson.

1 Prima o botão ⏻ do controlo remoto ou o botão ⏻ do painel de controlo para desligar o projector e, em seguida, desligue o cabo de alimentação.

2 Desaperte o parafuso de fixação da tampa da lâmpada.

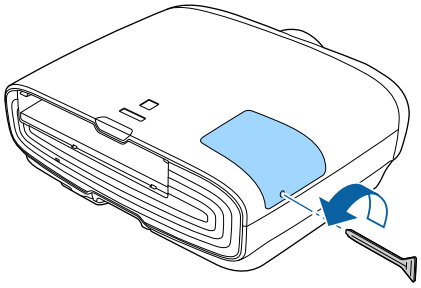

3 Retire a tampa da lâmpada.

Faça deslizar a tampa da lâmpada para a frente e retire-a.

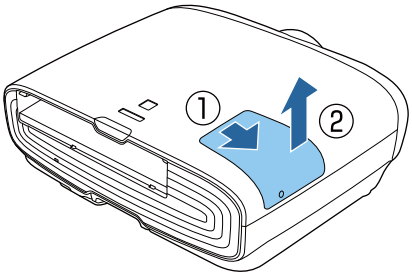

4 Desaperte os dois parafusos de fixação da lâmpada.

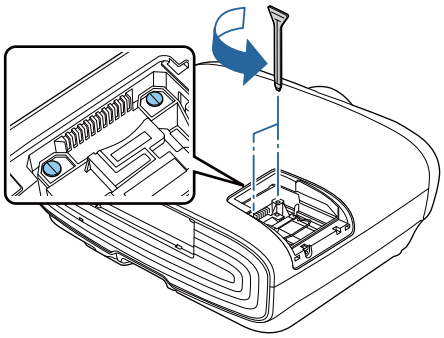

5 Retire a lâmpada usada.

Levante a pega da lâmpada e puxe-a para cima.

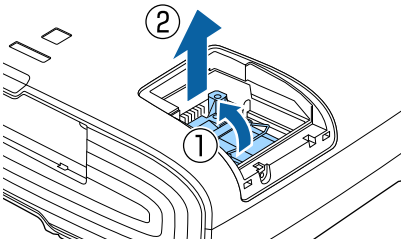

6 Retire a lâmpada usada, puxando a pega.

Insira a lâmpada na direcção correcta e baixe a pega.

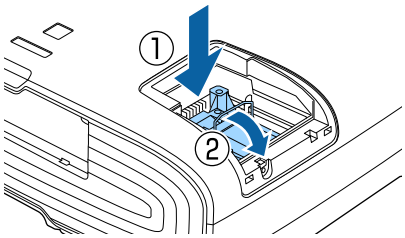

7 Aperte os dois parafusos de fixação da lâmpada.

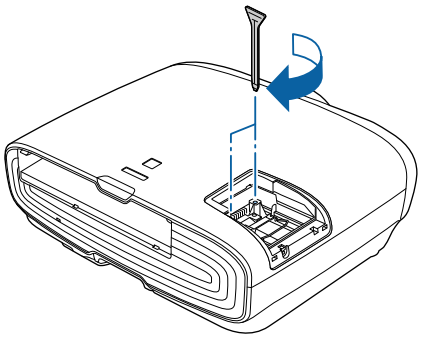

8 Volte a instalar a tampa da lâmpada.

Faça deslizar a tampa para trás.

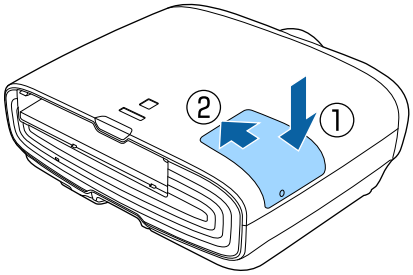

9 Aperte o parafuso de fixação da lâmpada.

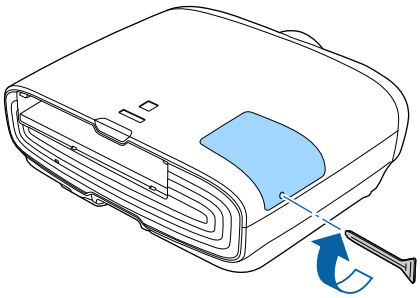

Aviso

Não desmonte nem altere a lâmpada. Se instalar e utilizar uma lâmpada desmontada ou modificada no videoprojector, pode provocar um incêndio, um choque eléctrico ou um acidente.

Atenção

- Certifique-se de que instala a lâmpada e a tampa da lâmpada correctamente. Se não forem instaladas correctamente, o videoprojector não liga.
- A lâmpada contém mercúrio (Hg). Deite fora as lâmpadas usadas de acordo com as normas e os regulamentos locais sobre eliminação de tubos fluorescentes.

Reiniciar horas da lâmpada

Depois de substituir a lâmpada, certifique-se de que reinicia as horas da mesma.

O videoprojector regista as horas de funcionamento da lâmpada; quando chega a altura de substituir a lâmpada, existe uma mensagem e um indicador luminoso que o notificam do estado do videoprojector.

1 Ligue a corrente.

2 Prima o botão Menu.

É apresentado o menu Configuração.

3 Seleccione **Reiniciar** - **Reinic. Horas Lâmpada**.

Aparece uma mensagem de confirmação de reiniciação.

4 Utilize os botões ◀ ▶ para seleccionar **Sim** e prima o botão Enter para executar.

As horas da lâmpada são reiniciadas.

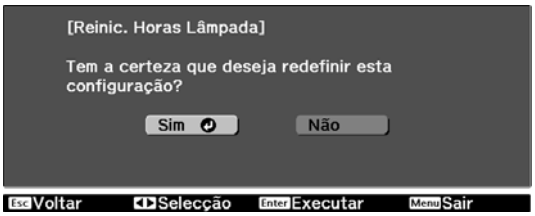

Alinhamento Painel

Ajuda a alteração da cor dos píxeis do visor LCD. Pode ajustar os pixéis na horizontal e na vertical em 0,125 pixéis com um intervalo de ±3 pixel.

- A qualidade da imagem pode diminuir depois de efectuar o alinhamento do LCD.
- As imagens de pixéis que se prolongam para além da margem do ecrã projectado não são apresentadas.

1 Prima o botão Menu durante a projecção e seleccione **Visor** em **Avançado**.

2 Seleccione **Alinhamento Painel** e, em seguida, prima o botão Enter.

3 Active **Alinhamento Painel**.

(1) Seleccione **Alinhamento Painel** e, em seguida, prima o botão Enter.

(2) Seleccione **Activado** e, em seguida, prima o botão Enter.

(3) Prima o botão Esc para voltar ao ecrã anterior.

4 Seleccione a cor que pretende ajustar.

(1) Seleccione **Selecionar Cor** e, em seguida, prima o botão Enter.

(2) Seleccione **R** (vermelho) ou **B** (azul) e, em seguida, prima o botão Enter.

(3) Prima o botão Esc para voltar ao ecrã anterior.

5 Seleccione a cor da grelha apresentada ao efectuar ajustes em **Cor do Padrão**.

(1) Seleccione **Cor do Padrão** e, em seguida, prima o botão Enter.

(2) Seleccione uma combinação de R (vermelho), G (verde) e B (azul) para a cor da grelha.

R/G/B: apresenta uma combinação de três cores, vermelho, verde e azul. A cor real da grelha é branco.

R/G: está disponível quando **R** for seleccionado em **Selecionar Cor**. Apresenta uma combinação de duas cores, vermelho e verde. A cor real da grelha é amarelo.

G/B: está disponível quando **B** for seleccionado em **Selecionar Cor**. Apresenta uma combinação de duas cores, verde e azul A cor real da grelha é ciano.

(3) Prima o botão Esc para voltar ao ecrã anterior.

6 Seleccione **Iniciar Ajustes** e, em seguida, prima o botão Enter. Quando a mensagem for apresentada, volte a premir o botão Enter.

O ajuste é iniciado. Os ajustes são realizados nos quatro cantos começando a partir do canto superior esquerdo.

> A imagem pode ficar distorcida durante o ajuste. Logo que os ajustes estejam concluídos, a imagem é reposta.

7 Utilize os botões ▲, ▼, ◀ e ▶ para efectuar ajustes e, em seguida, prima o botão Enter para passar ao próximo ponto de ajuste.

8 Quando tiver ajustado os quatro cantos, seleccione **Sair** e prima o botão Enter.

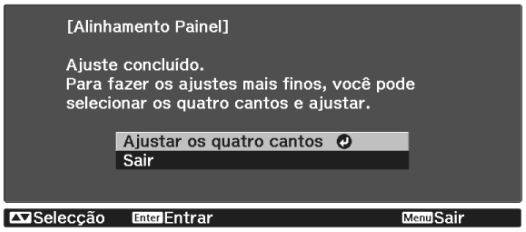

Se considerar que é necessário efectuar mais ajustes depois de corrigir os quatro pontos, seleccione **Selecionar interseção e ajustar** e, em seguida, prossiga com os ajustes.

Uniformidade de cor

Se as cores da imagem projectada forem irregulares, poderá ajustar o tom da cor de toda a imagem em **Uniformidade de Cor**.

O tom de cor poderá não ser uniforme, mesmo depois de executar a função de uniformidade de cor.

1 Prima o botão Menu durante a projecção e seleccione **Visor** em **Avançado**.

2 Seleccione **Uniformidade de Cor** e, em seguida, prima o botão Enter.

É visualizado o seguinte ecrã.

Uniformidade de Cor: Ativa ou desativa a uniformidade de cor.

Nível de Ajuste: Existem oito níveis, desde o branco, passando pelo cinzento e acabando no preto. Pode ajustar cada nível individualmente.

Iniciar Ajustes: inicia os ajustes de uniformidade de cor.

Reiniciar: repõe as predefinições de todos os ajustes e definições de **Uniformidade de Cor**.

A imagem pode ficar distorcida durante o ajuste de **Uniformidade de Cor**. Logo que os ajustes estejam concluídos, a imagem é reposta.

3 Seleccione **Uniformidade de Cor** e, em seguida, prima o botão Enter.

4 Defina para **Activado** e prima o botão Esc.

5 Seleccione **Nível de Ajuste** e prima o botão Enter.

6 Utilize os botões ◀ ▶ para definir o nível de ajuste.

7 Prima o botão Esc para voltar ao ecrã anterior.

8 Seleccione **Iniciar Ajustes** e, em seguida, prima o botão Enter.

9 Seleccione a área que pretende ajustar e, em seguida, prima o botão Enter.

Ajuste primeiro as áreas exteriores e, em seguida, ajuste todo o ecrã.

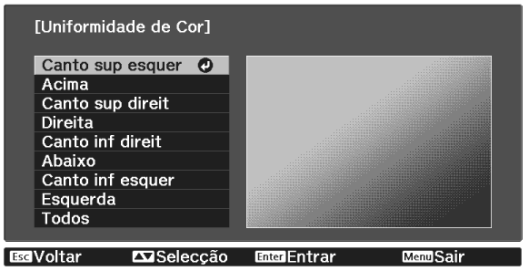

10 Utilize os botões ▲ ▼ para seleccionar a cor que pretende ajustar e, em seguida, utilize os botões ◀ ▶ para ajustar.

Prima o botão ◀ para diminuir a intensidade do tom de cor. Prima o botão ▶ para aumentar a intensidade do tom de cor.

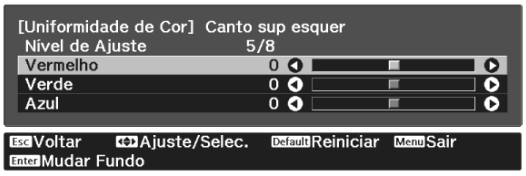

11 Regresse ao passo 5 e ajuste cada nível.

12 Quando terminar o ajuste, prima o botão Menu.

Sobre o PJLink

A norma PJLink Class1 foi estabelecida pela JBMIA (Japan Business Machine and Information System Industries Association) como protocolo padrão para o controlo de videoprojectores compatíveis com redes e como parte dos seus esforços de normalização de protocolos de controlo de videoprojectores.

O videoprojector obedece à norma PJLink Class1 estabelecida pela JBMIA.

Antes de poder utilizar o PJLink, é necessário efectuar definições de rede. Consulte a secção indicada em seguida para obter mais informações sobre as definições de rede. ☛ Pág.69

Está em conformidade com todos os comandos, excepto com os comandos seguintes definidos pela norma PJLink Class1, O acordo foi confirmado pela verificação de adaptabilidade da norma PJLink.

URL: http://pjlink.jbmia.or.jp/english/

- **Comandos não compatíveis**

Função		Comando PJLink
Definições Mute	Definir a interrupção de imagem	AVMT 11
	Definir a interrupção de som	AVMT 21

- **Nomes de entrada definidos pela norma PJLink e fontes de projecção correspondentes**

Fonte	Comando PJLink
PC	INPT 11
HDMI1	INPT 32
HDMI2	INPT 33
LAN	INPT 52

- Nome do fabricante apresentado para "Pergunta sobre o nome do fabricante"

  EPSON

- Nome do modelo apresentado para "Pergunta sobre o nome do produto"

  EPSON TW7400/PC4050/HC4010

Acessórios Opcionais e Consumíveis

Se necessário, pode adquirir os acessórios opcionais/consumíveis indicados em seguida. Esta lista de acessórios/consumíveis opcionais entrará em vigor em: Abril de 2018. As informações relativas aos acessórios estão sujeitas a alterações sem aviso prévio.

Varia consoante o país onde foi feita a aquisição.

Itens Opcionais

Nome	N.º do Modelo	Explicação
Montagem no tecto*	ELPMB22 ELPMB30	Utilize este acessório quando instalar o videoprojector num tecto.
Extensão 450 (450 mm, branca)*	ELPFP13	Utilize este acessório quando instalar o videoprojector num tecto.
Extensão 700 (700 mm, branca)*	ELPFP14	
Tampa do cabo	ELPCC05	Utilize esta tampa quando instalar o videoprojector num tecto para cobrir os cabos e melhorar a aparência geral. Não coloque a tampa quando o cabo estiver preso com uma braçadeira de cabo HDMI.
Cabo de computador (1,8 m)	ELPKC02	Utilize para projectar o ecrã de um computador.
Cabo de computador (3,0 m)	ELPKC09	
Cabo de computador (20,0 m)	ELPKC10	
Unidade LAN sem fios	ELPAP10	Utilize ao ligar um dispositivo externo ao videoprojector através de uma LAN sem fios para projectar imagens.

* Para suspender o videoprojector a partir do tecto, é necessário conhecimento técnico. Contacte o fornecedor local.

Consumíveis

Nome	N.º do Modelo	Explicação
Unidade da lâmpada	ELPLP89	Utilize esta lâmpada para substituir lâmpadas usadas. (1 lâmpada)
Filtro de ar	ELPAF39	Utilize estes filtros para substituir filtros de ar usados. (1 filtro de ar)

Resoluções Suportadas

Sinais de Computador (RGB analógico)

Sinal	Taxa Renovação (Hz)	Resolução (pontos)
VGA	60	640 x 480
SVGA	60	800 x 600
XGA	60	1024 x 768
SXGA	60	1280 x 960
	60	1280 x 1024
WXGA	60	1280 x 768
	60	1366 x 768
	60	1280 x 800
WXGA++	60	1600 x 900

Sinal de Entrada HDMI1/HDMI2

Sinal	Taxa Renovação (Hz)	Resolução (pontos)
VGA	60	640 x 480
SDTV (480i)	60	720 x 480
SDTV (576i)	50	720 x 576
SDTV (480p)	60	720 x 480
SDTV (576p)	50	720 x 576
HDTV (720p)	50/60	1280 x 720
HDTV (1080i)	50/60	1920 x 1080
HDTV (1080p)	24/30/50/60	1920 x 1080
4K x 2K	24/25/30/50/60	3840 x 2160
4K x 2K	24/50/60	4096 x 2160

Sinal de Entrada 3D HDMI

Sinal	Taxa Renovação (Hz)	Resolução (pontos)	Formato 3D		
			Empacotamento de Fotogramas	Lado a Lado	Superior e Inferior
HDTV (720p)	50/60	1280 x 720	✓	✓	✓
HDTV (1080i)	50/60	1920 x 1080	-	✓	-
HDTV (1080p)	50/60	1920 x 1080	-	✓	-
HDTV (1080p)	24	1920 x 1080	✓	✓	✓

Especificações

Nome do produto		EH-TW7400
Aspecto		520 (L) x 170 (A) x 450 (P) mm (não incluindo pé ajustável)
Tamanho do painel		0,74" de largura
Método de visualização		TFT de polissilício de matriz activa
Resolução		1 920 (L) x 1 080 (A) x 3
Ajuste da focagem		Motorizado
Ajuste do zoom		Motorizado (aprox. 1 a -2,1)
Lâmpada (fonte de luz)		Lâmpada UHE, 250 W, Modelo N.º: ELPLP89
Tempo entre a substituição da lâmpada		3 400 horas
Fonte de energia		100 - 240 V CA ±10%, 50/60 Hz, 3,8 - 1,7 A
Consumo de energia	Área de 100 a 120 V	Consumo de energia nominal: 373 W
		Consumo em modo de espera (Comunic.Activada): 2,0 W
		Consumo em modo de espera (Comunic. Desat.): 0,3 W
	Área de 220 a 240 V	Consumo de energia nominal: 355 W
		Consumo em modo de espera (Comunic.Activada): 2,0 W
		Consumo em modo de espera (Comunic. Desat.): 0,3 W
Altitude de funcionamento		Altitude 0 a 3048 m
Temperatura de funcionamento		+5 a +35°C (Sem condensação) (a uma altitude de 0 a 1500 m) +5 a +30°C (Sem condensação) (a uma altitude de 1501 a 3048 m)
Temperatura de armazenamento		-10 a +60°C (Sem condensação)
Peso		Aprox. 11 kg

Conectores	Porta PC	1	Mini D-Sub de 15 pinos (fêmea) azul
	Porta HDMI	2	Para HDMI HDCP2.2 (apenas porta HDMI1), para sinais CEC, para sinais 3D, Deep Color
	Porta RS-232C	1	Mini D-Sub de 9 pinos (macho)
	Porta Trigger Out	1	Ficha mini estéreo (3,5Φ)
	Porta LAN	1	RJ-45
	Porta Service*	1	Conector USB (Tipo B)
	Porta USB*	1	Conector USB (Tipo A)
	Porta USB (para alimentação Opt.HDMI)*	1	

* Suporta USB 2.0. Contudo, não é possível garantir que as portas USB funcionem em todos os dispositivos que suportem USB.

Ângulo de inclinação

Se utilizar o videoprojector com um ângulo de inclinação superior a 3°, este poderá ficar danificado ou provocar um acidente

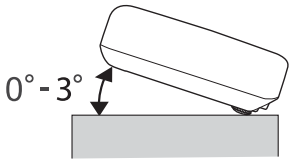

Aspecto

Unidade: mm

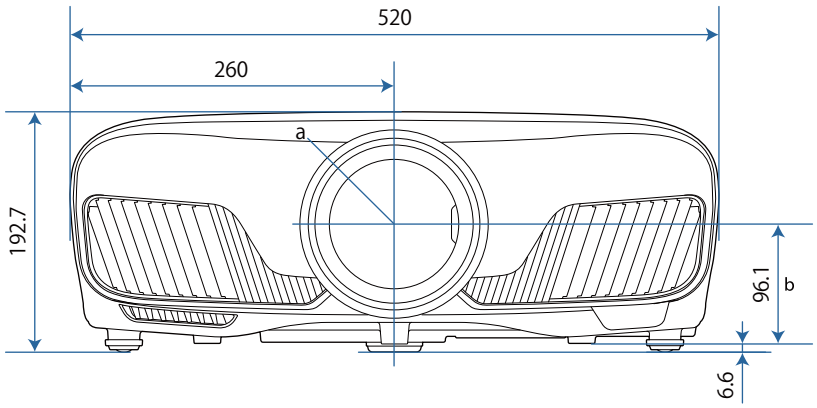

a Centro da lente

b Distância entre o centro da lente e os pontos de fixação do suporte para montagem no tecto

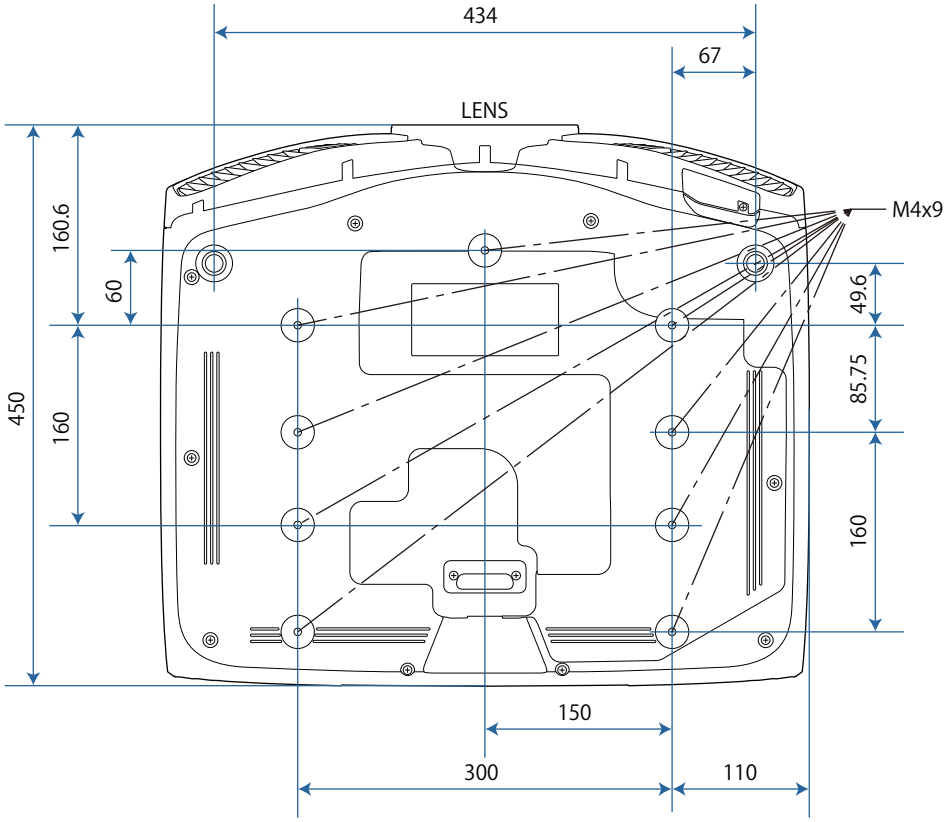

Lista de Símbolos de Segurança

A tabela seguinte apresenta o significado dos símbolos de segurança existentes no equipamento.

Símbolo	Normas aprovadas	Significado
	IEC60417 N.º 5007	"LIGADO" (energia) Para indicar que o equipamento está ligado à corrente eléctrica.
	IEC60417 N.º 5008	"DESLIGADO" (energia) Para indicar que o equipamento está desligado da corrente eléctrica.
	IEC60417 N.º 5009	Em espera Para identificar o interruptor ou a posição do interruptor para colocar o equipamento na condição de espera.
	ISO7000 N.º 0434B IEC3864-B3.1	Importante Para identificar uma chamada de atenção geral relacionada com a utilização do produto.
	IEC60417 N.º 5041	Atenção, superfície quente Para indicar que o item marcado pode estar quente e não deve ser tocado sem que sejam tomados cuidados especiais.
	IEC60417 N.º 6042 ISO3864-B3.6	Atenção, risco de choque eléctrico Para identificar equipamentos com risco de choque eléctrico.
	IEC60417 N.º 5957	Apenas para utilização no interior Para identificar equipamento eléctrico concebido essencialmente para utilização em ambientes interiores.
	IEC60417 N.º 5926	Polaridade do conector de alimentação CC Para identificar as ligações positiva e negativa (a polaridade) numa peça do equipamento ao qual pode ser ligada uma fonte de alimentação CC.

	IEC60417 N.º 5001B	Pilha, geral Em equipamentos alimentados a pilhas. Para identificar um dispositivo, por exemplo, uma tampa do compartimento das pilhas ou os terminais de ligação.
	IEC60417 N.º 5002	Posição da célula Para identificar o próprio compartimento das pilhas e o posicionamento das pilhas dentro do compartimento.

	IEC60417 N.º 5019	Ligação de protecção à terra Para identificar qualquer terminal que se destina a ser ligado a um condutor externo para proporcionar protecção contra choques eléctricos em caso de falha, ou o terminal de um eléctrodo de protecção de ligação à terra.

Símbolo	Normas aprovadas	Significado
	IEC60417 N.º 5017	Terra Para identificar um terminal de ligação à terra em casos onde o símbolo ⏚ não é explicitamente necessário.
	IEC60417 N.º 5032	Corrente alternada Para indicar na placa de características eléctricas que o equipamento é adequado apenas para corrente alternada; para identificar os respectivos terminais.
	IEC60417 N.º 5031	Corrente contínua Para indicar na placa de características eléctricas que o equipamento é adequado apenas para corrente contínua; para identificar os respectivos terminais.
	IEC60417 N.º 5172	Equipamento de Classe II Para identificar equipamentos que cumprem os requisitos de segurança especificados para equipamentos de Classe II de acordo com a norma IEC 61140.
	ISO 3864	Proibição geral Para identificar acções ou operações que são proibidas.
	ISO 3864	Proibição de contacto Para indicar a possibilidade de ocorrência de ferimentos causados pelo toque em componentes específicos do equipamento.
	---	Nunca olhe diretamente para a lente de projeção quando o projetor está ligado.
	---	Para indicar que não devem ser colocados objectos em cima do projector.
	ISO3864 IEC60825-1	Atenção, radiação laser Para indicar que o equipamento contém um componente que emite radiação laser.
	ISO 3864	Proibição de desmontagem Para indicar que existe risco de ferimentos como, por exemplo, risco de choques eléctricos, se o equipamento for desmontado.
	IEC60417 N.º 5266	Suspensão, suspensão parcial Para indicar que parte do equipamento está no estado preparado.
	ISO3864 IEC60417 N.º 5057	Atenção, peças móveis Para indicar que deverá manter-se afastado das peças móveis, de acordo com as normas de proteção.
	IEC 60417-6056	Atenção (pás da ventoinha móveis) Para indicar que deverá manter-se afastado das pás da ventoinha móvel de acordo com as normas de proteção.
	IEC 60417-6043	Atenção (cantos afiados) Para indicar que não deve tocar nos cantos afiados do produto de acordo com as normas de proteção.
	--	Nunca olhe diretamente para a lente de projeção quando o projetor está ligado.

Glossário

Esta secção explica sucintamente os termos difíceis que não são explicados em contexto no texto deste manual. Poderá obter mais informações consultando outras publicações disponíveis no mercado.

Emparelhamento	Registe antecipadamente os dispositivos Bluetooth que pretende ligar para assegurar a comunicação entre todos.
Entrelaçar	Transmite a informação necessária para criar um ecrã enviando todas as outras linhas, desde a parte superior da imagem até à parte inferior. As imagens irão provavelmente cintilar porque é apresentado um fotograma a cada outra linha.
HDCP	HDCP é uma abreviatura de High-bandwidth Digital Content Protection (protecção de conteúdo digital de banda larga). É utilizada para evitar cópias ilegais e proteger direitos de autor ao encriptar sinais digitais enviados através das portas DVI e HDMI. Como a porta HDMI deste videoprojector suporta HDCP, pode projectar imagens digitais protegidas pela tecnologia HDCP. Contudo, o videoprojector pode não conseguir projectar imagens protegidas com versões actualizadas ou revistas da encriptação HDCP.
HDMI™	Abreviatura de High Definition Multimedia Interface (interface multimédia de alta definição). Esta é a norma através da qual as imagens HD e os sinais de áudio de canais múltiplos são transmitidos digitalmente. HDMI™ é uma norma que se destina aos computadores e equipamentos electrónicos de consumo digitais. Ao não comprimir o sinal digital, a imagem pode ser transferida com a qualidade mais elevada possível. Possui também uma função de encriptação para o sinal digital.
HDTV	Abreviatura de High-Definition Television (televisão de alta definição). Refere-se aos sistemas de alta definição que estão de acordo com as seguintes condições. • Resolução vertical de 720p ou 1080i ou superior (p = Progressivo, i = Entrelaçar) • Aspecto de ecrã de 16:9 com recepção áudio e reprodução (ou saída) Dolby Digital
MHL	É a abreviatura de Mobile High-definition Link, uma norma de interface de alta definição que permite transferência a alta velocidade de sinais de vídeo em dispositivos móveis. É uma norma para smartphones e tablets que transfere sinais digitais não comprimidos sem perda de qualidade e também permite carregar em simultâneo tais dispositivos.
Relação de aspecto	A relação entre o comprimento e a altura de uma imagem. Os ecrãs com uma relação horizontal:vertical de 16:9, como, por exemplo ecrãs HDTV, são designados como ecrãs panorâmicos. Ecrãs SDTV e monitores normais de computador têm uma relação de aspecto de 4:3.
SDTV	Abreviatura de Standard Definition Television (televisão de definição padrão). Refere-se aos sistemas de televisão normais que não satisfazem as condições de televisão de alta definição (HDTV).
SVGA	Padrão de tamanho de ecrã com uma resolução de 800 (horizontal) x 600 (vertical) pontos.
SXGA	Padrão de tamanho de ecrã com uma resolução de 1 280 (horizontal) x 1 024 (vertical) pontos.
VGA	Padrão de tamanho de ecrã com uma resolução de 640 (horizontal) x 480 (vertical) pontos.
XGA	Padrão de tamanho de ecrã com uma resolução de 1 024 (horizontal) x 768 (vertical) pontos.
YCbCr	Nos sinais de imagem componente de SDTV, Y é o brilho, enquanto Cb e Cr indicam a diferença de cor.

YPbPr	Nos sinais de imagem componente de HDTV, Y é o brilho, enquanto Pb e Pr indicam a diferença de cor.

Notas Gerais

Todos os direitos reservados. Esta publicação não pode ser integral ou parcialmente reproduzida, arquivada nem transmitida por meio de fotocópias, gravação ou qualquer outro sistema mecânico ou electrónico, sem a prévia autorização por escrito da Seiko Epson Corporation, que não assume qualquer responsabilidade de patente no que respeita ao uso das informações aqui contidas, nem se responsabiliza por quaisquer danos resultantes do uso das informações aqui contidas.

O comprador deste produto ou terceiros não podem responsabilizar a Seiko Epson Corporation, ou as suas filiais, por quaisquer danos, perdas, custos ou despesas incorridos por ele ou por terceiros, resultantes de acidentes, abusos ou má utilização do produto, de modificações não autorizadas, reparações ou alterações do produto, ou (excluindo os E.U.A.) que resultem da inobservância estrita das instruções de utilização e de manutenção estabelecidas pela Seiko Epson Corporation.

A Seiko Epson Corporation não se responsabiliza por quaisquer avarias ou problemas provocados pela utilização de opções ou consumíveis não reconhecidos como sendo produtos originais Epson ou produtos aprovados pela Seiko Epson Corporation.

O conteúdo deste manual poderá ser alterado ou actualizado sem aviso prévio.

As figuras deste manual e o videoprojector real podem diferir.

Limitações de utilização

Quando este produto é usado em aplicações que exijam uma elevada fiabilidade/segurança (dispositivos de transporte relacionados com a aviação, ferroviários, marítimos, automóveis, dispositivo de prevenção de acidentes, diversos dispositivos de segurança, ou dispositivos funcionais/de precisão, etc.), deve usar este produto só depois de pensar na integração de fail-safes e redundâncias na sua estrutura de modo a manter a segurança e total fiabilidade do sistema. Como este produto não se destinava a aplicações que exigissem uma elevada fiabilidade/segurança como equipamento aeroespacial, equipamento de comunicação principal, equipamento de controlo de energia nuclear, ou equipamento médico relacionado com cuidados médicos directos, etc., após uma avaliação completa faça as suas próprias considerações sobre este produto'.

Etiquetas de Aviso

Aviso

- Este produto traz consigo etiquetas de aviso.

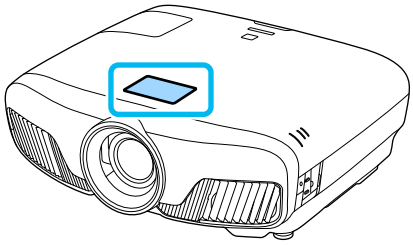

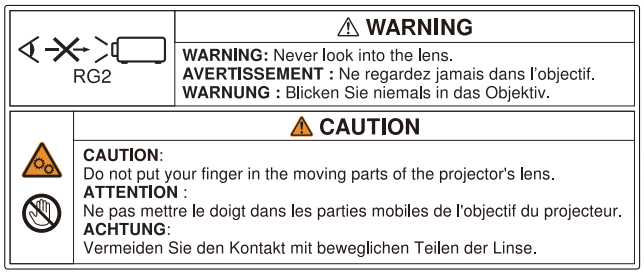

- Tal como deve fazer com qualquer fonte luminosa forte, não olhe directamente para o feixe, RG2 IEC/EN 62471-5:2015.

Aviso Geral

"EPSON" é uma marca comercial registada da Seiko Epson Corporation.

"EXCEED YOUR VISION" e "ELPLP" são marcas comerciais registadas ou marcas comerciais da Seiko Epson Corporation.

Mac e OS X são marcas comerciais da Apple Inc.

Microsoft e o logótipo Windows são marcas comerciais ou marcas comerciais registadas da Microsoft Corporation nos Estados Unidos da América e/ou outros países.

HDMI e High-Definition Multimedia Interface são marcas comerciais ou marcas comerciais registadas da HDMI Licensing LLC.

A marca e logótipo Bluetooth® são marcas comerciais registadas da Bluetooth SIG, Inc. e a Seiko Epson Corporation usa estas marcas sob licença. Outras marcas ou nomes comerciais são propriedade dos seus respectivos proprietários.

Bluetopia® is provided for your use by Stonestreet One, LLC® under a software license agreement. Stonestreet One, LLC® is and shall remain the sole owner of all right, title and interest whatsoever in and to Bluetopia® and your use is subject to such ownership and to the license agreement. Stonestreet One, LLC® reserves all rights related to Bluetopia® not expressly granted under the license agreement and no other rights or licenses are granted either directly or by implication, estoppel or otherwise, or under any patents, copyrights, mask works, trade secrets or other intellectual property rights of Stonestreet One, LLC®.
© 2000-2012 Stonestreet One, LLC® All Rights Reserved.

WPA™ e WPA2™ são marcas comerciais registadas da Wi-Fi Alliance.

App Store é uma marca de serviço da Apple Inc.

Google Play é uma marca comercial da Google Inc.

"QR Code" é uma marca comercial registada da DENSO WAVE INCORPORATED.

"CINEMASCOPE" é uma marca comercial registada da Twentieth Century Fox Film Corporation.

O InstaPrevue e o logótipo InstaPrevue são marcas comerciais ou marcas comerciais registadas da Silicon Image, Inc.

Todos os outros nomes de produtos referidos ao longo do manual têm uma finalidade meramente informativa, podendo ser designações comerciais dos respectivos proprietários. A Epson não detém quaisquer direitos sobre essas marcas.

©SEIKO EPSON CORPORATION 2018. All rights reserved.

Indication of the manufacturer and the importer in accordance with requirements of directive 2011/65/EU (RoHS)

Manufacturer: SEIKO EPSON CORPORATION Address: 3-5, Owa 3-chome, Suwa-shi, Nagano-ken 392-8502 Japan Telephone: 81-266-52-3131 http://www.epson.com/

Importer: SEIKO EUROPE B.V. Address: Azië building, Atlas ArenA, Hoogoorddreef 5, 1101 BA Amsterdam Zuidoost The Netherlands Telephone: 31-20-314-5000 http://www.epson.eu/

A

Ajustar a focagem 28
Ajustar a inclinação 30
Ajustar focagem 28
Ajustar RGB 36
Ajuste de linha fina 34, 61
Ajuste do zoom 28
Alinhamento 62
Alinhamento Painel 67, 69, 94
AMX Device Discovery 73
Apresentar o teste modelo 27
Aprimor. Imagem 61
Aprimoramento de imagem 33
Arrefecimento 26
Aspecto 32, 62, 103
Auto ajuste 63
Avançado 61, 63
Aviso de exibição 3D 62

B

Bloquear definição 65
Bloqueio operação 65
Bloqueio parental 65
Botão Usuário 65
Brilho 36, 60, 61
Brilho 3D 62

C

Canal 71
Chamar a memória 40
Chamar Posição Lente 66
Configurações IP 72
Consumo de energia 61
Contraste 60
Control4 SDDP 73
Controlo Remoto 9
Controlo remoto 22
Cor 60
Corrente 26

D

Definições 3D 62
Deslocação da lente 29
Deslocamento 36
Detalhe foco suave 34, 61
DHCP 72
Distorção Keystone 30

E

Ecrã inicial 67
Em branco 63
Endereço gateway 72
Endereço IP 72
Energia LAN Sem Fio 69
Espaço de cor 63
Especificações 101
Event ID 85
Exibição 3D 62
Exibir Código QR 70
Exibir endereço IP 72
Exibir Info.de LAN. 71

F

Faixa dinâmica 63
Filtro de ar 87
Focagem 80
Fonte 25
Fonte de energia 24
Formato 3D 62
Formato de cor 74
Frase Secreta 72
Função de memória 40

G

Gamma 38
Ganho 36, 61

I

Iluminação 68
Imagem 31
Imagem em Imagem 48
Imagens 3D 42
Indicadores de erro/aviso 75
Indicadores luminosos 75
Info de projetor. 74
Informação de rede 70
Interpolação de Fotogramas 60
Interpolação de quadros 35
Inverter Óculos 3D 62
Íris automática 35, 61

K

Keystone 30, 64

L

Ligação 19
Ligação à porta Trigger Out 20
Ligação directa 68
Ligação HDMI 46, 64
Ligar equipamento de vídeo 19
Ligar um computador 19
Limite de funcionamento 23

Limpar a lente 89
Limpar a unidade principal 88
Limpar o filtro de ar 87
Língua 68

M

Máscara sub-rede 72
Memória 66
Mensagem 67
Menu 59
Menu Avançado 66
Menu básico 71
Menu de configuração 59
Menu de imagem 60
Menu Definição 64
Menu Informação 74
Menu LAN sem fios 71
Menu outros 73
Menu principal 59
Menu Rede 69
Menu rede com fios 72
Menu Reiniciar 73, 74
Menu Segurança 72
Menu Sinal 62
Modo alta altitude 68
Modo cor 31, 60
Modo de espera 68
Modo de ligação 71
Modo repouso 68
Modo Total 32

N

Nitidez 33, 60
Nome do Modelo 67
Nome do videoprojector 71
Normas CEC 46

O

Óculos 3D 43
Offset 61
Operação 68
Overscan 63

P

Painel de Controlo 7
Parafuso de fixação da tampa da lâmpada 91
Período de substituição da lâmpada 89
Período de substituição do filtro de ar 89
Períodos de substituição dos consumíveis 89
PJLink 98
Porta HDMI 46
Porta LAN 20
Posição 62
Procurar Ponto de Acesso 71
Profundidade de cor 74
Projecção 67

R

Rein. Posição Lente 74
Reiniciar 62, 63, 66, 69
Reiniciar a memória 74
Reiniciar horas da lâmpada 74, 92
Reiniciar tudo 74
Resoluções suportadas 100
RGBCMY 36, 61
Ruído 80

S

Salvar a memória 40
Salvar Posição Lente 66
Saturação 36, 61
Saturação da cor 60
Segurança 72
Senha PJLink 71
Senha Remote 71
Sinc. 62
SSID 71
Submenu 59
Substituir a lâmpada 91
Substituir consumíveis 90
Substituir o filtro de ar 90

T

Tamanho da projecção 28
Tampa da lâmpada 6, 91
Tampa do filtro de ar 87
Teclado virtual 70
Tela Inicial 25, 66
Temp. cor 60
Tempo de funcionamento 92
Tempo de substituição 89
Tonalidade 36, 61

U

Uniformidade de Cor 67
Uniformidade de cor 96

V

Versão 74
Visor 67
Visualização SSID 72
Visualizar fundo 67

Z

Zoom 32