EPSON®
EXCEED YOUR VISION

מדריך למשתמש

EH-TW9400W
EH-TW9400
EH-TW8400W
EH-TW8400

Home Projector

שימוש בכל מדריך

המדריכים למקרן זה מאורגנים בסדר הבא.

הוראות בטיחות/מדריך תמיכה ושירותים

מכיל מידע בנוגע לשימוש בטוח במקרן, כמו גם מדריך תמיכה ושירות, רשימות פתרון בעיות וכן הלאה. הקפד לקרוא מדריך זה לפני השימוש במקרן.

מדריך למשתמש (מדריך זה)

מכיל מידע בנוגע להתקנה ולפעולות בסיסיות לפני השימוש במקרן, שימוש בתפריט ה-תצורה וטיפול בבעיות וביצוע תחזוקה שגרתית.

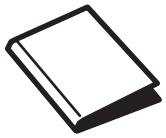

מדריך למשתמש עבור WirelessHD Transmitter (EH-TW9400W/EH-TW8400W בלבד)

מכיל מידע בנוגע לטיפול ב-WirelessHD Transmitter, אזהרות וכדומה.

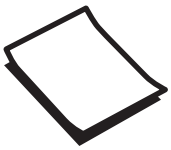

מדריך להפעלה מהירה

מכיל מידע על הליכי הצבת המקרן. קרא זאת ראשית כל.

סימונים המשמשים במדריך זה

סימוני בטיחות

במסמכים ובמקרן נעשה שימוש בסמלים גרפיים המדגימים כיצד להשתמש במקרן בבטחה.
בהמשך מוצגים הסמלים ומשמעותם. אנא למד וכבד סמלי זהירות אלו על מנת להמנע מנזק לגוף או לרכוש.

אזהרה

סמל זה מעיד על מידע שהתעלמות ממנו עלולה להוביל לפציעה או אפילו למוות בשל טיפול שגוי.

זהירות

סמל זה מעיד על מידע שהתעלמות ממנו עלולה להוביל לפציעה או לנזק פיזי בשל טיפול שגוי.

סמלי מידע כללי

שים לב

מעידים על הליכים שעלולים להוביל לנזק או להתרחשות תקלות.

	מעידים על מידע נוסף ומציינים מה כדאי לדעת בנוגע לנושא מסוים.
☛	מעידים על עמוד בו ניתן למצוא מידע מפורט לגבי נושא.
שם התפריט	מייצג פריטים מתפריט תצורה. לדוגמה: **תמונה** - **מצב צבעים**
שם לחצן	מייצג את הלחצנים בשלט הרחוק או בלוח הבקרה. לדוגמא: לחצן Menu

בנוגע לשימוש ב"מוצר זה" או ב"מקרן זה"

מלבד יחידת המקרן הראשית, הכינוי "מוצר זה" או "מקרן זה" יכול לייצג גם פריטים כלולים נוספים או אביזרים אופציונליים.

ארגון המדריך וסימונים במדריך

שימוש בכל מדריך 1

סימונים המשמשים במדריך זה 2

סימוני בטיחות 2

סמלי מידע כללי 2

בנוגע לשימוש ב"מוצר זה" או ב"מקרן זה" 2

מבוא

שמות החלקים והפונקציות 6

קדמי/עליון 6

לוח בקרה 7

שלט רחוק 9

אחורי 12

בסיס 13

הכנה

התקנה 14

התמונות המוקרנות ומיקום המקרן 14

התקנה במקביל למסך 14

התקנת המקרן באופן אופקי, באמצעות כוונון הגובה בכל צד. 14

שיטות התקנה שונות 15

הצבה על שולחן והקרנה 15

תליה מהתקרה והקרנה 16

מרחק ההקרנה וערכי המקסימום של היסט העדשה 16

חיבור התקן 19

הסרת כיסוי המסוף 19

חיבור ציוד וידאו 19

חיבור מחשב 19

חיבור ציוד חיצוני 20

התחברות ליציאת ה-Trigger Out 20

חיבור התקני WirelessHD (EH-TW9400W/EH-TW8400W בלבד) 20

התחברות ליציאת ה-LAN 21

חיבור יחידת ה-LAN האלחוטית 21

חיבור מהדק כבל HDMI 22

הכנת השלט הרחוק 23

התקנת הסוללות בשלט הרחוק 23

טווח הפעולה של השלט הרחוק 24

טווח פעולה (שמאל לימין) 24

טווח פעולה (למעלה עד למטה) 24

פעולות בסיסיות

הקרנת תמונות 25

הפעלת המקרן 25

אם תמונת היעד אינה מוקרנת 25

שימוש במסך הבית 26

כיבוי 27

כוונון התמונה המוקרנת 28

הצגת תבנית הבדיקה 28

פונקציית כוונון העדשה (מיקוד, זום, היסט עדשה) 28

כוונון המיקוד 29

כוונון גודל ההקרנה (כוונון הזום) 29

כוונון מיקום התמונה המוקרנת (כוונון היסט עדשה) 29

כוונון הטיית המקרן 30

תיקון עיוות Keystone 31

הסתרת התמונה באופן זמני 31

כוונון התמונה

כוונון התמונה 32

בחירת איכות ההקרנה (מצב צבעים) 32

העברת המסך בין מצב מלא למצב זום (גובה-רוחב) 33

הגדרת ה-חדות 34

כוונון רזולוציית התמונה (שיפור תמונה) 35

הגדרת קשתית אוטומטית 36

הגדרה אינטרפולציית פריים 36

כוונון הצבעים 37

כוונון טמפ' צבעים 37

כוונון ה-RGB (היסט והגבר) 37

הגדרת הגוון, הרוויה והבהירות 37

כוונון הגמא 39

בחר וכוונן את ערך התיקון 39

כוונן באמצעות גרף כוונון הגמא 39

הצגת התמונה באיכות התמונה השמורה (פונקציית זיכרון) 41

שמירת זיכרון 41

טעינה, מחיקה ושינוי של של זיכרון 41

פונקציות שימושיות

צפייה בתמונות תלת-ממדיות 43

הכנה לצפייה בתמונות תלת-ממדיות 43
אם לא ניתן לצפות בתמונת ה-3D 43
שימוש במשקפי תלת-ממד 44
אזהרות הנוגעות לצפייה בתמונות 3D 44
חיבור באמצעות WirelessHD (EH-TW9400W/EH-TW8400W בלבד) 46
התקנת ה-WirelessHD Transmitter 46
שמות יציאות ל-WirelessHD Transmitter 46
דוגמה לחיבור WirelessHD Transmitter וחרימת אותות 48
הצבת ה-WirelessHD Transmitter 52
הקרנת תמונות 53
WirelessHD תפריט הגדרות 55
טווח תשדורת WirelessHD 55
תפעול השלט הרחוק 56
טווח הפעולה של השלט הרחוק 57
החלפה בין קלט ופלט 57
החלפת תמונת היעד 57
החלפת מקור התמונה 59
שימוש בפונקציה קישור HDMI 60
קישור HDMI 60
קישור HDMI 60
חיבור 61

שימוש במקרן דרך הרשת

הקרנה דרך רשת LAN קווית 62
בחירת ההגדרות של רשת קווית 62
הקרנה דרך רשת LAN אלחוטית 64
בחירה ידנית של הגדרות רשת אלחוטית 64
בחירת הגדרות רשת ה-LAN האלחוטית של המחשב 66
בחירה של הגדרות הרשת האלחוטית ב-Windows 66
בחירה של הגדרות הרשת האלחוטית ב-OS X 66
הגדרת אבטחה עבור רשת אלחוטית 66
הקרנה באמצעות Epson iProjection (iOS/Android) 67
הפעלה באמצעות סמארטפון (פונקציית שלט רחוק) 68

תפריט תצורה

פונקציות תפריט תצורה 70
פעולות תפריט תצורה 70
טבלת תפריט תצורה 71
תמונה תפריט 71
אות תפריט 72
תפרים הגדרות 74
מורחב תפריט 76
תפריט רשת 78
תפריט פרטים 82
תפריט אפס 82

פתרון בעיות

פתרון בעיות 83
קריאת המחוונים 83
מצב המחוון במהלך שגיאה/אזהרה 83
מצב המחוון במהלך פעולה רגילה 84
כאשר המחוונים אינם מסייעים 85
בדוק את הבעיה 85
בעיות הקשורות לתמונות 86
בעיות כשההקרנה מתחילה 88
בעיות עם השלט 89
בעיות עם לוח הבקרה 89
בעיות עם 3D 89
בעיות עם HDMI 90
בעיות עם WirelessHD (EH-TW9400W/EH-TW8400W only) 90
בעיות ברשת 92
אודות זיהוי אירוע 92

תחזוקה

תחזוקה 94
ניקוי החלקים 94
ניקוי מסנן האוויר 94
ניקוי היחידה הראשית 95
ניקוי העדשה 95
תקופות להחלפת רכיבים מתכלים 96
תקופת החלפת מסנן האוויר 96
תקופת החלפת הנורה 96
החלפת רכיבים מתכלים 96
החלפת מסנן האוויר 96
החלפת הנורה 97
איפוס שעות נורה 99
יישור הלוח 100
אחידות צבעים 102

מידע על PJLink 104

נספח

אביזרים ורכיבים מתכלים אופציונליים 105
פריטים אופציונליים 105
רכיבים מתכלים 105
רזולוציות נתמכות 106
PC 106
SD 106
HD 107
4K 107
3D 108
אותות כניסה 3D MHL (דרך WirelessHD Transmitter*)
. 108
האות של WirelessHD הוא MHL* 109
מפרט 110
היראות 112
רשימת סמלי בטיחות 113
מילון מונחים 115
הערות כלליות 116
תוויות אזהרה 116
הודעה כללית 117

שמות החלקים והפונקציות

קדמי/עליון

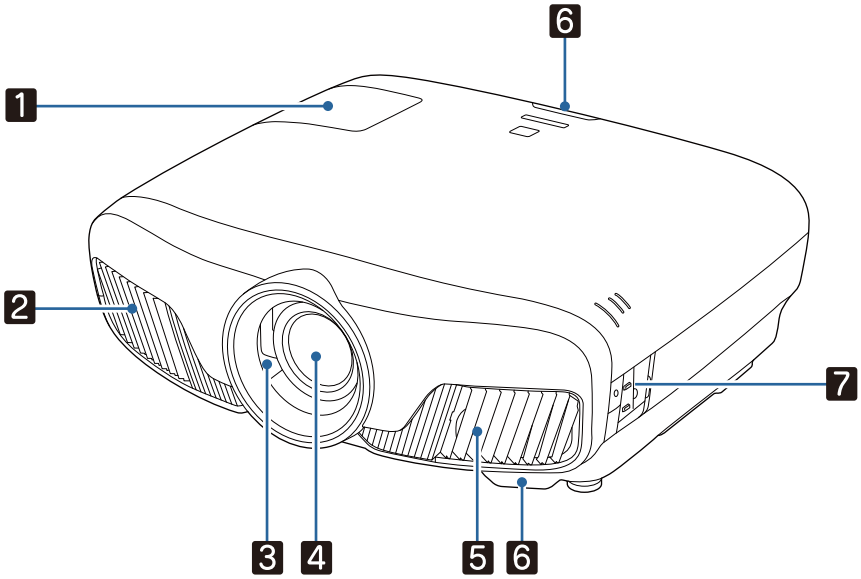

	שם	פונקצייה
1	כיסוי נורה	פתח בעת החלפת מנורת המקרן. עמ' 97
2	פתח יציאת אוויר	פתח ליציאת אוויר המשמש לקירור פנים המקרן. **זהירות** בעת ההקרנה, אין לקרב את פניך או ידיך לפתח יציאת האוויר, ואין להניח לידו חפצים העלולים להתעוות או להנזק כתוצאה מחום. אוויר חם מפתח יציאת האוויר עלול לגרום לכוויות ולעיוותים או להתרחשות תאונות.
3	צמצם העדשה	מקשר לפונקציית ההפעלה/כיבוי של המקרן ופותח וסוגר את הצמצם באופן אוטומטי. עמ' 25
4	עדשה	התמונות מוקרנות מכאן.
5	פתח כניסת אוויר	פתח לכניסת אוויר המשמש לקירור פנים המקרן.
	כיסוי מסנן אוויר	בעת החלפת מסנן האוויר, פתח כיסוי זה והסר את מסנן האוויר. עמ' 96
6	מקלט מרוחק	קולט אותות מן השלט הרחוק. עמ' 24
7	לוח בקרה	מפעיל את המקרן. עמ' 7

לוח בקרה

כאשר הפונקציה בהירות מוגדרת לערך **כבוי**, כל המחוונים כבויים בתנאי הקרנה רגילים. ☛ **מורחב** - **הפעלה** - **בהירות** עמ' 76

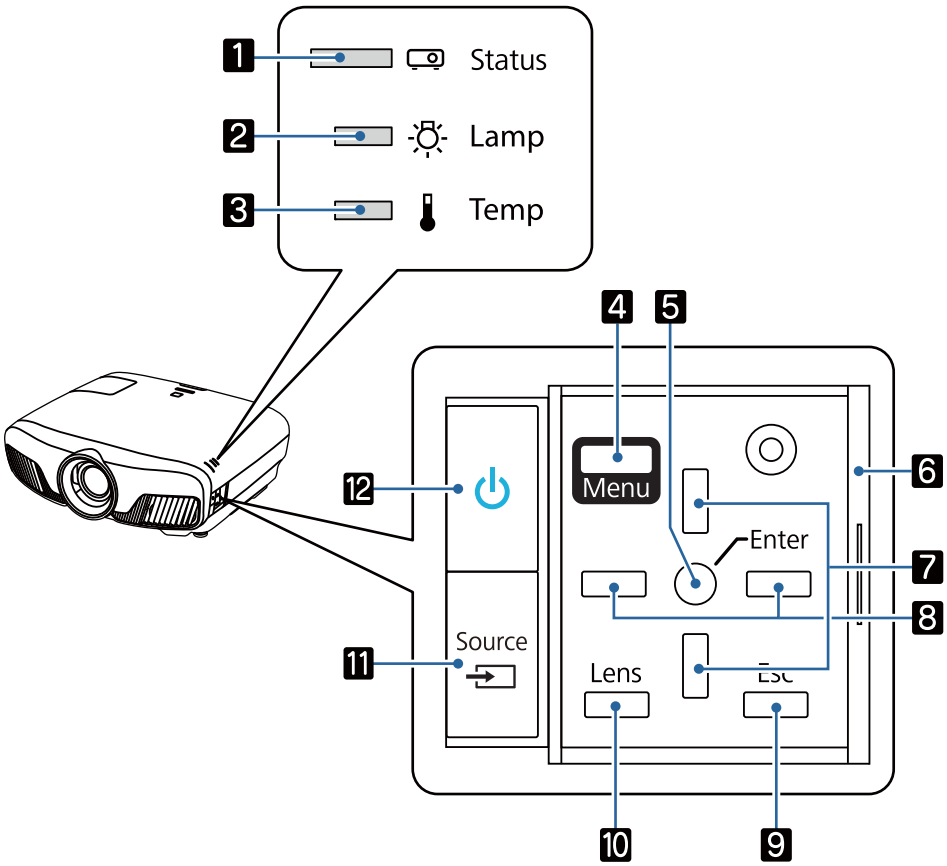

	לחצנים/מחוונים	פונקצייה
1		מהבהב על מנת לסמן כי מתרחש תהליך חימום או קירור. מעיד על מצב המקרן בעזרת שילוב עם מחוונים אחרים מאירים או מהבהבים. ☛ עמ' 83
2		מהבהב בכתום כשמגיע הזמן להחליף את הנורה. מעיד על שגיאות במקרן בעזרת שילוב עם מחוונים אחרים דלוקים או מהבהבים. ☛ עמ' 83
3		מהבהב בכתום אם הטמפרטורה הפנימית גבוהה מדי. מעיד על שגיאות במקרן בעזרת שילוב עם מחוונים אחרים מאירים או מהבהבים. ☛ עמ' 83
4	Menu	מציג וסוגר את תפריט התצורה. בתפריט ה-תצורה, באפשרותך לבצע תיקונים ולהגדיר את האות, התמונה, אות הכניסה וכדומה. ☛ עמ' 70
5		בוחר פונקציות והגדרות כאשר מוצג תפריט. ☛ עמ' 70
6	כיסוי לוח הבקרה	כיסוי ללוח הבקרה. כאשר אתה מעוניין להשתמש בלוח הבקרה, אחוז בידית והחלק את הכיסוי לפתיחה.
7		בוחר את ערכי הכוונון לתיקון keystone ופריטים בתפריט. ☛ עמ' 31
8		בוחר את ערכי הכוונון לפריטים בתפריט. ☛ עמ' 70
9	Esc	חוזר לרמת התפריט הקודמת כאשר מוצג תפריט. ☛ עמ' 70

	לחצנים/מחוונים	פונקצייה
10	Lens	משנה את פריטי הכוונון עבור פונקציית העדשה הממונעת. פריטי הכוונון הם כדלקמן. ● מיקוד ☚ עמ' 29 ● זום ☚ עמ' 29 ● היסט העדשה ☚ עמ' 29
11	Source	עובר לתמונה מכל יציאת קלט. ☚ עמ' 25
12	⏻	מפעיל או מכבה את המקרן. ☚ עמ' 25 מאיר כשהמקרן דולק. מעיד על שגיאות במקרן בעזרת שילוב עם מחוונים אחרים מאירים או מהבהבים. ☚ עמ' 83

שלט רחוק

השלט רחוק משתנה בהתאם לדגם המקרן שנמצא בשימוש. הדוגמאות המופיעות בחלק זה הן עבור השלט רחוק של EH-TW9400W/EH-TW8400W.

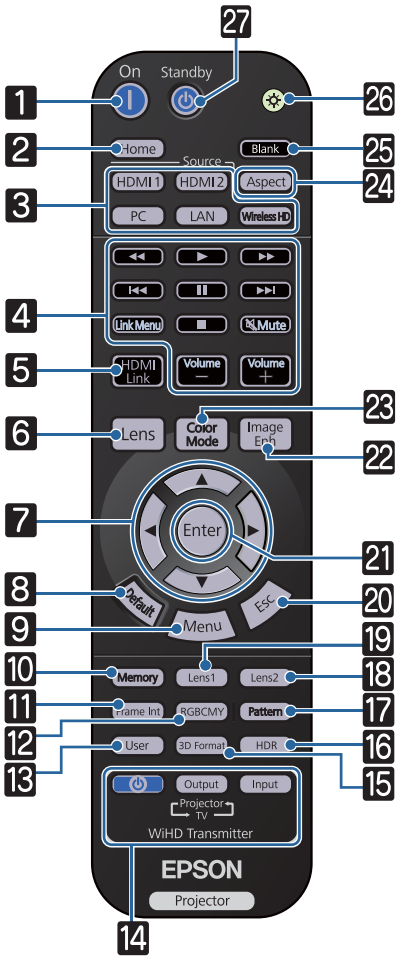

	לחצן	פונקצייה
1	On	מדליק את המקרן. ☜ עמ' 25
2	Home	מציג וסוגר את מסך הבית. ☜ עמ' 26
3	HDMI1 HDMI2 PC LAN WirelessHD	עובר לתמונה מכל יציאת קלט. ☜ עמ' 25 האפשרות WirelessHD זמינה רק עבור EH-TW9400W/ EH-TW8400W.
4	◀◀ ▶ ▶▶ ⏮ ⏸ ⏭ Link Menu ■ Mute Volume − Volume +	מבצע פעולות כגון הפעלה, עצירה וכוונון של עוצמת הקול עבור התקנים מחוברים שתואמים לתקני HDMI CEC. ☜ עמ' 60
5	HDMI Link	• אם קישור HDMI במצב פועל ☜הגדרות - קישור HDMI - קישור HDMI עמ' 74 מציג את רשימת ההתקנים המחוברים. • אם קישור HDMI במצב כבוי ☜הגדרות - קישור HDMI - קישור HDMI עמ' 74 מציג את תפריט ההגדרות של קישור HDMI. ☜ עמ' 60
6	Lens	משנה את פריטי הכוונון עבור פונקציית העדשה הממונעת. פריטי הכוונון הם כדלקמן. • מיקוד ☜ עמ' 29 • זום ☜ עמ' 29 • היסט העדשה ☜ עמ' 29

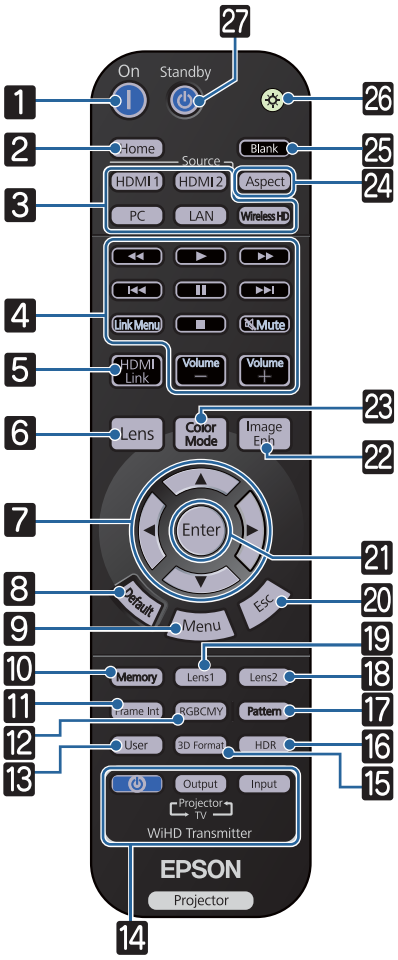

	לחצן	פונקצייה
7	▲ ▼ ◀ ▶	בוחר פריטים בתפריט וערכי כוונון. ☜ עמ' 70
8	Default	הערך הכוונון המוגדר חוזר לברירת המחדל בעת לחיצה כאשר מסך הגדרות התפריט מוצג. ☜ עמ' 70
9	Menu	מציג וסוגר את תפריט התצורה. בתפריט התצורה, באפשרותך לבצע כוונון ולקבוע את הגדרות האות, התמונה וכדומה. ☜ עמ' 70
10	Memory	שומר, טוען או מוחק זיכרון. ☜ עמ' 41
11	Frame Int	מגדיר את העוצמה של 'אינטרפולציית פריים'. ☜ עמ' 36
12	RGBCMY	מכוונן את הגוון, רוויית הצבעים והבהירות לכל צבע RGBCMY. ☜ עמ' 37
13	User	מבצע את הפונקצייה המוקצה ללחצן המשתמש. ☜ עמ' 74
14	⏻ Output Input	(EH-TW9400W/EH-TW8400W בלבד) זהו הלחצן המיועד לשליטה ב-WirelessHD Transmitter. מדליק את ה-WirelessHD Transmitter, או מחליף בין הפלט והקלט. וודא כי אתה מכוון את השלט הרחוק אל ה-WirelessHD Transmitter בעת ביצוע פעולות. ☜ עמ' 46
15	3D Format	משנה את פורמט ה-3D. מקרן זה תומך בפורמטי ה-3D הבאים. ● מיזוג תמונות ● זה לצד זה ● למעלה ולמטה ☜ עמ' 43
16	HDR	מוצג מסך הכוונון לטווח הדינמי. ☜ עמ' 72
17	Pattern	מציג וסוגר את תבנית הבדיקה. ☜ עמ' 28
18	Lens2	טוען את מיקום העדשה הרשום בתור **Memory1** או **Memory2** תחת 'שמור מיקום עדשה'. ☜ עמ' 41
19	Lens1	
20	Esc	חוזר לרמת התפריט הקודמת כאשר מוצג תפריט. ☜ עמ' 70
21	Enter	כאשר מוצג תפריט, הוא מקבל ומכניס את הבחירה הקודמת ועובר לרמה הבאה. ☜ עמ' 70
22	Image Enh	מציג את התפריט **שיפור תמונה**. ☜ עמ' 35
23	Color Mode	משנה את ה-**מצב צבעים**. ☜ עמ' 32

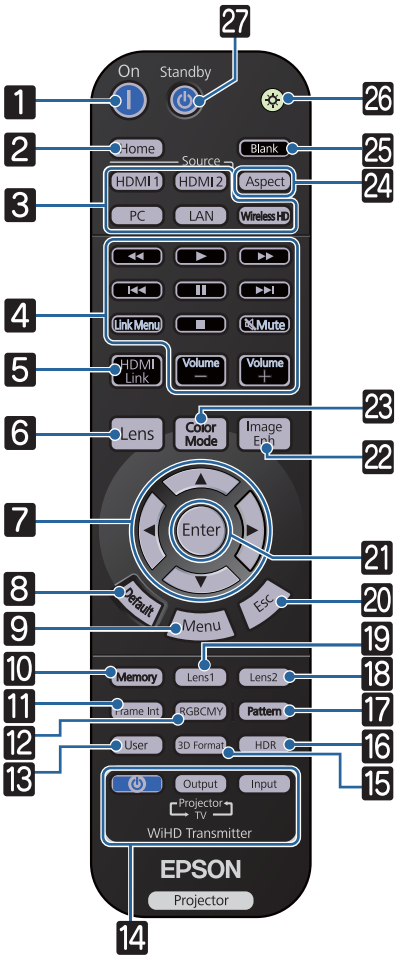

	לחצן	פונקצייה
24	Aspect	בחירת מצב הגובה-רוחב בהתאם לאות הכניסה. ☚ עמ' 33
25	Blank	עוצר את ההקרנה באופן זמני. כדי לחזור לפעילות ולהציג את התמונה, לחץ על לחצן זה פעם נוספת. ☚ עמ' 31
26		הלחצנים בשלט הרחוק נדלקים למשך כ-10 שניות. הדבר שימושי בעת תפעול השלט הרחוק בחושך.
27	Standby	מכבה את המקרן. ☚ עמ' 27

אחורי

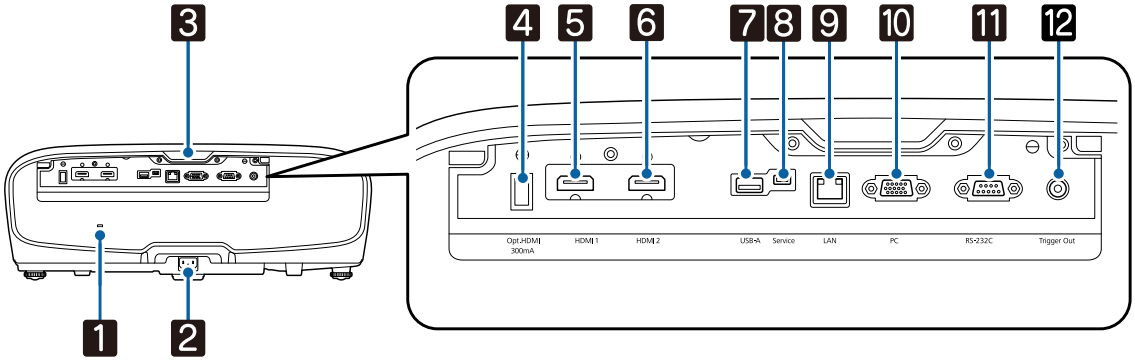

	שם	פונקצייה
1	חריץ אבטחה ( )	חריץ האבטחה תואם למערכת האבטחה MicroSaver, המיוצרת על ידי Kensington. לפרטים נוספים, בקר באתר הבית של Kengsington בכתובת http://www.kensington.com.
2	כניסת חשמל	חבר את כבל החשמל. עמ' 25
3	מקלט מרוחק	קולט אותות מן השלט הרחוק. עמ' 24
4	יציאת Opt.HDMI	לחיבור תקע החשמל של כבל ה-HDMI האופטי. עם זאת, לא בהכרח אפשר לחבר את כל המכשירים. מומלץ לבדוק אם המכשיר פועל מראש.
5	יציאת HDMI1	חיבור ציוד וידאו ומחשבים שתומכים ב-HDMI. עמ' 19 היציאות HDMI1/HDMI2 תומכות ב-HDCP 2.2.
6	יציאת HDMI2	
7	יציאת USB-A	מחברת את יחידת ה-LAN האלחוטית האופציונלית. משמשת גם לעדכון הקושחה. עמ' 21
8	יציאת Service	יציאת שירות. אינה בשימוש בדרך כלל.
9	יציאת LAN	מחברת כבל LAN לחיבור לרשת. עמ' 21
10	יציאת PC	מתחברת ליציאת פלט RGB במחשב. עמ' 19
11	יציאת RS-232C	בעת בקרת המקרן, חבר את המקרן למחשב באמצעות כבל RS-232C. יציאה זו נועדה לצורך בקרה בלבד ואין להשתמש בה בדרך כלל.
12	יציאת Trigger Out	מתחברת להתקנים חיצוניים כגון מסכים ממונעים. עמ' 20

בסיס

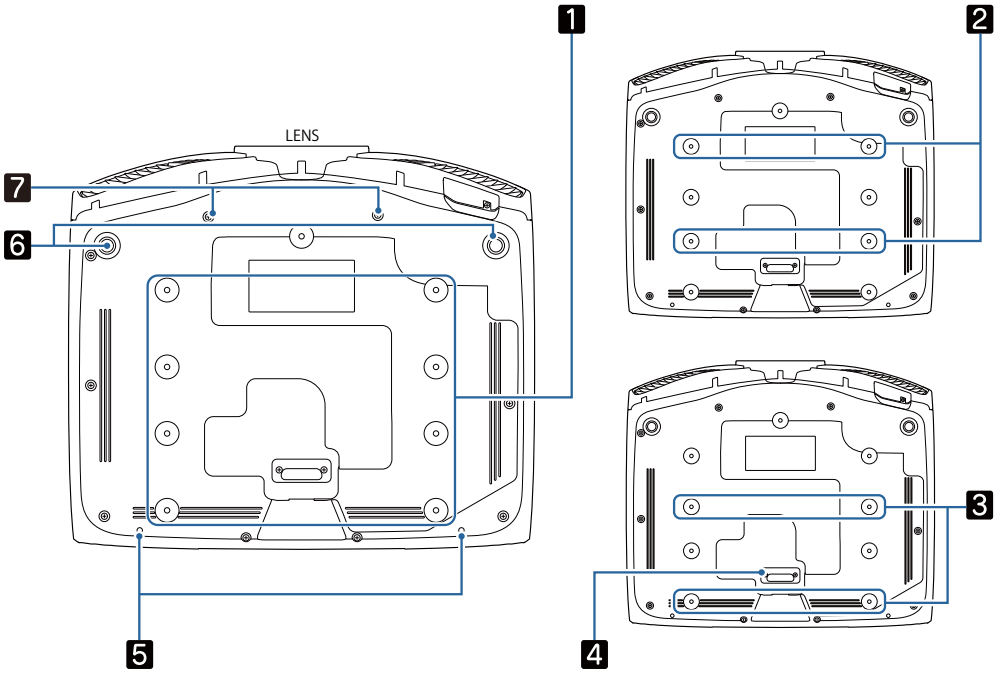

	שם	פונקצייה
1	נקודות חיבור מתלה לתקרה	מחבר את מתלה התקרה האופציונלי כאן בעת תליית המקרן מהתקרה. עמ' 105
2		השתמש בארבע נקודות חיבור המתלה לתקרה עבור 2 או 3 , בהתאם לסביבת ההתקנה. השתמש בנקודות החיבור 3 בעת התקנה בקרבת קיר בחדר קטן.
3		
4	רגל אחורית	הסר בעת שימוש בנקודות חיבור המתלה לתקרה 3 .
5	בורג קיבוע לכיסוי הכבל	חורי ברגים להצמדת מכסה הכבל.
6	רגל קדמית מתכוונת	כשהמקרן מוצב על משטח כדוגמת שולחן, פתח את הרגל כדי לקבוע את מידת ההטייה האופקית. עמ' 30
7	חורי ברגים לעדשה אנמורפית	חורי ברגים להצמדת עדשה אנמורפית.

התקנה

התמונות המוקרנות ומיקום המקרן

התקן את המקרן כדלקמן.

התקנה במקביל למסך

אם המקרן מותקן בזווית למסך, מתקיים עיוות keystone בתמונה המוקרנת.

התאם את מיקום המקרן כך שיהיה מותקן במקביל למסך.

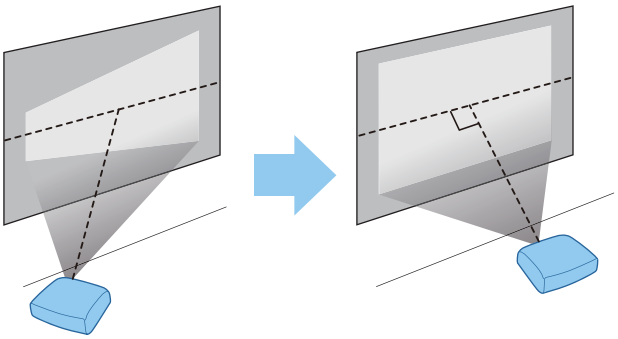

אם לא ניתן להתקין את המקרן מול המסך, באפשרותך לכוונן את מיקום התמונה באמצעות היסט העדשה. עמ' 29

התקנת המקרן באופן אופקי, באמצעות כוונון הגובה בכל צד.

כאשר המקרן נוטה, התמונה המוקרנת נוטה גם היא.

התקן את המקרן באופן אופקי כך ששני הצדדים יהיו באותו הגובה.

אם לא ניתן להתקין את המקרן באופן אופקי, באפשרותך לכוונן את הטיית המקרן בעזרת הרגל הקדמית. עמ' 30

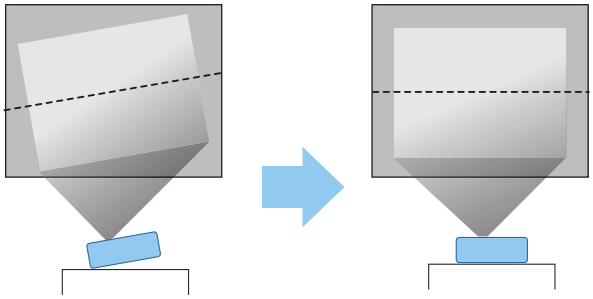

שיטות התקנה שונות

אזהרה

- יש צורך בשיטת התקנה מיוחדת לתליית המקרן מהתקרה (מתלה תקרה). אם אינו מותקן בצורה נכונה, המקרן עלול ליפול ולגרום לתאונה ולפציעה.
- אם תשתמש בחומרי הדבקה, חומרי סיכוך או שמן בנקודות הקיבוע של מתלה התקרה למניעת שחרור הברגים, או אם תשתמש בדברים כדוגמת חומרי סיכוך או שמנים על המקרן, אריזת המקרן עלולה להסדק וכתוצאה מכך ליפול ממתלה התקרה. הדבר עלול לגרום לפציעה רצינית לאדם הנמצא מתחת למקרן וכן לנזק למקרן.
- אין להתקין את המקרן במקומות שחשופים ללחות גבוהה ואבק, כמו על השיש במטבח, במקום אחר במטבח, ליד מכשירי אדים או במקומות שחשופים לקיטור ועשן משמן. הדבר עלול לגרום לשריפה או התחשמלות. בנוסף, השמן עלול לגרום לבלאי בכיסוי החיצוני של המקרן ולכך שהמקרן ייפול מהתקרה שבה הוא תלוי.
- אין להתקין אותו על מדף שאינו יציב, או במקום שסיווג העומס שלו אינו מספיק. הוא עלול ליפול או לקרוס, ולגרום לתאונה או לפגיעה.
- בעת התקנת המקרן במקום גבוה, כגון מדף, הקפד להגן עליו מפני נפילה בעזרת חוטי תיל, על מנת להבטיח את הבטיחות במקרי חירום, כגון רעידות אדמה, ולמנוע תאונות. אם אינו מותקן בצורה נכונה, המקרן עלול ליפול ולגרום לתאונה ולפציעה.
- אל תחסום את פתח כניסת האוויר ואת פתח יציאת האוויר של המקרן. חסימת פתח כניסת האוויר ופתח יציאת האוויר עשויים ללכוד חום בתוך המקרן, ולגרום לדליקה.

שים לב

- אל תשתמש במקרן כשהוא מותקן באופן אנכי. אם תעשה זאת, אתה עלול לגרום לתקלה.
- נקה את מסנן האוויר פעם בשלושה חודשים. נקה אותו בתדירות גבוהה יותר אם הסביבה מאובקת במיוחד. ☛ עמ' 94

הצבה על שולחן והקרנה

באפשרותך להתקין את המקרן על שולחן בסלון שלך, או על מדף נמוך, על מנת להקרין תמונות.

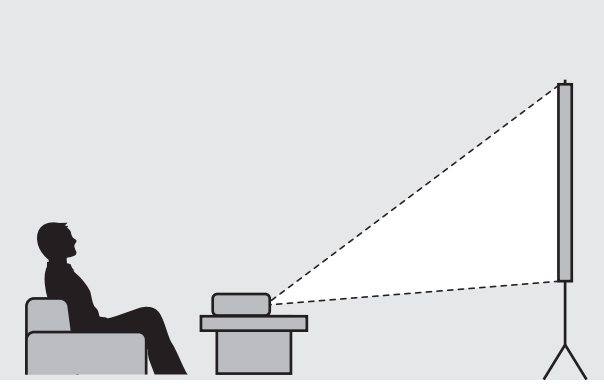

תליה מהתקרה והקרנה

באפשרותך לתלות את המקרן מהתקרה עם מתלה התקרה האופציונלי, על מנת להקרין תמונות.

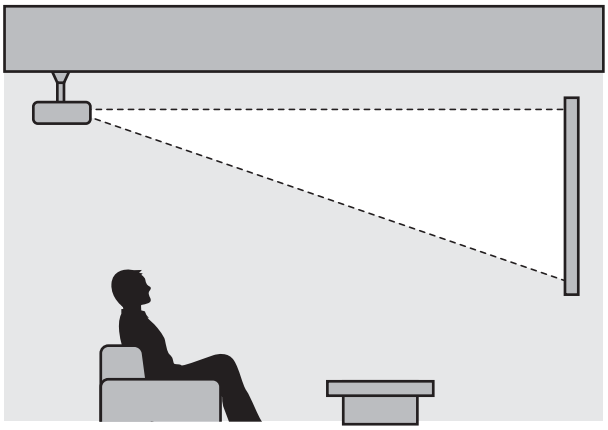

בעת תלייה מהתקרה והקרנה, הגדר את **הקרנה** לאפשרות **חלק קדמי/תקרה** או **חלק אחורי/תקרה**. ☛ **מורחב** - **הקרנה** עמ' 76

מרחק ההקרנה וערכי המקסימום של היסט העדשה

גודל ההקרנה עולה ככל שהמקרן מורחק מהמסך.

השתמש בשולחן מתחת למקרן כדי להתקין את המקרן במצב המיטבי מהמסך. הערכים המופיעים כאן הנם לעיונך בלבד.

ערכי הכוונון המקסימליים של היסט העדשה מוצגים בטבלה שלהלן.

התמונה המוקרנת נעשית קטנה יותר לאחר תיקון העיוות. הגדל את מרחק ההקרנה על מנת שהתמונה המוקרנת תתאים לגודל המסך.

בעת כוונון של מיקום ההקרנה באופן אנכי בהיסט העדשה

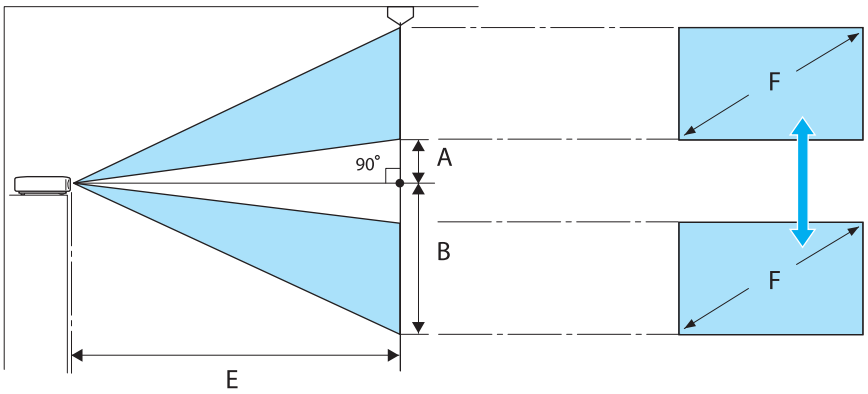

A : המרחק ממרכז העדשה לקצה התחתון של התמונה המוקרנת (כאשר היסט העדשה מוגדר לרמה הגבוהה ביותר)

B : המרחק ממרכז העדשה לקצה התחתון של התמונה המוקרנת (כאשר היסט העדשה מוגדר לרמה הנמוכה ביותר)

E : מרחק ההקרנה מן המקרן למסך

F : גודל התמונה המוקרנת

בעת כוונון של מיקום ההקרנה באופן אופקי בהיסט העדשה

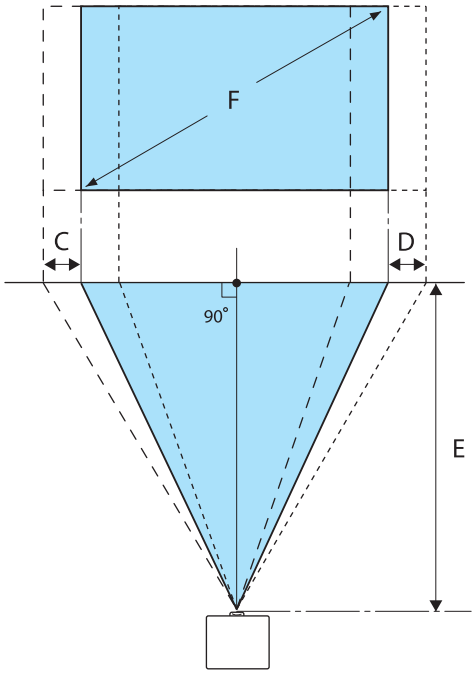

C : מרחק התזוזה של מרכז העדשה עם הזזת המקרן (כאשר היסט העדשה מוגדר למנח השמאלי המקסימלי)

D : מרחק התזוזה של מרכז העדשה עם הזזת המקרן (כאשר היסט העדשה מוגדר למנח הימני המקסימלי)

E : מרחק ההקרנה מן המקרן למסך

F : גודל התמונה המוקרנת

יחידה: ס"מ

16:9 גודל המסך		מרחק הקרנה (E)		ערכים מירביים של היסט העדשה*		
F	W x H	מינימום (רחב)	מקסימום (טלה)	מרחק (A)	מרחק (B)	מרחק (C, D)
50"	111 x 62	148	313	29	91	52
60"	133 x 75	178	376	35	109	63
80"	177 x 100	239	503	46	146	83
100"	221 x 125	300	630	58	182	104
150"	332 x 187	452	947	86	273	156
200"	443 x 249	604	1264	115	364	209
250"	553 x 311	756	1582	144	455	261
300"	664 x 374	908	1899	173	547	313

* לא ניתן להגדיר את היסט העדשה האנכי ואת היסט העדשה האופקי לערכים המירביים באותו הזמן. ☜ עמ' 29

דוגמת התקנה (עם מסך בגודל 16:9 ו-"100)

תצוגה צידית

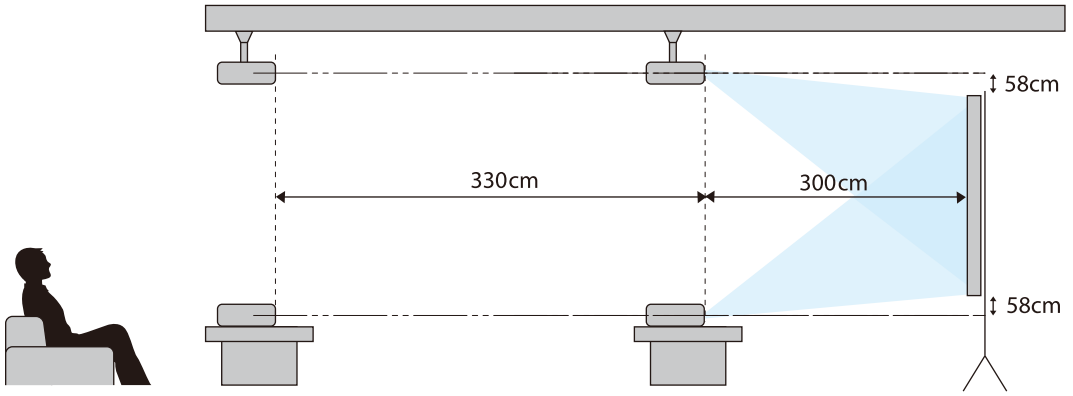

תצוגה מלמעלה

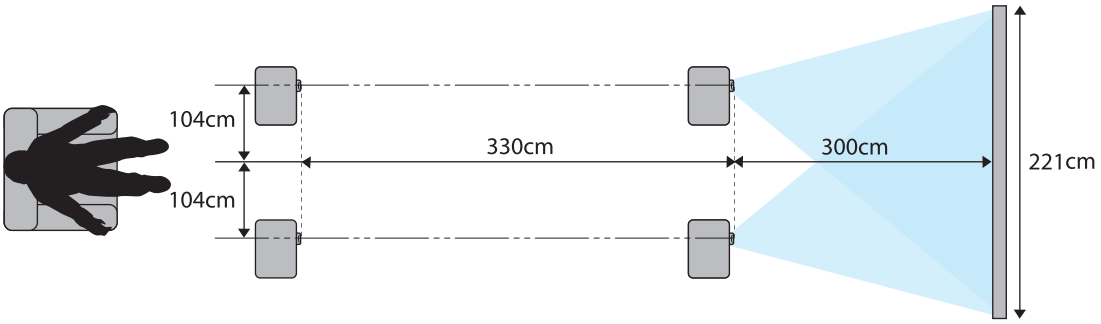

חיבור התקן

שים לב

- חבר את הכבלים לפני חיבור לשקע החשמל.
- בדוק את צורת מחבר הכבל ואת צורת היציאה, ואז חבר. אם תנסה להכניס בכוח מחבר שצורתו שונה מזו של היציאה, הדבר עלול לגרום נזק ותקלה עלולה להתרחש.

הסרת כיסוי המסוף

בהתאם לדגם שבו אתה משתמש, ייתכן שיהיה למקרן כיסוי מסוף עבור החלק של המחברים שממוקם בגב המוצר, לשיפור המראה הכללי של המקרן. הסר את כיסוי המסוף לפני חיבור כבלים כלשהם.

ישנם רווחים בתחתית כיסוי המסוף שמאפשרים לך למשוך את הכיסוי קדימה ולהרים אותו מהחריצים בחלקו העליון.

בעת החיבור מחדש, הכנס קודם כל את החלקים הבולטים אל החריצים בחלק העליון.

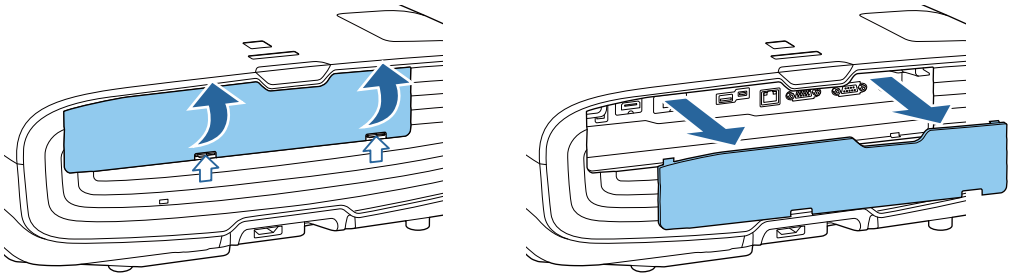

חיבור ציוד וידאו

להקרנת תמונות מנגני DVD/Blu-ray, התחבר אל המקרן באמצעות אחת מהשיטות הבאות.

כאשר נעשה שימוש בכבל HDMI רגיל

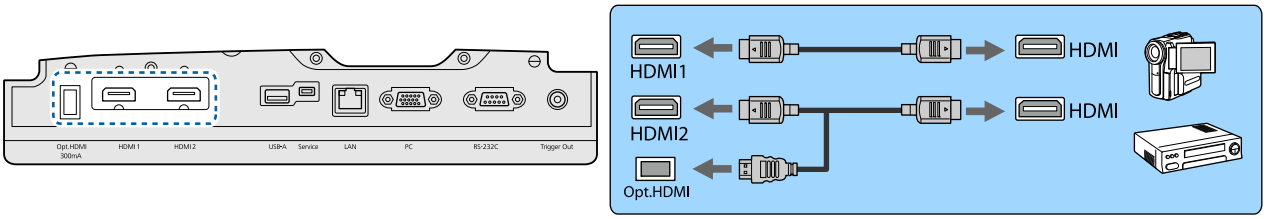

- כדי להציג אותות ברצועת תשדורת 18Gbps כמו 4k60p/4:4:4, צריך להשתמש בכבל HDMI איכותי. אם תשתמש בכבל שלא תומך בזה, יכול להיות שהתמונות לא יוצגו כמו שצריך. אם נתקלת בבעיות בהצגת תמונות ב-18Gbps, שנה את ההגדרה EDID למצב רגיל. ☛אות-מתקדם- EDID עמ' 72
- בעת שימוש ביציאה של ספק הכוח לחיבור כבל HDMI אופטי, חבר אותו ליציאה Opt.HDMI.
- היציאות HDMI1/HDMI2 תומכות ב-HDCP 2.2.
- המקרן לא כולל רמקול פנימי. חבר את המקרן למערכת ה-AV שלך כדי להאזין לשמע מציוד מחובר.

חיבור מחשב

להקרנת תמונות ממחשב, חבר את המחשב באמצעות אחת השיטות הבאות.

כאשר נעשה שימוש בכבל מחשב רגיל

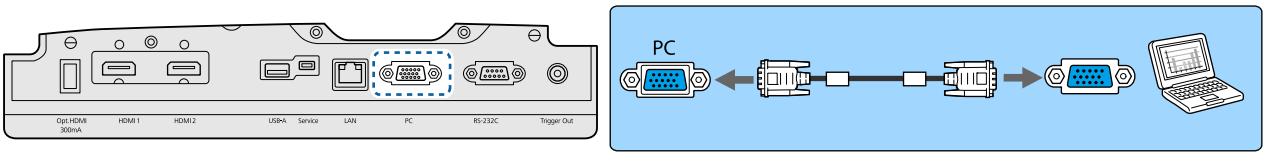

כאשר נעשה שימוש בכבל HDMI רגיל

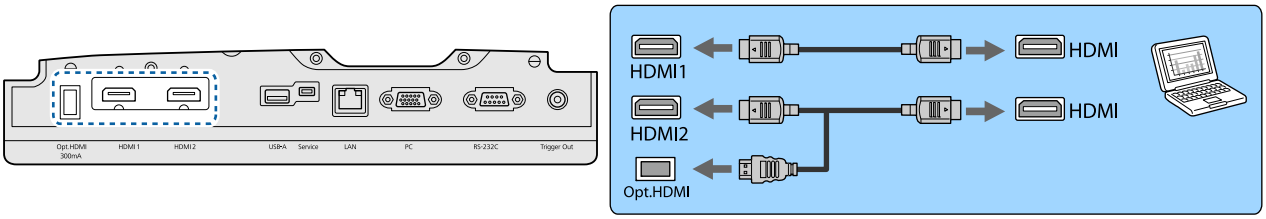

חיבור ציוד חיצוני

התחברות ליציאת ה-Trigger Out

על מנת לחבר התקנים חיצוניים כגון מסכים ממונעים, חבר כבל סטריאו בעל תקע מיני (3.5 מ"מ) ליציאת הTrigger Out. כאשר מופעל, מופק מיציאה זו אות (12 V DC) שנועד להעביר את סטטוס המקרן (פועל או כבוי) למכשירים מחוברים, למשל מסכים חשמליים.

כדי להשתמש ביציאה **Trigger Out** הגדר את **Trigger Out** למצב מתח (EH-TW9400W/EH-TW9400 בלבד) או **פועל** (EH-TW8400W/EH-TW8400 בלבד). ☛ **מורחב** - **הפעלה** - **Trigger Out** עמ' 76

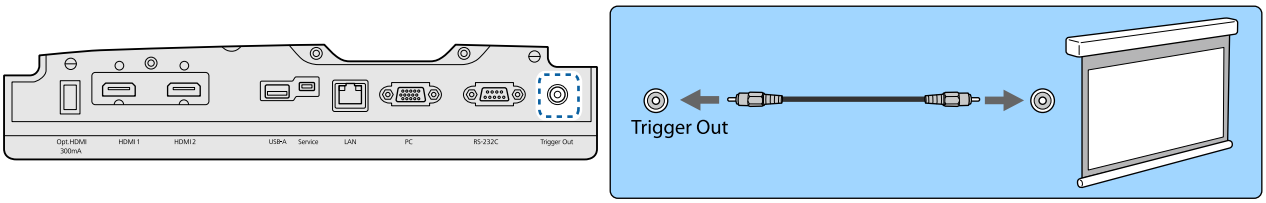

חיבור התקני WirelessHD (EH-TW9400W/EH-TW8400W בלבד)

המקרן מקבל תשדורות מה-WirelessHD Transmitter ומקרין את התמונות. ☛ עמ' 46

החלף את התמונה המוקרנת באמצעות לחיצה על הלחצן WirelessHD בשלט הרחוק או על הלחצן בלוח הבקרה.

- בעת קבלת תמונות WirelessHD, ודא כי **WirelessHD** מוגדר למצב **פועל**. ☛**הגדרות** - **WirelessHD** - **WirelessHD** עמ' 74
- באפשרותך לשנות את ההתקן שיוצג באמצעות בחירת התקן מ-**חיבורי התקן** ב-**קישור HDMI**. ☛**הגדרות** - **קישור HDMI** - **חיבורי התקן** עמ' 74

חיבור סמארטפונים או טאבלטים

באפשרותך לחבר טלפונים חכמים או מחשבי טאבלט תואמי MHL ל-WirelessHD Transmitter. השתמש בכבל תואם MHL על מנת לחבר את יציאת המיקרו-USB של טלפונים חכמים או מחשבי טאבלט ליציאה HDMI4 ב-WirelessHD Transmitter.

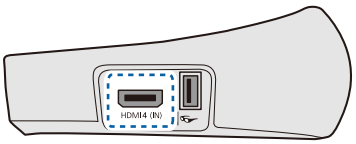

באפשרותך לתפעל טלפונים חכמים או מחשבי טאבלט באמצעות השלט הרחוק של המקרן. באפשרותך להציג גם וידאו ולהאזין למוזיקה בעת טעינת הטלפון החכם או מחשב הטאבלט.

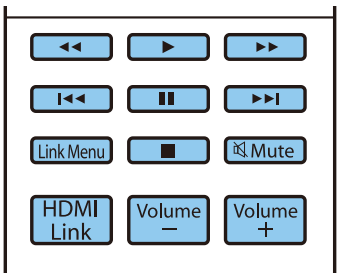

שים לב

- ודא כי הכבל המחבר תומך בתקני MHL. בעת הטעינה עלול הטלפון החכם או ההטאבלט לפלוט חום, לגרום לדליפת נוזלים, להתפוצץ או ליצור תנאים אחרים העלולים להוביל לדליקה.
- כאשר החיבור נעשה דרך ממיר MHL-HDMI, יתכן ולא ניתן יהיה לטעון את המכשיר או לשלוט בו בעזרת השלט רחוק.

חלק מההתקנים משתמשים בכמות חשמל גבוהה יותר במהלך נגינת וידאו מהכמות המסופקת, ולכן טעינה לא תאופשר במהלך נגינת וידאו או פעולות אחרות.

התחברות ליציאת ה-LAN

התחבר לנתב רשת, רכזת או אמצעי דומה, באמצעות כבל 100BASE-TX או 10BASE-T LAN.

באפשרותך לתפעל את המקרן או לבדוק את הסטטוס שלו ברשת באמצעות מחשב או התקן חכם.

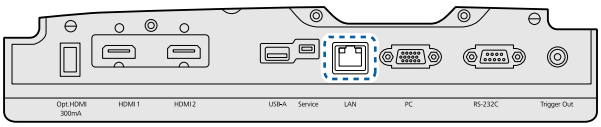

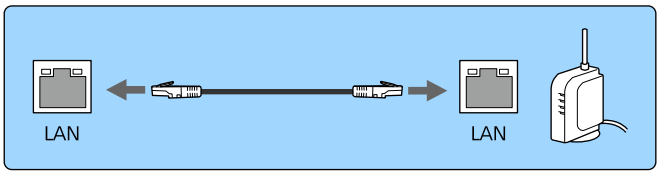

למניעת תקלות, השתמש בכבל LAN מסוג CAT 5 ומעלה עם סיכוך.

חיבור יחידת ה-LAN האלחוטית

על מנת להשתמש בפונקציה של חיבור רשת LAN אלחוטית, חבר יחידת רשת LAN אלחוטית אופציונלית (ELPAP10).

חבר את יחידת רשת ה-LAN האלחוטית ליציאת ה-USB.

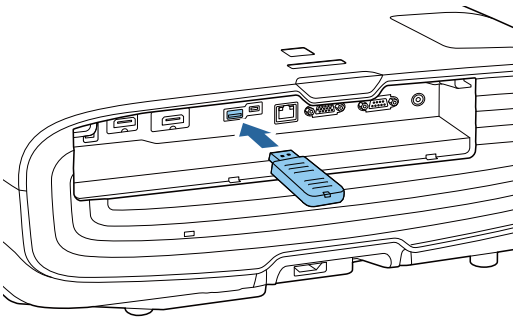

ניתן להשתמש באחת מהשיטות הבאות להקרנה דרך רשת LAN אלחוטית. לפרטים נוספים, פנה לעמוד ההורדות.

- **הקרנה של ארבעה מסכים בו-זמנית**

  כשמשתמשים ב-Epson iProjection (Windows/Mac), אפשר להציג עד ארבעה מסכים שונים מהמקרן ולחבר עד 50 מחשבים שונים לרשת. אפשר להוריד את Epson iProjection מהאתר הבא.

  http://www.epson.com

- **הקרנת תמונות ממסוף נייד דרך רשת**

  כשמתקינים את Epson iProjection (iOS/Android) בסמארטפון או בטאבלט אפשר להקרין מידע מהמכשיר באופן אלחוטי. ☛ עמ' 67

- כאשר אינך משתמש בפונקציית חיבור ה-LAN האלחוטי, אך יחידת ה-LAN האלחוטית מחוברת, כוון את **מתח LAN אלחוטי** למצב **כבוי**. פעולה זו יכולה למנוע גישה בלתי-מורשית של גורם חיצוני. ☛ עמ' 78
- אם משתמשים ב-Epson iProjection במצב חיבור **מהיר**, מומלץ להגדיר אמצעי אבטחה. ☛ עמ' 80

חיבור מהדק כבל HDMI

אם כבל ה-HDMI עבה ונמשך למטה, וודא כי אתה מצמיד אותו למחזיק הכבל באמצעות מהדק HDMI, כך שמשקל הכבל לא ינתק אותו מהיציאה.

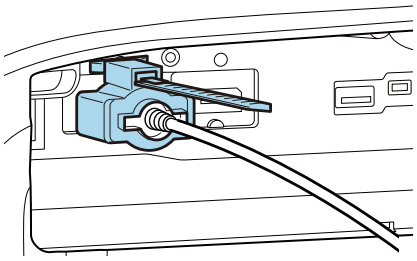

הכנת השלט הרחוק

התקנת הסוללות בשלט הרחוק

שים לב

- בדוק את מיקום סימוני ה-(+) וה-(-) בתא הסוללות על מנת להבטיח שהסוללות יוכנסו כיאות.
- באפשרותך להשתמש בסוללות מגנזיום או אלקליין בגודל AA בלבד.

1 הסר את כיסוי הסוללה.

תוך כדי לחיצה על תפס כיסוי תא הסוללה, הרם את הכיסוי.

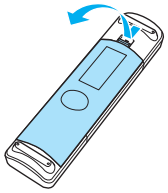

2 החלף את הסוללות הישנות בחדשות.

בדוק את קוטביות הסוללות (+) ו-(-) לפני ההכנסה.

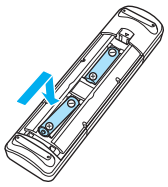

3 חבר מחדש את כיסוי הסוללה.

לחץ על הכיסוי עד שהוא נכנס למקומו בקול נקישה.

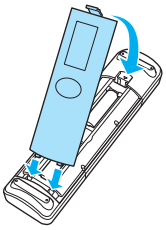

אם קיימים עיכובים בתגובת השלט הרחוק או אם הוא אינו פועל, כנראה שהסוללות מתחילות להתרוקן. כאשר הדבר מתרחש, החלף אותן בחדשות. שמור שתי סוללות מגנזיום או אלקליין בגודל AA למקרה הצורך.

טווח הפעולה של השלט הרחוק

טווח הפעולה של ה-WirelessHD Transmitter משתנה. ☛ עמ' 57

טווח פעולה (שמאל לימין)

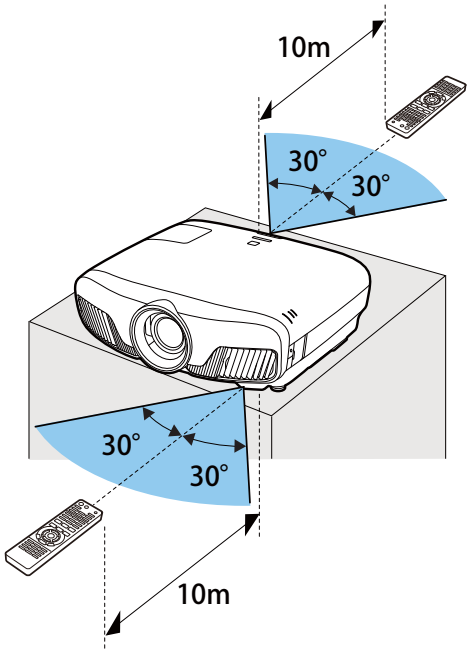

טווח פעולה (למעלה עד למטה)

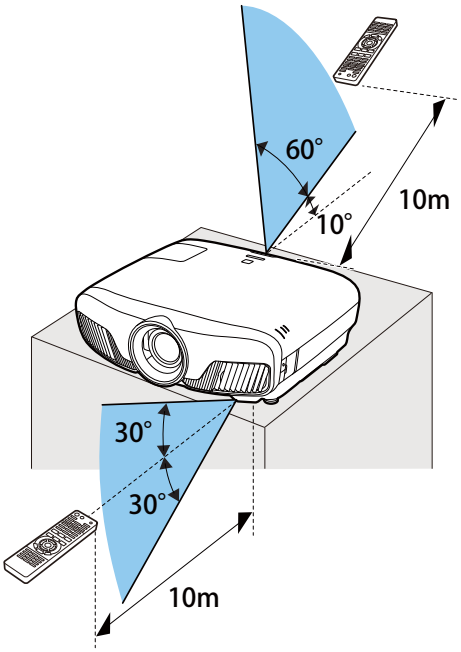

הקרנת תמונות

הפעלת המקרן

1 חיבור הציוד למקרן.

2 חבר באמצעות כבל החשמל המצורף.

מחוון ההפעלה של המקרן יידלק בצבע כחול. חיווי זה מציין כי המקרן מקבל מתח חשמלי, אך עדיין לא הופעל (הוא במצב המתנה).

3 הדלק את הציוד המחובר.

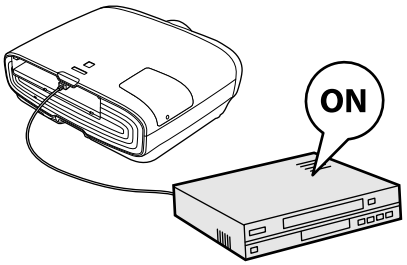

4 כדי להפעיל את המקרן, לחץ על הלחצן ⏻ בשלט רחוק, או על הלחצן ⏻ בלוח הבקרה.

שלט רחוק

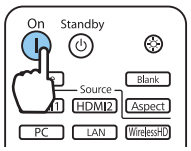

לוח בקרה

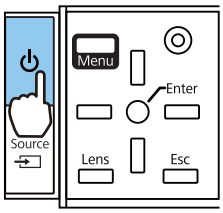

צמצם העדשה נפתח, וההקרנה מתחילה.

המחוון (מחוון ההפעלה) מהבהב בכחול כשהמקרן מתחמם. לאחר שהמקרן התחמם, מחוון ההפעלה מפסיק להבהב ומשתנה לכחול.

> כאשר **הדלקה ישירה** מוגדר במצב **פועל**, באפשרותך להתחיל בהקרנה מיד עם חיבור כבל החשמל למקרן, ללא צורך בלחיצה על לחצנים כלשהם. ☛ **מורחב** - **הפעלה** - **הדלקה ישירה** עמ' 76

> **אזהרה**
>
> - אין להביט אל תוך העדשה במהלך ההקרנה. האור החזק הנפלט עלול לפגוע בראייה. חשוב להשגיח על ילדים.
> - אין לעמוד מול העדשה במהלך ההקרנה. בגדים עלולים להינזק בשל הטמפרטורה הגבוהה.

> - מקרן זה מספק פונקציית נעילה מפני ילדים כדי למנוע מילדים להדליק את ההתקן בטעות, ופונקציית נעילת לוח בקרה למניעת ביצוע פעולות בטעות וכדומה. ☛ **הגדרות** - **נעל הגדרות** - **נעילה מפני ילדים/נעילת לוח בקרה** עמ' 74
> - מקרן זה מספק פונקציית הגדרה אוטומטית לבחירה אוטומטית של ההגדרות המיטביות כשאות הכניסה של תמונת המחשב המחובר משתנה. ☛ **אות** - **הגדרה אוטומטית** עמ' 72
> - בעת השימוש בהתקן בגובה של 1500 מ' או יותר, הגגדר את **מצב גובה רב** למצב **פועל**. ☛ **מורחב** - **הפעלה** - **מצב גובה רב** עמ' 76

אם תמונת היעד אינה מוקרנת

אם התמונה אינה מוקרנת, באפשרותך לשנות את המקור באמצעות אחת השיטות הבאות.

שלט רחוק

לחץ על הלחצן של כניסת היעד.

לוח בקרה

לחץ על לחצן ה- ⊡ ובחר את יציאת היעד.

לחץ על לחצן ה- ◯ לאישור הבחירה.

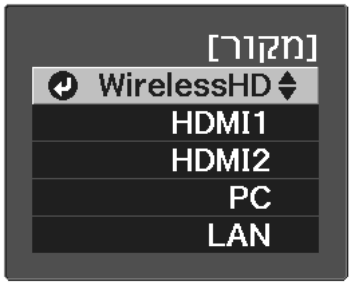

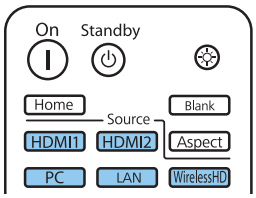

שימוש במסך הבית

התכונה 'מסך הבית' מאפשרת לבחור בקלות מקור תמונה ולגשת אל פונקציות שימושיות.

להצגת מסך הבית, לחץ על הלחצן Home בשלט רחוק.

בתנאים הבאים מסך הבית מוצג אוטומטית בכל פעם שהמקרן מופעל.

- **הצגת מסך הבית אוטו'** מוגדרת לאפשרות **פועל**. ☛ **מורחב** - **מסך הבית** - **הצגת מסך הבית אוטו'** עמ' 76
- אין אותות ממקור כלשהו.

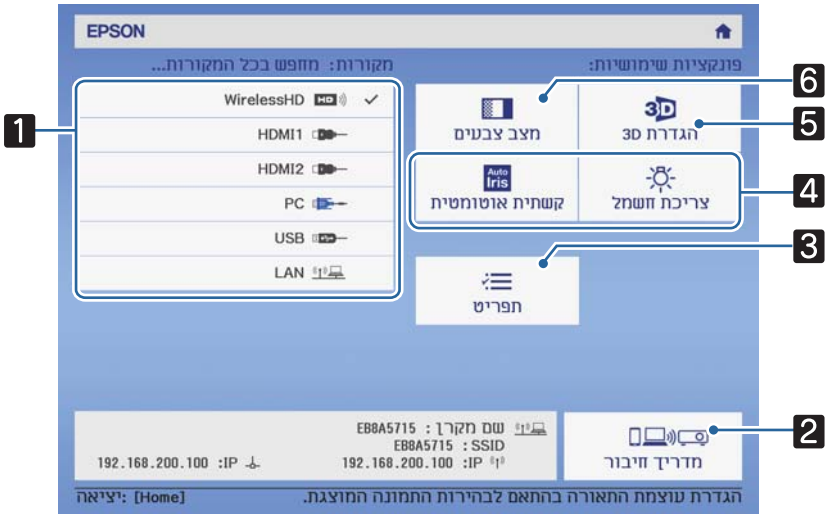

1	בחר במקור שברצונך להקרין.
2	הצגת מדריך חיבור.
3	מציג את התפריט תצורה. ☛ עמ' 70
4	מבצע את אפשרויות התפריט שהוקצו להגדרה **מסך הבית** בתפריט **מורחב**. ☛**מורחב** - **מסך הבית** עמ' 76
5	מגדיר את פונקציית התלת-ממד. ☛**אות** - **הגדרת 3D** עמ' 72
6	בוחר באפשרות **מצב צבעים**. ☛ עמ' 32

מסך הבית נעלם לאחר 10 דקות של חוסר פעילות.

כיבוי

1 כבה את הציוד המחובר.

2 לחץ על הלחצן ⏻ בשלט הרחוק או על הלחצן ⏻ בלוח הבקרה.

שלט רחוק

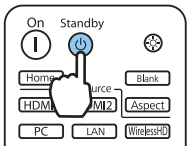

לוח בקרה

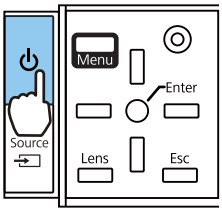

מוצגת הודעת אישור.

3 לחץ על לחצן ה- ⏻ שוב.

לכבות?

כן : לחץ ⏻
לא: לחץ על כל לחצן אחר

ההקרנה מסתיימת, וצמצם העדשה נסגר באופן אוטומטי.

מחוון ההפעלה מהבהב והמקרן מתחיל להתקרר.

4 המתן עד להשלמת הקירור.

בתום ההתחממות, מחוון ההפעלה מפסיק להבהב.

5 נתק את כבל החשמל.

כוונון התמונה המוקרנת

הצגת תבנית הבדיקה

בעת כוונון הזום/מיקוד או מיקום ההקרנה ממש לאחר הצבת המקרן, באפשרותך להציג תבנית בדיקה במקום לחבר ציוד וידאו.

לחץ על לחצן ה- Pattern בשלט הרחוק להצגת תבנית הבדיקה. התקן לקווים אופקיים בחלק העליון והחלק התחתון של המסך משתמש ב-CinemaScope 2.40:1.

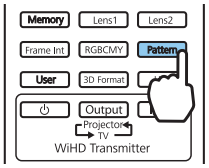

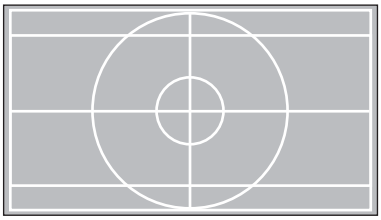

כאשר אתה בוחר באפשרות 'בידוד צבעים' בעת הקרנת תמונות, מוקרן רק הצבע שנבחר מבין R (אדום), G (ירוק) או B (כחול) (EH-TW9400W/EH-TW9400 בלבד).

לחץ על לחצן ה- Pattern שוב לסיום תצוגת תבנית הבדיקה.

פונקציית כוונון העדשה (מיקוד, זום, היסט עדשה)

לכוונון המיקוד, הזום או היסט העדשה, לחץ על הלחצן Lens בשלט רחוק או על הלחצן Lens בלוח הבקרה, ולאחר מכן בחר בפריט שברצונך לכוונן.

שלט רחוק

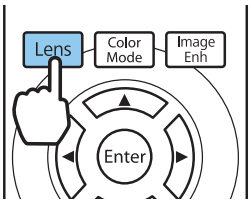

לוח בקרה

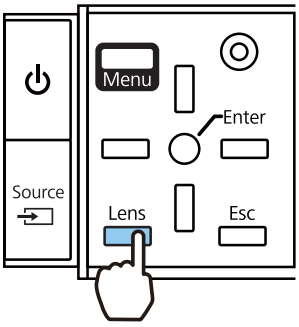

הפריטים הזמינים לכוונון מתחלפים לפי הסדר שמוצג בטבלה שלהלן.

1	הגדרת מיקוד	האפשרות **כיוונון פוקוס** מוצגת על המסך. מכוונת את המיקוד של התמונה המוקרנת. עמ' 29
2	הגדרת זום	האפשרות **כיוונון זום** מוצגת על המסך. מקטין את גודל התמונה המוקרנת. עמ' 29
3	כוונון היסט העדשה	האפשרות **כיוונון היסט העדשה** מוצגת על המסך. מכוונת את מצב התמונה המוקרנת. עמ' 29

לסיום עריכת הכוונונים, לחץ על הלחצן Lens תחת 'כוונון היסט העדשה'.

באפשרותך לרשום את התוצאות של כוונון העדשה לזיכרון (שמור מיקום עדשה). באפשרותך לטעון את מיקום העדשה שרשמת מהשלט רחוק או מתפריט תצורה.

כוונון המיקוד

1. לחץ על לחצן ה- Lens בשלט הרחוק.

   האפשרות **כיוונון פוקוס** מוצגת על המסך.

2. לחץ על הלחצנים ◀▶ לכוונון המיקוד.

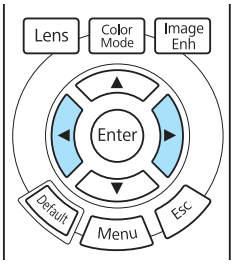

3. כדי לסיים את ביצוע הכוונונים, לחץ שלוש פעמים על הלחצן Lens .

כוונון גודל ההקרנה (כוונון הזום)

1. לחץ פעמיים על הלחצן Lens בשלט רחוק.

   האפשרות **כיוונון זום** מוצגת על המסך.

2. לחץ על הלחצנים ◀▶ לכוונון גודל המסך המוקרן.

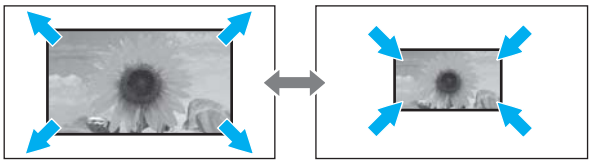

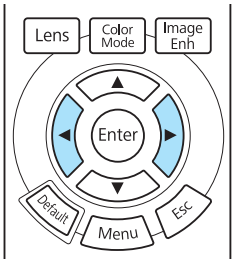

3. כדי לסיים את ביצוע הכוונונים, לחץ פעמיים על הלחצן Lens .

כוונון מיקום התמונה המוקרנת (כוונון היסט עדשה)

אם לא ניתן להתקין את המקרן ישירות מול המסך, באפשרותך לכוונן את מיקום התמונה באמצעות היסט העדשה.

1 לחץ שלוש פעמים על הלחצן Lens בשלט רחוק.

האפשרות **כיוונון היסט העדשה** מוצגת על המסך.

2 השתמש בלחצנים ▲ ▼ ◀ ▶ לכוונון המיקום של התמונה.

באפשרותך להזיז את התמונה בטווח שמצוין על-ידי הקו המקווקו באיור הבא.

כדי להחזיר את העדשה למרכז, לחץ לחיצה ארוכה על הלחצן Lens לפחות שלוש שניות.

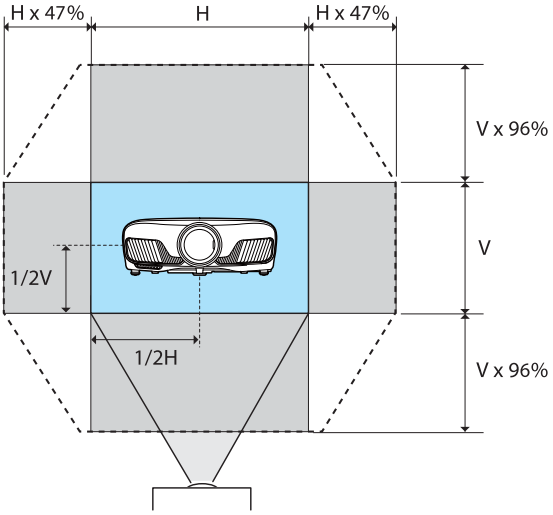

3 כדי לסיים את ביצוע הכוונונים, לחץ על הלחצן Lens .

כאשר מופיעה ההודעה הבאה בעת מעבר לאפשרות **כיוונון היסט העדשה**, התמונה זזה בכיוון הנגדי לכיוון שנלחץ באמצעות הלחצנים ▲ ▼ ◀ ▶ .

כשבוחרים באפשרות **קדמי/תקרה** או **אחורי/תקרה** בהגדרה **הקרנה**, צריך לבחור באפשרות **הפוכים**. ☛ **מורחב** - **הקרנה** עמ' 76

זהירות

- בעת שינוע של המקרן, הגדר את מיקום העדשה למרכז. אם אתה משנע את המקרן כשהעדשה לא ממוקמת במרכז, מנגנון היסט העדשה עלול להינזק.
- אין להניח אצבעות על החלקים הנעים של עדשת המקרן. הדבר עלול לגרום לפציעה.

- כאשר לא ניתן להתקין את המקרן היישר מול המסך, מומלץ להשתמש בהיסט עדשה לכוונון מיקום ההקרנה.
- אם כוונון היסט העדשה לא פועל, לחץ לחיצה קצרה על לחצני החצים כדי לבצע כוונון עדין תוך כדי הצגת התמונה.

כוונון הטיית המקרן

אם התמונה המוקרנת מוטה אופקית (הצד השמאלי והימני של התמונה המוקרנת נמצאים בגבהים שונים) כשהמקרן מונח על שולחן, כוונן את הרגל הקדמית כך ששני הצדדים יתאזנו.

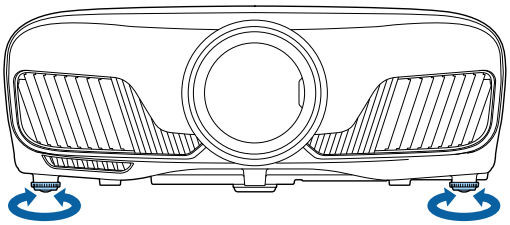

תיקון עיוות Keystone

באפשרותך להשתמש בלחצנים ✥ בלוח הבקרה לתיקון עיוות keystone.

פתח את כיסוי לוח הבקרה הממוקם בצד לתפעול לוח הבקרה. ☛ עמ' 7

לחץ על הלחצנים ▯ או ▯ להצגת מדדי הכוונון.
כאשר המדדים מוצגים, לחץ על הלחצנים ▯ ו- ▯ לביצוע תיקון אנכי.

כשהחלק העליון או התחתון רחב מדי

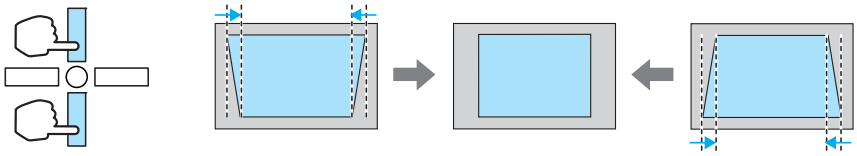

- כאשר אתה מתקן עיוות keystone, ייתכן שהתמונה המוקרנת תקטן. הגדל את מרחק ההקרנה על מנת שהתמונה המוקרנת תתאים לגודל המסך.
- באפשרותך לבצע הגדרות keystone מתפריט תצורה. ☛ **הגדרות - Keystone** עמ' 74
- באפשרותך לבצע תיקונים יעילים במסגרת זווית ההקרנה של 30° מלמעלה למטה.

הסתרת התמונה באופן זמני

באפשרותך להשתמש באפשרות זו על מנת להסתיר את התמונה שעל המסך באופן זמני.

לחץ על הלחצן Blank על מנת להציג או להסתיר את התמונה.

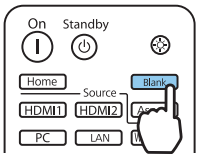

בעת הקרנת סרטים, משום שסרט ממשיך להתנגן גם כאשר הוא חבוי, אין באפשרותך לחזור לנקודה בה הסתרת את התמונה באמצעות הלחצן Blank .

כוונון התמונה

בחירת איכות ההקרנה (מצב צבעים)

באפשרותך להשיג איכות הקרנה מיטבית המתאימה לסביבתך בעת ההקרנה. בהירות התמונה משתנה בהתאם למצב הנבחר.

1 לחץ על לחצן ה- Color Mode.

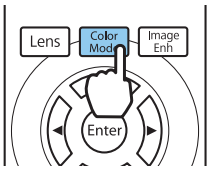

- באפשרותך לבצע הגדרות מתפריט תצורה. ☛ **תמונה - מצב צבעים** עמ' 71
- Home אם לוחצים על הלחצן הזה אפשר לערוך את ההגדרות גם ממסך הבית. ☛ עמ' 26

2 בחר באפשרות **מצב צבעים**.

השתמש בלחצנים ▲ ▼ כדי לבחור מצב ולאחר מכן לחץ על הלחצן Enter לאישור הבחירה.

אפשרויות בעת הקרנת תמונות 2D

מצב	יישום
דינמי	זהו המצב הבהיר ביותר. ההגדרה הכי טובה לתעדוף בהירות.
קולנוע בהיר	ההגדרה הכי טובה להקרנת תמונות מלאות-חיים.
טבעי	ההגדרה הכי טובה לשחזור נאמן למקור של צבעי התמונה המקורית. מומלץ לבחור מצב זה כשמכוונים את צבעי התמונה. ☛ עמ' 37
קולנוע	ההגדרה הכי טובה להנאה מתוכן כמו סרטים.
קולנוע דיגיטלי	מקרין תמונות במרחב הצבעים קולנוע דיגיטלי. ההגדרה הכי טובה לתעדוף צבעים.

אפשרויות בעת הקרנת תמונות 3D

מצב	יישום
דינמי 3D	מצב 3D ייעודי וההגדרה הכי טובה לתעדוף בהירות.
קולנוע 3D	מצב 3D ייעודי וההגדרה הכי טובה להנאה מתוכן כמו סרטים.

העברת המסך בין מצב מלא למצב זום (גובה-רוחב)

ניתן לשנות את סוג אות הכניסה, יחס הגובה-הרוחב והרזולוציה כך שיתאימו להגדרת **גובה-רוחב** של התמונה המוקרנת.

ההגדרות הזמינות עשויות להשתנות בהתאם לאות התמונה המוקרנת.

שים לב כי שימוש בפונקציית יחס הגובה והרוחב במקרן על מנת להקטין, להגדיל או לפצל את התמונה המוקרנת למטרות מסחריות או לצפייה ציבורית עלול להוביל להפרת זכויותיו של מחזיק זכויות היוצרים של התמונה, בהתאם לחוק זכויות היוצרים.

1 לחץ על לחצן ה- Aspect .

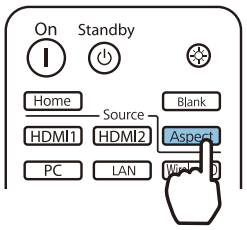

באפשרותך לבצע הגדרות מתפריט תצורה. ☜ **אות** - **גובה-רוחב** עמ' 72

2 השתמש בלחצנים ▲ ▼ לבחירת סוג ההגדרה, ואז לחץ על הלחצן Enter לאישור הבחירה.

בהתאם לאות הכניסה, ייתכן שלא תוכל לשנות את ההגדרה **גובה-רוחב**.

בעת בחירה במצב **אוטומטי**, נעשה שימוש ביחס מיטבי של גובה ורוחב להצגת אות הכניסה. שנה את ההגדרות אם אתה מעוניין ביחס אחר של גובה ורוחב.

הטבלה בהמשך מציגה את התמונה המוקרנת על מסך 16:9.

תמונת קלט	שם ההגדרה		
	רגיל	מלא	זום
תמונות 4:3	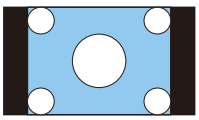	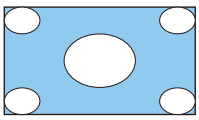	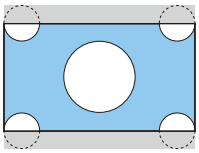
תמונות 16:9 *1	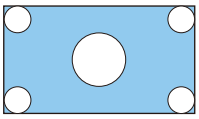	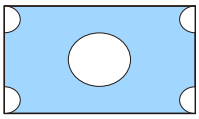	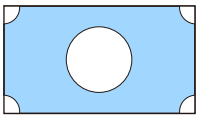
תמונות שהוקלטו באמצעות דחיסה	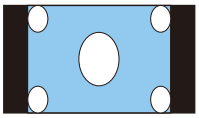	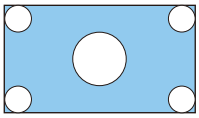	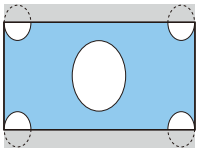
תמונות בפורמט Letterbox *2	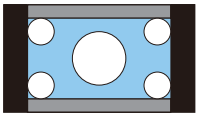	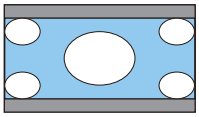	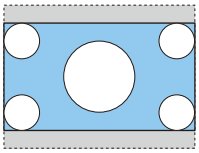

תמונת קלט	שם ההגדרה		
	רגיל	מלא	זום
הערות	תואם לגודל האנכי של פאנל ההקרנה. יחס הגובה והרוחב משתנה בהתאם לתמונת הקלט .	עושה שימוש בפאנל ההקרנה כולו. יחס הגובה-רוחב משתנה בהתאם לרזולוציית הקלט.	שומר על יחס הגובה והרוחב של האות הנכנס, ותואם לגודל האופקי של פאנל ההקרנה. החלק העליון והתחתון של התמונה עלולים להיחתך.

*1 אי אפשר להשתמש במסך המלא והמוגדל שמשמש לאות 16:9 גם ברזולוציה 4K ובאותות תלת-ממד, ובאותות של תמונות מהמחשב.
*2 התמונה בפורמט ה-Letterbox, ששימשה לצורך ההסבר, היא תמונה ביחס גובה ורוחב של 4:3 המוצגת ביחס של 16:9 עם שוליים שחורים בחלק העליון והתחתון להצגת כתוביות. השוליים בחלק העליון והתחתון של המסך משמשים להצגת כתוביות.

עבור EH-TW9400W/EH-TW9400, באפשרותך להגדיר גם את **Anamorphic רחב** וגם את **דחיסה אופקית**.

הגדר את **Anamorphic רחב** וחבר עדשה אנאמורפית הזמינה לרכישה בחנויות על מנת להנות מתכני DVD, Blue-ray וכדומה של תמונות שצולמו במסך רחב (סינמסקופ).

דחיסה אופקית מותחת את הרוחב של התמונה מאות המקור. הדבר מאפשר לך להקרין על פני כל רוחב המסך בעת השימוש בעדשה אנאמורפית הזמינה לרכישה בחנויות.

- אם **Anamorphic רחב** נבחר כאשר **Overscan** מוגדר, התמונה עלולה להיחתך. הגדר את **Overscan** לאפשרות **כבוי**. אות-Overscan עמ' 72
- בעת הקרנת תמונות 3D ב-**Anamorphic רחב**, נתמכים אותות מיזוג תמונות מסוג 1080p/24 Hz בלבד.
- כאשר נקלט אות תמונה מסוג 4K, באפשרותך לבחור רק באפשרויות **רגיל**, **Anamorphic רחב** ו**דחיסה אופקית**.

הגדרת ה-חדות

באפשרותך להפוך את התמונה לברורה יותר.

להלן פריטי ההגדרה וההליכים.

רגיל	משפר את קווי המתאר של התמונה המוקרנת באופן כללי. כשמכוונים מצב **רגיל**, ערכי הכוונון של **שיפור קו דק** ושל **שיפור קו עבה** גם מכוונים.
שיפור קו דק	פרטים כגון שיער והדפסים על בגדים מודגשים.
שיפור קו עבה	חלקים מופשטים כגון רקע או קווי מתאר של פרטים שלמים מודגשים, והופכים את התמונה כולה לברורה יותר.

1 לחץ על לחצן ה- Menu .

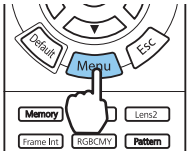

מוצג תפריט תצורה.

2 בחר באפשרות **תמונה - חדות**.

מוצג מסך כוונון **חדות**.

3 השתמש בלחצנים ▲ ▼ לבחירת פריט, ואז השתמש בלחצנים ◀ ▶ לביצוע תיקונים.

התמונה הופכת מודגשת יותר כשהסמן מוסט ימינה (חיובי) ורכה יותר כשהוא מוסט שמאלה (שלילי).

לחץ על הלחצן Default כדי להחזיר את ההגדרות לערכי ברירת המחדל שלהן.

4 לחץ על לחצן Menu ליציאה מהתפריט.

כוונון רזולוציית התמונה (שיפור תמונה)

ניתן לכוונן את הרזולוציה של התמונה באמצעות הפונקציה שיפור תמונה.

ניתן לכוונן את התוכן הבא.

שיפור 4K	שיפור 4K היא פונקציה שמקרינה תמונה ברזולוציה כפולה על-ידי הסטה אלכסונית של פיקסל אחד במרווחים של חצאי פיקסל. אות תמונה ברזולוציה גבוהה מוקרן ברמת פירוט משופרת.
מצבי תמונה מתוכנתים	בחר את ההגדרות המתוכנתות מראש בתור ההגדרות עבור **הפחתת רעשים**, **הפחתת רעש ב-MPEG**, **Super-resolution** ו**הרחבת פרטים**.
הפחתת רעשים	(אפשר להגדיר זאת רק כשההגדרה **עיבוד תמונה** היא במצב **משופרת**.) מחליק תמונות מחוספסות.
הפחתת רעש ב-MPEG	(אפשר להגדיר זאת רק כשההגדרה **עיבוד תמונה** היא במצב **משופרת**.) ניתן להפחית את הרעש מנקודות והרעש השחוק שמופיע בקווי המתאר בעת הקרנה של סרטי MPEG.
Super-resolution	התאמת קווים עדינה: להגברת הניגודיות וקווי המתאר של תמונות מורכבות. מיקוד פרטים חלק: להגברת הניגודיות וקווי המתאר עבור רקעים חלקים.
הרחבת פרטים	משפרת את הניגודיות בתמונה ויוצרת תמונה עם מרקם מודגש יותר ותחושה חומרית. **עוצמה**: ככל שהערך גדול יותר, הניגודיות חזקה יותר. **טווח**: ככל שהערך גדול יותר, הטווח של הרחבת הפרטים רחב יותר.

1 לחץ על לחצן ה- Image Enh .

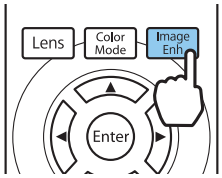

באפשרותך לבצע הגדרות מתפריט תצורה. ☛ **תמונה** - **שיפור תמונה** עמ' 71

2 השתמש בלחצנים ▲ ▼ כדי לבחור את הפריט לכוונון ולאחר מכן לחץ על הלחצן Enter לאישור הבחירה.

3 השתמש בלחצנים ◄ ► לשינוי ההגדרות.

לחץ על Esc כדי לכוונן פריט אחר.

לחץ על הלחצן Default כדי להחזיר את ההגדרות לערכי ברירת המחדל שלהן.

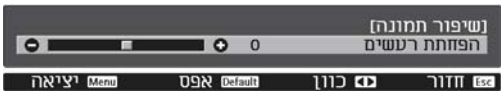

4 לחץ על לחצן Image Enh ליציאה מהתפריט.

הגדרת קשתית אוטומטית

הגדרה אוטומטית של מידת ההארה בהתאם לתמונה המוצגת מאפשרת לך ליהנות מתמונות בעלות עושר פרטים.

באפשרותך לבחור את רמת המעקב אחר שינויים בבהירות התצמונה המוצגת לצורך תיקוני תאורה, מ-**רגיל** ועד **מהירות גבוהה**.

לחץ על הלחצן Menu כדי להציג את התפריטים בסדר הבא.

תמונה - קשתית אוטומטית

השתמש בלחצנים ▲ ▼ לבחירת הפריט, ואז לחץ על הלחצן Enter לאישור הבחירה.

בהתאם לתמונה, ייתכן שתשמע את קשתית אוטומטית פועלת, אך זו אינה תקלה.

הגדרה אינטרפולציית פריים

ניתן לנגן באופן חלק תמונות המתחלפות במהירות על ידי יצירה אוטומטית של פריימים ביניים בין הפריימים המקוריים.

ההגדרה אינטרפולציית פריים זמינה בתנאים הבאים.

- כאשר ההגדרה **עיבוד תמונה** מכוונת לאפשרות **משופרת**. ☛ **אות - מתקדם - עיבוד תמונה** עמ' 72
- כשהמקור הוא HDMI1, HDMI2, או WirelessHD (EH-TW9400W/EH-TW8400W בלבד).
- בעת הזנה של אותו 2D* או אותות 3D (1080p 24 Hz). ☛ עמ' 106

* אפשרות זו אינה זמינה כאשר מוזן אות 4K. מופעל כשההגדרה **שיפור 4K** היא במצב **פועל** ואותות הכניסה הם 1080p 24 Hz. ☛ **תמונה - שיפור תמונה - שיפור 4K** עמ' 71

1 לחץ על לחצן ה- Frame Int .

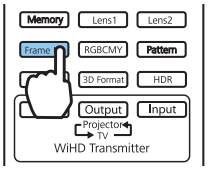

באפשרותך לבצע הגדרות מתפריט תצורה. ☛ **תמונה - אינטרפולציית פריים** עמ' 71

2 השתמש בלחצנים ▲ ▼ לבחירת הפריט, ואז לחץ על הלחצן Enter לאישור הבחירה.

כוונון הצבעים

כוונון טמפ' צבעים

באפשרותך להגדיר את הגוון הכולל של התמונה. בצע התאמות אם התמונה מעט כחולה מדי או אדומה מדי וכן הלאה.

לחץ על הלחצן Menu כדי להציג את התפריטים בסדר הבא.
תמונה - טמפ' צבעים - טמפ' צבעים

השתמש בלחצנים ◄ ► לשינוי ההגדרות.
גוונים כחולים מתחזקים כשהערך גדל, וגוונים אדומים מתחזקים כשהערך קטן.

לחץ על הלחצן Default כדי להחזיר את ההגדרות לערכי ברירת המחדל שלהן.

כוונון ה-RGB (היסט והגבר)

ניתן לכוונן את בהירות האזורים הכהים (היסט) והאזורים הבהירים (הגבר) עבור ערכי ה-R (אדום), G (ירוק) ו-B (כחול).

לחץ על הלחצן Menu כדי להציג את התפריטים בסדר הבא.
תמונה - טמפ' צבעים - מותאם אישית

השתמש בלחצנים ▲ ▼ לבחירת פריט, ואז השתמש בלחצנים ◄ ► לביצוע תיקונים. התמונה הופכת בהירה יותר כשהסמן מוסט ימינה (חיובי) וכהה יותר כשהוא מוסט שמאלה (שלילי).

היסט	כשהתמונה הופכת בהירה יותר, ההצללה בחלקים הכהים מופיעה בבירור רב יותר. כשהתמונה הופכת כהה יותר, היא נראית מלאה יותר, אך קשה להבחין בהצללה בחלקים הכהים.
הגבר	כשהתמונה הופכת בהירה יותר ,החלקים הבהירים הופכים לבנים יותר וההצללה אובדת. כשהתמונה הופכת כהה יותר, ההצללה בחלקים הבהירים מופיעה בבירור רב יותר.

לחץ על הלחצן Default כדי להחזיר את ההגדרות לערכי ברירת המחדל שלהן.

הגדרת הגוון, הרוויה והבהירות

באפשרותך להגדיר את הגוון, הרוויה והבהירות של כל אחד משמשת הצבעים הללו: R (אדום), G (ירוק), B (כחול), C (כחול טורקיז), M (ורוד מג'נטה) ו-Y (צהוב).

גוון	הופך את הצבע הכללי של התמונה לכחול, ירוק או אדום.
רוויה	מגדיר את החיות הכללית של התמונה.
בהירות	מגדיר את הבהירות הכללית של התמונה.

1 לחץ על לחצן ה- RGBCMY .

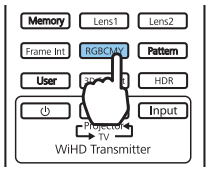

באפשרותך לבצע הגדרות מתפריט תצורה. ☚ **תמונה** - **מתקדם** - **RGBCMY** עמ' 71

2 השתמש בלחצנים ▲ ▼ לבחירת הצבע שברצונך להגדיר, ואז לחץ על הלחצן Enter לאישור הבחירה.

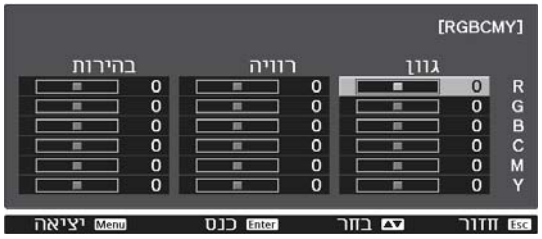

3 השתמש בלחצנים ▲ ▼ לבחירת **גוון, רוויה, או בהירות.**

4 השתמש בלחצנים ◄ ► לשינוי ההגדרות.

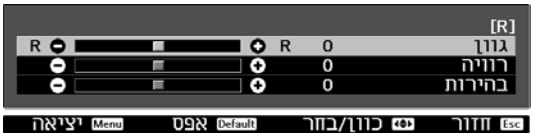

לחץ על הלחצן Esc כדי להגדיר צבע אחר.

לחץ על הלחצן Default כדי להחזיר את ההגדרות לערכי ברירת המחדל שלהן.

5 לחץ על לחצן RGBCMY ליציאה מהתפריט.

כוונון הגמא

באפשרותך לכוונן הבדלים קטנים בצבע שעלולים להתרחש בהתאם להתקן בו נעשה שימוש כשהתמונה מוצגת.

באפשרותך להגדיר זאת באמצעות אחת משלוש השיטות הבאות.

- בחר וכוונן את ערך התיקון
- כוונן באמצעות גרף כוונון הגמא

בחר וכוונן את ערך התיקון

1 לחץ על הלחצן Menu כדי להציג את התפריטים בסדר הבא.

תמונה - מתקדם - גמא

2 השתמש בלחצנים ▲ ▼ לבחירת הפריט, ולאחר מכן לחץ על הלחצן Enter לאישור הבחירה.

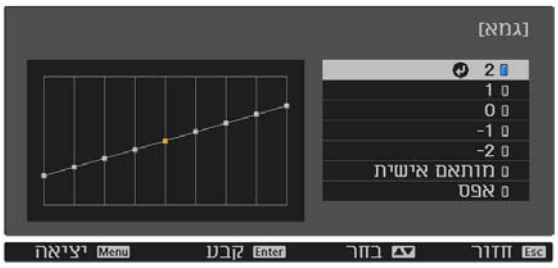

ככל שהערך גדול יותר, כך החלקים הכהים של התמונה הופכים בהירים יותר, אך חלקים בהירים במיוחד עלולים להיראות דהויים. החלק העליון של גרף כוונון הגמא הופך מעוגל.

ככל שהערך קטן יותר, כך החלקים הבהירים של התמונה הופכים כהים יותר. החלק התחתון של גרף כוונון הגמא הופך מעוגל.

- הציר האופקי של גרף כוונון הגמא מציג את רמת אות הכניסה, והציר האנכי מציג את רמת אות היציאה.
- בחר באפשרות **אפס** כדי להחזיר את ערכי הכוונון לערכי ברירת המחדל.

כוונן באמצעות גרף כוונון הגמא

בחר נקודת צליל בגרף, ובצע את הכוונונים.

1 לחץ על הלחצן Menu כדי להציג את התפריטים בסדר הבא.

תמונה-מתקדם-גמא-מותאם אישית

2 השתמש בלחצנים ◄ ► לבחירת הצליל ברצונך לכוונן מהגרף.

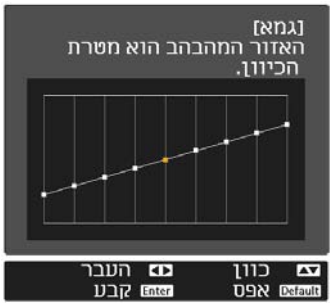

3 השתמש בלחצנים ▲ ▼ לכוונון הבהירות, ואז לחץ על הלחצן Enter לאישור הבחירה.

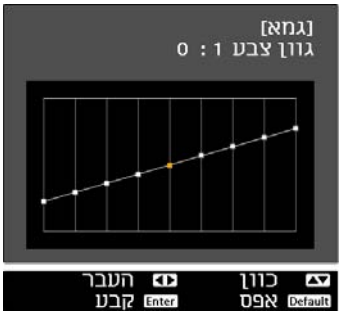

הצגת התמונה באיכות התמונה השמורה (פונקציית זיכרון)

שמירת זיכרון

בעת שימוש בפונקציית הזיכרון, באפשרותך לרשום את ערכי הכוונון הבאים, ולאחר מכן לטעון אותם בעת הצורך.

- ההגדרה **תמונה** מתפריט תצורה
- ערכי הכוונון של פונקציית כוונון העדשה (מיקוד, זום, היסט עדשה, הבהוב). עמ' 28

1 קבע את ההגדרות או בצע את הכוונונים שברצונך לרשום.

2 לחץ על לחצן ה- Memory .

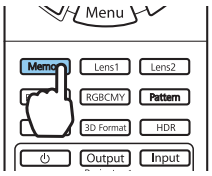

3 השתמש בלחצנים ▲ ▼ לבחירת **שמור זיכרון** או **שמור מיקום עדשה**, ולאחר מכן לחץ על הלחצן Enter כדי לאשר את הבחירה.

שמור זיכרון: לרישום הגדרות **התמונה**

שמור מיקום עדשה: לרישום ערך הכוונון עבור פונקציית כוונון העדשה

4 השתמש בלחצנים ▲ ▼ לבחירת שם הזיכרון לשמירה, ואז לחץ על הלחצן Enter לאישור הבחירה.

הגדרות המקרן הנוכחיות ישמרו בזיכרון.

אם צבע הסימון שמשמאל לשם הזיכרון הופך לטורקיז, סימן שהזיכרון כבר נרשם. כאשר אתה בוחר זיכרון רשום, מוצגת הודעה המבקשת ממך לאשר שברצונך למחוק את הזיכרון. אם תבחר באפשרות **כן**, התוכן הקודם ימחק וההגדרות הנוכחיות ישמרו.

טעינה, מחיקה ושינוי של של זיכרון

באפשרותך לטעון, מחוק ולשנות את השם של זיכרונות רשומים.

לחץ על הלחצן Memory , ולאחר מכן בחר את פונקציית היעד במסך שמוצג.

- כדי לטעון את מיקום העדשה מתוך ערך 'שמור מיקום עדשה' שרשום ב**Memory1** או **Memory2**, לחץ על הלחצנים Lens1 Lens2 בשלט רחוק.
- מיקום העדשה כשטוענים מהזיכרון והמיקום של העדשה כשהזיכרון נשמר לא בהכרח זהים.

פונקצייה	הסבר
טען זיכרון	טוען את הזיכרון השמור. כאשר אתה בוחר זיכרון ולוחץ על הלחצן Enter , ההגדרות שמוחלות על התמונה הנוכחית מוחלפות בהגדרות מהזיכרון.
מחק זיכרון	מוחק זיכרון רשום. כאשר אתה בוחר שם של זיכרון ולוחץ על הלחצן Enter , מופיעה הודעה. בחר **כן**, ולאחר מכן לחץ על הלחצן Enter כדי למחוק את הזיכרון שנבחר.
שנה שם זיכרון	משנה את שם הזיכרון. בחר את שם הזיכרון שברצונך לשנות, ולאחר מכן לחץ על הלחצן Enter . הזן את שם הזיכרון באמצעות המקלדת שעל-גבי המסך. ☛ עמ' 79 כאשר אתה מסיים להקליד את השם, העבר את הסמן מעל האפשרות **סיים**, ולאחר מכן לחץ על הלחצן Enter .
טען מיקום עדשה	טוען את הזיכרון הרשום של מיקום העדשה. כאשר אתה בוחר את שם מיקום העדשה ולוחץ על הלחצן Enter , מוחל ערך הכוונון של זיכרון מיקום העדשה שנבחר.
מחק מיקום עדשה	מוחק את הזיכרון הרשום של מיקום העדשה. כאשר אתה בוחר שם של מיקום עדשה ולוחץ על הלחצן Enter , מופיעה הודעה. בחר **כן**, ולאחר מכן לחץ על הלחצן Enter כדי למחוק את זיכרון מיקום העדשה שנבחר.
שנה שם מיקום עדשה	משנה את שם הזיכרון של מיקום העדשה. בחר בזיכרון של מיקום העדשה שברצונך לשנות, ולאחר מכן לחץ על הלחצן Enter . הזן את שם הזיכרון של מיקום העדשה באמצעות המקלדת שעל-גבי המסך. ☛ עמ' 79 כאשר אתה מסיים להקליד את השם, העבר את הסמן מעל האפשרות **סיים**, ולאחר מכן לחץ על הלחצן Enter .

צפייה בתמונות תלת-ממדיות

הכנה לצפייה בתמונות תלת-ממדיות

כדי לצפות בתמונות תלת-ממד, הכן מראש זוג משקפי תלת-ממד עם מערכת צמצם פעילה שתומכת במערכות תקשורת המבוססות על גלי (RF/Bluetooth).

בדוק את הדברים הבאים לפני צפייה בתמונות תלת-ממדיות.

- כאשר המקור הוא HDMI1, HDMI2 או WirelessHD (EH-TW9400W/EH-TW8400W בלבד).
- הגדר את **תצוגת 3D** למצב **אוטומטי** או 3D.
  כאשר אפשרות זו מוגדרת לערך 2D, שנה לערך **אוטומטי** או 3D. ☛ **אות** - **הגדרת 3D** - **תצוגת 3D** עמ' 72
- התאם משקפי תלת-ממד.

מקרן זה תומך בפורמטי ה-3D הבאים.

- מיזוג תמונות
- זה לצד זה
- למעלה ולמטה

אם לא ניתן לצפות בתמונת ה-3D

המקרן מקרין באופן אוטומטי תמונת 3D בעת זיהוי פורמט 3D.

יתכן וחלק משידורי הטלוויזיה ב-3D אינם מכילים אותות בפורמט 3D. אם הדבר מתרחש, פעל לפי השלבים שלהלן כדי להגדיר את תבנית 3D.

1 לחץ על Menu כדי להציג את התפריטים לפי הסדר **אות** - **הגדרת 3D**.

2 הגדר את **תצוגת 3D** לערך 3D.

3 לחץ על הלחצן 3D Format להגדרת פורמט ה-3D בהתקן ה-AV.

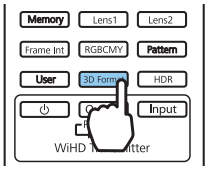

- אם אתה משתמש בהתקן או כבל שאינם תומכים בתמונות תלת-ממדיות, לא ניתן להקרין ב-3D.
- לפרטים על הגדרות פורמט 3D בהתקן ה-AV, פנה למסמכים המצורפים להתקן ה-AV.
- כשפורמט ה-3D אינו מוגדר כיאות, התמונה לא תוקרן כראוי, כפי שמוצג בהמשך.

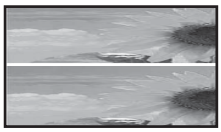

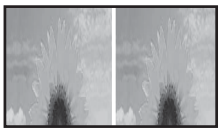

- אם התמונה התלת-ממדית אינה מוקרנת כהלכה גם כשמוגדר תבנית 3D, ייתכן שתזמון הסנכרון של משקפי התלת-ממד הפוך. הפוך את תזמון הסנכרון באמצעות **היפוך משקפי 3D**. ☛ **אות** - **הגדרת 3D** - **היפוך משקפי 3D** עמ' 72
- האופן בו נתפסת תמונת ה-3D משתנה בהתאם לצופה.
- עם תחילת ההקרנה של תמונה תלת-ממדית, תופיע אזהרה בנוגע לצפייה בתמונות תלת-ממדיות. באפשרותך לכבות אזהרה זו באמצעות הגדרת **הערה לצפייה ב-3D** למצב **כבוי**. ☛ **אות** - **הגדרת 3D** - **הערה לצפייה ב-3D** עמ' 72
- במהלך הקרנת ה-3D, לא ניתן לשנות את פונקציות תפריט ה-תצורה הבאות.
  גובה-רוחב (קבוע לרגיל), הפחתת רעשים (קבוע לכבוי), Overscan (קבוע לכבוי), שיפור 4K, Super-resolution, עיבוד תמונה
- הדרך בה מוצגת התמונה התלת-ממדית עלולה להשתנות בהתאם לטמרפטורה של הסביבה ולמשך זמן השימוש בנורה. המנע משימוש במקרן אם התמונה אינה מוצגת כיאות.

שימוש במשקפי תלת-ממד

אפשר לצפות בתמונות תלת-ממד באמצעות זוג משקפי תלת-ממד עם מערכת צמצם פעילה שתומכת במערכות תקשורת המבוססות על גלי רדיו (RF/Bluetooth).

לצפייה בתמונות תלת-ממדיות, ראשית עליך לבצע התאמה בין משקפי התלת-ממד למקרן. למידע נוסף עיין במדריך למשתמש של משקפי התלת-ממד.

אזהרות הנוגעות לצפייה בתמונות 3D

שים לב לנקודות החשובות הבאות בעת הצפייה בתמונות 3D.

זהירות

זמן צפייה

- בעת צפייה ממושכת בתמונות 3D, עשה הפסקות בפרקי זמן מדודים.
  צפייה בתמונות 3D במשך פרקי זמן ארוכים עלולה לגרום לעייפות עיניים.
  משך הזמן והתדירות של ההפסקות הללו משתנה בין אדם לאדם. אם אתה עדיין חש תחושה לא-נוחה או עייפות בעיניך אפילו לאחר ההפסקה בצפייה, הפסק את הצפייה מייד.

זהירות

צפייה בתמונות 3D

- אם אתה חש תחושה לא-נוחה או עייפות בעיניך בעת הצפייה בתמונות 3D, הפסק את הצפייה מייד.
  אם תמשיך לצפות בתמונות ה-3D אתה עלול לחוש ברע.
- בעת הצפייה בתמונות 3D הקפד להרכיב את משקפי ה-3D. אל תנסה לצפות בתמונות 3D ללא משקפי 3D.
  אם תעשה זאת, אתה עלול לחוש ברע.
- אל תניח חפצים שבירים או עדינים מסביב כאשר אתה משתמש במשקפי ה-3D.
  תמונות 3D עלולות לגרום לגופך לנוע באופן שאינו רצוני, ולהוביל לנזק לחפצים קרובים או לפציעה.
- הרכב את משקפי ה-3D רק כאשר אתה צופה בתמונות 3D. אל תזוז בחדר כשאתה מרכיב את משקפי ה-3D.
  ראייתך עלולה להיראות כהה יותר מהרגיל, ולגרום לך ליפול או להיפצע.
- נסה להישאר בגובה מקביל ככל הניתן למסך הצפייה בעת הצפייה בתמונות 3D.
  צפייה בתמונות 3D בזווית מפחיתה את אפקט ה-3D ועלולה לגרום לך לחוש ברע בשל שינויים בלתי-מכוונים בצבעים.
- אם אתה משתמש במשקפי ה-3D בחדר עם תאורת פלורוסנט או LED, יתכן ותראה הבהובים ברחבי החדר. אם הדבר מתרחש, הפחת את עוצמת התאורה עד שההבהוב מפסיק או כבה את האורות לחלוטין בעת הצפייה בתמונות 3D. בכמה מקרים נדירים מאוד, ההבהוב עלול לגרום לפרכוסים או לעילפון אצל חלק מהמשתמשים. אם אתה מתחיל לחוש ברע או לא בנוח בכל עת במהלך הצפיה בתמונות 3D, הפסק את הצפייה מייד.
- השאר במרחק של לפחות פי שלוש מגובהו של המסך בעת הצפייה בתמונות 3D.
  מרחק הצפייה המומלץ למסך בגודל 80 אינץ' הוא לפחות 3 מ', ולפחות 3.6 מ' למסך בגודל 100 אינץ'.
  ישיבה או עמידה במרחק קטן יותר ממרחק הצפייה המומלץ עלולים להוביל לעייפות עיניים.

זהירות

סיכונים בריאותיים

- אין להשתמש במשקפי 3D אם אתה רגיש לאור, סובל מבעיית לב או חש ברע.
  הדבר עלול להחריף את הבעיות הקיימות.

זהירות

גיל מומלץ לשימוש.

- הגיל המינימלי המומלץ לצפייה בתמונות 3D הוא שש שנים.
- ילדים מתחת לגיל שש עדיין מתפתחים וצפייה בתמונות 3D עלולה לגרום לסיבוכים. היוועץ ברופא שלך אם יש לך דאגות כלשהן.
- ילדים הצופים בתמונות 3D דרך משקפי 3D צריכים לעשות זאת בליווי מבוגר. לעיתים קשה לקבוע אם ילד חש עייפות או תחושה לא-נוחה, העלולים לגרום לו לחוש פתאום ברע. תמיד בדוק עם ילדך כדי לוודא שהוא לא חווה עייפות עיניים במהלך הצפייה.

חיבור באמצעות WirelessHD (EH-TW9400W/ EH-TW8400W בלבד)

התקנת ה-WirelessHD Transmitter

באפשרותך להשתמש ב-WirelessHD Transmitter המצורף על מנת לקבל נתוני תמונה וקול באופן אלחוטי.

פונקציה זו שימושית כאשר לא ניתן להציב את המקרן ליד התקני ה-AV, משום שכך ניתן לחבר את ההתקנים למחשב ללא שימוש בכבלים.

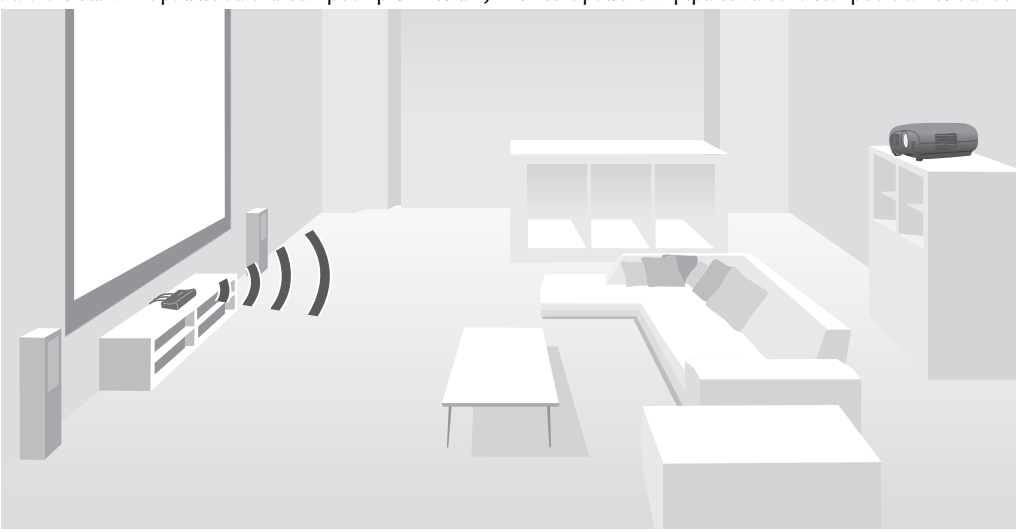

באפשרותך להשתמש ב-WirelessHD Transmitter בדרכים הבאות.

- באפשרותך לחבר עד ארבעה התקני AV בו-זמנית, ולעבור בין התמונות באמצעות השלט רחוק.
- מלבד המקרן, באפשרותך לחבר ליציאה HDMI Out התקן תצוגה נוסף, למשל טלוויזיה, ולאחר מכן לעבור בין התקני הפלט באמצעות השלט רחוק.
- כך מתאפשר להתקני תצוגה אחרים, דוגמת טלוויזיות, המחוברים ליציאה HDMI Out להקרין תמונות מהתקן ה-AV המחובר, אפילו אם המקרן כבוי.
- באפשרותך לחבר התקנים חכמים ומחשבי לוח שתומכים ב-MHL, ולאחר מכן להקרין תמונות מהתקן ה-MHL המחובר. באפשרותך גם לתפעל התקני MHL באמצעות השלט-רחוק של המקרן, וכן לטעון את התקן ה-MHL.
- באפשרותך לפצל את אות ה-HDMI שמגיע ל-WirelessHD Transmitter לתמונה ולשמע, ולהפיק אותם להתקנים אחרים.
- גם עבור התקני AV שלא תומכים ב-HDCP 2.2, באפשרותך להפיק שמע על-ידי התחברות ליציאה HDMI Out ב-WirelessHD Transmitter.

שמות יציאות ל-WirelessHD Transmitter

צד קדמי

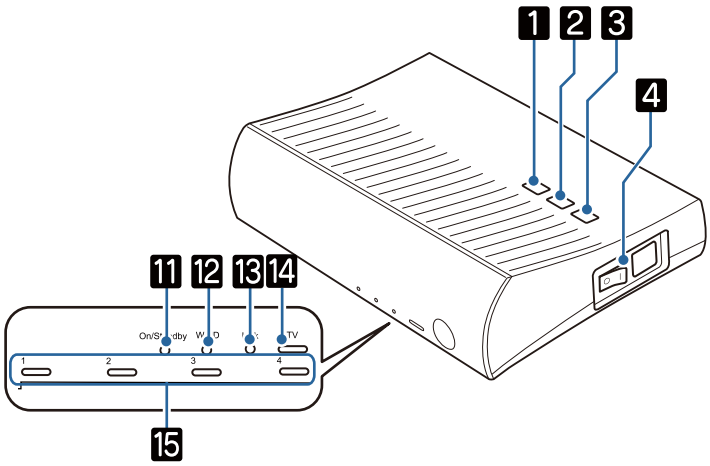

אחורי

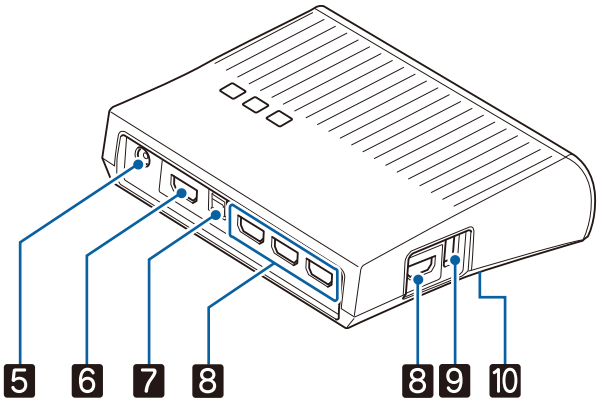

	שם	פונקצייה
1	לחצן ⏻	מדליק ומכבה את המשדר מבצע פונקציה זהה לזו של הלחצן ⏻ לשליטה ב-WirelessHD Transmitter מהחלק התחתון של השלט רחוק.
2	לחצן Input	עובר לתמונה מכל יציאת קלט. מבצע פונקציה זהה לזו של הלחצן Input לשליטה ב-WirelessHD Transmitter מהחלק התחתון של השלט רחוק.
3	לחצן Output	מחליף את תמונת הפלט למקרן או להתקן שמחובר ליציאה HDMI Out. מבצע פונקציה זהה לזו של הלחצן Output לשליטה ב-WirelessHD Transmitter מהחלק התחתון של השלט רחוק.
4	מתג מתח ראשי	מכבה או מדליק את המתח הראשי של המשדר.
5	יציאה למתאם AC	מתחברת למתאם ה-AC.
6	יציאת HDMI Out	מתחברת להתקן תצוגה כמו מכשיר טלוויזיה. באפשרותך להחליף את תמונת הפלט באמצעות הלחצן Output בשלט רחוק או הלחצן Output ב-WirelessHD Transmitter.
7	יציאת Optical Audio-Out	מתחברת להתקן שמע המצויד ביציאת קלט שמע אופטית דיגיטלית.
8	יציאת HDMI Input	מתחברת להתקן ה-AV ממנו אתה מעוניין לנגן. באפשרותך להחליף את תמונת הקלט באמצעות לחצן ה-Input. יציאת ה-HDMI4 של היחידה עונה על תקני ה-MHL. באפשרותך להפעיל תוכן מהתקנים חכמים או מחשבי לוח תואמי-MHL בעזרת כבל MHL.
9	יציאת טעינה למשקפי 3D	מחברת כבל USB לטעינת משקפי 3D.
10	לחצן Setup	זה לחצן בחלקו האחורי של ה-WirelessHD Transmitter. זה לחצן התאמה לשינוי מכשירים. אין להשתמש בלחצן הזה במצב רגיל מכיוון שהמשדר מוגדר מראש לפני המשלוח.
11	מחוון On/Standby (כחול)	מהבהב בשעה שה-WirelessHD Transmitter מתחמם, ונשאר דולק כל עוד הוא מופעל.
12	מחוון WiHD (כחול)	מעיד על מצב התקשורת של ה-WirelessHD. ● מאיר בעת שידור אלחוטי של תמונות אל המקרן. ● כבוי בעת שידור ליציאת ה-HDMI Out.
13	מחוון Link (כחול)	מעיד על מצב החיבור עם המקרן. ● נדלק כאשר מחובר למקרן. ● מהבהב בעת חיפוש אחר מקרן. ● מהבהב באיטיות בעת המתנה במצב חיסכון בחשמל.
14	מחוון TV (כחול)	דולק כאשר נבחר התקן תצוגה, כמו טלוויזיה, כאמצעי פלט.
15	מחווני HDMI1-4 (כחול)	מחוון המקור הנוכחי שמוקרן דולק.

דוגמה לחיבור WirelessHD Transmitter וזרימת אותות

- האנטנות מובנות בחלק הקדמי של המקרן ושל ה-WirelessHD Transmitter. ודא כי האנטנות פונות זו כלפי זו (כלפי החלק הקדמי) בעת הצבת ההתקנים.
  כמו כן, אין להניח חפצים מעל החלק הקדמי של המקרן וה-WirelessHD Transmitter.
- הנח את ה-WirelessHD Transmitter על משטח ישר כשהוא פונה כלפי המקרן.
- באפשרותך לבחון את עוצמת האות מתפריט הגדרות ה-**WirelessHD**. ☛ **הגדרות - WirelessHD - קליטת וידאו** עמ' 74
- בעת הפקת שמע מהתקנים המחוברים ליציאה Optical Audio-Out או ליציאה HDMI Out, יש להגדיר את יציאת השמע תחת **התקן פלט שמע**. ☛ עמ' 60
- ניתן להפיק תמונות מהמקרן או התקן תצוגה כמו טלוויזיה. באפשרותך להחליף את תמונת הפלט באמצעות הלחצן Output בשלט רחוק או הלחצן Output ב-WirelessHD Transmitter. ☛ עמ' 57
- בעת הזנת תמונות מהיציאה HDMI Input1 או HDMI Input2, אם מופק רעש מצגים כמו טלוויזיות, או אם השמע אובד, נסה להתחבר ליציאה HDMI Input3 או HDMI Input4.
- המקרן לא יכול לשדר אותות ברצועת תשדורת 18Gbps כמו 4K60p/4:4:4 כשמחברים אותו ברשת אלחוטית.

דוגמה לחיבור 1: הצגה ללא מגבר AV (שמע מופק מהיציאה Optical Audio-Out)

שמע מופק ממקרן הקול שמחובר ליציאה Optical Audio-Out. להתחברות למקרן הקול, השתמש בכבל דיגיטלי הזמין בחנויות.

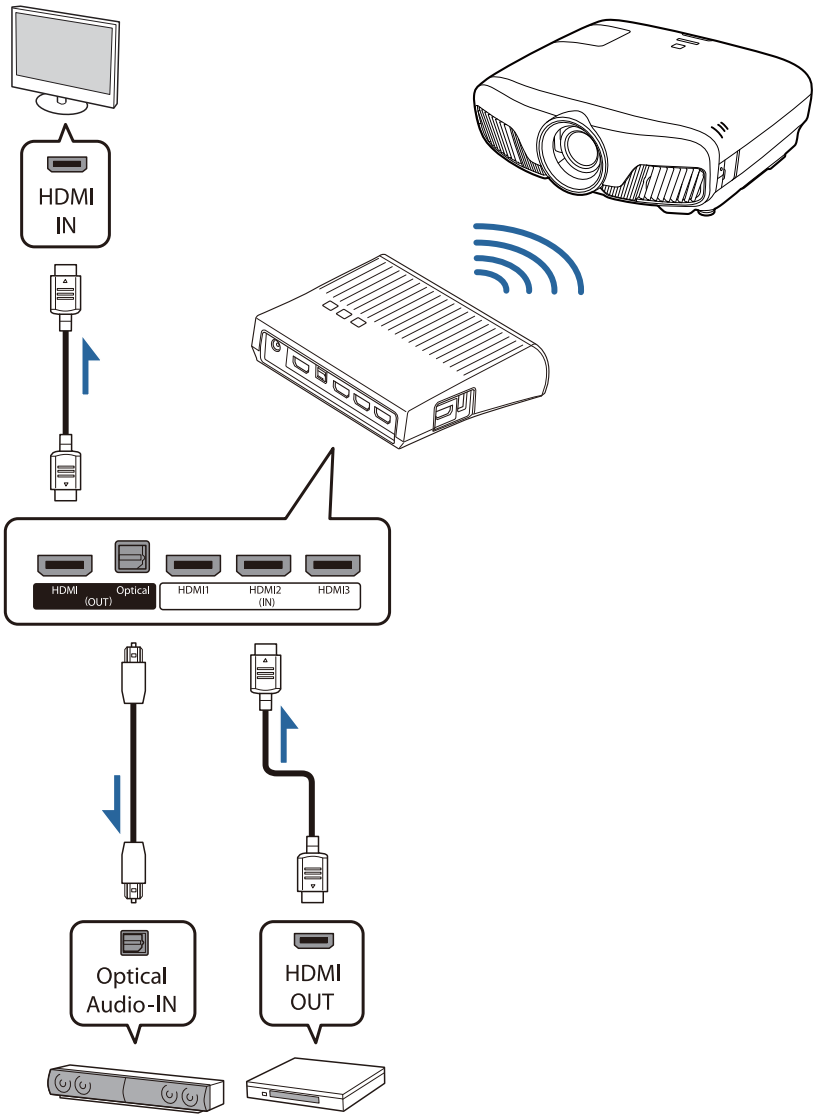

- בעת חיבור של התקן, למשל מקרן קול, ליציאה Optical Audio-Out ב-WirelessHD Transmitter, בדוק כי האפשרות **התקן פלט שמע** מוגדרת לערך **WiHD משדר (Optical)**. ☛**הגדרות** - **קישור HDMI** - **התקן פלט שמע** עמ' 74
- התנאים הבאים צריכים להתקיים בעת הפקת תמונות מהתקני תצוגה כמו מכשירי טלוויזיה שתומכים באותות ברצועת השידור 18Gbps, כמו 4k60p 4:4:4.

  - חבר את התקן התצוגה ליציאה HDMI Out באמצעות כבל Premium HDMI.

  - חבר את התקן ה-AV ליציאה HDMI Input1 או HDMI Input2.
- לא ניתן להפיק שמע מהיציאה Optical Audio-Out בשל הגבלות בתקני אודיו*.
  - שמע ללא אובדן
  - שמע אבוד ברוחב פס גבוה
  - שמע עוטף

  * זהו המפרט החל מיוני 2018. זה לא ישתנה בעתיד.

דוגמה לחיבור 2: הצגה ללא מגבר AV (שמע מופק מהיציאה HDMI Out)

שמע מופק ממקרן הקול ויתר ההתקנים שמחוברים ליציאה HDMI Out. במצב זה, ניתן גם להפיק שמע ממגברי AV או מקרני קול שלא תומכים ב-HDCP 2.2.

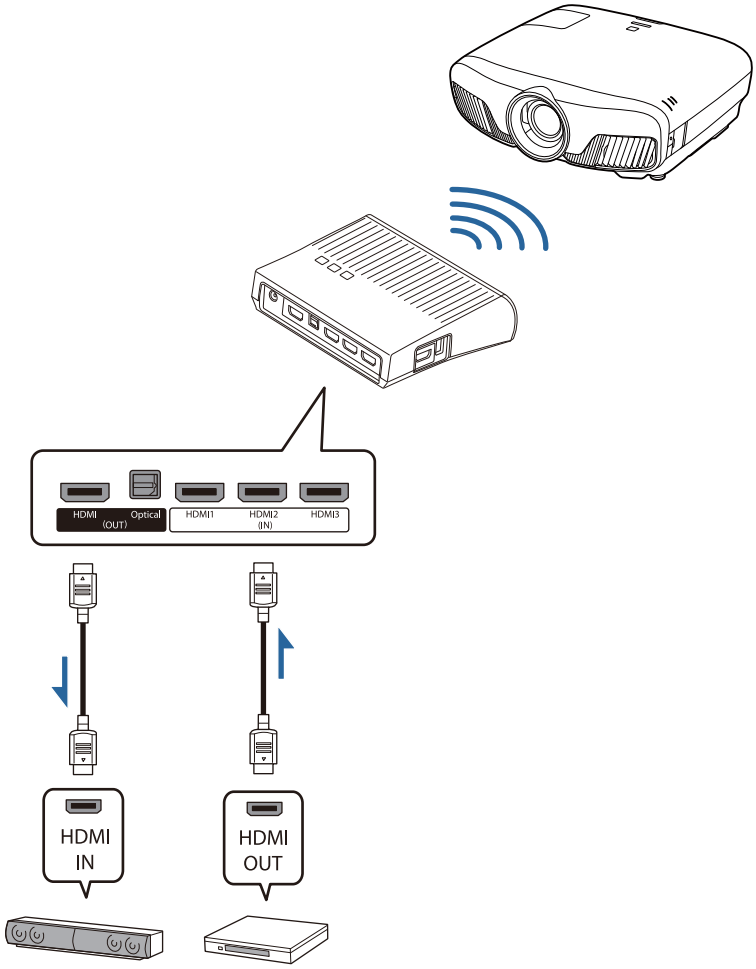

בעת חיבור של התקן, למשל מקרן קול, ליציאה HDMI Out ב-WirelessHD Transmitter, בדוק כי האפשרות **התקן פלט שמע** מוגדרת לערך **WiHD משדר (HDMI)**. ☛ **הגדרות** - **קישור HDMI** - **התקן פלט שמע** עמ' 74

דוגמה לחיבור 3: צפייה עם מגבר AV מחובר

התחבר באמצעות מגבר AV.

שמע מופק ממגבר ה-AV.

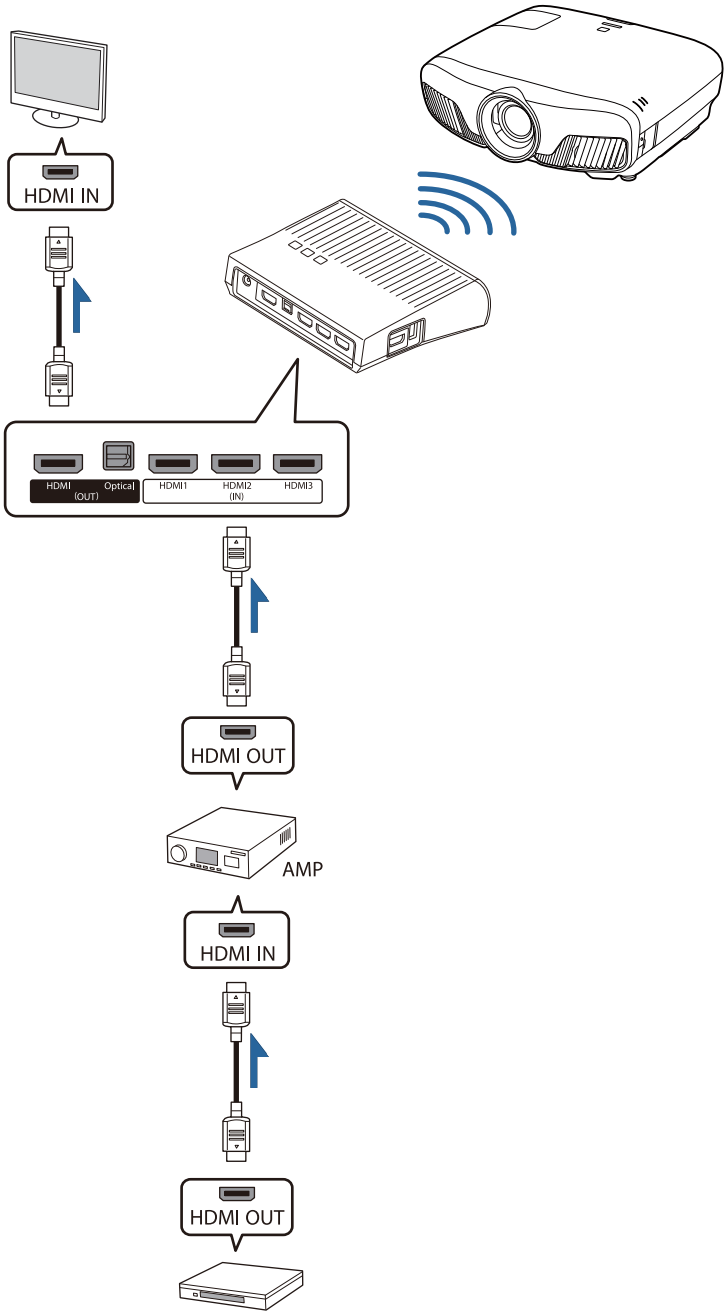

דוגמה לחיבור 4: צפייה עם התקן חכם מחובר

חבר כבל MHL ליציאה HDMI4.

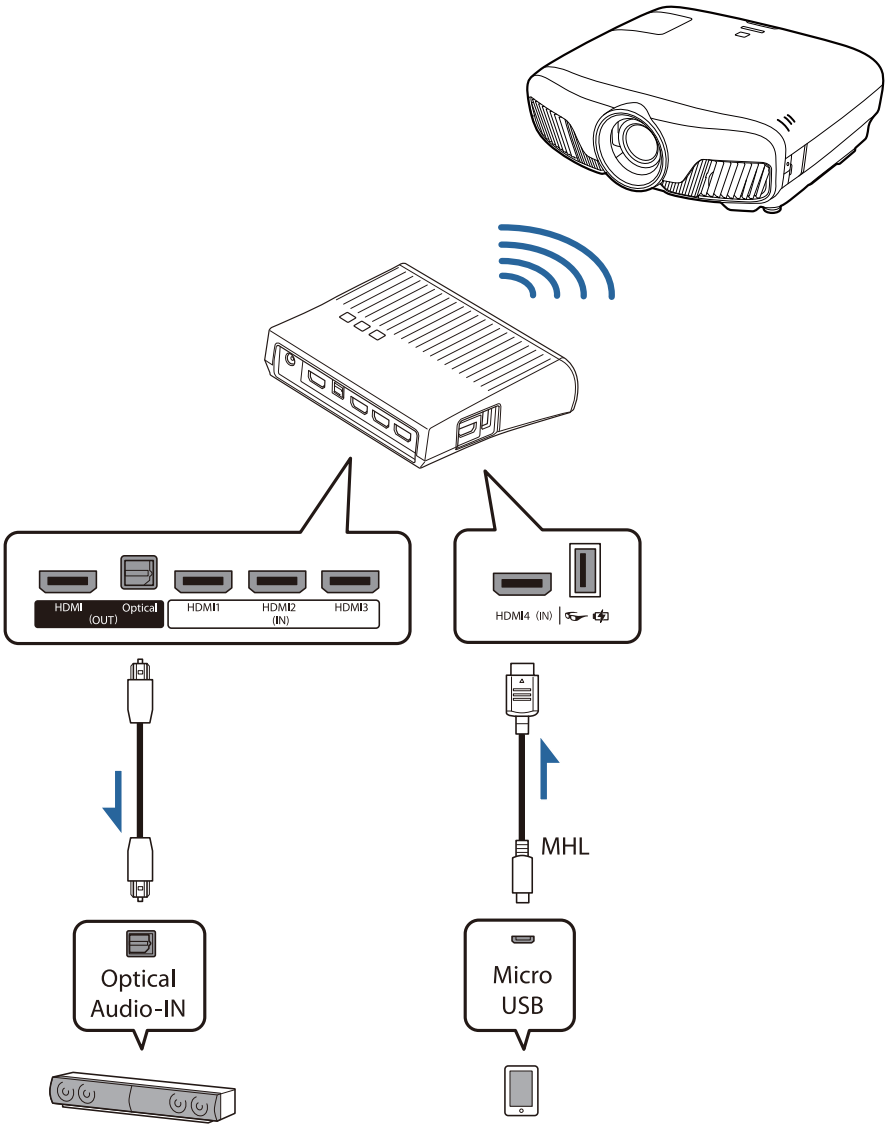

הצבת ה-WirelessHD Transmitter

1 הצב את ה-WirelessHD Transmitter מחובר למקרן כך שהם פונים זה כלפי זה. עמ' 46

- האנטנות מובנות בחלק הקדמי של המקרן ושל ה-WirelessHD Transmitter. ודא כי האנטנות פונות זו כלפי זו (כלפי החלק הקדמי) בעת הצבת ההתקנים. כמו כן, אין להניח חפצים מעל החלק הקדמי של המקרן וה-WirelessHD Transmitter.
- הנח את ה-WirelessHD Transmitter על משטח ישר כשהוא פונה כלפי המקרן.

2 חבר את ה-WirelessHD Transmitter לשקע חשמלי באמצעות מתאם ה-AC המצורף.

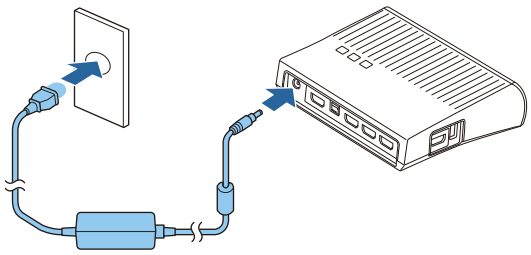

3 בעזרת כבל HDMI, חבר את התקן ה-AV בו אתה מעוניין להשתמש אל יציאת ה-Input ב-WirelessHD Transmitter.

באפשרותך לחבר עד ארבעה נגני מולטימדיה.

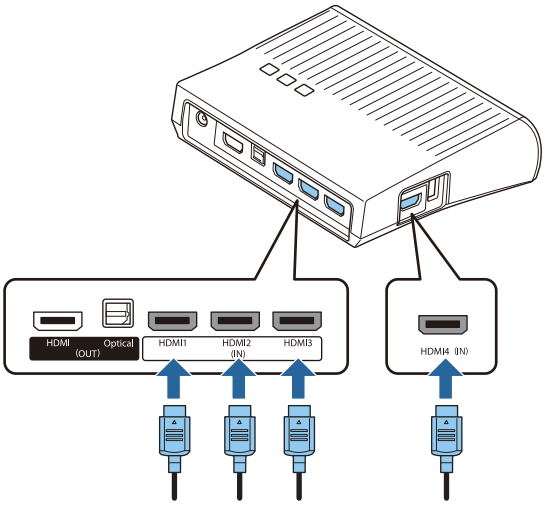

- באפשרותך לחבר התקן תצוגה נוסף, כגון טלוויזיה, ליציאה HDMI Out ב-WirelessHD Transmitter. באפשרותך להחליף בין תמונות הפלט באמצעות השלט הרחוק. עמ' 57
- היציאה HDMI4 של ה-WirelessHD Transmitter תומכת באות הכניסה MHL. באפשרותך להפעיל תוכן מהתקנים חכמים או מחשבי לוח תואמי-MHL בעזרת כבל MHL.
- אם מופיעה ההודעה שלהלן כאשר אתה מחבר התקן MHL, ההתקן חובר ליציאה שאינה HDMI4, או שההתקן המחובר אינו תואם-MHL.
  "אין אות"
- באפשרותך להשתמש בפונקציה של קישור HDMI גם בעת שימוש ב-WirelessHD Transmitter. עמ' 60

הקרנת תמונות

1 התחל את הנגינה בהתקן ה-AV, ואז הדלק את המקרן ואת ה-WirelessHD Transmitter.

מחוון ה-On/Standby ב-WirelessHD Transmitter נדלק.

2 בדוק את מצב מחוון ה-WiHD ב-WirelessHD Transmitter.

אם מחוון ה-WiHD דולק, המשך לשלב הבא.

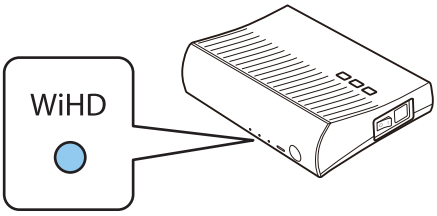

אם המחוון כבוי, לחץ על הלחצן Output בשלט רחוק, או על הלחצן Output ב-WirelessHD Transmitter.

וודא שאתה מכוון את השלט הרחוק אל ה-WirelessHD Transmitter בעת השימוש בלחצן ה- Output שבשלט הרחוק.

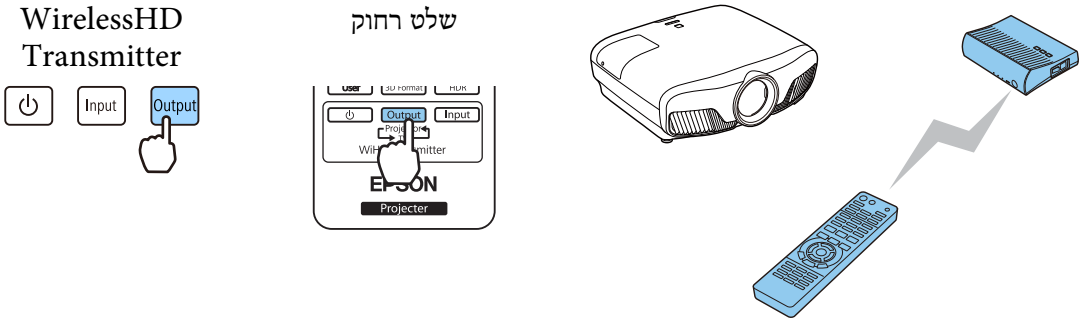

3 בדוק את מצב מחוון ה-Link ב-WirelessHD Transmitter.

אם ה-WirelessHD Transmitter מחובר למקרן, מחוון ה-Link נדלק.

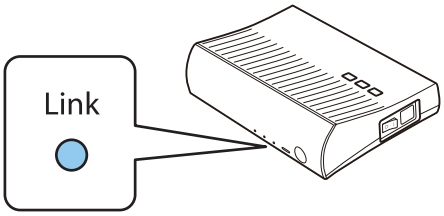

- אם המחוון לא נדלק, בדוק שהמקרן הוגדר כהלכה והופעל.
- באפשרותך לבחון את עוצמת האות בשעת הקרנת תמונות מתפריט הגדרות ה-WirelessHD. ☛ הגדרות - WirelessHD - קליטת וידאו עמ' 74

4 אם ההקרנה אינה מתחילה, לחץ על הלחצן WirelessHD בשלט הרחוק לשינוי המקור.

וודא שאתה מכוון את השלט הרחוק אל המקרן בעת השימוש בלחצן ה- WirelessHD שבשלט הרחוק.

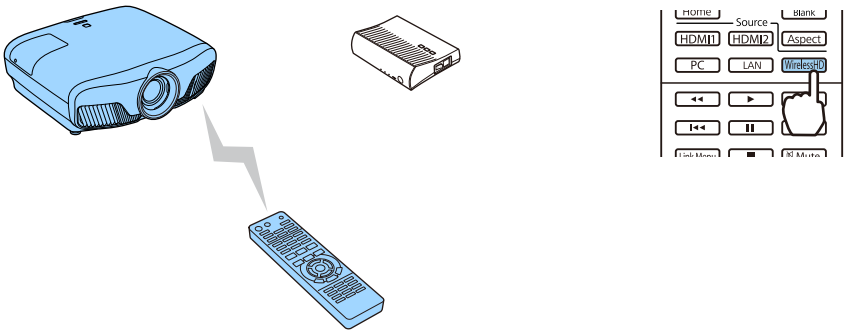

ההקרנה מתחילה.

5 בעת חיבור שני התקני AV או יותר אל ה-WirelessHD Transmitter, לחץ על הלחצן Input על מנת לעבור בין התמונות. ☛ עמ' 59

- בעת קבלת תמונות WirelessHD, ודא כי **WirelessHD** מוגדר למצב **פועל** מתפריט התצורה. ☛ **הגדרות - WirelessHD - WirelessHD** עמ' 74
- ודא כי אתה מכבה את ה-WirelessHD Transmitter אם אינך מתכנן להשתמש בו למשך תקופה ארוכה.

תפריט הגדרות WirelessHD

1 לחץ על לחצן ה- Menu .

מוצג תפריט תצורה.

2 בחר באפשרות **הגדרות - WirelessHD** ואז לחץ על הלחצן Enter לאישור הבחירה.

מסך ההגדרות של ה-**WirelessHD** מוצג.

3 בצע הגדרות לכל אחת מהפונקציות המוצגות.

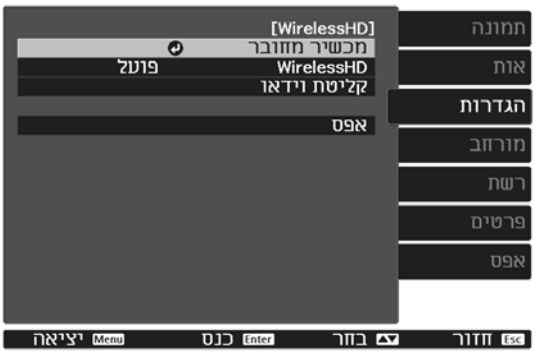

פונקציות זמינות בתפריט ההגדרות של ה-**WirelessHD**

פונקצייה	הסבר
מכשיר מחובר	מציג את מכשיר ה-WirelessHD הזמין שניתן לחבר. שם המכשיר וכתובת ה-MAC שלו (מספר המכשיר) מוצגים. כתובת ה-MAC מוצגת על התווית שבבסיס ההתקן.
WirelessHD	מאפשר או מנטרל את פונקציית WirlelessHD.
קליטת וידאו	מציג את עוצמת הקליטה עבור התמונה המוקרנת.
אפס	מאפס את הגדרות ה-**WirelessHD** להגדרות ברירת המחדל.

גם כאשר ה-WirelessHD Transmitter והמקרן מחוברים, ערך 0% מופיע כ-**קליטת וידאו** כאשר אין קלט של אף אות תמונה. בדוק את סטטוס התקשורת באמצעות הבטה במחוון Link. ☛ עמ' 46

טווח תשדורת WirelessHD

להלן טווח התקשורת של ה-WirelessHD. ודא כי אתה מציב את ה-WirelessHD Transmitter כך שהוא פונה אל עבר המקרן.

אופקי

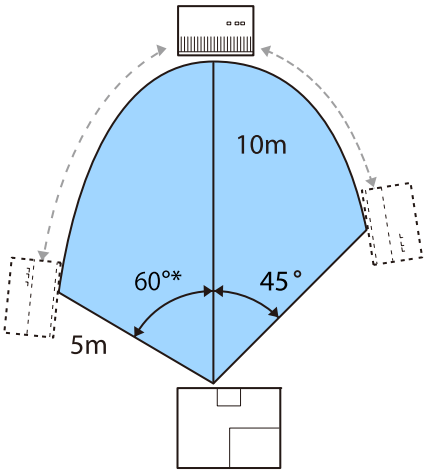

* צריך להתקין את המשדר ב-70° כשמשתמשים בו בטייוואן או בקוריאה.

כיוון אנכי (תלוי מן התקרה)

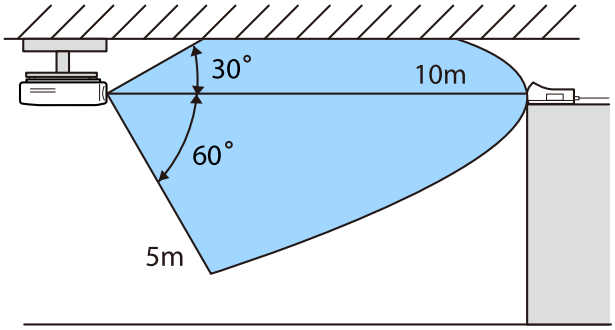

כיוון אנכי (מונח על שולחן וכדומה)

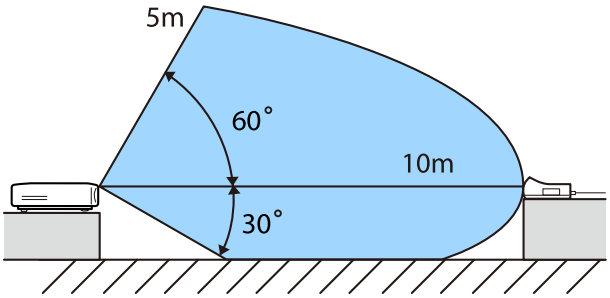

- טווח התשדורת האלחוטית משתנה בהתאם למיקום וחומר הרהיטים והקירות הסובבים. הערכים המופיעים כאן הנם לעיונך בלבד.
- המקרן אינו יכול לתקשר דרך קירות.
- האנטנות מובנות בחלק הקדמי של המקרן ושל ה-WirelessHD Transmitter. ודא כי האנטנות פונות זו כלפי זו (כלפי החלק הקדמי) בעת הצבת ההתקנים.
  כמו כן, אין להניח חפצים מעל החלק הקדמי של המקרן וה-WirelessHD Transmitter.
- אין להתקין את המשדר על מדף מתכת. המתכת עלולה להפוך את האות לבלתי-יציב. התקן על מדף העשוי מעץ וכדומה.
- בעת בדיקת התפקוד, הצב את המקרן ואת ה-WirelessHD Transmitter קרוב זה לזה, וודא שאין מקרנים אחרים הפועלים בקרבת מקום.
- בהתאם לעוצמת הקליטה, מידע הצבע של התמונה עלול להימחק באופן אוטומטי על מנת למנוע הפרעות ולשמור על חיבור רציף. כדי להימנע מהתדרדרות באיכות התמונה, כוונן את תנוחת ה-WirelessHD Transmitter כך שה-**קליטת וידאו** חזקה ככל הניתן.
- רגישות הקליטה משתנה בהתאם לרזולוציה של תמונת הקלט. לכן, ייתכן שלא תוכל להשיג את אותה רגישות קליטה בעת הזנה של תמונת 1080p לעומת הזנה של תמונת 4K.

תפעול השלט הרחוק

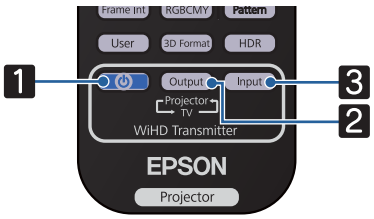

	שם	פונקצייה
1	⏻	מכבה או מדליק את המתח הראשי של ה-WirelessHD Transmitter.
2	Output	מחליף את תמונת הפלט בין התקן תצוגה, כגון טלוויזיה, המחובר ליציאה HDMI Out ב-WirelessHD Transmitter, ובין המקרן. עמ' 57

	שם	פונקצייה
3	Input	מחליף את מקור התמונה עבור התקן ה-AV המחובר ל-WirelessHD Transmitter. עמ' 59

כוון את השלט הרחוק כלפי ה-WirelessHD Transmitter.

טווח הפעולה של השלט הרחוק

בהמשך מוצג טווח הפעולה בין השלט הרחוק וה-WirelessHD Transmitter.

טווח פעולה (שמאל לימין)

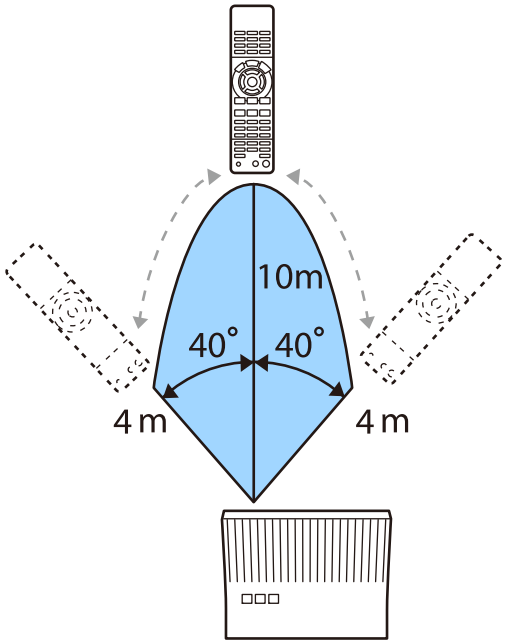

טווח פעולה (למעלה עד למטה)

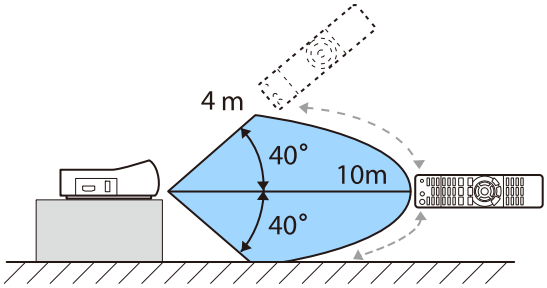

החלפה בין קלט ופלט

בעזרת ה-WirelessHD Transmitter, באפשרותך לחבר ולעבור בין ארבעה נגני מולטימדיה (התקני קלט שניתן להפעיל בהם תוכן) והתקן צפייה אחד (התקן צפייה שמשדר תמונה, למשל טלוויזיה).

כוון את השלט ל-WirelessHD Transmitter ולחץ על הלחצן Input בשלט על מנת לעבור בין התקני הקלט שלו ועל הלחצן Output בשלט על מנת לעבור בין התקני הפלט.

החלפת תמונת היעד

באפשרותך לעבור בין התקן תצוגה, למשל טלוויזיה, המחובר ליציאה HDMI Out ב-WirelessHD Transmitter והמקרן.

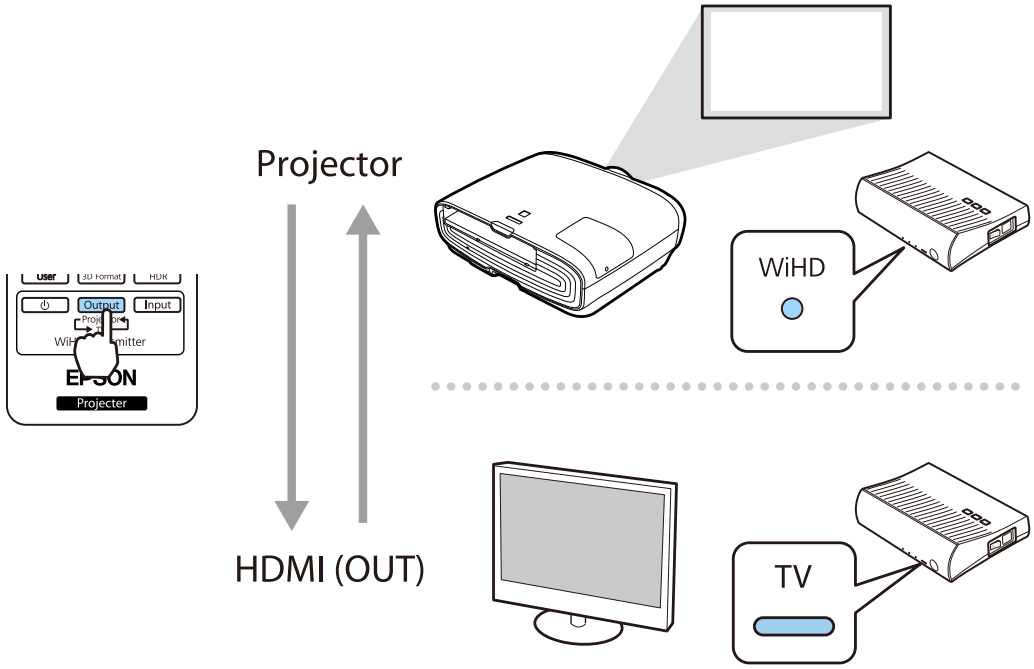

1 הפעל את המקרן או התקן התצוגה, למשל טלוויזיה.

2 הדלק את ה-WirelessHD Transmitter.

מחוון ה-On/Standby ב-WirelessHD Transmitter נדלק.

3 כוון את השלט רחוק אל ה-WirelessHD Transmitter, ולאחר מכן לחץ על הלחצן Output בשלט רחוק או על הלחצן Output ב-WirelessHD Transmitter.

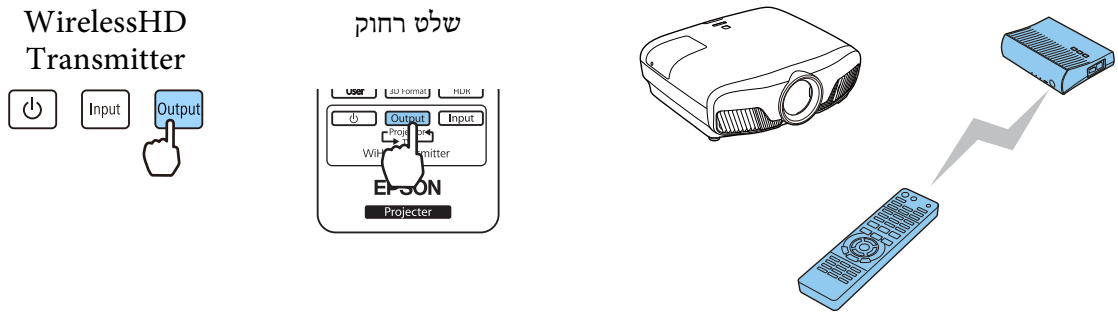

בהתאם ליעד הפלט, המחוונים ב-WirelessHD Transmitter מעידים על הסטטוס כדלקמן. יעד הפלט שהוקרן בפעם האחרונה מוקרן בפעם הבאה שהמקרן דולק.

מחוון ה-WiHD דולק: התמונה משודרת למקרן.

מחוון ה-TV דולק: התמונה משודרת להתקן התצוגה.

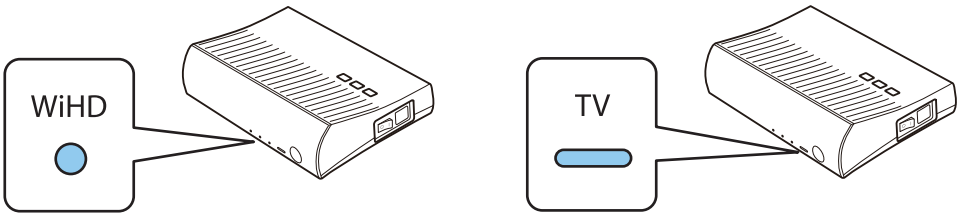

באפשרותך לעבור להתקן התצוגה האחר גם כאשר המקרן כבוי.

החלפת מקור התמונה

השתמש בלחצן Input בשלט רחוק כדי להחליף את מקור התמונה מהתקן ה-AV המחובר ל-WirelessHD Transmitter.

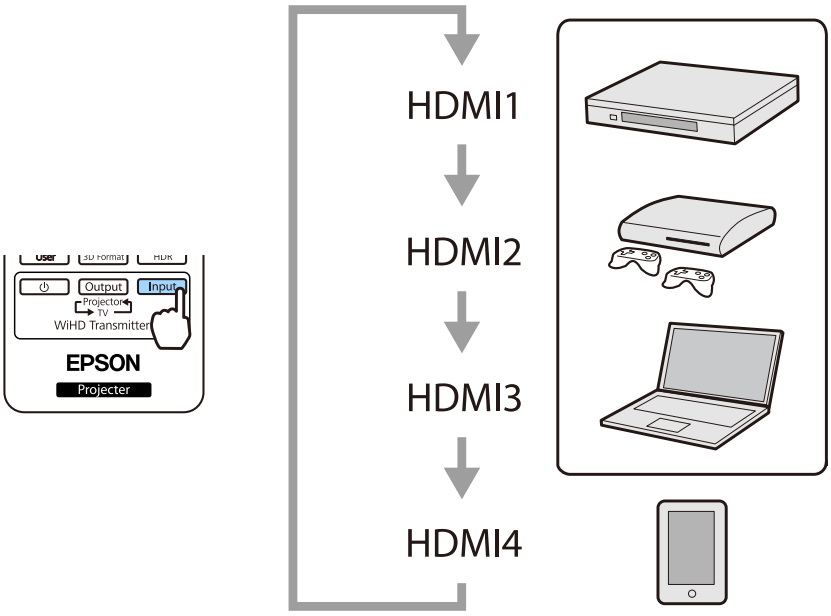

שימוש בפונקציה קישור HDMI

קישור HDMI

כאשר התקן AV העונה על דרישות ה-HDMI CEC מחובר ליציאת ה-HDMI של המקרן, באפשרותך לבצע פעולות קשורות דוגמת קישור הפעלה והתאמה מקושרת של עוצמת הקול במערכת ה-AV בעזרת שלט רחוק אחד. כמו כן, בעת הקרנת תמונות ב-WirelessHD, באפשרותך להשתמש בפונקציה של קישור HDMI (EH-TW9400W/EH-TW8400W בלבד).

- כל עוד התקן ה-AV עונה על דרישות ה-HDMI CEC, באפשרותך להשתמש בפונקציית קישור ה-HDMI, אפילו אם מערכת ה-AV שבאמצע אינה עונה על דרישות ה-HDMI CEC.
- ניתן לחבר עד 3 נגני מולטימדיה העונים על דרישות ה-HDMI CEC במקביל.

דוגמת חיבור

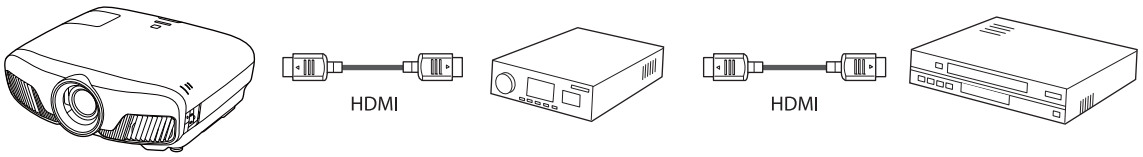

קישור HDMI

כאשר ההגדרה **קישור HDMI** מכוונת לאפשרות **פועל**, ניתן לבצע את הפעולות האלה. ☜ **הגדרות** - **קישור HDMI** - **קישור HDMI** עמ' 74

- קישור שינוי בקלט
  משנה את מקור הקלט של המקרן ל-HDMI כאשר מופעל תוכן בהתקן המחובר.
- פעולות בהתקנים מחוברים
  באמצעות שלט המקרן ניתן לבצע פעולות כגון ניגון, עצירה, הרצה קדימה, הרצה אחורה, מעבר לפרק הבא, מעבר לפרק הקודם, השהיה, כוונון עוצמת הקול והשתקת השמע.

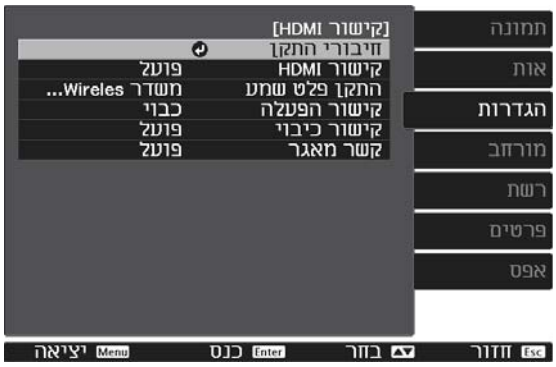

ניתן גם לבחור את הפונקציות האלה מהמסך **קישור HDMI**.

פונקצייה	הסבר
התקן פלט שמע*	בוחר איזה התקן מפיק שמע. **מערכת קול/וידאו**: בחר בהגדרה הזו כשאתה רוצה שהקול יצא ממגבר AV. **WiHD משדר (Optical)**: בחר אפשרות זו להפקת שמע מההתקן המחובר ליציאה Optical Audio-Out ב-WirelessHD Transmitter. **WiHD משדר (HDMI)**: בחר אפשרות זו להפקת שמע מההתקן המחובר ליציאה HDMI Out ב-WirelessHD Transmitter.
קישור הפעלה	כאשר האפשרות **קישור הפעלה** מוגדרת, פעולות מקושרות כמוצג להלן. ● כשהמקרן פועל, גם ההתקנים המחוברים פועלים. ● בנוסף, כאשר ההתקנים המחוברים פועלים והתוכן פועל, המקרן נדלק. עם זאת, המקרן לא מופעל כשהוא מחובר ל-WirelessHD Transmitter גם כשההתקן המחובר מופעל.
קישור כיבוי	כאשר ההגדרה **קישור כיבוי** מכוונת לאפשרות **פועל**, כשהמקרן כבה, גם ההתקנים המחוברים כבים. ● הדבר פועל רק כאשר פונקציית קישור הכיבוי/הפעלה באמצעות CEC של ההתקן המחובר פועלת. ● שים לב כי בהתאם למצב ההתקן המחובר (למשל, אם הוא מקליט), ההתקן עלול שלא להתכבות.

פונקצייה	הסבר
קשר מאגר	אם קישור HDMI לא עובד כהלכה, ייתכן שתוכל לשפר זאת על-ידי שינוי ההגדרות.

* EH-TW9400W//EH-TW8400Wבלבד.

כדי להשתמש בפונקציה קישור HDMI, עליך להגדיר את ההתקן המחובר. פנה למסמכים המצורפים להתקן המחובר למידע נוסף.

חיבור

ניתן לבדוק את ההתקנים המחוברים הזמינים עבור קישור HDMI ולבחור את ההתקן שממנו ברצונך להקרין תמונה. התקנים שניתן לשלוט עליהם באמצעות קישור HDMI נבחרים באופן אוטומטי.

לפני הצגת הרשימה של התקנים מחוברים, ודא שההגדרה **קישור HDMI** מכוונת לאפשרות **פועל**. ☜ **הגדרות** - **קישור HDMI** - **קישור HDMI** עמ' 74

1 לחץ על לחצן ה- [HDMI Link] ובחר באפשרות **חיבורי התקן**.

רשימת **חיבורי התקן** מוצגת.

מכשירים שסמל טורקיז מופיע משמאלם מקושרים באמצעות קישור HDMI.

שדה זה נותר ריק, אם לא ניתן לקבוע את שם ההתקן.

2 בחר בהתקן שברצונך להפעיל באמצעות הפונקציה קישור HDMI.

- אם הכבל אינו עונה על דרישות ה-HDMI, הפעולה לא תתאפשר.
- יתכן וחלק מההתקנים המחוברים או הפונקציות בהתקנים אלו לא יפעלו אפילו אם הם עונים על דרישות ה-HDMI CEC. פנה למסמכים המצורפים להתקן המחובר למידע נוסף.

הקרנה דרך רשת LAN קווית

ניתן לשלוח למקרן תמונות באמצעות רשת קווית.

לשם כך, חבר את המקרן לרשת והגדר את המקרן והמחשב להקרנה ברשת.

כשתסיים לחבר את המקרן לרשת ולערוך את ההגדרות, התקן את Epson iProjection (Windows/Mac) מהאתר הבא.
אפשר להשתמש ב-Epson iProjection כדי להקרין תמונות מהמחשב באמצעות רשת. אפשר גם לערוך פגישות דינמיות על ידי הקרנת תמונות ממספר מחשבים המחוברים לרשת במקביל. למידע נוסף, עיין בהוראות השימוש של Epson iProjection (Windows/Mac).

http://www.epson.com

בחירת ההגדרות של רשת קווית

לפני שתוכל להקרין מהמחשבים ברשת, עליך לבחור את הגדרות הרשת במקרן.

לפני קביעת הגדרות, חבר כבל LAN ליציאת ה-LAN וחבר את המקרן לרשת ה-LAN הקווית.

1 לחץ על הלחצן Menu כדי להציג את התפריטים לפי הסדר **רשת** - **תצורת רשת**.

2 לחץ על **בסיסי** ולאחר מכן הגדר לפי הצורך.

- **שם מקרן**: הזן שם באורך של עד 16 סימנים אלפאנומריים לזיהוי המקרן ברשת.
- **סיסמת PJLink**: הגדר סיסמה לשימוש בעת שליטה במקרן באמצעות תוכנת PJLink תואמת. באפשרותך להזין עד 32 תווים אלפאנומריים מסוג בית אחד.
- **סיסמה ל-Remote**: הגדר סיסמה לשימוש בעת תפעול המקרן מטלפון חכם או מטאבלט. באפשרותך להזין עד 8 תווים אלפאנומריים מסוג בית אחד.
- **הצג פרטי LAN**: הגדר את פורמט ההצגה של פרטי הרשת של המקרן.

השתמש במקלדת המוצגת כדי להזין שם, סיסמאות ומילת מפתח. לחץ על הלחצנים ▲ ▼ ◀ ▶ בשלט רחוק כדי לסמן תווים, ולאחר מכן לחץ על הלחצן Enter כדי להזינם.

3 בחר באפשרות **LAN קווית**, ולאחר מכן לחץ על הלחצן Enter .

4 בחר באפשרויות הבסיסיות בהתאם לצורך.

- אם הרשת משתמשת ב-DHCP, הגדר את **DHCP** לערך **פועל**.
- אם אינך משתמש ב-DHCP, הגדר את **DHCP** לערך **כבוי**, ולאחר מכן הזן את הערכים עבור **כתובת IP**, **מיסוך Subnet** ו**כתובת שער** של המקרן.

5 אם סיימת לבצע את ההגדרות, בחר באפשרות **הושלם** ופעל על פי ההוראות המוצגות כדי לשמור את ההגדרות וכדי לצאת מהתפריטים.

6 לחץ על לחצן ה- LAN בשלט הרחוק.

ההגדרות מושלמות כאשר כתובת ה-IP הנכונה מוצגת במסך ההמתנה של רשת ה-LAN.

כדי שכתובת ה-IP לא תוצג במסך ההמתנה של רשת ה-LAN או במסך הבית, הגדר את **הצגת כתובת IP** לערך **כבוי**. ☛ **רשת** - **תצורת רשת** - **רשת LAN קווית** עמ' 81

הקרנה דרך רשת LAN אלחוטית

ניתן להקרין תמונות מסמארטפונים, טאבלטים ומחשבים דרך רשת LAN אלחוטית.

להקרנה דרך רשת LAN אלחוטית, עליך לערוך מראש את הגדרות הרשת האלחוטית של המקרן וההתקן המחובר.

השתמש ב-Epson iProjection כדי להקרין תמונות דרך רשת LAN אלחוטית. אפשר להוריד את Epson iProjection בכל אחת מהדרכים הבאות; אבל האחריות על תשלום העלויות הנלוות היא של הלקוח.

- אפשר להוריד את Epson iProjection (Windows/Mac) מהאתר הבא.
  http://www.epson.com
- אפשר להוריד את Epson iProjection (iOS/Android) מ-App Store או מ-Google Play.

בחירה ידנית של הגדרות רשת אלחוטית

לפני שתוכל להקרין מהרשת האלחוטית, עליך לבחור הגדרות רשת במקרן.

1 לחץ על Menu כדי להציג את התפריטים לפי הסדר **רשת** - **מתח LAN אלחוטי**.

2 השתמש בלחצנים ▲ ▼ כדי לבחור באפשרות **פועל** ולאחר מכן לחץ על Enter.

3 לחץ על **תצורת רשת** ולאחר מכן על Enter.

4 לחץ על **בסיסי** ולאחר מכן הגדר לפי הצורך.

- **שם מקרן**: הזן שם באורך של עד 16 סימנים אלפאנומריים לזיהוי המקרן ברשת.
- **סיסמת PJLink**: הגדר סיסמה לשימוש בעת שליטה במקרן באמצעות תוכנת PJLink תואמת. באפשרותך להזין עד 32 תווים אלפאנומריים מסוג בית אחד.
- **סיסמה ל-Remote**: הגדר סיסמה לשימוש בעת תפעול המקרן מטלפון חכם או מטאבלט. ניתן להזין עד 8 תווים אלפאנומריים מסוג בית אחד.
- **הצג פרטי LAN**: הגדר את פורמט ההצגה של פרטי הרשת של המקרן.

השתמש במקלדת המוצגת כדי להזין שם, סיסמאות ומילת מפתח. לחץ על הלחצנים ▲ ▼ ◄ ► בשלט רחוק כדי לסמן תווים, ולאחר מכן לחץ על הלחצן Enter כדי להזינם.

5 לחץ על LAN **אלחוטי** ולאחר מכן על Enter .

6 בחר בהגדרה **מצב התחברות**.

- **מהיר**: חיבור ישיר של המקרן לסמארטפונים, טאבלטים או מחשבים באמצעות תקשורת אלחוטית. אם בחרת באפשרות **מהיר**, עבור לשלב 10.
- **מתקדם**: מאפשר לחבר את המקרן לכמה סמארטפונים, טאבלטים או מחשבים באמצעות נקודת גישה לרשת אלחוטית. אם בחרת באפשרות **מתקדם**, עבור לשלב 7.

7 לחץ על **תצורת רשת** - LAN **אלחוטי** - **חפש נקודת גישה** ובחר את נקודת הגישה שאליה ברצונך להתחבר.

אם עליך להקצות את ה-SSID ידנית, לחץ על SSID כדי להזין את ה-SSID. בנוסף, צריך להגדיר את הגדרות האבטחה בתפריט **אבטחה**. עמ' 66

8 הקצה כתובת IP למקרן לפי הצורך.

- אם הרשת משתמשת ב-DHCP, בחר באפשרות **הגדרות IP** כדי לקבוע את הגדרת ה-DHCP לערך **פועל**.
- אם אינך משתמש ב-DHCP, בחר באפשרות **הגדרות IP** כדי לקבוע את הגדרת ה-DHCP לערך **כבוי**, ולאחר מכן הזן את ערכי **כתובת IP**, **מיסוך Subnet** ו**כתובת שער** של המקרן.

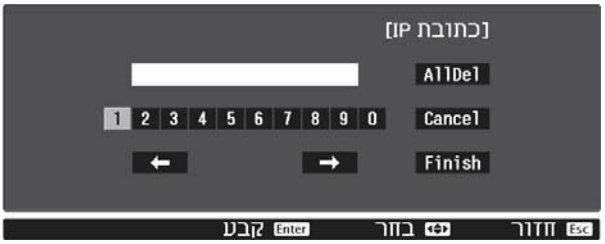

9 אם סיימת לבחור בהגדרות, בחר באפשרות **הושלם** ופעל על פי ההוראות המוצגות כדי לשמור את ההגדרות וכדי לצאת מהתפריטים.

10 לחץ על לחצן ה- LAN בשלט הרחוק. ההגדרות מושלמות כאשר כתובת ה-IP הנכונה מוצגת במסך ההמתנה של רשת ה-LAN.

לאחר שתסיים לערוך את ההגדרות האלחוטיות עבור המקרן, עליך לערוך את ההגדרות האלחוטית בהתקן המחובר. לאחר מכן, הפעל את תוכנת הרשת כדי לשלוח תמונות אל המקרן באמצעות רשת אלחוטית.

למניעת הצגה של ה-SSID וכתובת ה-IP במסך ההמתנה של רשת ה-LAN או במסך הבית, העבר את ההגדרה **תצוגת SSID** וכן את ההגדרה **הצגת כתובת IP** לאפשרות **כבוי**. ☜ **רשת** - **תצורת רשת** - **LAN אלחוטי** עמ' 80

בחירת הגדרות רשת ה-LAN האלחוטית של המחשב

לפני שתתחבר אל המקרן, בחר ברשת האלחוטית המתאימה במחשב.

בחירה של הגדרות הרשת האלחוטית ב-Windows

1. כדי לגשת לתוכנת השירות האלחוטית, לחץ לחיצה כפולה על סמל הרשת שבסרגל המשימות של Windows.
2. אם אתה מחובר במצב חיבור מתקדם, בחר בשם הרשת (SSID) של הרשת שאליה המקרן מחובר.
3. לחץ **התחבר**.

בחירה של הגדרות הרשת האלחוטית ב-OS X

1. לחץ על הסמל AirPort בסרגל התפריטים שבחלק העליון של המסך.
2. כשאתה מתחבר במצב חיבור מתקדם, ודא שההגדרה AirPort מופעלת ובחר בשם הרשת (SSID) של הרשת שאליה המקרן מחובר.

הגדרת אבטחה עבור רשת אלחוטית

ניתן להגדיר אבטחה עבור המקרן כאשר משתמשים ברשת אלחוטית. הגדר את אפשרויות האבטחה הבאות כך שיתאימו להגדרות בהן אתה משתמש ברשת:

- אבטחת WPA2
- אבטחת WPA/WPA2

1. לחץ על Menu כדי להציג את התפריטים לפי הסדר **רשת** - **תצורת רשת** - **אבטחה**.
2. בחר בהגדרות האבטחה על פי הגדרות הרשת.

3 אם סיימת לבצע את ההגדרות, בחר באפשרות **הושלם** ופעל על פי ההוראות המוצגות כדי לשמור את ההגדרות וכדי לצאת מהתפריטים.

הקרנה באמצעות Epson iProjection (iOS/Android)

אפשר לסרוק קוד QR המוצג במסך ולהשתמש בו כדי להקרין מידע בקלות מסמארטפונים וטאבלטים באמצעות אפליקציית Epson iProjection (גרסה 1.3.0 ואילך).

- ניתן להוריד את Epson iProjection בחינם מ-App Store או מ-Google Play. כל החיובים שעשויים לנבוע מההתקשרות אל App Store או Google Play הינם באחריות הלקוח.
- אם משתמשים ב-Epson iProjection במצב חיבור **מהיר**, מומלץ להגדיר אמצעי אבטחה. עמ' 66

1 לחץ על Menu כדי להציג את התפריטים לפי הסדר **רשת** - **מתח LAN אלחוטי**.

2 השתמש בלחצנים ▲ ▼ כדי לבחור באפשרות **פועל** ולאחר מכן לחץ על Enter.

3 מציג את התפריט **תצורת רשת** - **בסיסי** - **הצג פרטי LAN**.

4 השתמש בלחצנים ▲ ▼ כדי לבחור באפשרות **טקסט וקוד QR** ולאחר מכן לחץ על Enter.

5 לחץ על LAN בשלט או בחר באפשרות **הצג קוד QR** בתפריט **רשת** של המקרן כדי להציג את קוד ה-QR.

- אם תלחץ על Home, תוכל להציג את קוד ה-QR גם ממסך הבית. עמ' 26
- אם המקרן כבר קולט אות תמונה ברשת, קוד ה-QR לא יוצג גם אם תלחץ על LAN. לחץ על **הצג קוד QR** בתפריט **רשת** כדי להציג את קוד ה-QR.
- להסתרת קוד ה-QR, לחץ על Esc.

6 הפעל את Epson iProjection בסמארטפון או בטאבלט.

7 קרא את קוד ה-QR המוקרן באמצעות Epson iProjection.

סרוק את הקוד מול המסך כך שקוד ה-QR יהיה בתוך המסגרת. אם אתה רחוק מדי מהמסך, ייתכן שהקוד לא ייקרא.

אחרי החיבור, היכנס אל התפריט ☰ **תוכן** ובחר קובץ להקרנה.

הפעלה באמצעות סמארטפון (פונקציית שלט רחוק)

באמצעות Epson iProjection, ניתן להפעיל את המקרן מסמארטפון או מטאבלט.

הקש על ☰ ב-Epson iProjection כדי להציג את התפריט.

הקש על **Remote** בתפריט כדי להצגיג את המסך הבא.

> כאשר מוגדרת סיסמה ל-Remote עליך להזין את הסיסמה. לאחר זיהוי הסיסמה פעם אחת אין צורך להזינה פעם נוספת.

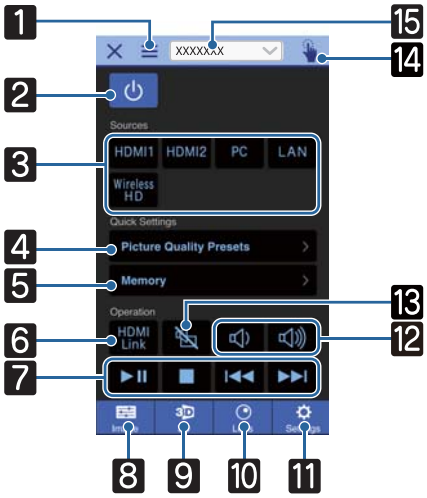

	לחצן	פונקציה
1	☰	מציג את התפריט.
2	⏻	מפעיל או מכבה את המקרן.
3	HDMI1 HDMI2 PC LAN Wireless HD	עובר לתמונה מכל יציאת קלט. ☚ עמ' 25
4	Picture Quality Presets ›	מגדיר את איכות התמונה באמצעות ההוראות שעל המסך.
5	Memory ›	שומר, טוען, מוחק או משנה שם של זיכרון שמור. ☚ עמ' 41
6	HDMI Link	מפעיל או מכבה את קישור HDMI. ☚ עמ' 60
7	▶II ■ ⏮ ⏭	כאשר ההגדרה קישור HDMI מכוונת לאפשרות פועל, ניתן לבצע פעולות כגון הפעלה, עצירה, הרצה קדימה, הרצה אחורה, מעבר לפרק הבא, מעבר לפרק הקודם והשהייה.
8	Image	מגדיר את מצב צבעים, אינטרפולציית פריים, שיפור תמונה, טמפ' צבעים, גמא, RGBCMY,קשתית עדשה, צריכת חשמל וקשתית אוטומטית.
9	3D	בחר תצוגת 3D, תבנית 3D, עומק 3D, גודל מסך אלכסוני ובהירות 3D.
10	Lens	מכוונן את המיקוד, הזום והיסט העדשה באפשרותך לרשום את מיקום העדשה (הפונקציה 'זיכרון') או להציג תבנית בדיקה (הפונקציה 'תבנית').
11	Settings	בחר גובה-רוחב, עיבוד תמונה, Keystone, אפס הכל, אפס זיכרון, אפס מיקום עדשה, היסט העדשה, זום, מיקוד, תבנית בדיקה.
12	🔈 🔊	כאשר האפשרות קישור HDMI מוגדרת לערך פועל, באפשרותך לכוונן את עוצמה.

	לחצן	פונקצייה
13		כאשר האפשרות קישור HDMI מוגדרת לערך פועל, באפשרותך להפעיל/לכבות את התמונה והשמע באופן זמני. עמ' 31
14		פותח את מסך לוח המגע. באפשרותך לתפעל את תפריט תצורה באמצעות נגיעה במשטח המגע.
15	XXXXXXX	בוחר את המקרן שבו ברצונך לשלוט.

פונקציות תפריט תצורה

פעולות תפריט תצורה

בתפריט ה-תצורה, באפשרותך לבצע תיקונים ולהגדיר את האות, התמונה, אות הכניסה וכדומה.

1 לחץ על לחצן ה- Menu .

שלט רחוק

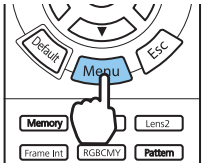

לוח בקרה

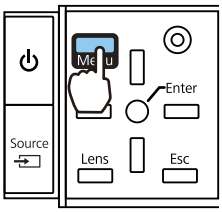

מוצג תפריט תצורה.

2 השתמש בלחצני ▲ ▼ לבחירת התפריט העליון מצד שמאל, ואז לחץ על לחצן Enter לאישור הבחירה.

כשאתה בוחר בתפריט הראשי משמאל, תת-התפריט מימין משתנה.

השורה בתחתית מהווה מדריך לפעולות.

3 השתמש בלחצני ▲ ▼ לבחירת תת-התפריט מימין, ואז לחץ על לחצן Enter לאישור הבחירה.

מוצג מסך הכוונון לפונקציה שנבחרה.

4 השתמש בלחצני ▲ ▼ ◄ ► לכוונון ההגדרות.

לדוגמא פס כוונון

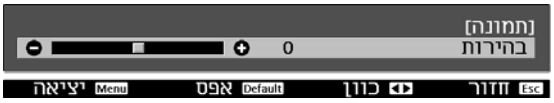

לדוגמא אפשרויות

לחץ על לחצן Enter על פריט המציג סמליל ↵ זה לשינוי מסך הבחירה לפריט זה.

לחץ על לחצן Esc לחזרה לשלב הקודם.

5 לחץ על לחצן Menu ליציאה מהתפריט.

בפריטים המכוונים באמצעות פס הכוונון, כדוגמת רמת הבהירות, באפשרותך ללחוץ על לחצן ה- Default כשמסך הכוונון מוצג כדי להחזיר את הכוונון לערך ברירת המחדל.

טבלת תפריט תצורה

אם לא מתקבל אות תמונה, אינך יכול לכוונן פריטים הקשורים להגדרות **תמונה** או **אות** בתפריט תצורה. לתשומת לבך, הפריטים המוצגים עבור ההגדרות **תמונה**, **אות** וכן **פרטים** משתנים בהתאם לאות התמונה המוקרן.

תמונה תפריט

פונקצייה	תפריט/הגדרות		הסבר
מצב צבעים	דינמי, קולנוע בהיר, טבעי, קולנוע, קולנוע דיגיטלי, 3D דינמי, קולנוע 3D		בחר מצב צבע בהתבסס על סביבתך ועל התמונה שאתה מקרין. עמ' 32
בהירות			כוונן את הבהירות כשהתמונה נראית כהה מדי.
ניגודיות			מכוונן את הניגודיות בין החלקים המוארים והמוצלים בתמונה. באמצעות הגדלת הניגודיות, התמונה הופכת חיה יותר.
רווית צבעים			מכוונן את רוויית הצבע עבור התמונות.
גוון			מכוונן את הגוון עבור התמונות.
חדות			מכוונן את חדות התמונה.
טמפ' צבעים	טמפ' צבעים		מכוונן את הגוון עבור התמונות. התמונה מקבלת גוון כחול בערכים הגבוהים, וגוון אדום בערכים הנמוכים.
	גוון עור		מכוונן את גוון העור. התמונה הופכת ירוקה יותר כשהיא מוגדרת בערך חיובי ואדומה יותר כשהיא מוגדרת בערך שלילי.
	מותאם אישית		מכוונן את ערכי ה-Offset וה-Gain לכל אחד מצבעי ה-R, G ו-B.
	גווני אפור	רמת כיוון, אדום, ירוק, כחול, בהירות	כיוון הערכים של אדום, ירוק, כחול ובהירות ברמת הכוונון שנבחרה.
אינטרפולציית פריים*1	כבוי, נמוכה, רגיל, גבוהה		מכוונן את מידת התנועה החלקה של התמונה.
שיפור תמונה*2	שיפור 4K	פועל, כבוי	ניתן להקרין ברזולוציה כפולה.
	מצבי תמונה מתוכנתים	כבוי, מראש 1 עד מראש 5	בחר את ההגדרות המתוכנתות מראש בתור ההגדרות עבור **הפחתת רעשים**, **הפחתת רעש ב-MPEG**, **Super-resolution** ו**הרחבת פרטים**.
	הפחתת רעשים		מכוונן את מידת החספוס של התמונה.
	הפחתת רעש ב-MPEG		מחליקה תמונות מחוספסות בפורמט MPEG.
	Super-resolution	התאמת קווים עדינה, מיקוד פרטים חלק	מכוונן את מידת השיפור בתמונות ורקעים מורכבים.
	הרחבת פרטים		יוצרת מרקם והרגשה חומרית נעימים יותר של התמונה.

פונקצייה	תפריט/הגדרות			הסבר
מתקדם	גמא		2, 1, 0, -1, -2, מותאם אישית*3, אפס	מכוונן את הגמא ניתן לבחור ערך גולמי או לבצע כוונון באמצעות ערך מותאם אישית. ☚ עמ' 39
	RGBCMY	R/G/B/C/M/Y	גוון, רוויה, בהירות	מכוונן את הגוון, הרוויה והבהירות לכל אחד מצבעי ה-R, G, B, C, M ו-Y. ☚ עמ' 37
	ביטול שזירה		כבוי, וידאו, סרט/אוטומטי	(ניתן להגדיר אפשרות זו רק אם **עיבוד תמונה** מוגדר לערך **משופרת** או בעת קבלה של קלט אות 480i, 576i או 1080i מיציאה HDMI1 או HDMI2, או מה-WirelessHD.) ממיר את האות משזור (i) למדורג (p) בשיטה התואמת את אות התמונה. ● **כבוי**: אידיאלי לתמונות תנועה דינמיות. ● **וידאו**: אידיאלי לצפייה בתמונות וידאו כלליות. ● **סרט/אוטומטי**: מבצע את ההמרה המיטבית לאותות כניסה של סרט, CG או אנימציה.
	קשתית עדשה			מכוונן את כמות האור הנכנסת דרך העדשה עם דיאפרגמת העדשה, אשר מכוונת את הניגודיות בתמונה.
צריכת חשמל	גבוהה, בינוני, ECO			ניתן לכוון את הבהירות לאחת משלוש הגדרות. בחר באפשרות ECO אם התמונות המוקרנות בהירות מדי. כאשר נבחרת האפשרות ECO, צריכת החשמל במהלך ההקרנה פוחתת, ורעש סיבוב המאוורר נחלש.
קשתית אוטומטית	כבוי, רגיל, מהירות גבוהה			באפשרותך לשנות את רמת מעקב כוונון האוריות לביצוע שינויים בבהירות התמונה המוצגת. ☚ עמ' 36
אפס	כן, לא			מאפס את הערכים המוגדרים של **תמונה** בהגדרה מצב צבעים לערכי ברירת מחדל.

*1 רק כאשר מוזן אות תמונה דרך HDMI1, HDMI2, WirelessHD.
*2 רק כשאות הכניסה הוא HDMI1, HDMI2, WirelessHD, או PC.
*3 ההגדרות נשמרות עבור כל סוג של מקור קלט או מצב צבעים.

אות תפריט

לא ניתן להגדיר את תפריט אות כאשר מוזן אות תמונה דרך LAN.

פונקצייה	תפריט/הגדרות		הסבר
הגדרת 3D*1	תצוגת 3D	אוטומטי, 3D, 2D	להצגת תמונה תלת-ממדית, הגדר זאת לאפשרות **אוטומטי** או 3D. ☚ עמ' 43
	תבנית 3D	זה לצד זה, למעלה ולמטה	מגדיר את פורמט ה-3D עבור אות הכניסה.
	עומק 3D	10- עד 10	מגדיר את עומק תמונת ה-3D.
	גודל מסך אלכסוני	60 עד 300	מגדיר את גודל ההקרנת תמונת ה-3D. באמצעות התאמה לגודל האמיתי, ניתן להשיג את אפקט ה-3D המיטבי.
	בהירות 3D	נמוכה, בינוני, גבוהה	מגדיר את בהירות תמונת ה-3D.
	היפוך משקפי 3D	כן, לא	הופך את תזמון הסנכרון של הצמצם הימני והשמאלי במשקפי ה-3D ושל התמונה השמאלית והימנית. אפשר פונקצייה זו אם אפקט ה-3D אינו מוצג כיאות.
	הערה לצפייה ב-3D	פועל, כבוי	מדליק או מכבה את ההודעה המופיעה בעת צפייה בתוכן 3D.
גובה-רוחב*2	אוטומטי*1, רגיל, מלא, זום, Anamorphic רחב*3, דחיסה אופקית*3		בוחר את יחס הגובה:רוחב. ☚ עמ' 33

פונקצייה	תפריט/הגדרות		הסבר
עקיבה[*2 *4]	משתנה בהתאם לאות הכניסה.		מכוונן תמונות מחשב כאשר מופיעים בהן פסים אנכיים.
סנכרון[*2 *4]	0 עד 31		מכוונן תמונות מחשב כאשר מופיעים בהן הבהובים, ערפול או הפרעות. ● כוונון הערכים של **בהירות**, **ניגודיות** או **חדות** עלול לגרום להבהוב או לטשטוש. ● אם מכוונים את הערך של **סנכרון** לאחר כוונון הערך של **עקיבה**, ניתן ליצור תמונה חיה יותר.
מיקום[*2 *4]			מכוונן את מיקום התצוגה למעלה, למטה, שמאלה או ימינה כאשר חלק מהתמונה חסר, כך שכל התמונה תוקרן.
הגדרה אוטומטית[*4]	פועל, כבוי		מגדיר אם לכוונן אוטומטית את התמונה כאשר אות הכניסה משתנה. כאשר פונקציה זו מופעלת, האפשרויות עקיבה, מיקום, ו-סנכרון מוגדרות באופן אוטומטי.
Overscan[*2 *1]	אוטומטי, כבוי, 4% ו-8%		משנה את יחס תמונת הפלט (טווח התמונה המוקרנת). ● **כבוי**, **4%**, **8%**: מגדיר את טווח התמונה. כאשר מוגדר הערך **כבוי**, כל טווח התמונה מוקרן. בהתאם לאות התמונה, ייתכן שתבחין ברעש בחלק העליון והתחתון של התמונה. ● **אוטומטי**: מגדיר לערך **כבוי** או **8%** באופן אוטומטי, בהתאם לאות הקלט.
מרחב צבעים[*1]	אוטומטי, BT.709, BT.2020		מגדיר את מערכת ההמרה עבור מרחב הצבעים.
טווח דינמי[*1]	טווח דינמי	אוטומטי, SDR, HDR10, HLG	שינוי הטווח של האזורים הכהים והבהירים בתמונות.
	סטטוס אות	-	הצגת אות התמונה.
	הגדרת HDR10	1 עד 16	שינוי עקומת ה-PQ של הטווח הדינמי בשיטת HDR PQ.
	הגדרת HLG	1 עד 16	שינוי עקומת ה-PQ של הטווח הדינמי בשיטת HDR HLG.
מתקדם	טווח וידאו[*1 *2]	אוטומטי, מצומצם (16-235), מלא (0-255)	כאשר אפשרות זו מוגדרת למצב **אוטומטי**, רמת הוידאו של אות הכניסה של ה-DVD ביציאות HDMI1 או HDMI2 מזוהה ומוגדרת באופן אוטומטי. אם אתה חווה תת-חשיפה או חשיפת יתר במצב **אוטומטי**, הגדר את רמת הווידאו של המקרן בהתאם לרמת הווידאו של נגן תקליטורי ה-DVD או ה-Blu-ray. הנגן צריך להיות במצב רגיל (מוגבל) או מורחב (מלא).
	EDID[*5]	רגיל, מורחב	שינוי ההגדרות של EDID. **רגיל** תומך באותות 3840x2160 30Hz ומצב **מורחב** תומך באותות 3840x2160 60Hz.
	עיבוד תמונה	משופרת, מהיר	משפר את מהירות התגובה לתמונות המוקרנות במהירות גבוהה, כדוגמת משחקים.
אפס	כן, לא		מאפס את כל ההגדרות של **אות** למעט **גודל מסך אלכסוני**, **הערה לצפייה ב-3D** וכן **גובה-רוחב**.

*1 רק כאשר מוזן אות תמונה דרך HDMI1, HDMI2, WirelessHD.
*2 ההגדרות נשמרות עבור כל סוג של קלט או אות כניסה.
*3 EH-TW9400W//EH-TW9400 בלבד.
*4 רק כאשר מוזן אות תמונה דרך PC.
*5 רק כאשר מוזן אות תמונה דרך HDMI1 או HDMI2.

תפרים הגדרות

פונקצייה	תפריט/הגדרות		הסבר
Keystone	Keystone	60- עד 60	תיקון עיוות Keystone. עמ' 31
כיסוי			מכסה חלק מהתמונה עם חלל ריק (מסך שחור). ניתן להגדיר את החלק העליון, החלק התחתון, צד שמאל או צד ימין של התמונה.
קישור HDMI	חיבורי התקן	-	מציג רשימת התקנים המחוברים מיציאות ה-HDMI1 או ה-HDMI2, או מה-WirelessHD*.
	קישור HDMI	פועל, כבוי	מפעיל או משבית את הפונקציה קישור HDMI.
	התקן פלט שמע*	מערכת קול/וידאו,WiHD משדר (Optical), WiHD משדר (HDMI)	בוחר איזה התקן מפיק שמע. עמ' 60
	קישור הפעלה	כבוי, דו-כיווני, התקן -> מקרן, מקרן -> התקן	מגדיר את פונקציית הקישור בעת הדלקה. ● אם אתה מקשר פעולות להתקן המחובר ומדליק את המקרן, בחר באפשרות **דו-כיווני** או **התקן -> מקרן**. ● אם אתה מקשר את הדלקת המקרן להתקן המחובר, בחר באפשרות **דו-כיווני** או **התקן -> מקרן**.
	קישור כיבוי	פועל, כבוי	הגדר אם ההתקנים המחוברים יכבו, או יישארו דלוקים בעת כיבוי המקרן.
	קשר מאגר	פועל, כבוי	אם קישור HDMI לא עובד כהלכה, ייתכן שתוכל לשפר זאת על-ידי שינוי ההגדרות.
WirelessHD*	מכשיר מחובר	-	מציג את כתובת ה-MAC של מכשירי ה-WirelessHD שאפשר לחבר.
	WirelessHD	פועל, כבוי	מאפשר או מנטרל את פונקציית WirlelessHD.
	קליטת וידאו	קליטת וידאו 100 % נמצא משדר	מעיד על סטטוס החיבור עם ה-WirelessHD Transmitter. כאשר מחובר, מוצג הכיתוב נמצא משדר.
	אפס	כן, לא	מאפס את הגדרות ה-**WirelessHD** להגדרות ברירת המחדל. שים לב שאפילו אם אתה מאפס את המקרן, הגדרות ה-WirelessHD Transmitter אינן מתאפסות.

פונקצייה	תפריט/הגדרות		הסבר
נעל הגדרות	נעילת עדשה	פועל, כבוי	כאשר מוגדר הערך **פועל**, המיקוד, הזום והיסט העדשה ננעלים בהגדרותיהם הנוכחיות. אם תלחץ על הלחצן Lens כאשר האפשרות **נעילת עדשה** מוגדרת לערך **פועל**, יוצג על המסך הסמל 🔒 .
	נעילה מפני ילדים	פועל, כבוי	אפשרות זו נועלת את לחצן ה- ⏻ בלוח הבקרה של המקרן על מנת למנוע מילדים להדליק את המקרן בטעות. באפשרותך להדליק את המקרן כשהוא נעול באמצעות לחיצה ממושכת על לחצן ⏻ למשך כשלוש שניות. באפשרותך עדיין לכבות את ההתקן באמצעות לחצן ⏻ , או לבצע פעולות כרגיל בעזרת השלט הרחוק. אם נעשה שינוי, הגדרה זו תאופשר לאחר כיבוי המקרן והשלמת תהליך הקירור. שים לב כי אפילו כאשר **נעילה מפני ילדים** מוגדר למצב **פועל**, המקרן עדיין נדלק כאשר כבל החשמל מחובר אם אפשרות **הדלקה ישירה** מוגדרת למצב **פועל**.
	נעילת לוח בקרה	נעילה מלאה, נעילה חלקית, כבוי	**נעילה מלאה**: משבית את כל לחצני המקרן. **נעילה חלקית**: משבית את כל לחצני המקרן למעט הלחצן ⏻ . 🔒 מוצג במסך אם הלחצנים נלחצים כשהמקרן נעול. לביטול הנעילה, לחץ והחזק את לחצן ה- ○ שעל לוח הבקרה למשך 7 שניות לפחות. אם נעשה שינוי, הגדרה זו מאופשרת לאחר סגירת תפריט ה-תצורה.
לחצן משתמש	משופר/מהיר, תצוגת 3D, צריכת חשמל, פרטים, קליטת וידאו WiHD*		בחר פריט מתפריט תצורה כדי להקצות ללחצן User בשלט. באמצעות לחיצה על לחצן ה- User , פריט התפריט שהוקצה, מסך בחירה/כוונון, מוצג ומאפשר לך לבצע הגדרות/כוונונים בלחיצה אחת.
זיכרון	טען זיכרון	Memory1 עד Memory10	טוען את ההגדרות שנשמרו באפשרות שמור זיכרון לכוונון התמונה.
	שמור זיכרון	Memory1 עד Memory10	שומר את ההגדרות שנערכו באפשרות **תמונה** בזיכרון.
	מחק זיכרון	Memory1 עד Memory10	מוחק זיכרון שנשמר.
	שנה שם זיכרון	Memory1 עד Memory10, ברירת מחדל, DVD, VCR, SDTV, HDTV, קולנוע, ספורט, מוזיקה, Anime, משחק, מותאם אישית	משנה את שם הזיכרון השמור.
	טען מיקום עדשה	Memory1 עד Memory10	טוען את ההגדרות שנוצרו תחת שמור מיקום עדשה ומאפשר לך לכוונן את מיקום העדשה.
	שמור מיקום עדשה	Memory1 עד Memory10	שמירת ערכי הכוונון של הזום, המיקוד, היסט העדשה וההבהוב שנוצרו באמצעות פונקציית כוונוון העדשה כמיקום של העדשה.
	מחק מיקום עדשה	Memory1 עד Memory10	מוחק את מיקום העדשה הרשום.
	שנה שם מיקום עדשה	Memory1 עד Memory10	משנה את השם הרשום של מיקום העדשה.

פונקצייה	תפריט/הגדרות	הסבר
אפס	כן, לא	איפוס כל ההגדרות למעט התקן **פלט שמע**, **קישור הפעלה**, **קישור כיבוי**, **קשר מאגר**, **לחצן משתמש** וזיכרון.

* EH-TW9400W/EH-TW8400W בלבד.

מורחב תפריט

פונקצייה	תפריט/הגדרות		הסבר
מסך הבית	הצגת מסך הבית אוטו'	פועל, כבוי	בחירה אם להציג אוטומטית את מסך הבית כשהמקרן מופעל. מסך הבית אינו מוצג כשהמקור שנבחר משדר אות תמונה כשהמקרן מופעל.
	פונקציה מותאמת 1	צריכת חשמל, קשתית אוטומטית, Keystone, פרטים	בחר את הפונקציה המוקצה למסך הבית.
	פונקציה מותאמת 2		
תצוגה	מיקום תפריט	-	קובע את המיקום בו אתה מעוניין להציג את התפריט.
	הודעות	פועל, כבוי	מגדיר אם להציג, או לא להציג, את ההודעות הבאות (פועל או כבוי). ● שמות פריטים לאותות תמונה, מצבי צבע ויחסי גובה ורוחב. ● אם הטמפרטורה הפנימית עולה כאשר לא נכנס אות תמונה או שמזוהה אות תמונה שאינו נתמך.
	רקע תצוגה	שחור, כחול, לוגו	בוחר את מצב המסך כאשר לא נכנס אות תמונה.
	מסך התחלה	פועל, כבוי	מגדיר אם להציג, או לא להציג, מסך פתיחה עם תחילת ההקרנה (פועל או כבוי). אם נעשה שינוי, הגדרה זו תאופשר לאחר כיבוי המקרן והשלמת תהליך הקירור.
	אישור מצב המתנה	פועל, כבוי	מגדיר אם להציג, או לא להציג, את הודעת אישור מצב המתנה (פועל או כבוי). ☛ עמ' 27
	יישור הלוח	-	☛ עמ' 78
	אחידות צבעים	אחידות צבעים: פועל, כבוי	מפעיל או משבית אחידות צבעים.
		רמת כיוון:	קיימות שמונה רמות החל מלבן, דרך אפור ועד שחור. ניתן לכוון כל רמה בנפרד.
		התחל בכוונון: אדום, ירוק, כחול	מתחיל לבצע כוונונים של אחידות צבעים.
		אפס: כן, לא	מאפס את כל הכוונונים וההגדרות של אחידות צבעים לערכי ברירת המחדל.
הקרנה	חלק קדמי, חלק קדמי/תקרה, חלק אחורי, חלק אחורי/תקרה		שנה את ההגדרות בהתאם לאופן התקנת המקרן.

פונקצייה	תפריט/הגדרות		הסבר
הפעלה	הדלקה ישירה	פועל, כבוי	באפשרותך להגדיר את המקרן כך שההקרנה תחל ברגע שכבל החשמל מחובר, ללא צורך בלחצני. שים לב כי כאשר אפשרות זו מכוונת למצב **פועל**, ההקרנה מתחילה אם החשמל חוזר לאחר הפסקת חשמל או קפיצות מתח אחרות וכבל החשמל עדיין מחובר למקרן.
	מצב שינה	פועל, כבוי	אם הזמן שהוגדר חולף ללא כניסת אות, המקרן נכבה באופן אוטומטי ועובר למצב המתנה. כאשר המקרן במצב המתנה, לחץ על הלחצן ⏻ שעל השלט הרחוק או על הלחצן ⏻ שבלוח הבקרה, על מנת להתחיל בהקרנה.
	טיימר מצב שינה	1 עד 30	הגדרת את המרווחים של **מצב שינה**.
	בהירות	פועל, כבוי	הגדר אפשרות זו למצב **כבוי** אם האור מהמחוונים בלוח הבקרה מפריע כשאתה צופה בסרט בחדר חשוך. כאשר מוגדר הערך **כבוי**, גם המחוון של משדר ה-WiHD כבוי במצב המתנה.
	Trigger Out	כבוי, מתח, Anamorphic רחב*1	הגדר את פונקציית ה-Trigger Out על מנת לשלוח את מצב הפעולה של המקרן וכדומה להתקנים חיצוניים. כאשר אפשרות זו מוגדרת למצב **כבוי**, לא נפלט מתח מיציאת ה-Trigger Out. כאשר מוגדר הערך **פועל** או **מתח**, המתח יוצא מיציאת ה-Trigger Out כאשר המקרן פועל. אם אתה משנה הגדרה זו, ההגדרה החדשה תכנס לפעולה בפעם הבאה שאתה מדליק את המקרן. עבור **Anamorphic רחב**, כאשר המקרן פועל ו-**גובה-רוחב** מוגדר למצב **Anamorphic רחב** או **דחיסה אופקית**, נפלט מתח מיציאת ה-Trigger Out. אם אתה משנה הגדרה זו, ההגדרה החדשה תכנס לפעולה בפעם הבאה שאתה מדליק את המקרן.
		פועל, כבוי*2	
	מצב גובה רב	פועל, כבוי	הגדר אפשרות זו למצב **פועל** אם אתה משתמש במקרן בגובה העולה על 1500 מטרים.
מצב המתנה	תקשורת כבויה, תקשורת פועלת		**תקשורת פועלת** מציינת כי ניתן לנטר את המקרן דרך רשת כאשר המקרן במצב המתנה.
שפה	-		בוחר בשפת התצוגה.
אפס	כן, לא		מאפס את כל ההגדרות של מצב **מורחב**, למעט **זיכרון**, **הקרנה**, **מצב גובה רב**, **מצב המתנה** ו**שפה**.

*1 EH-TW9400W/EH-TW9400 בלבד.
*2 EH-TW8400W/EH-TW8400 בלבד.

תפריט יישור הלוח

	תפריט/הגדרות			הסבר
יישור הלוח	יישור הלוח	פועל, כבוי		מאפשר או מנטרל את יישור הלוח.
	בחר צבע	R, B		בחר את הצבע שברצונך לתקן.
	צבע תבנית	R/G/B, R/G, G/B		בחר בתבנית ששימשה לתיקון.
	התחל בכוונון	-		מתחיל יישור הלוח. ☛ עמ' 100
	זיכרון	טען את יישור הלוח	Memory1, Memory2, Memory3	טוען הגדרות שנשמרו באמצעות הפונקציה שמור את יישור הלוח.
		שמור את יישור הלוח	Memory1, Memory2, Memory3	שומר את ההגדרות שנערכו באפשרות יישור הלוח לזיכרון.
		מחק את יישור הלוח	Memory1, Memory2, Memory3	מוחק את הזיכרונות שנרשמו באמצעות הפונקציה יישור הלוח.
		שנה שם ליישור הלוח	Memory1, Memory2, Memory3	משנה את השם של זיכרונות יישור הלוח.
	אפס	כן, לא		מאפס את ערך התיקון.

תפריט רשת

פונקצייה	תפריט/הגדרות	הסבר
מתח LAN אלחוטי	פועל, כבוי	בחירה אם להשתמש במתח LAN אלחוטי (**פועל** או **כבוי**).
פרטי רשת - LAN אלחוטי	-	מציג את הגדרות הרשת הבאות. ● מצב התחברות ● פרוטוקול LAN אלחוטי ● רמת אנטנה ● שם מקרן ● SSID ● DHCP ● כתובת IP ● מיסוך Subnet ● כתובת שער ● כתובת MAC ● קוד אזור
פרטי רשת LAN קווית	-	מציג את הפרטים הבאים לגבי סטטוס הגדרת הרשת. ● שם מקרן ● DHCP ● כתובת IP ● מיסוך Subnet ● כתובת שער ● כתובת MAC
הצג קוד QR	-	מציג את פרטי הרשת עבור המקרן עם קוד QR.
תצורת רשת	-	מציג את המסך להגדרת הרשת. ☛ עמ' 79

הערות הנוגעות לתפעול תפריט ה-רשת

פעולות בסיסיות מבוצעות בדרך דומה לשימוש בתפריט ה-תצורה.

עם זאת, הקפד לבחור בתפריט **הושלם** על מנת לשמור את ההגדרות כאשר אתה מסיים.

כן: שומר את ההגדרות ויוצא מתפריט ה-רשת.

לא: יוצא מתפריט ה-רשת ללא שמירת ההגדרות.

ביטול: ממשיך להציג את תפריט ה-רשת.

פעולות לוח המקשים על המסך

בתפריט רשת, מקלדת מופיעה כשיש צורך להזין מספרים ותווים. לחץ על הלחצנים ▲ ▼ ◄ ► בשלט הרחוק או על הלחצנים ✚ בלוח הבקרה לבחירת מקשים, ואז לחץ על לחצן ה- Enter להקלדתם. לחץ על לחצן ה-**Finish** לאישור הקלט, או על **Cancel** לביטולו.

מקש CAPS: מיתוג בין אותיות גדולות וקטנות.

מקש SYM1/2: מיתוג בין מקשי הסמלים.

תפריט בסיסי

פונקצייה	תפריט/הגדרות	הסבר
שם מקרן	עד 16 תווים של אותיות וספרות	הזן שם לזיהוי המקרן ברשת.
סיסמת PJLink	עד 32 תווים של אותיות וספרות	הגדר סיסמה לשימוש בעת שליטה במקרן באמצעות תוכנת PJLink תואמת. ☛ עמ' 104
סיסמה ל-Remote	עד 8 תווים של אותיות וספרות	הגדר סיסמה לשימוש בעת תפעול המקרן מטלפון חכם או מטאבלט.
הצג פרטי LAN	טקסט וקוד QR,טקסט	קבע את תבנית התצוגה עבור פרטי הרשת של המקרן.

תפריט LAN אלחוטי

פונקצייה	תפריט/הגדרות	הסבר
מצב התחברות	מהיר, מתקדם	מגדיר כיצד מחובר ה-LAN האלחוטי. **מהיר**: בעזרת Epson iProjection אפשר להתחבר ישירות לסמארטפונים, טאבלטים או מחשבים באמצעות תקשורת אלחוטית. המקרן הופך לנקודת גישה. (חשוב לוודא שמספר המכשירים המחוברים למקרן הוא שישה לכל היותר). עדכון התמונה המוקרנת עשוי להיות איטי יותר אם מספר המכשירים המחוברים גדול מהמספר הזה. **מתקדם**: מאפשר להתחבר לכמה טלפונים חכמים, טאבלטים או מחשבים באמצעות נקודת גישה לרשת אלחוטית.
ערוץ	1ch, 6ch, 11ch	(ניתן להגדיר זאת רק כאשר **מצב התחברות** מוגדר כ-**מהיר**.) בחר את תדר רוחב הפס בו משתמש חיבור ה-LAN האלחוטי.
SSID	עד 32 תווים של אותיות וספרות	(ניתן להגדיר זאת רק כאשר **מצב התחברות** מוגדר כ-**מתקדם**.) הזן SSID. אם מצורף SSID לרשת ה-LAN האלחוטית שבה המקרן משותף, הזן את ה-SSID.
חפש נקודת גישה	לתצוגת חיפוש	(ניתן לבחור באפשרות זו רק כאשר **מצב התחברות** מוגדר לערך **מתקדם**.) חיפוש נקודות גישה זמינות לרשת האלחוטית. מציין נקודות גישה המחוברות כעת. מציין נקודות גישה בהן קיימת אבטחה. אם תבחר בנקודת גישה בה קיימת אבטחה, יופיע תפריט אבטחה. עמ' 80
הגדרות IP (ניתן להגדיר זאת רק כאשר **מצב התחברות** מוגדר כ-**מתקדם**.)	DHCP	מגדיר האם להשתמש ב-DHCP (פועל או כבוי). כאשר אפשרות זו מוגדרת למצב **פועל**, אינך יכול להגדיר כתובות נוספות.
	כתובת IP	מזין את כתובת ה-IP עבור המקרן. לא ניתן להשתמש בכתובות ה-IP הבאות: 0.0.0.0, 127.x.x.x, 224.0.0.0 עד 255.255.255.255 (כאשר x הוא מספר מ-0 עד 255)
	מיסוך Subnet	מכניס את מיסוך ה-Subnet עבור המקרן. לא ניתן להשתמש במיסוכי ה-Subnet הבאים: 0.0.0.0, 255.255.255.255
	כתובת שער	מכניס את כתובת השער IP עבור המקרן. לא ניתן להשתמש בכתובות השער הבאות: 0.0.0.0, 127.x.x.x, 224.0.0.0 עד 255.255.255.255 (כאשר x הוא מספר מ-0 עד 255)
תצוגת SSID	פועל, כבוי	מגדיר אם להציג את ה-SSID במסך ההמתנה של רשת ה-LAN ומסך הבית (פועל או כבוי).
הצגת כתובת IP	פועל, כבוי	מגדיר אם להציג את כתובת ה-IP במסך ההמתנה של רשת ה-LAN ומסך הבית (פועל או כבוי).

תפריט אבטחה

פונקצייה	תפריט/הגדרות	הסבר
אבטחה	לא, WPA2-PSK, WPA/ WPA2-PSK	מגדיר את האבטחה. ב-**מהיר**, ניתן לבחור ב-**WPA2-PSK**. ב-**מתקדם**, ניתן לבחור ב--**WPA2-PSK/WPA/PSK**.
ביטוי סיסמה	8 עד 32 אותיות וספרות של סיביות בודדות	מזין את הסיסמא. מומלץ לשנות את הסיסמא באופן תקופתי לצורך אבטחה.

תפריט LAN קווית

פונקצייה	תפריט/הגדרות	הסבר
DHCP	פועל, כבוי	הגדר אם יש להשתמש ב-DHCP או לא (**פועל**/**כבוי**). כאשר אפשרות זו מוגדרת למצב **פועל**, אינך יכול להגדיר כתובות נוספות.
כתובת IP	מספר בין 0 ל-255	הזן את כתובת ה-IP המוקצית למקרן. בכל שדה של הכתובת ניתן להזין מספר בין 0-255. עם זאת, לא ניתן להשתמש בכתובות ה-IP שלהלן. 0.0.0.0, 127.x.x.x, 224.0.0.0 עד 255.255.255.255 (כאשר x הוא מספר מ-0 עד 255)
מיסוך Subnet	מספר בין 0 ל-255	הזן את ערך מיסוך Subnet של המקרן. בכל שדה של הכתובת ניתן להזין מספר בין 0-255. עם זאת, לא ניתן להשתמש בערכי מיסוך Subnet שלהלן. 0.0.0.0, 255.255.255.255
כתובת שער	0 עד 255 תווים	הזן את כתבות ה-IP של שער המקרן. בכל שדה של הכתובת ניתן להזין מספר בין 0-255. עם זאת, לא ניתן להשתמש בכתובות השער שלהלן. 0.0.0.0, 127.x.x.x, 224.0.0.0 עד 255.255.255.255 (כאשר x הוא מספר מ-0 עד 255)
הצגת כתובת IP	פועל, כבוי	הגדר לערך כבוי למניעת הצגתה של כתובת ה-IP במסך **פרטי רשת LAN קווית**.

תפריט אחרים

פונקצייה	תפריט/הגדרות	הסבר
הודעת PJLink	פועל, כבוי	כדי להשתמש בפונקציית ההודעות של PJLink, בחר באפשרות **פועל**.
כתובת IP ייעודית	מספר בין 0 ל-255	הזן את כתובת ה-IP של המחשב כדי לקבל הודעה על מצב הפעולה של המקרן באמצעות הפונקציה של הודעת PJLink. אפשר להזין מספרים בין 0 ל-255. לא ניתן להשתמש בכתובות ה-IP הבאות: 127.x.x.x, 224.0.0.0 עד 255.255.255.255 (x הוא מספר בין 0 ל-255)
AMX Device Discovery	פועל, כבוי	כאשר ברצונך לאפשר את זיהוי המקרן באמצעות AMX Device Discovery, הגדר אפשרות זו לערך **פועל**. הגדר לערך **כבוי** אם אינך מחובר לסביבה הנשלטת על-ידי בקר מבית AMX או AMX Device Discovery.
Control4 SDDP	פועל, כבוי	כאשר ברצונך לאפשר זיהוי של המקרן על-ידי Control4 SDDP, הגדר אפשרות זו לערך **פועל**. הגדר אפשרות זו לערך **כבוי** אם אינך מחובר לסביבת עבודה שנשלטת על-ידי בקר מ-Control4 או Control4 SDDP.

תפריט אפס

פונקצייה	הסבר
אפס הגדרות רשת.	באפשרותך לאפס את כל הערכים של **רשת** לערכי ברירת המחדל.

תפריט פרטים

פונקצייה	תפריט/הגדרות	הסבר
פרטי מקרן	שעות נורה	מציג את שעות תפעול הנורה המצטברות.
	מקור	מציג את מקור הכניסה הנוכחי.
	אות כניסה	מציג את הגדרות אות הכניסה של אות הכניסה הנוכחי.
	רזולוציה	מציג את הרזולוציה.
	מצב סריקה	מציג את מצב הסריקה.
	קצב רענון	מציג את קצב הרענון.
	תבנית 3D	מציג את תבנית ה-3D של אות הכניסה במהלך הקרנת 3D (מיזוג תמונות, זה לצד זה, או למעלה ולמטה).
	פרטי סנכרון	מציג מידע בנוגע לאות התמונה. יתכן ומידע זה ידרש במקרה של צורך בשירות.
	עומק צבע	מציג את עומק הצבעים וההבדל בין הצבעים.
	פורמט צבעים	מציג מידע על מרחב הצבעים והטווח הדינמי.
	סטטוס	זהו מידע בנוגע לשגיאות שיתכן והתרחשו במקרן. יתכן ומידע זה ידרש במקרה של צורך בשירות.
	מספר סידורי	מציג את המספר הסידורי של המקרן.
	Event ID	מוצג יומן השגיאות של היישום. ☛ עמ' 92
גרסה	Main	מציג את גרסת הקושחה של המקרן.
	וידאו 2	

תפריט אפס

פונקצייה	הסבר
אפס שעות נורה	מאפס את זמן השימוש המצטבר בשעות הנורה ל-0 H. אפס כאשר אתה מחליף את הנורה.
אפס זיכרון	מאפס את כל הפריטים בהגדרה **זיכרון** לערכי ברירת המחדל שלהם.
אפס מיקום עדשה	מאפס את כל ההגדרות שנשמרו באמצעות הפונקציה **שמור מיקום עדשה**.
אפס הכל	מאפס את כל הפריטים בתפריט ה-תצורה להגדרות ברירת המחדל שלהם. ערכי הכוונון הבאים אינם מאופסים לערכי ברירת המחדל: **זיכרון**, **יישור הלוח**, **אחידות צבעים**, **שעות נורה**, **שפה** והגדרות **רשת**.

פתרון בעיות

קריאת המחוונים

אפשר לבדוק את המצב של המקרן דרך המחוונים ⏻ , , ו- הדולקים או מהבהבים בלוח הבקרה.

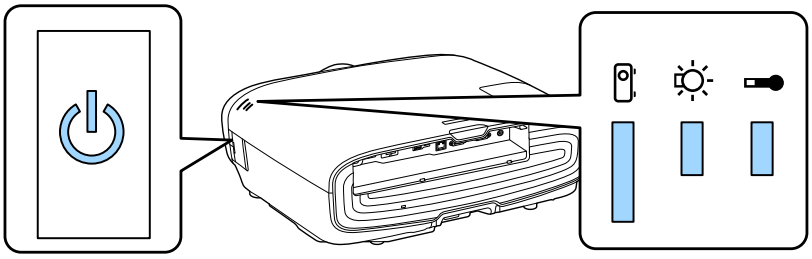

עיין בטבלה הבאה לבדיקת מצב המקרן ודרך פתרון הבעיות שמציגים המחוונים.

מצב המחוון במהלך שגיאה/אזהרה

: דולק : מהבהב : סטטוס נשמר : כבוי

מחוונים	מצב	פתרון
(כתום)/(כחול)	החלף נורה	הגיע הזמן להחליף את הנורה שלך. החלף את הנורה בנורה חדשה בהקדם האפשרי. ☛ עמ' 97 הנורה עלולה להתפוצץ אם תמשיך להשתמש בה במצב זה.
(כתום)/(כחול)	אזהרת טמפ' גבוהה	באפשרותך להמשיך בהקרנה. אם הטמפרטורה הופכת גבוהה מדי שוב, ההקרנה תפסיק באופן אוטומטי. ● אם המקרן מותקן לצד קיר, וודא כי יש מרחק של 20 ס"מ לפחות בין הקיר לפתח יציאת האוויר של המקרן. ● אם מסנן האוויר נסתם, נקה אותו. ☛ עמ' 94 ● מומלץ לוודא שאין משהו שחוסם את האזור מסביב לפתח כניסת האוויר ושהטמפרטורה מסביב לפתח לא גבוהה מדי. ☛ עמ' 110

מחוונים	מצב	פתרון
(כתום)/(כחול)	שגיאה פנימית	ישנה תקלה במקרן. הסר את תקע המקרן משקע החשמל וצור קשר עם המשווק המקומי שלך או עם מרכז התיקונים הקרוב ביותר של EPSON. ☛ *רשימת ספקים של מקרני אפסון*
(כתום)/(כחול)	שגיאת מאוורר שגיאת חיישן	
(כתום)/(כחול)	Cinema Filter Error שגיאה קשתית אוט'	
(כתום)/(כחול)	שגיאת מתח (Ballast)	
(כתום)/(כחול)	שגיאת נורה תקלה בנורה	יש בעיה עם הנורה, או שהיא לא נדלקה. ● נתק את כבל החשמל, ואז בדוק אם הנורה סדוקה. ☛ עמ' 97 אם היא איננה סדוקה, התקן אותה מחדש במקומה והדלק את החשמל. אם התקנה מחודשת של הנורה אינה פותרת את הבעיה, או אם הנורה סדוקה, הסר את תקע המקרן משקע החשמל, וצור קשר עם המשווק המקומי שלך או עם מרכז התיקונים הקרוב ביותר של EPSON. ☛ *רשימת ספקים של מקרני אפסון* ● בדוק שכיסוי הנורה נסגר כיאות. ● אם מסנן האוויר נסתם, נקה אותו. ☛ עמ' 94 ● בעת השימוש בהתקן בגובה של 1500 מ' או יותר, הגדר את **מצב גובה רב** למצב **פועל**. ☛ **מורחב** - **הפעלה** - **מצב גובה רב** עמ' 76
(כתום)/(כחול)	שגיאת טמפ' גבוהה (התחממות יתר)	הטמפרטורה הפנימית גבוהה מדי. ● הנורה כבה באופן אוטומטי וההקרנה מפסיקה. המתן כחמש דקות. כשהמאוורר מפסיק, נתק את כבל החשמל. ● אם המקרן מותקן לצד קיר, וודא כי יש מרחק של 20 ס"מ לפחות בין הקיר לפתח יציאת האוויר של המקרן. ● אם מסנן האוויר נסתם, נקה אותו. ☛ עמ' 94 ● מומלץ לוודא שאין משהו שחוסם את האזור מסביב לפתח כניסת האוויר ושהטמפרטורה מסביב לפתח לא גבוהה מדי. ☛ עמ' 110 ● אם הדלקת החשמל שוב אינה פותרת את הבעיה, הפסק את השימוש במקרן והסר את תקע המקרן משקע החשמל. צור קשר עם המשווק המקומי שלך או עם מרכז התיקונים הקרוב ביותר של EPSON. ☛ *רשימת ספקים של מקרני אפסון*

מצב המחוון במהלך פעולה רגילה

דולק : מהבהב : כבוי :

מחוונים	מצב	פתרון
	מצב המתנה	כשאתה לוחץ על הלחצן ⏻ בשלט הרחוק או על הלחצן ⏻ בלוח הבקרה, ההקרנה מתחילה לאחר המתנה קצרה.
(כחול)	בתהליך חימום	החימום אורך כ-30 שניות. פעולת הכיבוי איננה אפשרית כאשר המקרן מתחמם.
	בתהליך קירור	כל הפעולות אינן אפשריות כאשר המקרן מתקרר. המקרן נכנס למצב המתנה כאשר הקירור מסתיים. אם מסיבה כלשהי כבל החשמל מתנתק במהלך הקירור, המתן עד שהנורה התקררה מספיק (כ-10 דקות), חבר שוב את כבל החשמל, ואז לחץ על הלחצן ⏻ בשלט הרחוק או על הלחצן ⏻ בלוח הבקרה.
(כחול)	מתקיימת הקרנה	המקרן פועל כרגיל.

- בתנאי תפעול רגילים, המחוונים 🌡 ו-☼ כבויים.
- כאשר פונקציית ה-בהירות מוגדרת למצב **כבוי**, כל המחוונים כבויים בתנאי הקרנה רגילים. ☛ **מורחב** - **הפעלה** - **בהירות** עמ' 76

כאשר המחוונים אינם מסייעים

בדוק את הבעיה

בדוק אם הבעיה שלך מופיעה בטבלה הבאה, ואז פנה לעמוד המתאים למידע נוסף בנוגע לטיפול בבעיה.

בעיה		עמוד
בעיות הקשורות לתמונות	לא מופיעות תמונות. ההקרנה אינה מתחילה, איזור ההקרנה שחור לחלוטין, או שאיזור ההקרנה כחול לחלוטין.	עמ' 86
	התמונות הנעות המוקרנות ממחשב אינן מוקרנות.	עמ' 86
	מוצגת ההודעה "**לא נתמך**"	עמ' 86
	מוצגת ההודעה "**אין אות**"	עמ' 86
	התמונות מטושטשות או שאינן ממוקדות.	עמ' 87
	קיימים עיוותים או הפרעות בתמונות.	עמ' 87
	התמונה חתוכה (גדולה) או קטנה, או שרק חלק מהתמונה מוקרן.	עמ' 87
	צבעי התמונות אינם מוצגים כיאות. התמונה כולה נראית סגלגלה או ירקרקה, התמונות מופיעות בשחור לבן או שהצבעים נראים עמומים.*	עמ' 88
	התמונות נראות כהות.	עמ' 88
	ההקרנה מפסיקה באופן אוטומטי.	עמ' 88
בעיות כשההקרנה מתחילה	המקרן אינו נדלק.	עמ' 88
בעיות עם השלט	השלט אינו מגיב.	עמ' 89
בעיות עם לוח הבקרה	לא ניתן לבצע שינויים בלוח הבקרה.	עמ' 89
בעיות עם 3D	לא ניתן להקרין כיאות ב-3D.	עמ' 89
בעיות עם HDMI	קישור HDMI אינו פועל.	עמ' 90
	שם ההתקן אינו מוצג תחת התקנים מחוברים.	עמ' 90

בעיה		עמוד
בעיות עם WirelessHD	"המשדר לא נמצא." מוצג	עמ' 90
	לא ניתן להקרין תמונות WirelessHD.	עמ' 91
	הפרעות, עיוות או שיבושים מופיעים ב-WirelessHD.	עמ' 91
	ההקרנה נעצרת בחצי מהתמונה בצד שמאל או ימין, או שהתמונה מוכפלת.	עמ' 91
בעיות ברשת	לא ניתן לגשת לרשת באמצעות חיבור LAN אלחוטי.	עמ' 92
	התמונה מכילה רעש סטטי במהלך הקרנה מהרשת.	עמ' 92

* היות והצבעים משתנים בין צגים ומסכי LCD שונים, התמונה המוקרנת על ידי המקרן והצבעים המוצגים על הצג עלולים להיות שונים אלה מאלה. עם זאת, לא מדובר בתקלה.

בעיות הקשורות לתמונות

לא מופיעות תמונות.

בדיקה	פתרון
האם המקרן דלוק?	לחץ על הלחצן ⏻ בשלט הרחוק או על הלחצן ⏻ בלוח הבקרה.
האם כבל החשמל מחובר?	חבר את כבל החשמל.
האם המחוונים כבויים?	נתק ואז חבר מחדש את כבל החשמל של המקרן. בדוק שלחיצה על לחצן ההדלקה לאחר החיבור מספקת מתח למקרן.
האם נכנס אות תמונה?	בדוק כי ההתקן המחובר דלוק. כשההגדרה **הודעות** היא במצב **פועל** בתפריט תצורה, מוצגות הודעות על קליטת אות תמונה. ☛ **מורחב** - **תצוגה** - **הודעות** עמ' 76
האם ההגדרות בתפריט ה-תצורה נכונות?	אפס את כל ההגדרות. ☛ **אפס** - **אפס הכל** עמ' 82
(רק בעת הקרנת אותות תמונה ממחשב) האם החיבור בוצע כאשר המקרן או המחשב היו כבר דלוקים?	אם החיבור בוצע כשהמכשירים היו כבר דלוקים, ייתכן שהמקש Fn (מקש פונקציה), אשר מחליף את אות התמונה של המחשב ליציאה חיצונית, לא יפעל. כבה את המחשב ואת המקרן ואז הדלק אותם שוב.

תמונות נעות אינן מוצגות

בדיקה	פתרון
(רק בעת הקרנת אותות תמונה ממחשב) האם אות התמונה של המחשב מכוון לשלוח אות חיצוני ואות לצג LCD באותו זמן?	בהתאם למפרט המחשב, יתכן ותמונות נעות לא יוצגו כאשר המחשב מכוון לשלוח אות חיצוני ואות לצג LCD באותו הזמן. שנה זאת כך שאות התמונה יהיה מכוון למצב פלט חיצוני בלבד. לקבלת מפרט המחשב, עיין בתיעוד המצורף למחשב.

מוצגת ההודעה "לא נתמך"

בדיקה	פתרון
(רק בעת הקרנת אותות תמונה ממחשב) האם תדירות אות התמונה והרזולוציה מתאימים למצב?	בדוק את אות התמונה הנכנס ב-**רזולוציה** מתפריט תצורה, ובדוק כי הוא מתאים לרזולוציה של המקרן. ☛ **פרטים** - **פרטי מקרן** עמ' 82 ☛ עמ' 106

מוצגת ההודעה "אין אות"

בדיקה	פתרון
האם הכבלים מחוברים כיאות?	בדוק שכל הכבלים הדרושים להקרנה מחוברים כיאות. ☛ עמ' 19

בדיקה	פתרון
האם נבחרה היציאה הנכונה לאות התמונה?	בדוק את התמונה בעזרת לחצני המקור בשלט הרחוק, או לחצן ה- בלוח הבקרה. עמ' 25
האם ההתקן המחובר דלוק?	הדלק את ההתקן.
(רק בעת הקרנת אותות תמונה ממחשב) האם אותות התמונה יוצאים אל המקרן?	שנה זאת כך שאות התמונה יועבר כפלט חיצוני, ולא יעבור רק לצג ה-LCD של המחשב. בחלק מן הדגמים, כשאותות התמונה יוצאים להתקן חיצוני, הם לא מופיעים עוד על צג ה-LCD. לקבלת מפרט המחשב, עיין בתיעוד המצורף למחשב.
	אם החיבור מבוצע כאשר מקרן המחשב כבר דלוק, יתכן ומקש ה-Fn (מקש הפונקציה) ההופך את אות התמונה של המחשב לפלט חיצוני לא יעבוד. כבה את המחשב ואת המקרן ואז הדלק אותם שוב.

התמונות מטושטשות או שאינן ממוקדות

בדיקה	פתרון
האם המיקוד תוקן?	הגדר את המיקוד עמ' 29
האם המקרן נמצא במרחק מתאים?	בדוק את טווח ההקרנה המומלץ. עמ' 16
האם נוצרה התעבות על העדשה?	אם המקרן עבר פתאום מסביבה קרה לבסיבה חמה, או אם התרחש שינוי פתאומי בטמפרטורת החדר, יתכן ותיווצר התעבות על משטח העדשה, שעלולה לגרום לתמונות להיראות מטושטשות. הצב את המקרן בחדר כשעה לפני השימוש. אם המקרן רטוב כתוצאה מההתעבות, כבה אותו, נתק את כבל החשמל, והשאר אותו כך זמן מה.

מופיעים עיוותים או הפרעות בתמונות

בדיקה	פתרון
האם הכבלים מחוברים כיאות?	בדוק שכל הכבלים הדרושים להקרנה מחוברים כיאות. עמ' 19
האם נעשה שימוש בכבל מאריך?	אם נעשה שימוש בכבל מאריך, הפרעות חשמליות עלולות להפריע לאותות.
(רק בעת הקרנת אותות תמונה ממחשב) האם הגדרות ה-**סנכרון** וה-**עקיבה** נקבעו כיאות?	המקרן עושה שימוש בפונקציות כוונון אוטומטי על מנת להקרין במצב הטוב ביותר. עם זאת, בהתאם לאות, חלק מן פונקציות עלולות לא להיות מכוונגות בצורה נכונה לאחר ביצוע תיקונים עצמיים. אם הדבר מתרחש, כוונן את הגדרות ה-**עקיבה** וה-**סנכרון** מתפריט ה-תצורה. **אות** - **עקיבה/סנכרון** עמ' 72
(רק בעת הקרנת אותות תמונה ממחשב) האם נבחרה הרזולוציה המתאימה?	הגדר את המחשב כך שהאותות היוצאים יתאימו למקרן. עמ' 106

חלק מן התמונה נחתך או שהתמונה קטנה מדי

בדיקה	פתרון
האם נבחר ה-**גובה-רוחב** המתאים?	בחר במצב גובה-רוחב המתאים לאות הכניסה בהגדרה **גובה-רוחב** בתפריט תצורה. **אות** - **גובה-רוחב** עמ' 72
האם ה-**מיקום** של התמונה מוגדר כיאות?	התאם את הגדרות ה-**מיקום** מתפריט ה-תצורה. **אות** - **מיקום** עמ' 72
(רק בעת הקרנת אותות תמונה ממחשב) האם נבחרה הרזולוציה המתאימה?	הגדר את המחשב כך שהאותות היוצאים יתאימו למקרן. עמ' 106

צבעי התמונות אינם מוצגים כיאות

בדיקה	פתרון
האם הכבלים מחוברים כיאות?	בדוק שכל הכבלים הדרושים להקרנה מחוברים כמו שצריך. עמ' 19 עבור היציאה PC, ודא שהמחבר הוא באותו צבע כמו השקע של הכבל. עמ' 19
האם ניגודיות התמונה מוגדרת כיאות?	התאם את הגדרות ה-**ניגודיות** מתפריט ה-תצורה. **תמונה** - **ניגודיות** עמ' 71
האם צבע התמונה מוגדר כיאות?	התאם את הגדרות ה-**מתקדם** מתפריט ה-תצורה. **תמונה** - **מתקדם** עמ' 71
(רק בעת הקרנת תמונות מהתקן וידאו) האם רוויית הצבע והגוון מוגדרים כיאות?	התאם את הגדרות ה-**רווית צבעים** וה- גוון מתפריט ה-תצורה. **תמונה** - **רווית צבעים**/גוון עמ' 71

התמונות נראות כהות

בדיקה	פתרון
האם בהירות התמונות מוגדרת כיאות?	התאם את הגדרות ה-**בהירות** מתפריט ה-תצורה. **תמונה** - **בהירות** עמ' 71
האם ניגודיות התמונה מוגדרת כיאות?	התאם את הגדרות ה-**ניגודיות** מתפריט ה-תצורה. **תמונה** - **ניגודיות** עמ' 71
האם הגיע הזמן להחליף את הנורה שלך?	כאשר הנורה כמעט מוכנה להחלפה, התמונות הופכות כהות יותר ואיכות התמונה הופכת גרועה יותר. כאשר הדבר מתרחש, החלף את הנורה בחדשה. עמ' 97

ההקרנה מפסיקה באופן אוטומטי

בדיקה	פתרון
האם מצב **מצב שינה** מאופשר?	אם הזמן שהוגדר חולף ללא אות נכנס, הנורה כבית אוטומטית והמקרן עובר למצב המתנה. המקרן חוזר ממצב המתנה כשאתה לוחץ על הלחצן ⏻ שעל השלט הרחוק או על הלחצן ⏻ בלוח הבקרה. אם רוצים להשבית את **מצב שינה**, צריך לשנות את ההגדרה למצב **כבוי**. **מורחב** - **הפעלה** - **מצב שינה** עמ' 76

בעיות כשההקרנה מתחילה

המקרן אינו נדלק

בדיקה	פתרון
האם המקרן דלוק?	לחץ על הלחצן ⏻ בשלט הרחוק או על הלחצן ⏻ בלוח הבקרה.
האם ה-**נעילה מפני ילדים** מוגדר **פועל**?	כשההגדרה **נעילה מפני ילדים** היא במצב **פועל** בתפריט תצורה לחץ על הלחצן ⏻ שבלוח הבקרה במשך כשלוש שניות או בצע את הפעולות מהשלט הרחוק. **הגדרות** - **נעל הגדרות** - **נעילה מפני ילדים** עמ' 74
האם המחוונים נדלקים ונכבים כאשר אתה נוגע בכבל החשמל?	כבה את המקרן, ואז נתק וחבר מחדש את כבל החשמל של המקרן. אם הבעיה ממשיכה, הפסק את השימוש במקרן, הסר את תקע המקרן משקע החשמל, וצור קשר עם המשווק המקומי שלך או עם מרכז המידע למקרנים הקרוב ביותר. *רשימת ספקים של מקרני אפסון*
האם כיסוי המנורה והמנורות מותקנים כהלכה?	אם המנורה או כיסוי המנורה לא מותקנים כהלכה, לא ניתן להפעיל את המקרן. בדוק את ההתקנה. עמ' 97

בעיות עם השלט

השלט הרחוק אינו מגיב

בדיקה	פתרון
האם האזור המאיר של השלט הרחוק מצביע כלפי מקלט השלט הרחוק או המקרן במהלך הפעולה?	כוון את השלט הרחוק כלפי מקלט השלט. כמו כן, בדוק את טווח הפעולה. ☛ עמ' 24
האם השלט הרחוק נמצא במרחק גדול מדי מן המקרן?	בדוק את טווח הפעולה. ☛ עמ' 24
האם אור שמש ישיר או אור חזק ממנורות פלורוסנט מאיר ישירות אל מקלט השלט הרחוק?	הצב את המקרן במקום שבו אור חזק אינו מאיר ישירות אל מקלט השלט הרחוק.
האם הסוללות ריקות או האם הן הותקנו כיאות?	ודא כי הסוללות הותקנו כיאות או החלף את הסוללות בחדשות במידת הצורך. ☛ עמ' 23
האם השלט רחוק מכוון כלפי ה-WirelessHD Transmitter בעת תפעול של לחצן השליטה של ה-WirelessHD Transmitter? (EH-TW9400W/ EH-TW8400W בלבד)	וודא שאתה מכוון את השלט רחוק אל ה-WirelessHD Transmitter בעת השימוש בלחצן השליטה ב-WirelessHD Transmitter שבשלט רחוק. ☛ עמ' 57

בעיות עם לוח הבקרה

לא ניתן לבצע שינויים בלוח הבקרה

בדיקה	פתרון
האם ההגדרה **נעילת לוח בקרה** מכוונת לאפשרות **נעילה מלאה** או **נעילה חלקית**?	כאשר ההגדרה **נעילת לוח בקרה** מכוונת לאפשרות **נעילה מלאה** בתפריט תצורה, כל לחצני הפעולה בלוח הבקרה מושבתים; כאשר היא מכוונת לאפשרות **נעילה חלקית**, רק הלחצן ⏻ בלוח הבקרה זמין. בצע פעולות מן השלט הרחוק. ☛ **הגדרות** - **נעל הגדרות** - **נעילת לוח בקרה** עמ' 74

בעיות עם 3D

לא ניתן להקרין כיאות ב-3D

בדיקה	פתרון
האם משקפי ה-3D דולקות?	הדלק את משקפי ה-3D.
האם משקפי התלת-ממד טעונים?	טען את משקפי התלת-ממד.
האם מוקרנת תמונת 3D?	אם המקרן מקרין תמונת 2D, או אם מתרחשת שגיאה במקרן המונעת את הקרנת תמונת ה-3D, לא תוכל לצפות בתמונות 3D, אפילו אם תרכיב משקפי 3D.
האם התמונה הנכנסת היא ב-3D?	בדוק כי התמונה הנכנסת תואמת 3D. היות ומרבית שידורי הטלוויזיה אינם מכילים אות בפורמט 3D, יש להגדיר את קליטת ה-3D באופן ידני.
האם **תצוגת 3D** מכוונת לאפשרות 2D?	אם ההגדרה **תצוגת 3D** מכוונת לאפשרות 2D בתפריט תצורה, המקרן לא עובר אוטומטית למצב 3D גם אם הקלט הוא תמונה תלת-ממדית. הגדר את **תצוגת 3D** למצב 3D או **אוטומטי**. ☛ **אות** - **הגדרת 3D** - **תצוגת 3D** עמ' 72
האם **תבנית 3D** מוגדר כהלכה?	אם פורמט ה-3D של התקן ה-AV וה-**תבנית 3D** של המקרן אינם זהים, יתכן וחלק מן התמונה לא תוצג. ודא שההגדרה **תבנית 3D** של המקרן תואמת להגדרה פורמט 3D של התקן ה-AV. ☛ **אות** - **הגדרת 3D** - **תבנית 3D** עמ' 72 אם אתה משנה את **תבנית 3D**, הגדר את **תצוגת 3D** לערך 3D ולחץ על הלחצן 3D Format.

בדיקה	פתרון
האם אתה צופה בטווח הקליטה?	אם המרחק בין המקרן ומשקפי התלת-ממד עולה על 10 מ', החיבור עלול להתנתק. קרב את משקפי התלת-ממד למקרן.
האם ההתאמה בוצעה כיאות?	למידע נוסף על ביצוע ההתאמה, עיין במדריך למשתמש של משקפי התלת-ממד.
האם יש התקנים הגורמים להפרעות בגלי רדיו בקרבת ההתקן?	בעת השימוש במקביל בהתקנים אחרים בעלי טווח תדירות זהה (2.4 GHz) כדוגמת התקני תקשורת Bluetooth, חיבורי LAN אלחוטיים (IEEE802.11b/g) או תנורי מיקרוגל, עלולה להתרחש הפרעה בגלי הרדיו והתמונה תופרע או שהתקשורת לא תתאפשר. אל תשתמש במקרן בקרבת התקנים אלו.

בעיות עם HDMI

קישור HDMI אינו פועל

בדיקה	פתרון
האם אתה משתמש בכבל העונה על דרישות ה-HDMI?	הפעולות אינן אפשריות עם כבלים שאינם עונים על דרישות ה-HDMI.
האם ההתקן המחובר עונה על דרישות ה-HDMI CEC?	אם ההתקן המחובר אינו עונה על דרישות ה-HDMI CEC, לא ניתן להפעילו אפילו אם הוא מחובר לכניסת ה-HDMI. עיין בתיעוד המצורף להתקן המחובר לקבלת מידע נוסף. כמו כן, לחץ על לחצן ה- HDMI Link ואז בדוק אם ההתקן זמין תחת **חיבורי התקן**. עמ' 61
האם הכבלים מחוברים כיאות?	ודא שכל הכבלים הדרושים לשימוש באפשרות קישור HDMI מחוברים כהלכה. עמ' 60
האם המגבר או צורב ה-DVD דלוקים?	העבר כל אחד מההתקנים למצב המתנה. עיין בתיעוד המצורף להתקן המחובר לקבלת מידע נוסף. אם חיברת רמקול וכדומה, הגדר את הציוד המחובר למצב פלט PCM.
האם חובר התקן חדש, או שהחיבור השתנה?	אם יש להגדיר מחדש את פונקציית ה-CEC של התקן מחובר, למשל כאשר מחובר התקן חדש או שהחיבור השתנה, יתכן ותצטרך לאתחל את ההתקן.
האם מחוברים נגני מולטימדיה רבים?	ניתן לחבר עד 3 נגני מולטימדיה העונים על דרישות ה-HDMI CEC במקביל.

שם ההתקן אינו מוצג תחת התקנים מחוברים

בדיקה	פתרון
האם ההתקן המחובר עונה על דרישות ה-HDMI CEC?	אם ההתקן המחובר אינו עונה על דרישות ה-HDMI CEC, הוא אינו מוצג. עיין בתיעוד המצורף להתקן המחובר לקבלת מידע נוסף.

בעיות עם WirelessHD (EH-TW9400W/EH-TW8400W only)

מוצג "**המשדר לא נמצא.**"

בדיקה	פתרון
האם המפסק של WirelessHD Transmitter דולק?	בדוק אם המחוון On/Standby ב-WirelessHD Transmitter נדלק. אם אין אספקת מתח, וודא כי המחבר למתאם ה-AC מחובר כיאות, ואז הדלק את מתג החשמל. האות לא יתקבל מייד.

לא ניתן להקרין תמונות WirelessHD

בדיקה	פתרון
האם הכבל המחבר את ה-WirelessHD Transmitter המצורף עונה על דרישות ה-HDMI?	אם הכבל אינו עונה על דרישות ה-HDMI, הפעולה לא תתאפשר.
האם ה-WirelessHD מוגדר **כבוי**?	כאשר **WirelessHD** מכוון למצב **כבוי** מתפריט התצורה, ההקרנה אינה אפשרית עבור אותות כניסה של WirelessHD. הגדר את **WirelessHD** למצב **פועל** ולחץ על הלחצן WirelessHD. ☛ **הגדרות** - **WirelessHD** - **WirelessHD** עמ' 74
האם מתקבלים אותות בטווח התשדורת של ה-WirelessHD?	בדוק את הטווח בו יכול המקלט-משדר של ה-WirelessHD לבצע תקשורת, וצפה בטווח זה. ☛ עמ' 55
האם המפסק של WirelessHD Transmitter המצורף דולק?	בדוק אם המחוון On/Standby ב-WirelessHD Transmitter נדלק. אם אין אספקת מתח, וודא כי המחבר למתאם ה-AC מחובר כיאות, ואז הדלק את מתג החשמל.
האם מחוון ה-WirelessHD עבור ה-WirelessHD Transmitter המצורף כבוי?	ה-WirelessHD אינו יכול לבצע תקשורת עם המקרן. בדוק את הטווח בו יכול המקלט-משדר של ה-WirelessHD לבצע תקשורת, והצב בטווח זה.
האם מחוון הקישור עבור ה-WirelessHD Transmitter המצורף כבוי?	לא נפלט אות מהתקן ה-AV המחובר אל ה-WirelessHD Transmitter. בדוק שהכבלים מהתקן ה-AV ומה-WirelessHD Transmitter מחוברים כיאות.
האם המקרן וה-WirelessHD Transmitter פונים לכיוון הנכון?	הצב את המקרן ואת ה-WirelessHD Transmitter כך שהם פונים זה כלפי זה.

הפרעות, עיוות או שיבושים מופיעים ב-WirelessHD

בדיקה	פתרון
האם מתקבלים אותות בטווח התשדורת של ה-WirelessHD?	בדוק את הטווח בו יכול המקלט-משדר של ה-WirelessHD לבצע תקשורת, וצפה בטווח זה. ☛ עמ' 55
האם יש חסמים בין ה-WirelessHD Transmitter והמקרן?	אם קיימים אנשים או חפצים וכדומה החוסמים את נתיב התקשורת של ה-WirelessHD, הדבר עלול להשפיע לרעה על התמונה, משום שה-WirelessHD מבצע תקשורת באמצעות גל אלקטרומגנטי צפוף-קרניים. ודא כי אין מכשולים בין ה-WirelessHD Transmitter והמקרן בטווח התשדורת של ה-WirelessHD. ☛ עמ' 55
האם הקליטה נמוכה מדי?	אם התשדורת אינה חזקה מספיק, התקשורת עלולה שלא להיות יציבה. בדוק את ההגדרה **קליטת וידאו** כשאתה מתקין את המשדר. לפעמים אפשר לשפר את עוצמת הקליטה על ידי הזזת WirelessHD Transmitter או שינוי המיקום שלו. ☛ **הגדרות** - **WirelessHD** - **קליטת וידאו** עמ' 74
	עוצמת התשדורת עלולה להשתנות בהתאם לסביבה, והיא עלולה שלא להיות יציבה. כשאתה בודק את ההגדרה **קליטת וידאו**, שים את המשדר במקום שבו עוצמת הקליטה יציבה. ☛ **הגדרות** - **WirelessHD** - **קליטת וידאו** עמ' 74

ההקרנה נעצרת בחצי מהתמונה בצד שמאל או ימין, או שהתמונה מוכפלת

בדיקה	פתרון
האם הקליטה נמוכה מדי?	בדוק את ההגדרה **קליטת וידאו** כשאתה מתקין את המשדר. לפעמים אפשר לשפר את עוצמת הקליטה על ידי הזזת WirelessHD Transmitter או שינוי המיקום שלו. ☛ **הגדרות** - **WirelessHD** - **קליטת וידאו** עמ' 74

בעיות ברשת

לא ניתן לגשת לרשת באמצעות חיבור LAN אלחוטי

בדיקה	פתרון
האם ההגדרה **מתח LAN אלחוטי** מכוונת לאפשרות **כבוי**?	הגדר את **מתח LAN אלחוטי** לאפשרות **פועל** בתפריט תצורה. אם היא כבר מוגדרת לאפשרות **פועל**, הגדר את **מתח LAN אלחוטי** לאפשרות **כבוי** ולאחר מכן הגדר אותה שוב לאפשרות **פועל**. ☚ **רשת - מתח LAN אלחוטי** עמ' 78
האם הסיסמא נכונה?	שים לב שהסיסמא תלויית-רישיות; אותיות קטנות ואותיות גדולות נחשבות לתווים שונים. אם שכחת את הסיסמה, הגדר סיסמה חדשה. ☚ **רשת - תצורת רשת - אבטחה - ביטוי סיסמה** עמ' 80
האם בדקת את זיהוי האירוע?	בדוק את מספר זיהוי האירוע ובצע את השלבים הבאים. ☚**פרטים - פרטי מקרן - מזהה אירוע** עמ' 82 ☚ עמ' 92

אי אפשר לשנות את ההגדרות ב-Epson iProjection באמצעות השלט הרחוק.

בדיקה	פתרון
האם מכשיר הרשת המחובר דולק?	כשהמקרן במצב המתנה והגדרת את **מצב המתנה** לאפשרות **תקשורת פועלת**, בדוק אם מכשיר הרשת המחובר דולק. אחרי הדלקת מכשיר הרשת, נסה להפעיל מחדש את המקרן. ☚ **מורחב-מצב המתנה** עמ' 76

התמונה מכילה רעש סטטי במהלך הקרנה מהרשת

בדיקה	פתרון
האם קיימים עצמים שחוסמים את הדרך בין נקודת הגישה להתקן המחובר?	ודא שאין אף עצם שחוסם את הדרך בין נקודת הגישה, המכשיר הנייד, המחשב והמקרן, ושנה את מיקומם כדי לשפר את התקשורת.
האם נקודת הגישה וההתקן המחובר רחוקים מדי זה מזה?	ודא שנקודת הגישה, המכשיר הנייד, המחשב והמקרן אינם רחוקים מדי זה מזה. קרב אותם אחד אל השני ונסה להתחבר פעם נוספת.
האם קיימים התקני Bluetooth או תנורי מיקרוגל בסמוך?	אם החיבור האלחוטי איטי או שהתמונה המוקרנת מכילה רעש, בדוק אם ישנה הפרעה מציוד אחר, כגון התקן Bluetooth או מכשיר מיקרוגל. הרחק את ההתקן שגורם את ההפרעה או הגדל את רוחב הפס האלחוטי.
האם מחוברים יותר מדי התקנים?	אם מהירות החיבור קטנה, הפחת את מספר המכשירים המחוברים.

אודות זיהוי אירוע

בדוק את מספר זיהוי האירוע ובצע את התיקונים המפורטים בהמשך. אם אינך יכול לפתור את הבעיה, צור קשר עם המשווק המקומי שלך או עם מרכז התיקונים הקרוב ביותר של EPSON.

☚ *רשימת ספקים של מקרני אפסון*

זיהוי האירוע	סיבה	פתרון
0022 0027 0028 0029 0030 0031 0035 0434 0481 0482 0485	התקשורת ברשת אינה יציבה.	בדוק את מצב התקשורת ברשת, המתן זמן מה וחבר שנית.
0432 0435	שגיאה בהפעלת תוכנת הרשת.	אתחל את המקרן.
0433	לא ניתן להציג תמונה שהועברה.	הפעל מחדש את תוכנת הרשת.
0484	התקשורת מהמחשב הופסקה.	
04FE	תוכנת הרשת נסגרה באופן בלתי צפוי.	בדוק את מצב התקשורת ברשת. המתן זמן מה ונסה להתחבר שוב.
0479 04FF	התרחשה שגיאת מערכת במקרן.	אתחל את המקרן.
0891	לא ניתן למצוא את נקודת הגישה עם אותו SSID.	הגדר SSID זהה עבור המחשב, נקודת הגישה, והמקרן.
0892	אי-התאמה בסוג האימות בין WPA ו-WPA2.	בדוק את הגדרת אבטחת חיבור ה-LAN האלחוטי על מנת לבדוק את נכונותה.
0894	התקשורת הופסקה משום שהחיבור בוצע לנקודת הגישה הלא-נכונה.	בדוק עם מנהל הרשת ופעל בהתאם להוראותיו.
0898	לא ניתן להשיג את ה-DHCP.	בדוק כי שרת ה-DHCP פועל כיאות. השבת את ההגדרה DHCP אם אתה לא משתמש ב-DHCP. ☛ **רשת - תצורת רשת - LAN אלחוטי - הגדרות IP - DHCP** עמ' 78
0020 0026 0032 0036 0037 0038 0899	שגיאות חיבור אחרות	אם הפעלה מחדש של המקרן או תוכנת הרשת לא פותרת את הבעיה, פנה למשווק המקומי או לכתובת הקרובה ביותר שמופיעה ברשימת אנשי הקשר של מקרן Epson. ☛ *רשימת ספקים של מקרני אפסון*

תחזוקה

ניקוי החלקים

עליך לנקות את המקרן אם הוא מתלכלך או אם איכות התמונות המוקרנות מתחילה להתדרדר.

אזהרה

אל תשתמש בתרסיסים המכילים גז דליק להסרת לכלוך ואבק מעדשת המקרן, מסנן האוויר וכדומה. המקרן עלול להתלקח בשל הטמפרטורות הפנימיות הגבוהות של הנורה. השתמש בשואב אבק או מפוח ידני כדי לנקות אבק ולכלוך מהעדשה ואת מסנן האוויר.

ניקוי מסנן האוויר

נקה את מסנן האוויר אם הצטבר אבק במסנן האוויר או אם מוצגת ההודעה הבאה.
"המקרן מגיע להתחממות יתר. מומלץ לוודא שאין משהו שחוסם את פתח האוורור ולנקות או להחליף את מסנן האוויר."

שים לב

- אם הצטבר אבק במסנן האוויר, הוא עלול לגרום לעליית הטמפרטורה הפנימית של המקרן, ולהוביל לבעיות בתפעול ולקיצור חיי השירות של המנוע האופטי. מומלץ לנקות את מסנן האוויר לפחות פעם בשלושה חודשים. נקה בתדירות גבוהה יותר אם אתה משתמש במקרן בסביבה מאובקת במיוחד.
- אין לשטוף את מסנן האוויר במים. אין להשתמש בחומרי ניקוי או בחומרים ממסים.
- הברש בעדינות את מסנן האוויר כדי לנקות אותו. אם תבריש חזק מדי, האבק עלול להתקע במסנן האוויר ולא ניתן יהיה להסירו.
- אל תשתמש בשואב אבק. עלול להישאר חומר דליק ואבק עלול להיכנס לחלקים העדינים.

1 לחץ על הלחצן ⏻ בשלט רחוק או על הלחצן ⏻ בלוח הבקרה כדי לכבות את ההתקן, ולאחר מכן נתק את כבל החשמל.

2 הסר את כיסוי מסנן האוויר.

השחל את אצבעותיך אל תוך הלשונית על כיסוי מסנן האוויר, והסר אותו מצד העדשה.

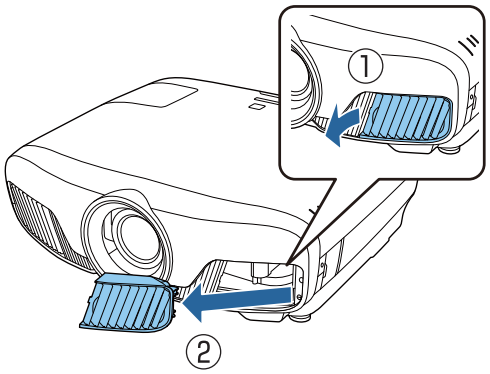

3 הסר את מסנן האוויר.

אחוז בידית במרכז מסנן האוויר ומשוך אותה החוצה.

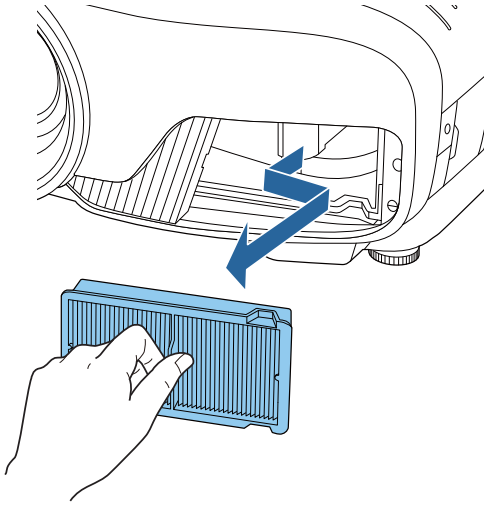

4 החזק את מסנן האוויר כשפניו פונות מטה והקש עליו 4 או 5 פעמים על מנת להסיר את האבק.

סובב אותו והקש על הצד השני באופן דומה.

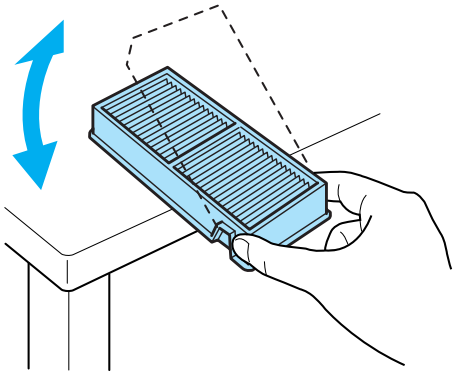

שים לב

אם תכה חזק מדי במסנן האוויר, הוא עלול לצאת מכלל פעולה בשל עיוותים וסדקים.

5 הסר כל אבק שנותר על מסנן האוויר באמצעות שואב אבק מצידו הקדמי.

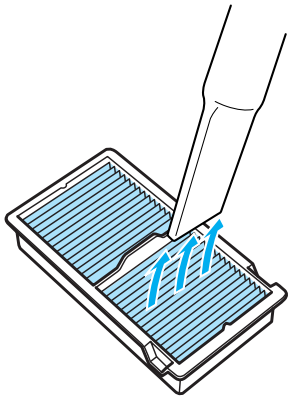

6 התקן את מסנן האוויר.

אחוז במסנן האוויר בידית במרכזו והכנס אותו בזווית.

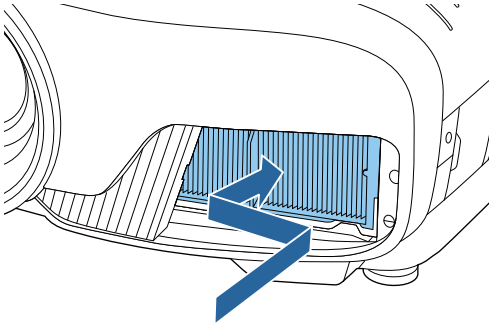

7 התקן את כיסוי מסנן האוויר.

הצמד את הלשונית מבחוץ קודם כל, ואז הצמד את הלשונית בצד העדשה.

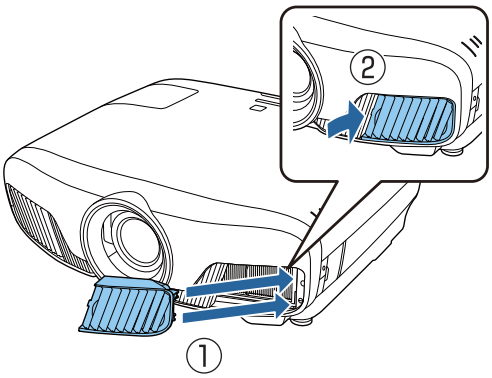

ניקוי היחידה הראשית

לפני הניקוי, הקפד לנתק את מתאם הטעינה מהשקע.

נקה את שטח המקרן באמצעות ניגוב בעדינות במטלית רכה.

אם הוא קצת מלוכלך, העבר עליו מטלית לחה סחוטה היטב ואז מטלית יבשה.

שים לב

אין להשתמש בחומרי ניקוי שמיועדים למטבח או חומרים נפיצים כמו שעווה, בנזין ומדלל כדי לנקות את המשטח של המקרן. איכות הכיסוי החיצוני עשויה להשתנות והצבע עלול להתקלף.

ניקוי העדשה

לפני הניקוי, הקפד לנתק את מתאם הטעינה מהשקע.

לאחר פתיחת צמצם העדשה באופן ידני, נגב בזהירות אבק שהצטבר על העדשה באמצעות מטלית.

לאחר הניקוי, סגור את צמצם העדשה.

שים לב

- אין לשפשף את העדשה בחומרים קשים או לטפל בה בגסות היות והיא עלולה להינזק בקלות.
- אל תשתמש בשואב אבק. עלול להישאר חומר דליק ואבק עלול להיכנס לחלקים העדינים.

תקופות להחלפת רכיבים מתכלים

תקופת החלפת מסנן האוויר

- כאשר ההודעה מוצגת אפילו שמסנן האוויר עבר ניקוי עמ' 94

תקופת החלפת הנורה

- ההודעה הבאה מוצגת עם תחילת ההקרנה:
"הגיע הזמן להחליף את הנורה שלך. אנא צור קשר עם משווק מקרן Epson שלך או היכנס לכתובת www.epson.com כדי לרכוש אותה."
- התמונה המוקרנת הופכת כהה יותר או שאיכותה מתחילה להתדרדר.

- כדי לשמור על הבהירות והאיכות ההתחלתיות של התמונות המוקרנות, הודעת החלפת הנורה מוגדרת להופיע לאחר 3400 שעות. זמן הצגת ההודעה משתנה בהתאם למצב השימוש, למשל, הגדרת מצב הצבע וכדומה.
אם תמשיך להשתמש בנורה לאחר תקופת ההחלפה, עולה הסבירות כי הנורה תתפוצץ. כאשר מופיעה הודעת החלפת הנורה, החלף את הנורה בחדשה בהקדם האפשרי, אפילו אם היא עוד פועלת.
- בהתאם למאפייני הנורה ולדרך שבה נעשה בה שימוש, הנורה עלולה להפוך כהה יותר או להפסיק את פעולתה לפני הופעת הודעת החלפת הנורה. עליך תמיד להחזיק ביחידת נורה רזרבית למקרה שיהיה בה צורך.

החלפת רכיבים מתכלים

החלפת מסנן האוויר

השלך את מסנני האוויר המשומשים כיאות בהתאם לתקנות המקומיות.

- מסגרת מסנן: פוליפרופילן
- מסנן: פוליפרופילן

1 לחץ על הלחצן ⏻ בשלט רחוק או על הלחצן ⏻ בלוח הבקרה כדי לכבות את ההתקן, ולאחר מכן נתק את כבל החשמל.

2 הסר את מכסה מסנן האוויר.

השחל את אצבעותיך אל תוך הלשונית על כיסוי מסנן האוויר, והסר אותו מצד העדשה.

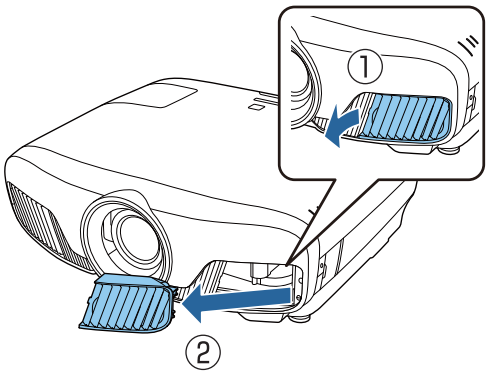

3 הסר את מסנן האוויר הישן.

אחוז בידית במרכז מסנן האוויר ומשוך אותה החוצה.

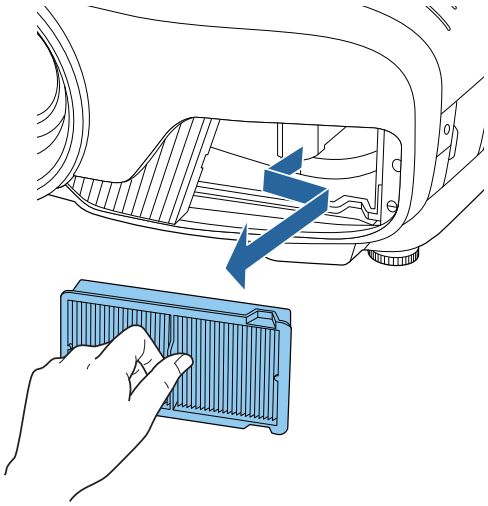

4 התקן את מסנן האוויר החדש.

אחוז במסנן האוויר בידית במרכזו והכנס אותו בזווית.

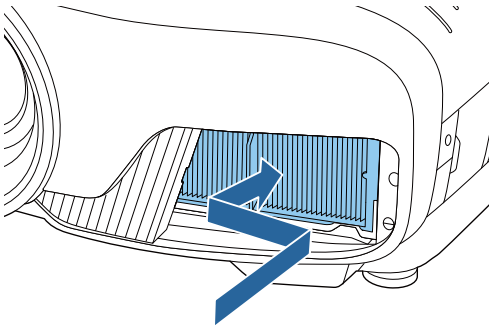

5 התקן את כיסוי מסנן האוויר.

הצמד את הלשונית מבחוץ קודם כל, ואז הצמד את הלשונית בצד העדשה.

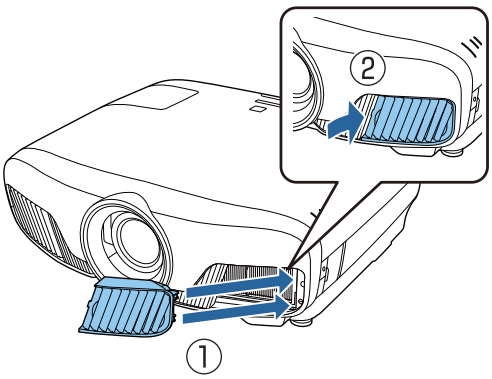

החלפת הנורה

אזהרה

אם אתה מחליף את הנורה משום שהיא הפסיקה להאיר, היא עלולה להיות שבורה. אם אתה מחליף את הנורה במקרן שהיה תלוי מהתקרה, עליך תמיד להניח שהנורה סדוקה, ולהסיר את כיסוי הנורה בזהירות. כאשר אתה פותח את כיסוי הנורה, פיסות קטנות של זכוכית עלולות ליפול. אם נכנסות פיסות זכוכית קטנות לעיניך, פנה לרופא מייד.

זהירות

- אל תגע בכיסוי הנורה מיד לאחר הדלקת המקרן, היות והוא עדיין חם. המתן עד שהנורה התקררה מספיק לפני הסרת כיסוי הנורה. אם לא תעשה זאת, אתה עלול להיכוות.
- אנו ממליצים להשתמש בנורות EPSON מקוריות. השימוש בנורות שאינן מקוריות עלול להשפיע על איכות ובטיחות ההקרנה. כל נזק או תקלה שנגרמת כתוצאה מהשימוש בנורות שאינן מקוריות לא יהיה מכוסה בהכרח על ידי האחריות של EPSON.

1 לחץ על הלחצן ⏻ בשלט רחוק או על הלחצן ⏻ בלוח הבקרה כדי לכבות את ההתקן, ולאחר מכן נתק את כבל החשמל.

2 שחרר את בורג הקיבוע של כיסוי הנורה.

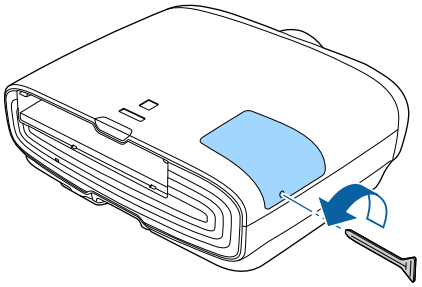

3 הסר את כיסוי הנורה.

החלק את כיסוי הנורה ישירות קדימה והסר אותו.

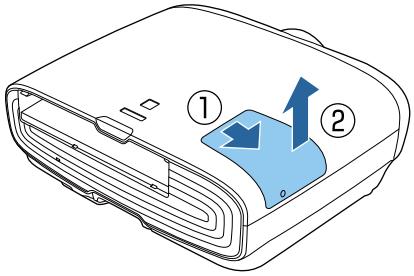

4 שחרר את שני ברגי הקיבוע של הנורה.

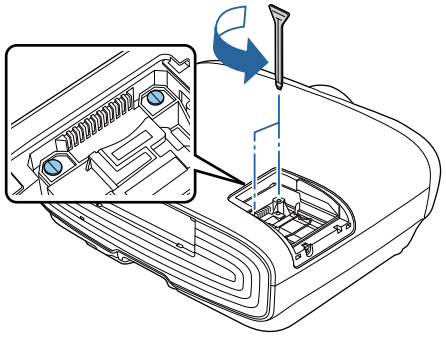

5 הסר את הנורה הישנה.

הרם את הידית שעל המנורה, ולאחר מכן משוך אותה כלפי מעלה בצורה ישרה.

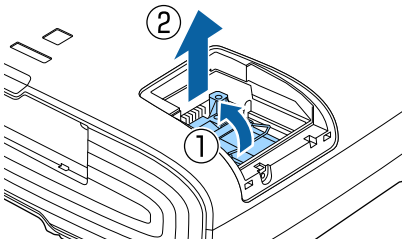

6 התקן את הנורה החדשה.

הכנס את המנורה בכיוון הנכון, ולאחר מכן הורד את הידית.

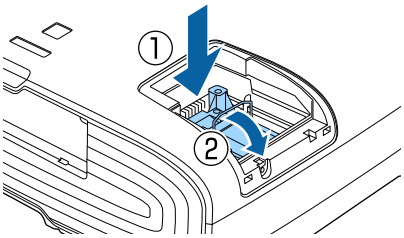

7 הדק את שני ברגי הקיבוע של הנורה.

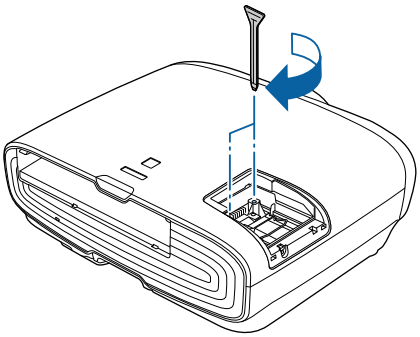

8 החזר את כיסוי הסוללה למקומו.

החלק את הכיסוי בחזרה למקומו.

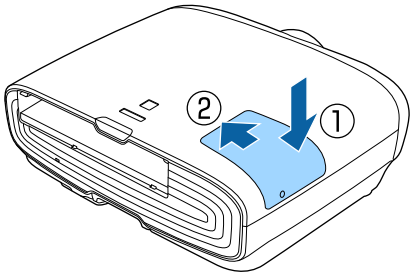

9 הדק את בורג כיסוי הנורה.

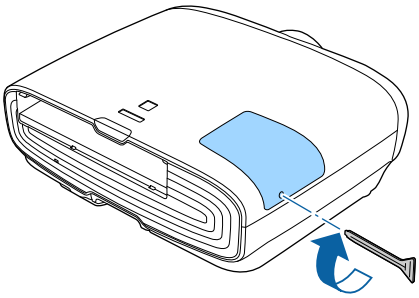

אזהרה

אין לפרק או להרכיב מחדש את הנורה. אם תותקן נורה שעברה פירוק או שינוי במקרן, היא עלולה לגרום לדליקה, להלם חשמלי או לתאונה.

זהירות

- ודא כי אתה מתקין את הנורה ואת כיסוי הנורה כיאות. אם הם אינם מותקנים כיאות, ההתקן לא ידלק.
- הנורה מכילה כספית (Hg). השלך את הנורות המשומשות בהתאם לחוקים ולתקנות המקומיות שלך בנוגע להשלכת נורות פלורוסנט.

איפוס שעות נורה

לאחר החלפת הנורה, ודא כי אתה מאפס את שעות הנורה.

המקרן מתעד כמה זמן הייתה הנורה דלוקה והודעה ומחוון מודיעים לך מתי הגיע הזמן להחליף את הנורה.

1 הדלק את המקרן.

2 לחץ על לחצן ה- Menu .

מוצג תפריט תצורה.

3 בחר באפשרות **אפס** - **אפס שעות נורה**.

מוצגת הודעת אישור איפוס.

4 השתמש בלחצי ◄ ► לבחירה באפשרות **כן**, ואז לחץ על לחצן ה- Enter לאישור הבחירה.

שעות הנורה אופסו.

יישור הלוח

מכוונן את היסט צבע הפיקסלים בתצוגת ה-LCD. באפשרותך לכוונן את הפיקסלים אופקית ואנכית במרווחים של 0.125 פיקסל בטווח של ±3 פיקסלים.

- איכות התמונה עשויה לרדת לאחר ביצוע יישור של ה-LCD.
- תמונות עם פיקסלים שמשתרעים מעבר לקצה של המסך המוקרן אינן מוצגות.

1 לחץ על הלחצן Menu בעת ההקרנה, ולאחר מכן בחר באפשרות **תצוגה** תחת **מורחב**.

2 בחר באפשרות **יישור הלוח**, ולאחר מכן לחץ על הלחצן Enter.

3 מפעיל את **יישור הלוח**.

(1) בחר באפשרות **יישור הלוח**, ולאחר מכן לחץ על הלחצן Enter.

(2) בחר באפשרות **פועל**, ולאחר מכן לחץ על הלחצן Enter.

(3) לחץ על הלחצן Esc כדי לחזור למסך הקודם.

4 בחר את הצבע שברצונך לכוונן.

(1) בחר באפשרות **בחר צבע**, ולאחר מכן לחץ על הלחצן Enter.

(2) בחר באפשרות R (אדום) או B (כחול), ולאחר מכן לחץ על הלחצן Enter.

(3) לחץ על הלחצן Esc כדי לחזור למסך הקודם.

5 בחר את צבע הרשת שמופיעה בעת ביצוע כוונונים תחת **צבע תבנית**.

(1) בחר באפשרות **צבע תבנית**, ולאחר מכן לחץ על הלחצן Enter.

(2) בחר שילוב של R (אדום), G (ירוק) ו-B (כחול) עבור צבע הרשת.

R/G/B: מציג שילוב של כל שלושת הצבעים; אדום, ירוק וכחול. הצבע בפועל של הרשת הוא לבן.

R/G: אפשרות זו זמינה כאשר נבחר הערך R תחת **בחר צבע**. מציג שילוב של שני צבעים; אדום וירוק. הצבע בפועל של הרשת הוא צהוב.

G/B: אפשרות זו זמינה כאשר נבחר הערך B תחת **בחר צבע**. מציג שילוב של שני צבעים; ירוק וכחול. הצבע בפועל של הרשת הוא ציאן.

(3) לחץ על הלחצן Esc כדי לחזור למסך הקודם.

6 בחר באפשרות **התחל בכוונון**, ולאחר מכן לחץ על הלחצן Enter.

לחץ על **הזזת הלוח כולו** וכוון את צג ה-LCD. כשתוצג הודעת אישור, לחץ על הלחצן Enter כדי להתחיל בכוונון.

התמונה עשויה להתעוות במהלך הכוונון.
התמונה משוחזרת לאחר השלמת הכוונונים.

7 השתמש בלחצנים ▲ ▼ ◄ ► כדי לכוון ובסיום לחץ על Enter.

8 כדי לבצע כוונונים מפורטים יותר, לחץ על **כוון את ארבע הפינות** ואז על הלחצן Enter כדי לאשר.

9 השתמש בלחצנים ▲, ▼, ◄ ו- ► לביצוע כוונונים, ולאחר מכן לחץ על הלחצן Enter כדי לעבור לנקודת הכוונון הבאה.

10 לאחר כוונון כל ארבע הפינות, בחר באפשרות **יציאה**, ולאחר מכן לחץ על הלחצן Enter .

אם אתה חש שיש צורך בכוונונים נוספים לאחר תיקון כל ארבע הנקודות, בחר באפשרות **בחר הצטלבות ובצע את הכוונון** ולאחר מכן המשך בביצוע הכוונונים.

אחידות צבעים

אם הצבעים בתמונה המוקרנת אינם שווים, באפשרותך לכוונן את גוון הצע של התמונה כולה תחת **אחידות צבעים**.

ייתכן שגוון הצבע לא יהיה אחיד גם לאחר שתבצע פעולת אחידות צבעים.

1 לחץ על הלחצן Menu בעת ההקרנה, ולאחר מכן בחר באפשרות **תצוגה** תחת **מורחב**.

2 בחר באפשרות **אחידות צבעים**, ולאחר מכן לחץ על הלחצן Enter.

מוצג המסך הבא.

אחידות צבעים: הפעלה או כיבוי של אחידות הצבעים.

רמת כיוון: ישנן שמונה רמות, מלבן דרך אפור ועד שחור. ניתן לכוון כל רמה בנפרד.

התחל בכוונון: מתחיל בביצוע כוונונים לאחידות צבעים.

אפס: מאפס את כל הכוונונים וההגדרות של **אחידות צבעים** לערכי ברירת המחדל.

התמונה עשויה להתעוות במהלך הכוונון של **אחידות צבעים**. התמונה משוחזרת לאחר השלמת הכוונונים.

3 בחר באפשרות **אחידות צבעים**, ולאחר מכן לחץ על הלחצן Enter.

4 הגדר אפשרות זו לערך **פועל**, ולאחר מכן לחץ על הלחצן Esc.

5 בחר באפשרות **רמת כיוון**, ולאחר מכן לחץ על הלחצן Enter.

6 השתמש בלחצנים ◄ ► לקביעת רמת הכיוון.

7 לחץ על הלחצן Esc כדי לחזור למסך הקודם.

8 בחר באפשרות **התחל בכוונון**, ולאחר מכן לחץ על הלחצן Enter.

9 בחר את האזור שברצונך לכוונן, ולאחר מכן לחץ על הלחצן Enter.

כוונן קודם את האזורים החיצוניים ולאחר מכן את המסך כולו.

10 השתמש בלחצנים ▲ ▼ לבחירת הצבע שברצונך לכוונן, ולאחר מכן השתמש בלחצנים ◄ ► לביצוע הכוונון.

לחץ על הלחצן ◄ להחלשת גוון הצבע. לחץ על הלחצן ► לחיזוק גוון הצבע.

11 חזור אל שלב 5 וכוון כל רמה.

12 להשלמת הכוונון, לחץ על הלחצן Menu .

מידע על PJLink

PJLink נוצר על ידי JBMIA (האיגוד היפני למכונות עסקיות ומערכות מידע) כפרוטוקול סטנדרטי לשליטה במקרנים המתאימים לחיבור ברשת כחלק מהניסיון ליצור תקן אחיד לפרוטוקולים של שליטה במקרנים.

המקרן הזה תואם לתקן PJLink Class2 שנוצר על ידי JBMIA.

מספר היציאה שמשמשת את פונקציית החיפוש PJLink היא 4352 (UDP).

עליך להגדיר את הרשת לפני שתוכל להשתמש ב-PJLink. המשך לקרוא לקבלת מידע נוסף על הגדרות הרשת. ☛ עמ' 78

היא תומכת בכל הפקודות שמוגדרות בתקן PJLink Class2 חוץ מהפקודות הבאות. ההתאמה לתקן אושרה על ידי בדיקת האימות של PJLink.

URL: http://pjlink.jbmia.or.jp/english/

- **פקודות לא-תואמות**

פונקצייה		פקודת PJLink
הגדרות השתקה	השתקת תמונה הוגדרה	AVMT 11
	השתקת שמע הוגדרה	AVMT 21

- **טבלה עם שמות היציאות ומספרי המקור**

שם היציאה	מספר המקור
מחשב	11
HDMI1	32
HDMI2	33
WirelessHD*	34
LAN	52

* בלבד EH-TW9400W/EH-TW8400W

- שם היצרן המוצג עבור "שאילתת מידע על שם היצרן"

EPSON

- שם הדגם המוצג עבור "שאילתת מידע על שם המוצר"

EPSON TW9400/PC6050UB
EPSON TW9400W
EPSON TW8400/HC5050UB
EPSON TW8400W/HC5050UBe

אביזרים ורכיבים מתכלים אופציונליים

האביזרים והרכיבים המתכלים האופציונליים זמינים לרכישה במידת הצורך. הרשימה של האביזרים והרכיבים המתכלים עדכנית לנובמבר 2018. פרטים בנוגע לאביזרים עלולים להשתנות ללא הודעה מוקדמת.

משתנה בהתאם לארץ הרכישה.

פריטים אופציונליים

שם	מס' דגם	הסבר
מתלה תקרה*	ELPMB22 ELPMB30	לשימוש בעת התקנת המקרן על תקרה.
צינור תקרה 450 (לבן 450 מ"מ)*	ELPFP13	לשימוש בעת התקנת המקרן על תקרה גבוהה.
צינור תקרה 700 (לבן 700 מ"מ)*	ELPFP14	
מכסה כבל	ELPCC05	השתמש באביזר זה בעת התקנת המקרן על תקרה על מנת לכסות את הכבלים ולשפר את המראה הכולל. אין לחבר את כיסוי הכבל כאשר הכבל מוצמד בעזרת מהדק כבל HDMI.
כבל למחשב (1.8 מ')	ELPKC02	לשימוש בעת הקרנה ממסך מחשב.
כבל למחשב (3.0 מ')	ELPKC09	
כבל למחשב (20.0 מ')	ELPKC10	
יחידת LAN אלחוטית	ELPAP10	לשימוש בעת קישור התקן חיצוני למקרן עם חיבור LAN אלחוטי, על מנת להקרין תמונות.

* יש צורך במומחיות מיוחדת על מנת לתלות את המקרן מהתקרה. צור קשר עם המשווק המקומי שלך.

רכיבים מתכלים

שם	מס' דגם	הסבר
יחידת נורה	ELPLP89	לשימוש כתחליף לנורות משומשות. (נורה אחת)
מסנן אוויר	ELPAF39	לשימוש כתחליף למסנני אוויר משומשים. (מסנן אוויר אחד)

רזולוציות נתמכות

אם המקרן יקבל אותות ברזולוציה גבוהה יותר מהרזולוציה של לוח ההקרנה, איכות התמונה עשויה להיות פחות טובה.

המקרן תומך באותות שמסומנים בסמל הוי.

PC

פורמט אות	רזולוציה (נקודות)		סנכרון אנכי (הרץ)	Dotclk (מגה-הרץ)	מחשב/BNC	HDMI							
						RGB	YCbCr						
							4:2:0		4:2:2		4:4:4		
					RGB	8	12 ,10	8	12 ,10	8	12 ,10	8	12 ,10
VGA	640	480	60	25.175	✓	✓							
SVGA	800	600	60	40.000	✓								
XGA	1024	768	60	65.000	✓								
WXGA	1280	768	60	79.500	✓								
	1280	800	60	83.500	✓								
	1366	768	60	85.500	✓								
++WXGA	1600	900	60	108.000	✓								
SXGA	1280	960	60	108.000	✓								
	1280	1024	60	108.000	✓								

SD

פורמט אות	רזולוציה (נקודות)		סנכרון אנכי (הרץ)	Dotclk (מגה-הרץ)	מחשב/BNC	HDMI							
						RGB	YCbCr						
							4:2:0		4:2:2		4:4:4		
					RGB	8	12 ,10	8	12 ,10	8	12 ,10	8	12 ,10
SDTV (480i)	720	480	59.94	13.500		✓	✓	✓	✓	✓	✓		
SDTV (576i)	720	576	50	13.500		✓	✓	✓	✓	✓	✓		
SDTV (480p)	720	480	59.94	27.000		✓	✓	✓	✓	✓	✓		
SDTV (576p)	720	576	50	27.000		✓	✓	✓	✓	✓	✓		

HD

HDMI								מחשב/BNC	Dotclk (מגה-הרץ)	סנכרון אנכי (הרץ)	רזולוציה (נקודות)		פורמט אות
YCbCr						RGB		RGB					
4:2:0		4:2:2		4:4:4									
12 ,10	8	12 ,10	8	12 ,10	8	12 ,10	8						
		✓	✓	✓	✓	✓	✓		74.250	50	720	1280	(720p) HDTV
		✓	✓	✓	✓	✓	✓		74.176	59.94			
		✓	✓	✓	✓	✓	✓		74.250	60			
		✓	✓	✓	✓	✓	✓		74.250	50	1080	1920	(1080i) HDTV
		✓	✓	✓	✓	✓	✓		74.176	59.94			
		✓	✓	✓	✓	✓	✓		74.250	60			
		2*✓	✓	2*✓	✓	2*✓	✓		74.176	23.98	1080	1920	(1080p) HDTV
		2*✓	✓	2*✓	✓	2*✓	✓		74.250	24			
		2*✓	✓	2*✓	✓	2*✓	✓		74.176	29.97			
		2*✓	✓	2*✓	✓	2*✓	✓		74.250	30			
		2 ،1*✓	✓	1*✓	✓	1*✓	✓		148.500	50			
		2 ،1*✓	✓	1*✓	✓	1*✓	✓		148.352	59.94			
		2 ،1*✓	✓	1*✓	✓	1*✓	✓		148.500	60			

1* האותות מהיציאות HDMI1/HDMI2 נתמכים. WirelessHD Transmitter תומך רק בהעברת אותות.

2* HDR נתמך. (ב-HDR, HDR10 ו-HLG נתמכים.)

4K

HDMI								מחשב/BNC	Dotclk (מגה-הרץ)	סנכרון אנכי (הרץ)	רזולוציה (נקודות)		פורמט אות
YCbCr						RGB		RGB					
4:2:0		4:2:2		4:4:4									
12 ,10	8	12 ,10	8	12 ,10	8	12 ,10	8						
		2*✓	✓	2*✓	✓	2*✓	✓		296.703	23.98	2160	3840	2160x3840
		2*✓	✓	2*✓	✓	2*✓	✓		297.000	24			
		2*✓	✓	2*✓	✓	2*✓	✓		297.000	25			
		2*✓	✓	2*✓	✓	2*✓	✓		296.703	29.97			
		2*✓	✓	2*✓	✓	2*✓	✓		297.000	30			
3 ،2 ،1*✓	✓								297.000	50			
3 ،2 ،1*✓	✓								296.703	59.94			
3 ،2 ،1*✓	✓								297.000	60			
		2 ،1*✓	1*✓		1*✓		1*✓		594.000	50			
		2 ،1*✓	1*✓		1*✓		1*✓		593.407	59.94			
		2 ،1*✓	1*✓		1*✓		1*✓		594.000	60			
		2*✓	✓	2*✓	✓	2*✓	✓		296.703	23.98	2160	4096	2160x4096
		2*✓	✓	2*✓	✓	2*✓	✓		297.000	24			
		2*✓	✓	2*✓	✓	2*✓	✓		297.000	25			
		2*✓	✓	2*✓	✓	2*✓	✓		296.703	29.97			
		2*✓	✓	2*✓	✓	2*✓	✓		297.000	30			
3 ،2 ،1*✓	✓								297.000	50			
3 ،2 ،1*✓	✓								296.703	59.94			
3 ،2 ،1*✓	✓								297.000	60			
		2 ،1*✓	1*✓		1*✓		1*✓		594.000	50			
		2 ،1*✓	1*✓		1*✓		1*✓		593.407	59.94			
		2 ،1*✓	1*✓		1*✓		1*✓		594.000	60			

1* האותות מהיציאות HDMI1/HDMI2 נתמכים. WirelessHD Transmitter תומך רק בהעברת אותות.

2* HDR נתמך. (ב-HDR, HDR10 ו-HLG נתמכים.)

3* האותות מהיציאות HDMI1/HDMI2 נתמכים. האותות של WirelessHD Transmitter מומרים מ-4:2:0 ל-4:2:2.

3D

פורמט אות	רזולוציה (נקודות)		סנכרון אנכי (הרץ)	Dotclk (מגה-הרץ)	3D Format	HDMI									
						RGB		YCbCr							
								4:4:4		4:2:2		4:2:0			
						8	12 ,10	8	12 ,10	8	12 ,10	8	12 ,10		
HDTV (720p)	1280	720	60	148.500	מיזוג תמונות	✓	1*✓	✓	1*✓	✓	1*✓				
				74.250	זה לצד זה	✓	✓	✓	✓	✓	✓				
				74.250	למעלה ולמטה	✓	✓	✓	✓	✓	✓				
HDTV (720p)	1280	720	59.94	148.500	מיזוג תמונות	✓	1*✓	✓	1*✓	✓	1*✓				
				74.250	זה לצד זה	✓	✓	✓	✓	✓	✓				
				74.250	למעלה ולמטה	✓	✓	✓	✓	✓	✓				
HDTV (720p)	1280	720	50	148.500	מיזוג תמונות	✓	1*✓	✓	1*✓	✓	1*✓				
				74.250	זה לצד זה	✓	✓	✓	✓	✓	✓				
				74.250	למעלה ולמטה	✓	✓	✓	✓	✓	✓				
HDTV (1080i)	1920	1080	60	148.500	מיזוג תמונות										
				74.250	זה לצד זה	✓	✓	✓	✓	✓	✓				
				74.250	למעלה ולמטה										
HDTV (1080i)	1920	1080	59.94	148.500	מיזוג תמונות										
				74.250	זה לצד זה	✓	✓	✓	✓	✓	✓				
				74.250	למעלה ולמטה										
HDTV (1080i)	1920	1080	50	148.500	מיזוג תמונות										
				74.250	זה לצד זה	✓	✓	✓	✓	✓	✓				
				74.250	למעלה ולמטה										
HDTV (1080p)	1920	1080	24	148.500	מיזוג תמונות	✓	1*✓	✓	1*✓	✓	1*✓				
				74.250	זה לצד זה	✓	✓	✓	✓	✓	✓				
				74.250	למעלה ולמטה	✓	✓	✓	✓	✓	✓				
HDTV (1080p)	1920	1080	23.98	148.500	מיזוג תמונות	✓	1*✓	✓	1*✓	✓	1*✓				
				74.250	זה לצד זה	✓	✓	✓	✓	✓	✓				
				74.250	למעלה ולמטה	✓	✓	✓	✓	✓	✓				
HDTV (1080p)	1920	1080	60	297.000	מיזוג תמונות										
				148.500	זה לצד זה	✓	1*✓	✓	1*✓	✓	1*✓				
				148.500	למעלה ולמטה										
HDTV (1080p)	1920	1080	59.94	297.000	מיזוג תמונות										
				148.500	זה לצד זה	✓	1*✓	✓	1*✓	✓	1*✓				
				148.500	למעלה ולמטה										
HDTV (1080p)	1920	1080	50	297.000	מיזוג תמונות										
				148.500	זה לצד זה	✓	1*✓	✓	1*✓	✓	1*✓				
				148.500	למעלה ולמטה										

1* האותות מהיציאות HDMI1/HDMI2 נתמכים. WirelessHD Transmitter תומך רק בהעברת אותות.

אותות כניסה 3D MHL (דרך WirelessHD Transmitter*)

אות	קצב רענון (Hz)	רזולוציה (נקודות)	פורמט 3D		
			מיזוג תמונות	זה לצד זה	למעלה ולמטה
HDTV (720p)	50/60	1280 x 720	-	✓	✓

אות	קצב רענון (Hz)	רזולוציה (נקודות)	פורמט 3D		
			מיזוג תמונות	זה לצד זה	למעלה ולמטה
HDTV (1080i)	50/60	1920 x 1080	-	✓	-
HDTV (1080p)	50/60	1920 x 1080	-	-	-
HDTV (1080p)	24	1920 x 1080	-	✓	✓

* יציאת HDMI4 בלבד

האות של WirelessHD הוא MHL*

אות	קצב רענון (Hz)	רזולוציה (נקודות)
SDTV (480i)	60	720 x 480
SDTV (576i)	50	720 x 576
SDTV (480p)	60	720 x 480
SDTV (576p)	50	720 x 576
HDTV (720p)	50/60	1280 x 720
HDTV (1080i)	50/60	1920 x 1080
HDTV (1080p)	24/30/50/60	1920 x 1080
4K x 2K	24/25/30	3840 x 2160

* יציאת HDMI4 בלבד

מפרט

שם מוצר		EH-TW9400W/EH-TW9400/EH-TW8400W/EH-TW8400
היראות		520 (ר') x 170 (ג') x 450 (ע') מ"מ (לא כולל הרגל המתכוונת)
גודל פאנל		רוחב 0.74"
שיטת הצגה		Polysilicon TFT active matrix
רזולוציה		1920 (רוחב) x 1080 (גובה) x 3
הגדרת מיקוד		ממונע
הגדרת זום		ממונע (בקירוב 1 עד 2.1-)
נורה (מקור אור)		נורת UHE 250 וואט, מס' דגם: ELPLP89
מועד החלפת הנורה		3400 שעות
ספק כוח		240 - 100 V AC ±10%, 50/60 Hz, 3.8 - 1.7 A
צריכת חשמל	אזור של 100 עד 120 V	צריכת חשמל נקובה: 373 וואט
		צריכת הספק במצב המתנה (תקשורת פועלת): 2.0 וואט
		צריכת הספק במצב המתנה (תקשורת כבויה): 0.3 וואט
	אזור של 220 עד 240 V	צריכת חשמל נקובה: 355 וואט
		צריכת הספק במצב המתנה (תקשורת פועלת): 2.0 וואט
		צריכת הספק במצב המתנה (תקשורת כבויה): 0.3 וואט
גובה תפעול:		גובה של 0 עד 3048 מ'
טמפרטורת תפעול		+5 עד +35C° (ללא עיבוי, בגובה של 0 עד 2,286 מטר) +5 עד +30C° (ללא עיבוי, בגובה של 2287-3,048 מטר)
טמפרטורת אחסון		-10 עד +60°C (ללא עיבוי)
מסה		כ-11 ק"ג

מחברים	יציאת PC	1	Mini D-Sub15-pin (נקבה) כחול
	יציאת HDMI	2	HDMI HDCP2.2 נתמך, אותות CEC נתמכים, אותות 3D נתמכים, Deep Color
	יציאת RS-232C	1	Mini D-Sub 9-pin (זכר)
	יציאת Trigger Out	1	שקע מיני לסטריאו (φ 3.5)
	יציאת LAN	1	RJ-45
	יציאת Service*	1	חיבור USB (Type B)
	יציאת USB-A*	1	חיבור USB (Type A)
	יציאת USB (עבור ספק כוח מסוג Opt.HDMI)*	1	

* תומך ב-USB 2.0. עם זאת, לא ניתן להבטיח שיציאות USB יפעלו עם כל המכשירים התומכים ב-USB.

זווית הטייה

אם המקרן מוטה בזווית של יותר מ-3°, המקרן עלול להינזק או לגרום לתאונה.

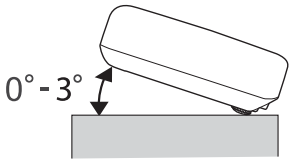

היראות

יחידות: מ"מ

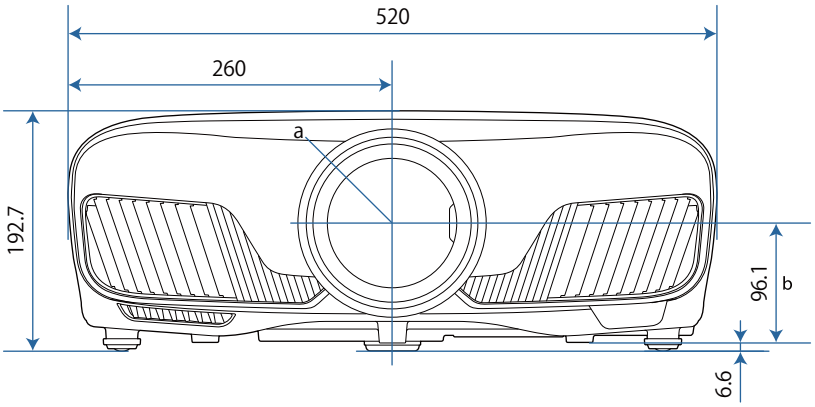

a מרכז העדשה

b מרחק ממרכז העדשה לנקודת הקיבוע של מסגרת התלייה

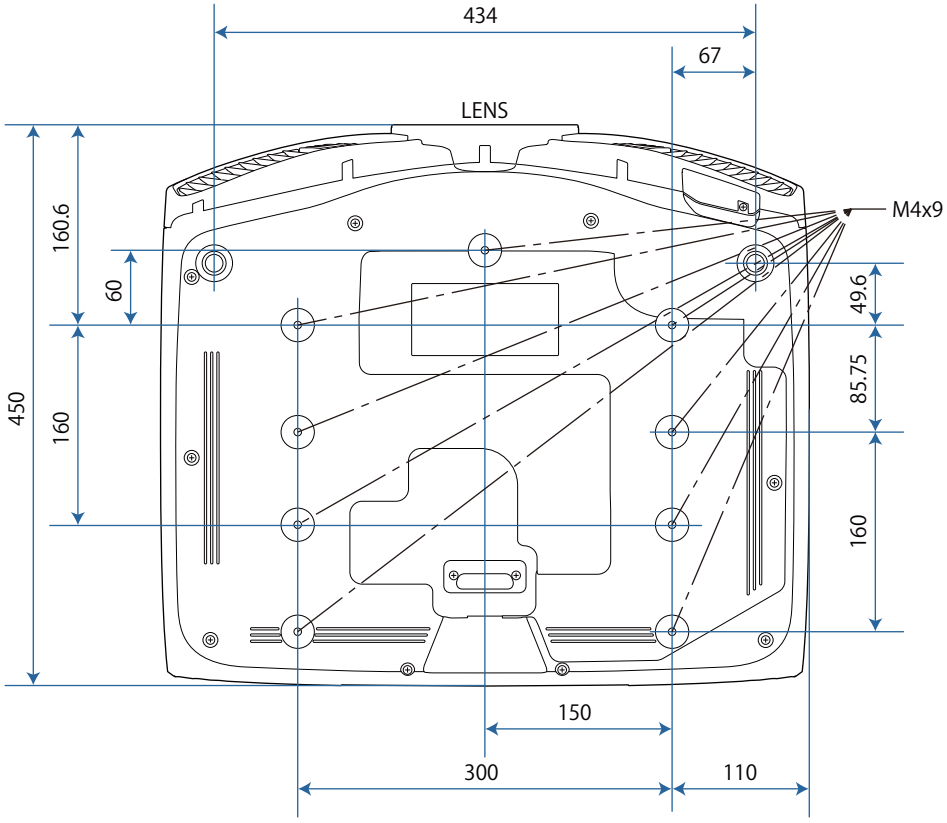

רשימת סמלי בטיחות

הטבלה הבאה מפרטת את משמעות סמלי הבטיחות המופיעים על תוויות הציוד.

סימון סמל	תקנים מאושרים	פירוש
	IEC60417 מס' 5007	"פועל" (חשמל) לציון חיבור אל אספקת החשמל.
	IEC60417 מס' 5008	"כבוי" (חשמל) לציון ניתוק מאספקת החשמל.
	IEC60417 מס' 5009	המתנה לזיהוי המתג או מיקום המתג שבאמצעותו ניתן להעביר את הציוד למצב המתנה.
	ISO7000 מס' 0434B IEC3864-B3.1	זהירות לזיהוי אזהרות כלליות במהלך השימוש במוצר.
	IEC60417 מס' 5041	זהירות, משטח חם לציון כי הפריט המסומן עלול להיות חם ויש להיזהר כאשר נוגעים בו.
	IEC60417 מס' 6042 ISO3864-B3.6	זהירות, סכנת התחשמלות לזיהוי ציוד בו קיימת סכנת התחשמלות.
	IEC60417 מס' 5957	לשימוש בתוך מבנה בלבד לזיהוי ציוד חשמלי המיועד בעיקר לשימוש בתוך מבנה.
	IEC60417 מס' 5926	קוטביות חיבור בזרם ישר (DC) לזיהוי הקוטב החיובי והשלילי (הקוטביות) בציוד המחובר אל זרם ישר (DC).

	IEC60417 מס' 5001B	סוללה, כללי בציוד הפועל על סוללות לזיהוי פריט כגון מכסה תא הסוללות או חיבורי ההדקים.
	IEC60417 מס' 5002	מיקום תא לזיהוי תושבת הסוללה עצמה ולזיהוי מיקום התא/ים שבתוך תושבת הסוללה.

	IEC60417 מס' 5019	הארקה מגן לזיהוי הדקים המיועדים לחיבור אל מוליך חיצוני לצורך הגנה מפני התחשמלות במקרה של תקלה, או חיבור של אלקטרודת הארקה להגנה.
	IEC60417 מס' 5017	הארקה לזיהוי חיבור הארקה במקרים שבהם אין צורך מפורש בסמל .

סימון סמל	תקנים מאושרים	פירוש
	IEC60417 מס' 5032	זרם חילופין לציון על לוחית הדירוג כי הציוד מתאים לזרם חילופין בלבד; לזיהוי ההדקים הרלוונטיים.
	IEC60417 מס' 5031	זרם ישר לציון על לוחית הדירוג כי הציוד מתאים לזרם ישר בלבד; לזיהוי ההדקים הרלוונטיים.
	IEC60417 מס' 5172	ציוד Class II לזיהוי ציוד העומד בדרישות הבטיחות שצוינו עבור ציוד Class II בהתאם לתקנה IEC 61140.
	ISO 3864	איסור כללי לזיהוי פעולות או פעילויות אסורות.
	ISO 3864	איסור מגע לציון פציעה שעלולה להיגרם כתוצאה ממגע בחלק ספציפי של הציוד.
	---	לעולם אין להביט אל עדשת המקרן בשעה שהוא פועל.
	---	מציין כי הפריט המסומן אינו ממקם דבר על המקרן.
	ISO3864 IEC60825-1	זהירות, קרינת לייזר לציון כי הציוד מכיל חלק עם קרינת לייזר.
	ISO 3864	אסור לפרק לציון סכנת פציעה, כגון התחשמלות, במידה והציוד מפורק.
	IEC60417 מס' 5266	מצב המתנה, המתנה חלקית לציון החלק בציוד שנמצא בסטטוס מוכן.
	ISO3864 IEC60417 מס' 5057	זהירות, חלקים נעים לציון כך שאסור לגעת החלקים הנעים בהתאם לתקני הבטיחות.
	IEC 60417-6056	זהירות (להבי מאוורר נעים) יש לשמור על מרחק מהלהבים הנעים של המאוורר בהתאם לתקנות הבטיחות.
	IEC 60417-6043	זהירות (בפינות חדות) אין לגעת בפינות החדשות של המוצר בהתאם לתקנות הבטיחות.
	--	לעולם אין להביט אל עדשת המקרן בשעה שהוא פועל.

מילון מונחים

חלק זה מסביר בקצרה את המונחים הקשים שאינם מוסברים בהקשרם בטקסט שבמדריך זה. לפרטים נוספים, פנה לפרסומים הזמינים בחנויות.

HDCP	HDCP הוא קיצור של High-bandwidth Digital Content Protection. הוא משמש למניעת העתקה בלתי-חוקית ולהגנה על זכויות יוצרים באמצעות אותות דיגיטליים מוצפנים הנשלחים דרך כניסות DVI ו-HDMI. היות וכניסת ה-HDMI במקרן זה תומכת ב-HDCP, הוא יכול להקרין תמונות דיגיטליות המוגנות באמצעות טכנולוגיית HDCP. עם זאת, יתכן והמקרן לא יוכל להקרין תמונות המוגנות בגרסאות מעודכנות או מתוקנות של קידוד HDCP.
HDMI™	קיצור של High Definition Multimedia Interface. זהו התקן בו משודרים תמונות HD ואותות שמע באופן דיגיטלי. HDMI™ הנו תקן המיועד למחשבים ולמוצרי אלקטרוניקה ביתיים דיגיטליים. היות והוא אינו דוחס את האות הדיגיטלי, ניתן להעביר את התמונה באיכות הגבוהה ביותר האפשרית. הוא מספק גם פונקציית קידוד לאות הדיגיטלי.
HDTV	קיצור של High-Definition Television. מתייחס למערכות בחדות גבוהה העונות על התנאים הבאים. ● רזולוציה אנכית של 720p או 1080i או יותר מכך (p = Progressive, i = Interlace) ● מסך בעל יחס גובה ורוחב של 16:9, קליטה ונגינת שמע (או פלט) של Dolby Digital
MHL	קיצור של Mobile High-definition Link. ממשק סטנדרטי בחדות גבוהה המאפשר העברה מהירה של אותות וידאו בהתקנים ניידים. זהו תקן המיועד לטלפונים חכמים ולמחשבי טאבלט, המעביר אותות דיגיטליים בלתי-דחוסים ללא אובדן איכות ומאפשר גם טעינה של ההתקנים הללו במקביל.
SDTV	קיצור של Standard Definition Television. מונח זה מתייחס למערכות טלוויזיה רגילות שאינן עונות על התנאים של טלוויזיית HDTV בחדות גבוהה.
SVGA	תקן גודל מסך עם רזולוציה של 800 (אופקי) x 600 (אנכי) נקודות.
SXGA	תקן גודל מסך עם רזולוציה של 1,280 (אופקי) x 1,024 (אנכי) נקודות.
VGA	תקן גודל מסך עם רזולוציה של 640 (אופקי) x 480 (אנכי) נקודות.
XGA	תקן גודל מסך עם רזולוציה של 1,024 (אופקי) x 768 (אנכי) נקודות.
YCbCr	באותות רכיבי תמונה המיועדים ל-SDTV, Y מייצג בהירות, בעוד Cb ו-Cr מייצגים את ההבדלים בצבע.
YPbPr	באותות רכיבי תמונה המיועדים ל-HDTV, Y מייצג בהירות, בעוד Pb ו-Pr מייצגים את ההבדלים בצבע.
התאמה	רישום התקנים מראש בעת החיבור להתקני Bluetooth על מנת להבטיח תקשורת הדדית.
יחס גובה ורוחב	היחס בין אורכה וגובהה של תמונה. מסכים בעלי יחס אופקי:אנכי של 16:9, כדוגמת מסכי HDTV, נקראים מסכים רחבים. למסכי SDTV וצגי מסך רגילים יש יחס גובה ורוחב של 4:3.
שזירה	משדר מידע הדרוש ליצירת מסך אחד באמצעות שליחת כל שורה שניה, החל מחלקה העליון של התמונה ומטה. לתמונות אלו יש סיכוי רב יותר להבהב, היות ומסגרת אחת מוצגת כל שורה שניה.

הערות כלליות

כל הזכויות שמורות. אין לשכפל חלק כלשהו מפרסום זה, לאחסן אותו במערכת אחזור או לשדר בצורה כלשהי או באמצעי כלשהו בין אם אלקטרוני, מכני, באמצעות צילום, הקלטה, או אמצעי אחר, ללא הסכמה מפורשת מראש בכתב של Seiko Epson Corporation. החברה אינה לוקחת כל חבות פטנט ביחס לשימוש במידע המובא כאן. בנוסף, אין לקיחת חבות עבור נזקים הנגרמים כתוצאה משימוש במידע המובא כאן.

חברת Seiko Epson Corporation וחברות הבת שלה אינן בעלות חבות לרוכש המוצר או לצד שלישי עבור נזקים, אובדן, עלויות, או הוצאות של הרוכש או של צד שלישי כתוצאה מהגורמים הבאים: תאונה, שימוש לא נכון, או פגיעה במוצר או שינויים שאינם מורשים, תיקונים או שינויים במוצר זה, או (מלבד בארצות הברית) חוסר-ציות להנחיות התפעול והתחזוקה של Seiko Epson Corporation.

Seiko Epson Corporation לא תהיה בעלת חבות לכל נזקים או בעיות שנובעות משימוש באפשרויות או באחד מהמוצרים המתכלים, מלבד לאלו המשמשים כמוצרים מקוריים של Epson או מוצרי Epson המאושרים על-ידי Seiko Epson Corporation.

התוכן של מדריך זה עשוי להשתנות או להתעדכן ללא הודעה מוקדמת.

האיורים במדריך זה והמקרן בפועל עשויים להיות שונים.

מגבלות שימוש

כאשר מוצר זה נמצא בשימוש עבור יישומים הדורשים רמת אמינות/בטיחות גבוהה כגון מתקני תחבורה הקשורים לתעופה, רכבות, ספנות וכו., מתקני מניעת אסונות, מתקני בטיחות שונים וכו., או מתקנים פונקציונלים/מדוייקים וכו., יש להשתמש במוצר רק לאחר שקילת האפשרות להוסיף חסיני-כשל ויתירויות בשלב התיכנון על מנת לשמור על רמת בטיחות ואמינות מוחלטת של המערכת. מכיוון שמוצר זה לא תוכנן לשימוש ביישומים הדורשים רמת אמינות/בטיחות גבוהה במיוחד כגון ציוד תעופה, ציוד תקשורת מרכזי, ציוד בקרת מתקני מתח גרעיניים, או ציוד רפואי הקשור לטיפולים רפואיים ישירים וכו., נא להפעיל שיקול דעת לגבי מידת ההתאמה של המוצר לאחר בחינה מלאה.

תוויות אזהרה

אזהרה

- המוצר מגיע עם תוויות אזהרה.

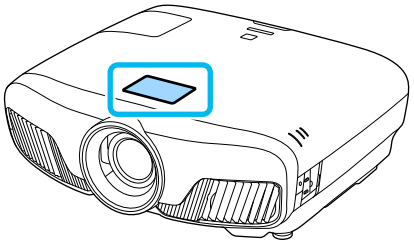

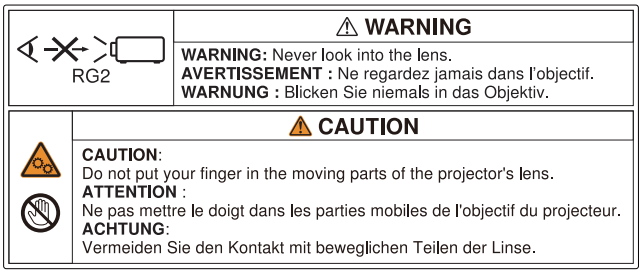

- כמו כל מקור אור בהיר, אין להביט ישירות אל תוך אלומת האור, RG2 IEC/EN 62471-5:2015.

הודעה כללית

"EPSON" הוא סימן מסחרי רשום של Seiko Epson Corporation. "EXCEED YOUR VISION" ו-"ELPLP" הם סימנים מסחריים רשומים או סימנים מסחריים רגילים של Seiko Epson Corporation.

Mac, OS X ו-iOS הם סימנים מסחריים של Apple Inc.

Windows והלוגו של Windows הם סימנים מסחריים או סימנים מסחריים רשומים של Microsoft Corporation בארה"ב ו/או בארצות נוספות.

HDMI ו-High-Definition Multimedia Interface הם סימנים מסחריים או סימנים מסחריים רשומים של HDMI LicensingLLC.

סימון המילה והסמל Bluetooth® הם סימנים מסחריים רשומים של Bluetooth SIG, Inc., ו-Seiko Epson Corporation משתמשת בסימונים אלו ברישיון. סימנים מסחריים או שמות מסחריים אחרים הם רכושם של בעליהם, בהתאמה.

Bluetopia® is provided for your use by Stonestreet One, LLC® under a software license agreement. Stonestreet One, LLC® is and shall remain the sole owner of all right, title and interest whatsoever in and to Bluetopia® and your use is subject to such ownership and to the license agreement. Stonestreet One, LLC® reserves all rights related to Bluetopia® not expressly granted under the license agreement and no other rights or licenses are granted either directly or by implication, estoppel or otherwise, or under any patents, copyrights, mask works, trade secrets or other intellectual property rights of Stonestreet One, LLC®.
© 2000-2012 Stonestreet One, LLC® All Rights Reserved.

WPA™ ו-WPA2™ הם סימנים מסחריים רשומים של Wi-Fi Alliance.

App Store הוא סימן שירות של Apple Inc.

Android ו-Google Play הם סימנים מסחריים של Google LLC.

"QR Code" (קוד QR) הוא סימן מסחרי רשום של חברת DENSO WAVE INCORPORATED.

"CINEMASCOPE" הוא סימן מסחרי רשום של Twentieth Century Fox Film Corporation.

שמות אחרים של מוצרים בהם נעשה שימוש להלן הם למטרות זיהוי בלבד ויתכן כי הם סימנים מסחריים של בעליהם. Epson מוותרת על כל זכויות שהן לסימנים אלו.

©SEIKO EPSON CORPORATION 2018. All rights reserved.

Indication of the manufacturer and the importer in accordance with requirements of directive 2011/65/EU (RoHS)

Manufacturer: SEIKO EPSON CORPORATION

Address: 3-5, Owa 3-chome, Suwa-shi, Nagano-ken 392-8502 Japan

Telephone: 81-266-52-3131

http://www.epson.com/

Importer: SEIKO EUROPE B.V.

Address: Azië building, Atlas ArenA, Hoogoorddreef 5, 1101 BA Amsterdam Zuidoost The Netherlands

Telephone: 31-20-314-5000

http://www.epson.eu/

A

AMX Device Discovery 81

C

Control4 SDDP 81

D

DHCP 80

G

Gain 37

K

Keystone 31, 74

O

Offset 37
Overscan 73

P

PJLink 104

R

RGBCMY 37, 72

S

SSID 80

W

WirelessHD 46, 74

א

אבטחה 80
אחידות צבעים 76, 102
אינטרפולציית פריים 36, 71
איפוס 72, 73, 74, 76, 77
איפוס זיכרון 82
איפוס שעות נורה 99
אפס הכל 82
אפס מיקום עדשה 82
אפס שעות נורה 82

ב

בהירות 37, 71, 72, 77
בהירות 3D 72
בורג קיבוע כיסוי הנורה 98
ביטוי סיסמה 80

ג

גודל ההקרנה 29
גוון 37, 71, 72
גמא 39
גרסה 82

ד

דרישות CEC 60

ה

הגדרה אוטומטית 73
הגדרות 3D 72
הגדרות IP 80
הגדרת נעילה 75
הדלקה ישירה 77
הודעות 76
הודעת צפייה ב-3D 72
החלפת הנורה 97
החלפת מסנן האוויר 96
החלפת רכיבים מתכלים 96
היסט 72
היסט העדשה 29
היפוך משקפי 3D 72
היראות 112
הפעלה 77
הצג פרטי LAN 79
הצג קוד QR 78
הצגת כתובת IP 80
הצגת תבנית הבדיקה 28
הקרנה 76
התאמת RGB 37
התאמת קווים עדינה 35, 71

ז

זום 33
זיכרון 75
זמן החלפה 96
זמן תפעול 99

ח

חדות 34, 71
חיבור 19
חיבור ליציאה Trigger out 20
חיבור מחשב 19
חיבור ציוד וידאו 19, 20
חפש נקודת גישה 80
חשמל 27

ט

טווח דינמי 73

טווח התשדורת 55
טווח פעולה 24
טמפ' צבעים 71
טען זיכרון 41
טען מיקום עדשה 75

י

יחס גובה ורוחב 33, 72
יישור הלוח 76, 78, 100
יציאה לטעינת משקפי ה-3D 46
יציאת HDMI 60
יציאת LAN 21

כ

כוונון ההטייה 30
כוונון הזום 29
כוונון המיקוד 29
כיוונון פוקוס 29
כיסוי 74
כיסוי הנורה 98
כיסוי מסנן האוויר 94
כיסוי נורה 6
כתובת IP 80
כתובת שער 80

ל

לוח בקרה 7
לוח מקשים על המסך 79

ל

לחצן משתמש 75

מ

מזהה אירוע 92
מחוון Link 46
מחוון On/Standby 46
מחוון TV 46
מחוון WiHD 46
מחווני HDMI 1-4 46
מחווני שגיאה/אזהרה 83
מחווים 83
מיסוך Subnet 80
מיקוד 87
מיקוד פרטים חלק 35, 71
מיקום 73
מכשיר מחובר 55, 74
מלא 33
מסך הבית 26, 76
מסך התחלה 76
מסנן אוויר 94
מעקב 73
מפרט 110
מצב גובה רב 77
מצב המתנה 77
מצב התחברות 80
מצב צבע 32
מצב צבעים 71
מצב שינה 77
מקור 25
מרחב צבעים 73
משקפי תלת-ממד 44
מתח LAN אלחוטי 78
מתקדם 72, 73

נ

ניגודיות 71
ניקוי היחידה הראשית 95
ניקוי העדשה 95
ניקוי מסנן האוויר 94
נעילת ילדים 75
נעילת לוח הבקרה 75

ס

סיסמה ל-Remote 79
סיסמת PJLink 79
סנכרון 73
ספק כוח 25

ע

עומק צבע 82
עוצמה 72
עיוות Keystone 31
ערוץ 80

פ

פונקציית זיכרון 41
פורמט 3D 72
פורמט צבעים 82
פרטי מקרן 82
פרטי רשת 78

צ

צריכת חשמל 72

ק

קירור 27
קישור HDMI 60, 74
קליטת וידאו 55, 74
קשתית אוטומטית 36, 72

ר

רוויה 37, 72
רווית צבעים 71
רזולוציות נתמכות 106
רעש 87
רקע תצוגה 76

ש

שיפור תמונה 35, 71
שלט רחוק 9, 23
שם דגם 76
שם מקרן 79
שמור זיכרון 41
שמור מיקום עדשה 75
שפה 77

ת

תמונה 32
תמונות תלת-ממדיות 43
תפריט 70
תפריט LAN אלחוטי 80
תפריט 'LAN קווית' 81
תפריט אבטחה 80
תפריט אות 72
תפריט 'אחרים' 81
תפריט איפוס 81, 82
תפריט בסיסי 79
תפריט הגדרות 74
תפריט מורחב 76
תפריט מידע 82
תפריט ראשי 70
תפריט רשת 78
תפריט תמונות 71
תפריט תצורה 70
תצוגה 76
תצוגת 3D 72
תצוגת SSID 80
תקופות להחלפת רכיבים מתכלים 96
תקופת החלפת הנורה 96
תקופת החלפת מסנן האוויר 96
תת-תפריט 70