EPSON®
EXCEED YOUR VISION

Manual de usuario

EH-TW7100
EH-TW7000

Home Projector

Uso de Cada Manual

Los manuales de este proyector se organizan tal y como se indica a continuación.

Instrucciones de seguridad/Manual de asistencia y mantenimiento

Contiene información sobre el buen uso del proyector, así como un manual de asistencia y servicio, listas de comprobación para resolver problemas, etc. Asegúrese de leer este manual antes de utilizar el proyector.

Manual de usuario (este manual)

Contiene información sobre instalación y operaciones básicas antes de utilizar el proyector, uso del menú Configuración, resolución de problemas y mantenimiento básico.

Guía de inicio rápido

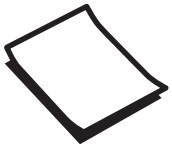

Contiene información sobre el procedimiento de instalación del proyector. Lea este manual en primer lugar.

Anotaciones Usadas en Este Manual

Notas de Seguridad

La documentación y el proyector utilizan símbolos para mostrar cómo utilizar el aparato de forma segura. A continuación se muestran los símbolos y su significado. Debe aprender y respetar estos símbolos de precaución para evitar daños personales o materiales.

Advertencia

Este símbolo se aplica a información que, si se ignora, podría dar lugar a daños personales o incluso la muerte como consecuencia de una manipulación incorrecta.

Precaución

Este símbolo se aplica a información que, si se ignora, podría dar lugar a daños personales o lesiones físicas como consecuencia de una manipulación incorrecta.

Indicaciones de Información General

Atención

Indica procedimientos que pueden provocar lesiones o un mal funcionamiento.

	Indica información adicional y aspectos cuyo conocimiento puede resultar útil respecto a un tema.
☛	Indica una página donde puede encontrarse información detallada respecto a un tema.
Nombre del menú	Indica elementos del menú Configuración. Ejemplo: **Imagen** - **Modo de color**
[Nombres de hardware]	Indica los botones del mando a distancia o del panel de control. Ejemplo: botón [Menu]

Acerca del Uso de "Este Producto" o "Este Proyector"

Las fórmulas "este producto" y "este proyector" pueden hacer referencia al proyector principal, a los elementos suministrados y a los elementos extra opcionales.

Organización y Anotaciones de Este Manual

Uso de Cada Manual 1

Anotaciones Usadas en Este Manual 2

Notas de Seguridad 2

Indicaciones de Información General 2

Acerca del Uso de "Este Producto" o "Este Proyector" 2

Introducción

Características del Proyector 6

Proyectar imágenes desde dispositivos móviles 6

Otras Funciones Útiles 6

Nombres de Partes y Funciones 7

Frontal/Superior 7

Panel de Control 8

Mando a Distancia 10

Posterior 12

Base 13

Preparativos

Instalación 14

Imagen proyectada y posición del proyector 14

Instalación en paralelo con la pantalla 14

Instalación del proyector horizontalmente mediante el ajuste de la altura de cualquier lado 14

Varios métodos de ajuste 15

Colocación en una mesa y proyección 16

Equipo colgado del techo y proyección 16

Distancia de proyección y valores máximos de desplazamiento del objetivo 17

Conexión de un Dispositivo 20

Conexión de Equipo de Vídeo 20

Conexión de un Ordenador 20

Conectar equipo externo 20

Conexión al puerto Trigger Out (solo EH-TW7100) 20

Conexión de dispositivos Bluetooth® 21

Conexión de altavoces externos 23

Conectar la Unidad LAN inalámbrica 23

Preparativos en el Mando a Distancia 25

Instalación de las Baterías del Mando a Distancia 25

Alcance del Mando a Distancia 25

Alcance (de izquierda a derecha) 25

Alcance (de arriba a abajo) 25

Operaciones Básicas

Proyección de Imágenes 26

Encendido del proyector 26

Si la imagen de destino no se proyecta 27

Uso de la pantalla Inicio 27

Apagado 28

Ajuste de la imagen proyectada 29

Visualización del Patrón de Prueba 29

Ajuste del Enfoque 29

Ajuste del tamaño de la proyección (ajustar zoom) 30

Ajuste de la Inclinación del Proyector 30

Ajuste de la posición de la imagen (Desplazamiento del objetivo) 30

Corrección de la Distorsión Keystone 32

Corrección utilizando el botón Keystone 32

Corrección con Quick Corner 33

Ajuste del Volumen 35

Ocultar la imagen y silenciar el sonido temporalmente (Pausa A/V) 35

Ajuste de la Imagen

Ajuste de la Imagen 36

Selección de la Calidad de Proyección (Modo de color) 36

Cómo Alternar entre la Pantalla Completo y Zoom (Aspecto) 36

Ajuste de la Nitidez 38

Ajuste de resolución de imagen (Mejora de imagen) 39

Ajuste de Iris automático 40

Ajuste de Interpolar fotograma 40

Ajuste de la velocidad de Procesar Imágenes 41

Ajuste del color 42

Ajuste de la Temp. Color 42

Ajuste de RGB (Compensación y Ganancia) 42

Ajuste del Matiz, la Saturación y el Brillo 43

Ajuste de Gamma 44

Selección y ajuste del valor de corrección 44

Ajuste utilizando el gráfico de ajuste de gamma 44

Visualización de la Imagen con la Calidad de Imagen Guardada (Función de Memoria) 46

Almacenamiento de Memoria 46

Cargar y eliminar una memoria y cambiarle el nombre 46

Funciones Útiles

Disfrutar de Imágenes 3D 48

Preparación para ver imágenes 3D 48

Si no se ve la imagen en 3D 48

Uso de gafas 3D 49

Advertencias Relativas a la Visualización de Imágenes 3D 49

Uso de la función Enlace HDMI 51

Función Enlace HDMI 51

Ajustes de Enlace HDMI 51

Conexión 52

Utilización del proyector en una red

Proyección mediante LAN inalámbrica 53

Selección manual de la configuración de red inalámbrica 53

Selección de la configuración de LAN inalámbrica del ordenador 55

Selección de la configuración de red inalámbrica en Windows 55

Selección de la configuración de red inalámbrica en OS X 55

Configuración de la seguridad de la red inalámbrica 56

Proyección en Epson iProjection (iOS/Android) 56

Controlar mediante un smartphone (función de control remoto) 58

Menú Configuración

Funciones del Menú Configuración 60

Operaciones del Menú Configuración 60

Tabla del Menú Configuración 61

Menú Imagen 61

Menú Señal 63

Menú Ajustes 64

Menú Extendida 67

Menú Red 69

Menú Información 72

Menú Restablecer 73

Solución de Problemas

Solución de Problemas 74

Lectura de Indicadores 74

Estado del indicador durante un error/ advertencia 74

Indicador de estado durante el funcionamiento normal 76

Cuando los Indicadores No Son de Ayuda 78

Comprobación de problemas 78

Problemas relacionados con las imágenes 79

Problemas de ruido 82

Problemas al iniciar la proyección 82

Problemas con el mando a distancia 83

Problemas con el panel de control 83

Problemas con 3D 83

Problemas con HDMI 84

Problemas de dispositivos Bluetooth 85

Problemas de red 86

Acerca del ID de evento 86

Mantenimiento

Mantenimiento 88

Limpieza de las Partes 88

Limpieza del filtro de aire 88
Limpieza de la unidad principal 89
Limpieza de la lente 90
Periodos de Sustitución para Consumibles 90
Periodo de sustitución del filtro de aire 90
Periodo de sustitución de la lámpara 90
Sustituir los Consumibles 90
Sustituir el filtro de aire 90
Sustituir la lámpara 91
Restablecer las horas de la lámpara 93
Alineación del panel 95
Uniformidad de color 97

Apéndice

Accesorios Opcionales y Consumibles 99
Elementos Opcionales 99
Consumibles 99
Resoluciones Compatibles 100
PC 100
SD 100
HD 100
4K 101
3D 102
Especificaciones 104
EH-TW7100/EH-TW7000 104
Aspecto 106
Lista de símbolos de seguridad 107
Glosario 110
Avisos Generales 111
Etiquetas de advertencia 112
Aviso General 113

Características del Proyector

Proyectar imágenes desde dispositivos móviles

Mediante Epson iProjection, podrá conectar el proyector de forma inalámbrica a smartphones y tablets. Puede descargar gratis Epson iProjection desde App Store o Google Play.
☛ p.56

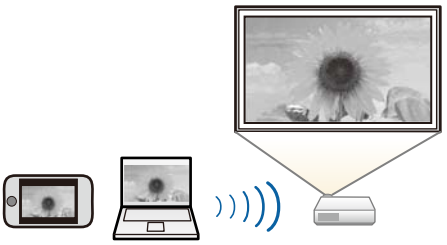

Otras Funciones Útiles

Además, se ofrecen las siguientes funciones útiles.

- Reproducción de audio a través del altavoz interno. Esto permite disfrutar de audio sin un altavoz externo. (solo EH-TW7100)
- Controlar mediante control remoto desde un smartphone. Con Epson iProjection, puede controlar el proyector desde un smartphone o tablet. ☛ p.58

Nombres de Partes y Funciones

Frontal/Superior

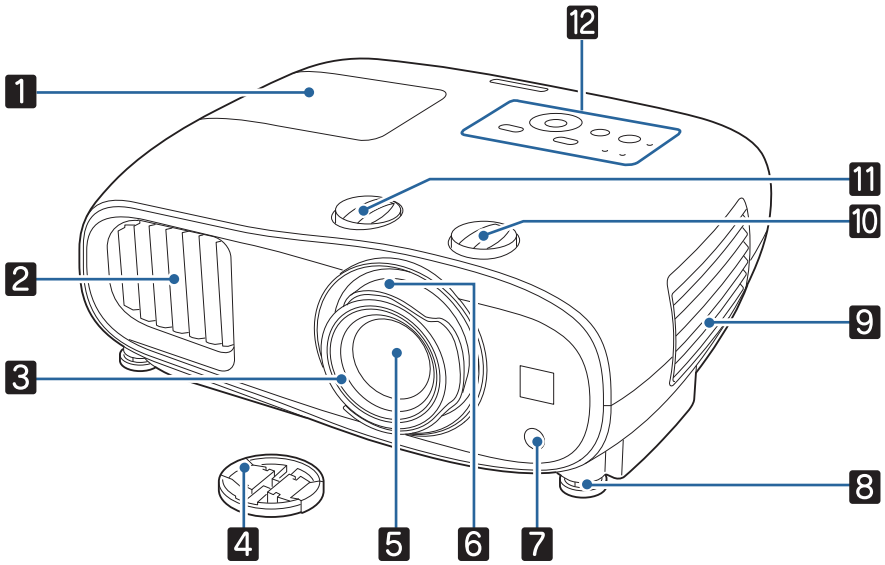

	Nombre	Función
1	Cubierta de la lámpara	Abra esta cubierta cuando deba sustituir la lámpara del proyector. ☛ p.91
2	Ventilación de salida de aire	Salida del aire utilizado para enfriar el proyector internamente. ⚠ Precaución Durante la proyección, no coloque la cara ni las manos cerca de la ventilación de salida de aire, ni tampoco objetos que puedan dañarse o deformarse por el calor. El aire caliente emitido por la ventilación de salida puede provocar quemaduras, deformaciones o accidentes.
3	Anillo de enfoque	Ajusta el enfoque de la imagen. ☛ p.29
4	Tapa del objetivo	Colóquela cuando no esté usando el proyector para proteger el objetivo de arañazos y suciedad. ☛ p.26
5	Lente	Las imágenes se proyectan desde aquí.
6	Anillo de zoom	Ajusta el tamaño de la imagen. ☛ p.30
7	Receptor remoto	Recibe las señales del mando a distancia. ☛ p.25
8	Pie ajustable frontal	Cuando el proyector esté instalado sobre una superficie plana, como una mesa, extienda los pies para ajustar la inclinación horizontal. ☛ p.30
9	Cubierta del filtro de aire	Al limpiar o sustituir el filtro de aire, abra esta cubierta y retire el filtro. ☛ p.88, p.90
	Ventilación de entrada de aire	Entrada de aire utilizada para enfriar el proyector internamente.

	Nombre	Función
10	Dial de desplazamiento vertical del objetivo	Gire el dial para mover la posición de la imagen proyectada hacia arriba o abajo. ☛ p.30
11	Dial de desplazamiento horizontal del objetivo	Gire el dial para mover la posición de la imagen proyectada hacia la izquierda o la derecha. ☛ p.30
12	Panel de control	Maneja el proyector. ☛ p.8

Panel de Control

El panel de control varía en función del modelo de proyector que utiliza. Los ejemplos de esta sección corresponden al panel de control para el modelo EH-TW7100.

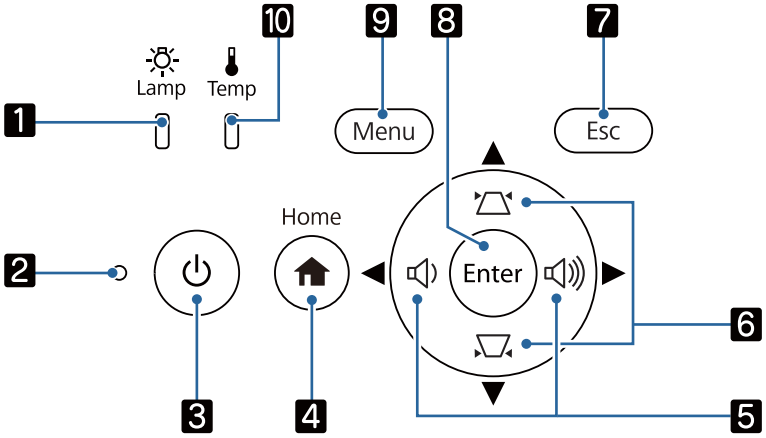

	Botones (indicadores)	Función
1	Lamp (Indicador Lámpara)	Parpadea en naranja en el momento de sustituir la lámpara. Muestra los errores del proyector a través de una combinación de indicadores iluminados y parpadeantes. ☛ p.74
2	○ (Indicador Estado)	Parpadea para indicar que el proyector se está calentando o enfriando. Muestra el estado del proyector a través de una combinación de indicadores iluminados y parpadeantes. ☛ p.74
3	Espera (Indicador Espera)	Permite encender o apagar el proyector. ☛ p.26 Iluminado cuando el proyector está encendido. Muestra el estado del proyector a través de una combinación de indicadores iluminados y parpadeantes. ☛ p.74
4	Home [Home]	Abre o cierra la pantalla de Inicio. ☛ p.27

Botones (indicadores)		Función
5	EH-TW7100: Volumen (izquierda/derecha) EH-TW7000: Izquierda/Derecha	• Sirve para ajustar el volumen. (solo EH-TW7100) ☛ p.35 • Permite seleccionar elementos del menú o valores de ajuste al visualizar el menú del proyector. ☛ p.60 • Cuando se muestra la pantalla Keystone, puede ajustar la distorsión horizontal en la imagen proyectada. ☛ p.32
6	Arriba/Abajo	• Permite seleccionar elementos del menú o valores de ajuste al visualizar el menú del proyector. ☛ p.60 • Ajusta la distorsión keystone de las imágenes proyectadas. ☛ p.32
7	Esc [Esc]	Regresa al nivel de menú anterior cuando se muestra un menú. ☛ p.60
8	Enter [Enter]	Cuando se muestra un menú, confirma el elemento actual y pasa al siguiente nivel. ☛ p.60
9	Menu [Menu]	Muestra y cierra el menú Configuración. En el menú Configuración, puede realizar ajustes de la Señal, Imagen, etc. ☛ p.60
10	Temp (Indicador Temperatura)	Parpadea en naranja si la temperatura interna es demasiado alta. Muestra los errores del proyector a través de una combinación de indicadores iluminados y parpadeantes. ☛ p.74

Si la función Iluminación está ajustada a **Off**, todos los indicadores permanecen apagados durante la proyección normal. ☛ **Extendida** - **Operación** - **Iluminación** p.67

Mando a Distancia

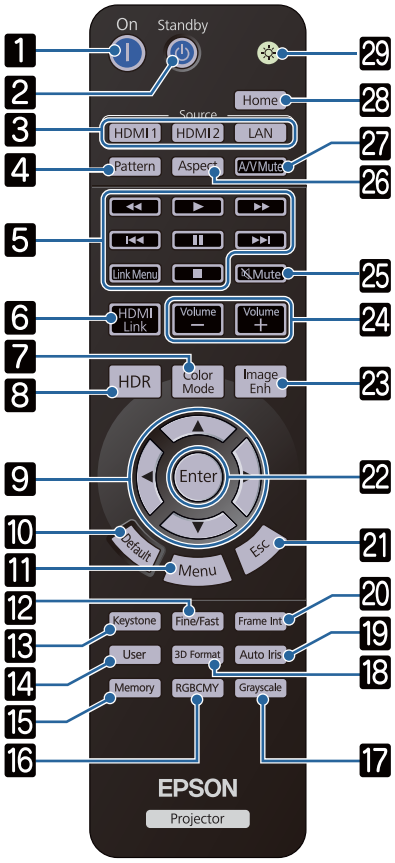

	Botón	Función
1	Alimentación (On)	Enciende el proyector. ☛ p.26
2	Espera (Standby)	Apaga el proyector. ☛ p.28
3	[HDMI1] [HDMI2] [LAN]	Cambia a la imagen de cada puerto de entrada. ☛ p.27
4	[Pattern]	Muestra o cierra el patrón de prueba. ☛ p.29
5	Controles de reproducción [Link Menu]	Permite realizar diversas operaciones (reproducir y parar, por ej.) con los dispositivos conectados que cumplen las normas CEC de HDMI. ☛ p.51
6	[HDMI Link]	• Cuando **Enlace HDMI** está establecido como **On** Aparece la lista de conexiones de dispositivos. • Cuando **Enlace HDMI** está establecido como **Off** Muestra el menú de configuración Enlace HDMI. ☛ p.51
7	[Color Mode]	Selecciona **Modo de color**. ☛ p.36
8	[HDR]	Muestra la pantalla de ajuste para **Rango Dinámico**. ☛ p.63
9	Arriba/Abajo/Izquierda/Derecha	Selecciona elementos de menú y valores de ajuste. ☛ p.60
10	[Default]	El valor de ajuste regresa a su valor por defecto cuando se pulsa mientras se muestra la pantalla de ajuste del menú. ☛ p.60
11	[Menu]	Muestra y cierra el menú Configuración. En el menú Configuración, puede realizar ajustes para la señal, imagen, etc. ☛ p.60
12	[Fine/Fast]	Proyecta uniformemente imágenes con una velocidad de fotogramas rápida, como en juegos. ☛ p.41
13	[Keystone]	Corrige la distorsión de la imagen. ☛ p.32
14	[User]	Lleva a cabo la función asignada al botón User. ☛ p.64

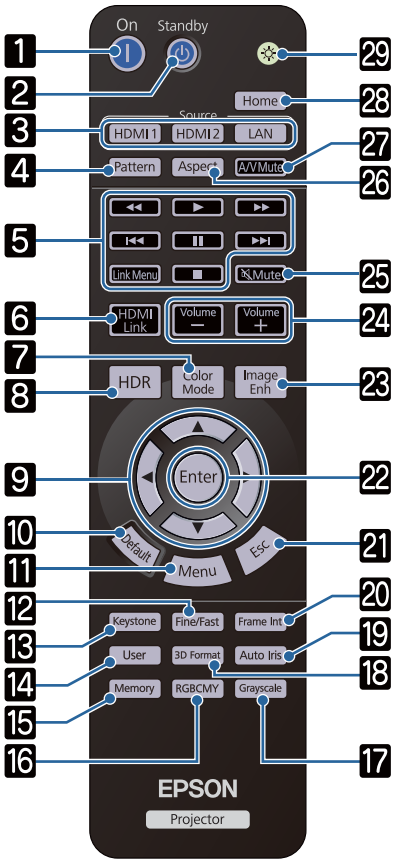

	Botón	Función
15	[Memory]	Almacena, recupera o borra la memoria. ☛ p.46
16	[RGBCMY]	Ajusta el matiz, la saturación y el brillo de cada color RGBCMY. ☛ p.43
17	[Grayscale]	Establece el nivel de ajuste de la opción **Escala de grises**. ☛ p.61
18	[3D Format]	Cambia el formato 3D. Este proyector admite los formatos 3D siguientes. • Compres. Cuadro • Lado a Lado • Arriba y Abajo ☛ p.48
19	[Auto Iris]	Establece la opción **Iris automático**. ☛ p.40
20	[Frame Int]	Establece la intensidad de la opción **Interpolar fotograma**. ☛ p.40
21	[Esc]	Regresa al nivel de menú anterior cuando se muestra un menú. ☛ p.60
22	[Enter]	Cuando se muestra un menú, confirma el elemento actual y pasa al siguiente nivel. ☛ p.60
23	[Image Enh]	Muestra el menú de **Mejora de imagen**. ☛ p.39
24	[Volume]	Sirve para ajustar el volumen. ☛ p.35
25	[Mute]	Enmudece o reproduce el audio temporalmente. ☛ p.35
26	[Aspect]	Selecciona el modo de aspecto de acuerdo con la señal de entrada. ☛ p.36
27	[A/V Mute]	Oculta o muestra la imagen y el audio temporalmente. ☛ p.35
28	[Home]	Abre o cierra la pantalla de Inicio. ☛ p.27
29	☼	Cuando pulsa este botón, los botones del mando a distancia se iluminan durante aproximadamente 10 segundos. Esto resulta útil cuando el mando a distancia se usa en la oscuridad.

Posterior

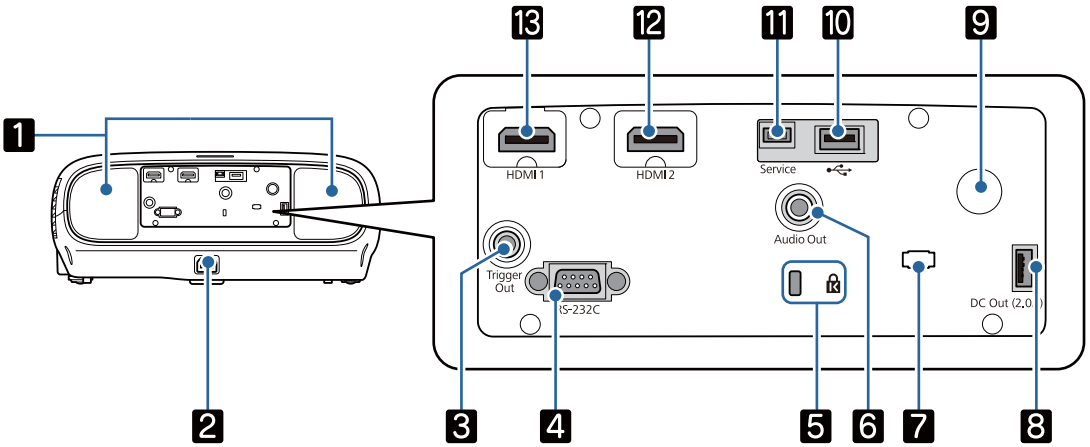

	Nombre	Función
1	Altavoz (solo EH-TW7100)	Altavoz incorporado del proyector. Es la salida del audio. Ajuste **Invertir audio** a **On** para utilizar los altavoces incorporados cuando el proyector está colgado del techo. ☛ **Ajustes** - **Audio** - **Invertir audio** p.64
2	Toma de corriente	Conecte el cable de alimentación. ☛ p.26
3	Puerto Trigger Out (solo EH-TW7100)	Permite la conexión con dispositivos externos tales como pantallas motorizadas. ☛ p.20
4	Puerto RS-232C (solo EH-TW7100)	Para controlar el proyector, conéctelo a un ordenador mediante un cable RS-232C. Este puerto se utiliza para el control y, en general, no debería utilizarse. ☛ p.104
5	Ranura de seguridad ( )	Ranura de seguridad compatible con el sistema de seguridad MicroSaver fabricado por Kensington. Para más información, visite la página de Kensington en http://www.kensington.com/.
6	Puerto Audio Out	Da salida al audio durante la reproducción con altavoces externos. ☛ p.23
7	Enganche de cables	El peso del cable puede provocar que su conector no se inserte bien. Pase una banda de sujeción (sujetacables) disponible en tiendas a través de este soporte para atar y fijar el cable.
8	Puerto de fuente de alimentación DC Out (2,0A)	Proporciona energía a los dispositivos de transmisión por secuencias de multimedia.
9	Receptor remoto	Recibe las señales del mando a distancia. ☛ p.25
10	Puerto USB	Conecta la Unidad LAN inalámbrica opcional. También se utiliza cuando se actualiza el firmware. ☛ p.23
11	Puerto Service	Puerto de servicio Normalmente no se utiliza.
12	Puerto HDMI2	Conecta ordenadores y equipos de vídeo compatibles con HDMI. ☛ p.20
13	Puerto HDMI1	

Base

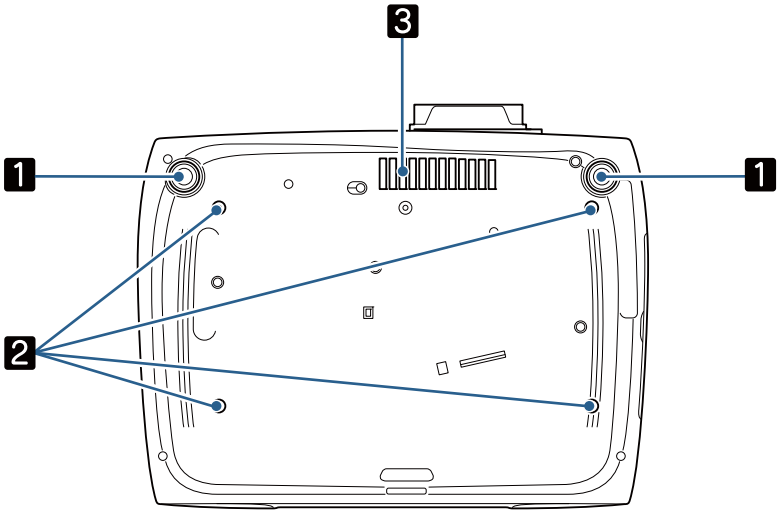

Nombre		Función
1	Pie ajustable frontal	Cuando el proyector esté instalado sobre una superficie plana, como una mesa, extienda los pies para ajustar la inclinación horizontal. ☛ p.30
2	Puntos de fijación (cuatro) para el soporte para fijación en el techo	Aquí se coloca el soporte para fijación en el techo opcional cuando el proyector se va a colgar del techo. ☛ p.99
3	Ventilación de entrada de aire	Si el proyector está suspendido del techo, asegúrese de que está colocado de forma que no entre polvo en esta sección.

Instalación

Imagen proyectada y posición del proyector

Instale el proyector de la forma siguiente.

Instalación en paralelo con la pantalla

Si el proyector se instala con cierto ángulo con respecto a la pantalla, se produce distorsión keystone en la imagen proyectada.

Ajuste la posición del proyector de forma que quede instalado en paralelo con la pantalla.

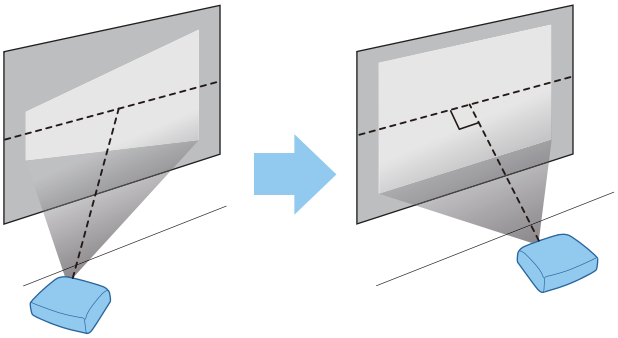

Si no es posible instalar el proyector enfrente de la pantalla, puede ajustar la posición de la imagen utilizando el desplazamiento del objetivo. ☛ p.30

Instalación del proyector horizontalmente mediante el ajuste de la altura de cualquier lado

Si el proyector está inclinado, la imagen proyectada también estará inclinada.

Instalar el proyector horizontalmente de modo que ambos lados estén a la misma altura.

Si no es posible instalar el proyector horizontalmente, puede ajustar la inclinación del mismo con la pata frontal. ☛ p.30

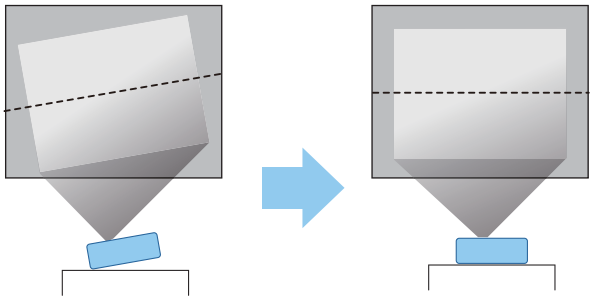

Varios métodos de ajuste

Advertencia

- Para colocar el proyector en el techo (colgado), hay que seguir un procedimiento especial de instalación. Si no lo instala correctamente, el proyector podría caerse y provocar accidentes y lesiones.
- Una instalación incorrecta del soporte para fijación en el techo y del proyector, puede provocar la caída de este. Después de instalar el soporte Epson específico que sujeta a este proyector, asegúrese de fijar el proyector y el soporte con un cable que sea lo suficientemente fuerte como para sostener su peso.
- No aplique aceites, lubricantes, detergentes, disolventes, productos químicos, etc. a la carcasa del proyector o al soporte. De lo contrario, la carcasa del proyector puede deteriorarse o dañarse y provocar la caída del proyector del soporte.
- No coloque el proyector en ubicaciones expuestas a la humedad o el polvo, o en lugares expuestos a humo de aceite o vapor, como en una encimera de cocina, en la cocina o cerca de un humidificador. Si no sigue esta recomendación, se puede producir un incendio o descargas eléctricas. Además, el contenido de aceite podría deteriorar la carcasa externa del proyector y provocar la caída de este desde el techo en el que está suspendido.

  Ejemplos de ambientes que podrían causar la caída del proyector debido a una carcasa deteriorada con daños

  - Ubicaciones expuestas a humo impregnado de aceite, como fábricas, cocinas de restaurantes o cocinas domésticas
  - Ubicaciones que contengan disolventes volátiles o productos químicos, como fábricas o laboratorios
  - Ubicaciones donde el aceite, los detergentes, los productos químicos, etc. podrían adherirse al proyector, como fábricas, cocinas de restaurantes o cocinas domésticas
  - Ubicaciones donde se suelen utilizar aceites aromáticos, como las salas de relajación
  - Ubicaciones cerca de dispositivos que producen humo excesivo, partículas de aceite en el aire o espuma en eventos
- No instale el producto en lugares donde puedan producirse daños por la sal, o en ubicaciones expuestas a gas corrosivo, como el gas sulfúrico de fuentes termales. De lo contrario, la corrosión podría provocar la caída del proyector así como un mal funcionamiento del mismo.
- No lo instale en un estante inestable ni en un lugar fuera del alcance de carga. De lo contrario, podría caerse o volcar y provocar accidentes y lesiones.
- Cuando instale el proyector en una posición elevada, como en un estante, tome medidas contra la caída utilizando alambres o correas para garantizar la seguridad en caso de emergencia, como un terremoto, y prevenir accidentes. Si no lo instala correctamente, el proyector podría caerse y provocar accidentes y lesiones.
- No obstruya la ventilación de entrada de aire ni la ventilación de salida de aire del proyector. La obstrucción de la ventilación de entrada de aire y la ventilación de salida de aire podría acumular calor en el interior y causar un incendio.

Atención

- No utilice el proyector instalado verticalmente. De hacerlo podría causar un mal funcionamiento.
- Limpie el filtro del aire una vez cada tres meses. Si el entorno es especialmente polvoriento, límpielo con mayor frecuencia. ☛ p.88

Colocación en una mesa y proyección

Puede instalar el proyector en una mesa o en una repisa baja de su salón para proyectar imágenes.

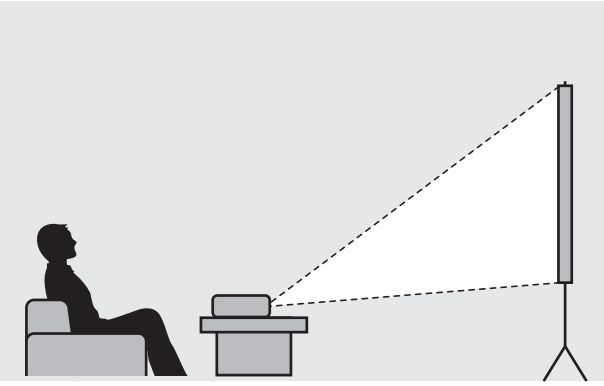

Equipo colgado del techo y proyección

Puede colgar el proyector del techo con el soporte para fijación en techo opcional para proyectar imágenes.

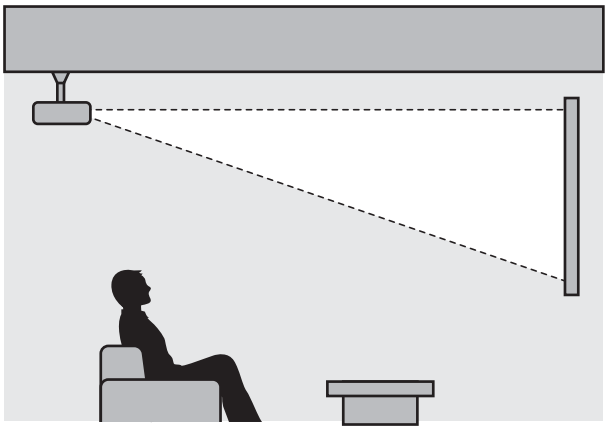

- Cuando lo instale en el techo y esté proyectando, establezca **Proyección** en **Frontal/Techo** o **Posterior/Techo**. ☛ **Extendida** - **Proyección** p.67
- Ajuste **Invertir audio** a **On** para utilizar los altavoces incorporados cuando el proyector está colgado del techo. (solo EH-TW7100) ☛ **Ajustes** - **Audio** - **Invertir audio** p.64

Distancia de proyección y valores máximos de desplazamiento del objetivo

El tamaño de proyección aumenta a medida que el proyector se aleja de la pantalla.

Utilice la siguiente tabla para instalar el proyector en la posición óptima respecto de la pantalla. Los valores indicados se ofrecen únicamente a título informativo.

En la tabla siguiente se indican los valores máximos de desplazamiento del objetivo.

> La imagen proyectada aparece más pequeña después de corregir la distorsión. Aumente la distancia de proyección para adaptar la imagen proyectada al tamaño de pantalla.

Ajuste de la posición vertical de proyección con desplazamiento del objetivo

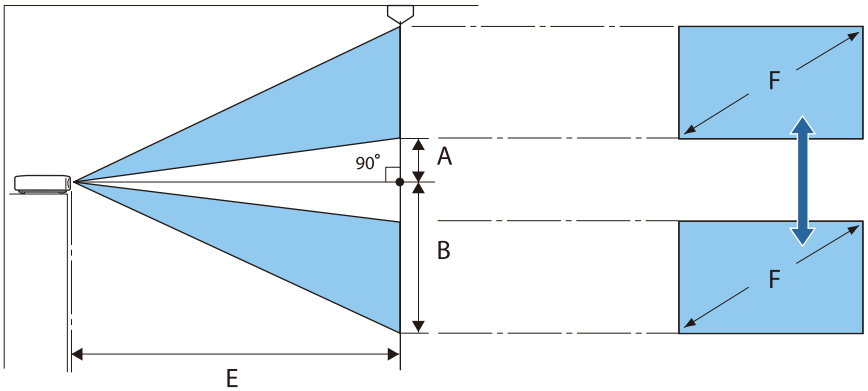

A : Distancia del centro del objetivo al borde inferior de la imagen proyectada (con el valor más alto de desplazamiento del objetivo)

B : Distancia del centro del objetivo al borde inferior de la imagen proyectada (con el valor más bajo de desplazamiento del objetivo)

E : Distancia de proyección entre el proyector y la pantalla

F : Tamaño de la imagen proyectada

Ajuste de la posición horizontal de proyección con desplazamiento del objetivo

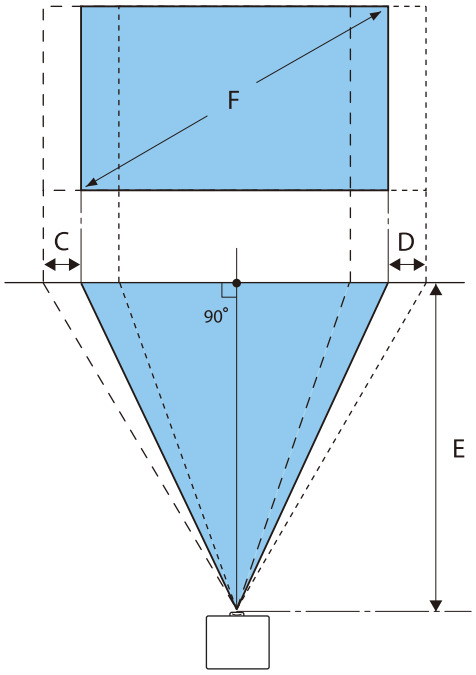

C : Distancia de movimiento del centro del objetivo cuando se mueve el proyector (con el valor máximo de desplazamiento del objetivo hacia la izquierda)

D : Distancia de movimiento del centro del objetivo cuando se mueve el proyector (con el valor máximo de desplazamiento del objetivo hacia la derecha)

E : Distancia de proyección entre el proyector y la pantalla

F : Tamaño de la imagen proyectada

Unidades: cm

Tamaño de la pantalla 16:9		Distancia de proyección (E)		Valores Máximos de Desplazamiento de Lente*		
F	An x Al	Mínima (ancho)	Máxima (tele)	Distancia (A)	Distancia (B)	Distancia (C, D)
40"	89 x 50	116	189	5	55	21
60"	133 x 75	175	285	7	82	32
80"	177 x 100	235	381	10	110	43
100"	221 x 125	295	477	12	137	53
120"	266 x 149	354	574	15	164	64
150"	332 x 187	444	718	19	205	80
200"	443 x 249	593	958	25	274	106

* El desplazamiento vertical y horizontal de la lente no pueden ajustarse a la vez a sus valores máximos. ☛ p.30

Ejemplo de instalación (con tamaño de la pantalla de 16:9 y 100")

Vista lateral

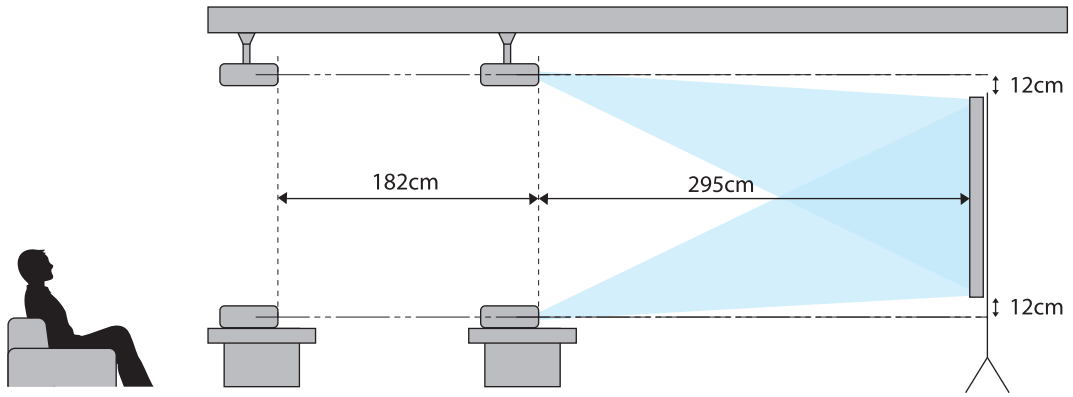

Vista desde arriba

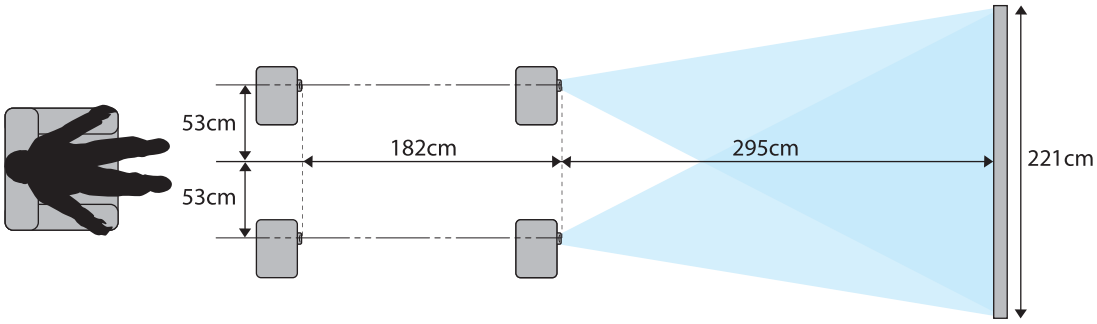

Conexión de un Dispositivo

Atención

- Realice las conexiones de cable antes de conectar a una toma eléctrica.
- Compruebe la forma del conector del cable y la forma del puerto; a continuación, conéctelos. Si fuerza un conector de forma distinta a la del puerto, podría provocar daños y un mal funcionamiento.

Conexión de Equipo de Vídeo

Para proyectar imágenes de reproductores de DVD/Blu-ray, conecte el proyector mediante un cable HDMI (que puede adquirir en cualquier tienda especializada).

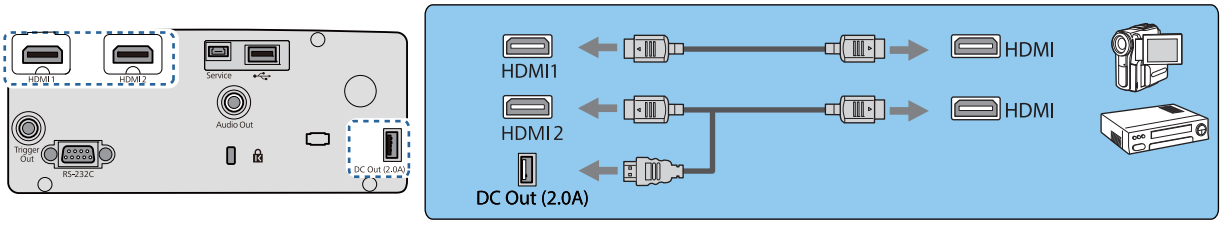

- Para mostrar señales en la banda de transmisión de 18 Gbps, como 4k60p/4:4:4, utilice un cable HDMI premium. Si utiliza un cable que no lo admita, las imágenes puede que no se vean correctamente. Si experimenta cualquier problema visualizando imágenes a 18 Gbps, cambie el ajuste EDID a **Normal**.
  ☛**Señal** - **Avanzado** - **EDID** p.63
- También puede conectar su sistema AV para disfrutar del sonido del equipo conectado.
- Cuando utilice el puerto de la fuente de alimentación para un cable HDMI opcional, conéctelo al puerto DC Out (2.0A).

Conexión de un Ordenador

Para proyectar imágenes de un ordenador, conecte el proyector mediante un cable HDMI (que puede adquirir en cualquier tienda especializada).

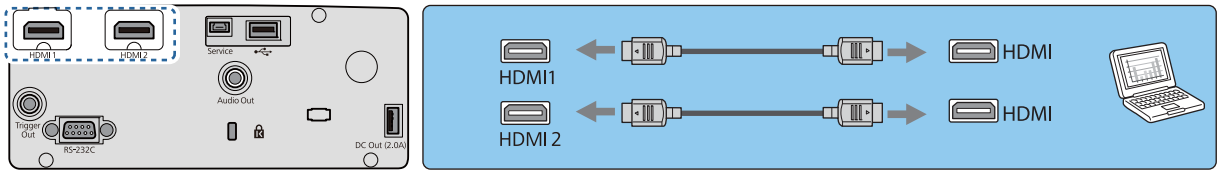

Conectar equipo externo

Conexión al puerto Trigger Out (solo EH-TW7100)

Si desea conectar dispositivos externos tales como pantallas motorizadas, enchufe un cable estéreo de toma mini (3,5 mm) al puerto Trigger Out. Si se activa, este puerto envía una señal (12 V CC) para notificar el estado del proyector (On u Off) a los dispositivos conectados, por ejemplo, pantallas eléctricas.

Cuando use el puerto **Trigger Out**, configure la función **Modo disparo** en **Alimentación** o **Ancho anamórfic.** ☛ **Extendida** - **Operación** - **Modo disparo** p.67

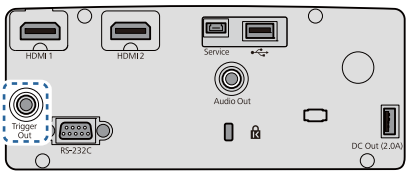

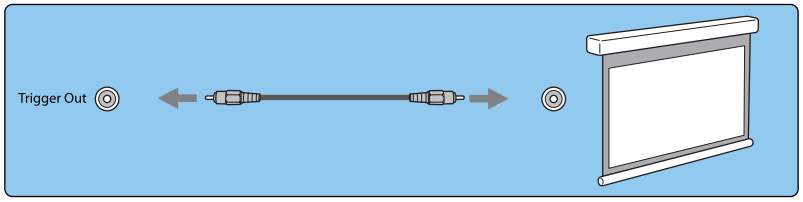

Conexión de dispositivos Bluetooth®

La entrada de audio al puerto HDMI1 o al puerto HDMI2 se transmite desde los altavoces o auriculares compatibles con Bluetooth.

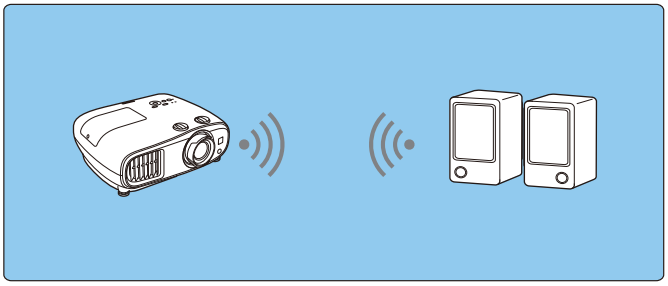

1. Pulse el botón [Menu] para mostrar los menús en el siguiente orden: **Ajustes** - **Enlace HDMI** - **Disp. audio apagado**.

2. Utilice los botones Arriba y Abajo para seleccionar **Proyector** y pulse el botón [Enter] para confirmar la selección.

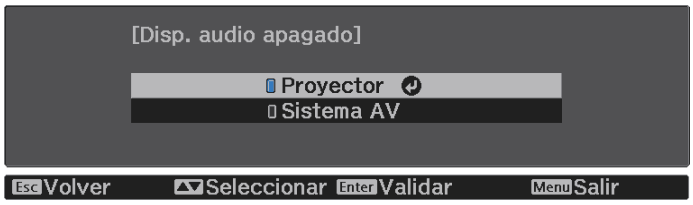

3. Muestre los menús en el siguiente orden: **Ajustes** - **Bluetooth** - **Audio Bluetooth**.

4. Utilice los botones Arriba y Abajo para seleccionar **On** y pulse el botón [Enter] para confirmar la selección.

5. Active el modo de emparejamiento en el dispositivo Bluetooth al que desee conectarse.

   Para obtener más información, consulte la documentación suministrada con el dispositivo Bluetooth.

6 Seleccione **Buscar disp. Bluetooth**.

Aparecerá una lista de dispositivos disponibles.

7 Utilice los botones Arriba y Abajo para seleccionar el dispositivo Bluetooth al que desee conectarse y, a continuación, pulse el botón [Enter] para conectar.

La próxima vez que encienda el proyector, se conectará automáticamente al último dispositivo al que se conectó.

Para cambiar el dispositivo conectado, repita el procedimiento desde el paso 5.

Especificaciones de la función Bluetooth

Versión	Versión de Bluetooth 3.0
Salida	Clase 2
Distancia de comunicación	Aprox. 10 m
Perfiles compatibles	A2DP
Protección del contenido	SCMS-T
Frecuencia utilizada	Banda de 2,4 GHz (2,402 a 2,480 GHz)
Códecs admitidos	SBC, Qualcomm® aptX™ audio

Advertencia

- Las interferencias electromagnéticas pueden afectar al funcionamiento de los aparatos médicos. Antes de usar el dispositivo, compruebe que no haya ningún aparato médico cerca.
- Las interferencias electromagnéticas pueden afectar al funcionamiento de aparatos de control automático y provocar un accidente. No utilice el dispositivo cerca de aparatos controlados automáticamente tales como puertas automáticas o alarmas de incendios.

- Conectar un dispositivo Bluetooth compatible con protección de copyright (SCMS-T).
- Es posible que no pueda conectarlo dependiendo del estándar y tipo de dispositivo.
- Incluso cuando se conecte dentro de la distancia de comunicación especificada, las conexiones se pueden perder debido al estado de la señal.
- El método de comunicación de la función Bluetooth utiliza la misma frecuencia (2,4 GHz) que las redes LAN inalámbricas (IEEE802.11b/g) y los hornos microondas. Por lo tanto, si usa estos dispositivos a la vez, pueden producirse interferencias de ondas de radio, la imagen y el audio pueden interrumpirse o puede cortarse la comunicación. Si necesita utilizar estos dispositivos al mismo tiempo, asegúrese de que la distancia es suficiente entre ellos y el dispositivo Bluetooth.
- No puede conectar varios dispositivos Bluetooth al proyector al mismo tiempo.
- Hay un retraso en la salida de audio desde cualquier dispositivo de audio Bluetooth.

Conexión de altavoces externos

Para emitir audio desde altavoces externos, conecte los altavoces al puerto Audio Out del proyector mediante un cable de audio disponible en tiendas.

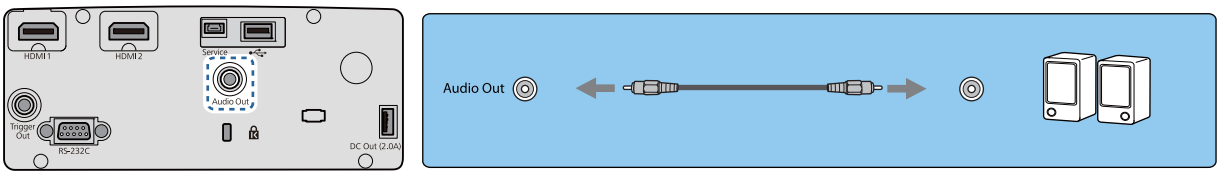

- Para emitir audio desde altavoces externos, establezca **Disp. audio apagado** en **Proyector**.
  ☛ **Ajustes** - **Enlace HDMI** - **Disp. audio apagado** p.64
- Cuando no esté conectado ningún sistema AV al proyector, el audio se emitirá a través de los altavoces externos, incluso si **Disp. audio apagado** está establecido en **Sistema AV**.

Conectar la Unidad LAN inalámbrica

Para utilizar la función de LAN inalámbrica, conecte una Unidad LAN inalámbrica (ELPAP10) opcional.

Conecte la Unidad LAN inalámbrica en el puerto USB.

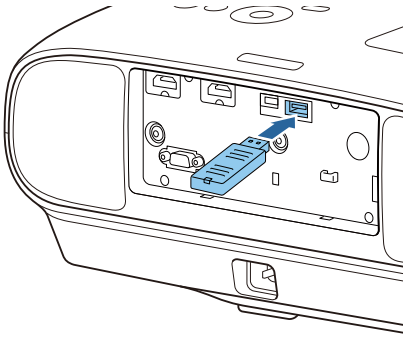

Puede utilizar uno de los siguientes métodos para proyectar mediante LAN inalámbrica. Para más detalles, visite la página de descarga.

- **Proyección de cuatro pantallas simultáneamente**
  Cuando utilice Epson iProjection (Windows/Mac), podrá mostrar hasta cuatro pantallas independientes desde el proyector desde hasta 50 ordenadores conectados a la red.

  Descargue Epson iProjection (Windows/Mac) del siguiente sitio Web.
  https://www.epson.com
- **Proyección de imágenes desde un terminal móvil a través de una red**
  Al instalar Epson iProjection (iOS/Android) en un smartphone o tableta, puede proyectar datos de forma inalámbrica en el dispositivo. ☛ p.56

- Si no va a utilizar la función de LAN inalámbrica con la Unidad LAN inalámbrica insertada, ajuste **Alim LAN inalámbrica** a **Off**. Esto puede evitar el acceso no autorizado por parte de personas ajenas. ☛ p.69
- Cuando utilice Epson iProjection en el modo de conexión **Rápido**, le recomendamos que realice ajustes de seguridad. ☛ p.72

Preparativos en el Mando a Distancia

Instalación de las Baterías del Mando a Distancia

Atención

- Compruebe las posiciones de las marcas (+) y (-) en el interior del soporte de las baterías para asegurar que éstas se insertan correctamente.
- No puede utilizar baterías que no sean las de tamaño AA de manganeso o alcalinas.

1 Extraiga la cubierta de las baterías.

Levante la cubierta del compartimiento de las baterías presionando su pestillo.

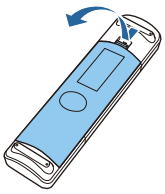

2 Sustituya las baterías gastadas por unas nuevas.

Compruebe la polaridad de las baterías (+) y (-) antes de instalarlas.

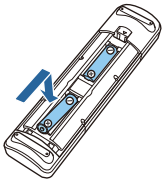

3 Vuelva a colocar la cubierta de las baterías.

Presione la cubierta hasta que encaje en su posición.

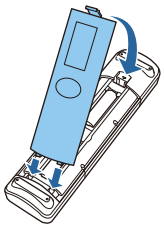

Si el mando a distancia no funciona o responde con lentitud, es probable que las baterías estén gastadas. En este caso, sustitúyalas por unas baterías nuevas. Tenga preparadas dos baterías alcalinas o de manganeso de tamaño AA.

Alcance del Mando a Distancia

Alcance (de izquierda a derecha)

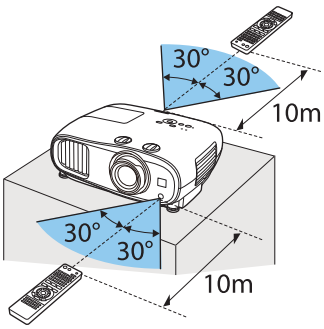

Alcance (de arriba a abajo)

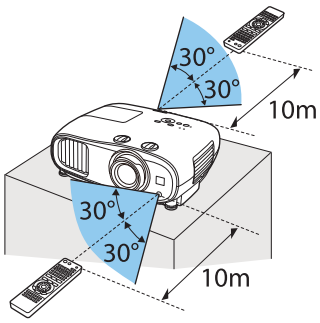

Proyección de Imágenes

Encendido del proyector

1 Conecte el equipo al proyector.

2 Conecte utilizando el cable de alimentación suministrado.

3 Extraiga la tapa del objetivo.

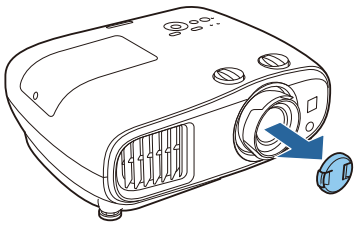

4 Pulse el botón de alimentación del mando a distancia o el botón de espera del panel de control para encender el proyector.

Mando a distancia

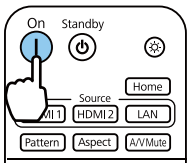

Panel de control

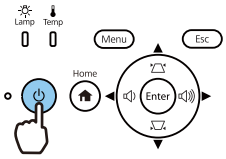

El indicador de estado del proyector parpadeará en azul a medida que este comience a calentarse. Una vez que el proyector haya finalizado el proceso de calentamiento, los indicadores de espera y estado se encenderán en azul.

> Si **Direct Power On** está ajustado a **On**, puede empezar a proyectar con solo conectar el cable de alimentación del proyector sin tener que pulsar ningún botón.
> ☛ **Extendida** - **Operación** - **Direct Power On** p.67

5 Encienda el equipo conectado.

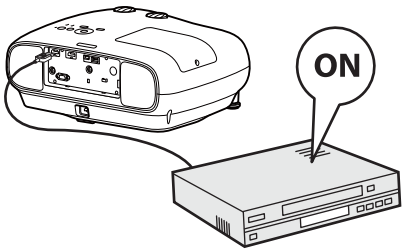

Advertencia

- No mire directamente a la lente durante la proyección. La potente luz emitida podría causar daños en la visión. Preste atención al comportamiento de sus hijos.
- No permanezca delante de la lente durante la proyección. La ropa podría sufrir daños debido a la elevada temperatura.

- Este proyector ofrece una función de Bloqueo parental para evitar que los niños enciendan el equipo accidentalmente y una función de Bloqueo funcionam. para evitar el manejo no autorizado.
  ☛ **Ajustes** - **Ajuste de bloqueos** - **Bloqueo parental**/**Bloqueo funcionam.** p.64
- Si se utiliza a una altitud de 1.500 m o más, ajuste el **Modo alta altitud** a **On**. ☛ **Extendida** - **Operación** - **Modo alta altitud** p.67

Si la imagen de destino no se proyecta

Si no se proyecta la imagen, puede cambiar la fuente mediante uno de los siguientes métodos.

Mando a distancia

Pulse el botón del puerto de destino.

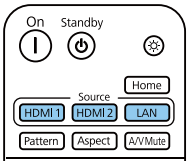

Panel de control

Pulse el botón [Home] y, a continuación, seleccione la fuente de entrada de destino en la pantalla de inicio mostrada.

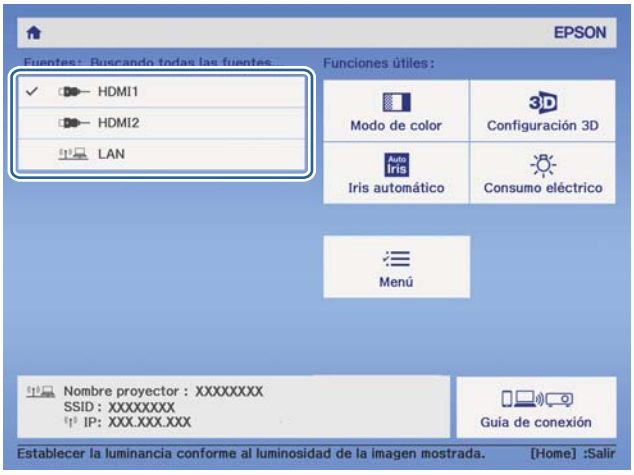

Uso de la pantalla Inicio

La función Pantalla Inicio le permite seleccionar fácilmente una fuente de imagen y acceder a funciones útiles.

Pulse el botón [Home] del mando a distancia o del panel de control para mostrar la pantalla Inicio.

En las condiciones siguientes, la pantalla Inicio se mostrará automáticamente cuando se encienda el proyector.

- **Ver pant. Inicio aut.**está establecida en **On**. ☛ **Extendida** - **Pantalla Inicio** - **Ver pant. Inicio aut.** p.67
- No hay señales de ninguna fuente.

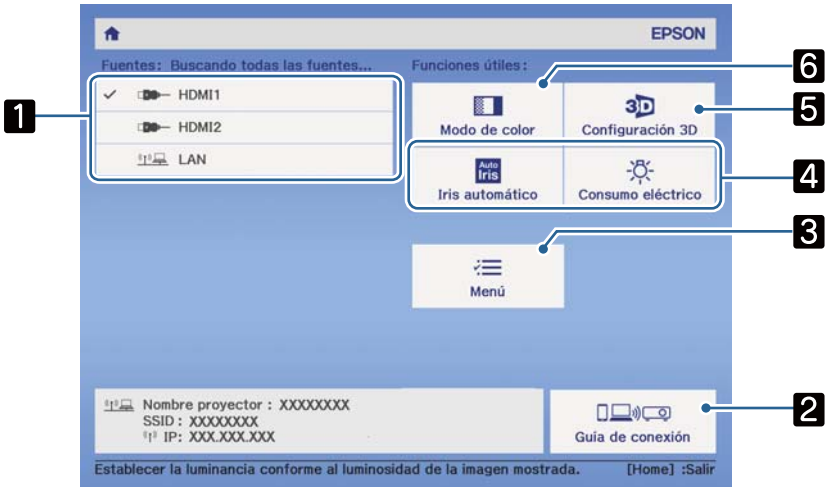

1	Selecciona la fuente que desea proyectar.
2	Muestra la Guía de conexión.
3	Muestra el menú Configuración. ☛ p.60
4	Ejecuta las opciones de menú asignadas a **Función person. 1** y **Función person. 2** en **Pantalla Inicio**. ☛ **Extendida** - **Pantalla Inicio** p.67
5	Establece la función 3D. ☛ **Señal** - **Configuración 3D** p.63
6	Selecciona **Modo de color**. ☛ p.36

La Pantalla Inicio desaparece después de 10 minutos de inactividad.

Apagado

1 Apague el equipo conectado.

2 Pulse el botón de espera del mando a distancia o del panel de control.

Mando a distancia

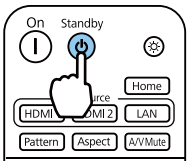

Panel de control

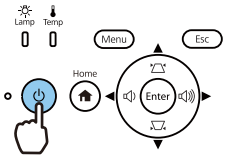

Aparecerá un mensaje de confirmación.

3 Vuelva a pulsar el botón de espera.

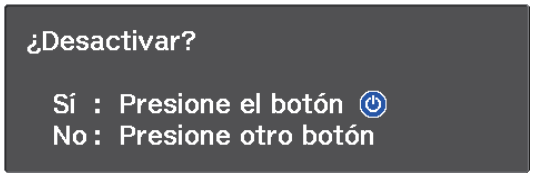

El indicador de estado parpadeará y el proyector comenzará a enfriarse.

Si **Confirmación espera** está ajustado a **Off**, podrá apagar el proyector pulsando una vez el botón del mando a distancia.
☛ **Extendida** - **Pantalla** - **Confirmación espera** p.67

4 Espere a que el equipo se enfríe completamente.

Cuando el enfriamiento se haya completado, el indicador de estado dejará de parpadear.

5 Desconecte el cable de alimentación.

- Si el cable de alimentación está conectado, se consumirá electricidad aunque no se esté realizando ninguna operación.
- Cuando vuelva a conectar el cable de alimentación, espere un intervalo de tiempo suficiente.

6 Fije la tapa del objetivo.

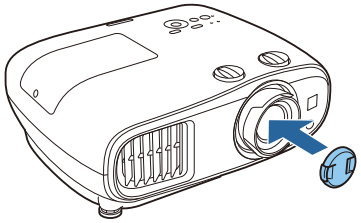

Ajuste de la imagen proyectada

Como las imágenes son inestables inmediatamente después de encender el proyector, antes de realizar los ajustes de enfoque, zoom, o desplazamiento del objetivo, le recomendamos que espere 30 minutos o más después de haber comenzado a proyectar imágenes.

Visualización del Patrón de Prueba

Al ajustar el zoom/enfoque o la posición de proyección tras instalar el proyector, puede visualizar un patrón de prueba en lugar de conectar el equipo de vídeo.

Pulse el botón [Pattern] en el mando a distancia para visualizar el patrón de prueba. El estándar para líneas horizontales en la parte superior e inferior utiliza 2.40:1 CinemaScope.

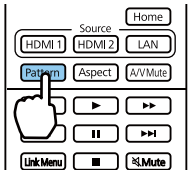

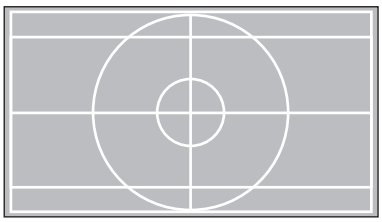

Vuelva a pulsar el botón [Pattern] para finalizar la visualización el patrón de prueba.

Ajuste del Enfoque

Gire el anillo de enfoque para ajustar el enfoque.

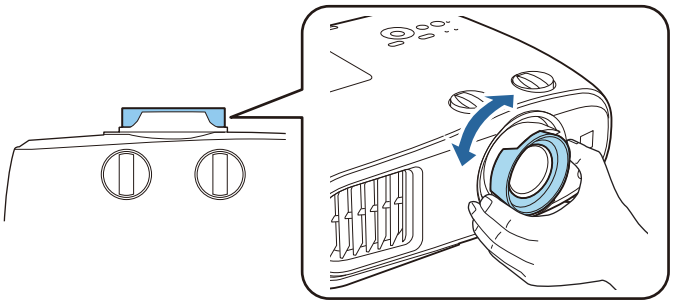

Ajuste del tamaño de la proyección (ajustar zoom)

Sujete el mando y gire el anillo de zoom para ajustar el tamaño de la imagen proyectada.

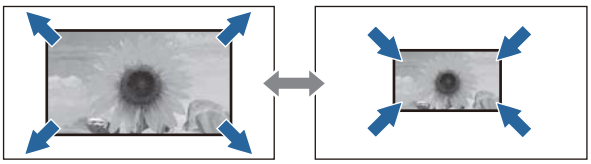

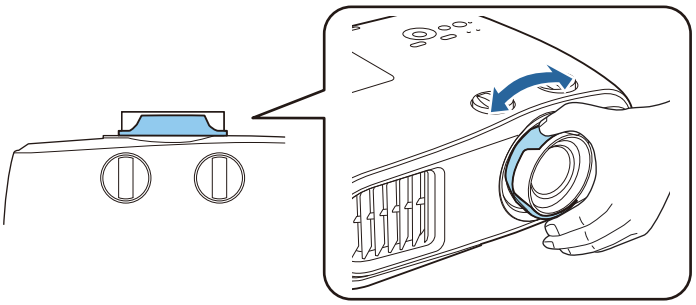

Ajuste de la Inclinación del Proyector

Si la imagen proyectada está inclinada horizontalmente (los lados derecho e izquierdo de la imagen proyectada están a distinta altura) cuando el proyector está instalado en una mesa, ajuste la pata frontal para que ambos lados queden nivelados.

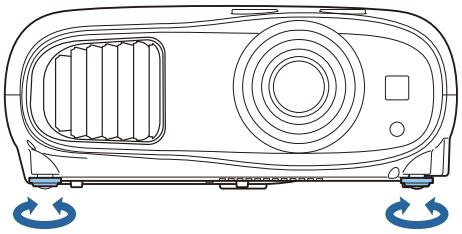

Ajuste de la posición de la imagen (Desplazamiento del objetivo)

Si no es posible instalar el proyector directamente enfrente de la pantalla, puede ajustar la posición de la imagen utilizando el desplazamiento del objetivo.

Gire los diales de desplazamiento vertical y horizontal del objetivo del proyector para ajustar de la posición de la imagen. Para localizar el centro del rango de desplazamiento de la lente, gire el dial de desplazamiento hasta que haga clic.

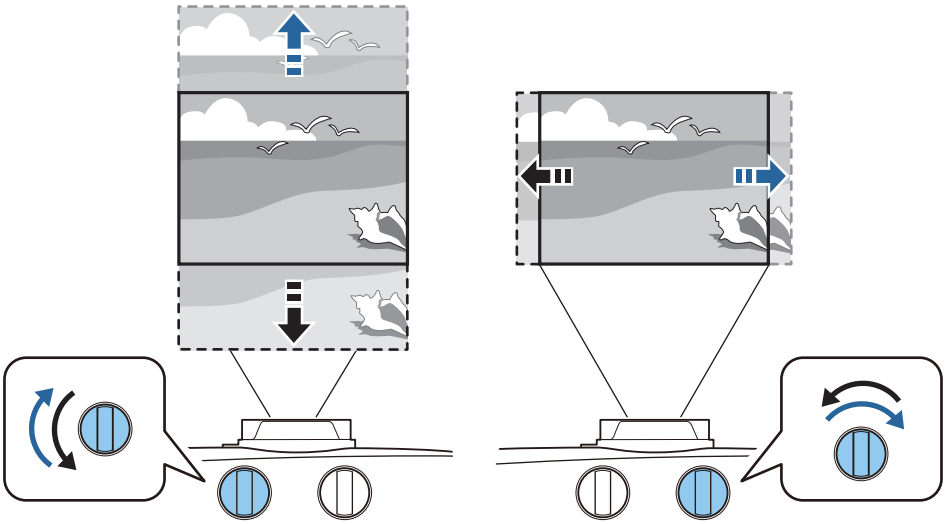

Atención

- Cuando utilice el desplazamiento vertical del objetivo para ajustar la posición de la imagen, ajuste la imagen moviéndola hacia arriba y después finalice el ajuste. Si mueve la imagen hacia abajo y finaliza el ajuste, su posición puede descender ligeramente.
- No siga girando los diales de desplazamiento del objetivo sin efecto. Una vez que la imagen de proyección se haya ubicado completamente en un borde, el girar más el dial puede perjudicar la calidad de imagen.

- Las imágenes más nítidas se lograrán cuando los dos diales de desplazamiento vertical y horizontal del objetivo estén centrados.
- Cuando ajuste la posición de proyección utilizando el desplazamiento del objetivo, le recomendamos que instale el proyector en paralelo con la pantalla.

Puede mover la imagen dentro del intervalo siguiente.

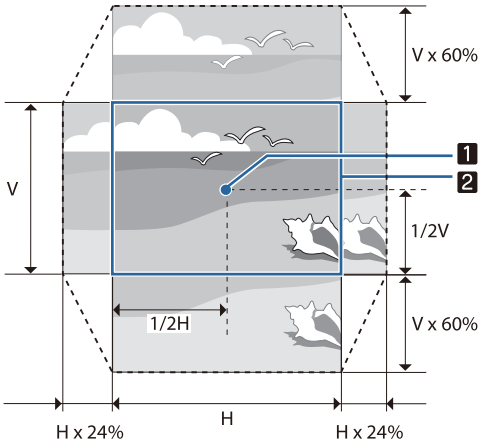

1 Centro del objetivo

2 Imagen con el desplazamiento del objetivo centrado

Precaución

Cuando transporte el proyector, establezca la posición de la lente en el centro. Si transporta el proyector cuando la lente no se encuentra en la posición central, el mecanismo de desplazamiento de la lente podría sufrir daños. Además, fije la almohadilla protectora que estaba fijada cuando realizó la compra.

Cuando no pueda realizar los ajustes utilizando desplazamiento del objetivo, use Keystone para corregir la distorsión. ☛ p.32

La imagen proyectada puede distorsionarse si la posición de la lente no es correcta. Por lo tanto, se recomienda girar los diales de desplazamiento del objetivo para ajustar la posición de este como se muestra a continuación, y luego utilice Keystone para ajustar la distorsión de la imagen.

- Posición horizontal de la lente: Centro
- Posición vertical de la lente: Borde superior

Corrección de la Distorsión Keystone

Si coloca el proyector en un ángulo hacia la pantalla o inclinado hacia arriba o abajo o hacia un lado, es posible que necesite corregir la distorsión de la imagen.

Puede corregirla mediante uno de los dos métodos siguientes.

- Corregir la distorsión vertical y horizontal ☛ p.32
- Corregir las esquinas de la imagen proyectada individualmente ☛ p.33

Corrección utilizando el botón Keystone

Puede usar los botones Arriba/Abajo/Izquierda/Derecha del panel de control para corregir la distorsión keystone vertical y horizontal.

Pulse los botones Arriba o Abajo para visualizar los ajustes V-Keystone/H-Keystone.

Cuando aparezcan los ajustes, pulse los botones Arriba y Abajo para efectuar la corrección vertical, y los botones Izquierda y Derecha para la corrección horizontal.

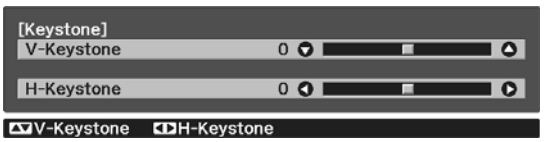

Si la parte superior o inferior es demasiado ancha

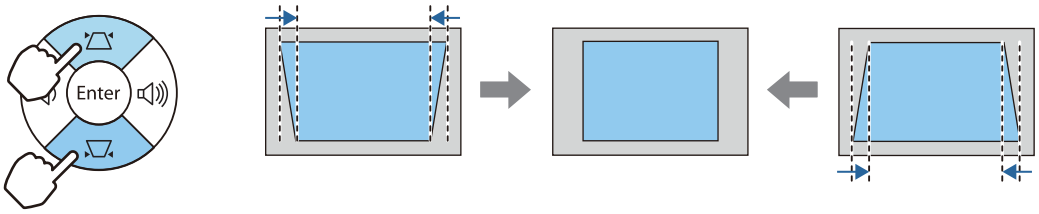

Si la parte izquierda o derecha es demasiado alta

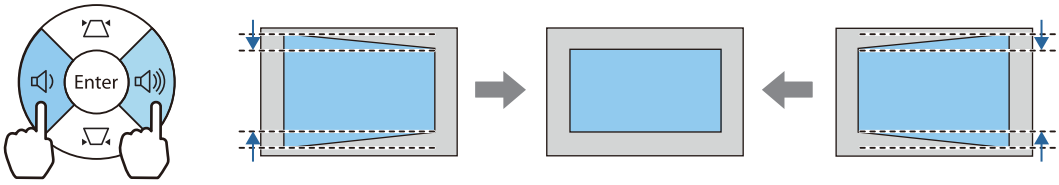

- Cuando se corrige la distorsión keystone, puede reducirse la imagen proyectada. Aumente la distancia de proyección para adaptar la imagen proyectada al tamaño de pantalla.
- También puede realizar los ajustes H/V-Keystone desde el menú Configuración. ☛ **Ajustes** - **Keystone** - **H/V-Keystone** p.64
- Puede realizar correcciones efectivas en un ángulo de proyección de 30° en cualquier dirección.
- Cuando no se muestran los ajustes V-Keystone/H-Keystone, los botones de volumen (izquierda/derecha) sirven para ajustar el volumen. (solo EH-TW7100) ☛ p.35

Corrección con Quick Corner

Puede utilizar la configuración Quick Corner del proyector para corregir la forma y el tamaño de una imagen que es rectangular de forma desigual.

1 Pulse el botón [Menu] para mostrar los menús en el siguiente orden: **Ajustes** - **Keystone**.

Mando a distancia

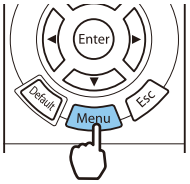

Panel de control

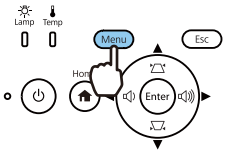

2 Utilice los botones Arriba y Abajo para seleccionar **Quick Corner** y pulse el botón [Enter]. Vuelva a pulsar el botón [Enter] si es necesario.

Se visualiza la pantalla de selección del área.

3 Utilice los botones Arriba/Abajo/Izquierda/Derecha para seleccionar la esquina de la imagen que desea ajustar. A continuación, pulse el botón [Enter].

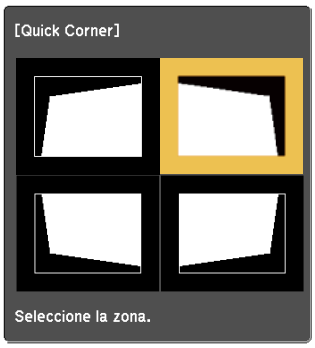

Para restablecer las correcciones de Quick Corner, mantenga pulsado el botón [Esc] durante aproximadamente dos segundos mientras se muestra la pantalla de selección de área y, a continuación, seleccione **Sí**.

4 Pulse los botones Arriba/Abajo/Izquierda/Derecha para ajustar la forma de la imagen según sea necesario. Pulse el botón [Enter] para volver a la pantalla de selección de área.

Si aparece esta pantalla, no puede ajustar más la forma en la dirección indicada por el triángulo gris.

5 Repita los pasos 3 y 4 como sea necesario para ajustar el resto de las esquinas.

6 Cuando haya finalizado, pulse el botón [Esc].

Después de ejecutar Quick Corner, el ajuste **Keystone** se ajusta a **Quick Corner** en el menú **Ajustes** del proyector. Cuando pulse el botón Arriba o Abajo del panel de control, aparecerá la pantalla de selección de área.

Ajuste del Volumen

Puede controlar el volumen utilizando los botones [Volume] del mando a distancia o los botones de volumen del panel de control del proyector (solo EH-TW7100).

Mando a distancia

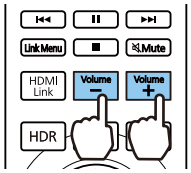

Panel de control

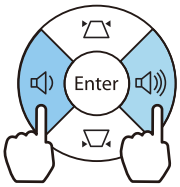

- También puede ajustar el volumen desde el menú Configuración. ☛ **Ajustes** - **Audio** - **Volumen** p.64
- Cuando un sistema AV esté conectado al proyector y desee ajustar el volumen del sistema AV, establezca **Enlace HDMI** en **On** y **Disp. audio apagado** en **Sistema AV**. ☛ **Ajustes** - **Enlace HDMI** p.64

Precaución

No comience con el volumen alto.
Un volumen excesivo y repentino puede provocar sordera. Baje el volumen antes de apagar el aparato, para poder aumentarlo progresivamente cuando vuelva a activarlo.

Ocultar la imagen y silenciar el sonido temporalmente (Pausa A/V)

Pulse el botón [A/V Mute] del mando a distancia para mostrar u ocultar la imagen. También se silenciará o reproducirá el audio.

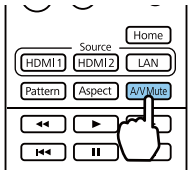

- Para películas, la imagen y el vídeo continúan reproduciéndose incluso durante Silencio A/V. No puede reanudar la reproducción desde el punto en el que silenció el vídeo y el audio mediante el botón [A/V Mute].
- Para silenciar o reproducir solamente el audio, pulse el botón [Mute].
- Cuando transmita audio desde un sistema AV y desee ajustar el volumen del sistema AV, establezca **Enlace HDMI** en **On** y **Disp. audio apagado** en **Sistema AV**. ☛ **Ajustes** - **Enlace HDMI** p.64

Ajuste de la Imagen

Selección de la Calidad de Proyección (Modo de color)

Puede obtener la máxima calidad de imagen para adaptarse al entorno durante la proyección. El brillo de la imagen varía según el modo seleccionado.

1 Pulse el botón [Color Mode].

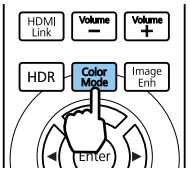

- Puede efectuar ajustes desde el menú Configuración. ☛ **Imagen** - **Modo de color** p.61
- Si pulsa el botón [Home], también puede realizar ajustes desde la pantalla Inicio. ☛ p.27

2 Seleccione **Modo de color**.

Utilice los botones Arriba y Abajo para seleccionar un modo y pulse el botón [Enter] para confirmar la selección.

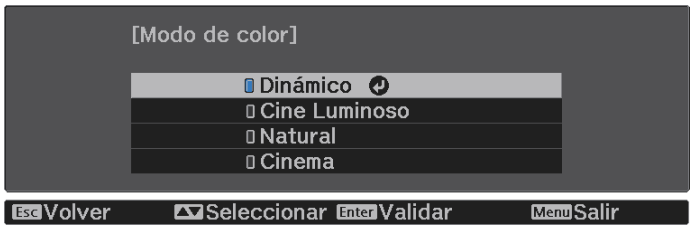

Modo	Aplicación
Dinámico	Modo de brillo más alto. Es la mejor opción para priorizar el brillo.
Cine Luminoso	Es la mejor opción para proyectar imágenes intensas.
Natural	Es la mejor opción para reproducir fielmente el color de la imagen de la fuente. Le recomendamos que seleccione este modo cuando realice los ajustes de color de la imagen. ☛ p.42
Cinema	Es la mejor opción para disfrutar de contenido como películas.

Cómo Alternar entre la Pantalla Completo y Zoom (Aspecto)

Puede cambiar el tipo de señal de entrada, la relación de aspecto y la resolución para adaptarlos al **Aspecto** de la imagen proyectada.

Los ajustes disponibles varían en función de la señal de imagen que se esté proyectando actualmente.

Observe que el uso de la función de relación de aspecto del proyector para reducir, ampliar o dividir la imagen proyectada con fines comerciales o para la proyección pública puede infringir los derechos del propietario del copyright de dicha imagen según las leyes sobre derechos de autor.

1 Pulse el botón [Aspect].

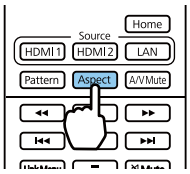

Puede efectuar ajustes desde el menú Configuración. ☛ **Señal - Aspecto** p.63

2 Utilice los botones Arriba y Abajo para seleccionar un elemento y pulse el botón [Enter] para confirmar la selección.

- No puede cambiar la opción **Aspecto** cuando la fuente es LAN. Asimismo, cuando la fuente es HDMI1/HDMI2, dependiendo de la señal de entrada, no puede cambiar la opción **Aspecto**.
- **Ancho anamórfic** y **Comprimir Horiz.** solo se muestran para el EH-TW7100.

Si se selecciona **Automático** normalmente, se utilizará el aspecto óptimo para mostrar la señal de entrada. Cambie el ajuste si desea utilizar un aspecto diferente.

La tabla muestra la imagen proyectada en una pantalla de 16:9.

Imagen de entrada	Nombre del ajuste		
	Normal	Completo	Zoom
Imágenes 4:3	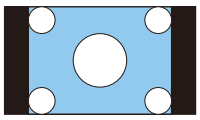	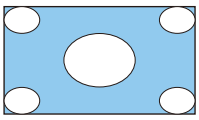	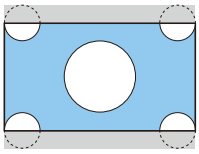
Imágenes 16:9*1	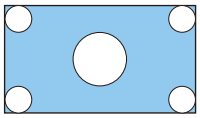	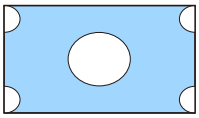	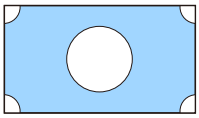
Imágenes grabadas con compresión	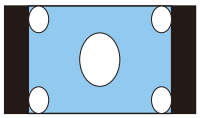	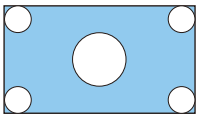	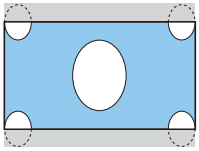
Imágenes Letterbox*2	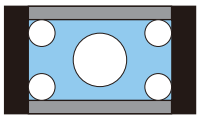	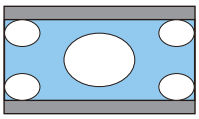	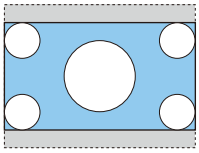
Notas	Se adapta al tamaño vertical del panel de proyección. La relación de aspecto varía en función de la imagen de entrada.	Utiliza todo el panel de proyección. La relación de aspecto varía en función de la resolución de entrada.	Mantiene la relación de aspecto de la señal de entrada y se adapta al tamaño horizontal del panel de proyección. Los extremos superior e inferior de la imagen podrían cortarse.

*1 Cuando la señal de entrada tiene el formato 16:9, las opciones **Completo** y **Zoom** no se pueden usar para señales 4K y 3D.

*2 La imagen letterbox utilizada en esta explicación es una imagen con relación de aspecto 4:3 visualizada en 16:9 con márgenes negros en los extremos superior e inferior para la colocación de subtítulos. Los márgenes superior e inferior de la imagen de pantalla se utilizan para los subtítulos.

Ajuste **Ancho anamórfic** y fije una lente anamórfica comercial para disfrutar de imágenes de DVD, Blu-ray, etc. grabadas en tamaño CinemaScope.

Comprimir Horiz. extiende la señal de entrada a lo ancho. Esto le permitirá proyectar todo a lo ancho de la pantalla cuando utilice una lente anamórfica (disponible en establecimientos comerciales).

- Si se selecciona el modo **Ancho anamórfic** cuando está configurado **Overscan**, es posible que la imagen no se muestre entera. Establezca **Overscan** en **Off**. ☛ **Señal** - **Overscan** p.63
- Cuando proyecte imágenes 3D en **Ancho anamórfic**, solamente se admitirán señales de 1080p/24 Hz/ paquete de cuadros.
- Si entra una señal de imagen 4K, solo puede seleccionar **Normal**, **Ancho anamórfic** y **Comprimir Horiz.**

Ajuste de la Nitidez

Puede hacer la imagen más clara.

A continuación se explican las opciones y los procedimientos.

Estándar	Mejora los contornos de la imagen proyectada global. Cuando ajuste la opción **Estándar**, los valores de ajuste para **Realce línea fina** y **Realce línea gruesa** también se ajustarán.
Realce línea fina	Se realzan detalles como el pelo y los motivos de las ropas.
Realce línea gruesa	Se realzan partes desiguales, como contornos de objetos o el fondo, haciendo que la imagen general resulte más clara.

1 Pulse el botón [Menu].

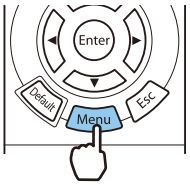

Se muestra el menú Configuración.

2 Seleccione **Imagen** - **Nitidez**.

Aparece la pantalla de ajuste de **Nitidez**.

3 Utilice los botones Arriba y Abajo para seleccionar el elemento y, a continuación, utilice los botones Izquierda y Derecha para llevar a cabo los ajustes.

La imagen se realza si se mueve hacia la derecha (positivo) y se suaviza si se mueve hacia la izquierda (negativo).

Pulse el botón [Default] para restablecer los valores predeterminados en los ajustes.

4 Pulse el botón [Menu] para salir del menú.

Ajuste de resolución de imagen (Mejora de imagen)

Puede ajustar la resolución de la imagen utilizando la función Mejora de imagen.

Pueden ajustarse los siguientes elementos.

Emulación 4K*3	Emulación 4K es una función que proyecta una imagen con el doble de resolución desplazando diagonalmente 1 píxel en incrementos de 0,5 píxeles. Una señal de imagen de alta resolución se proyecta con mucho detalle.
Modos predefin. imagen	Seleccione los ajustes preparados previamente como ajustes para **Reducción de ruidos**, **Reducción ruidos MPEG**, **Super-resolution** y **Realce detalle**.
Interpolar fotograma*1 *2 *3	Reproduce la película de forma homogénea. ☛ p.40
Desentrelazado*1 *2	Convierte la señal de entrelazada a progresiva utilizando un método adecuado a la señal de imagen.
Reducción de ruidos*1 *2 *3	Suaviza las imágenes desiguales.
Reducción ruidos MPEG*1 *2 *3	Puede reducir el ruido de punto y de bloque que se produce en contornos cuando se proyectan películas MPEG.
Super-resolution*2	**Ajustar línea fina**: mejora el contraste y los contornos de imágenes complicadas. **Detalle enf. suave**: mejora el contraste y los contornos de fondos homogéneos.
Realce detalle*2	Mejora el contraste de una imagen para crear una textura más enfática y sensación material. **Intensidad**: cuanto mayor sea el valor, más intenso será el contraste. **Intervalo**: cuanto mayor sea el valor, más amplia será la mejora del detalle.

*1 Esto solamente puede establecerse cuando **Señal** - **Avanzado**- **Procesar Imágenes** está establecido en **Fino**.
*2 Esto se puede establecer en cualquier momento excepto cuando **Modos predefin. imagen** se establece en **Off**.
*3 Esto no se puede establecer cuando se están recibiendo señales 4K.

1 Pulse el botón [Image Enh].

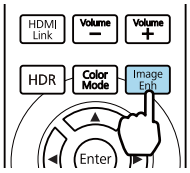

Puede efectuar ajustes desde el menú Configuración. ☛ **Imagen** - **Mejora de imagen** p.61

2 Utilice los botones Arriba y Abajo para seleccionar el elemento que desea ajustar y pulse el botón [Enter] para confirmar la selección.

3 Utilice los botones Izquierda y Derecha para realizar ajustes.

Pulse el botón [Esc] para ajustar otro elemento.

Pulse el botón [Default] para restablecer los valores predeterminados en los ajustes.

4 Pulse el botón [Image Enh] para salir del menú.

Ajuste de Iris automático

Estableciendo automáticamente la luminancia según la imagen mostrada, puede obtener imágenes intensas y nítidas.

Puede seleccionar el seguimiento de ajuste de luminancia para cambios en el brillo de la imagen mostrada de **Normal** a **Velocidad alta**.

1 Pulse el botón [Auto Iris].

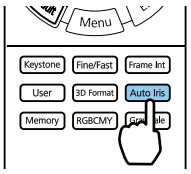

Puede efectuar ajustes desde el menú Configuración. ☛ **Imagen** - **Iris automático** p.61

2 Utilice los botones Arriba y Abajo para seleccionar un elemento y pulse el botón [Enter] para confirmar la selección.

Dependiendo de la imagen, puede escuchar el funcionamiento del Iris automático, pero no se trata de un fallo de funcionamiento.

Ajuste de Interpolar fotograma

Puede reproducir imágenes en movimiento de forma uniforme creando automáticamente fotogramas intermedios entre los fotogramas originales.

Interpolar fotograma está disponible en las siguientes condiciones.

- Cuando **Procesar Imágenes** está establecido en **Fino**. ☛ **Señal** - **Avanzado** - **Procesar Imágenes** p.63
- Cuando la fuente es HDMI1 o HDMI2.
- Con entrada de señales 2D* o 3D (1080p 24 Hz). ☛ p.100

* Esto no está disponible cuando la señal de entrada es 4K. Esto solamente se habilita cuando la opción **Emulación 4K** se establece en **On**, y las señales de entrada son 1080p 24 Hz. ☛ **Imagen** - **Mejora de imagen** - **Emulación 4K** p.61

1 Pulse el botón [Frame Int].

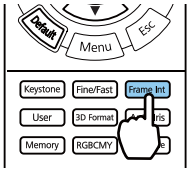

Puede efectuar ajustes desde el menú Configuración. ☛ **Imagen** - **Mejora de imagen** - **Interpolar fotograma** p.61

2 Utilice los botones Arriba y Abajo para seleccionar un elemento y pulse el botón [Enter] para confirmar la selección.

Ajuste de la velocidad de Procesar Imágenes

Reduce el tiempo de respuesta de las imágenes proyectadas a alta velocidad (juegos, por ejemplo).
Solo está disponible si se recibe una señal de entrada progresiva de los puertos HDMI1 o HDMI2.
Pulse el botón [Fine/Fast] para cambiar entre **Fino** y **Rápido**.

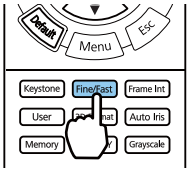

- Puede efectuar ajustes desde el menú Configuración. ☛ **Señal** - **Avanzado** - **Procesar Imágenes** p.63
- No se admiten imágenes en 3D.
- Cuando **Procesar Imágenes** se ajusta a **Rápido**, **Reducción de ruidos**, **Interpolar fotograma**, **Desentrelazado** y **Reducción ruidos MPEG** se ajustan en Off.

Ajuste del color

Ajuste de la Temp. Color

Ajusta el tono de las imágenes. Realice ajustes si la imagen es demasiado azul, demasiado roja, etc.

Pulse el botón [Menu] para mostrar los menús en el siguiente orden.
Imagen - **Balance de blancos** - **Temp. Color**

Utilice los botones Izquierda y Derecha para realizar ajustes. Los tonos azules serán más fuertes a medida que se aumente el valor y los tonos rojos serán más fuertes a medida que el valor se reduzca.

Pulse el botón [Default] para restablecer los valores predeterminados en los ajustes.

Ajuste de RGB (Compensación y Ganancia)

Puede ajustar el brillo en áreas oscuras (Compensación) y áreas luminosas (Ganancia) de R (rojo), G (verde) y B (azul).

Pulse el botón [Menu] para mostrar los menús en el siguiente orden.
Imagen - **Balance de blancos** - **Personalizado**

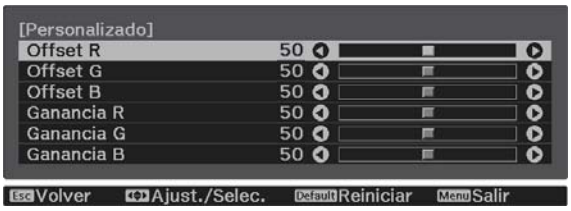

Utilice los botones Arriba y Abajo para seleccionar el elemento y, a continuación, utilice los botones Izquierda y Derecha para llevar a cabo los ajustes. La imagen resultará más luminosa si se mueve hacia la derecha (positivo) y más oscura si se mueve hacia la izquierda (negativo).

Offset	Si la imagen resulta más luminosa, el sombreado de las áreas más oscuras se expresará de forma más vívida. Cuando la imagen se oscurece, esta resultará más intensa, pero el sombreado de las áreas más oscuras será más difícil de distinguir.
Ganancia	Si se aumenta la luminosidad de la imagen, las áreas luminosas serán más blancas y se perderá el sombreado. Si la imagen se oscurece, el sombreado de las áreas más luminosas se expresará de forma más vívida.

Pulse el botón [Default] para restablecer los valores predeterminados en los ajustes.

Ajuste del Matiz, la Saturación y el Brillo

Puede ajustar el matiz, la saturación y el brillo de cada uno de los colores R (rojo), G (verde), B (azul), C (cian), M (magenta) e Y (amarillo).

Matiz	Ajusta el color general de la imagen a azul, verde o rojo.
Saturación	Ajusta la intensidad de la imagen.
Luminosidad	Ajusta el brillo del color de la imagen.

1 Pulse el botón [RGBCMY].

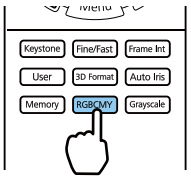

Puede efectuar ajustes desde el menú Configuración. ☛ **Imagen** - **Avanzado** - **RGBCMY** p.61

2 Utilice los botones Arriba y Abajo para seleccionar el color que desea ajustar y pulse el botón [Enter] para confirmar la selección.

3 Utilice los botones Arriba y Abajo para seleccionar **Matiz**, **Saturación** o **Luminosidad**.

4 Utilice los botones Izquierda y Derecha para realizar ajustes.

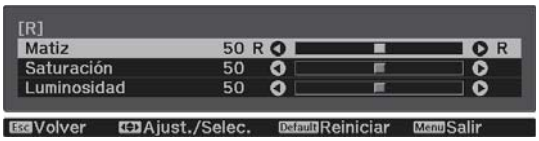

Pulse el botón [Esc] para ajustar otro color.

Pulse el botón [Default] para restablecer los valores predeterminados en los ajustes.

5 Pulse el botón [RGBCMY] para salir del menú.

Ajuste de Gamma

Es posible ajustar ligeras diferencias cromáticas que pueden producirse al utilizar el dispositivo mientras se está visualizando una imagen.

Puede establecerlo mediante uno de los métodos siguientes.

- Selección y ajuste del valor de corrección
- Ajuste utilizando el gráfico de ajuste de gamma

Selección y ajuste del valor de corrección

1. Pulse el botón [Menu] para mostrar los menús en el siguiente orden.
   Imagen - **Avanzado** - **Gamma**

2. Utilice los botones Arriba y Abajo para seleccionar el valor de corrección y pulse el botón [Enter] para confirmar la selección.

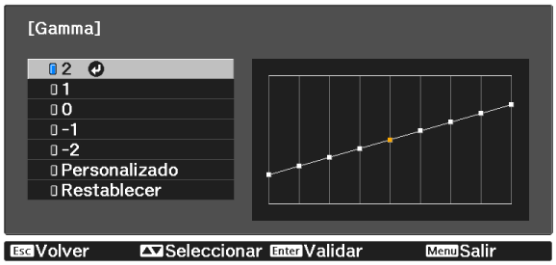

Cuanto mayor sea el valor, más claras aparecerán las porciones oscuras de la imagen, pero las áreas brillantes pueden resultar descoloridas. La parte superior del gráfico de ajuste de gama aparece redondeada.
Cuanto menor sea el valor, más oscuras aparecerán las porciones brillantes de la imagen. La parte inferior del gráfico de ajuste de gama aparece redondeada.

- El eje horizontal del gráfico de ajuste de gamma muestra el nivel de señal de entrada y, el gráfico vertical, el nivel de ajuste de salida.
- Seleccione **Restablecer** para restablecer los valores predeterminados en los ajustes.

Ajuste utilizando el gráfico de ajuste de gamma

Seleccione un punto de tono en el gráfico y realice los ajustes.

1. Pulse el botón [Menu] para mostrar los menús en el siguiente orden.
   Imagen-**Avanzado**-**Gamma**-**Personalizado**

2 Utilice los botones Izquierda y Derecha para seleccionar el tono que desee ajustar desde el gráfico.

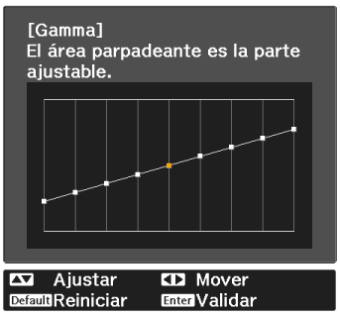

3 Utilice los botones Arriba y Abajo para ajustar el brillo y pulse el botón [Enter] para confirmar la selección.

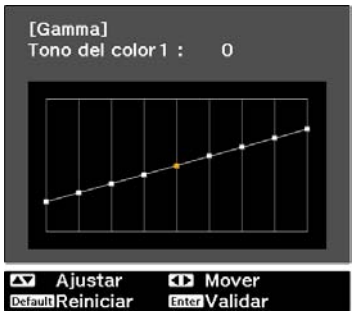

Visualización de la Imagen con la Calidad de Imagen Guardada (Función de Memoria)

Almacenamiento de Memoria

Mediante la función de memoria, puede registrar los ajustes para **Imagen** desde el menú Configuración y, a continuación, cargarlos cuando sea necesario.

1. Realice las configuraciones o los ajustes que desee registrar.

2. Pulse el botón [Memory].

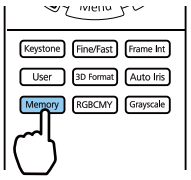

3. Utilice los botones Arriba y Abajo para seleccionar **Almacenar memoria** y pulse el botón [Enter] para confirmar la selección.

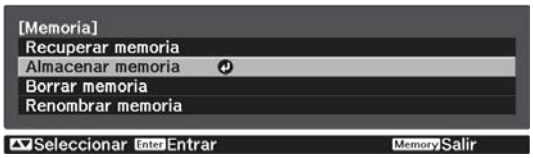

4. Utilice los botones Arriba y Abajo para seleccionar el nombre de la memoria que desea guardar y pulse el botón [Enter] para confirmar la selección.

Los ajustes de proyector actuales se almacenarán en la memoria.

Si la marca a la izquierda del nombre de la memoria se pone en agua, significará que la memoria ya había sido registrada. Si selecciona una memoria grabada, aparecerá un mensaje preguntándole si desea sobrescribirla. Si selecciona **Sí**, el contenido anterior se borrará y se almacenarán los ajustes actuales.

Cargar y eliminar una memoria y cambiarle el nombre

Puede cargar y eliminar memorias registradas así como cambiar el nombre de estas.

Pulse el botón [Memory] y, a continuación, seleccione la función de destino en la pantalla mostrada.

Función	Explicación
Recuperar memoria	Carga la memoria guardada. Si selecciona una memoria y pulsa el botón [Enter], los ajustes aplicados a la imagen actual serán sustituidos por los ajustes de la memoria.
Borrar memoria	Borra una memoria guardada. Si selecciona el nombre de una memoria y pulsa el botón [Enter], se muestra un mensaje. Seleccione **Sí** y pulse el botón [Enter] para borrar la memoria seleccionada.

Función	Explicación
Renombrar memoria	Permite cambiar el nombre de la memoria. Seleccione el nombre de memoria que desee cambiar y pulse el botón [Enter]. Introduzca el nombre de memoria utilizando el teclado de software. ☛ p.70 Cuando termine, coloque el cursor sobre Finish y pulse el botón [Enter].

Disfrutar de Imágenes 3D

Preparación para ver imágenes 3D

Para ver imágenes en 3D, asegúrese de preparar previamente un par de gafas 3D disponibles de venta al público, con un sistema de obturador activo que admita un sistema de comunicación de ondas de radio (RF/ Bluetooth).

Compruebe lo siguiente antes de visualizar imágenes 3D.

- Establezca la fuente en HDMI1 o HDMI2.
- Establezca **Pantalla 3D** en **Automático** o **3D**. ☛ **Señal** - **Configuración 3D** - **Pantalla 3D** p.63
- Empareje Gafas 3D.

Este proyector admite los formatos 3D siguientes.

- Compres. Cuadro
- Lado a Lado
- Arriba y Abajo

Si no se ve la imagen en 3D

El proyector proyecta automáticamente una imagen 3D cuando detecta un formato 3D.

Algunas emisiones de TV 3D pueden no contener señales de formato 3D. Cuando suceda esto, siga los pasos indicados a continuación para establecer el formato 3D.

1. Pulse el botón [Menu] para mostrar los menús en el siguiente orden: **Señal** - **Configuración 3D**.

2. Establezca **Pantalla 3D** en **3D**.

3. Pulse el botón [3D Format] para ajustar el formato 3D en el dispositivo AV.

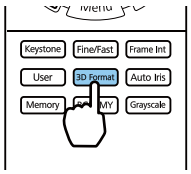

- Si está utilizando un dispositivo o cable no compatible con imágenes 3D, no se podrá realizar la proyección en 3D.
- Consulte la documentación suministrada con dispositivo de audio y vídeo para ver los detalles de configuración del formato 3D en el dispositivo de audio y vídeo.
- Cuando el formato 3D no se haya ajustado correctamente, la imagen no podrá proyectarse correctamente como se muestra a continuación.

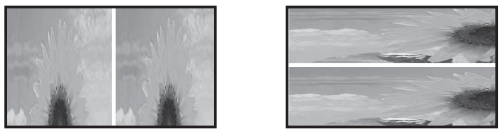

- Si una imagen 3D no se proyecta correctamente, incluso cuando está establecido un formato 3D, el tiempo de sincronización de las gafas 3D podría invertirse. Invierta el tiempo de sincronización utilizando la función **Invertir gafas 3D**. ☛ **Señal** - **Configuración 3D** - **Invertir gafas 3D** p.63
- La percepción de las imágenes 3D depende de la persona.
- Cuando comience a proyectar una imagen 3D, aparecerá una advertencia sobre la visualización de imágenes 3D. Puede desactivar esta advertencia ajustando **Aviso visión 3D** a **Off**. ☛ **Señal** - **Configuración 3D** - **Aviso visión 3D** p.63
- Durante la proyección 3D, no es posible cambiar las siguientes funciones del menú Configuración. Emulación 4K, Interpolar fotograma, Aspecto (excepto para Normal/Ancho anamórfic), Overscan (establecido en Off), Super-resolution, Procesar Imágenes, Avanzado - Rango Dinámico
- La visualización de las imágenes 3D puede cambiar en función de la temperatura del entorno y del tiempo que lleva utilizándose la lámpara. No utilice el proyector si la imagen no se proyecta normalmente.

Uso de gafas 3D

Puede ver imágenes en 3D mediante un par de gafas 3D disponibles de venta al público, con un sistema de obturador activo que admita un sistema de comunicación de ondas de radio (RF/Bluetooth).

Para ver imágenes 3D, necesita emparejar las gafas 3D con el proyector. Para más información, consulte el Manual de usuario suministrado con las gafas 3D.

Advertencias Relativas a la Visualización de Imágenes 3D

Al visualizar imágenes 3D, tenga en cuenta los siguientes puntos de importancia.

Precaución

Tiempo de visualización

- Si ve imágenes 3D durante mucho tiempo, realice pausas periódicamente.
  La visualización prolongada de imágenes 3D puede provocar cansancio ocular.
  La duración y la frecuencia de estas pausas varía de una persona a otra. Si nota la vista cansada o incomodidad en los ojos incluso tras la pausa, deje de ver las imágenes inmediatamente.

Precaución

Visualización de imágenes 3D

- Si nota la vista cansada o se siente incómodo viendo imágenes 3D, pare inmediatamente.
  Si sigue viendo las imágenes 3D podría marearse.
- Para ver imágenes 3D, asegúrese de llevar siempre las gafas 3D. No intente ver imágenes 3D sin gafas 3D.
  De hacerlo podría marearse.
- No coloque ningún objeto frágil cerca de usted mientras esté usando las gafas 3D.
  Las imágenes 3D pueden provocar que se mueva involuntariamente, por lo que podría dañar los objetos situados a su alrededor o lesionarse.
- Utilice las gafas 3D solo mientras ve imágenes 3D. No se desplace con las gafas 3D puestas.
  Su visibilidad podría estar más oscura de lo normal, provocando su caída o lesiones.
- Al ver imágenes 3D, procure estar a nivel con la pantalla.
  Si ve las imágenes 3D desde un ángulo, el efecto 3D se verá reducido y podría provocarle mareos debido a los cambios de color no intencionados.
- Cuando vea imágenes 3D en una sala con luces fluorescentes o iluminación de LED, podría ver luces parpadeantes o titilantes por la sala. En tal caso, reduzca la iluminación hasta que el parpadeo desaparezca o bien apague completamente las luces mientras ve imágenes 3D. En casos muy poco frecuentes, este parpadeo podría provocar ataques o desmayos en algunas personas. Si se siente mal o se marea mientras ve imágenes 3D, deje de hacerlo inmediatamente.
- Para ver imágenes 3D, mantenga una distancia de la pantalla de al menos tres veces su altura.
  La distancia de visualización recomendada para una pantalla de 80 pulgadas es de al menos 3 metros, y de al menos 3,6 metros para una pantalla de 100 pulgadas.
  Si se sienta o se coloca más cerca de la distancia de visualización recomendada podría sentir cansancio ocular.

Precaución

Riesgos para la salud

- No utilice gafas 3D si es sensible a la luz, tiene problemas cardiacos o no se siente bien.
  Su situación podría verse agravada.

Precaución

Edad de uso recomendada

- La edad mínima recomendada para ver imágenes 3D es seis años.
- Los niños por debajo de seis años todavía se están desarrollando y la visión de imágenes 3D podría provocarles complicaciones. En caso de dudas, consulte a su médico.
- Los niños que vean imágenes 3D con la ayuda de gafas 3D siempre deben estar acompañados por un adulto.
  A menudo es difícil discernir si un niño está cansado o incómodo, por lo que podría sentirse mal de repente.
  Consulte siempre a su hijo para asegurarse de que no siente la vista cansada durante la visualización.

Uso de la función Enlace HDMI

Función Enlace HDMI

Si se conecta un dispositivo AV que cumpla los estándares CEC de HDMI al puerto HDMI del proyector, podrá llevar a cabo operaciones remotas, como el encendido o el ajuste de volumen del sistema AV, desde un mando a distancia.

- Siempre que el dispositivo AV cumpla los estándares CEC de HDMI, puede utilizar la función de enlace HDMI aunque el sistema AV intermedio no cumpla los estándares CEC de HDMI.
- Se pueden conectar a la vez un máximo de 2 reproductores multimedia que cumplan las normas HDMI CEC.

Ejemplo de conexión

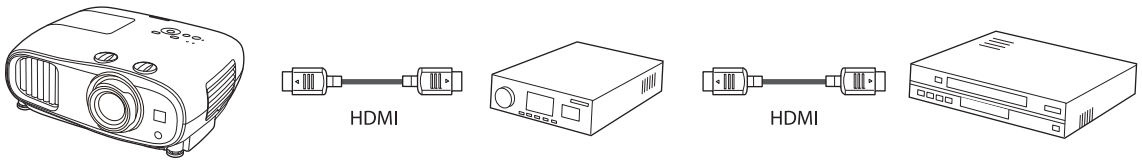

Proyector | Amplificador | Reproductores multimedia, etc.

Ajustes de Enlace HDMI

Cuando **Enlace HDMI** esté establecido en **On**, podrá realizar las siguientes operaciones. ☛ **Ajustes** - **Enlace HDMI** - **Enlace HDMI** p.64

- Cambiar entrada de enlace
  Cambia la fuente de entrada del proyector a HDMI si el contenido se reproduce en el dispositivo conectado.
- Operaciones de dispositivos conectados
  Utilizando el mando a distancia del proyector, puede realizar operaciones como reproducir, detener, avanzar rápidamente, retroceder, capítulo siguiente, capítulo anterior, pausar, ajustar el volumen y silenciar audio.

También puede seleccionar las siguientes funciones desde la pantalla **Enlace HDMI**.

Función	Explicación
Disp. audio apagado	Selecciona el dispositivo que da salida al audio. **Proyector**: Da salida a audio a través de los altavoces incorporados en el proyector (solo para el modelo EH-TW7100) o a través de un altavoz externo conectado al puerto Audio Out. **Sistema AV**: seleccione esta opción para transmitir audio desde un amplificador de AV que admita los estándares CEC de HDMI.

Función	Explicación
Activar Enlace	Cuando **Activar Enlace** está establecido, las operaciones se enlazan como se muestra a continuación. • Cuando se encienda el proyector, los dispositivos conectados también se encenderán. • Asimismo, cuando se enciendan los dispositivos conectados y se reproduzca contenido, el proyector se encenderá.
Desact. Enlace	Cuando **Desact. Enlace** esté establecido en **On** y el proyector se apague, los dispositivos conectados también se apagarán. • Esto solo funciona cuando está activado el enlace de alimentación CEC del dispositivo conectado. • Tenga en cuenta que es posible que el dispositivo conectado no se apague en función de su estado (por ejemplo, si está grabando).
Búfer de vínculo	Si Enlace HDMI no funciona correctamente, puede mejorarlo cambiando la configuración.

Para usar la función Enlace HDMI, debe configurar el dispositivo conectado. Para obtener más información, consulte la documentación suministrada con el dispositivo conectado.

Conexión

Puede consultar los dispositivos conectados disponibles para Enlace HDMI y seleccionar en el dispositivo la imagen que desee proyectar. Los dispositivos que puedan controlarse mediante Enlace HDMI aparecerán automáticamente como dispositivo seleccionado.

Antes de mostrar la lista de dispositivos conectados, compruebe que **Enlace HDMI** esté establecido en **On**.
☛ **Ajustes** - **Enlace HDMI** - **Enlace HDMI** p.64

1 Pulse el botón [HDMI Link] y, a continuación, seleccione **Conex. dispositivos**.

Aparece la lista **Conex. dispositivos**.

Los dispositivos que muestren un icono de color aguamarina a la izquierda están enlazados mediante Enlace HDMI.

Si el nombre del dispositivo no se puede determinar, este campo aparecerá vacío.

2 Seleccione el dispositivo que desee controlar utilizando la función Enlace HDMI.

- Si el cable no cumple los estándares HDMI, no será posible realizar las operaciones.
- Es posible que algunos dispositivos conectados o sus funciones no se ejecuten correctamente aunque cumplan los estándares CEC de HDMI. Para obtener más información, consulte la documentación suministrada y similares del dispositivo conectado.

Proyección mediante LAN inalámbrica

Puede proyectar imágenes desde smartphones, tablets y ordenadores a través de la LAN inalámbrica.

Para proyectar a través de la LAN inalámbrica, necesitará realizar previamente ajustes de red inalámbrica para el proyector y el dispositivo conectado.

Utilice Epson iProjection para proyectar imágenes a través de la red LAN inalámbrica. Puede descargar Epson iProjection utilizando cualquiera de los siguientes métodos; sin embargo, el cliente asumirá los costos en los que incurra.

- Descargue Epson iProjection (Windows/Mac) del sitio Web siguiente.
  https://www.epson.com
- Puede descargar Epson iProjection (iOS/Android) desde App Store o Google Play.

Selección manual de la configuración de red inalámbrica

Antes de poder proyectar desde la red inalámbrica, deberá seleccionar la configuración de la red para el proyector.

1. Pulse el botón [Menu] para mostrar los menús en el siguiente orden **Red** - **Alim LAN inalámbrica**.

2. Utilice los botones Arriba y Abajo para seleccionar **On** y, a continuación, pulse el botón [Enter].

3. Seleccione **Configuración de la red** y, a continuación, pulse el botón [Enter].

4 Seleccione **Básica** y, a continuación, establezca lo siguiente según sea necesario.

- **Nombre proyect.**: introduzca un nombre de hasta 16 caracteres alfanuméricos para identificar el proyector en la red.
- **Contraseña Remote**: establezca una contraseña para utilizar cuando haga uso del proyector desde un smartphone o tablet. Puede entrar hasta 8 caracteres alfanuméricos de un solo byte.
- **Mostrar info. de LAN**: permite establecer el formato de visualización para la información de red del proyector.

> Utilice el teclado visualizado para introducir el nombre, las contraseñas y la palabra clave. Utilice los botones Arriba/Abajo/Izquierda/Derecha para seleccionar caracteres y pulse el botón [Enter] para confirmar la selección.

5 Seleccione **LAN inalámbrica** y, a continuación, pulse el botón [Enter].

6 Seleccione la configuración de **Modo de conexión**.

- **Rápido**: le permite conectar el proyector a teléfonos inteligentes, tabletas o equipos directamente utilizando comunicación inalámbrica. Cuando seleccione **Rápido**, vaya al paso 10.
- **Avanzado**: le permite conectarse a varios smartphones, tablets u ordenadores a través de un punto de acceso de red inalámbrica. Cuando seleccione **Avanzado**, vaya al paso 7.

7 Seleccione **Configuración de la red** - **LAN inalám.** - **Buscar punto de acceso**, para seleccionar el punto de acceso al que desea conectarse.

> Si necesita asignar el SSID manualmente, seleccione **SSID** para introducir el SSID. Además, defina las configuraciones de seguridad en el menú **Seguridad**. ☛ p.56

8 Asigne una dirección IP al proyector según sea necesario.

- Si la red usa DHCP, seleccione **Ajustes IP** para establecer el parámetro **DHCP** en **On**.
- Si no usa DHCP, seleccione **Ajustes IP** para establecer el parámetro **DHCP** en **Off** y, a continuación, escriba los siguientes parámetros para el proyector: **Dirección IP**, **Máscara de subred** y **Dir. pta enlace**.

9 Cuando finalice la realización de ajustes, seleccione **Fin Instal.** y siga las instrucciones en pantalla para guardar la configuración y salir de los menús.

10 Pulse el botón [LAN] del mando a distancia. La configuración se habrá completado cuando vea la dirección IP correcta en la pantalla del modo en espera de la LAN.

Cuando haya finalizado el ajuste de la configuración inalámbrica del proyector, necesitará realizar la configuración inalámbrica del dispositivo conectado. A continuación, inicie el software de la red para enviar imágenes a su proyector a través de una red inalámbrica.

Para evitar que se muestre el SSID y la dirección IP en la pantalla de espera de la LAN o la pantalla de Inicio, establezca **Visualización SSID** y **Mostrar dir. IP** en **Off**. ☛ **Red** - **Configuración de la red** - **LAN inalámbrica** p.71

Selección de la configuración de LAN inalámbrica del ordenador

Antes de conectarse al proyector, seleccione la red inalámbrica correcta en el ordenador.

Selección de la configuración de red inalámbrica en Windows

1 Para acceder al software de utilidad de conexión inalámbrica, haga doble clic en el icono de red de la barra de tareas de Windows.

2 Al realizar la conexión en el modo de conexión Avanzado, seleccione el nombre de red (SSID) de la red a la que se está conectando el proyector.

3 Haga clic en **Conectar**.

Selección de la configuración de red inalámbrica en OS X

1 Haga clic en el icono de AirMac en la barra de menús ubicada en la parte superior de la pantalla.

2 Al realizar la conexión en el modo de conexión Avanzado, asegúrese de que AirMac esté activado y seleccione el nombre de red (SSID) de la red a la que se está conectando el proyector.

Configuración de la seguridad de la red inalámbrica

Puede establecer la seguridad de su proyector para utilizarlo en una red inalámbrica. Configure una de las siguientes opciones de **Modo de conexión** para que coincida con la configuración utilizada en la red:

- Seguridad WPA2
- Seguridad WPA/WPA2

1 Pulse el botón [Menu] para mostrar los menús en el siguiente orden **Red** - **Configuración de la red** - **Seguridad**.

2 Seleccione la configuración de seguridad para que coincida con la configuración de la red.

3 Cuando finalice la realización de ajustes, seleccione **Fin Instal.** y siga las instrucciones en pantalla para guardar la configuración y salir de los menús.

Proyección en Epson iProjection (iOS/Android)

Puede mostrar un código QR en la pantalla y proyectar datos fácilmente desde un teléfono inteligente o tableta mediante la aplicación Epson iProjection (versión 3.1.1 o posterior).

- Puede descargar gratis Epson iProjection desde App Store o Google Play. Cualquier gasto derivado de la comunicación con App Store o Google Play será responsabilidad del cliente.
- Cuando utilice Epson iProjection en el modo de conexión **Rápido**, le recomendamos que realice ajustes de seguridad. ☛ p.56

1 Pulse el botón [Menu] para mostrar los menús en el siguiente orden **Red** - **Alim LAN inalámbrica**.

2 Utilice los botones Arriba y Abajo para seleccionar **On** y, a continuación, pulse el botón [Enter].

3 Muestre el menú **Configuración de la red** - **Básica** - **Mostrar info. de LAN**.

4 Utilice los botones Arriba y Abajo para seleccionar **Código QR y texto** y pulse el botón [Enter].

5 Pulse el botón [LAN] del mando a distancia o seleccione **Mostrar código QR** en el menú **Red** del proyector para mostrar el código QR.

- Si pulsa el botón [Home] también puede mostrar el código QR desde Guía de conexión en la pantalla Inicio. ☛ p.27
- Si el proyector está listo para recibir una señal de imagen a través de la red, el código QR no se mostrará, incluso si pulsa el botón [LAN]. Seleccione **Mostrar código QR** desde el menú **Red** para mostrar el código QR.
- Para ocultar el código QR, pulse el botón [Esc].

6 Inicie Epson iProjection en su smartphone o tablet.

7 Lea el código QR proyectado en su en su smartphone o tablet.

Lea el código en frente de la pantalla de manera que el código QR coincida con la guía. Si está demasiado alejado de la pantalla, el código podría no leerse de forma correcta.

Una vez conectado, vaya a ☰ y seleccione el menú **Contenido** y luego seleccione un archivo que desea proyectar.

Controlar mediante un smartphone (función de control remoto)

Con Epson iProjection, puede controlar el proyector desde un smartphone o tablet.

Toque ☰ en Epson iProjection para mostrar el menú.

Toque **Mando a distancia** en el menú para mostrar la siguiente pantalla.

> Cuando esté establecida la Contraseña Remote, necesitará introducir la contraseña. Una vez se haya reconocido la contraseña, no necesitará introducirla por segunda vez.

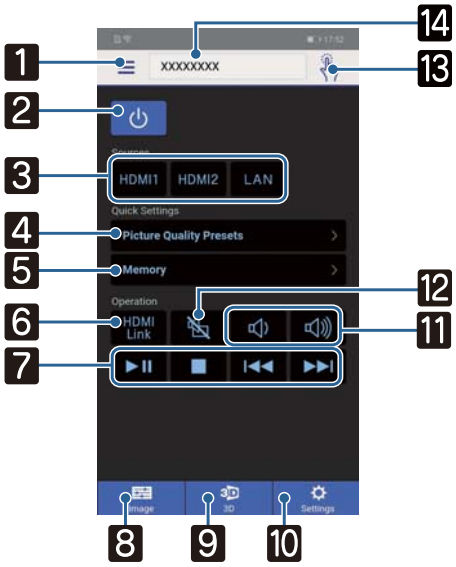

	Botón	Función
1	☰	Muestra el menú.
2	⏻	Permite encender o apagar el proyector.
3	HDMI1 HDMI2 LAN	Cambia a la imagen de cada puerto de entrada. ☛ p.27
4	Picture Quality Presets ›	Permite establecer la calidad de imagen mediante las instrucciones que aparecen en pantalla.
5	Memory ›	Guarda, carga, elimina o cambia el nombre de una memoria. ☛ p.46
6	HDMI Link	Activa o desactiva el Enlace HDMI. ☛ p.51
7	▶II ■ ⏮ ⏭	Cuando el Enlace HDMI esté establecido en On, podrá realizar operaciones como reproducir, detener, avanzar rápidamente, retroceder, capítulo siguiente, capítulo anterior y pausar.
8	Image	Especifique **Modo de color**, **Balance de blancos**, **Mejora de imagen**, **Gamma**, **RGBCMY**, **Consumo eléctrico**, **Iris automático**, **Interpolar fotograma** y **Procesar Imágenes**.
9	3D	Especifique **Pantalla 3D**, **Formato 3D**, **Profundidad 3D**, **Tam. Pant. Diagonal** y **Brillo 3D**.
10	Settings	Especifique **Aspecto**, **Keystone**, **Bluetooth**, **Restablecer todo**, **Restablecer memoria** y **Patrón de prueba**.
11	🔈 🔊	Cuando Enlace HDMI se establece en On, puede ajustar el volumen.

Botón		Función
12		Cuando Enlace HDMI esté establecido en On, podrá activar y desactivar la imagen y el audio temporalmente. ☛ p.35
13		Abre la pantalla del panel táctil. Puede utilizar las pantallas de menú del proyector mediante el panel táctil.
14	XXXXXXX	Selecciona el proyector que desea controlar.

Funciones del Menú Configuración

Operaciones del Menú Configuración

En el menú Configuración, puede realizar ajustes para la señal, la imagen, la señal de entrada, etc.

1 Pulse el botón [Menu].

Mando a distancia

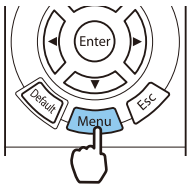

Panel de control

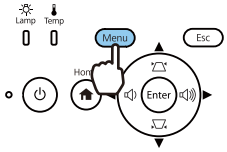

Se muestra el menú Configuración.

2 Utilice los botones Arriba y Abajo para seleccionar el menú superior situado a la izquierda y pulse el botón [Enter] para confirmar la selección.

Si selecciona el menú principal de la izquierda, cambiará el submenú de la derecha.

La línea que aparece en el extremo inferior es una guía de operaciones.

3 Utilice los botones Arriba y Abajo para seleccionar el submenú situado a la derecha y pulse el botón [Enter] para confirmar la selección.

Aparece la pantalla de ajuste de la función seleccionada.

4 Use los botones Arriba/Abajo/Izquierda/Derecha para ajustar la configuración.

Ej.: Barra de ajuste

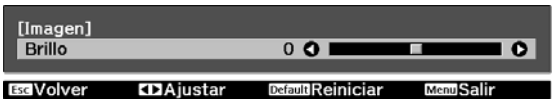

Ej.: Opciones

Pulse el botón [Enter] sobre un elemento que muestre el icono para cambiar la pantalla de selección de dicho icono.

Pulse el botón [Esc] para volver al nivel anterior.

5 Pulse el botón [Menu] para salir del menú.

En el caso de elementos ajustados con la barra de ajuste, como Brillo, puede pulsar el botón [Default] mientras se muestra la pantalla de ajuste para restablecer su valor por defecto.

Tabla del Menú Configuración

Si no está entrando ninguna señal de imagen, no se podrán ajustar elementos relativos a la **Imagen** o la **Señal** en el menú Configuración. Tenga en cuenta que los elementos mostrados de la **Imagen**, **Señal** e **Información** varían en función de la señal de imagen proyectada.

Menú Imagen

Función	Menú/Ajustes		Explicación
Modo de color	Dinámico, Cine Luminoso, Natural, Cinema		Seleccione un modo de color en función del entorno y la imagen que vaya a proyectar. ☛ p.36
Brillo			Ajusta el brillo cuando la imagen resulta muy oscura.
Contraste			Ajusta el contraste entre la luz y la sombra de las imágenes. Al aumentar el contraste, las imágenes adquieren vida.
Saturación de color			Ajusta la saturación del color de las imágenes.
Tono			Ajusta el tono de las imágenes.
Nitidez			Ajusta la nitidez de la imagen.
Balance de blancos	Temp. Color		Ajusta el tono de las imágenes. Con valores altos, el tono de la imagen será azulado y, con valores bajos, el tono será rojizo.
	Corrección V-M		Si el valor es positivo, la imagen resultará más verde y, si el valor es negativo, la imagen resultará más roja.
	Personalizado		Ajusta el offset y la ganancia de cada color R, G y B.
	Escala de grises	Nivel de Ajuste, Rojo, Verde, Azul y Brillo	Ajusta los colores rojo, verde y azul y el brillo para el nivel de ajuste seleccionado.

Función	Menú/Ajustes		Explicación
Mejora de imagen*1	Emulación 4K	On, Off	Puede proyectar con el doble de resolución.
	Modos predefin. imagen	Off, Predefinido 1 a Predefinido 5	Seleccione los ajustes preparados previamente como ajustes para **Interpolar fotograma**, **Desentrelazado**, **Reducción de ruidos**, **Reducción ruidos MPEG**, **Super-resolution** y **Realce detalle**.
	Interpolar fotograma	Off, Bajo, Normal y Alta	Ajusta la fluidez del movimiento de la imagen.
	Desentrelazado	Off, Vídeo, Film/Auto	(Esto solo se puede establecer cuando **Procesar Imágenes** se establece en **Fino** o cuando se recibe una entrada de señal 480i, 576i o 1080i de los puertos HDMI1 o HDMI2.) Convierte la señal de entrelazada (i) a progresiva (p) utilizando un método adecuado a la señal de imagen. • **Off**: Ideal para imágenes de movimiento dinámico. • **Vídeo**: Ideal para ver imágenes de vídeo en general. • **Film/Auto**: Se realiza la conversión óptima para señales de entrada de películas, imágenes generadas por ordenador o animaciones.
	Reducción de ruidos		Ajusta la irregularidad de la imagen.
	Reducción ruidos MPEG		Suaviza las imágenes desiguales en formato MPEG.
	Super-resolution	Ajustar línea fina, Detalle enf. suave	Ajusta la cantidad de mejora para fondos e imágenes complicadas.
	Realce detalle	Intensidad, Intervalo	Crea una textura más enfática y sensación material de la imagen.
Avanzado	Gamma	2, 1, 0, -1, -2, Personalizado*2, Restablecer	Realiza los ajustes de gamma. Puede seleccionar un valor bruto o realizar el ajuste utilizando un valor personalizado. ☛ p.44
	RGBCMY / R/G/B/C/M/Y	Matiz, Saturación, Brillo	Ajusta las opciones Matiz, Saturación y Brillo para cada color R, G, B, C, M e Y. ☛ p.43
Consumo eléctrico	Alta, Mediana, ECO		Puede configurar la lámpara a uno de los siguientes tres brillos. Seleccione **ECO** si las imágenes proyectadas son demasiado brillantes. Si se ha seleccionado **ECO**, el consumo eléctrico durante la proyección será menor y se reducirá el ruido del ventilador.
Iris automático	Off, Normal, Velocidad alta		Es posible cambiar el seguimiento de ajuste de luminancia para cambios de brillo en la imagen mostrada. ☛ p.40

Función	Menú/Ajustes	Explicación
Restablecer	Sí, No	Restablece los valores de ajuste de **Imagen** establecidos en el Modo de color actual a los valores predeterminados.

*1 Solo si entra una señal de imagen HDMI1 o HDMI2.
*2 Los ajustes de cada tipo de fuente de entrada o Modo de color se guardan.

Menú Señal

El menú de Señal no se puede configurar cuando está entrado una señal de imagen de LAN.

Función	Menú/Ajustes		Explicación
Configuración 3D	Pantalla 3D	Automático, 3D, 2D	Para ver imágenes en 3D, establezca esta opción en **Automático** o **3D**. ☛ p.48
	Formato 3D	Lado a Lado, Arriba y Abajo	Ajusta el formato 3D para la señal de entrada.
	Profundidad 3D	De -10 a 10	Ajusta la profundidad de la imagen 3D.
	Tam. Pant. Diagonal	De 60 a 300	Configura el tamaño de proyección de la imagen 3D. Si hace que coincida con el tamaño real, logrará el efecto 3D óptimo.
	Brillo 3D	Bajo, Mediana, Alta	Ajusta el brillo de la imagen 3D.
	Invertir gafas 3D		Invierte la sincronización de los obturadores izquierdo/derecho de las gafas 3D y las imágenes izquierda/derecha. Active esta función si el efecto 3D no se visualiza correctamente.
	Aviso visión 3D	On, Off	Activa o desactiva el aviso que aparece al visualizar contenido 3D.
Aspecto*1	Automático*2, Normal, Completo, Zoom, Ancho anamórfic*3, Comprimir Horiz.*3		Selecciona el modo de aspecto. ☛ p.36
Overscan*1	Automático, Off, 4% y 8%		Cambia la relación de la imagen de salida (el rango de la imagen proyectada). • **Off**, **4%**, **8%**: ajusta el rango de la imagen. Cuando se establece en **Off**, se proyecta todo el intervalo de la imagen. Dependiendo de la señal de imagen, es posible que note ruido en los extremos superior e inferior de la imagen. • **Automático**: establece automáticamente en **Off** u **8%** dependiendo de la señal de entrada.
Espacio de color	Automático, BT.709, BT.2020		Establece el sistema de conversión para el espacio de color.
Rango Dinámico	Rango Dinámico	Automático, SDR, HDR10 y HLG	Le permite cambiar el rango de áreas oscuras y brillantes en las imágenes.
	Estado de la señal	-	Muestra la señal de imagen.
	Ajustes HDR10	De 1 a 16	Le permite cambiar la curva PQ del rango dinámico en el método HDR PQ.
	Ajustes HLG	De 1 a 16	Le permite cambiar la curva HLG del rango dinámico en el método HDR HLG.

Función	Menú/Ajustes		Explicación
Avanzado	Rango vídeo*1	Automático, Limitado (16-235), Completo (0-255)	Si se ajusta a **Automático**, se detecta y ajusta automáticamente el nivel de vídeo de la señal de entrada de DVD de los puertos HDMI1 o HDMI2. Si ve imágenes subexpuestas o sobreexpuestas cuando está configurado como **Automático**, ajuste el nivel de vídeo del proyector de modo que se corresponda con el del reproductor de discos DVD/Blu-ray. El reproductor puede estar establecido en Normal (Limitado) o Expandido (Completo).
	EDID	Normal, Expandido	Le permite cambiar los ajustes EDID. **Normal** admite señales 3840 x 2160 de 30 Hz y **Expandido** admite señales 3840 x 2160 de 60 Hz.
	Procesar Imágenes	Fino, Rápido	Reduce el tiempo de respuesta de las imágenes proyectadas a alta velocidad (juegos, por ejemplo).
Restablecer	Sí, No		Restablece todos los ajustes de **Señal** excepto los de **Tam. Pant. Diagonal**, **Aviso visión 3D** y **Aspecto**.

*1 Los ajustes de cada tipo de fuente de entrada o señal se guardan.
*2 Es posible que no pueda realizar selecciones según la fuente o el tipo de señal.
*3 Solo EH-TW7100.

Menú Ajustes

Función	Menú/Ajustes			Explicación
Keystone	H/V-Keystone	V-Keystone	De -60 a 60	Corrige la distorsión keystone. ☛ p.32 • H/V-Keystone: corrige las distorsiones horizontal y vertical manualmente. ☛ p.32 • Quick Corner: Corrige las esquinas de la imagen proyectada individualmente. ☛ p.33
		H-Keystone	De -60 a 60	
	Quick Corner	-		
Obturación	◀ ▶			Cubre parte de la imagen con un blanco (pantalla en blanco). Puede establecer la parte superior, inferior, izquierda o derecha de la imagen.
Audio	Volumen	◀ ▶		Sirve para ajustar el volumen.
	Invertir audio*	On, Off		Ajusta si los canales de salida de audio izquierdo y derecho se deben invertir. Ajústelo a **On** cuando el proyector está colgado del techo y se están utilizando los altavoces internos.

Función	Menú/Ajustes		Explicación
Enlace HDMI	Conex. dispositivos	-	Muestra una lista de dispositivos conectados desde los puertos HDMI1 o HDMI2.
	Enlace HDMI	On, Off	Activa o desactiva la función Enlace HDMI.
	Disp. audio apagado	Proyector, Sistema AV	Selecciona el dispositivo que da salida al audio. ☛ p.51
	Activar Enlace	Off, Bidireccional, Dispos->PJ, PJ->Dispos	Ajusta la función de enlace cuando se enciende el equipo. • Cuando enlace operaciones con el dispositivo conectado y encienda el proyector, seleccione **Bidireccional** o **Dispos->PJ**. • Cuando enlace el encendido del proyector con el dispositivo conectado, seleccione **Bidireccional** o **PJ->Dispos**.
	Desact. Enlace	On, Off	Ajusta si los dispositivos conectados se apagarán o no al apagar el proyector.
	Búfer de vínculo	On, Off	Si Enlace HDMI no funciona correctamente, puede mejorarlo cambiando la configuración.
Bluetooth	Buscar disp. Bluetooth	-	Busca los dispositivos Bluetooth disponibles y los muestra en una lista.
	Audio Bluetooth	On, Off	Activa o desactiva la salida de audio de los dispositivos de audio Bluetooth. No se puede realizar la configuración en los siguientes casos. • Cuando la fuente es LAN o USB • Cuando **Disp. audio apagado** en el menú **Enlace HDMI** se establece en **Sistema AV**
	Disposit. conectado	-	Muestra información sobre el dispositivo de audio Bluetooth conectado.

Función	Menú/Ajustes		Explicación
Ajuste de bloqueos	Bloqueo parental	On, Off	Bloquea el botón de espera del panel de control del proyector para evitar que los niños enciendan el proyector por accidente. Si el encendido está bloqueado, puede encender el dispositivo manteniendo pulsado el botón de espera durante aproximadamente tres segundos. Para apagar el dispositivo, utilice el botón de espera o el mando a distancia como de costumbre. Si se cambia, el ajuste se activará cuando apague el proyector y se complete el proceso de enfriamiento. Observe que aunque **Bloqueo parental** esté ajustado a **On**, el proyector se seguirá encendido al conectar el cable de alimentación si **Direct Power On** está ajustado a **On**.
	Bloqueo funcionam.	Bloqueo total, Bloqueo parcial, Off	**Bloqueo total**: desactiva todos los botones del proyector. **Bloqueo parcial**: desactiva todos los botones del proyector excepto el botón de espera. Si los botones se pulsan mientras el proyector está bloqueado, aparecerá 🔒 en la pantalla. Para desbloquearlo, mantenga presionado el botón de espera en el panel de control durante al menos 7 segundos. Si se cambia, este ajuste se activará una vez que cierre el menú Configuración.
Botón de usuario	Pantalla 3D, Consumo eléctrico, Información		Seleccione un elemento del menú Configuración para asignarlo al botón [User] del mando a distancia. Al pulsar el botón [User], se abre la pantalla de selección/ajuste de la opción de menú asignada, en la que puede configurar/ajustar opciones con un solo toque.
Memoria	Recuperar memoria	Memory1 a Memory10	Carga los ajustes guardados en Almacenar memoria para ajustar la imagen.
	Almacenar memoria	Memory1 a Memory10	Guarda los ajustes realizados en **Imagen** en una memoria.
	Borrar memoria	Memory1 a Memory10	Borra una memoria guardada.
	Renombrar memoria	Memory1 a Memory10, Predetermin., DVD, VCR, SDTV, HDTV, Cinema, Sports, Music, Anime, Game, Personalizado	Cambia el nombre de la memoria guardada.
Restablecer	Sí, No		Restablece todos los **Ajustes** excepto los de **Invertir audio**, **Disp. audio apagado**, **Activar Enlace**, **Desact. Enlace**, **Búfer de vínculo**, **Botón de usuario** y **Memoria**.

* Solo EH-TW7100.

Menú Extendida

Función	Menú/Ajustes			Explicación
Pantalla Inicio	Ver pant. Inicio aut.	On, Off		Selecciona si se mostrará o no la pantalla Inicio automáticamente cuando se seleccione **On** para el proyector. La pantalla Inicio no se muestra cuando la fuente seleccionada tiene una señal de imagen al encenderse el proyector.
	Función person. 1	Consumo eléctrico, Iris automático, Keystone, Información		Seleccione la función asignada a la pantalla Inicio.
	Función person. 2			
Pantalla	Mensajes	On, Off		Ajusta si se visualizarán o no los siguientes mensajes (On u Off). • Nombres de elemento para señales de imagen, modos de color, y relaciones de aspecto. • Si la temperatura interna aumenta mientras no entra una señal de imagen o se detecta una señal no compatible.
	Visualizar fondo	Negro, Azul, Logo		Selecciona el estado de pantalla cuando no está entrando una señal de imagen.
	Pantalla de inicio	On, Off		Ajusta si se mostrará una pantalla de inicio cuando comience la proyección (On u Off). Si se cambia, el ajuste se activará cuando apague el proyector y se complete el proceso de enfriamiento.
	Confirmación espera	On, Off		Ajusta si se mostrará o no un mensaje de confirmación de espera (On u Off). ☛ p.28
	Alineación del panel	-		☛ p.69
	Uniformidad de color	Uniformidad de color	On, Off	Activa o desactiva Uniformidad de color.
		Nivel de Ajuste		Hay ocho niveles (del blanco al negro, pasando por el gris). Puede ajustar los niveles de uno en uno.
		Iniciar ajustes	Rojo, Verde y Azul	Comienza a hacer los ajustes Uniformidad de color.
		Restablecer	Sí, No	Recupera todos los valores predeterminados de los ajustes de Uniformidad de color.
Proyección	Frontal, Frontal/Techo, Posterior, Posterior/Techo			Cambie este ajuste en función del tipo de instalación del proyector.

Función	Menú/Ajustes		Explicación
Operación	Direct Power On	On, Off	Puede ajustar el proyector para que la proyección comience en el momento en que se conecte el cable de alimentación, sin necesidad de pulsar ningún botón. Observe que si se ajusta a **On**, la proyección comenzará si la alimentación se restablece tras un apagón u otro corte de corriente y el cable de alimentación sigue conectado al conector.
	Modo reposo	On, Off	Si el tiempo ajustado se rebasa y no entra ninguna señal, el proyector se apagará automáticamente y entrará en modo de reposo. Durante el modo de reposo, pulse el botón de alimentación del mando a distancia o el botón de espera del panel de control para reiniciar la proyección.
	Tiempo Modo reposo	De 1 a 30 min.	Establece el intervalo para el **Modo reposo**.
	Iluminación	On, Off	Ajústelo a **Off** si la luz de los indicadores del panel de control le molestan al ver una película en una sala a oscuras.
	Modo disparo*	Off, Alimentación, Ancho anamórfic	Ajuste la función Modo disparo para comunicar el estado de encendido del proyector, etc. a dispositivos externos. Si está ajustado a **Off**, el puerto Trigger Out no emitirá tensión alguna. Si está ajustado a **Alimentación**, el puerto Trigger Out emitirá tensión cuando se encienda el proyector. Para **Ancho anamórfic**, cuando el proyector esté encendido y **Aspecto** se ajusta a **Ancho anamórfic** o **Comprimir Horiz.**, habrá tensión en el puerto Trigger Out. Si cambia este ajuste, el nuevo ajuste se aplicará la próxima vez que encienda el proyector.
	Modo alta altitud	On, Off	Ajústelo a **On** si utiliza el proyector por encima de 1.500 metros de altitud.
	Dest. guardar regis.	Memoria interna, USB y memoria interna	Establezca dónde desea guardar los registros.
Modo en espera	Comunic. desact., Comunic. activ.		**Comunic. activ.** indica que el proyector puede supervisarse a través de una red cuando el proyector se encuentra en el modo de espera.
Idioma	-		Selecciona el idioma de visualización.
Restablecer	Sí, No		Restablece todos los ajustes de **Extendida** excepto los de **Memoria**, **Proyección**, **Modo alta altitud** e **Modo en espera** e **Idioma**.

* Solo EH-TW7100.

Menú Alineación del panel

Menú/Ajustes				Explicación
Alineación del panel	Alineación del panel	On, Off		Activa o desactiva Alineación del panel.
	Seleccionar color	R, B		Seleccione el color que desee corregir.
	Color patrón	R/G/B, R/G, G/B		Seleccione el patrón utilizado para corrección.
	Iniciar ajustes	-		Inicia Alineación del panel. ☛ p.95
	Memoria	Cargar alin. panel	Memory1, Memory2, Memory3	Carga los ajustes guardados utilizando la función Guardar alin. panel.
		Guardar alin. panel	Memory1, Memory2, Memory3	Guarda los ajustes realizados en Alineación del panel en una memoria.
		Borrar alin. panel	Memory1, Memory2, Memory3	Borra las memorias registradas mediante la función Alineación del panel.
		Renombrar alin. panel	Memory1, Memory2, Memory3	Cambia el nombre de las memorias Alineación del panel.
	Restablecer	Sí, No		Restablece el valor de corrección.

Menú Red

Función	Menú/Ajustes	Explicación
Alim LAN inalámbrica	On, Off	Ajusta si se utilizará o no (On u Off) la opción Alim LAN inalámbrica.
Info. red - LAN inalámbrica	-	Muestra los ajustes de red siguientes. • Modo de conexión • Sistema de LAN inalámbrica • Nivel de antena • Nombre proyector • SSID • DHCP • Dirección IP • Máscara de subred • Dir. pta enlace • Dirección MAC • Código de región
Mostrar código QR	-	Muestra la información de red del proyector con un código QR.
Configuración de la red	-	Muestra la pantalla para configurar la red. ☛ p.70

Notas sobre la operación del menú Red

Las operaciones básicas se realizan de la misma forma que cuando se utiliza el menú Configuración.

Sin embargo, asegúrese de seleccionar el menú **Fin Instal.** para almacenar los ajustes que haya realizado.

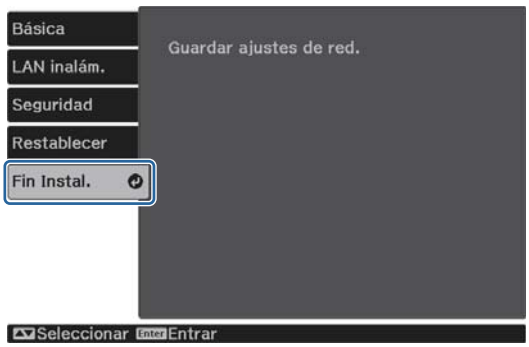

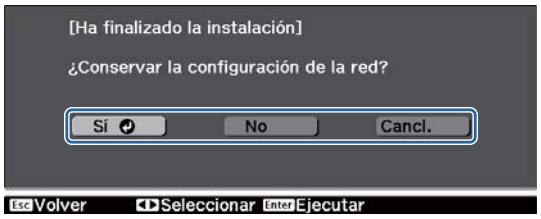

Sí: Almacena los ajustes y sale del menú Red.

No: Sale del menú Red sin almacenar los ajustes.

Cancl.: Continúa mostrando el menú Red.

Operaciones del teclado de pantalla

En el menú Red, el teclado de pantalla aparecerá cuando necesite introducir números y caracteres. Use los botones Arriba/Abajo/Izquierda/Derecha del mando a distancia o del panel de control para seleccionar los botones y, a continuación, pulse el botón [Enter] para introducir el texto. Pulse **Finish** para confirmar su introducción, o **Cancel** para cancelarla.

Tecla **CAPS**: Cambia entre letras mayúsculas y minúsculas.

Tecla **SYM1/2**: Cambia las teclas de símbolos.

Menú Básica

Función	Menú/Ajustes	Explicación
Nombre proyector	Hasta 16 caracteres alfanuméricos	Introduzca un nombre para identificar el proyector en una red.
Contraseña Remote	Hasta 8 caracteres alfanuméricos	Establezca una contraseña para utilizar cuando haga uso del proyector desde un smartphone o tablet.
Mostrar info. de LAN	Código QR y texto, Texto	Permite establecer el formato de visualización para la información de red del proyector.

Menú LAN inalám.

Función	Menú/Ajustes	Explicación
Modo de conexión	Rápido, Avanzado	Determina cómo se conecta la LAN inalámbrica. **Rápido**: Epson iProjection le permite conectarse a teléfonos inteligentes, tabletas o equipos directamente utilizando comunicación inalámbrica. El proyector se convierte en un simple punto de acceso. (Asegúrese de que la cantidad de dispositivos conectados al proyector sea de seis o menos. Puede tardar más tiempo en actualizar la imagen proyectada si el número de dispositivos conectados excede este número). **Avanzado**: le permite conectarse a varios smartphones, tablets u ordenadores a través de un punto de acceso de red inalámbrica.
Canal*1	1ch, 6ch, 11ch	Seleccione el ancho de banda de frecuencia que utiliza la LAN inalámbrica.
SSID*2	Hasta 32 caracteres alfanuméricos	Introduzca un SSID. Cuando se proporciona un SSID para el sistema de LAN inalámbrica en el que participa el proyector, introduzca el SSID.
Buscar punto de acceso*2	Ir a vista de búsqueda	Busque los puntos de acceso de red inalámbrica disponibles. indica los puntos de acceso actualmente conectados. indica los puntos de acceso en los que se ha establecido seguridad. Si selecciona un punto de acceso que tenga la seguridad habilitada, aparecerá el menú Seguridad. ☛ p.72
Ajustes IP*2	DHCP	Configure si se va a utilizar o no (On/Off) DHCP. Si esto está ajustado a **On**, no podrá establecer más direcciones.
	Dirección IP	Introduce la dirección IP para el proyector. No podrán utilizarse las direcciones IP siguientes. 0.0.0.0, 127.x.x.x, 224.0.0.0 a 255.255.255.255 (donde x es un número de 0 a 255)
	Máscara de subred	Escriba la máscara de subred del proyector. No podrán utilizarse las máscaras de subred siguientes. 0.0.0.0, 255.255.255.255
	Dir. pta enlace	Escriba la dirección IP de la puerta de enlace del proyector. No podrán utilizarse las direcciones de puerta de enlace siguientes. 0.0.0.0, 127.x.x.x, 224.0.0.0 a 255.255.255.255 (donde x es un número de 0 a 255)
Visualización SSID	On, Off	Establece si se visualizará o no el SSID en la pantalla de espera de LAN y la pantalla Inicio (On u Off).
Mostrar dirección IP	On, Off	Establece si se visualizará o no la dirección IP en la pantalla de espera de LAN y la pantalla Inicio (On u Off).

*1 Esto solamente puede establecerse cuando **Modo de conexión** está ajustado a **Rápido**.
*2 Esto solamente puede establecerse cuando **Modo de conexión** está ajustado a **Avanzado**.

Menú Seguridad

Función	Menú/Ajustes	Explicación
Seguridad	No, WPA2-PSK, WPA/WPA2-PSK	Establece la seguridad. En **Rápido**, puede seleccionarse **WPA2-PSK**. En **Avanzado**, puede seleccionarse **WPA2-PSK**/**WPA**/**WPA2-PSK**.
Contraseña	De 8 a 32 caracteres alfanuméricos de un solo byte.	Introduce la frase de contraseña. Por motivos de seguridad, se recomienda cambiar periódicamente la frase de contraseña.

Menú Restablecer

Función	Explicación
Reiniciar ajustes de red.	Puede recuperar todos los valores de ajuste por defecto para **Red**.

Menú Información

Función	Menú/Ajustes	Explicación
Inf. del proyector	Horas lámpara	Muestra el tiempo de funcionamiento acumulado de la lámpara.
	Fuente	Muestra la fuente de entrada actual.
	Señal de entrada*	Muestra la configuración de señal de entrada de la fuente de entrada actual.
	Resolución*	Muestra la resolución.
	Modo de escaneado*	Muestra el modo de escaneado.
	Veloc. refresco*	Muestra la velocidad de refresco.
	Formato 3D*	Durante una proyección en 3D, muestra el formato 3D de la señal entrante (Compres. Cuadro, Lado a Lado, o Arriba y Abajo).
	Info sinc*	Muestra la información de señal de imagen. Es posible que deba emplear esta información si necesita asistencia.
	Profundidad de color*	Muestra la profundidad de color y la diferencia de color.
	Formato de color*	Muestra información sobre las opciones Espacio de color y Rango Dinámico.
	Estado	Se trata de información sobre los errores que se han producido en el proyector. Es posible que deba emplear esta información si necesita asistencia.
	Número de serie	Muestra el número de serie del proyector.
	Event ID	Aparece el registro de errores de la aplicación. ☛ p.86
Versión	Main	Muestra la versión del firmware del proyector.
	Video2	

* Esto no se muestra cuando hay una señal de imagen LAN en la entrada.

Menú Restablecer

Función	Explicación
Restablece horas lámp.	Restablece las horas de funcionamiento acumulado de la lámpara a 0 H. Reajústelo cuando sustituya la lámpara.
Restablecer memoria	Restaura todos los elementos de **Memoria** a sus valores predeterminados.
Restablecer todo	Restablece todos los elementos del menú Configuración a sus valores por defecto. Los valores predeterminados no se restablecen para los siguientes valores de ajuste: **Memoria**, **Alineación del panel**, **Uniformidad de color**, **Horas lámpara**, **Horas lámpara** y **Configuración de red**.

Solución de Problemas

Lectura de Indicadores

Puede comprobar el estado del proyector a partir de los indicadores de estado, espera, lámpara y temperatura iluminados o parpadeantes en el panel de control.

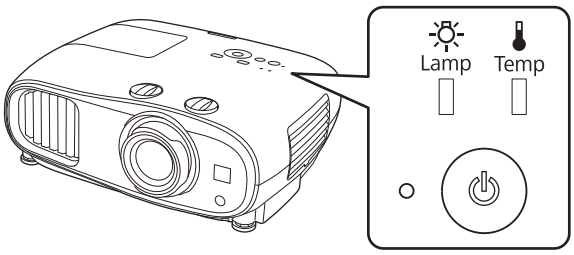

Consulte la siguiente tabla para comprobar el estado del proyector y cómo solucionar los problemas mostrados por los indicadores.

Estado del indicador durante un error/advertencia

: Iluminado : Parpadeando : Estado dependiente : Apagado

Indicadores	Estado	Solución
(azul)/(naranja)	Reemp. Lámpara	Tiene que sustituir la lámpara. Sustituya la lámpara por una nueva lo antes posible. ☛ p.91 La lámpara podría explotar si sigue utilizándola en ese estado.
(azul)/(naranja)	Aviso Alta Temp.	Puede continuar la proyección. Si la temperatura vuelve a subir demasiado, la proyección se detendrá automáticamente. • Si el proyector está instalado junto a una pared, asegúrese de que quedan al menos 20 cm entre la pared y la ventilación de salida del proyector. • Si el filtro de aire está obstruido, límpielo. ☛ p.88 • Asegúrese de que nada esté bloqueando el área alrededor de la entrada y que la temperatura alrededor de la entrada no sea demasiado alta. ☛ p.104

Indicadores	Estado	Solución
(azul)/(naranja)	Error Interno	El proyector ha sufrido un fallo de funcionamiento. Desconecte el cable de alimentación de la toma eléctrica y póngase en contacto con su distribuidor local o el centro de reparaciones Epson más cercano. ☛ *Lista de contactos de proyectores Epson*
(azul)/(naranja)	Error Ventilador Error Sensor	
(azul)/(naranja)	Error de iris autom.	
(azul)/(naranja)	Error elec (estabil)	
(azul)/(naranja)	Error Lámpara Falla Encend. Lámp.	Hay un problema con la lámpara o no se ha encendido correctamente. • Desconecte el cable de alimentación y compruebe si la lámpara se ha roto. ☛ p.91 Si no está rota, vuelva a colocarla y encienda el proyector. Si al reinstalar la lámpara no se soluciona el problema o si la lámpara está rota, desconecte el cable de alimentación de la toma eléctrica y póngase en contacto con su distribuidor local o el centro de reparaciones Epson más cercano. ☛ *Lista de contactos de proyectores Epson* • Compruebe que la cubierta de la lámpara se haya cerrado correctamente.

Indicadores	Estado	Solución
(azul)/(naranja)	Error Alta Temp. (sobrecalentamiento)	La temperatura interna es demasiado alta. • La lámpara se apaga automáticamente y la proyección se detiene. Espere unos cinco minutos. Cuando se detenga el ventilador, desconecte el cable de alimentación. • Si el proyector está instalado junto a una pared, asegúrese de que quedan al menos 20 cm entre la pared y la ventilación de salida del proyector. • Si el filtro de aire está obstruido, límpielo. ☛ p.88 • Asegúrese de que nada esté bloqueando el área alrededor de la entrada y que la temperatura alrededor de la entrada no sea demasiado alta. ☛ p.104 • Si al volver a encender el equipo no se soluciona el problema, deje de utilizar el proyector y desconecte el cable de la toma eléctrica. Póngase en contacto con su distribuidor local o el centro de reparaciones Epson más cercano. ☛ *Lista de contactos de proyectores Epson* • Si se utiliza a una altitud de 1.500 m o más, ajuste el **Modo alta altitud** a **On**. ☛ **Extendida** - **Operación** - **Modo alta altitud** p.67

Indicador de estado durante el funcionamiento normal

: Iluminado : Parpadeando : Apagado

Indicadores	Estado	Solución
	Condición de espera	Al pulsar el botón de alimentación del mando a distancia o el botón de espera del panel de control, la proyección comienza al cabo de un momento. Cuando la opción **Modo en espera** se establece en **Comunic. activ.**, el indicador de espera permanece encendido incluso cuando el proyector está en estado de espera.
(azul)	Calentamiento en progreso	El tiempo de calentamiento es de unos 30 segundos. La operación de apagado permanece desactivada mientras se calienta el proyector.
	Enfriamiento en progreso	Todas las operaciones permanecen desactivadas mientras el proyector se enfría. El proyector entra en modo de espera cuando el enfriamiento finaliza. Si, por cualquier motivo, el cable de alimentación se desconecta durante el enfriamiento, espere a que la lámpara se haya enfriado lo suficiente (unos 10 minutos), vuelva a conectar el cable de alimentación y, a continuación, pulse el botón de alimentación del mando a distancia o el botón de espera del panel de control.
(azul)	Proyección en progreso	El proyector funciona normalmente.

- En condiciones de funcionamiento normales, los indicadores de temperatura y lámpara están apagados.
- Si la función **Iluminación** está ajustada a **Off**, todos los indicadores permanecen apagados durante la proyección normal. ☛ **Extendida** - **Operación** - **Iluminación** p.67

Cuando los Indicadores No Son de Ayuda

Comprobación de problemas

Consulte la siguiente tabla para comprobar si se menciona su problema y vaya a la página adecuada para obtener información sobre cómo solucionarlo.

Problema		Página
Problemas relacionados con las imágenes	No hay imagen La proyección no se inicia, el área de proyección está completamente negra o el área de proyección está completamente azul.	p.79
	No se muestran imágenes en movimiento proyectadas desde un ordenador.	p.79
	Se muestra **"No Soportado."**	p.79
	Aparece el mensaje **"Sin Señal."**	p.80
	Distorsión keystone de la imagen proyectada	p.80
	La imágenes aparecen difusas o desenfocadas	p.80
	Las imágenes presentan interferencias o están distorsionadas.	p.80
	La imagen está cortada (grande) o en pequeño tamaño, o solo se proyecta una parte de la imagen.	p.81
	Los colores de la imagen no son correctos Toda la imagen se visualiza de color morado o verde, en blanco y negro o los colores están apagados.*	p.81
	Las imágenes tienen un aspecto oscuro	p.81
	La proyección se detiene de forma automática	p.82
Problemas de ruido	No se escucha el audio o está a un volumen demasiado bajo	p.82
Problemas al iniciar la proyección	El proyector no se enciende	p.82
Problemas con el mando a distancia	El mando a distancia no responde	p.83
Problemas con el panel de control	No se pueden realizar ajustes en el panel de control	p.83
Problemas con 3D	La imagen no se proyecta correctamente en 3D	p.83
Problemas con HDMI	El Enlace HDMI no funciona	p.84
	El nombre de dispositivo no aparece bajo Conex. dispositivos	p.85
Problemas de dispositivos Bluetooth	No se puede conectar el dispositivo Bluetooth	p.85
	El audio y la conexión del dispositivo Bluetooth se desconecta	p.85
Problemas de red	No se puede acceder a la red a través de LAN inalámbrica	p.86
	La imagen se mantiene estática durante la proyección a través de la red	p.86

* Como la reproducción del color varía entre monitores y pantallas LCD de ordenadores, la imagen proyectada por el proyector y los tonos cromáticos mostrados por el monitor pueden no coincidir, pero esto no es un fallo.

Problemas relacionados con las imágenes

No hay imagen

Verifique	Solución
¿El proyector está encendido?	Pulse el botón de alimentación del mando a distancia o el botón de espera del panel de control para encender el proyector.
¿El cable de alimentación está conectado?	Conecte el cable de alimentación.
¿Están apagados los indicadores?	Desconecte y, luego, vuelva a conectar el cable de alimentación del proyector. Compruebe que al pulsar el botón de alimentación después de la conexión se suministre alimentación al proyector.
¿Está entrando una señal de imagen?	Compruebe que el dispositivo conectado está encendido. Cuando **Mensajes** está ajustado a **On** en el menú Configuración, los mensajes de señal de imagen se muestran. ☛ **Extendida** - **Pantalla** - **Mensajes** p.67
¿Se ha desconectado la alimentación del amplificador AV?	Si hay conectado un amplificador AV, compruebe la fuente de alimentación de dicho amplificador.
¿La señal de imagen se envía desde el dispositivo?	Compruebe que la señal de imagen se envía desde el dispositivo conectado.
¿Los ajustes del menú Configuración son correctos?	Restablezca todos los ajustes. ☛ **Restablecer** - **Restablecer todo** p.73
(Solo al proyectar señales de imagen desde un ordenador) ¿La conexión se estableció mientras el proyector o el ordenador ya estaba encendido?	Si la conexión se realiza mientras el equipo ya está encendido, es posible que la tecla Fn (tecla de función) que cambia la señal de imagen del ordenador a salida externa no funcione. Apague el ordenador y el proyector y vuelva a encenderlos.

Las imágenes en movimiento no se visualizan

Verifique	Solución
(Solo al proyectar señales de imagen desde un ordenador) ¿La señal de imagen del ordenador está ajustada a una salida externa y a la salida del monitor LCD al mismo tiempo?	Dependiendo de las especificaciones del ordenador, es posible que las imágenes en movimiento no se muestren cuando el ordenador esté ajustado a una salida externa y a la salida de monitor LCD al mismo tiempo. Cámbielo para que la señal de imagen quede ajustada únicamente a la salida externa. Para conocer las especificaciones del ordenador, consulte la documentación suministrada con él.

Se muestra **"No Soportado."**

Verifique	Solución
(Solo al proyectar señales de imagen desde un ordenador) ¿El modo es el adecuado para la frecuencia de la señal y la resolución?	Compruebe la señal de imagen introducida en **Resolución** desde el menú Configuración para que corresponda con la resolución del proyector. ☛ **Información** - **Inf. del proyector** p.72 ☛ "Resoluciones Compatibles" p.100

Aparece el mensaje **"Sin Señal."**

Verifique	Solución
¿Están conectados correctamente los cables?	Compruebe que todos los cables necesarios para la proyección estén bien conectados. ☛ p.20
¿Se ha seleccionado el puerto de entrada de imagen correcto?	Cambie la imagen con los botones de fuente del mando a distancia. ☛ p.27
¿El dispositivo conectado está encendido?	Encienda el dispositivo.
(Solo al proyectar señales de imagen desde un ordenador) ¿Las señales de imagen se envían al proyector?	Cámbielo de forma que la señal de imagen quede ajustada a la salida externa y no al monitor LCD del ordenador. En algunos modelos, cuando las señales de imagen se envían al exterior, dejan de aparecer en el monitor LCD. Para conocer las especificaciones del ordenador, consulte la documentación suministrada con él.
	Si se realiza la conexión con el proyector o el ordenador ya encendidos, es posible que no funcione la tecla de función [Fn] que cambia la señal de imagen del ordenador a salida externa. Desactive el ordenador y el proyector y vuélvalos a activar.

Distorsión keystone de la imagen proyectada

Verifique	Solución
¿Está la distorsión keystone ajustada dentro del margen de corrección?	Si la imagen se proyecta fuera del margen corregible, es posible que no se pueda corregir completamente la distorsión keystone. Instale el proyector horizontalmente enfrente de la pantalla lo más posible que se pueda y, a continuación, ajuste la posición de proyección utilizando el desplazamiento del objetivo. ☛ p.14

La imágenes aparecen difusas o desenfocadas

Verifique	Solución
¿Se ha ajustado el enfoque?	Ajuste el enfoque. ☛ p.29
¿Está puesta la tapa del objetivo?	Extraiga la tapa del objetivo.
¿La distancia a la que se encuentra el proyector es la correcta?	Compruebe el alcance de proyección recomendado. ☛ p.17
¿Se ha empañado la lente?	Si traslada rápidamente el proyector de un entorno frío a otro cálido, o si la temperatura ambiente cambia bruscamente, la superficie de la lente se puede empañar y las imágenes serán borrosas. Deje el proyector en la habitación aproximadamente una hora antes de usarlo. Si el proyector está húmedo por condensación, apague el proyector, desconecte el cable de alimentación y déjelo unos minutos.

Las imágenes presentan interferencias o están distorsionadas

Verifique	Solución
¿Están conectados correctamente los cables?	Compruebe que todos los cables necesarios para la proyección estén bien conectados. ☛ p.20

Verifique	Solución
¿Utiliza un alargo?	Si utiliza un alargo, es posible que las interferencias eléctricas afecten a las señales.
(Solo al proyectar señales de imagen desde un ordenador) ¿Ha seleccionado la resolución correcta?	Ajuste el ordenador para que las señales enviadas sean compatibles con el proyector. ☛ p.100

Parte de la imagen está cortada (grande) o aparece más pequeña

Verifique	Solución
¿Ha seleccionado el **Aspecto** correcto?	Seleccione el modo de aspecto para que coincida con la señal de entrada en **Aspecto** en el menú Configuración. ☛ **Señal** - **Aspecto** p.63
(Solo al proyectar señales de imagen desde un ordenador) ¿Ha seleccionado la resolución correcta?	Ajuste el ordenador para que las señales enviadas sean compatibles con el proyector. ☛ p.100

Los colores de la imagen no son correctos

Verifique	Solución
¿Están conectados correctamente los cables?	Compruebe que todos los cables necesarios para la proyección estén bien conectados. ☛ p.20
¿Está bien ajustado el contraste?	Ajuste la **Contraste** en el menú Configuración. ☛ **Imagen** - **Contraste** p.61
¿Ha ajustado correctamente el color?	Ajuste la **Avanzado** en el menú Configuración. ☛ **Imagen** - **Avanzado** p.61
(Solo al proyectar imágenes desde un dispositivo de vídeo) ¿Ha ajustado correctamente la saturación del color y el tono?	Ajuste el **Saturación de color** y **Tono** en el menú Configuración. ☛ **Imagen** - **Saturación de color**/**Tono** p.61

Las imágenes tienen un aspecto oscuro

Verifique	Solución
¿Se ha ajustado correctamente el brillo de la imagen?	Ajuste la **Brillo** en el menú Configuración. ☛ **Imagen** - **Brillo** p.61
¿Está bien ajustado el contraste?	Ajuste la **Contraste** en el menú Configuración. ☛ **Imagen** - **Contraste** p.61
¿Ha llegado el momento de sustituir la lámpara?	Cuando la lámpara se acerca al final de su vida útil, las imágenes se vuelven más oscuras y disminuye la calidad del color. Cuando eso suceda, sustituya la lámpara por una nueva. ☛ p.91

La proyección se detiene de forma automática

Verifique	Solución
¿Está activado el **Modo reposo**?	Si se excede el tiempo establecido y no entra ninguna señal, la lámpara se apagará automáticamente y el proyector entrará en modo en espera. Pulse el botón de alimentación del mando a distancia o el botón de espera del panel de control para encender el proyector. Si desea desactivar el **Modo reposo**, cambie el ajuste a **Off**. ☛ **Extendida** - **Operación** - **Modo reposo** p.67

Problemas de ruido

No se escucha el audio o está a un volumen demasiado bajo

Verifique	Solución
¿El cable de audio está conectado correctamente?	Pruebe desconectar el cable del puerto Audio Out y luego vuelva a conectarlo.
¿El volumen es demasiado bajo?	Ajuste el volumen para poder oír el audio. ☛ p.35
¿Está conectado con un cable HDMI?	Si no se emite audio cuando está conectado con un cable HDMI, configure el aparato conectado con la salida PCM.
¿Son correctos los ajustes de **Disp. audio apagado**?	Compruebe que los ajustes de **Disp. audio apagado** son correctos en el menú Configuración. ☛ **Ajustes** - **Enlace HDMI** - **Disp. audio apagado** p.64
¿Son correctos los ajustes de **Audio Bluetooth**?	Realice los siguientes ajustes cuando conecte un dispositivo de audio Bluetooth. • Para emitir audio desde el altavoz del proyector o un sistema AV, establezca **Audio Bluetooth** en **Off**. • Para emitir audio desde dispositivos de audio Bluetooth, establezca **Audio Bluetooth** en **On**. ☛ **Ajustes** - **Bluetooth** - **Audio Bluetooth** p.64

Problemas al iniciar la proyección

El proyector no se enciende

Verifique	Solución
¿El proyector está encendido?	Pulse el botón de alimentación del mando a distancia o el botón de espera del panel de control para encender el proyector.
¿El **Bloqueo parental** está ajustado a **On**?	Si el **Bloqueo parental** está establecido en **On** en el menú Configuración, mantenga presionado el botón de espera del panel de control durante unos tres segundos o realice las operaciones desde el mando a distancia. ☛ **Ajustes** - **Ajuste de bloqueos** - **Bloqueo parental** p.64

Verifique	Solución
¿Los indicadores se iluminan y se apagan al tocar el cable de alimentación?	Apague el proyector y, a continuación, desconecte y vuelva a conectar su cable de alimentación. Si el problema persiste, deje de utilizar el proyector, desenchufe el cable de alimentación de la toma eléctrica y póngase en contacto con su distribuidor local o el centro de información sobre proyectores más cercano. ☛ *Lista de contactos de proyectores Epson*
¿Ha instalado correctamente la cubierta de las lámparas y la lámparas?	Si la lámpara o su cubierta no se instalan correctamente, el proyector no se activará. Compruebe cómo están instaladas. ☛ p.91

Problemas con el mando a distancia

El mando a distancia no responde

Verifique	Solución
¿El emisor de infrarrojos del mando a distancia está apuntado al receptor remoto del proyector cuando está en uso?	Apunte el mando a distancia en dirección al receptor remoto. Además, compruebe su alcance. ☛ p.25
¿El mando a distancia está demasiado lejos del proyector?	Compruebe su alcance. ☛ p.25
¿El receptor remoto está expuesto a la luz solar directa o a una luz intensa de lámparas fluorescentes?	Instale el proyector en un lugar donde el receptor remoto no quede expuesto a ninguna luz intensa.
¿Las pilas están gastadas o se han insertado incorrectamente?	Compruebe que las baterías estén insertadas correctamente, o sustitúyalas por unas nuevas si fuera necesario. ☛ p.25

Problemas con el panel de control

No se pueden realizar ajustes en el panel de control

Verifique	Solución
¿**Bloqueo funcionam.** está establecido en **Bloqueo total** o **Bloqueo parcial**?	Cuando el **Bloqueo funcionam.** está establecido en **Bloqueo Total** en el menú Configuración, todas las operaciones de los botones del panel de control están desactivadas; cuando está establecido en **Bloqueo parcial**, solo está disponible el botón de espera del panel de control. Realice las operaciones desde el mando a distancia. ☛ **Ajustes** - **Ajuste de bloqueos** - **Bloqueo funcionam.** p.64

Problemas con 3D

La imagen no se proyecta correctamente en 3D

Verifique	Solución
¿Las gafas 3D están encendidas?	Encienda las gafas 3D.
¿Las gafas 3D están completamente cargadas?	Cargue las gafas 3D.

Verifique	Solución
¿Se está proyectando una imagen 3D?	Si el proyector está proyectando una imagen en 2D, o si se produce un error en el proyector que impide proyectar la imagen en 3D, no podrá ver imágenes tridimensionales aunque lleve puestas las gafas 3D.
¿La imagen de entrada está en 3D?	Compruebe que la imagen de entrada es compatible con 3D. Como la mayoría de las emisiones de TV no contienen una señal de formato 3D, la recepción 3D se deberá configurar manualmente.
¿La **Pantalla 3D** está establecida en **2D**?	Si la **Pantalla 3D** está establecida en **2D** en el menú Configuración, el proyector no cambiará automáticamente a 3D aunque entre una imagen 3D. Establezca **Pantalla 3D** en **3D** o **Automático**. ☛ **Señal** - **Configuración 3D** - **Pantalla 3D** p.63
¿Está establecido correctamente el **Formato 3D**?	A menos que el formato 3D del dispositivo de audio y vídeo y **Formato 3D** del proyector sean iguales, es posible que no se muestre parte de la imagen. Compruebe que el ajuste **Formato 3D** del proyector coincide con el ajuste de formato 3D del dispositivo AV. ☛ **Señal** - **Configuración 3D** - **Formato 3D** p.63 Cuando cambie el **Formato 3D**, establezca **Pantalla 3D** en **3D** y, a continuación, pulse el botón [3D Format].
¿Se encuentra en el rango de alcance de recepción?	Si la distancia entre el proyector y las gafas 3D sobrepasa los 10 m, es posible que se pierda la conexión. Acerque las gafas 3D al proyector.
¿Ha realizado el emparejamiento correctamente?	Para más información, consulte el manual de usuario suministrado con las gafas 3D y realice el emparejamiento.
¿Hay algún dispositivo cerca que pueda provocar interferencias de ondas de radio?	Cuando use otros dispositivos a la vez con la banda de frecuencia (2,4 GHz) tales como dispositivos de comunicaciones Bluetooth, redes LAN inalámbricas (IEEE802.11b/g) u hornos microondas, pueden producirse interferencias de ondas de radio, la imagen puede interrumpirse o puede cortarse la comunicación. No utilice el proyector cerca de dichos dispositivos.

Problemas con HDMI

El Enlace HDMI no funciona

Verifique	Solución
¿Está utilizando un cable que cumpla los estándares HDMI?	No es posible llevar a cabo operaciones con cables que no cumplan los estándares HDMI.
¿El dispositivo conectado cumple los estándares CEC de HDMI?	Si el dispositivo conectado no cumple los estándares CEC de HDMI, no se podrá manejar aunque esté conectado al puerto HDMI. Para obtener más información, consulte la documentación suministrada y similares del dispositivo conectado. Además, pulse el botón [HDMI Link] y compruebe si el dispositivo aparece bajo **Conex. dispositivos**. ☛ p.52
¿Están conectados correctamente los cables?	Compruebe que todos los cables necesarios para utilizar el Enlace HDMI están conectados de forma segura. ☛ p.51

Verifique	Solución
¿La alimentación del amplificador o grabador de DVD, etc. está encendida?	Ponga todos los dispositivos en modo de espera. Para obtener más información, consulte la documentación suministrada y similares del dispositivo conectado. Si ha conectado un altavoz, etc., configure el equipo conectado a la salida PCM.
¿Se ha conectado un nuevo dispositivo o se ha cambiado la conexión?	Si es necesario volver a ajustar la función CEC de un dispositivo conectado, por ejemplo si se conecta un nuevo dispositivo o se cambia la conexión, tendrá que reiniciar el dispositivo.
¿Hay varios reproductores multimedia conectados?	Se pueden conectar a la vez un máximo de 2 reproductores multimedia que cumplan las normas HDMI CEC.

El nombre de dispositivo no aparece bajo Conex. dispositivos

Verifique	Solución
¿El dispositivo conectado cumple los estándares CEC de HDMI?	Si el dispositivo conectado no cumple los estándares CEC de HDMI, no aparecerá. Para obtener más información, consulte la documentación suministrada y similares del dispositivo conectado.

Problemas de dispositivos Bluetooth

No se puede conectar el dispositivo Bluetooth

Verifique	Solución
¿Se realizó una búsqueda de dispositivos?	Cuando conecte un dispositivo Bluetooth por primera vez, o cuando cambie de dispositivo Bluetooth, realice una búsqueda mediante la opción **Buscar disp. Bluetooth**. ☛ p.21
¿El dispositivo es compatible con protección de copyright (SCMS-T)?	No puede conectar un dispositivo Bluetooth que no sea compatible con protección de copyright (SCMS-T).
¿El dispositivo está basado en A2DP?	No puede conectar un dispositivo Bluetooth que no sea compatible con A2DP.

El audio y la conexión del dispositivo Bluetooth se desconecta

Verifique	Solución
¿Hay algún obstáculo entre el proyector y el dispositivo Bluetooth?	Compruebe si hay algún obstáculo entre el proyector y el dispositivo Bluetooth y cambie su posición para mejorar la comunicación.
¿El dispositivo está conectado dentro de la distancia de comunicación especificada?	Si la distancia entre el proyector y el dispositivo Bluetooth sobrepasa los 10 m, es posible que se pierda la conexión. Acerque el dispositivo Bluetooth al proyector.
¿Hay algún equipo inalámbrico u horno microondas cerca?	Si utiliza el dispositivo al mismo tiempo que utiliza otro equipo inalámbrico u horno microondas, pueden producirse interferencias de ondas de radio, y la imagen y el audio pueden interrumpirse. Evite los equipos que puedan provocar interferencias.

Problemas de red

No se puede acceder a la red a través de LAN inalámbrica

Verifique	Solución
¿**Alim LAN inalámbrica** está establecido en **Off**?	Establezca **Alim LAN inalámbrica** en **On** en el menú Configuración. Si ya está establecido en **On**, establezca **Alim LAN inalámbrica** en **Off** y, a continuación, establézcalo en **On** de nuevo. ☛ **Red** - **Alim LAN inalámbrica** p.69
¿Es correcta la frase de contraseña?	Tenga en cuenta que la contraseña distingue entre mayúsculas y minúsculas; las letras mayúsculas y las minúsculas se tratan como caracteres diferentes. i ha olvidado la frase de la contraseña, establézcala de nuevo. ☛ **Red** - **Configuración de la red** - **Seguridad** - **Contraseña** p.72
¿Ha comprobado el ID de evento?	Compruebe el número del ID de evento y realice los pasos siguientes. ☛ **Información** - **Inf. del proyector** - **Event ID** p.72 ☛ p.86

Los ajustes no se pueden modificar utilizando la función del controlador remoto para Epson iProjection.

Verifique	Solución
¿El dispositivo de red conectado está encendido?	Cuando el proyector está en el modo de espera con **Modo en espera** establecido en **Comunic. activ.**, verifique si el dispositivo de red conectado está encendido. Después de encender el dispositivo de red, intente iniciar el proyector de nuevo. ☛**Extendida** - **Modo en espera** p.67

La imagen se mantiene estática durante la proyección a través de la red

Verifique	Solución
¿Hay algún obstáculo entre el punto de acceso y el dispositivo conectado?	Compruebe si existe algún obstáculo entre el punto de acceso, el dispositivo móvil, el ordenador y el proyector; y cambie sus posiciones para mejorar la comunicación.
¿Hay demasiada distancia entre el punto de acceso y el dispositivo conectado?	Asegúrese de que el punto de acceso, el dispositivo móvil, el ordenador y el proyector no se encuentren demasiado alejados. Acérquelos y vuelva a intentar realizar la conexión.
¿Hay algún dispositivo Bluetooth u horno microondas cerca?	Si la conexión inalámbrica es lenta o la imagen proyectada posee ruido, compruebe si existen interferencias con otros dispositivos, como un dispositivo Bluetooth o microondas. Aleje el dispositivo que provoca la interferencia o amplíe el ancho de banda de la conexión inalámbrica.
¿Hay demasiados dispositivos conectados?	Reduzca la cantidad de dispositivos conectados si existe una reducción en la velocidad de conexión.

Acerca del ID de evento

Compruebe el ID de evento y realice lo indicado a continuación. Si no puede resolver el problema, póngase en contacto con su distribuidor local o el centro de reparaciones Epson más cercano.

☛ *Lista de contactos de proyectores Epson*

Event ID	Causa	Solución
0022 0027 0028 0029 0030 0031 0035 0434 0481 0482 0485	La comunicación por la red es inestable.	Compruebe el estado de comunicación de la red, y vuelva a conectar después de esperar cierto tiempo.
0432 0435	No se ha podido iniciar el software de red.	Reinicie el proyector.
0433	Una imagen transferida no puede reproducirse.	Reinicie el software de red.
0484	La comunicación se cortó desde el ordenador.	
04FE	El software de red ha terminado de forma inesperada.	Compruebe el estado de comunicación de la red. Espere cierto tiempo y vuelva a intenta la conexión.
0479 04FF	Ha ocurrido un error de sistema en el proyector.	Reinicie el proyector.
0891	No puede encontrarse el mismo punto de acceso de SSID.	Establezca el ordenador, el punto de acceso y el proyector en el mismo SSID.
0892	El tipo de autenticación WPA y WPA2 no concuerda.	Compruebe la configuración de seguridad de la LAN inalámbrica para ver si es correcta.
0894	La comunicación se cortó porque la conexión se realizó a un punto de acceso incorrecto.	Consulte al administrador de la red y siga sus instrucciones.
0898	No se ha podido obtener el DHCP.	Compruebe que el servidor DHCP está funcionando correctamente. Desactive el ajuste DHCP si no usa DHCP. ☛ **Red** - **Configuración de la red** - **LAN inalám.** - **Ajustes IP** - **DHCP** p.71
0020 0026 0032 0036 0037 0038 0899	Otros errores de conexión	Si reiniciar el proyector o el software de red no resuelve el problema, póngase en contacto con un distribuidor local o con el establecimiento más próximo de los enumerados en la Lista de contactos de proyectores Epson. ☛ *Lista de contactos de proyectores Epson*

Mantenimiento

Limpieza de las Partes

Debe limpiar el proyector si se ensucia o si la calidad de las imágenes proyectadas empieza a deteriorarse.

Advertencia

No utilice aerosoles que contengan gas inflamable para quitar la suciedad y el polvo del cristal del proyector, el filtro de aire, etc. El proyector podría incendiarse debido a la alta temperatura interna de la lámpara.

Limpieza del filtro de aire

Limpie el filtro de aire si ha acumulado polvo o si aparece el siguiente mensaje.
"El proyector está sobrecalentado. Asegúrese de que la salida de aire no esté obstruida, y limpie o reemplace el filtro."

Atención

- Si se acumula polvo en el filtro de aire, es posible que la temperatura interna del proyector aumente, lo que puede producir problemas en el funcionamiento y acortar la vida útil del motor óptico. Es recomendable que limpie el filtro de aire como mínimo una vez cada tres meses. Límpielas con más frecuencia si utiliza el proyector en un entorno especialmente polvoriento.
- No enjuague el filtro de aire con agua. No utilice detergentes ni disolventes.
- Cepille suavemente el filtro de aire para limpiarlo. Si lo cepilla con demasiada fuerza, el polvo quedará incrustado en el interior del filtro de aire y no se podrá extraer.
- No use un plumero. El material combustible puede permanecer y el polvo puede entrar en piezas de precisión.

1 Pulse el botón de espera del mando a distancia o del panel de control para apagar el equipo y, a continuación, desconecte el cable de alimentación.

2 Retire la cubierta del filtro de aire.

Inserte el dedo en la pestaña de la cubierta del filtro de aire, y retírela hacia abajo.

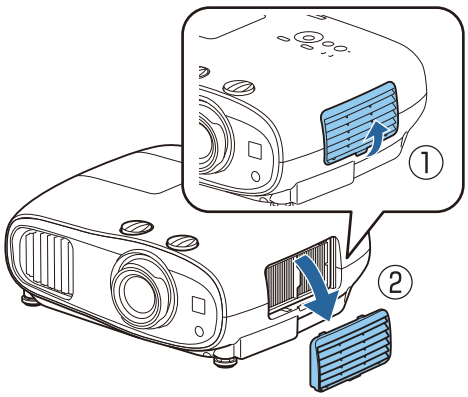

3 Extraiga el filtro de aire.

Sujete el mango situado en el centro del filtro de aire y tire de él hacia afuera.

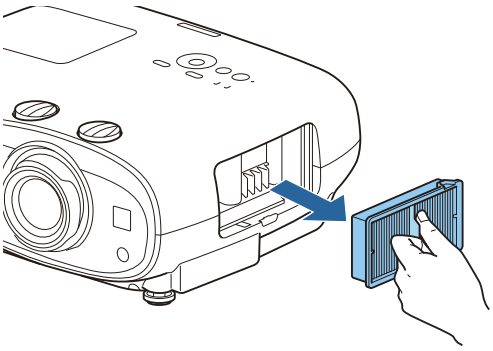

4 Sujete el filtro de aire boca abajo y agítelo 4 o 5 veces para quitarle el polvo.

Gírelo y golpee el otro lado de la misma manera.

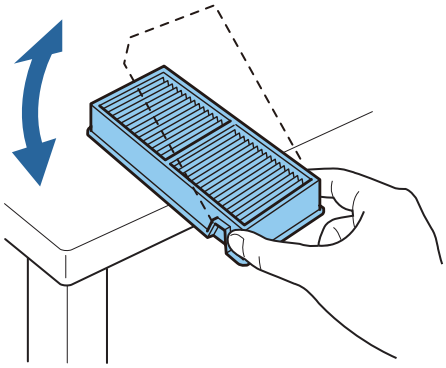

Atención

Si golpea el filtro de aire con demasiada fuerza, es posible que quede inutilizable debido a deformaciones y grietas.

5 Retire los restos de polvo del filtro de aire utilizando una aspiradora desde la parte frontal.

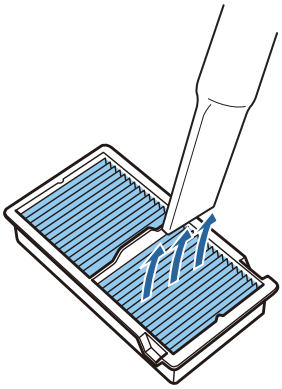

6 Instale el filtro de aire.

Sujete el filtro de aire por el mango del centro e insértelo en línea recta.

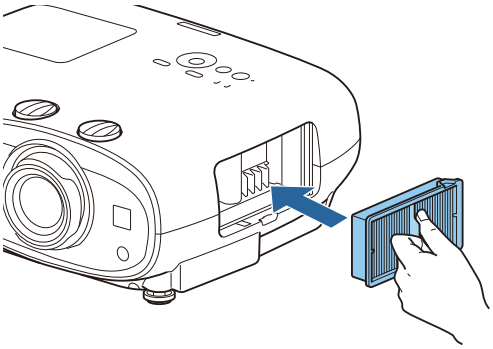

7 Instale la cubierta del filtro de aire.

Apriete el pestillo superior y después el inferior.

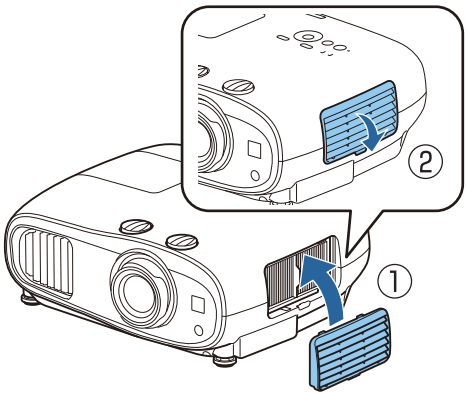

Limpieza de la unidad principal

Antes de realizar la limpieza, asegúrese de desenchufar el adaptador de carga de la toma de corriente.

Limpie la superficie del proyector con un paño suave.

Si está especialmente sucio, use un paño bien escurrido humedecido con agua y limpie la superficie nuevamente con un paño seco.

Atención

No utilice detergentes para cocina sustancias volátiles como cera, benceno y disolventes para limpiar la superficie del proyector. La calidad de la carcasa exterior podría verse alterada o podría desprenderse la pintura.

Limpieza de la lente

Antes de realizar la limpieza, asegúrese de desenchufar el adaptador de carga de la toma de corriente.
Use un trapo para limpiar cristales de venta al público para quitar suavemente la suciedad de la lente.

Atención

- No frote la lente con objetos ásperos y procure tratarla con cuidado, ya que se daña con facilidad.
- No use un plumero. El material combustible puede permanecer y el polvo puede entrar en piezas de precisión.

Periodos de Sustitución para Consumibles

Periodo de sustitución del filtro de aire

Si el mensaje de sustitución se muestra aunque el filtro de aire se haya limpiado ☛ p.88

Periodo de sustitución de la lámpara

- El siguiente mensaje aparece cuando comienza la proyección:
  "Tiene que sustituir la lámpara. Diríjase al distribuidor de su proyector Epson o visite www.epson.com para comprarla."
- La imagen proyectada se oscurece o empieza a deteriorarse.
- Cuando se muestra el mensaje de sustitución de la lámpara. El mensaje se muestra cuando el uso de la lámpara alcanza las 100 horas antes de su vida útil y desaparece después de 30 segundos.

- Si continúa utilizando la lámpara una vez finalizado el período de sustitución, aumentan las posibilidades de que la lámpara explote. Cuando aparezca el mensaje de sustitución de la lámpara, sustitúyala por una nueva lo antes posible, aunque aún funcione.
- Según las características de la lámpara y la forma en que se haya utilizado, es posible que se oscurezca o deje de funcionar antes de que aparezca el mensaje de aviso. Siempre debería disponer de una unidad de lámpara de recambio por si la necesita.

Sustituir los Consumibles

Sustituir el filtro de aire

Deseche los filtros de aire usados adecuadamente según la legislación y normativa local.

- Marco del filtro: polipropileno
- Filtro: polipropileno

1 Pulse el botón de espera del mando a distancia o del panel de control para apagar el equipo y, a continuación, desconecte el cable de alimentación.

2 Retire la cubierta del filtro de aire.

Inserte el dedo en la pestaña de la cubierta del filtro de aire, y retírela hacia abajo.

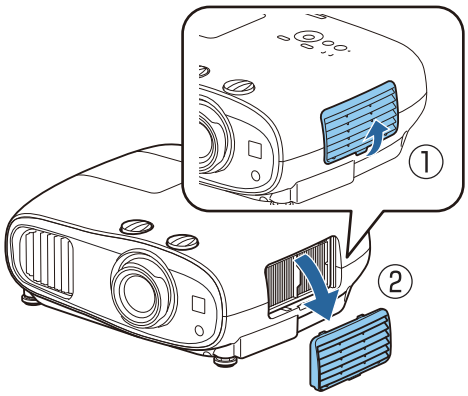

3 Extraiga el filtro de aire antiguo.

Sujete el mango situado en el centro del filtro de aire y tire de él hacia afuera.

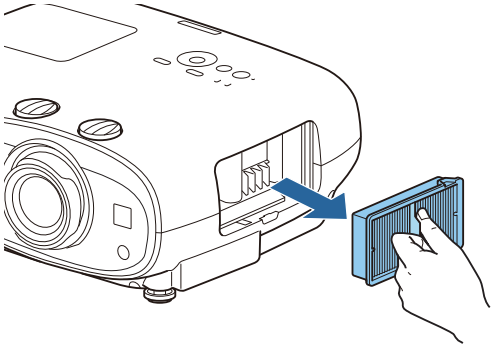

4 Instale un nuevo filtro de aire.

Sujete el filtro de aire por el mango del centro e insértelo en línea recta.

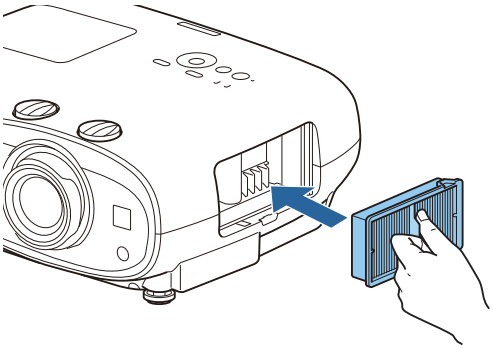

5 Instale la cubierta del filtro de aire.

Apriete el pestillo superior y después el inferior.

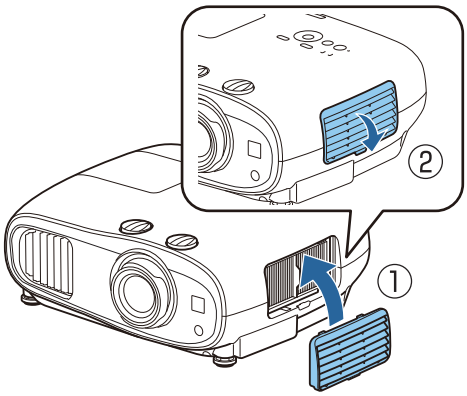

Sustituir la lámpara

Advertencia

Al sustituir la lámpara porque ha dejado de iluminarse, existe la posibilidad de que se haya roto. Al sustituir la lámpara de un proyector que ha estado colgado del techo, piense que la lámpara estará rota, así que deberá retirar la cubierta con cuidado. Al abrir la cubierta de la lámpara, podría caer fragmentos de cristal. Si le entraran fragmentos de cristal en los ojos o en la boca, póngase en contacto con un médico inmediatamente.

Precaución

- No toque la cubierta de la lámpara nada más apagar el proyector, ya que estará caliente. Espere hasta que la lámpara se haya enfriado lo suficiente antes de extraer la cubierta de la lámpara. De lo contrario, podría quemarse.
- Recomendamos el uso de lámparas opcionales EPSON genuinas. El uso de lámparas no genuinas puede afectar la calidad de proyección y la seguridad.
  Cualquier daño o mal funcionamiento causado por el uso de lámparas no genuinas pueden no estar cubierto por la garantía de Epson.

1 Pulse el botón de espera del mando a distancia o del panel de control para apagar el equipo y, a continuación, desconecte el cable de alimentación.

2 Suelte el tornillo de fijación de la cubierta de la lámpara.

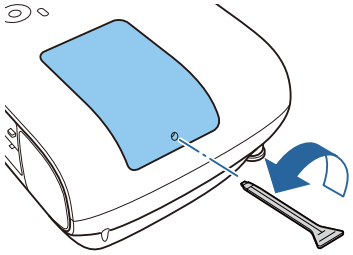

3 Extraiga la cubierta de la lámpara.

Deslice la cubierta de la lámpara hacia delante y quítela.

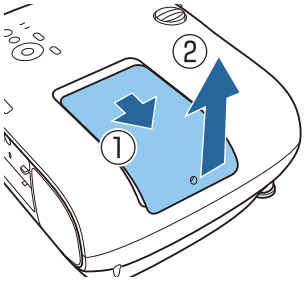

4 Afloje los dos tornillos de fijación de la lámpara.

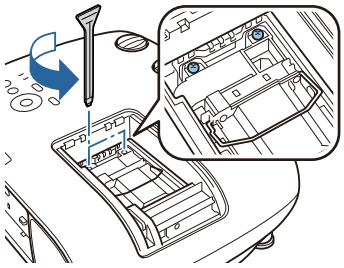

5 Extraiga la lámpara antigua.

Levante el asa de la lámpara y, a continuación, tire de él hacia arriba en línea recta.

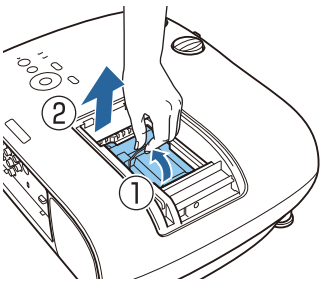

6 Instale la nueva lámpara.

Inserte la lámpara en la dirección correcta y, a continuación, baje el asa.

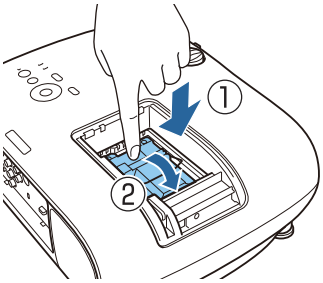

7 Apriete los dos tornillos de fijación de la lámpara.

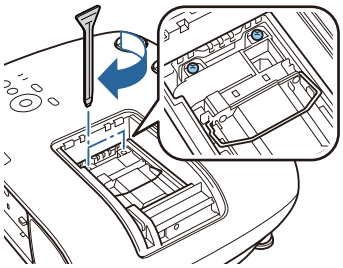

8 Reemplace la cubierta de la lámpara.

Deslice la cubierta para volver a colocarla en su sitio.

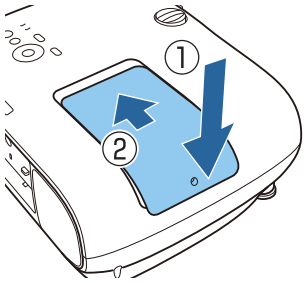

9 Apriete el tornillo de fijación de la cubierta de la lámpara.

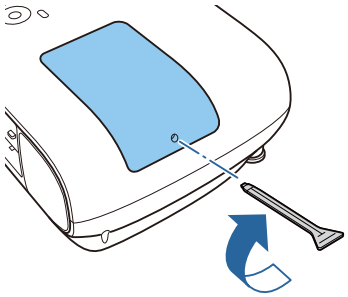

Advertencia

No desarme ni remodele la lámpara. Si instalase y utilizase en el proyector una lámpara modificada o desarmada, podría producirse un incendio, descargas eléctricas, o un accidente.

Precaución

- Asegúrese de instalar la lámpara y la cubierta con seguridad. Si no se instalan correctamente, el equipo no se encenderá.
- La lámpara contiene mercurio (Hg). Deseche las lámparas usadas según la legislación y normativa local sobre la eliminación de tubos fluorescentes.

Restablecer las horas de la lámpara

Tras sustituir la lámpara, asegúrese de restablecer las horas de la lámpara.

El proyector calcula el tiempo de funcionamiento de la lámpara y notifica cuándo debe sustituirse mediante un mensaje y un indicador.

1 Encienda el equipo.

2 Pulse el botón [Menu].

Se muestra el menú Configuración.

3 Seleccione **Restablecer** - **Restablece horas lámp.**

Aparecerá un mensaje de confirmación de restablecimiento.

4 Utilice los botones Izquierda y Derecha para seleccionar **Sí** y, a continuación, pulse el botón [Enter] para ejecutar la acción.

Las horas de la lámpara se restablecerán.

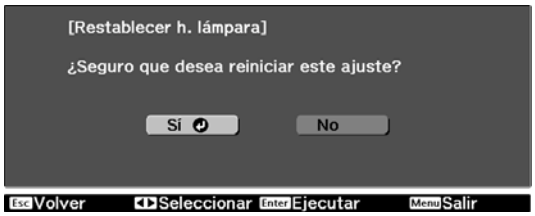

Alineación del panel

Ajusta el desplazamiento de color de píxeles de la pantalla LCD. Puede ajustar los píxeles horizontal y verticalmente, a incrementos de 0,125 píxeles y dentro de un rango de ±3 píxeles.

- Es posible que empeore la calidad de la imagen después de alinear el LCD.
- No se muestran las imágenes de los píxeles que sobresalgan de la pantalla proyectada.

1 Pulse el botón [Menu] durante la proyección y, a continuación, seleccione **Pantalla** en **Extendida**.

2 Seleccione **Alineación del panel** y pulse el botón [Enter].

3 Active **Alineación del panel**.

(1) Seleccione **Alineación del panel** y pulse el botón [Enter].

(2) Seleccione **On** y, luego, pulse el botón [Enter].

(3) Pulse el botón [Esc] para volver a la pantalla anterior.

4 Seleccione el color que desee ajustar.

(1) Elija **Seleccionar color** y, a continuación, pulse el botón [Enter].

(2) Seleccione **R** (rojo) o **B** (azul) y pulse el botón [Enter].

(3) Pulse el botón [Esc] para volver a la pantalla anterior.

5 Seleccione el color de la cuadrícula que se muestra al hacer ajustes en **Color patrón**.

(1) Elija **Color patrón** y, a continuación, pulse el botón [Enter].

(2) Seleccione una combinación de R (rojo), G (verde) y B (azul) para el color de la cuadrícula.

R/G/B: muestra una combinación de rojo, verde y azul. El color real de la cuadrícula es el blanco.

R/G: está disponible si se ha seleccionado **R** (rojo) en **Seleccionar color**. Muestra una combinación de rojo y verde. El color real de la cuadrícula es el amarillo.

G/B: está disponible si se ha seleccionado **B** (verde) en **Seleccionar color**. Muestra una combinación de verde y azul. El color real de la cuadrícula es el cian.

(3) Pulse el botón [Esc] para volver a la pantalla anterior.

6 Seleccione **Iniciar ajustes** y pulse el botón [Enter].

En primer lugar, seleccione **Desplazar todo el panel** y ajuste toda la pantalla LCD. Cuando aparezca un mensaje de confirmación, pulse el botón [Enter] para iniciar el ajuste.

La imagen puede distorsionarse durante el ajuste, pero recuperará su calidad cuando terminen los ajustes.

7 Utilice los botones Arriba/Abajo/Izquierda/Derecha para ajustar y, a continuación, pulse el botón [Enter].

8 Para hacer ajustes más detallados, seleccione **Ajustar las cuatro esquinas** y, a continuación, pulse el botón [Enter] para confirmar la selección.

9 Utilice los botones Arriba/Abajo/Izquierda/Derecha para realizar los ajustes y pulse el botón [Enter] para pasar al siguiente punto de ajuste.

10 Cuando haya ajustado las cuatro esquinas, seleccione **Salir** y pulse el botón [Enter].

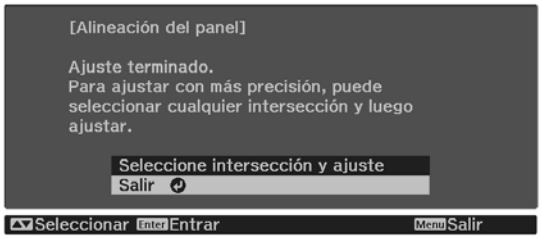

Si cree que tiene que hacer más ajustes después de corregir los cuatro puntos, elija **Seleccione intersección y ajuste** y siga ajustando.

Uniformidad de color

Si los colores de la imagen proyectada no son uniformes, puede ajustar el tono de color de toda la imagen en **Uniformidad de color**.

Es posible que el tono del color quede desigual después de ejecutar la uniformidad de color.

1. Pulse el botón [Menu] durante la proyección y, a continuación, seleccione **Pantalla** en **Extendida**.

2. Seleccione **Uniformidad de color** y pulse el botón [Enter].

   Aparecerá la pantalla siguiente.

   Uniformidad de color: Activa o desactiva la uniformidad de color.

   Nivel de Ajuste: hay ocho niveles (del blanco al negro, pasando por el gris). Puede ajustar los niveles de uno en uno.

   Iniciar ajustes: da comienzo a los ajustes de uniformidad del color.

   Restablecer: recupera todos los valores predeterminados de los ajustes de la **Uniformidad de color**.

   La imagen puede distorsionarse durante el ajuste de la **Uniformidad de color**, pero recuperará su calidad cuando terminen los ajustes.

3. Seleccione **Uniformidad de color** y pulse el botón [Enter].

4. Establezca esta opción en **On** y, a continuación, pulse el botón [Esc].

5. Seleccione **Nivel de Ajuste** y pulse el botón [Enter].

6. Use los botones Izquierda y Derecha para configurar el nivel de ajuste.

7. Pulse el botón [Esc] para volver a la pantalla anterior.

8. Seleccione **Iniciar ajustes** y pulse el botón [Enter].

9. Seleccione el área que desee ajustar y pulse el botón [Enter].

   Ajustes primero las zonas exteriores y luego la pantalla entera.

10 Utilice los botones Arriba y Abajo para seleccionar el color que desea ajustar y, a continuación, use los botones Izquierda y Derecha para realizar el ajuste.

Pulse el botón Izquierda para suavizar el tono del color. Pulse el botón Derecha para intensificar el tono del color.

11 Vuelva al paso 5 y ajuste cada uno de los niveles.

12 Para completar el ajuste, pulse el botón [Menu].

Accesorios Opcionales y Consumibles

Los siguientes consumibles y accesorios opcionales están disponibles para la compra si es necesario. Esta lista de consumibles y accesorios opcionales está actualizada a partir de abril de 2019. Los detalles de los accesorios están sujetos a cambios sin aviso.

Varían dependiendo del país.

Elementos Opcionales

Nombre	N.º modelo	Explicación
Soporte para fijación en el techo*1	ELPMB22 ELPMB30	Utilícelo para instalar el proyector en el techo.
Accesorio de cable de seguridad*2	ELPWR01	Conecta el proyector para fijación en el techo.
Tubo para techo 450 (450 mm, blanco)*1	ELPFP13	Utilícelo cuando instale el proyector en un techo alto.
Tubo para techo 700 (700 mm, blanco)*1	ELPFP14	
Unidad LAN inalámbrica	ELPAP10	Utilícela para proyectar un dispositivo externo al proyector a través de LAN inalámbrica para proyectar imágenes.

*1 Para instalar el proyector en el techo tendrá que seguir un método de instalación especial. Póngase en contacto con su distribuidor local.

*2 Para instalar el cable de seguridad, póngase en contacto con su distribuidor local o con el centro de información del proyector más cercano.

Consumibles

Nombre	N.º modelo	Explicación
Lámpara	ELPLP85	Para sustituir las lámparas utilizadas. (1 lámpara)
Filtro de aire	ELPAF39	Utilícelo como recambio para los filtros de aire utilizados. (1 filtro de aire)

Resoluciones Compatibles

Si el proyector recibe señales de resolución más alta que la resolución del panel del proyector, la calidad de la imagen puede degradarse.

El proyector admite señales marcadas con un símbolo de verificación.

PC

Formato de señal	Resolución (puntos)		Sincroni-zación V (Hz)	Reloj de puntos (MHz)	HDMI							
					RGB		YCbCr					
							4:4:4		4:2:2		4:2:0	
					8	10, 12	8	10, 12	8	10, 12	8	10, 12
VGA60	640	480	60	25,175	✓							

SD

Formato de señal	Resolución (puntos)		Sincroni-zación V (Hz)	Reloj de puntos (MHz)	HDMI							
					RGB		YCbCr					
							4:4:4		4:2:2		4:2:0	
					8	10, 12	8	10, 12	8	10, 12	8	10, 12
SDTV (480i)	720	480	59,94	13,500	✓	✓	✓	✓	✓	✓		
SDTV (576i)	720	576	50	13,500	✓	✓	✓	✓	✓	✓		
SDTV (480p)	720	480	59,94	27,000	✓	✓	✓	✓	✓	✓		
SDTV (576p)	720	576	50	27,000	✓	✓	✓	✓	✓	✓		

HD

Formato de señal	Resolución (puntos)		Sincroni-zación V (Hz)	Reloj de puntos (MHz)	HDMI							
					RGB		YCbCr					
							4:4:4		4:2:2		4:2:0	
					8	10, 12	8	10, 12	8	10, 12	8	10, 12
HDTV (720p)	1280	720	50	74,250	✓	✓	✓	✓	✓	✓		
HDTV (720p)	1280	720	59,94	74,176	✓	✓	✓	✓	✓	✓		
HDTV (720p)	1280	720	60	74,250	✓	✓	✓	✓	✓	✓		
HDTV (1080i)	1920	1080	50	74,250	✓	✓	✓	✓	✓	✓		
HDTV (1080i)	1920	1080	59,94	74,176	✓	✓	✓	✓	✓	✓		
HDTV (1080i)	1920	1080	60	74,250	✓	✓	✓	✓	✓	✓		
HDTV (1080p)	1920	1080	23,98	74,176	✓	✓ *	✓	✓ *	✓	✓ *		
HDTV (1080p)	1920	1080	24	74,250	✓	✓ *	✓	✓ *	✓	✓ *		

Formato de señal	Resolución (puntos)		Sincroni-zación V (Hz)	Reloj de puntos (MHz)	HDMI							
					RGB		YCbCr					
							4:4:4		4:2:2		4:2:0	
					8	10, 12	8	10, 12	8	10, 12	8	10, 12
HDTV (1080p)	1920	1080	29,97	74,176	✓	✓ *	✓	✓ *	✓	✓ *		
HDTV (1080p)	1920	1080	30	74,250	✓	✓ *	✓	✓ *	✓	✓ *		
HDTV (1080p)	1920	1080	50	148,500	✓	✓ *	✓	✓ *	✓	✓ *		
HDTV (1080p)	1920	1080	59,94	148,352	✓	✓ *	✓	✓ *	✓	✓ *		
HDTV (1080p)	1920	1080	60	148,500	✓	✓ *	✓	✓ *	✓	✓ *		

* Se admite HDR. (Para HDR, se admiten HDR10 y HLG.)

4K

Formato de señal	Resolución (puntos)		Sincroni-zación V (Hz)	Reloj de puntos (MHz)	HDMI							
					RGB		YCbCr					
							4:4:4		4:2:2		4:2:0	
					8	10, 12	8	10, 12	8	10, 12	8	10, 12
4K (3840x2160)	3840	2160	23,98	296,703	✓	✓ *	✓	✓ *	✓	✓ *		
4K (3840x2160)	3840	2160	24	297,000	✓	✓ *	✓	✓ *	✓	✓ *		
4K (3840x2160)	3840	2160	25	297,000	✓	✓ *	✓	✓ *	✓	✓ *		
4K (3840x2160)	3840	2160	29,97	296,703	✓	✓ *	✓	✓ *	✓	✓ *		
4K (3840x2160)	3840	2160	30	297,000	✓	✓ *	✓	✓ *	✓	✓ *		
4K (3840x2160)	3840	2160	50	297,000							✓	✓ *
4K (3840x2160)	3840	2160	59,94	296,703							✓	✓ *
4K (3840x2160)	3840	2160	60	297,000							✓	✓ *
4K (3840x2160)	3840	2160	50	594,000	✓		✓		✓	✓ *		
4K (3840x2160)	3840	2160	59,94	593,407	✓		✓		✓	✓ *		
4K (3840x2160)	3840	2160	60	594,000	✓		✓		✓	✓ *		
4K(4096x2160) (SMPTE)	4096	2160	23,98	296,703	✓	✓ *	✓	✓ *	✓	✓ *		
4K(4096x2160) (SMPTE)	4096	2160	24	297,000	✓	✓ *	✓	✓ *	✓	✓ *		

Formato de señal	Resolución (puntos)		Sincronización V (Hz)	Reloj de puntos (MHz)	HDMI							
					RGB		YCbCr					
							4:4:4		4:2:2		4:2:0	
					8	10, 12	8	10, 12	8	10, 12	8	10, 12
4K(4096x2160) (SMPTE)	4096	2160	25	297,000	✓	✓ *	✓	✓ *	✓	✓ *		
4K(4096x2160) (SMPTE)	4096	2160	29,97	296,703	✓	✓ *	✓	✓ *	✓	✓ *		
4K(4096x2160) (SMPTE)	4096	2160	30	297,000	✓	✓ *	✓	✓ *	✓	✓ *		
4K(4096x2160) (SMPTE)	4096	2160	50	297,000							✓	✓ *
4K(4096x2160) (SMPTE)	4096	2160	59,94	296,703							✓	✓ *
4K(4096x2160) (SMPTE)	4096	2160	60	297,000							✓	✓ *
4K (3840x2160)	4096	2160	50	594,000	✓		✓		✓	✓ *		
4K (3840x2160)	4096	2160	59,94	593,407	✓		✓		✓	✓ *		
4K (3840x2160)	4096	2160	60	594,000	✓		✓		✓	✓ *		

* Se admite HDR. (Para HDR, se admiten HDR10 y HLG.)

3D

Formato de señal	Resolución (puntos)		Sincronización V (Hz)	Reloj de puntos (MHz)	Formato 3D	HDMI					
						RGB		YCbCr			
								4:4:4		4:2:2	
						8	10, 12	8	10, 12	8	10, 12
HDTV (720p)	1280	720	60	148,500	Compres. Cuadro	✓	✓	✓	✓	✓	✓
				74,250	Lado a Lado	✓	✓	✓	✓	✓	✓
				74,250	Arriba y Abajo	✓	✓	✓	✓	✓	✓
HDTV (720p)	1280	720	59,94	148,500	Compres. Cuadro	✓	✓	✓	✓	✓	✓
				74,250	Lado a Lado	✓	✓	✓	✓	✓	✓
				74,250	Arriba y Abajo	✓	✓	✓	✓	✓	✓
HDTV (720p)	1280	720	50	148,500	Compres. Cuadro	✓	✓	✓	✓	✓	✓
				74,250	Lado a Lado	✓	✓	✓	✓	✓	✓
				74,250	Arriba y Abajo	✓	✓	✓	✓	✓	✓

Formato de señal	Resolución (puntos)		Sincroni-zación V (Hz)	Reloj de puntos (MHz)	Formato 3D	HDMI					
						RGB		YCbCr			
								4:4:4		4:2:2	
						8	10, 12	8	10, 12	8	10, 12
HDTV (1080i)	1920	1080	60	148,500	Compres. Cuadro						
				74,250	Lado a Lado	✓	✓	✓	✓	✓	✓
				74,250	Arriba y Abajo						
HDTV (1080i)	1920	1080	59,94	148,500	Compres. Cuadro						
				74,250	Lado a Lado	✓	✓	✓	✓	✓	✓
				74,250	Arriba y Abajo						
HDTV (1080i)	1920	1080	50	148,500	Compres. Cuadro						
				74,250	Lado a Lado	✓	✓	✓	✓	✓	✓
				74,250	Arriba y Abajo						
HDTV (1080p)	1920	1080	24	148,500	Compres. Cuadro	✓	✓	✓	✓	✓	✓
				74,250	Lado a Lado	✓	✓	✓	✓	✓	✓
				74,250	Arriba y Abajo	✓	✓	✓	✓	✓	✓
HDTV (1080p)	1920	1080	23,98	148,500	Compres. Cuadro	✓	✓	✓	✓	✓	✓
				74,250	Lado a Lado	✓	✓	✓	✓	✓	✓
				74,250	Arriba y Abajo	✓	✓	✓	✓	✓	✓
HDTV (1080p)	1920	1080	60	297,000	Compres. Cuadro						
				148,500	Lado a Lado	✓	✓	✓	✓	✓	✓
				148,500	Arriba y Abajo						
HDTV (1080p)	1920	1080	59,94	297,000	Compres. Cuadro						
				148,500	Lado a Lado	✓	✓	✓	✓	✓	✓
				148,500	Arriba y Abajo						
HDTV (1080p)	1920	1080	50	297,000	Compres. Cuadro						
				148,500	Lado a Lado	✓	✓	✓	✓	✓	✓
				148,500	Arriba y Abajo						

Especificaciones

EH-TW7100/EH-TW7000

* Las siguientes especificaciones están actualizadas desde abril de 2019. Los detalles de los accesorios están sujetos a cambios sin aviso.

Nombre del producto		EH-TW7100	EH-TW7000
Aspecto		410 (An) x 157 (Al) x 310 (Pr) mm (sin incluir el pie ajustable)	
Tamaño del panel		0,61" de ancho	
Método de visualización		Matriz activa TFT de polisilicio	
Resolución		1920 (An) x 1080 (Al) x 3	
Ajuste del enfoque		Manual	
Ajuste del zoom		Manual (aprox. 1 a 1,6)	
Lámpara (fuente de luz)		Lámpara UHE 250 W, Nº de modelo: ELPLP85	
Vida útil de la lámpara		Cuando la opción Consumo eléctrico está establecida en Alta en el menú Imagen: 3 500 horas aproximadamente Cuando la opción Consumo eléctrico está establecida en Mediana en el menú Imagen: 4 000 horas aproximadamente Cuando la opción Consumo eléctrico está establecida en ECO en el menú Imagen: 5 000 horas aproximadamente	
Alimentación		100 - 240 VCA ±10 %, 50/60 Hz, 4,1 - 1,8 A	100 - 240 V CA ±10%, 50/60 Hz, 3,9 - 1,7 A
Consumo	Área de 100 a 120 V	Consumo en espera nominal: 406 W	Consumo en espera nominal: 386 W
		Consumo de energía en espera (comunicación activada): 2,0 W (cuando se utiliza la unidad LAN inalámbrica ELPAP10)	
		Consumo de energía en espera (comunicación desactivada): 0,5 W	
	Área de 220 a 240 V	Consumo en espera nominal: 387 W	Consumo en espera nominal: 368 W
		Consumo de energía en espera (comunicación activada): 2,0 W (cuando se utiliza la unidad LAN inalámbrica ELPAP10)	
		Consumo de energía en espera (comunicación desactivada): 0,5 W	
Altitud de funcionamiento		Altitud de 0 a 3048 m	
Temperatura de funcionamiento		De +5 a +35°C (sin condensación) (a una altitud de 0 a 2286 m) De +5 a +30°C (sin condensación) (a una altitud de 2287 a 3048 m)	
Temperatura de almacenamiento		-10 a +60°C (sin condensación)	
Masa		Aprox. 6,9 kg	Aprox. 6,6 kg
Altavoz		10 W x 2	-

Conectores	Puerto HDMI	2	Se admite HDMI HDCP2.2, señales CEC admitidas, señales 3D admitidas, PCM lineal admitido, profundidad de color
	Puerto USB*1	1	Conector USB (Tipo A)
	Puerto de fuente de alimentación de 2,0A*1	1	Conector USB (Tipo A)
	Puerto Audio Out	1	Mini jack estéreo (3,5 Φ)
	Puerto RS-232C *2	1	D-sub de 9 patillas (macho)
	Puerto Trigger Out *2	1	Mini jack estéreo (3,5 Φ)
	Puerto Service*1	1	Conector USB (Tipo B)

*1 Admite USB 2.0. No se garantiza que los puertos USB funcionen con todos los dispositivos compatibles con USB.
*2 Solo EH-TW7100.

Ángulo de inclinación

Si utiliza el proyector con una inclinación superior a los 10°, el proyector podría resultar dañado o causar un accidente.

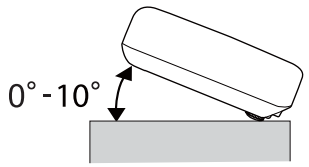

Aspecto

Unidades: mm

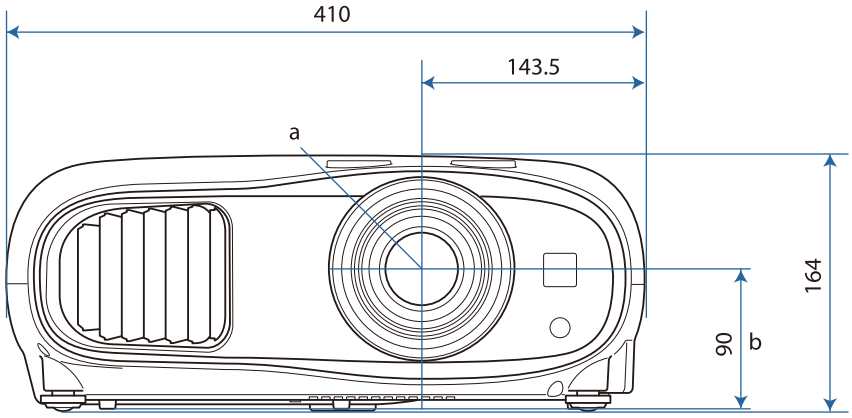

a Centro de la lente

b Distancia del centro de la lente al punto de fijación de la bandeja para el techo

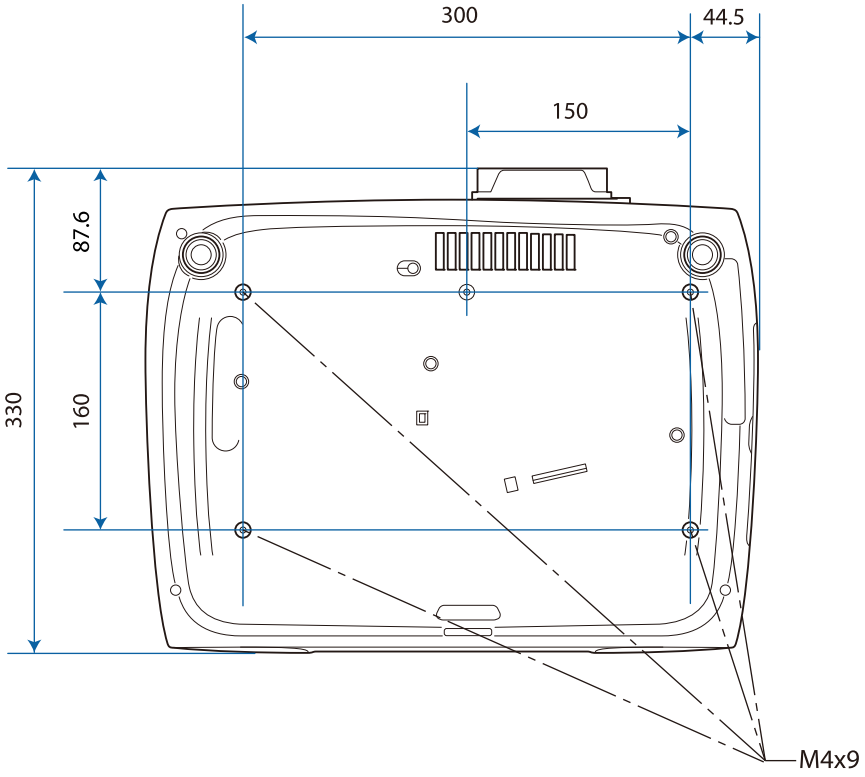

Lista de símbolos de seguridad

La siguiente tabla incluye el significado de las etiquetas de símbolos de seguridad presentes en el equipo.

Símbolo	Estándares aprobados	Significado
	IEC60417 N.º 5007	"Encendido" (alimentación) Para indicar que está conectado a la corriente.
	IEC60417 N.º 5008	"Apagado" (alimentación) Para indicar que está desconectado de la corriente.
	IEC60417 N.º 5009	Espera Para identificar el interruptor o la posición del interruptor mediante la parte del equipo que está encendida para dejarla en modo en espera.
	ISO7000 N.º 0434B IEC3864-B3.1	Precaución Para indicar que se deben tomar precauciones generales cuando utilice el producto.
	IEC60417 N.º 5041	Precaución, superficie caliente Para indicar que el elemento marcado puede estar caliente y no debería tocarse sin tener cuidado para no quemarse.
	IEC60417 N.º 6042 ISO3864-B3.6	Precaución, riesgo de descarga eléctrica Para identificar un equipo que puede provocar un riesgo de descarga eléctrica.
	IEC60417 N.º 5957	Únicamente para uso en interiores Para identificar un equipo diseñado principalmente para uso en interiores.
	IEC60417 N.º 5926	Polaridad del conector de alimentación de CC Para indicar las conexiones positiva y negativa (la polaridad) en una pieza del equipo a la que deberá conectarse una fuente de alimentación de CC.

	IEC60417 N.º 5001B	Pilas, general En equipos alimentados por pilas. Para identificar un dispositivo, por ejemplo, en la tapa del compartimento de las pilas o los terminales del conector.
	IEC60417 N.º 5002	Colocación de las pilas Para identificar el propio soporte de pilas e indicar la colocación de las pilas en el interior del soporte de las pilas.

	IEC60417 N.º 5019	Toma de tierra protectora Para identificar cualquier terminal que esté diseñado para conectarse a un conductor externo para la protección contra descargas eléctricas en caso de que se produzca algún fallo, o el terminal de un electrodo de toma de tierra protectora.

Símbolo	Estándares aprobados	Significado
	IEC60417 N.º 5017	Toma de tierra Para identificar un terminal de toma de tierra en los casos en los que se requiere explícitamente el símbolo ⏚ .
	IEC60417 N.º 5032	Corriente alterna Para indicar en la placa de especificaciones que el equipo es apto únicamente para corriente alterna, y para identificar terminales relevantes.
	IEC60417 N.º 5031	Corriente continua Para indicar en la placa de especificaciones que el equipo es apto únicamente para corriente continua, y para identificar terminales relevantes.
	IEC60417 N.º 5172	Equipo de clase II Para identificar un equipo que cumple los requisitos de seguridad especificados para ser un equipo de clase II conforme a IEC 61140.
	ISO 3864	Prohibición general Para indicar acciones u operaciones que están prohibidas.
	ISO 3864	Prohibición de contacto Para indicar que se podrían producir daños personales si se toca una parte específica del equipo.
	---	Nunca mire directamente a la lente de proyección cuando el proyector esté encendido.
	---	Para indicar que en el elemento marcado no debe colocarse nada sobre el proyector.
	ISO3864 IEC60825-1	Precaución, radiación láser Para indicar que el equipo tiene una pieza que emite radiación láser.
	ISO 3864	Prohibición de desmontaje Para indicar que existe el riesgo de sufrir daños personales, como descargas eléctricas, si se desmonta el equipo.
	IEC60417 N.º 5266	Espera, espera parcial Para indicar que esa parte del equipo se encuentra en estado de espera.
	ISO3864 IEC60417 N.º 5057	Precaución, piezas móviles Para indicar que debe mantenerse alejado de piezas móviles conforme a los estándares de protección.
	IEC 60417-6056	Precaución (aspas del ventilador móvil) Para indicar que debe mantenerse alejado de las aspas del ventilador móvil conforme a los estándares de protección.
	IEC 60417-6043	Precaución (esquinas afiladas) Para indicar que no debe tocar las esquinas afiladas del producto de acuerdo con los estándares de protección.
	--	Nunca mire directamente a la lente de proyección cuando el proyector esté encendido.

Símbolo	Estándares aprobados	Significado
	ISO7010 Nº W027 ISO 3864	Advertencia, emisión de luz (UV, luz visible, IR, etc.) Para indicar que debe tener cuidado para no lesionarse los ojos o la piel cuando esté cerca de secciones que emiten luz.
	IEC60417 Nº 5109	No utilizar en zonas residenciales Para indicar que el equipo o dispositivo eléctrico no es adecuado para su uso en áreas residenciales.

Glosario

En esta sección se explican brevemente los términos difíciles que no se aclararon en contexto a lo largo del manual. Consulte los detalles en otras publicaciones comerciales.

4K	Esto proporciona una imagen de alta calidad con una pantalla compuesta por 3840 x 2160 píxeles.
Entrelazado	Transmite información necesaria para crear una pantalla mediante el envío de cada línea, comenzando desde la parte superior de la imagen y bajando hasta el fondo. Las imágenes son más propensas a parpadeos debido a que se muestra un marco en cada línea.
HDCP	HDCP es la abreviación de High-bandwidth Digital Content Protection. Se utiliza para evitar la copia ilegal y proteger los derechos de autor cifrando señales digitales enviadas a través de los puertos DVI y HDMI. Como el puerto de entrada HDMI del proyector admite HDCP, puede proyectar imágenes digitales protegidas con tecnología HDCP. Sin embargo, el proyector puede no ser capaz de proyectar imágenes protegidas con versiones actualizadas o revisadas de cifrado HDCP.
HDMI™	Abreviación de High Definition Multimedia Interface. Estándar según el cual se transmiten digitalmente las imágenes HD y las señales de audio multicanal. HDMI™ es un estándar dirigido a la informática y la electrónica de consumo. Al no comprimirse la señal digital, la imagen se puede transferir con la máxima calidad posible. También ofrece función de encriptación para la señal digital.
HDTV	Abreviación de High-Definition Television. Hace referencia a sistemas de alta definición que cumplen las siguientes condiciones. • Resolución vertical de 720p o 1080i o superior (p = progresivo, i = entrelazado) • Aspecto de pantalla de 16:9, recepción y reproducción de audio (o salida) Dolby Digital
Pairing	Registre los dispositivos antes de conectarse con dispositivos Bluetooth para garantizar la comunicación mutua.
Relación de aspecto	La proporción entre la longitud de una imagen y su altura. Las pantallas con una relación horizontal:vertical de 16:9, como las pantallas HDTV, se conocen como pantallas panorámicas. SDTV y las pantallas de ordenador habituales tienen una relación de aspecto de 4:3.
SDTV	Abreviación de Standard Definition Television. Hace referencia a sistemas de televisión estándar que no cumplen las condiciones de la televisión de alta definición HDTV.
SVGA	Un estándar de tamaño de pantalla con una resolución de 800 (horizontal) x 600 (vertical) puntos.
SXGA	Un estándar de tamaño de pantalla con una resolución de 1.280 (horizontal) x 1.024 (vertical) puntos.
VGA	Un estándar de tamaño de pantalla con una resolución de 640 (horizontal) x 480 (vertical) puntos.
XGA	Un estándar de tamaño de pantalla con una resolución de 1.024 (horizontal) x 768 (vertical) puntos.
YCbCr	En las señales de imagen de componente para SDTV, Y es el brillo, mientras que Cb y Cr indican la diferencia de color.
YPbPr	En las señales de imagen de componente para HDTV, Y es el brillo, mientras que Pb y Pr indican la diferencia de color.

Avisos Generales

Todos los derechos reservados. Ninguna parte de esta publicación puede ser reproducida, almacenada en un sistema de recuperación, o transmitida de cualquier forma o por cualquier medio, electrónico, mecánico, de fotocopia, registro, o de otra forma, sin el permiso previo por escrito de Seiko Epson Corporation. No se asume ninguna patente de responsabilidad con respecto a la utilización de la información aquí contenida. Tampoco se asume ninguna responsabilidad con respecto a los daños resultantes de la utilización de la información aquí contenida.

Ni Seiko Epson Corporation ni sus filiales se responsabilizarán ante el comprador del producto o ante terceras personas de las pérdidas, costes o gastos derivados de accidentes, usos incorrectos o no previstos, modificaciones no autorizadas, reparaciones o alteraciones del producto por parte del comprador o de terceros o derivados (excepto en Estados Unidos) del incumplimiento de las instrucciones de uso y mantenimiento facilitadas por Seiko Epson Corporation.

Seiko Epson Corporation no será responsable de los daños o problemas que surjan del uso de cualquier consumible diferente de los designados como Productos Originales Epson o Productos homologados por Seiko Epson Corporation.

El contenido de este manual puede cambiarse o actualizarse sin previo aviso.

Las ilustraciones de esta guía pueden diferir del proyector real.

Restricciones de uso

Si va a usar este producto para aplicaciones que precisan un alto grado de fiabilidad/seguridad como dispositivos de transporte relacionados con aviones, trenes, barcos, automóviles, etc., dispositivos de prevención de desastres, dispositivos de seguridad varios, etc., o dispositivos funcionales o de precisión, debe usar este producto únicamente tras considerar la inclusión en su diseño de sistemas de redundancia y prevención de fallos para garantizar la seguridad y la fiabilidad total del sistema. Puesto que el uso de este producto no está indicado para aplicaciones que precisan un grado extremadamente alto de fiabilidad/seguridad como equipos aeroespaciales, equipos de comunicación principales, equipos de control de energía nuclear o equipos médicos relacionados con la atención sanitaria directa, considere la idoneidad del producto después de una evaluación exhaustiva.

Etiquetas de advertencia

Advertencia

- Este producto viene con etiquetas de advertencia.

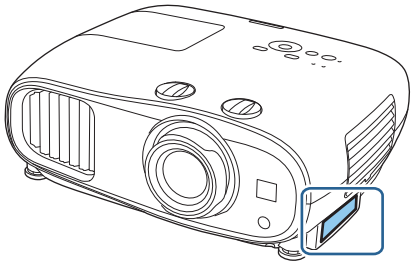

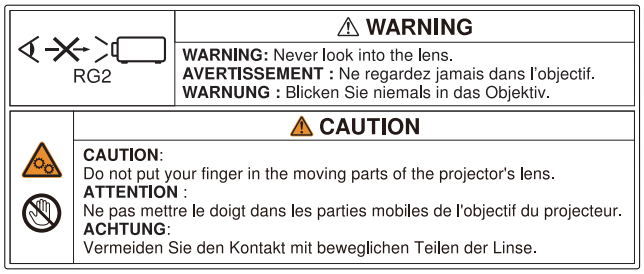

- Al igual que con cualquier fuente brillante, no mire fijamente al haz, RG2 IEC/EN 62471-5:2015.

Aviso General

"EPSON" es una marca registrada de Seiko Epson Corporation. "EXCEED YOUR VISION" y "ELPLP" son marcas registradas o marcas comerciales de Seiko Epson Corporation.

iPad, iPhone, Mac ,OS X e iOS son marcas comerciales de Apple Inc.

Windows y el logotipo de Windows son marcas comerciales o marcas comerciales registradas de Microsoft Corporation en los Estados Unidos y/u otros países.

HDMI, el logotipo HDMI y High-Definition Multimedia Interface son marcas comerciales o marcas comerciales registradas de HDMI Licensing LLC.

El nombre de la marca y el logotipo de Bluetooth® son marcas registradas de Bluetooth SIG, Inc., y Seiko Epson Corporation utiliza estas marcas bajo licencia. El resto de marcas comerciales y nombres de marcas son propiedad de sus respectivos propietarios.

Bluetopia® is provided for your use by Stonestreet One, LLC® under a software license agreement. Stonestreet One, LLC® is and shall remain the sole owner of all right, title and interest whatsoever in and to Bluetopia® and your use is subject to such ownership and to the license agreement. Stonestreet One, LLC® reserves all rights related to Bluetopia® not expressly granted under the license agreement and no other rights or licenses are granted either directly or by implication, estoppel or otherwise, or under any patents, copyrights, mask works, trade secrets or other intellectual property rights of Stonestreet One, LLC®.
© 2000-2012 Stonestreet One, LLC® All Rights Reserved.

Qualcomm aptX is a product of Qualcomm Technologies, Inc. and/or its subsidiaries.
Qualcomm es una marca comercial de Qualcomm Incorporated, registrada en los Estados Unidos y en otros países. aptX es una marca comercial de Qualcomm Technologies International, Ltd., registrada en los Estados Unidos y en otros países.

WPA™ y WPA2™ son marcas comerciales registradas de Wi-Fi Alliance.

App Store es una marca de servicio de Apple Inc.

Android y Google Play son marcas registradas de Google LLC.

"Código QR" es una marca comercial registrada de DENSO WAVE INCORPORATED.

CinemaScope es una marca comercial registrada de Twentieth Century Fox Film Corporation.

Otros nombres de productos utilizados aquí se utilizan con fines identificativos y pueden ser marcas comerciales de sus respectivos propietarios. Epson renuncia a todos y cada uno de los derechos sobre estas marcas.

©SEIKO EPSON CORPORATION 2019. All rights reserved.

Indication of the manufacturer and the importer in accordance with requirements of directive 2011/65/EU (RoHS)

Manufacturer: SEIKO EPSON CORPORATION
Address: 3-5, Owa 3-chome, Suwa-shi, Nagano-ken 392-8502 Japan
Telephone: 81-266-52-3131
http://www.epson.com/

Importer: EPSON EUROPE B.V.

Address: Atlas Arena, Asia Building, Hoogoorddreef 5, 1101 BA Amsterdam Zuidoost The Netherlands

Telephone: 31-20-314-5000

http://www.epson.eu/

A

Ajustar desplazamiento del objetivo 7
Ajustar línea fina 39, 62
Ajuste de bloqueos 66
Ajuste de la inclinación 30
Ajuste de la posición de la imagen 30
Ajuste de RGB 42
Ajuste del enfoque 29
Ajuste del zoom 30
Ajustes IP 71
Alcance 25
Alim LAN inalámbrica 69
Alimentación 26, 28
Alineación del panel 67, 69, 95
Almacenar memoria 46
Anillo de enfoque 7, 29
Anillo de zoom 7, 30
Aspecto 36, 63, 106
Audio 64
Avanzado 62, 64
Aviso visión 3D 63

B

Balance de blancos 61
Bloqueo funcionam. 66
Bloqueo parental 66
Bluetooth 65
Botón de usuario 66
Brillo 43, 61, 62
Brillo 3D 63
Buscar punto de acceso 71

C

Canal 71
Completo 36
Conectar equipo externo 20
Conexión 20
Conexión al puerto Trigger Out 20
Conexión de altavoces externos 23
Conexión de dispositivos Bluetooth 21
Conexión de equipo de vídeo 20
Conexión de un ordenador 20
Configuración 3D 63
Consumo eléctrico 62
Contraseña 72
Contraseña Remote 70
Contraste 61
Cubierta de la lámpara 7, 92
Cubierta del filtro de aire 88, 91

D

Detalle enf. suave 39, 62
DHCP 71
Dial de desplazamiento del objetivo 30
Dir. pta enlace 71
Dirección IP 71
Direct power on 68
Distorsión keystone 32, 64

E

Enfoque 80
Enfriamiento 28
Enlace HDMI 51, 65
Espacio de color 63
Especificaciones 104
Estándares CEC 51
Event ID 86

F

Filtro de aire 88, 90
Formato 3D 63
Formato de color 72
Fuente 27
Función de memoria 46

G

Gafas 3D 49
Gamma 44, 62
Ganancia 42, 61

H

H/V-Keystone 32
Horas lámpara 72

I

Idioma 68
Iluminación 68
Imagen 36
Imágenes 3D 48
Indicadores 74
Indicadores de error/advertencia 74
Inf. del proyector 72
Interpolar fotograma 40, 62
Invertir audio 64
Invertir gafas 3D 63
Iris automático 40, 62

K

Keystone 64

L

Limpieza de la lente 90
Limpieza de la unidad principal 89
Limpieza del filtro de aire 88

M

Mando a distancia 10, 25
Máscara de subred 71
Matiz 43, 62
Mejora de imagen 39, 62
Memoria 66
Mensajes 67
Menú 60
Menú ajustes 64
Menú Básico 70
Menú Configuración 60
Menú Extendida 67
Menú Imagen 61
Menú Información 72
Menú principal 60
Menú Red 69
Menú Restablecer 72, 73
Menú Security 72
Menú Señal 63
Menú Wireless LAN 71
Modo alta altitud 68
Modo de color 36, 61
Modo de conexión 71
Modo en espera 68
Modo reposo 68
Mostrar código QR 69
Mostrar dirección IP 71
Mostrar info. de LAN 70

N

Nitidez 38, 61
Nombre proyector 70

O

Obturación 64
Offset 42, 61
Operación 68
Overscan 63

P

Panel de control 7, 8
Pantalla 67
Pantalla 3D 63
Pantalla de inicio 67
Pantalla Inicio 27, 67
Periodo de sustitución de la lámpara 90
Periodo de sustitución del filtro de aire 90
Periodos de sustitución para consumibles 90
Procesar Imágenes 41, 64
Profundidad de color 72
Proyección 67
Puerto HDMI 12, 51

Q

Quick Corner 33

R

Rango Dinámico 63
Realce detalle 39, 62
Recuperar memoria 46
Reducción de ruidos 39, 62
Reducción ruidos MPEG 39
Resoluciones compatibles 100
Restablece horas de la lámpara 73
Restablecer 63, 64, 66, 68
Restablecer horas de lámpara 93
Restablecer memoria 73
Restablecer todo 73
RGBCMY 43, 62
Ruido 80

S

Saturación 43, 62
Saturación de color 61
Seguridad 56, 72
Silencio 35
Silencio A/V 35
SSID 71
Submenú 60
Super-resolution 39, 62
Sustitución del filtro de aire 90
Sustituir la lámpara 91
Sustituir los consumibles 90

T

Tamaño de proyección 30
Teclado de pantalla 70
Tiempo de funcionamiento 73, 93
Tiempo de sustitución 90
Tono 61
Tornillo de fijación de la cubierta de la lámpara 92

U

Unidad LAN inalámbrica 23
Uniformidad de color 67, 97

V

Versión 72
Visualización del patrón de prueba 29
Visualización SSID 71
Visualizar fondo 67
Volumen 35, 64

Z

Zoom 36