EPSON
EXCEED YOUR VISION

DLQ-3500Ⅱ/DLQ-3500ⅡN

Brukerhåndbok

NPD6247-01 NO

Opphavsrett og varemerker

Ingen del av denne utgivelsen kan reproduseres, lagres i et gjenfinningssystem eller overføres i noen form eller for noe formål, elektronisk, mekanisk, fotokopiert, opptak eller på andre måter, uten skriftlig forhåndstillatelse fra Seiko Epson Corporation. Informasjonen som er gitt her er bare beregnet på bruk sammen med denne Epson-skriveren. Epson er ikke ansvarlig ved bruk av denne informasjonen med andre skrivere.

Verken Seiko Epson Corporation eller tilknyttede selskaper er erstatningsansvarlige overfor kjøperen av produktet eller tredjepart vedrørende skader, tap, kostnader eller utgifter som kjøper eller tredjepart pådrar seg som følge av: ulykke, feil bruk eller misbruk av produktet, uautoriserte modifiseringer, reparasjoner eller endringer av produktet eller at (unntatt i USA) du ikke overholder anvisningene for bruk og vedlikehold fra Seiko Epson Corporation.

Seiko Epson Corporation skal ikke være ansvarlig for skader eller problemer som oppstår som følge av bruk av tilleggsutstyr eller forbruksmateriell annet enn det som er angitt som Originale Epson-produkter eller Epson-godkjente produkter av Seiko Epson Corporation.

EPSON er et registrert varemerke; EPSON EXCEED YOUR VISION, EXCEED YOUR VISION, ESC/P, og ESC/P2 er varemerker for Seiko Epson Corporation.

Microsoft®, Windows®, Windows Server® og Windows Vista® er registrerte varemerker for Microsoft Corporation.

IBM er et registrert varemerke for International Business Machines Corporation.

QR Code er et varemerke for DENSO WAVE INCORPORATED i Japan og i andre land.

Generell merknad: Andre produktnavn som brukes her, brukes kun for identifiseringsformål og kan være varemerker for sine respektive eiere. Epson fraskriver seg alle rettigheter til slike merker.

Innholdet i denne håndboken og spesifikasjonene for dette produktet kan endres uten forvarsel.

© 2019 Seiko Epson Corporation

Innholdsfortegnelse

Om denne håndboken

Hvor du finner informasjon 8
Beskrivelser brukt i denne håndboken. 8
Operativsystemversjoner. 8

Sikkerhetsinstruksjoner

Sikkerhetsinstruksjoner. 10
Advarsler, forsiktighetsregler og merknader. 10
Forsiktighetssymbol for varme deler. 10
Viktige sikkerhetsinstruksjoner. 10
For brukere i Storbritannia. 13
For brukere i Singapore. 14
For brukere i Tyskland. 14
For brukere i Tyrkia. 14

Kapittel 1 **Grunnleggende om skriveren**

Skriverens deler. 15
Kontrollpanel. 17
Knapper og lamper. 17
Veiledning for LCD-skjermer. 18

Kapittel 2 **Menyalternativer for innstillinger**

Menyalternativer for Basic Settings (Basisinnstillinger). 23
Basic Settings (Basisinnstillinger). 23
Menyalternativer for Printer Settings (Skriverinnstillinger). 24
Print All Settings (Skriv ut alle innstillinger). 24
Print Area Settings (Utskriftsområdeinnstillinger). 24
Character/Line Space Settings (Tegn-/linje-mellomromsinnstillinger). 25
Print Control Settings (Utskriftskontrollinnstillinger). 27
Interface Settings (Grensesnittinnstillinger). 29

Menyalternativer for Network Settings (Nettverksinnstillinger) (kun tilgjengelig på nettverkskompatible modeller). . . . 30
Print Status Sheet (Skriv ut statusark). . . . 30
Advanced Setup (Avansert oppsett). . . . 30
Restore Default Settings (Gjenopprett standardinnst.). . . . 31
Panel Lock Out Mode (Panellåsmodus). . . . 31
Endring innstilling Panel Lock Out Mode (Panellåsmodus). . . . 31

Kapittel 3 ***Papirhåndtering***

Velge en Paper Source (Papirkilde). . . . 33
Papirkilde og papirtyper. . . . 34
Justere Head Gap (Hodeavstand). . . . 35
Legge i maskinpapir. . . . 37
Plassere maskinpapir. . . . 38
Legge i maskinpapir med traktoren. . . . 38
Laste enkeltark. . . . 45
Legge i enkeltark fra forsiden. . . . 45
Legge i enkeltark fra baksiden. . . . 47
Laste spesialpapir. . . . 47
Flerdelte skjemaer. . . . 47
Etiketter. . . . 48
Konvolutter. . . . 49
Postkort. . . . 50
Veksle mellom maskinpapir og enkeltark. . . . 51
Bytte til enkeltark. . . . 51
Skifte til maskinpapir. . . . 53
Bruke Mikrojusteringsfunksjonen. . . . 53
Justere avrivningsposisjonen. . . . 53

Kapittel 4 ***Skriverprogramvare***

Om skriverprogramvaren. . . . 55
Bruke skriverdriveren. . . . 55
Få tilgang til skriverdriveren fra Windows-programmer. . . . 56
Åpne skriverdriveren fra Start-menyen. . . . 59
Endre skriverdriverinnstillingene. . . . 62
Oversikt over skriverdriver-innstillinger. . . . 64

Skriverinnstillinger. 64
Overvåkningsinnstillinger. 67
Innstillingsverktøy. 67
Bruke EPSON Status Monitor 3. 67
Installere EPSON Status Monitor 3. 68
Sette opp EPSON Status Monitor 3. 69
Få tilgang til EPSON Status Monitor 3. 71
Bruke Bi-D Adjustment (Bi-D-justering). 71
Justere med Bi-D Adjustment (Bi-D-justering). 71
Bruke Printer Setting (Skriverinnstilling). 73
Endre skriverinnstillingen. 73
Sette opp skriveren i et nettverk. 75
Dele skriveren. 75
Sette opp skriveren som en delt skriver. 75
Innstillinger for klienter. 79
Avbryte utskrift. 85
Avinstallere skriverprogramvaren. 86
Avinstallere skriverdriveren og EPSON Status Monitor 3. 86

Kapittel 5 ***Feilsøking***

Sjekke skriverens status. 89
Sjekke meldinger på LCD-skjermen. 89
Problemer og løsninger. 89
Problemer med strømforsyning. 90
Utskrift. 90
Papirhåndtering. 95
Nettverksproblemer. 97
Løse USB-problemer. 97
Fjerne papirstopp. 97
Justere vertikale linjer i utskriften. 99
Avbryte utskrift. 100
Bruke skriverdriveren. 100
Bruke skriverens kontrollpanel. 100
Skrive ut en selvtest. 101
Skrive ut heksadesimal dump. 102

Kapittel 6 ***Hvis du trenger hjelp***

Nettsted for teknisk støtte. 104
Kontakte kundestøtte. 104
Før du kontakter Epson. 104
Hjelp for brukere i Europa. 105
Hjelp for brukere i Australia. 105
Hjelp for brukere i Singapore. 106
Hjelp for brukere i Vietnam. 106
Hjelp for brukere i Indonesia. 107
Hjelp for brukere i Hong Kong. 109
Hjelp for brukere i Malaysia. 109
Hjelp for brukere i Filippinene. 110

Kapittel 7 ***Tilleggsutstyr og forbruksmateriell***

Skifte båndkassett. 112
Ekte båndkassett fra Epson. 112
Skifte båndkassett. 112
Enkeltarkmater. 116
Installere enkeltarkmateren. 116
Legge i papir i enkeltarkmateren. 118
Laste i papir manuelt med arkføringen. 121
Skifte mellom traktoren og enkeltarkmateren. 121
Automatisk justeringsenhet. 122
Installere den automatiske justeringsenheten. 122
Legge i papir med den automatiske arkjusteringsenheten. 124
Justere utskriftsposisjon. 126

Kapittel 8 ***Produktinformasjon***

Skriverens spesifikasjoner. 127
Mekanisk. 127
Elektronisk. 129
Elektriske. 130
Miljø. 131
Papir. 131
Utskrivbart område. 140
Systemkrav. 141

Kommandolister. 141
Epson ESC/P-kontrollkoder. 142
IBM PPDS-emuleringskontrollkoder. 142
Standarder og godkjenninger. 144
Sikkerhetsgodkjenninger. 144
Rengjøre skriveren. 144
Transportere skriveren. 145

Ordliste

Indeks

Om denne håndboken

Hvor du finner informasjon

Følgende håndbøker følger med Epson-skriveren.

Start Here (håndbok på papir)
Gir informasjon om konfigurering av skriveren og installasjon av programvare.

Brukerhåndbok(denne håndboken)
Gir generell informasjon samt instruksjoner om bruk av skriveren.

Nettverkshåndbok (kun DLQ-3500IIN)
Inneholder informasjon om administrasjons- og skriverinnstillinger.

Beskrivelser brukt i denne håndboken

- ❏ Skjermbildene fra skriverprogramvaren er fra Windows 10 med mindre annet er spesifisert. Innholdet som vises på skjermene varierer avhengig av modell og situasjon.
- ❏ Skjermbilder fra skriverens LCD-skjermer kan endres uten varsel. Innholdet kan variere avhengig av produktet.
- ❏ Illustrasjonene av skriveren som brukes i denne håndboken er kun eksempler. Selv om det kan være mindre forskjeller på modellen, er bruksmåten den samme.

Operativsystemversjoner

Forklaringene i denne håndboken er i hovedsak for Windows-brukere, og begreper som «Windows 10», «Windows 8.1», «Windows 8», «Windows 7», «Windows Vista», «Windows XP» «Windows Server 2019», «Windows Server 2016», «Windows Server 2012 R2», «Windows Server 2012», «Windows Server 2008 R2», «Windows Server 2008», «Windows Server 2003 R2» og «Windows Server 2003» brukes til å referere til følgende operativsystem. I tillegg brukes «Windows» til å referere til alle versjoner.

- ❏ Microsoft® Windows®10-operativsystemet
- ❏ Microsoft® Windows®8.1-operativsystemet

- Microsoft® Windows®8-operativsystemet
- Microsoft® Windows®7-operativsystemet
- Microsoft® Windows Vista®-operativsystemet
- Microsoft® Windows®XP-operativsystemet
- Microsoft® Windows®XP Professional x64 Edition-operativsystemet
- Microsoft® Windows Server®2019-operativsystemet
- Microsoft® Windows Server®2016-operativsystemet
- Microsoft® Windows Server®2012 R2-operativsystemet
- Microsoft® Windows Server®2012-operativsystemet
- Microsoft® Windows Server®2008 R2-operativsystemet
- Microsoft® Windows Server®2008-operativsystemet
- Microsoft® Windows Server®2003 R2-operativsystemet
- Microsoft® Windows Server®2003-operativsystemet

Sikkerhetsinstruksjoner

Sikkerhetsinstruksjoner

Advarsler, forsiktighetsregler og merknader

Advarsler
må følges nøye for å unngå personskade.

Forsiktighetsregler
må overholdes for å unngå skade på utstyret.

Merknader
inneholder viktig informasjon og nyttige tips om bruken av skriveren.

Forsiktighetssymbol for varme deler

Dette symbolet står på skriverhodet og andre deler for å vise at de kan være varme. Disse delene må ikke berøres etter at skriveren har blitt brukt. La dem avkjøles i noen minutter før du berører dem.

Viktige sikkerhetsinstruksjoner

Les alle disse sikkerhetsinstruksjonene før du bruker skriveren. Overhold dessuten alle advarsler og instruksjoner som står på selve skriveren.

Noen av symbolene som brukes på skriveren er der for å sikre trygg og riktig bruk av skriveren. Se følgende nettsted for å finne betydningen av symbolene.
http://support.epson.net/symbols

Når du setter opp skriveren

- ❏ Ikke plasser skriveren på et ustabilt underlag eller nær en radiator eller varmekilde.
- ❏ Plasser skriveren på et flatt og stabilt underlag. Skriveren vil ikke fungere som den skal hvis den står skrått.

- ❑ Ikke plasser produktet på et mykt, ustabilt underlag som en seng eller en sofa eller på et lite, lukket område, da dette begrenser ventilasjonen.
- ❑ Ikke blokker eller dekk til sporene og åpningene i skriverkabinettet, og ikke sett gjenstander inn i sporene.
- ❑ La det være nok plass rundt skriveren til å tilrettelegge for drift og vedlikehold.
- ❑ Plasser skriveren på et sted der du enkelt kan koble til en nettverkskabel om nødvendig (kun DLQ-3500IIN).
- ❑ Bruk kun typen strømforsyning som er angitt på etiketten på skriveren. Hvis du ikke er sikker på strømforsyningsspesifikasjonene i ditt område, tar du kontakt med ditt lokale kraftselskap eller forhandleren.
- ❑ Koble alt utstyr til jordede stikkontakter. Unngå å bruke uttak på samme krets som kopimaskiner eller luftesystemer som slås av og på regelmessig.
- ❑ Ikke bruk en strømledning som er skadet eller slitt.
- ❑ Strømledningen må plasseres slik at den ikke utsettes for slitasje, kutt, rifter, krymping, knekking eller annen skade.
- ❑ Hvis du bruker en skjøteledning med skriveren, må du kontrollere at den totale ampereklassifiseringen til enhetene koblet til skjøteledningen ikke overstiger den maksimale ampereklassifiseringen til skjøteledningen. Pass også på at det samlede amperetallet for alle enhetene som er koblet til stikkontakten ikke overskrider stikkontaktens ampereklassifisering.
- ❑ Bruk kun strømledningen som følger med produktet. Bruk av annen strømledning kan føre til brann eller elektrisk støt.
- ❑ Strømledningen til dette produktet er kun for bruk med dette produktet. Bruk med annet utstyr kan føre til brann eller elektrisk støt.
- ❑ Kontroller at vekselstrømledningen oppfyller lokale krav til sikkerhetsstandard.
- ❑ Unngå å oppbevare skriveren på steder som er utsatt for raske endringer i temperatur og fuktighet. Hold den også borte fra direkte sollys, sterkt lys, varmekilder eller mye fuktighet eller støv.
- ❑ Unngå steder som er utsatt for støt eller vibrasjoner.
- ❑ Plasser skriveren nær en stikkontakt der du enkelt kan koble ut strømledningen.
- ❑ Hold hele datamaskinsystemet borte fra potensielle kilder for elektromagnetiske forstyrrelser, for eksempel høyttalere eller baseenheter for trådløse telefoner.

- ❏ Unngå stikkontakter som styres med veggbrytere eller tidsinnstillingsenheter. Strømbrudd kan slette informasjonen i minnet på skriveren eller datamaskinen. Unngå også stikkontakter på samme krets som store motorer eller andre apparater som kan skape spenningsvariasjoner.
- ❏ Bruk en jordet stikkontakt; ikke bruk en støpseladapter.
- ❏ Hvis du har tenkt å bruke et skriverstativ, følger du disse retningslinjene:
  - Bruk et stativ som kan støtte minst to ganger vekten til skriveren.
  - Bruk aldri et stativ som kan vippe skriveren. Skriveren må alltid stå i vater.
  - Plasser strømledningen og grensesnittkabelen til skriveren slik at de ikke kommer i veien for papirmating. Hvis det er mulig, bør du feste kablene til et ben på skriverstativet.

Når du utfører vedlikehold av skriveren

- ❏ Koble fra skriveren før du rengjør den, og rengjør den alltid kun med en lett fuktet klut.
- ❏ Ikke søl væske på skriveren.
- ❏ Ikke forsøk å utføre service på skriveren selv, bortsett fra det som er spesifikt forklart i denne veiledningen.
- ❏ Koble fra skriveren og få utført service hos kvalifisert fagperson ved følgende forhold:
  i. Strømledningen eller støpslet er skadet.
  ii. Væske har kommet inn i skriveren.
  iii. Skriveren har falt i gulvet, eller kabinettet er skadet.
  iv. Skriveren fungerer ikke normalt, eller ytelsen er betydelig endret.
- ❏ Ikke bruk aerosolsprayer som inneholder antennbar gass inne i eller utenpå dette produktet. Dette kan føre til brann.
- ❏ Ikke juster andre kontroller enn det som dekkes i bruksanvisningene.
- ❏ Hvis du skal bruke skriveren i Tyskland, må du ta hensyn til følgende:
  Sørg for tilstrekkelig kortslutningsvern og overstrømsvern for skriveren; bygningsinstallasjonen må være beskyttet med en 10- eller 16-ampere effektbryter.
  Bei Anschluss des Druckers an die Stromversorgung muss sichergestellt werden, dass die Gebaudeinstallation mit einer 10A- oder 16 A-Sicherung abgesichert ist.

Når du håndterer papir

- ❏ Ikke la etikettene ligge i skriveren mellom jobber; de kan krølle seg rundt skrivevalsen og sette seg fast når du fortsetter utskriften.
- ❏ Ikke legg i papir som er krøllete eller brettet.

Når du bruker skriveren

- ❏ Juster kun de kontrollene som dekkes i brukerdokumentasjonen. Feiljustering av andre kontroller kan føre til skader som krever omfattende reparasjon av kvalifisert fagperson.
- ❏ Når du slår av skriveren, må du vente i minst fem sekunder før du slår den på igjen. Ellers kan den bli skadet.
- ❏ Ikke slå av skriveren mens den skriver ut selvtesten. Trykk alltid **Pause**-knappen for å stoppe utskriften før du slår av skriveren.
- ❏ Ikke koble strømledningen til en stikkontakt med feil spenning for skriveren.
- ❏ Aldri erstatt skriverhodet selv; skriveren kan bli skadet. Andre deler av skriveren må kontrolleres når skriverhodet erstattes.
- ❏ Du må flytte skriverhodet for hånd for å erstatte båndkassetten. Hvis du nettopp har brukt skriveren, kan skriverhodet være varmt. La det avkjøles i noen minutter før du tar på det.

Restriksjoner ved bruk

Hvis dette produktet blir brukt til bruksområder som krever høy pålitelighet/sikkerhet, for eksempel transportenheter knyttet til luftfart, jernbane, skip, bil, skadeforebyggende innretninger, ulike sikkerhetsapparater eller enheter med høy funksjonalitet og presisjon, bør du først bruke produktet etter at du har vurdert å inkludere feilsikring og overflødige enheter i systemet for å opprettholde sikkerheten og total systempålitelighet. Da dette produktet ikke er ment for bruk til noe som krever ekstremt høy pålitelighet/sikkerhet, som f.eks. romfartsutstyr, sentralt kommunikasjonsutstyr, kontrollutstyr for kjernekraft, medisinsk utstyr knyttet til direkte medisinsk omsorg osv., må du selv nøye vurdere hvorvidt produktet er egnet før du tar det i bruk.

For brukere i Storbritannia

Bruk av tilleggsutstyr

Epson (UK) Limited skal ikke være ansvarlig for skader eller problemer som oppstår som følge av bruk av tilleggsutstyr eller forbruksmateriell annet enn det som er angitt som Originale Epson-produkter eller Epson-godkjente produkter av Epson (UK) Limited.

Sikkerhetsinformasjon

⚠ ***Advarsel:***
Dette apparatet må jordes. Se spenningsetiketten, og kontroller at spenningen i apparatet tilsvarer spenningen i strømnettet.

Viktig:

Ledningene i strømkabelen som er festet på apparatet er farget med følgende kode:

Grønn og gul — jording
Blå — nøytral
Brun — spenningsførende

Hvis du må montere et støpsel:

Da fargene i strømkabelen til dette apparatet kan avvike fra fargemarkeringene som identifiserer terminalene i et støpsel, må du gjøre følgende:

Den grønne og gule ledningen må kobles til terminalen i støpselet som er merket med bokstaven E eller jordingssymbolet (⏚).

Den blå ledningen må kobles til terminalen i støpselet som er merket med bokstaven N.

Den brune ledningen må kobles til terminalen i støpselet som er merket med bokstaven L.

Dersom det oppstår skader på støpselet, må du skifte ledningen eller kontakte en autorisert elektriker.

Sikringer må byttes ut med tilsvarende sikring av riktig størrelse og klassifisering.

For brukere i Singapore

Sikringer må byttes ut med tilsvarende sikringer av riktig størrelse.

For brukere i Tyskland

Importeur
EPSON EUROPE. B.V.
AMSTERDAM. THE NETHERLANDS

For brukere i Tyrkia

AEEE Yönetmeliğine Uygundur.

Kapittel 1

Grunnleggende om skriveren

Skriverens deler

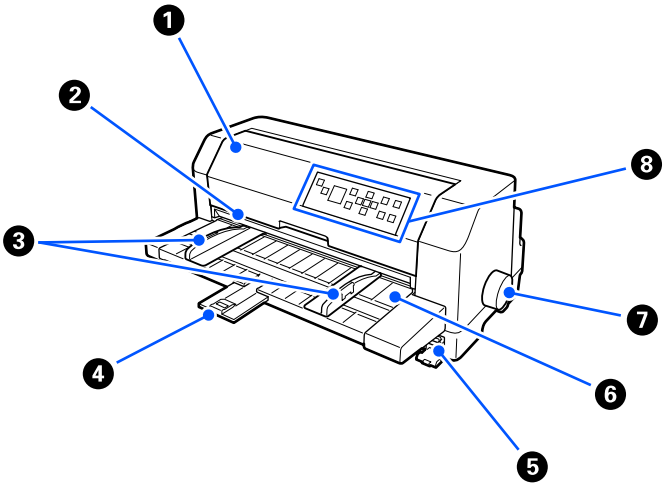

1	skriverdeksel	Åpne dette når du skifter båndkassett eller fjerner fastkjørt papir.
2	avrivningskant	Bruk dette til å skjære papir for maskinpapir.
3	kantskinne	Leder papiret rett inn i skriveren.
4	papirstøtte	Holder papiret flatt under mating.
5	automatisk arkjusteringsenhetskontakt	Kobler kabelen fra den valgfrie automatiske arkjusteringsenheten.
6	arkføring	Lar deg mate ett og ett ark inn i skriveren manuelt.
7	papirmatingsknott	Bruk denne til å mate papir manuelt når papir sitter fast inne i skriveren.

8	kontrollpanel	Skriverens driftspanel.

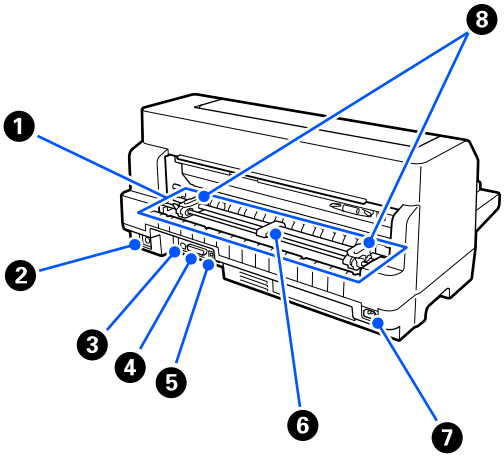

1	traktorenhet	Bruk denne til å mate maskinpapir.
2	enkeltarkmaterkontakt	Kobler kabelen fra den valgfrie automatiske enkeltarkmateren.
3	USB-port	Kobler til en USB-kabel.
4	parallellgrensesnittkontakt	Kobler til parallellgrensesnittkabelen.
5	LAN-port	Kobler til en LAN-kabel.
6	midtpapirstøtte	Plasser denne midt på kjedehjulene for å holde på midten av maskinpapiret.
7	vekselstrøminngang	Kobler til strømkabelen.
8	kjedehjul	Når du mater maskinpapir, må du justere kjedehjulene til bredden på papiret og bruke dem til å holde papiret på plass.

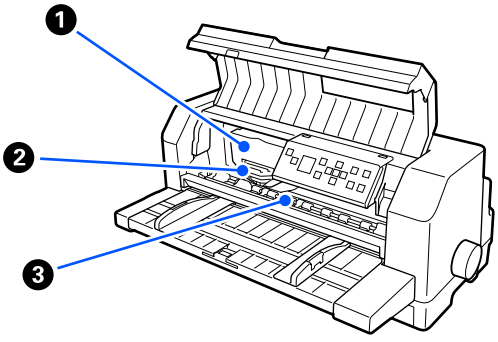

1	båndkassett	Inneholder blekkbånd.

2	skriverhode	Skriver ut på papir.
3	papirbøyle	Plate eller stang som bruker ruller til å legge press på papiret.

Kontrollpanel

Knapper og lamper

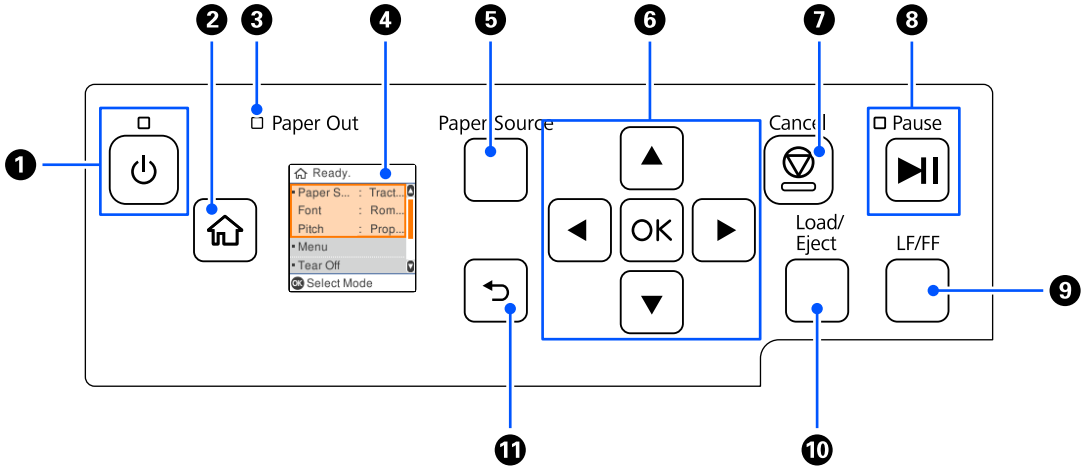

1	Strømknapp/lampe	Slår skriveren på eller av. Koble fra strømledningen når du har kontrollert at strømlampen er av.	
2	-knapp	Viser hjem-skjermen.	
3	**Paper Out**-lampe	Lyser når det ikke er papir i den valgte papirkilden eller papir ikke er lagt inn på riktig måte. Blinker når papiret ikke er helt matet ut eller ved papirstopp.	
4	LCD-skjerm	Viser menyer og meldinger. Bruk knappene på kontrollpanelet til å velge en meny eller stille inn.	
5	**Paper Source**-knapp	Velger en papirkilde.	
		Tractor (Traktor)	Skriv ut på maskinpapir som mates fra traktoren.
		Manual/CSF (Manuell/CSF)	Skriv ut på enkeltark matet fra **sheet guide (arkføringen)**, **automatic alignment unit (automatisk justeringsenhet)** (valgfritt) eller **Cut-sheet feeder (enkeltarkmateren)** (valgfritt).

6	▲-, ▼-, ▶-, ◀-, **OK**-knapper	Bruk knappene ▲▼▶◀ til å velge en meny, og trykk deretter **OK**-knappen for å gå inn i den valgte menyen. I mikrojusteringsmodus kan du trykke ▲- eller ▼-knappen for å justere avrivningsposisjonen.
7	**Cancel**-knapp	Slutt å skrive ut, og tøm inndatabufferen.
8	**Pause**-knapp/-lampe	Skriveren er klar når lampen lyser. Trykk denne knappen kort for å sette skriveren på pause når den er i klar status. Skriveren er på pause når lampen er slukket. Trykk denne knappen kort for å gå inn i klar status når skriveren er på pause. Trykk denne knappen mens du skriver ut for å stoppe utskriften midlertidig. Trykk igjen for å fortsette utskriften. Lampen blinker når skriveren mottar data.
9	**LF/FF**-knapp	Mater papir linje for linje når ved kort trykk. Mater ut et enkeltark eller fører maskinpapir frem til neste skjematopp-posisjon når holdt nede.
10	**Load/Eject**-knapp	Laster ett enkelt papirark. Løst ut ett enkelt papirark hvis lagt i. Laster maskinpapir fra venteposisjon. Mater maskinpapir bakover til venteposisjon dersom et ark er lagt i.
11	-knapp	Går tilbake til den forrige skjermen.

Veiledning for LCD-skjermer

Denne delen gir en oversikt over menyene og kontrollene på LCD-skjermene.

Hjem-skjerm

Du kan sjekke gjeldende innstillinger eller endre innstillinger.

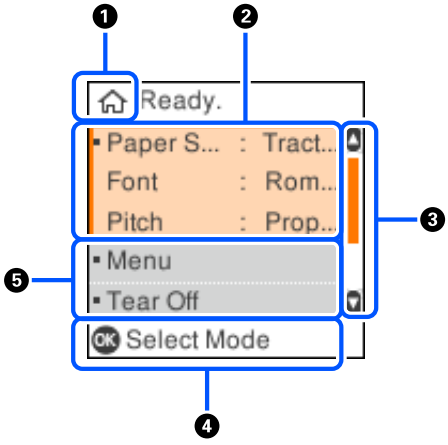

1	Hjem-skjermen	
2	De tre øverste linjene på hjem-skjermen er hurtigmenyer som viser noen innstillingselementer og gjeldende innstillinger. Du kan fokusere på dette området ved å trykke ▲- eller ▼-knappen og deretter trykke **OK** for å få tilgang til innstillingsmenyen.	
	Paper Source (Papirkilde)	Velg en papirkilde. Se “Paper Source (Papirkilde)” på side 23.
	Font (Skrifttype)	Velger en av de tilgjengelige skrifttypene. Se “Font (Skrifttype)” på side 23 for valg av skrifttype.
	Pitch (Tegnbredde)	Velg en av følgende innstillinger for tegnbredde. Se “Pitch (Tegnbredde)” på side 23 for valg av tegnbredde.
3	Indikerer den delen av menyen som nå vises på skjermen. Du kan rulle på skjermen med ▲- og ▼-knappene.	
4	Viser tilgjengelige knapper og kontroller.	
5	Viser menyelementene. Du kan fokusere på en innstilling ved å trykke ▲- eller ▼-knappen og deretter trykke **OK** for å få tilgang til innstillingsmenyen.	
	Menu (Meny)	Lar deg stille inn skriveren. Se også “Menyalternativer for innstillinger” på side 23.
	Tear off (Avrivning)	Lar deg mate maskinpapir til avrivningsstillingen. Se også “Justere avrivningsposisjonen” på side 53.
	Replace Ribbon (Skift ut bånd)	Viser instruksjoner for utskifting av båndet. Se også “Skifte båndkassett” på side 112.

Jobbinformasjon-skjerm

Skriveren kan vise jobbinformasjon når den mottar utskriftsjobber i Windows. Du kan skrive en kort merknad i **Driver Note (Drivermerknad)** slik at du kan identifisere utskriftsjobben. Se "Oversikt over skriverdriver-innstillinger" på side 64.
Informasjonen eller meldingen som vises, kan variere avhengig av utskriftsdataene som sendes fra Windows-programmet.

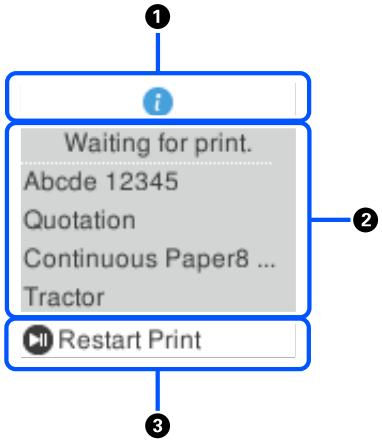

1	Informasjonsikonet indikerer at informasjon er tilgjengelig.
2	Skriverdriverinnstillinger som de følgende vises. Brukernavn Driver Note (Drivermerknad)* Paper Size (Papirstørrelse) Paper Source (Papirkilde)
3	Viser tilgjengelige knapper og kontroller.

* Hvis det ikke er krysset av ved **Driver Note (Drivermerknad)** i skriverdriveren, vises i stedet dokumentnavnet.

Merk:
Jobbinformasjonsskjermen er nyttig hvis du vil sette skriveren på pause før utskrift starter ved å velge en innstilling for ***Paper Source (Papirkilde)*** *som slutter med (sjekk papir). Dette gjør at du kan sjekke papiret eller det forhåndstrykte skjemaet som skal brukes til utskriftsjobben. Se "Oversikt over skriverdriver-innstillinger" på side 64.*

Utskrift fullført-skjerm på maskinpapir

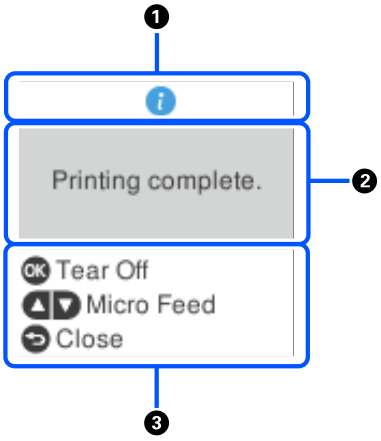

1	Informasjonsikonet viser at informasjonen vises.	
2	En utskriftsjobb er ferdig med å skrives ut.	
3	Viser tilgjengelige knapper og kontroller.	
	OK	Mater maskinpapir frem til avrivningsposisjon.
	▲, ▼	Mater maskinpapir forover eller bakover litt og litt.
	↩	Går tilbake til Hjem-skjermen.

Feilvisning-skjerm

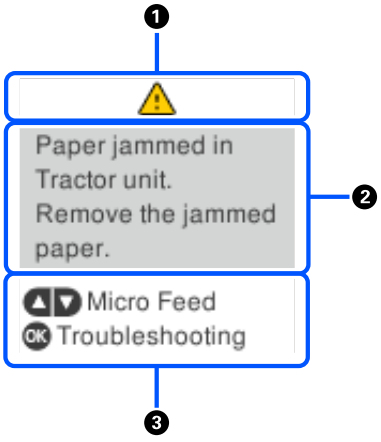

1	Det har oppstått en feil.

2	Viser feilinformasjon.
3	Viser tilgjengelige knapper og instruksjoner.

Merk:
Følg instruksjonene på skjermen for å gjenopprette fra feilen.

Taste inn tegn

For å legge inn tegn og symboler for nettverksinnstillinger for DLQ-3500IIN fra kontrollpanelet kan du bruke ▲-, ▼-, ◀-, og ▶-knapper og programvaretastaturet på LCD-skjermen. Trykk ▲-, ▼-, ◀-, eller ▶-knappen for å velge et tegn eller en funksjonsknapp på tastaturet, og trykk deretter **OK**-knappen. Når du har angitt alle tegn, velger du **OK** og trykker **OK**-knappen.

Funksjonsknapp	Beskrivelser
◀ ▶	Flytter pekeren til venstre eller høyre.
A1#	Endrer tegntype. Du kan skrive bokstaver, tall og symboler.
␣	Setter inn et mellomrom.
⌫	Sletter et tegn til venstre (tilbaketast).
OK	Setter inn de valgte tegnene.

Kapittel 2

Menyalternativer for innstillinger

Velg **Menu (Meny)** på hjem-skjermen til skriveren for å stille inn ulike innstillinger.

Menyalternativer for Basic Settings (Basisinnstillinger)

Velg menyene på kontrollpanelet som beskrevet under.

Menu (Meny) > **Basic Settings (Basisinnstillinger)**

Basic Settings (Basisinnstillinger)

Paper Source (Papirkilde)

Velg papirkilden du vil bruke. Velg **Tractor (Traktor)** når du skriver ut på maskinpapir, eller velg **Manual/CSF (Manuell/CSF)** når du skriver ut på enkeltark.

Font (Skrifttype)

Velg skrifttypen du vil bruke. Du kan velge blant følgende skrifttyper.

HSD (High Speed Draft), **Draft**, **Roman**, **Sans Serif**, **Courier**, **Prestige**, **Script**, **OCR-B**, **Orator**, **Orator-S**, **Script C**, **Roman T**, **Sans Serif H**

Pitch (Tegnbredde)

Velg tegnbredden du vil bruke. Valgene vises nedenfor.

10 cpi (10 tpt), **12 cpi (12 tpt)**, **15 cpi (15 tpt)**, **17 cpi (17 tpt)**, **20 cpi (20 tpt)**, **Proportional (Proporsjonal)**

Language (Språk/Language)

Velg språket som skal brukes på LCD-skjermen.

Menyalternativer for Printer Settings (Skriverinnstillinger)

Velg menyene på kontrollpanelet som beskrevet under.

Menu (Meny) > **Printer Settings (Skriverinnstillinger)**

Print All Settings (Skriv ut alle innstillinger)

Velg denne menyen for å skrive ut gjeldende innstillinger.

For å skrive ut må du ha enkeltark i A4- eller Letter-format eller maskinpapir som er minst 210 mm (8,3 tommer) bredt. Se “Legge i maskinpapir” på side 37 og “Laste enkeltark” på side 45 for lasting av maskinpapir og enkeltark.

Print Area Settings (Utskriftsområdeinnstillinger)

Top of Form (Skjematopp)

Lar deg angi toppmarginen på papiret. Du kan angi verdiene for maskinpapir, enkeltark som er lagt i foran manuelt og enkeltark som er lagt inn fra enkeltarkmateren.

Page Length (Sidelengde)

Lar deg angi lengden på hver side (i linjer; 1 linje = 1/6 tommer) for maskinpapir lastet i traktoren og enkeltark lastet fra enkeltarkmateren.

Right Offset (Høyre forskyvning)

Lar deg angi forskyvningsverdi fra utgangspunktet til utskriftsstartposisjonen.

Left Offset (Venstre forskyvning)

Lar deg angi forskyvningsverdien fra utgangspunktet til utskriftsstartposisjonen.

Skip Over Perforation (Hopp over perforering)

Denne funksjonen er bare tilgjengelig når maskinpapir er valgt som papirkilde. Når du slår på denne funksjonen, gir skriveren en 1-tommers (25,4 mm) margin mellom der den siste linjen skrives ut på én side og der den første linjen skrives ut på neste side. Siden marginnstillinger i de fleste programmer overstyrer marginnstillingene satt på kontrollpanelet, bør du kun bruke denne innstillingen dersom du ikke kan stille inn topp- og bunnmargen ved hjelp av programmet.

Print Start Position (Utskriftsstartposisjon)

Lar deg angi utgangspunktet til utskriftsstartposisjonen.

Character/Line Space Settings (Tegn-/linje-mellomromsinnstillinger)

Font (Skrifttype)

Velg skrifttypen du vil bruke. Du kan velge blant følgende skrifttyper.

HSD (High Speed Draft), **Draft**, **Roman**, **Sans Serif**, **Courier**, **Prestige**, **Script**, **OCR-B**, **Orator**, **Orator-S**, **Script C**, **Roman T**, **Sans Serif H**

Du får også tilgang til denne innstillingen fra **Basic Settings (Basisinnstillinger)**-menyen.

Pitch (Tegnbredde)

Velg tegnbredden du vil bruke. Valgene vises nedenfor.

10 cpi (10 tpt), **12 cpi (12 tpt)**, **15 cpi (15 tpt)**, **17 cpi (17 tpt)**, **20 cpi (20 tpt)**, **Proportional (Proporsjonal)**

Du får også tilgang til denne innstillingen på **Basic Settings (Basisinnstillinger)**-menyen.

Character Table (Tegntabell)

Du kan velge blant ulike tegntabeller. Tegntabellene som er tilgjengelige, varierer avhengig av modellene som er tilgjengelige i regionen. Sørg for at du velger samme tegntabell som utskriftssystemet hvis nødvendig.

Når du bruker et utskriftssystem, må du endre innstillingene i skriverdriveren.

International Character Set for Italic Table (Internasjonale tegnsett for kursivtabellen)

Du kan velge blant flere internasjonale tegnsett for det kursivtegntabellen. Hver tegnsett inneholder åtte tegn, som varierer avhengig av land eller språk, slik at du kan tilpasse kursivtabellen for å passe dine utskriftsbehov.

Valgene vises nedenfor.

Italic U.S.A., **Italic France**, **Italic Germany**, **Italic U.K.**, **Italic Denmark 1**, **Italic Sweden**, **Italic Italy**, **Italic Spain 1**

0 slash (0 skråstrek)

Nulltegnet har en skråstrek (∅) når denne funksjonen er slått på. Det har ingen skråstrek (0) når denne funksjonen er slått av. Skråstreken gjør det enklere å skille mellom en stor *O* og en null.

Line Spacing (Linjeavstand)

Avstand mellom linjene.

Auto Line Feed (Automatisk linjeskift)

Når Auto Line Feed (automatisk linjeskift) er på, etterfølges hver vognreturkode (CR) som mottas av skriveren av en linjeskiftkode. Sett dette til **On (På)** hvis utskrift kan fortsette uten linjemating avhengig av operativsystemet eller programmene som brukes.

Merk:
Sett til ***Off (Av)*** *når du skriver ut fra Windows, ellers legges en tom linje mellom linjene.*

Auto CR (IBM PPDS)

Denne innstillingen legger automatisk til en linjeskiftkode (LF) til vognreturkoden (CR). Standardinnstillingen for denne funksjonen er Av. Endre denne til **On (På)** for systemer som ikke har CR-kodekontroll.

Merk:
Denne funksjonen er bare tilgjengelig i IBM PPDS-emuleringsmodus.

A.G.M. (IBM PPDS)

Slå på alternativ grafikkmodus (A.G.M.) for å gjøre slik at kommandoene ESC 3, ESC A, ESC J, ESC K, ESC L, ESC Y, ESC Z og ESC i IBM PPDS-emuleringsmodus fungerer på samme måte som i ESC/P2-modus.

Merk:
Denne funksjonen er bare tilgjengelig i IBM PPDS-emuleringsmodus.

Print Control Settings (Utskriftskontrollinnstillinger)

Software (Programvare)

Når du velger **ESC/P2**, opererer skriveren i Epson ESC/P-modus. Når du velger **IBMPPDS**, emulerer skriveren en IBM®-skriver.

Auto Tear Off (Automatisk avrivning)

Når Auto Tear Off (Automatisk avrivning) er på, og du bruker maskinpapir med traktoren, fører skriveren automatisk papirperforeringen til avrivningsposisjonen, der du kan rive av de utskrevne sidene enkelt. Når skriveren mottar den neste utskriftsjobben, flytter den automatisk ubrukt papir tilbake til skjematopp-posisjon og begynner å skrive ut, slik at du kan bruke hele neste side.

Når Auto Tear Off (Automatisk avrivning) er slått av, og du bruker maskinpapir med fremre eller bakre traktormater, må du flytte perforeringen til avrivningsposisjonen manuelt ved å trykke **OK**-knappen når skjermen om at utskrift er fullført vises.
Se “Bruke avrivningsfunksjonen” på side 42 for mer informasjon.

Auto Tear Off Wait Time (Ventetid for automatisk avrivning)

Du kan velge tiden fra punktet utskriften er ferdig før papir flyttes til avrivningsposisjon for utskrift på maskinpapir. Denne innstillingen er tilgjengelig når funksjonen for automatisk avrivning er slått på.

Print Direction (Utskriftsretning)

Du kan velge automatisk utskriftsretning (**Auto**), toveis (**Bi-D**) eller enveis utskrift (**Uni-D**). Utskrift er normalt toveis for raskere utskrift. Imidlertid tilrettelegger enveis utskrift for nøyaktig vertikal justering av papiret.

Når utskriftsretning er satt til **Auto**, analyserer skriveren dataene, så velger den automatisk om den skal bruke **Bi-D** eller **Uni-D**.

Merk:
*Sett til **Bi-D** når du skriver ut fra Windows for å aktivere skriverdriverens utskriftsretning. Hvis **Uni-D** eller **Auto** er valgt, ignorerer skriveren kommandoen fra Windows-driveren.*

Head Gap (Hodeavstand)

Juster **Head gap (Hodeavstand)** avhengig av papirtypen du bruker. Vanligvis bør dette stå ved standardinnstillingen, **Auto**. Se “Justere Head Gap (Hodeavstand)” på side 35.

Paper Type (Papirtype)

Velger typen papir du skal skrive ut på.

Manual Feed Wait Time (Ventetid for manuell mating)

Tiden det ventes mellom når papir settes inn i arkføringen og når det mates. Hvis papiret mates før posisjonen har blitt riktig justert, kan du øke ventetiden.

Buzzer (Lydsignal)

Skriveren piper når det oppstår en feil. (Se “Sjekke meldinger på LCD-skjermen” på side 89 for mer informasjon om skriverfeil.) Hvis du ikke vil at skriveren skal pipe når det oppstår en feil, må du slå av denne funksjonen.

Display QR Code (Vis QR-kode)

Sett til **På** for å vise QR-koder på LCD-skjermen som gir deg mer informasjon på Internett.

Low-Noise Mode (Lite støy-modus)

Sett til **On (På)** for å redusere utskriftshastigheten og derved støyen som kommer under utskrift.

Sleep Timer (Hviletidtaker)

Juster tidsperioden før det går inn i hvilemodus (energisparingsmodus) når ingen handlinger utføres på skriveren. LCD-skjermen blir svart når innstillingstiden er slutt.

Interface Settings (Grensesnittinnstillinger)

I/F Mode (I/F-modus)

Skriveren har innebygde spor for tre grensesnitt: Parallell, USB og Nettverk. Du kan velge **Auto** (automatisk), **Parallel (Parallell)**, **USB** eller **Network (Nettverk)** for grensesnittmodus. Når du velger **Auto**, velger skriveren automatisk grensesnittet som mottar data, og dette grensesnittet brukes til slutten av utskriftsjobben. **Auto**-innstillingen lar deg dele skriveren mellom flere datamaskiner uten å endre grensesnittmodus.

Hvis bare én datamaskin er koblet til skriveren, kan du velge **Parallel (Parallell)**, **USB** eller **Network (Nettverk)** avhengig av hvilket grensesnitt datamaskinen bruker.

Merk:
Network (Nettverk) *er kun tilgjengelig på nettverkskompatible modeller.*

Auto I/F Wait Time (Auto I/F-ventetid)

Denne innstillingen brukes kun når I/F-modus er satt til **Auto**. Denne innstillingen angir hvor lenge skriveren skal vente når den ikke lenger mottar data. Du kan angi **10 seconds (10 sekunder)** eller **30 seconds (30 sekunder)** for automatisk valg av grensesnittventetid.

Parallel I/F Bidirectional Mode (Parallell I/F toveis-modus)

Parallellgrensesnittets toveis overføringsmodus brukes når denne funksjonen er på. Hvis toveis overføringsmodus er unødvendig, slår du av dette.

Merk:
Hvis du skal bruke EPSON Status Monitor 3 eller Printer Setting (Skriverinnstilling)-verktøyet, må du alltid slå på denne funksjonen.

Packet Mode (Pakkemodus)

Sørg for at du velger **Auto** for å skrive ut fra Windows-programmer ved hjelp av skriverdriveren på programvareplaten som følger med skriveren. Slå av denne modusen hvis du får problemer med tilkoblingen når du skriver ut fra programmer basert på andre operativsystemer som DOS.

Merk:
Kontroller at innstillingene for skriveren og skriverdriveren er de samme, ellers kan du ikke skrive ut eller utskriften kan bli korrupt.

Menyalternativer for Network Settings (Nettverksinnstillinger) (kun tilgjengelig på nettverkskompatible modeller)

Velg menyene på kontrollpanelet som beskrevet under.

Menu (Meny) > **Network Settings (Nettverksinnstillinger)**

Merk:
Du finner mer informasjon om nettverksinnstillingene i ***Network Guide (Nettverkshåndboken)****.*

Print Status Sheet (Skriv ut statusark)

Skriver ut gjeldende nettverksinnstillinger.

Advanced Setup (Avansert oppsett)

Device Name (Enhetsnavn)

Angi et enhetsnavnet på 2 til 15 tegn.

TCP/IP

Angi adressene for IP-adresse, Nettverksmaske og Standard gateway automatisk eller manuelt.

DNS Server (DNS-server)

Angi adressene til primær DNS-server og sekundær DNS-server automatisk eller manuelt.

IPv6 Address (IPv6-adresse)

Velg **Enable (Aktiver)** når du bruker IPv6-adresse.

Link Speed & Duplex (Koblingshastighet og dobbeltsidig)

Du kan passende innstillinger for passende Ethernet-hastighet og dupleks. Hvis du velger en annen innstilling enn **Auto**, må du sørge for at innstillingen tilsvarer innstillingene på huben du bruker.

Disable IPsec/IP Filtering (Deaktiver IPsec/IP-filtrering)

Du kan deaktivere **IPsec/IP Filtering (IPsec/IP-filtrering)**.

Restore Default Settings (Gjenopprett standardinnst.)

Gjenopprett nettverksrelaterte innstillinger til opprinnelig status.

Panel Lock Out Mode (Panellåsmodus)

Du kan begrense bruken av knappene på kontrollpanelet med Panel Lock Out Mode (Panellåsmodus).

Endring innstilling Panel Lock Out Mode (Panellåsmodus)

Du kan slå låsmodus på, av eller endre låste funksjoner fra låsinnstillingsmodus.

Du kan velge skriverfunksjonene som skal låses mens Panel Lock Out Mode (Panellåsmodus) er aktivert i henhold til dine behov.

Merk:

❏ *Du kan også endre låsmodus-innstillingene ved hjelp av Printer Settings (Skriverinnstillinger)-verktøyet i skriverdriveren. Se "Endre skriverinnstillingen" på side 73.*

Følg disse trinnene for å endre låsinnstillingsmodus:

1. Kontroller at skriveren er slått av.

   ⚠ ***Forsiktig:***
   Når du slår av skriveren, må du vente i minst fem sekunder før du slår den på igjen. Ellers kan den bli skadet.

2. Slå på skriveren mens du holder nede både **LF/FF**- og **Pause**-knappene.

   Skriveren går inn i innstillingsmodus for låsmodus, og du får tilgang til innstillingsmenyen for låsmodus.

3. Hvis du vil skrive ut gjeldende innstillinger, velger du **Print All Settings (Skriv ut alle innstillinger)**. For å skrive ut må du ha enkeltark i A4- eller Letter-format eller maskinpapir som er minst 210 mm (8,3 tommer) bredt. Se “Legge i maskinpapir” på side 37 og “Laste enkeltark” på side 45 for lasting av maskinpapir og enkeltark.

4. Velg **Lock Out Functions (Låsefunksjoner)**, velg menyalternativer, og still inn som nødvendig.

   Du kan låse følgende knapper og funksjoner.

Load	**Paper Source (Papirkilde)**	**Cancel**
Eject	**Tear Off (Avrivning)**	**Menu (Meny)**
LF	**Micro Adjust (Mikrojustering)**	**Shortcut Menu (Hurtigmeny)**
FF	**Pause**	

5. Velg **Panel Lock Out Mode (Panellås-modus)** og sørg for å velge **On (På)** for å aktivere gjeldende innstillinger.

6. Slå av skriveren, og gå ut av låsinnstillingsmodus.

Kapittel 3

Papirhåndtering

Velge en Paper Source (Papirkilde)

Skriveren kan skrive ut på et bredt utvalg av papirtyper, inkludert enkeltark, maskinpapir, flerdelte skjemaer, etiketter, konvolutter, postkort og skjemaer på maskinpapir med etiketter.

Forsiktig:
Ikke bruk papir som er brettet (untatt konvoluttflik), krøllet, revet, tilsmusset eller preget. Bruk alltid nytt, rent papir som oppfyller papirspesifikasjonene. Se "Papir" på side 131 for mer informasjon.

Skriveren kan ta imot ulike typer papir gjennom fire papirkilder: arkføringen, traktor, den valgfrie enkeltarkmateren eller den valgfrie automatiske arkjusteringsenheten. Du bør velge papirkilde avhengig av typen papir du bruker. Du kan velge papirkilde ved å trykke **Paper Source**-knappen på kontrollpanelet. Se "Knapper og lamper" på side 17 for mer informasjon. Du kan også velge papirkilde fra skriverdriveren.

Avhengig av papirkilden skriver skriveren ut på papiret og skyver det ut på ulik måte som vist nedenfor.

Papirkilde: traktor

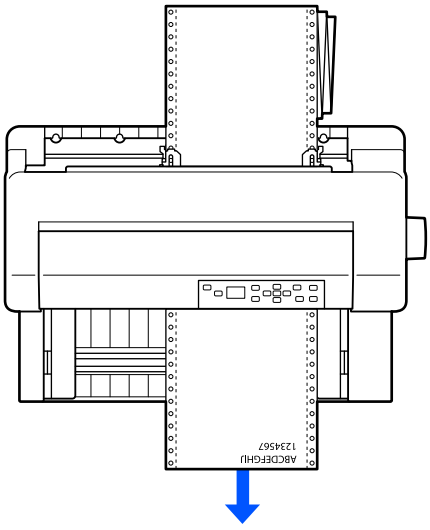

Papirkilde: arkføring, automatisk arkjusteringsenhet (valgfritt)

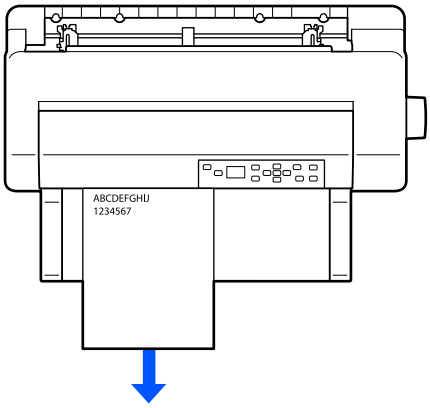

Papirkilde: enkeltarkmater (valgfritt)

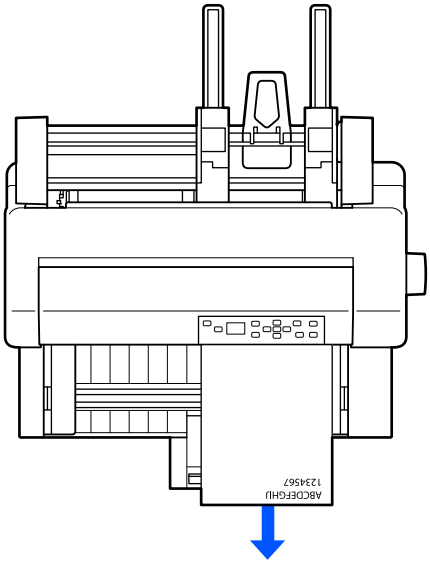

Merk:
Sørg for at du legger i papir med utskriftssiden opp.

Papirkilde og papirtyper

I utgangspunktet er det to papirtyper og fire papirkilder. Tabellen nedenfor viser forholdet mellom papirkilder og papirtyper, samt lasting og mating av papir.

	Papirbane	**Velge Paper Source (Papir-kilde)**
Maskinpapir *1	Traktor 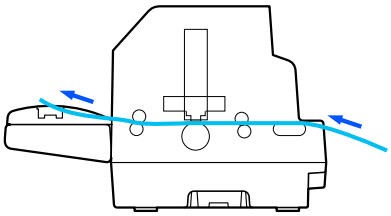	Tractor (Traktor)
Enkeltark *2	Arkføringen eller den valgfrie automatiske arkjuste-ringsenheten 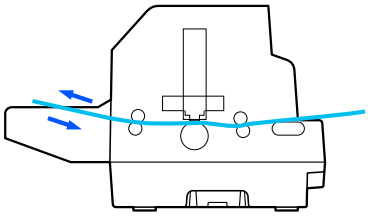	Manual/CSF (Manuell/CSF)
	Valgfri enkeltarkmater 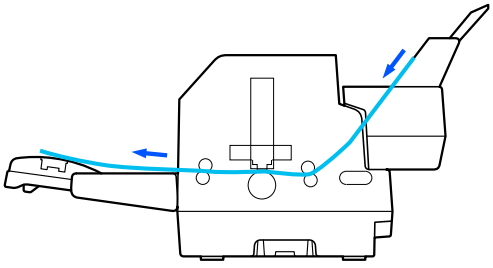	Manual/CSF (Manuell/CSF)

* 1 **Maskinpapir** inkluderer etiketter, flerdelte skjemaer og skjemaer på maskinpapir med etiketter.

*2 **Enkeltark** inkluderer konvolutter, postkort og flerdelte skjemaer på enkeltark. Du kan kun bruke flerdelte skjemaer på enkeltark som er limt på toppen av skjemaene i den valgfrie enkeltarkmateren.

Justere Head Gap (Hodeavstand)

Du får best utskriftskvalitet ved å justere head gap hodeavstanden i henhold til papirtypen du bruker.

Du kan vise innstillingsskjermen for **Head Gap (Hodeavstand)** ved å velge følgende innstillinger på hjem-skjermen.

Menu (Meny) > **Printer Settings (Skriverinnstillinger)** > **Printer Control Settings (Skriverkontrollinnstillinger)** > **Head Gap (Hodeavstand)**

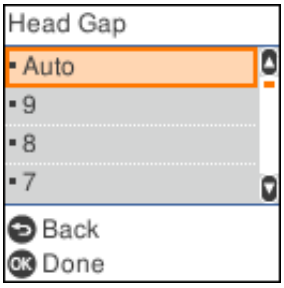

Hodeavstanden er normalt satt til **AUTO**. Skriveren måler automatisk tykkelsen på papiret som er lagt i skriveren og justerer skrivehodet før utskrift starter.

Hvis du alltid bruker samme papir, kan du sette hodeavstandsverdien til en fast verdi.

Du kan også bruke en passende innstilling for hodeavstand for en spesifikk utskriftsjobb i skriverdriveren. Se “Oversikt over skriverdriver-innstillinger” på side 64.

Desto høyere tall du angir for hodeavstand, desto større blir mellomrommet mellom platen og skriverhodet. Hvis utskriften virker svak, eller det ser ut til at tegn er hoppet over eller mangler, kan denne innstillingen være for høy. Hvis derimot innstillingen er for lav, kan utskriften fremstå flekkete, papiret ikke mates som det skal, eller båndet bli skadet.

Følgende tabell gir retningslinjer for å velge riktig verdi for hodeavstand for typen papir du bruker.

Du finner mer informasjon om tykkelsen på papiret du kan bruke etter type papir i “Papir” på side 131.

Papirtype	Head Gap (Hodeavstand) sverdi

Vanlig papir (enkeltark eller maskinpapir)		-1 til 1	Auto
Flerdelte skjemaer (karbonfri)	2 deler (original + 1 kopi)	0 eller 1	
	3 deler (original + 2 kopier)	1 eller 2	
	4 deler (original + 3 kopier)	2 til 4	
	5 deler (original + 4 kopier)	3 til 5	
	6 deler (original + 5 kopier)	4 til 6	
	7 deler (original + 6 kopier)	5 til 8	
	8 deler (original + 7 kopier)	6 til 9	
Etiketter		1 eller 2	
Konvolutter		2 til 7	
Postkort		2	
Skjemaer på maskinpapir med etiketter		Auto	

Forsiktig:

- *Ikke sett hodeavstand til **AUTO** når du bruker etiketter med utsatte underlagsark, da måling av tykkelsen kan svikte på grunn av forskjellen i tykkelse. Sett den til riktig posisjon i henhold til tabellen over.*
- *Hvis innstillingen ikke er egnet, kan utskriftshastigheten reduseres, utskriften bli svak eller papiret sette seg fast. Vi anbefaler at du bruker **AUTO** for å unngå situasjoner som disse med mindre du bruker etiketter med utsatte underlagsark.*

Merk:

- *Det anbefales at hodegapet stilles til **AUTO** når du skriver ut på flerdelte skjemaer, da den totale tykkelsen til flerdelte skjemaer kan variere avhengig av papirtype, selv om antall deler er det samme. Hvis utskriften din virker svak, må du imidlertid sette hodeavstanden til en lavere posisjon innenfor området som er angitt i tabellen over. Hvis utskriften vises flekkete, setter du derimot verdien til et større tall.*
- *Hvis utskriften virker svak, eller det ser ut til at tegn er hoppet over eller mangler, kan denne innstillingen være for høy. Hvis innstillingen er for lav, kan utskriften derimot fremstå flekkete.*

Legge i maskinpapir

Du kan laste maskinpapir fra den innebygde traktorenheten.

Merk:
Se “Maskinpapir” på side 133 for detaljerte spesifikasjoner på maskinpapir.

Plassere maskinpapir

Når du legger i maskinpapir, må du sørge for at papiret legges på linje med traktoren slik at det mates jevnt inn i skriveren, som vist nedenfor.

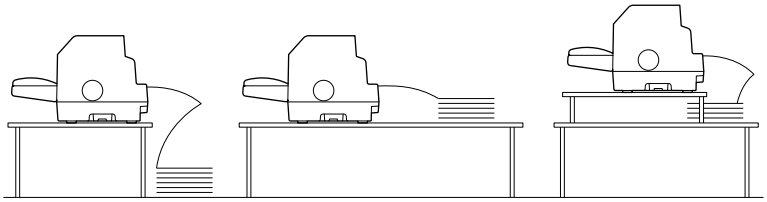

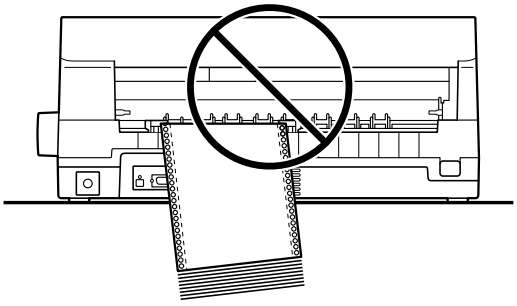

Legge i maskinpapir med traktoren

1. Sørg for at **Tractor (Traktor)** er valgt som papirkilde på hjem-skjermen. Hvis ikke må du velge ved å trykke **Paper Source**-knappen.

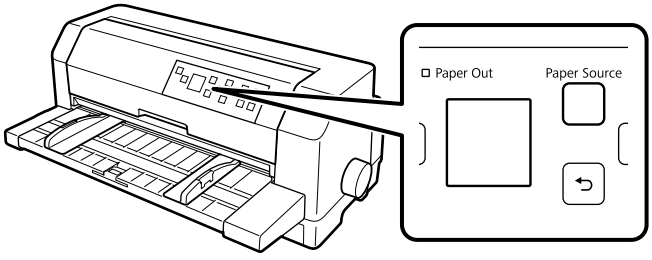

2. Skyv kantstyrene helt ut.

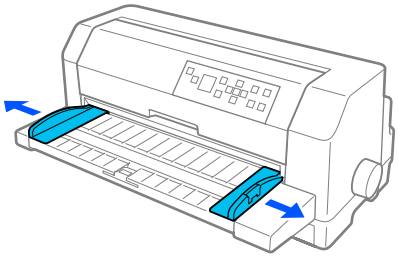

3. Se mot baksiden av skriveren, og slipp du låsespakene til kjedehjulene ved å skyve dem opp.

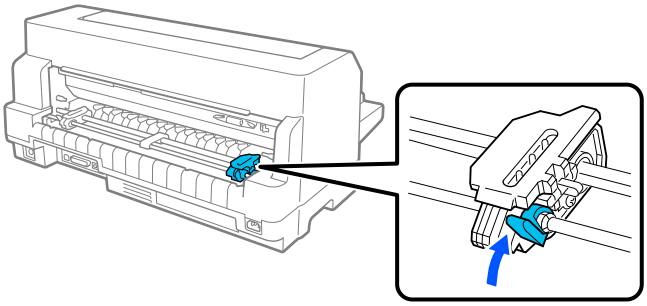

4. Plasser det venstre kjedehjulet slik at kjedehjulstiftene er til venstre for pilmerket på baksiden av skriveren. Trykk deretter ned låsehaken for å låse kjedehjulet på plass.

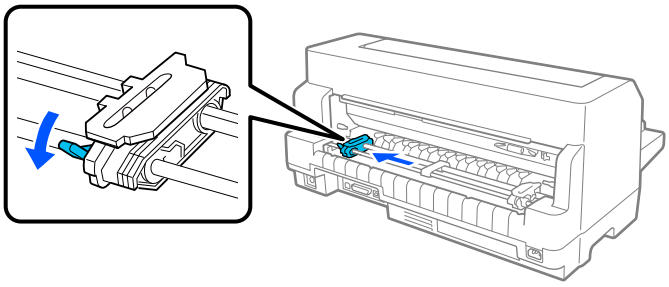

Merk:
Utskriften starter ved pilmerket på baksiden av skriveren. Området som ikke kan skrives ut på er til venstre for pilmerket.

5. Skyv det høyre kjedehjulet omtrent til bredden på papiret, men ikke lås det.

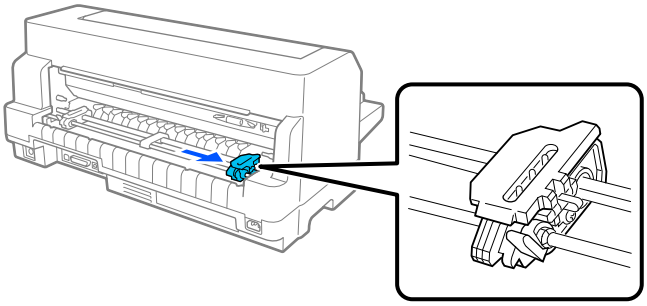

6. Skyv midtpapirstøtten til midten av de to kjedehjulene.

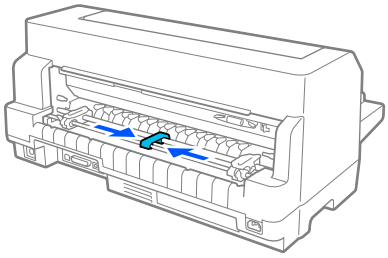

7. Åpne kjedehjuldekslene.

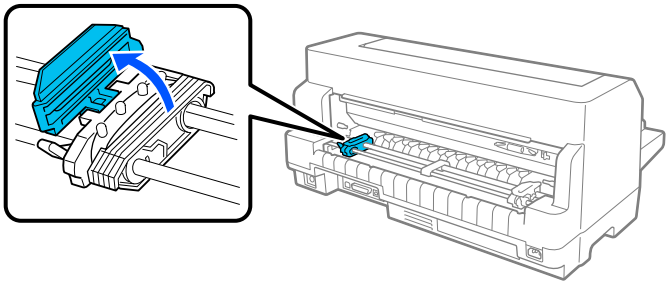

8. Sett de første tre hullene på maskinpapiret over kjedehjulpinnene på begge sider. Sørg for at du plasserer papirforsyningen slik at utskriftssiden vender opp.

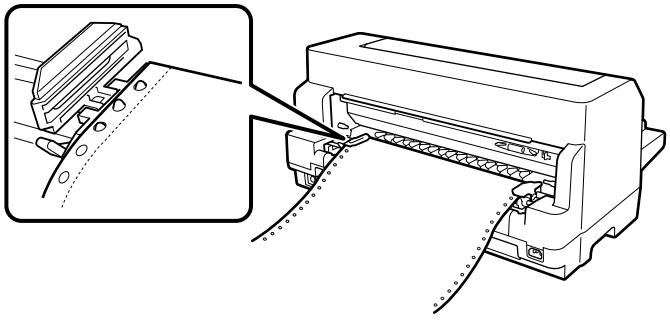

Forsiktig:
Sørg for at det første arket på maskinpapiret har en ren, rett kant, slik at den kan mates jevnt inn i skriveren.

9. Lukk kjedehjuldekslene.

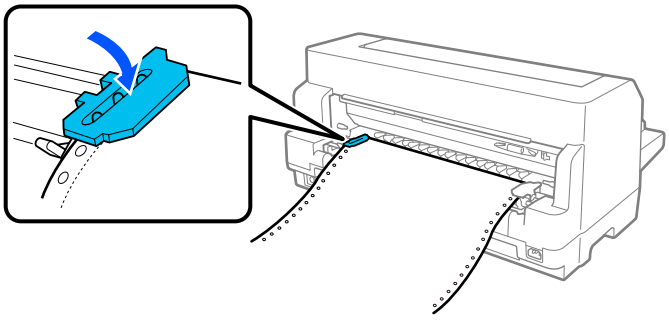

10. Skyv det høyre kjedehjulet for å fjerne eventuell slakk i papiret. Trykk deretter ned kjedehjullåsespaken for å låse kjedehjulet på plass.

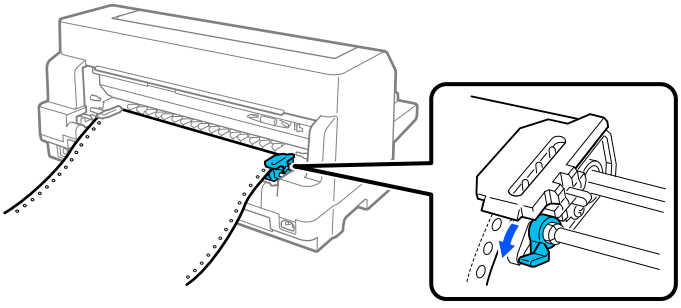

11. Skriveren er klar til å starte utskriften.

Når du bruker maskinpapir, kan du bruke avrivningsfunksjonen til å rive av sider som er skrevet ut og lagre de tomme sidene som vanligvis kastes bort mellom utskriftsjobber. Du finner mer informasjon på “Bruke avrivningsfunksjonen” på side 42.

Merk:
Sørg alltid for at det er minst ett flere ark enn det som behøves. Maskinpapir kan ikke mates ordentlig hvis det ikke føres gjennom kjedehjulene.

Forsiktig:

- *Bruk knotten på høyre side av skriveren kun til å fjerne fastkjørt papir når skriveren er slått av. Ellers kan du skade skriveren eller gjøre slik at den mister skjematopp-posisjonen.*
- *Ikke åpne skriverdekselet mens papiret mates. Ellers kan ikke papiret mates som det skal.*
- *Kjedehjulene på traktoren kan begynne å bevege på seg hvis en utskriftsjobb sendes til skriveren mens du legger i papir. For å unngå dette bør du slå av skriveren før du begynner å legge i papir.*

Merk:
Dersom den første linjen på siden din vises for høyt eller lavt, kan du endre Skjematopp-posisjon i Skriverinnstillinger. Se "Menyalternativer for Printer Settings (Skriverinnstillinger)" på side 24.

Bruke avrivningsfunksjonen

Du kan bruke avrivningsfunksjonen til å lede maskinpapiret til skriverens avrivningskant. Når du er ferdig med å skrive ut. Du kan da lett rive av de utskrevne arkene. Når du fortsetter med å skrive ut, mater skriveren automatisk papir tilbake til skjematopp-posisjonen slik at du kan spare papiret som normalt går tapt mellom dokumenter.

Du kan bruke avrivningsfunksjonen på to måter: manuelt ved å trykke **OK**-knappen på skriveren når du er ferdig med å skrive ut på maskinpapir eller automatisk ved å slå på automatisk avrivningsmodus.

Hvis perforeringen mellom sidene ikke er på linje med avrivningskanten, kan du justere posisjonen til perforeringen med ▲- ▼-knappene. Se "Justere avrivningsposisjonen" på side 53.

Forsiktig:
Bruk aldri avrivningsfunksjonen til å mate maskinpapir med etiketter baklengs; de kan løsne fra underlagsarket og sette seg fast i skriveren.

Bruke OK-knappen

Følg disse trinnene for å lede maskinpapir til avrivningsposisjonen:

1. Når skriveren er ferdig med å skrive ut dokumentet, må du kontrollere at skjermen som bekrefter dette vises. Se “Utskrift fullført-skjerm på maskinpapir” på side 21.

2. Trykk **OK**-knappen. Skriveren fører papiret videre til avrivningskanten.

   Merk:
   Hvis perforeringen på papiret ikke er helt på linje med avrivningskanten, kan du justere avrivningsposisjonen ved hjelp av ▲-▼-knappene som beskrevet i “Justere avrivningsposisjonen” på side 53.

   Forsiktig:
   Bruk aldri knotten til å justere avrivningsposisjon; dette kan skade skriveren eller gjøre at skjematopp-posisjon går tapt.

3. Riv av alle utskrevne sider ved hjelp av avrivningskanten på skriverdekslet.

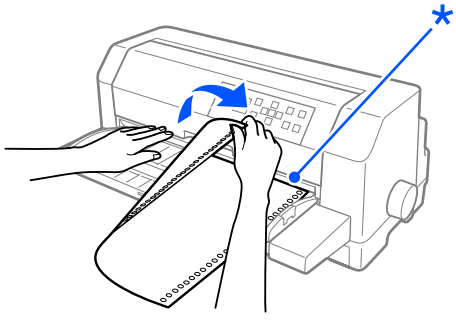

   * avrivningskant

Når du fortsetter utskriften, mater skriveren papir tilbake til skjematopp-posisjon og begynner å skrive ut. (Du kan også mate papiret tilbake til skjematopp-posisjonen manuelt ved å trykke **Pause**-knappen.)

Føre papir videre til avrivningsposisjon automatisk

Hvis du vil føre de trykte dokumentene videre til avrivningsposisjonen automatisk, skrur du på automatisk avrivningsmodus og velger riktig sidelengde for maskinpapir i skriverinnstillingene. Se "Menyalternativer for Printer Settings (Skriverinnstillinger)" på side 24 for hvordan du endrer standardinnstillingene.

Når automatisk avrivning er på, fører skriveren automatisk papiret til avrivningsposisjonen hver gang den mottar en hel side med data eller en papirmatingskommando etterfulgt av ingen flere data.

Trinnene nedenfor beskriver hvordan du bruker automatisk avrivning.

1. Når utskriften er ferdig, flytter skriveren perforeringen av den siste trykte siden til avrivningsposisjonen.

2. Riv av alle utskrevne sider ved hjelp av avrivningskanten på skriverdekslet.

   Merk:
   Hvis perforeringen på papiret ikke er helt på linje med avrivningskanten, kan du justere avrivningsposisjonen ved hjelp av ▲- ▼-knappene. Se "Justere avrivningsposisjonen" på side 53.

3. Når du fortsetter utskriften, mater skriveren papir tilbake til skjematopp-posisjon og begynner å skrive ut. (Du kan også mate papiret tilbake til skjematopp-posisjonen manuelt ved å trykke **Pause**-knappen.)

Fjerne maskinpapir

Følg disse trinnene for å fjerne maskinpapir fra skriveren:

1. Trykk **OK** når skriveren er ferdig med å skrive ut dokumentet. Skriveren fører papiret videre til avrivningsposisjonen.

   Merk:
   Når funksjonen for automatisk avrivning er på, fører skriveren papirperforeringen automatisk til avrivningsposisjonen. Du kan slå på funksjonen for automatisk avrivning ved å endre standardinnstillingene. Se "Menyalternativer for Printer Settings (Skriverinnstillinger)" på side 24 for instruksjoner.

2. Riv av de utskrevne sidene.

3. Trykk **Load/Eject**-knappen for å mate maskinpapiret bakover ut av skriveren og inn i venteposisjon.

4. For å fjerne maskinpapir helt fra skriveren må du åpne kjedehjuldekslene. Fjern papiret fra traktorenheten, og lukk deretter kjedehjuldekslene.

Laste enkeltark

Skriveren din kan skrive ut på enkeltark med fra 90 til 420 mm (3,5 til 16,5 tommer) bredde. Se “Enkeltark” på side 132 for detaljerte spesifikasjoner for enkeltark.

Du kan legge i ett ark om gangen ved å bruke arkføringen eller den valgfrie automatiske arkjusteringsenheten. Se “Automatisk justeringsenhet” på side 122 for mer informasjon om den valgfrie automatiske arkjusteringsenheten. Du kan også laste en stabel med enkeltark i den valgfrie enkeltarkmateren. Se “Enkeltarkmater” på side 116 for mer informasjon om den valgfrie enkeltarkmateren.

Merk:
Hvis du legger i langt papir (for eksempel papir i Legal-størrelse), må det være nok plass på baksiden av skriveren til at papiret ikke blir hindret.

Legge i enkeltark fra forsiden

Følg disse trinnene for å legge i enkeltark fra arkføringen.

1. Sørg for at arkføringen er festet som beskrevet i Start her. Lukk deretter kjedehjuldekslene til traktorenheten på baksiden av skriveren, og skyv kjedehjullåsespaken for å låse kjedehjulene på plass.

2. Slå på skriveren.

3. Sørg for at **Manual/CSF (Manuell/CSF)** er valgt som papirkilde på hjem-skjermen. Hvis ikke må du velge ved å trykke **Paper Source**-knappen.

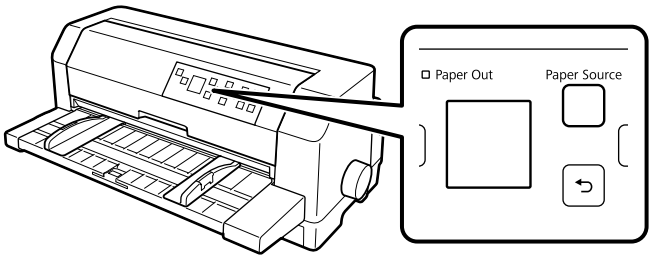

4. Skyv venstre kantføring til den hviler mot føremerket.

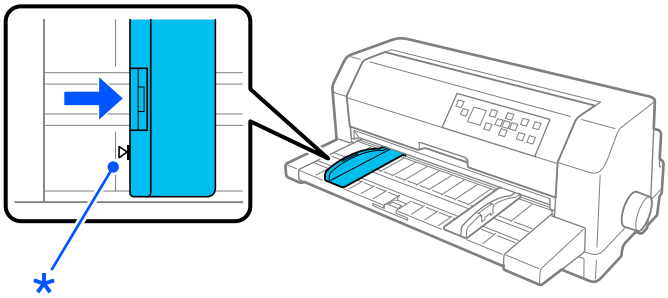

* føremerke

5. Sett venstre side av et papirark på linje med kantføreren, juster den høyre kantføreren slik at den passer til bredden på papiret, og sett samtidig arket inn i skriveren til det møter motstand. Sørg for at du legger i papir med utskriftssiden opp.

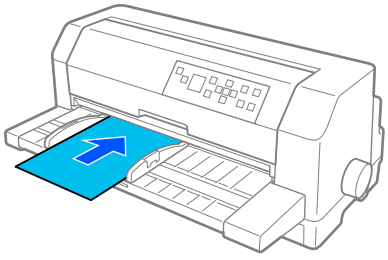

Etter noen sekunder fører skriveren automatisk papiret til lasteposisjonen. Skriveren er klar til å starte utskriften.

Forsiktig:

- *Bruk knotten på høyre side av skriveren kun til å fjerne fastkjørt papir når skriveren er slått av. Ellers kan du skade skriveren eller gjøre slik at den mister skjematopp-posisjonen.*
- *Ikke åpne skriverdekselet mens papiret mates. Ellers kan ikke skriveren mate papiret på riktig måte.*

Merk:

- *Hvis platen roterer, men skriveren ikke legger i papiret, må du ta papiret helt ut og deretter sette det helt inn i skriveren igjen.*
- *Hvis papiret mates før du kan justere posisjonen riktig, må du øke ventetiden for manuell mating i skriverinnstillingene. Se "Menyalternativer for Printer Settings (Skriverinnstillinger)" på side 24 for mer informasjon.*

Når skriveren har skrevet ut ett ark, løser den det ut på papirføringen. Hvis du skriver ut et flersidig dokument, fjerner du det trykte arket og setter et nytt ark i papirføringen. Skriveren fører automatisk papiret videre og fortsetter utskriften.

Merk:
Hvis skriveren ikke løser ut det trykte arket, trykker du ***Load/Eject****-knappen.*

Legge i enkeltark fra baksiden

Du kan legge i en bunke papir fra baksiden av skriveren med den valgfrie enkeltarkmateren. Se "Enkeltarkmater" på side 116 for mer informasjon.

Laste spesialpapir

Flerdelte skjemaer

Skriveren kan skrive ut både på enkeltark og på flerdelte skjemaer på maskinpapir. Den kan bruke flerdelte skjemaer med opptil åtte deler, inkludert original.

Forsiktig:
Bruk kun karbonfri flerdelte skjemaer.

Før du skriver ut, må du sette hodeavstanden til riktig verdi for flerdelte skjemaer i henhold til tabellen i "Justere Head Gap (Hodeavstand)" på side 35.

Du kan laste flerdelte skjemaer på enkeltark fra arkføringen, den valgfrie enkeltarkmateren eller den valgfrie automatiske arkjusteringsenheten. Se "Laste enkeltark" på side 45, "Legge i papir i enkeltarkmateren" på side 118 eller "Legge i papir med den automatiske arkjusteringsenheten" på side 124 for instruksjoner. Du kan laste flerdelte skjemaer på maskinpapir på samme måte som du laster inn vanlig maskinpapir. Se "Legge i maskinpapir" på side 37 for instruksjoner.

Forsiktig:
- *Når du skriver ut på flerdelte skjemaer på maskinpapir, må du sørge for at programvareinnstillingene holder utskriften helt innenfor utskriftsområdet til skjemaene. Hvis du skriver ut på kanten av et flerdelt skjema, kan skriverhodet skades. Du finner informasjon om utskriftsområdet i "Utskrivbart område" på side 140.*
- *Flerdelte skjemaer på enkeltark som limes på siden av skjemaet, skal kun mates fra arkmateren, ikke fra den valgfrie enkeltarkmateren.*

Etiketter

Når du velger etiketter for utskrift, må du alltid velge den typen etiketter som er montert på maskinpapirunderlagsark med kjedehjulhull til bruk med en traktor. Ikke bruk etiketter på glanset enkeltarkunderlagsark, da underlagsarket har en tendens til å skli og kanskje ikke mater ordentlig.

Følg disse trinnene for å laste etiketter:

Forsiktig:
Bruk kun etiketter under normale driftsforhold, da etiketter er spesielt følsomme for temperatur og fuktighet.

1. Sørg for følgende:

   ❏ Programvareinnstillingene dine holder utskriften helt innenfor utskriftsområdet. Du finner informasjon om utskriftsområdet i "Utskrivbart område" på side 140.

   Forsiktig:
   Hvis du skriver ut på kanten av en etikett, kan skriverhodet skades.

   ❏ *Funksjonen for automatisk avrivning er slått av i skriverinnstillingene.*

   ❏ *Hvis du bruker etiketter der underlagsarket er utsatt, må du sørge for at hodeavstanden ikke er satt til* ***AUTO****. Sett den til riktig posisjon. Se "Justere Head Gap (Hodeavstand)" på side 35 for mer informasjon.*

2. Legg i etiketter som beskrevet i "Legge i maskinpapir med traktoren" på side 38.

Rive av og løse ut etiketter

Riv alltid av og løs ut etiketter som beskrevet nedenfor.

Forsiktig:
Mat aldri etiketter bakover ved å bruke ***Load/Eject****-knappen,* ***OK****-knappen eller knotten på høyre side av skriveren. Etiketter kan lett skrelle av underlaget og stoppe opp skriveren.*

1. På baksiden av skriveren river du av det siste etikettskjemaet som har kommet inn i skriveren, men ikke trykk **OK**-knappen. Se illustrasjonen nedenfor.

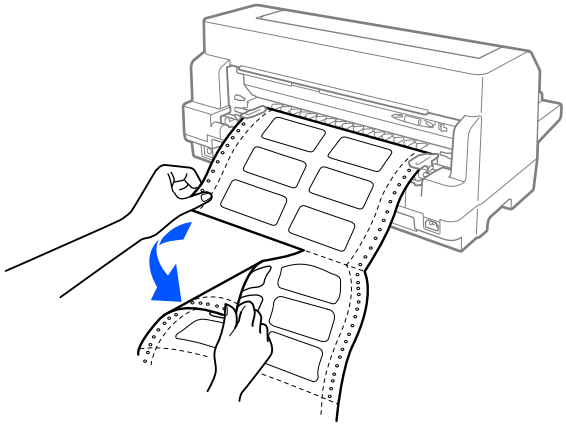

2. Trykk **LF/FF**-knappen for å løse ut det siste etikettskjemaet fremover.

Forsiktig:
Ikke la etiketter ligge i skriveren mellom utskriftsjobber. De har en tendens til å krølle opp og skrelle av underlagsarket slik at de setter seg fast i skriveren når du fortsetter å skrive ut.

Konvolutter

Du kan skrive ut på en rekke konvolutter ved å legge dem i på samme måte som du legger i enkeltark —fra arkføringen, den valgfrie enkeltarkmateren eller den valgfrie automatiske arkjusteringsenheten.

Følg disse trinnene for å laste konvolutter:

Forsiktig:
Bruk konvolutter kun under normale driftsforhold.

1. Sørg for at programvareinnstillingene dine holder utskriften helt innenfor utskriftsområdet. Se “Utskrivbart område” på side 140 for mer informasjon.

   Forsiktig:
   Hvis du skriver ut på kanten av en konvolutt, kan skriverhodet skades.

2. Sørg for at **Manual/CSF (Manuell/CSF)** er valgt som papirkilde på hjem-skjermen. Hvis ikke må du velge ved å trykke **Paper Source**-knappen.

3. Velg **Envelope (Konvolutt)** fra hjem-skjermen som beskrevet nedenfor.

Menu (Meny) > **Printer Settings (Skriverinnstillinger)** > **Printer Control Settings (Skriverkontrollinnstillinger)** > **Paper Type (Papirtype)**

4. Legg i konvolutter etter instruksjonene i "Legge i enkeltark fra forsiden" på side 45, "Legge i papir i enkeltarkmateren" på side 118, eller "Legge i papir med den automatiske arkjusteringsenheten" på side 124. Sørg for å brette fliken, og pass på retningen til fliken.

fra arkføringen

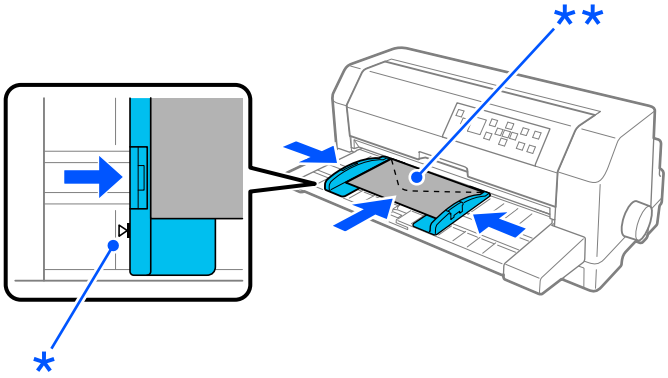

* føremerke
** overkanten først og fliksiden ned

Postkort

Du kan skrive ut på en rekke postkort ved å legge dem i på samme måte som du legger i enkeltark fra arkføringen, den valgfrie enkeltarkmateren eller den valgfrie automatiske arkjusteringsenheten.

Følg disse trinnene for å laste konvolutter:

Forsiktig:
Bruk konvolutter kun under normale driftsforhold.

1. Sørg for at programvareinnstillingene dine holder utskriften helt innenfor utskriftsområdet. Se "Utskrivbart område" på side 140 for mer informasjon.

   Forsiktig:
   Hvis du skriver ut på kanten av en konvolutt, kan skriverhodet skades.

2. Sørg for at **Manual/CSF (Manuell/CSF)** er valgt som papirkilde på hjem-skjermen. Hvis ikke må du velge ved å trykke **Paper Source**-knappen.

3. Velg **Card (Kort)** fra hjem-skjermen som beskrevet nedenfor.

   Menu (Meny) > **Printer Settings (Skriverinnstillinger)** > **Printer Control Settings (Skriverkontrollinnstillinger)** > **Paper Type (Papirtype)**

4. Legg i kort ved å følge instruksjonene i Legge i enkeltark fra forsiden, Legge i papir i enkeltarkmateren eller Legge i papir med den automatiske arkjusteringsenheten.

fra arkføringen

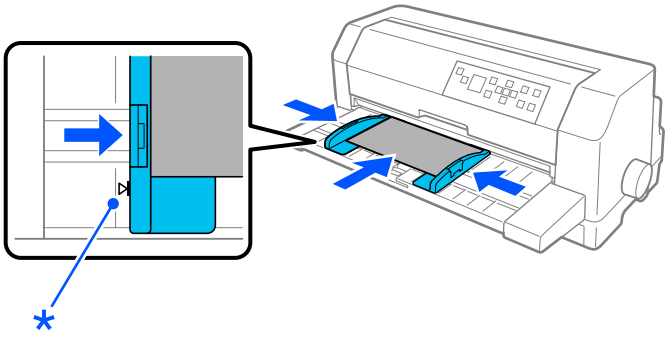

* føremerke

Veksle mellom maskinpapir og enkeltark

Når du bruker traktoren, kan du enkelt bytte mellom maskinpapir og enkeltark (inkludert konvolutter eller postkort) uten å fjerne maskinpapiret fra traktoren.

Bytte til enkeltark

Følg disse trinnene for å bytte fra maskinpapir til enkeltark:

1. Når du er ferdig med å skrive ut på maskinpapir, trykker du **OK**-knappen for å føre papiret til avrivningsposisjonen.

Merk:
Hvis modusen for automatisk avrivning er slått på, fører skriveren papirperforeringen automatisk til avrivningsposisjonen.

2. Riv av de utskrevne sidene.

Forsiktig:
- *Riv alltid av papiret før du mater det bakover. Hvis for mange ark mates bakover, kan det forårsake papirstopp.*
- *Mat aldri etiketter bakover ved å bruke **Load/Eject**-knappen, **OK**-knappen eller knotten på høyre side av skriveren. Etiketter kan lett skrelle av underlaget og stoppe opp skriveren. Du finner informasjon om hvordan du fjerner etiketter fra papirbanen i "Rive av og løse ut etiketter" på side 48.*

3. Trykk **Load/Eject**-knappen for å mate maskinpapiret bak til venteposisjon. Papiret er fortsatt festet til traktoren men er ikke lenger i papirbanen.

4. Velg **Manual/CSF (Manuell/CSF)** som papirkilde på hjem-skjermen ved å trykke **Paper Source**-knappen.

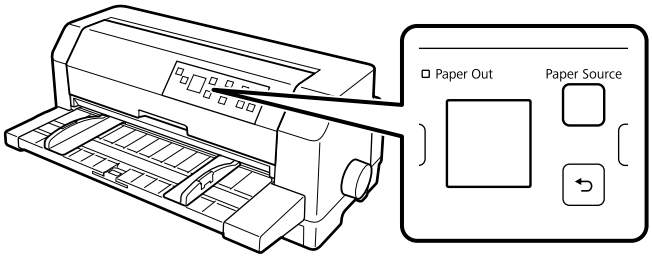

Nå kan du legge i enkeltark fra arkføringen. Se "Laste enkeltark" på side 45 for mer informasjon.

Skifte til maskinpapir

Følg disse trinnene for å bytte fra enkeltark til maskinpapir:

1. Hvis det er nødvendig, trykker du **Load/Eject**-knappen for å løse ut det siste trykte enkeltarket.
2. Sørg for at maskinpapiret er lastet i skriveren som beskrevet i "Legge i maskinpapir med traktoren" på side 38.
3. Velg **Tractor (Traktor)** som papirkilde på hjem-skjermen ved å trykke **Paper Source**-knappen.

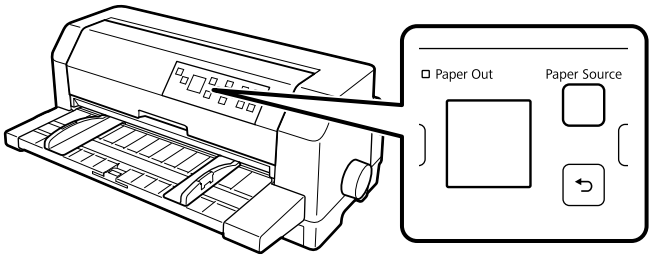

Skriveren fører automatisk maskinpapiret fra venteposisjonen til lasteposisjonen når den mottar data.

Bruke Mikrojusteringsfunksjonen

Mikrojusteringsfunksjonen gjør det mulig å trekke papiret fremover eller bakover med trinn på 0,141 mm (1/180 tomme) slik at du kan foreta nøyaktige justeringer til skjematopp- og avrivningsposisjoner.

Justere avrivningsposisjonen

Hvis papirperforeringen ikke er på linje med avrivningskanten, kan du bruke Mikrojusteringsfunksjonen for å flytte den frem til avrivningsposisjonen.

Følg disse trinnene for å justere avrivningsposisjonen:

Forsiktig:
Bruk aldri knotten til å justere avrivningsposisjon; dette kan skade skriveren eller gjøre at avrivningsposisjonen går tapt.

Merk:
Innstillingen for avrivningsposisjon gjelder til du endrer den, selv om du slår av skriveren.

1. Trykk **OK**-knappen når meldingen om at utskrift er ferdig vises eller når det vises en melding om at **Tear Off (Avrivning)** er valgt på hjem-skjermen. Skriveren går inn i Mikrojusteringsmodus.

2. Trykk ▼-knappen for å mate papiret fremover, eller trykk ▲-knappen for å mate papir bakover til papirperforeringen er på linje med avrivningskanten på skriverdekselet.

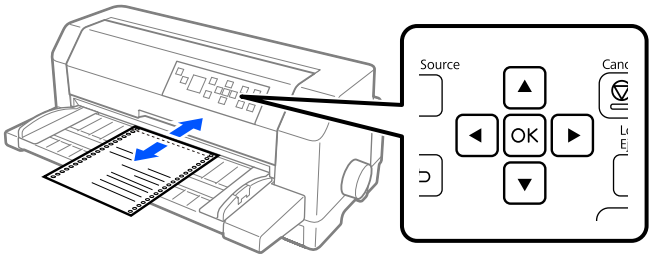

Merk:
Skriveren har en minimum og maksimum avrivningsposisjon. Hvis du prøver å justere avrivningsposisjon utover disse grensene, piper skriveren og slutter å bevege papiret.

3. Riv av de utskrevne sidene.

4. Trykk ↩-knappen for å gå ut av Mikrojusteringsmodus.

Når du fortsetter utskriften, mater skriveren automatisk papir tilbake til skjematopp-posisjon og begynner å skrive ut.

Kapittel 4

Skriverprogramvare

Om skriverprogramvaren

Epson-programvaren inneholder skriverdriveren og EPSON Status Monitor 3.

Skriverdriveren er en programvare som gjør at datamaskinen kan kontrollere skriveren. Du må installere skriverdriveren slik at Windows-programvare kan dra full nytte av skriverens funksjonalitet.

Du kan installere EPSON Status Monitor 3, Bi-D Adjustment (Bi-D-justering), og Printer Setting Utility fra programvaredisken når du installerer skriverdriveren, med mindre du velger å ikke installere EPSON Status Monitor 3.

EPSON Status Monitor 3 lar deg overvåke statusen til skriveren, varsler deg når det oppstår feil og gir deg tips om feilsøking. Verktøyet Bi-D Adjustment (Bi-D-justering) lar deg justere når du finner en forskyvning i vertikale linjer. Se “Bruke Bi-D Adjustment (Bi-D-justering)” på side 71. Printer Setting Utility lar deg se gjeldende innstillinger som er lagret i skriveren, endre innstillinger for skriveren, laste innstillingene som er lagret i en fil eller lagre innstillinger til en fil. Se “Bruke Printer Setting (Skriverinnstilling)” på side 73. Hvis du skal installere EPSON Status Monitor 3 senere, kan du se “Installere EPSON Status Monitor 3” på side 68 for instruksjoner.

Merk:

- *Før du fortsetter, må du ha installert skriverdriveren på datamaskinen som beskrevet i det medfølgende oppsettarket.*
- *Skjermbildene på de påfølgende sidene kan avvike avhengig av versjonen til skriverdriveren.*
- *Når du skal oppgradere eller installere skriverdriveren, må du avinstallere skriverdriveren som allerede er installert.*

Bruke skriverdriveren

Du får tilgang til skriverdriveren fra Windows-programmer eller fra Start-menyen.

Skjermbildene og prosedyrene som vises i denne håndboken er for det meste fra Windows 10, med mindre annet er spesifisert.

- Når du får tilgang til skriverdriveren fra et Windows-program, gjelder eventuelle innstillinger du velger kun for programmet du bruker. Se “Få tilgang til skriverdriveren fra Windows-programmer” på side 56 for mer informasjon.
- Når du åpner skriverdriveren fra Start-menyen, brukes skriverdriverinnstillingene du velger for alle programmer. Se “Åpne skriverdriveren fra Start-menyen” på side 59 for mer informasjon.

Se “Endre skriverdriverinnstillingene” på side 62 for å kontrollere og endre skriverdriverinnstillingene.

Merk:

- *Eksemplene i følgende del er fra DLQ-3500IIN. Hvis du har DLQ-3500II, bytter du ut med gjeldende modell. Instruksjonene er de samme for alle modellene.*
- *Selv om mange Windows-programmer overstyrer innstillingene som er valgt i skriverdriveren, er ikke dette alltid tilfelle, så du må kontrollere at innstillingene i skriverdriveren samsvarer med dine behov.*

Få tilgang til skriverdriveren fra Windows-programmer

Følg disse trinnene for å få tilgang til skriverdriveren fra et Windows-program:

Merk:
Skjermbildene som brukes i denne prosedyren er fra operativsystemet Windows 10. Innholdet på skjermen kan variere avhengig av datamaskinmiljøet.

1. Klikk **Print (Skriv ut)** på Fil-menyen i programmet. Kontroller at skriveren er valgt i Velg skriver fra dialogboksen Print (Skriv ut).

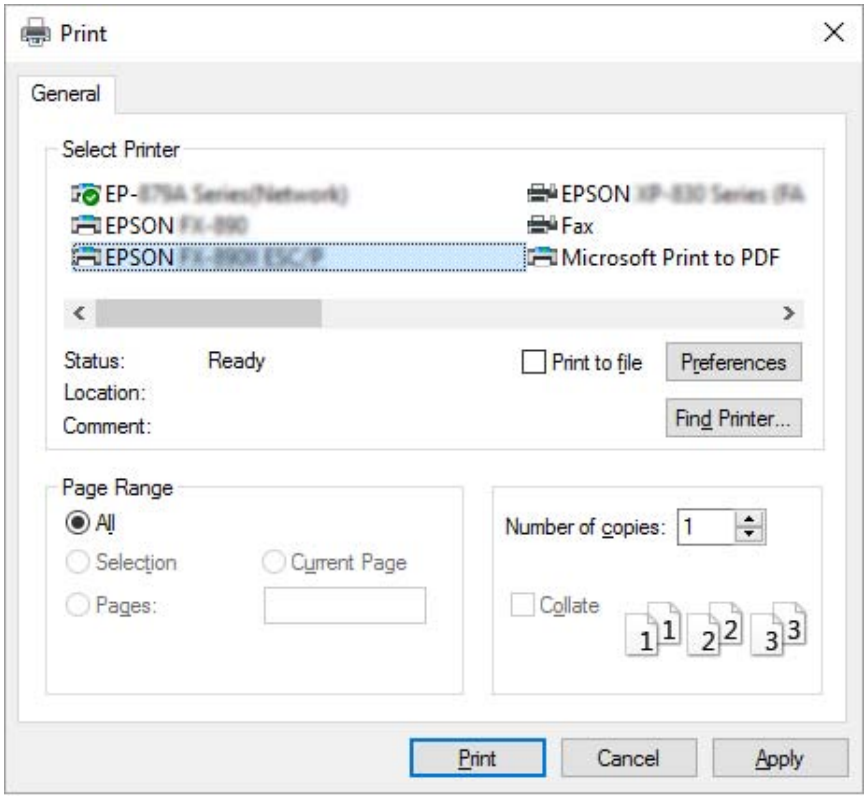

2. Klikk **Preferences (Innstillinger)**. Vinduet Printing preferences (Utskriftsinnstillinger) vises, og du ser menyene Paper/Quality (Papir/Kvalitet), Layout (Oppsett), User Defined Paper (Brukerdefinert papir) og Extension Settings (Tilleggsinnstillinger). Disse menyene inneholder innstillingene for skriverdriveren.

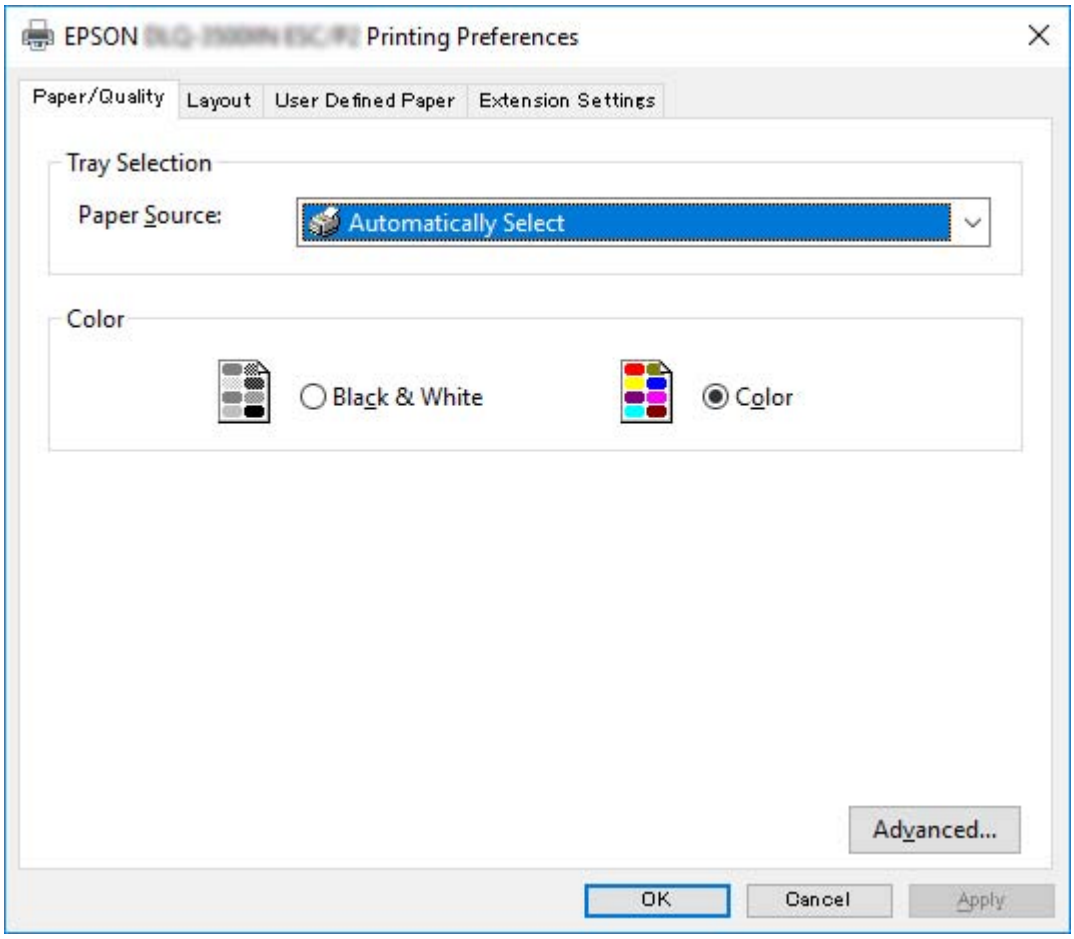

3. Klikk den tilsvarende kategorien øverst i vinduet for å vise en meny. Se “Endre skriverdriverinnstillingene” på side 62 for å endre innstillingene.

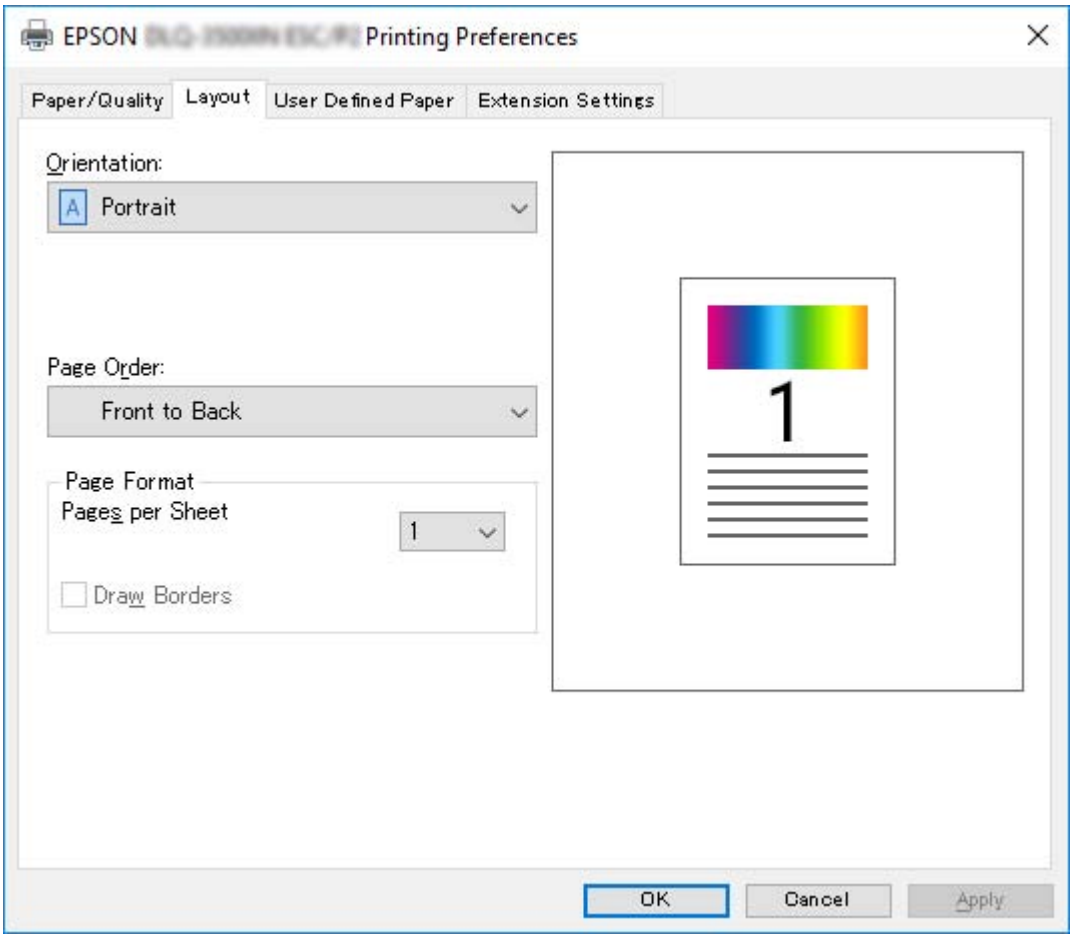

Åpne skriverdriveren fra Start-menyen

Følg disse trinnene for å få tilgang til skriverdriveren fra Start-menyen:

Merk:
Skjermbildene som brukes i denne prosedyren er fra operativsystemet Windows 10. Innholdet på skjermen kan variere avhengig av datamaskinmiljøet.

1. For Windows 10/Windows Server 2019/Windows Server 2016:
   Klikk **Start**-knappen, og velg deretter **Windows System (Windows Systemverktøy)** > **Control Panel (Kontrollpanel)** > **View devices and printers (Vis enheter og skrivere)** i **Hardware and Sound (Maskinvare og lyd)**.

For Windows 8.1/Windows 8/Windows Server 2012 R2/Windows Server 2012:
Klikk **Desktop (Skrivebord)** på **Start**-skjermen, flytt markøren til øverste høyre hjørne av skjermen, klikk Settings (Innstillinger), og klikk på **Control Panel (Kontrollpanel)**. Klikk deretter **View devices and printers (Vis enheter og skrivere)** fra kategorien **Hardware and Sound (Maskinvare og lyd)**.

For Windows 7/Windows Server 2008 R2:
Klikk **Start**, og klikk **Devices and Printers (Enheter og skrivere)**.

For Windows Vista/Windows Server 2008:
Klikk **Start**, klikk **Control Panel (Kontrollpanel)**, klikk **Hardware and Sound (Maskinvare og lyd)**, og klikk deretter **Printers (Skrivere)**.

For Windows XP/Windows Server 2003 R2/Windows Server 2003:
Klikk **Start**, og klikk **Printers and Faxes (Skrivere og telefakser)**.

2. Høyreklikk skriverikonet, og klikk **Printing Preferences (Utskriftsinnstillinger)**. Skjermen viser menyene Paper/Quality (Papir/Kvalitet), Layout (Oppsett), User Defined Paper (Brukerdefinert papir) og Extension (Tillegg). Disse menyene viser innstillingene for skriverdriveren.

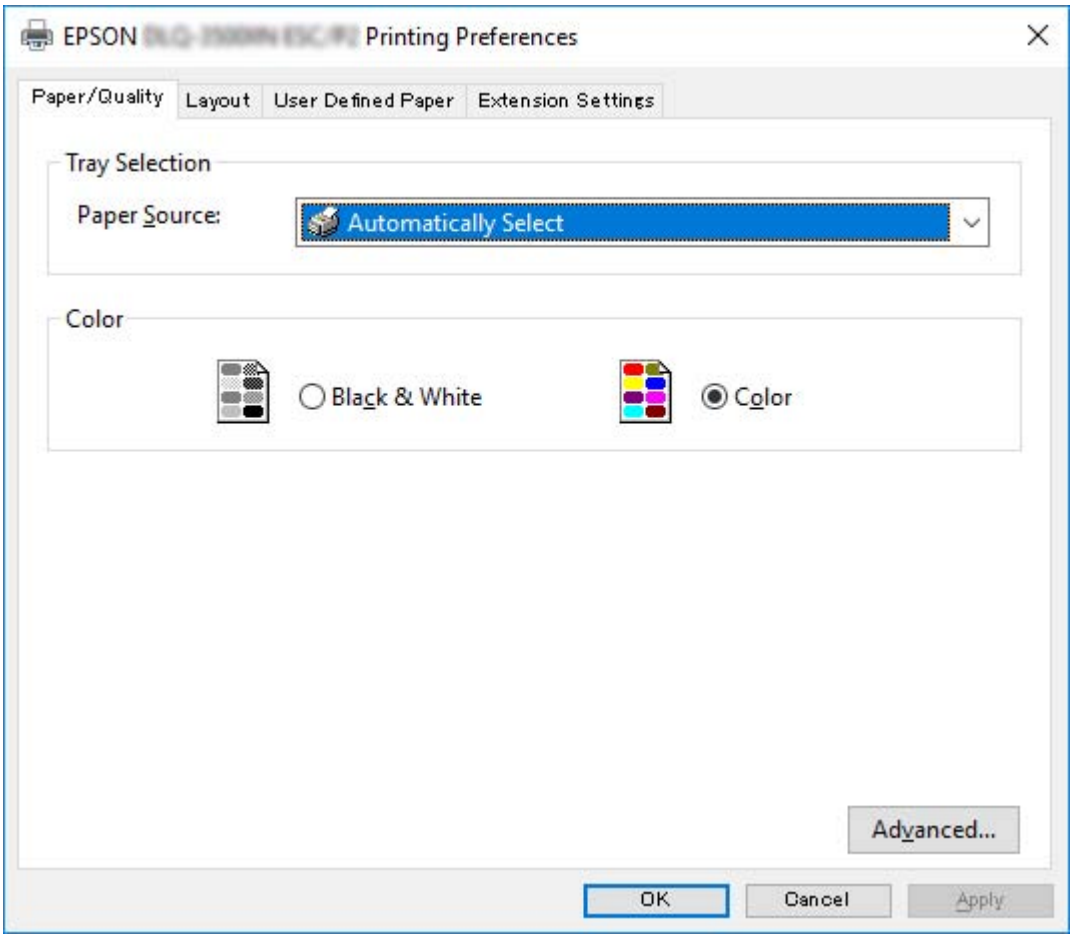

Når du klikker **Printer properties (Skriveregenskaper)** i menyen som vises når du høyreklikker skriverikonet, vises vinduet Properties (Egenskaper), som har menyene som brukes til å velge innstillinger for skriverdriveren.

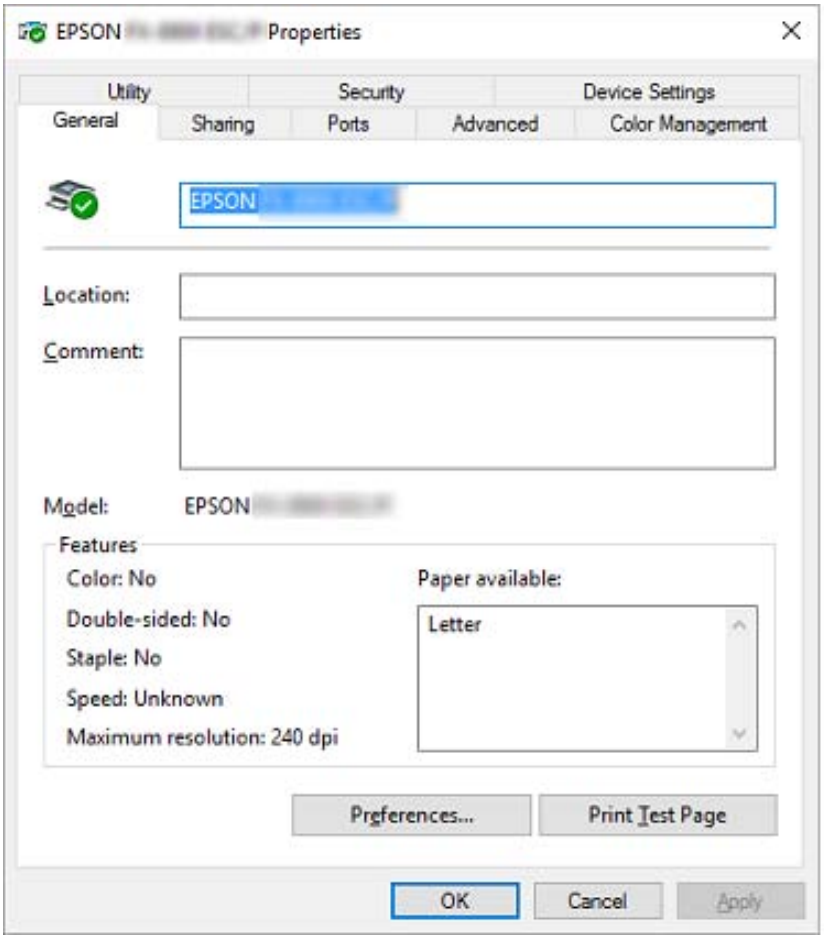

3. Klikk den tilsvarende kategorien øverst i vinduet for å vise en meny. Se “Oversikt over skriverdriver-innstillinger” på side 64 for mer informasjon.

Endre skriverdriverinnstillingene

Skriverdriveren har to menyer der du kan endre skriverdriverinnstillingene, Layout (Oppsett), og Paper/Quality (Papir/Kvalitet). Du kan også endre innstillingene på menyen Utility (Verktøy) i skriverprogramvaren. Du finner en oversikt over de tilgjengelige innstillingene under “Oversikt over skriverdriver-innstillinger” på side 64.

Merk:
På Windows XP/Windows Server 2003 R2/Windows Server 2003 kan du også se nettbasert hjelp ved å høyreklikke elementene i driveren og velge ***What's this? (Hva er dette?)****.*

Klikk **Help (Hjelp)**-knappen på skjermen til skriverdriveren.

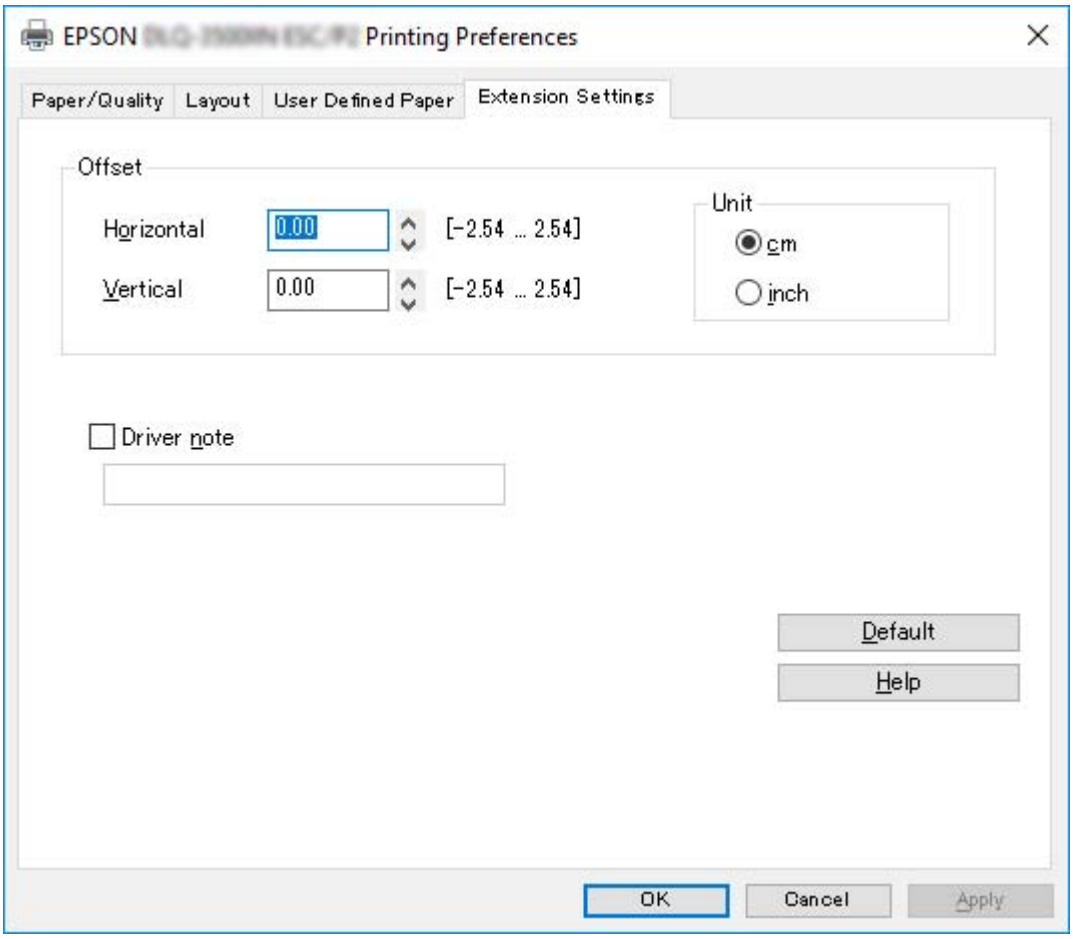

Når du er ferdig med å velge driverinnstillinger, klikker du på **OK** for å bruke innstillingene eller **Cancel (Avbryt)** for å avbryte endringene.

Når du har sjekket innstillingene i skriverdriveren og endret dem om nødvendig, er du klar til å skrive ut.

Oversikt over skriverdriver-innstillinger

Tabellene nedenfor viser skriverdriverinnstillingene for Windows. Merk at ikke alle innstillinger er tilgjengelige i alle versjoner av Windows. Du finner mer informasjon i **Help (Hjelp)** i skriverdriveren.

Skriverinnstillinger

Innstillinger	Forklaringer
Orientation (Papirretning)	Velg **Portrait (Stående)** eller **Landscape (Liggende)**.
Page Order (Siderekkefølge)*	Velg om du vil skrive ut fra front til bak eller fra bak til front.
Pages per Sheet (Sider per ark)*	Velg antall sider du vil skrive ut på en enkelt side.
Draw Borders (Tegn grenser)*	Velg for å skrive ut en kant rundt sidene.
Paper Source (Papirkilde)	Velg papirkilden du vil bruke. Når du velger en papirkildeinnstilling som slutter med (sjekk papir), blir skriveren satt på pause, og arbeidsinformasjonsskjermen vises slik at du kan sjekke. Starte utskrift: Legg i papir når du legger i papir foran, eller trykk Pause-knappen på kontrollpanelet når du legger i papir fra skyvetraktoren eller enkeltarkmateren. Bruk denne funksjonen når du vil sjekke papiret hver gang du skriver ut.
Color (Farge)	Velg om du vil skrive ut grafikk monokromt eller i farger.
User Defined Paper (Brukerdefinert papir)	Hvis papiret ikke er inkludert i nedtrekkslisten Paper Size (Papirstørrelse), kan du legge til størrelsen på listen. Du finner mer informasjon i Help (Hjelp) i skriverdriveren.
Offset (Forskyvning)	Denne innstillingen kan brukes til å forskyve bildet på siden. Du kan justere posisjonen til det utskrevne bildet. Hvis forskyvningen du angir flytter en del av bildet ut av skriverens utskriftsområde, vil den delen ikke skrives ut.
Driver Note (Drivermerknad)	Du kan legge til korte notater i utskriftsdataene for å hjelpe deg med å identifisere utskriftsjobben.
Paper Size (Papirstørrelse)	Velg hvilken størrelse papir du vil bruke. Hvis du ikke ser papirstørrelsen, kan du bruke rullefeltet til å bla gjennom listen. Hvis papirstørrelsen din ikke er står på listen, kan du se i “Definere en egendefinert papirstørrelse” på side 66 for instruksjoner.
Copy Count (Antall eksemplarer)*	Velg hvor mange eksemplarer du vil skrive ut. Hvis du velger mer enn én, vises denne avkrysningsboksen, og du kan velge om du vil sortere eksemplarene.
Graphic - Print Quality (Grafikk - utskriftskvalitet)	Velg ønsket utskriftsoppløsning. Jo høyere oppløsning du velger, jo mer detaljert blir utskriften. Høyere oppløsning gjør imidlertid at utskriften tar mer tid.

Innstillinger	Forklaringer	
Advanced Printing Features (Avanserte utskriftsfunksjoner)*	Velg **Enable (Aktiver)** eller **Disable (Deaktiver)** for metafilspoling.	
Pages per Sheet Layout (Sider per ark-oppsett)*	Velg oppsettsretningen for sidene du vil skrive ut.	
Color Printing Mode (Fargeutskriftsmodus)	Velg **Monochrome (Monokrom)** eller **8 Colors (halftoned) (8 farger (halvtone))**. **8 Colors (halftoned) (8 farger (halvtone))** er tilgjengelig når **Color (Farge)** er valgt på **Paper/Quality (Papir/Kvalitet)**-fanen.	
Halftoning (Halvtone)	Velg typen halvtone som skal brukes når du skriver ut grafikk. Hvis du vil la skriveren avgjøre den beste halvtonekvaliteten, bruker du **Auto Select (Velg automatisk)**.	
Print Optimizations (Utskriftsoptimeringer)*	Velg **Disable (Deaktiver)** når skriveren ikke bruker enhetens skrifttyper, og velg **Enable (Aktiver)** når skriveren bruker enhetens skrifttyper.	
Head Gap (Hodeavstand)	Sørg for at du velger riktig innstilling i henhold til tykkelsen på papiret du bruker eller den samlede tykkelsen til det flerdelte skjemaet.	
	Printer Setting (Skriverinnstilling)	Bruker innstillingene som er lagret i skriveren.
	Auto	Skriveren måler automatisk tykkelsen på papiret og velger de riktige innstillingene.
	9, 8, 7, 6, 5, 4, 3, 2, 1, 0, -1	Velg riktig innstilling i henhold til tykkelsen på papiret du bruker. Ved utskrift på maskinpapir, velger skriveren automatisk **Auto**.
Print Speed (Utskriftshastighet)	Denne innstillingen kan brukes til å velge utskriftshastighet. Velg **Printer Setting (Skriverinnstilling)** når du vil skrive ut ved hjelp av innstillingene som er lagret i skriveren. Hvis **Standard** er valgt, skrives det ut i standard utskriftsmodus. Hvis **High Speed (Høy hastighet)** er valgt, skrives det ut i utskriftsmodus med høy hastighet.	
Print Direction (Utskriftsretning)	Denne innstillingen kan brukes til å velge toveis utskrift. Hvis **Printer Setting (Skriverinnstilling)** er valgt, brukes innstillingen som er lagret i skriveren. Hvis **Bidirectional (Toveis)** er valgt, skrives det ut med toveis utskriftsmodus. Hvis **Unidirectional (Enveis)** er valgt, skrives det ut med enveis utskriftsmodus. Sørg for at **Bi-d** er valgt som innstilling for **Print direction (Utskriftsretning)** på skriveren. Ellers ignoreres denne innstillingen av skriveren.	
Printable Area (Utskrivbart område)	Hvis **Standard** er valgt, brukes det vanlige utskriftsområdet for Epson-slagskrivere. Hvis **Maximum (Maksimum)** er valgt, brukes skriverens maksimale utskriftsområde.	
Top Margin Priority (Toppmargprioritet)	Velg hvilken innstilling som skal brukes for utskriftsstartposisjonen: driverinnstilling eller skriverinnstilling. Du finner mer informasjon i Help (Hjelp) i skriverdriveren.	

Innstillinger	Forklaringer
Printer Font Setting (Skriver-skriftinnstilling)	Velg en tegntabellgruppe du vil bruke. Du kan velge en av tre tegntabellgrupper: **Standard**, **Expanded (Utvidet)** eller **None (Ingen)** (puntgrafikkutskrift). Når **Standard** eller **Expanded (Utvidet)** er valgt, bruker skriveren skrifttypene på enheten. **Expanded (Utvidet)** omfatter flere skrifter enn **Standard**. Hvis **None (Ingen)** er valgt, bruker skriveren punktgrafikkbilder i stedet for skrifttypene på enheten. Du finner mer informasjon om skrifttypene som inngår i hver tabell i "Elektronisk" på side 129.
Packet mode (Pakkemodus)	Det er som regel ikke nødvendig å endre denne innstillingen. Hvis du endrer skriverens innstillinger for Packet mode (Pakkemodus), endrer du denne innstillingen slik at den samsvarer. Hvis innstillingene på skriveren og i skriverdriveren avviker, kan du ikke være i stand til å skrive ut riktig. Du finner mer informasjon i Help (Hjelp) i skriverdriveren.

* Du finner mer informasjon i Windows-hjelpen.

Definere en egendefinert papirstørrelse

Hvis papiret ikke er inkludert i nedtrekkslisten Paper Size (Papirstørrelse), kan du legge til størrelsen på listen.

1. For Windows 10/Windows Server 2019/Windows Server 2016:
   Klikk **Start**-knappen, og velg deretter **Windows System (Windows Systemverktøy)** > **Control Panel (Kontrollpanel)** > **View devices and printers (Vis enheter og skrivere)** i **Hardware and Sound (Maskinvare og lyd)**.

   For Windows 8.1/Windows 8/Windows Server 2012 R2/Windows Server 2012:
   Klikk **Desktop (Skrivebord)** på Start-skjermen, flytt markøren til øverste høyre hjørne av skjermen, klikk **Settings (Innstillinger)**, og klikk på **Control Panel (Kontrollpanel)**. Klikk deretter **View devices and printers (Vis enheter og skrivere)** fra kategorien **Hardware and Sound (Maskinvare og lyd)**.

   For Windows 7/Windows Server 2008 R2:
   Klikk **Start**, og klikk **Devices and Printers (Enheter og skrivere)**.

   For Windows Vista/Windows Server 2008:
   Klikk **Start**, klikk **Control Panel (Kontrollpanel)**, klikk **Hardware and Sound (Maskinvare og lyd)**, og klikk deretter **Printers (Skrivere)**.

   For Windows XP/Windows Server 2003 R2/Windows Server 2003:
   Klikk **Start**, og klikk **Printers and Faxes (Skrivere og telefakser)**.

2. Høyreklikk skriverikonet, og klikk **Printing preferences (Utskriftsinnstillinger)**.

3. Velg menyen **User Defined Paper (Brukerdefinert papir)**.

4. Angi papirstørrelse i feltene Paper Size (Papirstørrelse).

5. Klikk **Apply (Bruk)**, og klikk deretter **OK**.

Merk:
Du finner mer informasjon i Help (Hjelp) i skriverdriveren.

Overvåkningsinnstillinger

Innstillinger	Forklaringer
EPSON Status Monitor 3	Du kan få tilgang til EPSON Status Monitor 3 når du klikker på denne knappen. For å overvåke skriveren må du kontrollere at det er markert ved Monitor the printing status (Overvåk utskriftsstatus).
Monitoring Preferences (Kontrollinn-stillinger)	Klikk denne knappen for å åpne dialogboksen Monitoring Preferences (Kontrollinnstillinger), der du kan angi innstillinger for EPSON Status Monitor 3. Se "Sette opp EPSON Status Monitor 3" på side 69 for mer informasjon.

Innstillingsverktøy

Innstillinger	Forklaringer
Bi-D Adjustment (Bi-D-justering)	Klikk denne knappen for å åpne dialogboksen Bi-D Adjustment (Bi-D-justering), der du kan justere feiljustering i vertikale linjer.
Printer Setting (Skriverinnstilling)	Klikk denne knappen for å åpne dialogboksen Printer Settings (Skriverinnstillinger), der du kan endre skriverinnstillinger.

Bruke EPSON Status Monitor 3

EPSON Status Monitor 3 lar deg overvåke skriverens status, varsler deg når skriverfeil oppstår og gir instruksjoner om feilsøking ved behov.

EPSON Status Monitor 3 er tilgjengelig når:

- ❏ Skriveren er koblet direkte til vertsdatamaskinen via parallellporten [LPT1] eller USB-porten, eller er tilkoblet via Ethernet.
- ❏ Systemet er konfigurert til å støtte toveiskommunikasjon.

Du kan installere EPSON Status Monitor 3 ved å velge dette når du setter opp skriveren. Hvis du må installere det, kan du se "Installere EPSON Status Monitor 3" på side 68. Når du deler skriveren, må du sørge for å angi EPSON Status Monitor 3 slik at den delte skriveren kan overvåkes på skriverserveren og klientene. Se "Sette opp EPSON Status Monitor 3" på side 69 og "Sette opp skriveren i et nettverk" på side 75.

Merk:

- ❏ *Hvis du bruker en datamaskin med et operativsystem der flere brukere er logget på, kan det vises en melding om kommunikasjonsfeil ved samtidig overvåking av skrivere.*
- ❏ *Selv om du kan skrive ut til en skriver som er koblet direkte til datamaskinen i på en ekstern plassering ved hjelp av funksjonen Eksternt skrivebord, kan det oppstå kommunikasjonsfeil.*
- ❏ *Hvis EPSON Status Monitor 3 er installert, og funksjonen Windows Firewall (Windows-brannmur) er slått på (noe som anbefales), er det mulig at den delte skriveren ikke kan overvåkes. Dette problemet kan løses ved å legge til ENAGENT.EXE i Exceptions (Unntak) for brannmurfunksjonen.*

Installere EPSON Status Monitor 3

Hvis du ikke har installert EPSON Status Monitor 3 ennå, følger du trinnene nedenfor for å installere EPSON Status Monitor 3.

1. Kontroller at skriveren er slått av og at Windows kjører på datamaskinen.
2. Sett Software Disc inn i CDROM-stasjonen.

   Merk:
   Før du fortsetter, må du ha installert skriverdriveren på datamaskinen.

3. Følg instruksjonene på skjermen for å installere programvaren.

Du kan også kjøre den kjørbare filen på følgende plassering.

Klientens operativsystem	Mappenavn
Windows XP/Vista/7/8/8.1/10 (x64)	\Apps\StatusMonitor\STM3x64
Windows XP/Vista/7/8/8.1/10 (x86)	\Apps\StatusMonitor\STM3

Sette opp EPSON Status Monitor 3

Følg disse trinnene for å sette opp EPSON Status Monitor 3:

1. For Windows 10/Windows Server 2019/Windows Server 2016:
   Klikk **Start**-knappen, og velg deretter **Windows System (Windows Systemverktøy)** > **Control Panel (Kontrollpanel)** > **View devices and printers (Vis enheter og skrivere)** i **Hardware and Sound (Maskinvare og lyd)**.

   For Windows 8.1/Windows 8/Windows Server 2012 R2/Windows Server 2012:
   Klikk **Desktop (Skrivebord)** på Start-skjermen, flytt markøren til øverste høyre hjørne av skjermen, klikk **Settings (Innstillinger)**, og klikk på **Control Panel (Kontrollpanel)**. Klikk deretter **View devices and printers (Vis enheter og skrivere)** fra kategorien **Hardware and Sound (Maskinvare og lyd)**.

   For Windows 7/Windows Server 2008 R2:
   Klikk **Start**, og klikk **Devices and Printers (Enheter og skrivere)**.

   For Windows Vista/Windows Server 2008:
   Klikk **Start**, klikk **Control Panel (Kontrollpanel)**, klikk **Hardware and Sound (Maskinvare og lyd)**, og klikk deretter **Printers (Skrivere)**.

   For Windows XP/Windows Server 2003 R2/Windows Server 2003:
   Klikk **Start**, og klikk **Printers and Faxes (Skrivere og telefakser)**.

2. For Windows 10/Windows 8.1/Windows 8/Windows 7/Windows Server 2019/Windows Server 2016/Windows Server 2012 R2/Windows Server 2012/Windows Server 2008 R2:
   Høyreklikk skriverikonet, klikk **Printer properties (Skriveregenskaper)**, og klikk deretter fanen **Utility (Verktøy)**.

   For Windows Vista/Windows XP/Windows Server 2008/Windows Server 2003 R2/Windows Server 2003:
   Klikk **Properties (Egenskaper)**, og klikk deretter fanen **Utility (Verktøy)**.

3. Klikk **Monitoring Preferences (Kontrollinnstillinger)**-knappen. Dialogboksen Monitoring Preferences (Kontrollinnstillinger) vises.

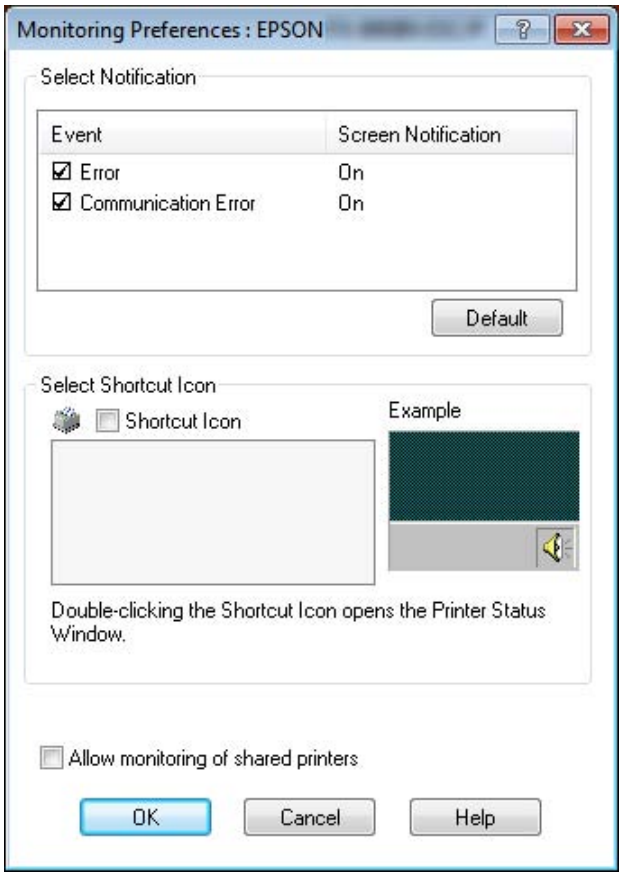

4. Følgende innstillinger er tilgjengelige:

Select Notification (Velg varsling)	Viser på/av-status for feilelementer i avmerkingsboksene. Aktiver en avmerkingsboks for å vise valgt feilmelding.
Select Shortcut Icon (Velg snarveisikon)	Det valgte ikonet vises på oppgavelinjen. Innstillingseksempelet vises på det høyre vinduet. Ved å klikke snarveisikonet får du enkelt tilgang til dialogboksen Monitoring Preferences (Kontrollinnstillinger).
Allow monitoring of shared printers (Tillat overvåking av delte skrivere)	Når denne avmerkingsboksen er valgt, kan en delt skriver overvåkes av andre PC-er. **Merk:** Hvis serveren bruker Windows Vista, velger du **Run as Administrator (Kjør som administrator)** ved åpning av skriveregenskaper før markering.

Merk:
*Klikk **Default (Standard)**-knappen for å tilbakestille alle elementene til standardinnstillingene.*

Få tilgang til EPSON Status Monitor 3

Gjør et av følgende for å få tilgang til EPSON Status Monitor 3;

- ❏ Dobbeltklikk det skriverformede snarveisikonet på oppgavelinjen. For å legge til et snarveisikon på oppgavelinjen går du til menyen Utility (Verktøy) og følger instruksjonene.
- ❏ Åpne menyen Utility (Verktøy), og klikk deretter ikonet **EPSON Status Monitor 3**. Se "Bruke skriverdriveren" på side 55 for å finne ut hvordan du åpner menyen Utility (Verktøy).

Når du åpner EPSON Status Monitor 3 som beskrevet ovenfor, vises følgende skriverstatusvindu.

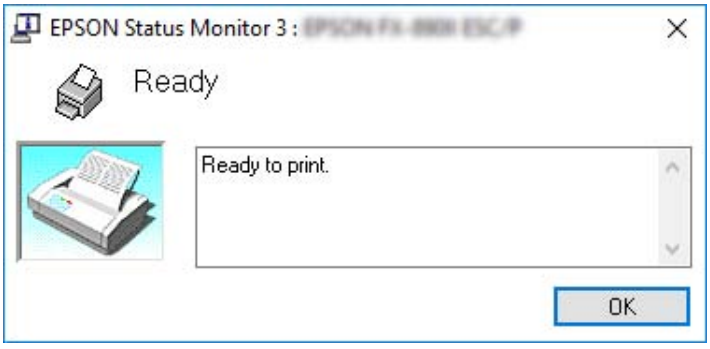

Du kan se informasjon om skriverstatus i dette vinduet.

Merk:
*Det kan være umulig å hente skriverstatus mens utskrift pågår. I så fall kan du klikke **EPSON Status Monitor 3**-knappen i kategorien Utility (Verktøy) og bruke skriveren med statusvinduet åpent.*

Bruke Bi-D Adjustment (Bi-D-justering)

Dette verktøyet lar deg justere når du finner en forskyvning i vertikal linje.

Justere med Bi-D Adjustment (Bi-D-justering)

Følg trinnene nedenfor for å utføre Bi-D-justering.

Forsiktig:

- *Ikke slå av skriveren mens skriveren skriver ut justeringsmønsteret. Dette kan føre til at skriveren lagrer feil innstillinger. Hvis du har slått av skriveren under justeringsprosessen, må du starte Bi-D Adjustment (Bi-D-justering) på nytt.*
- *Seriell kobling støttes ikke.*
- *Kontroller at skriverens status er klar før Bi-D-justering.*
- *Hvis Bi-D Adjustment (Bi-D-justering) ikke blir skrevet ut på riktig måte, må du sette skriverens skrifttypeinnstilling til standard og prøve på nytt.*

1. Åpne menyen **Utility (Verktøy)**, og klikk deretter ikonet **Bi-D Adjustment (Bi-D-justering)**. Se "Bruke skriverdriveren" på side 55 for å finne ut hvordan du åpner menyen **Utility (Verktøy)**. Vinduet Bi-D Adjustment (Bi-D-justering) vises.

2. Klikk **Next (Neste)**.

3. Klikk **Print (Skriv ut)**. Skriveren skriver tre sett med justeringsmønstre. For å se justeringsmønsteret trenger du fire enkeltark i A3-størrelse eller 15 tommers (anbefalt) maskinpapir.

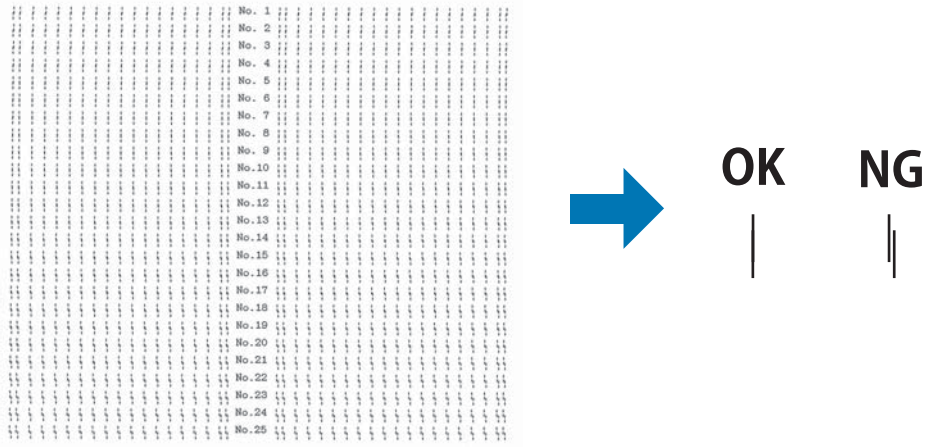

Merk:
Bildet oppe til høyre viser eksempler på gode og dårlige mønstre i utskriftsresultatene.

4. Se på justeringsmønsteret, og finn den vertikale linjen som er mest på linje. Deretter velger du det tilsvarende linjenummeret i vinduet Bi-D Adjustment (Bi-D-justering).

5. Klikk **Set (Angi)**. Justeringsverdien lagres i skriveren.

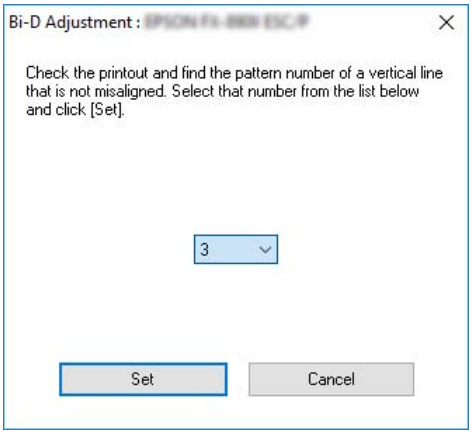

Bruke Printer Setting (Skriverinnstilling)

Dette verktøyet lar deg se gjeldende innstillinger som er lagret i skriveren, endre innstillinger for skriveren, lese innstillingene som er lagret i en fil eller lagre innstillinger til en fil.

Du kan også endre noen av standardinnstillingene lagret på skriveren fra dette verktøyet. Du finner mer informasjon om innstillingselementene i "Menyalternativer for Printer Settings (Skriverinnstillinger)" på side 24.

Forsiktig:
Kontroller at skriveren er klar status før du begynner å hente innstillinger fra skriveren eller oppdaterer skriverinnstillingene.

Merk:
- *Du trenger ikke å endre standard skriverinnstillinger som er lagret på skriveren hvis du bare skriver ut fra Windows. Hvis du endrer disse innstillingene, kan det føre til uønskede effekter på utskriftene når du skriver ut fra Windows.*
- *Noen innstillinger støttes ikke på Utility (Verktøy)-menyen.*

Endre skriverinnstillingen

For å endre skriverinnstillinger følger du fremgangsmåten nedenfor.

1. Åpne menyen **Utility (Verktøy)**, og klikk deretter ikonet **Printer Setting (Skriverinnstilling)**. Se “Bruke skriverdriveren” på side 55 for å finne ut hvordan du åpner menyen Utility (Verktøy). Vinduet Printer Setting (Skriverinnstilling) vises.

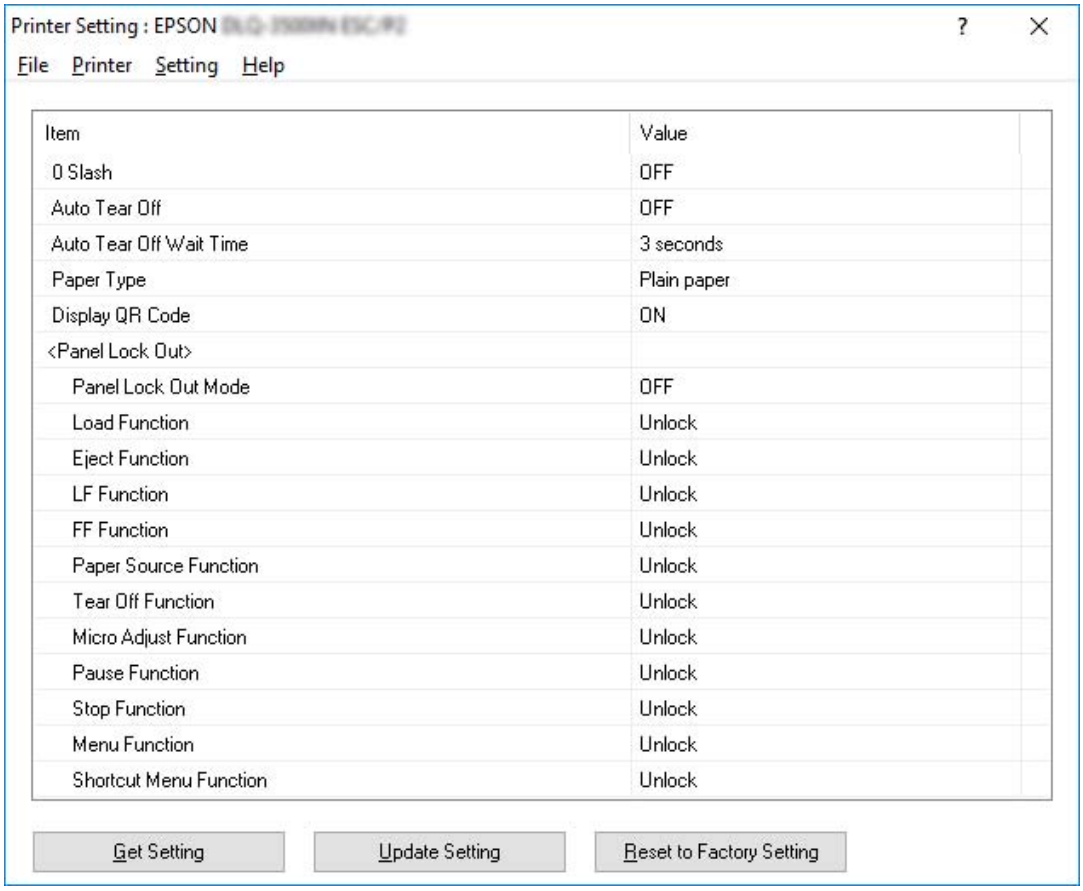

2. Endre nødvendige skriverinnstillinger. Du finner mer informasjon om hvordan du bruker dette verktøyet i Help (Hjelp) i skriverdriveren.

Merk:
Hvis du vil vise flere standardinnstillinger for skriveren, velger du ***Setting (Innstilling)*** *fra menyen på toppen av Printer Setting (Skriverinnstilling)-vinduet, så velger du* ***Show Expansion Setting... (Vis utvidelsesinnstilling ...)****. Imidlertid kan utvidelsesinnstillingen forårsake uønskede effekter; normalt sett bør ikke disse innstillingene endres. Vi anbefaler at du kontakter en teknisk ekspert hvis du trenger å endre disse innstillingene.*

Sette opp skriveren i et nettverk

Dele skriveren

Denne delen beskriver hvordan du deler skriveren på et standard Windows-nettverk.

Datamaskinene i et nettverk kan dele en skriver som er koblet direkte til en av dem. Datamaskinen som er direkte koblet til skriveren er skriverserveren, og de andre datamaskinene er klienter som trenger tillatelse til å dele skriveren med skriverserveren. Klientene deler skriveren via skriverserveren.

I henhold til versjonen av Windows-operativsystemet og tilgangsrettighetene på nettverket må du velge riktige innstillinger for skriverserveren og klientene.

❏ Se "Sette opp skriveren som en delt skriver" på side 75.

❏ Se "Innstillinger for klienter" på side 79.

Merk:

❏ *Når du deler skriveren, må du sørge for å angi EPSON Status Monitor 3 slik at den delte skriveren kan overvåkes på skriverserveren og klientene. Se "Sette opp EPSON Status Monitor 3" på side 69.*

❏ *Når du kobler til en delt skriver via en ruter, kan ruterens innstillinger i enkelte tilfeller føre til at varslinger om feil og advarsler for delte skrivere under utskrift ikke er tilgjengelige.*

❏ *Utskriftsserveren og klientene bør konfigureres på samme nettverkssystem, og de bør tilhøre samme nettverksadministrasjon.*

Sette opp skriveren som en delt skriver

Følg disse trinnene for å konfigurere skriverserveren.

Merk:
Du må ha administratortilgang på den lokale maskinen.

1. For Windows 10/Windows Server 2019/Windows Server 2016:
   Klikk **Start**-knappen, og velg deretter **Windows System (Windows Systemverktøy)** > **Control Panel (Kontrollpanel)** > **View devices and printers (Vis enheter og skrivere)** i **Hardware and Sound (Maskinvare og lyd)**.

For Windows 8.1/Windows 8/Windows Server 2012 R2/Windows Server 2012:
Klikk **Desktop (Skrivebord)** på **Start**-skjermen, og flytt markøren til øverste høyre hjørne av skjermen. Klikk **Settings (Innstillinger)**, og klikk deretter **Control Panel (Kontrollpanel)**. Klikk deretter **View devices and printers (Vis enheter og skrivere)** fra kategorien **Hardware and Sound (Maskinvare og lyd)**.

For Windows 7/Windows Server 2008 R2:
Klikk **Start**, og klikk deretter **View devices and printers (Vis enheter og skrivere)**.

For Windows Vista/Windows Server 2008:
Klikk **Start**, klikk **Control Panel (Kontrollpanel)**, klikk **Hardware and Sound (Maskinvare og lyd)**, og klikk deretter **Printers (Skrivere)**.

For Windows XP/Windows Server 2003 R2/Windows Server 2003:
Klikk **Start**, og klikk **Printers and Faxes (Skrivere og telefakser)**.

2. For Windows 10/Windows 8.1/Windows 8/Windows 7/Windows Server 2019/Windows Server 2016/Windows Server 2012 R2/Windows Server 2012/Windows Server 2008 R2:
Høyreklikk skriverikonet, klikk **Printer properties (Skriveregenskaper)**, og klikk deretter fanen **Sharing (Deling)** på skjermen som vises.

   For Windows Vista/Windows XP/Windows Server 2008/Windows Server 2003 R2/Windows Server 2003:
Høyreklikk skriverikonet, og klikk **Sharing (Deling)** i menyen som vises.

   Hvis følgende meny vises på Windows XP/Windows Server 2003 R2/Windows Server 2003, klikker du enten **Network Setup Wizard (Veiviser for nettverksinstallasjon)** eller **If you understand the security risks but want to share printers without running the wizard, click here. (Hvis du forstår sikkerhetsrisikoen, men ønsker å dele skrivere uten å kjøre veiviseren, klikk her.)**

   Ellers, Følg deretter instruksjonene på skjermen.

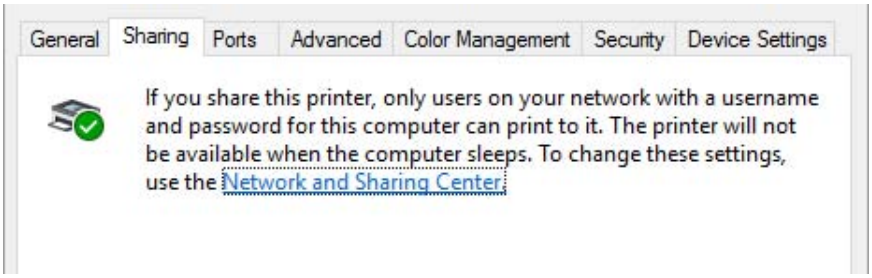

Velg **Share this printer (Del denne skriveren)**, angi navnet i feltet Share name (Delingsnavn), og klikk **OK**.

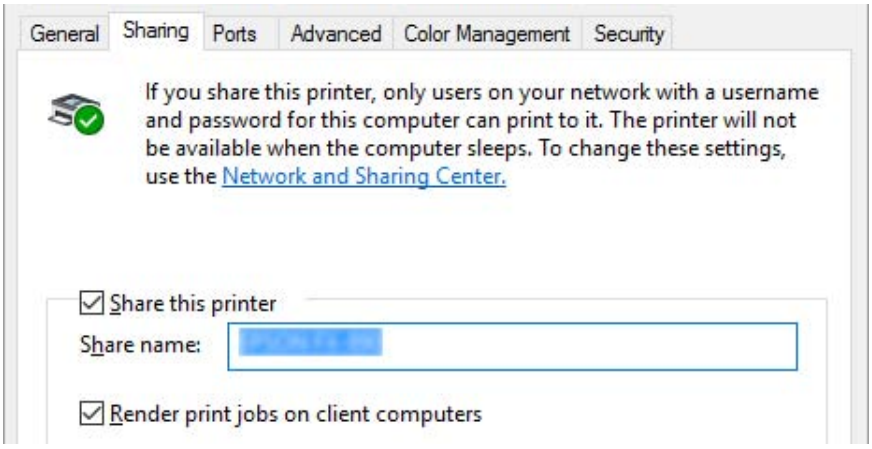

Merk:

- ❏ *Ikke bruk mellomrom eller bindestrek i delingsnavnet, ellers kan det føre til feil.*
- ❏ *På Windows 8.1/Windows 8/Windows 7/Windows Vista/Windows Server 2012 R2/Windows Server 2012/Windows Server 2008 R2/Windows Server 2008 kan du ikke velge* ***Share this printer (Del denne skriveren)*** *før du har klikket knappen* ***Change sharing options (Endre alternativer for deling)****.*

Du må konfigurere klientdatamaskinene slik at de kan bruke skriveren i et nettverk. Se følgende sider for mer informasjon:

- ❏ Se “Innstillinger for klienter” på side 79.

Dele skriveren når brannmuren er på

Merk:
Hvis du vil dele filer og skrivere når Windows Firewall (Windows-brannmur) er på, gjør du følgende.

Windows 10/Windows Server 2019/Windows Server 2016

1. Klikk **Start**-knappen, og velg deretter **Windows System (Windows Systemverktøy)** > **Control Panel (Kontrollpanel)**, klikk **System and Security (System og sikkerhet)**, og klikk **Windows Firewall (Windows-brannmur)**.

2. Klikk **Turn Windows Firewall on or off (Slå Windows-brannmuren på eller av)** i vinduet til venstre. Sørg for at **Block all incoming connections, including those in the list of allowed apps (Blokker alle innkommende tilkoblinger, inkludert de i listen over tillatte apper)** ikke er valgt, og klikk deretter **OK**.

3. Klikk **Allow an app or feature through Windows Firewall (Slipp en app eller en funksjon gjennom Windows-brannmuren)** i vinduet til venstre.

4. Velg **File and Printer Sharing (Fil- og skriverdeling)**, og klikk deretter **OK**.

Windows 8.1/Windows 8/Windows Server 2012 R2/Windows Server 2012

1. Klikk **Desktop (Skrivebord)** på Start-skjermen, flytt markøren til øverste høyre hjørne av skjermen, klikk **Settings (Innstillinger)**, og klikk på **Control Panel (Kontrollpanel)**. Deretter klikker du på **System and Security (System og sikkerhet)** og deretter **Windows Firewall (Windows-brannmur)**.

2. Klikk **Turn Windows Firewall on or off (Slå Windows-brannmuren på eller av)** i vinduet til venstre. Sørg for at **Block all incoming connections, including those in the list of allowed apps (Blokker alle innkommende tilkoblinger, inkludert de i listen over tillatte apper)** ikke er valgt, og klikk deretter **OK**.

3. Klikk **Allow an app or feature through Windows Firewall (Slipp en app eller en funksjon gjennom Windows-brannmuren)** i vinduet til venstre.

4. Velg **File and Printer Sharing (Fil- og skriverdeling)**, og klikk deretter **OK**.

Windows 7/Windows Server 2008 R2

1. Klikk **Start**, klikk **Control Panel (Kontrollpanel)**, klikk **System and Security (System og sikkerhet)**, og klikk deretter **Windows Firewall (Windows-brannmur)**.

2. Klikk **Turn Windows Firewall on or off (Slå Windows-brannmuren på eller av)** i vinduet til venstre. Sørg for at **Block all incoming connections, including those in the list of allowed programs (Blokker alle innkommende tilkoblinger, inkludert de i listen over tillatte programmer)** ikke er valgt, og klikk deretter **OK**.

3. Klikk **Allow a program or feature through Windows Firewall (Slipp et program eller en funksjon gjennom Windows-brannmuren)** i vinduet til venstre.

4. Velg **Share file and printer (Del fil og skriveren)**, og klikk deretter **OK**.

Windows Vista/Windows Server 2008

1. Klikk **Start**, og klikk deretter **Control Panel (Kontrollpanel)**.
2. Klikk **Security (Sikkerhet)**, og klikk deretter **Windows Firewall (Windows-brannmur)** for å åpne vinduet **Windows Firewall (Windows-brannmur)**.
3. Klikk **Turn Windows Firewall on or off (Slå Windows-brannmuren på eller av)** i vinduet til venstre. Hvis skjermen **User Account Control (Brukerkontokontroll)** vises, klikker du **Continue (Fortsett)**.
4. Kontroller at **Block all incoming connections (Blokker alle innkommende tilkoblinger)** ikke er valgt på fanen **General (Generelt)**.
5. Åpne fanen **Exceptions (Unntak)**, velg **File and Printer Sharing (Fil- og skriverdeling)**, og klikk deretter **OK**.

Windows XP/Windows Server 2003 R2/Windows Server 2003

1. Klikk **Start**, og klikk deretter **Control Panel (Kontrollpanel)**.
2. Klikk **Security Center (Sikkerhetssenter)**.
3. Klikk **Windows Firewall (Windows-brannmur)** for å åpne vinduet **Windows Firewall (Windows-brannmur)**.
4. Kontroller at **Don't allow exceptions (Ikke tillat unntak)** ikke er valgt på fanen **General (Generelt)**.
5. Åpne fanen **Exceptions (Unntak)**, velg **File and Printer Sharing (Fil- og skriverdeling)**, og klikk deretter **OK**.

Innstillinger for klienter

Denne delen beskriver hvordan du installerer skriverdriveren ved å få tilgang til den delte skriveren på et nettverk.

Merk:

❏ *Hvis du vil dele skriveren på et Windows-nettverk, må du stille inn skriverserveren. Du finner mer informasjon under "Sette opp skriveren som en delt skriver" på side 75.*

- *Denne delen beskriver hvordan du får tilgang til den delte skriveren på et standard nettverkssystem via serveren (Microsoft-arbeidsgruppe). Hvis du ikke får tilgang til den delte skriveren på grunn av nettverkssystemet, kan du be nettverksadministratoren om hjelp.*
- *Denne delen beskriver hvordan du installerer skriverdriveren ved å få tilgang til den delte skriveren fra mappen Printers (Skrivere). Du kan også få tilgang til den delte skriveren fra Network Neighborhood (Andre maskiner) eller My Network (Mitt nettverk) på Windows-skrivebordet.*
- *Når du skal bruke EPSON Status Monitor 3 på klienter, må du installere både skriverdriveren og EPSON Status Monitor 3 på hver klient.*
- *Hvis skriverdriverne ikke allerede er installert på klienten, må du installere dem før du stille inn dette.*

1. For Windows 10/Windows Server 2019/Windows Server 2016:
   Klikk **Start**-knappen, og velg deretter **Windows System (Windows Systemverktøy)** > **Control Panel (Kontrollpanel)** > **View devices and printers (Vis enheter og skrivere)** i **Hardware and Sound (Maskinvare og lyd)**.

   For Windows 8.1/Windows 8/Windows Server 2012 R2/Windows Server 2012:
   Klikk **Desktop (Skrivebord)** på **Start**-skjermen, flytt markøren til øverste høyre hjørne av skjermen, klikk Settings (Innstillinger), og klikk på **Control Panel (Kontrollpanel)**. Klikk deretter **View devices and printers (Vis enheter og skrivere)** fra kategorien **Hardware and Sound (Maskinvare og lyd)**.

   For Windows 7/Windows Server 2008 R2:
   Klikk **Start**, og klikk **Devices and Printers (Enheter og skrivere)**.

   For Windows Vista/Windows Server 2008:
   Klikk **Start**, klikk **Control Panel (Kontrollpanel)**, klikk **Hardware and Sound (Maskinvare og lyd)**, og klikk deretter **Printers (Skrivere)**.

   For Windows XP/Windows Server 2003 R2/Windows Server 2003:
   Klikk **Start**, og klikk **Printers and Faxes (Skrivere og telefakser)**.

2. Høyreklikk ikonet for skriveren du vil endre innstillingene for, og klikk deretter **Printer properties (Skriveregenskaper)**.

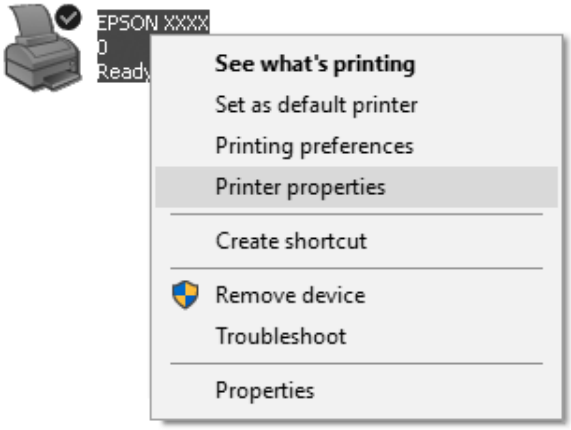

3. Klikk fanen **Ports (Porter)**, og klikk deretter **Add Port (Legg til port)**.

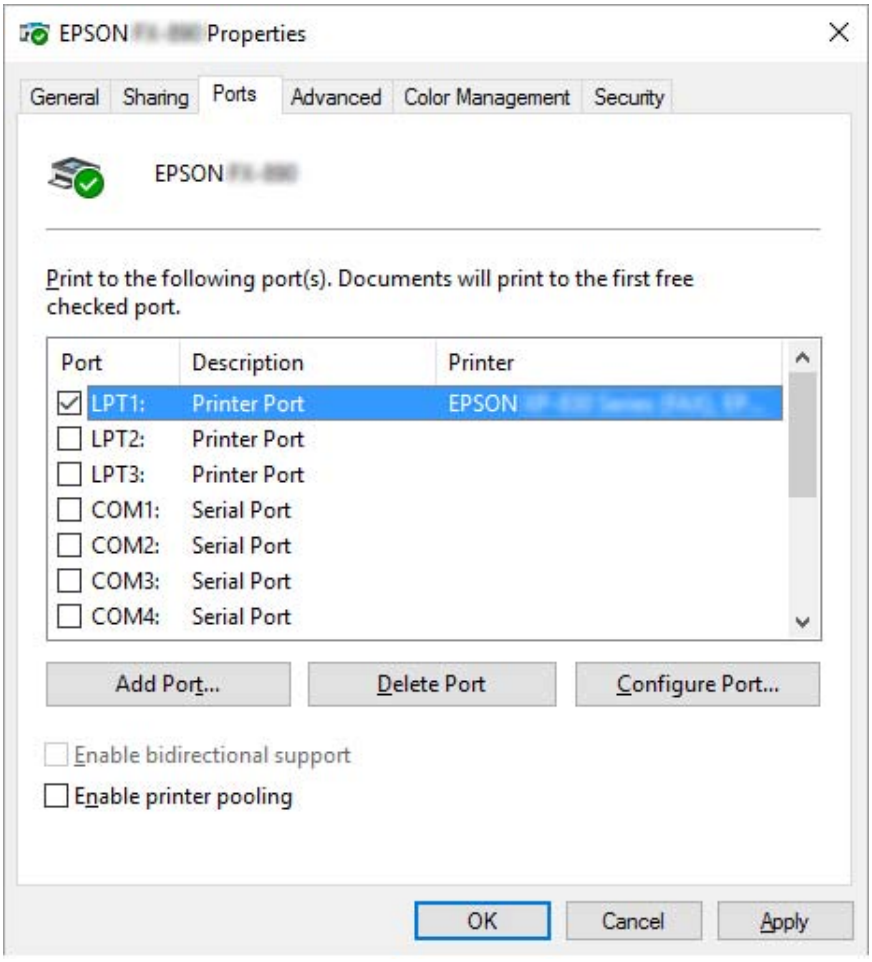

4. Når vinduet **Printer Ports (Skriverporter)** vises, velger du **Local Port (Lokal port)** og klikker **New Port (Ny port)**.

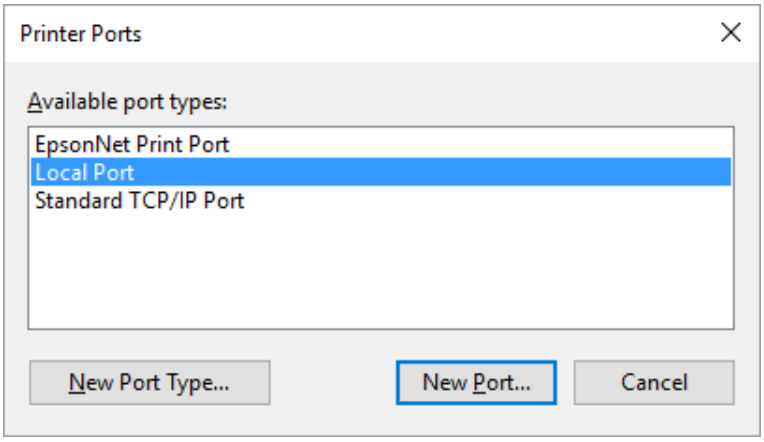

5. Angi følgende informasjon for portnavnet, og klikk **OK**.

   \\Navnet på datamaskinen som er koblet til målskriveren\navn på den delte skriveren

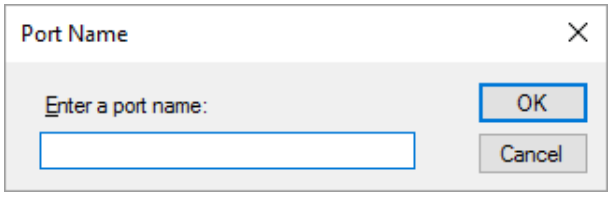

6. Når du har kommet tilbake til vinduet **Printer Ports (Skriverporter)** klikker du **Cancel (Avbryt)**.

7. Kontroller at navnet du har angitt for porten er lagt til og valgt, og klikk deretter **Close (Lukk)**.

Installere skriverdriveren fra CD-ROM-platen

Denne delen beskriver hvordan du installerer skriverdriveren på klientene når serveren og klientene bruker ulike operativsystemer.

Skjermbildene på de påfølgende sidene kan avvike avhengig av Windows-versjonen.

Merk:

- ❏ *Når du installerer skriverdriveren på klientene, må du ha administratortilgang.*
- ❏ *Hvis serveren og klientene bruker samme operativsystem og samme arkitektur, trenger du ikke installere skriverdriverne fra CD-ROM-platen.*

1. Få tilgang til den delte skriveren, så kan det vises en melding. Klikk **OK**, og følg instruksjonene på skjermen for å installere skriverdriveren fra CD-ROM-platen.

2. Sett inn CD-ROM-platen, så vises dialogboksen Install Navi (Installer Navi). Avbryt dialogboksen ved å klikke **Cancel (Avbryt)**, angi riktig stasjon og mappenavn for hvor skriverdriveren til klientene er plassert, og klikk deretter **OK**.

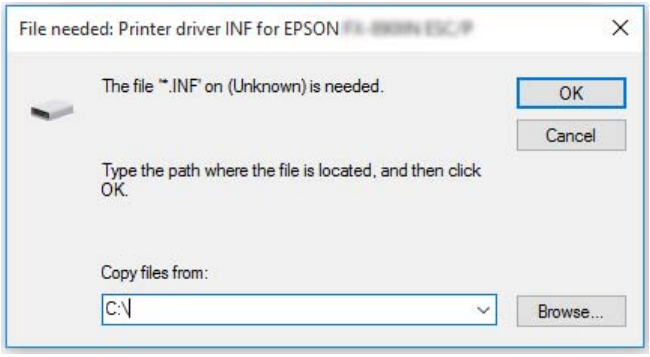

Når du installerer drivere på Windows Vista eller XP, kan du få meldingen «Digital Signature is not found» (Digital signatur ikke funnet). Klikk **Continue Anyway (Fortsett likevel)** (Windows XP) eller **Install this driver software anyway (Installer denne driverprogramvaren allikevel)** (Windows Vista), og fortsett installasjonen.

Mappenavnet varierer avhengig av operativsystemet som brukes.

Klientens operativsystem	Mappenavn
Windows XP/Vista/7/8/8.1/10 (x64)	\Driver\Printer\Driver\WINX64
Windows XP/Vista/7/8/8.1/10 (x86)	\Driver\Printer\Driver\WINX86

3. Velg navnet på skriveren, og klikk deretter **OK**. Følg deretter instruksjonene på skjermen.

Merk:

- *Hvis du også skal installere EPSON Status Monitor 3, kan du se "Installere EPSON Status Monitor 3" på side 68 for instruksjoner.*

- *Hvis du vil bruke EPSON Status Monitor 3 for den delte skriveren, installerer du skriverdriveren som beskrevet i "Innstillinger for klienter" på side 79 etter at du har installert skriverdriveren og EPSON Status Monitor 3 fra CD-ROM-platen. Før du skriver ut, må du velge skriverdriveren installert i "Innstillinger for klienter" på side 79.*

❏ *Hvis EPSON Status Monitor 3 er installert, og funksjonen Windows Firewall (Windows-brannmur) er slått på (noe som anbefales), er det mulig at den delte skriveren ikke kan overvåkes. Dette problemet kan løses ved å legge til ENAGENT.EXE i Exceptions (Unntak) for brannmurfunksjonen.*

Avbryte utskrift

Hvis utskriftene ikke er som forventet, og har feilaktige eller uforståelige tegn eller bilder, kan det hende at du må avbryte utskriften. Når skriverikonet vises på oppgavelinjen, følger du instruksjonene nedenfor for å avbryte utskriften.

1. Dobbeltklikk skriverikonet på oppgavelinjen.

2. Når du avbryter utskrift av alle dokumenter, velger du **Cancel All Documents (Avbryt alle dokumenter)** på Printer (Skriver)-menyen.

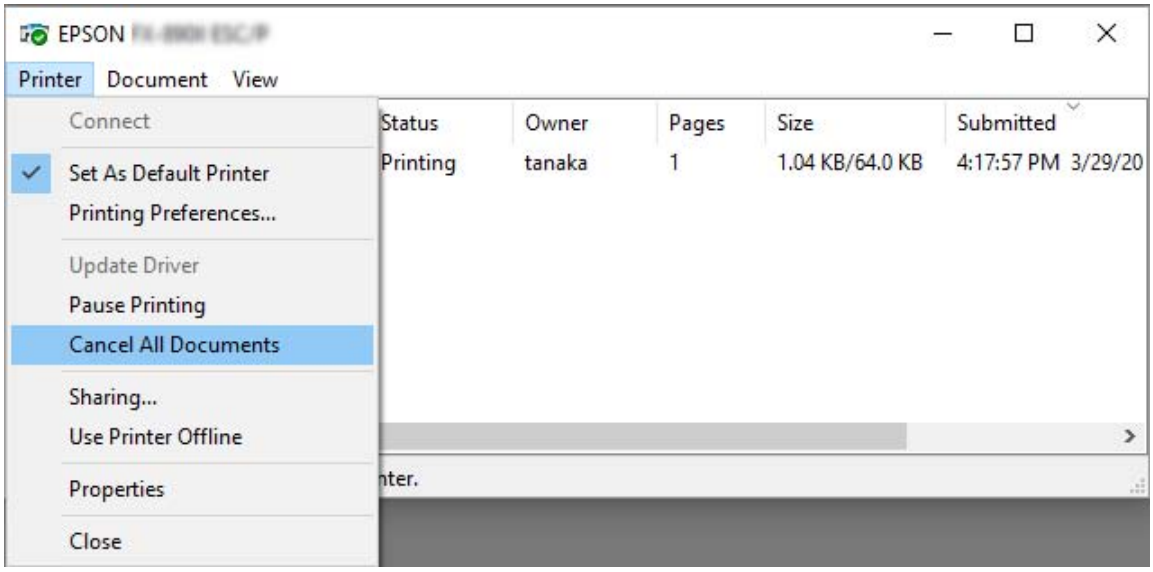

Når du skal avbryte et bestemt dokument, velger dokumentet du vil avbryte, så velger du **Cancel (Avbryt)** på Document (Dokument)-menyen.

Utskriftsjobben er avbrutt.

Avinstallere skriverprogramvaren

Når du skal oppgradere eller installere skriverdriveren, må du avinstallere skriverdriveren som allerede er installert.

Merk:
Når du skal avinstallere EPSON Status Monitor 3 fra et Windows XP-/Windows Server 2003 R2-/Windows Server 2003-miljø med flere brukere, fjerner du snarveisikonet fra alle klientene før du avinstallerer. Du kan fjerne ikonet ved å fjerne markeringen for boksen Snarveisikon i dialogboksen Monitoring Preferences (Kontrollinnstillinger).

Avinstallere skriverdriveren og EPSON Status Monitor 3

1. Slå av skriveren.

2. Avslutt alle programmer som kjører.

3. Åpne **Control Panel (Kontrollpanel)**:

   ❏ Windows 10/Windows Server 2019/Windows Server 2016

   Klikk **Start**-knappen, og velg **Windows System (Windows Systemverktøy)** > **Control Panel (Kontrollpanel)**.

   ❏ Windows 8.1/Windows 8/Windows Server 2012 R2/Windows Server 2012

   Velg **Desktop (Skrivebord)** > **Settings (Innstillinger)** > **Control Panel (Kontrollpanel)**.

   ❏ Windows 7/Windows Vista/Windows XP/Windows Server 2008 R2/Windows Server 2008/Windows Server 2003 R2/Windows Server 2003

   Klikk startknappen, og velg **Control Panel (Kontrollpanel)**.

4. Åpne **Uninstall a program (Avinstaller et program)** (eller **Add or Remove Programs (Legg til eller fjern programmer)**):

   ❏ Windows 10/Windows 8.1/Windows 8/Windows 7/Windows Vista/Windows Server 2019/Windows Server 2016/Windows Server 2012 R2/Windows Server 2012/Windows Server 2008 R2/Windows Server 2008

   Velg **Uninstall a program (Avinstaller et program)** i **Programs (Programmer)**.

❏ Windows XP/Windows Server 2003 R2/Windows Server 2003

Klikk **Add or Remove Programs (Legg til eller fjern programmer)**.

5. Velg programvaren du vil avinstallere.

6. Avinstaller programvaren:

❏ Windows 10/Windows 8.1/Windows 8/Windows 7/Windows Vista/Windows Server 2019/Windows Server 2016/Windows Server 2012 R2/Windows Server 2012/Windows Server 2008 R2/Windows Server 2008

Klikk **Uninstall/Change (Avinstaller/endre)** eller **Uninstall (Avinstaller)**.

❏ Windows XP/Windows Server 2003 R2/Windows Server 2003

Klikk **Change/Remove (Endre/fjern)** eller **Remove (Fjern)**.

Merk:
Hvis vinduet ***User Account Control (Brukerkontokontroll)*** *vises, klikker du* ***Continue (Fortsett)***.

7. Klikk fanen **Printer Model (Skrivermodell)**, velg ikonet for skriveren du vil avinstallere, og klikk deretter **OK**.

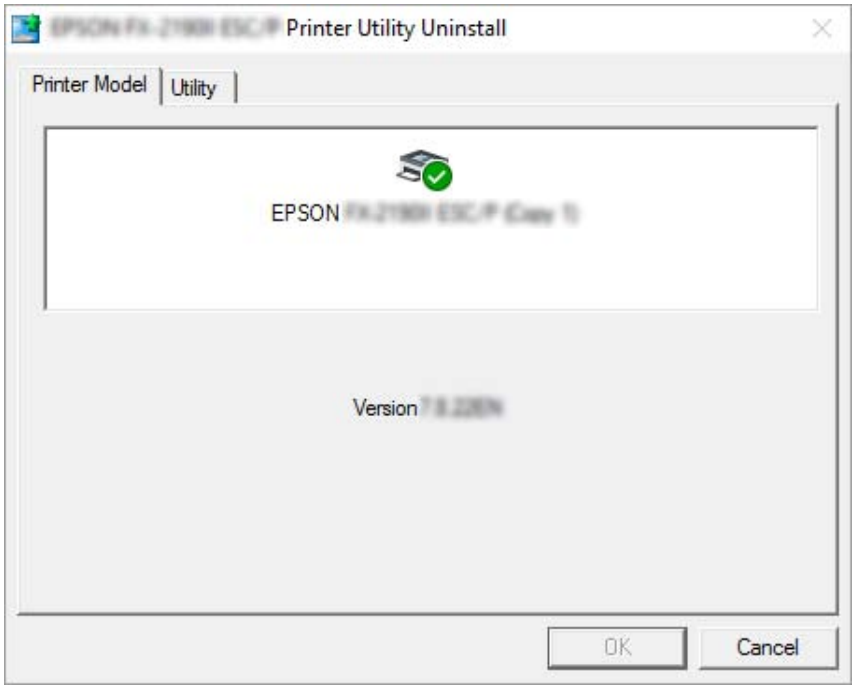

Merk:
Kontroller at ingenting er valgt på fanen Printer Model (Skrivermodell). Åpen fanen ***Utility (Verktøy)****, velg* ***EPSON Status Monitor 3 (for EPSON XXXXXX ESC/P)****, og klikk* ***OK****. Du kan avinstallere kun EPSON Status Monitor 3.*

8. Følg instruksjonene på skjermen.

Kapittel 5

Feilsøking

Sjekke skriverens status

Sjekke meldinger på LCD-skjermen

Hvis det vises en feilmelding eller veiledningsinformasjon på LCD-skjermen, følger du instruksjonene på skjermen eller løsningene nedenfor for å løse problemet. Når skriveren er på pause etter at problemet er løst, trykker du **Pause**-knappen for å fortsette.

Meldinger	Løsninger
XX-papiret sitter fast. Fjern det.	Se "Fjerne papirstopp" på side 97 for å fjerne papirstopp
Skriverfeil. Ta kontakt med Epsons kundestøtte.	Det har oppstått en ukjent skriverfeil. Slå av skriveren, og la den stå i noen minutter før du slår den på igjen. Hvis feilen oppstår på nytt, må du kontakte forhandleren.

Problemer og løsninger

De fleste problemer som kan oppstå når du bruker skriveren har enkle løsninger. Bruk informasjonen i denne delen til å finne kilden til og løsningen på skriverproblemer som oppstår.

Fastsett typen problem som har oppstått, og se den aktuelle delen nedenfor:

"Problemer med strømforsyning" på side 90

"Papirhåndtering" på side 95

"Problemer med skriveposisjon" på side 93

"Problemer med utskrift eller utskriftskvaliteten" på side 90

Du kan også bruke selvtest til å fastslå om skriveren eller datamaskinen forårsaker problemet. Se “Skrive ut en selvtest” på side 101 for utskrift av selvtest. For å fastslå kommunikasjonsproblemer kan erfarne brukere vil bruke skriverens modus for heksadesimal dump, som beskrives i “Skrive ut heksadesimal dump” på side 102.

Se “Fjerne papirstopp” på side 97 for å fjerne papirstopp.

Problemer med strømforsyning

Lampene på kontrollpanelet lyser ikke.	
Årsak	**Prøv dette**
Strømledningen kan være frakoblet.	Kontroller at strømledningen er koblet til stikkontakten på riktig måte.
Stikkontakten kan være av.	Hvis stikkontakten blir kontrollert av en utvendig bryter eller et automatisk tidsur, bør du bruke en annen stikkontakt. Koble til en annen elektrisk enhet, for eksempel en lampe, i stikkontakten for å fastsette om stikkontakten fungerer som den skal.
Skriveren fungerer ikke, og lampene på kontrollpanelet er slukket.	
Årsak	**Prøv dette**
Skriveren er slått av.	Slå på skriveren.
Strømledningen er ikke satt godt nok inn i stikkontakten, eller hvis strømledningen ikke er permanent festet til skriveren, er ikke strømledningen satt godt nok inn i skriveren.	Slå av skriveren, og kontroller at strømledningen er satt ordentlig inn i stikkontakten og skriveren. Deretter slår du på strømbryteren.
Stikkontakten fungerer ikke.	Bruk en annen stikkontakt.

Utskrift

Problemer med utskrift eller utskriftskvaliteten

Skriveren er på, men den skriver ikke ut.	
Årsak	**Prøv dette**
Grensesnittkabelen er ødelagt eller vridd.	Kontroller at grensesnittkabelen ikke er ødelagt eller vridd. Hvis du har en annen grensesnittkabel, kan du prøve å bytte kabelen og sjekke om skriveren fungerer riktig.

Skriveren er ikke koblet direkte til datamaskinen.	Når du bruker en skriverveksler, skriverbuffer eller en skjøtekabel, kan ikke skriveren skrive ut riktig på grunn av kombinasjonen av disse enhetene. Kontroller om skriveren fungerer når den er koblet til datamaskinen uten disse enhetene.
Skriverdriveren er ikke riktig installert.	Kontroller at skriverdriveren er riktig installert. Installerer skriverdriveren om nødvending.
Papir har kjørt seg fast, eller båndet eller vernmekanismen sitter fast.	Slå av skriveren, åpne skriverdekslet, og fjern det fastkjørte papiret eller gjenstanden som sitter fast.
USB-innstillingen er feil.	Kontroller at USB-innstillingen er riktig. Se “Løse USB-problemer” på side 97 for mer informasjon.
Nettverksinnstillingene er feil.	Kontroller at nettverksinnstillingene stemmer. Se «Løse problemer» i Nettverkshåndboken.
Skriveren har hengt seg opp (stoppet i en unormal situasjon).	Slå av skriveren og vent litt. Slå deretter skriveren på igjen, og skriv ut.
Skriveren skriver ikke ut når datamaskinen sender data.	
Årsak	**Prøv dette**
Skriveren er i pause.	Trykk **Pause**-knappen for å slå av **Pause**-lampen.
Grensesnittkabelen er ikke koblet godt nok til.	Kontroller at begge endene av kabelen mellom skriveren og datamaskinen er koblet godt til. Hvis kabelen er riktig tilkoblet, kjører du en selvtest som beskrevet i “Skrive ut en selvtest” på side 101.
Grensesnittkabelen oppfyller ikke skriverens og/eller datamaskinens spesifikasjoner.	Bruk en grensesnittkabel som oppfyller kravene til både skriveren og datamaskinen. Se “Elektronisk” på side 129 og dokumentasjonen til datamaskinen.
Programvaren er ikke riktig satt opp for skriveren.	Velg skriveren fra Windows-skrivebordet eller i programmet. Hvis det er nødvendig, installerer du skriverdriverprogramvaren som beskrevet i det medfølgende oppsettarket.
Skriveren lager støy men ingenting skrives ut, eller utskriften stopper brått.	
Årsak	**Prøv dette**
Hodeavstanden er satt feil.	Sett hodeavstanden til å passe tykkelsen på papiret. Se “Justere Head Gap (Hodeavstand)” på side 35 for instruksjoner.
Båndet har for mye slakk, båndet har løsnet eller båndkassetten er ikke riktig installert.	Fjern eventuell slakk i båndet ved å dreie båndstrammingsknotten, eller installer båndkassetten på nytt som beskrevet i “Skifte båndkassett” på side 112.
Skriveren mater ikke papir ordentlig. (To eller flere ark mates samtidig.)	
Årsak	**Prøv dette**

Papiret er klistret sammen med statisk elektrisitet.	Spre papiret i vifteform før bruk.
Utskriften er blek.	
Årsak	**Prøv dette**
Båndet er utslitt.	Bytt ut båndkassetten som beskrevet i "Skifte båndkassett" på side 112.
Utskriften er svak.	
Årsak	**Prøv dette**
Hodeavstanden er satt feil for papiret.	Sørg for at innstillingen for Head Gap (Hodeavstand) er satt til **AUTO** eller en egnet verdi for papiret. Se "Justere Head Gap (Hodeavstand)" på side 35 for instruksjoner.
Båndet er utslitt.	Bytt ut båndkassetten som beskrevet i "Skifte båndkassett" på side 112.
En del av utskriften mangler, eller prikker mangler på tilfeldige posisjoner.	
Årsak	**Prøv dette**
Båndet har for mye slakk, båndet har løsnet eller båndkassetten er ikke riktig installert.	Fjern eventuell slakk i båndet ved å dreie båndstrammingsknotten, eller installer båndkassetten på nytt som beskrevet i "Skifte båndkassett" på side 112.
Båndet er utslitt.	Bytt ut båndkassetten som beskrevet i "Skifte båndkassett" på side 112.
Linjer med prikker mangler på utskriften.	
Årsak	**Prøv dette**
Skriverhodet er skadet.	Stopp utskriften og ta kontakt med forhandleren for å få skiftet skriverhodet.
Forsiktig: Aldri erstatt skriverhodet selv; skriveren kan bli skadet. Andre deler av skriveren må kontrolleres når skriverhodet erstattes.	
All tekst skrives ut på samme linje.	
Årsak	**Prøv dette**
Ingen linjeskiftkommando sendes på slutten av hver tekstlinje.	Slå av innstillingen for automatisk linjeskift skriverinnstillingene. Da legger ikke skriveren automatisk til en linjeskiftkode ved hver vognretur. Se "Character/Line Space Settings (Tegn-/linje-mellomromsinnstillinger)" på side 25.
Utskriften har ekstra tomme linjer mellom tekstlinjene.	

Årsak	Prøv dette
To linjeskiftkommandoer blir sendt ved slutten av hver tekstlinje fordi innstillingen for automatisk linjeskift er aktivert på skriveren.	Slå av innstillingen for automatisk linjeskift i skriverinnstillingene. Se "Character/Line Space Settings (Tegn-/linje-mellomromsinnstillinger)" på side 25.
Innstillingen for linjeavstand i programmet er feil.	Juster innstillingen for linjeavstand i programmet.
Skriveren skriver ut merkelige symboler, feil skrifttyper eller andre upassende tegn.	
Årsak	**Prøv dette**
Skriveren og datamaskinen kommuniserer ikke riktig.	Pass på at du bruker riktig grensesnittkabel og at kommunikasjonsprotokollen er riktig. Se "Elektronisk" på side 129 og dokumentasjonen til datamaskinen.
Feil tegntabell er valgt i programvaren.	Velg riktig tegntabell ved hjelp av programvaren eller skriverinnstillingene. Tegntabellinnstillingen som er valgt i programvaren din, prioriteres over innstillingene som er gjort på skriveren.
Skriveren du vil bruke, er ikke valgt i programvaren	Velg riktig skriver fra programmet før utskrift.
Programvaren er ikke riktig konfigurert for skriveren.	Sørg for at programvaren er konfigurert riktig for skriveren. Se i dokumentasjonen til programmet. Hvis det er nødvendig, installerer du skriverdriverprogramvaren som beskrevet i det medfølgende oppsettarket.
Programvareinnstillinger overstyrer innstillingene du velger i skriverinnstillingene.	Bruk programvare for å velge skrifttype.
Vertikale utskrevne linjer er ikke på linje.	
Årsak	**Prøv dette**
Toveis utskrift, som er skriverens standard utskriftsmodus, er ikke på linje.	Bruk skriverens toveis justeringsmodus til å løse dette problemet. Se "Justere vertikale linjer i utskriften" på side 99.

Problemer med skriveposisjon

Utskrift vises for høyt eller lavt på siden.	
Årsak	**Prøv dette**
Innstillingen for papirstørrelse i programmet eller skriverdriveren samsvarer ikke med størrelsen på papiret du bruker.	Kontroller innstillingen for papirstørrelse i programmet eller skriverdriveren.
Skriverens sidelengdeinnstilling for fremre eller bakre traktor samsvarer ikke med størrelsen på maskinpapiret du bruker.	Endre sidelengdeinnstillingen for den fremre eller bakre traktoren i skriverinnstillingene. Se "Character/Line Space Settings (Tegn-/linje-mellomromsinnstillinger)" på side 25 for mer informasjon.

Øvre marg eller skjematopp-posisjon er feil.	Kontroller og juster innstillinger for marg eller skjematopp-posisjon i programmet. Se “Utskrivbart område” på side 140 for mer informasjon. Du kan endre Skjematopp-posisjonen i skriverinnstillingene. Se “Menyalternativer for Printer Settings (Skriverinnstillinger)” på side 24. Innstillinger som er valgt i Windows-programmer overstyrer imidlertid innstillingene i skriverinnstillingene.
Skriverdriverinnstillingene du vil bruke er ikke valgt i programvaren.	Velg riktig skriverdriverinnstilling fra Windows-skrivebordet eller i programmet før utskrift.
Du flyttet papiret med knotten mens skriveren var på.	Juster skjematopp-posisjonen i skriverinnstillingene. Se “Menyalternativer for Printer Settings (Skriverinnstillinger)” på side 24.
Forsiktig: Bruk aldri knotten til å justere skjematopp-posisjon; dette kan skade skriveren eller gjøre at skjematopp-posisjon går tapt.	
Skriveren skriver ut på (eller for langt unna) perforeringen på maskinpapiret.	
Årsak	**Prøv dette**
Innstillingen for avrivningsposisjon er feil.	Juster avrivningsposisjon ved hjelp av Mikrojusteringsfunksjonen. Se “Justere avrivningsposisjonen” på side 53 for mer informasjon.
Forsiktig: Bruk aldri knotten til å justere avrivningsposisjon; dette kan skade skriveren eller gjøre at avrivningsposisjonen går tapt.	
Du flyttet papiret med knotten mens skriveren var på.	Juster avrivningsposisjon ved hjelp av Mikrojusteringsfunksjonen. Se “Justere avrivningsposisjonen” på side 53 for mer informasjon.
Skriveren du vil bruke, er ikke valgt i programvaren.	Velg riktig skriver fra Windows-skrivebordet eller i programmet før utskrift.
Innstillingen for papirstørrelse i programmet eller skriverdriveren samsvarer ikke med størrelsen på papiret du bruker.	Kontroller innstillingen for papirstørrelse i programmet eller skriverdriveren.
Skriverens sidelengdeinnstilling for fremre eller bakre traktor samsvarer ikke med størrelsen på papiret du bruker.	Endre sidelengdeinnstillingen for traktoren i skriverinnstillingene. Se “Character/Line Space Settings (Tegn-/linje-mellomromsinnstillinger)” på side 25 for mer informasjon.

Papirhåndtering

Enkeltark mates ikke riktig

Papir mates ikke.	
Årsak	**Prøv dette**
Maskinpapir er i papirbanen.	Trykk **Load/Eject**-knappen for å fjerne maskinpapiret. Velg **Manual/CSF (Manuell/CSF)** som papirkilde på kontrollpanelet, og sett inn et nytt ark. (Se "Bytte til enkeltark" på side 51 for mer informasjon.)
Papirkilden er satt til traktormating.	Velg **Manual/CSF (Manuell/CSF)** som papirkilde på kontrollpanelet. (Se "Knapper og lamper" på side 17.)
Papiret er ikke lagt i på riktig måte.	Se "Laste enkeltark" på side 45 for hvordan du legger i enkeltark.
Hodeavstanden er satt feil.	Sørg for at innstillingen for Head Gap (Hodeavstand) er satt til **AUTO** eller en egnet verdi for tykkelsen til papiret. Se "Justere Head Gap (Hodeavstand)" på side 35.
Papiret er brettet, gammelt, for tynt eller for tykt.	Se "Papir" på side 131 for informasjon om papirspesifikasjoner og bruk nye, rene ark.
Papiret mates ikke helt ut.	
Årsak	**Prøv dette**
Papiret kan være for langt.	Trykk **LF/FF**-knappen for å løse ut siden. Bruk papir som er innenfor det spesifiserte området. Se papirspesifikasjonene i "Papir" på side 131.
Papiret mates ikke ordentlig med den valgfrie enkeltarkmateren.	
Årsak	**Prøv dette**
Enkeltarkmateren er ikke riktig installert.	Sett på den igjen som beskrevet i "Installere enkeltarkmateren" på side 116.
Enkeltarkmateren er ikke koblet til skriveren.	Sørg for at kabelen er koblet til skriveren på riktig måte. Se "Installere enkeltarkmateren" på side 116.
Det er lagt for mange ark i enkeltarkmateren.	Legg i mindre enn lastekapasiteten i henhold til papirtypen. Se "Enkeltarkmater" på side 116 for mer informasjon.
Kantskinnene på enkeltarkmateren er ikke riktig plassert.	Juster venstre kantskinne med pilmerket, og flytt deretter høyre kantskinne for å passe til papiret bredde.
Det er bare ett ark igjen i skuffen.	Legg mer papir i enkeltarkmateren.

Maskinpapir mates ikke riktig

Traktoren mater ikke papiret.	
Årsak	**Prøv dette**
Manual/CSF (Manuell/CSF) er valgt som papirkilde på kontrollpanelet.	Velg **Tractor (Traktor)** som papirkilde på kontrollpanelet. (Se "Knapper og lamper" på side 17.)
Maskinpapiret er ikke lagt i på riktig måte.	Se "Legge i maskinpapir" på side 37 for hvordan du legger i maskinpapir med traktoren du vil bruke.
Midtpapirstøtten er ikke plassert i midten av papirbredden.	Sett midtpapirstøtten til midten av papirbredden.
Hodeavstanden er satt feil.	Sørg for at innstillingen for Head Gap (Hodeavstand) er satt til **AUTO** eller en egnet verdi for tykkelsen til papiret. Se "Justere Head Gap (Hodeavstand)" på side 35.
Papiret kan ha feil størrelse eller tykkelse for skriveren.	Kontroller at papirstørrelsen og -tykkelsen er innenfor de angitte områdene. Se "Papir" på side 131 for informasjon om spesifikasjoner for maskinpapir.
Papiret er ikke på linje med skriveren.	Sørg for at papiret settes på linje med papiret som er lastet i traktoren slik at det mates jevnt inn i skriveren. Se "Plassere maskinpapir" på side 38.
Kjedehjulenhetene er plassert feil for bredden på papiret du bruker.	Juster posisjonen til av kjedehjulene for å fjerne eventuell slakk langs bredden av papiret. **Merk:** Hvis papiret sitter fast i papirbanen, kan du se "Fjerne papirstopp" på side 97 for instruksjoner.
Papiret mates ikke ut som det skal.	
Årsak	**Prøv dette**
Papiret kan være for langt eller for kort.	Kontroller at sidelengden på papiret er innenfor det angitte området. Se "Papir" på side 131 for informasjon om spesifikasjoner for maskinpapir.
Du prøver kanskje å mate for mye papir bakover.	Hvis du bruker vanlig maskinpapir, river du av den siste trykte siden og trykker **Load/Eject** for å mate papiret bakover. Hvis du bruker etiketter, river du av papiret som går inn i skriveren, så trykker du **LF/FF** for å mate etikettene fremover.
Innstillingen for papirstørrelse i programmet eller skriverdriveren samsvarer kanskje ikke med størrelsen på papiret du bruker.	Kontroller innstillingen for papirstørrelse i programmet eller skriverdriveren.
Papir sitter fast inne i skriveren.	Fjern det fastkjørte papiret som beskrevet i "Fjerne papirstopp" på side 97.

Skriveren mater ikke maskinpapir til venteposisjon.	
Årsak	**Prøv dette**
Du har ikke revet av de utskrevne sidene før du trykket på **Load/Eject**-knappen.	Riv av de utskrevne sidene ved perforeringen. Deretter trykker du **Load/Eject**-knappen for å mate maskinpapiret bakover til venteposisjon.

Nettverksproblemer

Skriveren skriver ikke ut over nettverk.	
Årsak	**Prøv dette**
Nettverk er ikke stilt inn riktig.	Sjekk om utskriftsjobber fra andre datamaskiner blir skrevet ut via nettverket. Hvis utskriftsjobber utføres, kan skriveren eller datamaskinen ha et problem. Kontroller tilkoblingen mellom skriveren og datamaskinen, innstillingene på skriverdriveren og innstillinger på datamaskinen. Når utskriftsjobben ikke er utført, kan nettverksinnstillingene være feil. Spør nettverksadministratoren om hjelp.

Løse USB-problemer

Hvis du har problemer med å bruke skriveren med en USB-tilkobling, kan du lese informasjonen i denne delen.

Hvis skriveren ikke fungerer riktig med en USB-kabel, kan du prøve følgende løsninger:

- ❏ Kontroller at kabelen du bruker er en standard, skjermet USB-kabel.
- ❏ Hvis du bruker en USB-hub, kan du prøve å koble skriveren til det første sjiktet på huben eller direkte til USB-porten på datamaskinen.

Fjerne papirstopp

Følg disse trinnene for å fjerne fastkjørt papir:

Forsiktig:
Ikke trekk i det fastkjørte papiret mens skriveren er på.

1. Slå av skriveren.

2. Hvis en enkeltarkmater eller en automatisk arkjusteringsenhet er installert, må den fjernes fra skriveren.

3. Hvis maskinpapir sitter fast i skriveren, må du rive av den nye forsyningen og de trykte sidene ved perforeringen nærmest skriveren, så åpner du kjedehjuldekslet for å frigjøre papiret.

4. Drei bryteren på høyre side av skriveren for å fjerne papiret, og trekk papiret forsiktig ut av skriveren. Når du dreier bryteren, må du passe på retningen du dreier papiret slik at det ikke rulles tilbake inn i skriveren.

   Forsiktig:
   Bruk knotten på høyre side av skriveren til å fjerne fastkjørt papir først når skriveren er slått av. Ellers kan du skade skriveren eller endre på skjematopp- eller avrivningsposisjon.

5. Hvis papiret sitter fast foran, åpner du papirbøylen og fjerner papiret ved å dreie knotten mot klokken og trekke papiret forsiktig ut av skriveren.

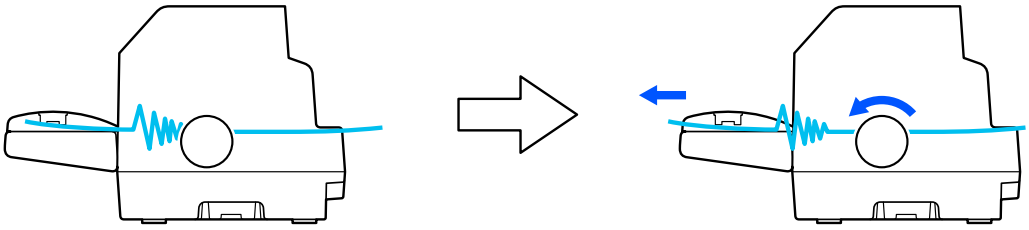

Hvis papiret sitter fast der skriveren laster det inn, og det er vanskelig å fjerne ved å dreie knotten med klokken, kan du dreie knotten med klokken for å fjerne papiret og trekke det ut av skriveren forsiktig.

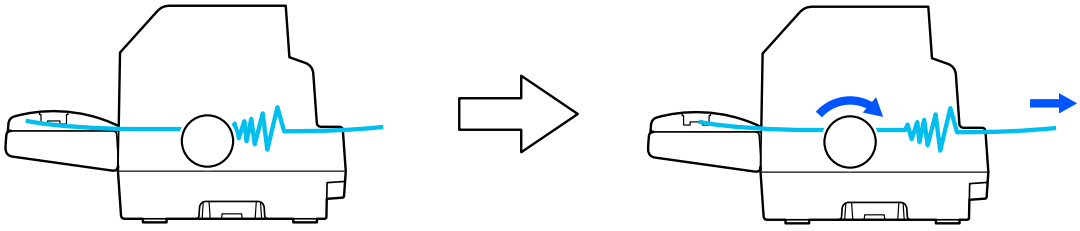

Fjern eventuelle gjenværende papirbiter.

6. Sørg for at du lukker papirbøylen og skriverdekselet, og slå deretter på skriveren.

Sørg for at ingen feil- eller advarselsmeldinger vises på LCD-skjermen.

Justere vertikale linjer i utskriften

Hvis du oppdager at de vertikale linjene i utskriften ikke er på linje, kan du bruke skriverens toveis justeringsmodus til å løse dette problemet.

Under toveis justering skriver skriveren ut tre ark med justeringsmønstre, merket Utkast, Punktgrafikk og LQ (brevkvalitet). Velg det beste justeringsmønsteret fra hvert ark som beskrevet nedenfor.

Merk:

- *For å skrive ut justeringsmønstre trenger du tre enkeltark i A3-størrelse eller 15 tommers (anbefalt) maskinpapir.*
- *Hvis du bruker enkeltark, må du laste ned et nytt ark hver gang skriveren sender et ark fra arkføringen.*

Følg stegene nedenfor for å toveis justering.

1. Sørg for at papiret er lastet og at skriveren er slått av.

   Forsiktig:
   Når du slår av skriveren, må du vente i minst fem sekunder før du slår den på igjen. Ellers kan den bli skadet.

2. Hold nede **Pause**-knappen, og slå på skriveren. Skriveren går i toveis justeringsmodus.

3. Trykk **OK**-knappen. Skriveren skriver tre sett med justeringsmønstre. Se på justeringsmønstrene, og finn den vertikale linjen som er mest på linje. Bruk ▲- eller ▼-knappene for å velge tilsvarende linjenummer på skjermen, og trykk deretter **OK**-knappen.

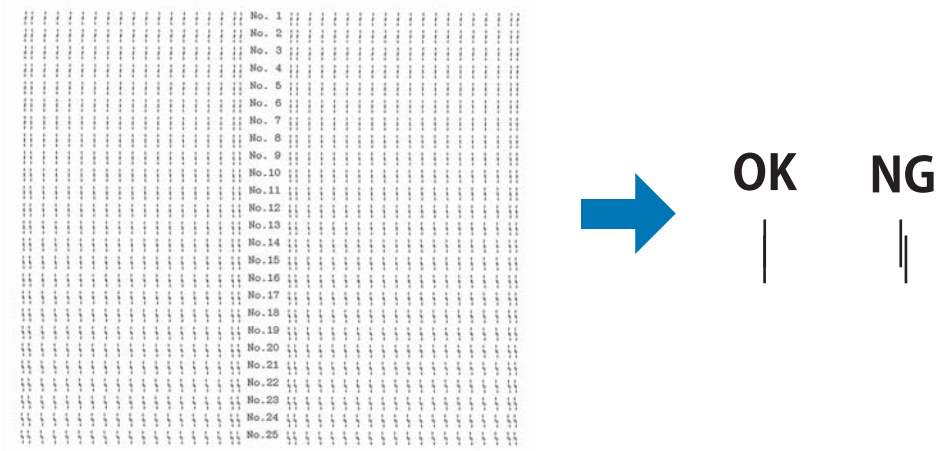

4. Når du har valgt det beste mønsteret i det endelige settet med justeringsmønstre, slår du av skriveren og avslutter toveis justeringsmodus.

Avbryte utskrift

Hvis det oppstår problemer ved utskrift, kan du måtte avbryte utskriften.

Du kan avbryte utskriften fra datamaskinen ved hjelp av skriverdriveren eller skriverens kontrollpanel.

Bruke skriverdriveren

Hvis du vil avbryte en utskriftsjobb før den blir sendt fra datamaskinen, kan du se “Avbryte utskrift” på side 85.

Bruke skriverens kontrollpanel

Når **Cancel**-knappen trykkes, stoppes utskriften, utskriftsjobben som mottas fra det aktive grensesnittet slettes, og feil som kan ha oppstått i grensesnittet slettes.

Skrive ut en selvtest

Du kan kjøre skriverens selvtest til å finne ut om skriveren eller datamaskinen er årsaken til problemet:

- ❏ Dersom selvtestresultatene er tilfredsstillende, fungerer skriveren som den skal, og problemet er sannsynligvis forårsaket av skriverdriverinnstillingene, programinnstillinger, datamaskinen eller grensesnittkabelen. (Sørg for at du bruker en skjermet grensesnittkabel.)
- ❏ Hvis selvtesten ikke skrives ut på riktig måte, er det et problem med skriveren. Se "Problemer og løsninger" på side 89 for mulige årsaker og løsninger på problemet.

Du kan skrive ut selvtesten ved hjelp av enten enkeltark eller maskinpapir. Se "Legge i maskinpapir" på side 37 eller "Laste enkeltark" på side 45 for instruksjoner om lasting av papir.

Merk:
Bruk papir med minst følgende bredde:

Maskinpapir	376 mm (14,8 tommer)
Enkeltark	A3 liggende

Følg disse trinnene for å utføre en selvtest:

1. Sørg for at papiret er lastet og at skriveren er slått av.

   ⚠ ***Forsiktig:***
   Når du slår av skriveren, må du vente i minst fem sekunder før du slår den på igjen. Ellers kan den bli skadet.

2. For å kjøre testen med skrifttypen for utkast slår du på skriveren mens du holder nede **LF/FF**-knappen. For å kjøre testen med skrifttypene for brevkvalitet slår du på skriveren mens du holder nede **Load/Eject**-knappen. Enten av selvtestene kan hjelpe deg med å finne kilden til utskriftsproblemet, men den i utkastkvalitet skrives ut raskere.

3. Ved bruk av enkeltark legger du papir i skriveren.

   Etter noen sekunder laster skriveren papiret automatisk og begynner å skrive ut selvtesten. En rekke tegn blir skrevet ut.

   Merk:
   *Du kan stoppe selvtesten midlertidig ved å trykke **Pause**-knappen. Du kan gjenoppta testen ved å trykke **Pause**-knappen igjen.*

4. Du kan avslutte selvtesten ved å trykke **Pause**-knappen for å stoppe utskrift. Hvis det er papir igjen i skriveren, trykker du **Load/Eject**-knappen for å løse ut den utskrevne siden. Deretter slår du av skriveren.

Forsiktig:
*Ikke slå av skriveren mens den skriver ut selvtesten. Trykk alltid **Pause**-knappen for å stoppe utskrift og **Load/Eject**-knappen for å løse ut den utskrevne siden før du slår av skriveren.*

Skrive ut heksadesimal dump

Hvis du er en erfaren bruker eller utvikler, kan du skrive ut en heksadesimal dump for å isolere kommunikasjonsproblemer mellom skriveren og programvaren. I modus for heksadesimal dump skrives alle data skriveren mottar fra datamaskinen som heksadesimale verdier.

Du kan skrive ut en heksadesimal dump ved hjelp av enten enkeltark eller maskinpapir. Se “Legge i maskinpapir” på side 37 eller “Laste enkeltark” på side 45 for hvordan du legger i papir.

Merk:
- *Funksjonen for heksadesimal dump er utviklet for en tilkobling med en med DOS-basert PC.*
- *Bruk papir som er minst 210 mm (8,3 tommer) bredt, for eksempel A4 eller Letter.*

Følg disse trinnene for å skrive ut en heksadesimal dump:

1. Sørg for at papiret er lastet og at skriveren er slått av.

   Forsiktig:
   Når du slår av skriveren, må du vente i minst fem sekunder før du slår den på igjen. Ellers kan den bli skadet.

2. Du setter skriveren i modus for heksadesimal dump ved å slå den på mens du holder nede både **LF/FF** og **Load/Eject**.

3. Åpne et program, og send en utskriftsjobb til skriveren. Skriveren skriver ut alle kodene den mottar i heksadesimalt format.

```
1B 40 20 54 68 69 73 20 69 73 20 61 6E 20 65 78  .@ This is an ex
61 6D 70 6C 65 20 6F 66 20 61 20 68 65 78 20 64  ample of a hex d
75 6D 70 20 70 72 69 6E 74 6F 75 74 2E 0D 0A     ump printout....
```

Ved å sammenligne tegnene som skrives ut i høyre kolonne med utskriften av de heksadesimale kodene kan du sjekke kodene som mottas av skriveren. Hvis tegnene er utskrivbare, vises de i høyre kolonne som ASCII-tegn. Ikke utskrivbare koder, for eksempel kontrollkoder, vises som prikker.

4. For å avslutte modus for heksadesimal dump trykker du **Pause**-knappen, så tar du ut de(n) trykte siden(e) og slår av skriveren.

Forsiktig:
Ikke slå av skriveren mens den skriver ut den heksadesimale dumpen. Trykk alltid ***Pause****-knappen for å stoppe utskrift og* ***Load/Eject****-knappen for å løse ut den utskrevne siden før du slår av skriveren.*

Kapittel 6

Hvis du trenger hjelp

Nettsted for teknisk støtte

Hvis du trenger ytterligere hjelp, går du til støttenettstedet til Epson som vist under. Velg ditt land eller område, og gå til støttedelen på ditt lokale nettsted for Epson. De nyeste driverne, svar på vanlige spørsmål, håndbøker og annet nedlastbart materiale er også tilgjengelige på nettstedet.

http://support.epson.net/

http://www.epson.eu/Support (Europa)

Hvis Epson-produktet ikke fungerer ordentlig, og du ikke kan løse problemet selv, kan du kontakte Epson kundestøtte for hjelp.

Kontakte kundestøtte

Før du kontakter Epson

Hvis Epson-produktet ikke fungerer ordentlig, og du ikke kan løse problemet ved hjelp av feilsøkingsinformasjonen i håndbøkene, må du kontakte Epsons kundestøtte for å få hjelp. Hvis det ikke står oppført Epson-kundestøtte i ditt område, kontakter du forhandleren du kjøpte produktet av.

Epson-kundestøtte kan hjelpe deg mye raskere hvis du oppgir følgende informasjon:

- ❏ Produktets serienummer
  (Etiketten med serienummeret står vanligvis bak på produktet.)
- ❏ Produktmodell
- ❏ Produktets programvareversjon
  (Klikk på **About (Om)**, **Version Info (Versjonsinformasjon)** eller en lignende knapp i produktprogramvaren.)
- ❏ Merke og modell på datamaskinen du bruker

- ❏ Navn og versjonsnummer til operativsystemet på datamaskinen
- ❏ Navn og versjoner til programvaren du vanligvis bruker med produktet

Merk:
Avhengig av produktet kan nummerlistedataene for faks- og/eller nettverksinnstillinger lagres i produktets minne. Ved svikt eller reparasjon av et produkt kan data og/eller innstillinger gå tapt. Epson skal ikke holdes ansvarlig for eventuelle tap av data, for sikkerhetskopiering eller gjenoppretting av data og/eller innstillinger, selv i løpet av en garantiperiode. Vi anbefaler at du tar dine egne sikkerhetskopier av data eller tar notater.

Hjelp for brukere i Europa

Se i dokumentet Pan-European Warranty for informasjon om hvordan du kontakter Epson kundestøtte.

Hjelp for brukere i Australia

Epson Australia vil gi deg en høy grad av kundeservice. Utenom bruksanvisningene til produktene kan du også finne informasjon på følgende steder:

Internett-adresse

http://www.epson.com.au

Få tilgang til Epson Australias web-sider. Det er verdt det å besøke i blant! På nettstedet kan du laste ned drivere, finne Epson-kontaktpunkter, informasjon om nye produkter og teknisk støtte (e-post).

Epsons brukerstøtte

Telefon: 1300-361-054

Epsons brukerstøtte er siste utvei for å sikre at våre kunder får tilgang til hjelp. Operatørene kan hjelpe deg med å installere, konfigurere og bruke Epson-produktet. Vår avdeling for brukerstøtte før salg kan gi deg litteratur om nye Epson-produkter og gi råd om hvor du finner nærmeste forhandler eller serviceagent. De kan svare på mange typer spørsmål.

Vi anbefaler at du har all relevant informasjon klar når du ringer. Desto mer informasjon du har klar, desto raskere kan vi hjelpe til med å løse problemet. Denne informasjonen inkluderer bruksanvisninger for Epson-produktet, type datamaskin, operativsystem, programvare og annen informasjon du mener er relevant.

Transport av produkt

Epson anbefaler at du beholder emballasjen for fremtidig transport.

Hjelp for brukere i Singapore

Kilder til informasjon, kundestøtte og tjenester som er tilgjengelige fra Singapore er:

Verdensveven

http://www.epson.com.sg

Informasjon om produktspesifikasjoner, nedlasting av drivere, vanlige spørsmål, henvendelser om salg samt teknisk kundestøtte via e-post er tilgjengelige.

Epsons brukerstøtte

Gratis: 800-120-5564

Vårt brukerstøtteteam kan hjelpe deg med følgende over telefon:

- ❏ Salgsforespørsler og produktinformasjon
- ❏ Spørsmål eller problemer knyttet til bruk av produktet
- ❏ Spørsmål om reparasjonstjenester og garanti

Hjelp for brukere i Vietnam

Kontaktsted for informasjon, kundestøtte og tjenester er:

Epsons servicesenter

65 Truong Dinh Street, District 1, Hochiminh City, Vietnam.
Telefon (Ho Chi Minh-byen): 84-8-3823-9239, 84-8-3825-6234

29 Tue Tinh, Quan Hai Ba Trung, Hanoi City, Vietnam
Telefon (Hanoi): 84-4-3978-4785, 84-4-3978-4775

Hjelp for brukere i Indonesia

Kontaktsted for informasjon, kundestøtte og tjenester er:

Verdensveven

http://www.epson.co.id

- ❏ Informasjon om produktspesifikasjoner og drivernedlastinger
- ❏ Vanlige spørsmål, henvendelser om salg og spørsmål via e-post

Epsons direktelinje

Telefon: +62-1500-766

Faks: +62-21-808-66-799

Vår kundestøtte kan hjelpe deg med følgende over telefon eller faks:

- ❏ Salgsforespørsler og produktinformasjon
- ❏ Teknisk støtte

Epsons servicesenter

Provins	Firmanavn	Adresse	Telefon E-post
DKI JAKARTA	ESS JAKARTA MANGGADUA	Ruko Mall Mangga Dua No. 48 Jl. Arteri Mangga Dua, Jakarta Utara - DKI JAKARTA	(+6221) 62301104 jkt-admin@epson-indonesia.co.id
NORTH SUMATERA	ESC MEDAN	Jl. Bambu 2 Komplek Graha Niaga Nomor A-4, Medan - North Sumatera	(+6222) 4207033 bdg-admin@epson-indonesia.co.id
DI YOGYAKARTA	ESC YOGYAKARTA	YAP Square, Block A No. 6 Jl. C Simanjutak Yogyakarta - DIY	(+62274) 581065 ygy-admin@epson-indonesia.co.id
EAST JAWA	ESC SURABAYA	Hitech Mall Lt. 2 Block A No. 24 Jl. Kusuma Bangsa No. 116 - 118 Surabaya - JATIM	(+6231) 5355035 sby-admin@epson-indonesia.co.id

SOUTH SULAWESI	ESC MAKASSAR	Jl. Cendrawasih NO. 3A, kunjung mae, mariso, MAKASSAR - SULSEL 90125	(+62411) 8911071 mksr-admin@epson-indonesia.co.id
WEST KALIMANTAN	ESC PONTIANAK	Komp. A yani Sentra Bisnis G33, Jl. Ahmad Yani - Pontianak Kalimantan Barat	(+62561) 735507 / 767049 pontianak-admin@epson-indonesia.co.id
RIAU	ESC PEKANBARU	Jl. Tuanku Tambusai No.459A Pekanbaru Riau	(+62761) 8524695 pkb-admin@epson-indonesia.co.id
DKI JAKARTA	ESS JAKARTA SUDIRMAN	Wisma Keiai Lt. 1 Jl. Jenderal Sudirman Kav.3 Jakarta Pusat - DKI JAKARTA 10220	(+6221) 5724335 ess@epson-indonesia.co.id
EAST JAWA	ESS SURABAYA	Ruko Surya Inti Jl. Jawa No 2-4 Kav. 29 Surabaya - Jawa Timur	(+6231) 5014949 esssby@epson-indonesia.co.id
BANTEN	ESS SERPONG	Ruko Mall WTC Matahari No. 953, Serpong-Banten	(+6221) 53167051 / 53167052 esstag@epson-indonesia.co.id
CENTRAL JAWA	ESS SEMARANG	Komplek Ruko Metro Plaza Block C20 Jl. MT Haryono No 970 Semarang - JAWA TENGAH	(+6224) 8313807 / 8417935 esssmg@epson-indonesia.co.id
EAST KALIMANTAN	ESC SAMARINDA	Jl. KH. Wahid Hasyim (M. Yamin) Kelurahan Sempaja Selatan Kecamatan Samarinda UTARA - SAMARINDA - KALTIM	(+62541) 7272904 escsmd@epson-indonesia.co.id
SOUTH SUMATERA	ESC PALEMBANG	Jl. H.M Rasyid Nawawi No. 249 Kelurahan 9 Ilir Palembang Sumatera Selatan	(+62711) 311330 escplg@epson-indonesia.co.id
EAST JAVA	ESC JEMBER	JL. Panglima Besar Sudirman Ruko no. 1D Jember-Jawa Timur (Depan Balai Penelitian & Pengolahan Kakao)	(+62331) 488373 / 486468 jmr-admin@epson-indonesia.co.id
NORTH SULAWESI	ESC MANADO	Tekno Megamall Lt LG 11 TK 21, Kawasan Megamas Boulevard, Jl Piere Tendean, Manado - SULUT 95111	(+62431) 8890996 MND-ADMIN@EPSON-INDONESIA.CO.ID

For andre byer ikke på denne listen ringer du: 08071137766.

Hjelp for brukere i Hong Kong

For teknisk støtte samt andre servicetjenester kan brukere ta kontakt med Epson Hong Kong Limited.

Nettside

http://www.epson.com.hk

Epson Hong Kong har opprettet en lokal nettside på både kinesisk og engelsk for å gi brukere følgende informasjon:

- ❏ Produktinformasjon
- ❏ Svar på vanlige spørsmål (FAQ)
- ❏ Nyeste versjoner av Epson-produktdrivere

Direktelinje for teknisk støtte

Du kan også kontakte vårt tekniske personale på følgende telefon- og faksnumre:

Telefon: 852-2827-8911

Faks: 852-2827-4383

Hjelp for brukere i Malaysia

Kontaktsted for informasjon, kundestøtte og tjenester er:

Verdensveven

http://www.epson.com.my

- ❏ Informasjon om produktspesifikasjoner og drivernedlastinger
- ❏ Vanlige spørsmål, henvendelser om salg og spørsmål via e-post

Epsons telefonsenter

Telefon: +60 1800-8-17349

- ❏ Salgsforespørsler og produktinformasjon

- ❏ Spørsmål eller problemer knyttet til bruk av produktet
- ❏ Spørsmål om reparasjonstjenester og garanti

Hovedkontor

Telefon: 603-56288288

Faks: 603-5628 8388/603-5621 2088

Hjelp for brukere i Filippinene

For teknisk støtte og andre servicetjenester kan brukere ta kontakt med Epson Philippines Corporation på følgende telefon- og faksnummer og e-postadresse:

Verdensveven

http://www.epson.com.ph

Informasjon om produktspesifikasjoner, nedlasting av drivere, vanlige spørsmål samt henvendelser via e-post er tilgjengelige.

Kundeservice for Epson i Filippinene

Gratis: (PLDT) 1-800-1069-37766

Gratis: (Digital) 1-800-3-0037766

Metro Manila: (+632)441-9030

Nettsted: https://www.epson.com.ph/contact

E-post: customercare@epc.epson.som.ph

Tilgjengelig 9:00 til 18:00, mandag til lørdag (unntatt helligdager)

Vårt kundestøttesteam kan hjelpe deg med følgende over telefon:

- ❏ Salgsforespørsler og produktinformasjon
- ❏ Spørsmål eller problemer knyttet til bruk av produktet
- ❏ Spørsmål om reparasjonstjenester og garanti

Epson Philippines Corporation

Koblingslinje: +632-706-2609

Faks: +632-706-2663

Kapittel 7

Tilleggsutstyr og forbruksmateriell

Skifte båndkassett

Ekte båndkassett fra Epson

Når utskriften blir svak, må du skifte båndkassetten. Ekte båndkassetter fra Epson er designet og produsert for å fungere ordentlig med din Epson-skriver. De sikrer forsvarlig drift og lang levetid for skriverhodet og andre skriverdeler. Andre produkter som ikke er produsert av Epson kan forårsake skade på skriveren, noe som ikke dekkes av Epsons garantier.

Skriveren bruker følgende båndkassetter:

Svart båndkassett fra Epson:	S015139 (kassett med lang levetid) S015066 (normal kassett)
Fargebåndkassett fra Epson:	S015067

Skifte båndkassett

Følg disse trinnene for å skifte ut en brukt båndkassett:

1. Velg **Replace Ribbon (Skift ut bånd)** på hjem-skjermen.
2. Slå av skriveren.

3. Åpne skriverdekslet.

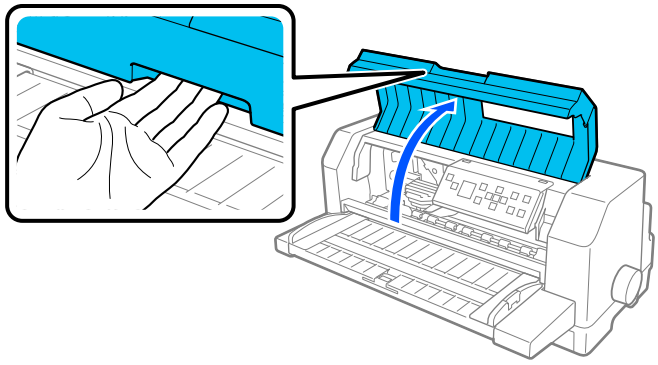

4. Åpne papirbøylen.

Advarsel:
Hvis du nettopp har brukt skriveren, kan skriverhodet være varmt. La det avkjøles i noen minutter før du skifter ut båndkassetten.

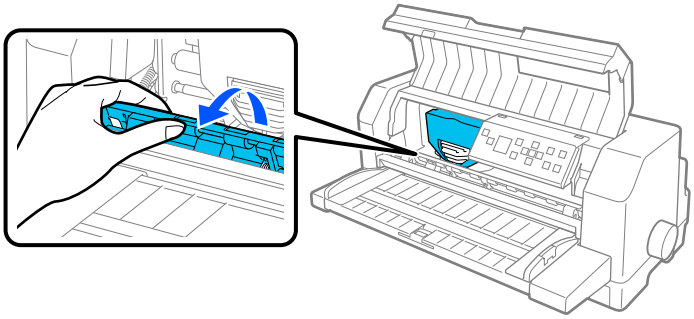

5. Skriverhodet skal være i utskiftingsposisjon som vist på illustrasjonen nedenfor.

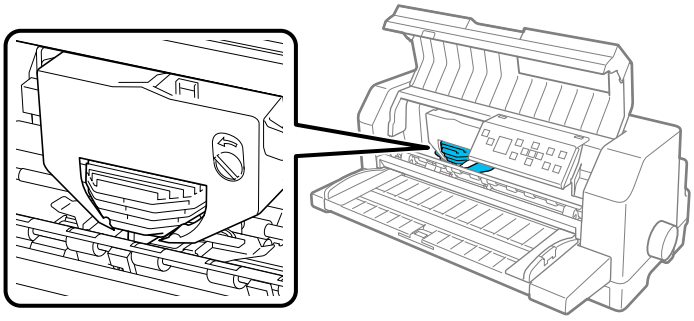

Forsiktig:
Hvis trinnene nedenfor følges mens skriveren er slått på, kan skriveren bli skadet.

6. Trykk fliken øverst til høyre på kassettholderen, og trekk kassetten ut av skriveren.

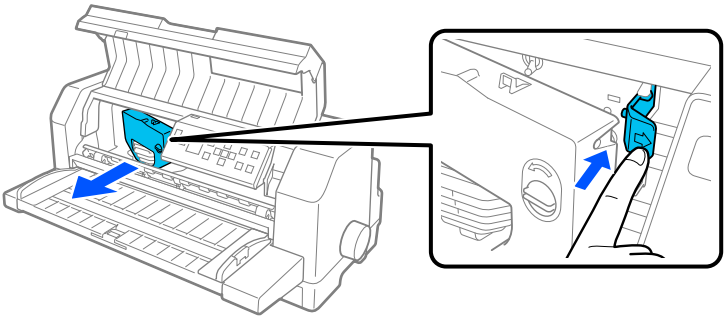

7. Ta den nye båndkassetten ut av pakken. Hvis du bytter den ut med en svart båndkassett, må du fjerne plastskillet fra båndkassetten som vist nedenfor.

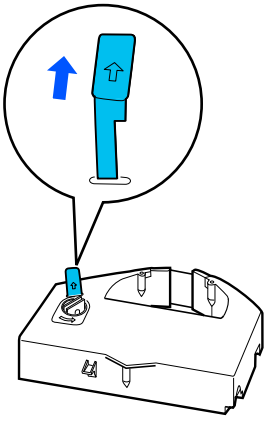

Merk:
Fargebåndkassetter har ikke skille.

8. Drei båndstrammingsknotten i pilens retning for å fjerne eventuell slakk i båndet.

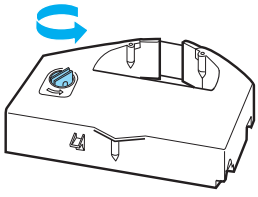

9. Hold båndkassetten med den delen der båndet er eksponert og vendt ned og båndstrammingsknotten er vendt mot forsiden av skriveren. Før deretter båndet under skriverhodet, og klikk patronen på plass slik at flikene på begge sider av kassetten passer inn i hakkene i patronholderen.

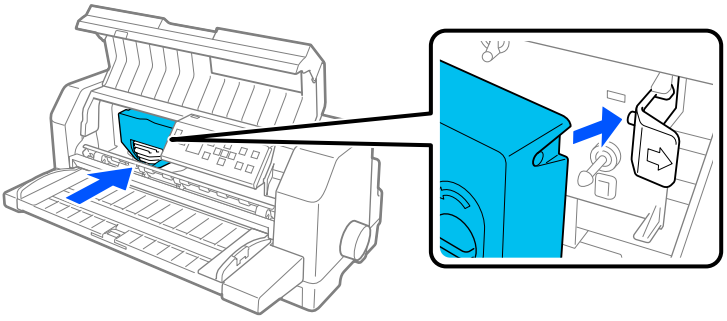

10. Drei båndstrammingsknotten igjen for å fjerne eventuell slakk i båndet slik at båndet beveger seg fritt.

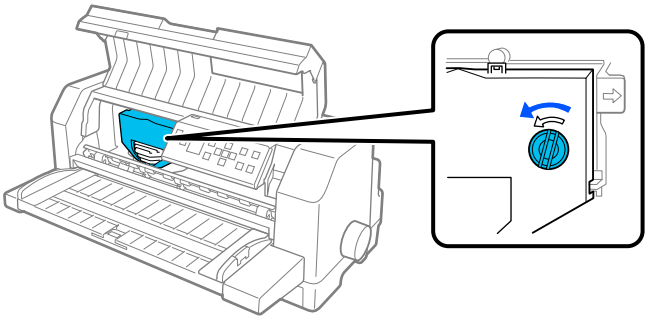

11. Lukk papirbøylen og skriverdekselet.

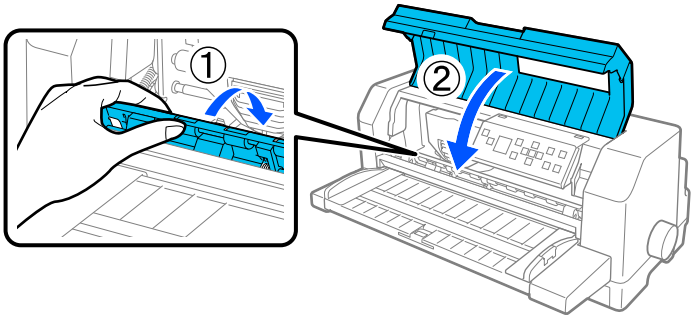

Enkeltarkmater

Den valgfrie enkeltarkmateren C80683* gjør det enklere og mer effektivt å håndtere enkeltark, flerdelte skjemaer på enkeltark, konvolutter og postkort. Du kan bruke enkeltarkmateren uten å fjerne maskinpapir.

Du kan legge følgende mengder papir i enkeltarkmateren:

Enkeltark	
A3-størrelses papir	Opptil 130 ark med 82 g/m² (22 lb) papir Opptil 170 ark med 64 g/m² (17 lb) papir
Annet papir	Opptil 200 ark med 82 g/m² (22 lb) papir Opptil 250 ark med 64 g/m² (17 lb) papir
Flerdelte skjemaer på enkeltark	Opptil 40 ark med 47 g/m² (12,5 lb) papir
Konvolutter	Opptil 20 vanlige eller fine konvolutter Opptil 30 luftpostkonvolutter
Postkort	Opptil 50 vanlige papirkort

Merk:

- *Enkeltarkmateren og den valgfrie automatiske arkjusteringsenheten samtidig kan ikke være installert samtidig.*
- *Dette alternativet er kanskje ikke tilgjengelig i noen land.*

Installere enkeltarkmateren

Følg disse trinnene for å installere enkeltarkmateren:

1. Sørg for at skriveren er slått av.
2. Sett sammen enkeltarkmateren ved å følge instruksjonene i dokumentasjonen som følger med materen.
3. Lukk kjedehjuldekslene hvis de er åpne, og lås kjedehjulene ved å skyve ned låsespakene om nødvendig.

Merk:
Du trenger ikke å fjerne maskinpapiret fra traktoren for å bruke enkeltarkmateren. Se "Skifte mellom traktoren og enkeltarkmateren" på side 121 for informasjon om å bytte mellom enkeltarkmateren og maskinpapir.

4. Hold enkeltarkmateren horisontalt med begge hender. Sett hakkene på hver side av materen over monteringspunktene på skriveren. Senk enkeltarkmateren ned til den sitter ordentlig på skriveren.

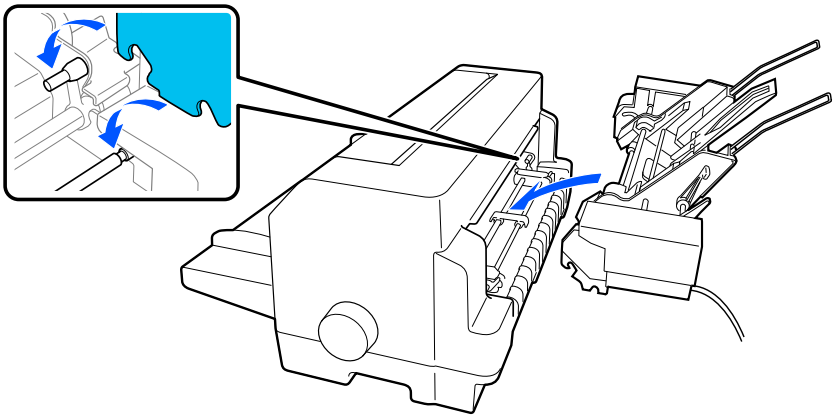

5. Koble kabelkontakten til enkeltarkmateren i skriveren.

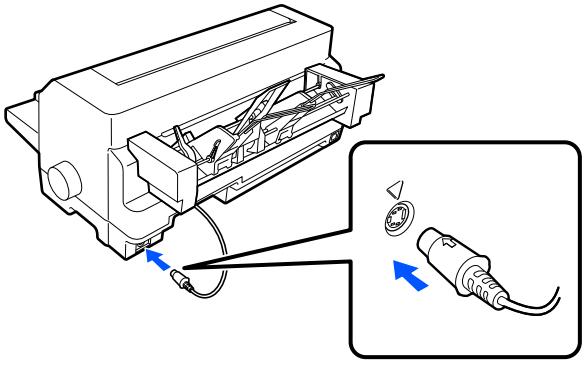

6. Skyv kantstyrene helt ut. Trekk deretter arkføringen og papirstøtten helt ut.

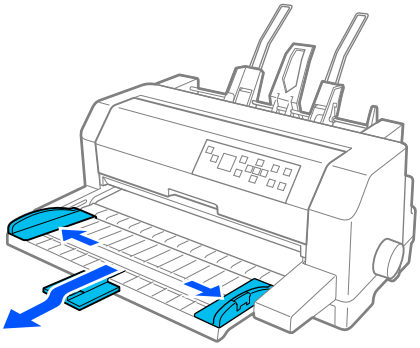

7. Slå på skriveren, og sørg for at **Manual/CSF (Manuell/CSF)** er valgt som papirkilde på kontrollpanelet. Hvis ikke må du velge ved å trykke **Paper Source**-knappen.

8. Juster papirstørrelsen i programvaren om nødvendig.

Du er nå klar til å laste papir i enkeltarkmateren. For å fjerne enkeltarkmateren følger du trinnene ovenfor i motsatt rekkefølge.

Legge i papir i enkeltarkmateren

For flerdelte skjemaer på enkeltark skal du kun bruke den typen skjemaer som er limt øverst.

For å unngå papirstopp må du ikke la for mange utskrevne ark stables på papirføringen samtidig. Fjern bunken når den er halvparten så tykk som papirlastegrensen som står markert på enkeltarkmateren.

Følg disse trinnene for å legge papir i enkeltarkmateren:

1. Trekk papirsettingsspaken forover inntil papirføringene trekkes tilbake slik at papir kan legges i.

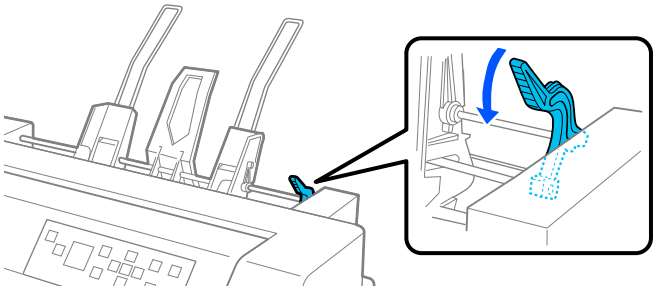

2. Slipp papirføringslåsespakene ved å trekke dem fremover.

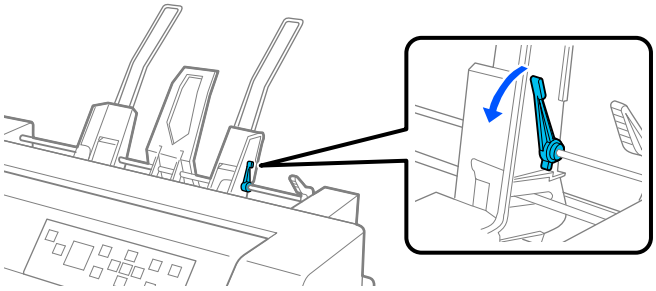

3. Skyv den høyre papirføringen slik at kanten er på linje med føremerket på enkeltarkmateren, og skyv spaken tilbake for å låse papirføringen på plass. Deretter skyver du den venstre papirføringen slik at den omtrent passer bredden på papiret.

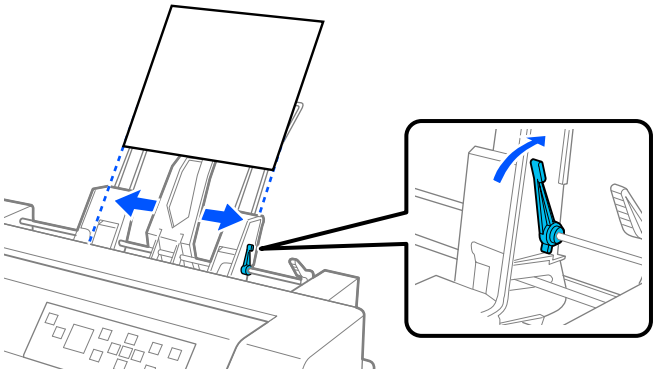

4. Skyv midtpapirstøtten midt mellom papirføringene.

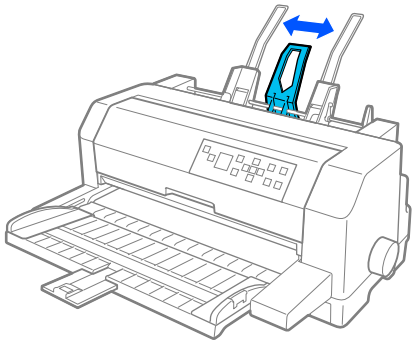

5. Spre en bunke papir i vifteform, og trykk sidene og bunnen av bunken på en flat overflate for å jevne den ut.

Forsiktig:
Ikke legg etiketter i enkeltarkmateren.

6. Sett inn papiret langs den høyre papirføringen, og juster plasseringen til den venstre papirføringen slik at den samsvarer med papirets bredde. Sørg for at føringen er plassert slik at papiret kan bevege seg fritt opp og ned. Lås deretter den venstre føringen på plass.

   Merk:
   Legg i papir med utskriftssiden opp. Hvis du bruker forhåndstrykte skjemaer, legger du dem i opp-ned.

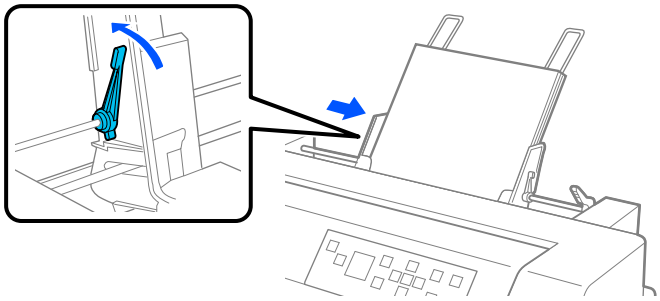

7. Skyv tilbake papirsettingsspakene for å klemme papiret mot føringsrullene.

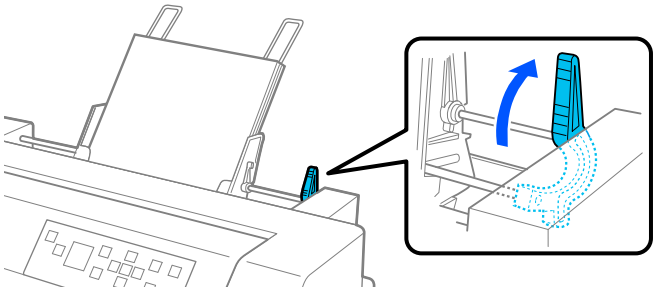

8. Før utskrift må du sørge for at **Manual/CSF (Manuell/CSF)** er valgt som papirkilde på hjem-skjermen. Hvis ikke må du velge ved å trykke **Paper Source**-knappen.

   Enkeltarkmateren mater papir når du sender data til skriveren. Du kan også mate papir ved å trykke **Load/Eject**-knappen.

Merk:
Hvis platen roterer uten at papiret lastes, må du ta papiret helt ut og deretter sette det helt inn i skriveren igjen.

Laste i papir manuelt med arkføringen

Enkeltarkmaterens funksjon for innlasting av enkeltark lar deg bytte til papir av en annen type eller størrelse uten å bytte ut papiret som allerede er lagt i enkeltarkmateren eller fjerne den.

Følg disse trinnene for å laste papir manuelt med arkføringen:

1. Sørg for at **Manual/CSF (Manuell/CSF)** er valgt som papirkilde på hjem-skjermen. Hvis ikke må du velge ved å trykke **Paper Source**-knappen.

2. Skyv arkføringen og papirstøtten helt inn.

3. Sett den venstre kantskinnen å linje med føremerket på arkføringen.

4. Sett venstre side av papiret på linje med kantføreren, juster den høyre kantføreren slik at den passer til bredden på papiret, og sett samtidig arket inn til det møter motstand. Sørg for at du legger i papir med utskriftssiden opp. Etter noen sekunder fører skriveren automatisk papiret til lasteposisjonen. Skriveren er klar til å motta data fra datamaskinen og skrive ut.

Når skriveren har skrevet ut en side av dokumentet, skyver den det ut på arkføringen, og **Paper Out**- og **Pause**-lampene tennes. Hvis du skriver ut et flersidig dokument, fjerner du det trykte arket og setter et nytt ark i arkføringen. Skriveren fører automatisk papiret videre og fortsetter utskriften.

Skifte mellom traktoren og enkeltarkmateren

Du kan enkelt bytte mellom maskinpapir som lastes fra traktoren og enkeltark lastet fra enkeltarkmateren uten å fjerne maskinpapiret.

Skifte til maskinpapir

Følg disse trinnene for å skifte til maskinpapir lastet fra traktoren:

1. Hvis det er enkeltark igjen i papirbanen, trykker du **Load/Eject**-knappen for å løse dem ut.

2. Velg **Tractor (Traktor)** som papirkilde på hjem-skjermen ved å trykke **Paper Source**-knappen.

Bytte til enkeltark

Følg disse trinnene for å bytte tilbake til enkeltark lastet i enkeltarkmateren:

1. Hvis det er noe maskinpapir igjen i skriveren, velger du **Tear off (Avrivning)** på hjem-skjermen, så trykker du **OK**-knappen for å føre papiret til avrivningsposisjonen.

2. Riv av de utskrevne sidene.

3. Trykk **Load/Eject**-knappen. Skriveren mater papir bakover til venteposisjon. Papiret er fortsatt festet til traktoren men er ikke lenger i papirbanen.

4. Velg **Manual/CSF (Manuell/CSF)** som papirkilde på hjem-skjermen ved å trykke **Paper Source**-knappen.

   Merk:
   Hvis du vil laste inn en annen type maskinpapir, må du fjerne enkeltarkmateren.

Automatisk justeringsenhet

Det blir enklere å legge i enkeltark hvis du bruker den valgfrie automatiske arkjusteringsenheten C935741. Den plasserer papiret automatisk og mater det inn i skriveren.

Du kan bruke enkeltarkpapir, flerdelte skjemaer på enkeltark, konvolutter og postkort med den automatiske arkjusteringsenheten. Se “Papir” på side 131 for informasjon om spesifikasjoner for papir.

Merk:
- *Det vises en advarselsmelding på LCD-skjermen hvis du prøver å mate maskinpapir mens den automatiske arkjusteringsenheten er installert. Fjern den automatiske justeringsenheten. Den automatiske arkjusteringsenheten og den valgfrie enkeltarkmateren kan heller ikke være installert samtidig.*
- *Dette alternativet er kanskje ikke tilgjengelig i noen land.*

Installere den automatiske justeringsenheten

Følg disse trinnene for å installere den automatiske arkjusteringsenheten.

1. Slå av skriveren.

   Advarsel:
   Hvis du nettopp har brukt skriveren, kan skriverhodet være varmt. Pass på å ikke ta på den før den er avkjølt.

2. Fjern arkføringen.

3. Hold den automatiske arkjusteringsenheten horisontalt med begge hender, og skyv sporene på begge sidene på festepinnene i skriveren som vist nedenfor. Senk deretter enheten ned til den låses på plass.

   Papir som er lengre enn A4 (297 mm) kan gli fra den automatiske arkjusteringsenheten. Hvis dette skjer, må du feste føringene som fulgte med skriveren, som vist på illustrasjonen.

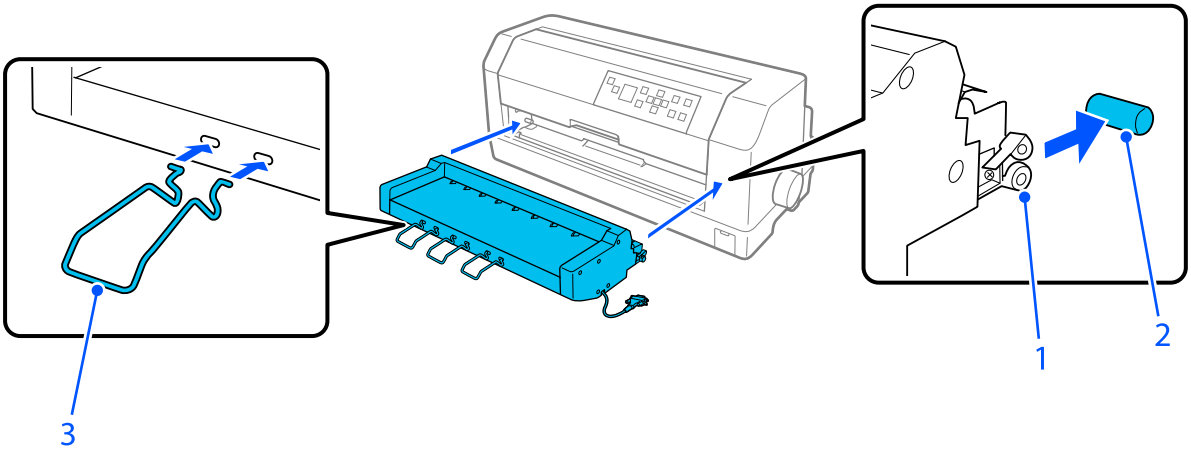

   1. spor
   2. festepinner
   3. føring

4. Åpne dekselet til skriverens tilkoblingsport, og koble kabelforbindelsen til porten. Sørg for at kabelen er koblet godt inn i porten.

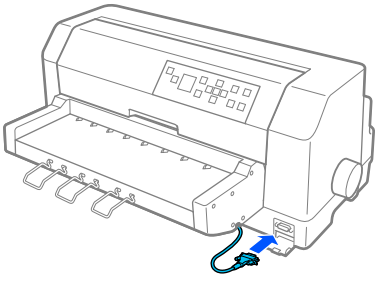

5. Fest kabelen til porten ved å stramme de to skruene som er festet til kontakten.

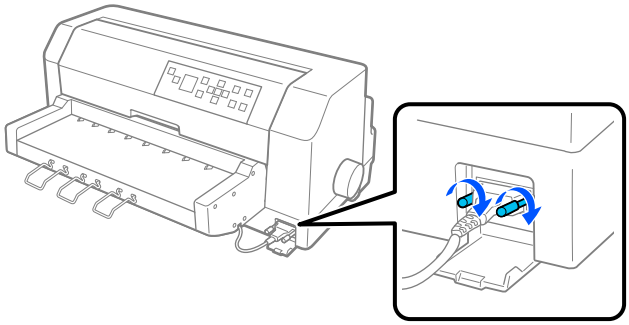

Forsiktig:
Sørg for at skriveren er slått av før du kobler til kabelen.

Merk:
Hvis du skal fjerne den automatiske arkjusteringsenheten, slår du av skriveren og følger prosedyren for installasjon i motsatt rekkefølge fra det siste trinnet.

Legge i papir med den automatiske arkjusteringsenheten

Følg disse trinnene for å laste papir med den automatiske arkjusteringsenheten:

1. Sørg for at **Manual/CSF (Manuell/CSF)** er valgt som papirkilde på hjem-skjermen. Hvis ikke må du velge ved å trykke **Paper Source**-knappen.

2. Sett hodeavstanden til riktig posisjon for typen enkeltark du bruker, med henvisning til tabellen i "Justere Head Gap (Hodeavstand)" på side 35. Dette settes normalt til **AUTO**.

3. Sett papir i den automatiske arkjusteringsenheten slik at tuppen på papiret går bak rullene på enheten. Skriveren setter papiret automatisk på linje, gjenkjenner høyre og venstre kant (bredden) på papiret, og begynner mating.

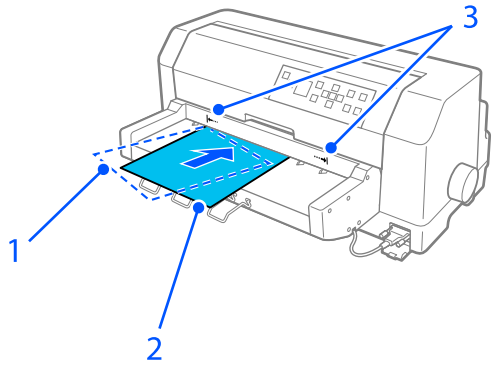

1. innsatt posisjon
2. justert posisjon
3. pilmerker

Merk:

❏ *Sørg for å sette inn papir mellom de to pilmerkene på enheten.*

❏ *Det kan hende at papiret ikke mates inn eller løses ut på riktig måte hvis det lastes i med for stor vinkel. Last i papiret med mindre vinkel.*

Forsiktig:
Bruk knotten på høyre side av skriveren kun til å fjerne fastkjørt papir når skriveren er slått av.

4. Skriveren begynner å skrive ut når den mottar data. Utskriftsposisjonen (posisjonen til den første bokstaven på den første linjen) er som standard satt til 3 mm (0,12 tommer) fra papirets venstre kant. Se “Justere utskriftsposisjon” på side 126 for mer informasjon om utskriftsposisjon.

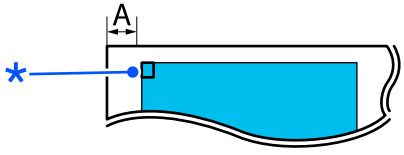

A. 3 mm
* utskriftsposisjonen

5. Skriveren løser automatisk ut papir når den er ferdig med å skrive ut. Hvis enkeltarket er igjen i skriveren, trykker du **Load/Eject**-knappen for å løse det ut.

Justere utskriftsposisjon

Du kan justere utskriftsstartposisjon for den automatiske arkjusteringsenheten.

Følg disse trinnene for å justere utskriftsstartposisjon.

Merk:

- ❏ *Rekkevidden for utskriftsstartposisjoner er fra 2,0 til 29,0 mm fra papirets venstre kant. Standard er 3 mm.*
- ❏ *Den automatiske arkjusteringsenheten må være installert før utskriftsstartposisjon justeres.*

1. Velg innstillingen **Print Start Position (Utskriftsstartposisjon)** fra hjem-skjermen som beskrevet nedenfor.

   Menu (Meny) > **Printer Settings (Skriverinnstillinger)** > **Print Start Position (Utskriftsstartposisjon)**

2. Følg instruksjonene på skjermen for å angi verdien.

Kapittel 8

Produktinformasjon

Skriverens spesifikasjoner

Mekanisk

Utskriftsmetode:	24-pinners mekanisk punktmatrise	
Utskriftshastighet:	Høyhastighets utkast	550 tps ved 10 tpt
	Utkast	550 tps ved 10 tpt (825 tps ved 15 tpt maksimum)
	Brevkvalitet	195 tps ved 10 tpt
Utskriftsretning:	Toveis utskriftsbaneoptimaliserende for tekst- og grafikkutskrift. Enveis tekst- eller grafikkutskrift kan velges ved hjelp av programvarekommandoer.	
Linjeavstand:	1/6 tomme eller programmerbar i mellomrom på 1/360 tomme	
Utskrivbare kolonner:	136 kolonner (ved 10 tpt)	
Oppløsning:	Maksimalt 360 × 180 ppt (brevkvalitetmodus)	
Metoder for papirmating:	Friksjon (foran) Skyvetraktor (bak) Enkeltarkmater (valgfri*) Automatisk arkjusteringsenhet (valgfri*) Disse alternativene er kanskje ikke tilgjengelig i noen land.	
Papirkapasitet:	valgfri enkeltarkmater opptil 200 ark med 82 g/m² (22 lb) papir (A3-størrelse: opptil 130 ark med 82 g/m² (22 lb) papir)	

Pålitelighet:	Totalt utskriftsvolum	25 millioner linjer (unntatt skriverhode)
	Skriverhodets levetid	ca. 200 millioner slag/tråd × 2 (monokrom) ca. 100 millioner slag/tråd × 2 (farge)
Mål og vekt:	Høyde	276 mm (10,8 tommer)
	Bredde	660 mm (25,8 tommer)
	Dybde	432 mm (17,0 tommer)
	Vekt	ca. 18,9 kg (41,2 lb)
Bånd:	Svart båndkassett	S015139 (kassett med lang levetid) S015066 (normal kassett)
	Fargebåndkassett	S015067
	Båndets levetid (med 10 tpt i bokstavkvalitetsmodus med 48 punkter/tegn)	svart bånd ca. 9 millioner tegn (kassett med lang levetid) ca. 6 millioner tegn (normal kassett) fargebånd ca. 1,5 millioner tegn (Svart) ca. 1,1 millioner tegn (Magenta) ca. 1,1 millioner tegn (Cyan) ca. 0,8 millioner tegn (Gul)
Akustisk støy:	Ca. 59 dB (A) (ISO 7779-mønster)	

Merk:
Innstillingen for hodeavstand eller et overopphetet skriverhode kan påvirke utskriftshastigheten.

Elektronisk

Grensesnitt:	DLQ-3500II: Et standard toveis, 8-biters, parallelt grensesnitt med støtte for IEEE 1284 nibble-modus Ett USB 2.0 (full hastighet)-grensesnitt DLQ-3500IIN: Et standard toveis, 8-biters, parallelt grensesnitt med støtte for IEEE 1284 nibble-modus Ett USB 2.0 (full hastighet)-grensesnitt Ett 100 Base-TX nettverksgrensesnitt
Buffer:	128 kB
Skrifttyper:	Punktgrafikk-skrifttyper: Epson Draft 10, 12, 15 tpt Epson Roman 10, 12, 15 tpt, proporsjonal Epson Sans Serif 10, 12, 15 tpt, proporsjonal Epson Courier 10, 12, 15 tpt Epson Prestige 10, 12 tpt Epson Script 10 tpt Epson OCR-B 10 tpt Epson Orator 10 tpt Epson Orator-S10 tpt Epson Script C proporsjonal Skalerbare skrifttyper: Epson Roman 10,5 pkt., 8–32 pkt. (hvert 2. pkt.) Epson Sans Serif 10,5 pkt., 8–32 pkt. (hvert 2. pkt.) Epson Roman T 10,5 pkt., 8–32 pkt. (hvert 2. pkt.) Epson Sans Serif H 10,5 pkt., 8–32 pkt. (hvert 2. pkt.) Strekkodetyper: EAN-13, EAN-8, sammenflettet 2 av 5, UPC-A, UPC-E, kode 39, kode 128, POSTNET

Tegntabeller:

Standardmodell:

Kursivtabell,
PC 437 (USA, standard Europa), PC 850 (flerspråklig), PC 860 (portugisisk), PC 861 (islandsk), PC 865 (nordisk), PC 863 (kanadisk-fransk), BRASCII, Abicomp, ISO Latin 1, Roman 8, PC 858, ISO 8859-15

Utvidet modell:

Kursivtabell,
PC 437 (USA, standard Europa), PC 850 (flerspråklig), PC 860 (portugisisk), PC 861 (islandsk), PC 865 (nordisk), PC 863 (kanadisk-fransk), BRASCII, Abicomp, ISO Latin 1, Roman 8, PC 858, ISO 8859-15, PC 437 gresk, PC 852 (Øst-Europa), PC 853 (tyrkisk), PC 855 (kyrillisk), PC 857 (tyrkisk), PC 866 (russisk), PC 869 (gresk), MAZOWIA (Polen), kode MJK (CSFR), ISO 8859–7 (latin/gresk), ISO Latin 1T (tyrkisk),
Bulgaria (bulgarsk), PC 774 (LST 1283: 1993), Estland (estisk), PC 771 (litauisk), ISO 8859-2, PC 866 LAT. (latvisk), PC 866 UKR (ukrainsk), PC APTEC (arabisk), PC 708 (arabisk), PC 720 (arabisk), PC AR 864 (arabisk), PC437 Slovenia, PC MC, PC1250, PC1251, KZ1048 (Kasakhstan)

Tegnsett:

15 internasjonale tegnsett:

USA, Frankrike, Tyskland, Storbritannia, Danmark I, Sverige, Italia, Spania I, Japan, Norge, Danmark II, Spania II, Latin-Amerika,, Korea, Legal

Elektriske

Nominelt spenningsområde	100 til 240 V
Inngangsspenningsområde	90 til 264 V
Nominelt frekvensområde	50 til 60 Hz
Inngangsfrekvensområde	49,5 til 60,5 Hz

Merkestrøm	3,4–1,6 A (maks. 5,7–2,6 A avhengig av tegntype)
Strømforbruk (med USB-tilkobling)	**100 til 120 V:** Ca. 80 W (ISO/IEC 10561-bokstavmønster) DLQ-3500II: Ca. 0,6 W i hvilemodus* DLQ-3500IIN: Ca. 0,9 W i hvilemodus*
	220 til 240 V: Ca. 78 W (ISO/IEC 10561-bokstavmønster) DLQ-3500II: Ca. 0,8 W i hvilemodus* DLQ-3500IIN: Ca. 1,0 W i hvilemodus*

* Når den konfigurerte tiden går i følgende tilstand, går skriveren inn i hvilemodus.
- ikke feil.
- Det er ingen data i inngangsbufferen.

Merk:
Kontroller etiketten på baksiden av skriveren for å sjekke spenningen.

Miljø

	Temperatur	**Luftfuktighet (uten kondens)**
Drift (vanlig papir)	5 til 35 ˚C (41 til 95 ˚F)	10–80 % relativ fuktighet
Drift (resirkulert papir, konvolutter, etiketter eller papirrull)	15 til 25 ˚C (59 til 77 ˚F)	30–60 % relativ fuktighet
Oppbevaring	-30 til 60 ˚C (-22 til 140 ˚F)	0 til 85 %

Papir

Merk:
❏ *Bruk resirkulert papir, flerdelt papir, etiketter, konvolutter og postkort kun under normale temperatur- og fuktighetsforhold som beskrevet nedenfor.*
Temperatur: 15–25 ˚C (59–77 ˚F)
Fuktighet: 30–60 % relativ fuktighet

❑ *Ikke legg i papir som er krøllete eller brettet.*

Enkeltark

Se også “Flerdelte skjemaer” på side 135 for detaljert informasjon om spesifikasjonen for flerdelte skjemaer på enkeltark.

Bredde	90 til 420 mm (3,5 til 16,5 tommer) / 100 til 420 mm (3,9 til 16,5 tommer)* * Når du legger i enkeltark og flerdelte skjemaer på enkeltark som limes på toppen av skjemaet fra enkeltarkmateren eller den automatiske arkjusteringsenheten
Lengde	80 til 420 mm (3,15 til 16,5 tommer) / 92 til 420 mm (3,6 til 16,5 tommer)* * Når du legger i enkeltark og flerdelte skjemaer på enkeltark som limes på toppen av skjemaet fra enkeltarkmateren
Tykkelse	
enkeltark	0,065 til 0,19 mm (0,0025 til 0,0074 tommer)
flerdelte skjemaer	0,12 til 0,62 mm (0,0047 til 0,024 tommer)
Vekt	
enkeltark	52,3 til 157 g/m² (14 til 42 lb)
flerdelte skjemaer	40 til 58 g/m² (10 til 15 lb)
Kvalitet	
enkeltark	Vanlig papir og resirkulert papir
flerdelte skjemaer	Karbonfrie flerdelte skjemaer med en linje lim på toppen eller siden av skjemaet
Eksemplarer	1 original + 7 kopier

Maskinpapir

Se også “Flerdelte skjemaer” på side 135 for detaljert informasjon om spesifikasjonen for flerdelte skjemaer på maskinpapir.

- ❏ Kjedehjulhullet må være en sirkel eller hakket sirkel.
- ❏ Hullene må være renskjært.
- ❏ Hvis de horisontale og vertikale perforeringene krysses, skal det skyggelagte området under ikke skrives ut på. Perforeringer som ikke er i kryss har ikke dette begrensede området.

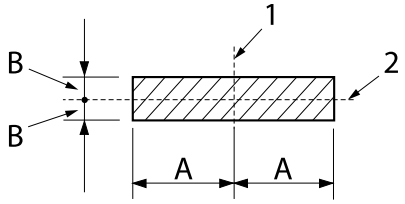

A: 28 mm (1,1 tommer)
B: 3 mm (0,12 tomme)

1. vertikal perforering
2. horisontal perforering

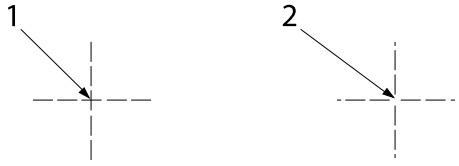

1. krysset perforering
2. ikke-krysset perforering

- ❏ Forholdet mellom beskåret/ubeskåret lengde ved perforeringen bør være mellom 3:1 og 5:1. Videre skal utvidelsen ved perforeringen (når papiret holdes flatt) være mindre enn 1 mm (0,04 tomme) som følger.

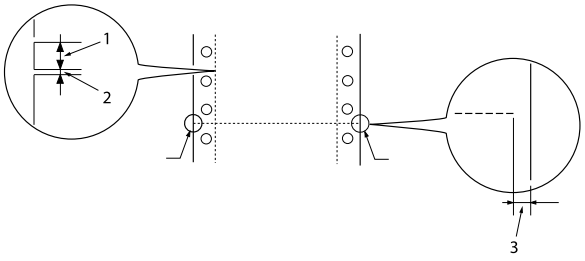

1. 3 mm beskåret
2. 1 mm ubeskåret
3. 1 mm eller mer

❏ Hvis du bruker maskinpapir med en sidelengde (A i neste illustrasjon) på under 101,6 mm (4,0 tommer), må du sørge for at lengden mellom brettene (B) er over 101,6 mm (4,0 tommer).

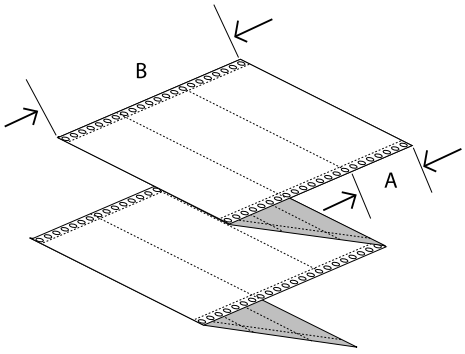

Bredde	101,6 til 406,4 mm (4,0 til 16,0 tommer)
Lengde/side	76,2 til 558,8 mm (3,0 til 22,0 tommer)
Eksemplarer	1 original + 7 kopier
Total tykkelse	
enkeltark	0,065 til 0,19 mm (0,0025 til 0,0074 tommer)
flerdelte skjemaer	0,12 til 0,62 mm (0,0047 til 0,024 tommer)
Vekt	
enkeltark	52,0 til 157 g/m² (14 til 42 lb)
flerdelte skjemaer	40 til 58 g/m² (11 til 15 lb) (vekt/del)
Kvalitet	
enkeltark	Vanlig papir, resirkulert papir og karbonfritt
flerdelte skjemaer	flerdelte skjemaer med punktliming eller papirstifter på begge sider

Flerdelte skjemaer

Spesifikasjonene for målene til flerdelte skjemaer er de samme som for enkeltark og maskinpapir. Se “Enkeltark” på side 132 og “Maskinpapir” på side 133 for detaljert informasjon.

❏ Skjemaark for flerdelte skjemaer på maskinpapir skal festes sammen godt langs venstre og høyre kant ved å kreppe eller lime. For best utskriftskvalitet bruker du flerdelte skjemaer sammen med punktliming.

punktliming	krepping	punktliming og krepping på hver side
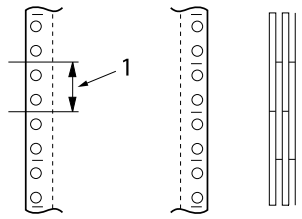	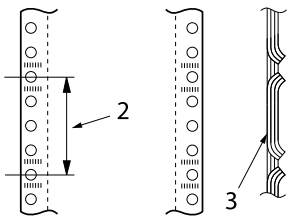	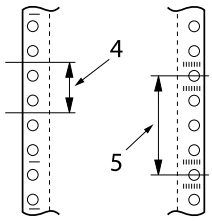

1. 1 tomme eller mindre
2. 3 tommer eller mindre
3. utskriftsside
4. 1 tomme eller mindre
5. 3 tommer eller mindre

Forsiktig:
Bruk aldri flerdelte skjemaer på maskinpapir som er sammenføyet med metallstifter eller stangliming.

1. stangliming
2. metallstifting

❏ Tykkelsen til den brettede delen når forlenget skal være 2 mm eller mindre.

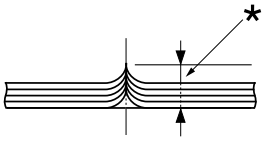

* 2 mm eller mindre

- ❏ Innbindingsområdet skal være flatt og uten bretter.
- ❏ Kjedehjulhullene på alle arkene i skjemaet skal være på linje.
- ❏ Innbindingsposisjonen skal være utenfor det utskrivbare området. Se “Utskrivbart område” på side 140 for mer informasjon.

Etiketter

- ❏ Etiketter skal være ordentlig festet til underlagsarket, og etikettoverflaten må være flat.
- ❏ Etikettene skal ikke skrelle av underlaget under forholdene nedenfor.

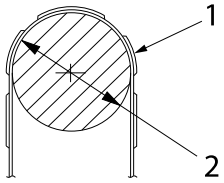

pakketrommelradius:	27 mm
pakkevinkel:	180 ˚
pakketid:	24 timer
omgivelsestemperatur:	40 ˚C
luftfuktighet:	30 %

1. etikett
2. 27 mm

- ❏ Når du bruker etiketter med underlagsark som er helt dekket, må du sørge for at kuttene rundt kantene på etikettene er perforerte.

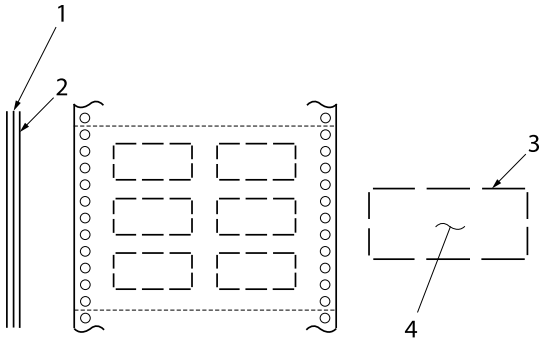

1. underlagsark
2. etikettark
3. flere ubeskjærte områder på hver side
4. etikett

❑ Når du bruker etiketter der underlagsarket ikke er dekket med etikettmateriale, kan du se illustrasjonen nedenfor. Ikke sett papirtykkelspaken til AUTO-posisjonen, men still inn manuelt.

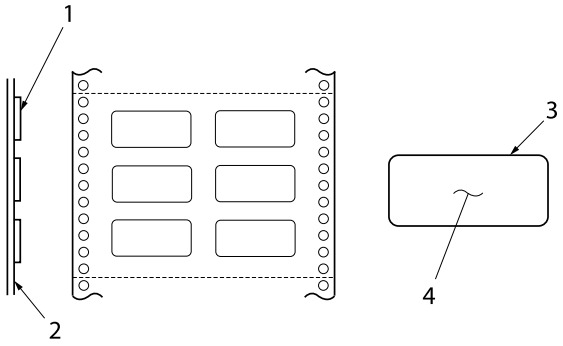

1. etikett
2. underlagsark
3. hjørneradius er mer enn 2,5 mm
4. etikett

Underlagsark

enkeltark	101,6 til 406,4 mm (4,0 til 16,0 tommer)
flerdelte skjemaer	76,2 til 558,8 mm (3,0 til 22,0 tommer)

Etiketter

Bredde	63,5 mm (2,5 tommer), minimum
Høyde	23,8 mm (0,94 tomme), minimum
Hjørneradius	2,5 mm (0,1 tomme), minimum
Vekt	64 g/m² (17 lb)

Tykkelse

Underlagsark	0,07 til 0,09 mm (0,0028 til 0,0035 tommer)
Sum	0,16 til 0,19 mm (0,0063 til 0,0075 tommer)
Kvalitet	Vanlig papir eller etiketter av samme kvalitet med maskinpapirunderlangsark

Konvolutter

Størrelse	Nr. 6	165 × 92 mm (6,5 × 3,6 tommer)
	Nr. 10	241 × 105 mm (9,5 × 4,1 tommer)
Tykkelse	0,16 til 0,52 mm (0,0063 til 0,021 tommer) Eventuelle tykkelsesforskjellene innenfor utskriftsområdet må være mindre enn 0,25 mm (0,0098 tomme).	
Vekt	45 til 90 g/m² (12 til 24 lb)	
Kvalitet	Fine konvolutter, vanlige konvolutter og luftpostkonvolutter uten lim på fliken	

Postkort

Bredde	100 til 200 mm (3,9 til 7,8 tommer)
Lengde	100 til 200 mm (3,9 til 7,8 tommer)
Tykkelse	0,22 mm (0,0087 tomme)
Vekt	192 g/m² (51 lb)
Kvalitet	Vanlig papir og resirkulert papir

Fortrykt papir

Fortrykt papir er papir som er hvitt i midten og linjer, bokstaver eller figurer skrevet ut i topp- og bunnmargene. Marginene skrives ut første gang papiret legges i skriveren, og et dokument skrives ut i det hvite området neste gang papiret legges i skriveren. Marginområdene brukes ofte til brevhoder, grenser og så videre. Du kan lage ditt egne fortrykte papir, eller så kan du kjøpe det.

Du kan ikke fortrykke i området med den diagonale skyggeleggingen på illustrasjonene nedenfor, og du kan kun fortrykke med farger med reflektivitet under 60 % (for eksempel svart). Unngå å slå hull i det begrensede området nedenfor, da punkteringer også gjenkjennes som farger hvis reflektiviteten er under 60 %.

Før du skriver ut på fortrykte ark, må du sørge for at området som dokumentet skal skrives ut på ikke overlapper med det fortrykte området ved å skrive ut adskilte eksemplarark og sammenligne de trykte områdene.

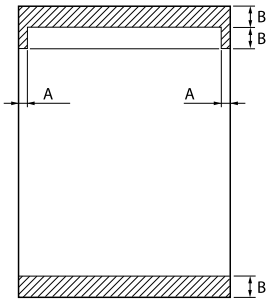

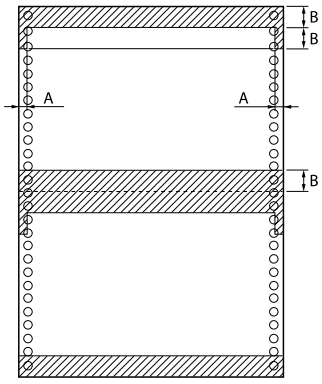

Områdemålinger

A: 5 mm (0,20 tomme)

B: 12 mm (0,47 tomme)

Utskrivbart område

Enkeltark (inkludert flerdelte skjemaer på enkeltark)

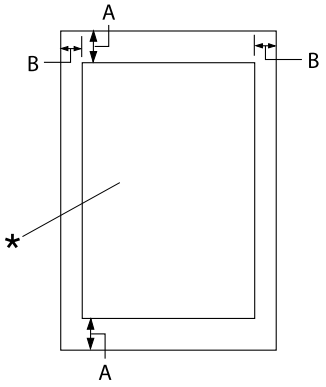

A: 0 mm (0 tomme) eller mer

B: Minste venstre- og høyremarger er 3,0 mm (0,12 tommer) hver.

Maksimale utskriftsbredde er 345,44 mm (13,6 tommer). For enkeltark som er bredere enn 351,44 mm (13,8 tommer), økes sidemargene proporsjonelt med bredden på papiret.

* utskrivbart område

Maskinpapir (inkludert flerdelte skjemaer på maskinpapir)

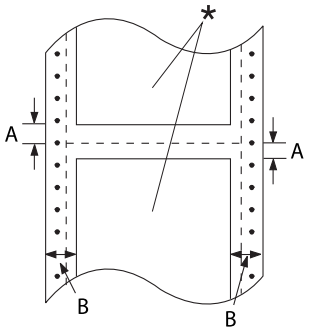

A: Minste topp- og bunnmarger (over og under perforeringen) er 4,2 mm (0,165 tomme).

B: Minste venstre- eller høyremargin er 9 mm (0,354 tomme).
18 mm for papir med sidebredde 406,4 mm (16 tommer).

* utskrivbart område

Etiketter

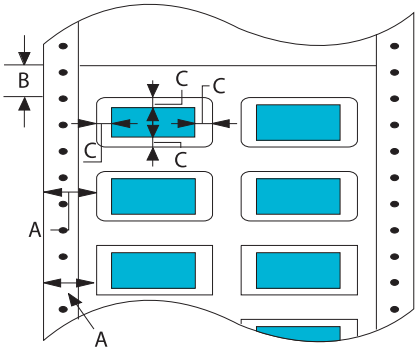

A: 13 mm (0,51 tomme) eller mer

B: 1,2 mm (0,0472 tomme) eller mer

C: 3 mm (0,118 tomme) eller mer

Konvolutter og postkort

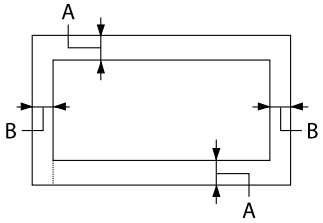

A: 0 mm (0 tomme) eller mer
Minste toppmargin for mating fra enkeltarkmateren er 4,2 mm (0,165 tommer)

B: 3 mm (0,118 tomme) eller mer

Systemkrav

Windows 10 (32-bit, 64-bit)/Windows 8.1 (32-bit, 64-bit)/Windows 8 (32-bit, 64-bit)/Windows 7 (32-bit, 64-bit)/Windows Vista (32-bit, 64-bit)/Windows XP SP3 eller nyere (32-bit)/Windows XP Professional x64 Edition SP2 eller nyere/Windows Server 2019/Windows Server 2016/Windows Server 2012 R2/Windows Server 2012/Windows Server 2008 R2/Windows Server 2008/Windows Server 2003 R2/Windows Server 2003 SP2 eller nyere

Kommandolister

Skriveren støtter følgende Epson ESC/P2-kontrollkoder og IBM PPDS-emuleringskontrollkoder.

For mer informasjon om kommandoene kan du ta kontakt med kundeservice for Epson. Se “Kontakte kundestøtte” på side 104 for mer informasjon.

Epson ESC/P-kontrollkoder

Ved å velge en Epson ESC/P-skriver i programvaren kan du bruke avanserte skrifttyper og grafikk.

Generell bruk:
ESC @, ESC U, ESC EM

Papirmating:
FF, LF, ESC 0, ESC 2, ESC 3, ESC+, CR

Sideformat:
ESC (C, ESC C, ESC C 0, ESC Q, ESC l, ESC (c, ESC N, ESC O

Skriveposisjonbevegelse:
ESC $, ESC \, ESC (V, ESC (v, ESC D, HT, ESC B, VT, ESC J

Valg av skrifttype:
ESC k, ESC x, ESC y, ESC X, ESC P, ESC M, ESC g, ESC p, ESC 4, ESC 5, ESC E, ESC F, ESC !

Skrifttypeforbedring:
ESC W, DC4, SO, DC2, SI, ESC w, ESC G, ESC H, ESC T, ESC S, ESC -, ESC (-, ESC q

Mellomrom:
ESC Space, ESC c, ESC (U

Tegnhåndtering:
ESC t, ESC (t, ESC R, ESC %, ESC &, ESC :, ESC 6, ESC 7, ESC (^

Punktgrafikk:
ESC *

Strekkode:
ESC (B

Farge:
ESC r

IBM PPDS-emuleringskontrollkoder

Denne skriveren emulerer IBM Proprinter med kommandoene nedenfor.

Generell bruk:
NUL, DC3, ESC j, BEL, CAN, DC1, ESC Q, ESC [K, ESC U

Papirmating:
FF, LF, ESC 5, ESC A, ESC 0, ESC 1, ESC 2, ESC 3, ESC 3 (AGM*[1]), CR, ESC]

Sideformat:
ESC C, ESC C0, ESC X, ESC N, ESC O, ESC 4

Skriveposisjonbevegelse:
ESC d, ESC R, ESC D, HT, ESC B, VT, ESC J, ESC 3 (AGM*[1])

Valg av skrifttype:
DC2, ESC P, ESC :, ESC E, ESC F, ESC I, ESC [d, ESC [I

Skrifttypeforbedring:
DC4, SO, ESC SO, ESC W, ESC [@, SI, ESC SI, ESC G, ESC H, ESC T, ESC S, ESC -, ESC _, ESC [-

Mellomrom:
BS, SP

Tegnhåndtering:
ESC 6, ESC 7, ESC [T, ESC ^, ESC \

Punktgrafikk:
ESC K, ESC L, ESC Y, ESC Z, ESC [g, ESC * (AGM*[1])

Strekkode:
ESC [f, ESC [p

Nedlasting:
ESC = (kommando er ikke oppgitt)

*[1] Alternativ grafikkmodus

Standarder og godkjenninger

Advarsel:

- *Dette er et klasse A-produkt. I hjemmemiljøer kan dette produktet forårsake radiointerferens, og i slike tilfeller kan brukeren måtte ta tilstrekkelige tiltak.*
- *Tilkobling av en ikke-skjermet skrivergrensesnittkabel til denne skriveren vil ugyldiggjøre EMC-standardene for denne enheten.*
- *Du advares om at endringer eller modifiseringer som ikke er uttrykkelig godkjent av Seiko Epson Corporation kan ugyldiggjøre din rett til å bruke utstyret.*

Sikkerhetsgodkjenninger

Sikkerhet	IEC60950-1 IEC62368-1
EMC	AS/NZS CISPR32 klasse A

For brukere i Europa

Følgende modeller er CE-merket og er i samsvar med alle gjeldende EU-direktiver. Du kan få mer informasjon ved å gå til følgende nettsted for å få tilgang til hele samsvarserklæringen med referanse til direktivene og de harmoniserte standardene som brukes til å erklære samsvar.

https://www.epson.eu/conformity

DLQ-3500II: PB41A

DLQ-3500IIN: PB41B

Rengjøre skriveren

For at skriveren skal fungere best mulig bør den rengjøres grundig flere ganger i året.

Følg disse trinnene for å rengjøre skriveren:

1. Fjern eventuelt papir i skriveren, og slå av skriveren.

2. Fjern arkføringen. Hvis en valgfri enkeltarkmater er installert, må den fjernes.

3. Bruk en myk børste til å børste bort alt støv og all skitt fra det ytre kabinettet og arkføringen.

4. Hvis det ytre kabinettet og arkføringen fortsatt er støvete eller skitne, rengjør du med en myk, ren klut fuktet med et mildt vaskemiddel oppløst i vann. Hold skriverdekslet og frontdekslet lukket for å hindre at vann kommer inn i skriveren.

Forsiktig:

- *Bruk aldri alkohol eller tynner til å rengjøre skriveren. Slike kjemikalier kan skade skriverkomponentene samt kabinettet.*
- *Vær forsiktig så du ikke søler vann på skrivermekanismen eller elektroniske komponenter.*
- *Ikke bruk en hard eller slipende børste.*
- *Ikke spray innsiden av skriveren med smøremidler; uegnede oljer kan skade skrivermekanismen. Kontakt Epson-forhandleren hvis du tror det er behov for smøring.*

Transportere skriveren

Hvis du trenger å transportere skriveren over større avstander, må du pakke den inn med esken den kom i og originalemballasjen.

Følg disse trinnene for å pakke ned skriveren i originalemballasjen:

Advarsel:
Du må fjerne båndkassetten. Hvis du nettopp har brukt skriveren, kan skriverhodet være varmt. La det avkjøles i noen minutter før du tar på det.

1. Fjern eventuelt papir som er lagt i skriveren.

2. Velg **Replace Ribbon (Skift ut bånd)** på hjem-skjermen.

   Skriverhodet beveger seg til posisjonen for utskifting av båndkassett.

3. Slå av skriveren.

4. Ta ut strømledningen fra stikkontakten, og koble grensesnittkabelen fra skriveren. Hvis en valgfri enkeltarkmater er installert, må den fjernes.

5. Fjern arkføringen. Hvis tilbehør er installert, må dette fjernes og pakkes inn i sin originalemballasje.

6. Kontroller at skriverhodet ikke er varmt. Deretter fjerner du fargebåndkassetten som beskrevet i “Skifte båndkassett” på side 112.

7. Fest beskyttelsesmaterialene i metall til venstre og høyre inni skriveren, og fest deretter plastemballasjen for å hindre at hodet beveger på seg.

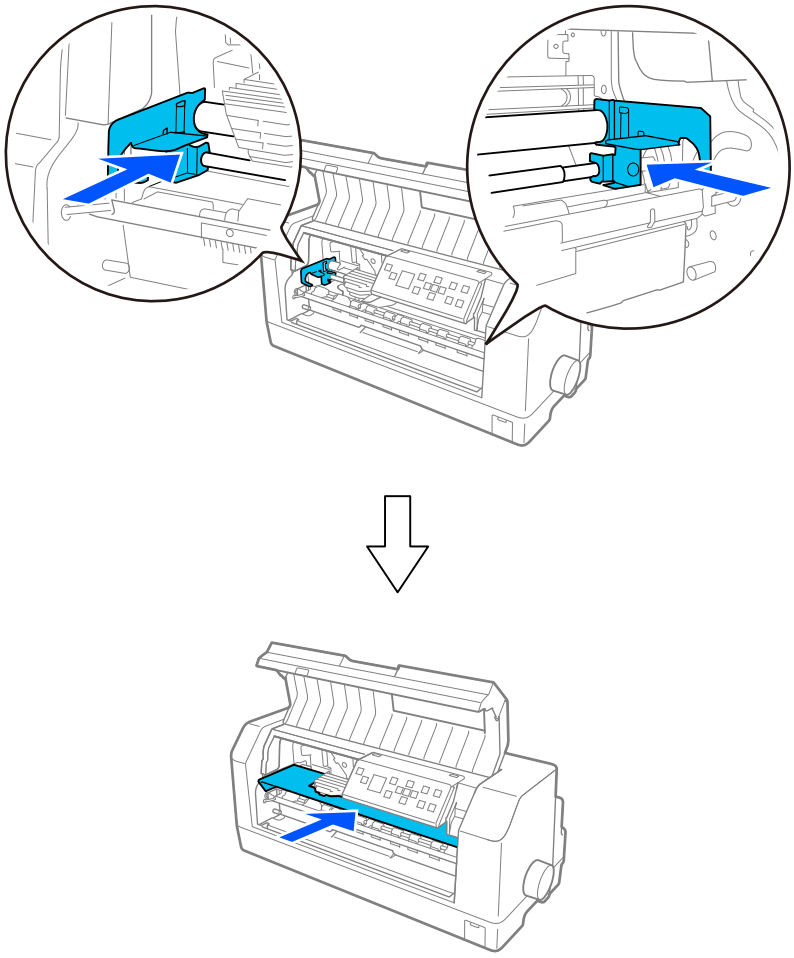

8. Kontroller at skriverdekselet er lukket.

9. Pakk skriver, arkføring, båndkassett og strømledning (om nødvendig) i sin originalemballasje, og plasser dem i skriverens originaleske.

Ordliste

ASCII
American Standard Code for Information Interchange. Et standardisert kodesystem for tilordning av numeriske koder for bokstaver og symboler.

automatisk linjeskift
Når denne innstillingen er slått på i skriverinnstillingene, blir enhver vognreturkode (CR) automatisk etterfulgt av en linjeskiftkode (LF).

toveis utskrift
Utskrift der skriverhodet går i begge retninger (toveis). Dette øker utskriftshastigheten men kan redusere nøyaktig vertikal justering. Toveis utskrift er standard utskriftsmodus for denne skriveren.

buffer
Den delen av skriverminnet som brukes til å lagre data før de skrives ut.

tegntabell
En samling bokstaver, tall og symboler som utgjør tegnsettet som brukes i et bestemt språk.

tegn per tomme (tpt)
Et mål for størrelsen på teksttegn.

maskinpapir
Papir som har kjedehjulmatehull på begge sider, er perforert mellom sidene og som leveres i en foldet stabel. Dette kalles også for papir i løpende bane.

kontrollkode
En spesiell kode som brukes til å styre en skriverfunksjon som å utføre en vognretur eller linjeskift.

tpt
Forkortelse av tegn per tomme. Et mål for størrelsen på teksttegn.

enkeltarkmater
En valgfri, avtakbar enhet som automatisk mater ett enkeltark inn i skriveren.

datadump
En feilsøkingsmetode som bidrar til å identifisere årsaken til kommunikasjonsproblemer mellom skriveren og datamaskinen. Når skriveren er i modus for heksadesimal dump, skrives hver kode som den mottar i heksadesimal notasjon og ASCII-tegn. Dette kalles også for heksadesimal dump.

standard
En verdi som tas i bruk når utstyret slås på, nullstilles eller initialiseres.

punktmatrise
En utskriftsmetode der hver bokstav eller hvert symbol bygges opp med et mønster (en matrise) av enkeltpunkter.

utkast
Utskriftsmodus som brukes av skriveren når du velger Utkast som skrifttype. Utkast-skrifttypen bruker færre punkter per tegn for raskere utskrift.

ESC/P
Forkortelse for EPSON Standard Code for Printers. Dette er systemet med kommandoer som datamaskinen bruker til å styre skriveren. Det er standard for alle Epson-skrivere, og det støttes av den meste programvaren for personlige datamaskiner.

ESC/P 2
Den forbedrede versjonen av ESC/P-skriverkommandospråket. Kommandoer i dette språket produsere laser-lignende resultater, for eksempel skalerbare skrifter og forbedret grafikk.

papir i løpende bane
Papir som har kjedehjulmatehull på begge sider, er perforert mellom sidene og som leveres i en foldet stabel. Dette kalles også for maskinpapir.

skrifttype
En satstypestil spesifisert med et navn som Roman eller Sans Serif.

fremmating (FF)
En kontrollkode og kontrollpanelknapp som fører papiret frem til neste skjematopp-posisjon.

halvtone
En metode for å bruke punktmønstre til å representere et bilde. Halvtone gjør det mulig å lage ulike gråtoner ved å kun bruke svarte prikker, eller et nesten uendelig utvalg farger ved hjelp av bare noen få fargeprikker.

heksadesimal dump
En feilsøkingsmetode som bidrar til å identifisere årsaken til kommunikasjonsproblemer mellom skriveren og datamaskinen. Når skriveren er i modus for heksadesimal dump, skrives hver kode som den mottar i heksadesimal notasjon og ASCII-tegn. Dette kalles også for datadump.

høyhastighets utkast
En modus for utskrift av utkast som du kan velge i skriverinnstillingene. Høyhastighets utkast bruker et minimalt antall punkter per tegn for å gi en ekstremt høy utskriftshastighet.

grensesnitt
Forbindelsen mellom datamaskinen og skriveren som brukes til å overføre utskriftsdata til skriveren.

liggende
Utskrift som ligger sidelengs på siden. Denne retningen gir deg en side som er bredere enn den er høy, noe som er nyttig for utskrift av regneark.

brevkvalitet (LQ)
Utskriftsmodus som brukes av skriveren når annet enn utkastutskrift er valgt. Utskrift med brevkvalitsskrifttyper gir bedre lesbarhet og utseende med lavere utskriftshastighet.

linjeskift (LF)
En kontrollkode og kontrollpanelknapp som fører papiret videre én linjeposisjon.

lasteposisjon
Posisjonen som papiret lastes automatisk til.

mikrojustering
En skriverfunksjon som lar deg justere avrivningsposisjonen nøyaktig.

papirposisjoner
Det er tre papirposisjoner for utskrift på maskinpapir: vente-, avrivnings- og skjematopp-posisjon. For utskrift på enkeltark gjelder kun skjematopp-posisjon.

tegnbredde
Størrelsen på skrifttype målt i antall tegn pr tomme (tpt). Standarden er 10 tpt.

skrivevalse
Den svarte flate delen eller en rulle som gir et underlag for papiret under utskrift.

stående
Utskrift som er oppreist på siden (i motsetning til liggende, der utskriften er sidelengs på siden). Dette er standard retning for utskrift av brev eller dokumenter.

skriverdriver
Et program som sender kommandoer fra datamaskinen for å bruke funksjonene til en bestemt skriver. EPSON leverer driver for Windows; andre systemdrivere leveres av programleverandører.

utskriftsstartposisjon
Den horisontale posisjonen på papiret som skriveren registrerer som første utskrivbare kolonne. Du kan justere utskriftsstartposisjon i skriverinnstillingene.

proporsjonal skrift
En skrifttype der tegnene opptar en varierende mengde horisontal plass avhengig av bredden på tegnet. Dermed kan en stor M ta mer horisontal plass enn en liten i.

anbefalt utskriftsområde
Arealet på en side som skriveren kan skrive ut på. Det er mindre enn den fysiske størrelsen på siden på grunn av marginer.

tilbakestilling
Brukes til å stille en skriver tilbake til standardinnstillingene.

oppløsning
Et mål på mengden detaljer som kan representeres. Oppløsning til trykte bilder blir målt i antall punkter per tomme (ppt).

selvtest
En fremgangsmåte for å kontrollere skriverdriften. Når du kjører selvtesten, skrives tegnene lagret i ROM (Read Only Memory) ut.

venteposisjon
Plasseringen til maskinpapir når det er montert på traktoren men ikke lastet inn i skriveren.

avrivning
En kontrollpanelknapp som mater perforeringen for maskinpapir til avrivningsposisjonen og deretter mater arket tilbake til skjematopp-posisjon.

avrivningsposisjon
Posisjonen til skriveren mater papiret videre til avrivningsposisjonen. Ved å bruke Mikrojusteringsfunksjonen kan du justere posisjonen slik at papirperforeringen møter skriverens avrivningskant.

skjematopp-posisjon
Posisjonen på papiret som skriveren registrerer som første utskrivbare linje. Dette er standard toppmargposisjon.

enveis utskrift
Utskrift der skriverhodet kun går i én retning. Enveis utskrift er nyttig for å skrive ut grafikk fordi det gir nøyaktig vertikal justering. Du kan velge enveis utskrift i skriverinnstillingene eller fra skriverdriverinnstillingene.

Indeks

0

0 skråstrek....26

A

A.G.M. (IBM PPDS)....26
Auto CR (IBM PPDS)....26
Auto I/F (grensesnitt)-ventetid....29
Automatisk avrivning....27
Automatisk justeringsenhet....122
Automatisk linjeskift....26
Avbryte utskrift....85, 100
Avinstallere
  skriverprogramvaren....86

B

Bi-D Adjustment (Bi-D-justering)....71
Båndkassett
  skifte....112

D

Deaktiver IPsec/IP-filtrering....31
Driver (skriverdriver)....55

E

Enkeltark
  bytte til....51
enkeltark
  bytte fra....53
EPSON Status Monitor 3....55, 67
  få tilgang....71
  installere....68
  sette opp....69
Etiketter
  lasting....48

F

Feilsøking
  USB-problemer....97
Flerdelte skjemaer....47

H

Heksadesimal dump....102
Hodeavstand....28
Hopp over perforering....25
Hviletidtaker....28
Høyre forskyvning....24

I

I/F (grensesnitt)-modus....29
Innebygd skrifttype....129
  liste....129
Internasjonale tegnsett for kursivtabellen....26
IPv6-adresse....30

J

Justere vertikale linjer....99

K

Klienter....79
Koblingshastighet og dobbeltsidig....30
Kontrollpanel....17
Konvolutter....49

L

Linjeavstand....26
Lite støy-modus....28
Lydsignal (pipelyd)-innstilling....28
Låsmodus....31

M

Maskinpapir
bytte fra....51
skifte til....53
Mikrojusteringsfunksjonen
avrivningsposisjon....53

N

Nettverksgrensesnitt....29

P

Packet mode (Pakkemodus)....29
Papirkilde
valg....33
Papirtype....28
Parallell I/F toveis-modus....29
Parallelt grensesnitt....29
Printer Setting (Skriverinnstilling)....73
Programvare....27

R

Rengjøre skriveren....144

S

Selvtest....101
Server....75
Sidelengde....24
Skjematopp....24
Skjerm
Feilvisning....21
Hjem....19
Jobbinformasjon....20
Skrifttype....25
Skriver
deling....75
Skriverdriver
få tilgang....55
innstillinger....62, 64
Skriverdriveren
avinstallere....86
Spesialpapir
laste....47
Spesifikasjoner
elektriske....130
elektronisk....129
innebygd skrifttype....129
kommandolister:ESC/P....141
kommandolister:IBM PPDS-emulering....141
mekanisk....127
miljø....131
sikkerhetsgodkjenninger....144
Status Monitor 3....55, 67

T

Tegnbredde....25
Tegntabell....25
Transportere skriveren....145

U

USB-grensesnitt....29
problemer....97
Utskriftsretning....27
Automatisk utskriftsretning (Auto)....27
Enveis utskrift (Uni-d)....27
Toveis utskrift (Bi-d)....27
Utskriftsstartposisjon....25

V

Valgfri
enkeltarkmater....116
Venstre forskyvning....24
Ventetid for automatisk avrivning....27
Ventetid for manuell mating....28
Vis QR-kode....28