EPSON
EXCEED YOUR VISION

ET-M2120 / M2120 Series

Guia do Utilizador

Impressão

Copiar

Digitalização

Manutenção da impressora

Resolução de problemas

NPD6205-01 PT

Índice de Conteúdo

Guia para este manual

Apresentação dos manuais. 6
Procurar Informações. 6
Imprimir apenas as páginas necessárias. 7
Acerca deste manual. 7
Marcas e símbolos. 7
Notas sobre as Capturas de Ecrã e Ilustrações. . . . 8
Referências do sistema operativo. 8
Marcas registadas. 9
Copyright. 10

Instruções Importantes

Instruções de segurança. 12
Instruções de segurança para tinta. 12
Conselhos e advertências da impressora. 13
Conselhos e advertências para a instalação da impressora. 13
Conselhos e advertências para a utilização da impressora. 13
Conselhos e advertências para a utilização do ecrã LCD. 14
Conselhos e advertências para a utilização da impressora com uma ligação sem fios. 14
Conselhos e advertências para o transporte e armazenamento da impressora. 14
Proteger informações pessoais. 15

Nomes das peças e funções

Frente. 17
Verso. 18

Guia do Painel de Controlo

Painel de controlo. 20
Configuração do ecrã inicial. 20
Guia do Ícone de Rede. 21
Introduzir caracteres. 22
Ver animações. 22

Carregar papel

Precauções no manuseamento de papel. 25
Tamanho de papel e definições de tipo. 25
Lista de tipos de papel. 26
Colocar papel no Alimentador de Papel. 27
Colocar envelopes na Alimentador de Papel. 30

Colocação de originais

Colocar originais no vidro do scanner. 33

Impressão

Imprimir Documentos. 36
Imprimir a partir de um computador — Windows. 36
Imprimir a partir de um computador — Mac OS. 61
Imprimir documentos a partir de dispositivos inteligentes (iOS). 68
Imprimir documentos a partir de dispositivos inteligentes (Android). 70
Impressão em envelopes. 71
Impressão em Envelopes a partir de um Computador (Windows). 71
Impressão em Envelopes a partir de um Computador (Mac OS). 71
Imprimir Páginas Web. 72
Impressão de páginas Web a partir de um computador. 72
Impressão de páginas Web a partir de dispositivos inteligentes. 72
Imprimir Usando um Serviço de Nuvem. 73
Registo no serviço Epson Connect a partir do painel de controlo. 73

Copiar

Copiar Originais. 76
Opções de menu para copiar. 77
Copiar ao Ampliar ou Reduzir. 78
Copiar vários originais numa página. 79
Copiar o cartão de identificação. 81

Digitalização

Métodos de digitalização disponíveis. 84
Informações básicas sobre digitalização. 84
Formatos de ficheiro recomendados para se ajustarem às suas necessidades. 84
Resoluções Recomendadas adequadas à sua finalidade. 85
Digitalizar originais para um computador. 85
Digitalizar a partir do painel de controlo. 86

Digitalizar de um computador. 87
Digitalizar usando WSD originais. 87
Configuração de uma porta WSD. 88
Digitalizar originais para um dispositivo inteligente. 90
Digitalização avançada. 90
Realizar Definições Personalizadas para Digitalizar Utilizando o Painel de Controlo. 91
Diminuir o tamanho do ficheiro da imagem digitalizada. 94

Manutenção da impressora

Verificação dos níveis de tinta. 96
Verificação dos níveis de tinta (Windows). 96
Verificação dos níveis de tinta (Mac OS). 96
Melhorar Problemas de Alimentação de Papel. 97
Melhorar a qualidade de impressão, cópia e digitalização. 99
Verificar e limpar a cabeça de impressão. 99
Executar Limpeza ao ligar. 101
Evtar a obstrução de jatos. 103
Alinhar as cabeças de impressão. 103
Limpar manchas de tinta do caminho do papel. 104
Limpar o Vidro do scanner. 104
Limpar a película transparente. 105
Limpar a Impressora. 107
Limpar tinta derramada. 108
Verificar o número total de páginas alimentadas pela impressora. 108
Verificar o número total de páginas alimentadas pela impressora (Painel de Controlo). 109
Verificar o número total de páginas alimentadas pela impressora (Windows). 109
Verificar o número total de páginas alimentadas pela impressora (Mac OS). 109
Poupar energia. 109
Poupar energia — Painel de controlo. 110
Instalar ou Desinstalar as Aplicações Separadamente. 110
Instalar as Aplicações Separadamente. 110
Adicionar a Impressora (apenas para Mac OS). . 113
Desinstalar aplicações. 113
Actualizar aplicações e firmware. 115
Transportar e guardar a impressora. 116

Resolução de problemas

A impressora não funciona como seria de esperar. 121
A impressora não liga nem desliga. 121
O papel não é alimentado corretamente. 122
Não é possível imprimir. 125
Não é possível iniciar a digitalização. 141
Não é possível utilizara impressora como esperado. 151
É exibido um código de erro no Ecrã LCD. 153
O papel está encravado. 154
Remover papel encravado. 155
Evitar Obstruções de Papel. 157
Está na hora de reabastecer a tinta. 158
Precauções de manuseamento do frascos de tinta. 158
Reabastecer o depósito de tinta. 159
A qualidade de impressão, cópia e digitalização é fraca. 163
A qualidade de impressão é fraca. 163
A qualidade de cópia é fraca. 169
Problemas na imagem digitalizada. 174
Não é possível resolver problemas depois de tentar todas as soluções. 176
Não é possível resolver problemas de impressão ou cópia. 176

Adicionar ou substituir o computador ou dispositivos

Ligar a uma impressora que foi ligada à rede. 179
Utilização da impressora de rede partir de um segundo computador. 179
Utilização da impressora de rede partir de um dispositivo inteligente. 180
Redefinir a ligação de rede. 180
Ao substituir um router sem fios. 180
Ao mudar de computador. 181
Alterar o método de ligação ao computador. . . . 182
Fazer configurações Wi-Fi a partir do Painel de Controlo. 184
Ligar um dispositivo inteligente e uma impressora diretamente (Wi-Fi Direct). 187
Sobre o Wi-Fi Direct. 187
Ligar a um iPhone, iPad, ou iPod touch através de Wi-Fi Direct. 187
Ligar a dispositivos Android usando Wi-Fi Direct. 191
Ligar a outros dispositivos para além de iOS e Android usando Wi-Fi Direct. 193
Desligar ligação Wi-Fi Direct (AP simples). . . . 197
Alterar as definições Wi-Fi Direct (AP simples) como o SSID. 197

Verificar o estado da ligação de rede. 198
Verificação do estado de ligação de rede a partir do painel de controlo. 198
Imprimir um relatório da ligação em rede. 199
Imprimir uma folha do estado da rede. 205

Informações sobre o produto

Informações de papel. 207
Papel disponível e capacidades. 207
Tipos de papel não disponíveis. 208
Informações relativas a produtos consumíveis. . . . 209
Códigos dos frascos de tinta. 209
Informações sobre o software. 210
Software para imprimir. 210
Software para digitalização. 215
Software para realizar configurações. 217
Software para atualização. 219
Lista do Menu Definições. 220
Assistência. 220
Conf. Impressora. 221
Definições de rede. 223
Serviços Epson Connect. 224
Serviços Google Cloud Print. 224
Impr. pág. de est.. 225
Contador de impressões. 225
Relatórios. 225
Pesquisa de cliente. 225
Restaurar predefinições. 226
Atualiz. do firmware. 226
Especificações do produto. 226
Especificações da impressora. 226
Especificações do scanner. 227
Especificações da interface. 228
Especificações de rede. 228
Serviços de terceiros suportados. 229
Dimensões. 230
Especificações elétricas. 230
Especificações ambientais. 231
Requisitos do sistema. 231
Informação regulamentar. 232
Normas e homologações. 232
Normas e aprovações do modelo europeu. 232
Restrições à realização de cópias. 232

Onde obter ajuda

Sítio web de assistência técnica. 235
Contactar a assistência Epson. 235
Antes de contactar a Epson. 235
Ajuda para utilizadores na Europa. 235
Ajuda para utilizadores em Taiwan. 235
Ajuda para utilizadores na Índia. 236
Ajuda para utilizadores em Hong Kong. 236

Guia para este manual

Apresentação dos manuais. 6

Procurar Informações. 6

Imprimir apenas as páginas necessárias. 7

Acerca deste manual. 7

Marcas registadas. 9

Copyright. 10

Apresentação dos manuais

Os manuais seguintes são fornecidos com a sua impressora Epson. Para além dos manuais, consulte os diversos tipos de informações de ajuda disponíveis na própria impressora ou nas aplicações de software Epson.

❏ Começar por aqui (manual impresso em papel)

Fornece-lhe informações sobre a configuração da impressora, instalação do software, utilização da impressora, resolução de problemas, etc.

❏ Guia do Utilizador (manual digital)

Este manual. Fornece informações gerais e instruções sobre como usar a impressora, sobre configurações de rede ao usar a impressora numa rede e sobre a resolução de problemas.

Poderá obter as versões mais recentes dos manuais referidos através dos métodos seguintes.

❏ Manual impresso em papel

Visite o sítio Web de assistência da Epson Europe em http://www.epson.eu/Support, ou o sítio Web de assistência a nível mundial da Epson em http://support.epson.net/.

❏ Manual digital

Este manual está disponível em versões PDF e HTML. Pode consultar a versão HTML na página de suporte epson.sn. Inicie o EPSON Software Updater no computador para consultar a versão PDF. O EPSON Software Updater procura atualizações disponíveis de aplicações de software e dos manuais digitais Epson, permitindo transferir os mais recentes.

http://epson.sn

Informações relacionadas

➡ “Aplicação para Atualização de Software e Firmware (EPSON Software Updater)” na página 219

Procurar Informações

O manual PDF permite procurar informações por palavra-chave, ou avançar diretamente para secções específicas usando marcadores. Esta seção explica como usar um manual PDF aberto no Adobe Reader X no seu computador.

Procura por palavra-chave

Clique em **Editar** > **Procura avançada**. Digite o palavra-chave (texto) das informações que pretende encontrar na janela de procura e clique em **Procurar**. Os resultados são exibidos em forma de lista. Clique num dos resultados para avançar para a página.

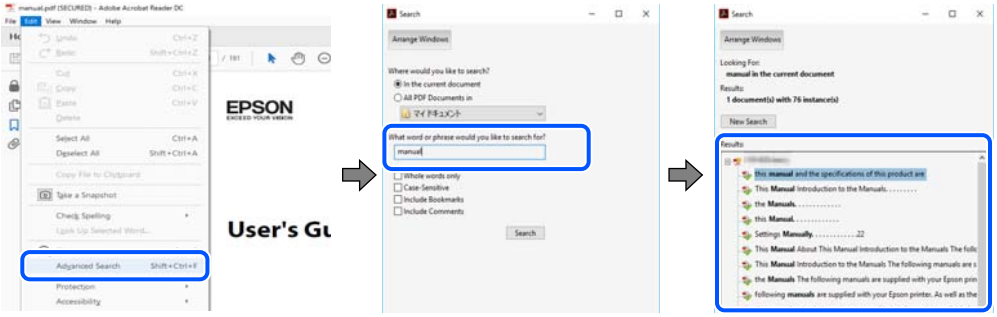

Avançar diretamente a partir dos marcadores

Clique num título para avançar para essa página. Clique em + ou > para exibir os títulos do nível inferior dessa secção. Para regressar à página anterior, execute a seguinte operação no seu teclado.

❏ Windows: mantenha pressionado **Alt**, e a seguir pressione ←.

❏ Mac OS: mantenha pressionada a tecla comando, e a seguir pressione ←.

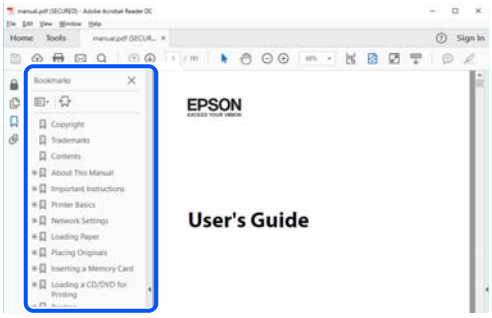

Imprimir apenas as páginas necessárias

Também pode extrair e imprimir apenas as páginas necessárias. Clique em **Imprimir** no menu **Ficheiro**, e a seguir especifique as páginas que pretende imprimir em **Páginas** em **Páginas para imprimir**.

❏ Para especificar uma série de páginas, indique a página inicial separada por um hífen da página final.

Exemplo: 20-25

❏ Para especificar páginas que não se encontram em série, separe as páginas por vírgulas.

Exemplo: 5, 10, 15

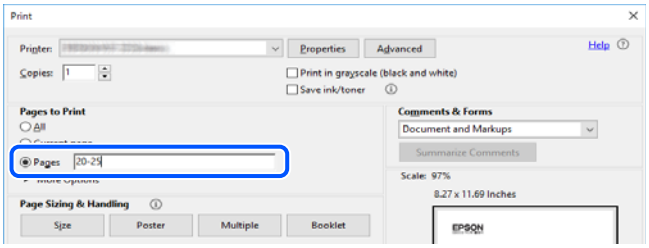

Acerca deste manual

Esta secção explica o significado de marcas e símbolos, notas sobre descrições, e informações de referência do sistema operativo utilizadas neste manual.

Marcas e símbolos

> ⚠ ***Aviso:***
>
> *Instruções que têm de ser rigorosamente cumpridas a fim de evitar lesões corporais.*

Importante:
Instruções que têm de ser cumpridas a fim de evitar danos no equipamento.

Nota:
Fornece informações complementares e de referência.

Informações relacionadas

➡ Ligações para as secções relacionadas.

Notas sobre as Capturas de Ecrã e Ilustrações

- ❏ As capturas dos ecrãs do controlador da impressora são do Windows 10 ou do macOS High Sierra. O conteúdo apresentado nos ecrãs varia consoante o modelo e a situação.
- ❏ As ilustrações incluídas neste manual servem apenas como exemplo. Apesar de poderem existir ligeiras diferenças consoante o modelo, o método de funcionamento é idêntico.
- ❏ Alguns dos itens de menu no ecrã LCD podem variar consoante o modelo e as definições.
- ❏ Pode ler o código QR usado uma aplicação dedicada.

Referências do sistema operativo

Windows

Neste manual, termos tais como “Windows 10”, “Windows 8.1”, “Windows 8”, “Windows 7”, “Windows Vista”, “Windows XP”, “Windows Server 2019”, “Windows Server 2016”, “Windows Server 2012 R2”, “Windows Server 2012”, “Windows Server 2008 R2”, “Windows Server 2008”, “Windows Server 2003 R2”, e “Windows Server 2003” referem-se aos seguintes sistemas operativos. Adicionalmente, “Windows” é utilizado para se referir a todas as versões.

- ❏ Sistema operativo Microsoft® Windows® 10
- ❏ Sistema operativo Microsoft® Windows® 8.1
- ❏ Sistema operativo Microsoft® Windows® 8
- ❏ Sistema operativo Microsoft® Windows® 7
- ❏ Sistema operativo Microsoft® Windows Vista®
- ❏ Sistema operativo Microsoft® Windows® XP
- ❏ Sistema operativo Microsoft® Windows® XP Professional x64 Edition
- ❏ Sistema operativo Microsoft® Windows Server® 2019
- ❏ Sistema operativo Microsoft® Windows Server® 2016
- ❏ Sistema operativo Microsoft® Windows Server® 2012 R2
- ❏ Sistema operativo Microsoft® Windows Server® 2012
- ❏ Sistema operativo Microsoft® Windows Server® 2008 R2
- ❏ Sistema operativo Microsoft® Windows Server® 2008
- ❏ Sistema operativo Microsoft® Windows Server® 2003 R2

❏ Sistema operativo Microsoft® Windows Server® 2003

Mac OS

Neste manual, “Mac OS” é utilizado para referir macOS Mojave, macOS High Sierra, macOS Sierra, OS X El Capitan, OS X Yosemite, OS X Mavericks, OS X Mountain Lion, Mac OS X v10.7.x, e Mac OS X v10.6.8.

Marcas registadas

❏ EPSON® é uma marca comercial registada e EPSON EXCEED YOUR VISION ou EXCEED YOUR VISION é uma marca comercial da Seiko Epson Corporation.

❏ Epson Scan 2 software is based in part on the work of the Independent JPEG Group.

❏ libtiff

Copyright © 1988-1997 Sam Leffler

Copyright © 1991-1997 Silicon Graphics, Inc.

Permission to use, copy, modify, distribute, and sell this software and its documentation for any purpose is hereby granted without fee, provided that (i) the above copyright notices and this permission notice appear in all copies of the software and related documentation, and (ii) the names of Sam Leffler and Silicon Graphics may not be used in any advertising or publicity relating to the software without the specific, prior written permission of Sam Leffler and Silicon Graphics.

THE SOFTWARE IS PROVIDED "AS-IS" AND WITHOUT WARRANTY OF ANY KIND, EXPRESS, IMPLIED OR OTHERWISE, INCLUDING WITHOUT LIMITATION, ANY WARRANTY OF MERCHANTABILITY OR FITNESS FOR A PARTICULAR PURPOSE.

IN NO EVENT SHALL SAM LEFFLER OR SILICON GRAPHICS BE LIABLE FOR ANY SPECIAL, INCIDENTAL, INDIRECT OR CONSEQUENTIAL DAMAGES OF ANY KIND, OR ANY DAMAGES WHATSOEVER RESULTING FROM LOSS OF USE, DATA OR PROFITS, WHETHER OR NOT ADVISED OF THE POSSIBILITY OF DAMAGE, AND ON ANY THEORY OF LIABILITY, ARISING OUT OF OR IN CONNECTION WITH THE USE OR PERFORMANCE OF THIS SOFTWARE.

❏ QR Code is a registered trademark of DENSO WAVE INCORPORATED in Japan and other countries.

❏ Intel® is a registered trademark of Intel Corporation.

❏ Microsoft®, Windows®, Windows Server®, and Windows Vista® are registered trademarks of Microsoft Corporation.

❏ Apple, Mac, macOS, OS X, Bonjour, ColorSync, Safari, AirPrint, iPad, iPhone, iPod touch, and iTunes are trademarks of Apple Inc., registered in the U.S. and other countries.

❏ Use of the Works with Apple badge means that an accessory has been designed to work specifically with the technology identified in the badge and has been certified by the developer to meet Apple performance standards.

❏ Google Cloud Print, Chrome, Chrome OS, Google Play and Android are trademarks of Google LLC.

❏ Adobe and Adobe Reader are either registered trademarks or trademarks of Adobe Systems Incorporated in the United States and/or other countries.

❏ Firefox is a trademark of the Mozilla Foundation in the U.S. and other countries.

❏ Aviso Geral: outros nomes de produtos aqui utilizados servem apenas propósitos de identificação e podem ser marcas comerciais dos respectivos proprietários.A Epson declina todos e quaisquer direitos sobre essas marcas.

Copyright

Esta publicação não pode ser integral ou parcialmente reproduzida, arquivada nem transmitida por qualquer processo eletrónico, mecânico, fotocópia, gravação ou outro, sem prévia autorização por escrito da Seiko Epson Corporation. Não é assumida nenhuma responsabilidade de patente no que respeita ao uso das informações aqui contidas. De igual modo, não é assumida nenhuma responsabilidade por danos resultantes da utilização das informações aqui contidas. As informações aqui contidas destinam-se apenas à utilização deste produto Epson. A Epson não se responsabiliza pela aplicação das informações aqui contidas a outros produtos.

O comprador deste produto ou terceiros não podem responsabilizar a Seiko Epson Corporation, ou as suas filiais, por quaisquer danos, perdas, custos ou despesas incorridos por ele ou por terceiros, resultantes de acidentes, abusos ou má utilização do produto, de modificações não autorizadas, reparações ou alterações do produto, ou que (excluindo os E.U.A.) resultem ainda da inobservância estrita das instruções de utilização e de manutenção estabelecidas pela Seiko Epson Corporation.

A Seiko Epson Corporation e as respetivas filiais não se responsabilizam por nenhuns danos ou problemas decorrentes da utilização de opções ou consumíveis não reconhecidos como sendo produtos originais Epson ou produtos aprovados pela Seiko Epson Corporation.

A Seiko Epson Corporation não se responsabiliza por quaisquer avarias provocadas por interferências eletromagnéticas resultantes da utilização de quaisquer cabos de interface não reconhecidos como sendo produtos aprovados pela Seiko Epson Corporation.

© 2019 Seiko Epson Corporation

O conteúdo deste manual e as especificações deste produto estão sujeitas a alterações sem aviso prévio.

Instruções Importantes

Instruções de segurança. 12

Conselhos e advertências da impressora. 13

Proteger informações pessoais. 15

Instruções de segurança

Leia e siga estas instruções para garantir a utilização da impressora em segurança.Certifique-se de que conserva este manual para referência futura.De igual modo, assegure que segue todos os avisos e instruções assinalados na impressora.

- ❏ Alguns dos símbolos usados na sua impressora destinam-se a garantir a segurança e a correta utilização da impressora. Visite o seguinte Web site para se informar sobre o significado dos símbolos.

  http://support.epson.net/symbols

- ❏ Utilize apenas o cabo de alimentação fornecido com a impressora e não utilize o cabo com qualquer outro equipamento. A utilização de outros cabos com esta impressora ou a utilização do cabo fornecido com outros equipamentos pode resultar em incêndio ou choque eléctrico.
- ❏ Certifique-se de que o cabo de corrente AC está de acordo com as normas de segurança locais.
- ❏ Nunca desmonte, modifique nem tente reparar o cabo de alimentação, a ficha, a unidade de impressão, a unidade de digitalização ou as opções por si mesmo, exceto quando especificamente indicado nos manuais da impressora.
- ❏ Desligue a impressora e recorra aos serviços de técnicos qualificados nas seguintes condições:

  Se o cabo de alimentação ou a ficha estiverem danificados; se algum líquido tiver sido derramado na impressora; se a impressora tiver caído ou se a caixa exterior estiver danificada; se a impressora não funcionar corretamente ou apresentar uma alteração significativa no desempenho. Não ajuste controlos que não sejam referidos nas instruções de funcionamento.

- ❏ Coloque a impressora junto a uma tomada de parede, de onde a respetiva ficha possa ser retirada facilmente.
- ❏ Não coloque nem guarde a impressora no exterior, perto de locais sujeitos a sujidade ou pó excessivos, água, fontes de calor ou locais sujeitos a choques, vibrações, temperaturas ou humidade elevadas.
- ❏ Tenha cuidado para não derramar líquidos sobre a impressora e não a manuseie com as mãos molhadas.
- ❏ Mantenha a impressora afastada pelo menos 22 cm de pacemakers. As ondas de rádio emitidas por esta impressora poderão afectar negativamente o funcionamento de pacemakers.
- ❏ Se o ecrã LCD for danificado, contacte o seu fornecedor. Se a solução de cristais líquidos do ecrã entrar em contacto com as mãos, lave-as cuidadosamente com água e sabão. Se a solução de cristais líquidos entrar em contacto com os olhos, lave-os imediatamente com água em abundância. Recorra imediatamente a um médico se o desconforto ou os problemas de visão não desaparecerem após enxaguar abundantemente os olhos com água.

Instruções de segurança para tinta

- ❏ Tenha cuidado para não tocar na tinta quando manusear o depósito de tinta, tampa do depósito de tinta, e quando abrir o frasco de tinta ou a tampa.
  - ❏ Se a tinta entrar em contacto com a pele, lave a área cuidadosamente com água e sabão.
  - ❏ Se a tinta entrar em contacto com os olhos, lave-os imediatamente com água. Caso os problemas de visão e desconforto permaneçam após um enxaguamento rigoroso, consulte um médico imediatamente.
  - ❏ Se lhe entrar tinta para a boca, consulte um médico de imediato.
- ❏ Não agite um frasco de tinta com demasiada força nem o submeta a impactos fortes, uma vez que isso pode causar derramamento de tinta.
- ❏ Mantenha o frasco e o depósito de tinta fora do alcance das crianças. Não permita que as crianças bebam do frasco nem manuseiem o frasco ou a respetiva tampa.

Conselhos e advertências da impressora

Leia e cumpra estas instruções para evitar danificar a impressora ou causar danos materiais. Certifique-se de que conserva este manual para futuras consultas.

Conselhos e advertências para a instalação da impressora

- ❏ Não bloqueie nem cubra as saídas de ventilação e as aberturas existentes na impressora.
- ❏ Utilize apenas o tipo de fonte de alimentação indicado na etiqueta da impressora.
- ❏ Evite utilizar tomadas no mesmo circuito de fotocopiadoras ou sistemas de controlo de ar que sejam regularmente ligados e desligados.
- ❏ Evite utilizar tomadas elétricas que sejam controladas por interruptores de parede ou temporizadores automáticos.
- ❏ Mantenha o sistema informático afastado de potenciais fontes de interferência eletromagnética, tais como altifalantes ou bases de telefones sem fio.
- ❏ Os cabos de alimentação devem ser colocados de forma a evitar abrasões, cortes, desgaste, dobras e curvaturas. Não coloque objetos em cima dos cabos de alimentação, nem permita que estes sejam pisados ou que algo lhe passe por cima. Tenha especial cuidado em manter todos os cabos de alimentação bem esticados nas extremidades e nos pontos de entrada e saída do transformador.
- ❏ Se utilizar uma extensão com a impressora, certifique-se de que a soma total da amperagem dos dispositivos ligados à extensão não excede a amperagem total da própria extensão. Certifique-se também de que a amperagem total de todos os dispositivos ligados à tomada de parede não excede a amperagem da mesma.
- ❏ Se pretende utilizar a impressora na Alemanha, tenha em atenção que, para a proteger de curto-circuitos e sobrecargas, a instalação elétrica do edifício deve estar protegida por um disjuntor de 10 ou 16 A.
- ❏ Quando ligar a impressora a um computador ou a outro dispositivo através de um cabo, certifique-se de que os conectores se encontram na posição correta. Cada conector tem apenas uma posição correta. Se inserir incorretamente um conector, poderá danificar ambos os dispositivos ligados através do cabo.
- ❏ Coloque a impressora sobre uma superfície plana e estável que seja mais larga do que a base da impressora em todas as direções. A impressora não funcionará corretamente se estiver inclinada.
- ❏ Deixe espaço por cima da impressora para que possa levantar a tampa do digitalizador na totalidade.
- ❏ Deixe espaço suficiente na parte frontal da impressora para permitir que o papel seja totalmente ejectado.
- ❏ Evite locais sujeitos a variações bruscas de temperatura e humidade. Mantenha também a impressora afastada de luz solar direta, luzes intensas ou fontes de calor.

Conselhos e advertências para a utilização da impressora

- ❏ Não introduza objetos nas ranhuras existentes na impressora.
- ❏ Não coloque as mãos no interior da impressora durante a impressão.
- ❏ Não toque no cabo fita branco existente no interior da impressora.
- ❏ Não utilize aerossóis que contenham gases inflamáveis no interior ou à volta da impressora. Fazê-lo pode provocar um incêndio.
- ❏ Não mova a cabeça de impressão manualmente se tal não lhe for solicitado; se o fizer, pode danificar a impressora.

- ❏ Tenha cuidado para não entalar os dedos ao fechar a unidade de digitalização.
- ❏ Não exerça demasiada pressão no vidro do scanner durante a colocação dos originais.
- ❏ Se o depósito de tinta não estiver cheio até à linha inferior, reabasteça a tinta logo que possível.Se continuar a utilizar a impressora quando o nível de tinta está abaixo da linha inferior no depósito poderá danificar a impressora.
- ❏ Desligue sempre a impressora no botão ⏻. Não desligue a impressora da ficha nem desligue a alimentação na tomada até que a luz ⏻ deixe de estar intermitente.
- ❏ Se não pretende utilizar a impressora durante um longo período de tempo, certifique-se de que desliga o cabo de alimentação da tomada elétrica.

Conselhos e advertências para a utilização do ecrã LCD

- ❏ Devido às suas características, o ecrã LCD pode conter alguns pequenos pontos brilhantes ou escuros e pode apresentar um brilho irregular. Esta apresentação é normal e não significa que o ecrã esteja danificado.
- ❏ Utilize apenas um pano seco e macio para a limpeza. Não utilize produtos de limpeza líquidos ou de composição química.
- ❏ A superfície externa do ecrã LCD pode partir-se em caso de impacto forte. Caso a superfície do ecrã apresente lascas ou fissuras, não toque nem tente remover os pedaços partidos e contacte o revendedor.

Conselhos e advertências para a utilização da impressora com uma ligação sem fios

- ❏ As ondas de rádio emitidas por esta impressora podem afectar negativamente o funcionamento de equipamento médico electrónico e fazer com que avarie.Quando utilizar esta impressora dentro de instalações médicas ou perto de equipamento médico, siga as recomendações do pessoal autorizado que representa as instalações médicas, bem como todos os avisos afixados e indicações do próprio equipamento médico.
- ❏ As ondas de rádio emitidas por esta impressora podem afectar negativamente o funcionamento de dispositivos de controlo automático, como portas ou alarmes de incêndio automáticos, e provocar acidentes devido a avaria.Quando utilizar esta impressora perto de dispositivos controlados automaticamente, siga todos os avisos afixados e indicações dos próprios dispositivos.

Conselhos e advertências para o transporte e armazenamento da impressora

- ❏ Quando guardar ou transportar a impressora, evite incliná-la, colocá-la na vertical ou virá-la ao contrário, já que a tinta pode verter.
- ❏ Antes de transportar a impressora, certifique-se de que a cabeça de impressão está na posição inicial (encostada totalmente à direita).

Proteger informações pessoais

Se entregar a impressora a outra pessoa ou se quiser eliminá-la, apague todas as informações pessoais armazenadas na memória da impressora seleccionando **Definições** > **Restaurar predefinições** > **Limpar todos os dados e definições** no painel de controlo.

Nomes das peças e funções

Frente. 17

Verso. 18

Frente

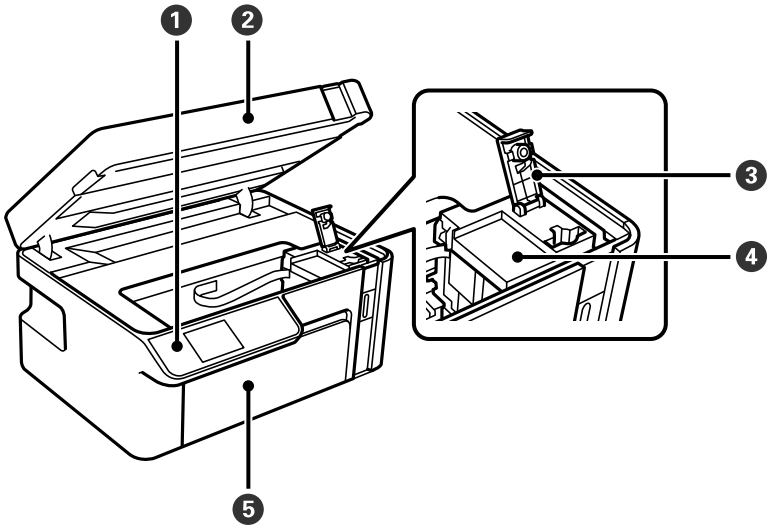

1	Painel de controlo	Permite fazer configurações e executar operações na impressora. Também exibe o estado da impressora.
2	Unidade de digitalização	Digitaliza os originais colocados. Abrir para encher o depósito de tinta ou para retirar papel encravado. Normalmente, esta unidade deve manter-se fechada.
3	Tampa do depósito de tinta	Abrir para encher o reservatório de tinta.
4	Depósito de tinta	Contém tina preta e encontra-se na cabeça de impressão.
5	Capa frontal	Abra-a para colocar papel no alimentador de papel (cassete).

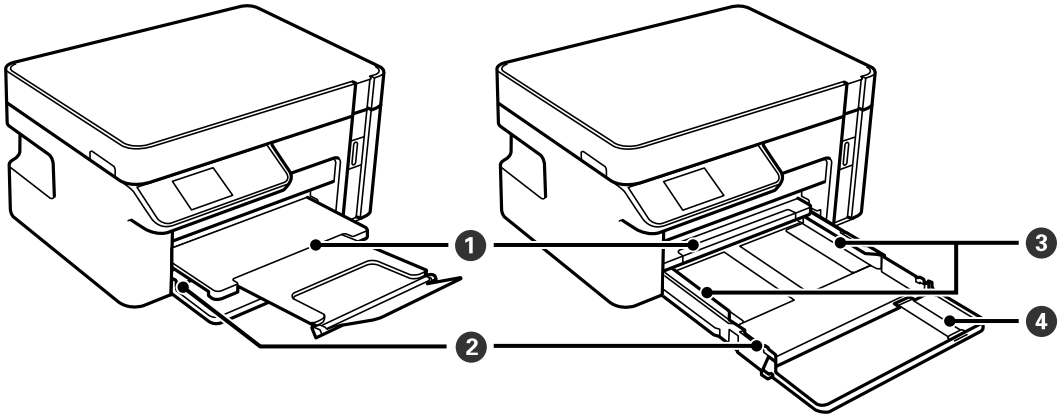

1	Tabuleiro de saída	Recolhe o papel ejetado.
2	Alimentador de papel	Carrega o papel.
3	Guia da margem	Alimenta o papel diretamente na impressora. Deslize para as extremidades do papel.
4	Extensão de saída de papel	Deslize para fora para colocar papel maior que A4.

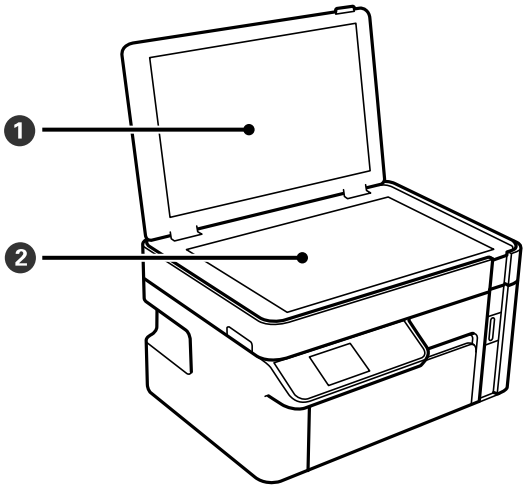

1	Capa de documento	Bloqueia a luz do exterior durante a digitalização.
2	Vidro do scanner	Coloque os originais.

Verso

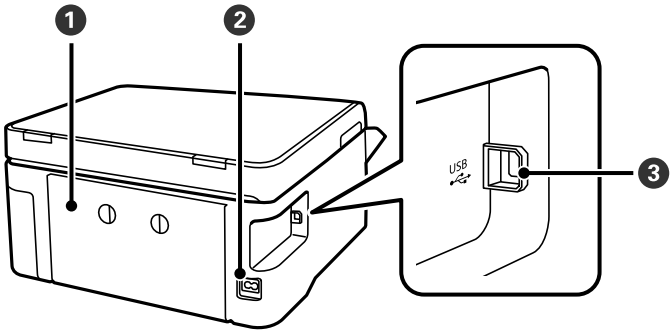

1	Tampa posterior	Remova quando pretender remover papel encravado.
2	Entrada de CA	Liga o cabo de alimentação.
3	Porta USB	Permite ligar um cabo USB para estabelecer ligação com um computador.

Guia do Painel de Controlo

Painel de controlo. 20

Configuração do ecrã inicial. 20

Introduzir caracteres. 22

Ver animações. 22

Painel de controlo

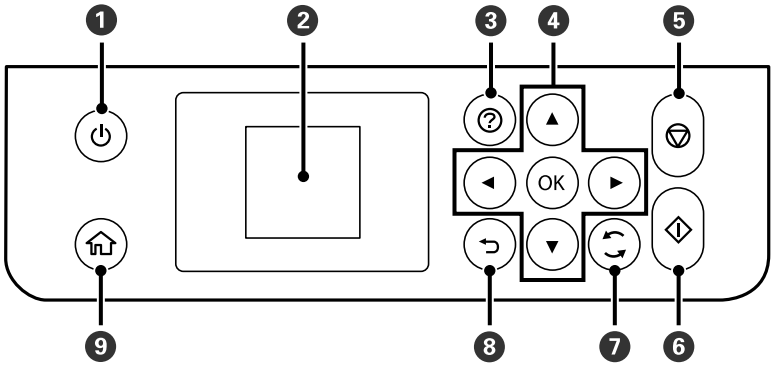

❶	Liga ou desliga a impressora. Desligue o cabo de alimentação após confirmar que o indicador luminoso de alimentação está desligado.
❷	Apresenta os menus e mensagens. Utilize botões no painel de controlo para selecionar um menu ou efetuar definições.
❸	Exibe as soluções quando tem problemas.
❹	Utilize os botões ▲▼◀▶ para selecionar um menu, e a seguir pressione o botão OK para introduzir o menu selecionado.
❺	Para a operação atual.
❻	Inicia uma operação, como impressão ou cópia.
❼	Aplica-se a várias funções, dependendo da situação.
❽	Regressa ao ecrã anterior.
❾	Apresenta o ecrã inicial.

Configuração do ecrã inicial

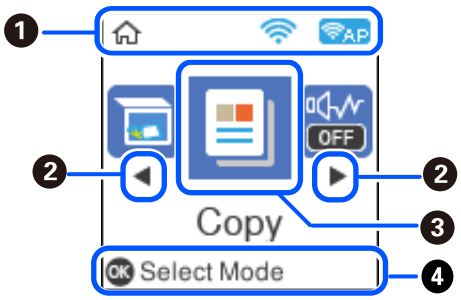

❶		Apresenta o estado da ligação de rede. Para obter mais informações, consulte a secção indicada a seguir. "Guia do Ícone de Rede" na página 21

❷	◀▶	Quando aparecerem ◀ e ▶, pode deslocar-se para a direita ou esquerda premindo o botão ◀ ou ▶.
❸	Exibe cada menu. ❑ Digitalizar Permite digitalizar documentos ou fotografias e guardar num computador. ❑ Copiar Permite copiar documentos. ❑ Modo Silencioso Apresenta a definição **Modo Silencioso** que permite reduzir o ruído que a impressora faz. Contudo, ativar esta definição pode fazer diminuir a velocidade de impressão. Consoante o tipo de papel e as definições de qualidade de impressão selecionados, poderá não haver alteração do nível de ruído da impressora. Também possível realizar esta definição no menu **Definições**. **Definições** > **Conf. Impressora** > **Modo Silencioso** ❑ Definições Permite realizar definições relacionadas com a manutenção, configuração da impressora, e funcionamento. ❑ Assistência Exibe os menus recomendados para melhorar a qualidade das suas impressões tais como desobstruir jatos imprimindo um padrão de verificação de jatos e realizando uma limpeza de cabeças, e melhorando as manchas ou linhas nas impressões alinhando a cabeça de impressão. Também possível realizar esta definição no menu **Definições**. **Definições** > **Assistência** ❑ Conf. da Rede s/Fios Apresenta menus que permitem configurar a impressora para utilização numa rede sem fios. Também possível realizar esta definição no menu **Definições**. **Definições** > **Definições de rede** > **Conf. da Rede s/Fios**	
❹	São apresentados os botões disponíveis. Neste exemplo, pode continuar para o menu selecionado premindo o botão OK.	

Guia do Ícone de Rede

	A rede sem fios (Wi-Fi) está desativada ou a impressora está a efetuar o processamento para ligação a uma rede sem fios.
	Existe um problema com a ligação à rede sem fios (Wi-Fi) ou a impressora está a procurar uma ligação à rede sem fios (Wi-Fi).
	A impressora está ligada a uma rede sem fios (Wi-Fi). O número de barras indica a força do sinal de ligação. Quantas mais barras forem apresentadas, mais forte é a ligação.
AP	A impressora está ligada a uma rede sem fios (Wi-Fi) no modo Wi-Fi Direct (AP simples).
AP	A impressora não está ligada a uma rede sem fios (Wi-Fi) no modo Wi-Fi Direct (AP simples).

Introduzir caracteres

Para introduzir caracteres e símbolos relativos a definições de rede através do painel de controlo, utilize os botões ▲, ▼, ◀ e ▶ e o teclado do software que aparece no ecrã LCD. Prima o botão ▲, ▼, ◀ ou ▶ para selecionar um carácter ou um botão de função do teclado e, de seguida, prima o botão OK. Quando terminar de introduzir caracteres, selecione **OK**, e a seguir pressione o botão OK.

Botão de função	Descrições
◀ ▶	Desloca o cursor para a esquerda ou direita.
A 1 #	Muda o tipo de carácter. Pode introduzir caracteres alfanuméricos ou símbolos. Também pode mudá-los utilizando o botão ⟲.
␣	Introduz um espaço.
⌫	Elimina um carácter à esquerda (retrocesso).
OK	Introduz os caracteres selecionados.

Ver animações

É possível visualizar animações de instruções de funcionamento tais como colocar o papel ou remover papel encravado no ecrã LCD.

❏ Prima o botão ⓘ: apresenta o ecrã de ajuda. Selecione **Como** e, de seguida, selecione os itens que pretende ver.

❏ Selecione **Ver descrição** na parte inferior do ecrã de funcionamento: exibe a animação sensível a contexto.

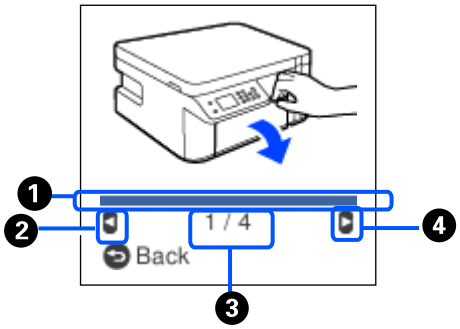

❶	Indica o progresso ao longo do passo atual. A animação repete quando a barra de progresso chegar ao fim.
❷	Prima o botão ◀ para voltar ao passo anterior.
❸	Indica o número total de passos e o número do passo atual. No exemplo acima, exibe o passo 1 de 4 passos.
❹	Prima o botão ▶ para avançar para o passo seguinte.

Carregar papel

Precauções no manuseamento de papel. 25

Tamanho de papel e definições de tipo. 25

Colocar papel no Alimentador de Papel. 27

Colocar envelopes na Alimentador de Papel. 30

Precauções no manuseamento de papel

- ❏ Leia as folhas de instruções fornecidas com o papel.
- ❏ Para obter impressões de alta qualidade com papel original Epson, utilize o papel no ambiente indicado nas folhas fornecidas com o papel.
- ❏ Separe e alinhe as extremidades do papel antes de o carregar. Não separe nem enrole papel fotográfico. Se o fizer, pode danificar o lado imprimível.

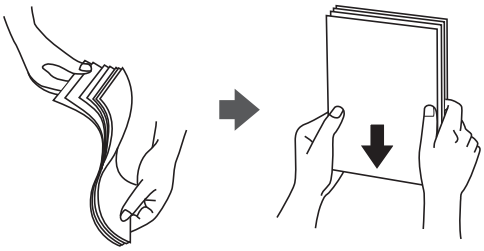

- ❏ Se o papel estiver enrolado, alise-o ou enrole-o ligeiramente na direção inversa antes de o carregar. A impressão em papel enrolado pode provocar encravamentos de papel e manchas na impressão.

- ❏ Podem verificar-se frequentemente problemas de alimentação de papel no caso das impressões de 2 lados em um papel pré-impresso num dos lados. Reduza o número de folhas para metade ou menos, ou coloque uma folha de papel de cada vez se a obstrução de papel persistir.
- ❏ Certifique-se de que utiliza papel de fibra longa. Se não tiver a certeza do tipo de papel que está a utilizar, verifique a embalagem do papel ou contacte o fabricante para confirmar as especificações do papel.
- ❏ Separe e alinhe as extremidades dos envelopes antes de os carregar. Se os envelopes empilhados estiverem insuflados, pressione-os para os espalmar antes de os carregar.

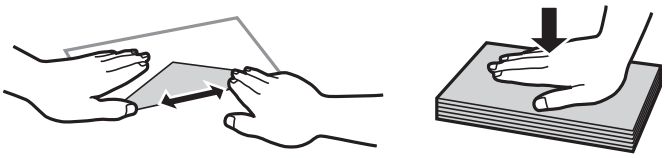

Informações relacionadas

➡ "Tipos de papel não disponíveis" na página 208

Tamanho de papel e definições de tipo

É possível verificar e alterar o tamanho e tipo de papel no ecrã exibido ao inserir o alimentador de papel. Se registar o tamanho e tipo de papel, a impressora informa-o quando as informações registadas e definições de

impressora forem diferentes. Isto evita que desperdice papel e tinta uma vez que não imprime no tamanho errado de papel nem imprime usando fraca qualidade de impressão devido à utilização de definições que não correspondem ao tipo de papel.

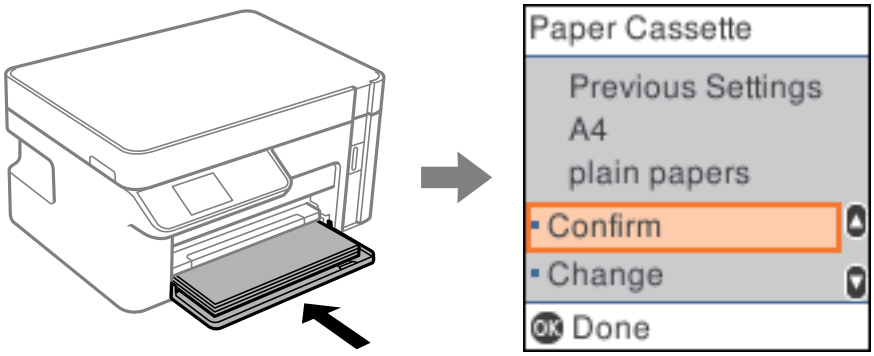

Se o tamanho e o tipo de papel exibidos forem diferentes do papel colocado, selecione **Alterar** para realizar alterações. Selecione o tamanho e tipo de papel, verifique as definições, e a seguir pressione o botão OK. Se as definições corresponderem ao papel colocado, selecione **Confirmar**.

Nota:
Se não pretende exibir as definições de papel no ecrã automaticamente ao inserir o alimentador de papel, no ecrã inicial, selecione ***Definições*** *>* ***Conf. Impressora*** *>* ***Def. origem do papel*** *>* ***Auto exib confg papel****, e a seguir selecione* ***Desligado****.*

Lista de tipos de papel

Para obter resultados ótimos de impressão, selecione o tipo de papel que se adequa ao papel.

Nome do suporte	Tipo de suporte	
	Painel de controlo	Controlador da impressora, Dispositivo inteligente*
Epson Bright White Ink Jet Paper	Papel Normal	Papel Normal
Epson Matte Paper-Heavyweight Epson Double-Sided Matte Paper	Matte	Epson Matte
Epson Photo Quality Ink Jet Paper	Photo Quality Ink Jet	Epson Photo Quality Ink Jet

* Nos dispositivos inteligentes, estes tipos de papel podem ser selecionados quando imprimir utilizando o Epson iPrint.

Colocar papel no Alimentador de Papel

1. Abra a capa frontal até ouvir um clique, em seguida, faça deslizar o alimentador de papel até parar.

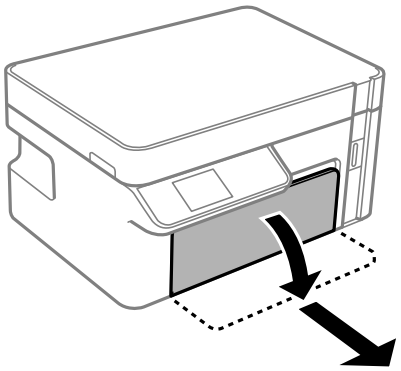

> ***Importante:***
> *O alimentador de papel não pode ser removido.*

2. Deslize os guias de margem até à posição máxima.

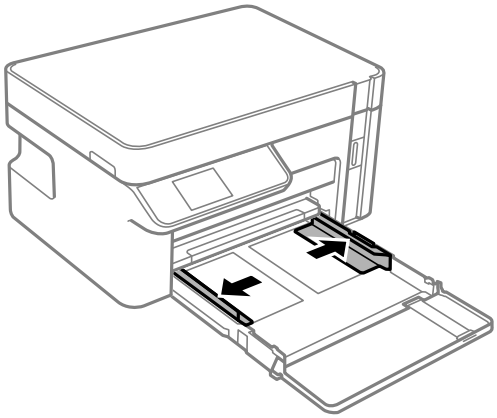

3. Com a face imprimível voltada para baixo, carregue o papel até que toque na parte posterior da alimentador de papel.

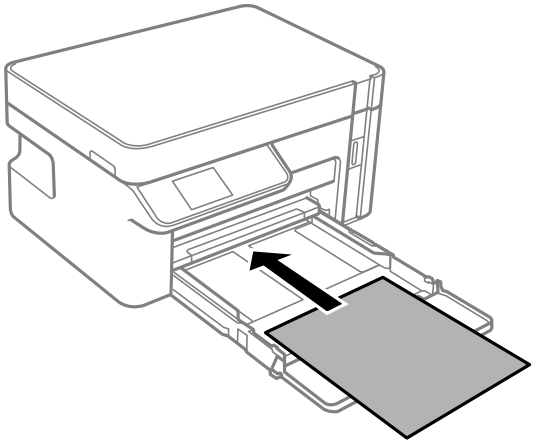

> ***Importante:***
> *Não coloque mais folhas do que o número máximo de folhas especificado para o papel.*

❏ 8,5×13 pol.

Coloque o papel utilizando a linha.

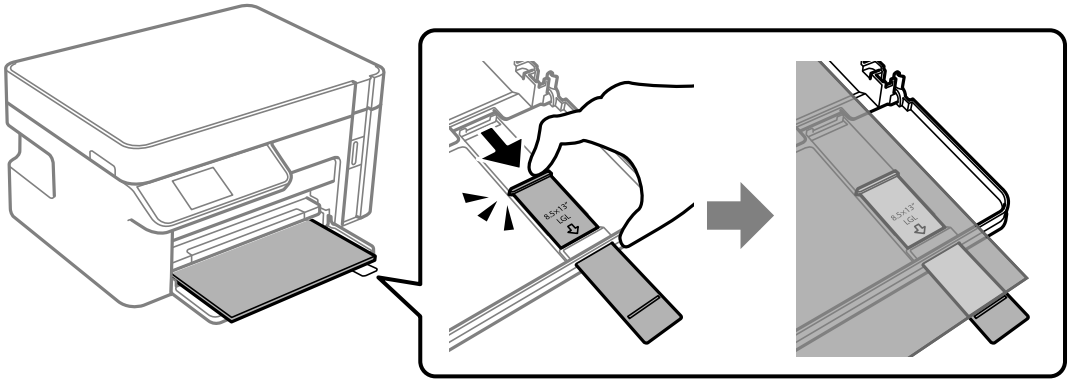

❏ Legal

Puxe a extensão do guia do papel e coloque o papel utilizando a linha.

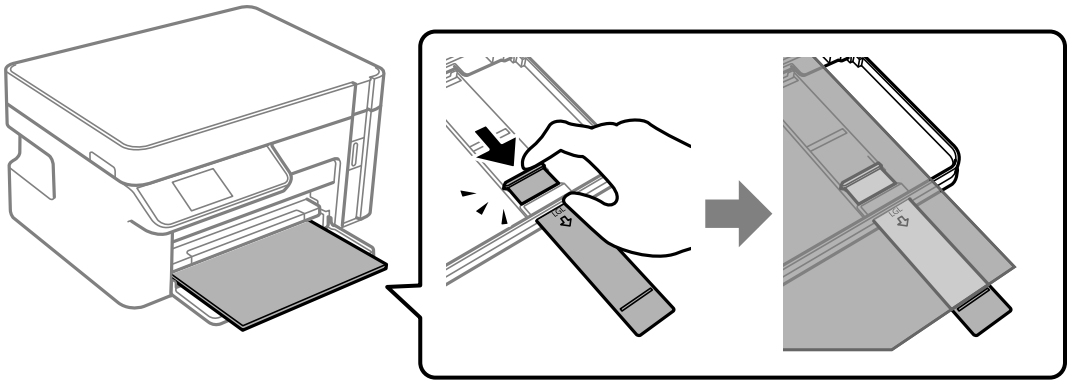

4. Deslize as guias de margem para as extremidades do papel.

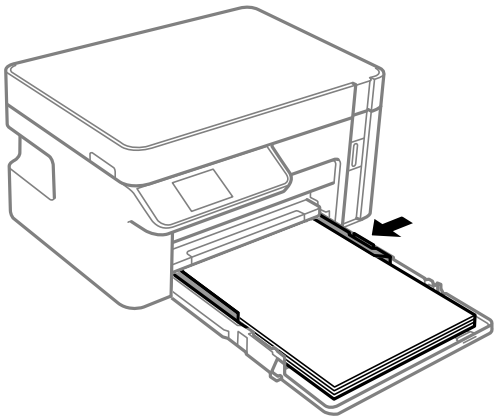

5. Introduza o alimentador de papel até parar.

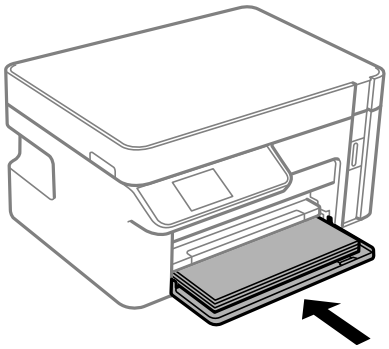

> ***Importante:***
>
> *Não empurre o papel após inserir o tabuleiro de alimentador de papel. Se o fizer, pode provocar um problema de alimentação. Se o papel for empurrado, alinhe o papel com a linha de tamanho de papel.*
>
> 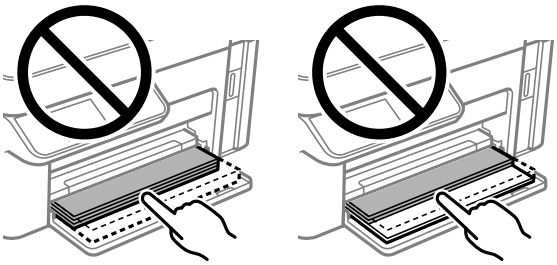

6. Definir as dimensões e o tipo do papel.

   "Tamanho de papel e definições de tipo" na página 25

7. Deslize o tabuleiro de saída para fora.

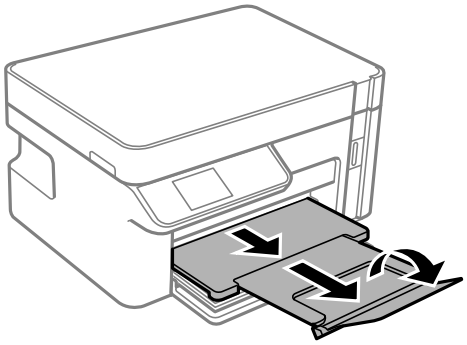

Informações relacionadas

➡ "Papel disponível e capacidades" na página 207

Colocar envelopes na Alimentador de Papel

1. Abra a capa frontal até ouvir um clique, em seguida, faça deslizar o alimentador de papel até parar.

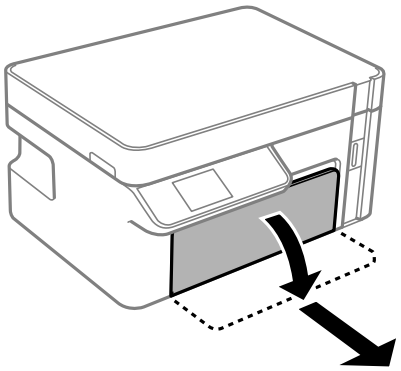

> ***Importante:***
> *O alimentador de papel não pode ser removido.*

2. Deslize os guias de margem até à posição máxima.

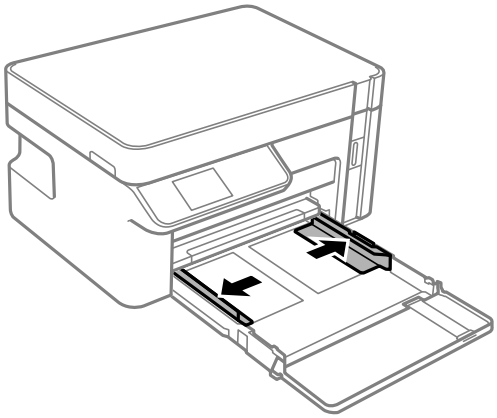

3. Com a aba voltada para cima, coloque os envelopes até tocarem na parte de trás do alimentador de papel.

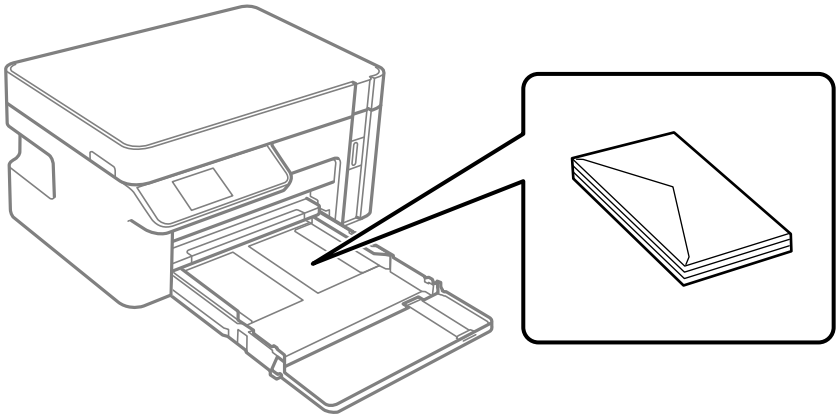

> ***Importante:***
> *Não coloque mais folhas do que o número máximo de folhas especificado para envelopes.*

4. Deslize as guias de margem para as extremidades dos envelopes.

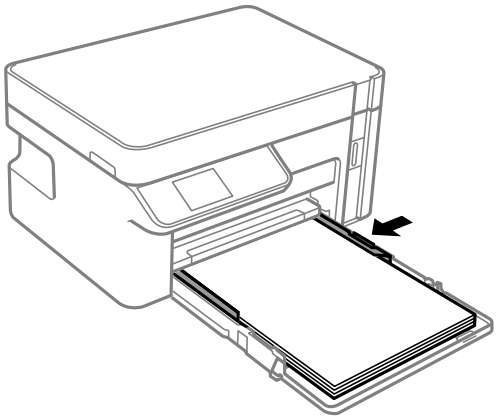

5. Introduza o alimentador de papel até parar.

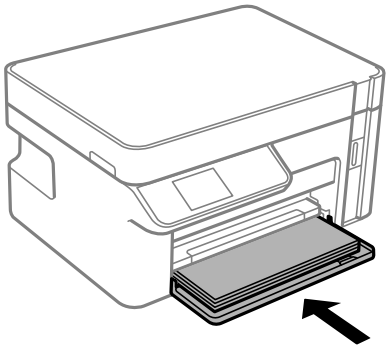

6. Definir as dimensões e o tipo do papel.
   "Tamanho de papel e definições de tipo" na página 25

7. Deslize o tabuleiro de saída para fora.

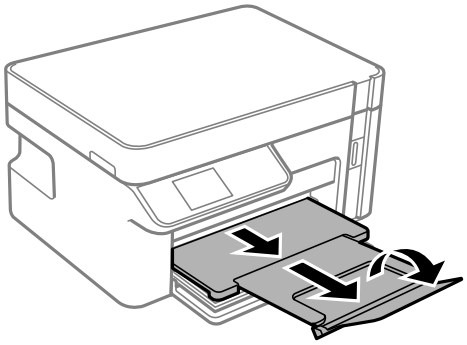

Informações relacionadas

➡ "Papel disponível e capacidades" na página 207

Colocação de originais

Colocar originais no vidro do scanner. 33

Colocar originais no vidro do scanner

1. Abra a capa de documento.

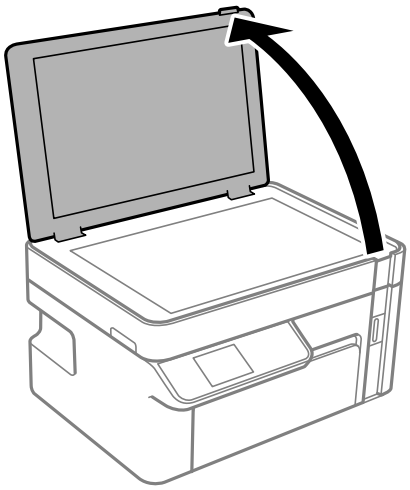

2. Remover pó e manchas da superfície do vidro do scanner usando um pano suave, seco e limpo.

   Nota:
   Se houver lixo ou sujidade no vidro do scanner, a zona de digitalização pode ser alargada para incluir a sujidade, pelo que a imagem do original pode ser deslocada ou reduzida.

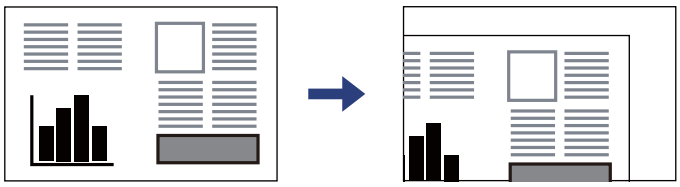

3. Coloque o original com a face voltada para baixo e deslize-o para a marca do canto.

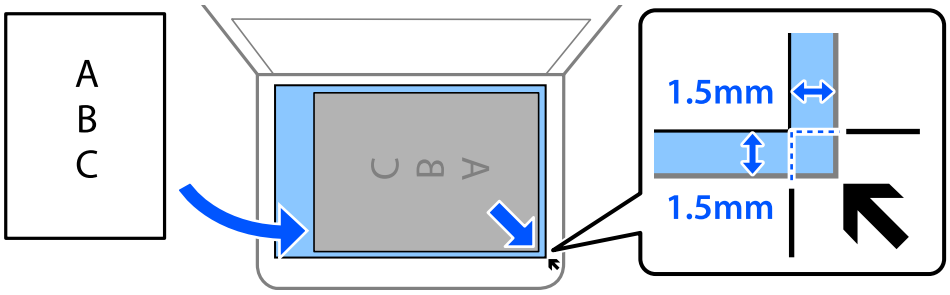

Nota:
Um intervalo de 1,5 mm desde as extremidades do vidro do scanner não é digitalizado.

4. Feche a tampa com cuidado.

> ***Importante:***
> - ❏ *Ao colocar originais volumosos, como livros, evite que a luz exterior incida diretamente no vidro do scanner.*
> - ❏ *Não faça muita força sobre o vidro do scanner ou na capa de documento. Caso contrário, podem ser danificados.*

5. Retire os originais após digitalizar.

Nota:
Se deixar os originais no vidro do scanner durante longos períodos de tempo, estes poderão aderir à superfície do vidro.

Impressão

Imprimir Documentos. 36

Impressão em envelopes. 71

Imprimir Páginas Web. 72

Imprimir Usando um Serviço de Nuvem. 73

Imprimir Documentos

Imprimir a partir de um computador — Windows

Imprimir Usando Definições Fáceis

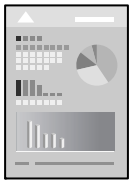

Nota:
As operações podem variar dependendo da aplicação. Consulte a ajuda da aplicação para obter detalhes.

1. Coloque papel na impressora.
   "Colocar papel no Alimentador de Papel" na página 27

2. Abra o ficheiro que pretende imprimir.

3. Selecione **Impressão** ou **Configurar impressão** no menu **Ficheiro**.

4. Selecione a impressora.

5. Selecione **Preferências** ou **Propriedades** para aceder à janela do controlador da impressora.

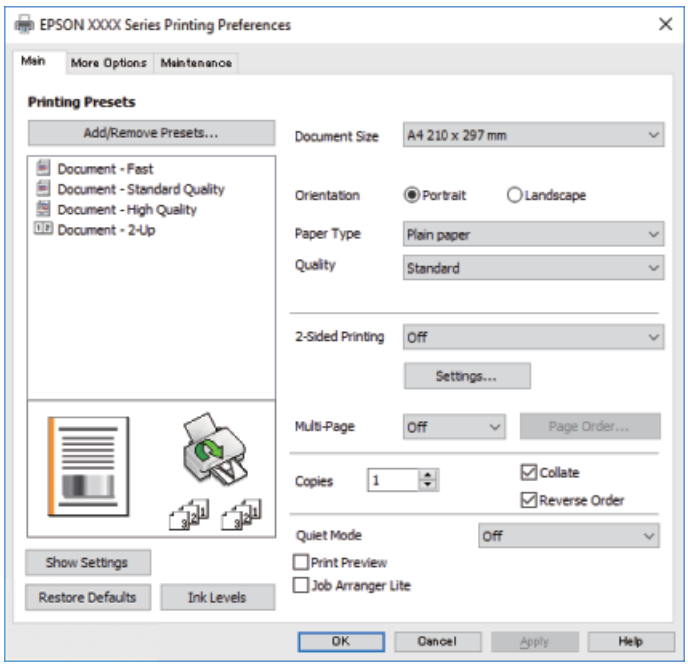

6. Mude as configurações conforme necessário.

   Para obter mais detalhes, consulte as opções do menu do controlador da impressora.

   Nota:
   - ❑ *Também pode consultar a ajuda Online para obter explicações sobre os itens de definição. Ao clicar com o botão direito do rato num item é exibida a* ***Ajuda****.*
   - ❑ *Ao selecionar* ***Pré-visualização de impressão****, pode ver uma previsualização do seu documento antes de imprimir.*

7. Clique em **OK** para fechar a janela do controlador da impressora.

8. Clique em **Imprimir**.

   Nota:
   - ❑ *Ao selecionar* ***Pré-visualização de impressão****, é exibida uma janela de previsualização. Para alterar as definições, clique em* ***Cancelar****, e repita o procedimento a partir do passo 2.*
   - ❑ *Se pretende cancelar a impressão, no seu computador, clique com o botão direito do rato na sua impressora em* ***Dispositivos e Impressoras****,* ***Impressora****, ou em* ***Impressoras e Faxes****. Clique* ***Ver impressão atual****, clique com o botão direito do rato no trabalho que pretende cancelar e depois selecione* ***Cancelar****. No entanto, não é possível cancelar uma tarefa de impressão a partir do computador após ter sido enviado para a impressora. Nesse caso, cancele o trabalho de impressão utilizando o painel de controlo da impressora.*

Informações relacionadas

➡ "Papel disponível e capacidades" na página 207
➡ "Lista de tipos de papel" na página 26
➡ "Opções do menu para o controlador de impressora" na página 37

Opções do menu para o controlador de impressora

Abra a janela de impressão numa aplicação, selecione a impressora e a seguir, aceda à janela do controlador da impressora.

Nota:
Os menus variam consoante a opção selecionada.

Separador Principal

Predefinições Impressão:

Adicionar/Remover Predefinições:

Pode adicionar ou remover as suas próprias predefinições para configurações de impressão usadas com frequência. Selecione a predefinição que pretende utilizar na lista.

Formato:

Selecione o tamanho do papel no qual pretende imprimir. Se selecionar **Definido pelo Utilizador**, introduza a largura e altura do papel.

Orientação:

Selecione a orientação que pretende utilizar para imprimir.

Tipo de Papel:

Selecione o tipo de papel para imprimir.

Qualidade:

Selecione a qualidade de impressão que pretende utilizar para imprimir. As configurações disponíveis dependem do tipo de papel que selecionar. Selecionar **Alto** proporciona maior qualidade de impressão, mas a velocidade de impressão pode ser menor.

Impressão dos 2 lados:

Permite fazer impressões de 2 faces.

Definições do Poster:

Pode especificar a extremidade de união e as margens de união.

Multi-Páginas:

Permite imprimir várias páginas numa folha ou executar a impressão de cartaz. Clique em **Ordem do Esquema** para especificar a ordem de impressão das páginas.

Cópias:

Defina o número de cópias que deseja imprimir.

Agrupar:

Imprime documentos de várias páginas seguidas por ordem e agrupados.

Inverter Ordem:

Permite imprimir a partir da última página, para que as páginas fiquem empilhadas pela ordem correta depois da impressão.

Modo Silencioso:

Reduz o ruído da impressora. Contudo, ativar esta definição pode fazer diminuir a velocidade de impressão.

Pré-visualização de impressão:

Exibe uma previsualização do documento antes de imprimir.

Organizador de Tarefas Fácil:

Job Arranger Lite permite-lhe combinar vários ficheiros criados por diferentes aplicações e imprimi-los como um único trabalho de impressão.

Mostrar Definições/Ocultar Definições:

Exibe uma lista de itens atualmente definidos nos separadores **Principal** e **Mais Opções**. É possível mostrar ou ocultar a janela com as definições atuais.

Restaurar predefinições:

Repõe todas as definições com os seus valores predefinidos de fábrica. As definições no separador **Mais Opções** também são repostas aos seus valores predefinidos.

Níveis da Tinta:

Apresenta o nível de tinta aproximado.

Separador Mais Opções

Predefinições Impressão:

Adicionar/Remover Predefinições:

Pode adicionar ou remover as suas próprias predefinições para configurações de impressão usadas com frequência. Selecione a predefinição que pretende utilizar na lista.

Formato:

Selecione o tamanho do papel no qual pretende imprimir. Se selecionar **Definido pelo Utilizador**, introduza a largura e altura do papel.

Ejectar Papel:

Selecione o tamanho do papel no qual pretende imprimir. Se o **Formato** for diferente do **Ejectar Papel**, a opção **Reduzir/Aumentar Documento** é selecionada automaticamente. Não tem de selecioná-la ao imprimir sem reduzir ou ampliar o tamanho de um documento.

Reduzir/Aumentar Documento:

Permite-lhe reduzir ou ampliar o tamanho do documento.

Ajustar à Página:

Reduz ou amplia automaticamente o documento para se adaptar ao tamanho do papel selecionado em **Ejectar Papel**.

Zoom para:

Imprime com uma percentagem específica.

Centro:

Imprime imagens no centro do papel.

Correcção de Tons:

Automático:

Ajusta o tom das imagens automaticamente.

Personalizado:

Permite realizar a correção manual de tons. Clique em **Avançado** para outras definições.

Opções de Imagem:

Ativa opções de qualidade de impressão tais como Enfatizar Texto. Também pode engrossar linhas finas para torná-las visíveis nas impressões.

Funções de Marca de Água:

Permite fazer configurações para padrões, marcas de água ou cabeçalhos e rodapés anti cópia.

Adicionar/Eliminar:

Permite adicionar ou remover padrões ou marcas de água anti cópia que quiser.

Definições:

Permite definir o método de impressão para padrões ou marcas de água anti cópia.

Cabeçalho/Rodapé:

Pode imprimir informações tais como o nome de utilizador e a data de impressão ou cabeçalhos e notas de rodapé.

Definições Adicionais:

Rodar 180°:

Roda as páginas 180 graus antes de imprimir. Selecione este item ao imprimir em papel como envelopes carregados numa direção fixa na impressora.

Impressão bidirecional:

Imprime quando a cabeça de impressão se move em ambas as direções. A velocidade de impressão é mais rápida, mas a qualidade pode diminuir.

Espelho:

Inverte a imagem para imprimir como se fosse refletida num espelho.

Mostrar Definições/Ocultar Definições:

Exibe uma lista de itens atualmente definidos nos separadores **Principal** e **Mais Opções**. É possível mostrar ou ocultar a janela com as definições atuais.

Restaurar predefinições:

Repõe todas as definições com os seus valores predefinidos de fábrica. As definições no separador **Principal** também são repostas aos seus valores predefinidos.

Separador Manutenção

Verif. injec. cab. impr:

Imprime um modelo de verificação dos jatos para determinar se o jato da cabeça de impressão está obstruído.

Limpeza cab. impressão:

Limpa os jatos obstruídos na cabeça de impressão. Uma vez que esta funcionalidade utiliza alguma tinta, limpe a cabeça de impressora apenas se alguns jatos estiverem obstruídos como mostrado na imagem do padrão de verificação de jatos.

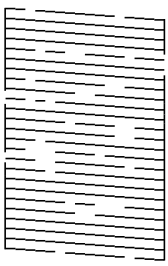

Limpeza ao ligar:

Executa a limpeza potente para limpar jatos obstruídos na cabeça de impressão. Uma vez que esta funcionalidade utiliza mais tinta que a limpeza de cabeças, execute a limpeza potente apenas se a

maior parte dos jatos estiverem obstruídos como mostrado na imagem do padrão de verificação de jatos.

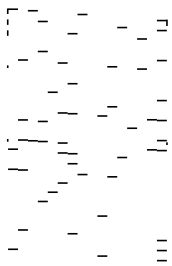

Organizador de Tarefas Fácil:

Abre a janela Organizador de Tarefas Fácil. Aqui pode abrir e editar dados guardados previamente.

EPSON Status Monitor 3:

Abre a janela EPSON Status Monitor 3. Aqui é possível confirmar o estado da impressora e consumíveis.

Preferências:

Permite fazer configurações para itens na janela EPSON Status Monitor 3.

Definições Aumentadas:

Permite fazer várias configurações. Clique com o botão direito do rato em cada item para exibir a Ajuda para obter mais informações.

Fila de impressão:

Exibe as tarefas que aguardam ser impressas. Pode verificar, pausar ou retomar as tarefas de impressão.

Dados s/ a Impressora e Opções:

Exibe o número de folhas de papel colocadas na impressora.

Idioma:

Altera o idioma usado na janela do controlador da impressora. Para aplicar as configurações, feche o controlador da impressora e abra-o novamente.

Actualização de Software:

Inicia EPSON Software Updater para verificar a versão mis recente de aplicações na Internet.

Assistência Técnica:

Se o manual estiver instalado no seu computador, o manual será exibido. Se não estiver instalado, pode ligar ao sítio Web Epson para verificar o manual e suporte técnico disponível.

Impressão de 2 lados

O controlador da impressora imprime automaticamente com separação de páginas pares e ímpares. Após imprimir as páginas ímpares, vire o papel de acordo com as instruções e imprima as páginas pares.

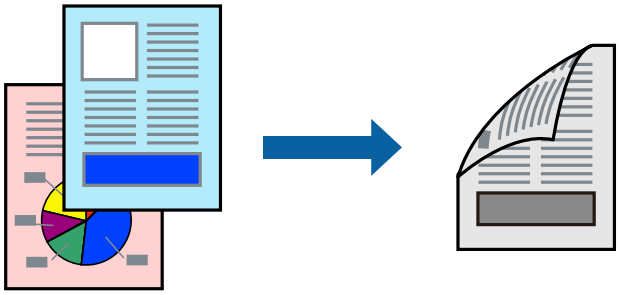

Nota:

- *Se não utilizar papel adequado à impressão de 2 faces, a qualidade de impressão pode diminuir e podem ocorrer encravamentos de papel.*

  "Papel para impressão em 2 lados" na página 208

- *Consoante o papel e os dados, a tinta pode transferir para a outra face do papel.*
- *Se **EPSON Status Monitor 3** estiver desativado, aceda à janela do controlador da impressora, clique em **Definições Aumentadas** no separador **Manutenção**, e a seguir selecione **Activar EPSON Status Monitor 3**.*
- *No entanto, pode não estar disponível quando acede à impressora através de uma rede ou quando a mesma é utilizada como impressora partilhada.*

1. Coloque papel na impressora.

   "Colocar papel no Alimentador de Papel" na página 27

2. Abra o ficheiro que pretende imprimir.
3. Selecione **Impressão** ou **Configurar impressão** no menu **Ficheiro**.
4. Selecione a impressora.
5. Selecione **Preferências** ou **Propriedades** para aceder à janela do controlador da impressora.
6. No separador **Principal** do controlador da impressora, selecione uma opção de **Impressão dos 2 lados**.
7. Clique **Definições do Poster** nas definições adequadas e, de seguida, clique em **OK**.
8. Defina os outros itens nos separadores **Principal** e **Mais Opções** conforme necessário e, de seguida, clique **OK**.

   "Separador Principal" na página 37

   "Separador Mais Opções" na página 39

9. Clique em **Imprimir**.

   Quando a impressão da primeira face estiver concluída, é apresentada uma janela instantânea no computador. Siga as instruções apresentadas no ecrã.

Informações relacionadas

➡ "Papel disponível e capacidades" na página 207
➡ "Imprimir Usando Definições Fáceis" na página 36

Imprimir um Folheto

Também pode imprimir um desdobrável que pode ser criado ao reordenar as páginas e dobrar a impressão.

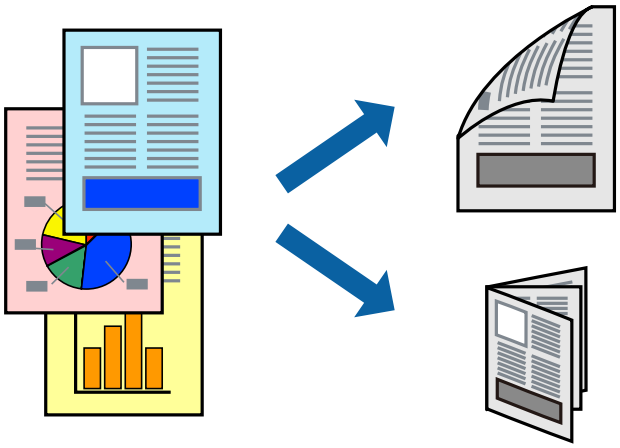

Nota:

- *Se não utilizar papel adequado à impressão de 2 faces, a qualidade de impressão pode diminuir e podem ocorrer encravamentos de papel.*

  "Papel para impressão em 2 lados" na página 208

- *Consoante o papel e os dados, a tinta pode transferir para a outra face do papel.*
- *Se **EPSON Status Monitor 3** estiver desativado, aceda à janela do controlador da impressora, clique em **Definições Aumentadas** no separador **Manutenção**, e a seguir selecione **Activar EPSON Status Monitor 3**.*
- *No entanto, pode não estar disponível quando acede à impressora através de uma rede ou quando a mesma é utilizada como impressora partilhada.*

1. Coloque papel na impressora.

   "Colocar papel no Alimentador de Papel" na página 27

2. Abra o ficheiro que pretende imprimir.
3. Selecione **Impressão** ou **Configurar impressão** no menu **Ficheiro**.
4. Selecione a impressora.
5. Selecione **Preferências** ou **Propriedades** para aceder à janela do controlador da impressora.
6. Selecione o método em **Impressão dos 2 lados** no separador **Principal**.
7. No separador **Definições do Poster** do controlador da impressora, selecione **Livro**.

8. Clique em **OK**.
   - ❏ Unir ao centro: utilize este método ao imprimir um pequeno número de páginas que possam ser empilhadas e dobradas facilmente a meio.
   - ❏ Unir lateralmente. Utilize este método ao imprimir uma folha (quatro páginas) de uma vez, dobrando cada um a meio, e a seguir coloque-os juntos num volume.

9. Defina os outros itens nos separadores **Principal** e **Mais Opções** conforme necessário e, de seguida, clique **OK**.

   "Separador Principal" na página 37

   "Separador Mais Opções" na página 39

10. Clique em **Imprimir**.

    Quando a impressão da primeira face estiver concluída, é apresentada uma janela instantânea no computador. Siga as instruções apresentadas no ecrã.

Informações relacionadas

➡ "Papel disponível e capacidades" na página 207

➡ "Imprimir Usando Definições Fáceis" na página 36

Impressão de várias páginas numa folha

Pode imprimir várias páginas de dados numa única folha de papel.

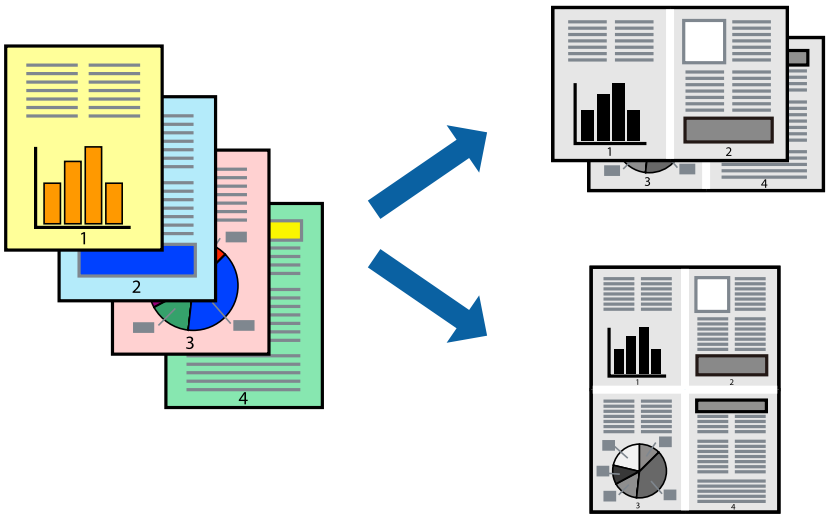

1. Coloque papel na impressora.

   "Colocar papel no Alimentador de Papel" na página 27

2. Abra o ficheiro que pretende imprimir.

3. Selecione **Impressão** ou **Configurar impressão** no menu **Ficheiro**.

4. Selecione a impressora.

5. Selecione **Preferências** ou **Propriedades** para aceder à janela do controlador da impressora.

6. No separador do controlador da sua impressora **Principal**, selecione **2 cóp** ou **4 cóp**, **6 Cima**, **8 cóp**, **9 Cima**, ou **16 Cima** como definição **Multi-Pg**.

7. Clique **Ordem esquema** nas definições adequadas e, de seguida, clique em **OK**.

8. Defina os outros itens nos separadores **Principal** e **Mais Opções** conforme necessário e, de seguida, clique **OK**.

   "Separador Principal" na página 37

   "Separador Mais Opções" na página 39

9. Clique em **Imprimir**.

Informações relacionadas

➡ "Imprimir Usando Definições Fáceis" na página 36

Imprimir e empilhar por ordem de página (impressão em ordem inversa)

Pode imprimir a partir da última página para que os documentos sejam empilhados pela ordem das páginas quando são ejetados.

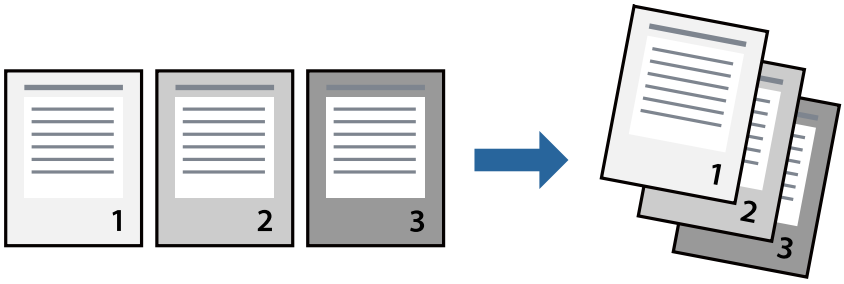

1. Coloque papel na impressora.

   "Colocar papel no Alimentador de Papel" na página 27

2. Abra o ficheiro que pretende imprimir.

3. Selecione **Impressão** ou **Configurar impressão** no menu **Ficheiro**.

4. Selecione a impressora.

5. Selecione **Preferências** ou **Propriedades** para aceder à janela do controlador da impressora.

6. No separador **Principal** do controlador da impressora, selecione **Inverter Ordem**

7. Defina os outros itens nos separadores **Principal** e **Mais Opções** conforme necessário e, de seguida, clique **OK**.

   "Separador Principal" na página 37

   "Separador Mais Opções" na página 39

8. Clique em **Imprimir**.

Informações relacionadas

➡ "Imprimir Usando Definições Fáceis" na página 36

Impressão ajustada ao tamanho do papel

Selecione o tamanho do papel que carregou na impressora como a definição de Tamanho do papel a usar.

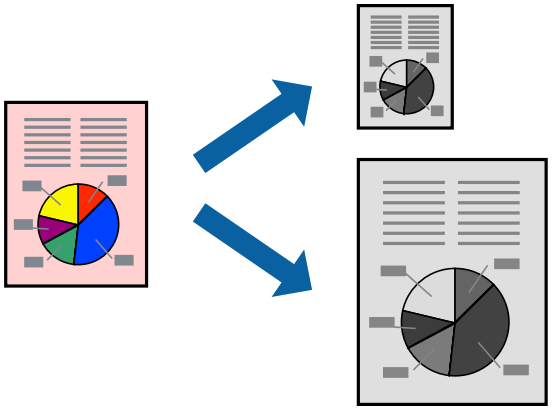

1. Coloque papel na impressora.

   "Colocar papel no Alimentador de Papel" na página 27

2. Abra o ficheiro que pretende imprimir.

3. Selecione **Impressão** ou **Configurar impressão** no menu **Ficheiro**.

4. Selecione a impressora.

5. Selecione **Preferências** ou **Propriedades** para aceder à janela do controlador da impressora.

6. Efetue as seguintes definições no separador **Mais Opções**.

   ❏ Formato: selecione o tamanho do papel que definiu na definição da aplicação.

   ❏ Ejectar Papel: selecione o tamanho do papel que colocou na impressora.

   Ajustar à Página é selecionado automaticamente.

   Nota:
   *Clique em **Centro** para imprimir a imagem reduzida no centro do papel.*

7. Defina os outros itens nos separadores **Principal** e **Mais Opções** conforme necessário e, de seguida, clique **OK**.

   "Separador Principal" na página 37

   "Separador Mais Opções" na página 39

8. Clique em **Imprimir**.

Informações relacionadas

➡ "Imprimir Usando Definições Fáceis" na página 36

Impressão de documento reduzido ou ampliado a qualquer ampliação

Pode reduzir ou aumentar o tamanho de um documento numa percentagem específica.

1. Coloque papel na impressora.

   "Colocar papel no Alimentador de Papel" na página 27

2. Abra o ficheiro que pretende imprimir.

3. Selecione **Impressão** ou **Configurar impressão** no menu **Ficheiro**.

4. Selecione a impressora.

5. Selecione **Preferências** ou **Propriedades** para aceder à janela do controlador da impressora.

6. No separador do controlador da impressora **Mais Opções**, selecione o tamanho do documento na configuração **Formato**.

7. Selecione o tamanho do papel que pretende imprimir na definição **Ejectar Papel**.

8. Selecione **Reduzir/Aumentar Documento**, **Zoom para** e, de seguida, introduza uma percentagem.

9. Defina os outros itens nos separadores **Principal** e **Mais Opções** conforme necessário e, de seguida, clique **OK**.

   "Separador Principal" na página 37

   "Separador Mais Opções" na página 39

10. Clique em **Imprimir**.

Informações relacionadas

➡ "Imprimir Usando Definições Fáceis" na página 36

Imprimir uma imagem em várias folhas para ampliar (criar um cartaz)

Esta função permite imprimir uma imagem em várias folhas de papel. Pode criar um poster maior colando as folhas.

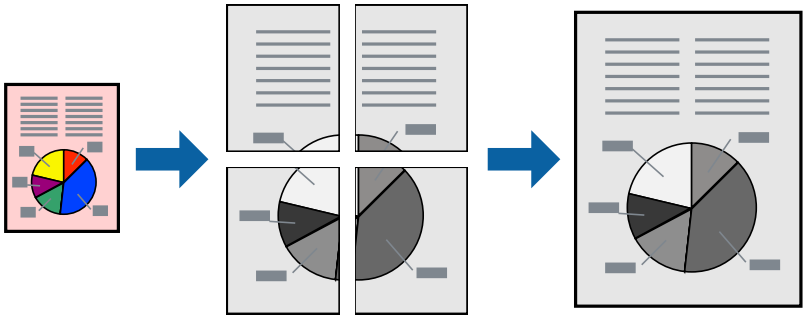

1. Coloque papel na impressora.

   "Colocar papel no Alimentador de Papel" na página 27

2. Abra o ficheiro que pretende imprimir.

3. Selecione **Impressão** ou **Configurar impressão** no menu **Ficheiro**.

4. Selecione a impressora.

5. Selecione **Preferências** ou **Propriedades** para aceder à janela do controlador da impressora.

6. Selecione **2x1 Poster**, **2x2 Poster**, **Poster 3x3**, ou **Poster 4x4** em **Multi-Páginas** no separador **Principal**.

7. Clique **Definições** nas definições adequadas e, de seguida, clique em **OK**.

   Nota:
   Imprimir Marcas de Corte *permite imprimir um guia de corte.*

8. Defina os outros itens nos separadores **Principal** e **Mais Opções** conforme necessário e, de seguida, clique **OK**.

   "Separador Principal" na página 37

   "Separador Mais Opções" na página 39

9. Clique em **Imprimir**.

Informações relacionadas

➡ "Imprimir Usando Definições Fáceis" na página 36

Criar Posters Utilizando Sobrepor Marcas de Alinhamento

Aqui tem um exemplo de como criar um poster quando **Poster 2x2** estiver seleccionado e **Sobrepor Marcas de Alinhamento** estiver seleccionado em **Imprimir Marcas de Corte**.

O guia foi imprimido a preto e branco, mas para esta explicação, são exibidas linhas azuis e vermelhas.

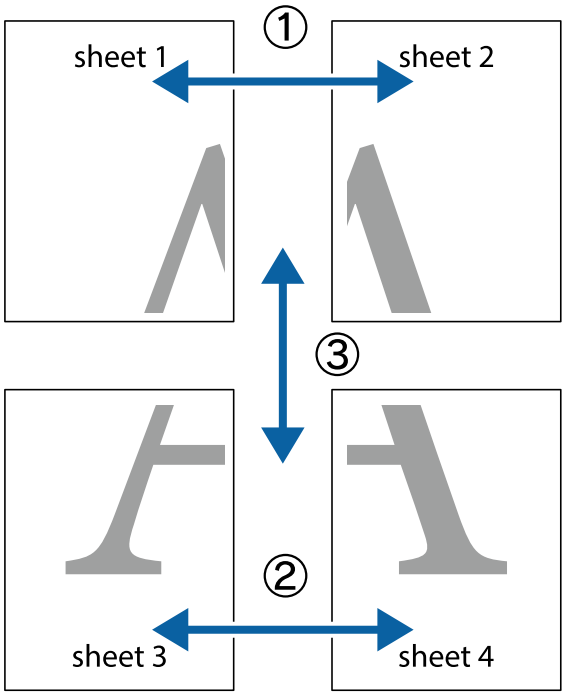

1. Prepare Sheet 1 e Sheet 2. Corte as margens da Sheet 1 ao longo da linha azul vertical, pelo centro das marcas em cruz superiores e inferiores.

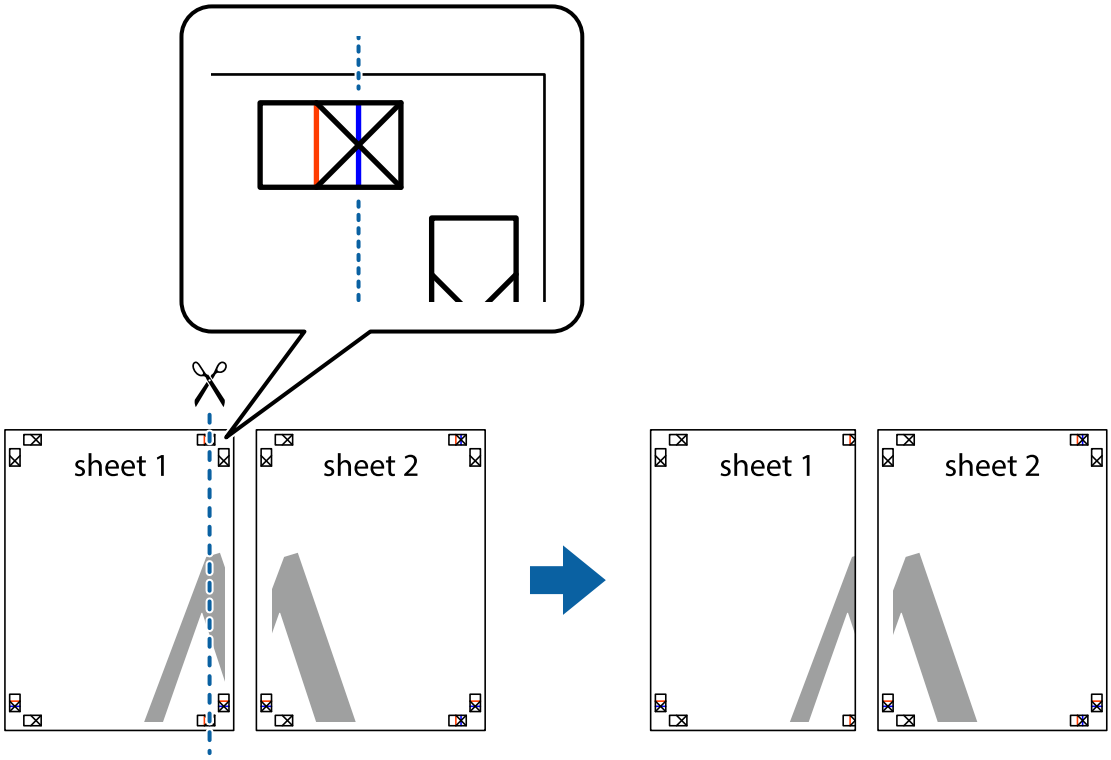

2. Coloque a margem da Sheet 1 em cima da Sheet 2, alinhe as marcas em cruz e cole temporariamente as duas folhas juntas pela parte de trás.

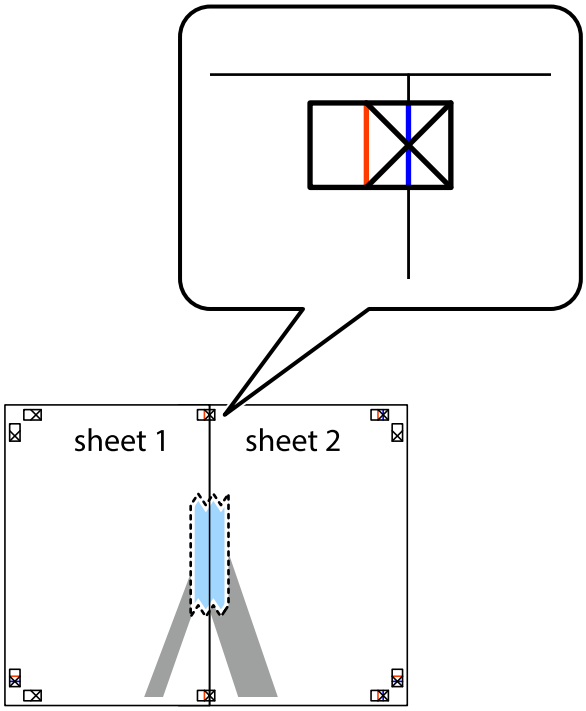

3. Corte as folhas coladas em dois ao longo da linha vermelha vertical, pelas marcas de alinhamento (desta vez, a linha à esquerda das marcas em cruz).

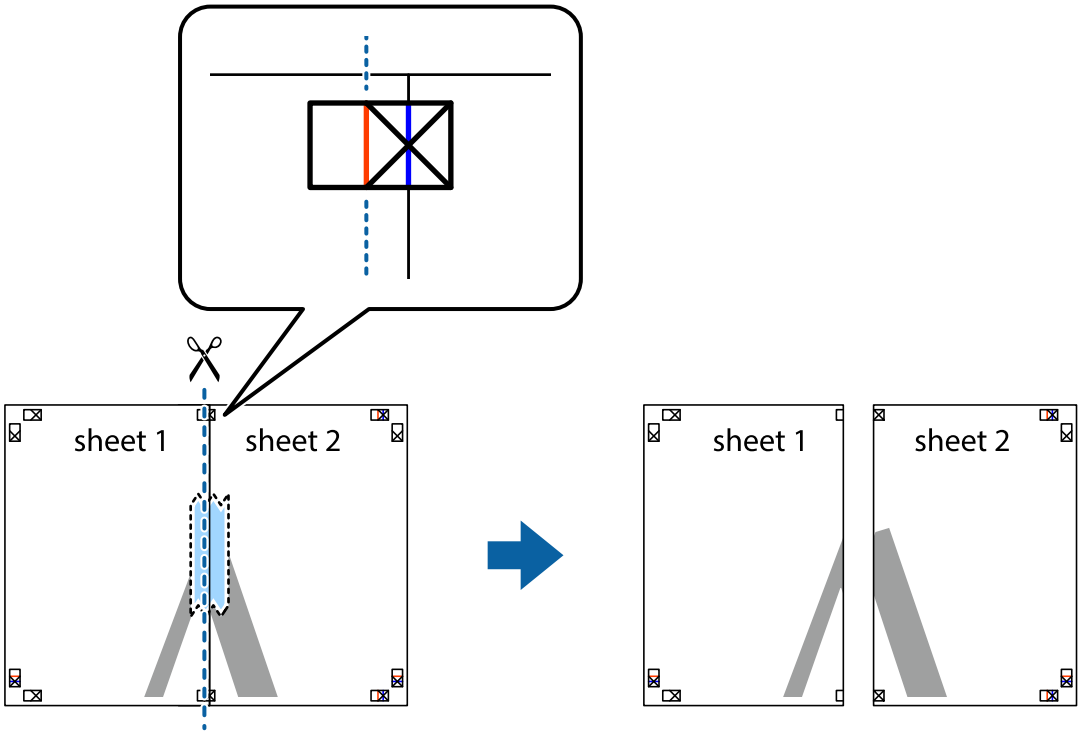

4. Cole as folhas juntas pela parte de trás.

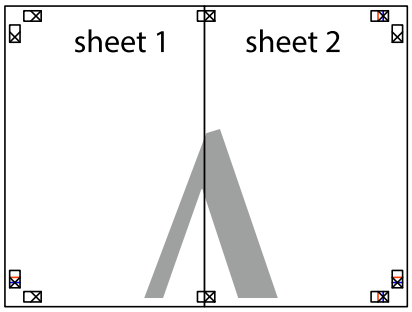

5. Repita os passo 1 a 4 para colar Sheet 3 e Sheet 4.

6. Corte as margens da Sheet 1 e da Sheet 2 ao longo da linha azul horizontal, pelo centro das marcas em cruz do lado esquerdo e direito.

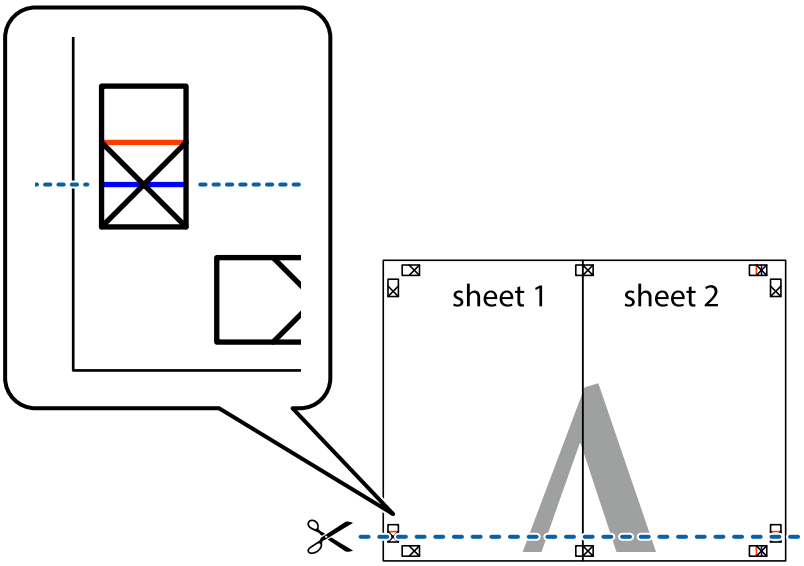

7. Coloque a margem da Sheet 1 e Sheet 2 em cima da Sheet 3 e Sheet 4 e alinhe as marcas em cruz e cole temporariamente as duas folhas juntas pela parte de trás.

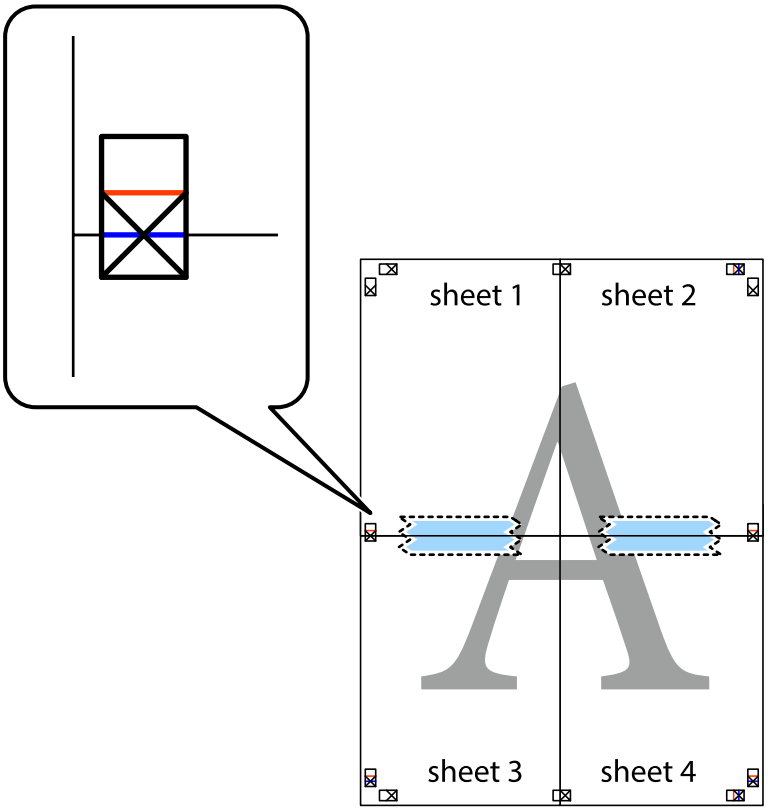

8. Corte as folhas coladas em dois ao longo da linha vermelha horizontal, pelas marcas de alinhamento (desta vez, a linha por cima das marcas em cruz).

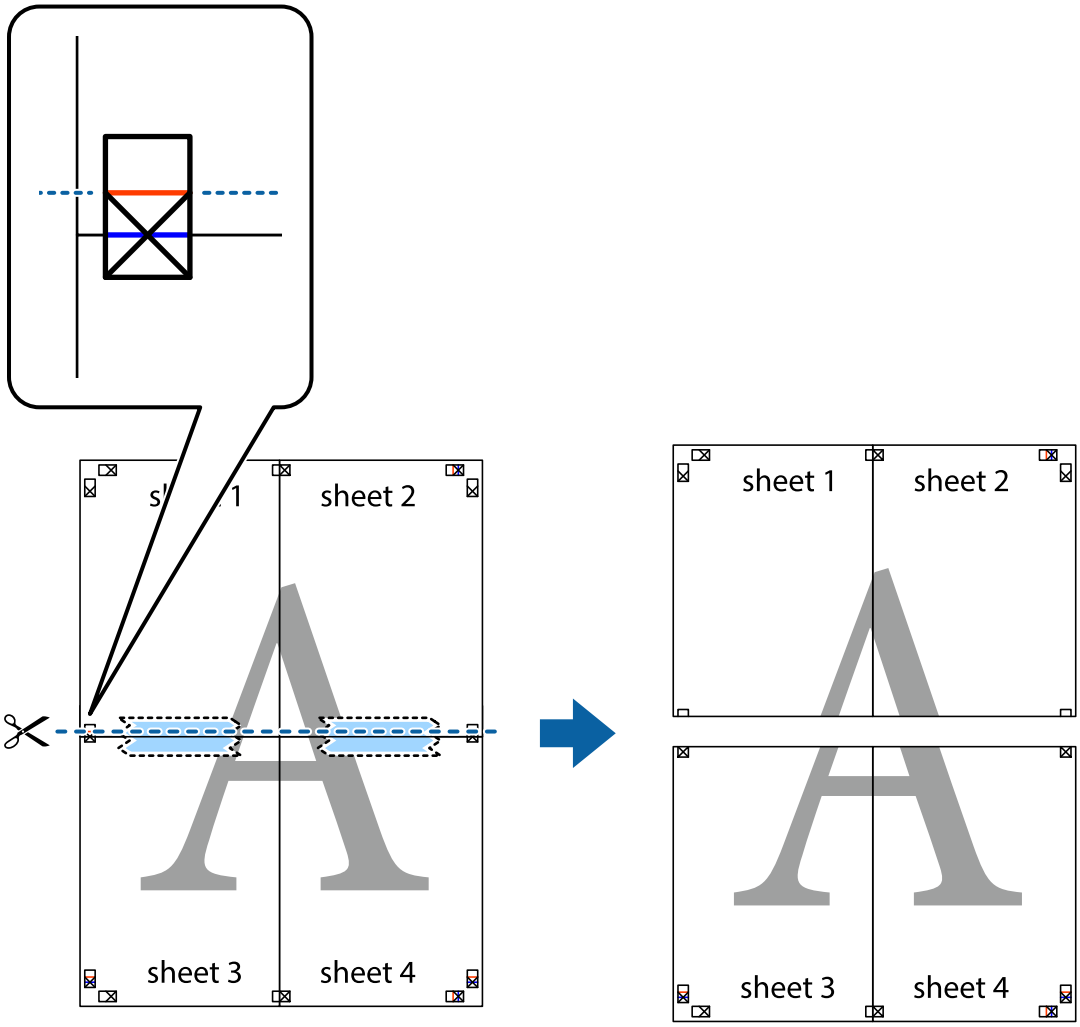

9. Cole as folhas juntas pela parte de trás.

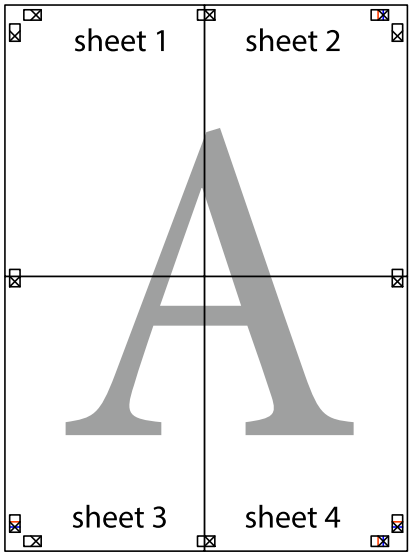

10. Corte as restantes margens ao longo do guia exterior.

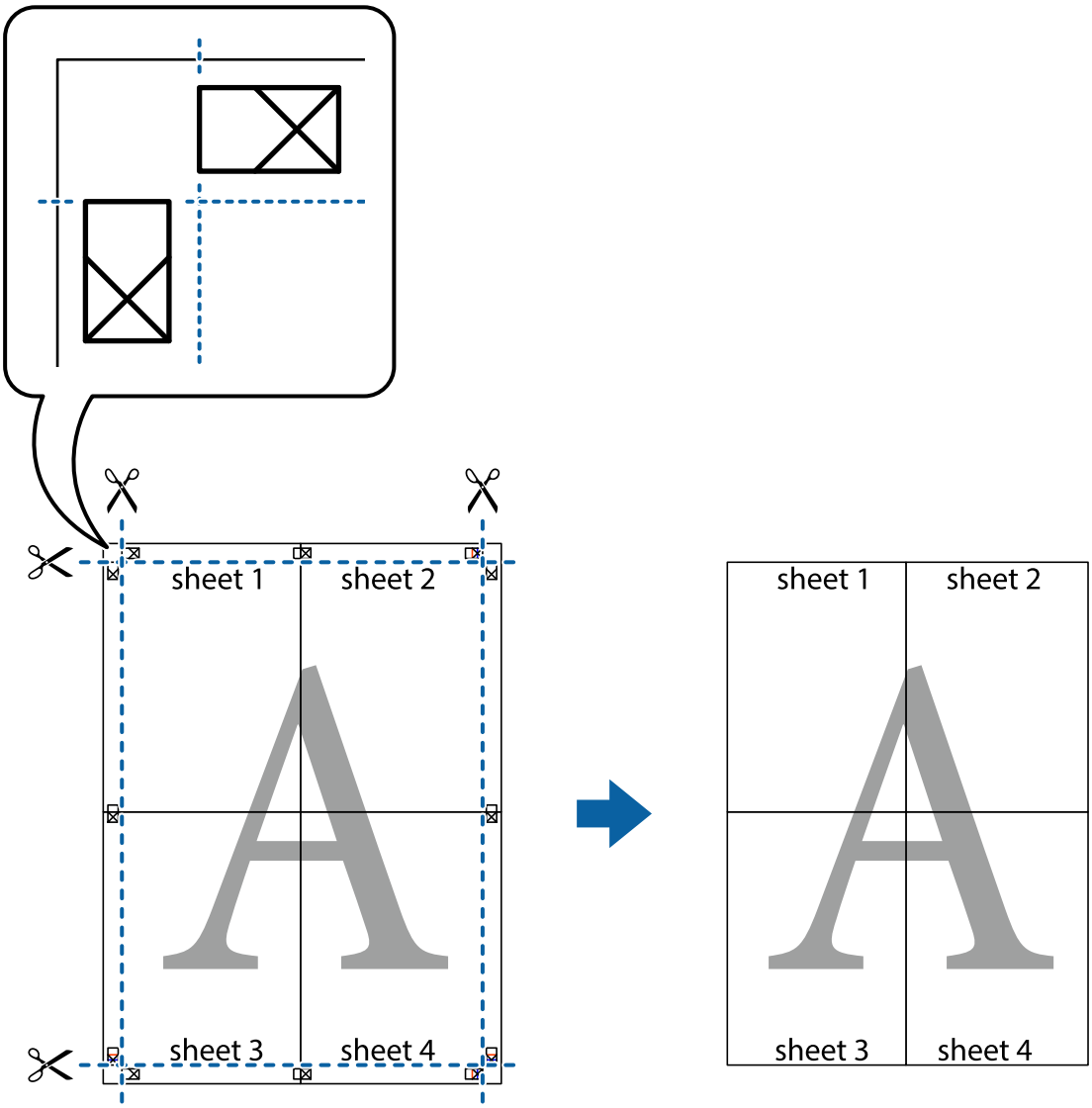

Adicionar Predefinições de Impressão para Imprimir Facilmente

Se criar a sua própria predefinição de definições de impressão utilizadas frequentemente no controlador da impressão, pode imprimir facilmente selecionando a predefinição na lista.

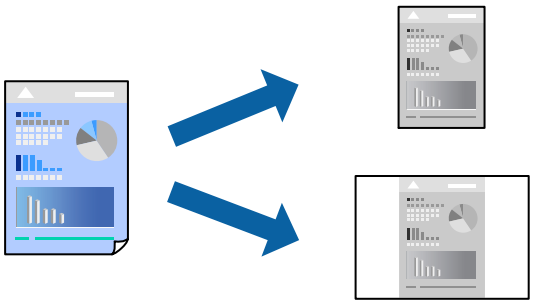

1. Coloque papel na impressora.

   "Colocar papel no Alimentador de Papel" na página 27

2. Abra o ficheiro que pretende imprimir.

3. Selecione **Impressão** ou **Configurar impressão** no menu **Ficheiro**.

4. Selecione a impressora.

5. Selecione **Preferências** ou **Propriedades** para aceder à janela do controlador da impressora.

6. Defina cada item (como por exemplo **Formato** e **Tipo de Papel**) em **Principal** ou **Mais Opções**.

7. Clique em **Adicionar/Remover Predefinições** em **Predefinições Impressão**.

8. Introduza um **Nome** e, se necessário, introduza um comentário.

9. Clique em **Gravar**.

   Nota:
   *Para apagar uma predefinição adicionada, clique em **Adicionar/Remover Predefinições**, selecione o nome predefinido que pretende apagar da lista e depois apague-o.*

   "Separador Principal" na página 37

   "Separador Mais Opções" na página 39

10. Clique em **Imprimir**.

A próxima vez que pretender imprimir com as mesmas definições, selecione o nome da predefinição registada em **Predefinições Impressão**, e clique em **OK**.

Informações relacionadas

➡ "Imprimir Usando Definições Fáceis" na página 36

Imprimir com cabeçalho e rodapé

Pode imprimir informações tais como o nome de utilizador e a data de impressão ou cabeçalhos e notas de rodapé.

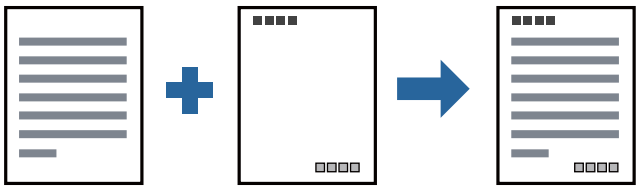

1. Coloque papel na impressora.

   "Colocar papel no Alimentador de Papel" na página 27

2. Abra o ficheiro que pretende imprimir.

3. Selecione **Impressão** ou **Configurar impressão** no menu **Ficheiro**.

4. Selecione a impressora.

5. Selecione **Preferências** ou **Propriedades** para aceder à janela do controlador da impressora.

6. No separador **Mais Opções** do controlador da impressora, clique em **Funções de Marca de Água**, e a seguir selecione **Cabeçalho/Rodapé**.

7. **Definições**, e a seguir selecione os itens que pretende imprimir.

8. Defina os outros itens nos separadores **Principal** e **Mais Opções** conforme necessário e, de seguida, clique **OK**.

   "Separador Principal" na página 37

   "Separador Mais Opções" na página 39

9. Clique em **Imprimir**.

Informações relacionadas

➡ "Imprimir Usando Definições Fáceis" na página 36

Imprimir uma marca de água

Pode imprimir uma marca de água, por exemplo "Confidencial" ou um padrão anti cópia nas suas impressões. Se imprimir com um padrão anti cópia, as letras escondidas são exibidas ao fotocopiar para distinguir as cópias do original.

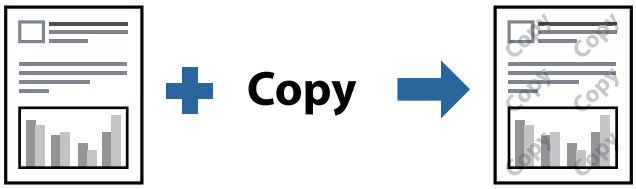

Modelo de Anticópia está disponível nas seguintes condições:

❏ Papel: papel simples, papel de cópia, papel timbrado, ou papel simples de qualidade elevada

❏ Qualidade: Normal

❏ Correcção de Tons: Automático

Nota:
Também pode adicionar a sua próprio marca de água ou padrão anti cópia.

1. Coloque papel na impressora.

   "Colocar papel no Alimentador de Papel" na página 27

2. Abra o ficheiro que pretende imprimir.

3. Aceda à janela do controlador da impressora.

4. Clique em **Funções de Marca de Água** no separador **Mais Opções** e selecione o tipo de padrão ou marca de água anti cópia que pretende usar.

5. Clique em **Definições** para alterar detalhes como o tamanho, densidade ou posição do padrão ou da marca.

6. Defina os outros itens nos separadores **Principal** e **Mais Opções** conforme necessário e, de seguida, clique **OK**.

   "Separador Principal" na página 37

   "Separador Mais Opções" na página 39

7. Clique em **Imprimir**.

Informações relacionadas

➡ "Imprimir Usando Definições Fáceis" na página 36

Impressão de vários ficheiros juntos

Organizador de Tarefas Fácil permite-lhe combinar vários ficheiros criados por diferentes aplicações e imprimi-los como um único trabalho de impressão. Pode especificar as definições de impressão para ficheiros combinados, como o esquema de várias páginas e impressão de 2 lados.

1. Coloque papel na impressora.

   "Colocar papel no Alimentador de Papel" na página 27

2. Abra o ficheiro que pretende imprimir.

3. Selecione **Impressão** ou **Configurar impressão** no menu **Ficheiro**.

4. Selecione a impressora.

5. Selecione **Preferências** ou **Propriedades** para aceder à janela do controlador da impressora.

6. Selecione **Organizador de Tarefas Fácil** no separador **Principal**, e a seguir clique em **OK**.

   "Separador Principal" na página 37

7. Clique em **Imprimir**.

   Ao iniciar a impressão, a janela Organizador de Tarefas Fácil é exibida.

8. Com a janela Organizador de Tarefas Fácil aberta, abra o ficheiro que pretende combinar com o ficheiro atual, e a seguir repita os passos acima.

9. Ao selecionar uma tarefa de impressão adicionada em Imprimir Projecto Lite na janela Organizador de Tarefas Fácil, pode editar o esquema da página.

10. Clique em **Imprimir** no menu **Ficheiro** para começar a imprimir.

    Nota:
    *Se fechar a janela Organizador de Tarefas Fácil antes de adicionar os dados de impressão ao Imprimir Projecto, a tarefa de impressão que está atualmente a realizar será cancelada. Clique em **Gravar** no menu **Ficheiro** para guardar a tarefa atual. A extensão dos ficheiros guardados é "ecl".*

    *Para abrir uma Tarefa de Impressão, clique em **Organizador de Tarefas Fácil** no separador do controlador da impressora **Manutenção** para abrir a janela Job Arranger Lite. De seguida, selecione **Abrir** no menu **Ficheiro** para selecionar o ficheiro.*

Informações relacionadas

➡ "Imprimir Usando Definições Fáceis" na página 36

Ajustar o tom da impressão

Pode ajustar o tom utilizado no trabalho de impressão. Estes ajustes não são aplicados aos dados originais.

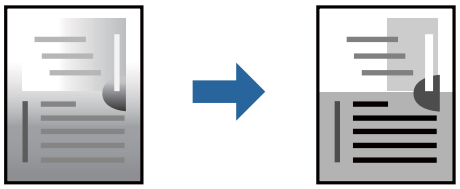

1. Coloque papel na impressora.

   "Colocar papel no Alimentador de Papel" na página 27

2. Abra o ficheiro que pretende imprimir.

3. Aceda à janela do controlador da impressora.

4. Selecione o método de correção de cor em **Correcção de Tons** no separador **Mais Opções**.

   ❏ Automático Esta definição ajusta automaticamente o tom para corresponder às definições de tipo de papel e qualidade de impressão.

   ❏ Se selecionar Personalizado e clicar em **Avançado**, pode efetuar as suas próprias definições.

5. Defina os outros itens nos separadores **Principal** e **Mais Opções** conforme necessário e, de seguida, clique **OK**.

   "Separador Principal" na página 37

   "Separador Mais Opções" na página 39

6. Clique em **Imprimir**.

Informações relacionadas

➡ "Imprimir Usando Definições Fáceis" na página 36

Impressão para enfatizar as linhas finas

Pode engrossar linhas finas que são demasiado finas para imprimir.

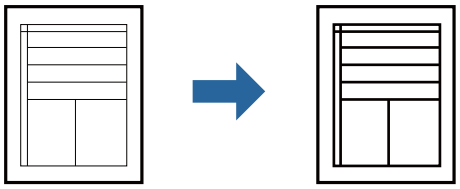

1. Coloque papel na impressora.

   "Colocar papel no Alimentador de Papel" na página 27

2. Abra o ficheiro que pretende imprimir.

3. Aceda à janela do controlador da impressora.

4. Clique em **Opções de Imagem** em **Correcção de Tons** no separador **Mais Opções**.

5. Selecione **Enfatizar Linhas Finas**.

6. Defina os outros itens nos separadores **Principal** e **Mais Opções** conforme necessário e, de seguida, clique **OK**.

   "Separador Principal" na página 37

   "Separador Mais Opções" na página 39

7. Clique em **Imprimir**.

Informações relacionadas

➡ "Imprimir Usando Definições Fáceis" na página 36

Impressão para melhorar texto e linhas claros

Impressão para melhorar texto e linhas claros

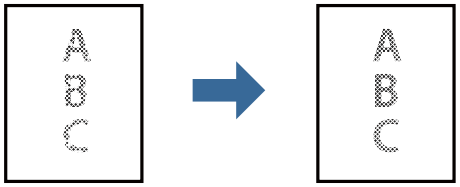

1. Coloque papel na impressora.

   "Colocar papel no Alimentador de Papel" na página 27

2. Abra o ficheiro que pretende imprimir.

3. Aceda à janela do controlador da impressora.

4. Clique em **Opções de Imagem** em **Correcção de Tons** no separador **Mais Opções**.

5. Selecione **Realçar texto e linhas esbatidos**.

6. Defina os outros itens nos separadores **Principal** e **Mais Opções** conforme necessário e, de seguida, clique **OK**.

   "Separador Principal" na página 37

   "Separador Mais Opções" na página 39

7. Clique em **Imprimir**.

Informações relacionadas

➡ "Imprimir Usando Definições Fáceis" na página 36

Imprimir códigos de barras claros

É possível imprimir claramente um código de barras tornando-o fácil de ler. Ative esta funcionalidade apenas se o código de barras que imprimiu não puder ser digitalizado.

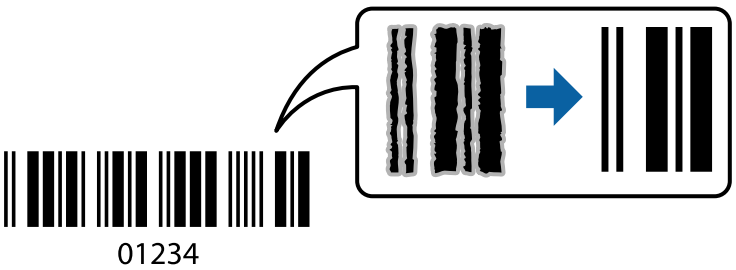

É possível utilizar esta funcionalidade nas seguintes condições.

❏ Papel: papel simples, papel de cópia, papel simples de alta qualidade, ou envelope

❏ Qualidade: **Normal**

1. Coloque papel na impressora.

   "Colocar papel no Alimentador de Papel" na página 27

2. Abra o ficheiro que pretende imprimir.

3. Aceda à janela do controlador da impressora.

4. Clique em **Definições Aumentadas** no separador **Manutenção** e depois seleccione **Modo de código de barras**.

5. Defina os outros itens nos separadores **Principal** e **Mais Opções** conforme necessário e, de seguida, clique **OK**.

   "Separador Principal" na página 37

   "Separador Mais Opções" na página 39

6. Clique em **Imprimir**.

   Nota:
   Eliminar a desfocagem pode nem sempre ser possível, de acordo com as circunstâncias.

Informações relacionadas

➡ "Imprimir Usando Definições Fáceis" na página 36

Imprimir a partir de um computador — Mac OS

Imprimir Usando Definições Fáceis

Nota:
As operações e os ecrãs variam dependendo da aplicação. Consulte a ajuda da aplicação para obter detalhes.

1. Coloque papel na impressora.

   "Colocar papel no Alimentador de Papel" na página 27

2. Abra o ficheiro que pretende imprimir.

3. Selecione **Imprimir** no menu **Ficheiro** ou outro comando para aceder à caixa de diálogo de impressão.

   Se necessário, clique em **Mostrar detalhes** ou ▼ para expandir a janela de impressão.

4. Selecione a impressora.

5. Selecione **Definições de Impressão** no menu instantâneo.

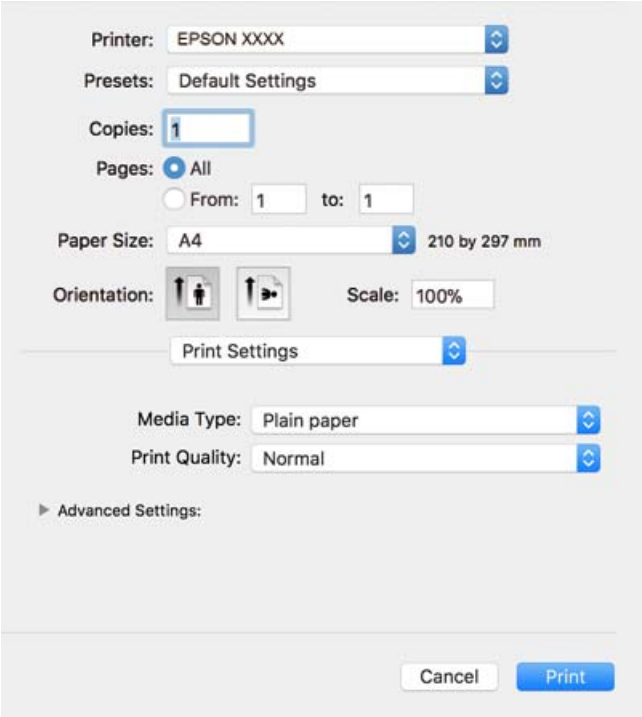

Nota:
*Se o menu **Definições de Impressão** não for exibido em macOS High Sierra, macOS Sierra, OS X El Capitan, OS X Yosemite, OS X Mavericks, OS X Mountain Lion, o controlador de impressora Epson não foi instalado corretamente. Ativar no seguinte menu. macOS Mojave não consegue aceder a **Definições de Impressão** nas aplicações desenvolvidas pela Apple como por exemplo TextEdit.*

*Selecione **Preferências do sistema** no menu Apple > **Impressoras e Scanners** (ou **Impressão e Digitalização**, **Impressão e Fax**), remova a impressora, e a seguir adicione a impressora novamente. Consulte a informação que se segue para adicionar uma impressora.*

"Adicionar a Impressora (apenas para Mac OS)" na página 113

6. Mude as configurações conforme necessário.

   Para obter mais detalhes, consulte as opções do menu do controlador da impressora.

7. Clique em **Imprimir**.

   Nota:
   *Se pretende cancelar a impressão, no seu computador clique no ícone da impressora em **Estação**. Selecione a tarefa que pretende cancelar e a seguir faça uma das seguintes. No entanto, não é possível cancelar uma tarefa de impressão a partir do computador após ter sido enviado para a impressora. Nesse caso, cancele o trabalho de impressão utilizando o painel de controlo da impressora.*

   ❑ *OS X Mountain Lion ou posteriores*

   Clique em ⊗ *junto da barra de progresso.*

   ❑ *Mac OS X v10.6.8 a v10.7.x*

   *Clique em **Apagar**.*

Informações relacionadas

➡ "Papel disponível e capacidades" na página 207

➡ "Opções de menu para Definições de Impressão" na página 64

Opções do menu para o controlador de impressora

Abra a janela de impressão numa aplicação, selecione a impressora e a seguir, aceda à janela do controlador da impressora.

Nota:
Os menus variam consoante a opção selecionada.

Opções de menu para o esquema

Páginas por folha

Selecione o número de páginas a imprimir numa folha.

Direção do esquema

Especifica a ordem em que as páginas serão impressas.

Margem

Imprime uma margem ao redor das páginas.

Inverte a orientação da página

Roda as páginas 180 graus antes de imprimir. Selecione este item ao imprimir em papel como envelopes carregados numa direção fixa na impressora.

Virar horizontalmente

Inverte uma imagem para imprimir como seria exibido no espelho.

Opções de menu para correspondência de cores

ColorSync/EPSON Ajuste de Cor

Selecione o método para ajustar a cor. Estas opções ajustam a cor entre a impressora e o ecrã do computador para minimizar a diferença de cor.

Opções de menu para manipulação de papel

Agrupar páginas

Imprime documentos de várias páginas seguidas por ordem e agrupados.

Páginas para imprimir

Selecione para imprimir apenas páginas ímpares ou páginas pares.

Ordem das páginas

Selecione para imprimir a partir do topo ou da última página.

Ajustar ao tamanho do papel

Impressões ajustar ao tamanho do papel carregado.

❏ Tamanho do papel de destino

Selecione o tamanho do papel para imprimir.

❏ Apenas para diminuir

Selecione ao reduzir o tamanho do documento.

Opções de menu para a folha de rosto

Imprimir a folha de rosto

Selecione se pretende ou não imprimir a folha de rosto. Quando quiser adicionar uma capa posterior, selecione **Após o documento**.

Tipo de folha de rosto

Selecione o conteúdo da folha de rosto.

Opções de menu para Definições de Impressão

Papel

Selecione o tipo de papel para imprimir.

Resolução

Selecione a qualidade de impressão que pretende utilizar para imprimir. A opção varia de acordo com o tipo de papel.

Definições avançadas

Ajusta o brilho e o contraste das imagens.

Impressão de várias páginas numa folha

Pode imprimir várias páginas de dados numa única folha de papel.

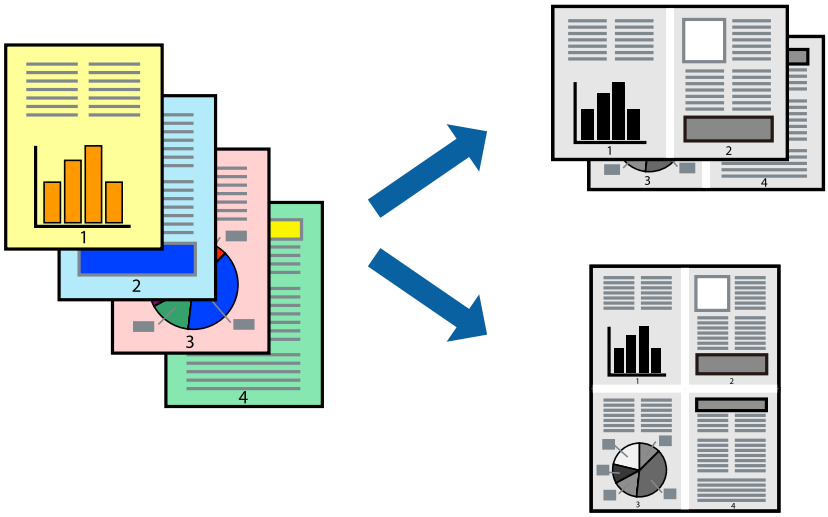

1. Coloque papel na impressora.
   "Colocar papel no Alimentador de Papel" na página 27
2. Abra o ficheiro que pretende imprimir.
3. Selecione **Imprimir** no menu **Ficheiro** ou outro comando para aceder à caixa de diálogo de impressão.
4. Selecione **Esquema** no menu instantâneo.
5. Defina o número de páginas em **Páginas por Folha**, a **Direcção** (ordem das páginas), e **Margem**.
   "Opções de menu para o esquema" na página 63
6. Configure os outros itens conforme necessário.
7. Clique em **Imprimir**.

Informações relacionadas

➡ "Imprimir Usando Definições Fáceis" na página 61

Imprimir e empilhar por ordem de página (impressão em ordem inversa)

Pode imprimir a partir da última página para que os documentos sejam empilhados pela ordem das páginas quando são ejetados.

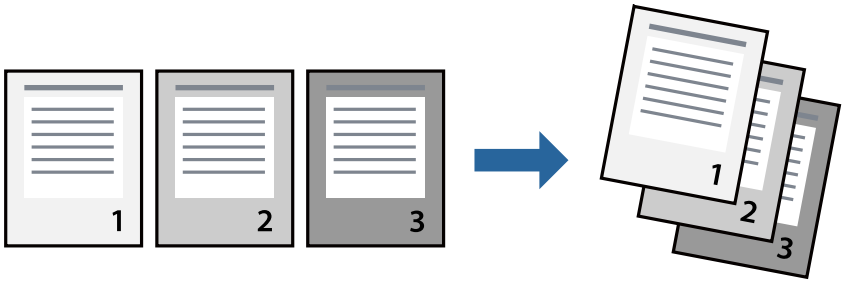

1. Coloque papel na impressora.
   "Colocar papel no Alimentador de Papel" na página 27
2. Abra o ficheiro que pretende imprimir.
3. Selecione **Imprimir** no menu **Ficheiro** ou outro comando para aceder à caixa de diálogo de impressão.
4. Selecione **Gestão do papel** a partir do menu instantâneo.
5. Selecione **Inverter** como a definição de **Ordem de página**.
6. Configure os outros itens conforme necessário.
7. Clique em **Imprimir**.

Informações relacionadas

➡ "Imprimir Usando Definições Fáceis" na página 61

Impressão ajustada ao tamanho do papel

Selecione o tamanho do papel que carregou na impressora como a definição de Tamanho do papel a usar.

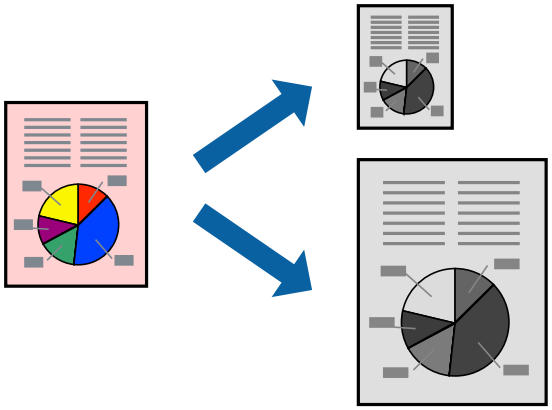

1. Coloque papel na impressora.

   "Colocar papel no Alimentador de Papel" na página 27

2. Abra o ficheiro que pretende imprimir.

3. Selecione **Imprimir** no menu **Ficheiro** ou outro comando para aceder à caixa de diálogo de impressão.

4. Selecione o tamanho do papel que definiu na aplicação como a definição de **Formato**.

5. Selecione **Gestão do papel** a partir do menu instantâneo.

6. Selecione **Ajustar ao tamanho do papel**.

7. Selecione o tamanho do papel que carregou na impressora como a definição de **Tamanho do papel a usar**.

8. Configure os outros itens conforme necessário.

9. Clique em **Imprimir**.

Informações relacionadas

➡ "Imprimir Usando Definições Fáceis" na página 61

Impressão de documento reduzido ou ampliado a qualquer ampliação

Pode reduzir ou aumentar o tamanho de um documento numa percentagem específica.

1. Coloque papel na impressora.

   "Colocar papel no Alimentador de Papel" na página 27

2. Abra o ficheiro que pretende imprimir.

3. Selecione **Imprimir** no menu **Ficheiro** ou outro comando para aceder à caixa de diálogo de impressão.

4. Selecione **Configurar página** no menu **Ficheiro** da aplicação.

5. Selecione **Impressora**, **Tamanho do Papel**, introduza a percentagem em **Escala**, e a seguir clique em **OK**.

   Nota:
   *Selecione o tamanho do papel que definiu na aplicação como a definição de **Tamanho do Papel**.*

6. Configure os outros itens conforme necessário.

7. Clique em **Imprimir**.

Informações relacionadas

➡ "Imprimir Usando Definições Fáceis" na página 61

Adicionar Predefinições de Impressão para Imprimir Facilmente

Se criar a sua própria predefinição de definições de impressão utilizadas frequentemente no controlador da impressão, pode imprimir facilmente selecionando a predefinição na lista.

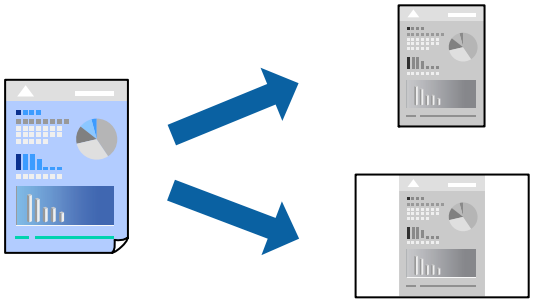

1. Coloque papel na impressora.

   "Colocar papel no Alimentador de Papel" na página 27

2. Abra o ficheiro que pretende imprimir.

3. Selecione **Imprimir** no menu **Ficheiro** ou outro comando para aceder à caixa de diálogo de impressão.

4. Definir cada item como por exemplo **Definições de Impressão** e **Esquema** (**Formato**, **Papel**, etc.).

5. Clique em **Predefinições** para guardar as definições atuais como predefinição.

6. Clique em **OK**.

   Nota:
   *Para apagar uma predefinição adicionada, clique em **Predefinições** > **Mostrar predefinições**, selecione o nome predefinido que pretende apagar da lista e depois apague-o.*

7. Clique em **Imprimir**.

A próxima vez que pretender imprimir com as mesmas definições, selecione o nome da predefinição registada em **Predefinições**.

Informações relacionadas

➡ "Imprimir Usando Definições Fáceis" na página 61

Imprimir documentos a partir de dispositivos inteligentes (iOS)

É possível imprimir documentos a partir de um dispositivo inteligente como por exemplo um smartphone ou tablet.

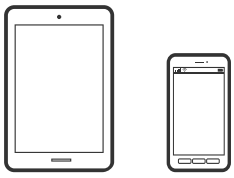

Imprimir Documentos Utilizando o Epson iPrint

Nota:
As operações podem variar dependendo do dispositivo.

1. Coloque papel na impressora.

   "Colocar papel no Alimentador de Papel" na página 27

2. Configure a sua impressora para impressão sem fios.

3. Se o Epson iPrint não estiver instalado, instale-o.

   "Instalar o Epson iPrint" na página 214

4. Ligue o seu dispositivo inteligente à mesma rede sem fios da impressora.

5. Inicie o Epson iPrint.

6. Toque em **Documento** no ecrã de início.

7. Toque no local do documento que pretende imprimir.

8. Selecione o documento, e a seguir toque em **Seguinte**.

9. Toque em **Imprimir**.

Imprimir Documentos Utilizando o AirPrint

O AirPrint ativa a impressão sem fios instantânea a partir do iPhone, iPad, iPod touch e Mac sem a necessidade de instalar controlador ou fazer o download de software.

Works with
Apple AirPrint

Nota:
Se desativou as mensagens de configuração do papel no painel de controlo da impressora, não pode utilizar o AirPrint. Veja a ligação seguinte para activar as mensagens se for necessário.

1. Coloque papel na impressora.

   "Colocar papel no Alimentador de Papel" na página 27

2. Configure a sua impressora para impressão sem fios. Veja a ligação que se segue.

   http://epson.sn

3. Ligue o seu dispositivo Apple à mesma rede sem fios que a impressora está a utilizar.

4. Imprima a partir do seu dispositivo para a impressora.

   Nota:
   Para mais informações, consulte a página AirPrint no sítio Web da Apple.

Informações relacionadas

➡ "Apesar de ter sido estabelecida uma ligação, não é possível imprimir (iOS)" na página 140

Imprimir documentos a partir de dispositivos inteligentes (Android)

É possível imprimir documentos a partir de um dispositivo inteligente como por exemplo um smartphone ou tablet.

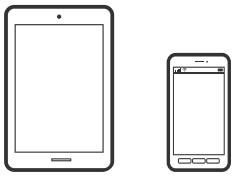

Imprimir Documentos Utilizando o Epson iPrint

Nota:
As operações podem variar dependendo do dispositivo.

1. Coloque papel na impressora.

   "Colocar papel no Alimentador de Papel" na página 27

2. Configure a sua impressora para impressão sem fios.

3. Se o Epson iPrint não estiver instalado, instale-o.

   "Instalar o Epson iPrint" na página 214

4. Ligue o seu dispositivo inteligente à mesma rede sem fios da impressora.

5. Inicie o Epson iPrint.

6. Toque em **Documento** no ecrã de início.

7. Toque no local do documento que pretende imprimir.

8. Selecione o documento, e a seguir toque em **Seguinte**.

9. Toque em **Imprimir**.

Imprimir Documentos Usando o Epson Print Enabler

Pode imprimir através de uma ligação sem fios os seus documentos, e-mails, fotografias e páginas Web diretamente a partir do seu telefone ou tablet Android (Android v4.4 ou posterior). Com apenas alguns toques, o seu dispositivo Android irá encontrar uma impressora Epson que esteja ligada à mesma rede sem fios.

Nota:
As operações podem variar dependendo do dispositivo.

1. Coloque papel na impressora.

   "Colocar papel no Alimentador de Papel" na página 27

2. Configure a sua impressora para impressão sem fios.

3. No seu dispositivo Android, instale o plug-in do Epson Print Enabler disponível na Google Play.

4. Ligue o seu dispositivo Android à mesma rede sem fios da impressora.

5. Aceda a **Definições** no seu dispositivo Android, selecione **Impressão**, e a seguir ative o Epson Print Enabler.

6. A partir de uma aplicação Android como o Chrome, toque no ícone de menu e imprima o que estiver a ser apresentado no ecrã.

   Nota:
   *Se não encontrar a sua impressora, toque em **Todas as impressoras** e selecione a sua impressora.*

Impressão em envelopes

Impressão em Envelopes a partir de um Computador (Windows)

1. Carregue envelopes na impressora.

   "Colocar envelopes na Alimentador de Papel" na página 30

2. Abra o ficheiro que pretende imprimir.

3. Aceda à janela do controlador da impressora.

4. Selecione o tamanho de envelope em **Formato** no separador **Principal**, e a seguir selecione **Envelope** em **Tipo de Papel**.

5. Defina os outros itens nos separadores **Principal** e **Mais Opções** conforme necessário e, de seguida, clique **OK**.

6. Clique em **Imprimir**.

Impressão em Envelopes a partir de um Computador (Mac OS)

1. Carregue envelopes na impressora.

   "Colocar envelopes na Alimentador de Papel" na página 30

2. Abra o ficheiro que pretende imprimir.

3. Selecione **Imprimir** no menu **Ficheiro** ou outro comando para aceder à caixa de diálogo de impressão.

4. Selecione o tamanho como definição **Formato**.

5. Selecione **Definições de Impressão** no menu instantâneo.
6. Selecione **Envelope** como definição **Papel**.
7. Configure os outros itens conforme necessário.
8. Clique em **Imprimir**.

Imprimir Páginas Web

Impressão de páginas Web a partir de um computador

1. Coloque papel na impressora.
   "Colocar papel no Alimentador de Papel" na página 27
2. Selecione o método de impressão na **Barra de Ferramentas Impressão E-Web**.
   - ❏ Imprimir: imprime a página Web completa para se ajustar ao papel.
   - ❏ Anexo: imprime apenas a área selecionada.
3. Ajuste as definições de impressão e a seguir clique em **Imprimir**.

Impressão de páginas Web a partir de dispositivos inteligentes

Nota:
As operações podem variar dependendo do dispositivo.

1. Coloque papel na impressora.
   "Colocar papel no Alimentador de Papel" na página 27
2. Configure a sua impressora para impressão sem fios.
3. Se o Epson iPrint não estiver instalado, instale-o.
   "Instalar o Epson iPrint" na página 214
4. Ligue o seu dispositivo inteligente à mesma rede sem fios da impressora.
5. Abra a página Web que pretende imprimir na aplicação do seu navegador Web.
6. Toque em **Partilhar** no menu da aplicação do navegador Web.
7. Selecione **iPrint**.
8. Toque em **Imprimir**.

Imprimir Usando um Serviço de Nuvem

Se utilizar o serviço Epson Connect disponível na Internet, pode imprimir a partir do seu smartphone, tablet ou computador portátil, em qualquer momento e em qualquer local. Para utilizar este serviço, é necessário registar o utilizador e a impressora em Epson Connect.

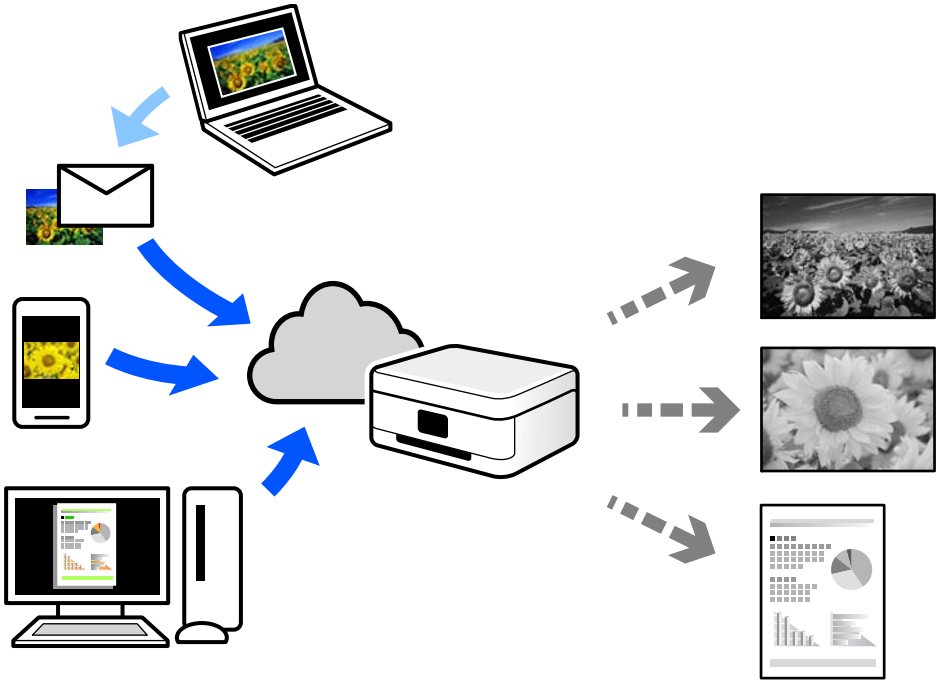

As funções disponíveis na Internet são as seguintes.

❏ Email Print

Quando enviar um e-mail com anexos, tais como documentos ou imagens para um endereço de e-mail atribuído à impressora, pode imprimir o e-mail e os anexos a partir de locais remotos tais como a sua impressora de casa ou do escritório.

❏ Epson iPrint

Esta aplicação é para iOS e Android, e permite-lhe imprimir ou digitalizar a partir de um smartphone ou tablet. Pode imprimir documentos, imagens e sítios Web, enviando-os diretamente para uma impressora na mesma LAN sem fios.

❏ Remote Print Driver

Trata-se de um controlador partilhado compatível com o controlador de impressora remoto. Ao imprimir usando uma impressora num local remoto, pode imprimir alterando a impressora na janela de aplicações habituais.

Consulte o portal Web Epson Connect para obter mais detalhes sobre a configuração ou impressão.

https://www.epsonconnect.com/

http://www.epsonconnect.eu (apenas na Europa)

Registo no serviço Epson Connect a partir do painel de controlo

Para registar a impressora, siga os passos abaixo.

1. Selecione **Definições** no painel de controlo.

   Para selecionar um item, use os botões ▲ ▼ ◀ ▶, e a seguir pressione o botão OK.

2. Selecione **Serviços Epson Connect** > **Registar/eliminar** para imprimir a folha de registo.

3. Siga as instruções na folha de registo para registar a impressora.

Copiar

Copiar Originais. 76

Copiar o cartão de identificação. 81

Copiar Originais

Esta secção explica como usar o menu **Copiar** no painel de controlo para copiar originais.

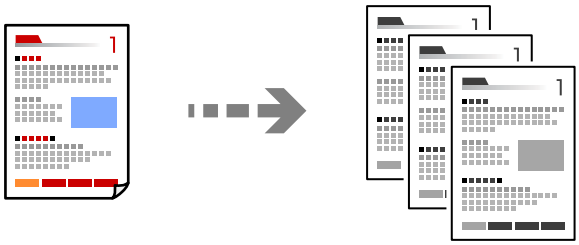

1. Coloque papel na impressora.

   "Colocar papel no Alimentador de Papel" na página 27

2. Coloque os originais.

   "Colocar originais no vidro do scanner" na página 33

3. Selecione **Copiar** no ecrã inicial.

   Para selecionar um item, use os botões ▲▼◀▶, e a seguir pressione o botão OK.

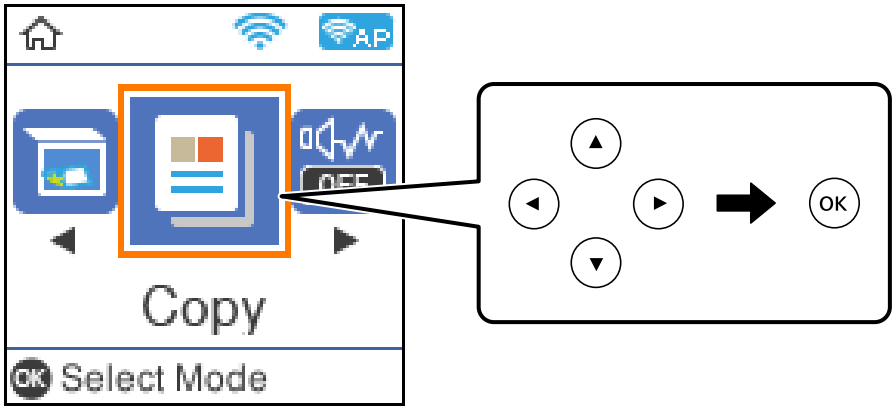

4. Defina o número de cópias utilizando o botão ▲▼.

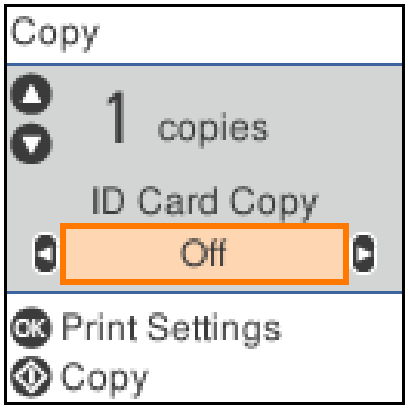

5. Pressione o botão OK para exibir e verificar as definições de impressão, e a seguir mude as definições como necessário.

   Para alterar as definições, pressione o botão ▼, especifique o menu de definições usando os botões ▲ ▼, e a seguir mude as definições usando os botões ◀ ▶. Quando tiver terminado, prima o botão OK.

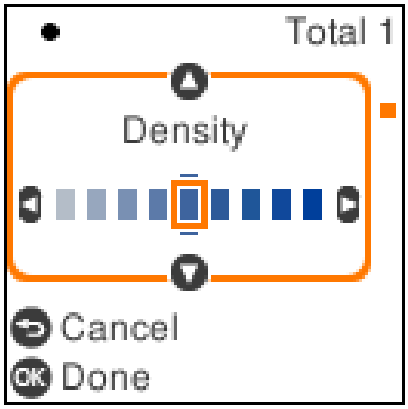

"Opções de menu para copiar" na página 77

6. Pressione o botão ⊡.

   Nota:
   O tamanho e a margem da imagem copiada são ligeiramente diferentes do original.

Opções de menu para copiar

Os itens disponíveis variam consoante o menu selecionado.

Cópia de Cartão ID:

Digitaliza ambos os lados de um cartão de identificação e copia para um só lado de uma folha de papel.

Densidade:

Aumente o nível da densidade quando os resultados de cópia estiverem desvanecidos. Diminua o nível da densidade quando a tinta manchar.

Conf papel:

Selecione o tamanho e o tipo de papel que colocou.

Reduzir/Aumentar:

Amplia ou reduz os originais.

❏ Tamanho Real

Copia com uma ampliação de 100%.

❏ Ajuste ao Papel

Deteta a área de digitalização e aumenta ou diminui automaticamente o original de forma a ajustá-lo ao tamanho do papel que selecionou. Se existirem margens brancas à volta do original, as margens brancas da marca do canto do vidro de digitalização são detetadas como pertencendo à área de digitalização, mas as margens do lado oposto podem ficar cortadas.

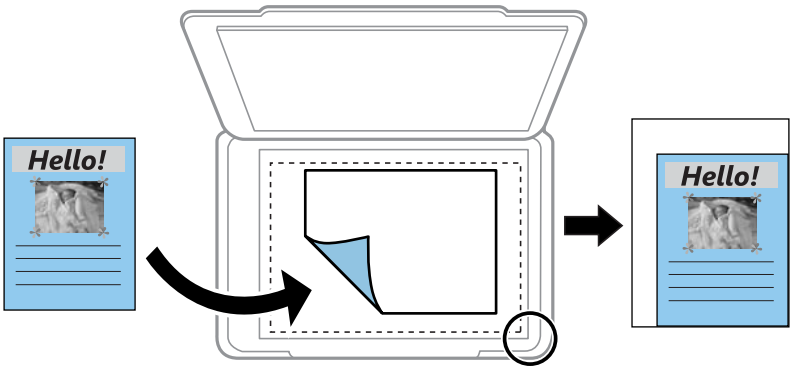

❏ Personalizado

Selecione para especificar a percentagem de aumento ou diminuição do original.

Formato Person.:

Especifica a percentagem utilizada para aumentar ou diminuir o original num intervalo de 25 a 400%.

Dim orig:

Selecione o tamanho do original. Ao copiar originais com tamanho não normais, selecione o tamanho mais próximo do seu original.

Multi-Pg:

❏ Uma pág

Copia um original de um lado para uma única folha de papel.

❏ 2 cóp

Copia dois originais de um lado para uma única folha de papel no esquema de 2 folhas.

Qualidade:

Selecione a qualidade para a cópia. Selecionar **Melhor** proporciona maior qualidade de impressão, mas a velocidade de impressão pode ser menor.

Copiar ao Ampliar ou Reduzir

É possível copiar originais uma ampliação específica.

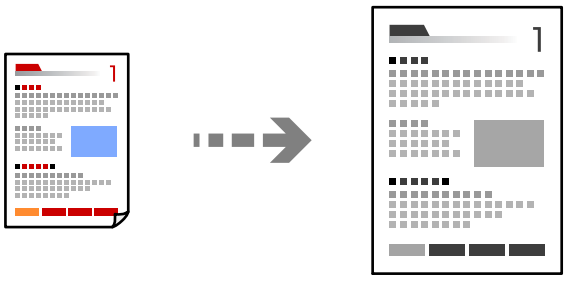

1. Coloque papel na impressora.

   "Colocar papel no Alimentador de Papel" na página 27

2. Coloque os originais.

   "Colocar originais no vidro do scanner" na página 33

3. Selecione **Copiar** no ecrã inicial.

   Para selecionar um item, use os botões ▲ ▼ ◀ ▶, e a seguir pressione o botão OK.

4. Defina o número de cópias utilizando o botão ▲ ▼.

5. Pressione o botão OK, e a seguir pressione o botão ▼.

6. Especifique **Reduzir/Aumentar** usando os botões ▲ ▼, e a seguir mude a ampliação usando os botões ◀ ▶.

   Nota:
   Se pretender copiar reduzindo ou aumentando o tamanho de um documento por uma percentagem específica, selecione ***Personalizado*** *como definição de* ***Reduzir/Aumentar****, prima o botão ▼ e, em seguida, prima o botão ◀ ou ▶ para especificar uma percentagem. Pode alterar a percentagem em incrementos de 10% mantendo premidos os botões ◀ ▶.*

7. Mude as outras definições como necessário.

   "Opções de menu para copiar" na página 77

8. Pressione o botão OK, e a seguir pressione o botão ⊡.

   Nota:
   O tamanho e a margem da imagem copiada são ligeiramente diferentes do original.

Copiar vários originais numa página

Copia dois originais de um lado para uma única folha de papel no esquema de 2 folhas.

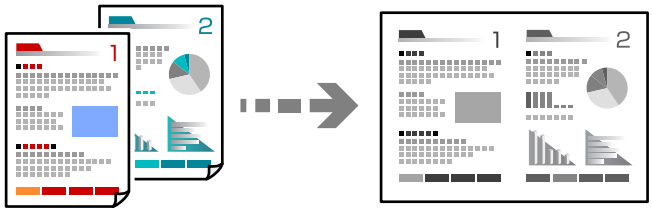

1. Coloque papel na impressora.

   "Colocar papel no Alimentador de Papel" na página 27

2. Selecione **Copiar** no ecrã inicial.

   Para selecionar um item, use os botões ▲ ▼ ◀ ▶, e a seguir pressione o botão OK.

3. Defina o número de cópias utilizando o botão ▲ ▼.

4. Pressione o botão OK, e a seguir pressione o botão ▼.

5. Selecione **2 cóp** como a definição **Multi-Pg** e, de seguida, prima o botão OK.

6. Selecione a ordem do esquema para a definição **Ordem esquema**, e a seguir pressione o botão OK.

7. Selecione a orientação do original como definição **Orientação do original**, e a seguir pressione o botão OK.

8. Mude as outras definições como necessário.

   "Opções de menu para copiar" na página 77

9. Coloque a primeira página do original, e a seguir pressione o botão ⊡.

   ❏ Originais vertical

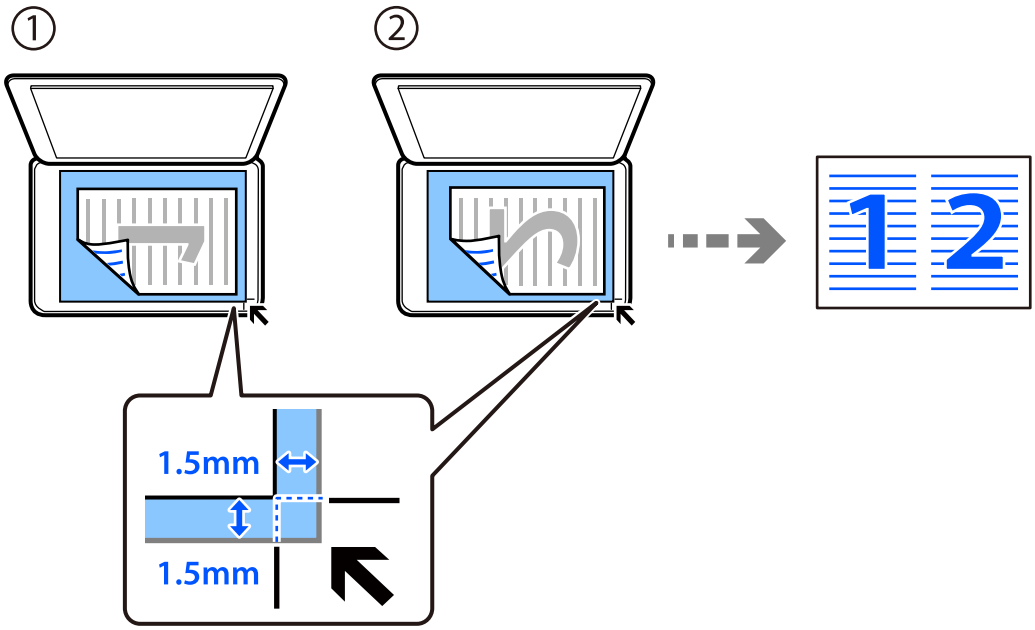

❏ Originais horizontal

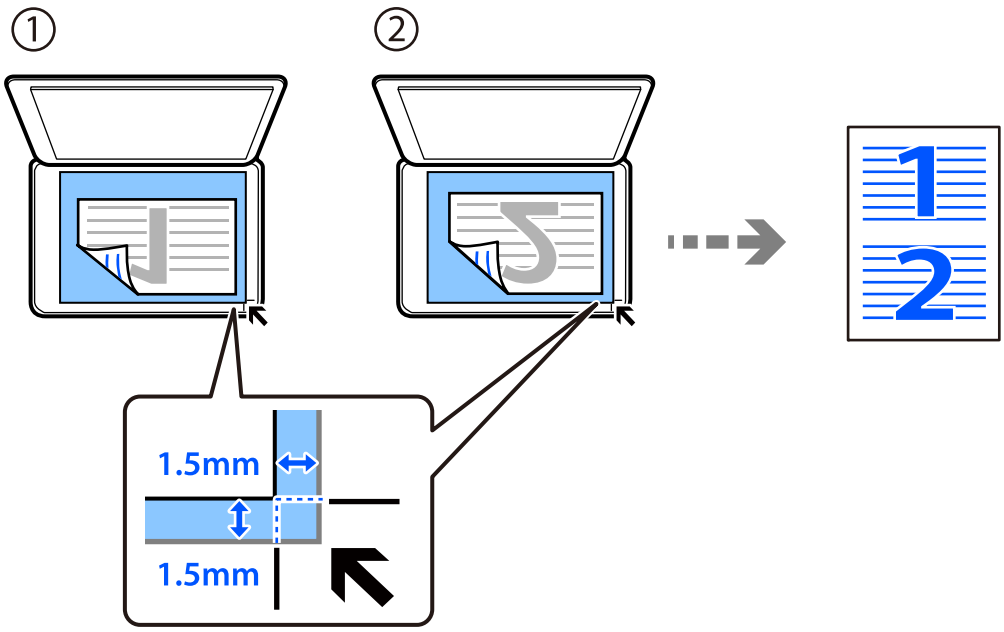

10. Coloque a segunda página do original, e a seguir pressione o botão ⟐.

    Nota:
    O tamanho e a margem da imagem copiada são ligeiramente diferentes do original.

Copiar o cartão de identificação

Digitaliza a frente e o verso de um cartão de identificação e copia para um só lado de um papel A4.

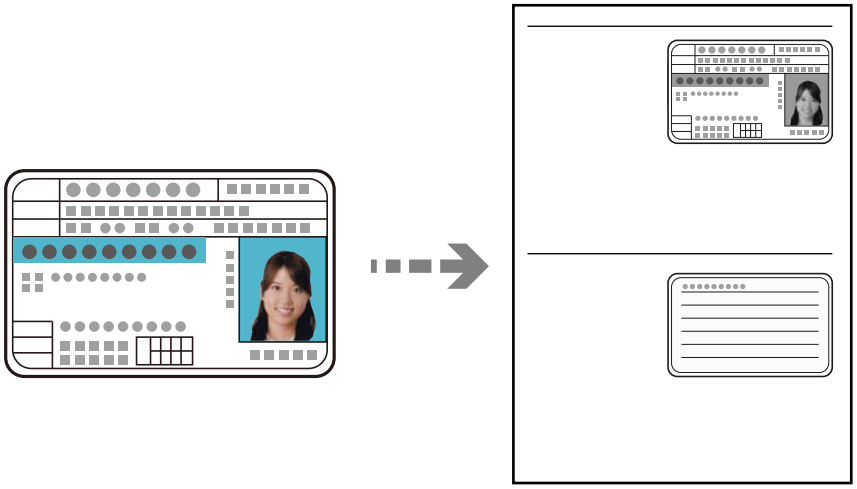

1. Coloque papel na impressora.

   "Colocar papel no Alimentador de Papel" na página 27

2. Selecione **Copiar** no ecrã inicial.

   Para selecionar um item, use os botões ▲ ▼ ◀ ▶, e a seguir pressione o botão OK.

3. Defina o número de cópias utilizando o botão ▲▼.

4. Selecione **Ligado** em **Cópia de Cartão ID**.

5. Verifique as definições de impressão, e a seguir altere as definições como necessário.

   Se pretender alterar as definições, prima o botão ▼. Quando tiver terminado, prima o botão OK.

   "Opções de menu para copiar" na página 77

6. Pressione o botão ⊡.

7. Coloque o original com a face voltada para baixo e deslize-o para a marca do canto.

   Coloque um cartão de identificação a 5 mm de distância da marca do canto do vidro do scanner.

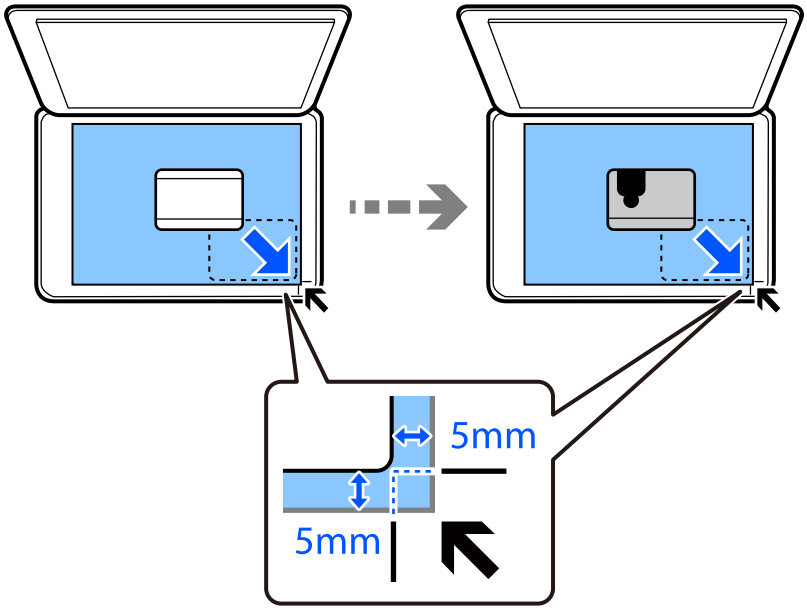

8. Coloque a parte de trás do original voltada para baixo, deslize até à marca do canto, e a seguir pressione o botão ⊡.

   Nota:
   O tamanho e a margem da imagem copiada são ligeiramente diferentes do original.

Digitalização

Métodos de digitalização disponíveis. 84

Informações básicas sobre digitalização. 84

Digitalizar originais para um computador. 85

Digitalizar usando WSD originais. 87

Digitalizar originais para um dispositivo inteligente. 90

Digitalização avançada. 90

Métodos de digitalização disponíveis

Pode usar um dos seguintes métodos para digitalizar usando esta impressora.

Digitalizar para um computador

Existem dois métodos de digitalizar originais para um computador; digitalizar utilizando o painel de controlo da impressora, e digitalizar a partir do computador.

- ❏ É possível digitalizar facilmente a partir do painel de controlo. Antes de digitalizar, instale o Epson Event Manager e Epson Scan 2 no seu computador.
- ❏ Utilize a aplicação de digitalização Epson ScanSmart para digitalizar a partir do scanner. É possível editar imagens após a digitalização. Antes de digitalizar, instale o Epson ScanSmart no seu computador.

Digitalizar usando WSD

É possível guardar a imagem digitalizada num computador ligado à impressora usando o recurso WSD.

Se estiver a usar o Windows 7/Windows Vista, é necessário configurar o WSD no seu computador antes de digitalizar.

Digitalizar diretamente a partir de dispositivos inteligentes

Pode guardar as imagens digitalizadas diretamente para um dispositivo inteligente como um smartphone ou tablet utilizando a aplicação Epson iPrint no dispositivo inteligente.

Antes de digitalizar, instale o Epson iPrint no seu dispositivo inteligente.

Informações relacionadas

➡ "Digitalizar originais para um computador" na página 85
➡ "Digitalizar usando WSD originais" na página 87
➡ "Digitalizar originais para um dispositivo inteligente" na página 90

Informações básicas sobre digitalização

Formatos de ficheiro recomendados para se ajustarem às suas necessidades

De uma forma geral, o formato JPEG é adequado para fotografias enquanto que o formato PDF é adequado para documentos.

Consulte as descrições que se seguem para escolher o melhor formato para o que pretende fazer.

Formato do ficheiro	Descrição
JPEG (.jpg)	Um formato de ficheiro que lhe permite comprimir os dados que pretende guardar. Se a taxa de compressão for elevada, a qualidade da imagem diminui, e não pode converter novamente a imagem para a qualidade original. Trata-se do formato de imagem padrão para máquinas fotográficas digitais. Este formato é adequado para imagens que contêm muitas cores.

Formato do ficheiro	Descrição
PDF (.pdf)	Um formato de ficheiro geral que pode ser usado em sistemas operativos diferentes e fornece o mesmo nível de exibição em ecrã e na impressão. Pode ver ficheiros PDF usando software de leitura de PDF dedicados ou navegadores Web.

Resoluções Recomendadas adequadas à sua finalidade

A resolução indica o número de pixéis (a área mais pequena de uma imagem) por cada polegada (25,4 mm), e é medida em ppp (pontos por polegada). A vantagem de aumentar a resolução é tornar os detalhes da imagem mais nítidos. No entanto, também pode ter as seguintes desvantagens.

❏ O tamanho do ficheiro aumenta

(Ao duplicar a resolução, o tamanho do ficheiro torna-se quatro vezes maior.)

❏ Digitalizar, guardar e a leitura da imagem demora mais tempo

❏ A imagem torna-se demasiado grande para ser exibida no ecrã ou imprimir no papel

Consulte a tabela e defina a resolução adequada à finalidade da sua imagem digitalizada.

Finalidade	Resolução (Referência)
Exibir num computador Enviar por e-mail	Até 200 ppp
Imprimir usando uma impressora	200 a 300 ppp

Digitalizar originais para um computador

Existem dois métodos de digitalizar originais para um computador; digitalizar utilizando o painel de controlo da impressora, e digitalizar a partir do computador.

Informações relacionadas

➡ "Digitalizar a partir do painel de controlo" na página 86
➡ "Digitalizar de um computador" na página 87

Digitalizar a partir do painel de controlo

Nota:
Para usar esta funcionalidade, certifique-se que tem as seguintes aplicações instaladas no computador.

❏ *Epson Event Manager*

❏ *Epson Scan 2*

Consulte a informação que se segue para verificar as aplicações instaladas.

Windows 10: clique no botão iniciar, e a seguir selecione ***Sistema Windows — Painel de Controlo — Programas — Programas e Funcionalidades****.*

Windows 8.1/Windows 8: selecione ***Ambiente de Trabalho — Definições — Painel de Controlo — Programas — Programas e Funcionalidades****.*

Windows 7: clique no botão iniciar, e a seguir selecione ***Painel de Controlo — Programas — Programas e Funcionalidades***

Mac OS: selecione ***Ir*** *>* ***Aplicações*** *>* ***Epson Software****.*

1. Coloque os originais.

   "Colocar originais no vidro do scanner" na página 33

2. Selecione **Digitalizar** no painel de controlo.

   Para selecionar um item, use os botões ▲▼◀▶, e a seguir pressione o botão OK.

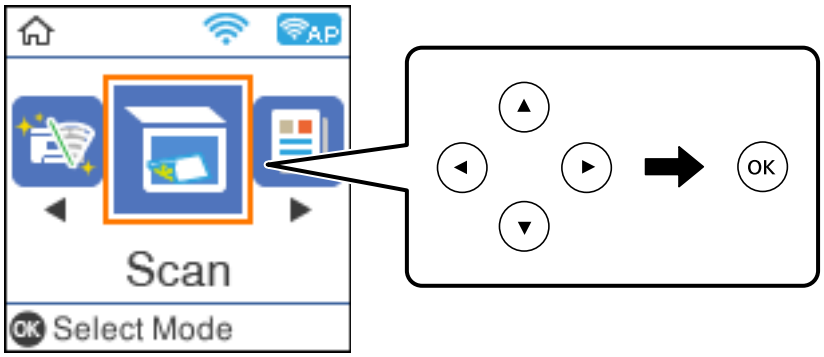

3. Selecione como pretende guardar a imagem digitalizada num computador nos seguintes menus e, de seguida, prima o botão OK.

   ❏ **Para computador (JPEG)**: guarda a imagem digitalizada em formato JPEG.

   ❏ **Para computador (PDF)**: guarda a imagem digitalizada em formato PDF.

   ❏ **Para computador (E-mail)**: inicia o cliente de e-mail do computador e anexa-o automaticamente a uma mensagem de e-mail.

   ❏ **Para computador (Personalizado)**: guarda a imagem digitalizada usando as definições do Epson Event Manager. Pode mudar as definições de digitalização tais como tamanho de digitalização, pasta onde guardar ou formato para guardar.

   "Realizar Definições Personalizadas para Digitalizar Utilizando o Painel de Controlo" na página 91

4. Selecione o computador no qual pretende guardar as imagens digitalizadas.

   Nota:
   ❏ *Quando a impressora estiver ligada a uma rede, pode selecionar o computador no qual pretende guardar a imagem digitalizada. Pode exibir até 20 computadores no painel de controlo da impressora. Se definir* ***Nome de digitalização em rede (alfanumérico)*** *no Epson Event Manager, é apresentado no painel de controlo.*

5. Pressione o botão ⊡.

Digitalizar de um computador

Pode digitalizar a partir de um computador usando o Epson ScanSmart.

Esta aplicação permite digitalizar documentos facilmente, e a seguir guarde as imagens digitalizadas em passos simples.

1. Coloque os originais.

   "Colocar originais no vidro do scanner" na página 33

2. Inicie o Epson ScanSmart.

   ❏ Windows 10

   Clique no botão Iniciar e selecione **Epson Software** > **Epson ScanSmart**.

   ❏ Windows 8.1/Windows 8

   Introduza o nome da aplicação no atalho de pesquisa e selecione o ícone apresentado.

   ❏ Windows 7

   Clique no botão iniciar e selecione **Todos os programas** > **Epson Software** > **Epson ScanSmart**.

   ❏ Mac OS

   Selecione **Ir** > **Aplicações** > **Epson Software** > **Epson ScanSmart**.

3. Quando o ecrã Epson ScanSmart for exibido, siga as instruções apresentadas no ecrã.

   Nota:
   Clique em ***Help*** *para consultar as informações detalhadas do funcionamento.*

Digitalizar usando WSD originais

É possível guardar a imagem digitalizada num computador ligado à impressora usando o recurso WSD.

Nota:
❏ *Esta funcionalidade está disponível apenas para computadores com Windows 10/Windows 8.1/Windows 8/Windows 7/Windows Vista.*

❏ *Se estiver a utilizar o Windows 7/Windows Vista, terá de configurar previamente o computador utilizando esta funcionalidade.*

1. Coloque os originais.

   "Colocar originais no vidro do scanner" na página 33

2. Selecione **Digitalizar** no painel de controlo.

   Para selecionar um item, use os botões ▲ ▼ ◀ ▶, e a seguir pressione o botão OK.

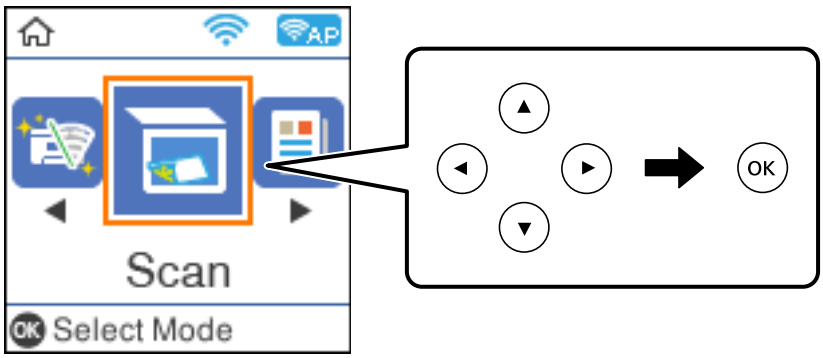

3. Selecione **Para WSD**.

4. Selecione um computador.

5. Pressione o botão ⊡.

Configuração de uma porta WSD

Esta secção explica como configurar uma porta WSD no Windows 7/Windows Vista.

Nota:
No Windows 10/Windows 8.1/Windows 8, a porta WSD é configurada automaticamente.

É necessário cumprir estes requisitos para configurar uma porta WSD.

❏ A impressora e o computador estão ligados à rede.

❏ O controlador de impressão está instalado no computador.

1. Ligue a impressora.

2. Clique em Iniciar e depois em **Rede** no Computador.

3. Clique com o botão direito na impressora e clique em **Instalar**.

   Clique em **Continuar** quando a janela **Controlo de Conta de Utilizador** for exibida.

Clique em **Desinstalar** e comece novamente se for apresentado o ecrã **Desinstalar**.

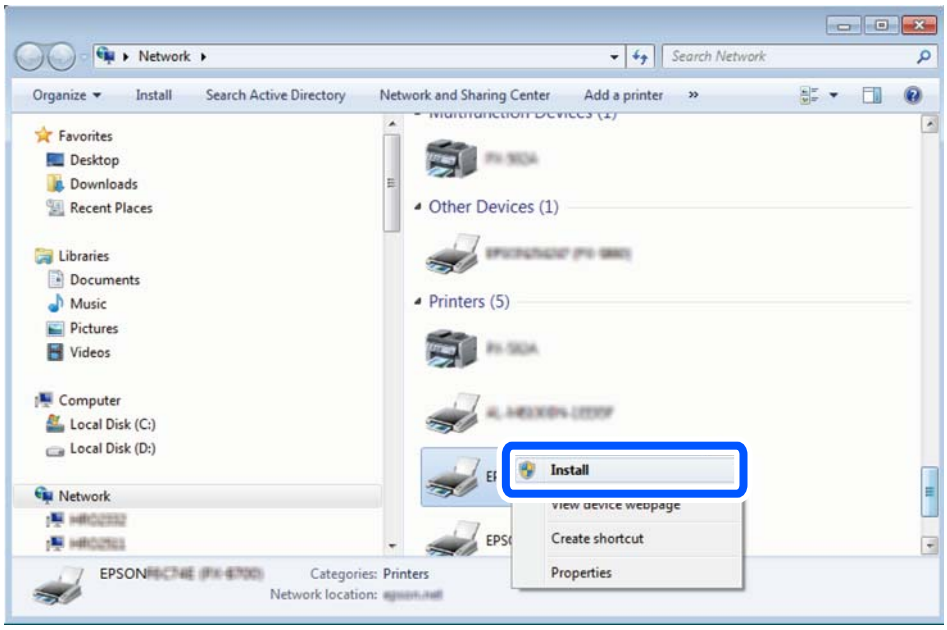

Nota:
O nome de impressora que definiu no nome da rede e o nome do modelo (EPSON XXXXXX (XX-XXXX)) são exibidos na janela de ree. Pode verificar o nome da impressora definido na rede a partir do painel de controlo da impressora ou imprimindo uma folha de estado da rede.

4. Clique em **O dispositivo está pronto a ser utilizado**.

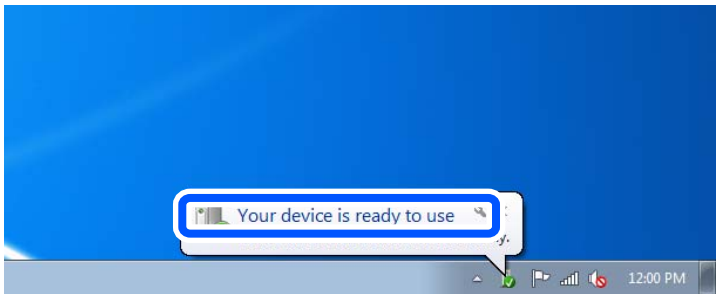

5. Verifique a mensagem e clique em **Fechar**.

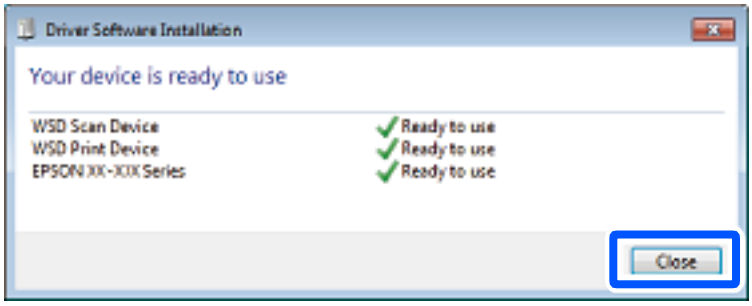

6. Abrir a janela **Dispositivos e Impressoras**.

❏ Windows 7

Clique em Iniciar **Painel de Controlo** > **Hardware e Som** (ou **Hardware**) > **Dispositivos e Impressoras**.

❏ Windows Vista

Clique em Iniciar > **Painel de Controlo** > **Hardware e Som** > **Impressoras**.

7. Certifique-se de que é apresentado um ícone com o nome da impressora na rede.

   Selecione o nome da impressora ao usar o WSD.

Digitalizar originais para um dispositivo inteligente

Nota:

❏ *Antes de digitalizar, instale o Epson iPrint no seu dispositivo inteligente.*

❏ *Os ecrãs Epson iPrint estão sujeitos a alterações sem aviso prévio.*

❏ *O conteúdo Epson iPrint pode variar consoante o produto.*

1. Coloque os originais.

   "Colocação de originais" na página 32

2. Inicie o Epson iPrint.

3. Toque em **Digitalizar** no ecrã de início.

4. Toque em **Digitalizar**.

   Nota:

   Pode configurar as definições de digitalização. Toque no ícone na parte superior direita do ecrã.

   A digitalização tem início.

5. Verifique a imagem digitalizada, e a seguir selecione o método para guardar.

   ❏ : apresenta o ecrã onde pode guardar as imagens digitalizadas.

   ❏ : apresenta o ecrã em que pode enviar imagens digitalizadas por correio eletrónico.

   ❏ : apresenta o ecrã em que pode imprimir as imagens digitalizadas.

6. Finalmente, siga as instruções que aparecem no ecrã.

Digitalização avançada

Informações relacionadas

➡ "Realizar Definições Personalizadas para Digitalizar Utilizando o Painel de Controlo" na página 91

➡ "Diminuir o tamanho do ficheiro da imagem digitalizada" na página 94

Realizar Definições Personalizadas para Digitalizar Utilizando o Painel de Controlo

Ao usar Epson Event Manager, é possível definir **Para computador (Personalizado)** para digitalizar para um computador usando o painel de controlo.

Para obter mais detalhes, consulte a ajuda das Epson Event Manager.

1. Inicie o Epson Event Manager.
   - ❏ Windows 10/Windows Server 2016

     Clique no botão Iniciar e selecione **Epson Software** > **Event Manager**.
   - ❏ Windows 8.1/Windows 8/Windows Server 2012 R2/Windows Server 2012

     Introduza o nome da aplicação no atalho de pesquisa e selecione o ícone apresentado.
   - ❏ Windows 7/Windows Vista/Windows XP/Windows Server 2008 R2/Windows Server 2008/Windows Server 2003 R2/Windows Server 2003

     Clique no botão iniciar e selecione **Todos os programas** ou **Programas** > **Epson Software** > **Event Manager**.
   - ❏ Mac OS

     Selecione **Ir** > **Aplicações** > **Epson Software** > **Event Manager**.
2. Certifique-se que o scanner é selecionado como **Digitalizador** no separador **Definições de Botões** do ecrã principal.

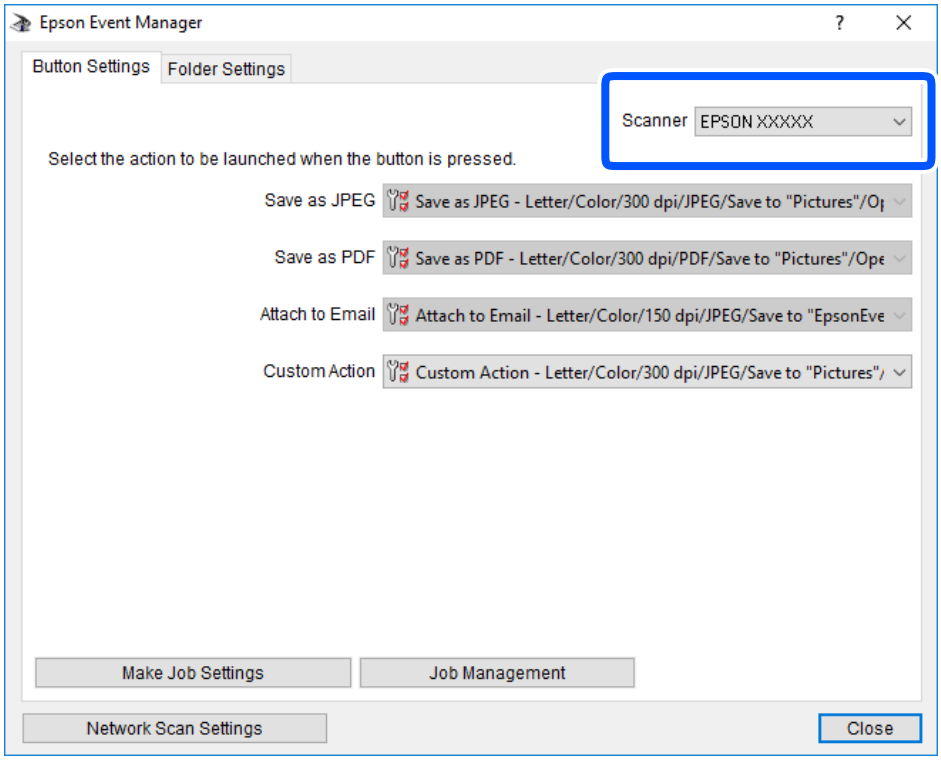

3. Clique em **Efectuar Definições de Tarefas**.

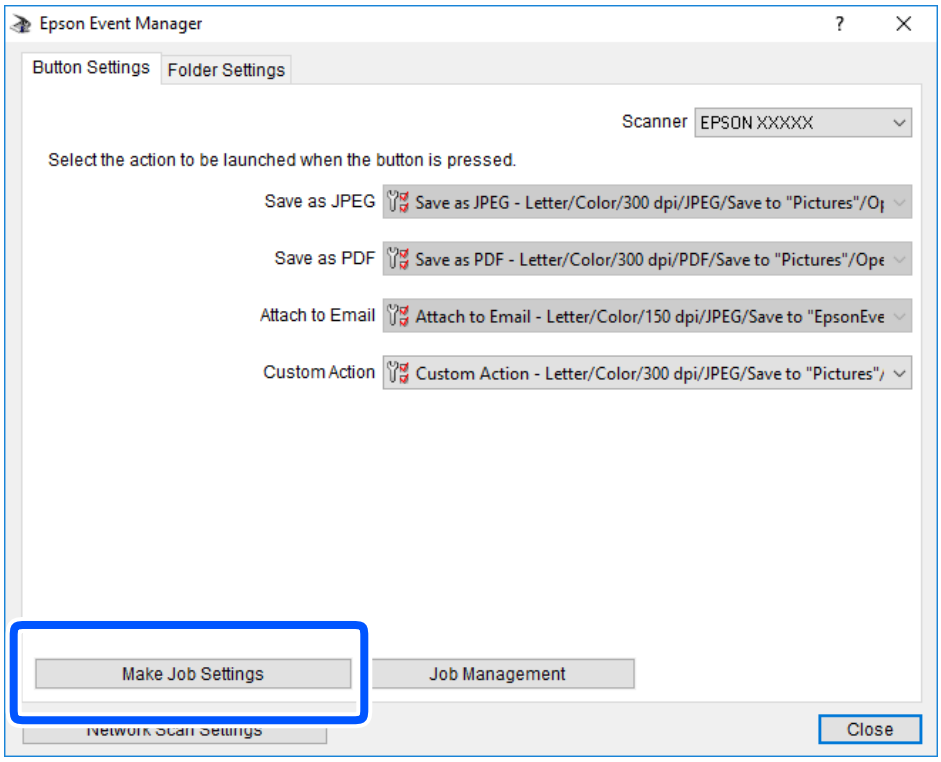

4. Defina as configurações do scan no ecrã **Definições de Tarefas**.

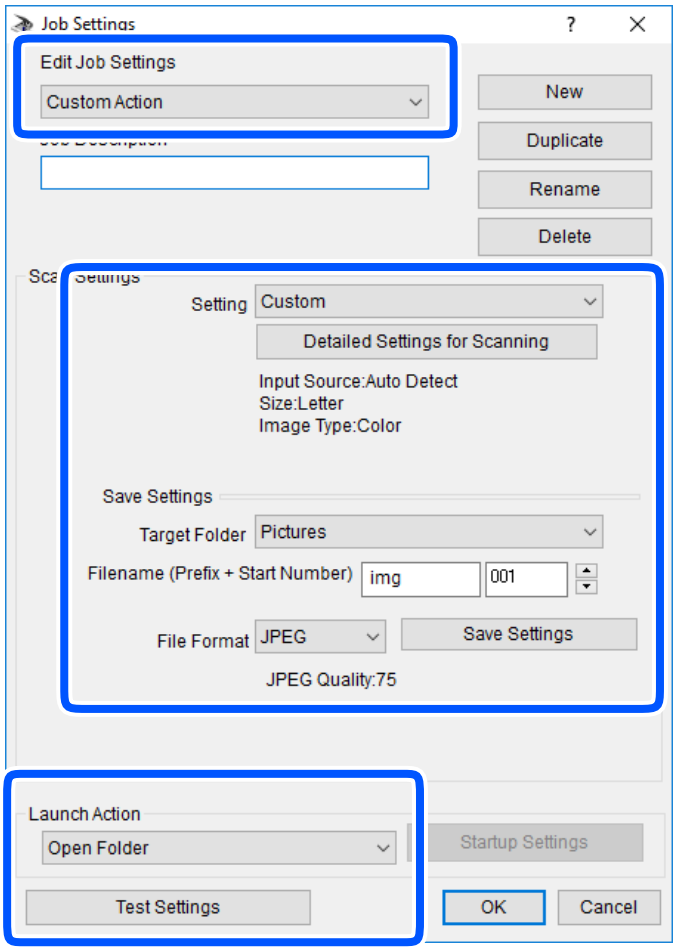

- ❏ Definições de Edição de Tarefas: selecione **Ação personalizada**.
- ❏ Definição: digitalize usando as melhores definições para o tipo de original selecionado. Clique em **Definições Detalhadas de Digitalização** para definir itens tais como a resolução ou a cor para guardar a imagem digitalizada.
- ❏ Pasta de Destino: selecione a pasta guardar para a imagem digitalizada.
- ❏ Nome do ficheiro (Prefixo + Número Inicial): mude as definições para o nome do ficheiro que pretende guardar.
- ❏ Formato de Ficheiro: selecione o formato para guardar.
- ❏ Executar Acção: selecione a ação ao digitalizar.
- ❏ Definições de Teste: inicia a digitalização de teste usando as definições atuais.

5. Clique em **OK** para regressar ao ecrã principal.

6. Certifique-se que **Ação personalizada** está selecionado na lista **Ação personalizada**.

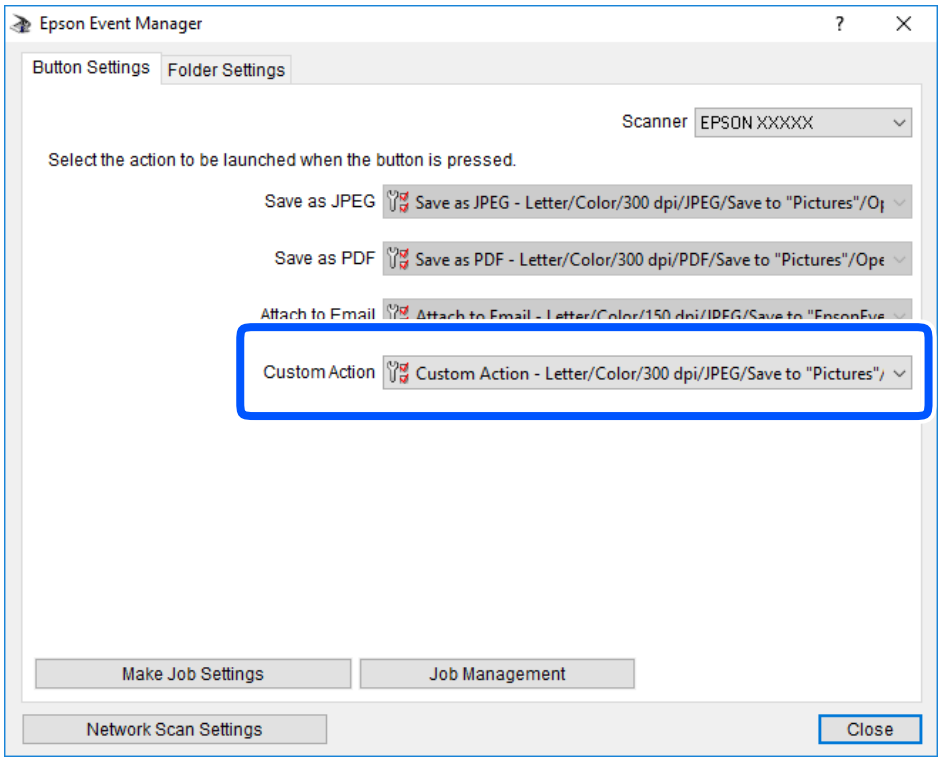

7. Clique em **Fechar** para fechar o Epson Event Manager.

Diminuir o tamanho do ficheiro da imagem digitalizada

Mude as definições de digitalização para diminuir o tamanho do ficheiro da imagem digitalizada.

Nota:
A quantidade que pode ser diminuída varia consoante o original.

❑ Alterar o formato do ficheiro:

Selecione o formato PDF para digitalizar documentos, e selecione o formato JPEG para digitalizar fotografias ou imagens.

❑ Diminua a resolução:

a digitalização a 200 ppp permite obter qualidade suficiente ao digitalizar documentos.

Manutenção da impressora

Verificação dos níveis de tinta. 96

Melhorar Problemas de Alimentação de Papel. 97

Melhorar a qualidade de impressão, cópia e digitalização. 99

Limpar a Impressora. 107

Limpar tinta derramada. 108

Verificar o número total de páginas alimentadas pela impressora. 108

Poupar energia. 109

Instalar ou Desinstalar as Aplicações Separadamente. 110

Transportar e guardar a impressora. 116

Verificação dos níveis de tinta

Para confirmar a tinta que efetivamente resta, verifique visualmente o nível de tinta no depósito da impressora.

Importante:

Se o depósito de tinta não estiver cheio até à linha inferior, encha-o até à linha superior no depósito de tinta.Se continuar a utilizar a impressora quando o nível de tinta está abaixo da linha inferior no depósito poderá danificar a impressora.

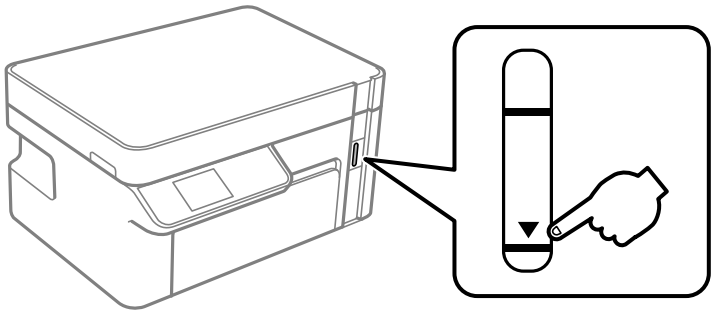

É possível verificar os níveis de tinta aproximados no computador.

Informações relacionadas

➡ "Está na hora de reabastecer a tinta" na página 158

Verificação dos níveis de tinta (Windows)

1. Aceda à janela do controlador da impressora.

2. Clique em **EPSON Status Monitor 3** no separador **Manutenção**.

   Nota:
   *Se o **EPSON Status Monitor 3** estiver desativado, clique em **Definições Aumentadas** no separador **Manutenção** e depois selecione **Activar EPSON Status Monitor 3**.*

Informações relacionadas

➡ "Aplicação para Imprimir a partir de um Computador (Windows Controlador da Impressora)" na página 210
➡ "Está na hora de reabastecer a tinta" na página 158

Verificação dos níveis de tinta (Mac OS)

1. Selecione **Preferências do sistema** no menu Apple > **Impressoras e Digitalizadores** (ou **Impressão e Digitalização**, **Impressão e Fax**) e, de seguida, selecione a impressora.

2. Clique em **Opções e acessórios** > **Utilitário** > **Abrir utilitário de impressora**.

3. Clique em **EPSON Status Monitor**.

Informações relacionadas

➡ "Está na hora de reabastecer a tinta" na página 158

Melhorar Problemas de Alimentação de Papel

Se o papel não for alimentado corretamente a partir do alimentador de papel, limpe o rolo no interior.

1. Desligue a impressora premindo o botão ⏻.
2. Desligue o cabo de alimentação.
3. Certifique-se que o tampão do depósito de tinta está corretamente fechado.

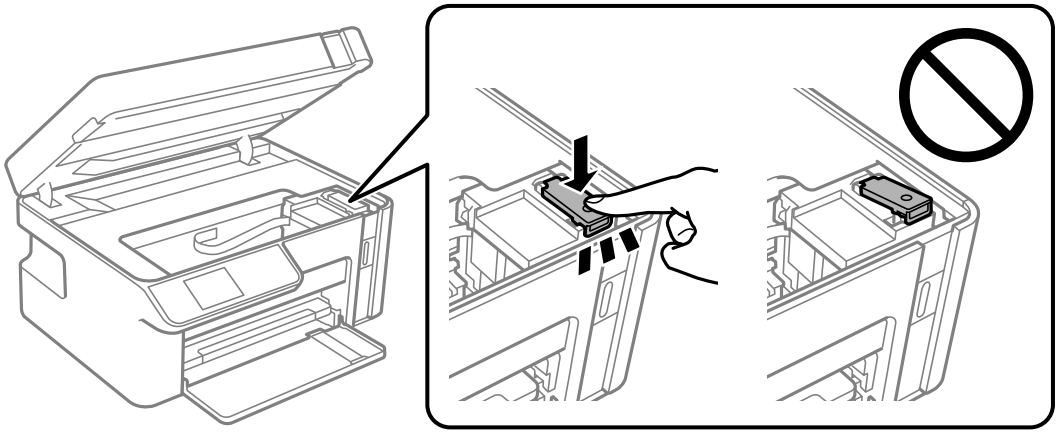

> **Importante:**
> *Se a tampa do depósito de tinta não estiver bem fechada, poderá ocorrer derramamento de tinta.*

4. Feche a unidade de digitalização.
5. Retire o alimentador de papel e, a seguir, remova o papel.

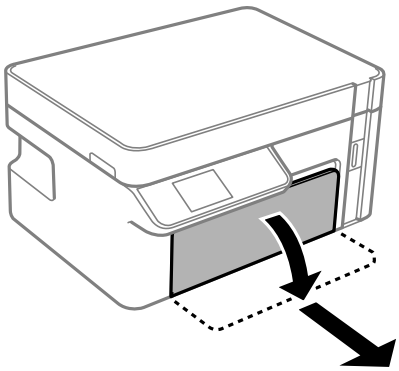

6. Coloque a impressora de lado com o depósito de tinta na parte inferior.

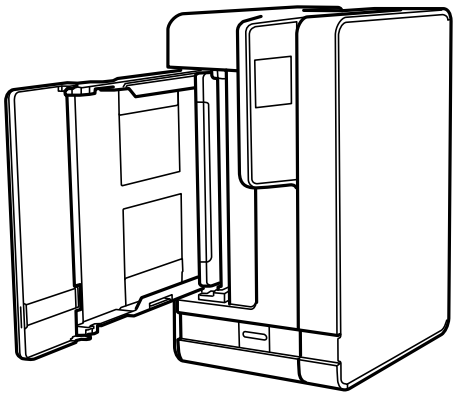

> ***Aviso:***
> *Tenha cuidado para não ficar com as mãos ou os dedos presos ao levantar a impressora. Caso contrário, poderá sofrer ferimentos.*

> ***Importante:***
> *Não deixe a impressora parada durante muito tempo.*

7. Humedeça um pano macio com água, torça-o completamente e, de seguida, limpe o rolo com o pano enquanto roda o mesmo.

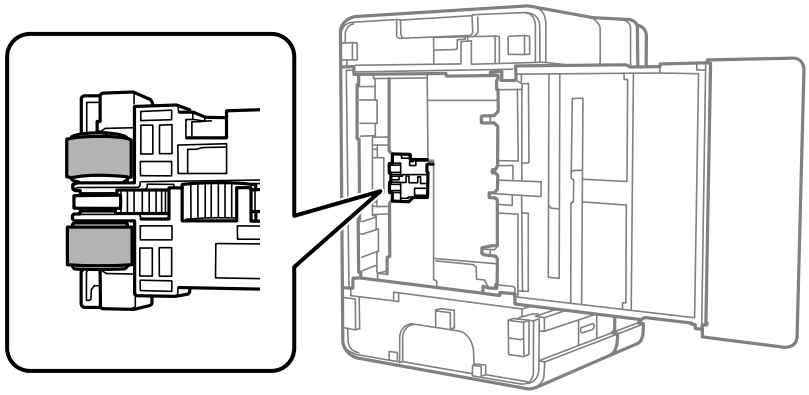

8. Colocar a impressora na sua posição normal, e a seguir insira o alimentador de papel.

9. Ligue o cabo de alimentação.

Melhorar a qualidade de impressão, cópia e digitalização

Verificar e limpar a cabeça de impressão

Se os jatos estiverem obstruídos, as impressões tornam-se esbatidas ou surgem linhas visíveis. Se o jatos estiverem muito entupidos, a folha impressa sai totalmente branca. Se a qualidade de impressão tiver diminuído, em primeiro lugar utilize a funcionalidade de verificação dos jatos para verificar se os mesmos estão obstruídos. Se os jatos estiverem obstruídos, limpe as cabeças de impressão.

Importante:

- *Não abra a unidade de digitalização nem desligue a impressora durante a limpeza das cabeças. Se a limpeza da cabeça não for concluída, pode não ser possível imprimir.*
- *A limpeza de cabeças de impressão consome tinta e não deve ser realizada mais vezes que o necessário.*
- *Quando o nível de tinta é reduzido, poderá não ser capaz de limpar a cabeça de impressão.*
- *Se a qualidade de impressão não tiver melhorado depois de repetir a verificação dos jactos e a limpeza da cabeça de impressão 3 vezes, aguarde pelo menos 6 horas sem imprimir e, em seguida, efetue novamente a verificação dos jatos e repita a limpeza da cabeça de impressão, se necessário. Recomendamos desligar a impressora usado o botão ⏻. Se a qualidade de impressão não melhorar, execute a Limpeza ao ligar.*
- *Para evitar que a cabeça de impressão seque, não desligue a impressora enquanto a alimentação estiver ligada.*

Verificar e limpar a cabeça de impressão (Painel de Controlo)

1. Carregue papel normal A4 na impressora.

   "Colocar papel no Alimentador de Papel" na página 27

2. Selecione **Assistência** no ecrã inicial.

   Para selecionar um item, use os botões ▲ ▼ ◀ ▶, e a seguir pressione o botão OK.

3. Selecione **Verif jactos**.

4. Siga as instruções no ecrã para imprimir o padrão de verificação dos jatos.

5. Verifique o padrão impresso para verificar se os jatos da cabeça de impressão estão obstruídos.

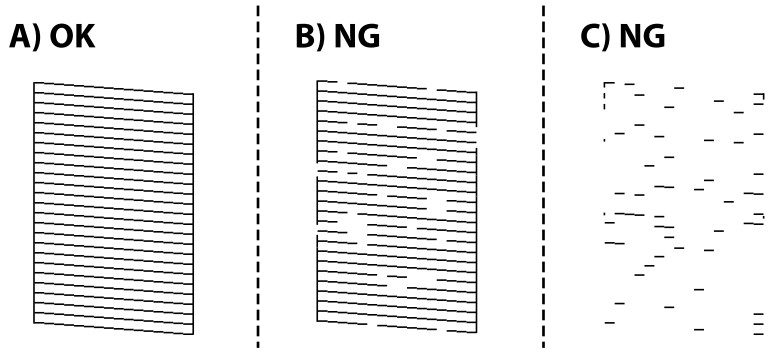

❑ A:

Todas as linhas estão impressas. Não é necessário realizar qualquer ação.

❑ B ou perto de B

Se alguns jatos estiverem obstruídos, selecione **Sim**, e realize a limpeza de cabeças.

Pode realizar a limpeza de cabeças mesmo quando seleciona **Não**. Para mais informações, consulte as informações abaixo.

❑ C ou perto de C

Quando a maior parte das linhas estiverem quebradas ou a maior parte dos segmentos estiverem em falta, selecione **Não**, e a seguir realize a limpeza potente. Para mais informações, consulte as informações abaixo.

Importante:

Se a qualidade de impressão não tiver melhorado depois de repetir a verificação dos jatos e a limpeza da cabeça de impressão 3 vezes, aguarde pelo menos 6 horas sem imprimir e, em seguida, efetue novamente a verificação dos jatos e repita a limpeza da cabeça de impressão, se necessário. Recomendamos desligar a impressora usado o botão ⏻. Se a qualidade de impressão não melhorar, execute a Limpeza ao ligar.

Informações relacionadas

➡ "Excutar Limpeza ao ligar — Painel de Controlo" na página 102

Verificar e limpar a Cabeça de Impressão (Windows)

1. Coloque o papel normal A4 na impressora.

   "Colocar papel no Alimentador de Papel" na página 27

2. Aceda à janela do controlador da impressora.

3. Clique em **Verificação dos Jactos** no separador **Manutenção**.

4. Siga as instruções apresentadas no ecrã.

   Importante:

   Se a qualidade de impressão não tiver melhorado depois de repetir a verificação dos jatos e a limpeza da cabeça de impressão 3 vezes, aguarde pelo menos 6 horas sem imprimir e, em seguida, efetue novamente a verificação dos jatos e repita a limpeza da cabeça de impressão, se necessário. Recomendamos desligar a impressora usado o botão ⏻. Se a qualidade de impressão não melhorar, execute a Limpeza ao ligar.

Informações relacionadas

➡ "Aplicação para Imprimir a partir de um Computador (Windows Controlador da Impressora)" na página 210
➡ "Executar a Limpeza ao ligar (Windows)" na página 102

Verificar e limpar a Cabeça de Impressão (Mac OS)

1. Coloque o papel normal A4 na impressora.

   "Colocar papel no Alimentador de Papel" na página 27

2. Selecione **Preferências do sistema** no menu Apple > **Impressoras e Scanners** (ou **Impressão e Digitalização**, **Impressão e Fax**), e selecione a impressora.

3. Clique em **Opções e acessórios** > **Utilitário** > **Abrir utilitário de impressora**.

4. Clique em **Verificação dos Jactos**.

5. Siga as instruções apresentadas no ecrã.

> ***Importante:***
>
> *Se a qualidade de impressão não tiver melhorado depois de repetir a verificação dos jatos e a limpeza da cabeça de impressão 3 vezes, aguarde pelo menos 6 horas sem imprimir e, em seguida, efetue novamente a verificação dos jatos e repita a limpeza da cabeça de impressão, se necessário. Recomendamos desligar a impressora usado o botão ⏻. Se a qualidade de impressão não melhorar, execute a Limpeza ao ligar.*

Informações relacionadas

➡ "Executar Limpeza ao ligar (Mac OS)" na página 103

Executar Limpeza ao ligar

A funcionalidade Limpeza ao ligar pode melhorar a qualidade de impressão nos seguintes casos.

- ❏ Quando a maior parte dos jatos estão obstruídos.
- ❏ Após realizar a verificação dos jatos e a limpeza da cabeça 3 vezes e aguardar pelo menos 6 horas sem imprimir, as a qualidade de impressão não melhorou.

Antes de utilizar esta funcionalidade, utilize a funcionalidade de verificação dos jatos para verificar se os jatos estão obstruídos, leia as instruções que se seguem, e a seguir execute Limpeza ao ligar.

> ***Importante:***
>
> *Certifique-se de que existe tinta suficiente nos depósitos de tinta.*
>
> *Verifique visualmente se o depósitos de tinta está cheio até, pelo menos, um terço. Níveis de tinta baixos durante a Limpeza ao ligar podem danificar o produto.*

> ***Importante:***
>
> *É necessário um intervalo de 12 horas entre cada Limpeza ao ligar.*
>
> *Normalmente, uma única Limpeza ao ligar deve resolver o problema da qualidade de impressão num espaço de 12 horas.Por conseguinte, para evitar a utilização desnecessária de tinta, tem de aguardar 12 horas antes de tentar novamente.*

Importante:
Esta função afeta a vida útil das almofadas de tinta.Se utilizar esta função, as almofadas de tinta atingem a respetiva capacidade mais cedo.Se as almofadas de tinta tiverem atingido o fim da sua vida útil, contacte a assistência técnica da Epson para solicitar a substituição.

Nota:
Quando os níveis de tinta são insuficientes para Limpeza ao ligar, não pode executar esta funcionalidade.Mesmo neste caso, os níveis para impressão podem manter-se.

Informações relacionadas

➡ "Verificar e limpar a cabeça de impressão" na página 99

Excutar Limpeza ao ligar — Painel de Controlo

Leia as instruções para Limpeza ao ligar antes de executar esta funcionalidade.

1. Prima o botão ⏻ para desligar a impressora.

2. Enquanto mantém pressionado o botão ⓘ, pressione o botão ⏻ para exibir a janela de confirmação até a luz de alimentação começar a piscar.

3. Siga as instruções apresentadas no ecrã para executar a funcionalidade Limpeza ao ligar.

   Nota:
   Caso não seja possível executar esta funcionalidade, corrija os problemas apresentados na janela. A seguir, siga este procedimento da etapa 1 para executar esta funcionalidade novamente.

4. Após executar esta funcionalidade, execute a verificação dos jactos para se assegurar que os mesmos não se encontram obstruídos.

   Para mais informações sobre como realizar a verificação dos jatos, consulte as informações relacionadas abaixo.

Informações relacionadas

➡ "Executar Limpeza ao ligar" na página 101

Executar a Limpeza ao ligar (Windows)

1. Aceda à janela do controlador da impressora.

2. Clique em **Limpeza ao ligar** no separador **Manutenção**.

3. Siga as instruções apresentadas no ecrã.

   Nota:
   Caso não seja possível executar esta funcionalidade, corrija os problemas apresentados no painel de controlo da impressora. A seguir, siga este procedimento da etapa 1 para executar esta funcionalidade novamente.

Executar Limpeza ao ligar (Mac OS)

1. Selecione **Preferências do sistema** no menu Apple > **Impressoras e Scanners** (ou **Impressão e Digitalização**, **Impressão e Fax**), e selecione a impressora.

2. Clique em **Opções e acessórios** > **Utilitário** > **Abrir utilitário de impressora**.

3. Clique em **Limpeza ao ligar**.

4. Siga as instruções apresentadas no ecrã.

   Nota:
   Caso não seja possível executar esta funcionalidade, corrija os problemas apresentados no painel de controlo da impressora. A seguir, siga este procedimento da etapa 1 para executar esta funcionalidade novamente.

Evtar a obstrução de jatos

Utilize sempre o botão da alimentação para ligar e desligar a impressora.

Verifique se a luz de alimentação está desligada antes de desligar o cabo de alimentação.

A tinta pode secar se ficar exposta. Tal como colocamos uma tampa numa caneta de tinta permanente ou uma caneta de óleo para evitar que seque, certifique-se que a cabeça de impressão está devidamente tapada para evitar que a tinta seque.

Quando o cabo de alimentação é desligado ou quando ocorre um corte de energia com a impressora em funcionamento, a cabeça de impressão pode não ficar devidamente tapada. Se a cabeça de impressão for deixada destapada, a tinta seca e os jatos (saídas de tinta) ficam obstruídos.

Nestas situações, ligue novamente a impressora tão rapidamente quanto possível e desligue em seguida para tapar a cabeça de impressão.

Alinhar as cabeças de impressão

Se reparar em linhas verticais desalinhadas ou imagens desfocadas, alinhe as cabeças de impressão.

Alinhamento das cabeças de impressão (Painel de Controlo)

1. Carregue papel normal A4 na impressora.

   "Colocar papel no Alimentador de Papel" na página 27

2. Selecione **Assistência** no ecrã inicial.

   Para selecionar um item, use os botões ▲ ▼ ◀ ▶, e a seguir pressione o botão OK.

3. Selecione **Alinh. cabeça**.

4. Selecione um dos menus de alinhamento e siga as instruções no ecrã para imprimir um padrão de alinhamento.

   ❏ Alinhamento vertical: selecione esta opção se as suas impressões aparecerem desfocadas ou as linhas verticais aparecerem desalinhadas.

❏ Alinhamento horizontal: selecione esta opção se aparecerem linhas horizontais a intervalo regulares.

5. Siga as instruções apresentadas no ecrã.

Limpar manchas de tinta do caminho do papel

Se as impressões ficarem manchadas ou amarrotadas, limpe o rolo no interior.

> ***Importante:***
> *Não utilize lenços de papel para limpar o interior da impressora. Os jatos da cabeça de impressão podem ficar obstruídos com pelos e resíduos do tecido.*

1. Carregue papel normal A4 na impressora.

   "Colocar papel no Alimentador de Papel" na página 27

2. Selecione **Assistência** no ecrã inicial.

   Para selecionar um item, use os botões ▲ ▼ ◀ ▶, e a seguir pressione o botão OK.

3. Selecione **Limpeza guia de papel**.

4. Siga as instruções no ecrã para limpar o caminho do papel.

   Nota:
   Repita este procedimento até o papel não ficar manchado com tinta.

Limpar o Vidro do scanner

Quando as cópias ou as imagens digitalizadas estiverem sujas, limpe o vidro do scanner.

> ***Importante:***
> *Nunca utilize álcool ou diluente para limpar a impressora. Estes químicos podem danificar a impressora.*

1. Abra a capa de documento.

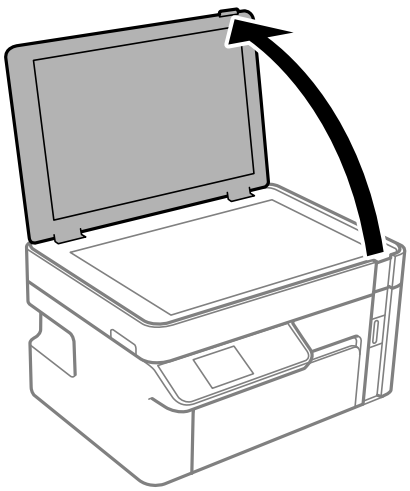

2. Utilize um pano limpo, seco e macio para limpar a superfície do vidro do scanner.

> ***Importante:***
>
> ❏ *Se a superfície de vidro estiver manchada de gordura ou qualquer outra substância de difícil remoção, utilize um pouco de limpa-vidros e um pano macio para remover as manchas. Seque bem os vestígios de líquido.*
>
> ❏ *Não prima a superfície de vidro com força.*
>
> ❏ *Tenha cuidado para não arranhar ou danificar a superfície do vidro. Se a superfície de vidro estiver danificada, a qualidade da digitalização pode diminuir.*

Limpar a película transparente

Se a impressão não for melhorada após alinhar a cabeça de impressão ou limpar o caminho do papel, a película transparente dentro da impressora pode estar manchada.

Itens necessários:

❏ Cotonetes (vários)

❏ Água com algumas gotas de detergente (2 a 3 gotas de detergente em 1/4 de copo de água da torneira)

❏ Luz para verificar manchas

> ***Importante:***
>
> *Não utilize líquido de limpeza que não água com algumas gotas de detergente.*

1. Desligue a impressora premindo o botão ⏻.

2. Abra a unidade de digitalização.

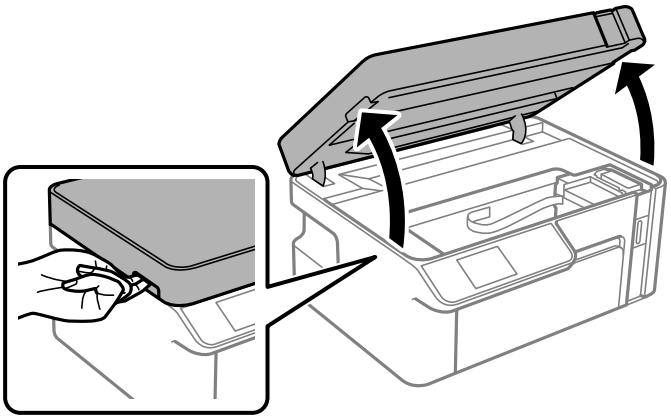

3. Verifique se a película transparente está manchada. As manchas são fáceis de detetar se utilizar uma luz.

   Se existirem manchas (tais como dedadas ou gordura) na película transparente (A), avance para o passo seguinte.

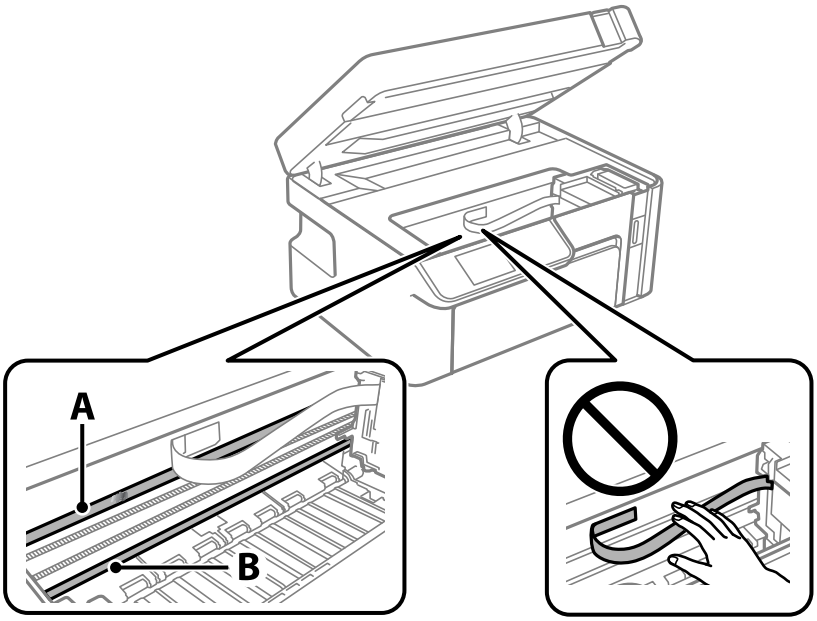

A: película transparente

B: guia

> ***Importante:***
> *Tenha cuidado para não tocar na guia (B). Caso contrário, poderá não conseguir imprimir. Não limpe a gordura na guia, porque esta é necessária para o funcionamento.*

4. Humedeça um cotonete com água e algumas gotas de detergente de forma a que não fique encharcado e, de seguida, limpe a parte manchada.

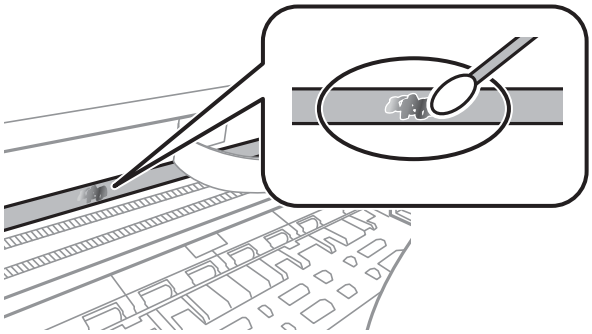

> ***Importante:***
> *Limpe a mancha suavemente. Se pressionar o cotonete com demasiada força, as molas da película podem ser deslocadas e a impressora pode ficar danificada.*

5. Utilize um novo cotonete para limpar a película.

> ***Importante:***
> *Não deixe fibras na película.*

Nota:
Para impedir que a mancha se alastre, substitua frequentemente o cotonete por um novo.

6. Repita os passos 4 e 5 até que a película não esteja manchada.

7. Verifique visualmente se a película não está manchada.

Limpar a Impressora

Se a caixa externa da impressora estiver suja ou tiver pó, desligue a impressora e limpe com um pano suave, limpo e húmido. Se não conseguir remover a sujidade, tente limpar com um pano suave, limpo e húmido com detergente suave.

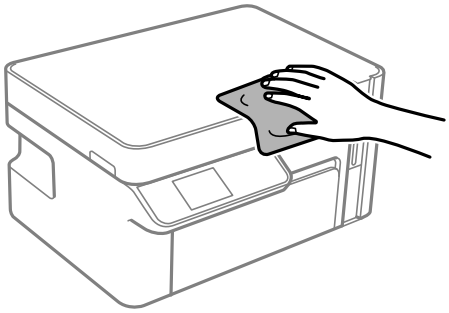

Importante:

- *Tenha cuidado para não derramar água no mecanismo de impressão ou nos componentes eletrónicos. Se o fizer, poderá danificar a impressora.*
- *Nunca utilize álcool ou diluente para limpar os componentes e a caixa. Estes químicos podem danificar os produtos.*
- *Não toque no cabo branco achatado nem na película transparente existentes no interior da impressora. Fazê-lo pode provocar avarias.*

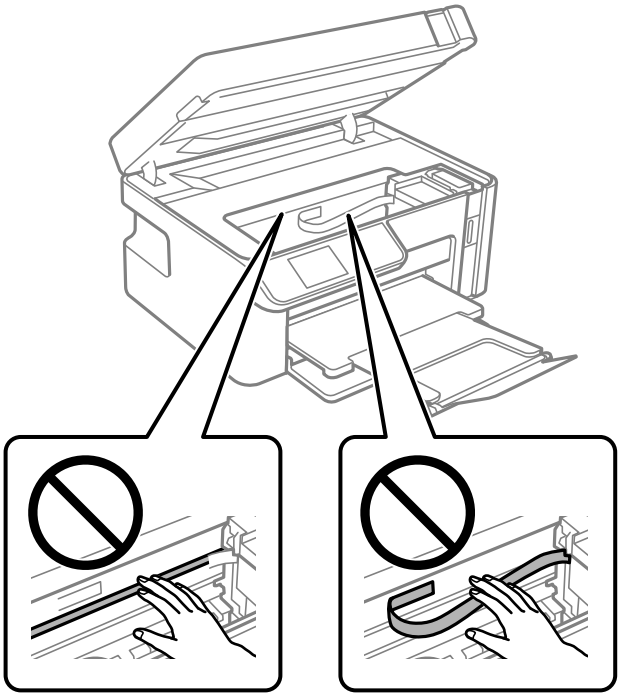

Limpar tinta derramada

Caso exista derrame de tinta, limpe de acordo com os seguintes procedimentos.

- Se existir tinta colada na área em torno do depósito, limpe-a utilizando um pano limpo com pouco feltro ou um cotonete.
- Se derramar tinta na secretária ou no chão, limpe de imediato. Quando a tinta secar, será difícil remover a mancha. Para impedir que a mancha se alastre, seque a tinta com um pano seco e, de seguida, limpe-a com um pano húmido.
- Se ficar com tinta nas mãos, lave-as com água e sabão.

Verificar o número total de páginas alimentadas pela impressora

Pode verificar o número total de páginas alimentadas pela impressora.

Verificar o número total de páginas alimentadas pela impressora (Painel de Controlo)

As informações são impressas juntamente com o padrão de verificação dos jatos.

1. Carregue papel normal A4 na impressora.

   "Colocar papel no Alimentador de Papel" na página 27

2. Selecione **Assistência** no ecrã inicial.

   Para selecionar um item, use os botões ▲ ▼ ◀ ▶, e a seguir pressione o botão OK.

3. Selecione **Verif jactos**.

4. Siga as instruções no ecrã para imprimir o padrão de verificação dos jatos.

Verificar o número total de páginas alimentadas pela impressora (Windows)

1. Aceda à janela do controlador da impressora.

2. Clique em **Dados s/ a Impressora e Opções** no separador **Manutenção**.

Informações relacionadas

➡ "Aplicação para Imprimir a partir de um Computador (Windows Controlador da Impressora)" na página 210

Verificar o número total de páginas alimentadas pela impressora (Mac OS)

1. Selecione **Preferências do sistema** no menu Apple > **Impressoras e Scanners** (ou **Impressão e Digitalização**, **Impressão e Fax**), e selecione a impressora.

2. Clique em **Opções e acessórios** > **Utilitário** > **Abrir utilitário de impressora**.

3. Clique em **Dados s/ a Impressora e Opções**.

Poupar energia

A impressora entra em modo de repouso ou desliga-se automaticamente se não forem efetuadas operações durante um período de tempo definido. É possível ajustar o período de tempo antes de ser aplicada a função de gestão de energia. Qualquer aumento vai influenciar a eficiência energética do produto. Considere o ambiente antes de efetuar qualquer alteração.

Dependendo do local de compra, a impressora poderá possuir uma funcionalidade que a desliga automaticamente caso não seja ligada à rede num período de 30 minutos.

Poupar energia — Painel de controlo

1. Selecione **Definições** no ecrã inicial.

   Para selecionar um item, use os botões ▲ ▼ ◀ ▶, e a seguir pressione o botão OK.

2. Selecione **Conf. Impressora**.

3. Efetue uma das seguintes ações.

   Nota:
   *O seu produto poderá ter a funcionalidade **Def. encerr. auto.** ou **Temp. p/ Desligar** dependendo do local de compra.*

   ❏ Selecione **Temporizador** ou **Def. encerr. auto.** > **Encerrar se inactivo** ou **Encerrar se desligado** e ajuste as definições.

   ❏ Selecione **Temporizador** ou **Temp. p/ Desligar** e ajuste as definições.

Instalar ou Desinstalar as Aplicações Separadamente

Ligue o computador à rede e instale as versões mais recentes das aplicações a partir do sítio Web. Inicie sessão no computador como administrador. Introduza a palavra-passe de administrador, caso lhe seja solicitado pelo computador.

Instalar as Aplicações Separadamente

Nota:
Para reinstalar uma aplicação, é necessário desinstalá-la previamente.

1. Certifique-se de que a impressora e o computador estão disponíveis para comunicação e que a impressora está ligada à Internet.

2. Inicie o EPSON Software Updater.

   A captura de ecrã é um exemplo em Windows.

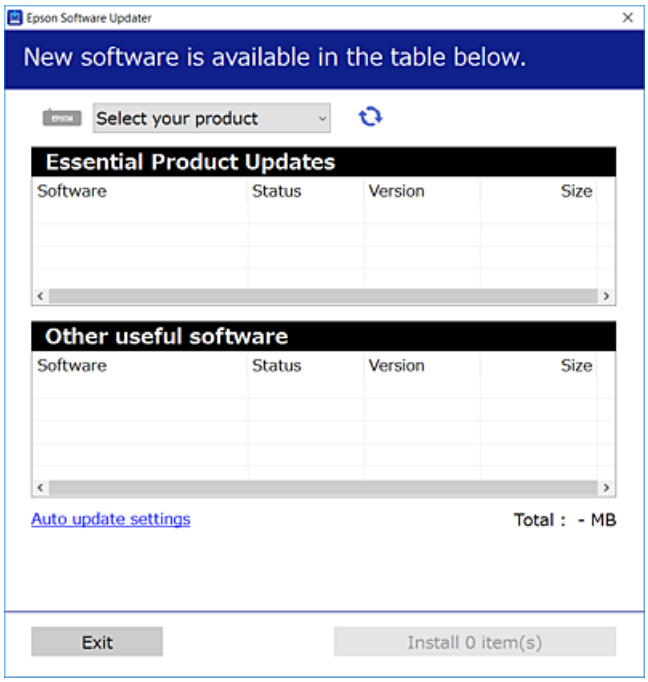

3. Em Windows, selecione a impressora e, de seguida, clique em para obter as aplicações mais recentes disponíveis.

4. Selecione os itens que pretende instalar ou atualizar e, de seguida, clique no botão Instalar.

> ***Importante:***
>
> *Não desligue nem retire o cabo de alimentação da impressora antes de concluir a atualização. Se o fizer, pode provocar uma avaria na impressora.*

Nota:

- *Pode transferir as aplicações mais recentes a partir do sítio Web da Epson.*

  http://www.epson.com

- *Se utilizar sistemas operativos Windows Server, não pode utilizar o Epson Software Updater. Transfira as aplicações mais recentes a partir do sítio Web da Epson.*

Informações relacionadas

➡ "Aplicação para Atualização de Software e Firmware (EPSON Software Updater)" na página 219
➡ "Desinstalar aplicações" na página 113

Certifique-se que tem instalado um controlador de impressora Epson genuíno — Windows

É possível verificar se um controlador de impressora Epson original está instalado no seu computador usando um dos seguintes métodos.

Selecione **Painel de controlo** > **Ver dispositivos e impressoras** (**Impressoras**, **Impressoras e Faxes**), e a seguir realize o seguinte para abrir a janela de propriedades de impressão do servidor.

❏ Windows Windows 10/Windows 8.1/Windows 8/Windows 7/Windows Server 2019/Windows Server 2016/ Windows Server 2012 R2/Windows Server 2012/Windows Server 2008 R2

Clique no ícone da impressora, e a seguir clique em **Imprimir propriedades do servidor** na parte superior da janela.

❏ Windows Vista/Windows Server 2008

Clique com o botão direito do rato na pasta **Impressoras**, e a seguir clique em **Executar como administrador** > **Propriedades do servidor**.

❏ Windows XP/Windows Server 2003 R2/Windows Server 2003

No menu **Ficheiro**, selecione **Propriedades do servidor**.

Clique no separador **Controlador**. Se o nome da impressora é exibido na lista, o seu computador tem instalado um controlador de impressora Epson original.

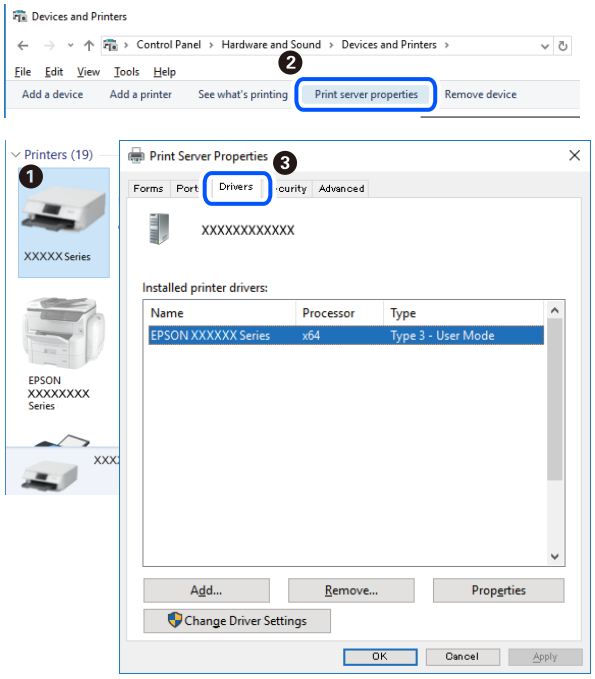

Informações relacionadas

➡ "Instalar as Aplicações Separadamente" na página 110

Certifique-se que tem instalado um controlador de impressora Epson genuíno — Mac OS

É possível verificar se um controlador de impressora Epson original está instalado no seu computador usando um dos seguintes métodos.

Selecione **Preferências do sistema** no menu Apple > **Impressoras e Scanners** (ou **Impressão e Digitalização**, **Impressão e Fax**), e selecione a impressora. Clique em **Opções e acessórios**, e se o separador **Opções** e **Utilitários** se encontrarem exibidos na janela, o seu computador tem instalado um controlador de impressora Epson original.

Informações relacionadas

➡ "Instalar as Aplicações Separadamente" na página 110

Adicionar a Impressora (apenas para Mac OS)

1. Selecione **Preferências do Sistema** no menu Apple > **Impressoras & Digitalização** (ou **Impressão & Digitalização**, **Impressão & Fax**).

2. Clique + e selecione **Adicionar outra impressora ou digitalizador**.

3. Selecione a sua impressora e clique em **Adicionar**.

   Nota:
   Se a sua impressora não estiver listada, verifique se está corretamente ligada ao computador e se a impressora está ligada.

Desinstalar aplicações

Inicie sessão no computador como administrador. Introduza a palavra-passe de administrador, caso lhe seja solicitado pelo computador.

Desinstalar aplicações — Windows

1. Prima o botão ⏻ para desligar a impressora.

2. Feche todas as aplicações em execução.

3. Abra **Painel de controlo**:
   - ❏ Windows 10/Windows Server 2019/Windows Server 2016

     Clique no botão iniciar e selecione **Sistema Windows** > **Painel de controlo**.
   - ❏ Windows 8.1/Windows 8/Windows Server 2012 R2/Windows Server 2012

     Selecione **Ambiente de trabalho** > **Definições** > **Painel de controlo**.
   - ❏ Windows 7/Windows Vista/Windows XP/Windows Server 2008 R2/Windows Server 2008/Windows Server 2003 R2/Windows Server 2003

     Clique no botão Iniciar e selecione **Painel de Controlo**.
4. Abra **Desinstalar um programa** (ou **Adicionar ou remover programas**):
   - ❏ Windows 10/Windows 8.1/Windows 8/Windows 7/Windows Vista/Windows Server 2019/Windows Server 2016/Windows Server 2012 R2/Windows Server 2012/Windows Server 2008 R2/Windows Server 2008

     Selecione **Desinstalar um programa** em **Programas**.
   - ❏ Windows XP/Windows Server 2003 R2/Windows Server 2003

     Clique em **Adicionar ou remover programas**.
5. Selecione a aplicação que pretende desinstalar.

   Não é possível desinstalar o controlador da impressora se houver tarefas de impressão. Eliminar ou aguardar a impressão das tarefas antes de desinstalar.
6. Desinstalar as aplicações:
   - ❏ Windows 10/Windows 8.1/Windows 8/Windows 7/Windows Vista/Windows Server 2019/Windows Server 2016/Windows Server 2012 R2/Windows Server 2012/Windows Server 2008 R2/Windows Server 2008

     Clique em **Desinstalar/alterar** ou **Desinstalar**.
   - ❏ Windows XP/Windows Server 2003 R2/Windows Server 2003

     Clique em **Alterar/remover** ou **Remover**.

   Nota:
   *Se a janela **Controlo de conta de utilizador** for apresentada, clique em **Continuar**.*
7. Siga as instruções apresentadas no ecrã.

Desinstalar aplicações — Mac OS

1. Transfira o Uninstaller utilizando o EPSON Software Updater.

   Quando tiver transferido o Uninstaller, não precisa de o transferir novamente de cada vez que desinstala a aplicação.
2. Prima o botão ⏻ para desligar a impressora.
3. Para desinstalar o controlador da impressora, selecione **Preferências do Sistema** no menu Apple > **Impressoras e Scanners** (ou **Impressão e Digitalização**, **Impressão e Fax**), e a seguir remova a impressora da lista de impressoras ativadas.
4. Feche todas as aplicações em execução.

5. Selecione **Ir** > **Aplicações** > **Epson Software** > **Uninstaller**.

6. Selecione a aplicação que deseja desinstalar e, de seguida, clique em **Desinstalar**.

> ***Importante:***
> *O Uninstaller remove todos os controladores das impressoras Epson inkjet no computador. Se utilizar várias impressoras inkjet da Epson e apenas pretender eliminar alguns controladores, elimine todos primeiro e instale o controlador da impressora novamente.*

Nota:
*Se não conseguir encontrar a aplicação que deseja desinstalar na lista de aplicações, não pode desinstalar utilizando o Uninstaller. Nesse caso, selecione **Ir** > **Aplicações** > **Epson Software**, seleccione a aplicação que deseja desinstalar e, de seguida, arraste-a para o ícone de lixo.*

Informações relacionadas

➡ "Aplicação para Atualização de Software e Firmware (EPSON Software Updater)" na página 219

Actualizar aplicações e firmware

Pode conseguir resolver alguns problemas e melhorar ou adicionar funções actualizando as aplicações e o firmware. Certifique-se de que utiliza a versão mais recente das aplicações e do firmware.

1. Certifique-se de que a impressora e o computador estão ligados e que o computador está ligado à internet.

2. Inicie o EPSON Software Updater e actualize as aplicações ou o firmware.

> ***Importante:***
> *Não desligue o computador nem a impressora sem a atualização terminar; caso contrário, a impressora pode avariar.*

Nota:
Se não conseguir encontrar a aplicação que deseja actualizar na lista, não pode actualizar utilizando o EPSON Software Updater. Consulte o sítio web local Epson para as versões mais recentes das aplicações.

http://www.epson.com

Informações relacionadas

➡ "Aplicação para Atualização de Software e Firmware (EPSON Software Updater)" na página 219

Atualizar o firmware da impressora através do painel de controlo

Se a impressora estiver ligada à Internet, pode atualizar o firmware da impressora utilizando o painel de controlo. Ao atualizar o firmware, o desempenho da impressora pode melhorar ou serem adicionadas novas funções. Pode também configurar a impressora para verificar regularmente se existem atualizações do firmware e notificá-lo sobre isso.

1. Selecione **Definições** no ecrã inicial.

   Para selecionar um item, use os botões ▲ ▼ ◀ ▶, e a seguir pressione o botão OK.

2. Selecione **Atualiz. do firmware** > **Atualização**.

   Nota:
   *Ative **Notificação** para configurar a impressora para procurar regularmente atualizações do firmware disponíveis.*

3. Verifique as mensagens apresentadas no ecrã e prima o botão OK para iniciar a procura de atualizações disponíveis.

4. Se aparecer uma mensagem no ecrã LCD a informar que está disponível uma atualização do software, siga as instruções do ecrã para iniciar a atualização.

   Importante:
   - *Não desligue nem retire o cabo de alimentação da impressora sem a atualização terminar; caso contrário, a impressora pode avariar.*
   - *Se a atualização do firmware não estiver concluída ou for mal sucedida, a impressora não arranca normalmente e aparece "Recovery Mode" no ecrã LCD da próxima vez que ligar a impressora. Neste caso, precisa de voltar a atualizar o firmware através de um computador. Ligue a impressora ao computador com um cabo USB. Enquanto aparecer "Recovery Mode" na impressora, não pode atualizar o firmware através de uma ligação de rede. No computador, aceda ao sítio Web da Epson da sua área e transfira o firmware mais recente da impressora. Consulte as instruções indicadas no sítio Web relativas às operações seguintes.*

Transportar e guardar a impressora

Quando for necessário guardar a impressora ou transportá-la em mudanças ou para reparações, siga os passos abaixo para embalar a impressora.

1. Desligue a impressora premindo o botão ⏻.

2. Certifique-se de que o indicador luminoso de alimentação está apagado e desligue o cabo de alimentação.

   Importante:
   Desligue o cabo de alimentação quando o indicador luminoso de alimentação estiver desligado. Caso contrário, as cabeças de impressão não voltam à posição inicial, a tinta seca e deixa de ser possível imprimir.

3. Desligue todos os cabos, como o de alimentação e o USB.

4. Remova todo o papel da impressora.

5. Certifique-se de que não existem originais na impressora.

6. Abra a unidade de digitalização com a capa de documento fechada.

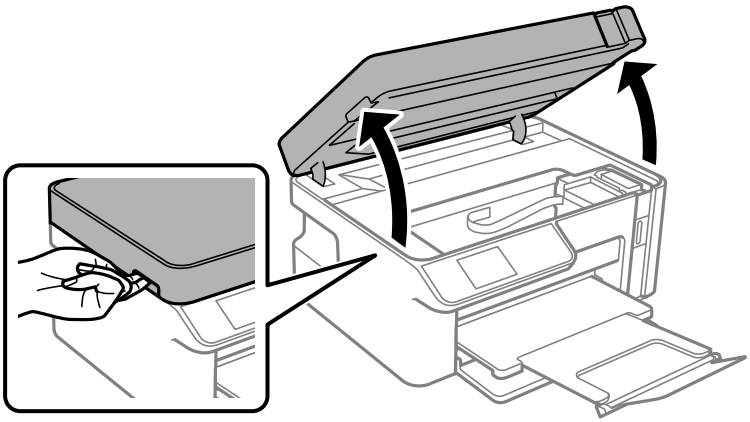

> ***Aviso:***
> *Tenha cuidado para não entalar a mão ou os dedos ao abrir ou fechar a unidade de digitalização. Caso contrário, poderá sofrer ferimentos.*

7. Certifique-se que o tampão do depósito de tinta está instalado corretamente no depósito de tinta.

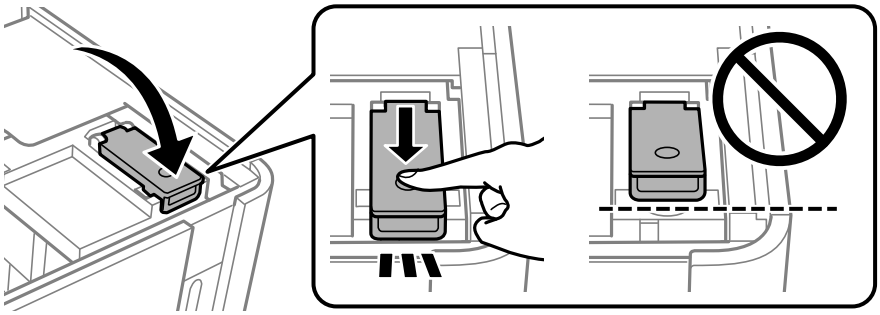

Nota:
Se a cabeça de impressão não regressar à posição inicial após desligar a impressora, empurre a cabeça de impressão manualmente para a posição inicial.

8. Prenda o depósito de tinta com fita adesiva.

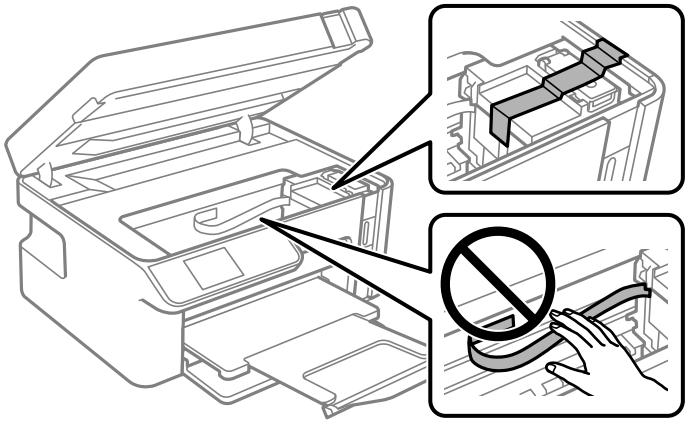

9. Feche a unidade de digitalização. Prepare a embalagem da impressora conforme apresentado abaixo.

   A unidade de digitalização foi desenvolvida para fechar lentamente e resistir um pouco como precaução para evitar entalar os dedos. Continue a fechar mesmo ao encontrar alguma resistência.

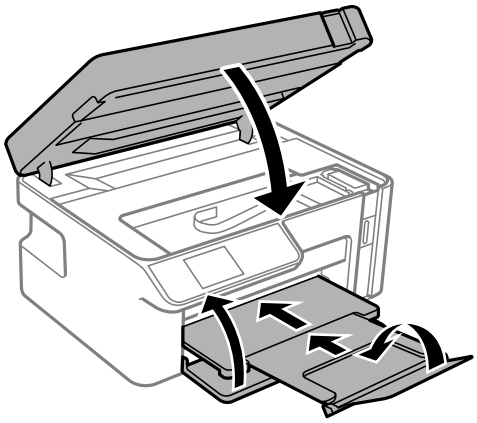

10. Coloque a impressora no saco plástico e dobre para fechar.

11. Embale a impressora na caixa, utilizando os materiais protetores.

Importante:

- *Ao armazenar ou transportar a impressora, coloque a impressora no saco plástico e dobre para fechar. Evite inclinar a impressora, coloque-a na vertical ou vire-a ao contrário; se não o fizer, a tinta pode verter.*

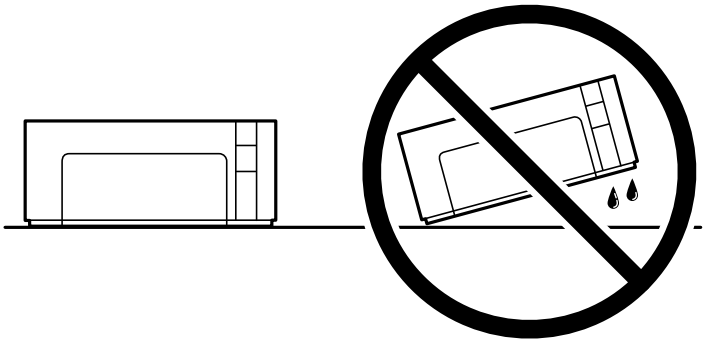

- *Ao armazenar ou transportar um frasco de tinta, não incline o frasco nem o sujeite a impactos ou mudanças de temperatura.Caso contrário, poderá vazar tinta mesmo que a tampa do frasco esteja bem apertada.Certifique-se de que mantém o frasco de tinta em posição vertical ao apertar a tampa e tome precauções no sentido de evitar que vaze tinta ao transportar o frasco, por exemplo, ao colocar o frasco numa mala.*
- *Não coloque frascos de tinta abertos na caixa com a impressora.*

Quando voltar a utilizar a impressora, certifique-se de que retira a fita adesiva que fixa o depósito de tinta. Se a qualidade de impressão diminuir da próxima vez que imprimir, limpe e alinhe as cabeças de impressão.

Informações relacionadas

➡ "Verificar e limpar a cabeça de impressão" na página 99
➡ "Alinhar as cabeças de impressão" na página 103

Resolução de problemas

A impressora não funciona como seria de esperar. 121

É exibido um código de erro no Ecrã LCD. 153

O papel está encravado. 154

Está na hora de reabastecer a tinta. 158

A qualidade de impressão, cópia e digitalização é fraca. 163

Não é possível resolver problemas depois de tentar todas as soluções. 176

A impressora não funciona como seria de esperar

A impressora não liga nem desliga

A alimentação não liga

É possível considerar as seguintes causas.

O cabo de alimentação não está ligado corretamente à tomada elétrica.

Soluções

Certifique-se de que o cabo de alimentação está devidamente ligado.

O botão ⏻ não foi pressionado durante tempo suficiente.

Soluções

Mantenha premido o botão ⏻ por mais algum tempo.

A alimentação não desliga

O botão ⏻ não foi pressionado durante tempo suficiente.

Soluções

Mantenha premido o botão ⏻ por mais algum tempo. Se mesmo assim não conseguir desligar a impressora, retire o cabo de alimentação da tomada. Para impedir que as cabeças de impressão sequem, ligue novamente a impressora e desligue-a premindo o botão ⏻.

A alimentação desliga automaticamente

A função Def. encerr. auto. ou Temp. p/ Desligar está ativada.

Soluções

- Selecione **Definições** > **Conf. Impressora** > **Def. encerr. auto.** e desactive as definições **Encerrar se inactivo** e **Encerrar se desligado**.
- Selecione **Definições** > **Conf. Impressora** e, em seguida, desative a definição **Temp. p/ Desligar**.

Nota:
*O seu produto poderá ter a funcionalidade **Def. encerr. auto.** ou **Temp. p/ Desligar** dependendo do local de compra.*

O papel não é alimentado corretamente

O papel não é alimentado

É possível considerar as seguintes causas.

O local de instalação não é adequado.

Soluções

Coloque a impressora numa superfície plana e opere-a nas condições ambientais recomendadas.

➡ "Especificações ambientais" na página 231

Está a ser utilizado papel não compatível.

Soluções

Utilize papel suportado por esta impressora.

➡ "Papel disponível e capacidades" na página 207
➡ "Tipos de papel não disponíveis" na página 208

O manuseamento de papel não é o apropriado.

Soluções

Sigas as precauções de manuseamento de papel.

➡ "Precauções no manuseamento de papel" na página 25

Foram colocadas muitas folhas na impressora.

Soluções

Não coloque mais folhas do que o número máximo de folhas especificado para o papel.

➡ "Papel disponível e capacidades" na página 207

As definições de papel na impressora não são as corretas.

Soluções

Certifique-se de que as definições de tamanho e tipo de papel correspondem ao tamanho e tipo de papel carregado na impressora.

➡ "Tamanho de papel e definições de tipo" na página 25

O papel escorrega quando existe pó de papel no rolo.

Soluções

Limpe o rolo.

➡ "Melhorar Problemas de Alimentação de Papel" na página 97

O papel é alimentado com inclinação

É possível considerar as seguintes causas.

O local de instalação não é adequado.

Soluções

Coloque a impressora numa superfície plana e opere-a nas condições ambientais recomendadas.

➡ "Especificações ambientais" na página 231

Está a ser utilizado papel não compatível.

Soluções

Utilize papel suportado por esta impressora.

➡ "Papel disponível e capacidades" na página 207
➡ "Tipos de papel não disponíveis" na página 208

O manuseamento de papel não é o apropriado.

Soluções

Sigas as precauções de manuseamento de papel.

➡ "Precauções no manuseamento de papel" na página 25

O papel não foi colocado corretamente.

Soluções

Carregue papel na direção correta e deslize o guia da margem encostando-o à extremidade do papel.

➡ "Colocar papel no Alimentador de Papel" na página 27

Foram colocadas muitas folhas na impressora.

Soluções

Não coloque mais folhas do que o número máximo de folhas especificado para o papel.

➡ "Papel disponível e capacidades" na página 207

As definições de papel na impressora não são as corretas.

Soluções

Certifique-se de que as definições de tamanho e tipo de papel correspondem ao tamanho e tipo de papel carregado na impressora.

➡ "Tamanho de papel e definições de tipo" na página 25

O papel escorrega quando existe pó de papel no rolo.

Soluções

Limpe o rolo.

➡ "Melhorar Problemas de Alimentação de Papel" na página 97

São alimentadas várias folhas de papel ao mesmo tempo

É possível considerar as seguintes causas.

O local de instalação não é adequado.

Soluções

Coloque a impressora numa superfície plana e opere-a nas condições ambientais recomendadas.

➡ "Especificações ambientais" na página 231

Está a ser utilizado papel não compatível.

Soluções

Utilize papel suportado por esta impressora.

➡ "Papel disponível e capacidades" na página 207
➡ "Tipos de papel não disponíveis" na página 208

O manuseamento de papel não é o apropriado.

Soluções

Sigas as precauções de manuseamento de papel.

➡ "Precauções no manuseamento de papel" na página 25

O papel está húmido ou molhado.

Soluções

Coloque papel novo.

A eletricidade estática está a fazer com que as folhas de papel colem umas às outras.

Soluções

Folheie o papel antes de o colocar. Se o papel não for alimentado, coloque uma folha de papel de cada vez.

Foram colocadas muitas folhas na impressora.

Soluções

Não coloque mais folhas do que o número máximo de folhas especificado para o papel.

➡ "Papel disponível e capacidades" na página 207

As definições de papel na impressora não são as corretas.

Soluções

Certifique-se de que as definições de tamanho e tipo de papel correspondem ao tamanho e tipo de papel carregado na impressora.

➡ "Tamanho de papel e definições de tipo" na página 25

O papel escorrega quando existe pó de papel no rolo.

Soluções

Limpe o rolo.

➡ "Melhorar Problemas de Alimentação de Papel" na página 97

Várias folhas de papel alimentadas ao mesmo tempo durante a impressão manual de 2 lados.

Soluções

Retire o papel que estiver na fonte de papel antes de colocar novamente o papel.

O papel é puxado para o interior do alimentador de papel.

Soluções

Alinhe o papel com a linha do tamanho de papel no alimentador de papel.

Não é possível imprimir

Não é possível imprimir a partir do Windows

Certifique-se que o computador e a impressora estão ligados corretamente.

A causa e a solução do problema diferem consoante o caso de estarem ou não ligados.

Verificação do estado de ligação

Utilize Epson Printer Connection Checker para verificar o estado de ligação para o computador e a impressora. Também poderá resolver o problema de acordo com os resultados da verificação.

1. Faça clique duas vezes no ícone **Epson Printer Connection Checker** situado no ambiente de trabalho.

   O Epson Printer Connection Checker é iniciado.

   Se não existir um ícone no ambiente de trabalho, siga os métodos abaixo para iniciar o Epson Printer Connection Checker.

   ❑ Windows 10

   Clique no botão Iniciar e selecione **Epson Software** > **Epson Printer Connection Checker**.

   ❑ Windows 8.1/Windows 8

   Introduza o nome da aplicação no atalho de pesquisa e selecione o ícone apresentado.

   ❑ Windows 7

   Clique no botão iniciar e selecione **Todos os programas** > **Epson Software** > **Epson Printer Connection Checker**.

2. Siga as instruções apresentadas no ecrã para verificar.

   Nota:
   Se o nome da impressora não for exibido, instale um controlador de impressora Epson genuíno.

   "Certifique-se que tem instalado um controlador de impressora Epson genuíno — Windows" na página 111

Quando identificar o problema, siga a solução apresentada no ecrã.

Quando não conseguir resolver o problema, verifique o seguinte de acordo com a sua situação.

❑ A impressora não é reconhecida através de uma ligação de rede

"Não é possível ligar a uma rede" na página 126

❏ A impressora não é reconhecida através de uma ligação USB

"Não é possível ligar a impressora através de USB (Windows)" na página 128

❏ A impressora é reconhecida, mas não é possível imprimir.

"Apesar de ter sido estabelecida uma ligação, não é possível imprimir (Windows)" na página 128

Não é possível ligar a uma rede

O problema pode ter origem numa das seguintes causas.

Está algo errado com os dispositivos de rede para ligação Wi-Fi.

Soluções

Desligue os dispositivos que pretende ligar à rede. Aguardar cerca de 10 segundos e a seguir, ligar os dispositivos pela seguinte ordem: router sem fios, computador ou dispositivo inteligente e a seguir a impressora. Mover a impressora e o computador ou dispositivo inteligente para uma posição mais próxima ao router sem fios para facilitar a comunicação da onda de rádio e a seguir, tentar configurar a rede novamente.

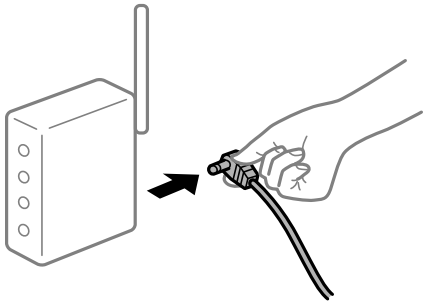

Os dispositivos não conseguem receber sinais do router sem fios porque estão demasiado afastados.

Soluções

Após aproximar o computador ou dispositivo inteligente e a impressora do router sem fios, desligue o router sem fios, e a seguir ligue novamente.

Ao alterar o router sem fios, as definições não correspondem ao router novo.

Soluções

Realize novamente as configurações de ligação para corresponderem ao novo router sem fios.

➡ "Ao substituir um router sem fios" na página 180

Os SSIDs ligados a partir do computador ou dispositivo inteligente e computador são diferentes.

Soluções

Ao utilizar múltiplos routers sem fios simultaneamente ou quando o router sem fios tiver vários SSIDs e os dispositivos estiverem ligados a diferentes SSIDs, não é possível ligar ao router sem fios.

Ligue o computador ou dispositivo inteligente ao mesmo SSID que a impressora.

❏ Exemplo de ligação a diferentes SSIDs

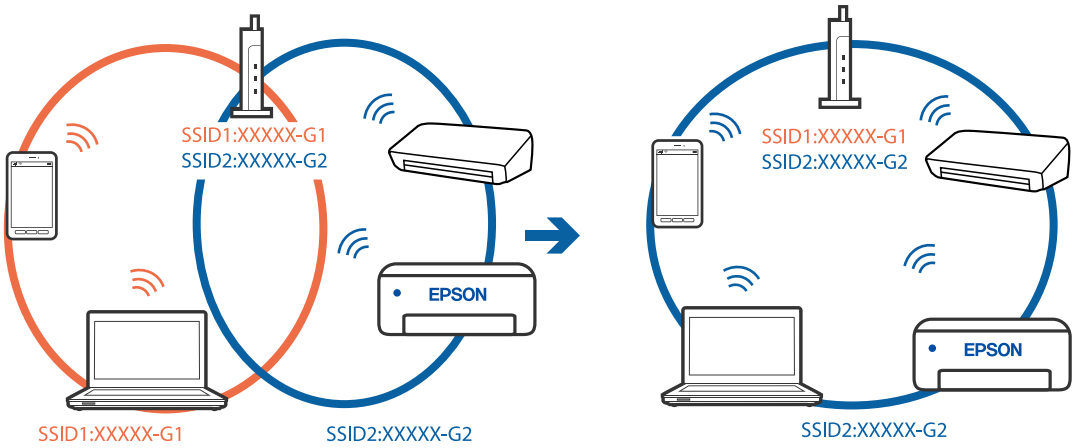

❏ Exemplo de ligação a SSIDs com um intervalo de frequência diferente

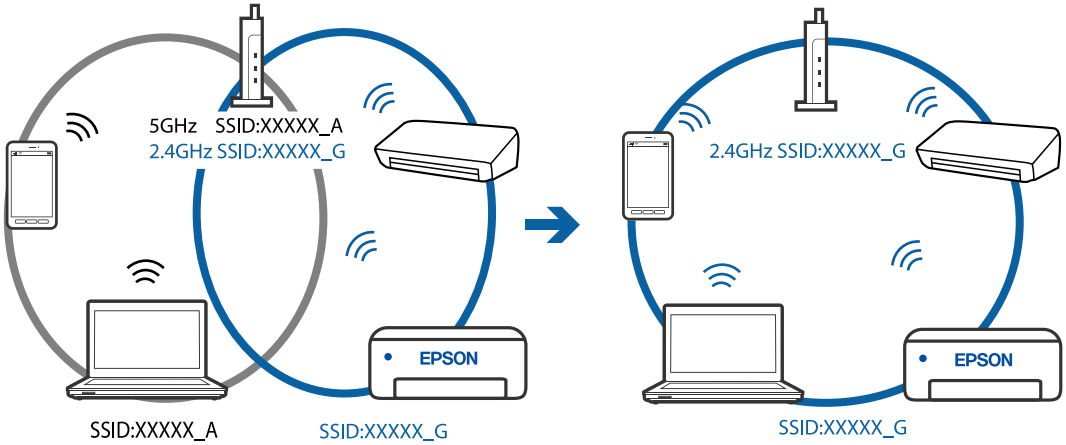

Está disponível um separador de privacidade no router sem-fios.

Soluções

A maior parte dos routers sem fios têm uma funcionalidade de separador de privacidade que bloqueia a comunicação entre dispositivos ligados. Se não estabelecer a ligação entre a impressora e o computador ou dispositivo inteligente, mesmo se estiverem ligados na mesma rede, desative o separador privacidade no router sem fios. Consulte o manual fornecido com o router sem fios para obter mais informações.

A atribuição do endereço IP não está correta.

Soluções

Se o endereço IP atribuído à impressora for 169.254.XXX.XXX e a máscara de sub-rede for 255.255.0.0, o endereço IP poderá não estar corretamente atribuído.

Imprima o relatório de ligação à rede, e a seguir verifique o endereço IP e a máscara sub-rede atribuída à impressora.

Reinicie o router sem fios ou reponha as definições de rede da impressora.

➡ "Imprimir um relatório da ligação em rede" na página 199
➡ "Redefinir a ligação de rede" na página 180

Existe um problema nas definições de rede no computador.

Soluções

Tente aceder a um sítio Web a partir do seu computador para se certificar de que as definições de rede do seu computador estão corretas. Se não conseguir aceder a nenhum sítio Web, existe um problema com o computador.

Verifique a ligação de rede do computador. Para obter mais detalhes, consulte a documentação fornecida com o computador.

Não é possível ligar a impressora através de USB (Windows)

É possível considerar as seguintes causas.

O cabo USB não foi ligado corretamente à tomada elétrica.

Soluções

Ligue bem o cabo USB à impressora e ao computador.

Existe um problema com o concentrador USB.

Soluções

Se estiver a utilizar um concentrador USB, experimente ligar a impressora diretamente ao computador.

Existe um problema no cabo USB ou na entrada USB.

Soluções

Se o cabo USB não for reconhecido, mude a porta ou mude o cabo USB.

Apesar de ter sido estabelecida uma ligação, não é possível imprimir (Windows)

É possível considerar as seguintes causas.

Existe um problema com o software ou dados.

Soluções

- ❏ Certifique-se que tem instalado um controlador de impressora Epson genuíno (EPSON XXXXX). Se não tiver um controlador de impressora Epson genuíno, as funções disponíveis são limitadas. Recomendamos usar um controlador de impressora Epson genuíno.
- ❏ Se precisar de imprimir uma imagem com muitos dados, é possível que o computador fique sem memória. Imprima a imagem numa resolução mais baixa ou num tamanho mais pequeno.
- ❏ Se experimentou todas as soluções e não conseguiu resolver o problema, tente desinstalar e instalar novamente o controlador da impressora.
- ❏ Pode conseguir resolver o problema atualizando o software com a versão mais recente. Para verificar o estado do software, use a ferramenta de atualização do software.

➡ "Certifique-se que tem instalado um controlador de impressora Epson genuíno — Windows" na página 111
➡ "Certifique-se que tem instalado um controlador de impressora Epson genuíno — Mac OS" na página 112
➡ "Instalar ou Desinstalar as Aplicações Separadamente" na página 110

➡ "Actualizar aplicações e firmware" na página 115

Existe um problema com o estado da impressora.

Soluções

Clique em **EPSON Status Monitor 3** no separador **Manutenção** do controlador de impressora e, em seguida, verifique o estado da impressora. Se o **EPSON Status Monitor 3** estiver desativado, clique em **Definições Aumentadas** no separador **Manutenção** e depois selecione **Activar EPSON Status Monitor 3**.

Ainda existe uma tarefa a aguardar para ser impressa.

Soluções

Clique em **Fila de impressão** no separador **Manutenção** do controlador da impressora. Se permanecerem dados desnecessários, selecione **Cancelar todos os documentos** no menu **Impressora**.

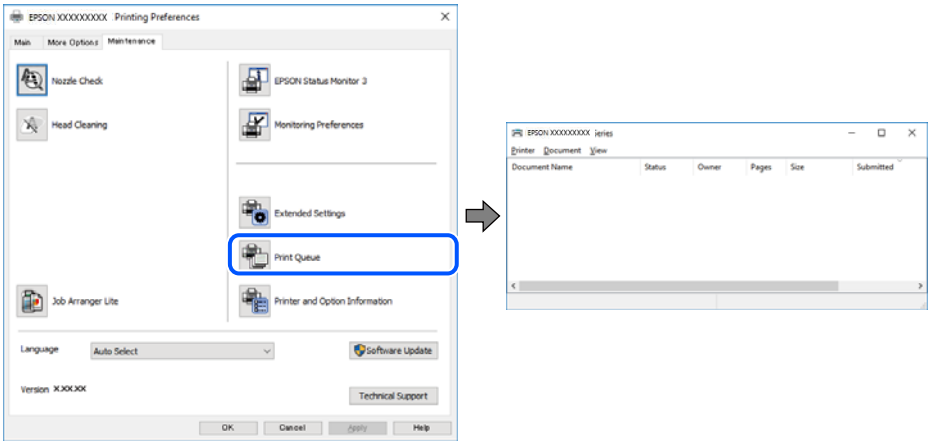

A impressora está pendente ou desligada.

Soluções

Clique em **Fila de impressão** no separador **Manutenção** do controlador da impressora.

Se a impressora estiver offline ou pendente, remova a seleção da definição de offline ou pendente no menu **Impressora**.

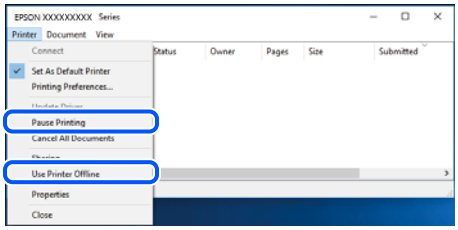

A impressora não está selecionada como a impressora predefinida.

Soluções

Clique com o botão direito do rato no ícone da impressora no **Painel de controlo** > **Ver dispositivos e impressoras** (ou **Impressoras**, **Impressoras e Faxes**) e clique em **Definir como impressora predefinida**.

Nota:
Se existirem vários ícones de impressora, consulte as seguintes informações para selecionar a impressora correta.

Exemplo:

Ligação USB: EPSON série XXXX

Ligação de rede: EPSON série XXXX (rede)

Se instalar o controlador de impressora várias vezes, poderão ser criadas cópias do controlador de impressora. Se forem criadas cópias como "EPSON série XXXX (cópia 1)", clique com o botão direito do rato no ícone do controlador copiado e, de seguida, clique em **Remover dispositivo**.

A porta da impressora não foi definida corretamente.

Soluções

Clique em **Fila de impressão** no separador **Manutenção** do controlador da impressora.

Certifique-se de que a porta da impressora está selecionada corretamente em **Propriedade** > **Porta** no menu **Impressora**.

Ligação USB: **USBXXX**, Ligação de rede: **EpsonNet Print Port**

A impressora deixou de imprimir através de uma ligação de rede

O problema pode ter origem numa das seguintes causas.

O ambiente de rede foi alterado.

Soluções

Quando mudar o ambiente de rede, como o router sem fios ou fornecedor, tente voltar a fazer a configuração de rede da impressora.

Ligue o computador ou dispositivo inteligente ao mesmo SSID que a impressora.

➡ "Redefinir a ligação de rede" na página 180

Está algo errado com os dispositivos de rede para ligação Wi-Fi.

Soluções

Desligue os dispositivos que pretende ligar à rede. Aguardar cerca de 10 segundos e a seguir, ligar os dispositivos pela seguinte ordem: router sem fios, computador ou dispositivo inteligente e a seguir a impressora. Mover a impressora e o computador ou dispositivo inteligente para uma posição mais próxima ao router sem fios para facilitar a comunicação da onda de rádio e a seguir, tentar configurar a rede novamente.

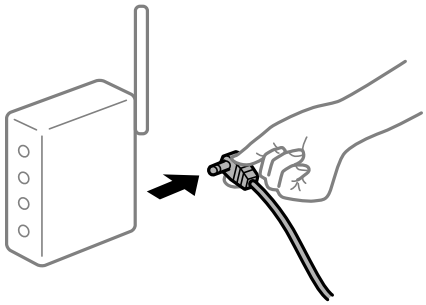

A impressora não está ligada à rede.

Soluções

Selecione **Definições** > **Definições de rede** > **Verificação da Ligação**, e a seguir imprima o relatório de ligação de rede. Se o relatório mostrar que a ligação de rede falhou, verifique o relatório de ligação de rede e siga as soluções impressas.

➡ "Imprimir um relatório da ligação em rede" na página 199

Existe um problema nas definições de rede no computador.

Soluções

Tente aceder a um sítio Web a partir do seu computador para se certificar de que as definições de rede do seu computador estão corretas. Se não conseguir aceder a nenhum sítio Web, existe um problema com o computador.

Verifique a ligação de rede do computador. Para obter mais detalhes, consulte a documentação fornecida com o computador.

Ainda existe uma tarefa a aguardar para ser impressa.

Soluções

Clique em **Fila de impressão** no separador **Manutenção** do controlador da impressora. Se permanecerem dados desnecessários, selecione **Cancelar todos os documentos** no menu **Impressora**.

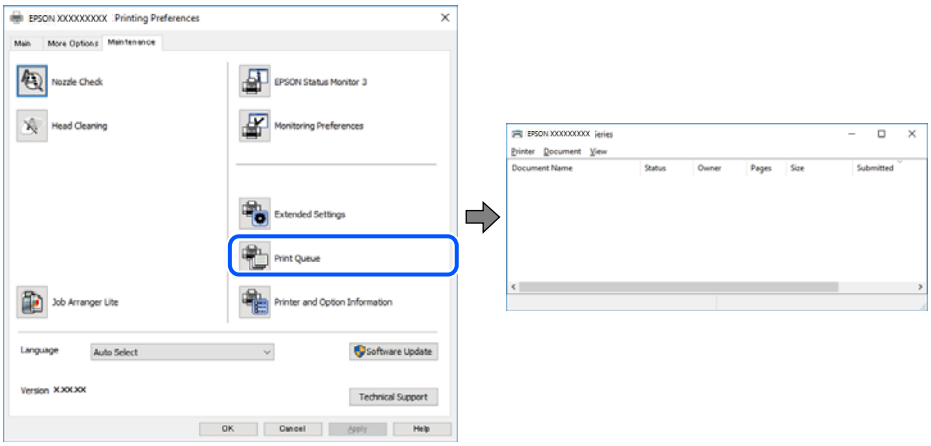

A impressora está pendente ou desligada.

Soluções

Clique em **Fila de impressão** no separador **Manutenção** do controlador da impressora.

Se a impressora estiver offline ou pendente, remova a seleção da definição de offline ou pendente no menu **Impressora**.

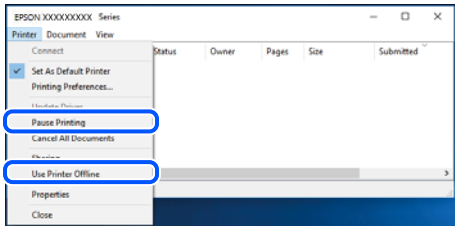

A impressora não está selecionada como a impressora predefinida.

Soluções

Clique com o botão direito do rato no ícone da impressora no **Painel de controlo** > **Ver dispositivos e impressoras** (ou **Impressoras**, **Impressoras e Faxes**) e clique em **Definir como impressora predefinida**.

Nota:
Se existirem vários ícones de impressora, consulte as seguintes informações para selecionar a impressora correta.

Exemplo:

Ligação USB: EPSON série XXXX

Ligação de rede: EPSON série XXXX (rede)

Se instalar o controlador de impressora várias vezes, poderão ser criadas cópias do controlador de impressora. Se forem criadas cópias como "EPSON série XXXX (cópia 1)", clique com o botão direito do rato no ícone do controlador copiado e, de seguida, clique em **Remover dispositivo**.

A porta da impressora não foi definida corretamente.

Soluções

Clique em **Fila de impressão** no separador **Manutenção** do controlador da impressora.

Certifique-se de que a porta da impressora está selecionada corretamente em **Propriedade** > **Porta** no menu **Impressora**.

Ligação USB: **USBXXX**, Ligação de rede: **EpsonNet Print Port**

Não é possível imprimir a partir do Mac OS

Certifique-se que o computador e a impressora estão ligados corretamente.

A causa e a solução do problema diferem consoante o caso de estarem ou não ligados.

Verificação do estado de ligação

Utilize EPSON Status Monitor para verificar o estado de ligação para o computador e a impressora.

1. Selecione **Preferências do sistema** no menu Apple > **Impressoras e Scanners** (ou **Impressão e Digitalização**, **Impressão e Fax**), e selecione a impressora.

2. Clique em **Opções e acessórios** > **Utilitário** > **Abrir utilitário de impressora**.

3. Clique em **EPSON Status Monitor**.

Quando forem exibidos os níveis de tinta restantes, foi estabelecida com sucesso uma ligação entre o computador e a impressora.

Verifique o seguinte se não tiver sido estabelecida uma ligação.

❏ A impressora não é reconhecida através de uma ligação de rede
"Não é possível ligar a uma rede" na página 133

❏ A impressora não é reconhecida através de uma ligação USB
"Não é possível ligar a impressora através de USB (Mac OS)" na página 135

Verifique o seguinte se tiver sido estabelecida uma ligação.

❏ A impressora é reconhecida, mas não é possível imprimir.

"Apesar de ter sido estabelecida uma ligação, não é possível imprimir (Mac OS)" na página 135

Não é possível ligar a uma rede

O problema pode ter origem numa das seguintes causas.

Está algo errado com os dispositivos de rede para ligação Wi-Fi.

Soluções

Desligue os dispositivos que pretende ligar à rede. Aguardar cerca de 10 segundos e a seguir, ligar os dispositivos pela seguinte ordem: router sem fios, computador ou dispositivo inteligente e a seguir a impressora. Mover a impressora e o computador ou dispositivo inteligente para uma posição mais próxima ao router sem fios para facilitar a comunicação da onda de rádio e a seguir, tentar configurar a rede novamente.

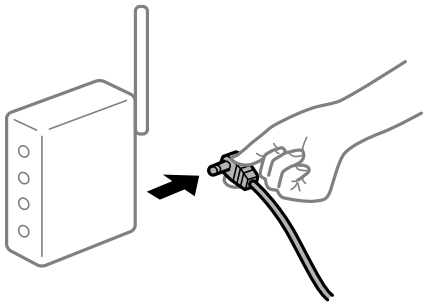

Os dispositivos não conseguem receber sinais do router sem fios porque estão demasiado afastados.

Soluções

Após aproximar o computador ou dispositivo inteligente e a impressora do router sem fios, desligue o router sem fios, e a seguir ligue novamente.

Ao alterar o router sem fios, as definições não correspondem ao router novo.

Soluções

Realize novamente as configurações de ligação para corresponderem ao novo router sem fios.

➡ "Ao substituir um router sem fios" na página 180

Os SSIDs ligados a partir do computador ou dispositivo inteligente e computador são diferentes.

Soluções

Ao utilizar múltiplos routers sem fios simultaneamente ou quando o router sem fios tiver vários SSIDs e os dispositivos estiverem ligados a diferentes SSIDs, não é possível ligar ao router sem fios.

Ligue o computador ou dispositivo inteligente ao mesmo SSID que a impressora.

❏ Exemplo de ligação a diferentes SSIDs

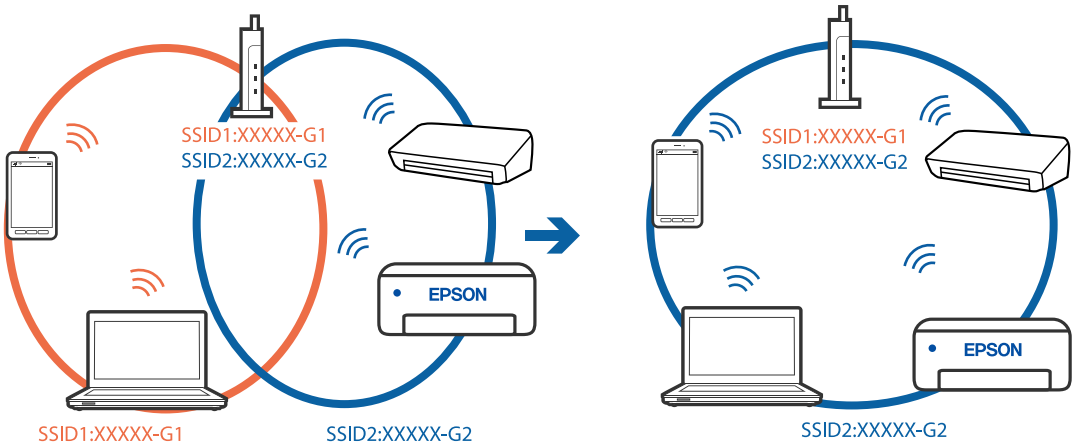

❏ Exemplo de ligação a SSIDs com um intervalo de frequência diferente

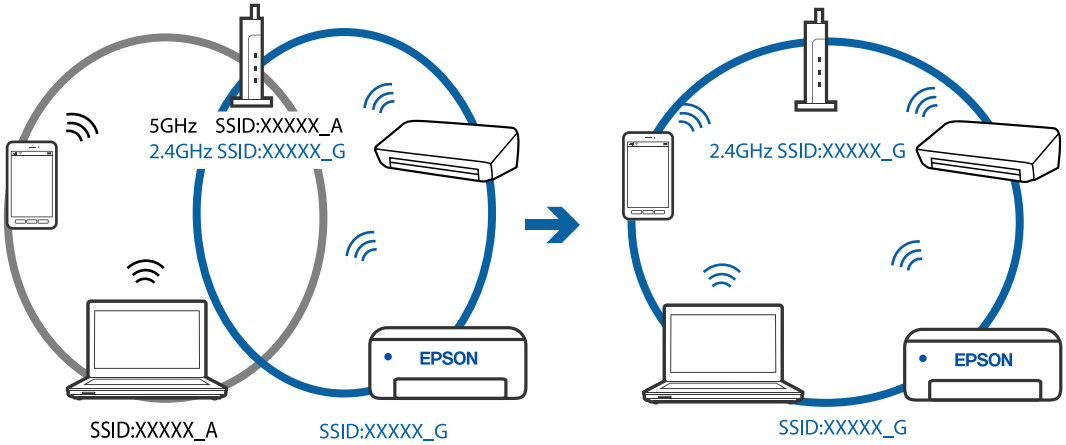

Está disponível um separador de privacidade no router sem-fios.

Soluções

A maior parte dos routers sem fios têm uma funcionalidade de separador de privacidade que bloqueia a comunicação entre dispositivos ligados. Se não estabelecer a ligação entre a impressora e o computador ou dispositivo inteligente, mesmo se estiverem ligados na mesma rede, desative o separador privacidade no router sem fios. Consulte o manual fornecido com o router sem fios para obter mais informações.

A atribuição do endereço IP não está correta.

Soluções

Se o endereço IP atribuído à impressora for 169.254.XXX.XXX e a máscara de sub-rede for 255.255.0.0, o endereço IP poderá não estar corretamente atribuído.

Imprima o relatório de ligação à rede, e a seguir verifique o endereço IP e a máscara sub-rede atribuída à impressora.

Reinicie o router sem fios ou reponha as definições de rede da impressora.

➡ "Imprimir um relatório da ligação em rede" na página 199
➡ "Redefinir a ligação de rede" na página 180

Existe um problema nas definições de rede no computador.

Soluções

Tente aceder a um sítio Web a partir do seu computador para se certificar de que as definições de rede do seu computador estão corretas. Se não conseguir aceder a nenhum sítio Web, existe um problema com o computador.

Verifique a ligação de rede do computador. Para obter mais detalhes, consulte a documentação fornecida com o computador.

O dispositivo ligado à porta USB 3.0 provoca interferências de frequência rádio.

Soluções

Ao ligar um dispositivo à porta USB 3.0 num Mac, podem verificar-se interferências de frequência rádio. Se não conseguir estabelecer a ligação sem-fios LAN (Wi-Fi) ou se o funcionamento for instável, tente o seguinte.

❏ Coloque o dispositivo ligado à porta USB 3.0 mais afastado do computador.

Não é possível ligar a impressora através de USB (Mac OS)

É possível considerar as seguintes causas.

O cabo USB não foi ligado corretamente à tomada elétrica.

Soluções

Ligue bem o cabo USB à impressora e ao computador.

Existe um problema com o concentrador USB.

Soluções

Se estiver a utilizar um concentrador USB, experimente ligar a impressora diretamente ao computador.

Existe um problema no cabo USB ou na entrada USB.

Soluções

Se o cabo USB não for reconhecido, mude a porta ou mude o cabo USB.

Apesar de ter sido estabelecida uma ligação, não é possível imprimir (Mac OS)

É possível considerar as seguintes causas.

Existe um problema com o software ou dados.

Soluções

❏ Certifique-se que tem instalado um controlador de impressora Epson genuíno (EPSON XXXXX). Se não tiver um controlador de impressora Epson genuíno, as funções disponíveis são limitadas. Recomendamos usar um controlador de impressora Epson genuíno.

❏ Se precisar de imprimir uma imagem com muitos dados, é possível que o computador fique sem memória. Imprima a imagem numa resolução mais baixa ou num tamanho mais pequeno.

❏ Se experimentou todas as soluções e não conseguiu resolver o problema, tente desinstalar e instalar novamente o controlador da impressora.

❑ Pode conseguir resolver o problema atualizando o software com a versão mais recente. Para verificar o estado do software, use a ferramenta de atualização do software.

➡ "Certifique-se que tem instalado um controlador de impressora Epson genuíno — Windows" na página 111
➡ "Certifique-se que tem instalado um controlador de impressora Epson genuíno — Mac OS" na página 112
➡ "Instalar ou Desinstalar as Aplicações Separadamente" na página 110
➡ "Actualizar aplicações e firmware" na página 115

Existe um problema com o estado da impressora.

Soluções

Certifique-se de que o estado da impressora não é **Pausa**.

Selecione **Preferências do sistema** no menu **Apple** > **Impressoras e Scanners** (ou **Impressão e Digitalização**, **Impressão e Fax**), e a seguir clique duas vezes na impressora. Se a impressora estiver em pausa, clique em **Retomar**.

A impressora deixou de imprimir através de uma ligação de rede

O problema pode ter origem numa das seguintes causas.

O ambiente de rede foi alterado.

Soluções

Quando mudar o ambiente de rede, como o router sem fios ou fornecedor, tente voltar a fazer a configuração de rede da impressora.

Ligue o computador ou dispositivo inteligente ao mesmo SSID que a impressora.

➡ "Redefinir a ligação de rede" na página 180

Está algo errado com os dispositivos de rede para ligação Wi-Fi.

Soluções

Desligue os dispositivos que pretende ligar à rede. Aguardar cerca de 10 segundos e a seguir, ligar os dispositivos pela seguinte ordem: router sem fios, computador ou dispositivo inteligente e a seguir a impressora. Mover a impressora e o computador ou dispositivo inteligente para uma posição mais próxima ao router sem fios para facilitar a comunicação da onda de rádio e a seguir, tentar configurar a rede novamente.

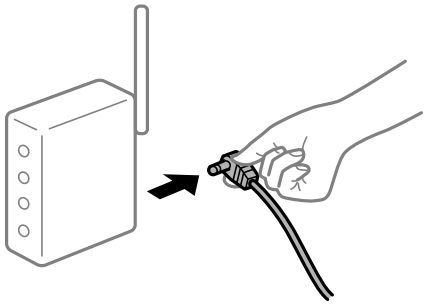

A impressora não está ligada à rede.

Soluções

Selecione **Definições** > **Definições de rede** > **Verificação da Ligação**, e a seguir imprima o relatório de ligação de rede. Se o relatório mostrar que a ligação de rede falhou, verifique o relatório de ligação de rede e siga as soluções impressas.

➡ "Imprimir um relatório da ligação em rede" na página 199

Existe um problema nas definições de rede no computador.

Soluções

Tente aceder a um sítio Web a partir do seu computador para se certificar de que as definições de rede do seu computador estão corretas. Se não conseguir aceder a nenhum sítio Web, existe um problema com o computador.

Verifique a ligação de rede do computador. Para obter mais detalhes, consulte a documentação fornecida com o computador.

Não é possível imprimir a partir de dispositivos inteligentes

Certifique-se que o dispositivo inteligente e a impressora estão ligados corretamente.

A causa e a solução do problema diferem consoante o caso de estarem ou não ligados.

Verificação do estado de ligação

Utilize Epson iPrint para verificar o estado de ligação para o dispositivo inteligente e a impressora.

Consulte as informações que se seguem para instalar o Epson iPrint se ainda não estiver instalado.

"Aplicação para Imprimir Facilmente a partir de um Dispositivo Inteligente (Epson iPrint)" na página 213

1. No dispositivo inteligente, inicie Epson iPrint.

2. Verifique se o nome da impressora é exibido no ecrã de início.

   Quando o nome da impressora for exibido, foi estabelecida com sucesso uma ligação entre o dispositivo inteligente e a impressora.

   Se o seguinte for exibido, não foi estabelecida uma ligação entre o dispositivo inteligente e a impressora.

   ❏ Impressora não seleccionada.

   ❏ Erro de comunicação.

Verifique o seguinte se não tiver sido estabelecida uma ligação.

❏ A impressora não é reconhecida através de uma ligação de rede

"Não é possível ligar a uma rede" na página 138

Verifique o seguinte se tiver sido estabelecida uma ligação.

❏ A impressora é reconhecida, mas não é possível imprimir.

"Apesar de ter sido estabelecida uma ligação, não é possível imprimir (iOS)" na página 140

Não é possível ligar a uma rede

O problema pode ter origem numa das seguintes causas.

Está algo errado com os dispositivos de rede para ligação Wi-Fi.

Soluções

Desligue os dispositivos que pretende ligar à rede. Aguardar cerca de 10 segundos e a seguir, ligar os dispositivos pela seguinte ordem: router sem fios, computador ou dispositivo inteligente e a seguir a impressora. Mover a impressora e o computador ou dispositivo inteligente para uma posição mais próxima ao router sem fios para facilitar a comunicação da onda de rádio e a seguir, tentar configurar a rede novamente.

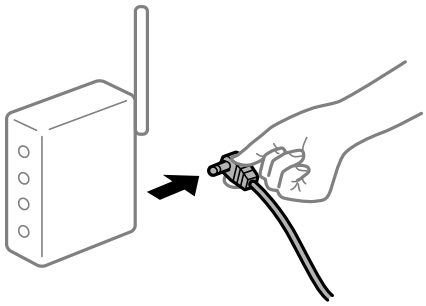

Os dispositivos não conseguem receber sinais do router sem fios porque estão demasiado afastados.

Soluções

Após aproximar o computador ou dispositivo inteligente e a impressora do router sem fios, desligue o router sem fios, e a seguir ligue novamente.

Ao alterar o router sem fios, as definições não correspondem ao router novo.

Soluções

Realize novamente as configurações de ligação para corresponderem ao novo router sem fios.

➡ "Ao substituir um router sem fios" na página 180

Os SSIDs ligados a partir do computador ou dispositivo inteligente e computador são diferentes.

Soluções

Ao utilizar múltiplos routers sem fios simultaneamente ou quando o router sem fios tiver vários SSIDs e os dispositivos estiverem ligados a diferentes SSIDs, não é possível ligar ao router sem fios.

Ligue o computador ou dispositivo inteligente ao mesmo SSID que a impressora.

❏ Exemplo de ligação a diferentes SSIDs

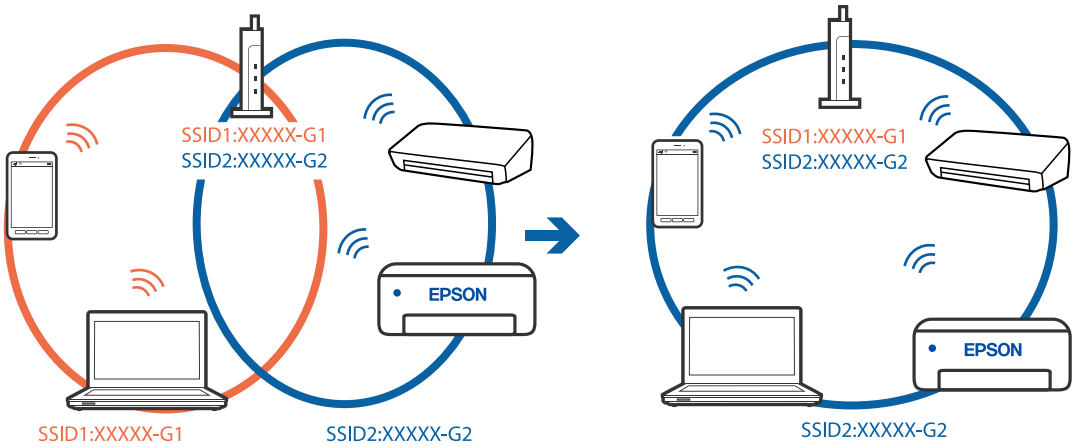

❏ Exemplo de ligação a SSIDs com um intervalo de frequência diferente

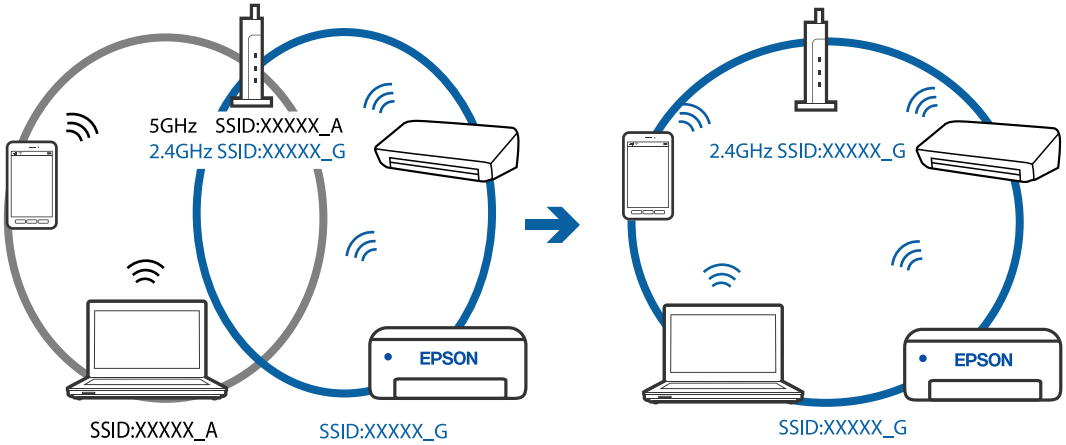

Está disponível um separador de privacidade no router sem-fios.

Soluções

A maior parte dos routers sem fios têm uma funcionalidade de separador de privacidade que bloqueia a comunicação entre dispositivos ligados. Se não estabelecer a ligação entre a impressora e o computador ou dispositivo inteligente, mesmo se estiverem ligados na mesma rede, desative o separador privacidade no router sem fios. Consulte o manual fornecido com o router sem fios para obter mais informações.

A atribuição do endereço IP não está correta.

Soluções

Se o endereço IP atribuído à impressora for 169.254.XXX.XXX e a máscara de sub-rede for 255.255.0.0, o endereço IP poderá não estar corretamente atribuído.

Imprima o relatório de ligação à rede, e a seguir verifique o endereço IP e a máscara sub-rede atribuída à impressora.

Reinicie o router sem fios ou reponha as definições de rede da impressora.

➡ "Imprimir um relatório da ligação em rede" na página 199
➡ "Redefinir a ligação de rede" na página 180

Existe um problema nas definições de rede no dispositivo inteligente.

Soluções

Tente aceder a um sítio Web a partir do seu dispositivo inteligente para se certificar que as configurações de rede do seu dispositivo inteligente estão corretas. Se não conseguir aceder a nenhum sítio Web, existe um problema no dispositivo inteligente.

Verifique a ligação de rede do computador. Para obter mais detalhes, consulte a documentação fornecida com o dispositivo inteligente.

Apesar de ter sido estabelecida uma ligação, não é possível imprimir (iOS)

É possível considerar as seguintes causas.

Auto exib confg papel está desativada.

Soluções

Ative **Auto exib confg papel** no menu que se segue.

Definições > **Conf. Impressora** > **Def. origem do papel** > **Auto exib confg papel**

AirPrint está desativada.

Soluções

Ative a definição AirPrint no Web Config.

➡ "Aplicação para configurar operações de impressora (Web Config)" na página 217

A impressora deixou de imprimir através de uma ligação de rede

O problema pode ter origem numa das seguintes causas.

O ambiente de rede foi alterado.

Soluções

Quando mudar o ambiente de rede, como o router sem fios ou fornecedor, tente voltar a fazer a configuração de rede da impressora.

Ligue o computador ou dispositivo inteligente ao mesmo SSID que a impressora.

➡ "Redefinir a ligação de rede" na página 180

Está algo errado com os dispositivos de rede para ligação Wi-Fi.

Soluções

Desligue os dispositivos que pretende ligar à rede. Aguardar cerca de 10 segundos e a seguir, ligar os dispositivos pela seguinte ordem: router sem fios, computador ou dispositivo inteligente e a seguir a impressora. Mover a impressora e o computador ou dispositivo inteligente para uma posição mais

próxima ao router sem fios para facilitar a comunicação da onda de rádio e a seguir, tentar configurar a rede novamente.

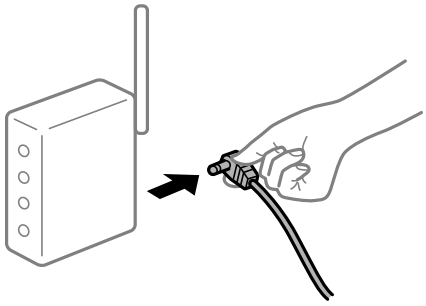

A impressora não está ligada à rede.

Soluções

Selecione **Definições** > **Definições de rede** > **Verificação da Ligação**, e a seguir imprima o relatório de ligação de rede. Se o relatório mostrar que a ligação de rede falhou, verifique o relatório de ligação de rede e siga as soluções impressas.

➡ "Imprimir um relatório da ligação em rede" na página 199

Existe um problema nas definições de rede no dispositivo inteligente.

Soluções

Tente aceder a um sítio Web a partir do seu dispositivo inteligente para se certificar que as configurações de rede do seu dispositivo inteligente estão corretas. Se não conseguir aceder a nenhum sítio Web, existe um problema no dispositivo inteligente.

Verifique a ligação de rede do computador. Para obter mais detalhes, consulte a documentação fornecida com o dispositivo inteligente.

Não é possível iniciar a digitalização

Não é possível começar a digitalizar a partir do Windows

Certifique-se que o computador e a impressora estão ligados corretamente.

A causa e a solução do problema diferem consoante o caso de estarem ou não ligados.

Verificação do estado de ligação

Utilize Epson Printer Connection Checker para verificar o estado de ligação para o computador e a impressora. Também poderá resolver o problema de acordo com os resultados da verificação.

1. Faça clique duas vezes no ícone **Epson Printer Connection Checker** situado no ambiente de trabalho.

   O Epson Printer Connection Checker é iniciado.

   Se não existir um ícone no ambiente de trabalho, siga os métodos abaixo para iniciar o Epson Printer Connection Checker.

❏ Windows 10

Clique no botão Iniciar e selecione **Epson Software** > **Epson Printer Connection Checker**.

❏ Windows 8.1/Windows 8

Introduza o nome da aplicação no atalho de pesquisa e selecione o ícone apresentado.

❏ Windows 7

Clique no botão iniciar e selecione **Todos os programas** > **Epson Software** > **Epson Printer Connection Checker**.

2. Siga as instruções apresentadas no ecrã para verificar.

Nota:
Se o nome da impressora não for exibido, instale um controlador de impressora Epson genuíno.

"Certifique-se que tem instalado um controlador de impressora Epson genuíno — Windows" na página 111

Quando identificar o problema, siga a solução apresentada no ecrã.

Quando não conseguir resolver o problema, verifique o seguinte de acordo com a sua situação.

❏ A impressora não é reconhecida através de uma ligação de rede

"Não é possível ligar a uma rede" na página 142

❏ A impressora não é reconhecida através de uma ligação USB

"Não é possível ligar a impressora através de USB (Windows)" na página 128

❏ A impressora é reconhecida, mas não é possível digitalizar.

"Apesar de ter sido estabelecida corretamente uma ligação, não é possível digitalizar (Windows)" na página 145

Não é possível ligar a uma rede

O problema pode ter origem numa das seguintes causas.

Está algo errado com os dispositivos de rede para ligação Wi-Fi.

Soluções

Desligue os dispositivos que pretende ligar à rede. Aguardar cerca de 10 segundos e a seguir, ligar os dispositivos pela seguinte ordem: router sem fios, computador ou dispositivo inteligente e a seguir a impressora. Mover a impressora e o computador ou dispositivo inteligente para uma posição mais próxima ao router sem fios para facilitar a comunicação da onda de rádio e a seguir, tentar configurar a rede novamente.

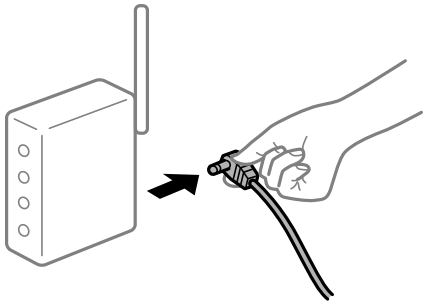

Os dispositivos não conseguem receber sinais do router sem fios porque estão demasiado afastados.

Soluções

Após aproximar o computador ou dispositivo inteligente e a impressora do router sem fios, desligue o router sem fios, e a seguir ligue novamente.

Ao alterar o router sem fios, as definições não correspondem ao router novo.

Soluções

Realize novamente as configurações de ligação para corresponderem ao novo router sem fios.

➡ "Ao substituir um router sem fios" na página 180

Os SSIDs ligados a partir do computador ou dispositivo inteligente e computador são diferentes.

Soluções

Ao utilizar múltiplos routers sem fios simultaneamente ou quando o router sem fios tiver vários SSIDs e os dispositivos estiverem ligados a diferentes SSIDs, não é possível ligar ao router sem fios.

Ligue o computador ou dispositivo inteligente ao mesmo SSID que a impressora.

❏ Exemplo de ligação a diferentes SSIDs

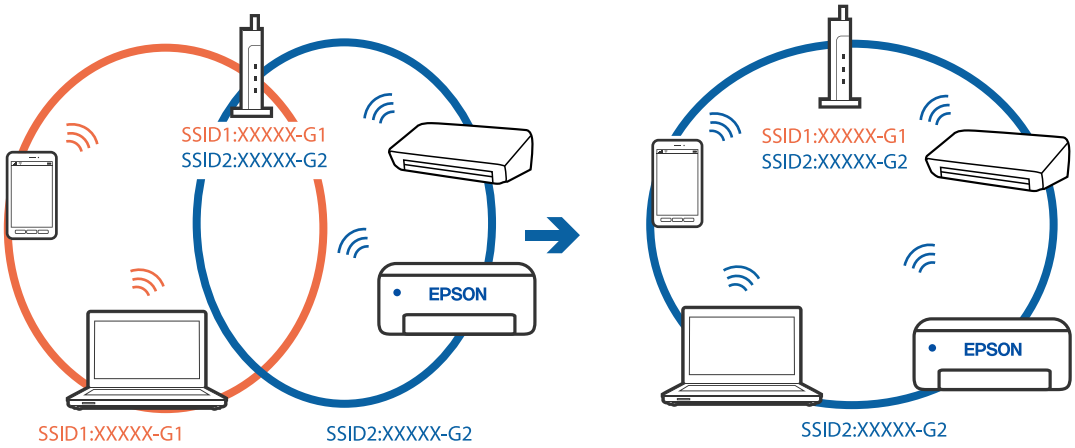

❏ Exemplo de ligação a SSIDs com um intervalo de frequência diferente

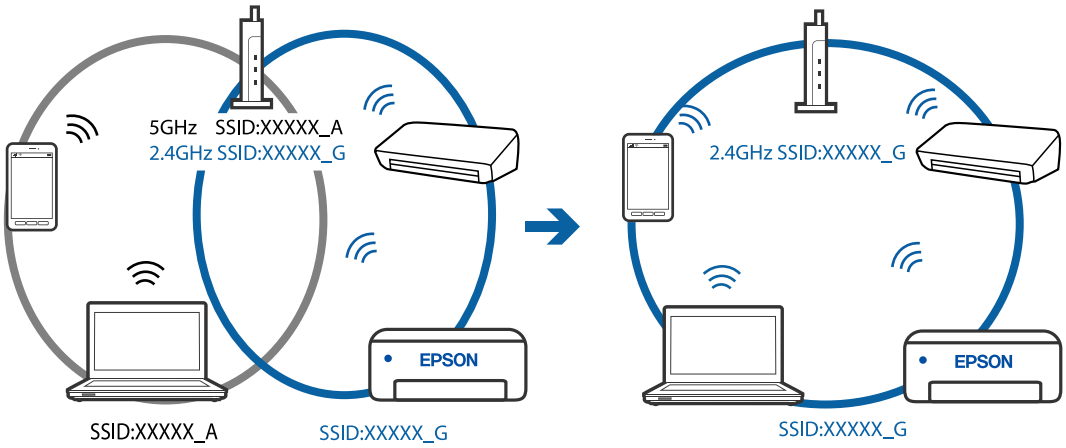

Está disponível um separador de privacidade no router sem-fios.

Soluções

A maior parte dos routers sem fios têm uma funcionalidade de separador de privacidade que bloqueia a comunicação entre dispositivos ligados. Se não estabelecer a ligação entre a impressora e o computador ou dispositivo inteligente, mesmo se estiverem ligados na mesma rede, desative o separador privacidade no router sem fios. Consulte o manual fornecido com o router sem fios para obter mais informações.

A atribuição do endereço IP não está correta.

Soluções

Se o endereço IP atribuído à impressora for 169.254.XXX.XXX e a máscara de sub-rede for 255.255.0.0, o endereço IP poderá não estar corretamente atribuído.

Imprima o relatório de ligação à rede, e a seguir verifique o endereço IP e a máscara sub-rede atribuída à impressora.

Reinicie o router sem fios ou reponha as definições de rede da impressora.

➡ "Imprimir um relatório da ligação em rede" na página 199
➡ "Redefinir a ligação de rede" na página 180

Existe um problema nas definições de rede no computador.

Soluções

Tente aceder a um sítio Web a partir do seu computador para se certificar de que as definições de rede do seu computador estão corretas. Se não conseguir aceder a nenhum sítio Web, existe um problema com o computador.

Verifique a ligação de rede do computador. Para obter mais detalhes, consulte a documentação fornecida com o computador.

Não é possível ligar a impressora através de USB (Windows)

É possível considerar as seguintes causas.

O cabo USB não foi ligado corretamente à tomada elétrica.

Soluções

Ligue bem o cabo USB à impressora e ao computador.

Existe um problema com o concentrador USB.

Soluções

Se estiver a utilizar um concentrador USB, experimente ligar a impressora diretamente ao computador.

Existe um problema no cabo USB ou na entrada USB.

Soluções

Se o cabo USB não for reconhecido, mude a porta ou mude o cabo USB.

Apesar de ter sido estabelecida corretamente uma ligação, não é possível digitalizar (Windows)

Digitalizar com uma resolução elevada através de uma rede.

Soluções

Experimente digitalizar numa resolução mais baixa.

Não é possível começar a digitalizar a partir do Mac OS

Certifique-se que o computador e a impressora estão ligados corretamente.

A causa e a solução do problema diferem consoante o caso de estarem ou não ligados.

Verificação do estado de ligação

Utilize EPSON Status Monitor para verificar o estado de ligação para o computador e a impressora.

1. Selecione **Preferências do sistema** no menu Apple > **Impressoras e Scanners** (ou **Impressão e Digitalização**, **Impressão e Fax**), e selecione a impressora.
2. Clique em **Opções e acessórios** > **Utilitário** > **Abrir utilitário de impressora**.
3. Clique em **EPSON Status Monitor**.

Quando forem exibidos os níveis de tinta restantes, foi estabelecida com sucesso uma ligação entre o computador e a impressora.

Verifique o seguinte se não tiver sido estabelecida uma ligação.

❏ A impressora não é reconhecida através de uma ligação de rede

"Não é possível ligar a uma rede" na página 145

❏ A impressora não é reconhecida através de uma ligação USB

"Não é possível ligar a impressora através de USB (Mac OS)" na página 135

Verifique o seguinte se tiver sido estabelecida uma ligação.

❏ A impressora é reconhecida, mas não é possível digitalizar.

"Apesar de ter sido estabelecida corretamente uma ligação, não é possível digitalizar (Mac OS)" na página 148

Não é possível ligar a uma rede

O problema pode ter origem numa das seguintes causas.

Está algo errado com os dispositivos de rede para ligação Wi-Fi.

Soluções

Desligue os dispositivos que pretende ligar à rede. Aguardar cerca de 10 segundos e a seguir, ligar os dispositivos pela seguinte ordem: router sem fios, computador ou dispositivo inteligente e a seguir a impressora. Mover a impressora e o computador ou dispositivo inteligente para uma posição mais

próxima ao router sem fios para facilitar a comunicação da onda de rádio e a seguir, tentar configurar a rede novamente.

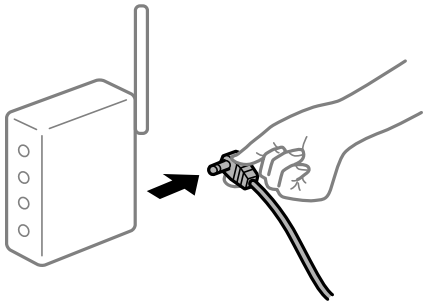

Os dispositivos não conseguem receber sinais do router sem fios porque estão demasiado afastados.

Soluções

Após aproximar o computador ou dispositivo inteligente e a impressora do router sem fios, desligue o router sem fios, e a seguir ligue novamente.

Ao alterar o router sem fios, as definições não correspondem ao router novo.

Soluções

Realize novamente as configurações de ligação para corresponderem ao novo router sem fios.

➡ "Ao substituir um router sem fios" na página 180

Os SSIDs ligados a partir do computador ou dispositivo inteligente e computador são diferentes.

Soluções

Ao utilizar múltiplos routers sem fios simultaneamente ou quando o router sem fios tiver vários SSIDs e os dispositivos estiverem ligados a diferentes SSIDs, não é possível ligar ao router sem fios.

Ligue o computador ou dispositivo inteligente ao mesmo SSID que a impressora.

❏ Exemplo de ligação a diferentes SSIDs

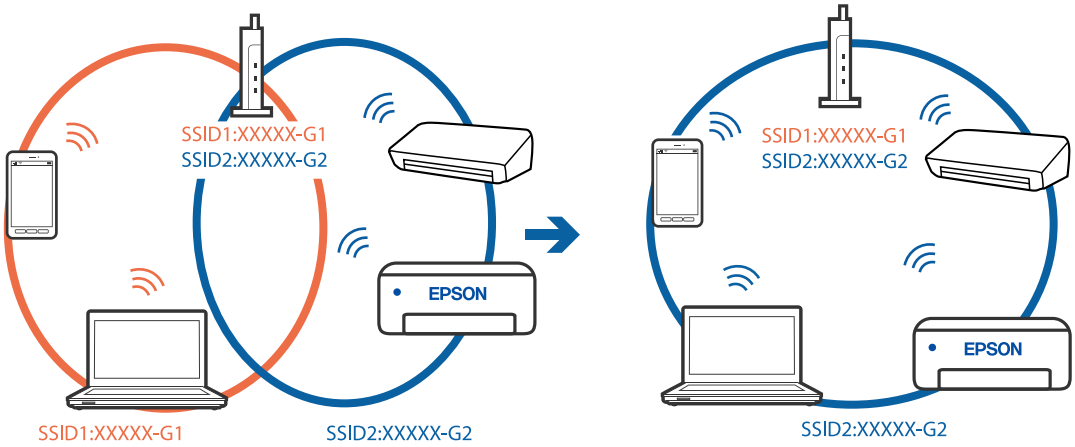

❏ Exemplo de ligação a SSIDs com um intervalo de frequência diferente

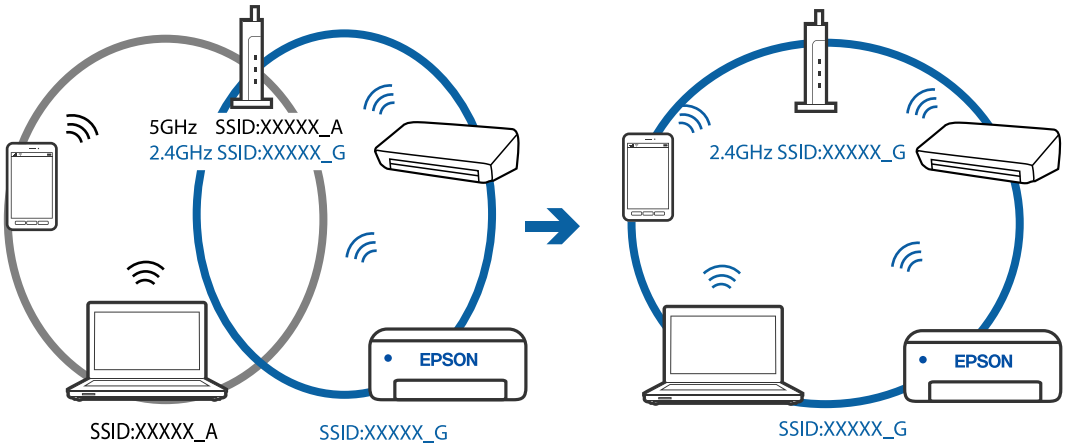

Está disponível um separador de privacidade no router sem-fios.

Soluções

A maior parte dos routers sem fios têm uma funcionalidade de separador de privacidade que bloqueia a comunicação entre dispositivos ligados. Se não estabelecer a ligação entre a impressora e o computador ou dispositivo inteligente, mesmo se estiverem ligados na mesma rede, desative o separador privacidade no router sem fios. Consulte o manual fornecido com o router sem fios para obter mais informações.

A atribuição do endereço IP não está correta.

Soluções

Se o endereço IP atribuído à impressora for 169.254.XXX.XXX e a máscara de sub-rede for 255.255.0.0, o endereço IP poderá não estar corretamente atribuído.

Imprima o relatório de ligação à rede, e a seguir verifique o endereço IP e a máscara sub-rede atribuída à impressora.

Reinicie o router sem fios ou reponha as definições de rede da impressora.

➡ "Imprimir um relatório da ligação em rede" na página 199
➡ "Redefinir a ligação de rede" na página 180

Existe um problema nas definições de rede no computador.

Soluções

Tente aceder a um sítio Web a partir do seu computador para se certificar de que as definições de rede do seu computador estão corretas. Se não conseguir aceder a nenhum sítio Web, existe um problema com o computador.

Verifique a ligação de rede do computador. Para obter mais detalhes, consulte a documentação fornecida com o computador.

O dispositivo ligado à porta USB 3.0 provoca interferências de frequência rádio.

Soluções

Ao ligar um dispositivo à porta USB 3.0 num Mac, podem verificar-se interferências de frequência rádio. Se não conseguir estabelecer a ligação sem-fios LAN (Wi-Fi) ou se o funcionamento for instável, tente o seguinte.

❏ Coloque o dispositivo ligado à porta USB 3.0 mais afastado do computador.

Não é possível ligar a impressora através de USB (Mac OS)

É possível considerar as seguintes causas.

O cabo USB não foi ligado corretamente à tomada elétrica.

Soluções

Ligue bem o cabo USB à impressora e ao computador.

Existe um problema com o concentrador USB.

Soluções

Se estiver a utilizar um concentrador USB, experimente ligar a impressora diretamente ao computador.

Existe um problema no cabo USB ou na entrada USB.

Soluções

Se o cabo USB não for reconhecido, mude a porta ou mude o cabo USB.

Apesar de ter sido estabelecida corretamente uma ligação, não é possível digitalizar (Mac OS)

Digitalizar com uma resolução elevada através de uma rede.

Soluções

Experimente digitalizar numa resolução mais baixa.

Não é possível começar a digitalizar a partir do dispositivo inteligente

Certifique-se que o dispositivo inteligente e a impressora estão ligados corretamente.

A causa e a solução do problema diferem consoante o caso de estarem ou não ligados.

Verificação do estado de ligação

Utilize Epson iPrint para verificar o estado de ligação para o dispositivo inteligente e a impressora.

Consulte as informações que se seguem para instalar o Epson iPrint se ainda não estiver instalado.

"Aplicação para Imprimir Facilmente a partir de um Dispositivo Inteligente (Epson iPrint)" na página 213

1. No dispositivo inteligente, inicie Epson iPrint.

2. Verifique se o nome da impressora é exibido no ecrã de início.

   Quando o nome da impressora for exibido, foi estabelecida com sucesso uma ligação entre o dispositivo inteligente e a impressora.

   Se o seguinte for exibido, não foi estabelecida uma ligação entre o dispositivo inteligente e a impressora.

   ❏ Impressora não seleccionada.

   ❏ Erro de comunicação.

Verifique o seguinte se não tiver sido estabelecida uma ligação.

❏ A impressora não é reconhecida através de uma ligação de rede

"Não é possível ligar a uma rede" na página 149

Verifique o seguinte se tiver sido estabelecida uma ligação.

❏ A impressora é reconhecida, mas não é possível digitalizar.

"Apesar de ter sido estabelecida uma ligação, não é possível imprimir (iOS)" na página 140

Não é possível ligar a uma rede

O problema pode ter origem numa das seguintes causas.

Está algo errado com os dispositivos de rede para ligação Wi-Fi.

Soluções

Desligue os dispositivos que pretende ligar à rede. Aguardar cerca de 10 segundos e a seguir, ligar os dispositivos pela seguinte ordem: router sem fios, computador ou dispositivo inteligente e a seguir a impressora. Mover a impressora e o computador ou dispositivo inteligente para uma posição mais próxima ao router sem fios para facilitar a comunicação da onda de rádio e a seguir, tentar configurar a rede novamente.

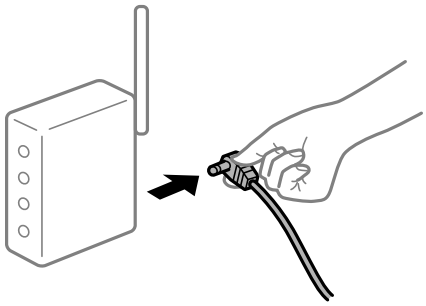

Os dispositivos não conseguem receber sinais do router sem fios porque estão demasiado afastados.

Soluções

Após aproximar o computador ou dispositivo inteligente e a impressora do router sem fios, desligue o router sem fios, e a seguir ligue novamente.

Ao alterar o router sem fios, as definições não correspondem ao router novo.

Soluções

Realize novamente as configurações de ligação para corresponderem ao novo router sem fios.

➡ "Ao substituir um router sem fios" na página 180

Os SSIDs ligados a partir do computador ou dispositivo inteligente e computador são diferentes.

Soluções

Ao utilizar múltiplos routers sem fios simultaneamente ou quando o router sem fios tiver vários SSIDs e os dispositivos estiverem ligados a diferentes SSIDs, não é possível ligar ao router sem fios.

Ligue o computador ou dispositivo inteligente ao mesmo SSID que a impressora.

❏ Exemplo de ligação a diferentes SSIDs

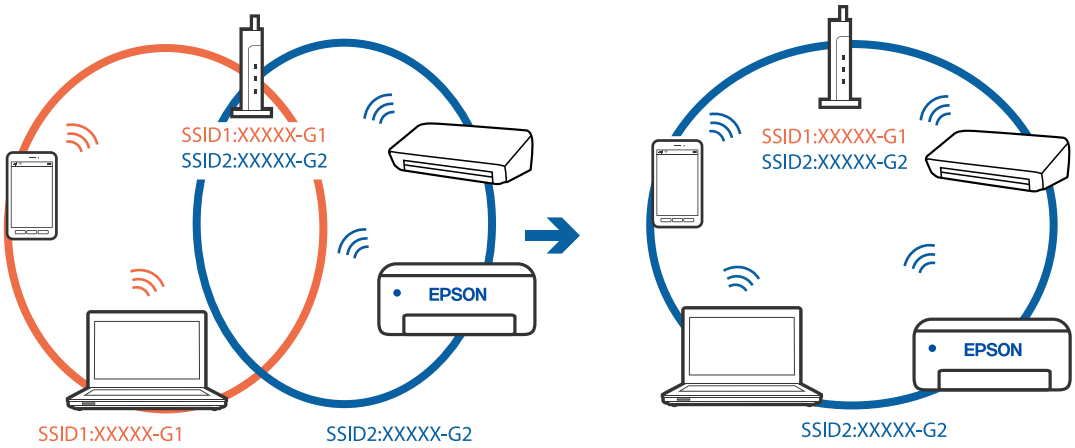

❏ Exemplo de ligação a SSIDs com um intervalo de frequência diferente

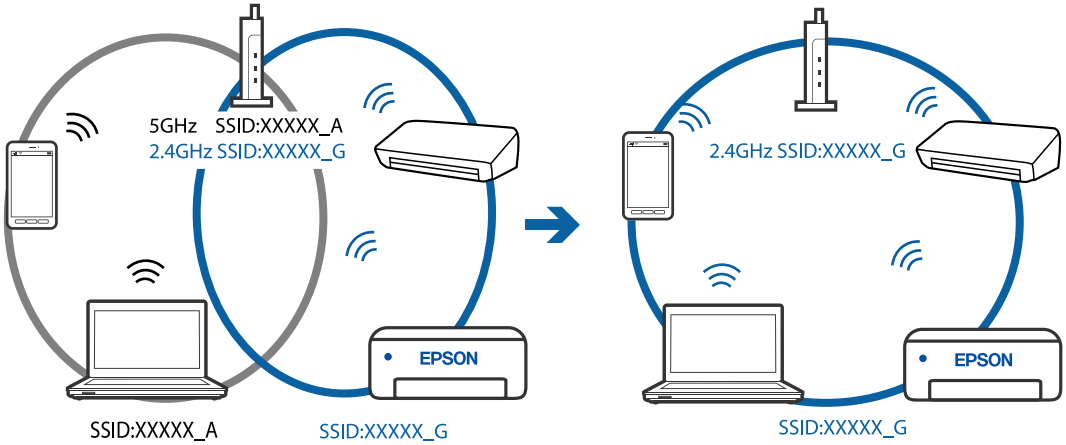

Está disponível um separador de privacidade no router sem-fios.

Soluções

A maior parte dos routers sem fios têm uma funcionalidade de separador de privacidade que bloqueia a comunicação entre dispositivos ligados. Se não estabelecer a ligação entre a impressora e o computador ou dispositivo inteligente, mesmo se estiverem ligados na mesma rede, desative o separador privacidade no router sem fios. Consulte o manual fornecido com o router sem fios para obter mais informações.

A atribuição do endereço IP não está correta.

Soluções

Se o endereço IP atribuído à impressora for 169.254.XXX.XXX e a máscara de sub-rede for 255.255.0.0, o endereço IP poderá não estar corretamente atribuído.

Imprima o relatório de ligação à rede, e a seguir verifique o endereço IP e a máscara sub-rede atribuída à impressora.

Reinicie o router sem fios ou reponha as definições de rede da impressora.

➡ "Imprimir um relatório da ligação em rede" na página 199
➡ "Redefinir a ligação de rede" na página 180

Existe um problema nas definições de rede no dispositivo inteligente.

Soluções

Tente aceder a um sítio Web a partir do seu dispositivo inteligente para se certificar que as configurações de rede do seu dispositivo inteligente estão corretas. Se não conseguir aceder a nenhum sítio Web, existe um problema no dispositivo inteligente.

Verifique a ligação de rede do computador. Para obter mais detalhes, consulte a documentação fornecida com o dispositivo inteligente.

Não é possível utilizara impressora como esperado

As operações são exibidas

A impressão está demasiado lenta

É possível considerar as seguintes causas.

Existem aplicações desnecessárias em execução.

Soluções

Feche as aplicações desnecessárias no seu computador ou dispositivo inteligente.

A qualidade de impressão é definida como elevada.

Soluções

Diminua a definição de qualidade.

A impressão bidirecional está desativada.

Soluções

Ative a definição bidirecional (ou de alta velocidade). Quando esta definição está ativada, a cabeça de impressão imprime deslocando-se em ambas as direções e a velocidade de impressão aumenta.

❏ Windows

Selecione **Impressão bidirecional** no separador **Mais Opções** do controlador da impressora.

❏ Mac OS

Selecione **Preferências do sistema** no menu Apple > **Impressoras e Scanners** (ou **Impressão e Digitalização**, **Impressão e Fax**), e selecione a impressora. Clique em **Opções e acessórios** > **Opções** (ou **Controlador**). Selecione Sim como a definição de **Impressão de Alta Velocidade**.

Modo Silencioso está ativado.

Soluções

Desative o **Modo Silencioso**. A velocidade de impressão diminui quando a impressora estiver a ser utilizada com o **Modo Silencioso**.

❏ Painel de controlo

Selecione **Modo Silencioso** no ecrã inicial e, de seguida, selecione **Desligado**.

❏ Windows

Selecione **Não** como a definição do **Modo Silencioso** no separador **Principal** no controlador da impressora.

❏ Mac OS

Selecione **Preferências do sistema** no menu Apple > **Impressoras e Scanners** (ou **Impressão e Digitalização**, **Impressão e Fax**), e selecione a impressora. Clique em **Opções e acessórios** > **Opções** (ou **Controlador**). Selecione Não como a definição de **Modo Silencioso**.

A impressão desacelera drasticamente durante a impressão contínua

A função que evita o sobreaquecimento e dano do mecanismo da impressora está em funcionamento.

Soluções

Pode continuar a imprimir. Para voltar à velocidade de impressão normal, deixe a impressora em repouso durante pelo menos 30 minutos. A velocidade de impressão não volta ao normal se a alimentação estiver desligada.

A velocidade de digitalização é lenta

Digitalizar numa resolução mais elevada.

Soluções

Experimente digitalizar numa resolução mais baixa.

O ecrã LCD fica escuro

A impressora está em modo de suspensão.

Soluções

Prima qualquer botão no painel de controlo para remeter o ecrã LCD ao seu estado anterior.

Os sons de funcionamento são altos

Modo Silencioso está desativado na impressora.

Soluções

Se o funcionamento for demasiado ruidoso, ative o **Modo Silencioso**. Ativar esta funcionalidade pode diminuir a velocidade de impressão.

❏ Painel de controlo

Selecione **Modo Silencioso** no ecrã inicial e, de seguida, selecione **Ligado**.

❏ Windows

Selecione **Sim** como **Modo Silencioso** no separador **Principal** do controlador da impressora.

❏ Mac OS

Selecione **Preferências do sistema** no menu Apple > **Impressoras e Scanners** (ou **Impressão e Digitalização**, **Impressão e Fax**), e selecione a impressora. Clique em **Opções e acessórios** > **Opções** (ou **Controlador**). Selecione Sim como a definição de **Modo Silencioso**.

O certificado de raiz precisa de ser atualizado

O certificado de raiz expirou.

Soluções

Execute o Web Config e atualize o certificado de raiz.

Não é possível cancelar a impressão a partir de um computador com Mac OS X v10.6.8

Existe um problema com a sua configuração AirPrint.

Soluções

Execute o Web Config e selecione **Port9100** para a definição **Protocolo de alta prioridade** em **Configurar AirPrint**. Selecione **Preferências do sistema** no menu Apple > **Impressoras e Scanners** (ou **Impressão e Digitalização**, **Impressão e Fax**), remova a impressora, e a seguir adicione a impressora novamente.

➡ "Aplicação para configurar operações de impressora (Web Config)" na página 217

É exibido um código de erro no Ecrã LCD

Se houver um erro ou informação que requer a sua atenção, é apresentado um código no ecrã LCD.

Código	Situação	Soluções
E-01	Ocorreu um erro da impressora.	Abra a unidade de digitalização e retire qualquer papel ou material de proteção que esteja no interior da impressora. Desligue e ligue novamente a alimentação.
E-02	Ocorreu um erro do digitalizador.	Desligue e ligue novamente a alimentação.
E-11	É necessário substituir uma almofada de tinta.	Contacte a Epson ou um fornecedor de serviços autorizado pela Epson para substituir a almofada de impressão*. Não se trata de uma peça passível de manutenção pelo utilizador. No entanto, estão disponíveis funcionalidades não relacionadas com impressão, como a digitalização.
W-01	Ocorreu um encravamento de papel.	Retire o papel da impressora e prima o botão apresentado na parte inferior do ecrã LCD para eliminar o erro. Por vezes, poderá ser necessário desligar a impressora e voltar a ligar.

Código	Situação	Soluções
W-11	Uma almofada de tinta está a chegar ao fim da sua vida útil.	Contacte a Epson ou um fornecedor de serviços autorizado pela Epson para substituir a almofada de impressão*. Não se trata de uma peça passível de manutenção pelo utilizador. É apresentada continuamente uma mensagem até que a almofada de impressão seja substituída. Prima o botão ⊡ para retomar a impressão.
I-22	Defina Wi-Fi através de **Tecla (WPS)**.	Prima o botão do ponto de acesso. Se o ponto de acesso não tiver nenhum botão, abra a janela de definição do ponto de acesso e clique no botão apresentado no software.
I-23	Defina Wi-Fi através de **Cód. PIN (WPS)**.	Introduza o código PIN indicado no ecrã LCD no ponto de acesso ou no computador dentro de dois minutos.
I-31	Defina Wi-Fi através de **Ligação Auto Wi-Fi**.	Instale o software no computador e prima o botão OK quando a configuração Wi-Fi tiver início.
I-41	**Auto exib confg papel** está desativada. Algumas funções não podem ser utilizadas.	Se a opção **Auto exib confg papel** estiver desativada, não é possível utilizar o AirPrint.
I-60	É possível que o seu computador não suporte WSD (Serviços Web para Dispositivos).	A função de digitalizar para computador (WSD) está apenas disponível para computadores com versões em inglês do Windows 10, Windows 8.1, Windows 8, Windows 7 ou Windows Vista. Certifique-se de que a impressora está ligada corretamente ao computador.
Recovery Mode Update Firmware	A impressora iniciou em modo de recuperação porque a atualização do firmware falhou.	Siga os passos abaixo para tentar novamente atualizar o firmware. 1. Ligue o computador e a impressora com um cabo USB. 2. Visite o sítio Web local da Epson para obter mais instruções.

Informações relacionadas

➡ "Contactar a assistência Epson" na página 235
➡ "Instalar as Aplicações Separadamente" na página 110
➡ "Atualizar o firmware da impressora através do painel de controlo" na página 115

O papel está encravado

Verifique o erro apresentado no painel de controlo e siga as instruções no ecrã para remover o papel encravado, incluindo pedaços rasgados. De seguida, anule o erro.

Importante:

- *Remova cuidadosamente o papel encravado. Remover o papel com força pode causar danos na impressora.*
- *Ao remover papel encravado, evite inclinar a impressora, colocá-la na vertical ou virá-la ao contrário, já que a tinta pode verter.*

Remover papel encravado

1. Remova a tampa posterior.

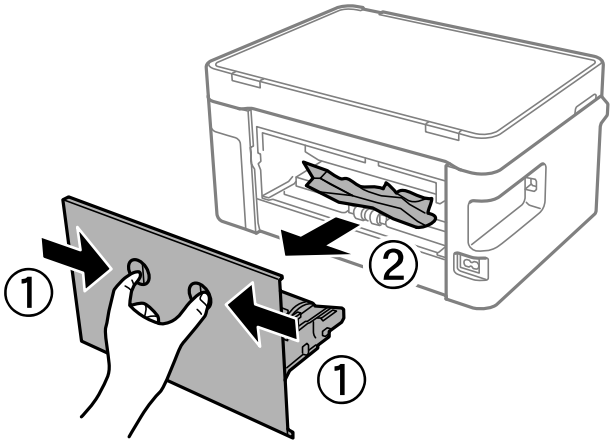

2. Remova o papel encravado.

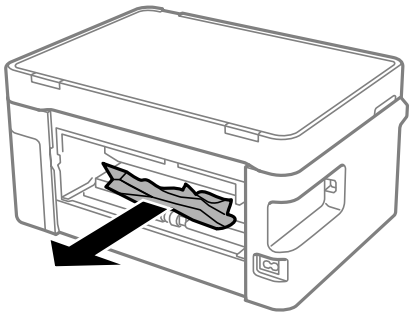

3. Remova o papel encravado da tampa posterior.

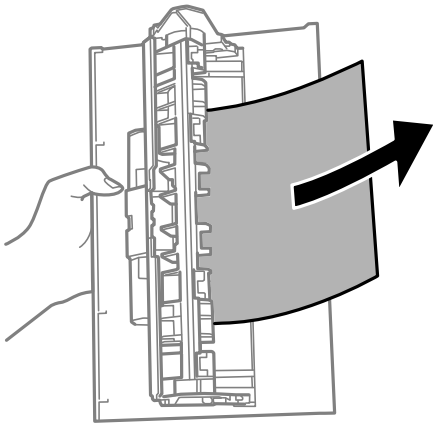

4. Introduza a tampa posterior na impressora.

5. Abra a unidade de digitalização.

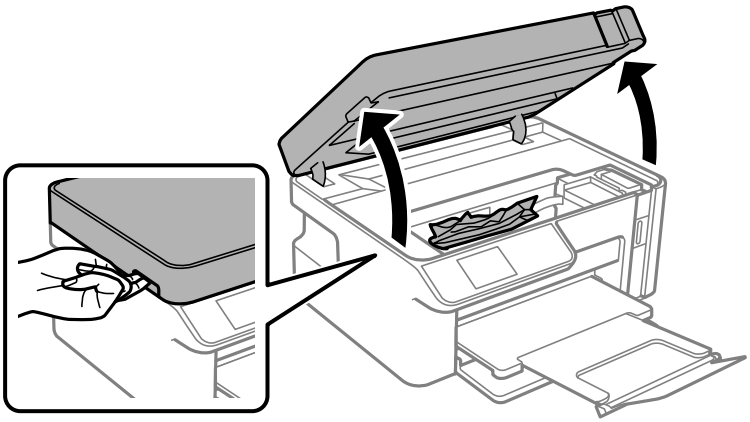

6. Remova o papel encravado.

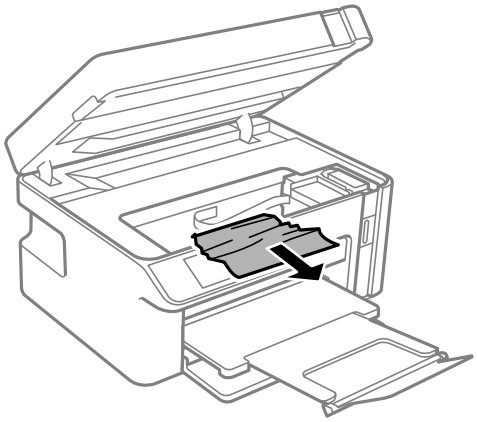

Aviso:

Nunca toque nos botões do painel de controlo enquanto tiver a mão dentro da impressora. Caso a impressora comece a funcionar, pode provocar ferimentos. Tenha cuidado para não tocar nas peças salientes, de modo a evitar ferimentos.

Importante:

Não toque no cabo branco achatado nem na película transparente existentes no interior da impressora. Fazê-lo pode provocar avarias.

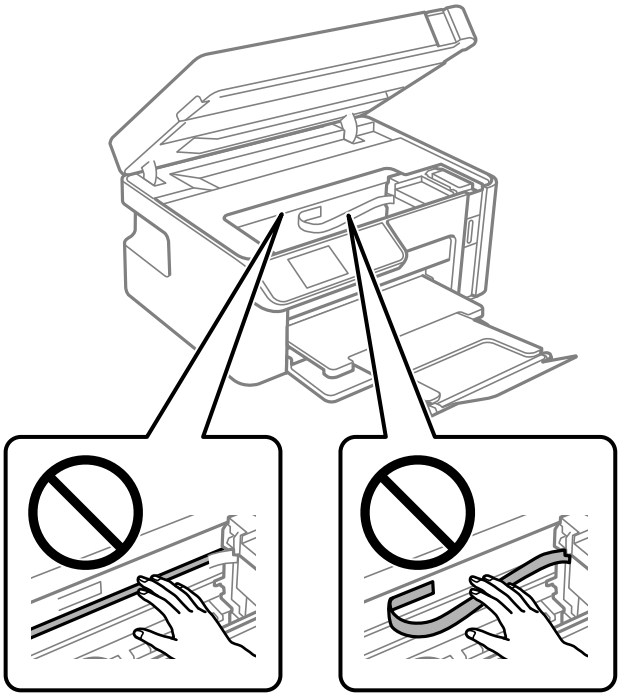

7. Feche a unidade de digitalização.

   Nota:
   A unidade de digitalização foi desenvolvida para fechar lentamente e resistir um pouco como precaução para evitar entalar os dedos. Continue a fechar mesmo ao encontrar alguma resistência.

Evitar Obstruções de Papel

Em caso de obstruções de papel frequentes, verifique o seguinte.

- ❏ Coloque a impressora numa superfície plana e opere-a nas condições ambientais recomendadas.
  "Especificações ambientais" na página 231
- ❏ Utilize papel compatível com esta impressora.
  "Papel disponível e capacidades" na página 207
- ❏ Sigas as precauções de manuseamento de papel.
  "Precauções no manuseamento de papel" na página 25
- ❏ Carregue papel na direção correta e deslize o guia da margem encostando-o à extremidade do papel.
  "Colocar papel no Alimentador de Papel" na página 27
- ❏ Não coloque mais folhas do que o número máximo de folhas especificado para o papel.
- ❏ Ao carregar várias folhas de papel, carregue uma folha de cada vez.
- ❏ Certifique-se de que as definições de tamanho e tipo de papel correspondem ao tamanho e tipo de papel carregado na impressora.
  "Lista de tipos de papel" na página 26

❏ Limpe o rolo no interior da impressora.
"Melhorar Problemas de Alimentação de Papel" na página 97

Está na hora de reabastecer a tinta

Precauções de manuseamento do frascos de tinta

Leia as instruções seguintes antes de reabastecer tinta.

Precauções de armazenamento para tinta

❏ Guarde os frascos de tinta à temperatura ambiente normal e mantenha-os afastados da luz directa do sol.

❏ Não armazenar os frascos de tinta em condições de temperatura muito elevada ou demasiado baixa.

❏ A Epson recomenda que se utilize o frasco de tinta antes da data impressa na embalagem.

❏ Ao armazenar ou transportar um frasco de tinta, não incline o frasco nem o sujeite a impactos ou mudanças de temperatura.Caso contrário, poderá vazar tinta mesmo que a tampa do frasco esteja bem apertada.Certifique-se de que mantém o frasco de tinta em posição vertical ao apertar a tampa e tome precauções no sentido de evitar que vaze tinta ao transportar o frasco, por exemplo, ao colocar o frasco numa mala.

❏ Depois de trazer um frasco de tinta de um local de armazenamento frio, deixe-o aquecer à temperatura ambiente, durante pelo menos três horas, antes de o utilizar.

❏ Não abra a embalagem do frasco de tinta enquanto não estiver pronto para encher o depósito de tinta.O frasco de tinta é embalado a vácuo para manter a sua fiabilidade.Se deixar um frasco de tinta desembalado durante muito tempo antes de o utilizar, poderá não ser possível imprimir normalmente.

❏ Depois de abrir o frasco de tinta, recomendamos que o utilize logo que possível.

Precauções de manuseio para reabastecer tinta

❏ Para garantir qualidade de impressão de excelência e ajudar a proteger a cabeça de impressão, uma reserva variável de segurança permanece no depósito de tinta após a impressora assinalar a necessidade de reabastecer tinta.O rendimento indicado na sua situação não inclui esta reserva.

❏ Para obter resultados ótimos de impressão, não mantenha níveis de tinta reduzidos durante longos períodos de tempo.

❏ Utilize frascos de tinta com a referência correcta para esta impressora.

❏ A tinta para esta impressora deve ser manuseada cuidadosamente. A tinta pode salpicar ao abastece ou reabastece o depósito de tinta. Se cair tinta nas suas roupas ou nos seus pertences, poderá não sair.

❏ Não agite com demasiada força nem aperte os frascos de tinta.

❏ Não continue a imprimir quando o nível de tinta está abaixo da linha inferior no depósito de tinta. Se continuar a utilizar a impressora quando o nível de tinta está abaixo da linha inferior poderá danificar a impressora. A Epson recomenda que o depósito de tinta seja enchido até à linha superior quando a impressora não estiver em funcionamento para repor o nível da tinta.

❏ Para obter resultados ótimos de impressão, encha os depósitos de tinta até à linha superior pelo menos uma vez por ano.

Consumo de tinta

- ❏ Para manter o desempenho ideal das cabeças de impressão, é consumida alguma tinta do depósito de tinta durante as operações de manutenção tais como a limpeza da cabeça de impressão. Ao ligar a impressora também pode ser consumida tinta.
- ❏ A tinta no frasco de tinta fornecido com a impressora é parcialmente utilizada durante a configuração inicial.De forma a produzir impressões de alta qualidade, a cabeça de impressão da impressora é completamente carregada com tinta.Este processo não recorrente consome uma certa quantidade de tinta, pelo que este frasco pode imprimir menos páginas do que os frascos de tinta seguintes.
- ❏ Os rendimentos apresentados podem variar consoante as imagens impressas, o tipo de papel utilizado, a frequência das impressões e condições ambientais, como a temperatura.
- ❏ Verifique visualmente os níveis de tinta reais no depósito de tinta. A utilização continuada da impressora quando a tinta acabar poderá danificar a impressora. A Epson recomenda que o depósito de tinta seja enchido até à linha superior quando a impressora não estiver em funcionamento para repor o nível da tinta.

Reabastecer o depósito de tinta

1. Selecione **Assistência** no ecrã inicial.

   Para selecionar um item, use os botões ▲ ▼ ◀ ▶, e a seguir pressione o botão OK.

2. Selecione **Encher tinta**.

3. Pressione o botão ⓘ para mover o depósito de tinta para a posição de enchimento.

4. Pressione o botão ▼ para ler as precauções de utilização e segurança de enchimento de tinta, e a seguir pressione o botão OK para continuar.

5. Abra a unidade de digitalização com a capa de documento fechada.

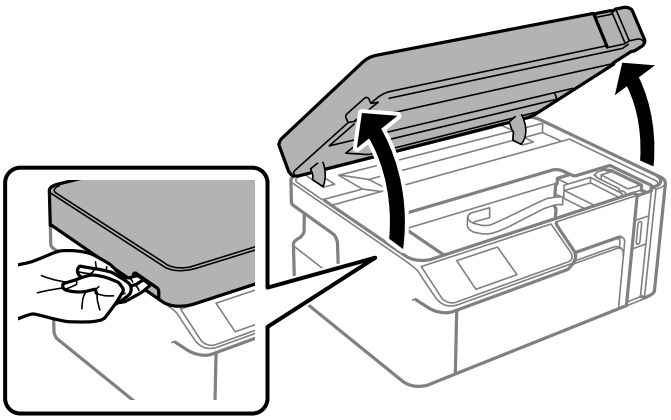

6. Abra o tampão do depósito de tinta.

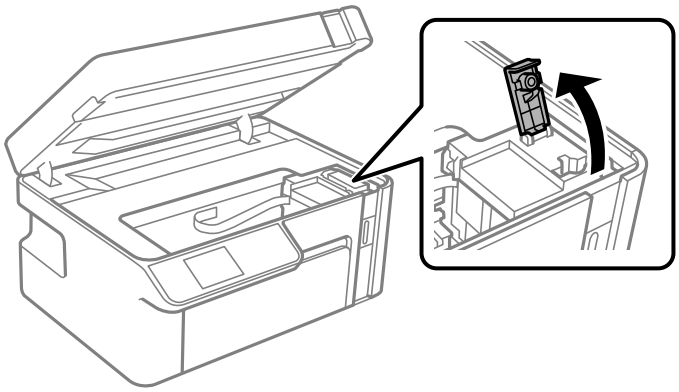

7. Mantendo o frasco de tinta na vertical, rode a tampa lentamente para removê-la.

Importante:

- *A Epson recomenda a utilização de frascos de tinta genuínos Epson.*
- *Tenha cuidado para não derramar tinta.*
- *Não toque na parte superior do frasco de tinta depois de remover a tampa; caso contrário, poderá ficar manchado de tinta.*

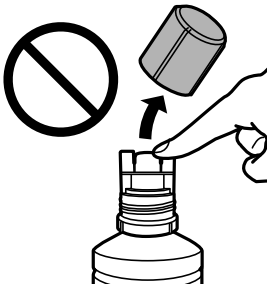

8. Verifique a linha superior (a) no depósito de tinta.

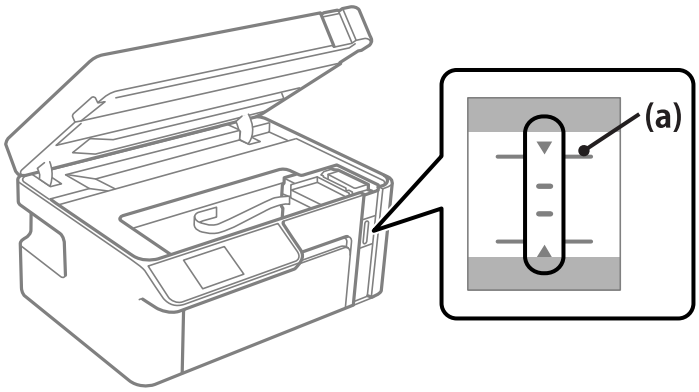

9. Alinhe a parte superior do frasco de tinta com a porta superior, e a seguir coloque-a na porta para encher com tinta até à linha superior.

   A tinta começa a correr e o fluxo de tinta para automaticamente quando a tinta atinge a linha superior.

   Se a tinta não começa a correr para o tanque, retire o frasco de tinta e voltar a inserir. No entanto, não inserir novamente o frasco de tinta quando a tinta chegar à linha superior; se não o fizer, a tinta pode verter.

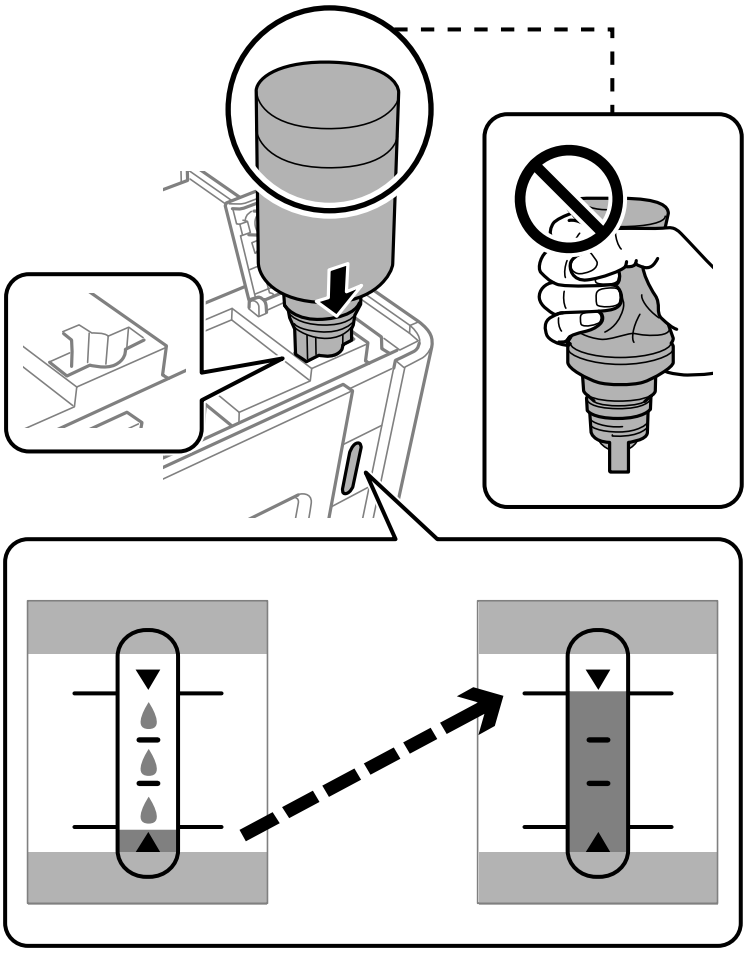

> ***Importante:***
> *Não permita que a parte superior do frasco de tinta embata em quaisquer objetos depois de remover a tampa; caso contrário, poderá ocorrer derramamento.*

10. Após encher com tinta, retire o frasco de tinta.

> ***Importante:***
> *Não deixe o frasco de tinta inserido; caso contrário, o frasco pode ficar danificado ou pode ocorrer derramamento de tinta.*

Nota:
Se sobrar tinta no frasco de tinta, aperte a tampa e guarde o frasco na vertical para utilização posterior.

11. Feche o tampão do depósito de tinta.

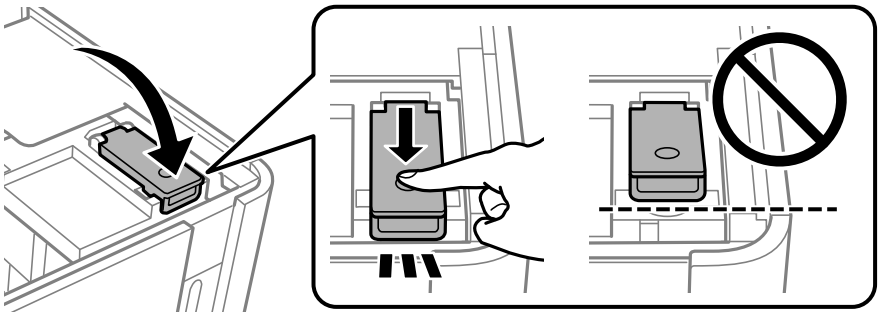

12. Pressione o botão ⏻, e a seguir siga as instruções mostradas no ecrã para definir o nível de tinta.

Nota:
Mesmo que não encha a tinta até à linha superior do depósito de tinta, pode continuar a utilizar a impressora. Para manter a impressora a funcionar nas melhores condições, no entanto, encha o depósito de tinta até à linha superior e depois reponha o nível de tinta imediatamente.

13. Feche a unidade de digitalização.

Informações relacionadas

➡ "Códigos dos frascos de tinta" na página 209
➡ "Precauções de manuseamento do frascos de tinta" na página 158
➡ "Limpar tinta derramada" na página 108

A qualidade de impressão, cópia e digitalização é fraca

A qualidade de impressão é fraca

São exibidas faixas nas impressões

Os jatos da cabeça de impressão podem estar obstruídos.

Soluções

Realize uma verificação dos jatos para verificar se os jatos da cabeça de impressão estão obstruídos. Execute uma verificação dos jatos e, de seguida, limpe a cabeça de impressão caso algum dos jatos da cabeça esteja obstruído. Se não usar a impressora há muito tempo, os jactos da cabeça de impressão poderão estar obstruídos e as gotas de tinta poderão não ser dispensadas.

➡ "Verificar e limpar a cabeça de impressão" na página 99

Aparecem faixas pretas ou cinzentas em intervalos de cerca de 2.5 cm

É possível considerar as seguintes causas.

A definição do tipo de papel não corresponde à definição do papel colocado.

Soluções

Selecione a definição de tipo de papel adequada ao papel colocado na impressora.

➡ "Lista de tipos de papel" na página 26

A qualidade de impressão é definida como baixa.

Soluções

Quando imprimir em papel normal, utilize uma definição de alta qualidade.

❏ Windows

Selecione **Alto** em **Qualidade** do separador **Principal** do controlador da impressora.

❏ Mac OS

Selecione **Óptima** como **Resolução** no menu da caixa de diálogo **Definições de Impressão** da impressora.

A posição da cabeça de impressão está desalinhada.

Soluções

Selecione o menu **Assistência** > **Alinh. cabeça** > **Alinhamento horizontal** no painel de controlo para alinhar a cabeça de impressão.

Faixas ou desalinhamento vertical

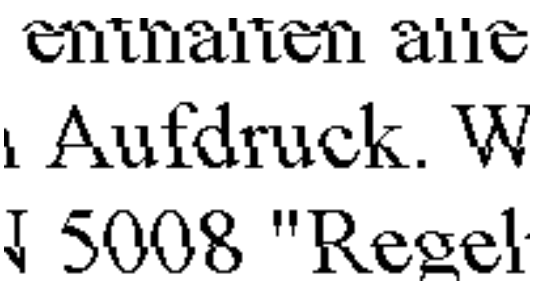

É possível considerar as seguintes causas.

A posição da cabeça de impressão está desalinhada.

Soluções

Selecione o menu **Assistência** > **Alinh. cabeça** > **Alinhamento vertical** no painel de controlo para alinhar a cabeça de impressão.

A qualidade de impressão é definida como baixa.

Soluções

Se a qualidade da impressão não melhorar mesmo após alinhar a cabeça de impressão, imprima usando uma definição de qualidade superior.

❏ Windows

Selecione **Alto** em **Qualidade** do separador **Principal** do controlador da impressora.

❏ Mac OS

Selecione **Óptima** como **Resolução** no menu da caixa de diálogo **Definições de Impressão** da impressora.

A impressão sai como uma folha branca

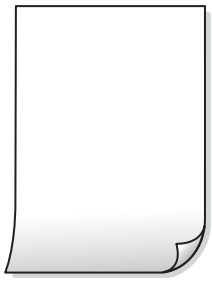

Os jatos da cabeça de impressão podem estar obstruídos.

Soluções

Tente Limpeza ao ligar.

➡ "Executar Limpeza ao ligar" na página 101

As definições de impressão e o tamanho de papel colocados na impressora são diferentes.

Soluções

Mude as definições de impressão de acordo com o tamanho de papel colocado no alimentador de papel. Coloque papel no alimentador de papel que corresponda às definições de impressão.

Entraram várias folhas de papel na impressora ao mesmo tempo.

Soluções

Consulte a informação que se segue para evitar que várias folhas de papel entrem na impressora ao mesmo tempo.

➡ "São alimentadas várias folhas de papel ao mesmo tempo" na página 123

O papel está manchado ou amarrotado

É possível considerar as seguintes causas.

O papel não está inserido corretamente.

Soluções

Se aparecerem linhas horizontais (perpendiculares à direção de impressão) ou se a parte superior ou inferior do papel estiver manchada, coloque o papel na direção correta e deslize os guias de margem até às extremidades do papel.

➡ "Colocar papel no Alimentador de Papel" na página 27

O percurso do papel está manchado.

Soluções

Quando aparecerem linhas verticais (horizontais à direção de impressão) ou o papel estiver manchado, limpe o percurso do papel.

➡ "Limpar manchas de tinta do caminho do papel" na página 104

O papel está enrolado.

Soluções

Coloque o papel numa superfície plana para verificar se está enrolado. Se estiver, alise-o.

A cabeça de impressão esfrega a superfície do papel.

Soluções

Ao imprimir em papel espesso, a cabeça de impressão está próxima da superfície de impressão e o papel pode ser arrastado. Neste caso, ative a definição de redução de arrasto. Se ativar esta definição, a qualidade de impressão poderá diminuir ou a impressão ficar mais lenta.

Windows

Clique em **Definições Aumentadas** no separador **Manutenção** do controlador da impressora e, de seguida, selecione **Papel Grão Curto**.

A parte de trás do papel foi impressa antes da parte impressa secar.

Soluções

Quando executar a impressão de 2 lados manual, certifique-se de que a tinta está completamente seca antes de colocar novamente o papel.

As fotografias impressas são pegajosas

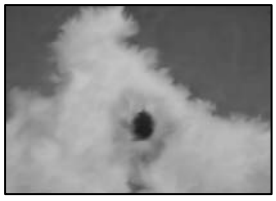

A impressão foi realizada no lado errado do papel de fotografia.

Soluções

Certifique-se que está a imprimir no lado correto. Ao imprimir no lado errado do papel fotográfico, é necessário limpar o percurso do papel.

➡ "Limpar manchas de tinta do caminho do papel" na página 104

A posição, o tamanho ou as margens da impressão estão incorretos

É possível considerar as seguintes causas.

O papel não foi colocado corretamente.

Soluções

Carregue papel na direção correta e deslize o guia da margem encostando-o à extremidade do papel.

➡ "Colocar papel no Alimentador de Papel" na página 27

O tamanho de papel está definido incorretamente.

Soluções

Selecione a definição de tamanho do papel adequada.

A definição de margem no software da aplicação não se encontra na área de impressão.

Soluções

Ajuste a definição de margens na aplicação, de modo a que seja abrangida pela área imprimível.

➡ "Área imprimível" na página 227

Os caracteres impressos estão incorretos ou distorcidos

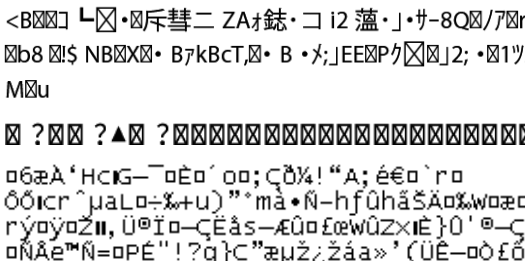

É possível considerar as seguintes causas.

O cabo USB não está ligado corretamente.

Soluções

Ligue bem o cabo USB à impressora e ao computador.

Existe uma tarefa a aguardar para ser impressa.

Soluções

Cancele todas as tarefas de impressão em pausa.

O computador foi colocado manualmente no modo de Hibernação ou Suspensão durante a impressão.

Soluções

Não coloque o computador no modo de **Hibernação** ou **Suspensão** manualmente durante a impressão. Podem ser impressas partes de texto ininteligível na próxima vez que iniciar o computador.

Está a utilizar o controlador de impressora para uma impressora diferente.

Soluções

Confirme que o controlador da impressora que está a utilizar é para esta impressora. Verifique o nome da impressora na parte superior da janela do controlador da impressora.

A imagem impressa está invertida

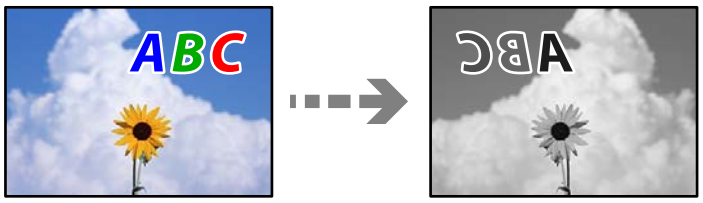

A imagem está definida para inverter horizontalmente nas definições de impressão.

Soluções

Remova a seleção de quaisquer definições de espelho no controlador da impressora ou na aplicação.

❏ Windows

Remova a seleção de **Espelho** no separador **Mais Opções** do controlador da impressora.

❏ Mac OS

Remova a selecção de **Espelho** no menu **Definições de Impressão** da caixa de diálogo de impressão.

Padrões em forma de mosaicos nas impressões

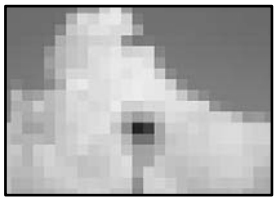

As imagens ou fotografias são impressas com baixa resolução.

Soluções

Ao imprimir imagens ou fotografias, utilize dados de alta resolução. As imagens dos sítios Web são frequentemente de baixa resolução, apesar de terem bom aspeto ao serem apresentadas no ecrã, pelo que a qualidade de impressão pode diminuir.

A qualidade de cópia é fraca

São exibidas faixas na cópias

Os jatos da cabeça de impressão podem estar obstruídos.

Soluções

Realize uma verificação dos jatos para verificar se os jatos da cabeça de impressão estão obstruídos. Execute uma verificação dos jatos e, de seguida, limpe a cabeça de impressão caso algum dos jatos da cabeça esteja obstruído. Se não usar a impressora há muito tempo, os jactos da cabeça de impressão poderão estar obstruídos e as gotas de tinta poderão não ser dispensadas.

➡ "Verificar e limpar a cabeça de impressão" na página 99

Aparecem faixas pretas ou cinzentas em intervalos de cerca de 2.5 cm

É possível considerar as seguintes causas.

A definição do tipo de papel não corresponde à definição do papel colocado.

Soluções

Selecione a definição de tipo de papel adequada ao papel colocado na impressora.

➡ "Lista de tipos de papel" na página 26

A posição da cabeça de impressão está desalinhada.

Soluções

Selecione o menu **Assistência** > **Alinh. cabeça** > **Alinhamento horizontal** no painel de controlo para alinhar a cabeça de impressão.

A qualidade de impressão é definida como baixa.

Soluções

Quando imprimir em papel normal, utilize uma definição de alta qualidade.

Selecione **Melhor** em **Qualidade**.

Faixas ou desalinhamento vertical

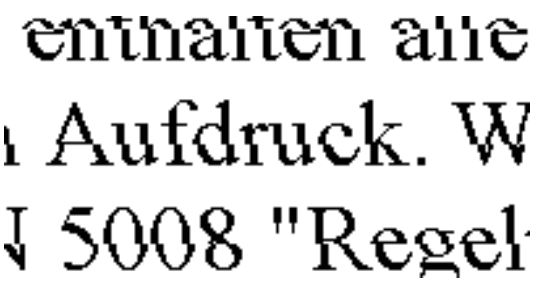

É possível considerar as seguintes causas.

A posição da cabeça de impressão está desalinhada.

Soluções

Selecione o menu **Assistência** > **Alinh. cabeça** > **Alinhamento vertical** no painel de controlo para alinhar a cabeça de impressão.

A impressão sai como uma folha branca

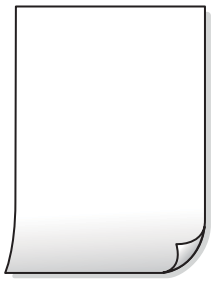

As definições de impressão e o tamanho de papel colocados na impressora são diferentes.

Soluções

Mude as definições de impressão de acordo com o tamanho de papel colocado no alimentador de papel. Coloque papel no alimentador de papel que corresponda às definições de impressão.

Entraram várias folhas de papel na impressora ao mesmo tempo.

Soluções

Consulte a informação que se segue para evitar que várias folhas de papel entrem na impressora ao mesmo tempo.

➡ "São alimentadas várias folhas de papel ao mesmo tempo" na página 123

Os jatos da cabeça de impressão podem estar obstruídos.

Soluções

Tente Limpeza ao ligar.

➡ "Executar Limpeza ao ligar" na página 101

O papel está manchado ou amarrotado

É possível considerar as seguintes causas.

O papel não está inserido corretamente.

Soluções

Se aparecerem linhas horizontais (perpendiculares à direção de impressão) ou se a parte superior ou inferior do papel estiver manchada, coloque o papel na direção correta e deslize os guias de margem até às extremidades do papel.

➡ "Colocar papel no Alimentador de Papel" na página 27

O percurso do papel está manchado.

Soluções

Quando aparecerem linhas verticais (horizontais à direção de impressão) ou o papel estiver manchado, limpe o percurso do papel.

➡ "Limpar manchas de tinta do caminho do papel" na página 104

O papel está enrolado.

Soluções

Coloque o papel numa superfície plana para verificar se está enrolado. Se estiver, alise-o.

A posição, o tamanho ou as margens das cópias estão incorrectas

É possível considerar as seguintes causas.

O papel não foi colocado corretamente.

Soluções

Carregue papel na direção correta e deslize o guia da margem encostando-o à extremidade do papel.

➡ "Colocar papel no Alimentador de Papel" na página 27

Os originais não foram colocados corretamente.

Soluções

- ❑ Certifique-se de que o original é colocado corretamente nas marcas de alinhamento.
- ❑ Se a margem da imagem digitalizada estiver em falta, afaste ligeiramente o original da extremidade do vidro do scanner. Não é possível digitalizar a área em cerca de 1,5 mm (0,06 pol.) da margem do vidro do scanner.

➡ "Colocar originais no vidro do scanner" na página 33

Existe pó ou manchas no vidro do scanner.

Soluções

Limpe o vidro do scanner e a capa de documento usando um pano seco, suave e limpo. Se existir pó ou manchas à volta dos originais no vidro, a área de cópia pode incluir o pó ou as manchas, resultando numa posição de cópia incorreta ou em imagens pequenas.

O tamanho de papel está definido incorretamente.

Soluções

Selecione a definição de tamanho do papel adequada.

Manchas, pontos ou linhas retas na imagem copiada

É possível considerar as seguintes causas.

O percurso do papel está sujo.

Soluções

Carregue e ejete o papel sem imprimir para limpar o caminho do papel.

➡ "Limpar manchas de tinta do caminho do papel" na página 104

Existe pó ou sujidade nos originais ou vidro do scanner.

Soluções

Remova pó ou sujidade aderido aos originais, e limpe o vidro do scanner.

➡ "Limpar o Vidro do scanner" na página 104

O original foi pressionado com muita frça.

Soluções

Se pressionar com muita força, podem aparecer zonas desfocadas, manchas e pontos escuros.

Não pressionar com demasiada força no original ou na capa de documento.

➡ "Colocar originais no vidro do scanner" na página 33

As definições da densidade de cópia são demasiado elevadas.

Soluções

Diminua a definição de densidade de cópia.

➡ "Opções de menu para copiar" na página 77

Surgem padrões ondulados (tracejados) na imagem copiada

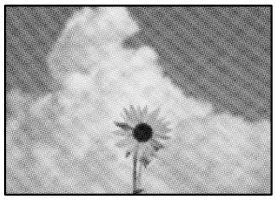

Se o original for um documento impresso como por exemplo uma revista ou um catálogo, é exibido um padrão ondulado tracejado.

Soluções

Alterar as definições de reduzir e ampliar. Se o padrão ondulado tracejado ainda aparecer, coloque o original num ângulo ligeiramente diferente.

➡ "Opções de menu para copiar" na página 77

Surge uma imagem do verso do original na imagem copiada

É possível considerar as seguintes causas.

Ao digitalizar originais finos, as imagens na parte de trás podem ser digitalizadas ao mesmo tempo.

Soluções

Coloque o original no vidro do scanner e, a seguir, coloque um papel preto sobre o mesmo.

➡ "Colocar originais no vidro do scanner" na página 33

As definições da densidade de cópia são demasiado elevadas.

Soluções

Diminua a definição de densidade de cópia.

➡ "Opções de menu para copiar" na página 77

Problemas na imagem digitalizada

Cores irregulares, sujidade, pontos, etc., surgem na imagem digitalizada

Existe pó ou sujidade nos originais ou vidro do scanner.

Soluções

Remova pó ou sujidade aderido aos originais, e limpe o vidro do scanner.

➡ "Limpar o Vidro do scanner" na página 104

O original foi pressionado com muita frça.

Soluções

Se pressionar com muita força, podem aparecer zonas desfocadas, manchas e pontos escuros.

Não pressionar com demasiada força no original ou na capa de documento.

➡ "Colocar originais no vidro do scanner" na página 33

Deslocamento no fundo das imagens digitalizadas

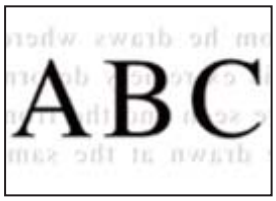

Ao digitalizar originais finos, as imagens na parte de trás podem ser digitalizadas ao mesmo tempo.

Soluções

Ao digitalizar a partir do vidro do scanner, coloque papel preto ou uma almofada de mesa sobre o original.

➡ "Colocar originais no vidro do scanner" na página 33

Não é possível digitalizar a área correta

Os originais não foram colocados corretamente.

Soluções

- ❏ Certifique-se de que o original é colocado corretamente nas marcas de alinhamento.
- ❏ Se a margem da imagem digitalizada estiver em falta, afaste ligeiramente o original da extremidade do vidro do scanner. Não é possível digitalizar a área em cerca de 1,5 mm (0,06 pol.) da margem do vidro do scanner.

➡ "Colocar originais no vidro do scanner" na página 33

Existe pó ou sujidade no vidro do scanner.

Soluções

Quando digitalizar a partir do painel de controlo e selecionar a função de corte de área de digitalização automática, remova qualquer sujidade do vidro e do scanner e na capa de documento. Se existir qualquer sujidade à volta do original, a digitalização irá expandir para a incluir.

➡ "Limpar o Vidro do scanner" na página 104

Não é possível resolver problemas na imagem digitalizada

Se tentou todas as soluções e não resolveu o problema, tente o seguinte.

Existem problemas com as definições do software de digitalização.

Soluções

Utilize Epson Scan 2 Utility para iniciar as definições do controlador do scanner "Epson Scan 2".

Nota:
O Epson Scan 2 Utility é uma aplicação disponibilizada com o Epson Scan 2.

1. Inicie o Epson Scan 2 Utility.
   - ❏ Windows 10
     Clique no botão iniciar, e a seguir selecione **EPSON** > **Epson Scan 2 Utility**.
   - ❏ Windows 8.1/Windows 8
     Introduza o nome da aplicação no atalho de pesquisa e selecione o ícone apresentado.
   - ❏ Windows 7/Windows Vista/Windows XP
     Clique no botão iniciar, e a seguir selecione **Todos os programas** ou **Programas** > **EPSON** > **Epson Scan 2 Utility** > **Epson Scan 2**.
   - ❏ Mac OS
     Selecione **Ir** > **Aplicações** > **Epson Software** > **Epson Scan 2**.

2. Selecione o separador **Outras**.

3. Clique em **Reiniciar**.

Se a inicialização não resolver o problema, desinstale e reinstale o Epson Scan 2.

➡ "Instalar ou Desinstalar as Aplicações Separadamente" na página 110

Não é possível resolver problemas depois de tentar todas as soluções

Se ainda não conseguir resolver o problema depois de tentar todas as soluções, contacte a assistência Epson.

Se não conseguir resolver os problemas de impressão ou cópia, consulte a seguinte informação relacionada.

Informações relacionadas

➡ "Não é possível resolver problemas de impressão ou cópia" na página 176

Não é possível resolver problemas de impressão ou cópia

Tente os problemas que se seguem por ordem a começar pelo topo até resolver o problema.

❏ Certifique-se que o tipo de papel carregado na impressora e o tipo de papel definido na impressora correspondem às definições de tipo de papel do controlador da impressora.

"Tamanho de papel e definições de tipo" na página 25

❏ Utilize uma definição de qualidade superior no painel de controlo ou no controlador da impressora.

❏ Para verificar a tinta que efetivamente resta, verifique visualmente o nível de tinta no depósito da impressora. Encher o depósito de tinta se o nível de tinta estiver abaixo da linha inferior.

❏ Alinhe a cabeça de impressão.

"Alinhar as cabeças de impressão" na página 103

❏ Realize uma verificação dos jatos para verificar se os jatos da cabeça de impressão estão obstruídos.

Se existirem segmentos em falta no padrão de verificação de jatos, os jatos podem estar obstruídos. Repita a limpeza das cabeças e a verificação de jatos alternadamente 3 vezes e verifique se a obstrução desapareceu.

Tenha presente que a limpeza da cabeça de impressão utilize alguma tinta.

"Verificar e limpar a cabeça de impressão" na página 99

❏ Desligue a impressora, aguarde pelo menos 6 horas, e a seguir verifique se a obstrução desapareceu.

Se o problema for uma obstrução, se deixar a impressora durante algum tempo sem imprimir pode resolver o problema.

Com a impressora desligada, pode verificar os seguintes itens.

❏ Verifique se está a utilizar frascos de tinta Epson genuínos.

Tente utilizar frascos de tinta genuínos Epson. A utilização de frascos de tinta não genuínos pode fazer com que a qualidade de impressão diminua.

❏ Verifique se a película transparente está manchada.

Se existirem manchas na película transparente, limpe cuidadosamente as manchas.

"Limpar a película transparente" na página 105

❏ Certifique-se que não existem pedaços de papel no interior da impressora.

Ao remover o papel, não toque na película transparente com a sua mão ou com o papel.

❏ Verifique o papel.

Verifique se o papel está enrolado ou se foi colocado com o lado a imprimir voltado para cima.

"Precauções no manuseamento de papel" na página 25

"Papel disponível e capacidades" na página 207

"Tipos de papel não disponíveis" na página 208

❏ Se desligar a impressora, aguarde pelo menos 6 horas, e se a qualidade de impressão não melhorar, realize a Limpeza ao ligar.

"Executar Limpeza ao ligar" na página 101

❏ Durante a impressão bidirecional (ou de alta velocidade), a cabeça de impressão imprime deslocando-se em ambas as direções e as linhas verticais podem ficar desalinhadas. Se a qualidade de impressão não melhorar, desative a definição bidirecional (ou de alta velocidade). Ao desativar esta definição, a velocidade de impressão pode diminuir.

❏ Windows

Remova a seleção de **Impressão bidirecional** no separador **Mais Opções** do controlador da impressora.

❏ Mac OS

Selecione **Preferências do sistema** no menu Apple > **Impressoras e Digitalizadores** (ou **Impressão e Digitalização**, **Impressão e Fax**) e, de seguida, selecione a impressora. Clique em **Opções e acessórios** > **Opções** (ou **Controlador**). Selecione **Não** como a definição de **Impressão de Alta Velocidade**.

Se não conseguir resolver o problema com as soluções anteriores, poderá ser necessário solicitar uma reparação. Contacte a assistência da Epson.

Informações relacionadas

➡ "Antes de contactar a Epson" na página 235

➡ "Contactar a assistência Epson" na página 235

Adicionar ou substituir o computador ou dispositivos

Ligar a uma impressora que foi ligada à rede. 179

Redefinir a ligação de rede. 180

Ligar um dispositivo inteligente e uma impressora diretamente (Wi-Fi Direct). 187

Verificar o estado da ligação de rede. 198

Ligar a uma impressora que foi ligada à rede

Após ligar a impressora à rede, é possível ligar um computador ou um dispositivo inteligente à impressora através da rede.

Utilização da impressora de rede partir de um segundo computador

Recomendamos usar o instalador para ligar a impressora a um computador. Pode executar o instalador através de um dos seguintes métodos.

❏ Definir a partir do sítio Web

Aceda ao seguinte sítio Web e digite o nome do produto. Aceda a **Configuração** e comece a realizar a configuração.

http://epson.sn

❏ Realizar a configuração usando o disco de software (apenas nos modelos que vêm com um disco de software e utilizadores com computadores Windows com unidade de disco).

Insira o disco de software no computador e siga as instruções apresentadas no ecrã.

Selecionar a impressora

Siga as instruções apresentadas no ecrã até que a janela que se segue seja exibida, selecione o nome da impressora a que pretende ligar-se, e a seguir clique em **Seguinte**.

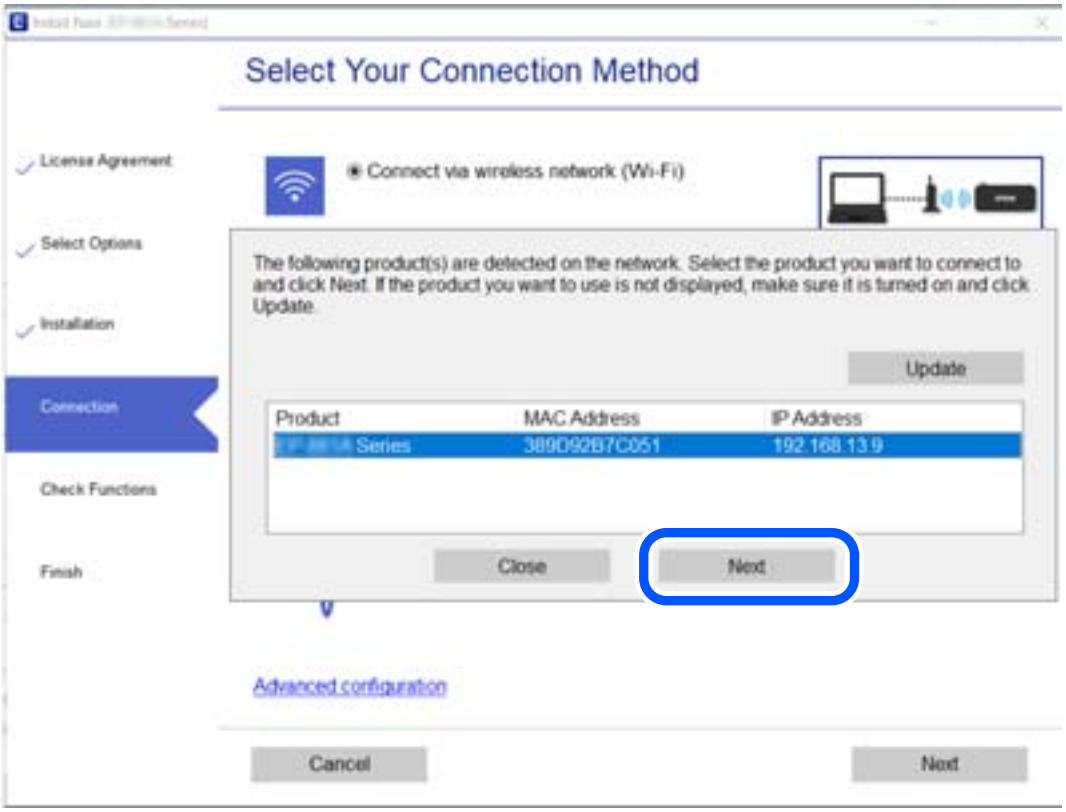

Siga as instruções apresentadas no ecrã.

Utilização da impressora de rede partir de um dispositivo inteligente

Pode ligar um dispositivo inteligente à impressora utilizando um dos métodos abaixo.

Ligação através de um router sem fios

Ligue o dispositivo inteligente à mesma rede Wi-Fi (SSID) que a impressora.

Para obter mais informações, consulte a secção indicada a seguir.

"Realizar definições para ligar a um dispositivo inteligente" na página 181

Ligação através de Wi-Fi Direct

Ligue o dispositivo inteligente diretamente à impressora sem um router sem fios.

Para obter mais informações, consulte a secção indicada a seguir.

"Ligar um dispositivo inteligente e uma impressora diretamente (Wi-Fi Direct)" na página 187

Redefinir a ligação de rede

Esta secção explica como realizar as configurações de ligação de rede e alterar o método de ligação ao substituir o router sem fios ou o computador.

Ao substituir um router sem fios

Ao substituir o router sem fios, configure a ligação entre o computador ou o dispositivo inteligente e a impressora.

É necessário realizar estas definições caso mude de prestador de serviços de Internet, etc.

Realizar definições para ligar ao computador

Recomendamos usar o instalador para ligar a impressora a um computador. Pode executar o instalador através de um dos seguintes métodos.

❏ Definir a partir do sítio Web

Aceda ao seguinte sítio Web e digite o nome do produto. Aceda a **Configuração** e comece a realizar a configuração.

http://epson.sn

❏ Realizar a configuração usando o disco de software (apenas nos modelos que vêm com um disco de software e utilizadores com computadores Windows com unidade de disco).

Insira o disco de software no computador e siga as instruções apresentadas no ecrã.

Selecionar os métodos de ligação

Siga as instruções apresentadas no ecrã até que a janela que se segue seja exibida.

Selecione **Altere o método de ligação para impressora (para novo router de rede ou mudança de USB para rede, etc.)** no ecrã Selecione a operação e, de seguida, clique em **Seguinte**.

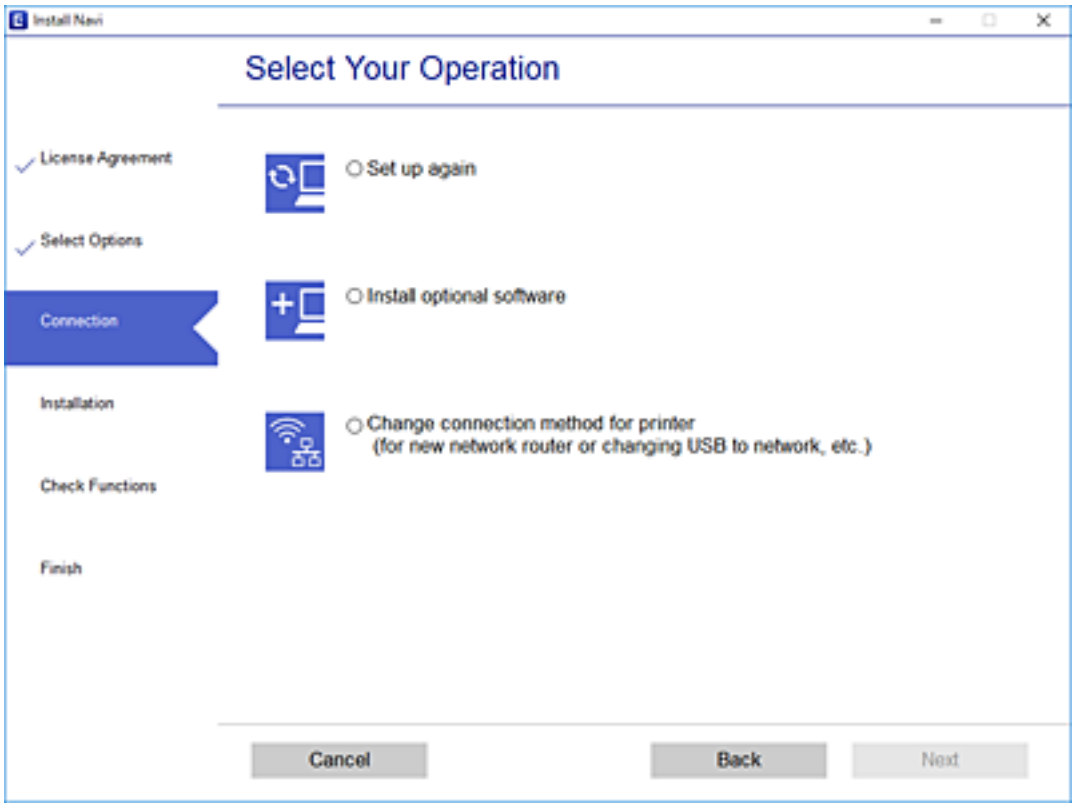

Siga as instruções apresentadas no ecrã.

Se não conseguir ligar, consulte as informações que se seguem para tentar resolver o problema.

❏ Windows: "Não é possível ligar a uma rede" na página 126

❏ Mac OS: "Não é possível ligar a uma rede" na página 133

Realizar definições para ligar a um dispositivo inteligente

Pode usar a impressora a partir de um dispositivo inteligente ligando o scanner à mesma rede Wi-Fi (SSID) do dispositivo inteligente. Par usar a impressora a partir de um dispositivo inteligente, faça a configuração a partir do seguinte sítio Web. Aceda ao sítio Web a partir do dispositivo inteligente que pretende ligar à impressora.

http://epson.sn > **Configuração**

Ao mudar de computador

Ao mudar de computador, realize as configurações de ligação entre o computador e a impressora.

Realizar definições para ligar ao computador

Recomendamos usar o instalador para ligar a impressora a um computador. Pode executar o instalador através de um dos seguintes métodos.

❏ Definir a partir do sítio Web

Aceda ao seguinte sítio Web e digite o nome do produto. Aceda a **Configuração** e comece a realizar a configuração.

http://epson.sn

❏ Realizar a configuração usando o disco de software (apenas nos modelos que vêm com um disco de software e utilizadores com computadores Windows com unidade de disco).

Insira o disco de software no computador e siga as instruções apresentadas no ecrã.

Siga as instruções apresentadas no ecrã.

Alterar o método de ligação ao computador

Esta secção explica como alterar o método de ligação quando o computador e a impressora estiverem ligados.

Mudar de USB para uma Ligação de Rede

Usar o instalador e redefinir através de um método de ligação diferente.

❏ Definir a partir do sítio Web

Aceda ao seguinte sítio Web e digite o nome do produto. Aceda a **Configuração** e comece a realizar a configuração.

http://epson.sn

❏ Realizar a configuração usando o disco de software (apenas nos modelos que vêm com um disco de software e utilizadores com computadores Windows com unidade de disco).

Insira o disco de software no computador e siga as instruções apresentadas no ecrã.

Selecionar mudar os métodos de ligação

Siga as instruções apresentadas no ecrã até que a janela que se segue seja exibida.

Selecione **Altere o método de ligação para impressora (para novo router de rede ou mudança de USB para rede, etc.)** no ecrã Selecione a operação e, de seguida, clique em **Seguinte**.

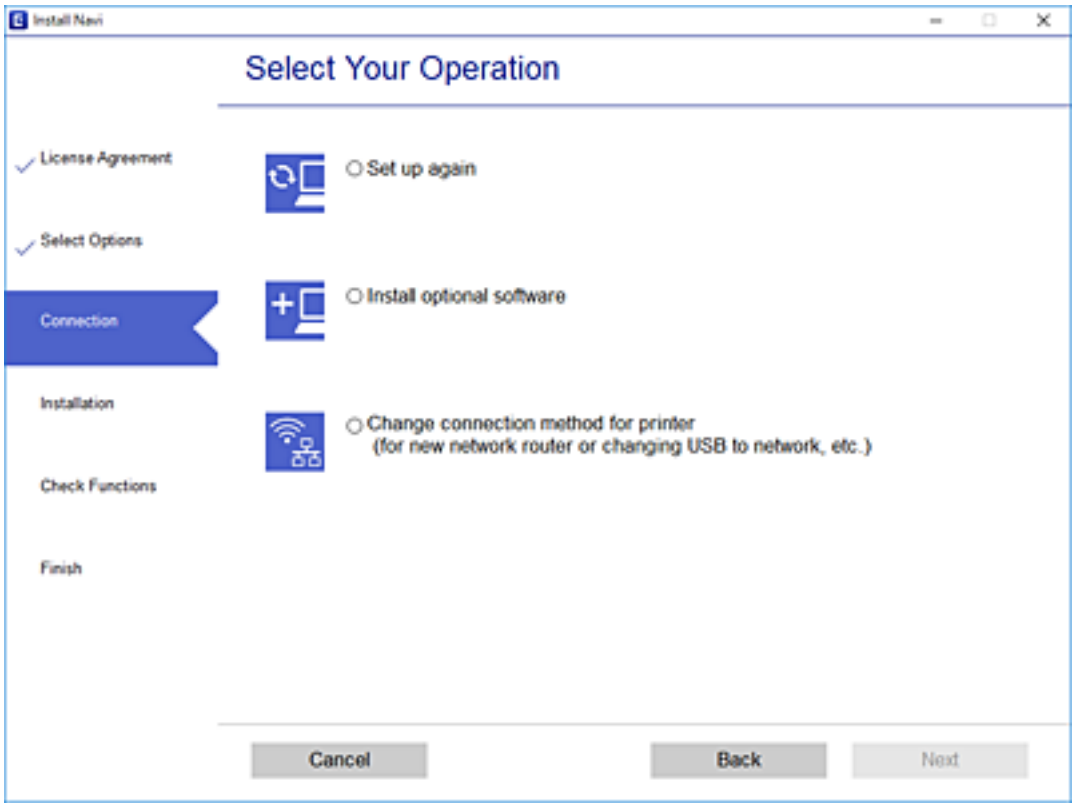

Selecione **Ligar através de rede sem fios (Wi-Fi)** e, de seguida, clique em **Seguinte**.

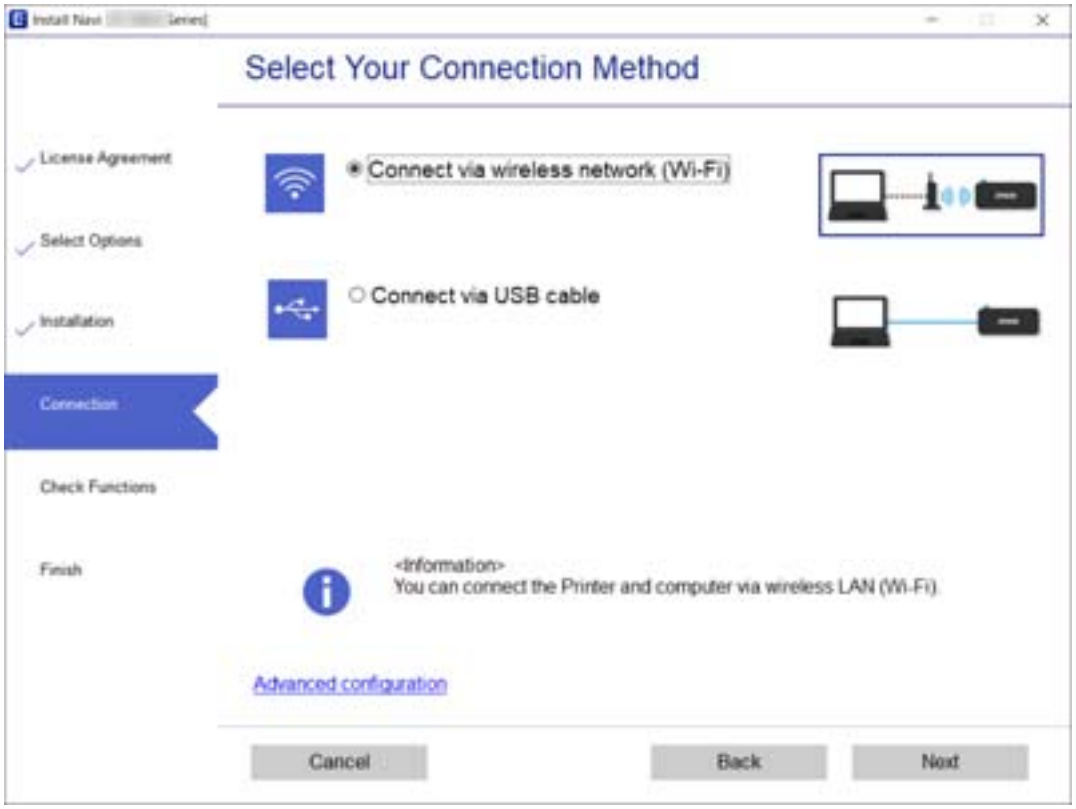

Siga as instruções apresentadas no ecrã.

Fazer configurações Wi-Fi a partir do Painel de Controlo

Pode selecionar definições de rede a partir do painel de controlo da impressora de várias formas. Escolha o método de ligação correspondente ao ambiente e condições que está a utilizar.

Se conhecer as informações do router sem fios, tais como SSID e palavra-passe, pode selecionar as definições manualmente.

Se o router sem fios for compatível com WPS, pode selecionar as definições utilizando a configuração de botão.

Após ligar a impressora à rede, ligue a impressora a partir do dispositivo que pretende utilizar (computador, dispositivo inteligente, tablet, etc.)

Informações relacionadas

➡ "Fazer configurações Wi-Fi introduzindo o SSID e palavra-passe" na página 184
➡ "Configurar a ligação Wi-Fi através da Configuração de Botão" na página 185
➡ "Definir Wi-Fi através de configuração por código PIN (WPS)" na página 186

Fazer configurações Wi-Fi introduzindo o SSID e palavra-passe

É possível configurar uma rede Wi-Fi introduzindo as informações necessárias para ligar a um router sem fios a partir do painel de controlo da impressora. Para configurar utilizando este método, é preciso o SSID e palavra-passe para um router sem-fios.

Nota:
Se estiver a utilizar um router sem-fios com as suas definições predefinidas, o SSID e a palavra-passe estão indicados na etiqueta. Se não souber o SSID e a palavra-passe, contacte a pessoa que configurou o router sem fios ou consulte a documentação fornecida com o mesmo.

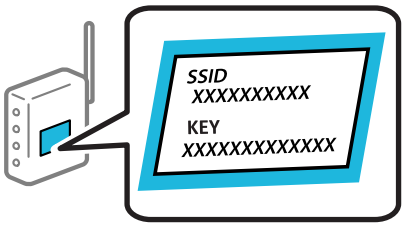

1. Selecione **Conf. da Rede s/Fios** no ecrã inicial.

   Para selecionar um item, use os botões ▲ ▼ ◀ ▶, e a seguir pressione o botão OK.

2. Selecione **Wi-Fi (Recomendado)**.

3. Pressione o botão OK para continuar.

4. Selecione **Assistente de Conf. Wi-Fi**.

5. Selecione o SSID do router sem fios no painel de controlo da impressora e pressione o botão OK.

   Nota:
   - ❏ *Se o SSID ao qual pretende estabelecer ligação não for apresentado no painel de controlo da impressora, pressione o botão ↻ para atualizar a lista. Se ainda não for mostrada, selecione* ***Outras SSIDs****, e a seguir introduza o SSID diretamente.*
   - ❏ *Se não souber o SSID, verifique se o mesmo está indicado na etiqueta do router sem fios. Se estiver a utilizar o router sem-fios com as suas predefinições, utilize o SSID indicado na etiqueta.*

6. Introduza a palavra-passe.

   Especifique se pretende imprimir um relatório de ligação da rede depois de concluir as definições.

   Nota:
   - ❏ *A palavra-passe é sensível a maiúsculas e minúsculas.*
   - ❏ *Se não souber o nome da rede (SSID), verifique se essa informação está indicada na etiqueta do router sem fios. Se estiver a utilizar as predefinições do router sem fios, utilize o SSID indicado na etiqueta. Se não encontrar qualquer informação, consulte a documentação fornecida com o router sem fios.*

7. Quando tiver terminado a configuração, prima o botão ⊘.

   Nota:
   Se não for possível estabelecer a ligação, coloque o papel, e a seguir pressione o botão ◇ para imprimir um relatório de ligação de rede.

Informações relacionadas

➡ "Introduzir caracteres" na página 22
➡ "Verificar o estado da ligação de rede" na página 198

Configurar a ligação Wi-Fi através da Configuração de Botão

É possível configurar automaticamente uma rede Wi-Fi premindo um botão no router sem fios. Se estiverem reunidas as condições abaixo, poderá efetuar a configuração utilizando este método.

- ❏ O router sem fios é compatível com WPS (configuração de Wi-Fi protegida).
- ❏ A ligação Wi-Fi atual foi estabelecida pressionando um botão no router sem fios.

1. Selecione **Conf. da Rede s/Fios** no ecrã inicial.

   Para selecionar um item, use os botões ▲ ▼ ◀ ▶, e a seguir pressione o botão OK.

2. Selecione **Wi-Fi (Recomendado)**.

3. Pressione o botão OK para continuar.

4. Selecione **Config. com botão (WPS)**.

5. Mantenha pressionado o botão [WPS] no router sem fios até a luz de segurança começar a piscar.

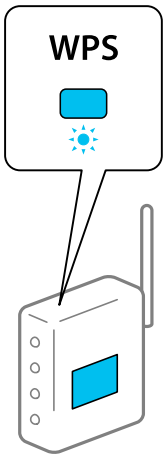

Se não souber onde se encontra o botão [WPS], ou se não existirem botões no router sem fios, consulte a documentação fornecida com o seu router sem fios para mais informações.

6. Prima o botão OK no painel de controlo da impressora. Siga as instruções apresentadas doravante no ecrã.

Nota:
Se a ligação falhar, reinicie o router sem fios, aproxime-o da impressora e tente novamente. Se mesmo assim a ligação não funcionar, imprima um relatório de ligação de rede e verifique a solução.

Informações relacionadas

➡ "Verificar o estado da ligação de rede" na página 198

Definir Wi-Fi através de configuração por código PIN (WPS)

É possível ligar automaticamente a um router sem fios usando um código PIN. Pode utilizar este método de configuração se um router sem fios for compatível com WPS (configuração de Wi-Fi protegida). Utilize um computador para introduzir um código PIN no router sem fios.

1. Selecione **Conf. da Rede s/Fios** no ecrã inicial.

   Para selecionar um item, use os botões ▲ ▼ ◀ ▶, e a seguir pressione o botão OK.

2. Selecione **Wi-Fi (Recomendado)**.

3. Pressione o botão OK para continuar.

4. Selecione **Outros**.

5. Selecione **Cód. PIN (WPS)**.

6. Utilize o seu computador para introduzir o código PIN (um número com oito dígitos) apresentado no painel de controlo da impressora no router sem fios no espaço de dois minutos.

   Nota:
   Para obter mais detalhes sobre a introdução de um código PIN, consulte a documentação fornecida com o seu router sem fios.

7. Pressione o botão OK na impressora.

   A configuração estará concluída quando aparecer uma mensagem de conclusão.

   Nota:
   Se a ligação falhar, reinicie o router sem fios, aproxime-o da impressora e tente novamente. Se mesmo assim a ligação não funcionar, imprima um relatório de ligação e verifique a solução.

Informações relacionadas

➡ "Verificar o estado da ligação de rede" na página 198

Ligar um dispositivo inteligente e uma impressora diretamente (Wi-Fi Direct)

Wi-Fi Direct (AP simples) permite-lhe ligar um dispositivo inteligente diretamente à impressora sem um router sem fios e imprimir a partir de um dispositivo inteligente.

Sobre o Wi-Fi Direct

Utilize este método de ligação se não estiver a utilizar Wi-Fi em casa ou no escritório ou se pretender ligar diretamente a impressora e o computador ou dispositivo inteligente. Neste modo, a impressora funciona como um router sem fios, e é possível ligar até quatro dispositivos à impressora sem ser necessário utilizar um router sem fios padrão. No entanto, os dispositivos ligados diretamente à impressora não podem comunicar entre si através da impressora.

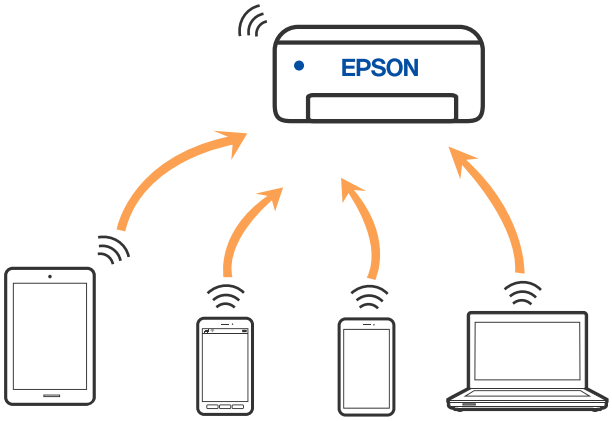

A impressora pode ser ligada por Wi-Fi e Wi-Fi Direct (AP simples) simultaneamente. No entanto, se iniciar uma ligação de rede em Wi-Fi Direct (AP simples) com a impressora ligada por Wi-Fi, o Wi-Fi é desativado temporariamente.

Ligar a um iPhone, iPad, ou iPod touch através de Wi-Fi Direct

Este método permite ligara diretamente a impressora a um iPhone, iPad, ou iPod touch sem um router sem fios. Para ligar utilizando esta função, é necessário que sejam reunidas as seguintes condições. Se o seu ambiente não cumprir estas condições, pode ligar selecionando **Dispositivos com outros SO**. Consulte as "Informações relacionadas" abaixo para mais detalhes sobre a ligação.

❏ iOS 11 ou posterior

❏ Utilizando a aplicação de câmara fotográfica para ler o código QR

❏ Epson iPrint versão 7.0 ou posterior

Epson iPrint é usado para imprimir a partir de um dispositivo inteligente. Instale previamente o Epson iPrint no dispositivo inteligente.

Nota:
Só precisa fazer a configuração da impressora e o dispositivo inteligente que pretende ligar uma única vez. A não se que desligue o Wi-Fi Direct ou reponha as predefinições de rede, não será necessário voltar a fazer esta configuração.

1. Selecione **Conf. da Rede s/Fios** no ecrã inicial.

   Para selecionar um item, use os botões ▲▼◀▶, e a seguir pressione o botão OK.

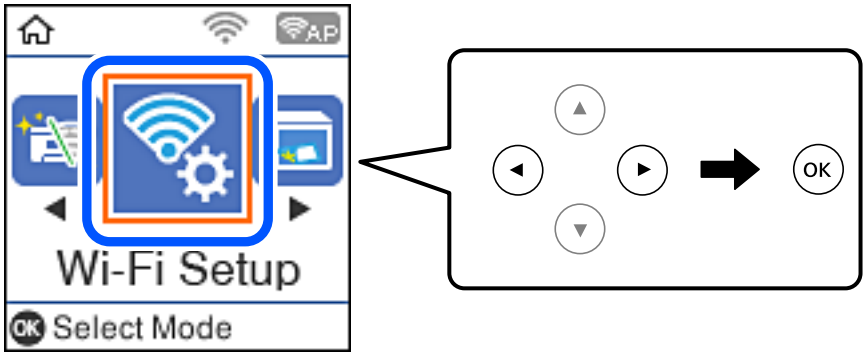

2. Selecione **Wi-Fi Direct**.

3. Verifique a mensagem e pressione o botão OK para continuar.

4. Verifique a mensagem e pressione o botão OK para continuar.

5. Selecione **iOS**.

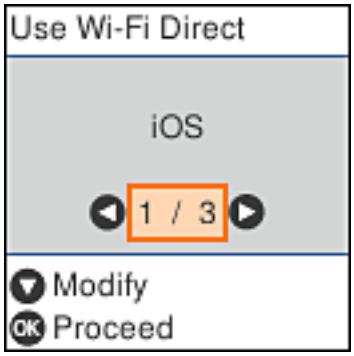

6. Verifique a mensagem e pressione o botão OK para continuar.

   O código QR é exibido no painel de controlo da impressora.

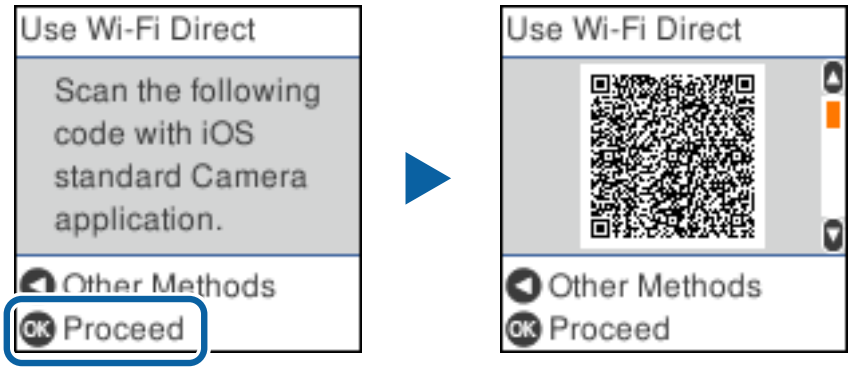

7. No seu iPhone, iPad, ou iPod touch, inicie a aplicação da câmara fotográfica, a seguir aponte a câmara para o código QR exibido no painel de controlo da impressora no modo FOTOGRAFIA.

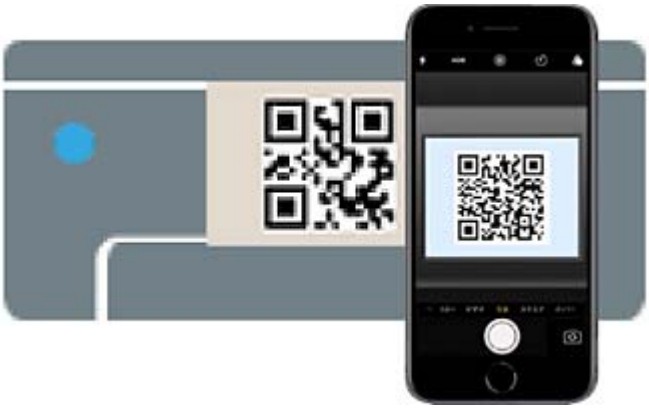

   Utilize a aplicação da câmara fotográfica para iOS 11 ou posterior. A aplicação da câmara fotográfica para iOS 10 ou anteriores não são compatíveis. Também não pode fazer a ligação utilizando uma aplicação para leitura de códigos QR. Se não conseguir ligar, pressione o botão ◀. Consulte as “Informações relacionadas” abaixo para mais detalhes sobre a ligação.

8. Toque na notificação exibida no ecrã do iPhone, iPad, ou iPod touch.

9. Selecione **Aderir**.

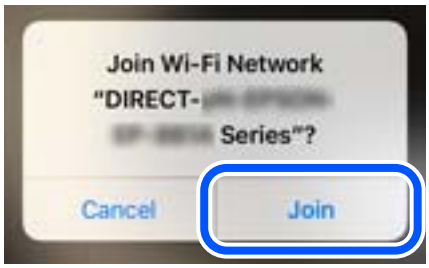

10. Pressione o botão OK no painel de controlo da impressora.

11. No iPhone, iPad, ou iPod touch, inicie a aplicação de impressão Epson.

    Exemplos de aplicações de impressão Epson

Epson iPrint

Epson Creative Print

12. Na janela da aplicação de impressão Epson, toque em **Impressora não seleccionada.**

13. Selecione a impressora à qual pretende ligar-se.

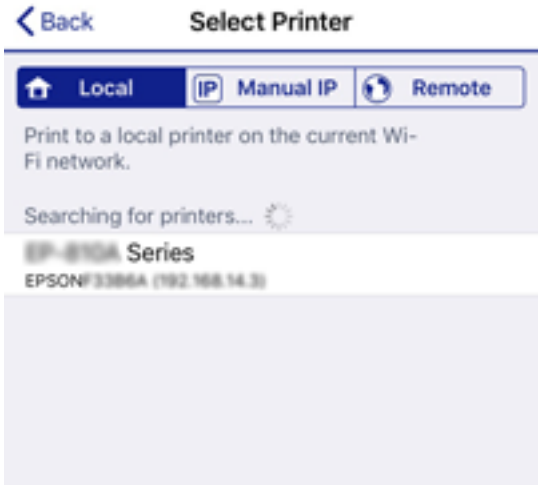

Consulte as informações exibidas no painel de controlo da impressora para selecionar a impressora.

14. Pressione o botão OK no painel de controlo da impressora.

No caso dos dispositivos inteligentes que já tenham sido ligados à impressora anteriormente, selecione o nome da rede (SSID) na janela de Wi-Fi do dispositivo inteligente para ligar novamente.

Informações relacionadas

➡ "Aplicação para Imprimir Facilmente a partir de um Dispositivo Inteligente (Epson iPrint)" na página 213
➡ "Ligar a outros dispositivos para além de iOS e Android usando Wi-Fi Direct" na página 193

Ligar a dispositivos Android usando Wi-Fi Direct

Este método permite ligar diretamente a impressora diretamente ao seu dispositivo Android sem um router sem fios. Para utilizar esta função, é necessário que sejam reunidas as seguintes condições.

❑ Android 4.4 ou posterior

❑ Epson iPrint versão 7.0 ou posterior

Epson iPrint é usado para imprimir a partir de um dispositivo inteligente. Instale previamente o Epson iPrint no dispositivo inteligente.

Nota:
Só precisa fazer a configuração da impressora e o dispositivo inteligente que pretende ligar uma única vez. A não se que desligue o Wi-Fi Direct ou reponha as predefinições de rede, não será necessário voltar a fazer esta configuração.

1. Selecione **Conf. da Rede s/Fios** no ecrã inicial.

   Para selecionar um item, use os botões ▲▼◀▶, e a seguir pressione o botão OK.

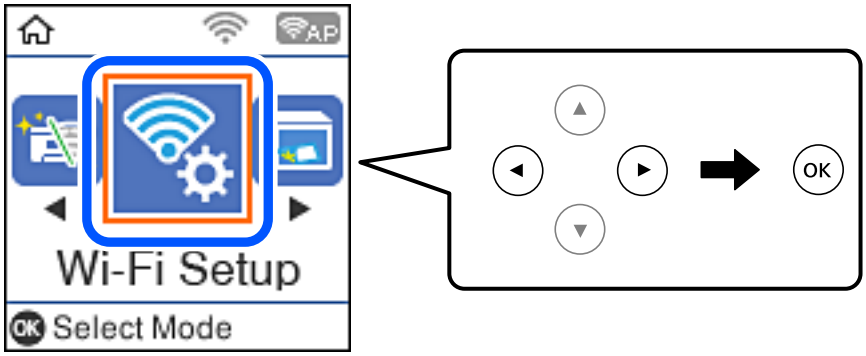

2. Selecione **Wi-Fi Direct**.

3. Verifique a mensagem e pressione o botão OK para continuar.

4. Verifique a mensagem e pressione o botão OK para continuar.

5. Selecione **Android**.

6. No dispositivo inteligente, inicie Epson iPrint.

7. No ecrã Epson iPrint, selecione **Impressora não seleccionada.**.

8. Selecione a impressora à qual pretende ligar-se.

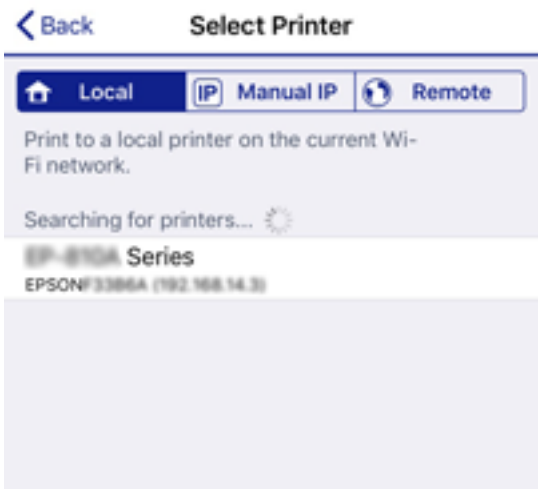

Consulte as informações exibidas no painel de controlo da impressora para selecionar a impressora.

Nota:
As impressoras podem não ser exibias de acordo com o dispositivo Android. Se as impressoras não forem exibidas, ligue selecionando ***Dispositivos com outros SO****. Consulte as "Informações relacionadas" abaixo para ligar.*

9. Quando for apresentado o ecrã de aprovação, selecione **Aprovar**.

10. Pressione o botão OK no painel de controlo da impressora.

No caso dos dispositivos inteligentes que já tenham sido ligados à impressora anteriormente, selecione o nome da rede (SSID) na janela de Wi-Fi do dispositivo inteligente para ligar novamente.

Informações relacionadas

➡ "Aplicação para Imprimir Facilmente a partir de um Dispositivo Inteligente (Epson iPrint)" na página 213
➡ "Ligar a outros dispositivos para além de iOS e Android usando Wi-Fi Direct" na página 193

Ligar a outros dispositivos para além de iOS e Android usando Wi-Fi Direct

Este método permite ligar diretamente a impressora a dispositivos inteligentes sem um router sem fios.

Nota:
Só precisa fazer a configuração da impressora e o dispositivo inteligente que pretende ligar uma única vez. A não se que desligue o Wi-Fi Direct ou reponha as predefinições de rede, não será necessário voltar a fazer esta configuração.

1. Selecione **Conf. da Rede s/Fios** no ecrã inicial.

   Para selecionar um item, use os botões ▲▼◀▶, e a seguir pressione o botão OK.

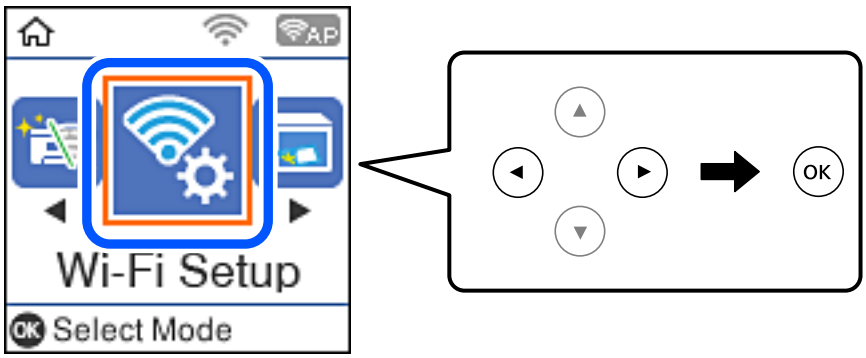

2. Selecione **Wi-Fi Direct**.

3. Verifique a mensagem e pressione o botão OK para continuar.

4. Verifique a mensagem e pressione o botão OK para continuar.

5. Selecione **Dispositivos com outros SO**.

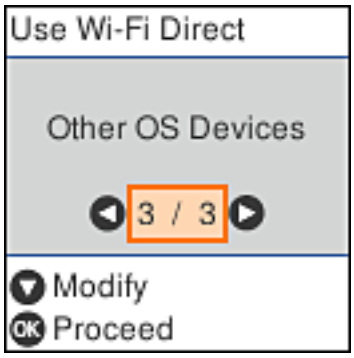

O Nome da rede e Palavra-passe para Wi-Fi Direct da impressora são exibidos.

6. No ecrã de Wi-Fi do dispositivo inteligente, selecione o SSID apresentado no painel de controlo da impressora, e a seguir introduza a palavra-passe.

   A captura de ecrã é um exemplo do iPhone.

7. Pressione o botão OK no painel de controlo da impressora.

8. No dispositivo inteligente, inicie a aplicação de impressão Epson.

   Exemplos de aplicações de impressão Epson

9. Na janela da aplicação de impressão Epson, toque em **Impressora não seleccionada.**

10. Selecione a impressora à qual pretende ligar-se.

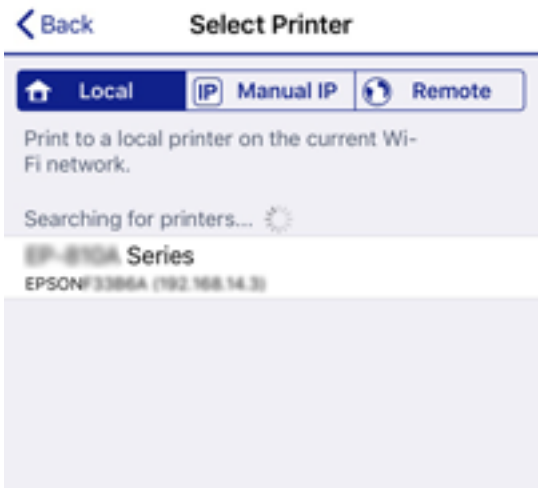

   Consulte as informações exibidas no painel de controlo da impressora para selecionar a impressora.

11. Pressione o botão OK no painel de controlo da impressora.

No caso dos dispositivos inteligentes que já tenham sido ligados à impressora anteriormente, selecione o nome da rede (SSID) na janela de Wi-Fi do dispositivo inteligente para ligar novamente.

Informações relacionadas

➡ "Aplicação para Imprimir Facilmente a partir de um Dispositivo Inteligente (Epson iPrint)" na página 213

Desligar ligação Wi-Fi Direct (AP simples)

Existem dois métodos disponíveis para desativar uma ligação Wi-Fi Direct (AP simples); pode desativar todas as ligações usando o painel de controlo da impressora, ou desativar todas as ligações a partir do computador ou dispositivo inteligente. Esta secção explica como desativar todas as ligações.

> ***Importante:***
> *Quando a ligação Wi-Fi Direct (AP simples) estiver desativada, todos os computadores e dispositivos inteligentes ligados à impressora por ligação Wi-Fi Direct (AP simples) são desligados.*

Nota:
Se pretender desligar um dispositivo específico, faça-o a partir do dispositivo e não da impressora. Utilize um dos métodos seguintes para desligar a ligação Wi-Fi Direct (AP simples) a partir do dipositivo.

- *Desligue a ligação Wi-Fi ao nome de rede da impressora (SSID).*
- *Ligue a outro nome de rede (SSID).*

1. Selecione **Conf. da Rede s/Fios** no ecrã inicial.

   Para selecionar um item, use os botões ▲ ▼ ◀ ▶, e a seguir pressione o botão OK.

2. Selecione **Wi-Fi Direct**.

3. Pressione o botão OK para avançar.

4. Pressione o botão OK para avançar.

5. Pressione o botão ▼ para exibir o ecrã de definições.

6. Selecione **Desact. Wi-Fi Direct**.

7. Verifique a mensagem e pressione o botão OK.

Alterar as definições Wi-Fi Direct (AP simples) como o SSID

Quando uma ligação Wi-Fi Direct (AP simples) estiver ativada, pode alterar as definições Wi-Fi Direct tais como o nome e palavra-passe de rede.

1. Selecione **Conf. da Rede s/Fios** no ecrã inicial.

   Para selecionar um item, use os botões ▲ ▼ ◀ ▶, e a seguir pressione o botão OK.

2. Selecione **Wi-Fi Direct**.

3. Pressione o botão OK para avançar.

4. Pressione o botão OK para avançar.

5. Pressione o botão ▼ para exibir o ecrã de definições.

6. Selecione o item do menu que pretende alterar.

   Pode selecionar os seguintes itens do menu.

   ❑ **Alterar nome de rede**

   Alterar o nome de rede Wi-Fi Direct (AP simples) (SSID) usado para ligar à impressora ao seu nome arbitrário. Pode definir o nome de rede (SSID) em caracteres ASCII exibido no teclado do software no painel de controlo.

   Ao alterar o nome de rede (SSID), todos os dispositivos ligados são desligados. Use o novo nome de rede (SSID) se pretende ligar novamente o dispositivo.

   ❑ **Alterar Palavra-passe**

   Alterar a palavra-passe Wi-Fi Direct (AP simples) para ligação à impressão ao seu valor arbitrário. Pode definir a palavra-passe em caracteres ASCII exibido no teclado do software no painel de controlo.

   Ao alterar a palavra-passe, todos os dispositivos ligados são desligados. Use a nova palavra-passe se pretende ligar novamente o dispositivo.

   ❑ **Desact. Wi-Fi Direct**

   Desativar as definições Wi-Fi Direct (AP simples) da impressão. Ao desativar, todos os dispositivos ligados à impressora por ligação Wi-Fi Direct (AP simples) são desligados.

   ❑ **Restaurar predefinições**

   Repõe todas as definições Wi-Fi Direct (AP simples) como predefinidas.

   As informações de ligação Wi-Fi Direct (AP simples) do dispositivo inteligente guardado na impressora são eliminadas.

7. Siga a instrução apresentada no ecrã.

Verificar o estado da ligação de rede

É possível verificar o estado da ligação de rede da seguinte forma.

Informações relacionadas

➡ "Verificação do estado de ligação de rede a partir do painel de controlo" na página 198
➡ "Imprimir um relatório da ligação em rede" na página 199

Verificação do estado de ligação de rede a partir do painel de controlo

Pode verificar o estado da ligação de rede usando o ícone de rede ou na informação de rede no painel de controlo da impressora.

Verificar o Estado da Ligação de Rede usando o Ícone de Rede

É possível verificar o estado da ligação de rede e a força da onda de rádio utilizando o ícone de rede no ecrã inicial da impressora.

Informações relacionadas

➡ "Guia do Ícone de Rede" na página 21

Imprimir um relatório da ligação em rede

Pode imprimir um relatório de ligação de rede para verificar o estado entre a impressora e o router sem fios.

1. Colocar o papel.
2. Selecione **Definições** no ecrã inicial.

   Para selecionar um item, use os botões ▲▼◀▶, e a seguir pressione o botão OK.
3. Selecione **Relatórios** > **Rede**.

   A verificação da ligação será iniciada.
4. Pressione o botão ⊡.
5. Siga as instruções no ecrã da impressora para imprimir o relatório de ligação de rede.

   Se tiver ocorrido um erro, verifique o relatório da ligação em rede e siga as instruções impressas.
6. Pressione o botão OK.

Informações relacionadas

➡ "Mensagens e soluções no relatório de ligação de rede" na página 200

Mensagens e soluções no relatório de ligação de rede

Verifique as mensagens e os códigos de erro no relatório da ligação de rede e siga as soluções.

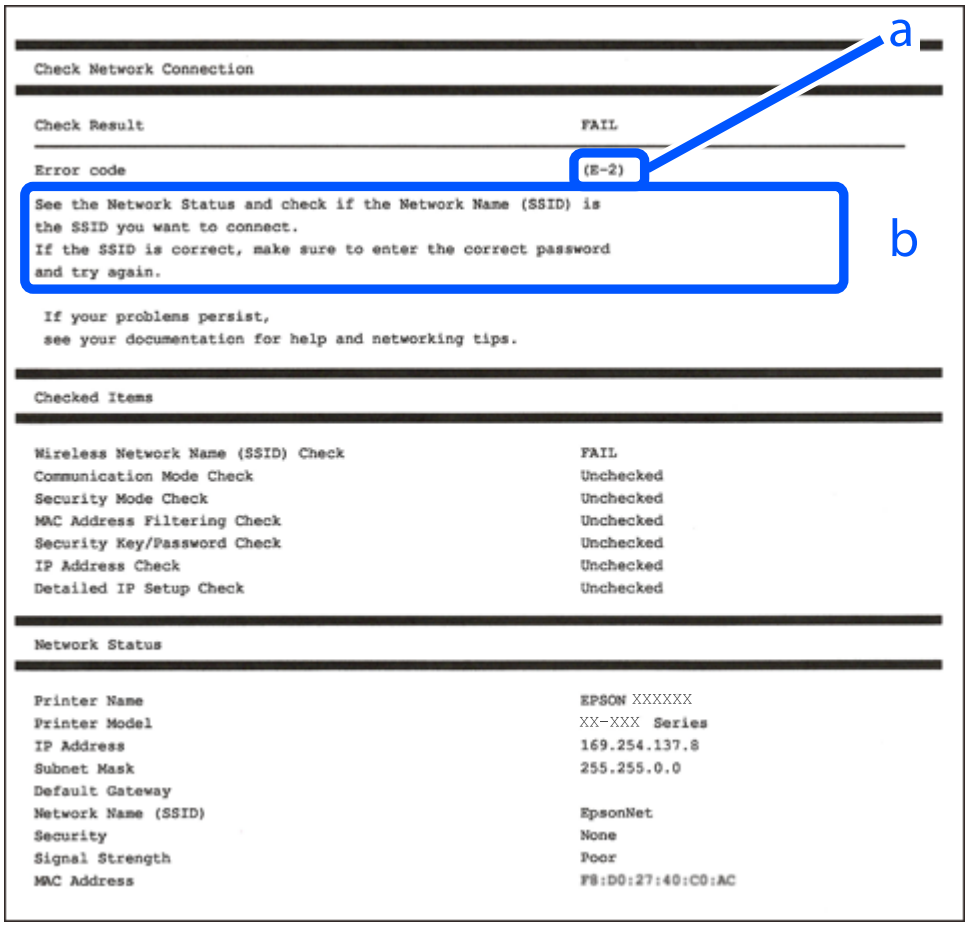

a. Código de erro

b. Mensagens no ambiente de rede

Informações relacionadas

➡ “E-1” na página 201
➡ “E-2, E-3, E-7” na página 201
➡ “E-5” na página 202
➡ “E-6” na página 202
➡ “E-8” na página 202
➡ “E-9” na página 203
➡ “E-10” na página 203
➡ “E-11” na página 203
➡ “E-12” na página 204
➡ “E-13” na página 204
➡ “Mensagem no ambiente de rede” na página 205

E-1

Soluções:

- ❏ Certifique-se de que o cabo Ethernet está firmemente ligado à impressora e ao concentrador ou outro dispositivo de rede.
- ❏ Certifique-se de que o concentrador ou outro dispositivo de rede está ligado.
- ❏ Se pretende ligar a impressora através de Wi-Fi, ajuste novamente as definições de Wi-Fi da impressora, pois este encontra-se desativado.

E-2, E-3, E-7

Soluções:

- ❏ Certifique-se de que o router sem fios está ligado.
- ❏ Confirme se o computador ou dispositivo está corretamente ligado ao router sem fios.
- ❏ Desligue o router sem fios. Aguarde cerca de 10 segundos e, em seguida, ligue novamente.
- ❏ Aproxime a impressora do router sem fios e remova quaisquer obstáculos entre eles.
- ❏ Se introduziu o SSID manualmente, verifique se o mesmo está correto. Verifique o SSID na secção **Estado da Rede** do relatório da ligação de rede.
- ❏ Se o router sem fios possuir vários SSID, selecione o SSID exibido. Se o SSID utilizar uma frequência não compatível, a impressora não o irá exibir.
- ❏ Se estiver a utilizar a configuração através de botão para estabelecer uma ligação de rede, certifique-se de que o seu router sem fios suporta WPS. Não é possível utilizar a configuração através de botão se o router sem fios não suportar WPS.
- ❏ Certifique-se de que o SSID utiliza apenas caracteres ASCII (caracteres alfanuméricos e símbolos). A impressora não é capaz de exibir um SSID que contenha caracteres não ASCII.
- ❏ Certifique-se de que conhece o SSID e a palavra-passe antes de ligar ao router sem fios. Se estiver a utilizar as predefinições do router sem fios, o SSID e a palavra-passe são indicados na etiqueta do mesmo. Se não souber o SSID e a palavra-passe, contacte a pessoa que configurou o router sem fios ou consulte a documentação fornecida com o mesmo.
- ❏ Se estiver a ligar a um SSID gerado com a função de partilha de ligação de um dispositivo inteligente, consulte o SSID e a palavra-passe na documentação fornecida com o respetivo dispositivo.
- ❏ Se a sua ligação Wi-Fi desligar subitamente, verifique as seguintes condições. Se alguma destas condições se aplicarem, reponha as definições da sua rede transferindo e executando o software a partir do seguinte Web site.

  http://epson.sn > **Configuração**

  - ❏ Foi adicionado outro dispositivo inteligente à rede utilizando a configuração através de botão.
  - ❏ A rede Wi-Fi foi configurada utilizando um método diferente da configuração através de botão.

Informações relacionadas

➡ "Realizar definições para ligar ao computador" na página 181
➡ "Fazer configurações Wi-Fi a partir do Painel de Controlo" na página 184

E-5

Soluções:

Certifique-se de que o tipo de segurança do router sem fios está definido para um dos apresentados em seguida. Caso não esteja, altere o tipo de segurança do router sem fios e reponha as definições de rede da impressora.

- ❏ WEP-64 bits (40 bits)
- ❏ WEP-128 bits (104 bits)
- ❏ WPA PSK (TKIP/AES)*
- ❏ WPA2 PSK (TKIP/AES)*
- ❏ WPA (TKIP/AES)
- ❏ WPA2 (TKIP/AES)
- ❏ WPA3-SAE (AES)

* WPA PSK é também conhecido por WPA Pessoal. WPA2 PSK é também conhecido por WPA2 Pessoal.

E-6

Soluções:

- ❏ Verifique se a filtragem de endereços MAC está desativada. Se estiver ativada, registe o endereço MAC para que o mesmo não seja filtrado. Para obter mais informações, consulte a documentação fornecida com o router sem fios. Pode verificar o endereço MAC da impressora na secção **Estado da Rede** do relatório da ligação de rede.
- ❏ Se o seu router sem fios estiver a utilizar autenticação partilhada com segurança WEP, certifique-se de que a chave e o índice de autenticação estão corretos.
- ❏ Se o número de dispositivos que podem ser ligados ao router sem fios for inferior ao número de dispositivos de rede que pretende ligar, ajuste as definições no router sem fios para aumentar o número de dispositivos que podem ser ligados. Para ajustar as definições, consulte a documentação fornecida com o router sem fios.

Informações relacionadas

➡ "Realizar definições para ligar ao computador" na página 181

E-8

Soluções:

- ❏ Ative a função DHCP no router sem fios se a definição Obter endereço IP da impressora estiver definida como Auto.
- ❏ Se a definição Obter endereço IP da impressora estiver definida como Manual, o endereço IP definido manualmente é inválido por estar fora do intervalo (por exemplo: 0.0.0.0). Defina um endereço IP válido no painel de controlo da impressora.

Informações relacionadas

➡ "Imprimir uma folha do estado da rede" na página 205

E-9

Soluções:

Verifique o seguinte.

❏ Os dispositivos estão ligados.

❏ É possível aceder à Internet e a outros computadores ou dispositivos de rede na mesma rede a partir dos dispositivos que deseja ligar à impressora.

Se não for possível ligar a impressora e os dispositivos de rede, mesmo depois de ter tentado as soluções acima, desligue o router sem fios. Aguarde cerca de 10 segundos e, em seguida, ligue novamente. Em seguida, reponha as definições da sua rede transferindo e executando o programa de instalação a partir do seguinte Web site.

http://epson.sn > **Configuração**

Informações relacionadas

➡ "Realizar definições para ligar ao computador" na página 181

E-10

Soluções:

Verifique estes pontos.

❏ Estão ligados outros dispositivos na rede.

❏ Os endereços da rede (endereços IP, máscara de sub-rede e gateway predefinido) estão corretos se a opção Obter endereço IP da impressora estiver definida como Manual.

Reponha os endereços de rede se estiverem incorretos. Pode verificar o endereço IP, a máscara de sub-rede e o gateway predefinido em **Estado da Rede** no relatório de ligação de rede.

Se a função DHCP estiver ativada, altere a opção Obter endereço IP da impressora para Auto. Se pretende definir o endereço IP manualmente, verifique o endereço IP da impressora em **Estado da Rede** no relatório de ligação de rede, e selecione Manual na janela das definições de rede. Defina a máscara de sub-rede para [255.255.255.0].

Se mesmo assim não for possível ligar a impressora e os dispositivos de rede, desligue o router sem fios. Aguarde cerca de 10 segundos e, em seguida, ligue novamente.

Informações relacionadas

➡ "Imprimir uma folha do estado da rede" na página 205

E-11

Soluções:

Verifique o seguinte.

❏ O endereço de gateway predefinido está correto se a Configuração de TCP/IP da impressora estiver definida como Manual.

❏ O dispositivo definido como gateway predefinido está ligado.

Defina o endereço correto do gateway predefinido. Pode verificar o endereço de gateway predefinido na secção **Estado da Rede** do relatório da ligação de rede.

Informações relacionadas

➡ "Imprimir uma folha do estado da rede" na página 205

E-12

Soluções:

Verifique o seguinte.

❏ Estão ligados outros dispositivos na rede.

❏ Os endereços de rede (endereço IP, máscara de sub-rede e gateway predefinido) estão corretos caso sejam introduzidos manualmente.

❏ Os endereços de rede de outros dispositivos (máscara de sub-rede e gateway predefinido) são os mesmos.

❏ Não existe conflito do endereço IP com outros dispositivos.

Se não for possível ligar a impressora e os dispositivos de rede, mesmo depois de confirmar o indicado acima, experimente o seguinte.

❏ Desligue o router sem fios. Aguarde cerca de 10 segundos e, em seguida, ligue novamente.

❏ Ajuste novamente as definições de rede utilizando o programa de instalação. Pode executá-lo a partir do seguinte Web site.

http://epson.sn > **Configuração**

❏ Pode registar várias palavras-passe num router sem fios que utilize o tipo de segurança WEP. Se forem registadas várias palavras-passe, verifique se a primeira palavra-passe registada está definida na impressora.

Informações relacionadas

➡ "Imprimir uma folha do estado da rede" na página 205
➡ "Realizar definições para ligar ao computador" na página 181

E-13

Soluções:

Verifique o seguinte.

❏ Os dispositivos de rede como, por exemplo, um router sem fios, concentrador e router estão ligados.

❏ A Configuração de TCP/IP para dispositivos de rede não foi configurada manualmente. (Se a Configuração de TCP/IP da impressora for definida automaticamente e a Configuração de TCP/IP de outros dispositivos de rede for executada manualmente, a rede da impressora poderá ser diferente da rede de outros dispositivos.)

Se não funcionar mesmo depois de verificar os pontos indicados acima, tente o seguinte.

❏ Desligue o router sem fios. Aguarde cerca de 10 segundos e, em seguida, ligue novamente.

❏ Ajuste as definições de rede do computador que se encontra na mesma rede da impressora utilizando o programa de instalação. Pode executá-lo a partir do seguinte Web site.

http://epson.sn > **Configuração**

❑ Pode registar várias palavras-passe num router sem fios que utilize o tipo de segurança WEP. Se forem registadas várias palavras-passe, verifique se a primeira palavra-passe registada está definida na impressora.

Informações relacionadas

➡ "Imprimir uma folha do estado da rede" na página 205
➡ "Realizar definições para ligar ao computador" na página 181

Mensagem no ambiente de rede

Mensagem	Solução
O ambiente Wi-Fi precisa de ser melhorado. Desligue e volte a ligar o router sem fios. Se a ligação não melhorar, consulte a documentação do router sem fios.	Depois de aproximar a impressora do router sem fios e de remover quaisquer obstáculos entre eles, desligue o router sem fios. Aguarde cerca de 10 segundos e, em seguida, ligue novamente. Se mesmo assim não for possível estabelecer ligação, consulte a documentação fornecida com o router sem fios.
*Impossível ligar mais dispositivos. Desligue um dos dispositivos ligados se quiser adicionar um dispositivo novo.	O computador e os dispositivos inteligentes que podem ser ligados simultaneamente estão todos ligados através da ligação Wi-Fi Direct (AP Simples). Para adicionar outro computador ou dispositivo inteligente, desligue primeiro um dos dispositivos ligados ou ligue-o a outra rede. Pode confirmar o número de dispositivos sem fios que podem ser ligados simultaneamente e o número de dispositivos ligados consultando a folha de estado da rede ou o painel de controlo da impressora.
Já existe o mesmo SSID como Wi-Fi Direct no ambiente de rede. Altere o SSID de Wi-Fi Direct se não for possível ligar um dispositivo à impressora.	No painel de controlo da impressora, aceda ao ecrã de Configuração de Wi-Fi Direct e selecione o menu para alterar a configuração. Pode alterar o nome da rede seguindo o formato DIRECT-XX-. Introduza um máximo de 22 caracteres.

Imprimir uma folha do estado da rede

Pode verificar as informações detalhadas da rede imprimindo-as.

1. Coloque papel.

2. Seleccione **Definições** no ecrã inicial.

   Para selecionar um item, use os botões ▲ ▼ ◀ ▶, e a seguir pressione o botão OK.

3. Selecione **Definições de rede** > **Impr. Estado Rede**.

4. Prima o botão ⊡.

   A folha do estado da rede é impressa.

Informações sobre o produto

Informações de papel. 207

Informações relativas a produtos consumíveis. 209

Informações sobre o software. 210

Lista do Menu Definições. 220

Especificações do produto. 226

Informação regulamentar. 232

Informações de papel

Papel disponível e capacidades

Papel genuíno Epson

A Epson recomenda a utilização de papel genuíno Epson para garantir impressões de alta qualidade.

Nota:

- *A disponibilidade do papel varia consoante o local. Para obter a informação mais recente sobre o papel disponível na sua área, contacte a assistência da Epson.*
- *Consulte as informações que se seguem sobre tipos de papel disponíveis para impressão em 2 faces.*

"Papel para impressão em 2 lados" na página 208

Papel adequado para imprimir documentos

Nome do suporte	Tamanho	Capacidade de carregamento (folhas)
Epson Bright White Ink Jet Paper	A4	120

Papel adequado para imprimir documentos e fotografias

Nome do suporte	Tamanho	Capacidade de carregamento (folhas)
Epson Photo Quality Ink Jet Paper	A4	100
Epson Matte Paper-Heavyweight	A4	20
Epson Double-Sided Matte Paper	A4	1

Papel disponível comercialmente

Nota:
Consulte as informações que se seguem sobre tipos de papel disponíveis para impressão em 2 faces.

"Papel para impressão em 2 lados" na página 208

Papel Normal

Nome do suporte	Tamanho	Capacidade de carregamento (folhas)
Papel normal Papel de cópia Papel normal de alta qualidade	Carta, A4, B5, 16K (195×270 mm), A5, A6, B6	150
	Legal, Indiano Legal, 8,5×13 pol.	1
	Definido pelo utilizador (mm) 89×127 a 215,9×1200	1

Envelopes

Nome do suporte	Tamanho	Capacidade de carregamento (envelopes)
Envelope	Envelope n.º 10, envelope DL, envelope C6	10

Papel para impressão em 2 lados

Papel genuíno Epson

❏ Epson Bright White Ink Jet Paper

❏ Epson Double-Sided Matte Paper

Informações relacionadas

➡ "Papel disponível e capacidades" na página 207

Papel disponível comercialmente

❏ Papel de cópia, papel simples, papel simples de alta qualidade

❏ Envelope

Informações relacionadas

➡ "Papel disponível e capacidades" na página 207

Tipos de papel não disponíveis

Não utilize os documentos que se seguem. A impressão nestes tipos de papel pode provocar encravamentos de papel e manchas na impressão.

❏ Papéis enrolados

❏ Papéis rasgados ou cortados

❏ Papéis dobrados

❏ Papéis molhados

❏ Papéis demasiado espessos ou demasiado finos

❏ Papéis com autocolantes

Não utilize os envelopes que se seguem. A utilização destes tipos de envelopes provoca encravamentos de papel e manchas na impressão.

❏ Envelopes enrolados ou dobrados

❏ Envelopes com superfícies adesivas nas abas ou nas janelas dos envelopes

❏ Envelopes demasiado finos

Podem enrolar durante a impressão.

Informações relativas a produtos consumíveis

Códigos dos frascos de tinta

A Epson recomenda a utilização de frascos de tinta genuínos Epson.

Em seguida, apresentamos os códigos para os frascos de tinta genuínos Epson.

Importante:

- *A garantia da Epson não cobre danos causados por tintas que não as especificadas, incluindo qualquer tinta Epson genuína não concebida para esta impressora ou qualquer tinta de terceiros.*
- *A utilização de tinta de outros fabricantes pode causar danos que não são cobertos pelas garantias Epson e, em determinadas circunstâncias, provocar o funcionamento irregular da impressora.*

Nota:

- *Os códigos dos frascos de tinta poderão variar de acordo com a localização. Para obter os códigos corretos da sua área, entre em contacto com a assistência da Epson.*
- *Embora os frascos de tinta possam conter materiais reciclados, isso não afecta o funcionamento ou o desempenho da impressora.*
- *As especificações e o aspecto do frasco de tinta estão sujeitos a alteração sem aviso prévio para fins de melhoramento.*

Para a Europa

Produto	BK: Black (Preto)
ET-M2120	111
M2120	110*1 110S*2

*1 Alta capacidade

*2 Capacidade normal

Nota:
Os utilizadores europeus devem visitar o Web site que se segue para obterem informações sobre os rendimentos dos frascos de tinta da Epson.

http://www.epson.eu/pageyield

Para países asiáticos exceto China

BK: Black (Preto)
005*1 005S*2

*1 Alta capacidade

*2 Capacidade normal

Informações relacionadas

➡ "Sítio web de assistência técnica" na página 235

Informações sobre o software

Esta secção apresenta os serviços de rede e produtos de software disponíveis para a sua impressora a partir do Web site da Epson ou do disco de software fornecido.

Software para imprimir

Aplicação para Imprimir a partir de um Computador (Windows Controlador da Impressora)

O controlador da impressora controla a impressora de acordo com os comandos enviados a partir de uma aplicação. Efetuar definições no controlador da impressora proporciona os melhores resultados de impressão. Pode também verificar o estado da impressora ou mantê-la com um nível de funcionamento de topo através do utilitário do controlador da impressora.

Nota:
Pode alterar o idioma do controlador da impressora. Selecione o idioma que pretende utilizar na definição ***Idioma*** *do separador* ***Manutenção****.*

Aceder ao controlador da impressora a partir de aplicações

Para efetuar definições que se aplicam apenas à aplicação que está a utilizar, utilize essa aplicação.

Selecione **Impressão** ou **Configurar impressão** no menu **Ficheiro**. Selecione a sua impressora e clique em **Preferências** ou **Propriedades**.

Nota:
As operações diferem consoante a aplicação. Consulte a ajuda da aplicação para obter detalhes.

Aceder ao controlador da impressora a partir do painel de controlo

Para efetuar definições aplicáveis a todas as aplicações, aceda a partir do painel de controlo.

❑ Windows 10/Windows Server 2019/Windows Server 2016

Clique no botão iniciar, e a seguir selecione **Sistema Windows** > **Painel de Controlo** > **Ver Dispositivos e Impressoras** em **Hardware e som**. Clique com o botão do lado direito do rato na impressora ou mantenha premido e, de seguida, selecione **Preferências de impressão**.

❑ Windows 8.1/Windows 8/Windows Server 2012 R2/Windows Server 2012

Selecione **Ambiente de trabalho** > **Definições** > **Painel de controlo** > **Ver dispositivos e impressoras** em **Hardware e som**. Clique com o botão do lado direito do rato na impressora ou mantenha premido e, de seguida, selecione **Preferências de impressão**.

❑ Windows 7/Windows Server 2008 R2

Selecione **Painel de controlo** > **Ver dispositivos e impressoras** em **Hardware e som**. Clique com o botão do lado direito do rato na impressora e selecione **Preferências de impressão**.

❏ Windows Vista/Windows Server 2008

Clique no botão iniciar e selecione **Painel de controlo** > **Impressoras** em **Hardware e som**. Clique com o botão do lado direito do rato na impressora e selecione **Preferências de impressão**.

❏ Windows XP/Windows Server 2003 R2/Windows Server 2003

Clique no botão iniciar, selecione **Painel de controlo** > **Impressoras e outro hardware** > **Impressoras e faxes**. Clique com o botão do lado direito do rato na impressora e selecione **Preferências de impressão**.

Aceder ao controlador da impressora a partir do ícone da impressora na barra de tarefas

O ícone da impressora, situado na barra de tarefas do ambiente de trabalho, é um ícone de atalho que permite um acesso rápido ao controlador da impressora.

Se clicar no ícone da impressora e selecionar **Definições da Impressora**, pode aceder à janela de definições da impressora igual à apresentada no painel de controlo. Se fizer duplo clique neste ícone, pode verificar o estado da impressora.

Nota:
Se o ícone da impressora não aparecer na barra de tarefas, aceda à janela do controlador da impressora, clique em ***Preferências*** *no separador* ***Manutenção*** *e depois selecione* ***Registar o ícone de atalho na barra de tarefas****.*

Iniciar o utilitário

Aceda à janela do controlador da impressora. Clique no separador **Manutenção**.

Informações relacionadas

➡ "Opções do menu para o controlador de impressora" na página 37

Efectuar definições de funcionamento para o controlador da impressora Windows

É possível efectuar definições como activar o **EPSON Status Monitor 3**.

1. Aceda à janela do controlador da impressora.
2. Clique em **Definições Aumentadas** no separador **Manutenção**.
3. Efectue as definições adequadas e, de seguida, clique **OK**.

   Consulte a ajuda em linha para explicações dos itens de definição.

Informações relacionadas

➡ "Aplicação para Imprimir a partir de um Computador (Windows Controlador da Impressora)" na página 210

Aplicação para Imprimir a partir de um Computador (Mac OS Controlador da Impressora)

O controlador da impressora controla a impressora de acordo com os comandos enviados a partir de uma aplicação. Efetuar definições no controlador da impressora proporciona os melhores resultados de impressão. Pode também verificar o estado da impressora ou mantê-la com um nível de funcionamento de topo através do utilitário do controlador da impressora.

Aceder ao controlador da impressora a partir de aplicações

Clique em **Configurar página** ou em **Imprimir** no menu **Ficheiro** da sua aplicação. Se necessário, clique em **Mostrar detalhes** (ou ▼) para expandir a janela de impressão.

Nota:
*Dependendo da aplicação que está a utilizar, **Configuração de Página** poderá não ser apresentada no menu **Ficheiro**, e as operações para apresentar o ecrã de impressão poderão variar. Consulte a ajuda da aplicação para obter detalhes.*

Iniciar o utilitário

Selecione **Preferências do sistema** no menu Apple > **Impressoras e Scanners** (ou **Impressão e Digitalização**, **Impressão e Fax**), e selecione a impressora. Clique em **Opções e acessórios** > **Utilitário** > **Abrir utilitário de impressora**.

Informações relacionadas

➡ "Opções do menu para o controlador de impressora" na página 63

Guia do controlador da impressora do Mac OS

Epson Printer Utility

Pode executar uma função de manutenção, como a verificação dos jactos e a limpeza da cabeça de impressão e, se iniciar o **EPSON Status Monitor**, pode verificar o estado da impressora e informações sobre erros.

Efectuar definições de funcionamento para o controlador da impressora Mac OS

Aceder à janela de definições de funcionamento do controlador da impressora Mac OS

Selecione **Preferências do sistema** no menu Apple > **Impressoras e Scanners** (ou **Impressão e Digitalização**, **Impressão e Fax**), e selecione a impressora. Clique em **Opções e acessórios** > **Opções** (ou **Controlador**).

Definições de funcionamento para o controlador Mac OS da impressora

- ❏ Saltar Pág Br.: evita imprimir páginas em branco.
- ❏ Modo Silencioso: diminui o ruído que a impressora produz; no entanto, pode diminuir a velocidade de impressão.
- ❏ Impressão de Alta Velocidade: imprime quando a cabeça de impressão se move em ambas as direções.A velocidade de impressão é mais rápida, mas a qualidade pode diminuir.
- ❏ Notificações de aviso: permite ao controlador da impressora apresentar notificações de aviso.
- ❏ Estabelecer comunicação bidireccional: geralmente, deve estar definido para **Sim**.Selecione **Não** quando não for possível obter informações da impressora porque a impressora é partilhada com computadores Windows numa rede ou por qualquer outra razão.

Aplicação para imprimir páginas Web (E-Web Print)

O E-Web Print é uma aplicação que permite imprimir facilmente páginas web com vários esquemas. Consulte a ajuda da aplicação para obter detalhes. Pode aceder à ajuda a partir do menu **E-Web Print** na barra de ferramentas do **E-Web Print**.

Nota:
- ❏ *Os sistemas operativos Windows Server não são suportados.*
- ❏ *Mac OS não é suportado.*
- ❏ *Consulte os browsers suportados e a versão mais recente no Web site de transferências.*

Iniciar

Quando instala o E-Web Print, este é apresentado no seu browser. Clique **Imprimir** ou **Anexo**.

Informações relacionadas

➡ "Instalar as Aplicações Separadamente" na página 110

Aplicação para Imprimir Facilmente a partir de um Dispositivo Inteligente (Epson iPrint)

O Epson iPrint é uma aplicação que permite imprimir fotografias, documentos e páginas Web a partir de um dispositivo inteligente, como smartphone ou tablet. Pode utilizar a impressão local, imprimir de um dispositivo inteligente que esteja ligado à mesma rede sem fios que a impressora, ou a impressão remota que consiste em

imprimir de um local remoto pela Internet. Para utilizar a impressão remota, registe a sua impressora no serviço Epson Connect.

Instalar o Epson iPrint

Pode instalar o Epson iPrint no seu dispositivo inteligente a partir dos seguintes URL ou código QR.

http://ipr.to/c

Guia do ecrã Epson iPrint

Inicie o Epson iPrint a partir do seu dispositivo inteligente e selecione o item que pretende utilizar no ecrã inicial.

Os seguintes ecrãs estão sujeitos a alterações sem aviso prévio. O conteúdo pode variar consoante o produto.

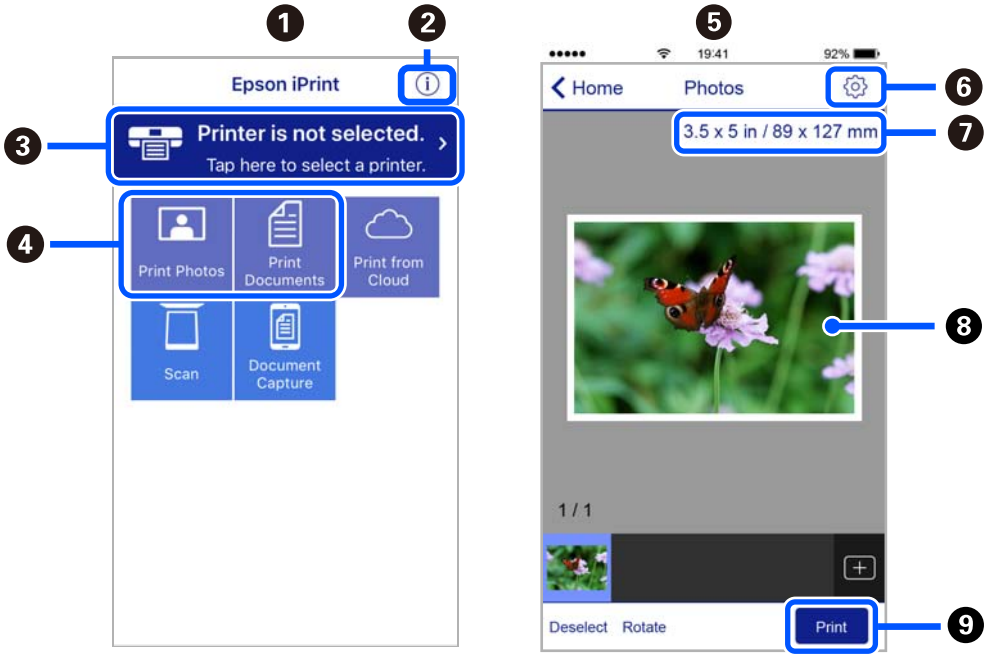

❶	O ecrã inicial apresentado quando a aplicação é iniciada.
❷	Apresenta informação sobre a instalação da impressora e uma secção de FAQ.
❸	Apresenta o ecrã onde pode selecionar a impressora e efetuar definições da impressora. Quando a impressora tiver sido selecionada, não é necessário selecioná-la novamente.

❹	Selecione o que pretende imprimir, como fotografias e documentos.
❺	O ecrã de impressão de fotografia é exibido ao selecionar o menu de fotografia.
❻	Apresenta o ecrã para efetuar definições de impressão, como tamanho e tipo de papel.
❼	Apresenta o tamanho do papel. Quando isto for apresentado como um botão, toque para visualizar as definições de papel atualmente definidas na impressora.
❽	Apresenta fotografias e documentos selecionados.
❾	Inicia a impressão.

Nota:
Para imprimir através do menu do documento utilizando um iPhone, iPad e iPod touch com iOS, inicie o Epson iPrint depois de transferir o documento que quer imprimir utilizando a função de partilha de ficheiros do iTunes.

Aplicação para imprimir facilmente a partir de uma aplicação Android (Epson Print Enabler)

O Epson Print Enabler é uma aplicação que permite imprimir sem fios os seus documentos, e-mails, fotografias, e páginas Web a partir do seu telefone Android ou tablet (Android v4.4 ou posterior). Com apenas alguns toques, o seu dispositivo Android irá encontrar uma impressora Epson que esteja ligada à mesma rede sem fios.

Procurar e instalar Epson Print Enabler a partir da Google Play.

Software para digitalização

Aplicação para digtalizar a partir de um computador (Epson ScanSmart)

Esta aplicação permite digitalizar documentos facilmente, e a seguir guarde as imagens digitalizadas em passos simples.

Consulte a ajuda do Epson ScanSmart para obter detalhes sobre a utilização das funções.

Iniciar no Windows

❏ Windows 10

Clique no botão Iniciar e selecione **Epson Software** > **Epson ScanSmart**.

❏ Windows 8.1/Windows 8

Introduza o nome da aplicação no atalho de pesquisa e selecione o ícone apresentado.

❏ Windows 7

Clique no botão iniciar e selecione **Todos os programas** > **Epson Software** > **Epson ScanSmart**.

Iniciar no Mac OS

Selecione **Ir** > **Aplicações** > **Epson Software** > **Epson ScanSmart**.

Aplicação para Controlar o Scanner (Epson Scan 2)

Epson Scan 2 é um controlador de scanner que permite controlar o scanner. Pode ajustar o tamanho, a resolução, o brilho, o contraste e a qualidade da imagem digitalizada. Também pode iniciar esta aplicação a partir de uma aplicação de digitalização compatível com TWAIN. Consulte a ajuda do software para mais informações sobre como utilizar as funções.

Iniciar no Windows

Nota:
*Para sistemas operativos Windows Server, certifique-se que a funcionalidade **Experiência ambiente de trabalho** está instalada.*

❏ Windows 10/Windows Server 2016

Clique no botão Iniciar e selecione **EPSON** > **Epson Scan 2**.

❏ Windows 8.1/Windows 8/Windows Server 2012 R2/Windows Server 2012

Introduza o nome da aplicação no atalho de pesquisa e selecione o ícone apresentado.

❏ Windows 7/Windows Vista/Windows XP/Windows Server 2008 R2/Windows Server 2008/Windows Server 2003 R2/Windows Server 2003

Clique no botão iniciar, selecione **Todos os programas** ou **Programas** > **EPSON** > **Epson Scan 2**.

Iniciar no Mac OS

Selecione **Ir** > **Aplicações** > **Epson Software** > **Epson Scan 2**.

Adicionar o scanner de rede

Para utilizar o scanner de rede, adicione o scanner usando o controlador do scanner "Epson Scan 2".

1. Inicie o Epson Scan 2.

   ❏ Windows 10/Windows Server 2016

   Clique no botão Iniciar e selecione **EPSON** > **Epson Scan 2**.

   ❏ Windows 8.1/Windows 8/Windows Server 2012 R2/Windows Server 2012

   Introduza o nome da aplicação no atalho de pesquisa e selecione o ícone apresentado.

   ❏ Windows 7/Windows Vista/Windows XP/Windows Server 2008 R2/Windows Server 2008/Windows Server 2003 R2/Windows Server 2003

   Clique no botão iniciar e selecione **Todos os programas** ou **Programas** > **EPSON** > **Epson Scan 2**.

   ❏ Mac OS

   Selecione **Ir** > **Aplicações** > **Epson Software** > **Epson Scan 2**.

2. No ecrã **Definições do Digitalizador**, clique em **Adicionar**.

   Nota:
   ❏ *Se **Adicionar** for apresentado a cinzento, clique em **Activar Edição**.*

   ❏ *Se a janela principal em Epson Scan 2 for exibida, já foi ligada ao scanner. Se quiser ligar a outra rede, selecione **Digitalizador** > **Definições** para abrir a janela **Definições do Digitalizador**.*

3. Adicione o scanner de rede. Introduza os seguintes itens, e a seguir clique em **Adicionar**.

   ❏ **Modelo**: selecione o scanner ao qual pretende ligar.

- ❏ **Nome**: introduza o nome do scanner. Pode introduzir até 32 caracteres.
- ❏ **Procurar Rede**: quando o computador e o scanner estiverem na mesma rede, o endereço IP é exibido. Se não for exibido, clique no botão . Se o endereço de IP ainda não foi exibido, clique em **Inserir endereço**, e a seguir introduza o endereço de IP diretamente.

4. Selecione o scanner na janela **Definições do Digitalizador**, e a seguir clique em **OK**.

Aplicação para Gerir as Definições de Digitalização no Painel de Controlo (Epson Event Manager)

O Epson Event Manager é uma aplicação que permite gerir a digitalização a partir do painel de controlo e guardar imagens no computador. Pode adicionar as suas próprias definições como predefinições, como o tipo de documento, a localização da pasta guardar e o formato da imagem. Consulte a ajuda do software para mais informações sobre como utilizar as funções.

Nota:
Os sistemas operativos Windows Server não são suportados.

Iniciar no Windows

- ❏ Windows 10

  Clique no botão Iniciar e selecione **Epson Software** > **Event Manager**.
- ❏ Windows 8.1/Windows 8

  Introduza o nome da aplicação no atalho de pesquisa e selecione o ícone apresentado.
- ❏ Windows 7/Windows Vista/Windows XP

  Clique no botão iniciar e selecione **Todos os programas** ou **Programas** > **Epson Software** > **Event Manager**.

Iniciar no Mac OS

Selecione **Ir** > **Aplicações** > **Epson Software** > **Event Manager**.

Software para realizar configurações

Aplicação para configurar operações de impressora (Web Config)

Web Config é uma aplicação que é executada num browser da Web, como o Internet Explorer e o Safari, num computador ou num dispositivo inteligente. É possível confirmar o estado da impressora ou alterar as definições do serviço de rede e da impressora. Para utilizar o Web Config, ligue a impressora e o computador ou dispositivo à mesma rede.

São suportados os seguintes browsers.

Microsoft Edge, Internet Explorer 8 ou posteriores, Firefox*, Chrome*, Safari*

* Utilize a versão mais recente.

Executar o Web Config num browser da Web

1. Verifique o endereço IP da impressora.

   Selecione **Definições** > **Definições de rede** > **Verificação da Ligação** no painel de controlo. Pressione o botão ⟐ ou o botão OK para imprimir o relatório de ligação de rede. Verifique o endereço IP da impressora no relatório de ligação de rede impresso.

2. Inicie o browser da Web num computador ou num dispositivo inteligente e, de seguida, introduza o endereço IP da impressora.

   Formato:

   IPv4: http://o endereço IP da impressora/

   IPv6: http://[o endereço IP da impressora]/

   Exemplos:

   IPv4: http://192.168.100.201/

   IPv6: http://[2001:db8::1000:1]/

   Nota:
   Com o dispositivo inteligente, também é possível executar o Web Config a partir do ecrã de manutenção do Epson iPrint.

   Uma vez que a impressora utiliza um certificado assinado automaticamente, ao aceder a HTTPS, é exibido um aviso no navegador ao iniciar Web Config; isto não indica um problema e pode ser ignorado em segurança.

Informações relacionadas

➡ "Aplicação para Imprimir Facilmente a partir de um Dispositivo Inteligente (Epson iPrint)" na página 213
➡ "Imprimir um relatório da ligação em rede" na página 199

Executar a Web Config no Windows

Ao ligar um computador à impressora através de WSD, siga os passos abaixo para executar a Web Config.

1. Abrir a lista de impressora no computador.

   ❑ Windows 10

   Clique no botão iniciar, e a seguir selecione **Sistema Windows** > **Painel de controlo** > **Ver Dispositivos e Impressoras** em **Hardware e Som**.

   ❑ Windows 8.1/Windows 8

   Selecione **Ambiente de trabalho** > **Definições** > **Painel de controlo** > **Ver dispositivos e impressoras** em **Hardware e som** (ou em **Hardware**).

   ❑ Windows 7

   Selecione **Painel de controlo** > **Ver dispositivos e impressoras** em **Hardware e som**.

   ❑ Windows Vista

   Clique no botão iniciar e selecione **Painel de controlo** > **Impressoras** em **Hardware e som**.

2. Clique com o botão direito na impressora e seleccione **Propriedades**.

3. Selecione o separador **Serviço Web** e clique no URL.

   Uma vez que a impressora utiliza um certificado assinado automaticamente, ao aceder a HTTPS, é exibido um aviso no navegador ao iniciar Web Config; isto não indica um problema e pode ser ignorado em segurança.

Executar a Web Config no Mac OS

1. Selecione **Preferências do sistema** no menu Apple > **Impressoras e Scanners** (ou **Impressão e Digitalização**, **Impressão e Fax**), e selecione a impressora.

2. Clique em **Opções e acessórios** > **Apresentar página web da impressora**.

   Uma vez que a impressora utiliza um certificado assinado automaticamente, ao aceder a HTTPS, é exibido um aviso no navegador ao iniciar Web Config; isto não indica um problema e pode ser ignorado em segurança.

Software para configuração do dispositivo numa rede (EpsonNet Config)

O EpsonNet Config é uma aplicação que permite definir os endereços e protocolos da interface de rede. Consulte o manual de operações do EpsonNet Config ou a ajuda da aplicação para obter mais detalhes.

Iniciar no Windows

❏ Windows 10/Windows Server 2019/Windows Server 2016

Clique no botão Iniciar e selecione **EpsonNet** > **EpsonNet Config**.

❏ Windows 8.1/Windows 8/Windows Server 2012 R2/Windows Server 2012

Introduza o nome da aplicação no atalho de pesquisa e selecione o ícone apresentado.

❏ Windows 7/Windows Vista/Windows XP/Windows Server 2008 R2/Windows Server 2008/Windows Server 2003 R2/Windows Server 2003

Clique no botão Iniciar e selecione **Todos os programas** ou **Programas** > **EpsonNet** > **EpsonNet Config SE** > **EpsonNet Config**.

Iniciar no Mac OS

Ir > **Aplicações** > **Epson Software** > **EpsonNet** > **EpsonNet Config SE** > **EpsonNet Config**.

Software para atualização

Aplicação para Atualização de Software e Firmware (EPSON Software Updater)

EPSON Software Updater é uma aplicação que procura software novo ou atualizado na Internet e o instala. Pode ainda atualizar o manual e o firmware da impressora.

Nota:
Os sistemas operativos Windows Server não são suportados.

Iniciar no Windows

❏ Windows 10

Clique no botão Iniciar e selecione **Epson Software** > **EPSON Software Updater**.

❏ Windows 8.1/Windows 8

Introduza o nome da aplicação no atalho de pesquisa e selecione o ícone apresentado.

❏ Windows 7/Windows Vista/Windows XP

Clique no botão iniciar e selecione **Todos os programas** (ou **Programas**) > **Epson Software** > **EPSON Software Updater**.

Nota:
*Pode também iniciar o EPSON Software Updater clicando no ícone de impressora, situado na barra de tarefas do ambiente de trabalho e selecionando **Actualização de Software**.*

Iniciar no Mac OS

Selecione **Ir** > **Aplicações** > **Epson Software** > **EPSON Software Updater**.

Informações relacionadas

➡ "Instalar as Aplicações Separadamente" na página 110

Lista do Menu Definições

Selecione **Definições** no ecrã inicial da impressora para efetuar várias definições.

Assistência

Selecione os menus no painel de controlo conforme se descreve em seguida.

Definições > Assistência

Verif jactos:

Selecione esta funcionalidade para verificar se os jatos da cabeça de impressão estão entupidos. A impressora imprime o modelo de verificação dos jatos.

Limpeza cab.:

Selecione esta funcionalidade para limpar jatos obstruídos na cabeça de impressão.

Limpeza ao ligar:

Selecione este recurso para limpar a fundo jatos obstruídos na cabeça de impressão. É consumida mais tinta que na limpeza habitual. Consulte as "Informação relacionadas" abaixo para obter detalhes sobre como usar esta funcionalidade.

Alinh. cabeça:

Selecione esta funcionalidade para ajustar a cabeça de impressão para melhorar a qualidade de impressão.

❏ Alinhamento vertical

Utilize esta função se as impressões estiverem desfocadas ou o texto e as linhas estiverem desalinhados.

❏ Alinhamento horizontal

Selecione esta funcionalidade se a borda horizontal aparece em intervalos regulares nas suas impressões.

Encher tinta:

Selecione esta funcionalidade para repor o nível de tinta para 100% ao abastecer o depósito de tinta.

Definir Nível de tinta:

Selecione esta função para definir o nível de tinta de acordo com a tinta restante.

Limpeza guia de papel:

Selecione esta funcionalidade se existirem manchas de tinta nos rolos internos. A impressora utiliza papel para limpar os rolos internos.

Informações relacionadas

➡ "Verificar e limpar a cabeça de impressão" na página 99
➡ "Executar Limpeza ao ligar" na página 101
➡ "Alinhar as cabeças de impressão" na página 103
➡ "Reabastecer o depósito de tinta" na página 159
➡ "Limpar manchas de tinta do caminho do papel" na página 104

Conf. Impressora

Selecione os menus no painel de controlo conforme se descreve em seguida.

Definições > **Conf. Impressora**

Def. origem do papel:

Definição do papel:

Selecione o tamanho e tipo de papel que colocou na origem do papel.

Mud. autom. A4/Letter:

Selecione **Ligado** para alimentar o papel a partir da origem do papel definida como tamanho A4 em que não existe uma origem de papel definida como Letter, ou alimentar a partir da origem de papel definida como tamanho Letter quando não existe uma origem do papel definida como A4.

Aviso de erro:

Selecione **Ligado** para apresentar uma mensagem de erro quando o tamanho e tipo do papel selecionado não correspondem ao do papel colocado.

Auto exib confg papel:

Selecione **Ligado** para exibir o ecrã **Definição do papel** quando colocar papel no alimentador de papel. Se desativar esta funcionalidade, não pode imprimir a partir de um iPhone, iPad ou iPod usando AirPrint.

Modo Silencioso:

Selecione **Ligado** para reduzir o ruído durante a impressão. No entanto, se o fizer pode afetar a velocidade de impressão. Consoante o tipo de papel e as definições de qualidade de impressão selecionados, poderá não haver alteração do nível de ruído da impressora.

Temp. p/ Desligar:

O seu produto poderá possuir esta funcionalidade ou a funcionalidade **Def. encerr. auto.** dependendo do local de compra.

Selecione esta definição para desligar a impressora automaticamente quando não for utilizada durante um período de tempo específico. É possível ajustar o período de tempo antes de ser aplicada a função de gestão de energia. Qualquer aumento afeta a eficiência energética do produto. Considere o ambiente antes de efetuar qualquer alteração.

Def. encerr. auto.:

O seu produto poderá possuir esta funcionalidade ou a funcionalidade **Temp. p/ Desligar** dependendo do local de compra.

❏ Encerrar se inactivo

Selecione esta definição para desligar a impressora automaticamente se esta não for utilizada durante um período de tempo específico. Qualquer aumento afeta a eficiência energética do produto. Considere o ambiente antes de efetuar qualquer alteração.

❏ Encerrar se desligado

Selecione para desligar a impressora 30 minutos depois de todas as portas, incluindo a porta USB, serem desligadas. Esta função poderá não estar disponível, dependendo da sua região.

Idioma/Language:

Selecione o idioma utilizado no ecrã LCD.

Teclado:

Mude o esquema do teclado no ecrã LCD.

Temporizador:

Ajuste o período de tempo para entrar em modo de suspensão (modo de poupança de energia) se a impressora não realizar qualquer operação. O ecrã LCD fica preto após o período de tempo definido.

Tempo de secagem da tinta:

Selecione o tempo de secagem da tinta que pretende utilizar ao realizar uma impressão de 2 faces. A impressora imprime o outro lado após imprimir um dos lados. Se a impressão estiver esbatida, aumente a definição de tempo.

Ligação do PC através de USB:

Selecione **Activar** para permitir o acesso de um computador à impressora quando ligado através de USB. Quando **Desactivar** estiver selecionado, impede impressões e digitalizações que não sejam enviadas através de uma ligação de rede.

Informações relacionadas

➡ "Poupar energia" na página 109

Definições de rede

Selecione os menus no painel de controlo conforme se descreve em seguida.

Definições > **Definições de rede**

Impr. Estado Rede:

Imprime uma folha de estado da rede.

Conf. da Rede s/Fios:

Configure ou altere as definições de uma rede sem fios. Escolha o método de ligação a partir dos seguintes e siga as instruções apresentadas no painel de controlo.

Wi-Fi (Recomendado):

- ❏ Assistente de Conf. Wi-Fi
- ❏ Tecla (WPS)
- ❏ Outros
  - ❏ Cód. PIN (WPS)
  - ❏ Ligação Auto Wi-Fi
  - ❏ Desactiv. LAN s/Fios

    Poderá resolver problemas de rede desativando as definições de Wi-Fi ou efetuando novas definições de Wi-Fi. Selecione **Conf. da Rede s/Fios** > **Wi-Fi (Recomendado)** > **Outros** > **Desactiv. LAN s/Fios** > **OK**.

Wi-Fi Direct:

- ❏ iOS
- ❏ Android
- ❏ Dispositivos com outros SO
- ❏ Modificar
  - ❏ Alterar nome de rede
  - ❏ Alterar Palavra-passe
  - ❏ Desact. Wi-Fi Direct
  - ❏ Repor Predefinições

Verificação da Ligação:

Verifica a ligação de rede atual e imprime um relatório. Se existirem problemas com a ligação, consulte o relatório para resolver o problema.

Informações relacionadas

➡ "Fazer configurações Wi-Fi introduzindo o SSID e palavra-passe" na página 184

➡ "Configurar a ligação Wi-Fi através da Configuração de Botão" na página 185
➡ "Definir Wi-Fi através de configuração por código PIN (WPS)" na página 186
➡ "Imprimir um relatório da ligação em rede" na página 199
➡ "Verificar o estado da ligação de rede" na página 198

Serviços Epson Connect

Selecione os menus no painel de controlo conforme se descreve em seguida.

Definições > **Serviços Epson Connect**

Registar/eliminar:

Registe ou elimine a impressora nos/dos serviços do Epson Connect.

Para consultar os guias de utilização, visite o seguinte sítio Web.

https://www.epsonconnect.com/

http://www.epsonconnect.eu (apenas na Europa)

Suspender/Retomar:

Selecione se pretende suspender ou retomar os serviços do Epson Connect.

Endereço de e-mail:

Verifique o endereço de e-mail da impressora que está registado nos serviços do Epson Connect.

Estado:

Verifique se a impressora está ou não registada e ligada aos serviços do Epson Connect.

Informações relacionadas

➡ "Imprimir Usando um Serviço de Nuvem" na página 73

Serviços Google Cloud Print

Selecione os menus no painel de controlo conforme se descreve em seguida.

Definições > **Serviços Google Cloud Print**

Suspender/Retomar:

Selecione se pretende suspender ou retomar os serviços do Google Cloud Print.

Anular registo:

Cancelar o registo dos serviços Google Cloud Print.

Estado:

Verifique se a impressora está ou não registada e ligada aos serviços do Google Cloud Print.

Para consultar os guias de registo e utilização, visite o seguinte sítio Web.

https://www.epsonconnect.com/

http://www.epsonconnect.eu (apenas na Europa)

Impr. pág. de est.

Selecione os menus no painel de controlo conforme se descreve em seguida.

Definições > **Impr. pág. de est.**

Folha de estado de config.:

Imprime folhas de informações com o estado e as definições atuais da impressora.

Folha de estado de consumíveis:

Imprime uma folha de informações com o estado dos consumíveis.

Folha de histórico de utiliz.:

Imprime folhas de informações com o histórico de utilização da impressora.

Contador de impressões

Selecione os menus no painel de controlo conforme se descreve em seguida.

Definições > **Contador de impressões**

Exibe o número total de impressões, incluindo informações tais como a folha de estado desde a data de compra da impressora.

Relatórios

Selecione os menus no painel de controlo conforme se descreve em seguida.

Definições > **Relatórios**

Verifica a ligação de rede atual e imprime um relatório.

Pesquisa de cliente

Selecione os menus no painel de controlo conforme se descreve em seguida.

Definições > **Pesquisa de cliente**

Selecione **Aprovar** para fornecer informações de utilização do produto à Seiko Epson Corporation, tais como o número de impressões.

Restaurar predefinições

Selecione os menus no painel de controlo conforme se descreve em seguida.

Definições > **Restaurar predefinições**

Reponha os seguintes menus às respetivas predefinições.

❏ Definições de rede

❏ Definições de cópia

❏ Definições de digit.

❏ Limpar todos os dados e definições

Atualiz. do firmware

Selecione os menus no painel de controlo conforme se descreve em seguida.

Definições > **Atualiz. do firmware**

Atualização:

Verifica se a versão mais recente do firmware foi carregada para o servidor de rede. O firmware é atualizado quando é encontrado novo firmware. Quando a atualização iniciar, não pode ser interrompida.

Versão atual:

Apresenta a versão atual do firmware da impressora.

Notificação:

Selecione **Ligado** para receber uma notificação se estiver disponível uma atualização de firmware.

Informações relacionadas

➡ "Atualizar o firmware da impressora através do painel de controlo" na página 115

Especificações do produto

Especificações da impressora

Colocação dos jatos das cabeças de impressão		Jatos de tinta preta: filas 180×2
Peso do papel*	Papel normal	64 a 90 g/m² (17 a 24 lb)
	Envelopes	Envelope n.º 10, DL, C6: 75 a 90 g/m² (20 a 24 lb)

* Mesmo quando a espessura de papel se encontra neste intervalo, o papel pode não entrar na impressora ou a qualidade de impressão pode ser afetada dependendo das propriedades ou qualidade do papel.

Área imprimível

Área imprimível para folhas individuais

A qualidade de impressão pode diminuir nas áreas sombreadas devido ao mecanismo da impressora.

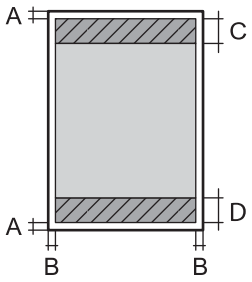	A	3.0 mm (0.12 pol.)
	B	3.0 mm (0.12 pol.)
	C	41.0 mm (1.61 pol.)
	D	37.0 mm (1.46 pol.)

Área imprimível para envelopes

A qualidade de impressão pode diminuir nas áreas sombreadas devido ao mecanismo da impressora.

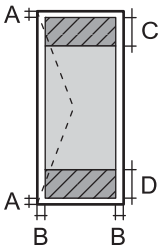	A	3.0 mm (0.12 pol.)
	B	3.0 mm (0.12 pol.)
	C	18.0 mm (0.71 pol.)
	D	41.0 mm (1.61 pol.)

Especificações do scanner

Tipo de scanner	Vidro de digitalização
Dispositivo fotoelétrico	CIS
Píxeis efetivos	10200×14040 píxeis (1200 ppp)
Tamanho máximo do documento	216×297 mm (8.5×11.7 pol.) A4, Letter
Resolução de digitalização	1200 ppp (digitalização principal) 2400 ppp (digitalização secundária)
Resolução de saída	50 a 9600 ppp em incrementos de 1 ppp

Profundidade da cor	Cor ❏ 48 bits por pixel interno (16 bits por pixel por cor interno) ❏ 24 bits por pixel externo (8 bits por pixel por cor externo) Escala de cinzentos ❏ 16 bits por pixel interno ❏ 8 bits por pixel externo Preto e branco ❏ 16 bits por pixel interno ❏ 1 bits por pixel externo
Fonte de luz	LED

Especificações da interface

Para computador	USB de alta velocidade*

* Os cabos USB 3.0 não são compatíveis.

Especificações de rede

Especificações Wi-Fi

Normas	IEEE 802.11b/g/n*1
Intervalo de frequência	2,4 GHz
Modos de coordenação	Infraestrutura, Wi-Fi Direct (AP simples)*2*3
Proteções sem fios*4	WEP (64/128bit), WPA2-PSK (AES)*5, WPA3-SAE (AES)

*1 IEEE 802.11n disponível apenas para o HT20.

*2 Não suportado para IEEE 802.11b.

*3 O modo AP simples é compatível com uma ligação Wi-Fi (infraestrutura).

*4 Wi-Fi Direct compatível apenas com WPA2-PSK (AES).

*5 Está em conformidade com as normas WPA2 com suporte para o modo WPA/WPA2 Personal.

Funções de rede e IPv4/IPv6

Funções			Suportado	Observações
Impressão em rede	EpsonNet Print (Windows)	IPv4	✓	-
	Standard TCP/IP (Windows)	IPv4, IPv6	✓	-
	Impressão WSD (Windows)	IPv4, IPv6	✓	Windows Vista ou posteriores
	Impressão Bonjour (Mac OS)	IPv4, IPv6	✓	-
	Impressão IPP (Windows, Mac OS)	IPv4, IPv6	✓	-
	PictBridge impressão (Wi-Fi)	IPv4	-	Câmara digital
	Epson Connect (impressão de email, impressão remota)	IPv4	✓	-
	AirPrint (iOS, Mac OS)	IPv4, IPv6	✓	iOS 5 ou posteriores, Mac OS X v10.7 ou posteriores
	Google Cloud Print	IPv4, IPv6	✓	-
Digitalização de rede	Epson Scan 2	IPv4, IPv6	✓	-
	Event Manager	IPv4	✓	-
	Epson Connect (digitalizar para a nuvem)	IPv4	-	-
	AirPrint (digitalização)	IPv4, IPv6	✓	OS X Mavericks ou posteriores
Fax	Enviar fax	IPv4	-	-
	Receber fax	IPv4	-	-
	AirPrint (Faxout)	IPv4, IPv6	-	-

Protocolo de segurança

SSL/TLS	Servidor/Cliente HTTPS, IPPS
SNMPv3	

Serviços de terceiros suportados

AirPrint	Impressão	iOS 5 ou posterior/Mac OS X v10.7.x ou posterior
	Digitalização	OS X Mavericks ou posteriores

Google Cloud Print

Dimensões

Dimensões	Armazenamento ❏ Largura: 375 mm (14.8 pol.) ❏ Profundidade: 318 mm (12.5 pol.) ❏ Altura: 200 mm (7.9 pol.) Impressão ❏ Largura: 375 mm (14.8 pol.) ❏ Profundidade: 511 mm (20.1 pol.) ❏ Altura: 200 mm (7.9 pol.)
Peso*	Aprox. 5.0 kg (11.0 lb)

* Sem tinta e cabo de alimentação.

Especificações elétricas

Modelo	Modelo de 100 a 240 V	Modelo de 220 a 240 V
Variação da frequência nominal	50 a 60 Hz	50 a 60 Hz
Corrente nominal	0.4 a 0.2 A	0.2 A
Consumo de energia (com ligação USB)	Cópia autónoma: Aprox. 15.0 W (ISO/IEC24712) Modo operacional: Aprox. 4.3 W Modo de repouso: Aprox. 0.7 W Desligado: Aprox. 0.2 W	Cópia autónoma: Aprox. 15.0 W (ISO/IEC24712) Modo operacional: Aprox. 4.3 W Modo de repouso: Aprox. 0.7 W Desligado: Aprox. 0.3 W

Nota:

❏ *Verifique o rótulo da impressora para obter a voltagem.*

❏ *Para utilizadores europeus, consulte o sítio Web seguinte para obter detalhes sobre o consumo de energia.*
http://www.epson.eu/energy-consumption

Especificações ambientais

Funcionamento	Utilize a impressora no intervalo apresentado no gráfico que se segue. 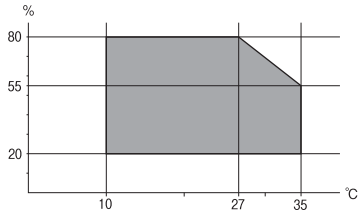 Temperatura: 10 a 35°C (50 a 95°F) Humidade: 20 a 80% RH (sem condensação)
Armazenamento	Temperatura: -20 a 40°C (-4 a 104°F)* Humidade: 5 a 85% HR (sem condensação)

* Pode armazenar durante um mês a 40°C (104°F).

Especificações ambientais para os frascos de tinta

Temperatura de armazenamento	-20 a 40 °C (-4 a 104 °F)*
Temperatura de congelação	-15 °C (5 °F) A tinta descongela e é utilizável após aproximadamente 2 horas a 25 °C (77 °F).

* Pode ser armazenada durante um mês a 40 °C (104 °F).

Requisitos do sistema

- ❏ Windows 10 (32-bits, 64-bits)/Windows 8.1 (32-bits, 64-bits)/Windows 8 (32-bits, 64-bits)/Windows 7 (32-bits, 64-bits)/Windows Vista (32-bits, 64-bits)/Windows XP SP3 ou posterior (32-bits)/Windows XP Professional x64 Edition SP2 ou posterior/Windows Server 2019/Windows Server 2016/Windows Server 2012 R2/Windows Server 2012/Windows Server 2008 R2/Windows Server 2008/Windows Server 2003 R2/Windows Server 2003 SP2 ou posterior
- ❏ macOS Mojave/macOS High Sierra/macOS Sierra/OS X El Capitan/OS X Yosemite/OS X Mavericks/OS X Mountain Lion/Mac OS X v10.7.x/Mac OS X v10.6.8

Nota:

- ❏ *O Mac OS pode não suportar algumas aplicações e funcionalidades.*
- ❏ *O Sistema de Ficheiros UNIX (UFS) para Mac OS não é suportado.*

Informação regulamentar

Normas e homologações

Normas e aprovações do modelo europeu

Para utilizadores europeus

Pelo presente, a Seiko Epson Corporation declara que o seguinte modelo de equipamentos de rádio cumpre os termos da Diretiva 2014/53/EU. O texto completo da declaração UE de conformidade está disponível no seguinte sítio Web.

http://www.epson.eu/conformity

C652A

Para utilização apenas na Irlanda, Reino Unido, Áustria, Alemanha, Liechtenstein, Suíça, França, Bélgica, Luxemburgo, Holanda, Itália, Portugal, Espanha, Dinamarca, Finlândia, Noruega, Suécia, Islândia, Croácia, Chipre, Grécia, Eslovénia, Malta, Bulgária, República Checa, Estónia, Hungria, Letónia, Lituânia, Polónia, Roménia e Eslováquia.

A Epson não pode aceitar responsabilidade por falhas no cumprimento dos requisitos de proteção resultantes de modificações não recomendadas ao produto.

Frequência	Tensão máxima de rádio frequência transmitida
2400–2483,5 MHz	20 dBm (EIRP)

CE

Restrições à realização de cópias

Tenha em atenção as seguintes restrições para garantir uma utilização legal e responsável da impressora.

A cópia dos seguintes itens é proibida por lei:

- ❏ Notas, moedas, títulos cotados na bolsa emitidos pelo governo, títulos de obrigações governamentais e títulos municipais
- ❏ Selos de correio não utilizados, postais pré-selados e outros itens postais oficiais com franquias válidas
- ❏ Selos fiscais emitidos pelo governo e títulos emitidos por via legal

Tenha cuidado quando copiar os seguintes itens:

- ❏ Títulos privados cotados na bolsa (certificados de acções, notas negociáveis, cheques, etc.), passes mensais, bilhetes de concessão, etc.
- ❏ Passaportes, cartas de condução, declarações de aptidão física, guias de circulação, senhas de refeição, bilhetes, etc.

Nota:
É possível que a cópia destes itens também seja proibida por lei.

Utilização responsável de materiais com direitos de autor:

As impressoras podem ser indevidamente utilizadas se forem efectuadas cópias inadequadas de materiais com direitos. A não ser que siga as recomendações de um advogado especialista na área, seja responsável e respeitador e obtenha a autorização do titular dos direitos de autor antes de copiar material publicado.

Onde obter ajuda

Sítio web de assistência técnica. 235

Contactar a assistência Epson. 235

Sítio web de assistência técnica

Caso necessite de ajuda adicional, visite o sítio web de assistência técnica da Epson indicado abaixo. Seleccione o seu país ou região e aceda à secção de assistência do sítio web local da Epson. Os mais recentes controladores, FAQs, manuais e outros recursos transferíveis também estão disponíveis no sítio web.

http://support.epson.net/

http://www.epson.eu/Support (Europa)

Se o seu produto Epson não funcionar correctamente e não conseguir resolver o problema por si mesmo, contacte o serviço de assistência técnica da Epson.

Contactar a assistência Epson

Antes de contactar a Epson

Se o seu produto Epson não estiver a funcionar devidamente e não conseguir resolver o problema utilizando as informações de resolução de problemas que constam dos manuais do seu produto, contacte os serviços de assistência Epson para obter ajuda. Se abaixo não houver indicação de assistência Epson na sua área, contacte o revendedor onde adquiriu o produto.

A assistência Epson será capaz de o ajudar muito mais rapidamente se facultar as seguintes informações:

- ❏ Número de série do produto

  (A etiqueta com o número de série encontra-se normalmente na parte de trás do produto.)
- ❏ Modelo do produto
- ❏ Versão de software do produto

  (Clique no botão **About**, **Version Info** ou semelhante, existente no software do produto.)
- ❏ Marca e modelo do seu computador
- ❏ Nome e versão do sistema operativo do seu computador
- ❏ Nomes e versões das aplicações de software que utiliza normalmente com o seu produto

Nota:
Dependendo do produto, as definições de rede poderão ser armazenadas na memória do produto. Estas definições poderão perder-se devido a avaria ou reparação do produto. A Epson não se responsabiliza pela perda de quaisquer dados, por cópias de segurança ou recuperação das definições, mesmo durante o período de validade de uma garantia. Recomendamos que efectue as suas próprias cópias de segurança dos dados ou que efectue anotações.

Ajuda para utilizadores na Europa

Consulte o seu Documento de Garantia Pan-Europeia para obter informações sobre como contactar a assistência Epson.

Ajuda para utilizadores em Taiwan

Os contactos para informações, assistência e serviços são:

World Wide Web

http://www.epson.com.tw

Estão disponíveis informações sobre especificações de produtos, controladores para transferência e informações sobre produtos.

Epson HelpDesk

Telefone: +886-2-80242008

A nossa equipa do HelpDesk pode ajudá-lo com o seguinte através do telefone:

- ❏ Informações sobre vendas e produtos
- ❏ Questões ou problemas relacionados com a utilização do produto
- ❏ Questões sobre garantia e serviços de reparação

Centro do serviço de reparações:

http://www.tekcare.com.tw/branchMap.page

A TekCare corporation é um centro de assistência autorizado da Epson Taiwan Technology & Trading Ltd.

Ajuda para utilizadores na Índia

Os contactos para informações, assistência e serviços são:

World Wide Web

http://www.epson.co.in

Estão disponíveis informações sobre especificações de produtos, controladores para transferência e informações sobre produtos.

Linha de ajuda

- ❏ Serviço, informações sobre produtos e encomenda de consumíveis (linhas BSNL)

  Número gratuito: 18004250011

  Acessível das 09:00 às 18:00, de segunda-feira a sábado (excepto feriados nacionais)
- ❏ Serviço (utilizadores de CDMA e dispositivos móveis)

  Número gratuito: 186030001600

  Acessível das 09:00 às 18:00, de segunda-feira a sábado (excepto feriados nacionais)

Ajuda para utilizadores em Hong Kong

Para obter assistência técnica, assim como outros serviços de pós-venda, os utilizadores podem contactar a Epson Hong Kong Limited.

Página na Internet

http://www.epson.com.hk

A Epson Hong Kong possui uma página local na Internet em chinês e inglês para fornecer as seguintes informações aos utilizadores:

- ❏ Informações sobre o produto
- ❏ Respostas a perguntas mais frequentes (FAQ)
- ❏ Versões mais recentes de controladores de produtos Epson

Linha directa (Hotline) de assistência técnica

Também pode entrar em contacto com a nossa equipa de assistência técnica através dos seguintes números de telefone e de fax:

Telefone: 852-2827-8911

Fax: 852-2827-4383