EPSON
EXCEED YOUR VISION

EB-1485Fi
EB-1480Fi
ELPMB62
ELPFT01
ELPMB63
ELPHD02

Guia d'instal·lació

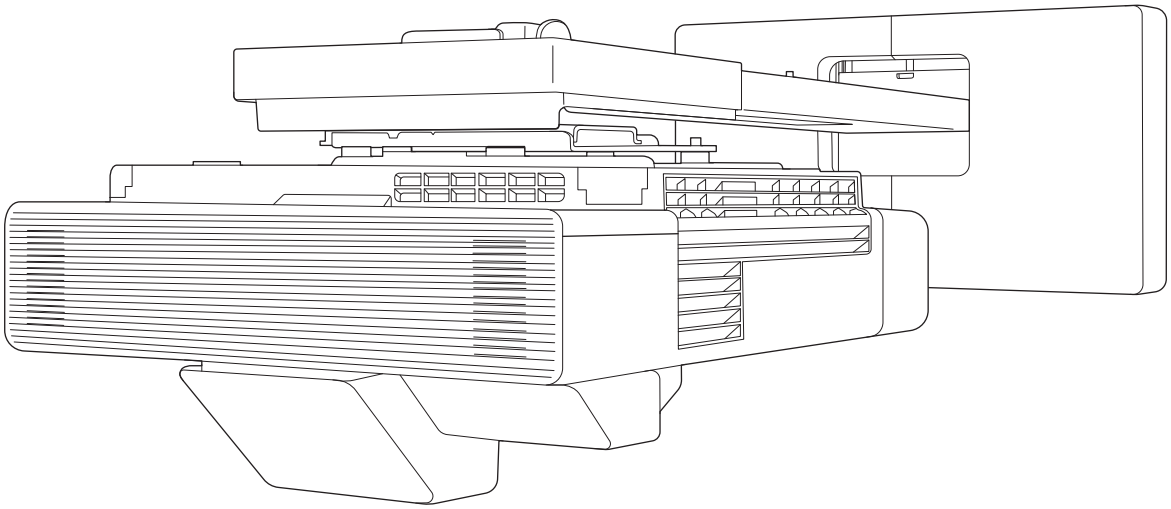

Contingut d'aquesta guia

Aquesta guia inclou la informació següent.

- Instal·lació d'un projector d'ultracurta distància (EB-1485Fi/EB-1480Fi) amb el suport per a paret (ELPMB62)
- Instal·lació de la unitat Touch (ELPFT01)
- Instal·lació de la unitat Touch amb el suport de la unitat touch (ELPMB63)
- Instal·lació del Control Pad (ELPHD02)
- Instal·leu el suport per al llapis

L'equip i els suports no inclosos poden comprar-se com a accessoris opcionals.

Quant a aquesta Guia d'instal·lació

Contingut d'aquesta guia 1

Introducció

Com fer servir el producte amb seguretat 4
Indicacions de seguretat 4
Explicació dels símbols 4
Contingut del paquet 5
Suport de paret 5
Suport principal 5
Accessoris 6
Unitat Touch 7
Elements que cal preparar a més dels elements subministrats amb el producte 8
Suport unitat Touch 8
Elements que cal preparar a més dels elements subministrats amb el producte 8
Control Pad 9
Elements que cal preparar a més dels elements subministrats amb el producte 9
Suport per al llapis 9
Elements que cal preparar a més dels elements subministrats amb el producte 10
Procés d'instal·lació 11
Instal·lació de múltiples projectors 12
Xifres i dimensions de la instal·lació . . . 13
Figura de connexió 15
Connexió de la unitat Touch i el Control Pad . . . 15
Com connectar diversos projectors 16
Si feu servir la funció interactiva 16
Si no feu servir la funció interactiva 16

Instal·lació del suport per a la paret

Què cal tenir en compte durant la instal·lació del suport per a la paret . . . 18
Què cal tenir en compte pel que fa al lloc d'instal·lació del suport per a la paret 22
Especificacions per al suport de paret . 24
Dimensions externes 25
Interval d'ajust 27
Lliscament vertical 27
Lliscament horitzontal 28
Lliscament endavant/endarrere 28
Placa d'instal·lació per a mini PC 29
Procediment d'instal·lació del suport per a paret 30
Instal·lació del suport 31
Determineu la posició d'instal·lació (taules de distància de projecció) 31
Instal·lació de la unitat d'ajust al projector . . . 43
Instal·leu la placa per a la paret a la paret 45
Com acoblar la placa d'instal·lació a la placa per a la paret 47
Instal·lació de la unitat d'ajust a la placa d'instal·lació 51
Connexió de dispositius perifèrics 52
Com ajustar la inclinació de la imatge projectada 55
Què cal fer abans dels ajustos 56
Ajust automàtic de la pantalla 58
Ajustos mecànics amb la Guia per instal·lar la placa d'instal·lació 61
Ajustos amb els menús del projector 65
Acoblament de les tapes 71
Acoblament d'un cable de seguretat 73

Com instal·lar el Control Pad

Notes sobre el Control Pad 74
Especificacions del Control Pad 76
Dimensions externes 76
Forats pel cables 76
Com instal·lar el Control Pad 78

Instal·leu el suport per al llapis

Notes sobre el suport per al llapis 81
Especificacions del suport per al llapis . 82
Dimensions externes 82
Instal·leu el suport per al llapis 83
Si feu servir imants 83
Si feu servir cargols 84

Com ajustar el llapis interactiu

Com calibrar el llapis interactiu 85

Calibratge manual 85

Calibratge automàtic 87

Instal·lació de la Unitat Touch

Notes per a la manipulació de la unitat Touch 89

Posició d'instal·lació de la unitat Touch 90

Notes per al suport de la unitat Touch 91

Notes sobre el làser 92

Etiquetes enganxades 92

Port de difusió làser 92

Especificacions de la unitat Touch 93

Dimensions externes 93

Especificacions del suport de la unitat Touch 94

Dimensions externes 94

Interval d'ajust 95

Instal·lació de la Unitat Touch 96

Instal·lació dels deflectors d'infraroigs 96

Instal·lació de la Unitat Touch 97

Si s'instal·la a la superfície de projecció sense utilitzar el suport de la unitat Touch 97

Si utilitzeu el suport de la unitat Touch per instal·lar-la fora de la superfície de projecció . 100

Acoblament d'un cable de seguretat 105

Enceneu la unitat Touch 106

Ajusteu l'angle del làser (configuració automàtica de la unitat Touch) 107

Què cal fer si l'ajust automàtic falla 113

Calibratge de la posició del funcionament tàctil 116

Configuració del projector

Funció d'instal·lació en cadena 119

Configuració amb un dispositiu d'emmagatzematge USB 119

Com desar la configuració en un dispositiu d'emmagatzematge USB 119

Com transmetre la configuració desada a altres projectors 120

Configuració connectant l'ordinador i el projector amb un cable USB 121

Com desar la configuració a un ordinador . . 122

Com transmetre la configuració desada a altres projectors 122

Si la configuració falla 124

Instal·lació de diversos projectors (Multiprojecció) 125

Configuració de la ID del projector 126

Ajustos de connexió per a projeccions múltiples 127

Si feu servir les funcions interactives 128

Si no feu servir les funcions interactives 129

Ajustos de l'Enllaç HDMI 130

Ajust de la imatge en el mode de projecció múltiple 131

Ajust de la sincronització dels projectors (només si es fan servir les funcions interactives) 132

Ajustos d'EDID (només si es fan servir les funcions interactives) 133

Apèndix

Llista de símbols de seguretat 135

Avís general 139

Com fer servir el producte amb seguretat

Per la vostra seguretat, llegiu totes les instruccions d'aquesta guia abans de fer servir el producte. Una manipulació incorrecta que no segueixi les instruccions d'aquesta guia pot malmetre el producte o pot tenir com a resultat danys corporals o danys materials. Manteniu aquesta guia d'instal·lació accessible per a consultes futures.

Llegiu la *Guia de l'usuari* i les *Instruccions de seguretat* per al vostre projector i seguiu les instruccions d'aquests documents.

Indicacions de seguretat

La documentació i aquest producte fan servir símbols gràfics per mostrar com utilitzar el producte amb seguretat.

Les indicacions i el seu significat són les següents. Assegureu-vos que compreneu aquesta informació abans de llegir la guia.

Símbol	Explicació
Advertència	El símbol indica informació que cal tenir en compte, ja que si no se'n fa cas, es poden produir danys corporals o fins i tot la mort a causa d'una manipulació incorrecta.
Precaució	El símbol indica informació que cal tenir en compte, ja que si no se'n fa cas, es poden produir danys corporals a causa d'una manipulació incorrecta.

Explicació dels símbols

Símbols	Explicació
	Aquest símbol indica una acció que no s'ha de fer
	Aquest símbol indica una acció que s'ha de fer
	Aquest símbol indica informació relacionada o útil

Contingut del paquet

Confirmeu que els teniu tots els elements necessaris abans d'iniciar la instal·lació.

Suport de paret

Suport principal

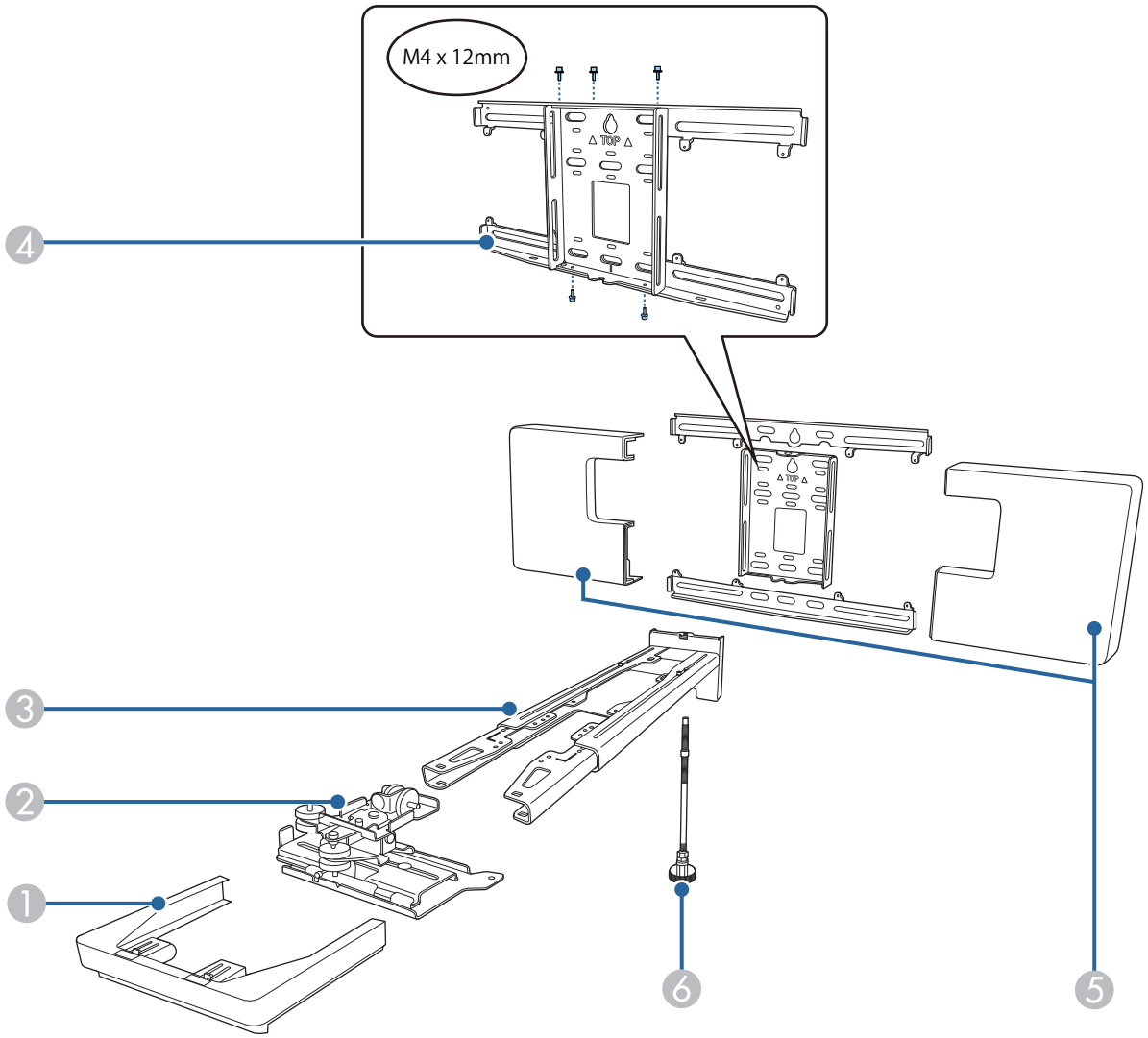

Núm.	Nom de la peça
1	Tapa de terminació
2	Unitat d'ajust
3	Placa d'instal·lació
4	Placa per a la paret
5	Tapa de la placa per a la paret
6	Eix hexagonal

Accessoris

Peça	Nom	Aplicació
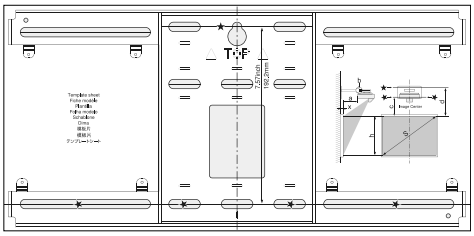	Full de plantilla	Col·loqueu-lo a la paret abans d'instal·lar la placa per a la paret i utilitzeu-lo per fer els forats necessaris.
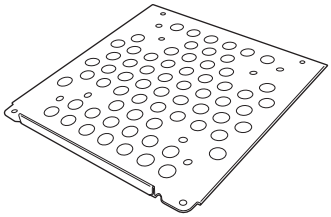	Placa per a mini PC	Col·loqueu-la a la placa per a la paret quan instal·leu un mini PC o un stick PC.
	Corretja per a mini PC	Fixeu l'ordinador a la placa quan instal·leu un mini PC o un stick PC que no pugui instal·lar-se amb cargols.
	Corretja per subjectar els cables	Subjecteu els cables que sobresurtin després del cablejat.
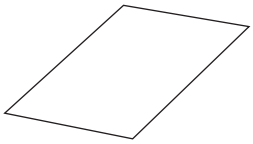	Adhesiu de cobertura	Col·loqueu-lo sobre el solc que hi ha al braç de la placa d'instal·lació per tapar-lo després de la instal·lació.
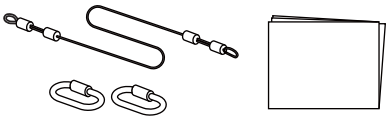	Joc de cable de seguretat	Instal·leu-lo al suport de paret i al projector per evitar que el projector caigui. Consulteu la guia de l'usuari inclosa amb el cable de seguretat per obtenir més informació.
	Clau hexagonal (per a M4)	-
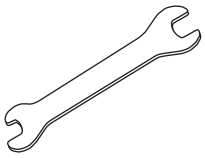	Clau anglesa oberta núm. 13 (per a l'M8 i l'M6), núm. 6 (per a l'eix hexagonal)	-
	Pern amb cap buit hexagonal M4 x 12 mm amb volandera/volandera Grower (x13)	• Munteu la placa per a la paret tal com es mostra a la imatge de la pàg.5 (x5) • Acobleu la unitat d'ajust al projector (x4) • Acobleu la unitat d'ajust a la placa d'instal·lació (x4)

Peça	Nom	Aplicació
	Pern de topall hexagonal M6 x 20 mm amb volandera/volandera Grower (x1)	Acobleu la placa d'instal·lació a la placa per a la paret.
	Cargol d'estrella sense relleu M6 x 20 mm amb volandera de plàstic (x3)	
	Cargol d'estrella sense relleu M3 x 6 mm (x4)	Acobleu la placa per a mini PC a la placa per a la paret.

Elements que cal preparar a més dels elements subministrats amb el producte

- Prepareu productes que podeu comprar a qualsevol botiga, com ara perns d'ancoratge, per instal·lar a la paret la placa per a la paret.
  - Perns d'ancoratge M10 o 3/8 polz. x 60 mm (per instal·lar la placa per a la paret: com a mínim x4)
  - Cargol M10 (per instal·lar temporalment la placa per a la paret: x1)
- Assegureu-vos que teniu a punt els cables per connectar el projector a dispositius com ara un mini PC.

  Per a més informació sobre les connexions de cable dels dispositius, consulteu la *Guia de l'usuari* del projector (al CD-ROM de documents).

Unitat Touch

Peça	Nom	Aplicació
	Unitat Touch	-
	Full de plantilla (per instal·lar la unitat Touch)	Col·loqueu-lo a la paret abans d'instal·lar la unitat Touch i utilitzeu-lo per fer els forats necessaris.
	Cable de connexió de la unitat Touch (aproximadament 1,8 m)	Connecteu la unitat Touch al projector.
	2 marcadors	Col·loqueu-los a la pantalla per ajustar l'angle del làser que emet la unitat Touch.
	Cinta adhesiva per fixar els marcadors aproximadament 6 cm) x 12	Col·loqueu els marcadors a la superfície de projecció.

Peça	Nom	Aplicació
	Deflectors infraroigs (aproximadament 28,5 cm) x 12	Utilitzeu-los quan hi ha una safata o un marc a la part inferior de la superfície de projecció. D'aquesta manera evitareu errors de funcionament deguts al reflex del làser.
	Peces espaiadores per als orificis dels caragols x3	Col·loqueu-les als orificis dels cargols quan instal·leu la unitat Touch amb cargols.
	4 etiquetes	Col·loqueu l'etiqueta a la posició de la unitat Touch. D'aquesta manera tindreu una referència per recol·locar-la si es desplaça durant l'ús.

Elements que cal preparar a més dels elements subministrats amb el producte

Quan instal·leu la unitat Touch amb cargols, prepareu dos cargols M4 que podeu comprar en qualsevol botiga.

Suport unitat Touch

Utilitzeu-lo per col·locar la unitat Touch fora de la superfície de projecció.

Peça	Nom	Aplicació
	Suport unitat Touch	-
	Full de plantilla (per al suport de la unitat Touch)	Col·loqueu-lo a la paret abans d'instal·lar el suport per a la unitat Touch i utilitzeu-lo per fer els forats necessaris.
	Perns amb cap buit hexagonal M4 x 25 mm (x2)	Acoblament de la unitat Touch al suport per a la unitat Touch.
	Clau hexagonal (per a M4)	-

Elements que cal preparar a més dels elements subministrats amb el producte

Prepareu perns d'ancoratge i cargols que podeu comprar a qualsevol botiga per instal·lar el suport per a la unitat Touch a la paret.

- Perns d'ancoratge M4 (x4)
- Cargols de fusta de 3,8 mm de diàmetre amb una longitud de 45 mm o més (x4)

Control Pad

Peça	Nom	Aplicació
	Control Pad	-
	Cable d'alimentació (aprox. 1,8 m)	Alimentació del Control Pad.
	Adaptador de la xarxa elèctrica	
	Suport per a l'adaptador de la xarxa elèctrica	Instal·leu l'adaptador de la xarxa elèctrica a la paret.
	Cable USB (aprox. 1,8 m)	Connecteu el Control Pad a l'ordinador.

Elements que cal preparar a més dels elements subministrats amb el producte

Fixeu el Control Pad a la paret amb cargols M4 x 20 mm (x4) que podeu trobar a qualsevol botiga especialitzada.

Suport per al llapis

Peça	Nom	Aplicació
	Unitat principal	-

Peça	Nom	Aplicació
	Coberta	Col·loqueu-la a la part frontal del suport per al llapis.
	Peces espaiadores per als orificis dels caragols x3	Col·loqueu-les als orificis dels cargols quan acobleu el suport per al llapis amb cargols.

Elements que cal preparar a més dels elements subministrats amb el producte

Quan instal·leu el suport per al llapis amb cargols, prepareu cargols M4 x 20 mm (x2) que podeu comprar en qualsevol botiga.

Procés d'instal·lació

Us recomanem que instal·leu el projector i els perifèrics en l'ordre següent.

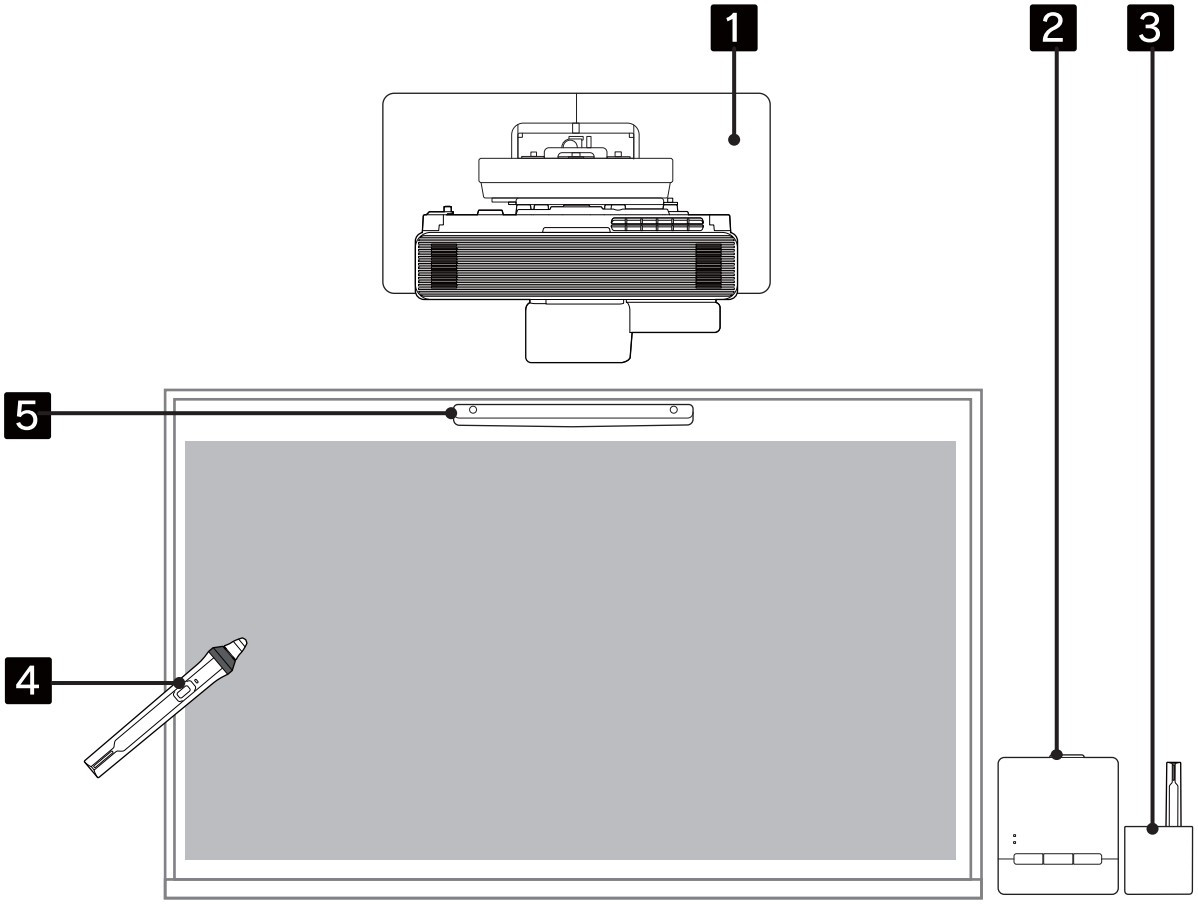

1. Munteu el projector a la paret i ajusteu la imatge projectada (☛ pàg.18)
2. Instal·leu el Control Pad (☛ pàg.74)
3. Instal·leu el suport per al llapis (☛ pàg.81)
4. Executeu el calibratge del llapis (☛ pàg.85)
5. Instal·leu i ajusteu la unitat Touch i executeu el calibratge de les operacions tàctils (☛ pàg.89)

Instal·lació de múltiples projectors

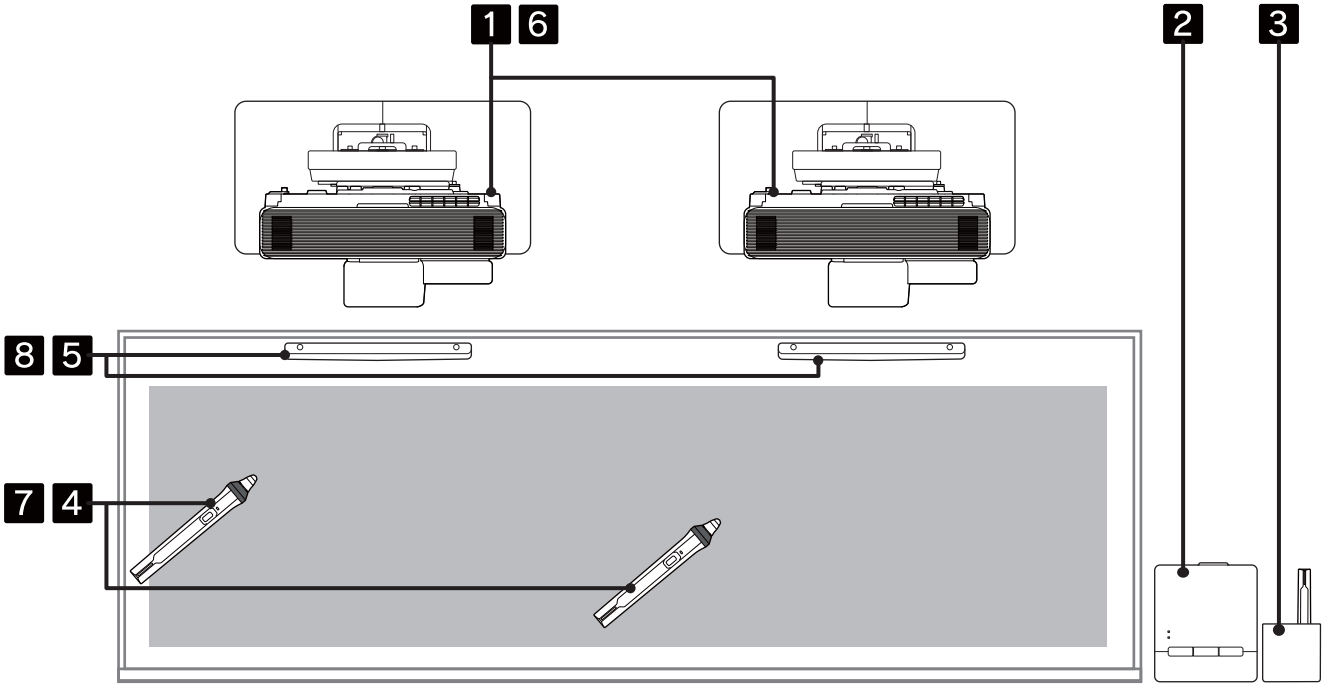

1. Instal·leu suports de paret per a tots els projectors (☛ pàg.18)
2. Instal·leu el Control Pad (☛ pàg.74)
3. Instal·leu el suport per al llapis (☛ pàg.81)
4. Calibreu el llapis interactiu (☛ pàg.85)
5. Instal·leu i ajusteu la unitat Touch i executeu el calibratge de les operacions tàctils (☛ pàg.89)
6. Seleccioneu els ajustos per a projeccions múltiples (☛ pàg.125)
7. Calibreu el llapis interactiu (☛ pàg.85)
8. Calibratge del funcionament tàctil (☛ pàg.116)

Xifres i dimensions de la instal·lació

- Necessiteu l'espai següent per instal·lar la unitat Touch i el projector.
  - Si deixeu un espai d'uns 100 mm entre el sostre i la part superior de la placa per a la paret, és més fàcil d'instal·lar i desmuntar el projector.
  - Si utilitzeu la unitat Touch, instal·leu el projector de forma que quedi un espai entre la imatge projectada i les vores de la pantalla com es veu a la imatge següent.

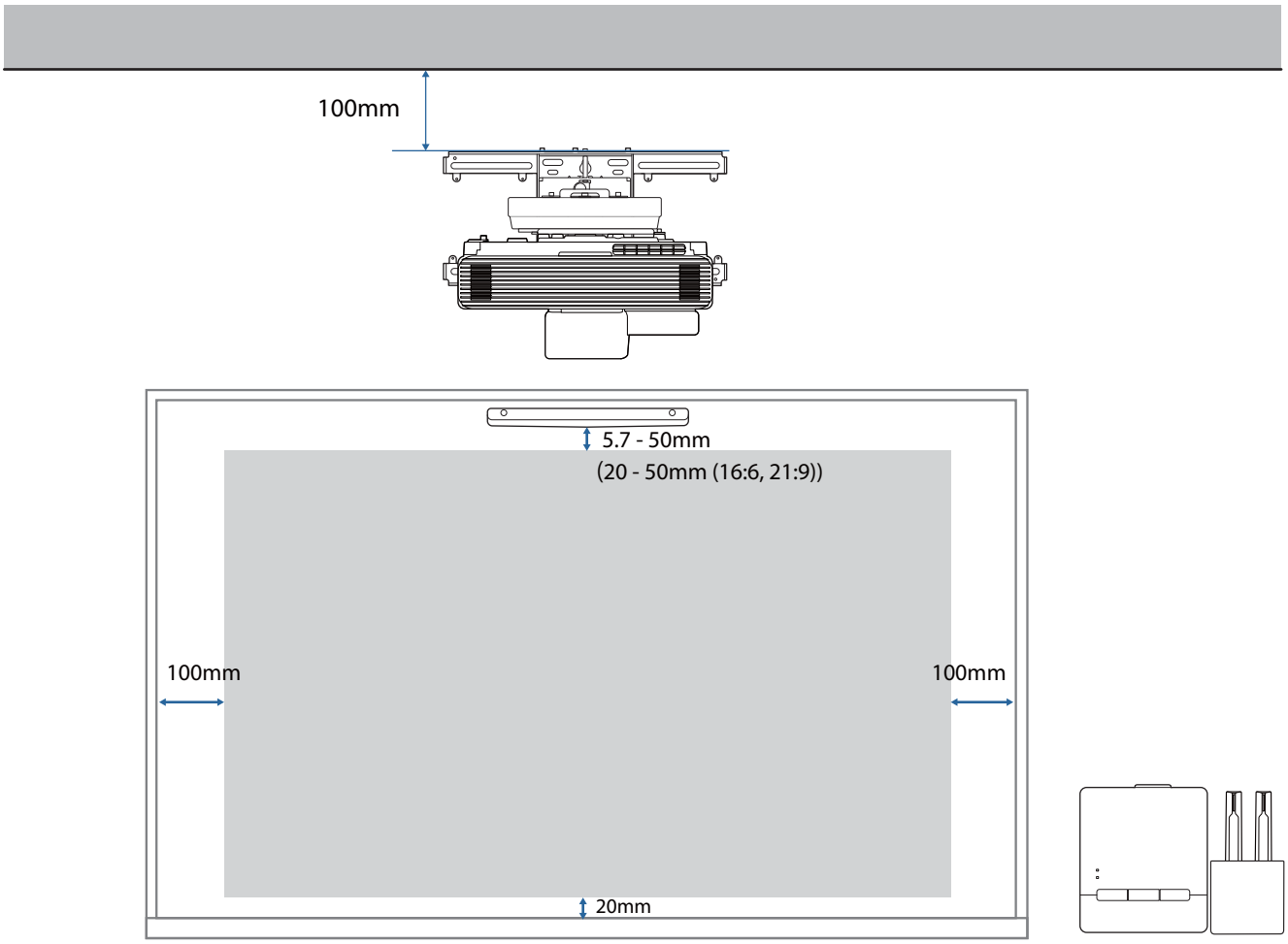

- Si projecteu una pantalla amb múltiples projectors, utilitzeu la funció Fusió de marges per crear una imatge uniforme. Si projecteu una pantalla amb una relació d'aspecte de 3:1, estableiu l'**Interval de fusió** per a la **Fusió de marges** en **600**.

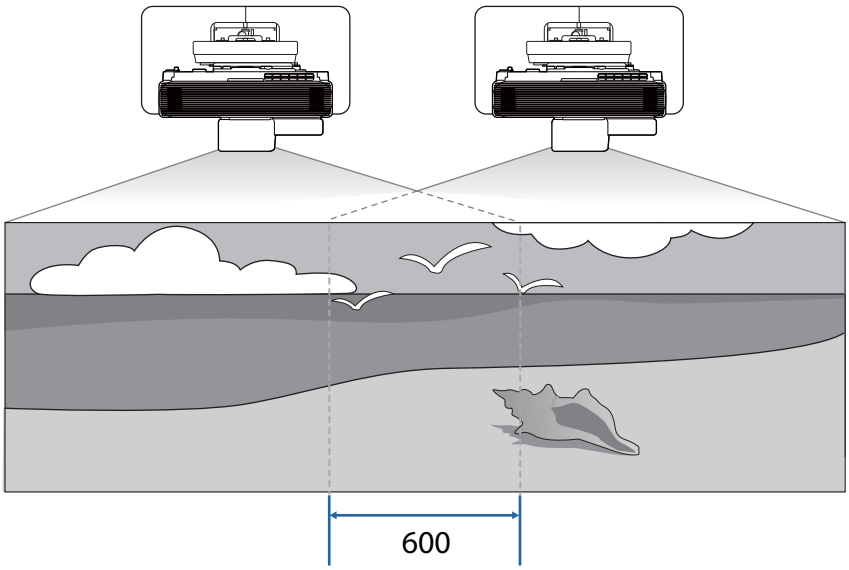

Si no podeu establir l'Interval de fusió en 600, també podeu utilitzar un valor inferior a 600.

Si establiu un valor inferior a 600, poden aparèixer bandes negres a la dreta o a l'esquerra de la imatge.

Figura de connexió

Connexió de la unitat Touch i el Control Pad

Si utilitzeu la unitat Touch i el Control Pad, necessitareu els cables següents.

Per connectar el projector i el Control Pad, prepareu amb un cable LAN i un cable USB, que podreu comprar a qualsevol botiga especialitzada.

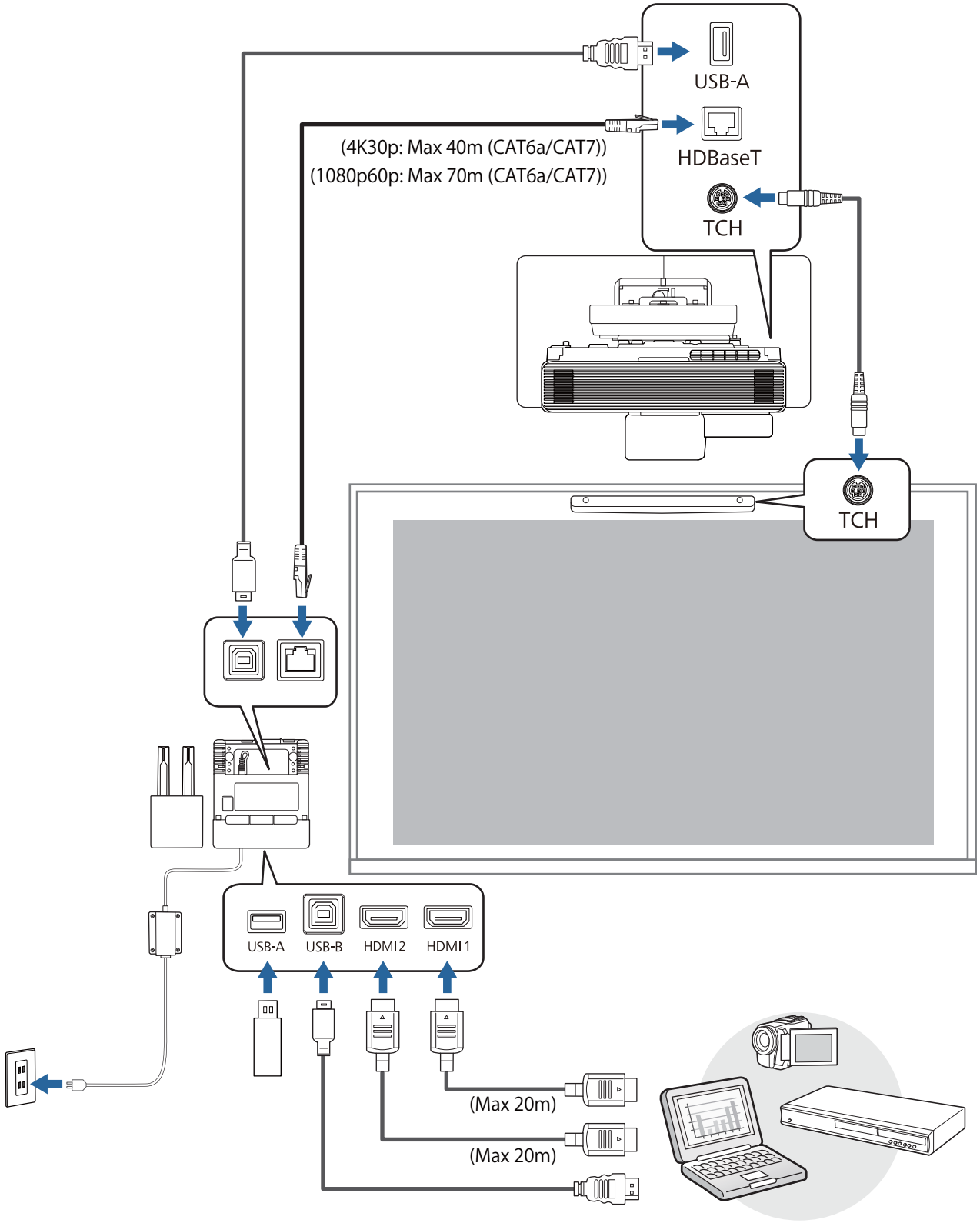

Com connectar diversos projectors

Per instal·lar múltiples projectors, necessitareu els cables següents.

Reviseu la *Guia de l'usuari* i comproveu si necessiteu qualsevol altre cable.

Si feu servir la funció interactiva

Si utilitzeu la funció interactiva, podeu instal·lar un màxim de dos projectors.

> Si instal·leu dos projectors un al costat de l'altre, només podreu utilitzar les operacions del ratolí interactives.
>
> Per dibuixar a la pantalla de projecció, utilitzeu l'aplicació de dibuix Easy Interactive Tools. Podeu descarregar-la del lloc web següent.
>
> http://epson.sn/

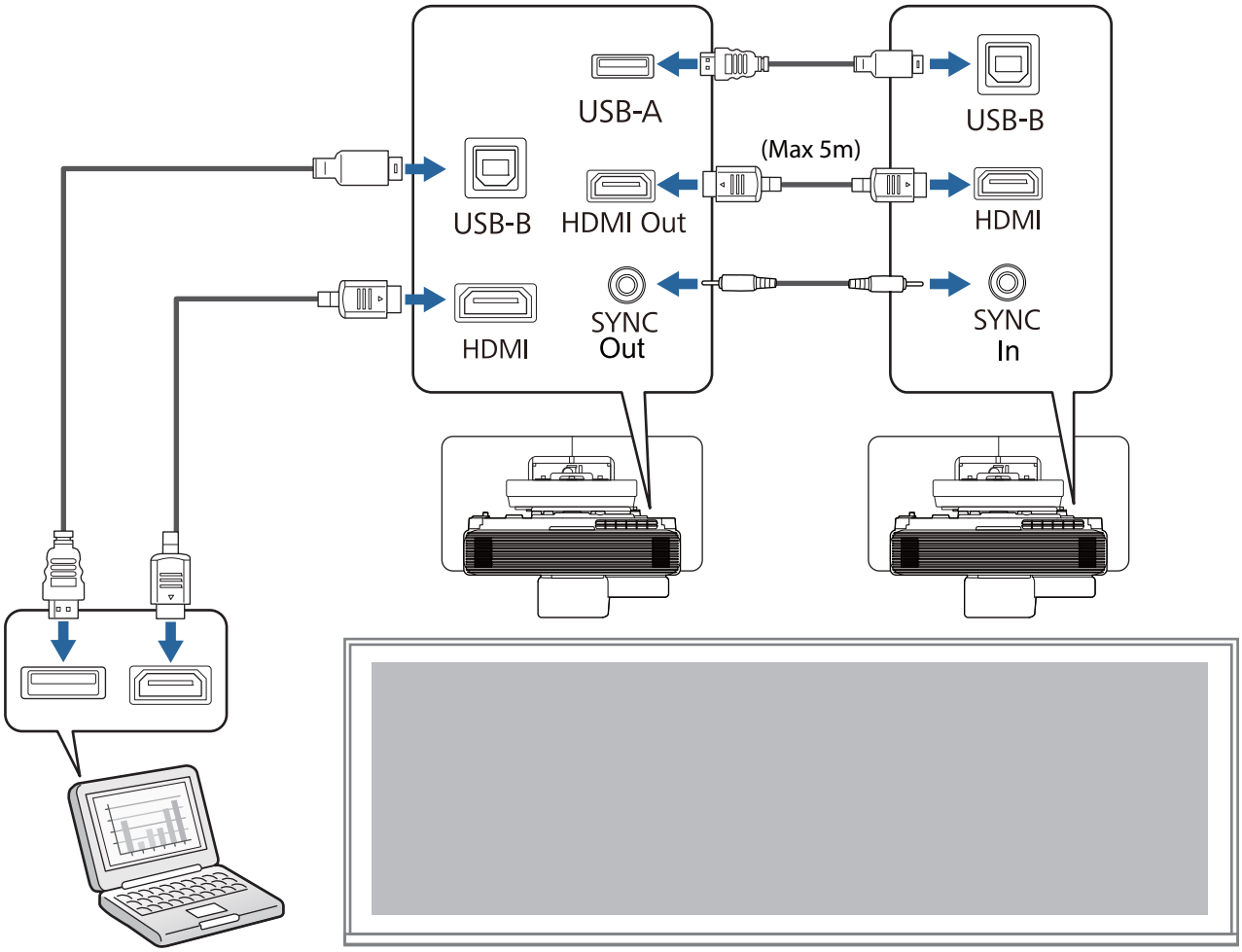

Si no feu servir la funció interactiva

Si no utilitzeu la funció interactiva, podeu instal·lar entre dos i quatre projectors.

La imatge següent és un exemple de connexió de tres projectors.

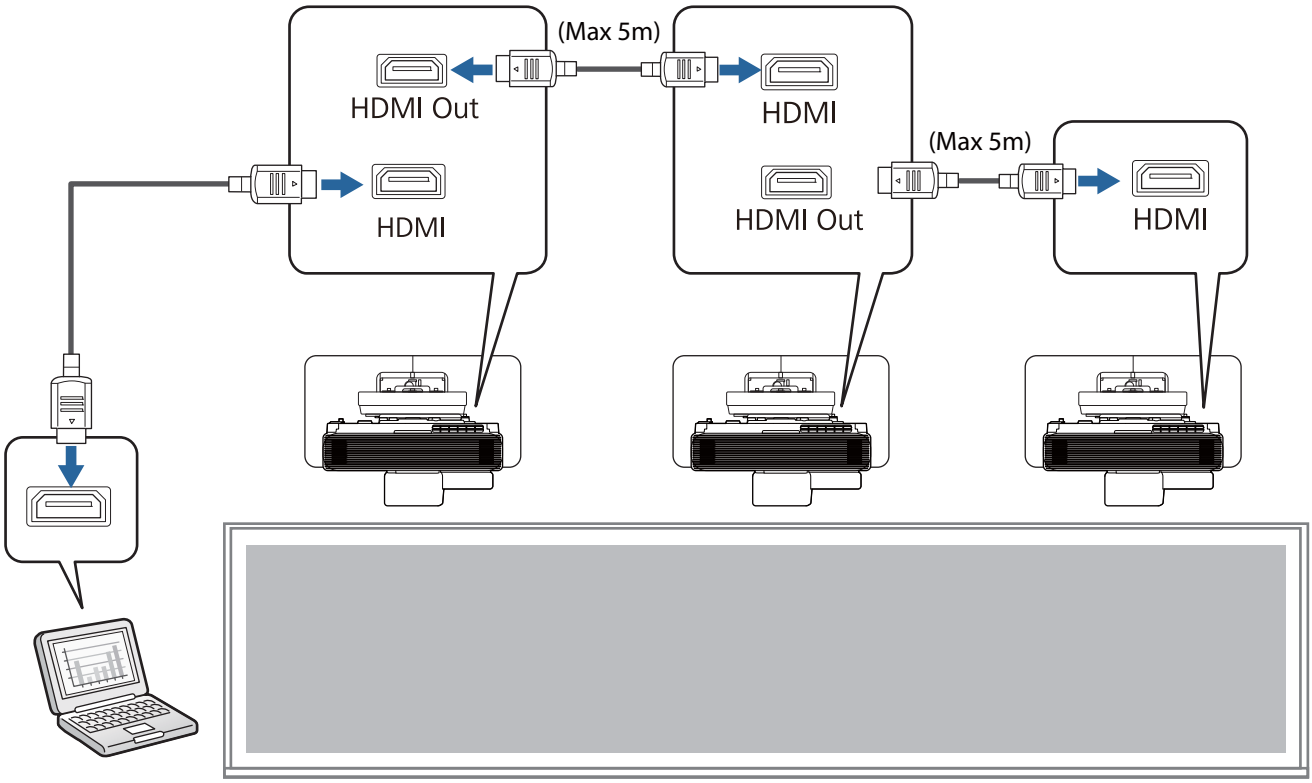
(Max 5m)
HDMI Out
HDMI
HDMI
HDMI Out
(Max 5m)
HDMI

Què cal tenir en compte durant la instal·lació del suport per a la paret

Advertència	
El suport per a la paret s'ha dissenyat exclusivament per muntar el projector en una paret. Si es munta qualsevol element que no sigui un projector, el pes pot provocar danys. Si aquest producte cau, pot provocar la mort o danys corporals.	
El treball d'instal·lació (muntatge a la paret) l'han de dur a terme especialistes que estiguin capacitats i tinguin coneixements tècnics específics. Una instal·lació incompleta o incorrecta pot provocar que el producte caigui i provoqui danys corporals o danys materials.	
Seguiu els passos d'aquesta guia per instal·lar el suport per a la paret i utilitzeu els perns i els cargols que s'especifiquen a la guia. Si no es segueixen les instruccions, el producte pot caure i provocar danys corporals o un accident.	
Tracteu amb cura el cable d'alimentació. Una manipulació incorrecta pot provocar un incendi o un xoc elèctric. Preneu les precaucions següents durant la manipulació: • No manipuleu l'endoll amb les mans humides. • No feu servir un cable elèctric malmès o que s'hagi modificat. • No tibeu el cable amb massa força quan feu passar el cable a través de la placa d'instal·lació.	
No instal·leu la placa d'instal·lació a un lloc al qual pugui estar sotmès a vibracions o xocs. Això pot malmetre el projector o la superfície de muntatge. Si aquest producte cau, pot provocar la mort o danys corporals.	
Quan l'instal·leu en una paret, feu-ho de forma que pugui suportar adequadament el pes del projector i del suport per a la paret i resisteixi les vibracions horitzontals. Utilitzeu perns i femelles M10 o 3/8 polz. x 60 mm. Si es fan servir perns i femelles més petits que la mida M10 o 3/8 polz. x 60 mm, la placa d'instal·lació pot caure. Epson no accepta cap responsabilitat per danys materials o corporals provocats per una falta de resistència de la paret o una instal·lació inadequada.	
El treball d'instal·lació l'han de dur a terme com a mínim dos operaris qualificats. Si heu d'afluixar cargols durant la instal·lació, vigileu que el producte no caigui. Si aquest producte cau, pot provocar la mort o danys corporals.	
Si instal·leu el producte en una paret, la paret ha de tenir prou força per sostenir el projector i el muntatge per a la paret. Aquest producte s'ha d'instal·lar en una paret de formigó. El pes màxim combinat del projector i del suport per a la paret és d'aproximadament 18,9 kg (cables no inclosos). Assegureu-vos que la paret té prou força abans de muntar-hi el producte. Si la paret no és prou resistent, reforceu-la abans de la instal·lació.	
Inspeccioneu la placa d'instal·lació periòdicament per assegurar-vos que no hi ha peces trencades o caragols fluixos. Si hi ha cap peça trencada, deixeu de fer servir la placa d'instal·lació immediatament. Si aquest producte cau, pot provocar la mort o danys corporals.	

Advertència	
No desmunteu ni altereu el producte. Hi ha nombroses seccions d'alta tensió dins del producte que podrien provocar incendis, xocs elèctrics o accidents.	
No us pengeu del producte. No pengeu objectes pesats del producte. Si aquest producte cau, pot provocar la mort o danys corporals.	
No feu servir adhesius, lubricants o olis per instal·lar o ajustar el suport per a la paret. Si feu servir adhesius per evitar que els caragols s'afluixin o materials com ara lubricants o olis a la placa lliscant que fixa la part del projector, la caixa es pot trencar i el projector pot caure, la qual cosa provocaria danys corporals o danys materials.	
Colleu bé tots els caragols després de l'ajust. En cas contrari, el producte pot caure i pot provocar danys corporals o danys materials.	
No afluixeu mai els perns i les femelles després de la instal·lació. Assegureu-vos periòdicament que els caragols no s'hagin afluixat. Si detecteu caragols que s'han afluixat, colleu-los bé. En cas contrari, el producte pot caure i pot provocar danys corporals o danys materials.	
Col·loqueu els cables de manera que no interfereixin amb els perns i les femelles. Una manipulació incorrecta dels cables pot provocar un incendi o un xoc elèctric.	
No mireu directament les lents de projecció en engegar el projector. Això podria provocar danys a la visió a causa de la intensa llum emesa. Aneu especialment amb compte quan hi hagi infants presents. Quan enceneu el projector a distància mitjançant el comandament a distància, comproveu que ningú mira la lent de projecció.	
No col·loqueu cap objecte ni la mà prop de la lent de projecció quan el feu servir. Aquesta zona és perillosa, ja que assoleix temperatures elevades a causa de la llum de projecció que s'hi concentra.	
No feu servir el projector en un lloc subjecte a gas explosiu o combustible. Les temperatures elevades a l'interior del projector poden provocar incendis.	
Només un especialista ha de retirar o instal·lar el projector, fins i tot per a fer-ne el manteniment o reparacions. Vegeu la *Guia de l'usuari* del projector per obtenir instruccions sobre el manteniment i les reparacions.	
Si hi ha cap anomalia amb el producte, desconnecteu-ne els cables immediatament i contacteu el vostre venedor local o el centre de servei Epson més proper. Si seguiu fent servir el producte en condicions anormals, podria provocar un incendi, un xoc elèctric o ceguesa.	

Advertència

Trobareu etiquetes d'advertència de làser a l'interior i a l'exterior del projector.

Interna

Externa

No mireu directament el feix de llum làser que s'emet des de la lent de projecció durant la projecció. (Basada en IEC/EN60825-1:2014)

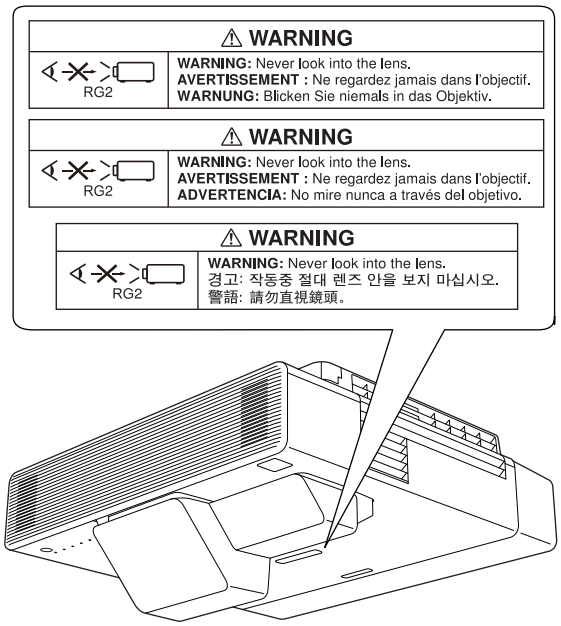

No obriu en cap cas les tapes del projector.

La tensió elèctrica de l'interior del projector pot provocar lesions greus.

No mireu directament cap a la font de llum del projector.

Aquest producte emet radiacions òptiques perilloses. Pot ocasionar lesions oculars.

Precaució

No instal·leu el producte en una ubicació a la qual es pugui superar la temperatura de funcionament del projector.

Un entorn d'aquest tipus pot malmetre el projector.

Instal·leu el producte en un lloc que no tingui massa humitat o pols per evitar que l'objectiu o els components òptics s'embrutin.

No feu servir una força excessiva quan ajusteu aquest producte.

El producte es pot trencar i pot provocar danys corporals.

El projector és un producte làser de Classe 1 que compleix la directriu internacional IEC/EN60825-1: 2014 per a làsers.

Precaució	
No desmunteu el projector per llençar-lo. Recicleu-la segons la legislació i la normativa local o nacional.	

Què cal tenir en compte pel que fa al lloc d'instal·lació del suport per a la paret

Advertència	
No l'instal·leu en un lloc sotmès a fum greixós o fum d'esdeveniments. Si s'adhereixen olis o altres a la placa lliscant que fixa la part del projector, la caixa es pot trencar i el projector pot caure, la qual cosa podria provocar danys corporals o danys materials.	

Precaució	
No instal·leu el projector o la pantalla a una ubicació sotmesa a la llum directa del sol. Si el projector o la pantalla estan sota la llum directa del sol, la funció interactiva podria no funcionar correctament.	
Instal·leu en primer lloc els cables d'alimentació elèctrica al lloc on instal·lareu el projector.	
Instal·leu el projector allunyat d'altres dispositius elèctrics, com ara llums fluorescents o condicionadors d'aire. Alguns tipus de llums fluorescents poden interferir amb el comandament a distància o amb el llapis.	
Quan instal·leu el projector, assegureu-vos que queda un espai entre la paret i els conductes de sortida i entrada d'aire del projector, com a la imatge següent. 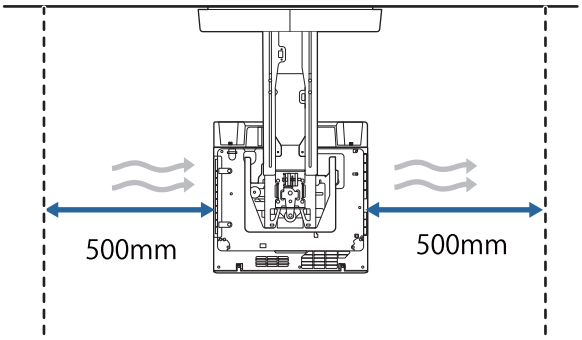 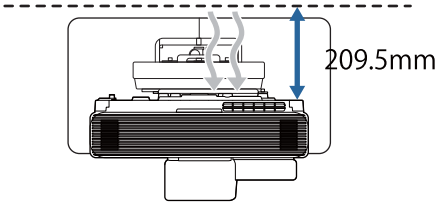 	
En instal·lar dos o més projectors en paral·lel, assegureu-vos que la temperatura del l'entorn és inferior a 35°C. Si fa massa calor a l'entorn, el projector podria sobreescalfar-se i l'alimentació podria apagar-se sense previ avís.	

Precaució	
En instal·lar dos o més projectors en paral·lel, deixeu un espai de com a mínim 1.200 mm entre els projectors. 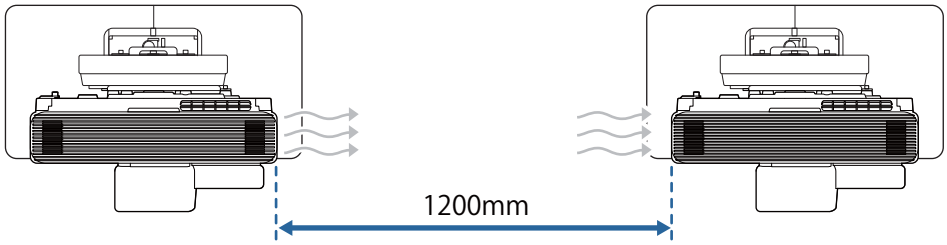 Si no podeu garantir un espai d'aprox. 1.200 mm, instal·leu una partició per bloquejar la calor que surt del conducte de ventilació de sortida de l'aire del projector. La partició hauria de ser més gran que el conducte de sortida (aprox. 20 mm en totes les direccions) i, s'hauria d'instal·lar a una distància d'aproximadament 400 mm del conducte de ventilació de sortida i de 200 mm dels conductes d'entrada. 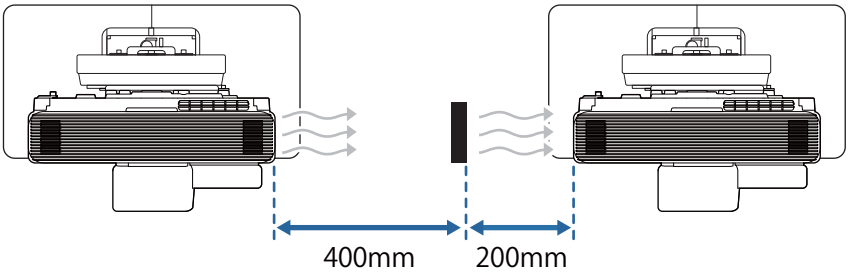 	
Instal·leu el projector de manera que presenti una inclinació i un angle inferior a +3 o -3 graus verticalment i horitzontalment en relació amb la pantalla.	
Si utilitzeu les funcions interactives, feu la instal·lació de manera que la imatge projectada es trobi a la distància adient.	
Es recomana que la longitud del cable de connexió sigui inferior a 20 metres per reduir el soroll extern.	
Recomanem l'ús de pantalles autoadhesives o de pantalles de tauler.	

Especificacions per al suport de paret

Element	Especificació
Pes del suport per a la paret (placa d'instal·lació, eix hexagonal, unitat d'ajust, placa per a la paret, coberta de la placa per a la paret, tapa de terminació)	Aprox. 9,2 kg
Capacitat de càrrega màxima	Aprox. 15,0 kg

Dimensions externes

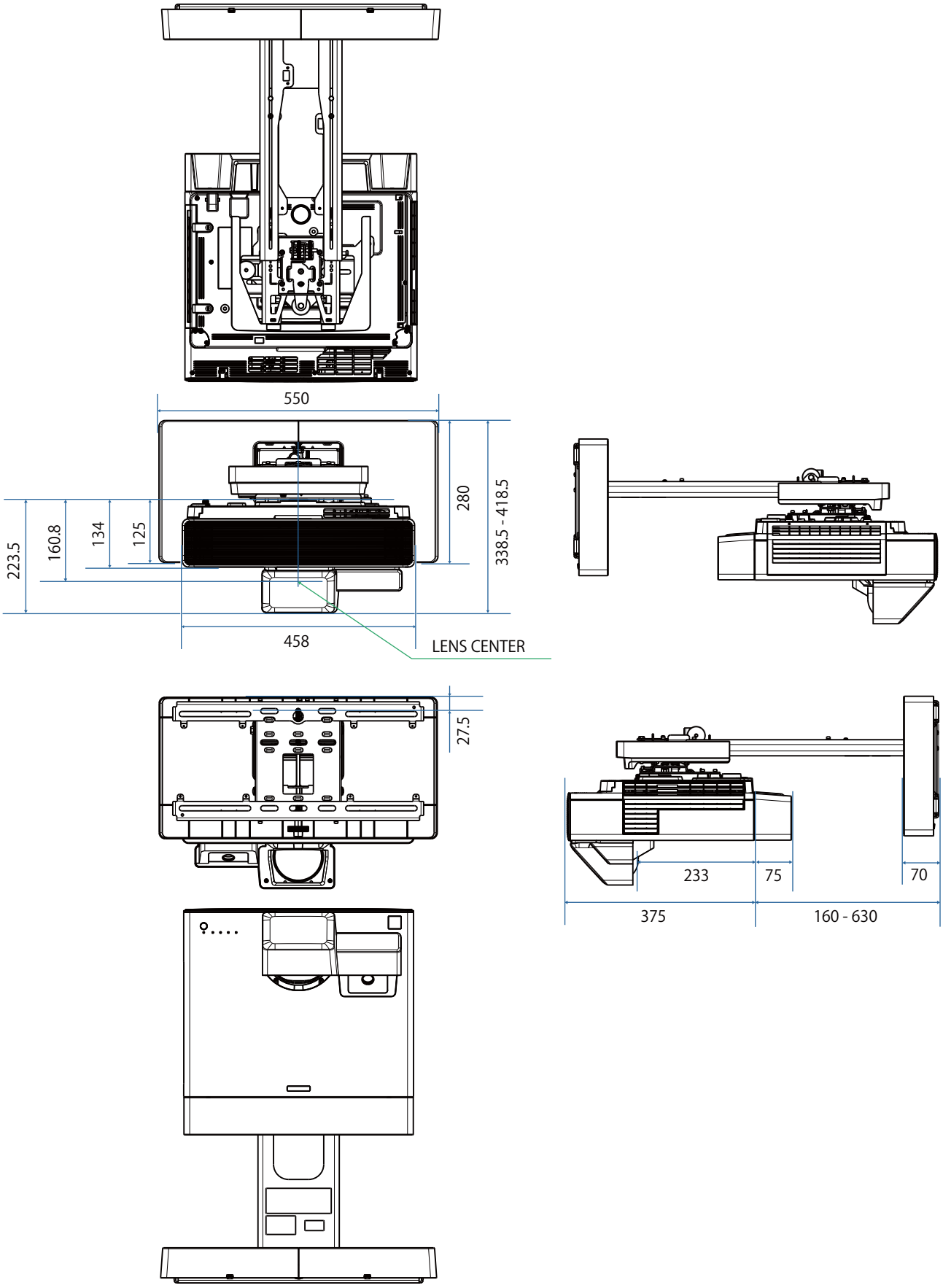

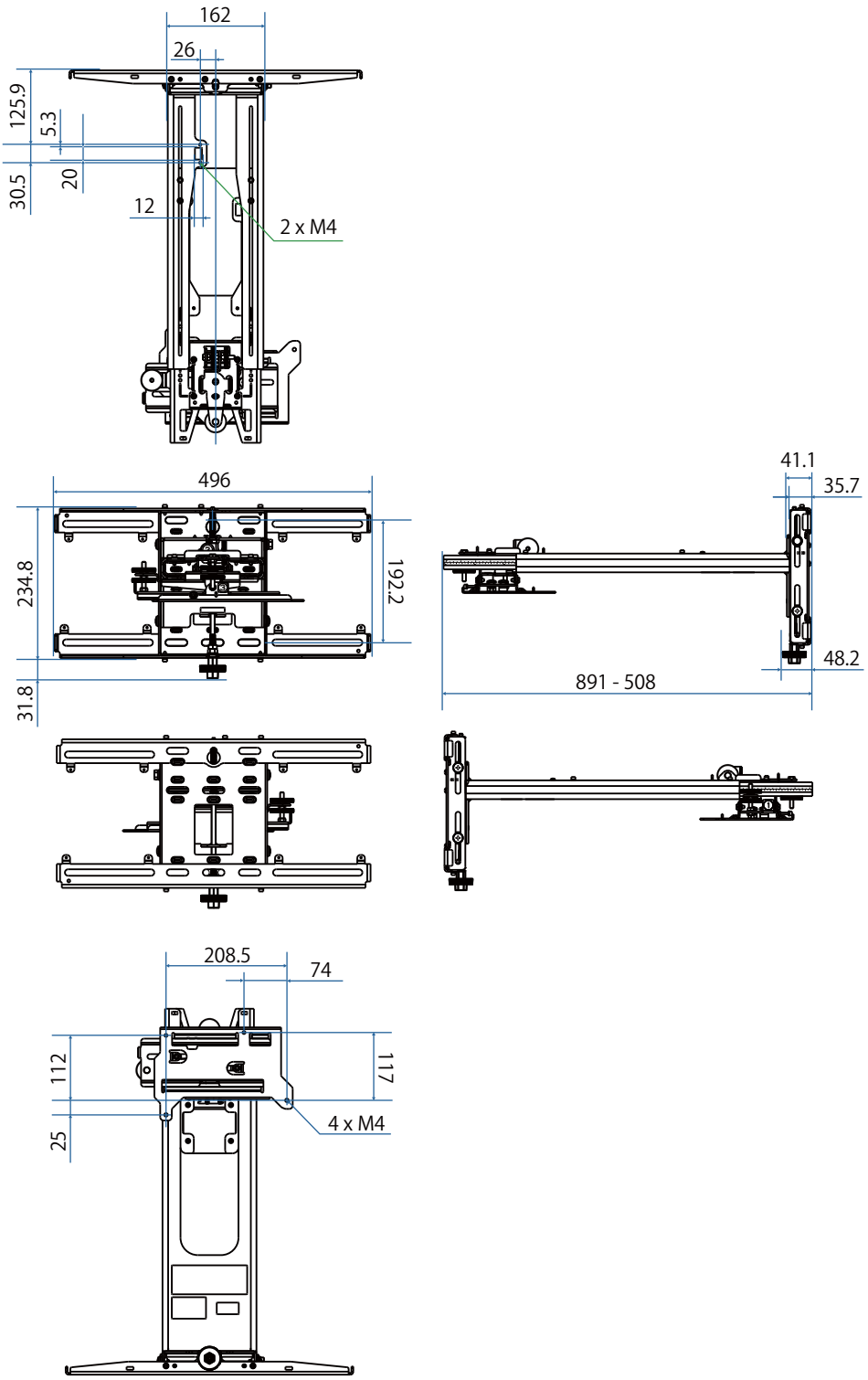
162
26
125.9
5.3
30.5
20
12
2 x M4
496
234.8
192.2
31.8
41.1
35.7
48.2
891 - 508
208.5
74
112
117
25
4 x M4

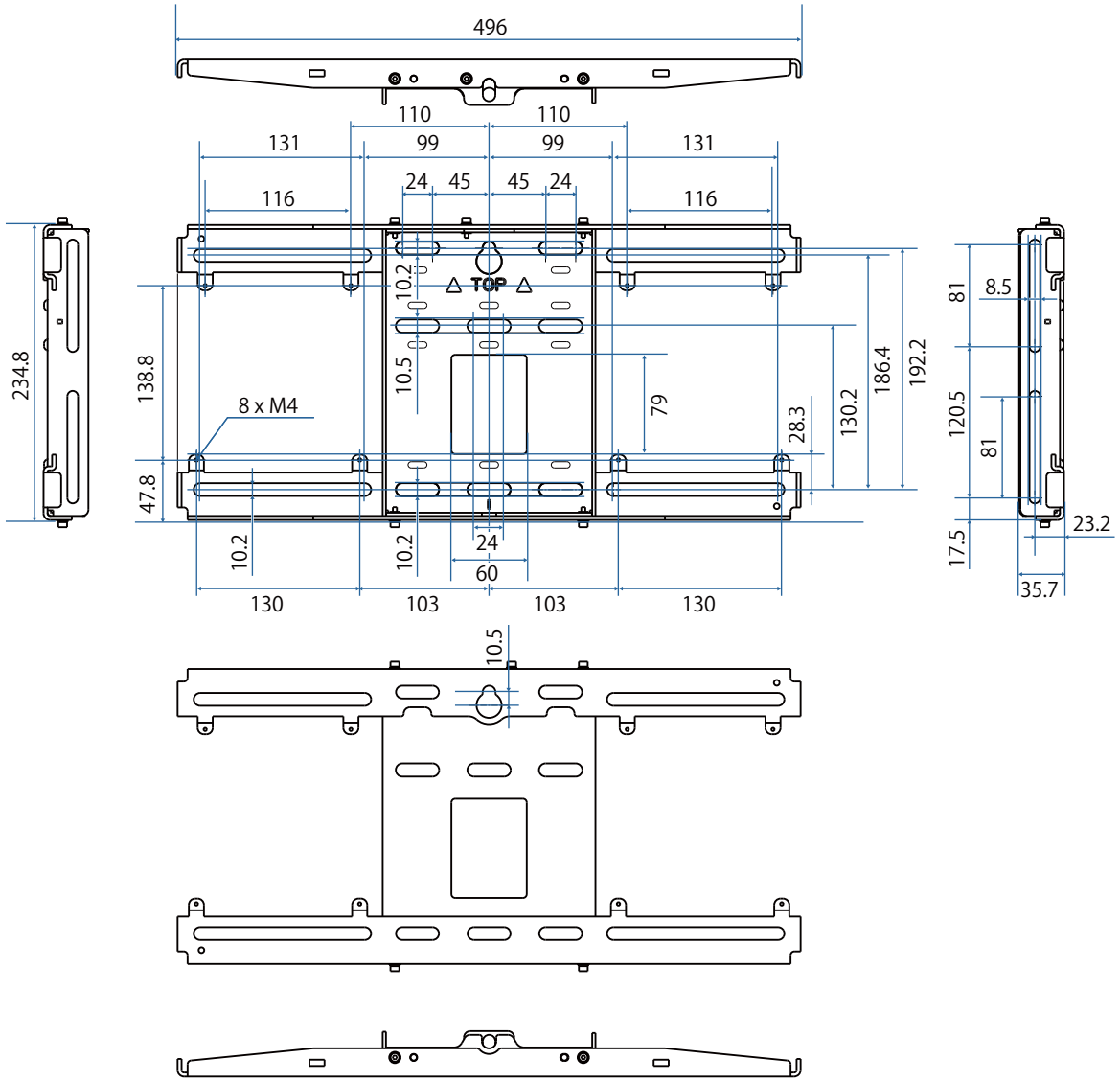

Interval d'ajust

Lliscament vertical

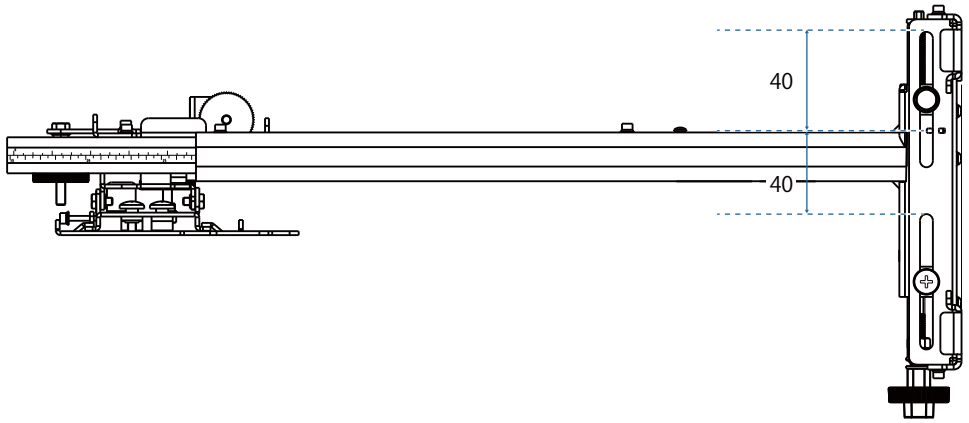

Lliscament horitzontal

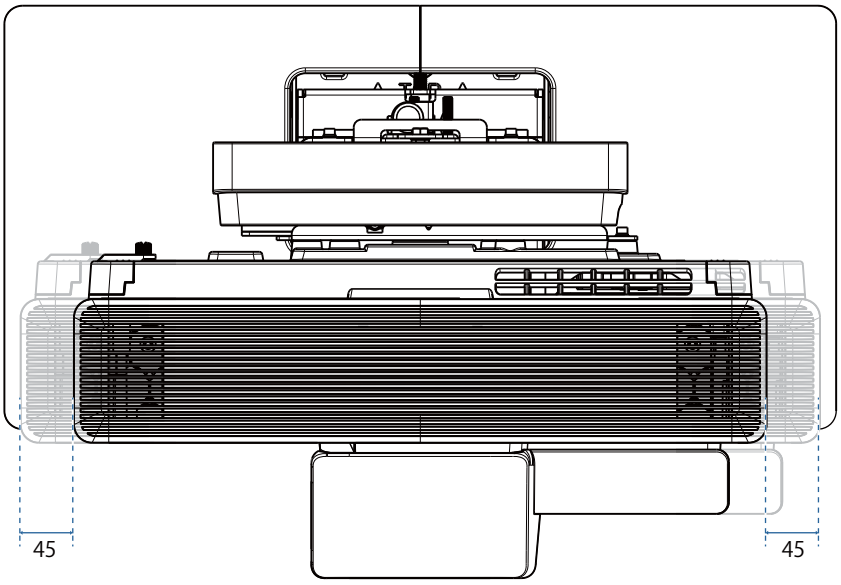

Lliscament endavant/endarrere

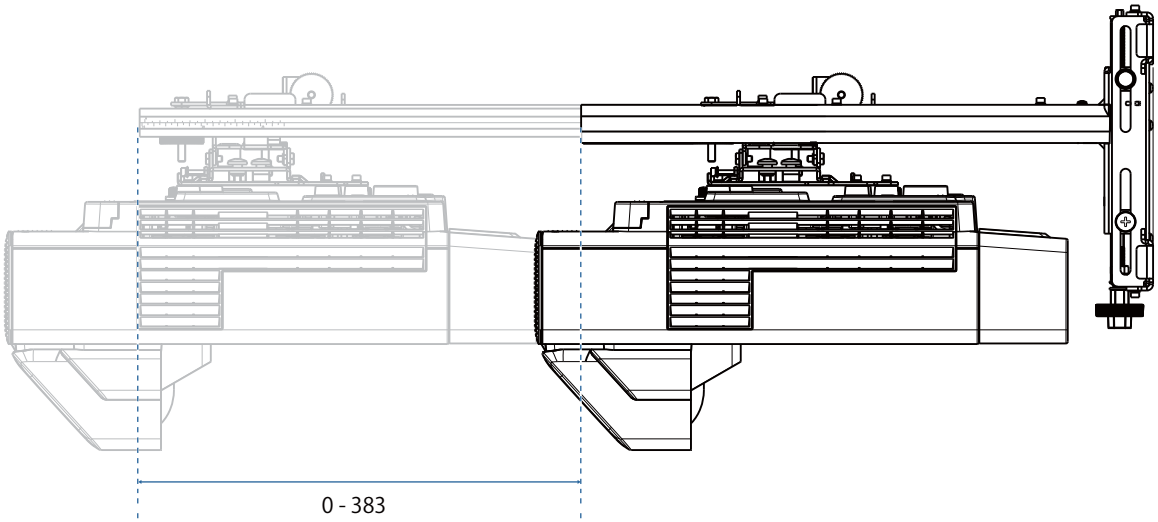

Placa d'instal·lació per a mini PC

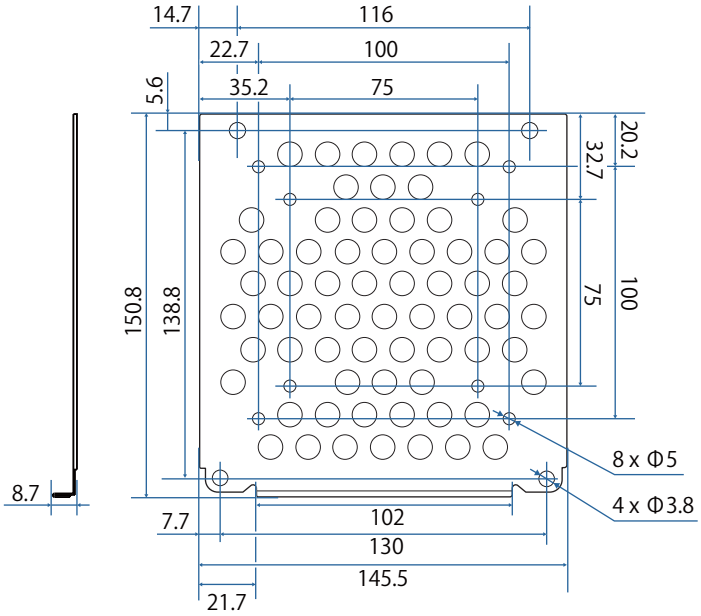

Element	Especificació
Orificis dels cargols per a la instal·lació d'un PC (compatible amb VESA)	75 mm x 75 mm 100 mm x 100 mm
Mides de PC admeses	No més gran de 150 x 150 x 44 mm
Pesos de PC admesos	Fins a 0,7 kg

Procediment d'instal·lació del suport per a paret

Seguiu els passos següents per instal·lar el suport de paret.

Abans d'instal·lar el suport per a la paret, encamineu els cables en funció del vostre entorn d'instal·lació.

1. Consulteu les taules de distància de projecció per determinar la posició d'instal·lació (☛ pàg.31)
2. Acobleu la unitat d'ajust al projector (☛ pàg.43)

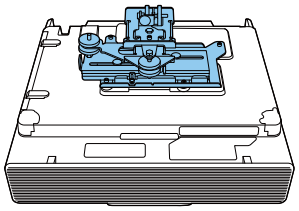

3. Instal·leu la placa per a la paret a la paret (☛ pàg.45)

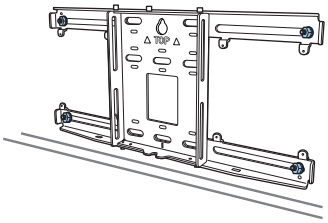

4. Ajusteu la longitud del braç de la placa d'instal·lació i, seguidament, col·loqueu-lo a la placa de la paret (☛ pàg.47)

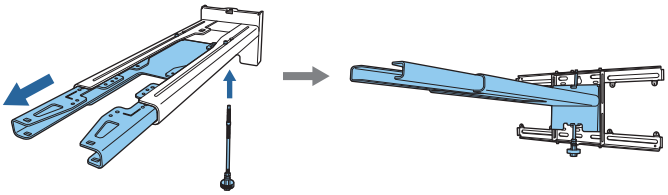

5. Col·loqueu la unitat d'ajust a la placa d'instal·lació i, seguidament, connecteu els cables i els dispositius perifèrics (☛ pàg.51)

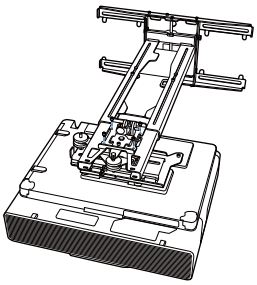

6. Ajusteu la posició de la imatge (☛ pàg.55)
7. Instal·lació de les cobertes (☛ pàg.71)

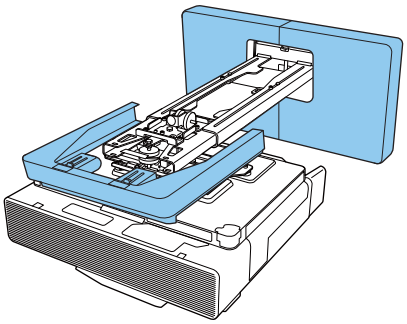

Instal·lació del suport

Determineu la posició d'instal·lació (taules de distància de projecció)

Determineu la posició d'instal·lació de la placa de la paret en funció de la mida de la pantalla (S) en que es farà la projecció. Vegeu la imatge següent per conèixer els valors de a a d. Aquest és el valor quan la placa de fixació es troba al mig de la placa de paret (vegeu ☆ a la il·lustració següent).

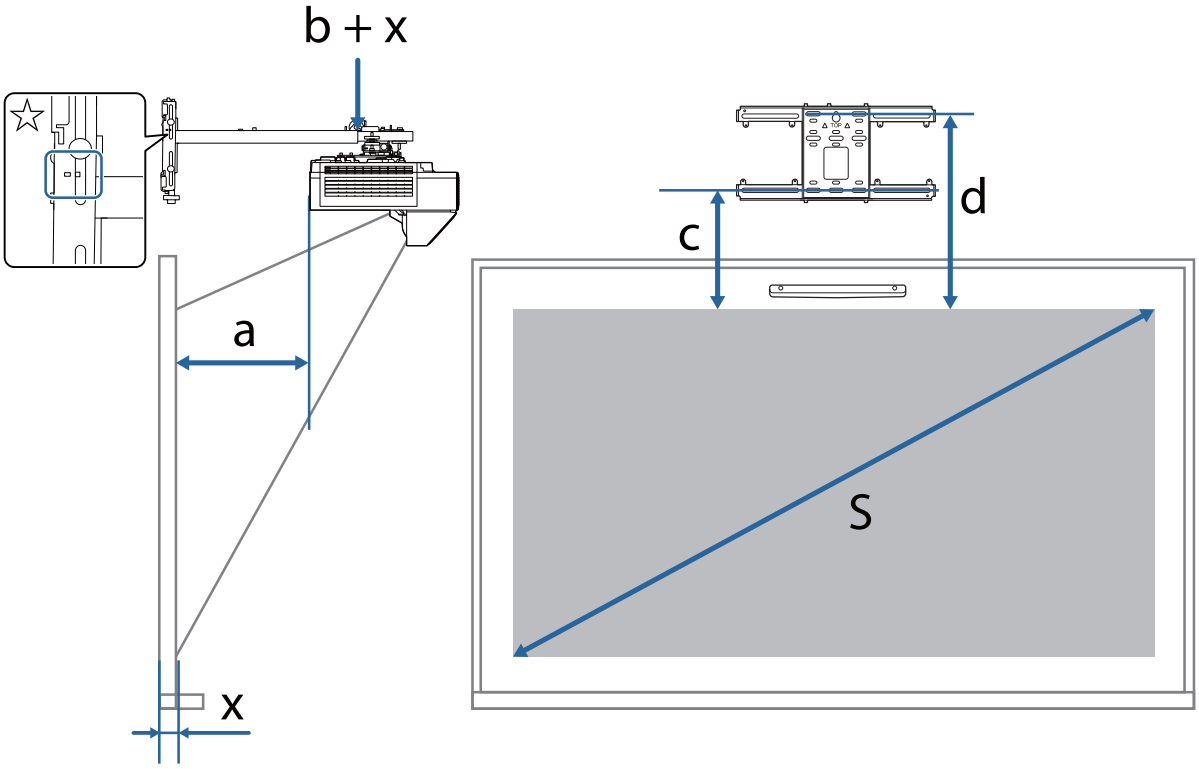

a: Distància de projecció: mínima (Gran angular) a màxim (Tele)

b: Número a l'escala de lliscament del braç que hi ha a la placa d'instal·lació

x: Distància des de la paret a la superfície de projecció (100 mm o menys)

c: Distància des de la part superior de la imatge a l'orifici del cargol de la instal·lació de la placa per a la paret inferior

d: Distància des de la part superior de la imatge a l'orifici del cargol temporal de la placa per a la paret

S: Mida de la imatge projectada

A continuació trobareu els valors de c i d quan es projecta amb una relació d'aspecte de 16:6 o 21:9.

- c1/d1: Quan la **posició en pantalla** és al centre
- c2/d2: Quan la **posició en pantalla** és a la part superior

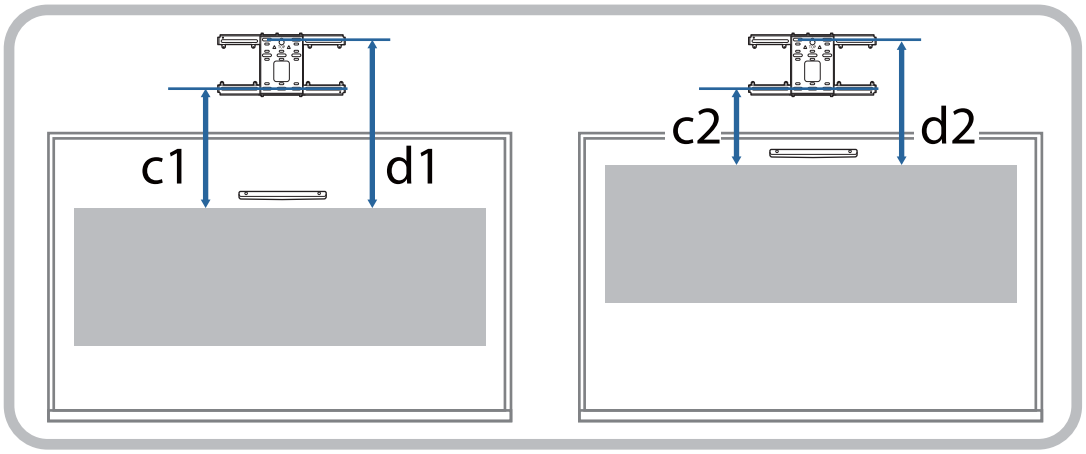

Imatge projectada de 16:9

[Unitat: mm]

S		a	b	c	d
65"	1439 × 809	158 - 302	148 - 292	201	393
66"	1461 × 822	164 - 311	154 - 301	202	394
67"	1483 × 834	171 - 319	161 - 309	204	396
68"	1505 × 847	177 - 328	167 - 318	206	398
69"	1528 × 859	183 - 336	173 - 326	207	399
70"	1550 × 872	190 - 345	180 - 335	209	401
71"	1572 × 884	196 - 353	186 - 343	210	402
72"	1594 × 897	202 - 362	192 - 352	212	404
73"	1616 × 909	209 - 370	199 - 360	214	406
74"	1638 × 921	215 - 379	205 - 369	215	407
75"	1660 × 934	221	211	217	409
76"	1682 × 946	228	218	219	411
77"	1705 × 959	234	224	220	412
78"	1727 × 971	240	230	222	414
79"	1749 × 984	247	237	223	415

S		a	b	c	d
80"	1771 × 996	253	156	225	417
81"	1793 × 1009	259	162	227	419
82"	1815 × 1021	266	169	228	420
83"	1837 × 1034	272	175	230	422
84"	1860 × 1046	278	181	232	424
85"	1882 × 1058	285	188	233	425
86"	1904 × 1071	291	194	235	427
87"	1926 × 1083	297	200	236	428
88"	1948 × 1096	304	207	238	430
89"	1970 × 1108	310	213	240	432
90"	1992 × 1121	316	219	241	433
91"	2015 × 1133	323	226	243	435
92"	2037 × 1146	329	232	245	437
93"	2059 × 1158	335	238	246	438
94"	2081 × 1171	342	245	248	440
95"	2103 × 1183	348	251	249	441
96"	2125 × 1195	354	257	251	443
97"	2147 × 1208	361	264	253	445
98"	2170 × 1220	367	270	254	446
99"	2192 × 1233	373	276	256	448
100"	2214 × 1245	380	283	257	449

Imatge projectada de 16:10

[Unitat: mm]

S		a	b	c	d
60"	1292 × 808	157 - 301	147 - 291	201	393
61"	1314 × 821	164 - 310	154 - 300	202	394
62"	1335 × 835	171 - 319	161 - 309	204	396
63"	1357 × 848	178 - 329	168 - 319	206	398
64"	1379 × 862	185 - 338	175 - 328	208	400
65"	1400 × 875	191 - 347	181 - 337	209	401
66"	1422 × 888	198 - 356	188 - 346	211	403
67"	1443 × 902	205 - 366	195 - 356	213	405
68"	1465 × 915	212 - 375	202 - 365	215	407
69"	1486 × 929	219 - 384	209 - 374	216	408
70"	1508 × 942	226 - 393	216 - 383	218	410
71"	1529 × 956	232 - 403	222 - 393	220	412
72"	1551 × 969	239 - 412	229 - 402	222	414
73"	1572 × 983	246 - 421	236 - 411	223	415
74"	1594 × 996	253 - 430	243 - 420	225	417
75"	1615 × 1010	260	250	227	419
76"	1637 × 1023	267	257	229	421
77"	1659 × 1037	274	264	230	422
78"	1680 × 1050	280	270	232	424
79"	1702 × 1063	287	277	234	426

S		a	b	c	d
80"	1723 × 1077	294	197	236	428
81"	1745 × 1090	301	204	237	429
82"	1766 × 1104	308	211	239	431
83"	1788 × 1117	315	218	241	433
84"	1809 × 1131	321	224	243	435
85"	1831 × 1144	328	231	244	436
86"	1852 × 1158	335	238	246	438
87"	1874 × 1171	342	245	248	440
88"	1895 × 1185	349	252	250	442
89"	1917 × 1198	356	259	251	443
90"	1939 × 1212	363	266	253	445
91"	1960 × 1225	369	272	255	447
92"	1982 × 1239	376	279	257	449
93"	2003 × 1252	383	286	258	450
94"	2025 × 1265	390	293	260	452
95"	2046 × 1279	397	300	262	454
96"	2068 × 1292	404	307	264	456
97"	2089 × 1306	410	313	265	457
98"	2111 × 1319	417	320	267	459
99"	2132 × 1333	424	327	269	461
100"	2154 × 1346	431	334	271	463

Imatge projectada de 4:3

[Unitat: mm]

S		a	b	c	d
53"	1077 × 808	157 - 301	147-291	201	393
54"	1097 × 823	165 - 311	155 - 301	202	394
55"	1118 × 838	173 - 322	163 - 312	204	396
56"	1138 × 853	180 - 332	170 - 322	206	398
57"	1158 × 869	188 - 343	178 - 333	208	400
58"	1179 × 884	196 - 353	186 - 343	210	402
59"	1199 × 899	204 - 364	194 - 354	212	404
60"	1219 × 914	211 - 374	201 - 364	214	406
61"	1240 × 930	219 - 385	209 - 375	216	408
62"	1260 × 945	227 - 395	217 - 385	218	410
63"	1280 × 960	235 - 406	225 - 396	220	412
64"	1300 × 975	242 - 416	232 - 406	222	414
65"	1321 × 991	250 - 426	240 - 416	224	416
66"	1341 × 1006	258 - 437	248 - 427	226	418
67"	1361 × 1021	266 - 447	256 - 437	228	420
68"	1382 × 1036	273 - 458	263 - 448	230	422
69"	1402 × 1052	281 - 468	271 - 458	232	424
70"	1422 × 1067	289 - 479	279 - 469	234	426
71"	1443 × 1082	297 - 489	287 - 479	236	428
72"	1463 × 1097	304 - 500	294 - 490	238	430
73"	1483 × 1113	312 - 510	302 - 500	240	432
74"	1504 × 1128	320 - 521	310 - 511	242	434
75"	1524 × 1143	328	318	244	436
76"	1544 × 1158	335	325	246	438
77"	1565 × 1173	343	333	248	440
78"	1585 × 1189	351	341	250	442
79"	1605 × 1204	359	349	252	444
80"	1626 × 1219	366	269	254	446

S		a	b	c	d
81"	1646 × 1234	374	277	256	448
82"	1666 × 1250	382	285	258	450
83"	1687 × 1265	390	293	260	452
84"	1707 × 1280	397	300	262	454
85"	1727 × 1295	405	308	264	456
86"	1748 × 1311	413	316	266	458
87"	1768 × 1326	421	324	268	460
88"	1788 × 1341	428	331	270	462
89"	1808 × 1356	436	339	272	464
90"	1829 × 1372	444	347	274	466
91"	1849 × 1387	452	355	276	468
92"	1869 × 1402	459	362	278	470
93"	1890 × 1417	467	370	280	472
94"	1910 × 1433	475	378	282	474
95"	1930 × 1448	483	386	284	476
96"	1951 × 1463	490	393	286	478
97"	1971 × 1478	498	401	288	480
98"	1991 × 1494	506	409	290	482
99"	2012 × 1509	514	417	292	484
100"	2032 × 1524	521	424	294	486

Imatge projectada de 16:6

[Unitat: mm]

S		a	b	c1	d1	c2	d2
61"	1451 × 544	161 - 307	151 - 297	338	530	202	394
62"	1475 × 553	168 - 316	158 - 306	342	534	204	396
63"	1498 × 562	175 - 325	165 - 315	346	538	206	398
64"	1522 × 571	182 - 334	172 - 324	350	542	207	399
65"	1546 × 580	189 - 343	179 - 333	353	545	208	400
66"	1570 × 589	195 - 353	185 - 343	357	549	210	402
67"	1593 × 598	202 - 362	192 - 352	361	553	212	404
68"	1617 × 606	209 - 371	199 - 361	365	557	214	406
69"	1641 × 615	216 - 380	206 - 370	369	561	215	407
70"	1665 × 624	223 - 389	213 - 379	373	565	217	409
71"	1689 × 633	229 - 398	219 - 388	377	569	219	411
72"	1712 × 642	236 - 408	226 - 398	381	573	221	413
73"	1736 × 651	243 - 417	233 - 407	385	577	222	414
74"	1760 × 660	250 - 426	240 - 416	389	581	224	416
75"	1784 × 669	257 - 435	247 - 425	393	585	226	418
76"	1807 × 678	263 - 444	253 - 434	397	589	228	420
77"	1831 × 687	270 - 454	260 - 444	401	593	229	421
78"	1855 × 696	277 - 463	267 - 453	405	597	231	423
79"	1879 × 705	284 - 472	274 - 462	409	601	233	425

S		a	b	c1	d1	c2	d2
80"	1903 × 713	291 - 481	194 - 384	413	605	235	427
81"	1926 × 722	297 - 490	200 - 393	417	609	237	429
82"	1950 × 731	304 - 500	207 - 403	421	613	238	430
83"	1974 × 740	311 - 509	214 - 412	425	617	240	432
84"	1998 × 749	318 - 518	221 - 421	429	621	242	434
85"	2022 × 758	325 - 527	228 - 430	433	625	244	436
86"	2045 × 767	331 - 536	234 - 439	437	629	245	437
87"	2069 × 776	338 - 545	241 - 448	441	633	247	439
88"	2093 × 785	345 - 555	248 - 458	445	637	249	441
89"	2117 × 794	352 - 564	255 - 467	449	641	251	443
90"	2140 × 803	359	262	453	645	252	444
91"	2164 × 812	365	268	457	649	254	446
92"	2188 × 821	372	275	461	653	256	448
93"	2212 × 829	379	282	465	657	258	450
94"	2236 × 838	386	289	469	661	260	452
95"	2259 × 847	393	296	473	665	261	453
96"	2283 × 856	400	303	477	669	263	455
97"	2307 × 865	406	309	481	673	265	457
98"	2331 × 874	413	316	485	677	267	459
99"	2354 × 883	420	323	489	681	268	460

S		a	b	c1	d1	c2	d2
100"	2378 × 892	427	330	492	684	269	461
101"	2402 × 901	434	337	496	688	271	463
102"	2426 × 910	440	343	500	692	273	465
103"	2450 × 919	447	350	504	696	274	466
104"	2473 × 928	454	357	508	700	276	468
105"	2497 × 936	461	364	512	704	278	470
106"	2521 × 945	468	371	516	708	280	472
107"	2545 × 954	474	377	520	712	282	474
108"	2569 × 963	481	384	524	716	283	475
109"	2592 × 972	488	391	528	720	285	477
110"	2616 × 981	495	398	532	724	287	479
111"	2640 × 990	502	405	536	728	289	481
112"	2664 × 999	508	411	540	732	290	482
113"	2687 × 1008	515	418	544	736	292	484
114"	2711 × 1017	522	425	548	740	294	486
115"	2735 × 1026	529	432	552	744	296	488
116"	2759 × 1035	536	439	556	748	297	489
117"	2783 × 1043	542	445	560	752	299	491
118"	2806 × 1052	549	452	564	756	301	493
119"	2830 × 1061	556	459	568	760	303	495
120"	2854 × 1070	563	466	572	764	305	497

Imatge projectada de 21:9

[Unitat: mm]

S		a	b	c1	d1	c2	d2
62"	1447 × 620	160 - 305	150 - 295	298	490.2	201	393
63"	1471 × 630	167 - 314	157 - 304	302	494.2	204	396
64"	1494 × 640	174 - 323	164 - 313	305	497.2	205	397
65"	1518 × 650	181 - 332	171 - 322	308	500	206	398
66"	1541 × 660	187 - 341	177 - 331	311	503	208	400
67"	1564 × 670	194 - 350	184 - 340	315	507	210	402
68"	1588 × 680	201 - 359	191 - 349	318	510	212	404
69"	1611 × 690	207 - 368	197 - 358	321	513	213	405
70"	1634 × 700	214 - 378	204 - 368	324	516	215	407
71"	1658 × 710	221 - 387	211 - 377	328	520	217	409
72"	1681 × 720	227 - 396	217 - 386	331	523	219	411
73"	1704 × 730	234 - 405	224 - 395	334	526	220	412
74"	1728 × 740	241 - 414	231 - 404	338	530	222	414
75"	1751 × 750	247	237	341	533	224	416
76"	1774 × 760	254	244	344	536	225	417
77"	1798 × 770	261	251	347	539	227	419
78"	1821 × 780	267	257	351	543	229	421
79"	1844 × 790	274	264	354	546	231	423

S		a	b	c1	d1	c2	d2
80"	1868 × 800	281	184	357	549	232	424
81"	1891 × 810	287	190	360	552	233	425
82"	1914 × 820	294	197	364	556	236	428
83"	1938 × 830	301	204	367	559	237	429
84"	1961 × 840	307	210	370	562	239	431
85"	1984 × 850	314	217	374	566	241	433
86"	2008 × 860	321	224	377	569	243	435
87"	2031 × 870	327	230	380	572	244	436
88"	2054 × 880	334	237	383	575	246	438
89"	2078 × 890	341	244	387	579	248	440
90"	2101 × 900	347	250	390	582	249	441
91"	2125 × 911	354	257	393	585	251	443
92"	2148 × 921	361	264	396	588	252	444
93"	2171 × 931	367	270	400	592	255	447
94"	2195 × 941	374	277	403	595	256	448
95"	2218 × 951	381	284	406	598	257	449
96"	2241 × 961	388	291	410	602	260	452
97"	2265 × 971	394	297	413	605	261	453
98"	2288 × 981	401	304	416	608	263	455
99"	2311 × 991	408	311	419	611	264	456
100"	2335 × 1001	414	317	423	615	267	459

Instal·lació de la unitat d'ajust al projector

1 Afluixeu els caragols (x2) i traieu la tapa dels cables del projector

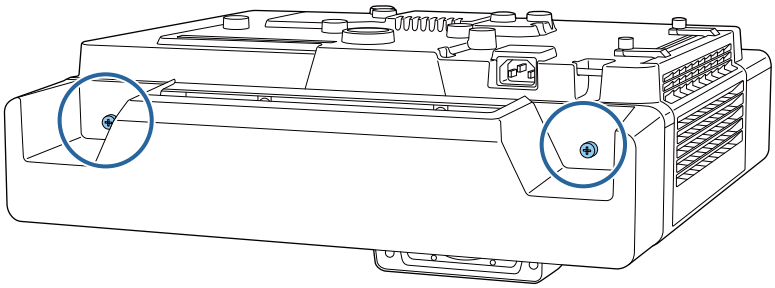

2 Afluixeu el pern M4 a la unitat d'ajust i després alineeu les marques de cada peça

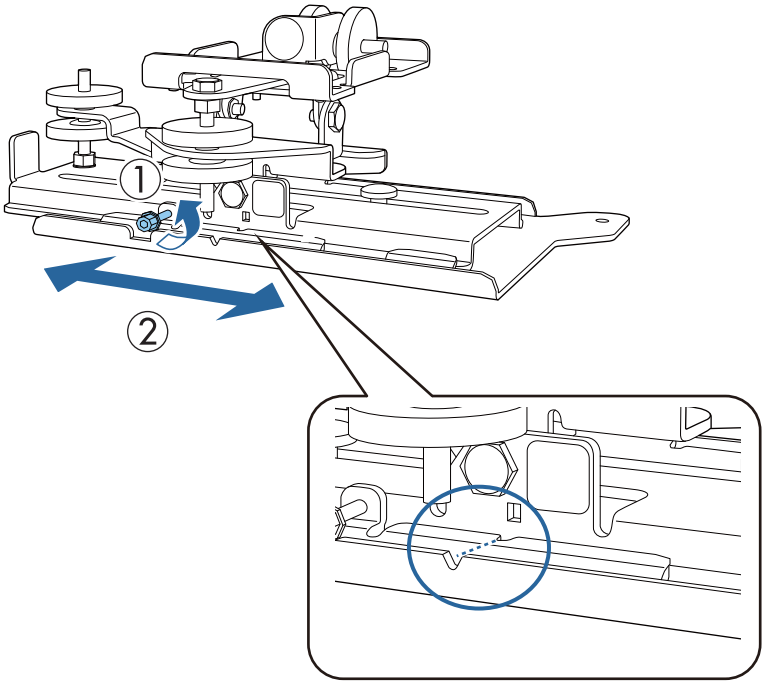

Colleu el pern M4 en la posició correcta.

3 Fixeu la unitat d'ajustament a la base del projector amb els perns M4 x 12 mm (x4) inclosos

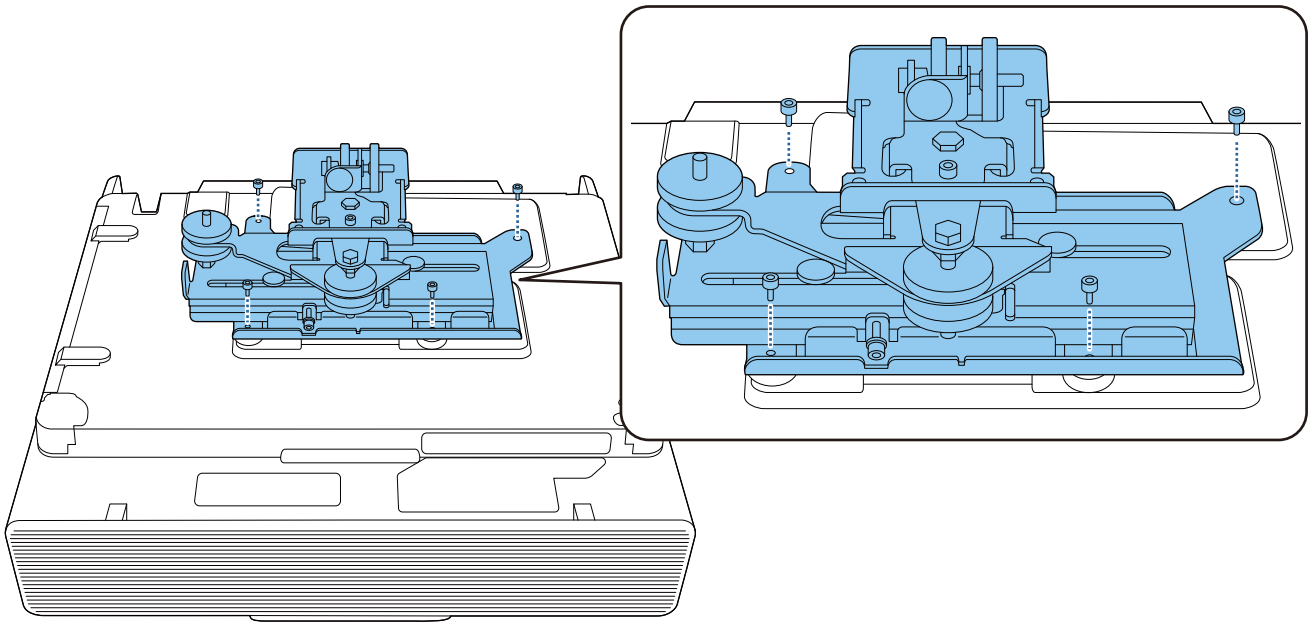

Instal·leu la placa per a la paret a la paret

1 Fixeu el full de plantilla a la paret

Col·loqueu el full de plantilla en funció de la posició d'instal·lació de la taula de distàncies de projecció (pàg.31).

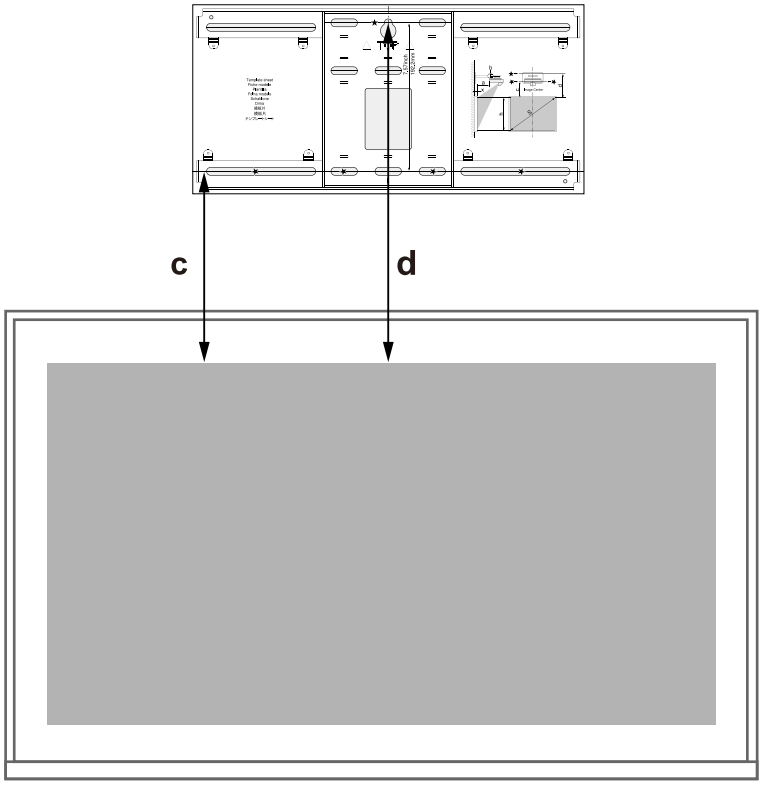

2 Inseriu un caragol M10, que podeu comprar a qualsevol botiga, a la posició de l'orifici del caragol temporal per a la placa per a la paret

Deixeu un espai de 6 mm o més entre la paret i el cap del caragol.

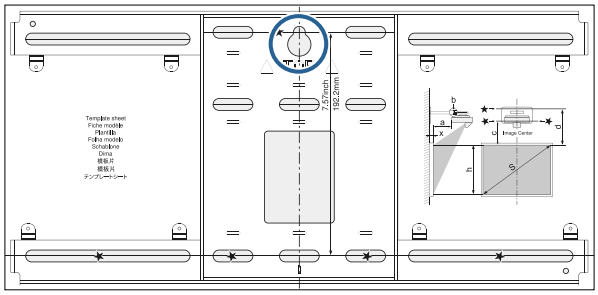

3 Determineu les posicions dels forats de muntatge per la placa per a la paret

Des dels orificis dels caragols que s'indiquen a la imatge següent, fixeu-hi, com a mínim, quatre punts a fi d'obtenir un equilibri òptim.

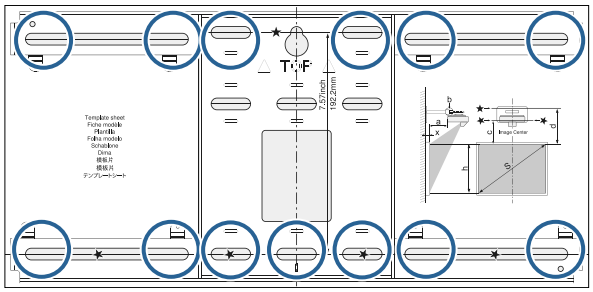

4 Feu els forats a la paret

Diàmetre del forat: 10,5 mm (M10) o 10 mm (3/8 polz.)

Fondària de l'orifici pilot: 45 mm

Fondària de l'orifici de l'ancoratge: 40 mm

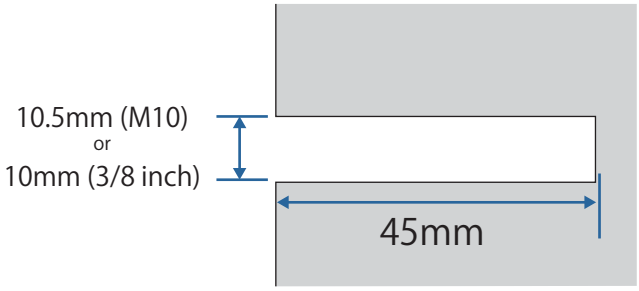

5 Retireu el full de plantilla

6 Col·loqueu la placa de la paret al cargol M10 temporal que heu instal·lat al pas 2

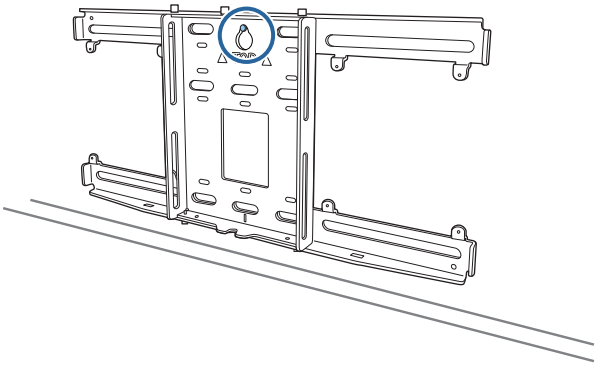

7 Utilitzeu perns d'ancoratge M10 o 3/8 polz. x 60 mm (que podeu comprar en qualsevol botiga especialitzada) per instal·lar la placa per a la paret als orificis que heu fet al pas 4

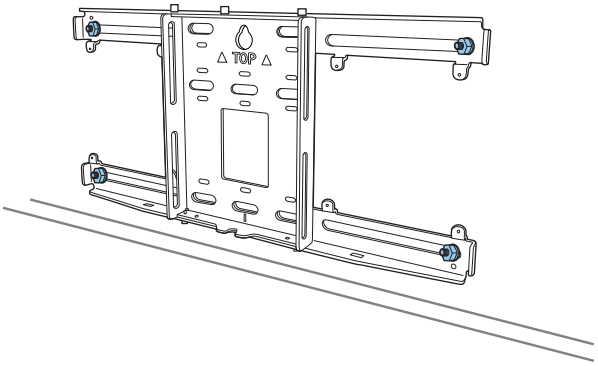

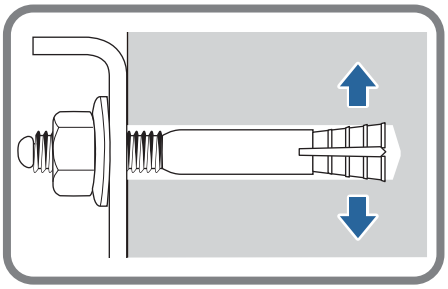

Com acoblar la placa d'instal·lació a la placa per a la paret

1 Afluixeu els perns M4 x 12 mm (x2) i allargueu el lliscament del braç de la placa d'instal·lació

Ajusteu l'escala de l'element lliscant a la distància combinada del valor de (b) que apareix a la taula de les distàncies de projecció (pàg.31) i el gruix de la superfície de projecció (x).

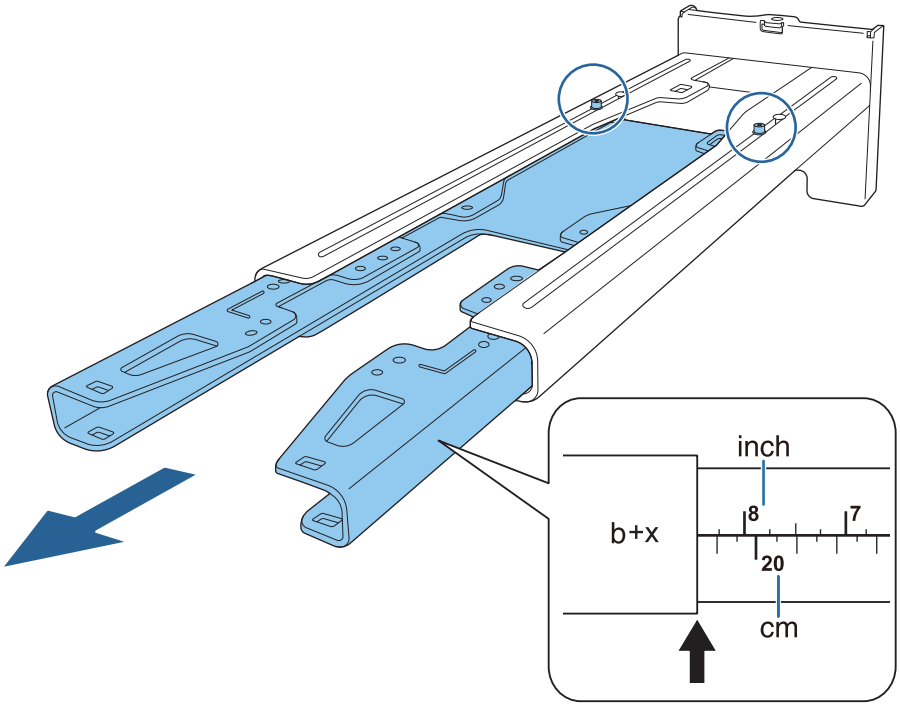

2 Inseriu l'eix hexagonal a la placa d'instal·lació

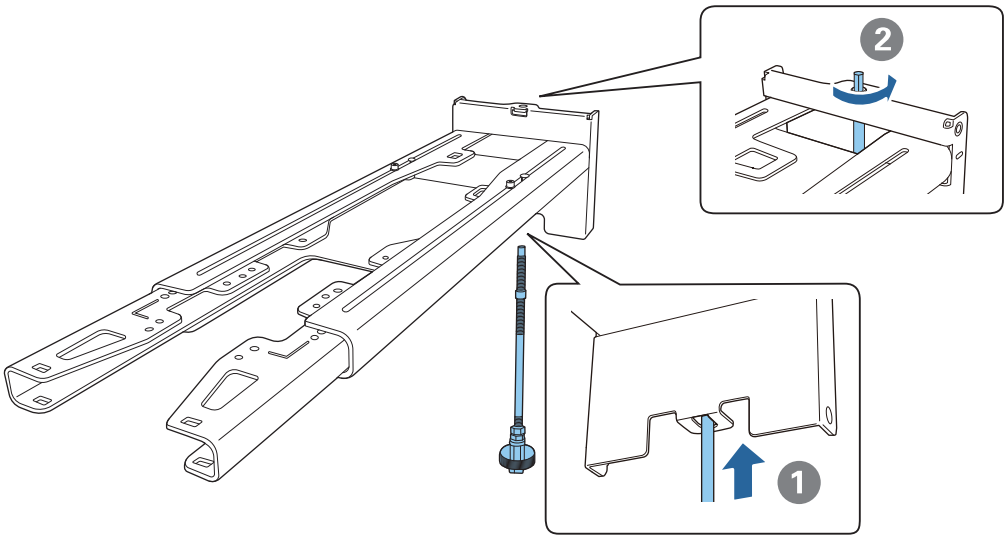

3 Feu passar els cables necessaris a través de la placa d'instal·lació

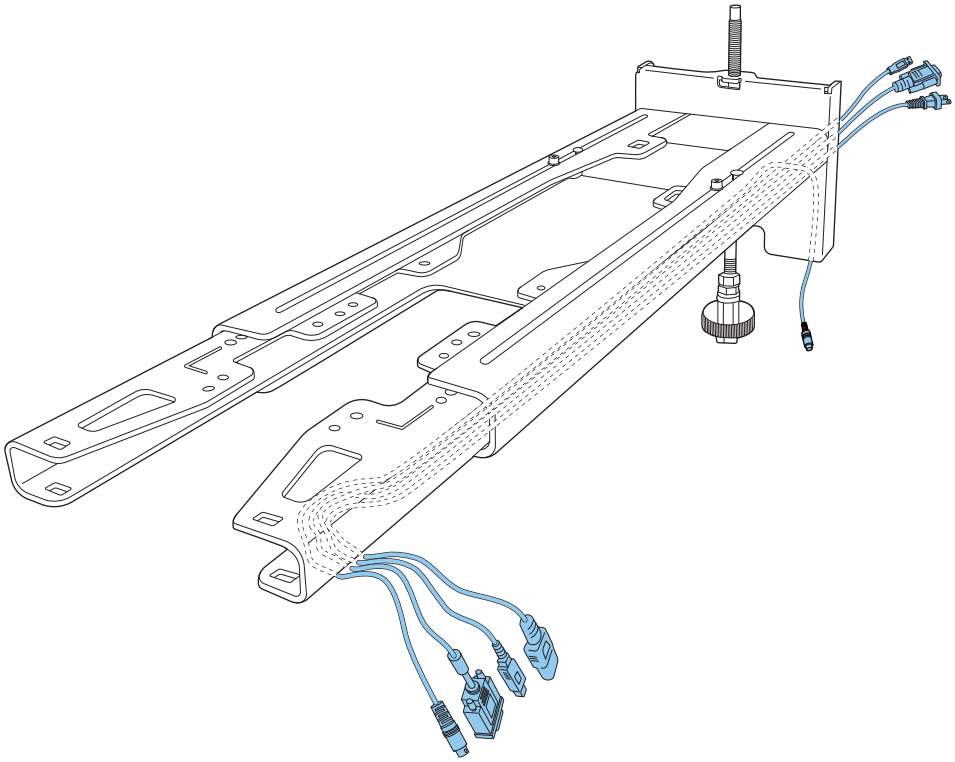

Advertència

No pengeu la resta del cable sobre la placa d'instal·lació. Podria caure i provocar un accident.

- Els ports de connexió següents haurien de sortir per la part inferior de la placa d'instal·lació i no per les parets.
  - Cable per connectar a la unitat Touch
  - Cables per connectar a dispositius perifèrics, com ara un mini PC

4 Acobleu la placa d'instal·lació a la placa per a la paret

Inseriu l'eix hexagonal fins que un extrem sobresurti una mica per la part de sobre de la placa de la paret i l'altre extrem entri a la part inferior de la placa de la paret.

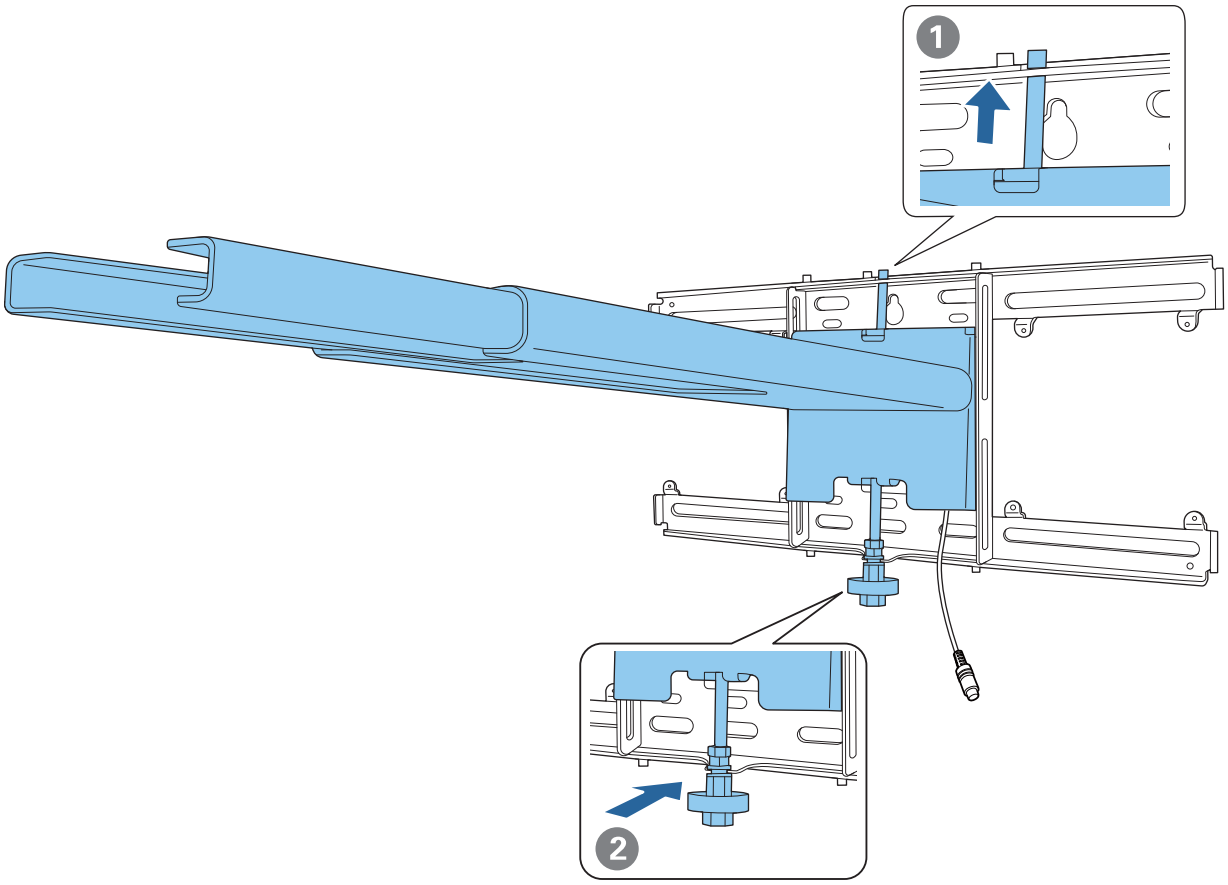

Precaució

Aneu amb compte que els cables no quedin atrapats entre la placa d'instal·lació i la placa per a la paret.

5 Fixeu de forma temporal la placa d'instal·lació

Subjecteu tres punts amb els cargols M6 inclosos (x3).

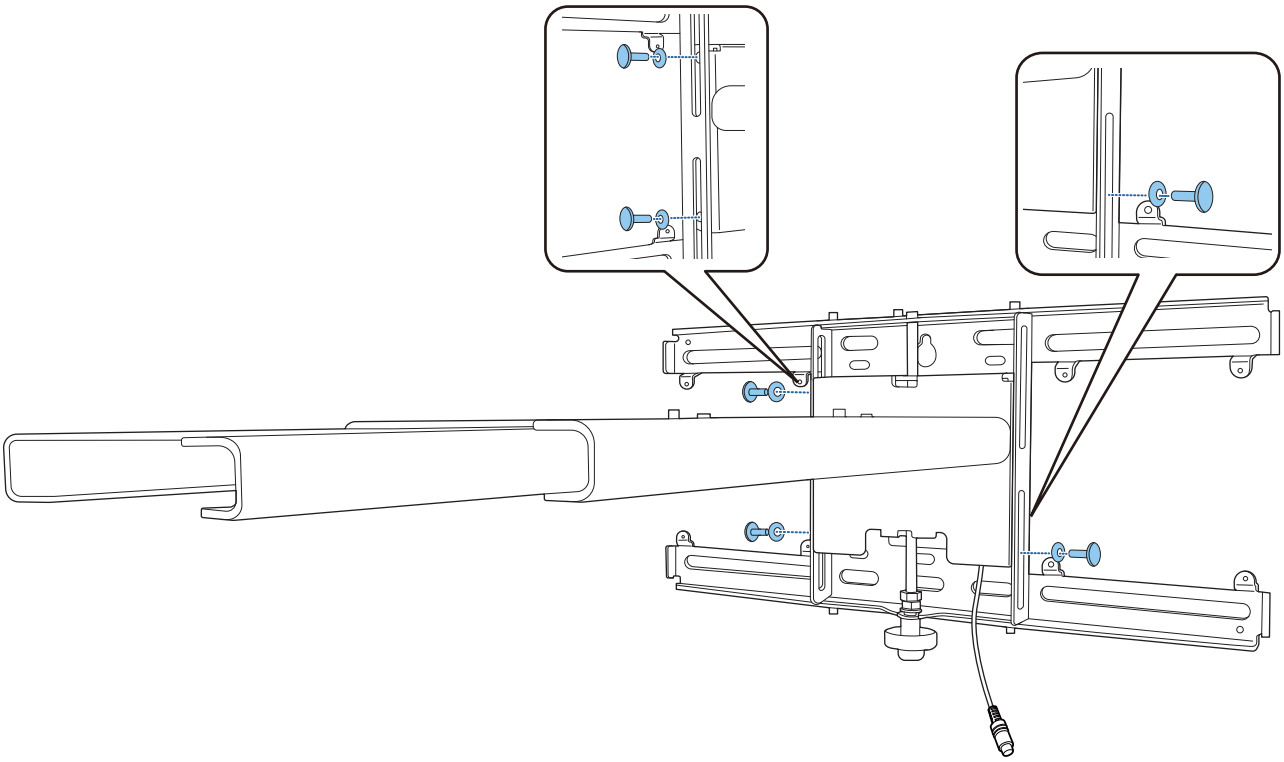

6 Ajusteu el lliscament vertical amb la clau anglesa de forma que les marques de la placa de la paret quedin alineades amb les de la placa d'instal·lació.

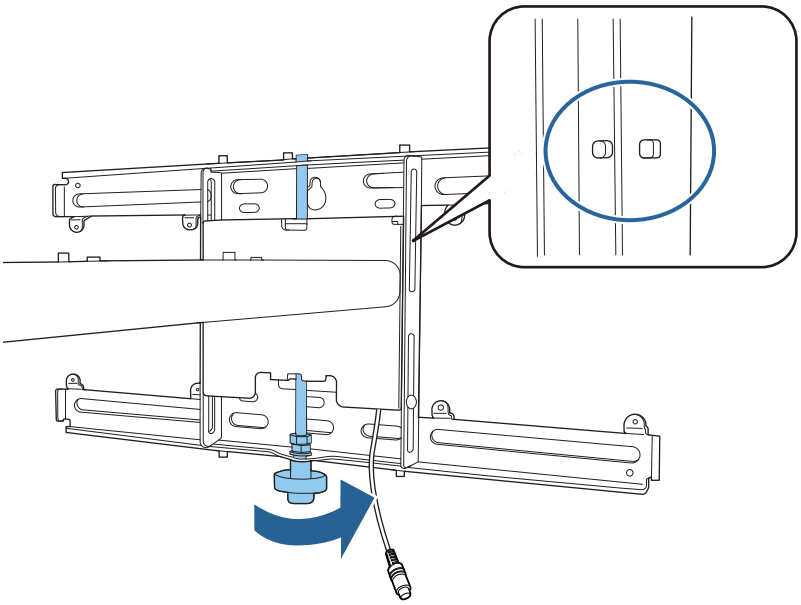

7 Colleu el pern M6 (x1) per fixar la placa d'instal·lació a la seva posició

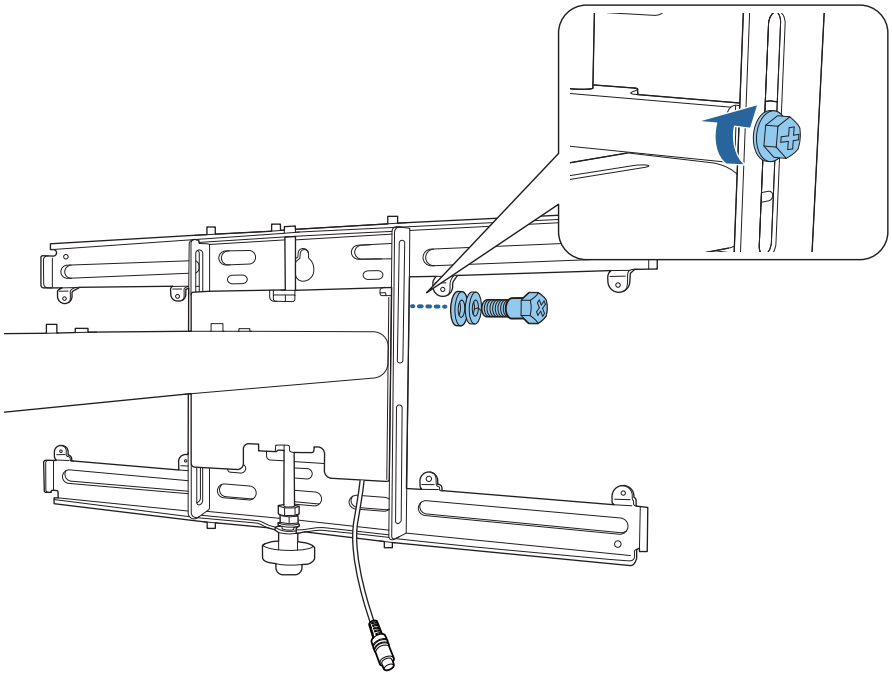

Instal·lació de la unitat d'ajust a la placa d'instal·lació

1 Decidiu la posició d'instal·lació de la unitat d'ajustament

La posició d'instal·lació està marcada a la placa d'instal·lació. Instal·leu-la en una posició apropiada en funció de la mida de la pantalla en que es farà la projecció.

- Si la imatge projectada és inferior a 80 polzades: instal·leu la unitat a la marca ◯ .

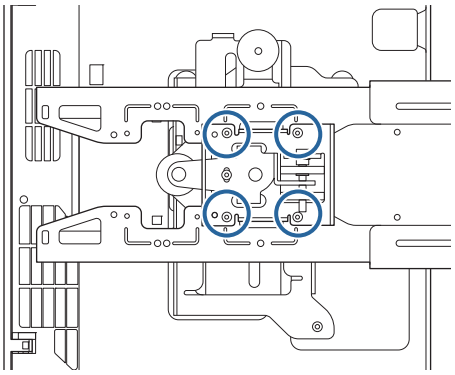

- Si la imatge projectada és igual o superior a 80 polzades: instal·leu la unitat a la marca ◯◯ .

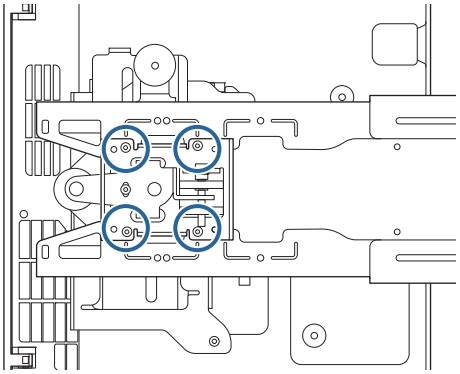

2 Acobleu la unitat d'ajust a la placa d'instal·lació amb els perns M4 x 12 mm (x4) inclosos

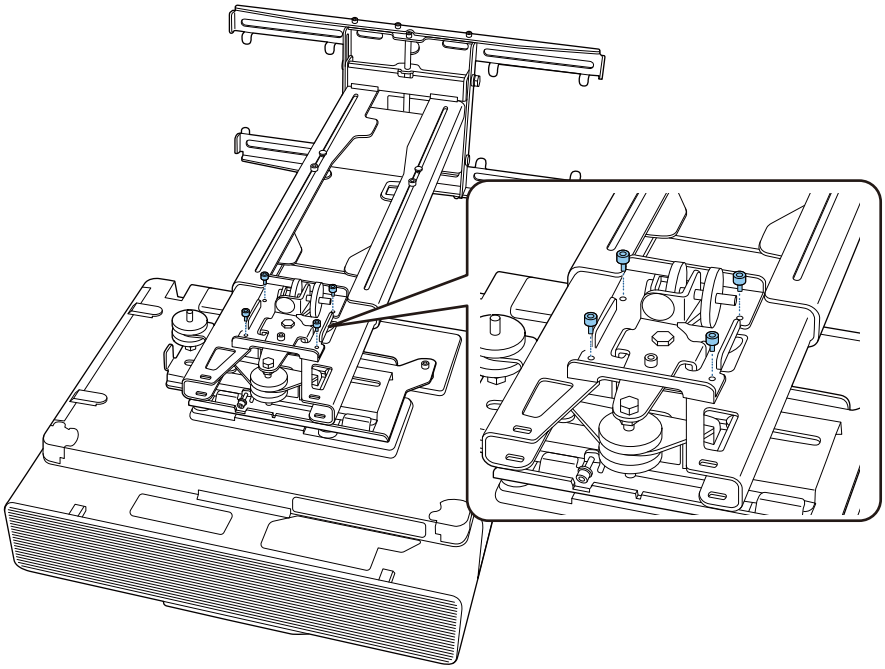

3 Connecteu els cables al projector

Connecteu finalment el cable d'alimentació.

Connexió de dispositius perifèrics

Connexió de sintonitzadors externs i accessoris

Feu servir caragols M4, que podeu comprar en qualsevol botiga, per fixar els sintonitzadors externs i els accessoris als orificis dels caragols que s'indiquen a la imatge següent.

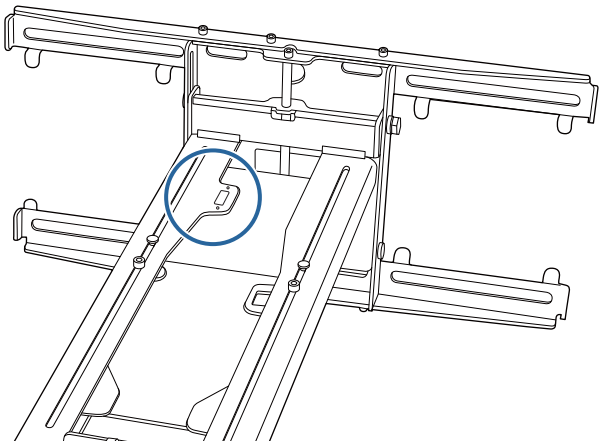

Connexió d'un mini PC o l'stick PC

Col·loqueu el mini PC o l'stick PC a la placa per a mini PC i fixeu-los al costat dret o esquerre de la placa per a la paret.

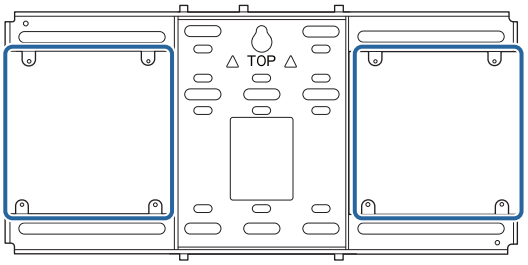

Col·loqueu-los de forma que les sortides de ventilació del PC no quedin bloquejades.

Us recomanem que instal·leu el PC de forma que les sortides d'aire quedin a la part superior i les entrades d'aire quedin a la part inferior.

Si feu servir la corretja del mini PC

1 Emboliqueu la corretja al voltant de la placa del mini PC

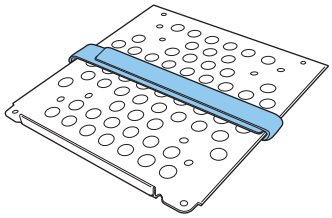

2 Fixeu la tapa del mini PC a la placa de la paret amb els cargols M3 x 6 mm subministrats (x4).

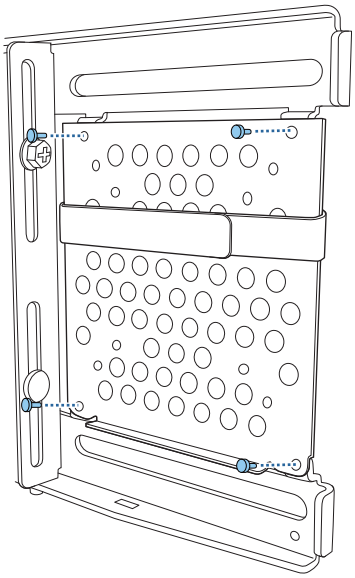

3 Col·loqueu el PC a la vora inferior de la placa del mini PC i subjecteu-lo amb la corretja

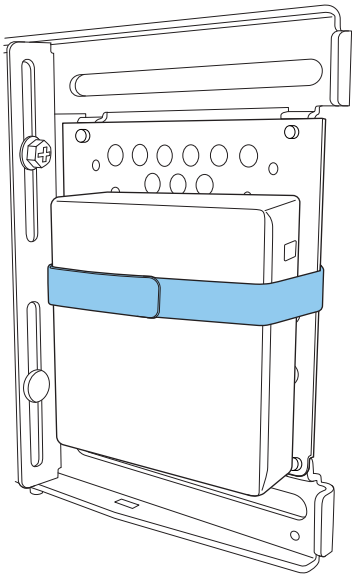

Si feu servir cargols

L'ordre d'instal·lació de les peces varia en funció de la forma del mini PC i de l'orientació dels orificis dels cargols. Consulteu abans les instruccions d'instal·lació.

Exemple d'instal·lació

- Fixeu la placa del mini PC amb el PC instal·lat a la placa de la paret amb els cargols M3 x 6 mm subministrats (x4).

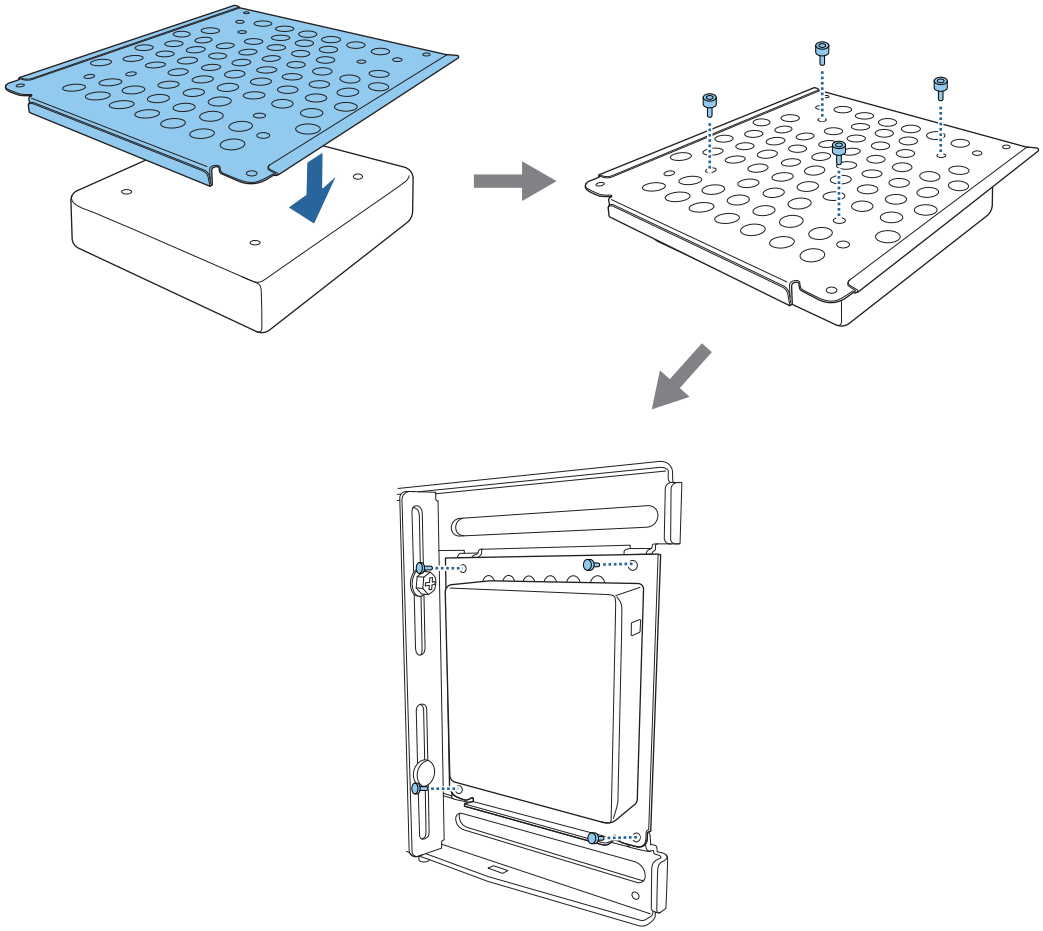

- Fixeu la placa del mini PC a la placa de la paret amb els cargols M3 x 6 mm subministrats (x4) i, seguidament, instal·leu el PC.

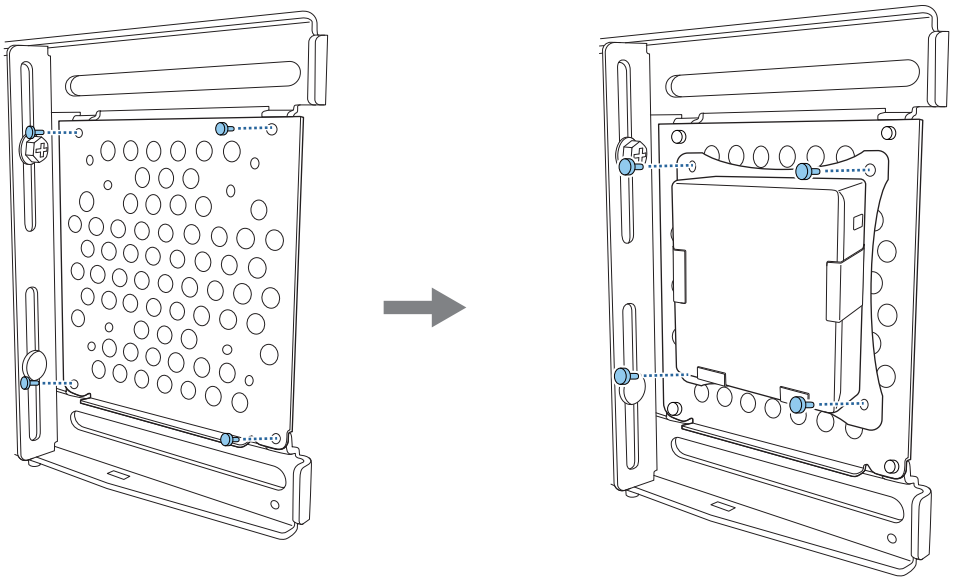

Com ajustar la inclinació de la imatge projectada

Feu servir un dels mètodes següents per ajustar la posició de la imatge projectada.

Si instal·leu diversos projectors a la mateixa sala, us recomanem establir identificadors per als projectors per evitar interferències dels comandaments a distància.

Enceneu un projector i establiu el número d'identificació del projector a **Instal·lació** > **ID del projector**. Si voleu utilitzar un projector específic, manteniu premut el botó [ID] del comandament a distància i premeu el botó amb el mateix número que l'identificador del projector.

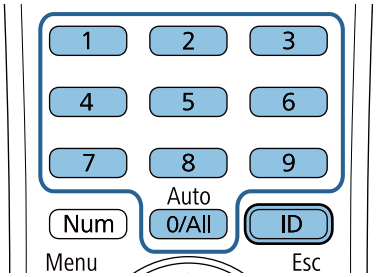

- Ajust automàtic de la pantalla (pàg.58)

  Col·loqueu marcadors a les quatre cantonades de la posició de projecció per ajustar automàticament la posició de la imatge. Resulta útil per fer un ajust aproximat en una posició específica.

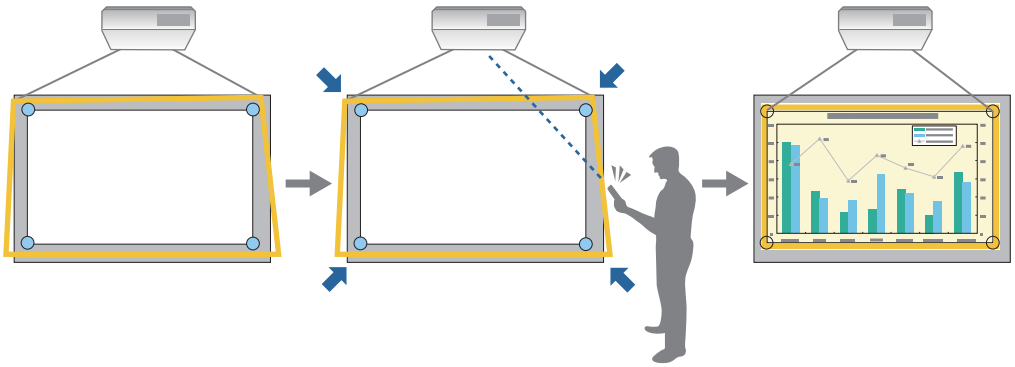

- Ajustos amb la Guia per instal·lar la placa d'instal·lació (pàg.61)

  Ajusteu manualment la posició de la placa d'instal·lació en funció de la pantalla de guia visualitzada. Resulta útil per fer un ajust fi de la posició de projecció i mantenir la qualitat de la imatge.

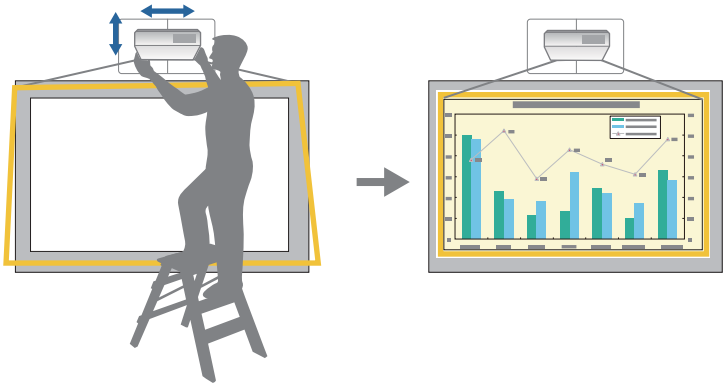

- Ajustos amb els menús del projector (pàg.65)

  Seleccioneu l'àrea que voleu ajustar i corregiu la imatge manualment. Resulta útil per fer un ajust fi de la posició de projecció després de fer ajustos mecànics amb la pantalla de guia.

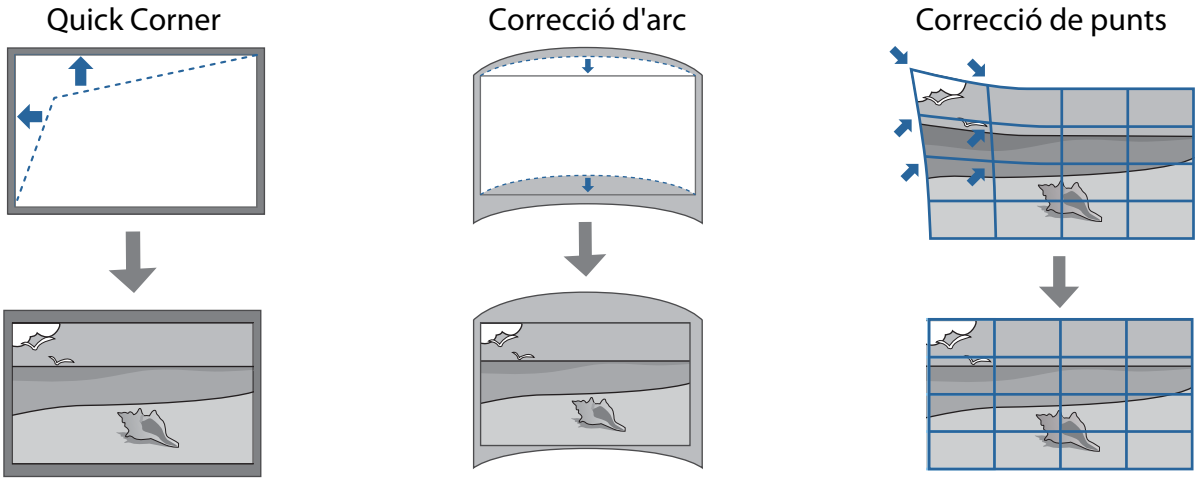

- Les imatges no són estables immediatament després d'encendre el projector. Després d'iniciar la projecció, espereu com a mínim 30 minuts abans d'ajustar la imatge.
- Si voleu instal·lar diversos projectors amb la funció d'instal·lació en cadena, efectueu la instal·lació en cadena abans d'ajustar la imatge projectada.
- Si voleu mantenir la qualitat de la imatge, us recomanem ajustar la posició de la placa d'instal·lació de forma mecànica per ajustar la imatge.

Què cal fer abans dels ajustos

1 Premeu el botó [⏻] del comandament a distància o del tauler de control per engegar el projector

2 Obriu la coberta frontal del projector i després ajusteu l'enfocament de forma aproximada amb la palanca d'enfocament

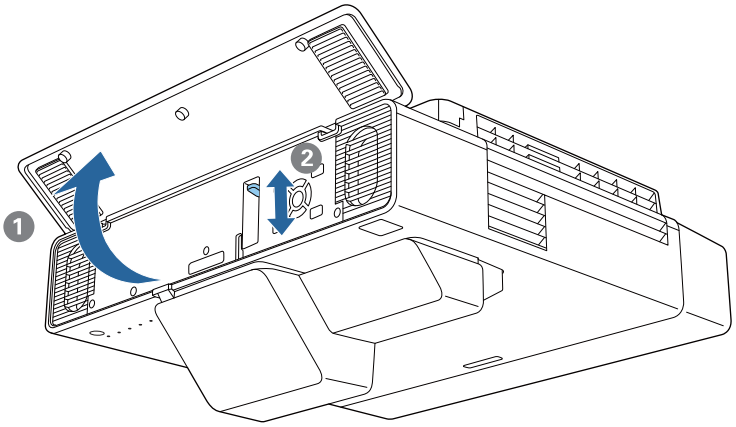

3 Premeu el botó [Menu]

Com fer servir el comandament a distància

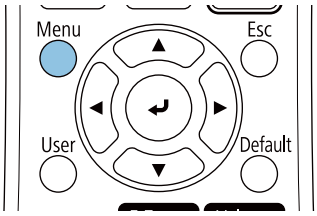

Com fer servir el tauler de control

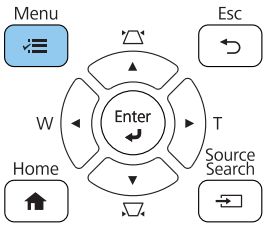

4 Seleccioneu **Tipus de pantalla** al menú **Instal·lació** per establir la relació d'aspecte de la imatge projectada

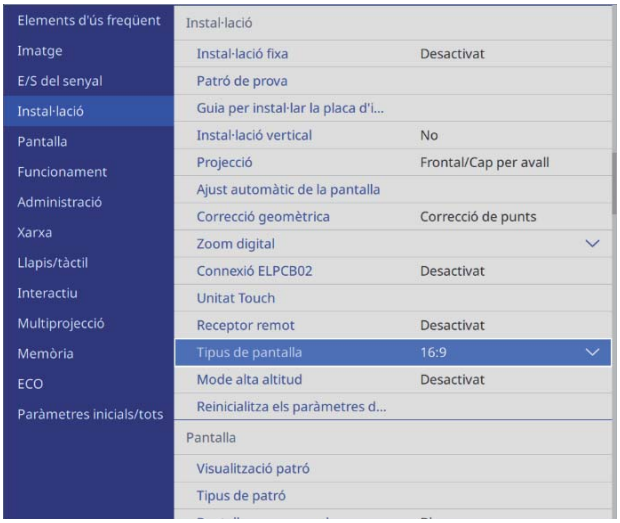

5 Si és necessari, canvieu la relació d'aspecte

Projecteu imatges des d'un dispositiu connectat i després premeu el botó [Aspect] del comandament a distància.

Cada vegada que premeu el botó, es mostra el nom de l'aspecte a la pantalla i canvia la relació d'aspecte.

La relació d'aspecte no canvia si no hi ha imatges projectant-se des d'un dispositiu connectat.

Ajust automàtic de la pantalla

Col·loqueu marcadors a les quatre cantonades de la posició de projecció per ajustar automàticament la posició de la imatge.

L'Ajust automàtic de la pantalla funciona correctament en les condicions següents.

- Mida de projecció: 110 polzades com a màxim
- Direcció del projector: 3° a dalt, a baix, esquerra o dreta

- L'Ajust automàtic de la pantalla pot ser que no funcioni correctament en funció de la superfície de la pantalla projectada. Per executar l'Ajust automàtic de la pantalla, són necessàries les condicions següents.
  - Una superfície de projecció plana
  - Una superfície de projecció sense patrons, brutícia o obstacles
- Abans d'executar l'Ajust automàtic de la pantalla, configureu el tipus de pantalla. Si canvieu el tipus de pantalla després d'executar l'Ajust automàtic de la pantalla, els ajustos es restabliran.

1 Col·loqueu els marcadors a les quatre cantonades de la posició en que voleu projectar

- Les marques de la cantonada no poden recol·locar-se. Us recomanem que marqueu la posició dels marcadors per avançat.
- Si voleu utilitzar les marques repetidament, enganxeu-les en el full magnètic que s'inclou.

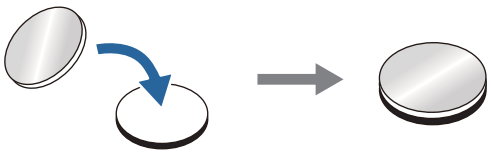

Col·loqueu els marcadors de tal forma que les cantonades de la posició de projecció se solapin amb el centre dels marcadors de les cantonades.

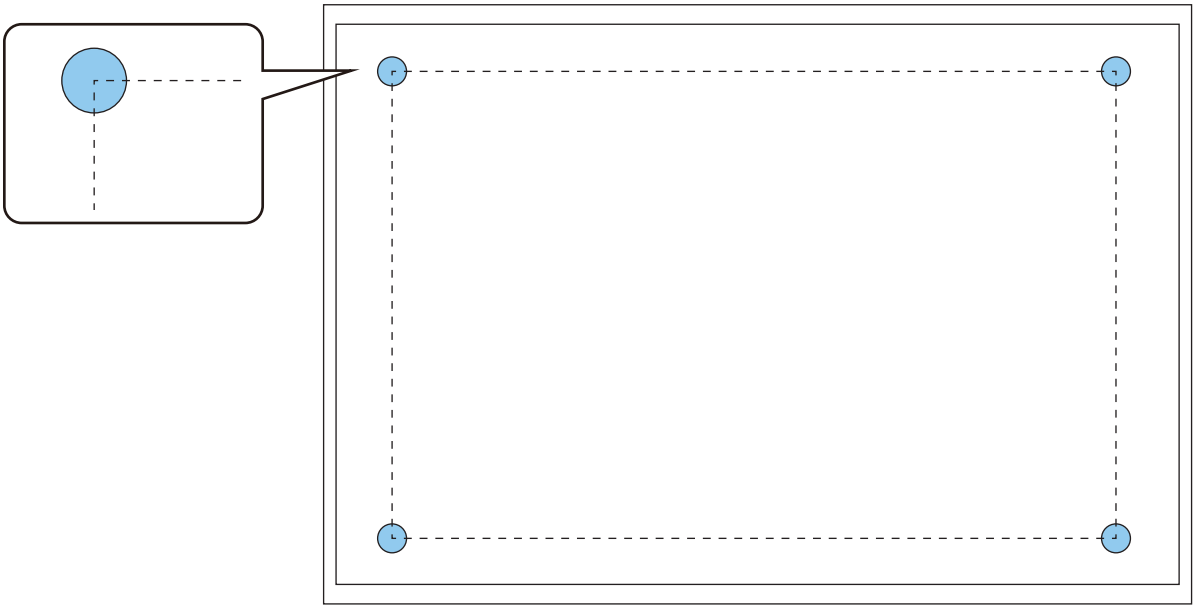

2 Premeu el botó [Menu]

Com fer servir el comandament a distància

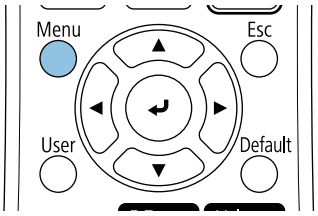

Com fer servir el tauler de control

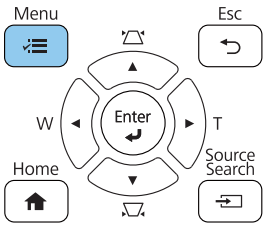

3 Seleccioneu l'**Ajust automàtic de la pantalla** al menú **Instal·lació**

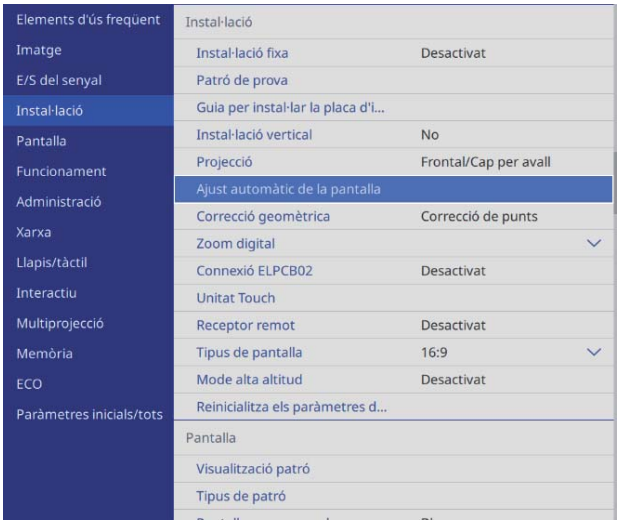

Apareix la pantalla de guia de l'Ajust automàtic de la pantalla.

4 Afluixeu totes les rodes i els cargols d'ajustament

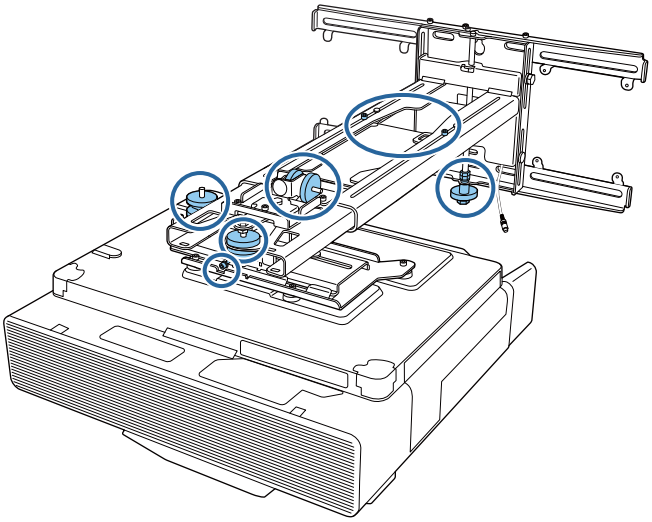

5 Moveu el projector per ajustar la posició de la imatge de forma que les zones grogues de les quatre cantonades de la pantalla de guia se solapin amb els marcadors de les cantonades

Comproveu que els marcadors de les cantonades estan dins de les zones grogues.

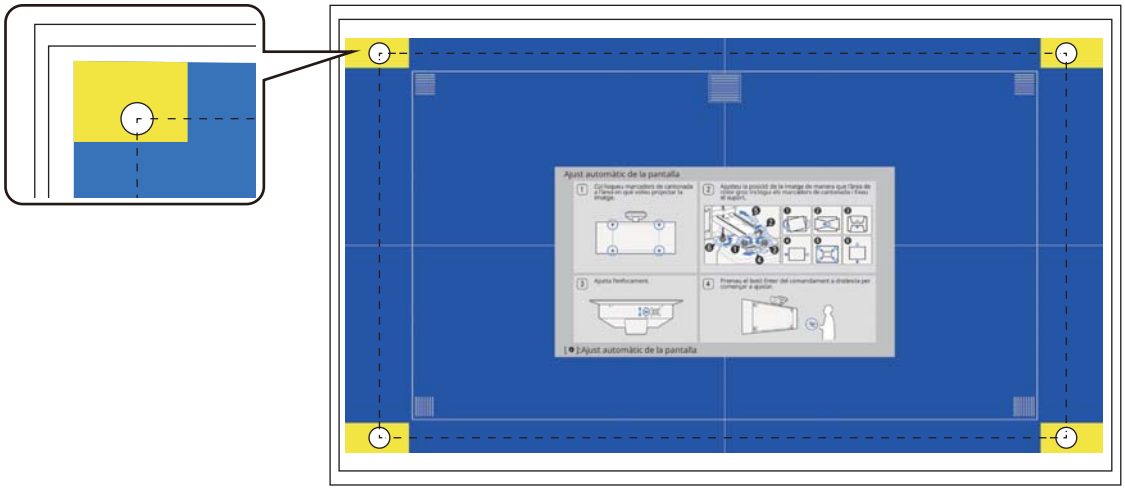

6 Quan determineu la posició correcta, fixeu totes les rodes i els cargols del pas 4

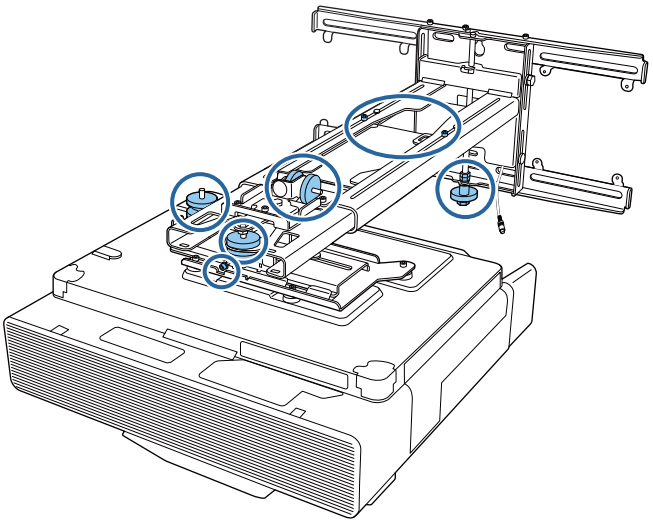

Advertència

Colleu bé tots els caragols i els perns. En cas contrari, el producte pot caure i pot provocar danys corporals o danys materials.

7 Obriu la coberta frontal del projector i després ajusteu l'enfocament amb la palanca d'enfocament

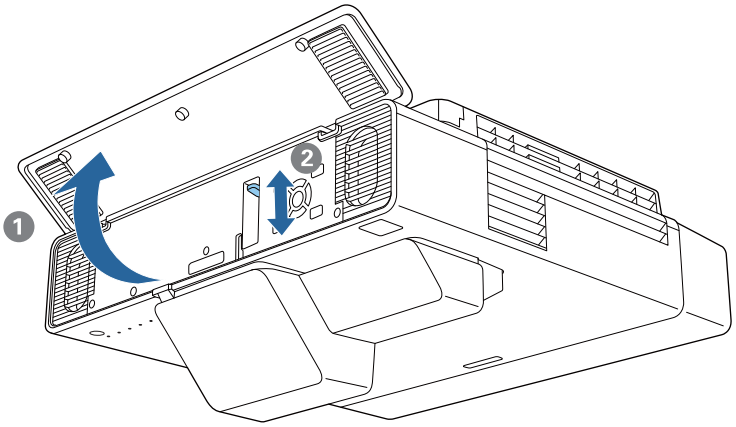

8 Premeu el botó [Enter] per iniciar l'ajust automàtic

Quan finalitzi l'ajust automàtic, utilitzeu Quick Corner (pàg.67) per fer altres ajusts. Amb la Correcció d'arc o la Correcció de punts, la imatge torna a l'estat anterior abans d'executar la correcció automàtica.

Ajustos mecànics amb la Guia per instal·lar la placa d'instal·lació

Utilitzeu la pantalla de guia per ajustar la posició de la imatge.

1 Premeu el botó [Menu]

Com fer servir el comandament a distància

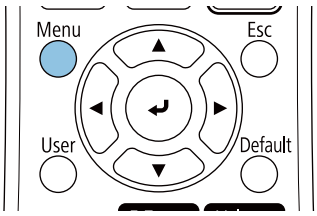

Com fer servir el tauler de control

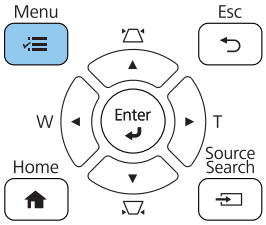

2 Seleccioneu **Guia per instal·lar la placa d'instal·lació** del menú d'**Instal·lació**

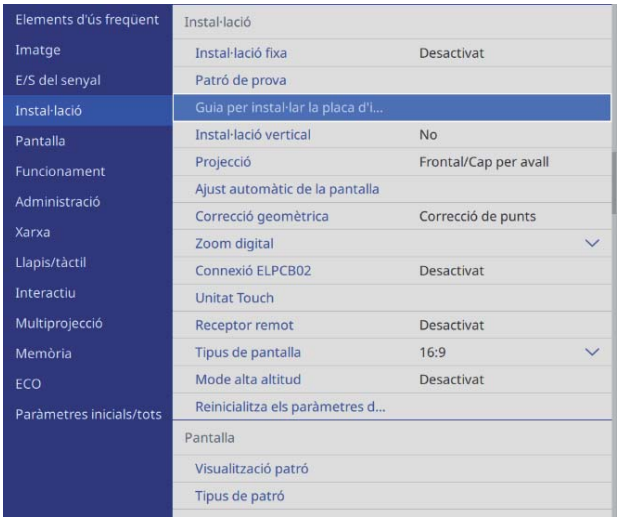

Apareix la pantalla de guia.

3 Gireu la roda d'ajust ❶ de la guia d'instal·lació per ajustar el balanceig horitzontal

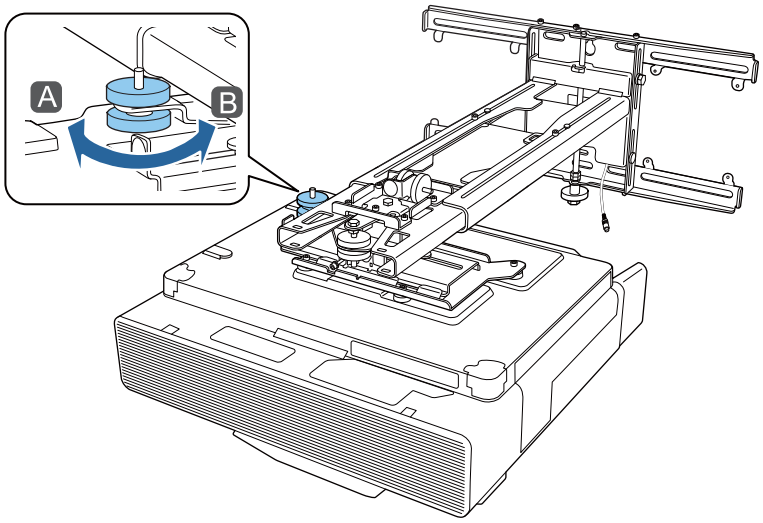

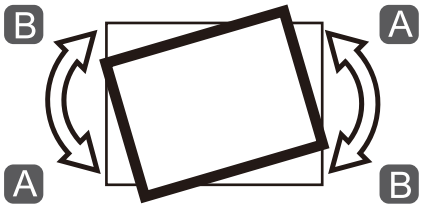

4 Afluixeu el cargol M4 i gireu la roda d'ajust ② de la guia d'instal·lació per ajustar la rotació horitzontal

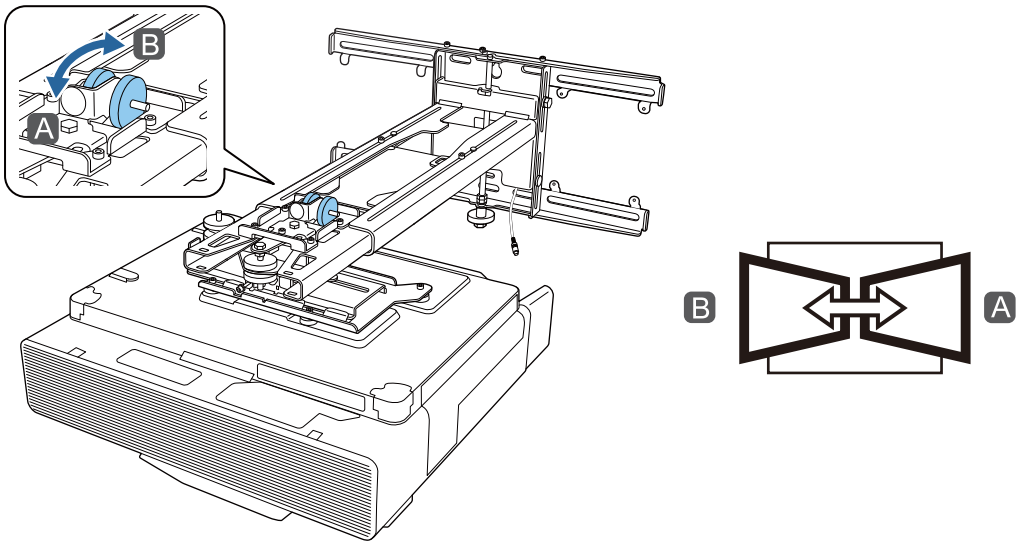

5 Gireu la roda d'ajust ③ de la guia d'instal·lació per ajustar el balanceig vertical

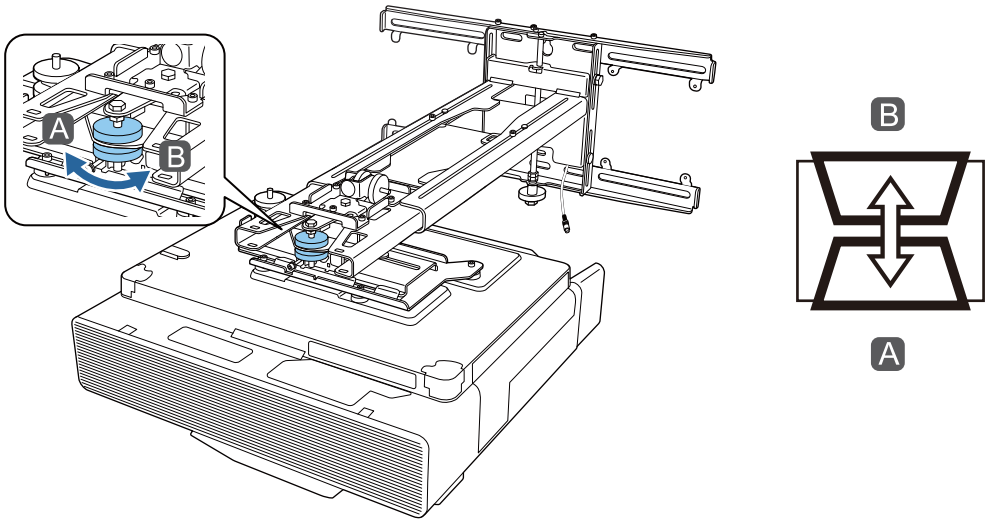

6 Afluixeu el pern M4 i després ajusteu el lliscament horitzontal

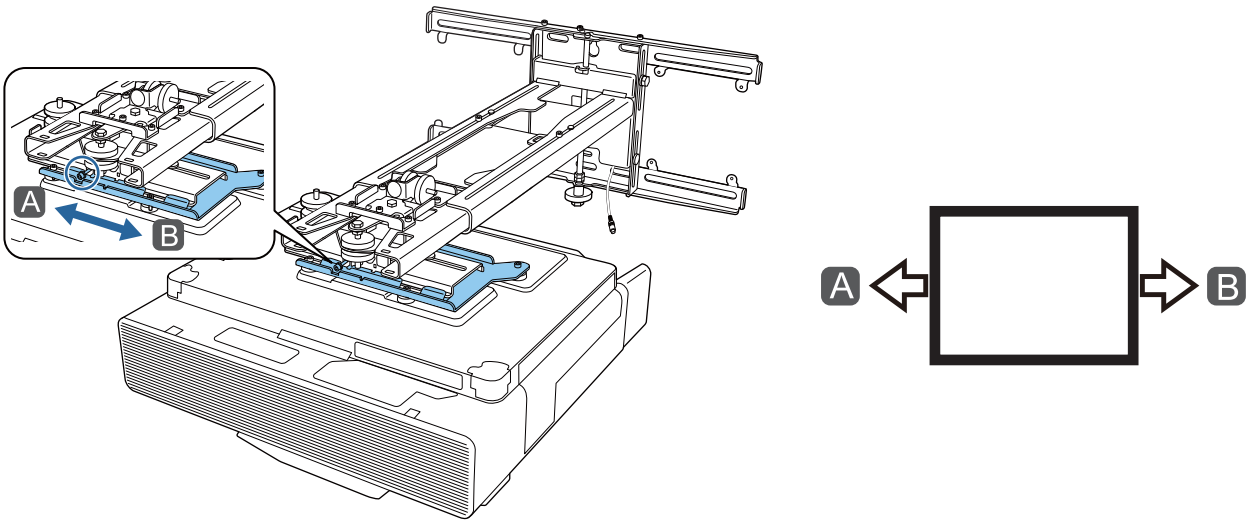

7 Afluixeu els perns M4 (x2) i després ajusteu el lliscament endavant/endarrere

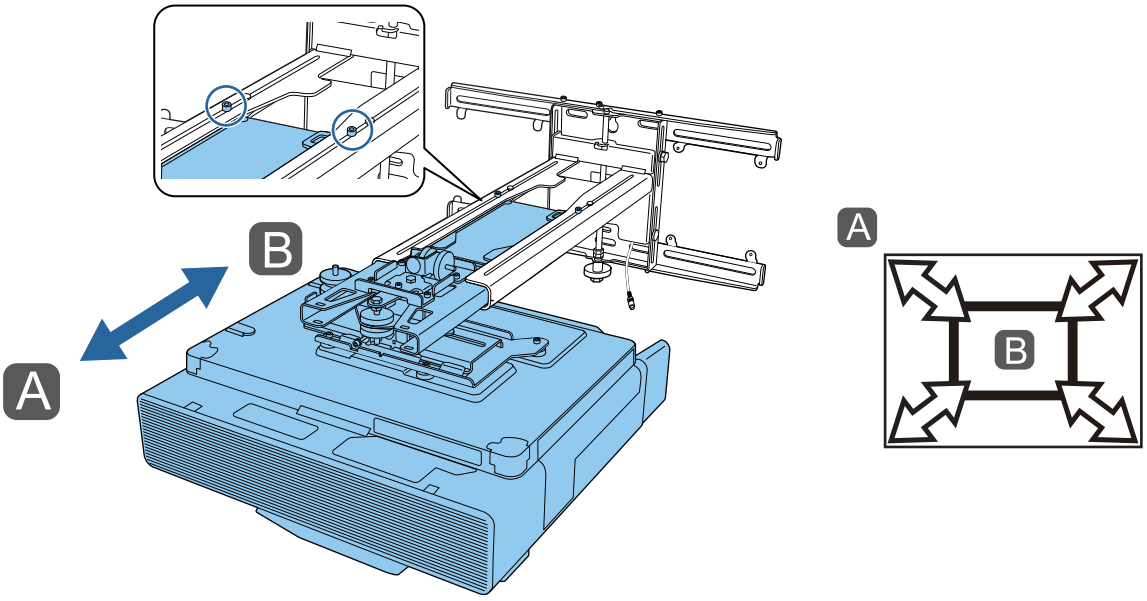

8 Afluixeu el pern M6 i després ajusteu el lliscament vertical

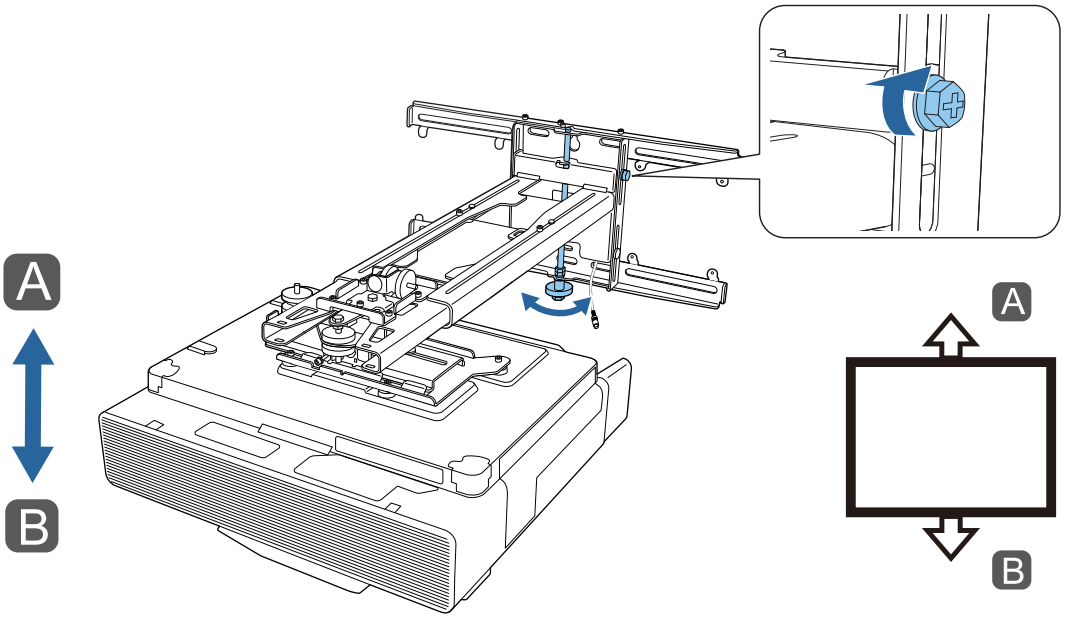

9 Torneu a collar els cargols i els perns que heu afluixat als passos del 3 al 8

Advertència

Colleu bé tots els caragols i els perns. En cas contrari, el producte pot caure i pot provocar danys corporals o danys materials.

10 Ajusteu l'enfocament de la posició A a la imatge següent

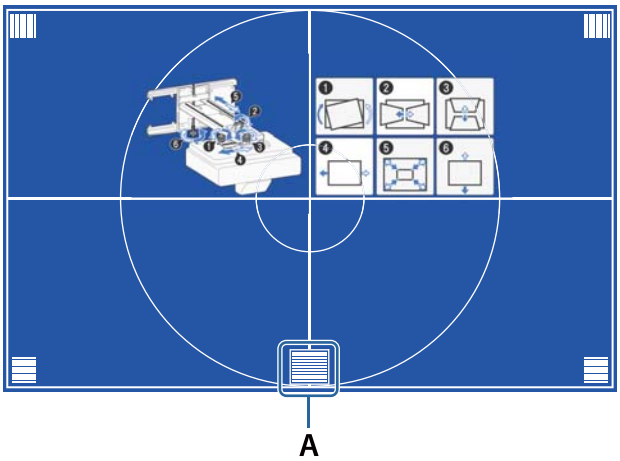

11 Quan acabeu de fer els ajustos, premeu el botó [Esc] del comandament a distància o del tauler de control per sortir de la pantalla de guia

Ajustos amb els menús del projector

- Podeu desar els valors ajustats a la **Memòria** des del menú **Correcció geomètrica**.
- Abans d'executar l'ajust, configureu el tipus de pantalla. Si canvieu el tipus de pantalla després de fer correccions, les correccions es restabliran.

Correcció d'arc

1 Premeu el botó [Menu]

Com fer servir el comandament a distància

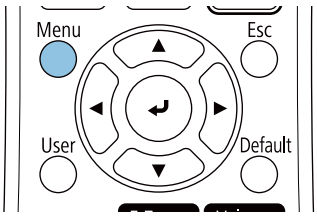

Com fer servir el tauler de control

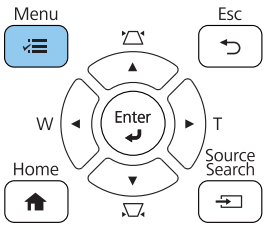

2 Seleccioneu **Correcció geomètrica** del menú **Instal·lació**

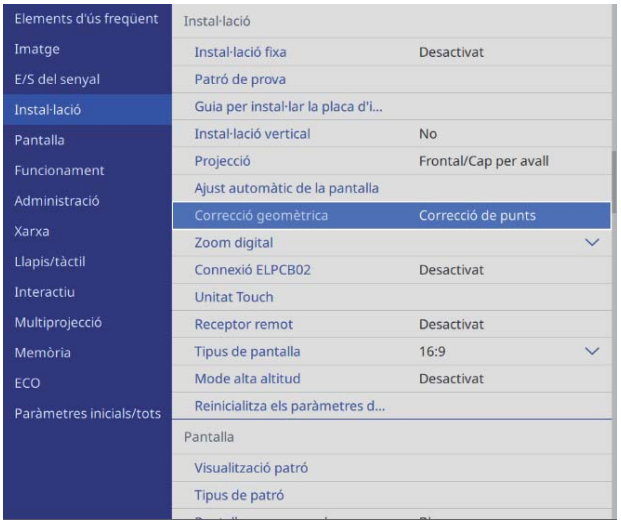

3 Seleccioneu **Correcció d'arc**

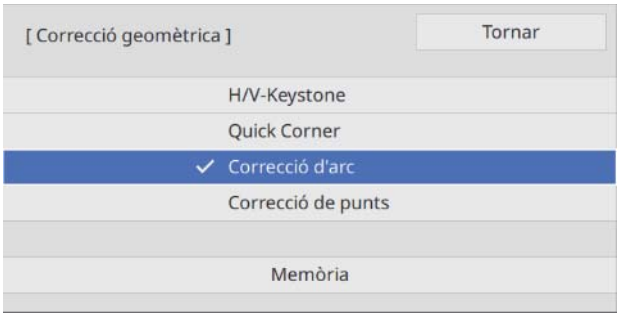

4 Seleccioneu el costat que voleu corregir i ajusteu-lo

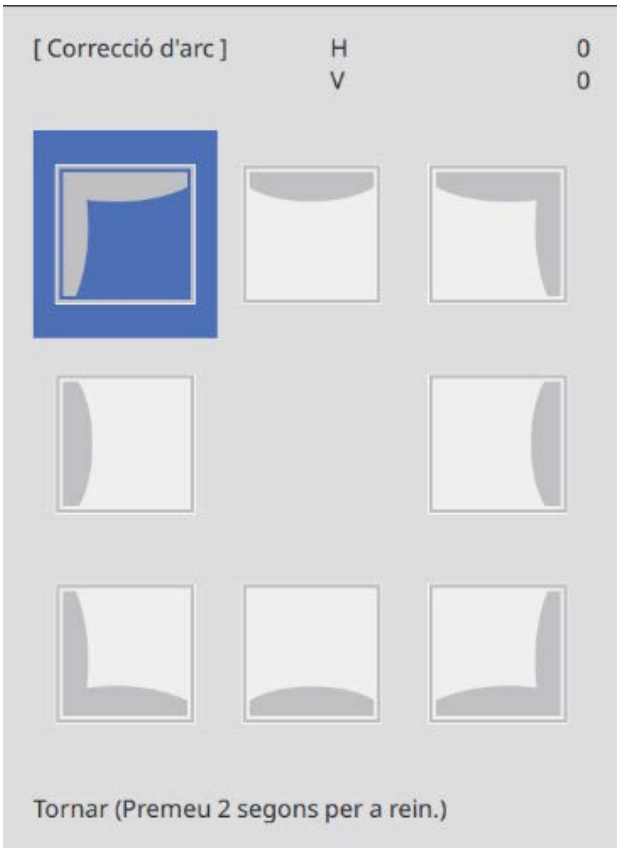

Si arribeu a un punt que no pot ajustar-se, apareix el missatge **No es pot moure més.**

5 Quan acabeu de fer els ajustos, premeu el botó [Esc] del comandament a distància o del tauler de control per finalitzar els ajustos

Quick Corner

1 Premeu el botó [Menu]

Com fer servir el comandament a distància

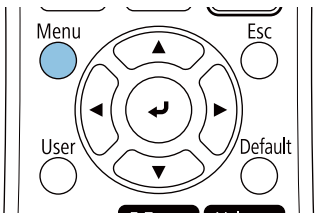

Com fer servir el tauler de control

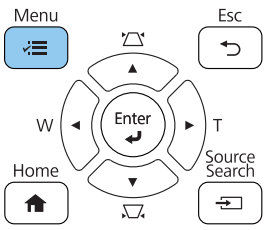

2 Seleccioneu **Correcció geomètrica** del menú **Instal·lació**

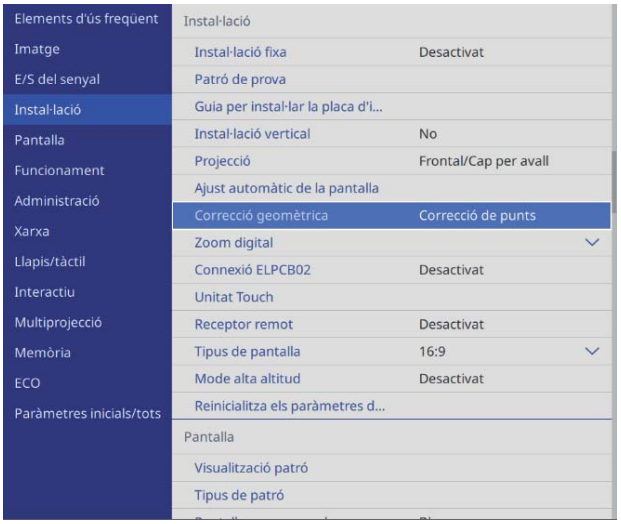

3 Seleccioneu **Quick Corner**

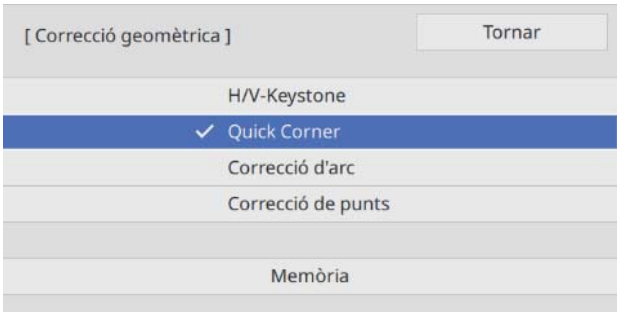

4 Seleccioneu el costat que voleu corregir i ajusteu-lo

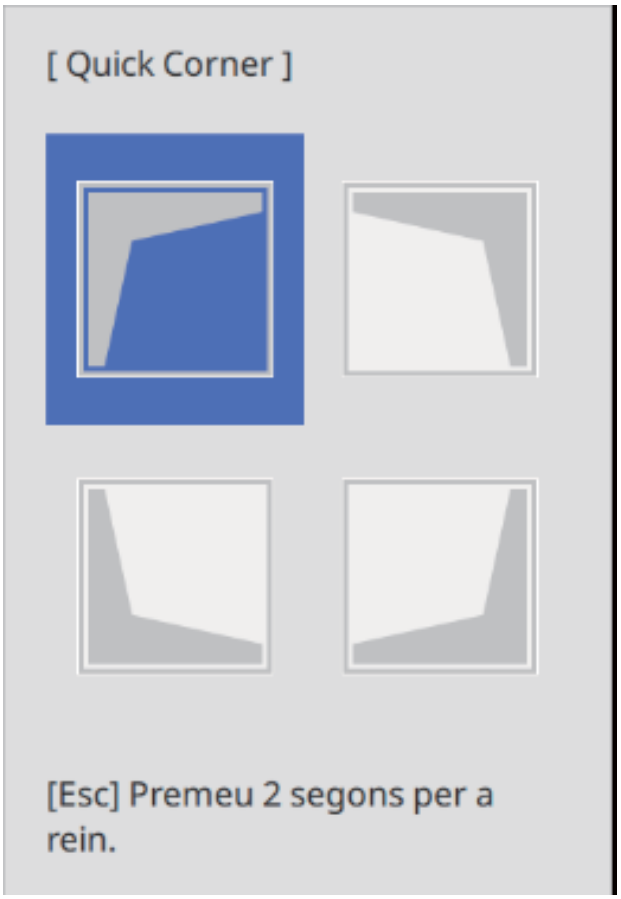

Si arribeu a un punt que no pot ajustar-se, apareix el missatge **No es pot moure més.**

> Quan ajusteu els costats, premeu els botons [1], [3], [7] i [9] del comandament a distància per seleccionar quin costat voleu ajustar.

5 Quan acabeu de fer els ajustos, premeu el botó [Esc] del comandament a distància o del tauler de control per finalitzar els ajustos

Correcció de punts

1 Premeu el botó [Menu]

Com fer servir el comandament a distància

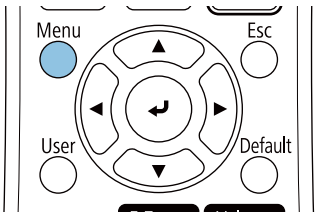

Com fer servir el tauler de control

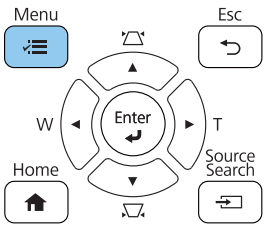

2 Seleccioneu **Correcció geomètrica** del menú **Instal·lació**

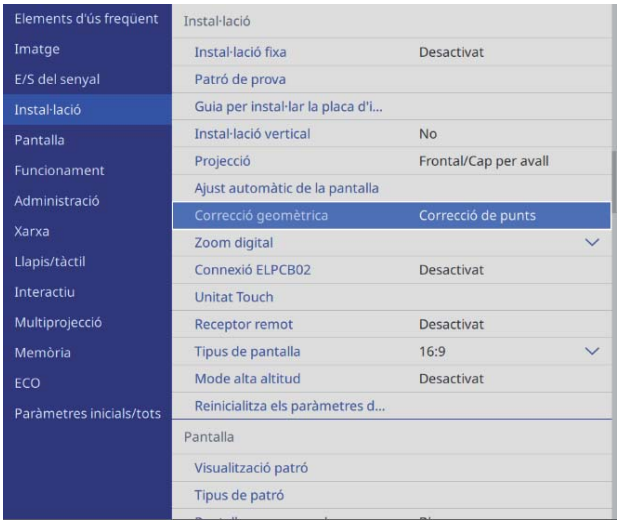

3 Seleccioneu **Correcció de punts**

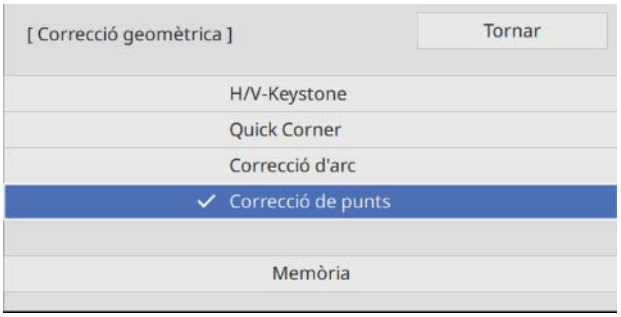

4 Seleccioneu **Correcció de punts** i, a continuació, seleccioneu el número de graella

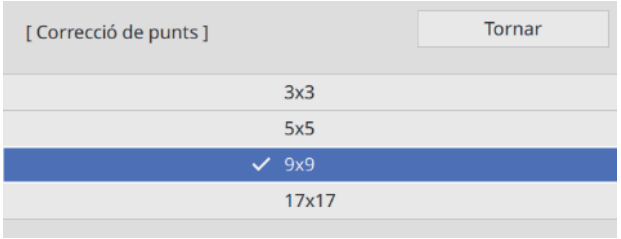

5 Seleccioneu els punts que voleu corregir i feu l'ajust

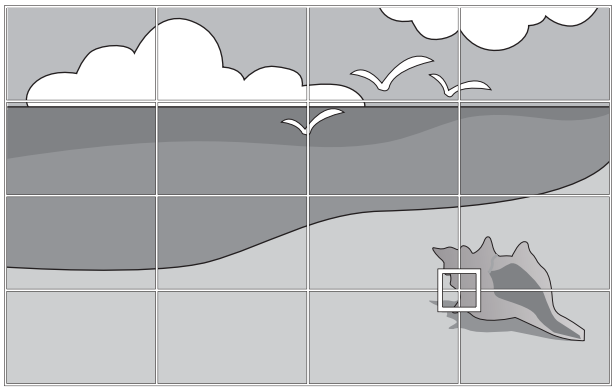

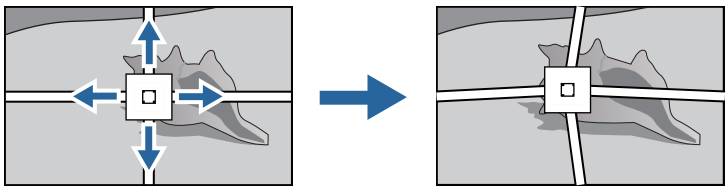

Si és complicat veure la graella, utilitzeu **Color del patró** per canviar el color de la graella.

6 Quan acabeu de fer els ajustos, premeu el botó [Esc] del comandament a distància o del tauler de control per finalitzar els ajustos

Acoblament de les tapes

1 Acoblament de la coberta de la placa per a la paret esquerra

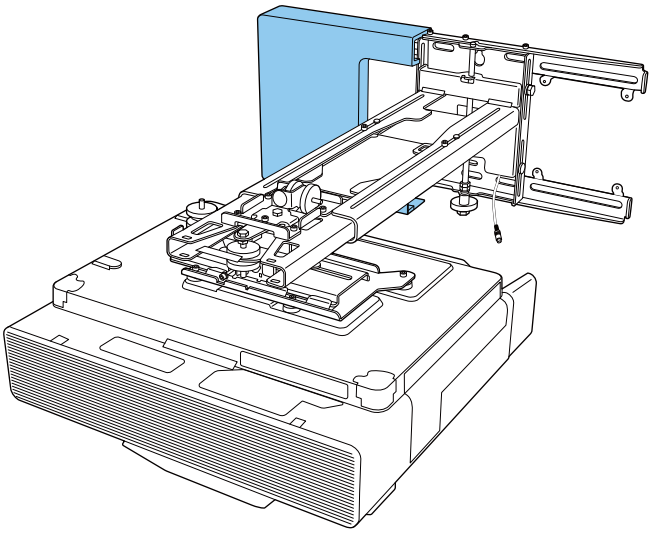

2 Acoblament de la coberta de la placa per a la paret dreta

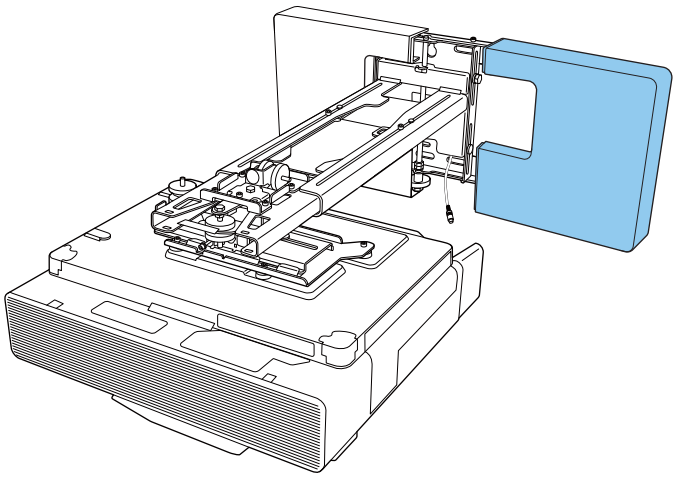

3 Encaixeu la tapa a la placa de configuració

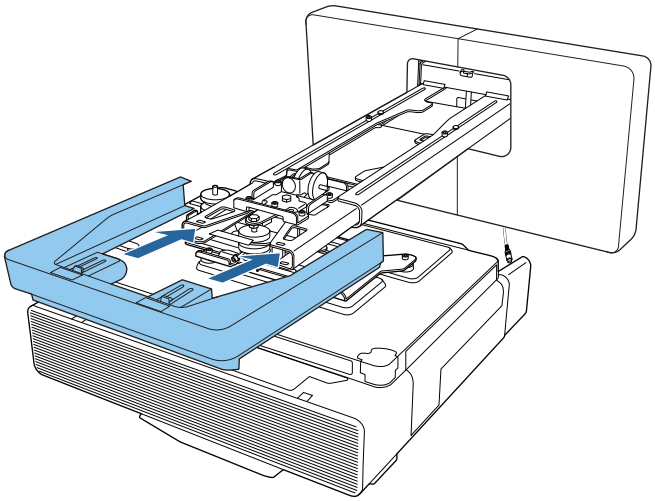

Si us preocupa la ranura que hi ha al braç, col·loqueu-hi l'adhesiu que es subministra per cobrir-la.

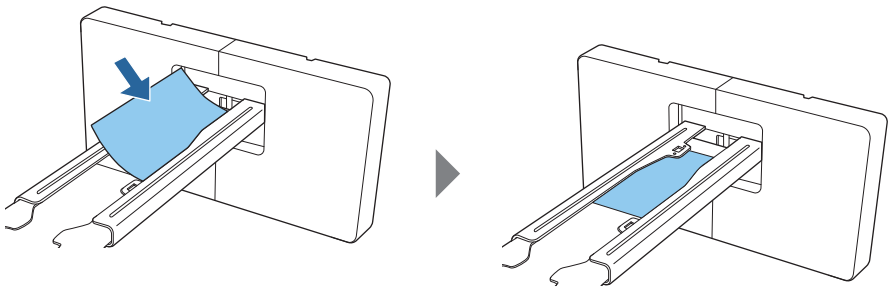

4 Col·loqueu la tapa dels cables al projector i assegureu-la amb els caragols (x2)

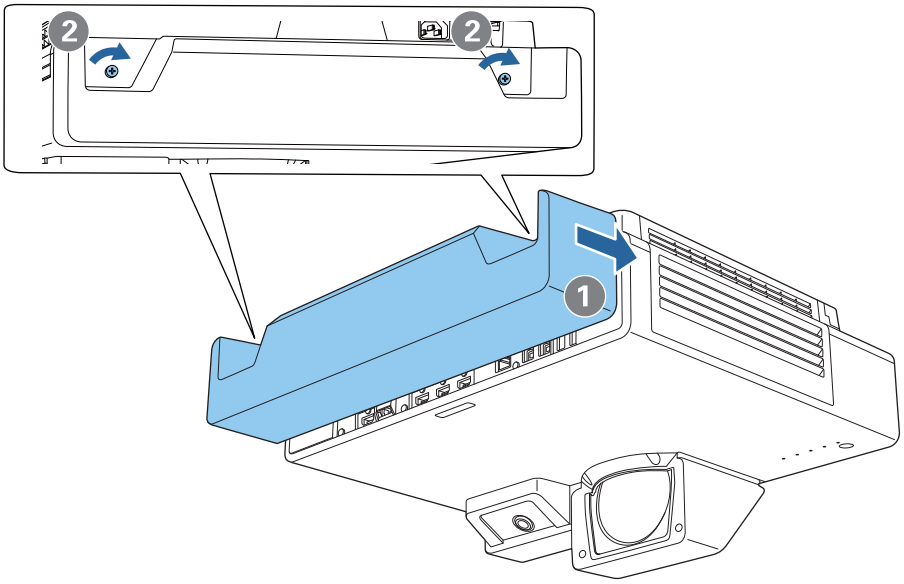

Acoblament d'un cable de seguretat

Si és necessari, implementeu una de les següents mesures de seguretat.

- Instal·leu un cadenat metàl·lic antirobatoris dels que es venen a les botigues

  Passeu el cable del cadenat a través dels punts d'instal·lació del cable de seguretat al projector i a la placa d'instal·lació.

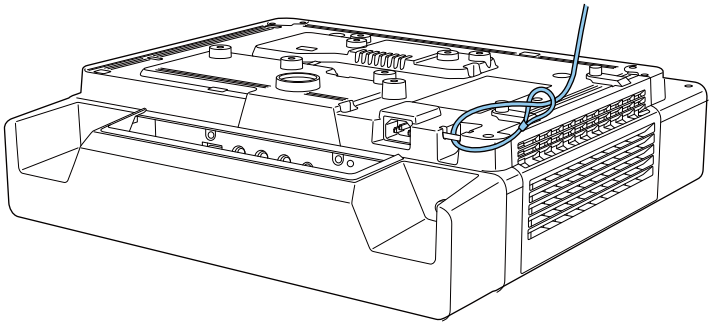

- Instal·leu un cable de seguretat Kensington

  La ranura de seguretat d'aquest producte és compatible amb el sistema Microsaver Security fabricat per Kensington. Vegeu aquest enllaç per obtenir més informació sobre el sistema Microsaver Security.

  http://www.kensington.com/

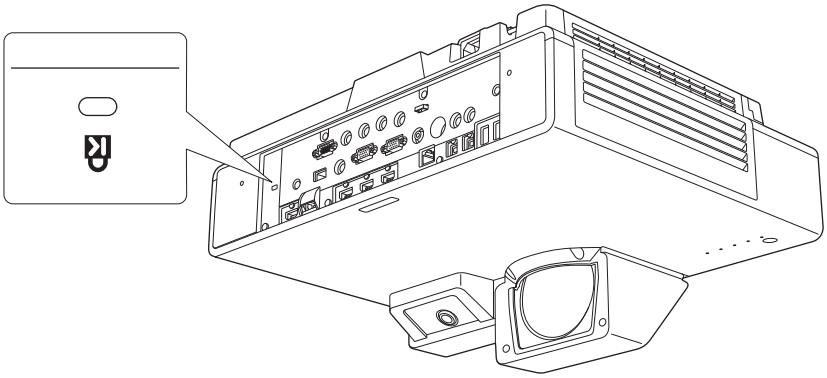

Notes sobre el Control Pad

Advertència	
Establiu la connexió només amb el EB-1485Fi. No la connecteu a altres projectors o dispositius. Si ho feu, podeu espatllar el dispositiu.	
Col·loqueu els cables de manera que no interfereixin amb els perns i les femelles. Una manipulació incorrecta dels cables pot provocar un incendi o un xoc elèctric.	
El cable d'alimentació subministrat només és per a l'ELPHD02. No proveu d'utilitzar-lo amb altres dispositius.	
No feu servir un cable d'alimentació en mal estat. Si ho feu, es podria produir una descàrrega elèctrica o podria provocar un incendi. Si el cable d'alimentació està en mal estat (el viu del cable queda a la vista, el cable està trencat...), poseu-vos en contacte amb el vostre distribuïdor local o amb el centre de reparacions d'Epson.	
Per connectar el cable d'alimentació al Control Pad, feu servir només l'adaptador de CA inclòs. Si no ho feu, el producte podria patir errors de funcionament, sobreescalfar-se o emetre fum que podria provocar un incendi o una descàrrega elèctrica.	
Utilitzeu l'adaptador de CA a la tensió d'alimentació especificada. Si no ho feu, el producte podria patir errors de funcionament, sobreescalfar-se o emetre fum que podria provocar un incendi o una descàrrega elèctrica.	
No estireu l'adaptador de CA pel cable ni col·loqueu objectes pesats al damunt del cable. No modifiqueu el cable d'alimentació. Si ho feu, es podria produir una descàrrega elèctrica o podria provocar un incendi.	
No apliqueu una força excessiva ni feu cap cop fort a l'adaptador de CA, no el trepitgeu, no el deixeu caure ni el colpegeu. Això podria provocar una avaria. Si l'adaptador de CA s'ha espatllat, apagueu el Control Pad, desconnecteu l'endoll de la paret i poseu-vos en contacte amb el vostre distribuïdor local. Si seguiu fent servir el producte en condicions anormals, podria provocar un incendi o una descàrrega elèctrica.	
No manipuleu ni utilitzeu el Control Pad, l'adaptador de CA ni l'endoll amb les mans humides. Una manipulació incorrecta pot provocar errors de funcionament, un incendi o una descàrrega elèctrica.	
Tracteu amb cura l'endoll d'alimentació. Una manipulació incorrecta podria produir una avaria, una descàrrega elèctrica o un incendi. Preneu les precaucions següents durant la manipulació: • No utilitzeu adaptadors amb diversos endolls. • No l'endolleu si hi ha substàncies estranyes, com ara pols, adherides. • Assegureu-vos que l'endoll està ben connectat. • No manipuleu l'endoll amb les mans humides. • Per desendollar, agafeu i estireu l'endoll, no el cable.	
Per traslladar el Control Pad, apagueu-lo, desconnecteu l'adaptador de CA i comproveu que s'han desconnectat tots els cables.	

Advertència	
Si es produeix qualsevol dels problemes següents, apagueu l'equip i desconnecteu immediatament l'adaptador de CA i l'endoll de la paret. Contacteu amb el vostre distribuïdor local o amb el centre de servei Epson més proper. • advertiu la presència de fum, olors o sorolls estranys • Entra aigua o substàncies estranyes a l'interior del Control Pad • El Control Pad ha caigut o la carcassa ha rebut un cop i s'ha fet malbé	
Eviteu que caigui té, cafè, suc o altres begudes a l'adaptador de CA, no hi tireu insecticida. Una manipulació incorrecta pot provocar errors de funcionament, un incendi o una descàrrega elèctrica. Si vesseu líquids sobre l'adaptador de CA, apagueu el dispositiu, desconnecteu l'adaptador de CA de la corrent i poseu-vos en contacte amb el vostre distribuïdor local. Si seguiu fent servir el producte en aquest estat, podríeu provocar un incendi o una descàrrega elèctrica.	
No instal·leu l'adaptador de CA en un lloc tancat ni el tapeu amb una tela o similar, excepte el suport de l'adaptador de CA subministrat. Si ho feu, l'adaptador de CA s'escalfarà i pot provocar cremades o accidents inesperats.	
No enrotlleu el cable d'alimentació al voltant de l'adaptador de CA. Una manipulació incorrecta pot provocar-ne la desconnexió o una sobreescalfament.	
No desmunteu ni modifiqueu el Control Pad.	
Abans de netejar l'aparell, desconnecteu l'adaptador de CA i l'endoll de la paret i comproveu que s'han desconnectat tots els cables.	
Si no el netegeu mai, s'hi acumularà la pols i pot provocar un incendi o una descàrrega elèctrica. Netegeu-lo regularment.	

Precaució	
No desmunteu el Control Pad per llençar-lo. Recicleu-la segons la legislació i la normativa local o nacional.	

Especificacions del Control Pad

Element	Especificació
Pes del Control Pad	Aprox. 0,6 kg
Alimentació (adaptador de CA)	De 100 a 240 V CA +/- 10%, 50/60 Hz
Alimentació	12 V CC 2,5 A 30 W
Consum elèctric durant l'ús	4,5 W
Temperatura de funcionament	De 0 a 40°C (sense condensació)
Altitud de funcionament	de 0 a 3.048 m

Dimensions externes

[Unitat: mm]

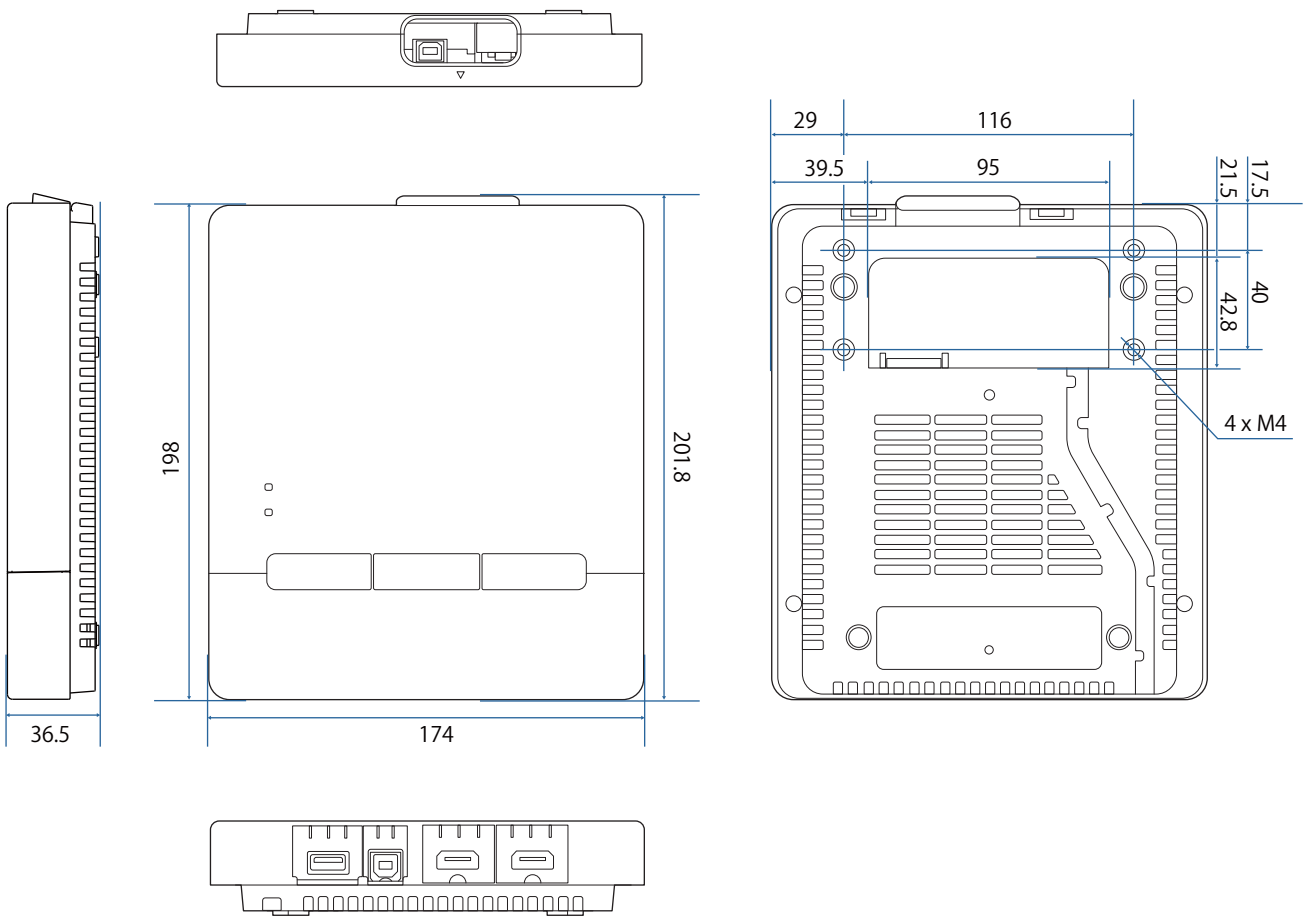

Forats pel cables

Podeu utilitzar qualsevol dels passacables que s'indiquen a A.

Passeu el cable d'alimentació per la ranura de darrere del Control Pad (B).

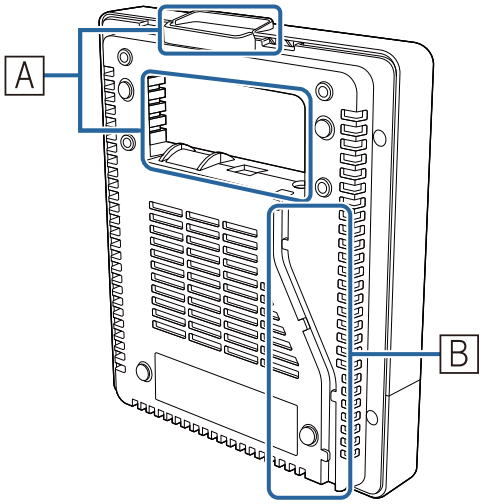
A
B

Com instal·lar el Control Pad

1 Col·loqueu el dit a l'orifici de la part superior i traieu la coberta frontal.

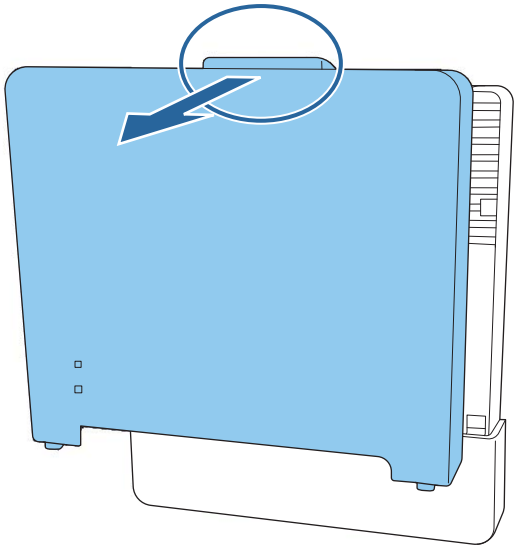

2 Connecteu el cable d'alimentació i passeu el cable cap a baix pel darrere

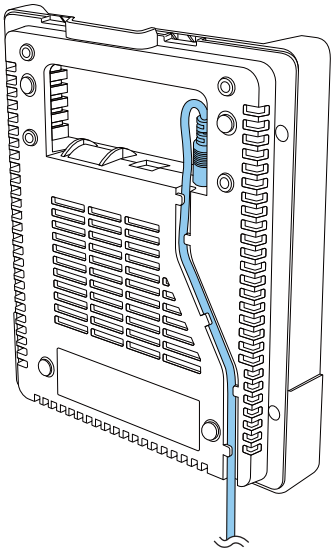

3 Comproveu la posició d'instal·lació i fixeu-la amb 4 caragols M4 de 20 mm

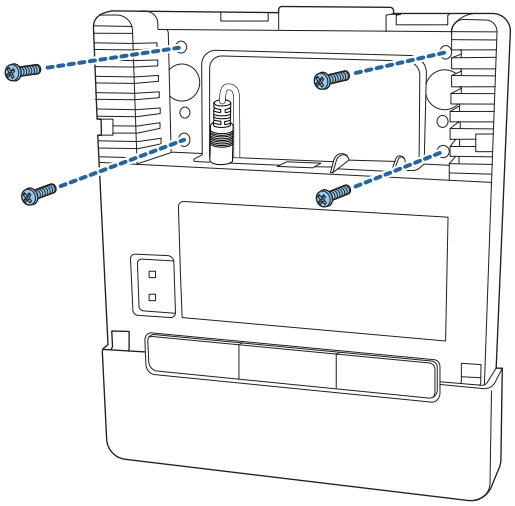

Advertència

- Quan els enrosqueu, comproveu que no queden inclinats en relació amb la superfície d'instal·lació.
- Assegureu-vos que el Control Pad queda ben fixat.
- No assegureu el Control Pad amb cinta de doble cara ni amb imants.

Es recomana comprovar el funcionament del Control Pad abans de fixar-lo amb els caragols.

4 Fixeu l'adaptador de CA a la paret amb cargols M4 (x4)

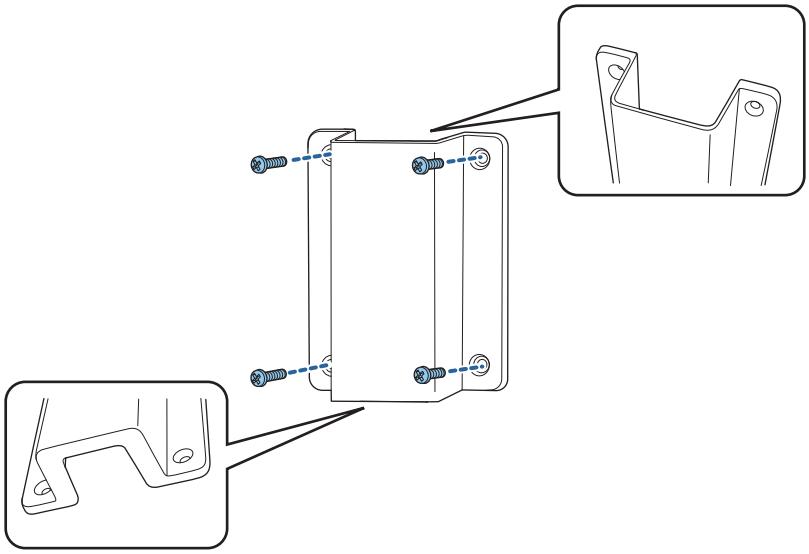

5 Col·loqueu l'adaptador de CA al suport i connecteu-lo a l'alimentació

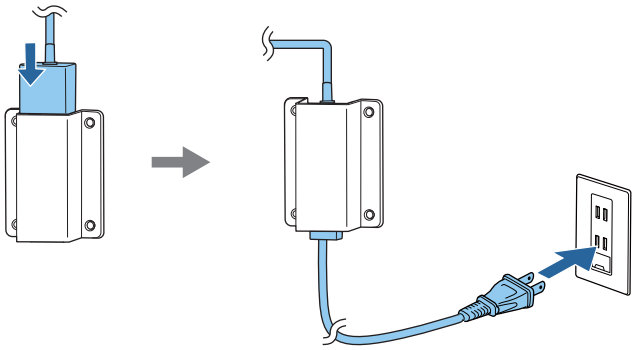

6 Connecteu el cable del projector al Control Pad

Consulteu "Connexió de la unitat Touch i el Control Pad" pàg.15 per obtenir més informació sobre la connexió.

7 Col·loqueu la coberta frontal

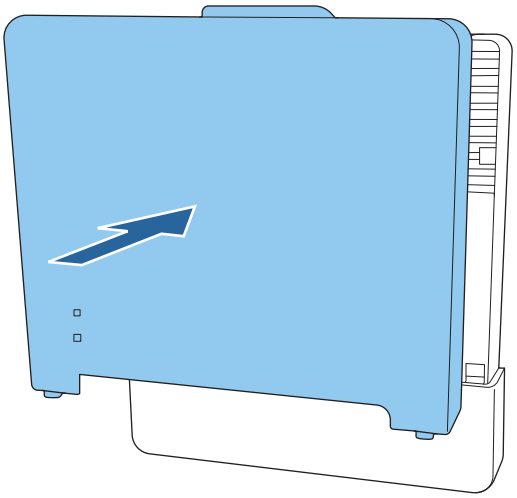

Notes sobre el suport per al llapis

Advertència	
No us acosteu al suport per al llapis si feu servir aparells mèdics, com ara marcapassos. A més, quan feu servir el suport per al llapis, comproveu que al voltant no hi ha ningú que utilitzi cap equip mèdic, com ara marcapassos. La unitat utilitza un imant molt potent que genera interferències electromagnètiques i pot provocar errors de funcionament als equips mèdics.	

Precaució	
No us apropeu al suport per al llapis amb suports d'emmagatzematge magnètics (p. ex. targetes magnètiques) o dispositius electrònics de precisió (p. ex. ordinadors, rellotges digitals o telèfons mòbils). El potent imant de la unitat pot fer malbé las dades o provocar errors de funcionament.	
L'imant del darrere del suport per al llapis genera una potent atracció magnètica sobre la superfície d'instal·lació. Qual l'instal·leu, vigileu que ni els dits ni cap altra part del cos no us quedin atrapats entre els imants i la superfície d'instal·lació.	

Especificacions del suport per al llapis

Element	Especificació
Pes del suport per al llapis	Aprox. 93 g

Dimensions externes

[Unitat: mm]

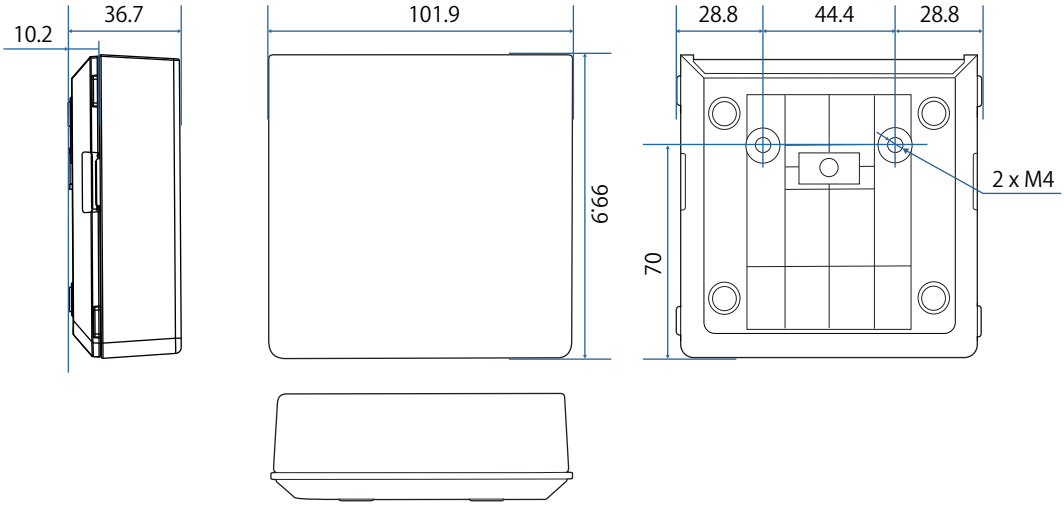

Instal·leu el suport per al llapis

Fixeu el suport per al llapis amb imants o cargols M4 que podeu trobar en qualsevol botiga especialitzada.

Si feu servir imants

1 Decidiu la posició d'instal·lació i fixeu-lo amb imants

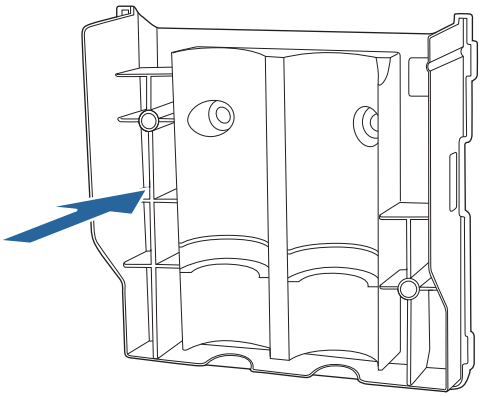

Precaució

Es fan servir imants potents que poden provocar lesions si us hi queden els dits atrapats. Vigileu que ni els dits ni cap altra part del cos no us quedin atrapats entre els imants i la superfície d'instal·lació.

2 Instal·lació de les cobertes

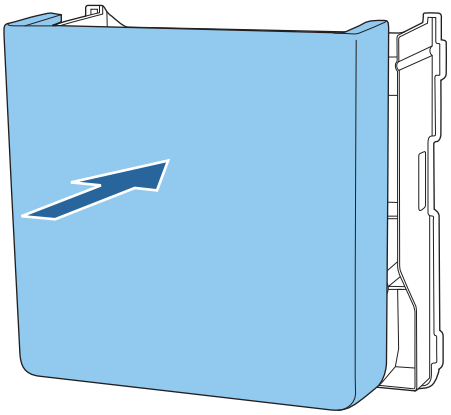

Si feu servir cargols

1 Comproveu la posició d'instal·lació i fixeu-la amb 2 caragols M4 de 20 mm

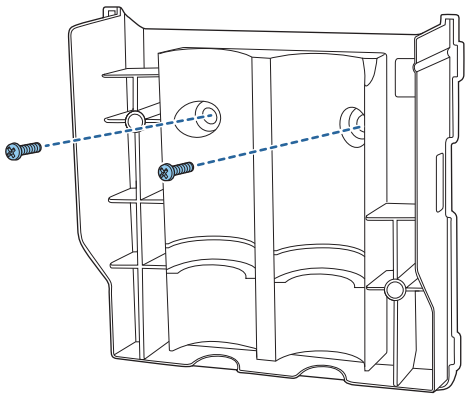

Advertència

- Quan els enrosqueu, comproveu que no queden inclinats en relació amb la superfície d'instal·lació.
- Assegureu-vos que el suport per al llapis queda ben fixat.

2 Instal·lació de les cobertes

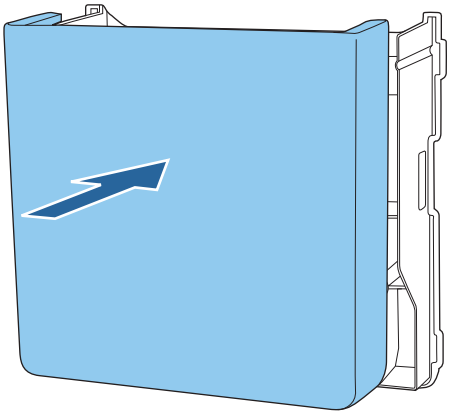

Com calibrar el llapis interactiu

Ajusteu la imatge del projector abans de calibrar el llapis.

Hi ha dos mètodes disponibles per calibrar el llapis; **Calibratge automàtic** i **Calibratge manual**.

Quan calibreu el llapis per primera vegada, realitzeu un **Calibratge manual** per un calibratge acurat.

Quan calibreu el llapis per segona vegada i posteriorment, realitzeu un **Calibratge automàtic**. (pàg.87)

Si el **Tipus de pantalla** és **16:6**, substituïu la punta tova del llapis per una punta del llapis dura.

Calibratge manual

1 Engegueu el projector i després premeu el botó [Menu]

Com fer servir el comandament a distància

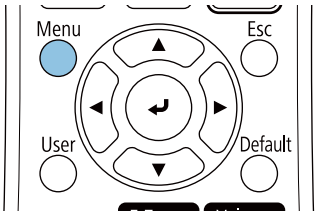

Com fer servir el tauler de control

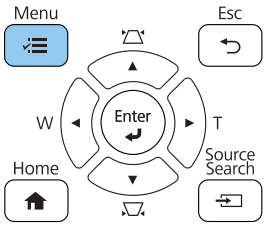

2 Seleccioneu **Calibratge manual** al menú **Llapis/tàctil**.

Quan s'instal·len diversos projectors en paral·lel, apareix un missatge que us demana que amagueu temporalment la imatge del projector instal·lat al costat. Quan veieu aquest missatge, premeu el botó [A/V Mute] per amagar la imatge del següent projector.

3 Comproveu el contingut de la pantalla i, seguidament, seleccioneu **Sí**

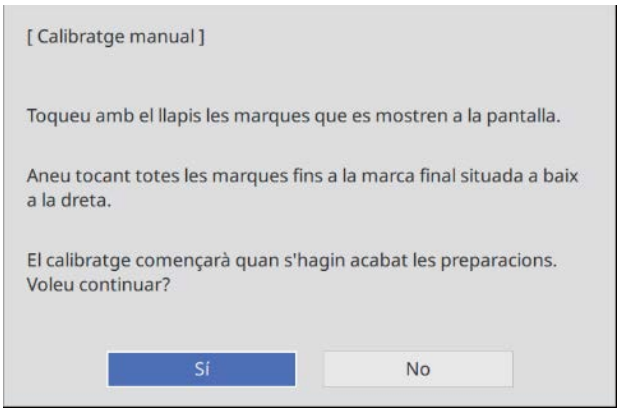

Apareix un punt verd a la cantonada superior esquerra de la pantalla de projecció.

4 Toqueu el centre del punt amb la punta del llapis interactiu

El punt desapareix i es mou a la posició següent.

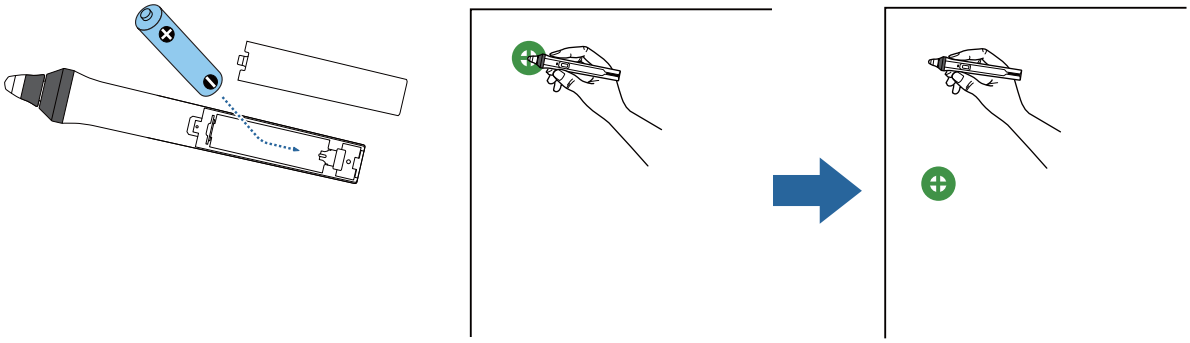

Assegureu-vos de tocar el centre del punt. En cas contrari, és possible que el posicionament no sigui correcte.

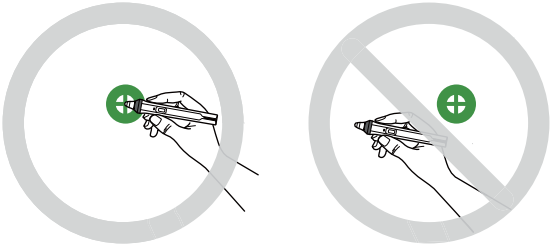

5 Repetiu el pas 4 fins que tots els punts desapareguin

El punt apareix a la part superior esquerra i després es mou cap a la part inferior dreta.

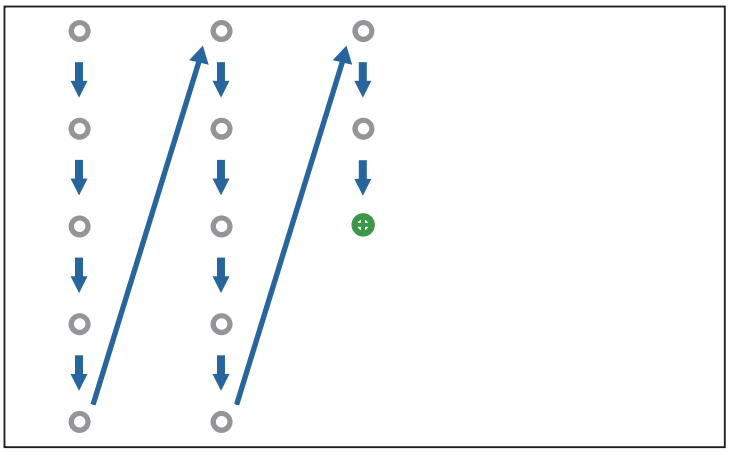

Quan tots els punts desapareixen, el Calibratge manual s'ha completat.

- Comproveu que no hi hagi cap obstacle entre el llapis interactiu i el Receptor de llapis interactiu (imatge següent).

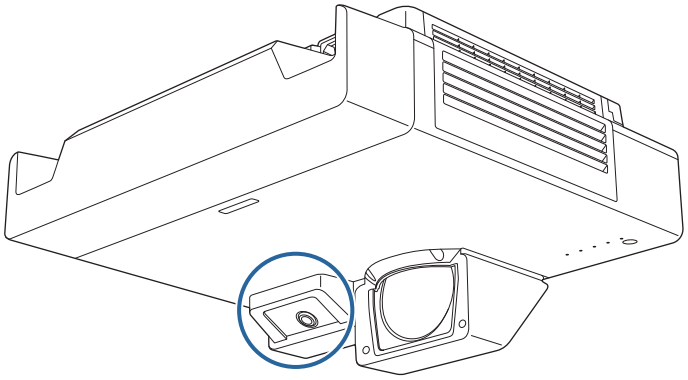

- Si toqueu una posició incorrecta, premeu el botó [Esc] del comandament a distància per tornar al punt anterior.
- Per cancel·lar el calibratge, mantingueu premut [Esc] durant dos segons.

Calibratge automàtic

1 Engegueu el projector i després premeu el botó [Menu]

Com fer servir el comandament a distància

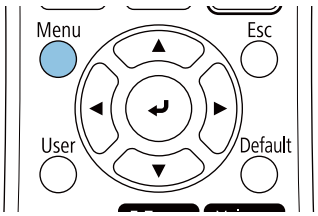

Com fer servir el tauler de control

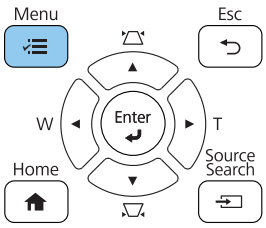

2 Seleccioneu **Calibratge automàtic** al menú **Llapis/tàctil**

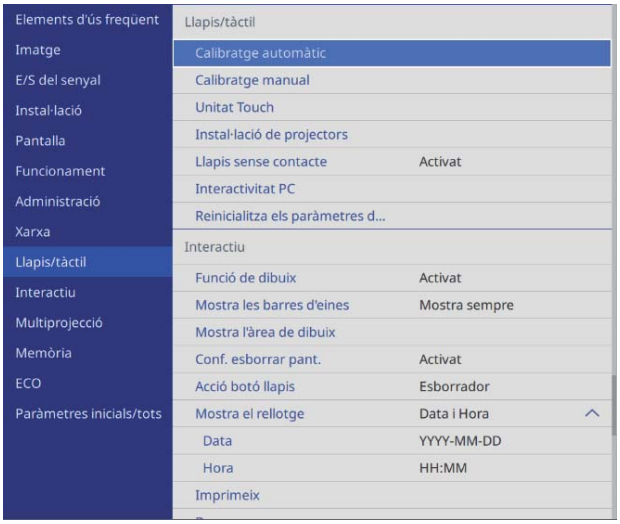

Quan s'instal·len diversos projectors en paral·lel, apareix un missatge que us demana que amagueu temporalment la imatge del projector instal·lat al costat. Quan vegeu aquest missatge, premeu el botó [A/V Mute] per amagar la imatge del següent projector.

3 Comproveu que la imatge de patró càpiga a la imatge projectada i, seguidament, seleccioneu **Sí**

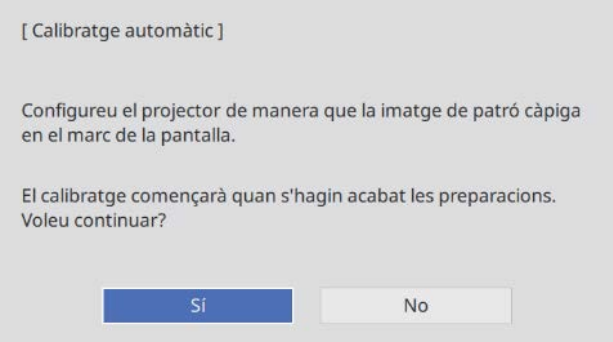

El calibratge del llapis s'inicia automàticament.

Si el Calibratge automàtic falla, seguiu les instruccions en pantalla per revisar el vostre entorn. O bé feu un **Calibratge manual**.

Notes per a la manipulació de la unitat Touch

Advertència	
No desmunteu ni modifiqueu la unitat Touch. La unitat Touch conté un làser d'alta potència que podria provocar incendis, descàrregues elèctriques o accidents.	
Connecteu la unitat Touch només amb el EB-1485Fi. No la connecteu a altres projectors o dispositius. El dispositiu podria funcionar malament o podria emetre's una llum làser d'una intensitat més alta que la normal.	
No us acosteu a la unitat Touch si feu servir aparells mèdics, com ara marcapassos. A més, quan feu servir la unitat Touch, comproveu que al voltant no hi ha ningú que utilitzi cap equip mèdic, com ara marcapassos. La unitat utilitza un imant molt potent que genera interferències electromagnètiques i pot provocar errors de funcionament als equips mèdics.	

Precaució	
No us apropeu a la unitat Touch amb suports d'emmagatzematge magnètics (p. ex. targetes magnètiques) o dispositius electrònics de precisió (p. ex. ordinadors, rellotges digitals o telèfons mòbils). El potent imant de la unitat pot fer malbé las dades o provocar errors de funcionament.	
L'imant del darrere de la unitat Touch genera una potent atracció magnètica sobre la superfície d'instal·lació. Qual l'instal·leu, vigileu que ni els dits ni cap altra part del cos no us quedin atrapats entre els imants i la superfície d'instal·lació.	
No desmunteu la unitat Touch per llençar-la. Recicleu-la segons la legislació i la normativa local o nacional.	

Posició d'instal·lació de la unitat Touch

El procediment difereix depenent de si s'ha instal·lat o no la unitat Touch.

Si s'instal·la a la superfície de projecció: fixeu-la amb imants o amb cargols	Si s'instal·la en una superfície diferent: fixeu-la amb el suport de la unitat Touch
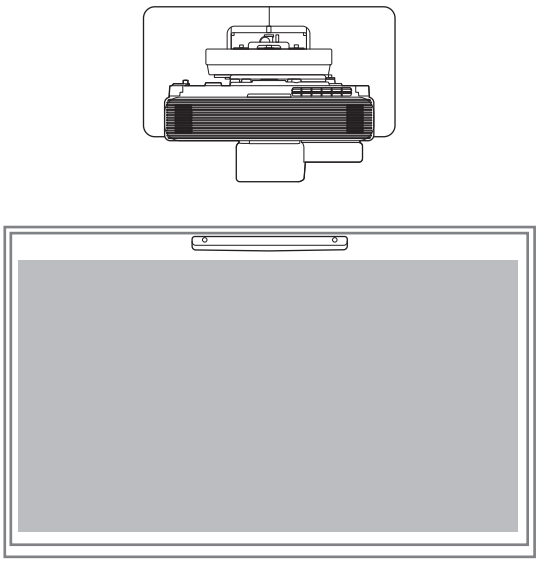	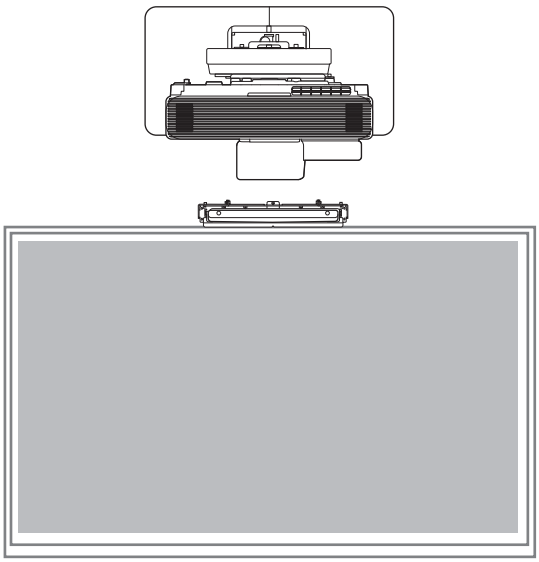

Precaució	
Quan feu servir la unitat Touch, les imatges haurien de projectar-se a la part frontal de la pantalla. No podeu utilitzar les funcions tàctils quan les imatges es projecten a la part del darrere de la pantalla.	
Abans d'instal·lar la unitat Touch, assegureu-vos que la superfície d'instal·lació no estigui deformada o malmesa i que qualsevol irregularitat que hi hagi sobre la superfície de la pantalla no sigui superior a 5 mm. 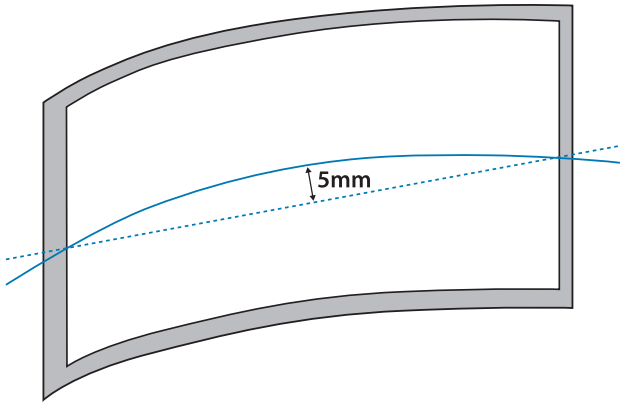	

Notes per al suport de la unitat Touch

Precaució	
Si hi ha un marc al voltant de la pantalla, comproveu que el gruix de la part superior del marc no supera els 3 mm. Si el gruix de la part superior de la pantalla supera els 3 mm, la unitat Touch no funcionarà correctament. 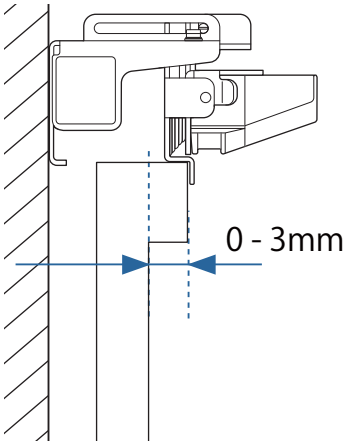	
Comproveu que la distància des de la paret a la superfície de la pantalla no supera els 50 mm. No podeu instal·lar el suport de la unitat Touch si la distància supera els 50 mm. 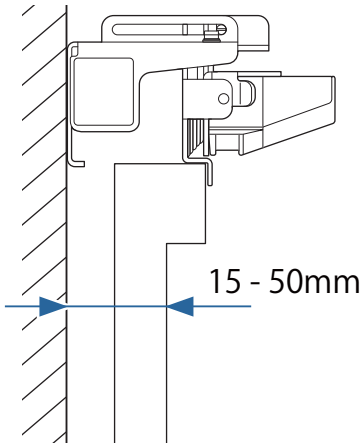	

Notes sobre el làser

Etiquetes enganxades

La unitat Touch és un producte làser de Classe 1 que compleix la directriu IEC/EN60825-1:2014.

Trobareu etiquetes d'advertència enganxades a la unitat Touch que indiquen que és un producte làser de Classe 1.

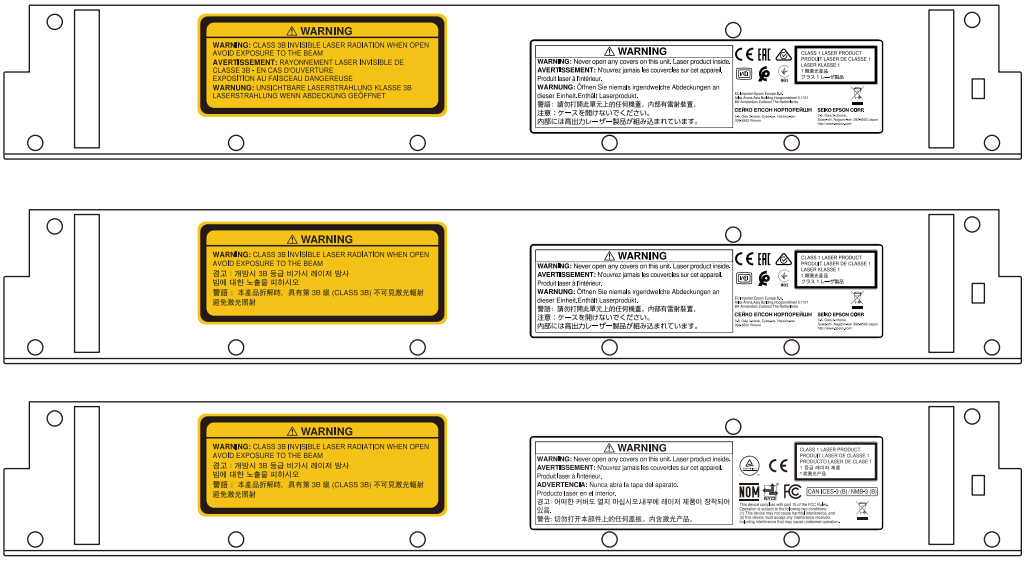

Aquestes etiquetes inclouen la informació següent.

- Producte làser de Classe 1
- Advertència: No obriu la funda. El dispositiu conté un producte làser de gran potència.
- Advertència:
  - Precaució: Si s'obre aquesta secció, s'emetran radiacions de làser invisible de classe 3B.
  - No us exposeu als raigs de radiació.

Port de difusió làser

El làser es difon des dels ports de difusió làser de la part posterior de la unitat Touch.

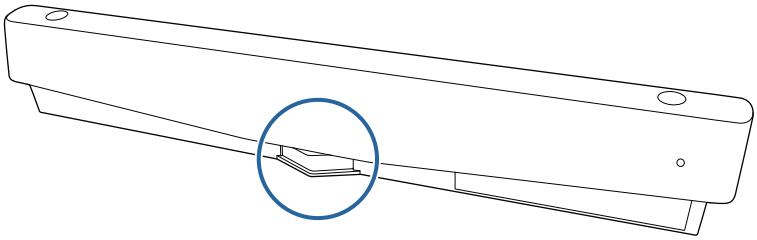

- Sortida de font de llum: màx. 285 W
- Longitud d'ona: 932 - 952 nm

Especificacions de la unitat Touch

Element	Especificació
Pes de la unitat Touch	Aprox. 0,6 kg
Temperatura de funcionament	De 0 a 40°C
Potència (subministrada des del projector)	5 V CC 0,65 A

Dimensions externes

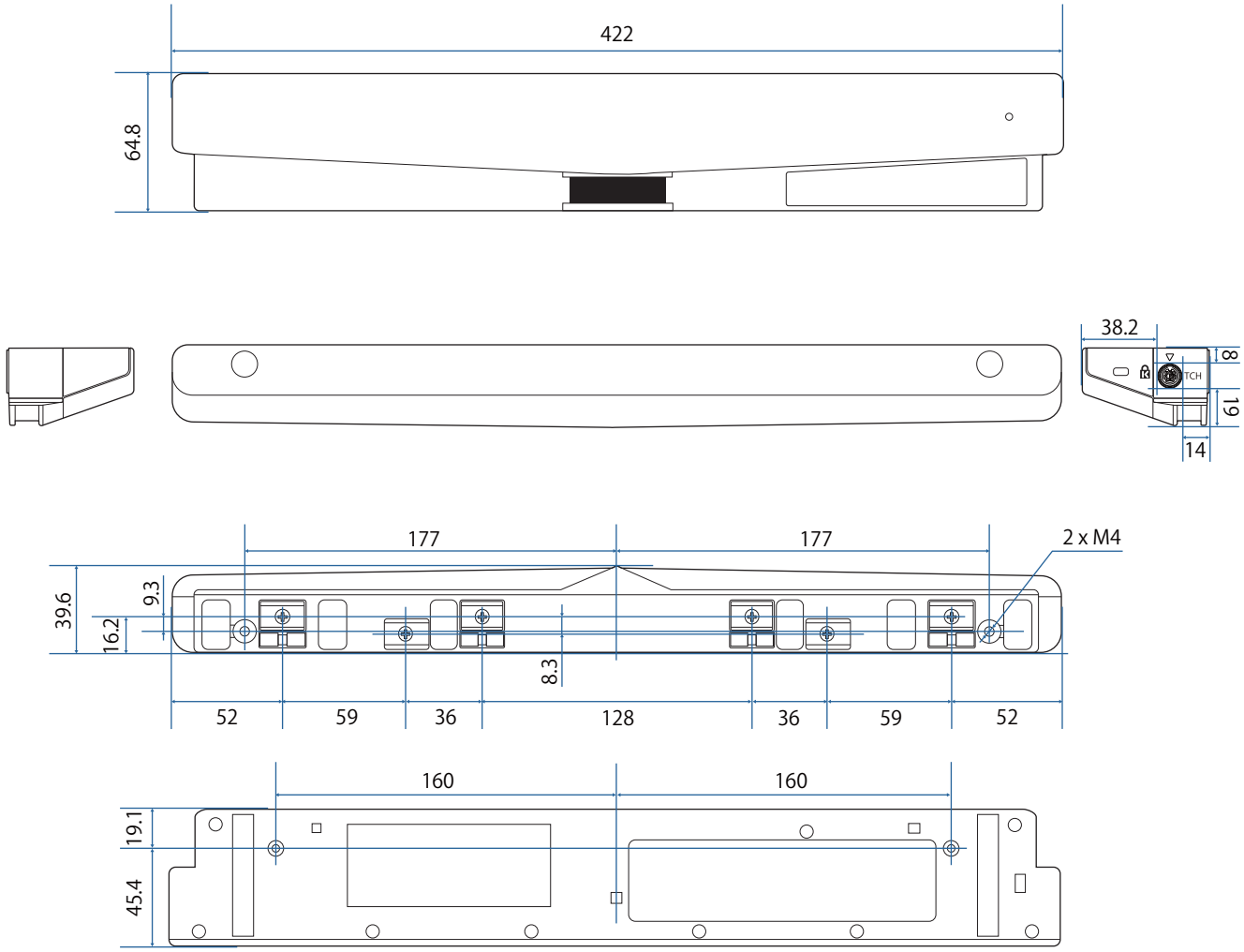

Especificacions del suport de la unitat Touch

Element	Especificació
Pes del suport de la unitat Touch	Aprox. 1,8 kg
Capacitat de càrrega màxima	Aprox. 8,8 kg

Dimensions externes

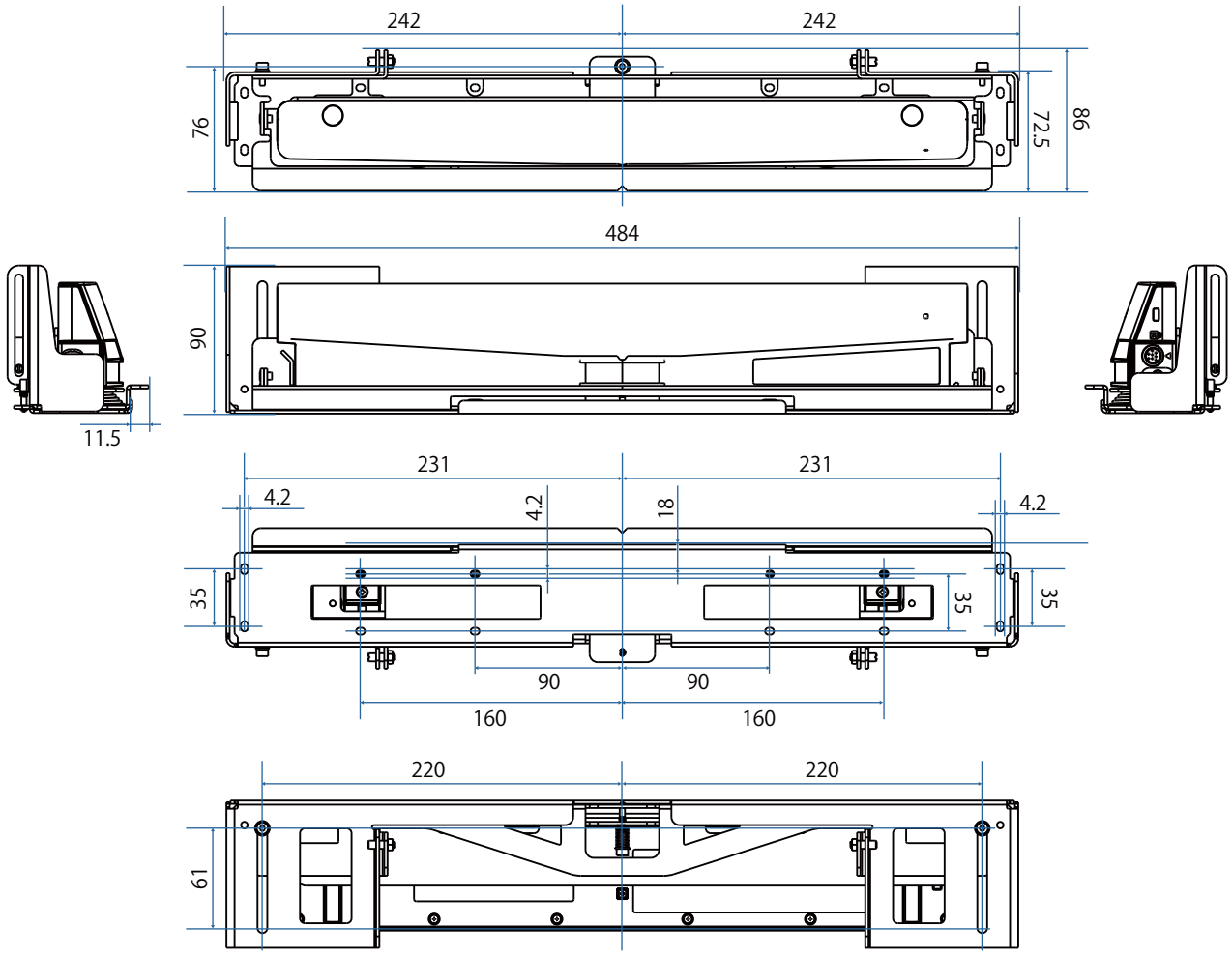

Interval d'ajust

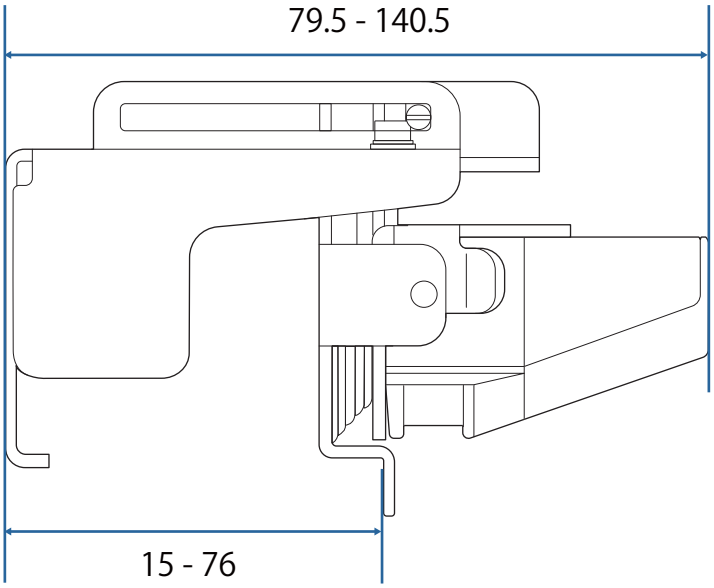

Instal·lació de la Unitat Touch

Instal·lació dels deflectors d'infraroigs

Enganxeu els deflectors d'infraroigs en tots els obstacles, com ara un marc o una safata, a la part inferior de la superfície de projecció.

Si hi ha cap obstacle, el làser es reflexa com es mostra a continuació i la posició del dit no es detecta correctament.

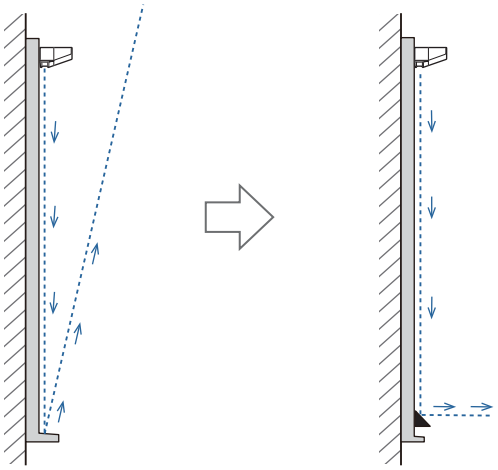

1 Adheriu els deflectors d'infraroigs subministrats al llarg de les ubicacions dels obstacles

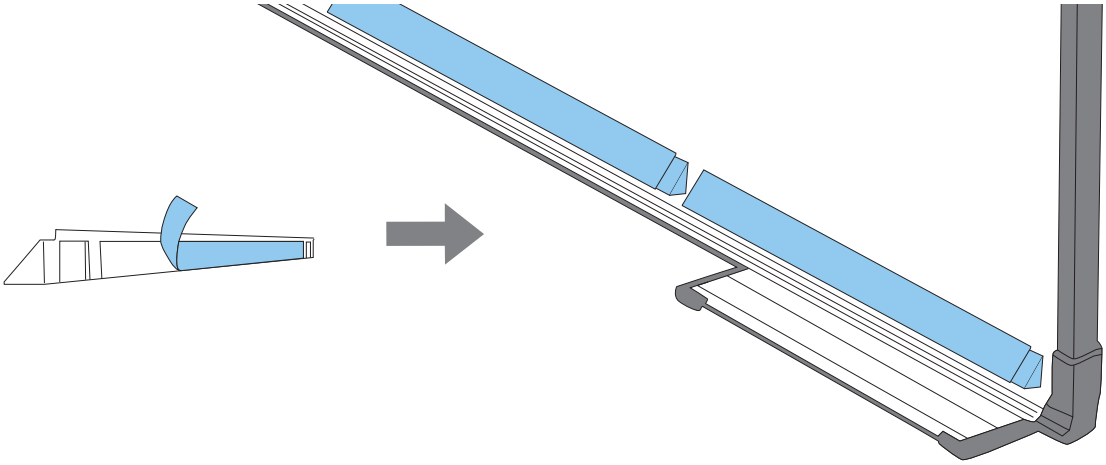

Instal·lació de la Unitat Touch

Si s'instal·la a la superfície de projecció sense utilitzar el suport de la unitat Touch

1 Engegueu el projector i després premeu el botó [Menu]

Com fer servir el comandament a distància

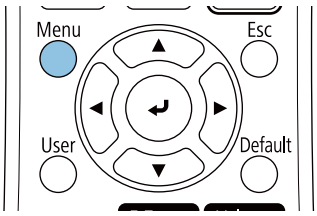

Com fer servir el tauler de control

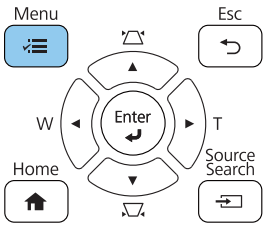

2 Seleccioneu **Unitat Touch** del menú **Instal·lació**

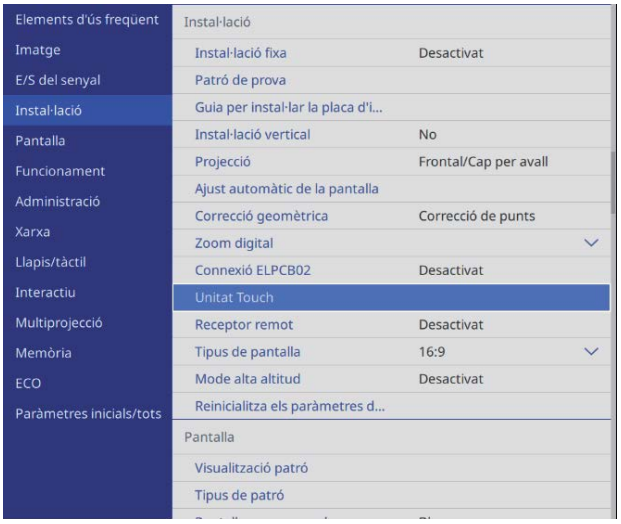

3 Seleccioneu **Patró d'instal·lació**

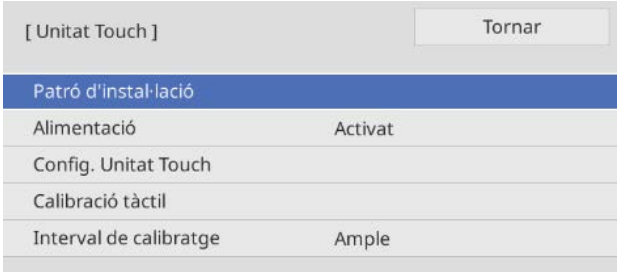

El patró d'instal·lació apareix a la imatge projectada.

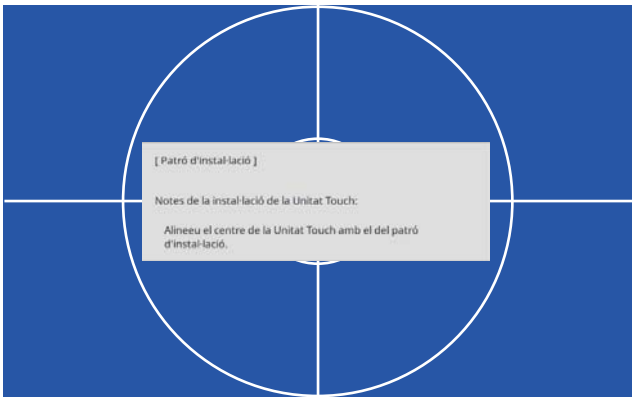

4 Si s'instal·la en una superfície magnètica, comproveu la posició d'instal·lació i fixeu la unitat Touch amb imants

Si s'instal·la en una superfície no magnètica, aneu al pas següent.

> ⚠ **Precaució**
>
> Es fan servir imants potents que poden provocar lesions si us hi queden els dits atrapats. Vigileu que ni els dits ni cap altra part del cos no us quedin atrapats entre els imants i la superfície d'instal·lació.

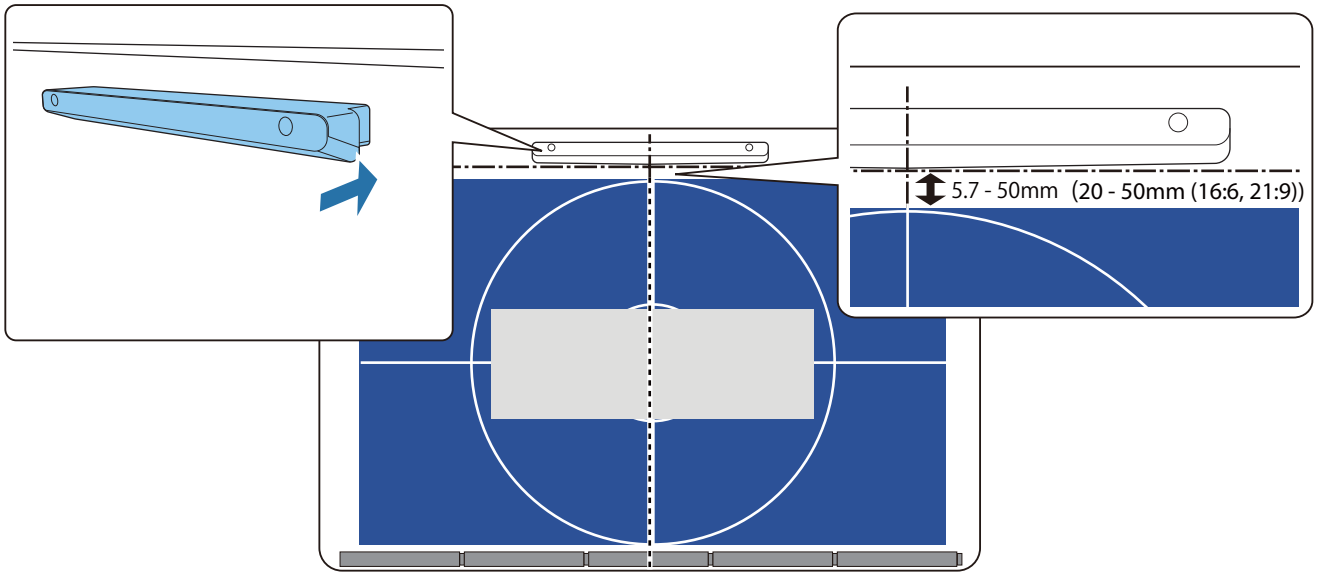

Després d'instal·lar la unitat Touch, aneu a "Enceneu la unitat Touch" pàg.106.

5 Si s'instal·la sobre una superfície no magnètica, col·loqueu el full de plantilla en la posició d'instal·lació de la unitat Touch

Col·loqueu la part inferior del full de plantilla sobre el patró d'instal·lació tal com es veu a la imatge següent.

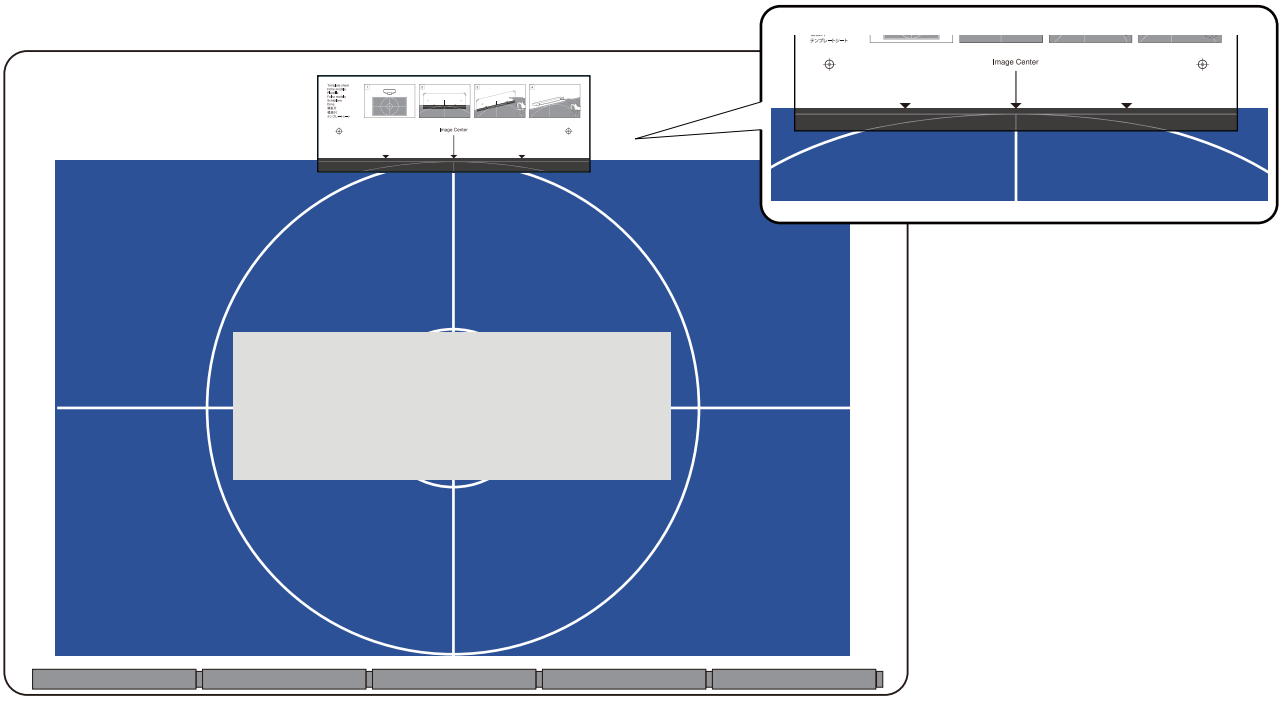

6 Feu forats a la superfície d'instal·lació i, seguidament, traieu el full de plantilla

7 Col·loqueu els espaiadors subministrats (x2) als orificis de la part del darrere de la unitat Touch

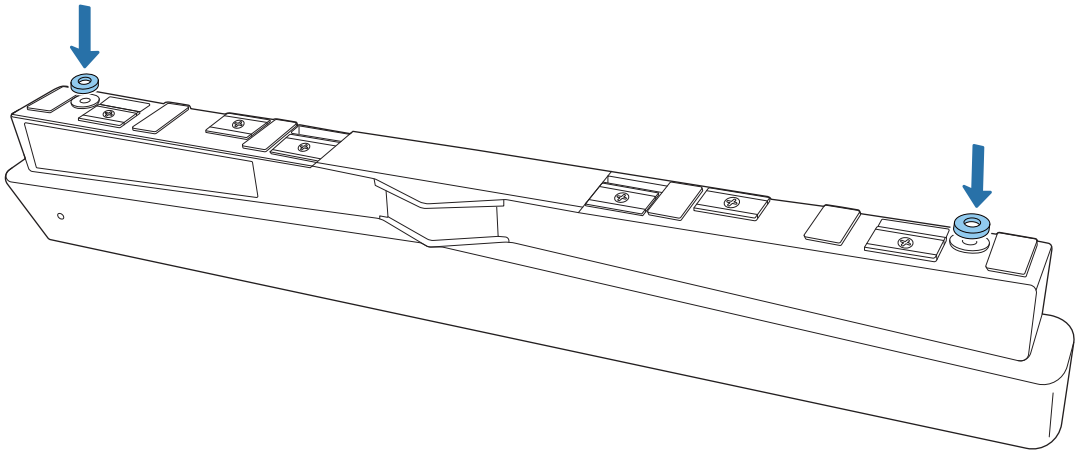

8 Traieu els taps de goma (x2) de la part frontal de la unitat Touch

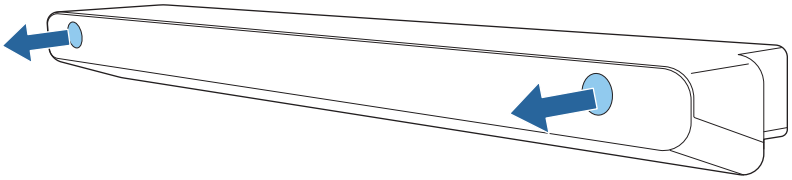

9 Fixeu la unitat Touch amb cargols M4 (x2) que podeu comprar en qualsevol botiga

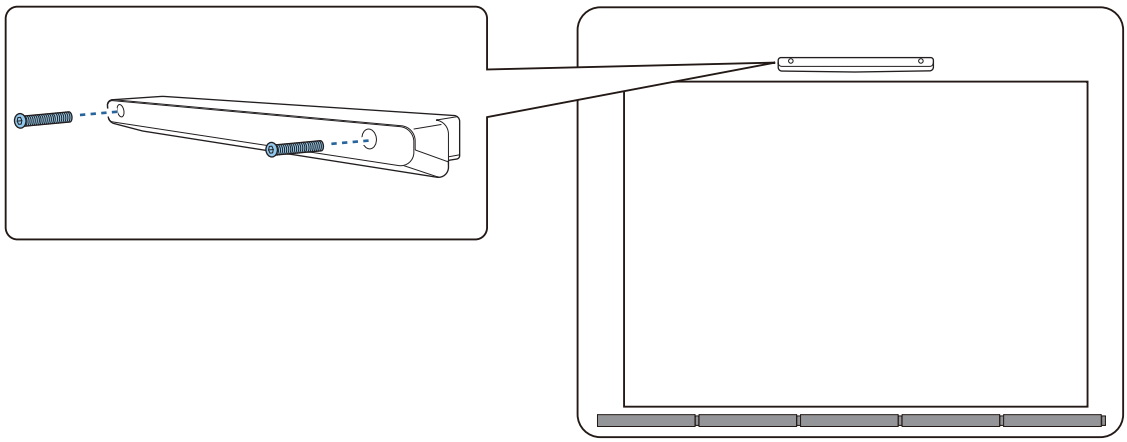

A continuació es mostra la profunditat dels orificis de la unitat Touch.

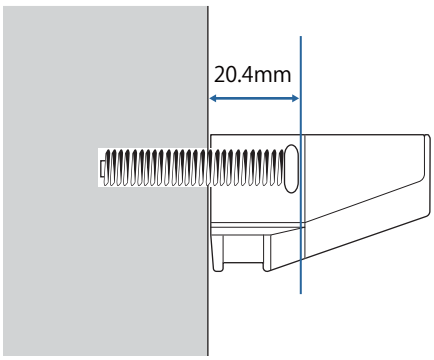

10 Col·loqueu els taps de goma que heu tret al pas 8 als orificis de la part del davant de la unitat Touch

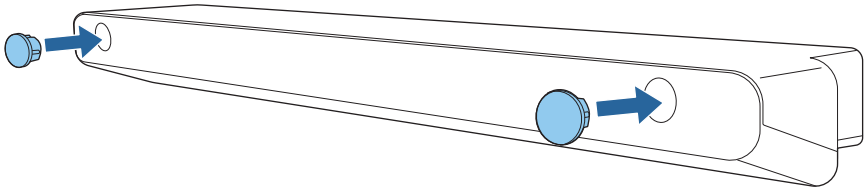

Si utilitzeu el suport de la unitat Touch per instal·lar-la fora de la superfície de projecció

1 Engegueu el projector i després premeu el botó [Menu]

Com fer servir el comandament a distància

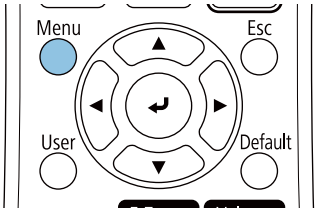

Com fer servir el tauler de control

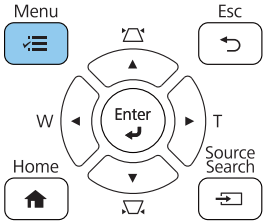

2 Seleccioneu **Unitat Touch** del menú **Instal·lació**

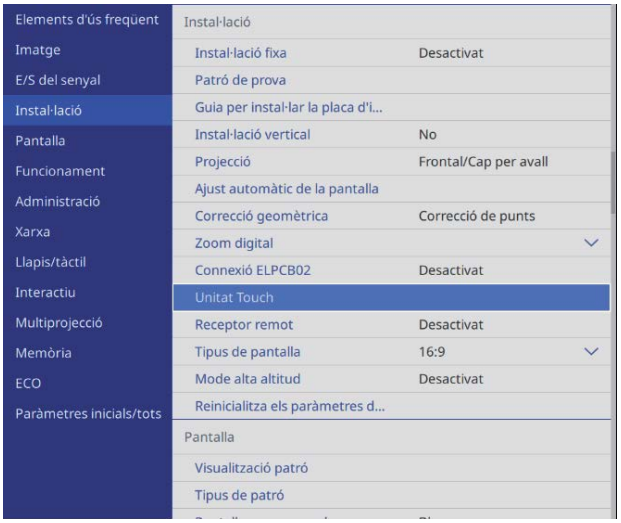

3 Seleccioneu **Patró d'instal·lació**

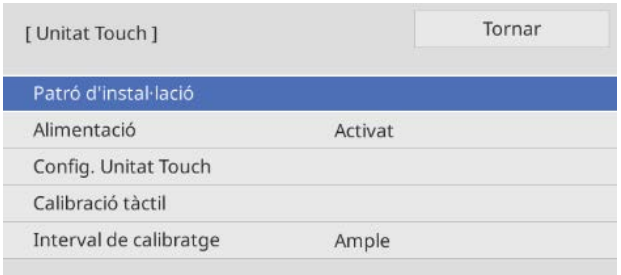

El patró d'instal·lació apareix a la imatge projectada.

4 Col·loqueu el full de plantilla per al suport de la unitat Touch

Alineeu la part superior de la superfície de projecció amb la part inferior del full de plantilla.

Si queda un espai entre la superfície d'instal·lació del suport i la superfície de projecció, us recomanem dibuixar, amb anterioritat, unes marques que indiquin la posició d'instal·lació.

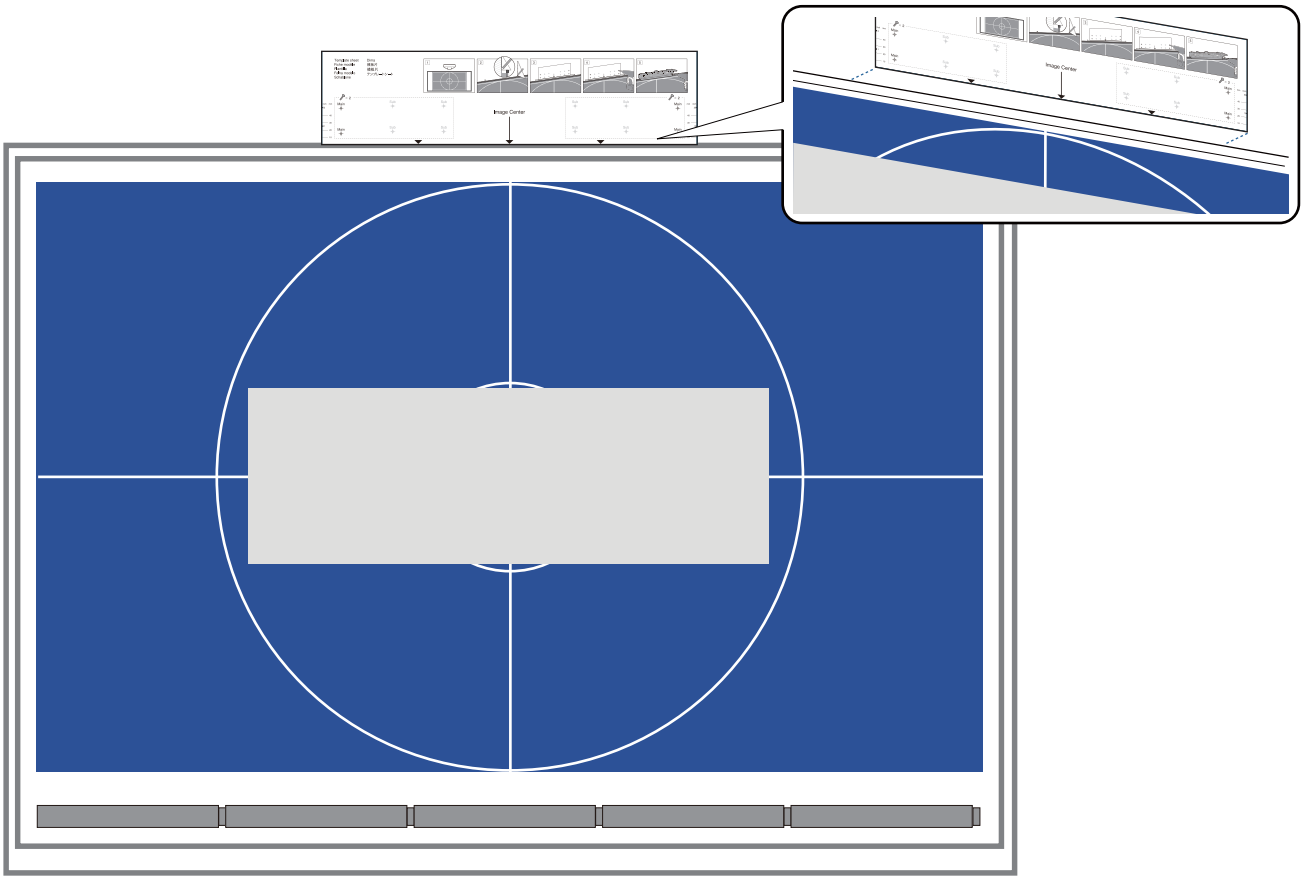

5 Feu forats a la superfície d'instal·lació i, seguidament, traieu el full de plantilla

Feu forats als quatre punts etiquetats com a **Main** del full de plantilla.

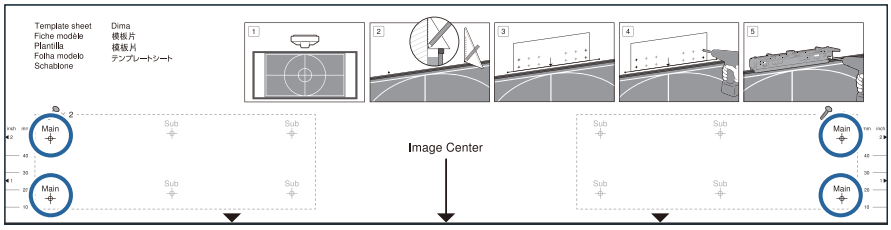

En funció de l'estat de la superfície d'instal·lació, potser haureu de fixar el suport als punts etiquetats com a Sub.

Feu forats als quatre punts (dos a l'esquerra i dos a la dreta) per garantir un equilibri òptim.

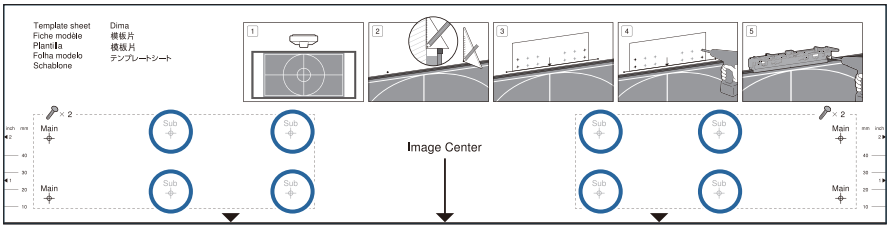

6 Afluixeu els cargols (x2) de la part superior del suport de la unitat Touch

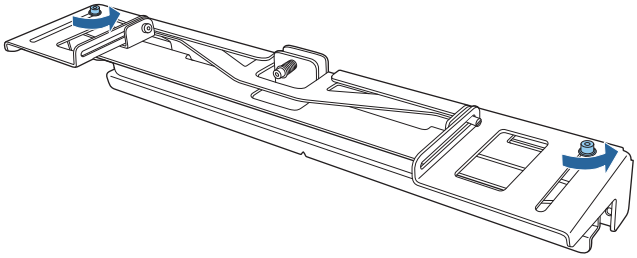

7 Llisqueu cap endavant les peces de la part frontal del suport fins estendre-les completament

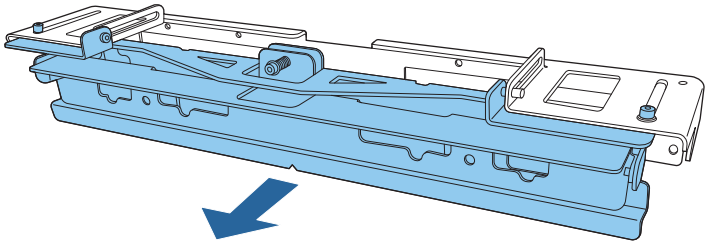

Per evitar que la secció lliscant es mogui durant la instal·lació, colleu una mica els cargols superiors (x2) que heu alliberat al pas 6.

8 Col·loqueu el suport a la paret amb cargols de fusta amb un diàmetre de 3,8 mm amb una longitud de 45 mm (x4) o perns d'ancoratge M4 (x4), que trobareu en qualsevol botiga especialitzada

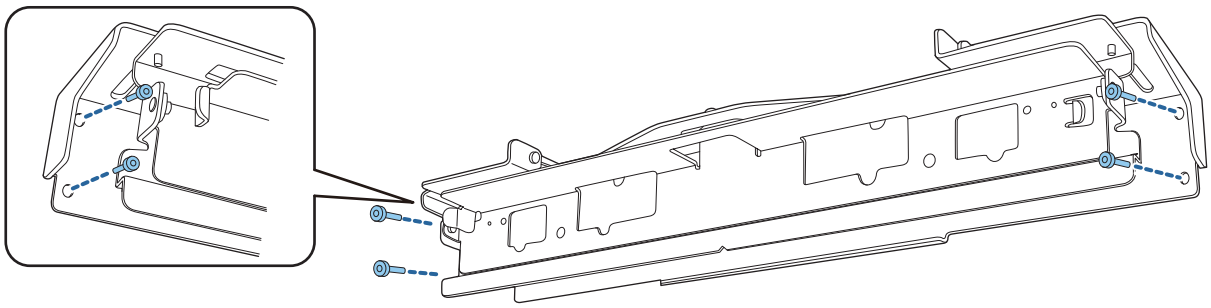

9 Feu lliscar i col·loqueu el suport de manera que s'ajusti a la pantalla de projecció

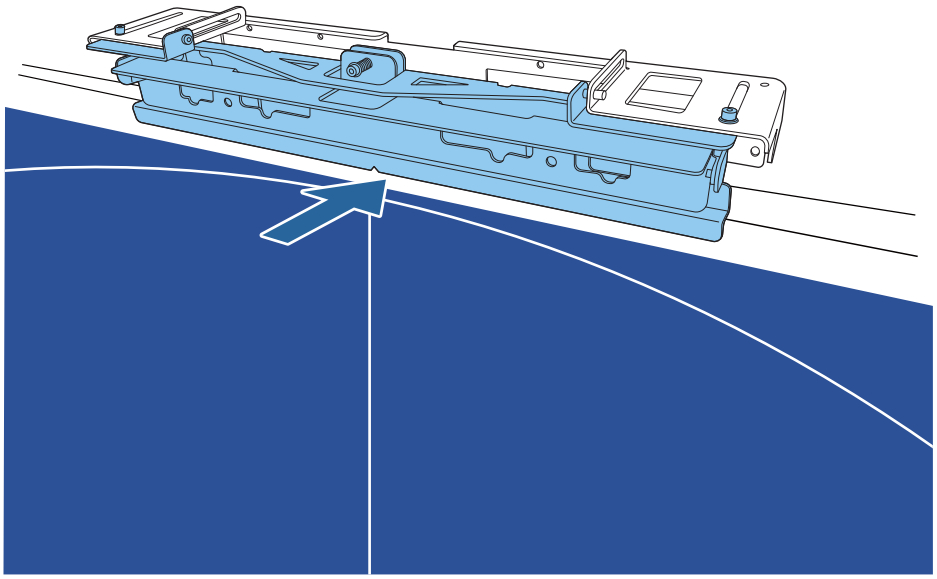

Llisqueu-lo fins que el marge inferior del suport toqui la pantalla de projecció.

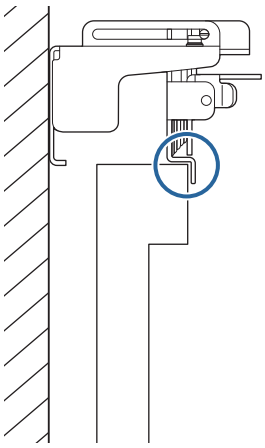

10 Traieu els taps de goma (x2) de la part frontal de la unitat Touch

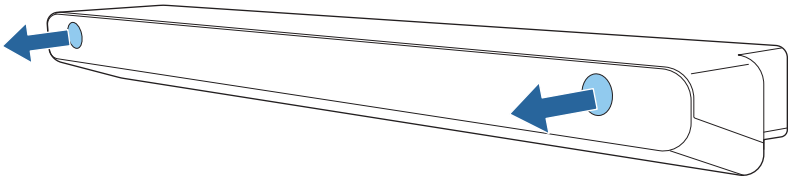

11 Acobleu la unitat Touch al suport amb els perns M4 x 25 mm (x2) inclosos

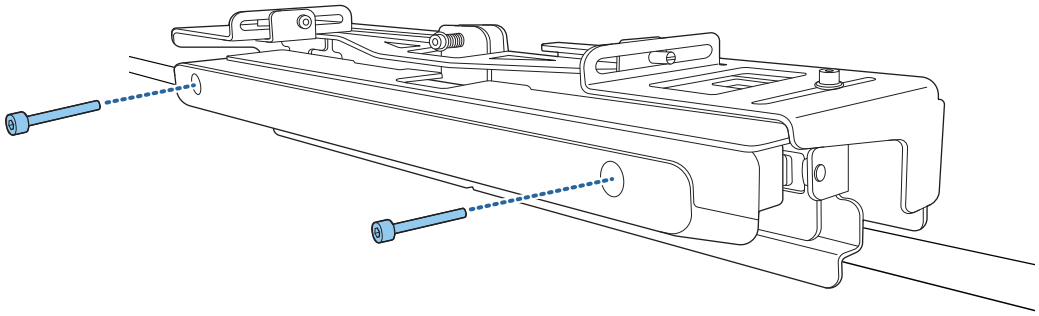

> ⚠ **Precaució**
>
> Trobareu un imant força potent a la part posterior de la unitat Touch. No us atrapeu la ma entre la unitat Touch i el suport per a la unitat Touch.

12 Col·loqueu els taps de goma que heu tret al pas 10 als orificis de la part del davant de la unitat Touch

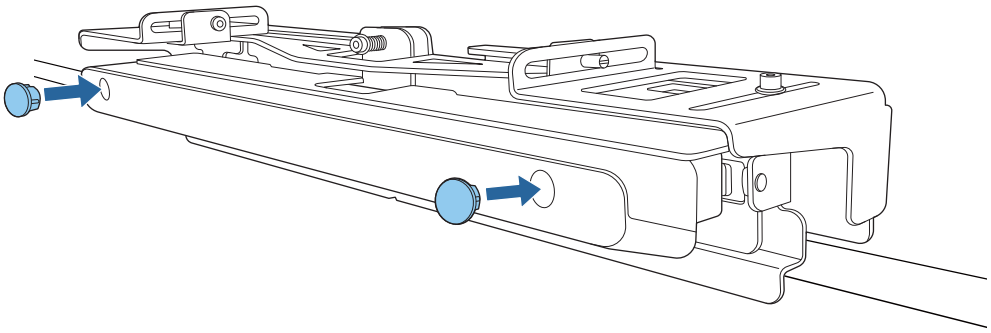

Acoblament d'un cable de seguretat

La ranura de seguretat de la unitat Touch és compatible amb el sistema Microsaver Security fabricat per Kensington. Vegeu aquest enllaç per obtenir més informació sobre el sistema Microsaver Security.

http://www.kensington.com/

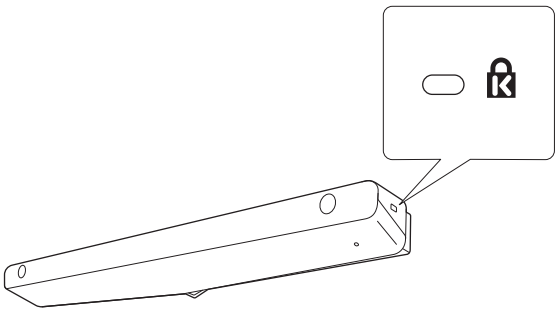

Enceneu la unitat Touch

1 Connecteu el cable de connexió de la unitat Touch que està connectat al projector al port TCH de la unitat Touch

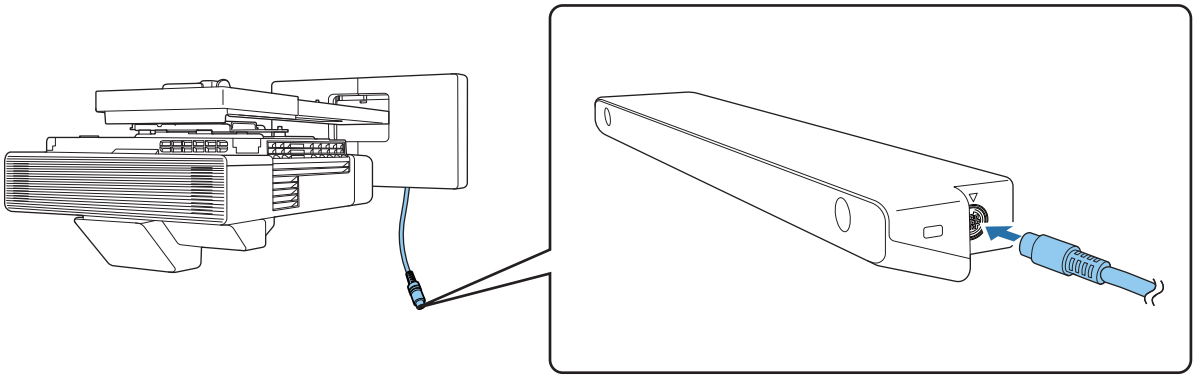

2 Seleccioneu **Unitat Touch** del menú **Instal·lació**

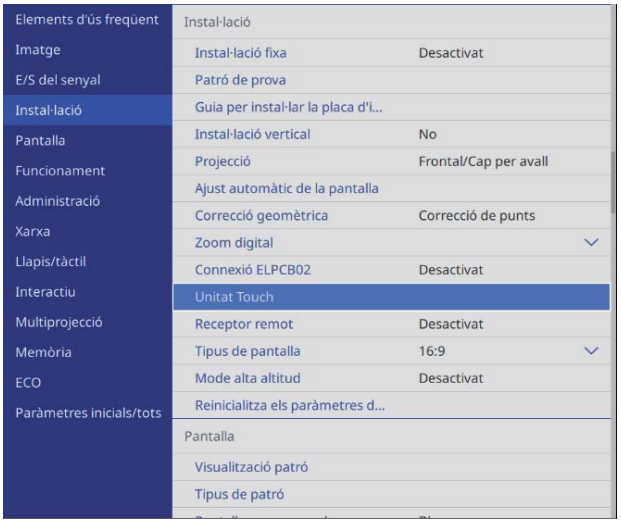

3 Definiu **Alimentació** en **Activat**

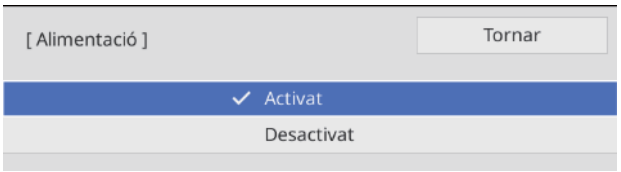

La unitat Touch s'encén i l'indicador emet una llum blava.

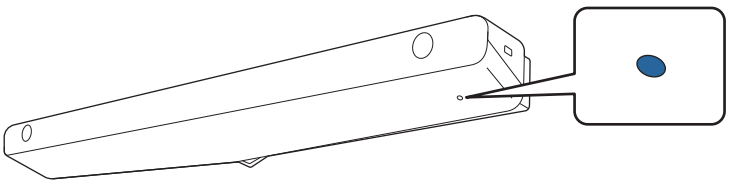

La propera vegada que engegueu el projector, la unitat Touch s'encendrà automàticament si **Alimentació** s'estableix en **Activat**.

Ajusteu l'angle del làser (configuració automàtica de la unitat Touch)

Des de la unitat Touch s'emet un làser d'infraroigs que té la forma d'una cortina. Aquest làser d'infraroigs emet un reflex del vostre dit en tocar la superfície de projecció i d'aquesta manera hi detecta la posició del dit i permet que la càmera d'infraroigs del projector reconegui la posició que s'està reflectint.

Ajusteu l'angle de la llum làser que procedeix de la unitat Touch de forma que el projector pugui detectar la posició dels dits de l'usuari correctament.

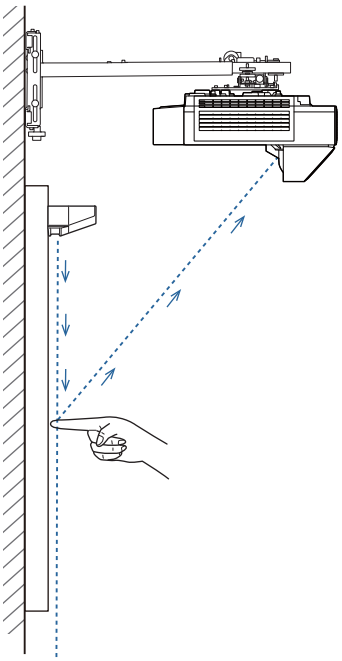

Si el làser no s'emet en paral·lel a la pantalla, el projector no detectarà correctament les operacions tàctils ni la posició del dit de l'usuari.

Quan el làser no és paral·lel a la pantalla	
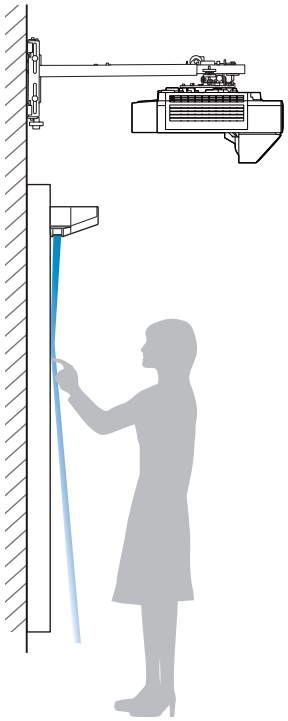	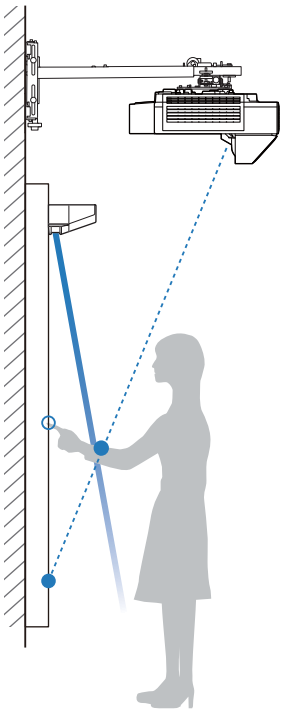

Quan el làser no és paral·lel a la pantalla	
• És possible que la posició del dit de l'usuari no sigui detectada fins i tot si es toca la imatge projectada. • Encara que no es toqui la imatge projectada, les operacions tàctils poden detectar-se de manera incorrecta i podrien produir-se operacions no intencionades.	• És possible que la posició del dit detectada pel projector i la posició real del dit no estiguin alineades, i que es produeixi una operació no intencionada. • El projector entra en un estat en el qual encara es detecten els tocs, però no es reconeix cap operació de clic.

Comproveu el següent abans d'ajustar l'angle del làser.

- S'ha calibrat el llapis interactiu. (☛ pàg.85)
- S'ha desactivat la Fusió de marges

  Si la **Fusió de marges** està **Activat**, potser no podreu ajustar els angles del làser. Establiu temporalment la **Fusió de marges** en **Desactivat**, torneu a calibrar el llapis i ajusteu l'angle del làser.

1 Si instal·leu dos projectors un al costat de l'altre, establiu **Ajust de sortida HDMI** en **Combina** des del menú **Multiprojecció**

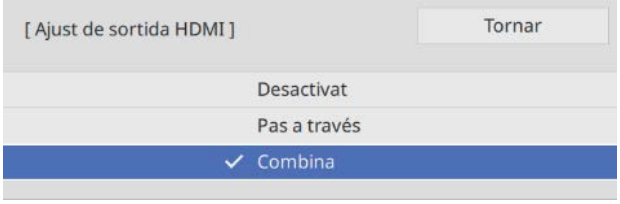

Seguiu les instruccions en pantalla per reiniciar el projector.

2 Seleccioneu **Unitat Touch** del menú **Instal·lació**

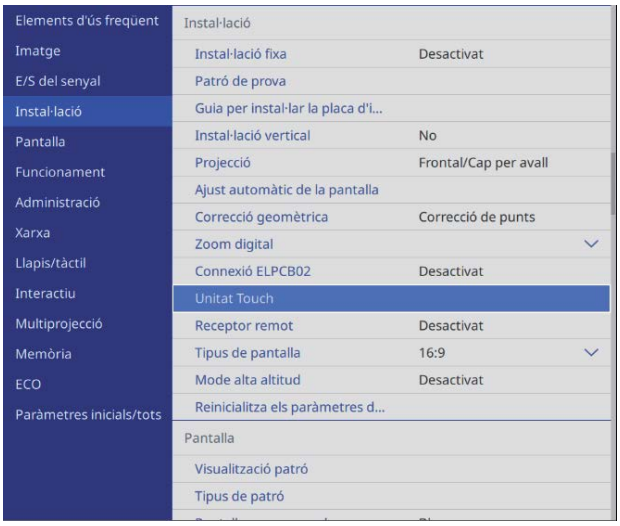

3 Seleccioneu **Config. Unitat Touch**

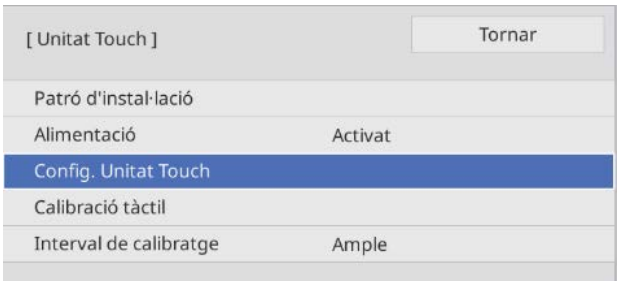

Si instal·leu dos projectors un al costat de l'altre, seguiu les instruccions en pantalla per establir **Instal·lació** > **Unitat Touch** > **Alimentació** en **Desactivat** per al següent projector.

4 Seleccioneu si s'utilitza o no el suport de la unitat Touch

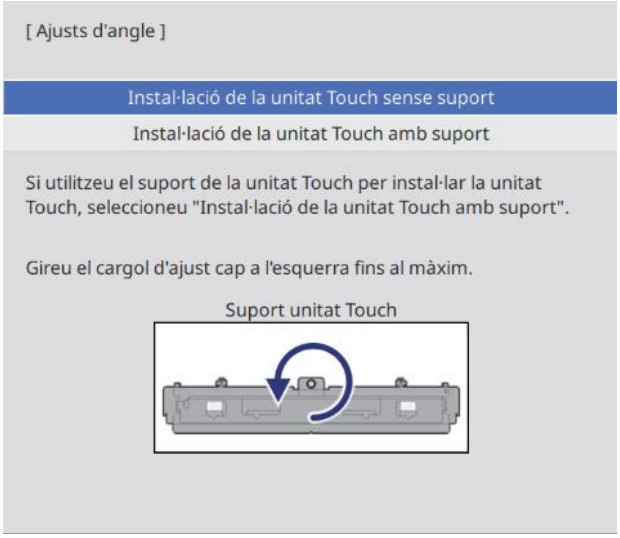

5 Si utilitzeu el suport de la unitat Touch, gireu cap a l'esquerra el cargol d'ajust de la part superior del suport fins al màxim

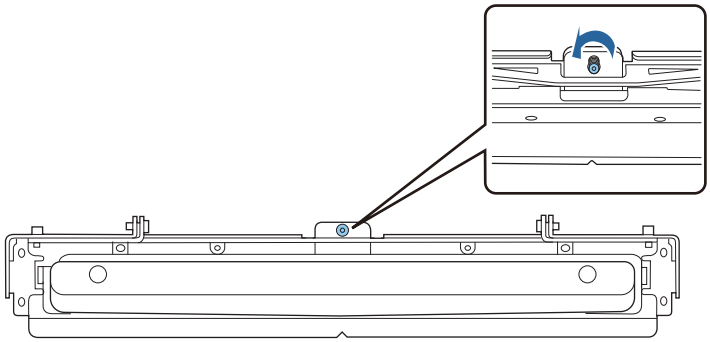

6 Col·loqueu els dos marcadors subministrats a les posicions del marcador damunt de la pantalla de projecció i fixeu-los

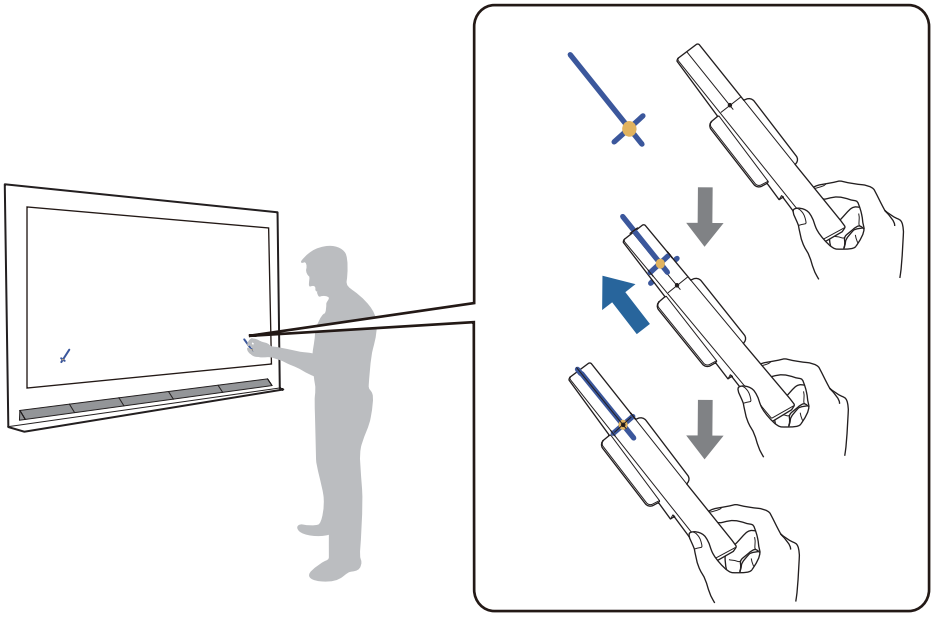

- Pantalles magnètiques: col·loqueu la base dels marcadors a la pantalla.
- Pantalles no magnètiques: feu servir la cinta adhesiva subministrada per fixar els marcadors com a la imatge inferior.

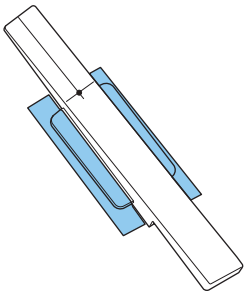

Durant l'ajust de l'angle, a prop de la imatge projectada només hi poden haver els marcadors. Si hi ha altres objectes sobre la imatge projectada, poden produir-se errors en l'ajust de l'angle.

7 Premeu el botó [Enter] per iniciar l'ajust automàtic de la unitat Touch

L'ajust automàtic pot trigar uns minuts en funció de la superfície de projecció.

8 Quan aparegui el missatge **L'ajust de la unitat Touch ha finalitzat.**, traieu els marcadors de la superfície de projecció

Si apareix un missatge que us indica que l'ajust automàtic ha fallat, reviseu "Què cal fer si l'ajust automàtic falla" pàg.113.

9 Si només heu instal·lat un projector, toqueu amb el dit ( ) que apareix en pantalla i comproveu si ( ) apareix a la mateixa posició

Toqueu-los els quatre ( ) per confirmar.

Pantalla	Status
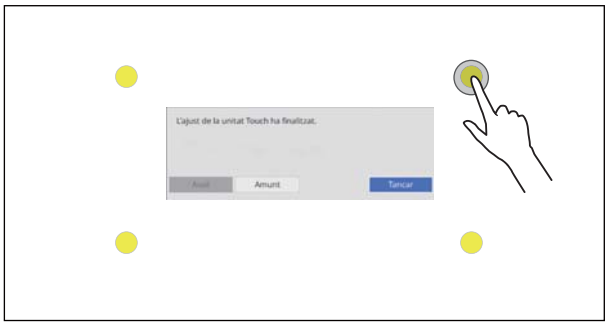	L'ajust s'ha realitzat correctament si el punt que toqueu amb el fit és el lloc visualitzat ( ).
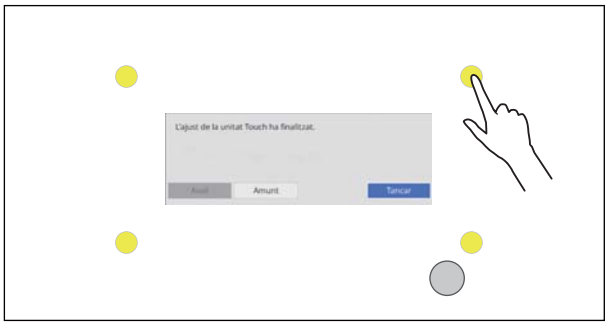	Si ( ) es mostra en un lloc diferent i no coincideix amb el punt que heu tocat, seleccioneu **Amunt** una vegada amb el tauler de control o el comandament a distància. Torneu a tocar ( ) amb el dit per confirmar. Repetiu fins que ( ) aparegui a la posició correcta.

L'ajust ha finalitzat quan apareix ( ) en la posició correcta a les quatre posicions ( ).

Aneu a la "Calibratge de la posició del funcionament tàctil" pàg.116.

10 Si instal·leu múltiples projectors, al següent projector seleccioneu **Instal·lació** > **Unitat Touch** > **Guia d'ajust de la unitat Touch**

Al projector següent es mostra la pantalla inferior.

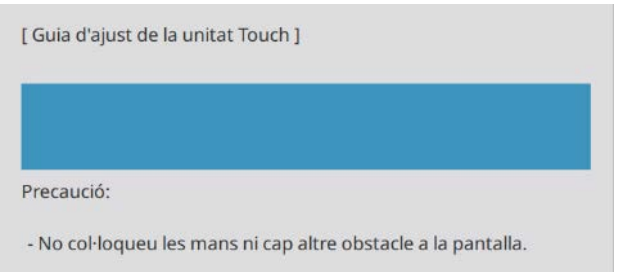

11 Seguiu les instruccions que apareixen a la pantalla del projector següent i, a continuació, premeu**Avall** o **Amunt**

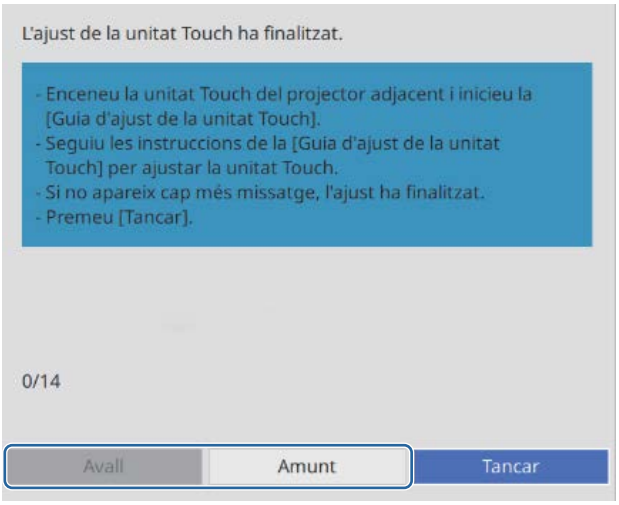

L'ajust finalitza quan no apareixen instruccions a la pantalla del projector següent.

Què cal fer si l'ajust automàtic falla

1 Comproveu que la posició d'instal·lació de la unitat Touch és correcta

- Comproveu que la unitat Touch i la imatge projectada són paral·leles.

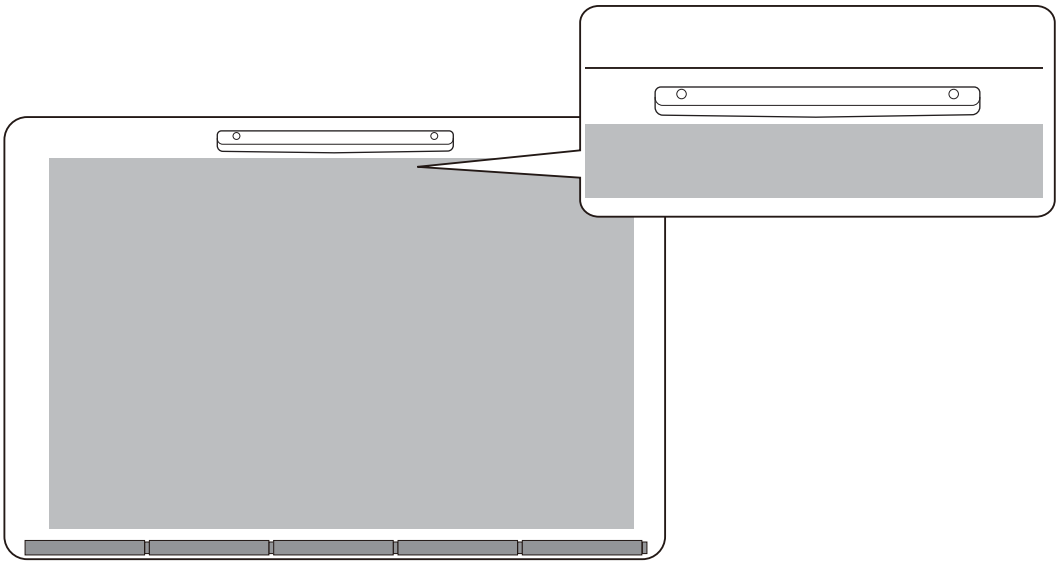

- Si feu servir el suport de la unitat Touch, comproveu que la part inferior del suport queda a la mateixa alçada que la vora de la superfície de projecció i que no queda un espai buit.

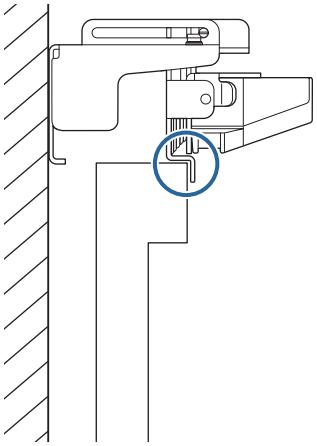

2 Llegiu el missatge que apareix en pantalla i preneu les mesures necessàries

Pantalla	Solució
[Config. Unitat Touch] L'ajust automàtic ha fallat. Pas: 1.Gireu el cargol d'ajust cap a la dreta fins al màxim abans de reiniciar. Quan completeu aquest pas, seguiu amb el següent. Suport unitat Touch 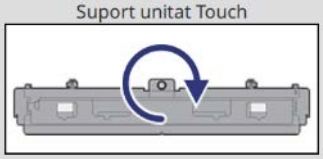	Seguiu les instruccions en pantalla per ajustar l'angle del làser i repetiu l'ajust automàtic. Per obtenir més informació, vegeu "Ajusteu l'angle del làser" pàg.114.
L'ajust de la unitat Touch ha fallat. Esborrar marcadors. Assegureu-vos que ni la llum del sol ni cap font de llum intensa, com un fluorescent, incideixen sobre la zona de projecció o el receptor del llapis interactiu, i que no hi ha obstruccions a la pantalla. Comproveu que no hi ha cap obstacle a la zona en què apareixen les icones. Traieu totes les icones i reinicieu l'ajust de la unitat Touch. Si no podeu eliminar la icona, contacteu amb el servei tècnic. Tancar	Comproveu els punts següents després de treure els marcadors de la superfície de projecció. • Si apareix una icona ( ) a la superfície de projecció, comproveu si hi ha cap obstacle a la posició de la icona. • Comproveu si incideix cap llum fort, com ara la llum del sol o un llum fluorescent, a la superfície de projecció o al receptor de llum interactiu. Quan ho hagueu revisat tot, executeu la **Config. Unitat Touch** des del menú d'**Instal·lació**.
La unitat Touch no funciona correctament. [0000] Tancar	És possible que la unitat Touch no funcioni correctament. Contacteu amb el vostre distribuïdor.

Ajusteu l'angle del làser

Aquesta secció explica com podeu reajustar el làser quan apareix la pantalla següent.

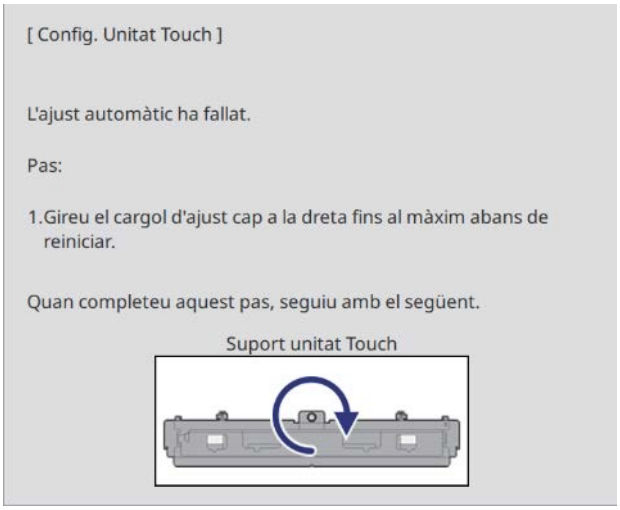

1 Premeu el botó Enter

Apareix la pantalla d'ajust següent.

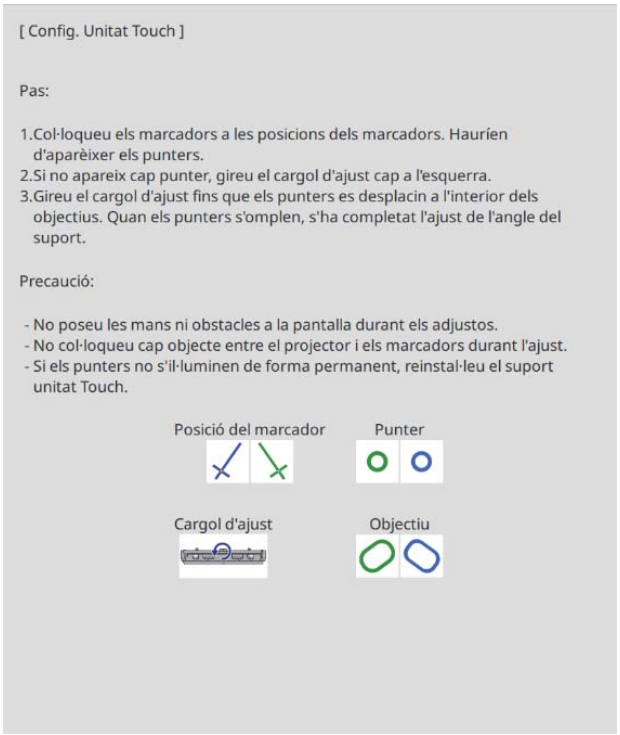

2 Gireu el cargol d'ajust cap a la dreta per tapar els punters esquerre i dret

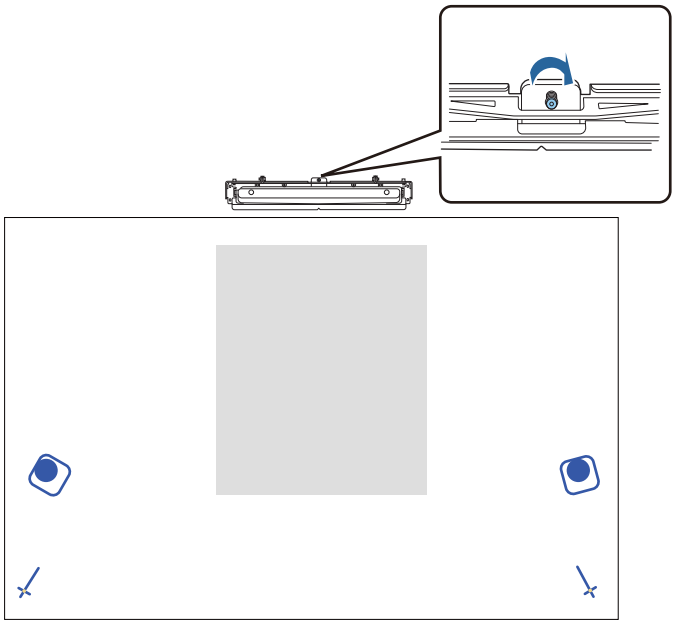

3 Premeu el botó [Enter] per iniciar l'ajust automàtic de la unitat Touch

4 Quan finalitzi l'ajust i aparegui la pantalla següent, traieu els marcadors de la superfície de projecció

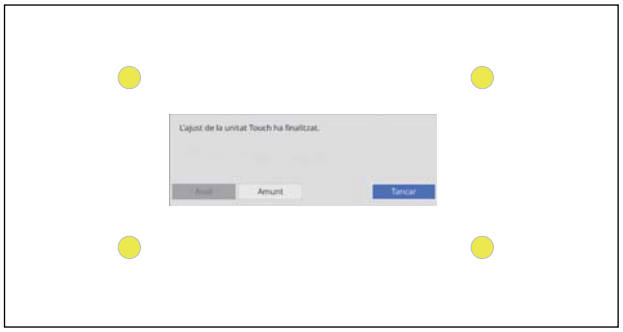

Si apareix un missatge que us indica que l'ajust automàtic ha fallat, reviseu "Què cal fer si l'ajust automàtic falla" pàg.113.

Calibratge de la posició del funcionament tàctil

Realitzeu el calibratge tàctil de forma que el projector pugui reconèixer les operacions tàctils amb precisió.

1 Premeu el botó [Menu] del projector

Com fer servir el comandament a distància

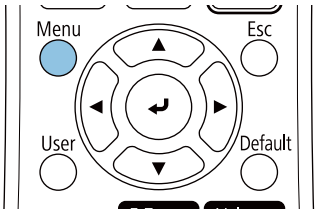

Com fer servir el tauler de control

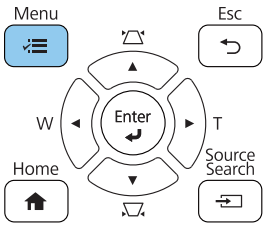

2 Seleccioneu **Unitat Touch** del menú **Instal·lació**

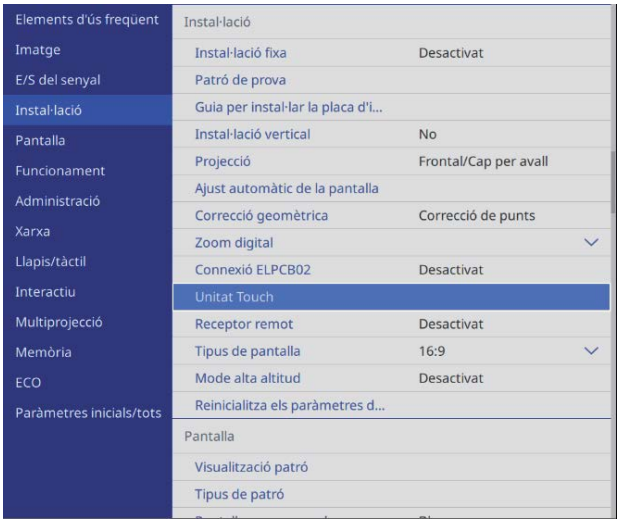

3 Seleccioneu **Calibració tàctil**

4 Seleccioneu **Sí**

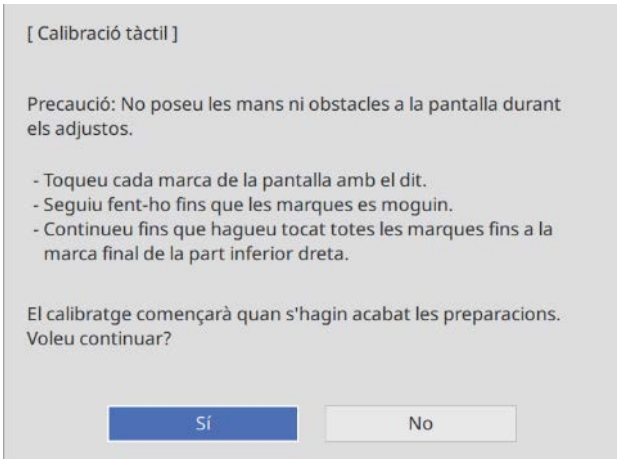

Apareix un punt a la cantonada superior esquerra de la pantalla de projecció.

5 Toqueu el centre del punt amb el dit

Quan el punt desaparegui i es mogui a la posició següent, aixequeu el dit.

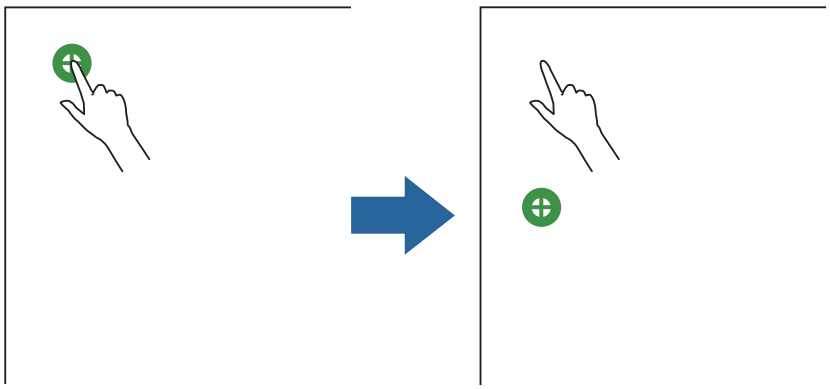

- Assegureu-vos de tocar el centre del punt. En cas contrari, és possible que el posicionament no sigui correcte.

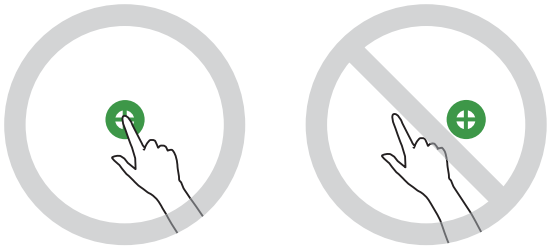

- Toqueu només amb la punta del dit.

6 Repetiu el pas 5 fins que tots els punts desapareguin

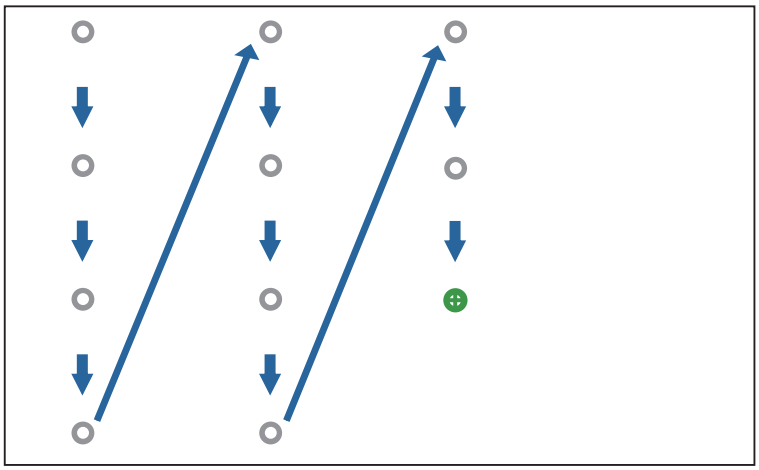

Quan tots els punts desapareixen, el calibratge tàctil s'ha completat.

- Si toqueu una posició incorrecta, premeu el botó [Esc] del comandament a distància o del tauler de control. Tornareu al punt anterior. No podeu anar dos punts enrere.
- Per cancel·lar el calibratge tàctil, premeu i manteniu el botó [Esc] durant dos segons.
- Un cop hagin desaparegut tots els punts, és possible que el calibratge tàctil tardi uns quants segons en acabar.

Funció d'instal·lació en cadena

Després de realitzar els ajustos del menú del projector per a un projector, podeu copiar els ajustos a altres projectors (funció d'instal·lació en cadena). La funció d'instal·lació en cadena només funciona amb projectors que tinguin el mateix número de model.

Feu servir un d'aquestos mètodes.

- Configuració amb un dispositiu d'emmagatzematge USB.
- Configuració connectant l'ordinador i el projector amb un cable USB.
- Configureu els paràmetres amb l'Epson Projector Management.

Aquesta guia explica els mètodes amb una unitat d'emmagatzematge USB i amb un cable USB.

Per a més informació sobre com utilitzar l'Epson Projector Management per configurar els paràmetres, consulteu la *Guia de funcionament de l'Epson Projector Management*.

- Podeu definir el contingut que voleu aplicar amb la funció de configuració per lots a **Interval conf. lots** del menú **Administració**.
  - Seleccioneu l'opció **Qualsevol** per aplicar tots els elements de configuració.
  - Seleccioneu **Limitat** per aplicar tots els paràmetres fora del menú **Xarxa** (excepte **Notificació Mail** i **Control del projector**).
- Realitzeu la instal·lació en cadena abans d'ajustar la posició dels projectors. La funció d'instal·lació en cadena copia els valors d'ajust de la imatge projectada, com ara Correcció geomètrica. Si es realitza la instal·lació en cadena després d'ajustar la posició dels projectors, els ajusts que heu fet abans poden canviar.
- En fer servir la funció d'instal·lació en cadena, el logo de l'usuari registrat es reflecteix per a la resta de projectors. No enregistreu informació confidencial com a logotip de l'usuari.

Precaució

El client assumeix la responsabilitat de realitzar una instal·lació en cadena. En cas que la configuració per lots falli a causa d'un accident, com ara una pèrdua de l'electricitat, d'una errada de comunicació, etc., el client és responsable dels costos de reparació.

Configuració amb un dispositiu d'emmagatzematge USB

Aquesta secció explica com realitzar una instal·lació en cadena amb un dispositiu d'emmagatzematge USB.

- Feu servir un dispositiu d'emmagatzematge USB amb configuració FAT.
- La funció d'instal·lació en cadena no es pot fer servir amb dispositius d'emmagatzematge USB que incorporin funcions de seguretat. Feu servir un dispositiu d'emmagatzematge USB que no incorpori funcions de seguretat.
- La funció d'instal·lació en cadena no es pot fer servir amb lectors de targetes USB ni amb discs durs USB.

Com desar la configuració en un dispositiu d'emmagatzematge USB

1. Desconnecteu el cable d'alimentació del projector i comproveu que tots els indicadors del projector s'han apagat

2 Connecteu el dispositiu d'emmagatzematge USB al port USB-A del projector

- Connecteu el dispositiu d'emmagatzematge USB directament al projector. Si el dispositiu d'emmagatzematge USB es connecta al projector mitjançant un concentrador d'endolls USB, la configuració potser no es desarà correctament.
- Connecteu un dispositiu d'emmagatzematge USB buit. Si el dispositiu d'emmagatzematge USB conté altres dades a més del fiter d'instal·lació en cadena, la configuració potser no es desarà correctament.
- El nom del fitxer de la instal·lació en cadena és PJCONFDATA.bin. Si necessiteu canviar el nom del fitxer, afegiu-hi text després de PJCONFDATA. Si canvieu la part PJCONFDATA del nom del fitxer, el projector potser no el reconeixerà correctament.
- Només podeu fer servir caràcters d'un octet per al nom del fitxer.

3 Mantingueu premut el botó [Esc] del comandament a distància o del tauler de control i connecteu el cable d'alimentació al projector

L'indicador Power i l'indicador Status emeten una llum blava i l'indicador Laser i l'indicador Temp emeten una llum taronja.

Quan tots els indicadors del projector s'engeguin, deixeu de prémer el botó [Esc].

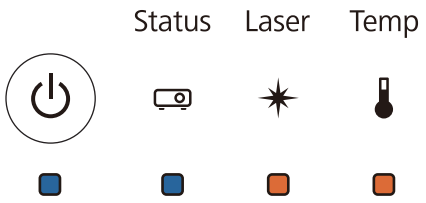

Quan tots els indicadors comencin a parpellejar, el fitxer d'instal·lació en cadena s'està escrivint.

Precaució

- No desconnecteu aleshores el cable d'alimentació del projector mentre el fitxer s'està escrivint. Si el cable d'alimentació es desconnecta, potser el projector no s'engegarà correctament.
- No desconnecteu el dispositiu d'emmagatzematge USB del projector mentre el fitxer s'està escrivint. Si el dispositiu d'emmagatzematge USB es desconnecta, potser el projector no s'engegarà correctament.

Quan l'escriptura acaba, el projector s'apaga i l'indicador d'alimentació Power emet una llum blava.

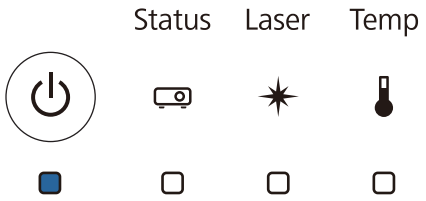

Quan l'electricitat es desconnecti, retireu el dispositiu d'emmagatzematge USB.

Com transmetre la configuració desada a altres projectors

1 Desconnecteu el cable d'alimentació del projector i comproveu que tots els indicadors del projector s'han apagat

2 Connecteu el dispositiu d'emmagatzematge USB que contingui el fitxer d'instal·lació en cadena desat al port USB-A del projector

> No emmagatzemeu cap dada excepte el fitxer d'instal·lació en cadena al dispositiu d'emmagatzematge USB. Si la memòria USB conté altres dades a més del fitxer de configuració per lots, la configuració potser no es copiarà correctament.

3 Mantingueu premut el botó [Menu] del comandament a distància o del tauler de control i connecteu el cable d'alimentació al projector

L'indicador Power i l'indicador Status emeten una llum blava i l'indicador Laser i l'indicador Temp emeten una llum taronja.

Quan tots els indicadors del projector s'engeguin, deixeu de prémer [Menu]. Els indicadors s'encenen aproximadament uns 75 segons.

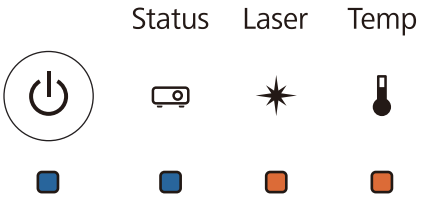

Quan tots els indicadors comencin a parpellejar, la configuració s'està escrivint.

> **Precaució**
>
> - No desconnecteu aleshores el cable d'alimentació del projector mentre la configuració s'està escrivint. Si el cable d'alimentació es desconnecta, potser el projector no s'engegarà correctament.
> - No desconnecteu el dispositiu d'emmagatzematge USB del projector mentre la configuració s'està escrivint. Si el dispositiu d'emmagatzematge USB es desconnecta, potser el projector no s'engegarà correctament.

Quan l'escriptura acaba, el projector s'apaga i l'indicador d'alimentació Power emet una llum blava.

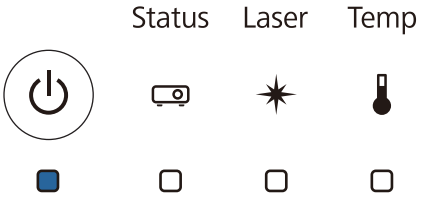

Quan l'electricitat es desconnecti, retireu el dispositiu d'emmagatzematge USB.

Configuració connectant l'ordinador i el projector amb un cable USB

> Els següents sistemes operatius són compatibles amb la funció d'instal·lació en cadena.
>
> - Windows 7 i posteriors
> - OS X 10.11 i posteriors

Com desar la configuració a un ordinador

1. Desconnecteu el cable d'alimentació del projector i comproveu que tots els indicadors del projector s'han apagat

2. Connecteu el port USB de l'ordinador al port USB-B del projector amb un cable USB

3. Mantingueu premut el botó [Esc] del comandament a distància o del tauler de control i connecteu el cable d'alimentació al projector

   L'indicador Power i l'indicador Status emeten una llum blava i l'indicador Laser i l'indicador Temp emeten una llum taronja.

   Quan tots els indicadors del projector s'engeguin, deixeu de prémer el botó [Esc].

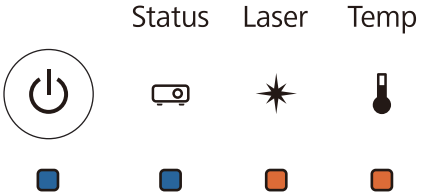

   El projector es reconeix com a disc extraïble a l'ordinador.

4. Obriu el disc extraïble i deseu el fitxer d'instal·lació en cadena (PJCONFDATA.bin) a l'ordinador

   Si necessiteu canviar el nom del fitxer d'instal·lació en cadena, afegiu-hi text després de PJCONFDATA. Si canvieu la part PJCONFDATA del nom del fitxer, el projector potser no el reconeixerà correctament. Només podeu fer servir caràcters d'un octet per al nom del fitxer.

5. Realitzeu l'operació "Retira dispositiu USB" al vostre ordinador i després desconnecteu-ne el cable USB

   Si feu servir un Mac, realitzeu l'operació "Esborrar EPSON_PJ".

   El projector s'apaga i l'indicador d'alimentació Power emet una llum blava.

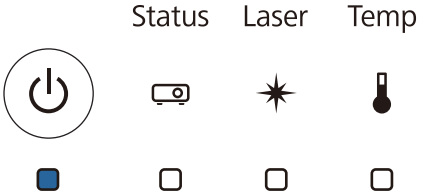

Com transmetre la configuració desada a altres projectors

1. Desconnecteu el cable d'alimentació del projector i comproveu que tots els indicadors del projector s'han apagat

2 Connecteu el port USB de l'ordinador al port USB-B del projector amb un cable USB

3 Mantingueu premut el botó [Menu] del comandament a distància o del tauler de control i connecteu el cable d'alimentació al projector

L'indicador Power i l'indicador Status emeten una llum blava i l'indicador Laser i l'indicador Temp emeten una llum taronja.

Quan tots els indicadors del projector s'engeguin, deixeu de prémer [Menu].

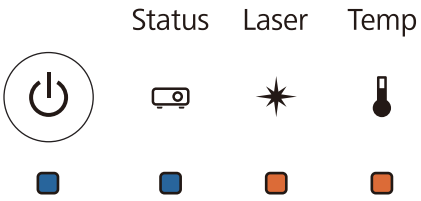

El projector es reconeix com a disc extraïble a l'ordinador.

4 Copieu el fitxer d'instal·lació (PJCONFDATA.bin) que desàreu a l'ordinador en la carpeta del nivell superior del disc extraïble

> No copieu cap fitxer ni carpetes, a banda del fitxer d'instal·lació en cadena, al disc extraïble.

5 Realitzeu l'operació "Retira dispositiu USB" al vostre ordinador i després desconnecteu-ne el cable USB

> Si feu servir un Mac, realitzeu l'operació "Esborrar EPSON_PJ".

Quan tots els indicadors comencin a parpellejar, la configuració s'està escrivint.

> **Precaució**
>
> No desconnecteu aleshores el cable d'alimentació del projector mentre la configuració s'està escrivint. Si el cable d'alimentació es desconnecta, potser el projector no s'engegarà correctament.

Quan l'escriptura acaba, el projector s'apaga i l'indicador d'alimentació Power emet una llum blava.

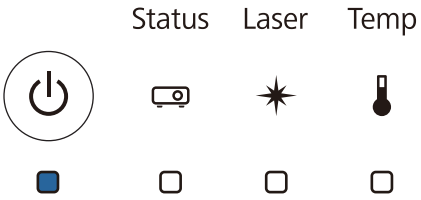

Si la configuració falla

Comprovació	Solució
Els indicadors Laser i Temp emeten una llum taronja que parpelleja ràpidament? Status Laser Temp	El fitxer d'instal·lació en cadena pot estar corrupte, o potser el dispositiu d'emmagatzematge USB o el cable USB no estan connectats correctament. Desconnecteu el dispositiu d'emmagatzematge USB o el cable USB, desendolleu el cable d'alimentació i després endolleu-lo. Finalment, intenteu-ho de nou.
L'indicador Power i l'indicador Status emeten una llum blava i l'indicador Laser i l'indicador Temp emeten una llum taronja que parpelleja ràpidament? Status Laser Temp	Potser hi ha hagut una errada en escriure la configuració al firmware del projector. Deixeu de fer servir el projector, desconnecteu l'endoll de l'alimentació de la presa de la connexió elèctrica i poseu-vos en contacte amb Epson per sol·licitar assistència.

Instal·lació de diversos projectors (Multiprojecció)

Podeu crear una pantalla llarga horitzontal com a una imatge unificada projectada des de diversos projectors.

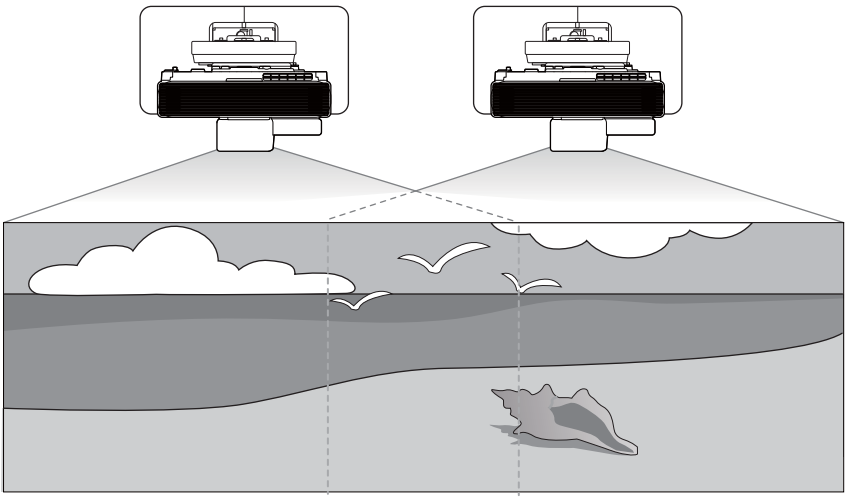

Per utilitzar la multiprojecció, realitzeu les connexions i configureu els paràmetres necessaris en l'ordre següent.

Quan configureu la multiprojecció, us recomanem establir **Funcionament** > **Mode de repòs** en **Desactivat** al menú del projector.

1. Connexió de cables (☛ pàg.16)
2. Configuració de la ID del projector (☛ pàg.126)
3. Ajustos de connexió per a la multiprojecció (☛ pàg.127)
4. Ajustos de l'Enllaç HDMI (☛ pàg.130)
5. Ajust de la imatge per a la multiprojecció (☛ pàg.131)

Si utilitzeu les funcions interactives per a la projecció múltiple, seguiu els passos següents després de fer els ajustos anteriors.

6. Ajust de la sincronització dels projectors Configuració (☛ pàg.132)
7. Configuració d'EDID (☛ pàg.133)
8. Calibreu el llapis interactiu (☛ pàg.85)
9. Calibratge de la posició del funcionament tàctil (☛ pàg.116)

Configuració de la ID del projector

1 Engegueu el projector i després premeu el botó [Menu]

Com fer servir el comandament a distància

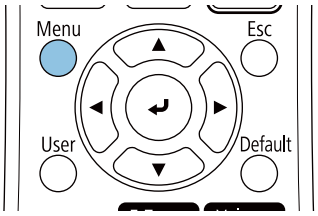

Com fer servir el tauler de control

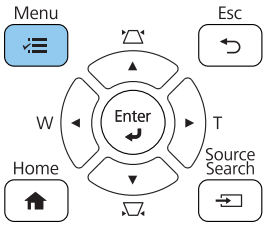

2 Seleccioneu **ID del projector** del menú **Multiprojecció**

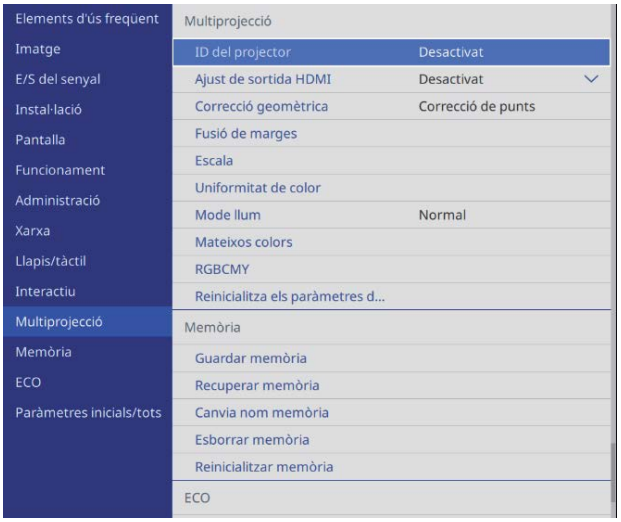

3 Seleccioneu el número d'identificador del projector

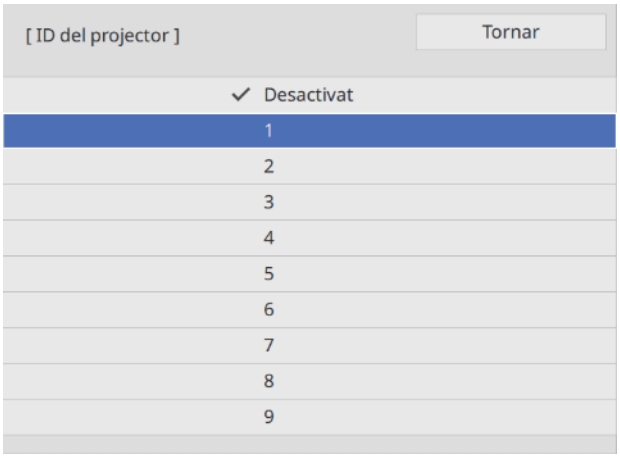

4 Premeu el botó [Esc] per tancar el menú

Repetiu els passos 1-4 per a la resta dels projectors.

5 Apunteu el comandament a distància al projector que voleu fer funcionar i després premeu el botó [ID]

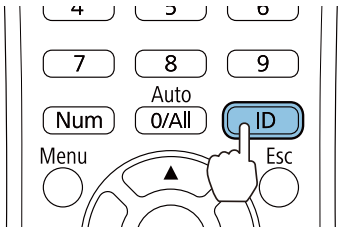

L'identificador del projector actual es visualitza a la pantalla de projecció.

6 Mentre manteniu premut el botó [ID], premeu el botó amb el mateix número que la ID del projector per al projector que voleu fer funcionar

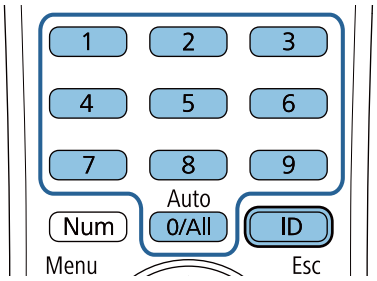

S'habilitaran les operacions del comandament a distància per al projector amb la ID seleccionada.

- Quan la **ID del projector** està establert en **Desactivat**, podeu fer funcionar el projector mitjançant el comandament a distància independentment de la configuració de l'ID seleccionada amb el comandament a distància.
- Quan la ID del comandament a distància s'ha establert en 0, podeu fer servir tots els projectors independentment de la configuració de la ID del projector.
- Utilitzar més d'un comandament a distància alhora pot provocar funcionaments accidentals ocasionats per les interferències dels infraroigs.

Ajustos de connexió per a projeccions múltiples

Feu els ajustos següents en tots els projectors connectats. Els ajustos varien depenent de si s'utilitzen o no les funcions interactives.

- Si feu servir les funcions interactives (pàg.128)
- Si no feu servir les funcions interactives (pàg.129)

Si feu servir les funcions interactives

1 Premeu el botó [Menu] del projector

Com fer servir el comandament a distància

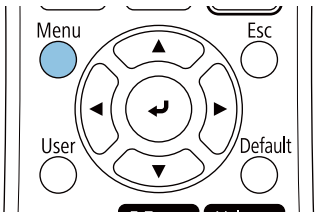

Com fer servir el tauler de control

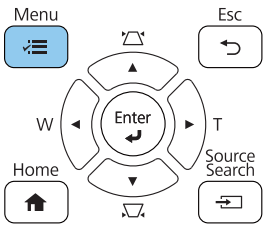

2 Seleccioneu **Ajust de sortida HDMI** del menú **Multiprojecció**

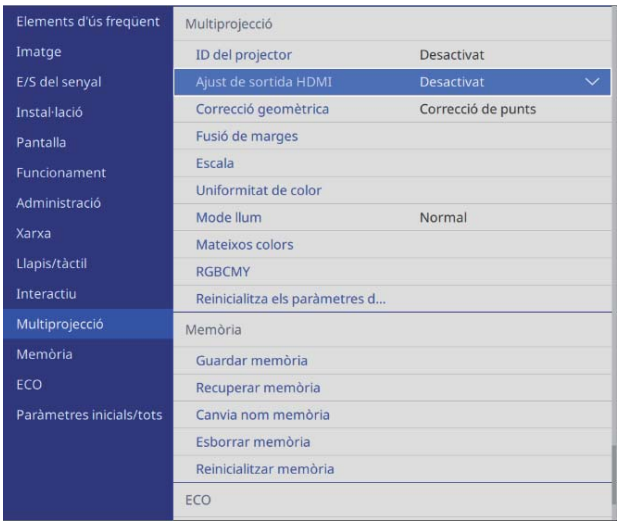

3 Seleccioneu **Combina**

Seguiu les instruccions en pantalla per reiniciar el projector.

4 Establiu l'ordre

Establiu el projector de l'esquerra com a **1** i el projector de la dreta com a **2**.

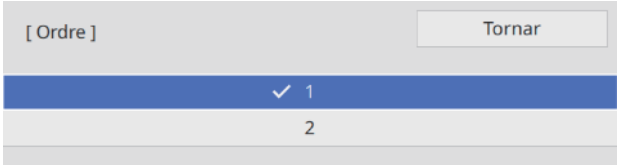

5 Configureu **Connecteu ordinador**

Establiu l'opció **Sí** per al projector connectat a l'ordinador. Establiu l'opció **No** si no hi ha cap ordinador connectat al projector.

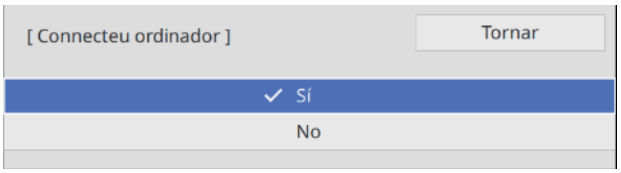

Si no feu servir les funcions interactives

1 Premeu el botó [Menu]

Com fer servir el comandament a distància

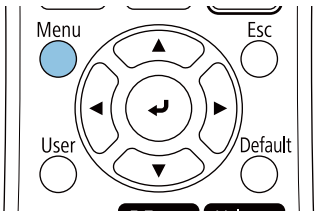

Com fer servir el tauler de control

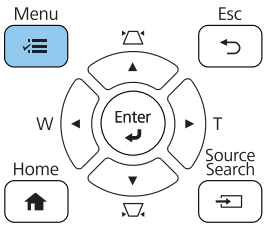

2 Seleccioneu **Ajust de sortida HDMI** del menú **Multiprojecció**

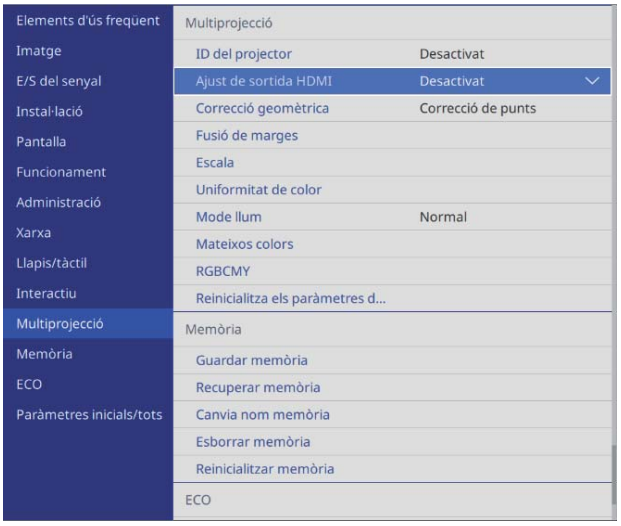

3 Seleccioneu **Pas a través**

Seguiu les instruccions en pantalla per reiniciar el projector.

4 Establiu el **Nombre de projectors**

Establiu el nombre de projectors connectats.

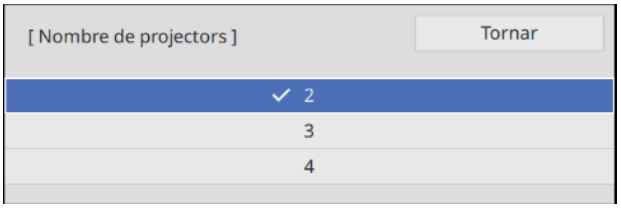

5 Establiu l'ordre

Establiu la posició del projector de l'esquerra com a **1**.

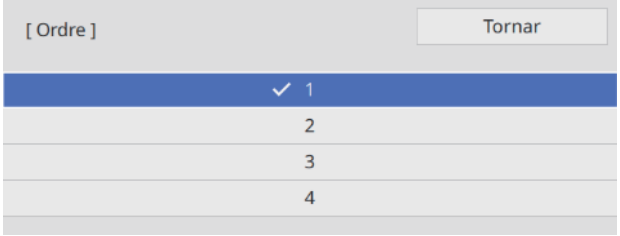

Ajustos de l'Enllaç HDMI

Utilitzeu Enllaç HDMI per enllaçar la funció d'engegar/apagar de diversos projectors.

1 Premeu el botó [Menu]

Com fer servir el comandament a distància

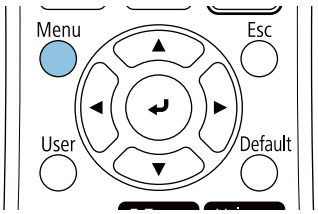

Com fer servir el tauler de control

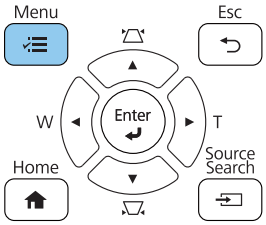

2 Seleccioneu **Enllaç HDMI** de **E/S del senyal**

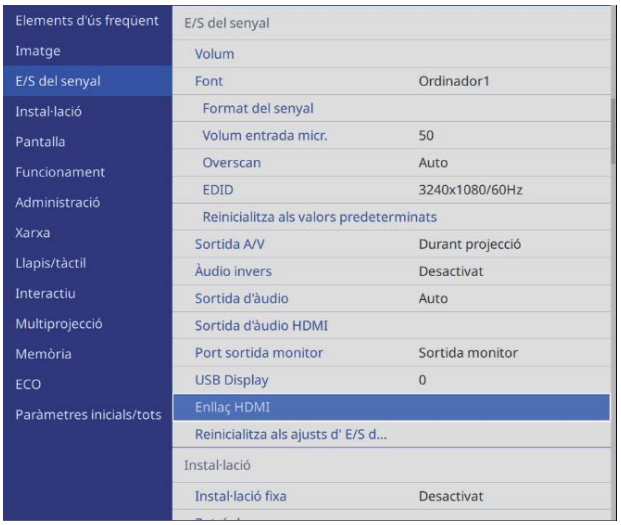

3 Seleccioneu **Enllaç HDMI**

4 Seleccioneu **Activat**

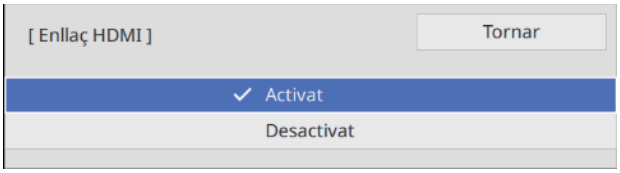

5 Configureu les opcions **Enllaç activació** i **Enllaç desactiv.** en funció de les operacions que voleu enllaçar

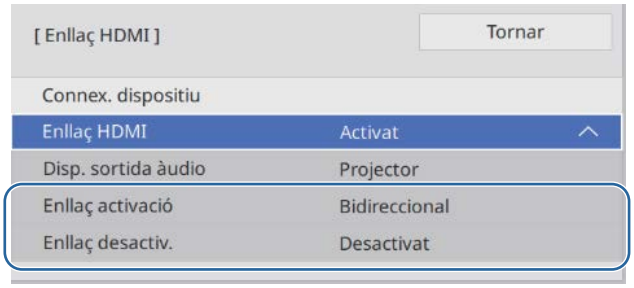

Ajust de la imatge en el mode de projecció múltiple

Les imatges no són estables immediatament després d'encendre el projector. Després d'iniciar la projecció, espereu com a mínim 30 minuts abans d'ajustar la imatge.

1 Enceneu el projector

2 Premeu el botó [Color Mode] del comandament a distància i, seguidament, establiu el Mode de color en **Multiprojecció**

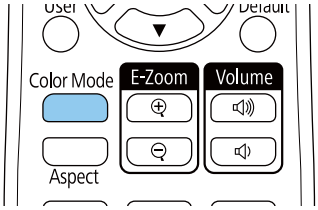

3 Premeu el botó [Menu]

Com fer servir el comandament a distància

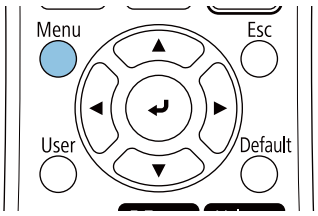

Com fer servir el tauler de control

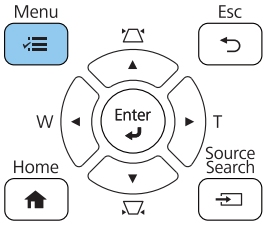

4 Feu els ajustos necessaris al menú **Multiprojecció**

Per obtenir informació més detallada, vegeu la *Guia de l'usuari* del projector.

Fusió de marges **Nivell negre**	Ajusteu la secció de solapament de la imatge per crear una imatge continua. (☛"Xifres i dimensions de la instal·lació" pàg.13)
Escala	Definiu la posició d'ampliació i d'unió de la imatge.
Mode llum	Ajusteu la lluentor de tota la imatge. Seleccioneu **Personalitzada** i ajusteu el **Nivell de lluentor** en funció del projector més fosc.
Uniformitat de color **Mateixos colors** **RGBCMY**	Ajusteu el color de la imatge a cada projector de tal manera que el conjunt de la imatge es vegi uniforme.

Ajust de la sincronització dels projectors (només si es fan servir les funcions interactives)

Connecteu els projectors amb antelació amb el conjunt de cables del comandament a distància opcional (ELPKC28). Per obtenir més informació, vegeu "Com connectar diversos projectors" pàg.16.

1 Premeu el botó [Menu]

Com fer servir el comandament a distància

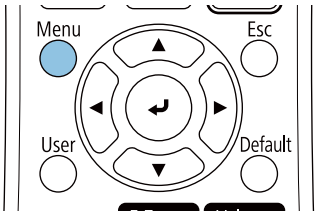

Com fer servir el tauler de control

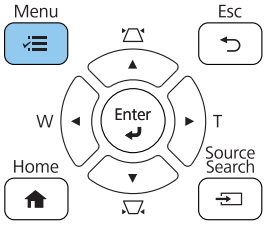

2 Seleccioneu **Instal·lació de projectors** al menú **Llapis/tàctil**

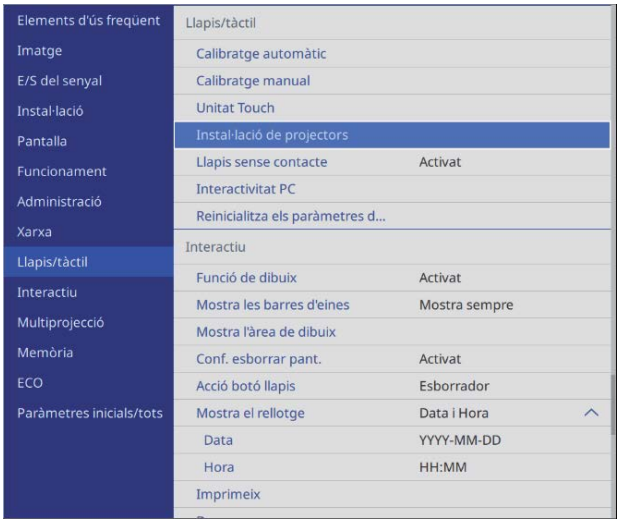

3 Seleccioneu **Sinc. de projectors**

4 Seleccioneu **Amb cable**

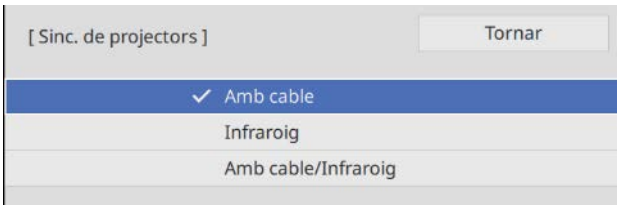

Ajustos d'EDID (només si es fan servir les funcions interactives)

1 Premeu el botó [Source Search] per canviar la procedència del senyal a HDMI o HDBaseT

Com fer servir el comandament a distància

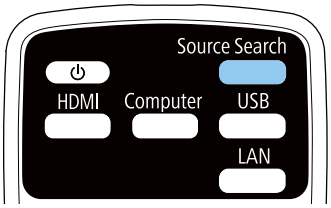

Com fer servir el tauler de control

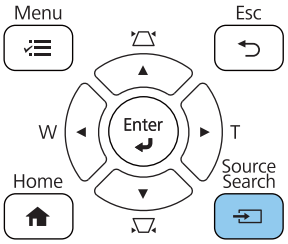

Es desa la configuració d'EDID de cada sortida.

2 Premeu el botó [Menu]

Com fer servir el comandament a distància

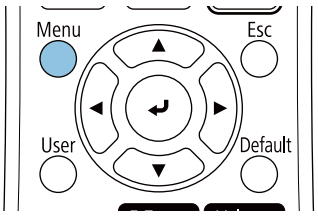

Com fer servir el tauler de control

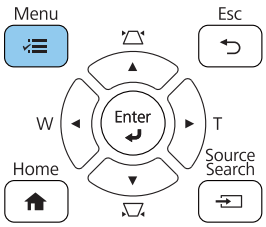

3 Seleccioneu **EDID** del menú **E/S del senyal**

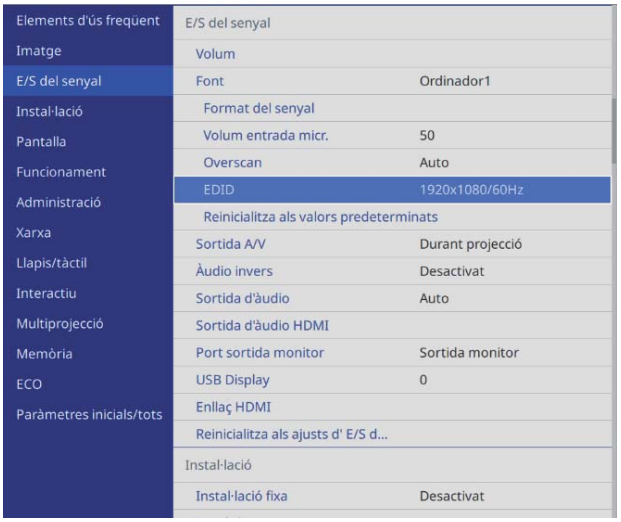

4 Seleccioneu **3240x1080/60Hz**

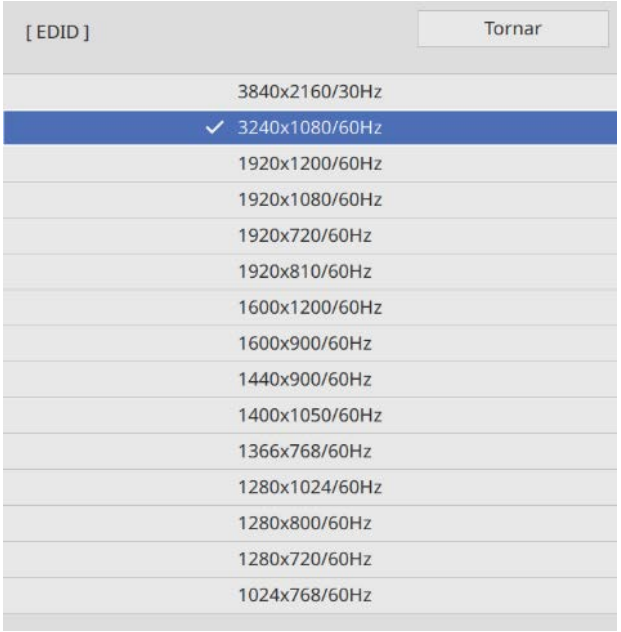

Llista de símbols de seguretat

La taula següent mostra el significat dels símbols de seguretat que trobareu a l'equip.

Símbol	Estàndards aprovats	Significat
	IEC60417 No.5007	"ON" (alimentació) Indica connexió a la xarxa elèctrica.
	IEC60417 No.5008	"OFF" (alimentació) Indica desconnexió de la xarxa elèctrica.
	IEC60417 No.5009	Standby Identifica l'interruptor o la posició de l'interruptor que permet que una part de l'equip estigui activa perquè l'equip es trobi en l'estat d'espera.
	ISO7000 No.0434B IEC3864-B3.1	Precaució Indica una precaució general en utilitzar el producte.
	IEC60417 No.5041	Precaució, superfície calenta Indica que l'element pot estar calent i que cal anar amb compte.
	IEC60417 No.6042 ISO3864-B3.6	Precaució, risc de descàrrega elèctrica Identifica els equips amb risc de descàrrega elèctrica.
	IEC60417 No.5957	Només per a ús a l'interior Identifica els equips elèctrics dissenyats principalment per a espais interiors.
	IEC60417 No.5926	Polaritat del connector de corrent contínua Identifica els pols positiu i negatiu d'un equip al qual es pot connectar una font d'alimentació CC.

	IEC60417 No.5001B	Bateria, general Equip alimentat per bateria. Identifica un dispositiu, per exemple la tapa del compartiment de les piles, o els terminals del connector.
	IEC60417 No.5002	Posició de cel·la Identifica el propi portabateries i la posició de les cel·les al seu interior.

	IEC60417 No.5019	Connexió a terra de protecció Identifica un terminal que ha de connectar-se a un conductor extern per evitar descàrregues elèctriques en cas d'avaria o el terminal d'un elèctrode de massa.

Símbol	Estàndards aprovats	Significat
	IEC60417 No.5017	Terra Per identificar un terminal de terra quan no es demana explícitament ⏚ .
	IEC60417 No.5032	Corrent altern Indica a la placa de característiques que l'equip només es apte per a corrent altern; permet identificar terminals rellevants.
	IEC60417 No.5031	Corrent continu Indica a la placa de característiques que l'equip només es apte per a corrent continu; permet identificar terminals rellevants.
	IEC60417 No.5172	Equip de Classe II Identifica els equips que compleixen els requisits de seguretats especificats per als equips de la Classe II segons l'IEC 61140.
	ISO 3864	Prohibició general Identifica accions o operacions que estan prohibides.
	ISO 3864	Prohibició de contacte Indica que es poden produir lesions si es toca una part específica de l'equip.
	---	No mireu mai directament l'objectiu quan el projector està encès.
	---	Per indicar que no heu de col·locar mai res sobre el projector.
	ISO3864 IEC60825-1	Precaució, radiació làser Indica que l'equip emet radiacions làser.
	ISO 3864	Prohibició de desmuntar Indica que desmuntar l'equip por provocar lesions, p. ex. descàrrega elèctrica.
	IEC60417 No.5266	Espera, parcialment en espera Per indicar que una part de l'equip està en estat d'espera.
	ISO3864 IEC60417 No.5057	Precaució, peces mòbils Indica que heu de mantenir-vos allunyat de les peces mòbils segons els estàndards de protecció.
	IEC 60417-6056	Precaució (pales del ventilador en moviment) Indica que heu de mantenir-vos allunyat de les pales del ventilador en moviment segons els estàndards de protecció.
	IEC 60417-6043	Precaució (cantonades en punta) Indica que heu de mantenir-vos allunyat de les cantonades en punta del producte segons els estàndards de protecció.
	--	No mireu mai directament l'objectiu quan el projector està encès.
	ISO7010 No. W027 ISO 3864	Avís, emissió de llum (UV, llum visible, IR i altres) Indica que heu de vigilar de no patir cap lesió ocular o de la pell quan us acosteu a les seccions que emeten llum.

Símbol	Estàndards aprovats	Significat
	IEC60417 No.5109	No pot utilitzar-se en zones residencials Indica que l'equip o el dispositiu elèctric no pot utilitzar-se en zones residencials.

Indication of the manufacturer and the importer in accordance with requirements of directive 2011/65/EU (RoHS)

Manufacturer: SEIKO EPSON CORPORATION

Address: 3-5, Owa 3-chome, Suwa-shi, Nagano-ken 392-8502 Japan

Telephone: 81-266-52-3131

http://www.epson.com/

Importer: SEIKO EUROPE B.V.

Address: Azië building, Atlas ArenA, Hoogoorddreef 5, 1101 BA Amsterdam Zuidoost The Netherlands

Telephone: 31-20-314-5000

http://www.epson.eu/

Avís general

Mac i OS X són marques comercials d'Apple Inc.

Microsoft i Windows son marques comercials o marques comercials registrades de Microsoft Corporation als Estats Units i/o altres països.

© 2019 Seiko Epson Corporation

2019.11 413823901CAPDF