EPSON
EXCEED YOUR VISION

EB-1485Fi
EB-1480Fi
ELPMB62
ELPFT01
ELPMB63
ELPHD02

Οδηγός εγκατάστασης

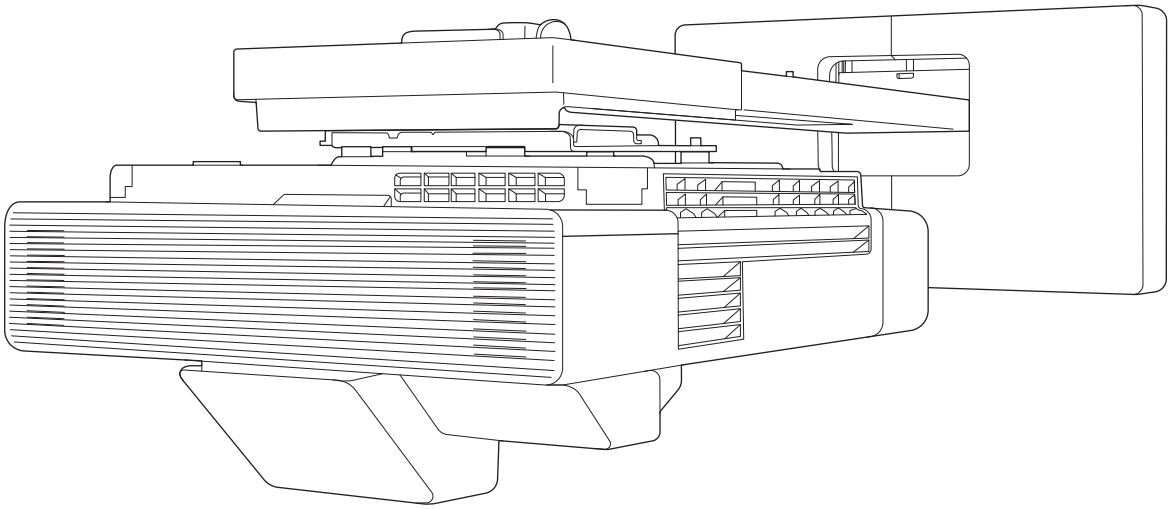

Περιεχόμενα αυτού του Οδηγού

Αυτός ο οδηγός περιέχει τις ακόλουθες πληροφορίες.

- Εγκατάσταση ενός βιντεοπροβολέα εξαιρετικά μικρής εμβέλειας (EB-1485Fi/EB-1480Fi) χρησιμοποιώντας το στήριγμα τοίχου (ELPMB62)
- Εγκατάσταση της Μονάδας αφής (ELPFT01)
- Εγκατάσταση της Μονάδας αφής χρησιμοποιώντας τον βραχίονα μονάδας αφής (ELPMB63)
- Εγκατάσταση του Control Pad (ELPHD02)
- Εγκατάσταση της Βάσης Πένας

Ο εξοπλισμός και οι βάσεις στήριξης/βραχίονες που δεν περιλαμβάνονται μπορούν να αγοραστούν ως προαιρετικά εξαρτήματα.

Πληροφορίες για αυτόν τον Οδηγό εγκατάστασης

Περιεχόμενα αυτού του Οδηγού 1

Εισαγωγή

Χρήση του προϊόντος με ασφάλεια 4
Ενδείξεις για την ασφάλεια 4
Επεξήγηση συμβόλων 4
Περιεχόμενα συσκευασίας 5
Στήριγμα τοίχου 5
Κύρια βάση 5
Εξαρτήματα 6
Μονάδα Αφής 7
Στοιχεία που απαιτούνται επιπλέον εκείνων που συνοδεύουν το προϊόν 8
Βραχίονας Μονάδας Αφής 8
Στοιχεία που απαιτούνται επιπλέον εκείνων που συνοδεύουν το προϊόν 8
Control Pad 9
Στοιχεία που απαιτούνται επιπλέον εκείνων που συνοδεύουν το προϊόν 9
Βάση Πένας 9
Στοιχεία που απαιτούνται επιπλέον εκείνων που συνοδεύουν το προϊόν 10
Ροή εργασίας εγκατάστασης 11
Κατά την εγκατάσταση πολλαπλών βιντεοπροβολέων 12
Αριθμοί των διαστάσεων εγκατάστασης 13
Εικόνα σύνδεσης 15
Σύνδεση της Μονάδας αφής και του Control Pad 15
Σύνδεση πολλών βιντεοπροβολέων 16
Όταν χρησιμοποιείτε τη διαδραστική λειτουργία 16
Όταν δεν χρησιμοποιείτε τη διαδραστική λειτουργία 16

Εγκατάσταση στηρίγματος τοίχου

Προφυλάξεις κατά την εγκατάσταση του στηρίγματος τοίχου 18
Προφυλάξεις σχετικά με την θέση εγκατάστασης του στηρίγματος τοίχου 22
Προδιαγραφές στηρίγματος τοίχου . . . 24
Εξωτερικές διαστάσεις 25
Εύρος ρύθμισης 27
Κάθετη ολίσθηση 27
Οριζόντια ολίσθηση 28
Ολίσθηση μπροστά/πίσω 28
Πλάκα εγκατάστασης Mini PC 29
Διαδικασία εγκατάστασης στηρίγματος τοίχου 30
Εγκατάσταση βραχίονα 31
Προσδιορισμός της θέσης εγκατάστασης (πίνακες απόστασης προβολής) 31
Τοποθέτηση της μονάδας ρύθμισης στον βιντεοπροβολέα 43
Εγκατάσταση της πλάκας τοίχου στον τοίχο . . 45
Τοποθέτηση της βάσης στήριξης στην πλάκα τοίχου 47
Τοποθέτηση της μονάδας ρύθμισης στη βάση στήριξης 51
Σύνδεση περιφερειακών συσκευών 52
Ρύθμιση της θέσης της προβαλλόμενης εικόνας . 55
Προετοιμασία πριν από τη ρύθμιση 56
Αυτόματη προσαρμογή οθόνης 58
Μηχανική ρύθμιση με χρήση του Οδηγός εγκατάστασης βάσης ανάρτησης 62
Ρύθμιση με χρήση των μενού του βιντεοπροβολέα 66
Τοποθέτηση των καλυμμάτων 72
Τοποθέτηση καλωδίου ασφαλείας 74

Εγκατάσταση του Control Pad

Σημειώσεις για το Control Pad 75
Προδιαγραφές Control Pad 77
Εξωτερικές διαστάσεις 77
Οπές δρομολόγησης καλωδίων 77
Εγκατάσταση του Control Pad 79

Εγκατάσταση της βάσης πένας

Σημειώσεις σχετικά με τη βάση πένας . 82

Προδιαγραφές βάσης πένας 83

Εξωτερικές διαστάσεις 83

Εγκατάσταση της Βάσης Πένας 84

Όταν ασφαλίζετε με μαγνήτες 84

Όταν ασφαλίζετε με βίδες 85

Προσαρμογή διαδραστικής πένας

Βαθμονόμηση της διαδραστικής πένας 86

Μη αυτ. βαθμονόμ. 86

Αυτ. βαθμονόμ. 88

Εγκατάσταση της Μονάδας Αφής

Σημειώσεις για τη διαχείριση της Μονάδας Αφής 90

Θέση εγκατάστασης Μονάδας Αφής . . . 91

Σημειώσεις για τον Βραχίονα Μονάδας αφής . . . 92

Σημειώσεις σχετικά με το λέιζερ 93

Προσαρτημένες ετικέτες 93

Θύρα διάχυσης λέιζερ 93

Προδιαγραφές Μονάδας αφής 94

Εξωτερικές διαστάσεις 94

Προδιαγραφές Βραχίονα Μονάδας αφής 95

Εξωτερικές διαστάσεις 95

Εύρος ρύθμισης 96

Εγκατάσταση της Μονάδας Αφής 97

Εγκατάσταση των ανακλαστήρων υπερύθρων . . 97

Εγκατάσταση της Μονάδας Αφής 98

Κατά την εγκατάσταση στην επιφάνεια προβολής χωρίς χρήση του Βραχίονας Μονάδας αφής 98

Όταν χρησιμοποιείτε τον βραχίονα μονάδας αφής για εγκατάσταση εκτός της επιφάνειας προβολής 101

Τοποθέτηση καλωδίου ασφαλείας 106

Ενεργοποίηση της Μονάδας αφής 107

Ρύθμιση της γωνίας του λέιζερ (αυτόματη ρύθμιση μονάδας αφής) 108

Όταν αποτύχει η αυτόματη ρύθμιση 114

Βαθμονόμηση της θέσης λειτουργίας αφής . . . 117

Ρύθμιση του βιντεοπροβολέα

Λειτουργία ρύθμισης στοίβας 121

Ρύθμιση με χρήση μονάδας flash USB 121

Αποθήκευση ρυθμίσεων στη μονάδα flash USB 121

Αντιγραφή αποθηκευμένων ρυθμίσεων σε άλλους βιντεοπροβολείς 122

Ρύθμιση με σύνδεση του υπολογιστή και του βιντεοπροβολέα με καλώδιο USB 123

Αποθήκευση ρυθμίσεων σε έναν υπολογιστή 124

Αντιγραφή αποθηκευμένων ρυθμίσεων σε άλλους βιντεοπροβολείς 124

Σε περίπτωση αποτυχίας της ρύθμισης 126

Εγκατάσταση πολλαπλών βιντεοπροβολέων (Πολλαπλή προβολή) 127

Ρύθμιση του αναγνωριστικού βιντεοπροβολέα . 128

Ρυθμίσεις σύνδεσης πολλαπλής προβολής 129

Όταν χρησιμοποιείτε τις διαδραστικές λειτουργίες 130

Όταν δεν χρησιμοποιείτε τις διαδραστικές λειτουργίες 131

Ρυθμίσεις Σύνδεσης HDMI 132

Προσαρμογή της εικόνας σε πολλαπλή προβολή 133

Ρυθμίσεις Συγχρονισμού βιντεοπροβολέα (μόνο όταν χρησιμοποιείτε διαδραστικές λειτουργίες) 134

Ρυθμίσεις EDID (μόνο όταν χρησιμοποιείτε διαδραστικές λειτουργίες) 135

Παράρτημα

Κατάλογος συμβόλων ασφαλείας 137

Γενική σημείωση 141

Χρήση του προϊόντος με ασφάλεια

Για την ασφάλειά σας, διαβάστε όλες τις οδηγίες που περιέχονται σε αυτόν τον οδηγό, πριν χρησιμοποιήσετε αυτό το προϊόν. Τυχόν εσφαλμένος χειρισμός, που σχετίζεται με τη μη τήρηση των οδηγιών που παρέχει αυτός ο οδηγός, μπορεί να προκαλέσει ζημιά σε αυτό το προϊόν ή να οδηγήσει σε τραυματισμό ή υλικές ζημιές. Φυλάξτε αυτόν τον οδηγό εγκατάστασης σε μέρος όπου να μπορείτε να τον βρίσκετε εύκολα, για τυχόν μελλοντική παραπομπή.

Διαβάστε τα έγγραφα *Εγχειρίδιο χρήσης* και *Οδηγίες για την ασφάλεια* που συνοδεύουν το βιντεοπροβολέα σας και τηρήστε τις οδηγίες που περιέχονται σ' αυτά τα έγγραφα.

Ενδείξεις για την ασφάλεια

Η τεκμηρίωση και αυτό το προϊόν χρησιμοποιούν γραφικά σύμβολα για να δείξουν τον τρόπο χρήσης αυτού του προϊόντος με ασφάλεια.

Οι ενδείξεις και η σημασία τους ακολουθούν στη συνέχεια. Βεβαιωθείτε ότι τις κατανοείτε σωστά πριν διαβάσετε αυτόν τον οδηγό.

Σύμβολο	Επεξήγηση
Προειδοποίηση	Αυτό το σύμβολο υποδεικνύει πληροφορίες οι οποίες, εάν αγνοηθούν, υπάρχει πιθανότητα να προκληθεί τραυματισμός ή ακόμα και θάνατος εξαιτίας λανθασμένου χειρισμού.
Προσοχή	Αυτό το σύμβολο υποδεικνύει πληροφορίες οι οποίες, εάν αγνοηθούν, υπάρχει πιθανότητα να προκληθεί τραυματισμός ή υλικές ζημιές εξαιτίας λανθασμένου χειρισμού.

Επεξήγηση συμβόλων

Σύμβολα	Επεξήγηση
	Αυτό το σύμβολο υποδεικνύει μια ενέργεια η οποία δεν πρέπει να εκτελεστεί
	Αυτό το σύμβολο υποδεικνύει μια ενέργεια η οποία πρέπει να εκτελεστεί
	Σύμβολο το οποίο υποδεικνύει σχετικές ή χρήσιμες πληροφορίες.

Περιεχόμενα συσκευασίας

Βεβαιωθείτε ότι διαθέτετε όλα τα απαραίτητα στοιχεία πριν ξεκινήσετε την εγκατάσταση.

Στήριγμα τοίχου

Κύρια βάση

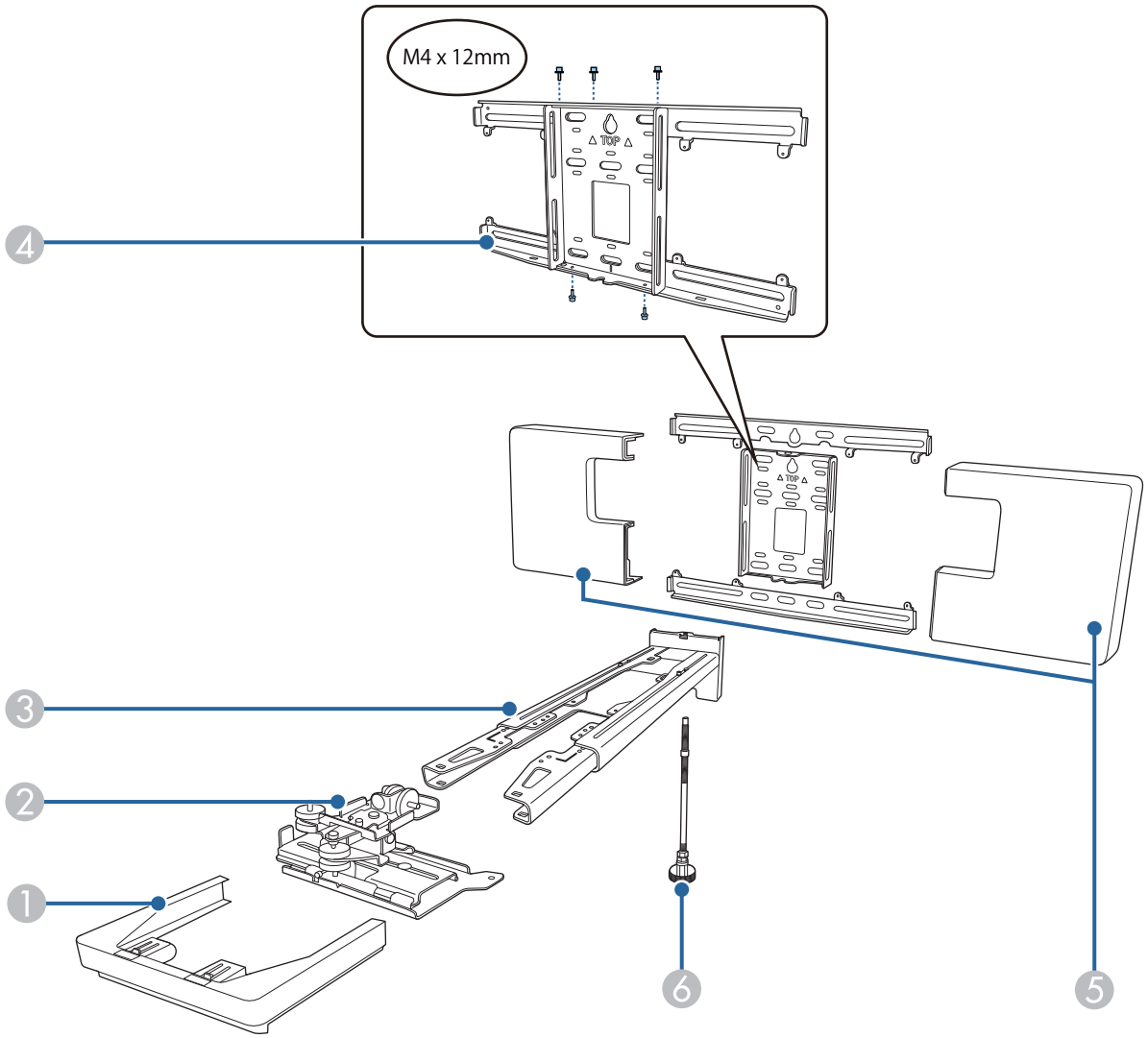

Αρ.	Όνομα εξαρτήματος
1	Ακραίο καπάκι
2	Μονάδα ρύθμισης
3	Βάση στήριξης
4	Πλάκα τοίχου
5	Κάλυμμα πλάκας τοίχου
6	Εξαγωνικός άξονας

Εξαρτήματα

Τμήμα	Ονομασία	Εφαρμογή
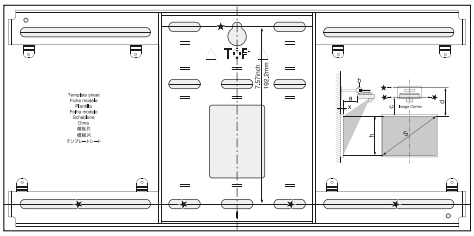	Καθοδηγητικό πρότυπο	Τοποθετήστε το στον τοίχο πριν τοποθετήσετε την πλάκα τοίχου και χρησιμοποιήστε το για να ανοίξετε τις απαραίτητες οπές.
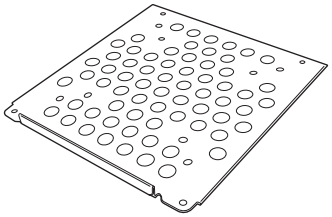	Πλάκα Mini PC	Τοποθετήστε το στην πλάκα τοίχου κατά την εγκατάσταση ενός mini PC ή stick PC.
	Ιμάντας Mini PC	Ασφαλίστε τον υπολογιστή στην πλάκα κατά την τοποθέτηση ενός mini PC ή ενός stick PC που δεν μπορεί να τοποθετηθεί με βίδες.
	Ιμάντας καλωδίων	Ασφάλιση των καλωδίων μετά την ολοκλήρωση των συνδέσεων.
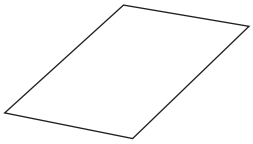	Αυτοκόλλητο κάλυψης	Τοποθετήστε το πάνω από την αυλάκωση του βραχίονα της βάσης ανάρτησης για να την καλύψετε μετά την τοποθέτηση.
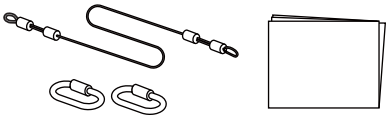	Σετ καλωδίου ασφαλείας	Συνδέστε τη στο στήριγμα τοίχου και τον βιντεοπροβολέα για να προστατέψετε τον βιντεοπροβολέα από πτώση. Ανατρέξτε στο εγχειρίδιο χρήσης που παρέχεται μαζί με το σετ καλωδίου ασφαλείας για περισσότερες λεπτομέρειες.
	Κλειδί για κοχλία εξαγωνικού κοιλώματος (για M4)	-
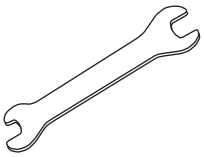	Γερμανικό κλειδί μεγ. 13 (για τα M8 και M6), μεγ. 6 (για εξαγωνικό άξονα)	-
	Μπουλόνι κοίλης εξαγωνικής κεφαλής M4 x 12 mm με ροδέλα/δακτύλιο ασφάλισης (x13)	• Συναρμολογήστε την πλάκα τοίχου όπως φαίνεται στο σχήμα στη σελ.5 (x5) • Ασφαλίστε τη μονάδα ρύθμισης στον βιντεοπροβολέα (x4) • Ασφαλίστε τη μονάδα ρύθμισης στη βάση στήριξης (x4)

Τμήμα	Ονομασία	Εφαρμογή
	Μπουλόνι εξαγωνικής κεφαλής M6 x 20 mm με ροδέλα/δακτύλιο ασφάλισης (x1)	Ασφαλίστε τη βάση στήριξης στην πλάκα τοίχου.
	Κοχλίες σύσφιξης M6 x 20 mm με πλαστικές ροδέλες (x3)	
	Κοχλίες σύσφιξης M3 x 6 mm (x4)	Ασφαλίστε τη βάση mini PC στην πλάκα τοίχου.

Στοιχεία που απαιτούνται επιπλέον εκείνων που συνοδεύουν το προϊόν

- Προμηθευτείτε εμπορικά διαθέσιμα προϊόντα, όπως βίδες στερέωσης, για να στερεώσετε την πλάκα τοίχου στον τοίχο.
  - Βίδες στερέωσης M10 ή 3/8 ιν x 60 mm (για τη στήριξη της πλάκας τοίχου: τουλάχιστον x4)
  - Βίδα M10 (για την προσωρινή ασφάλιση της πλάκας τοίχου: x1)
- Βεβαιωθείτε ότι έχετε στη διάθεσή σας τα απαραίτητα καλώδια για να συνδέσετε τον βιντεοπροβολέα σε συσκευές όπως mini PC.

  Για λεπτομέρειες σχετικά με τις συνδέσεις των καλωδίων, ανατρέξτε στο *Εγχειρίδιο χρήσης* του βιντεοπροβολέα (στο CD-ROM τεκμηρίωσης).

Μονάδα Αφής

Τμήμα	Ονομασία	Εφαρμογή
	Μονάδα Αφής	-
	Καθοδηγητικό πρότυπο (για την ασφάλιση της μονάδας αφής)	Τοποθετήστε το στον τοίχο πριν τοποθετήσετε τη Μονάδα αφής και χρησιμοποιήστε το για να ανοίξετε τις απαραίτητες οπές.
	Καλώδιο σύνδεσης Μονάδας αφής (περίπου 1,8 μ)	Συνδέστε τη Μονάδα αφής στον βιντεοπροβολέα.
	Δείκτες x2	Τοποθετήστε τους στην οθόνη για να ρυθμίσετε τη γωνία του λέιζερ που εκπέμπεται από τη Μονάδα αφής.

Τμήμα	Ονομασία	Εφαρμογή
	Ταινία για στερέωση των δεικτών (περίπου 6 εκ) x12	Ασφαλίστε τους δείκτες στην επιφάνεια προβολής.
	Ανακλαστήρες υπερύθρων (περίπου 28,5 εκ) x12	Χρησιμοποιήστε τους όταν υπάρχει δίσκος ή πλαίσιο στο κάτω μέρος της επιφάνειας προβολής. Αυτό αποτρέπει τις δυσλειτουργίες λόγω ανακλάσεων λέιζερ.
	Διαστολείς οπής βίδας x3	Τοποθετήστε τους στις οπές όταν στερεώσετε τη Μονάδα αφής με βίδες.
	Ετικέτα x4	Συνδέστε την ετικέτα στη θέση της Μονάδας αφής. Λειτουργούν ως δείκτες για την επανατοποθέτηση σε περίπτωση μετακίνησης κατά τη χρήση.

Στοιχεία που απαιτούνται επιπλέον εκείνων που συνοδεύουν το προϊόν

Κατά την εγκατάσταση της Μονάδας αφής με βίδες, προετοιμάστε δύο βίδες M4 που διατίθενται στο εμπόριο.

Βραχίονας Μονάδας Αφής

Χρησιμοποιήστε τον όταν συνδέετε τη Μονάδα αφής στο εξωτερικό της επιφάνειας προβολής.

Τμήμα	Ονομασία	Εφαρμογή
	Βραχίονας Μονάδας Αφής	-
	Καθοδηγητικό πρότυπο (για τον Βραχίονα της Μονάδας αφής)	Τοποθετήστε το στον τοίχο πριν τοποθετήσετε τον Βραχίονα της Μονάδας αφής και χρησιμοποιήστε το για να ανοίξετε τις απαραίτητες οπές.
	Μπουλόνια κοίλης εξαγωνικής κεφαλής M4 x 25mm (x2)	Ασφαλίστε τη Μονάδας αφής στον Βραχίονα Μονάδας αφής.
	Κλειδί για κοχλία εξαγωνικού κοιλώματος (για M4)	-

Στοιχεία που απαιτούνται επιπλέον εκείνων που συνοδεύουν το προϊόν

Χρησιμοποιήστε κοχλίες ή βίδες στερέωσης που διατίθενται στο εμπόριο για να στερεώσετε τον Βραχίονα της μονάδας αφής στον τοίχο.

- Βίδες στερέωσης M4 (x4)

- Ξυλόβιδες διαμέτρου 3,8 mm με μήκος 45 mm ή περισσότερο (x4)

Control Pad

Τμήμα	Ονομασία	Εφαρμογή
	Control Pad	-
	Καλώδιο τροφοδοσίας (περ. 1,8 m)	Τροφοδοσία του Control Pad.
	Μετασχηματιστής AC	
	Στήριγμα μετασχηματιστή AC	Ασφαλίζει τον μετασχηματιστή AC στον τοίχο.
	Καλώδιο USB (περ. 1,8 m)	Συνδέει το Control Pad στον υπολογιστή.

Στοιχεία που απαιτούνται επιπλέον εκείνων που συνοδεύουν το προϊόν

Χρησιμοποιήστε εμπορικά διαθέσιμες βίδες M4 x 20 mm (x4) για να στερεώσετε το Control Pad στον τοίχο.

Βάση Πένας

Τμήμα	Ονομασία	Εφαρμογή
	Κύρια μονάδα	-

Τμήμα	Ονομασία	Εφαρμογή
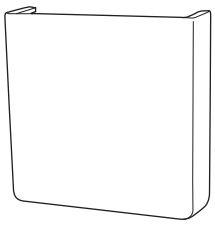	Κάλυμμα	Συνδέστε το μπροστινό μέρος της βάσης πένας.
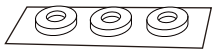	Διαστολείς οπής βίδας x3	Τοποθετήστε τους στις οπές όταν στερεώσετε τη βάση πένας με βίδες.

Στοιχεία που απαιτούνται επιπλέον εκείνων που συνοδεύουν το προϊόν

Όταν στερεώνετε τη βάση πένας με βίδες, προμηθευτείτε βίδες M4 x 20 mm (x2) που διατίθενται στο εμπόριο.

Ροή εργασίας εγκατάστασης

Συνιστούμε την εγκατάσταση του βιντεοπροβολέα και των περιφερειακών συσκευών με την ακόλουθη σειρά.

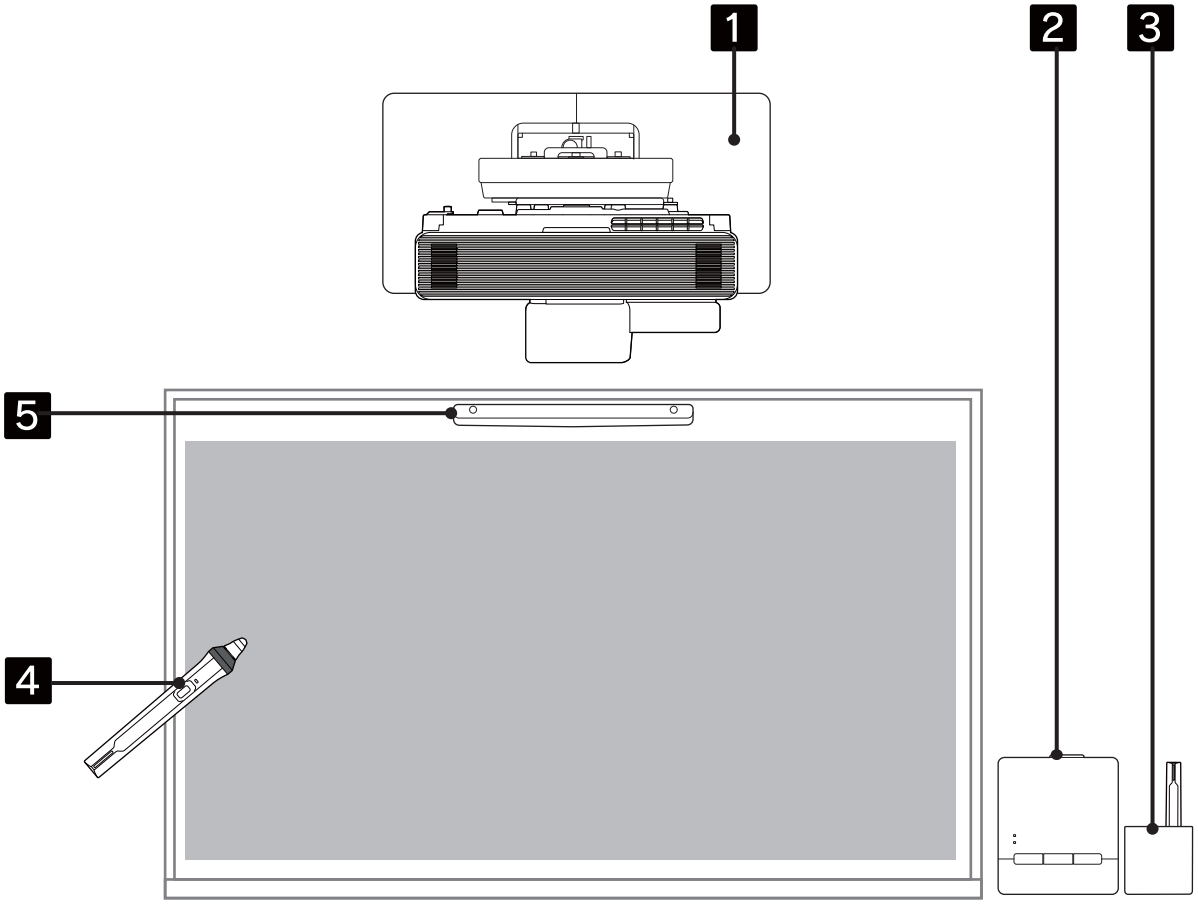

1. Τοποθετήστε τον βιντεοπροβολέα στον τοίχο και ρυθμίστε την προβαλλόμενη εικόνα (☛ σελ.18)
2. Εγκαταστήστε το Control Pad (☛ σελ.75)
3. Εγκαταστήστε τη βάση πένας (☛ σελ.82)
4. Πραγματοποιήστε βαθμονόμηση της πένας (☛ σελ.86)
5. Εγκαταστήστε και προσαρμόστε τη μονάδα αφής και πραγματοποιήστε βαθμονόμηση αφής με τα δάχτυλα (☛ σελ.90)

Κατά την εγκατάσταση πολλαπλών βιντεοπροβολέων

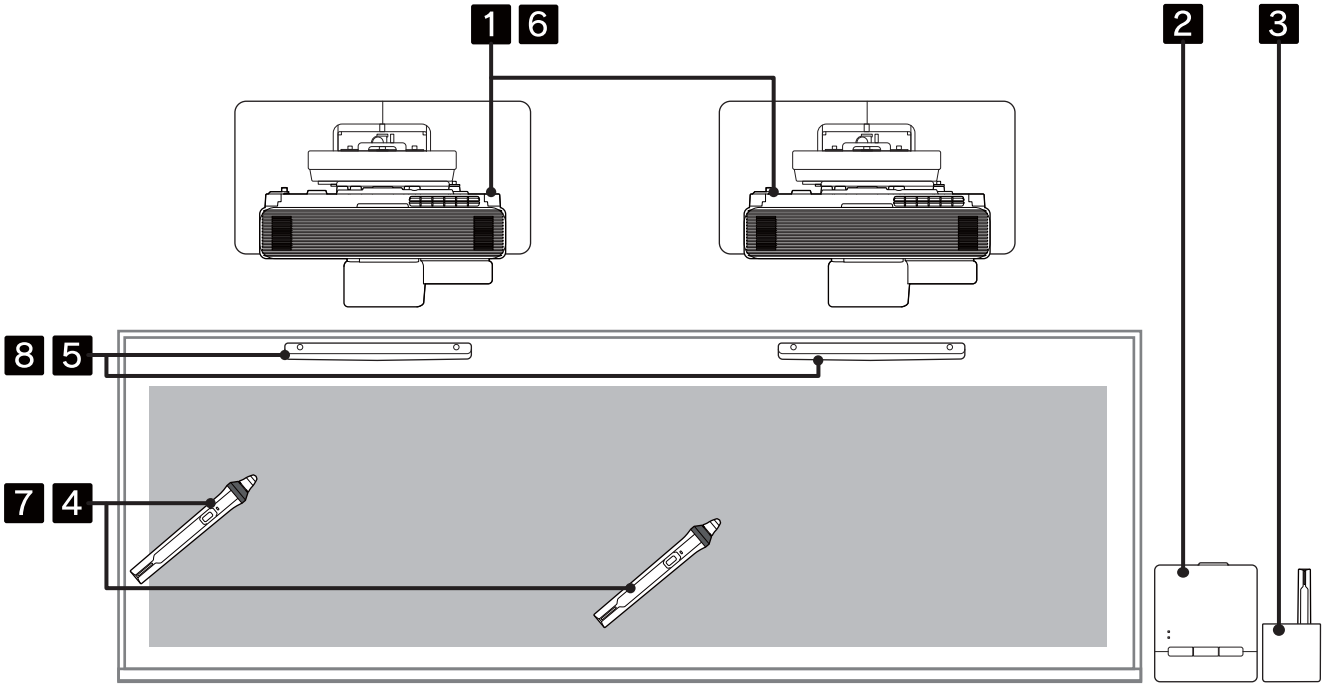

1. Εγκαταστήστε στηρίγματα τοίχου για όλους τους βιντεοπροβολείς (☛ σελ.18)
2. Εγκαταστήστε το Control Pad (☛ σελ.75)
3. Εγκαταστήστε τη βάση πένας (☛ σελ.82)
4. Πραγματοποιήστε βαθμονόμηση της διαδραστικής πένας (☛ σελ.86)
5. Εγκαταστήστε και προσαρμόστε τη μονάδα αφής και πραγματοποιήστε βαθμονόμηση αφής με τα δάχτυλα (☛ σελ.90)
6. Επιλέξτε Ρυθμίσεις πολλαπλής προβολής (☛ σελ.127)
7. Πραγματοποιήστε βαθμονόμηση της διαδραστικής πένας (☛ σελ.86)
8. Βαθμονόμηση λειτουργιών αφής (☛ σελ.117)

Αριθμοί των διαστάσεων εγκατάστασης

- Για να εγκαταστήσετε τον βιντεοπροβολέα και τη μονάδα αφής, χρειάζεστε τον ακόλουθο χώρο.
  - Αφήνοντας ένα κενό περίπου 100 χιλιοστών από την οροφή ως το επάνω μέρος του καλύμματος της πλάκας τοίχου, η εγκατάσταση και η αφαίρεση του βιντεοπροβολέα διευκολύνεται.
  - Όταν χρησιμοποιείτε τη μονάδα αφής, τοποθετήστε τον βιντεοπροβολέα έτσι ώστε να υπάρχει κενό μεταξύ της προβαλλόμενης εικόνας και των ακμών της οθόνης, όπως φαίνεται στην παρακάτω εικόνα.

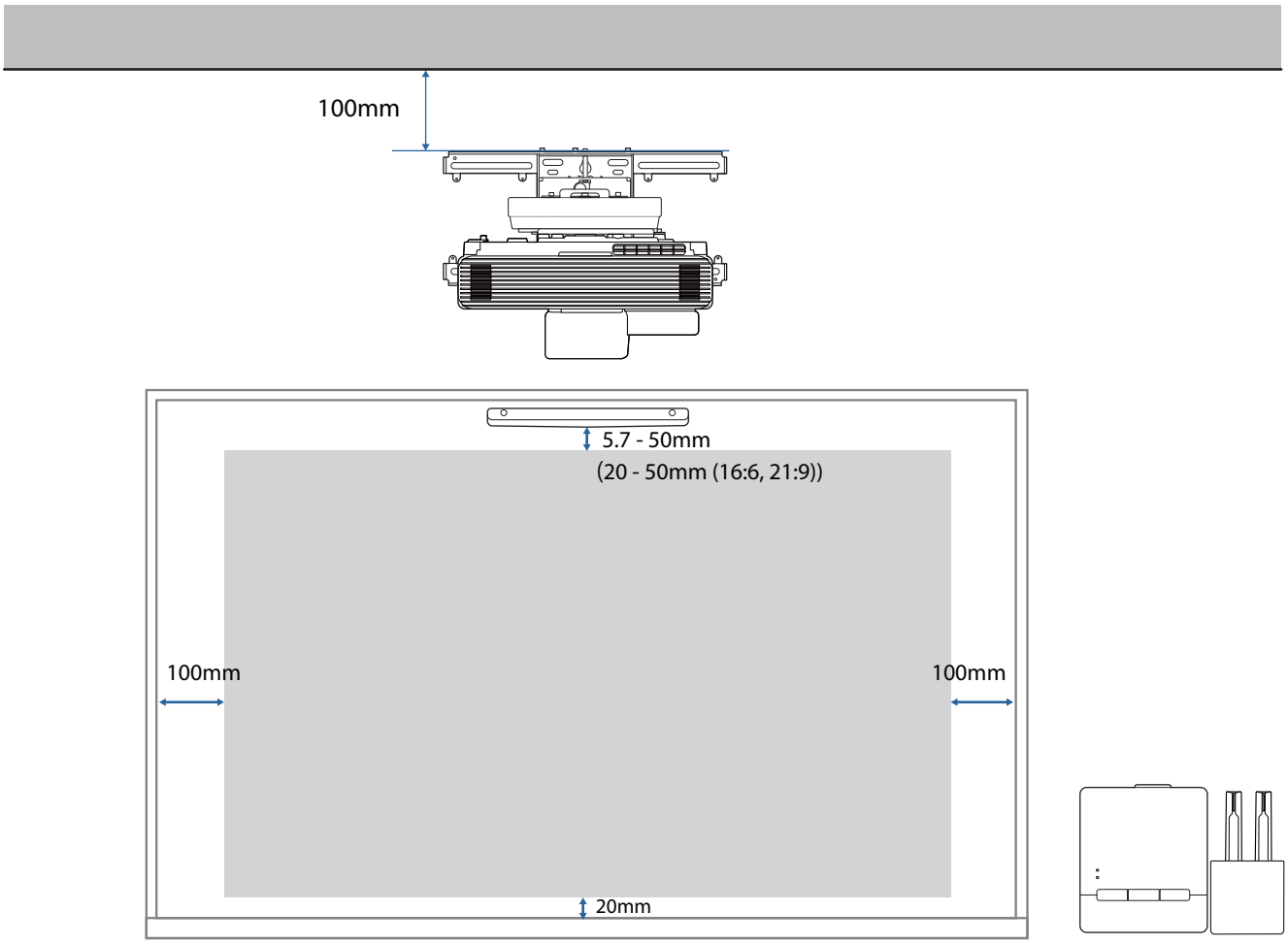

- Κατά την προβολή μιας οθόνης με πολλαπλούς προβολείς, χρησιμοποιήστε τη λειτουργία Μείξη άκρων για να δημιουργήσετε μια ομοιόμορφη εικόνα. Κατά την προβολή μιας οθόνης με αναλογία διαστάσεων 3: 1, ρυθμίστε την επιλογή **Εύρος μείξης** της λειτουργίας **Μείξη άκρων** σε **600**.

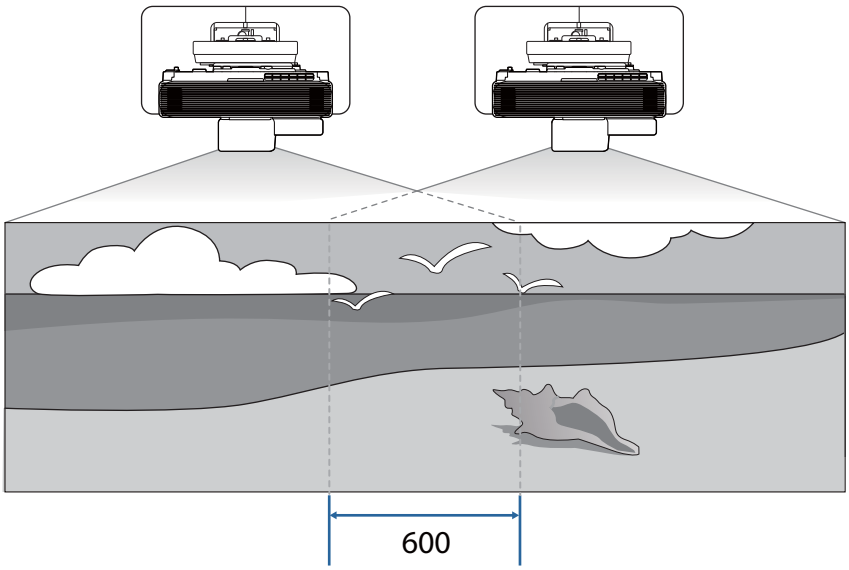

Αν δεν μπορείτε να ρυθμίσετε την επιλογή Εύρος μείξης σε 600, μπορείτε επίσης να την ρυθμίσετε σε μία τιμή που είναι μικρότερη από 600.

Αν ρυθμίσετε σε μία τιμή μικρότερη από 600, μαύρες ρίγες ίσως εμφανιστούν στα αριστερά και στα δεξιά της εικόνας.

Εικόνα σύνδεσης

Σύνδεση της Μονάδας αφής και του Control Pad

Χρειάζεστε τα παρακάτω καλώδια όταν χρησιμοποιείτε τη Μονάδα αφής και το Control Pad.

Προετοιμάστε ένα εμπορικά διαθέσιμο καλώδιο LAN και καλώδιο USB για να συνδέσετε τον βιντεοπροβολέα και το Control Pad.

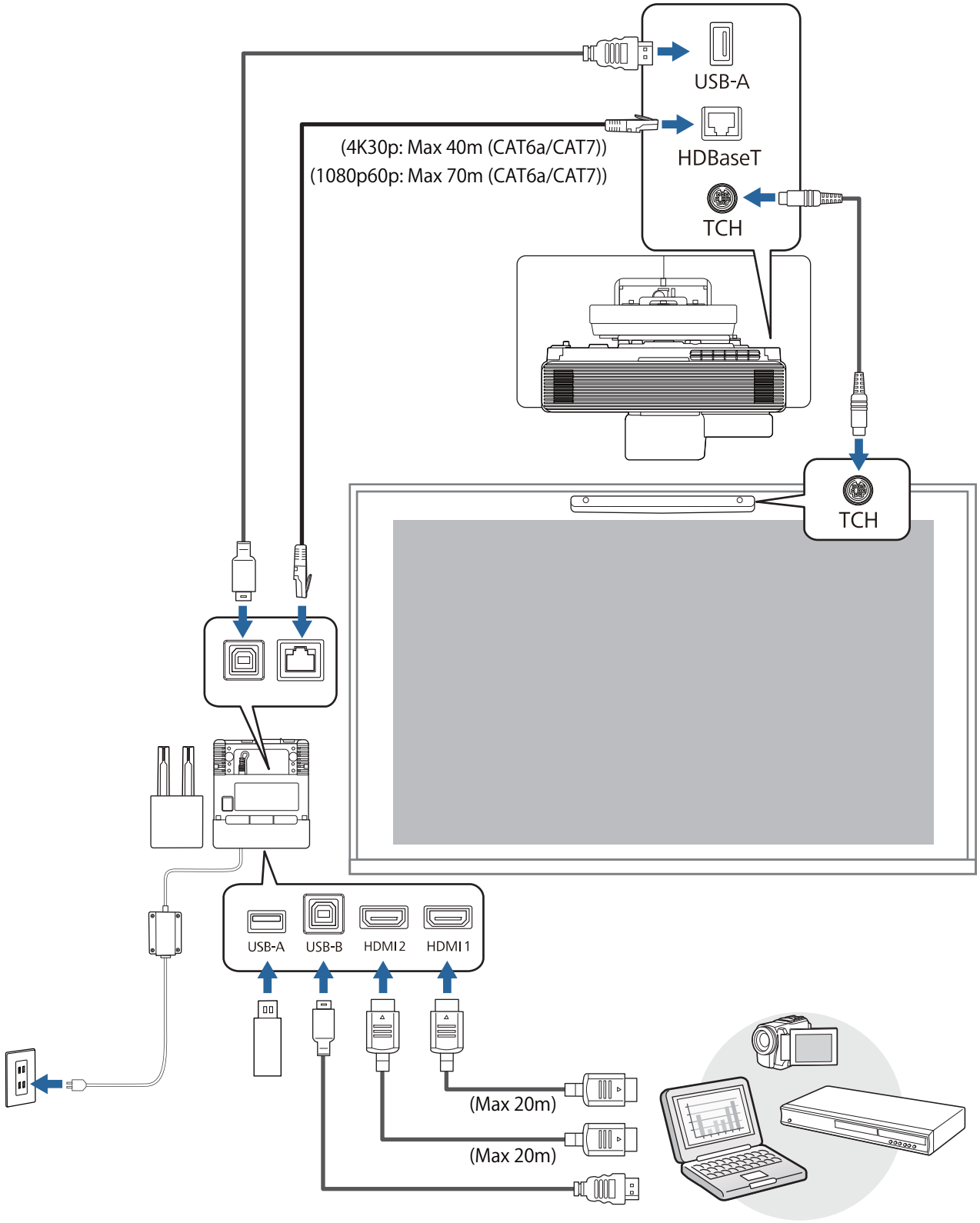

Σύνδεση πολλών βιντεοπροβολέων

Χρειάζεστε τα παρακάτω καλώδια κατά την εγκατάσταση πολλαπλών βιντεοπροβολέων.

Ανατρέξτε στο *Εγχειρίδιο χρήσης* για τυχόν άλλα καλώδια που μπορεί να χρειαστείτε.

Όταν χρησιμοποιείτε τη διαδραστική λειτουργία

Μπορείτε να εγκαταστήσετε έως και δύο βιντεοπροβολείς όταν χρησιμοποιείτε τη διαδραστική λειτουργία.

> Όταν δύο βιντεοπροβολείς εγκαθίστανται δίπλα-δίπλα, μπορείτε να χρησιμοποιείτε μόνο διαδραστικές λειτουργίες ποντικιού.
>
> Όταν ζωγραφίζετε στην οθόνη προβολής, χρησιμοποιήστε την εφαρμογή ζωγραφικής Easy Interactive Tools. Μπορείτε να την κατεβάσετε από την ακόλουθη Ιστοσελίδα.
>
> http://epson.sn/

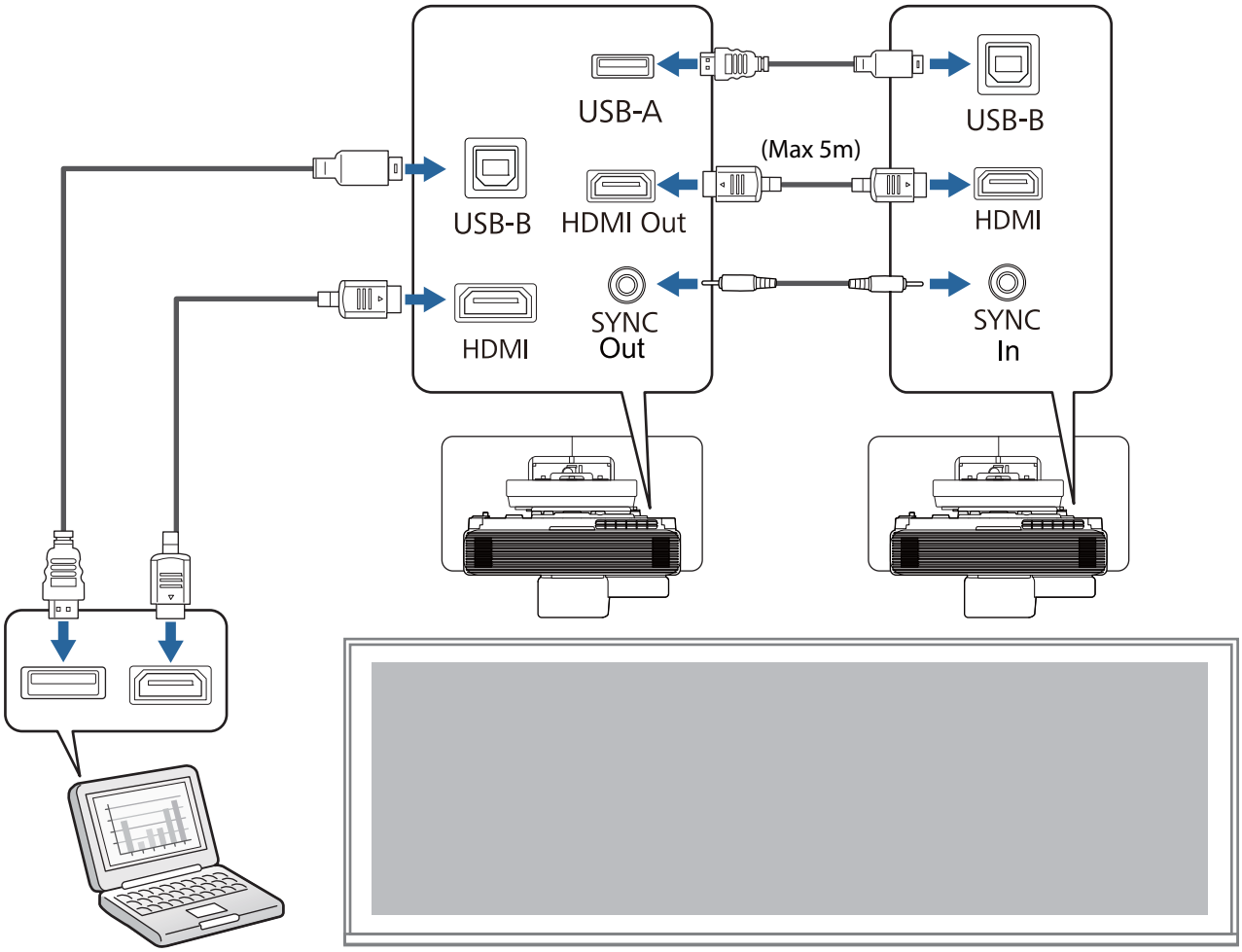

Όταν δεν χρησιμοποιείτε τη διαδραστική λειτουργία

Μπορείτε να εγκαταστήσετε έως και τέσσερις βιντεοπροβολείς όταν δεν χρησιμοποιείτε τη διαδραστική λειτουργία.

Η ακόλουθη εικόνα είναι ένα παράδειγμα σύνδεσης τριών προβολέων.

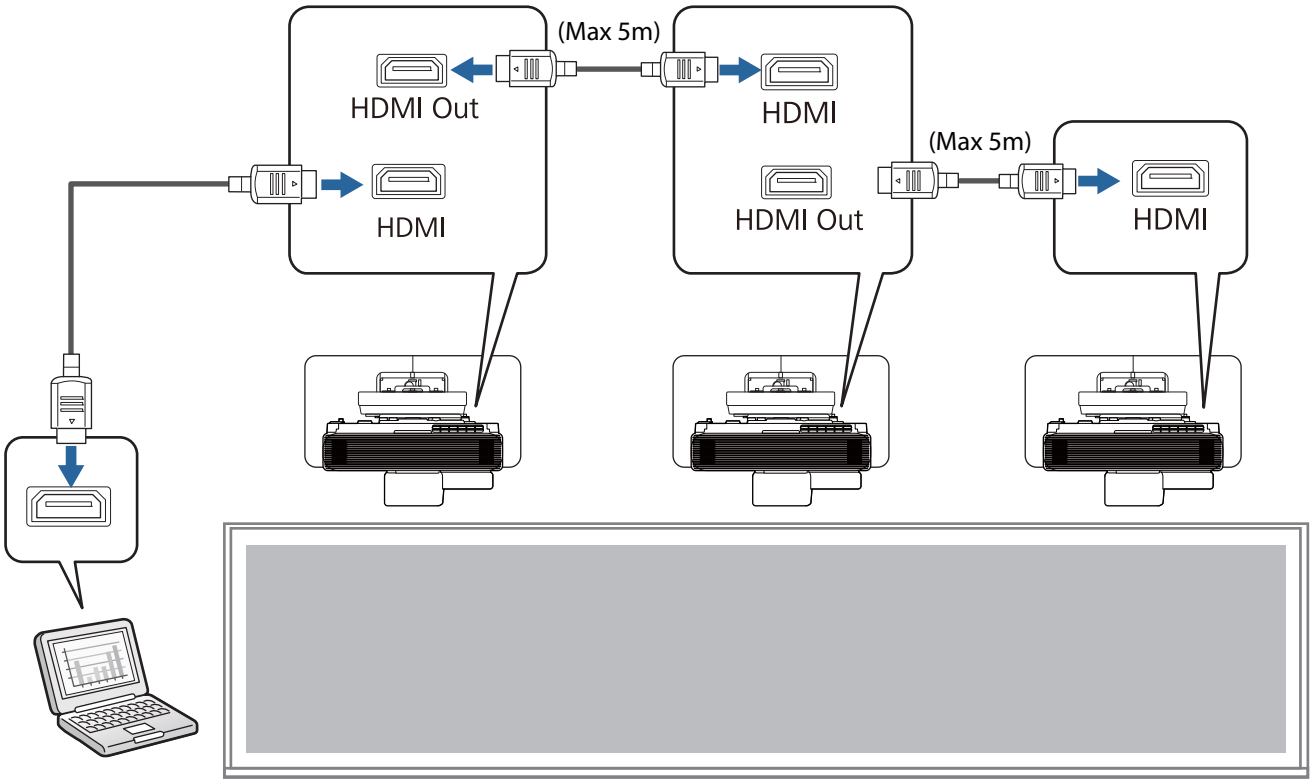
(Max 5m)
HDMI Out
HDMI
HDMI
HDMI Out
(Max 5m)
HDMI

Προφυλάξεις κατά την εγκατάσταση του στηρίγματος τοίχου

Προειδοποίηση	
Το στήριγμα τοίχου προορίζεται αποκλειστικά για τη στερέωση του βιντεοπροβολέα στον τοίχο. Εάν χρησιμοποιηθεί για τη στερέωση οποιουδήποτε άλλου αντικειμένου εκτός του βιντεοπροβολέα, μπορεί να προκληθούν ζημιές εξαιτίας του βάρους του αντικειμένου. Εάν το προϊόν πέσει, μπορεί να προκληθεί θάνατος ή τραυματισμός.	
Οι εργασίες εγκατάστασης (στερέωση στον τοίχο) θα πρέπει να εκτελούνται από εξειδικευμένα άτομα που διαθέτουν τις κατάλληλες τεχνικές γνώσεις και ικανότητες. Ελλιπής ή λανθασμένη εγκατάσταση μπορεί να οδηγήσει σε πτώση του προϊόντος, προκαλώντας πιθανό τραυματισμό ή υλικές ζημιές.	
Ακολουθήστε τα βήματα αυτού του οδηγού για να εγκαταστήσετε το στήριγμα τοίχου και βεβαιωθείτε ότι χρησιμοποιείτε τους κοχλίες και τις βίδες που καθορίζονται στον παρόντα οδηγό. Εάν δεν συμμορφωθείτε με τις οδηγίες, αυτό το προϊόν μπορεί να πέσει, προκαλώντας τραυματισμό ή υλικές ζημιές.	
Χειρίζεστε προσεκτικά το καλώδιο τροφοδοσίας. Λανθασμένος χειρισμός μπορεί να προκαλέσει φωτιά ή ηλεκτροπληξία. Κατά το χειρισμό του καλωδίου τροφοδοσίας, τηρείτε τα παρακάτω μέτρα προφύλαξης: • Μην χειρίζεστε το φις του καλωδίου τροφοδοσίας με βρεγμένα χέρια. • Μην χρησιμοποιείτε φθαρμένα ή τροποποιημένα καλώδια τροφοδοσίας. • Κατά την όδευση του καλωδίου μέσα από τη βάση στήριξης, μην τραβάτε το καλώδιο τροφοδοσίας με υπερβολική δύναμη.	
Μην εγκαταστήσετε τη βάση στήριξης σε σημεία τα οποία μπορεί να υπόκεινται σε κραδασμούς ή χτυπήματα. Αυτό μπορεί να προκαλέσει ζημιές στο βιντεοπροβολέα ή στην επιφάνεια στερέωσης. Εάν το προϊόν πέσει, μπορεί να προκληθεί θάνατος ή τραυματισμός.	
Εγκαταστήστε το στήριγμα με τέτοιον τρόπο, ώστε να μπορεί να στηρίξει επαρκώς το βάρος του και το βάρος του βιντεοπροβολέα, καθώς και να μπορεί να αντέξει σε τυχόν οριζόντιους κραδασμούς. Χρησιμοποιήστε παξιμάδια και μπουλόνια M10 ή 3/8 ίντσας x 60 mm. Εάν χρησιμοποιηθούν παξιμάδια και μπουλόνια μικρότερα από M10 ή 3/8 ίντσας x 60 mm, υπάρχει πιθανότητα να πέσει η βάση στήριξης. Η Epson δεν αναλαμβάνει καμία ευθύνη για ζημιές ή τραυματισμούς που μπορεί να προκληθούν από την έλλειψη αντοχής του τοίχου ή τη λανθασμένη εγκατάσταση.	
Οι εργασίες εγκατάστασης θα πρέπει να εκτελούνται από δύο τουλάχιστον εξειδικευμένους τεχνικούς σέρβις. Εάν, κατά τη διάρκεια της εγκατάστασης, χρειαστεί να χαλαρώσετε τις βίδες, προσέξτε να μην πέσει αυτό το προϊόν. Εάν το προϊόν πέσει, μπορεί να προκληθεί θάνατος ή τραυματισμός.	

Προειδοποίηση	
Κατά την επιτοίχια τοποθέτηση αυτού του προϊόντος, ο τοίχος θα πρέπει να είναι αρκετά γερός, ώστε να μπορεί να αντέξει το βάρος του βιντεοπροβολέα και της βάσης στήριξης. Αυτό το προϊόν πρέπει να εγκατασταθεί σε τοίχο από σκυρόδεμα. Το μέγιστο επιτρεπόμενο συνολικό βάρος του βιντεοπροβολέα και του στηρίγματος τοίχου είναι περίπου 18,9kg (χωρίς τα καλώδια). Βεβαιωθείτε για τη αντοχή του τοίχου πριν από την επιτοίχια τοποθέτηση αυτού του προϊόντος. Εάν ο τοίχος δεν είναι αρκετά γερός, ενισχύστε τον πριν την εγκατάσταση.	
Ελέγχετε τακτικά τη βάση στήριξης, για να βεβαιώνεστε ότι δεν υπάρχουν σπασμένα εξαρτήματα ή χαλαρωμένες βίδες. Εάν έχει σπάσει οποιοδήποτε εξάρτημα, σταματήστε αμέσως να χρησιμοποιείτε τη βάση στήριξης. Εάν το προϊόν πέσει, μπορεί να προκληθεί θάνατος ή τραυματισμός.	
Μην αποσυναρμολογείτε ή ανασκευάζετε αυτό το προϊόν. Υπάρχουν πολλά τμήματα υψηλής τάσης μέσα στο προϊόν, τα οποία μπορούν να προκαλέσουν πυρκαγιά, ηλεκτροπληξία ή ατύχημα.	
Μην κρεμιέστε από το προϊόν. Μην τοποθετείτε βαριά αντικείμενα επάνω στο προϊόν. Εάν το προϊόν πέσει, μπορεί να προκληθεί θάνατος ή τραυματισμός.	
Μη χρησιμοποιείτε συγκολλητικές ουσίες, λιπαντικά ή λάδια για την εγκατάσταση ή τη ρύθμιση του στηρίγματος τοίχου. Εάν χρησιμοποιείτε συγκολλητικές ουσίες για να εμποδίσετε τη χαλάρωση των βιδών ή υλικά όπως λιπαντικά ή λάδια στο εξάρτημα στερέωσης της πλάκας ολίσθησης του βιντεοπροβολέα, το περίβλημα μπορεί να σπάσει και να οδηγήσει σε πτώση του βιντεοπροβολέα, προκαλώντας πιθανό τραυματισμό ή υλικές ζημιές.	
Σφίξτε καλά όλες τις βίδες μετά τη ρύθμιση. Διαφορετικά, το προϊόν μπορεί να πέσει προκαλώντας τραυματισμό ή υλικές ζημιές.	
Μην χαλαρώνετε ποτέ τα μπουλόνια και τα παξιμάδια μετά την εγκατάσταση. Ελέγχετε τακτικά ότι οι βίδες δεν έχουν χαλαρώσει. Εάν εντοπίσετε χαλαρωμένες βίδες, σφίξτε τις καλά. Διαφορετικά, το προϊόν μπορεί να πέσει προκαλώντας τραυματισμό ή υλικές ζημιές.	
Δρομολογήστε τα καλώδια έτσι ώστε να μη παρεμβάλλονται παξιμάδια και βίδες. Ο λανθασμένος χειρισμός των καλωδίων μπορεί να προκαλέσει φωτιά ή ηλεκτροπληξία.	
Κατά την ενεργοποίηση του βιντεοπροβολέα, μην κοιτάτε απευθείας στον φακό προβολής. Αυτό μπορεί να προκαλέσει πρόβλημα στην όραση, λόγω του ισχυρού φωτός που εκπέμπεται. Επιδείξτε ιδιαίτερη προσοχή όταν υπάρχουν παρόντα παιδιά. Κατά την ενεργοποίηση του βιντεοπροβολέα από απόσταση με τηλεχειριστήριο, βεβαιωθείτε ότι δεν κοιτάει κανείς στον φακό προβολής.	
Κατά τη χρήση του βιντεοπροβολέα, μην τοποθετείτε τυχόν αντικείμενα ή τα χέρια σας κοντά στον φακό προβολής. Αυτή η περιοχή είναι επικίνδυνη, δεδομένου ότι φθάνει σε υψηλή θερμοκρασία, λόγω του συγκεντρωμένου φωτός προβολής.	
Μην χρησιμοποιείτε το βιντεοπροβολέα σε τοποθεσία με εύφλεκτα ή εκρηκτικά αέρια. Οι υψηλές θερμοκρασίες εντός του βιντεοπροβολέα ενδέχεται να προκαλέσουν ανάφλεξη και πυρκαγιά.	

Προειδοποίηση	
Η αφαίρεση και η επανεγκατάσταση του βιντεοπροβολέα, καθώς και οι εργασίες συντήρησης και επισκευής του, θα πρέπει να εκτελούνται μόνο από εξειδικευμένους τεχνικούς. Ανατρέξτε στο *Εγχειρίδιο χρήσης* του βιντεοπροβολέα σας για οδηγίες σχετικά με τις εργασίες συντήρησης και επισκευής.	
Εάν παρουσιαστεί οποιαδήποτε ανωμαλία με αυτό το προϊόν, αποσυνδέστε αμέσως τα καλώδια από το προϊόν και, στη συνέχεια, επικοινωνήστε με τον τοπικό αντιπρόσωπο ή με το πλησιέστερο τηλεφωνικό κέντρο σέρβις της Epson. Η συνέχιση της χρήσης του προϊόντος σε ανώμαλη κατάσταση μπορεί να προκαλέσει πυρκαγιά, ηλεκτροπληξία ή προβλήματα στην όραση.	
Υπάρχουν ετικέτες προειδοποίησης λέιζερ προσαρτημένες στο εσωτερικό και στην εξωτερική πλευρά του βιντεοπροβολέα. Εσωτερικό Εξωτερικό Μην κοιτάζετε απευθείας τη δέσμη λέιζερ που εκπέμπεται από το φακό προβολής κατά τη διάρκεια της προβολής. (Σύμφωνα με το IEC/EN60825-1:2014) 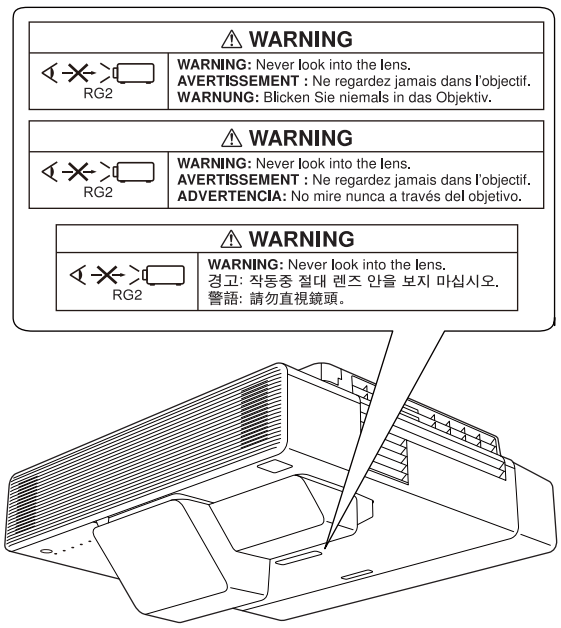 	
Μην ανοίγετε ποτέ τυχόν περιβλήματα του βιντεοπροβολέα. Οι ηλεκτρικές τάσεις στο εσωτερικό του βιντεοπροβολέα μπορούν να προκαλέσουν σοβαρό τραυματισμό.	
Μην κοιτάτε απευθείας στην πηγή φωτός του βιντεοπροβολέα. Το παρόν προϊόν εκπέμπει ενδεχομένως επικίνδυνη οπτική ακτινοβολία. Ενδέχεται να προκληθεί τραυματισμός στα μάτια.	

Προσοχή	
Μην εγκαταστήσετε αυτό το προϊόν σε τοποθεσία όπου είναι πιθανό να σημειωθεί υπέρβαση της θερμοκρασίας λειτουργίας που προβλέπεται για το συγκεκριμένο μοντέλο βιντεοπροβολέα που διαθέτετε. Ένα τέτοιο περιβάλλον λειτουργίας μπορεί να προκαλέσει ζημιά στο βιντεοπροβολέα.	
Εγκαταστήστε αυτό το προϊόν σε τοποθεσία προφυλαγμένη από υπερβολική σκόνη και υγρασία, προκειμένου να μην λερώνεται ο φακός ή τα οπτικά στοιχεία του βιντεοπροβολέα.	
Μην ασκείτε υπερβολική δύναμη κατά τη ρύθμιση αυτού του προϊόντος. Αυτό το προϊόν μπορεί να σπάσει, προκαλώντας πιθανό τραυματισμό.	
Ο βιντεοπροβολέας αποτελεί προϊόν λέιζερ Κλάσης 1 που συμμορφώνεται με το διεθνές πρότυπο για λέιζερ IEC/EN60825-1: 2014.	
Μην αποσυναρμολογείτε τον βιντεοπροβολέα κατά την απόρριψή του. Απορρίψτε σύμφωνα με τους τοπικούς ή εθνικούς νόμους και κανονισμούς.	

Προφυλάξεις σχετικά με την θέση εγκατάστασης του στηρίγματος τοίχου

Προειδοποίηση	
Μην εγκαταστήσετε σε μια θέση που υπόκειται σε ελαιώδη καπνό ή καπνό εκδηλώσεων. Εάν επικαθίσουν έλαια στο εξάρτημα στερέωσης της πλάκας ολίσθησης του βιντεοπροβολέα, το περίβλημα μπορεί να σπάσει και να οδηγήσει σε πτώση του βιντεοπροβολέα, προκαλώντας πιθανό τραυματισμό ή υλικές ζημιές.	

Προσοχή	
Μην εγκαθιστάτε το βιντεοπροβολέα ή την οθόνη σε τοποθεσία που υπόκειται σε άμεσο ηλιακό φως. Αν ο βιντεοπροβολέας ή η οθόνη υπόκεινται σε άμεσο ηλιακό φως, η διαδραστική λειτουργία ενδέχεται να μη λειτουργεί σωστά.	
Εκτελέστε τις εργασίες καλωδίωσης για την ηλεκτρική τροφοδοσία στη θέση εγκατάστασης, πριν εγκαταστήσετε τον βιντεοπροβολέα.	
Εγκαταστήστε το βιντεοπροβολέα μακριά από άλλες ηλεκτρικές συσκευές, όπως λαμπτήρες φθορισμού ή συσκευές κλιματισμού. Ορισμένοι τύποι λαμπτήρων φθορισμού μπορεί να δημιουργήσουν παρεμβολές στη λειτουργία του τηλεχειριστηρίου ή της πένας.	
Κατά την εγκατάσταση του βιντεοπροβολέα, βεβαιωθείτε ότι υπάρχει απόσταση από τον τοίχο και τις εισόδους και εξόδους αέρα του βιντεοπροβολέα, όπως φαίνεται στην παρακάτω εικόνα. 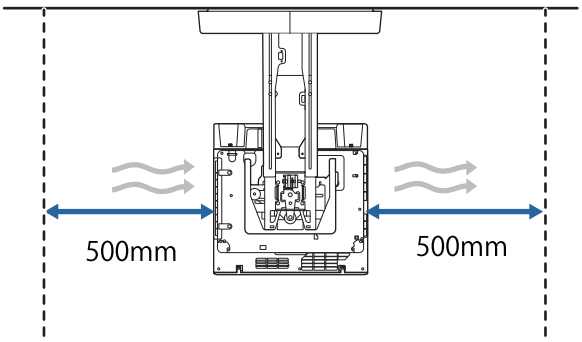 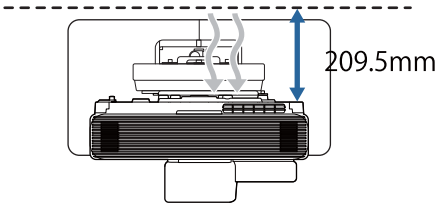 	
Κατά την εγκατάσταση δύο ή περισσότερων βιντεοπροβολέων σε παράλληλη θέση, βεβαιωθείτε ότι η θερμοκρασία του περιβάλλοντα χώρου είναι χαμηλότερη από 35°C. Σε περίπτωση που το περιβάλλον έχει πολύ υψηλή θερμοκρασία, ο βιντεοπροβολέας ενδέχεται να υπερθερμανθεί και η τροφοδοσία ενδέχεται να διακοπεί χωρίς προειδοποίηση.	

Προσοχή	
Όταν εγκαθιστάτε παράλληλα δύο ή περισσότερους βιντεοπροβολείς, αφήστε κενό τουλάχιστον 1.200 mm μεταξύ των βιντεοπροβολέων. 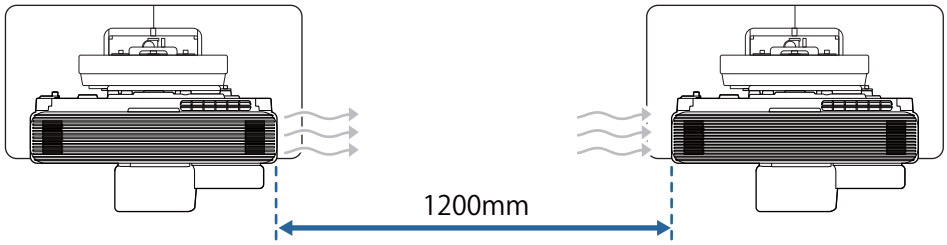 Εάν δεν μπορείτε να εξασφαλίσετε κενό 1.200 mm μεταξύ των βιντεοπροβολέων, εγκαταστήστε ένα διαχωριστικό για να εμποδίσετε τη θερμότητα που εξέρχεται από τις σχισμές εξόδου αέρα του βιντεοπροβολέα. Τα διαχωριστικά πρέπει να είναι μεγαλύτερα από τις σχισμές εξόδου αέρα (περίπου 20 mm προς όλες τις κατευθύνσεις) και να τοποθετούνται περίπου 400 mm από την έξοδο αέρα και 200 mm από την είσοδο αέρα. 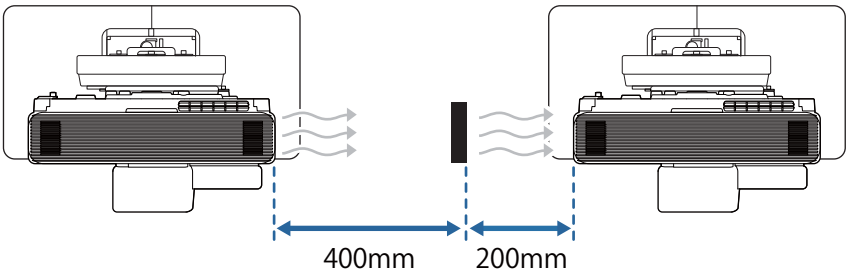 	
Εγκαταστήστε τον βιντεοπροβολέα ώστε να έχει κλίση σε γωνία όχι μεγαλύτερη από +3 μοίρες κάθετα ή -3 μοίρες οριζόντια σε σχέση με την οθόνη.	
Όταν χρησιμοποιείτε διαδραστικές λειτουργίες, κάντε την εγκατάσταση, έτσι ώστε η προβαλλόμενη εικόνα να είναι εντός εμβέλειας.	
Σάς συνιστούμε να περιορίζετε το μήκος του καλωδίου σύνδεσης σε λιγότερο από 20 m, για τη μείωση του εξωτερικού θορύβου.	
Συνιστάται η χρήση αυτοκόλλητων ή επίπεδων οθονών.	

Προδιαγραφές στηρίγματος τοίχου

Στοιχείο	Τεχνικό χαρακτηριστικό
Βάρος στηρίγματος τοίχου (βάση στήριξης, εξαγωνικός άξονας, μονάδα ρύθμισης, πλάκα τοίχου, κάλυμμα πλάκας τοιχώματος, ακραίο πώμα)	Περίπου 9,2 kg
Μέγιστο φορτίο	Περίπου 15,0 kg

Εξωτερικές διαστάσεις

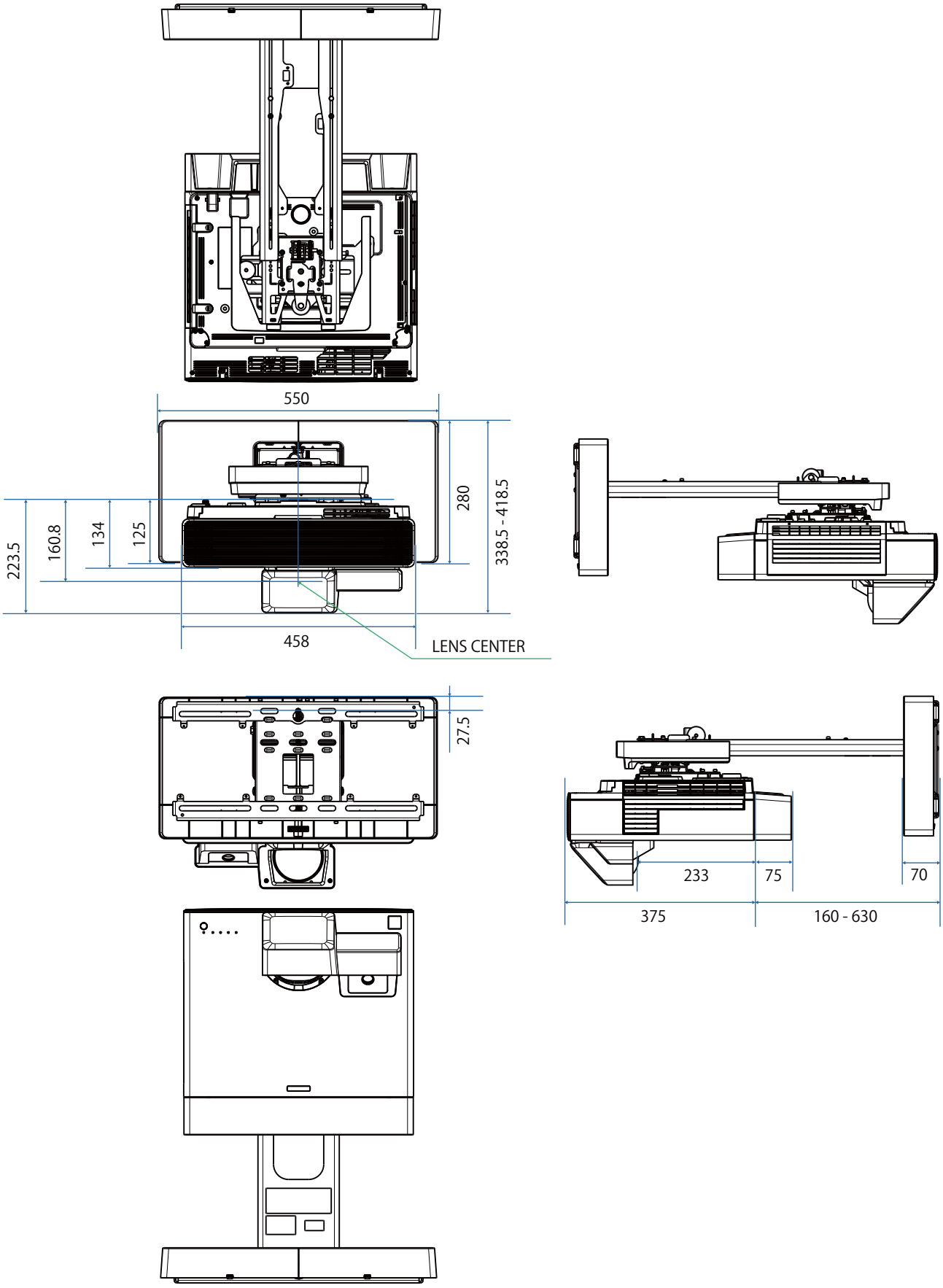

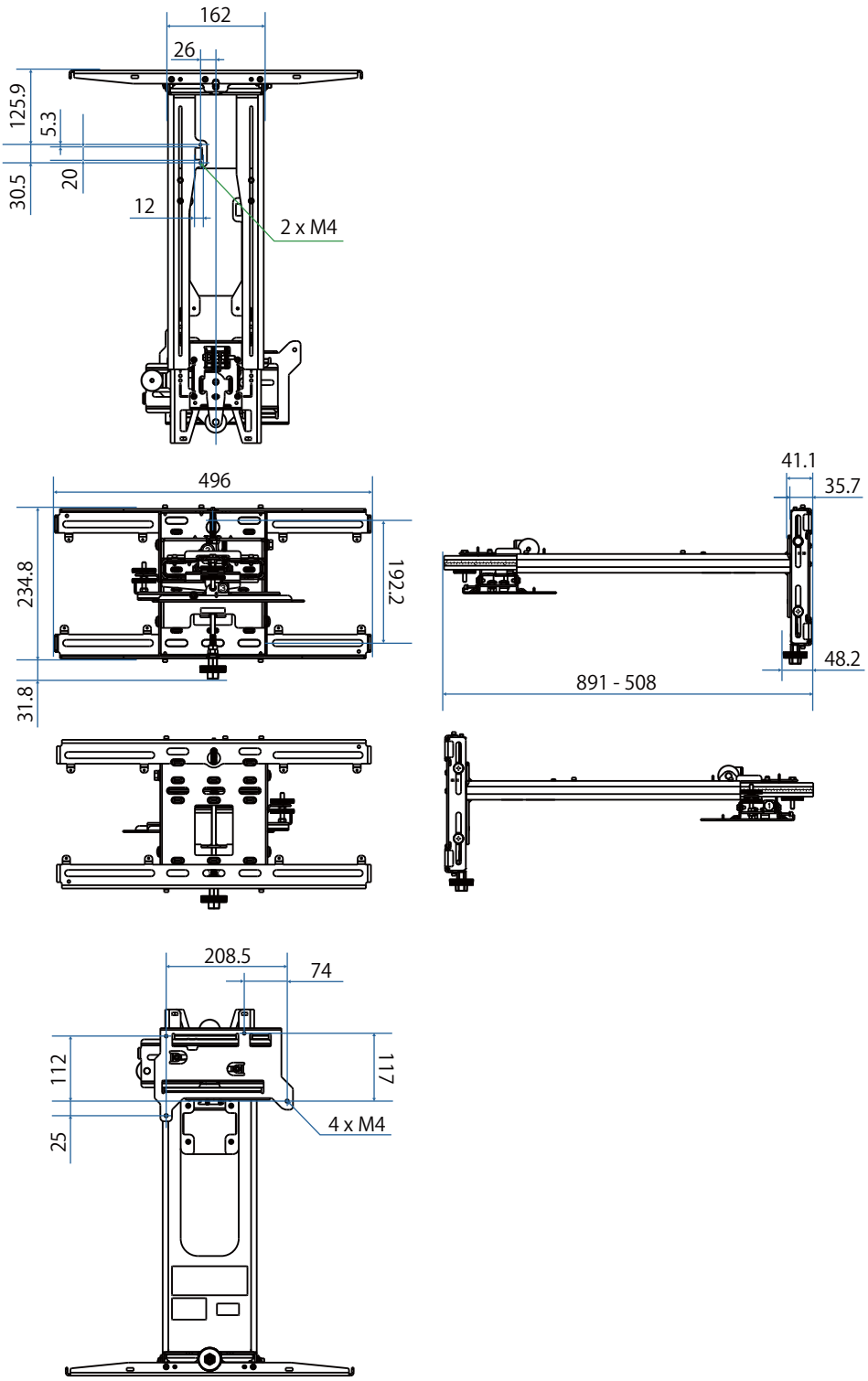
162
26
125.9
5.3
30.5
20
12
2 x M4
496
234.8
192.2
31.8
41.1
35.7
48.2
891 - 508
208.5
74
112
117
25
4 x M4

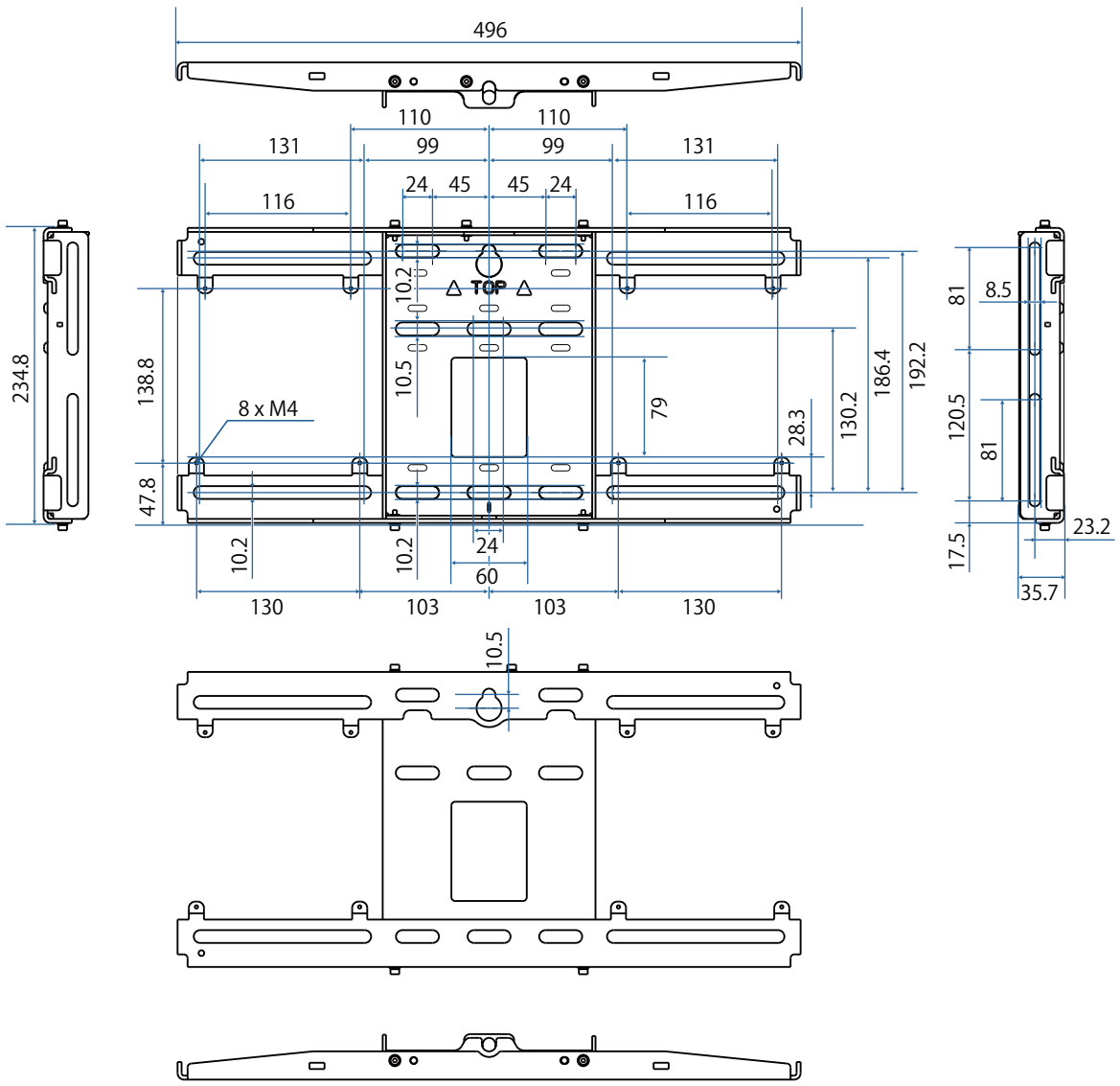

Εύρος ρύθμισης

Κάθετη ολίσθηση

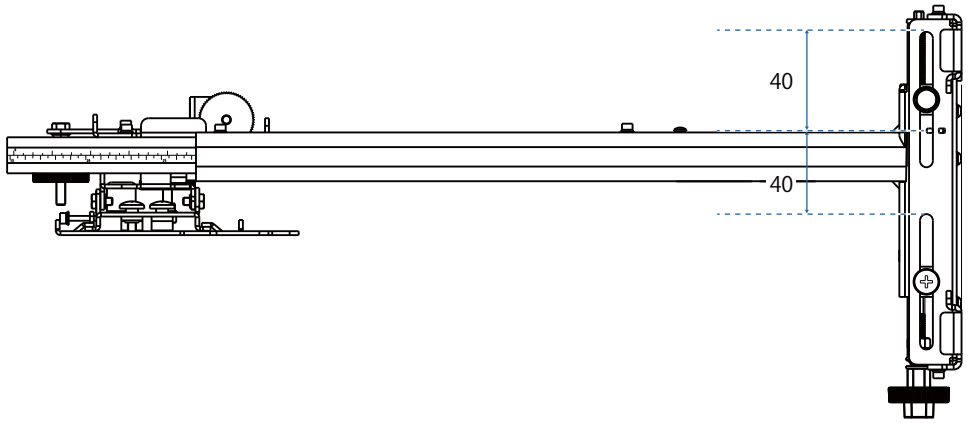

Οριζόντια ολίσθηση

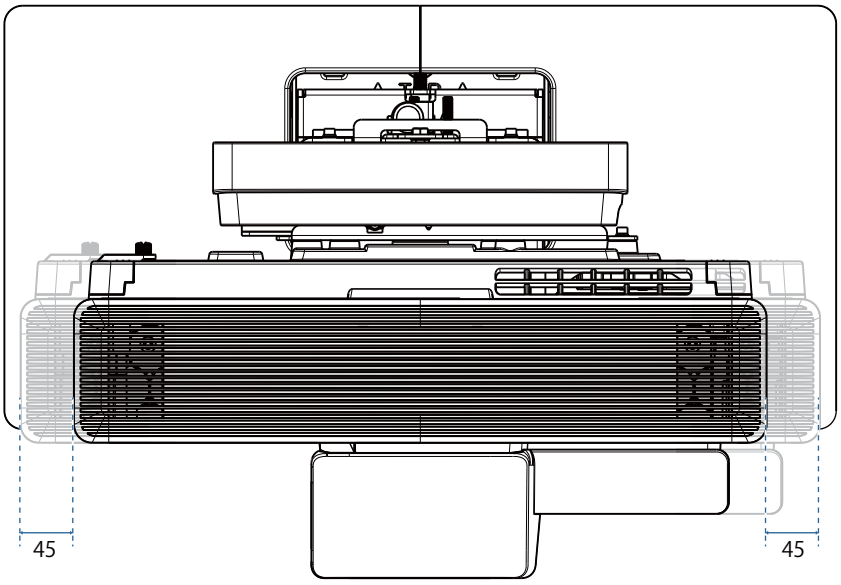

Ολίσθηση μπροστά/πίσω

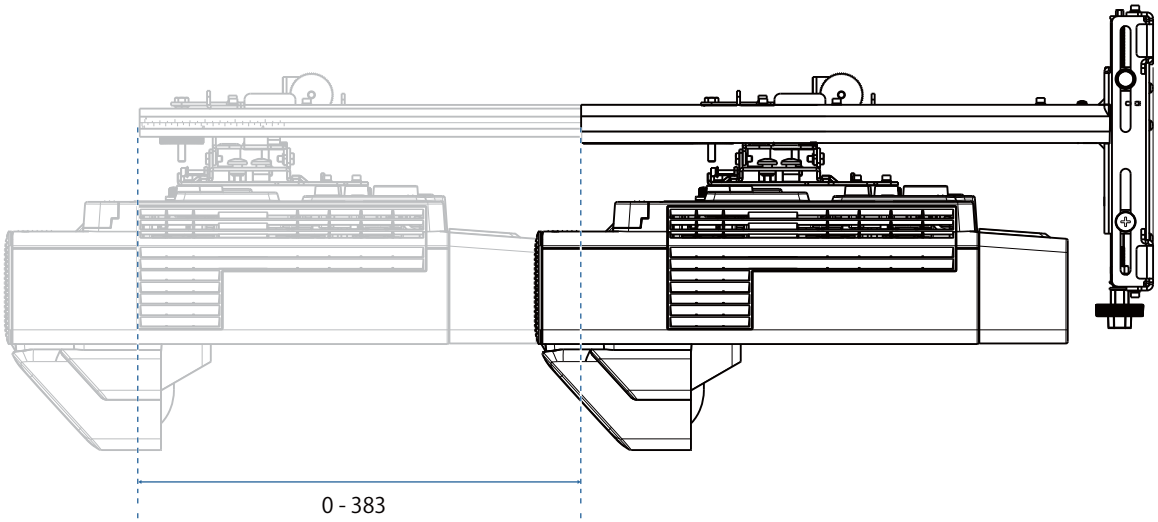

Πλάκα εγκατάστασης Mini PC

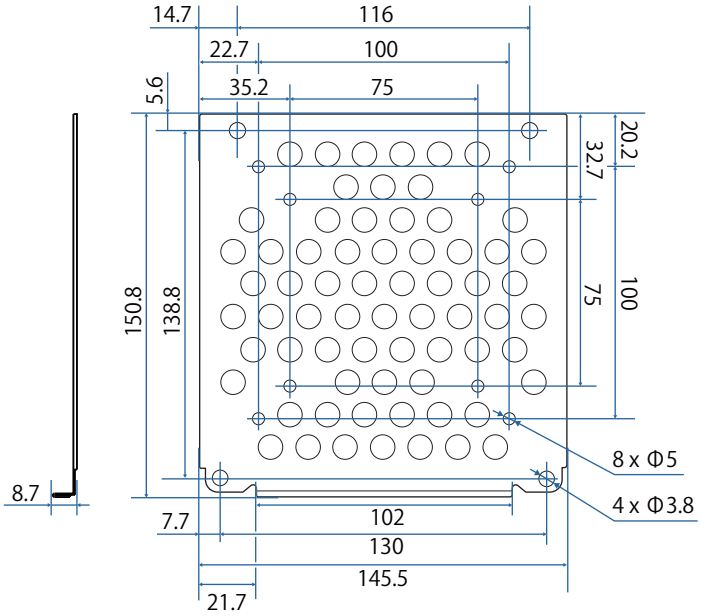

Στοιχείο	Τεχνικό χαρακτηριστικό
Οπές βίδας για την εγκατάσταση υπολογιστή (συμβατές με VESA)	75 mm x 75 mm 100 mm x 100 mm
Υποστηριζόμενα μεγέθη υπολογιστή	Έως 150 mm x 150 mm x 44 mm
Υποστηριζόμενο βάρος υπολογιστή	0,7 kg ή λιγότερο

Διαδικασία εγκατάστασης στηρίγματος τοίχου

Ακολουθήστε τη ροή εργασιών παρακάτω για να εγκαταστήσετε το στήριγμα τοίχου.

Συνδέστε τα καλώδια πριν εγκαταστήσετε το στήριγμα τοίχου ανάλογα με το περιβάλλον εγκατάστασης.

1. Ανατρέξτε στους πίνακες απόστασης προβολής για να καθορίσετε τη θέση εγκατάστασης (☛ σελ.31)
2. Συνδέστε τη μονάδα ρύθμισης στον βιντεοπροβολέα (☛ σελ.43)

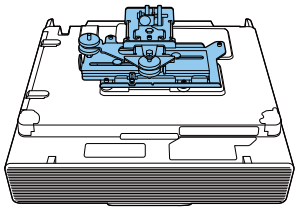

3. Εγκαταστήστε την πλάκα τοίχου στον τοίχο (☛ σελ.45)

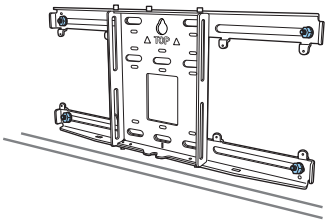

4. Ρυθμίστε το μήκος του βραχίονα της βάσης στήριξης και, στη συνέχεια, στερεώστε την στην πλάκα τοίχου(☛ σελ.47)

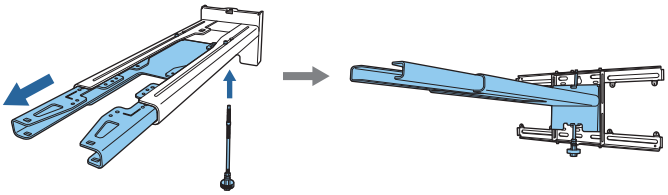

5. Συνδέστε τη μονάδα ρύθμισης στην βάση ανάρτησης και στη συνέχεια συνδέστε τα καλώδια και τις περιφερειακές συσκευές (☛ σελ.51)

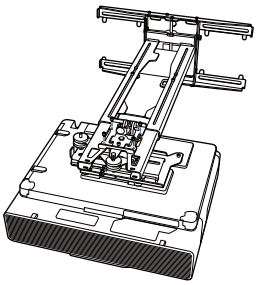

6. Ρυθμίστε τη θέση της εικόνας (☛ σελ.55)
7. Συνδέστε τα καλύμματα (☛ σελ.72)

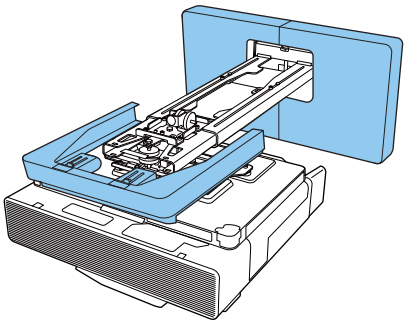

Εγκατάσταση βραχίονα

Προσδιορισμός της θέσης εγκατάστασης (πίνακες απόστασης προβολής)

Καθορίστε τη θέση τοποθέτησης της πλάκας τοίχου σύμφωνα με το μέγεθος της οθόνης (S) στην οποία θέλετε να προβάλετε. Δείτε την παρακάτω εικόνα για να ελέγξετε τις τιμές από το a ως το d. Αυτή είναι η τιμή όταν η βάση στήριξης βρίσκεται στη μέση της πλάκας τοίχου (Βλ. ☆ στην ακόλουθη εικόνα).

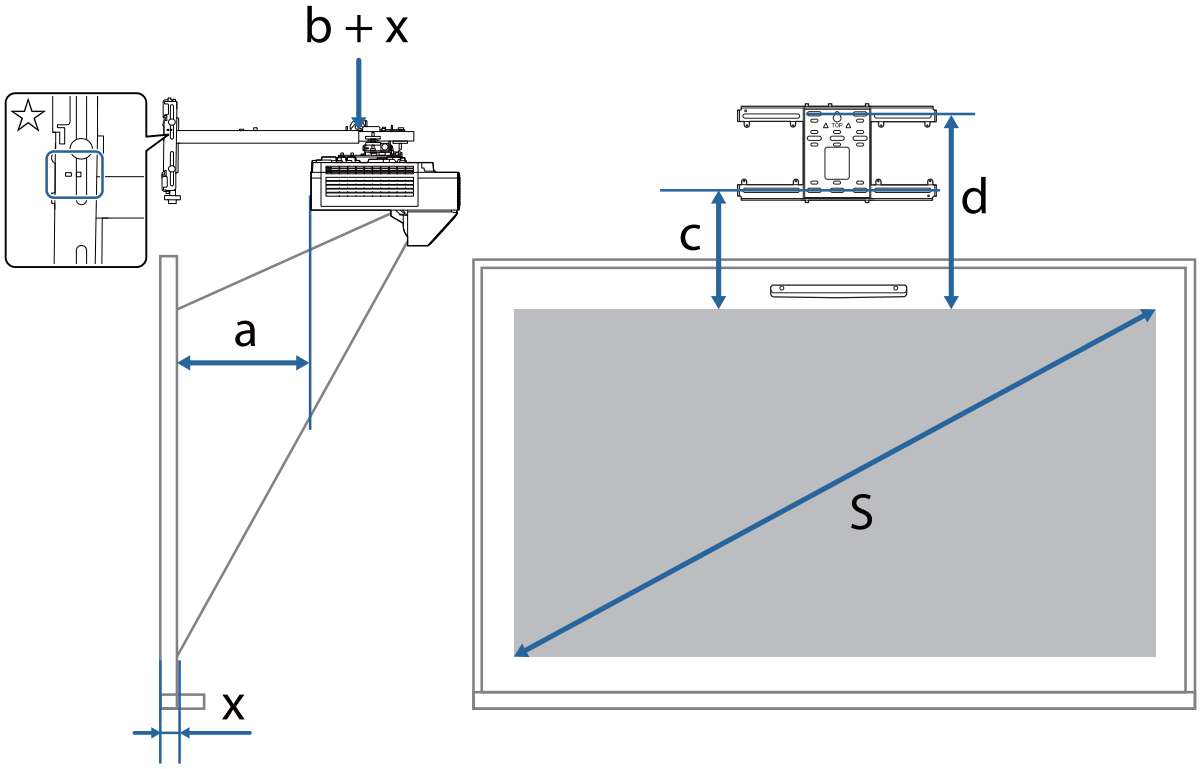

a: Απόσταση προβολής: Ελάχιστη (Wide) έως Μέγιστη (Tele)

b: Αριθμός στην κλίμακα ολίσθησης βραχίονα στην πλάκα ρύθμισης

x: Απόσταση από τον τοίχο έως την επιφάνεια προβολής (100 mm ή λιγότερο)

c: Απόσταση από το επάνω άκρο της εικόνας ως την οπή της βίδας εγκατάστασης για την πλάκα τοίχου στο κάτω μέρος

d: Απόσταση από το επάνω άκρο της εικόνας ως την προσωρινή οπή της βίδας εγκατάστασης για την πλάκα τοίχου

S: Μέγεθος προβαλλόμενης εικόνας

Δείτε τα ακόλουθα για τις τιμές c και d κατά την προβολή με αναλογία οθόνης 16:6 ή 21:9.

- c1/d1: Όταν η **Θέση οθόνης** βρίσκεται στο κέντρο
- c2/d2: Όταν η **Θέση οθόνης** βρίσκεται στην κορυφή

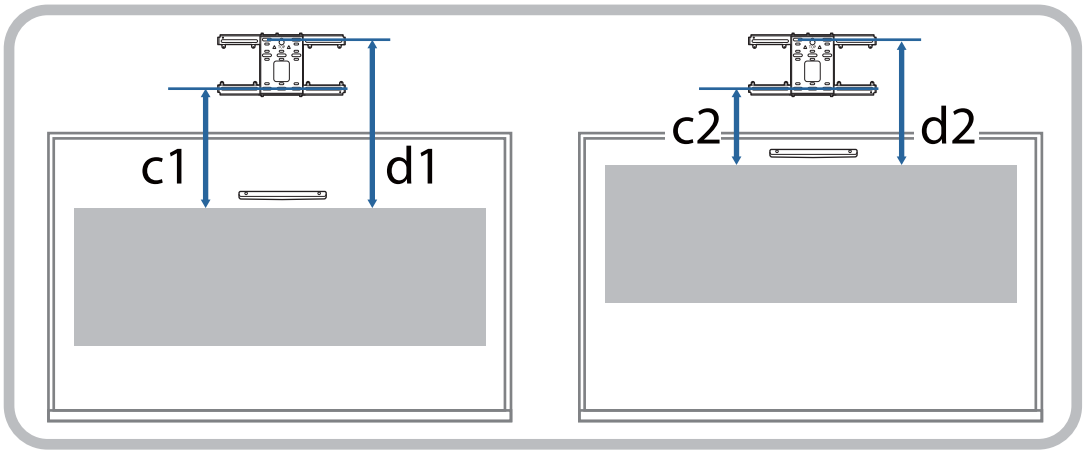

Προβαλλόμενη εικόνα 16:9

[Μονάδα: mm]

S		a	b	c	d
65"	1439 × 809	158 - 302	148 - 292	201	393
66"	1461 × 822	164 - 311	154 - 301	202	394
67"	1483 × 834	171 - 319	161 - 309	204	396
68"	1505 × 847	177 - 328	167 - 318	206	398
69"	1528 × 859	183 - 336	173 - 326	207	399
70"	1550 × 872	190 - 345	180 - 335	209	401
71"	1572 × 884	196 - 353	186 - 343	210	402
72"	1594 × 897	202 - 362	192 - 352	212	404
73"	1616 × 909	209 - 370	199 - 360	214	406
74"	1638 × 921	215 - 379	205 - 369	215	407
75"	1660 × 934	221	211	217	409
76"	1682 × 946	228	218	219	411
77"	1705 × 959	234	224	220	412
78"	1727 × 971	240	230	222	414
79"	1749 × 984	247	237	223	415

S		a	b	c	d
80"	1771 × 996	253	156	225	417
81"	1793 × 1009	259	162	227	419
82"	1815 × 1021	266	169	228	420
83"	1837 × 1034	272	175	230	422
84"	1860 × 1046	278	181	232	424
85"	1882 × 1058	285	188	233	425
86"	1904 × 1071	291	194	235	427
87"	1926 × 1083	297	200	236	428
88"	1948 × 1096	304	207	238	430
89"	1970 × 1108	310	213	240	432
90"	1992 × 1121	316	219	241	433
91"	2015 × 1133	323	226	243	435
92"	2037 × 1146	329	232	245	437
93"	2059 × 1158	335	238	246	438
94"	2081 × 1171	342	245	248	440
95"	2103 × 1183	348	251	249	441
96"	2125 × 1195	354	257	251	443
97"	2147 × 1208	361	264	253	445
98"	2170 × 1220	367	270	254	446
99"	2192 × 1233	373	276	256	448
100"	2214 × 1245	380	283	257	449

Προβαλλόμενη εικόνα 16:10

[Μονάδα: mm]

S		a	b	c	d
60"	1292 × 808	157 - 301	147 - 291	201	393
61"	1314 × 821	164 - 310	154 - 300	202	394
62"	1335 × 835	171 - 319	161 - 309	204	396
63"	1357 × 848	178 - 329	168 - 319	206	398
64"	1379 × 862	185 - 338	175 - 328	208	400
65"	1400 × 875	191 - 347	181 - 337	209	401
66"	1422 × 888	198 - 356	188 - 346	211	403
67"	1443 × 902	205 - 366	195 - 356	213	405
68"	1465 × 915	212 - 375	202 - 365	215	407
69"	1486 × 929	219 - 384	209 - 374	216	408
70"	1508 × 942	226 - 393	216 - 383	218	410
71"	1529 × 956	232 - 403	222 - 393	220	412
72"	1551 × 969	239 - 412	229 - 402	222	414
73"	1572 × 983	246 - 421	236 - 411	223	415
74"	1594 × 996	253 - 430	243 - 420	225	417
75"	1615 × 1010	260	250	227	419
76"	1637 × 1023	267	257	229	421
77"	1659 × 1037	274	264	230	422
78"	1680 × 1050	280	270	232	424
79"	1702 × 1063	287	277	234	426

S		a	b	c	d
80"	1723 × 1077	294	197	236	428
81"	1745 × 1090	301	204	237	429
82"	1766 × 1104	308	211	239	431
83"	1788 × 1117	315	218	241	433
84"	1809 × 1131	321	224	243	435
85"	1831 × 1144	328	231	244	436
86"	1852 × 1158	335	238	246	438
87"	1874 × 1171	342	245	248	440
88"	1895 × 1185	349	252	250	442
89"	1917 × 1198	356	259	251	443
90"	1939 × 1212	363	266	253	445
91"	1960 × 1225	369	272	255	447
92"	1982 × 1239	376	279	257	449
93"	2003 × 1252	383	286	258	450
94"	2025 × 1265	390	293	260	452
95"	2046 × 1279	397	300	262	454
96"	2068 × 1292	404	307	264	456
97"	2089 × 1306	410	313	265	457
98"	2111 × 1319	417	320	267	459
99"	2132 × 1333	424	327	269	461
100"	2154 × 1346	431	334	271	463

Προβαλλόμενη εικόνα 4:3

[Μονάδα: mm]

S		a	b	c	d
53"	1077 × 808	157 - 301	147-291	201	393
54"	1097 × 823	165 - 311	155 - 301	202	394
55"	1118 × 838	173 - 322	163 - 312	204	396
56"	1138 × 853	180 - 332	170 - 322	206	398
57"	1158 × 869	188 - 343	178 - 333	208	400
58"	1179 × 884	196 - 353	186 - 343	210	402
59"	1199 × 899	204 - 364	194 - 354	212	404
60"	1219 × 914	211 - 374	201 - 364	214	406
61"	1240 × 930	219 - 385	209 - 375	216	408
62"	1260 × 945	227 - 395	217 - 385	218	410
63"	1280 × 960	235 - 406	225 - 396	220	412
64"	1300 × 975	242 - 416	232 - 406	222	414
65"	1321 × 991	250 - 426	240 - 416	224	416
66"	1341 × 1006	258 - 437	248 - 427	226	418
67"	1361 × 1021	266 - 447	256 - 437	228	420
68"	1382 × 1036	273 - 458	263 - 448	230	422
69"	1402 × 1052	281 - 468	271 - 458	232	424
70"	1422 × 1067	289 - 479	279 - 469	234	426
71"	1443 × 1082	297 - 489	287 - 479	236	428
72"	1463 × 1097	304 - 500	294 - 490	238	430
73"	1483 × 1113	312 - 510	302 - 500	240	432
74"	1504 × 1128	320 - 521	310 - 511	242	434
75"	1524 × 1143	328	318	244	436
76"	1544 × 1158	335	325	246	438
77"	1565 × 1173	343	333	248	440
78"	1585 × 1189	351	341	250	442
79"	1605 × 1204	359	349	252	444
80"	1626 × 1219	366	269	254	446

S		a	b	c	d
81"	1646 × 1234	374	277	256	448
82"	1666 × 1250	382	285	258	450
83"	1687 × 1265	390	293	260	452
84"	1707 × 1280	397	300	262	454
85"	1727 × 1295	405	308	264	456
86"	1748 × 1311	413	316	266	458
87"	1768 × 1326	421	324	268	460
88"	1788 × 1341	428	331	270	462
89"	1808 × 1356	436	339	272	464
90"	1829 × 1372	444	347	274	466
91"	1849 × 1387	452	355	276	468
92"	1869 × 1402	459	362	278	470
93"	1890 × 1417	467	370	280	472
94"	1910 × 1433	475	378	282	474
95"	1930 × 1448	483	386	284	476
96"	1951 × 1463	490	393	286	478
97"	1971 × 1478	498	401	288	480
98"	1991 × 1494	506	409	290	482
99"	2012 × 1509	514	417	292	484
100"	2032 × 1524	521	424	294	486

Προβαλλόμενη εικόνα 16:6

[Μονάδα: mm]

S		a	b	c1	d1	c2	d2
61"	1451 × 544	161 - 307	151 - 297	338	530	202	394
62"	1475 × 553	168 - 316	158 - 306	342	534	204	396
63"	1498 × 562	175 - 325	165 - 315	346	538	206	398
64"	1522 × 571	182 - 334	172 - 324	350	542	207	399
65"	1546 × 580	189 - 343	179 - 333	353	545	208	400
66"	1570 × 589	195 - 353	185 - 343	357	549	210	402
67"	1593 × 598	202 - 362	192 - 352	361	553	212	404
68"	1617 × 606	209 - 371	199 - 361	365	557	214	406
69"	1641 × 615	216 - 380	206 - 370	369	561	215	407
70"	1665 × 624	223 - 389	213 - 379	373	565	217	409
71"	1689 × 633	229 - 398	219 - 388	377	569	219	411
72"	1712 × 642	236 - 408	226 - 398	381	573	221	413
73"	1736 × 651	243 - 417	233 - 407	385	577	222	414
74"	1760 × 660	250 - 426	240 - 416	389	581	224	416
75"	1784 × 669	257 - 435	247 - 425	393	585	226	418
76"	1807 × 678	263 - 444	253 - 434	397	589	228	420
77"	1831 × 687	270 - 454	260 - 444	401	593	229	421
78"	1855 × 696	277 - 463	267 - 453	405	597	231	423
79"	1879 × 705	284 - 472	274 - 462	409	601	233	425

S		a	b	c1	d1	c2	d2
80"	1903 × 713	291 - 481	194 - 384	413	605	235	427
81"	1926 × 722	297 - 490	200 - 393	417	609	237	429
82"	1950 × 731	304 - 500	207 - 403	421	613	238	430
83"	1974 × 740	311 - 509	214 - 412	425	617	240	432
84"	1998 × 749	318 - 518	221 - 421	429	621	242	434
85"	2022 × 758	325 - 527	228 - 430	433	625	244	436
86"	2045 × 767	331 - 536	234 - 439	437	629	245	437
87"	2069 × 776	338 - 545	241 - 448	441	633	247	439
88"	2093 × 785	345 - 555	248 - 458	445	637	249	441
89"	2117 × 794	352 - 564	255 - 467	449	641	251	443
90"	2140 × 803	359	262	453	645	252	444
91"	2164 × 812	365	268	457	649	254	446
92"	2188 × 821	372	275	461	653	256	448
93"	2212 × 829	379	282	465	657	258	450
94"	2236 × 838	386	289	469	661	260	452
95"	2259 × 847	393	296	473	665	261	453
96"	2283 × 856	400	303	477	669	263	455
97"	2307 × 865	406	309	481	673	265	457
98"	2331 × 874	413	316	485	677	267	459
99"	2354 × 883	420	323	489	681	268	460

S		a	b	c1	d1	c2	d2
100"	2378 × 892	427	330	492	684	269	461
101"	2402 × 901	434	337	496	688	271	463
102"	2426 × 910	440	343	500	692	273	465
103"	2450 × 919	447	350	504	696	274	466
104"	2473 × 928	454	357	508	700	276	468
105"	2497 × 936	461	364	512	704	278	470
106"	2521 × 945	468	371	516	708	280	472
107"	2545 × 954	474	377	520	712	282	474
108"	2569 × 963	481	384	524	716	283	475
109"	2592 × 972	488	391	528	720	285	477
110"	2616 × 981	495	398	532	724	287	479
111"	2640 × 990	502	405	536	728	289	481
112"	2664 × 999	508	411	540	732	290	482
113"	2687 × 1008	515	418	544	736	292	484
114"	2711 × 1017	522	425	548	740	294	486
115"	2735 × 1026	529	432	552	744	296	488
116"	2759 × 1035	536	439	556	748	297	489
117"	2783 × 1043	542	445	560	752	299	491
118"	2806 × 1052	549	452	564	756	301	493
119"	2830 × 1061	556	459	568	760	303	495
120"	2854 × 1070	563	466	572	764	305	497

Προβαλλόμενη εικόνα 21:9

[Μονάδα: mm]

S		a	b	c1	d1	c2	d2
62"	1447 × 620	160 - 305	150 - 295	298	490.2	201	393
63"	1471 × 630	167 - 314	157 - 304	302	494.2	204	396
64"	1494 × 640	174 - 323	164 - 313	305	497.2	205	397
65"	1518 × 650	181 - 332	171 - 322	308	500	206	398
66"	1541 × 660	187 - 341	177 - 331	311	503	208	400
67"	1564 × 670	194 - 350	184 - 340	315	507	210	402
68"	1588 × 680	201 - 359	191 - 349	318	510	212	404
69"	1611 × 690	207 - 368	197 - 358	321	513	213	405
70"	1634 × 700	214 - 378	204 - 368	324	516	215	407
71"	1658 × 710	221 - 387	211 - 377	328	520	217	409
72"	1681 × 720	227 - 396	217 - 386	331	523	219	411
73"	1704 × 730	234 - 405	224 - 395	334	526	220	412
74"	1728 × 740	241 - 414	231 - 404	338	530	222	414
75"	1751 × 750	247	237	341	533	224	416
76"	1774 × 760	254	244	344	536	225	417
77"	1798 × 770	261	251	347	539	227	419
78"	1821 × 780	267	257	351	543	229	421
79"	1844 × 790	274	264	354	546	231	423

S		a	b	c1	d1	c2	d2
80"	1868 × 800	281	184	357	549	232	424
81"	1891 × 810	287	190	360	552	233	425
82"	1914 × 820	294	197	364	556	236	428
83"	1938 × 830	301	204	367	559	237	429
84"	1961 × 840	307	210	370	562	239	431
85"	1984 × 850	314	217	374	566	241	433
86"	2008 × 860	321	224	377	569	243	435
87"	2031 × 870	327	230	380	572	244	436
88"	2054 × 880	334	237	383	575	246	438
89"	2078 × 890	341	244	387	579	248	440
90"	2101 × 900	347	250	390	582	249	441
91"	2125 × 911	354	257	393	585	251	443
92"	2148 × 921	361	264	396	588	252	444
93"	2171 × 931	367	270	400	592	255	447
94"	2195 × 941	374	277	403	595	256	448
95"	2218 × 951	381	284	406	598	257	449
96"	2241 × 961	388	291	410	602	260	452
97"	2265 × 971	394	297	413	605	261	453
98"	2288 × 981	401	304	416	608	263	455
99"	2311 × 991	408	311	419	611	264	456
100"	2335 × 1001	414	317	423	615	267	459

Τοποθέτηση της μονάδας ρύθμισης στον βιντεοπροβολέα

1 Χαλαρώστε τις βίδες (x2) και αφαιρέστε το κάλυμμα καλωδίων από το βιντεοπροβολέα

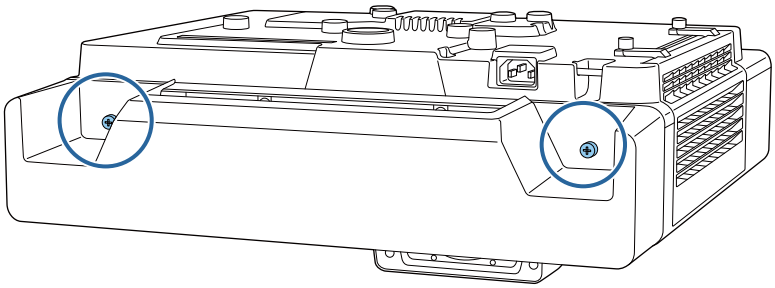

2 Ξεβιδώστε τη βίδα M4 στη μονάδα ρύθμισης και στη συνέχεια ευθυγραμμίστε τα σημάδια για κάθε τμήμα

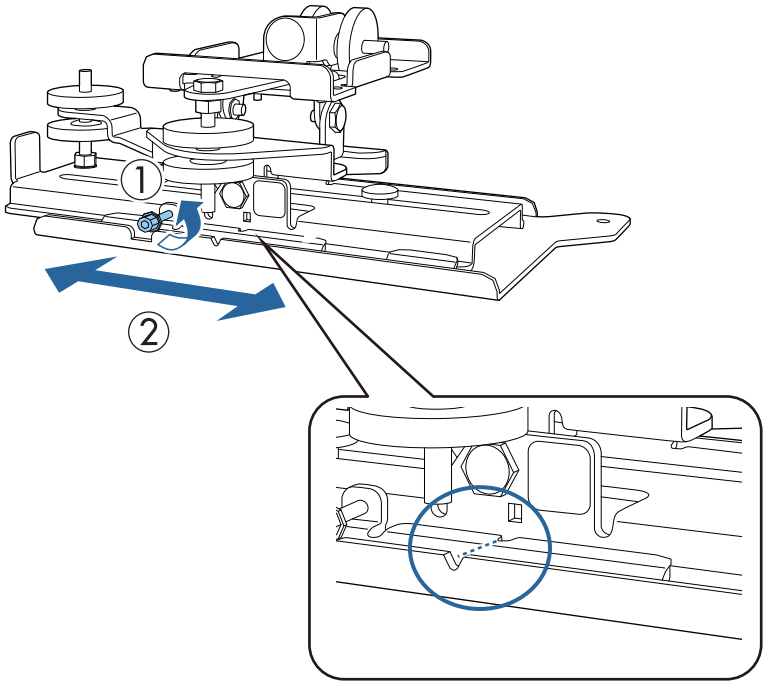

Όταν η θέση είναι σωστή, σφίξτε τη βίδα M4.

3 Ασφαλίστε τη μονάδα ρύθμισης στη βάση του βιντεοπροβολέα με τα παρεχόμενα μπουλόνια M4 x 12 mm (x4)

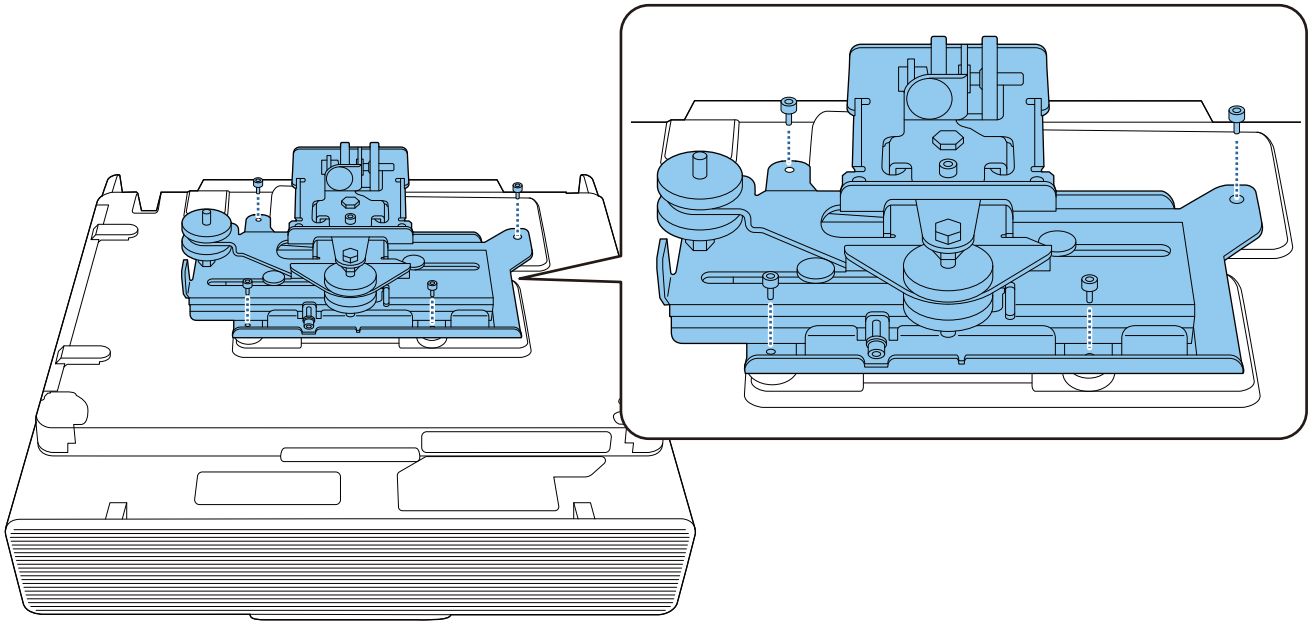

Εγκατάσταση της πλάκας τοίχου στον τοίχο

1 Στερεώστε το καθοδηγητικό πρότυπο στον τοίχο

Τοποθετήστε το καθοδηγητικό πρότυπο σύμφωνα με τη θέση εγκατάστασης που επιβεβαιώσατε χρησιμοποιώντας τον πίνακα αποστάσεων προβολής (σελ.31).

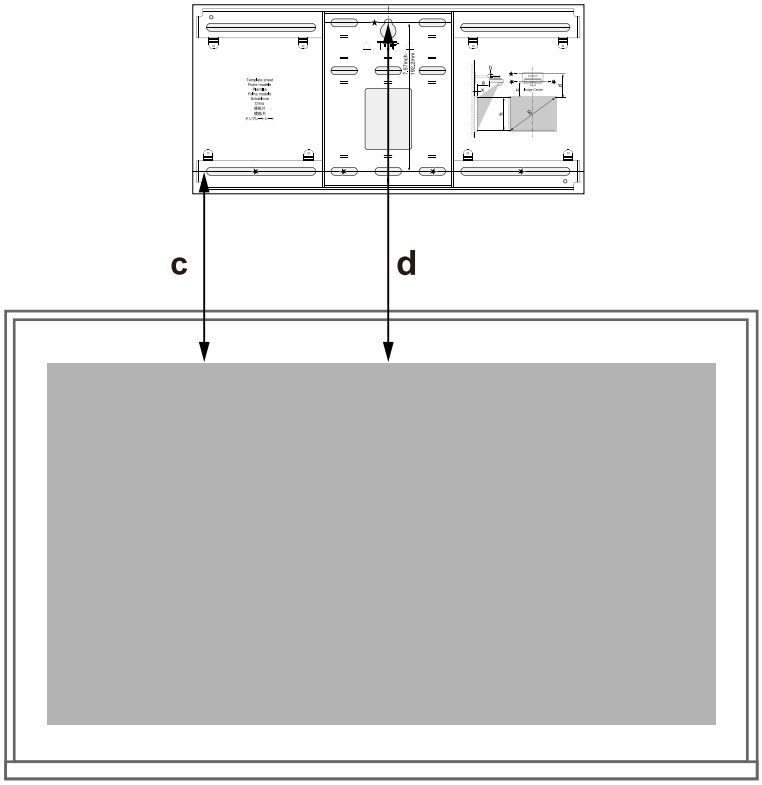

2 Καθοδηγήστε μια βίδα M10 που διατίθεται στο εμπόριο στη θέση της προσωρινής οπής βίδας για την πλάκα τοίχου

Αφήστε κενό 6 mm ή μεγαλύτερο ανάμεσα στον τοίχο και στην κεφαλή της βίδας.

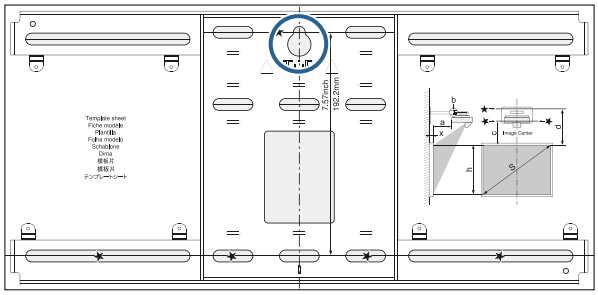

3 Καθορισμός των θέσεων για τις οπές στερέωσης της πλάκας τοίχου

Από τις οπές βίδας στην εικόνα πιο κάτω, στερεώστε τουλάχιστον τέσσερα σημεία για βέλτιστη ισορροπία.

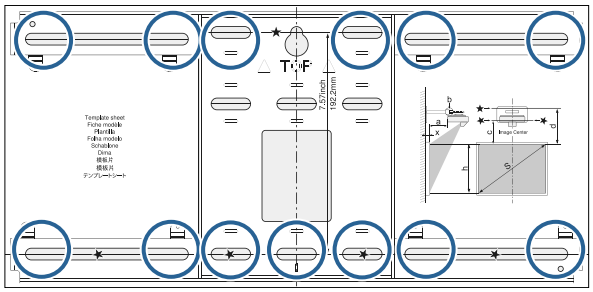

4 Ανοίξτε τις οπές στον τοίχο

Διάμετρος οπής: 10,5 mm (M10) ή 10 mm (3/8 ίντσες)

Βάθος οπής-οδηγού: 45 mm

Βάθος οπής ούπα: 40 mm

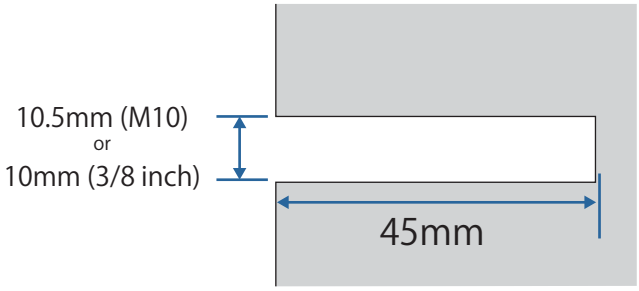

5 Αφαιρέστε το καθοδηγητικό πρότυπο

6 Τοποθετήστε την πλάκα τοίχου στην προσωρινή βίδα M10 που εγκαταστήσατε στο βήμα 2

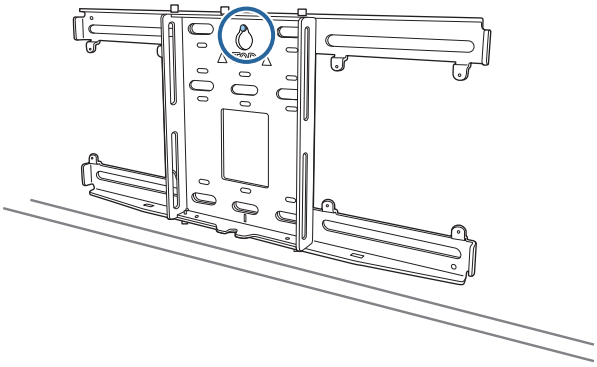

7 Χρησιμοποιήστε βίδες στερέωσης M10 ή 3/8 ιντσών x 60 mm που διατίθενται στο εμπόριο για να στερεώσετε την πλάκα τοίχου στις οπές που ανοίξατε στο βήμα 4

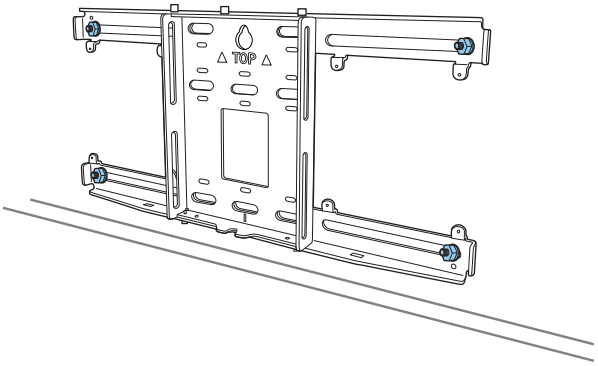

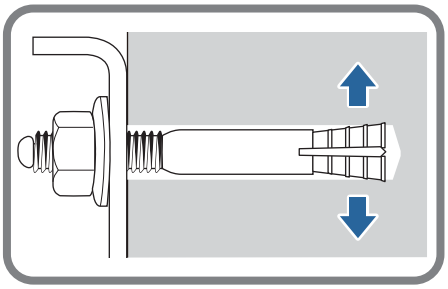

Τοποθέτηση της βάσης στήριξης στην πλάκα τοίχου

1 Χαλαρώστε τα μπουλόνια M4 x 12 mm (x2) και επεκτείνετε το βραχίονα ολίσθησης στη βάση στήριξης

Ρυθμίστε την κλίμακα στο ρυθμιστικό στην συνδυασμένη απόσταση της τιμής για το (b) που επιβεβαιώνεται στον πίνακα αποστάσεων προβολής (σελ.31) και το πάχος της επιφάνειας προβολής (x).

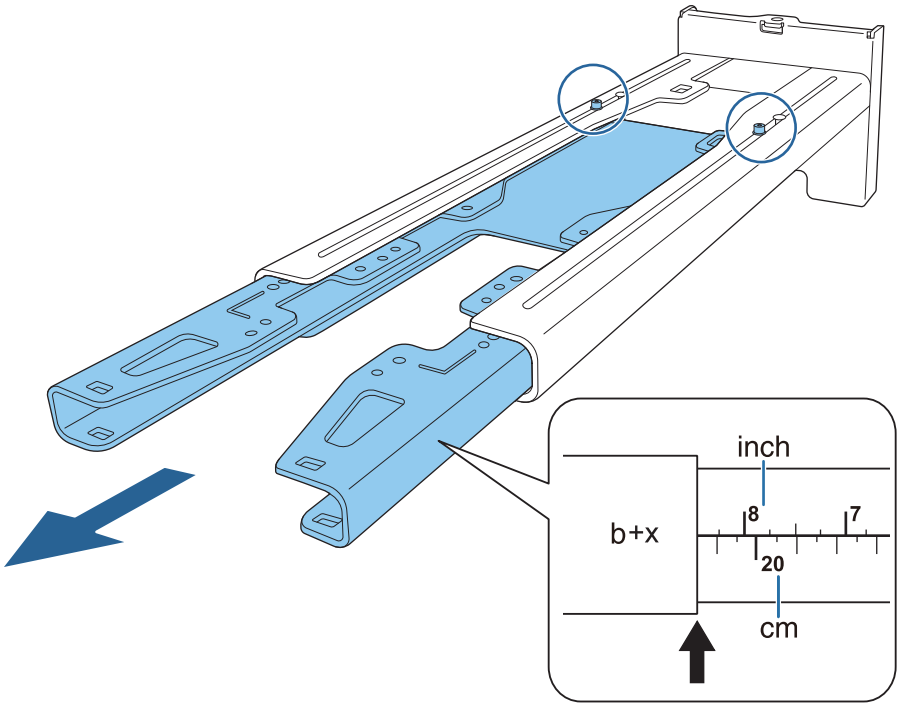

2 Εισαγάγετε τον εξαγωνικό άξονα στη βάση στήριξης

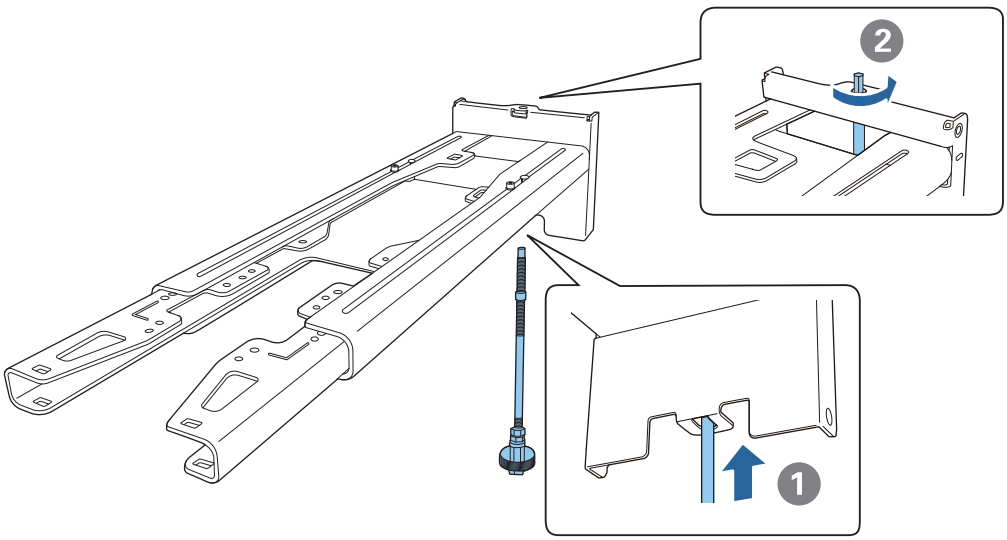

3 Περάστε τα απαραίτητα καλώδια μέσα από τη βάση στήριξης

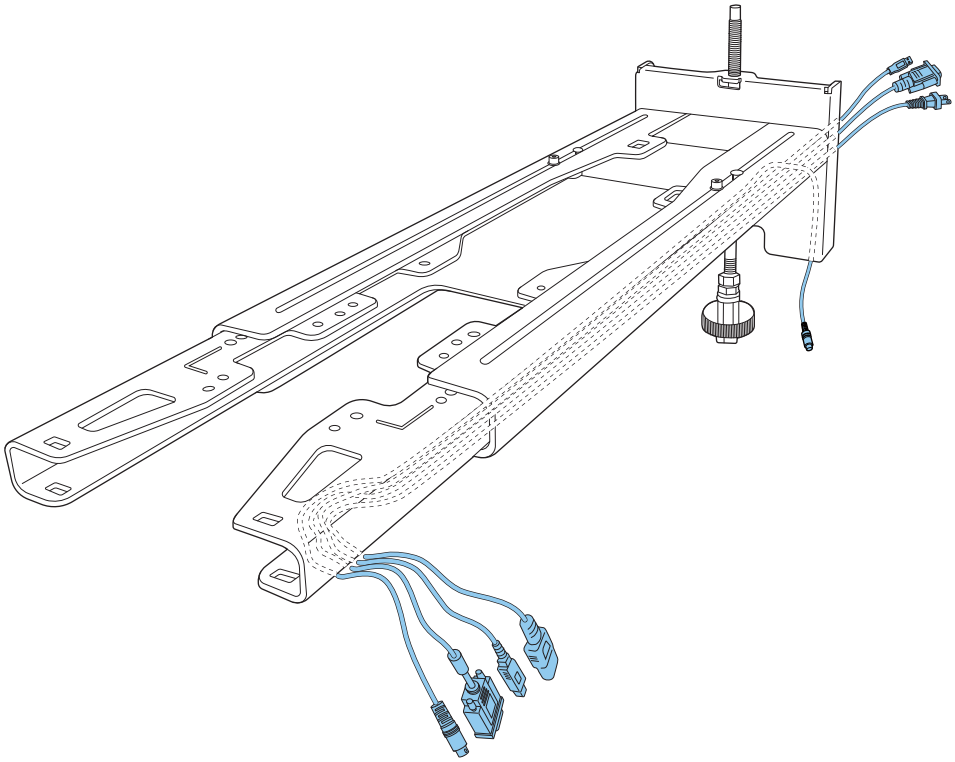

Προειδοποίηση

Μην κρεμάτε το υπόλοιπο του καλωδίου στη βάση στήριξης. Μπορεί να πέσει και να προκληθεί ατύχημα.

- Οι παρακάτω θύρες σύνδεσης πρέπει να δρομολογούνται έτσι ώστε να βγαίνουν από το κάτω μέρος της βάσης στήριξης και όχι μέσω του τοίχου.
  - Καλώδιο σύνδεσης για τη μονάδα αφής
  - Καλώδια σύνδεσης για περιφερειακές συσκευές, όπως mini-PC

4 Τοποθετήστε τη βάση στήριξης στην πλάκα τοίχου

Τοποθετήστε τον εξαγωνικό άξονα μέχρι το άκρο να εξέχει ελαφρά από την κορυφή της πλάκας τοίχου και το άλλο άκρο να συνδεθεί στο κάτω μέρος της πλάκας τοίχου.

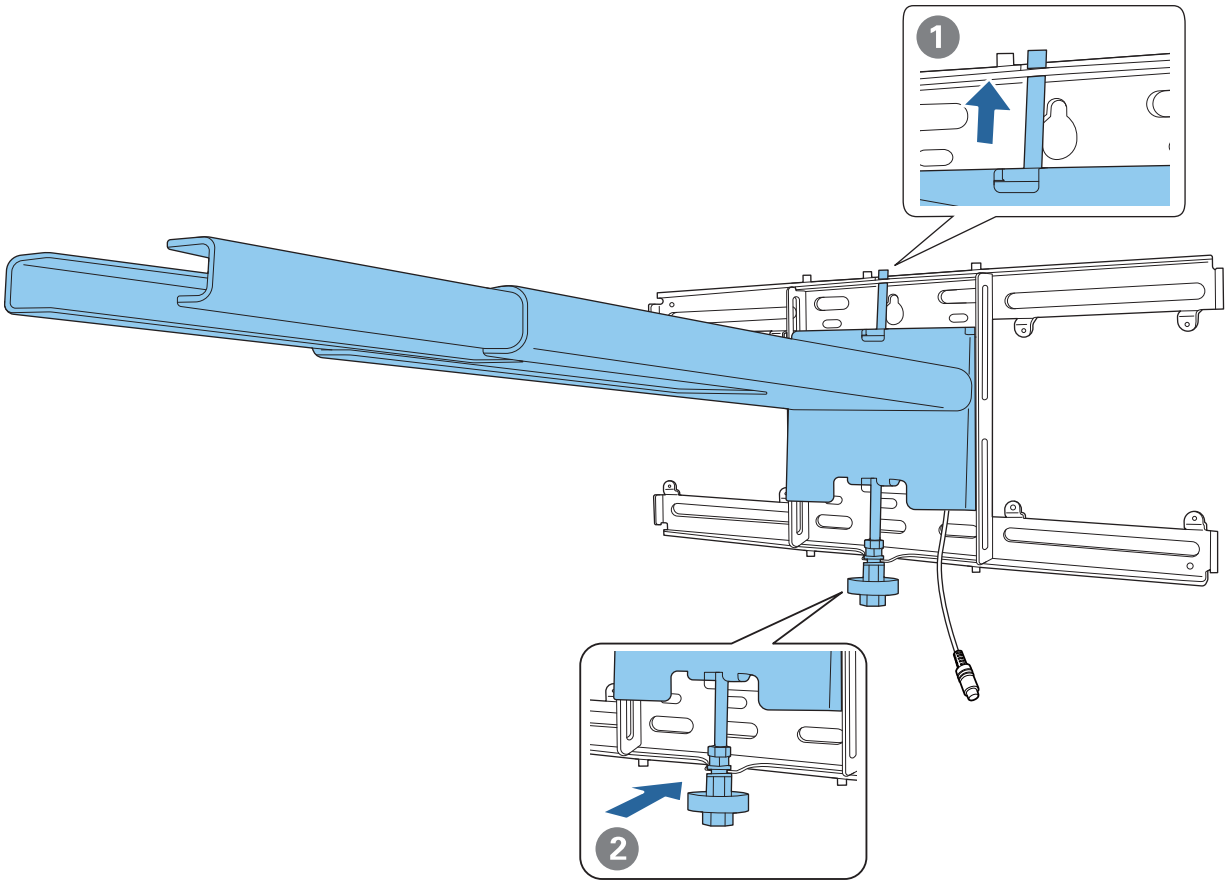

Προσοχή

Προσέξτε ώστε να μην "πιαστούν" τα καλώδια ανάμεσα στη βάση στήριξης και την πλάκα τοίχου.

5 Στερεώστε προσωρινά τη βάση στήριξης

Ασφαλίστε τρία σημεία με τις παρεχόμενες βίδες M6 (x3).

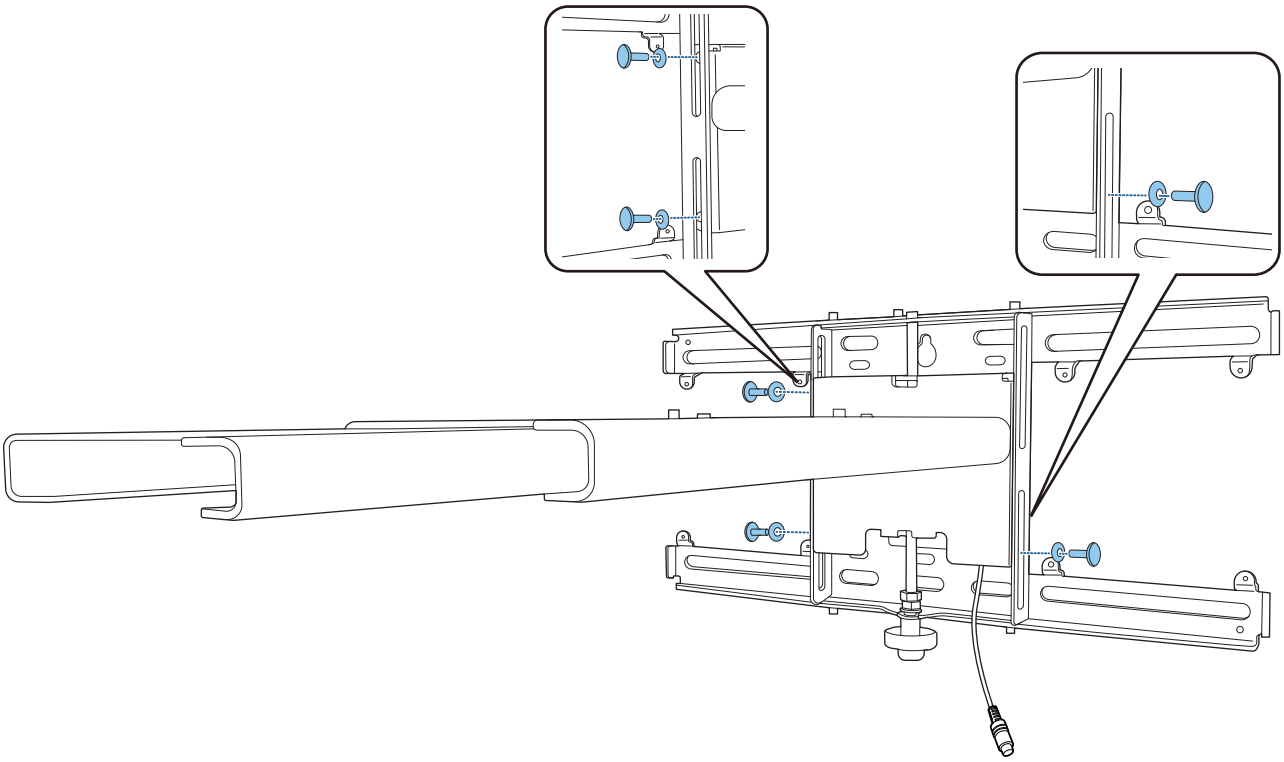

6 Ρυθμίστε το κάθετο ρυθμιστικό με το γαλλικό κλειδί για να ευθυγραμμίσετε τα σημάδια στην πλάκα τοίχου και στη βάση στήριξης.

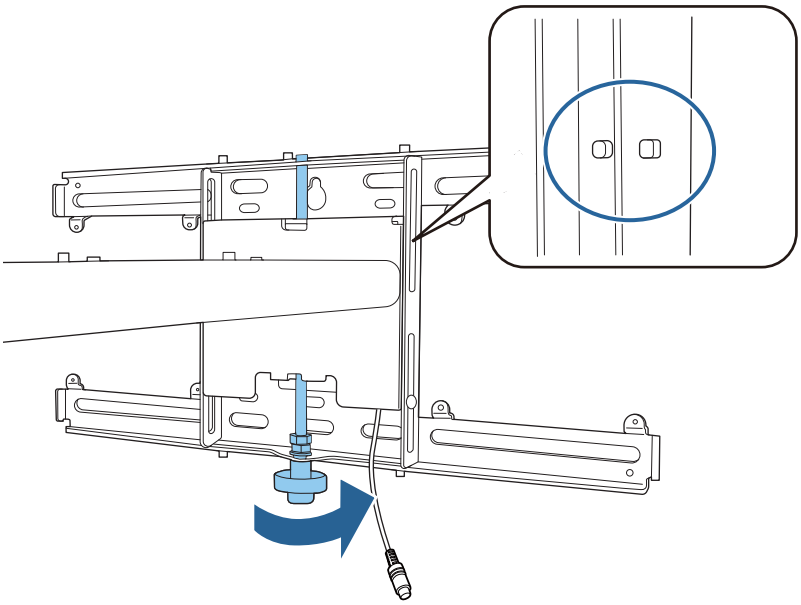

7 Σφίξτε το μπουλόνι M6 (x1) για να ασφαλίσετε τη βάση στήριξης στη θέση της

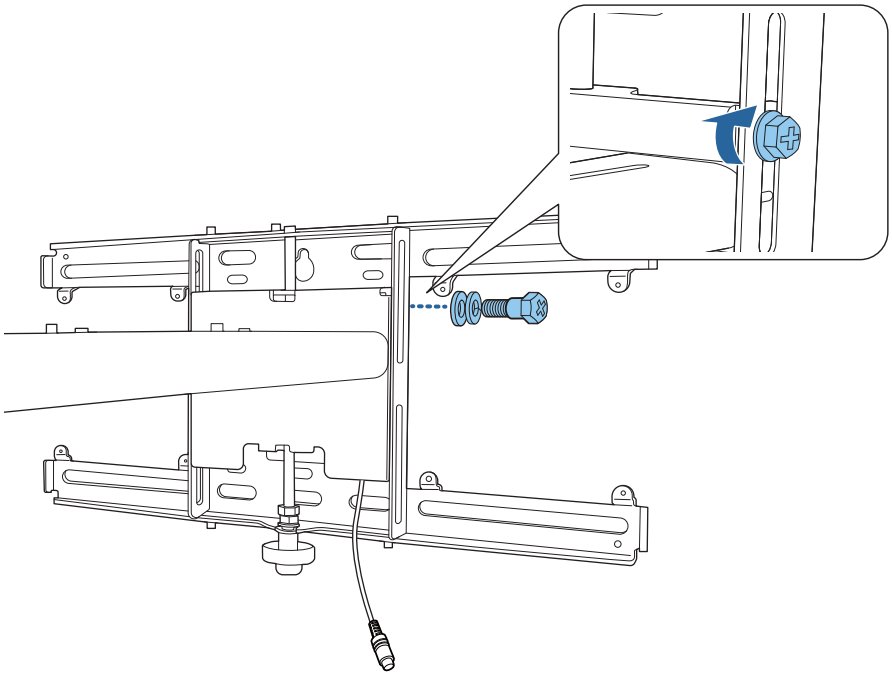

Τοποθέτηση της μονάδας ρύθμισης στη βάση στήριξης

1 Ελέγξτε τη θέση εγκατάστασης για τη μονάδα ρύθμισης

Η θέση τοποθέτησης επισημαίνεται στη βάση στήριξης. Εγκαταστήστε σε μια κατάλληλη θέση ανάλογα με το μέγεθος της οθόνης στην οποία θέλετε να προβάλλετε.

- Όταν η προβαλλόμενη εικόνα είναι μικρότερη από 80 ίντσες: Τοποθετήστε τη μονάδα στη σήμανση (◯).

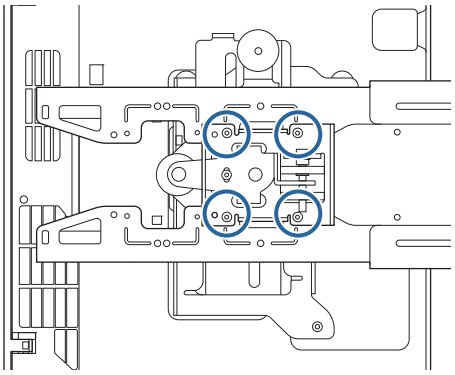

- Όταν μια προβαλλόμενη εικόνα είναι μεγαλύτερη από 80 ίντσες: Τοποθετήστε τη μονάδα στη σήμανση ◯ ◯ .

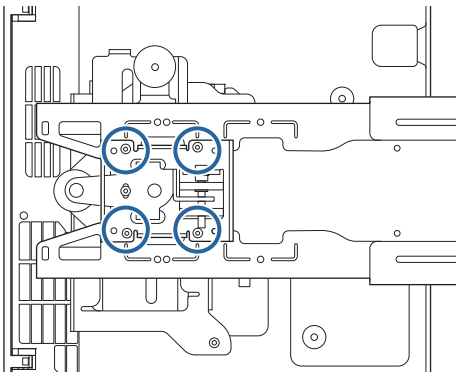

2 Προσαρτήστε τη μονάδα ρύθμισης στη βάση στήριξης με τα παρεχόμενα μπουλόνια M4 x 12 mm (x4)

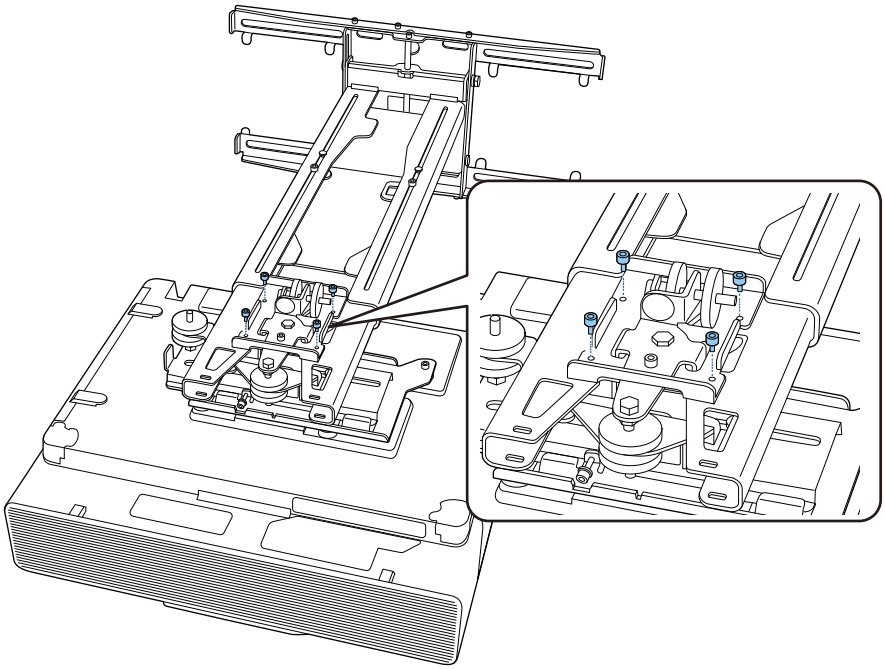

3 Συνδέστε τα καλώδια στο βιντεοπροβολέα

Συνδέστε το καλώδιο τροφοδοσίας τελευταίο.

Σύνδεση περιφερειακών συσκευών

Σύνδεση εξωτερικών δεκτών και εξαρτημάτων

Χρησιμοποιήστε βίδες M4 που διατίθενται στο εμπόριο για να ασφαλίσετε στις οπές εξωτερικές συσκευές και αξεσουάρ, όπως εξωτερικούς δέκτες, όπως φαίνεται στην ακόλουθη εικόνα.

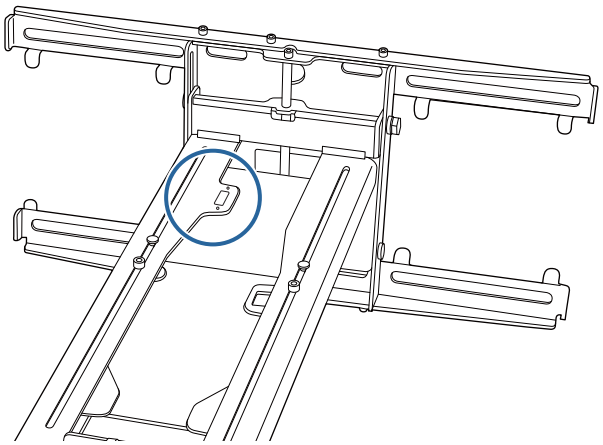

Σύνδεση mini PC ή stick PC

Συνδέστε το mini PC ή το stick PC στην πλάκα Mini PC και ασφαλίστε το στην αριστερή ή δεξιά πλευρά της πλάκας τοίχου.

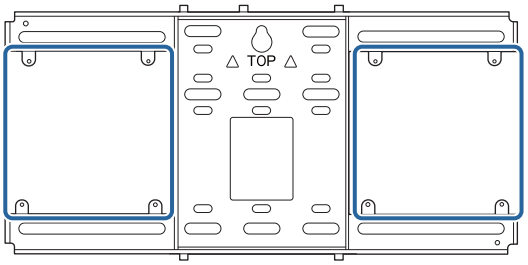

Βεβαιωθείτε ότι οι δίοδοι αέρα του PC δεν είναι φραγμένες.

Συνιστούμε να εγκαταστήσετε τον υπολογιστή έτσι ώστε οι έξοδοι αέρα να βρίσκονται στο επάνω μέρος και οι είσοδοι αέρα στο κάτω μέρος.

Όταν ασφαλίζετε με τον ιμάντα Mini PC

1 Τυλίξτε τον ιμάντα γύρω από την πλάκα mini PC

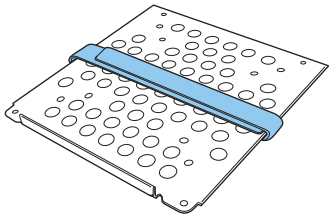

2 Ασφαλίστε τη βάση mini PC στην πλάκα τοίχου χρησιμοποιώντας τις βίδες M3 x 6 mm (x4) που παρέχονται.

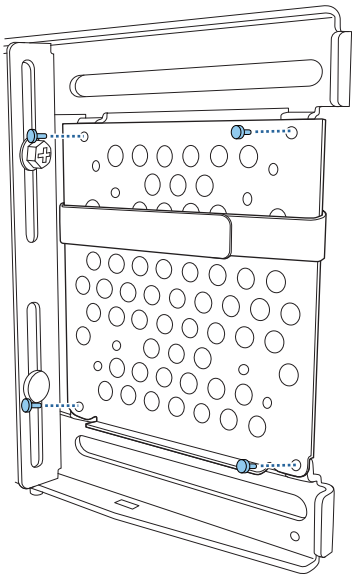

3 Τοποθετήστε τον υπολογιστή στην κάτω άκρη της πλάκας Mini PC και ασφαλίστε τον με τον ιμάντα

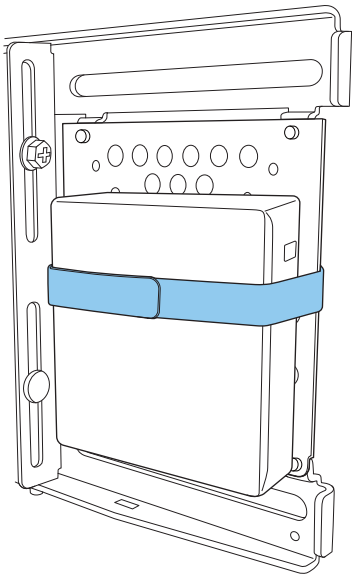

Όταν ασφαλίζετε με βίδες

Ανάλογα με το σχήμα του mini PC και τον προσανατολισμό των οπών βιδών, η σειρά εγκατάστασης των εξαρτημάτων διαφέρει. Ελέγξτε τις οδηγίες εγκατάστασης.

Παράδειγμα εγκατάστασης

- Ασφαλίστε τη βάση mini PC, με τον υπολογιστή εγκατεστημένο, στην πλάκα τοίχου χρησιμοποιώντας τις βίδες M3 x 6 mm (x4) που παρέχονται.

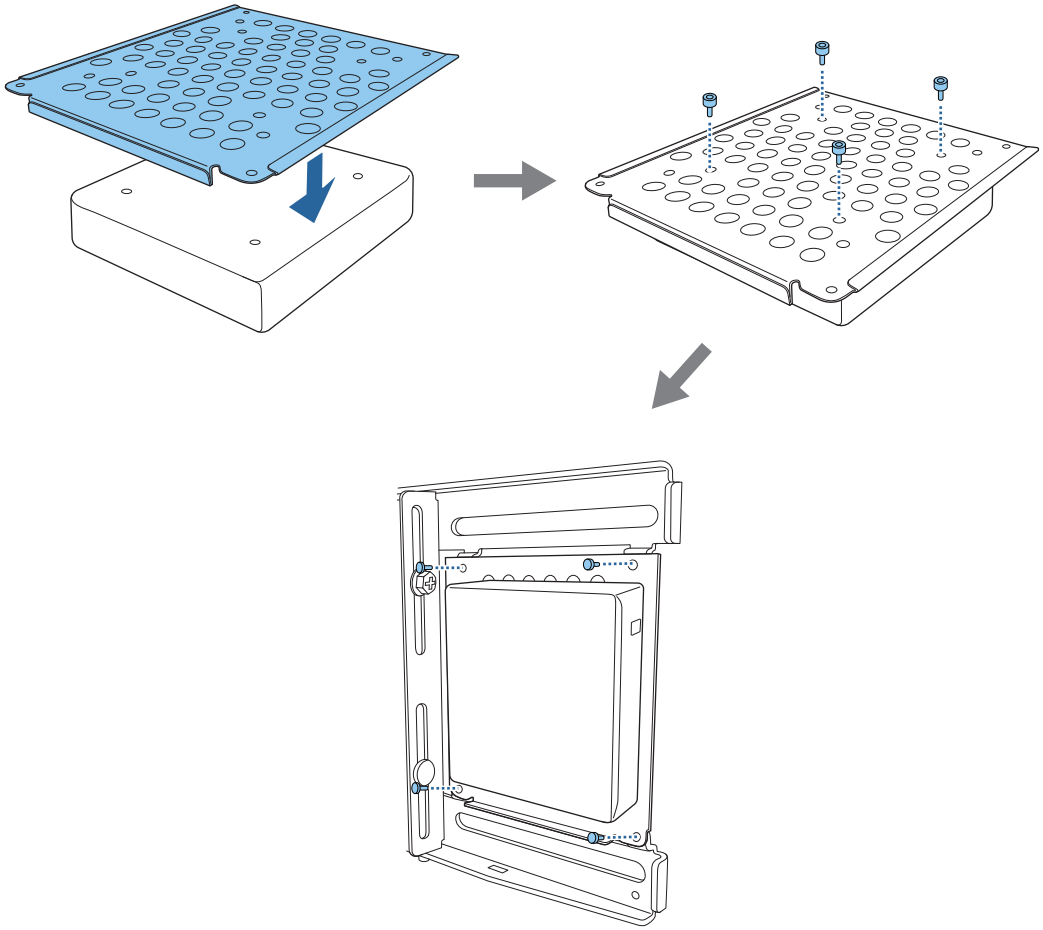

- Ασφαλίστε τη βάση mini PC στην πλάκα τοίχου χρησιμοποιώντας τις βίδες M3 x 6 mm (x4) που παρέχονται και, στη συνέχεια, εγκαταστήστε τον υπολογιστή.

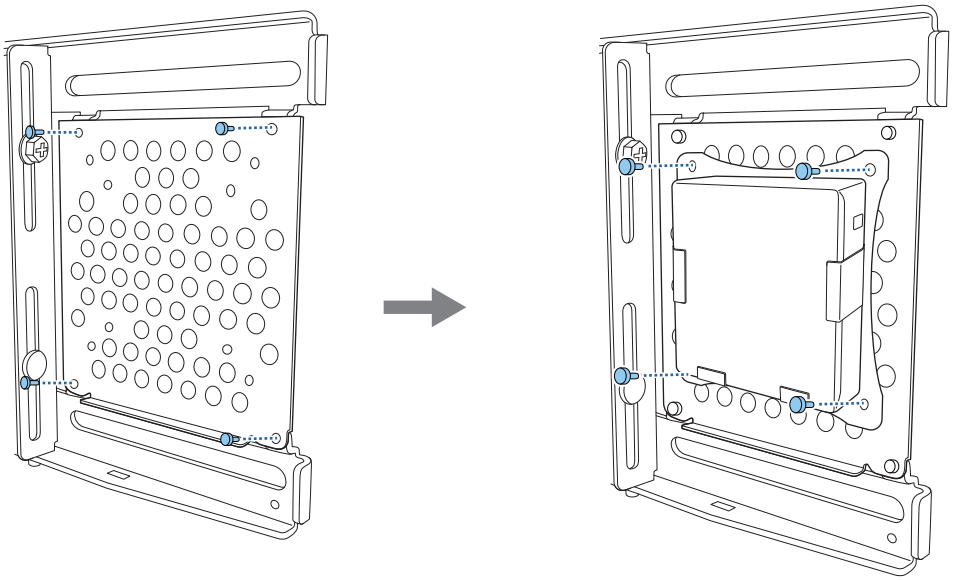

Ρύθμιση της θέσης της προβαλλόμενης εικόνας

Μπορείτε να χρησιμοποιήσετε οποιαδήποτε από τις παρακάτω μεθόδους για να ρυθμίσετε τη θέση της προβαλλόμενης εικόνας.

Όταν εγκαθίστανται πολλαπλοί βιντεοπροβολείς στο ίδιο δωμάτιο, σας συνιστούμε να ορίσετε αναγνωριστικά βιντεοπροβολέα για να αποτρέψετε παρεμβολές από το τηλεχειριστήριο.

Ενεργοποιήστε έναν βιντεοπροβολέα και ορίστε τον αναγνωριστικό αριθμό για τον βιντεοπροβολέα στην ενότητα **Εγκατάσταση** > **Αναγν. βιντεοπροβ.** Όταν θέλετε να χρησιμοποιήσετε έναν συγκεκριμένο βιντεοπροβολέα, κρατήστε πατημένο το κουμπί [ID] στο τηλεχειριστήριο και πατήστε το κουμπί που αντιστοιχεί στο αναγνωριστικό του βιντεοπροβολέα.

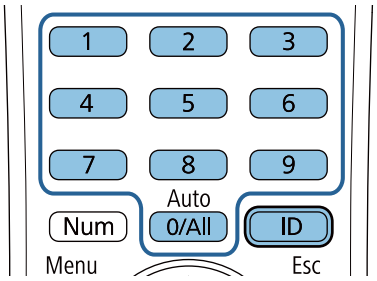

- Αυτόματη προσαρμογή οθόνης (σελ.58)

  Τοποθετήστε τους γωνιακούς δείκτες στις τέσσερις γωνίες της θέσης προβολής για να ρυθμίσετε αυτόματα τη θέση της εικόνας. Αυτό είναι χρήσιμο όταν θέλετε να πραγματοποιήσετε μια προσέγγιση σε μια συγκεκριμένη θέση.

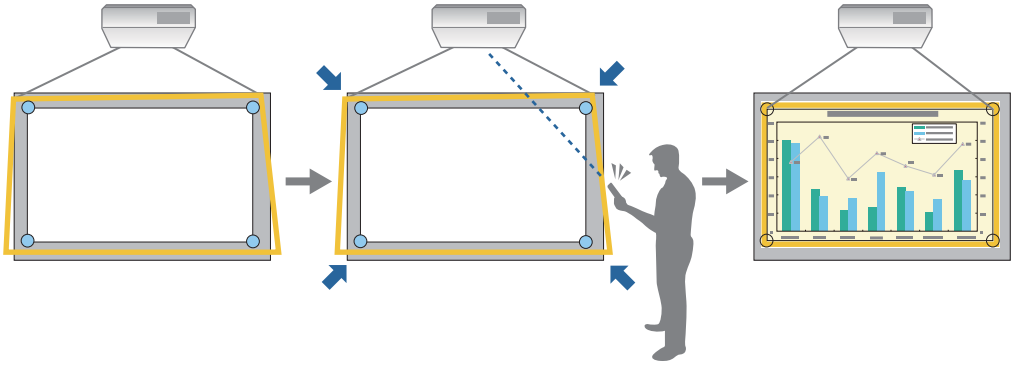

- Ρύθμιση με χρήση του Οδηγός εγκατάστασης βάσης ανάρτησης (σελ.62)

  Ρυθμίστε χειροκίνητα τη θέση της βάσης στήριξης σύμφωνα με την οθόνη καθοδήγησης που εμφανίζεται. Αυτό είναι χρήσιμο όταν θέλετε να εκτελέσετε λεπτομερείς ρυθμίσεις στη θέση προβολής διατηρώντας ταυτόχρονα την ποιότητα της εικόνας.

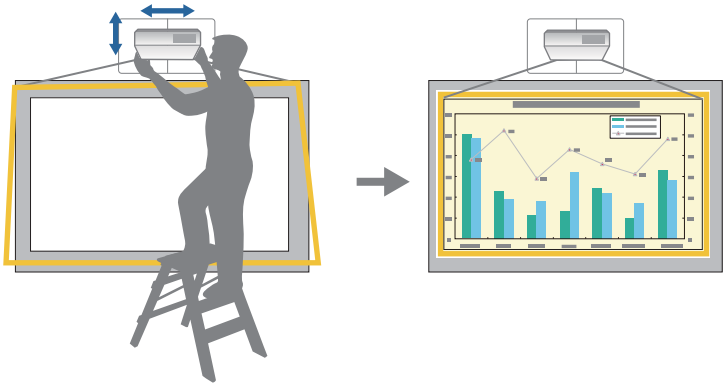

- Ρύθμιση με χρήση των μενού του βιντεοπροβολέα (σελ.66)

  Επιλέξετε την περιοχή που θέλετε να προσαρμόσετε και διορθώστε την εικόνα χειροκίνητα. Αυτό είναι χρήσιμο όταν θέλετε να εκτελέσετε λεπτομερείς ρυθμίσεις στη θέση προβολής αφού πραγματοποιήσετε μηχανικές ρυθμίσεις χρησιμοποιώντας την οθόνη καθοδήγησης.

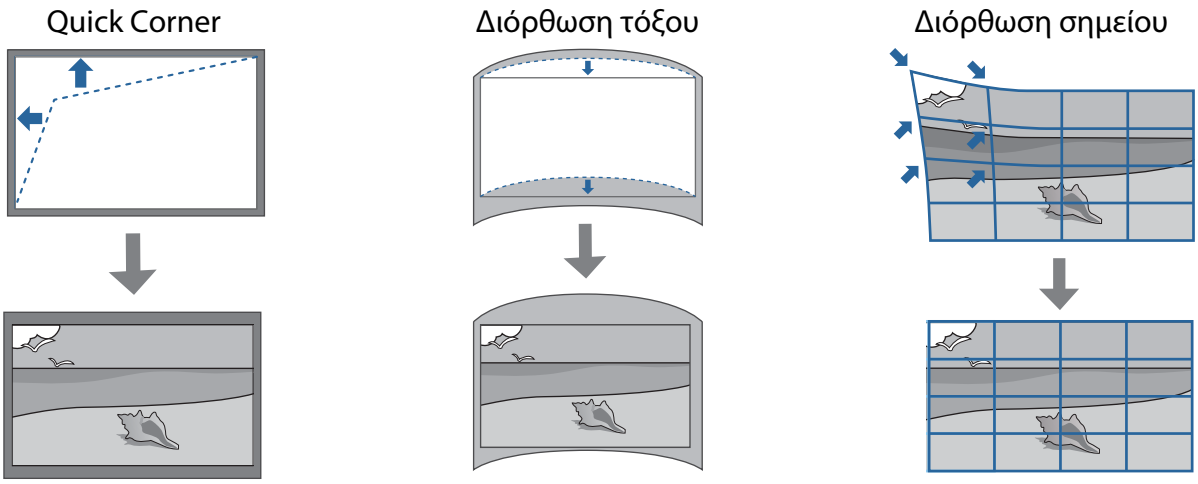

- Οι εικόνες δεν είναι σταθερές αμέσως μετά την ενεργοποίηση του βιντεοπροβολέα. Συνιστάται η ρύθμιση της θέσης της εικόνας τουλάχιστον 30 λεπτά αφού ξεκινήσετε την προβολή.
- Κατά τη ρύθμιση πολλών βιντεοπροβολέων χρησιμοποιώντας τη λειτουργία ρύθμισης στοίβας, εκτελέστε την εγκατάσταση στοίβας προτού ρυθμίσετε την προβαλλόμενη εικόνα.
- Συνιστούμε τη μηχανική ρύθμιση της θέσης της βάσης στήριξης όταν θέλετε να διατηρήσετε την ποιότητα της εικόνας.

Προετοιμασία πριν από τη ρύθμιση

1 Πατήστε το πλήκτρο [⏻] στο τηλεχειριστήριο ή στον πίνακα ελέγχου για να ενεργοποιήσετε το βιντεοπροβολέα

2 Ανοίξτε το μπροστινό κάλυμμα του βιντεοπροβολέα και, στη συνέχεια, εκτελέστε προσεγγιστική ρύθμιση εστίασης χρησιμοποιώντας τον μοχλό εστίασης

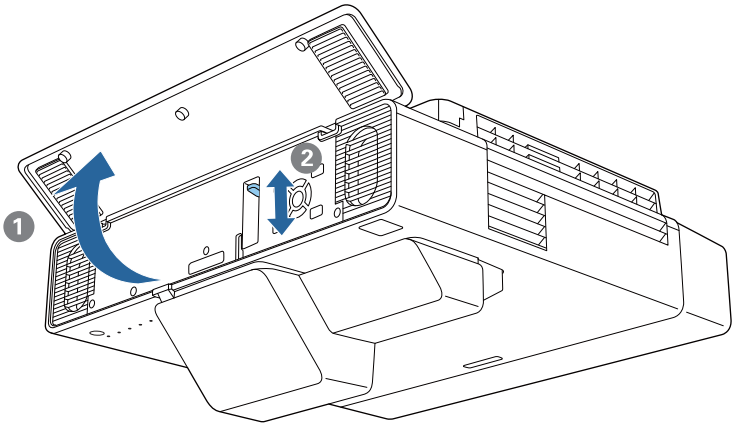

3 Πατήστε το πλήκτρο [Menu]

Με χρήση του τηλεχειριστηρίου

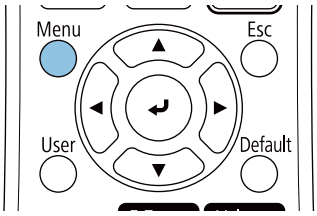

Με χρήση του πίνακα ελέγχου

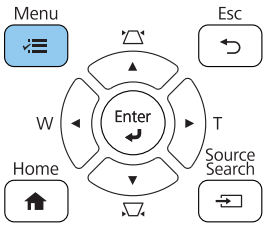

4 Επιλέξτε **Τύπος οθόνης** από το μενού **Εγκατάσταση** για να ρυθμίσετε την αναλογία διαστάσεων της προβαλλόμενης εικόνας

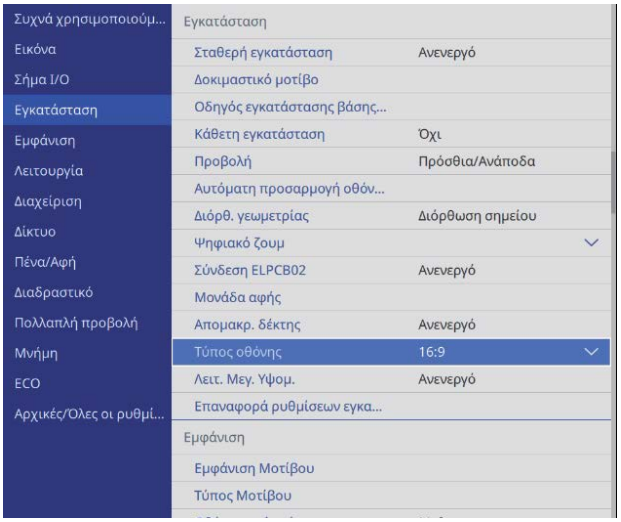

5 Εάν χρειάζεται, αλλάξτε την αναλογία διαστάσεων

Προβάλλετε εικόνες από μια συνδεδεμένη συσκευή και, στη συνέχεια, πιέστε το κουμπί [Aspect] στο τηλεχειριστήριο.

Κάθε φορά που πατάτε το κουμπί, εμφανίζεται στην οθόνη η ονομασία της επιλεγμένης ρύθμισης λόγου διαστάσεων και ο λόγος διαστάσεων αλλάζει.

Ο λόγος διαστάσεων δεν αλλάζει όταν δεν προβάλλονται εικόνες από τη συνδεδεμένη συσκευή.

Αυτόματη προσαρμογή οθόνης

Τοποθετήστε τους γωνιακούς δείκτες στις τέσσερις γωνίες της θέσης προβολής για να ρυθμίσετε αυτόματα τη θέση της εικόνας.

Αυτόματη προσαρμογή οθόνης λειτουργεί σωστά υπό τις ακόλουθες συνθήκες.

- Μέγεθος προβολής: 110 ίντσες ή μικρότερο
- Προσανατολισμός βιντεοπροβολέα: Έως 3° πάνω, κάτω, αριστερά ή δεξιά

- Αυτόματη προσαρμογή οθόνης ενδέχεται να μην λειτουργεί σωστά ανάλογα με την επιφάνεια της προβαλλόμενης οθόνης. Απαιτούνται οι παρακάτω συνθήκες για να πραγματοποιηθεί Αυτόματη προσαρμογή οθόνης.
  - Μια επίπεδη επιφάνεια προβολής
  - Να μην υπάρχουν σχέδια, ακαθαρσίες ή εμπόδια στην επιφάνεια προβολής
- Πριν εκτελέσετε την Αυτόματη προσαρμογή οθόνης, ρυθμίστε πρώτα τη ρύθμιση Τύπος οθόνης. Αν αλλάξετε τον Τύπο οθόνης μετά την Αυτόματη προσαρμογή οθόνης, οι ρυθμίσεις θα επανέλθουν τις εργοστασιακές.

1 Τοποθετήστε τους γωνιακούς δείκτες στις τέσσερις γωνίες της θέσης στην οποία θέλετε να προβάλλετε

- Οι γωνιακοί δείκτες δεν μπορούν να τοποθετηθούν ξανά. Σας συνιστούμε να σημειώσετε εκ των προτέρων τη θέση στην οποία θέλετε να τοποθετήσετε τους δείκτες.
- Αν θέλετε να χρησιμοποιείτε τους δείκτες επανειλημμένα, τοποθετήστε τους στο παρεχόμενο μαγνητικό φύλλο.

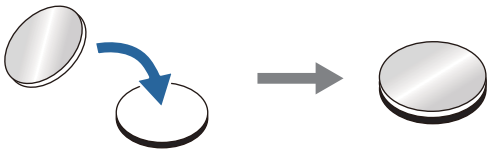

Τοποθετήστε τους δείκτες έτσι ώστε οι γωνίες της θέσης προβολής να επικαλύπτονται με το κέντρο των γωνιακών δεικτών.

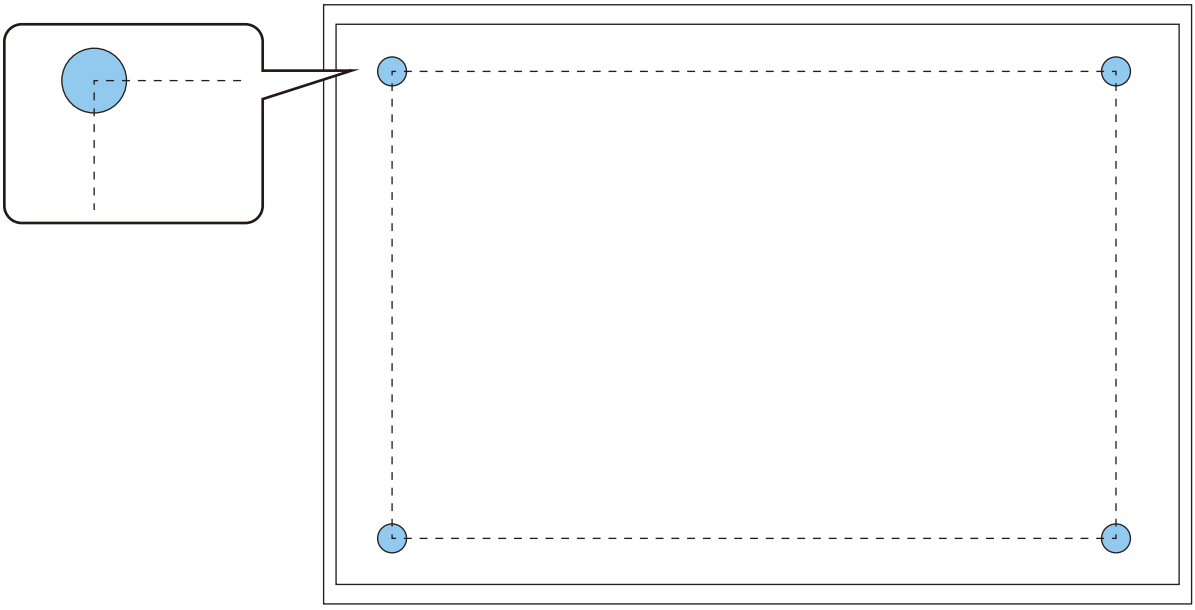

2 Πατήστε το πλήκτρο [Menu]

Με χρήση του τηλεχειριστηρίου

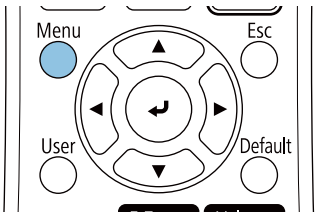

Με χρήση του πίνακα ελέγχου

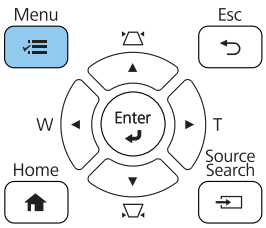

3 Επιλέξτε **Αυτόματη προσαρμογή οθόνης** από το μενού **Εγκατάσταση**

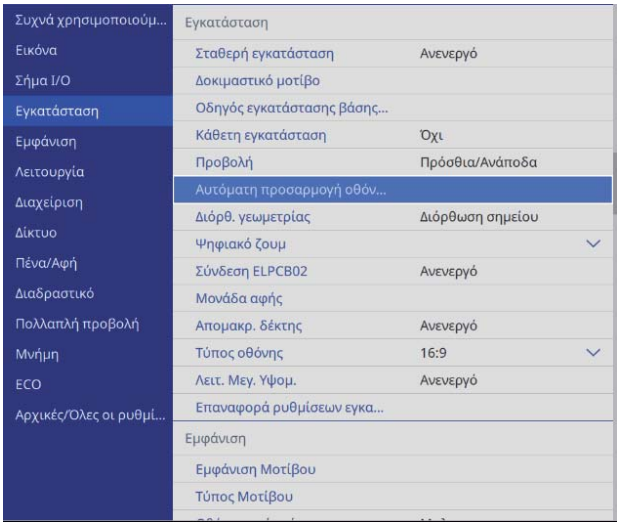

Βλέπετε την οθόνη καθοδήγησης για την Αυτόματη προσαρμογή οθόνης.

4 Χαλαρώστε όλους τους κοχλίες και τις βίδες ρύθμισης

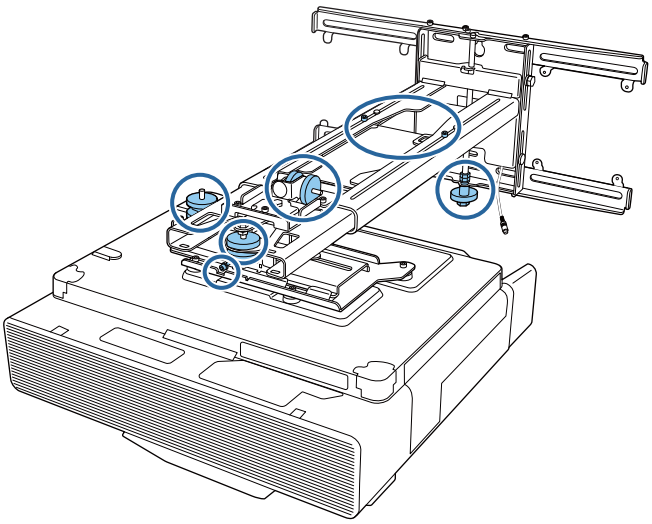

5 Μετακινήστε τον βιντεοπροβολέα για να ρυθμίσετε τη θέση της εικόνας έτσι ώστε οι κίτρινες περιοχές στις τέσσερις γωνίες της οθόνης καθοδήγησης να επικαλύπτονται με τους γωνιακούς δείκτες

Βεβαιωθείτε ότι όλοι οι γωνιακοί δείκτες βρίσκονται μέσα στις κίτρινες περιοχές.

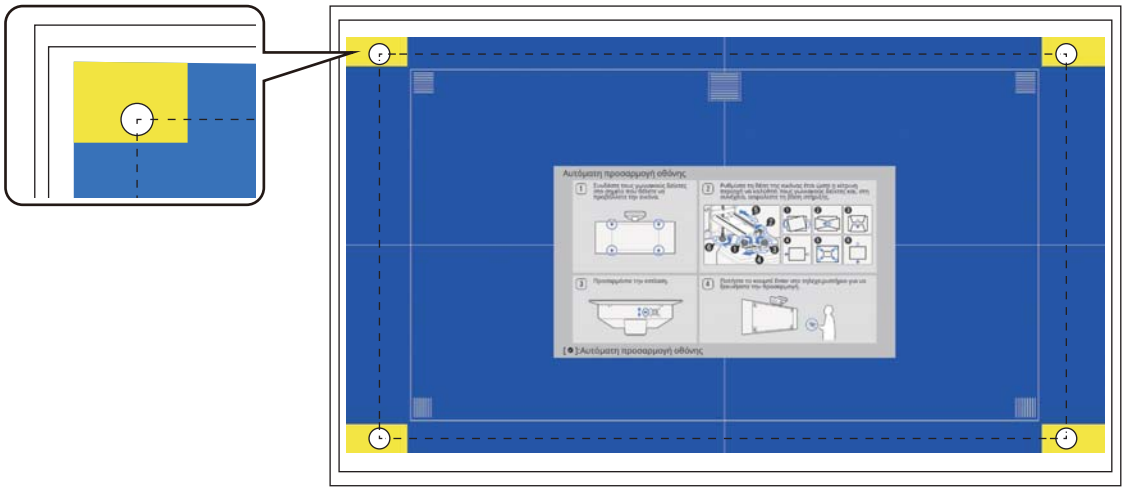

6 Όταν καθορίσετε τη θέση, σφίξτε όλους τους κοχλίες και τις βίδες ρύθμισης που χαλαρώσατε στο βήμα 4

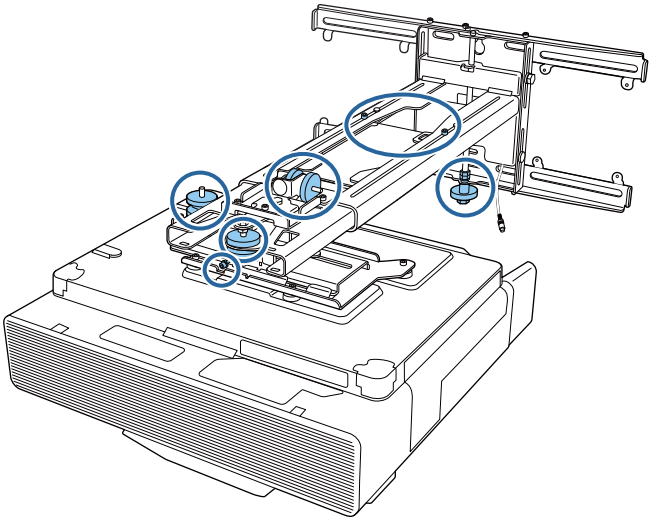

⚠ Προειδοποίηση

Σφίξτε καλά όλες τις βίδες και τα μπουλόνια. Διαφορετικά, το προϊόν μπορεί να πέσει προκαλώντας τραυματισμό ή υλικές ζημιές.

7 Ανοίξτε το μπροστινό κάλυμμα του βιντεοπροβολέα και, στη συνέχεια, ρυθμίστε την εστίαση χρησιμοποιώντας το μοχλό εστίασης

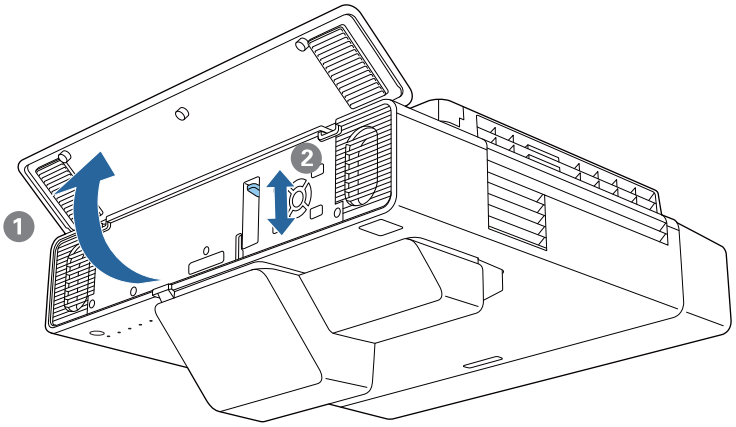

8 Πατήστε το κουμπί [Enter] για έναρξη της αυτόματης προσαρμογής

Όταν ολοκληρωθεί η αυτόματη προσαρμογή, χρησιμοποιήστε το Quick Corner (σελ.68) για να κάνετε περαιτέρω ρυθμίσεις. Η χρήση της επιλογής Διόρθωση τόξου ή Διόρθωση σημείου επαναφέρει την εικόνα στην κατάσταση που βρισκόταν πριν γίνει η αυτόματη διόρθωση.

Μηχανική ρύθμιση με χρήση του Οδηγός εγκατάστασης βάσης ανάρτησης

Χρησιμοποιήστε την οθόνη καθοδήγησης για να προσαρμόσετε τη θέση της εικόνας.

1 Πατήστε το πλήκτρο [Menu]

Με χρήση του τηλεχειριστηρίου

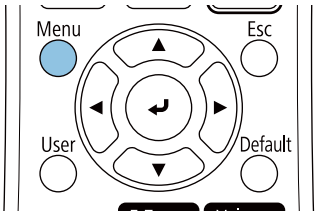

Με χρήση του πίνακα ελέγχου

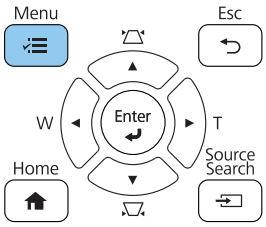

2 Επιλέξτε **Οδηγός εγκατάστασης βάσης ανάρτησης** από το μενού **Εγκατάσταση**

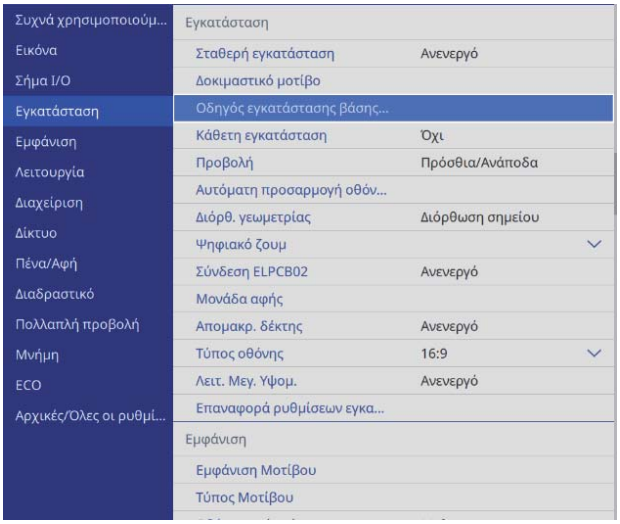

Βλέπετε την οθόνη καθοδήγησης.

3 Στρέψτε τον επιλογέα ρύθμισης ❶ στον οδηγό εγκατάστασης για να ρυθμίσετε την οριζόντια κύλιση

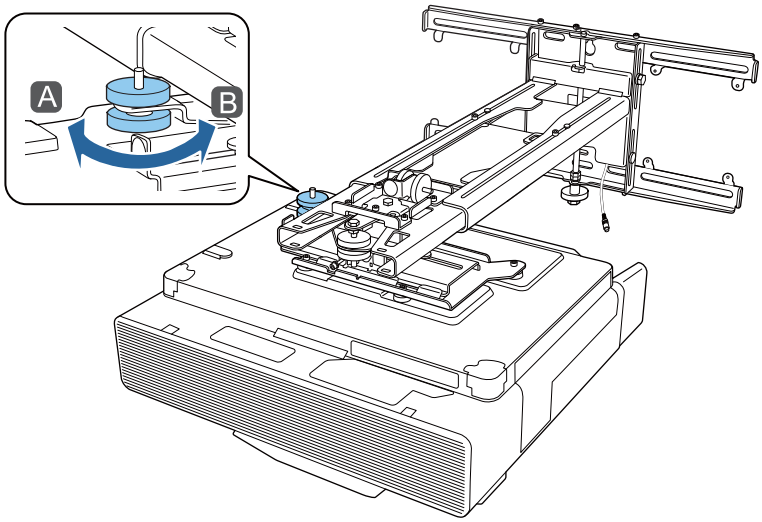

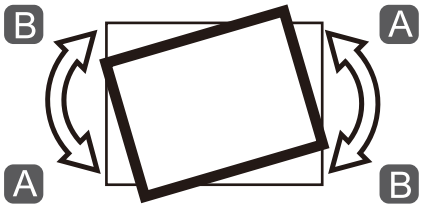

4 Ξεβιδώστε τη βίδα M4 και, στη συνέχεια, στρέψτε τον επιλογέα ρύθμισης ② στον οδηγό εγκατάστασης για να ρυθμίσετε την οριζόντια περιστροφή

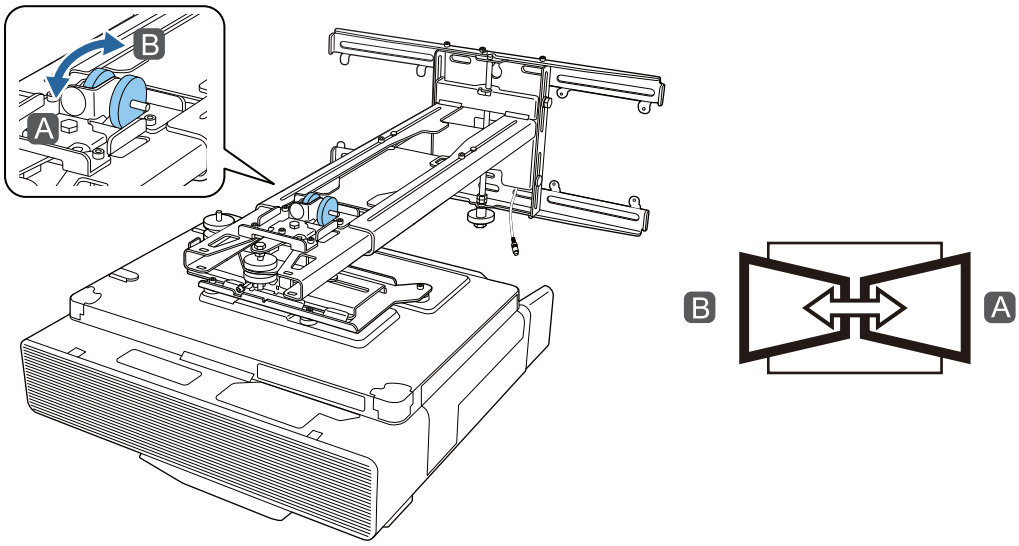

5 Στρέψτε τον επιλογέα ρύθμισης ③ στον οδηγό εγκατάστασης για να ρυθμίσετε την κάθετη κλίση

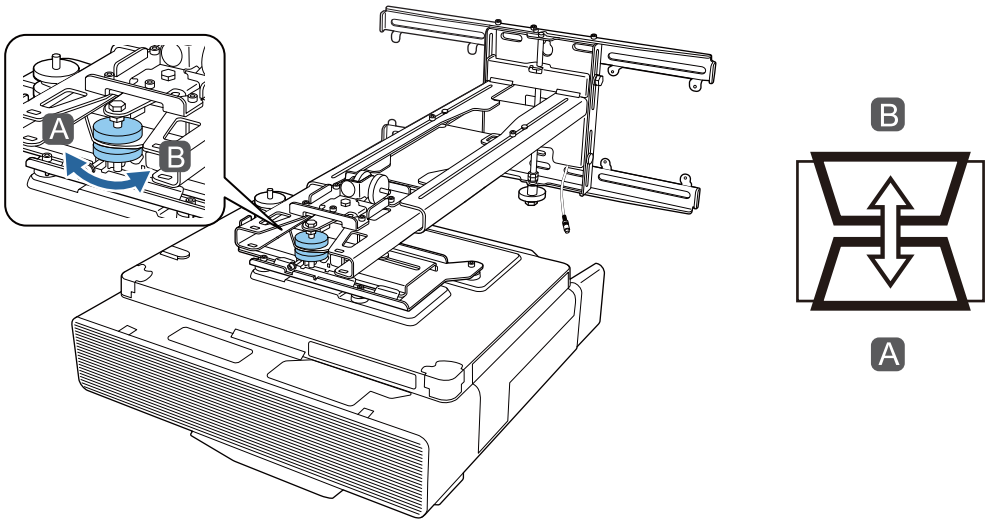

6 Χαλαρώστε το μπουλόνι M4 και, στη συνέχεια, ρυθμίστε την οριζόντια ολίσθηση

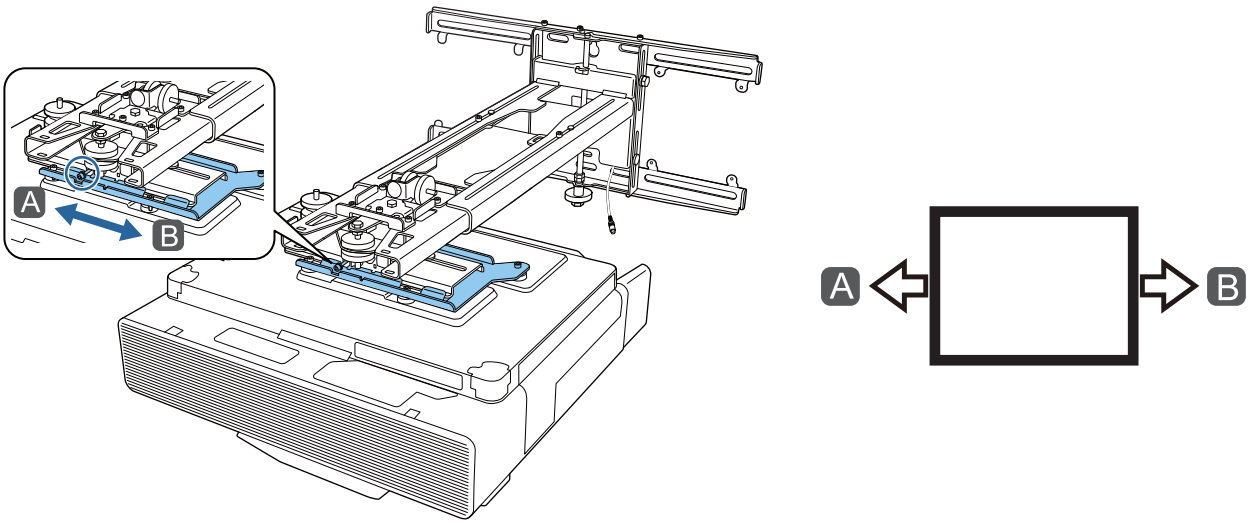

7 Χαλαρώστε τα μπουλόνια M4 (x2)και, στη συνέχεια, ρυθμίστε την ολίσθηση εμπρός/πίσω

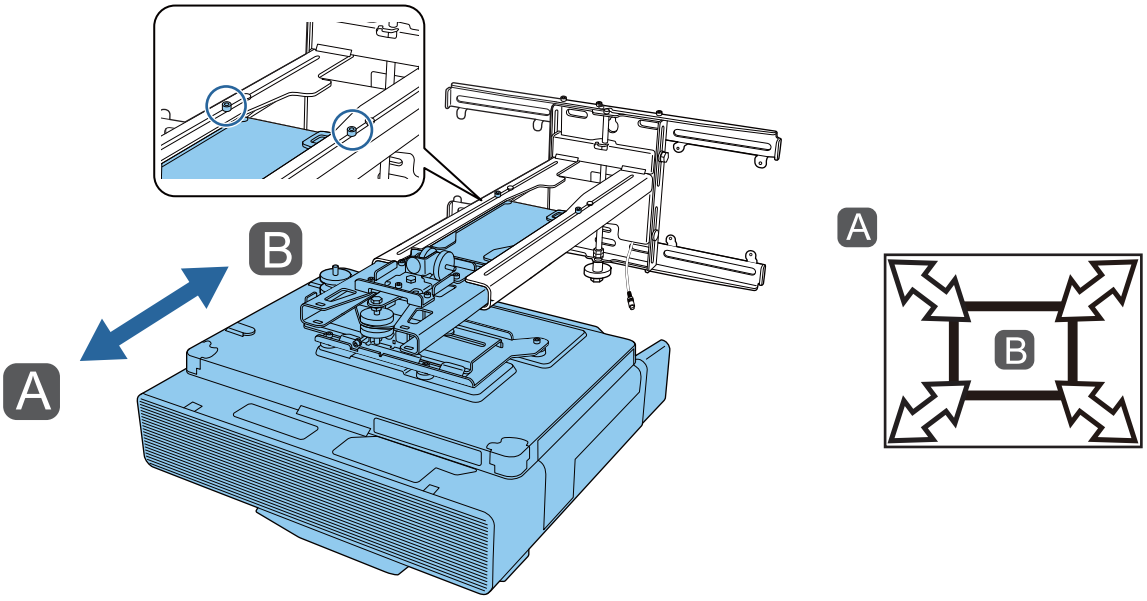

8 Χαλαρώστε το μπουλόνι M6 και, στη συνέχεια, ρυθμίστε την κάθετη ολίσθηση

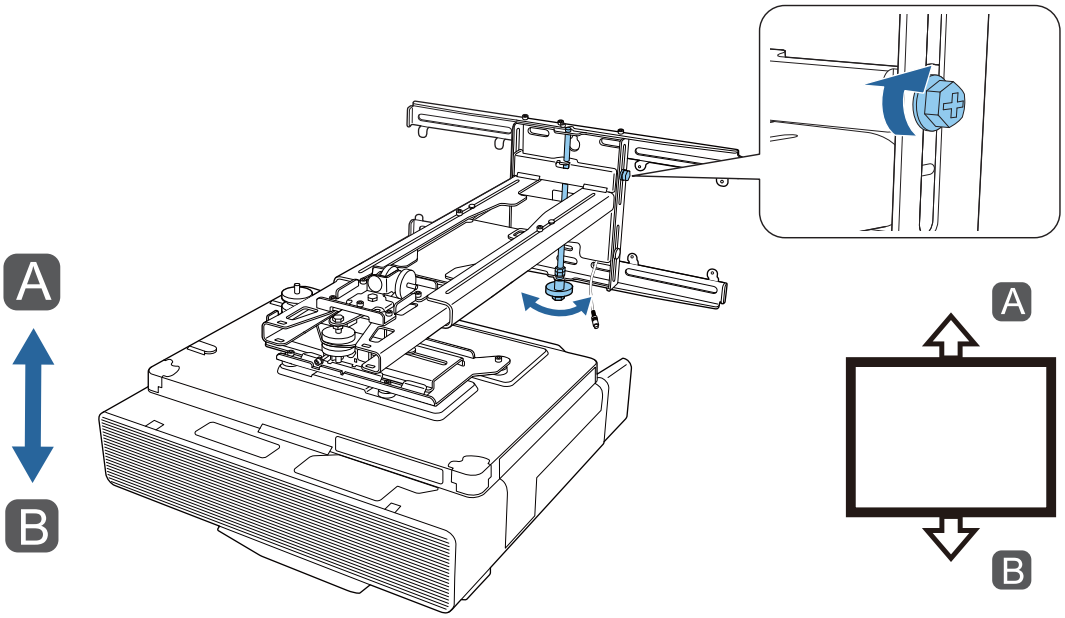

9 Ξανασφίξτε τις βίδες και τα μπουλόνια που χαλαρώσατε στα βήματα 3 έως 8

> ⚠ **Προειδοποίηση**
>
> Σφίξτε καλά όλες τις βίδες και τα μπουλόνια. Διαφορετικά, το προϊόν μπορεί να πέσει προκαλώντας τραυματισμό ή υλικές ζημιές.

10 Ρυθμίστε την εστίαση της θέσης A στην εικόνα που ακολουθεί

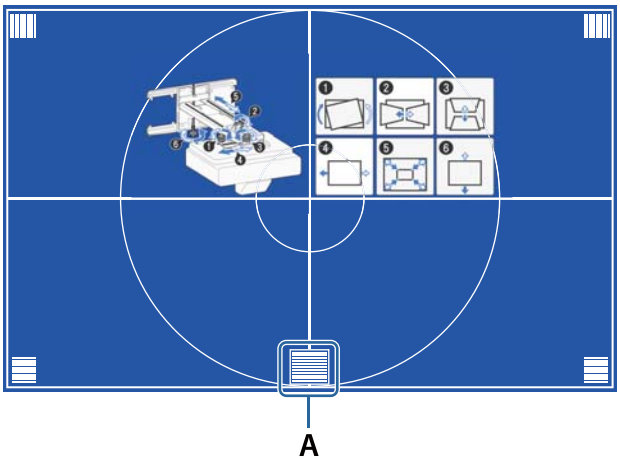

11 Όταν ολοκληρώσετε τις ρυθμίσεις, πατήστε το κουμπί [Esc] στο τηλεχειριστήριο ή στον πίνακα ελέγχου για έξοδο από την οθόνη καθοδήγησης

Ρύθμιση με χρήση των μενού του βιντεοπροβολέα

- Μπορείτε να αποθηκεύσετε τις προσαρμοσμένες τιμές στη **Μνήμη** από το μενού **Διόρθ. γεωμετρίας**.
- Πριν εκτελέσετε την προσαρμογή, ρυθμίστε πρώτα τη ρύθμιση Τύπος οθόνης. Αν αλλάξετε τον Τύπο οθόνης μετά την προσαρμογή, οι ρυθμίσεις θα επανέλθουν τις εργοστασιακές.

Διόρθωση τόξου

1 Πατήστε το πλήκτρο [Menu]

Με χρήση του τηλεχειριστηρίου

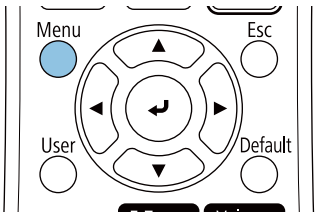

Με χρήση του πίνακα ελέγχου

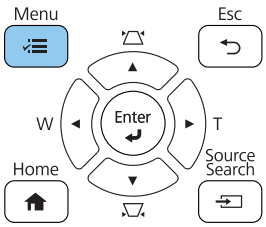

2 Επιλέξτε **Διόρθ. γεωμετρίας** από το μενού **Εγκατάσταση**

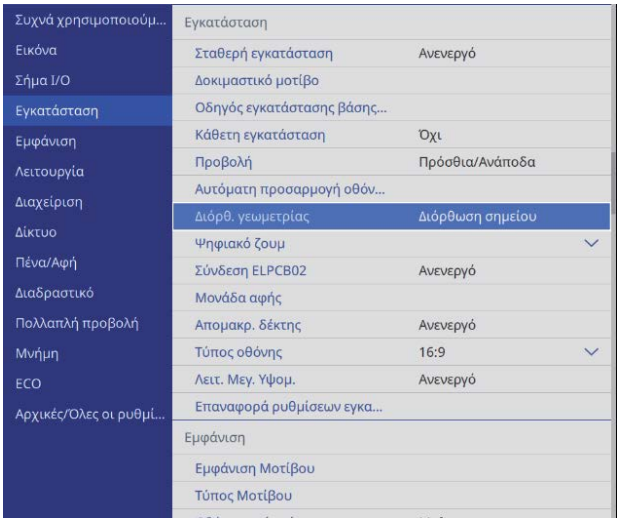

3 Επιλέξτε **Διόρθωση τόξου**

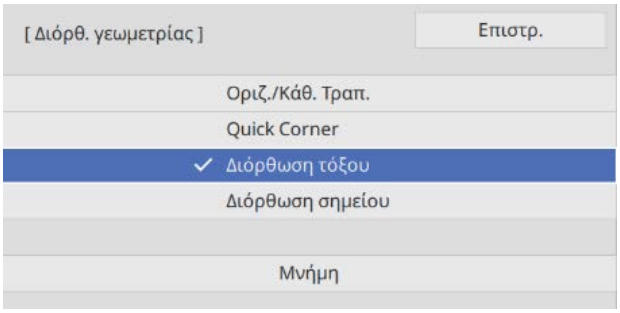

4 Επιλέξτε την πλευρά που επιθυμείτε να διορθώσετε και να ρυθμίσετε

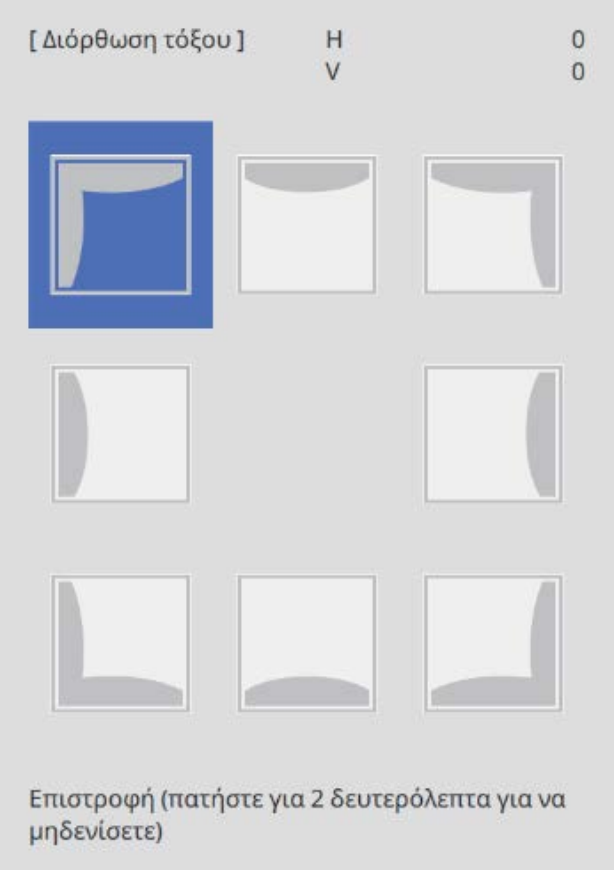

Όταν φτάσετε σε ένα εύρος τιμών περιοχή που δεν μπορεί να ρυθμιστεί, βλέπετε το μήνυμα **Δεν είναι πλέον δυνατή η μετακίνηση.**

5 Όταν ολοκληρώσετε τις ρυθμίσεις, πατήστε το κουμπί [Esc] στο τηλεχειριστήριο ή στον πίνακα ελέγχου για να ολοκληρώσετε τη ρύθμιση

Quick Corner

1 Πατήστε το πλήκτρο [Menu]

Με χρήση του τηλεχειριστηρίου

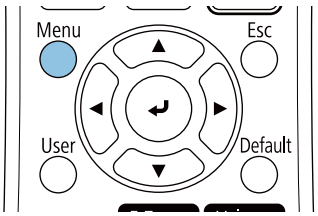

Με χρήση του πίνακα ελέγχου

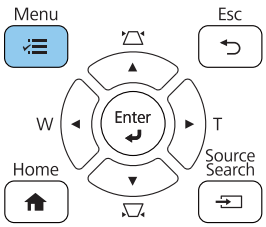

2 Επιλέξτε **Διόρθ. γεωμετρίας** από το μενού **Εγκατάσταση**

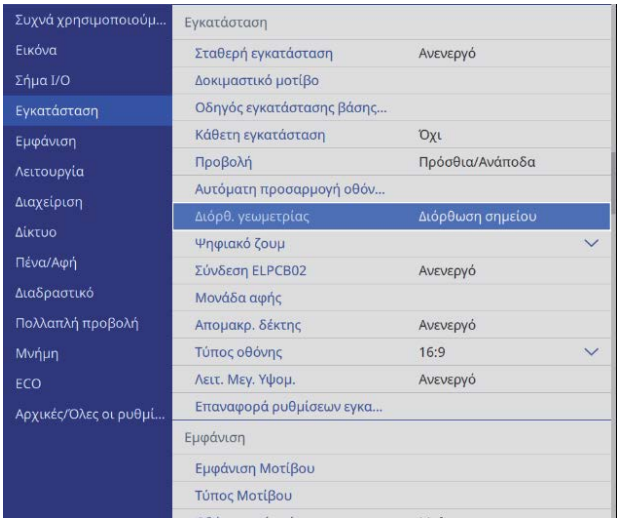

3 Επιλέξτε **Quick Corner**

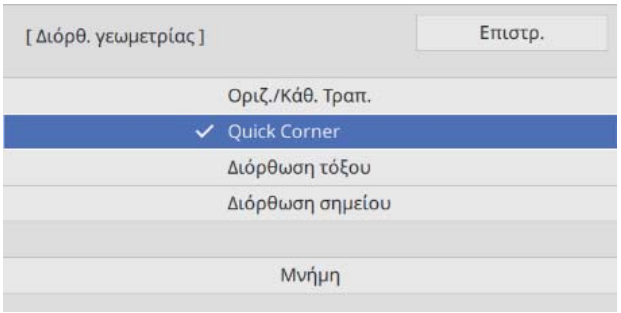

4 Επιλέξτε την πλευρά που επιθυμείτε να διορθώσετε και να ρυθμίσετε

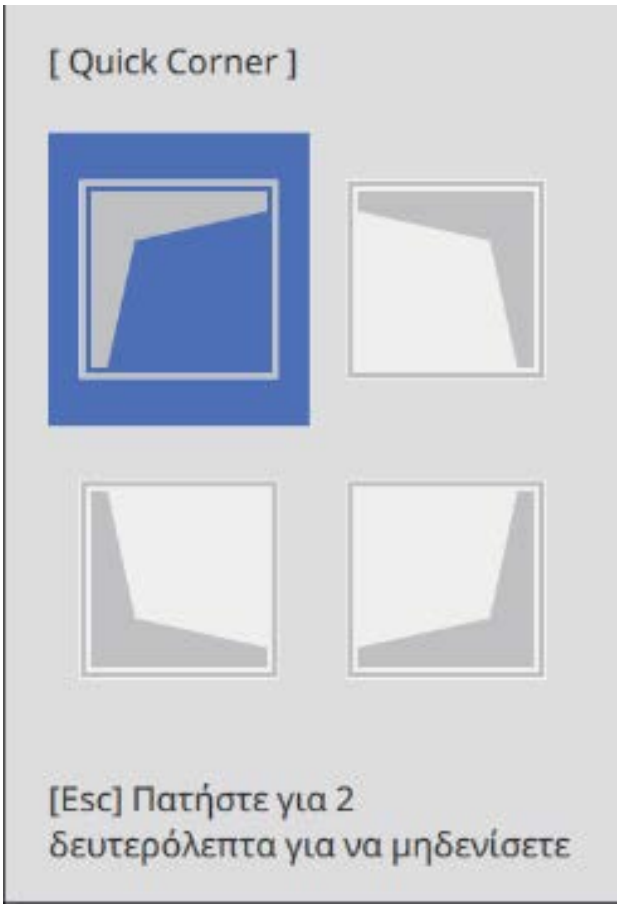

Όταν φτάσετε σε ένα εύρος τιμών περιοχή που δεν μπορεί να ρυθμιστεί, βλέπετε το μήνυμα **Δεν είναι πλέον δυνατή η μετακίνηση.**

> Κατά τη ρύθμιση των πλευρών, πιέστε τα πλήκτρα [1], [3], [7] και [9] στο τηλεχειριστήριο για να επιλέξετε την πλευρά που θέλετε να ρυθμίσετε.

5 Όταν ολοκληρώσετε τις ρυθμίσεις, πατήστε το κουμπί [Esc] στο τηλεχειριστήριο ή στον πίνακα ελέγχου για να ολοκληρώσετε τη ρύθμιση

Διόρθωση σημείου

1 Πατήστε το πλήκτρο [Menu]

Με χρήση του τηλεχειριστηρίου

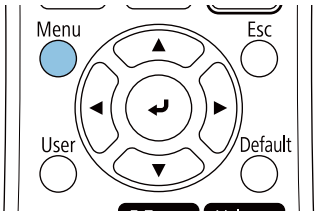

Με χρήση του πίνακα ελέγχου

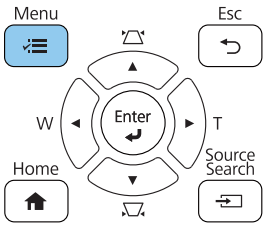

2 Επιλέξτε **Διόρθ. γεωμετρίας** από το μενού **Εγκατάσταση**

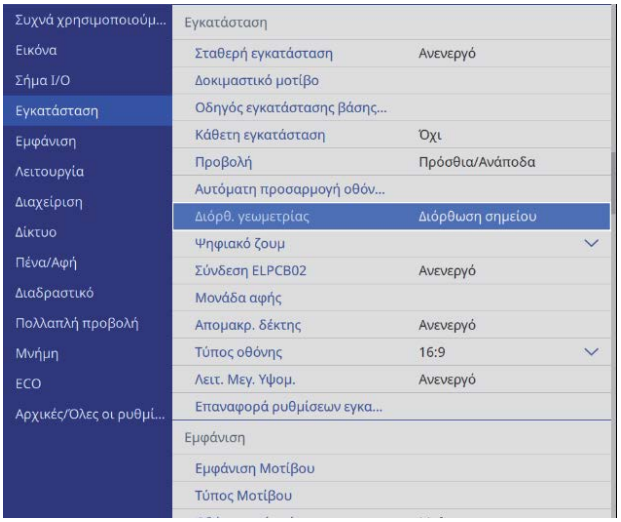

3 Επιλέξτε **Διόρθωση σημείου**

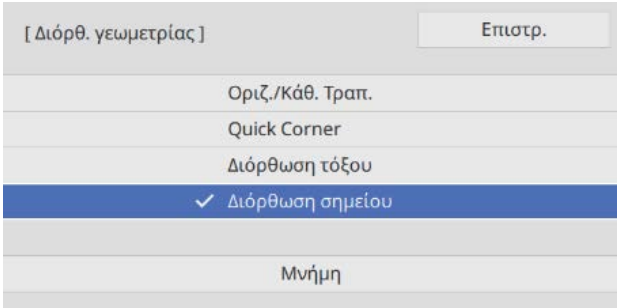

4 Επιλέξτε **Διόρθωση σημείου** και, στη συνέχεια, επιλέξτε τον αριθμό του πλέγματος

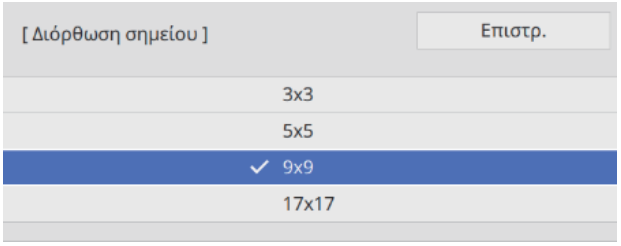

5 Επιλέξτε τα σημεία που επιθυμείτε να διορθώσετε και να ρυθμίσετε

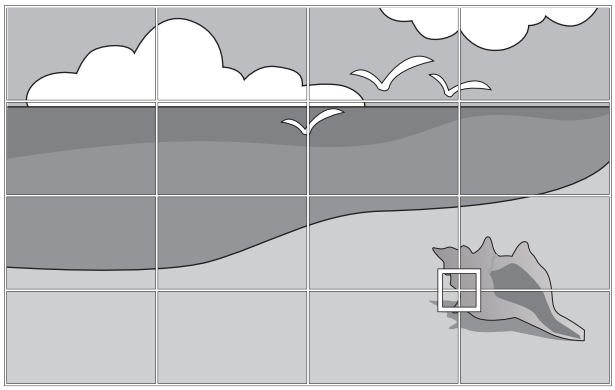

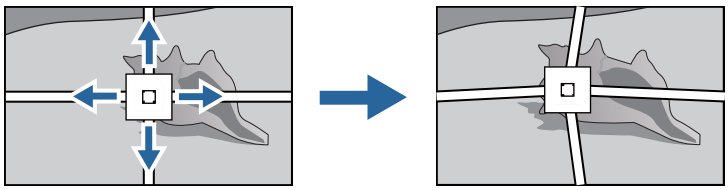

Εάν δυσκολεύεστε να δείτε το πλέγμα, χρησιμοποιήστε την επιλογή **Χρώμα μοτίβου** για να αλλάξετε το χρώμα του πλέγματος.

6 Όταν ολοκληρώσετε τις ρυθμίσεις, πατήστε το κουμπί [Esc] στο τηλεχειριστήριο ή στον πίνακα ελέγχου για να ολοκληρώσετε τη ρύθμιση

Τοποθέτηση των καλυμμάτων

1 Τοποθετήστε το αριστερό κάλυμμα της πλάκας τοίχου

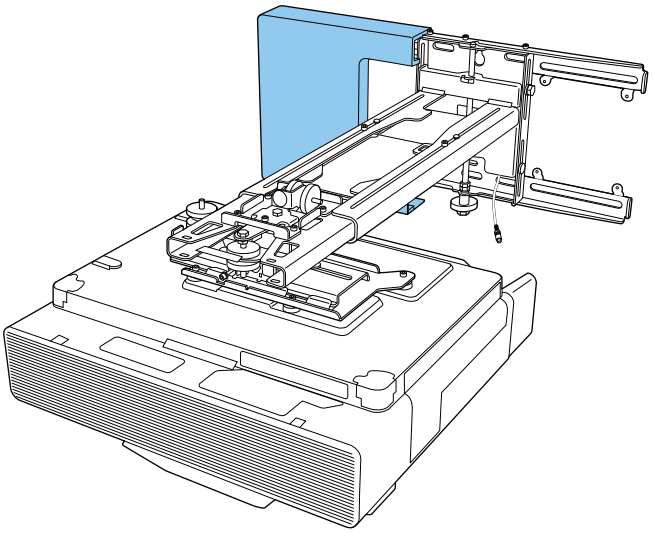

2 Τοποθετήστε το δεξί κάλυμμα της πλάκας τοίχου

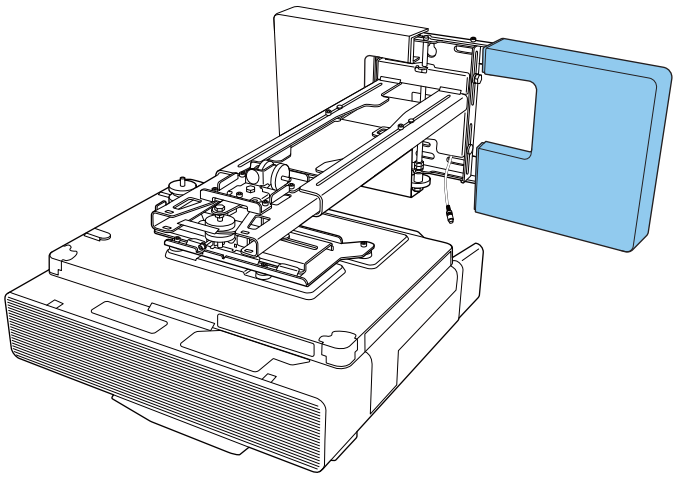

3 Ταιριάξτε το ακραίο καπάκι στη βάση στήριξης

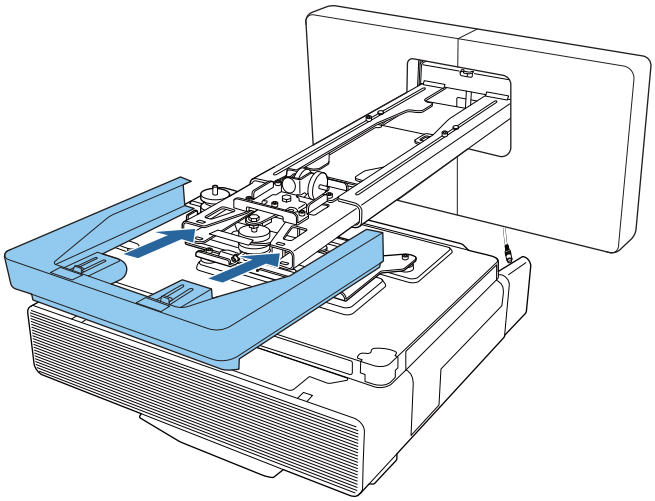

Εάν ανησυχείτε για την εγκοπή στο βραχίονα, επικολλήστε το παρεχόμενο αυτοκόλλητο κάλυψης.

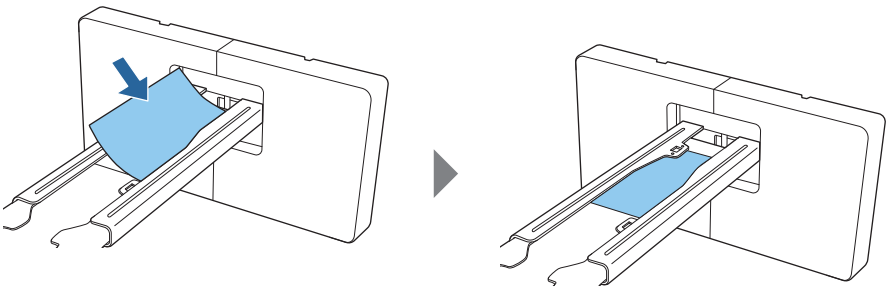

4 Τοποθετήστε το κάλυμμα του καλωδίου στο βιντεοπροβολέα και έπειτα στερεώστε το με τις βίδες (x2)

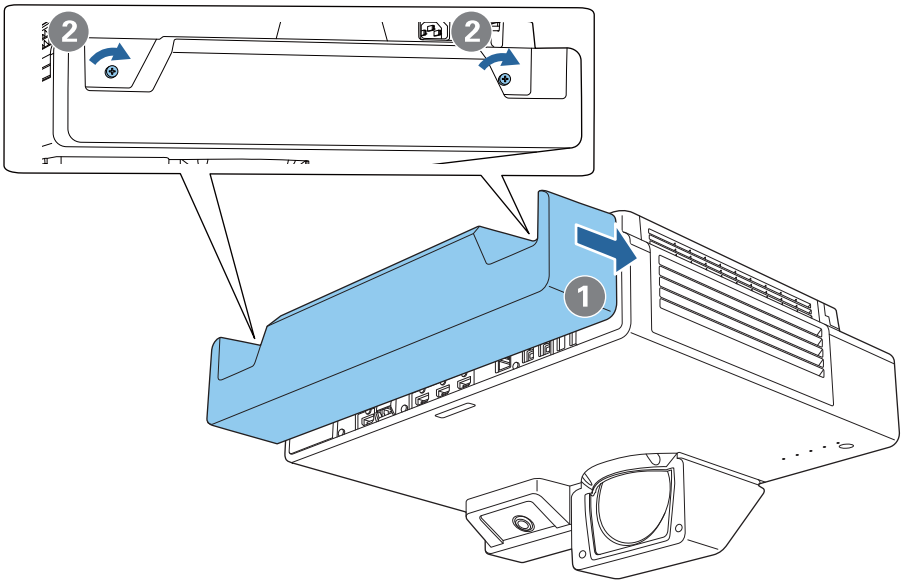

Τοποθέτηση καλωδίου ασφαλείας

Εκτελέστε ένα από τα ακόλουθα μέτρα ασφαλείας, εάν είναι απαραίτητο.

- Εγκαταστήστε ένα εμπορικά διαθέσιμο αντικλεπτικό καλώδιο

  Περάστε το αντικλεπτικό καλώδιο μέσα από τα σημεία εγκατάστασης καλωδίου ασφαλείας στον βιντεοπροβολέα και τη βάση στήριξης.

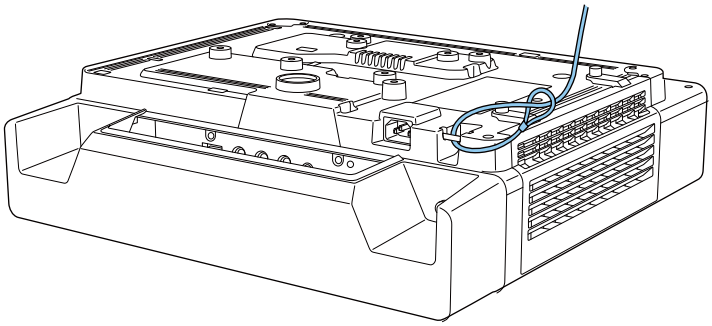

- Εγκαταστήστε ένα καλώδιο ασφαλείας Kensington

  Η υποδοχή ασφαλείας σε αυτό το προϊόν είναι συμβατή με το σύστημα ασφαλείας Microsaver Security System, το οποίο κατασκευάζεται από την Kensington. Ανατρέξτε στην παρακάτω διεύθυνση για περισσότερες λεπτομέρειες σχετικά με το σύστημα ασφαλείας Microsaver Security System.

  http://www.kensington.com/

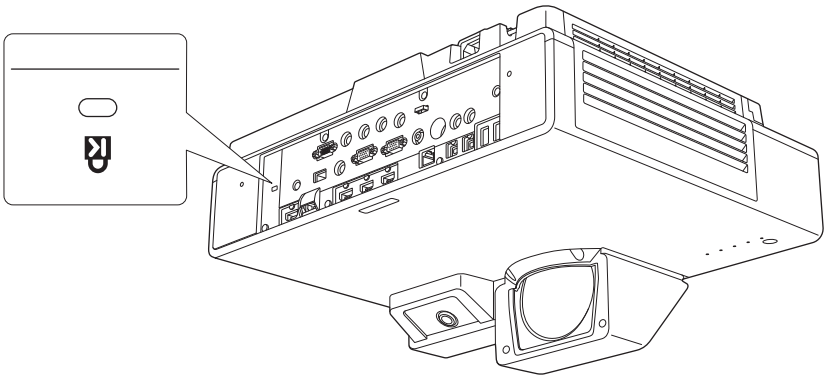

Σημειώσεις για το Control Pad

Προειδοποίηση	
Συνδέστε μόνο στα μοντέλα EB-1485Fi. Μην τη συνδέετε σε οποιονδήποτε άλλο βιντεοπροβολέα ή συσκευή. Αν το κάνετε, μπορεί να προκληθεί βλάβη στη συσκευή.	
Δρομολογήστε τα καλώδια έτσι ώστε να μη παρεμβάλλονται παξιμάδια και βίδες. Ο λανθασμένος χειρισμός των καλωδίων μπορεί να προκαλέσει φωτιά ή ηλεκτροπληξία.	
Το παρεχόμενο καλώδιο τροφοδοσίας προορίζεται αποκλειστικά για το ELPHD02. Μην το χρησιμοποιείτε σε άλλες συσκευές.	
Μην χρησιμοποιείτε φθαρμένα καλώδια τροφοδοσίας. Διαφορετικά, υπάρχει κίνδυνος πυρκαγιάς ή ηλεκτροπληξίας. Εάν το καλώδιο τροφοδοσίας είναι κατεστραμμένο (εάν το εσωτερικό καλώδιο είναι εκτεθειμένο, κοπεί το καλώδιο και ούτω καθεξής), επικοινωνήστε με τον τοπικό σας αντιπρόσωπο ή το κέντρο επισκευών της Epson.	
Όταν συνδέετε το καλώδιο τροφοδοσίας στο control pad, χρησιμοποιήστε μόνο τον παρεχόμενο μετασχηματιστή AC. Σε αντίθετη περίπτωση μπορεί να προκληθεί στο προϊόν δυσλειτουργία, υπερθέρμανση ή έκλυση καπνού που μπορεί να προκαλέσει πυρκαγιά ή ηλεκτροπληξία.	
Μην χρησιμοποιείτε τον μετασχηματιστή AC με τάση άλλη από την καθορισμένη τάση τροφοδοσίας. Σε αντίθετη περίπτωση μπορεί να προκληθεί στο προϊόν δυσλειτουργία, υπερθέρμανση ή έκλυση καπνού που μπορεί να προκαλέσει πυρκαγιά ή ηλεκτροπληξία.	
Μην τραβάτε το καλώδιο του μετασχηματιστή ή τοποθετεί βαριά αντικείμενα επάνω στο καλώδιο. Μην τροποποιείτε το καλώδιο τροφοδοσίας. Διαφορετικά, υπάρχει κίνδυνος πυρκαγιάς ή ηλεκτροπληξίας.	
Μην ασκείτε ισχυρή δύναμη και μην υποβάλετε τον μετασχηματιστή σε κραδασμούς. Κάτι τέτοιο ενδέχεται να προκαλέσει ζημιά. Εάν ο μετασχηματιστής έχει υποστεί βλάβη, απενεργοποιήστε το control pad, αποσυνδέστε το φις από την πρίζα και επικοινωνήστε με τον τοπικό αντιπρόσωπο. Η συνέχιση της χρήσης του προϊόντος σε περίπτωση βλάβης μπορεί να προκαλέσει πυρκαγιά ή ηλεκτροπληξία.	
Μην χειρίζεστε το control pad, τον μετασχηματιστή ή το φις του καλωδίου τροφοδοσίας με βρεγμένα χέρια. Σε αντίθετη περίπτωση, υπάρχει κίνδυνος δυσλειτουργίας, πρόκλησης πυρκαγιάς ή ηλεκτροπληξίας.	
Χειρίζεστε προσεκτικά το φις τροφοδοσίας. Ο εσφαλμένος χειρισμός μπορεί να προκαλέσει δυσλειτουργία ή ζημιά που μπορεί να προκαλέσει πυρκαγιά ή ηλεκτροπληξία. Κατά το χειρισμό του καλωδίου τροφοδοσίας, τηρείτε τα παρακάτω μέτρα προφύλαξης: • Μην χρησιμοποιείτε πολύπριζα. • Μην συνδέετε το καλώδιο τροφοδοσίας εάν έχουν επικαθίσει σε αυτό τυχόν ξένες ουσίες, όπως σκόνη. • Βεβαιωθείτε ότι το φις τροφοδοσίας είναι τοποθετημένο σωστά στην πρίζα. • Μην χειρίζεστε το φις του καλωδίου τροφοδοσίας με βρεγμένα χέρια. • Όταν αποσυνδέετε το φις, πιάστε το ίδιο το φις και μην τραβάτε το καλώδιο τροφοδοσίας.	

Προειδοποίηση	
Κατά τη μετακίνηση του control pad, βεβαιωθείτε ότι έχετε απενεργοποιήσει την τροφοδοσία, αποσυνδέστε τον μετασχηματιστή και ελέγξτε ότι όλα τα καλώδια έχουν αποσυνδεθεί.	
Εάν παρουσιαστεί κάποιο από τα παρακάτω προβλήματα, απενεργοποιήστε αμέσως την τροφοδοσία και αποσυνδέστε τον μετασχηματιστή και το φις από την πρίζα. Απευθυνθείτε στον αντιπρόσωπο της περιοχής σας ή στο πλησιέστερο κέντρο επισκευής Epson. • Εάν παρατηρήσετε καπνό, παράξενες οσμές ή παράξενους ήχους • Εάν εισέλθει νερό ή ξένα υλικά στο control pad • Εάν το control pad πέσει κάτω ή υποστεί ζημιά το περίβλημα	
Μην ρίχνετε τσάι, καφέ, χυμούς ή άλλα υγρά στον μετασχηματιστή εναλλασσόμενου ρεύματος ή τον εκθέτετε σε φυτοφάρμακα. Σε αντίθετη περίπτωση, υπάρχει κίνδυνος δυσλειτουργίας, πρόκλησης πυρκαγιάς ή ηλεκτροπληξίας. Εάν χυθούν υγρά στον μετασχηματιστή εναλλασσόμενου ρεύματος, απενεργοποιήστε την τροφοδοσίας, αποσυνδέστε τον μετασχηματιστή από την πρίζα και επικοινωνήστε με τον τοπικό αντιπρόσωπο. Η συνέχιση της χρήσης του προϊόντος μπορεί να προκαλέσει πυρκαγιά ή ηλεκτροπληξία.	
Μην τοποθετείτε τον μετασχηματιστή εναλλασσόμενου ρεύματος σε σημεία με ανεπαρκή αερισμό και μην τον καλύπτετε με υφάσματα κ.α., εκτός από το παρεχόμενο στήριγμα μετασχηματιστή AC. Διαφορετικά, ο μετασχηματιστής εναλλασσόμενου ρεύματος ενδέχεται να υπερθερμανθεί και να προκαλέσει εγκαύματα ή απροσδόκητα ατυχήματα.	
Μην τυλίγετε το καλώδιο τροφοδοσίας γύρω από τον μετασχηματιστή. Σε αντίθετη περίπτωση μπορεί να αποσυνδεθεί ή να υπερθερμανθεί.	
Μην αποσυναρμολογείτε και μην τροποποιείτε το control pad.	
Πριν από τον καθαρισμό, αποσυνδέστε τον μετασχηματιστή και το φις από την πρίζα και ελέγξτε ότι όλες οι καλωδιώσεις έχουν αποσυνδεθεί.	
Αν δεν γίνει καθαρισμός για μεγάλο χρονικό διάστημα, μπορεί να συσσωρευτεί σκόνη και να προκαλέσει πυρκαγιά ή ηλεκτροπληξία. Βεβαιωθείτε ότι τον καθαρίζετε τακτικά.	

Προσοχή	
Μην αποσυναρμολογείτε το Control Pad κατά την απόρριψή του. Απορρίψτε σύμφωνα με τους τοπικούς ή εθνικούς νόμους και κανονισμούς.	

Προδιαγραφές Control Pad

Στοιχείο	Τεχνικό χαρακτηριστικό
Βάρος Control Pad	Περίπου 0,6kg
Τροφοδοσία (Μετασχηματιστής AC)	100 έως 240 V AC +/- 10%, 50/60 Hz
Τροφοδοσία	12 VDC 2,5 A 30 W
Κατανάλωση ηλεκτρικής ενέργειας κατά τη χρήση	4,5 W
Θερμοκρασία λειτουργίας	0 έως 40°C (χωρίς συμπύκνωση)
Υψόμετρο λειτουργίας	0 έως 3.048 m

Εξωτερικές διαστάσεις

[Μονάδα: mm]

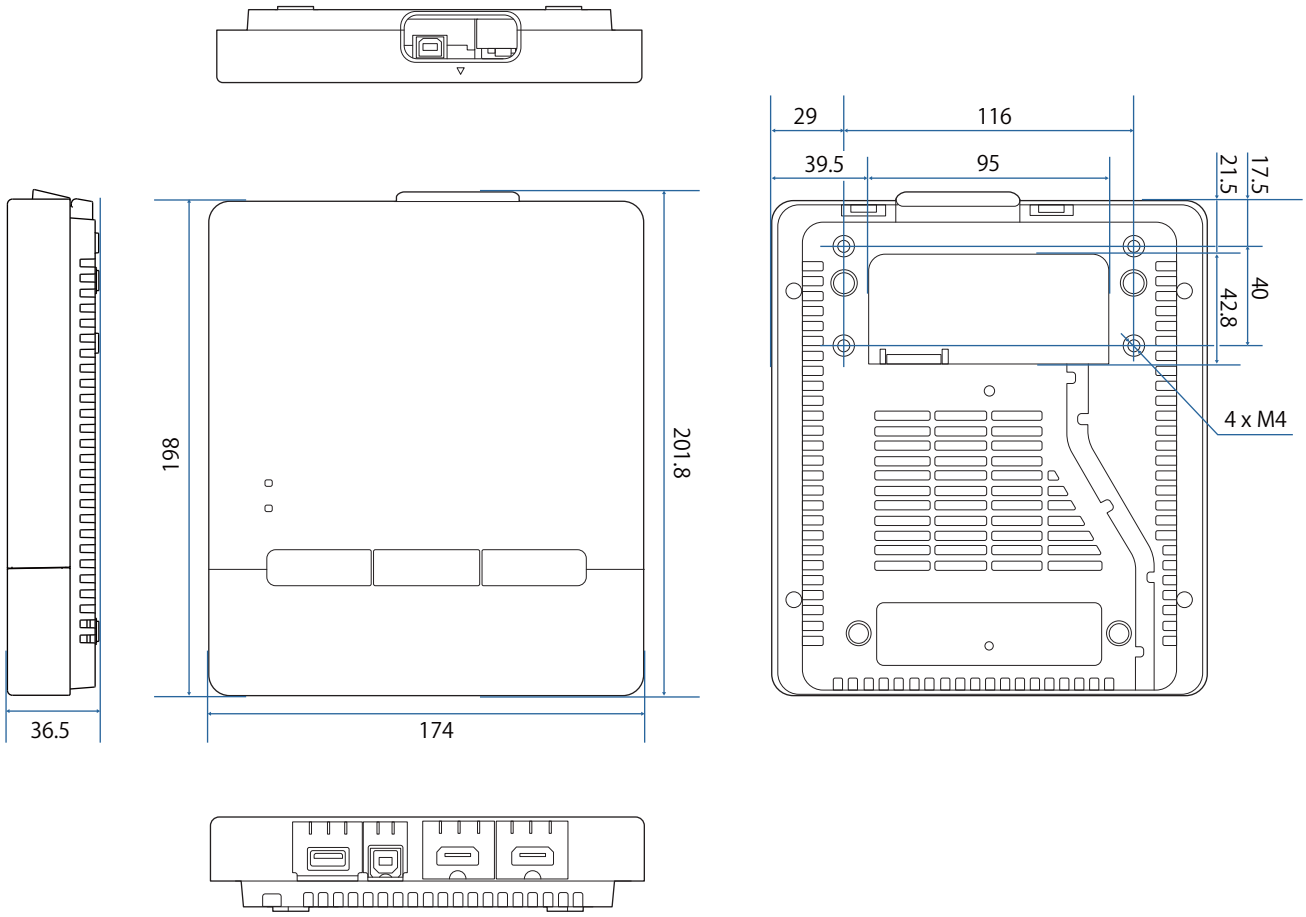

Οπές δρομολόγησης καλωδίων

Μπορείτε να χρησιμοποιήσετε οποιοδήποτε από τα ανοίγματα καλωδίων που αναφέρονται στο A.

Δρομολογήστε το καλώδιο τροφοδοσίας κατά μήκος της αυλάκωσης στο πίσω μέρος του Control Pad (B).

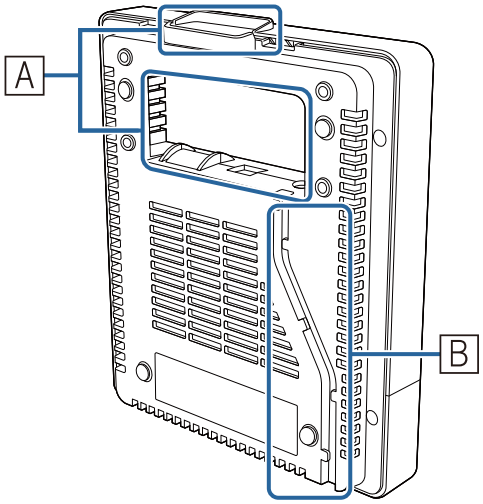
A
B

Εγκατάσταση του Control Pad

1 Τοποθετήστε το δάκτυλό σας στην οπή στο επάνω μέρος και αφαιρέστε το μπροστινό κάλυμμα.

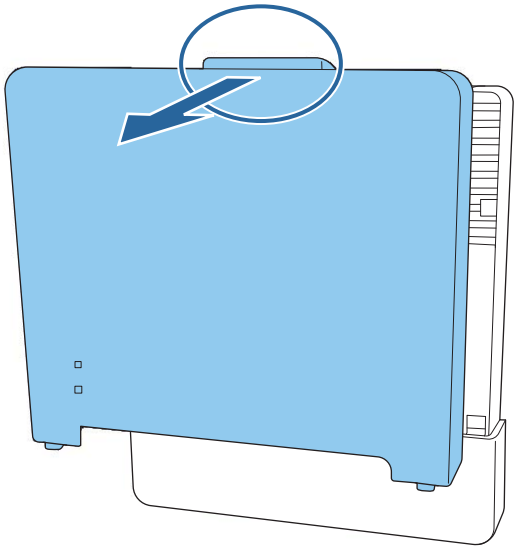

2 Συνδέστε το καλώδιο τροφοδοσίας και δρομολογήστε το προς τα κάτω στο πίσω μέρος

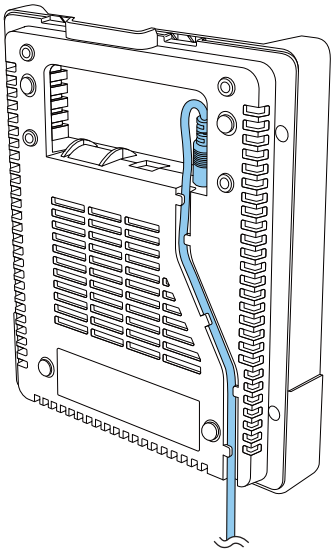

3 Ελέγξτε τη θέση εγκατάστασης και στερεώστε με βίδες M4 που διατίθενται στο εμπόριο (20 mm x4)

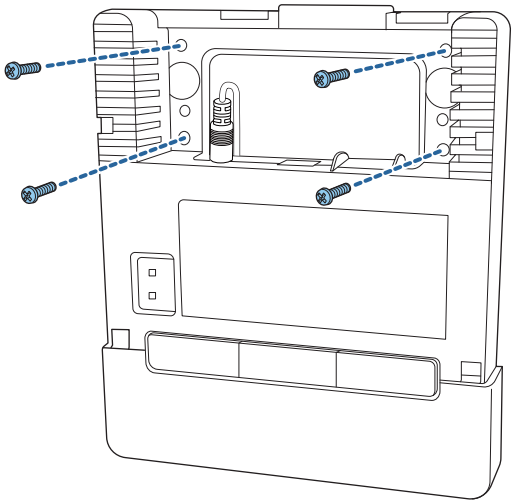

Προειδοποίηση

- Όταν βιδώνετε, βεβαιωθείτε ότι δεν έχουν κλίση σε γωνία προς την επιφάνεια εγκατάστασης.
- Σιγουρευτείτε πως το Control Pad έχει ασφαλισθεί σωστά.
- Μη χρησιμοποιείτε ταινία διπλής όψης ή μαγνήτες για να ασφαλίσετε το Control Pad.

Συνιστούμε να έχετε ελέγξει τη λειτουργία του Control Pad πριν από τη στερέωσή του με τις βίδες.

4 Ασφαλίστε τον μετασχηματιστή στον τοίχο χρησιμοποιώντας βίδες M4 (x4)

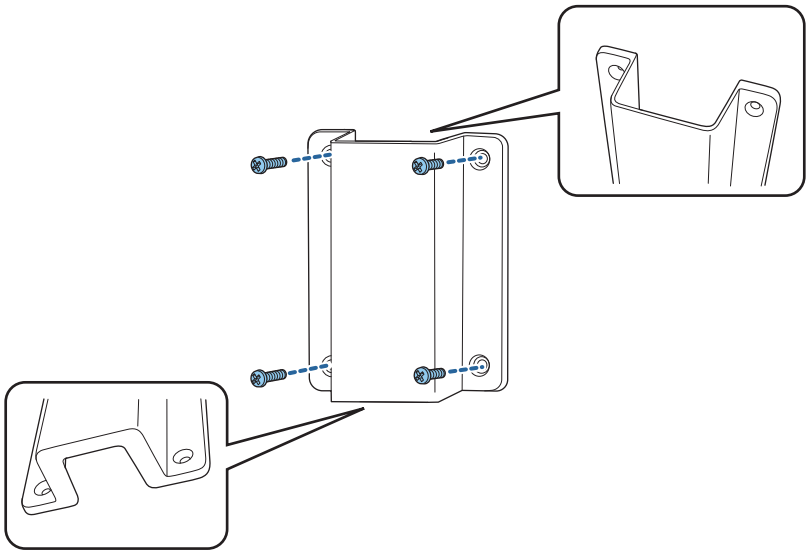

5 Τοποθετήστε τον μετασχηματιστή στο στήριγμα και συνδέστε τον στο τροφοδοτικό

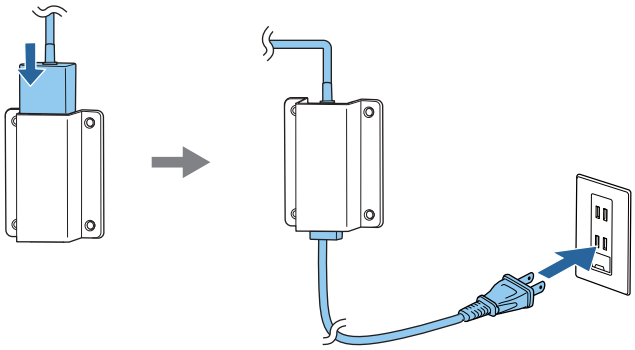

6 Συνδέστε το καλώδιο που συνδέεται με το βιντεοπροβολέα στο Control Pad

Για λεπτομέρειες, ανατρέξτε στην ενότητα "Σύνδεση της Μονάδας αφής και του Control Pad" σελ.15.

7 Συνδέστε το μπροστινό κάλυμμα

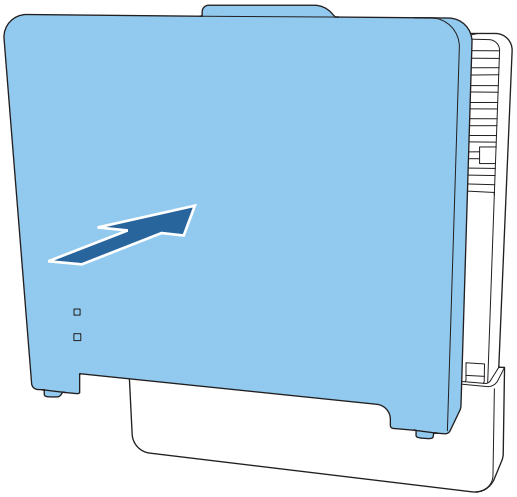

Σημειώσεις σχετικά με τη βάση πένας

Προειδοποίηση	
Μην πλησιάζετε τη βάση πένας, αν χρησιμοποιείτε ιατρικό εξοπλισμό όπως βηματοδότη. Περαιτέρω, όταν χρησιμοποιείτε τη βάση πένας, βεβαιωθείτε ότι δεν χρησιμοποιεί κανείς ιατρικό εξοπλισμό όπως βηματοδότη στην περιβάλλουσα περιοχή. Ένας ισχυρός μαγνήτης μέσα στη μονάδα παράγει ηλεκτρομαγνητική παρεμβολή που μπορεί να προκαλέσει δυσλειτουργία στον ιατρικό εξοπλισμό.	

Προσοχή	
Μην πλησιάζετε τη βάση πένας με μέσα μαγνητικής αποθήκευσης όπως μαγνητικές κάρτες ή ηλεκτρονικές συσκευές ακριβείας όπως υπολογιστές, ψηφιακά ρολόγια ή κινητά τηλέφωνα. Ένας ισχυρός μαγνήτης μέσα στη μονάδα θα μπορούσε να καταστρέψει δεδομένα ή να προκαλέσει δυσλειτουργία.	
Ο μαγνήτης στο πίσω μέρος της βάσης πένας ασκεί ισχυρή μαγνητική έλξη στην επιφάνεια εγκατάστασης. Κατά την εγκατάσταση, προσέχετε να μην παγιδεύσετε τα δάκτυλά σας ή κάποιο άλλο μέρος του σώματός σας ανάμεσα στους μαγνήτες και την επιφάνεια εγκατάστασης.	

Προδιαγραφές βάσης πένας

Στοιχείο	Τεχνικό χαρακτηριστικό
Βάρος βάσης πένας	Περίπου 93 g

Εξωτερικές διαστάσεις

[Μονάδα: mm]

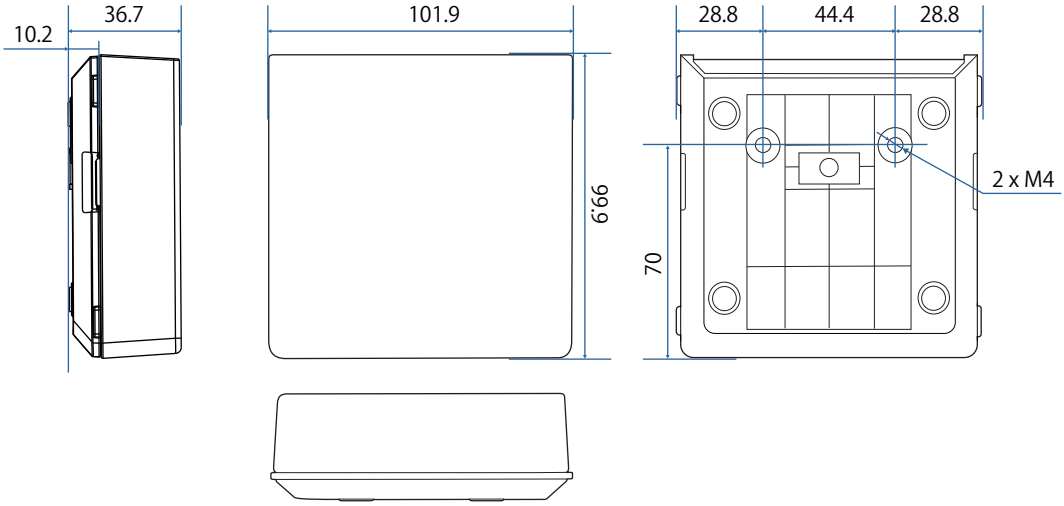

Εγκατάσταση της Βάσης Πένας

Στερεώστε τη βάση πένας με μαγνήτες ή βίδες M4 που διατίθενται στο εμπόριο.

Όταν ασφαλίζετε με μαγνήτες

1 Ελέγξτε τη θέση τοποθέτησης και ασφαλίστε με τους μαγνήτες

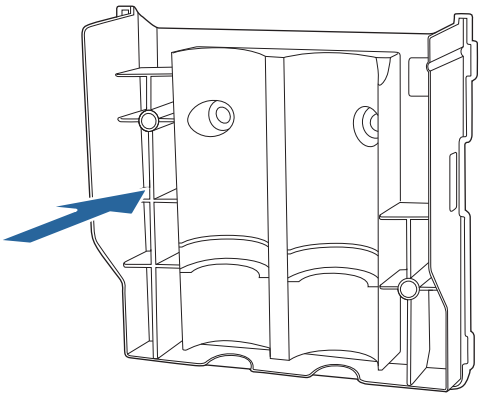

Προσοχή

Χρησιμοποιούνται ισχυροί μαγνήτες οι οποίοι μπορούν να προκαλέσουν τραυματισμό αν παγιδεύσετε τα δάκτυλά σας. Κατά την εγκατάσταση, προσέχετε να μην παγιδεύσετε τα δάκτυλά σας ή κάποιο άλλο μέρος του σώματός σας ανάμεσα στους μαγνήτες και την επιφάνεια εγκατάστασης.

2 Συνδέστε το κάλυμμα

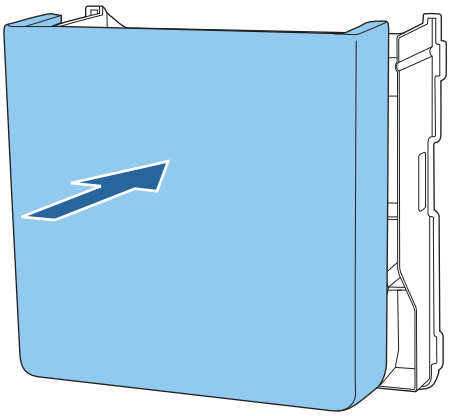

Όταν ασφαλίζετε με βίδες

1 Ελέγξτε τη θέση εγκατάστασης και στερεώστε με βίδες M4 που διατίθενται στο εμπόριο (20 mm x2)

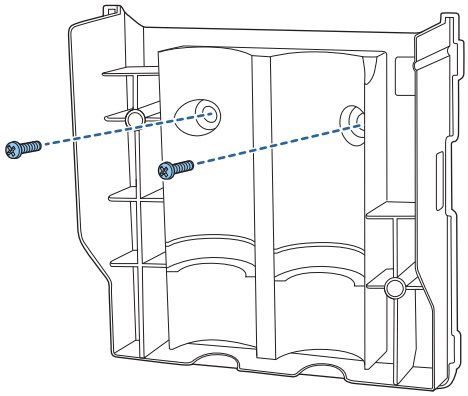

Προειδοποίηση

- Όταν βιδώνετε, βεβαιωθείτε ότι δεν έχουν κλίση σε γωνία προς την επιφάνεια εγκατάστασης.
- Σιγουρευτείτε πως η βάση πένας έχει ασφαλισθεί σωστά.

2 Συνδέστε το κάλυμμα

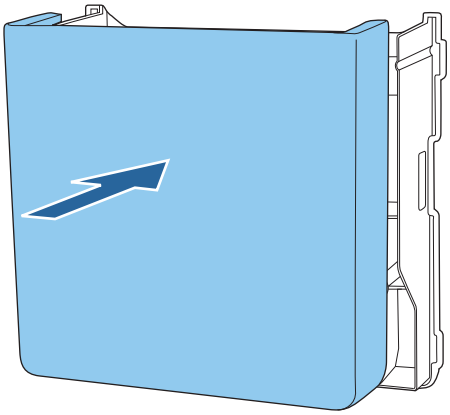

Βαθμονόμηση της διαδραστικής πένας

Ρυθμίστε την εικόνα του προβολέα πριν βαθμονομήσετε την πένα.

Υπάρχουν δύο μέθοδοι διαθέσιμες για τη βαθμονόμηση της γραφίδας: **Αυτ. βαθμονόμ.** και **Μη αυτ. βαθμονόμ.**

Κατά τη βαθμονόμηση της πένας για πρώτη φορά, εκτελέστε **Μη αυτ. βαθμονόμ.** για τη βέλτιστη βαθμονόμηση.

Κατά τη βαθμονόμηση της πένας τις επόμενες φορές εκτελέστε **Αυτ. βαθμονόμ.** (σελ.88)

> Όταν ο **Τύπος οθόνης** έχει οριστεί σε **16:6**, αντικαταστήστε το μαλακό άκρο της πένας με ένα σκληρό άκρο πένας.

Μη αυτ. βαθμονόμ.

1 Ενεργοποιήστε το βιντεοπροβολέα και, στη συνέχεια, πατήστε το κουμπί [Menu]

Με χρήση του τηλεχειριστηρίου

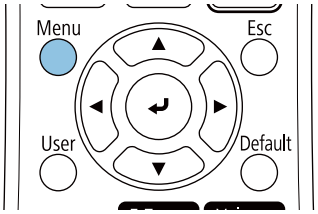

Με χρήση του πίνακα ελέγχου

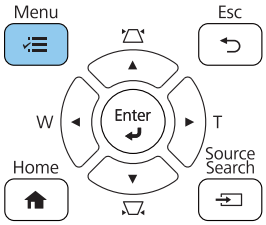

2 Επιλέξτε **Μη αυτ. βαθμονόμ.** από το μενού **Πένα/Αφή**.

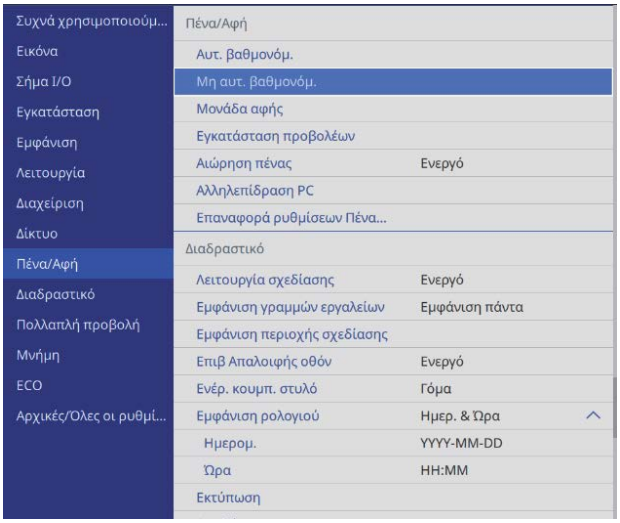

> Όταν πολλοί βιντεοπροβολείς είναι εγκατεστημένοι σε σειρά, θα δείτε ένα μήνυμα που σας ζητά να αποκρύψετε προσωρινά την εικόνα για τον βιντεοπροβολέα που είναι εγκατεστημένος στη διπλανή θέση. Όταν βλέπετε αυτό το μήνυμα, πατήστε το κουμπί [A/V Mute] για να αποκρύψετε την εικόνα από τον επόμενο βιντεοπροβολέα.

3 Ελέγξτε το περιεχόμενο της οθόνης και, στη συνέχεια, επιλέξτε **Ναι**

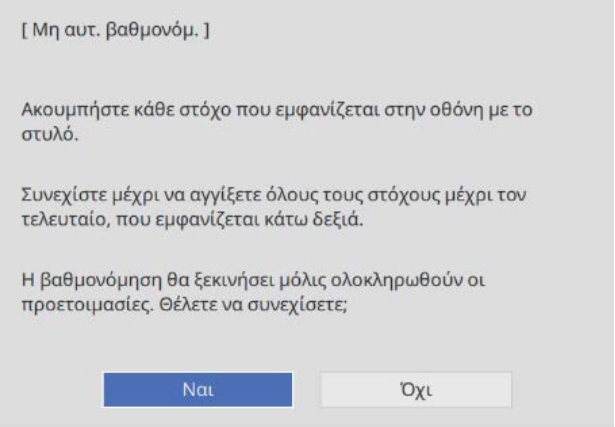

Στην επάνω αριστερή πλευρά της οθόνης προβολής, εμφανίζεται μια πράσινη κουκκίδα.

4 Αγγίξτε το κέντρο της κουκκίδας με τη μύτη της διαδραστικής γραφίδας

Η κουκκίδα εξαφανίζεται και μετακινείται στην επόμενη θέση.

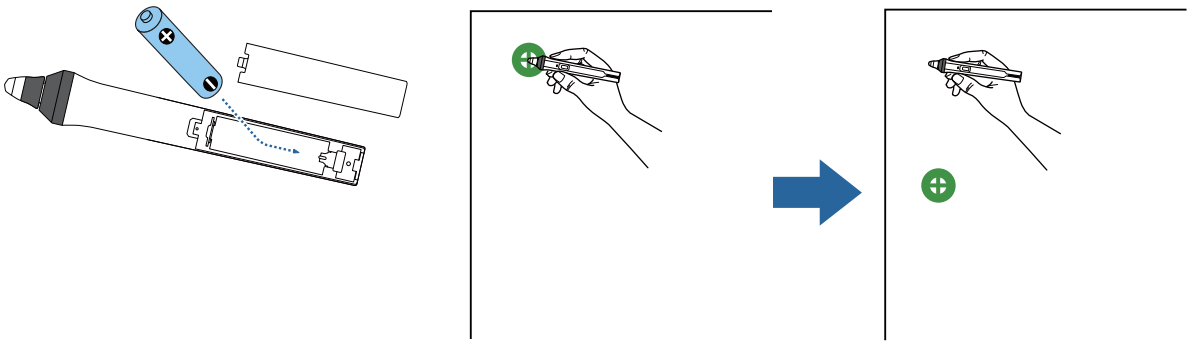

Βεβαιωθείτε ότι έχετε αγγίξει το κέντρο της κουκκίδας. Διαφορετικά, ενδέχεται να μην τοποθετηθεί σωστά.

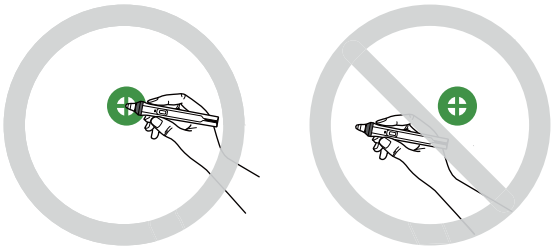

5 Επαναλάβετε το βήμα 4 μέχρι να εξαφανιστούν όλες οι κουκκίδες

Η κουκκίδα εμφανίζεται πρώτα στο επάνω αριστερά μέρος και, στη συνέχεια, μετακινείται προς τα κάτω δεξιά.

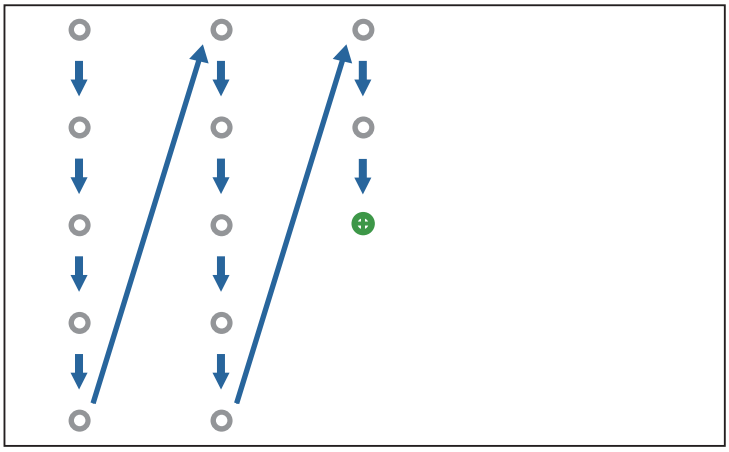

Όταν εξαφανιστούν όλες οι κουκκίδες, η Μη αυτ. βαθμονόμ. έχει ολοκληρωθεί.

- Βεβαιωθείτε ότι δεν υπάρχουν εμπόδια μεταξύ της διαδραστικής γραφίδας και του Δέκτης διαδραστικού στυλό (παρουσιάζεται παρακάτω).

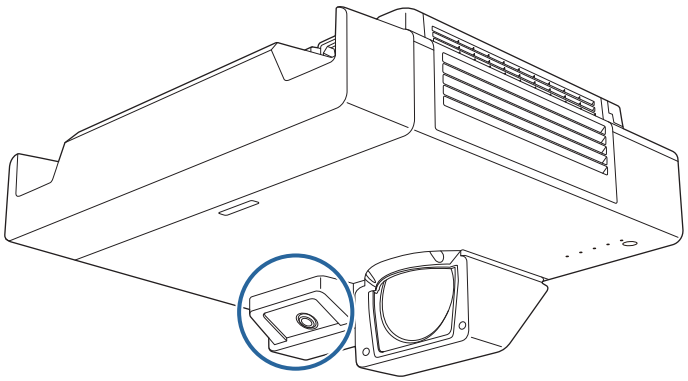

- Αν έχετε αγγίξει λάθος θέση, πατήστε το κουμπί [Esc] στο τηλεχειριστήριο για να επιστρέψετε στην προηγούμενη κουκκίδα.
- Για να ακυρώσετε τη βαθμονόμηση, κρατήστε πατημένο το κουμπί [Esc] για δύο δευτερόλεπτα.

Αυτ. βαθμονόμ.

1 Ενεργοποιήστε το βιντεοπροβολέα και, στη συνέχεια, πατήστε το κουμπί [Menu]

Με χρήση του τηλεχειριστηρίου

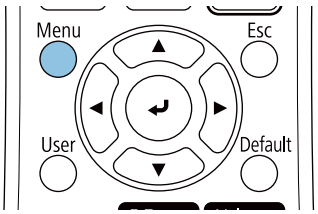

Με χρήση του πίνακα ελέγχου

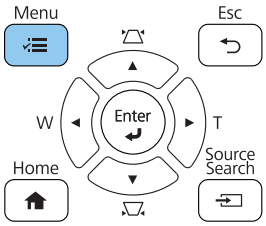

2 Επιλέξτε **Αυτ. βαθμονόμ.** από το μενού **Πένα/Αφή**

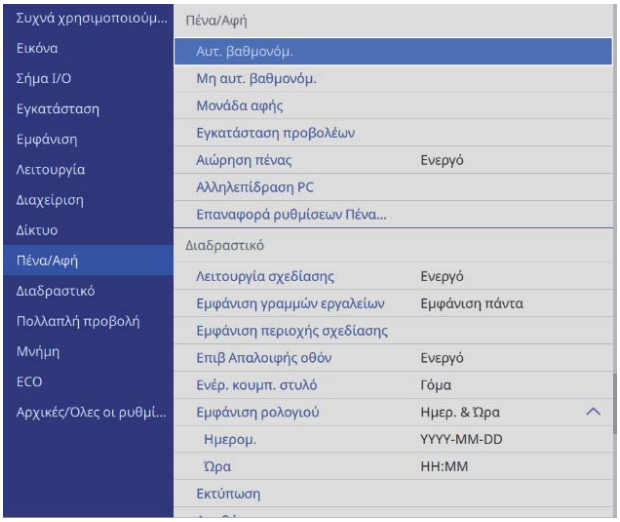

Όταν πολλοί βιντεοπροβολείς είναι εγκατεστημένοι σε σειρά, θα δείτε ένα μήνυμα που σας ζητά να αποκρύψετε προσωρινά την εικόνα για τον βιντεοπροβολέα που είναι εγκατεστημένος στη διπλανή θέση. Όταν βλέπετε αυτό το μήνυμα, πατήστε το κουμπί [A/V Mute] για να αποκρύψετε την εικόνα από τον επόμενο βιντεοπροβολέα.

3 Βεβαιωθείτε ότι η εικόνα μοτίβου ταιριάζει στην προβαλλόμενη εικόνα και, στη συνέχεια, επιλέξτε **Ναι**

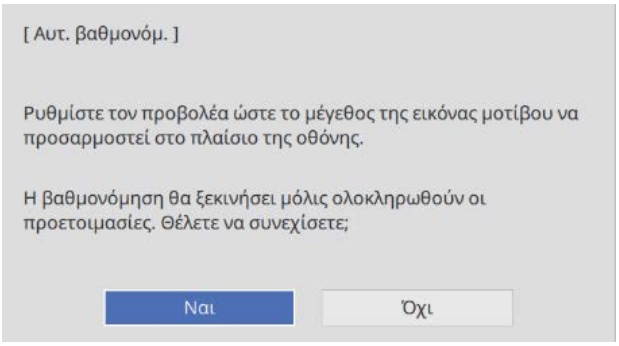

Η βαθμονόμηση της πένας ξεκινά αυτόματα.

Εάν η Αυτ. βαθμονόμ. αποτύχει, ακολουθήστε τις οδηγίες στην οθόνη για να ελέγξετε το περιβάλλον σας. Εναλλακτικά, εκτελέστε **Μη αυτ. βαθμονόμ.**

Σημειώσεις για τη διαχείριση της Μονάδας Αφής

Προειδοποίηση	
Μην αποσυναρμολογείτε ή ανασκευάζετε τη Μονάδα Αφής. Η Μοναδα Αφής περιέχει ένα προϊόν λέιζερ υψηλής ισχύος, το οποίο μπορεί να προκαλέσει πυρκαγιά, ηλεκτροπληξία ή ατύχημα.	
Συνδέστε τη Μονάδα αφής μόνο στο μοντέλο EB-1485Fi. Μην τη συνδέετε σε οποιονδήποτε άλλο βιντεοπροβολέα ή συσκευή. Η συσκευή ενδέχεται να δυσλειτουργήσει, ή ενδέχεται να υπάρξει εκπομπή φωτός λέιζερ με ένταση υψηλότερη του κανονικού.	
Μην πλησιάζετε τη Μονάδα Αφής, αν χρησιμοποιείτε ιατρικό εξοπλισμό όπως βηματοδότη. Περαιτέρω, όταν χρησιμοποιείτε την Επιφάνεια Αφής, βεβαιωθείτε ότι δεν χρησιμοποιεί κανείς ιατρικό εξοπλισμό όπως βηματοδότη στην περιβάλλουσα περιοχή. Ένας ισχυρός μαγνήτης μέσα στη μονάδα παράγει ηλεκτρομαγνητική παρεμβολή που μπορεί να προκαλέσει δυσλειτουργία στον ιατρικό εξοπλισμό.	

Προσοχή	
Μην πλησιάζετε τη Μονάδα Αφής με μέσα μαγνητικής αποθήκευσης όπως μαγνητικές κάρτες ή ηλεκτρονικές συσκευές ακριβείας όπως υπολογιστές, ψηφιακά ρολόγια ή κινητά τηλέφωνα. Ένας ισχυρός μαγνήτης μέσα στη μονάδα θα μπορούσε να καταστρέψει δεδομένα ή να προκαλέσει δυσλειτουργία.	
Ο μαγνήτης στο πίσω μέρος της Μονάδας αφής ασκεί ισχυρή μαγνητική έλξη στην επιφάνεια εγκατάστασης. Κατά την εγκατάσταση, προσέχετε να μην παγιδεύσετε τα δάκτυλά σας ή κάποιο άλλο μέρος του σώματός σας ανάμεσα στους μαγνήτες και την επιφάνεια εγκατάστασης.	
Μην αποσυναρμολογείτε τη Μονάδα αφής κατά την απόρριψή της. Απορρίψτε σύμφωνα με τους τοπικούς ή εθνικούς νόμους και κανονισμούς.	

Θέση εγκατάστασης Μονάδας Αφής

Η διαδικασία διαφέρει ανάλογα με το που έχει εγκατασταθεί η Μονάδα Αφής.

Όταν εγκαθίσταται στην επιφάνεια προβολής: Ασφαλίστε με μαγνήτες ή βίδες	Όταν εγκαθίσταται σε διαφορετική επιφάνεια: Ασφαλίστε με τον Βραχίονα Μονάδας αφής
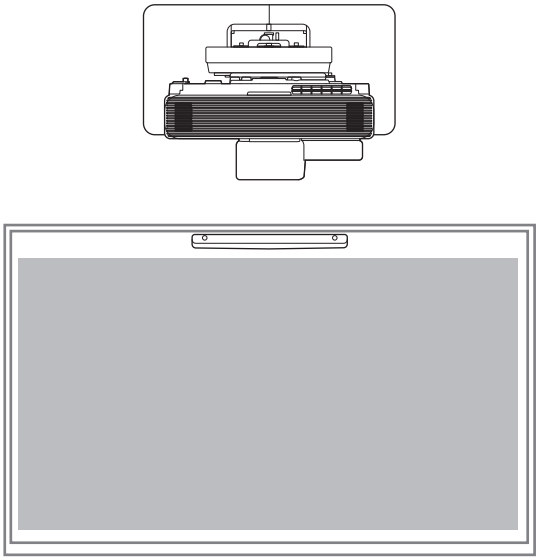	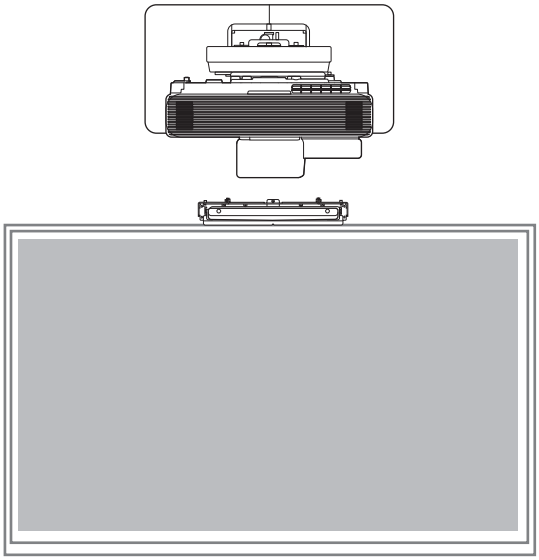

Προσοχή	
Όταν χρησιμοποιείτε τη Μονάδα αφής, οι εικόνες πρέπει να προβάλλονται στο μπροστινό μέρος της οθόνης. Δεν μπορείτε να χρησιμοποιήσετε λειτουργίες αφής όταν οι εικόνες προβάλλονται στο πίσω μέρος της οθόνης.	
Προτού εγκαταστήσετε τη Μονάδα Αφής, βεβαιωθείτε ότι η επιφάνεια εγκατάστασης δεν είναι στρεβλωμένη ή παραμορφωμένη, καθώς επίσης ότι πιθανές ανωμαλίες στην επιφάνεια της οθόνης είναι μικρότερες από 5 mm. 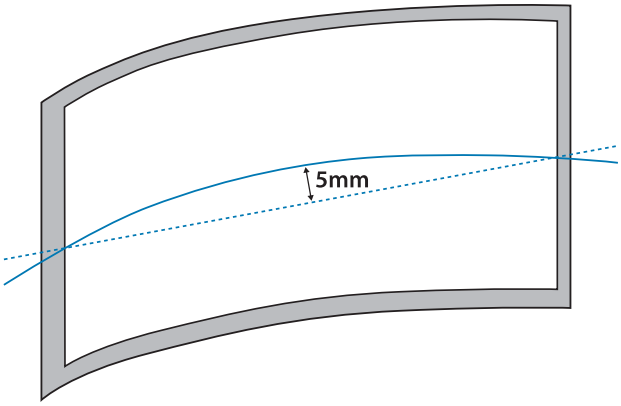	

Σημειώσεις για τον Βραχίονα Μονάδας αφής

Προσοχή	
Εάν υπάρχει ένα πλαίσιο γύρω από την οθόνη, βεβαιωθείτε ότι το πάχος της κορυφής του πλαισίου είναι μικρότερο από 3 mm. Εάν το πάχος υπερβαίνει τα 3 mm, η μονάδα αφής δεν θα λειτουργήσει σωστά. 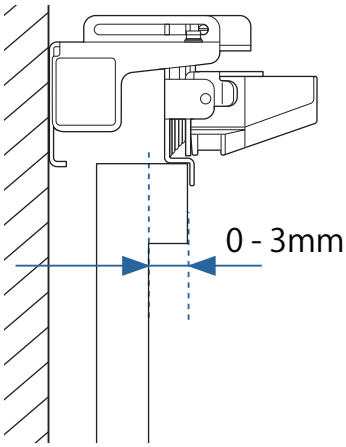 	
Βεβαιωθείτε ότι η απόσταση από τον τοίχο μέχρι την επιφάνεια της οθόνης είναι μικρότερη από 50 mm. Δεν μπορείτε να εγκαταστήσετε τον Βραχίονα μονάδας αφής εάν η απόσταση είναι μεγαλύτερη από 50 mm. 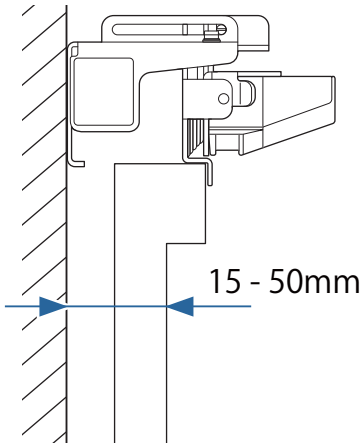 	

Σημειώσεις σχετικά με το λέιζερ

Προσαρτημένες ετικέτες

Η Μονάδα Αφής είναι προϊόν λέιζερ Κατηγορίας 1 που συμμορφώνεται με το πρότυπο IEC/EN60825-1:2014.

Υπάρχουν προειδοποιητικές ετικέτες τοποθετημένες στη Μονάδα Αφής που να υποδεικνύουν ότι πρόκειται για προϊόν λέιζερ Κατηγορίας 1.

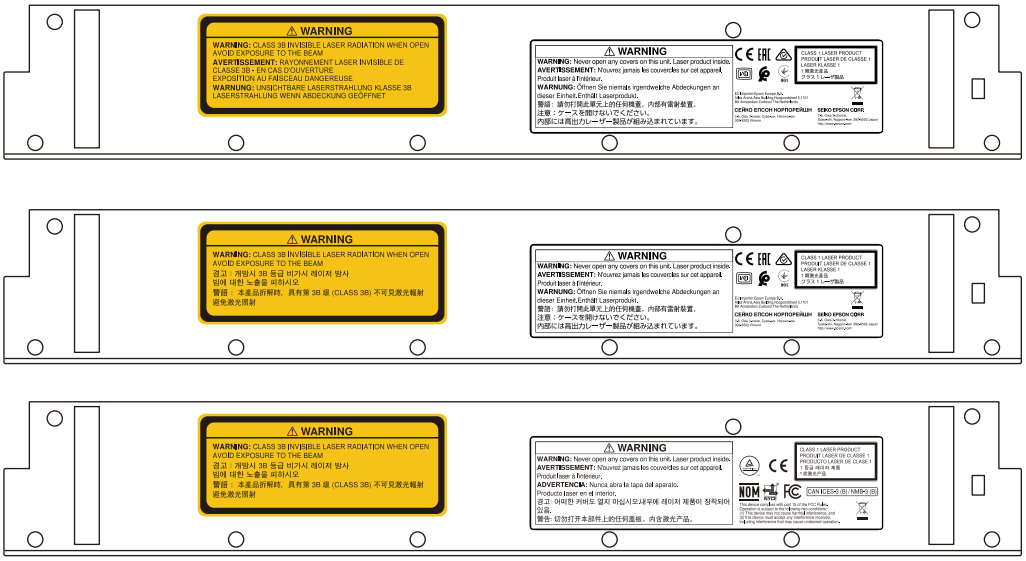

Στις ετικέτες περιέχονται οι εξής πληροφορίες.

- Προϊόν λέιζερ Κατηγορίας 1
- Προειδοποίηση: Μην ανοίγετε το περίβλημα. Η συσκευή περιλαμβάνει προϊόν λέιζερ υψηλής ισχύος.
- Προειδοποίηση:
  - Προσοχή: Σε περίπτωση που το τμήμα αυτό έχει ανοιχτεί, θα υπάρξει εκπομπή αόρατης ακτινοβολίας λέιζερ κατηγορίας 3B.
  - Αποφύγετε την έκθεση στις ακτίνες της ακτινοβολίας.

Θύρα διάχυσης λέιζερ

Η δέσμη λέιζερ διαχέεται από τις θύρες διάχυσης λέιζερ στο πίσω μέρος της Μονάδας Αφής.

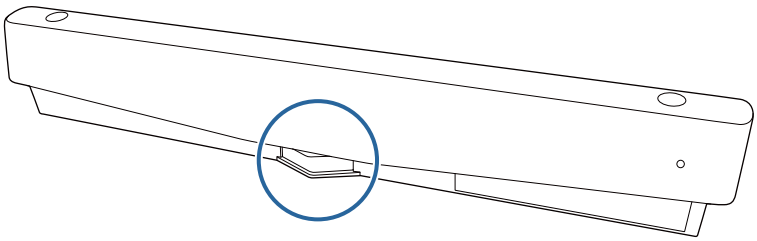

- Έξοδος φωτεινής πηγής: Μέγ. 285 W
- Μήκος κύματος: 932 έως 952 nm

Προδιαγραφές Μονάδας αφής

Στοιχείο	Τεχνικό χαρακτηριστικό
Βάρος Μονάδας αφής	Περίπου 0,6 kg
Θερμοκρασία λειτουργίας	0 έως 40°C
Ισχύς (παρέχεται από τον προβολέα)	5 VDC 0,65 A

Εξωτερικές διαστάσεις

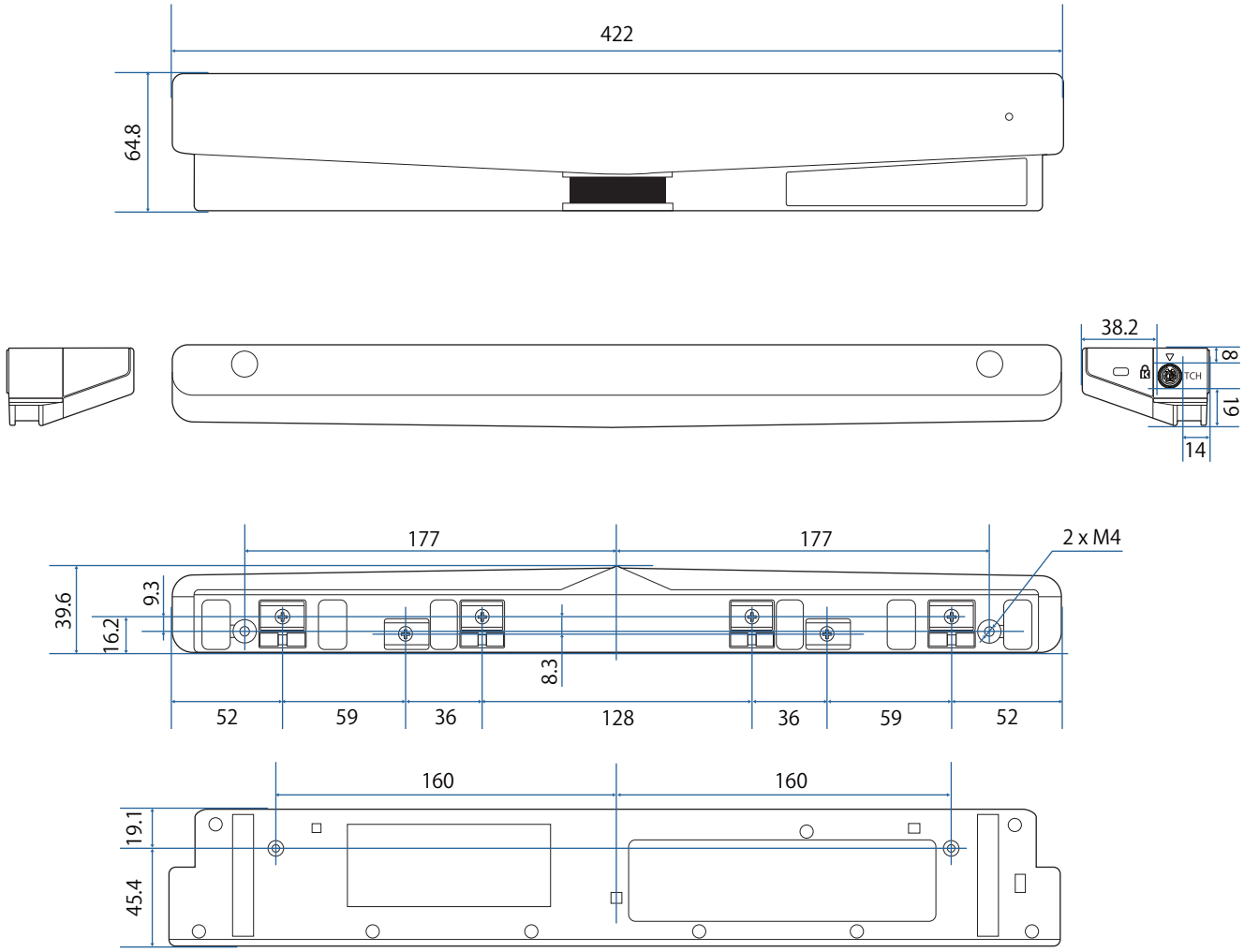

Προδιαγραφές Βραχίονα Μονάδας αφής

Στοιχείο	Τεχνικό χαρακτηριστικό
Βάρος Βραχίονα Μονάδας αφής	Περίπου 1,8 kg
Μέγιστο φορτίο	Περίπου 8,8 kg

Εξωτερικές διαστάσεις

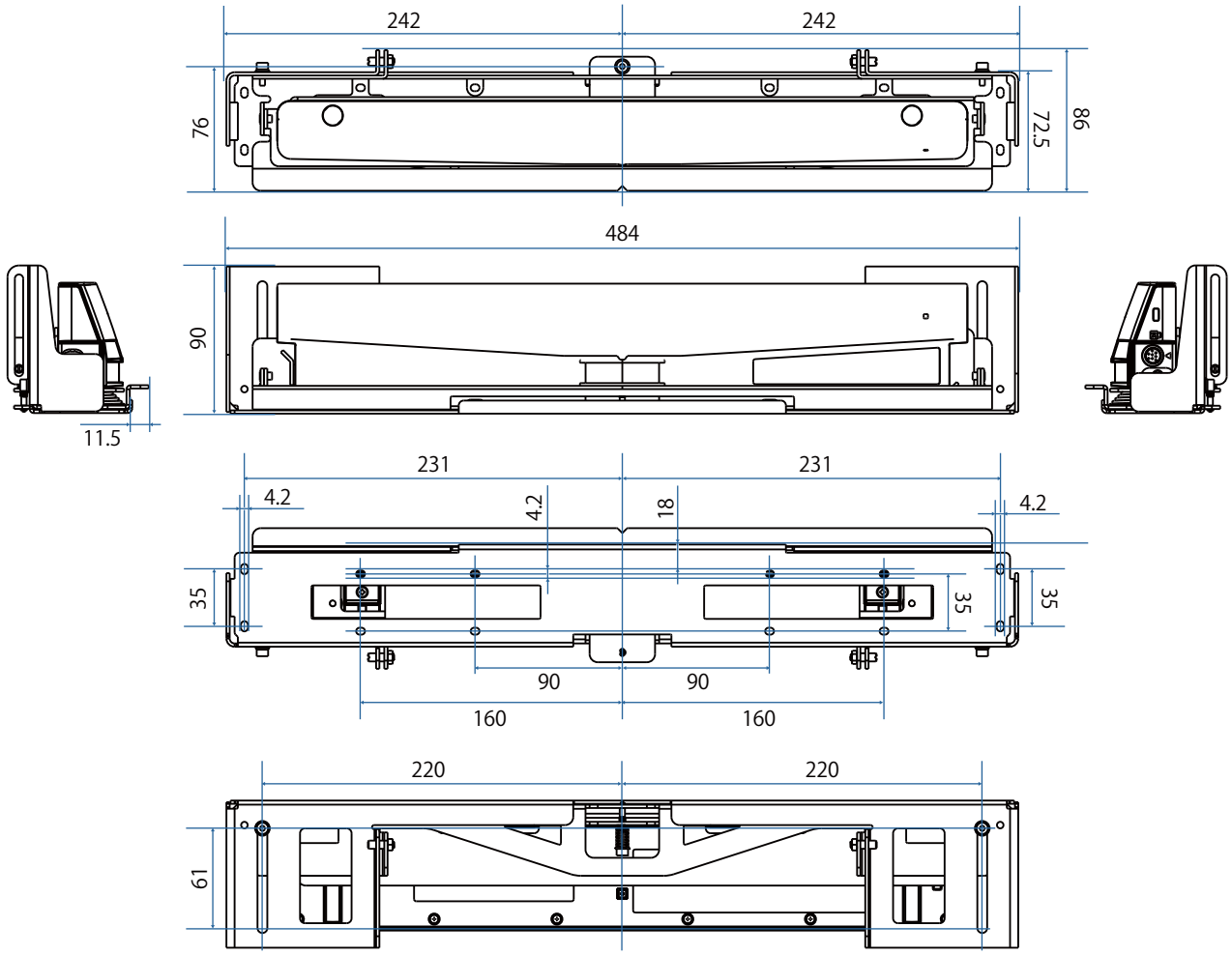

Εύρος ρύθμισης

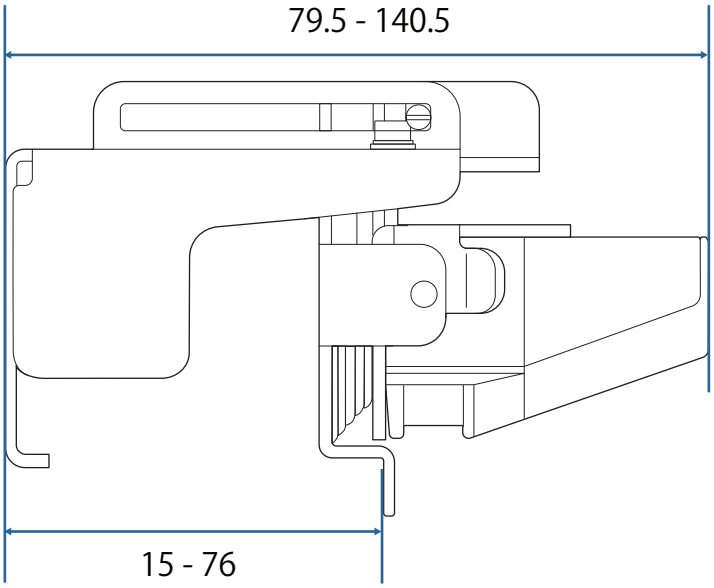

Εγκατάσταση της Μονάδας Αφής

Εγκατάσταση των ανακλαστήρων υπερύθρων

Κολλήστε τους ανακλαστήρες υπερύθρων σε τυχόν εμπόδια, όπως ένα πλαίσιο ή δίσκο στο κάτω μέρος της επιφάνειας προβολής.

Αν υπάρχουν εμπόδια, το λέιζερ αντανακλάται όπως φαίνεται παρακάτω και η θέση του δακτύλου σας δεν θα ανιχνευθεί σωστά.

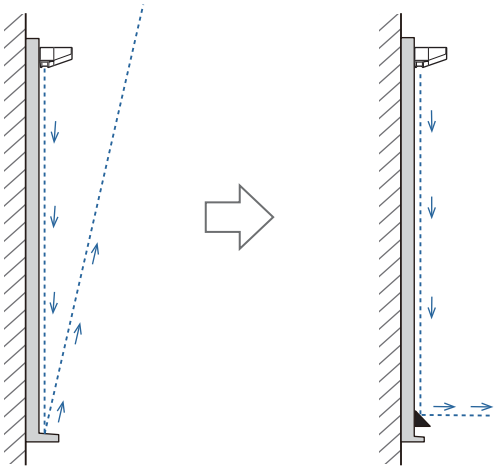

1 Κολλήστε τους παρεχόμενους ανακλαστήρες υπερύθρων κατά μήκος των θέσεων των εμποδίων

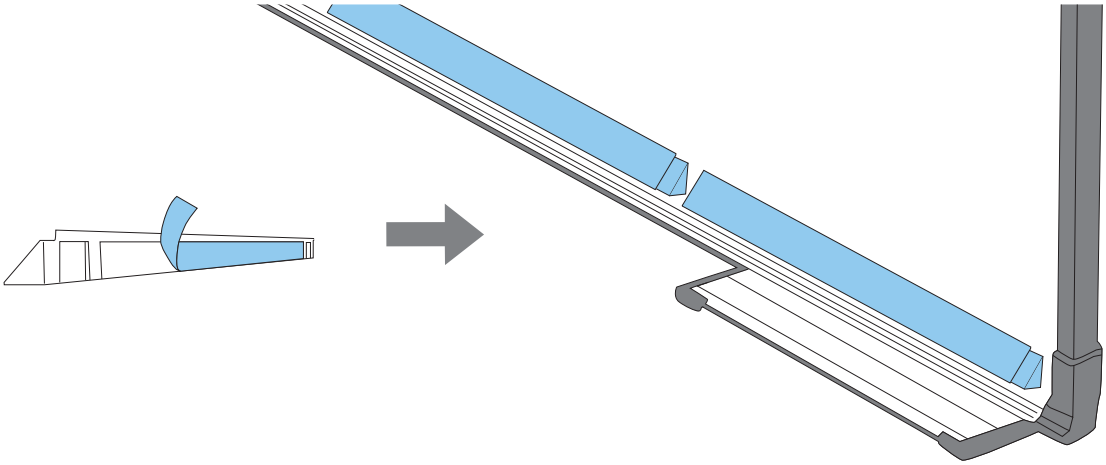

Εγκατάσταση της Μονάδας Αφής

Κατά την εγκατάσταση στην επιφάνεια προβολής χωρίς χρήση του Βραχίονας Μονάδας αφής

1 Ενεργοποιήστε το βιντεοπροβολέα και, στη συνέχεια, πατήστε το κουμπί [Menu]

Με χρήση του τηλεχειριστηρίου

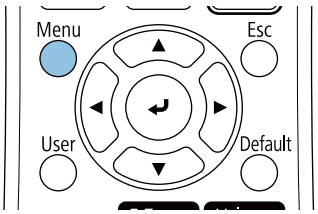

Με χρήση του πίνακα ελέγχου

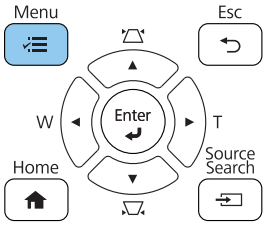

2 Επιλέξτε **Μονάδα αφής** από το μενού **Εγκατάσταση**

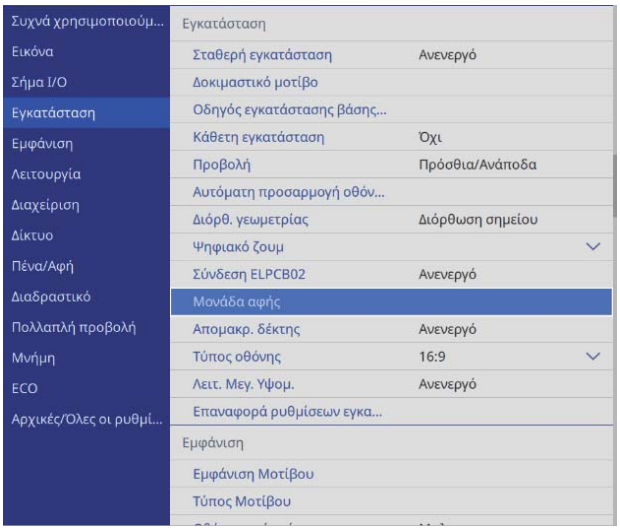

3 Επιλέξτε **Μοτίβο εγκατάστασης**

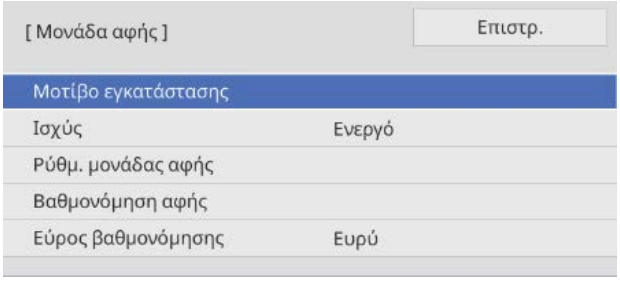

Βλέπετε το μοτίβο εγκατάστασης στην προβαλλόμενη εικόνα.

4 Κατά την εγκατάσταση σε μαγνητική επιφάνεια, ελέγξτε τη θέση εγκατάστασης και συνδέστε τη μονάδα αφής με μαγνήτες

Κατά την εγκατάσταση σε μη μαγνητική επιφάνεια, μεταβείτε στο επόμενο βήμα.

> ⚠ **Προσοχή**
>
> Χρησιμοποιούνται ισχυροί μαγνήτες οι οποίοι μπορούν να προκαλέσουν τραυματισμό αν παγιδεύσετε τα δάκτυλά σας. Κατά την εγκατάσταση, προσέχετε να μην παγιδεύσετε τα δάκτυλά σας ή κάποιο άλλο μέρος του σώματός σας ανάμεσα στους μαγνήτες και την επιφάνεια εγκατάστασης.

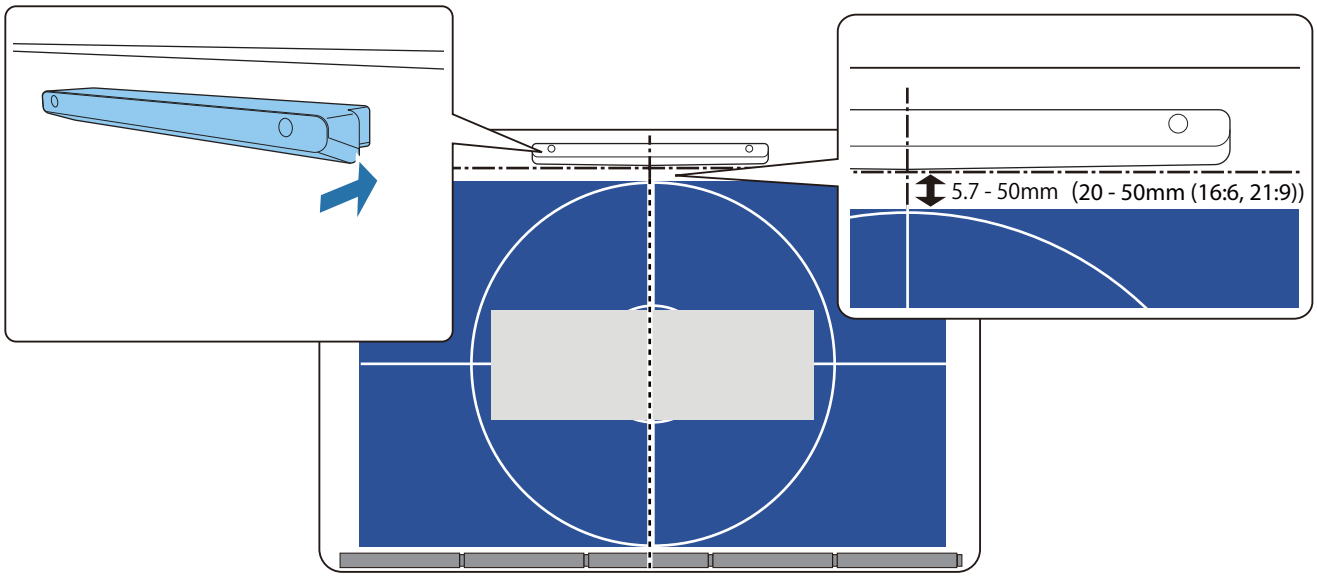

Αφού συνδέσετε τη μονάδα αφής, μεταβείτε στην επιλογή "Ενεργοποίηση της Μονάδας αφής" σελ.107.

5 Όταν εγκαθιστάτε σε μη μαγνητική επιφάνεια, τοποθετήστε το καθοδηγητικό πρότυπο στη θέση τοποθέτησης της μονάδας αφής

Όπως φαίνεται παρακάτω, τοποθετήστε το κάτω μέρος του καθοδηγητικού προτύπου στο μοτίβο εγκατάστασης.

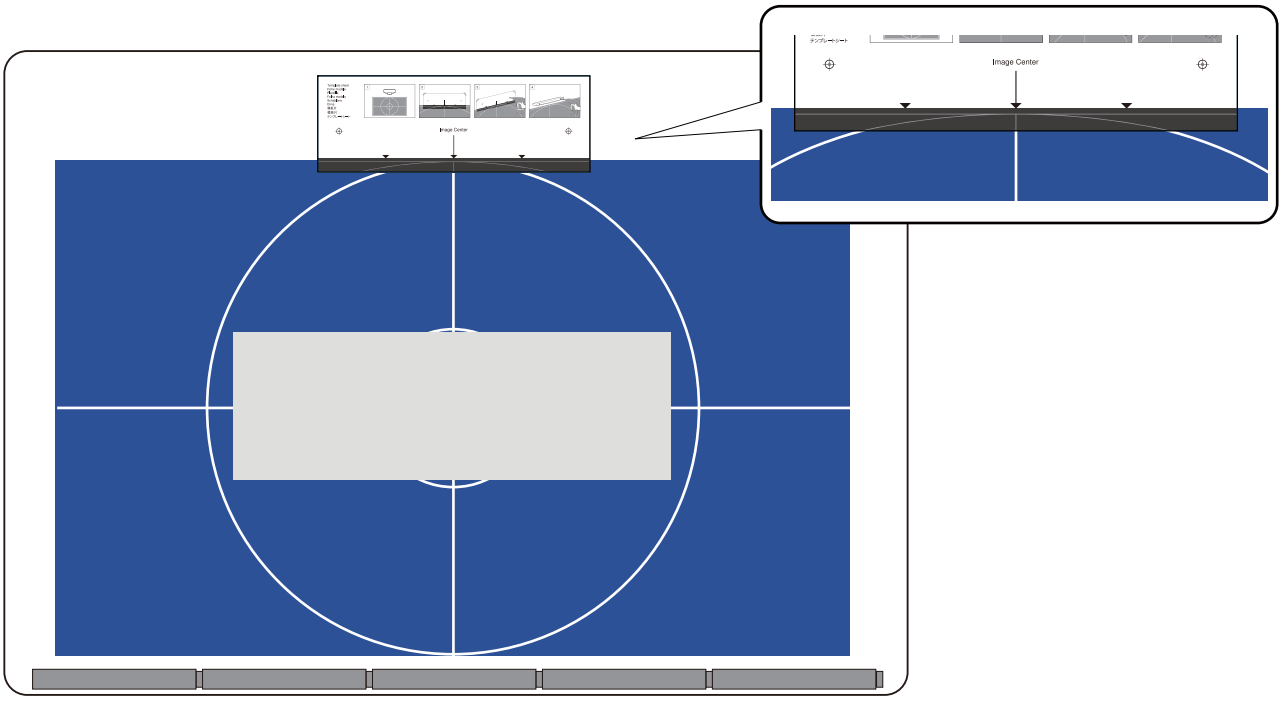

6 Ανοίξτε οπές στην επιφάνεια εγκατάστασης και, στη συνέχεια, αφαιρέστε το καθοδηγητικό πρότυπο

7 Τοποθετήστε τους παρεχόμενους διαστολείς (x2) στις οπές των βιδών στο πίσω μέρος της μονάδας αφής

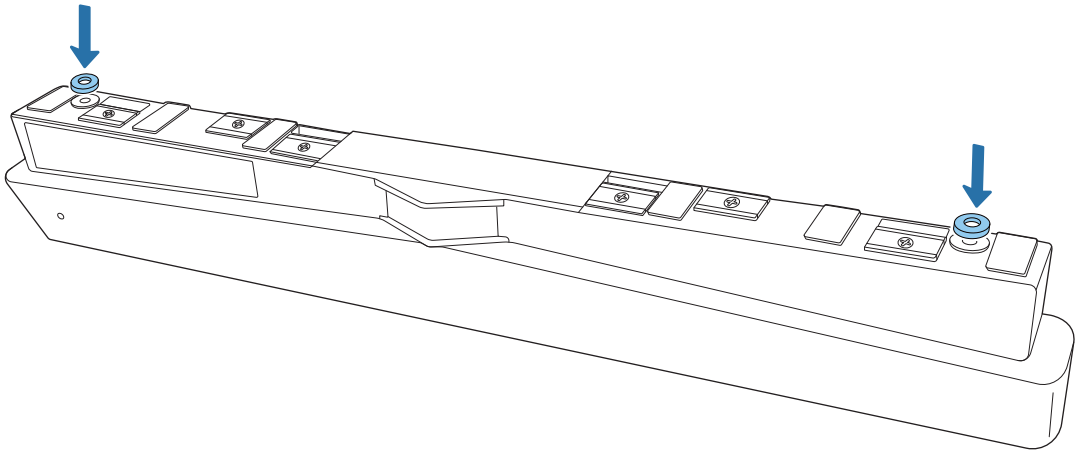

8 Αφαιρέστε τα ελαστικά πώματα (x2) από το μπροστινό μέρος της μονάδας αφής

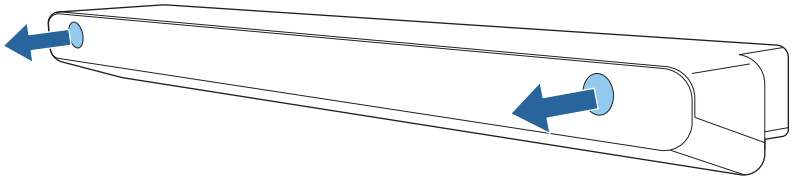

9 Ασφαλίστε τη μονάδα αφής με βίδες M4 (x2) που διατίθενται στο εμπόριο

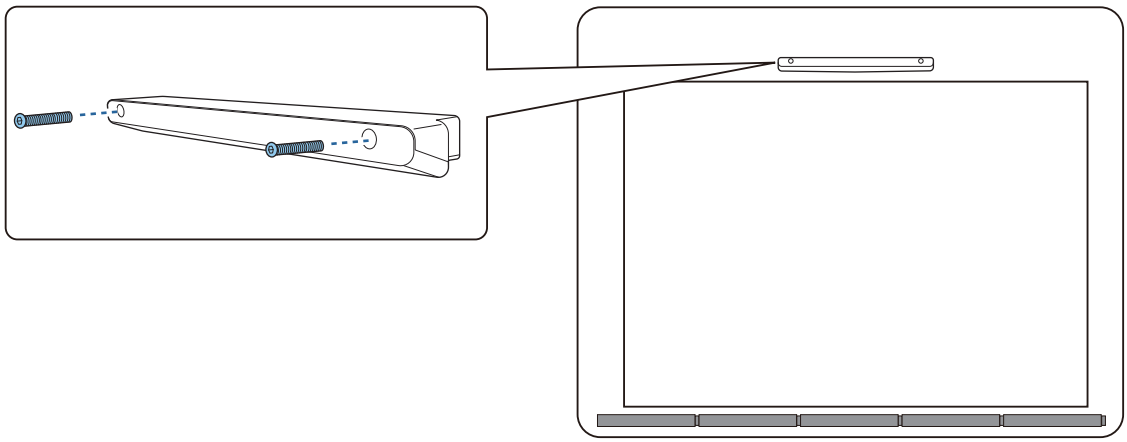

Παρακάτω παρουσιάζεται το βάθος των οπών βιδών στη μονάδα αφής.

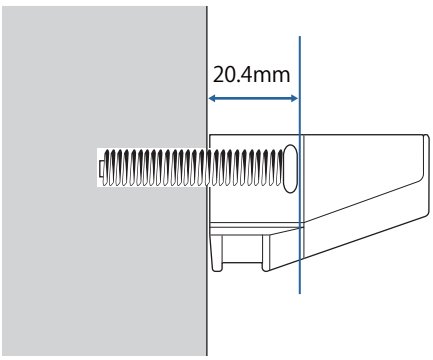

10 Τοποθετήστε τα πώματα που αφαιρέσατε στο βήμα 8 στις οπές των βιδών στο πίσω μέρος της μονάδας αφής

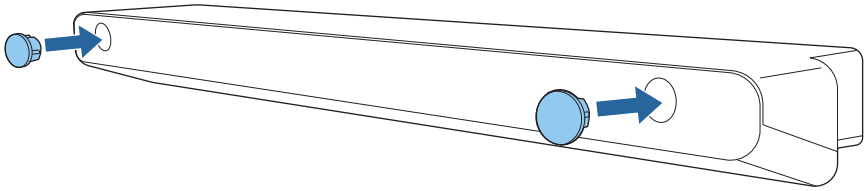

Όταν χρησιμοποιείτε τον βραχίονα μονάδας αφής για εγκατάσταση εκτός της επιφάνειας προβολής

1 Ενεργοποιήστε το βιντεοπροβολέα και, στη συνέχεια, πατήστε το κουμπί [Menu]

Με χρήση του τηλεχειριστηρίου

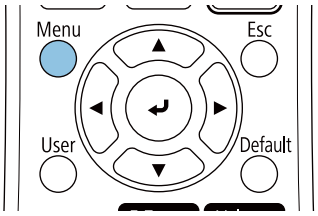

Με χρήση του πίνακα ελέγχου

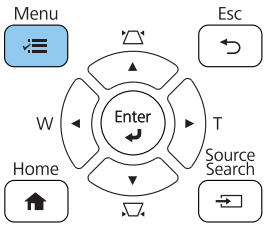

2 Επιλέξτε **Μονάδα αφής** από το μενού **Εγκατάσταση**

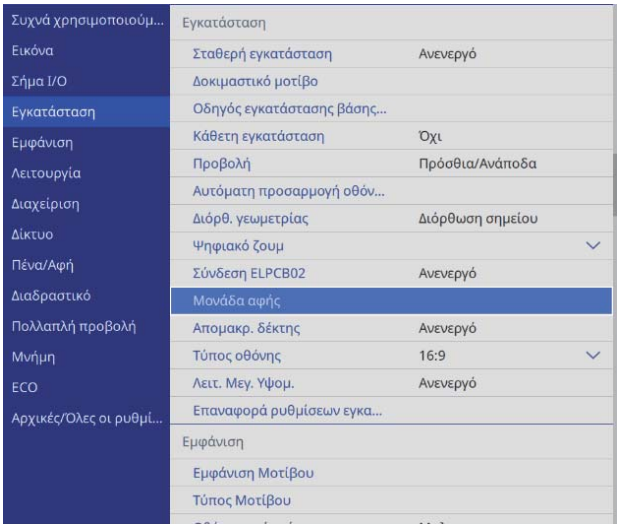

3 Επιλέξτε **Μοτίβο εγκατάστασης**

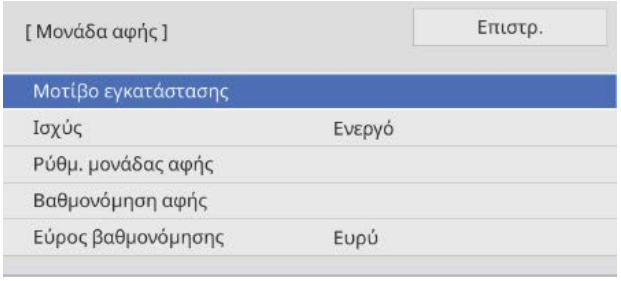

Βλέπετε το μοτίβο εγκατάστασης στην προβαλλόμενη εικόνα.

4 Τοποθετήστε το καθοδηγητικό πρότυπο για τον Βραχίονα Μονάδας αφής

Ευθυγραμμίστε την επάνω άκρη της επιφάνειας προβολής με την κάτω άκρη του καθοδηγητικού προτύπου.

Αν υπάρχει κενό μεταξύ της επιφάνειας εγκατάστασης του βραχίονα και της επιφάνειας προβολής, συνιστούμε να θέσετε σημάδια εκ των προτέρων στη θέση τοποθέτησης.

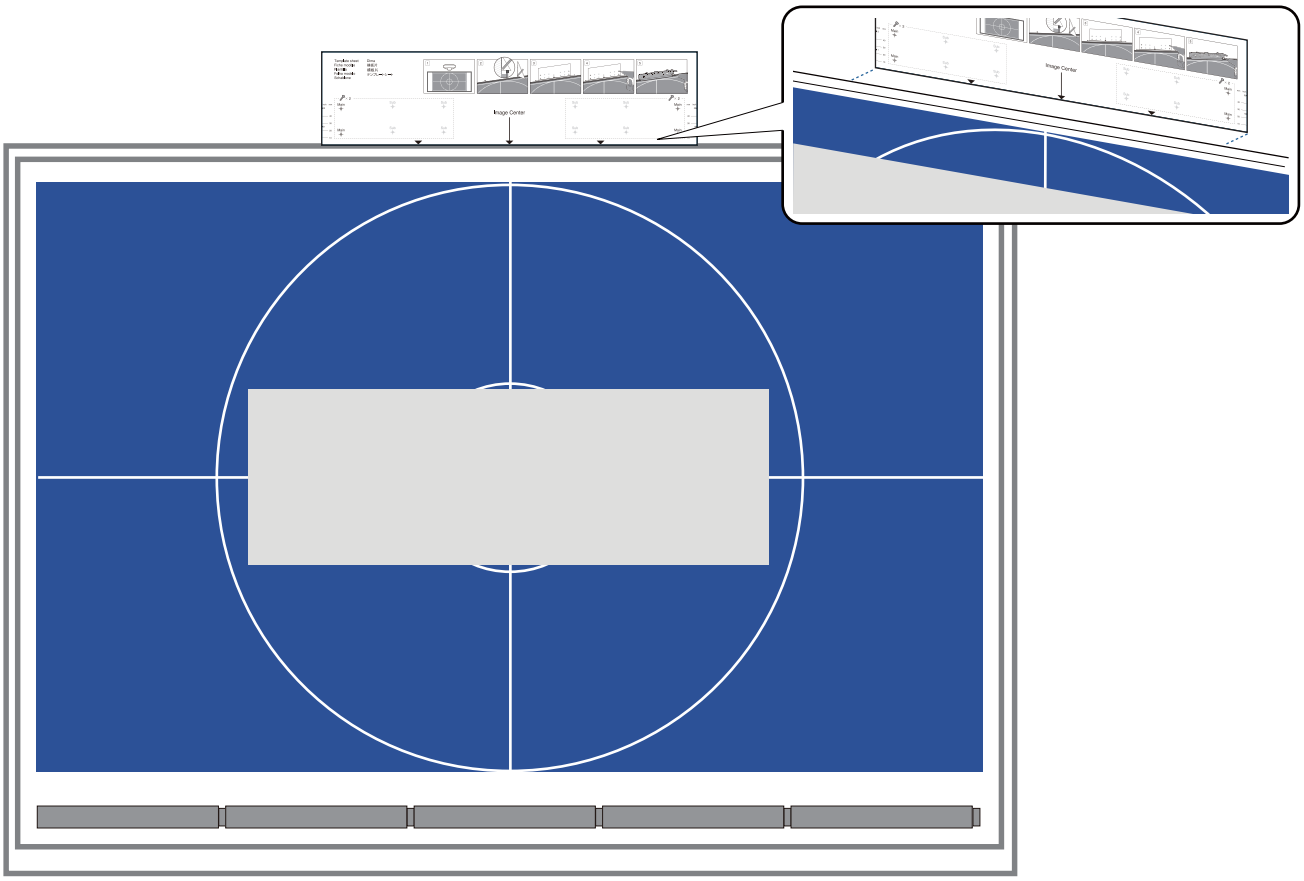

5 Ανοίξτε οπές στην επιφάνεια εγκατάστασης και, στη συνέχεια, αφαιρέστε το καθοδηγητικό πρότυπο

Ανοίξτε οπές τρύπες στα τέσσερα σημεία με την ένδειξη **Main** στο καθοδηγητικό πρότυπο.

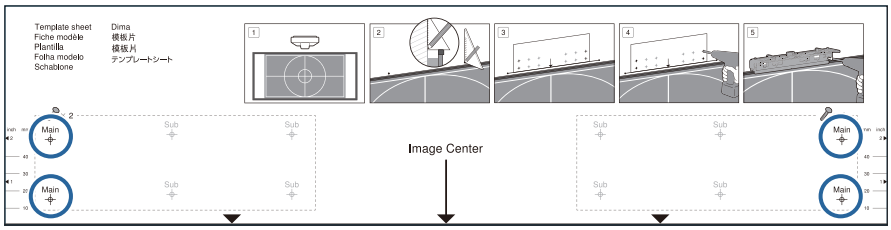

Ανάλογα με την κατάσταση της επιφάνειας εγκατάστασης, ίσως χρειαστεί να ασφαλίσετε το βραχίονα στα σημεία με την ένδειξη Sub.

Ανοίξτε οπές σε τέσσερα σημεία (δύο αριστερά και δύο δεξιά) για βέλτιστη ισορροπία.

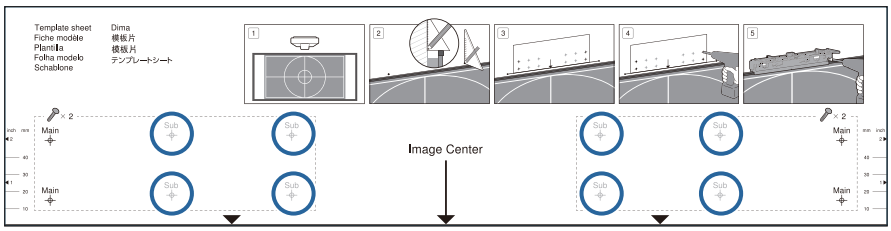

6 Χαλαρώστε τις βίδες (x2) στο επάνω μέρος του Βραχίονα μονάδας αφής

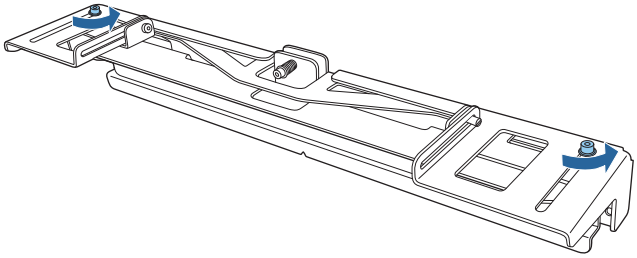

7 Σύρετε τα τμήματα στο μπροστινό μέρος του βραχίονα προς τα εμπρός μέχρι να εκτεθούν πλήρως

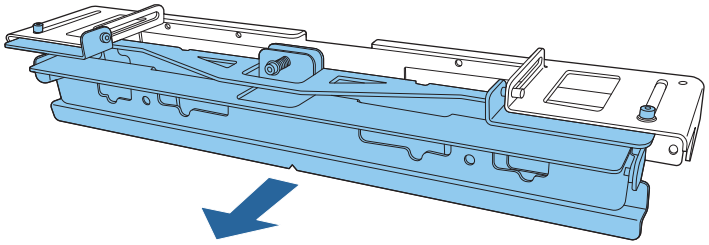

Για να αποφύγετε την πλήρη εξαγωγή του ολισθαίνοντος τμήματος κατά τη διάρκεια της εγκατάστασης, σφίξτε ελαφρά τις επάνω βίδες (x2) που έχετε χαλαρώσατε στο βήμα 6.

8 Ασφαλίστε τον βραχίονα στον τοίχο με ξυλόβιδες διαμέτρου 3,8 mm με μήκος 45 mm (x4) ή βίδες στερέωσης M4 (x4)

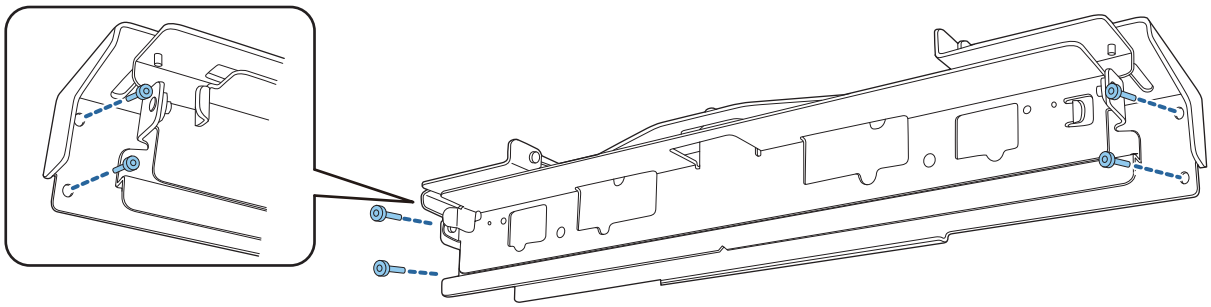

9 Σύρετε τον βραχίονα έτσι ώστε να προσαρμοστεί στην οθόνη προβολής

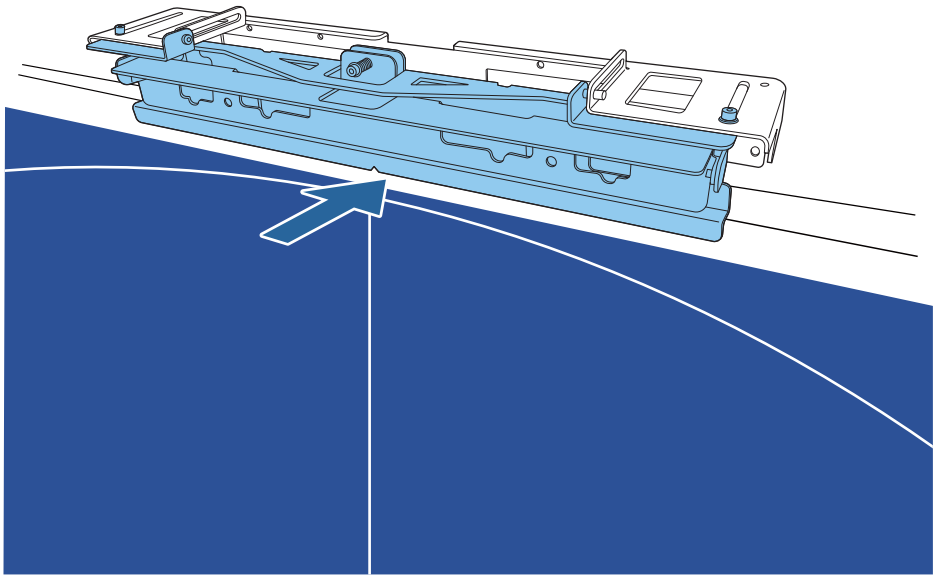

Σύρετε μέχρι το κάτω μέρος του βραχίονα να ακουμπήσει στην οθόνη προβολής.

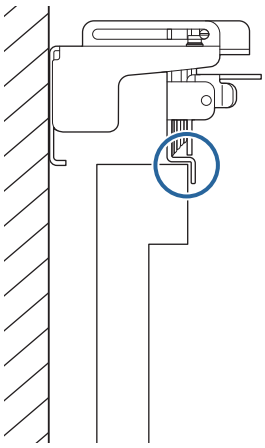

10 Αφαιρέστε τα ελαστικά πώματα (x2) από το μπροστινό μέρος της μονάδας αφής

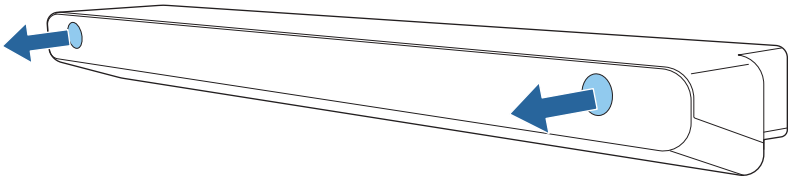

11 Ασφαλίστε τη μονάδα αφής στο στήριγμα με τα παρεχόμενα μπουλόνια M4 x 25 mm (x2)

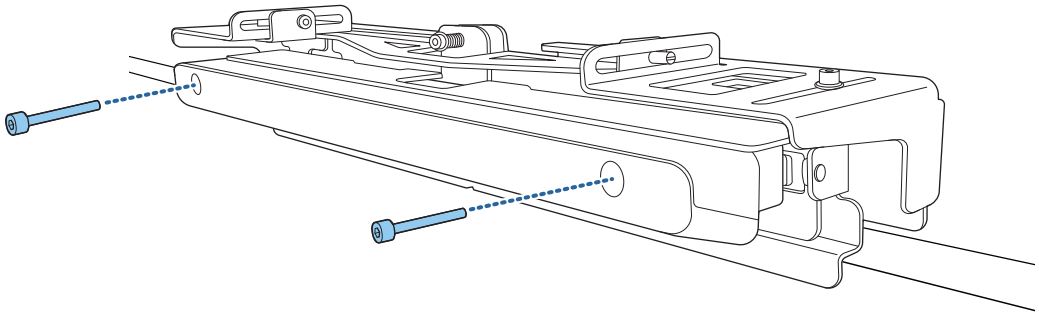

> ⚠ **Προσοχή**
>
> Υπάρχει ένας ισχυρός μαγνήτης στο πίσω μέρος της Μονάδας Αφής. Μην παγιδέψετε το χέρι σας ανάμεσα στη Μονάδα αφής και στον Βραχίονα μονάδας αφής βάση στερέωσης.

12 Τοποθετήστε τα πώματα που αφαιρέσατε στο βήμα 10 στις οπές των βιδών στο πίσω μέρος της μονάδας αφής

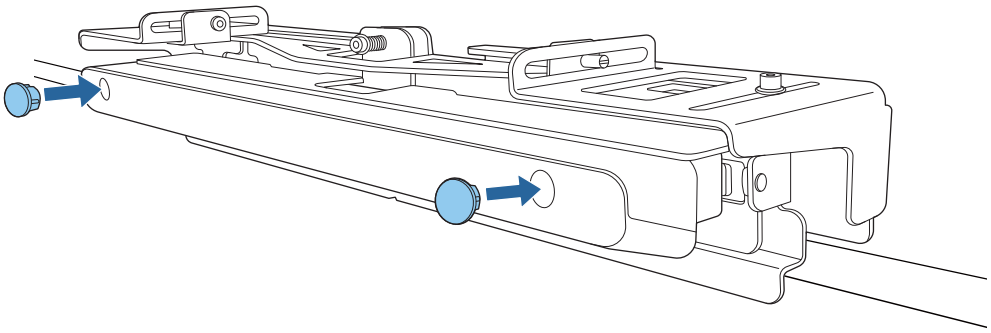

Τοποθέτηση καλωδίου ασφαλείας

Η υποδοχή ασφαλείας στη Μονάδα αφής είναι συμβατή με το σύστημα ασφαλείας Microsaver Security System, το οποίο κατασκευάζεται από την Kensington. Ανατρέξτε στην παρακάτω διεύθυνση για περισσότερες λεπτομέρειες σχετικά με το σύστημα ασφαλείας Microsaver Security System.

http://www.kensington.com/

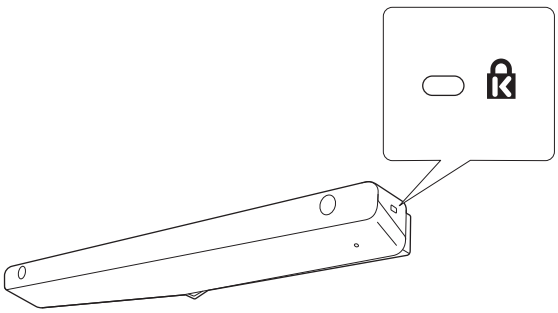

Ενεργοποίηση της Μονάδας αφής

1 Συνδέστε το καλώδιο σύνδεσης της Μονάδας Αφής που συνδέεται με το βιντεοπροβολέα στη θύρα TCH της Μονάδας Αφής

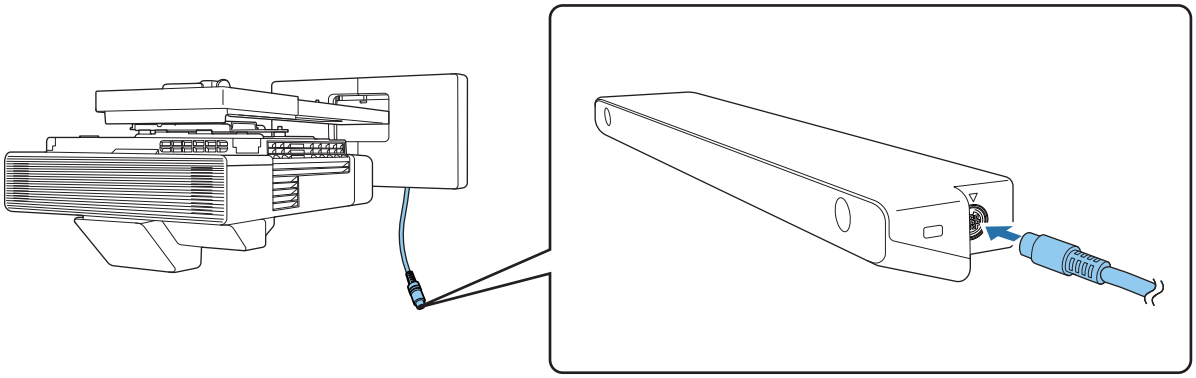

2 Επιλέξτε **Μονάδα αφής** από το μενού **Εγκατάσταση**

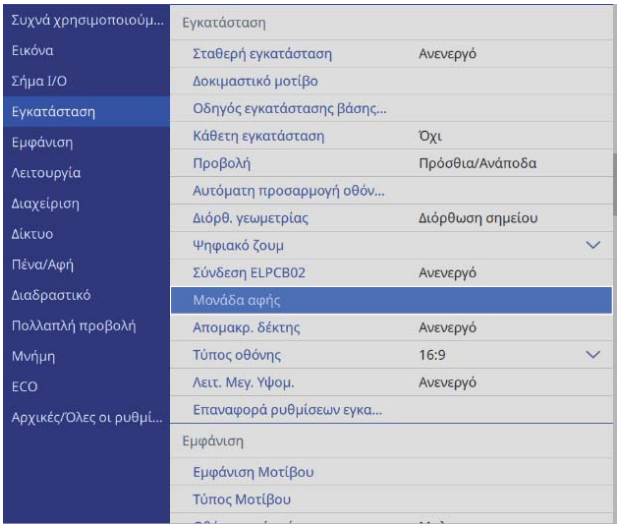

3 Θέστε το **Ισχύς** σε **Ενεργό**

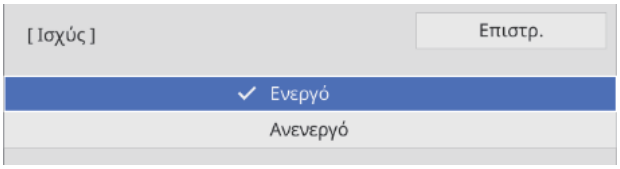

Η Μονάδα αφής ενεργοποιείται και η ένδειξη ισχύος ανάβει μπλε.

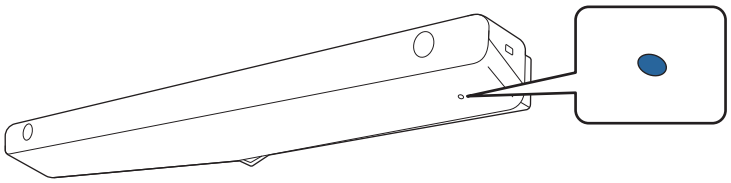

Η μονάδα αφής ενεργοποιείται αυτόματα την επόμενη φορά που ενεργοποιείτε τον προβολέα εάν η ρύθμιση **Ισχύς** είναι ρυθμισμένη σε **Ενεργό**.

Ρύθμιση της γωνίας του λέιζερ (αυτόματη ρύθμιση μονάδας αφής)

Ένα λέιζερ υπερύθρων σε σχήμα κουρτίνας εκπέμπεται από τη Μονάδα Αφής. Το λέιζερ υπερύθρων αντανακλάται από το δάκτυλό σας όταν αγγίζετε την επιφάνεια προβολής, εντοπίζοντας έτσι τη θέση του δακτύλου και επιτρέποντας στην κάμερα υπερύθρων του βιντεοπροβολέα να αναγνωρίσει τη θέση που αντανακλάται.

Προσαρμόστε τη γωνία του φωτός λέιζερ που βγαίνει από τη Μονάδα Αφής ούτως ώστε ο βιντεοπροβολέας να μπορεί να ανιχνεύσει σωστά τη θέση του δακτύλου σας.

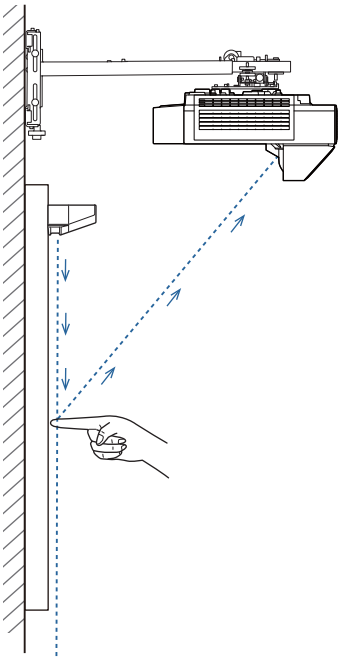

Σε περίπτωση που το λέιζερ δεν εκπέμπεται παράλληλα προς την οθόνη, ο βιντεοπροβολέας δεν πρόκειται να ανιχνεύσει σωστά λειτουργίες αφής ή τη θέση του δακτύλου σας.

Όταν το λέιζερ δεν είναι παράλληλα προς την οθόνη	
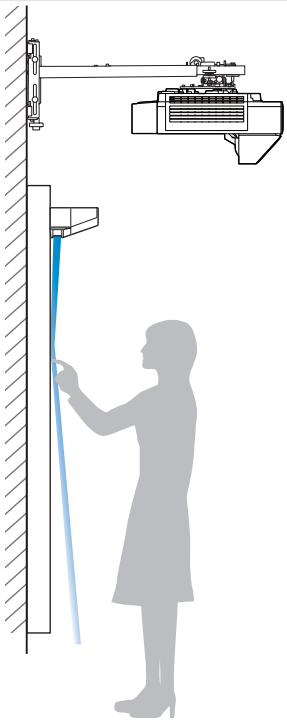	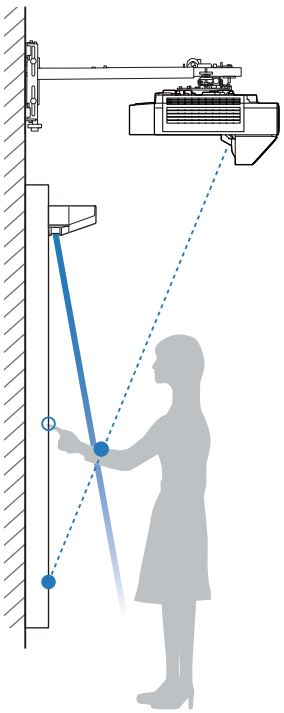

Όταν το λέιζερ δεν είναι παράλληλα προς την οθόνη	
• Η θέση του δακτύλου σας ενδέχεται να μην εντοπιστεί ακόμα και αν αγγίξετε την προβαλλόμενη εικόνα. • Ακόμα και αν δεν αγγίξετε την προβαλλόμενη εικόνα, οι λειτουργίες αφής ενδέχεται να ανιχνευτούν λανθασμένα και να εκτελεστούν λειτουργίες ακούσια.	• Η θέση του δακτύλου σας εντοπίζεται από το βιντεοπροβολέα και η πραγματική θέση του δακτύλου σας ενδέχεται να μην ευθυγραμμιστεί, με συνέπεια την ακούσια εκτέλεση λειτουργίας. • Ο βιντεοπροβολέας εισέρχεται σε κατάσταση στην οποία εξακολουθεί να εντοπίζεται αφή και δεν αναγνωρίζεται λειτουργία πατήματος πλήκτρου (κλικ).

Ελέγξτε τα ακόλουθα πριν την προσαρμογή της γωνίας του λέιζερ.

- Η βαθμονόμηση της διαδραστικής πένας έχει πραγματοποιηθεί. (☛ σελ.86)
- Η ρύθμιση Μείξη άκρων έχει απενεργοποιηθεί

  Όταν η ρύθμιση **Μείξη άκρων** έχει ρυθμιστεί σε **Ενεργό**, η προσαρμογή της γωνίας για το λέιζερ μπορεί να αποτύχει. Ρυθμίστε προσωρινά τη ρύθμιση **Μείξη άκρων** σε **Ανενεργό**, βαθμονομήστε ξανά την πένα και ύστερα προσαρμόστε την γωνία του λέιζερ.

1 Όταν εγκαθιστάτε δύο βιντεοπροβολείς δίπλα-δίπλα, ρυθμίστε τη ρύθμιση **Ρύθμιση εξόδου HDMI** σε **Επεξεργασία** από το μενού **Πολλαπλή προβολή**

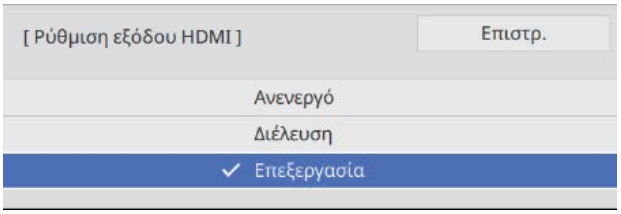

Ακολουθήστε τις οδηγίες στην οθόνη για να επανεκιννήσετε τον βιντεοπροβολέα.

2 Επιλέξτε **Μονάδα αφής** από το μενού **Εγκατάσταση**

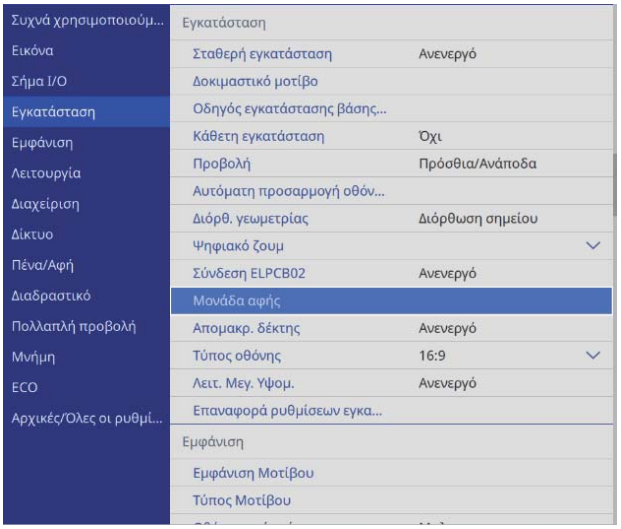

3 Επιλέξτε **Ρύθμ. μονάδας αφής**

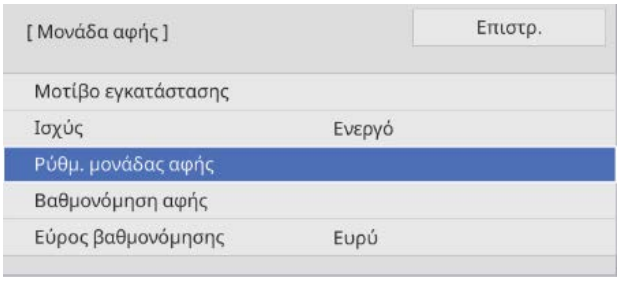

Όταν εγκαθιστάτε δύο βιντεοπροβολείς δίπλα-δίπλα, ακολουθήστε τις οδηγίες στην οθόνη για να ρυθμίσετε την**Εγκατάσταση** > **Μονάδα αφής** > **Ισχύς** σε **Ανενεργό** για τον επόμενο βιντεοπροβολέα.

4 Επιλέξτε εάν χρησιμοποιείται ή όχι ο Βραχίονας μονάδας αφής

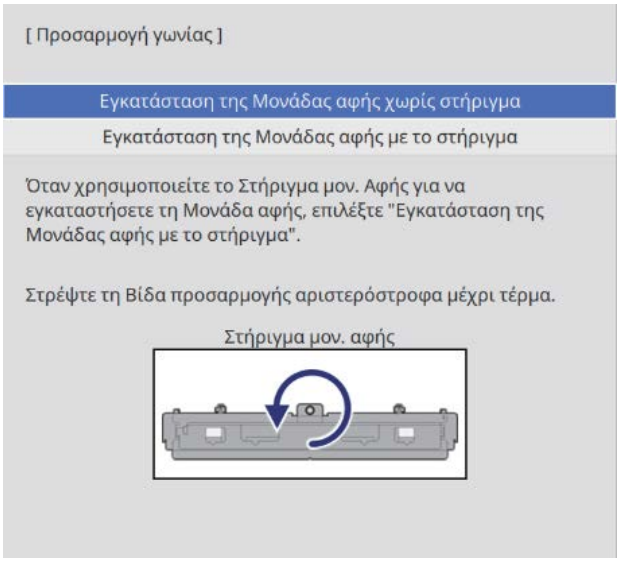

5 Εάν χρησιμοποιείτε τον Βραχίονα μονάδας αφής, στρέψτε αριστερόστροφα τη βίδα ρύθμισης στην κορυφή του βραχίονα έως το τέρμα

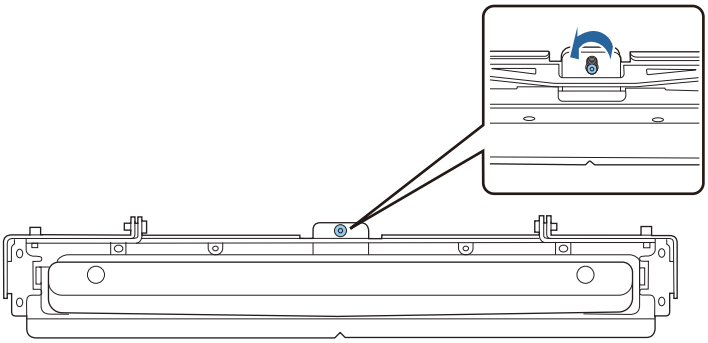

6 Τοποθετήστε τους δύο παρεχόμενους δείκτες στις θέσεις δείκτη στην οθόνη προβολής και ασφαλίστε τους

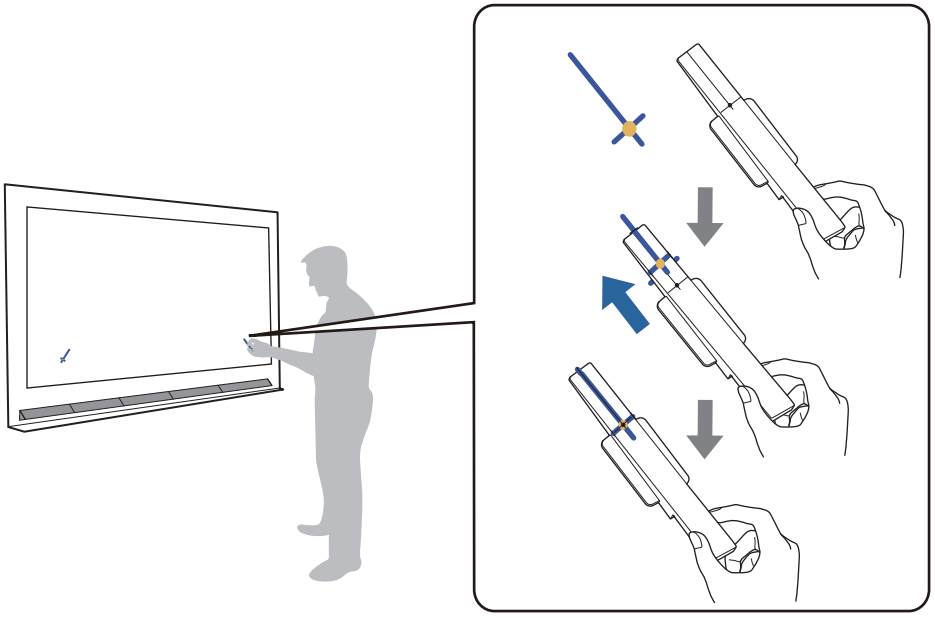

- Μαγνητικές οθόνες: Τοποθετήστε το κάτω μέρος των δεικτών επάνω στην οθόνη.
- Μη μαγνητικές οθόνες: Χρησιμοποιήστε την παρεχόμενη ταινία για να ασφαλίσετε τους δείκτες όπως φαίνεται παρακάτω.

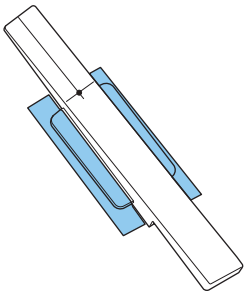

Δεν τοποθετήθηκε κάτι άλλο εκτός από τους δείκτες κοντά στην προβαλλόμενη εικόνα κατά τη διάρκεια της προσαρμογής της γωνίας. Αν βρίσκονται άλλα αντικείμενα στην προβαλλόμενη εικόνα, η προσαρμογή γωνίας ενδέχεται να μην πραγματοποιηθεί σωστά.

7 Πατήστε το κουμπί [Enter] για έναρξη της αυτόματης προσαρμογής της Μονάδας αφής

Η αυτόματη ρύθμιση μπορεί να διαρκέσει μερικά λεπτά ανάλογα με την επιφάνεια προβολής.

8 Όταν εμφανίζεται το μήνυμα **Η προσαρμογή της μονάδας αφής ολοκληρώθηκε.**, αφαιρέστε τους δείκτες από την επιφάνεια προβολής

Εάν δείτε ένα μήνυμα που σας ειδοποιεί ότι η αυτόματη ρύθμιση απέτυχε, ανατρέξτε στην ενότητα "Όταν αποτύχει η αυτόματη ρύθμιση" σελ.114.

9 Εάν έχει εγκατασταθεί μόνο ένας βιντεοπροβολέας, αγγίξτε το ( ) στην οθόνη με το δάχτυλό σας και ελέγξτε εάν η ένδειξη ( ) εμφανίζεται στην ίδια θέση

Αγγίξτε και τα τέσσερα ( ) για επιβεβαίωση.

Οθόνη	Κατάσταση
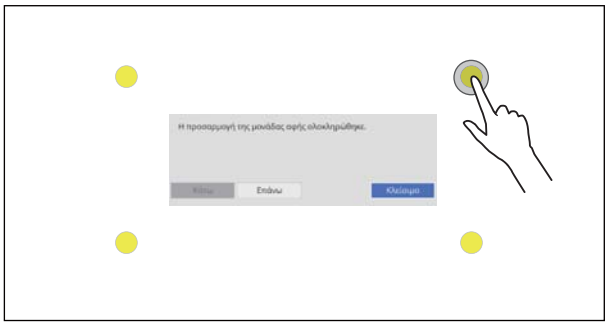	Η ρύθμιση πραγματοποιήθηκε σωστά αν η θέση που αγγίζετε με το δάχτυλό σας είναι η ίδια με εκείνη που εμφανίζεται η ένδειξη ( ).
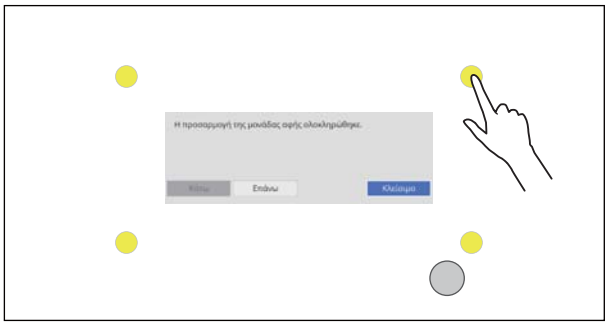	Εάν η ένδειξη ( ) εμφανίζεται σε διαφορετική θέση από το σημείο που έχετε αγγίξει, επιλέξτε **Επάνω** μία φορά από τον πίνακα ελέγχου ή το τηλεχειριστήριο. Στη συνέχεια, αγγίξτε ξανά το ( ) το δάχτυλό σας για επιβεβαίωση. Επαναλάβετε μέχρι η ένδειξη ( ) να εμφανιστεί στη σωστή θέση.

Η ρύθμιση ολοκληρώνεται όταν το ( ) εμφανιστεί στη σωστή θέση για τις τέσσερις ( ) θέσεις.

Μεταβείτε στην ενότητα "Βαθμονόμηση της θέσης λειτουργίας αφής" σελ.117.

10 Όταν πολλαπλοί βιντεοπροβολείς είναι εγκατεστημένοι, στον επόμενο βιντεοπροβολέα επιλέξτε **Εγκατάσταση** > **Μονάδα αφής** > **Οδηγός προσαρμογής μονάδας αφής**

Η ακόλουθη οθόνη εμφανίζεται στον επόμενο βιντεοπροβολέα.

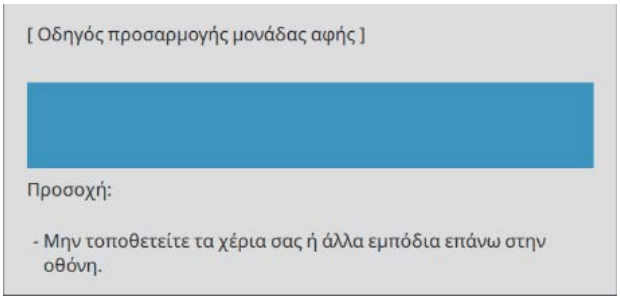

11 Ακολουθήστε τις οδηγίες που εμφανίζονται στην οθόνη του επόμενου βιντεοπροβολέα και, στη συνέχεια, πατήστε **Κάτω** ή **Επάνω**

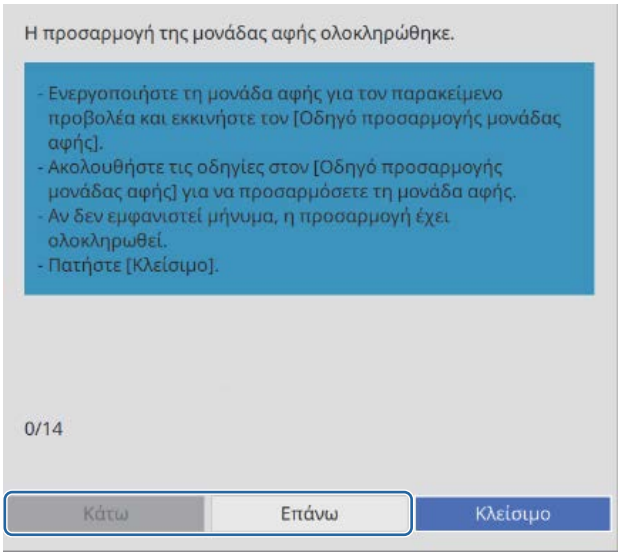

Η ρύθμιση ολοκληρώνεται όταν δεν εμφανίζονται οδηγίες στην οθόνη του επόμενου βιντεοπροβολέα.

Όταν αποτύχει η αυτόματη ρύθμιση

1 Βεβαιωθείτε ότι η θέση εγκατάστασης της Μονάδας αφής είναι σωστή

- Βεβαιωθείτε ότι η Μονάδα αφής και η προβαλλόμενη εικόνα είναι παράλληλες.

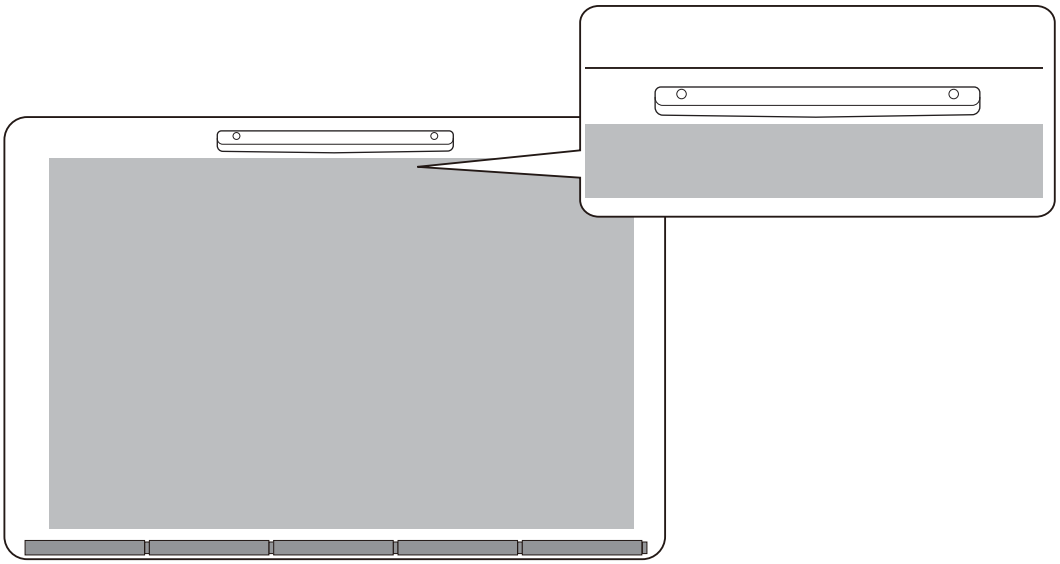

- Εάν χρησιμοποιείτε Βραχίονα μονάδας αφής, βεβαιωθείτε ότι η κάτω άκρη του βραχίονα είναι ευθυγραμμισμένη με την άκρη της επιφάνειας προβολής χωρίς κενά.

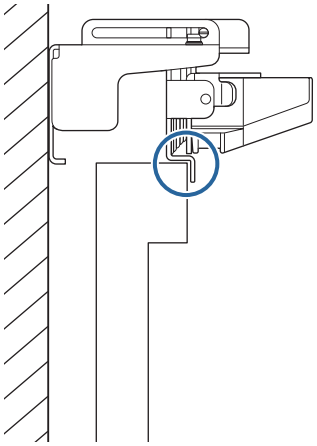

2 Ελέγξτε το μήνυμα που εμφανίζεται και πραγματοποιήστε τις απαραίτητες ενέργειες

Οθόνη	Λύση
[Ρύθμ. μονάδας αφής] Η αυτόματη προσαρμογή απέτυχε. Βήμα: 1.Πριν την επανεκκίνηση, βιδώστε τη Βίδα προσαρμογής δεξιόστροφα μέχρι τέρμα. Όταν ολοκληρωθεί αυτό το βήμα, προχωρήστε στο επόμενο. Στήριγμα μον. αφής 	Ακολουθήστε τις οδηγίες που εμφανίζονται στην οθόνη για να ρυθμίσετε τη γωνία του λέιζερ και στη συνέχεια εκτελέστε ξανά την αυτόματη ρύθμιση. Για λεπτομέρειες βλ. "Ρύθμιση της γωνίας του λέιζερ" σελ.115.
Η προσαρμογή της μονάδας αφής απέτυχε. Αφαίρεση Σημειωτών. Βεβαιωθείτε ότι δεν υπάρχει ηλιακό φως ή έντονο φως όπως από λυχνία φθορισμού, γυαλάδα στην πλευρά προβολής ή στο δέκτη του διαδραστικού στυλό, καθώς επίσης ότι δεν υπάρχει εμπόδια στην οθόνη. Βεβαιωθείτε ότι δεν υπάρχουν εμπόδια στην περιοχή που εμφανίζονται τα εικονίδια. Αφαιρέστε όλα τα εικονίδια και επανεκκινήστε την προσαρμογή της μονάδας αφής. Αν δεν μπορείτε να αφαιρέσετε το εικονίδιο, επικοινωνήστε με το κέντρο υποστήριξης. Κλείσιμο	Ελέγξτε τα ακόλουθα αφού αφαιρέσετε τους δείκτες από την επιφάνεια προβολής. • Αν βλέπετε ένα εικονίδιο (✕) στην επιφάνεια προβολής, ελέγξτε αν υπάρχουν εμπόδια στη θέση του εικονιδίου. • Ελέγξτε αν κάποιο δυνατό φως, όπως η ηλιακή ακτινοβολία ή το φθορίζον φως, αντανακλά στην επιφάνεια προβολής ή στον δέκτη διαδραστικού φωτός. Αφού ελέγξετε τα πάντα, πραγματοποιήστε **Ρύθμ. μονάδας αφής** από το μενού **Εγκατάσταση**.
Η μονάδα αφής παρουσίασε δυσλειτουργία. [0000] Κλείσιμο	Η Μονάδα αφής ενδέχεται να παρουσιάζει δυσλειτουργίες. Επικοινωνήστε με τον πωλητή σας.

Ρύθμιση της γωνίας του λέιζερ

Αυτή η ενότητα εξηγεί τον τρόπο επαναρύθμισης του λέιζερ όταν βλέπετε την παρακάτω οθόνη.

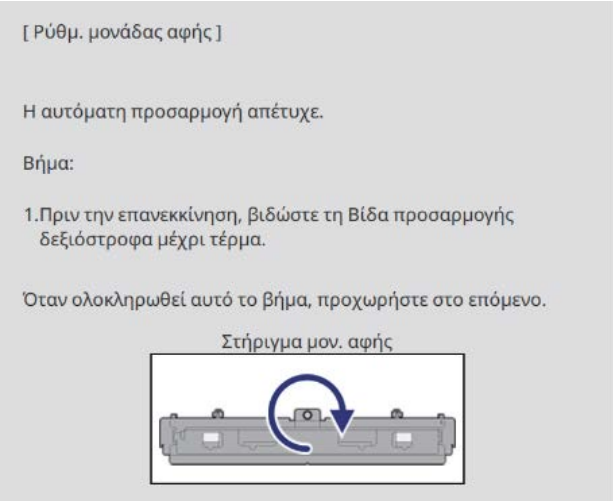

1 Πατήστε το κουμπί Enter

Βλέπετε την ακόλουθη οθόνη ρύθμισης.

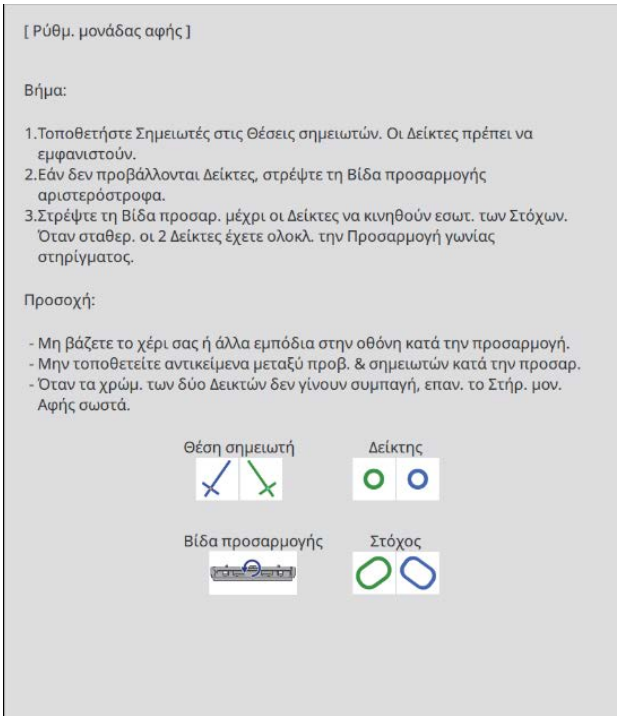

2 Στρέψτε τη βίδα προσαρμογής δεξιόστροφα για να καλύψετε τους αριστερούς και δεξιούς δείκτες

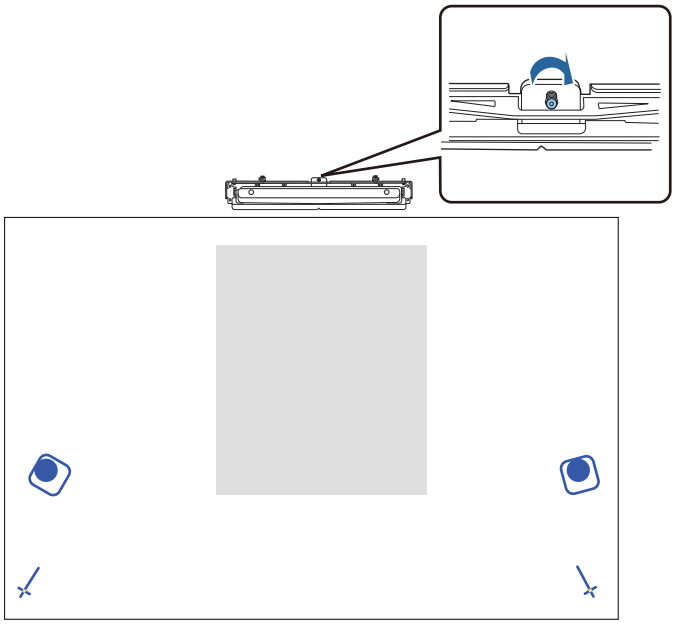

3 Πατήστε το κουμπί [Enter] για έναρξη της αυτόματης προσαρμογής της Μονάδας αφής

4 Όταν ολοκληρωθεί η ρύθμιση και δείτε την παρακάτω οθόνη, αφαιρέστε τους δείκτες από την επιφάνεια προβολής

Εάν δείτε ένα μήνυμα που σας ειδοποιεί ότι η αυτόματη ρύθμιση απέτυχε, ανατρέξτε στην ενότητα "Όταν αποτύχει η αυτόματη ρύθμιση" σελ.114.

Βαθμονόμηση της θέσης λειτουργίας αφής

Πραγματοποιήστε βαθμονόμηση αφής ούτως ώστε ο βιντεοπροβολέας να μπορεί να αναγνωρίσει τις λειτουργίες αφής με ακρίβεια.

1 Πατήστε το κουμπί [Menu] του βιντεοπροβολέα.

Με χρήση του τηλεχειριστηρίου

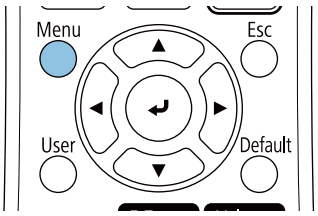

Με χρήση του πίνακα ελέγχου

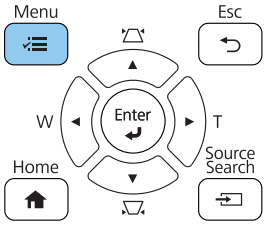

2 Επιλέξτε **Μονάδα αφής** από το μενού **Εγκατάσταση**

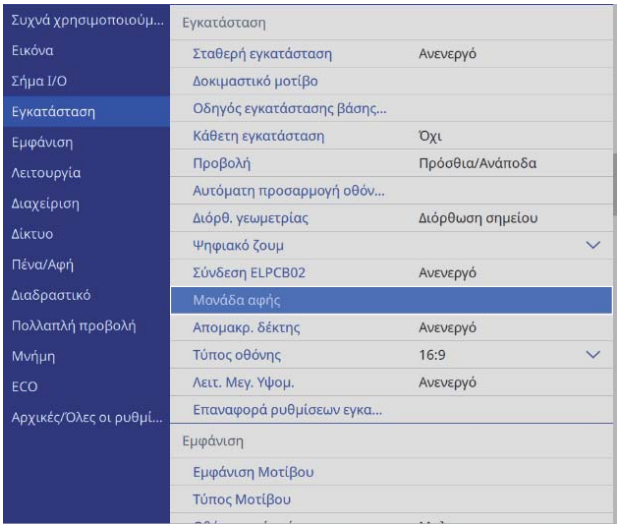

3 Επιλέξτε **Βαθμονόμηση αφής**

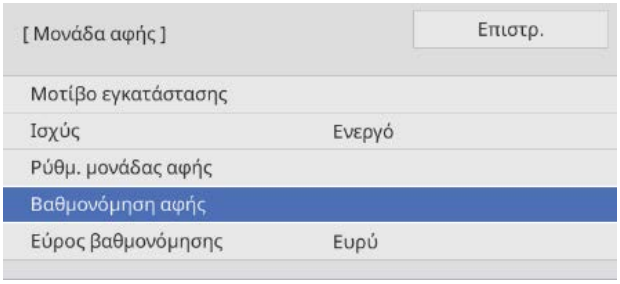

4 Επιλέξτε **Ναι**

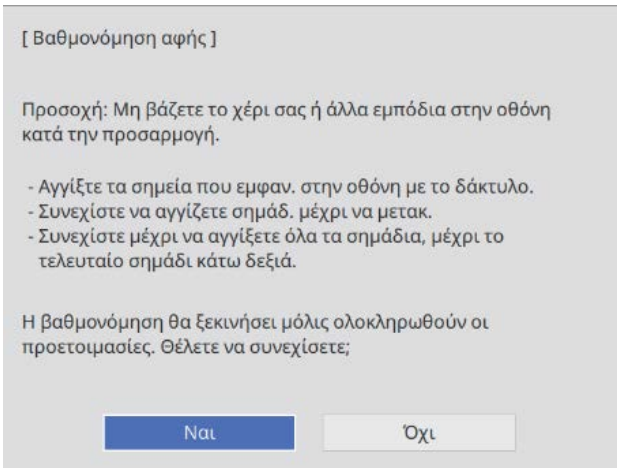

Στην επάνω αριστερή πλευρά της οθόνης προβολής, εμφανίζεται μια κουκκίδα.

5 Αγγίξτε το κέντρο της κουκκίδας με το δάκτυλό σας

Όταν η κουκκίδα εξαφανίζεται και μετακινείται στην επόμενη θέση, απομακρύνετε το δάκτυλό σας.

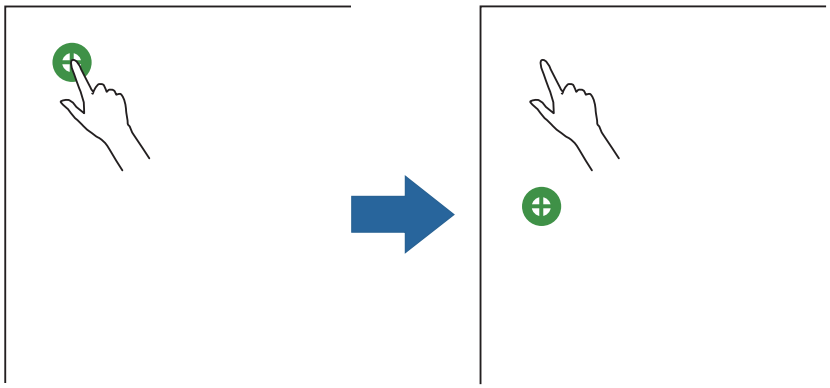

- Βεβαιωθείτε ότι έχετε αγγίξει το κέντρο της κουκκίδας. Διαφορετικά, ενδέχεται να μην τοποθετηθεί σωστά.

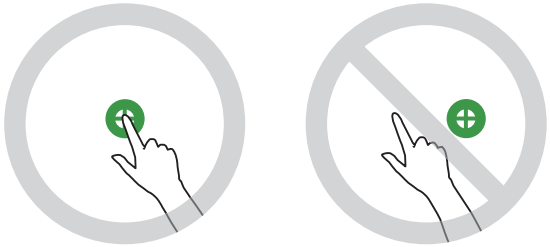

- Μην αγγίζετε με κάτι άλλο εκτός από το άκρο του δακτύλου σας.

6 Επαναλάβετε το βήμα 5 μέχρι να εξαφανιστούν όλες οι κουκκίδες

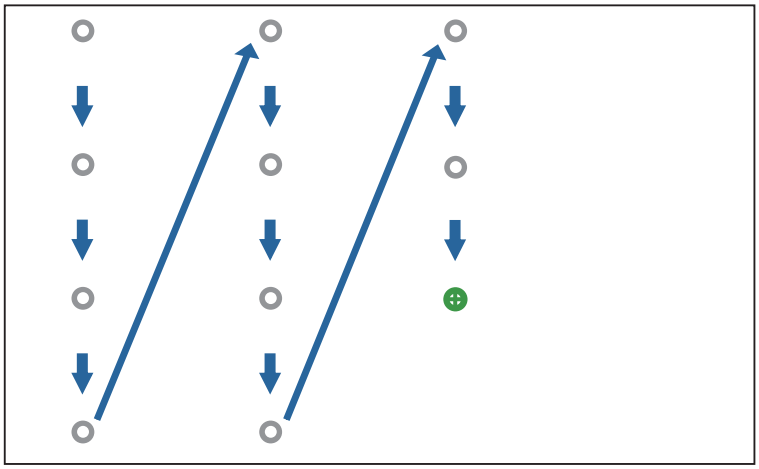

Όταν εξαφανιστούν όλες οι κουκκίδες, η βαθμονόμηση αφής έχει ολοκληρωθεί.

- Αν έχετε αγγίξει λάθος θέση, πατήστε το κουμπί [Esc] στο τηλεχειριστήριο ή τον πίνακα ελέγχου. Έτσι επιστρέφετε στην προηγούμενη κουκίδα. Δεν μπορείτε να επιστρέψετε κατά δύο κουκίδες.
- Για να ακυρώσετε τη βαθμονόμηση αφής, κρατήστε πατημένο το κουμπί [Esc] για δύο δευτερόλεπτα.
- Μπορεί να χρειαστούν αρκετά δευτερόλεπτα αφού εξαφανιστούν όλες οι κουκκίδες μέχρι να ολοκληρωθεί η βαθμονόμηση αφής.

Λειτουργία ρύθμισης στοίβας

Αφού πραγματοποιήσετε τις ρυθμίσεις μενού του βιντεοπροβολέα για ένα βιντεοπροβολέα, μπορείτε να αντιγράψετε τις ρυθμίσεις σε άλλους βιντεοπροβολείς (λειτουργία ρύθμισης στοίβας). Η λειτουργία ρύθμισης στοίβας ισχύει μόνο για βιντεοπροβολείς με τον ίδιο αριθμό μοντέλου.

Χρησιμοποιήστε μία από τις ακόλουθες μεθόδους.

- Ρύθμιση με χρήση μονάδας flash USB.
- Ρύθμιση με σύνδεση του υπολογιστή και του βιντεοπροβολέα με καλώδιο USB.
- Πραγματοποίηση ρυθμίσεων με το Epson Projector Management.

Αυτό το εγχειρίδιο εξηγεί τις μεθόδους με χρήση μονάδας flash USB και καλωδίου USB.

Για λεπτομέρειες σχετικά με την πραγματοποίηση ρυθμίσεων με το Epson Projector Management, ανατρέξτε στον *Εγχειρίδιο λειτουργίας του Epson Projector Management*.

- Μπορείτε να ορίσετε το περιεχόμενο που θέλετε να εφαρμόσετε χρησιμοποιώντας τη λειτουργία ομαδικής ρύθμισης στο **Εύρος ρύθμ. παρτ.** από το μενού **Διαχείριση**.
  - Επιλέξτε **Οποιοδήποτε** για να εφαρμόσετε όλα τα στοιχεία ρύθμισης.
  - Επιλέξτε **Περιορισμένο** για να εφαρμόσετε όλες τις ρυθμίσεις εκτός από το μενού **Δίκτυο** (εκτός από τα **Ειδ.μ.ηλ.ταχ.** και **Έλεγχος βιντεοπροβολέα**).
- Εκτελέστε τη λειτουργία ρύθμισης στοίβας πριν από την προσαρμογή της θέσης των βιντεοπροβολέων. Η λειτουργία ομαδικής ρύθμισης αντιγράφει τις τιμές ρύθμισης για την προβαλλόμενη εικόνα, όπως η Διόρθ. γεωμετρίας. Εάν η ρύθμιση στοίβας πραγματοποιηθεί μετά την προσαρμογή της θέσης των βιντεοπροβολέων, οι ρυθμίσεις που έχετε κάνει μπορεί να αλλάξουν.
- Χρησιμοποιώντας τη λειτουργία ρύθμισης στοίβας, το λογότυπο του καταχωρημένου χρήστη αντιγράφεται στους άλλους βιντεοπροβολείς. Μην καταχωρείτε εμπιστευτικές πληροφορίες ως λογότυπο του χρήστη.

Προσοχή

Η εκτέλεση της λειτουργίας ρύθμισης στοίβας αποτελεί ευθύνη των πελατών. Εάν η λειτουργία ομαδικής ρύθμισης αποτύχει λόγω ατυχήματος όπως διακοπή ρεύματος ή σφάλμα επικοινωνίας, ο πελάτης είναι υπεύθυνος για τυχόν δαπάνες επισκευών που θα προκύψουν.

Ρύθμιση με χρήση μονάδας flash USB

Αυτή η ενότητα εξηγεί τον τρόπο εκτέλεσης της λειτουργίας ρύθμισης στοίβας με χρήση μονάδας flash USB.

- Χρησιμοποιήστε μια μονάδα flash USB μορφής FAT.
- Η λειτουργία ρύθμισης στοίβας δεν μπορεί να χρησιμοποιηθεί από μονάδες flash USB που ενσωματώνουν λειτουργίες ασφαλείας. Χρησιμοποιήστε μια μονάδα flash USB που δεν ενσωματώνει λειτουργίες ασφαλείας.
- Η λειτουργία ρύθμισης στοίβας δεν μπορεί να χρησιμοποιηθεί από συσκευές ανάγνωσης καρτών USB ή σκληρούς δίσκους USB.

Αποθήκευση ρυθμίσεων στη μονάδα flash USB

1. Αποσυνδέστε το καλώδιο τροφοδοσίας από το βιντεοπροβολέα και βεβαιωθείτε ότι όλες οι ενδείξεις του βιντεοπροβολέα έχουν απενεργοποιηθεί

2 Συνδέστε τη μονάδα flash USB στη θύρα USB-A του βιντεοπροβολέα

- Συνδέστε τη μονάδα flash USB απευθείας στο βιντεοπροβολέα. Εάν η μονάδα flash USB είναι συνδεδεμένη στο βιντεοπροβολέα μέσω διανομέα USB, οι ρυθμίσεις ενδέχεται να μην αποθηκευτούν σωστά.
- Συνδέστε μια κενή μονάδα flash USB. Εάν η μονάδα flash USB περιέχει και άλλα δεδομένα εκτός από το αρχείο ρύθμισης στοίβας, οι ρυθμίσεις ενδέχεται να μην αποθηκευτούν σωστά.
- Το όνομα αρχείου για το αρχείο ρύθμισης στοίβας είναι PJCONFDATA.bin. Εάν πρέπει να αλλάξετε το όνομα αρχείου, προσθέστε κείμενο μετά την ένδειξη PJCONFDATA. Εάν αλλάξετε το τμήμα PJCONFDATA του ονόματος αρχείου, ο βιντεοπροβολέας μπορεί να μην είναι σε θέση να αναγνωρίσει σωστά το αρχείο.
- Μπορείτε να χρησιμοποιήσετε μόνο χαρακτήρες μονού byte για το όνομα αρχείου.

3 Ενώ κρατάτε πατημένο το κουμπί [Esc] στο τηλεχειριστήριο ή στον πίνακα ελέγχου, συνδέστε το καλώδιο τροφοδοσίας στο βιντεοπροβολέα

Η ένδειξη Power και η ένδειξη Status γίνονται μπλε και οι ενδείξεις Laserκαι Temp γίνονται πορτοκαλί.

Όταν ενεργοποιηθούν όλες οι ενδείξεις του βιντεοπροβολέα, απελευθερώστε το κουμπί [Esc].

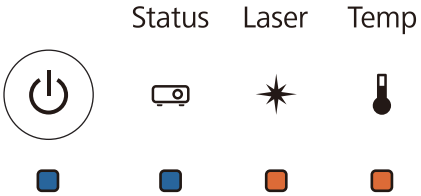

Όταν όλες οι ενδείξεις αρχίσουν να αναβοσβήνουν, γίνεται εγγραφή του αρχείου ρύθμισης στοίβας.

Προσοχή

- Μην αποσυνδέετε το καλώδιο τροφοδοσίας από το βιντεοπροβολέα ενόσω γίνεται εγγραφή του αρχείου. Εάν το καλώδιο τροφοδοσίας έχει αποσυνδεθεί, μπορεί να μην γίνει σωστή εκκίνηση του βιντεοπροβολέα.
- Μην αποσυνδέετε τη μονάδα flash USB από το βιντεοπροβολέα ενόσω γίνεται εγγραφή του αρχείου. Εάν η μονάδα flash USB έχει αποσυνδεθεί, μπορεί να μην γίνει σωστή εκκίνηση του βιντεοπροβολέα.

Όταν η εγγραφή ολοκληρωθεί κανονικά, ο βιντεοπροβολέας απενεργοποιείται και μόνον η ένδειξη Power ανάβει σε μπλε χρώμα.

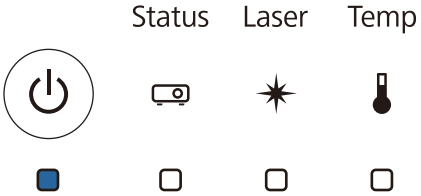

Όταν διακοπεί η τροφοδοσία, αφαιρέστε τη μονάδα flash USB.

Αντιγραφή αποθηκευμένων ρυθμίσεων σε άλλους βιντεοπροβολείς

1 Αποσυνδέστε το καλώδιο τροφοδοσίας από το βιντεοπροβολέα και βεβαιωθείτε ότι όλες οι ενδείξεις του βιντεοπροβολέα έχουν απενεργοποιηθεί

2 Συνδέστε τη μονάδα flash USB που περιέχει το αποθηκευμένο αρχείο ρύθμισης στοίβας στη θύρα USB-A του βιντεοπροβολέα

> Μην αποθηκεύετε άλλα δεδομένα εκτός από το αρχείο ρύθμισης στοίβας στη μονάδα flash USB. Εάν η μονάδα flash USB περιέχει και άλλα δεδομένα εκτός από το αρχείο ρύθμισης στοίβας, οι ρυθμίσεις ενδέχεται να μην αντιγραφούν σωστά.

3 Ενώ κρατάτε πατημένο το κουμπί [Menu] στο τηλεχειριστήριο ή στον πίνακα ελέγχου, συνδέστε το καλώδιο τροφοδοσίας στο βιντεοπροβολέα

Η ένδειξη Power και η ένδειξη Status γίνονται μπλε και οι ενδείξεις Laserκαι Temp γίνονται πορτοκαλί.

Όταν ενεργοποιηθούν όλες οι ενδείξεις του βιντεοπροβολέα, απελευθερώστε το κουμπί [Menu]. Οι ενδείξεις ενεργοποιούνται για περίπου 75 δευτερόλεπτα.

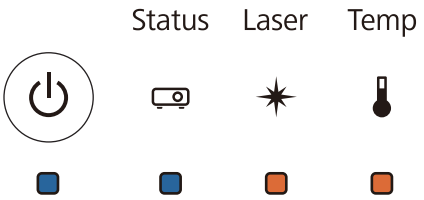

Όταν όλες οι ενδείξεις αρχίσουν να αναβοσβήνουν, γίνεται εγγραφή των ρυθμίσεων.

> **Προσοχή**
>
> - Μην αποσυνδέετε το καλώδιο τροφοδοσίας από το βιντεοπροβολέα ενόσω γίνεται εγγραφή των ρυθμίσεων. Εάν το καλώδιο τροφοδοσίας έχει αποσυνδεθεί, μπορεί να μην γίνει σωστή εκκίνηση του βιντεοπροβολέα.
> - Μην αποσυνδέετε τη μονάδα flash USB από το βιντεοπροβολέα ενόσω γίνεται εγγραφή των ρυθμίσεων. Εάν η μονάδα flash USB έχει αποσυνδεθεί, μπορεί να μην γίνει σωστή εκκίνηση του βιντεοπροβολέα.

Όταν η εγγραφή ολοκληρωθεί κανονικά, ο βιντεοπροβολέας απενεργοποιείται και μόνον η ένδειξη Power ανάβει σε μπλε χρώμα.

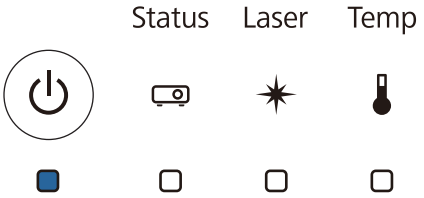

Όταν διακοπεί η τροφοδοσία, αφαιρέστε τη μονάδα flash USB.

Ρύθμιση με σύνδεση του υπολογιστή και του βιντεοπροβολέα με καλώδιο USB

> Τα ακόλουθα λειτουργικά συστήματα υποστηρίζουν τη λειτουργία ρύθμισης στοίβας.
> - Windows 7 και νεότερες εκδόσεις
> - OS X 10.11 και νεότερες εκδόσεις

Αποθήκευση ρυθμίσεων σε έναν υπολογιστή

1. Αποσυνδέστε το καλώδιο τροφοδοσίας από το βιντεοπροβολέα και βεβαιωθείτε ότι όλες οι ενδείξεις του βιντεοπροβολέα έχουν απενεργοποιηθεί

2. Συνδέστε τη θύρα USB του υπολογιστή στη θύρα USB-B του βιντεοπροβολέα με ένα καλώδιο USB

3. Ενώ κρατάτε πατημένο το κουμπί [Esc] στο τηλεχειριστήριο ή στον πίνακα ελέγχου, συνδέστε το καλώδιο τροφοδοσίας στο βιντεοπροβολέα

   Η ένδειξη Power και η ένδειξη Status γίνονται μπλε και οι ενδείξεις Laserκαι Temp γίνονται πορτοκαλί.

   Όταν ενεργοποιηθούν όλες οι ενδείξεις του βιντεοπροβολέα, απελευθερώστε το κουμπί [Esc].

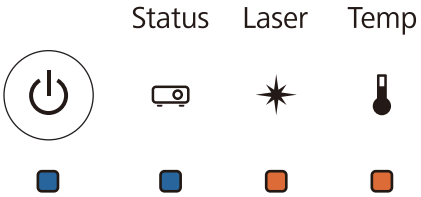

   Ο βιντεοπροβολέας αναγνωρίζεται από τον υπολογιστή ως αφαιρούμενος δίσκος.

4. Ανοίξτε τον αφαιρούμενο δίσκο και αποθηκεύστε το αρχείο ρύθμισης στοίβας (PJCONFDATA.bin) στον υπολογιστή

   > Εάν πρέπει να αλλάξετε το όνομα του αρχείου ρύθμισης στοίβας, προσθέστε κείμενο μετά την ένδειξη PJCONFDATA. Εάν αλλάξετε το τμήμα PJCONFDATA του ονόματος αρχείου, ο βιντεοπροβολέας μπορεί να μην είναι σε θέση να αναγνωρίσει σωστά το αρχείο. Μπορείτε να χρησιμοποιήσετε μόνο χαρακτήρες μονού byte για το όνομα αρχείου.

5. Εκτελέστε "Αφαίρεση συσκευής USB" στον υπολογιστή σας και, στη συνέχεια, αποσυνδέστε το καλώδιο USB

   > Όταν χρησιμοποιείτε λειτουργικό σύστημα Mac, εκτελέστε "Κατάργηση EPSON_PJ".

   Ο βιντεοπροβολέας απενεργοποιείται και μόνον ένδειξη Power ανάβει μπλε.

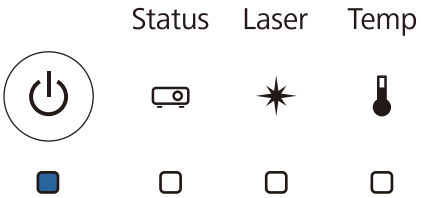

Αντιγραφή αποθηκευμένων ρυθμίσεων σε άλλους βιντεοπροβολείς

1. Αποσυνδέστε το καλώδιο τροφοδοσίας από το βιντεοπροβολέα και βεβαιωθείτε ότι όλες οι ενδείξεις του βιντεοπροβολέα έχουν απενεργοποιηθεί

2 Συνδέστε τη θύρα USB του υπολογιστή στη θύρα USB-B του βιντεοπροβολέα με ένα καλώδιο USB

3 Ενώ κρατάτε πατημένο το κουμπί [Menu] στο τηλεχειριστήριο ή στον πίνακα ελέγχου, συνδέστε το καλώδιο τροφοδοσίας στο βιντεοπροβολέα

Η ένδειξη Power και η ένδειξη Status γίνονται μπλε και οι ενδείξεις Laserκαι Temp γίνονται πορτοκαλί.

Όταν ενεργοποιηθούν όλες οι ενδείξεις του βιντεοπροβολέα, απελευθερώστε το κουμπί [Menu].

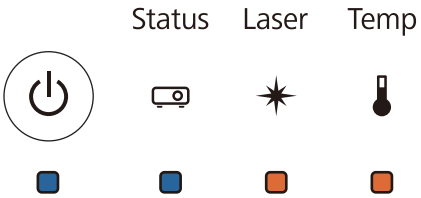

Ο βιντεοπροβολέας αναγνωρίζεται από τον υπολογιστή ως αφαιρούμενος δίσκος.

4 Αντιγράψτε το αρχείο ρύθμισης στοίβας (PJCONFDATA.bin) που έχετε αποθηκεύσει στον υπολογιστή σας στο φάκελο ανώτατου επιπέδου του αφαιρούμενου δίσκου

Μην αντιγράφετε άλλα αρχεία ή φακέλους, εκτός από το αρχείο ρύθμισης στοίβας στον αφαιρούμενο δίσκο.

5 Εκτελέστε "Αφαίρεση συσκευής USB" στον υπολογιστή σας και, στη συνέχεια, αποσυνδέστε το καλώδιο USB

Όταν χρησιμοποιείτε λειτουργικό σύστημα Mac, εκτελέστε "Κατάργηση EPSON_PJ".

Όταν όλες οι ενδείξεις αρχίσουν να αναβοσβήνουν, γίνεται εγγραφή των ρυθμίσεων.

Προσοχή

Μην αποσυνδέετε το καλώδιο τροφοδοσίας από το βιντεοπροβολέα ενόσω γίνεται εγγραφή των ρυθμίσεων. Εάν το καλώδιο τροφοδοσίας έχει αποσυνδεθεί, μπορεί να μην γίνει σωστή εκκίνηση του βιντεοπροβολέα.

Όταν η εγγραφή ολοκληρωθεί κανονικά, ο βιντεοπροβολέας απενεργοποιείται και μόνον η ένδειξη Power ανάβει σε μπλε χρώμα.

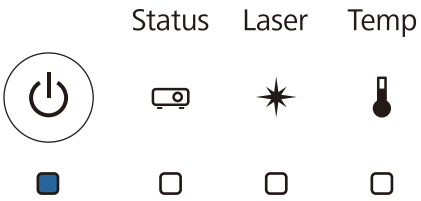

Σε περίπτωση αποτυχίας της ρύθμισης

Έλεγχος	Αντιμετώπιση
Αναβοσβήνουν η ένδειξη Laser και η ένδειξη Temp με πορτοκαλί χρώμα γρήγορα; Status Laser Temp	Το αρχείο ρύθμισης στοίβας μπορεί να είναι κατεστραμμένο ή η μονάδα flash USB ή το καλώδιο USB μπορεί να μην έχουν συνδεθεί σωστά. Αποσυνδέστε τη μονάδα flash USB ή το καλώδιο USB, αποσυνδέστε και, στη συνέχεια, συνδέστε το καλώδιο τροφοδοσίας του βιντεοπροβολέα και προσπαθήστε ξανά.
Ανάβει η ένδειξη Power και η ένδειξη Status με μπλε χρώμα και αναβοσβήνουν οι ενδείξεις Laserκαι Temp με πορτοκαλί χρώμα γρήγορα; Status Laser Temp	Η εγγραφή των ρυθμίσεων ενδέχεται να έχει αποτύχει και να έχει παρουσιαστεί σφάλμα στο υλικολογισμικό του βιντεοπροβολέα. Σταματήστε τη χρήση του προβολέα, αφαιρέστε το καλώδιο τροφοδοσίας από την πρίζα και επικοινωνήστε με την Epson για βοήθεια.

Εγκατάσταση πολλαπλών βιντεοπροβολέων (Πολλαπλή προβολή)

Μπορείτε να δημιουργήσετε μια οριζόντια μεγάλη οθόνη ως ενιαία εικόνα που προβάλλεται από πολλούς βιντεοπροβολείς.

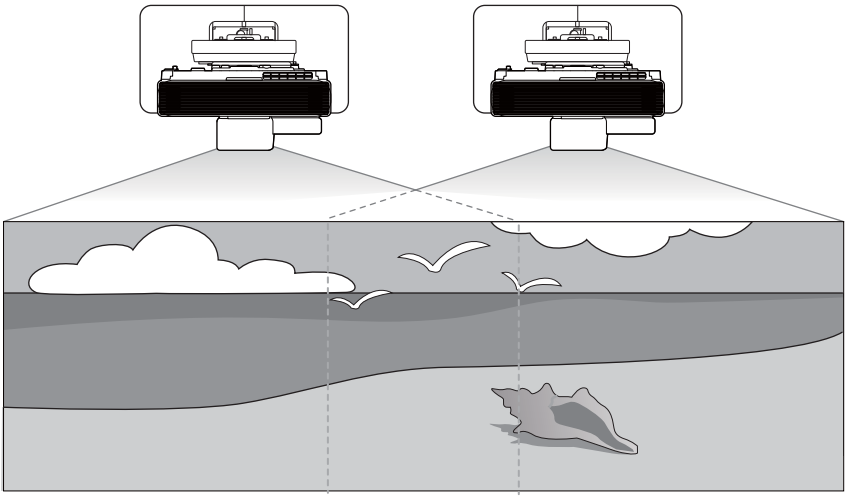

Όταν πραγματοποιείτε πολλαπλή προβολή, κάντε τις συνδέσεις και τις απαραίτητες ρυθμίσεις με την ακόλουθη σειρά.

Όταν ρυθμίζετε την Πολλαπλή Προβολή, συνιστούμε να θέσετε τη ρύθμιση **Λειτουργία** > **Λειτ. Ύπνου** σε **Ανενεργό** από το μενού του βιντεοπροβολέα.

1. Σύνδεση καλωδίων (☛ σελ.16)
2. Ρύθμιση του αναγνωριστικού βιντεοπροβολέα (☛ σελ.128)
3. Ρυθμίσεις σύνδεσης πολλαπλής προβολής (☛ σελ.129)
4. Ρυθμίσεις Σύνδεσης HDMI (☛ σελ.132)
5. Προσαρμογή εικόνας πολλαπλής προβολής(☛ σελ.133)

Όταν χρησιμοποιείτε διαδραστικές λειτουργίες στη λειτουργία πολλαπλής προβολής, εκτελέστε τα παρακάτω, αφού κάνετε τις παραπάνω ρυθμίσεις.

6. Ρυθμίσεις Συγχρονισμού βιντεοπροβολέα Ρυθμίσεις (☛ σελ.134)
7. Ρυθμίσεις EDID (☛ σελ.135)
8. Πραγματοποιήστε βαθμονόμηση της διαδραστικής πένας (☛ σελ.86)
9. Βαθμονόμηση της θέσης λειτουργίας αφής (☛ σελ.117)

Ρύθμιση του αναγνωριστικού βιντεοπροβολέα

1 Ενεργοποιήστε το βιντεοπροβολέα και, στη συνέχεια, πατήστε το κουμπί [Menu]

Με χρήση του τηλεχειριστηρίου

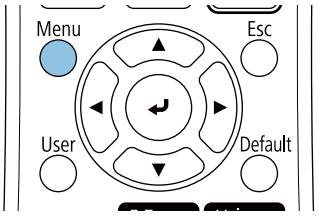

Με χρήση του πίνακα ελέγχου

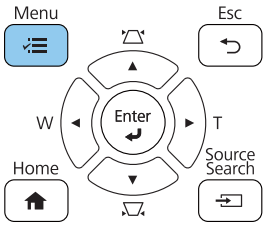

2 Επιλέξτε **Αναγν. βιντεοπροβ.** από το μενού **Πολλαπλή προβολή**

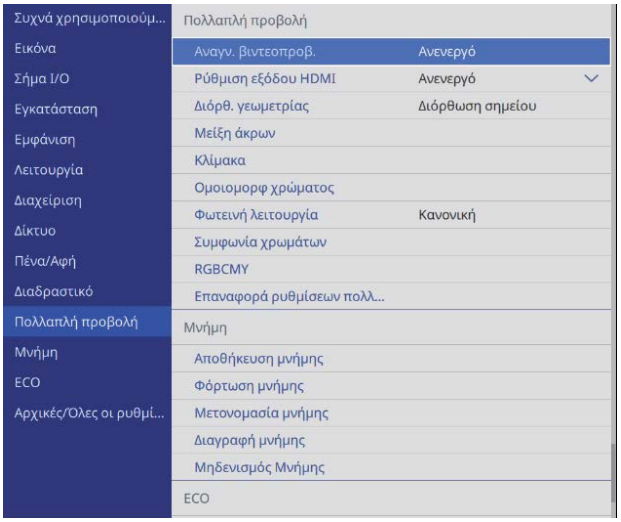

3 Επιλέξτε τον αριθμό αναγνωριστικού για τον βιντεοπροβολέα

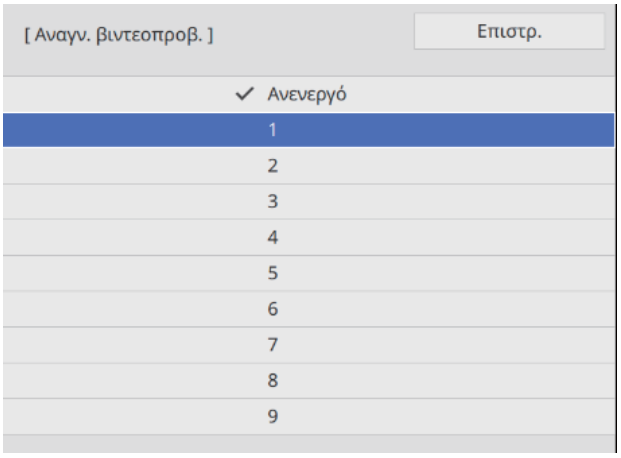

4 Πατήστε το πλήκτρο [Esc] για να κλείσετε το μενού

Επαναλάβετε τα βήματα 1 έως 4 για τους βιντεοπροβολείς που απομένουν.

5 Στρέψτε το τηλεχειριστήριο προς το βιντεοπροβολέα που επιθυμείτε να λειτουργήσετε και κατόπιν πατήστε το πλήκτρο [ID]

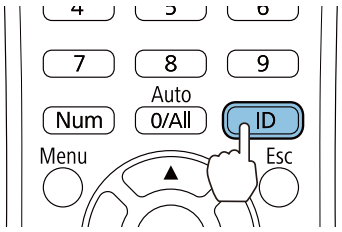

Ο τρέχων αριθμός αναγνωριστικού εμφανίζεται στην οθόνη προβολής.

6 Ενώ πατάτε το πλήκτρο [ID], πατήστε το πλήκτρο με τον ίδιο αριθμό με το αναγνωριστικό βιντεοπροβολέα, για το βιντεοπροβολέα που επιθυμείτε να χρησιμοποιήσετε

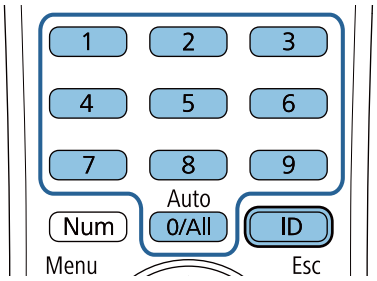

Οι λειτουργίες τηλεχειριστηρίου για το βιντεοπροβολέα με το επιλεγμένο αναγνωριστικό είναι ενεργοποιημένες.

- Όταν το **Αναγν. βιντεοπροβ.** έχει οριστεί σε **Ανενεργό**, μπορείτε να χειρίζεστε το βιντεοπροβολέα με το τηλεχειριστήριο, ανεξάρτητα από τη ρύθμιση αναγνωριστικού που έχει επιλεγεί με χρήση του τηλεχειριστηρίου.
- Όταν το αναγνωριστικό τηλεχειριστηρίου έχει οριστεί σε 0, μπορείτε να λειτουργήσετε όλους τους βιντεοπροβολείς ανεξάρτητα από τη ρύθμιση του αναγνωριστικού βιντεοπροβολέα.
- Η ταυτόχρονη λειτουργία πολλαπλών τηλεχειριστηρίων μπορεί να προκαλέσει τυχαίες λειτουργίες λόγω παρεμβολών υπερύθρων.

Ρυθμίσεις σύνδεσης πολλαπλής προβολής

Πραγματοποιήστε τις ακόλουθες ρυθμίσεις σε όλους τους συνδεδεμένους βιντεοπροβολείς. Οι ρυθμίσεις διαφέρουν ανάλογα με το αν χρησιμοποιείτε ή όχι τις διαδραστικές λειτουργίες.

- Όταν χρησιμοποιείτε τις διαδραστικές λειτουργίες (σελ.130)
- Όταν δεν χρησιμοποιείτε τις διαδραστικές λειτουργίες (σελ.131)

Όταν χρησιμοποιείτε τις διαδραστικές λειτουργίες

1 Πατήστε το κουμπί [Menu] του βιντεοπροβολέα.

Με χρήση του τηλεχειριστηρίου

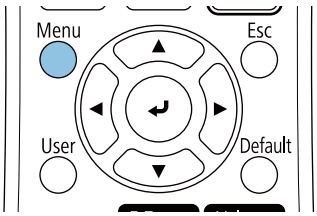

Με χρήση του πίνακα ελέγχου

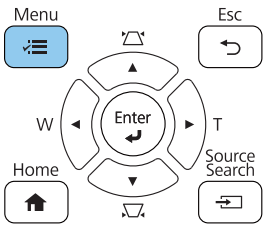

2 Επιλέξτε **Ρύθμιση εξόδου HDMI** από το μενού **Πολλαπλή προβολή**

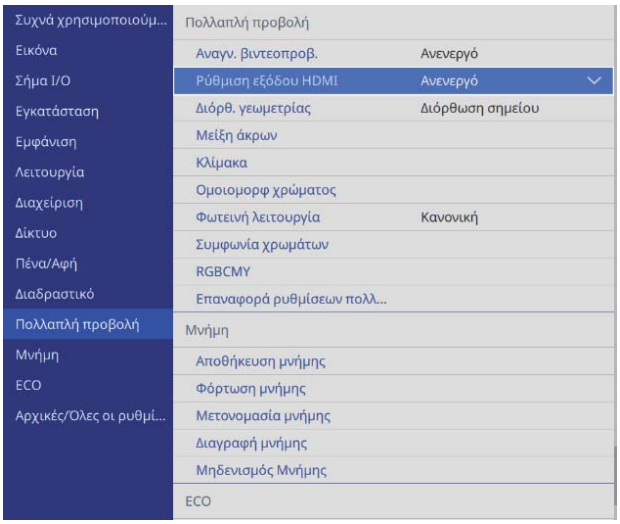

3 Επιλέξτε **Επεξεργασία**

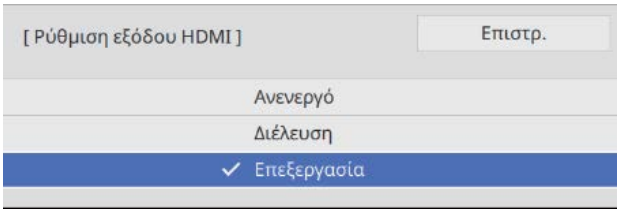

Ακολουθήστε τις οδηγίες στην οθόνη για να επανεκιννήσετε τον βιντεοπροβολέα.

4 Ορίστε τη σειρά

Θέστε τον προβολέα στα αριστερά σε **1** και στον προβολέα στα δεξιά σε **2**.

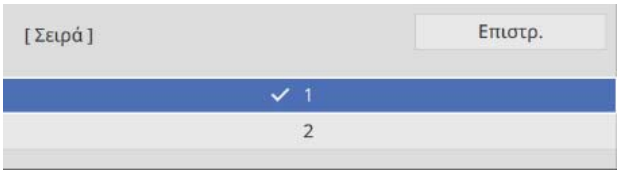

5 Ρυθμίστε τη **Σύνδεση υπολογιστή**

Επιλέξτε **Ναι** για τον βιντεοπροβολέα που είναι συνδεδεμένος στον υπολογιστή. Εάν δεν υπάρχει συνδεδεμένος υπολογιστής στον βιντεοπροβολέα, επιλέξτε **Όχι**.

Όταν δεν χρησιμοποιείτε τις διαδραστικές λειτουργίες

1 Πατήστε το πλήκτρο [Menu]

Με χρήση του τηλεχειριστηρίου

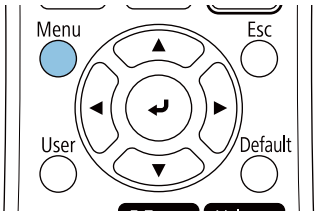

Με χρήση του πίνακα ελέγχου

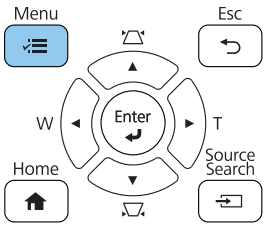

2 Επιλέξτε **Ρύθμιση εξόδου HDMI** από το μενού **Πολλαπλή προβολή**

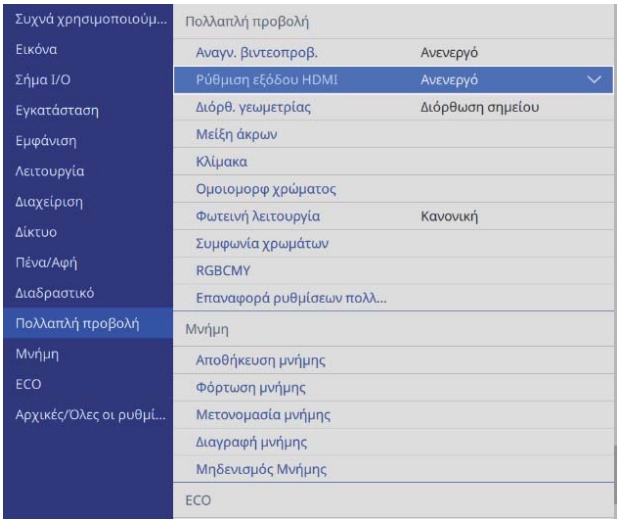

3 Επιλέξτε **Διέλευση**

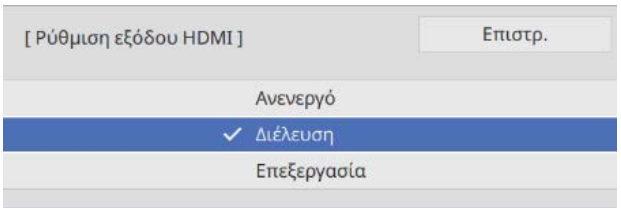

Ακολουθήστε τις οδηγίες στην οθόνη για να επανεκιννήσετε τον βιντεοπροβολέα.

4 Ρυθμίστε την επιλογή **Αριθμός προβολέων**

Ορίστε τον αριθμό των συνδεδεμένων βιντεοπροβολέων.

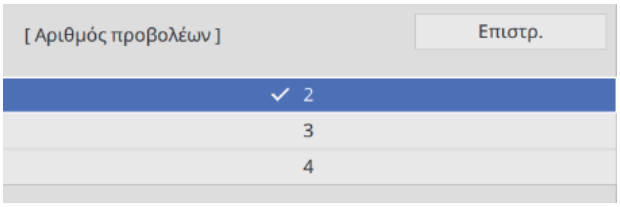

5 Ορίστε τη σειρά

Ρυθμίστε τη θέση του βιντεοπροβολέα στην αριστερή πλευρά σε **1**.

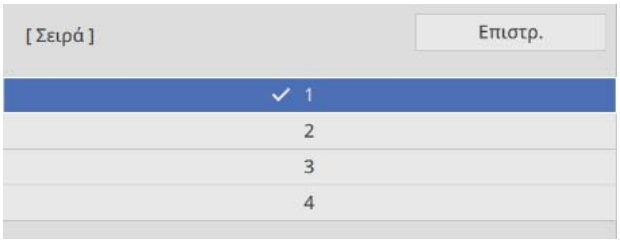

Ρυθμίσεις Σύνδεσης HDMI

Χρησιμοποιήστε τη Σύνδεση HDMI για να συνδέσετε τη λειτουργία ενεργοποίησης/απενεργοποίησης με πολλαπλούς βιντεοπροβολείς.

1 Πατήστε το πλήκτρο [Menu]

Με χρήση του τηλεχειριστηρίου

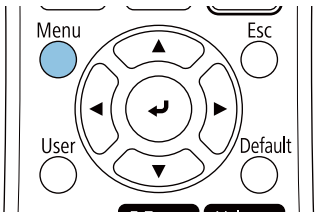

Με χρήση του πίνακα ελέγχου

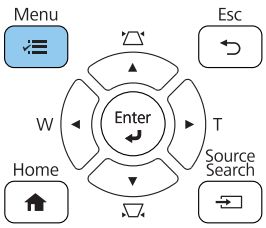

2 Επιλέξτε **Σύνδεση HDMI** από το μενού **Σήμα I/O**

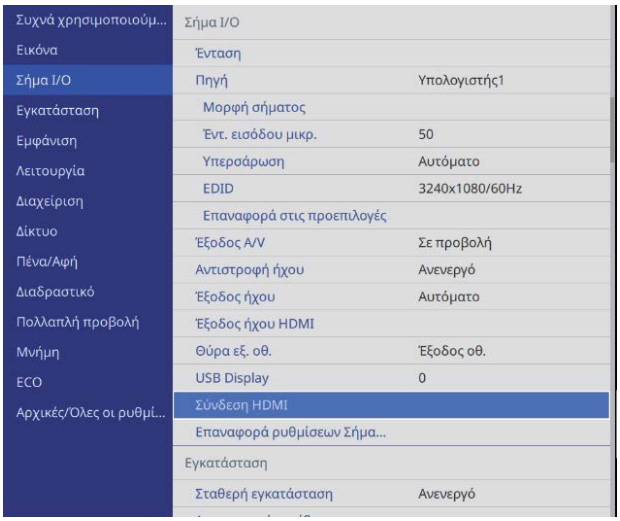

3 Επιλέξτε **Σύνδεση HDMI**

4 Επιλέξτε **Ενεργό**

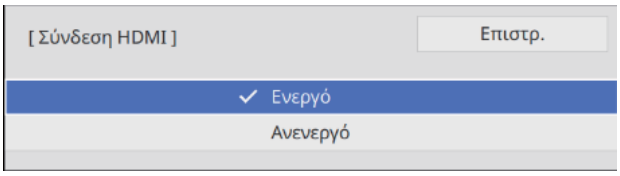

5 Ρυθμίστε την επιλογή **Ενερ.Σύνδ.** και τη **Απενερ.Σύνδ.** σύμφωνα με τις λειτουργίες που θέλετε να συνδέσετε

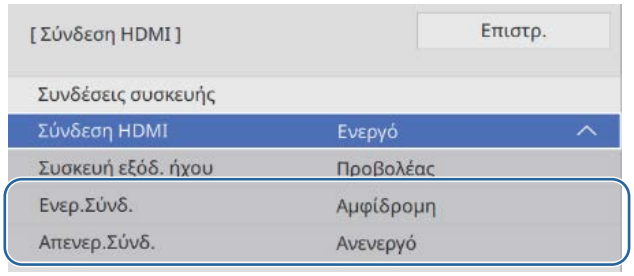

Προσαρμογή της εικόνας σε πολλαπλή προβολή

Οι εικόνες δεν είναι σταθερές αμέσως μετά την ενεργοποίηση του βιντεοπροβολέα. Συνιστάται η ρύθμιση της θέσης της εικόνας τουλάχιστον 30 λεπτά αφού ξεκινήσετε την προβολή.

1 Ενεργοποίηση του βιντεοπροβολέα

2 Πατήστε στο κουμπί [Color Mode] στο τηλεχειριστήριο και ύστερα ρυθμίσετε τη λειτουργία Λειτ. Χρώματος σε **Πολλαπλή προβολή**

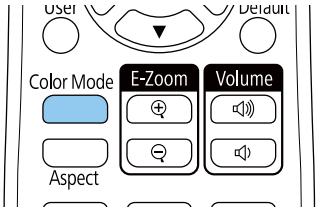

3 Πατήστε το πλήκτρο [Menu]

Με χρήση του τηλεχειριστηρίου

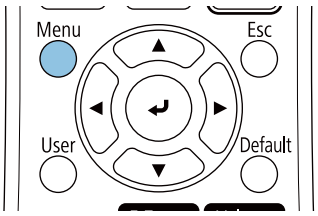

Με χρήση του πίνακα ελέγχου

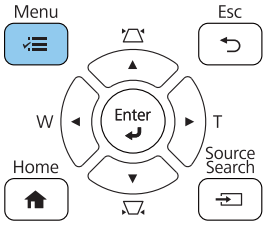

4 Πραγματοποιήστε τις απαραίτητες ρυθμίσεις στο μενού **Πολλαπλή προβολή**

Για λεπτομέρειες σχετικά με τις ρυθμίσεις, ανατρέξτε στο *Εγχειρίδιο χρήσης* του βιντεοπροβολέα.

Μείξη άκρων **Επίπεδο μαύρου χρώμ.**	Ρυθμίστε το τμήμα που επικάλυψης της εικόνας για να δημιουργήσετε μια ομαλή εικόνα. (☛"Αριθμοί των διαστάσεων εγκατάστασης" σελ.13)
Κλίμακα	Ρυθμίστε τη θέση μεγέθυνσης και ματίσματος για την εικόνα.
Φωτεινή λειτουργία	Ρύθμιση της φωτεινότητας ολόκληρης της εικόνας. Επιλέξτε **Προσαρμοσμένη**, και ύστερα προσαρμόστε το **Επίπ. Φωτειν.** βάσει του πιο σκοτεινού βιντεοπροβολέα.
Ομοιομορφ χρώματος **Συμφωνία χρωμάτων** **RGBCMY**	Ρυθμίστε το χρώμα της εικόνας για κάθε προβολέα έτσι ώστε ολόκληρη η εικόνα να φαίνεται ομοιόμορφη.

Ρυθμίσεις Συγχρονισμού βιντεοπροβολέα (μόνο όταν χρησιμοποιείτε διαδραστικές λειτουργίες)

Συνδέστε εκ των προτέρων τους βιντεοπροβολείς χρησιμοποιώντας το σετ καλωδίων τηλεχειρισμού (ELPKC28). Για λεπτομέρειες βλ. "Σύνδεση πολλών βιντεοπροβολέων" σελ.16.

1 Πατήστε το πλήκτρο [Menu]

Με χρήση του τηλεχειριστηρίου

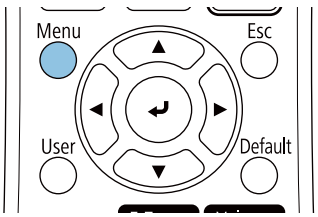

Με χρήση του πίνακα ελέγχου

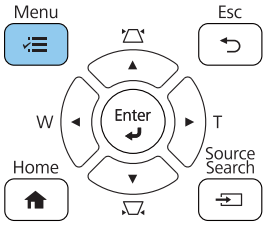

2 Επιλέξτε **Εγκατάσταση προβολέων** από το μενού **Πένα/Αφή**

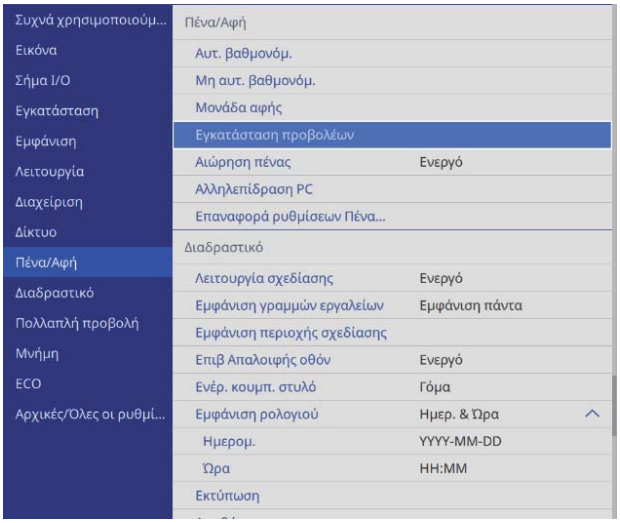

3 Επιλέξτε **Συγχρ. βιντεοπροβ.**

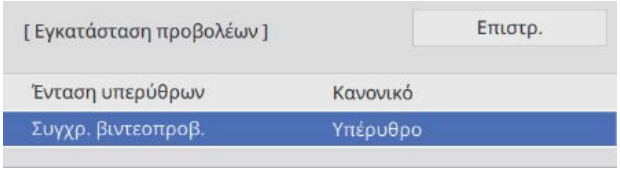

4 Επιλέξτε **Ενσύρματο**

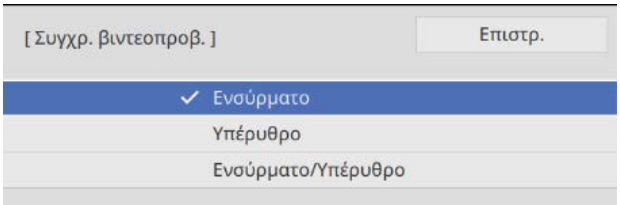

Ρυθμίσεις EDID (μόνο όταν χρησιμοποιείτε διαδραστικές λειτουργίες)

1 Πατήστε το κουμπί [Source Search] για εναλλαγή της πηγής σε HDMI ή HDBaseT

Με χρήση του τηλεχειριστηρίου

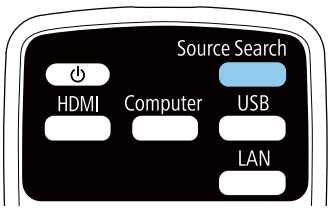

Με χρήση του πίνακα ελέγχου

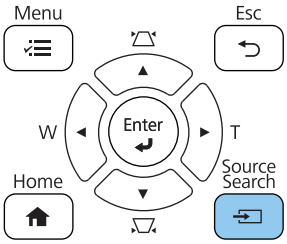

Οι ρυθμίσεις EDID αποθηκεύονται για κάθε πηγή.

2 Πατήστε το πλήκτρο [Menu]

Με χρήση του τηλεχειριστηρίου

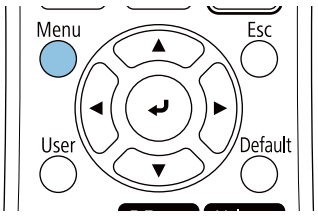

Με χρήση του πίνακα ελέγχου

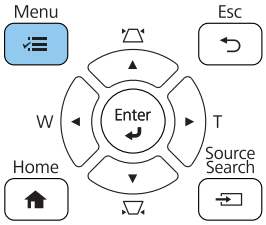

3 Επιλέξτε **EDID** από το μενού **Σήμα I/O**

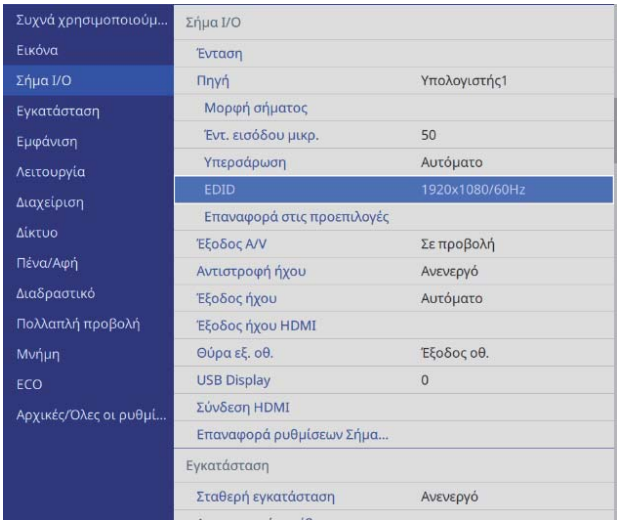

4 Επιλέξτε **3240x1080/60Hz**

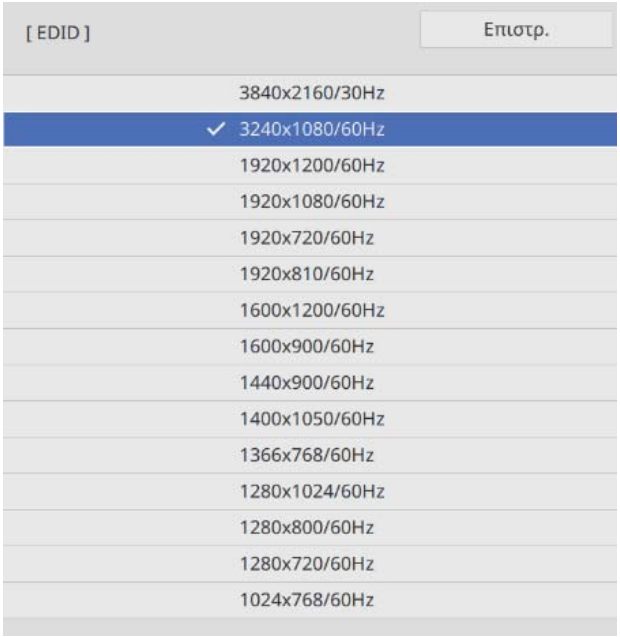

Κατάλογος συμβόλων ασφαλείας

Ο ακόλουθος πίνακας περιλαμβάνει την έννοια των συμβόλων ασφαλείας της ετικέτας που έχει επικολληθεί στον εξοπλισμό.

Ένδειξη συμβόλου	Εγκεκριμένα πρότυπα	Σημασία
	IEC60417 No.5007	"ON" (ισχύς) Για να υποδηλώσει σύνδεση στο ρεύμα.
	IEC60417 No.5008	"OFF" (ισχύς) Για να υποδηλώσει αποσύνδεση από το ρεύμα.
	IEC60417 No.5009	Standby Για αναγνώριση του διακόπτη ή της θέσης του διακόπτη με την έννοια ποιο μέρος του εξοπλισμού είναι ενεργοποιημένο ώστε να περάσει σε λειτουργία αναμονής.
	ISO7000 No.0434B IEC3864-B3.1	Προσοχή Για αναγνώριση της γενικής προειδοποίηση κατά τη χρήση του προϊόντος.
	IEC60417 No.5041	Προσοχή, καυτή επιφάνεια Για να υποδηλώσει ότι το αντικείμενο που φέρει τη σήμανση ενδέχεται να καίει και ότι πρέπει να το αγγίξετε παίρνοντας τις κατάλληλες προφυλάξεις.
	IEC60417 No.6042 ISO3864-B3.6	Προσοχή, κίνδυνος ηλεκτροπληξίας Για αναγνώριση εξοπλισμού ο οποίος είναι επικίνδυνος για πρόκληση ηλεκτροπληξίας.
	IEC60417 No.5957	Μόνο για χρήση σε εσωτερικό χώρο. Για αναγνώριση ηλεκτρικού εξοπλισμού ο οποίος έχει σχεδιαστεί κυρίως για χρήση σε εσωτερικό χώρο.
	IEC60417 No.5926	Πολικότητα συνδέσμου ισχύος Σ.Ρ. Για αναγνώριση των θετικών και αρνητικών συνδέσεων (πολικότητα) ενός εξοπλισμού στον οποίο μπορεί να συνδεθεί παροχή ισχύος Σ.Ρ.

	IEC60417 No.5001B	Μπαταρία, γενικά Σε εξοπλισμό που τροφοδοτείται με μπαταρία. Για αναγνώριση μιας συσκευής, για παράδειγμα,κάλυμμα για το θάλαμο της μπαταρίας, ή τα τερματικά του συνδέσμου.
	IEC60417 No.5002	Τοποθέτηση στοιχείου συσσωρευτή Για αναγνώριση της ίδιας της υποδοχής της μπαταρίας και αναγνώριση της τοποθέτησης του στοιχείου συσσωρευτή εντός της υποδοχής της μπαταρίας.

	IEC60417 No.5019	Γείωση προστασίας Για αναγνώριση τερματικού το οποίο προορίζεται για σύνδεση σε εξωτερικό αγωγό, για προστασία από ηλεκτροπληξία σε περίπτωση βλάβης, ή το τερματικό ηλεκτροδίου γείωσης προστασίας.

Ένδειξη συμβόλου	Εγκεκριμένα πρότυπα	Σημασία
	IEC60417 No.5017	Γείωση Για να αναγνωρίσετε ένα γειωμένο τερματικό σε περιπτώσεις όπου το ⏚ δεν απαιτείται ρητά.
	IEC60417 No.5032	Εναλλασσόμενο ρεύμα Επισήμανση στον πίνακα στοιχείων ότι ο εξοπλισμός είναι κατάλληλος μόνο για εναλλασσόμενο ρεύμα, προς αναγνώριση σχετικών τερματικών.
	IEC60417 No.5031	Συνεχές ρεύμα Επισήμανση στον πίνακα στοιχείων ότι ο εξοπλισμός είναι κατάλληλος μόνο για συνεχές ρεύμα, προς αναγνώριση σχετικών τερματικών.
	IEC60417 No.5172	Εξοπλισμός Κλάσης II Για αναγνώριση εξοπλισμού ο οποίος πληροί τις προϋποθέσεις ασφαλείας που καθορίζονται για εξοπλισμό Κλάσης II σύμφωνα με το IEC 61140.
	ISO 3864	Γενική απαγόρευση Για αναγνώριση ενεργειών ή λειτουργιών οι οποίες απαγορεύονται.
	ISO 3864	Απαγόρευση επαφής Επισήμανση τραυματισμού που μπορεί να προκύψει λόγω επαφής με συγκεκριμένο μέρος του εξοπλισμού.
	---	Μην κοιτάζετε ποτέ μέσα στο φακό προβολής ενόσω ο βιντεοπροβολέας είναι ενεργοποιημένος.
	---	Υποδεικνύει ότι δεν πρέπει να τοποθετείτε κανένα αντικείμενο επάνω στον βιντεοπροβολέα.
	ISO3864 IEC60825-1	Προσοχή, ακτινοβολία λέιζερ Επισήμανση ότι ο εξοπλισμός διαθέτει εξάρτημα ακτινοβολίας λέιζερ.
	ISO 3864	Απαγόρευση συναρμολόγησης Επισήμανση κινδύνου τραυματισμού, όπως ηλεκτροπληξία, σε περίπτωση αποσυναρμολόγησης του εξοπλισμού.
	IEC60417 No.5266	Κατάσταση αναμονής, κατάσταση μερικής αναμονής Ένδειξη ότι μέρος του εξοπλισμού είναι σε κατάσταση ετοιμότητας.
	ISO3864 IEC60417 No.5057	Προσοχή, κινητά εξαρτήματα Ένδειξη ότι πρέπει να μένετε μακριά από τα κινητά εξαρτήματα ακολουθώντας τα πρότυπα προστασίας.
	IEC 60417-6056	Προσοχή (κινητές λεπίδες ανεμιστήρα) Υποδεικνύει ότι πρέπει να μένετε μακριά από τις λεπίδες του κινητού ανεμιστήρα σύμφωνα με τα πρότυπα προστασίας.
	IEC 60417-6043	Προσοχή (αιχμηρές γωνίες) Υποδεικνύει ότι δεν πρέπει να αγγίζετε τις αιχμηρές γωνίες του προϊόντος σύμφωνα με τα πρότυπα προστασίας.
	--	Μην κοιτάζετε ποτέ μέσα στο φακό προβολής ενόσω ο βιντεοπροβολέας είναι ενεργοποιημένος.

Ένδειξη συμβόλου	Εγκεκριμένα πρότυπα	Σημασία
	ISO7010 Αρ. W027 ISO 3864	Προειδοποίηση, εκπομπή φωτός (UV, ορατό φως, IR κ.ο.κ.) Υποδεικνύει ότι πρέπει να είστε προσεκτικοί ώστε να μην τραυματίσετε τα μάτια ή το δέρμα σας όταν βρίσκεστε κοντά σε τμήματα που εκπέμπουν φως.
	IEC60417 Αρ.5109	Να μην χρησιμοποιείται σε κατοικημένες περιοχές Υποδεικνύει ότι ο ηλεκτρικός εξοπλισμός/η συσκευή δεν είναι κατάλληλα για χρήση σε κατοικημένη περιοχή.

Indication of the manufacturer and the importer in accordance with requirements of directive 2011/65/EU (RoHS)

Manufacturer: SEIKO EPSON CORPORATION

Address: 3-5, Owa 3-chome, Suwa-shi, Nagano-ken 392-8502 Japan

Telephone: 81-266-52-3131

http://www.epson.com/

Importer: SEIKO EUROPE B.V.

Address: Azië building, Atlas ArenA, Hoogoorddreef 5, 1101 BA Amsterdam Zuidoost The Netherlands

Telephone: 31-20-314-5000

http://www.epson.eu/

Γενική σημείωση

Οι ονομασίες Mac και OS X αποτελούν εμπορικά σήματα της Apple Inc.

Οι επωνυμίες Microsoft και Windows είναι εμπορικά σήματα ή σήματα κατατεθέντα της Microsoft Corporation στις Ηνωμένες Πολιτείες ή/και σε άλλες χώρες.

© 2019 Seiko Epson Corporation

2019.11 413823901ELPDF