EPSON
EXCEED YOUR VISION

EB-1485Fi
EB-1480Fi
ELPMB62
ELPFT01
ELPMB63
ELPHD02

Орнату нұсқаулығы

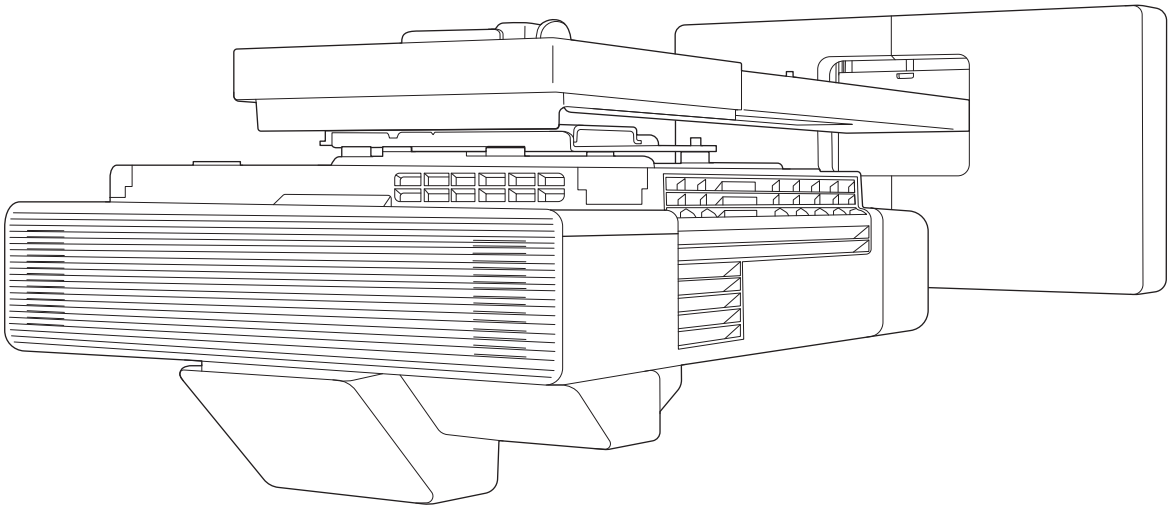

Бұл нұсқаулықтың мазмұны

Бұл нұсқаулықта төмендегі ақпарат қамтылған.

- Өте қысқа фокусты проекторды (EB-1485Fi/EB-1480Fi) қабырға кронштейнінің (ELPMB62) көмегімен орнату
- Сенсорлы құрылғыны (ELPFT01) орнату
- Сенсорлы құрылғыны сенсорлы құрылғы кронштейнінің (ELPMB63) көмегімен орнату
- Басқару тақтасын (ELPHD02) орнату
- Pen Stand құралын орнату

Қамтылаған жабдықты және бекіткіштерді/кронштейндерді қосымша керек-жарақ ретінде сатып алуға болады.

Осы орнату нұсқаулығы туралы

Бұл нұсқаулықтың мазмұны 1

Кіріспе

Өнімді қауіпсіз пайдалану 5

Қауіпсіздік көрсеткіштері 5

Таңбалар түсініктемесі 5

Бума мазмұндары 6

Қабырға кронштейні 6

Негізгі бекіткіш 6

Керек-жарақтар 7

Сенсорлық құрылғы 8

Өніммен бірге берілетін бұйымдарға қоса дайындалатын бұйымдар 9

Сенсорлық құрылғы кронштейні 9

Өніммен бірге берілетін бұйымдарға қоса дайындалатын бұйымдар 10

Control Pad 10

Өніммен бірге берілетін бұйымдарға қоса дайындалатын бұйымдар 10

Қалам тұғыры 11

Өніммен бірге берілетін бұйымдарға қоса дайындалатын бұйымдар 11

Орнату жұмыстары 12

Бірнеше проекторды орнату кезінде 13

Орнату өлшемдерінің суреттері 14

Қосылым суреті 16

Сенсорлы құрылғы мен басқару тақтасын жалғау 16

Бірнеше проекторды жалғау 17

Интерактивті функцияны пайдалану кезінде 17

Интерактивті функцияны пайдаланбайтын кезде 17

Қабырға кронштейнін орнату

Қабырға кронштейнін орнату сақтық шаралары 19

Қабырға кронштейнін орнату орнына қатысты сақтық шаралары 23

Қабырға кронштейнінің сипаттамалары 25

Сыртқы өлшемдері 26

Баптау ауқымы 28

Тігінен сырғыту 28

Көлденең сырғыту 29

Алға/артқа сырғыту 29

Шағын компьютерді орнату тақтасы 30

Қабырға кронштейнін орнату процедурасы 31

Кронштейнді орнату 32

Орнату күйін анықтау (проекциялау қашықтығы кестелері) 32

Баптау құралын проекторға бекіту 44

Қабырға тақтасын қабырғаға орнату 46

Орнату тақтасын қабырға тақтасына тіркеу 48

Баптау құралын орнату тақтасына бекіту 52

Перифериялық құрылғыларды бекіту 53

Проекцияланған кескін күйін реттеу 56

Баптаудан алдыңғы дайындаулар 57

Auto Screen Adjustment 59

Setting Plate Installation Guide көмегімен механикалық баптау 62

Проектор мәзірлерінің көмегімен баптау 66

Қақпақтарын бекіту 72

Құлыпталатын кабельді бекіту 74

Control Pad құралын орнату

Басқару тақтасы туралы ескертпелер 75

Басқару тақтасының сипаттамалары 77

Сыртқы өлшемдері 77

Кабельді бағыттау тесіктері 77

Control Pad құралын орнату 79

Pen Stand құралын орнату

Pen Stand туралы ескертпелер . . 82

Қалам тұғырының сипаттамалары 83

Сыртқы өлшемдері 83

Pen Stand құралын орнату 84

Магниттермен бекіту кезінде 84

Бұрандалармен бекіту кезінде 85

Интерактивті қаламды калибрлеу

Интерактивті қаламды калибрлеу 86

Manual Calibration 86

Auto Calibration 88

Сенсорлық құрылғыны орнату

Сенсорлық құрылғыны пайдалану бойынша ескертпелер 90

Сенсорлық құрылғыны орнату орны 91

Сенсорлы құрылғы кронштейні туралы ескертпелер 92

Лазер туралы ескертпелер 93

Бекітілген жапсырмалар 93

Лазерлік диффузия саңылауы 93

Сенсорлы құрылғы сипаттамалары 95

Сыртқы өлшемдері 95

Сенсорлы құрылғы кронштейнінің сипаттамалары . . 96

Сыртқы өлшемдері 96

Баптау ауқымы 97

Сенсорлық құрылғыны орнату . . 98

Инфрақызыл сәулелену дефлекторларын орнату 98

Сенсорлық құрылғыны орнату 99

Сенсорлы құрылғы кронштейнінің көмегінсіз проекциялау бетіне орнату кезінде 99

Проекциялау бетінің сыртына оренату үшін сенсорлы құрылғы кронштейнін пайдалану кезінде 102

Құлыпталатын кабельді бекіту 107

Сенсорлы құрылғыны іске қосу 108

Лазер сәулесінің бұрышын баптау (сенсорлы құрылғыны автоматты баптау) 109

Автоматты баптау сәтсіз аяқталғанда . . 115

Түрту операциясының күйін калибрлеу . . 118

Проекторды орнату

Топтық орнату функциясы 122

USB флэш жетегін пайдаланып орнату . . . 122

USB флэш жетегіне параметрлерді сақтау 122

Сақталған параметрлерді басқа проекторларға көшіру 123

Компьютер мен проекторды USB кабелімен жалғау арқылы орнату 124

Параметрлерді компьютерге сақтау . . . 124

Сақталған параметрлерді басқа проекторларға көшіру 125

Орнату сәтсіз аяқталған жағдайда 127

Бірнеше проекторды орнату (көп проекция) 128

Проектор идентификаторын орнату 129

Көп проекцияны қосу параметрлері 130

Интерактивті функцияларды пайдалану кезінде 131

Интерактивті функцияларды пайдаланбайтын кезде 132

HDMI Link параметрлері 133

Көп проекциядағы кескінді реттеу 134

Проекторды синхрондау Параметрлер (тек интерактивті функцияларды пайдалану кезінде) 135

EDID параметрлері (тек интерактивті функцияларды пайдалану кезінде) 136

Қосымша

Қауіпсіздік белгілерінің тізімі . . 138

Жалпы ескертпе 142

Өнімді қауіпсіз пайдалану

Өзіңіздің қауіпсіздігіңіз үшін, осы өнімді қолданбас бұрын барлық нұсқауларды оқып шығыңыз. Осы нұсқаулықтағы нұсқауларды елемей, дұрыс емес қолдану осы өнімді зақымдауы мүмкін немесе адамның жарақаттануына не жиһаздың зақымдалуына алып келуі мүмкін. Осы орнату нұсқаулығын болашақ анықтама үшін сақтаңыз.

Проекторға арналған *Пайдаланушы нұсқаулығы* және *Қауіпсіздік бойынша нұсқаулар* оқып, осы құжаттардағы нұсқауларды орындаңыз.

Қауіпсіздік көрсеткіштері

Осы өнімді қауіпсіз пайдалану жолдарын көрсету үшін, құжаттама мен осы өнім сызбалық таңбаларды қолданады.

Көрсеткіштер мен олардың мағыналары төменде берілген. Нұсқаулықты оқымас бұрын, оларды дұрыс түсінгендігіңізге көз жеткізіңіз.

Таңба	Түсініктеме
Ескерту	Бұл таңба еленбеген жағдайда, дұрыс қолданбау салдарынан адамның жарақаттануы, тіпті оның өліміне себеп болуы мүмкін ақпаратты көрсетеді.
Абай болыңыз	Бұл таңба еленбеген жағдайда, дұрыс қолданбау салдарынан адамның жарақаттануына немесе сырттай зақым алуына себеп болуы мүмкін ақпаратты көрсетеді.

Таңбалар түсініктемесі

Таңбалар	Түсініктеме
	Жасалмауы тиіс әрекетті көрсететін таңба
	Жасалуы тиіс әрекетті көрсететін таңба
	Қатысты немесе пайдалы ақпаратты көрсететін таңба

Бума мазмұндары

Орнатуды бастамас бұрын, барлық қажетті элементтердің бар-жоғын тексеріңіз.

Қабырға кронштейні

Негізгі бекіткіш

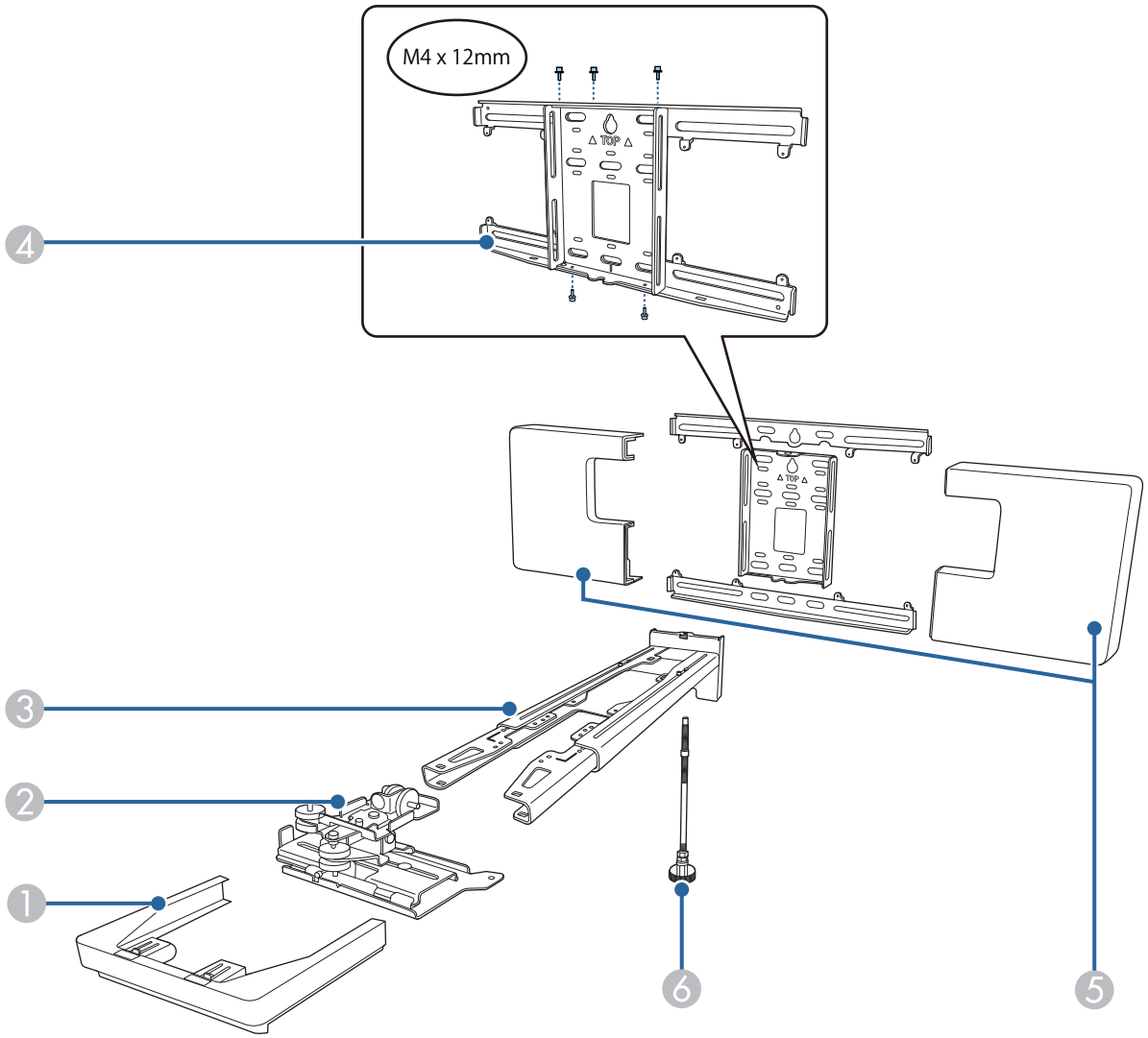

Нөмірі	Бөлшек аты
1	Шеткі қақпақ
2	Реттеу құрылғысы
3	Орнату тақтасы
4	Қабырға тақтасы
5	Қабырға тақтасының қақпағы
6	Алты бұрышты ось

Керек-жарақтар

Бөлшек	Аты	Қолданылуы
	Үлгі	Бұны қабырға тақтасын бекітуден бұрын бекітіп, қажетті саңылауларды тесу үшін пайдаланыңыз.
	Шағын компьютер тақтасы	Шағын компьютерді немесе қалта компьютерін орнату кезінде, бұны қабырға тақтасына бекітіңіз.
	Шағын компьютер белдігі	Бұрандалар арқылы бекітілмейтін шағын компьютерді немесе қалта компьютерін бекіту кезінде, компьютерді тақтаға тіркеңіз.
	Кабельді байлау белдігі	Сым жүргізуден кейін, артық кабельдерді бекітіңіз.
	Бүркеніш жапсырмасы	Бұны орнатқаннан кейін жабу үшін, орнату тақтасының тұтқасындағы ойыққа жапсырыңыз.
	Қауіпсіздік сымы жинағы	Проектордың құлап кетуін болдырмау үшін, қабырға кронштейніне және проекторға жалғаңыз. Қосымша мәліметтерді қауіпсіздік сымы жинағымен бірге берілген пайдаланушы нұсқаулығын қараңыз.
	Алты бұрышты гайкаға арналған кілт (M4 үшін)	-
	№ 13 екі жақты кілті (M8 және M6 үшін), № 6 (алты бұрышты ось үшін)	-
	Шайба/серіппелі шайбасы бар M4 x 12 мм алты бұрышты алты қырлы саңылаулы бұранда (x13)	• Қабырға тақтасын 6-б бетіндегі суретте көрсетілгендей құрастырыңыз (x5) • Баптау құралын проекторға бекіту (x4) • Баптау құралын орнату тақтасына бекіту (x4)

Бөлшек	Аты	Қолданылуы
	Шайбасы/серіппелі шайбасы бар M6 x 20 мм алты қырлы шығыңқы басты болт (x1)	Орнату тақтасын қабырға тақтасына бекіту.
	Пластмассадан жасалған шайбалары бар M6 x 20 мм айқас оймалы басты бұрандалар (x3)	
	M3 x 6 мм айқас оймалы басты бұрандалар (x4)	Шағын компьютерді қабырға тақтасына бекітіңіз.

Өніммен бірге берілетін бұйымдарға қоса дайындалатын бұйымдар

- Қабырға тақтасын қабырғаға бекіту үшін, анкерлі бұрандалар сияқты сатып алуға болатын өнімдерді дайындаңыз.
  - M10 немесе 3/8 дюймді x 60 мм анкерлі болттар (қабырға тақтасын бекітуге арналған: кемінде x4)
  - M10 бұрандасы (қабырға тақтасын уақытша бекітуге арналған: x1)
- Кабельдерді проекторды шағын компьютер сияқты құрылғыларға жалғау үшін дайындаңыз.

  Құрылғыға арналған кабель қосылымдары туралы мәлімет алу үшін, проектордың *Пайдаланушы нұсқаулығы* (CD-ROM құжатындағы) қараңыз.

Сенсорлық құрылғы

Бөлшек	Аты	Қолданылуы
	Сенсорлық құрылғы	-
	Үлгі (сенсорлы құрылғыны бекітуге арналған)	Бұны сенсорлы құрылғыны бекітуден бұрын бекітіп, қажетті саңылауларды тесу үшін пайдаланыңыз.
	Сенсорлы құрылғының байланыс кабелі (шамамен 1,8 м)	Сенсорлы құрылғыны проекторға жалғаңыз.
	Тіреуіштер x2	Сенсорлы құрылғыдан шығатын лазер сәулесінің бұрышын реттеу үшін, экранға бекітіңіз.

Бөлшек	Аты	Қолданылуы
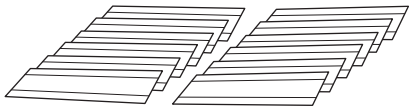	Тіреуіштерді бекітуге арналған таспа (шамамен 6 см) x12	Белгілерді проекциялау бетіне бекітіңіз.
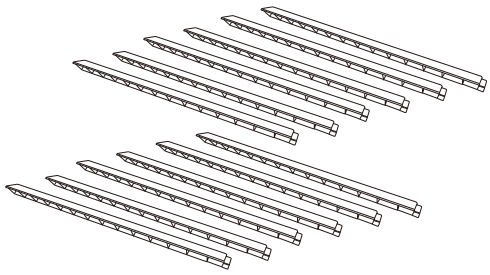	Инфрақызыл сәулелену дефлекторлары (шамамен 28,5 см) x12	Бұларды проекциялау бетінің астында науа немесе жақтау бар болған жағдайда пайдаланыңыз. Бұл лазер сәулелерінің шағылысуы себебінен орын алатын ақаулардың алдын алады.
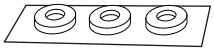	Бұранда саңылауларының төсемелері x3	Сенсорлы құрылғыны бұрандалармен бекіту кезінде, оларды бұранда саңылауына бекітіңіз.
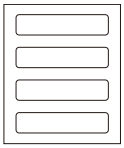	Жапсырма x4	Жапсырманы сенсорлы құрылғы күйіне бекітіңіз. Олар пайдалану кезінде жылжып кету себебінен орны ауысқанда маркерлерді қамтамасыз етеді.

Өніммен бірге берілетін бұйымдарға қоса дайындалатын бұйымдар

Сенсорлы құрылғыны бұрандалармен бекіту кезінде, сатып алуға болатын екі M4 бұрандасын дайындаңыз.

Сенсорлық құрылғы кронштейні

Оны сенсорлы құрылғыны проекциялау бетінің сыртқы жағына бекіту кезінде пайдаланыңыз.

Бөлшек	Аты	Қолданылуы
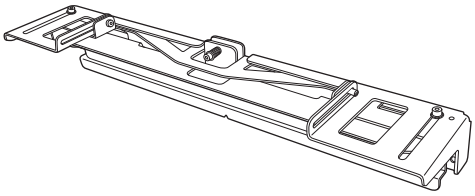	Сенсорлық құрылғы кронштейні	-
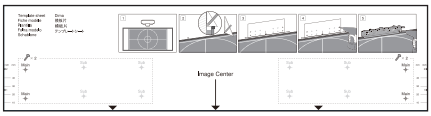	Үлгі (сенсорлы құрылғы кронштейні үшін)	Бұны сенсорлы құрылғы кронштейнін бекітуден бұрын бекітіп, қажетті саңылауларды тесу үшін пайдаланыңыз.
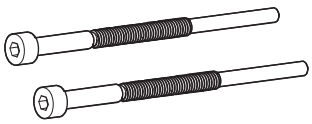	M4 x 25 мм алты қырлы саңылаулы бұрандалар (x2)	Сенсорлы құрылғыны сенсорлы құрылғы кронштейніне бекітіңіз.
	Алты бұрышты гайкаға арналған кілт (M4 үшін)	-

Өніммен бірге берілетін бұйымдарға қоса дайындалатын бұйымдар

Сенсорлы құрылғы кронштейнін қабырғаға бекіту үшін, сатып алуға болатын анкерлі болттарды немесе бұрандаларды пайдаланыңыз.

- M4 анкерлі болттары (x4)
- 45 мм немесе одан ұзын диаметрі 3,8 мм ағаш бұрандалар (x4)

Control Pad

Бөлшек	Аты	Қолданылуы
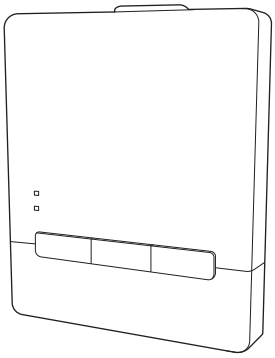	Control Pad	-
	Қуат кабелі (шамамен 1,8 м)	Басқару тақтасын қосыңыз.
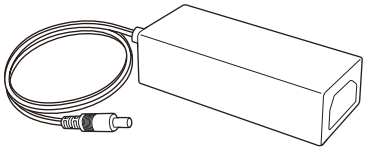	Айнымалы ток адаптері	
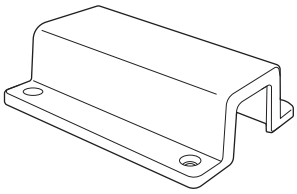	Айнымалы ток адаптерінің ұстағышы	Айнымалы ток адаптерін қабырғаға бекітіңіз.
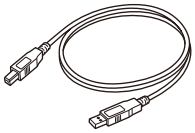	USB кабелі (шамамен 1,8 м)	Басқару тақтасын компьютерге жалғайды.

Өніммен бірге берілетін бұйымдарға қоса дайындалатын бұйымдар

Басқару тақтасын қабырға бекіту үшін, сатып алуға болатын M4 x 20 мм бұрандаларды (x4) пайдаланыңыз.

Қалам тұғыры

Бөлшек	Аты	Қолданылуы
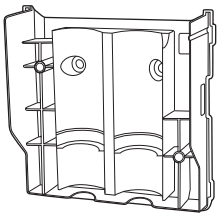	Негізгі құрылғы	-
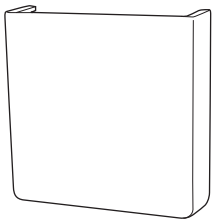	Қақпағы	Қалам тұғырының алдыңғы жағына бекітіңіз.
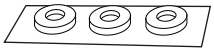	Бұранда саңылауларының төсемелері x3	Қалам тұғырын бұрандалармен бекіту кезінде, оларды бұранда саңылауына бекітіңіз.

Өніммен бірге берілетін бұйымдарға қоса дайындалатын бұйымдар

Қалам тұғырын бұрандалармен бекіту кезінде, сатып алуға болатын M4 x 20 мм бұрандаларын (x2) дайындаңыз.

Орнату жұмыстары

Проектор мен периферияльық құрылғыларды келесі тәртіпте орнатуды ұсынамыз.

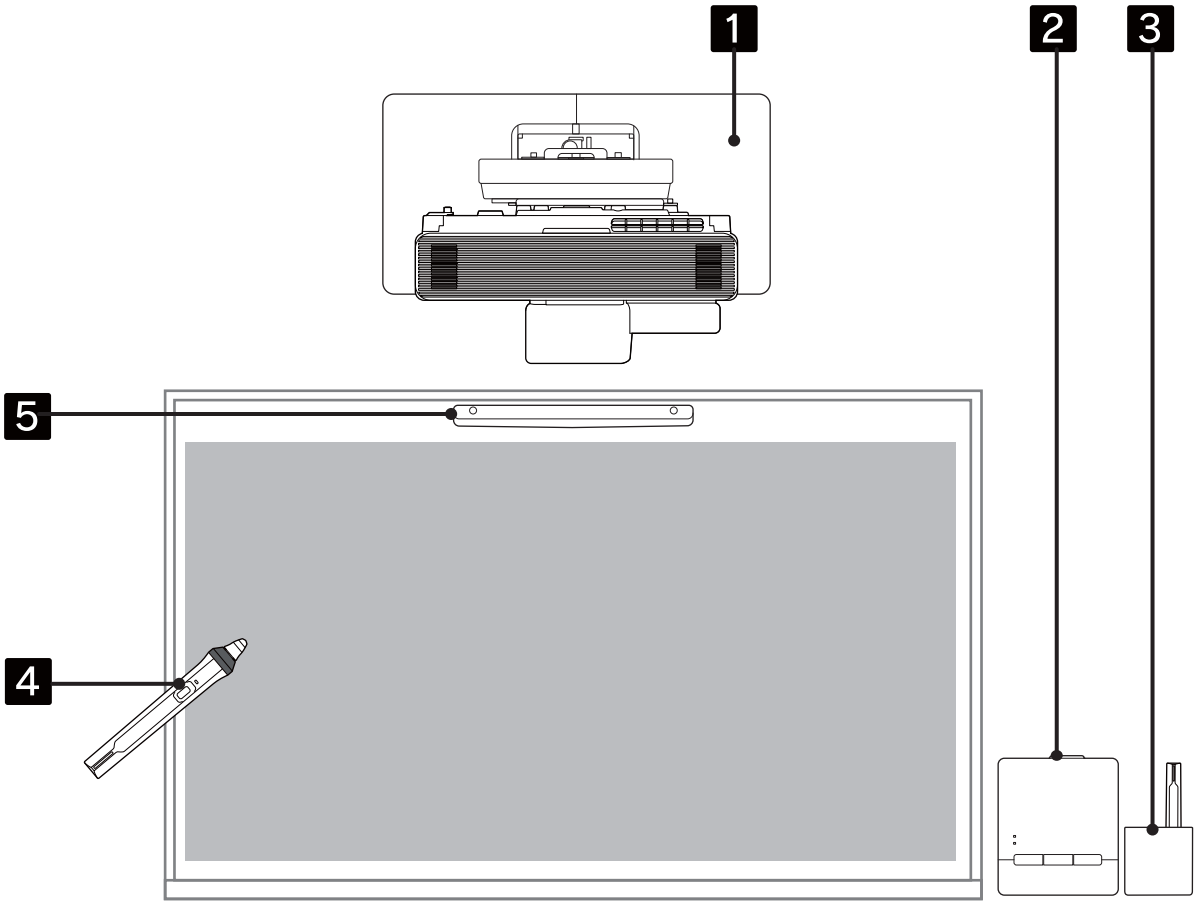

1. Проекторды қабырғаға орнатып, проекцияланған кескінді реттеңіз (☛ 19-б)
2. Басқару тақтасын орнату (☛ 75-б)
3. Қалам тұғырын орнату (☛ 82-б)
4. Қаламды калибрлеу (☛ 86-б)
5. Сенсорлы құрылғыны орнату және реттеу, сонымен қатар сенсорын калибрлеу (☛ 90-б)

Бірнеше проекторды орнату кезінде

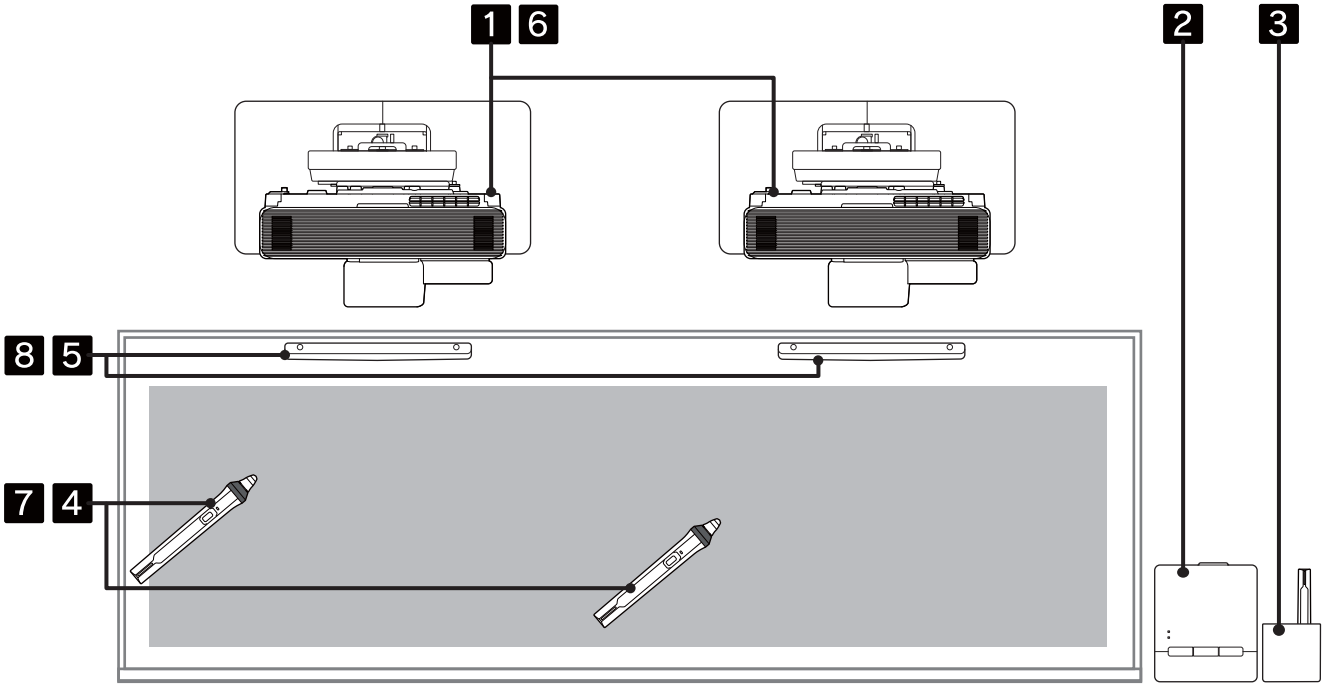

1. Барлық проекторларға арналған қабырға кронштейндерін орнату (☛ 19-б)
2. Басқару тақтасын орнату (☛ 75-б)
3. Қалам тұғырын орнату (☛ 82-б)
4. Интерактивті қаламды калибрлеу (☛ 86-б)
5. Сенсорлы құрылғыны орнату және реттеу, сонымен қатар сенсорын калибрлеу (☛ 90-б)
6. Көп проекция параметрлерін таңдау (☛ 128-б)
7. Интерактивті қаламды калибрлеу (☛ 86-б)
8. Түрту функциясының әрекеттерін калибрлеу (☛ 118-б)

Орнату өлшемдерінің суреттері

- Проектор мен сенсорлы құрылғыны орнату үшін, келесі орын қажет болады.
  - Төбеден қабырға тақтасының үстіңгі жағына дейін шамамен 100 мм бос орын қалдыру проекторды орнатуды және алуды жеңілдетеді.
  - Сенсорлы құрылғыны пайдалану кезінде, проекторды келесі кескінде көрсетілгендей проекцияланған кескін мен экран жиектері арасында бос орын қалатындай етіп орнатыңыз.

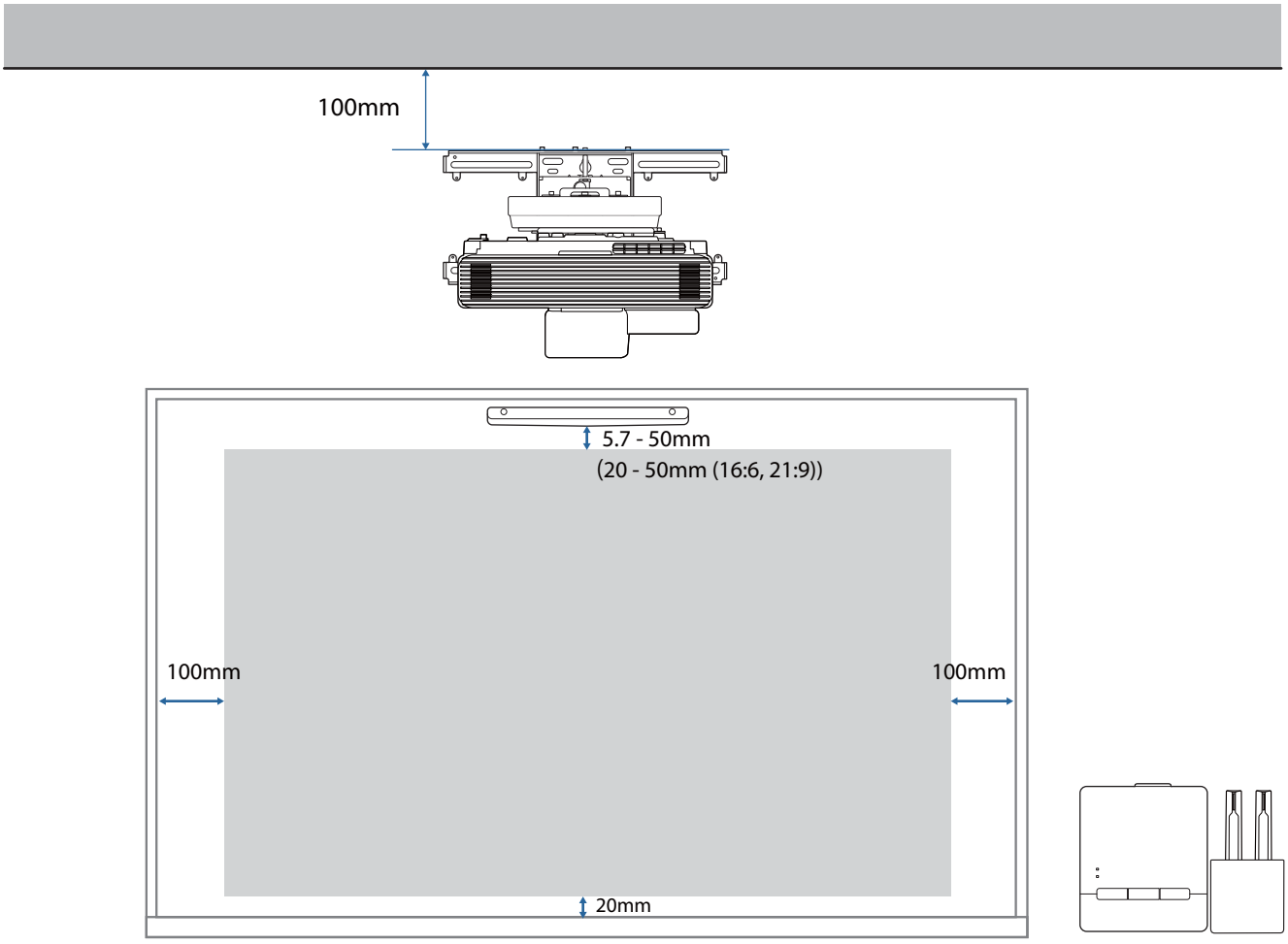

- Экранды бірнеше проекторлармен проекциялау кезінде, біртегіс кескін жасау үшін, Edge Blending функциясын пайдаланыңыз. 3:1 арақатынасына ие экранды проекциялау кезінде, **Edge Blending** үшін **Blend Range 600** мәніне орнатыңыз.

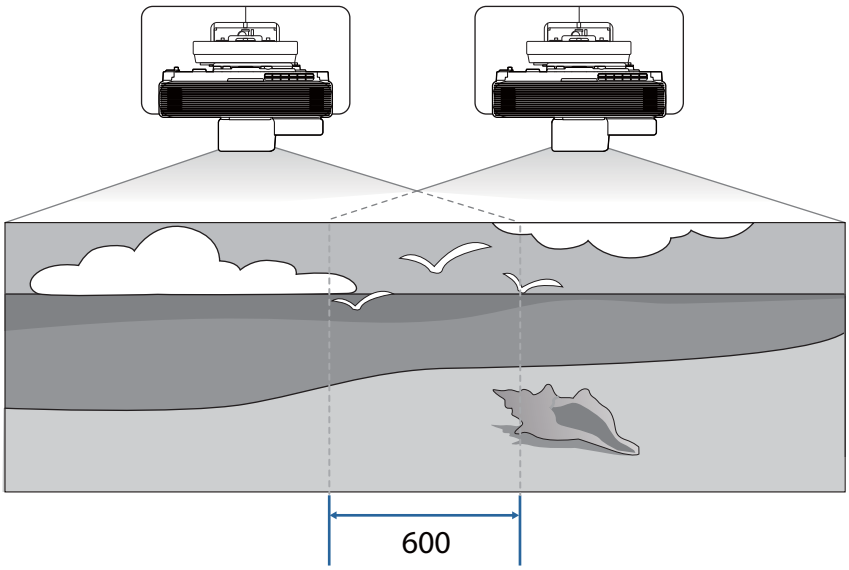

Blend Range параметрін 600 мәніне орнату мүмкін болмаса, оны 600 мәнінен кіші мәнге орнатуға болады.

600 мәнінен кіші мәнге орнатсаңыз, кескіннің сол және оң жағында қара жолақтар пайда болуы мүмкін.

Қосылым суреті

Сенсорлы құрылғы мен басқару тақтасын жалғау

Сенсорлы құрылғы мен басқару тақтасын пайдалану кезінде, келесі кабельдер қажет.

Проектор мен басқару тақтасын жалғау үшін, сатып алуға болатын LAN кабелі мен USB кабелін дайындаңыз.

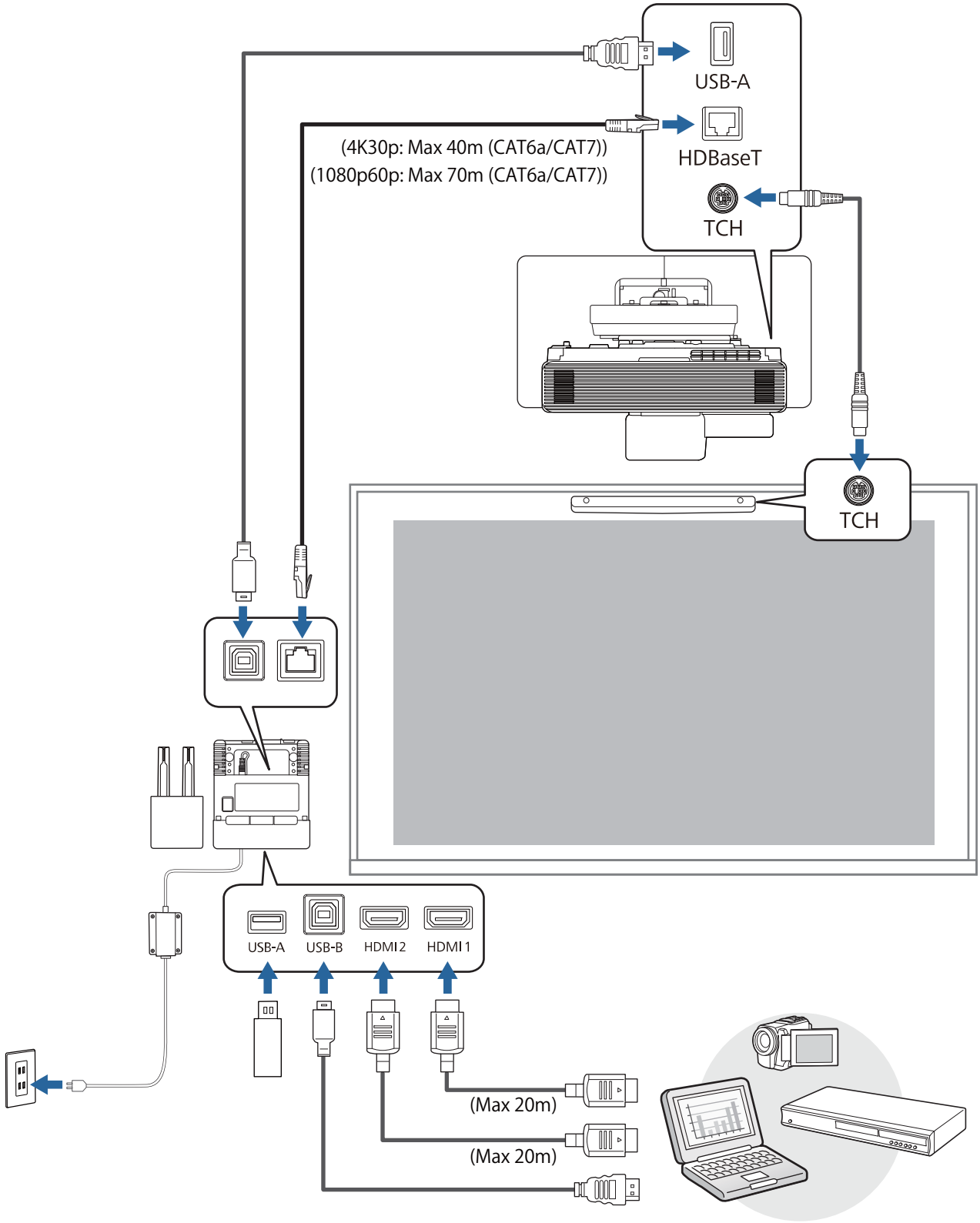

Бірнеше проекторды жалғау

Бірнеше проекторды орнату кезінде келесі кабельдер қажет.

Қажет болуы мүмкін болған басқа кабельдерді *Пайдаланушы нұсқаулығы* қараңыз.

Интерактивті функцияны пайдалану кезінде

Интерактивті функцияны пайдалану кезінде, екі проекторға дейін орнатуға болады.

> Екі проектор қатар орнатылғанда, тінтуірдің тек интерактивті операцияларын пайдалануға болады.
>
> Проекциялау экранында сызу кезінде, сызу қолданбасының Easy Interactive Tools пайдаланыңыз. Бұны келесі веб-сайттан жүктеп алуға болады.
>
> http://epson.sn/

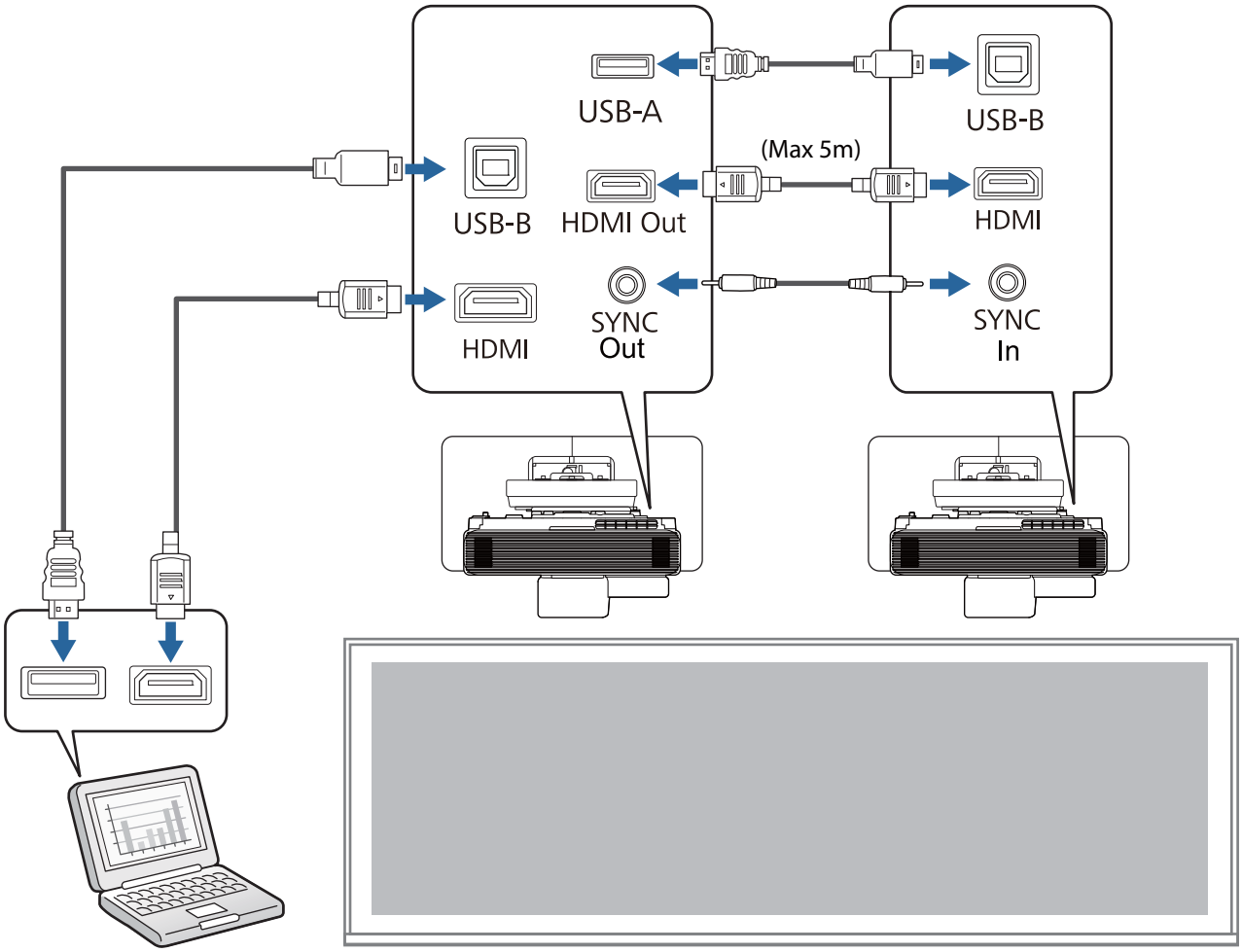

Интерактивті функцияны пайдаланбайтын кезде

Интерактивті функцияны пайдалану кезінде, екіден төрт проекторға дейін орнатуға болады.

Келесі кескін үш проекторды қосу үлгісі болып табылады.

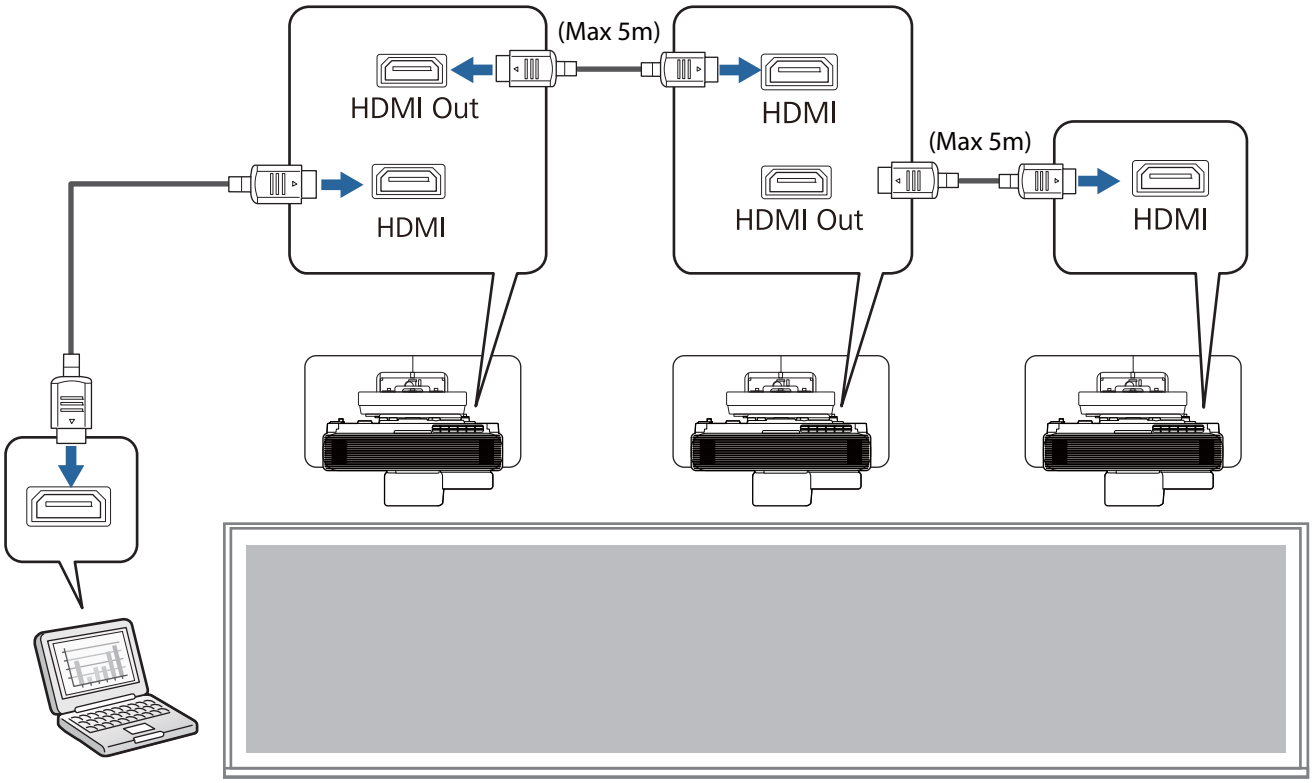
(Max 5m)
HDMI Out
HDMI
HDMI
HDMI Out
(Max 5m)
HDMI

Қабырға кронштейнін орнату сақтық шаралары

Ескерту	
Қабырға кронштейні проекторды қабырғаға орнатуға ғана арналған. Егер проектордан басқа зат орнатылса, оның салмағы зақымдауы мүмкін. Егер осы өнім құласа, ол адамның жарақатануына немесе өліміне себеп болуы мүмкін.	
Орнату жұмысы (қабырғаға орнату) техникалық білімі мен қабілеттілігі бар мамандар арқылы орындалуы тиіс. Аяқталмаған немесе дұрыс емес орнату өнімнің құлауына және адамның жарақаттануы не жиһаздың бүлінуіне себеп болуы мүмкін.	
Қабырға кронштейнін орнату үшін осы нұсқаулықтағы қадамдарды орындаңыз және осы нұсқаулықта көрсетілген болттар мен бұрандаларды пайдаланыңыз. Егер нұсқаулар орындалмаса, осы өнім құлап, адамның жарақаттануына немесе оқыс оқиғаның орын алуына себеп болуы мүмкін.	
Қуат сымын абайлап ұстаңыз. Дұрыс емес ұстау өрттің шығуына немесе токтың соғуына алып келуі мүмкін. Ұстау кезінде келесі сақтық шараларын сақтаңыз: • Қуат штепселін сулы қолмен ұстамаңыз. • Зақымдалған немесе өзгертілген қуат сымын қолданбаңыз. • Кабельді орнату тақтасының бойымен орнатқан кезде, қуат сымын тым қатты күшпен тартпаңыз.	
Орнату тақтасын діріл немесе соққы тиетін жерге орнатпаңыз. Бұл проекторға немесе орнату бетіне зақым келтіруі мүмкін. Егер осы өнім құласа, ол адамның жарақатануына немесе өліміне себеп болуы мүмкін.	
Қабырғаға орнату кезінде, оны проектор мен қабырға кронштейнінің массасын көтеретіндей және кез келген көлденең дірілге қарсы тұрақтандай етіп орнатыңыз. M10 немесе 3/8 дюймді x 60 мм гайкалар мен болттарды пайдаланыңыз. M10 немесе 3/8 дюйм x 60 мм өлшемінен кішірек гайкалар мен болттар орнату тақтасының құлауына себеп болуы мүмкін. Epson компаниясы қабырға беріктігінің жетіспеуінен немесе толыққанды емес орнатудан туындайтын кез келген зақымдалу немесе жарақаттану үшін өзіне жауапкершілік алмайды.	
Орнату жұмысы кем дегенде екі білікті маман арқылы орындалуы тиіс. Орнату кезінде кез келген бұранданы босату қажет болса, осы өнімді түсіріп алмау үшін мұқият болыңыз. Егер осы өнім құласа, ол адамның жарақатануына немесе өліміне себеп болуы мүмкін.	
Осы өнімді қабырғаға орнату кезінде проектор мен қабырға кронштейнін ұстап тұру үшін қабырға жеткілікті түрде берік болуы қажет. Бұл өнім бетонды қабырғаға орнатылуы тиіс. Проектор мен қабырға кронштейнінің максималды жалпы салмағы шамамен 18,9 кг (кабельдерді қоспағанда) болады. Осы өнімді қабырғаға орнатпас бұрын, қабырғаның беріктігіне көз жеткізіңіз. Егер қабырға жеткілікті түрде берік болмаса, орнатпас бұрын қабырғаны бекемдеңіз.	

Ескерту	
Сынған бөлшектер немесе босаған бұрандалардың жоқтығына көз жеткізу үшін, мықты негіздегі орнату тақтасын тексеріңіз. Егер кез келген бөлшектері зақымдалған болса, орнату тақтасын қолдануды дереу тоқтатыңыз. Егер осы өнім құласа, ол адамның жарақатануына немесе өліміне себеп болуы мүмкін.	
Осы өнімді демонтаж жасамаңыз немесе қайта құрастырмаңыз. Өнім ішінде өрттің шығуына, токтың соғуына немесе оқыс оқиғаның орын алуына себеп болуы мүмкін бірнеше жоғары кернеулі бөлімдер бар.	
Бұл өнімге заттарды ілмеңіз. Бұл өнімге ауыр заттарды заттарды ілмеңіз. Егер осы өнім құласа, ол адамның жарақатануына немесе өліміне себеп болуы мүмкін.	
Қабырға кронштейнін бекіту немесе баптау үшін, желімдерді, майлағыштарды немесе майларды пайдаланбаңыз. Егер бұрандалардың босап кетуінің алдын алу үшін желімдерді пайдалансаңыз немесе майлағыштар не майлар сияқты заттарды проектордың ысырмасын бекіту бөлшегіне пайдалансаңыз, бұл жағдай адамның жарақаттануына немесе жиһаздың бүлінуіне алып келетін проектордың шатынап, құлауына себеп болуы мүмкін.	
Баптағаннан кейін, барлық бұрандаларды бекітіңіз. Әйтпесе, өнім құлап, адамның жарақаттануына немесе жиһаздың бүлінуіне себеп болуы мүмкін.	
Орнатқаннан кейін болттарды және гайкаларды босатпаңыз. Бұрандалардың жүйелі негізде босап кетпейтіндігіне сенімді болыңыз. Егер босаған бұрандаларды тапсаңыз, оларды мықтап бекітіңіз. Әйтпесе, өнім құлап, адамның жарақаттануына немесе жиһаздың бүлінуіне себеп болуы мүмкін.	
Кабельдерді гайкалар мен болттарға оралып қалмайтындай етіп бағыттаңыз. Кабельдерді дұрыс емес ұстау өрттің шығуына немесе токтың соғуына алып келуі мүмкін.	
Проекторды іске қосқан кезде, оның проекциялау объективіне қарамаңыз. Бұл түсірілетін қуатты сәуле себебінен көздің көру қабілетіне зақым келтіруі мүмкін. Егер қасында балалар болса, өте мұқият болыңыз. Проекторды қашықтан басқару пульті арқылы іске қосқан кезде, проекциялау объективіне ешкім қарап тұрмағанына көз жеткізіңіз.	
Проекторды қолданған кезде, кез келген нысанды немесе қолыңызды проекциялау объективтің қасына қоймаңыз. Бұл аймақ қауіпті, себебі ол шоғырланған проекция жарығына байланысты жоғары температураға жетеді.	
Проекторды жаңғыш немесе жарылғыш газ тудыратын орында қолданбаңыз. Проектордағы жоғары температура тұтануға және өрт шығуына себеп болуы мүмкін.	
Тек маман проекторды алып тастау не орнату, соның ішінде техникалық қызмет көрсету мен жөндеу жұмыстарын орындай алады. Техникалық қызмет көрсету және жөндеу бойынша нұсқауларды проектордың *Пайдаланушы нұсқаулығы* қараңыз.	

Ескерту	
Егер осы өнімге байланысты кез келген ақаулық орын алса, кабельдерді өнімнен дереу ажыратып, содан кейін жергілікті дилеріңізге немесе жақындағы Epson қызмет көрсету орталығының байланыс орталығына хабарласыңыз. Өнімді қолайсыз режимде қолдануды жалғастыру өрттің шығуына, токтың соғуына немесе көру қабілетінің нашарлауына себеп болуы мүмкін.	
Лазер жөніндегі ескерту жапсырмалары проектордың іші мен сыртына жапсырылған. Ішкі Сыртқы Проекциялау кезінде проекциялау объективінен шығатын лазер сәулесіне қарамаңыз. (IEC/EN60825-1:2014 негізінде) 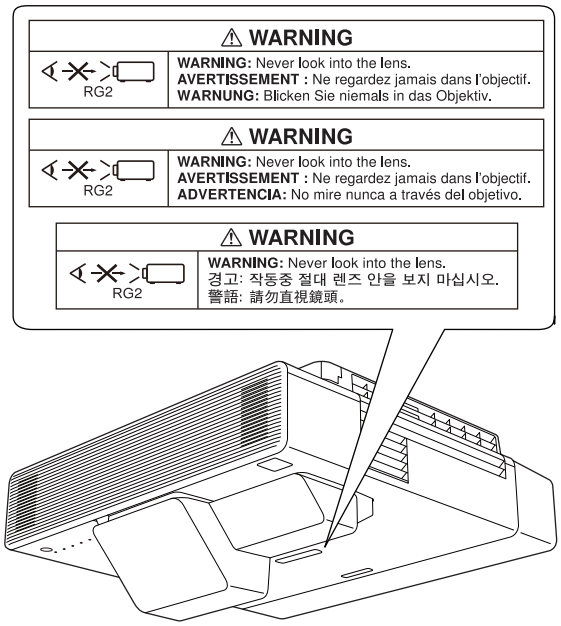 	
Проектор корпусын ешқашан ашуға болмайды. Проектор ішіндегі электрлік ток кернеуі ауыр жарақатқа себеп болуы мүмкін.	
Проектордың жарық көзіне тікелей қарамаңыз. Өнімнен қауіпті оптикалық сәуле бөлінуі мүмкін. Бұл көздің жарақат алуына әкелуі мүмкін.	

Абай болыңыз	
Осы өнімді проектор үлгісіне арналған жұмыс істеу температурасы көтерілуі мүмкін орынға орнатпаңыз. Проекторға зақым келтіруі мүмкін орталарға орнатпаңыз.	
Осы өнімді оның объективі немесе оптикалық құрамдастарының кір басуын болдырмау үшін, шамадан тыс шаң мен ылғалдылығы жоқ орынға орнатыңыз.	
Осы өнімді баптау кезінде, шамадан тыс күш қолданбаңыз. Бұл өнім сынып, адамның жарақаттануына алып келуі мүмкін.	
Бұл проектор лазерлерге арналған IEC/EN60825-1: 2014 халықаралық стандартына сәйкес келетін 1-класты лазерлік өнім болып табылады.	
Проекторды қоқысқа тастайтын кезде бөлшектемеңіз. Қоқысқа жергілікті немесе ұлттық заңдар мен ережелерге сәйкес тастаңыз.	

Қабырға кронштейнін орнату орнына қатысты сақтық шаралары

Ескерту	
Майлы түнін немесе басқа түтін көздері бар орындарға орнатпаңыз. Проектордың сырғымалы тақтасының бекіту бөлігіне май сияқты заттар жабысатын болса, бұл жарық түсіп, проектордың құлауына себеп болуы және нәтижеде жеке жарақатқа немесе мүліктік зақымға себеп болуы мүмкін.	

Абай болыңыз	
Проекторды немесе экранды күн сәулесі тікелей түсетін жерге орнатпаңыз. Егер проекторға немесе экранға тікелей күн сәулесі түсетін болса, интерактивті функция дұрыс жұмыс істемеуі мүмкін.	
Проектордың орнату орнына қуатпен қамтамасыз ету сымын орнатуды алдын ала жүргізіңіз.	
Проекторды люминесценцияға негізделген шамдар немесе ауа кондиционерлері сияқты басқа электрлік құрылғылардан алыс орнатыңыз. Люминесценцияға негізделген шамның кейбір түрлері қаламның қашықтан басқару пультіне кедергі жасайды.	
Проекторды орнату кезінде, қабырға мен проектордың ауа шығыс-кіріс саңылаулары арасында бос орын қалдыңыз. 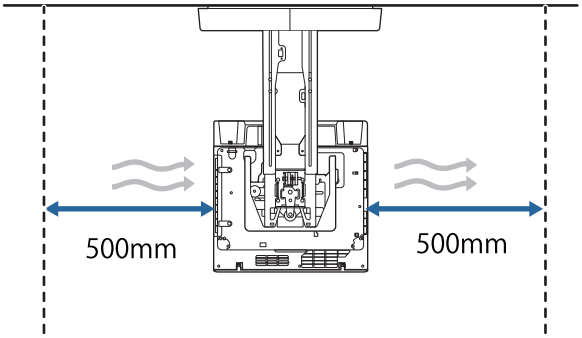 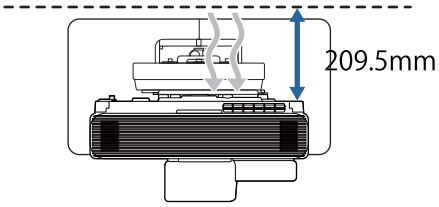 	
Екі немесе одан да көп проекторды қатар орнатқан кезде, қоршаған орта температурасы 35°C-тан аз екеніне көз жеткізіңіз. Қоршаған орта тым ыстық болса, проектор қызып, қуат ескертусіз өшуі мүмкін.	

Абай болыңыз	
Екі немесе одан көп проекторды қатар орнату кезінде, проекторлардың арасында кемінде 1200 мм бос орын қалдырыңыз. 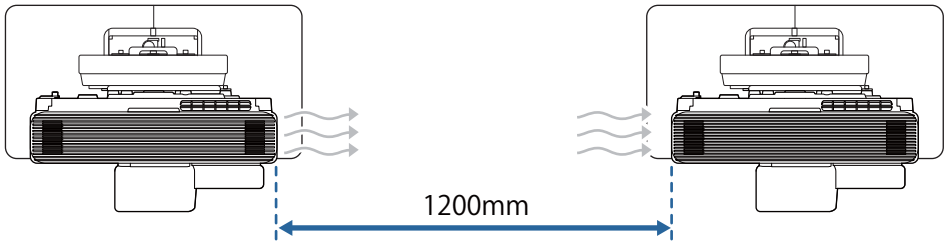 Шамамен 1200 мм бос орын қалдыру мүмкін болмаса, проектордың ауа шығыс саңылауынан ыстықты бұғаттау үшін бөгеу орнатыңыз. Бөгеулер шығыс саңылауынан үлкенірек болуы (барлық бағытта шамамен 20 мм) және шығыс саңылауынан шамамен 400 мм, ал кіріс саңылауынан 200 мм қашыққа орнатылуы керек. 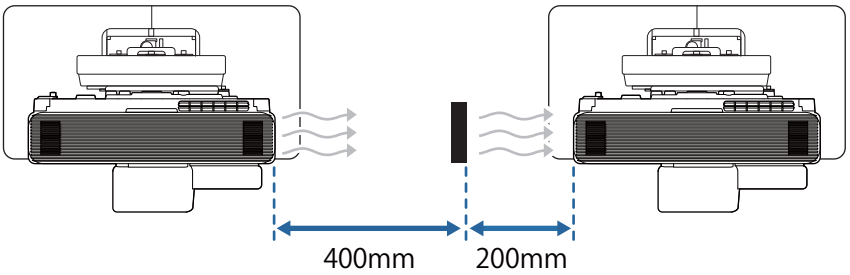 	
Проекторды тік және көлденеңінен экранға қатысты +3 немесе -3 градустық бұрыштан артық еңкейтілмейтіндей етіп орнатыңыз.	
Интерактивті функцияларды пайдалану кезінде, проекторды проекцияланған кескін қолжетімді жерде болатындай етіп орнатыңыз.	
Сыртқы шуды азайту үшін, жалғанатын кабель ұзындығын 20 метрден қысқа етіп ұстаған жөн.	
Ілінетін экрандарды немесе үстелге қойылатын экрандарды қолдануды ұсынамыз.	

Қабырға кронштейнінің сипаттамалары

Элемент	Сипаттамасы
Қабырға кронштейнінің массасы (орнату тақтасы, алты қырлы ось, реттеу құрылғысы, қабырға тақтасы, қабырға тақтасының қақпағы, тығын)	Шамамен 9,2 кг
Мүмкін болатын максималды жүктемесі	Шамамен 15,0 кг

Сыртқы өлшемдері

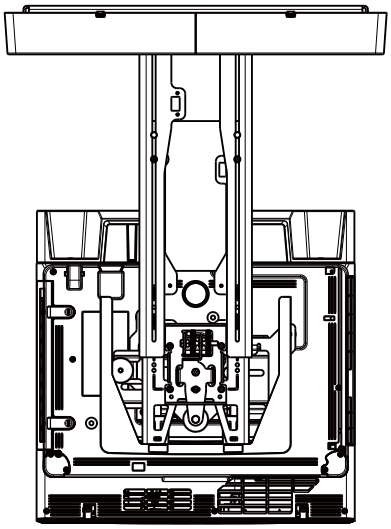

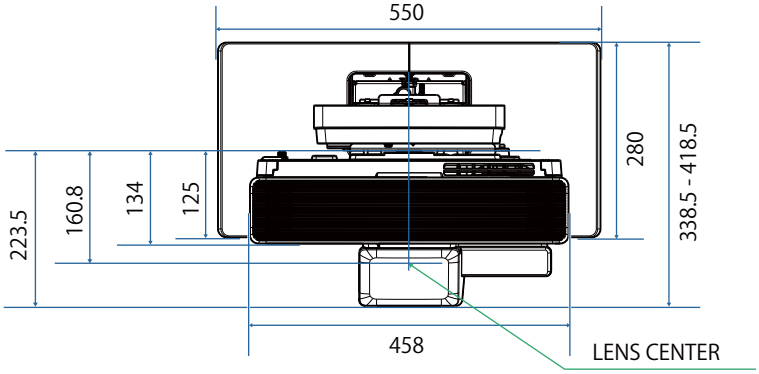

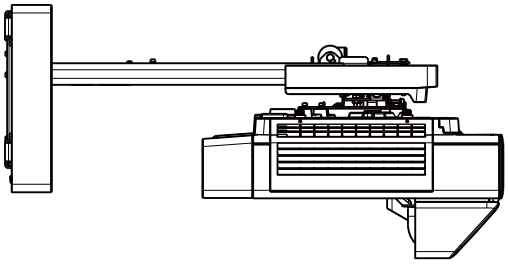

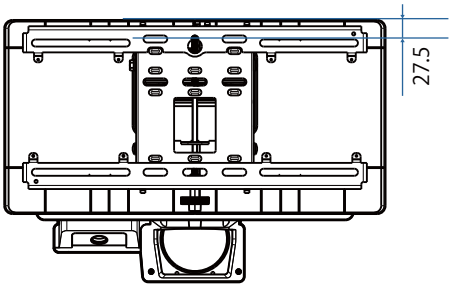

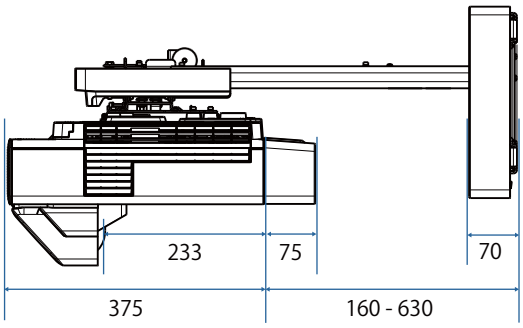

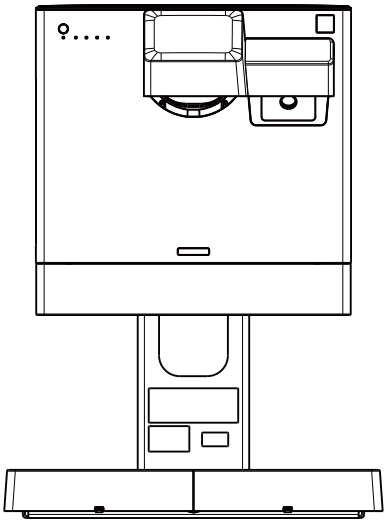

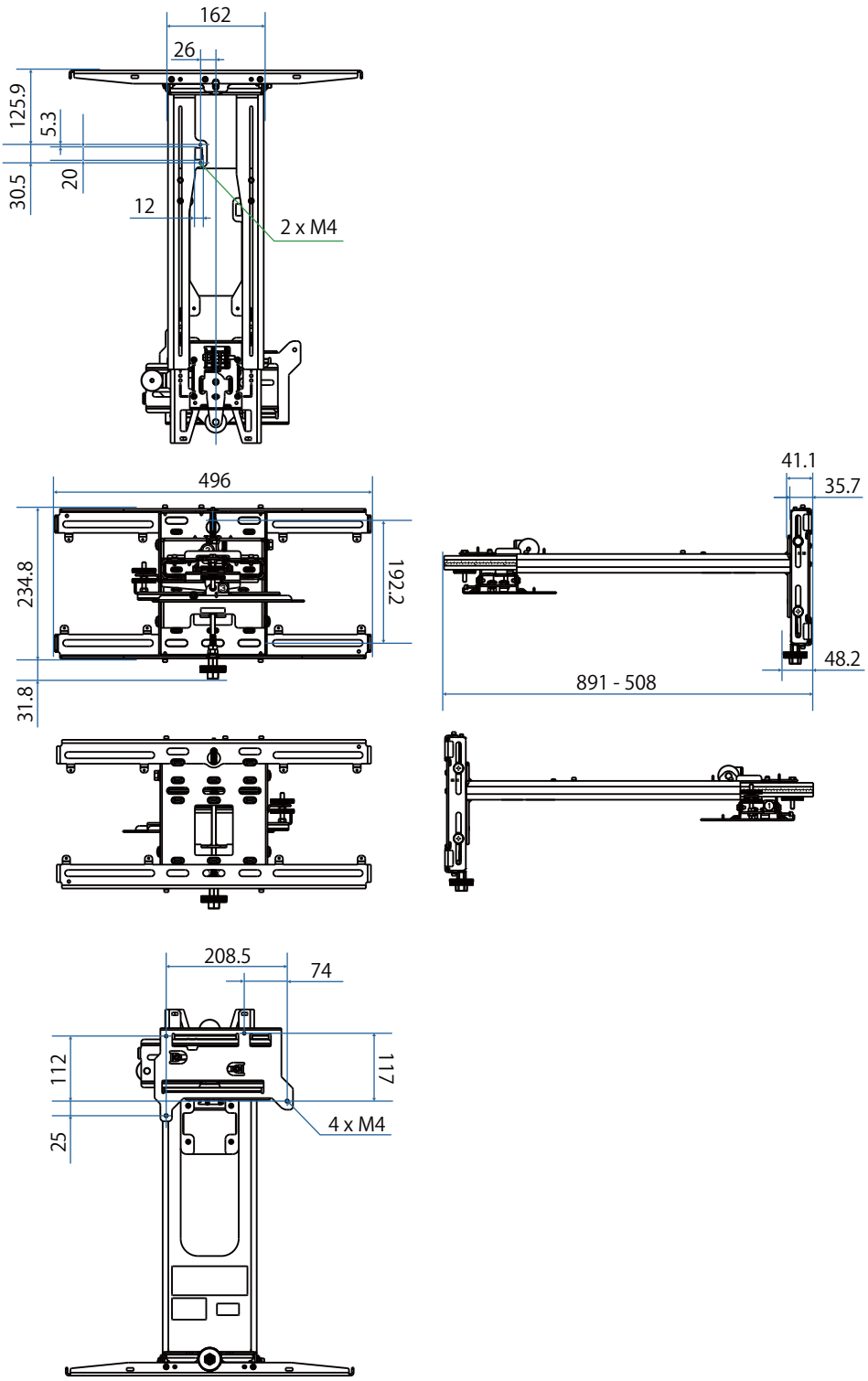
162
26
125.9
5.3
20
30.5
12
2 x M4
496
234.8
192.2
31.8
41.1
35.7
48.2
891 - 508
208.5
74
112
117
25
4 x M4

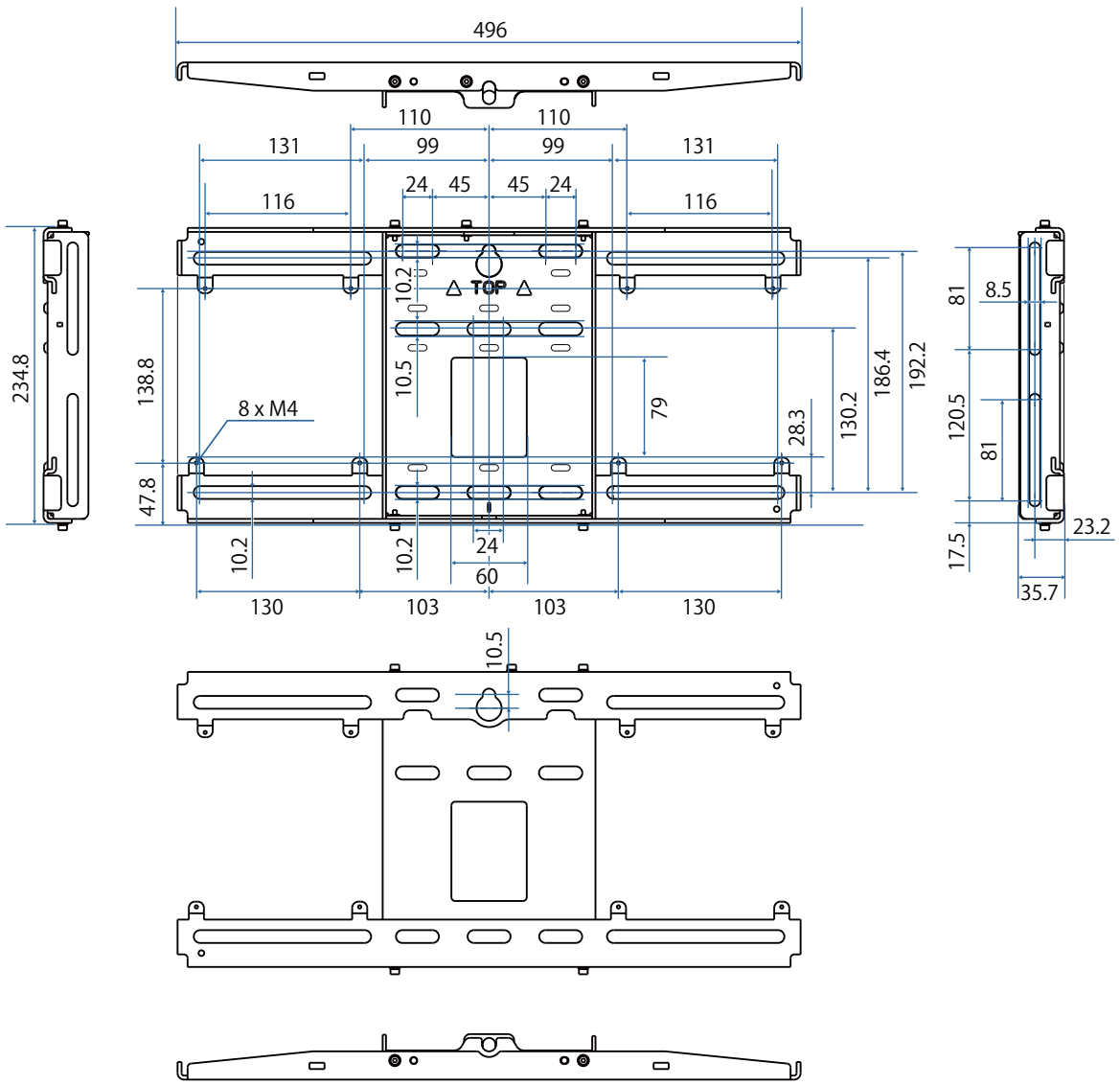

Баптау ауқымы

Тігінен сырғыту

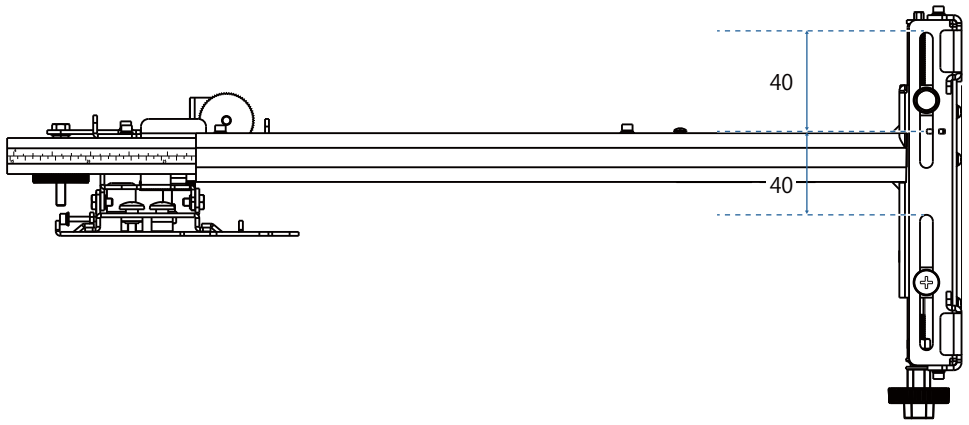

Көлденең сырғыту

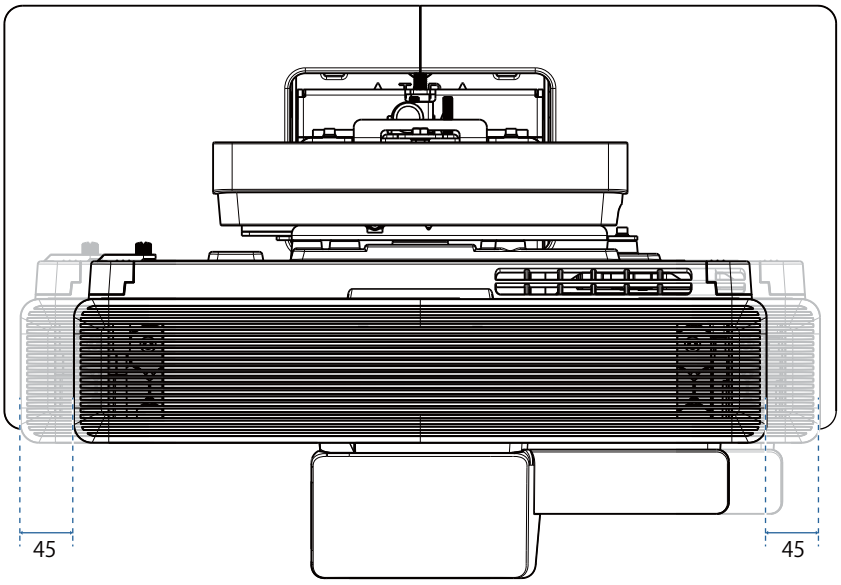

Алға/артқа сырғыту

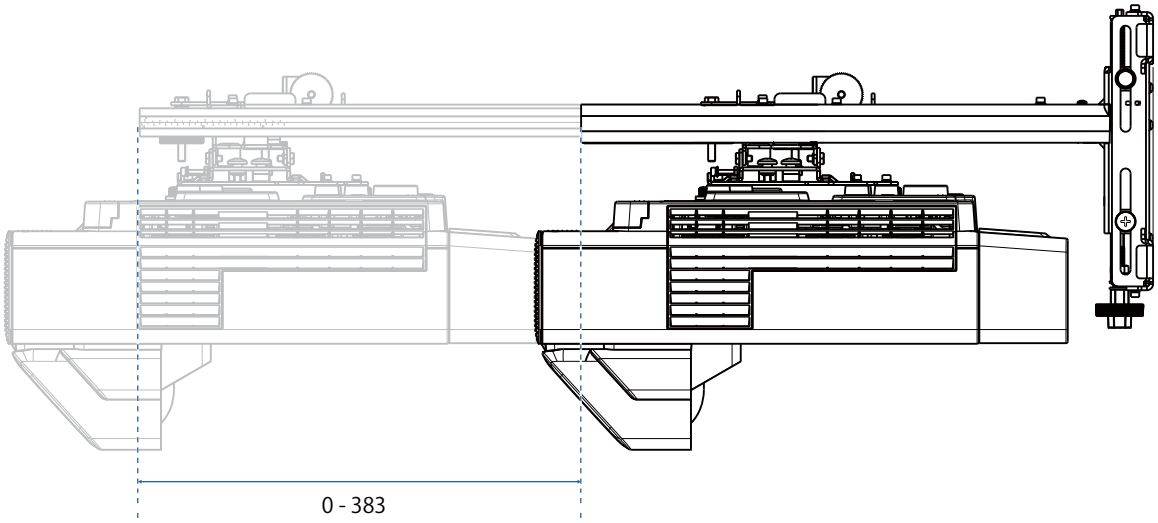

Шағын компьютерді орнату тақтасы

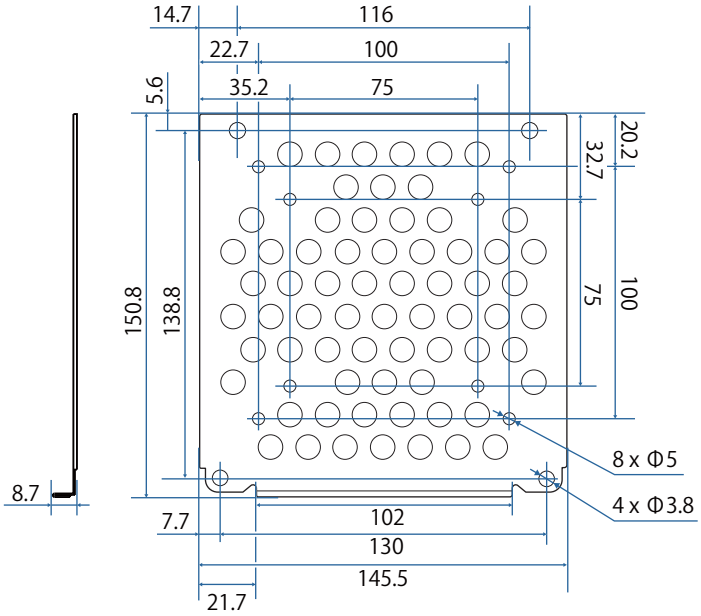

Элемент	Сипаттамасы
Компьютерді орнатуға арналған бұранда саңылаулары (VESA үйлесімді)	75 мм x 75 мм 100 мм x 100 мм
Қолдау көрсетілетін компьютер өлшемдері	150 мм x 150 мм x 44 мм шамасында
Қолдау көрсетілетін компьютер салмағы	0,7 кг немесе одан кем

Қабырға кронштейнін орнату процедурасы

Қабырға кронштейнін орнату үшін, төмендегі жұмыс ағынын орындаңыз.

Қабырға кронштейнін орнату ортасына сәйкес орнатудан бұрын, кабельдерді жүргізіңіз.

1. Орнату күйін анықтау үшін, проекциялау қашықтығы кестелерін тексеріңіз (☛ 32-б)
2. Баптау құралын проекторға бекіту (☛ 44-б)

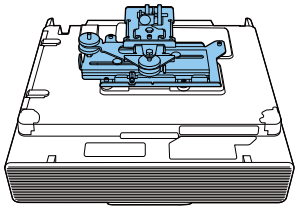

3. Қабырға тақтасын қабырғаға орнату (☛ 46-б)

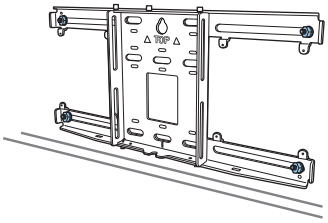

4. Орнату тақтасының тұтқа ұзындығыны баптау, оны қабырға тақтасына бекітіңіз (☛ 48-б)

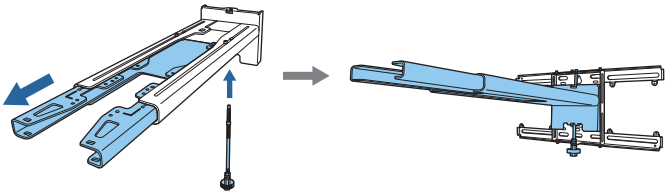

5. Баптау құралын орнату тақтасына бекітіңіз және содан кейін кабельдер мен периферияльық құрылғыларды жалғаңыз (☛ 52-б)

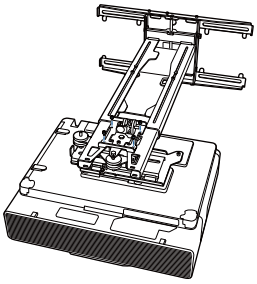

6. Кескін позициясын реттеу (☛ 56-б)
7. Қақпақтарды бекіту (☛ 72-б)

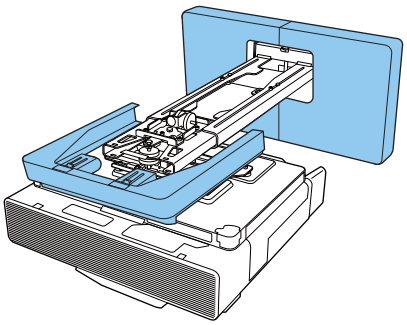

Кронштейнді орнату

Орнату күйін анықтау (проекциялау қашықтығы кестелері)

Қабырға тақтасының орнату күйін проекциялау қажет болған экран (S) өлшеміне сәйкес анықтаңыз. a және d аралығындағы мәндерді тексеру үшін, келесі суретті қараңыз. Бұл - орнату тақтасы қабырға тақтасының ортасында орналасатын мәні (Келесі суреттегі ☆ қараңыз).

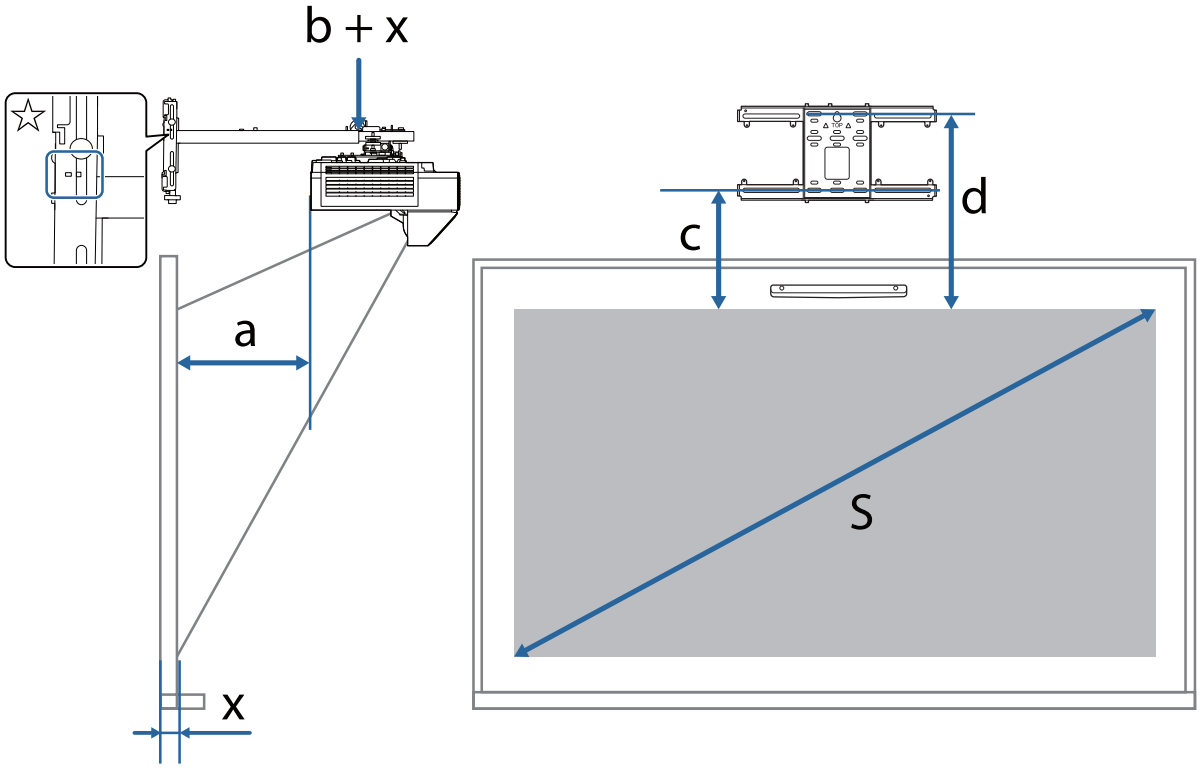

a: Проекциялау қашықтығы: минималды (кең) - максималды (теле)

b: Орнату тақтасындағы тұтқаны сырғыту шкаласындағы нөмір

x: Қабырғадан проекциялау бетіне дейінгі арақашықтық (100 мм немесе кем)

c: Кескіннің жоғарғы жиегінен астыңғы жағындағы қабырға тақтасының орнату бұрандасы саңылауына дейінгі қашықтық

d: Кескіннің жоғарғы жиегінен қабырға тақтасының уақытша бұрандасы саңылауына дейінгі қашықтық

S: Проекцияланатын кескін өлшемі

16:6 немесе 21:9 пропорционалдық коэффициентінде проекциялау кезіндегі c және d мәндері төменде көрсетілген.

- c1/d1: **Screen Position** ортада орналасқанда
- c2/d2: **Screen Position** жоғарғы жағында орналасқанда

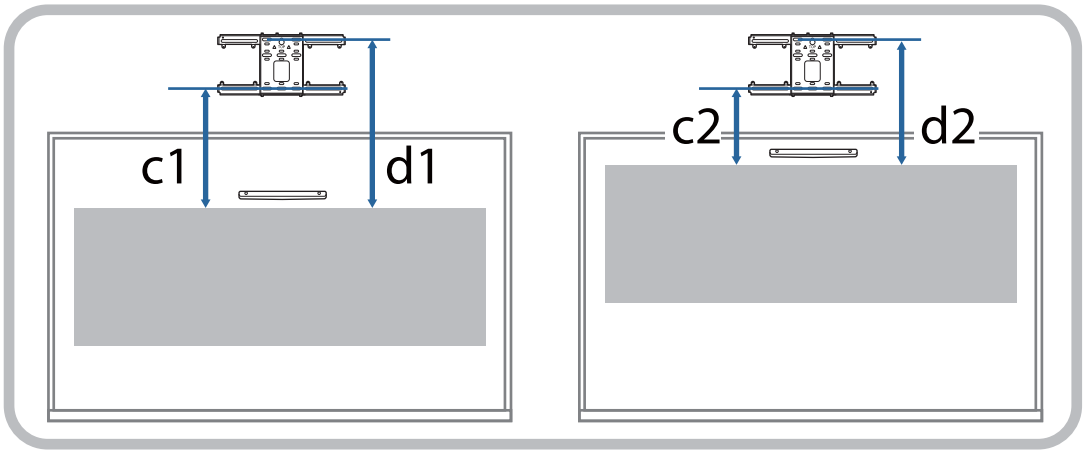

16:9 қатынаста проекцияланатын кескін

[Бірлік: мм]

S		a	b	c	d
65"	1439 × 809	158 - 302	148 - 292	201	393
66"	1461 × 822	164 - 311	154 - 301	202	394
67"	1483 × 834	171 - 319	161 - 309	204	396
68"	1505 × 847	177 - 328	167 - 318	206	398
69"	1528 × 859	183 - 336	173 - 326	207	399
70"	1550 × 872	190 - 345	180 - 335	209	401
71"	1572 × 884	196 - 353	186 - 343	210	402
72"	1594 × 897	202 - 362	192 - 352	212	404
73"	1616 × 909	209 - 370	199 - 360	214	406
74"	1638 × 921	215 - 379	205 - 369	215	407
75"	1660 × 934	221	211	217	409
76"	1682 × 946	228	218	219	411
77"	1705 × 959	234	224	220	412
78"	1727 × 971	240	230	222	414
79"	1749 × 984	247	237	223	415

S		a	b	c	d
80"	1771 × 996	253	156	225	417
81"	1793 × 1009	259	162	227	419
82"	1815 × 1021	266	169	228	420
83"	1837 × 1034	272	175	230	422
84"	1860 × 1046	278	181	232	424
85"	1882 × 1058	285	188	233	425
86"	1904 × 1071	291	194	235	427
87"	1926 × 1083	297	200	236	428
88"	1948 × 1096	304	207	238	430
89"	1970 × 1108	310	213	240	432
90"	1992 × 1121	316	219	241	433
91"	2015 × 1133	323	226	243	435
92"	2037 × 1146	329	232	245	437
93"	2059 × 1158	335	238	246	438
94"	2081 × 1171	342	245	248	440
95"	2103 × 1183	348	251	249	441
96"	2125 × 1195	354	257	251	443
97"	2147 × 1208	361	264	253	445
98"	2170 × 1220	367	270	254	446
99"	2192 × 1233	373	276	256	448
100"	2214 × 1245	380	283	257	449

16:10 қатынаста проекцияланатын кескін

[Бірлік: мм]

S		a	b	c	d
60"	1292 × 808	157 - 301	147 - 291	201	393
61"	1314 × 821	164 - 310	154 - 300	202	394
62"	1335 × 835	171 - 319	161 - 309	204	396
63"	1357 × 848	178 - 329	168 - 319	206	398
64"	1379 × 862	185 - 338	175 - 328	208	400
65"	1400 × 875	191 - 347	181 - 337	209	401
66"	1422 × 888	198 - 356	188 - 346	211	403
67"	1443 × 902	205 - 366	195 - 356	213	405
68"	1465 × 915	212 - 375	202 - 365	215	407
69"	1486 × 929	219 - 384	209 - 374	216	408
70"	1508 × 942	226 - 393	216 - 383	218	410
71"	1529 × 956	232 - 403	222 - 393	220	412
72"	1551 × 969	239 - 412	229 - 402	222	414
73"	1572 × 983	246 - 421	236 - 411	223	415
74"	1594 × 996	253 - 430	243 - 420	225	417
75"	1615 × 1010	260	250	227	419
76"	1637 × 1023	267	257	229	421
77"	1659 × 1037	274	264	230	422
78"	1680 × 1050	280	270	232	424
79"	1702 × 1063	287	277	234	426

S		a	b	c	d
80"	1723 × 1077	294	197	236	428
81"	1745 × 1090	301	204	237	429
82"	1766 × 1104	308	211	239	431
83"	1788 × 1117	315	218	241	433
84"	1809 × 1131	321	224	243	435
85"	1831 × 1144	328	231	244	436
86"	1852 × 1158	335	238	246	438
87"	1874 × 1171	342	245	248	440
88"	1895 × 1185	349	252	250	442
89"	1917 × 1198	356	259	251	443
90"	1939 × 1212	363	266	253	445
91"	1960 × 1225	369	272	255	447
92"	1982 × 1239	376	279	257	449
93"	2003 × 1252	383	286	258	450
94"	2025 × 1265	390	293	260	452
95"	2046 × 1279	397	300	262	454
96"	2068 × 1292	404	307	264	456
97"	2089 × 1306	410	313	265	457
98"	2111 × 1319	417	320	267	459
99"	2132 × 1333	424	327	269	461
100"	2154 × 1346	431	334	271	463

4:3 қатынаста проекцияланатын кескін

[Бірлік: мм]

S		a	b	c	d
53"	1077 × 808	157 - 301	147-291	201	393
54"	1097 × 823	165 - 311	155 - 301	202	394
55"	1118 × 838	173 - 322	163 - 312	204	396
56"	1138 × 853	180 - 332	170 - 322	206	398
57"	1158 × 869	188 - 343	178 - 333	208	400
58"	1179 × 884	196 - 353	186 - 343	210	402
59"	1199 × 899	204 - 364	194 - 354	212	404
60"	1219 × 914	211 - 374	201 - 364	214	406
61"	1240 × 930	219 - 385	209 - 375	216	408
62"	1260 × 945	227 - 395	217 - 385	218	410
63"	1280 × 960	235 - 406	225 - 396	220	412
64"	1300 × 975	242 - 416	232 - 406	222	414
65"	1321 × 991	250 - 426	240 - 416	224	416
66"	1341 × 1006	258 - 437	248 - 427	226	418
67"	1361 × 1021	266 - 447	256 - 437	228	420
68"	1382 × 1036	273 - 458	263 - 448	230	422
69"	1402 × 1052	281 - 468	271 - 458	232	424
70"	1422 × 1067	289 - 479	279 - 469	234	426
71"	1443 × 1082	297 - 489	287 - 479	236	428
72"	1463 × 1097	304 - 500	294 - 490	238	430
73"	1483 × 1113	312 - 510	302 - 500	240	432
74"	1504 × 1128	320 - 521	310 - 511	242	434
75"	1524 × 1143	328	318	244	436
76"	1544 × 1158	335	325	246	438
77"	1565 × 1173	343	333	248	440
78"	1585 × 1189	351	341	250	442
79"	1605 × 1204	359	349	252	444
80"	1626 × 1219	366	269	254	446

S		a	b	c	d
81"	1646 × 1234	374	277	256	448
82"	1666 × 1250	382	285	258	450
83"	1687 × 1265	390	293	260	452
84"	1707 × 1280	397	300	262	454
85"	1727 × 1295	405	308	264	456
86"	1748 × 1311	413	316	266	458
87"	1768 × 1326	421	324	268	460
88"	1788 × 1341	428	331	270	462
89"	1808 × 1356	436	339	272	464
90"	1829 × 1372	444	347	274	466
91"	1849 × 1387	452	355	276	468
92"	1869 × 1402	459	362	278	470
93"	1890 × 1417	467	370	280	472
94"	1910 × 1433	475	378	282	474
95"	1930 × 1448	483	386	284	476
96"	1951 × 1463	490	393	286	478
97"	1971 × 1478	498	401	288	480
98"	1991 × 1494	506	409	290	482
99"	2012 × 1509	514	417	292	484
100"	2032 × 1524	521	424	294	486

16:6 қатынаста проекцияланатын кескін

[Бірлік: мм]

S		a	b	c1	d1	c2	d2
61"	1451 × 544	161 - 307	151 - 297	338	530	202	394
62"	1475 × 553	168 - 316	158 - 306	342	534	204	396
63"	1498 × 562	175 - 325	165 - 315	346	538	206	398
64"	1522 × 571	182 - 334	172 - 324	350	542	207	399
65"	1546 × 580	189 - 343	179 - 333	353	545	208	400
66"	1570 × 589	195 - 353	185 - 343	357	549	210	402
67"	1593 × 598	202 - 362	192 - 352	361	553	212	404
68"	1617 × 606	209 - 371	199 - 361	365	557	214	406
69"	1641 × 615	216 - 380	206 - 370	369	561	215	407
70"	1665 × 624	223 - 389	213 - 379	373	565	217	409
71"	1689 × 633	229 - 398	219 - 388	377	569	219	411
72"	1712 × 642	236 - 408	226 - 398	381	573	221	413
73"	1736 × 651	243 - 417	233 - 407	385	577	222	414
74"	1760 × 660	250 - 426	240 - 416	389	581	224	416
75"	1784 × 669	257 - 435	247 - 425	393	585	226	418
76"	1807 × 678	263 - 444	253 - 434	397	589	228	420
77"	1831 × 687	270 - 454	260 - 444	401	593	229	421
78"	1855 × 696	277 - 463	267 - 453	405	597	231	423
79"	1879 × 705	284 - 472	274 - 462	409	601	233	425

S		a	b	c1	d1	c2	d2
80"	1903 × 713	291 - 481	194 - 384	413	605	235	427
81"	1926 × 722	297 - 490	200 - 393	417	609	237	429
82"	1950 × 731	304 - 500	207 - 403	421	613	238	430
83"	1974 × 740	311 - 509	214 - 412	425	617	240	432
84"	1998 × 749	318 - 518	221 - 421	429	621	242	434
85"	2022 × 758	325 - 527	228 - 430	433	625	244	436
86"	2045 × 767	331 - 536	234 - 439	437	629	245	437
87"	2069 × 776	338 - 545	241 - 448	441	633	247	439
88"	2093 × 785	345 - 555	248 - 458	445	637	249	441
89"	2117 × 794	352 - 564	255 - 467	449	641	251	443
90"	2140 × 803	359	262	453	645	252	444
91"	2164 × 812	365	268	457	649	254	446
92"	2188 × 821	372	275	461	653	256	448
93"	2212 × 829	379	282	465	657	258	450
94"	2236 × 838	386	289	469	661	260	452
95"	2259 × 847	393	296	473	665	261	453
96"	2283 × 856	400	303	477	669	263	455
97"	2307 × 865	406	309	481	673	265	457
98"	2331 × 874	413	316	485	677	267	459
99"	2354 × 883	420	323	489	681	268	460

S		a	b	c1	d1	c2	d2
100"	2378 × 892	427	330	492	684	269	461
101"	2402 × 901	434	337	496	688	271	463
102"	2426 × 910	440	343	500	692	273	465
103"	2450 × 919	447	350	504	696	274	466
104"	2473 × 928	454	357	508	700	276	468
105"	2497 × 936	461	364	512	704	278	470
106"	2521 × 945	468	371	516	708	280	472
107"	2545 × 954	474	377	520	712	282	474
108"	2569 × 963	481	384	524	716	283	475
109"	2592 × 972	488	391	528	720	285	477
110"	2616 × 981	495	398	532	724	287	479
111"	2640 × 990	502	405	536	728	289	481
112"	2664 × 999	508	411	540	732	290	482
113"	2687 × 1008	515	418	544	736	292	484
114"	2711 × 1017	522	425	548	740	294	486
115"	2735 × 1026	529	432	552	744	296	488
116"	2759 × 1035	536	439	556	748	297	489
117"	2783 × 1043	542	445	560	752	299	491
118"	2806 × 1052	549	452	564	756	301	493
119"	2830 × 1061	556	459	568	760	303	495
120"	2854 × 1070	563	466	572	764	305	497

21:9 қатынаста проекцияланатын кескін

[Бірлік: мм]

S		a	b	c1	d1	c2	d2
62"	1447 × 620	160 - 305	150 - 295	298	490.2	201	393
63"	1471 × 630	167 - 314	157 - 304	302	494.2	204	396
64"	1494 × 640	174 - 323	164 - 313	305	497.2	205	397
65"	1518 × 650	181 - 332	171 - 322	308	500	206	398
66"	1541 × 660	187 - 341	177 - 331	311	503	208	400
67"	1564 × 670	194 - 350	184 - 340	315	507	210	402
68"	1588 × 680	201 - 359	191 - 349	318	510	212	404
69"	1611 × 690	207 - 368	197 - 358	321	513	213	405
70"	1634 × 700	214 - 378	204 - 368	324	516	215	407
71"	1658 × 710	221 - 387	211 - 377	328	520	217	409
72"	1681 × 720	227 - 396	217 - 386	331	523	219	411
73"	1704 × 730	234 - 405	224 - 395	334	526	220	412
74"	1728 × 740	241 - 414	231 - 404	338	530	222	414
75"	1751 × 750	247	237	341	533	224	416
76"	1774 × 760	254	244	344	536	225	417
77"	1798 × 770	261	251	347	539	227	419
78"	1821 × 780	267	257	351	543	229	421
79"	1844 × 790	274	264	354	546	231	423

S		a	b	c1	d1	c2	d2
80"	1868 × 800	281	184	357	549	232	424
81"	1891 × 810	287	190	360	552	233	425
82"	1914 × 820	294	197	364	556	236	428
83"	1938 × 830	301	204	367	559	237	429
84"	1961 × 840	307	210	370	562	239	431
85"	1984 × 850	314	217	374	566	241	433
86"	2008 × 860	321	224	377	569	243	435
87"	2031 × 870	327	230	380	572	244	436
88"	2054 × 880	334	237	383	575	246	438
89"	2078 × 890	341	244	387	579	248	440
90"	2101 × 900	347	250	390	582	249	441
91"	2125 × 911	354	257	393	585	251	443
92"	2148 × 921	361	264	396	588	252	444
93"	2171 × 931	367	270	400	592	255	447
94"	2195 × 941	374	277	403	595	256	448
95"	2218 × 951	381	284	406	598	257	449
96"	2241 × 961	388	291	410	602	260	452
97"	2265 × 971	394	297	413	605	261	453
98"	2288 × 981	401	304	416	608	263	455
99"	2311 × 991	408	311	419	611	264	456
100"	2335 × 1001	414	317	423	615	267	459

Баптау құралын проекторға бекіту

1 Бұрандаларды (x2) босатып, кабель жабынын проектордан алыңыз

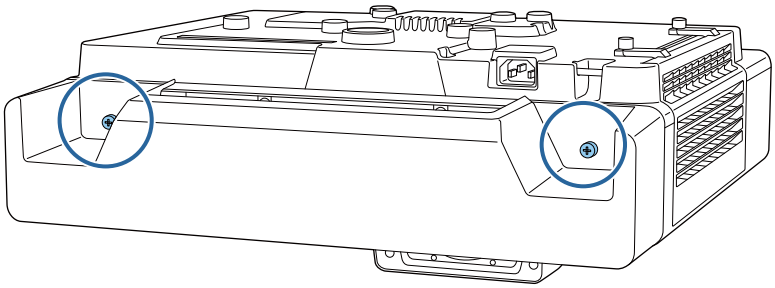

2 Баптау құралындағы M4 болтын босатып, әр бөлшектің белгілерін туралаңыз

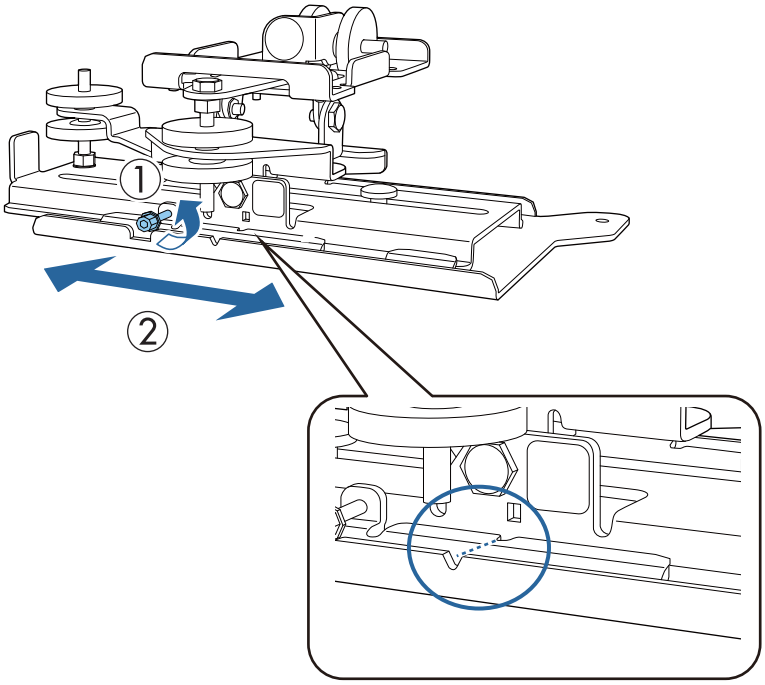

Орналасуы дұрыс болғанда, M4 болтын қатайтыңыз.

3 Баптау құралын проектордың негізіне бірге берілген M4 x 12 мм болттармен (x4) бекітіңіз

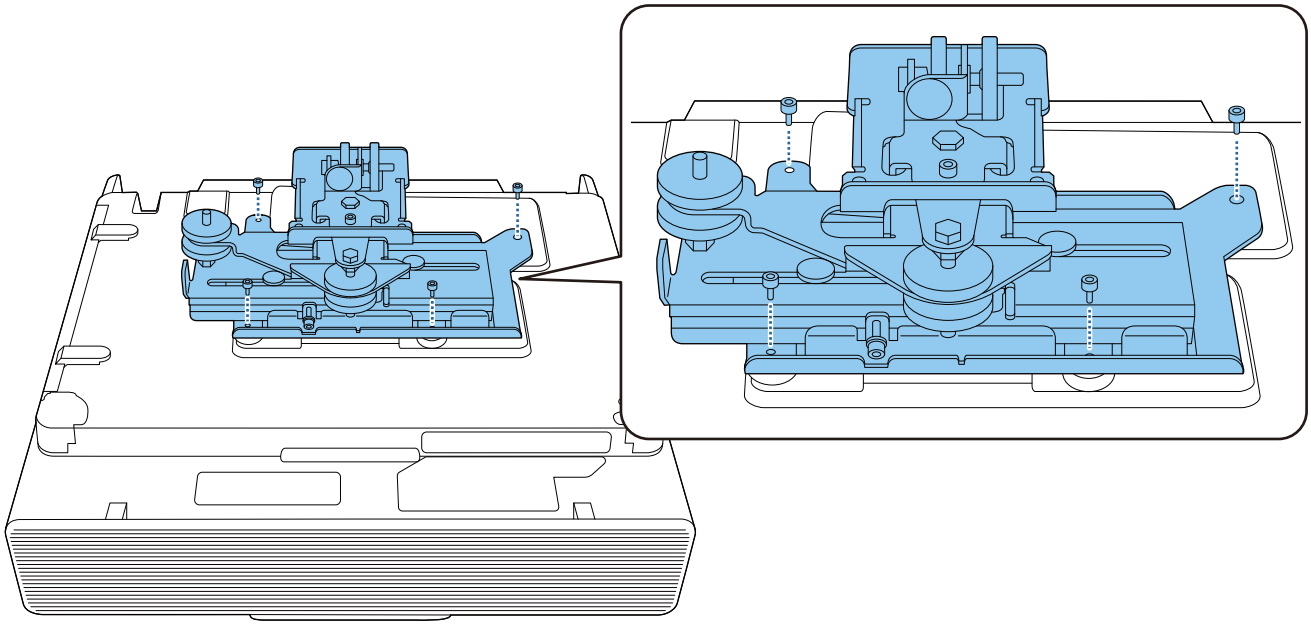

Қабырға тақтасын қабырғаға орнату

1 Үлгіні қабырғаға ілу

Үлгіні проекциялау қашықтығы кестесінің көмегімен растайтын орнату күйіне сәйкес бекітіңіз (32-б).

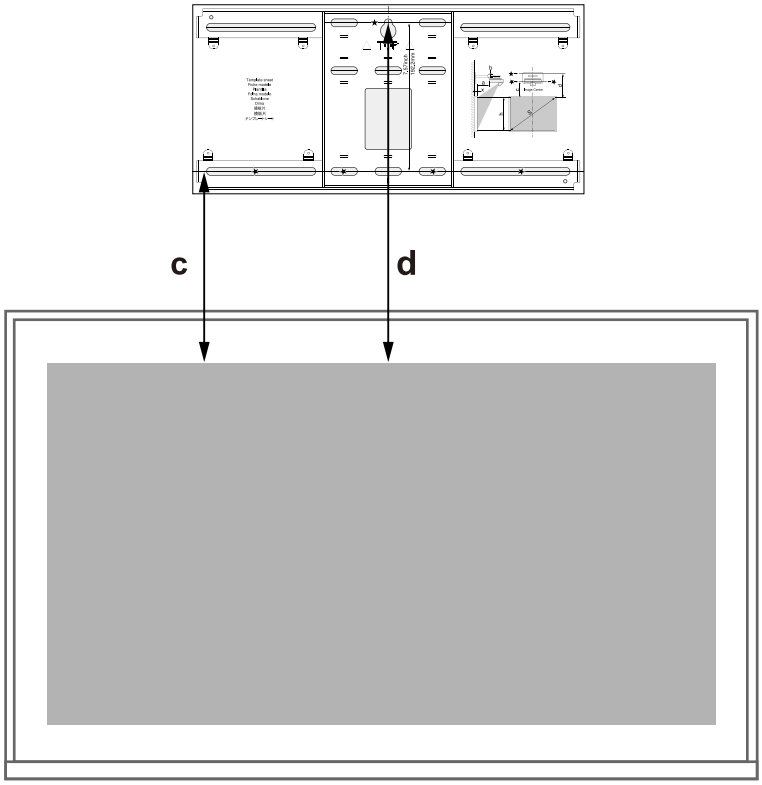

2 Сатып алуға болатын M10 бұрандасын қабырға тақтасына арналған уақытша бұранда тесігінің позициясына бағыттаңыз.

Қабырға мен бұранда басының арасында 6 мм немесе одан көп бос аралық қалдырыңыз.

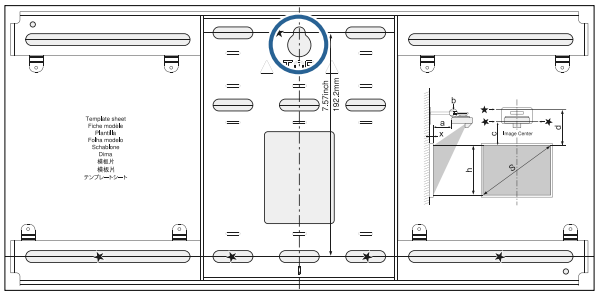

3 Қабырға тақтасына арналған орнату тесіктерінің позицияларын анықтау

Оңтайлы тепе-теңдік үшін төмендегі суретте көрсетілген бұранда тесіктерінің ішінде кемінде төртеуін бекітіңіз.

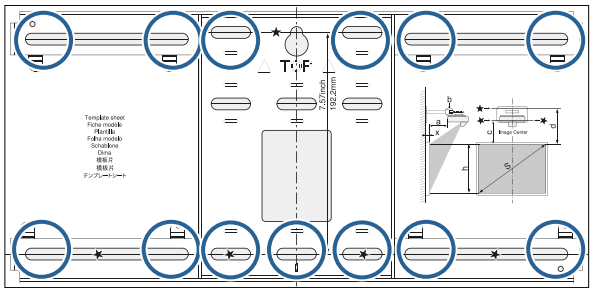

4 Қабырғада тесіктерді тесу

Тесу диаметрі: 10,5 мм (M10) немесе 10 мм (3/8 дюйм)

Орнату тесігінің тереңдігі: 45 мм

Анкер тесігінің тереңдігі: 40 мм

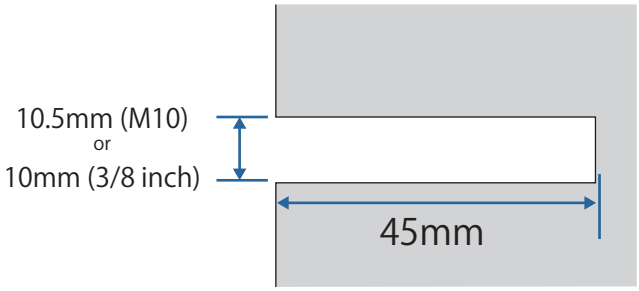

5 Үлгіні алыңыз

6 Қабырға тақтасын 2-қадамда орнатылған уақытша M10 бұрандасына орналастырыңыз

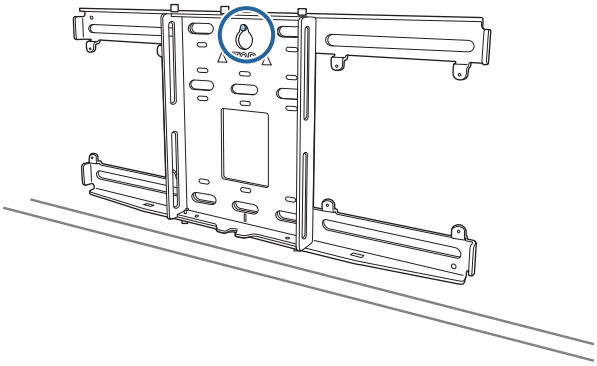

7 Қабырға тақтасын 4-қадамда тесілген саңылауларға бекіту үшін, сатып алуға болатын M10 немесе 3/8 дюйм x 60 мм анкерлі болттарын пайдаланыңыз

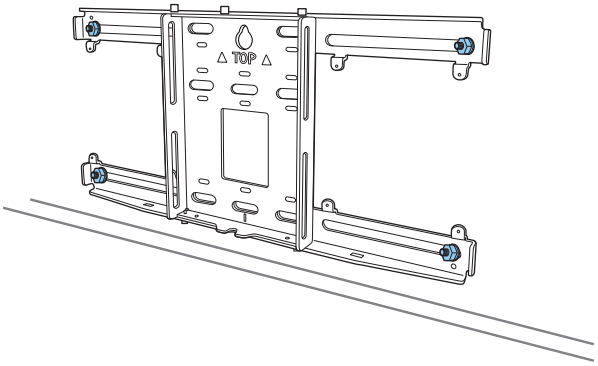

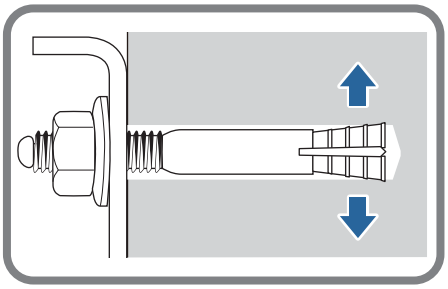

Орнату тақтасын қабырға тақтасына тіркеу

1 M4 x 12 мм болттарды (x2) босатып, орнату тақтасындағы тұтқаны сырғыту шкаласын ұзарту

Сырғымадағы шкаланы проекциялау қашықтығы кестесінде расталған (b) мәнінің біріктірілген қашықтығына (32-6) және проекциялау бетінің қалыңдығына (x) реттеңіз.

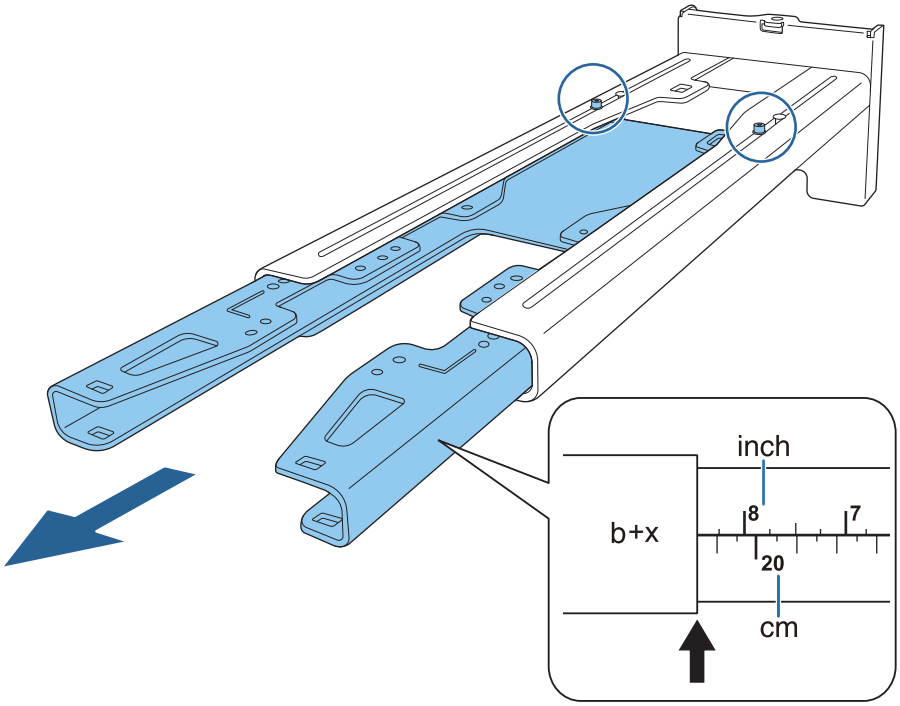

2 Алты бұрышты осьті орнату тақтасына енгізу

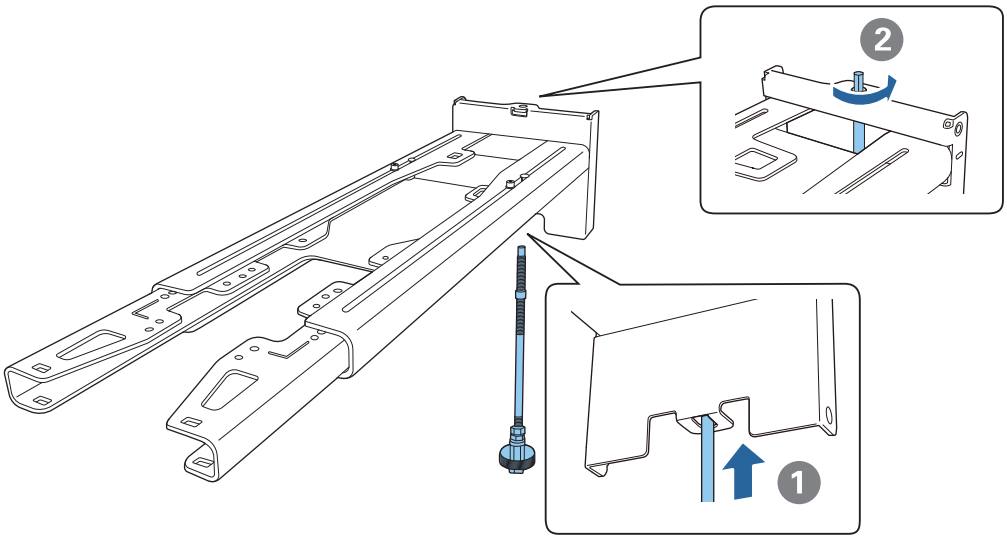

3 Қажетті кабельдерді орнату тақтасы арқылы бағыттаңыз

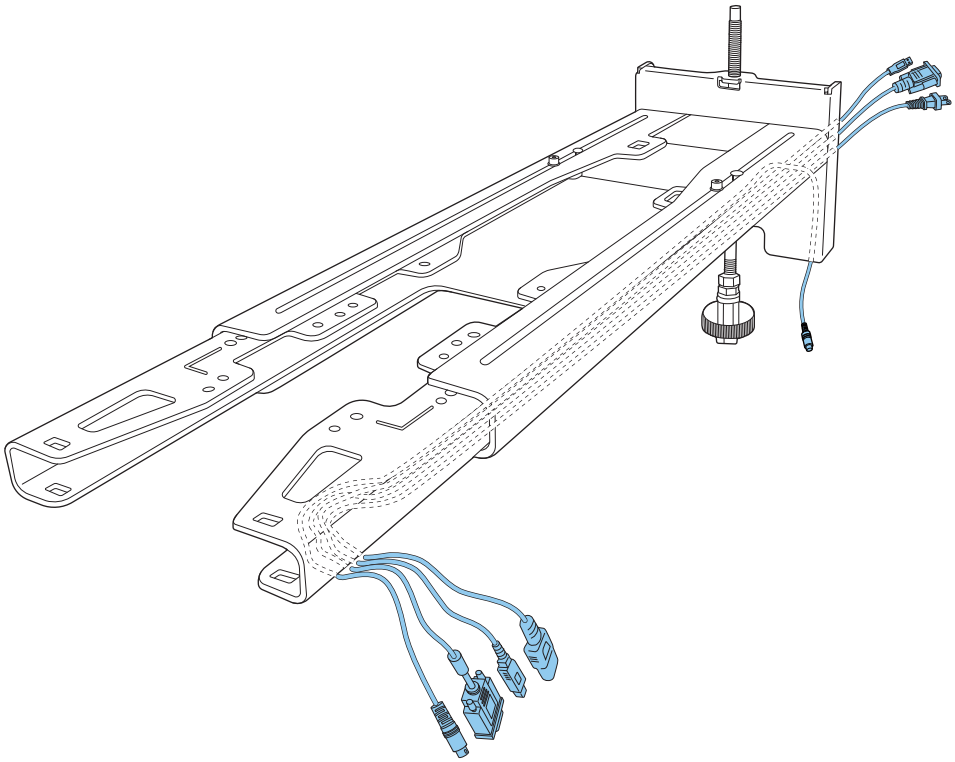

Ескерту

Кабельдің қалған бөлігін орнату тақтасының үстіне асып қоймаңыз. Олар құлап, оқыс оқиғаның орын алуына себеп болуы мүмкін.

- Келесі қосылым порттары қабырғалар арқылы емес, орнату тақтасының төменгі бөлігінен шығатындай етіп бағытталуы керек.
  - Сенсорлы құрылғыға жалғауға арналған кабелі
  - Шағын компьютерлер сияқты периферияльық құрылғыларға қосуға арналған кабельдер

4 Орнату тақтасын қабырға тақтасына тіркеу

Алты қырлы осьті ұшы қабырға тақтасының жоғарғы жағынан сәл шықпайынша және басқа ұшы қабырға тақтасының астыңғы жағына қосылмайынша енгізіңіз.

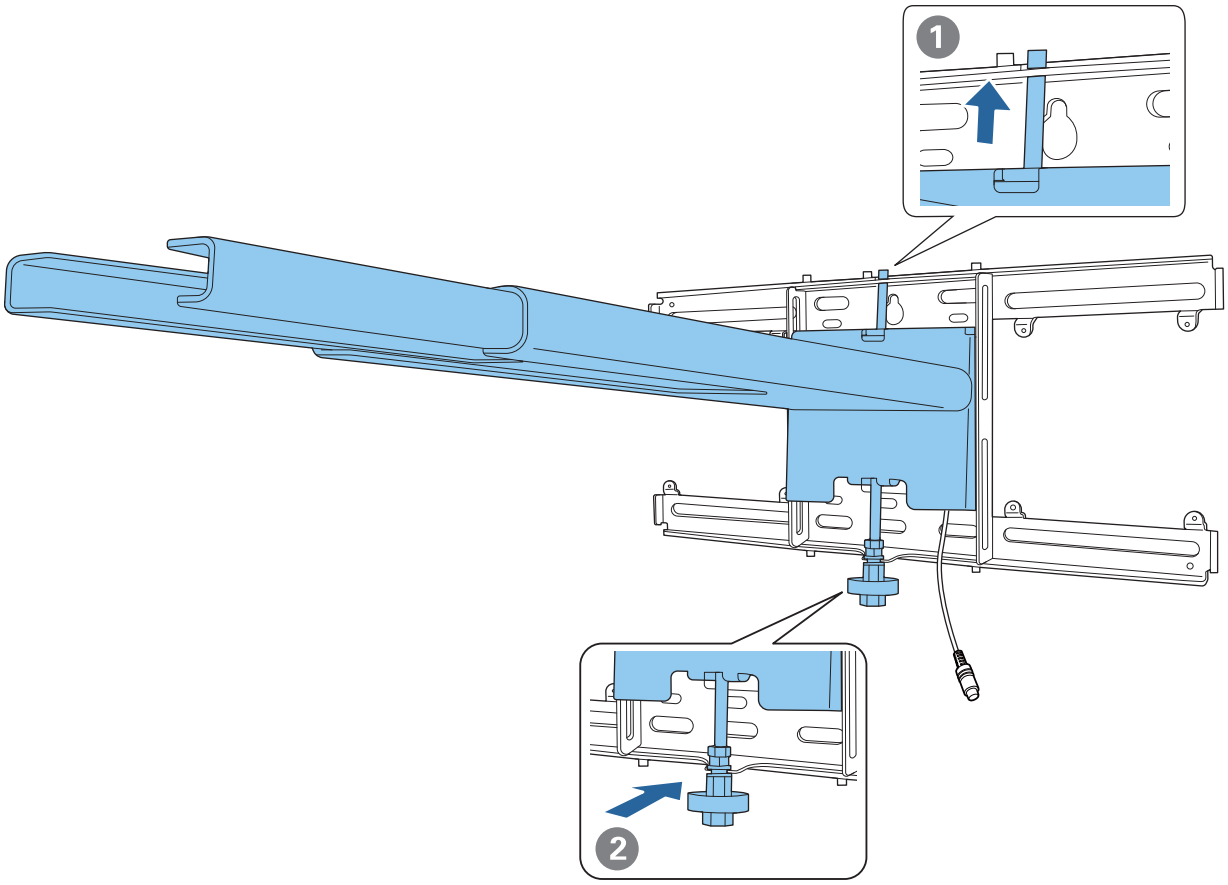

⚠ Абай болыңыз

Орнату тақтасы мен қабырға тақтасы арасында кабельдердің тұрып қалмауына мұқият болыңыз.

5 Орнату тақтасын уақытша бекіту

Үш жерден берілген M6 бұрандасымен (x3) бекітіңіз.

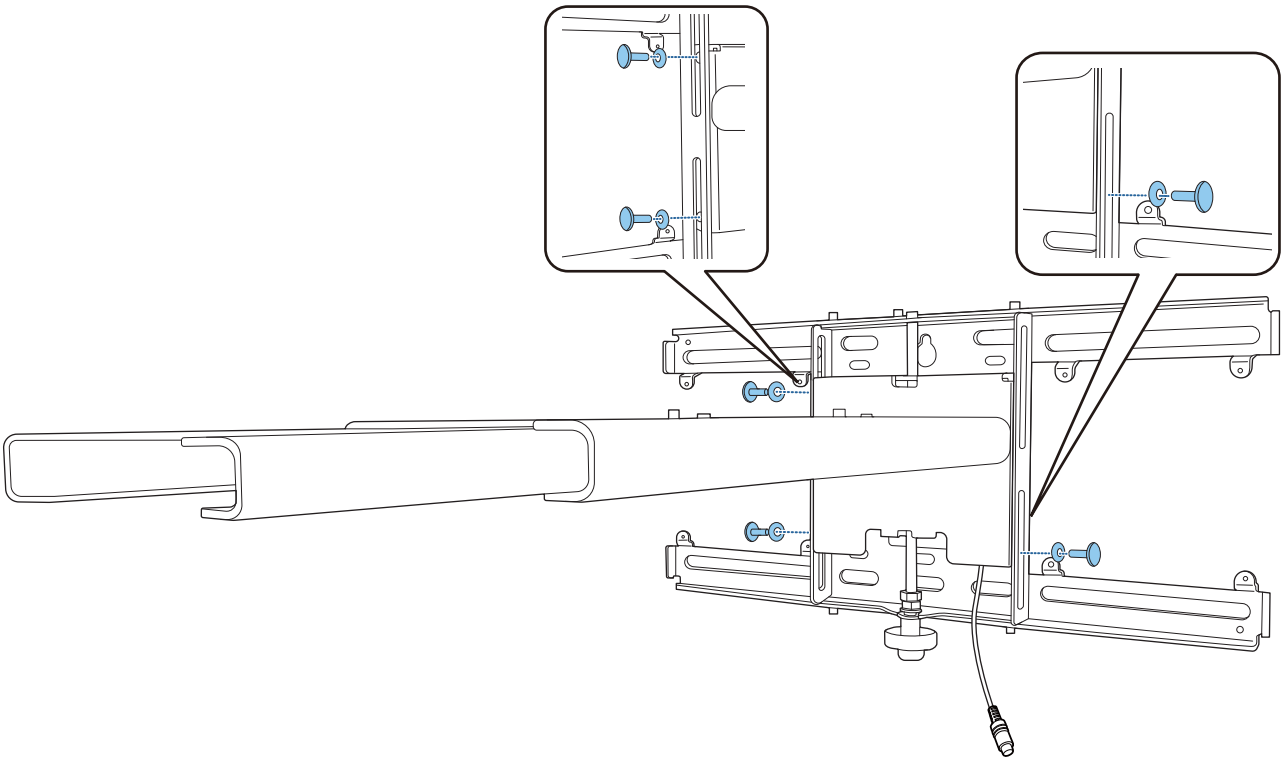

6 Қабырға тақтасы мен орнату тақтасындағы белгілерді туралау үшін, тігінен сырғытуды екі жақты кілттің көмегімен реттеңіз.

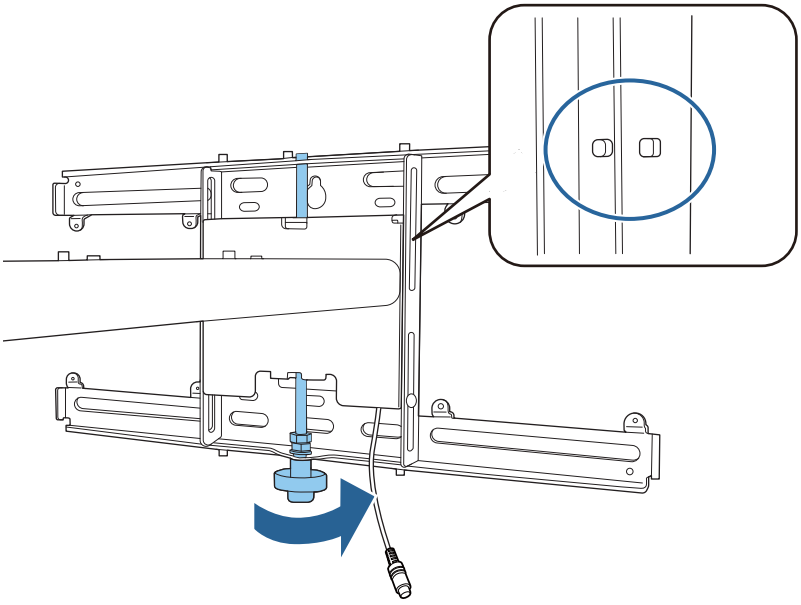

7 Орнату тақтасын орнында бекіту үшін, M6 болтын (x1) бекемдеңіз

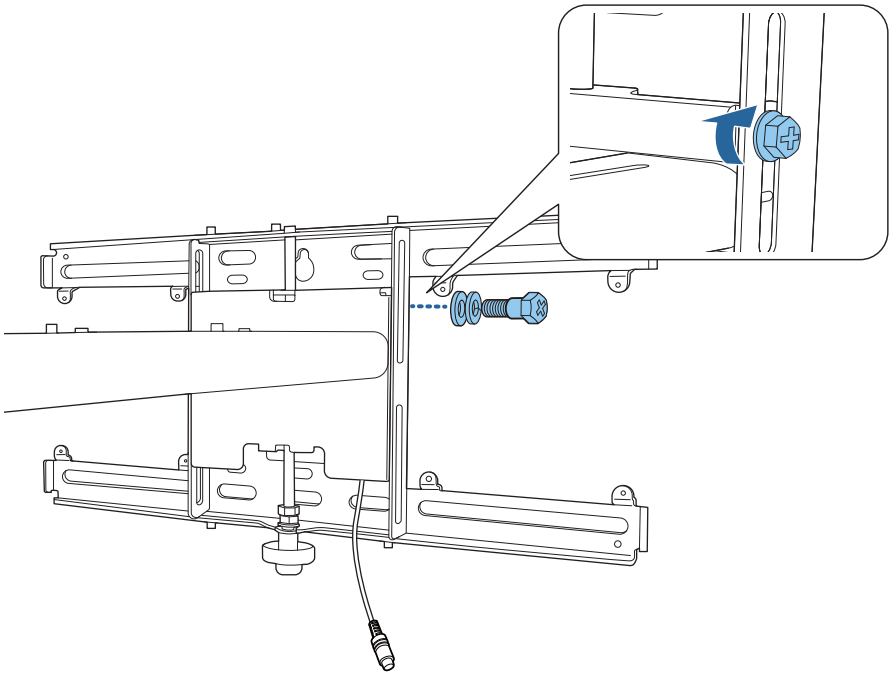

Баптау құралын орнату тақтасына бекіту

1 Баптау құралына арналған орнату күйін тексеріңіз

Орнату күйі орнату тақтасында белгіленген. Тиісті күйін проекциялау қажет болған экран өлшеміне сәйкес орнатыңыз.

- Проекцияланатын кескін 80 дюймнен кіші болғанда: құрылғыны ◯ таңбасына орнатыңыз.

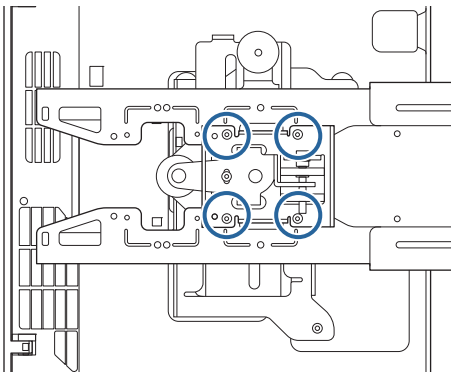

- Проекцияланатын кескін 80 дюйм немесе одан үлкен болғанда: құрылғыны ◯◯ таңбасына орнатыңыз.

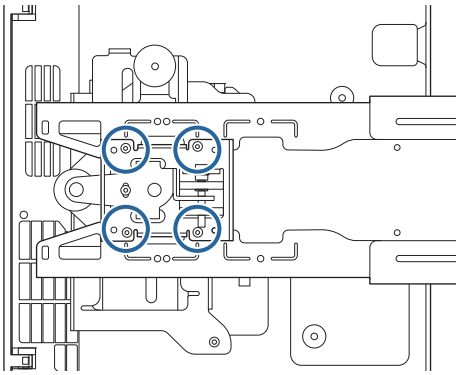

2 Баптау құралын орнату тақтасына бірге берілген M4 x 12 мм болттармен (x4) бекітіңіз

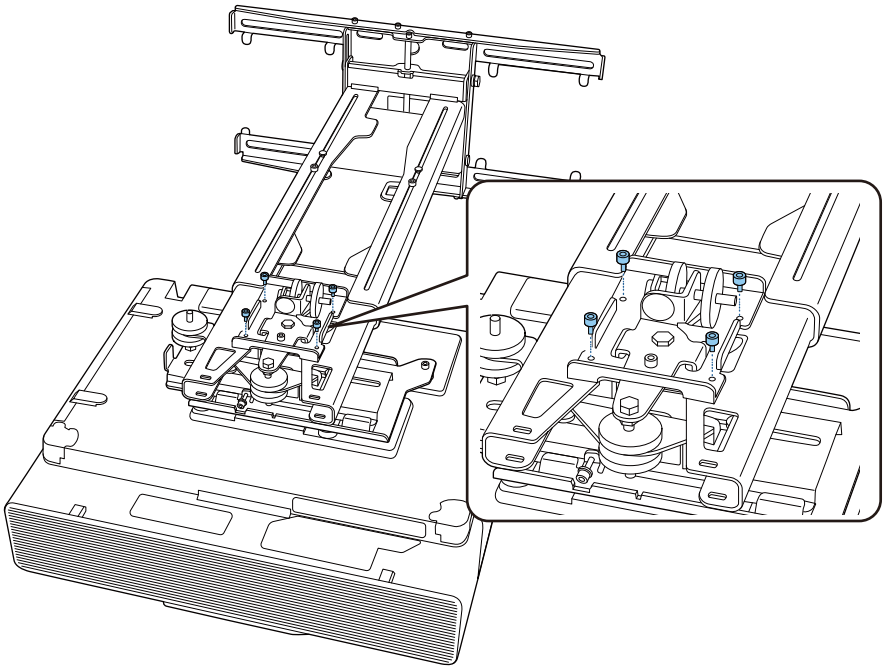

3 Кабельдерді проекторға жалғаңыз

Қуат сымын соңынан жалғаңыз.

Периферияльық құрылғыларды бекіту

Сыртқы тюнерлер мен керек-жарақтарды бекіту

Сыртқы тюнерлер мен аксессуарларды келесі суретте көрсетілгендей бұранда тесіктеріне бекіту үшін сатып алуға болатын M4 бұрандаларын пайдаланыңыз.

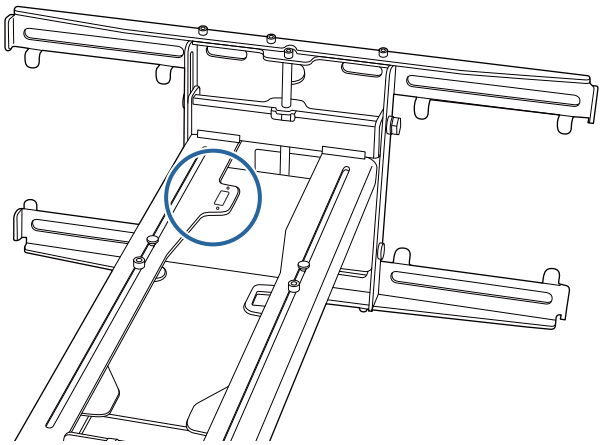

Шағын компьютерді немесе қалта компьютерін бекіту

Шағын компьютерді немесе қалта компьютерін шағын компьютер тақтасына бекітіп, оны қабырға тақтасының сол немесе оң жағына бекітіңіз.

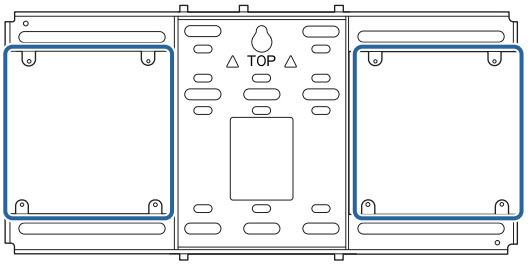

Оны компьютердің ауа шығыс саңылаулары бөгелмейтіндей бекітіңіз.

Компьютерді ауа шығыс саңылаулары жоғарғы жағында, ал ауа кіріс саңылаулары астыңғы жағына болатындай етіп орнатуды ұсынамыз.

Шағын компьютер белдігімен бекіту кезінде

1 Шағын компьютер тақтасын белдікпен ораңыз

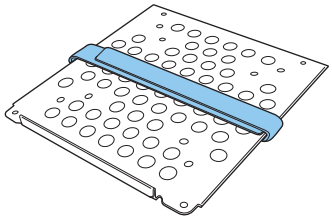

2 Шағын компьютер тақтасын қабырға тақтасына бірге берілген M3 x 6 мм бұрандаларымен (x4) бекітіңіз.

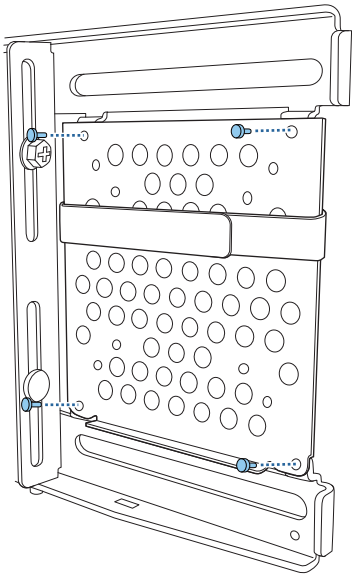

3 Компьютерді шағын компьютер тақтасының төменгі жиегіне орналастырып, белдікпен бекемдеңіз

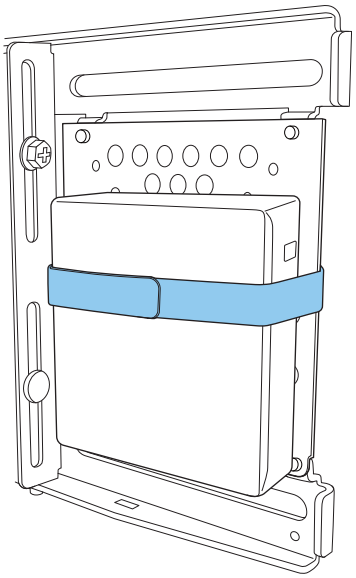

Бұрандалармен бекіту кезінде

Шағын компьютер пішіміне және бұранда саңылауларының бағытына байланысты бөлшектерді орнату тәртібі әртүрлі болады. Алдымен орнату нұсқауларын қарап шығыңыз.

Орнату үлгісі

- Компьютер орнатылған шағын компьютер тақтасын қабырға тақтасына бірге берілген M3 x 6 мм бұрандаларымен (x4) бекітіңіз.

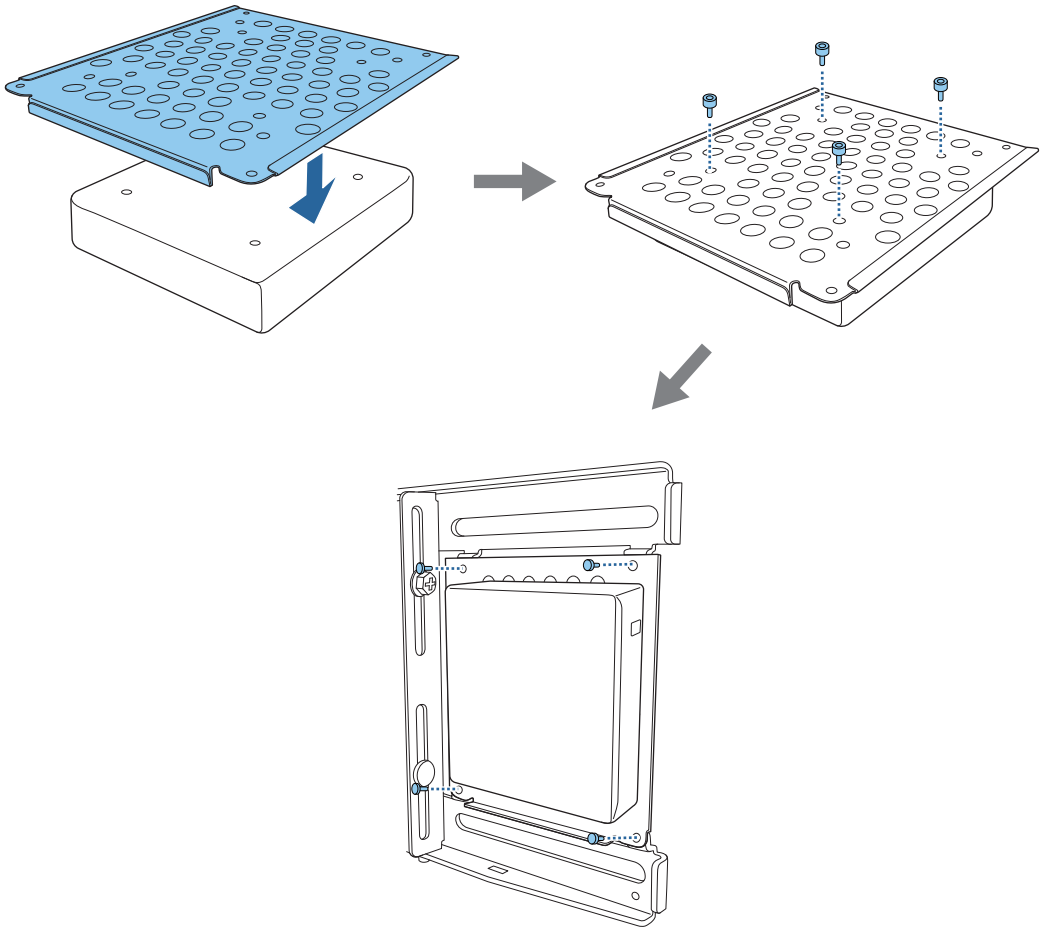

- Шағын компьютер тақтасын қабырға тақтасына бірге берілген M3 x 6 мм бұрандаларымен (x4) бекітіп, компьютерді орнатыңыз.

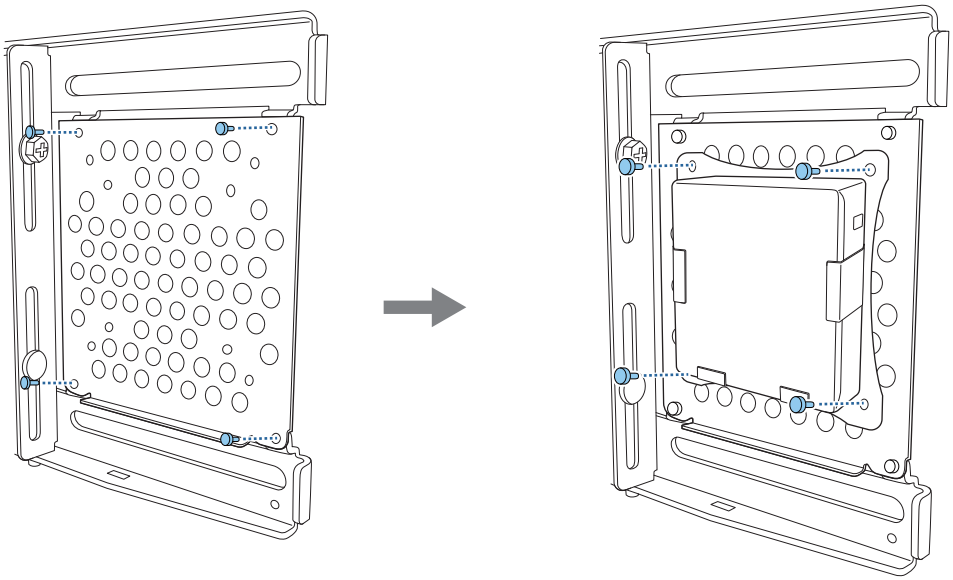

Проекцияланған кескін күйін реттеу

Проекцияланған кескін күйін реттеу үшін, келесі әдістердің кез келгенін пайдалануға болады.

Бір бөлмеде бірнеше проектор орнатылған жағдайда, қашықтан басқаруға кедергі болу үшін, проектор идентификаторын орнатуды ұсынамыз.

Проекторды қосып, **Installation** > **Projector ID** тармағында проектор үшін идентификатор нөмірін орнатыңыз. Арнайы проекторды пайдалану қажет болғанда, қашықтан басқару құрылғысындағы [ID] түймесін басып тұрып, проектор идентификаторымен бірдей нөмірі бар түймені басыңыз.

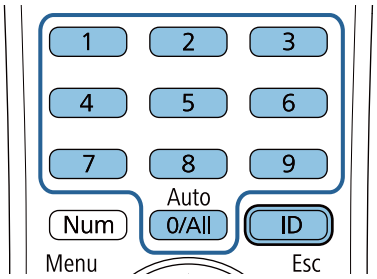

- Auto Screen Adjustment (59-6)

  Кескін күйін автоматты түрде реттеу үшін, проекциялау күйінің төрт бұрышына бұрыш маркерлерін бекітіңіз. Бұл арнайы күйге болжамды баптауды орындау қажет болғанда тиімді.

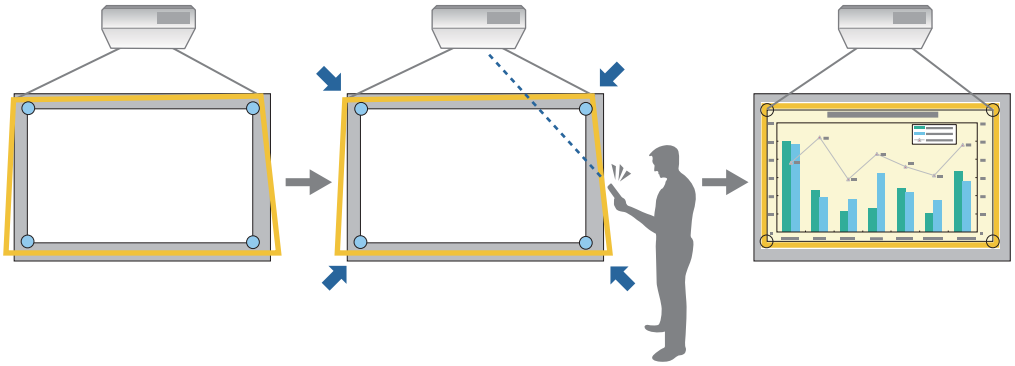

- Setting Plate Installation Guide көмегімен баптау (62-6)

Орнату тақтасының күйін көрсетілген экранға сәйкес қолмен баптаңыз. Бұл кескін сапасын сақтай отырып проекциялау күйін дәл баптау үшін тиімді.

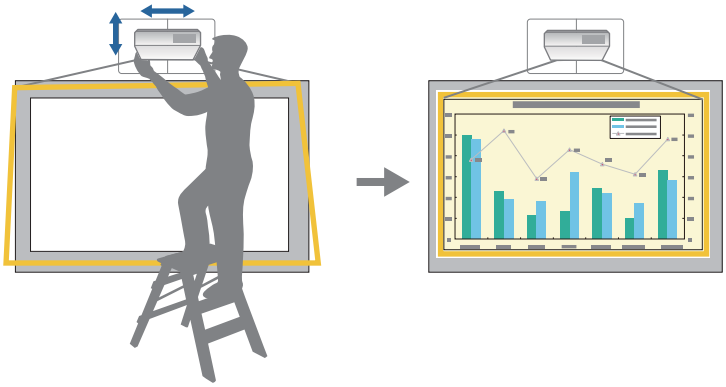

- Проектор мәзірлерінің көмегімен баптау (66-б)

  Баптау қажет болған аймақты таңдап, кескінді қолмен түзетіңіз. Бұл нұсқау экранының көмегімен механикалық баптауларды орындағаннан кейін проекциялау күйін дәл баптау қажет болғанда тиімді болады.

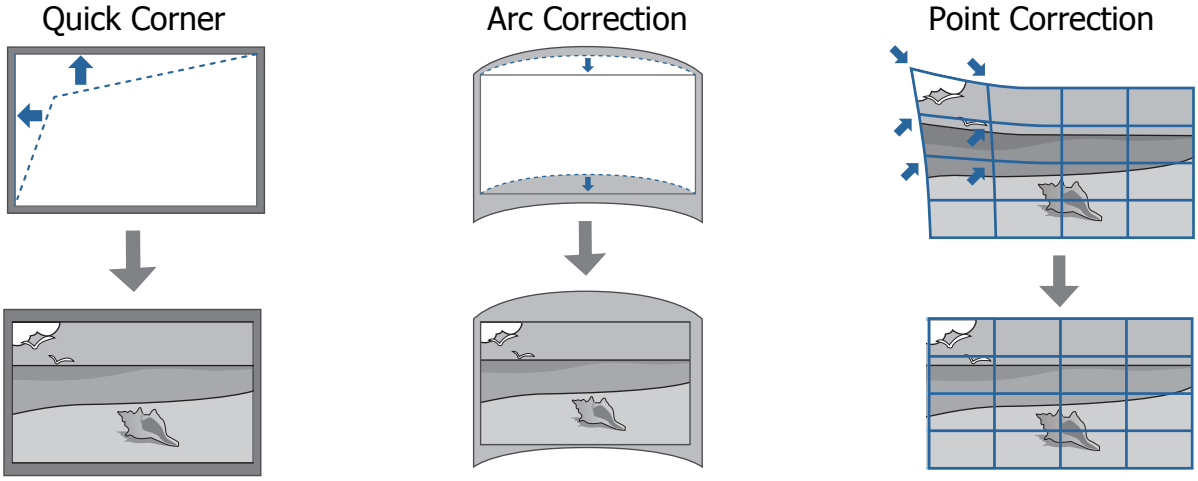

- Проекторды қосқаннан кейін кескіндер бірден тұрақты болмайды. Проекциялауды бастағаннан кейін, кескінді баптаудан бұрын кем дегенде 30 минут күтіңіз.
- Топтық орнату функциясы арқылы бірнеше проекторларды орнату кезінде, проекцияланатын кескінді баптау алдында топтық орнатуды орындаңыз.
- Кескін сапасын қамтамасыз ету кезінде кескінді реттеу үшін, орнату тақтасының механикалық күйін баптау ұсынылған.

Баптаудан алдыңғы дайындаулар

1 Проекторды іске қосу үшін, қашықтан басқару пультіндегі немесе басқару панеліндегі [⏻] түймесін басыңыз

2 Проектордың алдыңғы қақпағын ашып, фокустау иінтірегінің көмегімен болжамды фокусты баптаңыз

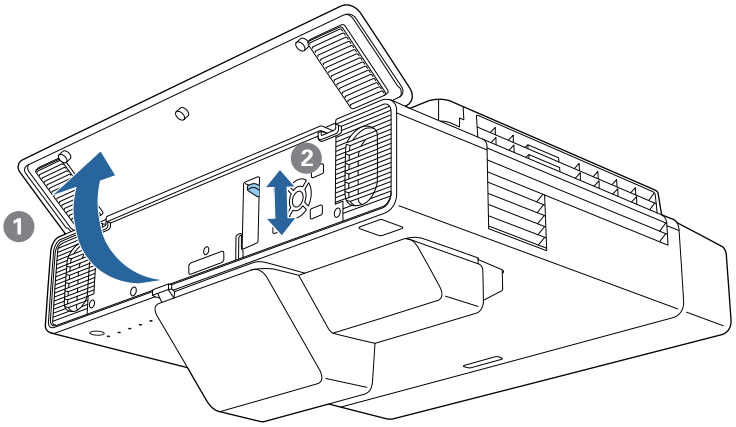

3 [Menu] түймесін басыңыз

Қашықтан басқару пультін қолдану

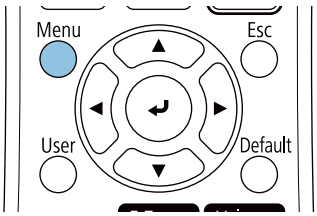

Басқару панелін қолдану

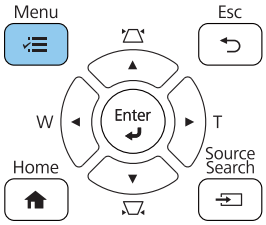

4 Проекцияланған кескіннің арақатынасын орнату үшін, **Installation** мәзірінен **Screen Type** опциясын таңдаңыз

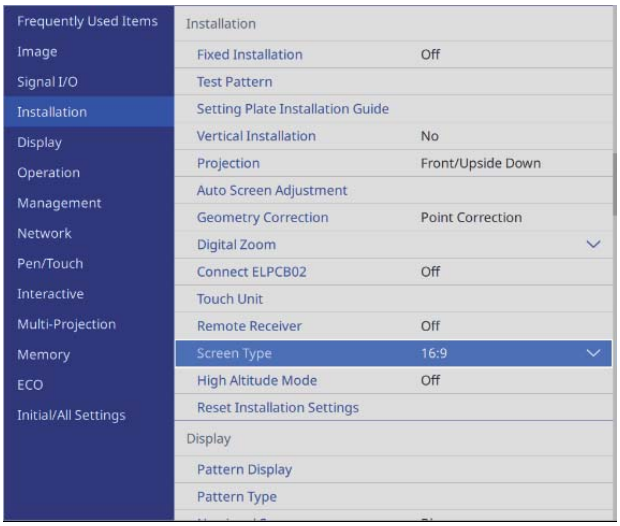

5 Қажет болса, арақатынасын өзгертіңіз

Қосылған құрылғыдан кескіндерді проекциялаңыз және содан кейін қашықтан басқару пультіндегі [Aspect] түймесін басыңыз.

Түймені басқан сайын, экранда арақатынас атауы көрсетіледі және қатынасы өзгереді.

Қосылған құрылғыдан ешқандай кескіндер проекцияланбаған кезде, аспектілік қатынас өзгермейді.

Auto Screen Adjustment

Кескін күйін автоматты түрде реттеу үшін, проекциялау күйінің төрт бұрышына бұрыш маркерлерін бекітіңіз.

Auto Screen Adjustment келесі жағдайларда дұрыс жұмыс істейді.

- Проекциялау өлшемі: 110 дюйм немесе одан кем
- Проектор бағыты: 3° бұрыш жоғарыға, төменге, солға немесе оңға

- Auto Screen Adjustment проекцияланған экран бетіне байланысты дұрыс жұмыс істемеуі мүмкін. Auto Screen Adjustment орындау үшін, келесі шарттар орындалуы керек.
  - Тегіс проекциялау беті
  - Проекциялау бетінде сызықтар, кір немесе кедергілер жоқ
- Экранды автоматты баптаудан бұрын, алдымен экран түрі параметрін орнатыңыз. Экран түрін Auto Screen Adjustment баптауынан кейін өзгертсеңіз, баптаулар қалпына келтіріледі.

1 Проекциялау қажет болған күйдің төрт бұрышына бұрыш маркерлерін орналастырыңыз

- Бұрыш маркерлерін қайта орналастыруға болмайды. Маркерлерді орналастырғыңыз келетін орынды алдын ала белгілеуді ұсынамыз.
- Белгілерді қайтадан орналастыру қажет болса, оларды берілген магнитті тақтаға орналастырыңыз.

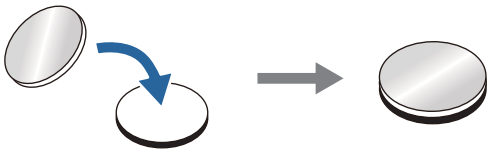

Маркерлерді проекциялау күйінің бұрыштары бұрыш маркерлерінің ортасымен қабаттасатындай етіп орналастырыңыз.

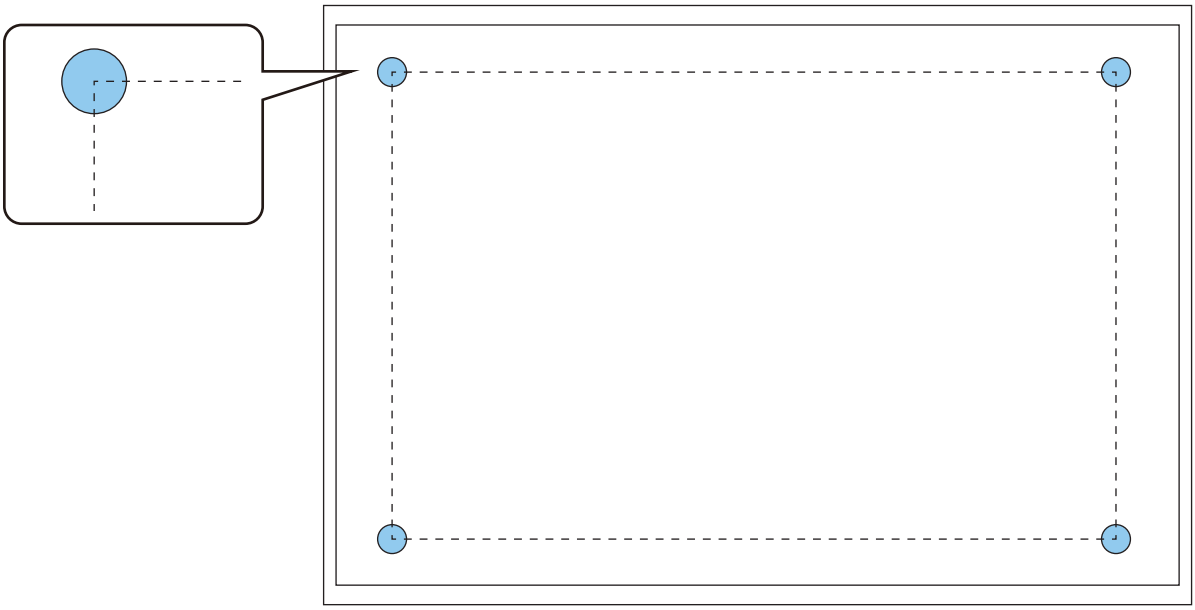

2 [Menu] түймесін басыңыз

Қашықтан басқару пультін қолдану

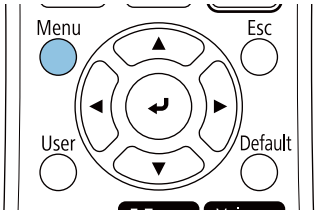

Басқару панелін қолдану

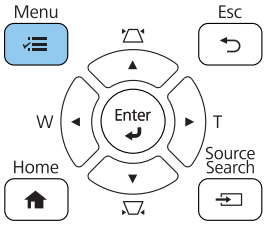

3 **Installation** мәзірінен **Auto Screen Adjustment** опциясын таңдаңыз

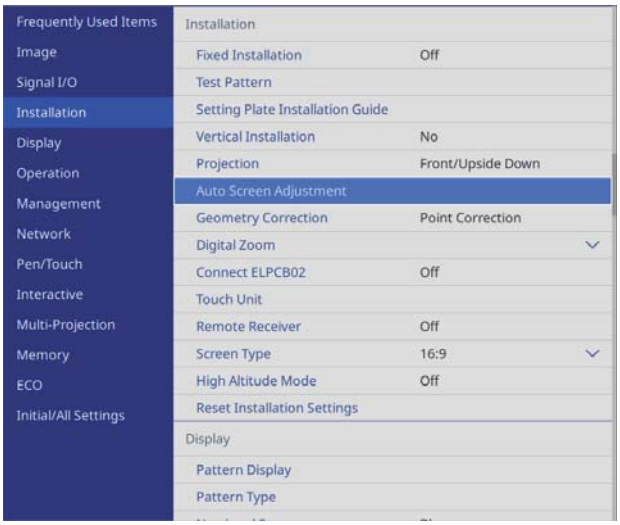

Auto Screen Adjustment процедурасына арналған нұсқау экранын көресіз.

4 Барлық баптау дискілері мен баптау бұрандаларын босатыңыз

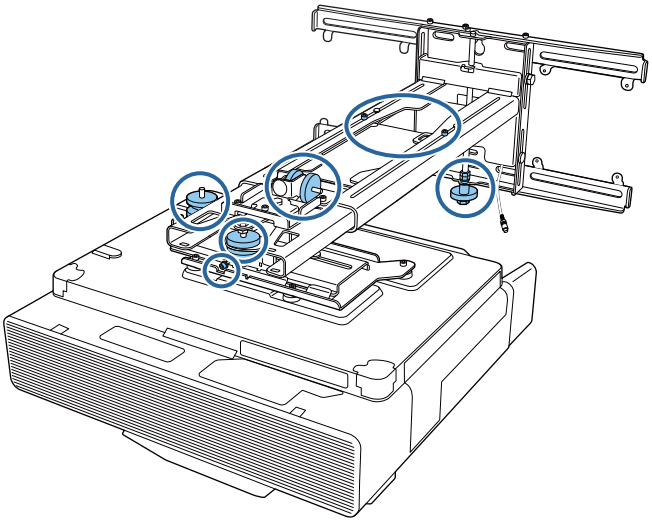

5 Нұсқау экранының төрт бұрышындағы сары аймақтар бұрыш маркерлерімен қабаттасуы үшін, кескін күйін баптау мақсатында проекторды жылжытыңыз

Барлық бұрыш маркерлері сары аймақтарда екенін тексеріңіз.

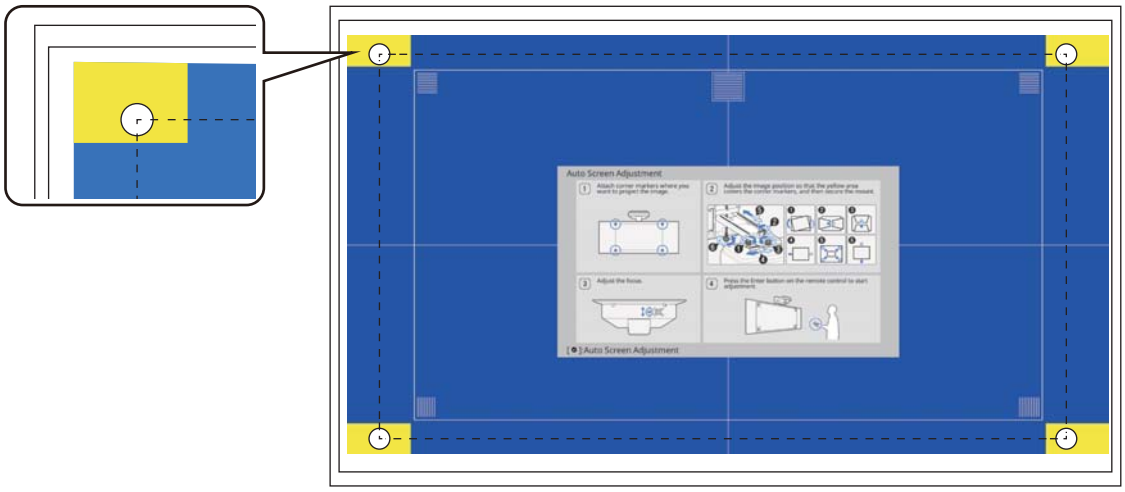

6 Күйді анықтау кезінде, 4-қадамда босатылған барлық баптау дискілері мен баптау бұрандаларын қатайтыңыз

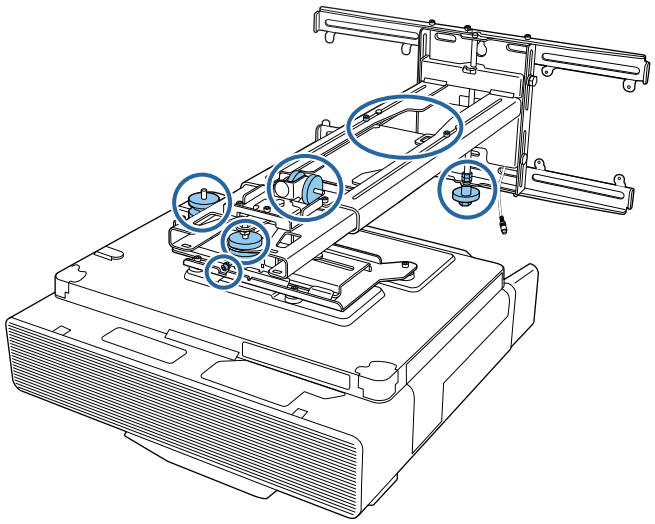

Ескерту

Барлық болттарды және бұрандаларды мықтап бекітіңіз. Әйтпесе, өнім құлап, адамның жарақаттануына немесе жиһаздың бүлінуіне себеп болуы мүмкін.

7 Проектордың алдыңғы қақпағын ашып, содан кейін фокус иінтірегін пайдаланып фокусты баптаңыз

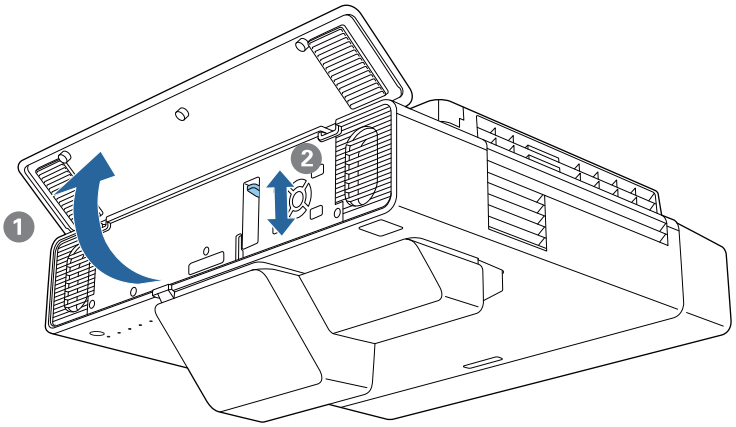

8 Автоматты баптауды бастау үшін, [Enter] түймесін басыңыз

Автоматты баптау аяқталғанда, кейінгі баптауларды жасау үшін, Quick Corner (68-б) опциясын пайдаланыңыз. Arc Correction немесе Point Correction опцияларын пайдалану кескінді автоматты түзету орындалуынан алдыңғы күйіне оралады.

Setting Plate Installation Guide көмегімен механикалық баптау

Кескіннің күйін баптау үшін, нұсқау экранын пайдаланыңыз.

1 [Menu] түймесін басыңыз

Қашықтан басқару пультін қолдану

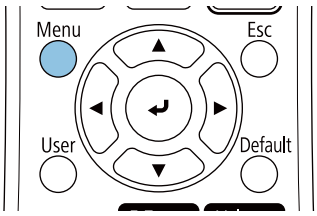

Басқару панелін қолдану

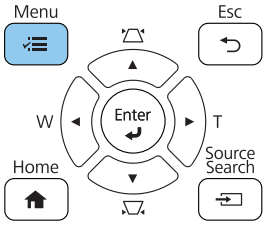

2 **Installation** мәзірінен **Setting Plate Installation Guide** опциясын таңдаңыз

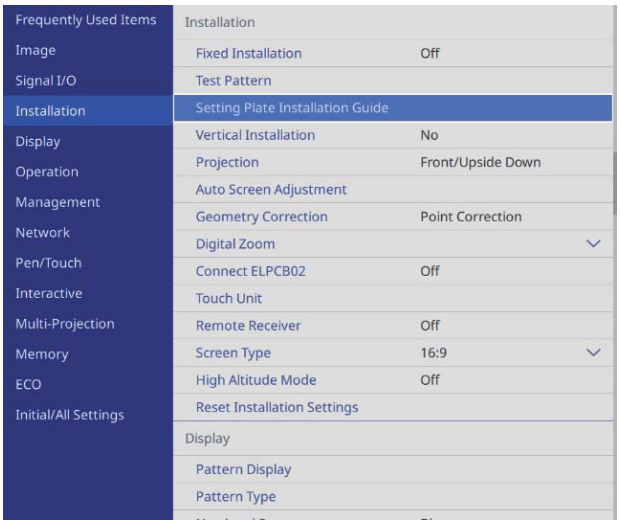

Нұсқау экранын көресіз.

3 Көлденең білікшені баптау үшін, орнату бағыттауышындағы баптау дискісін ❶ бұрыңыз

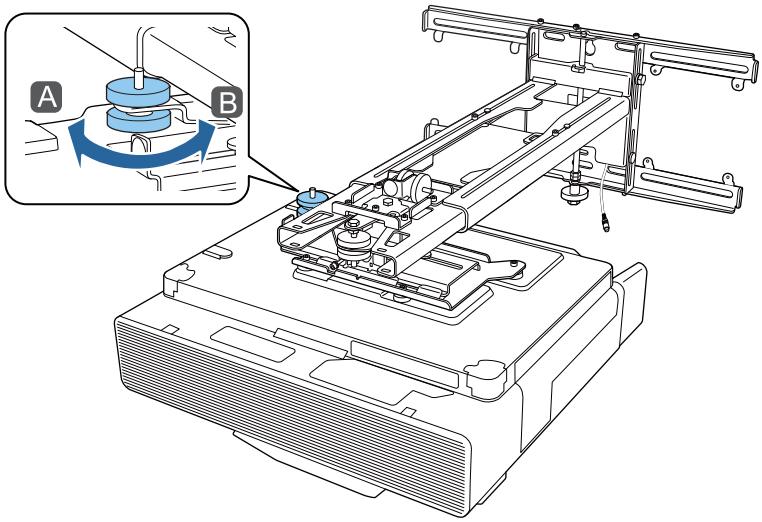

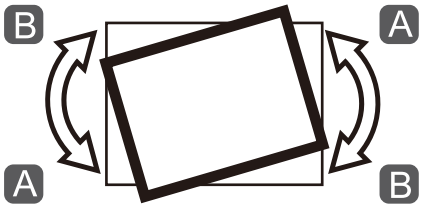

4 Көлденең айналуын баптау үшін, M4 бұрандасын босатып, орнату бағыттауышындағы баптау дискісін ② бұрыңыз

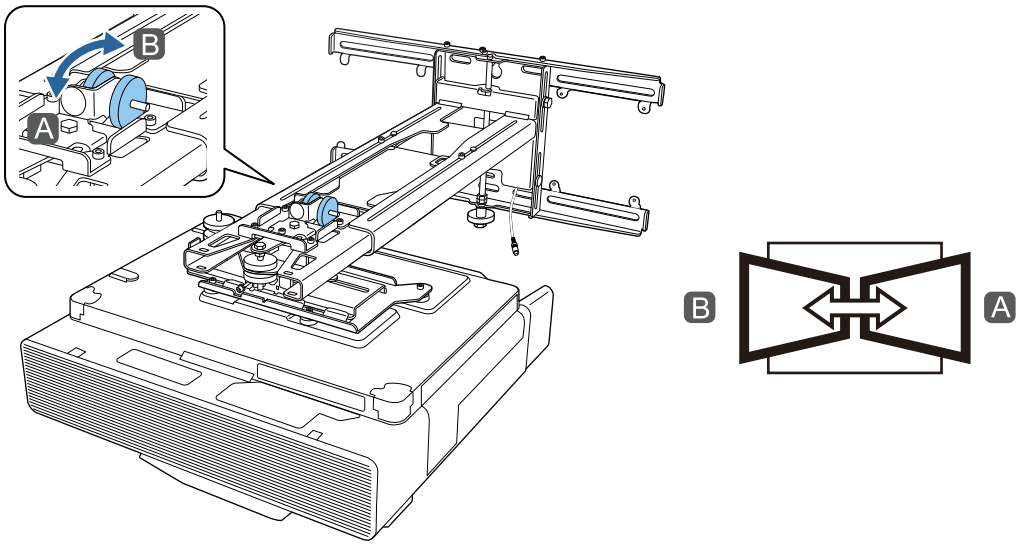

5 Тігінен еңкейтуді баптау үшін, орнату бағыттауышындағы баптау дискісін ③ бұрыңыз

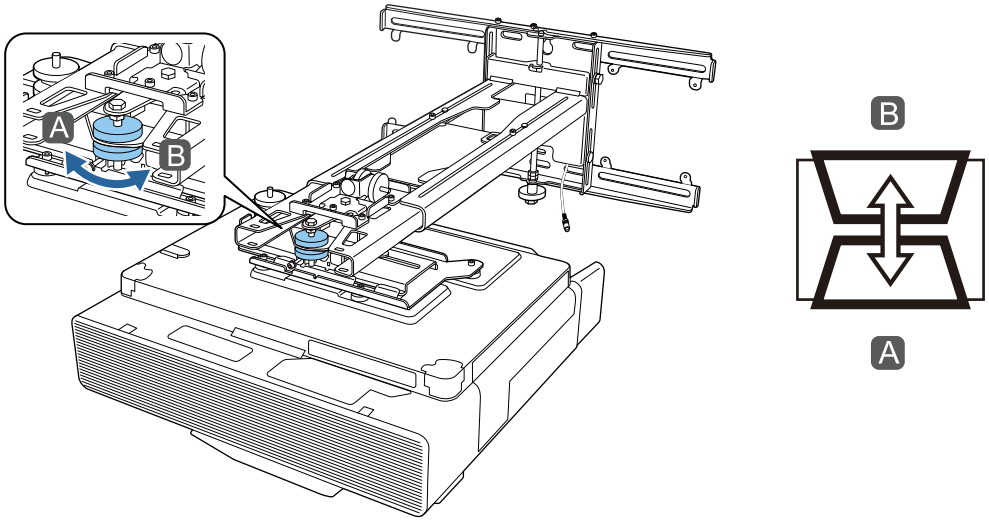

6 M4 болтын босатып, көлденең сырғытуды баптаңыз

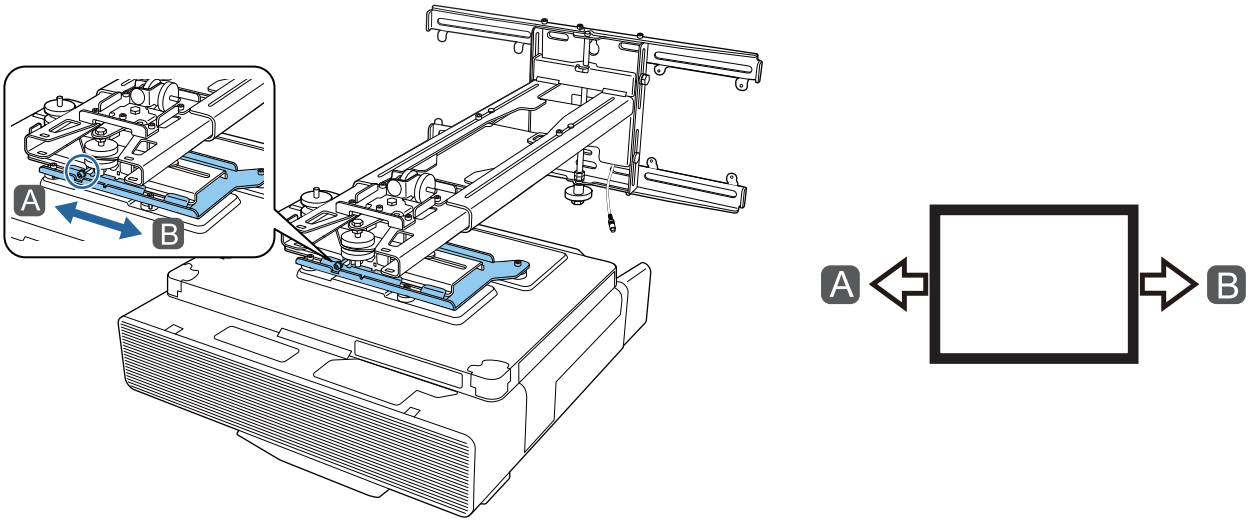

7 M4 болттарын (x2) босатып, содан кейін алға/артқа сырғыту тетігін баптаңыз

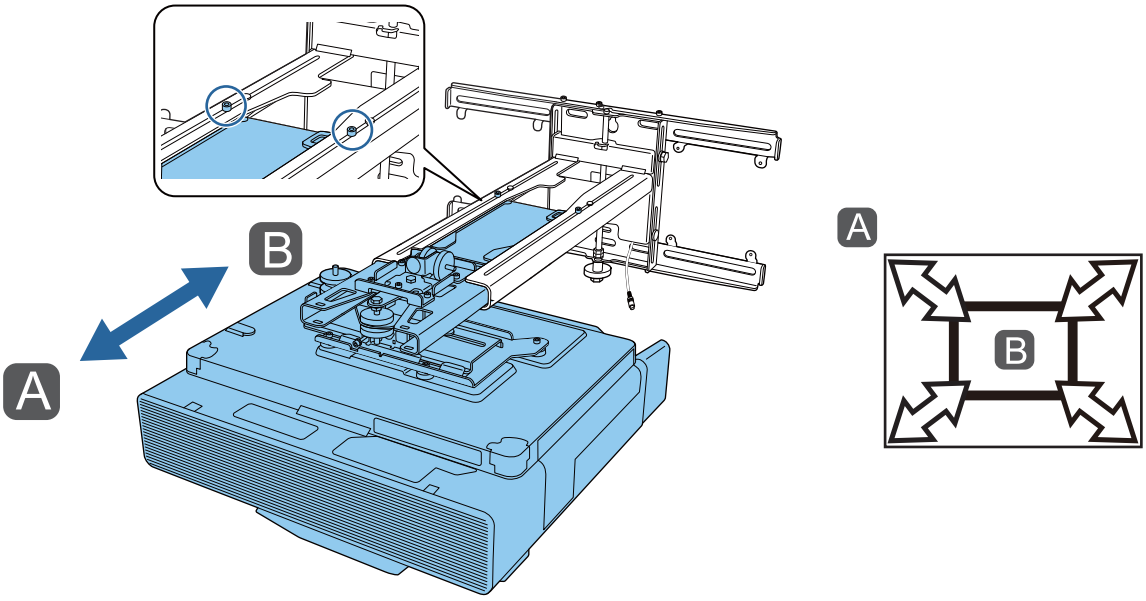

8 M6 болтын босатып, тігінен сырғытуды баптаңыз

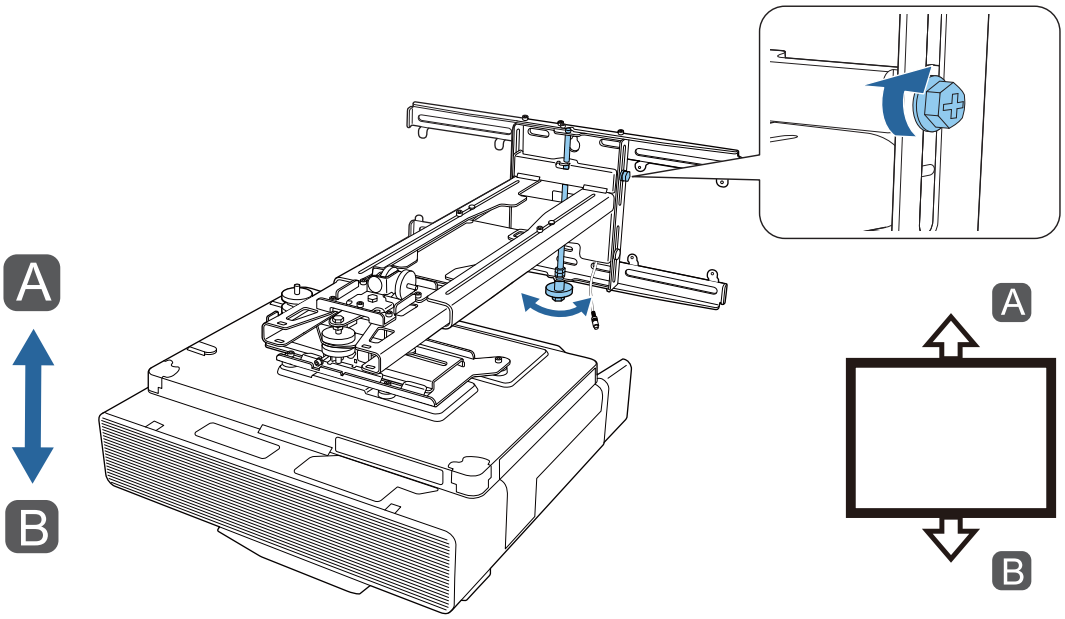

9 3-8 қадамдарында босатылған бұрандалар мен болттарды қайта қатайтыңыз

> ⚠ Ескерту
>
> Барлық болттарды және бұрандаларды мықтап бекітіңіз. Әйтпесе, өнім құлап, адамның жарақаттануына немесе жиһаздың бүлінуіне себеп болуы мүмкін.

10 Келесі суреттегі A күйінің фокусын баптау

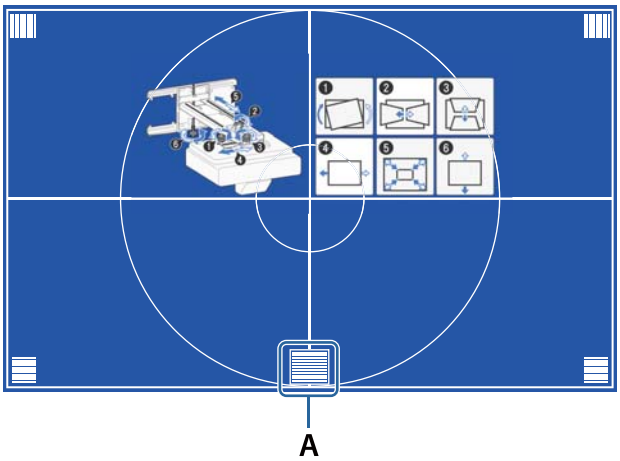

11 Баптауларды жасап болғанда, нұсқаулық экранынан шығу үшін, қашықтан басқару пультіндегі немесе басқару панеліндегі [Esc] түймесін басыңыз

Проектор мәзірлерінің көмегімен баптау

- Бапталған мәндерді **Geometry Correction** мәзіріндегі **Memory** бөліміне сақтауға болады.
- Баптаудан бұрын, алдымен экран түрі параметрін орнатыңыз. Түзетулерді орындағаннан кейін экран түрін өзгертсеңіз, түзетулер қалпына келтіріледі.

Arc Correction

1 [Menu] түймесін басыңыз

Қашықтан басқару пультін қолдану

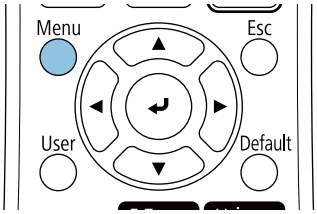

Басқару панелін қолдану

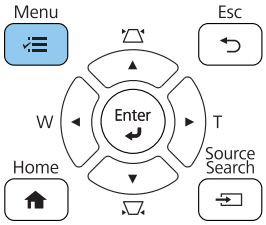

2 **Installation** мәзірінен **Geometry Correction** опциясын таңдаңыз

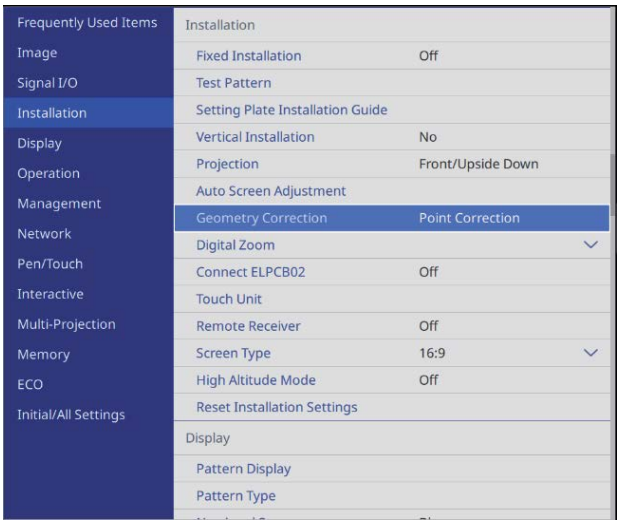

3 **Arc Correction** опциясын таңдаңыз

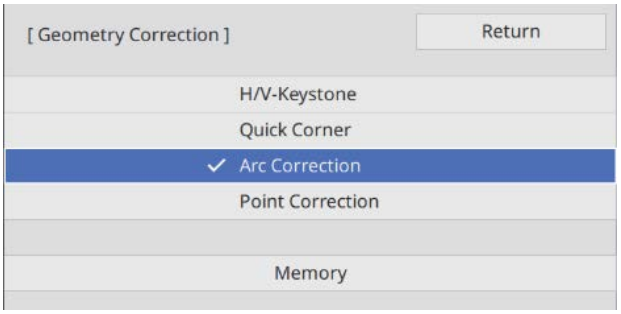

4 Түзету және баптаулар жасау қажет жағын таңдаңыз

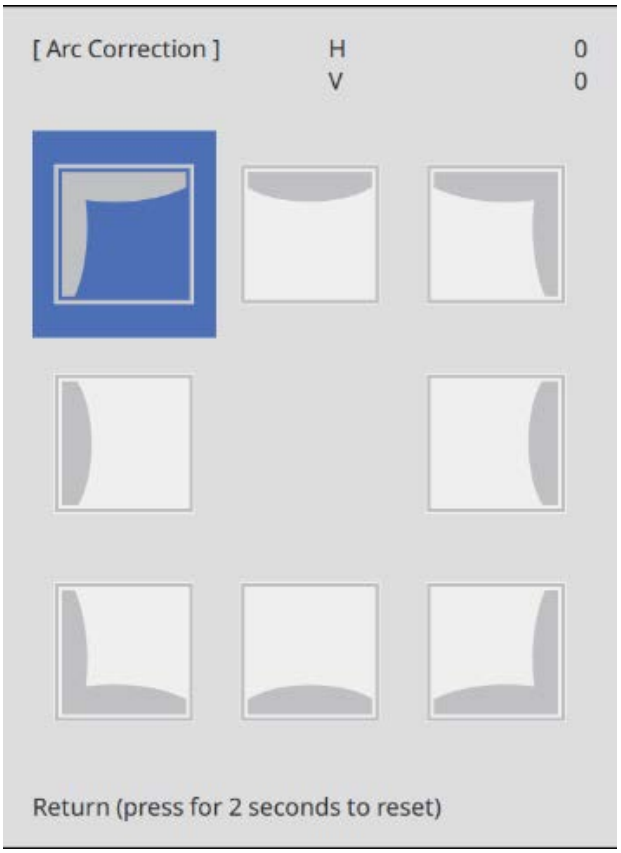

Бапталмайтын ауқымға жеткенде, **Cannot adjust any further.** хабары көрсетіледі.

5 Баптауларды жасап болғанда, баптауды аяқтау үшін, қашықтан басқару пультіндегі немесе басқару панеліндегі [Esc] түймесін басыңыз

Quick Corner

1 [Menu] түймесін басыңыз

Қашықтан басқару пультін қолдану

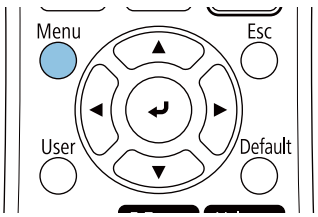

Басқару панелін қолдану

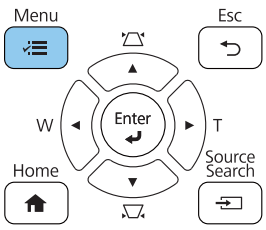

2 **Installation** мәзірінен **Geometry Correction** опциясын таңдаңыз

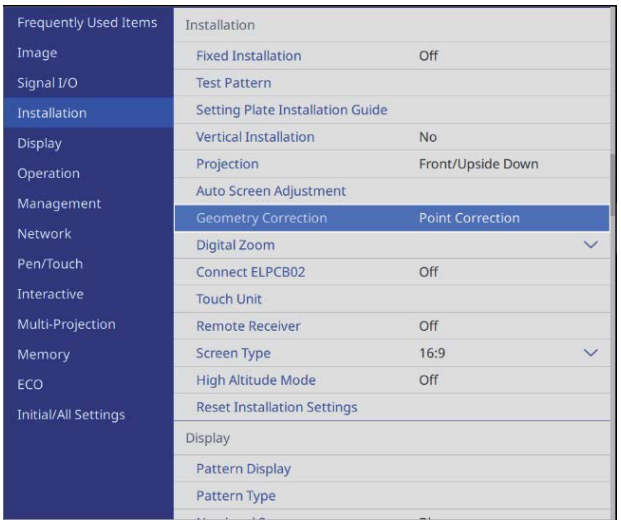

3 **Quick Corner** таңдаңыз

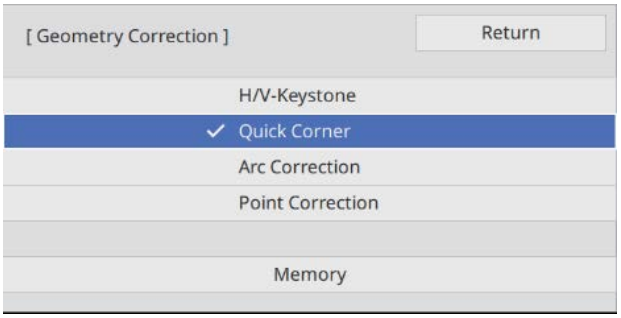

4 Түзету және баптаулар жасау қажет жағын таңдаңыз

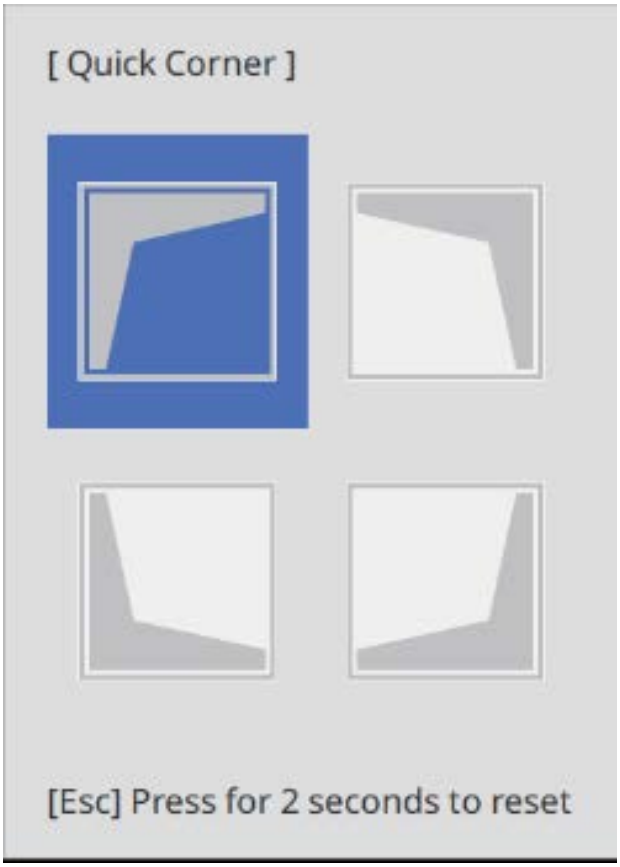

Бапталмайтын ауқымға жеткенде, **Cannot adjust any further.** хабары көрсетіледі.

> Тараптарын баптау кезінде, баптау қажет жағын таңдау үшін, [1], [3], [7] және [9] түймелерін басыңыз.

5 Баптауларды жасап болғанда, баптауды аяқтау үшін, қашықтан басқару пультіндегі немесе басқару панеліндегі [Esc] түймесін басыңыз

Point Correction

1 [Menu] түймесін басыңыз

Қашықтан басқару пультін қолдану

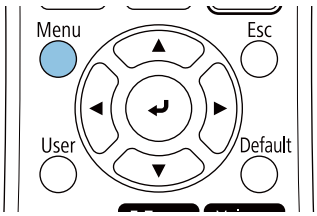

Басқару панелін қолдану

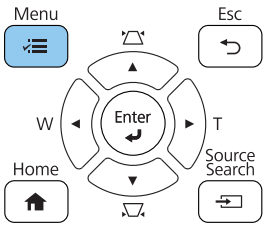

2 **Installation** мәзірінен **Geometry Correction** опциясын таңдаңыз

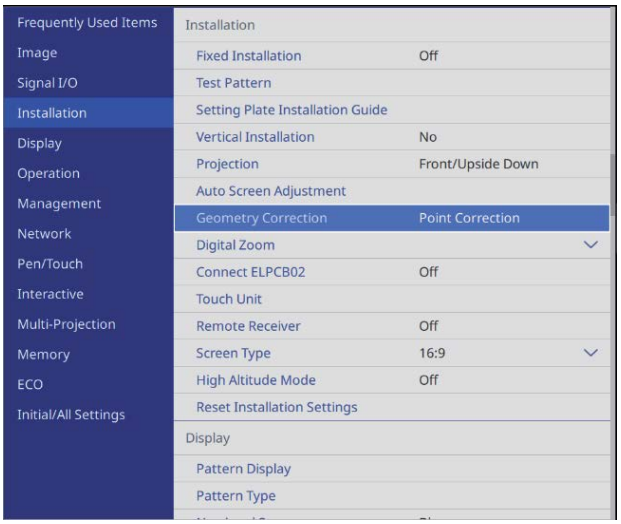

3 **Point Correction** опциясын таңдаңыз

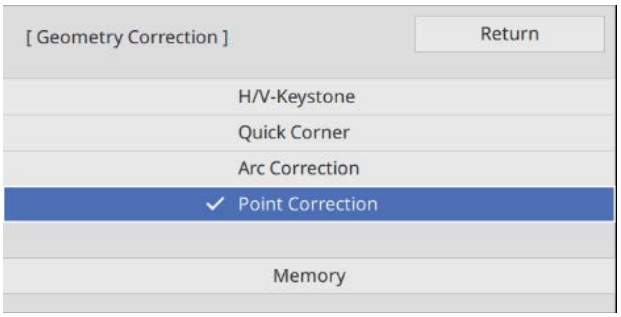

4 **Point Correction** опциясын таңдап, содан кейін тор нөмірін таңдаңыз

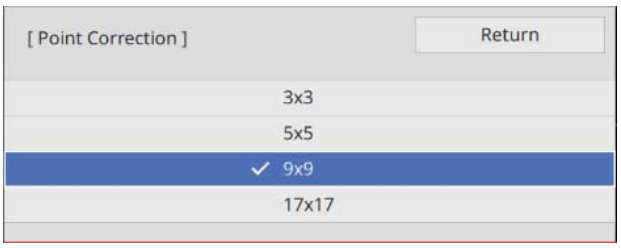

5 Түзету және баптаулар жасалатын жерлерді таңдаңыз

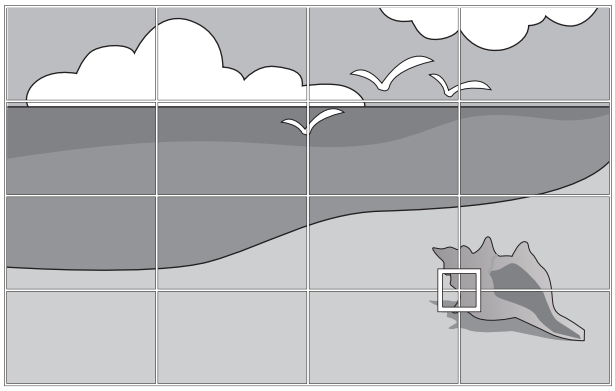

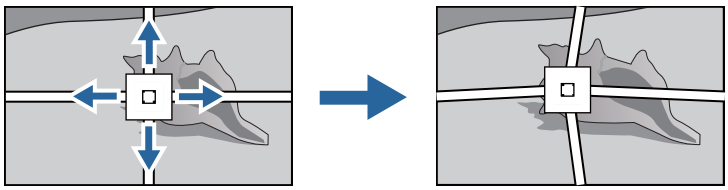

Торды көру қиын болса, тордың түсін өзгерту үшін, **Pattern Color** пайдаланыңыз.

6 Баптауларды жасап болғанда, баптауды аяқтау үшін, қашықтан басқару пультіндегі немесе басқару панеліндегі [Esc] түймесін басыңыз

Қақпақтарын бекіту

1 Сол жақ қабырға тақтасының қақпағын бекіту

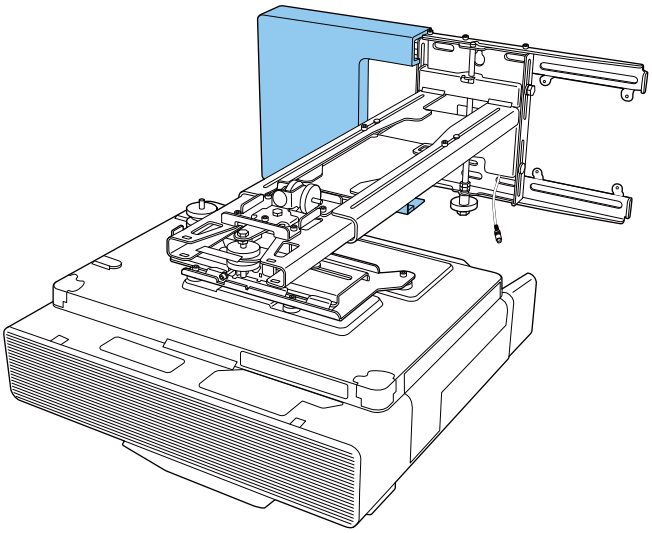

2 Оң жақ қабырға тақтасының қақпағын бекіту

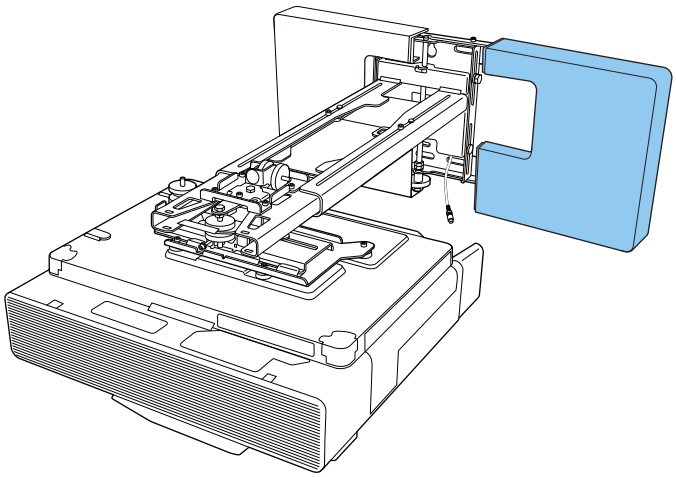

3 Шеткі қақпақты орнату тақтасына сәйкестендіріңіз

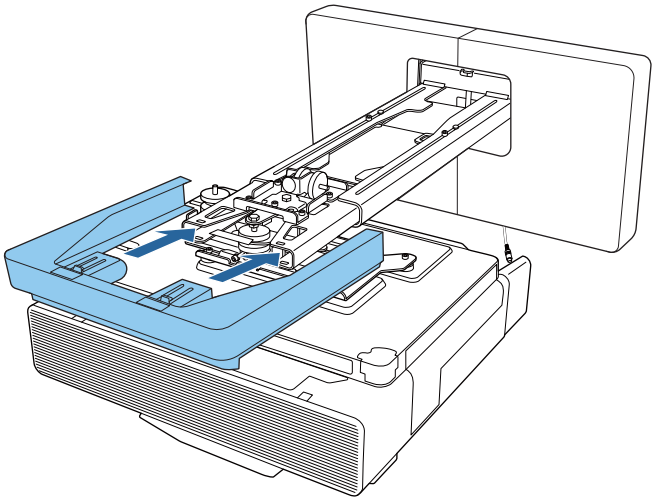

Тұтқадағы ойық мазалайтын болса, берілген бүркеніш жапсырмасын жабыстырыңыз.

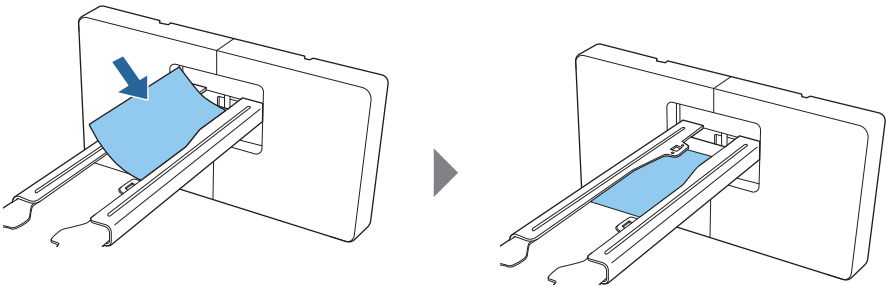

4 Кабель жабынын проекторға бекітіңіз де, содан кейін оны бұрандалармен (x2) бекемдеңіз

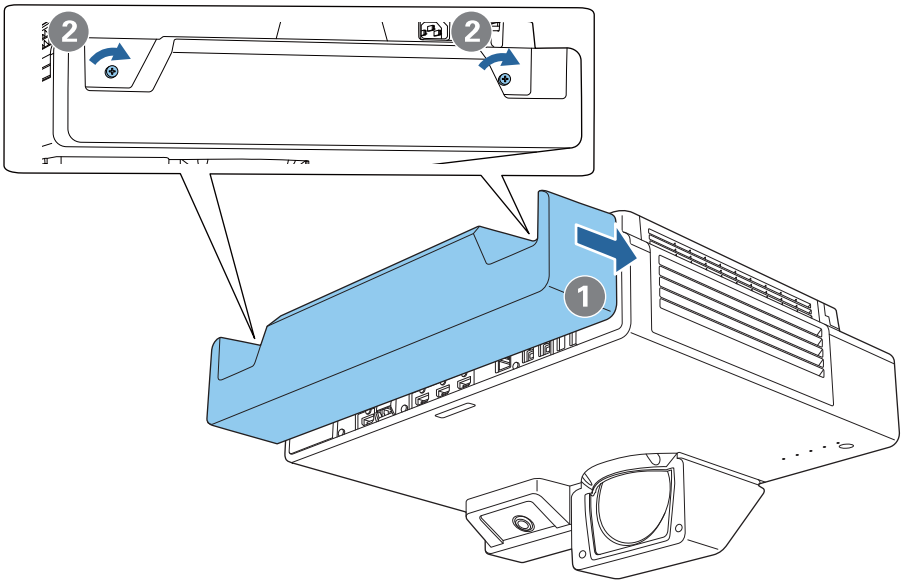

Құлыпталатын кабельді бекіту

Қажет болса, келесі қауіпсіздік шараларының бірін орындаңыз.

- Сатып алуға болатын ұрлаудан қорғайтын сымды құлыпты орнату

  Сымды құлыпқа арналған сымды проектордағы және орнату тақтасындағы құлыпталатын кабельді орнату нүктелері арқылы өткізіңіз.

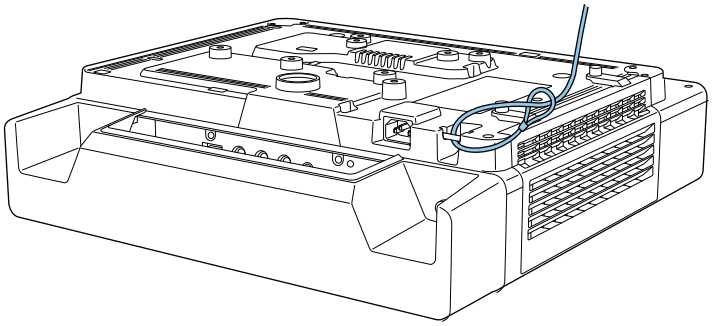

- Kensington қауіпсіздік сымын орнату

  Осы өнімдегі қауіпсіздік ұяшығы Кенсингтон арқылы өндірілген Microsaver қауіпсіздік жүйесімен үйлесімді болып табылады. Microsaver қауіпсіздік жүйесі туралы толық ақпаратты алу үшін келесіні қараңыз.

  http://www.kensington.com/

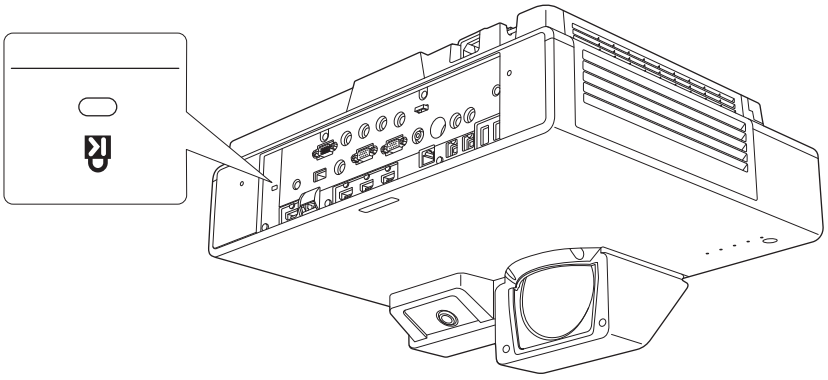

Басқару тақтасы туралы ескертпелер

Ескерту	
Тек EB-1485Fi кірісіне қосыңыз. Оны басқа проекторларға немесе құрылғыларға жалғамаңыз. Бұл құрылғыны зақымдауы мүмкін.	
Кабельдерді гайкалар мен болттарға оралып қалмайтындай етіп бағыттаңыз. Кабельдерді дұрыс емес ұстау өрттің шығуына немесе токтың соғуына алып келуі мүмкін.	
Берілген қуат кабелі тек ELPHD02 үшін. Бұны басқа құрылғылармен пайдаланбаңыз.	
Зақымдалған қуат сымын қолданбаңыз. Әйтпесе өрттің шығуына немесе токтың соғуына алып келуі мүмкін. Қуат сымы зақымдалса (өзегі ашылған, сым үзілген және т.б. жағдайларда), жергілікті дилерге хабарласыңыз немесе Epson жөндеу орталығына хабарласыңыз.	
Қуат сымын басқару тақтасына жалғау кезінде, тек берілген айнымалы ток адаптерін пайдаланыңыз. Бұны орындамау өнімнің ақаулығына, қызып кетуіне немесе өртке немесе электр тогының соғуына себеп болатын түтіннің шығуына әкелуі мүмкін.	
Айнымалы ток адаптерін көрсетілген қуат кернеуінен басқа кернеумен пайдаланбаңыз. Бұны орындамау өнімнің ақаулығына, қызып кетуіне немесе өртке немесе электр тогының соғуына себеп болатын түтіннің шығуына әкелуі мүмкін.	
Айнымалы ток адаптерінің сымынан тартпаңыз немесе оған ауыр заттарды қоймаңыз. Қуат кабелін өзгертпеңіз. Әйтпесе өрттің шығуына немесе токтың соғуына алып келуі мүмкін.	
Айнымалы ток адаптеріне аяқпен басу, түсіріп алу немесе соғу сияқты қатты күш қолданбаңыз. Бұл зақымға себеп болуы мүмкін. Айнымалы ток адаптері зақымдалса, басқару тақтасын өшіріңіз, қуат ашасын розеткадан алып, жергілікті дилерге хабарласыңыз. Өнім зақымдалғанда пайдалануды жалғастырсаңыз, өртке немесе электр тогының соғуына себеп болуы мүмкін.	
Басқару тақтасын, айнымалы ток адаптерін немесе қуат ашасын сулы қолмен ұстамаңыз/басқармаңыз. Бұн орындамау ақаулыққа, өртке немесе электр тогының соғуына себеп болуы мүмкін.	
Қуат ашасын абайлап ұстаңыз. Қате қолдану ақаулыққа немесе зақымға себеп болып, өртке немесе ток соғуына әкелуі мүмкін. Ұстау кезінде келесі сақтық шараларын сақтаңыз: • Көп розеткалы адаптерлерді пайдаланбаңыз. • Шаң немесе сол сияқты бөгде зат тығылып қалғанда, ашаны қоспаңыз. • Қуат ашасы толық енгізілгенін тексеріңіз. • Қуат штепселін сулы қолмен ұстамаңыз. • Қуат ашасын ажырату кезінде, әрқашан ашадан ұстап тартып шығарыңыз, сымынан тартпаңыз.	

Ескерту	
Басқару тақтасын жылжыту кезінде, қуат өшірілгенін тексеріп, айнымалы ток адаптерін ажыратыңыз және барлық сымдар ажыратылғанын тексеріңіз.	
Келесі ақаулардың кез келгені орын алса, дереу қуатты өшіріңіз және айнымалы ток адаптері мен қуат ашасын розеткадан ажыратыңыз. Содан кейін жергілікті дилерге немесе ең жақын Epson қызмет көрсету орталығына хабарласыңыз. • Түтін, біртүрлі иістер немесе дыбыстар байқалады • Су немесе бөгде заттар басқару тақтасының ішіне кіреді • Басқару тақтасы құлап кеткен немесе қорабы зақымдалған	
Айнымалы ток адаптеріне шәй, кофе, жеміс шырыны немесе басқа сусындарды төгіп алмаңыз немесе оған пестицидтер тигізбеңіз. Бұн орындамау ақаулыққа, өртке немесе электр тогының соғуына себеп болуы мүмкін. Айнымалы ток адаптеріне сусындар төгілсе, қуатты өшіріп, айнымалы ток адаптерін розеткадан ажыратыңыз және жергілікті дилерге хабарласыңыз. Оны осындай жағдайда пайдалануды жалғастыру өртке немесе электр тогының соғуына себеп болуы мүмкін.	
Айнымалы ток адаптерін жабық орында орнатпаңыз немесе бірге берілген айнымалы ток адаптерінің ұстағышынан басқа шүберек сияқты заттармен жаппаңыз. Әйтпесе айнымалы ток адаптері қызып кетіп, күюі немесе күтпеген апаттарға себеп болуы мүмкін.	
Айнымалы ток адаптерін қуат кабелімен орамаңыз. Бұны орындамау оның ажыратылуына немесе қызып кетуіне себеп болуы мүмкін.	
Басқару тақтасын бөлшектемеңіз немесе оның үлгісін өзгертпеңіз.	
Тазалаудан бұрын айнымалы ток адаптері мен қуат ашасын розеткадан ажыратыңыз және барлық сымдар ажыратылғанын тексеріңіз.	
Ол ұзақ уақыт тазаланбаған болса, шаң жиналып, өртке немесе ток соғуына себеп болуы мүмкін. Қалыпты түрде тазалап отырыңыз.	

Абай болыңыз	
Басқару тақтасын қоқысқа тастайтын кезде бөлшектемеңіз. Қоқысқа жергілікті немесе ұлттық заңдар мен ережелерге сәйкес тастаңыз.	

Басқару тақтасының сипаттамалары

Элемент	Сипаттамасы
Басқару тақтасының массасы	Шамамен 0,6 кг
Қуат (айнымалы ток адаптері)	100 - 240 В ат +/- 10%, 50/60 Гц
Қуат	12 В тт 2,5 А 30 Вт
Пайдалану барысында электр тогының тұтынылуы	4,5 Вт
Жұмыс температурасы	0 - 40°C (конденсациясыз)
Жұмыс биіктігі	0 - 3048 м

Сыртқы өлшемдері

[Бірлік: мм]

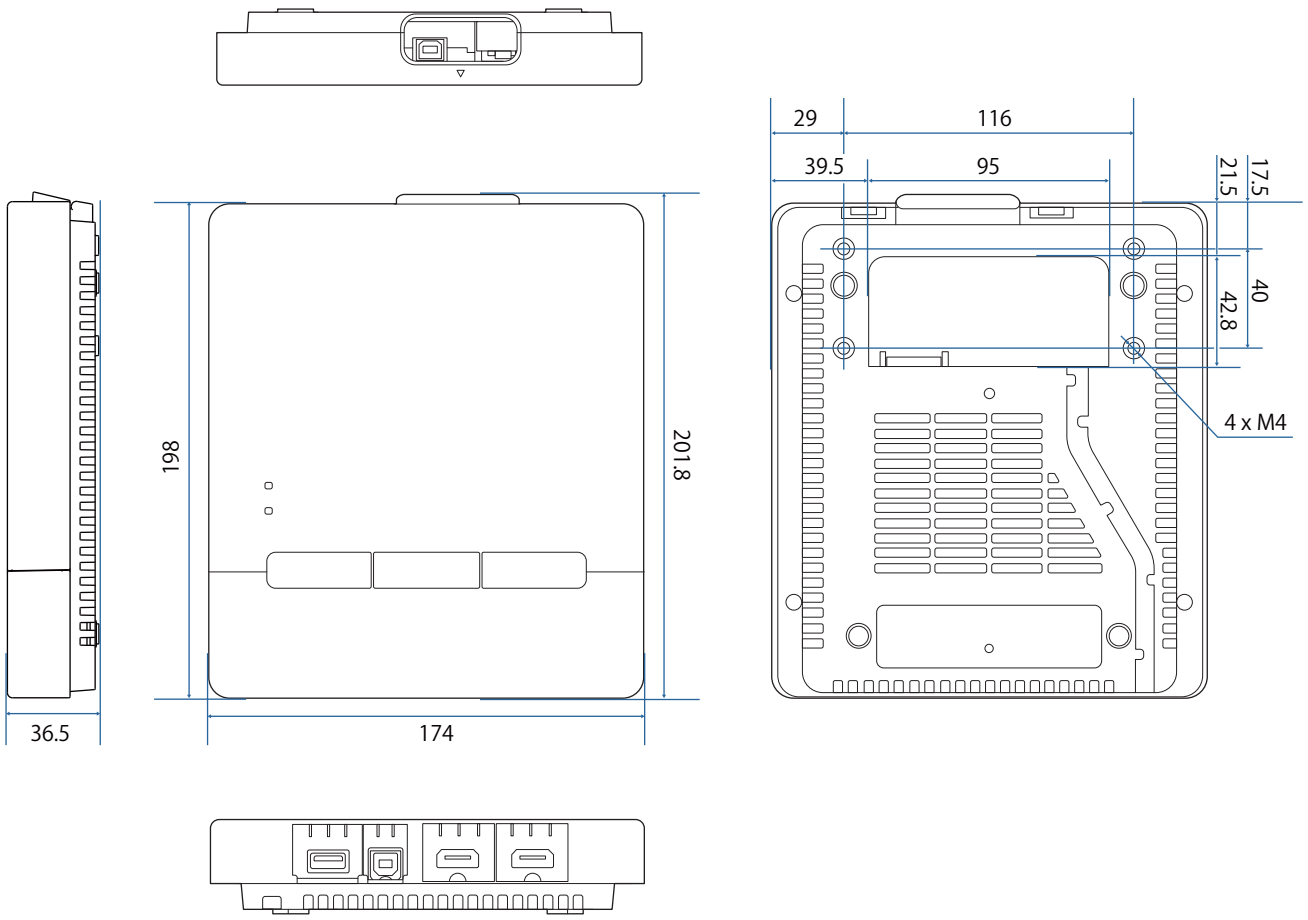

Кабельді бағыттау тесіктері

A ішінде көрсетілген кабель саңылауларын пайдалануға болады.

Қуат кабелін басқару тақтасының артындағы ойық арқылы бағыттаңыз (B).

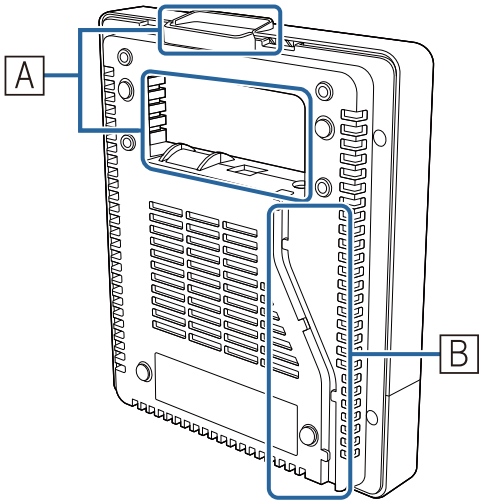
A
B

Control Pad құралын орнату

1 Саусағыңызды жоғарғы жағындағы саңылауға қойып, алдыңғы қақпақты алыңыз.

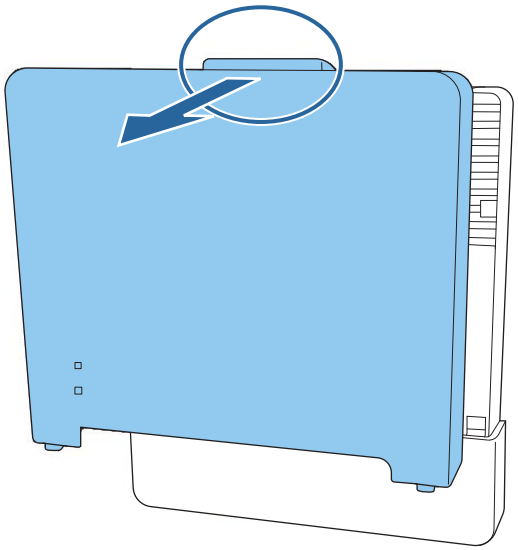

2 Қуат кабелін жалғап, кабельді артқы жағынан төмен қарай жүргізіңіз

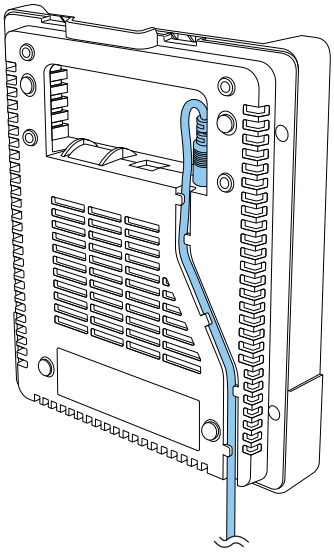

3 Орнату орнын тексеру және сатып алуға болатын M4 бұрандаларымен (20 мм x4) бекіту

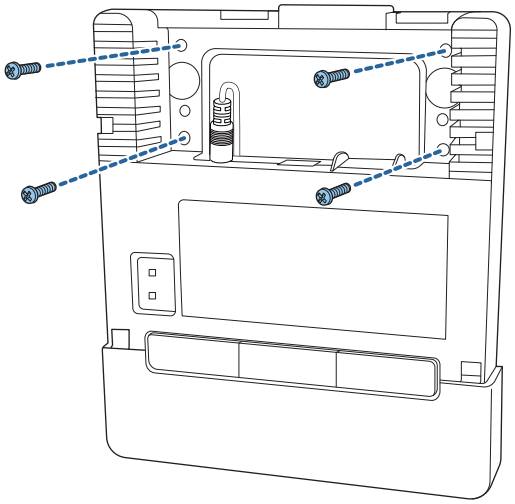

Ескерту

- Бұрандаларын қатайту кезінде, олардың орнату бетіне еңіс еместігін тексеріңіз.
- Control Pad құралы дұрыс бекітілгеніне көз жеткізіңіз.
- Control Pad құралын бекіту үшін екіжақты таспаны немесе магниттерді пайдаланбаңыз.

Бұрандалармен бекіту алдында Control Pad құралының жұмыс істеуін тексеруіңізге кеңес береміз.

4 Айнымалы ток адаптерін M4 бұрандаларының (x4) көмегімен бекітіңіз

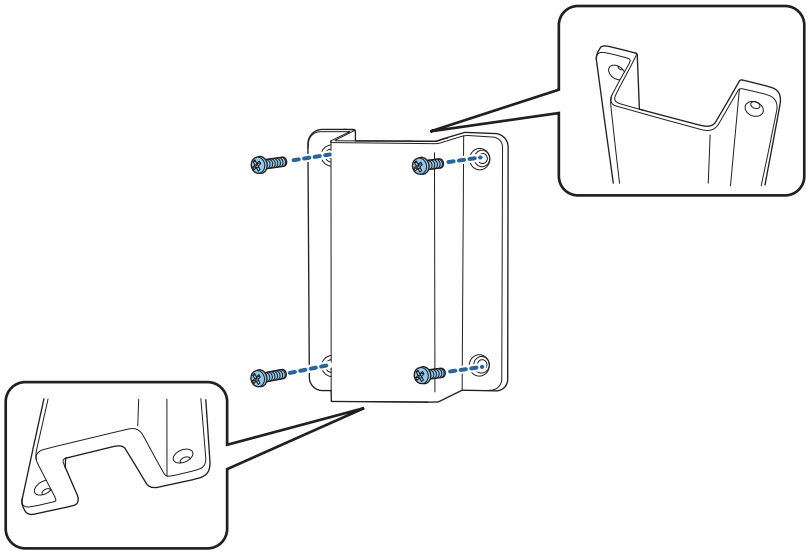

5 Айнымалы ток адаптерін ұстағышына орналастырып, оны қуат көзіне қосыңыз

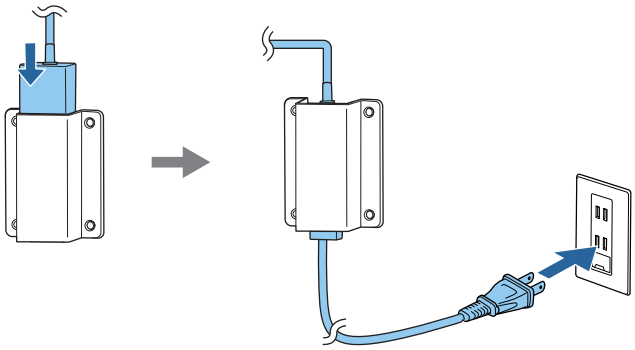

6 Проекторға жалғанған кабельді Control Pad құралына жалғау

Қосу туралы мәліметтерді "Сенсорлы құрылғы мен басқару тақтасын жалғау" 16-б бетінен қараңыз.

7 Алдыңғы қақпақты бекіту

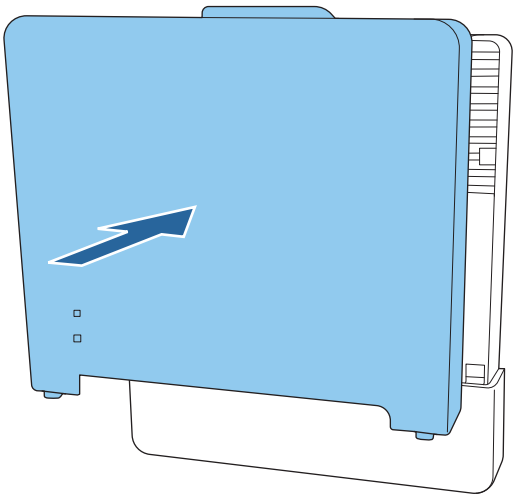

Pen Stand туралы ескертпелер

Ескерту	
Жүрек стимуляторы сияқты медициналық жабдықты пайдалансаңыз, қалам тұғырына жақындамаңыз. Сонымен қатар қалам тұғырын пайдалану кезінде айналаңызда жүрек стимуляторы сияқты медициналық жабдықты пайдаланатын адамдардың жоқ екеніне көз жеткізіңіз. Құрылғының ішіндегі қуатты магнит медициналық жабдықтың ақаулығына әкелуі ықтимал электромагниттік кедергіні шығарады.	

Абай болыңыз	
Магниттік карталар сияқты магниттік есте сақтау құралымен немесе компьютерлер, сандық сағаттар не мобильді телефондар сияқты дәлдік электрондық құрылғылармен қалам тұғырына жақындамаңыз. Құрылғы ішіндегі қуатты магнит деректерді бүлдіріп, ақаулыққа әкелуі мүмкін.	
Қалам тұғырының артындағы магнит орнату бетіне күшті магниттік тарту күшін жүргізеді. Орнату кезінде саусақтарыңызды немесе денеңіздің басқа да мүшелерін магниттер мен орнату бетінің ортасына қысып алмаңыз.	

Қалам тұғырының сипаттамалары

Элемент	Сипаттамасы
Қалам тұғырының массасы	Шамамен 93 г

Сыртқы өлшемдері

[Бірлік: мм]

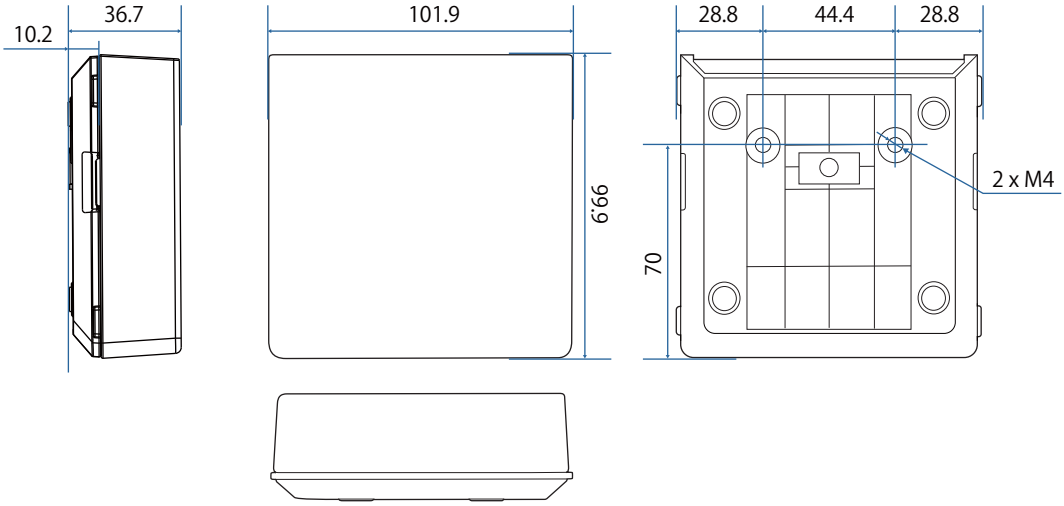

Pen Stand құралын орнату

Қалам тұғырын магниттер немесе сатып алуға болатын M4 бұрандаларымен бекітіңіз.

Магниттермен бекіту кезінде

1 Орнату орнын тексеріп, магниттермен бекітіңіз

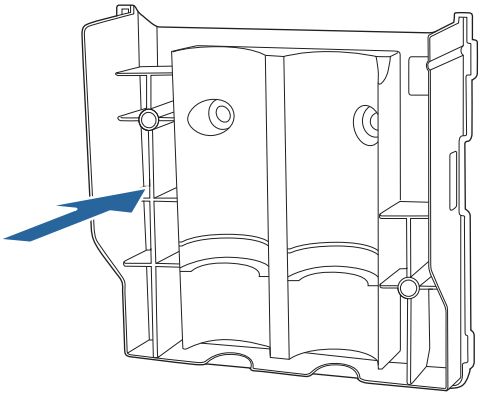

Абай болыңыз

Саусақтарыңызды қысып алған жағдайда жарақаттануға себеп болатын қуатты магниттер пайдаланылады. Саусақтарыңызды немесе дененіздің басқа да мүшелерін магниттер мен орнату бетінің ортасына қысып алмаңыз.

2 Қақпақты бекіту

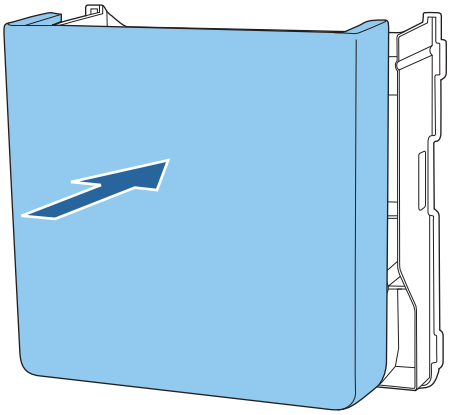

Бұрандалармен бекіту кезінде

1 Орнату орнын тексеру және сатып алуға болатын M4 бұрандаларымен (20 мм x2) бекіту

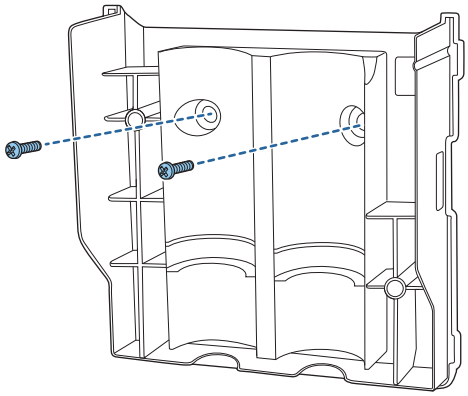

Ескерту

- Бұрандаларын қатайту кезінде, олардың орнату бетіне еңіс еместігін тексеріңіз.
- Қалам тұғыры дұрыс бекітілгеніне көз жеткізіңіз.

2 Қақпақты бекіту

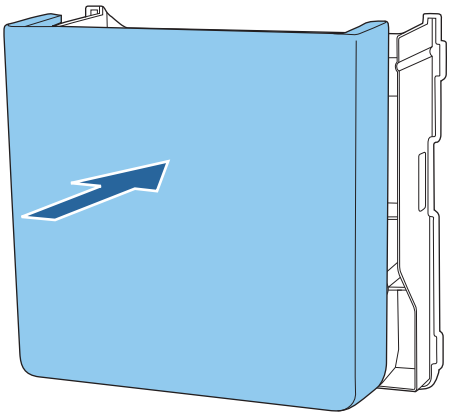

Интерактивті қаламды калибрлеу

Қаламды калибрлеуден бұрын, проектордың кескінін баптаңыз.

Қаламды калибрлеу үшін қолжетімді екі әдіс бар; олар **Auto Calibration** және **Manual Calibration**.

Қаламды алғаш рет калибрлеу кезінде, оңтайлы калибрлеу үшін **Manual Calibration** функциясын орындаңыз.

Қаламды екінші рет калибрлеу кезінде және одан кейін, **Auto Calibration** орындаңыз. (88-б)

Screen Type параметрі **16:6** күйіне орнатылғанда, жұмсақ қалам ұшын қатты қалам ұшымен ауыстырыңыз.

Manual Calibration

1 Проекторды іске қосып, содан кейін [Menu] түймесін басыңыз

Қашықтан басқару пультін қолдану

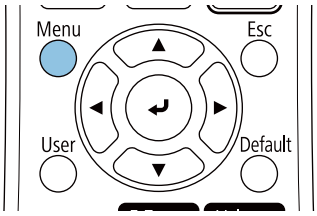

Басқару панелін қолдану

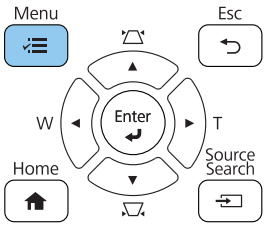

2 **Pen/Touch** мәзірінен **Manual Calibration** опциясын таңдаңыз.

Бірнеше проекторлар қатар орнатылғанда, жанына орнатылған проектор кескінін уақытша жасыруды сұрайтын хабарды көресіз. Бұл хабарды көргенде, келесі проектордың кескінін жасыру үшін, [A/V Mute] түймесін басыңыз.

3 Экран мазмұнын тексеріп, **Yes** жауабын таңдаңыз

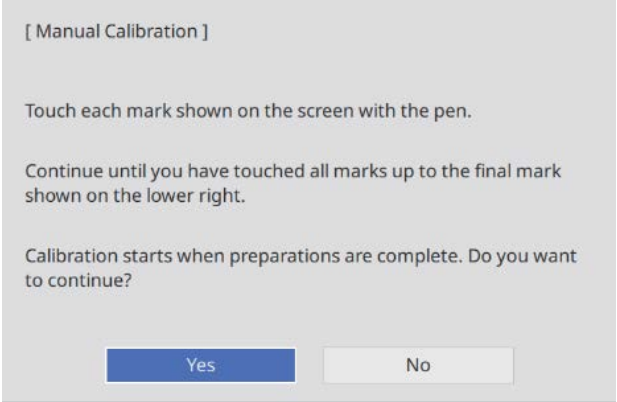

Проекциялау экранының жоғарғы сол жағында жасыл нүкте көрсетіледі.

4 Нүктенің ортасын интерактивті қаламның қалам ұшымен түртіңіз

Нүкте жоғалып, келесі позицияға ауысады.

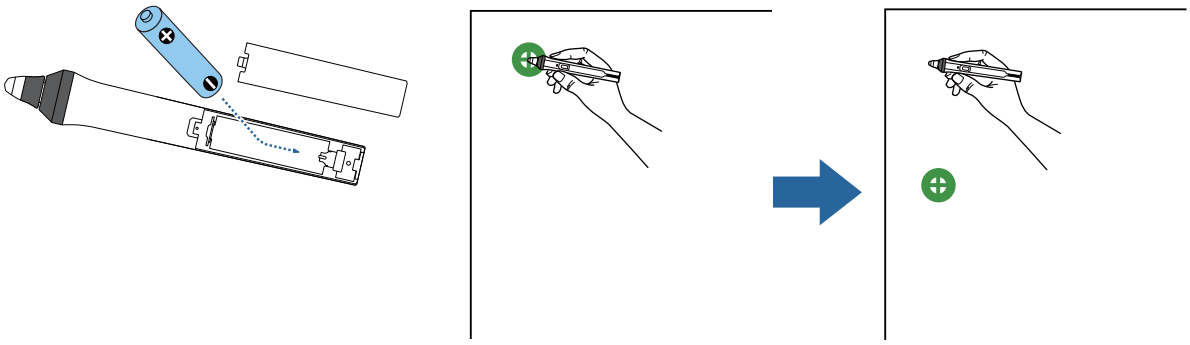

Нүктенің ортасын түртіңіз. Әйтпесе ол дұрыс орналастырылмайды.

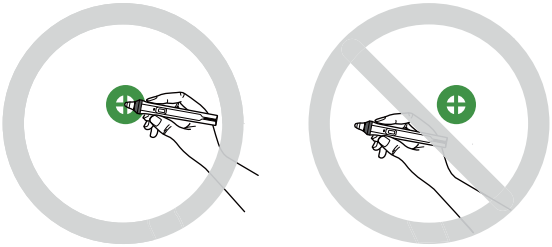

5 Барлық нүктелер жойылғанша 4-қадамды қайталаңыз

Нүкте алдымен жоғарғы сол жақта орын алып, содан кейін төменгі оң жаққа қарай жылжиды.

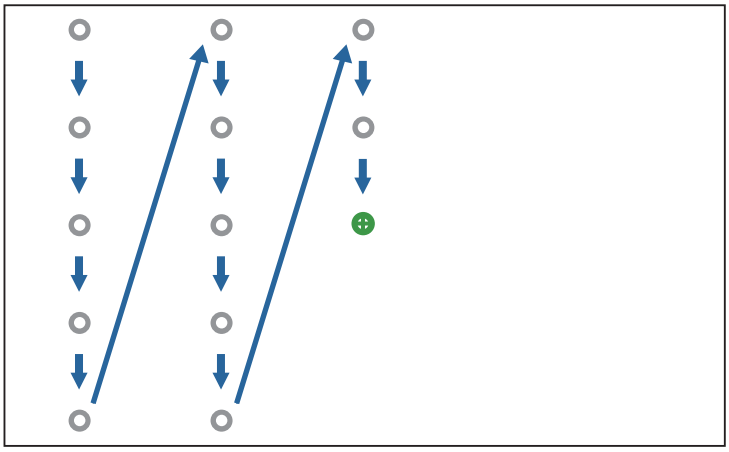

Барлық нүктелер жойылғанда, Manual Calibration аяқталады.

- Интерактивті қалам мен Interactive pen receiver (төмендегіні қараңыз) арасында кедергілердің жоқ екендігін тексеріңіз.

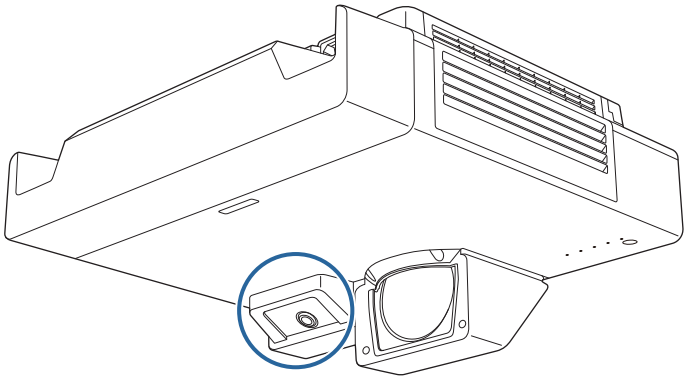

- Қате орынға тисеңіз, алдыңғы нүктеге оралу үшін қашықтан басқару пультіндегі [Esc] түймесін басыңыз.
- Калибрлеуді болдырмау үшін, [Esc] түймесін екі секунд басып тұрыңыз.

Auto Calibration

1 Проекторды іске қосып, содан кейін [Menu] түймесін басыңыз

Қашықтан басқару пультін қолдану

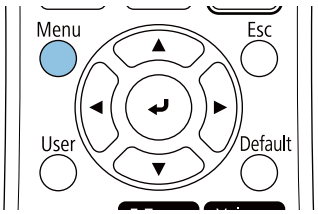

Басқару панелін қолдану

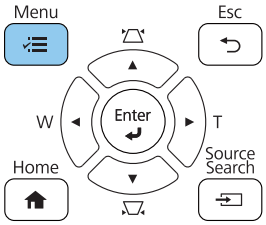

2 **Pen/Touch** мәзірінен **Auto Calibration** опциясын таңдаңыз

Бірнеше проекторлар қатар орнатылғанда, жанына орнатылған проектор кескінін уақытша жасыруды сұрайтын хабарды көресіз. Бұл хабарды көргенде, келесі проектордың кескінін жасыру үшін, [A/V Mute] түймесін басыңыз.

3 Үлгі кескіні проекцияланған кескінге сәйкес келетінін тексеріп, **Yes** жауап таңдаңыз

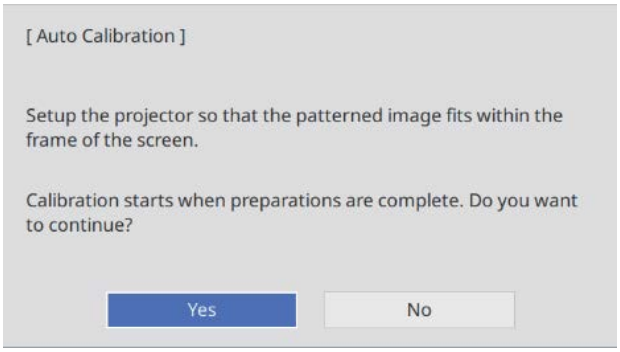

Қаламды калибрлеу автоматты түрде басталады.

Auto Calibration сәтсіз аяқталса, айналаңызды тексеру үшін, экрандағы нұсқауларды орындаңыз. Не болмаса **Manual Calibration** опциясын орындаңыз.

Сенсорлық құрылғыны пайдалану бойынша ескертпелер

Ескерту	
Сенсорлық құрылғыны бөлшектемеңіз немесе қайта құрастырмаңыз. Сенсорлық құрылғыда өрттің шығуына, токтың соғуына немесе оқыс оқиғаның орын алуына себеп болуы мүмкін жоғары қуатты лазер өнімі бар.	
Сенсорлы құрылғыны тек EB-1485Fi кірісіне қосыңыз. Оны басқа проекторларға немесе құрылғыларға жалғамаңыз. Құрылғыда ақау болуы мүмкін немесе қалыпты қарқындылықтан жоғары лазер сәулесі түсуі мүмкін.	
Жүрек стимуляторы сияқты медициналық жабдықты пайдаланса**ңыз**, Сенсорлық құрылғыға жақындамаңыз. Сонымен қатар, Сенсорлық құрылғыны пайдалану кезінде айналаңызда жүрек стимуляторы сияқты медициналық жабдықты пайдаланатын адамдардың жоқ екеніне көз жеткізіңіз. Құрылғының ішіндегі қуатты магнит медициналық жабдықтың ақаулығына әкелуі ықтимал электромагиттік кедергіні шығарады.	

Абай болыңыз	
Магниттік карталар сияқты магниттік есте сақтау құралымен немесе компьютерлер, сандық сағаттар не мобильді телефондар сияқты дәлдік электрондық құрылғылармен сенсорлық құрылғыға жақындамаңыз. Құрылғы ішіндегі қуатты магнит деректерді бүлдіріп, ақаулыққа әкелуі мүмкін.	
Сенсорлы құрылғының артындағы магнит орнату бетіне күшті магниттік тарту күшін жүргізеді. Орнату кезінде саусақтарыңызды немесе денеңіздің басқа да мүшелерін магниттер мен орнату бетінің ортасына қысып алмаңыз.	
Сенсорлы құрылғыны қоқысқа тастайтын кезде бөлшектемеңіз. Қоқысқа жергілікті немесе ұлттық заңдар мен ережелерге сәйкес тастаңыз.	

Сенсорлық құрылғыны орнату орны

Процедура Сенсорлық құрылғының қайда орнатылатынына байланысты өзгеше болады.

Проекциялау бетіне орнатылғанда: магниттер немесе бұрандалармен бекіту	Басқа бетке орнатылғанда: сенсорлы құрылғы кронштейнімен бекіту
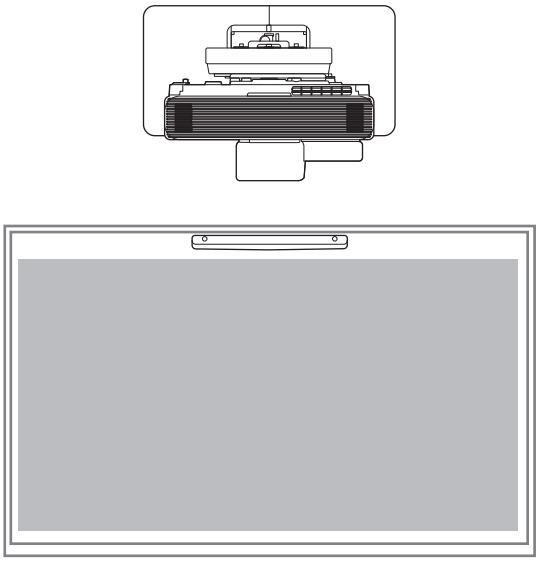	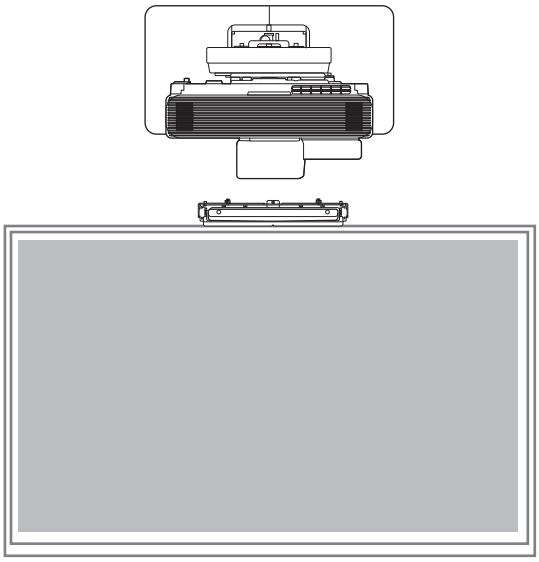

Абай болыңыз	
Сенсорлы құрылғыны пайдалану кезінде, кескіндерді экранның алдына проекциялануы керек. Кескіндер экранның артына проекцияланғанда, сенсорлы басқару операцияларын пайдалану мүмкін емес.	
Сенсорлық құрылғыны орнатпас бұрын, орнату беті қисаймағанына және өзгертілмегеніне және экран бетіндегі кез келген тегіс емес жер 5 мм-ден кіші екеніне көз жеткізіңіз. 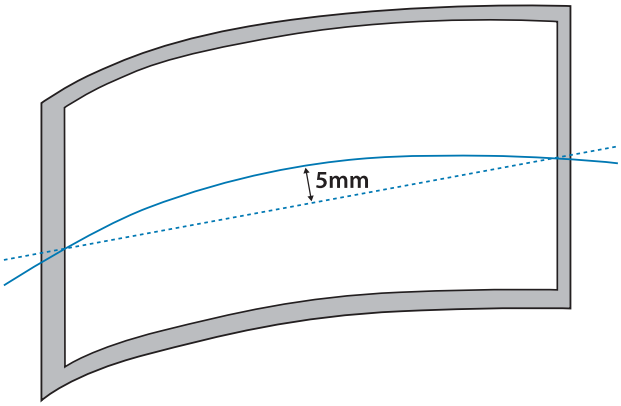	

Сенсорлы құрылғы кронштейні туралы ескертпелер

Абай болыңыз	
Экранның айналасында жақтау болса, жақтаудың жоғарғы жағындағы қалыңдық 3 мм-ден кем болуы керек. Экранның жоғарғы жағындағы қалыңдық 3 мм-ден асып кетсе, сенсорлы құрылғы дұрыс жұмыс істемейді. 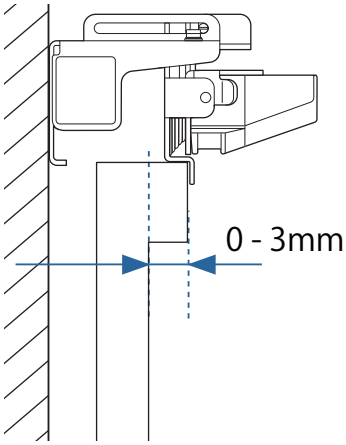 	
Қабырғадан экранның бетіне дейінгі қашықтық 50 мм-ден кем болуы керек. Қашықтық 50 мм-ден асып кетсе, сенсорлы құрылғы кронштейнін орнату мүмкін емес. 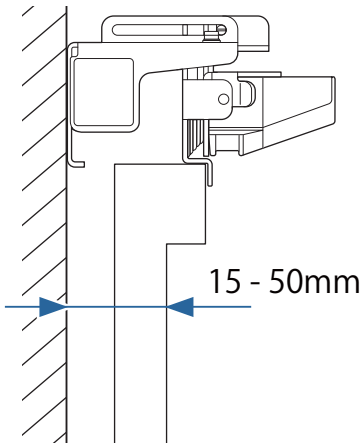 	

Лазер туралы ескертпелер

Бекітілген жапсырмалар

Сенсорлық құрылғы IEC/EN60825-1:2014 стандартына сай келетін 1-класты лазерлік өнім болып табылады.

Сенсорлық құрылғы 1-класс лазерлік өнімі екенін көрсететін, құрылғыға бекітілген ескерту жапсырмалары бар.

For American Users

Жапсырмаларда келесі ақпарат бар.

- 1-класс лазерлік өнімі
- Ескерту: корпусты ашпаңыз. Құрылғы жоғары қуатты лазер өнімінен тұрады.
- Ескерту:
  - Абай болыңыз: Бұл бөлім ашылса, 3B класындағы көрінбейтін лазерлік сәуле шығарылады.
  - Радиациялық сәулелер әсерінен сақтаныңыз.

Лазерлік диффузия саңылауы

Лазер сәулесі Сенсорлық құрылғының артындағы лазерлік диффузия саңылауларынан тарайды.

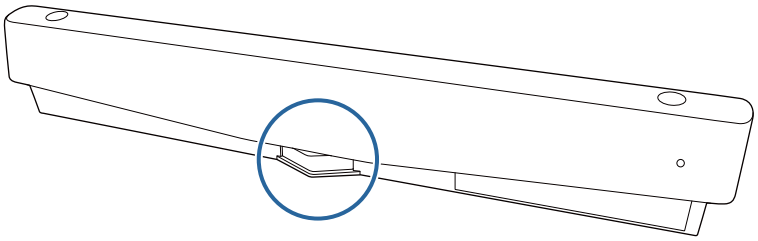

- Жарық көзінің шығысы: ең көбі 285 Вт

- Толқын ұзындығы: 932 – 952 нм

Сенсорлы құрылғы сипаттамалары

Элемент	Сипаттамасы
Сенсорлы құрылғы массасы	Шамамен 0,6 кг
Жұмыс температурасы	0 - 40°C
Қуат (проектордан беріледі)	5 В тт 0,65 А

Сыртқы өлшемдері

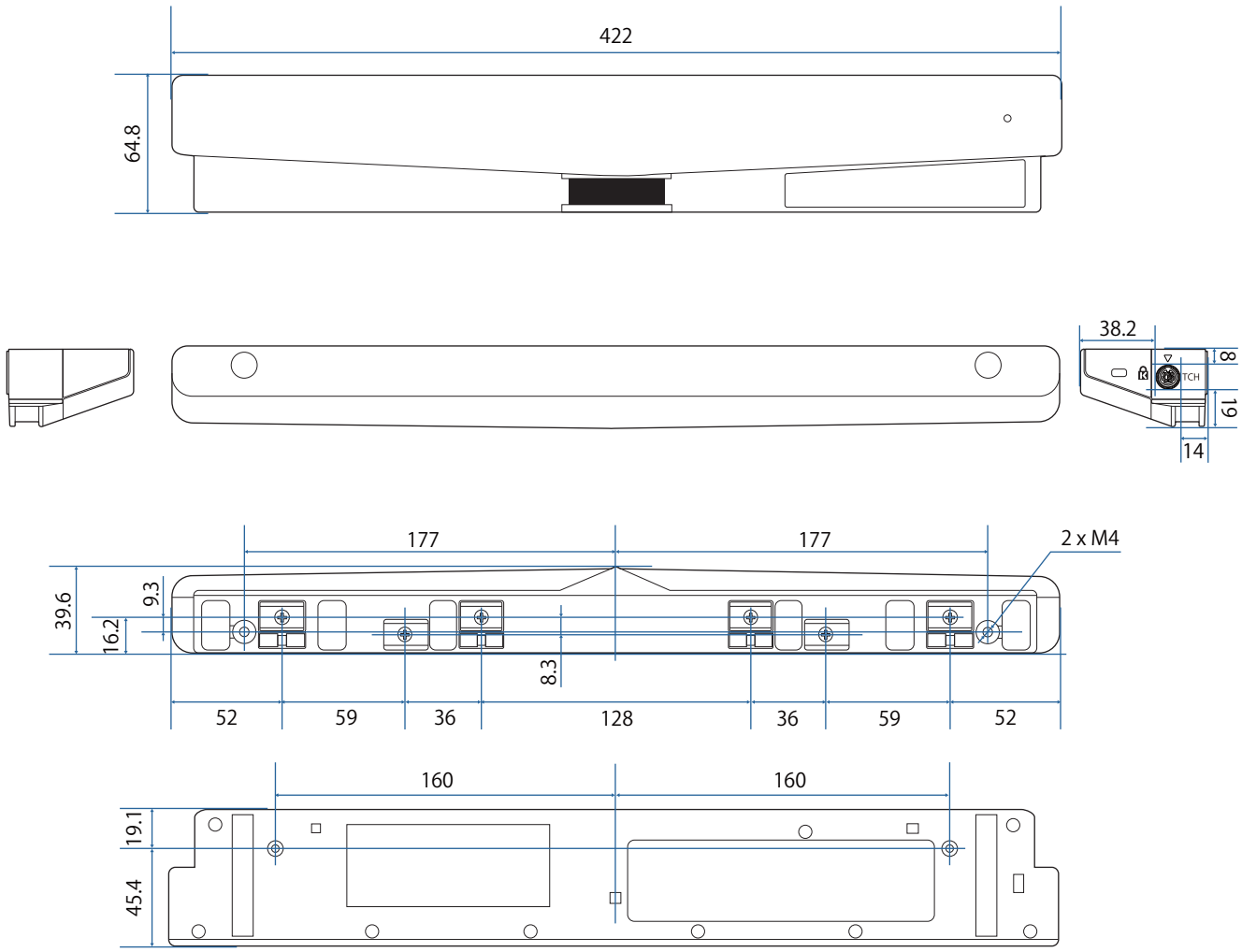

Сенсорлы құрылғы кронштейнінің сипаттамалары

Элемент	Сипаттамасы
Сенсорлы құрылғы кронштейнінің массасы	Шамамен 1,8 кг
Мүмкін болатын максималды жүктемесі	Шамамен 8,8 кг

Сыртқы өлшемдері

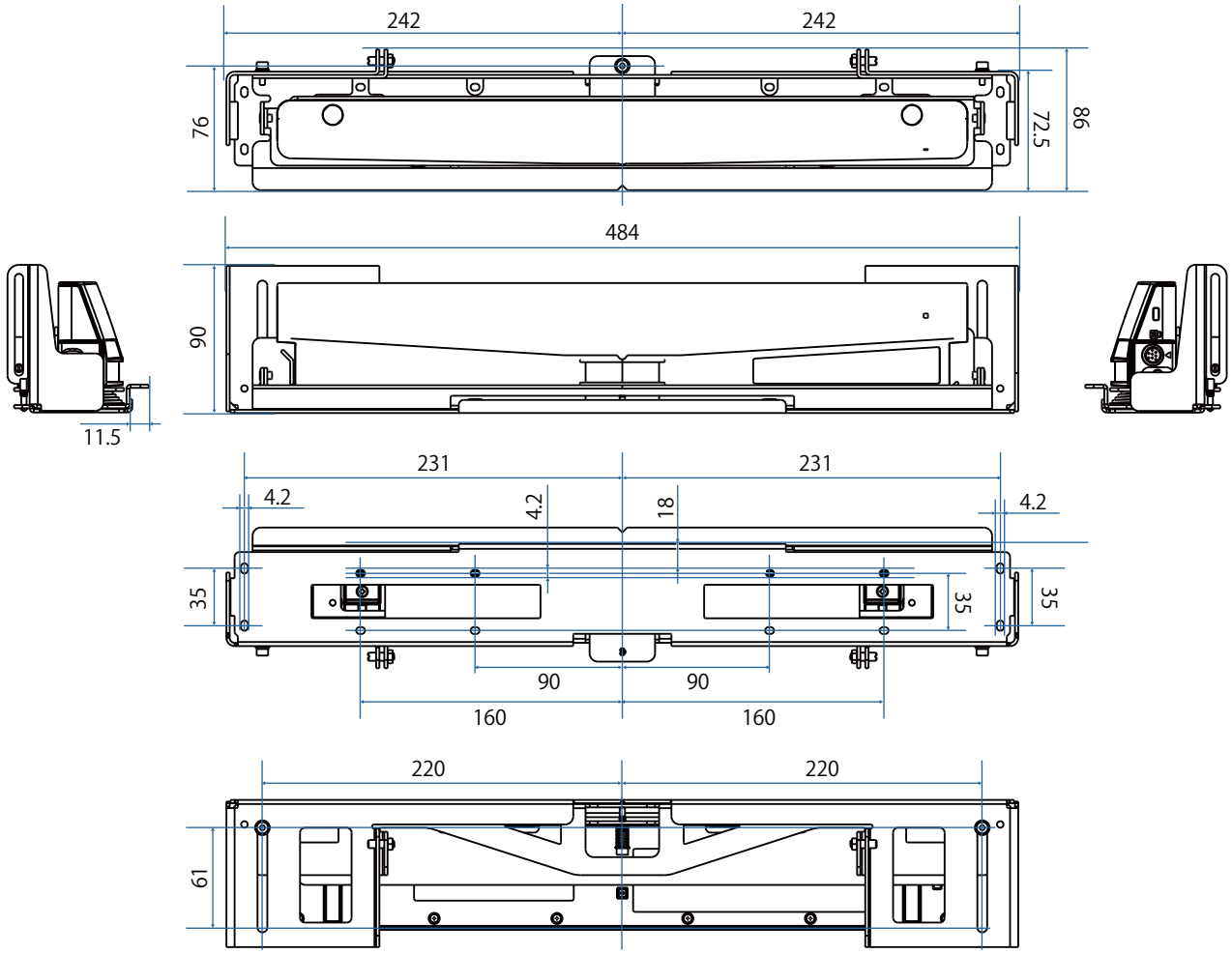

Баптау ауқымы

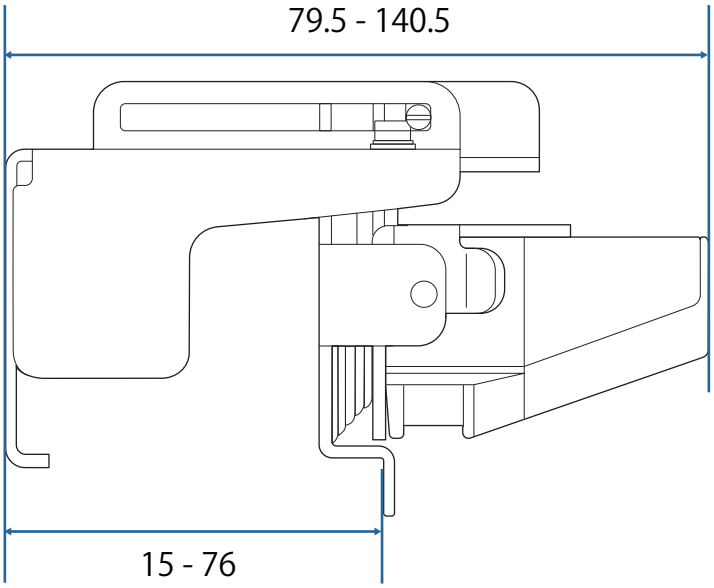

Сенсорлық құрылғыны орнату

Инфрақызыл сәулелену дефлекторларын орнату

Инфрақызыл дефлекторларын жақтау немесе науа сияқты проекциялау бетінің астыңғы жағындағы кез келген кедергіге тіркеңіз.

Кедергілер болса, лазер төменде көрсетілгендей бейнеленеді және саусақтың орны дұрыс анықталмайды.

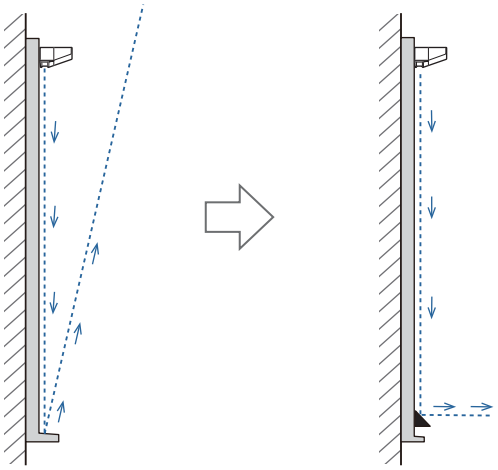

1 Берілген инфрақызыл сәулелену дефлекторларын кедергілер орындарының бойымен бекітіңіз

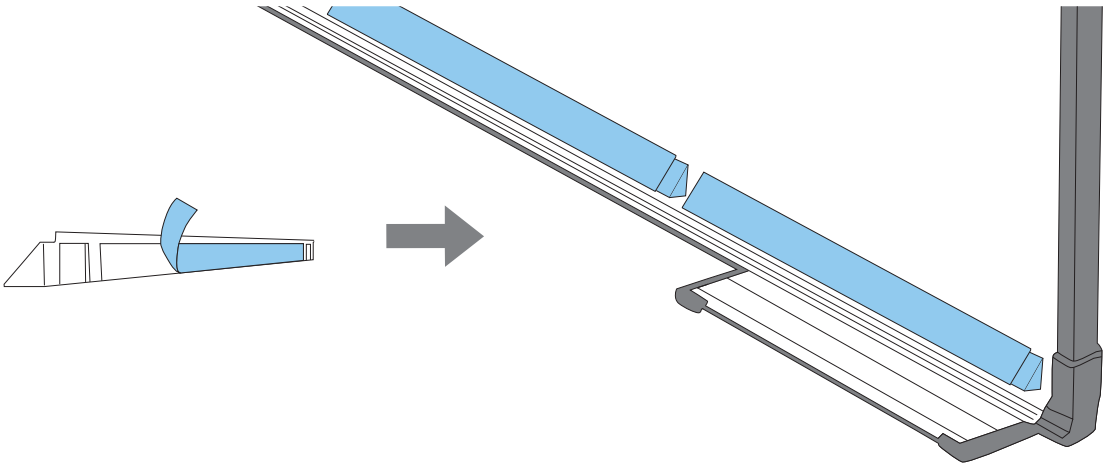

Сенсорлық құрылғыны орнату

Сенсорлы құрылғы кронштейнінің көмегінсіз проекциялау бетіне орнату кезінде

1 Проекторды іске қосып, содан кейін [Menu] түймесін басыңыз

Қашықтан басқару пультін қолдану

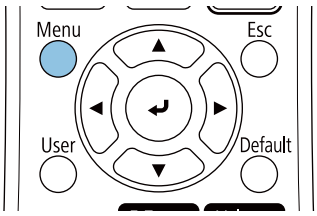

Басқару панелін қолдану

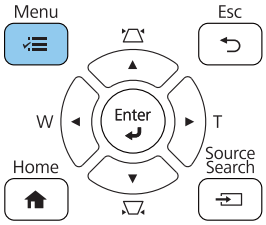

2 **Installation** мәзірінен **Touch Unit** опциясын таңдаңыз

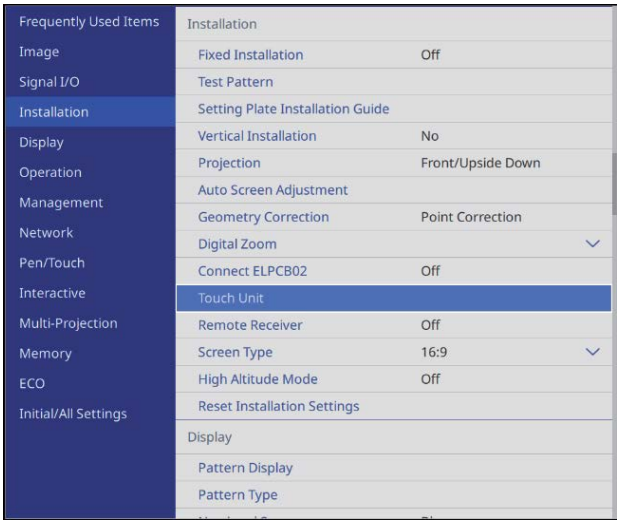

3 **Installation Pattern** таңдаңыз

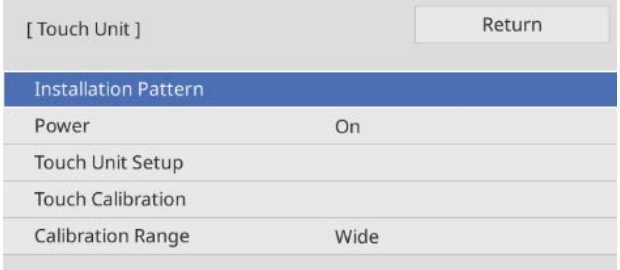

Проекцияланған кескінде орнату үлгісін көресіз.

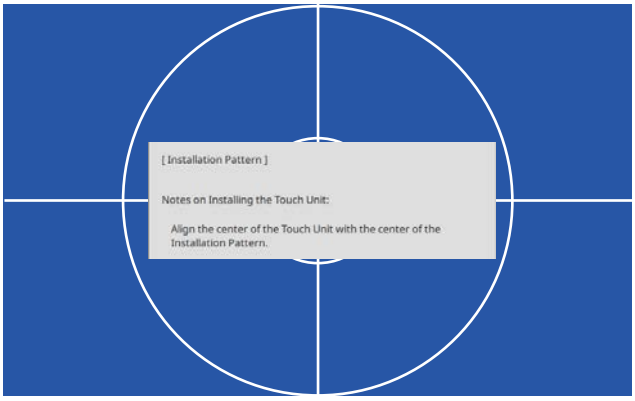

4 Магнитті бетке орнату кезінде, орнату орнын тексеріп, сенсорлы құрылғыны магниттермен бекітіңіз

Магнитті емес бетке орнату кезінде, келесі қадамға өтіңіз.

⚠ Абай болыңыз

Саусақтарыңызды қысып алған жағдайда жарақаттануға себеп болатын қуатты магниттер пайдаланылады. Саусақтарыңызды немесе дененіздің басқа да мүшелерін магниттер мен орнату бетінің ортасына қысып алмаңыз.

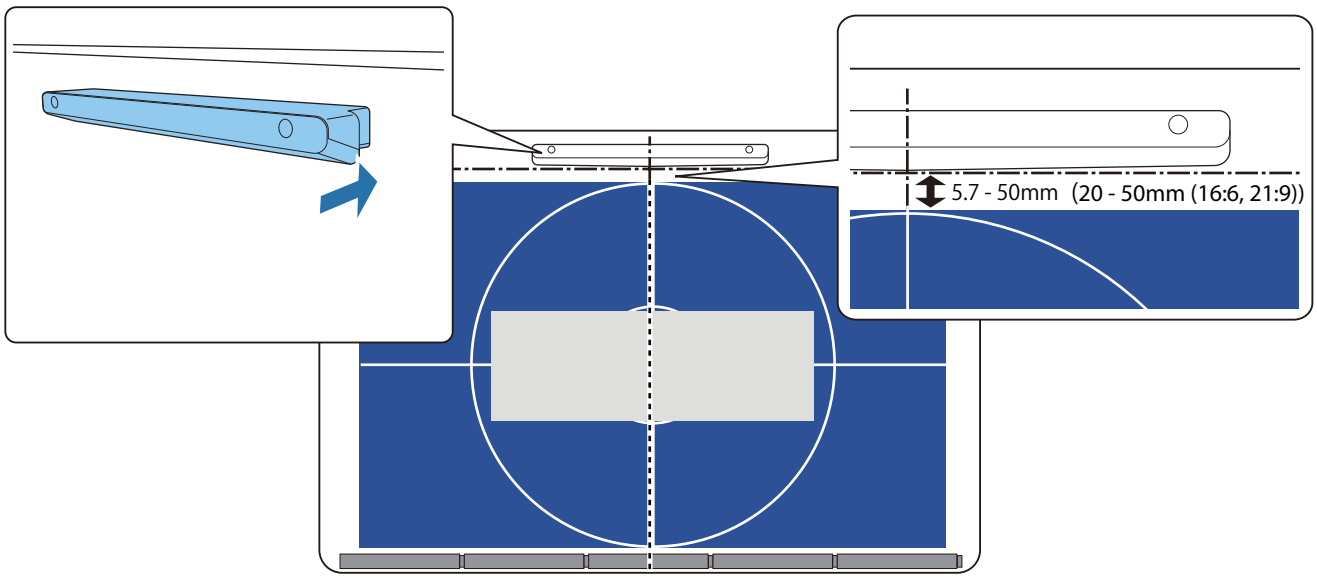

Сенсорлы құрылғыны бекіткеннен кейін, "Сенсорлы құрылғыны іске қосу" 108-б бетіне өтіңіз.

5 Магнитті емес бетке орнату кезінде, үлгіні сенсорлы құрылғыны орнату орнына бекітіңіз

Төменде көрсетілгендей үлгінің астыңғы жағын орнату үлгісіне бекітіңіз.

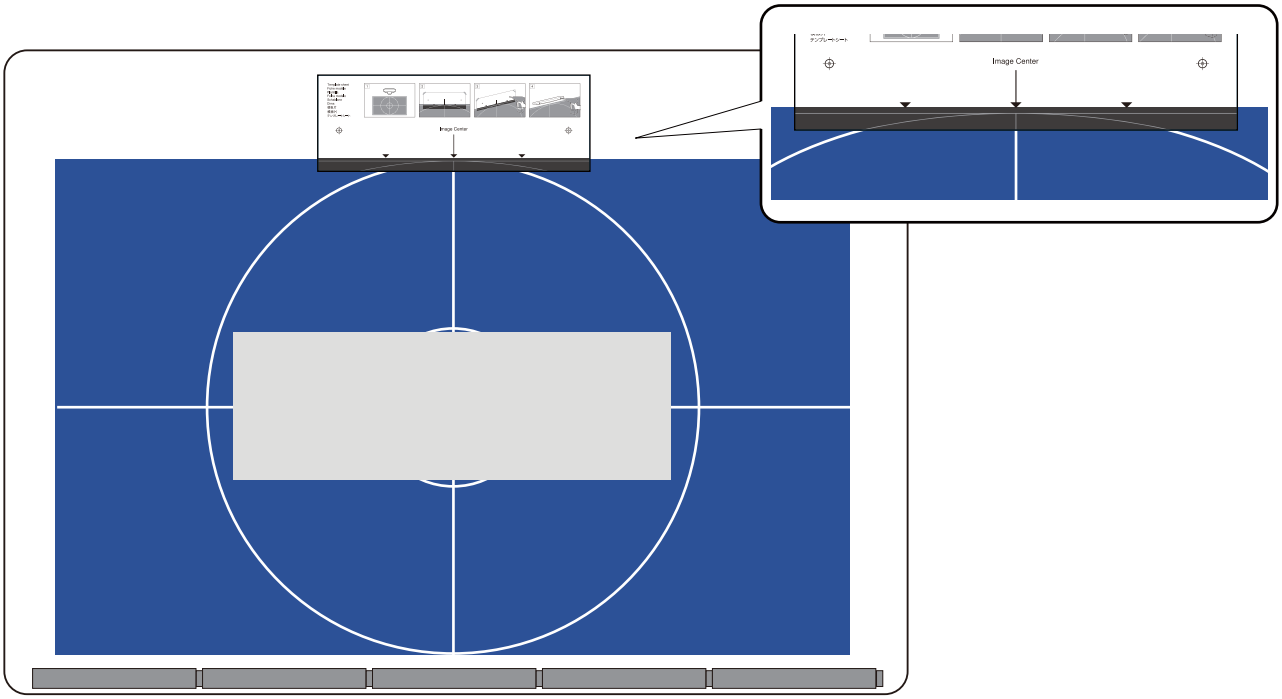

6 Орнату бетінде саңылаулар тесіп, үлгіні шығарып алыңыз

7 Берілген төсемелерді (x2) сенсорлы құрылғының артындағы бұранда тесіктеріне бекітіңіз

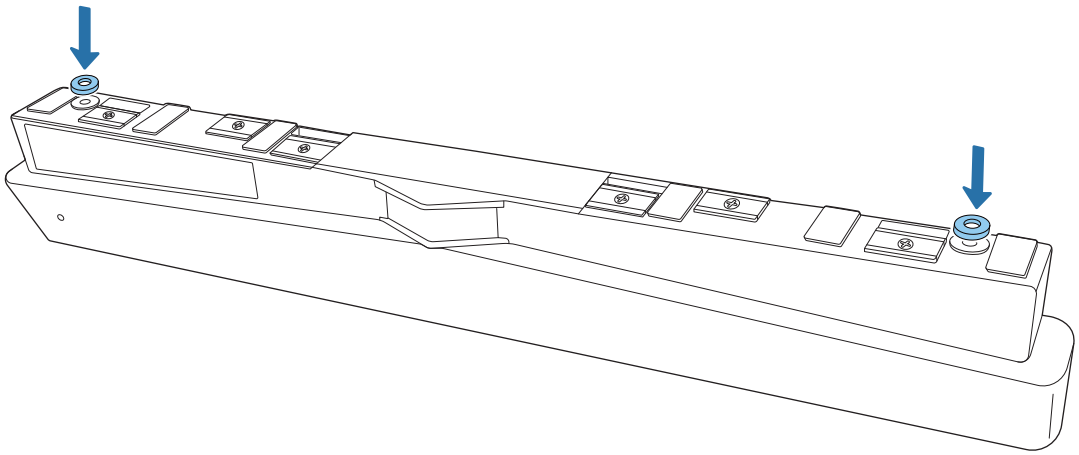

8 Резеңке қақпақтарды (x2) сенсорлы құрылғының алдыңғы жағынан алып тастаңыз

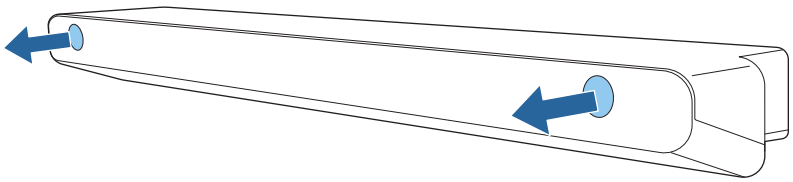

9 Сенсорлы құрылғыны сатып алуға болатын M4 бұрандаларымен (x2) бекемдеңіз

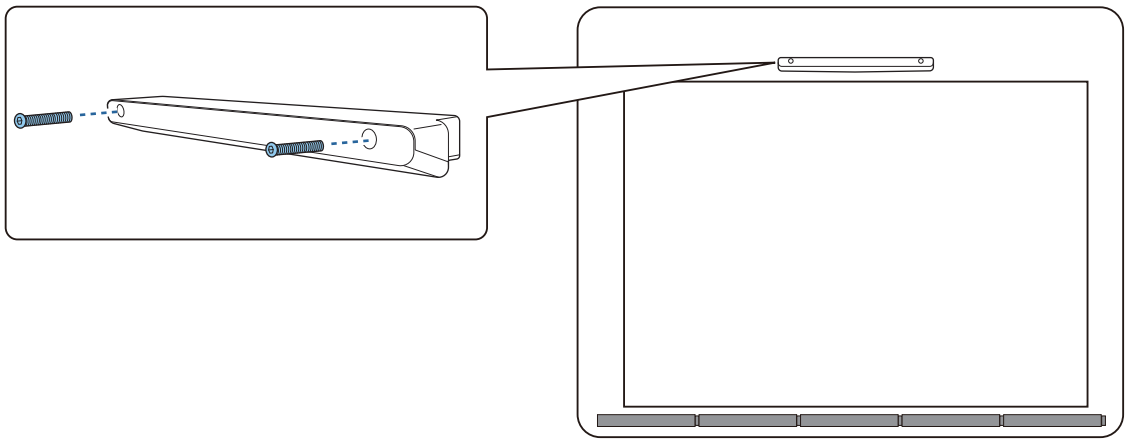

Төменде сенсорлы құрылғыдағы бұранда саңылауларының тереңдігі көрсетілген.

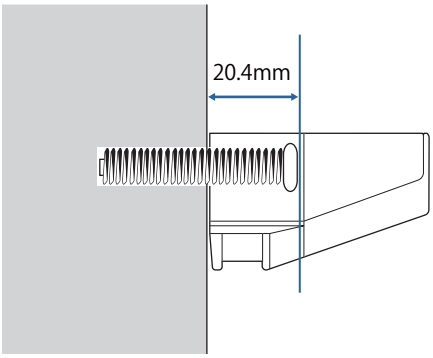

10 8-қадамда алынған резеңке қақпақтарды сенсорлы құрылғының алдыңғы жағындағы бұранда тесіктеріне бекітіңіз

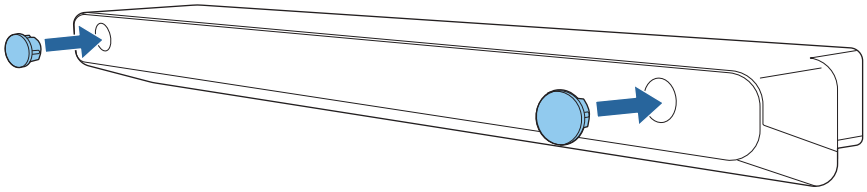

Проекциялау бетінің сыртына оренату үшін сенсорлы құрылғы кронштейнін пайдалану кезінде

1 Проекторды іске қосып, содан кейін [Menu] түймесін басыңыз

Қашықтан басқару пультін қолдану

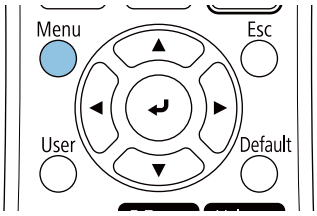

Басқару панелін қолдану

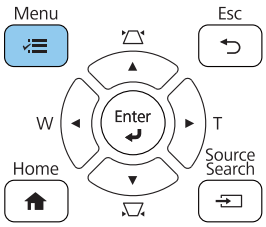

2 **Installation** мәзірінен **Touch Unit** опциясын таңдаңыз

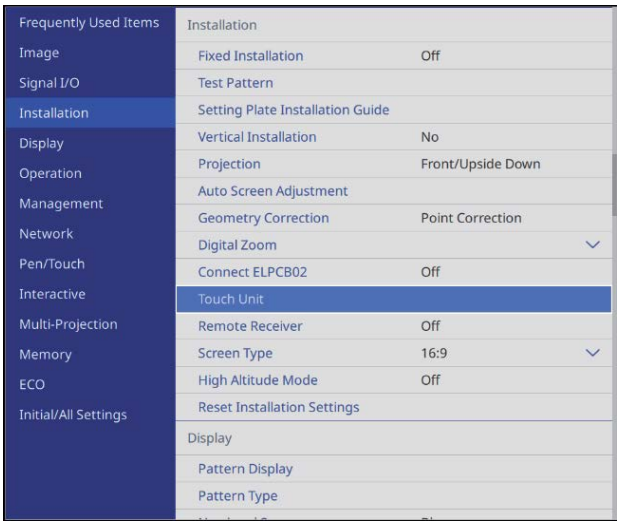

3 **Installation Pattern** таңдаңыз

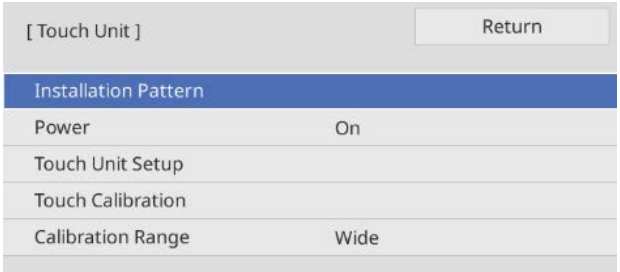

Проекцияланған кескінде орнату үлгісін көресіз.

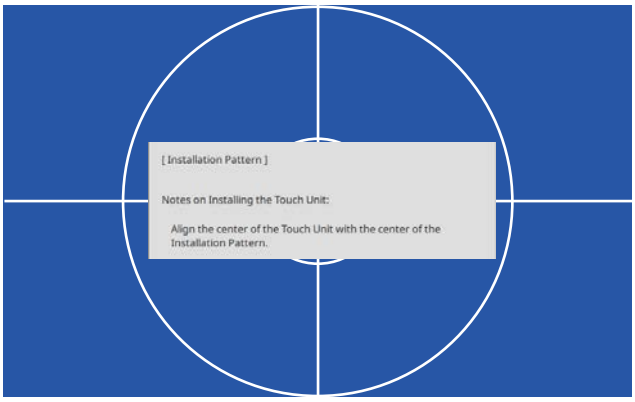

4 Сенсорлы құрылғы кронштейніне арналған үлгіні бекіту

Проекциялау бетінің үстіңгі жиегін үлгінің астыңғы жиегімен туралаңыз.

Кронштейнге арналған орнату беті мен проекциялау беті арасында бос орын болса, бекіту орнына алдын ала белгілер жасауды ұсынамыз.

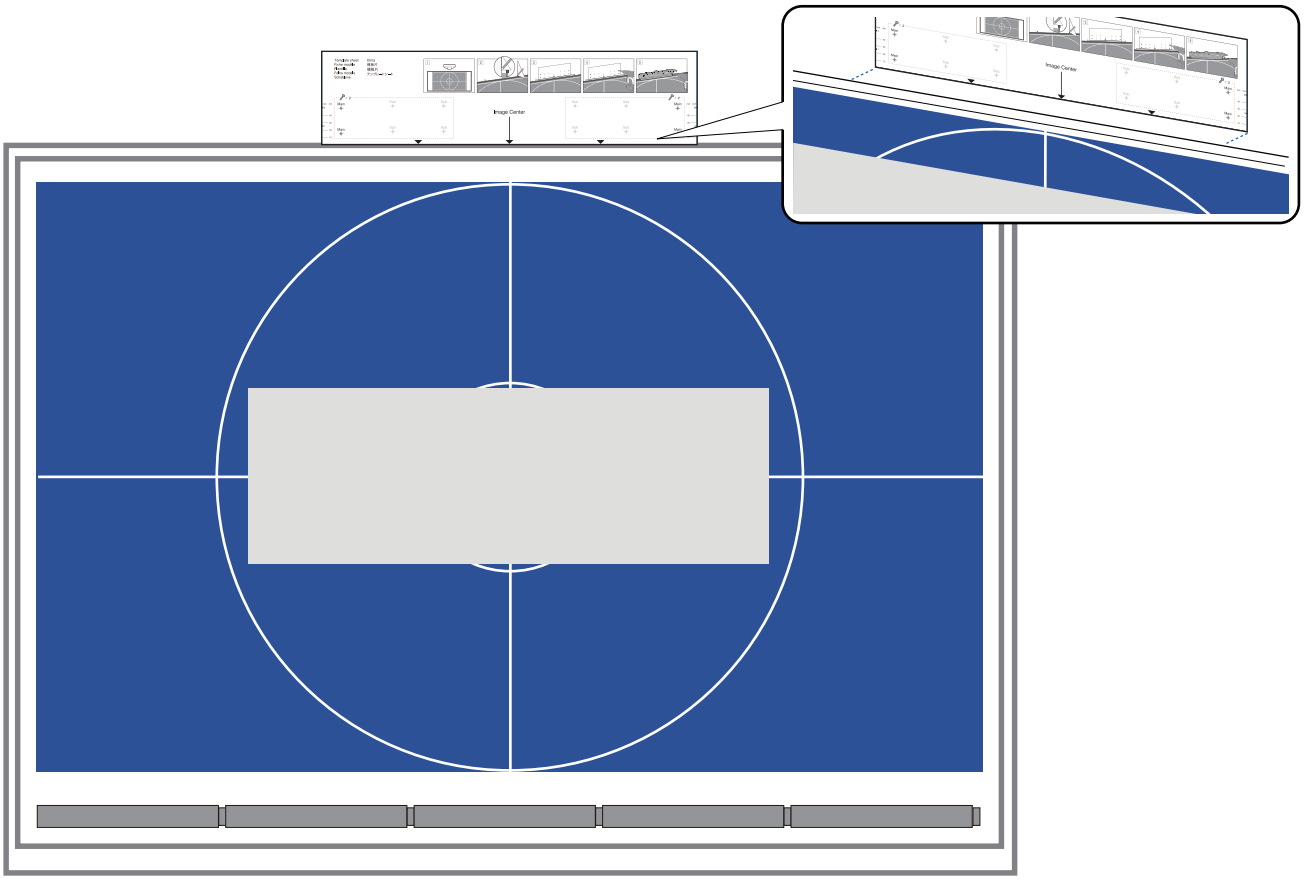

5 Орнату бетінде саңылаулар тесіп, үлгіні шығарып алыңыз

Үлгінің **Main** деп белгіленген төрт нүктесінде саңылаулар жасаңыз.

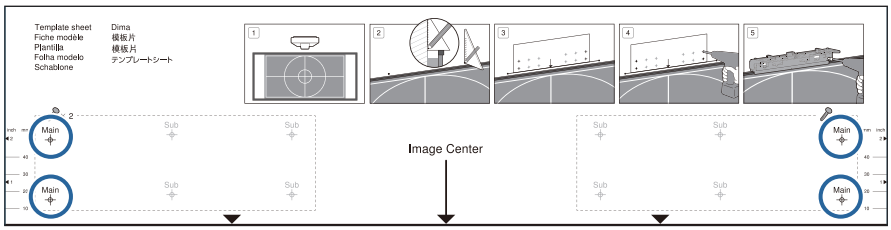

Орнату бетінің жағдайына байланысты кронштейндді Sub деп белгіленген орындарға бекіту қажет болуы мүмкін.

Оңтайлы теңгерімді қамтамасыз ету үшін, төрт жерден (сол жақта екі және оң жақта екі) саңылау жасаңыз.

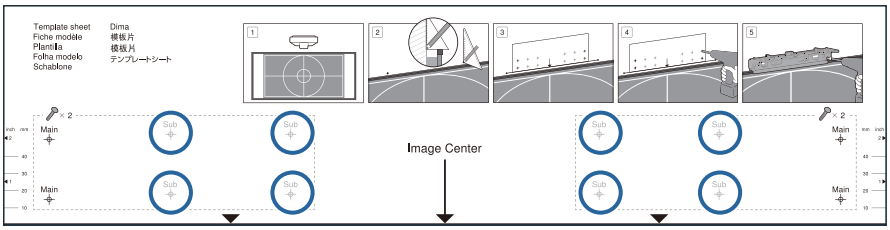

6 Сенсорлы құрылғы кронштейнінің үстіңгі жағындағы бұрандаларды (x2) босатыңыз

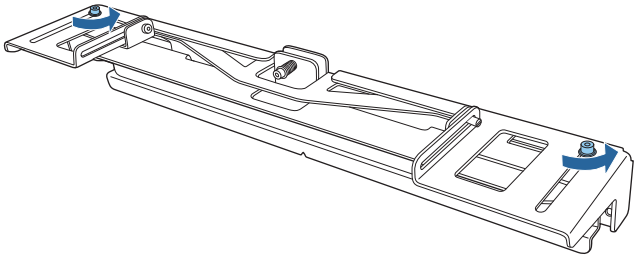

7 Кронштейннің алдыңғы жағындағы бөлшектерді толықтай шығарылмайынша алға қарай сырғытыңыз

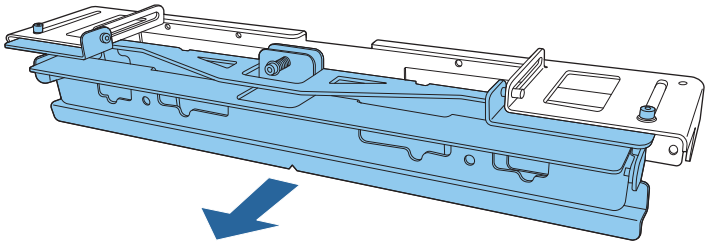

Орнату барысында сырғыту бөлімінің сырғуын болдырмау үшін, 6-қадамда босатылған жоғарғы бұрандаларды (x2) сәл қатайтыңыз.

8 Кронштейнді қабырғаға сатып алуға болатын ұзындығы 45 мм диаметрі 3,8 мм ағаш бұрандалармен (x4) немесе M4 анкерлі болттарымен (x4) бекітіңіз

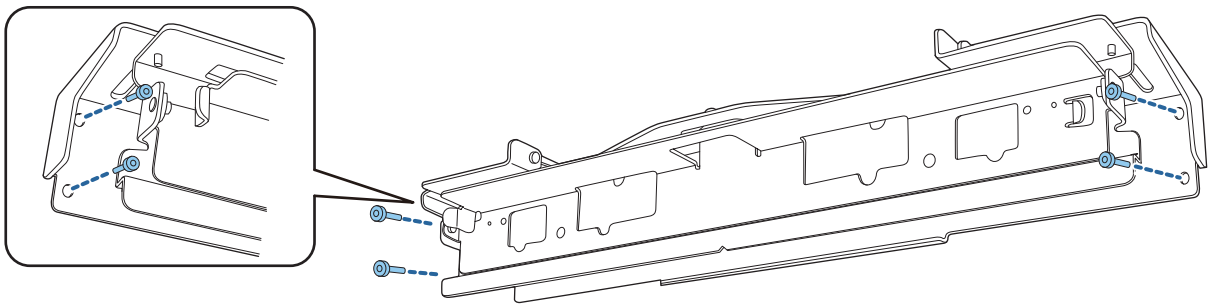

9 Кронштейнді проекциялау экранына сәйкес келетіндей сырғытыңыз

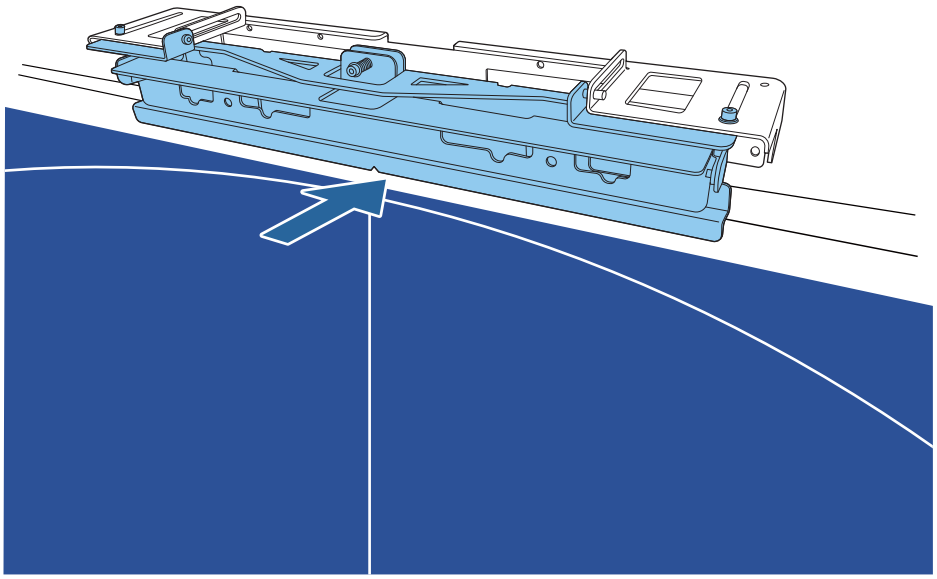

Кронштейннің төменгі жиегі проекциялау экранына тимейінше оны ішке қарай сырғытыңыз.

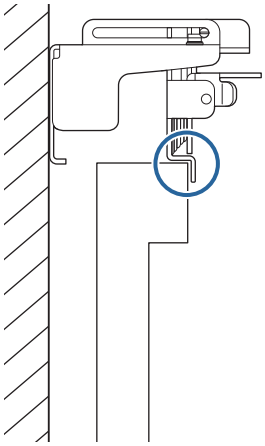

10 Резеңке қақпақтарды (x2) сенсорлы құрылғының алдыңғы жағынан алып тастаңыз

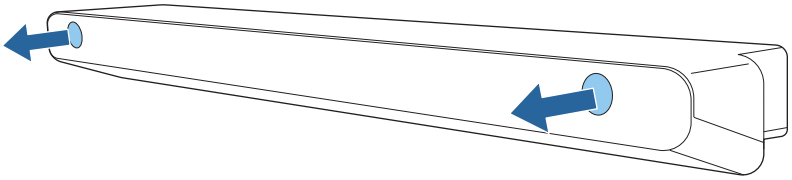

11 Сенсорлы құрылғыны кронштейнге берілген M4 x 25 мм болттарымен (x2) бекітіңіз

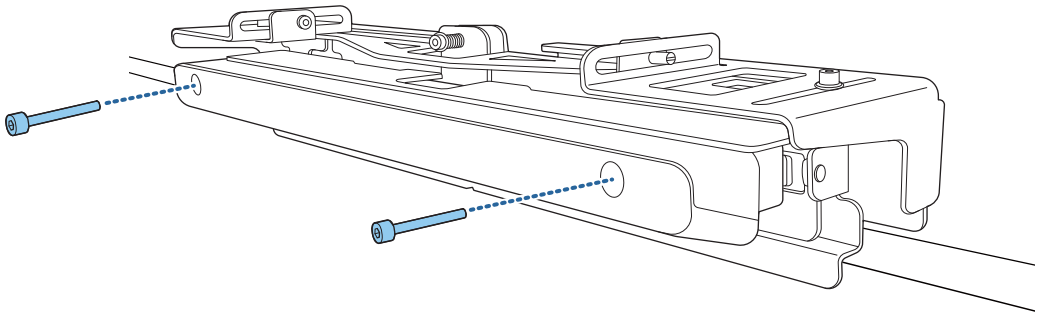

> ⚠ **Абай болыңыз**
>
> Сенсорлық құрылғының артқы жағында қуатты магнит бар. Сенсорлық құрылғы мен оның кронштейні арасында саусақтарыңызды қысып алмаңыз.

12 10-қадамда алынған резеңке қақпақтарды сенсорлы құрылғының алдыңғы жағындағы бұранда тесіктеріне бекітіңіз

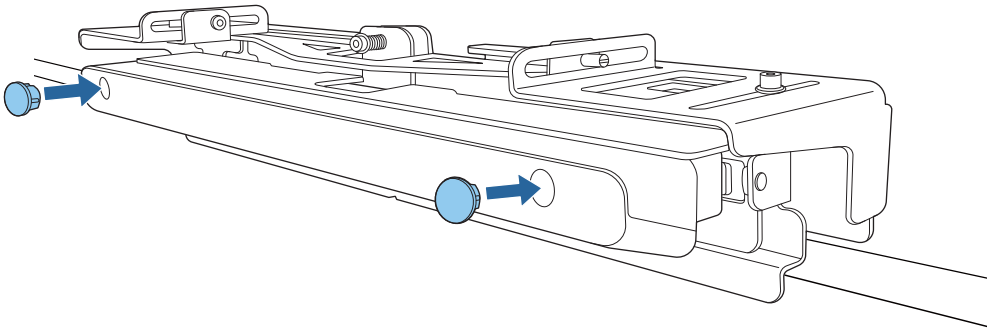

Құлыпталатын кабельді бекіту

Сенсорлы құрылғыдағы қауіпсіздік ұяшығы Кенсингтон арқылы өндірілген Microsaver қауіпсіздік жүйесімен үйлесімді болып табылады. Microsaver қауіпсіздік жүйесі туралы толық ақпаратты алу үшін келесіні қараңыз.

http://www.kensington.com/

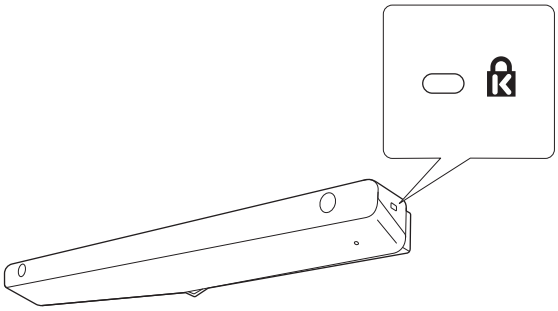

Сенсорлы құрылғыны іске қосу

1 Проекторға жалғанған сенсорлық құрылғы кабелін сенсорлық құрылғыдағы TCH портына жалғаңыз

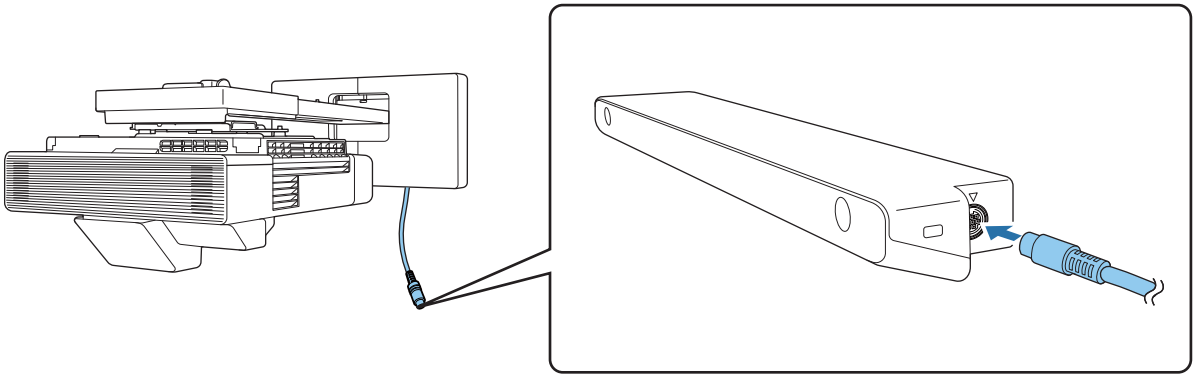

2 **Installation** мәзірінен **Touch Unit** опциясын таңдаңыз

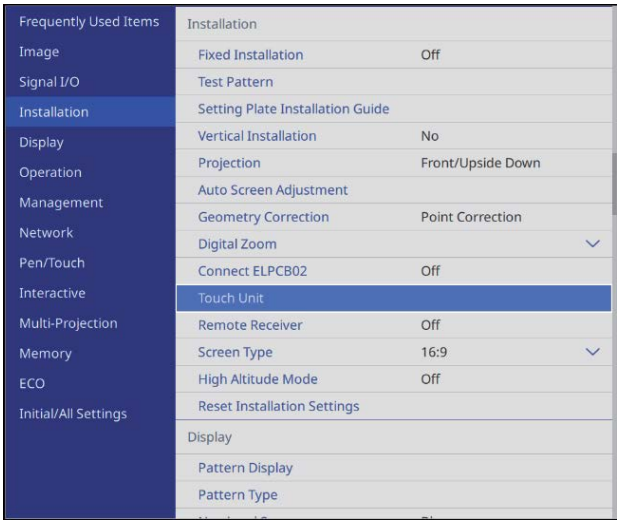

3 **Power** параметрін **On** күйіне орнатыңыз

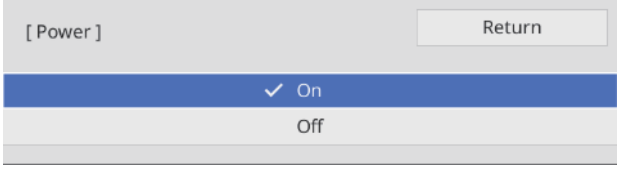

Сенсорлық құрылғы қосылады және индикатор көк түсте жанады.

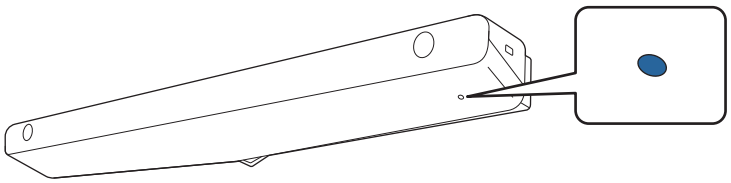

Power параметрі **On** күйіне орнатылса, проекторды келесі рет қосқанда, сенсорлы құрылғы автоматты түрде іске қосылады.

Лазер сәулесінің бұрышын баптау (сенсорлы құрылғыны автоматты баптау)

Шымылдық пішініндегі инфрақызыл лазер Сенсорлық құрылғыдан түсіріледі. Инфрақызыл лазер проекциялау бетіне тиген кезде саусақтарыңызға әсер етеді, осылайша проектордың инфрақызыл камерасына позицияны анықтауға мүмкіндік бере отырып саусақтың орнын анықтайды.

Сенсорлық құрылғыдан шығатын лазер жарығының бұрышын проектор сіздің саусағыңыздың позициясын дұрыс анықтай алатындай реттеңіз.

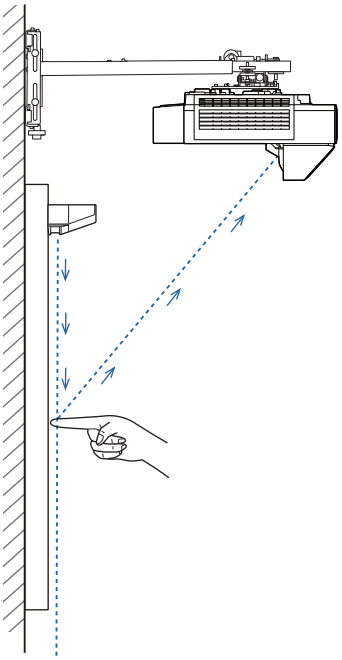

Лазер экранға параллель түсірілмеген болса, проектор сенсорлық операцияларды не саусақ позициясын дұрыс анықтай алмайды.

Лазер экранға параллель түсірілмеген кезде	
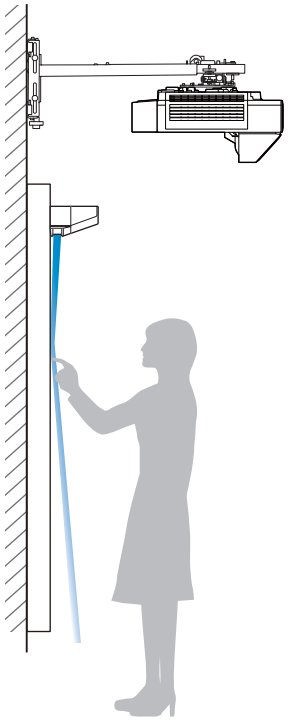	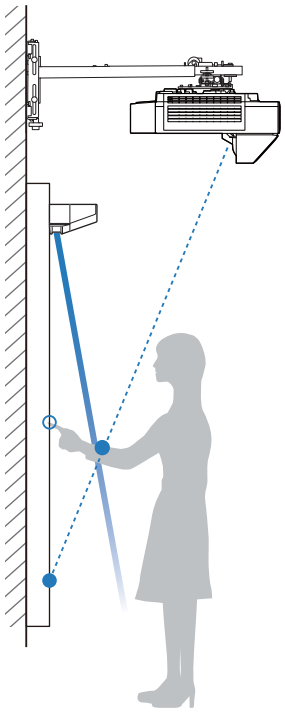
• Тіпті проекцияланған кескінге тиген кезде саусақтың позициясы анықталмауы мүмкін. • Тіпті проекцияланған кескінге тимеген кезде, сенсорлық операциялар дұрыс анықталмауы және күтпеген операциялар орындалмауы мүмкін.	• Проектор арқылы анықталған позиция және нақты саусақ позициясы тураланбауы және күтпеген операция орындалуы мүмкін. • Проектор сенсор анықталатын күйді енгізеді және басу операциясы танылмайды.

Лазер бұрышын баптаудан бұрын, келесілерді тексеріңіз.

- Интерактивті қаламды калибрлеу орындалды. (☛ 86-б)
- Edge Blending параметрі өшірілді

  Edge Blending параметрі **On** күйіне орнатылғанда, лазердің бұрышын баптау сәтсіз аяқталуы мүмкін. **Edge Blending** параметрін **Off** күйіне уақытша орнатып, қаламды қайта калибрлеңіз және содан кейін лазер бұрышын баптаңыз.

1 Екі проекторды қатар орнатқанда, **Multi-Projection** мәзірінде **HDMI Out Setting** параметрін **Process Out** күйіне орнатыңыз

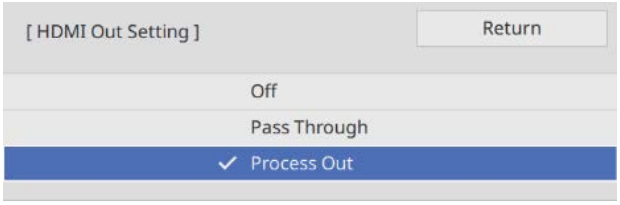

Проекторды қайта іске қосу үшін, экрандағы нұсқауларды орындаңыз.

2 **Installation** мәзірінен **Touch Unit** опциясын таңдаңыз

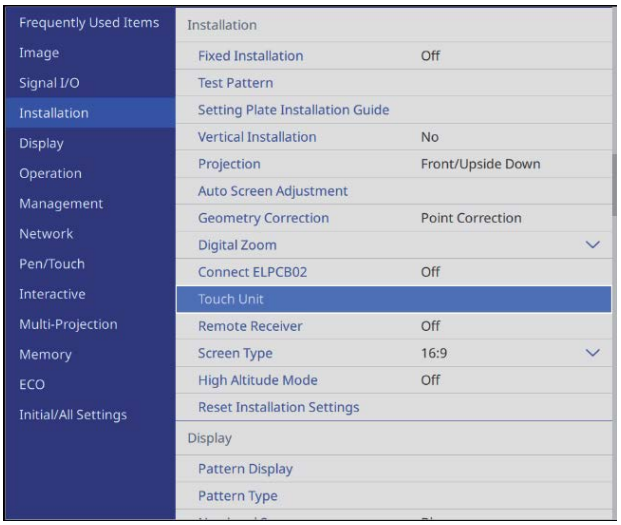

3 **Touch Unit Setup** таңдаңыз

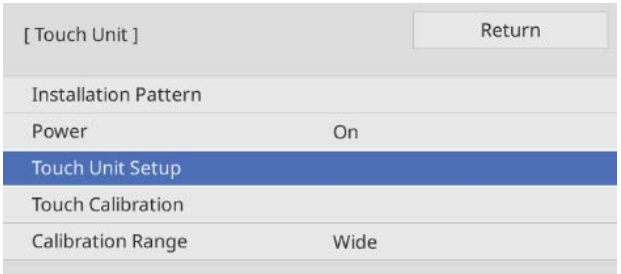

Екі проекторды қатар орнатқанда, келесі проектордың **Installation** > **Touch Unit** > **Power** параметрін **Off** күйіне орнату үшін, экрандағы нұсқауларды орындаңыз.

4 Сенсорлы құрылғы кронштейнін пайдалануды немесе пайдаланбауды таңдаңыз

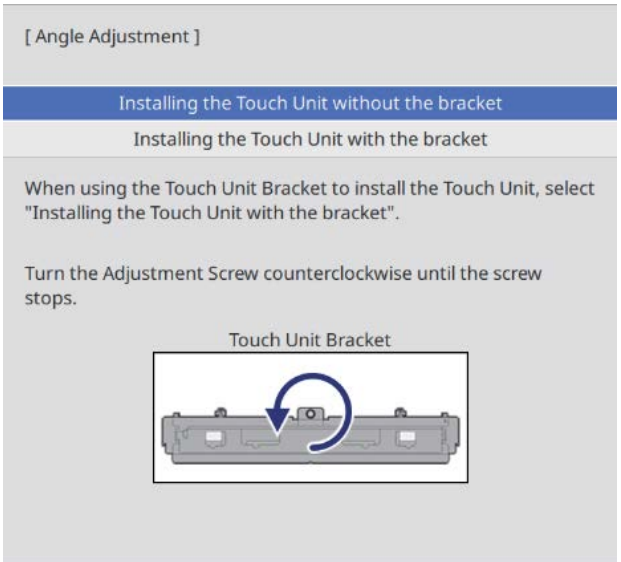

5 Сенсорлы құрылғы кронштейнін пайдаланатын болсаңыз, кронштейннің үстіңгі жағындағы баптау бұрандасын сағат тілі бағытына қарсы барынша бұраңыз

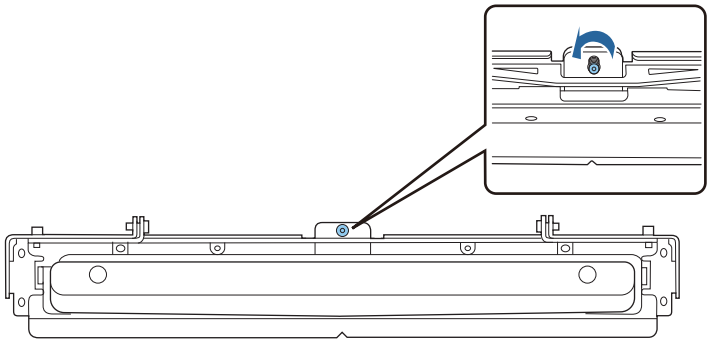

6 Маркер орындарында берілген екі маркерді проекциялау экранына орналастырып, оларды бекітіңіз

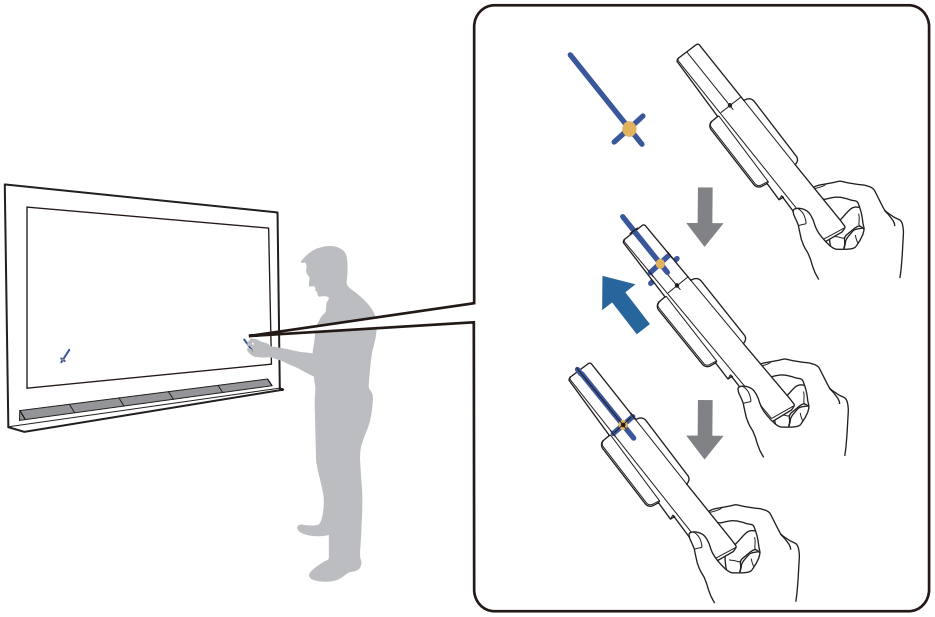

- Магниттік экрандар: маркерлердің негізін экранға қойыңыз.
- Магниттік емес экрандар: маркерлерді бекіту үшін, төменде көрсетілгендей бірге берілген таспаны пайдаланыңыз.

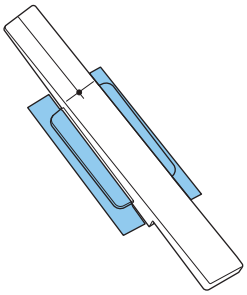

Бұрышты туралау кезінде проекцияланған кескіннің жанына тіреуіштерден басқа ештеңе қоймаңыз. Егер проекцияланған кескінде бөгде заттар болса, бұрыш дұрыс тураланбауы мүмкін.

7 Сенсорлы құрылғының автоматты баптауын бастау үшін, [Enter] түймесін басыңыз

> Автоматты баптау проекциялау бетіне байланысты бірнеше минутты алуы мүмкін.

8 **Touch Unit adjustment complete.** хабары көрсетілгенде, проекциялау бетінен маркерлерді алып тастаңыз

Автоматты баптау сәтсіз аяқталғаны туралы хабар көрсетілгенде, "Автоматты баптау сәтсіз аяқталғанда" 115-б бетін қараңыз.

9 Тек бір проектор орнатылғанда, экрандағы көрсетілетін ( ) белгісін саусағыңызбен түртіп, оның орнында ( ) белгісі көрсетілгенін тексеріңіз

Барлық төрт ( ) белгісін басып растаңыз.

Экран	Күй
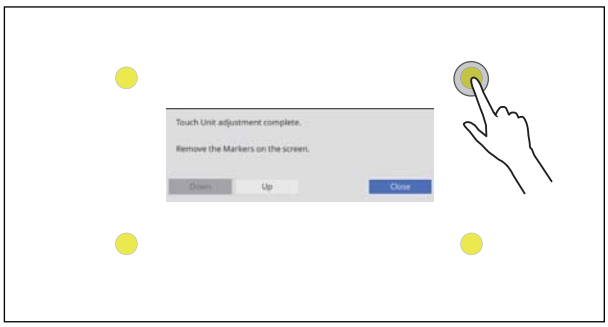	Саусағыңыз тиген орын ( ) көрсетілетін орынмен дәл сәйкес келетін болса, онда баптау дұрыс орындалған.
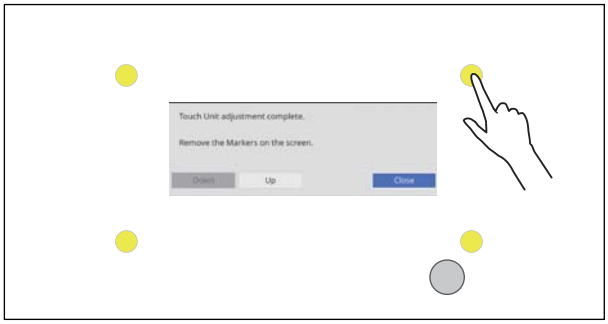	( ) белгісі саусағыңыз тиген орынға сәйкес келмесе, басқару панелінің немесе қашықтан басқару құралының көмегімен **Up** түймесін бір рет таңдаңыз. Содан кейін растау ( ) белгісін саусағыңызбен түртіңіз. ( ) белгісі дұрыс орында көрсетілмейінше қайталаңыз.

( ) барлық ( ) позицияның дұрысында көрсетілгенде, баптау аяқталады.

"Түрту операциясының күйін калибрлеу" 118-б бетіне өтіңіз.

10 Бірнеше проекторлар орнатылғанда, келесі проекторда **Installation** > **Touch Unit** > **Touch Unit Adjustment Guide** тармағын таңдаңыз

Келесі экран келесі проекторда көрсетіледі.

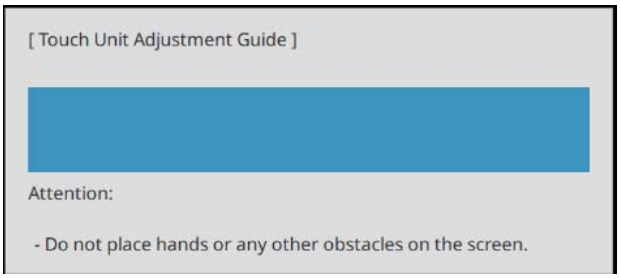

11 Келесі проектордың экранында көрсетілген нұсқауларды орындап, **Down** немесе **Up** түймесін басыңыз

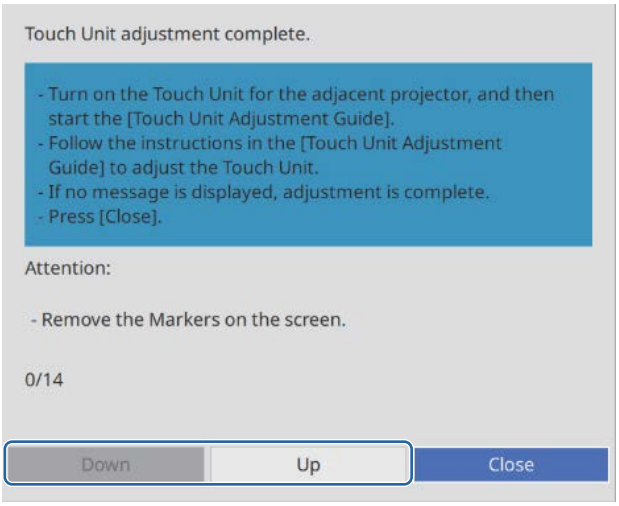

Келесі проектордың экранында нұсқаулар көрсетілмеген жағдайда баптау аяқталады.

Автоматты баптау сәтсіз аяқталғанда

1 Сенсорлы құрылғыны орнату орны дұрыс екенін тексеріңіз

- Сенсорлы құрылғы мен проекцияланған кескін параллель екенін тексеріңіз.

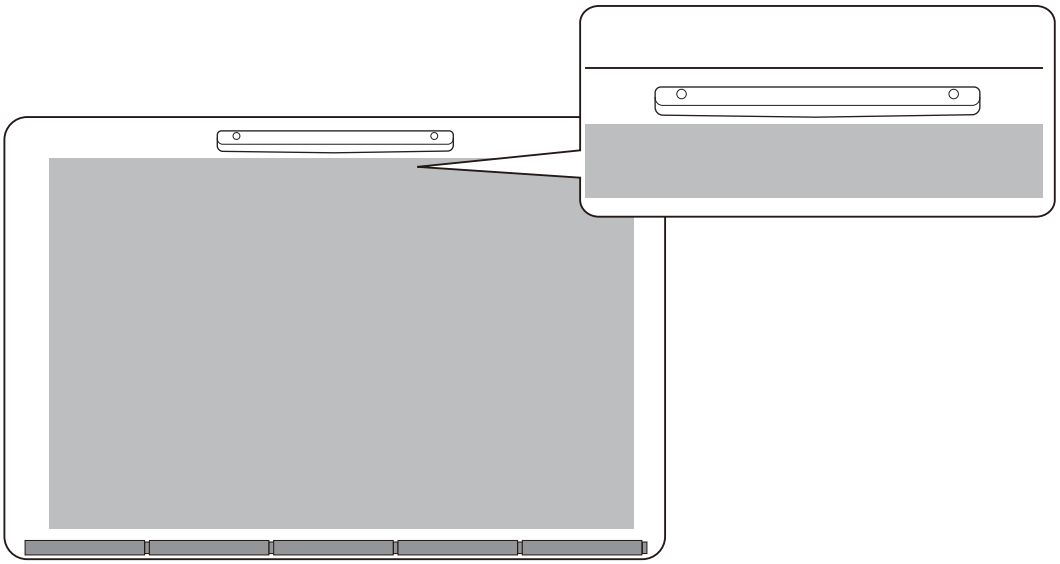

- Сенсорлы құрылғының кронштейнін пайдаланатын болсаңыз, кронштейннің төменгі жиегі преокциялау бетінің жиегімен саңылаусыз бір деңгейде екенін тексеріңіз.

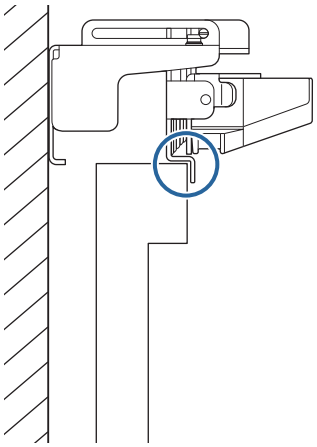

2 Көрсетілген хабарды тексеріп, тиісті шара қолданыңыз

Экран	Шешімі
[Touch Unit Setup] Auto adjustment failed. Step: 1.Turn the Adjustment Screw clockwise until the screw stops before restarting. When this step is complete, proceed to the next step. Touch Unit Bracket 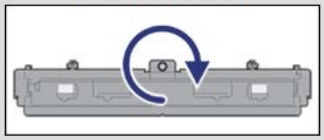	Лазер сәулесінің бұрышын баптау үшін, экрандағы нұсқауларды орындаңыз, содан кейін автоматты баптауды қайта орындаңыз. Мәліметтерді "Лазер бұрышын баптау" 116-б бетінен қараңыз.
Touch Unit adjustment failed. Remove the Markers. Check that there is no sunlight or strong light such as a fluorescent lamp, shining on the projection side or the interactive pen receiver, and that there are no obstructions on the screen. Make sure there are no obstacles in the area the icons are displayed. Remove all icons and restart the Touch Unit adjustment. If you cannot remove the icon, contact the support center. Close	Проекциялау бетінен маркерлерді алғаннан кейін, келесілерді тексеріңіз. • Проекциялау бетінде ( ) белгішесін көрсеңіз, белгіше орнында кедергілер бар-жоғын тексеріңіз. • Күн сәулесі немесе флуоресцентті жарық сияқты күші жарық көзі проекциялау бетіне немесе интерактивті жарық қабылдағышына түсетін жағдайлар бар-жоғын тексеріңіз. Барлық жайттарды тексергеннен кейін, **Installation** мәзірінен **Touch Unit Setup** баптауын орындаңыз.
The Touch Unit has malfunctioned. [0000] Close	Сенсорлы құрылғыда ақаулық орын алуы мүмкін. Дилеріңізге хабарласыңыз.

Лазер бұрышын баптау

Бұл бөлім келесі экран көрсетілгенде лазер сәулесін қайта баптау туралы түсіндіреді.

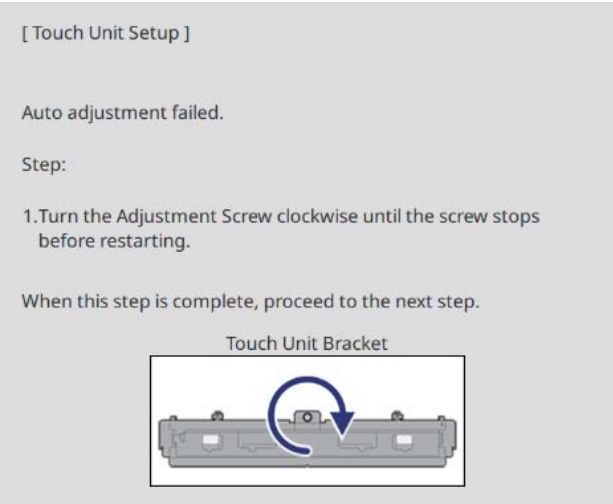

1 Enter түймесін басыңыз

Келесі баптау экраны көрсетіледі.

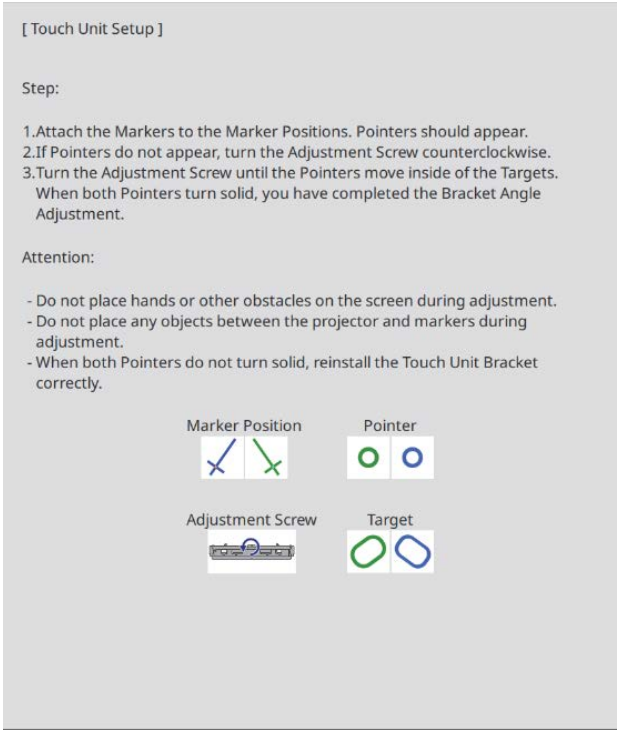

2 Сол жақ және оң жақ көрсеткілерді жабу үшін, баптау бұрандасын сағат тілі бағыты бойынша бұрыңыз

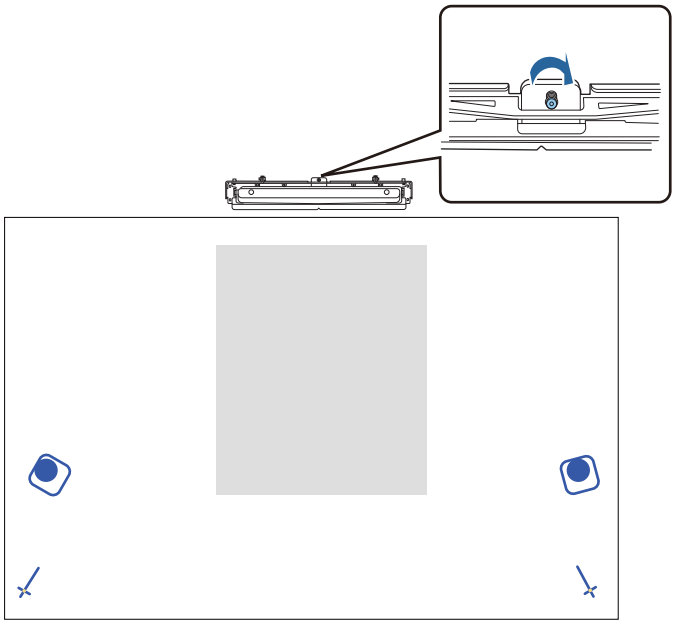

3 Сенсорлы құрылғының автоматты баптауын бастау үшін, [Enter] түймесін басыңыз

4 Баптау аяқталғанда және келесі экран көрсетілгенде, проекциялау бетінен маркерлерді алыңыз

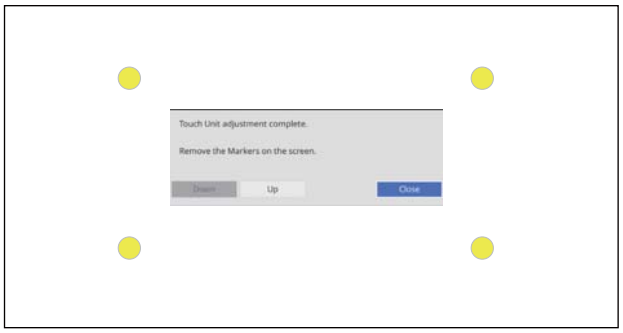

Автоматты баптау сәтсіз аяқталғаны туралы хабар көрсетілгенде, "Автоматты баптау сәтсіз аяқталғанда" 115-б бетін қараңыз.

Түрту операциясының күйін калибрлеу

Проектор сенсорлық операцияларды нақты анықтау үшін, сенсорлық құрылғы арқылы калибрлеуді орындаңыз

1 Проектордың [Menu] түймесін басыңыз

Қашықтан басқару пультін қолдану

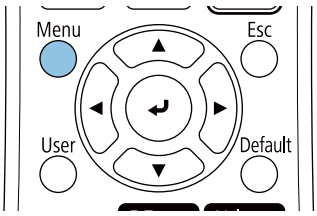

Басқару панелін қолдану

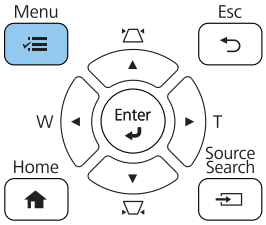

2 **Installation** мәзірінен **Touch Unit** опциясын таңдаңыз

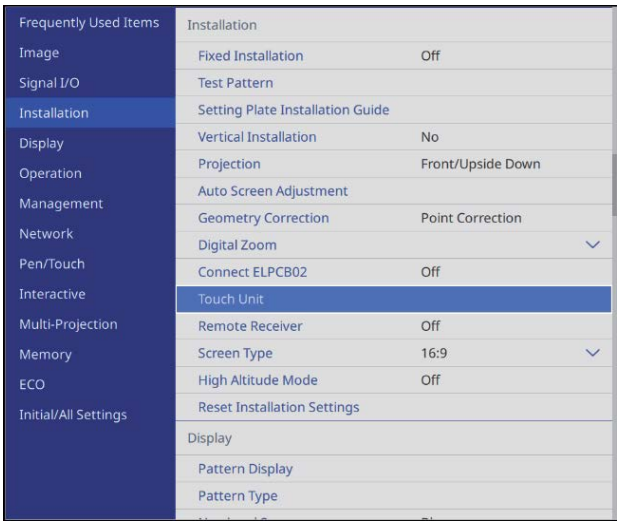

3 **Touch Calibration** опциясын таңдаңыз

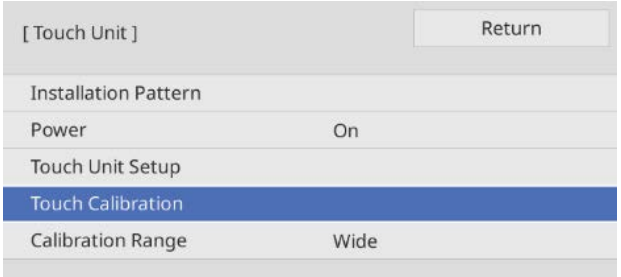

4 **Yes** таңдаңыз

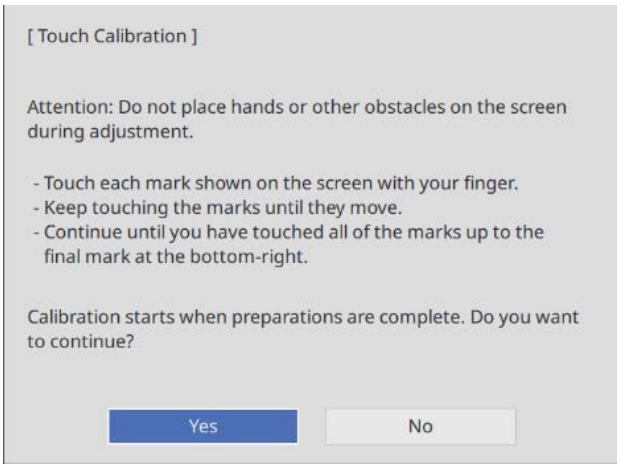

Проекциялау экранының жоғарғы сол жағында нүкте көрсетіледі.

5 Саусағыңызбен нүктенің ортасын түртіңіз

Нүкте жоғалған кезде, келесі позицияға ауысады, саусағыңызды алыңыз.

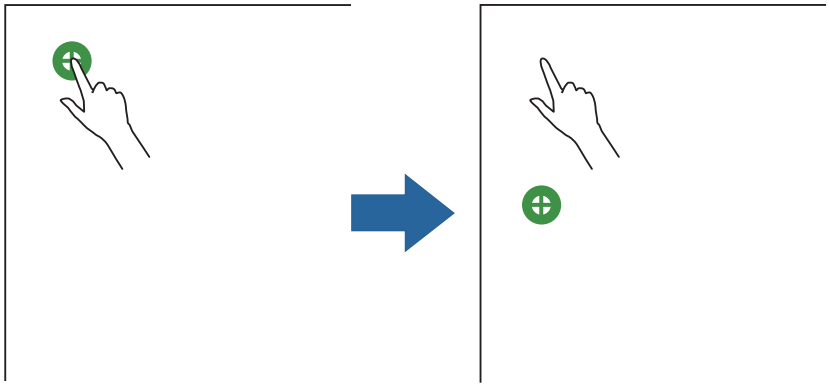

- Нүктенің ортасын түртіңіз. Әйтпесе ол дұрыс орналастырылмайды.

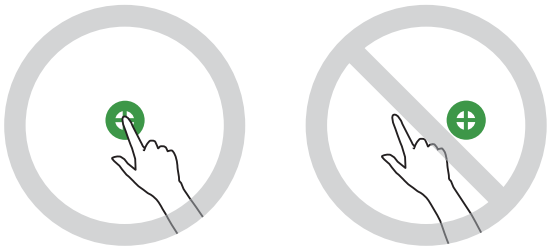

- Саусағыңыздың ұшынан басқа заттармен түртпеңіз.

6 Барлық нүктелер жойылмағанша 5-қадамды қайталаңыз

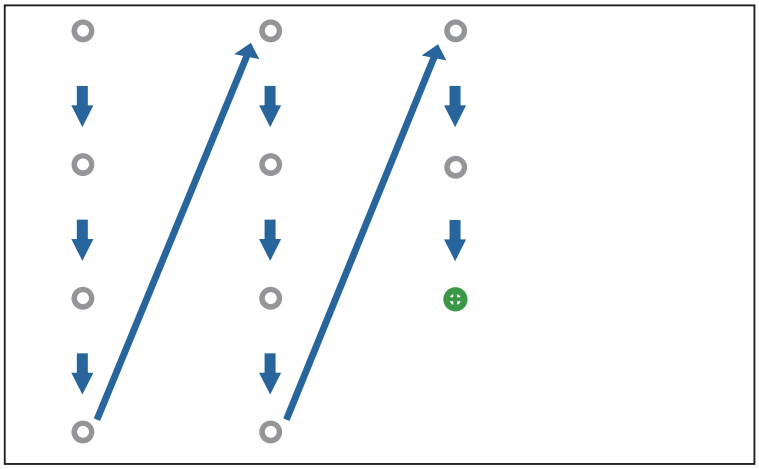

Барлық нүктелер жойылғанда, сенсорлық құрылғы арқылы калибрлеу аяқталады.

- Қате орынға тисеңіз, алдыңғы нүктеге оралу үшін қашықтан басқару пультіндегі немесе басқару панеліндегі [Esc] түймесін басыңыз. Алдыңғы нүктеге қайтарады. Екі нүкте арқылы артқа қайту мүмкін емес.
- Сенсорлық құрылғы арқылы калибрлеуді болдырмау үшін, [Esc] түймесін екі секунд басып тұрыңыз.
- Барлық нүктелер жоғалғаннан кейін сенсорлық құрылғы арқылы калибрлеу аяқталғанша бірнеше секунд кетуі мүмкін.

Топтық орнату функциясы

Бір проектор үшін проектор мәзірінің параметрлерін реттегеннен кейін, параметрлерді басқа проекторларға (топтық орнату функциясы) көшіруге болады. Топтық орнату функциясы тек бірдей үлгі нөмірімен проекторлар үшін қолжетімді.

Келесі әдістердің бірін пайдаланыңыз.

- USB флэш жетегін пайдаланып орнату.
- Компьютер мен проекторды USB кабелімен жалғау арқылы орнату.
- Epson Projector Management көмегімен параметрлерді орнатыңыз.

Бұл нұсқаулықта USB флэш жетегі мен USB кабелі әдістері түсіндіріледі.

Epson Projector Management қолданбасының көмегімен параметрлерді орнату туралы мәлімет алу үшін, *Epson Projector Management қолдану нұсқаулығынан* қараңыз.

- **Management** мәзірінің **Batch Setup Range** бөліміндегі топтық баптау функциясының көмегімен қолданылатын мазмұнды орнатуға болады.
  - Барлық орнату элементтерін қолдану үшін, **Any Button** параметріне орнатыңыз.
  - **Network** мәзірінен басқа барлық параметрлерді (**Mail Notification** және **Projector Control** параметрлерінен басқа) қолдану үшін, **Limited** күйіне орнатыңыз.
- Проекторлар позициясын реттеу алдында топтық орнатуды орындаңыз. Топтық баптау функциясы Geometry Correction сияқты проекцияланған кескіннің баптау мәндерін көшіреді. Егер топтық орнату проекторлар позициясын реттегеннен кейін орындалса, жасалған реттеулер өзгеруі мүмкін.
- Топтық орнату функциясын пайдалану арқылы тіркелген пайдаланушы логотипі басқа проекторларға көшіріледі. Құпия ақпаратты пайдаланушы логотипі ретінде тіркемеңіз.

Абай болыңыз

Топтық орнатуды орындау тұтынушылардың жауапкершілігіне жатады. Егер топтық орнату қуат ақаулығы сияқты апаттық жағдайға байланысты орындалмаса, тұтынушы кез келген жөндеу шығындары үшін жауапты болады.

USB флэш жетегін пайдаланып орнату

Бұл бөлімде USB флэш жетегін пайдаланып орнату әдісі түсіндіріледі.

- FAT пішімді USB флэш жетегін пайдаланыңыз.
- Топтық орнату функциясын қауіпсіздік функцияларын қамтитын USB флэш жетектерінде пайдалануға болмайды. Қауіпсіздік функцияларын қамтымайтын USB флэш жетегін пайдаланыңыз.
- Топтық орнату функциясын USB карта оқу құралдарында немесе USB қатты дискілерінде пайдалануға болмайды.

USB флэш жетегіне параметрлерді сақтау

1. Проектордан қуат сымын ажыратыңыз да, проектордың барлық индикаторлары өшірілгенін тексеріңіз

2 USB флэш жетегін проектордың USB-A портына жалғаңыз

- USB флэш жетегін тікелей проекторға жалғаңыз. Егер USB флэш жетегі проекторға USB хабы арқылы жалғанған болса, параметрлер дұрыс сақталмауы мүмкін.
- Бос USB флэш жетегін жалғаңыз. Егер USB флэш жетегінде топтық орнату файлынан басқа дерек бар болса, параметрлер дұрыс сақталмауы мүмкін.
- Топтық орнату файлының аты - PJCONFDATA.bin. Егер файл атауын өзгерту қажет болса, PJCONFDATA жазуынан кейін мәтін қосыңыз. Егер файл атының PJCONFDATA бөлімін өзгертсеңіз, проектор файлды дұрыс анықтай алмайды.
- Файл аты үшін тек бір байттық таңбаларды қолдана аласыз.

3 Қашықтан басқару пультіндегі немесе басқару панеліндегі [Esc] түймесін басып тұрып, қуат сымын проекторға жалғаңыз

Power индикаторы мен Status индикаторы көк түспен жанғанда, Laser индикаторы мен Temp индикаторы сарғылт түспен жанады.

Проектордың барлық индикаторлары қосылғанда, [Esc] түймесін жіберіңіз.

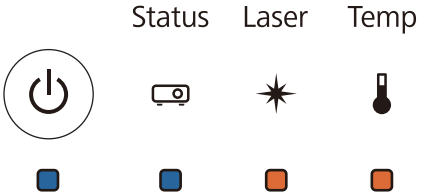

Барлық индикаторлар жыпылықтауды бастағанда, топтық орнату файлы жазылады.

Абай болыңыз

- Файл жазылып тұрған кезде, қуат сымын проектордан ажыратпаңыз. Егер қуат сымы ажыратылса, проектор дұрыс іске қосылмауы мүмкін.
- Файл жазылып тұрған кезде, USB флэш жетегін проектордан ажыратпаңыз. Егер USB флэш жетегі ажыратылса, проектор дұрыс іске қосылмауы мүмкін.

Жазу қалыпты түрде аяқталғанда проектор өшіп, тек Power индикаторы көк түсте жанады.

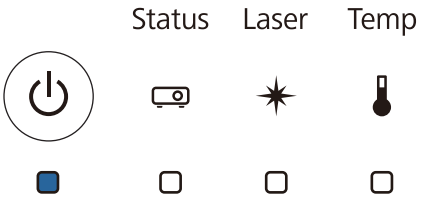

Құрылғы өшкенде, USB флэш жетегін шығарыңыз.

Сақталған параметрлерді басқа проекторларға көшіру

1 Проектордан қуат сымын ажыратыңыз да, проектордың барлық индикаторлары өшірілгенін тексеріңіз

2 Сақталған топтық орнату файлын қамтитын USB флэш жетегін проектордың USB-A портына жалғаңыз

> USB флэш жетегінде топтық орнату файлдарынан басқа ешқандай деректі сақтамаңыз. Егер USB флэш жетегінде топтық орнату файлынан басқа дерек бар болса, параметрлер дұрыс көшірілмеуі мүмкін.

3 Қашықтан басқару пультіндегі немесе басқару панеліндегі [Menu] түймесін басып тұрып, қуат сымын проекторға жалғаңыз

Power индикаторы мен Status индикаторы көк түспен жанғанда, Laser индикаторы мен Temp индикаторы сарғылт түспен жанады.

Проектордың барлық индикаторлары қосылғанда, [Menu] түймесін жіберіңіз. Индикаторлар шамамен 75 секунд іске қосулы болады.

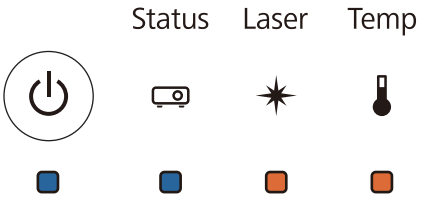

Барлық индикаторлар жыпылықтауды бастағанда, параметрлер жазылып тұрады.

> **Абай болыңыз**
>
> - Параметрлер жазылып тұрған кезде, қуат сымын проектордан ажыратпаңыз. Егер қуат сымы ажыратылса, проектор дұрыс іске қосылмауы мүмкін.
> - Параметрлер жазылып тұрған кезде, USB флэш жетегін проектордан ажыратпаңыз. Егер USB флэш жетегі ажыратылса, проектор дұрыс іске қосылмауы мүмкін.

Жазу қалыпты түрде аяқталғанда проектор өшіп, тек Power индикаторы көк түсте жанады.

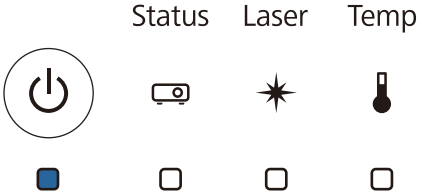

Құрылғы өшкенде, USB флэш жетегін шығарыңыз.

Компьютер мен проекторды USB кабелімен жалғау арқылы орнату

> Келесі операциялық жүйелер топтық орнату функциясына қолдау көрсетеді.
> - Windows 7 және кейінгі нұсқалар
> - OS X 10.11 және кейінгі нұсқалар

Параметрлерді компьютерге сақтау

1 Проектордан қуат сымын ажыратыңыз да, проектордың барлық индикаторлары өшірілгенін тексеріңіз

2 Компьютердің USB портын проектордың USB портына USB кабелі арқылы қосыңыз

3 Қашықтан басқару пультіндегі немесе басқару панеліндегі [Esc] түймесін басып тұрып, қуат сымын проекторға жалғаңыз

Power индикаторы мен Status индикаторы көк түспен жанғанда, Laser индикаторы мен Temp индикаторы сарғылт түспен жанады.

Проектордың барлық индикаторлары қосылғанда, [Esc] түймесін жіберіңіз.

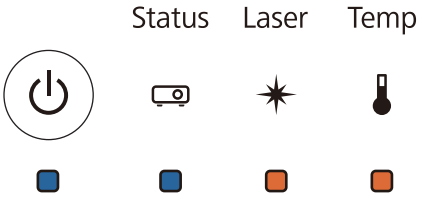

Проектор компьютер арқылы алынбалы диск ретінде анықталады.

4 Алынбалы дискіні ашыңыз және топтық орнату файлын (PJCONFDATA.bin) компьютерге сақтаңыз

> Топтық орнату файлының атын өзгерту қажет болса, мәтінді PJCONFDATA кейін енгізіңіз. Егер файл атының PJCONFDATA бөлімін өзгертсеңіз, проектор файлды дұрыс анықтай алмайды. Файл аты үшін тек бір байттық таңбаларды қолдана аласыз.

5 Компьютердегі "USB құрылғысын алу" функциясын орындаңыз, және содан кейін USB кабелін ажыратыңыз

> Mac құрылғысын қолдану кезінде, "EPSON_PJ жою" функциясын орындаңыз.

Проектор өшіп, тек Power индикаторы көк түспен жанады.

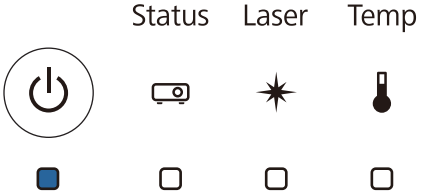

Сақталған параметрлерді басқа проекторларға көшіру

1 Проектордан қуат сымын ажыратыңыз да, проектордың барлық индикаторлары өшірілгенін тексеріңіз

2 Компьютердің USB портын проектордың USB портына USB кабелі арқылы қосыңыз

3 Қашықтан басқару пультіндегі немесе басқару панеліндегі [Menu] түймесін басып тұрып, қуат сымын проекторға жалғаңыз

Power индикаторы мен Status индикаторы көк түспен жанғанда, Laser индикаторы мен Temp индикаторы сарғылт түспен жанады.

Проектордың барлық индикаторлары қосылғанда, [Menu] түймесін жіберіңіз.

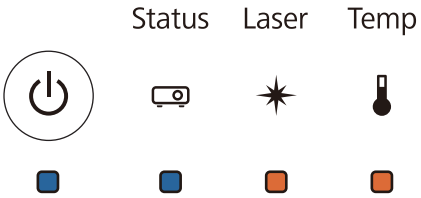

Проектор компьютер арқылы алынбалы диск ретінде анықталады.

4 Компьютерде алынбалы дисктің жоғары деңгейлі қалтасына сақталған топтық орнату файлын (PJCONFDATA.bin) көшіріңіз

Алынбалы дискке топтық орнату файлынан басқа кез келген файлдары немесе қалталарды көшірмеңіз.

5 Компьютердегі "USB құрылғысын алу" функциясын орындаңыз, және содан кейін USB кабелін ажыратыңыз

Mac құрылғысын қолдану кезінде, "EPSON_PJ жою" функциясын орындаңыз.

Барлық индикаторлар жыпылықтауды бастағанда, параметрлер жазылып тұрады.

Абай болыңыз

Параметрлер жазылып тұрған кезде, қуат сымын проектордан ажыратпаңыз. Егер қуат сымы ажыратылса, проектор дұрыс іске қосылмауы мүмкін.

Жазу қалыпты түрде аяқталғанда проектор өшіп, тек Power индикаторы көк түсте жанады.

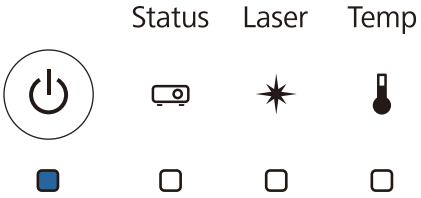

Орнату сәтсіз аяқталған жағдайда

Тексеру	Шешім
Laser және Temp индикаторлары сарғылт түсте жыпылықтап тұр ма? Status Laser Temp	Топтық орнату файлы бүлінуі мүмкін немесе USB флэш жетегі не USB кабелі дұрыс жалғанбауы мүмкін. USB флэш жетегін немесе USB кабелін ажыратып, өшіріңіз және содан кейін проектордың қуат сымын розеткаға қосып, әрекетті қайта қайталаңыз.
Power және Status индикаторлары көк түспен, алLaser және Temp индикаторлары сарғылт түспен жанып тұр ма? Status Laser Temp	Параметрлерді жазу сәтсіз болып, проектордың микробағдарламасында қате орын алуы мүмкін. Проекторды қолдануды тоқтатып, қуат штепселін электрлік розеткадан алыңыз және көмек үшін Epson компаниясына хабарласыңыз.

Бірнеше проекторды орнату (көп проекция)

Бірнеше проектордан проекцияланатын кескін ретінде бір көлденең ұзындықтағы экранды жасауға болады.

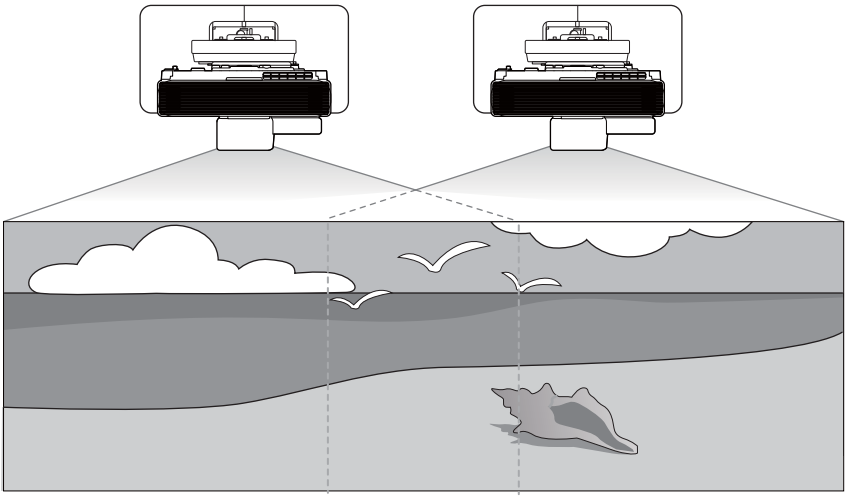

Көп проекциялауды орындау кезінде, қосылымдар мен қажетті параметрлерді келесі тәртіпте орындаңыз.

> Көп проекцияны орнату кезінде, проектор мәзірінде **Operation** > **Sleep Mode** параметрін **Off** күйіне орнатуды ұсынамыз.

1. Кабельдерді жалғау (☛ 17-б)
2. Проектор идентификаторын орнату (☛ 129-б)
3. Көп проекцияны қосу параметрлері (☛ 130-б)
4. HDMI Link параметрлері (☛ 133-б)
5. Көп проекция кескінін баптау (☛ 134-б)

Көп проекцияда интерактивті мүмкіндіктерді пайдалану кезінде, жоғарыдағы параметрлерді орнатқаннан кейін төмендегілерді орындаңыз.

6. Проекторды синхрондау Параметрлер (☛ 135-б)
7. EDID параметрлері (☛ 136-б)
8. Интерактивті қаламды калибрлеу (☛ 86-б)
9. Түрту операциясының күйін калибрлеу (☛ 118-б)

Проектор идентификаторын орнату

1 Проекторды іске қосып, содан кейін [Menu] түймесін басыңыз

Қашықтан басқару пультін қолдану

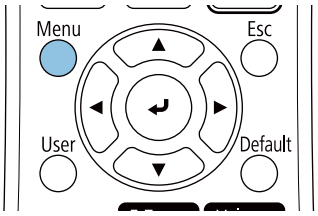

Басқару панелін қолдану

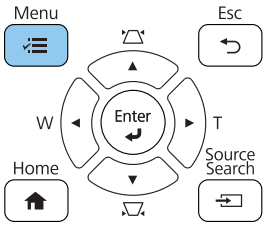

2 **Multi-Projection** мәзірінен **Projector ID** опциясын таңдаңыз

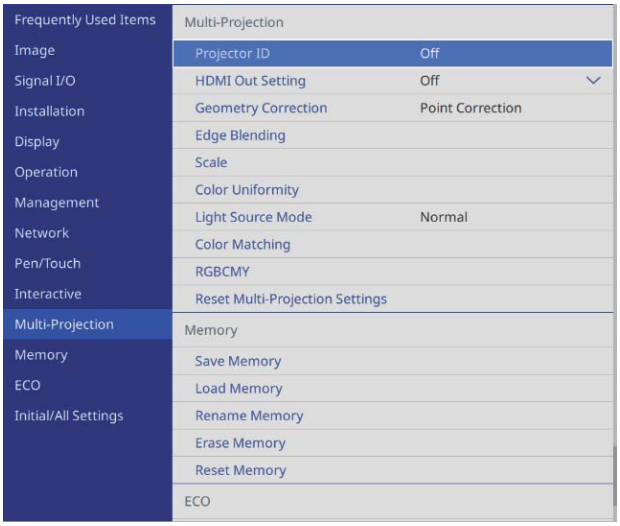

3 Проектор үшін идентификатор нөмірін таңдаңыз

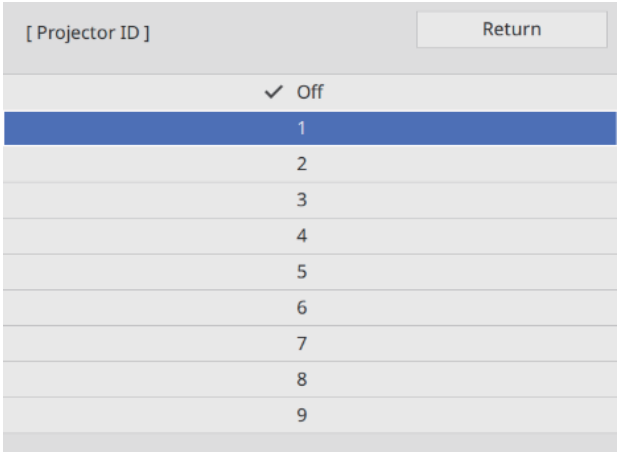

4 Мәзірді жабу үшін, [Esc] түймесін басыңыз

Қалған проекторлар үшін 1-4 қадамдарын қайталаңыз.

5 Пайдаланғыңыз келетін проекторда қашықтан басқару пультін көрсетіп, [ID] түймесін басыңыз

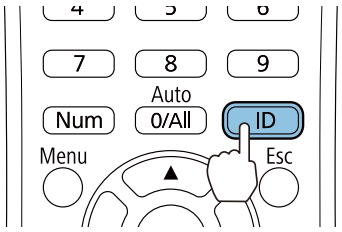

Ағымдағы идентификатор нөмірі проекциялау экранында көрсетілген.

6 [ID] түймесін басып тұрып, пайдаланғыңыз келетін проектор идентификаторымен бірдей саны бар түймені басыңыз

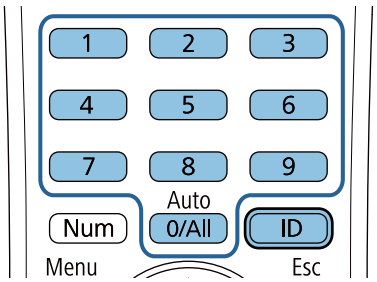

Таңдалған идентификаторы бар проекторда қашықтан басқару операциялары қосылады.

- **Projector ID** опциясы **Off** күйіне орнатылған кезде, идентификатор параметрі қашықтан басқару пульті арқылы таңдалғанына қарамастан, проекторды қашықтан басқару пультінің көмегімен пайдалана аласыз.
- Қашықтан басқару пультінің идентификаторы 0 мәніне орнатылған кезде, проектор идентификаторы параметріне қарамастан, барлық проекторларды пайдалана аласыз.
- Бір уақытта бірнеше қашықтан басқару құрылғыларын басқару инфрақызыл сәуле кедергісі себебінен кездейсоқ операцияларға себеп болуы мүмкін.

Көп проекцияны қосу параметрлері

Барлық қосылған проекторларда келесі баптауларды орындаңыз. Баптаулар интерактивті функцияларды пайдалану не пайдаланбау жағдайына байланысты әртүрлі болады.

- Интерактивті функцияларды пайдалану кезінде (131-б)
- Интерактивті функцияларды пайдаланбайтын кезде (132-б)

Интерактивті функцияларды пайдалану кезінде

1 Проектордың [Menu] түймесін басыңыз

Қашықтан басқару пультін қолдану

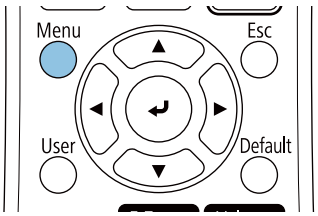

Басқару панелін қолдану

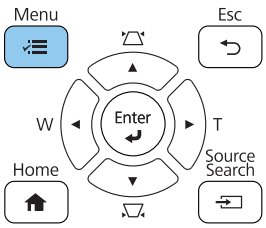

2 **Multi-Projection** мәзірінен **HDMI Out Setting** опциясын таңдаңыз

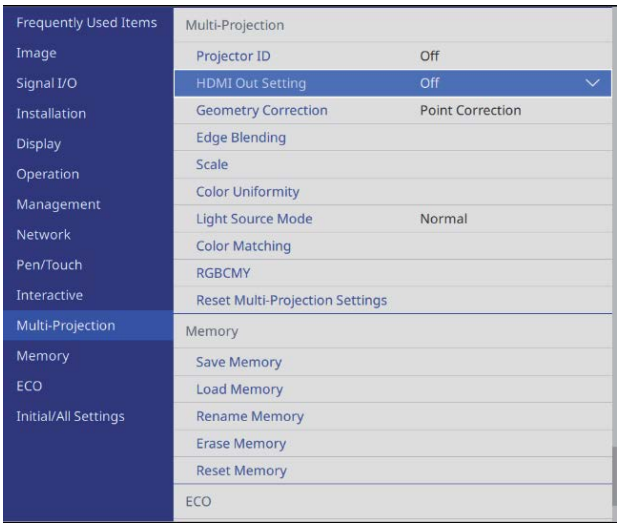

3 **Process Out** таңдаңыз

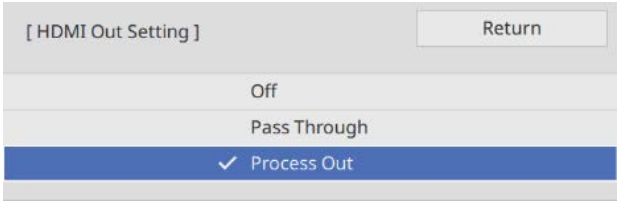

Проекторды қайта іске қосу үшін, экрандағы нұсқауларды орындаңыз.

4 Ретін орнату

Сол жақтағы проекторды **1** күйіне, ал оң жақтағы проекторды **2** күйіне орнатыңыз.

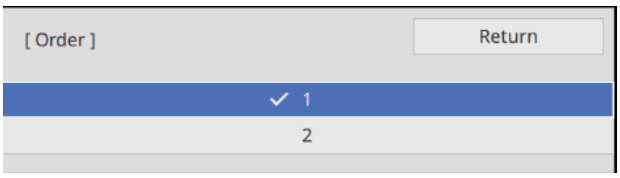

5 **Connect Computer** орнату

Компьютерге қосылған проектор үшін **Yes** күйіне орнатыңыз. Проекторға компьютер жалғанбаған болса, **No** күйіне орнатыңыз.

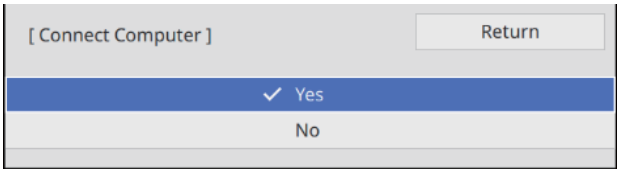

Интерактивті функцияларды пайдаланбайтын кезде

1 [Menu] түймесін басыңыз

Қашықтан басқару пультін қолдану

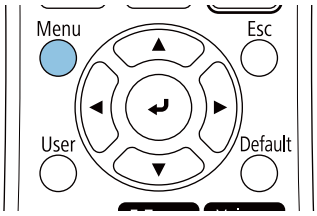

Басқару панелін қолдану

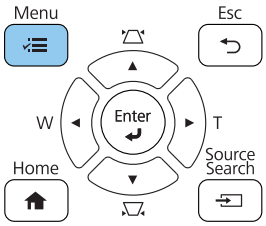

2 **Multi-Projection** мәзірінен **HDMI Out Setting** опциясын таңдаңыз

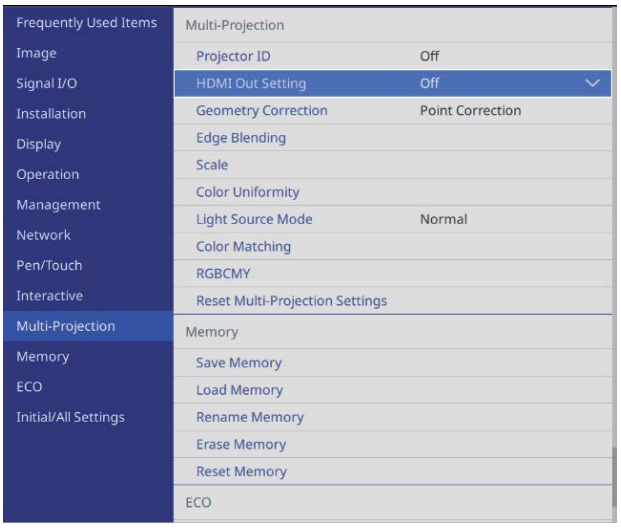

3 **Pass Through** опциясын таңдау

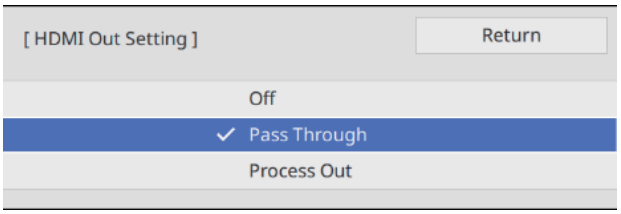

Проекторды қайта іске қосу үшін, экрандағы нұсқауларды орындаңыз.

4 **Number of Projectors** орнату

Қосылған проекторлар санын орнатыңыз.

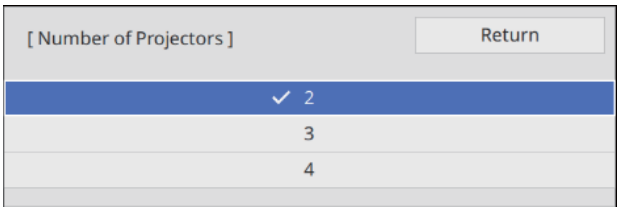

5 Ретін орнату

Сол жақ шеткі проекторды **1** күйіне орнатыңыз.

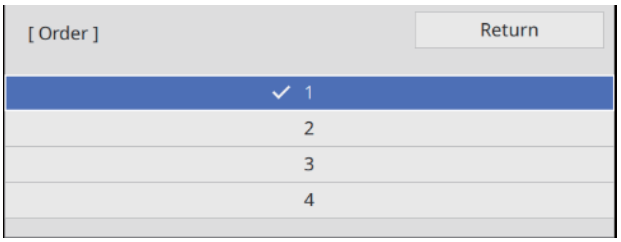

HDMI Link параметрлері

Бірнеше проектор бойынша қуат қосу/өшіру функциясын байланыстыру үшін, HDMI Link байланысын пайдаланыңыз.

1 [Menu] түймесін басыңыз

Қашықтан басқару пультін қолдану

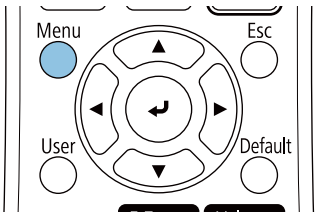

Басқару панелін қолдану

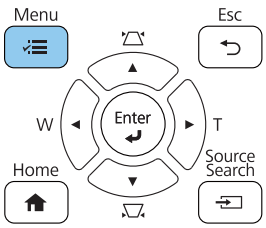

2 **Signal I/O** ішінен **HDMI Link** таңдаңыз

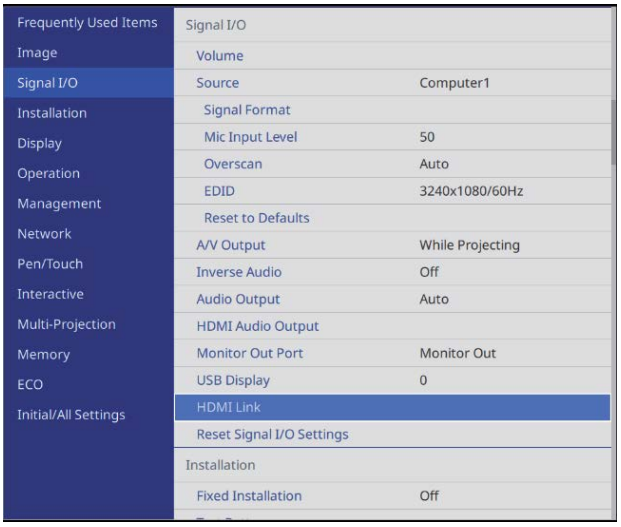

3 **HDMI Link** опциясын таңдаңыз

4 **On** күйін таңдаңыз

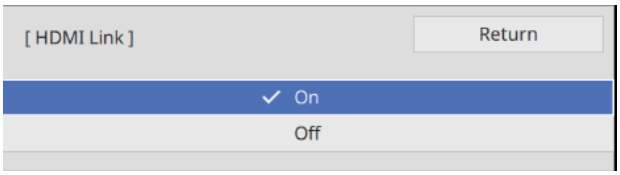

5 **Power On Link** және **Power Off Link** байланыстарын байланыстыру қажет операцияларға сәйкес орнатыңыз

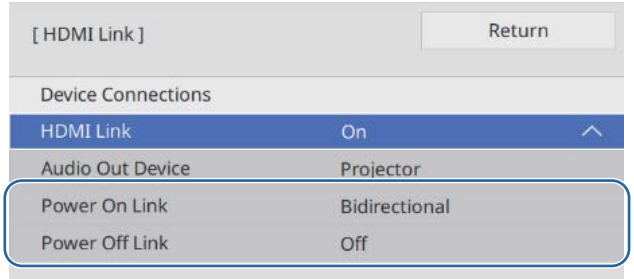

Көп проекциядағы кескінді реттеу

Проекторды қосқаннан кейін кескіндер бірден тұрақты болмайды. Проекциялауды бастағаннан кейін, кескінді баптаудан бұрын кем дегенде 30 минут күтіңіз.

1 Проекторды іске қосу

2 Қашықтан басқару пультіндегі [Color Mode] түймесін басып, Color Mode параметрін **Multi-Projection** күйіне орнатыңыз

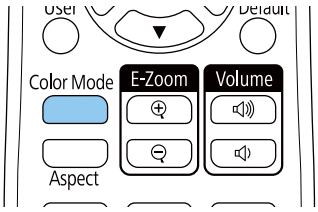

3 [Menu] түймесін басыңыз

Қашықтан басқару пультін қолдану

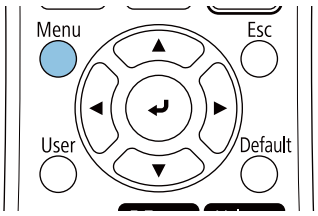

Басқару панелін қолдану

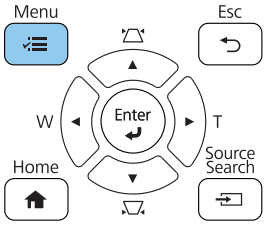

4 **Multi-Projection** мәзіріндегі қажетті параметрлерді орнатыңыз

Параметрлерді орнату туралы мәліметтерді проектордың *Пайдаланушы нұсқаулығы* қараңыз.

Edge Blending **Black Level**	Біртегіс кескінді жасау үшін, кескіннің қабаттасқан бөлігін баптаңыз. (☛"Орнату өлшемдерінің суреттері" 14-б)
Scale	Кескіннің үлкею және тұтасу күйін орнатыңыз.
Light Source Mode	Толық кескін жарықтығын реттеңіз. **Custom** күйін таңдап, ең күңгірт проектор негізінде **Brightness Level** параметрін баптаңыз.
Color Uniformity **Color Matching** **RGBCMY**	Толық кескін бірқалыпты көрінуі үшін, әр проектор үшін кескін түсін реттеңіз.

Проекторды синхрондау Параметрлер (тек интерактивті функцияларды пайдалану кезінде)

Қашықтан басқару кабелі жинағының (ELPKC28) көмегімен проекторларды алдын ала жалғаңыз. Мәліметтерді "Бірнеше проекторды жалғау" 17-б бетінен қараңыз.

1 [Menu] түймесін басыңыз

Қашықтан басқару пультін қолдану

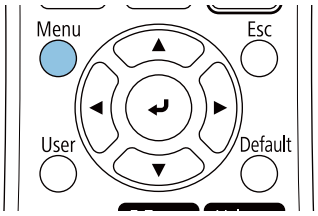

Басқару панелін қолдану

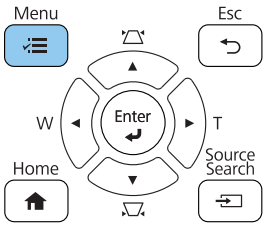

2 **Pen/Touch** мәзірінен **Installation of Projectors** опциясын таңдаңыз

3 **Sync of Projectors** таңдау

4 **Wired** таңдаңыз

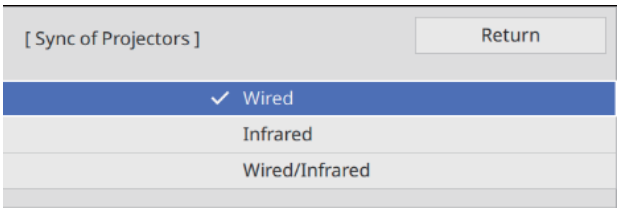

EDID параметрлері (тек интерактивті функцияларды пайдалану кезінде)

1 Көзді HDMI немесе HDBaseT ретінде ауыстыру үшін, [Source Search] түймесін басыңыз

Қашықтан басқару пультін қолдану

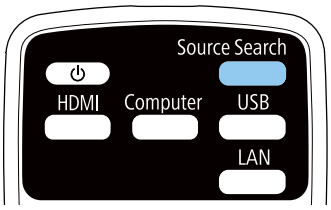

Басқару панелін қолдану

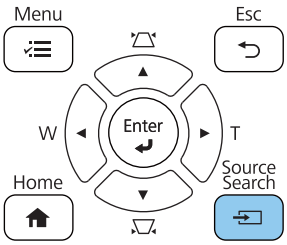

Әр сигнал көзі үшін EDID параметрлері сақталады.

2 [Menu] түймесін басыңыз

Қашықтан басқару пультін қолдану

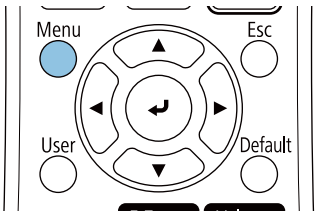

Басқару панелін қолдану

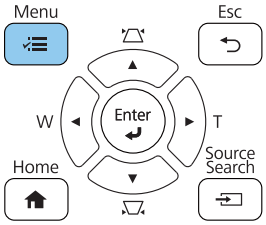

3 **Signal I/O** мәзірінен **EDID** таңдаңыз

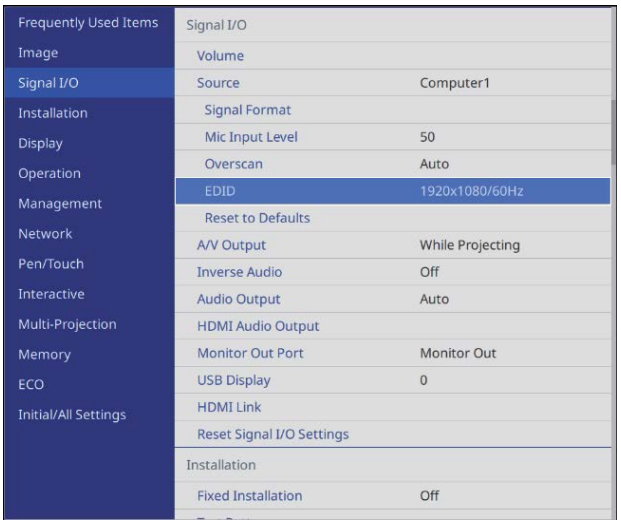

4 **3240x1080/60Hz** таңдаңыз

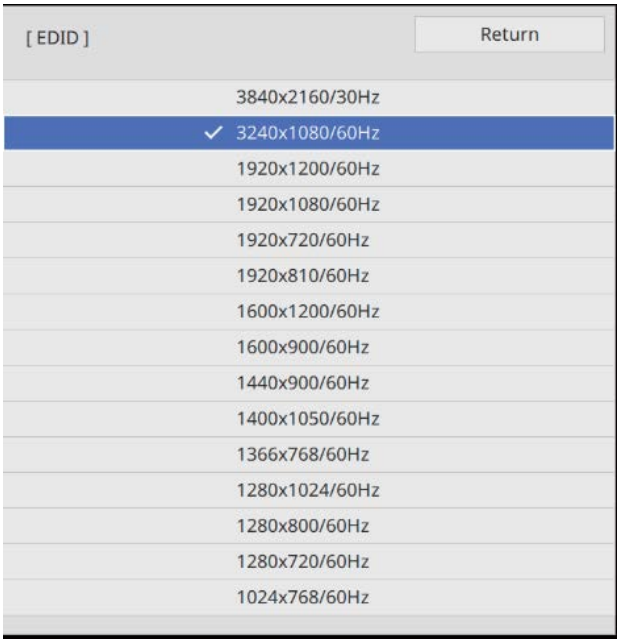

Қауіпсіздік белгілерінің тізімі

Келесі кесте жабдыққа жапсырылған қауіпсіздік таңбаларының мағынасын тізімдейді.

Таңба белгісі	Мақұлданған стандарттар	Мағынасы
	IEC60417 № 5007	"ҚОСУЛЫ" (қуат) Қуат көзіне жалғаулы екенін көрсету үшін.
	IEC60417 № 5008	"ӨШІРУЛІ" (қуат) Қуат көзінен ажыратылғанын көрсету үшін.
	IEC60417 № 5009	Күту Күту жағдайына әкелу үшін жабдықтың қай бөлігі қосулы екені арқылы қосқышты немесе қосқыш күйін анықтау үшін.
	ISO7000 № 0434B IEC3864-B3.1	Абай болыңыз Өнімді пайдалану кезінде жалпы сақтандыруды анықтау үшін.
	IEC60417 № 5041	Абай болыңыз, ыстық бет Белгіленген элементтің ыстық болуы мүмкін екені және мұқият болу қажеттігін көрсету үшін.
	IEC60417 № 6042 ISO3864-B3.6	Абай болыңыз, ток соғу қаупі Жабдықтың ток соғу қаупі бар екенін анықтау үшін.
	IEC60417 № 5957	Тек бөлме ішінде қолдануға арналған Электр жабдықтың тек көбіне бөлме ішінде қолдануға арналғанын анықтау үшін.
	IEC60417 № 5926	Тұрақты қуат қосқышының кереғарлығы Тұрақты қуат қосқышының қосылуы мүмкін жабдық бөлігіндегі оң және теріс қосылымдарды (кереғарлық) анықтау үшін.

	IEC60417 № 5001B	Батарея, жалпы Батарея арқылы қуаттанатын жабдықта. Құрылғыны анықтау үшін, мысалы, батарея бөлімінің қақпағы немесе қосқыш терминалдары.
	IEC60417 № 5002	Ұяшықты орналастыру Батарея ұстағышын анықтау және ұяшық(тар) дың батарея ұстағышының ішінде орналасуын анықтау үшін.

	IEC60417 № 5019	Қорғағыш жер қосылымы Ақаулық немесе қорғағыш жер қосылымы электродының терминалы жағдайларында ток соғудан қорғайтын сыртқы өткізгішке қосылуға арналған кез келген терминалды анықтау үшін.

Таңба белгісі	Мақұлданған стандарттар	Мағынасы
	IEC60417 № 5017	Жер ⏚ анық қажет болмайтын жағдайлардағы жерге тұйықтау терминалын анықтау үшін.
	IEC60417 № 5032	Айнымалы ток Техникалық деректер тақтасында жабдықтың тек айнымалы токқа сәйкес екендігін көрсету; сәйкес терминалдарды анықтау үшін.
	IEC60417 № 5031	Тұрақты ток Техникалық деректер тақтасында жабдықтың тек тікелей токқа сәйкес екендігін көрсету; сәйкес терминалдарды анықтау үшін.
	IEC60417 № 5172	II класты жабдық Жабдықтың IEC 61140 стандартына сәйкес II класты жабдыққа арналған қауіпсіздік талаптарына сәйкес келетіндігін анықтау үшін.
	ISO 3864	Жалпы тыйым Тыйым салынған әрекеттер немесе операцияларды анықтау үшін.
	ISO 3864	Жанасу тыйымы Жабдықтың белгілі бір бөлшектеріне жанасудан туындайтын жарақаттарды көрсету үшін.
	---	Шам қосулы кезде проекциялау объективінің ішіне ешқашан қарамаңыз.
	---	Проекторға басқа заттарды қоймау керектігін көрсету үшін.
	ISO3864 IEC60825-1	Абай болыңыз, лазерлі сәулелендіру Жабдықтың лазерлі сәулелендіру бөлшегі бар екендігін көрсету үшін.
	ISO 3864	Бөлшектеу тыйымы Жабдық бөлшектелген болса, ток соғу сияқты жарақат қаупін көрсету үшін.
	IEC60417 № 5266	Күту режимі, жартылай күту режимі Жабдықтың бір бөлігі дайын күйде екенін көрсету үшін.
	ISO3864 IEC60417 № 5057	Абай болыңыз, жылжымалы бөлшектер Қорғау стандарттарына сәйкес жылжымалы бөлшектерден әрі тұруға тиіс екеніңізді көрсету үшін.
	IEC 60417-6056	Абай болыңыз (қозғалмалы желдеткіш қалақшалары) Қорғау стандарттарына сәйкес қозғалмалы желдеткіш қалақтарынан алшақ тұруға тиіс екеніңізді көрсету үшін.
	IEC 60417-6043	Абай болыңыз (өткір бұрыштар) Қорғау стандарттарына сәйкес өнімнің өткір бұрыштарын ұстамауыңыз қажет екендігін көрсету үшін.
	--	Шам қосулы кезде проекциялау объективінің ішіне ешқашан қарамаңыз.

Таңба белгісі	Мақұлданған стандарттар	Мағынасы
	ISO7010 № W027 ISO 3864	Ескерту, жарық сәулесі (УК, көрінетін жарық, ИҚ және т.б.) Жарық шығаратын бөлімдердің жанында көзіңізге немесе теріге зақым келтірмеу үшін абай болу керектігін көрсетеді.
	IEC60417 № 5109	Тұрғын орындарда пайдаланылмайды Электр жабдығы/құрылғысы тұрғын орындарда пайдалануға сәйкес келмейтінін көрсетеді.

Indication of the manufacturer and the importer in accordance with requirements of directive 2011/65/EU (RoHS)

Manufacturer: SEIKO EPSON CORPORATION Address: 3-5, Owa 3-chome, Suwa-shi, Nagano-ken 392-8502 Japan Telephone: 81-266-52-3131 http://www.epson.com/

Importer: SEIKO EUROPE B.V. Address: Azië building, Atlas ArenA, Hoogoorddreef 5, 1101 BA Amsterdam Zuidoost The Netherlands Telephone: 31-20-314-5000 http://www.epson.eu/

Жалпы ескертпе

Mac және OS X – Apple Inc. компаниясының сауда белгілері.

Microsoft және Windows - Америка Құрама Штаттары және/немесе басқа елдердегі Microsoft корпорациясының сауда белгілері немесе тіркелген сауда белгілері.

© 2019 Seiko Epson Corporation

2019.11 413823901KKPDF