EPSON
EXCEED YOUR VISION

EB-1485Fi
EB-1480Fi
ELPMB62
ELPFT01
ELPMB63
ELPHD02
Installatiehandleiding

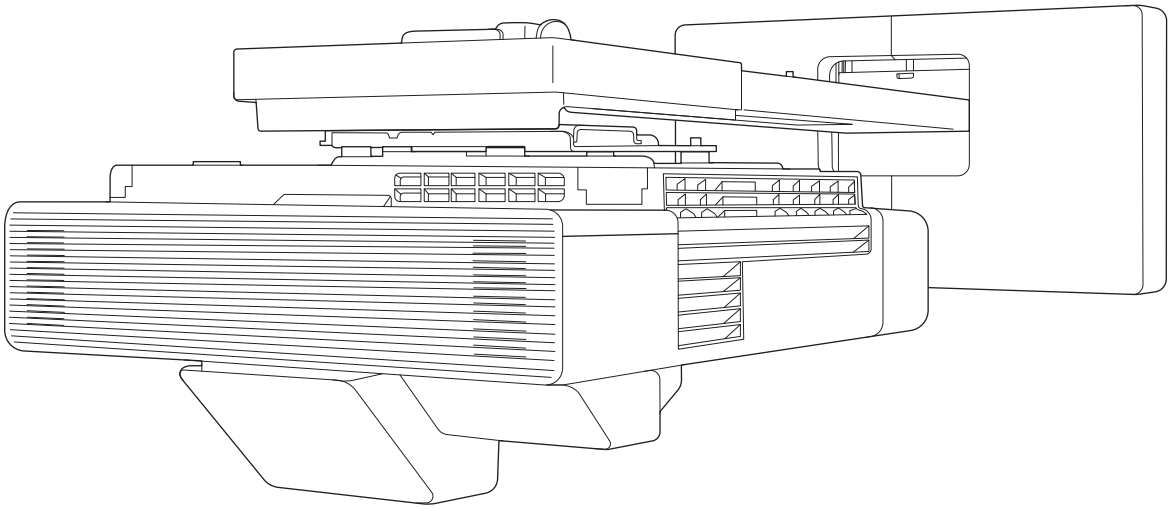

Inhoud van deze handleiding

Deze handleiding bevat de volgende informatie.

- Een ultra-korteafstandsprojector (EB-1485Fi/EB-1480Fi) installeren met de hulp van de muurbevestiging (ELPMB62)
- De aanraakeenheid installeren (ELPFT01)
- De aanraakeenheid installeren met de hulp van de beugel voor de aanraakeenheid (ELPMB63)
- De Control Pad installeren (ELPHD02)
- De pennenhouder installeren

Uitrusting en montageonderdelen/-beugels die niet zijn meegeleverd, kunnen worden aangeschaft als optionele accessoires.

Informatie over deze Installatiehandleiding

Inhoud van deze handleiding 1

Inleiding

Het product veilig gebruiken 4
Veiligheidsindicaties 4
Uitleg van symbolen 4
Inhoud van de verpakking 5
Wandmontage 5
Hoofdmontage 5
Accessoires 6
Aanraakeenheid 7
Voor te bereiden items, naast de items die bij het product zijn geleverd 8
Beugel voor aanraakeenheid 8
Voor te bereiden items, naast de items die bij het product zijn geleverd 8
Control Pad 9
Voor te bereiden items, naast de items die bij het product zijn geleverd 9
Pennenhouder 9
Voor te bereiden items, naast de items die bij het product zijn geleverd 10
Workflow voor installatie 11
Wanneer u meerdere projectors installeert 12
Afbeeldingen van installatieafmetingen 13
Verbindingsafbeelding 15
De aanraakeenheid en de control pad aansluiten 15
Meerdere projectors aansluiten 16
Wanneer u de interactieve functie gebruikt . . 16
Wanneer u de interactieve functie niet gebruikt 16

De muurbevestigingsset installeren

Waarschuwingen over het installeren van de muurbevestigingsset 18
Waarschuwingen over de installatielocatie van de muurbevestigingsset 22
Muurbevestigingspecificaties: 24
Buitenafmetingen 25
Afstelbereik 27
Verticaal schuiven 27
Horizontaal schuiven 28
Vooruit/achteruit schuiven 28
Installatieplaat mini-pc 29
Installatieprocedure voor de muurbevestigingsset 30
De beugel installeren 31
De installatiepositie vaststellen (projectie-afstandstabellen) 31
De afsteleenheid bevestigen aan de projector 43
Installeer de wandplaat op de wand 45
De ophangsteun aan de wandplaat bevestigen 47
Maak de afsteleenheid vast aan de ophangsteun 51
Randapparaten bevestigen 52
De positie van het geprojecteerde beeld aanpassen 55
Voorbereidingen vóór het aanpassen 56
Automatische schermaanpassing 58
De mechanische aanpassing uitvoeren aan de hand van de Installatiehandleiding instelplaat 61
Aanpassen met de projectormenu's 65
De afdekkingen bevestigen 71
Een veiligheidskabel aanbrengen 73

Het Control Pad installeren

Opmerkingen over de Control Pad 74
Specificaties Control Pad 76
Buitenafmetingen 76
Gaten voor trekken van kabels 76
Het Control Pad installeren 78

De pennenhouder installeren

Opmerkingen over de pennenhouder . 81

Specificaties pennenhouder 82

Buitenafmetingen 82

De pennenhouder installeren 83

Wanneer u vastzet met magneten 83

Wanneer u vastzet met schroeven 84

De interactieve pen aanpassen

De interactieve pen kalibreren 85

Handmatig kalibreren 85

Autom. kalibreren 87

De aanraakeenheid installeren

Opmerking over het behandelen van de aanraakeenheid 89

Locatie voor installatie van aanraakeenheid 90

Opmerkingen over de beugel voor de aanraakeenheid 91

Opmerkingen over de laser 92

Bevestigde labels 92

Laserafgiftepoort 92

Specificaties van de aanraakeenheid . . 93

Buitenafmetingen 93

Specificaties beugel voor aanraakeenheid 94

Buitenafmetingen 94

Afstelbereik 95

De aanraakeenheid installeren 96

De infrarode deflectoren installeren 96

De aanraakeenheid installeren 97

Wanneer wordt geïnstalleerd op het projectieoppervlak zonder de aanraakeenheid te gebruiken 97

Wanneer u de beugel voor de aanraakeenheid gebruikt om buiten het projectieoppervlak te installeren 100

Een veiligheidskabel aanbrengen 105

De aanraakeenheid inschakelen 106

De hoek van de laser aanpassen (Automatische instelling aanraakeenheid) 107

Wanneer Automatische aanpassing mislukt . 113

De positie van de aanraakbediening kalibreren 116

De projector instellen

Functie batchinstallatie 119

Installatie met gebruik van een USB-stick 119

Instellingen opslaan op de USB-stick 119

Het kopiëren van opgeslagen instellingen naar andere projectoren 120

Installatie door aansluiten van de computer op de projector met een USB-kabel 121

Instellingen opslaan op een computer 121

Het kopiëren van opgeslagen instellingen naar andere projectoren 122

Wanneer installatie mislukt 124

Meerdere projectors (multi-projectie) installeren 125

De Projector-id instellen 126

Aansluitingsinstellingen multiprojectie 127

Als u de interactieve functies gebruikt 127

Als u de interactieve functies niet gebruikt . . 129

Instellingen HDMI-link 130

Het beeld afstellen in Multi-projectie 131

Projectorsync. Instellingen (alleen bij gebruik van interactieve functies) 132

EDID-instellingen (alleen bij het gebruik van interactieve functies) 133

Bijlage

Lijst met veiligheidssymbolen 135

Algemene kennisgeving 139

Het product veilig gebruiken

Lees voor uw veiligheid alle instructies in deze handleiding voordat u dit product gebruikt. Onjuiste hantering waarbij u de instructies in deze handleiding niet opvolgt, kan dit product beschadigen en persoonlijk letsel of materiële schade tot gevolg hebben. Bewaar deze installatiehandleiding voor toekomstig gebruik.

Lees de *Gebruikershandleiding* en *Veiligheidsvoorschriften* van uw projector en volg de instructies in deze documenten op.

Veiligheidsindicaties

De documentatie en dit product gebruiken grafische symbolen om te laten zien hoe dit product veilig te gebruiken.

De indicaties en hun betekenis zijn als volgt. Zorg ervoor dat u deze goed begrijpt voordat u de handleiding leest.

Symbool	Toelichting
Waarschuwing	Dit geeft aan dat het negeren van de informatie kan leiden tot de dood of persoonlijk letsel door onjuist gebruik.
Let op	Dit geeft aan dat het negeren van de informatie kan leiden tot persoonlijk letsel of fysieke schade door onjuist gebruik.

Uitleg van symbolen

Symbolen	Toelichting
	Symbool dat een handeling aangeeft die niet uitgevoerd mag worden
	Symbool dat een handeling aangeeft die uitgevoerd moet worden
	Symbool dat gerelateerde of nuttige informatie aangeeft

Inhoud van de verpakking

Controleer of u alle benodigde items hebt voordat u start met de installatie.

Wandmontage

Hoofdmontage

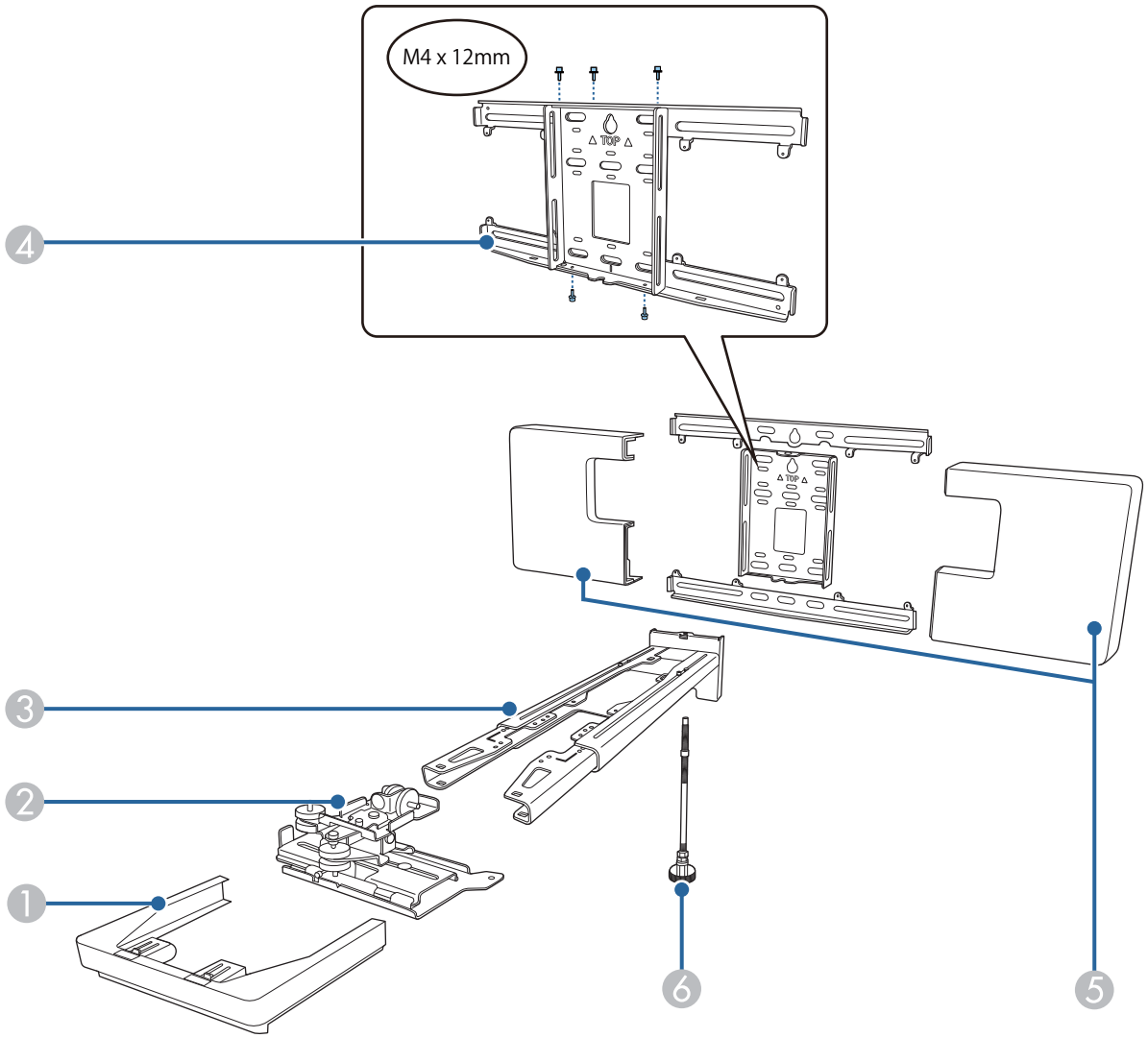

Nr.	Onderdeelnaam
1	Uiteindekap
2	Afsteleenheid
3	Ophangsteun
4	Wandplaat
5	Afdekking van de wandplaat
6	Zeshoekige as

Accessoires

Onderdeel	Naam	Toepassing
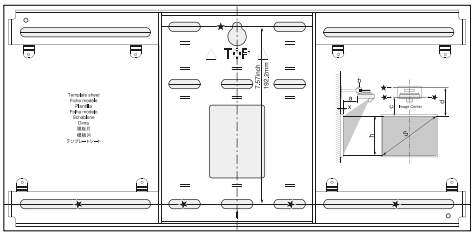	Sjabloon	Bevestig deze aan de muur voordat u de wandplaat vastmaakt en gebruik deze om de nodige gaten te boren.
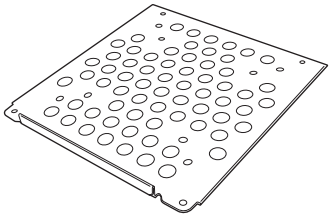	Mini-pc-plaat	Bevestig deze aan de wandplaat wanneer u een mini-pc of stick-pc installeert.
	Mini pc-riem	Bevestig de pc aan de plaat wanneer u een mini-pc of stick-pc bevestigt die niet kan worden vastgemaakt met schroeven.
	Kabelbinder	Hiermee kunt het overschot aan kabels veilig samenbinden na het uitvoeren van de bekabeling.
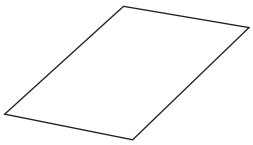	Afplaksticker	Plak dit boven de groef in de arm van de ophangbeugel om deze af te dekken na de installatie.
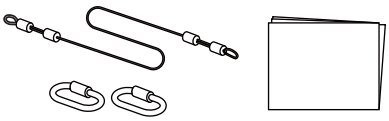	Set veiligheidsdraden	Verbinden met de muurbevestiging en de projector om te verhinderen dat de projector valt. Raadpleeg de gebruikershandleiding die bij de veiligheidsdraad is geleverd voor meer details.
	Zeshoekige inbussleutel (M4)	-
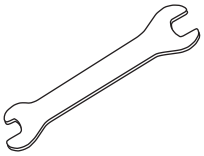	Steeksleutel nr. 13 (voor M8 en M6), nr. 6 (voor zeshoekige as)	-
	M4 x 12 mm inbusbout met cilinderkop met afdichtring/veerring (x13)	• Monteer de wandplaat zoals weergegeven in de afbeelding op pag.5 (x5) • Maak de afsteleenheid vast aan de projector (x4) • Maak de afsteleenheid vast aan de ophangsteun (x4)

Onderdeel	Naam	Toepassing
	M6 x 20 mm zeskantschouderkopbout met afdichtring/veerring (x1)	Bevestig de ophangsteun aan de wandplaat.
	M6 x 20 mm verzonken kruiskopschouderschroeven met plastic afdichtringen (x3)	
	M3 x 6 mm verzonken kruiskopschouderschroeven (x4)	Bevestig de mini pc-plaat aan de wandplaat.

Voor te bereiden items, naast de items die bij het product zijn geleverd

- Bereid in de handel verkrijgbare producten, zoals ankerbouten, voor om de wandplaat aan de muur te bevestigen.
  - M10 of 3/8 inch x 60 mm ankerbouten (voor het bevestigen van de wandplaat: minstens x4)
  - M10-schroef (voor het tijdelijk bevestigen van de wandplaat: x1)
- Bereid kabels voor om de projector vooraf aan te sluiten op apparaten, zoals mini-pc's.

  Voor details over de kabelaansluitingen voor uw apparaten, raadpleegt u de *Gebruikershandleiding* (op de Document-cd-rom).

Aanraakeenheid

Onderdeel	Naam	Toepassing
	Aanraakeenheid	-
	Sjabloon (voor het vastzetten van de aanraakeenheid)	Bevestig deze aan de muur voordat u de aanraakeenheid vastmaakt en gebruik deze om de nodige gaten te boren.
	Aansluitkabel aanraakeenheid (ongeveer 1,8m)	Sluit de aanraakeenheid aan op de projector.
	Markeerstukken x2	Vastmaken aan het scherm om de hoek van de laserstraling die wordt uitgezonden door de aanraakeenheid, aan te passen.
	Tape voor het vastzetten van de markers (ongeveer 6 cm) x12	Maak de markeringen vast aan het projectieoppervlak.

Onderdeel	Naam	Toepassing
	Infrarode deflectoren (ongeveer 28,5 cm) x12	Gebruik deze wanneer er zich een bakje of kader onderaan op het projectieoppervlak bevindt. Dit verhindert defecten door laserweerkaatsingen.
	Afstandsringen voor schroefgaten x3	Bevestig ze aan de schroefopening wanneer u de aanraakeenheid vastzet met schroeven.
	Label x 4	Bevestig het label op de positie van de aanraakeenheid. Deze biedt markeringen bij het herpositioneren door beweging die zich voordoet tijdens het gebruik.

Voor te bereiden items, naast de items die bij het product zijn geleverd

Wanneer u de aanraakeenheid vastzet met de schroeven, dient u twee in de handel verkrijgbare M4-schroeven gereed te houden.

Beugel voor aanraakeenheid

Gebruik dit wanneer u de aanraakeenheid bevestigt aan de buitenkant van het projectieoppervlak.

Onderdeel	Naam	Toepassing
	Beugel voor aanraakeenheid	-
	Sjabloon (voor beugel voor aanraakeenheid)	Bevestig deze aan de muur voordat u de beugel voor de aanraakeenheid vastmaakt en gebruik deze om de nodige gaten te boren.
	M4 x 25 mm inbusschroeven (x2)	Zet de aanraakeenheid vast op de beugel.
	Zeshoekige inbussleutel (M4)	-

Voor te bereiden items, naast de items die bij het product zijn geleverd

Gebruik in de handel verkrijgbare ankerbouten of schroeven om de aanraakeenheid vast te maken aan de wand.

- M4 ankerbouten (x4)
- Houten schroeven met 3,8 mm diameter en een lengte van minstens 45 mm (x4)

Control Pad

Onderdeel	Naam	Toepassing
	Control Pad	-
	Voedingskabel (ca. 1,8 m)	Schakel de Control Pad in.
	Wisselstroomadapter	
	Houder wisselstroomadapter	Bevestig de wisselstroomadapter aan de wand.
	USB-kabel (ca. 1,8 m)	Voor het aansluiten van de Control Pad op de computer.

Voor te bereiden items, naast de items die bij het product zijn geleverd

Gebruik in de handel verkrijgbare M4 x 20 mm schroeven (x4) om de Control Pad aan de wand te bevestigen.

Pennenhouder

Onderdeel	Naam	Toepassing
	Hoofdeenheid	-

Onderdeel	Naam	Toepassing
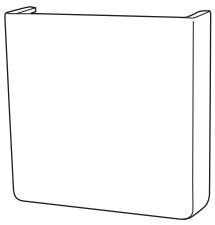	Omslag	Bevestigen aan de voorkant van de pennenhouder.
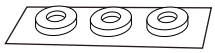	Afstandsringen voor schroefgaten x3	Bevestig deze aan de schroefopening wanneer u de pennenhouder vastzet met schroeven.

Voor te bereiden items, naast de items die bij het product zijn geleverd

Wanneer u de pennenhouder vastmaakt met schroeven, houdt u in de handel verkrijgbare M4 x 20 mm schroeven (x2) klaar.

Workflow voor installatie

Wij raden u aan de projector en de randapparaten in deze volgorde te installeren.

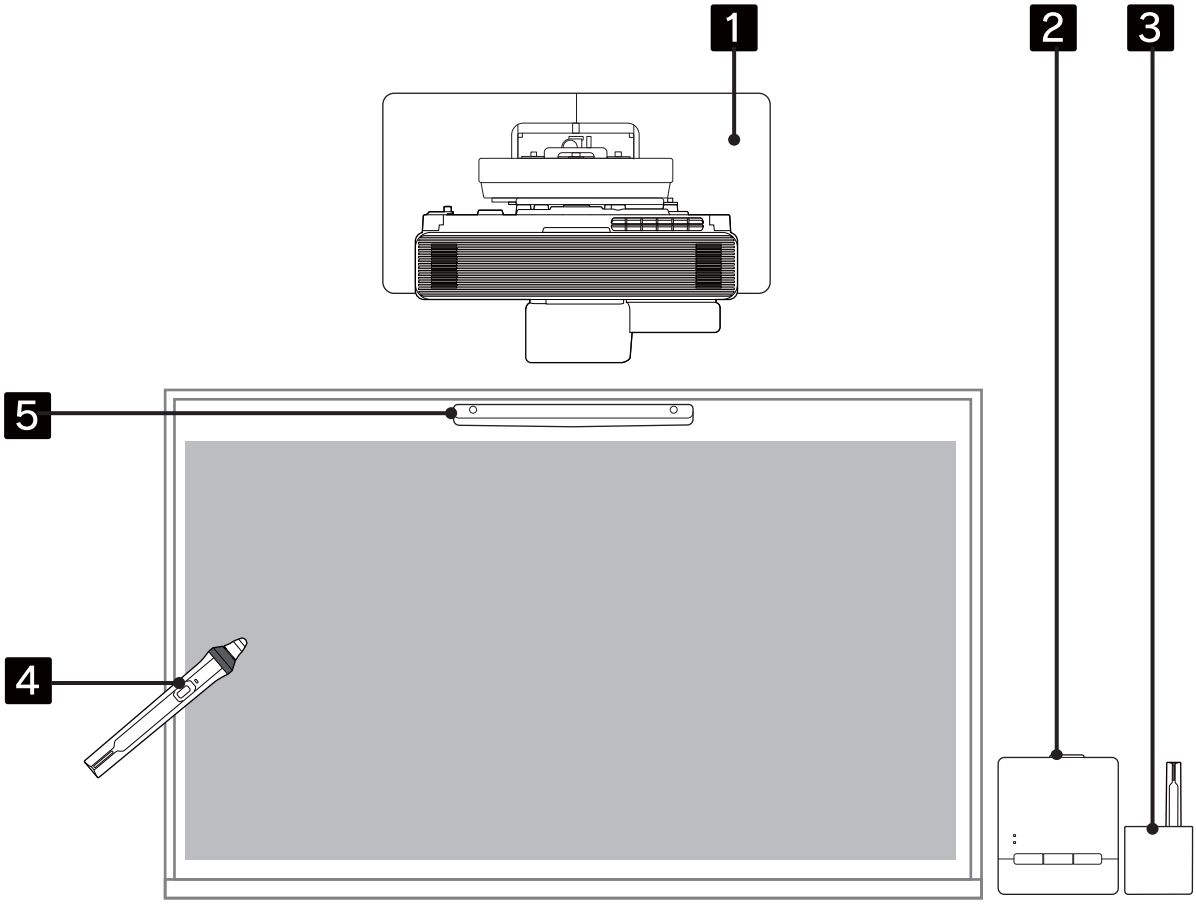

1. Monteer de projector tegen de wand en pas het geprojecteerde beeld aan (☛ pag.18)
2. Het control pad installeren (☛ pag.74)
3. De pennenhouder installeren (☛ pag.81)
4. De penkalibratie uitvoeren (☛ pag.85)
5. De aanraakeenheid installeren en aanpassen en de vingeraanraakkalibratie uitvoeren (☛ pag.89)

Wanneer u meerdere projectors installeert

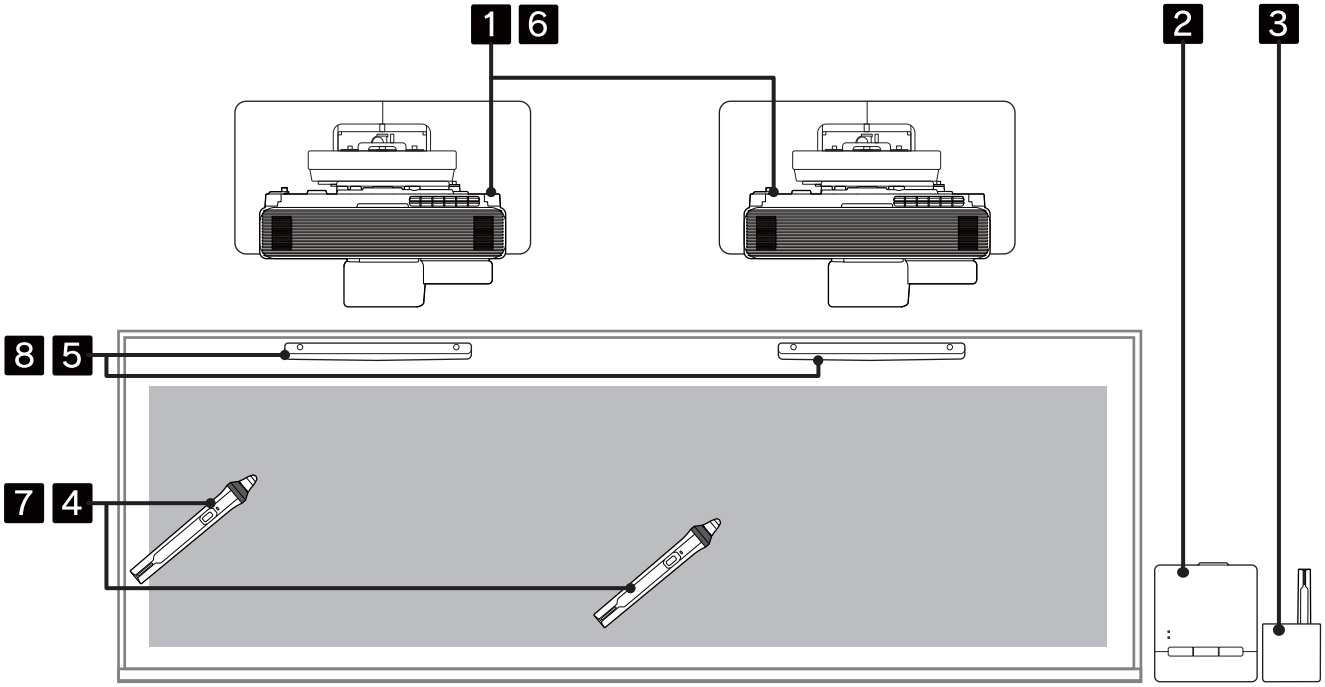

1. Muurbevestigingsets installeren voor alle projectors (☛ pag.18)
2. Het control pad installeren (☛ pag.74)
3. De pennenhouder installeren (☛ pag.81)
4. De interactieve pen kalibreren (☛ pag.85)
5. De aanraakeenheid installeren en aanpassen en de vingeraanraakkalibratie uitvoeren (☛ pag.89)
6. Instellingen multi-projectie selecteren (☛ pag.125)
7. De interactieve pen kalibreren (☛ pag.85)
8. Aanraakfunctiebewerkingen kalibreren (☛ pag.116)

Afbeeldingen van installatieafmetingen

- U hebt de volgende ruimte nodig voor het installeren van de projector en de aanraakeenheid.
  - Als u een opening van ca. 100 mm laat vanaf het plaond tot de bovenkant van de wandplaat, is gemakkelijker om de projector te installeren en te verwijderen.
  - Wanneer u de aanraakeenheid gebruikt, installeert u de projector zo, dat er een opening is tussen het geprojecteerde beeld en de randen van het scherm zoals weergegeven in de volgende afbeelding.

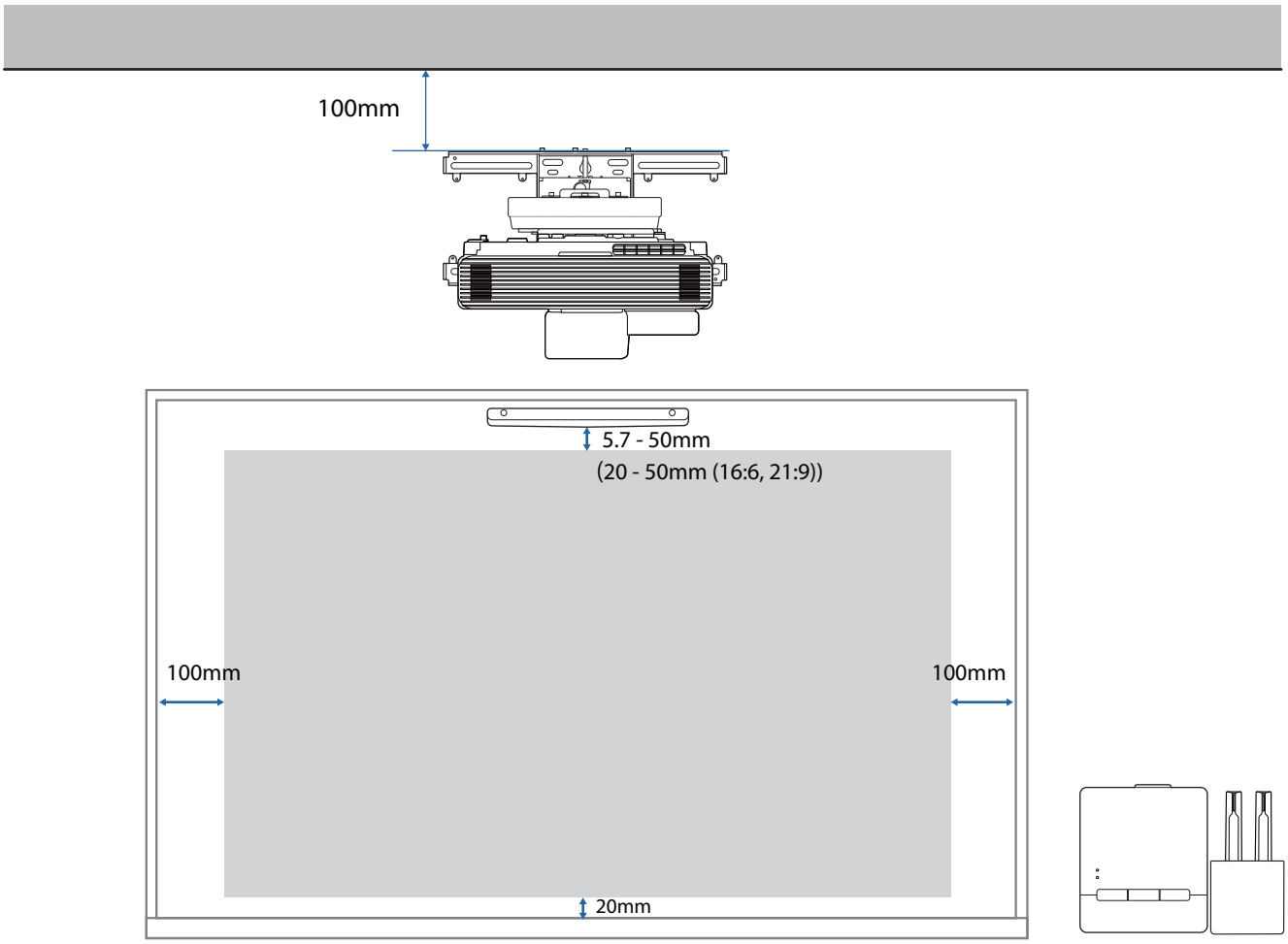

- Wanneer u een scherm projecteert met meerdere projectors, gebruikt u de functie Randoverlapping om een naadloos beeld te maken. Wanner u een scherm projecteert met een beeldverhouding van 3:1, stelt u **Overlappingsbereik** voor **Randoverlapping** in op **600**.

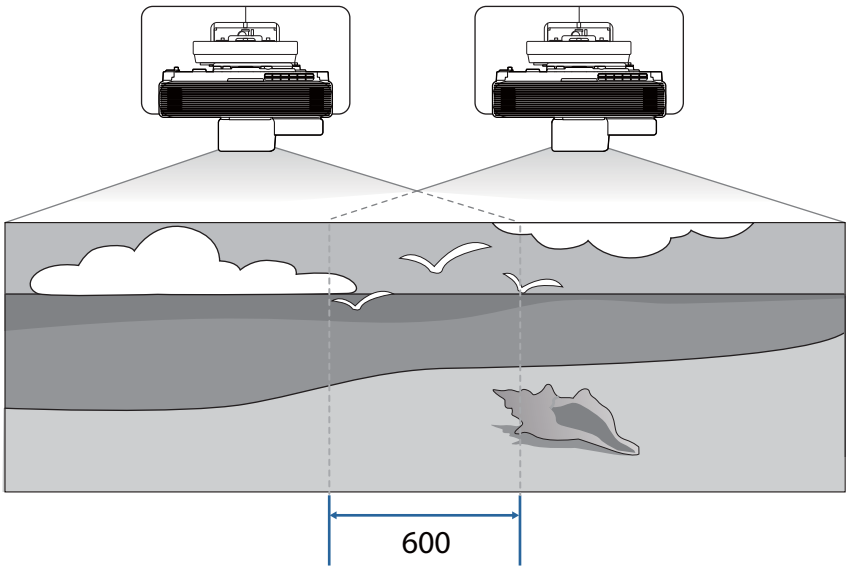

Als u het Overlappingsbereik niet kunt instellen op 600, kunt u het ook instellen op een waarde die lager is dan 600.

Als u een waarde instelt van minder dan 600, kunnen zwarte banden verschijnen links en rechts van het beeld.

Verbindingsafbeelding

De aanraakeenheid en de control pad aansluiten

U hebt de volgende kabels nodig wanneer u de aanraakeenheid en de Control Pad gebruikt.

Bereid een in de handel verkrijgbare LAN-kabel en USB-kabel voor om de projector en de Control Pad aan te sluiten.

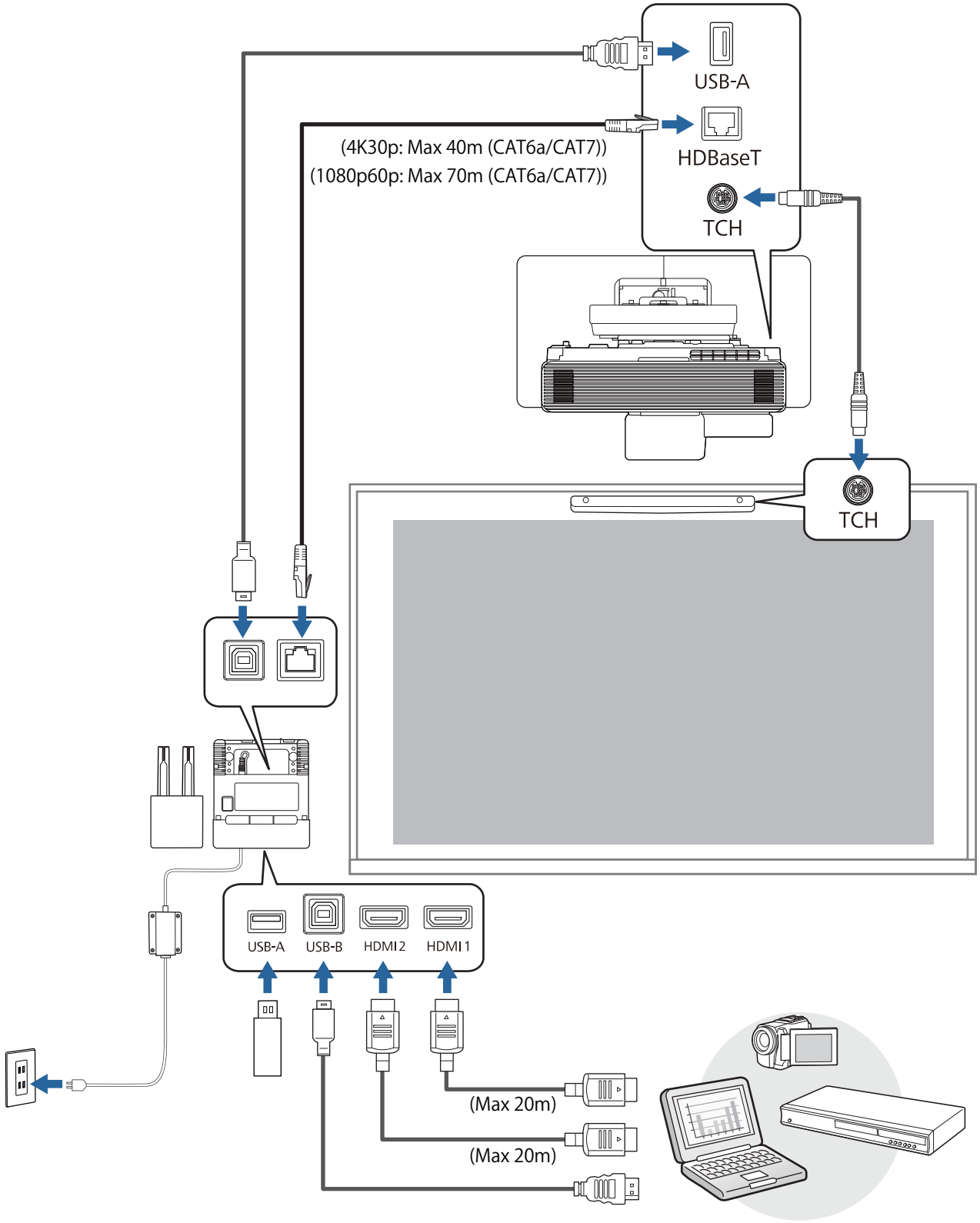

Meerdere projectors aansluiten

U hebt de volgende kabels nodig wanneer u meerdere projectors installeert.

Raadpleeg de *Gebruikershandleiding* voor andere kabels die u mogelijk nodig hebt.

Wanneer u de interactieve functie gebruikt

U kunt tot twee projectors installeren wanneer u de interactieve functie gebruikt.

> Wanneer twee projectors naast elkaar zijn geïnstalleerd, kunt u alleen interactieve muisbewerkingen gebruiken.
>
> Wanneer u tekent op het projectiescherm, gebruikt u de tekentoepassing Easy Interactive Tools. U kunt dit downloaden van de volgende website.
>
> http://epson.sn/

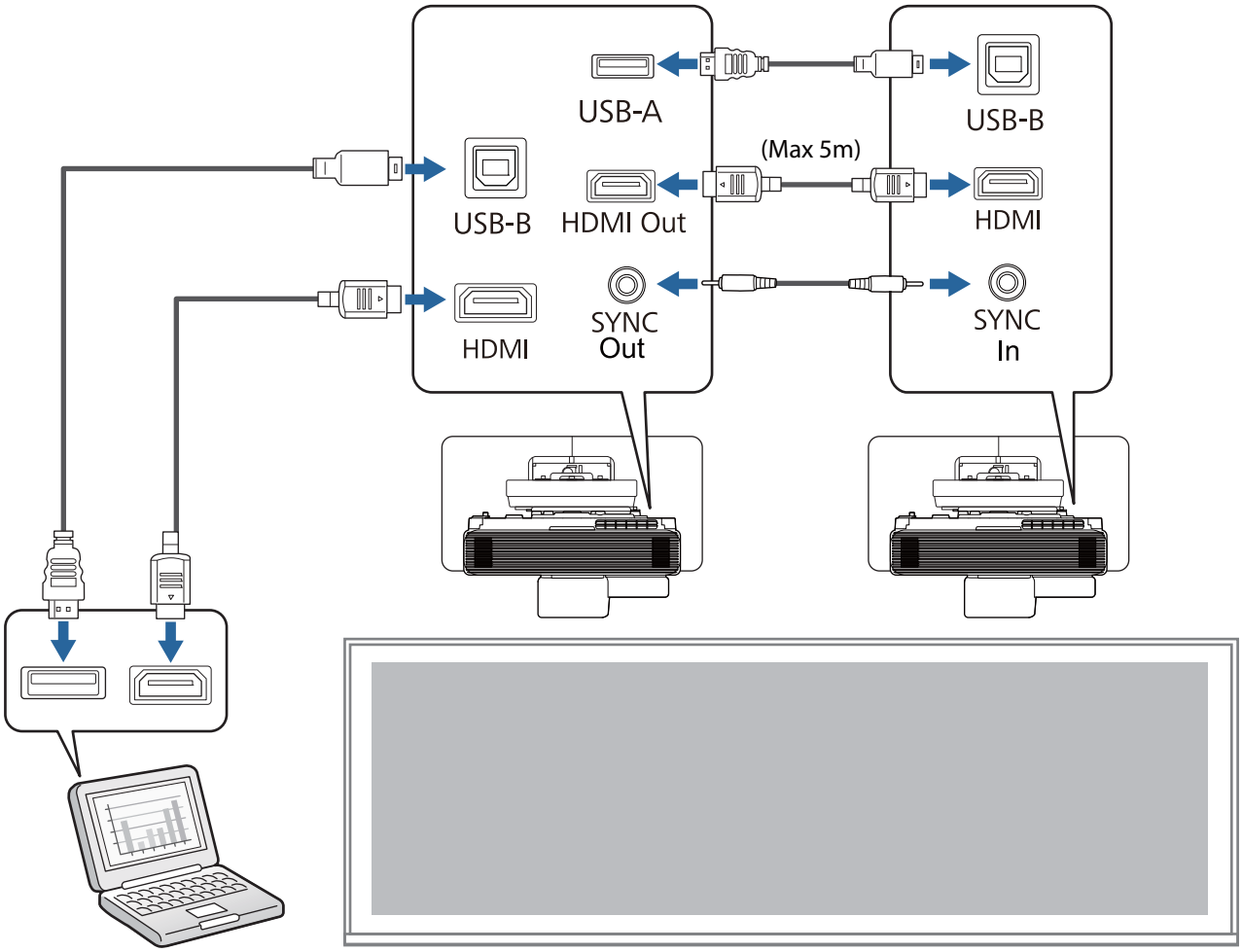

Wanneer u de interactieve functie niet gebruikt

U kunt twee tot vier projectors installeren wanneer u de interactieve functie niet gebruikt.

De volgende afbeelding is een voorbeeld van een aansluiting van drie projectors.

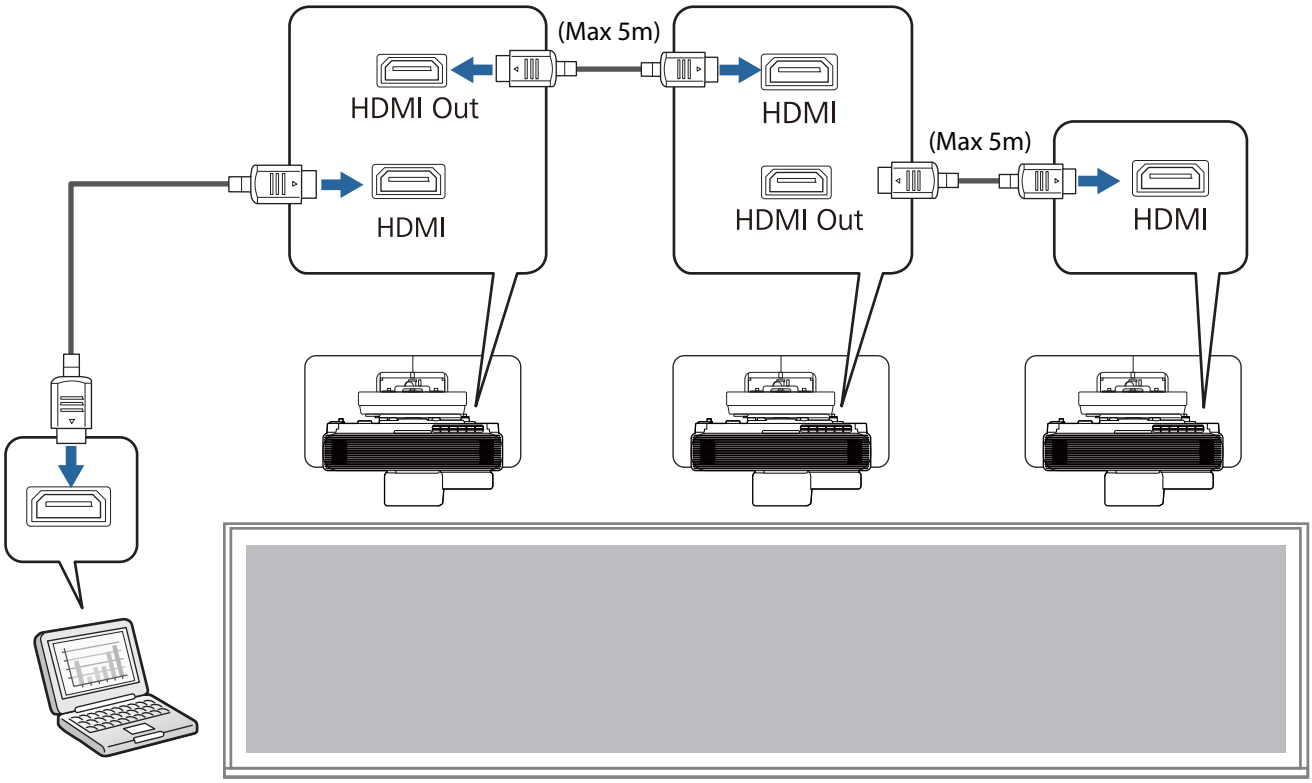
(Max 5m)
HDMI Out
HDMI
HDMI
HDMI Out
(Max 5m)
HDMI

Waarschuwingen over het installeren van de muurbevestigingsset

Waarschuwing	
De muurbevestigingsset is uitsluitend bedoeld voor het monteren van de projector aan een wand. Als iets anders dan een projector wordt opgehangen, kan het gewicht leiden tot schade. Als dit product valt, zou het de dood of lichamelijk letsel kunnen veroorzaken.	
De montagewerkzaamheden (ophangen aan de muur) moeten worden uitgevoerd door specialisten met technische kennis en vaardigheden. Onvolledige of onjuiste montage kan ertoe leiden dat de steun valt en persoonlijk letsel of materiële schade veroorzaakt.	
Volg de stappen in deze handleiding voor het installeren van de muurbevestigingsset en zorg dat u de bouten en schroeven gebruikt die in deze handleiding zijn opgegeven. Als de instructies niet worden opgevolgd, kan dit product vallen met persoonlijk letsel of een ongeval tot gevolg.	
Wees voorzichtig met de stroomkabel. Onjuiste hantering kan leiden tot brand of een elektrische schok. Neem de volgende voorzorgsmaatregelen in acht bij de hantering: • Raak de stekker niet aan met natte handen. • Gebruik geen beschadigde of veranderde stroomkabel. • Trek niet te hard aan de stroomkabel bij het leiden van de kabel door de ophangsteun.	
Monteer de ophangsteun niet op een plaats waar hij onderhevig kan zijn aan trillingen of schokken. Dit kan de projector of het montagevlak beschadigen. Als dit product valt, zou het de dood of lichamelijk letsel kunnen veroorzaken.	
Bij het installeren aan een wand moet u de montage zo uitvoeren dat hij het gewicht van de projector en de muurbevestigingsset voldoende kan dragen en horizontale trillingen kan weerstaan. Gebruik M10 of 3/8 inch x 60 mm moeren en bouten. Moeren en bouten kleiner dan M10 of 3/8 inch x 60 mm kunnen ertoe leiden dat de ophangsteun valt. Epson is niet verantwoordelijk voor letsel of schade die het gevolg is van montage aan een ongeschikte muur of onjuiste installatie.	
Het montagewerk moet worden uitgevoerd door minimaal twee gekwalificeerde monteurs. Let erop dat dit product niet valt als u schroeven moet losdraaien tijdens de montage. Als dit product valt, zou het de dood of lichamelijk letsel kunnen veroorzaken.	
Als dit product op een muur wordt geïnstalleerd, dient deze sterk genoeg te zijn om de projector en de muurbevestigingsset te kunnen dragen. Monteer dit product uitsluitend aan een betonnen muur. Het maximale totaalgewicht van de projector en de muurbevestigingsset is ongeveer 18,9 kg (zonder kabels). Controleer of de muur sterk genoeg is voordat u dit product aan een muur monteert. Als de muur niet sterk genoeg is, moet hij worden versterkt voor de montage.	

Waarschuwing	
Controleer de ophangsteun regelmatig om er zeker van te zijn dat er geen kapotte onderdelen of losse schroeven zijn. Stop onmiddellijk met het gebruik van de ophangsteun als er beschadigde onderdelen zijn. Als dit product valt, zou het de dood of lichamelijk letsel kunnen veroorzaken.	
Demonteer en remodelleer dit product niet. Er zijn diverse hoogspanningsdelen aanwezig binnen het product die brand, een elektrische schok of een ongeval kunnen veroorzaken.	
Ga niet aan dit product hangen. Hang geen zware objecten aan dit product. Als dit product valt, zou het de dood of lichamelijk letsel kunnen veroorzaken.	
Gebruik geen kleefmiddelen, smeermiddelen of oliën om de muurbevestigingsset te monteren of af te stellen. Als u kleefmiddelen gebruikt om te voorkomen dat de schroeven losgaan of producten zoals smeermiddelen of olie op het schuivende bevestigingsgedeelte van de projector, kan het omhulsel scheuren en ervoor zorgen dat de projector valt met persoonlijk letsel of materiële schade tot gevolg.	
Haal alle schroeven stevig aan na het afstellen. Als u dat niet doet, kan het product vallen en kan dit letsel of schade tot gevolg hebben.	
Draai de bouten en moeren nooit los na de montage. Controleer regelmatig of de schroeven niet losgegaan zijn. Als u losse schroeven vindt, deze stevig aanhalen. Als u dat niet doet, kan het product vallen en kan dit letsel of schade tot gevolg hebben.	
Geleid de kabels zodat ze niet in aanraking komen met bouten en moeren. Onjuiste hantering van de kabels kan leiden tot brand of een elektrische schok.	
Kijk niet in de projectielens wanneer u de projector aanzet. Dit zou schade aan het gezichtsvermogen kunnen veroorzaken als gevolg van het krachtige licht dat wordt uitgestraald. Wees extra voorzichtig wanneer kinderen aanwezig zijn. Wanneer u de projector op een afstand inschakelt via de afstandsbediening, moet u ervoor zorgen dat niemand in de projectielens kijkt.	
Plaats geen objecten of uw hand dichtbij de projectielens tijdens het gebruik van de projector. Dit gebied is gevaarlijk aangezien het hoge temperaturen bereikt als gevolg van het geconcentreerde projectielicht.	
Gebruik de projector niet op een locatie die onderhevig is aan verbrandings- of explosief gas. Hoge temperaturen binnenin de projector kunnen een ontsteking veroorzaken en er kan brand ontstaan.	
Alleen een specialist mag de projector verwijderen of installeren, ook voor onderhoud en reparaties. Zie de *Gebruikershandleiding* van de projector voor instructies voor onderhoud en reparatie.	
Bij eventuele afwijkingen in dit product, moet u onmiddellijk de kabels van het product uit het stopcontact trekken en vervolgens contact opnemen met uw lokale dealer of het dichtstbijzijnde Epson-klantenservicecentrum. Voortgezet gebruik van dit product in een abnormale conditie kan brand, een elektrische schok of beschadiging van het gezichtsvermogen veroorzaken.	

Waarschuwing

Laserwaarschuwingslabels zijn bevestigd aan de binnen- en buitenzijde van de projector.

Intern

Extern

Kijk tijdens de projectie niet in het laserstraal die door de projectielens wordt uitgestraald. (Gebaseerd op IEC/EN60825-1:2014)

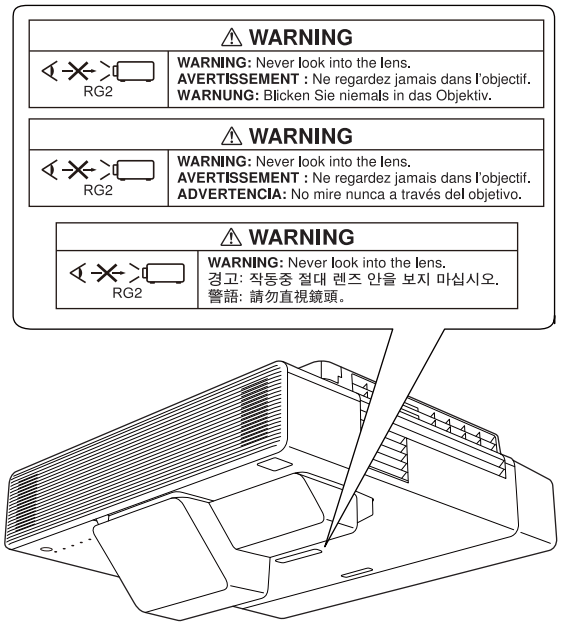

Open nooit hoezen op de projector.

Elektrische spanningen in de projector kunnen ernstig letsel veroorzaken.

Kijk niet direct in de lichtbron van de projector.

Er wordt mogelijk gevaarlijke optische straling uitgestraald door dit product. Dit kan oogletsel veroorzaken.

Let op

Monteer dit product niet op een plaats waar de bedrijfstemperatuur van uw projectormodel overschreden kan worden.

Een dergelijke omgeving kan de projector beschadigen.

Monteer dit product op een plaats die vrij is van overmatig stof en vochtigheid om te voorkomen dat de lens of optische onderdelen vuil worden.

Gebruik geen overmatige kracht bij het afstellen van dit product.

Dit product kan breken met lichamelijk letsel tot gevolg.

Let op	
Deze projector is een laserproduct van Klasse 1 conform IEC/EN60825-1: 2014, de internationale norm voor lasers.	
Demonteer de projector niet wanneer u deze weggooit. Weggooien volgens de lokale of nationale wetten en regelgeving.	

Waarschuwingen over de installatielocatie van de muurbevestigingsset

Waarschuwing	
Niet installeren op een locatie die onderhevig is aan olieachtige rook of rook voor evenementen. Als u oliën en dergelijke gebruikt op het schuivende bevestigingsgedeelte van de projector, kan het omhulsel scheuren en ervoor zorgen dat de projector valt met persoonlijk letsel of materiële schade tot gevolg.	

Let op	
Installeer de projector of het scherm niet op een locatie die direct zonlicht ontvangt. Als de projector of het scherm zijn blootgesteld aan direct zonlicht, werkt de interactieve functie wellicht niet juist.	
Voer vooraf de bedradingwerkzaamheden voor de stroomvoorziening uit voor de installatielocatie van de projector.	
Monteer de projector verwijderd van andere elektronische apparatuur zoals tl-lampen of airconditioners. Bepaalde types tl-lampen kunnen de afstandsbediening of de pen storen.	
Zorg ervoor dat er bij het installeren een opening is tussen de muur en de luchtuitlaat en de inlaatopeningen van de projector zoals in de onderstaande afbeelding. 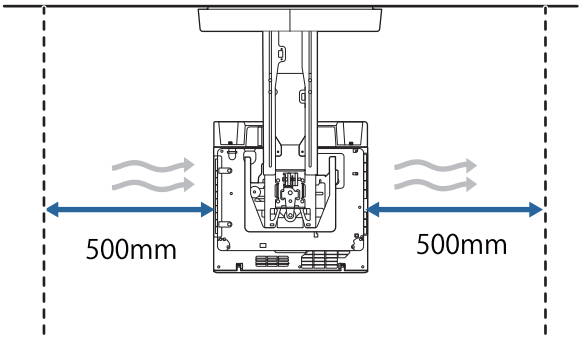 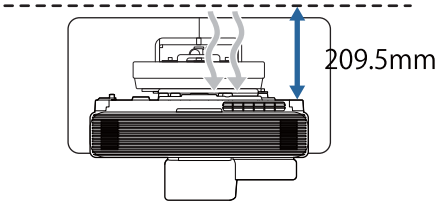 	
Zorg ervoor dat de omgevingstemperatuur bij het parallel installeren van twee of meer projectoren lager is dan 35°C. Als de omgeving te warm is, kan de projector oververhit raken en de stroom zonder waarschuwing uitgeschakeld worden.	

Let op	
Wanneer u twee of meer projectors parallel installeert, moet u een opening van minstens 1.200 mm laten tussen de projectors. 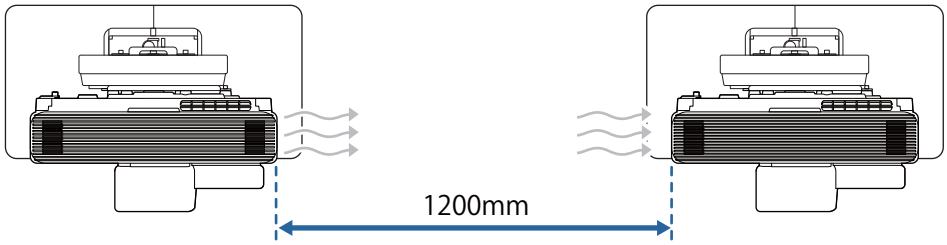 Als u geen opening van ca. 1.200 mm kunt garanderen, moet u een afscheiding installeren om de warmte die via de luchtuitlaatopening de projector verlaat, te blokkeren. De afscheidingen moeten groter zijn dan de luchtuitlaatopening (ca. 20 mm in alle richtingen) an moeten circa 400 mm van de luchtuitlaatopeningen en 200 mm van de luchtinlaatopeningen. 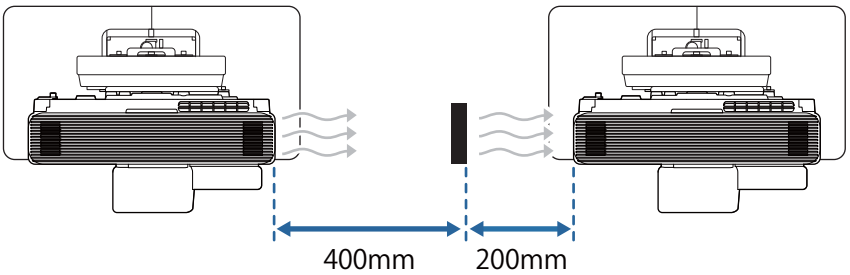 	
Installeer de projector zodanig dat deze in een hoek tussen +3 en -3 graden verticaal en horizontaal gekanteld is ten opzichte van het scherm.	
Wanneer u interactieve functies gebruikt, installeert u de projector zodanig dat het geprojecteerde beeld binnen bereik is.	
Het wordt aanbevolen om de lengte van de aansluitkabel korter dan 20 meter te houden om externe ruis te voorkomen.	
We raden aan een kleefscherm of board screen te gebruiken.	

Muurbevestigingspecificaties:

Onderwerp	Specificatie
Gewicht wandmontage (ophangsteun, zeshoekige as, afsteleenheid, wand-plaat, afdekking van de wandplaat, kap uiteinde)	Ongeveer 9,2 kg
Maximale belasting	Ongeveer 15,0 kg

Buitenafmetingen

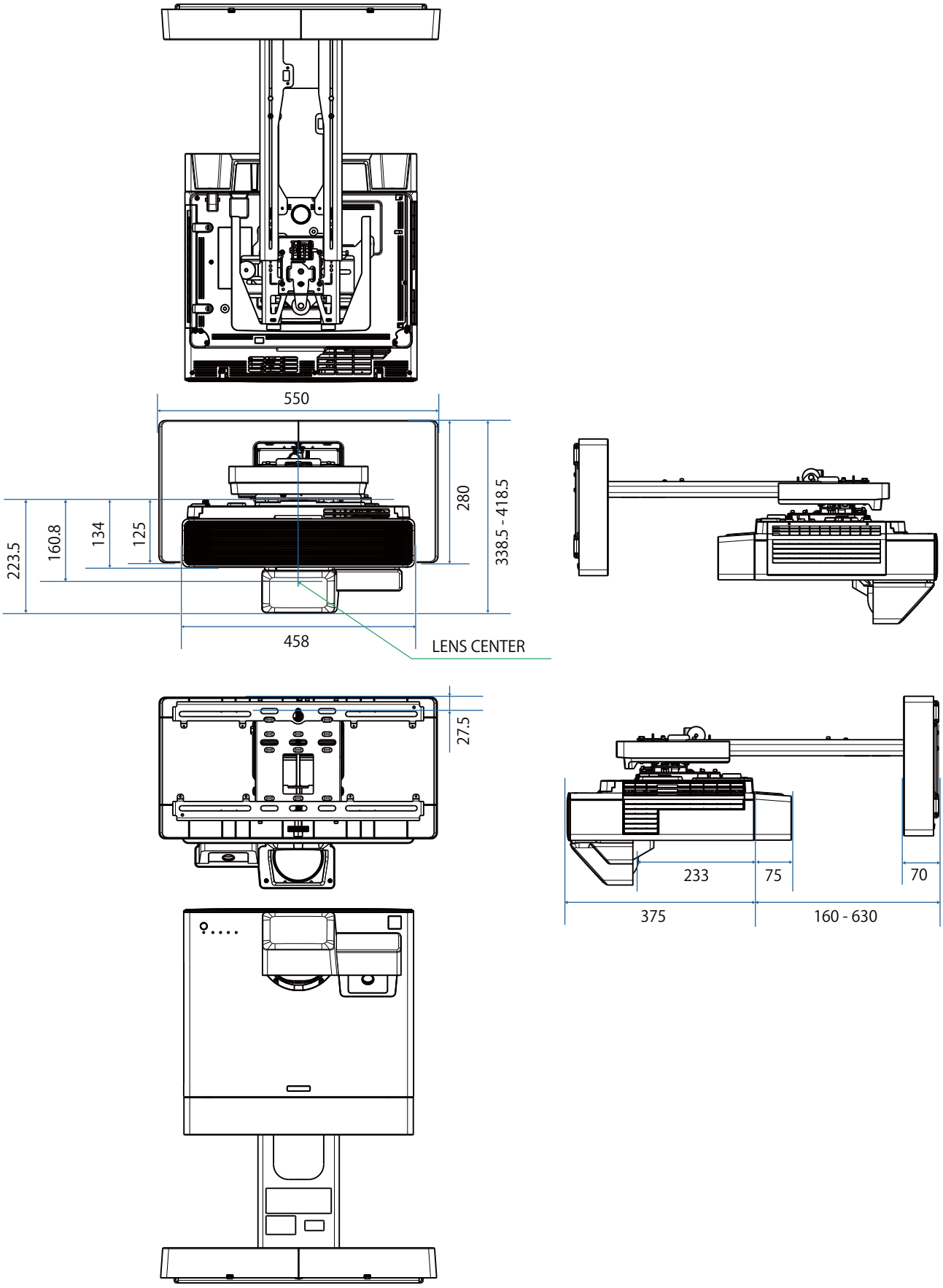

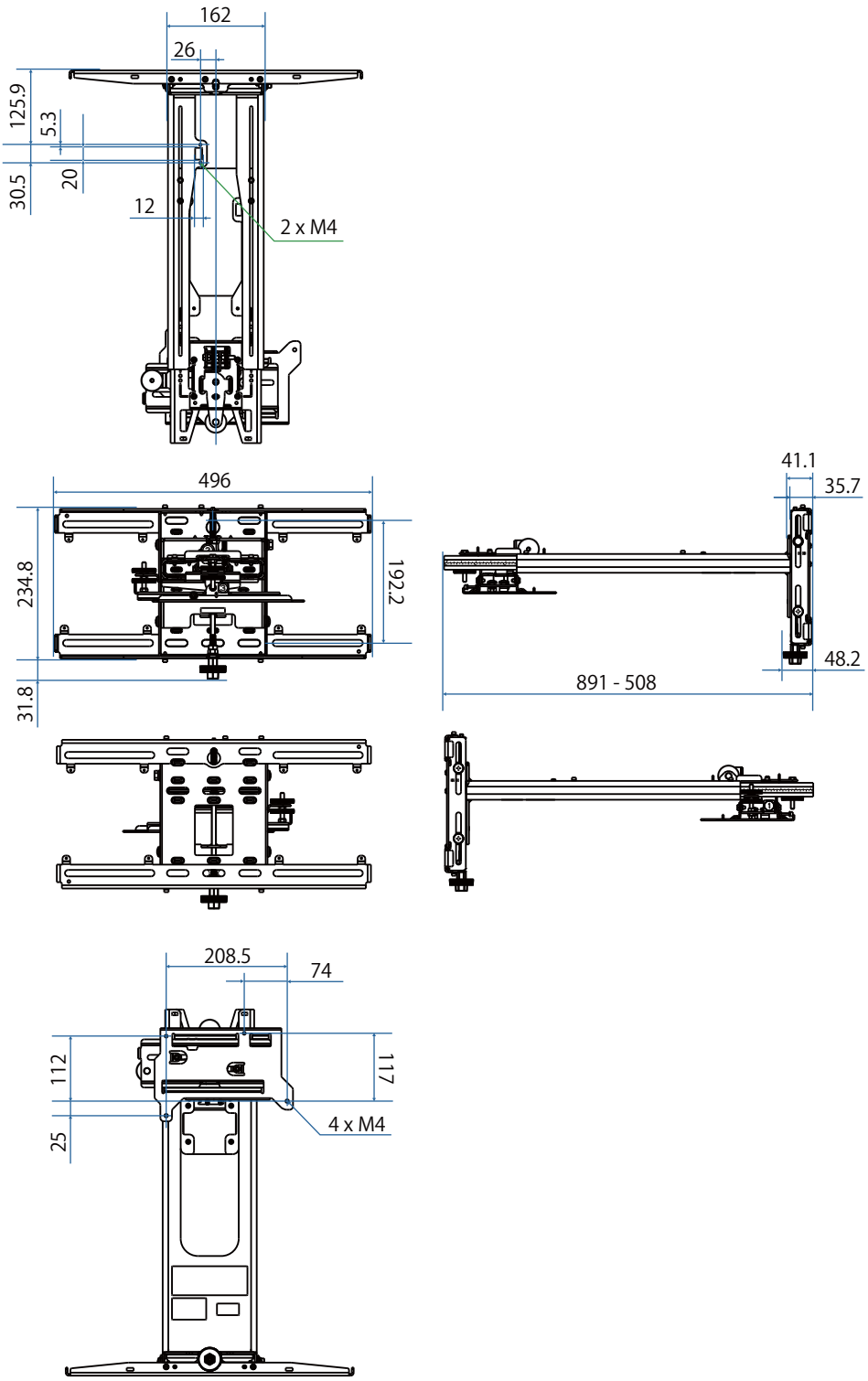
162
26
125.9
5.3
30.5
20
12
2 x M4
496
234.8
192.2
31.8
41.1
35.7
48.2
891 - 508
208.5
74
112
117
25
4 x M4

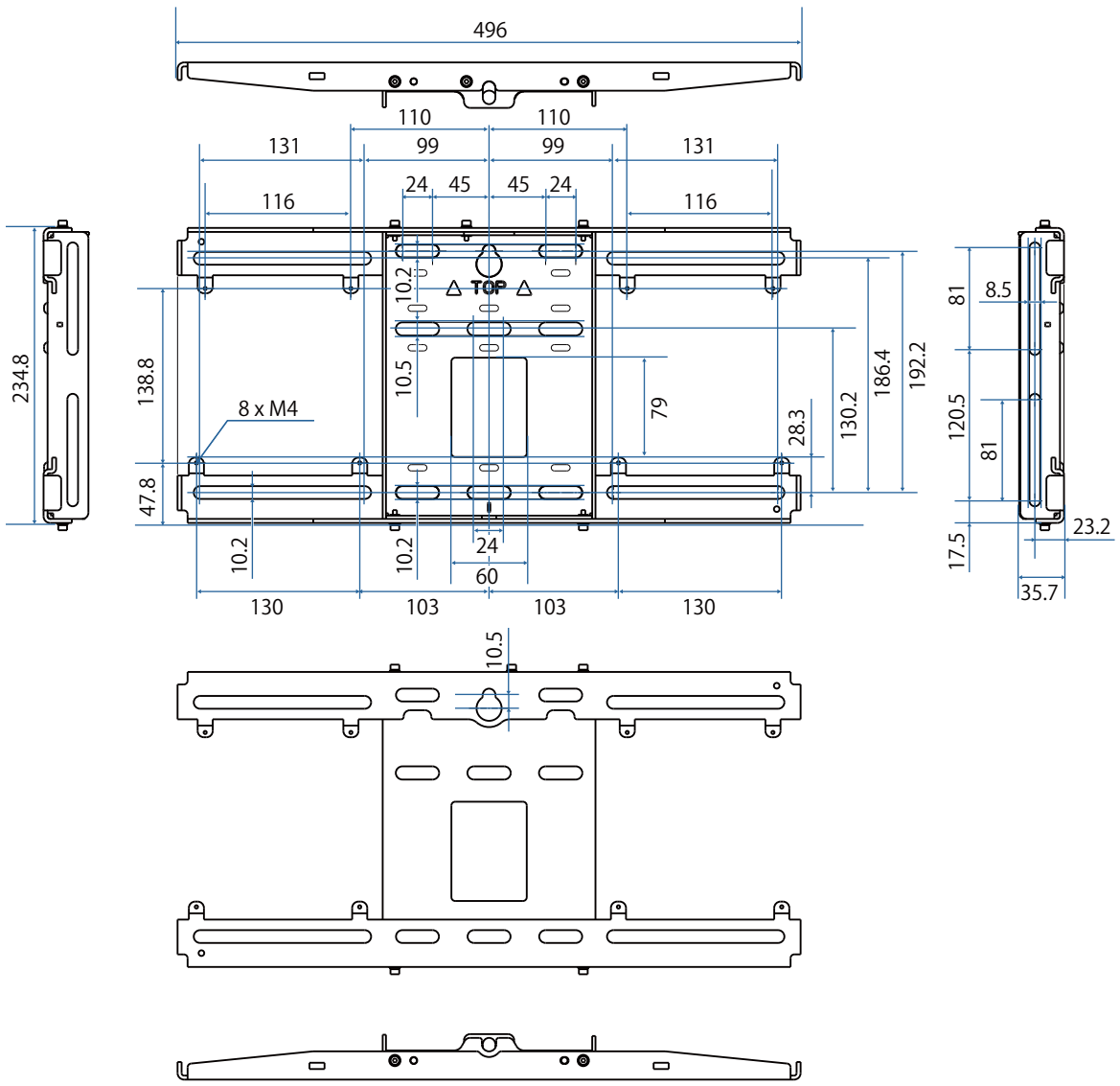

Afstelbereik

Verticaal schuiven

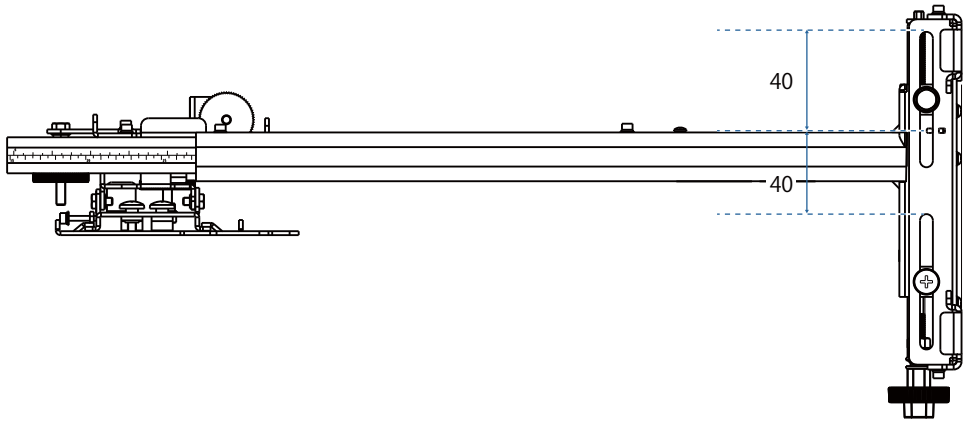

Horizontaal schuiven

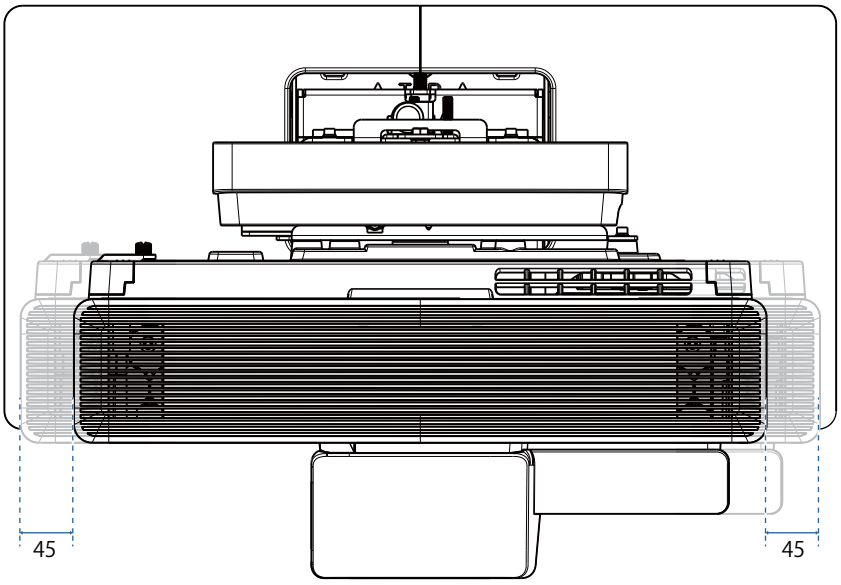

Vooruit/achteruit schuiven

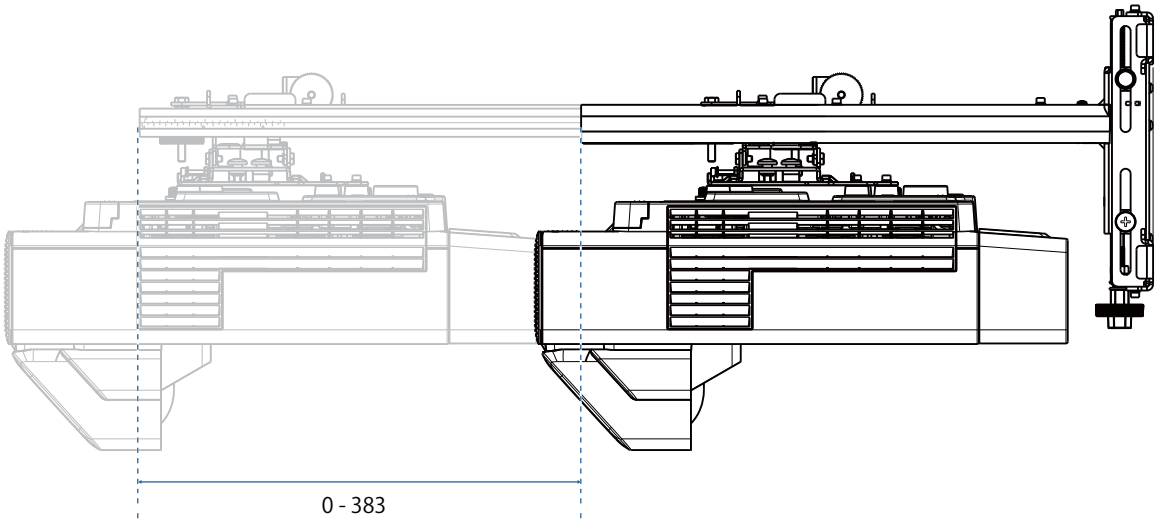

Installatieplaat mini-pc

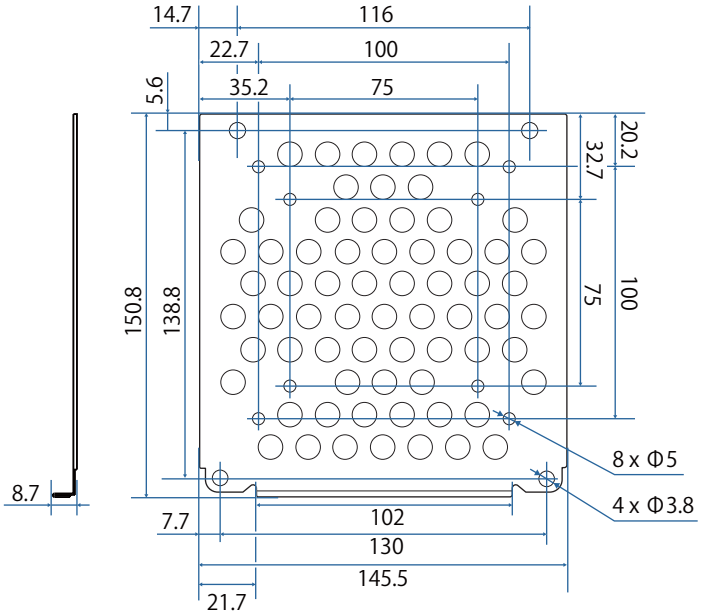

Onderwerp	Specificatie
Schroefopeningen voor het installeren van de pc (VESA-compatibel)	75 mm x 75 mm 100 mm x 100 mm
Ondersteunde pc-afmetingen	Binnen 150 mm x 150 mm x 44 mm
Ondersteund pc-gewicht	max. 0,7 kg

Installatieprocedure voor de muurbevestigingsset

Volg de onderstaande workflow voor het installeren van de muurbevestiging.

Plaats de kabels voordat u de wandmontage installeert in overeenstemming met uw installatie-omgeving.

1. Controleer de projectie-afstandstabellen voor het bepalen van de installatiepositie (☛ pag.31)
2. Maak de aanpassingseenheid vast aan de projector (☛ pag.43)

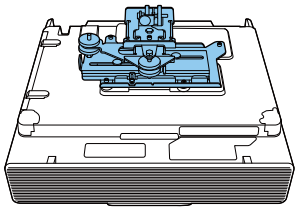

3. Installeer de wandplaat op de wand (☛ pag.45)

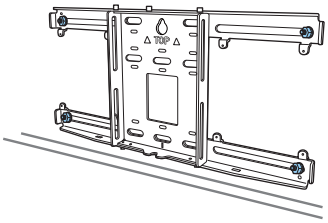

4. Pas de armlengte van de ophangsteun aan en bevestig deze na aan de wandplaat (☛ pag.47)

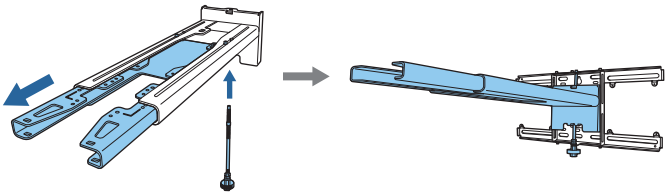

5. Bevestig de aanpassingseenheid aan de instelplaat en sluit dan de kabels en randapparaten aan (☛ pag.51)

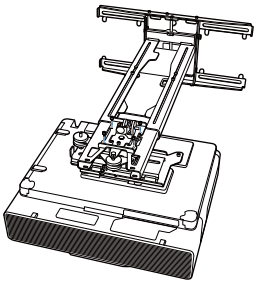

6. Pas de positie van het beeld aan (☛ pag.55)
7. Bevestig de kappen (☛ pag.71)

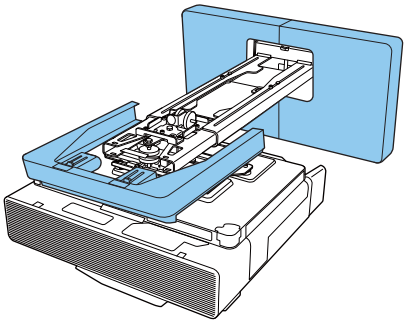

De beugel installeren

De installatiepositie vaststellen (projectie-afstandstabellen)

Bepaal de installatiepositie van de wandplaat volgens de grootte van het scherm (S) waarop u wilt projecteren. Raadpleeg de volgende afbeeldingen om de waarden van a tot d te controleren. Dit is de waarde als de stelplaat in het midden van de wandplaat is (Zie ☆ in de volgende afbeelding).

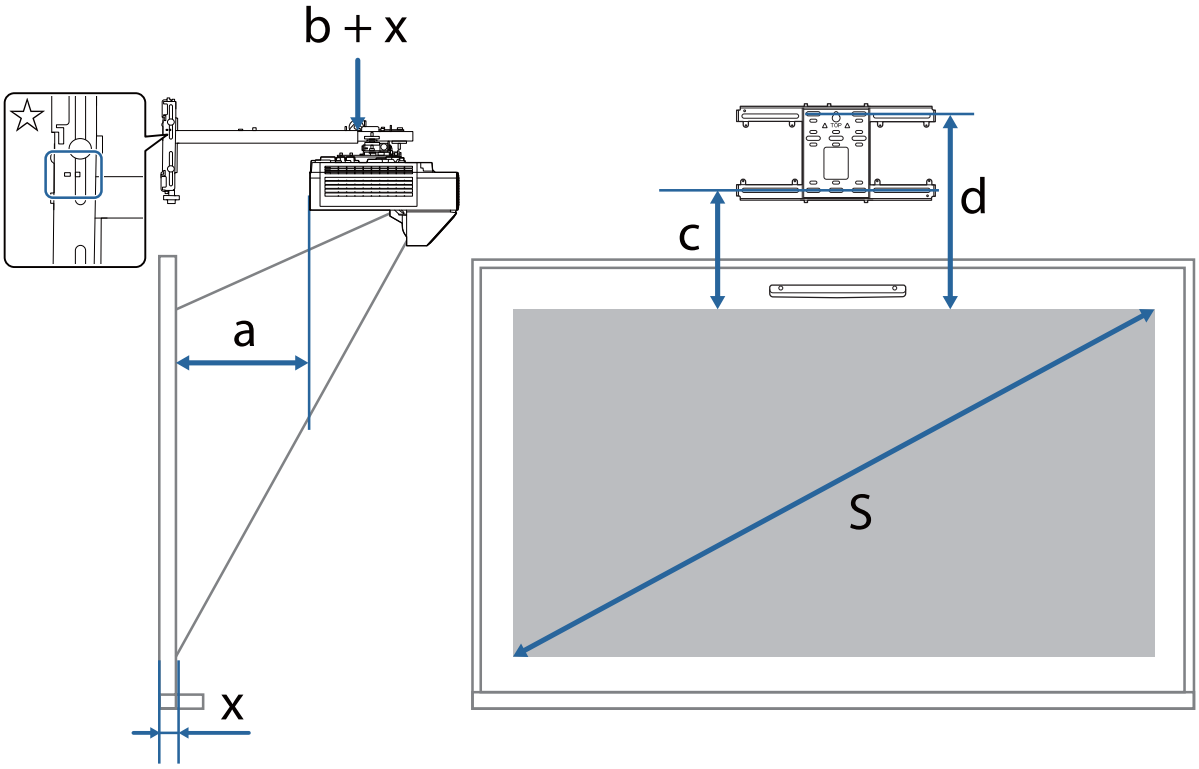

a: Projectieafstand: Minimum (breed) tot maximum (tele)

b: Nummer op de schaal van de schuifarm ophangsteun

x: Afstand van de muur tot het projectieoppervlak (100 mm of minder)

c: Afstand vanaf de bovenrand van het beeld tot de installatieschroefopening voor de wandplaat onderaan

d: Afstand vanaf de bovenrand van het beeld tot de tijdelijke schroefopening voor de wandplaat

S: Grootte geprojecteerd beeld

Zie het volgende voor de waarden c en d wanneer wordt geprojecteerd met een hoogte-breedteverhouding van 16:6 of 21:9.

- c1/d1: Als **Schermpositie** in het midden is
- c2/d2: Als **Schermpositie** bovenin is

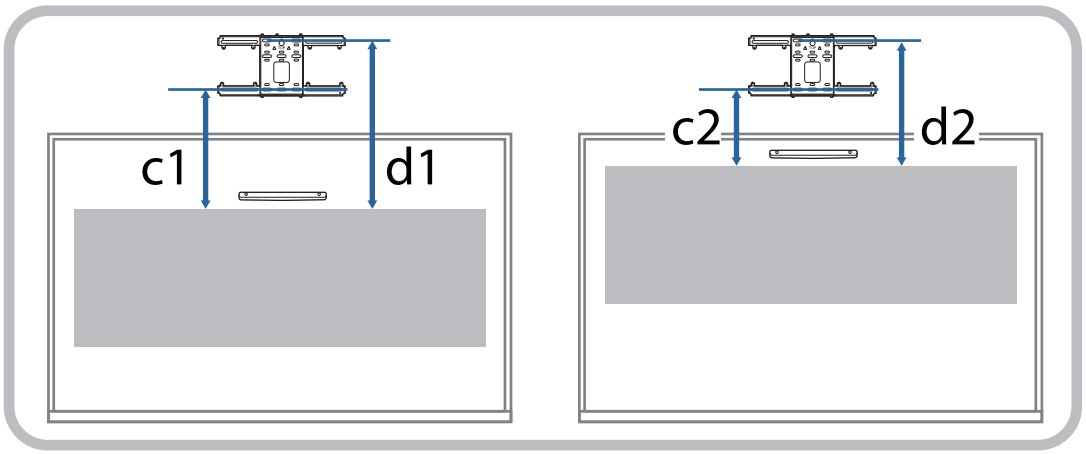

16:9 geprojecteerd beeld

[Eenheid: mm]

S		a	b	c	d
65"	1439 × 809	158 - 302	148 - 292	201	393
66"	1461 × 822	164 - 311	154 - 301	202	394
67"	1483 × 834	171 - 319	161 - 309	204	396
68"	1505 × 847	177 - 328	167 - 318	206	398
69"	1528 × 859	183 - 336	173 - 326	207	399
70"	1550 × 872	190 - 345	180 - 335	209	401
71"	1572 × 884	196 - 353	186 - 343	210	402
72"	1594 × 897	202 - 362	192 - 352	212	404
73"	1616 × 909	209 - 370	199 - 360	214	406
74"	1638 × 921	215 - 379	205 - 369	215	407
75"	1660 × 934	221	211	217	409
76"	1682 × 946	228	218	219	411
77"	1705 × 959	234	224	220	412
78"	1727 × 971	240	230	222	414
79"	1749 × 984	247	237	223	415

S		a	b	c	d
80"	1771 × 996	253	156	225	417
81"	1793 × 1009	259	162	227	419
82"	1815 × 1021	266	169	228	420
83"	1837 × 1034	272	175	230	422
84"	1860 × 1046	278	181	232	424
85"	1882 × 1058	285	188	233	425
86"	1904 × 1071	291	194	235	427
87"	1926 × 1083	297	200	236	428
88"	1948 × 1096	304	207	238	430
89"	1970 × 1108	310	213	240	432
90"	1992 × 1121	316	219	241	433
91"	2015 × 1133	323	226	243	435
92"	2037 × 1146	329	232	245	437
93"	2059 × 1158	335	238	246	438
94"	2081 × 1171	342	245	248	440
95"	2103 × 1183	348	251	249	441
96"	2125 × 1195	354	257	251	443
97"	2147 × 1208	361	264	253	445
98"	2170 × 1220	367	270	254	446
99"	2192 × 1233	373	276	256	448
100"	2214 × 1245	380	283	257	449

16:10 geprojecteerd beeld

[Eenheid: mm]

S		a	b	c	d
60"	1292 × 808	157 - 301	147 - 291	201	393
61"	1314 × 821	164 - 310	154 - 300	202	394
62"	1335 × 835	171 - 319	161 - 309	204	396
63"	1357 × 848	178 - 329	168 - 319	206	398
64"	1379 × 862	185 - 338	175 - 328	208	400
65"	1400 × 875	191 - 347	181 - 337	209	401
66"	1422 × 888	198 - 356	188 - 346	211	403
67"	1443 × 902	205 - 366	195 - 356	213	405
68"	1465 × 915	212 - 375	202 - 365	215	407
69"	1486 × 929	219 - 384	209 - 374	216	408
70"	1508 × 942	226 - 393	216 - 383	218	410
71"	1529 × 956	232 - 403	222 - 393	220	412
72"	1551 × 969	239 - 412	229 - 402	222	414
73"	1572 × 983	246 - 421	236 - 411	223	415
74"	1594 × 996	253 - 430	243 - 420	225	417
75"	1615 × 1010	260	250	227	419
76"	1637 × 1023	267	257	229	421
77"	1659 × 1037	274	264	230	422
78"	1680 × 1050	280	270	232	424
79"	1702 × 1063	287	277	234	426

S		a	b	c	d
80"	1723 × 1077	294	197	236	428
81"	1745 × 1090	301	204	237	429
82"	1766 × 1104	308	211	239	431
83"	1788 × 1117	315	218	241	433
84"	1809 × 1131	321	224	243	435
85"	1831 × 1144	328	231	244	436
86"	1852 × 1158	335	238	246	438
87"	1874 × 1171	342	245	248	440
88"	1895 × 1185	349	252	250	442
89"	1917 × 1198	356	259	251	443
90"	1939 × 1212	363	266	253	445
91"	1960 × 1225	369	272	255	447
92"	1982 × 1239	376	279	257	449
93"	2003 × 1252	383	286	258	450
94"	2025 × 1265	390	293	260	452
95"	2046 × 1279	397	300	262	454
96"	2068 × 1292	404	307	264	456
97"	2089 × 1306	410	313	265	457
98"	2111 × 1319	417	320	267	459
99"	2132 × 1333	424	327	269	461
100"	2154 × 1346	431	334	271	463

4:3 geprojecteerd beeld

[Eenheid: mm]

S		a	b	c	d
53"	1077 × 808	157 - 301	147-291	201	393
54"	1097 × 823	165 - 311	155 - 301	202	394
55"	1118 × 838	173 - 322	163 - 312	204	396
56"	1138 × 853	180 - 332	170 - 322	206	398
57"	1158 × 869	188 - 343	178 - 333	208	400
58"	1179 × 884	196 - 353	186 - 343	210	402
59"	1199 × 899	204 - 364	194 - 354	212	404
60"	1219 × 914	211 - 374	201 - 364	214	406
61"	1240 × 930	219 - 385	209 - 375	216	408
62"	1260 × 945	227 - 395	217 - 385	218	410
63"	1280 × 960	235 - 406	225 - 396	220	412
64"	1300 × 975	242 - 416	232 - 406	222	414
65"	1321 × 991	250 - 426	240 - 416	224	416
66"	1341 × 1006	258 - 437	248 - 427	226	418
67"	1361 × 1021	266 - 447	256 - 437	228	420
68"	1382 × 1036	273 - 458	263 - 448	230	422
69"	1402 × 1052	281 - 468	271 - 458	232	424
70"	1422 × 1067	289 - 479	279 - 469	234	426
71"	1443 × 1082	297 - 489	287 - 479	236	428
72"	1463 × 1097	304 - 500	294 - 490	238	430
73"	1483 × 1113	312 - 510	302 - 500	240	432
74"	1504 × 1128	320 - 521	310 - 511	242	434
75"	1524 × 1143	328	318	244	436
76"	1544 × 1158	335	325	246	438
77"	1565 × 1173	343	333	248	440
78"	1585 × 1189	351	341	250	442
79"	1605 × 1204	359	349	252	444
80"	1626 × 1219	366	269	254	446

S		a	b	c	d
81"	1646 × 1234	374	277	256	448
82"	1666 × 1250	382	285	258	450
83"	1687 × 1265	390	293	260	452
84"	1707 × 1280	397	300	262	454
85"	1727 × 1295	405	308	264	456
86"	1748 × 1311	413	316	266	458
87"	1768 × 1326	421	324	268	460
88"	1788 × 1341	428	331	270	462
89"	1808 × 1356	436	339	272	464
90"	1829 × 1372	444	347	274	466
91"	1849 × 1387	452	355	276	468
92"	1869 × 1402	459	362	278	470
93"	1890 × 1417	467	370	280	472
94"	1910 × 1433	475	378	282	474
95"	1930 × 1448	483	386	284	476
96"	1951 × 1463	490	393	286	478
97"	1971 × 1478	498	401	288	480
98"	1991 × 1494	506	409	290	482
99"	2012 × 1509	514	417	292	484
100"	2032 × 1524	521	424	294	486

16:6 geprojecteerd beeld

[Eenheid: mm]

S		a	b	c1	d1	c2	d2
61"	1451 × 544	161 - 307	151 - 297	338	530	202	394
62"	1475 × 553	168 - 316	158 - 306	342	534	204	396
63"	1498 × 562	175 - 325	165 - 315	346	538	206	398
64"	1522 × 571	182 - 334	172 - 324	350	542	207	399
65"	1546 × 580	189 - 343	179 - 333	353	545	208	400
66"	1570 × 589	195 - 353	185 - 343	357	549	210	402
67"	1593 × 598	202 - 362	192 - 352	361	553	212	404
68"	1617 × 606	209 - 371	199 - 361	365	557	214	406
69"	1641 × 615	216 - 380	206 - 370	369	561	215	407
70"	1665 × 624	223 - 389	213 - 379	373	565	217	409
71"	1689 × 633	229 - 398	219 - 388	377	569	219	411
72"	1712 × 642	236 - 408	226 - 398	381	573	221	413
73"	1736 × 651	243 - 417	233 - 407	385	577	222	414
74"	1760 × 660	250 - 426	240 - 416	389	581	224	416
75"	1784 × 669	257 - 435	247 - 425	393	585	226	418
76"	1807 × 678	263 - 444	253 - 434	397	589	228	420
77"	1831 × 687	270 - 454	260 - 444	401	593	229	421
78"	1855 × 696	277 - 463	267 - 453	405	597	231	423
79"	1879 × 705	284 - 472	274 - 462	409	601	233	425

S		a	b	c1	d1	c2	d2
80"	1903 × 713	291 - 481	194 - 384	413	605	235	427
81"	1926 × 722	297 - 490	200 - 393	417	609	237	429
82"	1950 × 731	304 - 500	207 - 403	421	613	238	430
83"	1974 × 740	311 - 509	214 - 412	425	617	240	432
84"	1998 × 749	318 - 518	221 - 421	429	621	242	434
85"	2022 × 758	325 - 527	228 - 430	433	625	244	436
86"	2045 × 767	331 - 536	234 - 439	437	629	245	437
87"	2069 × 776	338 - 545	241 - 448	441	633	247	439
88"	2093 × 785	345 - 555	248 - 458	445	637	249	441
89"	2117 × 794	352 - 564	255 - 467	449	641	251	443
90"	2140 × 803	359	262	453	645	252	444
91"	2164 × 812	365	268	457	649	254	446
92"	2188 × 821	372	275	461	653	256	448
93"	2212 × 829	379	282	465	657	258	450
94"	2236 × 838	386	289	469	661	260	452
95"	2259 × 847	393	296	473	665	261	453
96"	2283 × 856	400	303	477	669	263	455
97"	2307 × 865	406	309	481	673	265	457
98"	2331 × 874	413	316	485	677	267	459
99"	2354 × 883	420	323	489	681	268	460

S		a	b	c1	d1	c2	d2
100"	2378 × 892	427	330	492	684	269	461
101"	2402 × 901	434	337	496	688	271	463
102"	2426 × 910	440	343	500	692	273	465
103"	2450 × 919	447	350	504	696	274	466
104"	2473 × 928	454	357	508	700	276	468
105"	2497 × 936	461	364	512	704	278	470
106"	2521 × 945	468	371	516	708	280	472
107"	2545 × 954	474	377	520	712	282	474
108"	2569 × 963	481	384	524	716	283	475
109"	2592 × 972	488	391	528	720	285	477
110"	2616 × 981	495	398	532	724	287	479
111"	2640 × 990	502	405	536	728	289	481
112"	2664 × 999	508	411	540	732	290	482
113"	2687 × 1008	515	418	544	736	292	484
114"	2711 × 1017	522	425	548	740	294	486
115"	2735 × 1026	529	432	552	744	296	488
116"	2759 × 1035	536	439	556	748	297	489
117"	2783 × 1043	542	445	560	752	299	491
118"	2806 × 1052	549	452	564	756	301	493
119"	2830 × 1061	556	459	568	760	303	495
120"	2854 × 1070	563	466	572	764	305	497

21:9 geprojecteerd beeld

[Eenheid: mm]

S		a	b	c1	d1	c2	d2
62"	1447 × 620	160 - 305	150 - 295	298	490.2	201	393
63"	1471 × 630	167 - 314	157 - 304	302	494.2	204	396
64"	1494 × 640	174 - 323	164 - 313	305	497.2	205	397
65"	1518 × 650	181 - 332	171 - 322	308	500	206	398
66"	1541 × 660	187 - 341	177 - 331	311	503	208	400
67"	1564 × 670	194 - 350	184 - 340	315	507	210	402
68"	1588 × 680	201 - 359	191 - 349	318	510	212	404
69"	1611 × 690	207 - 368	197 - 358	321	513	213	405
70"	1634 × 700	214 - 378	204 - 368	324	516	215	407
71"	1658 × 710	221 - 387	211 - 377	328	520	217	409
72"	1681 × 720	227 - 396	217 - 386	331	523	219	411
73"	1704 × 730	234 - 405	224 - 395	334	526	220	412
74"	1728 × 740	241 - 414	231 - 404	338	530	222	414
75"	1751 × 750	247	237	341	533	224	416
76"	1774 × 760	254	244	344	536	225	417
77"	1798 × 770	261	251	347	539	227	419
78"	1821 × 780	267	257	351	543	229	421
79"	1844 × 790	274	264	354	546	231	423

S		a	b	c1	d1	c2	d2
80"	1868 × 800	281	184	357	549	232	424
81"	1891 × 810	287	190	360	552	233	425
82"	1914 × 820	294	197	364	556	236	428
83"	1938 × 830	301	204	367	559	237	429
84"	1961 × 840	307	210	370	562	239	431
85"	1984 × 850	314	217	374	566	241	433
86"	2008 × 860	321	224	377	569	243	435
87"	2031 × 870	327	230	380	572	244	436
88"	2054 × 880	334	237	383	575	246	438
89"	2078 × 890	341	244	387	579	248	440
90"	2101 × 900	347	250	390	582	249	441
91"	2125 × 911	354	257	393	585	251	443
92"	2148 × 921	361	264	396	588	252	444
93"	2171 × 931	367	270	400	592	255	447
94"	2195 × 941	374	277	403	595	256	448
95"	2218 × 951	381	284	406	598	257	449
96"	2241 × 961	388	291	410	602	260	452
97"	2265 × 971	394	297	413	605	261	453
98"	2288 × 981	401	304	416	608	263	455
99"	2311 × 991	408	311	419	611	264	456
100"	2335 × 1001	414	317	423	615	267	459

De afsteleenheid bevestigen aan de projector

1 Draai de schroeven (x2) los en verwijder de kabelafdekking van de projector

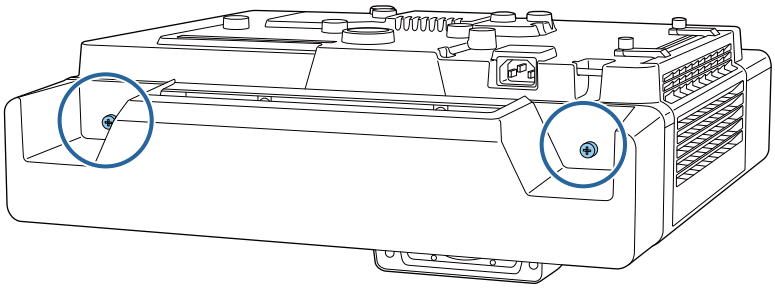

2 Maak de M4-bout op de afsteleenheid los en lijn dan de markeringen voor elk onderdeel uit

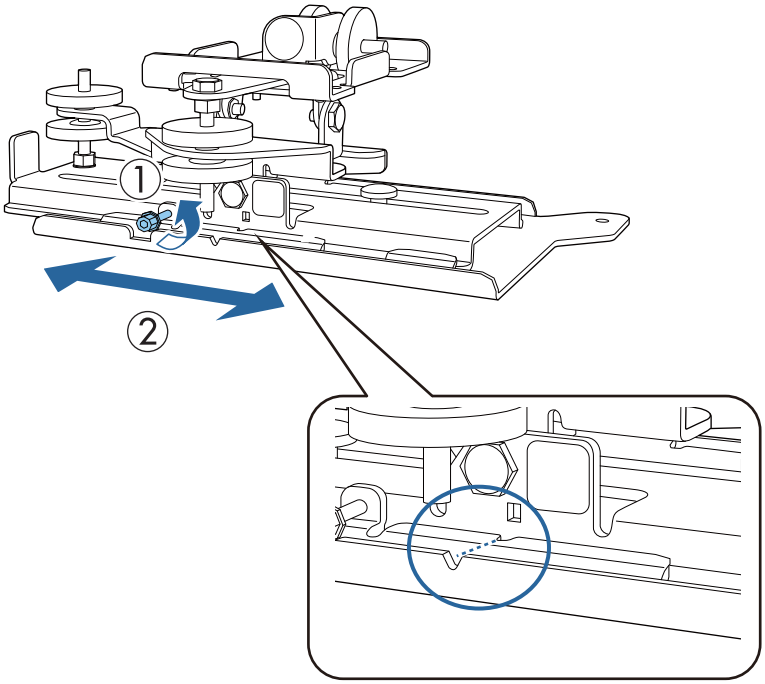

Wanneer de positie correct is, maakt u de M4-bout vast.

3 Zet de afsteleenheid op de basis van de projector vast met behulp van de meegeleverde M4 x 12 mm bouten (x4)

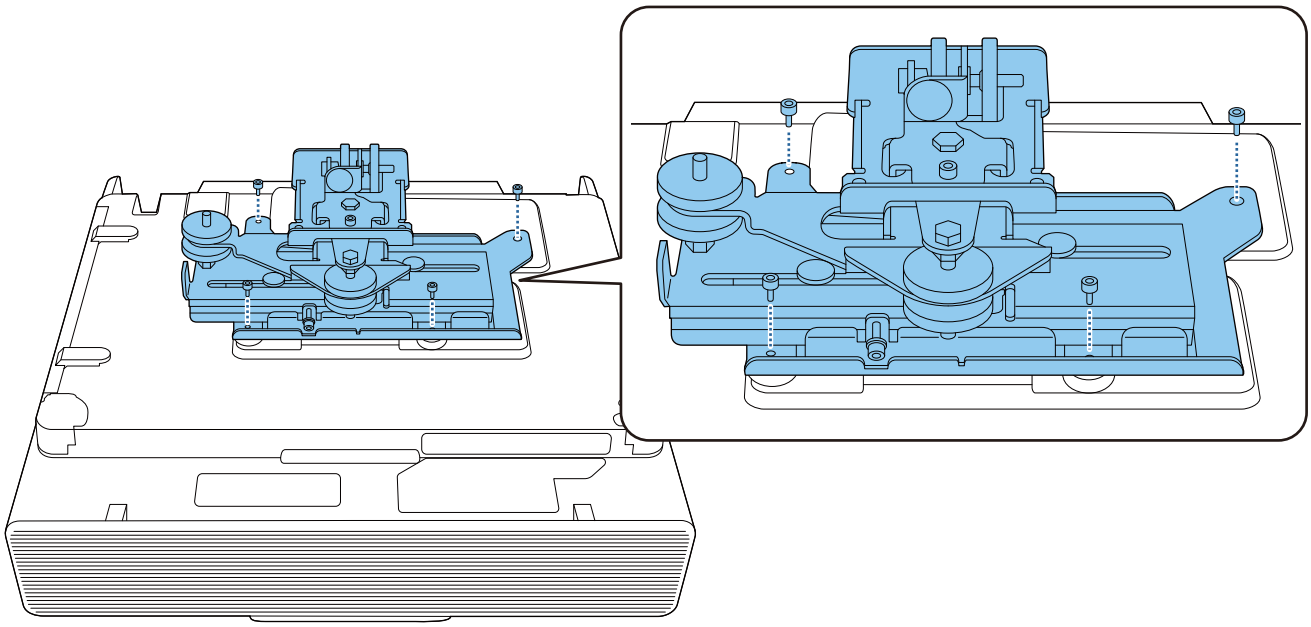

Installeer de wandplaat op de wand

1 Breng de sjabloon aan op de wand

Bevestig de sjabloon in overeenstemming met de installatiepositie die u hebt gecontroleerd aan de hand van de projectieafstandtabel (pag.31).

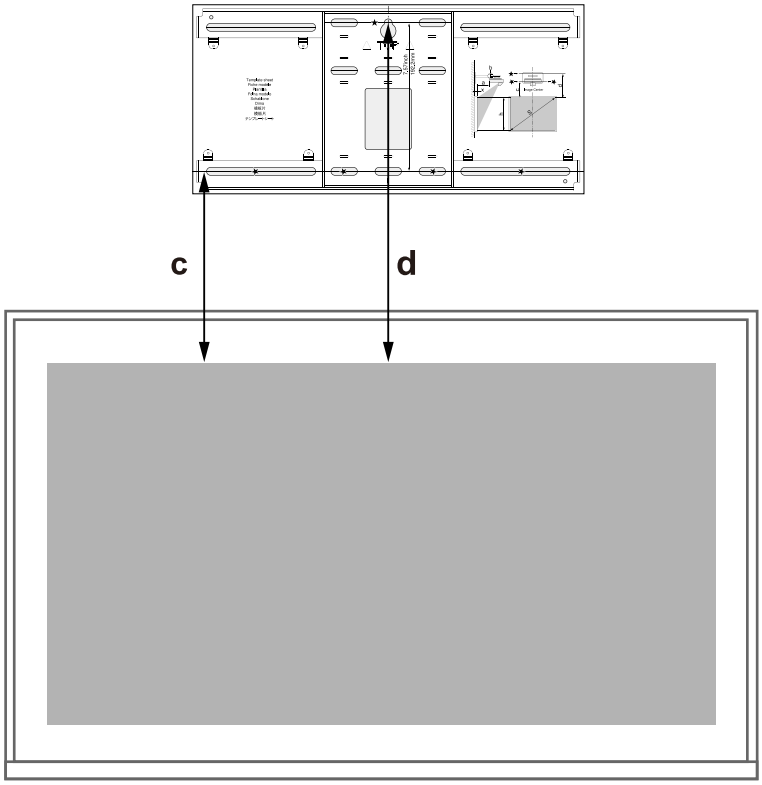

2 Voer een in de handel verkrijgbare M10-schroef in de positie van het tijdelijke schroefgat voor de wandplaat

Laat een ruimte open van 6 mm of meer tussen de wand en de kop van de schroef.

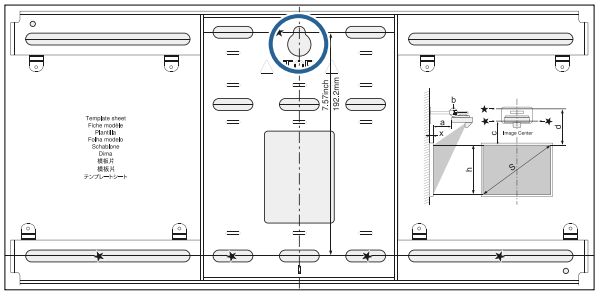

3 Bepaal de posities voor de montagegaten voor de wandplaat

Zet van de in onderstaande afbeelding getoonde schroefgaten tenminste vier punten vast voor een optimale balans.

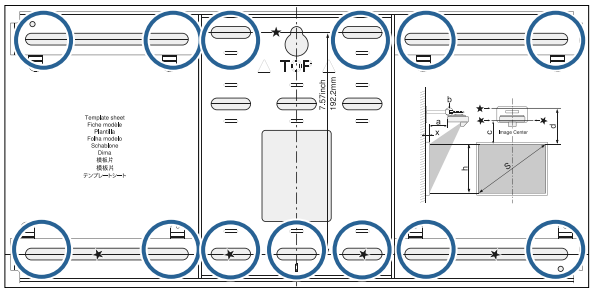

4 Boor de gaten in de wand

Boordiameter: 10,5 mm (M10) of 10 mm (3/8")

Diepte voorboorgat: 45 mm

Diepte gat voor plug: 40 mm

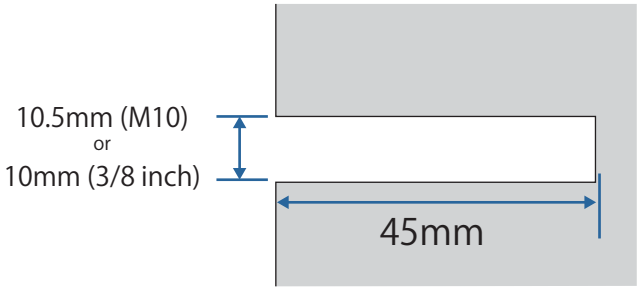

5 Verwijder de sjabloon

6 Plaats de wandplaat op de tijdelijke M10-schroef die u in stap 2 hebt geïnstalleerd

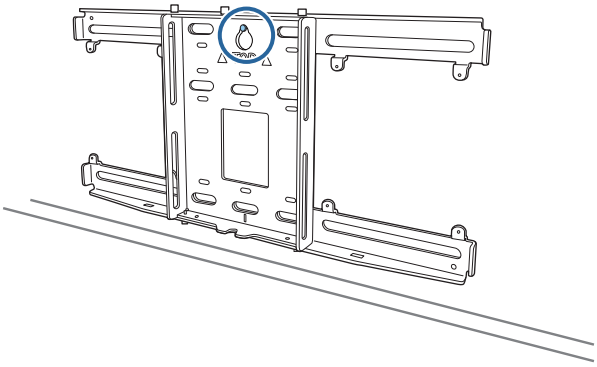

7 Gebruik in de handel verkrijgbare M10 of 3/8 inch x 60 mm ankerbouten om de wandplaat te bevestigen op de openingen die u in stap 4 hebt geboord

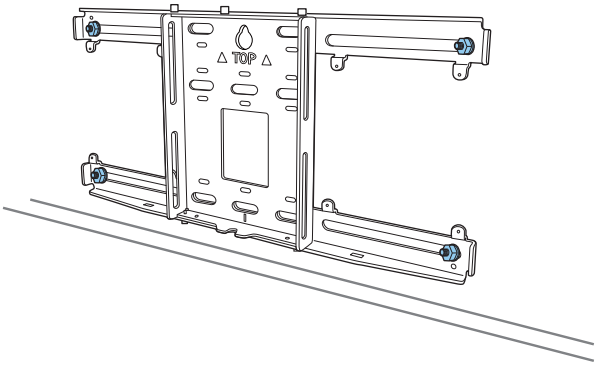

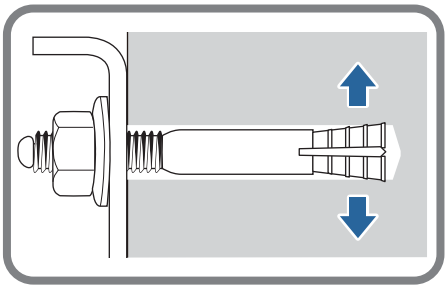

De ophangsteun aan de wandplaat bevestigen

1 Draai de M4 x 12 mm bouten (x2) los en verleng de schuifarm op de ophangbeugel

Stel de schaal op de schuifregelaar in op de gecombineerde afstand van de waarde voor (b), gecontroleerd in de projectieafstandtabel (pag.31) en de dikte van het projectieoppervlak (x).

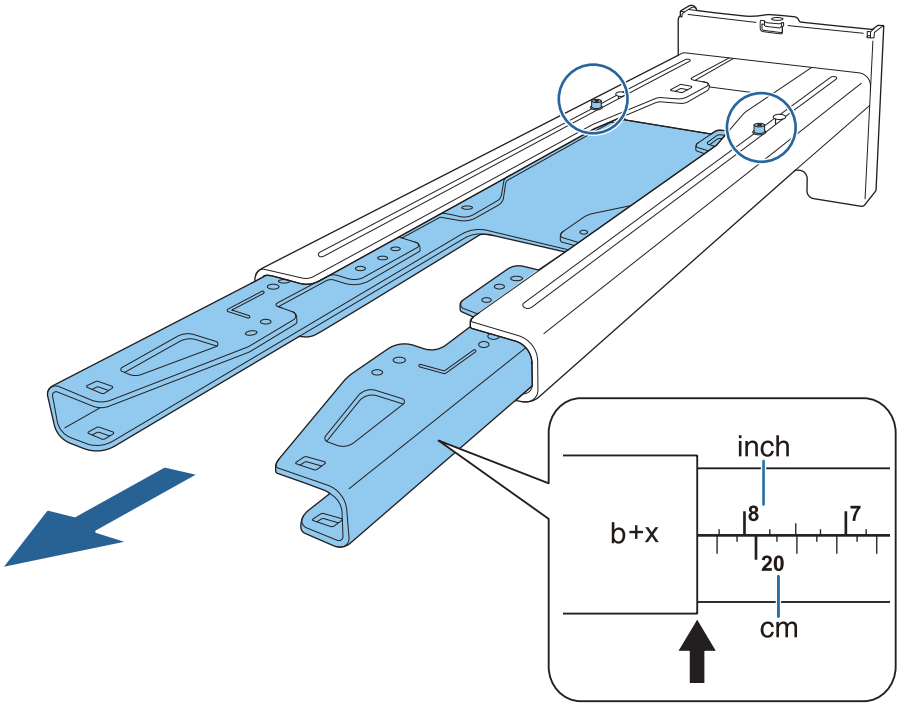

2 Steek de zeshoekige as in de ophangsteun

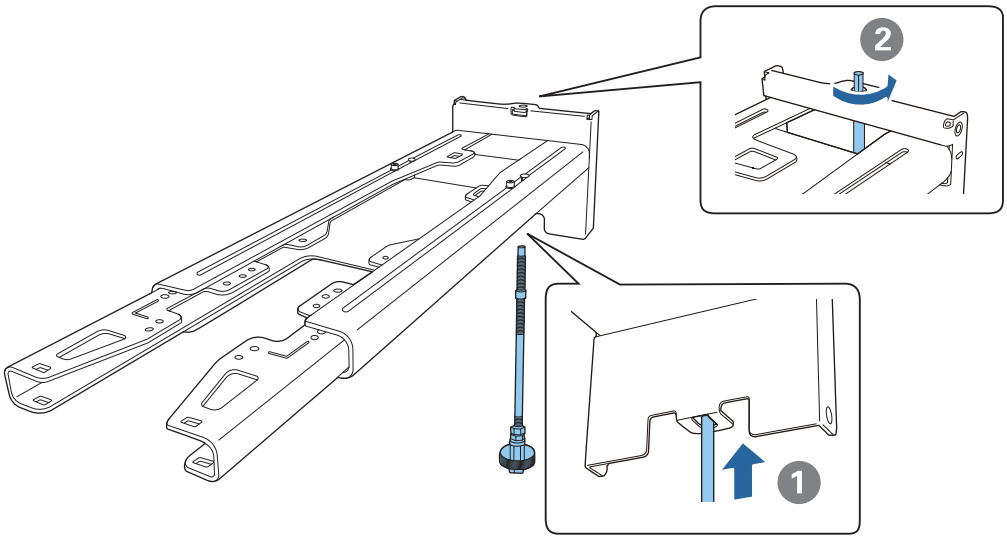

3 Leid de benodigde kabels door de ophangsteun

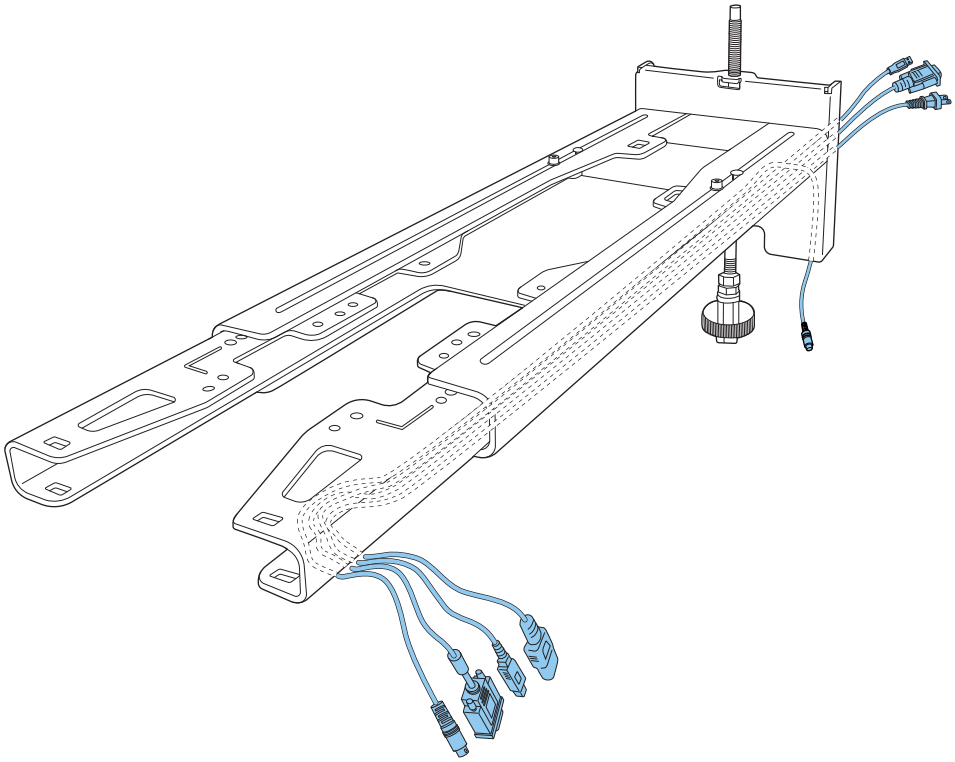

Waarschuwing

Hang het kabeloverschot niet over de ophangsteun. Dit kan vallen en een ongeluk veroorzaken.

- De volgende aansluitingspoorten moeten worden omgeleid zodat ze uit het onderste deel van de ophangsteun komen en niet doorheen de muren gaan.
  - Kabels voor het aansluiten op de aanraakeenheid
  - Kabels voor het aansluiten op randapparaten, zoals mini-pc's

4 Bevestig de ophangsteun aan de wandplaat

Steek de zeshoekige as in tot de punt iets uit de bovenkant van de wandplaat steekt en dat het andere uiteinde verbinding maakt met de onderkant van de wandplaat.

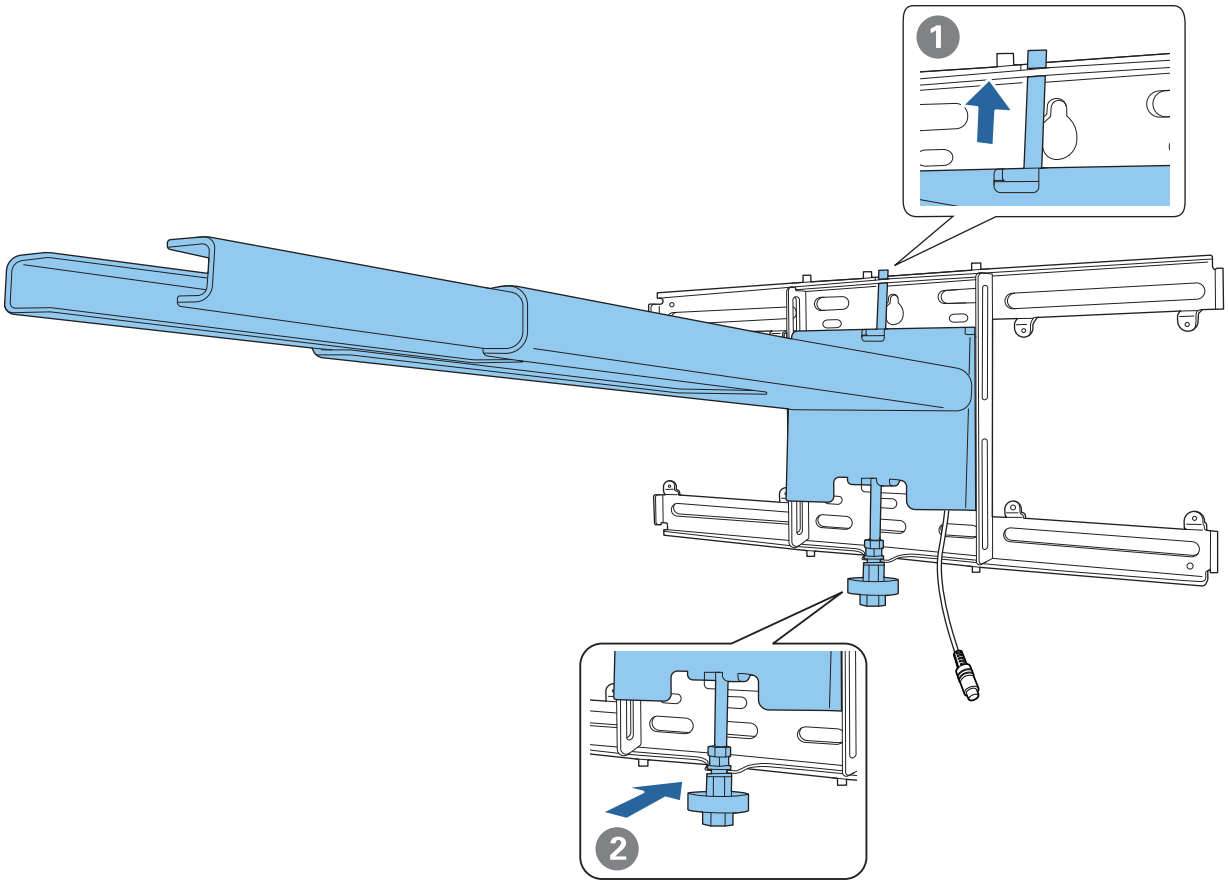

Let op

Zorg ervoor dat de kabels niet vast komen te zitten tussen de ophangsteun en de wandplaat.

5 Maak de ophangsteun tijdelijk vast

Maak de drie punten vast met de meegeleverde M6-schroeven (x3).

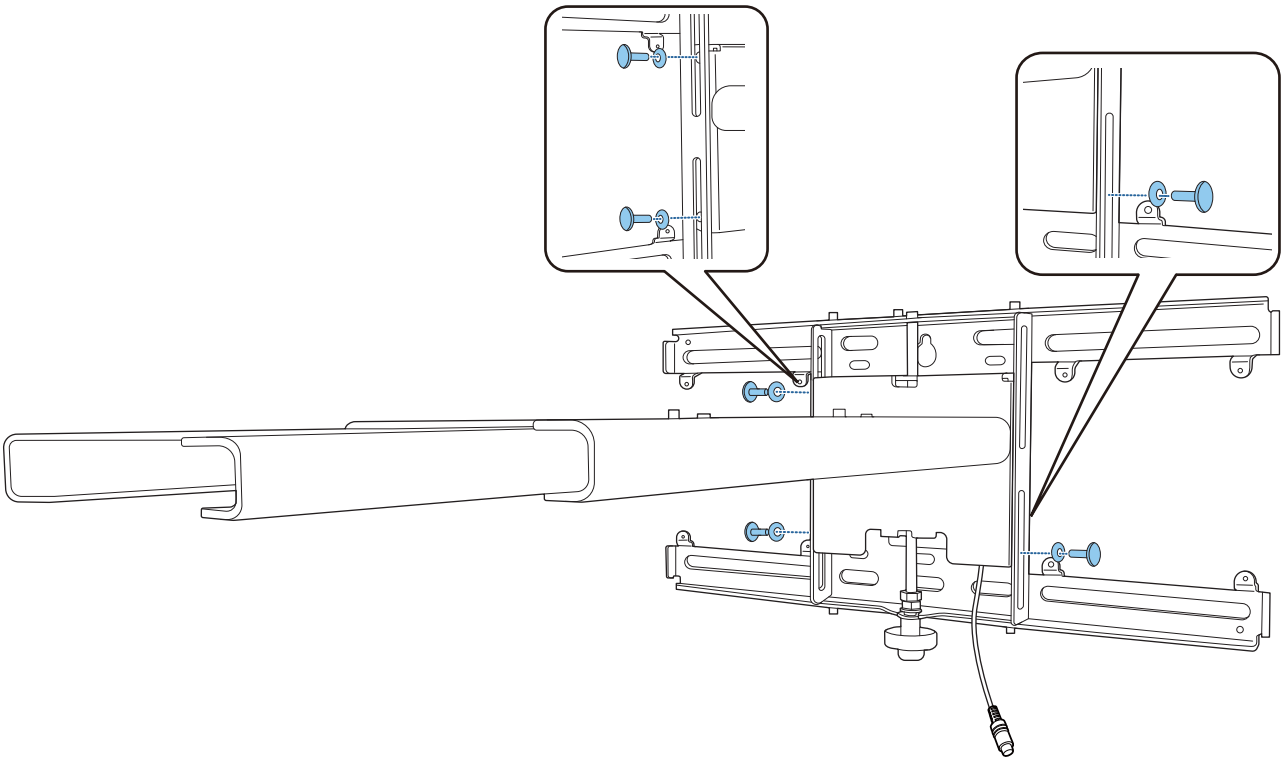

6 Stel de verticale schuifregelaar af met de steeksleutel om de markeringen op de wandplaat en de ophangsteun uit te lijnen.

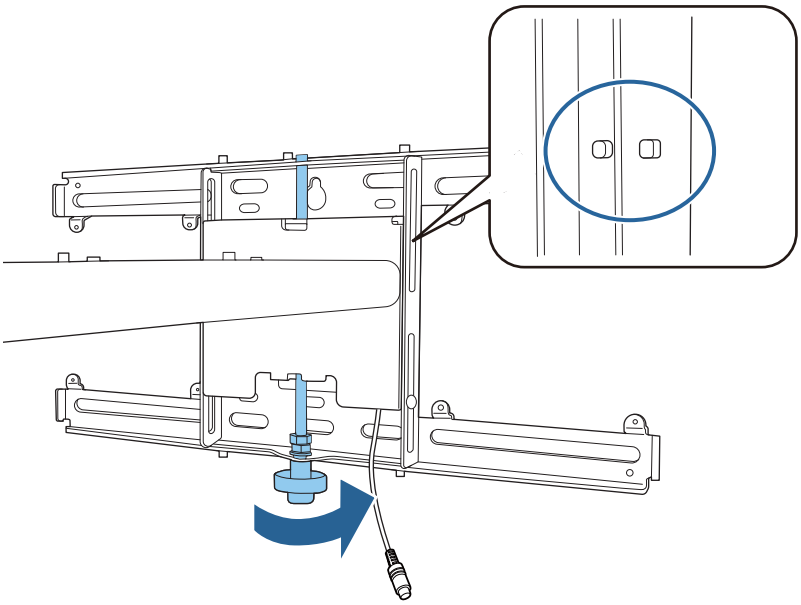

7 Draai de M6 bout (x1) vast om de ophangsteun op zijn plaats te bevestigen

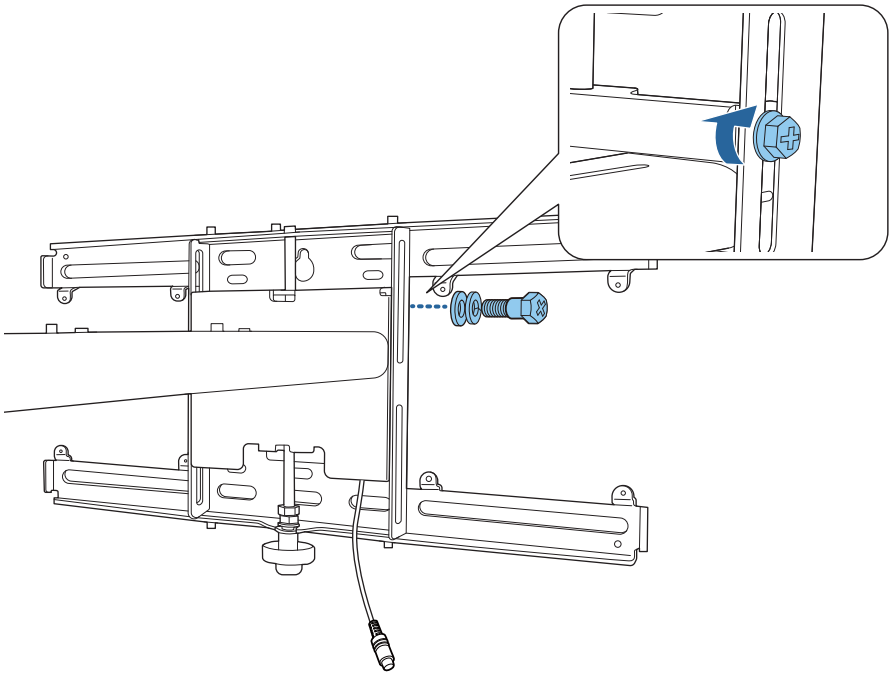

Maak de afsteleenheid vast aan de ophangsteun

1 Controleer de installatiepositie voor de afsteleenheid

De installatiepositie is gemarkeerd op de ophangsteun. Installeer op een geschikte positie volgens de grootte van het scherm waarop u wilt projecteren.

- Als een geprojecteerd beeld kleiner is dan 80 inch: Installeer de eenheid op de ◯ -markering.

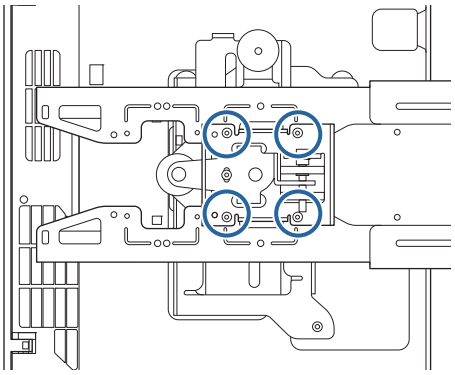

- Wanneer een geprojecteerd beeld 80 inch of groter is: Installeer de eenheid op de ◯ ◯ -markering.

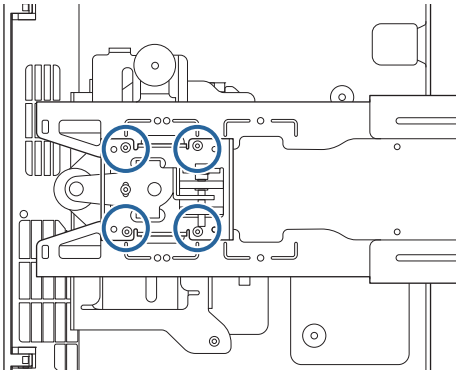

2 Bevestig de afsteleenheid met de meegeleverde M4 x 12 mm bouten (x4)

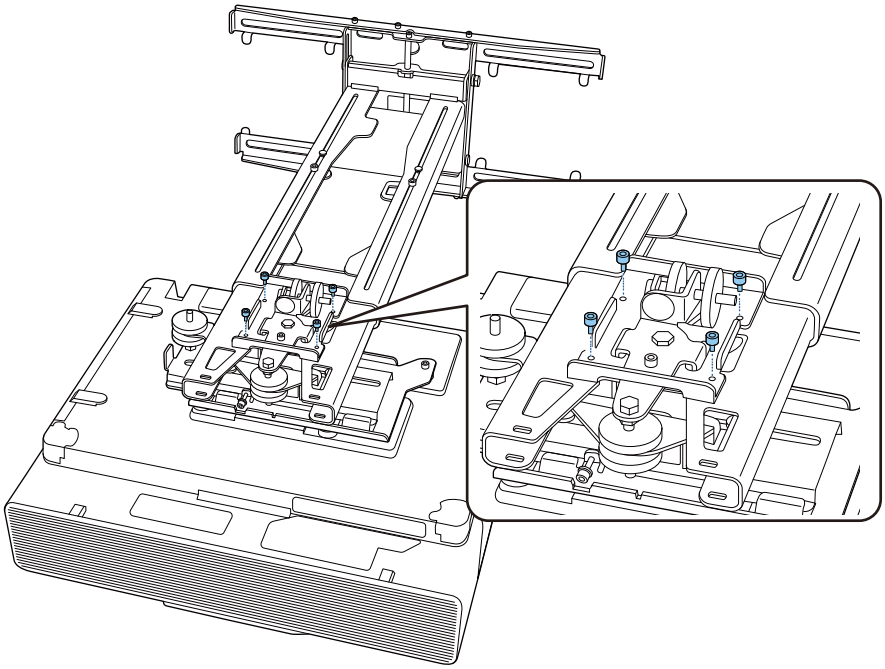

3 Sluit de kabels aan op de projector

Sluit het stroomsnoer als laatste aan.

Randapparaten bevestigen

Externe tuners en accessoires bevestigen

Gebruik in de handel verkrijgbare M4-schroeven om externe tuners en accessoires vast te zetten in de schroefgaten zoals weergegeven in de volgende afbeelding.

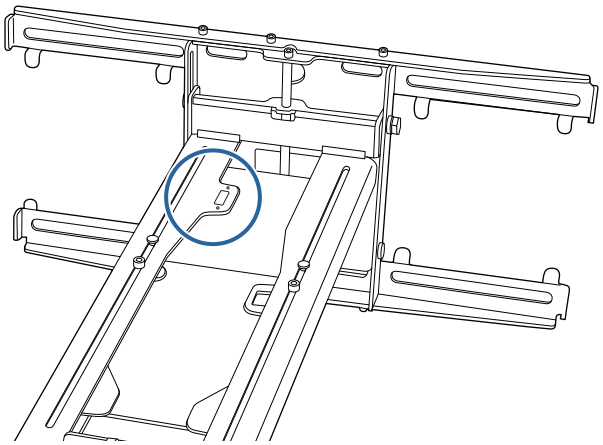

Een mini-pc of stick-pc bevestigen

Bevestig de mini-pc of de stick-pc op de mini-pc-plaat en maak deze faxt aan de linker- of rechterzijde van de wandplaat.

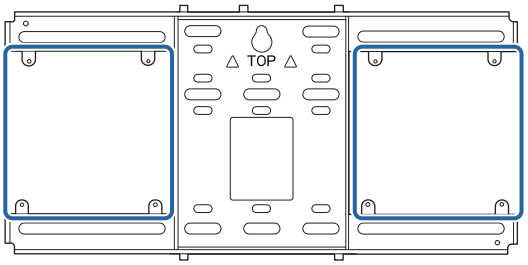

Bevestigd deze zodanig dat de luchtuitlaatopeningen van de pc niet zijn geblokkeerd.

Wij raden u aan de pc zo te installeren dat de luchtuitlaatopeningen zich bovenaan bevinden en de luchtinlaatopeningen onderaan.

Wanneer u vastzet met de mini-pc-riem

1 Wikkel de riem rond de mini-pc-plaat

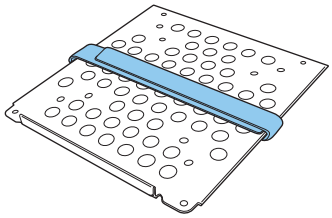

2 Maak de mini-pc-plaat vast aan de wandplaat met de meegeleverde M3 x 6 mm schroeven (x4).

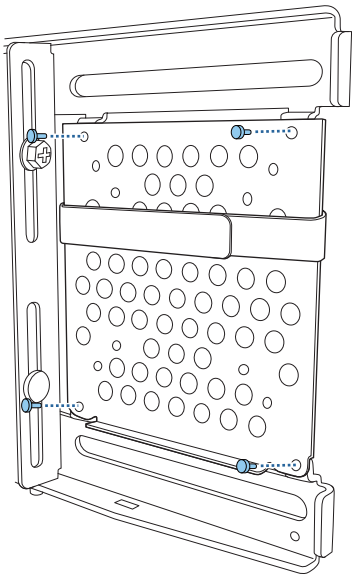

3 Plaats de pc op de onderste rand van de mini-pc-plaat en maak deze vast met de riem

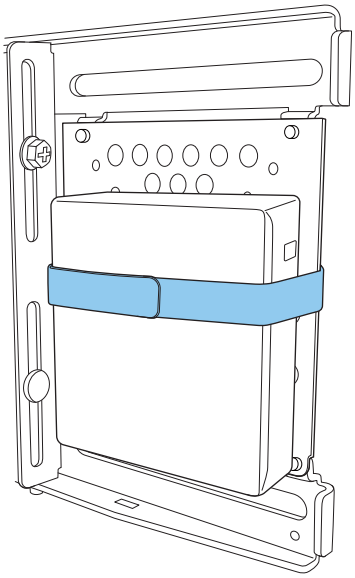

Wanneer u vastzet met schroeven

Afhankelijk van de vorm van de mini-pc en de stand van de schroefopeningen, verschilt de volgorde waarin de onderdelen worden geïnstalleerd. Zorg dat u vooraf de installatie-instructies controleert.

Installatievoorbeeld

- Maak de mini-pc-plaat vast terwijl de pc op de wandplaat is geïnstalleerd met de meegeleverde M3 x 6 mm schroeven (x4).

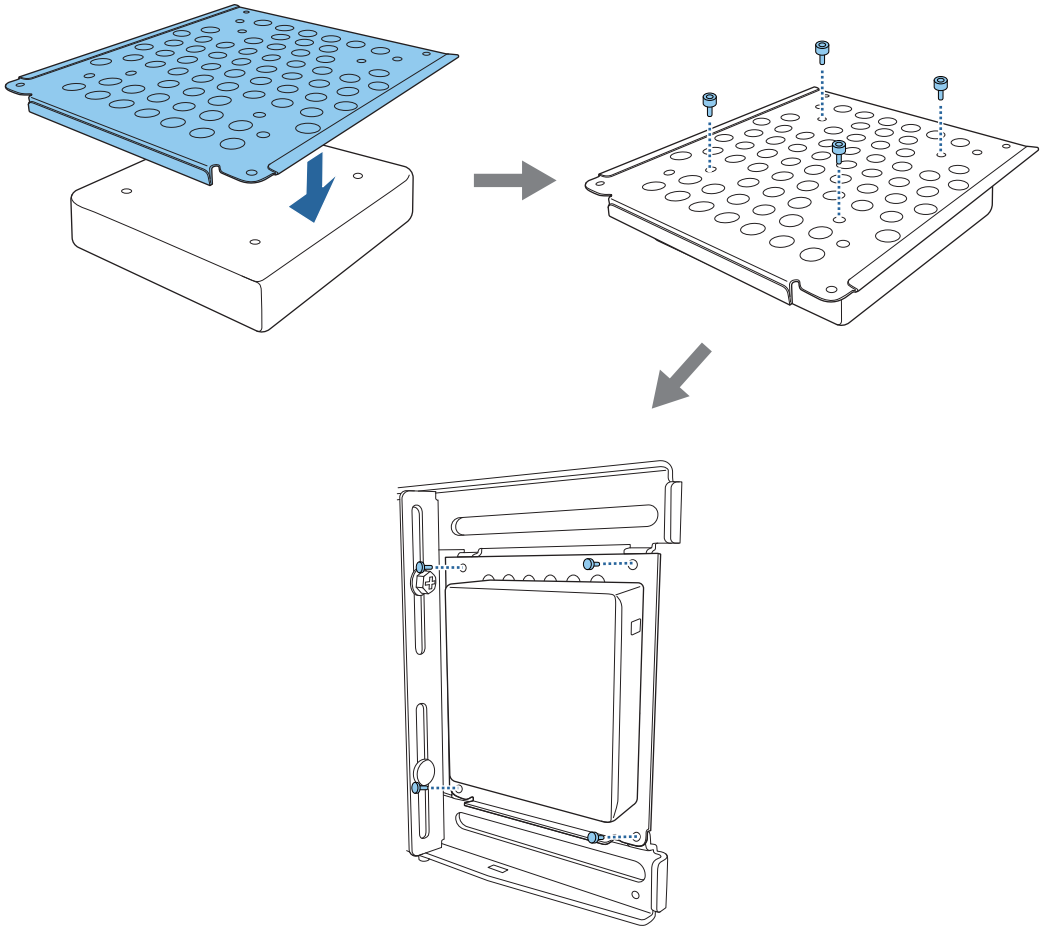

- Maak de mini-pc-plaat vast aan de wandplaat met de meegeleverde M3 x 6 mm schroeven (x4) en installeer dan de pc.

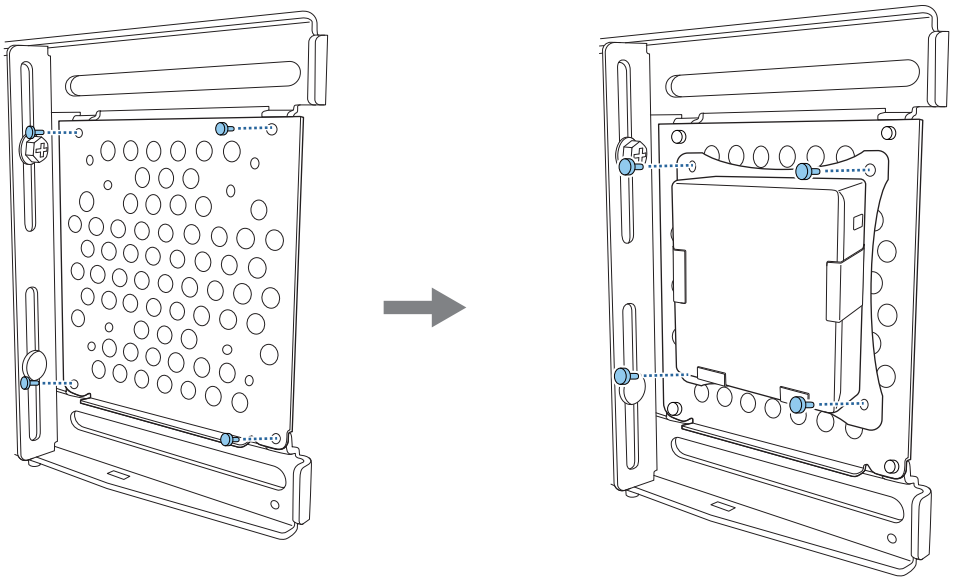

De positie van het geprojecteerde beeld aanpassen

U kunt alle volgende methoden gebruiken voor het aanpassen van de positie van het geprojecteerde beeld.

Wanneer meerdere projectors in dezelfde ruimte zijn geïnstalleerd, raden wij u aan de projector-id's in te stellen om storing van de afstandsbediening te voorkomen.

Zet een projector aan en stel het ID-nummer in voor projector in **Installatie** > **Projector-id**. Wanneer u een specifiek projector wilt bedienen, houdt u de [ID]-knop op de afstandsbediening ingedrukt en drukt u op de knop met hetzelfde nummer als van de projector-id.

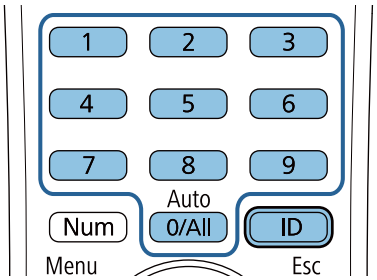

- Automatische schermaanpassing (pag.58)

  Maak de hoekmarkers vast op de vier hoeken van de projectiepositie om de positie van het beeld automatisch aan te passen. Dit is handig als u een aanpassing bij benadering naar een specifieke positie wilt uitvoeren.

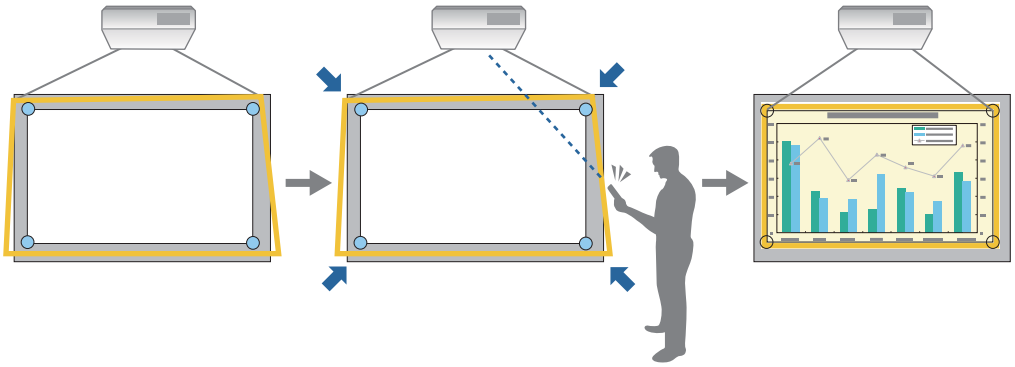

- Aanpassen aan de hand van de Installatiehandleiding instelplaat (pag.61)

  Pas de positie van de ophangsteun handmatig aan in overeenstemming met het weergegeven hulpscherm. Dit is handig als u precieze aanpassingen wilt uitvoeren aan de projectiepositie terwijl de beeldkwaliteit behouden blijft.

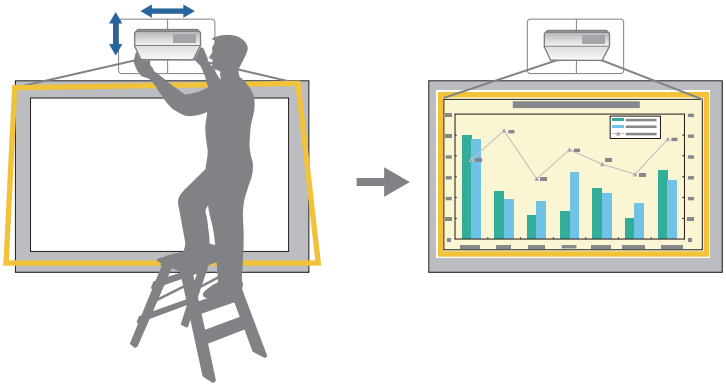

- Aanpassen met de projectormenu's (pag.65)

  Selecteer het gebied dat u wilt aanpassen en corrigeer het beeld handmatig. Dit is handig als u fijne aanpassingen wilt uitvoeren aan de projectiepositie na het aanbrengen van mechanische aanpassingen via het hulpscherm.

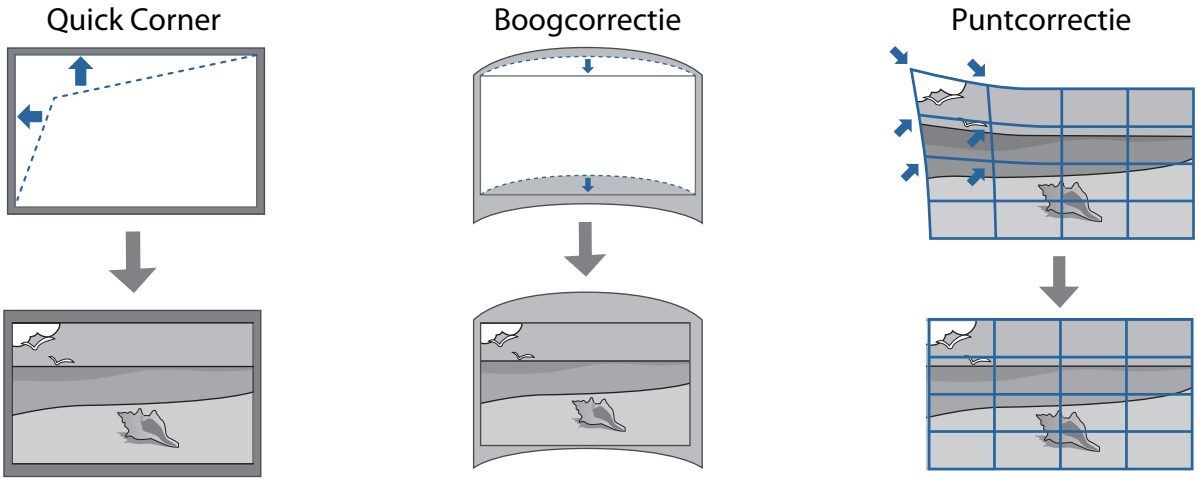

- Beelden zijn niet onmiddellijk stabiel na het inschakelen van de projector. Wacht na het starten van de projectie minstens 30 minuten voordat u het beeld aanpast.
- Bij het instellen van meerdere projectoren met behulp van de batch-installatiefunctie dient u de batch-installatie eerst uit te voeren voordat u het geprojecteerde beeld aanpast.
- Wij raden de mechanische positie-aanpassing van de ophangsteun aan voor het aanpassen van het beeld wanneer u de beeldkwaliteit wilt behouden.

Voorbereidingen vóór het aanpassen

1 Druk op de knop [⏻] op de afstandsbediening of het bedieningspaneel om de projector in te schakelen

2 Open de voorklep van de projector en voer de scherpteregeling bij benadering uit met de scherpstellingshendel

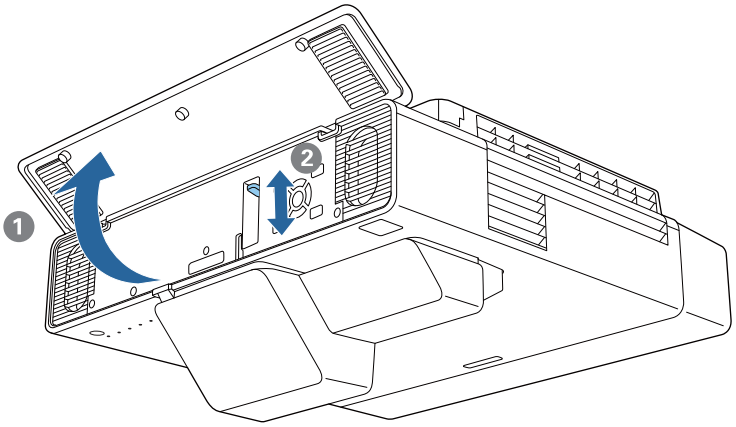

3 Druk op de [Menu] knop

Met de afstandsbediening

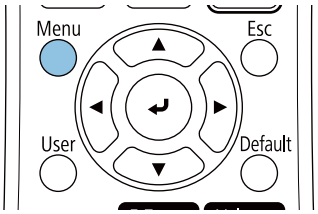

Met het bedieningspaneel

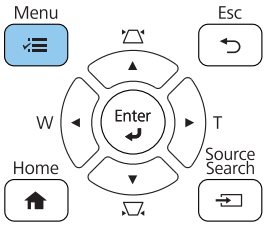

4 Selecteer **Schermtype** via het menu **Installatie** om de hoogte-breedteverhouding van het geprojecteerde beeld in te stellen

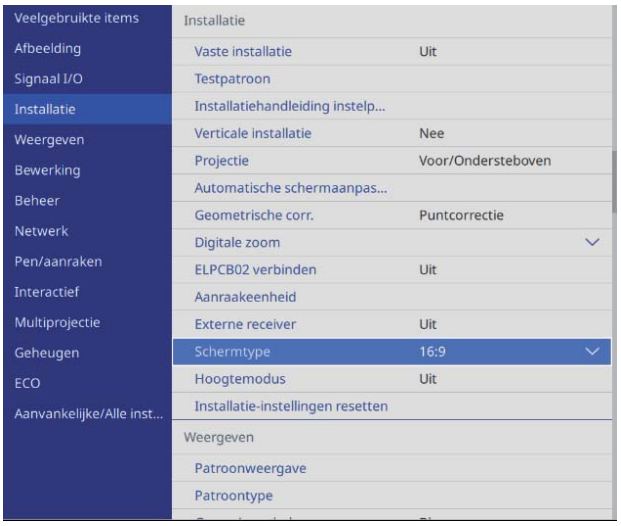

5 Wijzig de hoogte-breedteverhouding indien dat nodig is

Projecteer beelden vanaf een aangesloten apparaat, en druk vervolgens op de knop [Aspect] op de afstandsbediening.

Elke keer dat u op de knop drukt, wordt de naam voor de hoogte-breedteverhouding weergegeven op het scherm en wijzigt de hoogte-breedteverhouding.

De hoogte-breedteverhouding wijzigt niet wanneer geen beelden worden geprojecteerd vanaf het aangesloten apparaat.

Automatische schermaanpassing

Maak de hoekmarkers vast op de vier hoeken van de projectiepositie om de positie van het beeld automatisch aan te passen.

Automatische schermaanpassing werkt correct onder de volgende omstandigheden.

- Projectiegrootte: 110 inches of minder
- Projectorrichting: Binnen 3° omhoog, omlaag, links of rechts

- Automatische schermaanpassing werkt mogelijk niet correct, afhankelijk van het oppervlak van het geprojecteerde scherm. De volgende omstandigheden zijn nodig voor het uitvoeren van de Automatische schermaanpassing.
  - Een plat projectieoppervlak
  - Geen patroon, vuil of obstakels op het projectieoppervlak
- Voordat u de Automatische schermaanpassing uitvoert, stelt u eerst de instelling Schermtype in. Als u het Schermtype wijzigt na het uitvoeren van de Automatische schermaanpassing, worden de aanpassingen gereset.

1 Plaats de hoekmarkeringen op de vier hoeken van de positie waarnaar u wilt projecteren

- Hoekmarkers kunnen niet opnieuw worden geplaatst. Wij raden u aan de positie waar u de markeringen wilt plaatsen, vooraf te markeren.
- Als u de markeringen herhaaldelijk wilt vervangen, plakt u ze op het meegeleverde magnetische vel.

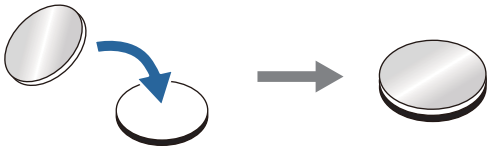

Plaats de markeringen zodanig dat de hoeken van de projectiepositie het midden van de hoekmarkeringen overlappen.

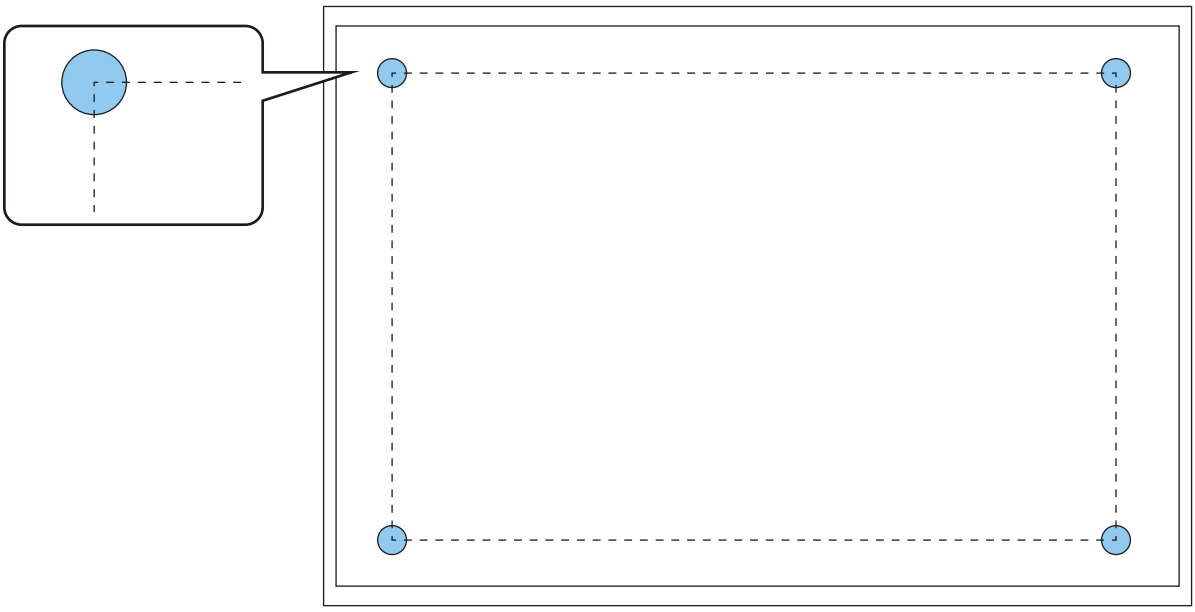

2 Druk op de [Menu] knop

Met de afstandsbediening

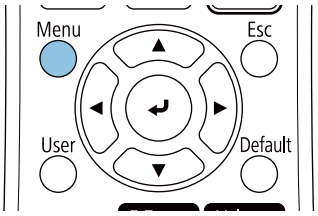

Met het bedieningspaneel

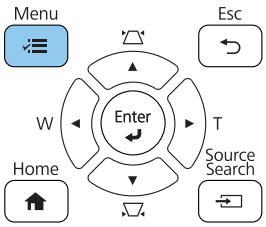

3 Selecteer **Automatische schermaanpassing** in het menu **Installatie**

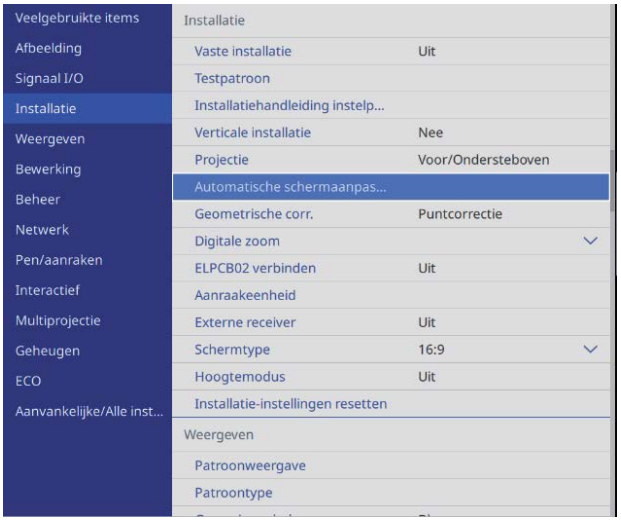

U ziet het hulpscherm voor Automatische schermaanpassing.

4 Maak alle afstelknoppen en -schroeven los

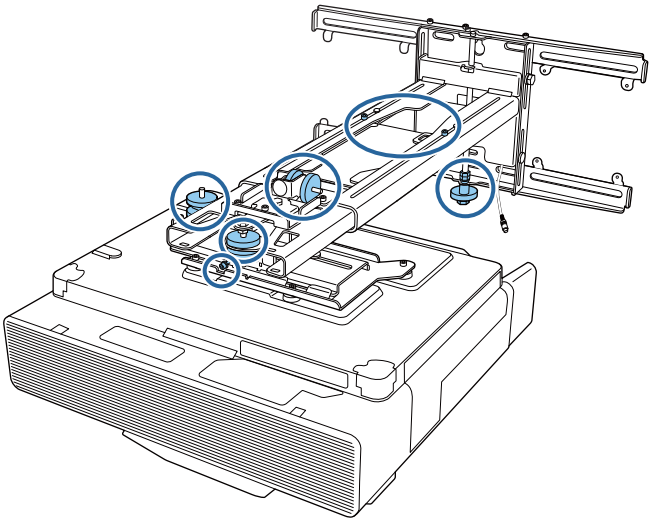

5 Verplaats de projector om de positie van het beeld zo aan te passen, dat de gele gebieden op de vier hoeken van het hulpscherm de hoekmarkeringen overlappen

Zorg dat alle hoekmarkeringen binnen de gele gebieden liggen.

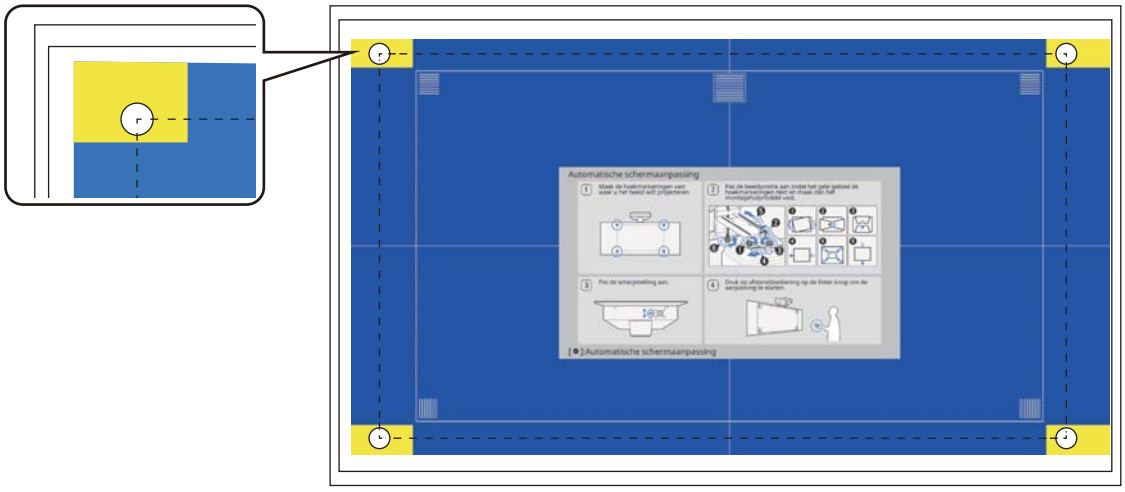

6 Wanneer u de positie bepaalt, maakt u alle afstelknoppen en -schroeven die u in stap 4 hebt losgemaakt, vast

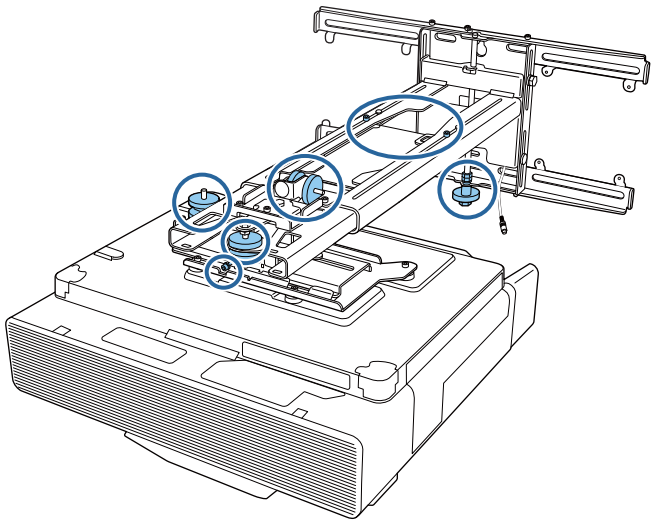

> ⚠ **Waarschuwing**
>
> Draai alle bouten en schroeven stevig vast. Als u dat niet doet, kan het product vallen en kan dit letsel of schade tot gevolg hebben.

7 Open de voorklep van de projector en pas dan de scherpstelling aan met de scherpstellingshendel

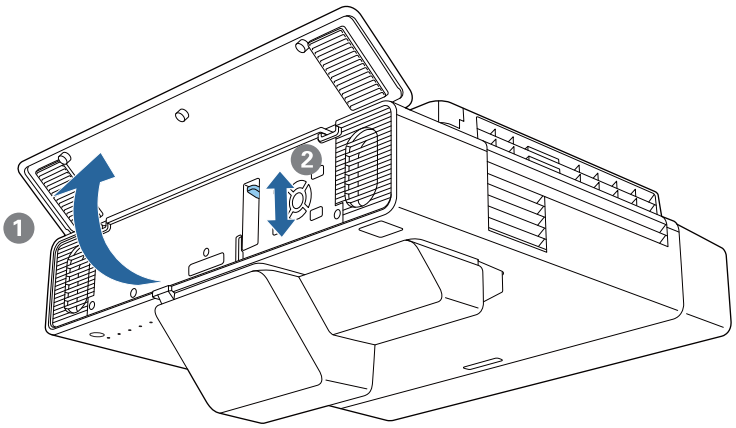

8 Druk op de knop [Enter] om het automatisch aanpassen te starten

Wanneer de automatische aanpassing is voltooid, gebruikt u Quick Corner (pag.67) om nog meer aanpassingen aan te brengen. Met Boogcorrectie of Puntcorrectie keer het beeld terug naar de status van voordat de automatische correctie werd uitgevoerd.

De mechanische aanpassing uitvoeren aan de hand van de Installatiehandleiding instelplaat

Gebruik het hulpscherm om de positie van het beeld aan te passen.

1 Druk op de [Menu] knop

Met de afstandsbediening

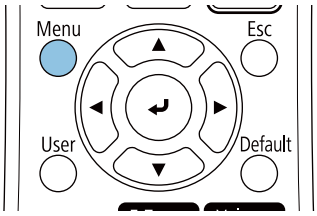

Met het bedieningspaneel

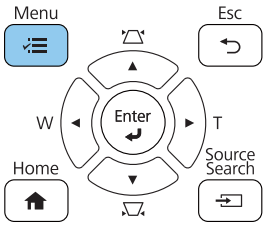

2 Selecteer **Installatiehandleiding instelplaat** in het menu **Installatie**

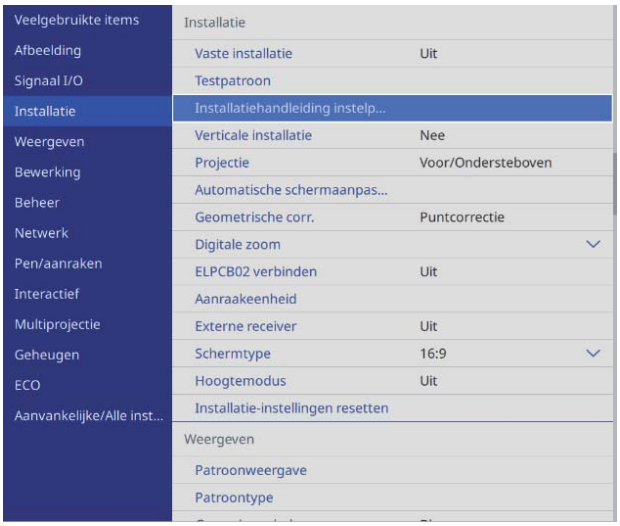

U ziet het hulpscherm.

3 Draai aan de afstelknop ① in de installatiehandleiding om de horizontale rol aan te passen

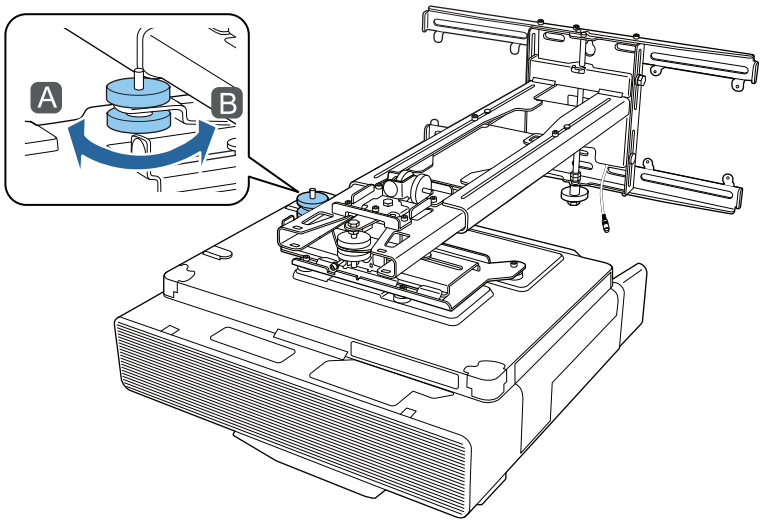

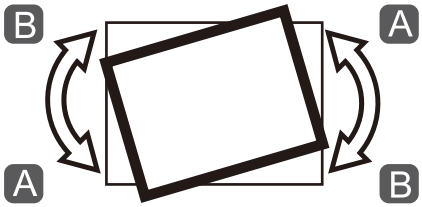

4 Maak de M4-schroef los en draai dan de afstelknop ② in de installatiehandleiding om de horizontale draaiing aan te passen

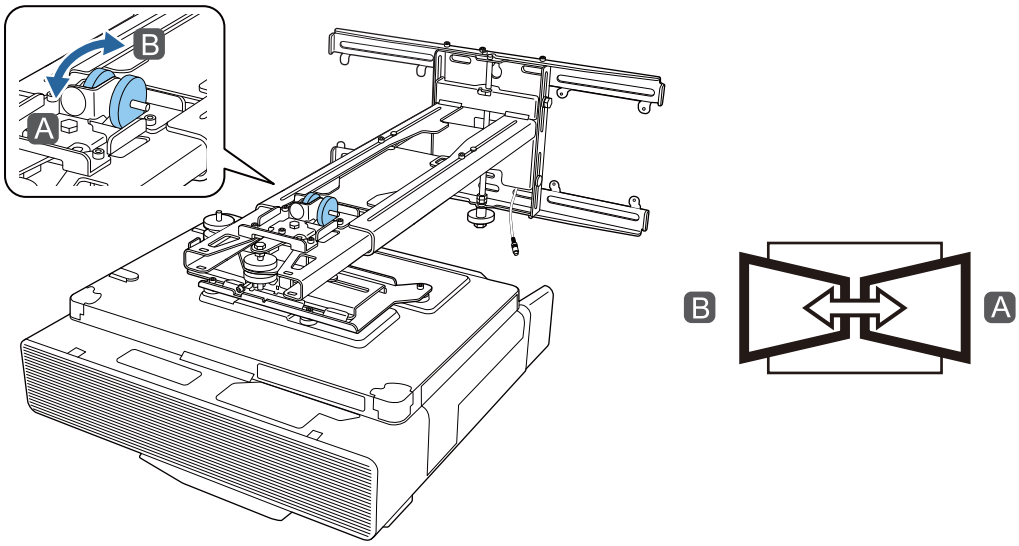

5 Draai aan de afstelknop ③ in de installatiehandleiding om de verticale kanteling aan te passen

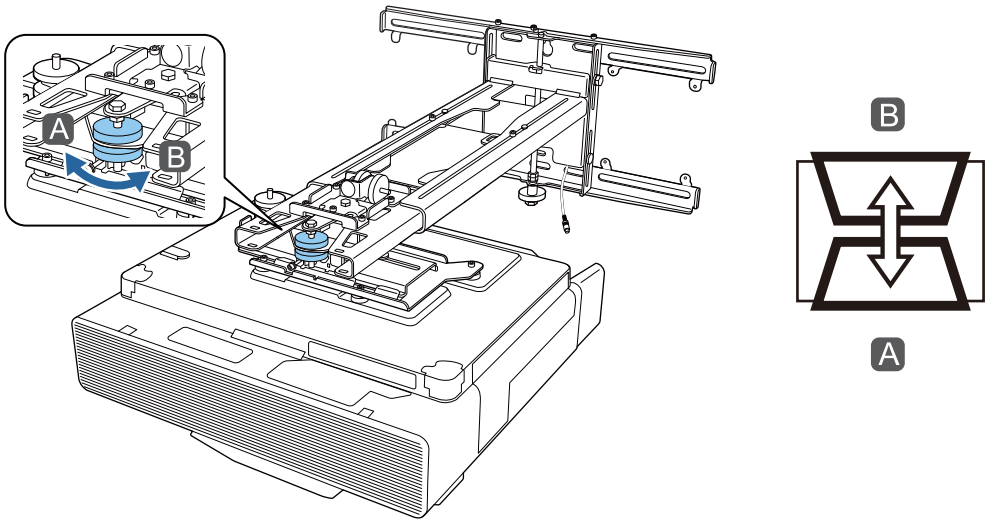

6 Draai de M4-bout los en stel vervolgens het horizontaal schuiven af

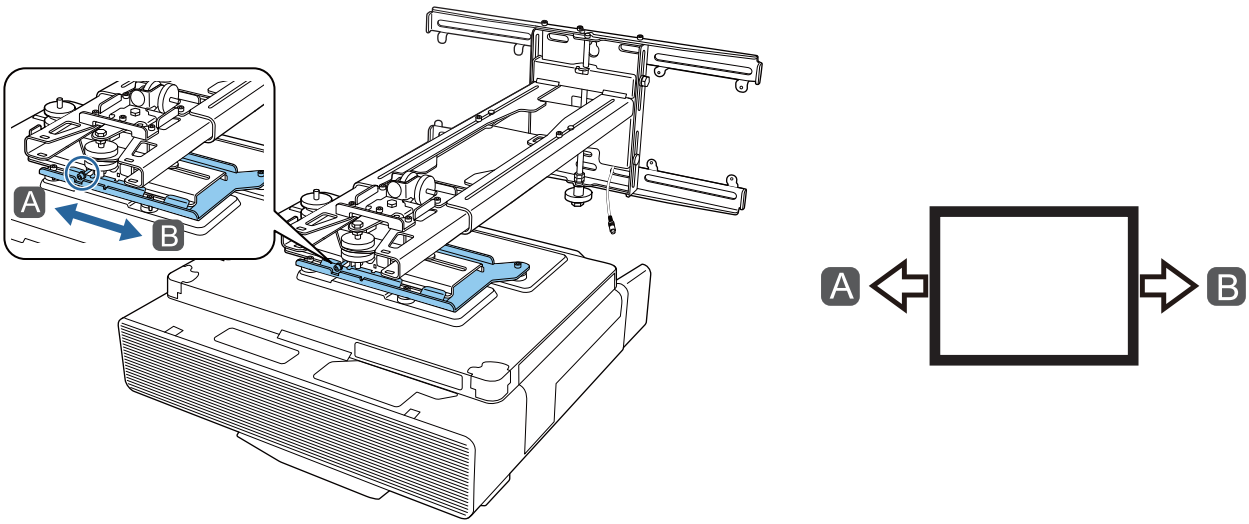

7 Draai de M4 bouten (x2) los en stel vervolgens het vooruit/achteruit schuiven af

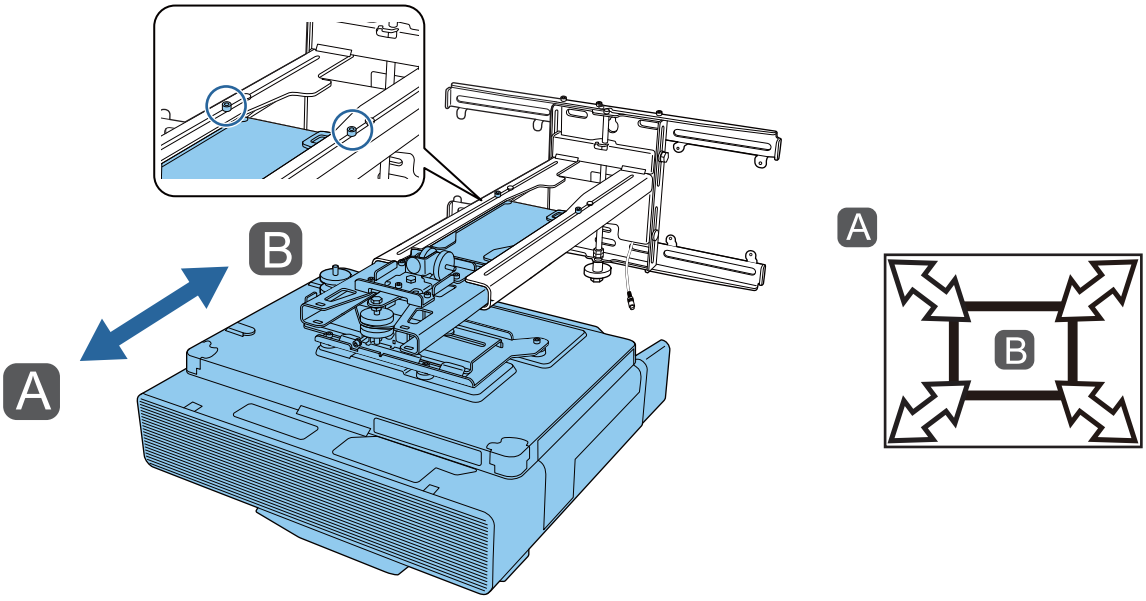

8 Draai de M6-bout los en stel vervolgens het verticaal schuiven af

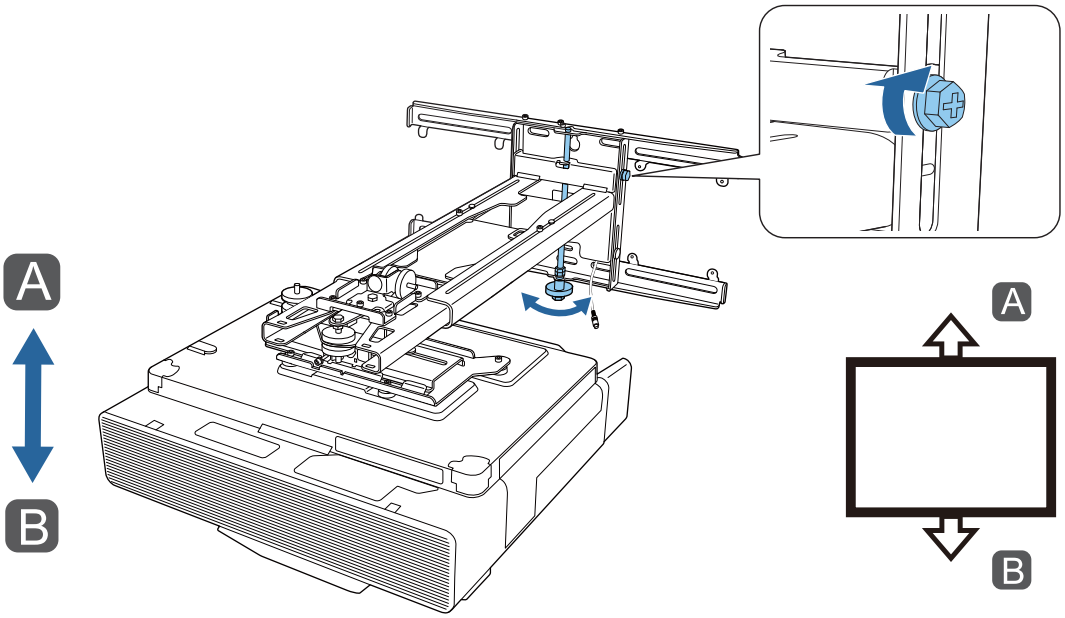

9 Draai de schroeven en bouten die u in stappen 3 tot 8 hebt losgemaakt, opnieuw vast

> ⚠ **Waarschuwing**
>
> Draai alle bouten en schroeven stevig vast. Als u dat niet doet, kan het product vallen en kan dit letsel of schade tot gevolg hebben.

10 Pas de scherpstelling van positie A aan zoals in de volgende afbeelding

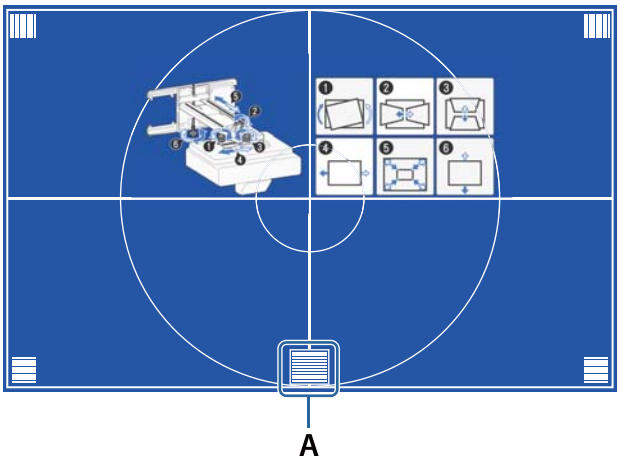

11 Wanneer u klaar bent met de aanpassingen, drukt u op de knop [Esc] op de afstandsbediening of het bedieningspaneel om het hulpscherm af te sluiten

Aanpassen met de projectormenu's

- U kunt aangepaste waarden opslaan in **Geheugen** van het menu **Geometrische corr.**
- Voordat u de aanpassing uitvoert, stelt u eerst de instelling Schermtype in. Als u het Schermtype wijzigt na het uitvoeren van de correcties, worden de correcties gereset.

Boogcorrectie

1 Druk op de [Menu] knop

Met de afstandsbediening

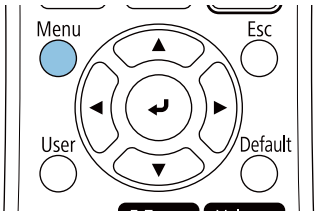

Met het bedieningspaneel

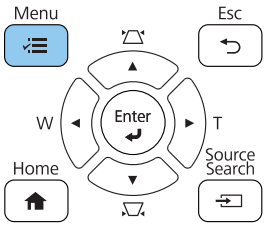

2 Selecteer **Geometrische corr.** in het menu **Installatie** in

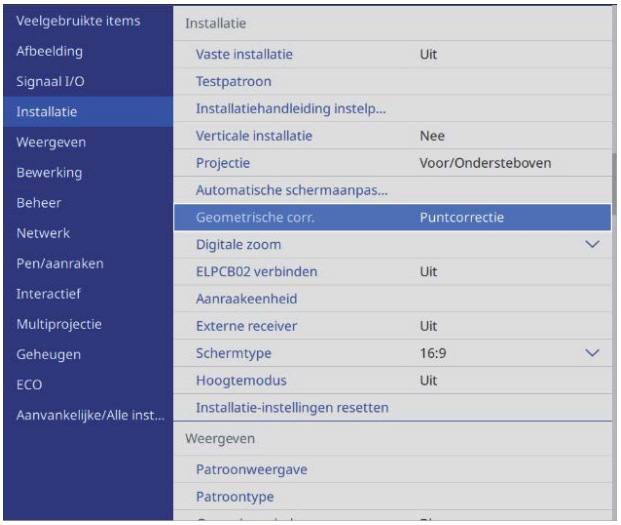

3 Selecteer **Boogcorrectie**

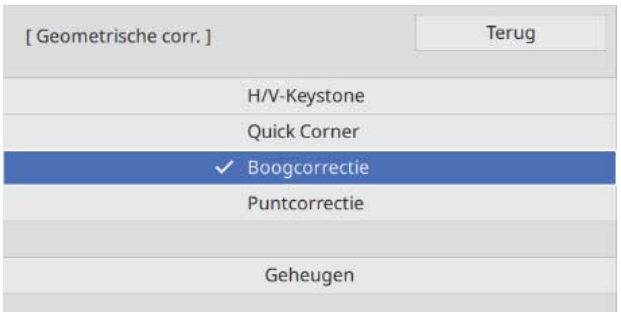

4 Selecteer de zijde die u wilt corrigeren en voer de aanpassing uit

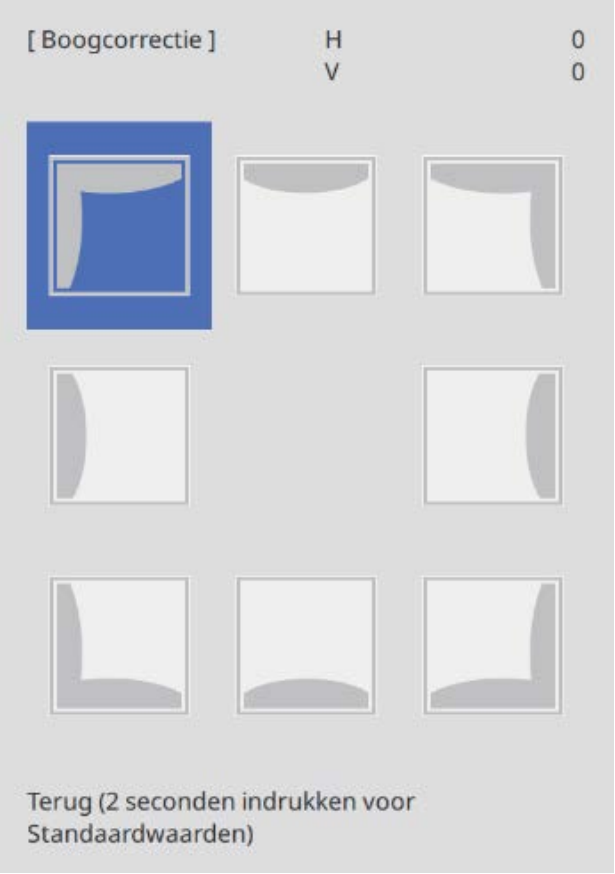

Wanneer u bij een bereik komt dat niet kan worden aangepast, ziet u het bericht **Kan niet meer verplaatsen.**

5 Wanneer u klaar bent met de aanpassingen, drukt u op de knop [Esc] op de afstandsbediening of het bedieningspaneel om de aanpassing te voltooien

Quick Corner

1 Druk op de [Menu] knop

Met de afstandsbediening

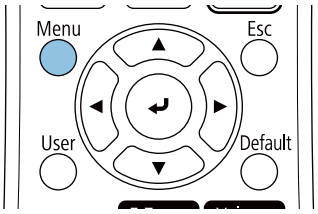

Met het bedieningspaneel

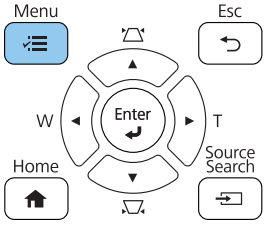

2 Selecteer **Geometrische corr.** in het menu **Installatie** in

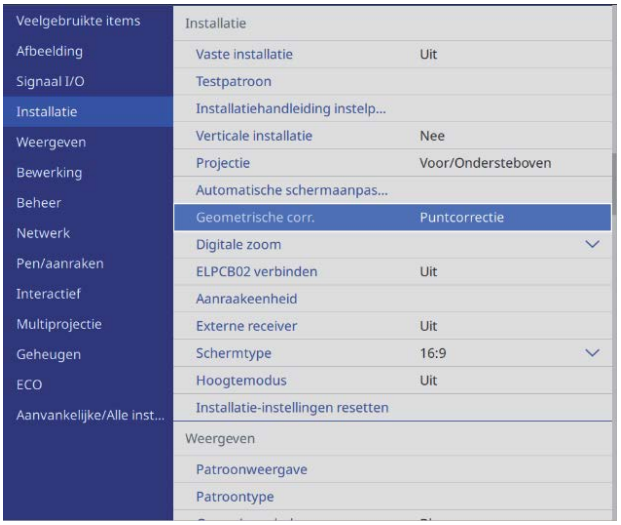

3 Selecteer **Quick Corner**

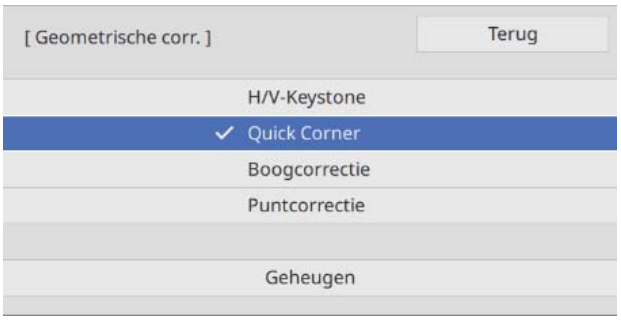

4 Selecteer de zijde die u wilt corrigeren en voer de aanpassing uit

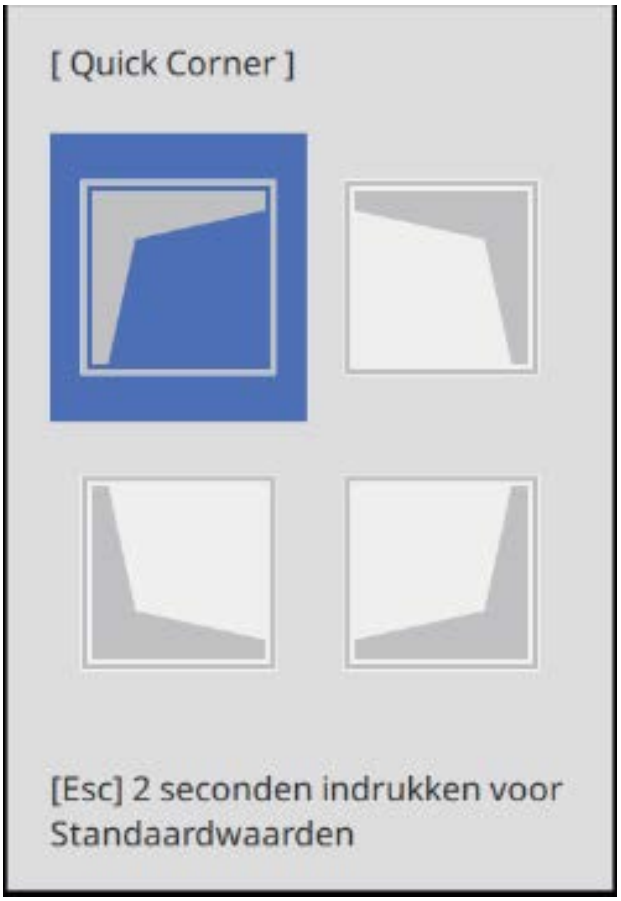

Wanneer u bij een bereik komt dat niet kan worden aangepast, ziet u het bericht **Kan niet meer verplaatsen.**

> Druk tijdens het aanpassen van de zijkanten op de knoppen [1], [3], [7] en [9] op de afstandsbediening om de zijde die u wilt aanpassen, te selecteren.

5 Wanneer u klaar bent met de aanpassingen, drukt u op de knop [Esc] op de afstandsbediening of het bedieningspaneel om de aanpassing te voltooien

Puntcorrectie

1 Druk op de [Menu] knop

Met de afstandsbediening

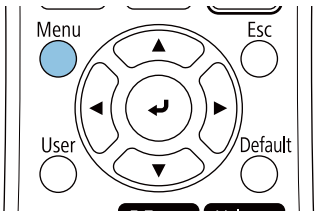

Met het bedieningspaneel

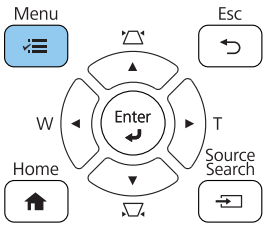

2 Selecteer **Geometrische corr.** in het menu **Installatie** in

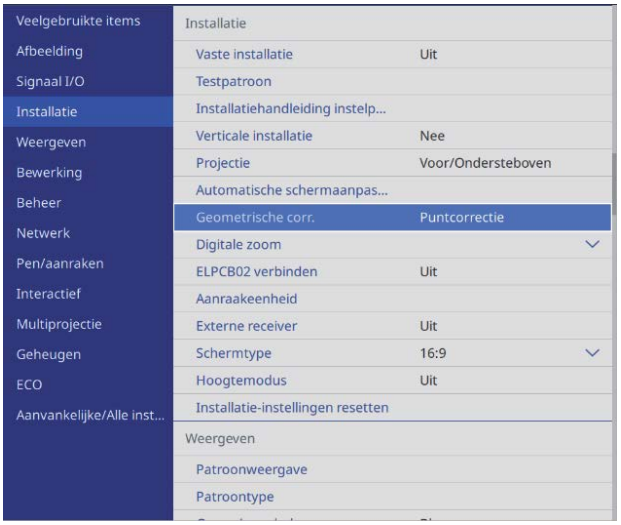

3 Selecteer **Puntcorrectie**

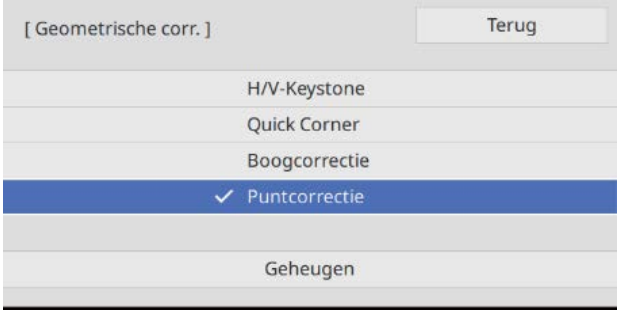

4 Selecteer **Puntcorrectie** en selecteer dan het aantal rasters

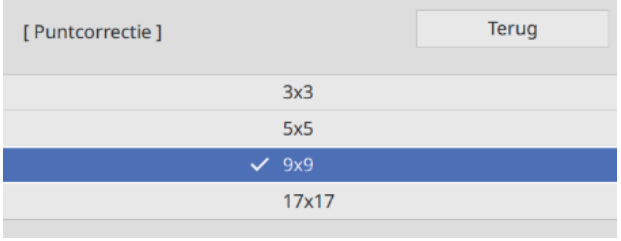

5 Selecteer de punten die u wilt corrigeren en voer de aanpassing uit

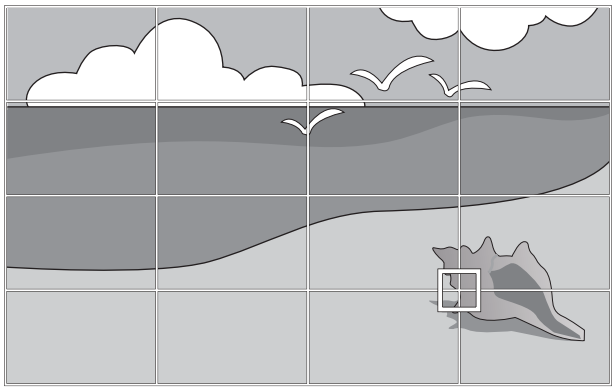

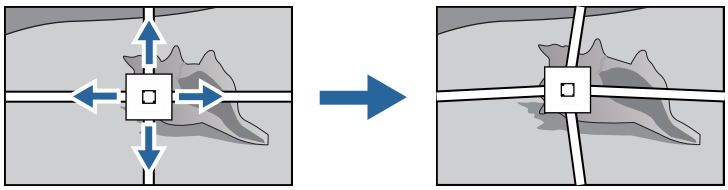

Als het moeilijk is om het raster te zien, gebruikt u de **Patroonkleur** om de kleur van het raster te wijzigen.

6 Wanneer u klaar bent met de aanpassingen, drukt u op de knop [Esc] op de afstandsbediening of het bedieningspaneel om de aanpassing te voltooien

De afdekkingen bevestigen

1 Bevestig de linkerafdekking van de wandplaat

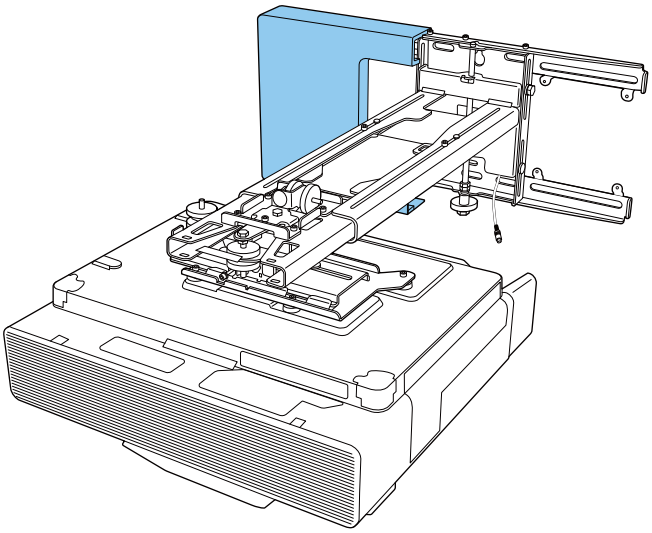

2 Bevestig de rechterafdekking van de wandplaat

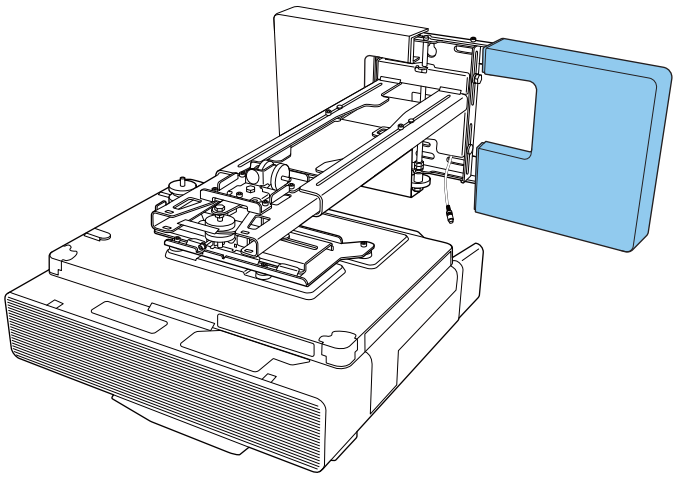

3 Monteer de eindkap op de ophangbeugel

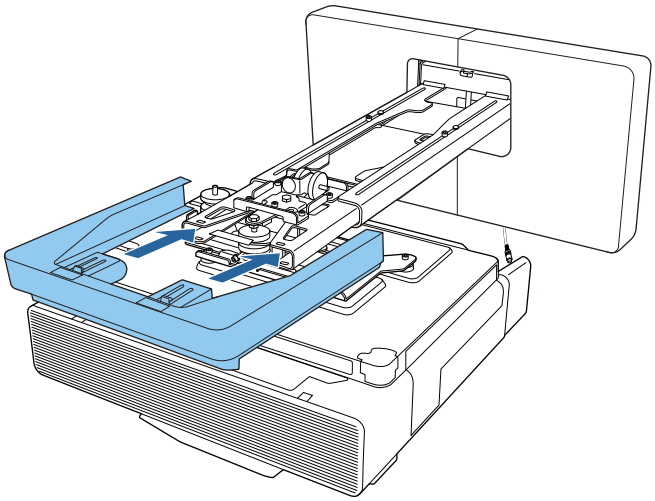

Als u zich stoort aan de groef in de arm, plakt u de meegeleverde maskerende sticker er overheen.

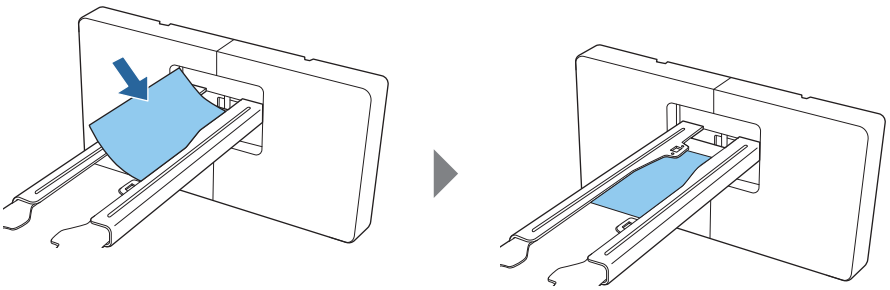

4 Bevestig de kabelafscherming aan de projector en maak deze vervolgens vast met de schroeven (x2)

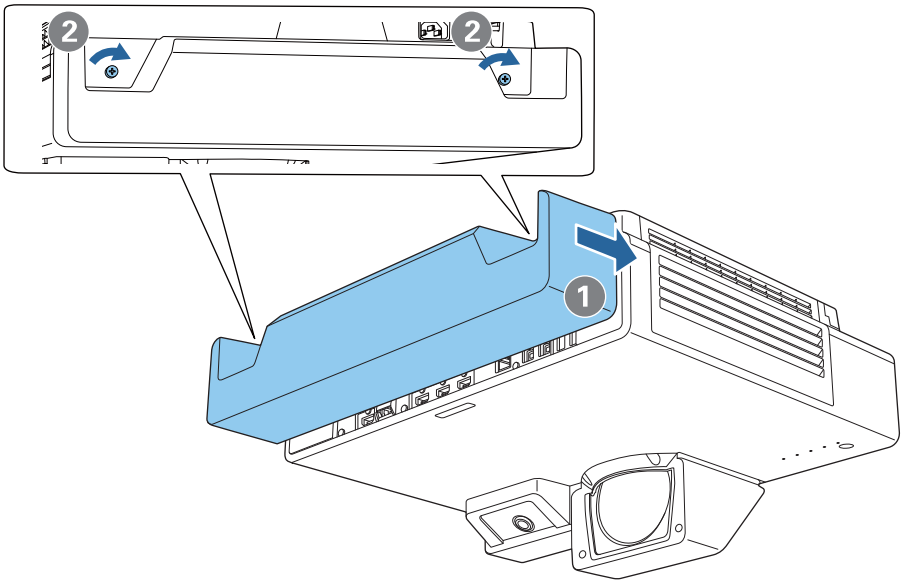

Een veiligheidskabel aanbrengen

Voer een van de volgende beveiligingsmaatregelen uit indien nodig.

- Installeer een in de handel verkrijgbaar antidiefstal-kabelslot

  Stop het kabelslot door de installatiepunten van de veiligheidskabel op de projector en de ophangsteun.

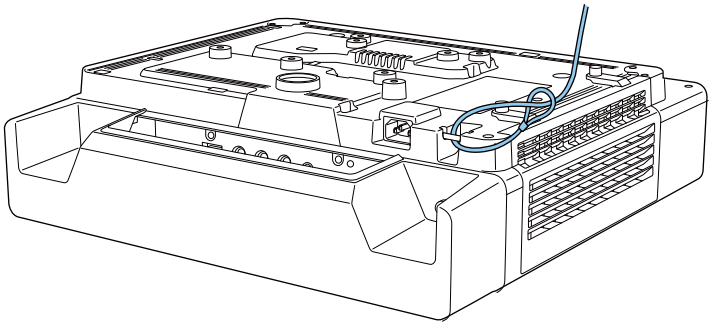

- Installeer een beveiligingsdraad van Kensington

  De beveiligingssleuf op dit product is compatibel met het Microsaver Security System dat wordt gemaakt door Kensington. Zie hierna voor meer informatie over het Microsaver Security System.

  http://www.kensington.com/

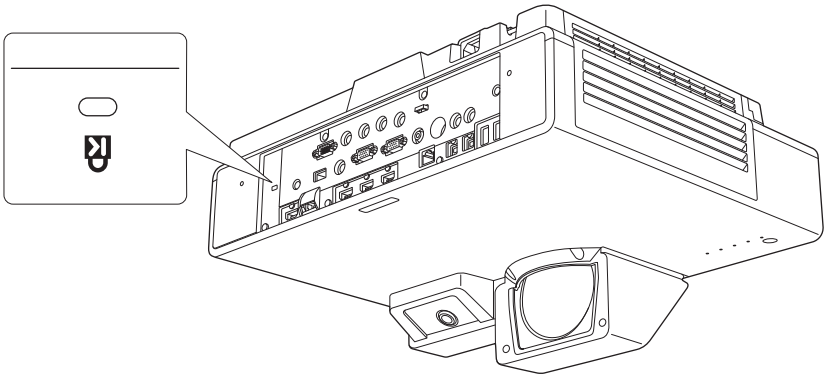

Opmerkingen over de Control Pad

Waarschuwing	
Alleen verbinden met EB-1485Fi. Sluit deze niet aan op andere projectoren of apparaten. Dit kan schade veroorzaken aan het apparaat.	
Geleid de kabels zodat ze niet in aanraking komen met bouten en moeren. Onjuiste hantering van de kabels kan leiden tot brand of een elektrische schok.	
De meegeleverde voedingskabel is uitsluitend voor de ELPHD02. Niet gebruiken met andere apparaten.	
Gebruik geen beschadigde voedingskabel. Anders kan dit brand of elektrische schok veroorzaken. Als de voedingskabel beschadigd is (als de kerndraad bloot ligt, de draad gebroken is enz.), neemt u contact op met uw lokale leverancier of het Epson-reparatiecentrum.	
Wanneer u de voedingskabel aansluit op de Control Pad, gebruikt u alleen de meegeleverde wisselstroomadapter. Als u dat niet doet kan het product defect raken, oververhitten of rook uitstoten waardoor brand of elektrische schok kan optreden.	
Gebruik de wisselstroomadapter niet op een andere spanning dan de aangegeven stroomspanning. Als u dat niet doet kan het product defect raken, oververhitten of rook uitstoten waardoor brand of elektrische schok kan optreden.	
Trek niet aan de kabel van de voedingsadapter of plaats geen zware items op de kabel. Pas de voedingskabel niet aan. Anders kan dit brand of elektrische schok veroorzaken.	
Geen krachtige druk uitoefenen op of schokken veroorzaken aan de wisselstroomadapter, door er bijvoorbeeld op te trappen, het te laten vallen of ertegen te slaan. Dit kan schade veroorzaken. Als de wisselstroomadapter beschadigd raakt, schakelt u de Control Pad uit, trekt u de voedingsstekker uit het stopcontact en neemt u contact op met uw leverancier. Als u het product verder gebruikt terwijl het beschadigd is, kan brand of elektrische schok veroorzaken.	
Hanteer/bedien de Control Pad, de wisselstroomadapter of de voedingsstekker niet aan met natte handen. Als u dat niet doet, kan dit een defect, brand of elektrische schok veroorzaken.	
Hanteer de voedingsstekker voorzichtig. Een verkeerd gebruik kan een defect of schade veroorzaken waardoor brand of elektrische schok kan ontstaan. Neem de volgende voorzorgsmaatregelen in acht bij de hantering: • Gebruik geen adapters met meerdere sockets. • Sluit de stekker niet aan als er vreemd materiaal, zoals stof, erop plakt. • Zorg dat de stekker volledig in het stopcontact zit. • Raak de stekker niet aan met natte handen. • Wanneer u de voedingskabel loskoppelt, moet u de stekker zelf vastnemen en uittrekken. Trek niet aan de kabel.	
Wanneer u de Control Pad verplaatst, moet u de voeding uitschakelen, de wisselstroomadapter loskoppelen en controleren of alle bedrading is losgekoppeld.	

Waarschuwing	
Als een van de volgende problemen optreedt, moet u de voeding onmiddellijk uitschakelen en de wisselstroomadapter en de voedingsstekker los te koppelen van het stopcontact. Neem vervolgens contact op met uw leverancier of het dichtstbijzijnde Epson-klantenservicecentrum. • U merkt rook, vreemde geuren of geluiden • Water of vreemd materiaal komt in de Control Pad terecht • De Control Pad is gevallen of de behuizing is beschadigd	
Mors geen thee, koffie, vruchtensap of andere dranken op de wisselstroomadapter and stel deze niet bloot aan pesticiden. Als u dat niet doet, kan dit een defect, brand of elektrische schok veroorzaken. Als er drank en dergelijke op de wisselstroomadapter is gemorst, schakelt u de voeding uit, koppelt u de wisselstroomadapter los van het stopcontact en neemt u contact op met uw leverancier. Als u het apparaat in deze toestand blijft gebruiken, kan brand of elektrische schok ontstaan.	
Installeer de voedingsadapter niet op een ingesloten locatie of dek deze niet af met een doek enz., behalve voor de meegeleverde wisselstroomadapterhouder. Anders kan de wisselstroomadapter warm worden en brandwonden of onverwachte ongevallen veroorzaken.	
Wikkel de voedingskabel niet rond de wisselstroomadapter. Als u dat niet doet, kan deze worden losgekoppeld of oververhitten.	
De Control Pad niet demonteren of aanpassen.	
Voordat u de reiniging uitvoert, moet u de wisselstroomadapter en de voedingsstekker loskoppelen uit het stopcontact en moet u controleren of de bedrading is losgekoppeld.	
Als u het apparaat niet hebt gereinigd gedurende lange tijd, kan er stof worden opgestapeld en brand of elektrische schok veroorzaken. Zorg dat u het regelmatig schoonmaakt.	

Let op	
Demonteer de Control Pad niet als u deze weggooit. Weggooien volgens de lokale of nationale wetten en regelgeving.	

Specificaties Control Pad

Onderwerp	Specificatie
Gewicht Control Pad	Ca. 0,6 kg
Voeding (wisselstroomadapter)	100 tot 240 V AC +/- 10%, 50/60 Hz
Voeding	12 VDC 2,5 A 30 W
Elektriciteitsverbruik tijdens gebruik	4,5 W
Bedrijfstemperatuur	0 tot 40°C (geen condensatie)
Bedrijfshoogten	0 tot 3.048 m

Buitenafmetingen

[Eenheid: mm]

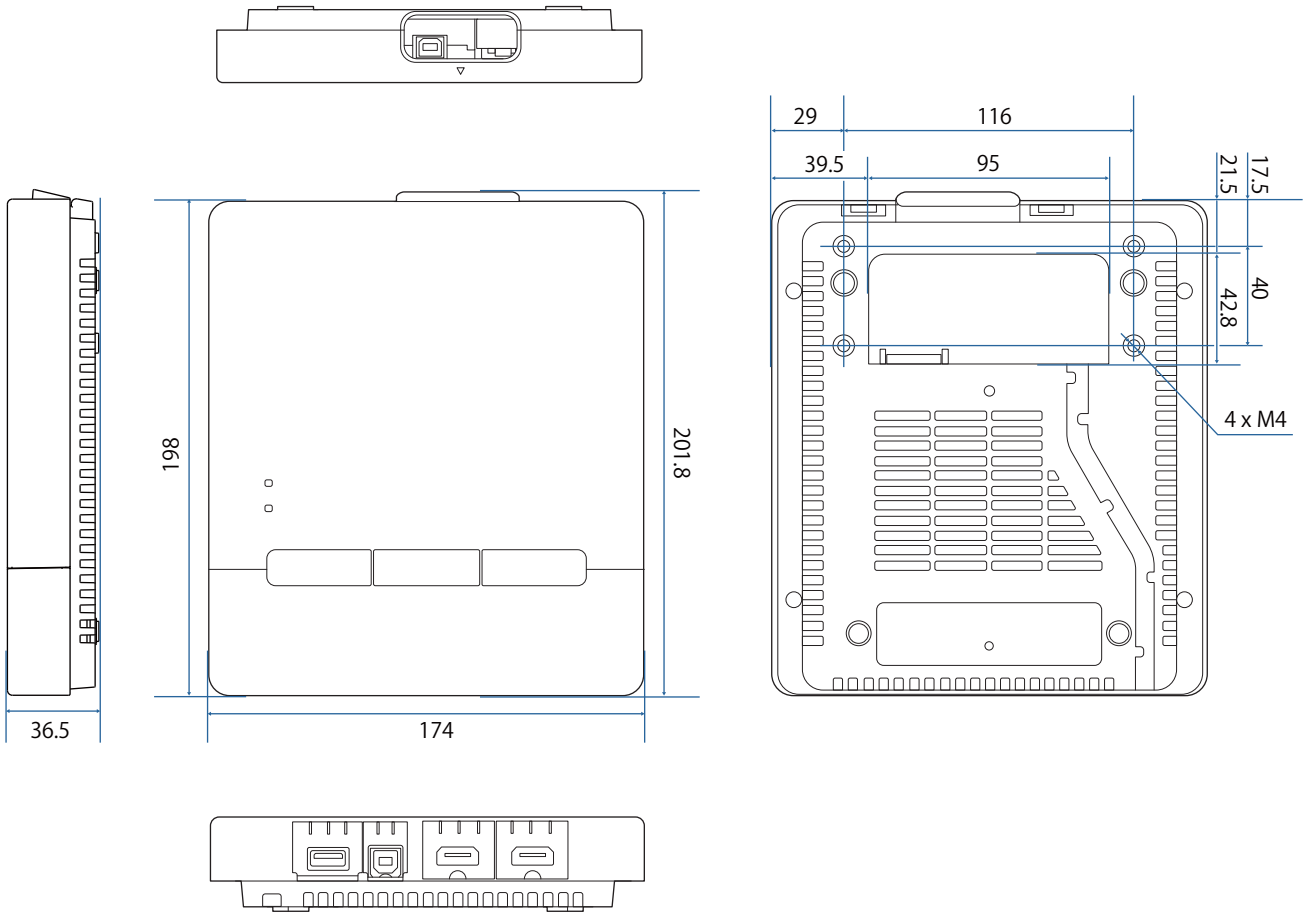

Gaten voor trekken van kabels

U kunt elke kabelopening gebruiken die is aangegeven in A.

Leid de voedingskabel langs de groef achterop de Control Pad (B).

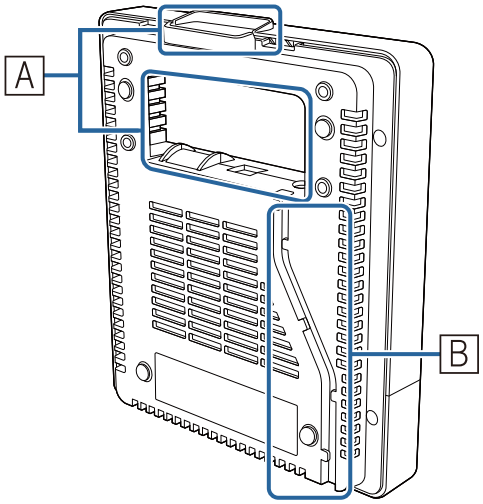
A
B

Het Control Pad installeren

1 Plaats uw vinger in de opening bovenaan en verwijder de bovenklep.

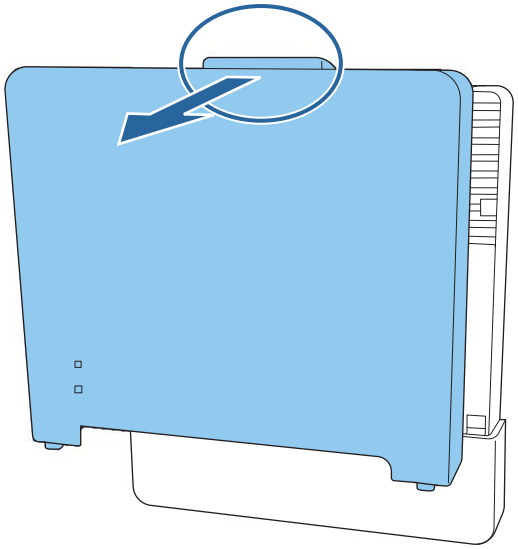

2 Sluit de voedingskabel aan en leg de kabel omlaag langs de achterkant

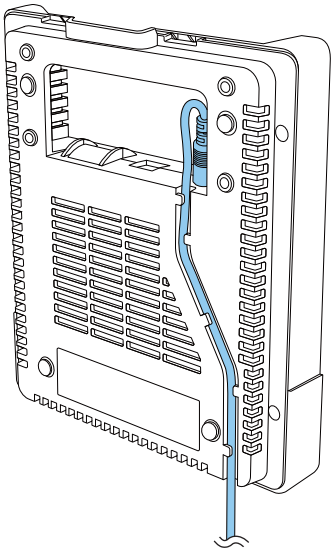

3 Controleer de positie van de installatie en bevestig met in de handel verkrijgbare M4-schroeven (20 mm x4)

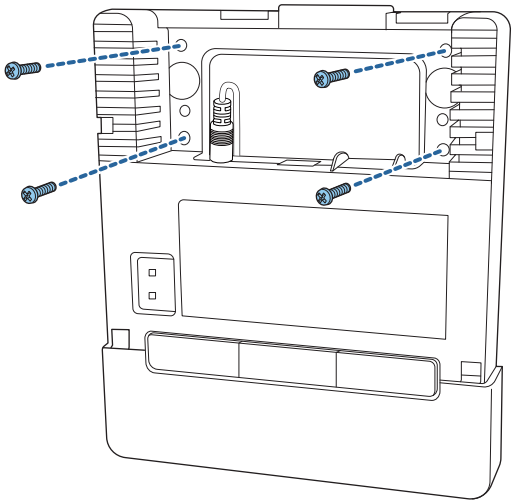

Waarschuwing

- Controleer bij het schroeven of ze niet gekanteld zijn in een hoek ten opzichte van het installatieoppervlak.
- Zorg ervoor dat het Control Pad stevig is bevestigd.
- Gebruik geen dubbelzijdig tape of magneten om het Control Pad te bevestigen.

Wij raden aan om de werking van het Control Pad te controleren voordat u de schroeven vastzet.

4 Maak de wisselstroomadapter vast aan de wand met M4-schroeven (x4)

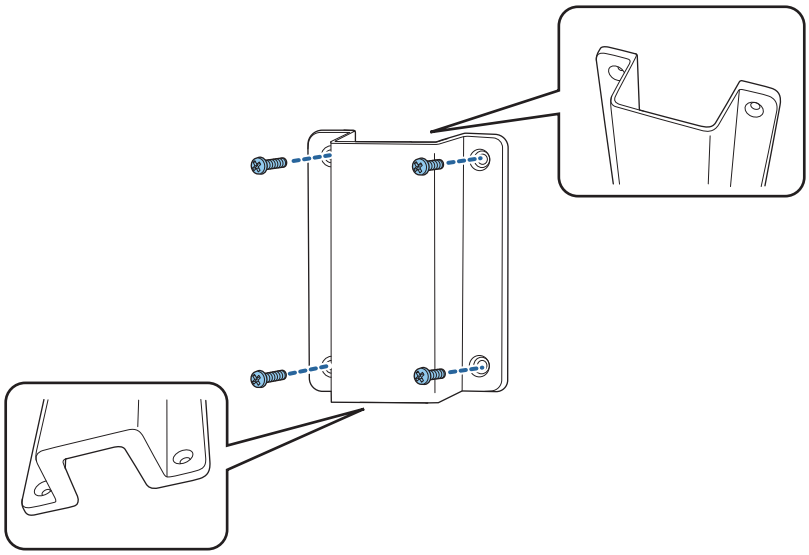

5 Plaats de wisselstroomadapter in de houder en sluit deze aan op de netstroom

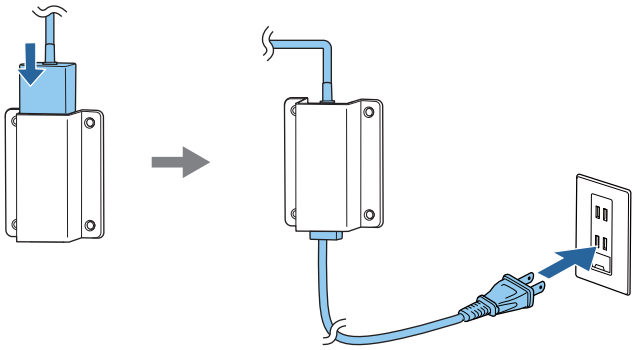

6 Sluit de kabel die is aangesloten op de projector, aan op het Control Pad.

Raadpleeg "De aanraakeenheid en de control pad aansluiten" pag.15 voor meer informatie over het verbinden.

7 Bevestig de voorkap

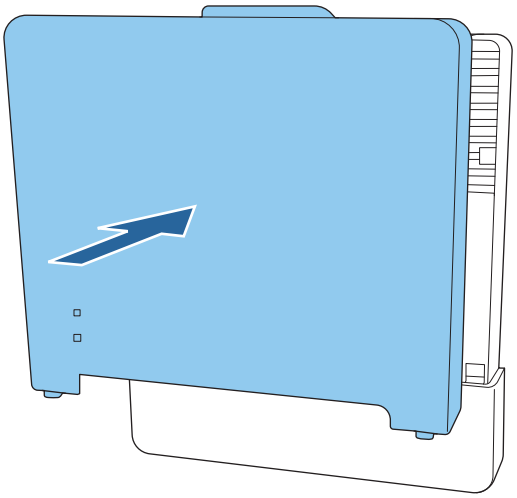

Opmerkingen over de pennenhouder

Waarschuwing	
Kom niet in de buurt van de pennenhouder als u medische apparatuur zoals een pacemaker gebruikt. Verder moet u er bij het werken met de pennenhouder voor zorgen dat niemand anders in de omgeving gebruik maakt van medische apparatuur zoals een pacemaker. Een krachtige magneet binnen de eenheid genereert elektromagnetische interferentie die de werking van de medische apparatuur nadelig kan beïnvloeden.	

Let op	
Kom niet in de buurt van de pennenhouder met medische opslagmedia zoals magnetische kaarten, of elektronische precisie-apparatuur zoals computers, digitale horloges of mobiele telefoons. Een krachtige magneet binnenin de eenheid kan de gegevens beschadigen of de werking nadelig beïnvloeden.	
De magneet op de achterkant van de pennenhouder oefent een krachtige magnetische aantrekkingskracht uit op het installatieoppervlak. Zorg er bij installatie voor dat u niet uw vingers of een ander deel van uw lichaam beklemt tussen de magneten en het installatieoppervlak.	

Specificaties pennenhouder

Onderwerp	Specificatie
Gewicht pennenhouder	Ca. 93 g

Buitenafmetingen

[Eenheid: mm]

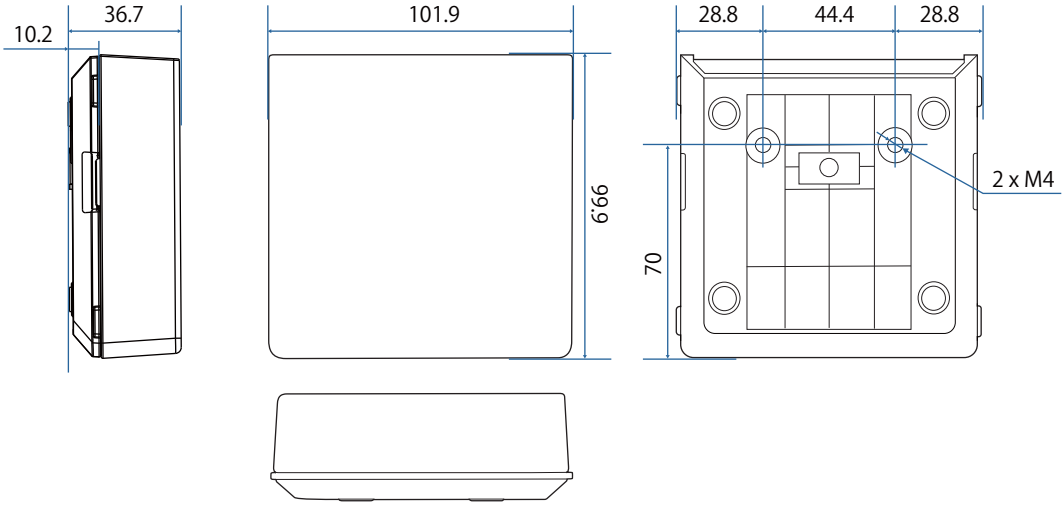

De pennenhouder installeren

Maak de pennenhouder vast met magneten of in de handel verkrijgbare M4-schroeven.

Wanneer u vastzet met magneten

1 Controleer de installatiepositie en zet vast met magneten

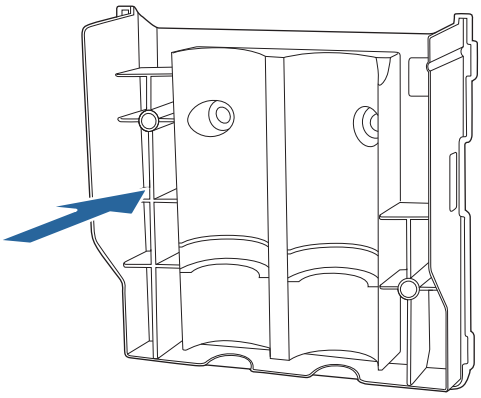

Let op

De magneten zijn heel krachtig, wat letsel kan veroorzaken als uw vingers gekneld raken. Zorg ervoor dat u niet uw vingers of een ander deel van uw lichaam beklemt tussen de magneten en het installatie-oppervlak.

2 Bevestig de kap

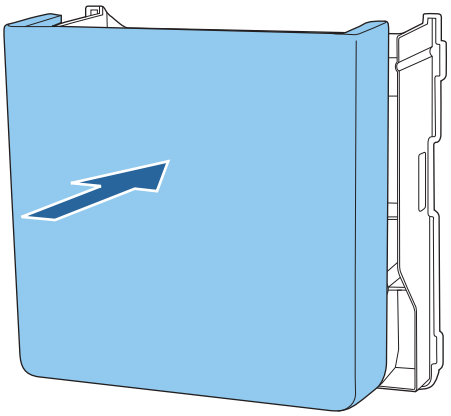

Wanneer u vastzet met schroeven

1 Controleer de positie van de installatie en bevestig met in de handel verkrijgbare M4-schroeven (20 mm x2)

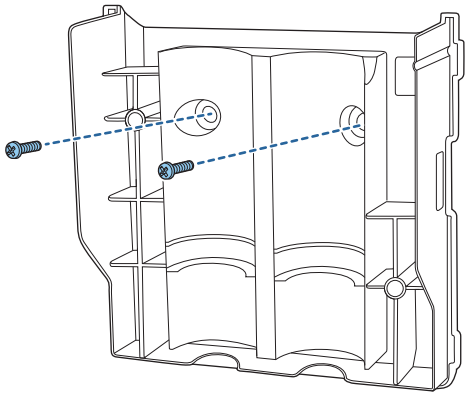

Waarschuwing

- Controleer bij het schroeven of ze niet gekanteld zijn in een hoek ten opzichte van het installatieoppervlak.
- Zorg ervoor dat de pennenhouder stevig is bevestigd.

2 Bevestig de kap

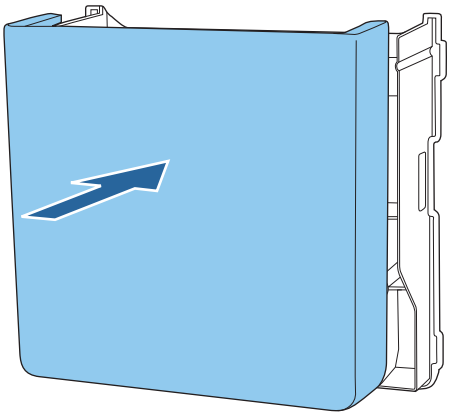

De interactieve pen kalibreren

Pas het beeld van de projector aan voordat u de pen kalibreert.

Er bestaan twee methoden voor het kalibreren van de pen; **Autom. kalibreren** en **Handmatig kalibreren**.

Wanneer u de pen voor het eerst kalibreert, voert u **Handmatig kalibreren** uit voor een optimale kalibratie.

Wanneer u de pen voor de tweede en volgende keer kalibreert, voert u **Autom. kalibreren**. (pag.87)

Wanneer het **Schermtype** is ingesteld op **16:6**, vervangt u de zachte pentip door een harde.

Handmatig kalibreren

1 Zet de projector aan en druk vervolgens op de knop [Menu]

Met de afstandsbediening

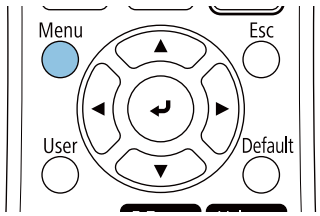

Met het bedieningspaneel

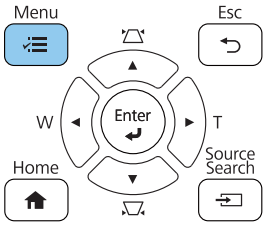

2 Selecteer **Handmatig kalibreren** in het menu **Pen/aanraken**.

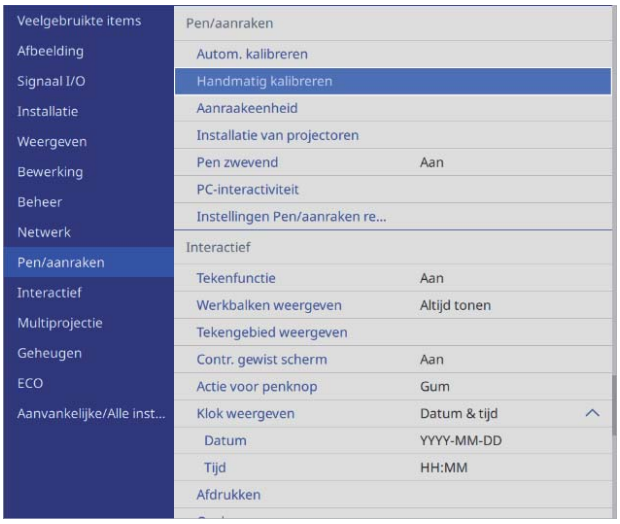

Wanneer meerdere projectors parallel worden geplaatst, ziet u een bericht met de vraag het beeld tijdelijk te verbergen voor de projector die ernaast is geïnstalleerd. Wanneer u dit bericht ziet, drukt u op de knop [A/V Mute] om het beeld te verbergen voor de volgende projector.

3 Controleer de scherminhoud en selecteer dan **Ja**

U ziet een groen punt in de linkerbovenhoek van het projectiescherm.

4 Raak het middelpunt van de punt met de penpunt van de interactieve pen aan

De punt verdwijnt en gaat naar de volgende positie.

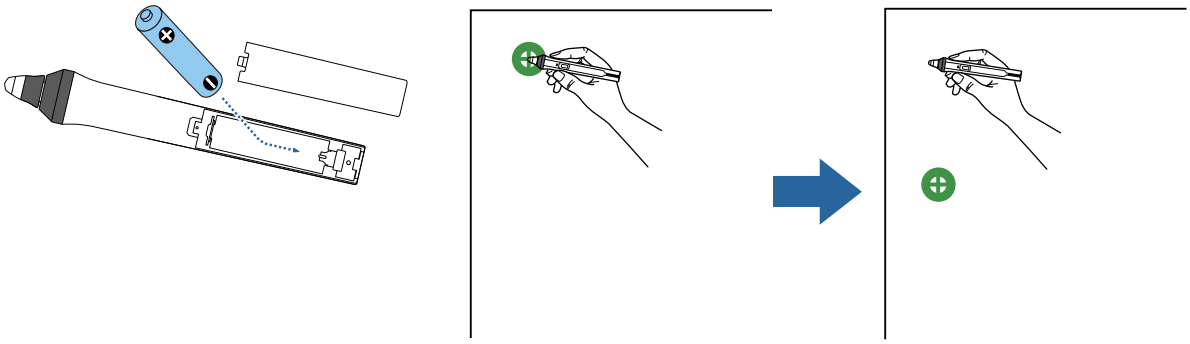

Zorg ervoor dat u het midden van de punt aanraakt. Anders wordt deze wellicht niet juist geplaatst.

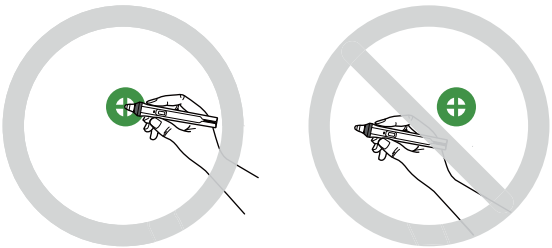

5 Herhaal stap 4 tot alle punten verdwijnen

De punt verschijnt eerst linksboven en gaat vervolgens richting rechtsonder.

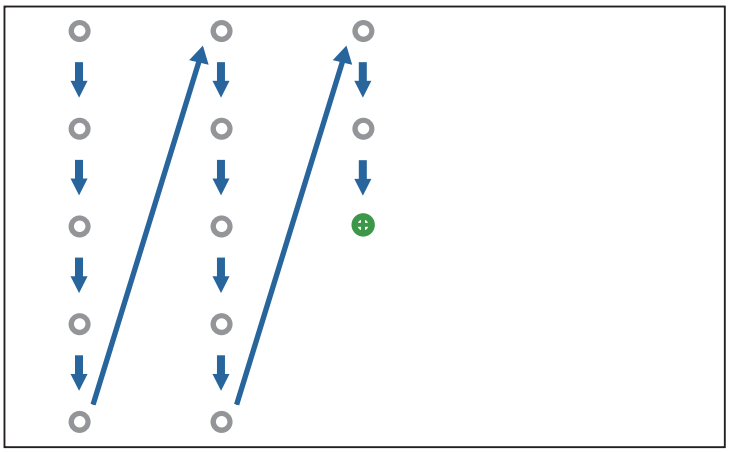

Wanneer alle punten verdwijnen, is Handmatig kalibreren voltooid.

- Controleer of er geen obstakels zijn tussen de interactieve pen en de interactieve penontvanger (hieronder weergegeven).

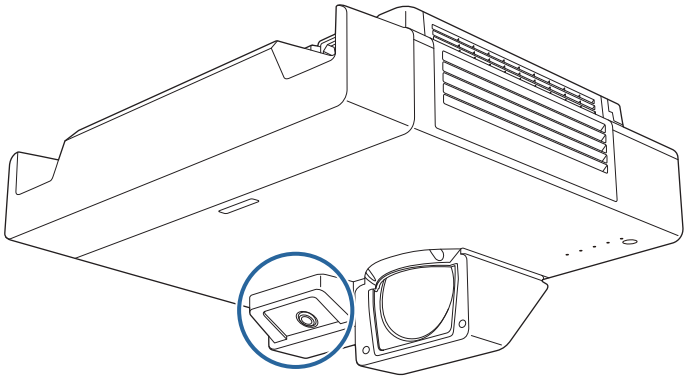

- Als u de verkeerde positie aanraakt, drukt u op de knop [Esc] op de afstandsbediening om terug te keren naar de vorige punt.
- Om het kalibreren te annuleren, houdt u de knop [Esc] twee seconden ingedrukt.

Autom. kalibreren

1 Zet de projector aan en druk vervolgens op de knop [Menu]

Met de afstandsbediening

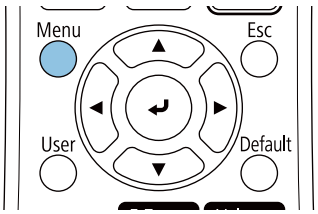

Met het bedieningspaneel

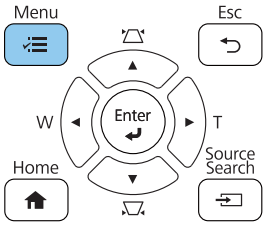

2 Selecteer **Autom. kalibreren** in het menu **Pen/aanraken**

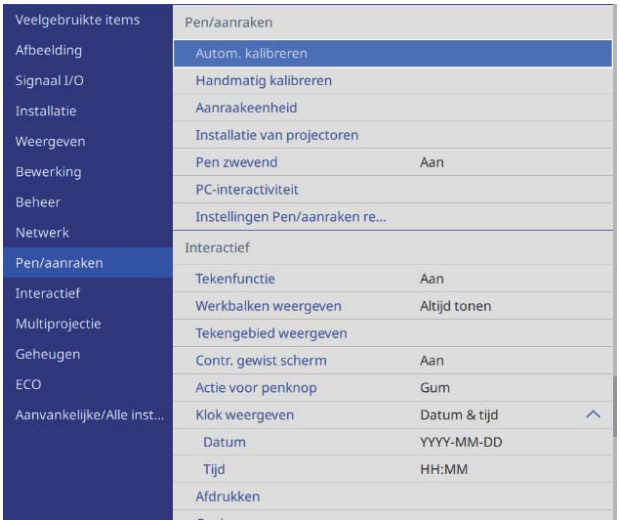

Wanneer meerdere projectors parallel worden geplaatst, ziet u een bericht met de vraag het beeld tijdelijk te verbergen voor de projector die ernaast is geïnstalleerd. Wanneer u dit bericht ziet, drukt u op de knop [A/V Mute] om het beeld te verbergen voor de volgende projector.

3 Controleer of het patroonbeeld overeenkomt met het geprojecteerde beeld en selecteer dan **Ja**

De penkalibratie start automatisch.

Als Autom. kalibreren mislukt, volgt u de instructies op het scherm om uw omgeving te controleren. U kunt ook **Handmatig kalibreren** uitvoeren.

Opmerking over het behandelen van de aanraakeenheid

Waarschuwing	
Haal de aanraakeenheid niet uit elkaar en wijzig niets aan de uitvoering. De aanraakeenheid bevat een laser met een hoog vermogen die brand, een elektrische schok of een ongeval kan veroorzaken.	
Sluit de aanraakeenheid alleen aan op de EB-1485Fi. Sluit deze niet aan op andere projectoren of apparaten. Het apparaat kan defect raken, of laserlicht dat hoger dan de normale intensiteit, kan worden verspreid.	
Kom niet in de buurt van de aanraakeenheid als u medische apparatuur zoals een pacemaker gebruikt. Verder moet u er bij het werken met de aanraakeenheid voor zorgen dat niemand anders in de omgeving gebruik maakt van medische apparatuur zoals een pacemaker. Een krachtige magneet binnen de eenheid genereert elektromagnetische interferentie die de werking van de medische apparatuur nadelig kan beïnvloeden.	

Let op	
Kom niet in de buurt van de aanraakeenheid met medische opslagmedia zoals magnetische kaarten, of elektronische precisie-apparatuur zoals computers, digitale horloges of mobiele telefoons. Een krachtige magneet binnenin de eenheid kan de gegevens beschadigen of de werking nadelig beïnvloeden.	
De magneet op de achterkant van de aanraakeenheid oefent een krachtige magnetische aantrekkingskracht uit op het installatieoppervlak. Zorg er bij installatie voor dat u niet uw vingers of een ander deel van uw lichaam beklemt tussen de magneten en het installatieoppervlak.	
Demonteer de aanraakeenheid niet wanneer u deze weggooit. Weggooien volgens de lokale of nationale wetten en regelgeving.	

Locatie voor installatie van aanraakeenheid

De procedure verschilt afhankelijk van waar de aanraakeenheid geïnstalleerd is.

Indien geïnstalleerd op het projectieoppervlak: Vastmaken met magneten of schroeven	Indien geïnstalleerd op een ander oppervlak: Vastmaken met de beugel voor de aanraakeenheid
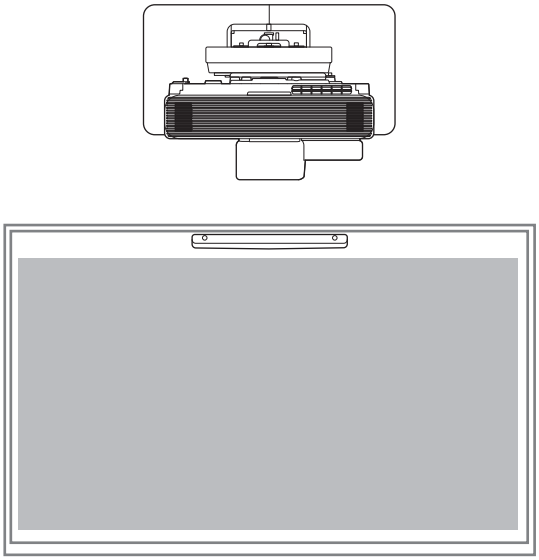	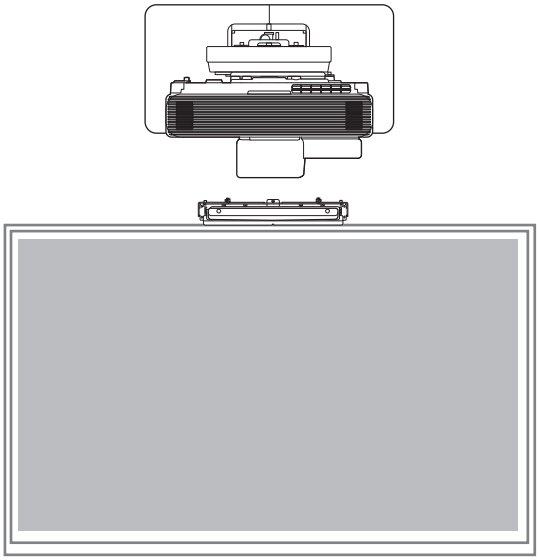

Let op	
Wanneer u de aanraakeenheid gebruikt, moeten de beelden worden geprojecteerd op de voorkant van het scherm. U kunt geen vingeraanraakbewerkingen gebruiken wanneer beelden worden geprojecteerd op de achterkant van het scherm.	
Zorg ervoor dat het installlatieoppervlak niet kromgetrokken of vervormd is voordat u de aanraakeenheid installeert en dat elke oneffenheid op het schermoppervlak minder dan 5 mm is. 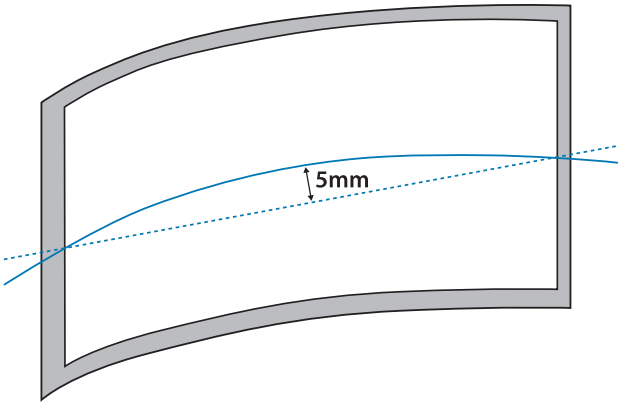	

Opmerkingen over de beugel voor de aanraakeenheid

Let op	
Als er een frame rond het scherm is, moet u zorgen dat de dikte vanaf de bovenkant van het frame minder is dan 3 mm. Als de dikte vanaf de bovenkant van het scherm meer is dan 3 mm, zal de aanraakeenheid niet correct werken. 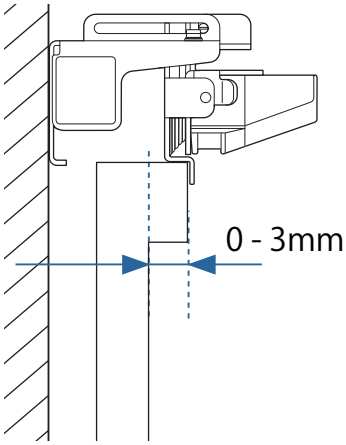 	
Zorg dat de afstand van de wand tot het oppervlak van het scherm minder is dan 50 mm. U kunt de beugel voor de aanraakeenheid niet installeren als de afstand meer is dan 50 mm. 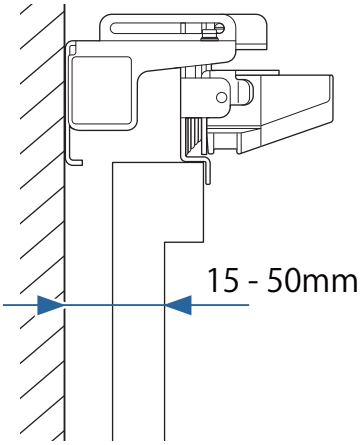 	

Opmerkingen over de laser

Bevestigde labels

De aanraakeenheid is een laserproduct van klasse 1 dat voldoet aan de norm IEC/EN60825-1:2014.

Op de aanraakeenheid zijn waarschuwingslabels geplakt om aan te geven dat het een Klasse 1 laserproduct is.

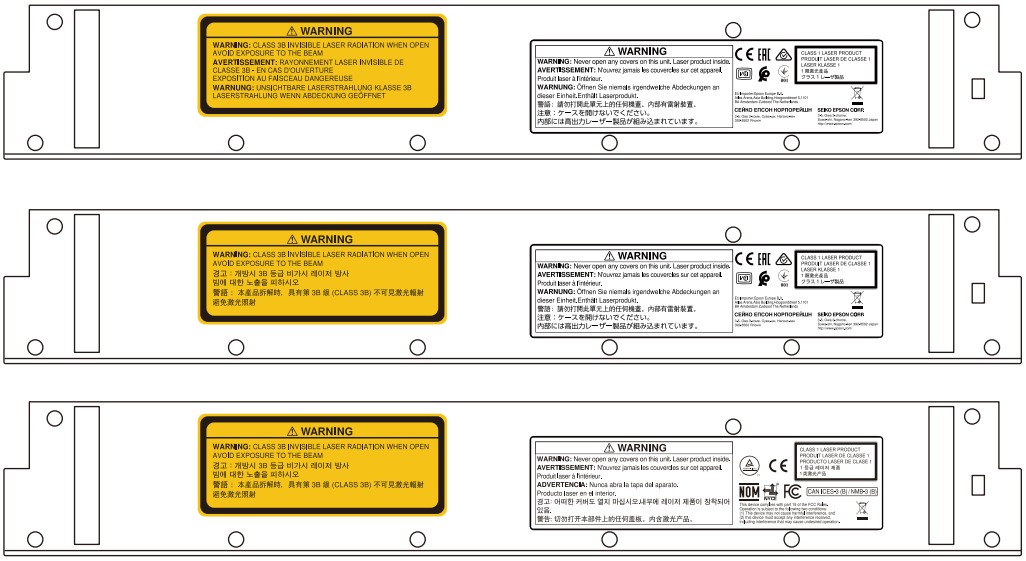

De labels bevatten de volgende informatie.

- Laserproduct van klasse 1
- Waarschuwing: De behuizing niet openmaken. Het apparaat bevat een hoog vermogen laserproduct.
- Waarschuwing:
  - Let op: Als deze sectie geopend wordt, zullen klasse 3B onzichtbare laserstralen worden afgegeven.
  - Voorkom blootstelling aan de stralingsbundels.

Laserafgiftepoort

De laserstraal wordt afgegeven door de laserafgiftepoorten achterop de aanraakeenheid.

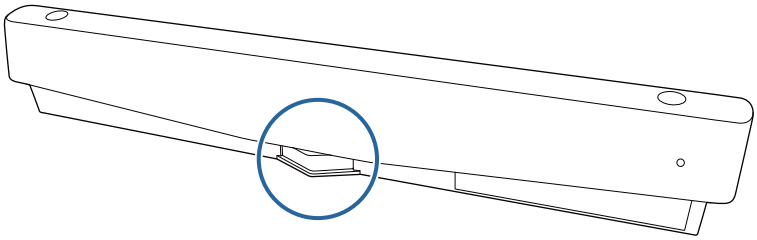

- Lichtbronuitgang: Max. 285 W
- Golflengte: 932 tot 952 nm

Specificaties van de aanraakeenheid

Onderwerp	Specificatie
Gewicht aanraakeenheid	Ongeveer 0,6 kg
Bedrijfstemperatuur	0 tot 40°C
Voeding (geleverd vanaf de projector)	5 VDC 0,65 A

Buitenafmetingen

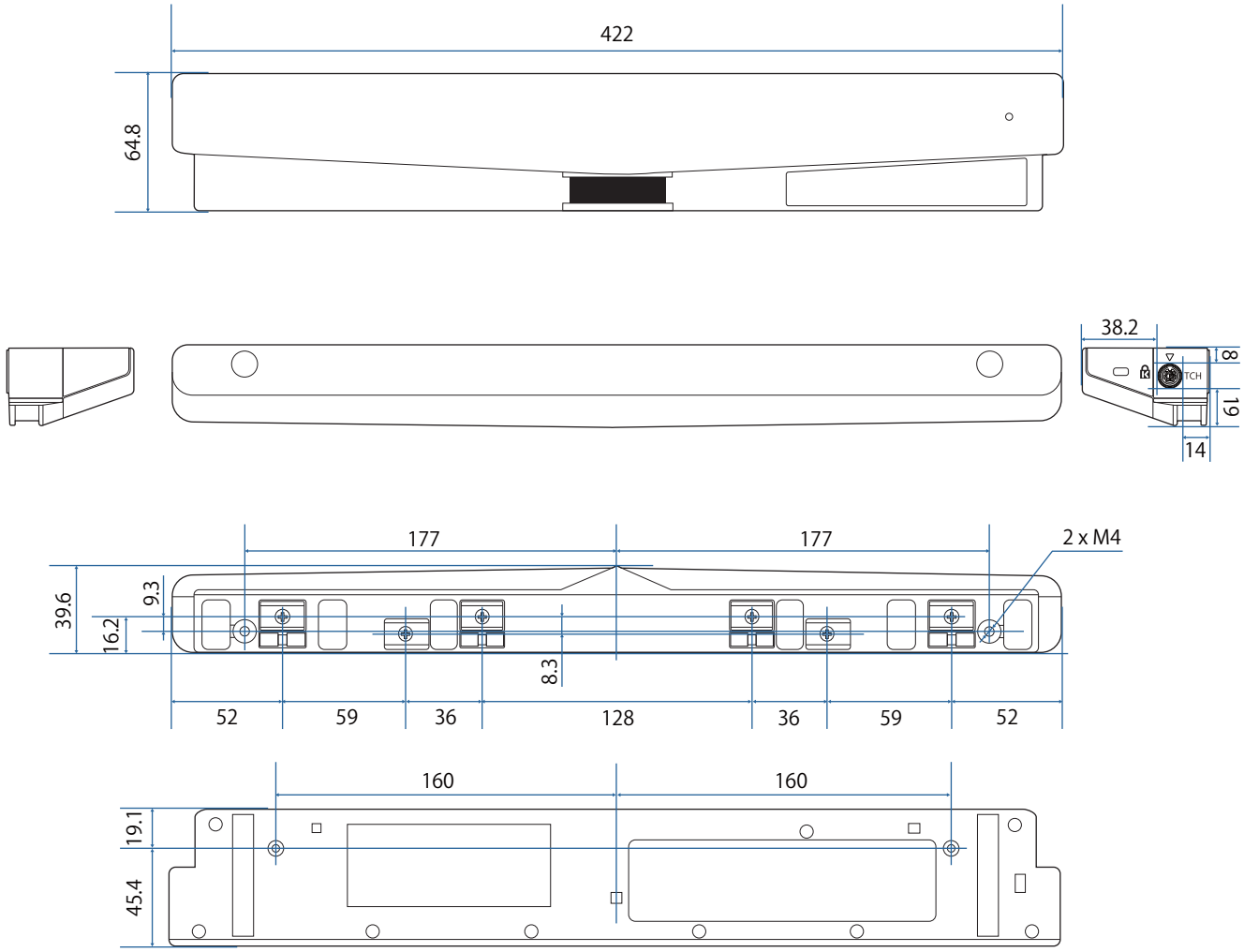

Specificaties beugel voor aanraakeenheid

Onderwerp	Specificatie
Gewicht beugel voor aanraakeenheid	Ongeveer 1,8 kg
Maximale belasting	Ongeveer 8,8 kg

Buitenafmetingen

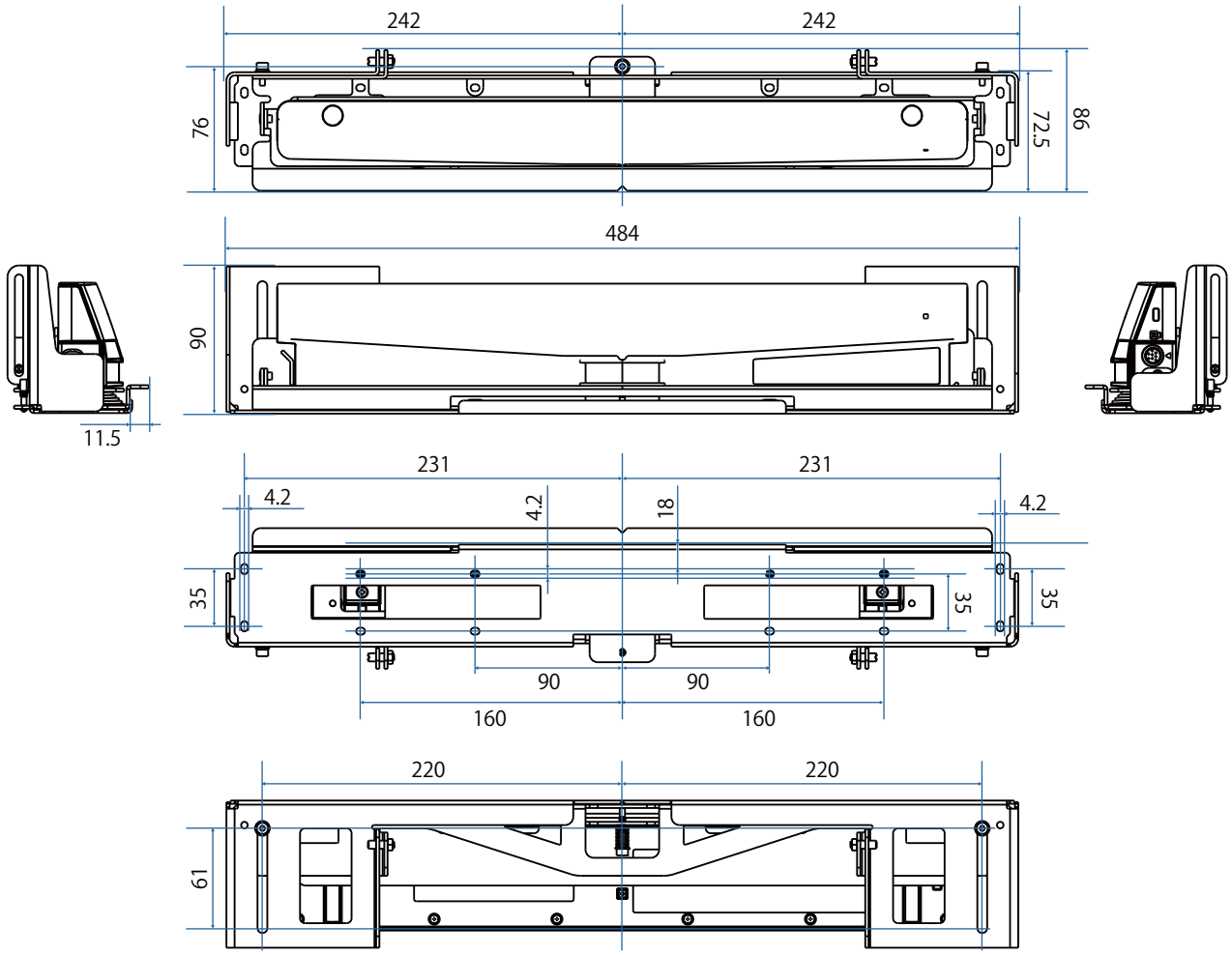

Afstelbereik

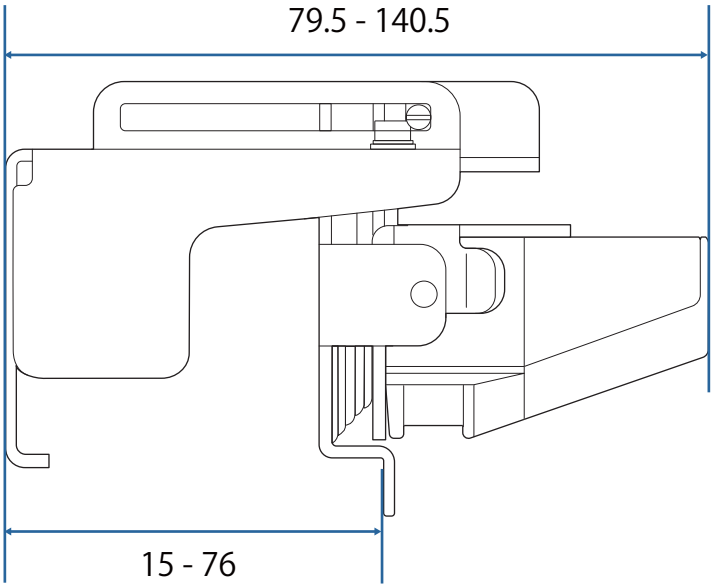

De aanraakeenheid installeren

De infrarode deflectoren installeren

Plak de infrarode deflectoren op alle obstakels zoals een frame of lade op de onderkant van het projectieoppervlak.

Als er obstakels zijn, wordt de laser gereflecteerd zoals hieronder weergegeven en wordt de locatie van uw vinger niet correct gedetecteerd.

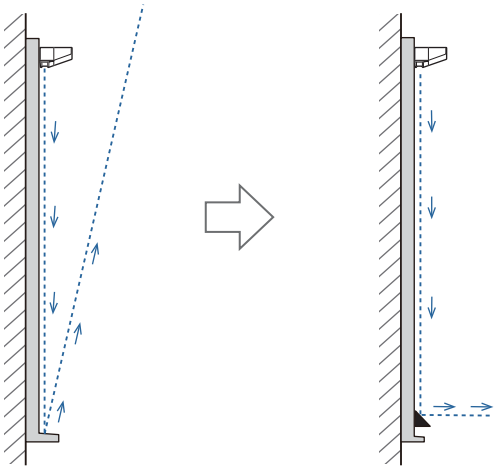

1 Plak de meegeleverde infrarode deflectoren langs de locaties van de obstakels

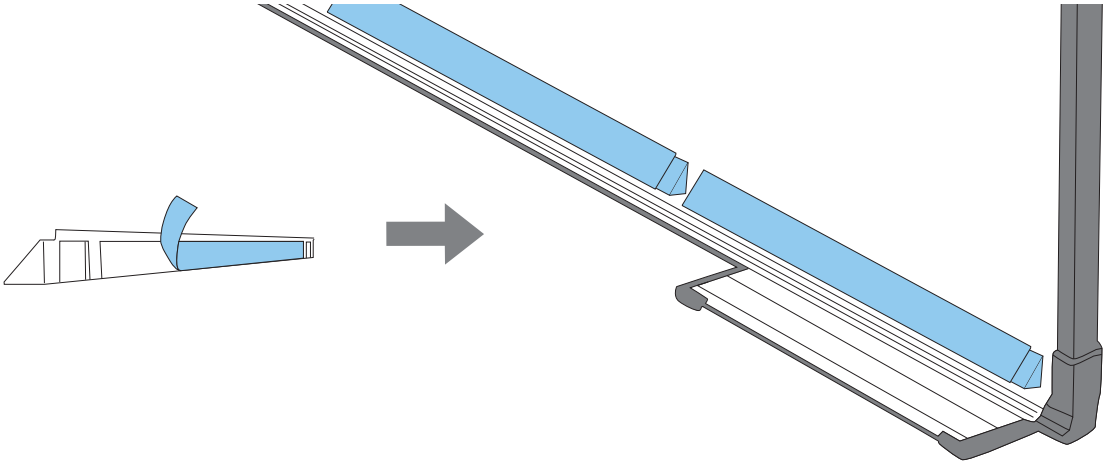

De aanraakeenheid installeren

Wanneer wordt geïnstalleerd op het projectieoppervlak zonder de aanraakeenheid te gebruiken

1 Zet de projector aan en druk vervolgens op de knop [Menu]

Met de afstandsbediening

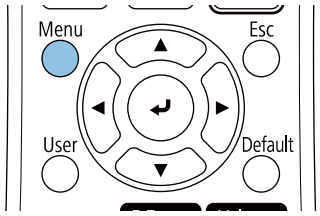

Met het bedieningspaneel

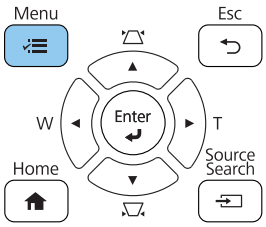

2 Selecteer **Aanraakeenheid** in het menu **Installatie**

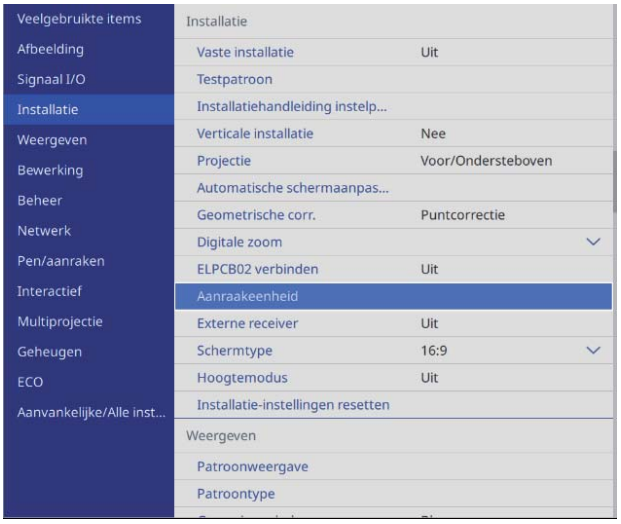

3 Selecteer **Installatiepatroon**

U ziet het installatiepatroon op het geprojecteerde beeld.

4 Wanneer u installeert op een magnetisch oppervlak, controleert u de installatiepositie en maakt u de aanraakeenheid vast met magneten

Wanneer u installeert op een niet-magnetisch oppervlak, gaat nu naar de volgende stap.

Let op

De magneten zijn heel krachtig, wat letsel kan veroorzaken als uw vingers gekneld raken. Zorg ervoor dat u niet uw vingers of een ander deel van uw lichaam beklemt tussen de magneten en het installatie-oppervlak.

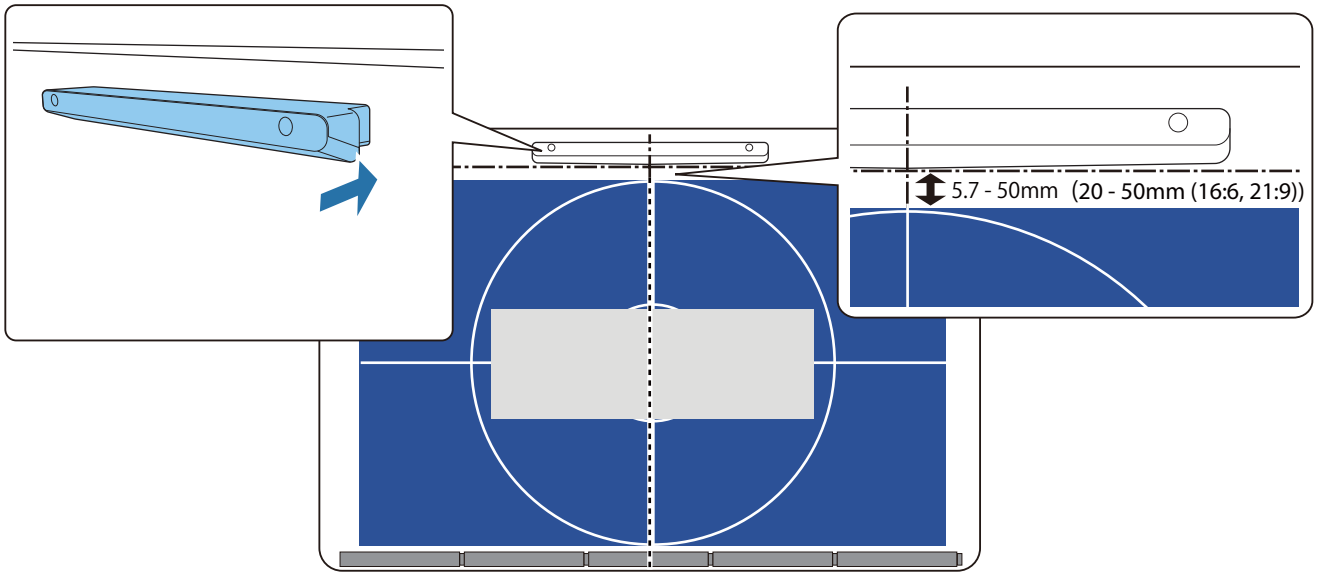

Ga naar "De aanraakeenheid inschakelen" pag.106 nadat u de aanraakeenheid hebt vastgemaakt.

5 Wanneer u installeert op een niet-magnetisch oppervlak, bevestigt u de sjabloon op de installatiepositie van de aanraakeenheid

Bevestig de onderkant van de sjabloon op het installatiepatroon, zoals hieronder weergegeven.

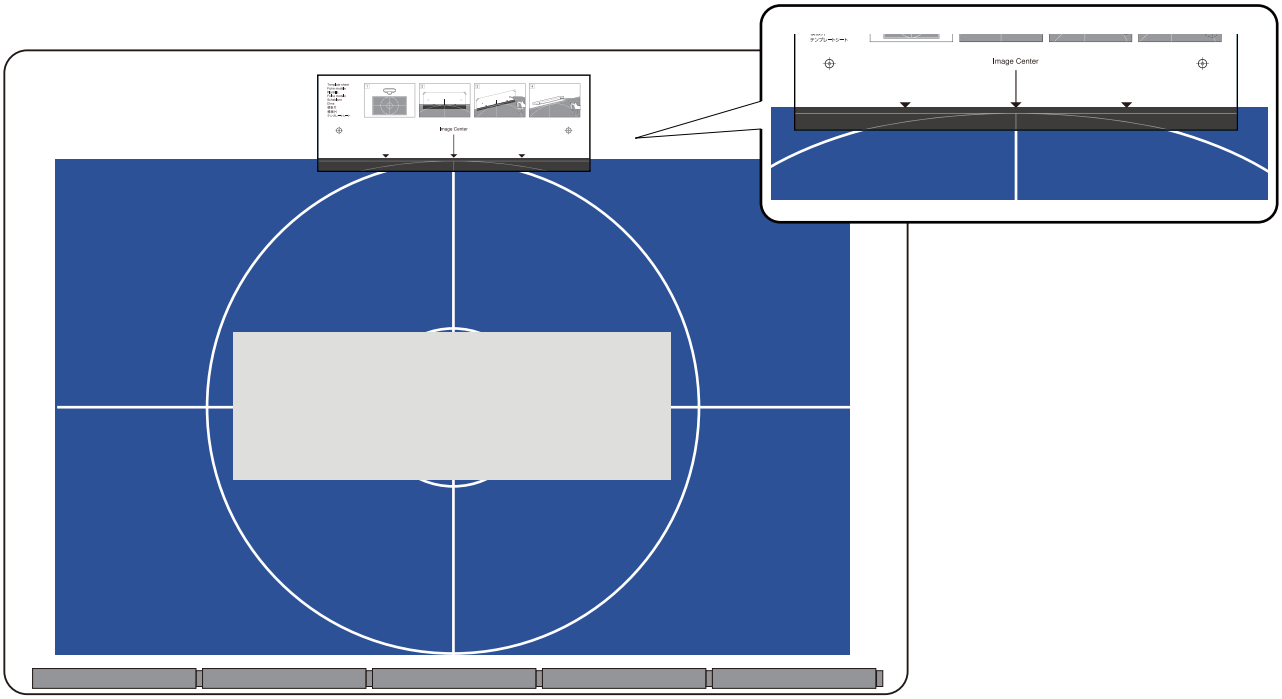

6 Boor gaten in het installatieoppervlak en verwijder dan de sjabloon

7 Bevestig de meegeleverde afstandsstukken (x2) op de schroefopeningen op de achterkant van de aanraakeenheid

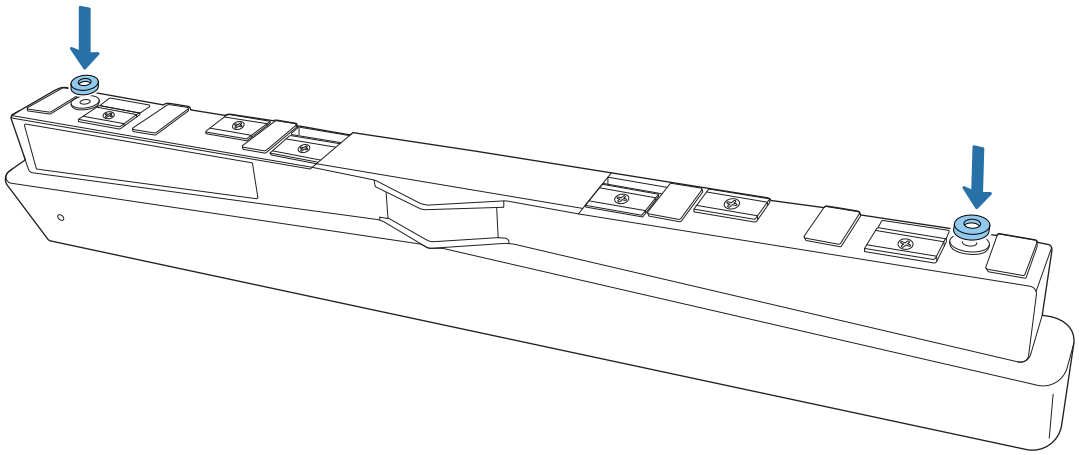

8 Verwijder de rubberen kapjes (x2) van de voorkant van de aanraakeenheid

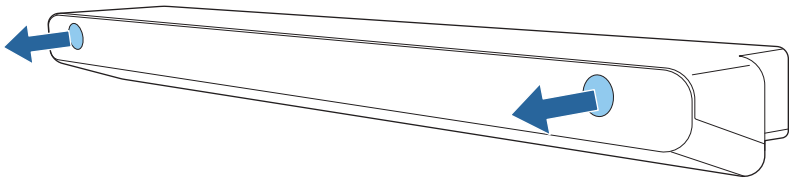

9 Maak de aanraakeenheid vast met in de handel verkrijgbare M4-schroeven (x2)

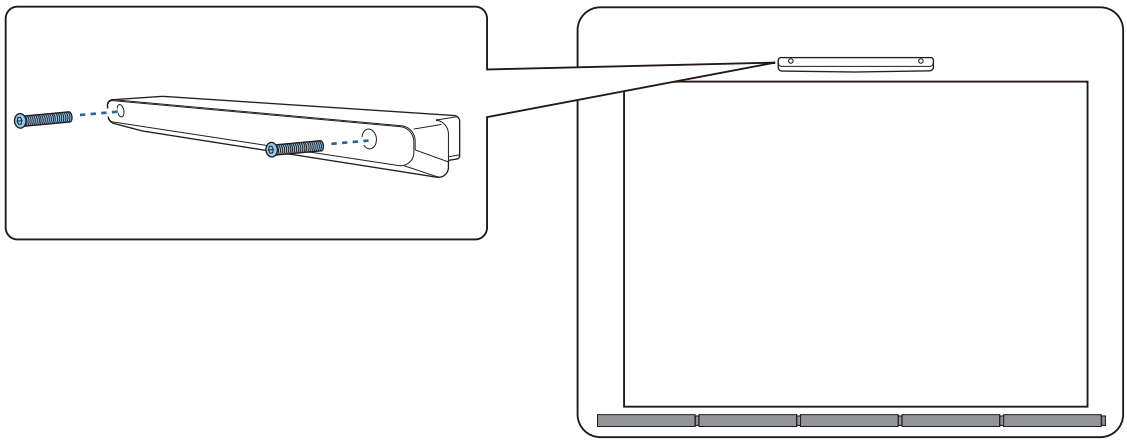

Hieronder ziet u de diepte van de schroefopeningen in de aanraakeenheid.

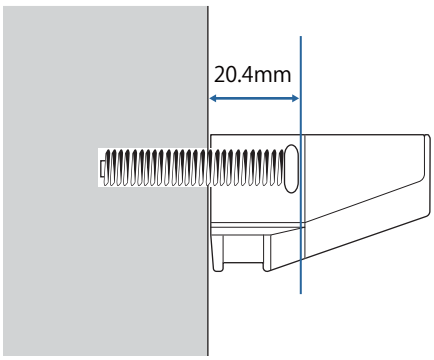

10 Bevestig de rubberen kapjes die u in stap 8 hebt verwijderd op de schroefopeningen op de voorkant van de aanraakeenheid

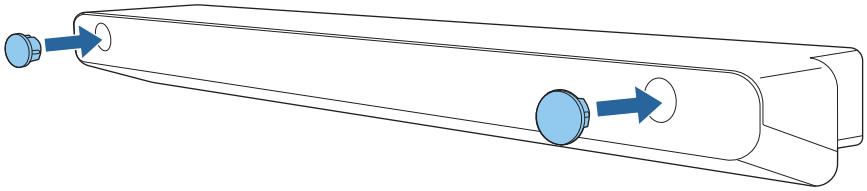

Wanneer u de beugel voor de aanraakeenheid gebruikt om buiten het projectieoppervlak te installeren

1 Zet de projector aan en druk vervolgens op de knop [Menu]

Met de afstandsbediening

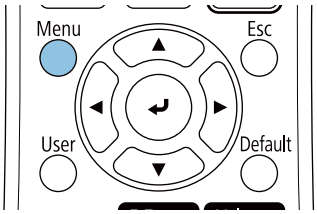

Met het bedieningspaneel

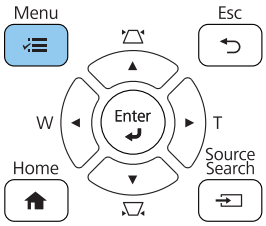

2 Selecteer **Aanraakeenheid** in het menu **Installatie**

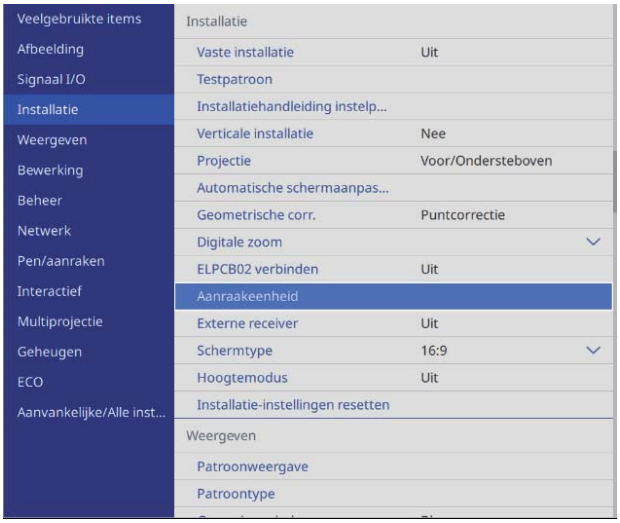

3 Selecteer **Installatiepatroon**

U ziet het installatiepatroon op het geprojecteerde beeld.

4 Bevestig de sjabloon voor de beugel voor de aanraakeenheid

Lijn de bovenrand van het projectieoppervlak uit op de onderrand van de sjabloon.

Als er een opening is tussen het installatieoppervlak voor de beugel en het projectieoppervlak, raden wij u aan vooraf tekenmarkeringen aan te brengen op de bevestigingspositie.

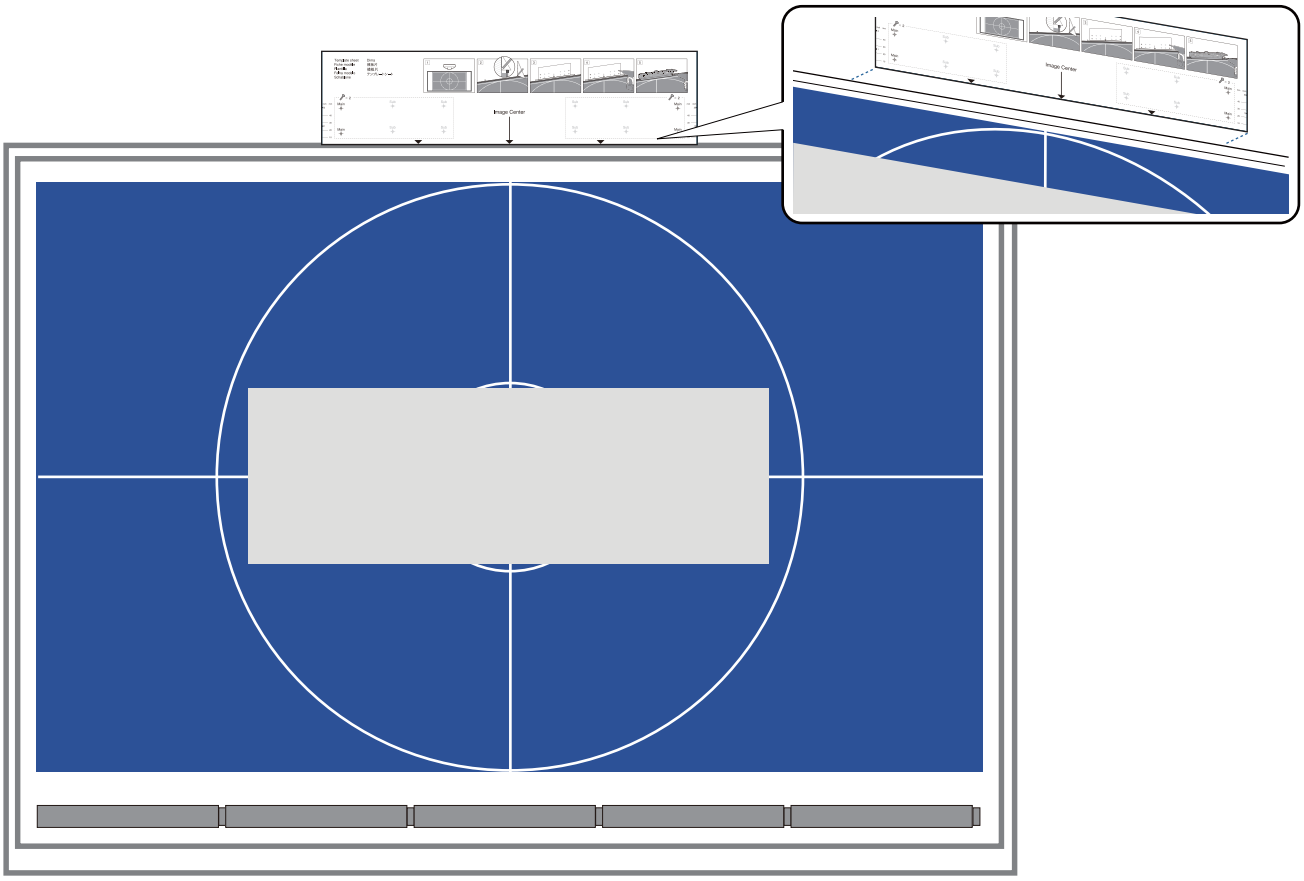

5 Boor gaten in het installatieoppervlak en verwijder dan de sjabloon

Maak gaten op de vier punten die het label **Main** hebben op de sjabloon.

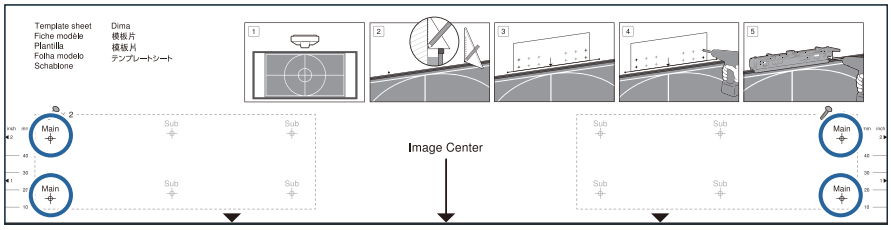

Afhankelijk van de toestand van het installatieoppervlak, moet u de beugel mogelijk bevestigen op de punten met het label Sub.

Maak gaten op vier punten (twee links en twee rechts) voor een optimaal evenwicht.

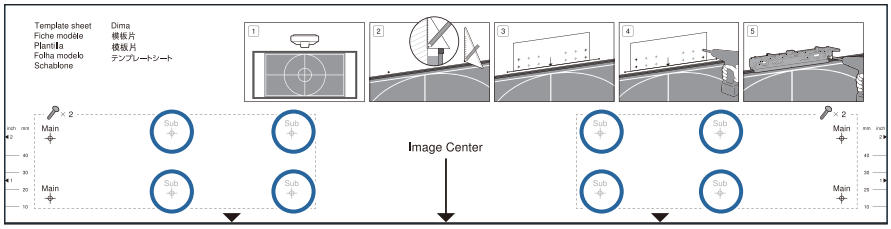

6 Maak de schroeven (x2) op de bovenkant van de beugel voor de aanraakeenheid los

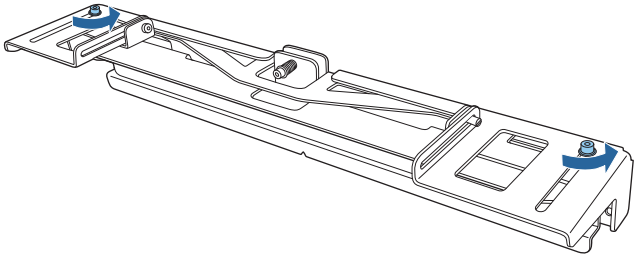

7 Schuif de onderdelen op de voorkant van de beugel naar voor tot ze volledig uitgetrokken zijn

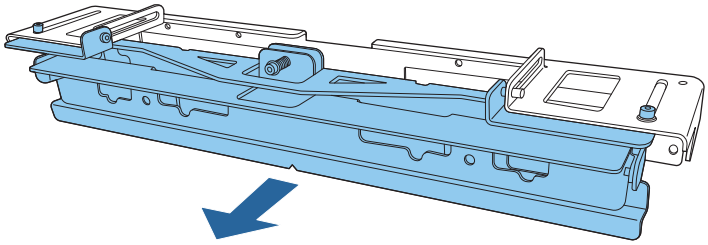

Om te verhinderen dat het schuivende gedeelte wegglijdt tijdens de installatie, haalt u de bovenste schroeven (x2) die u in stap 6 hebt losgemaakt, iets aan.

8 Bevestig de beugel aan de wand met in de handel verkrijgbare houten schroeven met een diameter van 3,8 mm en een lengte van 45 mm (x4) of met M4 ankerbouten (x4)

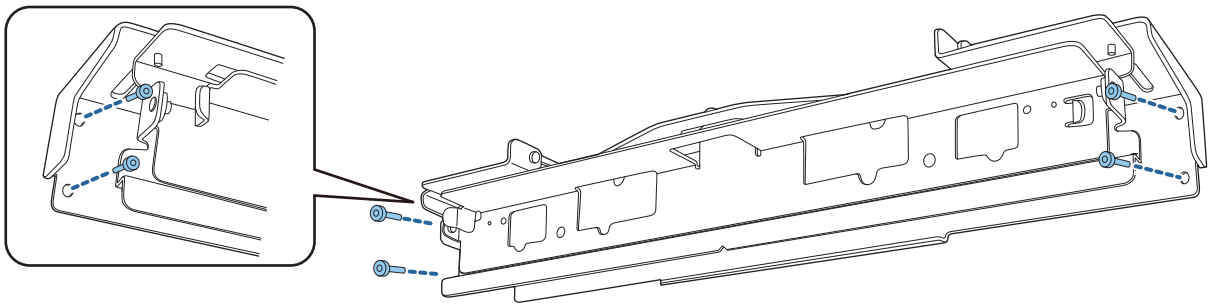

9 Schuif de beugel zodanig dat deze past op het projectiescherm

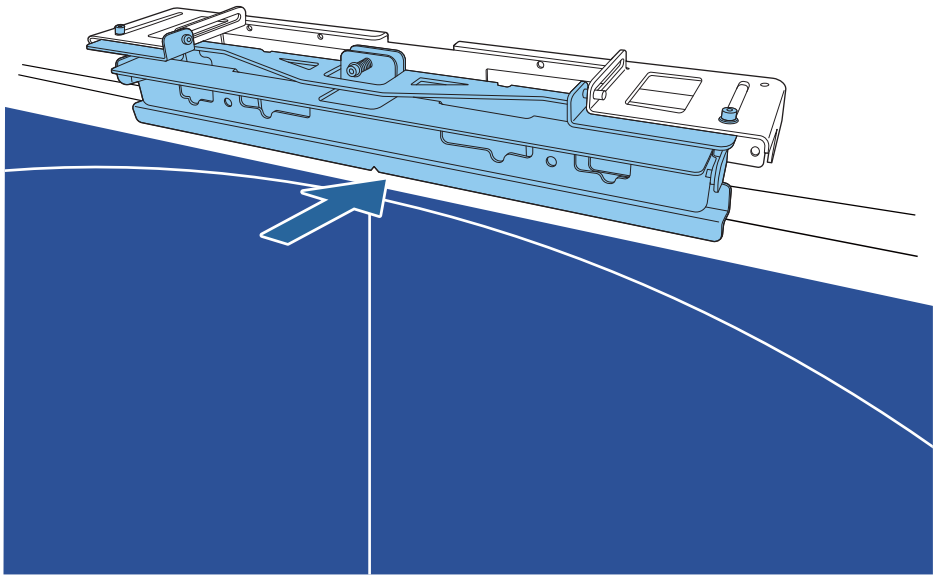

Schuif deze tot de onderste rand van de beugel het projectiescherm raakt.

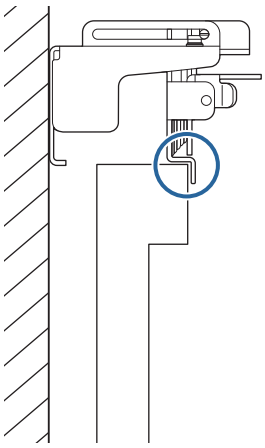

10 Verwijder de rubberen kapjes (x2) van de voorkant van de aanraakeenheid

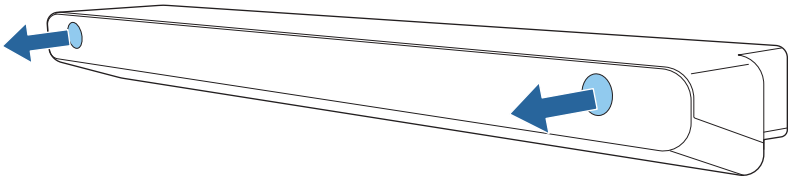

11 Bevestig de aanraakeenheid op de beugel met de meegeleverde M4 x 25 mm bouten (x2)

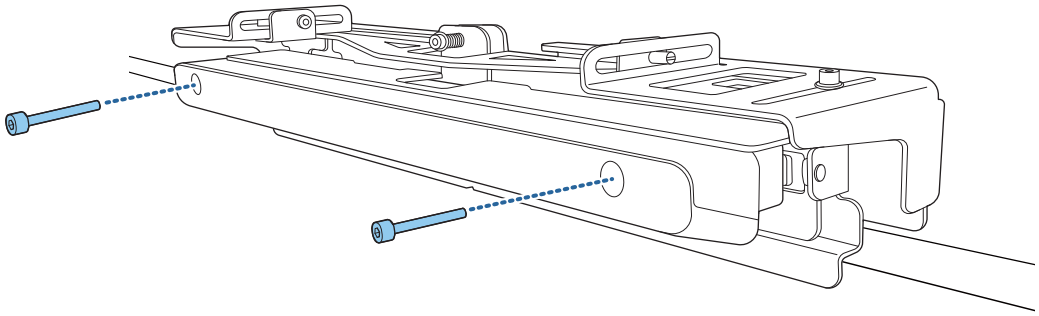

Let op

Er zit een krachtige magneet aan de achterkant van de aanraakeenheid. Raak niet met uw hand beklemd tussen de aanraakeenheid en de beugel voor de aanraakeenheid.

12 Bevestig de rubberen kapjes die u in stap 10 hebt verwijderd op de schroefopeningen op de voorkant van de aanraakeenheid

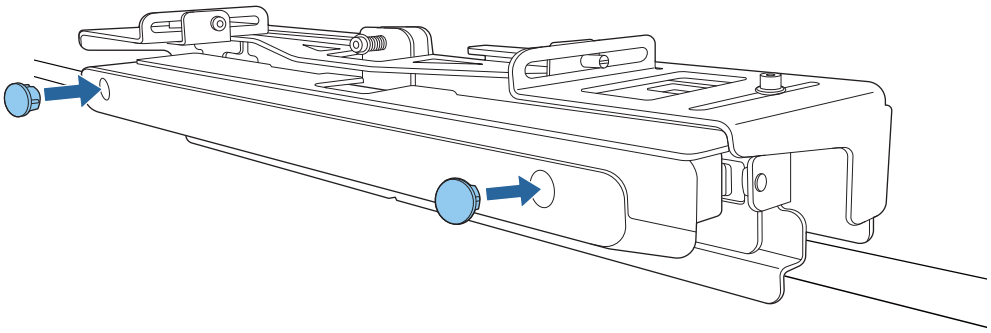

Een veiligheidskabel aanbrengen

De beveiligingssleuf op de aanraakeenheid is compatibel met het Microsaver Security System dat wordt gemaakt door Kensington. Zie hierna voor meer informatie over het Microsaver Security System.

http://www.kensington.com/

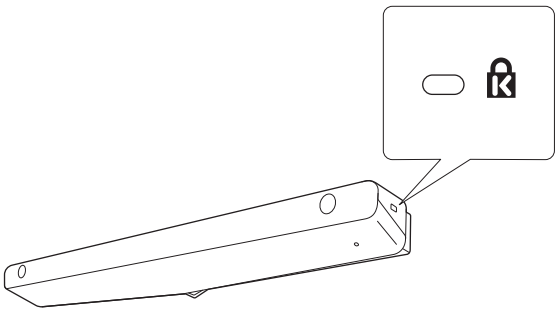

De aanraakeenheid inschakelen

1 Sluit de verbindingskabel voor de aanraakeenheid die is aangesloten op de projector aan op de TCH-poort van de aanraakeenheid

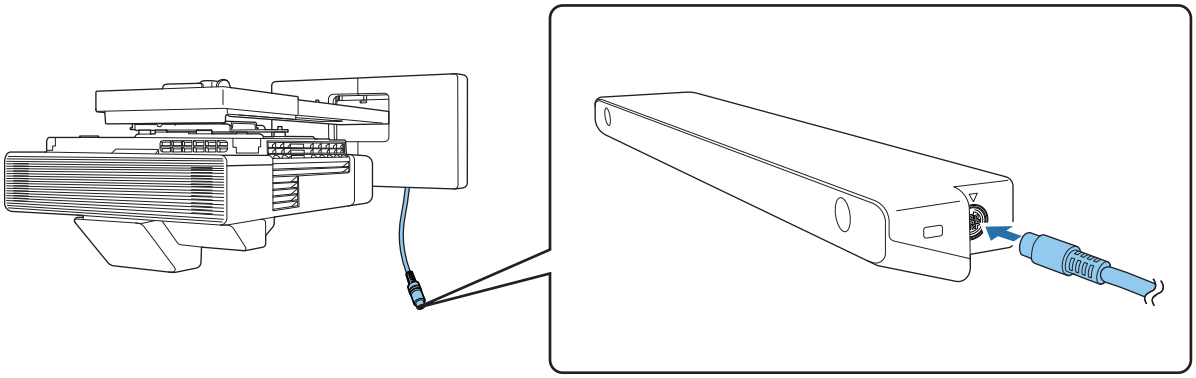

2 Selecteer **Aanraakeenheid** in het menu **Installatie**

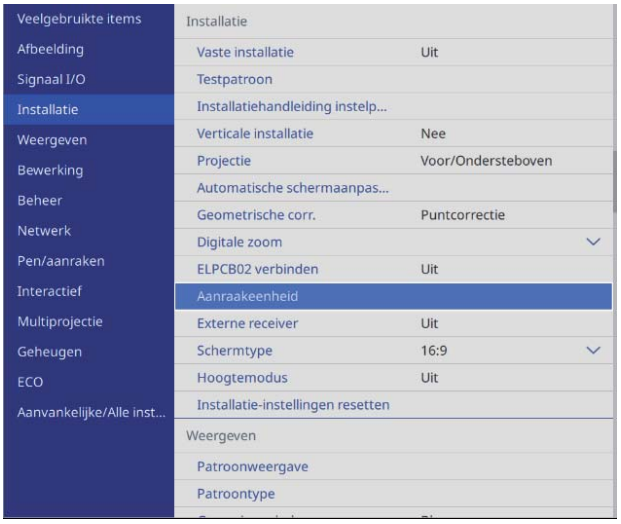

3 Stel **Voeding** in op **Aan**

De aanraakeenheid schakelt in en de indicator licht blauw op.

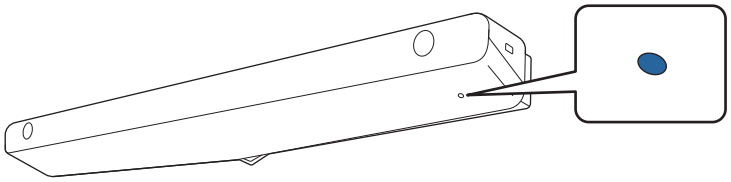

De aanraakeenheid schakelt automatisch in wanneer u de projector de volgende keer inschakelt als **Voeding** is ingesteld op **Aan**.

De hoek van de laser aanpassen (Automatische instelling aanraakeenheid)

Een infrarood laser in de vorm van een gordijn komt vrij uit de aanraakeenheid. De infrarood laser weerkaatst uw vinger bij aanraking van het projectieoppervlak waarbij de positie van de vinger gedetecteerd wordt en de infraroodcamera van de projector de gereflecteerde positie kan herkennen.

Stel de hoek van het laser licht dat uit de aanraakeenheid komt af zodat de projector de positie van uw vinger correct kan detecteren.

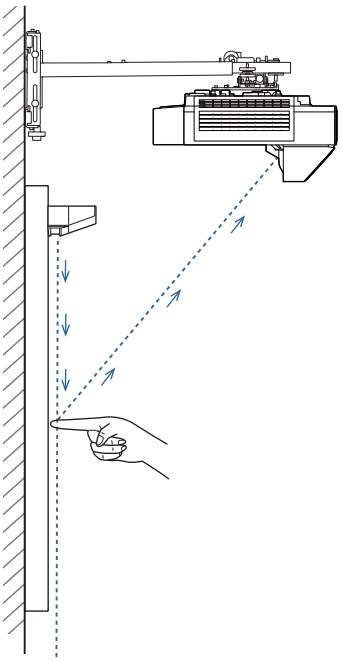

Als de laser niet parallel aan het scherm loopt, zal de projector de aanrakingen of de positie van uw vinger niet juist detecteren.

Als de laser niet parallel aan het scherm loopt	
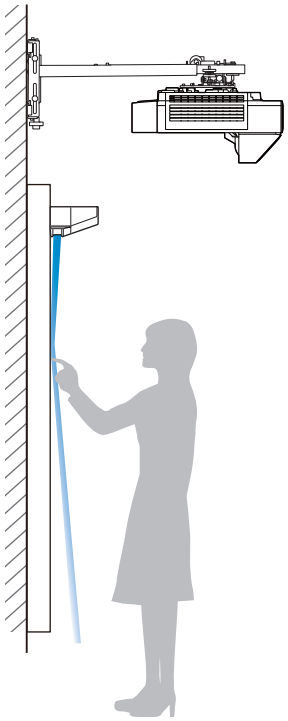	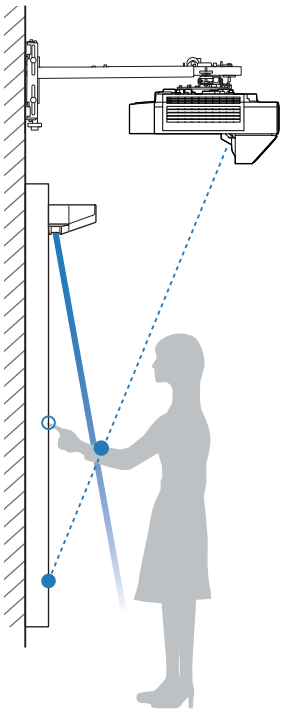

Als de laser niet parallel aan het scherm loopt	
• De positie van uw vinger kan mogelijk niet gedetecteerd worden, zelfs als u het geprojecteerde beeld aanraakt. • Zelfs als u het geprojecteerde beeld niet aanraakt, kunnen aanrakingen incorrect gedetecteerd worden en kunnen niet bedoelde operaties uitgevoerd worden.	• De positie van uw vinger die door de projector gedetecteerd wordt en de eigenlijke positie van uw vinger kunnen niet met elkaar overeenstemmen en niet bedoelde operaties kunnen worden uitgevoerd. • De projector komt in een toestand waarin een aanraking nog gedetecteerd wordt en een klikoperatie niet herkend wordt.

Controleer het volgende voordat u de hoek van de laser aanpast.

- De Interactieve penkalibratie werd uitgevoerd. (☛ pag.85)
- De instelling Randoverlapping is uitgeschakeld

  Wanneer **Randoverlapping** is ingesteld op **Aan**, kan de hoekaanpassing voor de laser mislukken. Stel **Randoverlapping** in op **Uit**, kalibreer de pen opnieuw en pas dan de hoek van de laser aan.

1 Wanneer u twee projectors naast elkaar installeert, zet u **HDMI-uitvoerinstelling** op **Verwerken uit** in het menu **Multiprojectie**

Volg de instructies op het scherm om de projector opnieuw op te starten.

2 Selecteer **Aanraakeenheid** in het menu **Installatie**

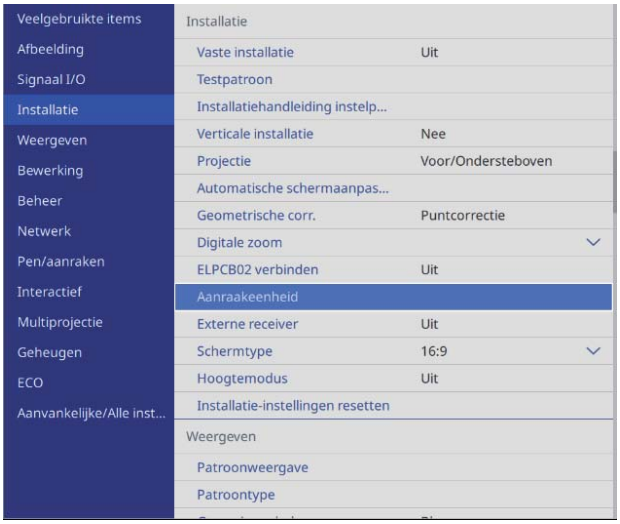

3 Selecteer **Inst.aanraakeenheid**

Wanneer u twee projectors naast elkaar installeert, volgt u de instructies op het scherm om **Installatie** > **Aanraakeenheid** > **Voeding** in te stellen op **Uit** voor de volgende projector.

4 Bepaal of de beugel voor de aanraakeenheid moet worden gebruikt

5 Als u de beugel voor de aanraakeenheid gebruikt, draait u de afstelschroef op de bovenkant van de beugel linksom tot u niet meer verder kunt draaien

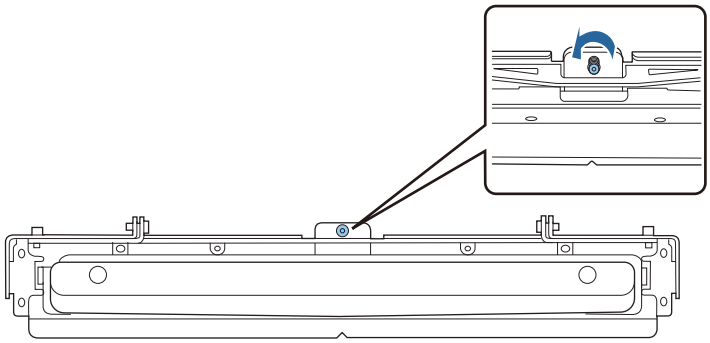

6 Plaats de twee meegeleverde markeringen op de markeerposities op het projectiescherm en maak ze vast

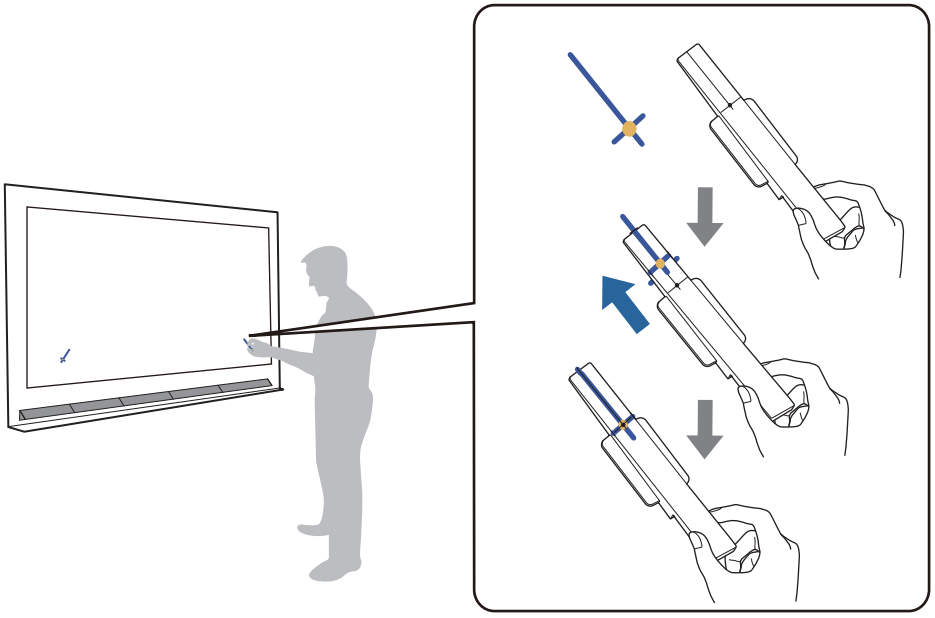

- Magnetische schermen: Plaats de basis van de markeerstukken op het scherm.
- Niet-magnetische schermen: Gebruik de meegeleverde tape om de markeringen vast te maken zoals hieronder weergegeven.

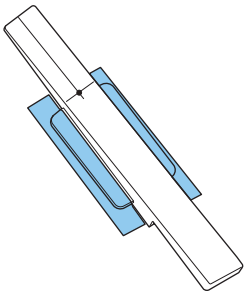

Plaats niets anders dan de markeerstukken bij het geprojecteerde beeld tijdens de hoekaanpassing. Als andere voorwerpen op het geprojecteerde beeld aanwezig zijn, wordt de hoekaanpassing mogelijk niet goed uitgevoerd.

7 Druk op de knop [Enter] om het automatisch aanpassen van de aanraakeenheid te starten

De automatische aanpassing kan enkele minuten duren, afhankelijk van het projectieoppervlak.

8 Wanneer het bericht **Instelling aanraakeenheid gereed.** Wordt weergegeven, verwijdert u de markers van het projectieoppervlak

Als u een bericht ziet met de melding dat de automatische aanpassing is mislukt, raadpleegt u "Wanneer Automatische aanpassing mislukt" pag.113.

9 Als er slechts één projector is geïnstalleerd, drukt u met uw vinger op het scherm op ( ) en controleert u of ( ) wordt weergegeven op dezelfde positie

Druk op alle vier ( ) om te bevestigen.

Scherm	Status
	De aanpassing is correct uitgevoerd als u de locatie die u aanraakt met uw vinger, dezelfde plaats is als waar ( ) wordt weergegeven.
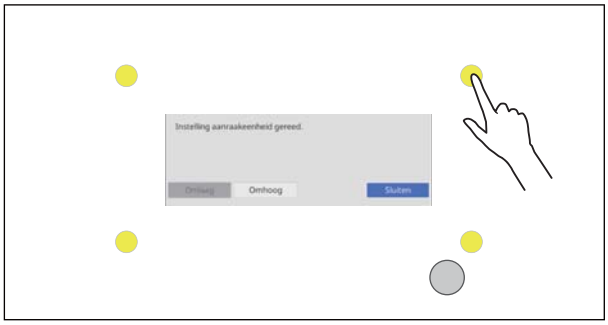	Als ( ) wordt weergegeven op een andere locatie dan het punt dat u hebt aangeraakt, selecteert u eenmaal **Omhoog** via het bedieningspaneel of de afstandsbediening. Druk vervolgens opnieuw met uw vinger op ( ) om te bevestigen. Herhaal dit tot ( ) wordt weergegeven op de juiste positie.

De aanpassing is voltooid wanneer ( ) verschijnt op de juiste positie voor de vier ( ) posities.

Ga naar "De positie van de aanraakbediening kalibreren" pag.116.

10 Wanneer meerdere projectors zijn geïnstalleerd, kiest u op de volgende projector voor **Installatie** > **Aanraakeenheid** > **Instelgids van de aanraakeenheid**

Het volgende scherm wordt weergegeven op de volgende projector.

11 Volg de instructies die worden weergegeven op het scherm op de volgende projector en druk dan op **Omlaag** of **Omhoog**

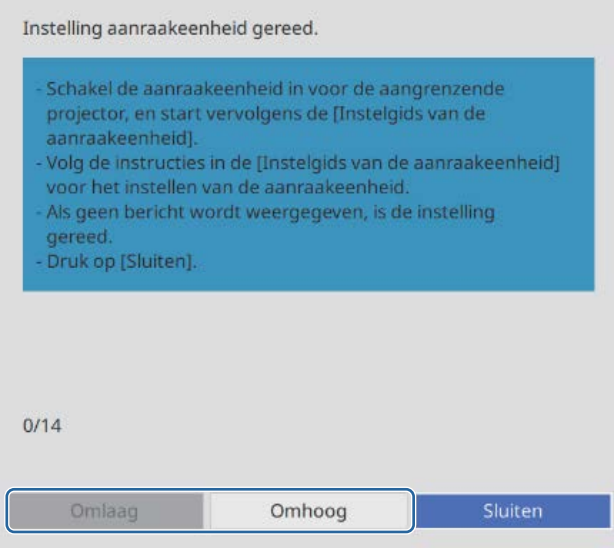

De aanpassing is voltooid als er geen instructies worden weergegeven op het scherm van de volgende projector.

Wanneer Automatische aanpassing mislukt

1 Controleer of de installatiepositie van de aanraakeenheid correct is

- Controleer of de aanraakeenheid en het geprojecteerde beeld parallel zijn.

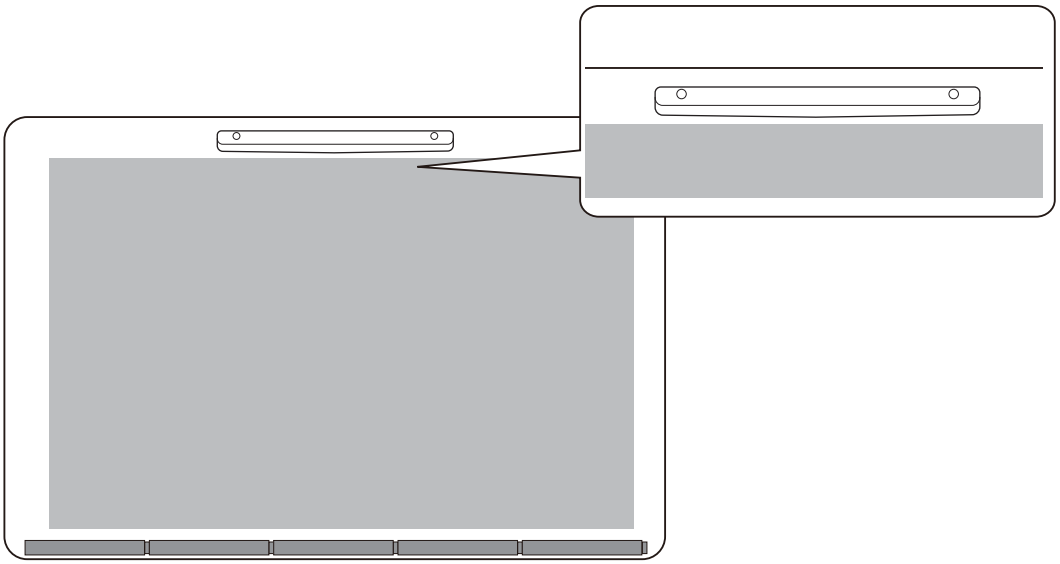

- Als u een beugel voor de aanraakeenheid gebruikt, moet u ervoor zorgen dat de onderrand van de beugel in één lijn loopt met de rand van het projectieoppervlak, zonder enige openingen.

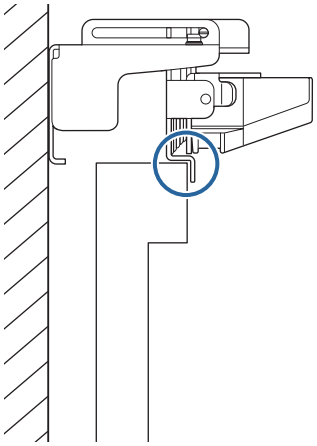

2 Controleer het weergegeven bericht en neem de benodigde actie

Scherm	Oplossing
[Inst.aanraakeenheid] Automatische instelling mislukt. Stap: 1.Draai de instelschroef met de klok mee totdat de schroef stopt voorafgaand aan opnieuw starten. Wanneer deze stap is uitgevoerd, gaat u door naar de volgende stap. Aanraakeenheidbeugel 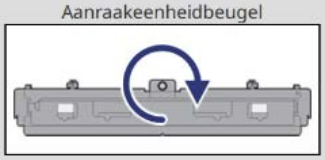	Volg de instructies op het scherm om de hoek van de laser aan te passen en voer dan de automatische aanpassing opnieuw uit. Ga naar "De hoek van de laser aanpassen" pag.114 voor meer informatie.
Instelling aanraakeenheid mislukt. Markeringen verwijderen. Controleer of er geen zonlicht of sterk licht is, zoals een TL-lamp, die schijnt op de projectiezijde of de ontvanger van de interactieve pen en of er geen obstructies zijn op het scherm. Zorg ervoor dat er geen obstakels zijn in het gebied waar de pictogrammen worden weergegeven. Verwijder alle pictogrammen en start de instelling van de aanraakeenheid opnieuw. Als u het pictogram niet kunt verwijderen, neemt u contact op met het ondersteuningscentrum. Sluiten	Controleer het volgende na het verwijderen van de markeringen van het projectieoppervlak. • Als u een pictogram (✕) zit op het projectieoppervlak, controleert u of er geen obstakels zijn op de positie van het pictogram. • Controleer of er krachtig licht, zoals zonlicht of het licht van een TL-lamp, op het projectieoppervlak of de interactieve lichtontvanger schijnt. Wanneer u alles hebt gecontroleerd, voert u **Inst.aanraakeenheid** in het menu **Installatie** uit.
De aanraakeenheid heeft een storing gegeven. [0000] Sluiten	De aanraakeenheid is mogelijk defect. Neem contact op met uw leverancier.

De hoek van de laser aanpassen

In dit deel wordt uitgelegd hoe u de laser opnieuw kunt aanpassen wanneer u het volgende scherm ziet.

1 Druk op de knop Enter

U ziet het volgende aanpassingsscherm.

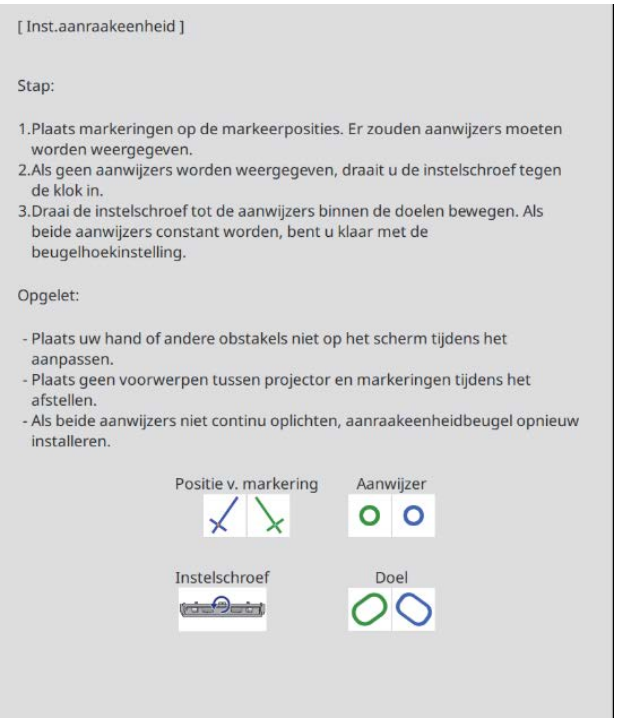

2 Draai de afstelschroef rechtsom om de aanwijzers links en rechts te dekken

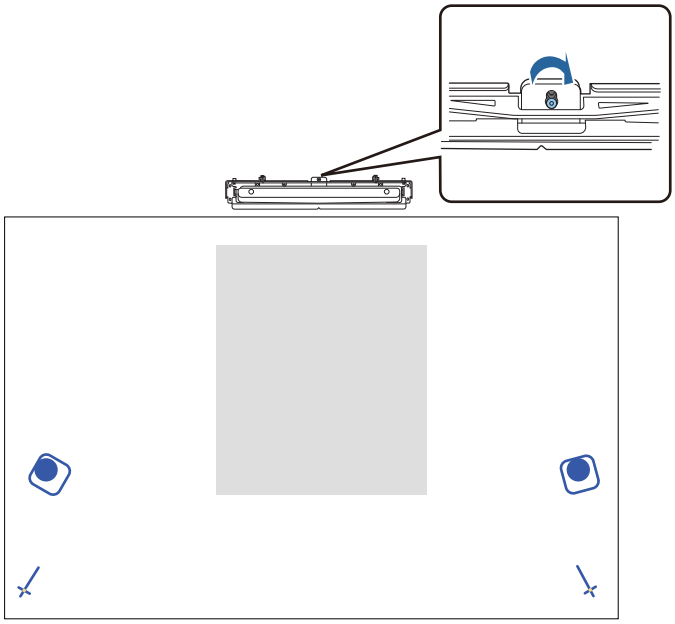

3 Druk op de knop [Enter] om het automatisch aanpassen van de aanraakeenheid te starten

4 Wanneer de aanpassing voltooid is en u het volgende scherm ziet, verwijdert u de markers van het projectieoppervlak

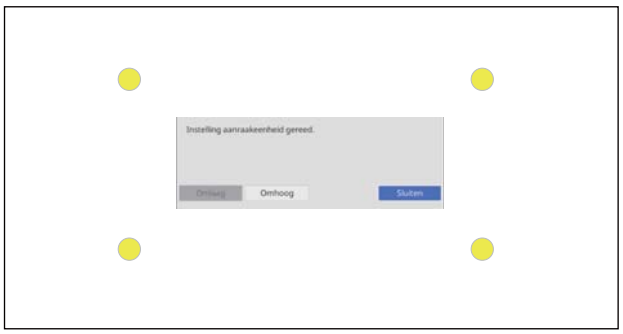

Als u een bericht ziet met de melding dat de automatische aanpassing is mislukt, raadpleegt u "Wanneer Automatische aanpassing mislukt" pag.113.

De positie van de aanraakbediening kalibreren

Voor aanraakkalibratie uit zodat de projector de aanraakhandelingen nauwkeurig kan herkennen.

1 Druk op de knop [Menu] van de projector

Met de afstandsbediening

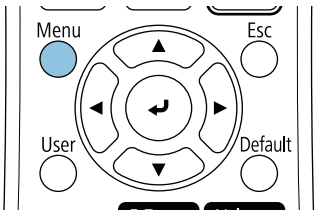

Met het bedieningspaneel

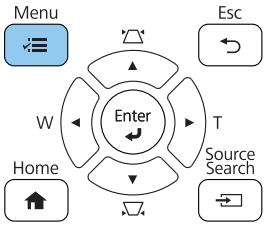

2 Selecteer **Aanraakeenheid** in het menu **Installatie**

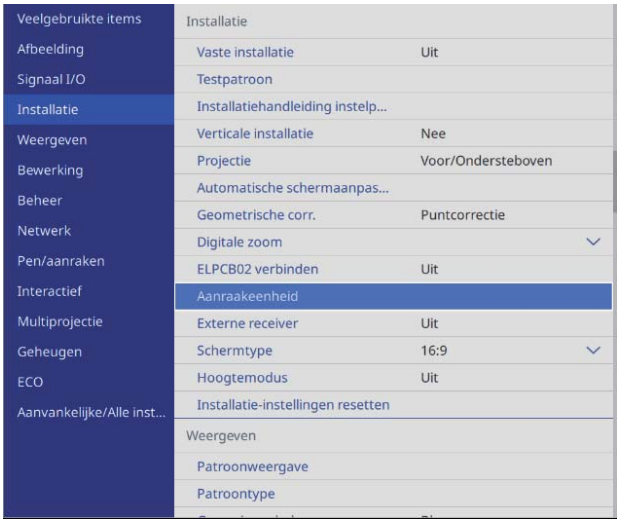

3 Selecteer **Aanraakkalibratie**

4 Selecteer **Ja**

U ziet een punt in de linkerbovenhoek van het projectiescherm.

5 Raak het midden van de punt met uw vinger aan

Haal uw vinger weg als de punt verdwijnt en naar de volgende positie gaat.

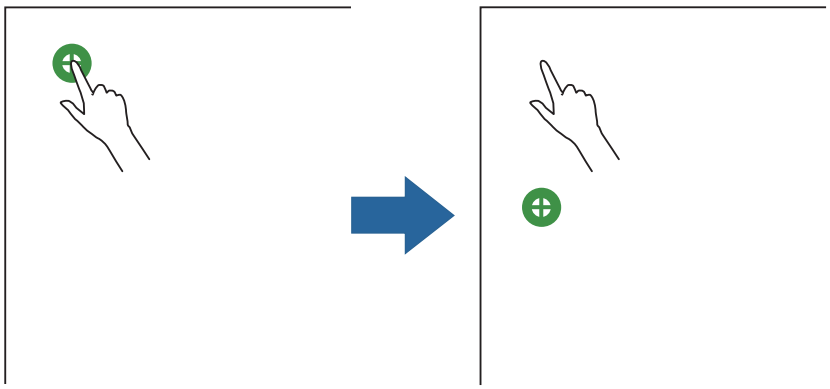

- Zorg ervoor dat u het midden van de punt aanraakt. Anders wordt deze wellicht niet juist geplaatst.

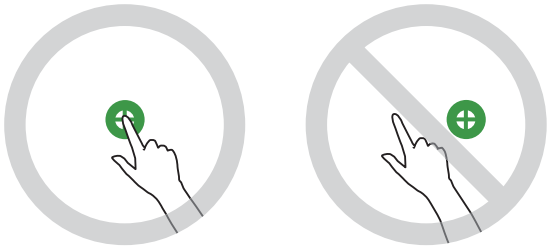

- Gebruik uitsluitend uw vingertoppen voor het aanraken.

6 Herhaal stap 5 totdat alle punten verdwijnen

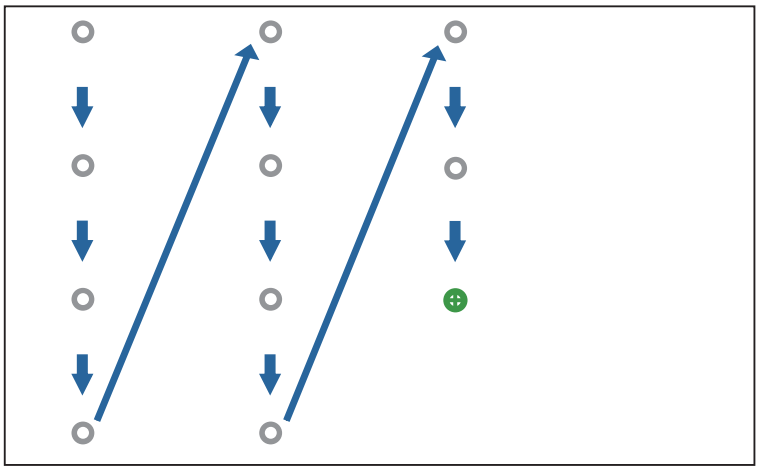

Wanneer alle punten verdwijnen, is de aanraakkalibratie voltooid.

- Als u de verkeerde positie aanraakt, drukt u op de knop [Esc] op de afstandsbediening. Hiermee keert u terug naar het vorige punt. U kunt niet twee punten teruggaan.
- Om de aanraakkalibratie te annuleren, houdt u de knop [Esc] twee seconden ingedrukt.
- Het kan een paar seconden duren nadat alle punten zijn verdwenen voordat het kalibreren voltooid is.

Functie batchinstallatie

Nadat u de menu-instellingen voor één projector heeft ingesteld, kunt u de instellingen kopiëren naar de andere projectoren (functie batchinstallatie). De functie batchinstallatie is alleen bedoeld voor projectors met hetzelfde modelnummer.

Gebruik een van de volgende methoden.

- Installatie met een USB-stick.
- Installatie door het aansluiten van de computer op de projector met een USB-kabel.
- Geef de instellingen op met Epson Projector Management.

Deze handleiding geeft uitleg over de methoden met USB-stick en USB-kabel.

Voor details over het opgeven van instellingen met de hulp van Epson Projector Management, raadpleegt u de *Bedieningshandleiding voor Epson Projector Management*.

- U kunt de inhoud instellen die u wilt toepassen met de batchinstellingsfunctie in **Batchconf. bereik** vanaf het menu **Beheer**.
  - Stel dit in op **Elke** om alle instellingsitems toe te passen.
  - Stel dit in op **Beperkt** om alle andere instellingen behalve het menu **Netwerk** (behalve voor **E-mailmelding** en **Projectorbediening**) toe te passen.
- Voer batchinstallatie uit voordat u de positie van de projectoren afstelt. De batchinstellingsfunctie kopieert de aanpassingswaarden voor het geprojecteerde beeld, zoals Geometrische corr. Als batchinstallatie wordt uitgevoerd na het afstellen van de positie van de projectoren, kunnen de door u uitgevoerde afstellingen veranderen.
- Door gebruik te maken van de batchinstallatie functie, wordt het logo van de geregistreerde gebruiker gekopieerd naar andere projectoren. Registreer geen vertrouwelijke informatie zoals het gebruikerslogo.

Let op

Het uitvoeren van batchinstallatie is de verantwoordelijkheid van de klant. Als batchinstallatie mislukt als gevolg van een ongeval, zoals een stroomstoring of een communicatiefout, dan is de klant verantwoordelijk voor alle opgelopen reparatiekosten.

Installatie met gebruik van een USB-stick

Dit deel geeft een toelichting op het uitvoeren van batchinstallatie met gebruik van een USB-stick.

- Gebruik een USB-stick met FAT-formaat.
- De functie batchinstallatie kan niet worden gebruikt door USB-sticks die beveiligingsfuncties bevatten. Gebruik een USB-stick zonder beveiligingsfuncties.
- De functie batchinstallatie kan niet worden gebruikt door USB-kaartlezers of USB-harde schijven.

Instellingen opslaan op de USB-stick

1. Haal het stroomsnoer uit de projector en controleer of alle indicatielampjes van de projector zijn uitgeschakeld

2 Sluit de USB-stick aan op de USB-A-poort van de projector

- Sluit de USB-stick direct aan op de projector. Als de USB-stick wordt aangesloten op de projector via een USB-hub, worden de instellingen wellicht niet juist opgeslagen.
- Sluit een lege USB-stick aan. Als de USB-stick andere gegevens bevat dan het batchinstallatiebestand, worden de instellingen wellicht niet juist opgeslagen.
- De bestandsnaam voor het batchinstallatiebestand is PJCONFDATA.bin. Als u de bestandsnaam moet wijzigen, voegt u tekst toe na PJCONFDATA. Als u het gedeelte PJCONFDATA van de bestandsnaam wijzigt, kan de projector het bestand wellicht niet juist herkennen.
- U kunt alleen tekens van één byte gebruiken voor de bestandsnaam.

3 Terwijl u de knop [Esc] op de afstandsbediening of hert bedieningspaneel ingedrukt houdt, sluit u het stroomsnoer aan op de projector

De Power en de Status-indicator worden blauw en de Laser-indicator en Temp-indicator worden oranje.

Wanneer alle indicatielampjes van de projector oplichten, laat u de knop [Esc] los.

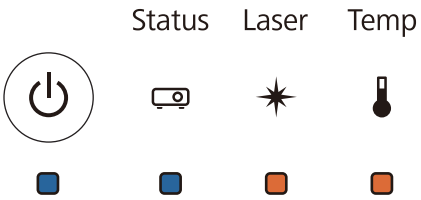

Wanneer alle andere indicatielampjes beginnen te knipperen, wordt het batchinstallatiebestand geschreven.

Let op

- Koppel het stroomsnoer niet los van de projector wanneer het bestand wordt geschreven. Als het stroomsnoer wordt losgekoppeld, kan de projector wellicht niet juist starten.
- Haal de USB-stick niet uit de projector wanneer het bestand wordt geschreven. Als de USB-stick wordt losgekoppeld, kan de projector wellicht niet juist starten.

Wanneer het schrijven normaal wordt voltooid, schakelt de projector uit en licht alleen de Power blauw op.

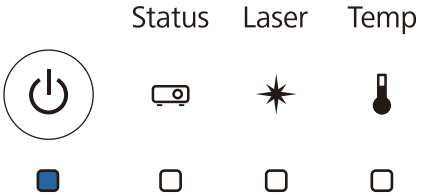

Wanneer de stroom uit gaat, verwijdert u de USB-stick.

Het kopiëren van opgeslagen instellingen naar andere projectoren

1 Haal het stroomsnoer uit de projector en controleer of alle indicatielampjes van de projector zijn uitgeschakeld

2 Sluit de USB-stick met het opgeslagen batchinstallatiebestand aan op de USB-A-poort van de projector

> Sla geen andere gegevens dan het batchinstallatiebestand op de USB-stick op. Als de USB-stick andere gegevens bevat dan het batchinstallatiebestand, worden de instellingen wellicht niet correct gekopieerd.

3 Terwijl u de knop [Menu] op de afstandsbediening of hert bedieningspaneel ingedrukt houdt, sluit u het stroomsnoer aan op de projector

De Power en de Status-indicator worden blauw en de Laser-indicator en Temp-indicator worden oranje.

Wanneer alle indicatielampjes van de projector oplichten, laat u de knop [Menu] los. De indicatielampjes lichten ongeveer 75 seconden op.

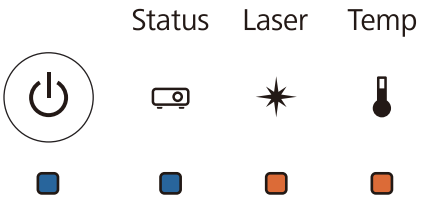

Wanneer alle andere indicatielampjes beginnen te knipperen, worden de instellingen geschreven.

> **Let op**
>
> - Haal het stroomsnoer niet uit de projector wanneer de instellingen worden geschreven. Als het stroomsnoer wordt losgekoppeld, kan de projector wellicht niet juist starten.
> - Haal de USB-stick niet uit de projector wanneer de instellingen worden geschreven. Als de USB-stick wordt losgekoppeld, kan de projector wellicht niet juist starten.

Wanneer het schrijven normaal wordt voltooid, schakelt de projector uit en licht alleen de Power blauw op.

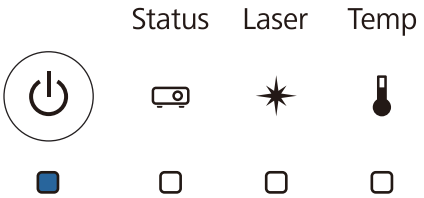

Wanneer de stroom uit gaat, verwijdert u de USB-stick.

Installatie door aansluiten van de computer op de projector met een USB-kabel

> De volgende bedieningssystemen ondersteunen de functie batchinstallatie.
>
> - Windows 7 en nieuwer
> - OS X 10.11 en nieuwer

Instellingen opslaan op een computer

1 Haal het stroomsnoer uit de projector en controleer of alle indicatielampjes van de projector zijn uitgeschakeld

2 Sluit de USB-poort van de computer aan op de USB-B-poort van de projector met een USB-kabel

3 Terwijl u de knop [Esc] op de afstandsbediening of hert bedieningspaneel ingedrukt houdt, sluit u het stroomsnoer aan op de projector

De Power en de Status-indicator worden blauw en de Laser-indicator en Temp-indicator worden oranje.

Wanneer alle indicatielampjes van de projector oplichten, laat u de knop [Esc] los.

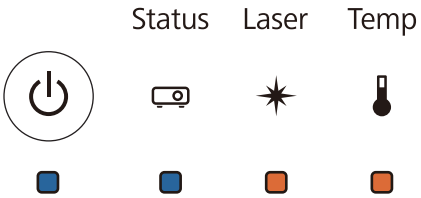

De projector wordt door de computer herkend als verwisselbare schijf.

4 Open de verwisselbare schijf en sla het batchinstallatiebestand (PJCONFDATA.bin) op de computer op

> Als u de naam van het batchinstallatiebestand moet wijzigen, voegt u tekst toe na PJCONFDATA. Als u het gedeelte PJCONFDATA van de bestandsnaam wijzigt, kan de projector het bestand wellicht niet juist herkennen. U kunt alleen tekens van één byte gebruiken voor de bestandsnaam.

5 Voer "USB-apparaat verwijderen" uit op uw computer en ontkoppel vervolgens de USB-kabel

> Bij het gebruik van een Mac, voert u "EPSON_PJ verwijderen" uit.

De projector wordt uitgeschakeld. en alleen de Power licht blauw op.

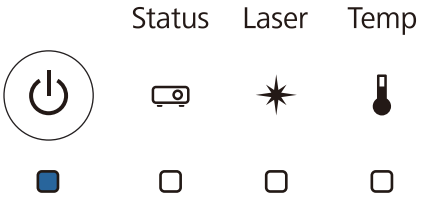

Het kopiëren van opgeslagen instellingen naar andere projectoren

1 Haal het stroomsnoer uit de projector en controleer of alle indicatielampjes van de projector zijn uitgeschakeld

2 Sluit de USB-poort van de computer aan op de USB-B-poort van de projector met een USB-kabel

3 Terwijl u de knop [Menu] op de afstandsbediening of hert bedieningspaneel ingedrukt houdt, sluit u het stroomsnoer aan op de projector

De Power en de Status-indicator worden blauw en de Laser-indicator en Temp-indicator worden oranje.

Wanneer alle indicatielampjes van de projector oplichten, laat u de knop [Menu] los.

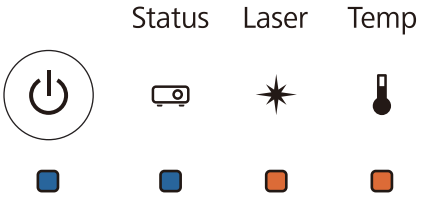

De projector wordt door de computer herkend als verwisselbare schijf.

4 Kopieer het batchinstallatiebestand (PJCONFDATA.bin) dat u hebt opgeslagen op uw computer in de bovenste map van de verwijderbare schijf

> Kopieer geen andere bestanden of mappen dan het batchinstallatiebestand naar de verwijderbare schijf.

5 Voer "USB-apparaat verwijderen" uit op uw computer en ontkoppel vervolgens de USB-kabel

> Bij het gebruik van een Mac, voert u "EPSON_PJ verwijderen" uit.

Wanneer alle andere indicatielampjes beginnen te knipperen, worden de instellingen geschreven.

> **Let op**
>
> Haal het stroomsnoer niet uit de projector wanneer de instellingen worden geschreven. Als het stroomsnoer wordt losgekoppeld, kan de projector wellicht niet juist starten.

Wanneer het schrijven normaal wordt voltooid, schakelt de projector uit en licht alleen de Power blauw op.

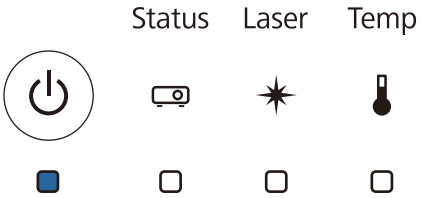

Wanneer installatie mislukt

Controle	Oplossing
Knipperen de indicators Laser en Temp snel oranje? 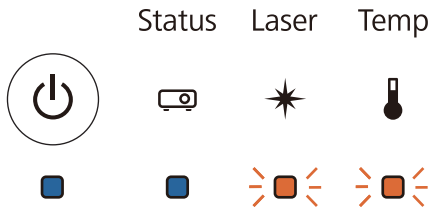 	Het batchinstallatiebestand kan beschadigd zijn of de USB-stick of USB-kabel zijn wellicht niet juist aangesloten. Ontkoppel de USB-stick of de USB-kabel, koppel het stroomsnoer van de projector los en sluit het weer aan en probeer het dan opnieuw.
Worden de indicators Power en Status blauw en de knipperen de Laser- en Temp-indicators snel oranje 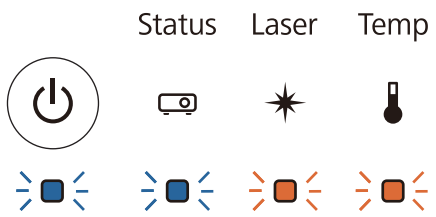 	Het schrijven van de instellingen is wellicht mislukt en een fout kan zijn opgetreden in de firmware van de projector. Stop met het gebruik van de projector, verwijder de stekker uit het stopcontact en neem contact op met Epson voor hulp.

Meerdere projectors (multi-projectie) installeren

U kunt één horizontaal lang scherm maken als een eenvormig beeld dat wordt geprojecteerd vanaf meerdere projectors.

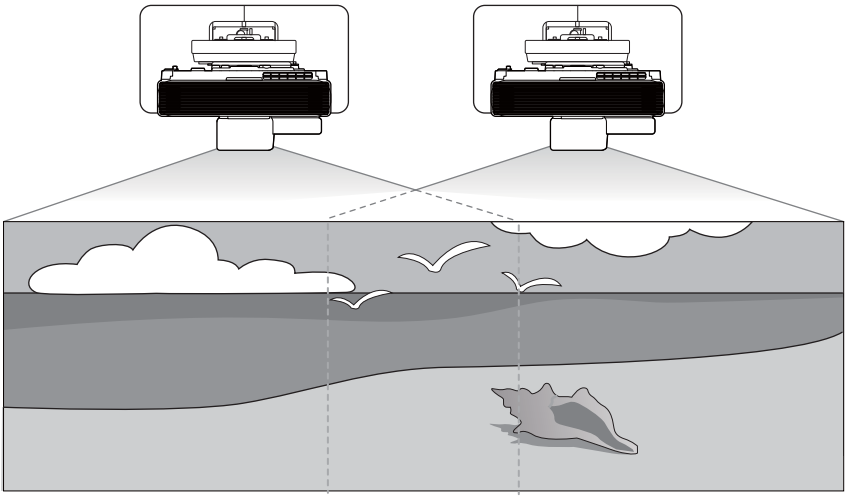

Wanneer u multiprojectie uitvoert, moet u verbindingen maken en de nodige instellingen opgeven in deze volgorde.

Wanneer u Multiprojectie instelt, raden wij u de instelling **Bewerking** > **Sluimerstand** op **Uit** te zetten in het projectormenu.

1. Kabels aansluiten (☛ pag.16)
2. De projector-id instellen (☛ pag.126)
3. Aansluitingsinstellingen multiprojectie (☛ pag.127)
4. Instellingen voor HDMI-link (☛ pag.130)
5. Beeldaanpassing multiprojectie (☛ pag.131)

Wanneer u interactieve functies gebruikt in Multiprojectie, voert u het volgende uit nadat u de bovenstaande instellingen hebt opgegeven.

6. Projectorsync. Instellingen (☛ pag.132)
7. EDID-instellingen (☛ pag.133)
8. De interactieve pen kalibreren (☛ pag.85)
9. De positie van de aanraakbediening kalibreren (☛ pag.116)

De Projector-id instellen

1 Zet de projector aan en druk vervolgens op de knop [Menu]

Met de afstandsbediening

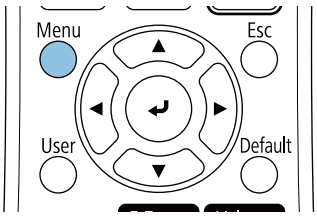

Met het bedieningspaneel

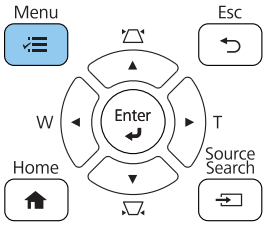

2 Selecteer **Projector-id** in het menu **Multiprojectie**

3 Selecteer het ID-nummer voor de projector

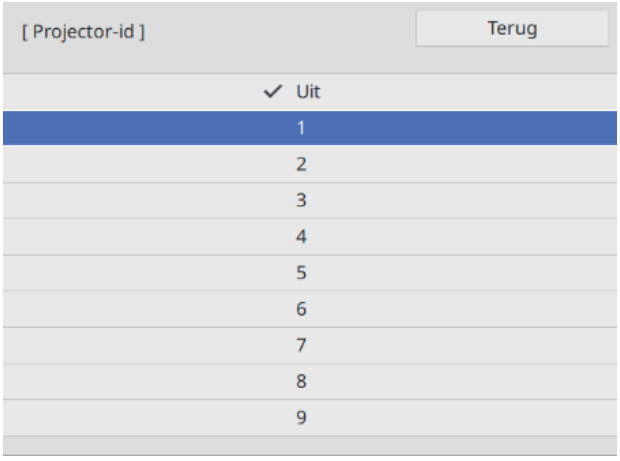

4 Druk op de knop [Esc] om het menu te sluiten

Herhaal de stappen 1 tot 4 voor de overige projectors.

5 Richt de afstandsbediening op de projector die u wilt bedienen en druk vervolgens op de [ID] knop

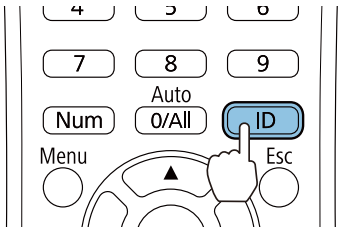

Het huidige ID-nummer wordt weergegeven op het beginscherm.

6 Terwijl u de [ID] knop ingedrukt houdt, drukt u op de knop met hetzelfde nummer als de projector-id voor de projector die u wilt bedienen

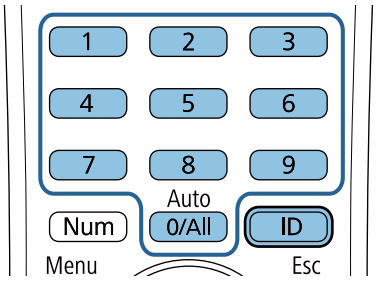

Voor de projector met de geselecteerde ID zijn de operaties met afstandsbediening ingeschakeld.

- Als de **Projector-id** ingesteld is op **Uit**, kunt u de projector bedienen met de afstandsbediening ongeacht de met behulp van de afstandbediening geselecteerde ID-instelling.
- Wanneer de ID van de afstandsbediening op 0 is ingesteld, kunt u alle projectoren bedienen ongeacht de instelling van de projector-ID.
- Het simultaan bedienen van meerdere afstandsbedieningen tegelijk kunnen accidentele bewerkingen door infraroodstoringen worden veroorzaakt.

Aansluitingsinstellingen multiprojectie

Geef de volgende instellingen op alle aangesloten projectors op. De instellingen verschillen afhankelijk van het al dan niet gebruiken van de interactieve functies.

- Als u de interactieve functies gebruikt (pag.127)
- Als u de interactieve functies niet gebruikt (pag.129)

Als u de interactieve functies gebruikt

1 Druk op de knop [Menu] van de projector

Met de afstandsbediening

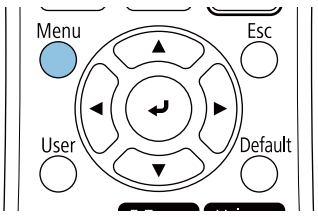

Met het bedieningspaneel

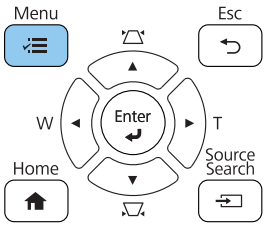

2 Selecteer **HDMI-uitvoerinstelling** in het menu **Multiprojectie**

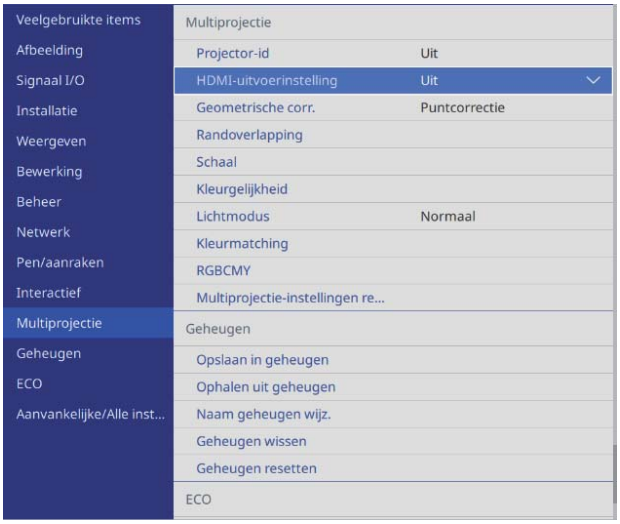

3 Selecteer **Verwerken uit**

Volg de instructies op het scherm om de projector opnieuw op te starten.

4 De volgorde instellen

Plaats de projector links op **1** en de projector rechts op **2**.

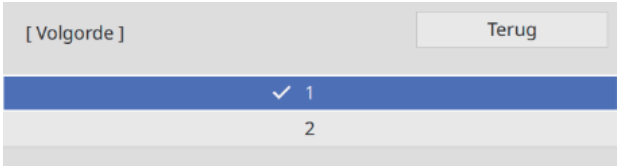

5 Stel **Computer verbinden**

Stel dit in op **Ja** voor de projector die verbonden is met de computer. Als er geen computer is verbonden met de projector, stelt u dit in op **Nee**.

Als u de interactieve functies niet gebruikt

1 Druk op de [Menu] knop

Met de afstandsbediening

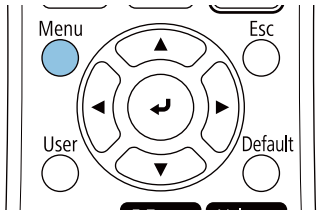

Met het bedieningspaneel

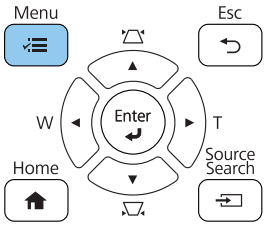

2 Selecteer **HDMI-uitvoerinstelling** in het menu **Multiprojectie**

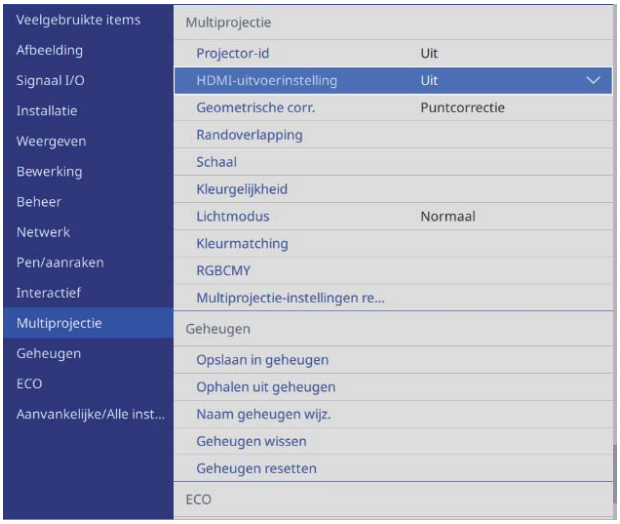

3 Selecteer **Pass-through**

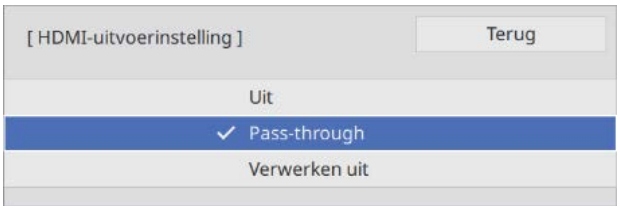

Volg de instructies op het scherm om de projector opnieuw op te starten.

4 Het **Aantal projectors**

Stel het aantal verbonden projectors in.

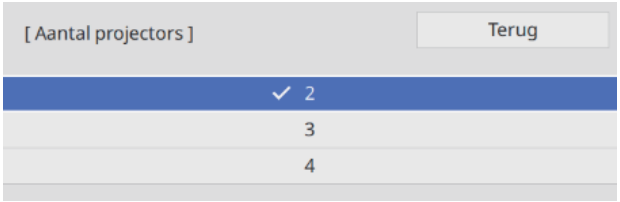

5 De volgorde instellen

Stel de projectorpositie in voor de projector uiterst links op **1**.

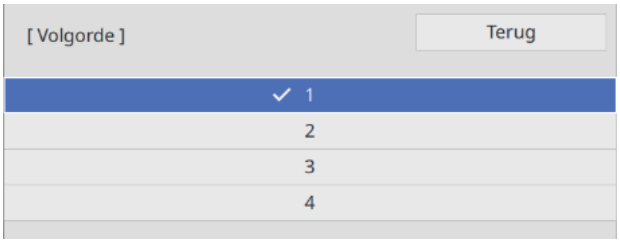

Instellingen HDMI-link

Gebruik HDMI-link om de functie in-/uitschakelen te koppelen voor meerdere projectors.

1 Druk op de [Menu] knop

Met de afstandsbediening

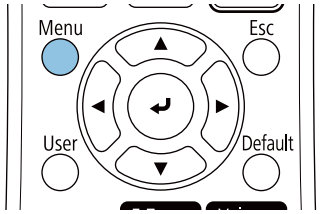

Met het bedieningspaneel

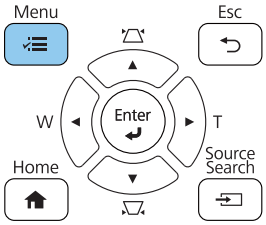

2 Selecteer **HDMI-link** vanaf de **Signaal I/O**

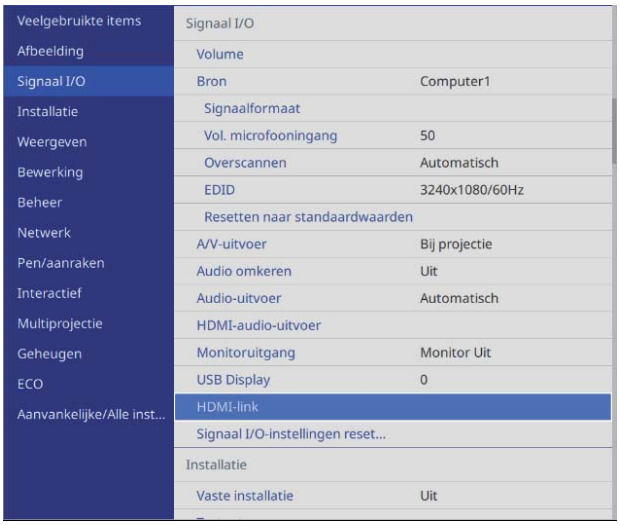

3 **HDMI-link** selecteren

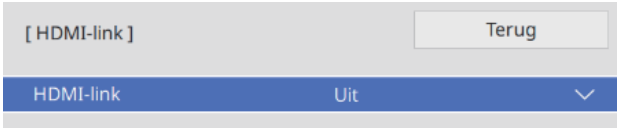

4 Selecteer **Aan**

5 Stel **Link aan** en **Link uit** in volgens de bewerkingen die u wilt verbinden.

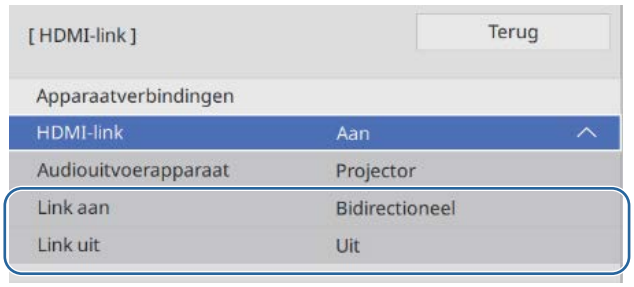

Het beeld afstellen in Multi-projectie

Beelden zijn niet onmiddellijk stabiel na het inschakelen van de projector. Wacht na het starten van de projectie minstens 30 minuten voordat u het beeld aanpast.

1 Zet de projector aan

2 Druk op de knop [Color Mode] op de afstandsbediening en stel dan Kleurmodus in op **Multiprojectie**

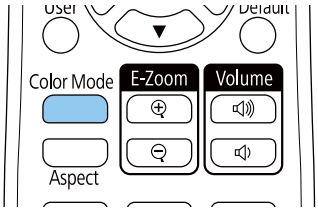

3 Druk op de [Menu] knop

Met de afstandsbediening

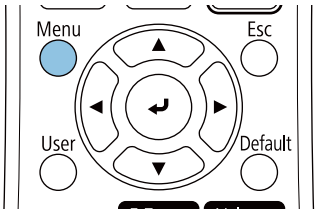

Met het bedieningspaneel

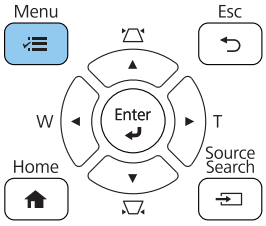

4 Geef de nodige instellingen op in het menu **Multiprojectie**

Raadpleeg de *Gebruikershandleiding* van de projector voor details over het opgeven van instellingen.

Randoverlapping **Zwartniveau**	Pas de beeldoverlappingssectie aan om een naadloos beeld te maken. (☛"Afbeeldingen van installatieafmetingen" pag.13)
Schaal	Stel de vergrotings- en splitsingspositie in voor het beeld.
Lichtmodus	Pas de positie van het volledige beeld aan. Selecteer **Aangepast** en pas dan het **Helderheidsniveau** aan op basis van de donkerste projector.
Kleurgelijkheid **Kleurmatching** **RGBCMY**	Pas de kleur van het beeld voor elke projector aan zodat het volledige beeld er uniform uitziet.

Projectorsync. Instellingen (alleen bij gebruik van interactieve functies)

Sluit de projectors vooraf aan met de kabelset voor de afstandsbediening (ELPKC28). Ga naar "Meerdere projectors aansluiten" pag.16 voor meer informatie.

1 Druk op de [Menu] knop

Met de afstandsbediening

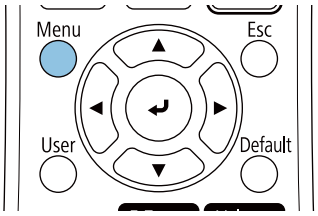

Met het bedieningspaneel

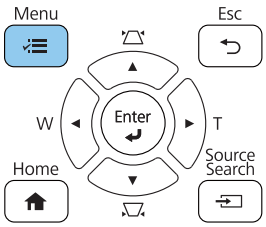

2 Selecteer **Installatie van projectoren** in het menu **Pen/aanraken**

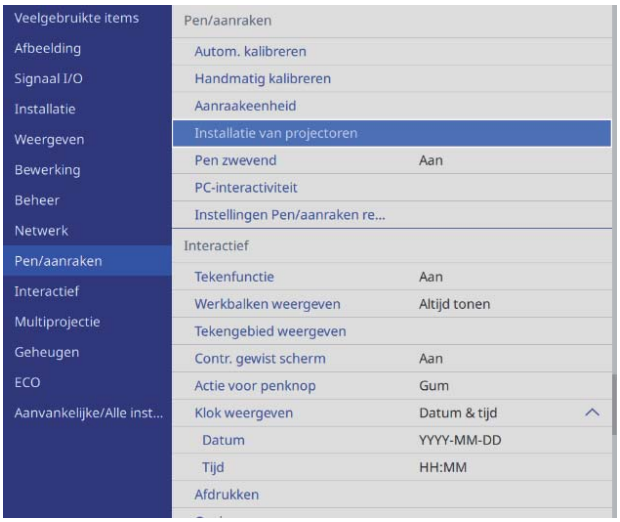

3 Selecteer **Projectors synchr.**

4 Selecteer **Vast**

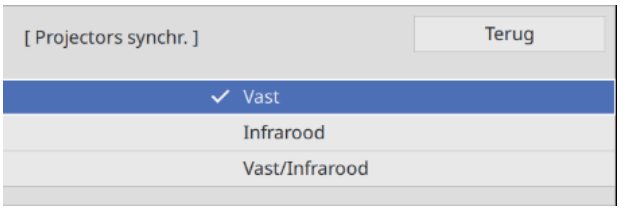

EDID-instellingen (alleen bij het gebruik van interactieve functies)

1 Druk op de knop [Source Search] om de bron te schakelen naar HDMI of HDBaseT

Met de afstandsbediening

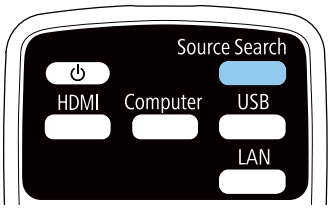

Met het bedieningspaneel

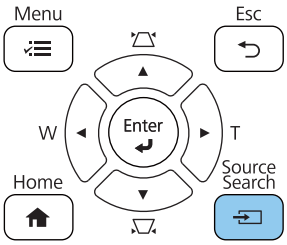

EDID-instellingen worden opgeslagen voor elke bron.

2 Druk op de [Menu] knop

Met de afstandsbediening

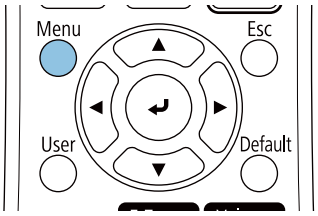

Met het bedieningspaneel

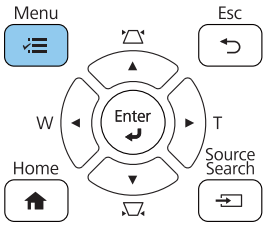

3 Selecteer **EDID** vanaf het menu **Signaal I/O**

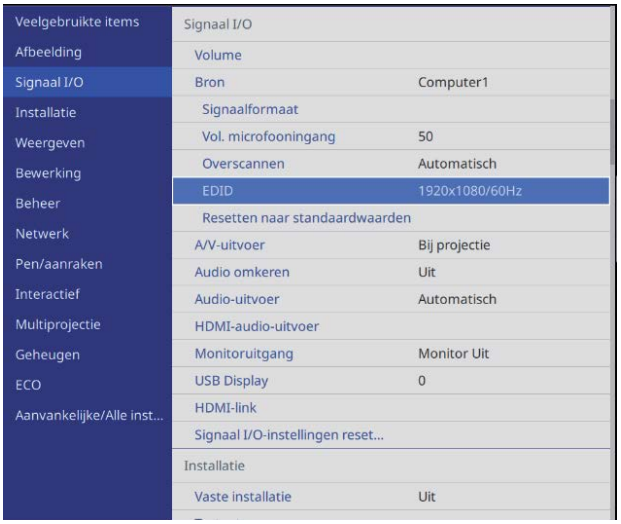

4 Selecteer **3240x1080/60Hz**

Lijst met veiligheidssymbolen

De volgende tabel toont de betekenis van de labels met veiligheidssymbolen op de apparatuur.

Symboolmarkering	Goedgekeurde standaarden	Betekenis
	IEC60417 No.5007	"AAN" (voeding) Om de aansluiting op de netstroom aan te geven.
	IEC60417 No.5008	"UIT" (voeding) Om de loskoppeling van de netstroom aan te geven.
	IEC60417 No.5009	Stand-by Voor het identificeren van de switch of switchpositie op basis van het onderdeel van het apparaat dat wordt ingeschakeld om de stand-bytoestand te veroorzaken.
	ISO7000 No.0434B IEC3864-B3.1	Let op Voor het identificeren van algemene oplettendheid bij het gebruik van het product.
	IEC60417 No.5041	Opgelet, heet oppervlak Om aan te geven dat het gemarkeerde item warm kan worden en niet mag worden aangeraakt zonder de nodige oplettendheid.
	IEC60417 No.6042 ISO3864-B3.6	Opgelet, risico op elektrische schok Voor het identificeren van apparatuur waarbij het risico op elektrische schok bestaat.
	IEC60417 No.5957	Alleen voor gebruik binnenshuis Voor het identificeren van elektrische apparatuur, in de eerste plaats ontworpen voor gebruik binnenshuis.
	IEC60417 No.5926	Polariteit van gelijkstroomaansluiting Voor het identificeren van de positieve en negatieve aansluitingen (polariteit) op een deel van de apparatuur waarop de gelijkstroomvoeding kan worden aangesloten.

	IEC60417 No.5001B	Batterij, algemeen Op door batterij aangedreven apparatuur. Voor het identificeren van een apparaat, bijv. een deksel voor het batterijvak of de connectoren.
	IEC60417 No.5002	Positionering van celbatterij Voor het identificeren van de batterijhouder zelf en van de positionering van de celbatterij(en) binnenin de batterijhouder.

	IEC60417 No.5019	Beschermende aarde Voor het identificeren van elke aansluiting die is bedoeld voor het aansluiten op een externe geleider als bescherming tegen elektrische schok in geval van defect, of de terminal van de beschermende aardelektrode.

Symboolmarkering	Goedgekeurde standaarden	Betekenis
	IEC60417 No.5017	Aarde Om een (aardings)aansluiting te identificeren in gevallen waarin de ⏚ niet expliciet is vereist.
	IEC60417 No.5032	Wisselstroom Om aan te duiden op het typeplaatje dat de apparatuur uitsluitend geschikt is voor wisselstroom; voor het identificeren van de relevante terminals.
	IEC60417 No.5031	Gelijkstroom Om aan te duiden op het typeplaatje dat de apparatuur uitsluitend geschikt is voor gelijkstroom; voor het identificeren van de relevante terminals.
	IEC60417 No.5172	Klasse II apparatuur Voor het identificeren van apparatuur die voldoet aan de veiligheidsvereisten, opgegeven voor Klasse II apparatuur conform IEC 61140.
	ISO 3864	Algemeen verbod Voor het identificeren van verboden acties of bewerkingen.
	ISO 3864	Contactverbod Om aan te geven dat letsel kan ontstaan door het aanraken van een specifiek onderdeel van de apparatuur.
	---	Kijk nooit in de projectielens wanneer de projector is ingeschakeld.
	---	Om aan te geven dat u niets op de projector mag plaatsen.
	ISO3864 IEC60825-1	Opgelet, laserstraling Om aan te geven dat de apparatuur een onderdeel met laserstralen heeft.
	ISO 3864	Verbod van demontage Om een risico op letsel, zoals elektrische schok, aan te geven als het apparaat is gedemonteerd.
	IEC60417 No.5266	Stand-by, gedeeltelijke stand-by Om aan te geven dat dit deel van de apparatuur in de klaar-status staat.
	ISO3864 IEC60417 No.5057	Voorzichtig, beweegbare delen Om aan te geven dat u volgens de beschermingsnormen afstand moet houden van bewegende onderdelen.
	IEC 60417-6056	Opgelet (beweegbare ventilatorbladen) Om aan te geven dat u volgens de beschermingsnormen afstand moet houden van bladen van de bewegende ventilator.
	IEC 60417-6043	Opgelet (scherpe hoeken) Om aan te geven dat u de scherpen hoeken van het product niet mag aanraken in overeenstemming met de beschermingsnormen.

Symboolmarkering	Goedgekeurde standaarden	Betekenis
	--	Kijk nooit in de projectielens wanneer de projector is ingeschakeld.
	ISO7010 Nr. W027 ISO 3864	Waarschuwing, lichtemissie (UV, zichtbaar licht, IR enz.) Om aan te geven dat u moet vermijden dat u oog- of huidletsel oploopt wanneer u in de buurt van onderdelen die licht uitstralen bent.
	IEC60417 Nr. 5109	Niet gebruiken in woongebieden Om aan te geven dat de elektrische uitrusting/apparatuur niet geschikt is voor gebruik in een woongebied.

Indication of the manufacturer and the importer in accordance with requirements of directive 2011/65/EU (RoHS)

Manufacturer: SEIKO EPSON CORPORATION

Address: 3-5, Owa 3-chome, Suwa-shi, Nagano-ken 392-8502 Japan

Telephone: 81-266-52-3131

http://www.epson.com/

Importer: SEIKO EUROPE B.V.

Address: Azië building, Atlas ArenA, Hoogoorddreef 5, 1101 BA Amsterdam Zuidoost The Netherlands

Telephone: 31-20-314-5000

http://www.epson.eu/

Algemene kennisgeving

Mac en OS X zijn handelsmerken van Apple Inc.

Microsoft en Windows zijn handelsmerken of gedeponeerde handelsmerken van Microsoft Corporation in de Verenigde Staten en/of andere landen.

© 2019 Seiko Epson Corporation

2019.11 413823901NLPDF