EPSON
EXCEED YOUR VISION

EB-1485Fi
EB-1480Fi
ELPMB62
ELPFT01
ELPMB63
ELPHD02
Installationshandbok

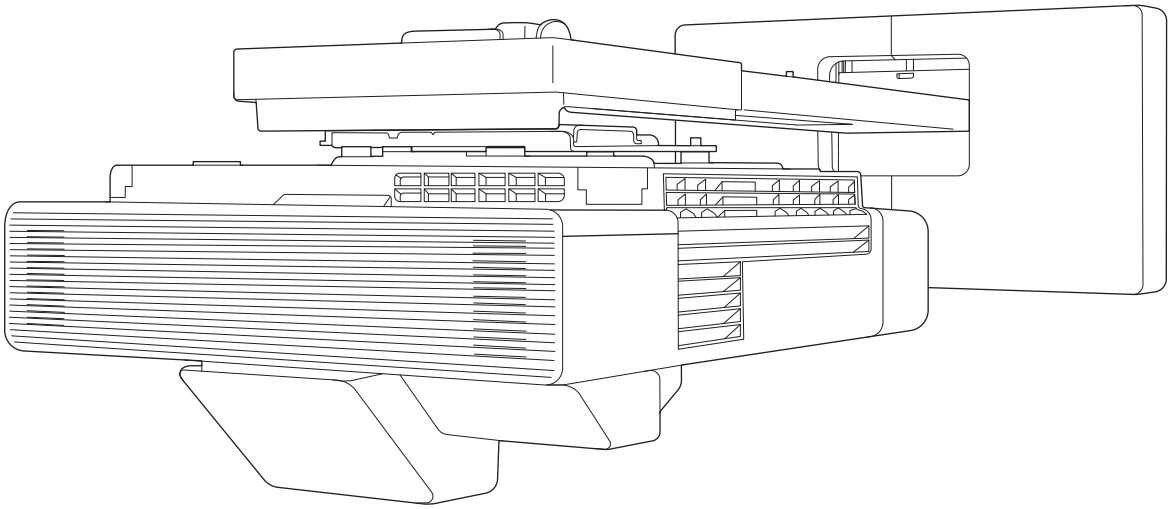

Innehållet i denna Installationshandbok

Denna handbok innehåller följande information.

- Installera en projektor med extremt kort projektionsavstånd (EB-1485Fi/EB-1480Fi) med hjälp av väggfästet (ELPMB62)
- Installera pekenhet (ELPFT01)
- Installera pekenheten med hjälp av fästet för pekenhet (ELPMB63)
- Installera Control Pad (ELPHD02)
- Montera pennstativet

Utrustning och fästen som inte ingår kan köpas som tillbehör.

Om denna Installationshandbok

Innehållet i denna Installationshandbok 1

Introduktion

Använda produkten på ett säkert sätt . . 4
Säkerhetsinformation 4
Förklaring av symboler 4
Förpackningens innehåll 5
Väggfäste 5
Huvudfäste 5
Tillbehör 6
Pekenhet 7
Artiklar som ska förberedas utöver de artiklar som medföljer produkten 8
Fäste för pekpunkt 8
Artiklar som ska förberedas utöver de artiklar som medföljer produkten 8
Control Pad 9
Artiklar som ska förberedas utöver de artiklar som medföljer produkten 9
Pennstativ 9
Artiklar som ska förberedas utöver de artiklar som medföljer produkten 10
Arbetsflöde vid installation 11
När du installerar flera projektorer 12
Figurer som visar installationsdimensioner 13
Anslutningsfigur 15
Ansluta pekenheten och Control Pad 15
Ansluta flera projektorer 16
När du använder den interaktiva funktionen . 16
När du inte använder den interaktiva funktionen 16

Installera väggfästet

Varningar om installation av väggfästet 18
Varningar om monteringsplats för väggfästet 22
Specifikationer vid väggmontering 24
Externa dimensioner 25
Justeringsintervall 27
Vertikal glidning 27
Horisontell glidning 28
Glidning framåt/bakåt 28
Installationsplatta för mini-dator 29
Montering av väggfäste 30
Installera fästet 31
Fastställa installationsläge (tabeller med projektionsavstånd) 31
Sätta fast justeringsenheten på projektorn . . . 43
Montera väggplattan på väggen 45
Sätta fast fästplattan mot väggplattan 47
Sätta fast justeringsenheten på fästplattan . . 51
Ansluta kringutrustning 52
Justera den projicerade bildens position 55
Förberedelser före justering 56
Auto skärminställning 58
Utför mekanisk justering med hjälp av Fästplattan Installationsguide 61
Justera med projektorns menyer 64
Ditsättning av kåpor 70
Fästa en säkerhetskabel 72

Installera Control Pad

Anmärkningar om Control Pad 73
Specifikationer för Control Pad 75
Externa dimensioner 75
Kabeldragningshål 75
Installera Control Pad 77

Montera pennstativet

Anmärkningar om pennstativet 80
Specifikationer för pennstativet 81
Externa dimensioner 81
Montera pennstativet 82
Vid säkring med magneter 82
Säkra med skruvar 83

Justera den interaktiva pennan

Kalibrering av den interaktiva pennan 84

Manuell kalibrering 84

Auto kalibrering 86

Installera pekpunkten

Information om hantering av pekpunkten 88

Pekpunktens installationsplats 89

Anmärkning om fäste för pekenhet 90

Anmärkning om laser 91

Etiketter på produkten 91

Laserdiffusionsport 91

Specifikationer för pekenhet 92

Externa dimensioner 92

Specifikationer för fäste för pekpunkt . 93

Externa dimensioner 93

Justeringsintervall 94

Installera pekpunkten 95

Installera de infraröda deflektorerna 95

Installera pekpunkten 96

När du installerar på projektionsytan utan att använda fäste för pekpunkt 96

När du använder fäste för pekpunkt för att installera utanför projektionsytan 99

Fästa en säkerhetskabel 104

Slå på pekenheten 105

Justera laserns vinkel (automatisk installation av pekenhet) 106

När automatisk justering misslyckas 112

Kalibrera pekåtgärdens läge 115

Ställa in projektorn

Funktionen Batchinställning 118

Ställa in med ett USB-minne 118

Spara inställningarna på ett USB-minne 118

Kopiera sparade inställningar till andra projektorer 119

Ställ in genom att ansluta datorn och projektorn med en USB-kabel 120

Spara inställningarna på en dator 120

Kopiera sparade inställningar till andra projektorer 121

När Installationen Misslyckas 123

Installera flera projektorer (multiprojektion) 124

Ställa in Projektor-ID 124

Inställningar för multiprojektion 126

När du använder de interaktiva funktionerna 126

När du inte använder de interaktiva funktionerna 128

HDMI-länk-inställningar 129

Justera bilden i multiprojektion 130

Projektorsynkronisering Inställningar (endast när du använder interaktiva funktioner) 131

EDID-inställningar (endast när du använder interaktiva funktioner) 132

Bilaga

Lista med säkerhetssymboler 134

Allmänt Meddelande 137

Använda produkten på ett säkert sätt

Läs för din egen säkerhets skull alla instruktioner i denna handbok innan du använder produkten. Felaktig hantering som inte följer instruktionerna i denna handbok kan skada produkten eller orsaka person- eller egendomsskador. Förvara denna installationshandbok lätt tillgänglig för framtida användning.

Läs *Bruksanvisning* och *Säkerhetsinstruktioner* för projektorn och följ instruktionerna i dessa dokument.

Säkerhetsinformation

Dokumentation och den här produkten använder grafiska symboler för att visa hur du använder den här produkten på ett säkert sätt.

Beteckningarna och deras betydelse är följande. Se till att du förstår dem innan du läser handboken.

Symbol	Förklaring
Varning	Denna symbol finns vid information som om den ignoreras kan orsaka personskador eller till och med dödsfall på grund av felaktig hantering.
Obs	Denna symbol finns vid information som om den ignoreras kan orsaka personskador eller skador på egendom på grund av felaktig hantering.

Förklaring av symboler

Symboler	Förklaring
	Denna symbol indikerar en åtgärd som ej får utföras
	Denna symbol indikerar en åtgärd som måste utföras
	Symbol som indikerar relaterad eller användbar information

Förpackningens innehåll

Kontrollera att du har alla föremål som behövs innan du börjar installera.

Väggfäste

Huvudfäste

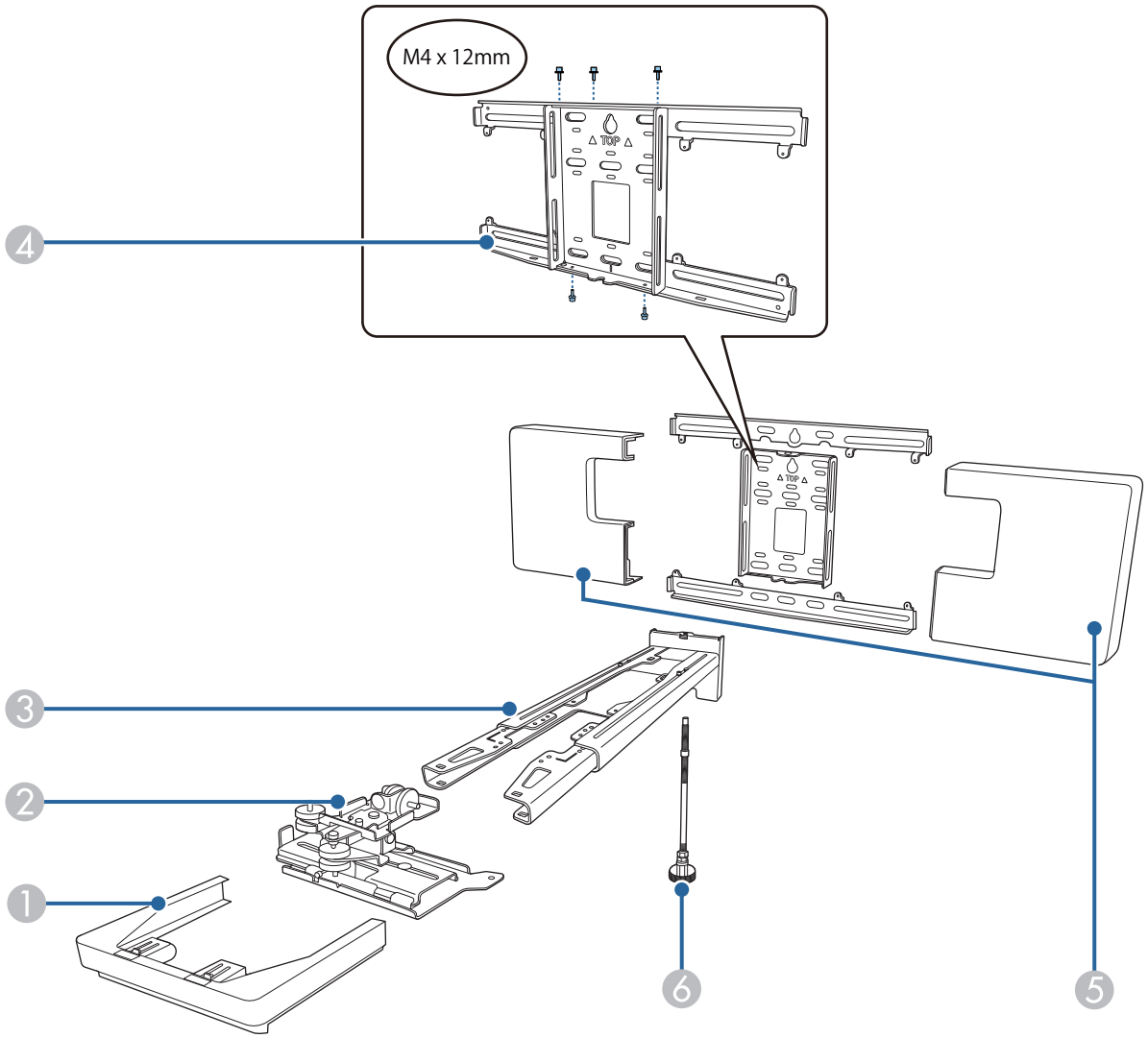

Nr.	Delnamn
1	Ändstycke
2	Justeringsenhet
3	Fästplatta
4	Väggplatta
5	Väggplattans kåpa
6	Sexkantig axel

Tillbehör

Del	Benämning	Användning
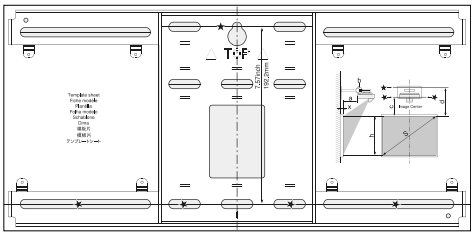	Mallark	Sätt fast den här på väggen innan du monterar väggplattan och använd den för att borra de hål som behövs.
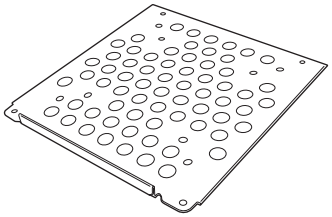	Platta för mini-dator	Sätt fast den här på väggplattan när du installerar en mini-dator eller en datorsticka.
	Bälte för mini-dator	Säkra datorn till plattan när du monterar en mini-dator eller en datorsticka som inte kan fästas med skruvar.
	Bälte för att binda kablar	Säkra överflödiga kablar efter anslutning.
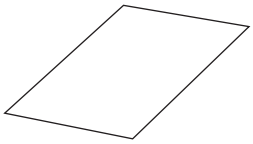	Maskeringsetikett	Stick detta över spåret i armen på installationsplattan för att täcka över den efter installationen.
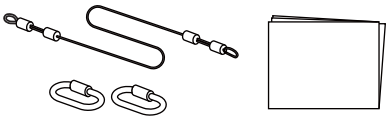	Uppsättning säkerhetskablar	Anslut till väggfästet och projektorn för att förhindra att projektorn faller ner. För mer information, se bruksanvisningen som levererades med uppsättningen säkerhetskablar.
	Sexkantnyckel (för M4)	-
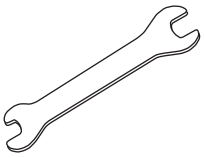	Nr 13 fastskruvnyckel (för M8 och M6), nr 6 (för sexkantig axel)	-
	M4 x 12 mm skruv med invändig sexkant med bricka/fjäderbricka (x13)	• Montera väggplattan enligt bilden i figur sid.5 (x5) • Säkra justeringsenheten på projektorn (x4) • Säkra justeringsenheten på fästplattan (x4)

Del	Benämning	Användning
	M6 x 20 mm sexkantig skruv med bricka/fjäderbricka (x1)	Säkra fästplattan mot väggplattan.
	M6 x 20 mm-ansatsskruvar med krysspår och försänkt huvud med plastbrickor (x3)	
	M3 x 6 mm-ansatsskruvar med krysspår och försänkt huvud (x4)	Säkra plattan för mini-datorn mot väggplattan.

Artiklar som ska förberedas utöver de artiklar som medföljer produkten

- Förbered de produkter som hittas i butik, t.ex. ankarbultar för att fästa väggplattan på väggen.
  - M10 eller 3/8 tum x 60 mm ankarbultar (för att fästa väggplattan: minst x4)
  - M10 skruv (för att säkra väggplattan tillfälligt: x1)
- Se till att du förbereder kablar för att ansluta projektorn till enheter som mini-datorer i förväg.

  För mer information om kabelanslutningarna för dina enheter, se den medföljande *Bruksanvisning* (på dokument-CD-ROM-skivan).

Pekenhet

Del	Benämning	Användning
	Pekenhet	-
	Mallark (för att fästa pekenheten)	Sätt fast den här på väggen innan du monterar pekenheten och använd den för att borra de hål som behövs.
	Anslutningskabel för pekpunkt (cirka 1,8 m)	Anslut pekenheten till projektorn.
	Markörer x 2	Sätt fast på skärmen för att justera vinkeln på lasern som avges av pekenheten.
	Tejp för att fästa markörerna (cirka 6 cm) x 12	Sätt fast markörerna på projektionsytan.

Del	Benämning	Användning
	Infraröda deflektorer (cirka 28,5 cm) x 12	Använd dessa när det finns ett bricka eller en ram längst ner på projektionsytan. Detta förhindrar störningar på grund av laserreflektioner.
	Brickor för skruvhål x3	Sätt fast dem i skruvhålet när du sätter fast pekenheten med skruvarna.
	Etikett x 4	Sätt fast etiketten i samma läge som pekenheten. Dessa utgör markörer vid omplacering på grund av rörelse som uppstår under användning.

Artiklar som ska förberedas utöver de artiklar som medföljer produkten

När du monterar pekenheten med skruvar, förbered två M4-skruvar (hittas i butik).

Fäste för pekpunkt

Använd detta när du ansluter pekenheten till utsidan av projektionsytan.

Del	Benämning	Användning
	Fäste för pekpunkt	-
	Mallark (för fäste för pekpunkt)	Sätt fast den här på väggen innan du monterar fästet för pekenheten och använd den för att borra de hål som behövs.
	M4 x 25 mm skruv med invändig sexkant (x2)	Säkra pekenheten till fästet för pekenheten.
	Sexkantnyckel (för M4)	-

Artiklar som ska förberedas utöver de artiklar som medföljer produkten

Använd ankarbultar eller skruvar (hittas i butik) för att sätta fast fästet för pekenheten på väggen.

- M4 ankarbultar (x4)
- Träskruvar med en diameter på 3,8 mm och en längd på 45 mm eller mer (x4)

Control Pad

Del	Benämning	Användning
	Control Pad	-
	Nätsladd (ca 1,8 m)	Strömförsörjer Control Pad.
	Nätadapter	
	Hållare för nätadapter	Sätt fast nätadaptern på väggen.
	USB-kabel (ca 1,8 m)	Anslut Control Pad till datorn.

Artiklar som ska förberedas utöver de artiklar som medföljer produkten

Använd M4 x 20 mm skruvar (x4) (hittas i butik) för att sätta fast Control Pad på väggen.

Pennstativ

Del	Benämning	Användning
	Huvudenhet	-

Del	Benämning	Användning
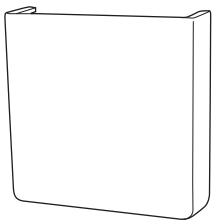	Hölje	Sätt fast på framsidan av pennstativet.
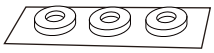	Brickor för skruvhål x3	Sätt fast dem i skruvhålet när du sätter fast pennstativet med skruvarna.

Artiklar som ska förberedas utöver de artiklar som medföljer produkten

När du säkrar pennstativet med skruvar, förbered M4 x 20 mm skruvar (x2) (hittas i butik).

Arbetsflöde vid installation

Vi rekommenderar att du installerar projektorn och kringutrustningen i följande ordning.

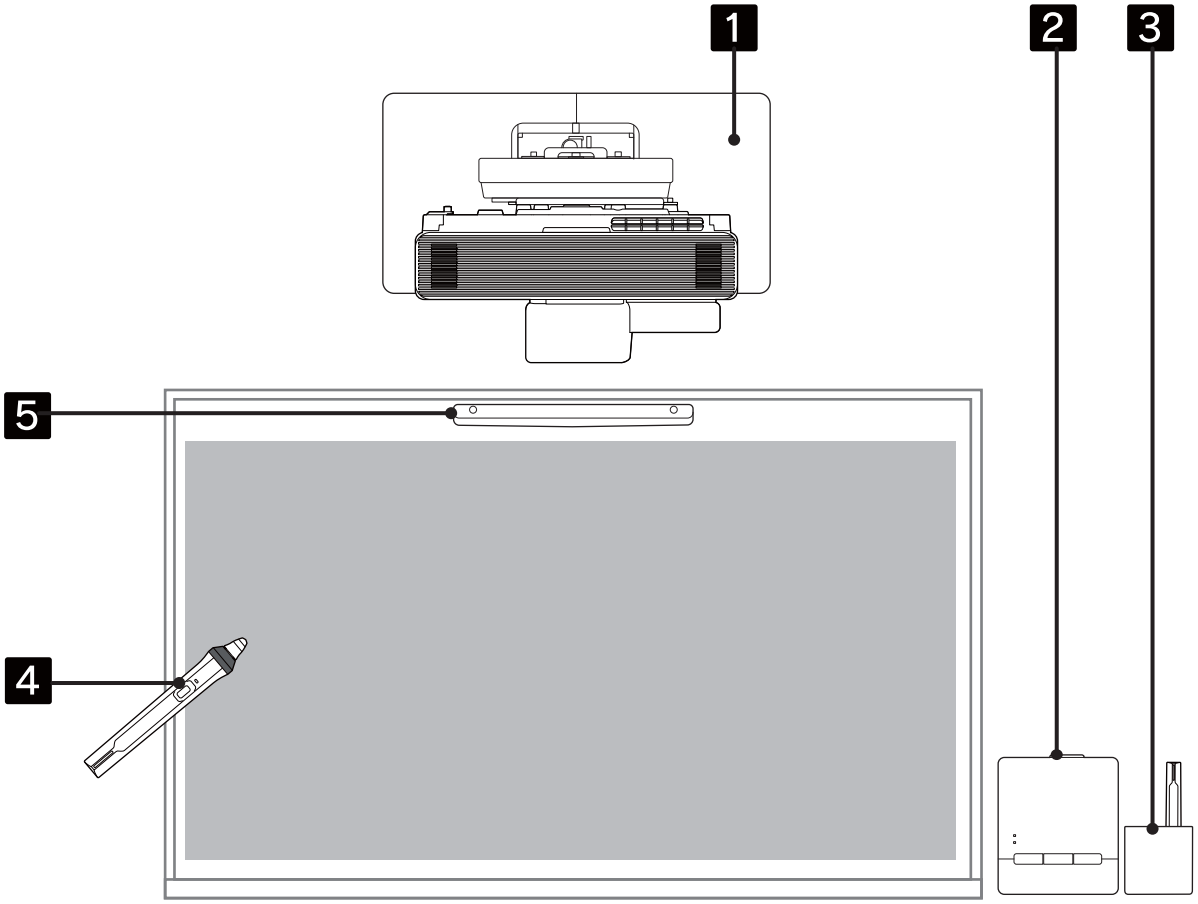

1. Montera projektorn på väggen och justera den projicerade bilden (☛ sid.18)
2. Installera Control Pad (☛ sid.73)
3. Installera pennstativet (☛ sid.80)
4. Utför pennkalibrering (☛ sid.84)
5. Installera och justera pekenheten och utför fingerpekkalibrering (☛ sid.88)

När du installerar flera projektorer

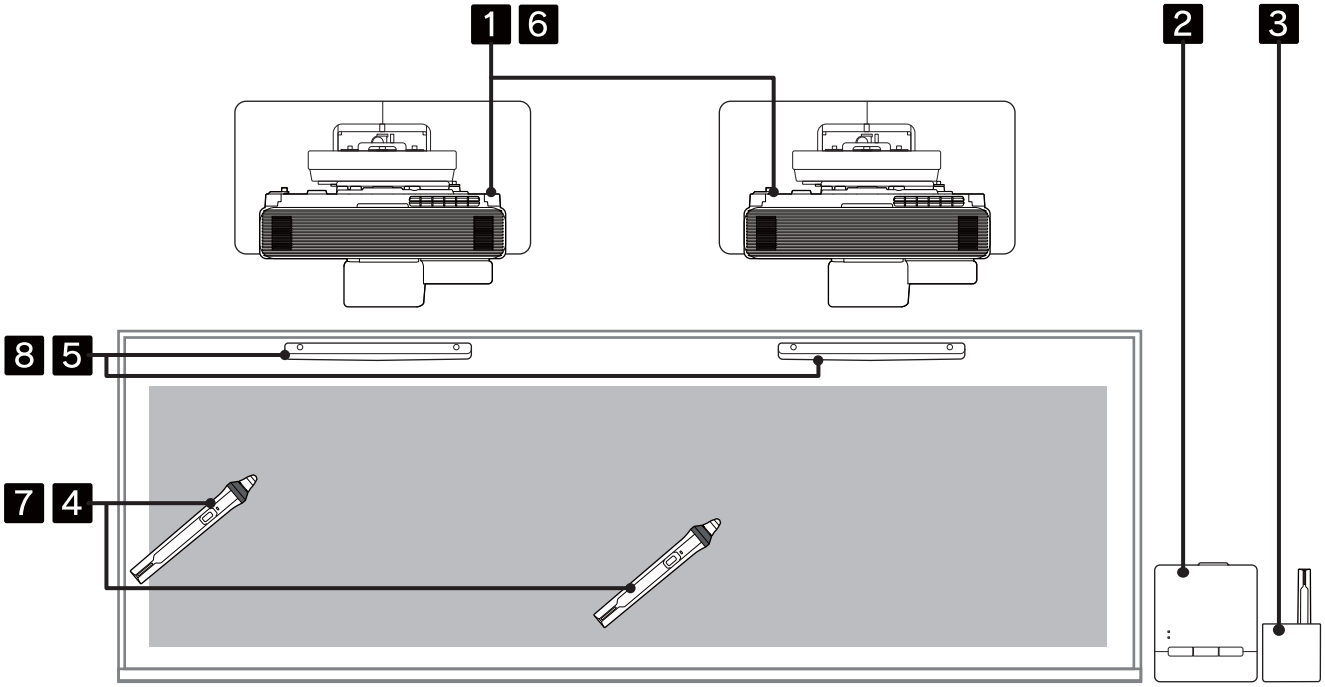

1. Installera väggfästen för alla projektorer(☛ sid.18)
2. Installera Control Pad (☛ sid.73)
3. Installera pennstativet (☛ sid.80)
4. Kalibrera den interaktiva pennan (☛ sid.84)
5. Installera och justera pekenheten och utför fingerpekkalibrering (☛ sid.88)
6. Välj inställningar för multiprojektion (☛ sid.124)
7. Kalibrera den interaktiva pennan (☛ sid.84)
8. Kalibrera pekfunktioner (☛ sid.115)

Figurer som visar installationsdimensioner

- Du behöver följande utrymme för att installera projektorn och pekenheten.
  - Lämna ett mellanrum på ca 100 mm från taket till övre delen av väggplattan för att underlätta installation och borttagning av projektorn.
  - När du använder pekenheten, installera projektorn så att det finns ett mellanrum mellan den projicerade bilden och kanterna på skärmen som visas i följande bild.

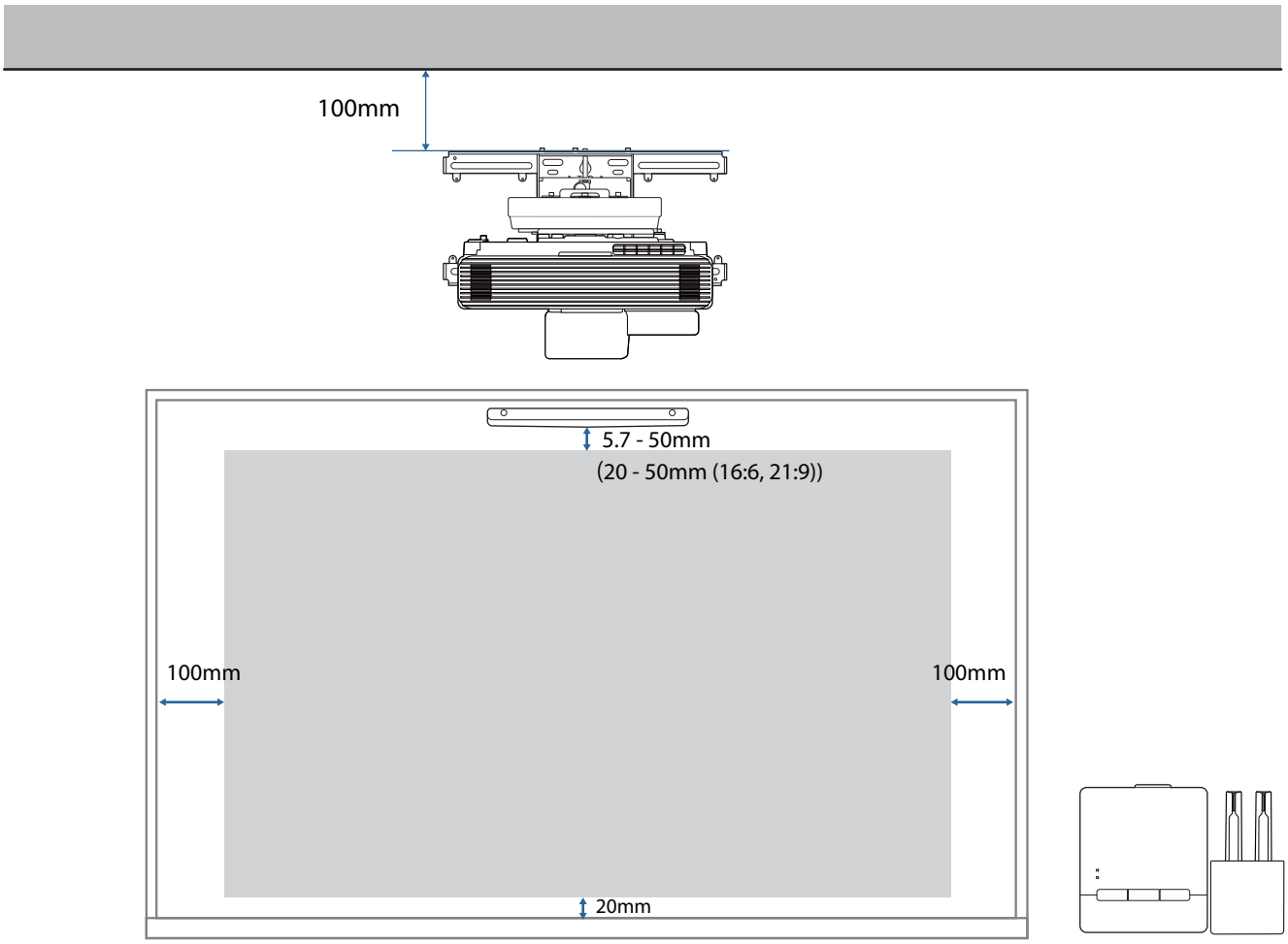

- När du projicerar en skärm med flera projektorer använd funktionen Edge blending för att skapa en sömlös bild. Vid projicering på en skärm med ett bildförhållande på 3:1, ställ in **Överlappningsområde** för **Edge blending** till **600**.

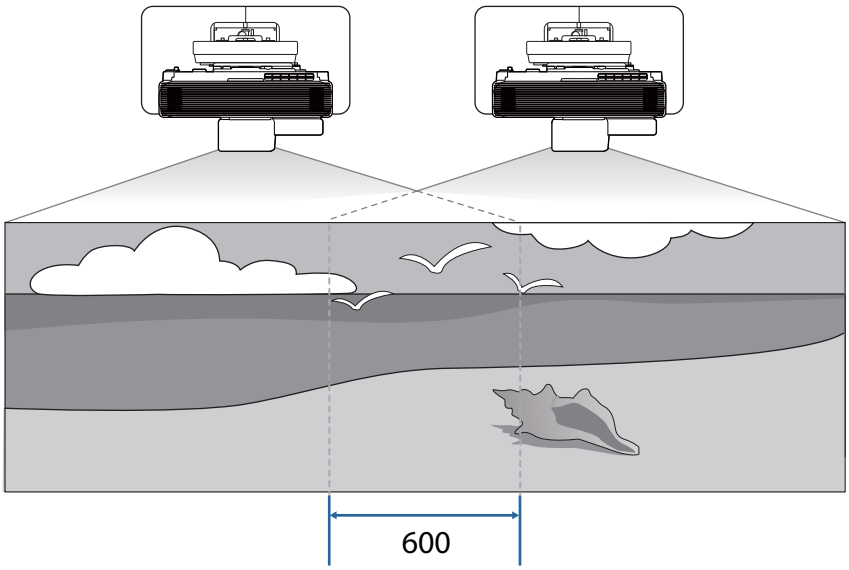

Om du inte kan ställa in Överlappningsområde till 600, kan du även ställa in det till ett värde som är mindre än 600.

Om du ställer in ett värde som är mindre än 600, kan svarta streck visas på vänster och höger sida av bilden.

Anslutningsfigur

Ansluta pekenheten och Control Pad

Du behöver följande kablar när du använder pekenheten och Control Pad.

Förbered en LAN-kabel och USB-kabel (hittas i butik) för att ansluta projektorn och Control Pad.

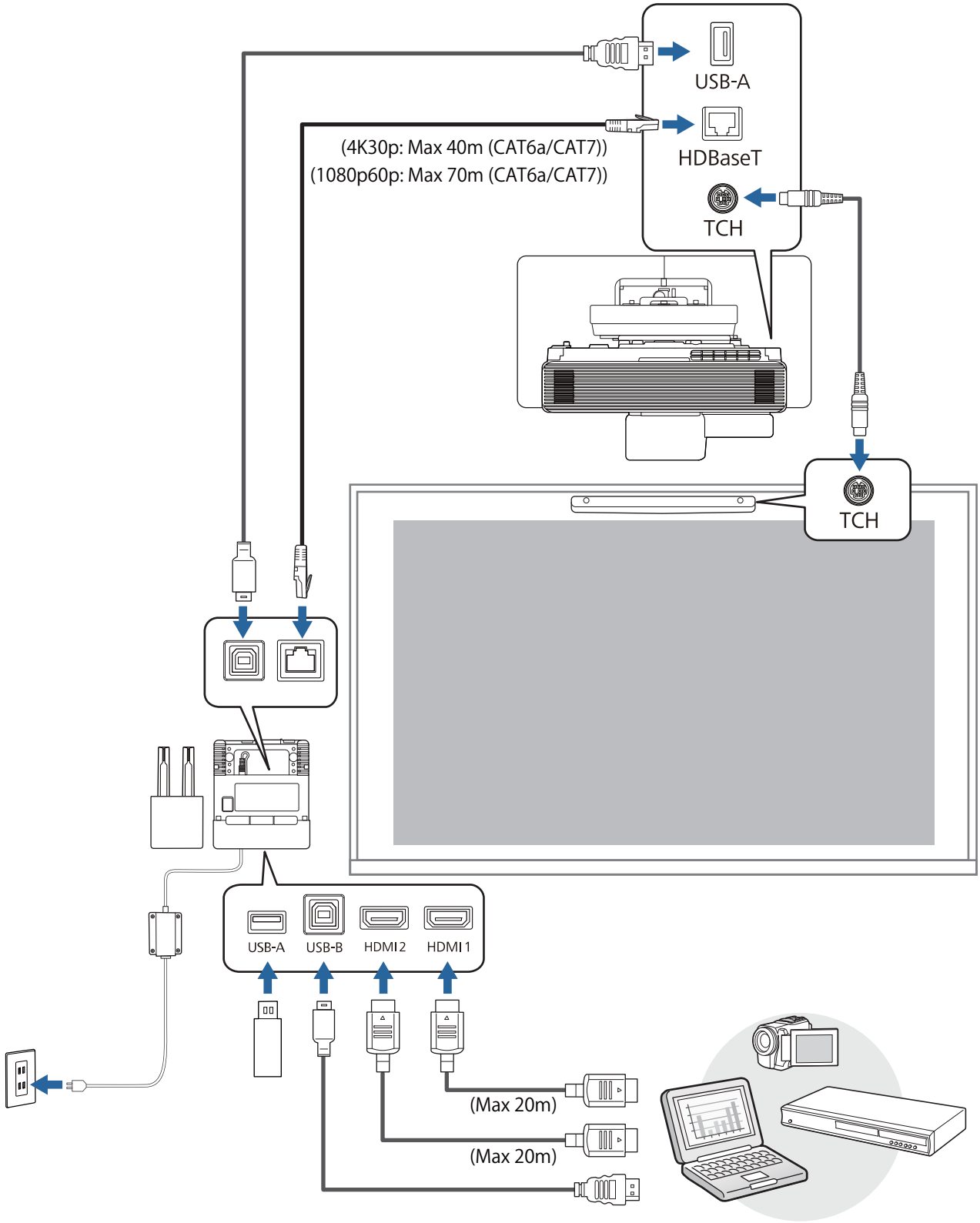

Ansluta flera projektorer

Du behöver följande kablar när du installerar flera projektorer.

Kontrollera *Bruksanvisning* för andra kablar som du kan behöva.

När du använder den interaktiva funktionen

Du kan installera upp till två projektorer när du använder den interaktiva funktionen.

> När två projektorer installeras sida vid sida kan du bara använda interaktiva musåtgärder.
>
> Använd ritapplikationen Easy Interactive Tools när du ritar på projektionsskärmen. Du kan ladda ner den från följande webbplats.
>
> http://epson.sn/

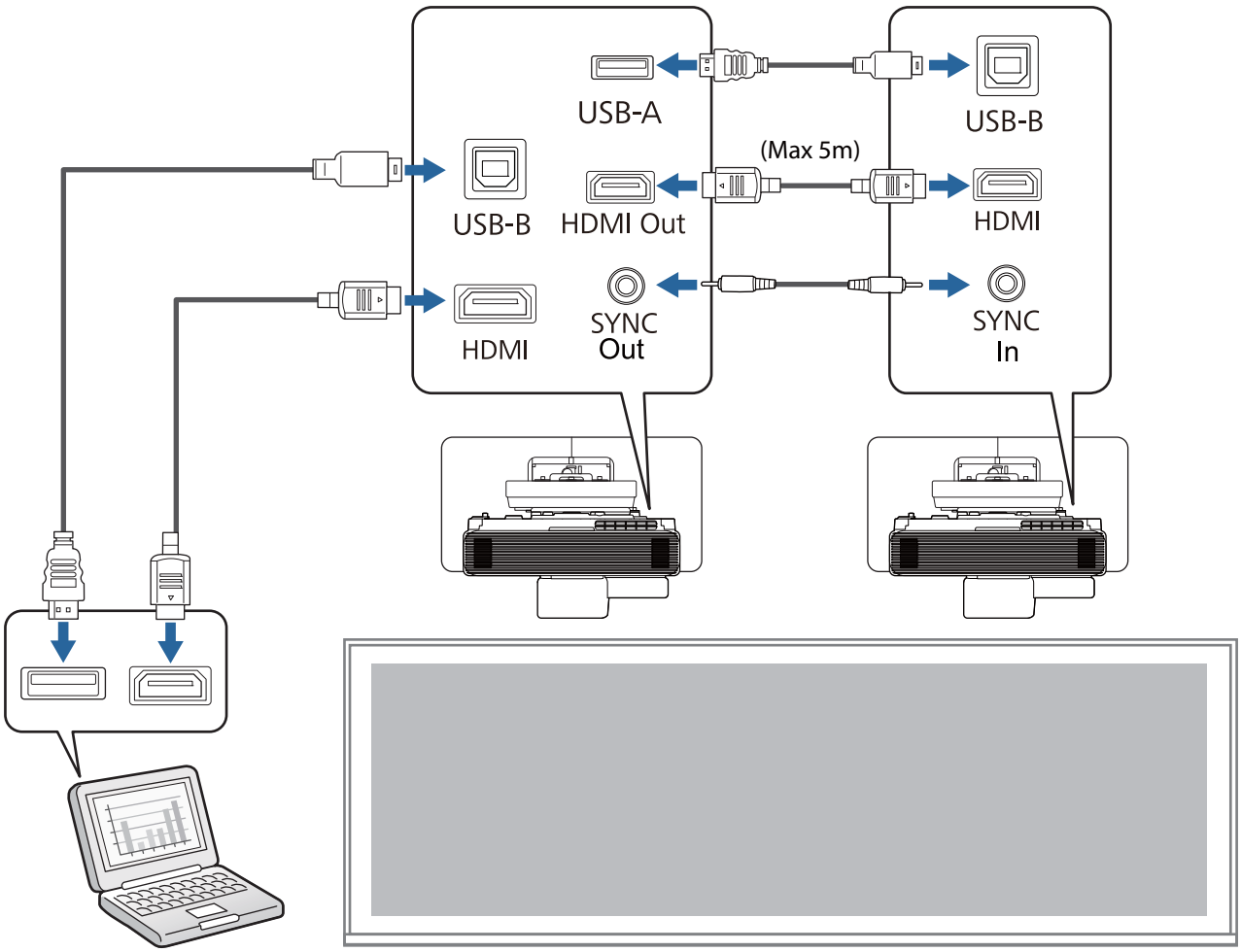

När du inte använder den interaktiva funktionen

Du kan installera två till fyra projektorer när du inte använder den interaktiva funktionen.

Följande bild är ett exempel på en anslutning av tre projektorer.

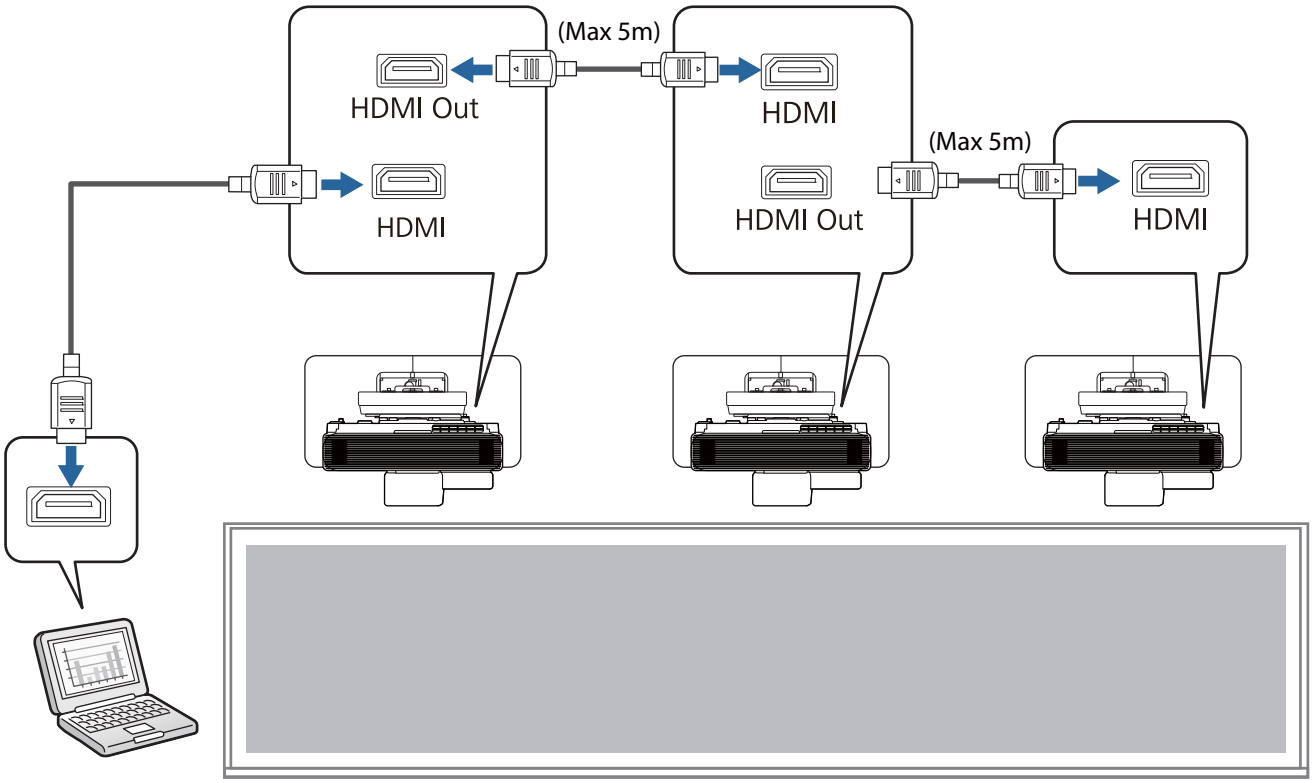
(Max 5m)
HDMI Out
HDMI
HDMI
HDMI Out
(Max 5m)
HDMI

Varningar om installation av väggfästet

Varning	
Väggplattan är konstruerad specifikt för att montera projektorn på en vägg. Om något annat än en projektor monteras kan vikten orsaka skador. Om produkten faller ner kan den orsaka dödsfall eller personskador.	
Installationsarbetet (väggmonteringen) ska utföras av specialister som har teknisk kunskap och förmåga. En ofullständig eller felaktig installation kan orsaka att produkten faller ned och orsakar person- eller egendomsskador.	
Följ stegen i den här guiden för att installera väggfästet och var noga med att använda de bultar och skruvar som anges i den här handboken. Om inte instruktionerna följs kan det orsaka att produkten faller ned, vilket kan orsaka personskador eller olyckor.	
Hantera strömsladden försiktigt. Felaktig hantering kan orsaka eldsvåda eller elstötar. Iaktta följande försiktighetsåtgärder vid hanteringen: • Hantera inte väggkontakten med våta händer. • Använd inte en strömsladd som är skadad eller modifierad. • Dra inte för hårt i strömsladden när du drar kabeln igenom fästplattan.	
Installera inte fästplattan på en plats där den kan utsättas för vibrationer eller slag. Detta kan skada projektorn eller monteringsytan. Om produkten faller ner kan den orsaka dödsfall eller personskador.	
När du installerar på en vägg, installera så att den kan stödja projektorns och väggfästets massa tillräckligt och motstå all horisontell vibration. Använd M10 eller 3/8 tum x 60 mm muttrar och bultar. Muttrar och bultar mindre än M10 eller 3/8 tum x 60 mm kan orsaka att fästplattan faller ner. Epson har inget ansvar för person- eller egendomsskador som orsakats av en bristande väggstyrka eller oriktig installation.	
Installationsarbetet ska utföras av minst två kvalificerade servicetekniker. Om du måste lossa på några skruvar under installationen ska du vara försiktig så att inte produkten ramlar ned. Om produkten faller ner kan den orsaka dödsfall eller personskador.	
När du monterar produkten på väggen måste väggen vara stark nog för att tåla tyngden av projektorn och väggfästet. Produkten bör installeras på en betongvägg. Den högsta kombinerade tyngden för projektorn och väggfästet är cirka 18,9 kg (utan kablage). Kontrollera väggens styrka innan du monterar denna produkt på väggen. Om väggen inte är tillräckligt stark måste den förstärkas innan installationen.	
Undersök fästplattan regelbundet och kontrollera så att det inte finns trasiga delar eller lösa skruvar. Om det finns trasiga delar måste du genast sluta använda fästplattan. Om produkten faller ner kan den orsaka dödsfall eller personskador.	

Varning	
Ta inte isär eller modifiera denna produkt. Det finns många högspänningsdelar inuti produkten som kan orsaka brand, elektriska stötar eller en olycka.	
Häng inte på den här produkten. Häng inte tunga föremål på den här produkten. Om produkten faller ner kan den orsaka dödsfall eller personskador.	
Använd inte lim, smörjmedel eller oljor för att installera eller justera väggfästet. Om du använder lim för att hindra skruvarna från att lossna eller material som smörjmedel eller olja på glidplattans fästdel på projektorn, kan höljet spricka och orsaka att projektorn faller ned, vilket kan orsaka person- eller egendomsskador.	
Dra åt alla skruvar ordentligt efter justeringen. Annars kan produkten falla ned och orsaka person- eller egendomsskador.	
Lossa aldrig skruvar och muttrar efter installationen. Kontrollera regelbundet att skruvarna inte lossnat. Om någon skruv skulle ha lossnat måste du dra åt den ordentligt. Annars kan produkten falla ned och orsaka person- eller egendomsskador.	
Dra kablarna så att de inte är i vägen för muttrar och skruvar. Felaktig hantering av kablar kan orsaka eldsvåda eller elstötar.	
Titta inte in i projektionsfönstret när du slår på projektorlinsen. Detta kan orsaka skador på ögonen på grund av det kraftfulla ljuset. Var särskilt försiktig när det finns barn i närheten. Se till att ingen tittar in i projektorlinsen när du slår på projektorn på avstånd med hjälp av fjärrkontrollen.	
Vid användning av projektorn, placera inte några föremål eller din hand nära projektor-linsen. Detta område är farligt eftersom det når en hög temperatur på grund av koncentrerat projektions-ljus.	
Använd inte projektorn i en miljö med brännbara eller explosiva gaser. Höga temperaturer i projektorn kan orsaka antändning och brand.	
Endast en specialist ska ta bort eller återinstallera projektorn, detta gäller även underhåll och reparationer. Se projektorns *Bruksanvisning* för anvisningar om underhåll och reparationer.	
Om något onormalt inträffar med den här produkten måste du genast koppla bort kablarna från produkten och sedan kontakta din lokala återförsäljare eller närmaste Epson kund-tjänstcenter. Fortsatt användning av produkten i ett onormalt tillstånd kan orsaka brand, elektriska stötar eller synskador.	

Varning

Varningsetiketter för lasern sitter fast på projektorns in- och utsida.

Insida

Utsida

Titta inte in i laserstrålen som skickas ut från projektorlinsen när du projicerar. (Baserat på IEC/EN60825-1:2014)

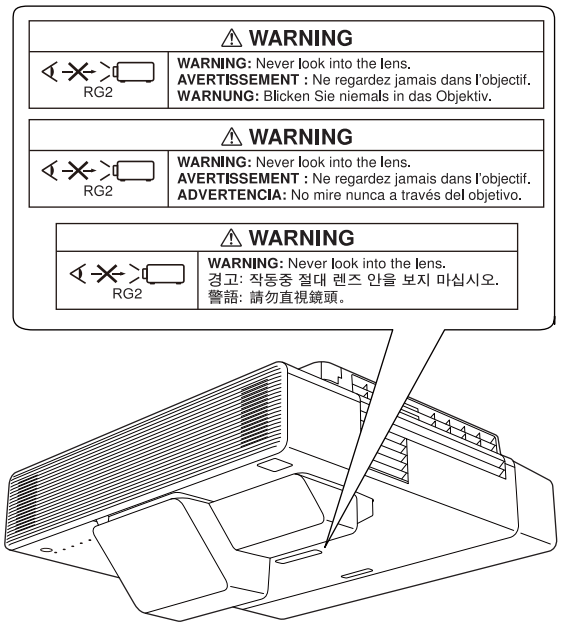

Öppna aldrig något hölje på projektorn.

Den elektriska spänningen inuti projektorn kan orsaka allvarliga personskador.

Titta inte direkt in i projektorns ljuskälla.

Eventuellt farlig optisk strålning kan alstras från denna produkt. Den kan resultera i ögonskador.

Obs

Montera inte produkten på en plats där den tillåtna drifttemperaturen för din projektormodell kan överskridas.

En sådan miljö kan skada projektorn.

Montera produkten på en plats utan för mycket damm och fuktighet så att inte linsen eller de optiska komponenterna blir smutsiga.

Använd inte för mycket kraft när du justerar produkten.

Produkten kan gå sönder och orsaka personskador.

Den här projektorn är en klass 1 laser produkt som uppfyller den internationalla standarden IEC/EN60825-1: 2014 för lasrar.

Obs	
Ta inte isär projektorn vid kassering. Kassera pekpunkten enligt dina lokala eller nationella lagar och förordningar.	

Varningar om monteringsplats för väggfästet

Varning	
Installera inte på en plats som är föremål för oljig rök eller rök för evenemang. Om olja och så vidare fastnar på projektorns glidplatta kan höljet spricka och orsaka att projektorn faller ner, vilket leder till personskada eller egendomsskada.	

Obs	
Montera inte projektorn eller skärmen på en plats som utsätts för direkt solljus. Om projektorn eller skärmen utsätts för direkt solljus kan den interaktiva funktionen kanske inte fungera korrekt.	
Utför ledningsdragning av strömförsörjningen för projektorns installationsplats i förväg.	
Installera projektorn på avstånd från andra elektriska apparater som t.ex. lysrör eller luftkonditioneringsapparater. Vissa typer av lysrör kan påverka projektorns fjärrkontroll eller penna.	
När du installerar projektorn, se till att det finns ett mellanrum mellan väggen och projektorns utlopps- och inloppsventiler som visas i följande bild. 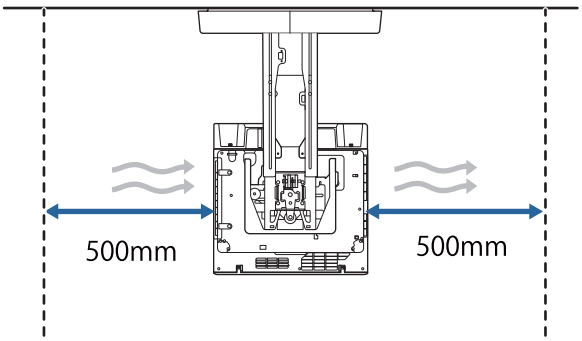 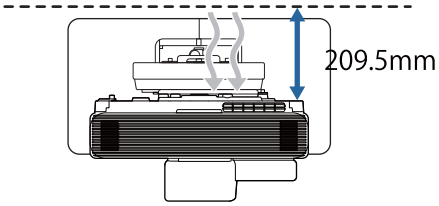	
Vid installation av två eller fler projektorer parallellt, se till att temperaturen i den omgivande miljön är under 35°C. Om omgivningen är för varm kan projektorn överhettas och strömmen stängas av utan förvarning.	

Obs	
När du installerar två eller flera projektorer parallellt, lämna ett mellanrum på minst 1 200 mm mellan projektorerna. 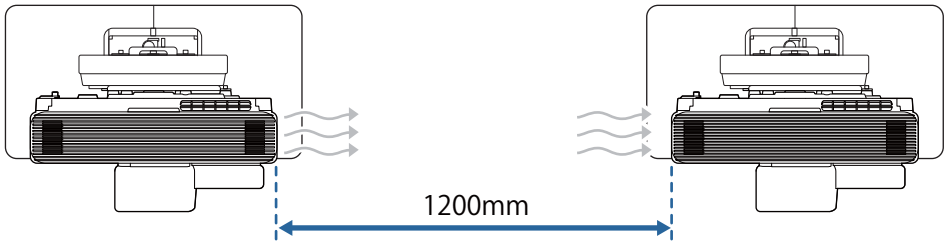 Om du inte kan säkra ett mellanrum på ca. 1 200 mm, installera en skiljevägg för att blockera värmen från projektorns luftutloppsventil. Skiljeväggarna ska vara större än utloppsventilen (ca 20 mm i alla riktningar) och ska installeras ca 400 mm från utloppsventilen och 200 mm från inloppsventilerna. 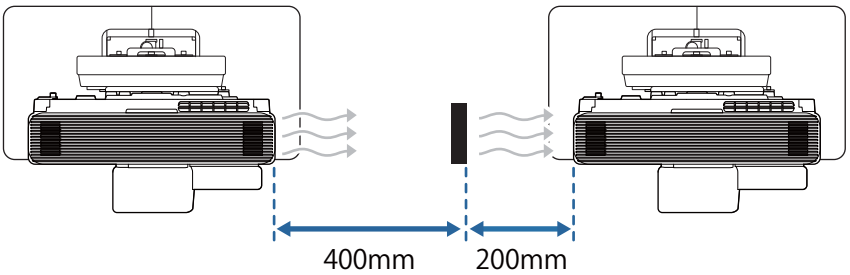 	
Installera projektorn så att den lutas i en vinkel på högst +3 grader eller -3 grader vertikalt och horisontellt i förhållande till skärmen.	
När du använder interaktiva funktioner, installera projektorn så att den projicerade bilden ligger inom räckhåll.	
Vi rekommenderar att anslutningskabeln är max 20 m lång för att minska externa ljud-störningar.	
Vi rekommenderar att du använder skärmar som sätts fast eller tavelskärmar.	

Specifikationer vid väggmontering

Artikel	Specifikation
Väggmonteringsmassa (fästplatta, sexkantig axel, justeringsenhet, väggplatta, hölje för väggplatta, ändhylsa)	Cirka 9,2 kg
Maximal lastkapacitet	Cirka 15,0 kg

Externa dimensioner

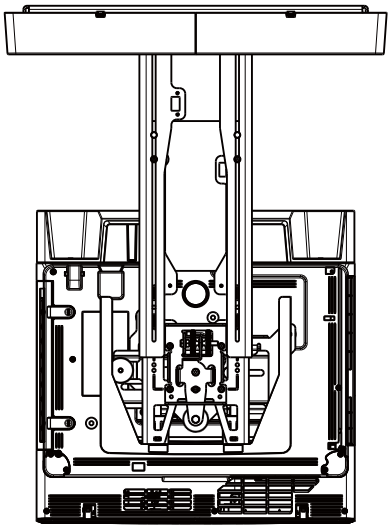

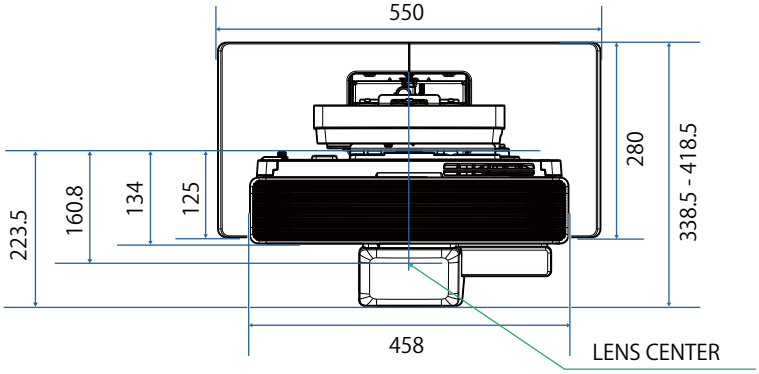

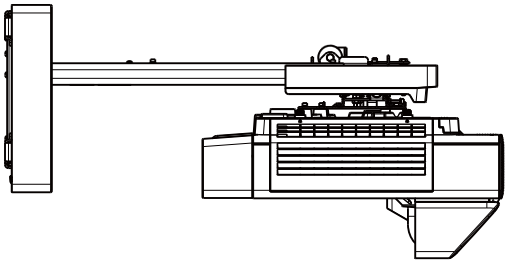

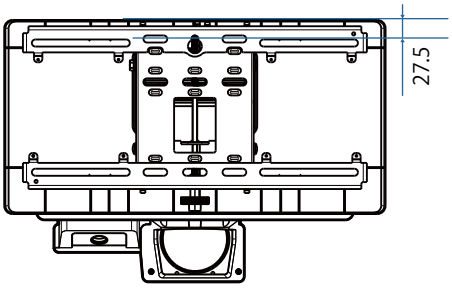

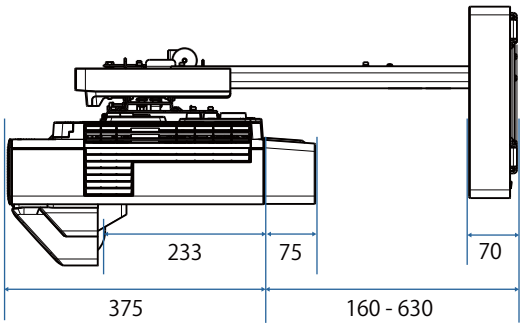

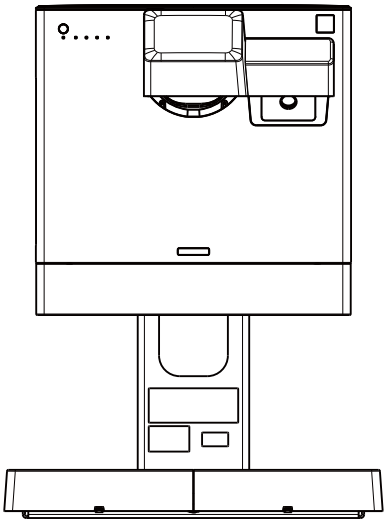

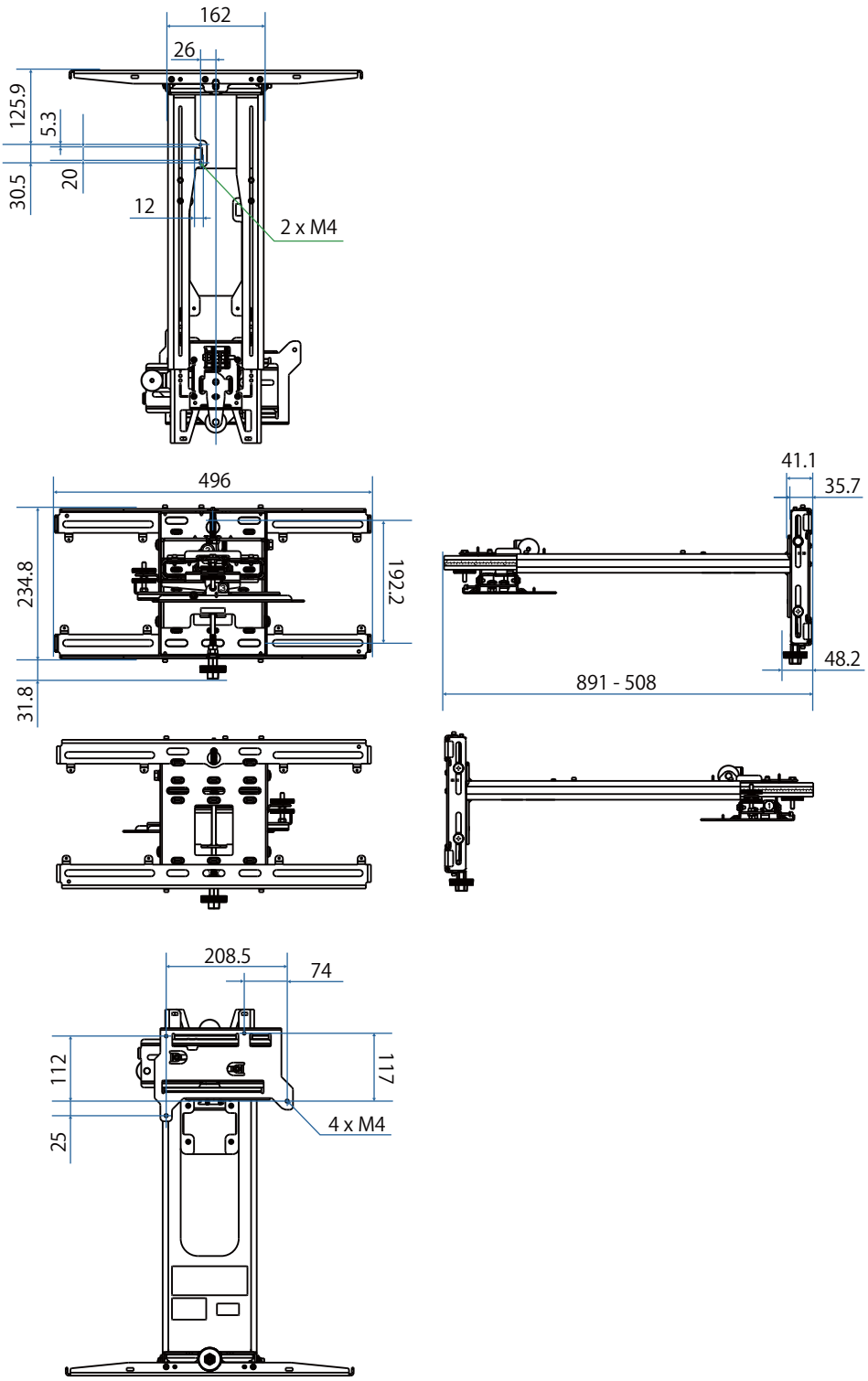
162
26
125.9
5.3
30.5
20
12
2 x M4
496
234.8
192.2
31.8
41.1
35.7
48.2
891 - 508
208.5
74
112
117
25
4 x M4

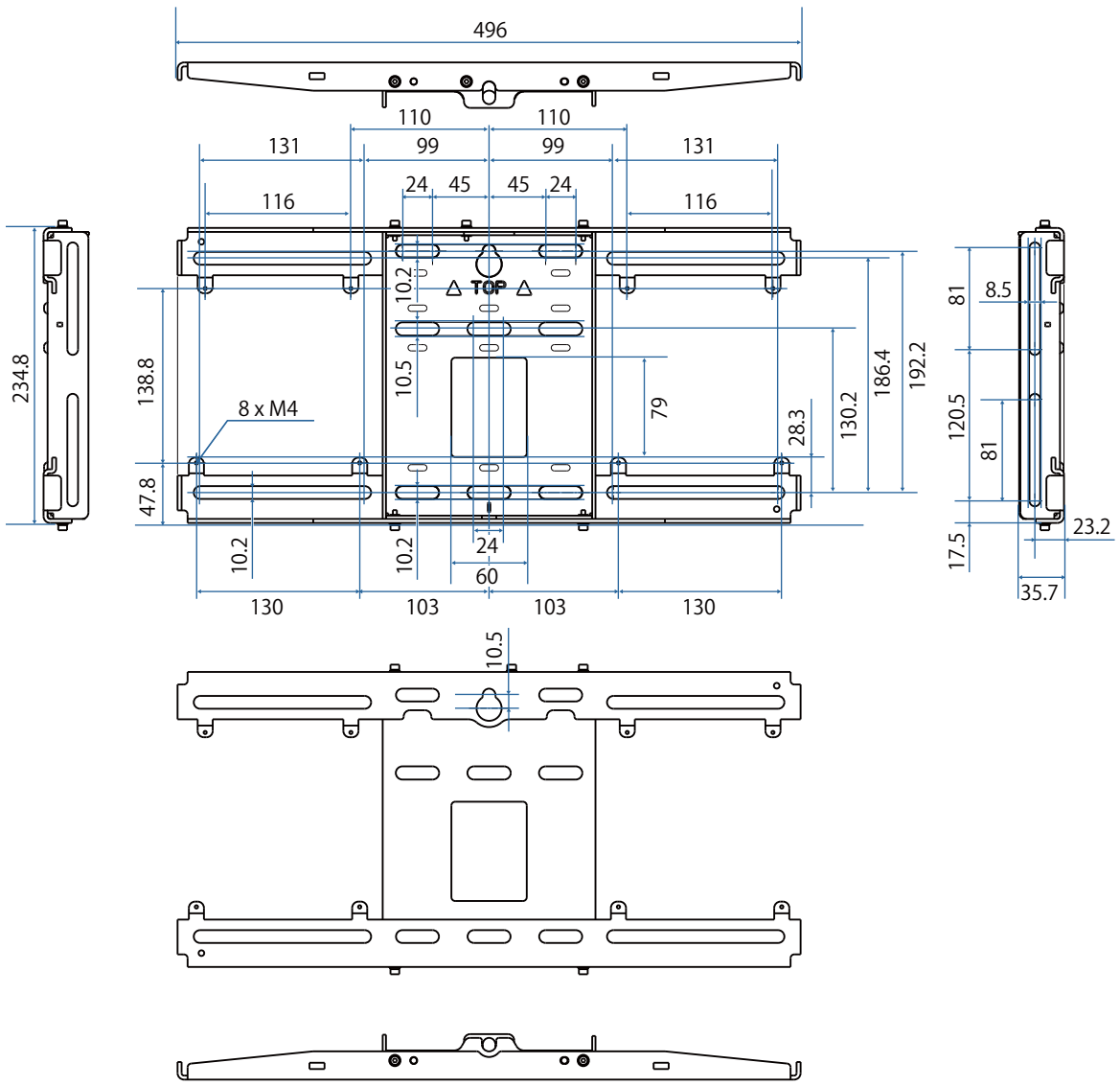

Justeringsintervall

Vertikal glidning

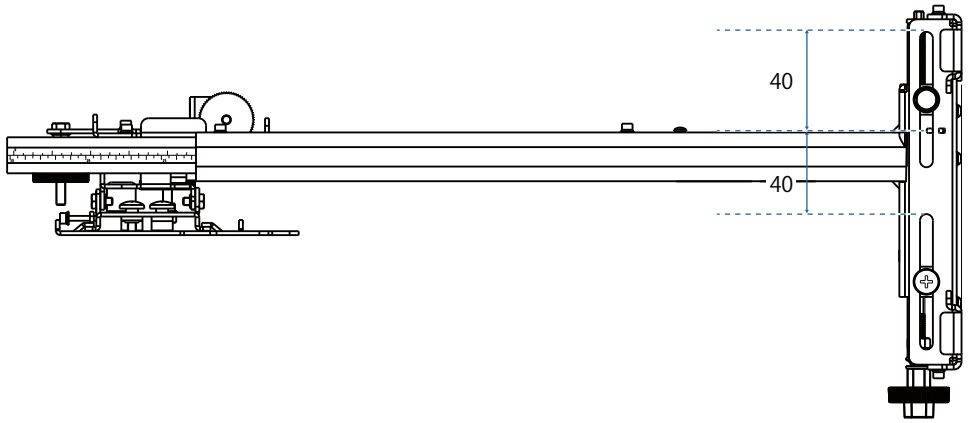

Horisontell glidning

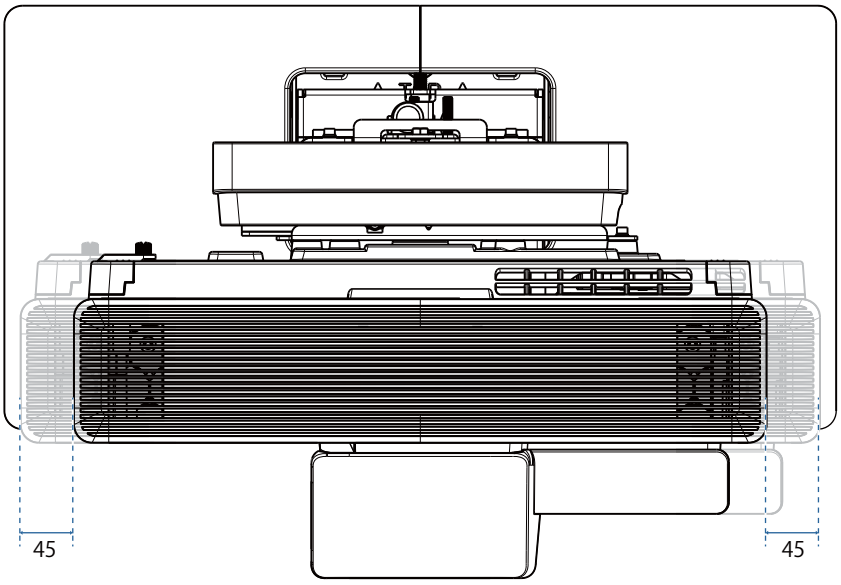

Glidning framåt/bakåt

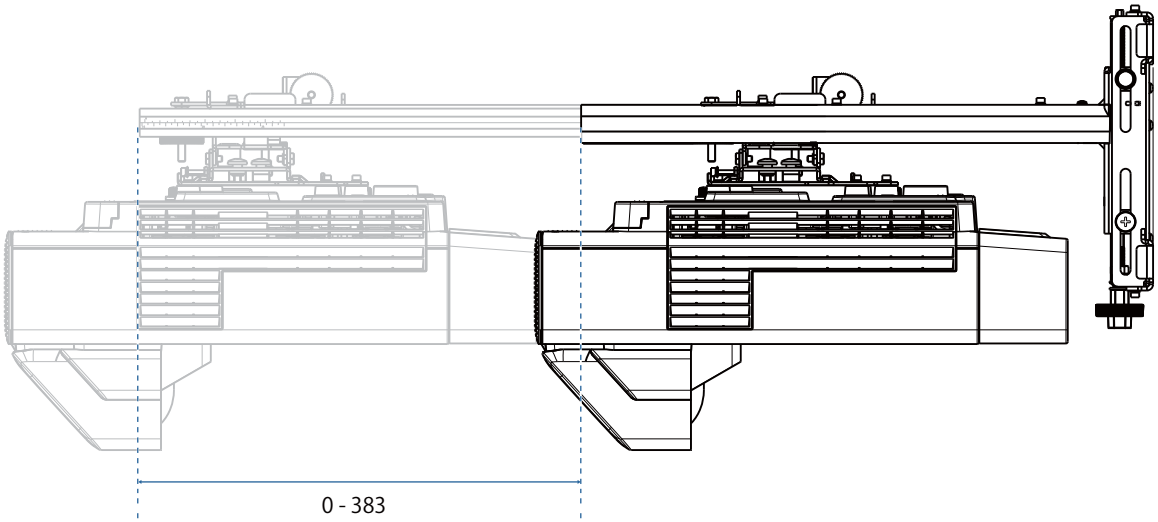

Installationsplatta för mini-dator

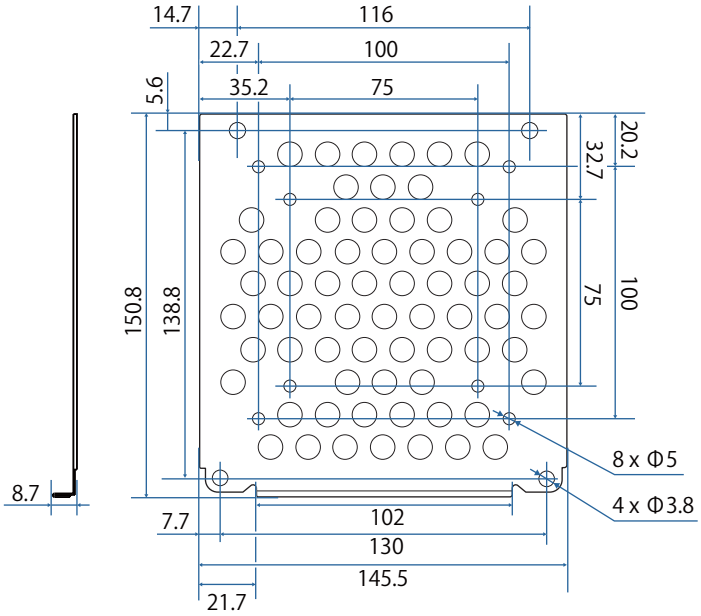

Artikel	Specifikation
Skruvhål för installation av dator (VESA-kompatibel)	75 mm x 75 mm 100 mm x 100 mm
Datorstorlekar som stöds	Inom 150 mm x 150 mm x 44 mm
Datorvikt som stöds	0,7 kg eller mindre

Montering av väggfäste

Följ arbetsflödet nedan för att installera väggfästet.

Led kablarna innan du monterar väggmonteringen enligt din installationsmiljö.

1. Kontrollera tabellerna med projektionsavstånd för att fastställa installationsläget (☛ sid.31)
2. Sätt fast justeringsenheten på projektorn (☛ sid.43)

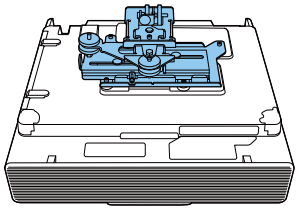

3. Montera väggplattan på väggen (☛ sid.45)

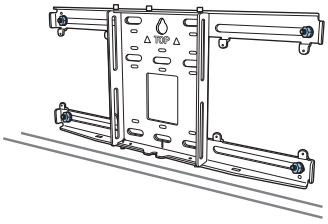

4. Justera armlängden på fästplattan och sätt sedan fast den på väggplattan (☛ sid.47)

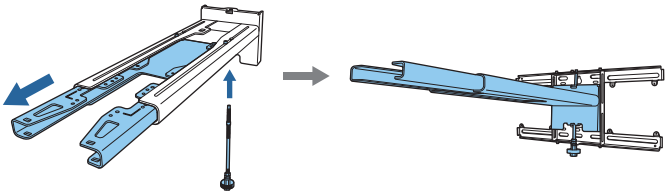

5. Sätt fast justeringsenheten på installationsplattan och anslut sedan kablarna och kringutrustningen (☛ sid.51)

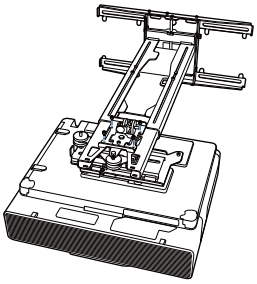

6. Justera bildens position (☛ sid.55)
7. Montera kåporna (☛ sid.70)

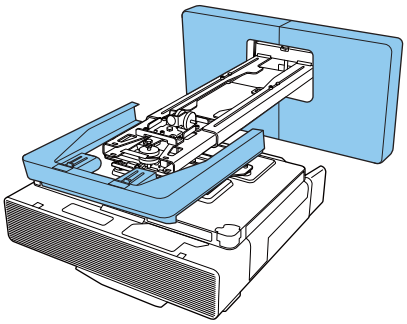

Installera fästet

Fastställa installationsläge (tabeller med projektionsavstånd)

Fastställ väggfästets installationsläge i enlighet med skärmens storlek (S) som du vill projicera på. Se följande bild för att kontrollera värdena från a till d. Detta är värdet när inställningsplattan är i mitten av väggplattan (se ☆ i följande illustration).

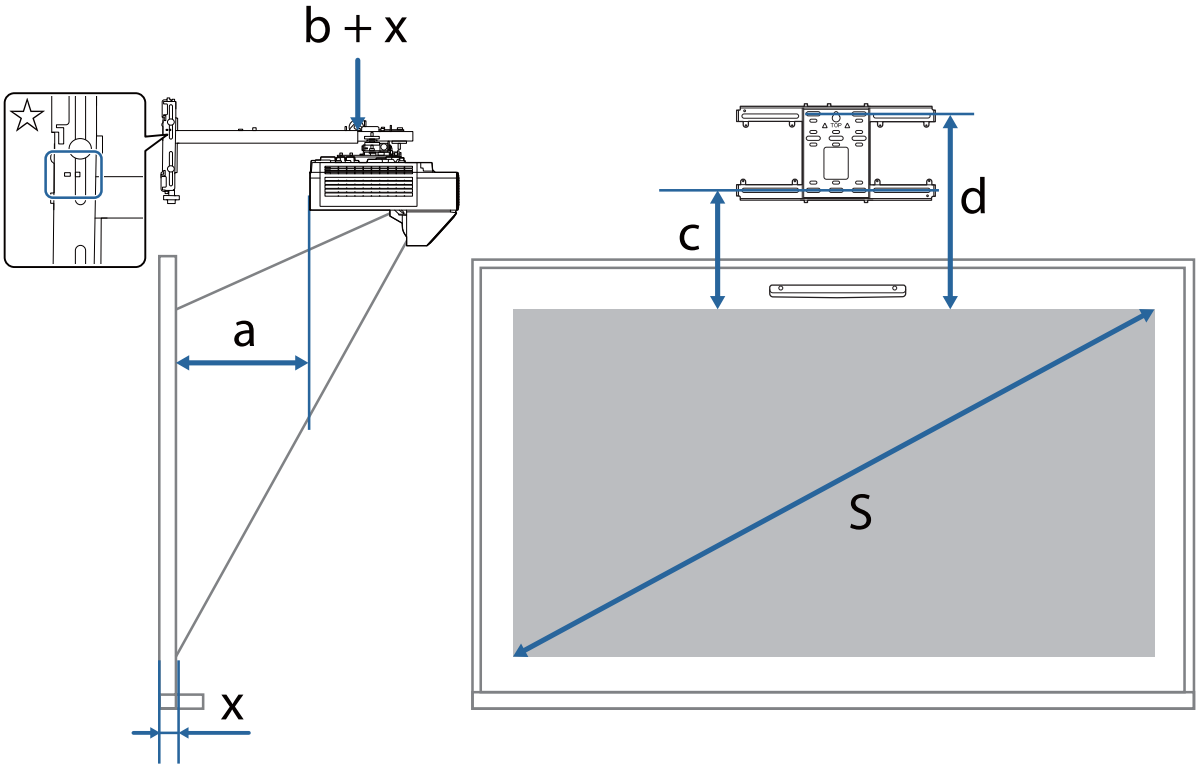

a:	Projiceringsavstånd: minsta (Vidvinkel) till största (Tele)	c:	Avståndet från bildens övre kant till installationsskruvens hål för väggfästet längst ner
b:	Nummer på armskenan på fästplattan	d:	Avståndet från bildens övre kant till tillfälligt skruvhål för väggplattan
x:	Avstånd från väggen till projektionsytan (100 mm eller mindre)	S:	Projicerad bildstorlek

Se följande värden för c och d vid projicering med en bildkvot på 16:6 eller 21:9.

- c1/d1: När **Bildpositionen** är i mitten
- c2/d2: När **Bildpositionen** är överst

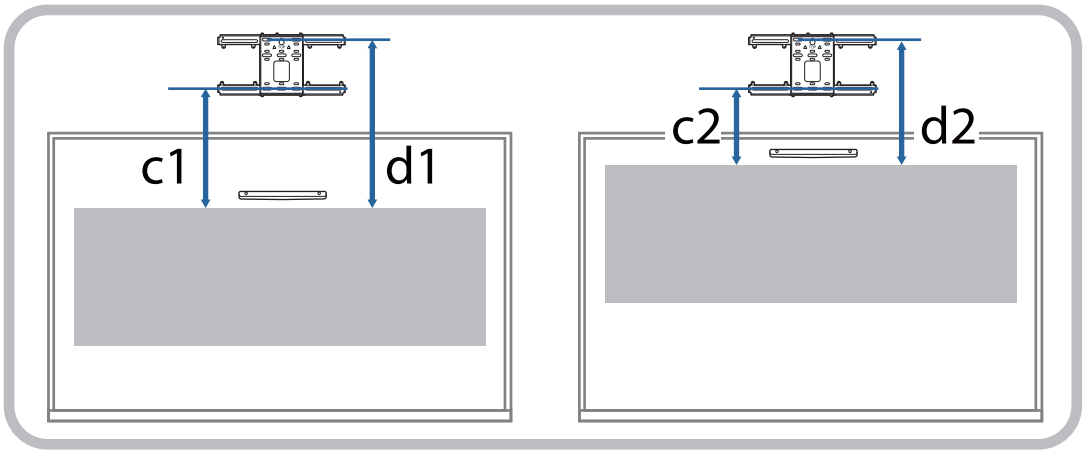

16:9 projicerad bild

[Enhet: mm]

S		a	b	c	d
65"	1439 × 809	158 - 302	148 - 292	201	393
66"	1461 × 822	164 - 311	154 - 301	202	394
67"	1483 × 834	171 - 319	161 - 309	204	396
68"	1505 × 847	177 - 328	167 - 318	206	398
69"	1528 × 859	183 - 336	173 - 326	207	399
70"	1550 × 872	190 - 345	180 - 335	209	401
71"	1572 × 884	196 - 353	186 - 343	210	402
72"	1594 × 897	202 - 362	192 - 352	212	404
73"	1616 × 909	209 - 370	199 - 360	214	406
74"	1638 × 921	215 - 379	205 - 369	215	407
75"	1660 × 934	221	211	217	409
76"	1682 × 946	228	218	219	411
77"	1705 × 959	234	224	220	412
78"	1727 × 971	240	230	222	414
79"	1749 × 984	247	237	223	415

S		a	b	c	d
80"	1771 × 996	253	156	225	417
81"	1793 × 1009	259	162	227	419
82"	1815 × 1021	266	169	228	420
83"	1837 × 1034	272	175	230	422
84"	1860 × 1046	278	181	232	424
85"	1882 × 1058	285	188	233	425
86"	1904 × 1071	291	194	235	427
87"	1926 × 1083	297	200	236	428
88"	1948 × 1096	304	207	238	430
89"	1970 × 1108	310	213	240	432
90"	1992 × 1121	316	219	241	433
91"	2015 × 1133	323	226	243	435
92"	2037 × 1146	329	232	245	437
93"	2059 × 1158	335	238	246	438
94"	2081 × 1171	342	245	248	440
95"	2103 × 1183	348	251	249	441
96"	2125 × 1195	354	257	251	443
97"	2147 × 1208	361	264	253	445
98"	2170 × 1220	367	270	254	446
99"	2192 × 1233	373	276	256	448
100"	2214 × 1245	380	283	257	449

16:10 projicerad bild

[Enhet: mm]

S		a	b	c	d
60"	1292 × 808	157 - 301	147 - 291	201	393
61"	1314 × 821	164 - 310	154 - 300	202	394
62"	1335 × 835	171 - 319	161 - 309	204	396
63"	1357 × 848	178 - 329	168 - 319	206	398
64"	1379 × 862	185 - 338	175 - 328	208	400
65"	1400 × 875	191 - 347	181 - 337	209	401
66"	1422 × 888	198 - 356	188 - 346	211	403
67"	1443 × 902	205 - 366	195 - 356	213	405
68"	1465 × 915	212 - 375	202 - 365	215	407
69"	1486 × 929	219 - 384	209 - 374	216	408
70"	1508 × 942	226 - 393	216 - 383	218	410
71"	1529 × 956	232 - 403	222 - 393	220	412
72"	1551 × 969	239 - 412	229 - 402	222	414
73"	1572 × 983	246 - 421	236 - 411	223	415
74"	1594 × 996	253 - 430	243 - 420	225	417
75"	1615 × 1010	260	250	227	419
76"	1637 × 1023	267	257	229	421
77"	1659 × 1037	274	264	230	422
78"	1680 × 1050	280	270	232	424
79"	1702 × 1063	287	277	234	426

S		a	b	c	d
80"	1723 × 1077	294	197	236	428
81"	1745 × 1090	301	204	237	429
82"	1766 × 1104	308	211	239	431
83"	1788 × 1117	315	218	241	433
84"	1809 × 1131	321	224	243	435
85"	1831 × 1144	328	231	244	436
86"	1852 × 1158	335	238	246	438
87"	1874 × 1171	342	245	248	440
88"	1895 × 1185	349	252	250	442
89"	1917 × 1198	356	259	251	443
90"	1939 × 1212	363	266	253	445
91"	1960 × 1225	369	272	255	447
92"	1982 × 1239	376	279	257	449
93"	2003 × 1252	383	286	258	450
94"	2025 × 1265	390	293	260	452
95"	2046 × 1279	397	300	262	454
96"	2068 × 1292	404	307	264	456
97"	2089 × 1306	410	313	265	457
98"	2111 × 1319	417	320	267	459
99"	2132 × 1333	424	327	269	461
100"	2154 × 1346	431	334	271	463

4:3 projicerad bild

[Enhet: mm]

S		a	b	c	d
53"	1077 × 808	157 - 301	147-291	201	393
54"	1097 × 823	165 - 311	155 - 301	202	394
55"	1118 × 838	173 - 322	163 - 312	204	396
56"	1138 × 853	180 - 332	170 - 322	206	398
57"	1158 × 869	188 - 343	178 - 333	208	400
58"	1179 × 884	196 - 353	186 - 343	210	402
59"	1199 × 899	204 - 364	194 - 354	212	404
60"	1219 × 914	211 - 374	201 - 364	214	406
61"	1240 × 930	219 - 385	209 - 375	216	408
62"	1260 × 945	227 - 395	217 - 385	218	410
63"	1280 × 960	235 - 406	225 - 396	220	412
64"	1300 × 975	242 - 416	232 - 406	222	414
65"	1321 × 991	250 - 426	240 - 416	224	416
66"	1341 × 1006	258 - 437	248 - 427	226	418
67"	1361 × 1021	266 - 447	256 - 437	228	420
68"	1382 × 1036	273 - 458	263 - 448	230	422
69"	1402 × 1052	281 - 468	271 - 458	232	424
70"	1422 × 1067	289 - 479	279 - 469	234	426
71"	1443 × 1082	297 - 489	287 - 479	236	428
72"	1463 × 1097	304 - 500	294 - 490	238	430
73"	1483 × 1113	312 - 510	302 - 500	240	432
74"	1504 × 1128	320 - 521	310 - 511	242	434
75"	1524 × 1143	328	318	244	436
76"	1544 × 1158	335	325	246	438
77"	1565 × 1173	343	333	248	440
78"	1585 × 1189	351	341	250	442
79"	1605 × 1204	359	349	252	444
80"	1626 × 1219	366	269	254	446

S		a	b	c	d
81"	1646 × 1234	374	277	256	448
82"	1666 × 1250	382	285	258	450
83"	1687 × 1265	390	293	260	452
84"	1707 × 1280	397	300	262	454
85"	1727 × 1295	405	308	264	456
86"	1748 × 1311	413	316	266	458
87"	1768 × 1326	421	324	268	460
88"	1788 × 1341	428	331	270	462
89"	1808 × 1356	436	339	272	464
90"	1829 × 1372	444	347	274	466
91"	1849 × 1387	452	355	276	468
92"	1869 × 1402	459	362	278	470
93"	1890 × 1417	467	370	280	472
94"	1910 × 1433	475	378	282	474
95"	1930 × 1448	483	386	284	476
96"	1951 × 1463	490	393	286	478
97"	1971 × 1478	498	401	288	480
98"	1991 × 1494	506	409	290	482
99"	2012 × 1509	514	417	292	484
100"	2032 × 1524	521	424	294	486

16:6 projicerad bild

[Enhet: mm]

S		a	b	c1	d1	c2	d2
61"	1451 × 544	161 - 307	151 - 297	338	530	202	394
62"	1475 × 553	168 - 316	158 - 306	342	534	204	396
63"	1498 × 562	175 - 325	165 - 315	346	538	206	398
64"	1522 × 571	182 - 334	172 - 324	350	542	207	399
65"	1546 × 580	189 - 343	179 - 333	353	545	208	400
66"	1570 × 589	195 - 353	185 - 343	357	549	210	402
67"	1593 × 598	202 - 362	192 - 352	361	553	212	404
68"	1617 × 606	209 - 371	199 - 361	365	557	214	406
69"	1641 × 615	216 - 380	206 - 370	369	561	215	407
70"	1665 × 624	223 - 389	213 - 379	373	565	217	409
71"	1689 × 633	229 - 398	219 - 388	377	569	219	411
72"	1712 × 642	236 - 408	226 - 398	381	573	221	413
73"	1736 × 651	243 - 417	233 - 407	385	577	222	414
74"	1760 × 660	250 - 426	240 - 416	389	581	224	416
75"	1784 × 669	257 - 435	247 - 425	393	585	226	418
76"	1807 × 678	263 - 444	253 - 434	397	589	228	420
77"	1831 × 687	270 - 454	260 - 444	401	593	229	421
78"	1855 × 696	277 - 463	267 - 453	405	597	231	423
79"	1879 × 705	284 - 472	274 - 462	409	601	233	425

S		a	b	c1	d1	c2	d2
80"	1903 × 713	291 - 481	194 - 384	413	605	235	427
81"	1926 × 722	297 - 490	200 - 393	417	609	237	429
82"	1950 × 731	304 - 500	207 - 403	421	613	238	430
83"	1974 × 740	311 - 509	214 - 412	425	617	240	432
84"	1998 × 749	318 - 518	221 - 421	429	621	242	434
85"	2022 × 758	325 - 527	228 - 430	433	625	244	436
86"	2045 × 767	331 - 536	234 - 439	437	629	245	437
87"	2069 × 776	338 - 545	241 - 448	441	633	247	439
88"	2093 × 785	345 - 555	248 - 458	445	637	249	441
89"	2117 × 794	352 - 564	255 - 467	449	641	251	443
90"	2140 × 803	359	262	453	645	252	444
91"	2164 × 812	365	268	457	649	254	446
92"	2188 × 821	372	275	461	653	256	448
93"	2212 × 829	379	282	465	657	258	450
94"	2236 × 838	386	289	469	661	260	452
95"	2259 × 847	393	296	473	665	261	453
96"	2283 × 856	400	303	477	669	263	455
97"	2307 × 865	406	309	481	673	265	457
98"	2331 × 874	413	316	485	677	267	459
99"	2354 × 883	420	323	489	681	268	460

S		a	b	c1	d1	c2	d2
100"	2378 × 892	427	330	492	684	269	461
101"	2402 × 901	434	337	496	688	271	463
102"	2426 × 910	440	343	500	692	273	465
103"	2450 × 919	447	350	504	696	274	466
104"	2473 × 928	454	357	508	700	276	468
105"	2497 × 936	461	364	512	704	278	470
106"	2521 × 945	468	371	516	708	280	472
107"	2545 × 954	474	377	520	712	282	474
108"	2569 × 963	481	384	524	716	283	475
109"	2592 × 972	488	391	528	720	285	477
110"	2616 × 981	495	398	532	724	287	479
111"	2640 × 990	502	405	536	728	289	481
112"	2664 × 999	508	411	540	732	290	482
113"	2687 × 1008	515	418	544	736	292	484
114"	2711 × 1017	522	425	548	740	294	486
115"	2735 × 1026	529	432	552	744	296	488
116"	2759 × 1035	536	439	556	748	297	489
117"	2783 × 1043	542	445	560	752	299	491
118"	2806 × 1052	549	452	564	756	301	493
119"	2830 × 1061	556	459	568	760	303	495
120"	2854 × 1070	563	466	572	764	305	497

21:9 projicerad bild

[Enhet: mm]

S		a	b	c1	d1	c2	d2
62"	1447 × 620	160 - 305	150 - 295	298	490.2	201	393
63"	1471 × 630	167 - 314	157 - 304	302	494.2	204	396
64"	1494 × 640	174 - 323	164 - 313	305	497.2	205	397
65"	1518 × 650	181 - 332	171 - 322	308	500	206	398
66"	1541 × 660	187 - 341	177 - 331	311	503	208	400
67"	1564 × 670	194 - 350	184 - 340	315	507	210	402
68"	1588 × 680	201 - 359	191 - 349	318	510	212	404
69"	1611 × 690	207 - 368	197 - 358	321	513	213	405
70"	1634 × 700	214 - 378	204 - 368	324	516	215	407
71"	1658 × 710	221 - 387	211 - 377	328	520	217	409
72"	1681 × 720	227 - 396	217 - 386	331	523	219	411
73"	1704 × 730	234 - 405	224 - 395	334	526	220	412
74"	1728 × 740	241 - 414	231 - 404	338	530	222	414
75"	1751 × 750	247	237	341	533	224	416
76"	1774 × 760	254	244	344	536	225	417
77"	1798 × 770	261	251	347	539	227	419
78"	1821 × 780	267	257	351	543	229	421
79"	1844 × 790	274	264	354	546	231	423

S		a	b	c1	d1	c2	d2
80"	1868 × 800	281	184	357	549	232	424
81"	1891 × 810	287	190	360	552	233	425
82"	1914 × 820	294	197	364	556	236	428
83"	1938 × 830	301	204	367	559	237	429
84"	1961 × 840	307	210	370	562	239	431
85"	1984 × 850	314	217	374	566	241	433
86"	2008 × 860	321	224	377	569	243	435
87"	2031 × 870	327	230	380	572	244	436
88"	2054 × 880	334	237	383	575	246	438
89"	2078 × 890	341	244	387	579	248	440
90"	2101 × 900	347	250	390	582	249	441
91"	2125 × 911	354	257	393	585	251	443
92"	2148 × 921	361	264	396	588	252	444
93"	2171 × 931	367	270	400	592	255	447
94"	2195 × 941	374	277	403	595	256	448
95"	2218 × 951	381	284	406	598	257	449
96"	2241 × 961	388	291	410	602	260	452
97"	2265 × 971	394	297	413	605	261	453
98"	2288 × 981	401	304	416	608	263	455
99"	2311 × 991	408	311	419	611	264	456
100"	2335 × 1001	414	317	423	615	267	459

Sätta fast justeringsenheten på projektorn

1 Lossa skruvarna (x 2) och ta bort kabelskyddet från projektorn

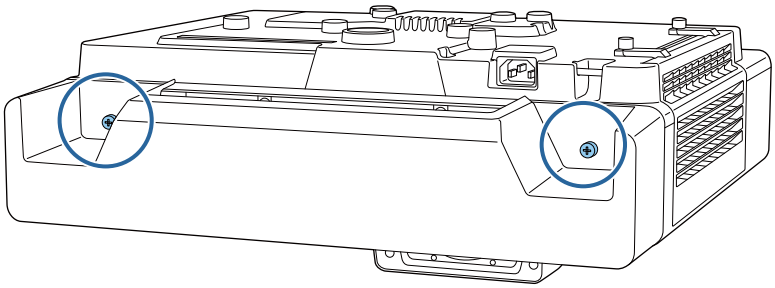

2 Lossa M4-bulten på justeringsenheten och passa sedan in märkena för varje del

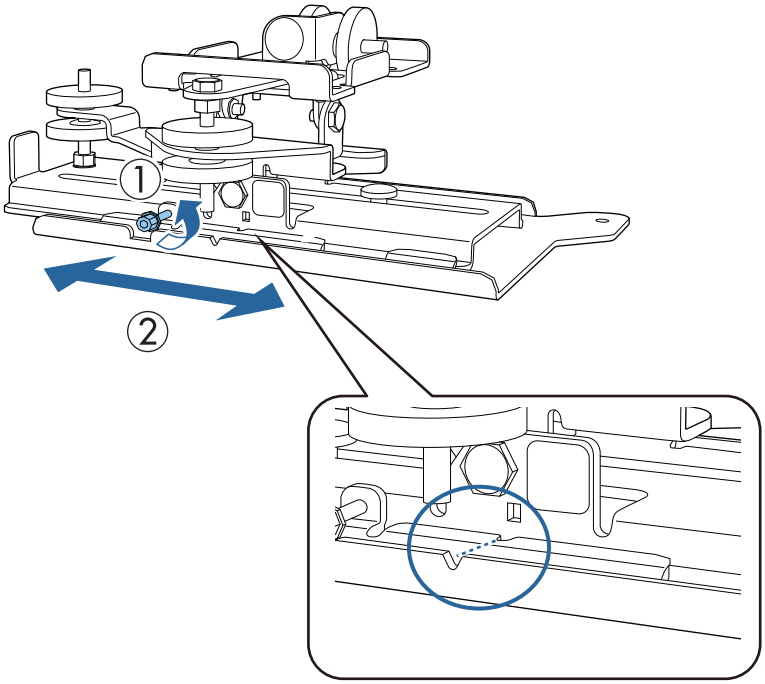

När läget är korrekt, dra åt M4-bulten.

3 Fäst justeringsenheten till basen på projektorn med medföljande M4 x 12 mm bultar (x 4)

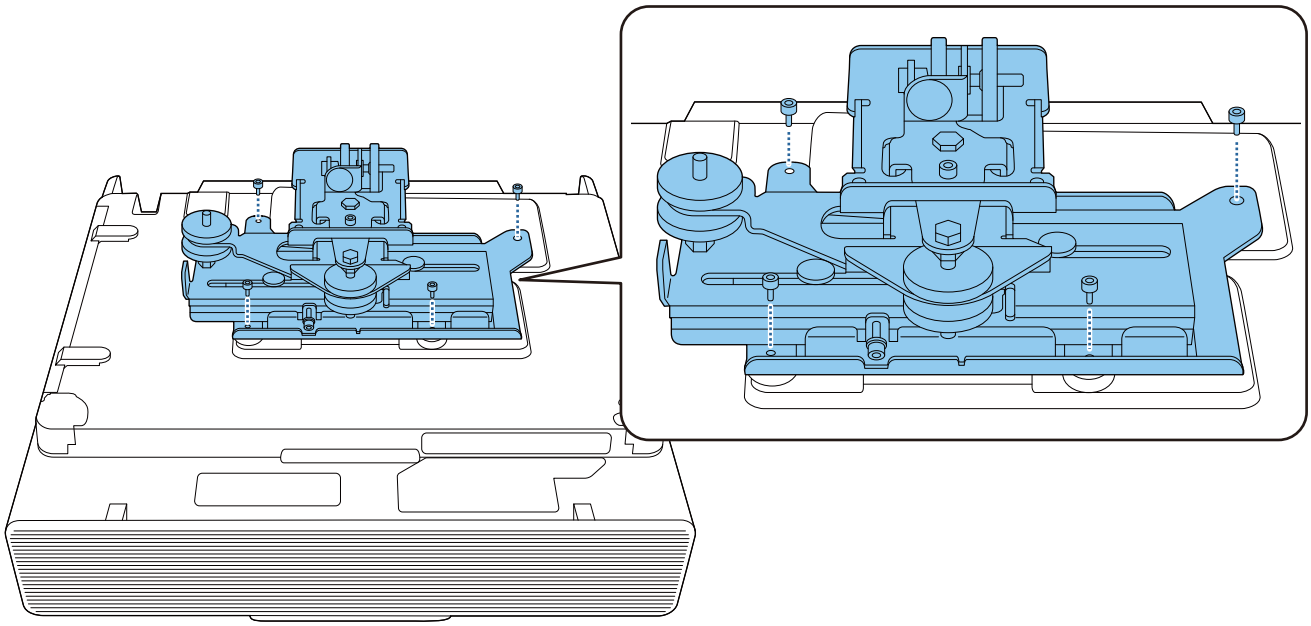

Montera väggplattan på väggen

1 Fäst mallarket på väggen

Fäst mallarket enligt installationsläget som du bekräftade med hjälp av tabellen för projektionsavstånd (sid.31).

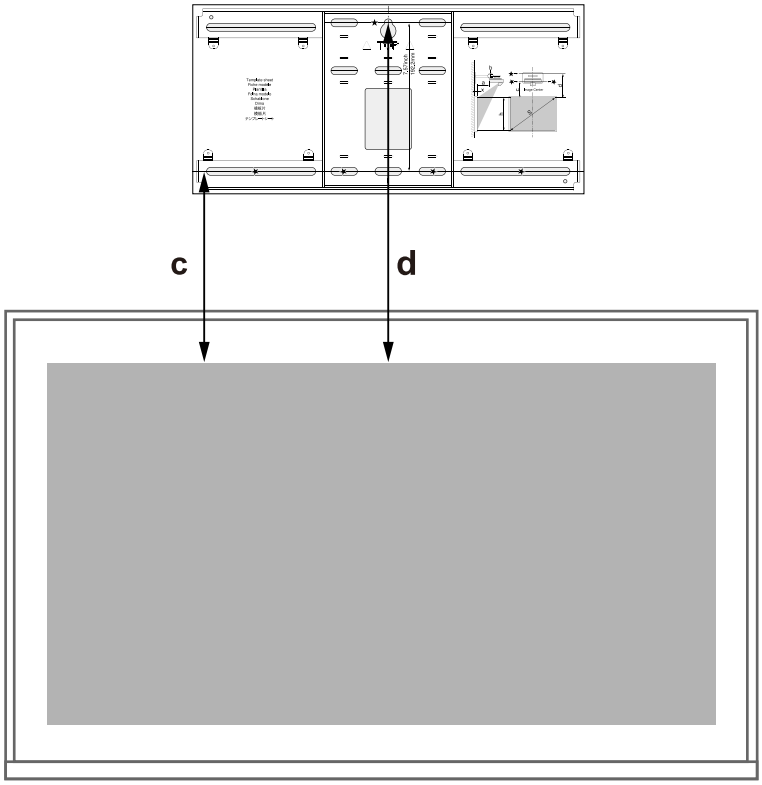

2 Skruva in en M10-skruv (hittas i butik) på plats i det temporära skruvhålet för väggplattan

Lämna ett mellanrum på 6 mm eller mer mellan väggen och skruvhuvudet.

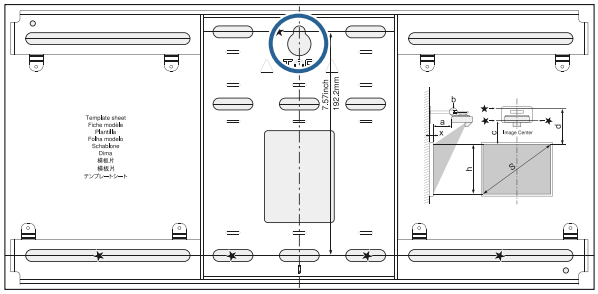

3 Fastställ positioner för monteringshål för väggplattan

Från skruvhålen som visas i bilden nedan, fäst minst fyra av punkterna för optimal balans.

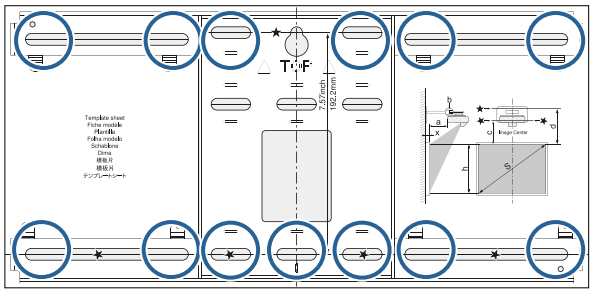

4 Borra hål i väggen

Borrdiameter: 10,5 mm (M10) eller 10 mm (3/8 tum)
Styrhålsdjup: 45 mm
Ankarhålsdjup: 40 mm

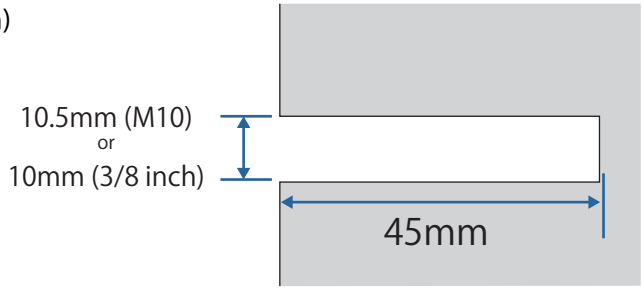

5 Ta bort mallarket

6 Placera väggplattan på den tillfälliga M10-skruven som du installerade i steg 2

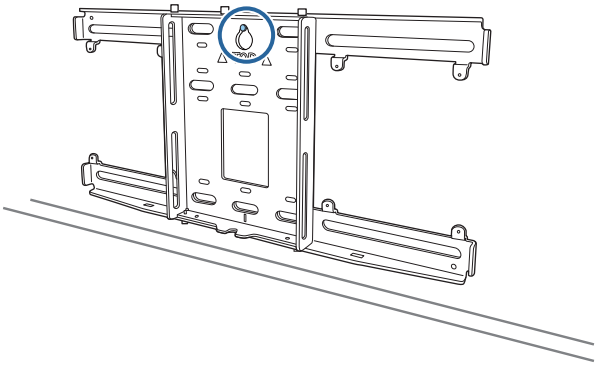

7 Använd M10 eller 3/8 tum x 60 mm ankarbultar (hittas i butik) för att fästa väggplattan i de hål du borrade i steg 4

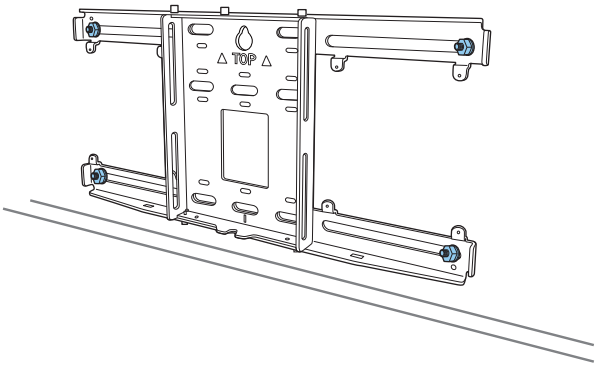

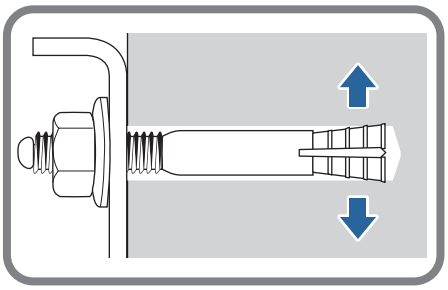

Sätta fast fästplattan mot väggplattan

1 Lossa M4 x 12 mm bultarna (x 2) och förläng glidarmen på fästplattan

Justera skalan på reglaget till det sammanlagda avståndet för värdet för (b) bekräftat i tabellen för projektionsavstånd (sid.31) och tjockleken på projektionsytan (x).

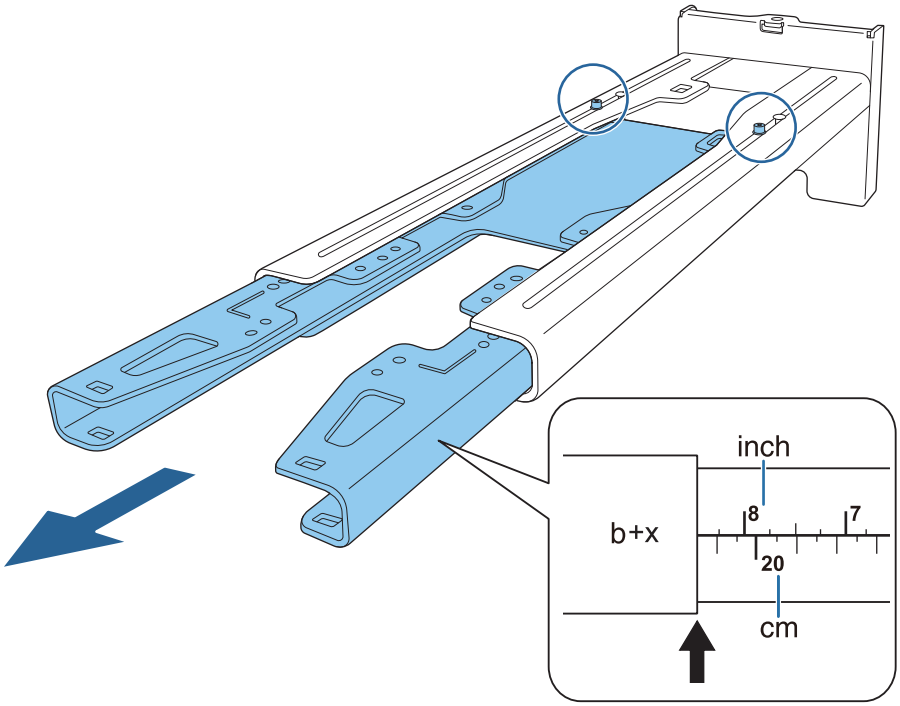

2 Sätt i den sexkantiga axeln i fästplattan

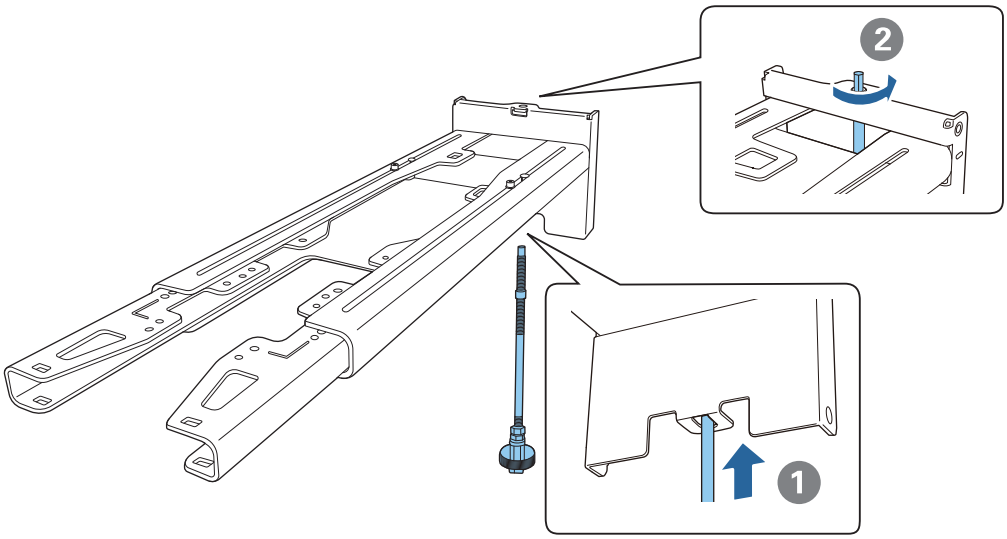

3 Led de nödvändiga kablarna genom fästplattan

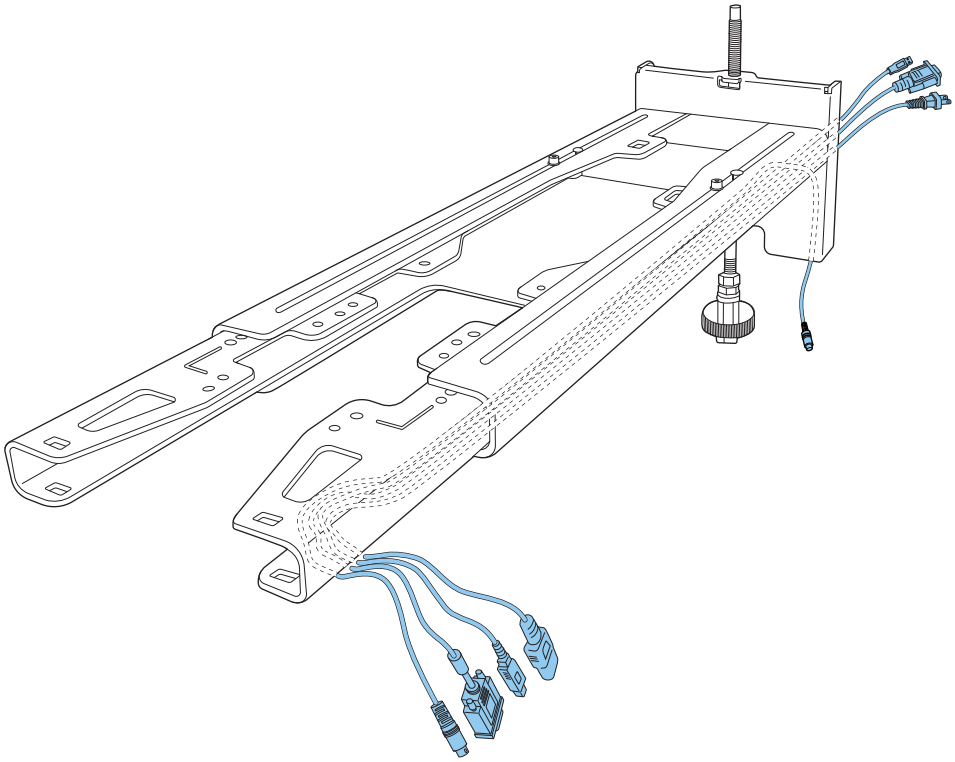

Varning

Häng inte resten av kabeln över fästplattan. De kan falla ner och orsaka en olycka.

- Följande anslutningsportar ska dirigeras så att de kommer ut från nedre delen av fästplattan och inte genom väggarna.
  - Kabel för anslutning till pekenheten
  - Kablar för anslutning till kringutrustning såsom mini-datorer

4 Sätt fast fästplattan till väggplattan

Sätt in den sexkantiga axeln tills spetsen sticker ut från väggplattans övre del och den andra änden ansluts till väggplattans nedre del.

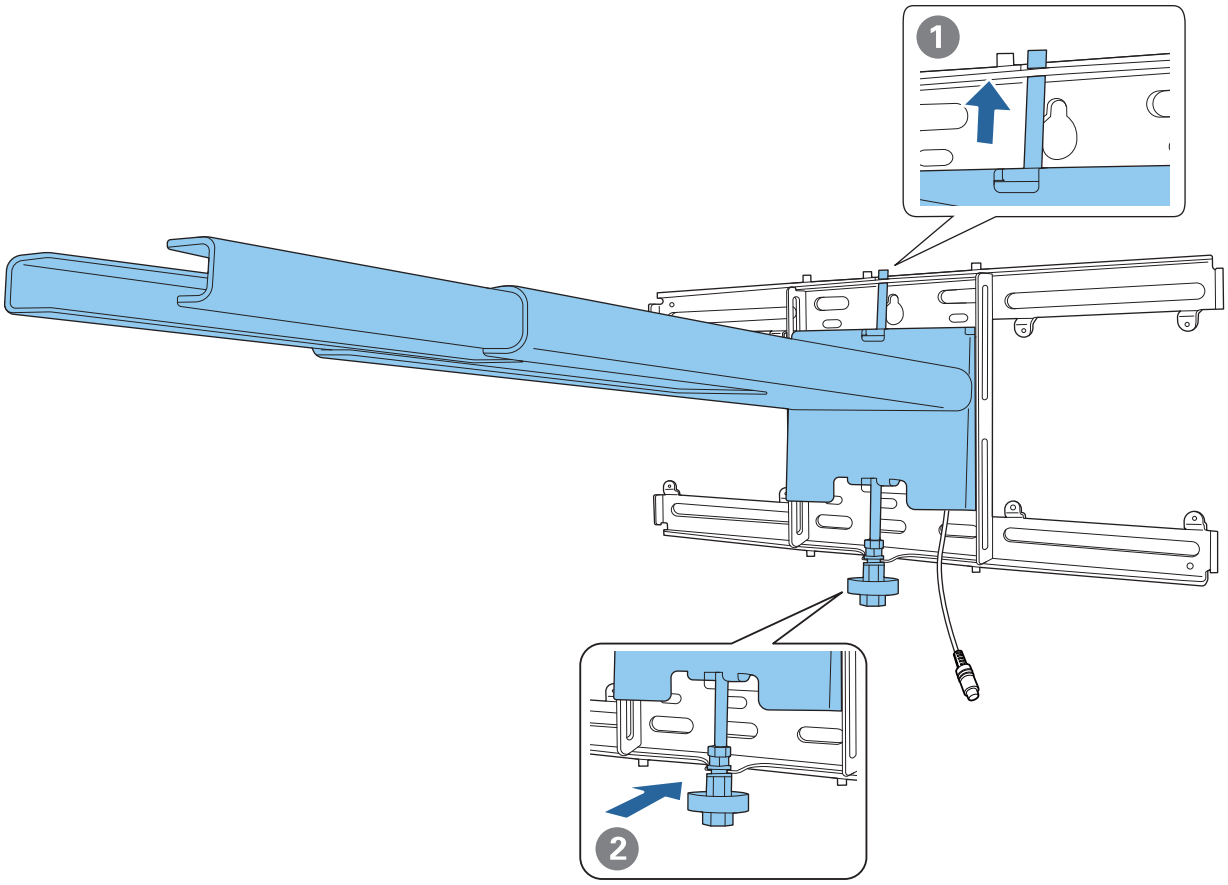

Obs

Var noga med att kablarna inte fastnar mellan fästplattan och väggplattan.

5 Säkra fästplattan tillfälligt

Säkra tre punkter med de medföljande M6-skruvarna (x3).

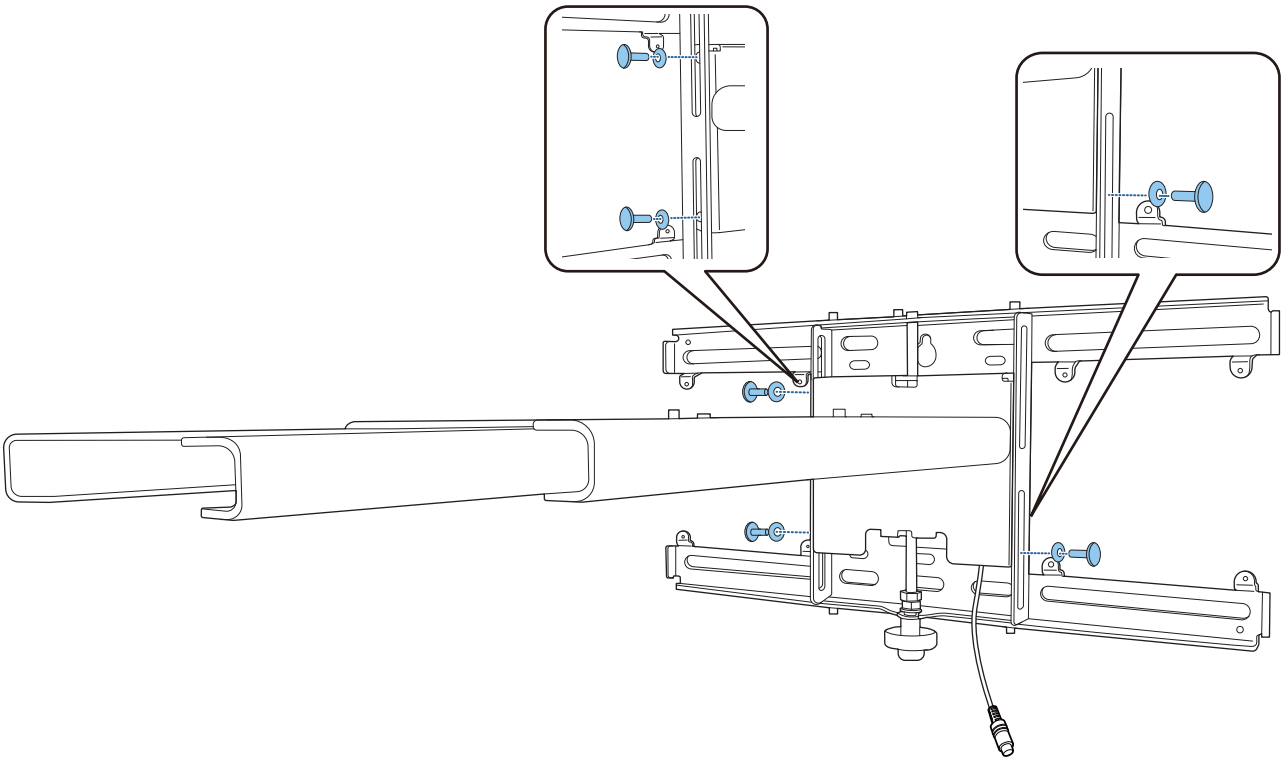

6 Justera den vertikala glidningen med den öppna ringnyckeln för att passa in markeringen på väggplattan och fästplattan.

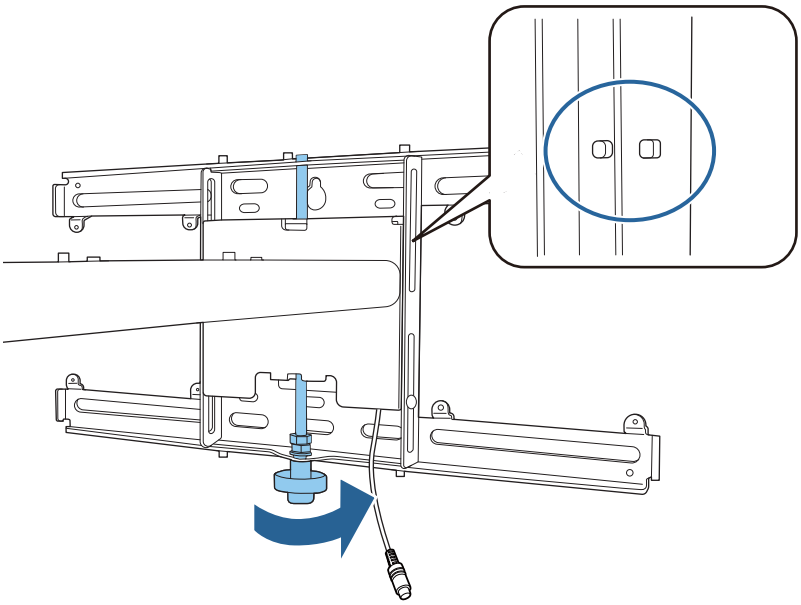

7 Dra åt M6-skruven (x1) för att säkra fästplattan i läget

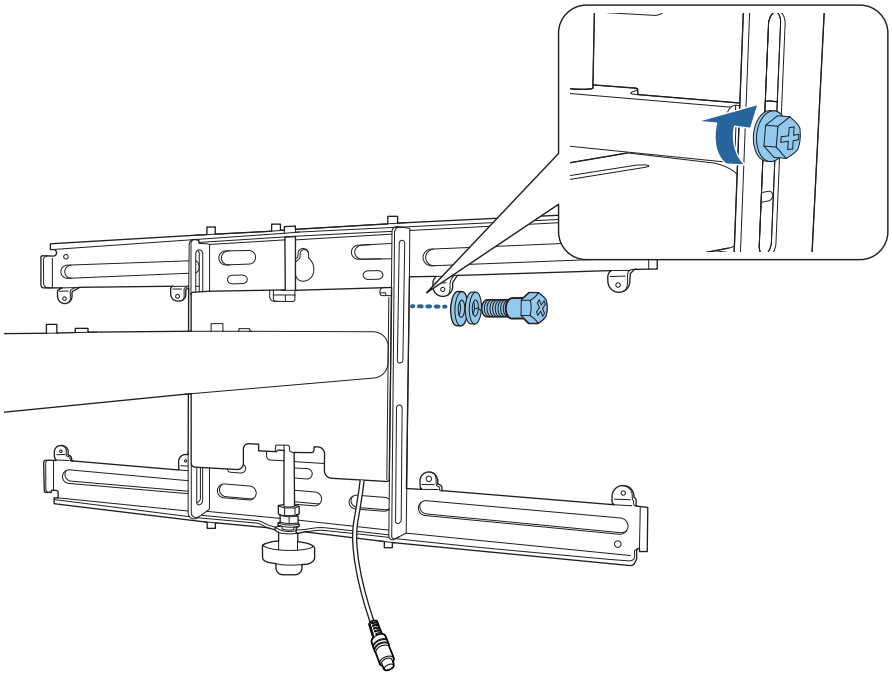

Sätta fast justeringsenheten på fästplattan

1 Kontrollera installationsläget för justeringsenheten

Installationsläget är markerat på fästplattan. Installera i ett lämplig läge beroende på storleken på skärmen du vill projektera till.

- När en projektorbild är mindre än 80 tum: Montera enheten på ◯ märket.

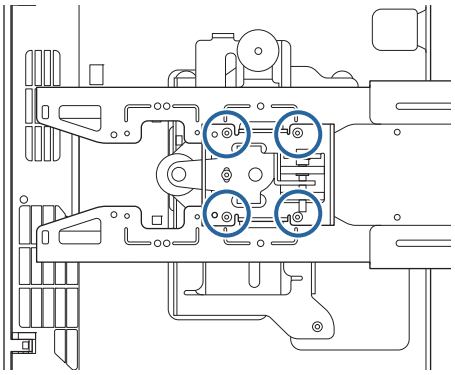

- När en projektorbild är större än 80 tum: montera enheten på ◯ ◯ märket.

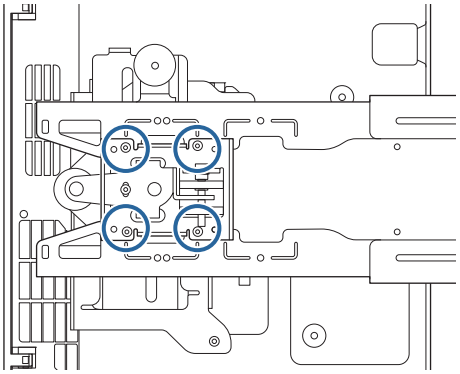

2 Sätt fast justeringsenheten på fästplattan med de medföljande M4 x 12 mm bultarna (x 4)

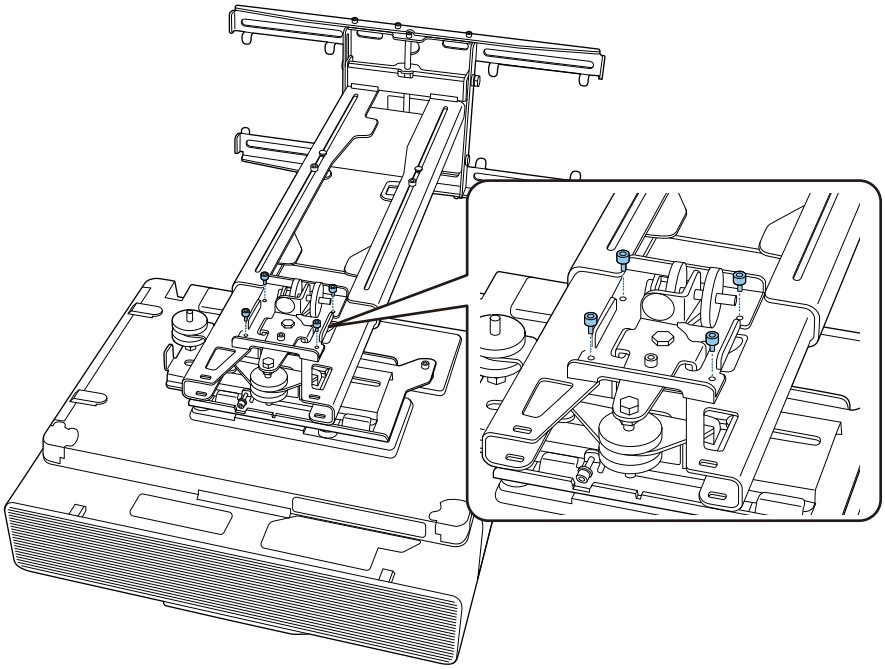

3 Anslut kablarna till projektorn

Anslut nätsladden sist.

Ansluta kringutrustning

Montering av externa tuners och tillbehör

Använd M4-skruvar (hittas i butik) för att sätta fast externa tuners och tillbehör till skruvhålen enligt följande bild.

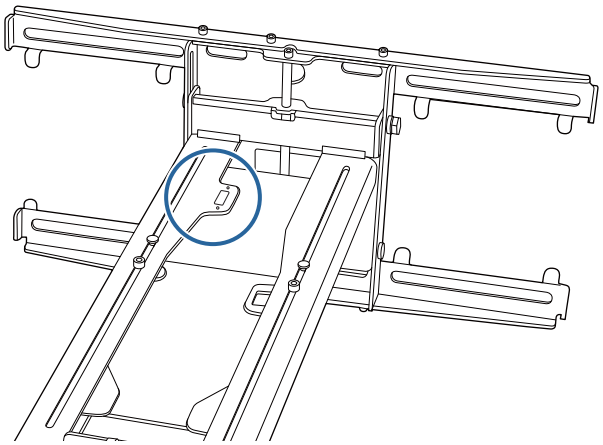

Sätta fast en mini-dator eller datorsticka

Sätt fast mini-datorn eller datorstickan på plattan för mini-datorn och fäst den till vänster eller höger på väggplattan.

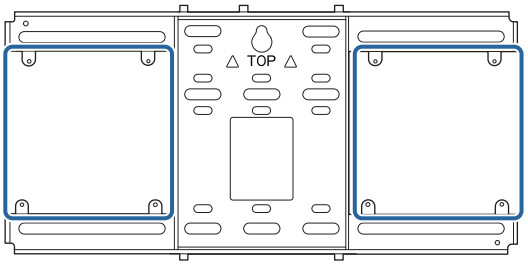

Sätt fast den så att luftventilerna på datorn inte blockeras.

Vi rekommenderar att du installerar datorn så att utloppsventilerna är högst upp och inloppsventilerna är längst ner.

Säkra med bältet för mini-dator

1 Vrid bältet runt plattan för mini-dator

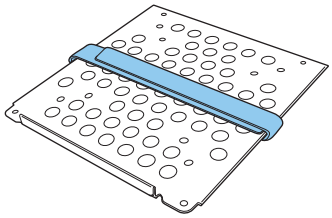

2 Sätt fast plattan för mini-dator på väggplattan med hjälp av M3 x 6 mm-skruvarna (x4) som medföljer.

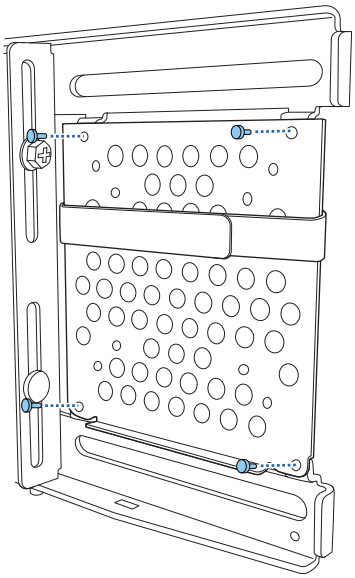

3 Placera datorn på undersidan av plattan för mini-dator och sätt fast den med bältet

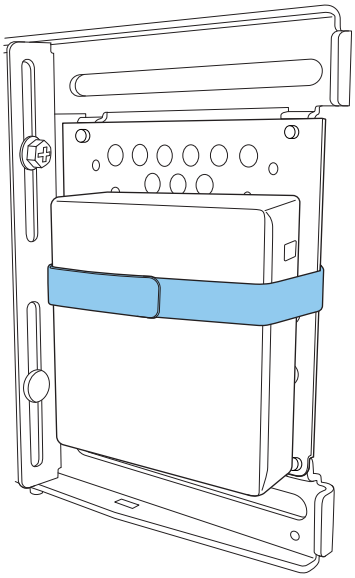

Säkra med skruvar

Beroende på mini-datorns form och skruvhålens inriktning skiljer sig ordningen i vilken delar är installerade. Var noga med att kontrollera installationsanvisningarna i förväg.

Installationsexempel

- Sätt fast plattan för mini-dator med datorn installerad på väggplattan med hjälp av M3 x 6 mm-skruvarna (x4) som medföljer.

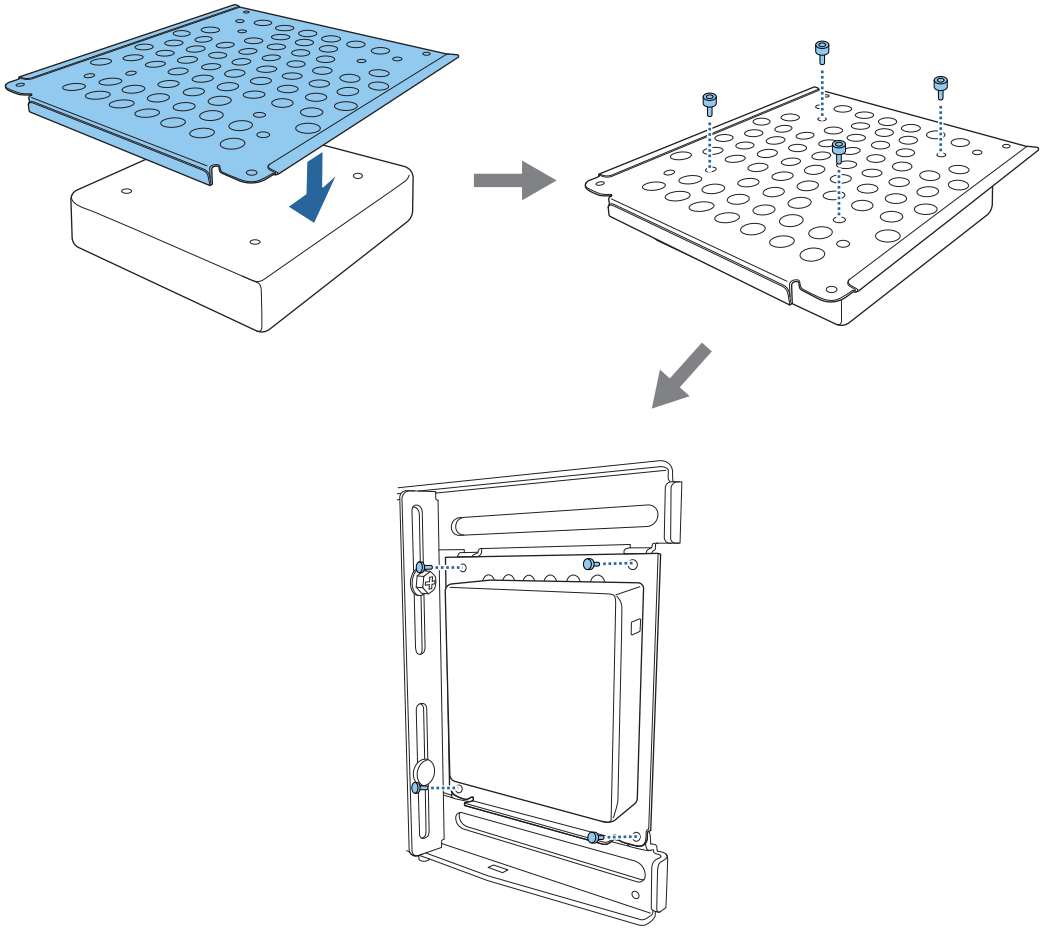

- Sätt fast plattan för mini-dator på väggplattan med hjälp av M3 x 6 mm-skruvarna (x4) som medföljer och installera sedan datorn.

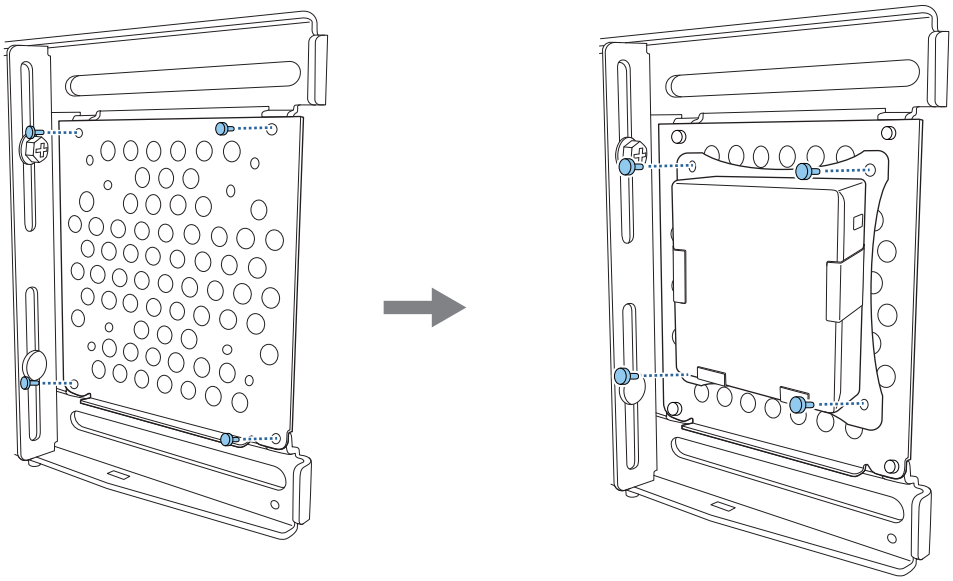

Justera den projicerade bildens position

Du kan använda en av följande metoder för att justera den projicerade bildens position.

När flera projektorer är installerade i samma rum rekommenderar vi att du ställer in projektorns ID för att förhindra störning av fjärrkontrollen.

Slå på en projektor och ställ in ID-numret för projektorn i **Installation** > **Projektor-ID**. När du vill använda en viss projektor, håll nertryckt [ID]-knappen på fjärrkontrollen och tryck på knappen med samma nummer som projektor-ID.

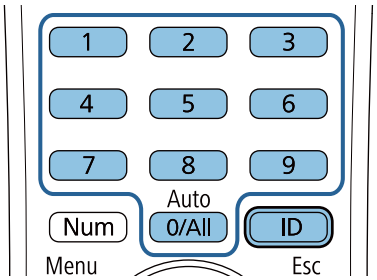

- Auto skärminställning (sid.58)

  Sätt fast hörnmarkörer i de fyra hörnen av projektionsläget för att automatiskt justera bildens position. Det här är användbart när du vill göra en ungefärlig justering till ett visst läge.

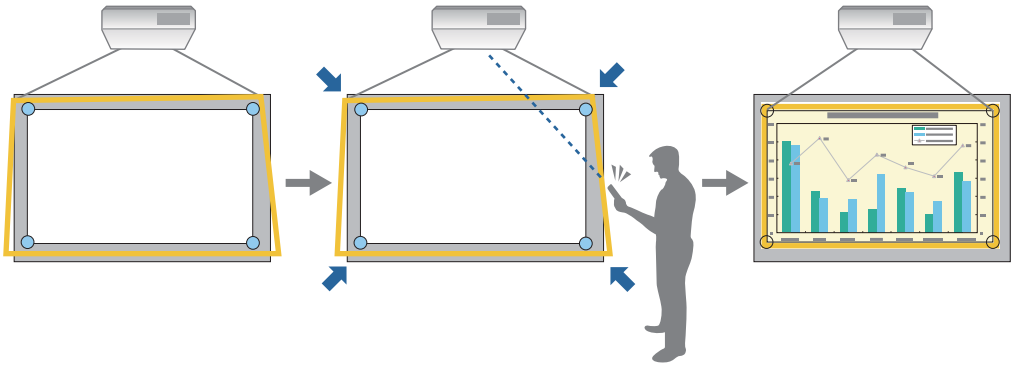

- Justera med Fästplattan Installationsguide (sid.61)

  Justera fästplattan manuellt enligt guideskärmen som visas. Detta är användbart när du vill utföra finjusteringar på projektionsläget samtidigt som bildkvaliteten bibehålls.

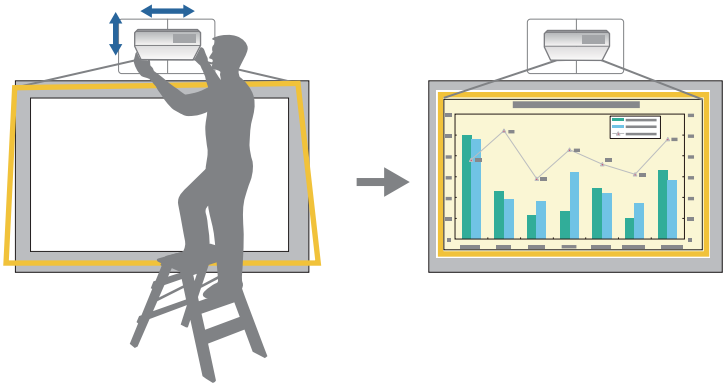

- Justera med projektorns menyer (sid.64)

  Välj det område du vill justera och korrigera bilden manuellt. Detta är användbart när du vill göra fina justeringar i projektionsläget efter att du har gjort mekaniska justeringar med hjälp av guideskärmen.

Quick Corner

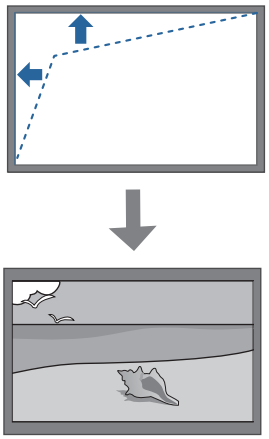

Arc-korrigering

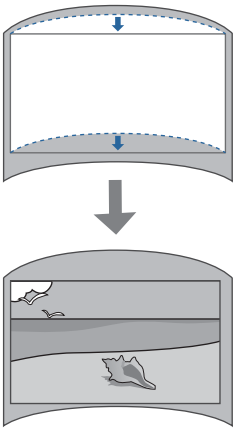

Punktkorrigering

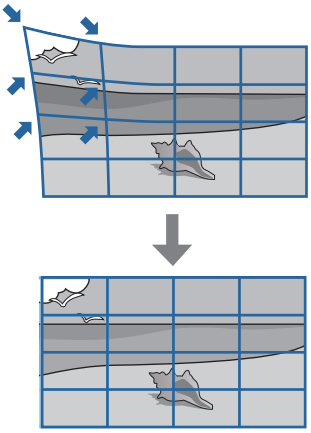

- Bilden är inte stabil direkt efter att projektorn slås på. Vänta i minst 30 minuter innan bilden justeras efter att projiceringen startats.
- När du ställer in flera projektorer med hjälp av funktionen batchinställning, utför denna batchinställning före den projicerade bilden justeras.
- Vi rekommenderar att du ställer in den mekaniska positionen på fästplattan för att justera bilden när du vill behålla bildkvaliteten.

Förberedelser före justering

1 Tryck på [⏻]-knappen på fjärrkontrollen eller på kontrollpanelen för att slå på projektorn

2 Öppna projektorns framhölje och utför sedan ungefärlig fokusjustering med fokusspaken

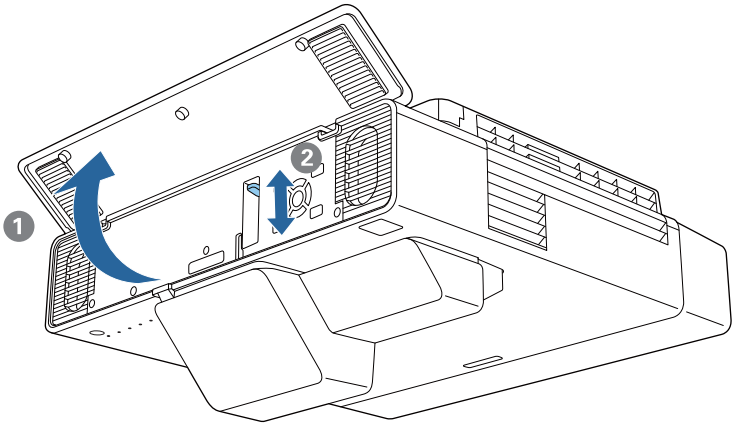

3 Tryck på [Menu]-knappen

Använda fjärrkontrollen

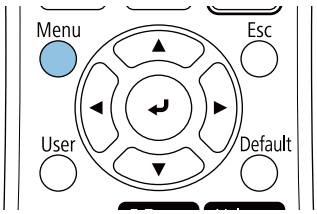

Använda kontrollpanelen

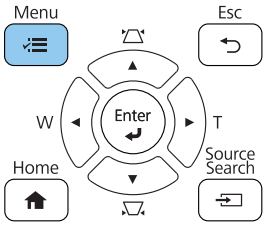

4 Välj **Bildtyp** från menyn **Installation** för att ställa in bildförhållandet på den projicerade bilden

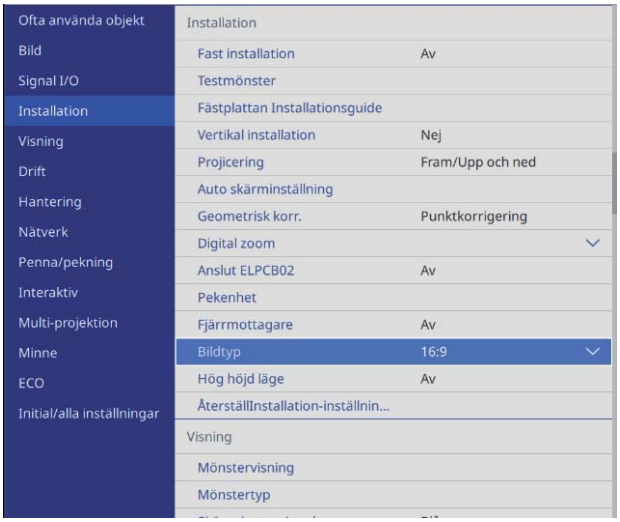

5 Ändra bildförhållande om det behövs

Projicera bilder från en ansluten enhet och tryck sedan på [Aspect] på fjärrkontrollen.

Varje gång du trycker på knappen ser du bildförhållandets namn på skärmen och bildförhållandet ändras.

> Bildförhållandet ändras inte när inga bilder projiceras från den anslutna enheten.

Auto skärminställning

Sätt fast hörnmarkörer i de fyra hörnen av projektionsläget för att automatiskt justera bildens position.

Auto skärminställning fungerar korrekt under följande förutsättningar.

- Projiceringsstorlek: 110 tum eller mindre
- Projektorriktning: inom 3° upp, ner, vänster eller höger

- Auto skärminställning kanske inte fungerar korrekt beroende på ytan på den projicerade skärmen. Följande villkor är nödvändiga för att utföra Auto skärminställning.
  - En platt projektionsyta
  - Inga mönster, smuts eller hinder på projektionsytan
- Innan du utför auto skärminställning ställer du först in skärmtypsinställningen. Om du ändrar skärmtypen efter att ha utfört Auto skärminställning kommer inställningen att återställas.

1 Placera hörnmarkörerna i de fyra hörnen i det läge du vill projicera till

- Hörnmarkörer kan inte placeras på nytt. Vi rekommenderar att du markerar läget där du vill placera markörerna i förväg.
- Om du vill placera om markörer upprepade gånger, klistra fast dem på magnetplåten som medföljer.

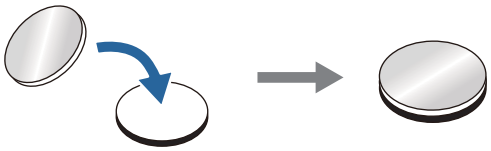

Placera markörerna så att projektorns hörn överlappar varandra med hörnmarkörens mittpunkt.

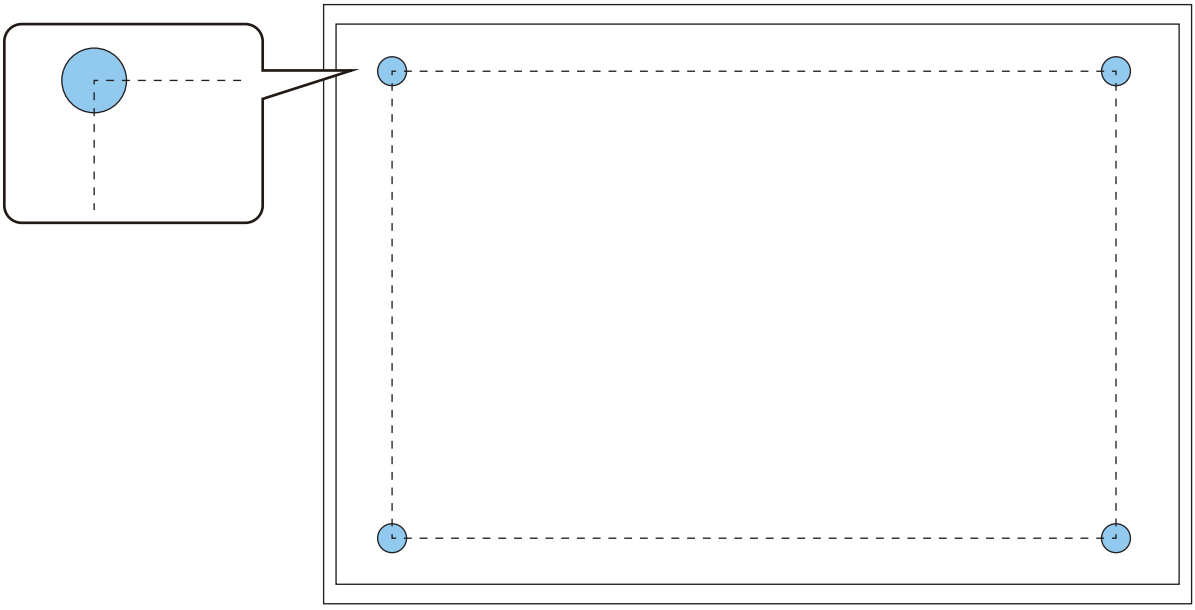

2 Tryck på [Menu]-knappen

Använda fjärrkontrollen

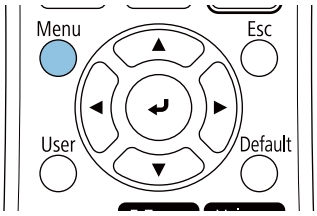

Använda kontrollpanelen

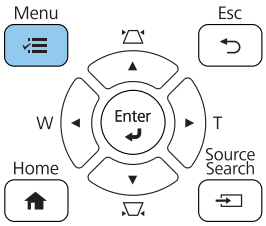

3 Välj **Auto skärminställning** från menyn **Installation**

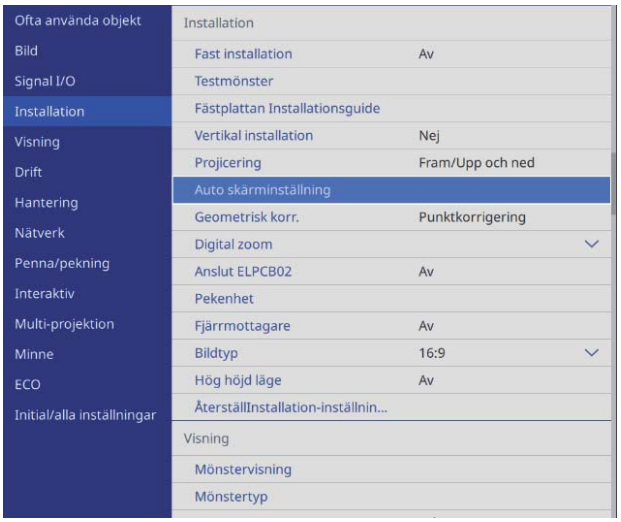

Du ser skärmguiden för Auto skärminställning.

4 Lossa alla inställningsrattar och inställningsskruvar

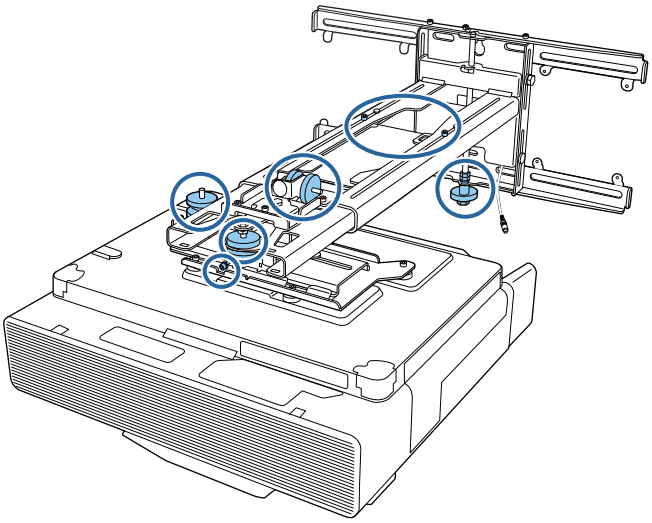

5 Flytta projektorn för att justera bildens position så att de gula områdena i skärmguidens fyra hörn överlappar varandra med hörnmarkörerna

Se till att alla hörnmarkörer ligger inom de gula områdena.

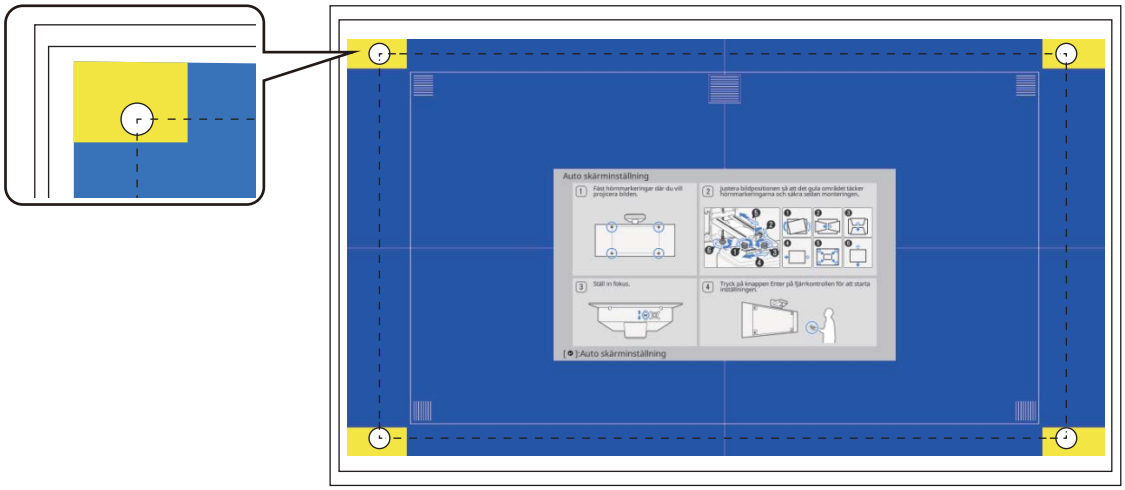

6 När du bestämmer positionen, dra åt alla justerskruvarna och inställningsskruvarna som du lossnade i steg 4

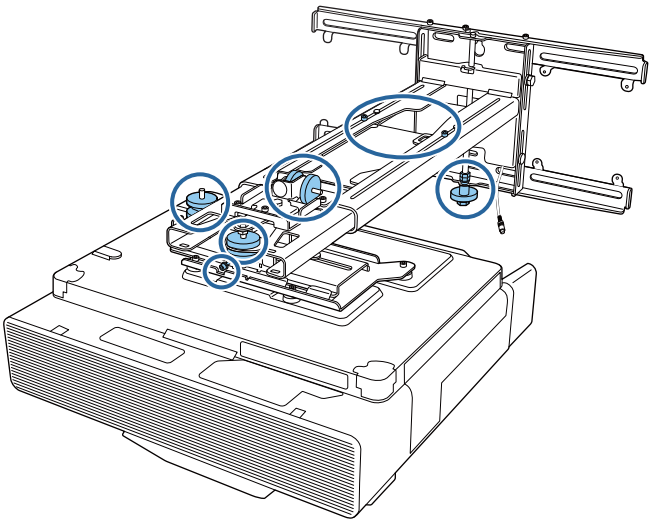

Varning

Dra åt alla bultar och skruvar ordentligt. Annars kan produkten falla ned och orsaka person- eller egendomsskador.

7 Öppna projektorns framlucka och justera sedan fokus med fokusreglaget

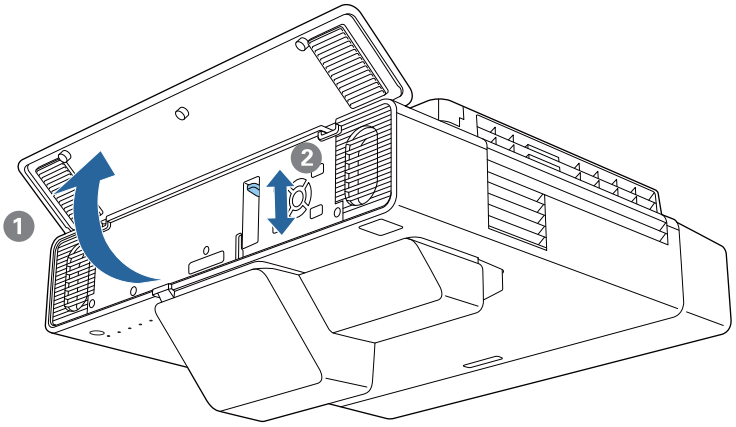

8 Tryck på [Enter]-knappen för att starta automatisk justering

När auto inställning är klar använder du Quick Corner (sid.66) att göra ytterligare inställningar. Genom att använda Arc-korrigering eller Punktkorrigering återställs bilden till statusen innan automatisk korrigering utfördes.

Utför mekanisk justering med hjälp av Fästplattan Installationsguide

Använd skärmguiden för att justera bildens position.

1 Tryck på [Menu]-knappen

Använda fjärrkontrollen

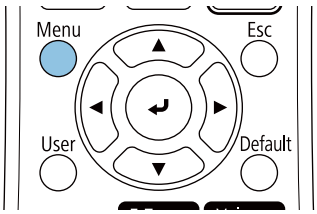

Använda kontrollpanelen

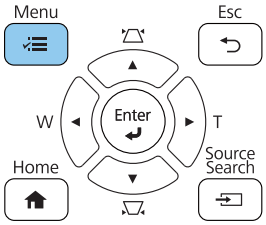

2 Välj **Fästplattan Installationsguide** från menyn **Installation**

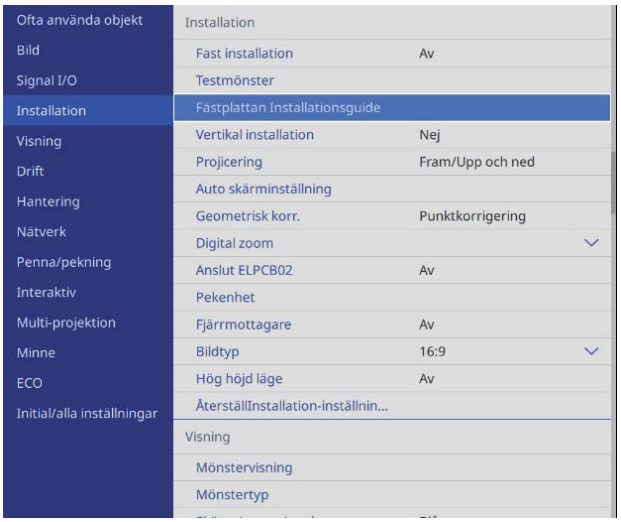

Du ser skärmguiden.

3 Vrid inställningsratten ① på installationshandboken för att justera den horisontella rullen

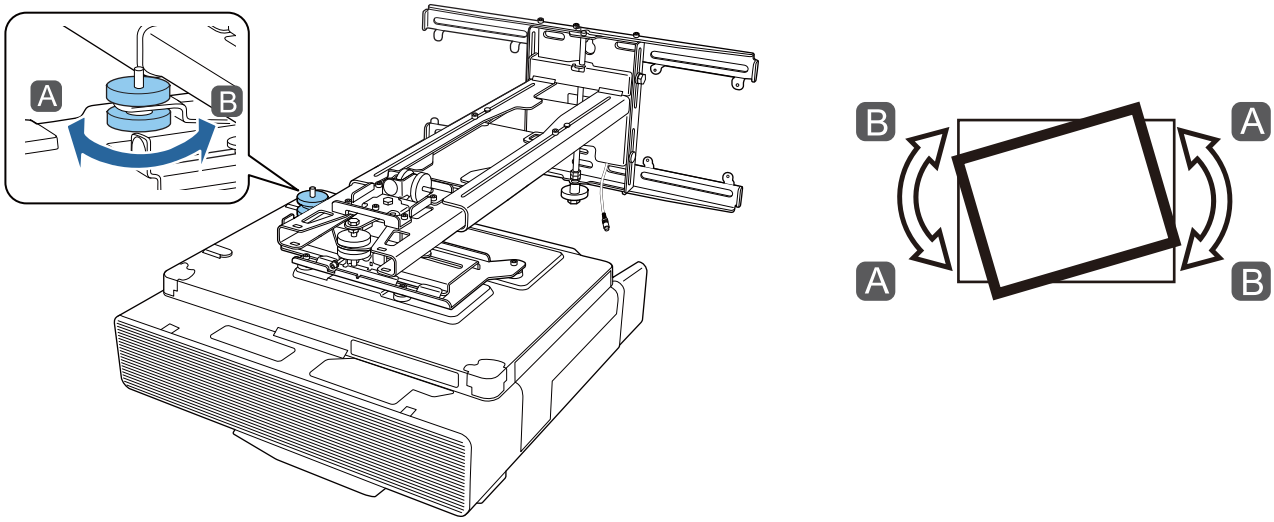

4 Lossa M4-skruven och vrid sedan inställningsratten ② på installationshandboken för att justera horisontell rotation

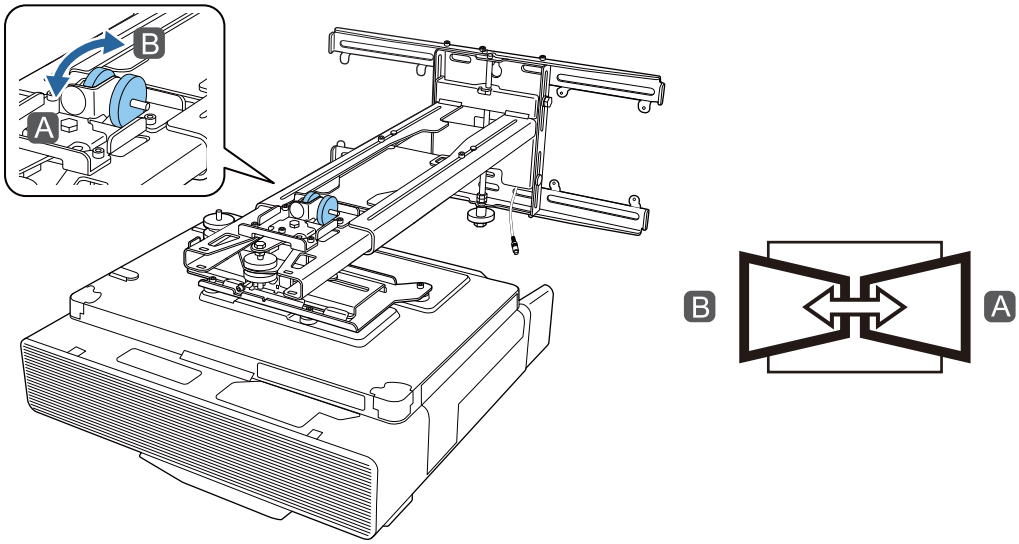

5 Vrid inställningsratten ③ på installationshandboken för att justera den vertikala lutningen

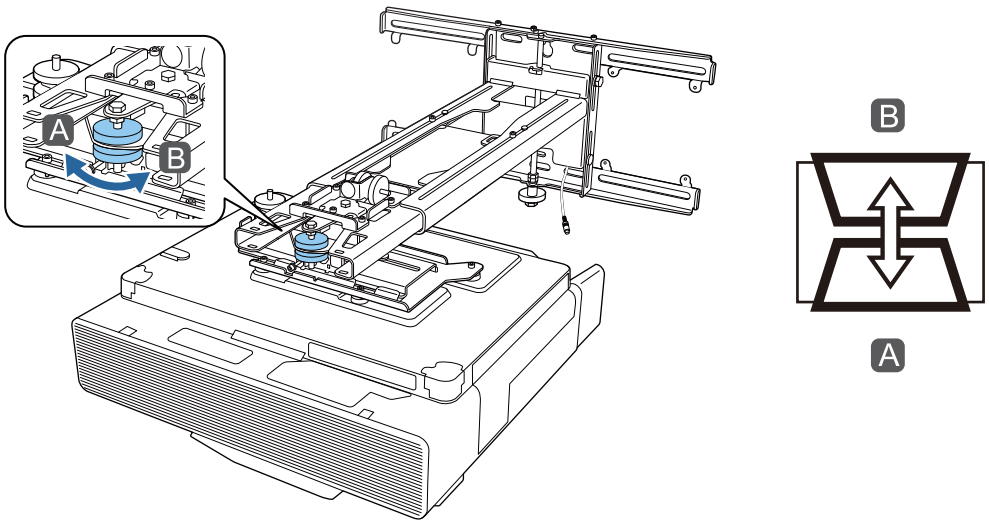

6 Lossa M4-bulten och justera sedan det horisontella skjutreglaget

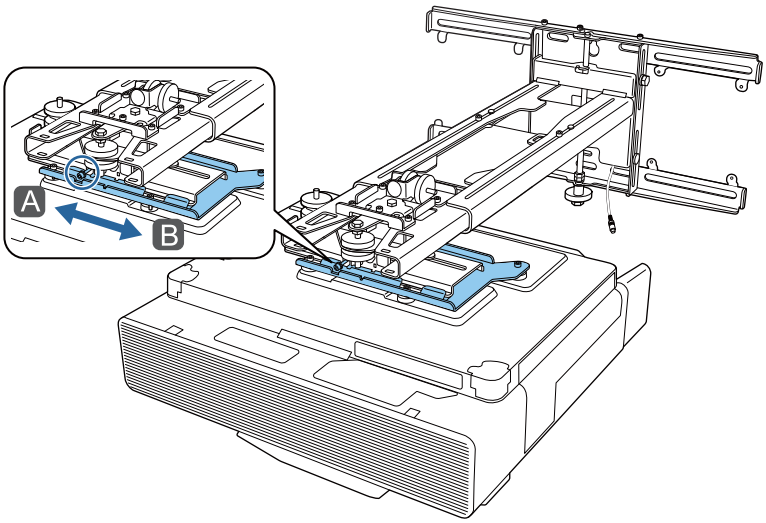

7 Lossa M4-bultarna (x 2) och justera sedan framåt/bakåt-skjutreglaget

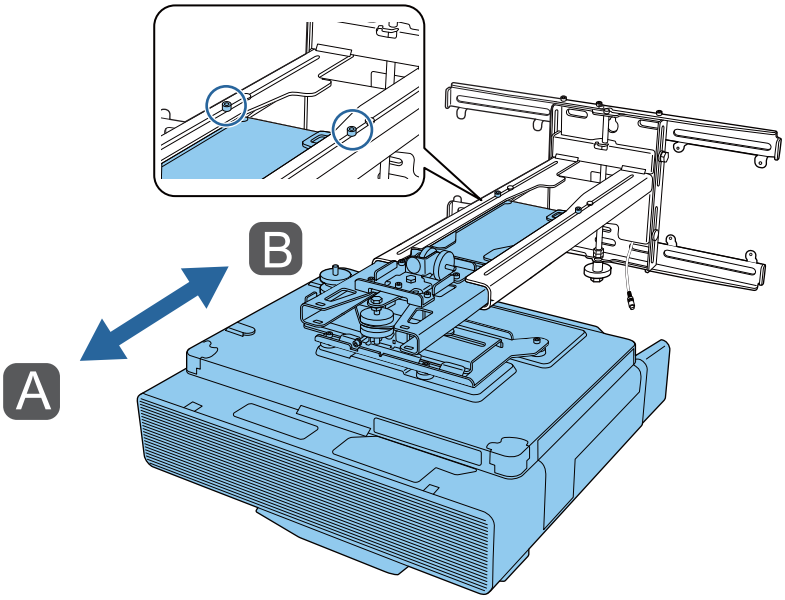

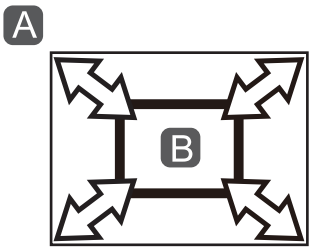

8 Lossa M6-bulten och justera sedan det vertikala skjutreglaget

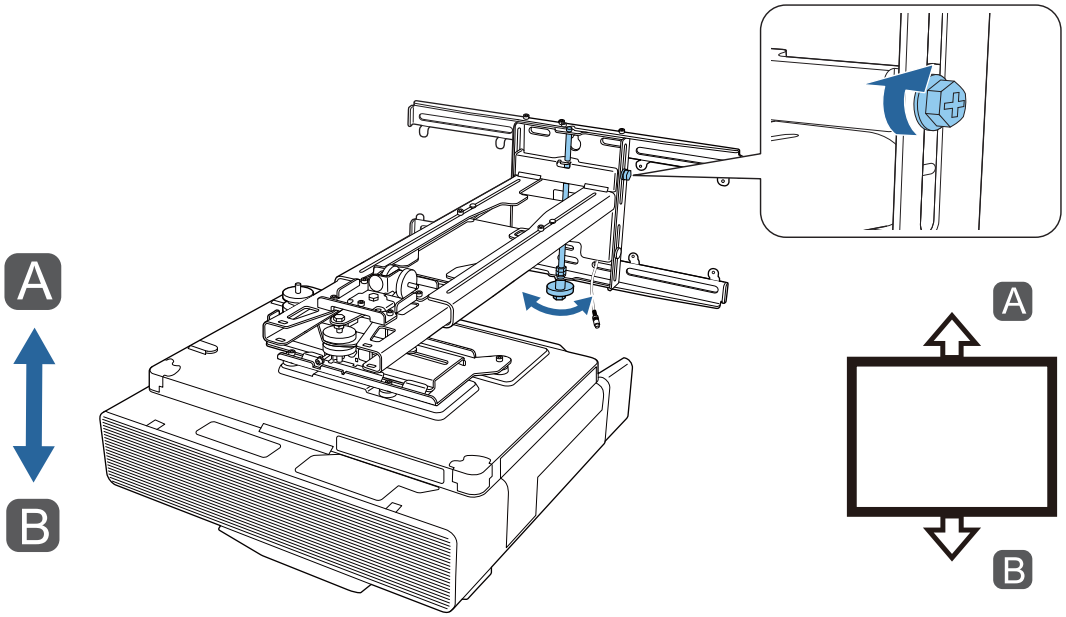

9 Dra åt de skruvar och bultar som du lossnade i steg 3 till 8

> ⚠ **Varning**
>
> Dra åt alla bultar och skruvar ordentligt. Annars kan produkten falla ned och orsaka person- eller egendomsskador.

10 Justera fokus för position A i följande bild

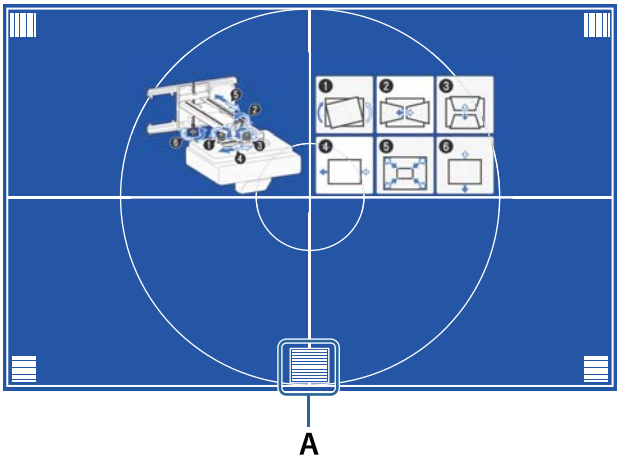

11 När du är klar med justeringarna trycker du på knappen [Esc] på fjärrkontrollen eller på kontrollpanelen för att avsluta skärmguiden

Justera med projektorns menyer

- Du kan spara inställda värden i **Minne** från menyn **Geometrisk korr.**
- Innan du utför inställningen ställer du först in skärmtypsinställningen. Om du ändrar skärmtypen efter att ha gjort korrigeringar, återställs korrigeringarna.

Arc-korrigering

1 Tryck på [Menu]-knappen

Använda fjärrkontrollen

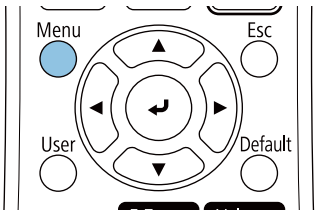

Använda kontrollpanelen

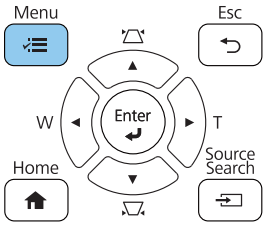

2 Välj **Geometrisk korr.** från menyn **Installation**

3 Välj **Arc-korrigering**

4 Välj den sida som du vill korrigera och gör justeringen

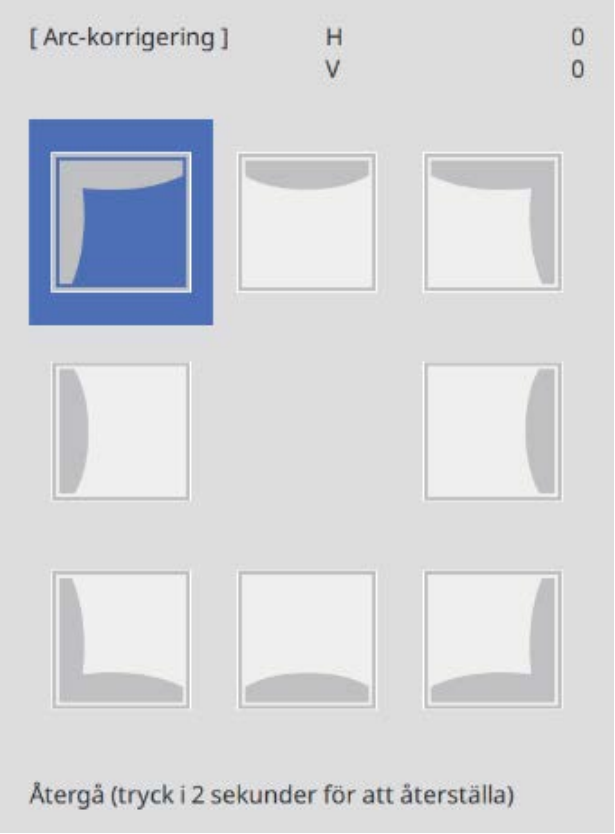

När du når ett intervall som inte kan justeras visas meddelandet **Kan inte flyttas längre.**

5 När du är klar med justeringarna trycker du på knappen [Esc] på fjärrkontrollen eller på kontrollpanelen för att avsluta justeringen

Quick Corner

1 Tryck på [Menu]-knappen

Använda fjärrkontrollen

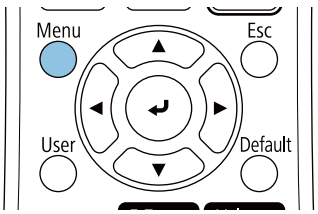

Använda kontrollpanelen

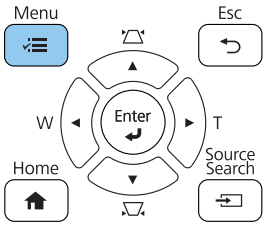

2 Välj **Geometrisk korr.** från menyn **Installation**

3 Välj **Quick Corner**

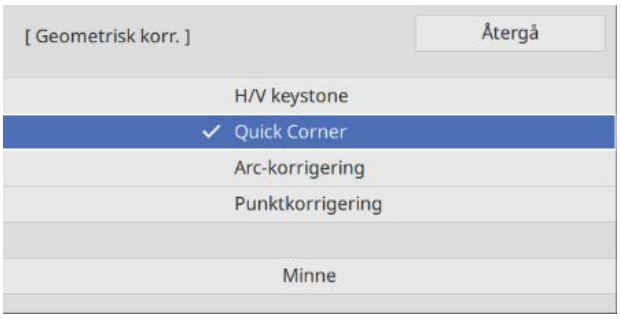

4 Välj den sida som du vill korrigera och gör justeringen

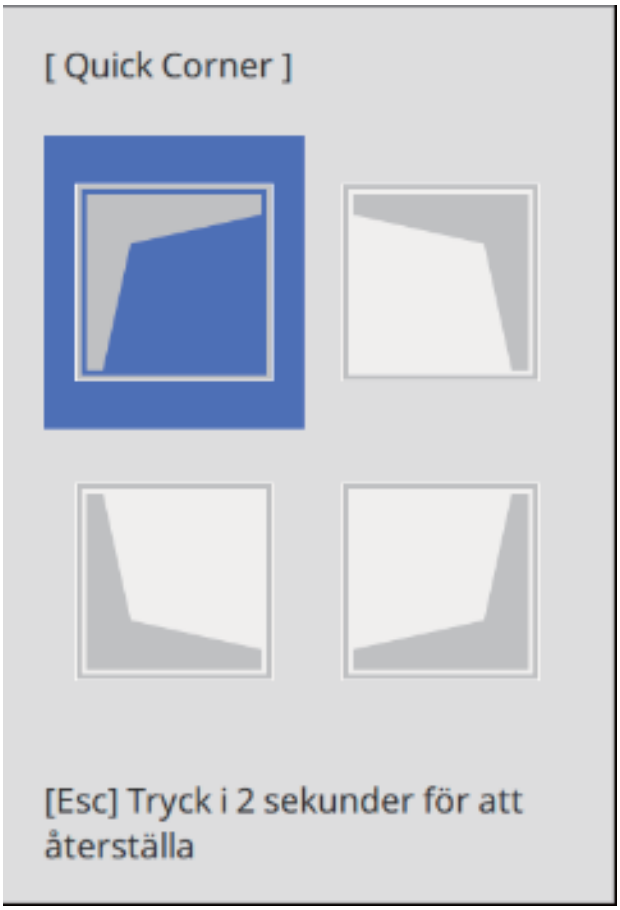

När du når ett intervall som inte kan justeras visas meddelandet **Kan inte flyttas längre.**

> Medan du ställer in sidorna trycker du på knapparna [1], [3], [7], och [9] på fjärrkontrollen för att välja den sida du vill justera.

5 När du är klar med justeringarna trycker du på knappen [Esc] på fjärrkontrollen eller på kontrollpanelen för att avsluta justeringen

Punktkorrigering

1 Tryck på [Menu]-knappen

Använda fjärrkontrollen

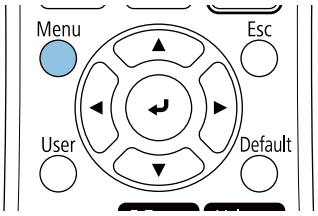

Använda kontrollpanelen

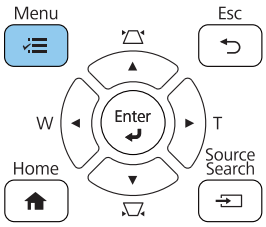

2 Välj **Geometrisk korr.** från menyn **Installation**

3 Välj **Punktkorrigering**

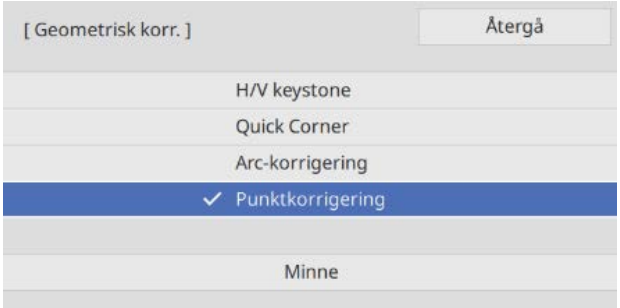

4 Välj **Punktkorrigering** och välj sedan antalet rutnät

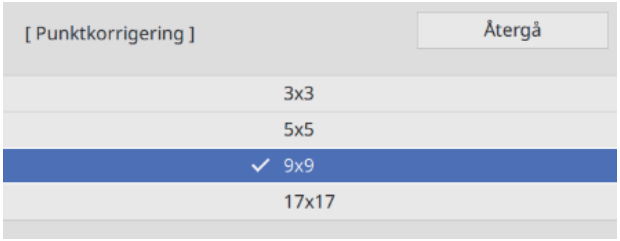

5 Välj de punkter som du vill korrigera och gör justeringen

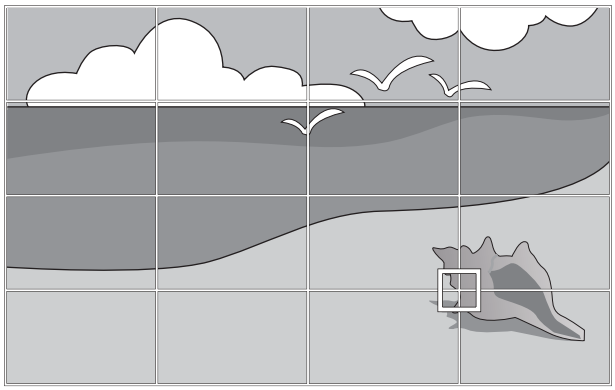

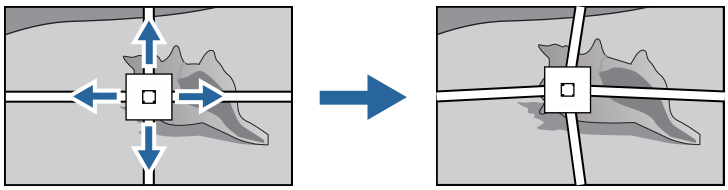

Om det är svårt att se rutnätet, använd **Färgmönster** för att ändra färgen på rutnätet.

6 När du är klar med justeringarna trycker du på knappen [Esc] på fjärrkontrollen eller på kontrollpanelen för att avsluta justeringen

Ditsättning av kåpor

1 Sätt fast vänstra väggplattans kåpor

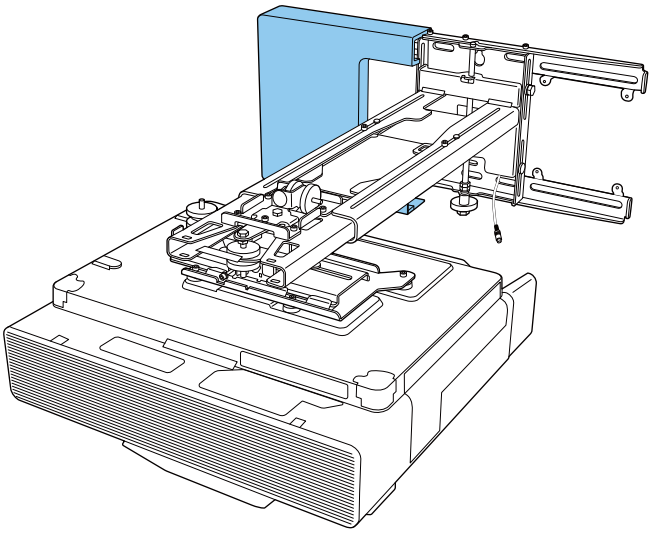

2 Sätt fast högra väggplattans kåpor

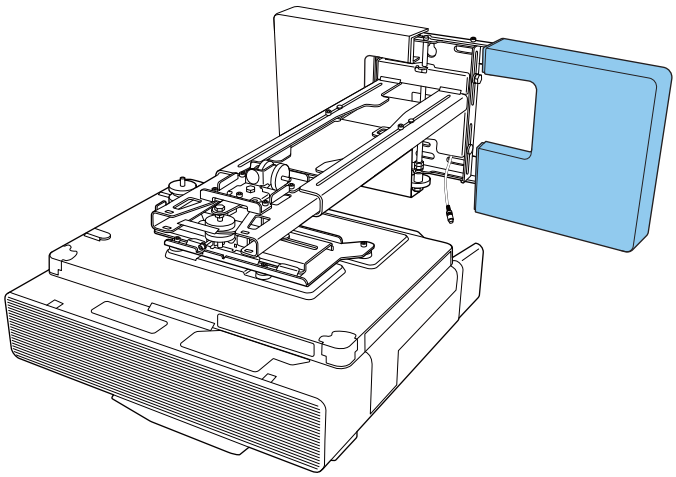

3 Montera ändstycket till fästplattan

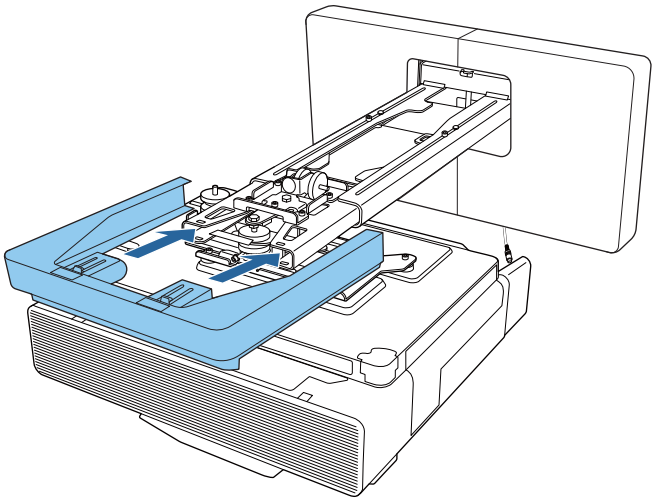

Om du bekymrar dig över skåran i armen, fäst medföljande maskeringsetikett.

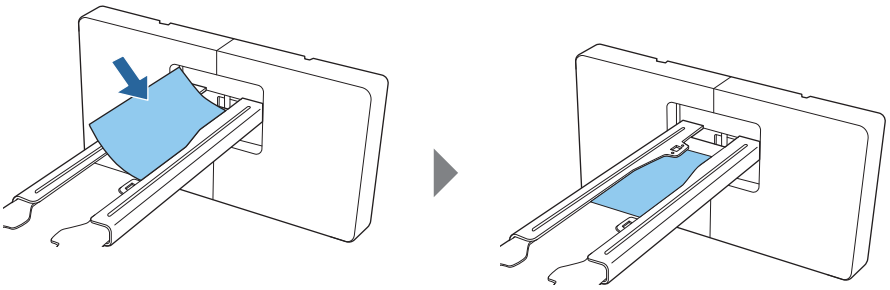

4 Anslut kabelkåpan till projektorn och fäst den sedan med skruvarna (x 2)

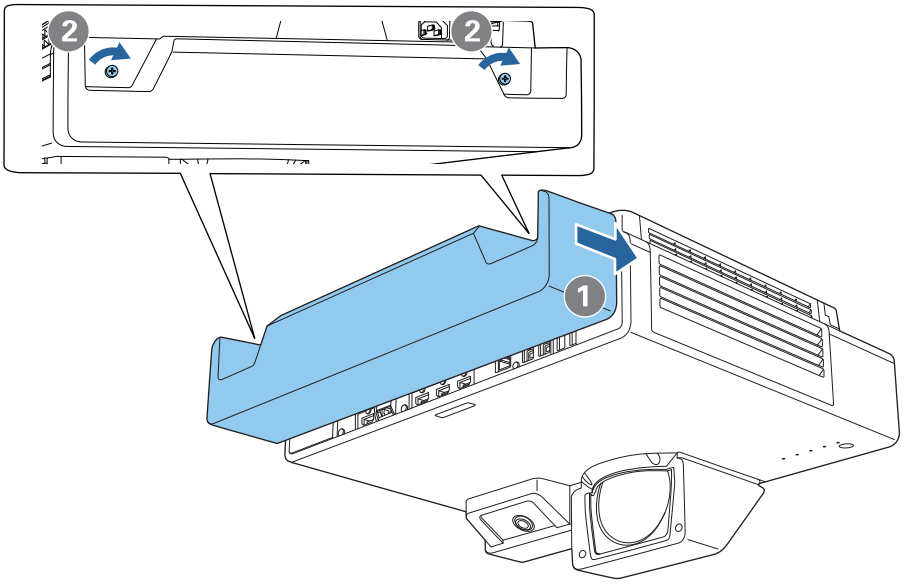

Fästa en säkerhetskabel

Utför en av följande säkerhetsåtgärder vid behov.

- Installera stöldförebyggande lås (hittas i butik)

  Dra det stöldförebyggande låset genom säkerhetsplatserna på projektorn och fästplattan.

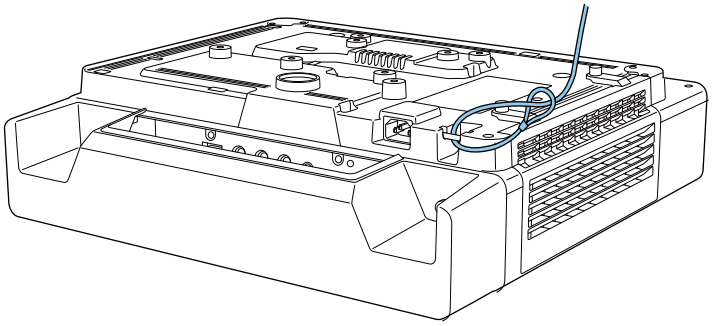

- Installera en säkerhetskabel från Kensington

  Säkerhetsplatsen på denna produkt är kompatibel med Microsaver Security System från Kensington. Se följande för mer information om Microsaver Security System.

  http://www.kensington.com/

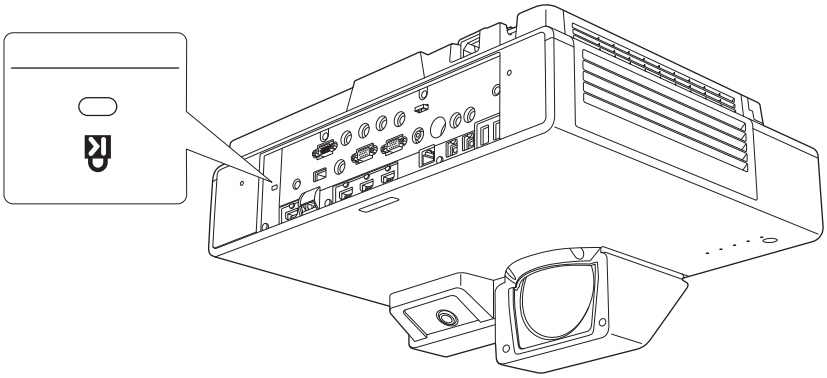

Anmärkningar om Control Pad

Varning	
Anslut endast till EB-1485Fi. Anslut den inte till några andra projektorer eller enheter. Om du gör det kan det skada enheten.	
Dra kablarna så att de inte är i vägen för muttrar och skruvar. Felaktig hantering av kablar kan orsaka eldsvåda eller elstötar.	
Den medföljande nätkabeln är uteslutande till för ELPHD02. Använd inte den med andra enheter.	
Använd inte en strömkabel som är skadad. Annars kan det orsaka eldsvåda eller elstötar. Om strömkabeln är skadad (om innertråden är exponerad, kabeln är trasig osv.), kontakta din lokala återförsäljare eller Epsons reparationscenter.	
När du ansluter strömkabeln till control pad, använd endast den nätadapter som levererades. Underlåtenhet att göra det kan göra att produkten fungerar dåligt, överhettas eller avger rök som kan orsaka brand eller elstötar.	
Använd inte nätadaptern vid en annan spänning än den angivna nätspänningen. Underlåtenhet att göra det kan göra att produkten fungerar dåligt, överhettas eller avger rök som kan orsaka brand eller elstötar.	
Dra inte i nätadapterns kabel eller placera tunga föremål på kabeln. Ändra inte strömkabeln. Annars kan det orsaka eldsvåda eller elstötar.	
Applicera inte stark kraft eller stötar på nätadaptern, t.ex. gå på den, släpp den eller slå på den. Detta kan orsaka skador. Om nätadaptern är skadad ska du stänga av control pad, koppla ur kontakten från vägguttaget och kontakta din lokala återförsäljare. Om du fortsätter att använda produkten när den är skadad kan det orsaka brand eller elstötar.	
Hantera inte/använd control pad, nätadaptern eller nätkontakten med våta händer. Underlåtenhet att göra det kan orsaka funktionsfel, brand eller elstötar.	
Hantera nätkontakten försiktigt. Felaktig hantering kan orsaka funktionsfel eller skada som kan orsaka brand eller elstöt. Iaktta följande försiktighetsåtgärder vid hanteringen: • Använd inte adaptrar med flera uttag. • Anslut inte kontakten när det finns främmande material som damm på den. • Se till att nätkontakten är helt inkopplad. • Hantera inte väggkontakten med våta händer. • Ta alltid tag i kontakten och dra ut den, dra inte strömkabeln ur när du kopplar ur kontakten.	
När du flyttar control pad, se till att du stänger av strömmen, kopplar bort nätadaptern och kontrollerar att alla kablar har kopplats från.	

Varning	
Om något av följande problem uppstår, stäng av strömmen direkt och koppla ur nätadaptern och nätkontakten från uttaget. Kontakta därefter en lokal återförsäljare eller närmaste Epson reparationscenter. • Du märker rök, konstig lukt eller konstiga ljud • Vatten eller främmande material kommer in i control pad • Control pad tappades eller höljet skadades	
Spill inte te, kaffe, juice eller andra drycker på nätadaptern eller exponera den för bekämpningsmedel. Underlåtenhet att göra det kan orsaka funktionsfel, brand eller elstötar. Om dryck eller liknande spills på nätadaptern, stäng av strömmen, koppla bort nätadaptern från vägguttaget och kontakta din lokala återförsäljare. Att fortsätta använda den i detta skick kan orsaka brand eller elstöt.	
Installera inte nätadaptern på en begränsad plats eller täck över den med en trasa och så vidare med undantag för den medföljande nätadapterns hållare. I annat fall kan nätadaptern bli varm och orsaka brännskador eller oväntade olyckor.	
Vira inte strömkabeln runt nätadaptern. Underlåtenhet att göra det kan leda till frånkoppling eller överhettning.	
Ta inte isär eller försök ändra control pad.	
Före rengöring, se till att du kopplar bort nätadaptern och nätkontakten från vägguttaget och kontrollerar att alla kablar har kopplats från.	
Om den inte har rengjorts på länge kan damm ackumuleras och orsaka brand eller elstöt. Se till att du rengör den regelbundet.	

Obs	
Ta inte isär Control Pad vid kassering. Kassera pekpunkten enligt dina lokala eller nationella lagar och förordningar.	

Apparaten skall anslutas till jordat uttag.

Specifikationer för Control Pad

Artikel	Specifikation
Massa för Control Pad	Ca. 0,6 kg
Ström (nätadapter)	100 till 240 V AC +/- 10%, 50/60 Hz
Ström	12 VDC 2,5 A 30 W
Elförbrukning vid användning	4,5 W
Drifttemperatur	0 till 40 °C (icke-kondenserande)
Driftshöjd	0 till 3 048 m

Externa dimensioner

[Enhet: mm]

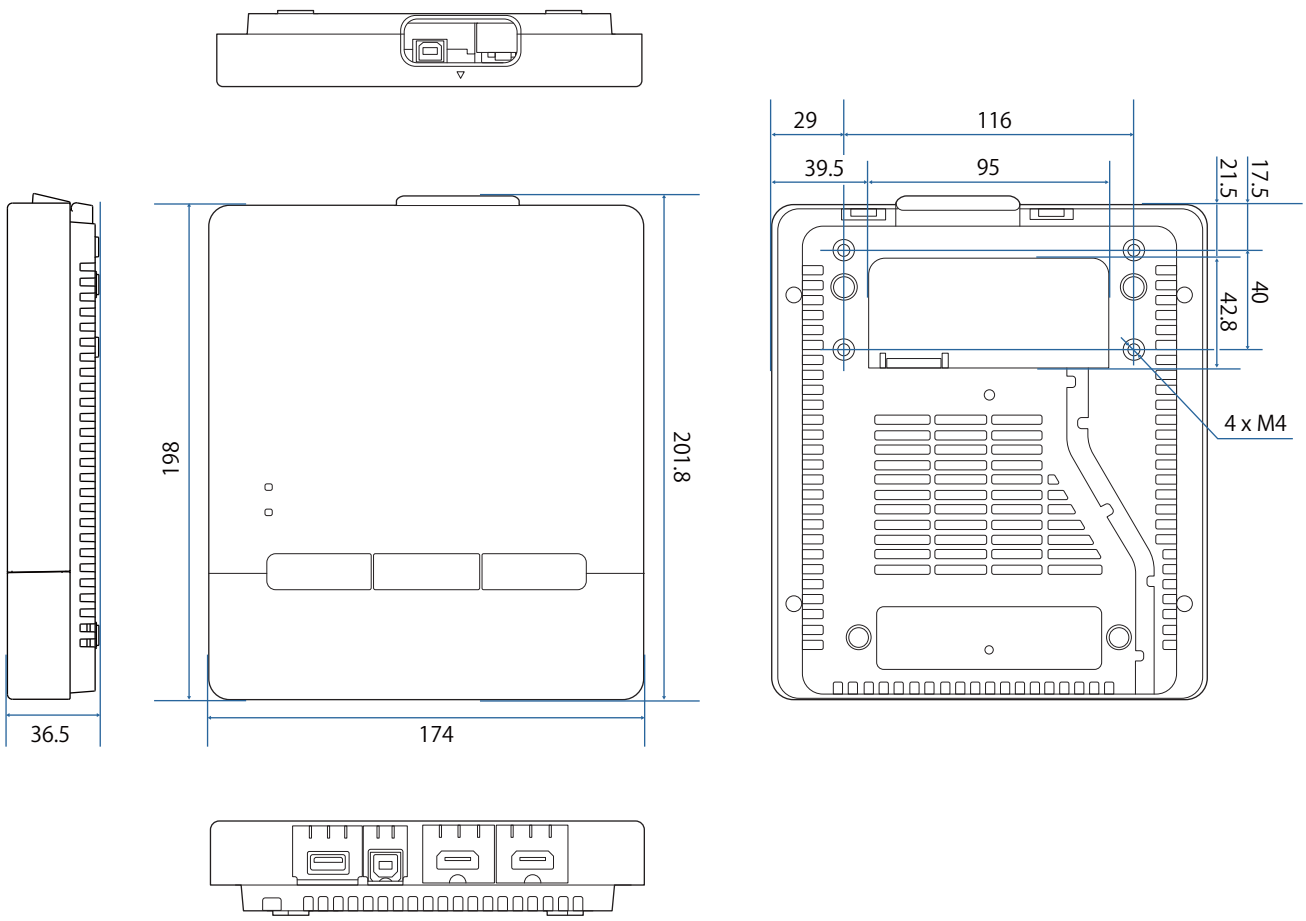

Kabeldragningshål

Du kan använda en av de kabelöppningar som anges i A .

Dra strömkablarna längs skåran på baksidan av Control Pad (B).

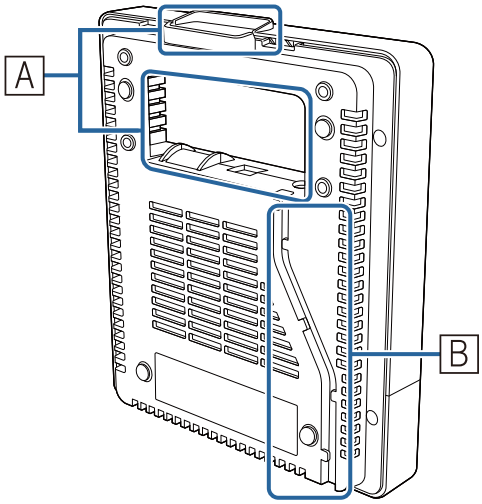
A
B

Installera Control Pad

1 Placera ditt finger i hålet på övre delen och ta bort främre höljet.

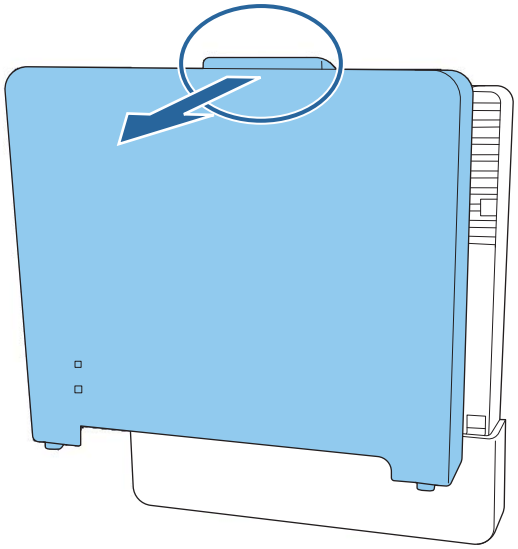

2 Anslut strömkabeln och led kabeln bakom baksidan

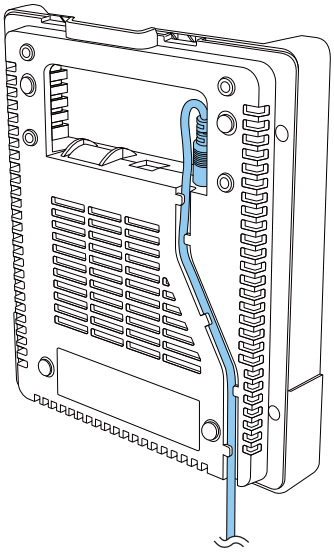

3 Kontrollera installationsplatsen och fäst med kommersiellt tillgängliga M4-skruvar (20 mm x 4)

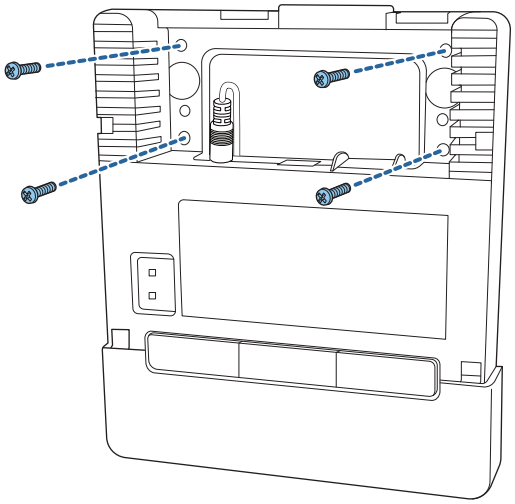

Varning

- Vid skruvning, kontrollera att de inte lutas i vinkel mot installationsytan.
- Kontrollera att Control Pad är monterad på ett säkert sätt.
- Använd inte dubbelhäftande tejp eller magneter för att säkerställa Control Pad.

Vi rekommenderar att kontrollera att Control Pad fungerar korrekt innan den säkerställs med skruvarna.

4 Säkra nätadaptern till väggen med M4-skruvar (x 4)

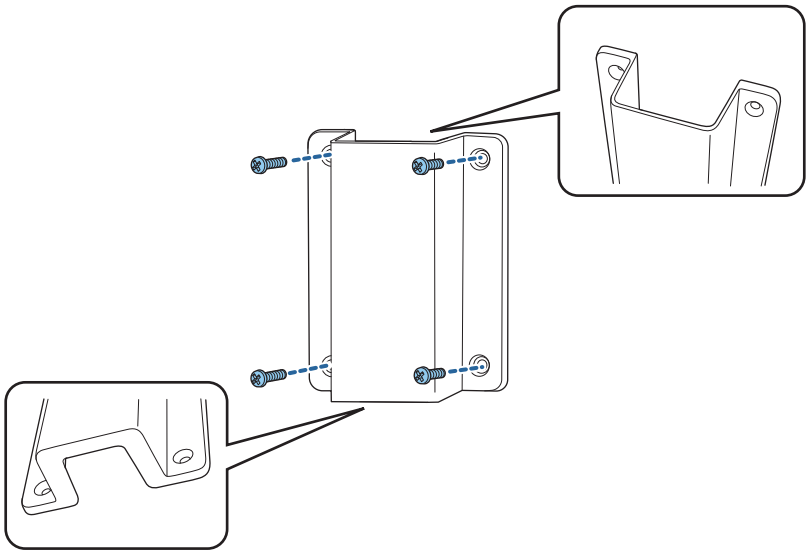

5 Placera nätadaptern i hållaren och anslut den till strömförsörjningen

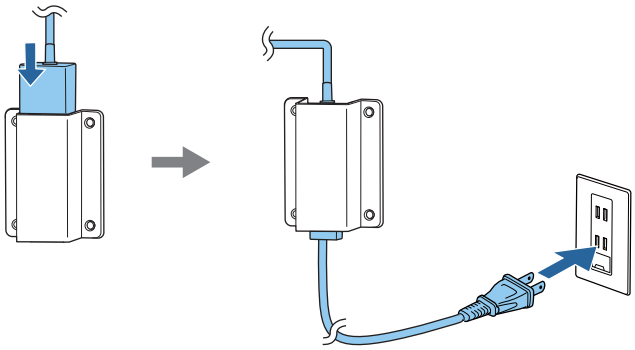

6 Anslut kabeln som är ansluten till projektorn till Control Pad.

Se "Ansluta pekenheten och Control Pad" sid.15 för detaljer om anslutning.

7 Montera den främre kåpan

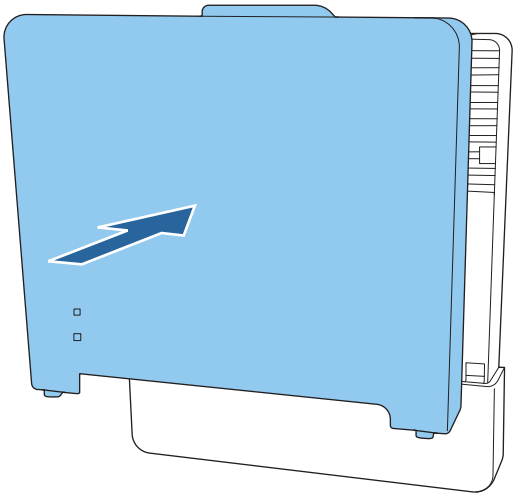

Anmärkningar om pennstativet

Varning	
Gå inte i närheten av pennstativet om du använder medicinsk utrustning som en pacemaker. När pennstativet används ska det inte heller finnas någon som använder medicinsk utrustning som pacemaker i närheten. En kraftfull magnet i enheten genererar elektromagnetisk interferens, som kan få den medicinska utrustningen att fungera felaktigt.	

Obs	
Gå inte i närheten av pennstativet med magnetiska lagringsmedia som t.ex. magnetkort eller elektroniska precisionsenheter som datorer, digitala klockor eller mobiltelefoner. En kraftfull magnet inom området kan förstöra data eller orsaka felaktig funktion.	
Magneten på baksidan av pennstativet har en kraftfull magnetisk dragkraft på installationsytan. När pennstativet monteras får man vara försiktig så att inte fingrarna eller någon annan del av kroppen kommer emellan magneterna och installationsytan.	

Specifikationer för pennstativet

Artikel	Specifikation
Massa för pennstativet	Ca. 93 g

Externa dimensioner

[Enhet: mm]

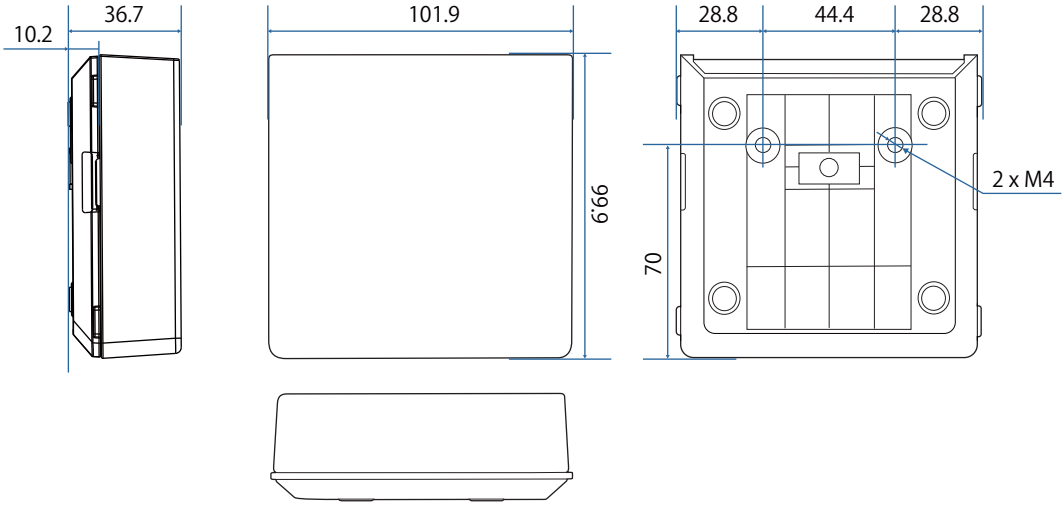

Montera pennstativet

Säkra pennstativet med magneter eller M4-skruvar (hittas i butik).

Vid säkring med magneter

1 Kontrollera installationsläget och säkra med magneter

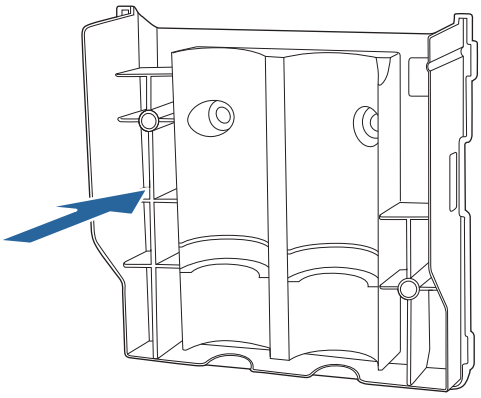

Obs

Kraftfulla magneter används och kan orsaka skador om fingrarna kommer i kläm. Var försiktig så att inte fingrarna eller någon annan del av kroppen kommer emellan magneterna och installationsytan.

2 Montera kåpan

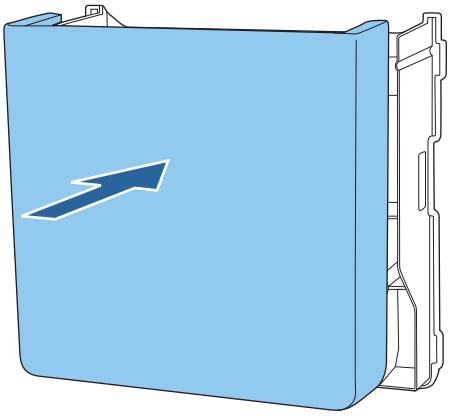

Säkra med skruvar

1 Kontrollera installationsplatsen och fäst med kommersiellt tillgängliga M4-skruvar (20 mm x 2)

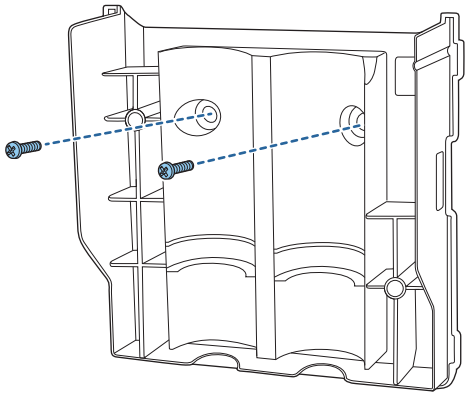

Varning

- Vid skruvning, kontrollera att de inte lutas i vinkel mot installationsytan.
- Kontrollera att pennstativet är monterat på ett säkert sätt.

2 Montera kåpan

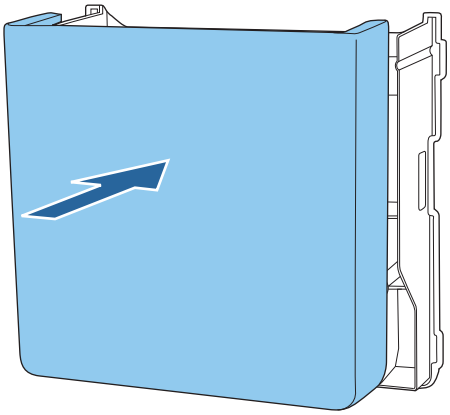

Kalibrering av den interaktiva pennan

Justera projektorns bild innan du kalibrerar pennan.

Det finns två metoder för att kalibrera pennan; **Auto kalibrering** och **Manuell kalibrering**.

När du kalibrerar pennan för första gången, utför **Manuell kalibrering** för optimal kalibrering.

Vid kalibrering av pennan för andra gången och efteråt, utför **Auto kalibrering**. (sid.86)

> När **Bildtyp** är inställd till **16:6**, byt ut den mjuka pennspetsen mot en hård pennspets.

Manuell kalibrering

1 Slå på projektorn och tryck sedan på knappen [Menu]

Använda fjärrkontrollen

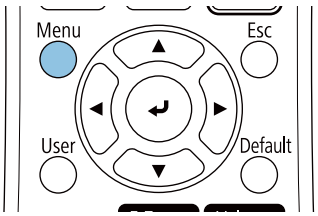

Använda kontrollpanelen

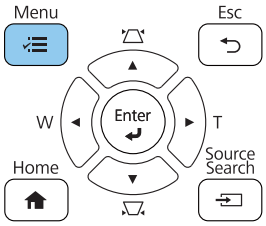

2 Välj **Manuell kalibrering** från menyn **Penna/pekning**.

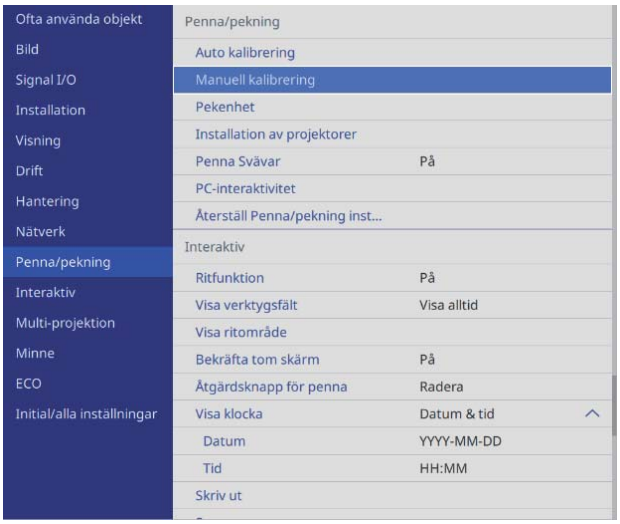

> När flera projektorer installeras parallellt ser du ett meddelande där du ombes att tillfälligt dölja bilden för den projektor som är installerad bredvid den. När du ser det här meddelandet trycker du på [A/V Mute]-knappen för att dölja bilden från nästa projektor.

3 Kontrollera skärmens innehåll och välj sedan **Ja**

Du ser en grön punkt överst till vänster på projektionsskärmen.

4 Tryck mitt på pricken med den interaktiva pennans spets

Pricken försvinner och flyttas till nästa position.

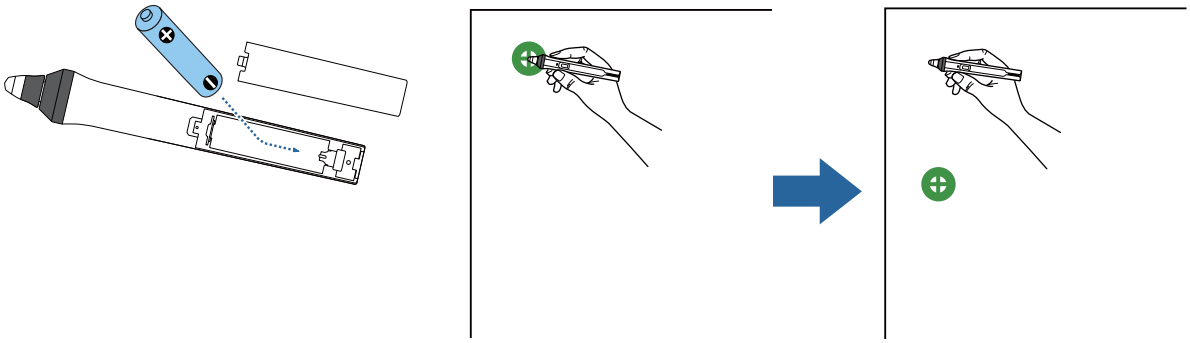

Var noga med att du trycker mitt i pricken. Annars kanske den inte blir rätt positionerad.

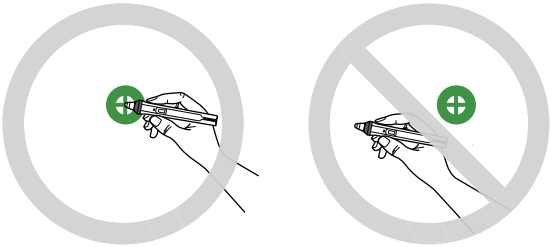

5 Upprepa steg 4 tills alla prickarna försvinner

Pricken visas överst till vänster först och rör sig sedan mot längst ned till höger.

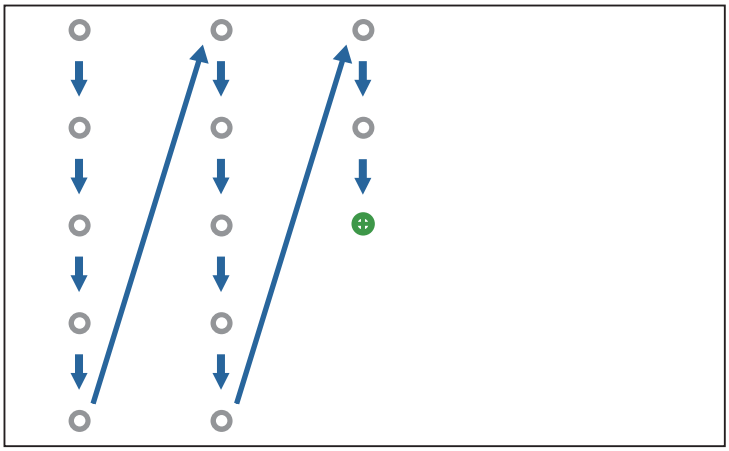

När alla prickarna försvinner är Manuell kalibrering klar.

- Kontrollera att det inte finns några hinder mellan den interaktiva pennan och Interaktiva pennans mottagare (visas nedan).

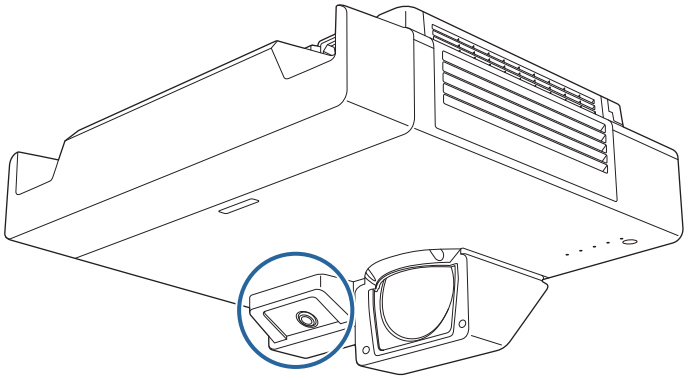

- Om du trycker på fel position, tryck på [Esc]-knappen på fjärrkontrollen för att återgå till föregående punkt.
- Avbryt kalibreringen genom att hålla ned [Esc]-knappen i två sekunder.

Auto kalibrering

1 Slå på projektorn och tryck sedan på knappen [Menu]

Använda fjärrkontrollen

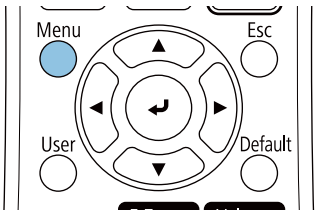

Använda kontrollpanelen

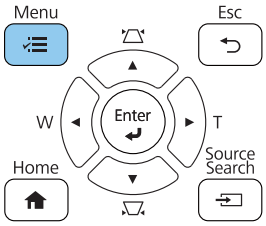

2 Välj **Auto kalibrering** från menyn **Penna/pekning**

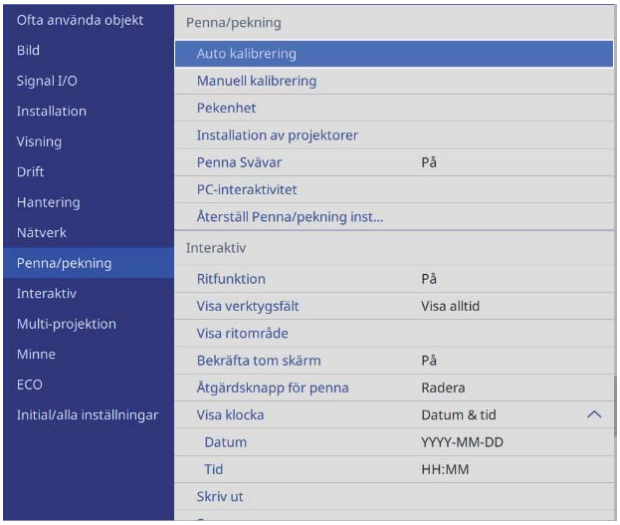

> När flera projektorer installeras parallellt ser du ett meddelande där du ombes att tillfälligt dölja bilden för den projektor som är installerad bredvid den. När du ser det här meddelandet trycker du på [A/V Mute]-knappen för att dölja bilden från nästa projektor.

3 Kontrollera att mönsterbilden passar in i den projicerade bilden och välj sedan **Ja**

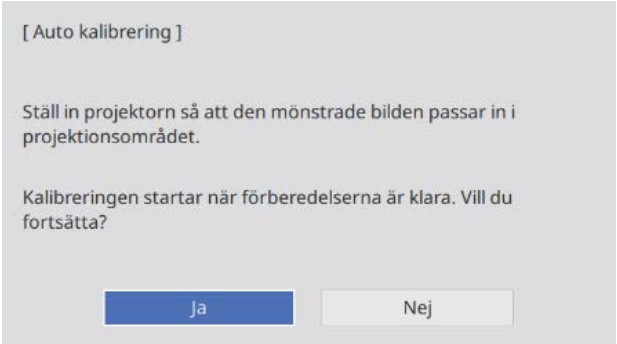

Pennkalibrering startar automatiskt.

> Om Auto kalibrering misslyckas följer du instruktionerna på skärmen för att kontrollera omgivningen. Eller utför **Manuell kalibrering**.

Information om hantering av pekpunkten

Varning	
Ta inte isär eller modifiera denna pekenhet. Pekenheten innehåller en högeffektslaser som kan orsaka brand, elektriska stötar eller en olycka.	
Anslut endast pekenheten till EB-1485Fi. Anslut den inte till några andra projektorer eller enheter. Enheten kan uppvisa felfunktioner eller avge ett laserljus med högre intensitet än normalt.	
Gå inte i närheten av pekenheten om du använder medicinsk utrustning som en pacemaker. När pekenheten används ska det inte heller finnas någon som använder medicinsk utrustning som pacemaker i närheten. En kraftfull magnet i enheten genererar elektromagnetisk interferens, som kan få den medicinska utrustningen att fungera felaktigt.	

Obs	
Gå inte i närheten av pekenheten med magnetiska lagringsmedia som t.ex. magnetkort eller elektroniska precisionsenheter som datorer, digitala klockor eller mobiltelefoner. En kraftfull magnet inom området kan förstöra data eller orsaka felaktig funktion.	
Magneten på baksidan av pekenheten har en kraftfull magnetisk dragkraft på installationsytan. När pennstativet monteras får man vara försiktig så att inte fingrarna eller någon annan del av kroppen kommer emellan magneterna och installationsytan.	
Ta inte isär pekpunkten vid kassering. Kassera pekpunkten enligt dina lokala eller nationella lagar och förordningar.	

Pekpunktens installationsplats

Proceduren varierar beroende på var pekpunkten installerats.

När den är monterad på projektionsytan: Säkra med magneter eller skruvar	När den är installerad på en annan yta: Säkra med fäste för pekenhet
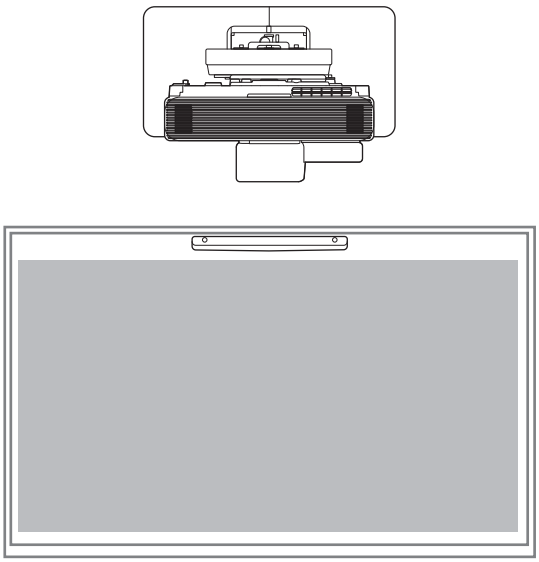	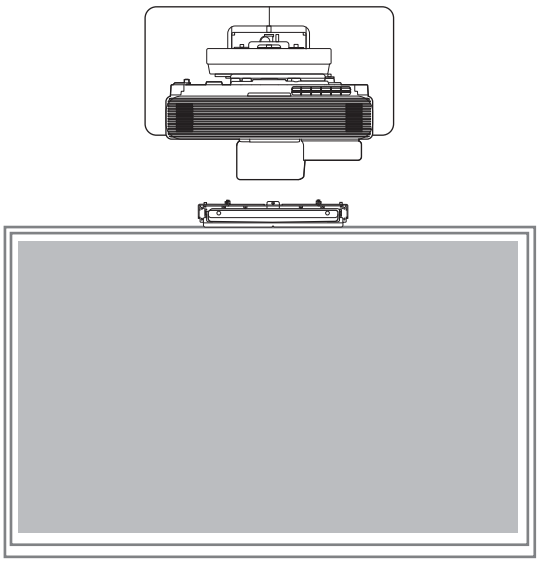

Obs	
När du använder pekenheten ska bilder projiceras på skärmens framsida. Du kan inte använda fingerpekning när bilder projiceras på baksidan av skärmen.	
Innan pekpunkten monteras, se till att installationsytan inte är skev eller förvrängd, samt att eventuella ojämnheter på skärmytan är mindre än 5 mm. 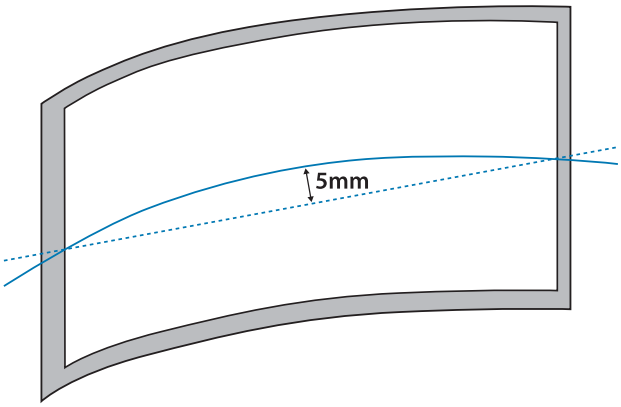	

Anmärkning om fäste för pekenhet

Obs	
Om det finns en ram runt skärmen, kontrollera att tjockleken på ramens övre del är mindre än 3 mm. Om tjockleken på skärmens övre del överstiger 3 mm, fungerar inte pekenheten korrekt. 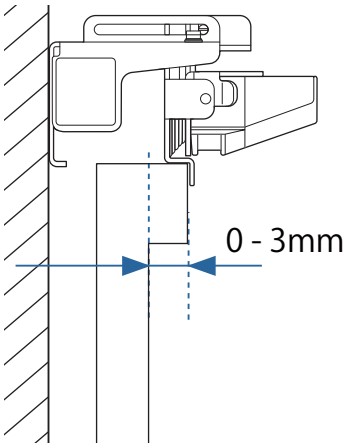 	
Kontrollera att avståndet från väggen till skärmens yta är mindre än 50 mm. Du kan inte installera fäste för pekenhet om avståndet överstiger 50 mm. 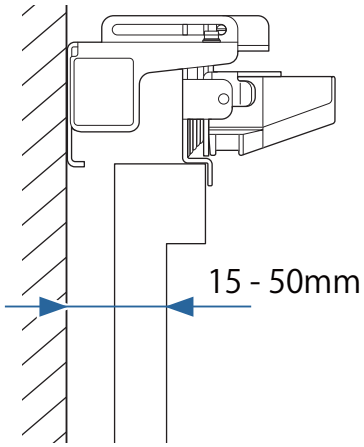 	

Anmärkning om laser

Etiketter på produkten

Pekpunkten är en klass 1-laserprodukt som uppfyller standarden IEC/EN60825-1:2014.

Det finns varningsetiketter fästa på pekenheten för att indikera att den är en klass 1-laserprodukt.

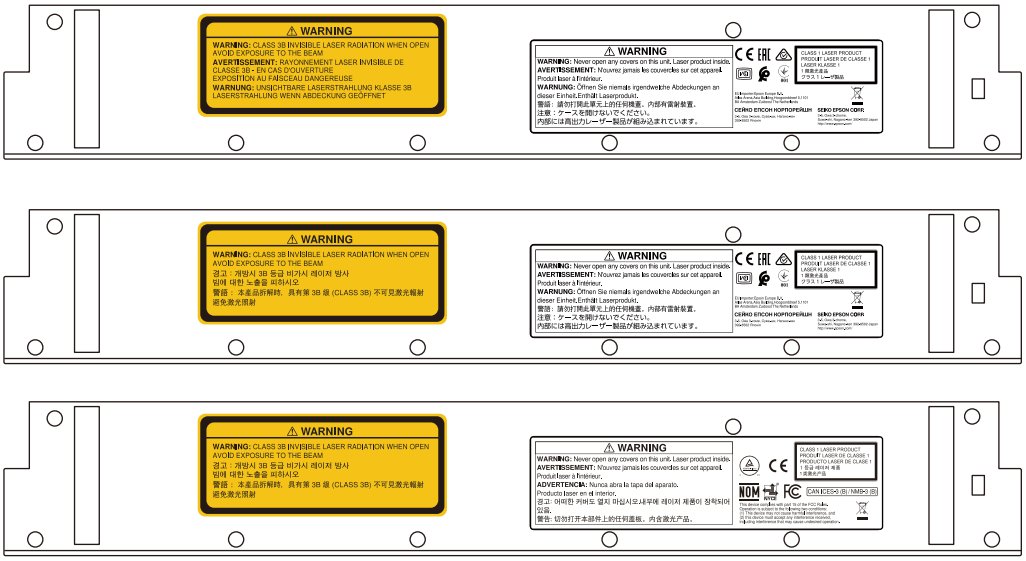

Etiketterna innehåller följande information:

- Klass 1-laserprodukt
- Varning: Öppna inte höljet. Enheten innehåller en laserprodukt med hög effekt.
- Varning:
  - Obs: Om denna sektion öppnas kommer osynlig laserstrålning av klass 3B att avges.
  - Undvik exponering av laserstrålarna.

Laserdiffusionsport

Laserstrålen diffuseras från laserdiffusionsportarna på pekenhetens baksida.

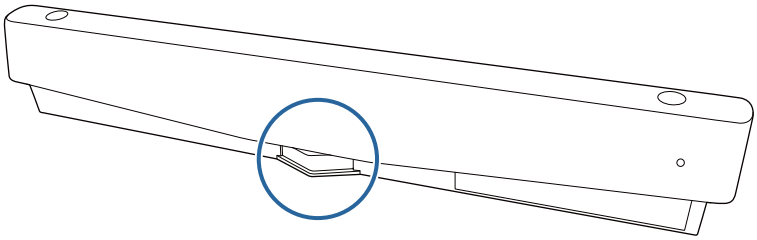

- Ljuskällans utgång: Max. 285 W
- Våglängd: 932 till 952 nm

Specifikationer för pekenhet

Artikel	Specifikation
Massa för pekenhet	Cirka 0,6 kg
Drifttemperatur	0 till 40°C
Effekt (levereras från projektorn)	5 VDC 0,65 A

Externa dimensioner

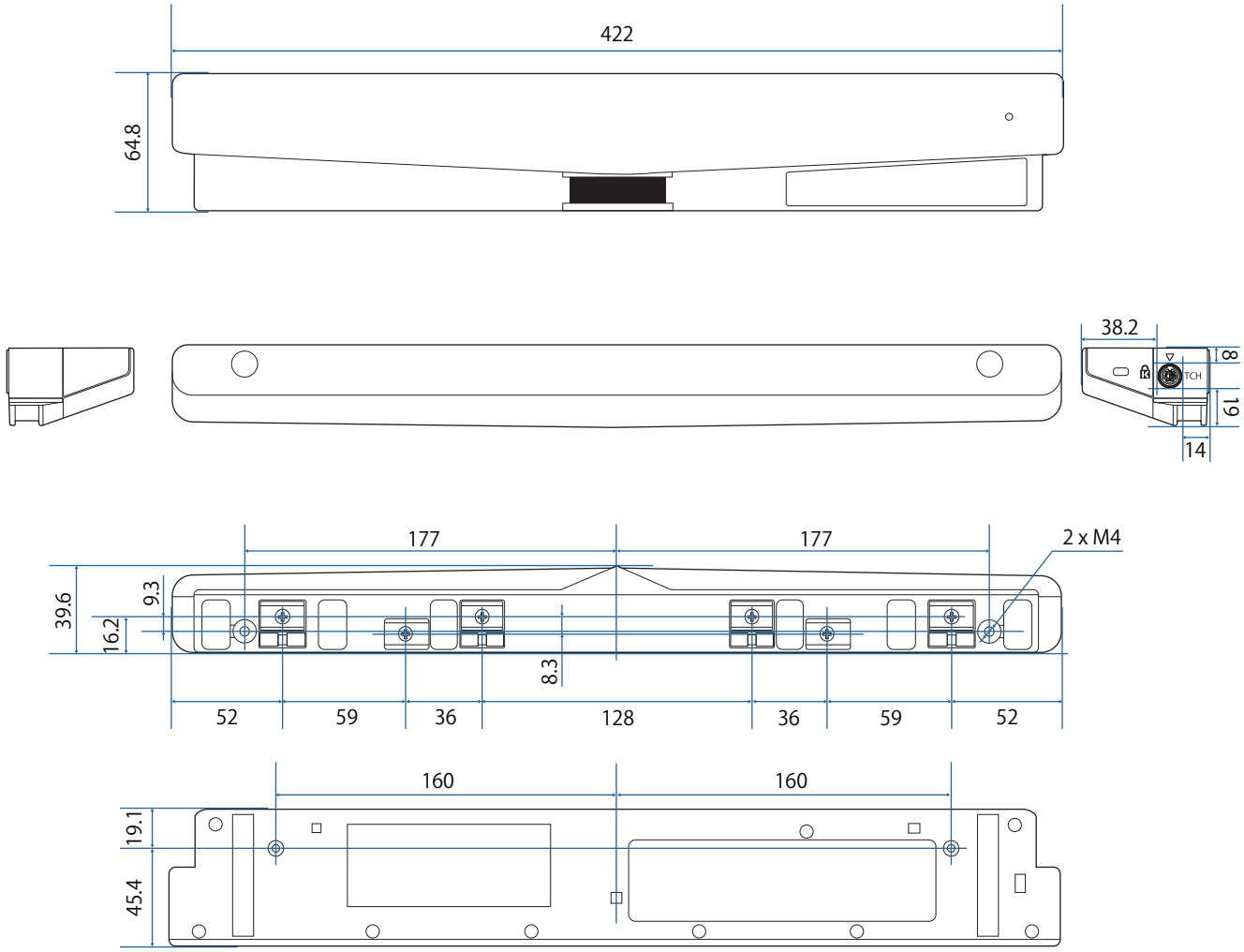

Specifikationer för fäste för pekpunkt

Artikel	Specifikation
Massa för fäste för pekpunkt	Cirka 1,8 kg
Maximal lastkapacitet	Cirka 8,8 kg

Externa dimensioner

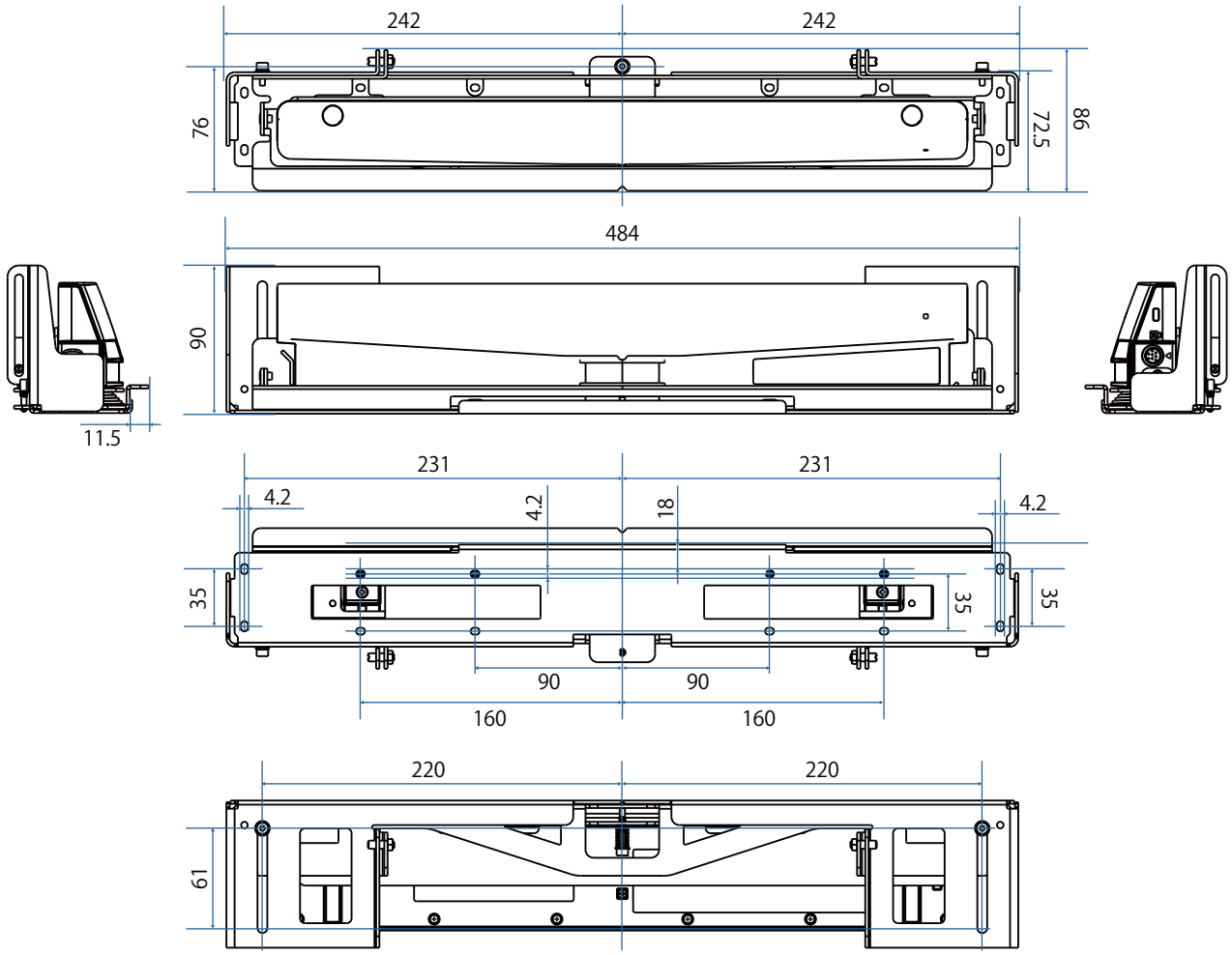

Justeringsintervall

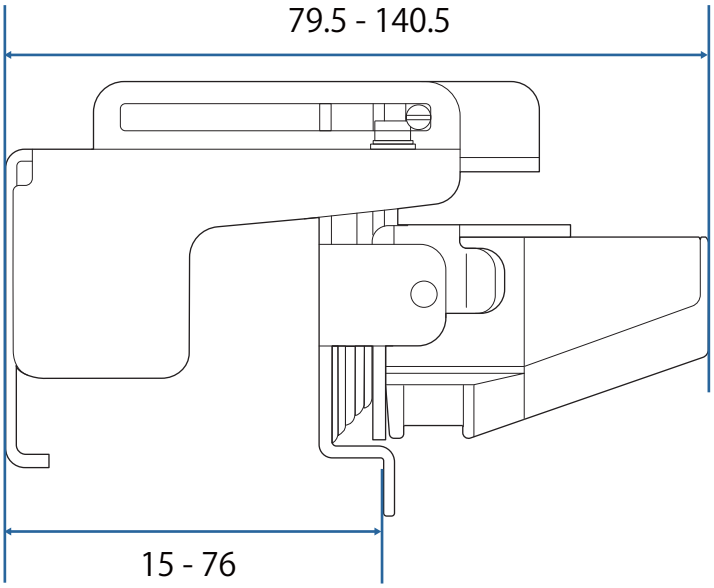

Installera pekpunkten

Installera de infraröda deflektorerna

Sätt fast de infraröda deflektorerna på eventuella hinder, t.ex. en ram eller bricka, längst ner på projektionsytan.

Om det finns några hinder reflekteras lasern som på bilden nedan, och platsen för ditt finger kommer inte att upptäckas korrekt.

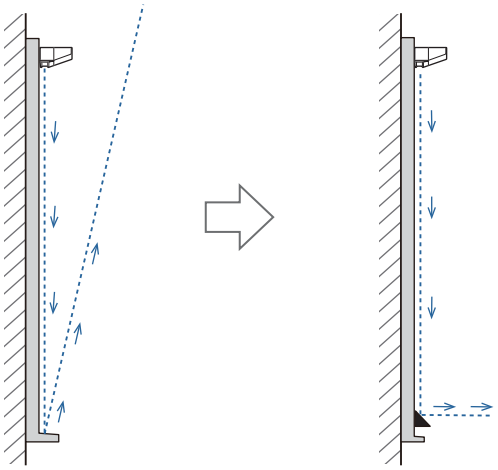

1 Fäst de infraröda deflektorerna längs med platserna för hindren

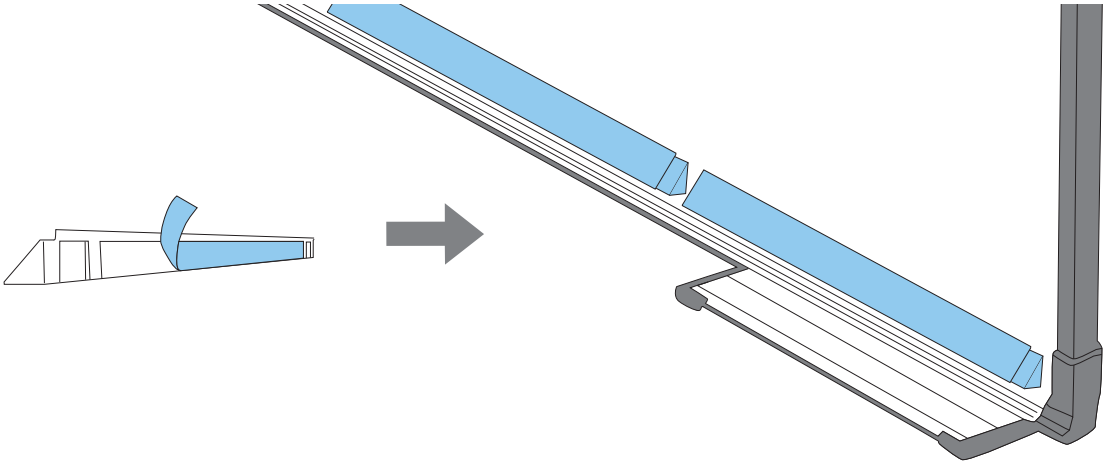

Installera pekpunkten

När du installerar på projektionsytan utan att använda fäste för pekpunkt

1 Slå på projektorn och tryck sedan på knappen [Menu]

Använda fjärrkontrollen

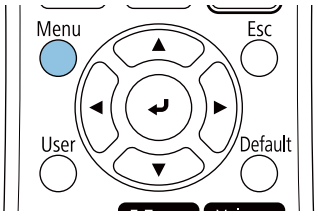

Använda kontrollpanelen

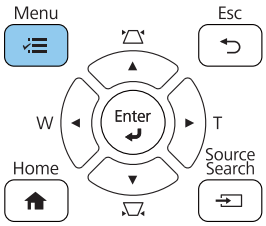

2 Välj **Pekenhet** från menyn **Installation**

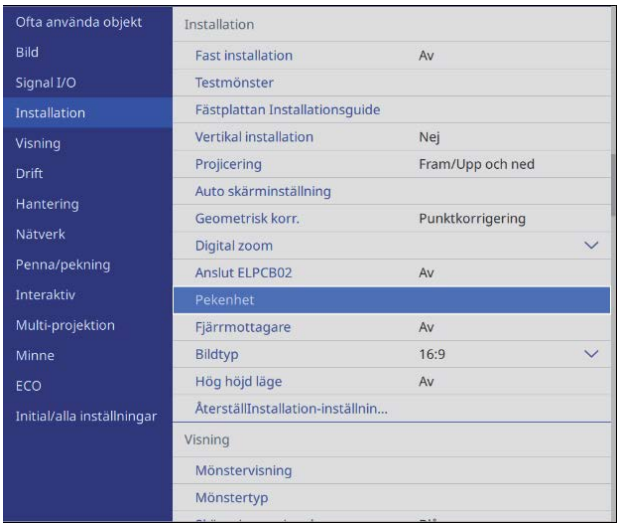

3 Välj **Installationsmönster**

Du ser installationsmönstret på den projicerade bilden.

4 När du installerar på en magnetisk yta, kontrollera installationsläget och sätt fast pekenheten med magneter

När du installerar på en icke-magnetisk yta, gå till nästa steg.

Obs

Kraftfulla magneter används och kan orsaka skador om fingrarna kommer i kläm. Var försiktig så att inte fingrarna eller någon annan del av kroppen kommer emellan magneterna och installationsytan.

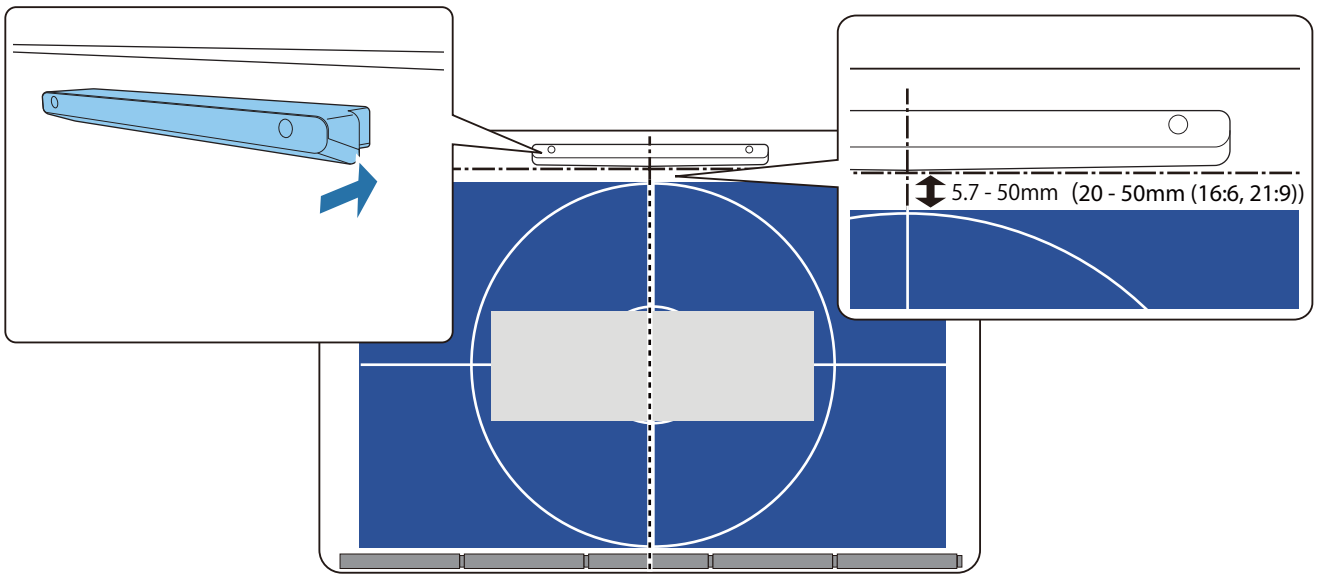

När du har fäst pekenheten, gå till "Slå på pekenheten" sid.105.

5 När du installerar på en icke-magnetisk yta, montera mallarket på installationsenheten för pekenheten

Såsom visas nedan ska mallarkets undersida fästas på installationsmönstret.

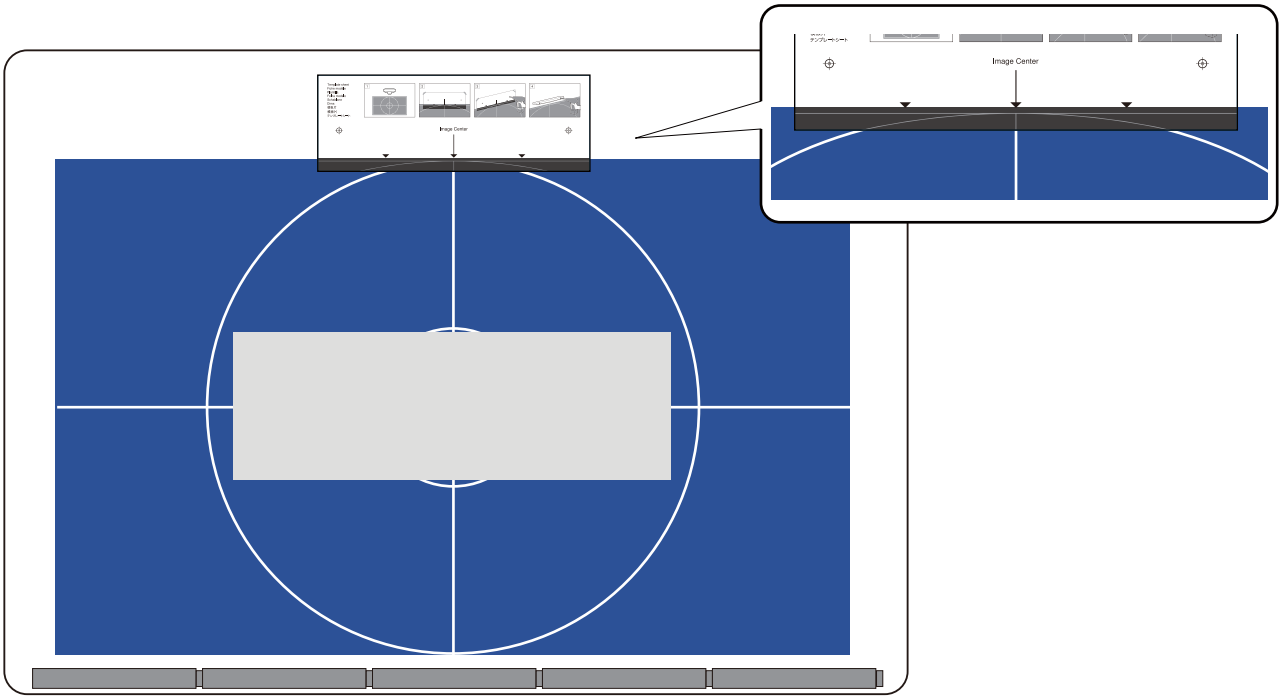

6 Borra hål i installationsytan och ta bort mallarket

7 Fäst de medföljande platshållarna (x2) på skruvhålen på pekenhetens baksida

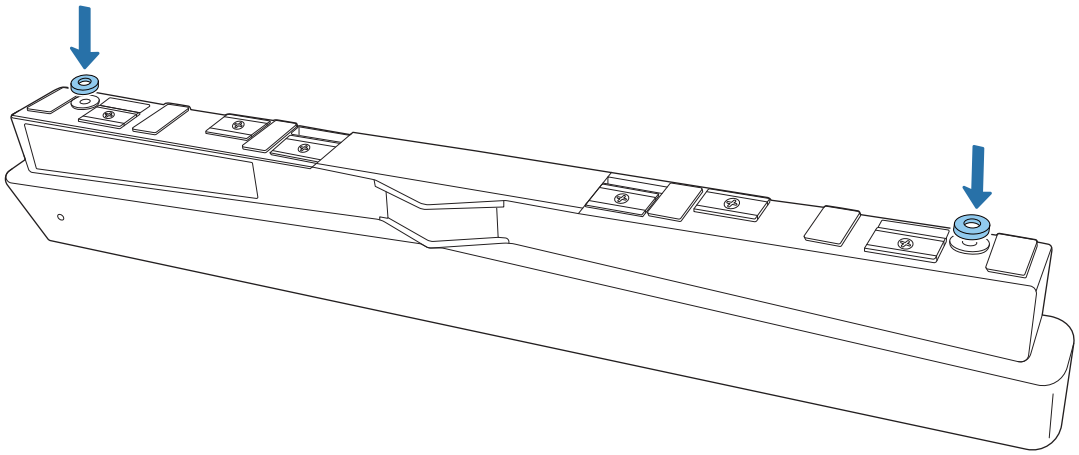

8 Ta bort gummikåporna (x2) från pekenhetens framsida

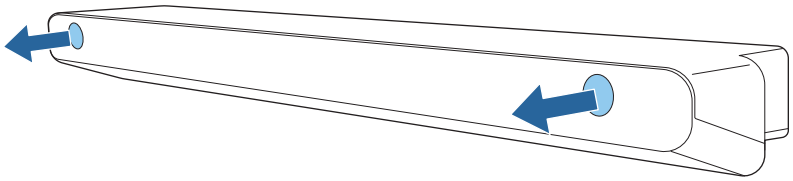

9 Säkra pekenheten med M4-skruvar (x2) (hittas i butik)

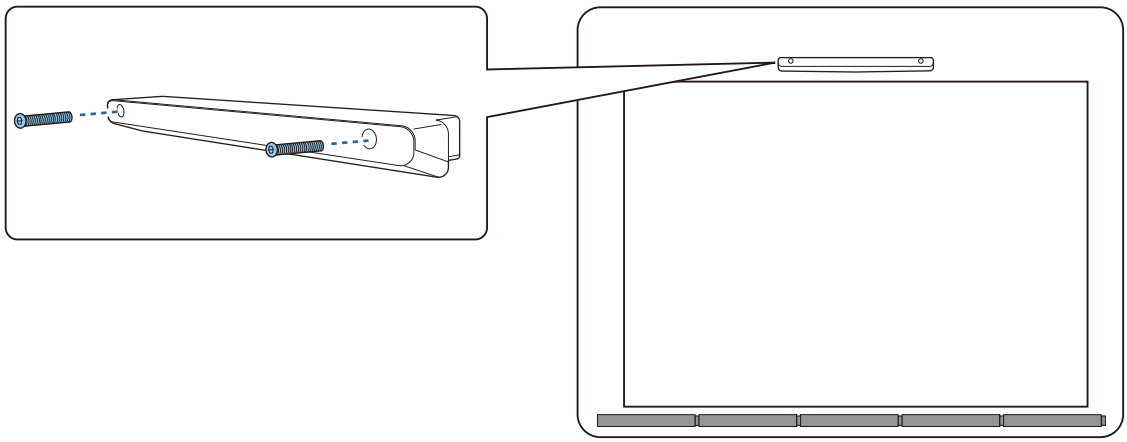

Följande visar djupet på skruvhålen i pekenheten.

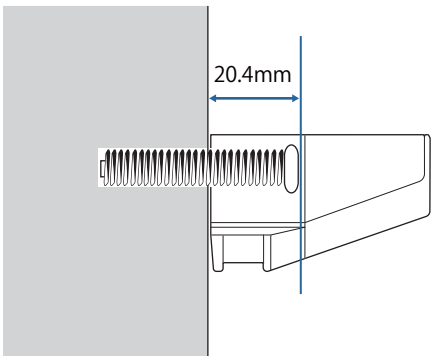

10 Fäst gummikåporna som du tog bort i steg 8 i skruvhålen på pekenhetens framsida

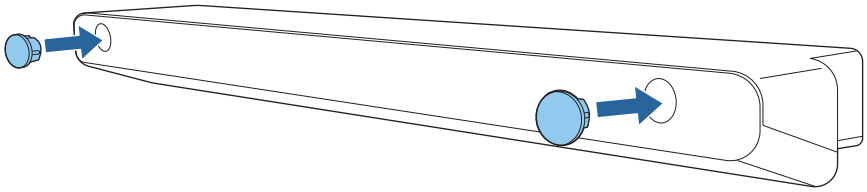

När du använder fäste för pekpunkt för att installera utanför projektionsytan

1 Slå på projektorn och tryck sedan på knappen [Menu]

Använda fjärrkontrollen

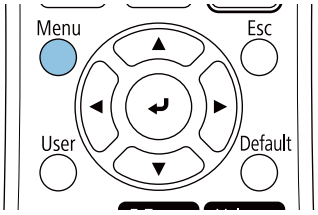

Använda kontrollpanelen

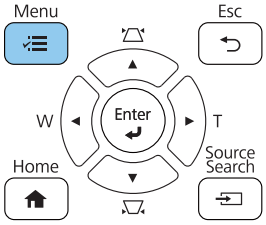

2 Välj **Pekenhet** från menyn **Installation**

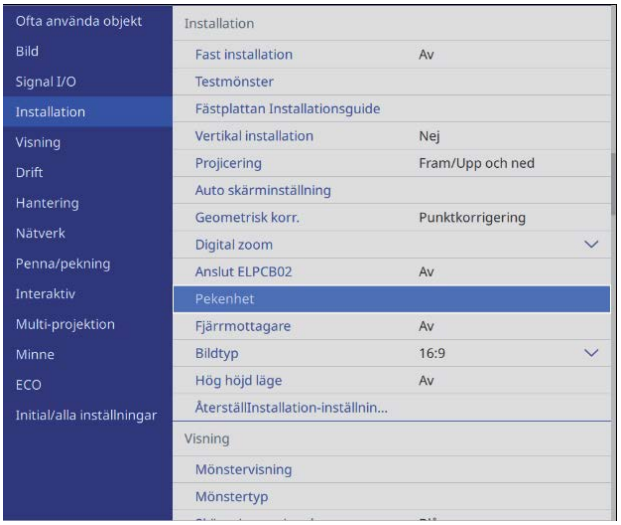

3 Välj **Installationsmönster**

Du ser installationsmönstret på den projicerade bilden.

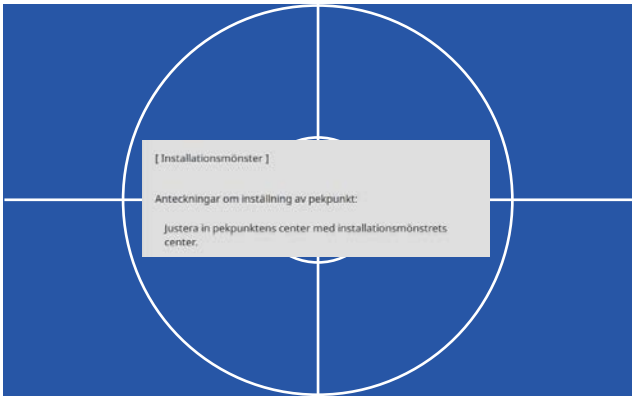

4 Fäst mallarket för fäste för pekenhet

Passa in framsidans övre kant mot undersidan av mallarket.

Om det finns ett mellanrum mellan monteringsytan för fästet och projektionsytan, rekommenderar vi att man ritar märken på förhand i fästläget.

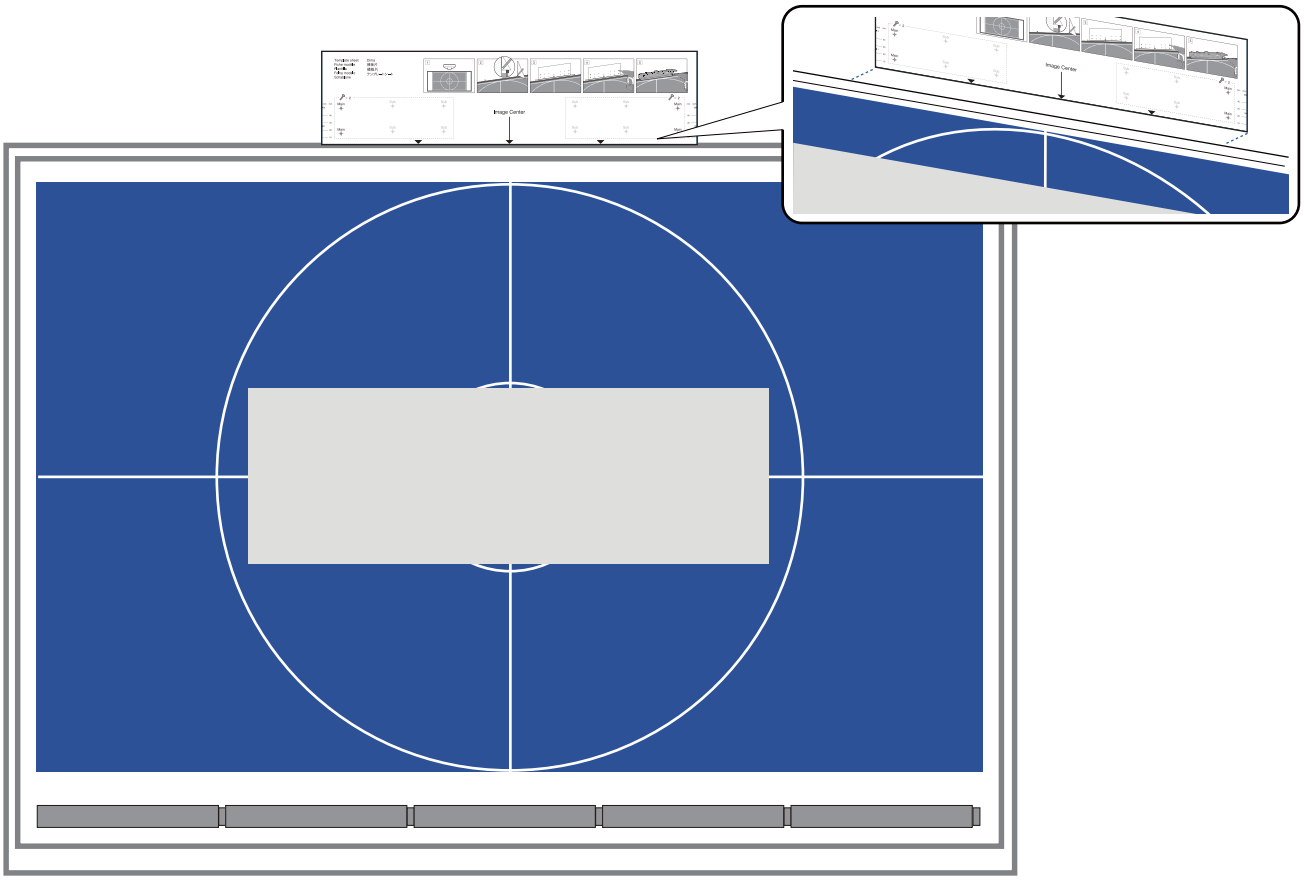

5 Borra hål i installationsytan och ta bort mallarket

Gör hål i de fyra punkterna märkta som **Main** på mallarket.

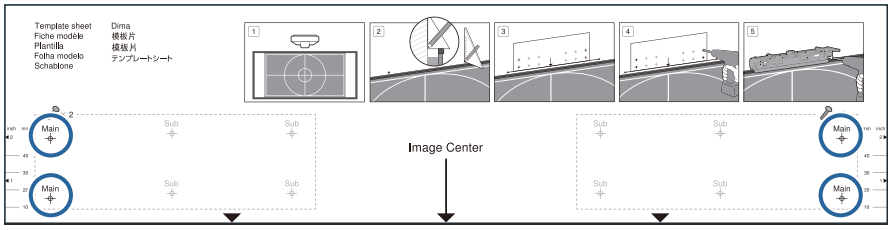

Beroende på installationsytans skick kan du behöva säkra fästet vid punkterna märkta som Sub.

Gör hål i de fyra punkterna (två till vänster och två till höger) för bästa balans.

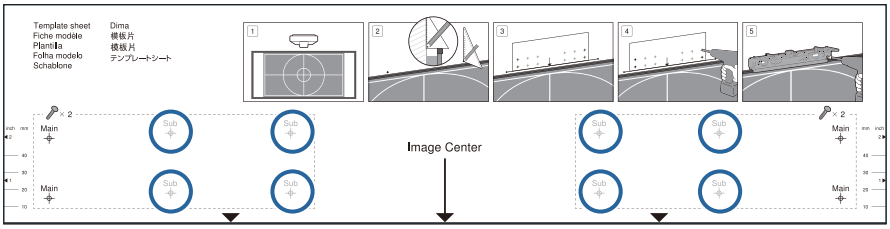

6 Lossa skruvarna (x2) överst på fästet för pekenhet

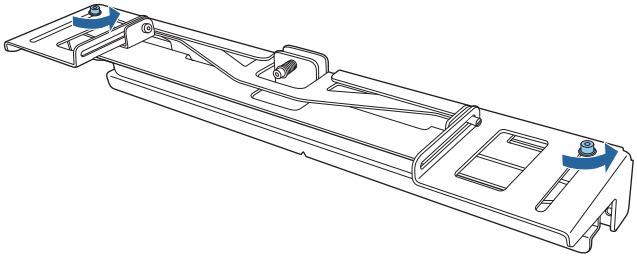

7 Skjut ut delarna på fästet framåt tills de är helt utsträckta

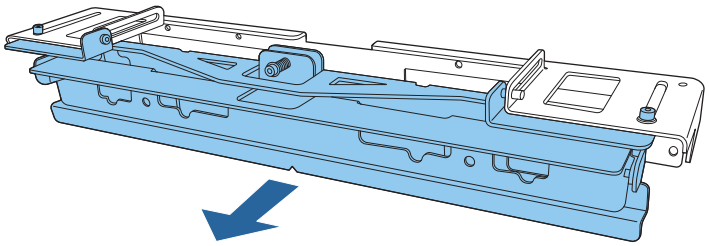

För att förhindra att skjutreglaget glider under installationen, dra lätt åt de övre skruvarna (x2) som du lossade i steg 6.

8 Säkra fästet på väggen med träskruvar på 3,8 mm diameter med en längd på 45 mm (x4) eller M4-ankarbultar (x4) (hittas i butik)

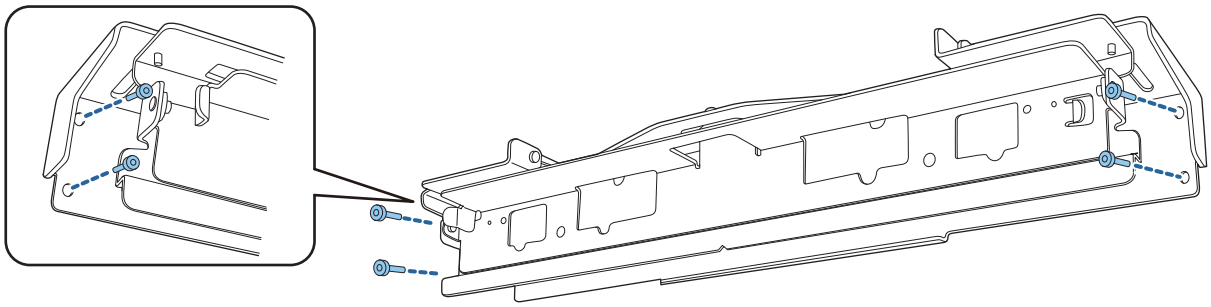

9 Skjut in fästet så att den passar med projektionsskärmen

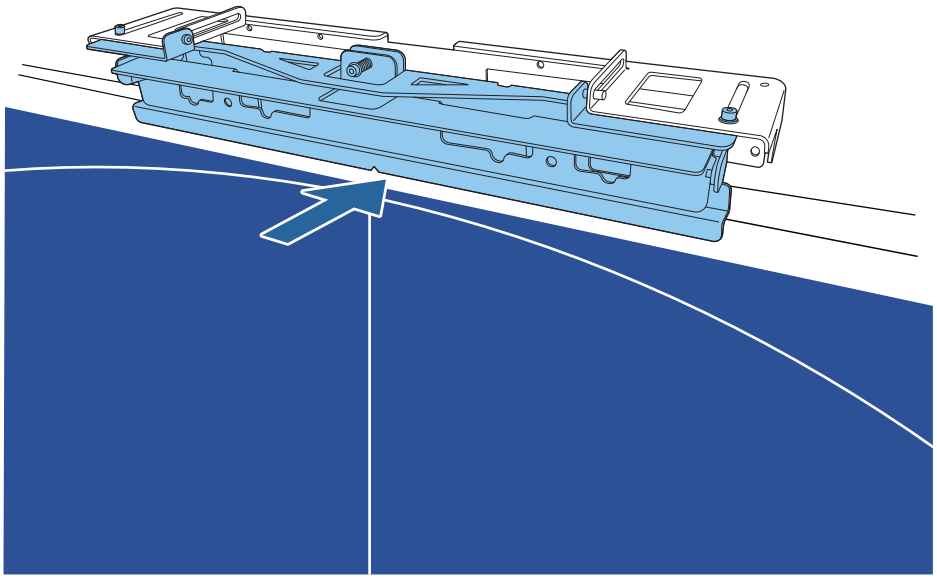

Skjut in det tills fästets nedre kant rör projektionsskärmen.

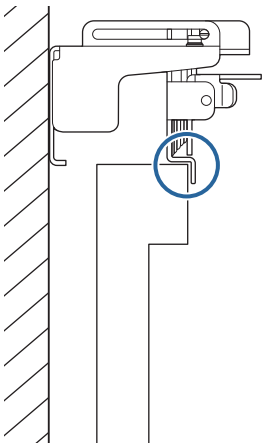

10 Ta bort gummikåporna (x2) från pekenhetens framsida

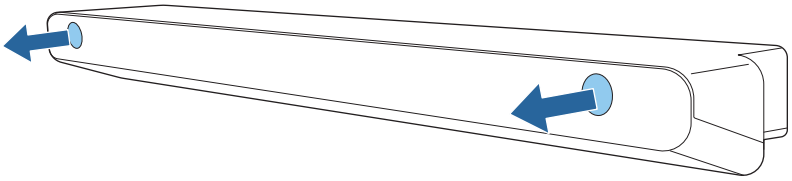

11 Säkra pekenheten i fästet med de medföljande M4 x 25 mm-bultarna (x2)

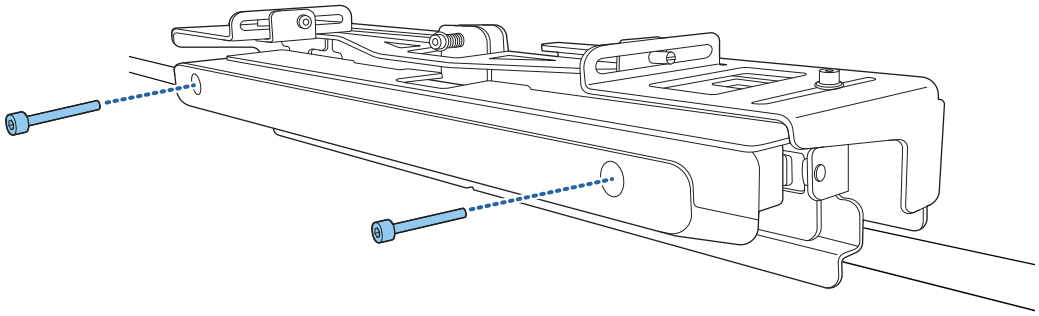

Obs

Det finns en kraftfull magnet på baksidan av pekpunkten. Fastna inte med handen mellan pekenheten och fästet för pekenheten.

12 Fäst gummikåporna som du tog bort i steg 10 i skruvhålen på pekenhetens framsida

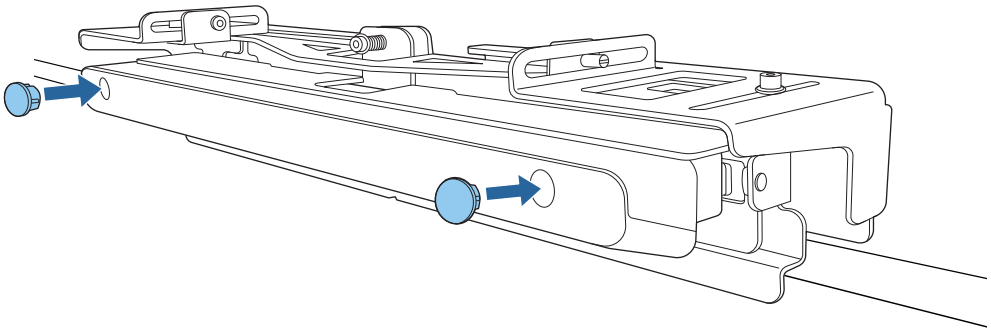

Fästa en säkerhetskabel

Säkerhetsplatsen på pekenheten är kompatibel med Microsaver Security System från Kensington. Se följande för mer information om Microsaver Security System.

http://www.kensington.com/

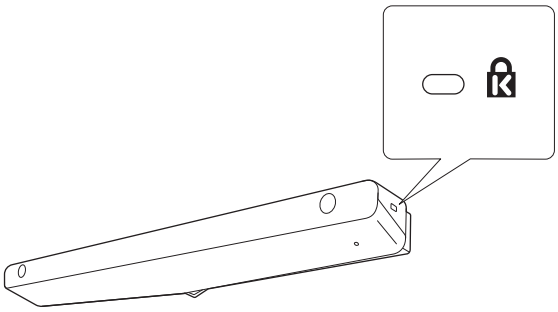

Slå på pekenheten

1 Anslut pekenhetens anslutningskabel, som är ansluten till projektorn, till TCH-porten på pekenheten

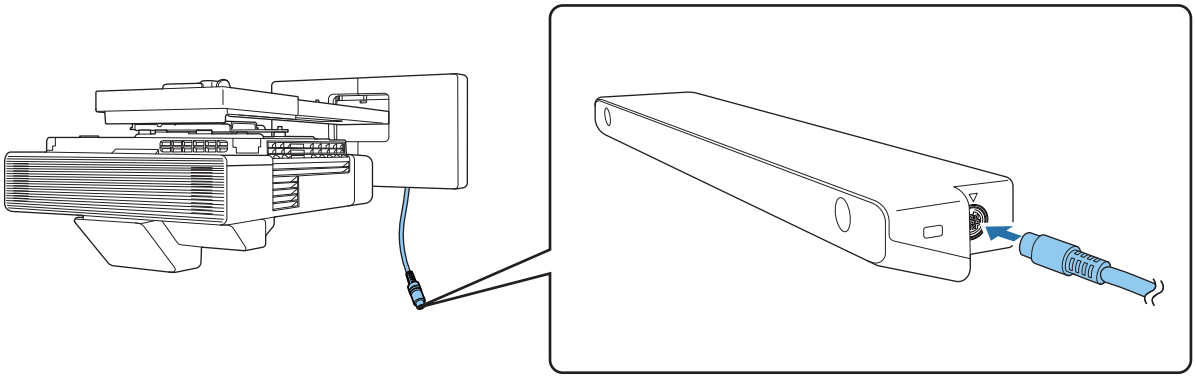

2 Välj **Pekenhet** från menyn **Installation**

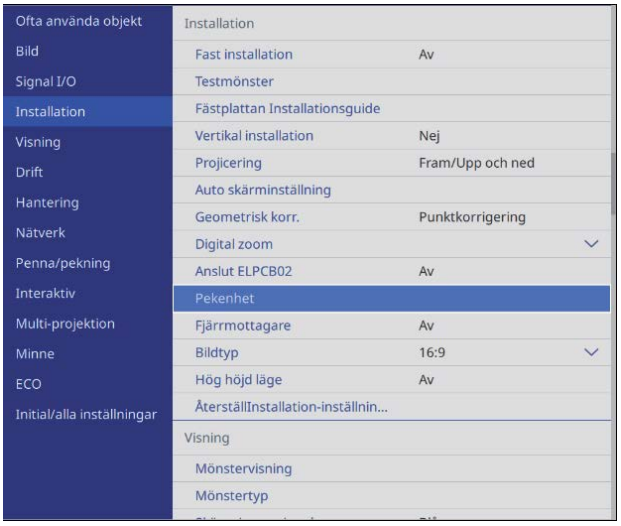

3 Ställ **Ström** på **På**

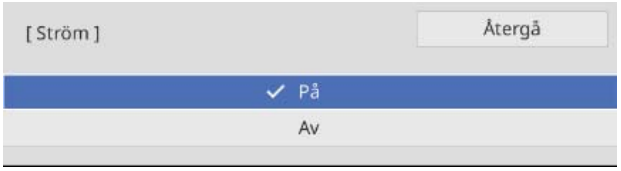

Pekenhetens ström slås på och indikatorn lyser blå.

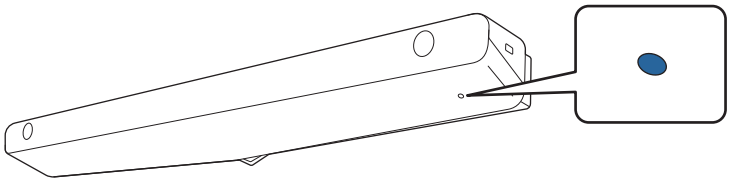

Pekenheten slås automatiskt på nästa gång du slår på projektorn om **Ström** är inställd på **På**.

Justera laserns vinkel (automatisk installation av pekenhet)

En infraröd laser i paraplyform sänds ut från pekpunkten. Den infraröda lasern reflekteras från ditt finger när det berör projektionsytan och detekterar på detta sätt ditt finger, vilket tillåter projektorns infraröda kameran att känna igen positionen som reflekteras.

Justera vinkeln på laserljuset från pekenheten så att projektorn korrekt kan detektera fingrets position.

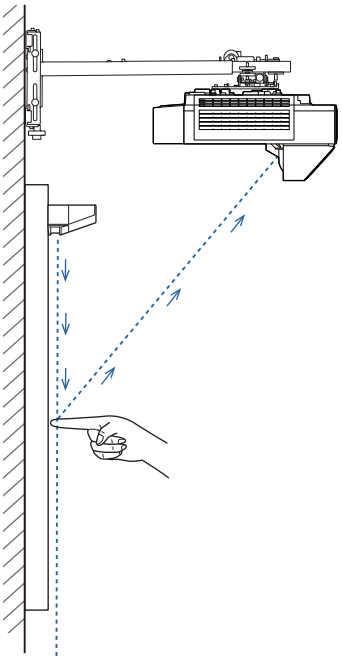

Om lasern inte sänds parallellt till skärmen kommer projektorn inte att detektera pekfunktioner eller ditt fingers position korrekt.

När lasern inte är parallell med skärmen	
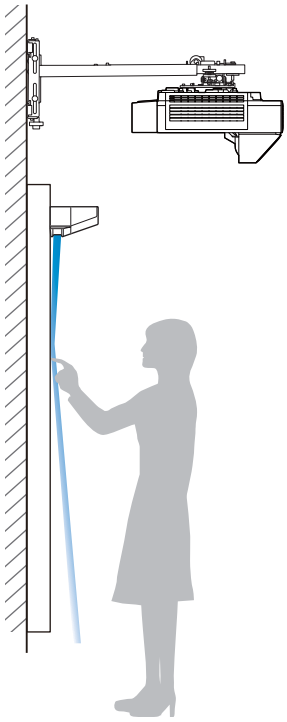	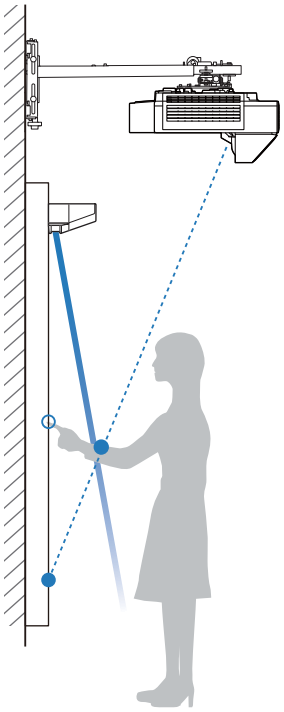

När lasern inte är parallell med skärmen	
• Ditt fingers position kanske inte kan detekteras även om du rör den projicerade bilden. • Även om du inte rör den projicerade bilden kan pekfunktioner detekteras felaktigt och oavsiktliga åtgärder kan utföras.	• Positionen för ditt finger detekteras av projektorn och din aktuella fingerposition kanske inte är i linje, och en oavsiktlig åtgärd kanske utförs. • Projektorn försätts i ett läge där en pekfunktion fortfarande detekteras, och en klickåtgärd känns inte igen.

Kontrollera följande innan du justerar laserns vinkel.

- Kalibrering av den interaktiva pennan har utförts. (☛ sid.84)
- Inställningen Edge blending är avstängd

  När **Edge blending** är inställd till **På** kan vinkeljustering för lasern misslyckas. Ställ tillfälligt in **Edge blending** till **Av**, kalibrera om pennan och justera sedan laserns vinkel.

1 När du installerar två projektorer sida vid sida, ställ in **HDMI utgående inställning** till **Process ut** i menyn **Multi-projektion**

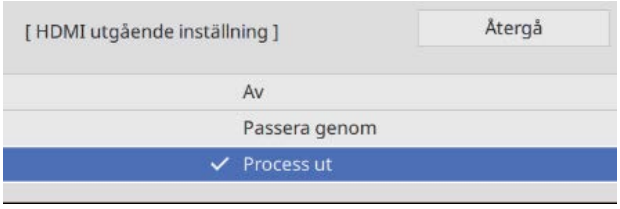

Följ instruktionerna på skärmen för att starta om projektorn.

2 Välj **Pekenhet** från menyn **Installation**

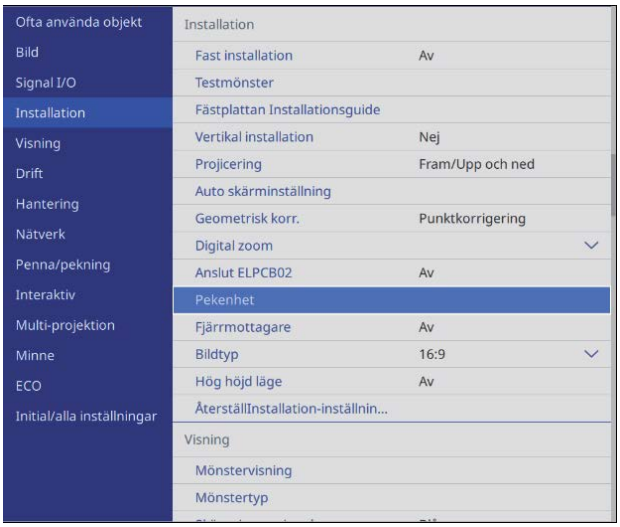

3 Välj **Inst. av pekpunkt**

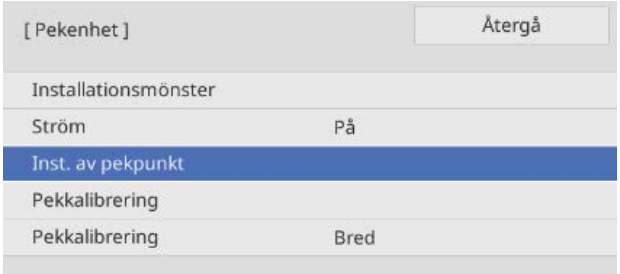

När du installerar två projektorer sida vid sida, följ instruktionerna på skärmen för att ställa in**Installation** > **Pekenhet** > **Ström** till **Av** för nästa projektor.

4 Välj om fäste för pekenhet ska användas eller inte

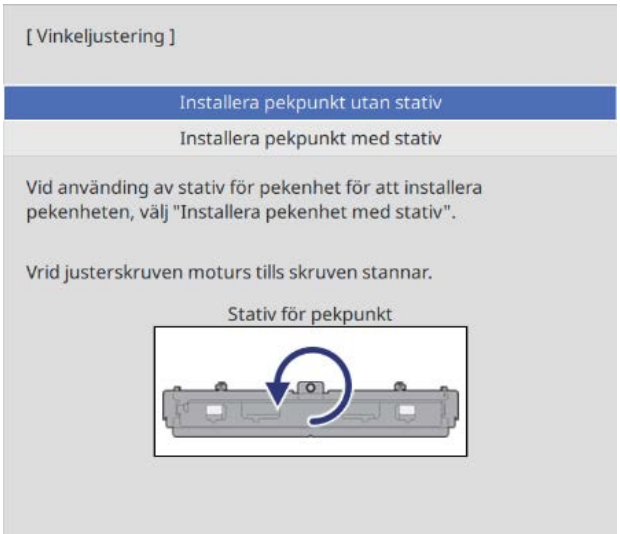

5 Om du använder pekenhetens fäste, vrid justerskruven på fästets övre sida moturs tills du inte kan vrida den längre

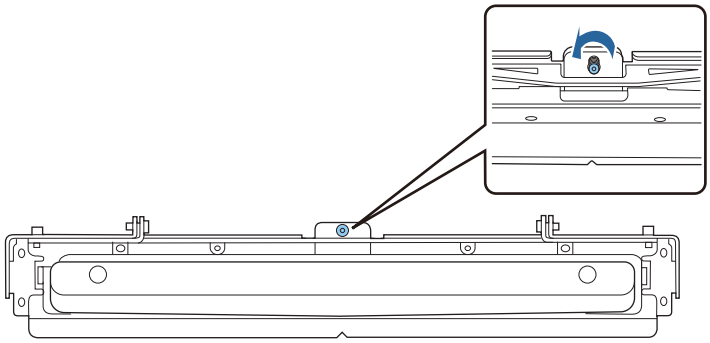

6 Placera de två markörerna som medföljer på markörpositionerna på projektionsskärmen och säkra dem

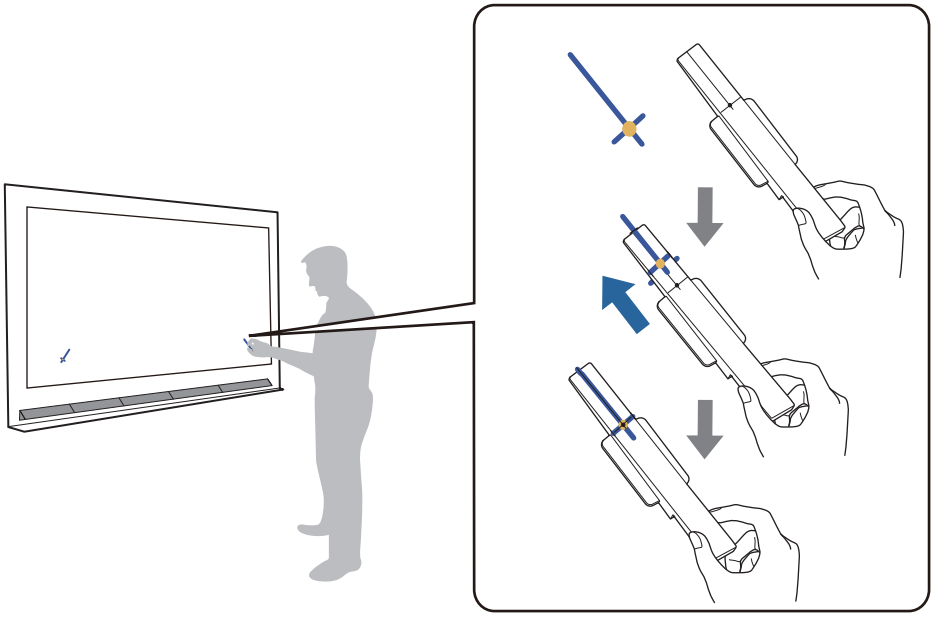

- Magnetiska skärmar: Placera markörernas nederdel på skärmen.
- Icke-magnetiska skärmar: Använd den medföljande tejpen för att fästa markörerna som på bilden nedan.

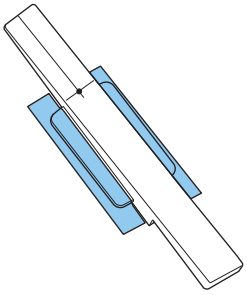

Placera inget annat än markörerna i närheten av den projicerade bilden under justeringen av vinkeln. Om andra föremål finns på den projicerade bilden, kan justeringen av vinkeln inte göras rätt.

7 Tryck på [Enter]-knappen för att starta automatisk justering av pekenhet

Automatisk justering kan ta några minuter beroende på projektionsytan.

8 När meddelandet **Justering av pekenhet slutförd.** visas, ta bort markörerna från projektionsytan

Om du ser ett meddelande som säger att automatisk inställning har misslyckats, kontrollera "När automatisk justering misslyckas" sid.112.

9 Om bara en projektor är installerad trycker du på ( ) som visas på skärmen med ditt finger och kontrollera om ( ) visas i samma position

Tryck på alla fyra ( ) för att bekräfta.

Skärm	Status
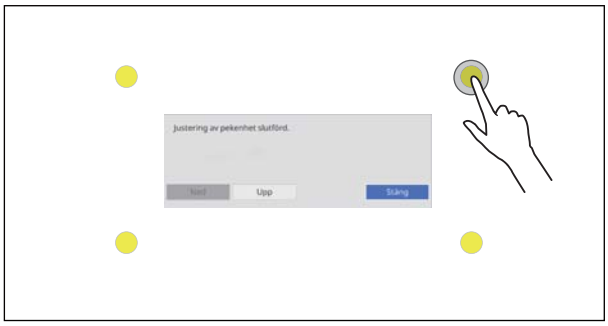	Justeringen har utförts korrekt om platsen du rör med ditt finger är samma plats där ( ) visas.
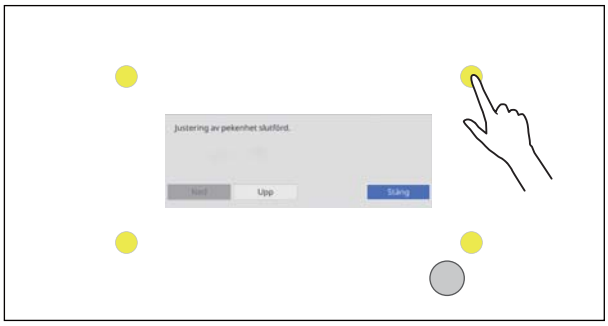	Om ( ) visas på en annan plats än den punkt du rörde, välj **Upp** en gång med kontrollpanelen eller fjärrkontrollen. Tryck sedan på ( ) igen med fingret för att bekräfta. Upprepa tills ( ) visas i rätt läge.

Justeringen är klar när ( ) visas i rätt läge för alla fyra ( ) lägena.

Gå till "Kalibrera pekåtgärdens läge" sid.115.

10 När flera projektorer är installerade väljer du **Installation** > **Pekenhet** > **Justeringsguide för pekenhet** på nästa projektor

Följande skärm visas på nästa projektor.

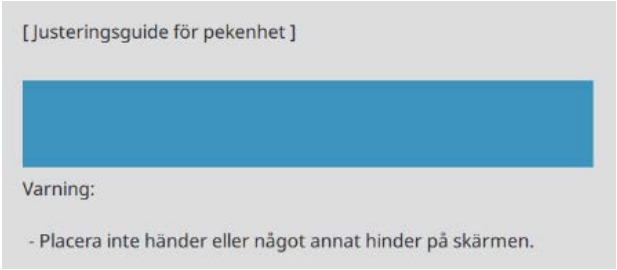

11 Följ anvisningarna som visas på skärmen för nästa projektor och tryck sedan på **Ned** eller **Upp**

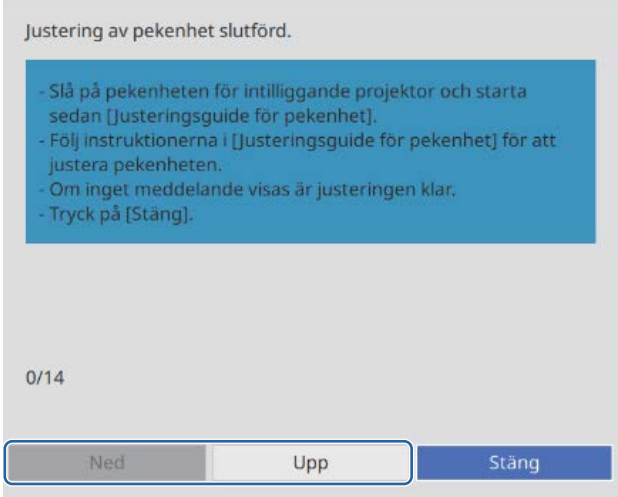

Justeringen är klar när inga instruktioner visas på skärmen för nästa projektor.

När automatisk justering misslyckas

1 Kontrollera att installationsläget för pekenheten är korrekt

- Kontrollera att pekenheten och den projicerade bilden är parallell.

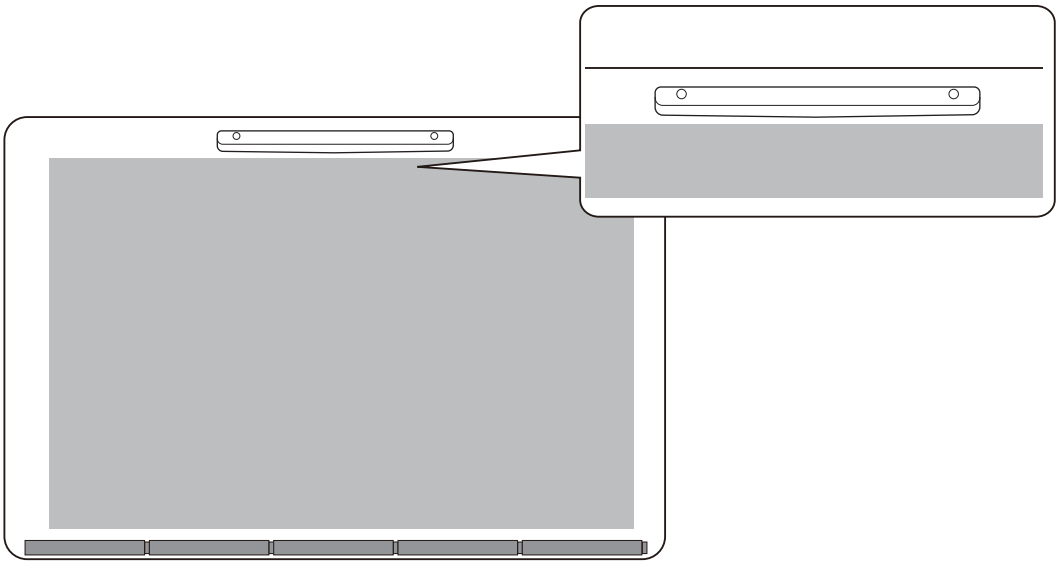

- Om du använder fäste för pekenhet, se till att fästets nedre kant ligger i kant med projektionsytan utan några mellanrum.

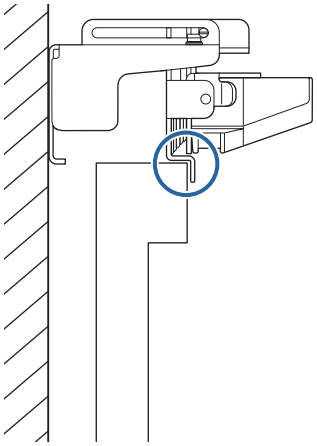

2 Kontrollera meddelandet som visas och vidta nödvändiga åtgärder

Skärm	Lösning
[Inst. av pekpunkt] Automatisk justering misslyckades. Steg: 1.Vrid justerskruven medurs tills skruven stoppats före omstart. När detta steg är klart, gå vidare till nästa steg. Stativ för pekpunkt 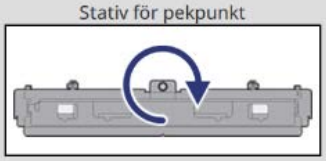	Följ instruktionerna på skärmen för att justera laserns vinkel och utför sedan automatisk justering igen. För mer information, se "Justera laserns vinkel" sid.113.
Justering av pekenhet misslyckades. Ta bort markörer. Kontrollera att det inte finns något solljus eller starkt ljus som t.ex. ett lysrör som lyser mot projektionssidan eller den interaktiva pennans mottagare, samt att det inte finns några hinder på skärmen. Se till att det inte finns några hinder i området där ikonerna ska visas. Ta bort alla ikoner och starta om justering av pekenhet. Om du inte kan ta bort ikonen, kontakta kundsupport. Stäng	Kontrollera följande när du har tagit bort markörerna från projektionsytan. • Om du ser en ikon (✕) på projektionsytan, kontrollera om det finns några hinder vid ikonens läge. • Kontrollera om det starka ljuset, såsom solljus eller fluorescerande ljus, lyser på projektionsytan eller den interaktiva ljusmottagaren. När du har kontrollerat allt, utför **Inst. av pekpunkt** från menyn **Installation**.
Pekenheten uppvisar fel. [0000] Stäng	Pekenheten kan vara felaktig. Kontakta din återförsäljare.

Justera laserns vinkel

I det här avsnittet beskrivs hur du justerar om lasern när du ser följande skärm.

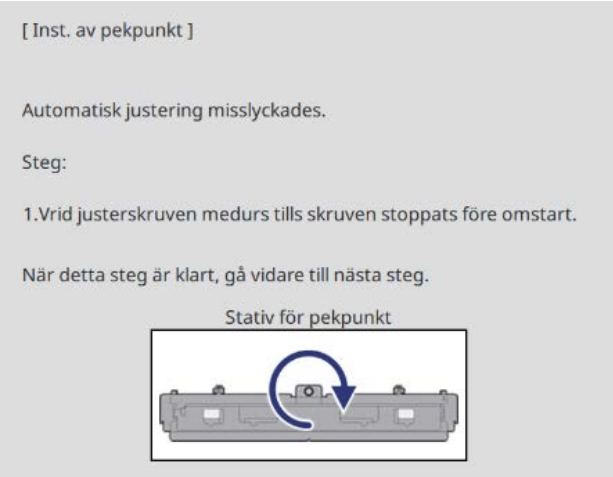

1 Tryck på Enter-knappen

Du ser följande justeringsskärm.

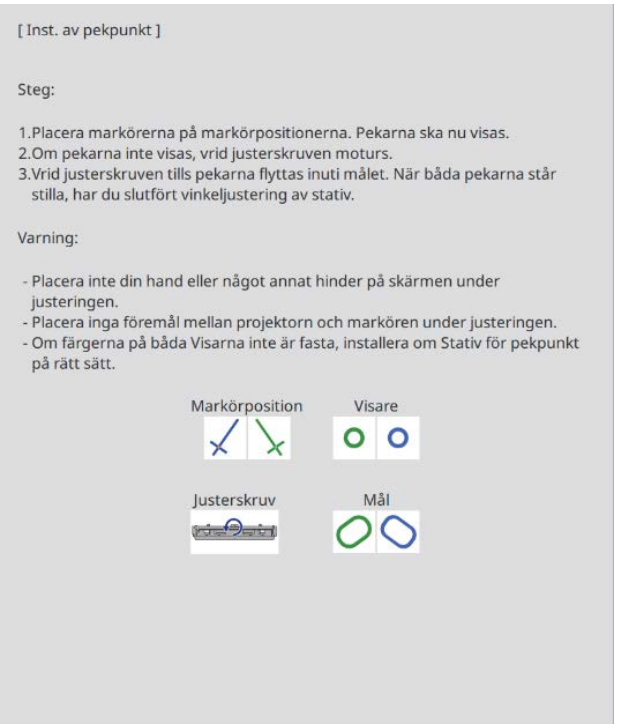

2 Vrid justerskruven medurs för att täcka vänster och höger pekare

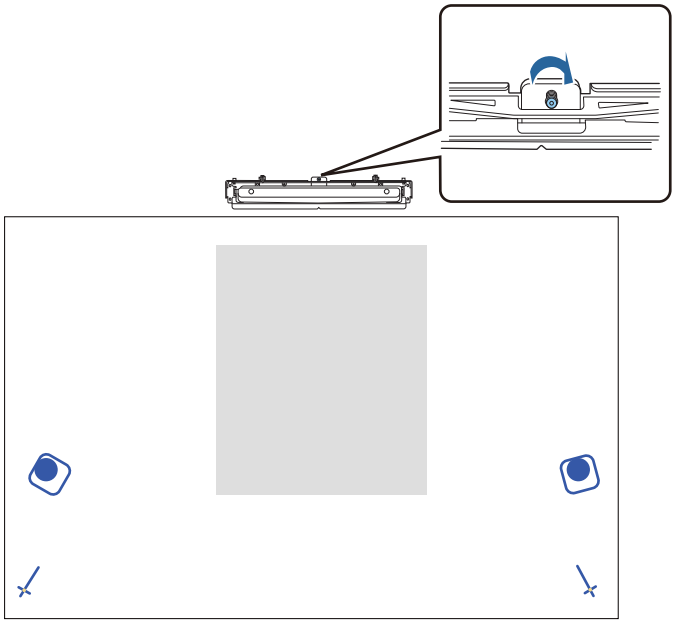

3 Tryck på [Enter]-knappen för att starta automatisk justering av pekenhet

4 När justeringen är klar och du ser följande skärm, ta bort markörerna från projektionsytan

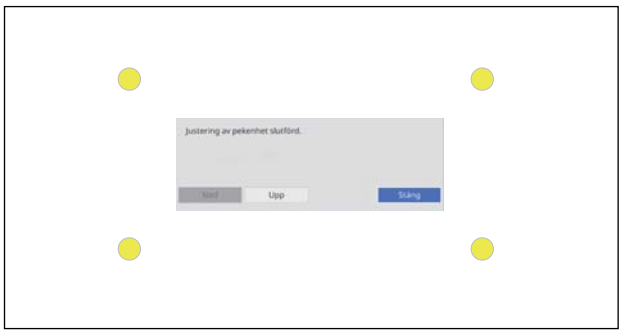

Om du ser ett meddelande som säger att automatisk inställning har misslyckats, kontrollera "När automatisk justering misslyckas" sid.112.

Kalibrera pekåtgärdens läge

Utför pekkalibrering så att projektorn kan identifiera pekfunktionerna exakt.

1 Tryck på projektorns [Menu]-knapp

Använda fjärrkontrollen

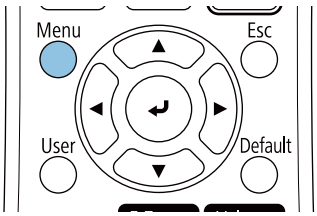

Använda kontrollpanelen

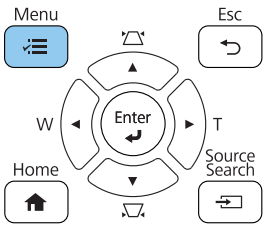

2 Välj **Pekenhet** från menyn **Installation**

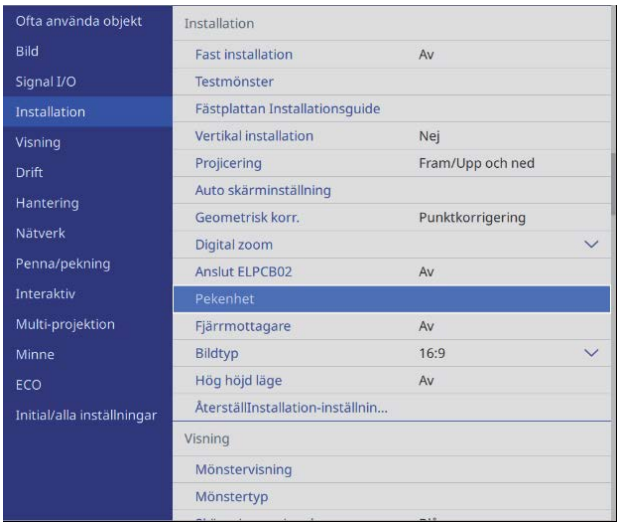

3 Välj **Pekkalibrering**

4 Välj **Ja**

Du ser en punkt överst till vänster på projektionsskärmen.

5 Peka på punktens mitt med fingret

När pricken försvinner och flyttas till nästa position tar du bort fingret.

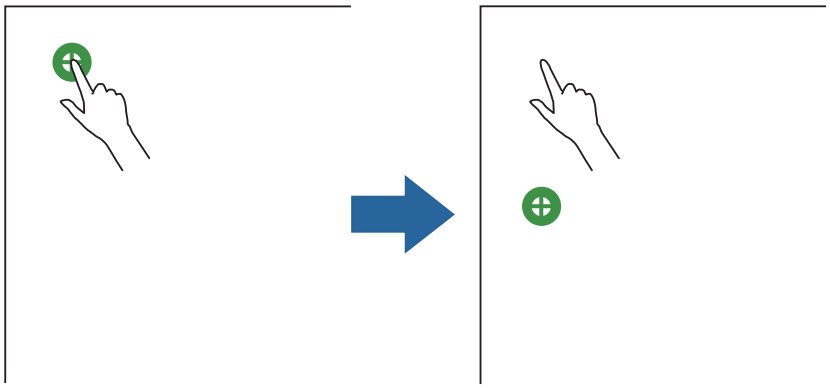

- Var noga med att du trycker mitt i pricken. Annars kanske den inte blir rätt positionerad.

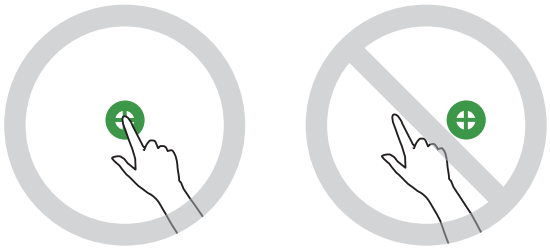

- Peka inte med något annat än fingertoppen.

6 Upprepa steg 5 tills alla prickarna försvinner

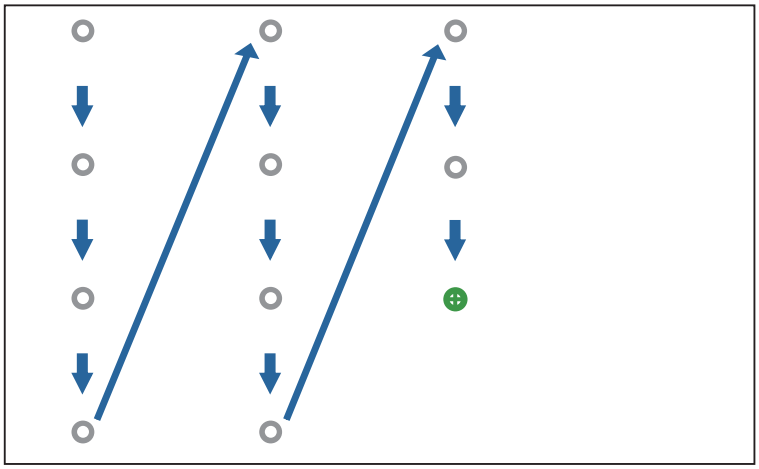

När alla prickarna försvinner är pekkalibreringen klar.

- Om du pekar på fel position, tryck på [Esc]-knappen på fjärrkontrollen eller kontrollpanelen. Då återgår du till föregående prick. Du kan inte gå två prickar tillbaka.
- Avbryt pekkalibreringen genom att hålla ned [Esc]-knappen i två sekunder.
- Det kan ta flera sekunder från det att alla prickar har försvunnit tills pekkalibreringen är klar.

Funktionen Batchinställning

Efter att projektorns menyinställningar har ställts in för varje projektor kan du kopiera inställningarna till andra projektorer (funktionen batchinställning). Funktionen batchinställning fungerar endast för projektorer med samma modellnummer.

Välj en av följande metoder.

- Ställ in med ett USB-minne.
- Ställ in genom att ansluta datorn och projektorn med en USB-kabel.
- Gör inställningar med Epson Projector Management.

Denna guide förklarar metoderna USB-minne och USB-kabel.

För mer information om hur du gör inställningar med Epson Projector Management, se *Bruksanvisning till Epson Projector Management*.

- Du kan ställa in innehållet du vill använda med hjälp av batch-inställningsfunktionen i **Batch-inst.intervall** från menyn **Hantering**.
  - Ställ in **Alla** för att tillämpa alla inställningsobjekt.
  - Ställ in **Begränsad** att tillämpa alla andra inställningar utom menyn **Nätverk** (utom **Meddel. om e-post** och **Projektorstyrning**).
- Utför batchinställning innan du justerar projektorernas position. Funktionen batchinställning kopierar justeringsvärden för den projicerade bilden, till exempelGeometrisk korr. Om batchinställning utförs efter justering av projektorernas position kan utförda justeringar ändras.
- Med hjälp av funktionen batchinställning kopieras den registrerade användarens logotyp för de andra projektorerna. Ha ingen konfidentiell information som Användarens logotyp.

Obs

Utförande av batchinställning är kundens ansvar. Om batchinställningen misslyckas på grund av en olyckshändelse som strömavbrott, fel i kommunikationen är kunden ansvarig för alla eventuella reparationskostnader som uppkommer.

Ställa in med ett USB-minne

Detta avsnitt förklarar hur du utför batchinställning med hjälp av ett USB-minne.

- Använd ett USB-minne med FAT-format.
- Funktionen batchinställning kan inte användas med USB-minnen med säkerhetsfunktioner. Använd ett USB-minne som inte har några säkerhetsfunktioner.
- Funktionen batchinställning kan inte användas med USB-kortläsare och USB-hårddiskar.

Spara inställningarna på ett USB-minne

1. Koppla bort strömkabeln från projektorn och kontrollera att alla projektorns indikatorer har stängts av

2 Anslut USB-minnet till projektorns USB-A-port

- Anslut USB-minnet direkt till projektorn. Om USB-minnet är anslutet till projektorn via en USB-hubb, kanske inställningarna inte sparas korrekt.
- Anslut ett tomt USB-minne. Om USB-minnet innehåller andra uppgifter än batchinställningsfilen kanske inställningarna inte sparas korrekt.
- Filnamnet för batchinställningsfilen är PJCONFDATA.bin. Om du behöver ändra namnet på filen, lägg till text efter PJCONFDATA. Om du ändrar delen PJCONFDATA i filens namn kanske projektorn inte identifierar filen korrekt.
- Du kan bara använda enbytestecken i filnamnet.

3 Håll ned [Esc]-knappen på fjärrkontrollen eller på kontrollpanelen medan du ansluter nätsladden till projektorn

Power- och Status-indikatorn lyser blått och Laser- ochTemp-indikatorn lyser orange.

Släpp [Esc]-knappen när projektorns samtliga indikatorer är påslagna.

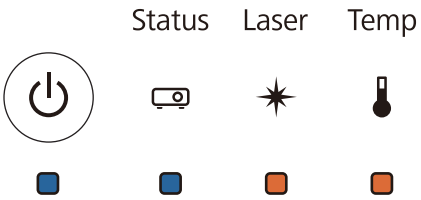

När alla indikatorer börjar blinka, skrivs batchinställningsfilen.

Obs

- Koppla inte bort strömsladden från projektorn medan filen skrivs. Om nätsladden kopplas bort kanske inte projektorn startar ordentligt.
- Koppla inte bort USB-minnet från projektorn medan filen skrivs. Om USB-minnet kopplas bort kanske inte projektorn startar ordentligt.

När skrivningen avslutas normalt, stängs projektorn av, och enbart Power-indikatorn lyser blått.

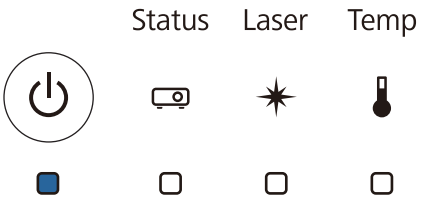

När strömmen stängs av kan du ta bort USB-minnet.

Kopiera sparade inställningar till andra projektorer

1 Koppla bort strömkabeln från projektorn och kontrollera att alla projektorns indikatorer har stängts av

2 Anslut USB-minnet som innehåller den sparade batchinställningsfilen till projektorns USB-A-port

> Spara ingen annan data på USB-minnet förutom batchinställningsfilen. Om USB-minnet innehåller andra data än batch-installationsfilen, kan det hända att inställningarna inte kopieras korrekt.

3 Håll ned [Menu]-knappen på fjärrkontrollen eller på kontrollpanelen medan du ansluter nätsladden till projektorn

Power- och Status-indikatorn lyser blått och Laser- ochTemp-indikatorn lyser orange.

Släpp [Menu]-knappen när projektorns samtliga indikatorer är påslagna. Indikatorerna tänds under ca 75 sekunder.

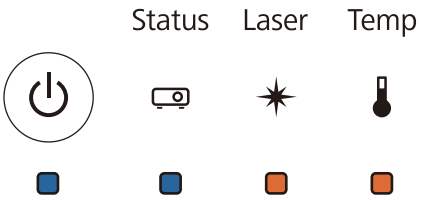

När alla indikatorer börjar blinka, skrivs inställningarna.

> **Obs**
>
> - Koppla inte bort strömsladden från projektorn medan inställningarna skrivs. Om nätsladden kopplas bort kanske inte projektorn startar ordentligt.
> - Koppla inte bort USB-minnet från projektorn medan inställningarna skrivs. Om USB-minnet kopplas bort kanske inte projektorn startar ordentligt.

När skrivningen avslutas normalt, stängs projektorn av, och enbart Power-indikatorn lyser blått.

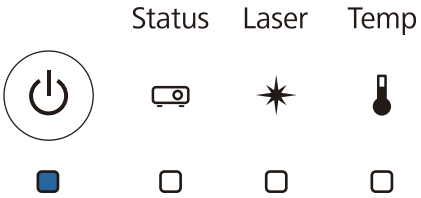

När strömmen stängs av kan du ta bort USB-minnet.

Ställ in genom att ansluta datorn och projektorn med en USB-kabel

> Följande operativsystem stöder funktionen batchinställning.
>
> - Windows 7 och senare
> - OS X 10.11 och senare

Spara inställningarna på en dator

1 Koppla bort strömkabeln från projektorn och kontrollera att alla projektorns indikatorer har stängts av

2 Anslut datorns USB-port till projektorns USB-B-port med en USB-kabel

3 Håll ned [Esc]-knappen på fjärrkontrollen eller på kontrollpanelen medan du ansluter nätsladden till projektorn

Power- och Status-indikatorn lyser blått och Laser- ochTemp-indikatorn lyser orange.

Släpp [Esc]-knappen när projektorns samtliga indikatorer är påslagna.

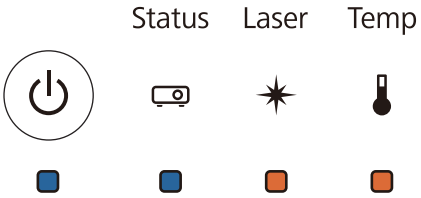

Projektorn identifieras som en flyttbar disk av datorn.

4 Öppna den flyttbara disken och spara batchinställningsfilen (PJCONFDATA.bin) på datorn

> Om du behöver ändra namnet på batchinställningsfilen, lägg till text efter PJCONFDATA. Om du ändrar delen PJCONFDATA i filens namn kanske projektorn inte identifierar filen korrekt. Du kan bara använda enbytestecken i filnamnet.

5 Utför "Ta bort USB-enhet" på datorn och koppla sedan bort USB-kabeln

> Om du använder en Mac, utför "Ta bort EPSON_PJ".

Projektorn stängs av och enbart Power-indikatorn lyser blått.

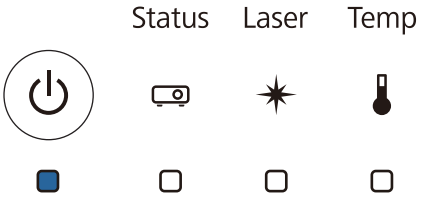

Kopiera sparade inställningar till andra projektorer

1 Koppla bort strömkabeln från projektorn och kontrollera att alla projektorns indikatorer har stängts av

2 Anslut datorns USB-port till projektorns USB-B-port med en USB-kabel

3 Håll ned [Menu]-knappen på fjärrkontrollen eller på kontrollpanelen medan du ansluter nätsladden till projektorn

Power- och Status-indikatorn lyser blått och Laser- ochTemp-indikatorn lyser orange.

Släpp [Menu]-knappen när projektorns samtliga indikatorer är påslagna.

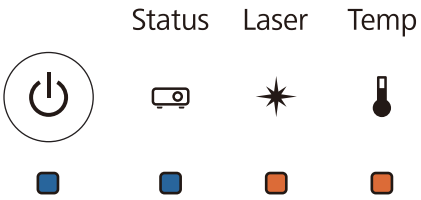

Projektorn identifieras som en flyttbar disk av datorn.

4 Kopiera batchinställningsfilen (PJCONFDATA.bin) som du sparade till datorn till den översta mappnivån på den flyttbara disken

Kopiera inte mappar eller andra filer än batchinställningsfilen till den flyttbara disken.

5 Utför "Ta bort USB-enhet" på datorn och koppla sedan bort USB-kabeln

Om du använder en Mac, utför "Ta bort EPSON_PJ".

När alla indikatorer börjar blinka, skrivs inställningarna.

Obs

Koppla inte bort strömsladden från projektorn medan inställningarna skrivs. Om nätsladden kopplas bort kanske inte projektorn startar ordentligt.

När skrivningen avslutas normalt, stängs projektorn av, och enbart Power-indikatorn lyser blått.

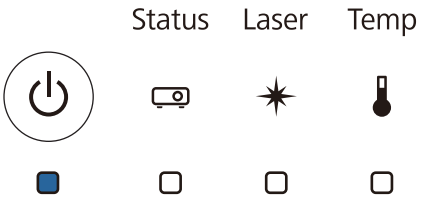

När Installationen Misslyckas

Kontrollera	Åtgärd
Blinkar Laser- och Temp-indikatorerna snabbt med orange ljus? 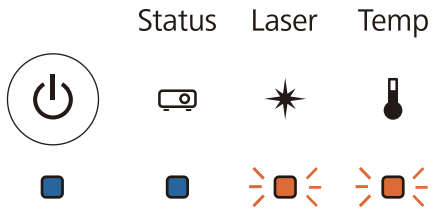 	Batchinställningsfilen kan vara korrupt eller så kanske USB-minnet eller USB-kabeln inte är anslutna korrekt. Koppla bort USB-minnet eller USB-kabeln, koppla ur och in projektorns nätsladd och försök sedan igen.
Lyser Power- och Status-indikatorerna blått och Laser- och Temp-indikatorn lyser orange? 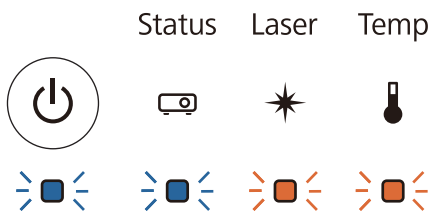 	Skrivning av inställningar kan ha misslyckats och kan det ha uppstått ett fel i projektorns fasta programvara. Sluta använda projektorn, dra ut strömkontakten från eluttaget och kontakta Epson för hjälp.

Installera flera projektorer (multiprojektion)

Du kan skapa en horisontellt lång skärm som en enhetlig bild som projiceras från flera projektorer.

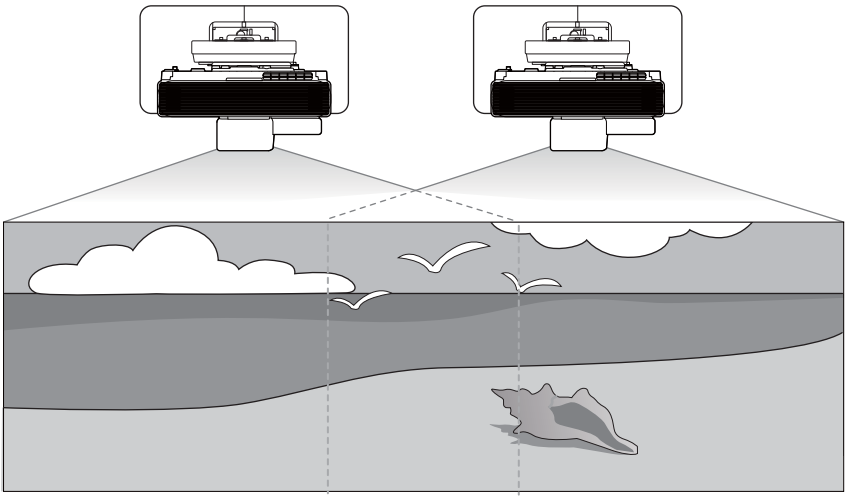

När du utför multiprojektion, gör anslutningar och nödvändiga inställningar i följande ordning.

> Vid inställning av Multi-projektion rekommenderar vi att du ställer in **Drift** > **Sleep Mode** till **Av** från projektorns meny.

1. Ansluta kablar (☛ sid.16)
2. Ställa in Projektor-ID (☛ sid.124)
3. Inställningar för multiprojektion (☛ sid.126)
4. HDMI-länk-inställningar (☛ sid.129)
5. Bildjustering för multiprojektion (☛ sid.130)

När du använder interaktiva funktioner i multiprojektion, utför följande efter att ha gjort inställningarna ovan.

6. Projektorsynkronisering Inställningar (☛ sid.131)
7. EDID-inställningar (☛ sid.132)
8. Kalibrera den interaktiva pennan (☛ sid.84)
9. Kalibrera pekåtgärdens läge (☛ sid.115)

Ställa in Projektor-ID

1 Slå på projektorn och tryck sedan på knappen [Menu]

Använda Fjärrkontrollen

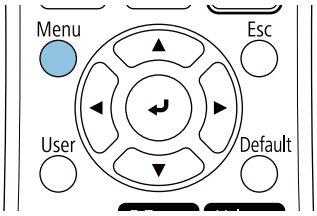

Använda Kontrollpanelen

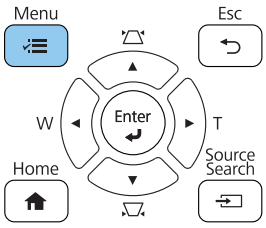

2 Välj **Projektor-ID** i menyn **Multi-projektion**

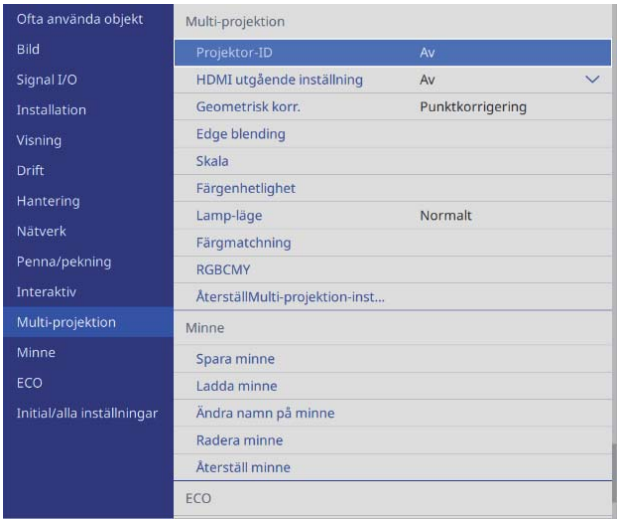

3 Välj ID-nummer för projektorn

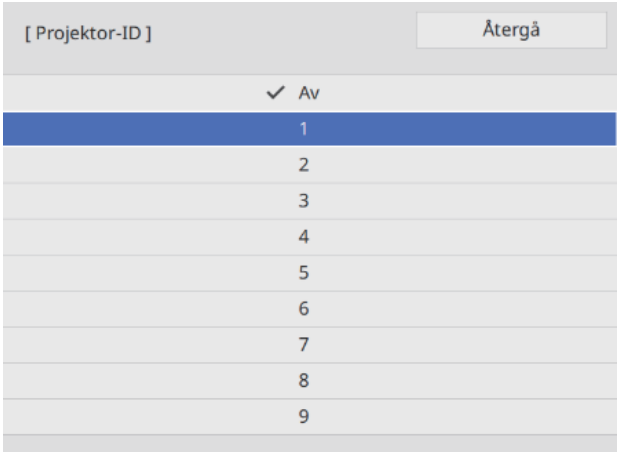

4 Tryck på [Esc]-knappen för att stänga menyn

Upprepa steg 1 till 4 för återstående projektorer.

5 Rikta fjärrkontrollen mot den projektor du vill styra och tryck sedan på [ID]-knappen

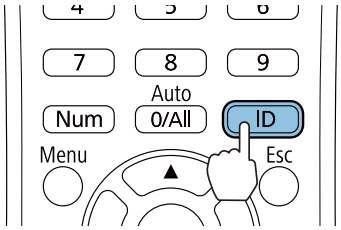

Det aktuella ID-numret visas på projektionsskärmen.

6 Håll ner [ID]-knappen och tryck samtidigt ner knappen med samma nummer som projektor-ID:t för den projektor du vill styra

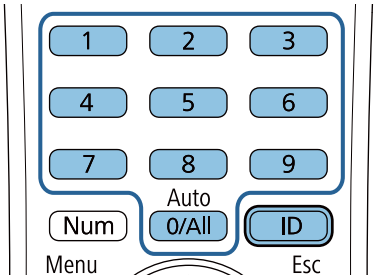

Fjärrkontrollsfunktioner för projektorn med valt ID har aktiverats.

- När **Projektor-ID** har ställts in till **Av** kan du styra projektorn med fjärrkontrollen oavsett ID-inställning som valts med fjärrkontrollen.
- När fjärrkontrollens ID har ställts in till 0 kan du styra alla projektorer oavsett inställning för projektor-ID.
- Om du använder flera fjärrkontroller samtidigt kan det orsaka oavsiktlig drift på grund av infraröd störning.

Inställningar för multiprojektion

Gör följande inställningar på alla anslutna projektorer. Inställningarna skiljer sig beroende på om du använder de interaktiva funktionerna eller ej.

- När du använder de interaktiva funktionerna (sid.126)
- När du inte använder de interaktiva funktionerna (sid.128)

När du använder de interaktiva funktionerna

1 Tryck på projektorns [Menu]-knapp

Använda fjärrkontrollen

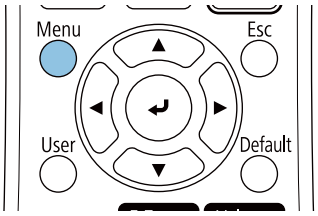

Använda kontrollpanelen

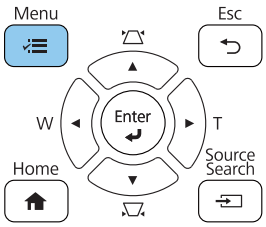

2 Välj **HDMI utgående inställning** i menyn **Multi-projektion**

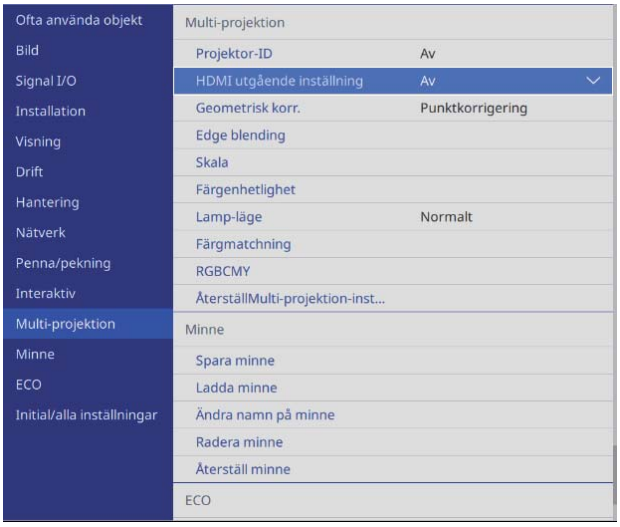

3 Välj **Process ut**

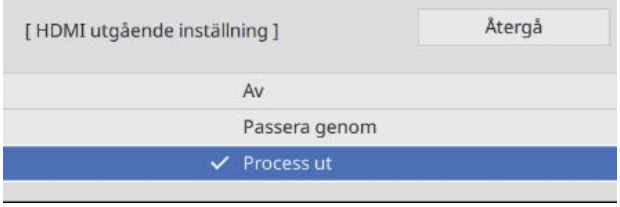

Följ instruktionerna på skärmen för att starta om projektorn.

4 Ställ in ordningen

Ställ in projektorn till vänster till **1** och projektorn till höger till **2**.

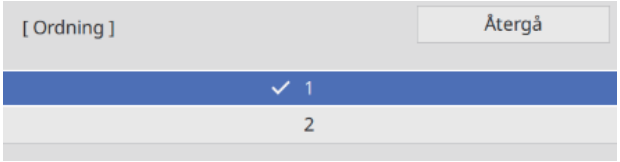

5 Ställ in **Anslut dator**

Ställ in **Ja** för projektorn som är ansluten till datorn. Om ingen dator är ansluten till projektorn, ställ in den till **Nej**.

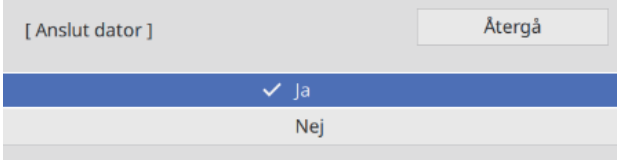

När du inte använder de interaktiva funktionerna

1 Tryck på [Menu]-knappen

Använda fjärrkontrollen

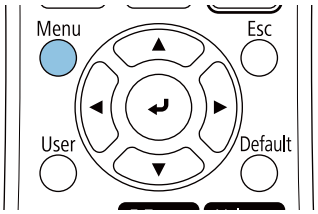

Använda kontrollpanelen

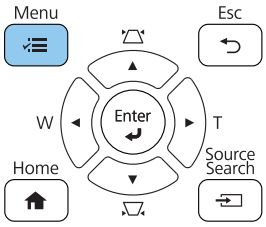

2 Välj **HDMI utgående inställning** i menyn **Multi-projektion**

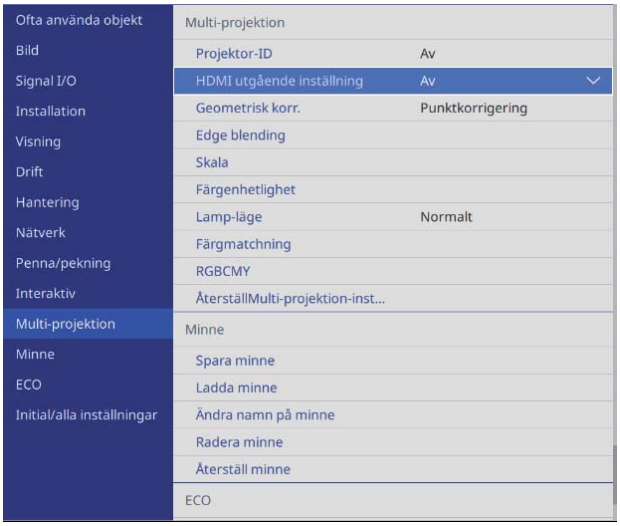

3 Välj **Passera genom**

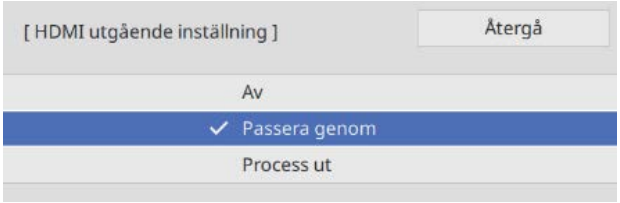

Följ instruktionerna på skärmen för att starta om projektorn.

4 Ställ in **Antal projektorer**

Ställ in antalet anslutna projektorer.

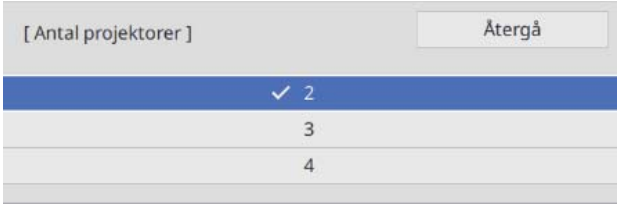

5 Ställ in ordningen

Ställ in projektorns position för projektorn längst till vänster till **1**.

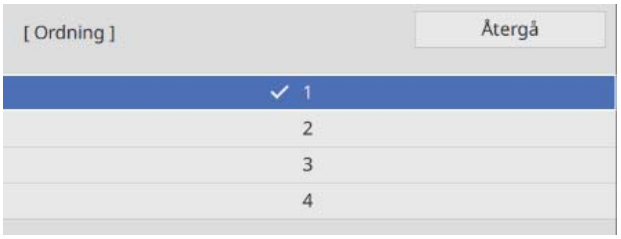

HDMI-länk-inställningar

Använd HDMI-länk för att slå på stänga av funktionen för flera projektorer.

1 Tryck på [Menu]-knappen

Använda fjärrkontrollen

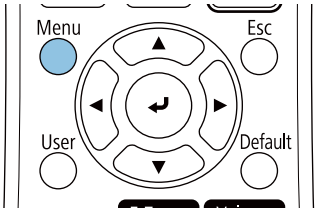

Använda kontrollpanelen

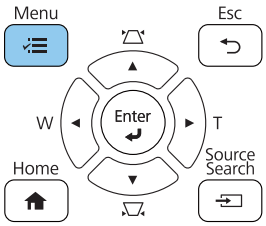

2 Välj **HDMI-länk** från **Signal I/O**

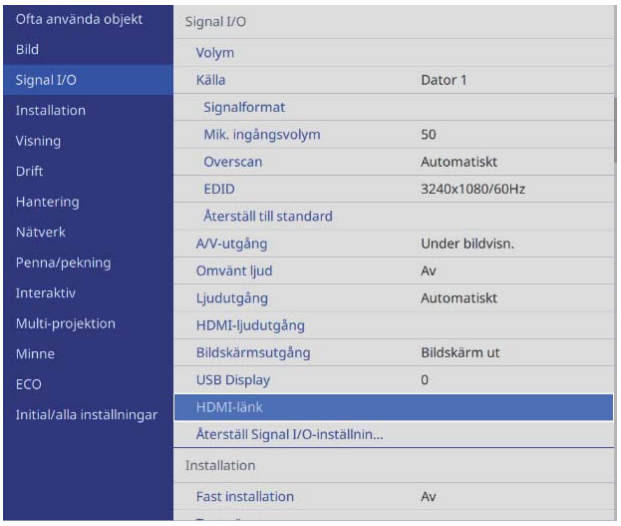

3 Välj **HDMI-länk**

4 Välj **På**

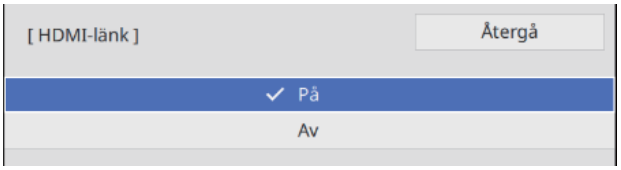

5 Ställ in **Slå på länk** och **Stäng av länk** utifrån de åtgärder som du vill länka

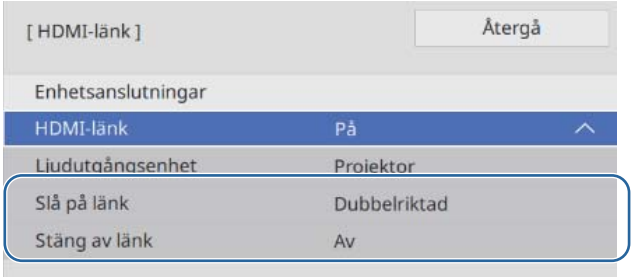

Justera bilden i multiprojektion

Bilden är inte stabil direkt efter att projektorn slås på. Vänta i minst 30 minuter innan bilden justeras efter att projiceringen startats.

1 Slå på projektorn

2 Tryck på knappen [Color Mode] på fjärrkontrollen och ställ sedan in Färgläge till **Multi-projektion**

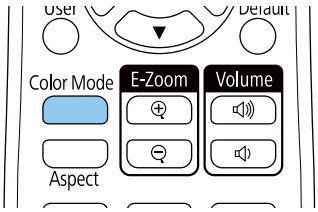

3 Tryck på [Menu]-knappen

Använda fjärrkontrollen

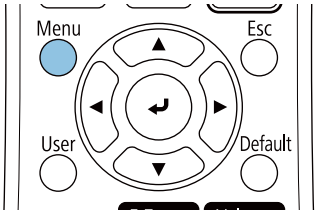

Använda kontrollpanelen

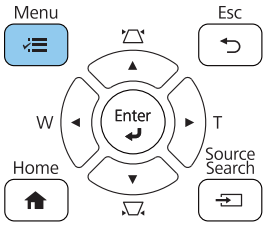

4 Gör nödvändiga inställningar i menyn **Multi-projektion**

Mer information om hur du gör inställningar finns i projektorns *Bruksanvisning*.

Edge blending **Nivå för svart**	Justera bildens överlappande sektion för att skapa en sömlös bild. (☛"Figurer som visar installationsdimensioner" sid.13)
Skala	Ställ in förstorings- och splicing-läget för bilden.
Lamp-läge	Justera hela bildens ljusstyrka. Välj **Anpassa** och justera sedan **Ljusstyrkenivå** baserat på den mörkaste projektorn.
Färgenhetlighet **Färgmatchning** **RGBCMY**	Justera bildens färg för varje projektor så att hela bilden ser likformig ut.

Projektorsynkronisering Inställningar (endast när du använder interaktiva funktioner)

Anslut projektorerna i förväg med hjälp av fjärrkontrollkabeln (ELPKC28). För mer information, se "Ansluta flera projektorer" sid.16.

1 Tryck på [Menu]-knappen

Använda fjärrkontrollen

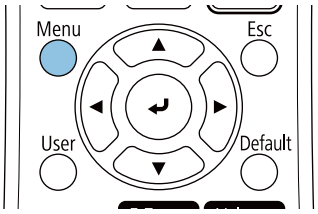

Använda kontrollpanelen

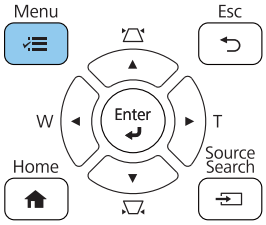

2 Välj **Installation av projektorer** från menyn **Penna/pekning**

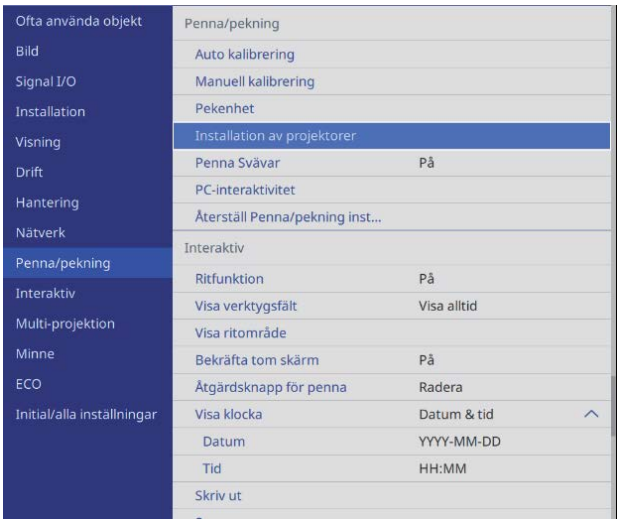

3 Välj **Synk för projektorer**

4 Välj **Med kabel**

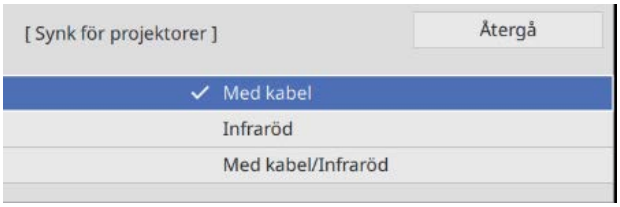

EDID-inställningar (endast när du använder interaktiva funktioner)

1 Tryck på knappen [Source Search] för att byta källan till HDMI eller HDBaseT

Använda fjärrkontrollen

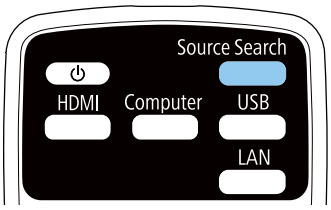

Använda kontrollpanelen

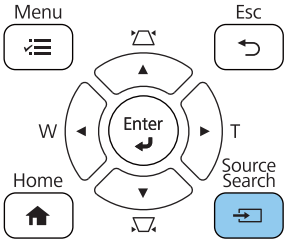

EDID-inställningar sparas för varje källa.

2 Tryck på [Menu]-knappen

Använda fjärrkontrollen

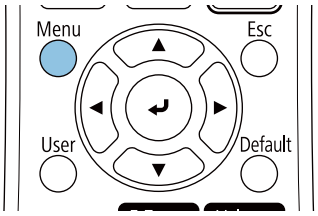

Använda kontrollpanelen

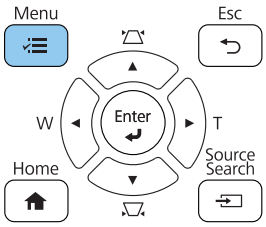

3 Välj **EDID** från menyn **Signal I/O**

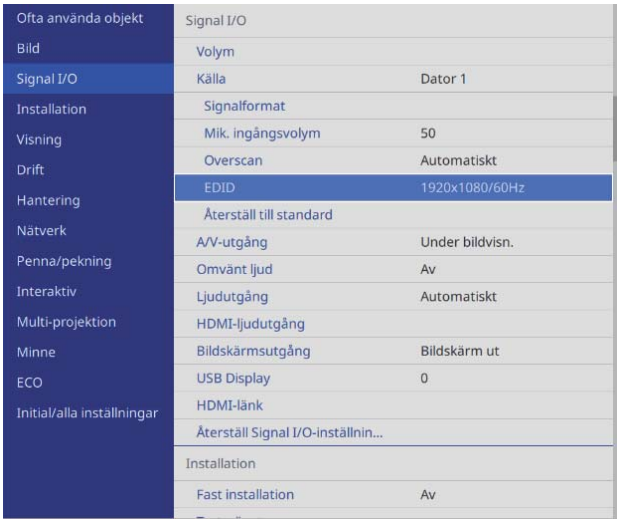

4 Välj **3240x1080/60Hz**

Lista med säkerhetssymboler

Följande tabell visar betydelsen av säkerhetssymbolerna på utrustningen.

Symbol	Godkända standarder	Betydelse
	IEC60417 Nr 5007	"PÅ" (ström) Indikerar anslutning till elnätet.
	IEC60417 Nr 5008	"AV" (ström) Indikerar bortkopplat elnät.
	IEC60417 Nr 5009	Standby Identifierar brytaren eller brytarläget med vilken del av utrustningen som är påslagen för att ställa den i vänteläge.
	ISO7000 Nr 0434B IEC3864-B3.1	Obs! Identifierar allmän försiktighet när produkten används.
	IEC60417 Nr 5041	Försiktighet, varm yta Indikerar att det märkta objektet kan vara varmt och bör inte vidröras utan försiktighet.
	IEC60417 Nr 6042 ISO3864-B3.6	Försiktighet, risk för elektriska stötar Identifierar utrustning som har risk för elektriska stötar.
	IEC60417 Nr 5957	Endast för användning inomhus Identifierar elektriskt utrustning huvudsakligen utformad för användning inomhus.
	IEC60417 Nr 5926	Likströmskontaktens polaritet Identifierar de positiva och negativa kontakterna (polariteten) på utrustning till vilken likström ansluts.

	IEC60417 Nr 5001B	Batteri, allmänt På batteridriven utrustning. Identifierar till exempel batterifackets lucka eller anslutningarna.
	IEC60417 Nr 5002	Batteriplacering Identifierar själva batterihållaren och identifierar batteriernas placering inne i hållaren.

	IEC60417 Nr 5019	Skyddsjord Identifierar terminalen som är avsedd för anslutning till en extern ledare för skydd mot elektriska stötar i händelse av fel eller skyddsjordens terminal.
	IEC60417 Nr 5017	Jord Identifierar en jordterminal i fall där ⏚ inte krävs uttryckligen.

Symbol	Godkända standarder	Betydelse
	IEC60417 Nr 5032	Växelström Indikerar på märkplåten att utrustningen är endast lämplig för växelström och för att identifiera terminalerna.
	IEC60417 Nr 5031	Likström Indikerar på märkplåten att utrustningen är endast lämplig för likström och för att identifiera terminalerna.
	IEC60417 Nr 5172	Klass II-utrustning Identifierar utrustning som uppfyller säkerhetskraven för Klass II-utrustning enligt IEC 61140.
	ISO 3864	Allmänt förbud Identifierar åtgärder som är förbjudna.
	ISO 3864	Förbud att vidröra Indikerar att en olycka kan inträffa om en viss del av utrustningen vidrörs.
	---	Titta aldrig direkt in i projektorlinsen när lampan är tänd.
	---	Indikerar att du aldrig får placera något på projektorn.
	ISO3864 IEC60825-1	Försiktighet, laserstrålning Indikerar att utrustningen har en del med laserstrålning.
	ISO 3864	Förbud att demontera Indikerar risk för skada, såsom elektriska stötar om utrustningen demonteras.
	IEC60417 Nr 5266	Vänteläge, delvis vänteläge För att indikera vilken del av utrustningen som är i vänteläget.
	ISO3864 IEC60417 Nr 5057	Varning! Rörliga delar Indikerar att du måste hålla dig borta från rörliga delar i enlighet med skyddsstandarder.
	IEC 60417-6056	Varning (rörliga fläktblad) Indikerar att du måste hålla dig borta från fläktbladen på den rörliga fläkten i enlighet med skyddsstandarder.
	IEC 60417-6043	Varning (vassa kanter) Indikerar att du inte får vidröra de vassa kanterna på produkten i enlighet med skyddsstandarder.
	--	Titta aldrig direkt in i projektorlinsen när lampan är tänd.
	ISO7010 Nr W027 ISO 3864	Varning, ljusutsläpp (UV, synligt ljus, IR osv) Anger att du måste vara försiktig så att du inte skadar dina ögon eller din hud i närheten av ljusemitterande sektioner.
	IEC60417 Nr 5109	Får inte användas i bostadsområden Anger att den elektriska utrustningen/enheten inte är lämplig för användning i ett bostadsområde.

Indication of the manufacturer and the importer in accordance with requirements of directive 2011/65/EU (RoHS)

Manufacturer: SEIKO EPSON CORPORATION

Address: 3-5, Owa 3-chome, Suwa-shi, Nagano-ken 392-8502 Japan

Telephone: 81-266-52-3131

http://www.epson.com/

Importer: SEIKO EUROPE B.V.

Address: Azië building, Atlas ArenA, Hoogoorddreef 5, 1101 BA Amsterdam Zuidoost The Netherlands

Telephone: 31-20-314-5000

http://www.epson.eu/

Allmänt Meddelande

Mac och OS X är varumärken som tillhör Apple Inc.

Microsoft och Windows är registrerade varumärken eller varumärken som tillhör Microsoft Corporation i USA och/eller andra länder.

© 2019 Seiko Epson Corporation

2019.11 413823901SVPDF