EPSON
EXCEED YOUR VISION

# EB-735Fi
# EB-725Wi
# ELPMB62
# ELPFT01
# ELPMB63

## Ръководство за инсталиране

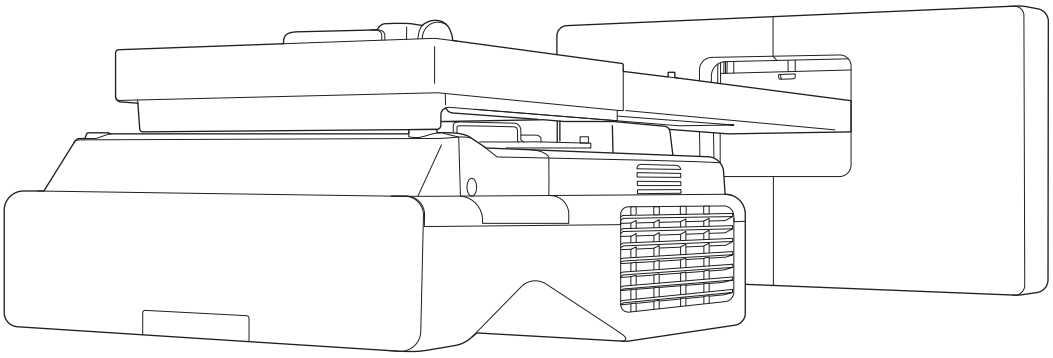

# Съдържание на това ръководство

Това ръководство съдържа следната информация.

- Инсталиране на проектор за ултракъси разстояния (EB-735Fi/EB-725Wi) с помощта на стойка за стена (ELPMB62)
- Инсталиране на сензорното устройство (ELPFT01)
- Инсталиране на сензорното устройство с помощта на конзола за сензорно устройство (ELPMB63)
- Инсталиране на стойка за перо

Оборудване и стойки/конзоли, които не са включени с устройството, може да се закупят отделно като допълнителни аксесоари.

# Относно инсталации за смяна

Може да смените проектора, инсталиран в момента, с EB-735Fi/EB-725Wi, след което да прожектирате изображения със същия размер и позиция.

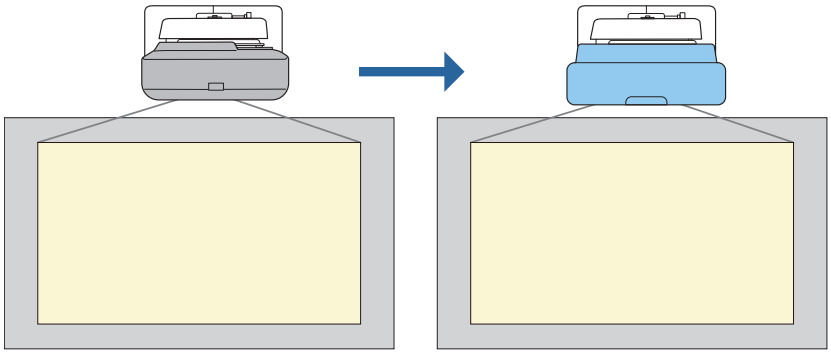

## Условия за инсталации за смяна

При смяна на проектора проверете дали следните условия са изпълнени.

- Инсталираният проектор е един от следните:
  - BrightLink 485Wi
  - BrightLink 485Wi+
  - BrightLink 475Wi
  - BrightLink 475Wi+
  - BrightLink 480i
  - PowerLite 485W
  - PowerLite 475W
  - PowerLite 470
  - PowerLite 480
  - EB-485Wi
  - EB-485Wie
  - EB-475Wi
  - EB-475Wie
  - EB-485W
  - EB-485We
  - EB-475W
  - EB-475We
  - EB-470
  - EB-480
  - EB-480e
  - EB-480i
  - EB-470i

  - BrightLink 595Wi
  - BrightLink 595Wi+
  - BrightLink 585Wi
  - BrightLink 585Wi+
  - BrightLink 575Wi
  - BrightLink 575Wi+
  - PowerLite 585W
  - PowerLite 575W
  - PowerLite 580
  - PowerLite 570
  - EB-595Wi
  - EB-595Wie
  - EB-585Wi
  - EB-575Wi
  - EB-575Wie
  - EB-585W
  - EB-585We
  - EB-575W
  - EB-575We
  - EB-580
  - EB-580e
  - EB-570

  - BrightLink 695Wi
  - BrightLink 695Wi+
  - BrightLink 685Wi
  - BrightLink 685Wi+
  - BrightLink 680Wi
  - BrightLink 675Wi
  - BrightLink 675Wi+
  - PowerLite 685W
  - PowerLite 675W
  - PowerLite 680
  - PowerLite 670
  - EB-695Wi
  - EB-695Wie
  - EB-685Wi
  - EB-680Wi
  - EB-675Wi
  - EB-685W
  - EB-675W
  - EB-680
  - EB-680e
  - EB-670
- Инсталираната стойка за стена е една от следните:
  - ELPMB28
  - ELPMB43
  - ELPMB46
- Прожектиране на размер от 65 до 100 инча
- Проекторите имат същата разделителна способност

## Примерен работен поток при инсталация за смяна

Може да смените проектора с помощта на следния работен поток. Стойката или Вашият проектор може да се различава от илюстрациите. За детайли относно боравенето и регулирането със стойката, вижте *Ръководство за инсталиране* на проектора, който вече е инсталиран, или на стойката за стена.

**1** Отстранете стария проектор

- Отстранете накрайника (също така отстранете капака на стенната планка, ако е необходимо)
- Отстранете регулиращия механизъм от монтажната рамка

**2** Инсталирайте новия проектор

- Отстранете регулиращия механизъм от стария проектор и го прикачете към новия проектор
- Прикрепване на регулиращия механизъм към монтажната рамка

**3** Фина настройка на изображението

Докато прожектирате изображение, направете фина настройка на изображението с помощта на ръкохватката на стойката и функциите за корекция на проектора

**4** Прикрепете капачето на накрайника

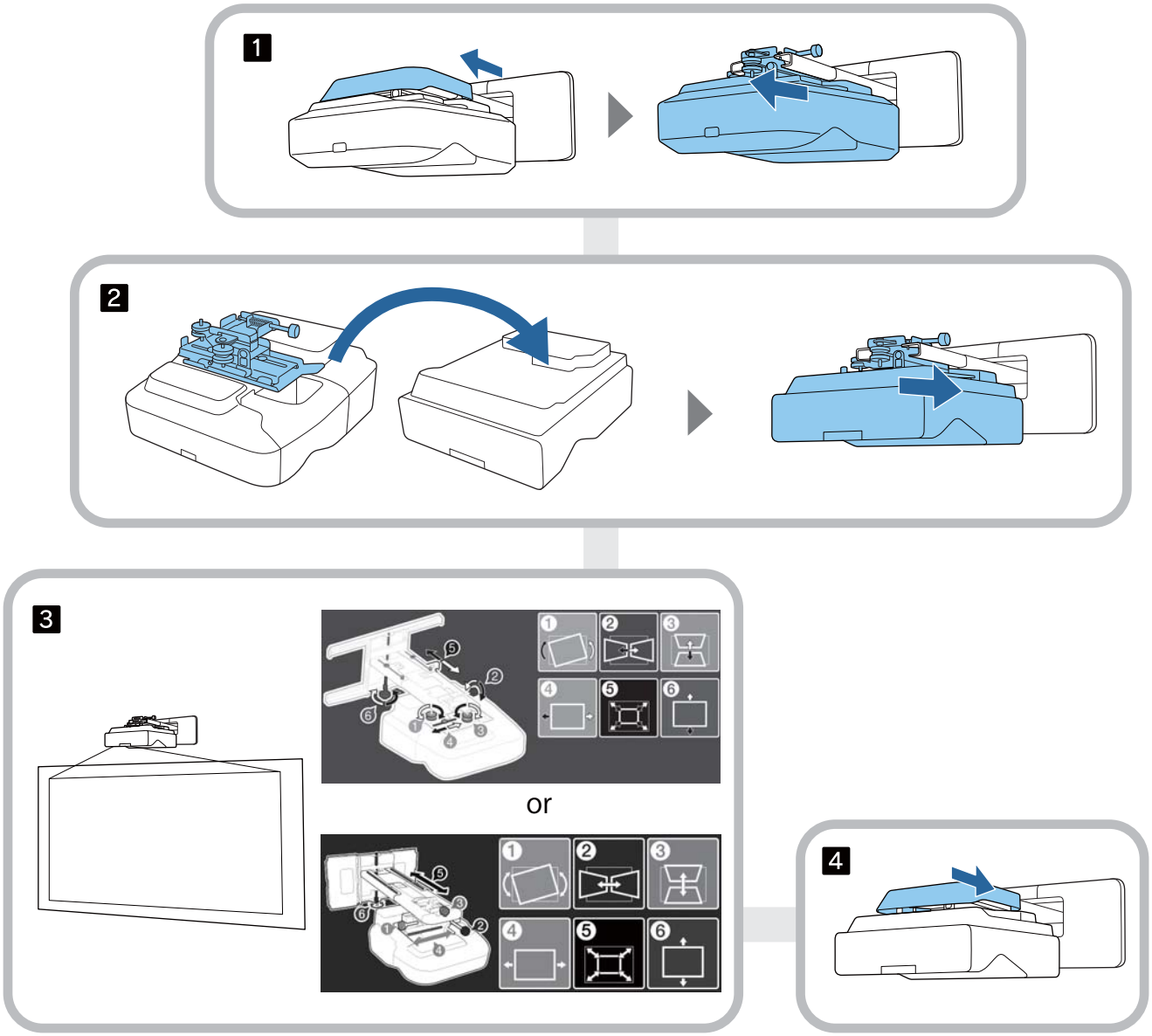

## За това "Ръководство за инсталиране"

**Съдържание на това ръководство . . . . 1**

**Относно инсталации за смяна . . . . . 2**

Условия за инсталации за смяна . . . . . 2

Примерен работен поток при инсталация за смяна . . . . . 3

## Въведение

**Безопасно използване на продукта . . . . . 6**

Инструкции за безопасност . . . . . 6

Обяснение на символите . . . . . 6

**Съдържание на пакета . . . . . 7**

Стойка за стена . . . . . 7

Основна стойка . . . . . 7

Аксесоари . . . . . 8

Сензорно устройство . . . . . 9

Конзола за сензорното устройство . . . . . 10

Стойка за перо . . . . . 11

Необходими елементи . . . . . 11

**Процес на инсталиране . . . . . 12**

**Фигури с инсталационни размери . . . . . 13**

**Фигура за свързването . . . . . 15**

Свързване на множество проектори . . . . . 15

## Инсталиране на стойка за стена

**Внимание при инсталиране на стойка за стена . . . . . 16**

**Внимание относно местоположението за инсталиране на стойката за стена . . . . . 19**

**Технически характеристики на стойката за стена . . . . . 21**

Външни размери . . . . . 22

Диапазон на регулиране . . . . . 24

Плъзгане във вертикална равнина . . . . . 24

Плъзгане в хоризонтална равнина . . . . . 25

Плъзгане напред/назад . . . . . 25

Рамка за инсталиране на Mini PC . . . . . 26

Инсталиране на аксесоари . . . . . 26

**Процедура за инсталиране на стойка за стена . . . . . 27**

Прикрепване на стойката . . . . . 28

Определяне на позицията за инсталиране (таблици с разстоянията за прожектиране) . . . . . 28

EB-735Fi . . . . . 30

EB-725Wi . . . . . 38

Прикрепване на регулиращия механизъм към проектора . . . . . 43

Инсталиране на стенната планка на стената . . . . . 44

Прикрепване на рамката към стенната планка . . . . . 46

Прикрепване на регулиращия механизъм към монтажната рамка . . . . . 51

Прикрепване на периферни устройства . . . . . 52

Регулиране на позицията на прожектираното изображение . . . . . 55

Подготовка преди регулиране . . . . . 56

Авт. регулиране на екрана . . . . . 58

Механично регулиране с помощта на Справоч. за инстал. на рамка при монтиране . . . . . 62

Регулиране с помощта на менютата на проектора . . . . . 65

Прикрепване на капаците . . . . . 71

Прикрепване на осигурителен кабел . . . . . 72

## Инсталиране на стойката за перо

**Бележки относно стойката за перо . . . . . 74**

**Технически характеристики на стойката за перо . . . . . 75**

Външни размери . . . . . 75

**Инсталиране на стойка за перо . . . . . 76**

При закрепване с магнити . . . . . 76

При закрепване с винтове . . . . . 77

## Регулиране на интерактивното перо

**Калибриране на интерактивното перо . . . . . 79**

Ръчно калибриране . . . . . 79

Автом. калибриране . . . . . 81

## Инсталиране на сензорното устройство

**Бележки относно работата със сензорното устройство . . . . . 83**

**Място за монтиране на сензорното устройство . . . . . 84**

Бележки относно конзолата за сензорно устройство . . . . . 85

**Бележки относно лазера . . . . . 86**

Поставени етикети . . . . . 86

Порт за лазерно излъчване . . . . . 86

**Технически характеристики на сензорното устройство . . . . . 87**

Външни размери . . . . . 87

**Технически характеристики на конзола за сензорно устройство . . . . . 88**

Външни размери . . . . . 88

Диапазон на регулиране . . . . . 89

**Когато използвате по-стар модел сензорно устройство . . . . . 90**

**Инсталиране на сензорното устройство . . . . . 91**

Инсталиране на инфрачервените дефлектори . . . . . 91

Инсталиране на сензорното устройство . . . . . 92

При инсталиране върху прожекционна повърхност без използване на конзола за сензорно устройство . . . . . 92

Когато се използва конзолата за сензорно устройство за инсталиране извън прожекционната повърхност . . . . . 95

Прикрепване на осигурителен кабел . . . . . 100

Включване на сензорното устройство . . . . . 101

Регулиране на ъгъла на лазера (автоматична настройка на сензорното устройство) . . . . . 102

Когато автоматичното регулиране е неуспешно . . . . . 107

Калибриране на позицията за сензорна работа . . . . . 110

## Настройка на проектора

**Функция за серийна настройка . . . . . 114**

Настройка с помощта на USB флаш памет . . . 114

Запис на настройки в USB флаш устройство . . . . . 114

Копиране на записаните настройки за други проектори . . . . . 116

Настройка чрез свързване на компютър и проектор с USB кабел . . . . . 117

Запис на настройките на компютър . . . . . 117

Копиране на записаните настройки за други проектори . . . . . 118

При неуспешна настройка . . . . . 119

**Инсталиране на множество проектори (Мулти прожекция) . . . . . 120**

Задаване на ID на проектора . . . . . 120

Регулиране на изображението при мултипрожектиране . . . . . 122

При използване на EB-735Fi/EB-725Wi . . . . 122

Настройки за синхронизиране на проекторите Настройки (само при използване на интерактивни функции) . . . . . 123

## Приложение

**Списък със символи за безопасност . . . . . 125**

**Обща информация . . . . . 129**

# Безопасно използване на продукта

От съображения за безопасност прочете всички инструкции в това ръководство, преди да използвате продукта. Неправилната работа и пренебрегването на указанията може да повреди продукта или да причини нараняване или имуществени щети. Запазете това ръководство за инсталиране на удобно място за бъдещи справки.

Прочетете *Потребителско ръководство* и *Инструкции за безопасност* за проектора и следвайте инструкциите в тези документи.

## Инструкции за безопасност

В документацията и продукта се използват графични символи, за да покажат безопасната експлоатация на продукта.

Указанията и тяхното значение са посочени по-долу. Трябва да сте сигурни, че ги разбирате правилно, преди да прочетете ръководството.

| Символ | Обяснение |
|---|---|
| Преду-преждение | Този символ обозначава информация, чието пренебрегване може евентуално да доведе до телесни наранявания или дори смърт вследствие неправилна работа. |
| Внимание | Този символ обозначава информация, чието игнориране може евентуално да доведе до телесни наранявания или физически увреждания вследствие неправилна работа. |

## Обяснение на символите

| Символи | Обяснение |
|---|---|
| | Символът обозначава действие, което не трябва да се извършва |
| | Символът обозначава действие, което трябва да се извърши |
| | Този символ показва свързана или полезна информация |

# Съдържание на пакета

Уверете се, че разполагате с всички необходими елементи, преди да започнете инсталацията.

## Стойка за стена

### Основна стойка

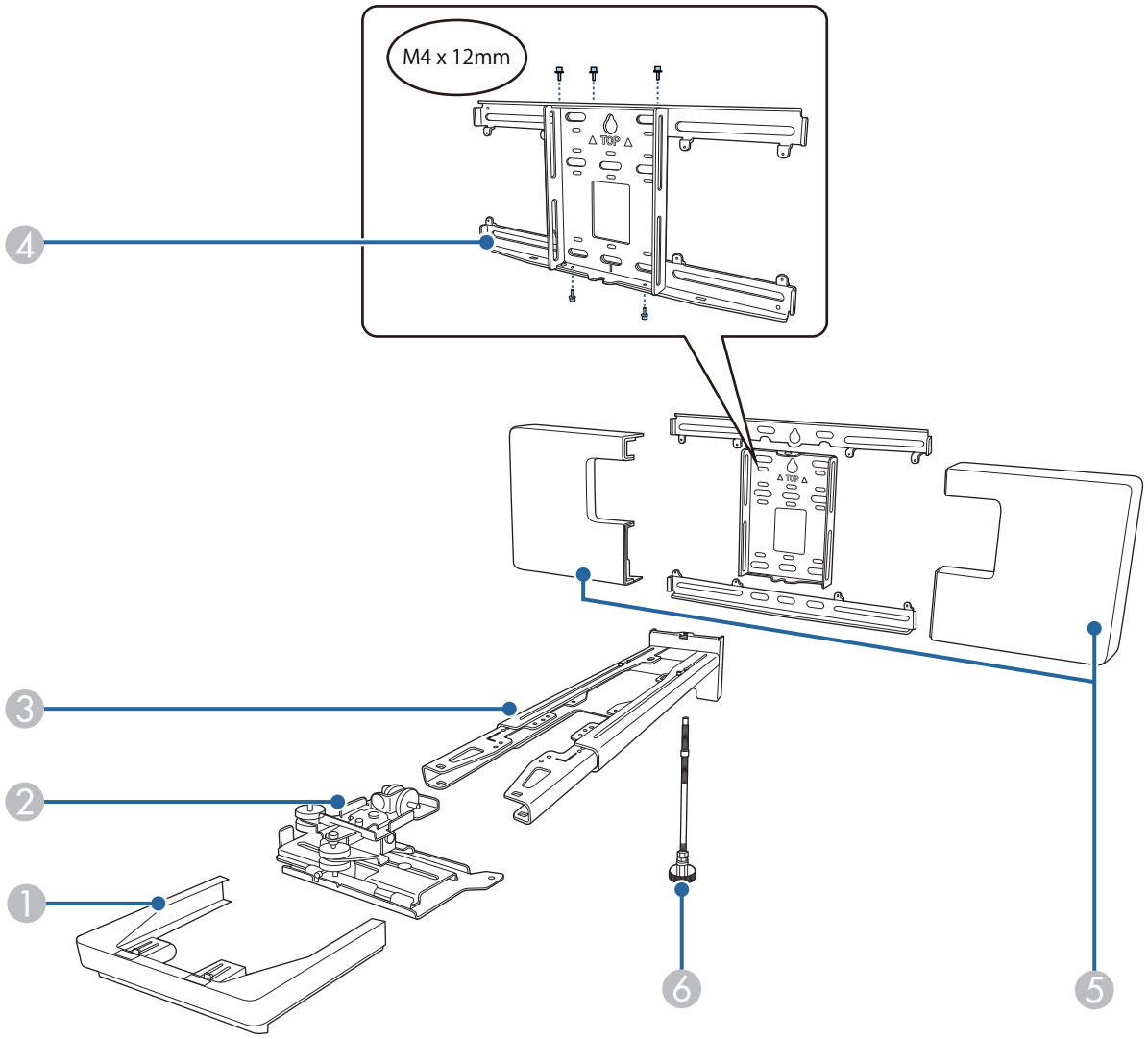


| № | Име на частта |
|---|---|
| 1 | Накрайник |
| 2 | Регулиращ механизъм |
| 3 | Рамка при монтиране |
| 4 | Стенна планка |
| 5 | Капак на стенната планка |
| 6 | Шестоъгълна ос |

## Аксесоари

| Част | Наименование | Приложение |
|---|---|---|
| 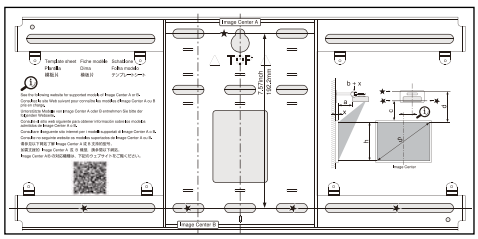 | Шаблон | Прикрепете към стената, преди да прикрепите стенната планка. Използвайте бормашина, за да пробиете необходимите отвори. |
| 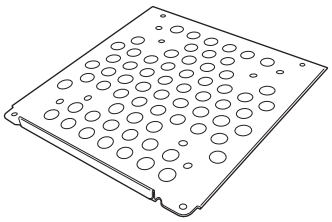 | Планка за Mini PC | Прикрепете към стенната планка, когато инсталирате Mini PC или Stick PC. |
| | Ремък за Mini PC | Закрепете компютъра към планката, когато прикрепяте Mini PC или Stick PC, който не може да бъде прикрепен с помощта на болтове. |
| | Ремък за привързване на кабели | Закрепете излишните кабели, след като приключите с окабеляването. |
| 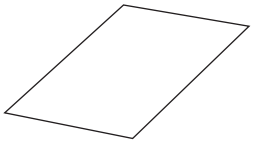 | Маскиращ стикер | Залепете това над жлеба в рамото на рамката, за да го покриете след инсталиране. |
| 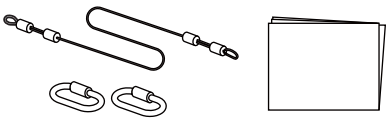 | Комплект обезопасителни кабели | Свържете към стойката за стена и проектора, за да предотвратите падане на проектора. Вижте потребителското ръководство, предоставено заедно с комплекта обезопасителни кабели, за повече информация. |
| | Шестограмен ключ (за M4) | - |
| 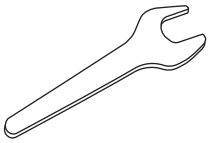 | Гаечен ключ (No. 13 за M6) | - |
| | M4 x 12 mm винт с шестограмна глава с шайба/пружинна шайба (x13) | • Монтирайте стенната планка, както е показано на фигурата на стр.7 (x5)<br>• Закрепете регулиращия механизъм към проектора (x4)<br>• Закрепете регулиращия механизъм към монтажната рамка (x4) |

| Част | Наименование | Приложение |
|---|---|---|
| 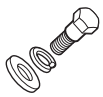 | M6 x 20 mm гладък болт с шестостенна глава с шайба/пружинна шайба (x1) | Закрепете монтажната рамка към стенната планка. |
| 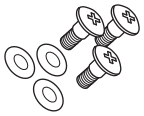 | M6 x 20 mm гладки винтове със скрита глава с кръстовиден шлиц с пластмасови шайби (x3) | |
| | M3 x 6 mm гладки винтове със скрита глава с кръстовиден шлиц (x4) | Закрепете планката за Mini PC към стенната планка. |

## Сензорно устройство

| Част | Наименование | Приложение |
|---|---|---|
| 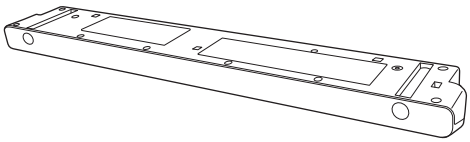 | Сензорно устройство | - |
| 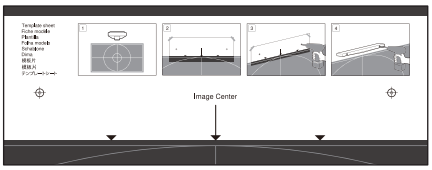  | Шаблон (за прикрепване на сензорното устройство) | Прикрепете към стената, преди да прикрепите сензорното устройство. Използвайте бормашина, за да пробиете необходимите отвори. |
| 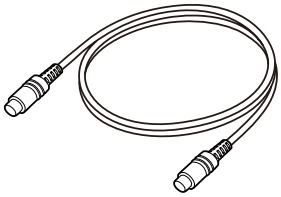 | Кабел за свързване на сензорното устройство (прибл. 1,8 m) | Свържете сензорното устройство към проектора. |
| 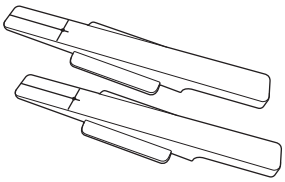 | Маркери x2 | Прикрепете към екрана, за да регулирате ъгъла на лазерния лъч, излъчен от сензорното устройство.<br>Когато сензорните операции не работят както трябва, трябва да използвате маркерите отново, за да калибрирате отново ъгъла на лазера. Дръжте ги на безопасно място след инсталиране. |
| 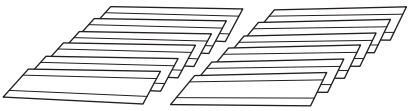 | Тиксо за закрепване на маркерите (прибл. 6 cm) x12 | Закрепете маркерите към прожекционната повърхност. |

| Част | Наименование | Приложение |
|---|---|---|
| | Инфрачервени дефлектори (прибл. 28,5 cm) x12 | Използвайте ги, когато има тава или рамка в дъното на прожекционната повърхност. Това предотвратява неизправности поради отражения на лазерния лъч. |
| | Дистанционни пластини за отвори за винтове x3 | Прикрепете ги към отвора за винта, когато закрепвате сензорното устройство с винтове. |
| | Етикет x4 | Прикрепете етикета на мястото на сензорното устройство. Етикетите предоставят маркери при промяна на позицията поради движение по време на употреба. |

## Конзола за сензорното устройство

Използвайте я, когато прикрепвате сензорното устройство към зона извън прожекционната повърхност.

| Част | Наименование | Приложение |
|---|---|---|
| | Конзола за сензорното устройство | - |
| | Шаблон (за конзола за сензорно устройство) | Прикрепете към стената, преди да прикрепите конзолата за сензорно устройство. Използвайте бормашина, за да пробиете необходимите отвори. |
| | M4 x 25 mm болт с шестограмна глава x2 | Закрепете сензорното устройство към конзолата за сензорно устройство. |
| | Шестограмен ключ (за M4) | - |

## Стойка за перо

| Част | Наименование | Приложение |
|---|---|---|
| 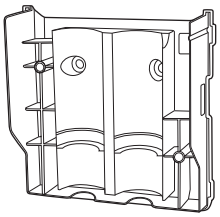 | Основен блок | - |
| 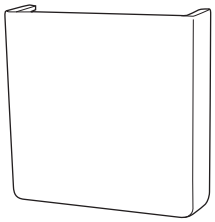 | Капак | Прикрепете към държача за перото. |
| | Дистанционни пластини за отвори за винтове x3 | Прикрепете ги към отвора за винта, когато закрепвате стойката за перо с винтове. |

## Необходими елементи

Освен предоставените елементи, трябва да подготвите следните болтове и инструменти.

| Приложими части | Необходими елементи |
|---|---|
| 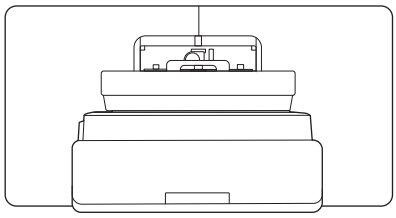 | За стойка за стена<br>• Анкерни болтове M10 или 3/8 in x 60 mm (за прикрепяне на стенната планка: най-малко x4)<br>• Винт M10 (за временно закрепване на стенната планка: x1)<br>• 17 мм тресчотка (за регулиране на шестоъгълна ос)<br>• Кабели за свързване към проектора<br>• Устройства като Mini PC |
| 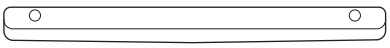 | За сензорното устройство<br>• M4 болтове (за закрепване на сензорното устройство: x2) |
| 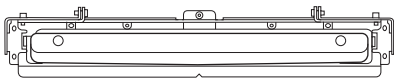 | За конзолата за сензорното устройство<br>• Анкерни болтове или болтове за конзолата (в зависимост от материала, от който е направена повърхността за окачване)<br>  • Анкерни болтове M4 (x4)<br>  • Винтове за дърво с диаметър 3,8 mm и дължина 45 mm или повече (x4) |
| 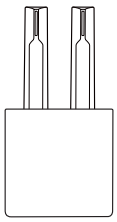 | За стойката за перо<br>• Болтове M4 x 20 мм (x2) |

# Процес на инсталиране

Препоръчваме инсталиране на проектора и други периферни устройства в следната последователност.

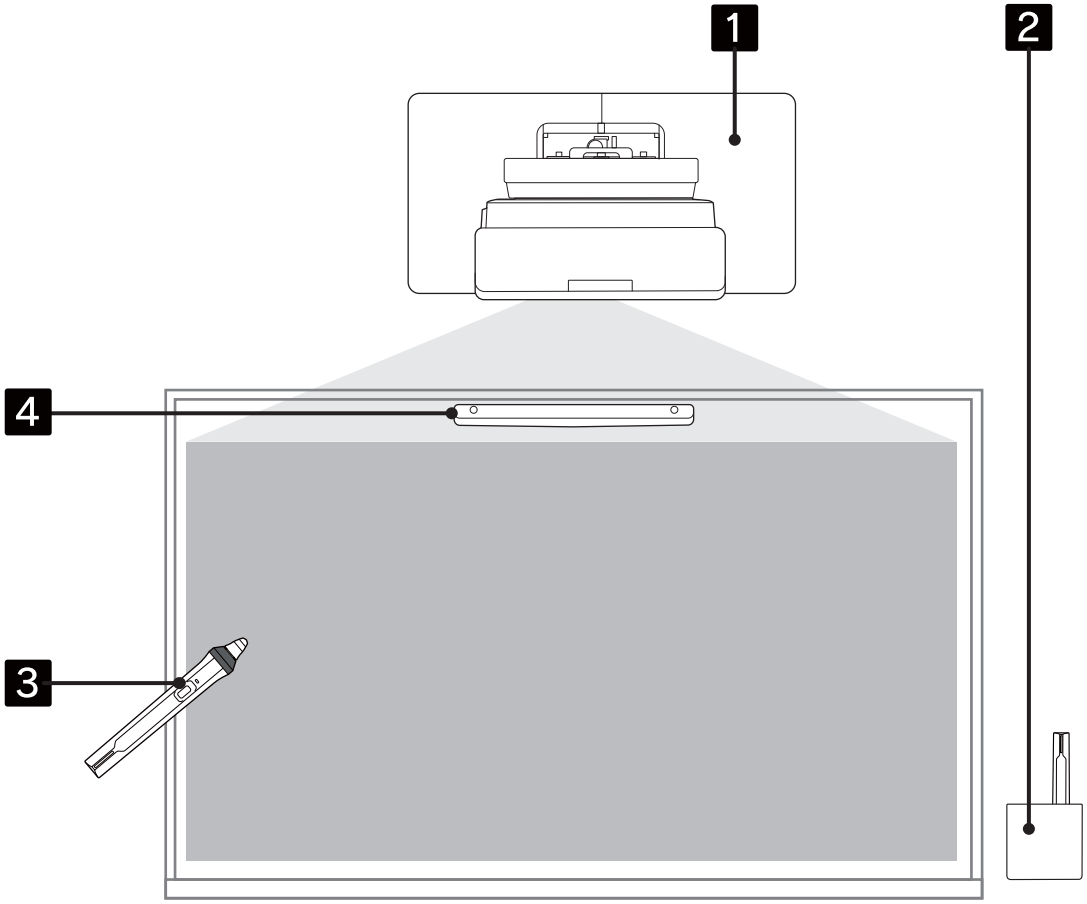


1. Монтирайте проектора на стена и регулирайте прожектираното изображение (☛ стр.16)
2. Инсталиране на стойката за перо (☛ стр.74)
3. Калибриране на перото (☛ стр.79)
4. Инсталирайте и регулирайте сензорното устройство и извършете калибриране с пръст (☛ стр.83)

Ако искате да използвате инсталираното сензорно устройство (вижте изображението по-долу) в настоящия му вид, регулирайте ъгъла на лазера ( стр.102).

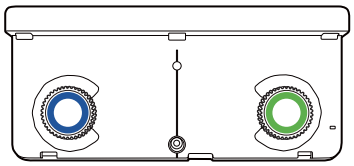

# Фигури с инсталационни размери

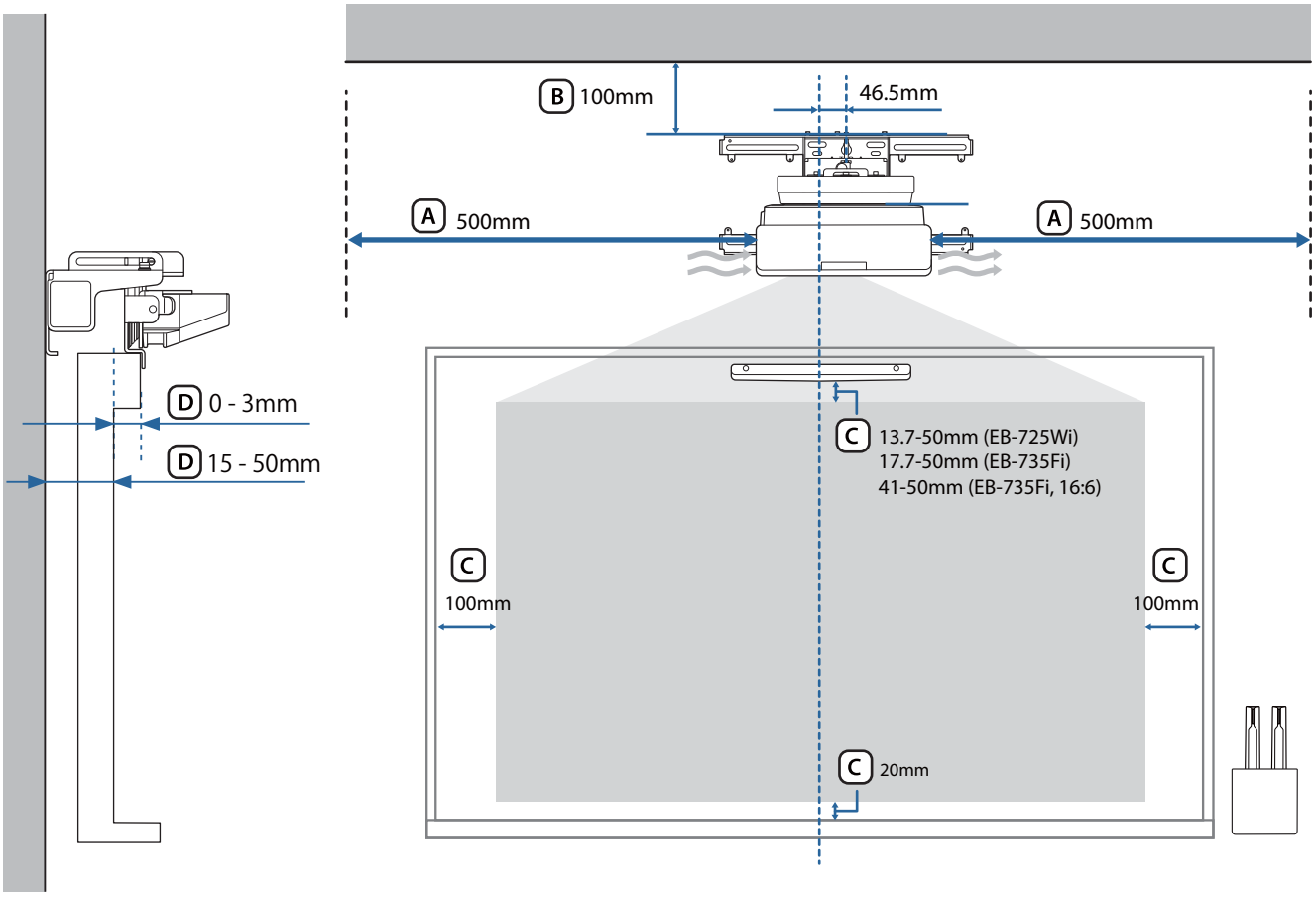


## Внимание

- При инсталиране на проектора се уверете, че има разстояние между стената и входните и изходните вентилационни отвори на проектора. (Вижте фигура A по-горе)
- Когато използвате сензорното устройство, уверете се, че има достатъчно пространство около прожекционния екран. (Вижте фигура C по-горе)
- Когато инсталирате сензорното устройство с помощта на конзолата за сензорно устройство, проверете дебелината на рамката около екрана и дължината от инсталационната повърхност до повърхността на екрана. (Вижте фигура D по-горе)

Оставянето на разстояние от приблизително 100 mm от тавана до горната част на стенната планка улеснява инсталирането и премахването на проектора. (Вижте фигура B по-горе)

Когато искате да използвате инсталираното сензорното устройство в настоящия му вид, оставете пространство между 25 и 100 mm между дъното на сензорното устройство и горната част на изображението. Може да се наложи да преинсталирате сензорното устройство с различен размер или пропорции.

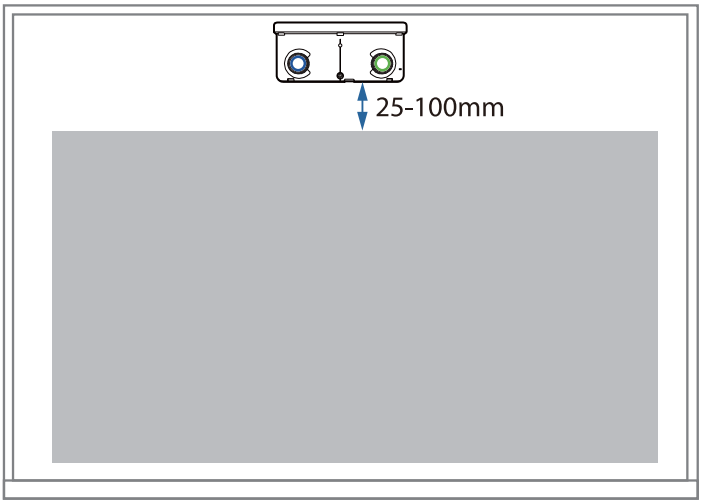
25-100mm

# Фигура за свързването

## Свързване на множество проектори

Ако операциите на интерактивното перо смущават проекторите, които са инсталирани наблизо, свържете проекторите, като използвате допълнителния набор от кабели за дистанционно управление (ELPKC28).

След свързване на кабела задайте **Инсталиране на проектори** > **Синхр. на проектори** на **Кабелна** от менюто **Писалка/докосване**, за да се намали интерференцията.

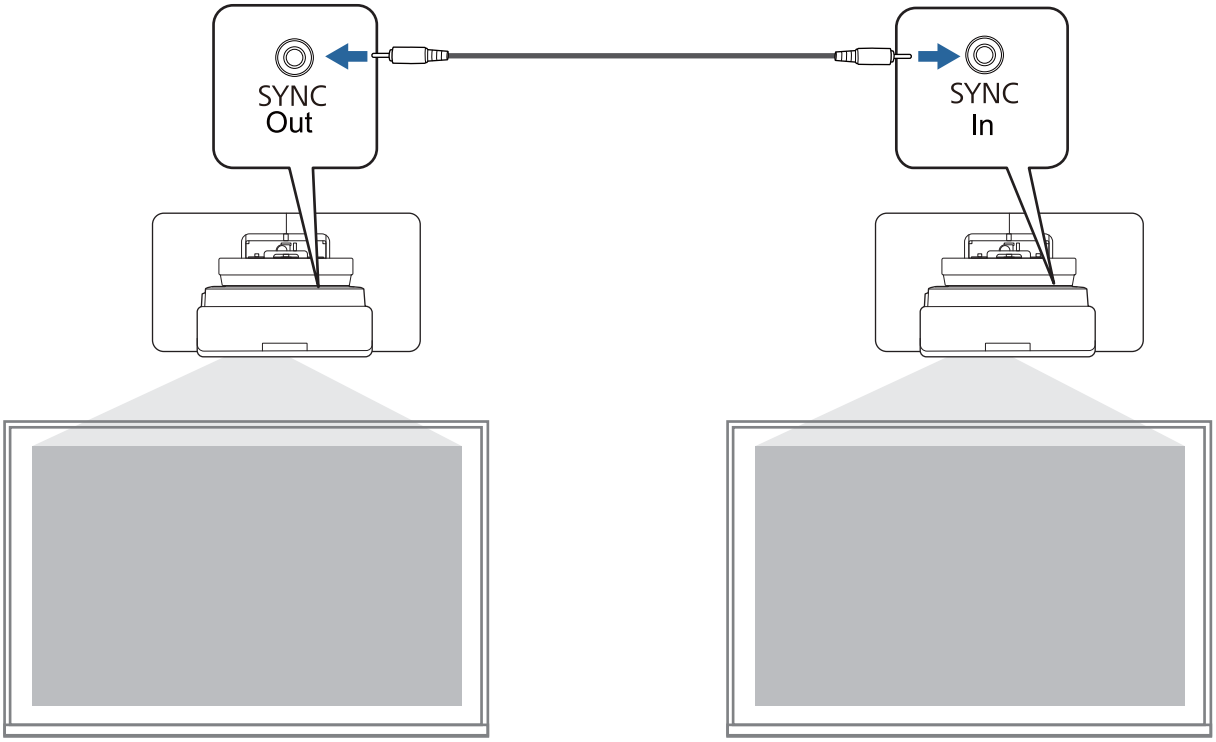

# Внимание при инсталиране на стойка за стена

| Предупреждение | |
|---|---|
| Стойката за стена е предназначена само за стенен монтаж на проектора. Ако нещо друго бъде окачено, тежестта му може да доведе до повреди.<br>Ако проекторът падне, може да причини смърт или нараняване. | |
| Работата по инсталацията (монтирането на стена) трябва да се извърши от специалист с технически познания и способности. Недовършеното или неправилното инсталиране може да доведе до падане на продукта и да причини телесни наранявания или имуществени щети. | |
| Следвайте стъпките в това ръководство, за да инсталирате стойката за стена. Трябва да използвате болтовете и винтовете, посочени в това ръководство.<br>В противен случай продуктът може да падне, а това може да доведе до телесни наранявания или злополука. | |
| Работете внимателно със захранващия кабел.<br>Неправилната работа може да причини пожар или токов удар. Спазвайте следните указания:<br>• Не пипайте щепсела с мокри ръце.<br>• Не използвайте повреден или модифициран захранващ кабел.<br>• Не дърпайте прекалено силно захранващия кабел, когато го прекарвате през рамката при монтиране. | |
| Не инсталирайте рамката при монтиране на място, където може да бъде подложена на вибрации или удар.<br>Това може да повреди проектора или повърхността за окачване. Ако проекторът падне, може да причини смърт или нараняване. | |
| При инсталиране на стена инсталирайте, така че да има достатъчно опора за масата на проектора и стойката за стена за устойчивост на евентуални хоризонтални вибрации. Използвайте гайки и болтове M10 или 3/8 in x 60 mm.<br>Гайки и болтове, по-малки от M10 или 3/8 in x 60 mm, може да причинят падане на монтажната рамка. Epson не поема отговорност за щети или наранявания, причинени от недостатъчна якост на стената или неправилно инсталиране. | |
| Работата по инсталирането трябва да се извършва от поне двама квалифицирани служители. Ако се наложи да разхлабвате винтове по време на инсталацията, внимавайте да не изпуснете продукта.<br>Ако проекторът падне, може да причини смърт или нараняване. | |
| Когато инсталирате продукта на стена, тя трябва да е достатъчно здрава, за да издържи теглото на стойката на проектора.<br>Продуктът трябва да се инсталира на бетонна стена.<br>Максималното общо тегло на проектора и стойката за стена е приблизително 15 кг (без кабелите).<br>Уверете се, че стената е достатъчно здрава, преди да монтирате продукта на нея. Ако тя не е достатъчна, подсилете стената преди инсталацията. | |

| Предупреждение | |
|---|---|
| Проверявайте рамката при монтиране редовно, за да се уверите, че няма счупени части или хлабави винтове.<br>Ако има повредени части, преустановете незабавно използването на рамката. Ако проекторът падне, може да причини смърт или нараняване. | |
| Не демонтирайте и не модифицирайте продукта.<br>В продукта има много части с високо напрежение, които могат да причинят пожар, токов удар или злополука. | |
| Не висете на продукта. Не окачвайте тежки предмети върху този продукт.<br>Ако проекторът падне, може да причини смърт или нараняване. | |
| Не използвайте лепила, лубриканти или масла, за да инсталирате или регулирате стойката за стена.<br>Ако използвате лепила, за да предотвратите разхлабването на винтовете, или препарати, като масла и лубриканти на прикрепващата проектора плъзгаща пластина, кутията може да се пропука и да доведе до падане на проектора, причинявайки телесни наранявания или повреди на имуществото ви. | |
| Затегнете добре всички винтове след регулирането.<br>В противен случай продуктът може да падне и да нанесе наранявания или имуществени щети. | |
| Никога не разхлабвайте винтовете и гайките след инсталацията.<br>Редовно проверявайте да не се разхлабват винтовете. Ако откриете разхлабили се винтове, затегнете ги добре. В противен случай продуктът може да падне и да нанесе наранявания или имуществени щети. | |
| Прекарайте кабелите, така че да не са в контакт с гайки и болтове.<br>Неправилното боравене с кабелите може да причини пожар или токов удар. | |
| Когато включвате проектора, не гледайте в прожекционния прозорец.<br>Силната излъчена светлина може да повреди зрението Ви. Бъдете особено внимателни в присъствието на деца. Когато включвате проектора от разстояние с дистанционното управление, уверете се, че никой не гледа към прожекционния прозорец. | |
| Когато използвате проектора, не поставяйте предмети или ръката си близо до прожекционния прозорец.<br>Тази област е опасна, тъй като се нагрява до висока температура поради концентрираното проектиране на светлина. | |
| Не използвайте проектора на пожароопасни или взривоопасни места.<br>Високата температура в проектора може да причини възпламеняване и да доведе до пожар. | |
| Само специалист трябва да сваля или да инсталира отново проектора, включително за поддръжка и ремонт.<br>Вижте в *Потребителско ръководство* на проектора указанията за поддръжка и поправка. | |
| В случай на смущения в работата му незабавно изключете кабелите, след което се свържете с центъра за обслужване на Epson.<br>Ако продължите да използвате продукта след възникване на такива отклонения, има риск от пожар, токов удар или увреждане на зрението. | |

| Предупреждение | |
|---|---|
| Етикетите с предупреждения за лазер са прикрепени към проектора.<br>Не гледайте в лазерния лъч, излъчван от прожекционния прозорец, по време на прожектиране. (Отговаря на условията на IEC/EN60825-1:2014) | |
| Никога не отваряйте корпусите на проектора.<br>Електрическото напрежение в проектора може да причини сериозно нараняване. | |
| Не гледайте директно в източника на светлина на проектора.<br>От този продукт вероятно се излъчва опасно оптично лъчение. Възможно е увреждане на зрението. | |

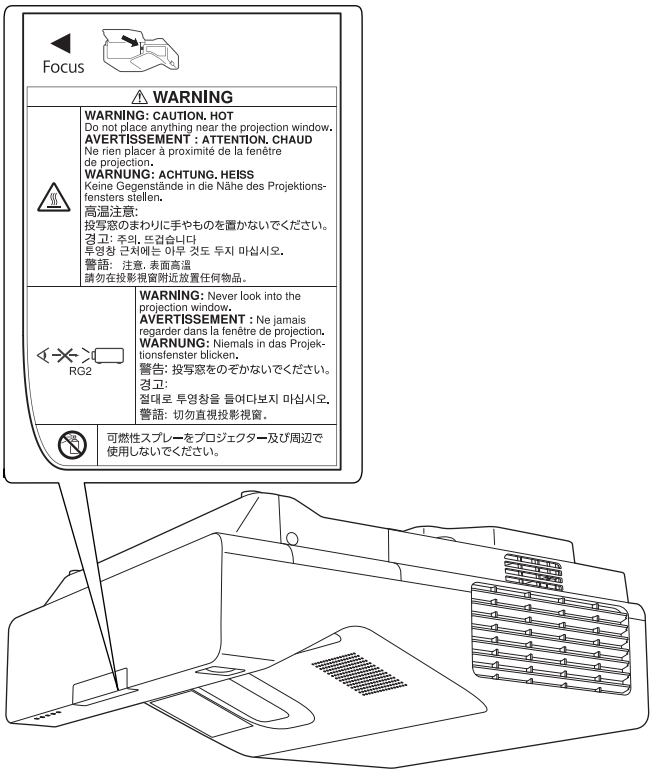


| Внимание | |
|---|---|
| Не инсталирайте продукта на места, където температурата е по-висока от работната температура за Вашия модел.<br>Такава среда може да повреди проектора ви. | |
| Инсталирайте продукта на места без запрашаване и влага, за да избегнете замърсяването на лещата и оптичните компоненти. | |
| Не използвайте прекалено усилие при регулирането на продукта.<br>Може да го счупите и да причините нараняване. | |
| Този проектор е лазерен продукт от клас 1, който отговаря на международния стандарт за лазери IEC/EN60825-1: 2014. | |
| Не разглобявайте проектора, когато го изхвърляте.<br>Да се изхвърли съгласно местните или националните закони и разпоредби. | |

# Внимание относно местоположението за инсталиране на стойката за стена

| Предупреждение | |
|---|---|
| Не инсталирайте на място, което е изложено на маслен дим или изкуствен пушек.<br>Ако мазнини и др. прилепнат върху плъзгащата се пластина, която фиксира проектора, корпусът може да се пропука, в резултат на което проекторът да падне и да причини нараняване или повреда на имущество. | |

| Внимание | |
|---|---|
| Не инсталирайте проектора или екрана на места с пряка слънчева светлина.<br>Ако проекторът или екранът са изложени на пряка слънчева светлина, интерактивната функция може да не работи нормално. | |
| Извършете предварително окабеляването на мястото за инсталиране на проектора. | |
| Инсталирайте проектора на разстояние от други електрически уреди, като флуоресцентни лампи или климатизатори.<br>Някои видове флуоресцентни лампи могат да възпрепятстват работата на дистанционното управление или перото. | |
| При инсталиране на проектора се уверете, че има разстояние между стената и входните и изходните вентилационни отвори на проектора, както е показано на следната илюстрация.<br> 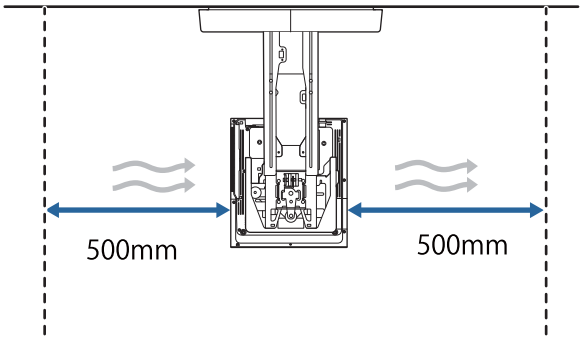 <br> | |
| Когато инсталирате два или повече проектора успоредно, уверете се, че температурата на околната среда не надвишава 35°C.<br>Ако околната среда е прекалено гореща, проекторът може да прегрее и да се изключи без предупреждение. | |

| Внимание | |
|---|---|
| При паралелно инсталиране на два или повече проектора оставете разстояние от най-малко 1 500 mm между проекторите.<br> 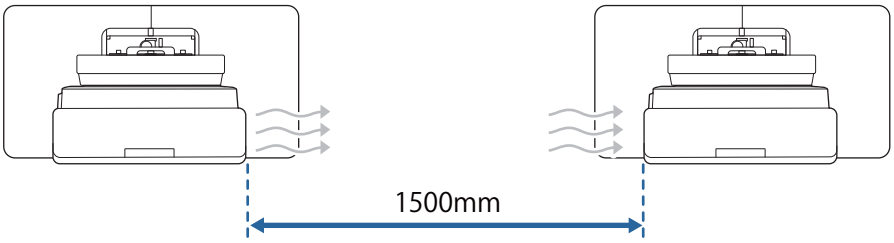 <br><br>Ако не може да осигурите разстояние от прибл. 1 200 mm, поставете преграда, за да блокирате топлината, идваща от изходния вентилационен отвор.<br>Преградите трябва да са по-големи от изходния вентилационен отвор (прибл. 20 mm във всички посоки) и да са поставени на прибл. 400 mm от изходния вентилационен отвор и 200 mm от входния вентилационен отвор.<br> 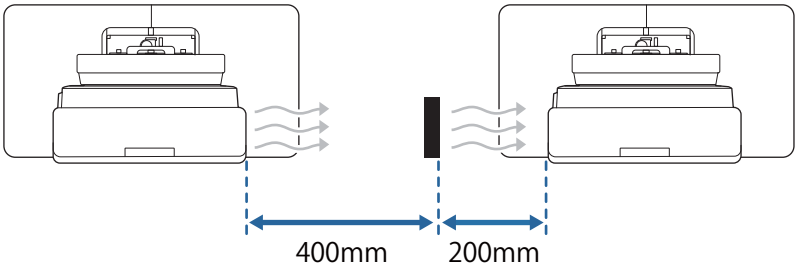 <br> | |
| Инсталиране и регулиране на проектора на стайна температура, която е близка до реалната желана среда на употреба.<br>Ако температурата се промени, позицията на изображението може да се промени или прецизността на перото може да се влоши. | |
| Инсталирайте проектора, така че да е наклонен под ъгъл не повече от +3 или -3 градуса вертикално или хоризонтално спрямо екрана. | |
| Когато използвате интерактивни функции, инсталирайте проектора, така че прожектираното изображение да е в обхват. | |
| Препоръчваме използването на залепващи се екрани или табла. | |

# Технически характеристики на стойката за стена

| Елемент | Спецификация |
|---|---|
| Тегло на стойката за стена (монтажна рамка, шестоъгълна ос, регулиращ механизъм, стенна планка, капак на стенната планка, накрайник) | Прибл. 9,2 кг |
| Максимална товароподемност | Прибл. 15,0 кг |

## Външни размери

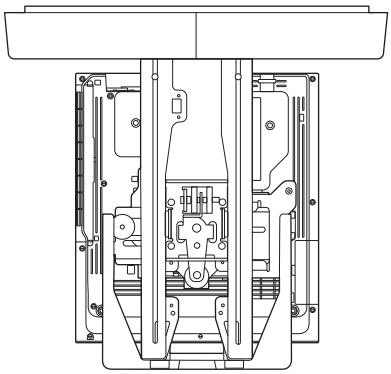

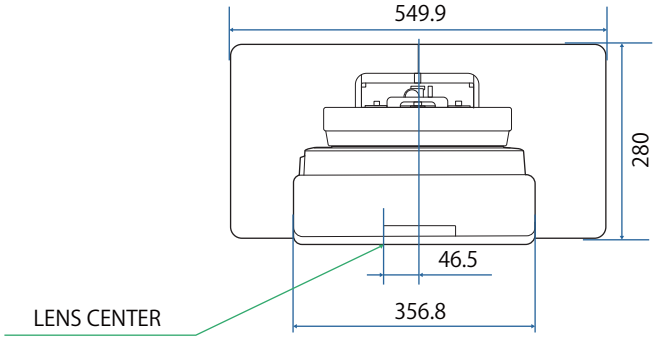


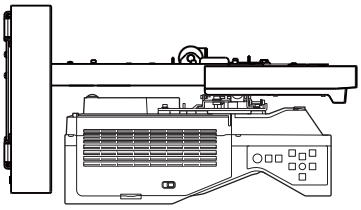

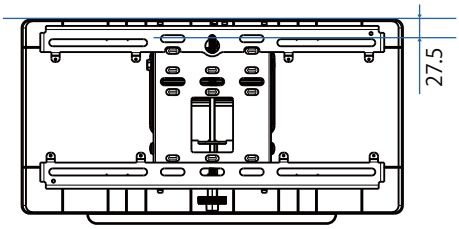


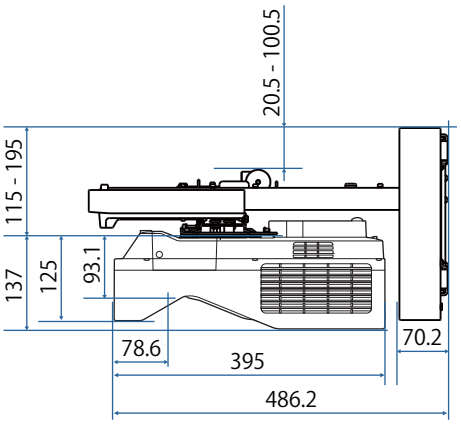


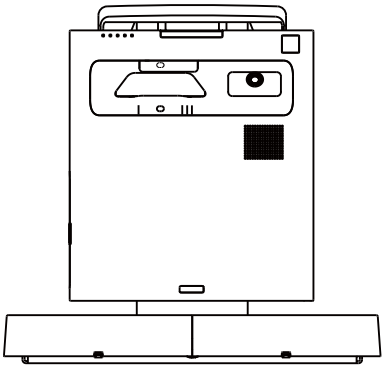

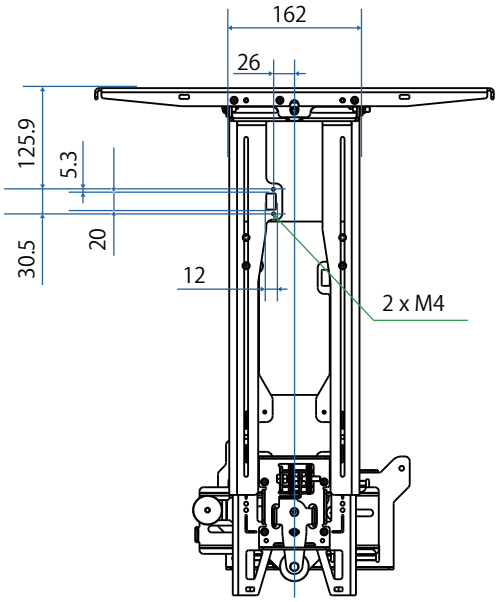
162
26
125.9
5.3
20
30.5
12
2 x M4

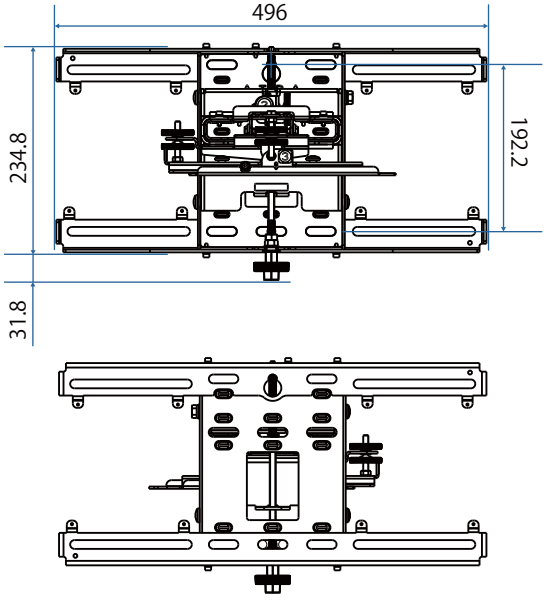
496
234.8
192.2
31.8

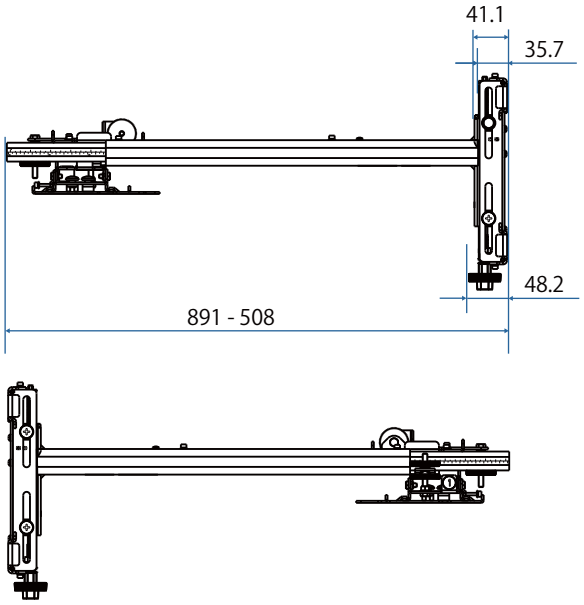
41.1
35.7
48.2
891 - 508

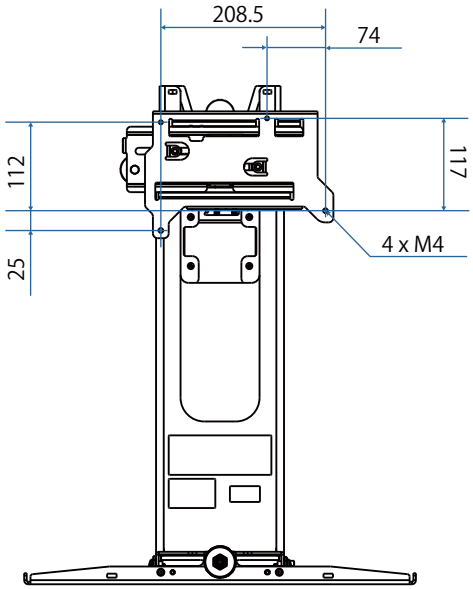
208.5
74
112
117
25
4 x M4

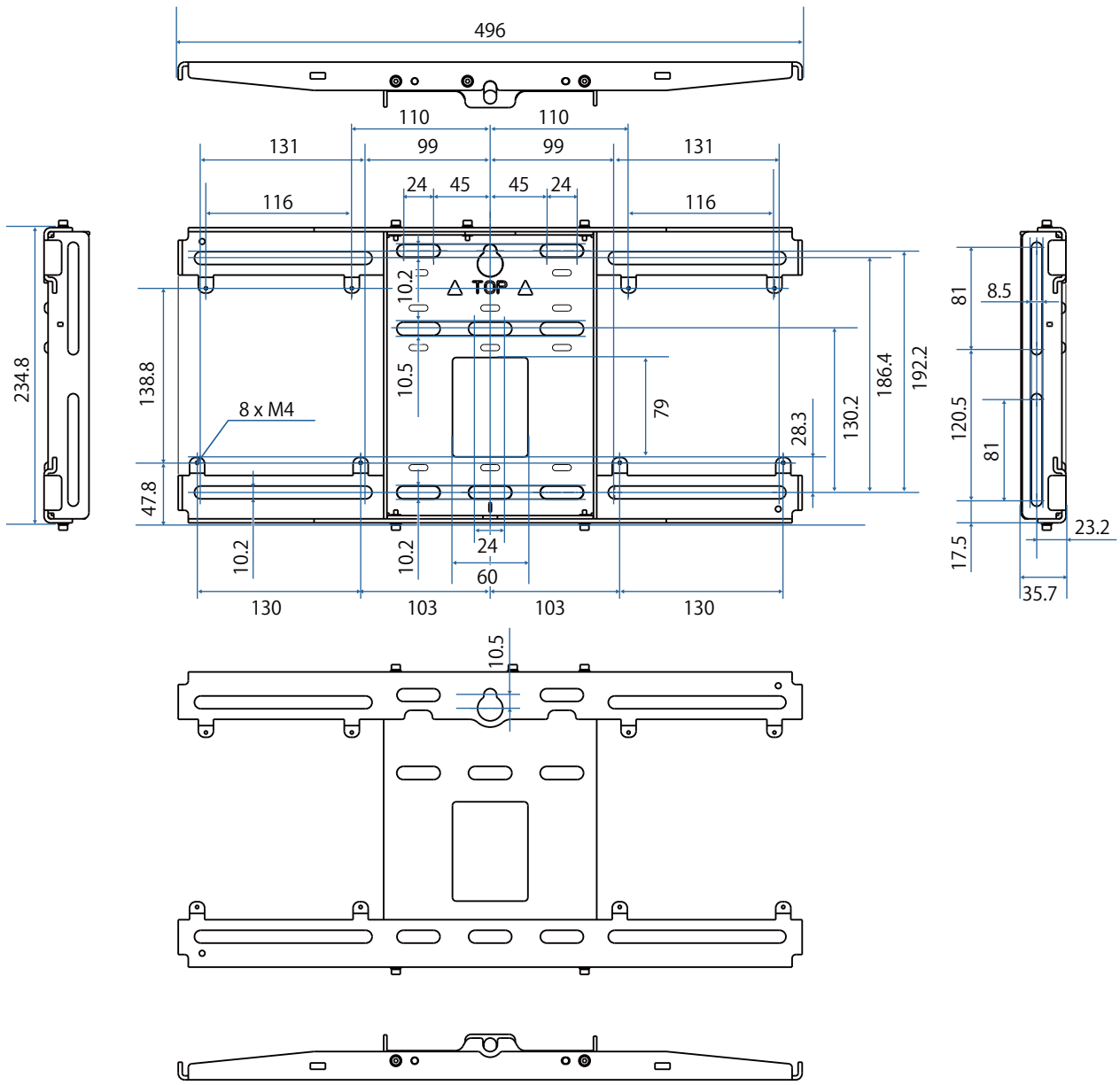


## Диапазон на регулиране

### Плъзгане във вертикална равнина

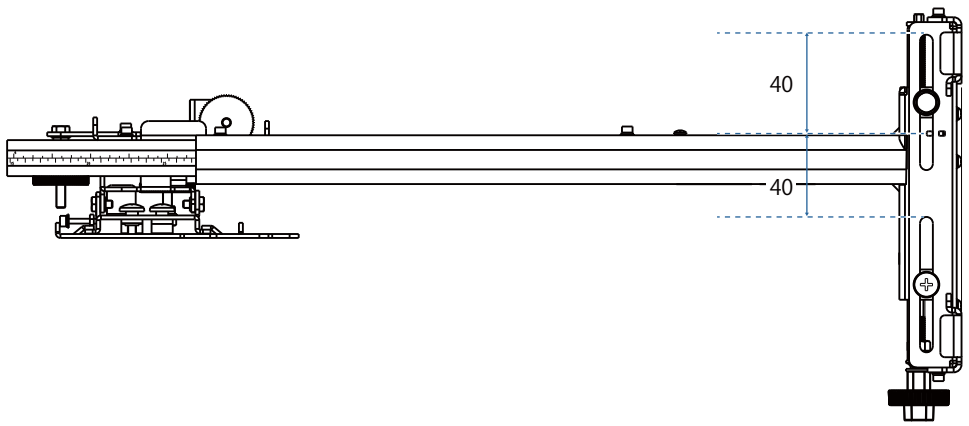

## Плъзгане в хоризонтална равнина

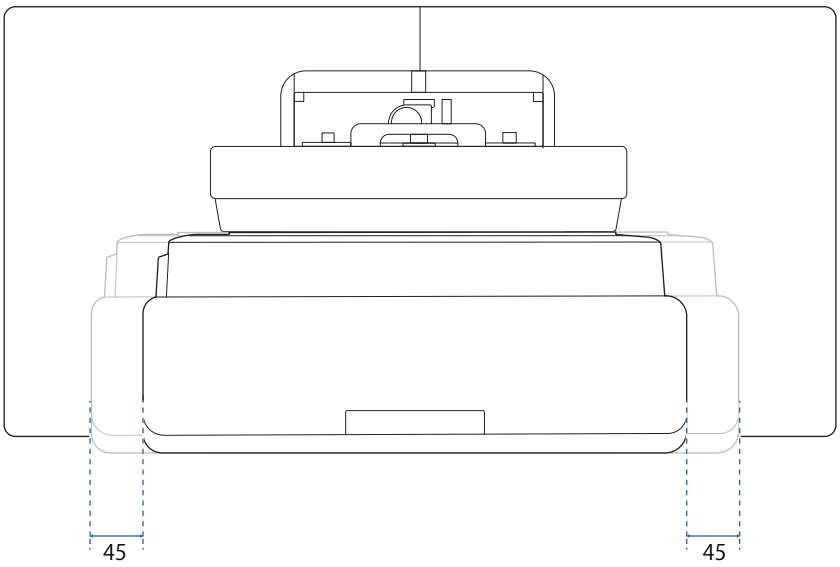


## Плъзгане напред/назад

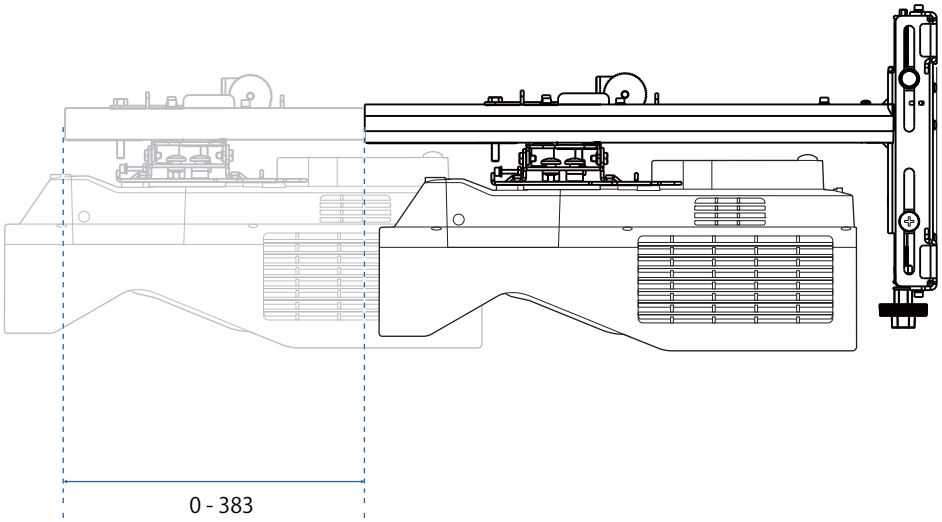

## Рамка за инсталиране на Mini PC

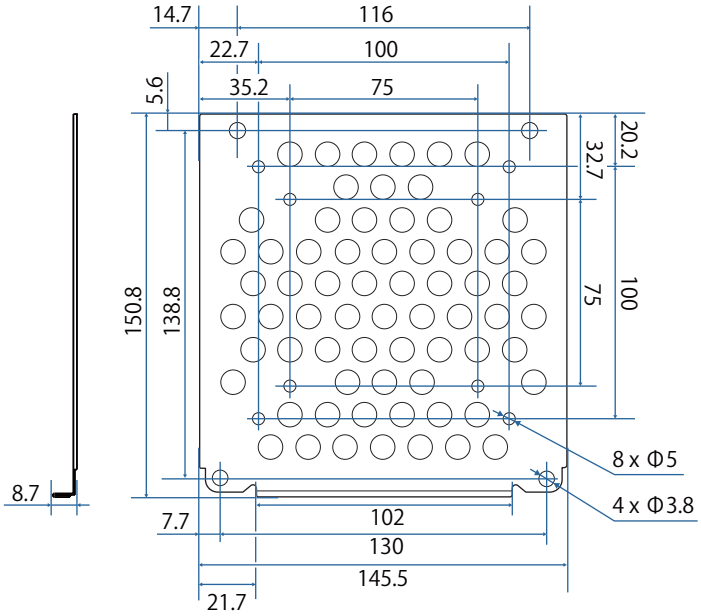


| Елемент | Спецификация |
|---|---|
| Отвори за винтове за инсталиране на компютър (съвместими с VESA) | 75 mm x 75 mm<br>100 mm x 100 mm |
| Поддържани размери компютри | В рамките на 150 mm x 150 mm x 44 mm |
| Поддържано тегло на компютър | 0,7 kg или по-малко |

## Инсталиране на аксесоари

При инсталиране на превключвател или тунер използвайте отворите за винтове, показани на фигурата по-долу, за да ги закрепите.

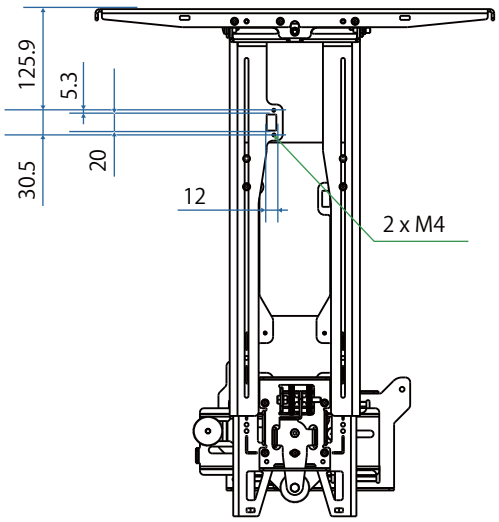


Преди инсталиране проверете дали общата тежест, включително проектора и кабелите за свързване, е под максималната товароносимост на стойката за стена. (☛"Технически характеристики на стойката за стена" стр.21)

# Процедура за инсталиране на стойка за стена

Следвайте процедурата по-долу за инсталиране на стойката за стена.

Прекарайте кабелите преди инсталирането на поставката за стена в зависимост от средата на инсталирането.

1. Проверете таблиците с разстоянията за прожектиране, за да определите позицията за инсталиране (☛ стр.28)
2. Прикрепете регулиращия механизъм към проектора (☛ стр.43)
3. Инсталирайте стенната планка на стената (☛ стр.44)
4. Регулирайте дължината на рамото на монтажната рамка, след което го прикрепете към стенната планка (☛ стр.46)
5. Прикачете регулиращия механизъм към рамката, след което свържете кабелите и периферните устройства (☛ стр.51)
6. Регулирайте позицията на изображението (☛ стр.55)
7. Прикрепете капаците (☛ стр.71)

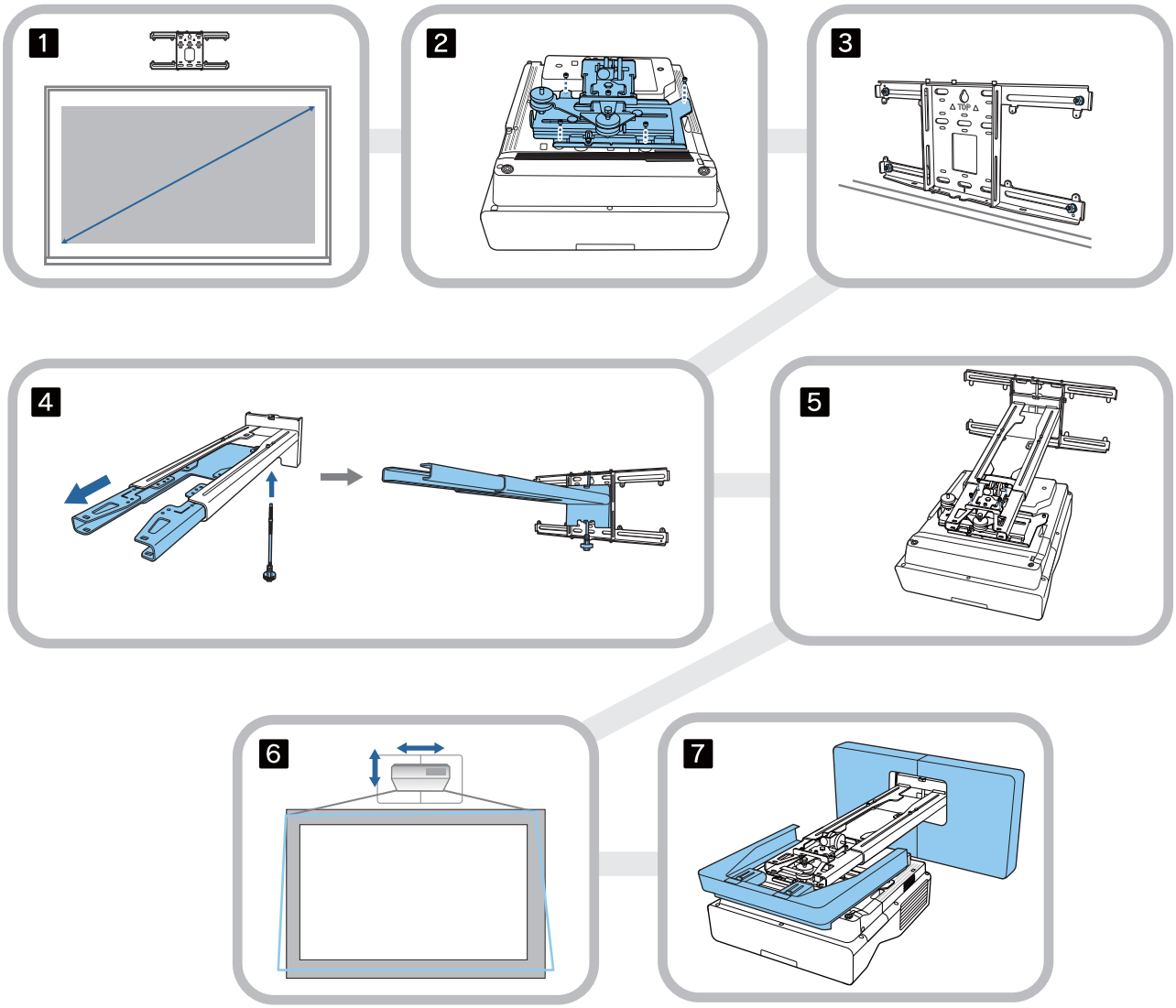

## Прикрепване на стойката

### Определяне на позицията за инсталиране (таблици с разстоянията за прожектиране)

Определете позицията за инсталиране на стенната планка според размера на екрана (S), на който искате да прожектирате. Вижте следната фигура, за да проверите стойностите от a до d. Това е стойността, когато монтажната рамка е в средата на стенната планка (вж. ☆ на следната илюстрация).

Стойността на отместване за центъра на екрана, който се прожектира, и центъра на стенната планка е 46,5 мм.

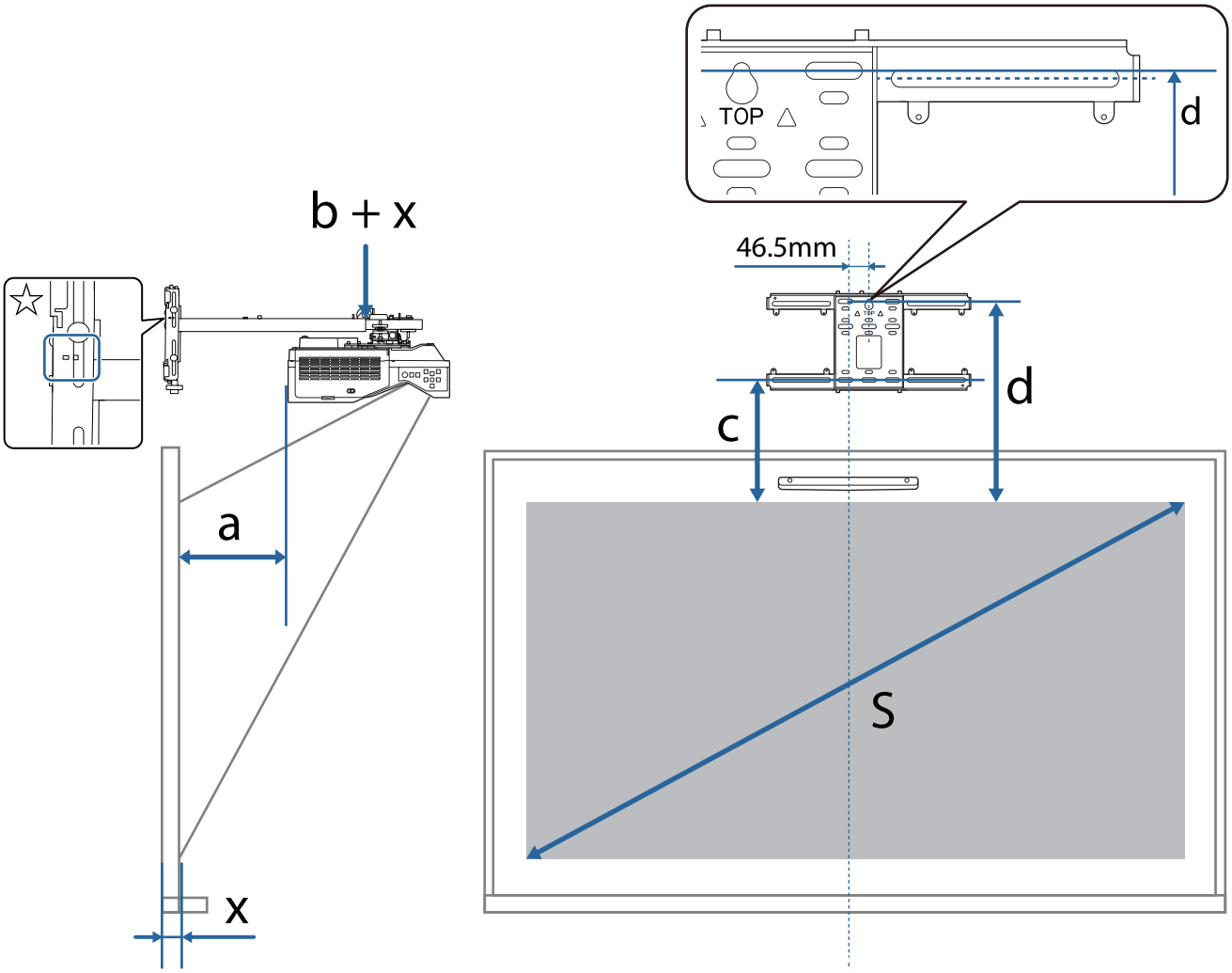


a: Мин. разстояние за прожектиране (широко)

b + x: Число върху скалата на плъзгащото се рамо върху монтажната рамка (макс. 533 mm)

x: Разстояние от стената до прожекционната повърхност
(15 до 50 mm, когато се използва конзолата за сензорно устройство (стр.13))

c: Разстояние от горния ръб на изображението до долния отвор за винтове за инсталиране на стенната планка

d: Разстояние от горната част на изображението до времения отвор за винтовете за стенната планка

S: Размер на проектираното изображение

Вижте следните стойности за c и d, когато се прожектира при пропорции 16:6.

Когато използвате интерактивни функции при пропорции 16:6, задайте **Позиция на екран** до вертикална централна или по-висока позиция.

(EB-735Fi)

- c1/d1: Когато **Позиция на екран** е в центъра
- c2/d2: Когато **Позиция на екран** е горе

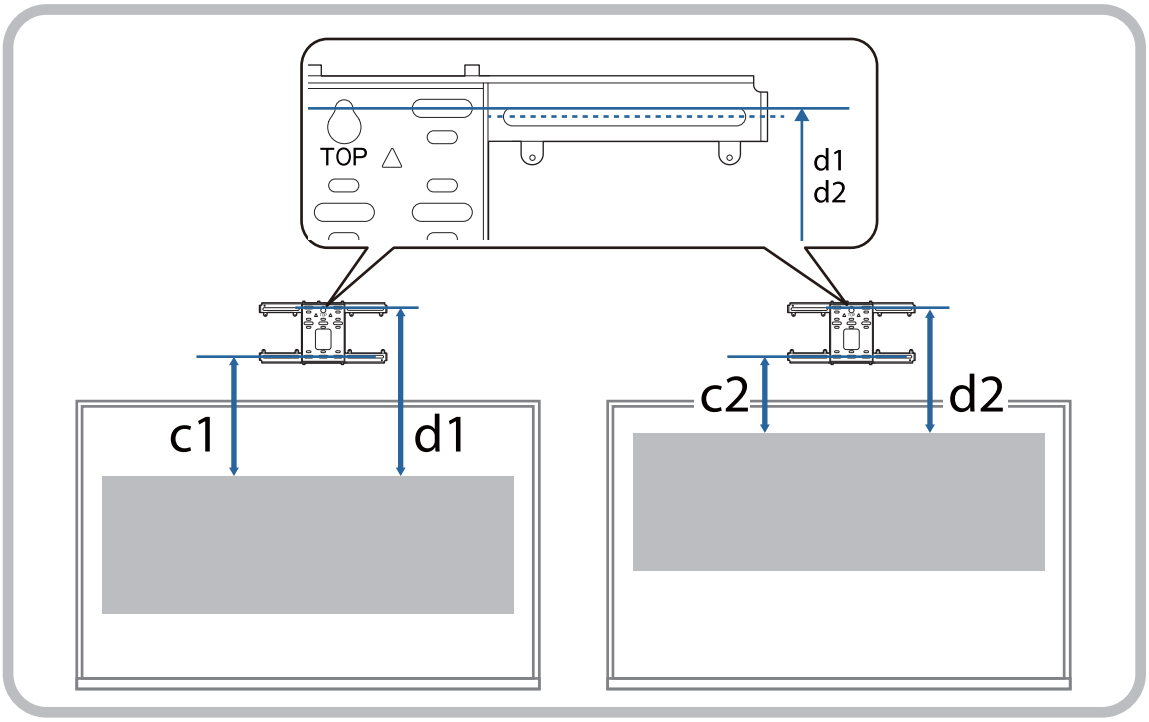

## EB-735Fi

16:9 проектирано изображение

[Мерна единица: mm]

| S | | a | b | c | d |
|---|---|---|---|---|---|
| 65 " | 1439 × 809 | 57 | 115 | 212 | 404 |
| 66 " | 1461 × 822 | 63 | 121 | 215 | 407 |
| 67 " | 1483 × 834 | 69 | 127 | 218 | 410 |
| 68 " | 1505 × 847 | 75 | 133 | 221 | 413 |
| 69 " | 1528 × 859 | 81 | 139 | 224 | 416 |
| 70 " | 1550 × 872 | 87 | 145 | 227 | 419 |
| 71 " | 1572 × 884 | 93 | 151 | 230 | 423 |
| 72 " | 1594 × 897 | 99 | 157 | 233 | 426 |
| 73 " | 1616 × 909 | 105 | 163 | 237 | 429 |
| 74 " | 1638 × 921 | 111 | 169 | 240 | 432 |
| 75 " | 1660 × 934 | 117 | 175 | 243 | 435 |
| 76 " | 1682 × 946 | 123 | 181 | 246 | 438 |
| 77 " | 1705 × 959 | 129 | 188 | 249 | 441 |
| 78 " | 1727 × 971 | 135 | 194 | 252 | 444 |
| 79 " | 1749 × 984 | 141 | 200 | 255 | 447 |
| 80 " | 1771 × 996 | 147 | 206 | 258 | 450 |
| 81 " | 1793 × 1009 | 153 | 212 | 261 | 454 |
| 82 " | 1815 × 1021 | 159 | 218 | 265 | 457 |
| 83 " | 1837 × 1034 | 165 | 224 | 268 | 460 |
| 84 " | 1860 × 1046 | 171 | 230 | 271 | 463 |
| 85 " | 1882 × 1058 | 177 | 236 | 274 | 466 |
| 86 " | 1904 × 1071 | 183 | 242 | 277 | 469 |
| 87 " | 1926 × 1083 | 189 | 248 | 280 | 472 |
| 88 " | 1948 × 1096 | 195 | 254 | 283 | 475 |
| 89 " | 1970 × 1108 | 201 | 260 | 286 | 478 |

| S | | a | b | c | d |
|---|---|---|---|---|---|
| 90 " | 1992 × 1121 | 207 | 179 | 289 | 482 |
| 91 " | 2015 × 1133 | 213 | 185 | 292 | 485 |
| 92 " | 2037 × 1146 | 219 | 191 | 296 | 488 |
| 93 " | 2059 × 1158 | 225 | 197 | 299 | 491 |
| 94 " | 2081 × 1171 | 231 | 203 | 302 | 494 |
| 95 " | 2103 × 1183 | 237 | 209 | 305 | 497 |
| 96 " | 2125 × 1195 | 243 | 215 | 308 | 500 |
| 97 " | 2147 × 1208 | 249 | 221 | 311 | 503 |
| 98 " | 2170 × 1220 | 255 | 227 | 314 | 506 |
| 99 " | 2192 × 1233 | 261 | 233 | 317 | 510 |
| 100 " | 2214 × 1245 | 267 | 239 | 320 | 513 |

## 4:3 проектирано изображение

[Мерна единица: mm]

| S | | a | b | c | d |
|---|---|---|---|---|---|
| 54 " | 1097 × 823 | 63 | 122 | 215 | 407 |
| 55 " | 1118 × 838 | 70 | 129 | 219 | 411 |
| 56 " | 1138 × 853 | 78 | 137 | 223 | 415 |
| 57 " | 1158 × 869 | 85 | 144 | 226 | 419 |
| 58 " | 1179 × 884 | 92 | 151 | 230 | 422 |
| 59 " | 1199 × 899 | 100 | 159 | 234 | 426 |
| 60 " | 1219 × 914 | 107 | 166 | 238 | 430 |
| 61 " | 1240 × 930 | 115 | 173 | 242 | 434 |
| 62 " | 1260 × 945 | 122 | 181 | 245 | 438 |
| 63 " | 1280 × 960 | 129 | 188 | 249 | 441 |
| 64 " | 1300 × 975 | 137 | 195 | 253 | 445 |
| 65 " | 1321 × 991 | 144 | 203 | 257 | 449 |
| 66 " | 1341 × 1006 | 151 | 210 | 261 | 453 |
| 67 " | 1361 × 1021 | 159 | 218 | 264 | 457 |
| 68 " | 1382 × 1036 | 166 | 225 | 268 | 461 |
| 69 " | 1402 × 1052 | 173 | 232 | 272 | 464 |
| 70 " | 1422 × 1067 | 181 | 240 | 276 | 468 |
| 71 " | 1443 × 1082 | 188 | 247 | 280 | 472 |
| 72 " | 1463 × 1097 | 195 | 254 | 284 | 476 |
| 73 " | 1483 × 1113 | 203 | 262 | 287 | 480 |
| 74 " | 1504 × 1128 | 210 | 269 | 291 | 483 |
| 75 " | 1524 × 1143 | 218 | 276 | 295 | 487 |
| 76 " | 1544 × 1158 | 225 | 284 | 299 | 491 |
| 77 " | 1565 × 1173 | 232 | 291 | 303 | 495 |
| 78 " | 1585 × 1189 | 240 | 298 | 306 | 499 |
| 79 " | 1605 × 1204 | 247 | 306 | 310 | 502 |

| S | | a | b | c | d |
|---|---|---|---|---|---|
| 80 " | 1626 × 1219 | 254 | 313 | 314 | 506 |
| 81 " | 1646 × 1234 | 262 | 320 | 318 | 510 |
| 82 " | 1666 × 1250 | 269 | 328 | 322 | 514 |
| 83 " | 1687 × 1265 | 276 | 335 | 325 | 518 |
| 84 " | 1707 × 1280 | 284 | 343 | 329 | 521 |
| 85 " | 1727 × 1295 | 291 | 350 | 333 | 525 |
| 86 " | 1748 × 1311 | 298 | 357 | 337 | 529 |
| 87 " | 1768 × 1326 | 306 | 365 | 341 | 533 |
| 88 " | 1788 × 1341 | 313 | 372 | 344 | 537 |
| 89 " | 1808 × 1356 | 320 | 379 | 348 | 540 |
| 90 " | 1829 × 1372 | 328 | 300 | 352 | 544 |
| 91 " | 1849 × 1387 | 335 | 307 | 356 | 548 |
| 92 " | 1869 × 1402 | 343 | 314 | 360 | 552 |
| 93 " | 1890 × 1417 | 350 | 322 | 363 | 556 |
| 94 " | 1910 × 1433 | 357 | 329 | 367 | 559 |
| 95 " | 1930 × 1448 | 365 | 336 | 371 | 563 |
| 96 " | 1951 × 1463 | 372 | 344 | 375 | 567 |
| 97 " | 1971 × 1478 | 379 | 351 | 379 | 571 |
| 98 " | 1991 × 1494 | 387 | 358 | 382 | 575 |

## 16:10 проектирано изображение

[Мерна единица: mm]

| S | | a | b | c | d |
|---|---|---|---|---|---|
| 65 " | 1400 × 875 | 88 | 147 | 228 | 420 |
| 66 " | 1422 × 888 | 95 | 154 | 231 | 424 |
| 67 " | 1443 × 902 | 101 | 160 | 235 | 427 |
| 68 " | 1465 × 915 | 108 | 167 | 238 | 430 |
| 69 " | 1486 × 929 | 114 | 173 | 241 | 434 |
| 70 " | 1508 × 942 | 121 | 180 | 245 | 437 |
| 71 " | 1529 × 956 | 127 | 186 | 248 | 440 |
| 72 " | 1551 × 969 | 134 | 193 | 252 | 444 |
| 73 " | 1572 × 983 | 140 | 199 | 255 | 447 |
| 74 " | 1594 × 996 | 147 | 206 | 258 | 450 |
| 75 " | 1615 × 1010 | 153 | 212 | 262 | 454 |
| 76 " | 1637 × 1023 | 160 | 219 | 265 | 457 |
| 77 " | 1659 × 1037 | 166 | 225 | 268 | 461 |
| 78 " | 1680 × 1050 | 173 | 232 | 272 | 464 |
| 79 " | 1702 × 1063 | 179 | 238 | 275 | 467 |
| 80 " | 1723 × 1077 | 186 | 244 | 278 | 471 |
| 81 " | 1745 × 1090 | 192 | 251 | 282 | 474 |
| 82 " | 1766 × 1104 | 199 | 257 | 285 | 477 |
| 83 " | 1788 × 1117 | 205 | 264 | 289 | 481 |
| 84 " | 1809 × 1131 | 212 | 270 | 292 | 484 |
| 85 " | 1831 × 1144 | 218 | 277 | 295 | 487 |
| 86 " | 1852 × 1158 | 225 | 283 | 299 | 491 |
| 87 " | 1874 × 1171 | 231 | 290 | 302 | 494 |
| 88 " | 1895 × 1185 | 238 | 296 | 305 | 498 |
| 89 " | 1917 × 1198 | 244 | 303 | 309 | 501 |

| S | | a | b | c | d |
|---|---|---|---|---|---|
| 90 " | 1939 × 1212 | 251 | 222 | 312 | 504 |
| 91 " | 1960 × 1225 | 257 | 229 | 315 | 508 |
| 92 " | 1982 × 1239 | 264 | 235 | 319 | 511 |
| 93 " | 2003 × 1252 | 270 | 242 | 322 | 514 |
| 94 " | 2025 × 1265 | 277 | 248 | 325 | 518 |
| 95 " | 2046 × 1279 | 283 | 255 | 329 | 521 |
| 96 " | 2068 × 1292 | 290 | 261 | 332 | 524 |
| 97 " | 2089 × 1306 | 296 | 268 | 336 | 528 |
| 98 " | 2111 × 1319 | 303 | 274 | 339 | 531 |
| 99 " | 2132 × 1333 | 309 | 281 | 342 | 534 |
| 100 " | 2154 × 1346 | 316 | 287 | 346 | 538 |

## 16:6 проектирано изображение

[Мерна единица: mm]

| S | | a | b | c1 | d1 | c2 | d2 |
|---|---|---|---|---|---|---|---|
| 60 " | 1427 × 535 | 53 | 112 | 344 | 536 | 210 | 402 |
| 61 " | 1451 × 544 | 60 | 119 | 349 | 542 | 213 | 406 |
| 62 " | 1475 × 553 | 66 | 125 | 355 | 547 | 217 | 409 |
| 63 " | 1498 × 562 | 73 | 132 | 360 | 553 | 220 | 412 |
| 64 " | 1522 × 571 | 79 | 138 | 366 | 558 | 223 | 416 |
| 65 " | 1546 × 580 | 86 | 144 | 372 | 564 | 227 | 419 |
| 66 " | 1570 × 589 | 92 | 151 | 377 | 569 | 230 | 422 |
| 67 " | 1593 × 598 | 98 | 157 | 383 | 575 | 233 | 426 |
| 68 " | 1617 × 606 | 105 | 164 | 388 | 581 | 237 | 429 |
| 69 " | 1641 × 615 | 111 | 170 | 394 | 586 | 240 | 432 |
| 70 " | 1665 × 624 | 118 | 177 | 399 | 592 | 243 | 436 |
| 71 " | 1689 × 633 | 124 | 183 | 405 | 597 | 247 | 439 |
| 72 " | 1712 × 642 | 131 | 190 | 411 | 603 | 250 | 442 |
| 73 " | 1736 × 651 | 137 | 196 | 416 | 608 | 253 | 446 |
| 74 " | 1760 × 660 | 144 | 203 | 422 | 614 | 257 | 449 |
| 75 " | 1784 × 669 | 150 | 209 | 427 | 619 | 260 | 452 |
| 76 " | 1807 × 678 | 157 | 215 | 433 | 625 | 263 | 456 |
| 77 " | 1831 × 687 | 163 | 222 | 438 | 631 | 267 | 459 |
| 78 " | 1855 × 696 | 169 | 228 | 444 | 636 | 270 | 462 |
| 79 " | 1879 × 705 | 176 | 235 | 450 | 642 | 273 | 466 |
| 80 " | 1903 × 713 | 182 | 241 | 455 | 647 | 277 | 469 |
| 81 " | 1926 × 722 | 189 | 248 | 461 | 653 | 280 | 472 |
| 82 " | 1950 × 731 | 195 | 254 | 466 | 658 | 283 | 476 |
| 83 " | 1974 × 740 | 202 | 261 | 472 | 664 | 287 | 479 |
| 84 " | 1998 × 749 | 208 | 267 | 477 | 670 | 290 | 482 |
| 85 " | 2022 × 758 | 215 | 274 | 483 | 675 | 293 | 486 |

| S | | a | b | c1 | d1 | c2 | d2 |
|---|---|---|---|---|---|---|---|
| 86 " | 2045 × 767 | 221 | 280 | 489 | 681 | 297 | 489 |
| 87 " | 2069 × 776 | 228 | 286 | 494 | 686 | 300 | 492 |
| 88 " | 2093 × 785 | 234 | 293 | 500 | 692 | 303 | 496 |
| 89 " | 2117 × 794 | 240 | 299 | 505 | 697 | 307 | 499 |
| 90 " | 2140 × 803 | 247 | 219 | 511 | 703 | 310 | 502 |
| 91 " | 2164 × 812 | 253 | 225 | 516 | 709 | 313 | 506 |
| 92 " | 2188 × 821 | 260 | 232 | 522 | 714 | 317 | 509 |
| 93 " | 2212 × 829 | 266 | 238 | 528 | 720 | 320 | 512 |
| 94 " | 2236 × 838 | 273 | 245 | 533 | 725 | 324 | 516 |
| 95 " | 2259 × 847 | 279 | 251 | 539 | 731 | 327 | 519 |
| 96 " | 2283 × 856 | 286 | 258 | 544 | 736 | 330 | 522 |
| 97 " | 2307 × 865 | 292 | 264 | 550 | 742 | 334 | 526 |
| 98 " | 2331 × 874 | 299 | 270 | 555 | 748 | 337 | 529 |
| 99 " | 2354 × 883 | 305 | 277 | 561 | 753 | 340 | 532 |
| 100 " | 2378 × 892 | 311 | 283 | 567 | 759 | 344 | 536 |
| 101 " | 2402 × 901 | 318 | 290 | 572 | 764 | 347 | 539 |
| 102 " | 2426 × 910 | 324 | 296 | 578 | 770 | 350 | 542 |
| 103 " | 2450 × 919 | 331 | 303 | 583 | 775 | 354 | 546 |
| 104 " | 2473 × 928 | 337 | 309 | 589 | 781 | 357 | 549 |
| 105 " | 2497 × 936 | 344 | 316 | 594 | 787 | 360 | 552 |
| 106 " | 2521 × 945 | 350 | 322 | 600 | 792 | 364 | 556 |
| 107 " | 2545 × 954 | 357 | 329 | 605 | 798 | 367 | 559 |
| 108 " | 2569 × 963 | 363 | 335 | 611 | 803 | 370 | 562 |
| 109 " | 2592 × 972 | 370 | 341 | 617 | 809 | 374 | 566 |
| 110 " | 2616 × 981 | 376 | 348 | 622 | 814 | 377 | 569 |

## EB-725Wi

16:10 проектирано изображение

[Мерна единица: mm]

| S | | a | b | c | d |
|---|---|---|---|---|---|
| 65 " | 1400 × 875 | 69 | 128 | 192 | 384 |
| 66 " | 1422 × 888 | 75 | 134 | 195 | 387 |
| 67 " | 1443 × 902 | 81 | 140 | 198 | 390 |
| 68 " | 1465 × 915 | 87 | 146 | 200 | 393 |
| 69 " | 1486 × 929 | 94 | 152 | 203 | 395 |
| 70 " | 1508 × 942 | 100 | 159 | 206 | 398 |
| 71 " | 1529 × 956 | 106 | 165 | 209 | 401 |
| 72 " | 1551 × 969 | 112 | 171 | 212 | 404 |
| 73 " | 1572 × 983 | 118 | 177 | 214 | 407 |
| 74 " | 1594 × 996 | 124 | 183 | 217 | 409 |
| 75 " | 1615 × 1010 | 131 | 190 | 220 | 412 |
| 76 " | 1637 × 1023 | 137 | 196 | 223 | 415 |
| 77 " | 1659 × 1037 | 143 | 202 | 226 | 418 |
| 78 " | 1680 × 1050 | 149 | 208 | 228 | 421 |
| 79 " | 1702 × 1063 | 155 | 214 | 231 | 423 |
| 80 " | 1723 × 1077 | 162 | 220 | 234 | 426 |
| 81 " | 1745 × 1090 | 168 | 227 | 237 | 429 |
| 82 " | 1766 × 1104 | 174 | 233 | 240 | 432 |
| 83 " | 1788 × 1117 | 180 | 239 | 242 | 435 |
| 84 " | 1809 × 1131 | 186 | 245 | 245 | 437 |
| 85 " | 1831 × 1144 | 192 | 251 | 248 | 440 |
| 86 " | 1852 × 1158 | 199 | 258 | 251 | 443 |
| 87 " | 1874 × 1171 | 205 | 264 | 254 | 446 |
| 88 " | 1895 × 1185 | 211 | 270 | 256 | 449 |
| 89 " | 1917 × 1198 | 217 | 276 | 259 | 451 |

| S | | a | b | c | d |
|---|---|---|---|---|---|
| 90 " | 1939 × 1212 | 223 | 195 | 262 | 454 |
| 91 " | 1960 × 1225 | 230 | 201 | 265 | 457 |
| 92 " | 1982 × 1239 | 236 | 208 | 268 | 460 |
| 93 " | 2003 × 1252 | 242 | 214 | 271 | 463 |
| 94 " | 2025 × 1265 | 248 | 220 | 273 | 466 |
| 95 " | 2046 × 1279 | 254 | 226 | 276 | 468 |
| 96 " | 2068 × 1292 | 260 | 232 | 279 | 471 |
| 97 " | 2089 × 1306 | 267 | 238 | 282 | 474 |
| 98 " | 2111 × 1319 | 273 | 245 | 285 | 477 |
| 99 " | 2132 × 1333 | 279 | 251 | 287 | 480 |
| 100 " | 2154 × 1346 | 285 | 257 | 290 | 482 |

## 4:3 проектирано изображение

[Мерна единица: mm]

| S | | a | b | c | d |
|---|---|---|---|---|---|
| 58 " | 1179 × 884 | 73 | 132 | 194 | 386 |
| 59 " | 1199 × 899 | 80 | 139 | 197 | 389 |
| 60 " | 1219 × 914 | 87 | 146 | 200 | 392 |
| 61 " | 1240 × 930 | 94 | 153 | 203 | 396 |
| 62 " | 1260 × 945 | 101 | 160 | 207 | 399 |
| 63 " | 1280 × 960 | 108 | 167 | 210 | 402 |
| 64 " | 1300 × 975 | 115 | 174 | 213 | 405 |
| 65 " | 1321 × 991 | 122 | 181 | 216 | 408 |
| 66 " | 1341 × 1006 | 129 | 188 | 219 | 411 |
| 67 " | 1361 × 1021 | 136 | 195 | 222 | 415 |
| 68 " | 1382 × 1036 | 143 | 202 | 226 | 418 |
| 69 " | 1402 × 1052 | 150 | 209 | 229 | 421 |
| 70 " | 1422 × 1067 | 157 | 216 | 232 | 424 |
| 71 " | 1443 × 1082 | 164 | 223 | 235 | 427 |
| 72 " | 1463 × 1097 | 171 | 230 | 238 | 430 |
| 73 " | 1483 × 1113 | 178 | 237 | 241 | 434 |
| 74 " | 1504 × 1128 | 185 | 244 | 245 | 437 |
| 75 " | 1524 × 1143 | 192 | 251 | 248 | 440 |
| 76 " | 1544 × 1158 | 199 | 258 | 251 | 443 |
| 77 " | 1565 × 1173 | 206 | 265 | 254 | 446 |
| 78 " | 1585 × 1189 | 213 | 272 | 257 | 450 |
| 79 " | 1605 × 1204 | 220 | 279 | 261 | 453 |

| S | | a | b | c | d |
|---|---|---|---|---|---|
| 80 " | 1626 × 1219 | 227 | 286 | 264 | 456 |
| 81 " | 1646 × 1234 | 234 | 293 | 267 | 459 |
| 82 " | 1666 × 1250 | 241 | 300 | 270 | 462 |
| 83 " | 1687 × 1265 | 248 | 307 | 273 | 465 |
| 84 " | 1707 × 1280 | 255 | 314 | 276 | 469 |
| 85 " | 1727 × 1295 | 262 | 321 | 280 | 472 |
| 86 " | 1748 × 1311 | 269 | 328 | 283 | 475 |
| 87 " | 1768 × 1326 | 276 | 335 | 286 | 478 |
| 88 " | 1788 × 1341 | 283 | 342 | 289 | 481 |
| 89 " | 1808 × 1356 | 290 | 349 | 292 | 484 |
| 90 " | 1829 × 1372 | 297 | 269 | 295 | 488 |
| 91 " | 1849 × 1387 | 304 | 276 | 299 | 491 |
| 92 " | 1869 × 1402 | 311 | 283 | 302 | 494 |
| 93 " | 1890 × 1417 | 318 | 290 | 305 | 497 |
| 94 " | 1910 × 1433 | 325 | 297 | 308 | 500 |
| 95 " | 1930 × 1448 | 332 | 304 | 311 | 504 |
| 96 " | 1951 × 1463 | 339 | 311 | 314 | 507 |
| 97 " | 1971 × 1478 | 346 | 318 | 318 | 510 |
| 98 " | 1991 × 1494 | 353 | 325 | 321 | 513 |
| 99 " | 2012 × 1509 | 360 | 332 | 324 | 516 |
| 100 " | 2032 × 1524 | 367 | 339 | 327 | 519 |

16:9 проектирано изображение

[Мерна единица: mm]

| S | | a | b | c | d |
|---|---|---|---|---|---|
| 64 " | 1417 × 797 | 74 | 133 | 238 | 431 |
| 65 " | 1439 × 809 | 80 | 139 | 242 | 434 |
| 66 " | 1461 × 822 | 86 | 145 | 246 | 438 |
| 67 " | 1483 × 834 | 93 | 152 | 249 | 441 |
| 68 " | 1505 × 847 | 99 | 158 | 253 | 445 |
| 69 " | 1528 × 859 | 105 | 164 | 256 | 448 |
| 70 " | 1550 × 872 | 112 | 171 | 260 | 452 |
| 71 " | 1572 × 884 | 118 | 177 | 263 | 456 |
| 72 " | 1594 × 897 | 125 | 183 | 267 | 459 |
| 73 " | 1616 × 909 | 131 | 190 | 271 | 463 |
| 74 " | 1638 × 921 | 137 | 196 | 274 | 466 |
| 75 " | 1660 × 934 | 144 | 202 | 278 | 470 |
| 76 " | 1682 × 946 | 150 | 209 | 281 | 474 |
| 77 " | 1705 × 959 | 156 | 215 | 285 | 477 |
| 78 " | 1727 × 971 | 163 | 221 | 288 | 481 |
| 79 " | 1749 × 984 | 169 | 228 | 292 | 484 |
| 80 " | 1771 × 996 | 175 | 234 | 296 | 488 |
| 81 " | 1793 × 1009 | 182 | 241 | 299 | 491 |
| 82 " | 1815 × 1021 | 188 | 247 | 303 | 495 |
| 83 " | 1837 × 1034 | 194 | 253 | 306 | 499 |
| 84 " | 1860 × 1046 | 201 | 260 | 310 | 502 |
| 85 " | 1882 × 1058 | 207 | 266 | 313 | 506 |
| 86 " | 1904 × 1071 | 213 | 272 | 317 | 509 |
| 87 " | 1926 × 1083 | 220 | 279 | 321 | 513 |
| 88 " | 1948 × 1096 | 226 | 285 | 324 | 516 |
| 89 " | 1970 × 1108 | 232 | 291 | 328 | 520 |

| S | | a | b | c | d |
|---|---|---|---|---|---|
| 90 " | 1992 × 1121 | 239 | 211 | 331 | 524 |
| 91 " | 2015 × 1133 | 245 | 217 | 335 | 527 |
| 92 " | 2037 × 1146 | 252 | 223 | 339 | 531 |
| 93 " | 2059 × 1158 | 258 | 230 | 342 | 534 |
| 94 " | 2081 × 1171 | 264 | 236 | 346 | 538 |
| 95 " | 2103 × 1183 | 271 | 242 | 349 | 541 |
| 96 " | 2125 × 1195 | 277 | 249 | 353 | 545 |
| 97 " | 2147 × 1208 | 283 | 255 | 356 | 549 |
| 98 " | 2170 × 1220 | 290 | 262 | 360 | 552 |
| 99 " | 2192 × 1233 | 296 | 268 | 364 | 556 |
| 100 " | 2214 × 1245 | 302 | 274 | 367 | 559 |

## Прикрепване на регулиращия механизъм към проектора

**1** Разхлабете болт M4 на регулиращия механизъм, след което подравнете маркировката за всяка част

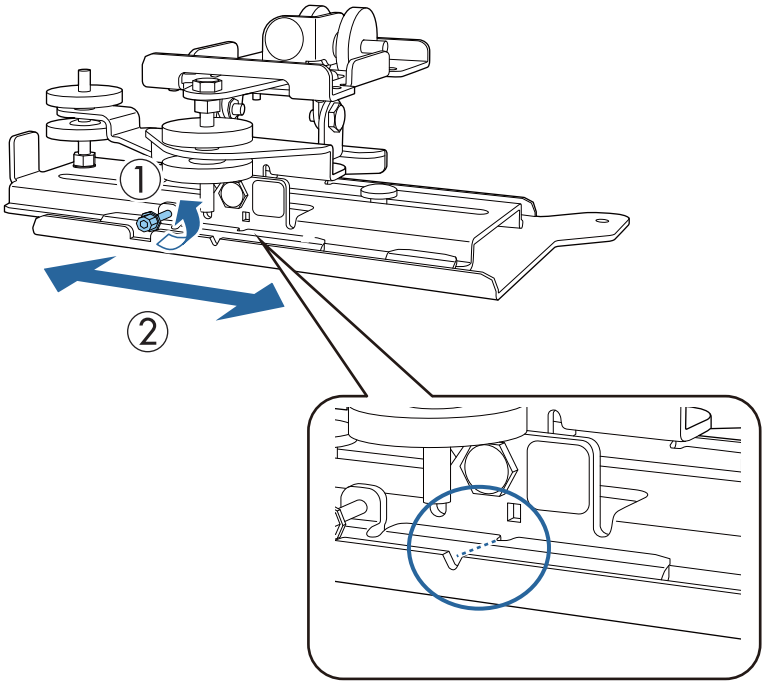


Когато позицията е правилна, затегнете болта M4.

**2** Закрепете регулиращия механизъм към основата на проектора с предоставените болтове M4 x 12 mm (x4)

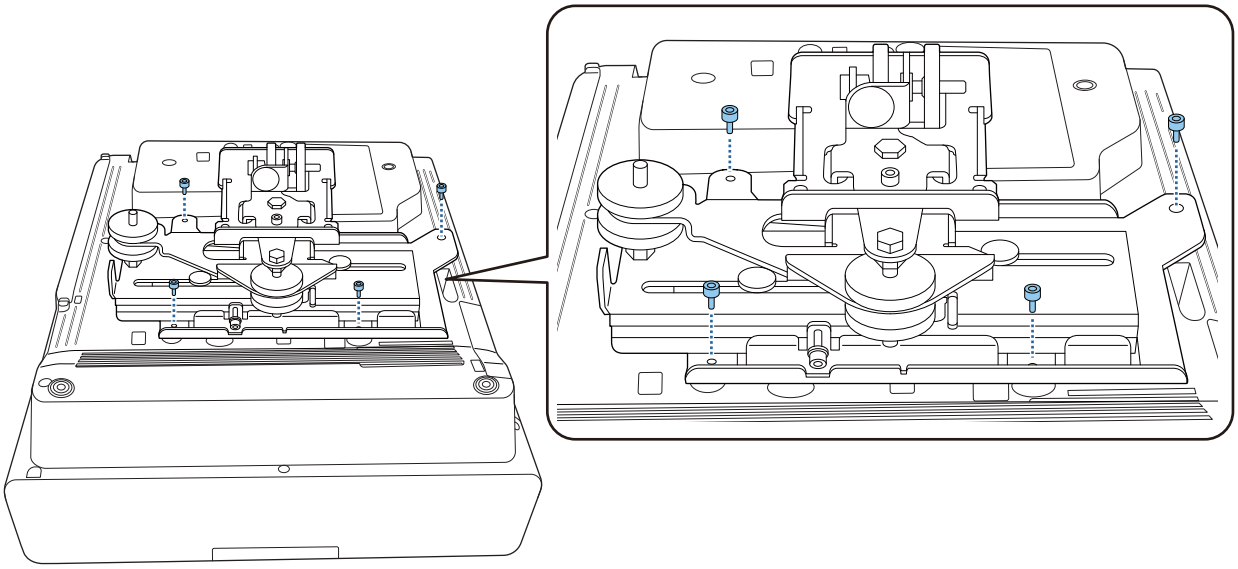

## Инсталиране на стенната планка на стената

**1** Прикрепете шаблона към стената

Прикрепете шаблона според позицията за инсталиране, която сте потвърдили с помощта на таблицата с разстоянията за прожектиране ( стр.28).

Подравнете централната позиция на екрана, който се прожектира, с Image Center B в шаблона.

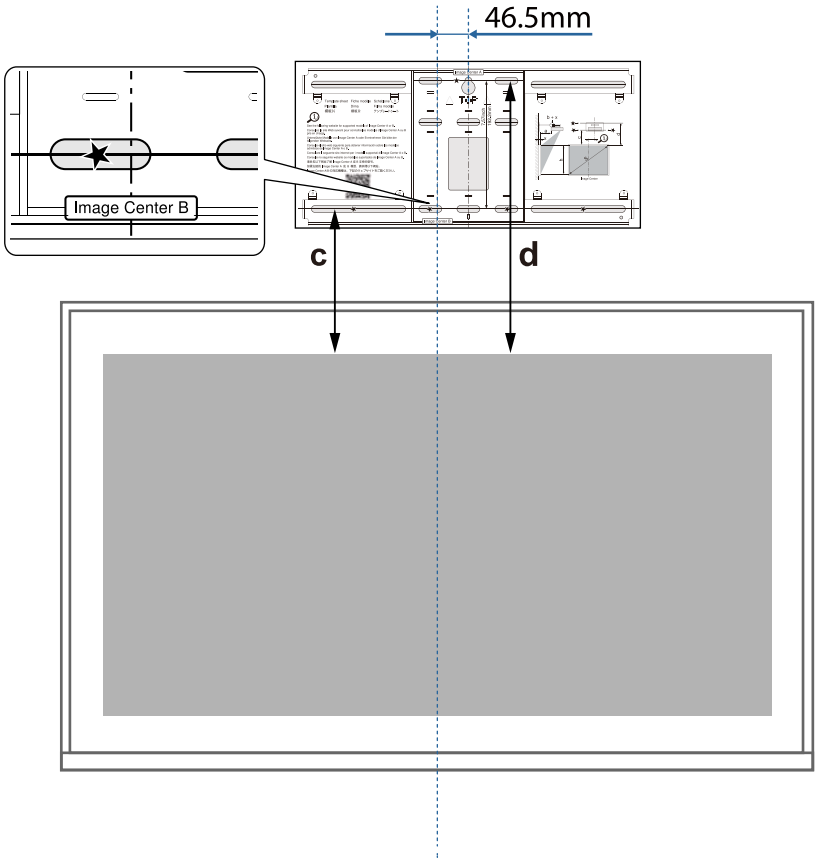

## 2 Вкарайте болт M10, наличен на пазара, във временния отвор за болт на стенната планка

Оставете разстояние от 6 mm или повече между стената и главата на болта.

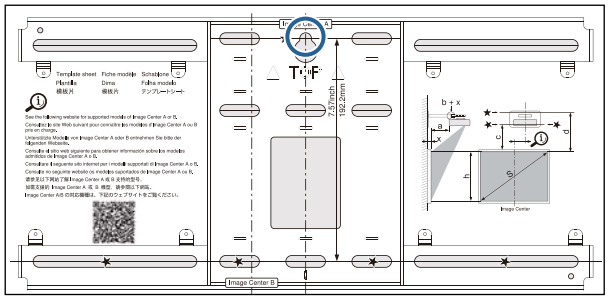

## 3 Определете позициите на отворите за монтаж на стенната планка

От отворите за болтове, показани на фигурата по-долу, закрепете най-малко четири точки за оптимален баланс.

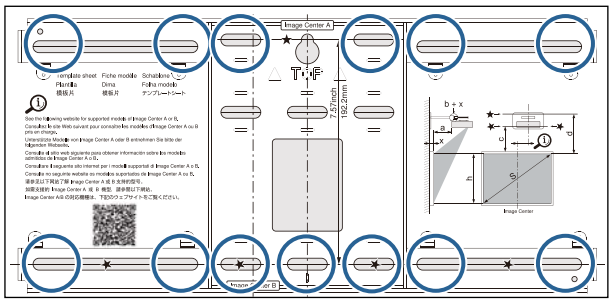

## 4 Пробийте отвори в стената

Диаметър на свредлото: 10,5 mm (M10) или 10 mm (3/8 инча)

Дълбочина на пилотния отвор: 45 mm

Дълбочина на отвора за анкерния болт: 40 mm

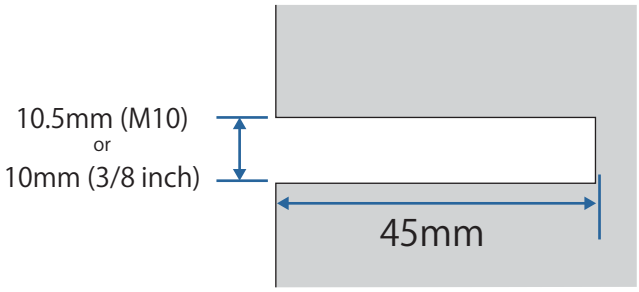


## 5 Отстранете шаблона

## 6 Поставете стенната планка върху временния винт M10, който монтирахте в стъпка 2

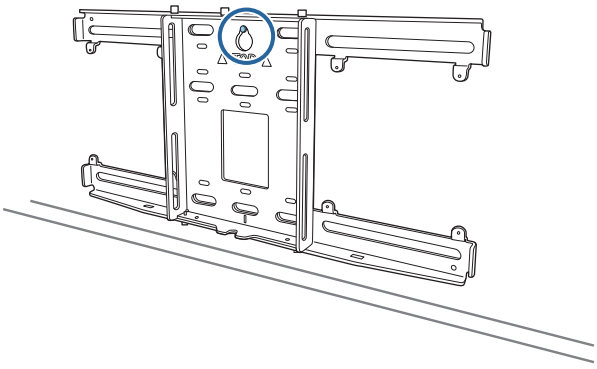

**7** Използвайте налични в търговската мрежа анкерни болтове M10 или 3/8 in x 60 mm, за да закрепите стенната планка към отворите, които пробихте в стъпка 4

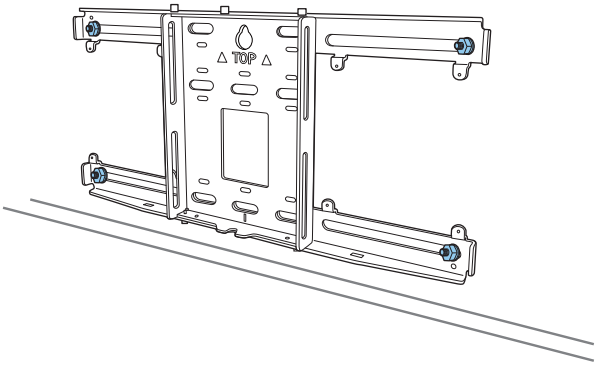


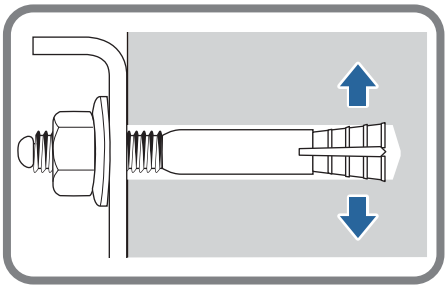

## Прикрепване на рамката към стенната планка

**1** Разхлабете болтовете M4 x 12 mm (x2) и удължете плъзгащото се рамо на рамката

Регулирайте мащаба на плъзгача до общото разстояние от стойността за (b), потвърдено в таблицата с разстояния за прожектиране ( стр.28), и дебелината на прожекционната повърхност (x).

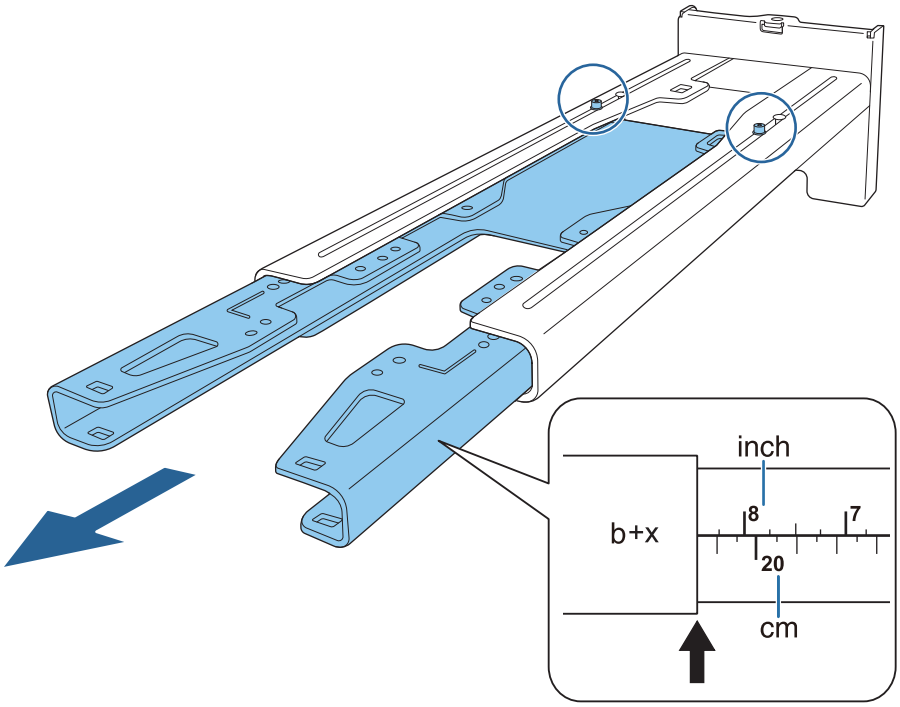

## 2 Вкарайте шестоъгълната ос в рамката

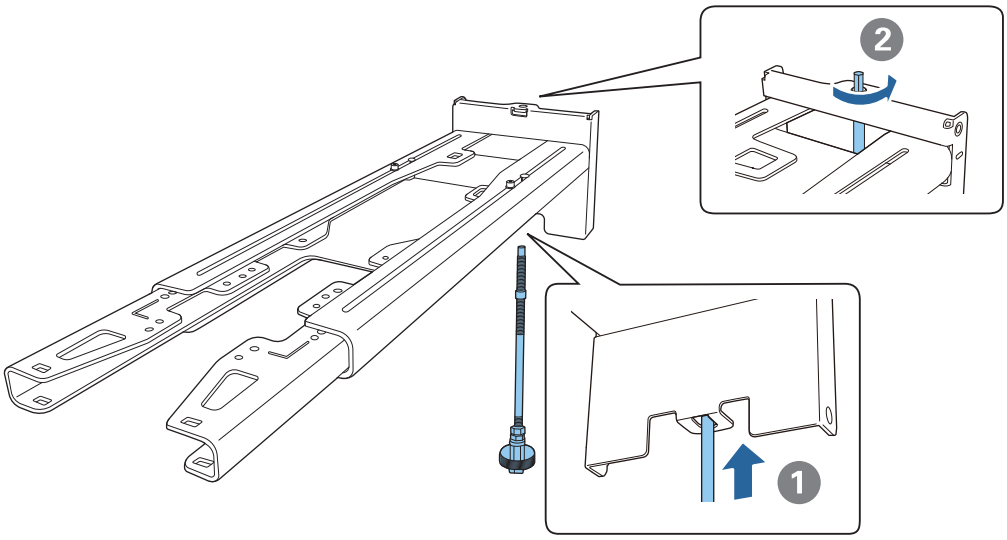


## 3 Прокарайте необходимите кабели през рамката

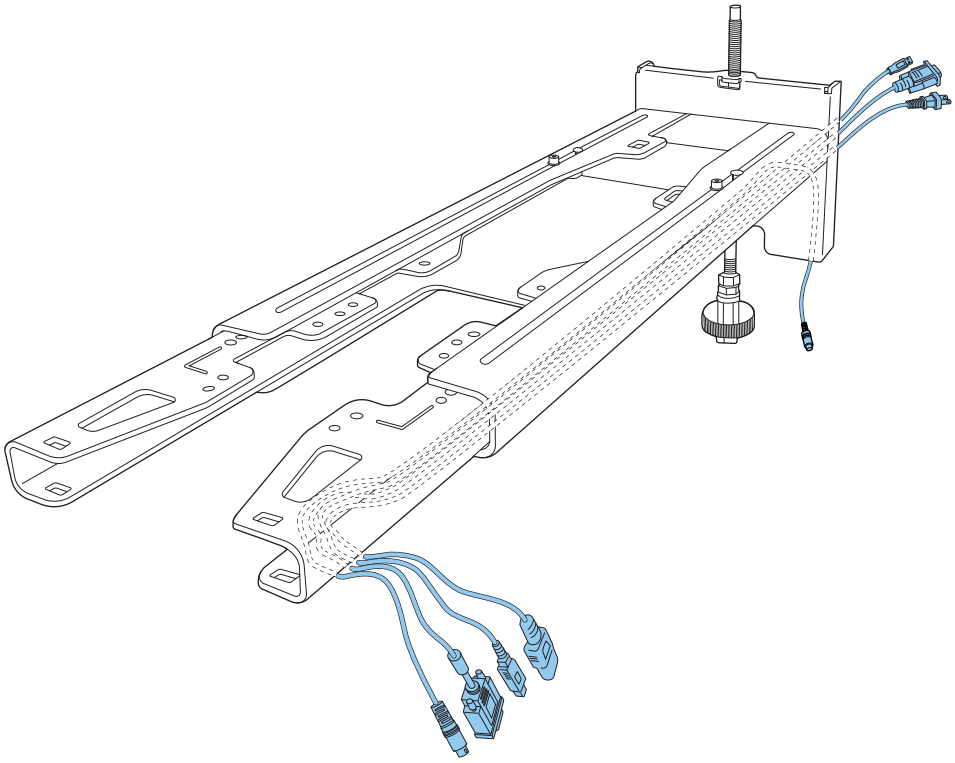

### Предупреждение

Не увисвайте останалата част от кабела върху рамката. Те могат да паднат и да причинят злополука.

Следните свързващи портове трябва да се позиционират, така че да са в долната част на монтажната рамка и да не преминават през стени.

- Кабел за свързване на сензорно устройство
- Кабели за свързване на периферни устройства като Mini PC

## 4 Прикрепване на монтажната рамка към стенната планка

Вкарайте шестоъгълната ос докато върха внимателно се покаже малко в горната част на стенната планка, а другият край се свърже с долната част на стенната планка.

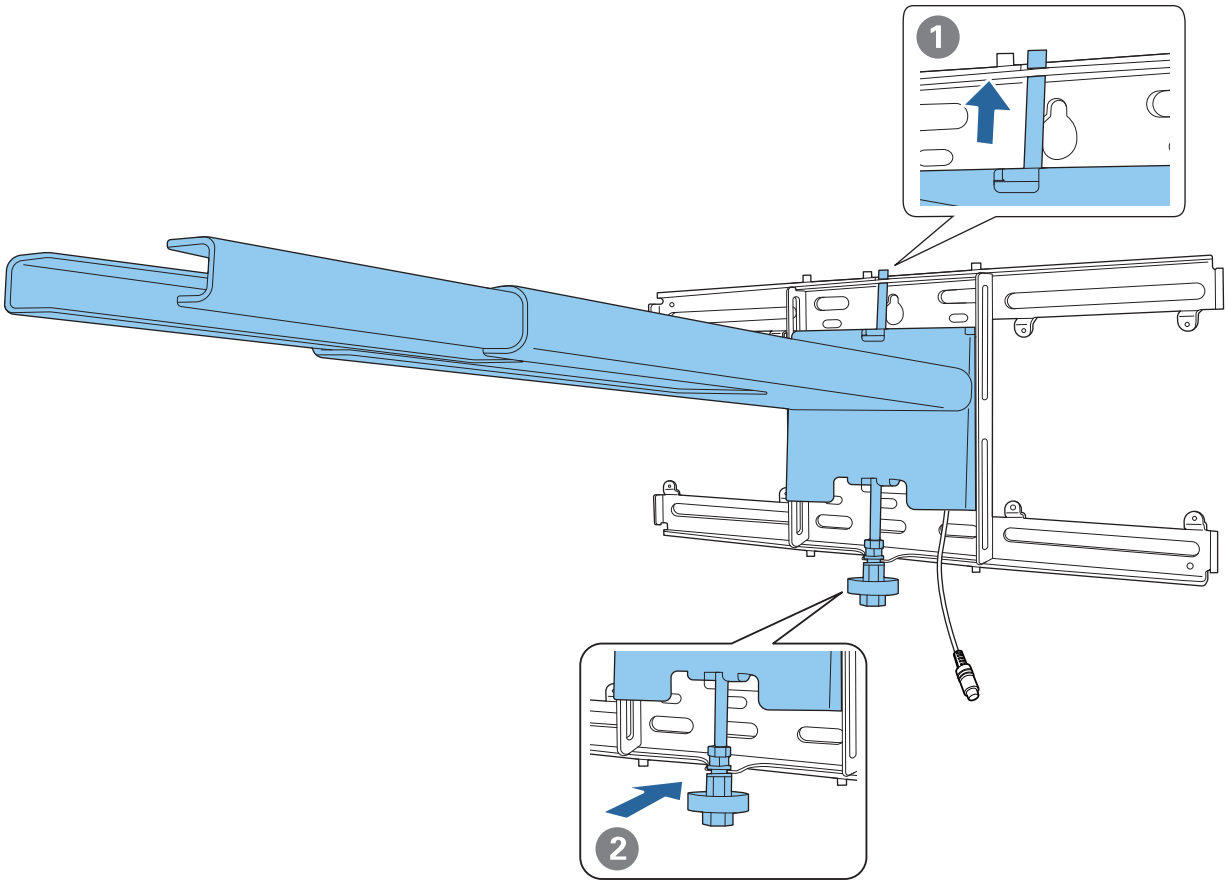


### Внимание

Внимавайте да не ги притиснете между рамката при монтиране и стенната планка.

5 Временно закрепване на монтажната рамка

Закрепете три точки с предоставените винтове M6 (x3).

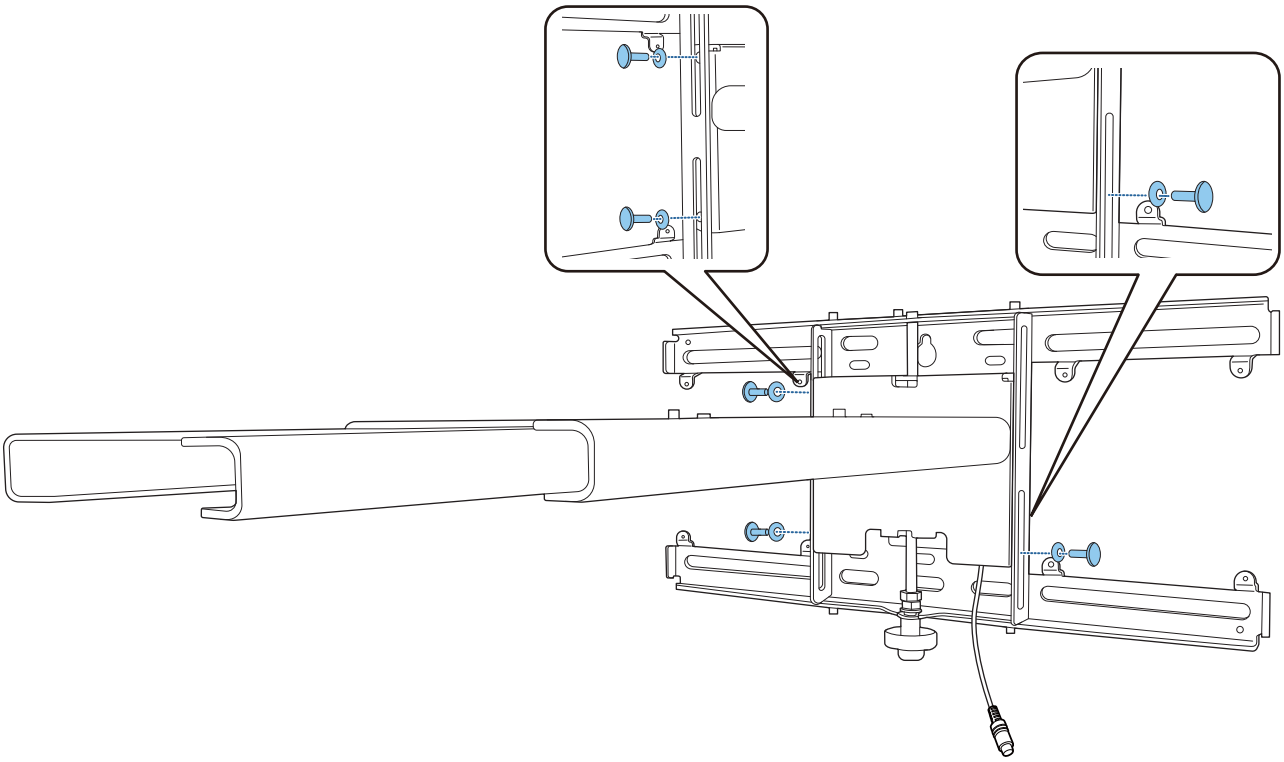

6 Завъртете долната част на шестоъгълната ос със 17-милиметрова тресчотка за подравняване на маркировките на стенната планка и монтажната рамка

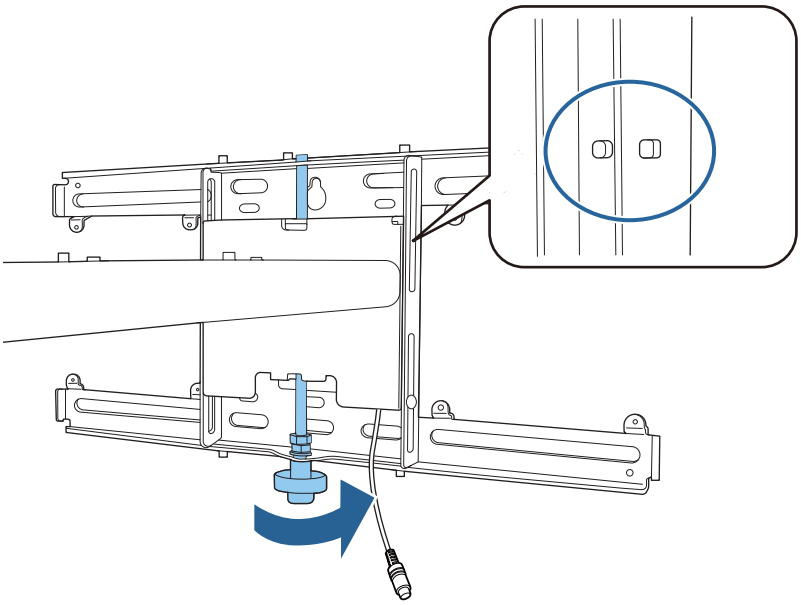

7 Затегнете M6 болта (x1), за да закрепите монтажната рамка на място

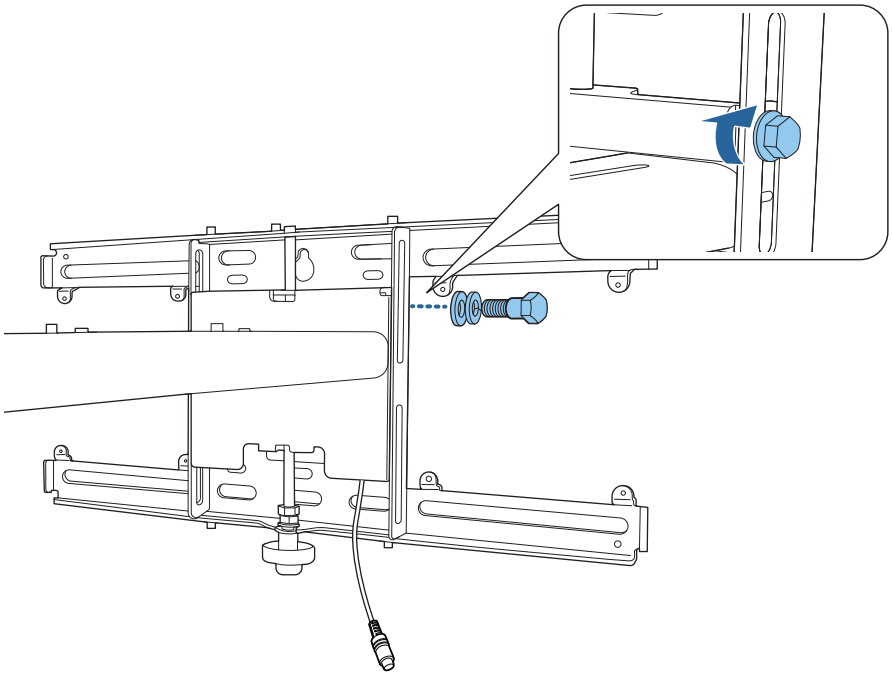

## Прикрепване на регулиращия механизъм към монтажната рамка

### 1 Проверете позицията за инсталиране на регулиращия механизъм

Позицията за инсталиране е отбелязана върху монтажната рамка. Инсталирайте в подходящо положение според размера на екрана, върху който искате да прожектирате.

- Когато прожектираното изображение е по-малко от 90 инча: монтирайте устройството при маркировката ◯ .

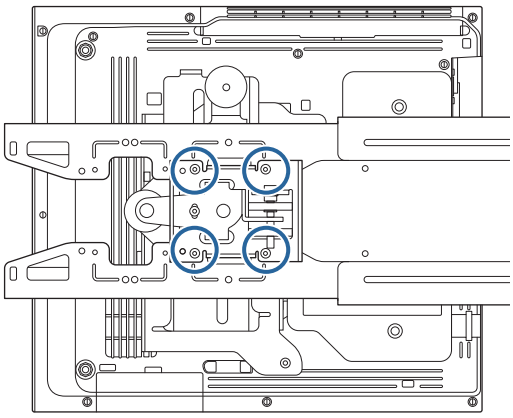

- Когато прожектираното изображение е по-малко от 90 инча или повече: монтирайте устройството при маркировката ◯ ◯ .

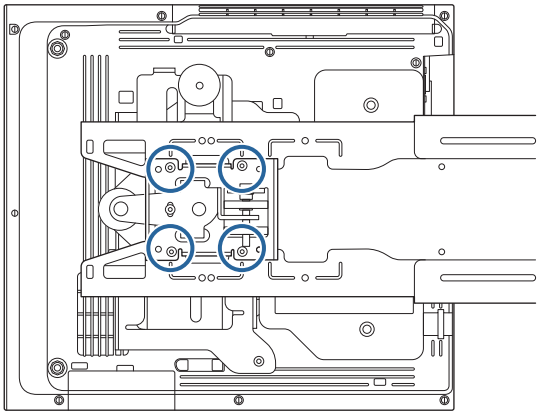

**2** Прикрепете регулиращ механизъм към рамката за монтиране с помощта на предоставените болтове M4 x 12 mm (x4)

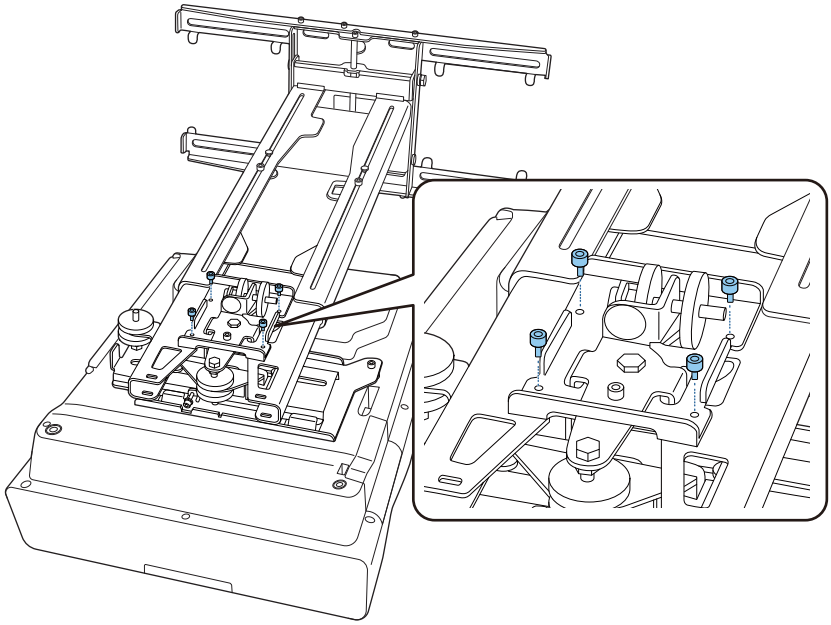

**3** Свържете кабелите към проектора

Свържете захранващия кабел последен.

## Прикрепване на периферни устройства

### Прикрепване на превключвател или тунер

Използвайте налични в търговската мрежа винтове M4 за закрепване на превключвател или тунер към отворите за винтове, както е показано на следната фигура.

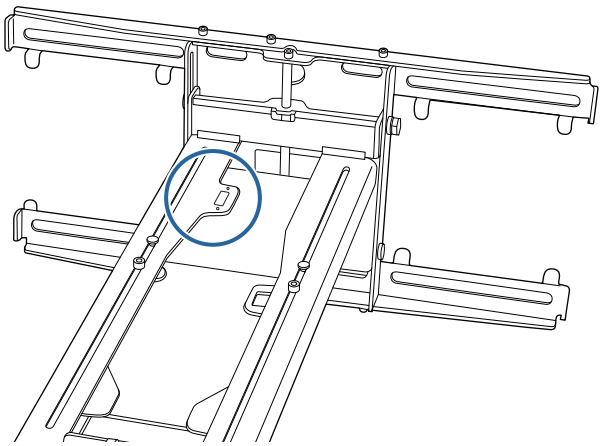

### Прикрепване на Mini PC или Stick PC

Прикрепете Mini PC или Stick PC към планката за Mini PC и я закрепете към лявата или дясната част на стенната планка.

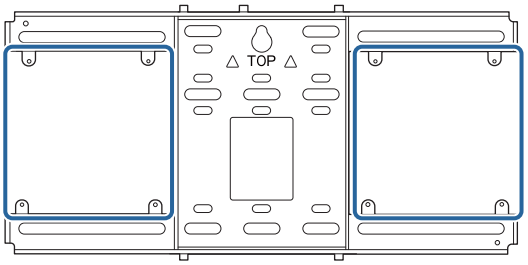


Прикрепете я така, че изходните вентилационни отвори на компютъра да не са блокирани.

Препоръчваме инсталирането на компютъра така, че изходните вентилационни отвори да са в горната част, а входните вентилационни отвори да са в долната част.

При закрепване с ремък за Mini PC

1 Увийте ремъка около планката за Mini PC

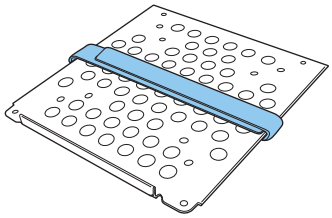

2 Закрепете планката за Mini PC към стенната планка с помощта на предоставените винтове M3 x 6 mm (x4).

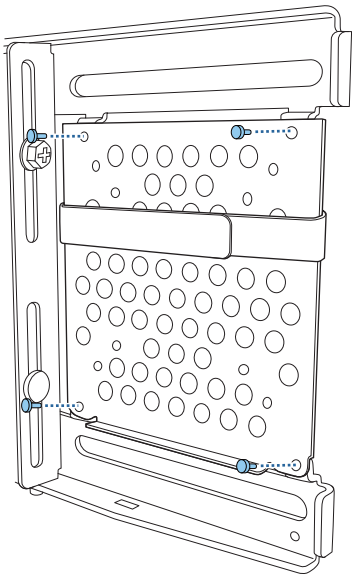

**3** Поставете компютъра върху долния ръб на планката за Mini PC и закрепете с ремъка

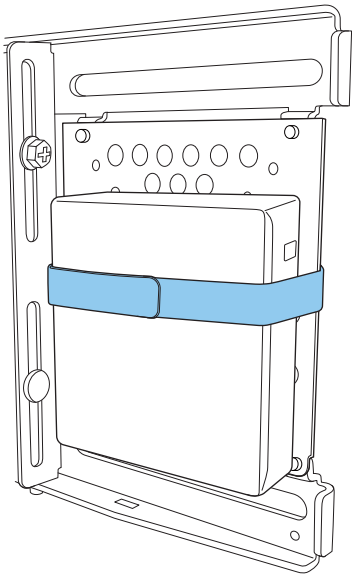

## При закрепване с винтове

В зависимост от формата на Mini PC и ориентацията на отворите за винтове последователността за инсталиране на компонентите се различава. Трябва предварително да проверите инструкциите за инсталиране.

### Примери за инсталиране

- Закрепете планката за Mini PC с компютъра, инсталиран на стенната планка, с помощта на предоставените винтове M3 x 6 mm (x4).

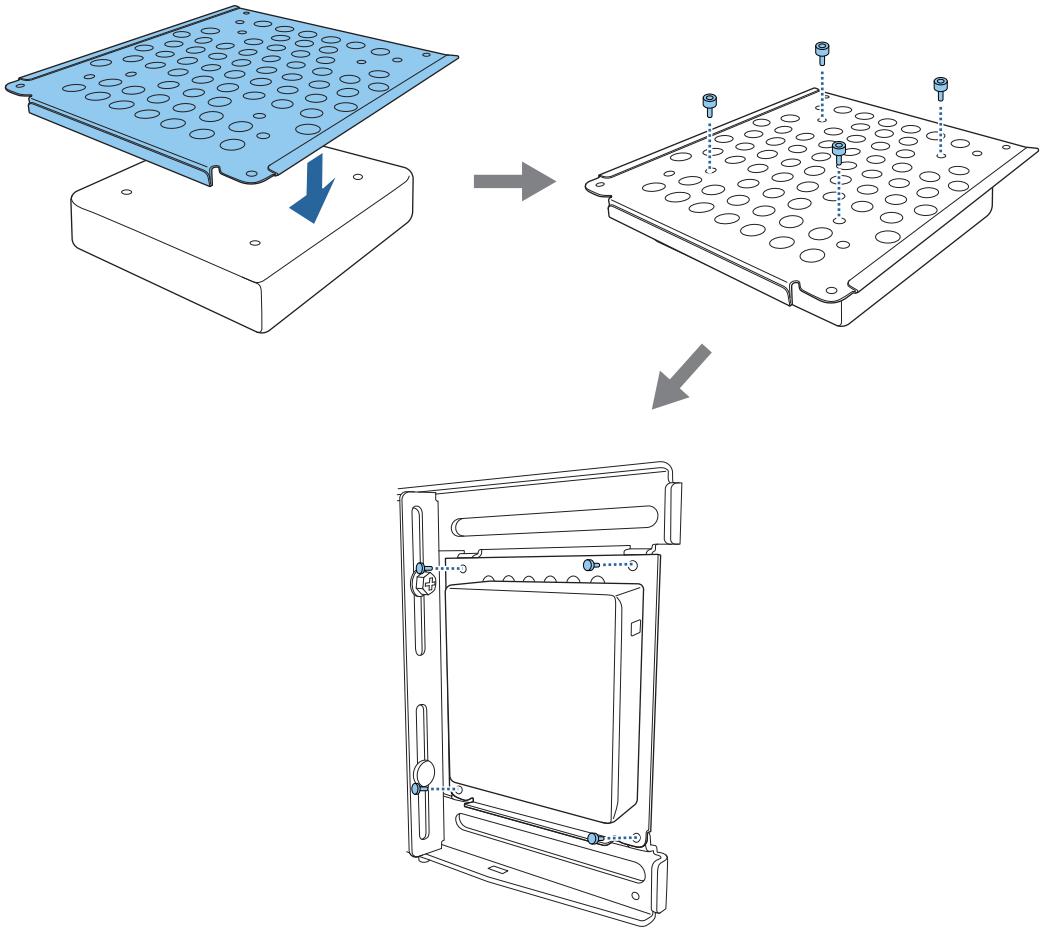

- Закрепете планката за Mini PC към стенната планка с помощта на предоставените винтове M3 x 6 mm (x4), след което инсталирайте компютъра.

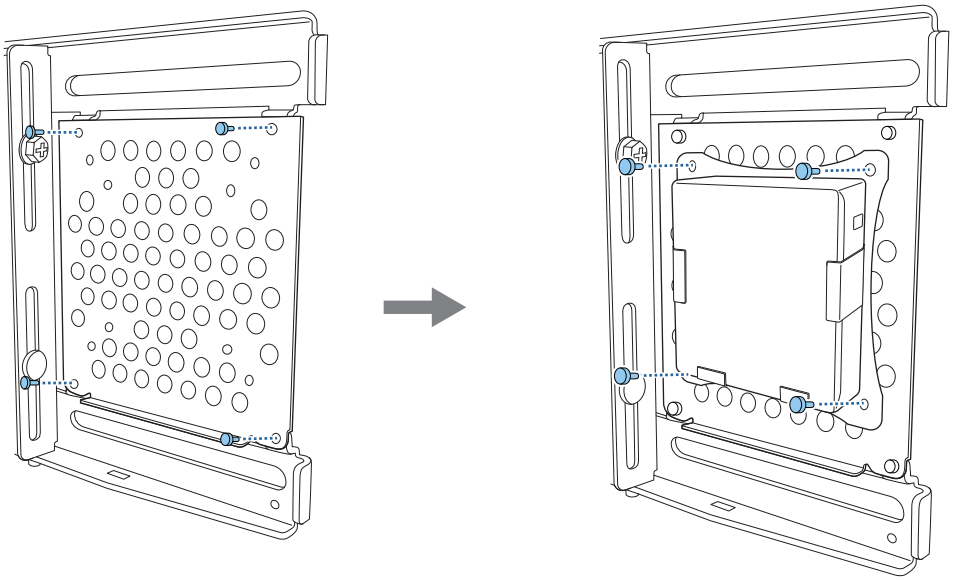

## Регулиране на позицията на прожектираното изображение

Може да използвате някой от следните методи, за да регулирате позицията на прожектираното изображение.

Когато са инсталирани множество проектори в една и съща стая, препоръчваме да зададете ID на проекторите, за да предотвратите интерференция при дистанционно управление.

Включете проектора и задайте ID номер за проектора в **Инсталация** > **ID на проектор**.

Когато искате да управлявате определен проектор, натиснете бутона [ID] на дистанционното управление и натиснете бутона със същия номер като ID на проектора.

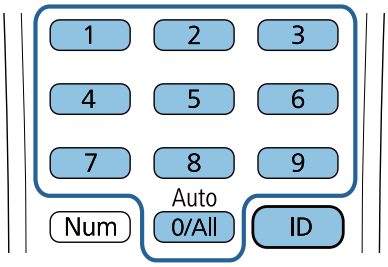


- Авт. регулиране на екрана ( стр.58)

  Прикрепете ъгловите маркери към четирите ъгъла на позицията за прожектиране за автоматично регулиране на позицията на изображението. Това е полезно, когато искате да извършите приблизителна настройка до определена позиция.

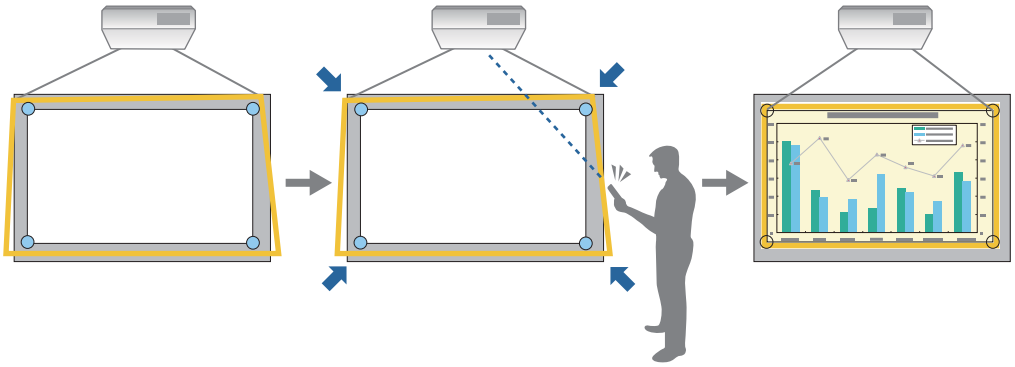

- Регулиране с помощта на Справоч. за инстал. на рамка при монтиране ( стр.62)

  Ръчно регулирайте позицията на монтажната рамка съгласно показания екран на справочника. Това е полезно, когато искате да извършите фини настройки на позицията за прожектиране и едновременно с това да запазите качеството на изображението.

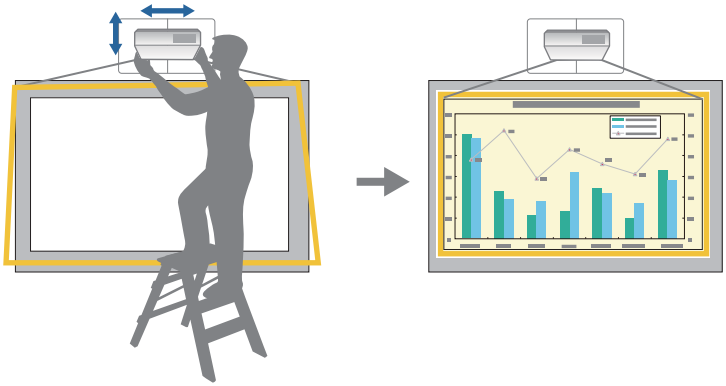

- Регулиране с помощта на менютата на проектора ( стр.65)

  Изберете зоната, която искате да регулирате, и ръчно коригирайте изображението. Това е полезно, когато искате да правите фини настройки на позицията за прожектиране след извършване на механични настройки с помощта на екрана на справочника.

- Изображенията не са стабилни веднага след включване на проектора. След като започнете прожектиране, изчакайте най-малко 30 минути преди регулиране на изображението.
- Инсталиране и регулиране на проектора на стайна температура, която е близка до реалната желана среда на употреба. Ако температурата се промени, позицията на изображението може да се промени или прецизността на перото може да се влоши.
- Когато настройвате множество проектори с помощта на функцията за серийна настройка, извършете серийната настройка преди да настроите прожектираното изображение.
- Препоръчваме механично регулиране на позицията на монтажната рамка за регулиране на изображението, когато искате да запазите качеството му.

## Подготовка преди регулиране

**1** Натиснете бутона [ ⏻ ] на дистанционното управление или на контролния панел, за да включите проектора

**2** Отворете капака на въздушния филтър отстрани на проектора

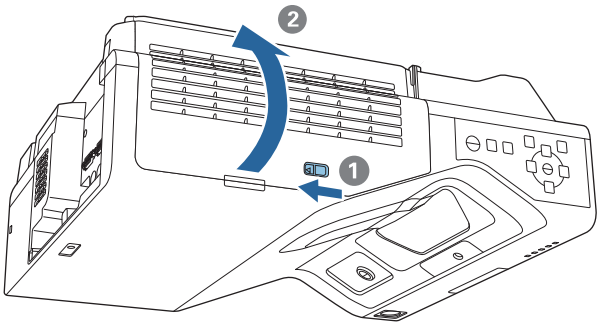


**3** Използвайте лоста за фокусиране за приблизително фокусиране на изображението

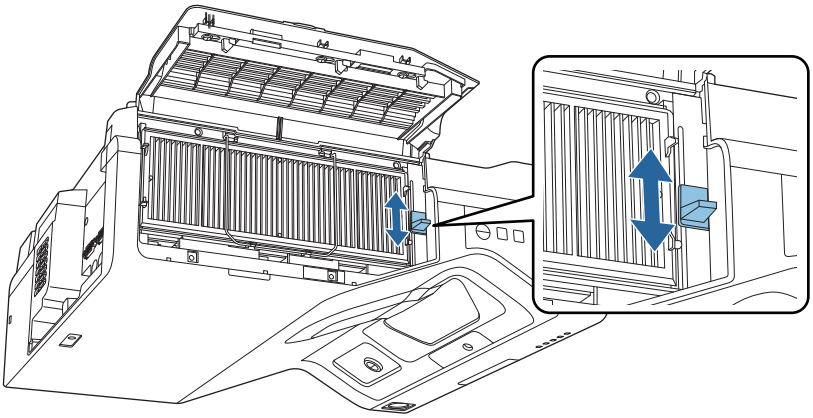

**4** Натиснете бутон [Menu]

Посредством дистанционното управление

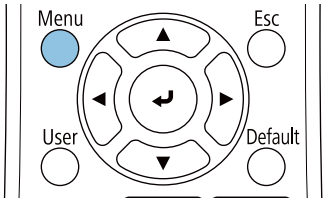


Посредством контролния панел

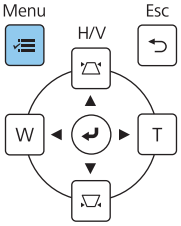

**5** Изберете **Формат на екрана** от меню **Инсталация**, за да зададете пропорциите на прожектираното изображение

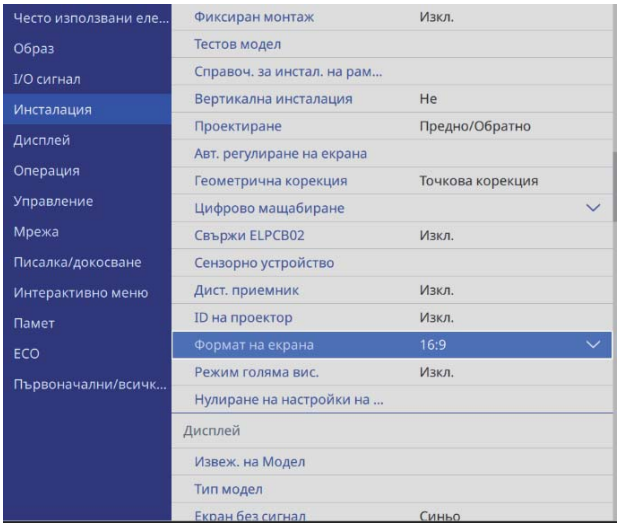


**6** Променете пропорциите, ако е необходимо

Прожектирайте изображения от свързано устройство, после натиснете бутона [Aspect] на дистанционното управление.

Всеки път, когато натиснете бутона на дистанционното управление, ще видите името на пропорция да се извежда на екрана и пропорциите се променят.

> Аспект не се променя, когато не се прожектират изображения от свързаното устройство.

## Авт. регулиране на екрана

Прикрепете ъгловите маркери към четирите ъгъла на позицията за прожектиране за автоматично регулиране на позицията на изображението.

Авт. регулиране на екрана работи както трябва при следните условия.

- Размер на прожектиране: 100 инча или по-малко
- Посока на проектора: до 1° нагоре, надолу, наляво или надясно

> - Авт. регулиране на екрана може да не работи както трябва върху повърхността на прожектирания екран. Необходими са следните условия за извършване на Авт. регулиране на екрана.
>  - Плоска прожекционна повърхност
>  - Без шарки, замърсявания или пречки върху прожекционната повърхност
> - Преди извършване на "Авт. регулиране на екрана" първо задайте настройката "Формат на екрана". Ако промените "Формат на екрана", след като извършите Авт. регулиране на екрана, настройките ще се нулират.

## 1 Поставете ъгловите маркери в четирите ъгъла на позицията, при която искате да прожектирате

- Не е възможно повторно поставяне на ъглови маркери. Препоръчваме предварително маркиране на позицията, където искате да поставите маркерите.
- Ако искате да сменяте маркерите често, залепете ги върху предоставения магнитен лист.

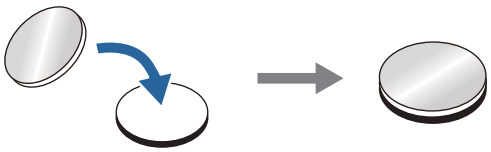

Поставете маркерите, така че ъглите на позицията за прожектиране да се застъпват с центъра на ъгловите маркери.

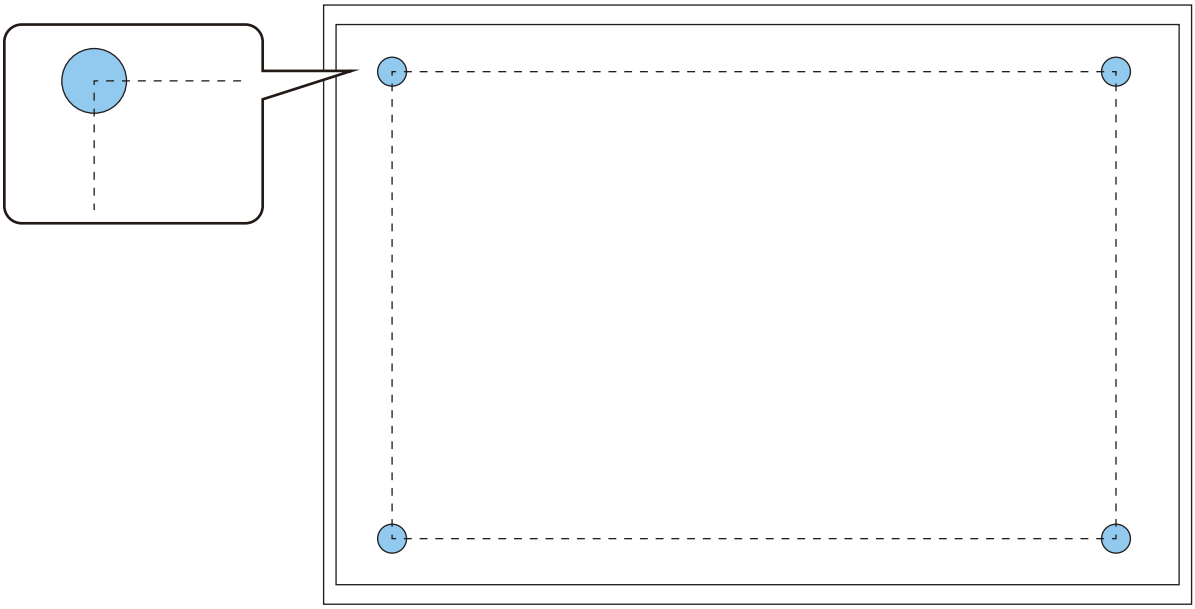

## 2 Натиснете бутон [Menu]

Посредством дистанционното управление

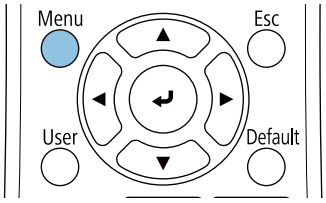


Посредством контролния панел

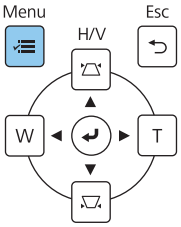

**3** Изберете **Авт. регулиране на екрана** от менюто **Инсталация**

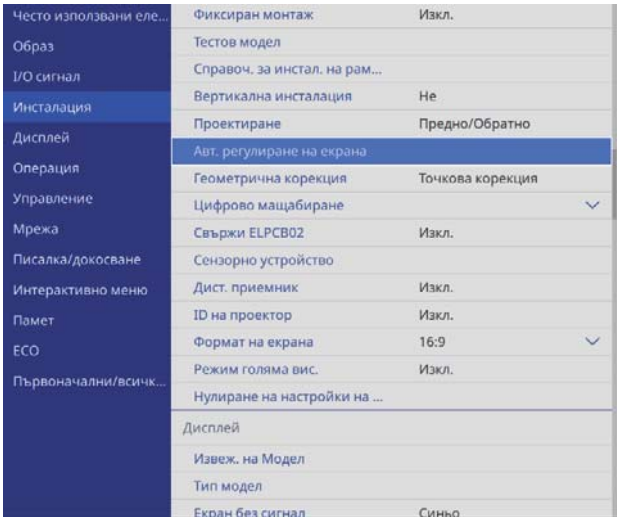


Виждате справочния екран за Авт. регулиране на екрана.

**4** Разхлабете всички ръкохватки и винтове за регулиране

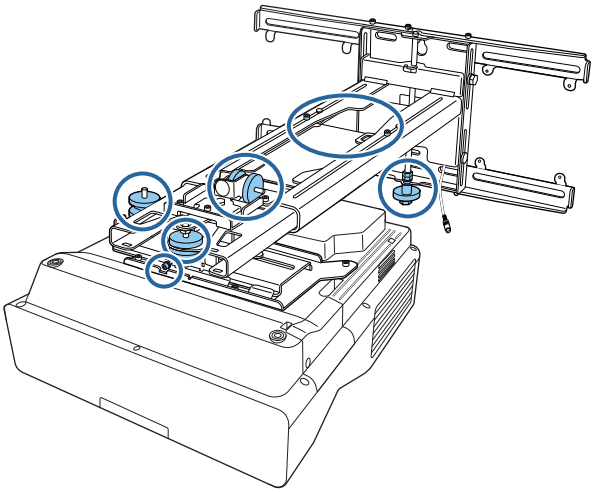

**5** Преместете проектора, за да регулирате позицията на изображението, така че жълтите зони в четирите ъгъла на справочния екран да съвпаднат с ъгловите маркери

Уверете се, че всички ъглови маркери са в рамките на жълтите зони.

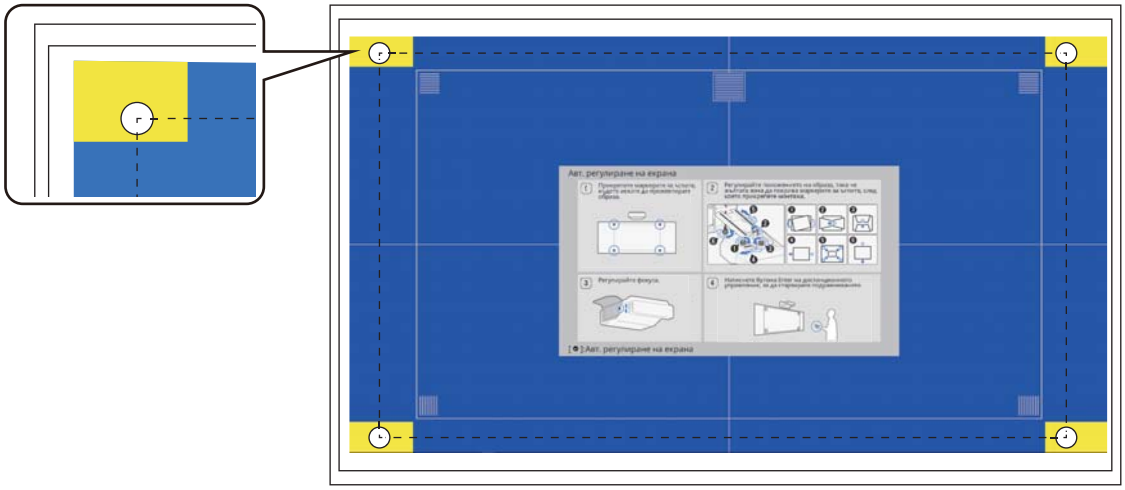

6 Когато определите позицията, затегнете всички ръкохватки и винтове за регулиране, които разхлабихте в стъпка 4

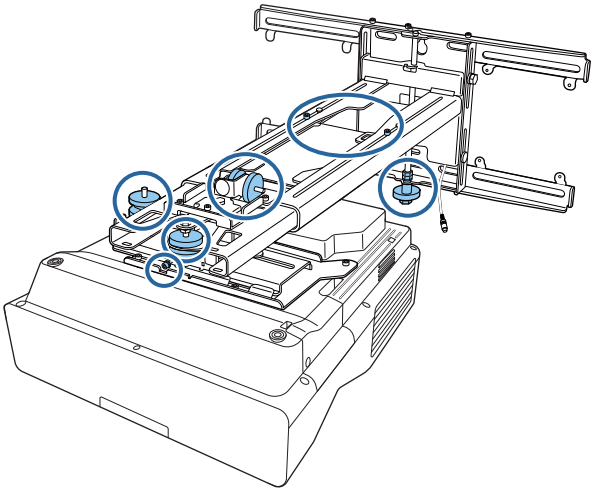

⚠ Предупреждение

Затегнете добре всички болтове и винтове. В противен случай продуктът може да падне и да нанесе наранявания или имуществени щети.

7 Отворете капака на въздушния филтър отстрани на проектора

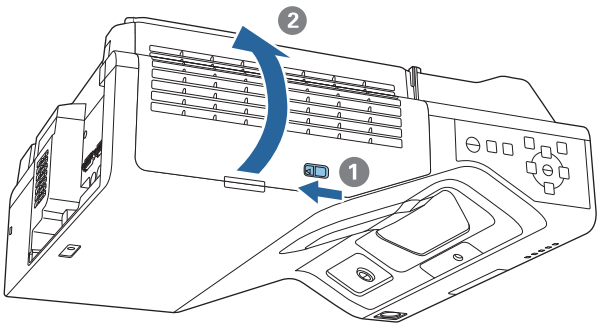


8 Използвайте лоста за фокусиране за приблизително фокусиране на изображението

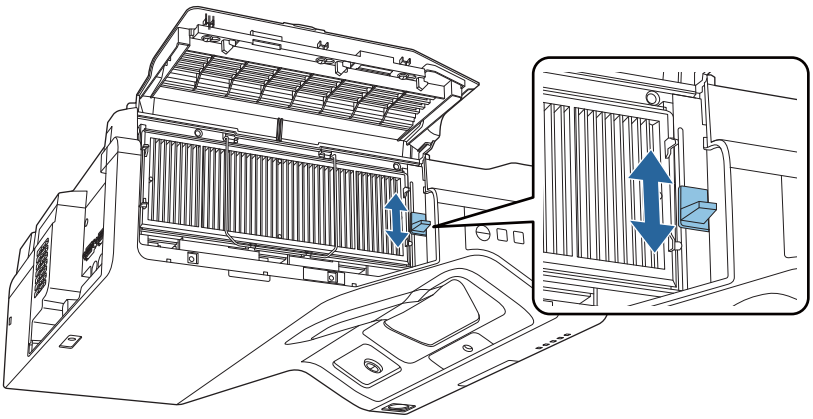

**9** Натиснете бутона [Enter], за да стартирате автоматично регулиране

Когато автоматичното регулиране приключи, използвате Quick Corner ( стр.67) за допълнителни настройки. Корекция на дъга или Точкова корекция връща образа в състоянието преди извършване на автоматична корекция.

## Механично регулиране с помощта на Справоч. за инстал. на рамка при монтиране

Използвайте справочния екран за регулиране на позицията на изображението.

**1** Натиснете бутон [Menu]

Посредством дистанционното управление

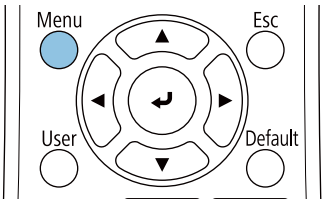


Посредством контролния панел

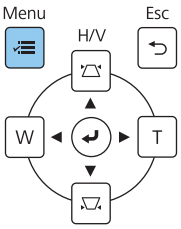


**2** Изберете **Справоч. за инстал. на рамка при монтиране** от менюто **Инсталация**

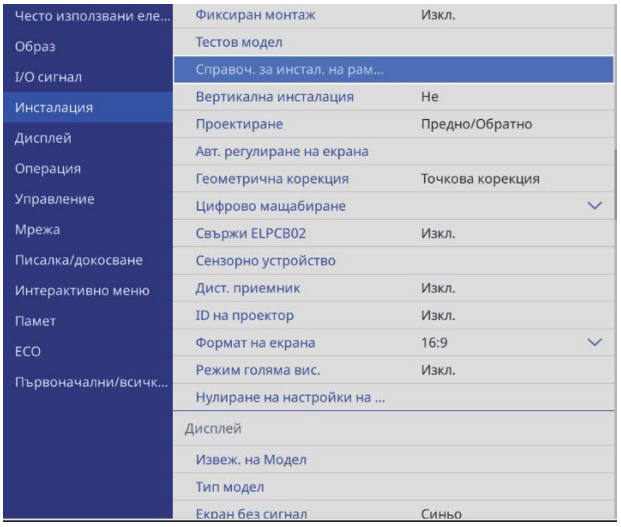


Виждате справочния екран.

**3** Завъртете ръкохватката ① в ръководството за инсталация за регулиране на завъртането около хоризонталната ос

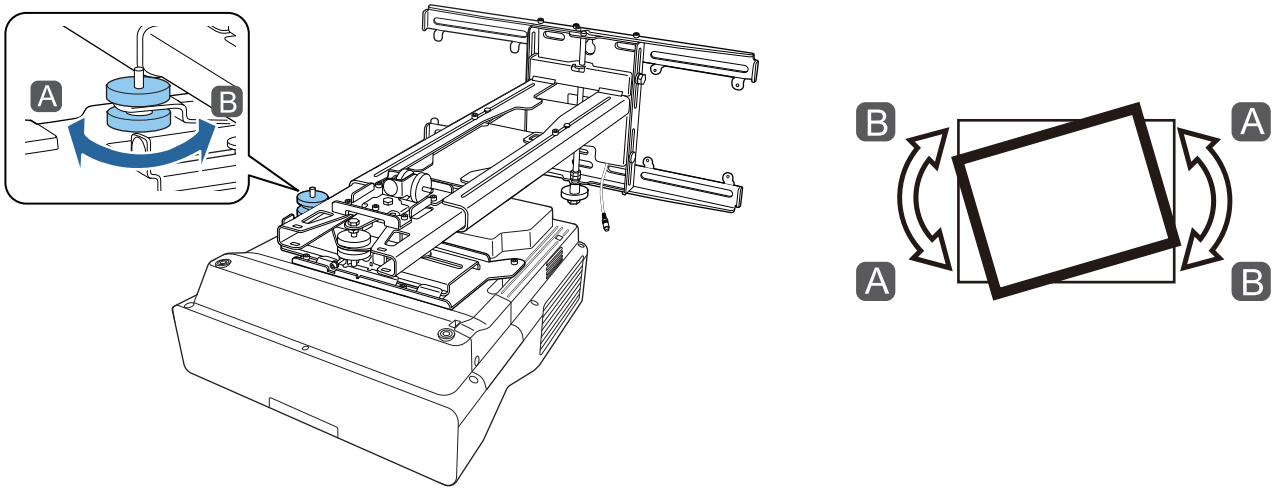


**4** Завъртете ръкохватката ② в ръководството за инсталация за регулиране на хоризонталното завъртане

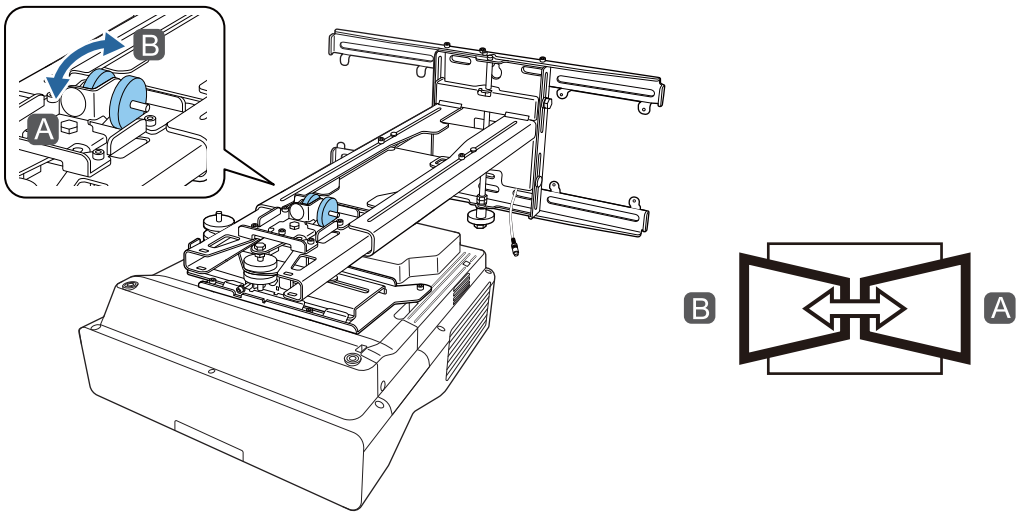


**5** Завъртете ръкохватката ③ в ръководството за инсталация за регулиране на завъртането около вертикалната ос

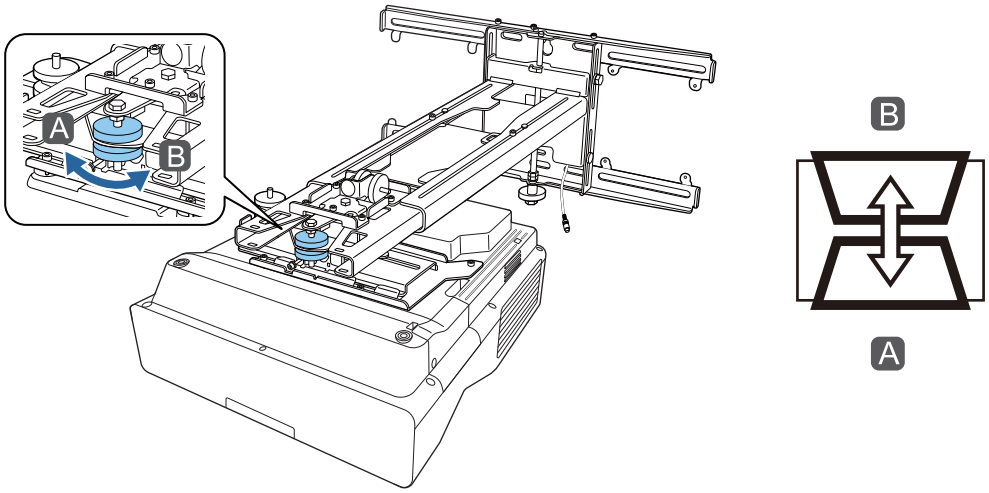

6 Разхлабете болта M4, след което регулирайте хоризонталния плъзгач

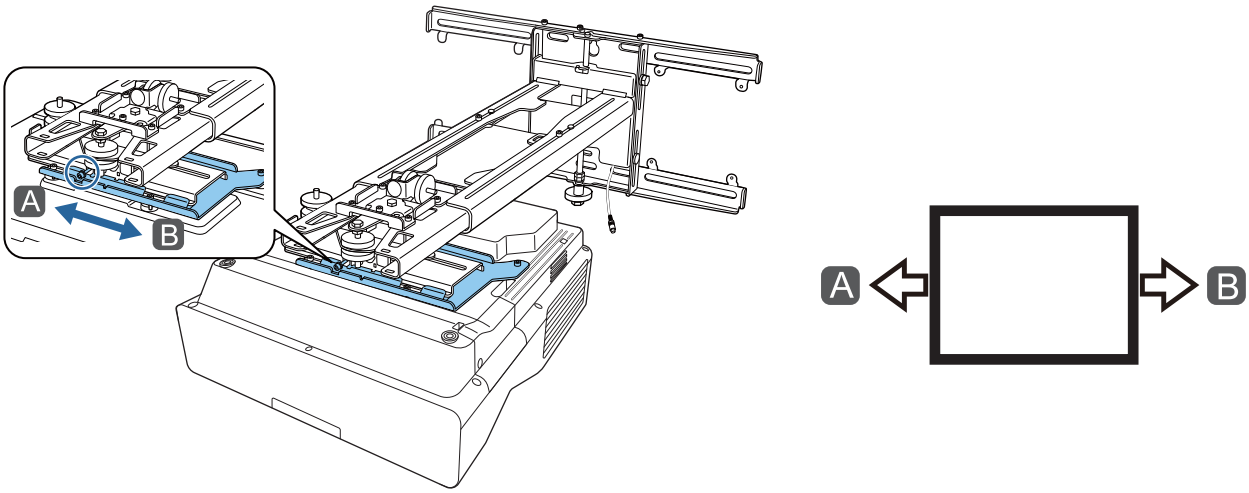


7 Разхлабете болтовете M4 (x2) и регулирайте плъзгача напред/назад

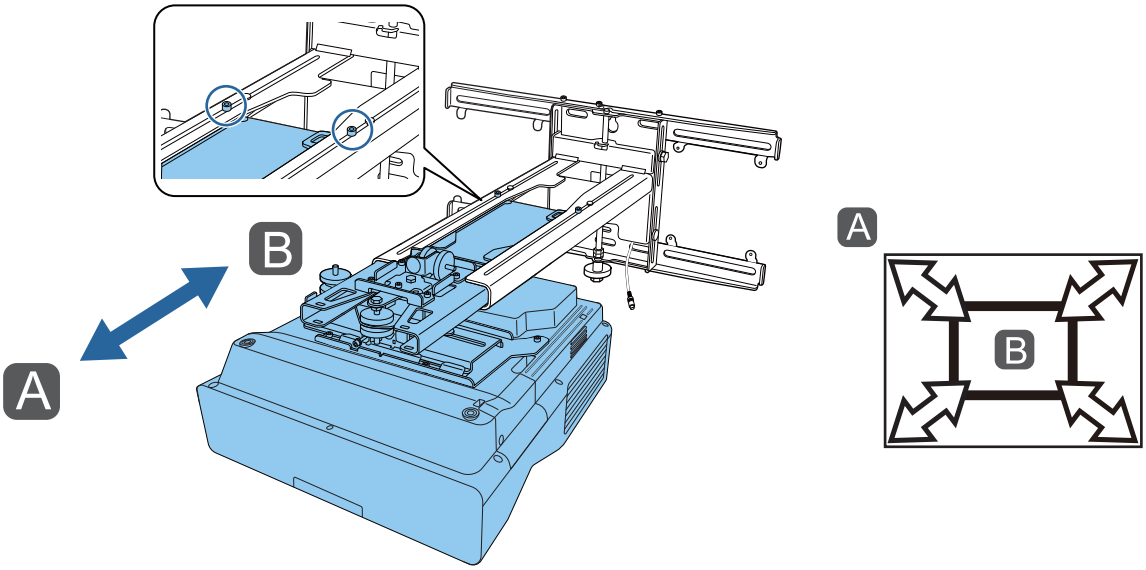


8 Разхлабете болта M6, след което регулирайте вертикалния плъзгач

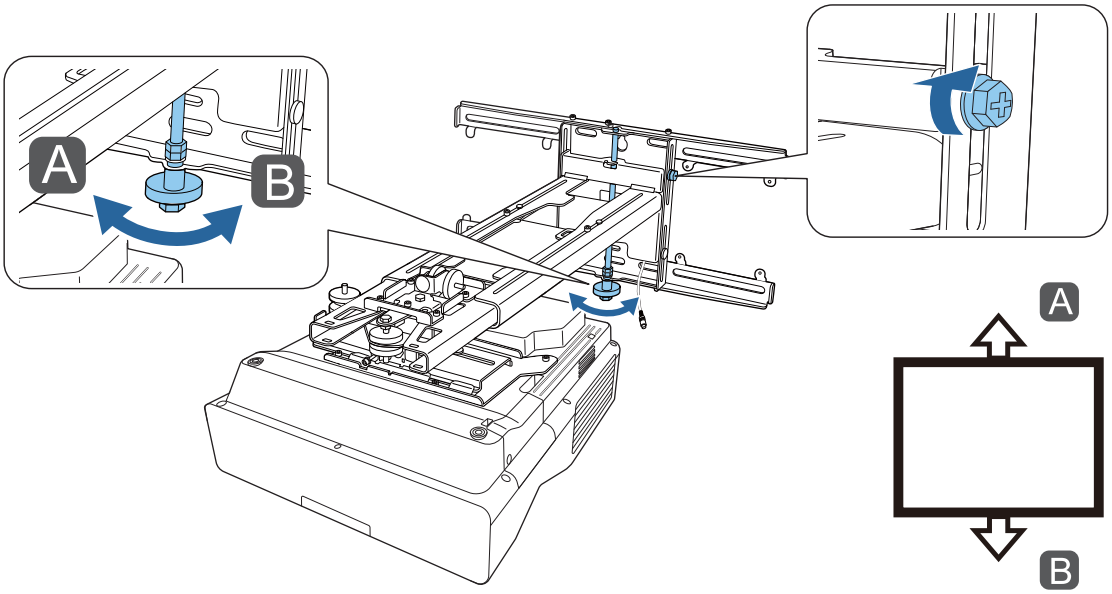

**9** Затегнете отново винтовете и болтовете, които разхлабихте в стъпки от 3 до 8

> ⚠ **Предупреждение**
>
> Затегнете добре всички болтове и винтове. В противен случай продуктът може да падне и да нанесе наранявания или имуществени щети.

**10** Регулирайте фокуса на позиция A в следната фигура

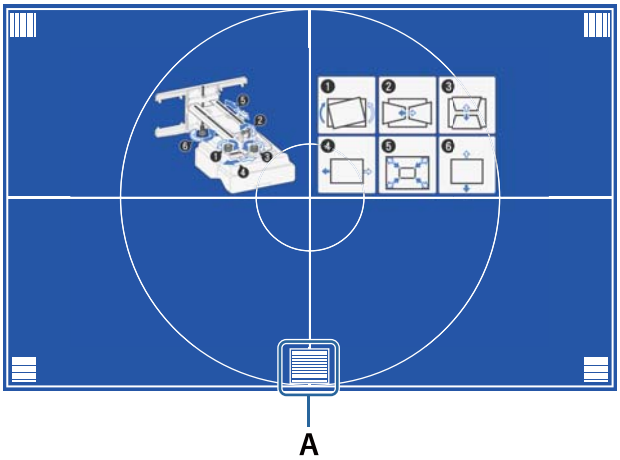


**11** Когато приключите с регулирането, натиснете бутона [Esc] на дистанционното управление или на контролния панел, за да излезете от справочния екран

## Регулиране с помощта на менютата на проектора

- Приблизителни стойности може да бъдат изпратени в **Памет** от меню**Геометрична корекция**.
- Преди извършване на регулиране първо задайте настройката "Формат на екрана". Ако промените "Формат на екрана", след като са били направени корекции, корекциите ще се нулират.

### Корекция на дъга

**1** Натиснете бутон [Menu]

Посредством дистанционното управление

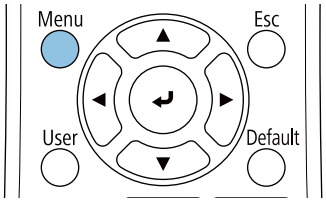


Посредством контролния панел

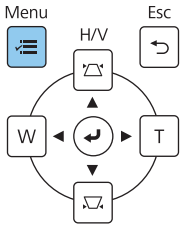

**2** Изберете **Геометрична корекция** от менюто **Инсталация**

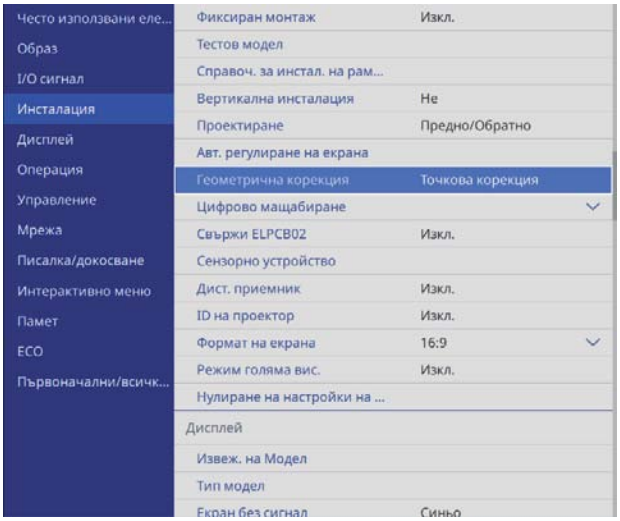


**3** Изберете **Корекция на дъга**

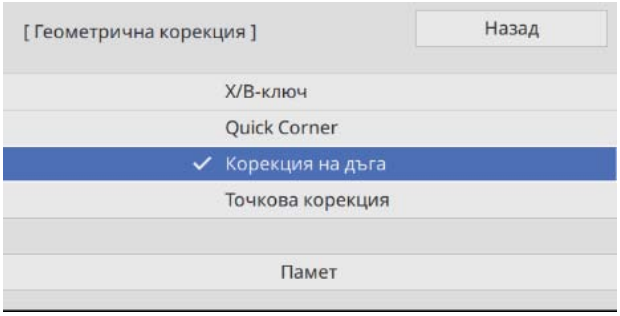

**4** Изберете страната, която искате да коригирате, и регулирайте

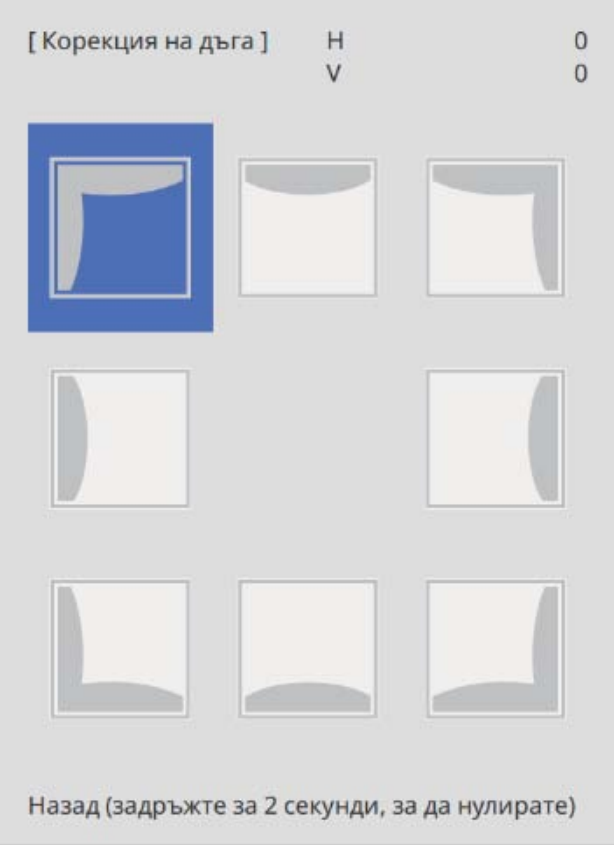


Когато достигнете диапазон, който не може да се регулира, ще видите съобщението **Допълн. регулиране невъзможно.**

**5** Когато приключите с регулирането, натиснете бутона [Esc] на дистанционното управление или на контролния панел, за да завършите регулирането

## Quick Corner

**1** Натиснете бутон [Menu]

Посредством дистанционното управление

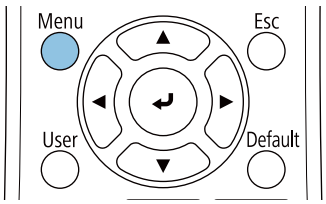


Посредством контролния панел

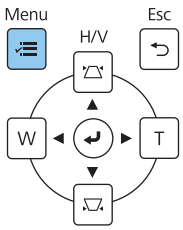

**2** Изберете **Геометрична корекция** от менюто **Инсталация**

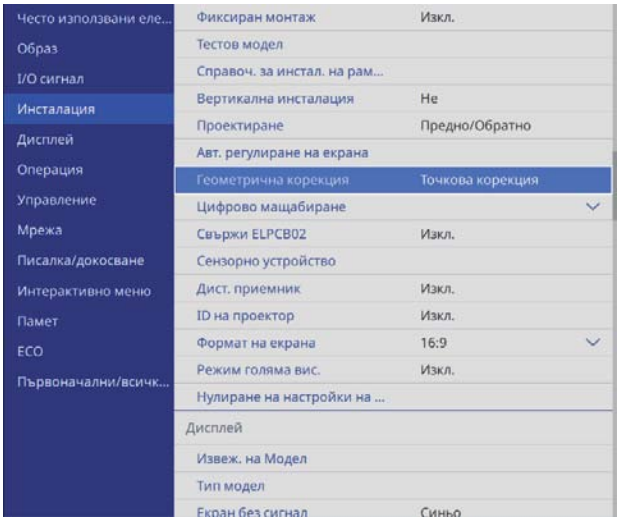


**3** Изберете **Quick Corner**

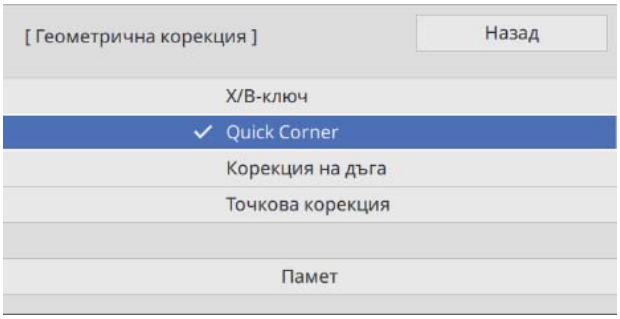

**4** Изберете страната, която искате да коригирате, и регулирайте

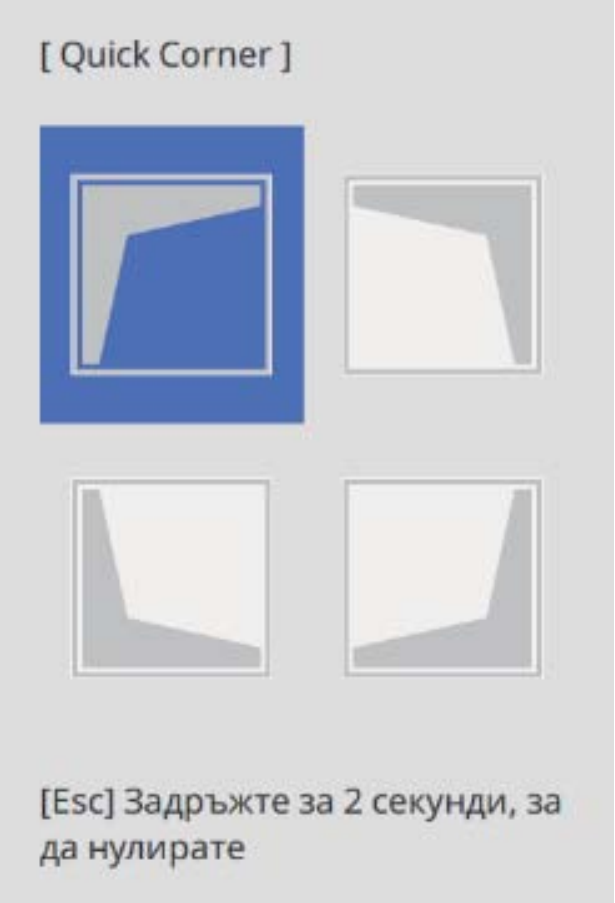


Когато достигнете диапазон, който не може да се регулира, ще видите съобщението **Допълн. регулиране невъзможно.**

Докато настройвате страните, натиснете бутоните [1], [3], [7] и [9] на дистанционното управление, за да изберете страната, която искате да настроите.

**5** Когато приключите с регулирането, натиснете бутона [Esc] на дистанционното управление или на контролния панел, за да завършите регулирането

## Точкова корекция

**1** Натиснете бутон [Menu]

Посредством дистанционното управление

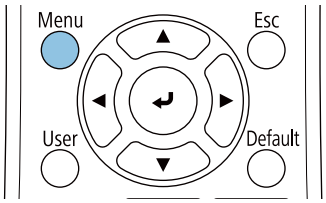


Посредством контролния панел

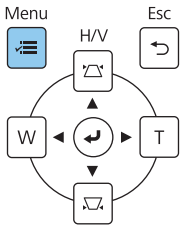

**2** Изберете **Геометрична корекция** от менюто **Инсталация**

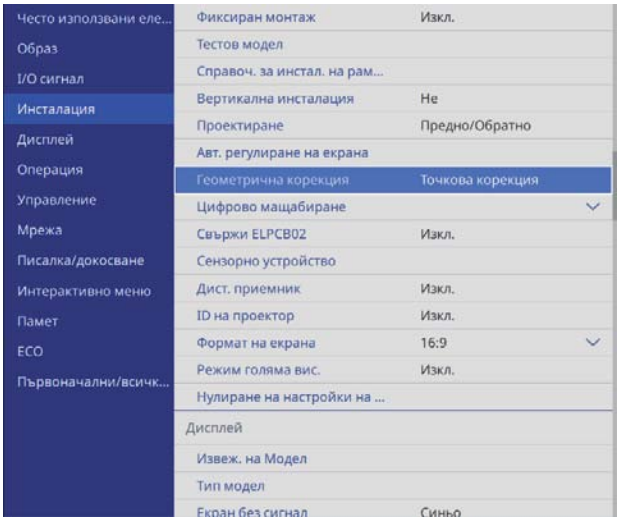


**3** Изберете **Точкова корекция**

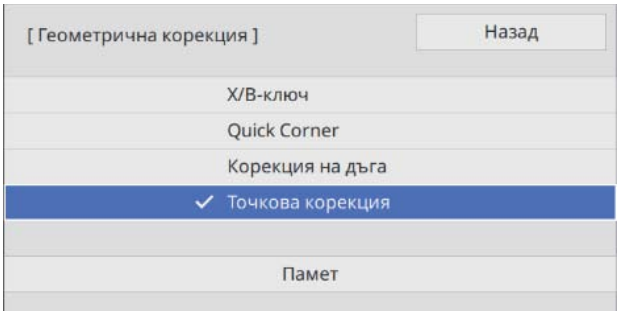


**4** Изберете **Точкова корекция**, след което изберете номера на решетката

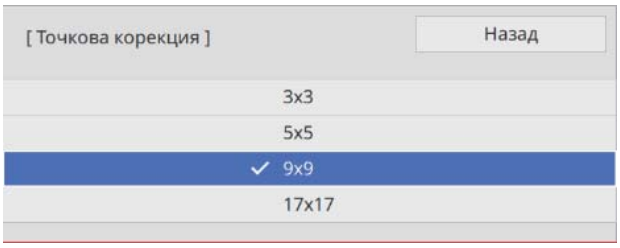

5 Изберете точките, които искате да коригирате, и регулирайте

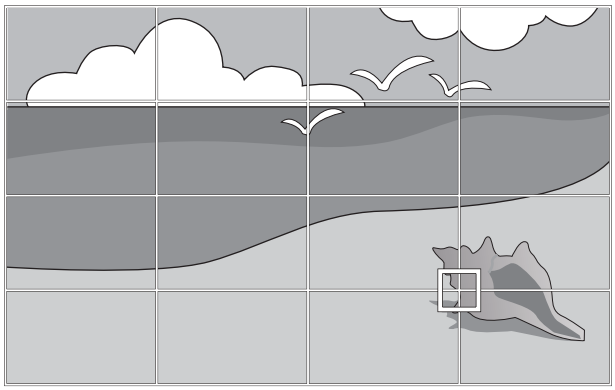

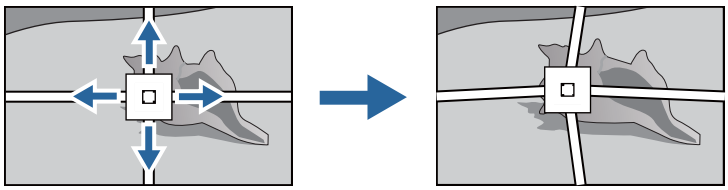

Ако решетката се вижда трудно, използвайте **Цвят на палитра**, за да се промени цвета й.

6 Когато приключите с регулирането, натиснете бутона [Esc] на дистанционното управление или на контролния панел, за да завършите регулирането

## Прикрепване на капаците

1 Прикрепете левия капак на стенната планка

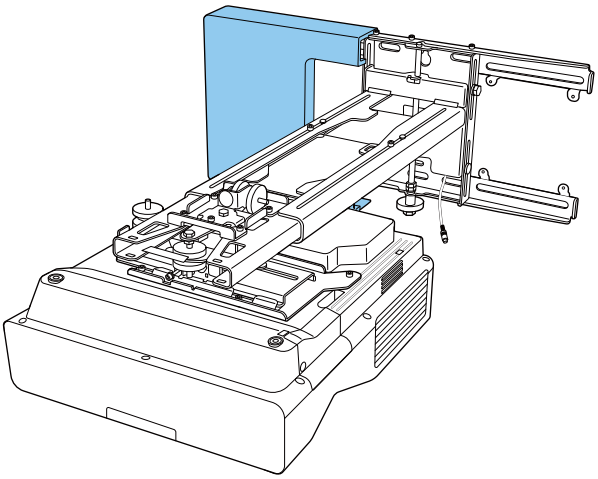

**2** Прикрепете десния капак на стенната планка

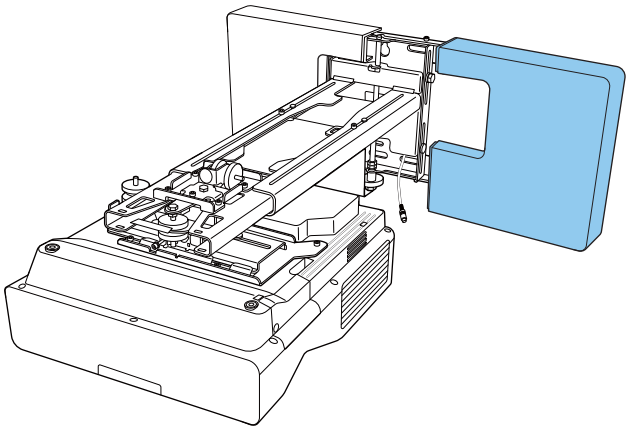

**3** Поставете накрайника на рамката

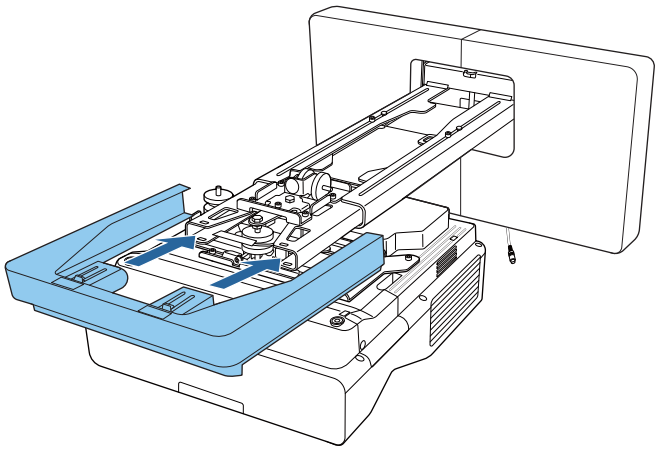

Ако се притеснявате за жлеба в рамото, поставете предоставения маскиращ стикер.

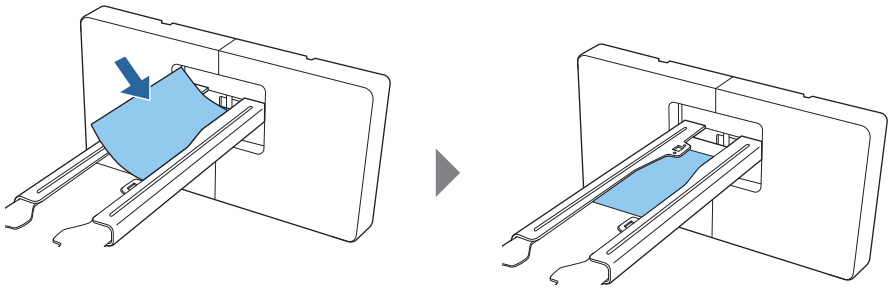

## Прикрепване на осигурителен кабел

Извършете едно от следните действия за защита, ако е необходимо.

- Инсталирайте налично в търговската мрежа кабелно заключване за предотвратяване на кражба

  Прокарайте кабелното заключване през инсталационните точки за кабелите на проектора и монтажната рамка.

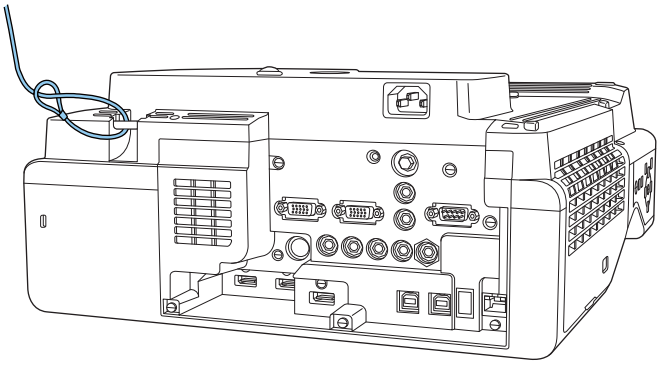

- Инсталиране на кабел за защита от Kensington

  Осигурителното гнездо на продукта е съвместимо с Microsaver Security System, произведена от Kensington. Вижте данните по-долу за повече информация относно Microsaver Security System.

  http://www.kensington.com/

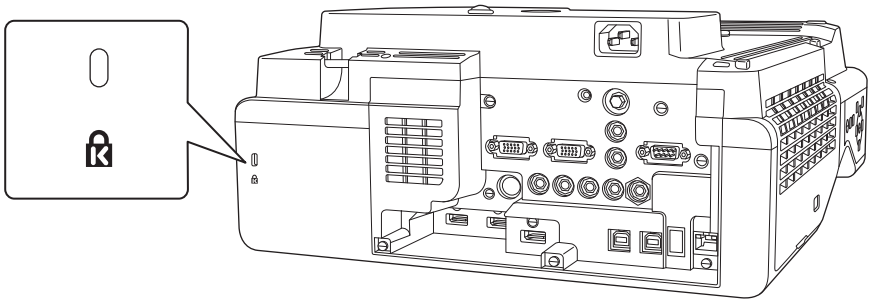

# Бележки относно стойката за перо

| Предупреждение | |
|---|---|
| Не се приближавайте до стойката за перо, ако използвате медицинско оборудване, например пейсмейкър. Освен това, когато използвате стойката за перо, се уверете, че наоколо няма лица, които използват медицинско оборудване, като пейсмейкър.<br>Мощен магнит в оборудването причинява електромагнитна интерференция, която може да доведе до повреда на медицинското оборудване. | |

| Внимание | |
|---|---|
| Не се приближавайте до стойката за перо с магнитни носители за съхранение, като магнитни карти, или прецизни електронни устройства, като например компютри, дигитални часовници или мобилни телефони.<br>Мощният магнит в оборудването може да повреди данните или да доведе до повреда. | |
| Магнитът на задната страна на стойката за перо привлича силно инсталационната повърхност. Когато инсталирате, внимавайте да не приклещите пръстите си или друга част на тялото между магнитите и инсталационната повърхност. | |

# Технически характеристики на стойката за перо

| Елемент | Спецификация |
|---|---|
| Тегло на стойката за перо | Прибл. 93 g |

## Външни размери

[Мерна единица: mm]

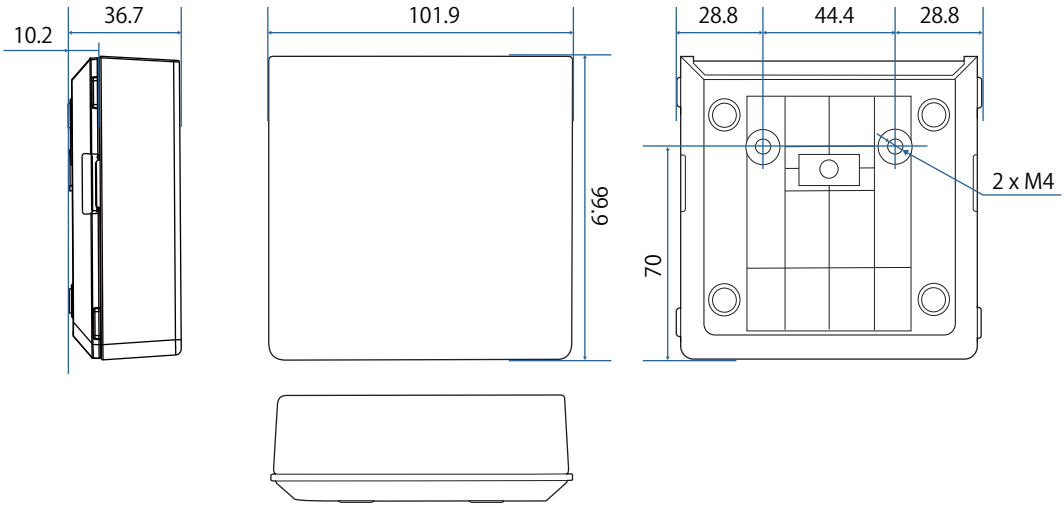

# Инсталиране на стойка за перо

Закрепете стойката за перо с магнити или налични в търговската мрежа винтове M4.

## При закрепване с магнити

1 Проверете позицията за инсталиране и закрепете с магнити

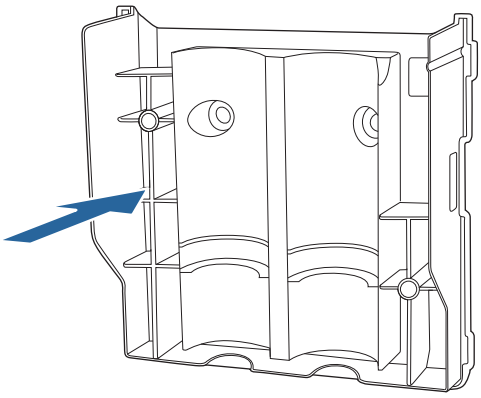

**Внимание**

Използваните мощни магнити могат да причинят нараняване, ако приклещите пръстите си. Внимавайте да не приклещите пръстите си или друга част на тялото между магнитите и инсталационната повърхност.

2 Сложете капака

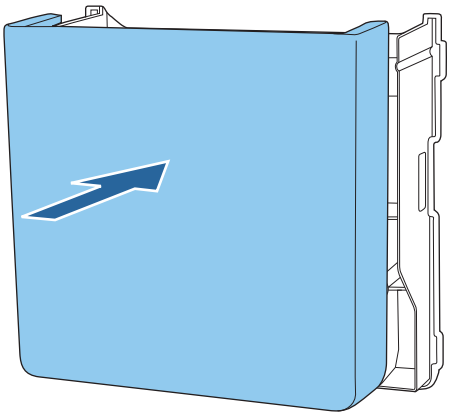

**3** Съхранение на интерактивни пера

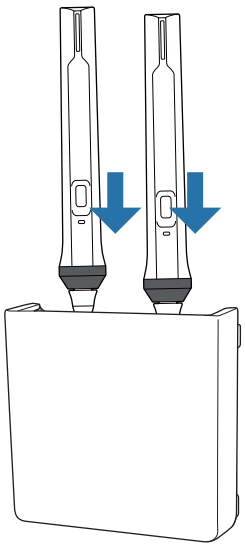

## При закрепване с винтове

**1** Проверете мястото на инсталиране и закрепете здраво с винтове M4 (20 mm x2)

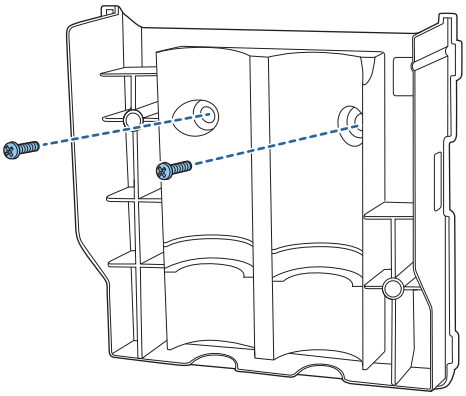

### Предупреждение

- При затягане на винтовете се уверете, че те не са наклонени под ъгъл спрямо инсталационната повърхност.
- Уверете се, че стойката на перото е закрепена както трябва.

2 Сложете капака

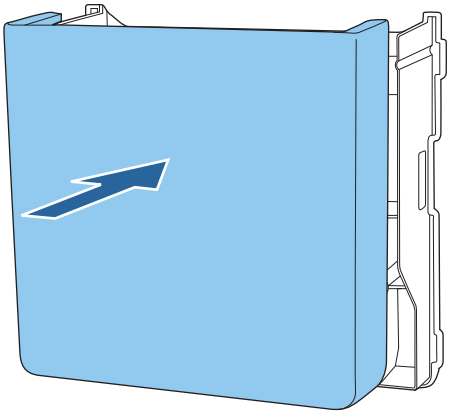

3 Съхранение на интерактивни пера

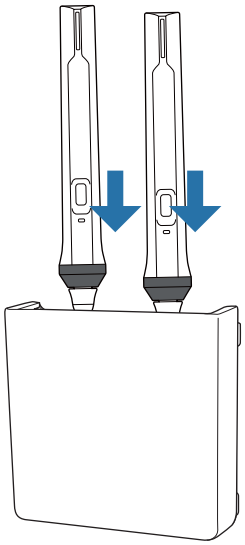

# Калибриране на интерактивното перо

Регулирайте изображението на проектора, преди да калибрирате перото.

Има два метода за калибриране на перото; **Автом. калибриране** и **Ръчно калибриране**.

Ако калибрирате перото за пръв път, извършете **Ръчно калибриране** за оптимални резултати.

При калибриране на перото втори път и след това извършете **Автом. калибриране**. ( стр.81)

## Ръчно калибриране

**1** Включете проектора и натиснете бутона [Menu]

Посредством дистанционното управление

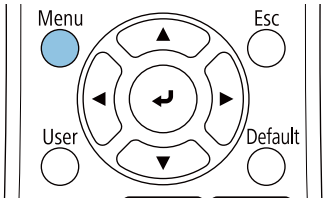


Посредством контролния панел

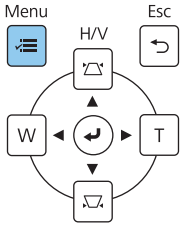


**2** Изберете **Ръчно калибриране** от менюто **Писалка/докосване**.

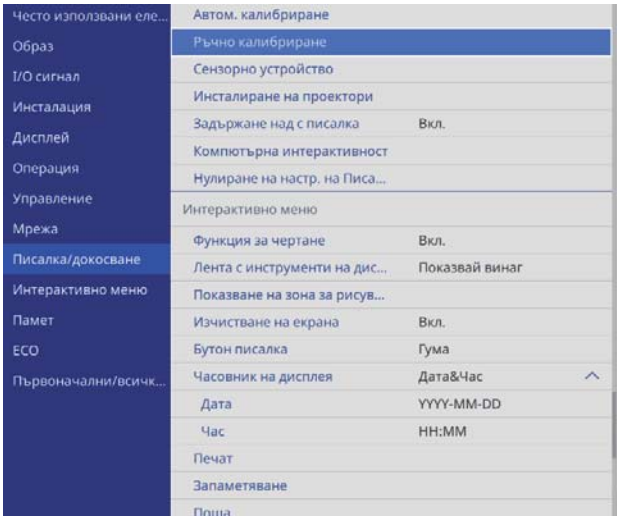

**3** Проверете съдържанието на екрана, след което изберете **Да**

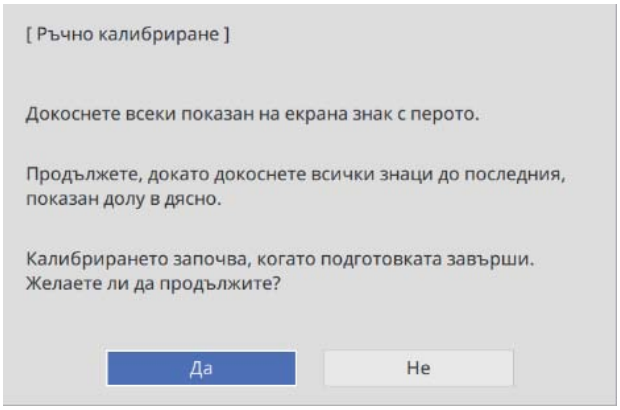


Ще видите зелена точка в горния ляв ъгъл на прожекционния екран.

**4** Докоснете центъра на точката с върха на интерактивното перо

Точката изчезва и се мести на следващата позиция.

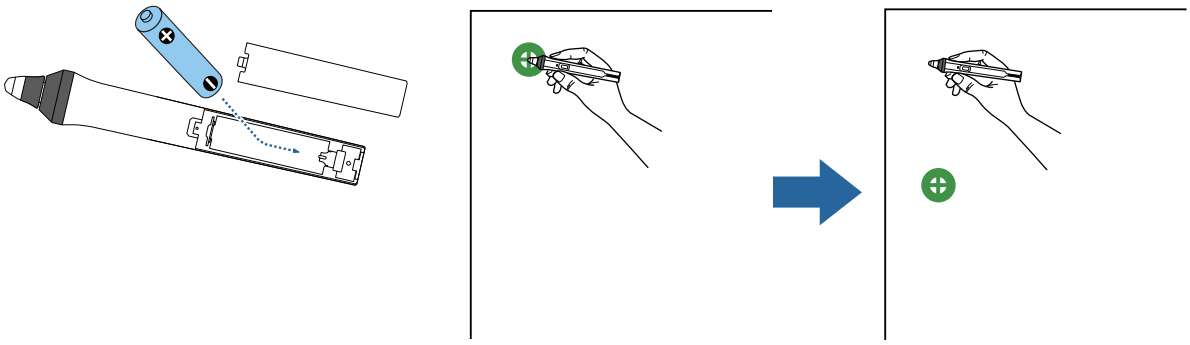

Докоснете центъра на точката. В противен случай тя може да не се позиционира правилно.

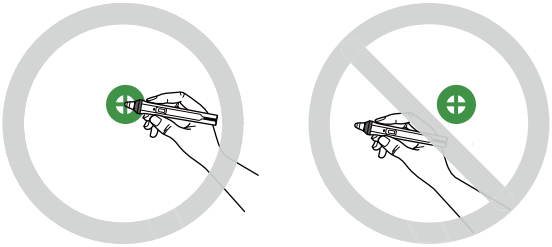

## 5 Повтаряйте стъпка 4, докато всички точки не изчезнат

Точката се появява първо горе вляво, след което се мести долу вдясно.

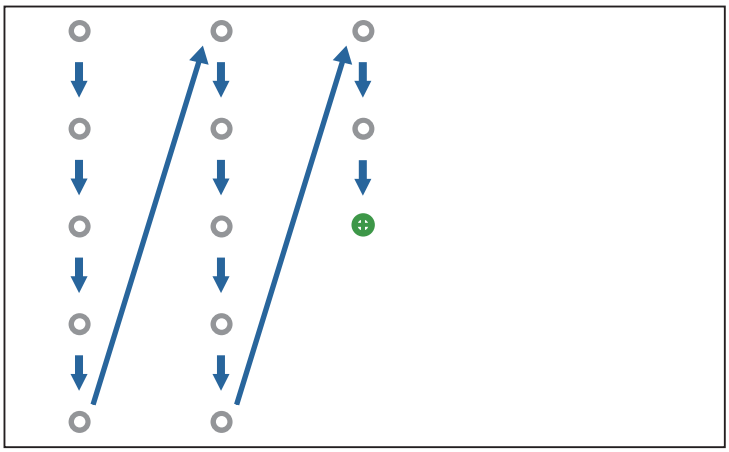

Когато всички точки изчезнат, Ръчно калибриране е завършено.

- Уверете се, че няма прегради между интерактивното перо и Приемател на интерактивно перо (показани по-долу).

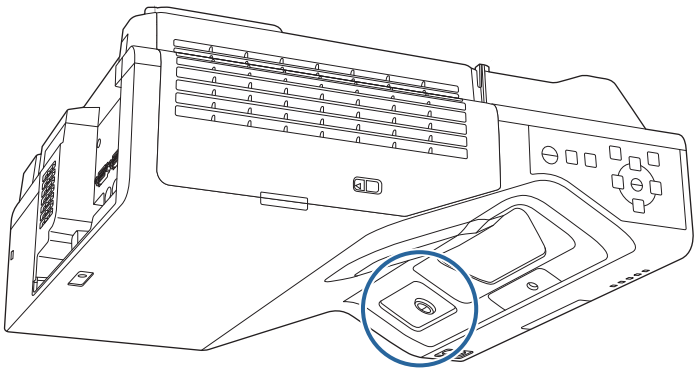

- Ако докоснете грешна позиция, натиснете бутона [Esc] на дистанционното управление и се върнете на предишната точка.
- За да отмените калибрирането, задръжте натиснат бутона [Esc] за няколко секунди.

# Автом. калибриране

## 1 Включете проектора и натиснете бутона [Menu]

Посредством дистанционното управление

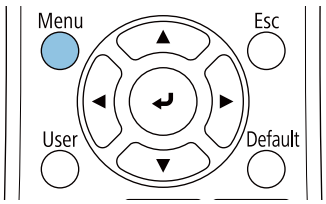


Посредством контролния панел

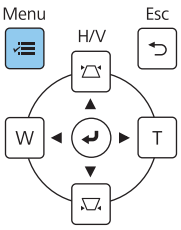

**2** Изберете **Автом. калибриране** от менюто **Писалка/докосване**

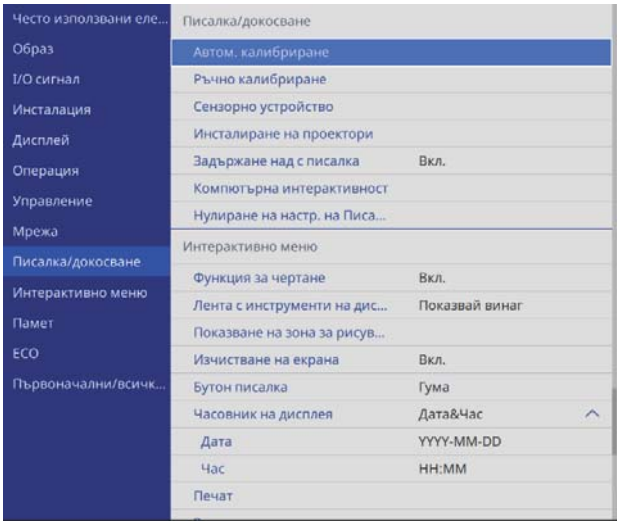


**3** Проверете дали шарката се вмества в прожектираното изображение, след което изберете **Да**

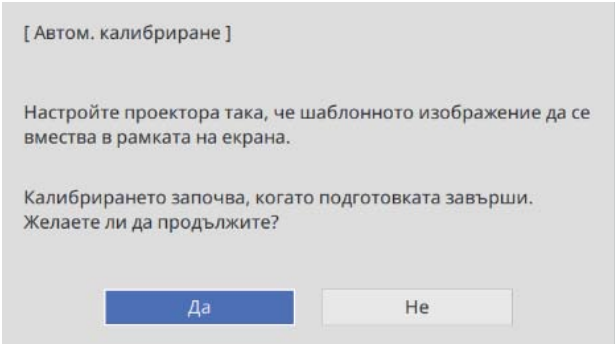


Калибрирането на перото започва автоматично.

Ако Автом. калибриране е неуспешно, следвайте инструкциите на екрана, за да проверите околната среда. Или извършете **Ръчно калибриране**.

# Бележки относно работата със сензорното устройство

| Предупреждение | |
|---|---|
| Не демонтирайте и не модифицирайте сензорното устройство.<br>Сензорното устройство съдържа много мощен лазерен продукт, които може да причини пожар, токов удар или злополука. | |
| Свържете сензорното устройство към EB-735Fi/EB-725Wi. Не го свързвайте към други проектори или устройства.<br>Устройството може да се повреди или е възможно излъчване на светлина с по-голяма интензивност от нормалното. | |
| Не се приближавайте до сензорното устройство, ако използвате медицинско оборудване, например пейсмейкър. Освен това, когато използвате сензорното устройство, уверете се, че наоколо няма лица, които използват медицинско оборудване като пейсмейкър.<br>Мощен магнит в оборудването причинява електромагнитна интерференция, която може да доведе до повреда на медицинското оборудване. | |

| Внимание | |
|---|---|
| Не се приближавайте до сензорното устройство с носители за съхранение като магнитни карти или прецизни електронни устройства, като например компютри, дигитални часовници или мобилни телефони.<br>Мощният магнит в оборудването може да повреди данните или да доведе до повреда. | |
| Магнитът на гърба на сензорното устройство привлича силно инсталационната повърхност. Когато инсталирате, внимавайте да не приклещите пръстите си или друга част на тялото между магнитите и инсталационната повърхност. | |
| Не разглобявайте сензорното устройство, когато го изхвърляте.<br>Да се изхвърли съгласно местните или националните закони и разпоредби. | |

# Място за монтиране на сензорното устройство

Процедурата се различава в зависимост от мястото, където е инсталирано сензорното устройство.

| При инсталиране върху прожекционната повърхност: закрепете с магнити или винтове | При инсталиране върху друга повърхност: закрепете с конзолата за сензорно устройство |
|---|---|
| 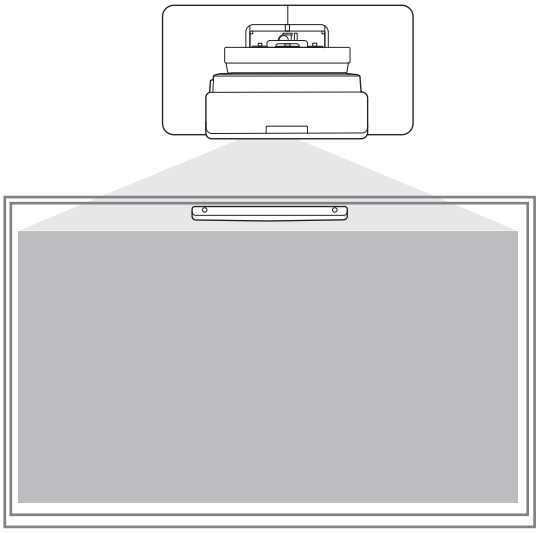 | 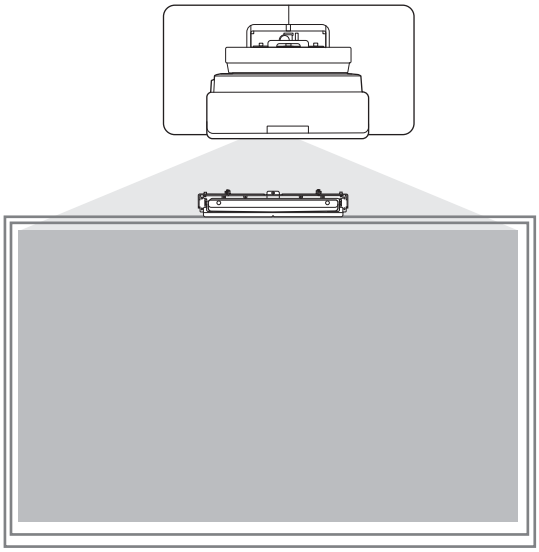 |

| Внимание | |
|---|---|
| При използване на сензорното устройство изображенията трябва да се прожектират върху предната част на екрана. Не може да използвате операции с докосване с пръст, когато изображенията се прожектират върху гърба на екрана. | |
| Преди инсталиране на сензорното устройство, уверете се, че инсталационната повърхност не е огъната или изкривена, че по повърхността на екрана няма неравности по-големи от 5 mm. 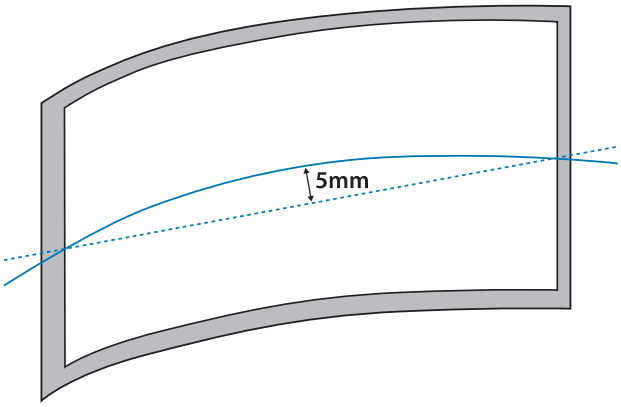  | |

## Бележки относно конзолата за сензорно устройство

| Внимание | |
|---|---|
| Ако има рамка около екрана, уверете се, че дебелината на горната й част не надвишава 3 mm.<br>Ако дебелината на горната част на екрана надвишава 3 mm, сензорното устройство няма да работи както трябва.<br> 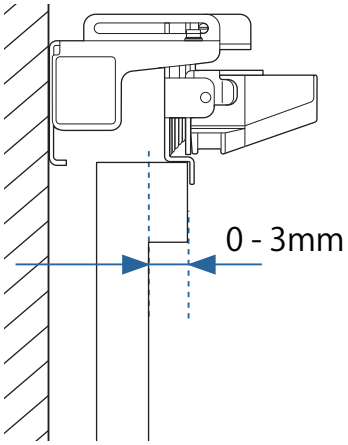 | |
| Уверете се, че разстоянието от стената до повърхността на екрана е по-малко от 50 mm.<br>Не може да инсталирате конзолата за сензорно устройство, ако разстоянието е повече от 50 mm.<br> 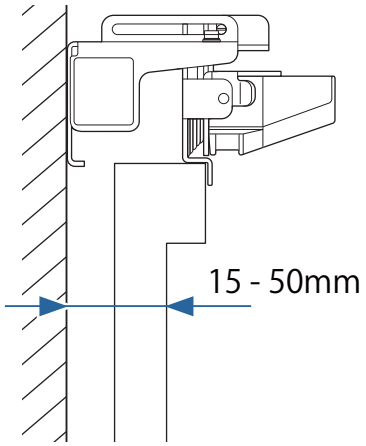 | |

# Бележки относно лазера

## Поставени етикети

Сензорното устройство е лазерен продукт от клас 1, който отговаря на стандарт IEC/EN60825-1:2014.

Върху сензорното устройство има предупредителни етикети, които показват, че то е лазерен продукт от клас 1.

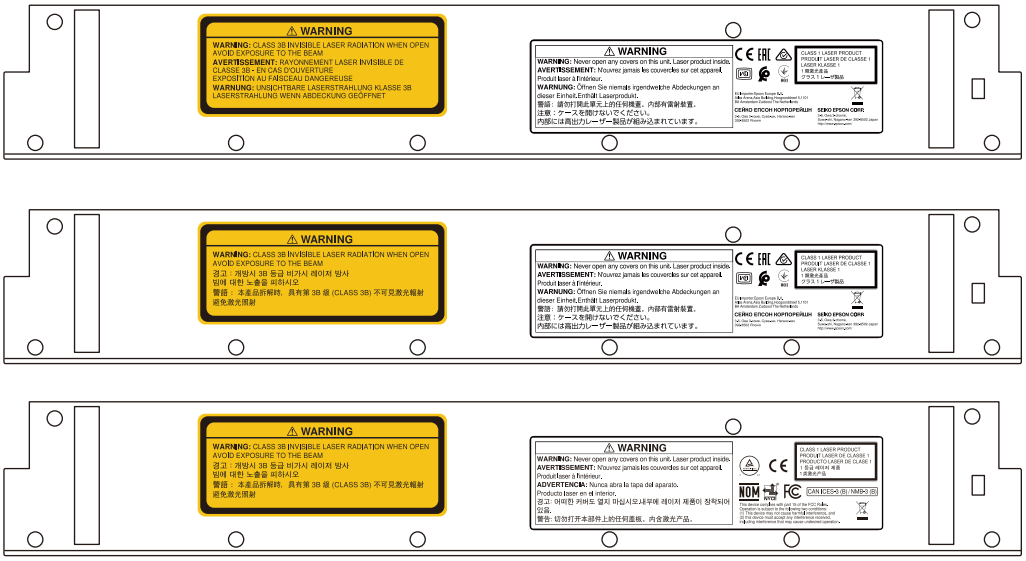


Етикетите съдържат следната информация.

- Лазерен продукт от клас 1
- Предупреждение: Не отваряйте корпуса. В устройството има мощен лазерен продукт.
- Предупреждение:
  - Внимание: Ако тази част бъде отворена, ще се излъчва невидима лазерна радиация 3B.
  - Да се избягва излагане на радиационните лъчи.

## Порт за лазерно излъчване

Лазерният лъч се излъчва през лазерните портове на гърба на сензорното устройство.

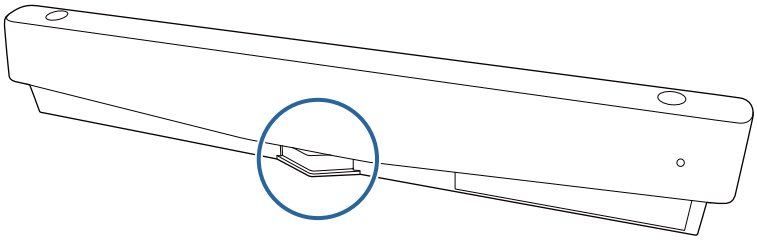

- Мощност на източник на светлина: макс. 285 W
- Дължина на вълната: от 932 до 952 nm

# Технически характеристики на сензорното устройство

| Елемент | Спецификация |
|---|---|
| Тегло на сензорното устройство | Прибл. 0,6 кг |
| Работна температура | от 0 до 40°C |
| Мощност (предоставена от проектора) | 5 VDC 0,65 A |

## Външни размери

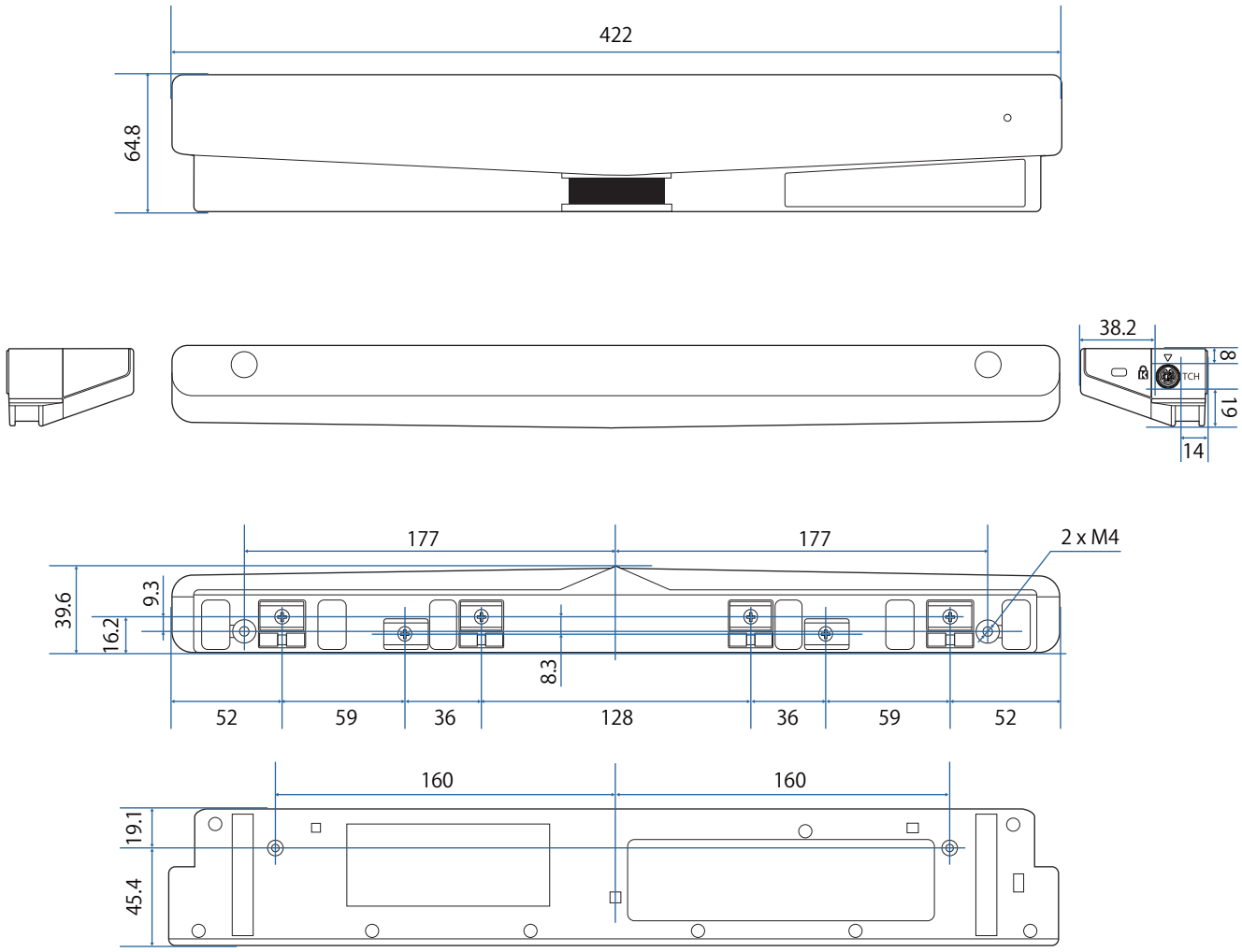

# Технически характеристики на конзола за сензорно устройство

| Елемент | Спецификация |
|---|---|
| Тегло на конзолата за сензорно устройство | Прибл. 1,8 кг |
| Максимална товароподемност | Прибл. 8,8 кг |

## Външни размери

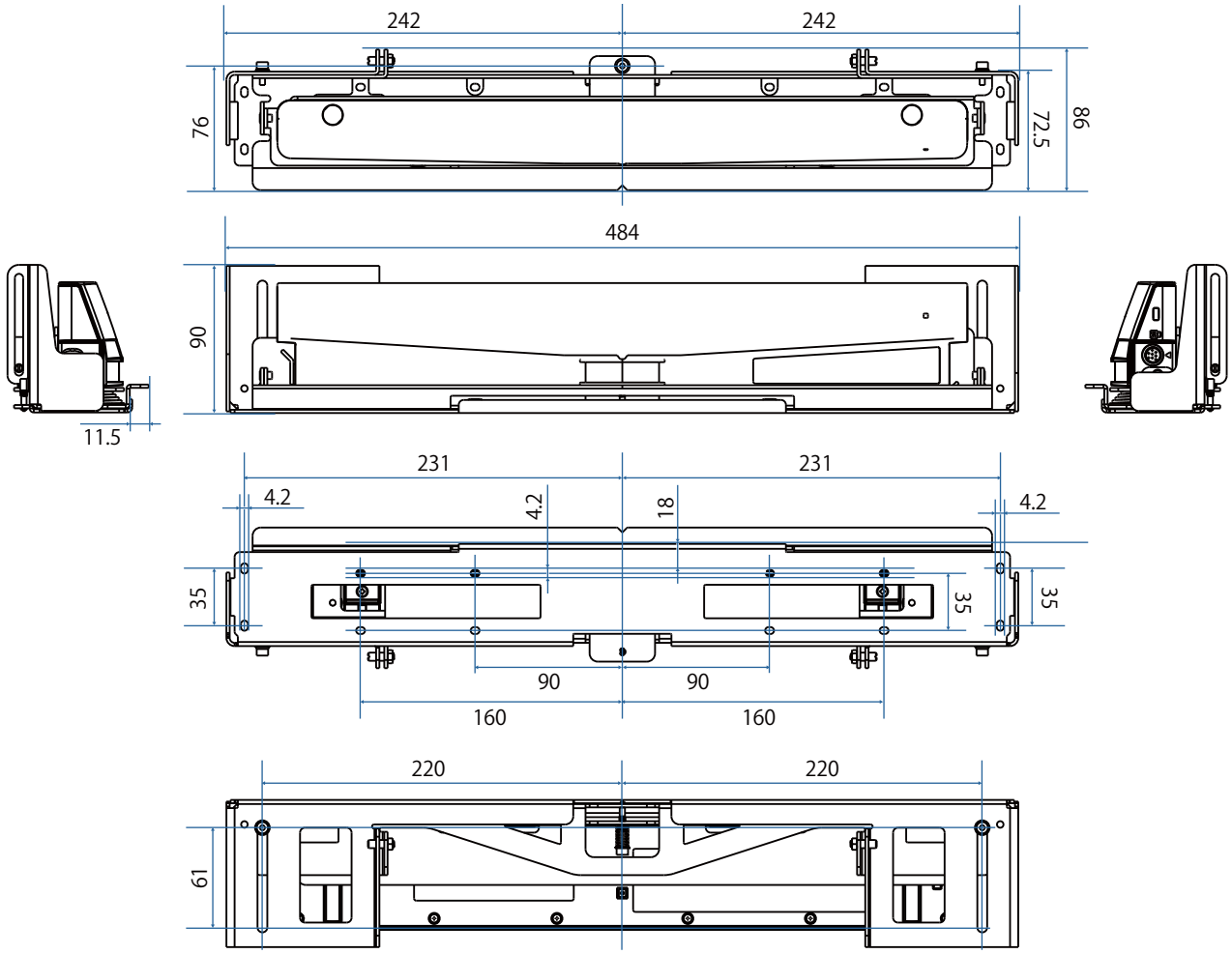

## Диапазон на регулиране

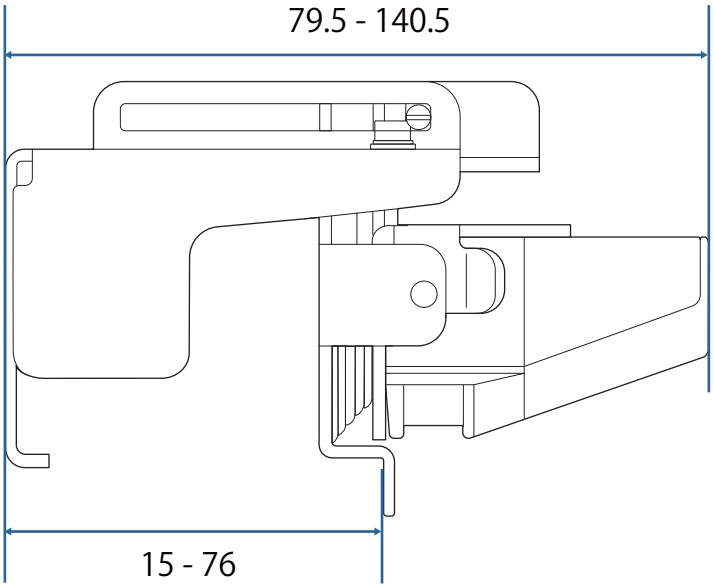

# Когато използвате по-стар модел сензорно устройство

Сензорни устройства, използвани с предишния модел проектори, може да бъдат свързани и използвани отново.

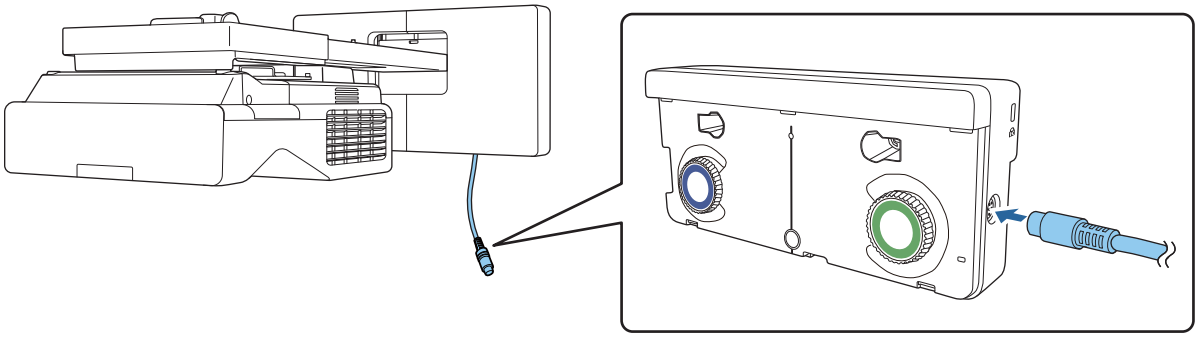

След свързване следвайте стъпките по-долу за конфигуриране на сензорното устройство.

1. Включете сензорното устройство (☛ стр.101)
2. Регулирайте ъгъла на лазера (☛ стр.102)
3. Извършете сензорно калибриране (☛ стр.110)

Когато инфрачервените дефлектори са прикрепени към прожекционната повърхност, използвайте я, без да ги отстранявате.

# Инсталиране на сензорното устройство

## Инсталиране на инфрачервените дефлектори

Залепете инфрачервените дефлектори върху евентуални препятствия като рамка или тава на дъното на прожекционната повърхност.

Ако има препятствия, лазерът се отразява, както е показано по-долу, и местоположението на пръста Ви може да не бъде открито правилно.

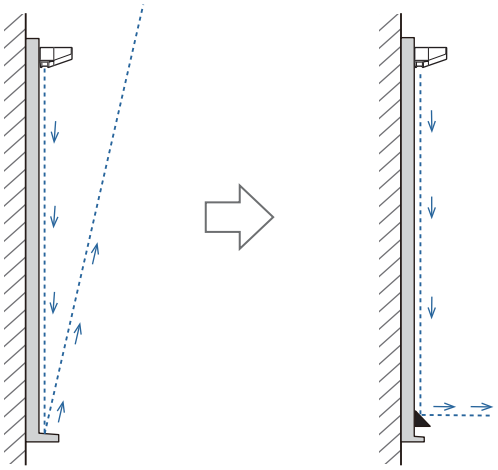

Ако вече сте прикрепили инфрачервените дефлектори към прожекционната повърхност, използвайте я, без да ги отстранявате.

1 Залепете предоставените инфрачервени дефлектори на местата с препятствията

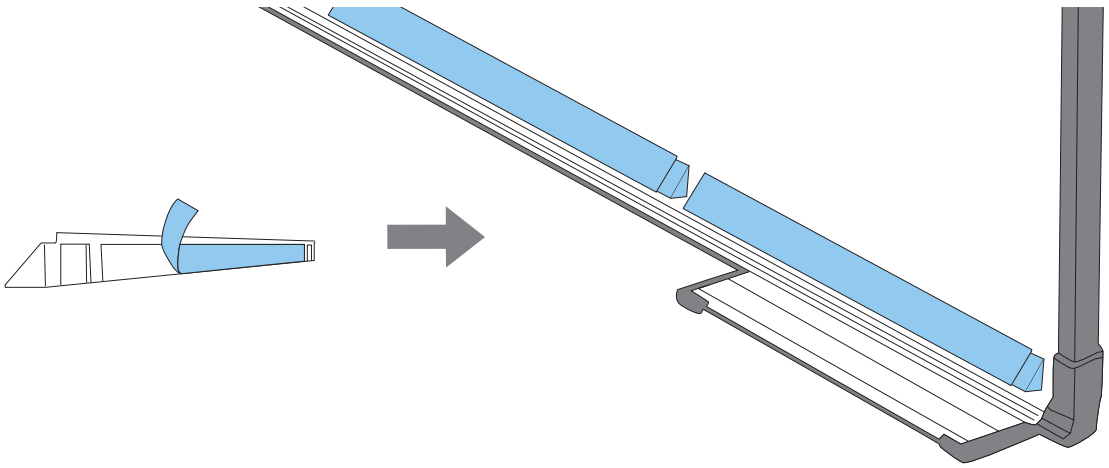

# Инсталиране на сензорното устройство

## При инсталиране върху прожекционна повърхност без използване на конзола за сензорно устройство

**1** Включете проектора и натиснете бутона [Menu]

Посредством дистанционното управление

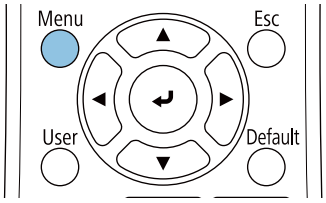


Посредством контролния панел

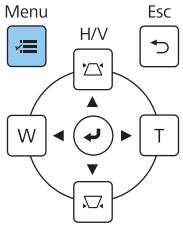


**2** Изберете **Сензорно устройство** от менюто **Инсталация**

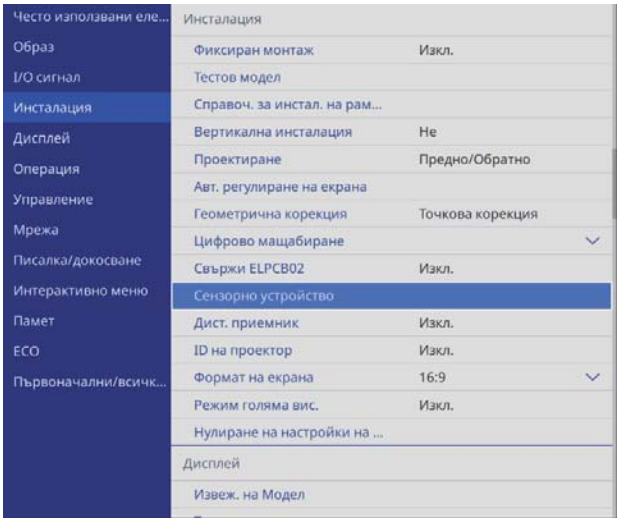

## 3 Изберете **Инсталационен шаблон**

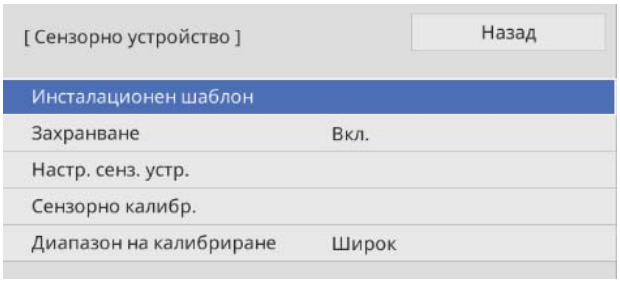


Виждате инсталационния шаблон върху прожектираното изображение.

## 4 При инсталиране върху магнитна повърхност проверете позицията на инсталиране и прикрепете сензорното устройство с магнити

При инсталиране върху немагнитна повърхност отидете на следващата стъпка.

### Внимание

Използваните мощни магнити могат да причинят нараняване, ако приклещите пръстите си. Внимавайте да не приклещите пръстите си или друга част на тялото между магнитите и инсталационната повърхност.

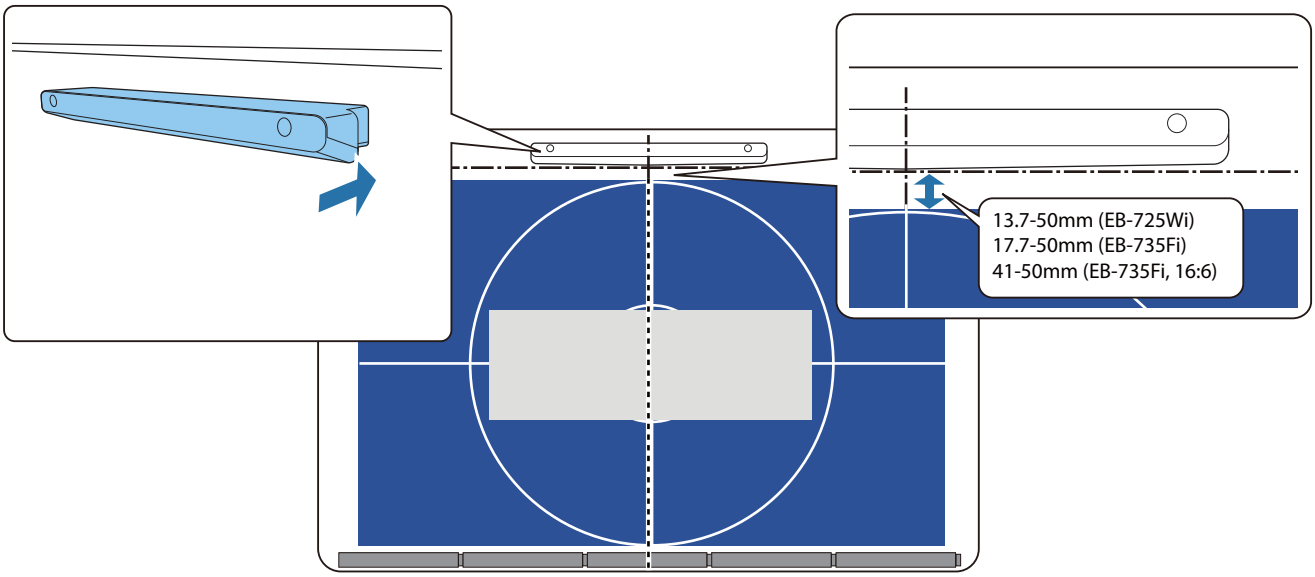


След като прикрепите сензорното устройство, отидете на "Включване на сензорното устройство" стр.101.

5 При инсталиране върху немагнитна повърхност прикрепете шаблона към позицията за инсталиране на сензорното устройство

Както е показано по-долу, прикрепете долната част на шаблона към инсталационния шаблон.

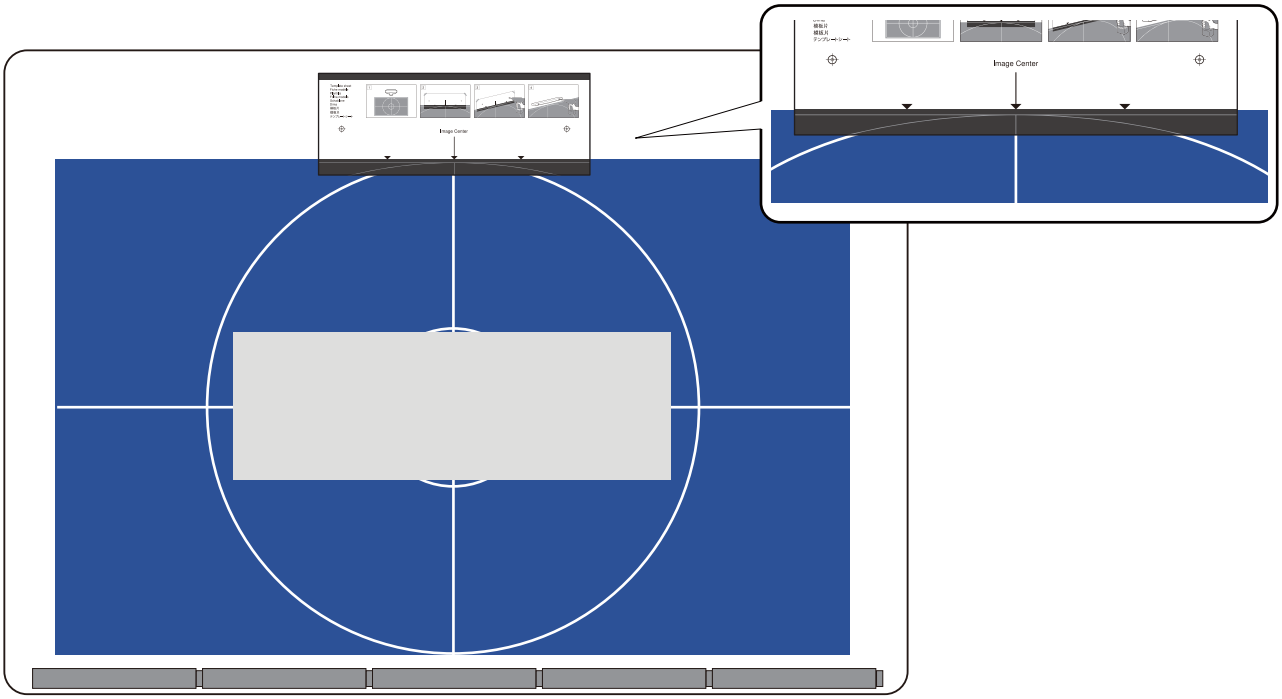


6 Пробийте отвори в инсталационната повърхност, след което отстранете шаблона

7 Прикрепете предоставените дистанционни пластини (x2) към отворите за винтове на гърба на сензорното устройство

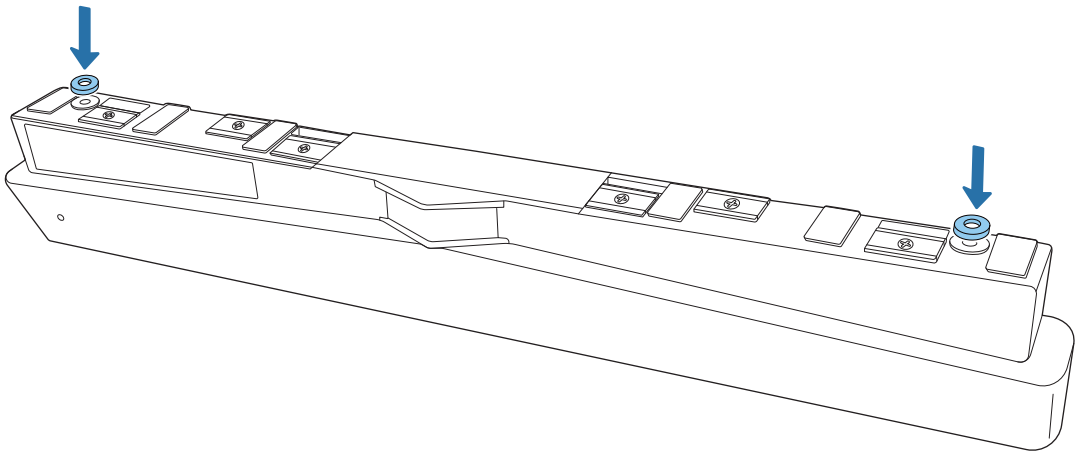

8 Отстранете гумените втулки (x2) от предната част на сензорното устройство

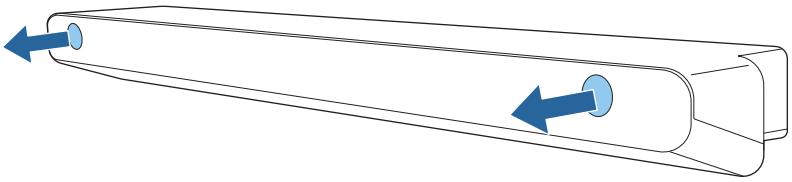

**9** Закрепете сензорното устройство с налични в търговската мрежа винтове M4 (x2)

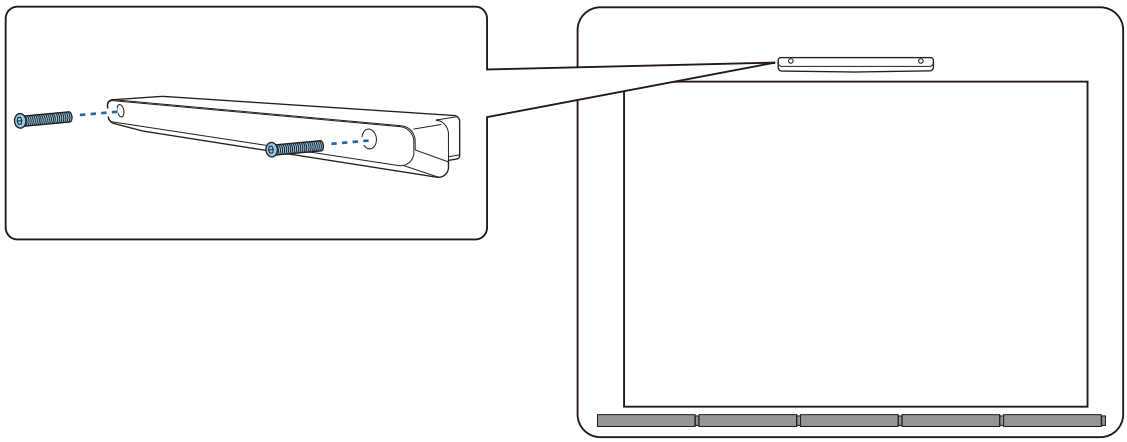

По-долу е показана дълбочината на отворите за винтовете в сензорното устройство.

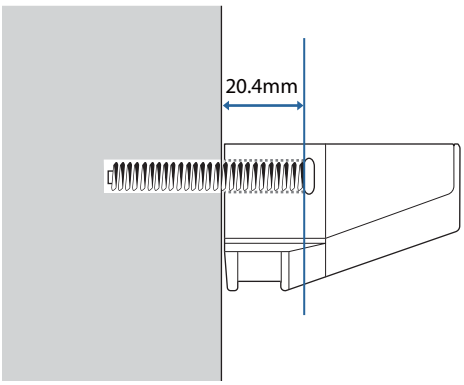


**10** Закрепете гумените втулки, които отстранихте в стъпка 8, към отворите за винтове в предната част на сензорното устройство

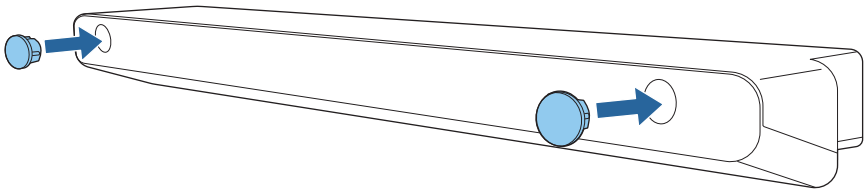

## Когато се използва конзолата за сензорно устройство за инсталиране извън прожекционната повърхност

**1** Включете проектора и натиснете бутона [Menu]

Посредством дистанционното управление

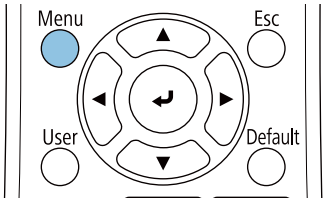


Посредством контролния панел

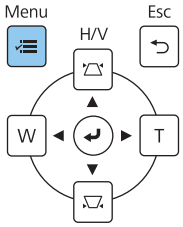

**2** Изберете **Сензорно устройство** от менюто **Инсталация**

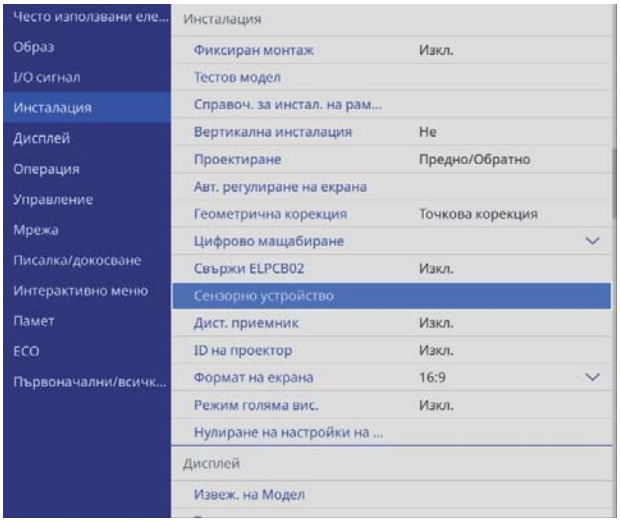


**3** Изберете **Инсталационен шаблон**

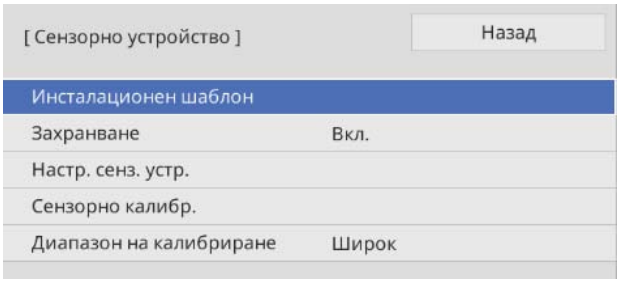


Виждате инсталационния шаблон върху прожектираното изображение.

## 4 Прикрепете шаблона за конзолата за сензорно устройство

Подравнете горния ръб на прожекционната повърхност с долния ръб на шаблона.

Ако няма разстояние между инсталационната повърхност за конзолата и прожекционната повърхност, препоръчваме предварително отбелязване на позицията за прикрепване.

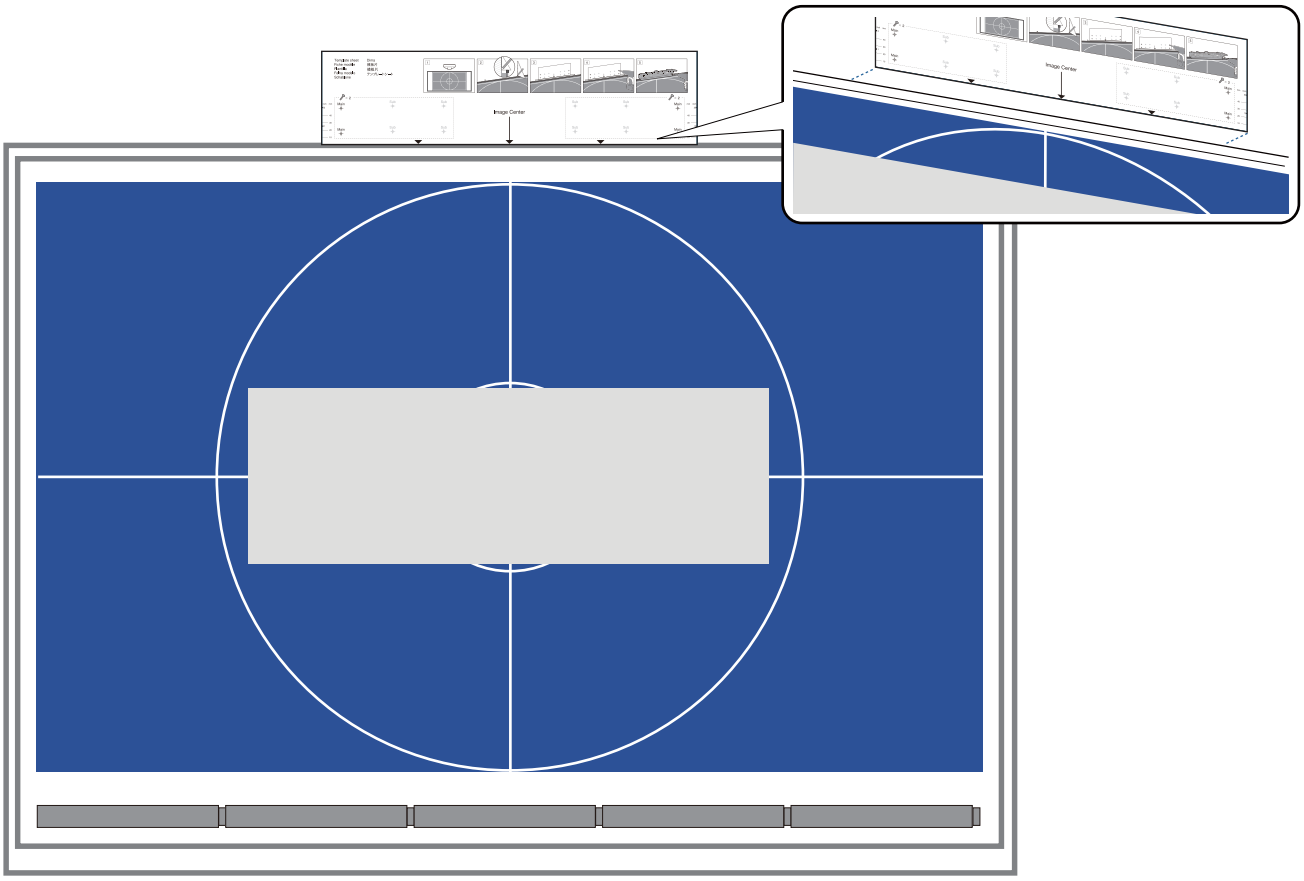

## 5 Пробийте отвори в инсталационната повърхност, след което отстранете шаблона

Направете отвори в четирите точки, означени като **Main** върху шаблона.

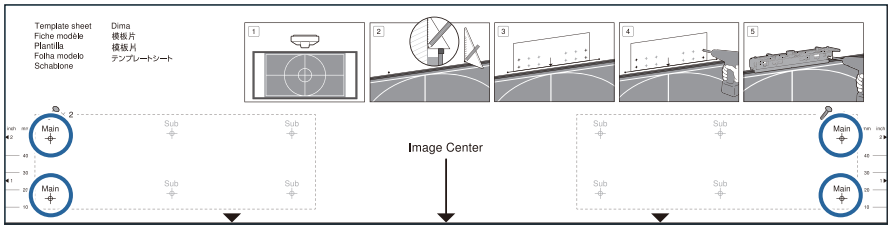


В зависимост от състоянието на инсталационната повърхност трябва да закрепите конзолата в точките, маркирани като Sub.

Направете отвори в четири точки (две вляво и две вдясно) за оптимален баланс.

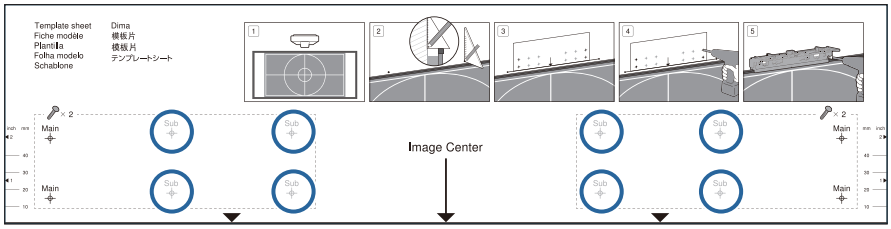

6 Разхлабете винтовете (x2) в горната част на конзолата за сензорно устройство

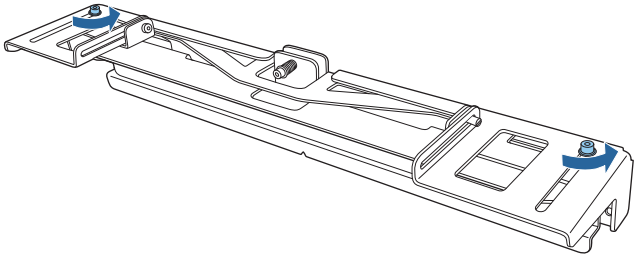

7 Плъзнете напред частите в предната част на конзолата, така че да се удължат докрай

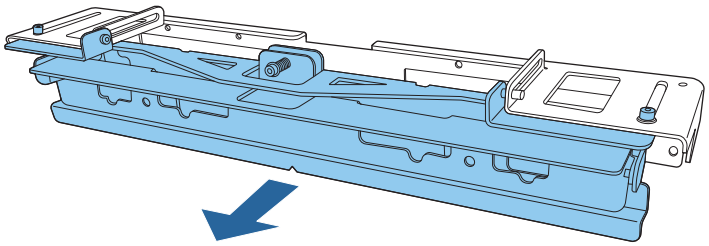

За да предотвратите плъзгане на плъзгащата се част по време на инсталиране, леко затегнете горните винтове (x2), които разхлабихте в стъпка 6.

8 Закрепете конзолата към стената с налични в търговската мрежа винтове за дърво с диаметър 3,8 mm с дължина 45 mm (x4) или анкерни болтове M4 (x4)

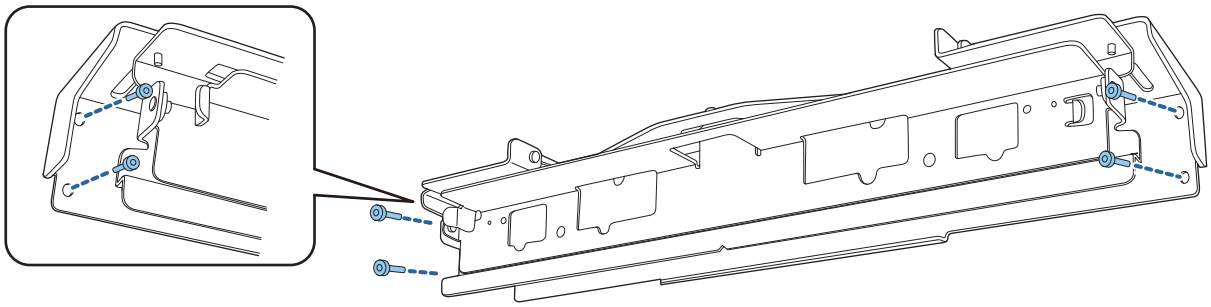

9 Плъзнете конзолата, така че да пасне на прожекционния екран

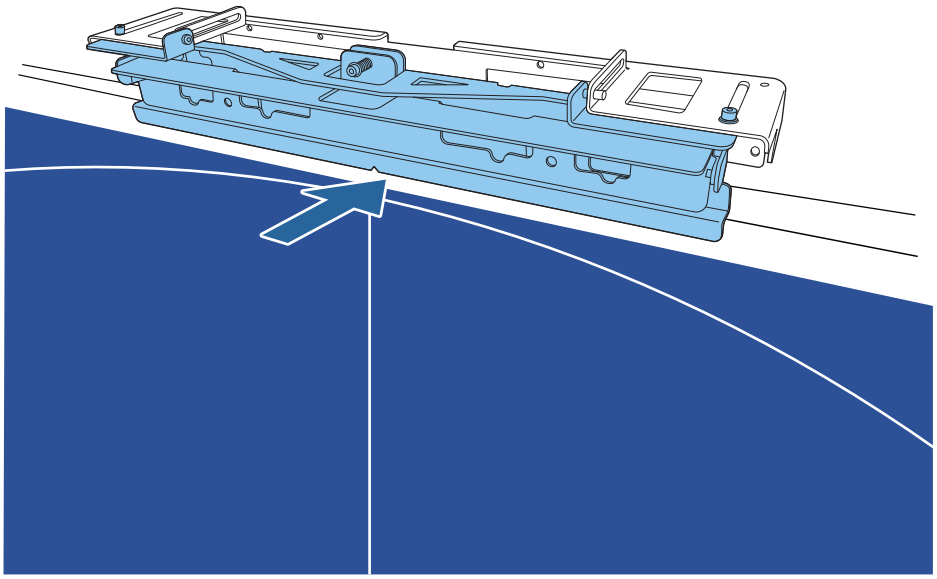

Плъзнете я, докато долният ръб на конзолата докосне прожекционния екран.

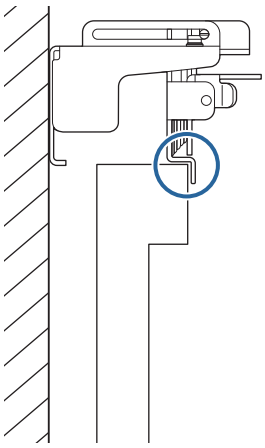

10 Отстранете гумените втулки (x2) от предната част на сензорното устройство

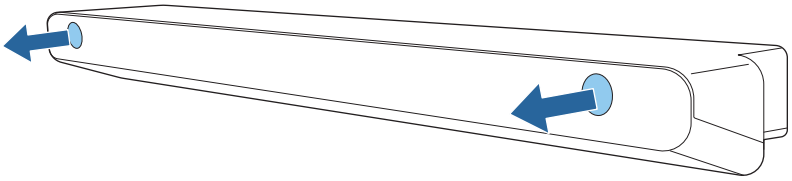

11 Закрепете сензорното устройство към конзолата с предоставените болтове M4 x 25 mm (x2)

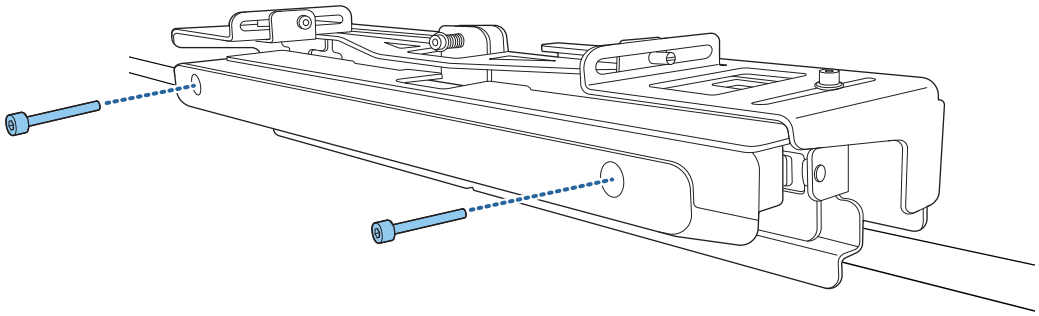

**Внимание**

На гърба на сензорното устройство има мощен магнит. Не поставяйте ръката си между сензорното устройство и конзолата за сензорно устройство.

12 Закрепете гумените втулки, които отстранихте в стъпка 10, към отворите за винтове в предната част на сензорното устройство

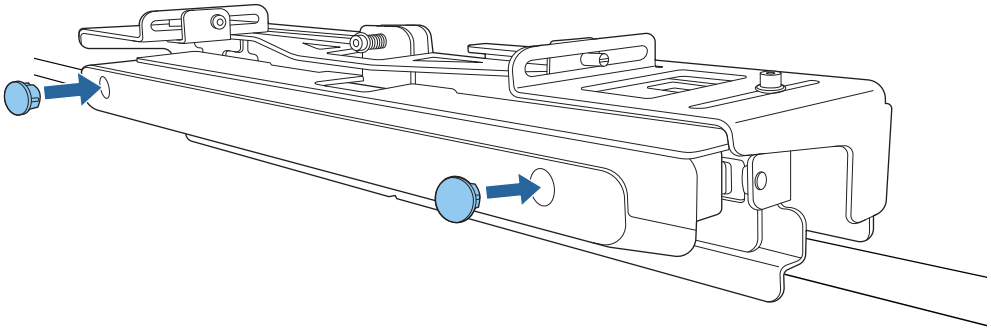

## Прикрепване на осигурителен кабел

Осигурителното гнездо на сензорното устройство е съвместимо със системата Microsaver Security System, произведена от Kensington. Вижте данните по-долу за повече информация относно Microsaver Security System.

http://www.kensington.com/

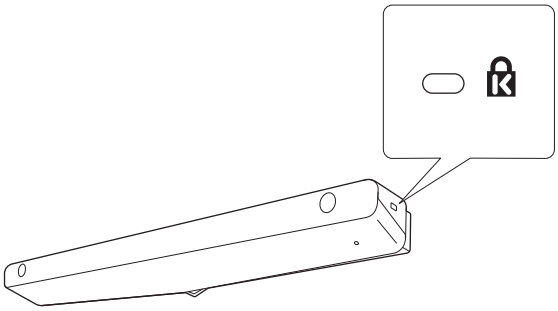

## Включване на сензорното устройство

**1** Свържете кабела за свързване на сензорното устройство, който е свързан към проектора, към TCH порта на сензорното устройство

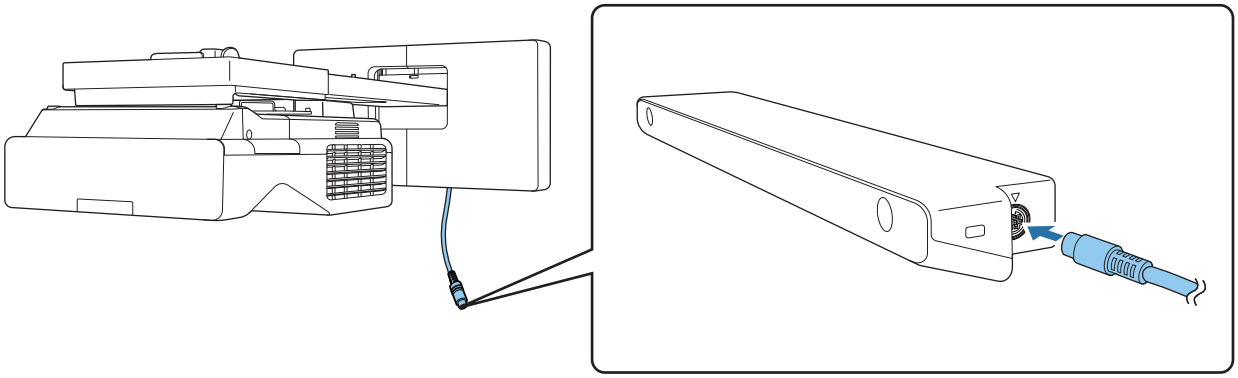

**2** Изберете **Сензорно устройство** от менюто **Инсталация**

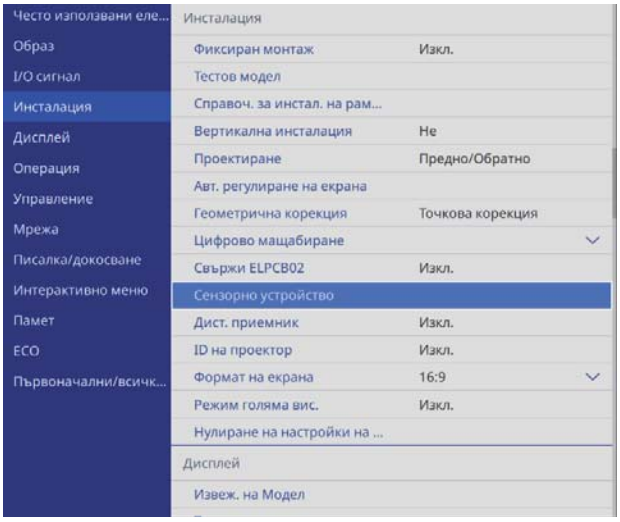

**3** Задайте **Захранване** да бъде **Вкл.**

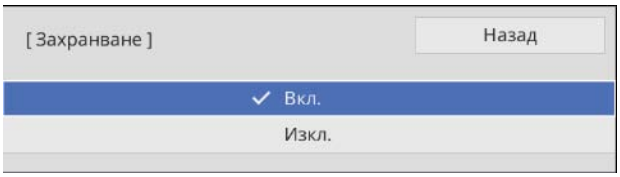


Включете сензорното устройство и индикаторът светва синьо.

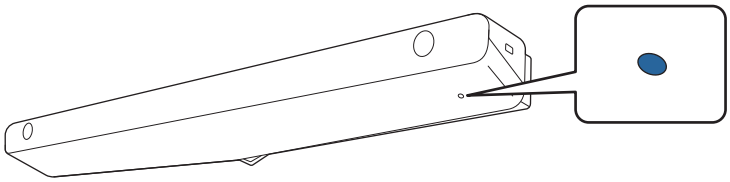

Сензорното устройство ще се включи автоматично при следващото включване на проектора, ако **Захранване** е **Вкл.**

## Регулиране на ъгъла на лазера (автоматична настройка на сензорното устройство)

Инфрачервен лазер във формата на завеса се излъчва от сензорното устройство. Инфрачервеният лазер се отразява от пръста Ви, когато докоснете прожекционната повърхност, като по този начин открива положението на пръста Ви и позволява на инфрачервената камера да разпознае отразяваната позиция.

Регулирайте ъгъла на лазерната светлина, идваща от сензорното устройство, така че проекторът да може правилно да открие позицията на пръста Ви.

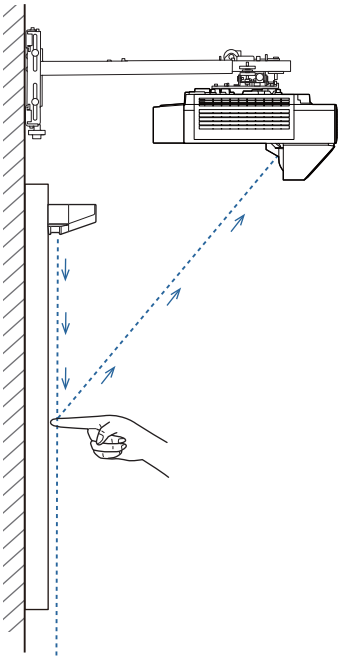

Ако лазерът не се излъчва успоредно на екрана, проекторът няма да може правилно да открива лазерните операции или позицията на пръста Ви.

| Когато лазерът не е успореден на екрана | |
|---|---|
| 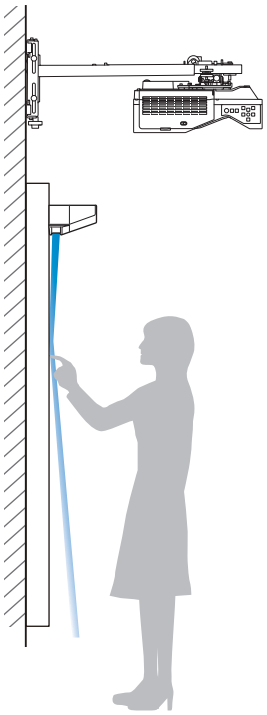 | 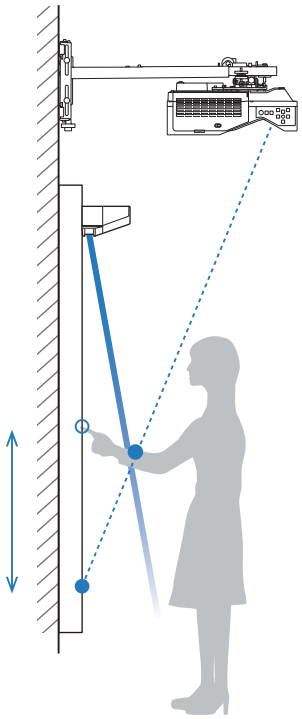 |
| • Позицията на пръста Ви може да не бъде открита, дори и ако докоснете прожектираното изображение.<br>• Дори и да не докосвате прожектираното изображение, сензорните операции може да не се откриват както трябва и е възможно извършване на неволни операции. | • Позицията на пръста Ви се открива от проектора, но действителната позиция на пръста Ви може да не съвпадне с откритата от проектора и да се извърши неволна операция.<br>• Проекторът влиза в състояние, при което докосването се открива, но щракване с мишката - не. |

Преди да регулирате ъгъла на лазера, се уверете, че калибрирането на интерактивното перо е завършило.

**1** Изберете **Сензорно устройство** от менюто **Инсталация**

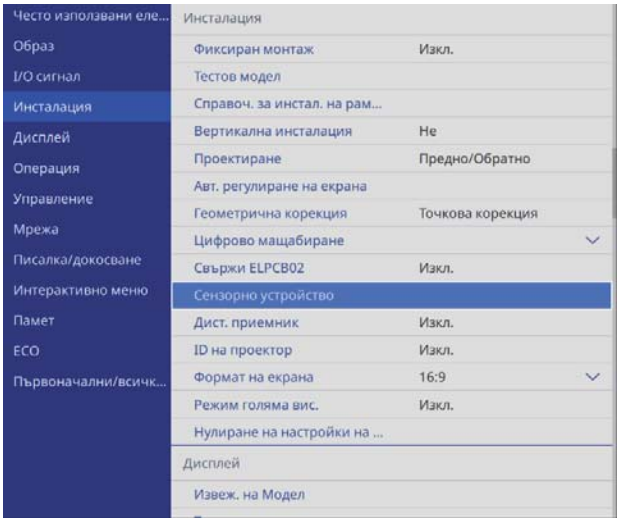

**2** Изберете **Настр. сенз. устр.**

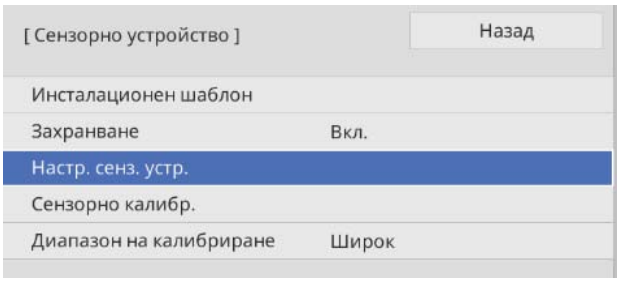


**3** Изберете дали да се използва конзола за сензорно устройство

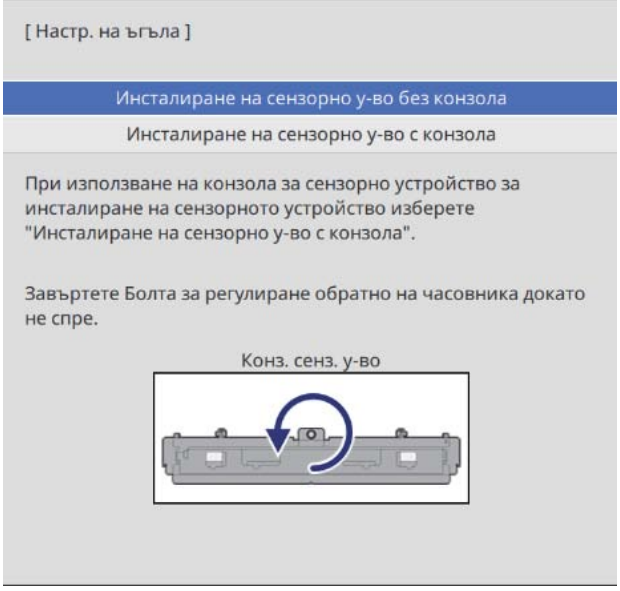


Следните стъпки се различават, ако използвате по-стар модел сензорно устройство. Следвайте инструкциите на екрана. За подробности относно извършването на операции вижте *Ръководство за инсталиране*, предоставено със стария проектор.

**4** Ако използвате конзола за сензорно устройство, завъртете винта за регулиране в горната част на конзолата обратно на часовниковата стрелка, докато не може повече

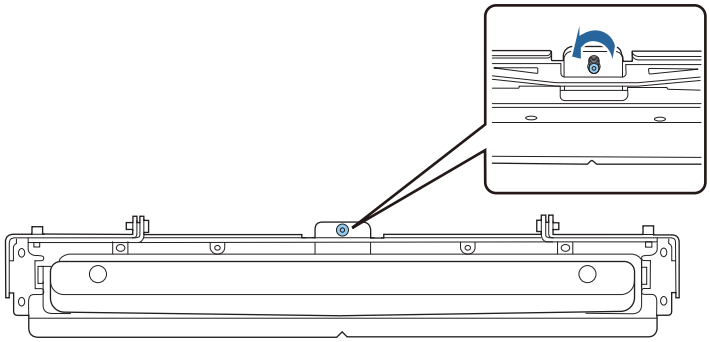

**5** Поставете двата предоставени маркера в позициите за маркери на прожекционния екран и ги закрепете

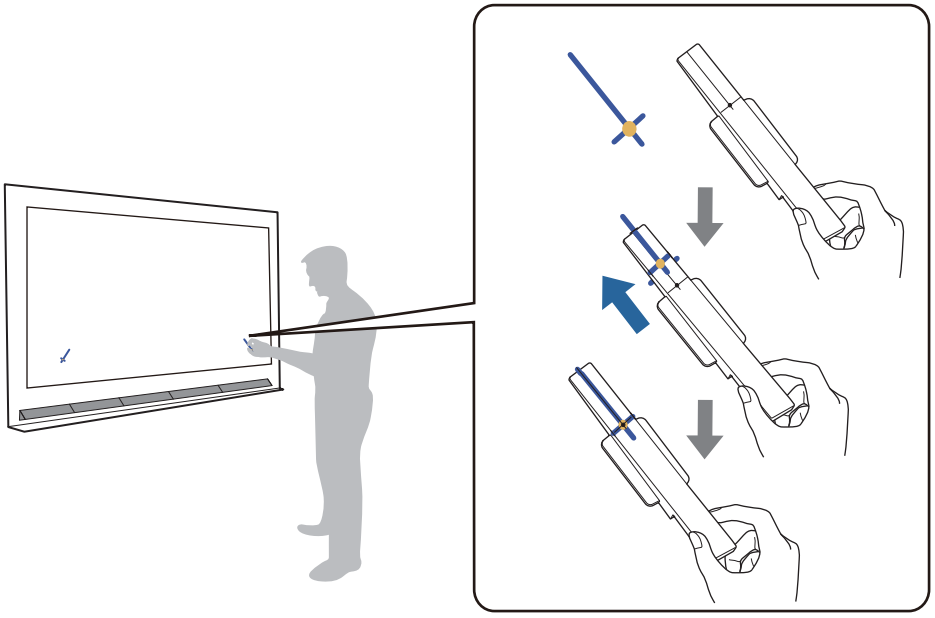

- Магнитни екрани: поставете основата на маркерите върху екрана.
- Немагнитни екрани: използвайте предоставеното тиксо, за да закрепите маркерите, както е показано по-долу.

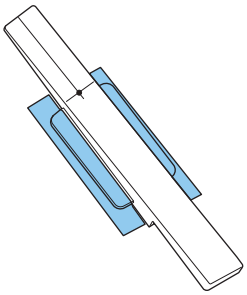

Не поставяйте нищо друго освен маркерите близо до проектираното изображение по време на настройката на ъгъла. Ако върху проектираното изображение има други обекти, възможно е настройката на ъгъла да не е правилна.

**6** Натиснете бутона [Enter], за да стартирате автоматично регулиране на сензорното устройство

Автоматичното регулиране може да отнеме няколко минути в зависимост от прожекционната повърхност.

**7** Когато се покаже съобщението **Настройка на сензорно устройство завърши.**, премахнете маркерите от повърхността за прожектиране

Ако видите съобщение, че автоматичното регулиране е неуспешно, проверете "Когато автоматичното регулиране е неуспешно" стр.107.

**8** Натиснете ( ) на екрана с пръст и проверете дали ( ) е в същата позиция

Натиснете четирите ( ), за да потвърдите.

| Екран | Статус |
|---|---|
| 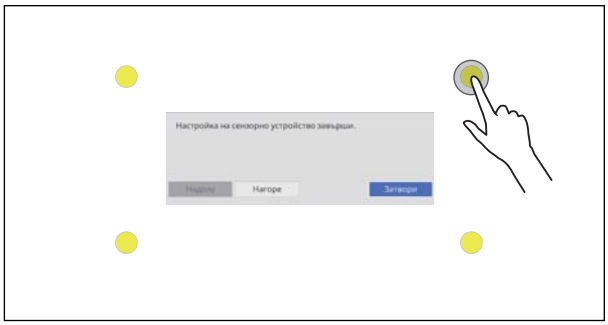 | Регулирането е извършено правилно, ако мястото, което натискате с пръст, е същото като показаното ( ). |
| 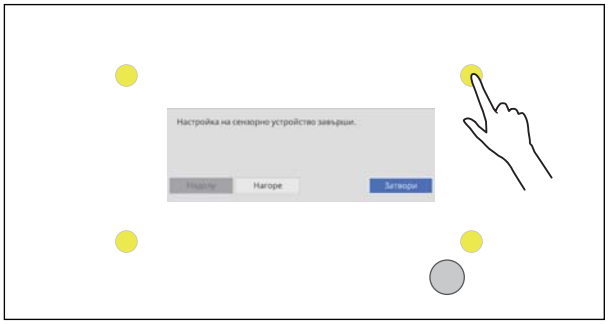 | Ако ( ) е на различно място от точката, която сте натиснали, изберете **Нагоре** веднъж с помощта на контролния панел или дистанционното управление. После натиснете ( ) отново с пръст, за да потвърдите.<br>Повтаряйте, докато ( ) се появи в правилната позиция. |

Настройката е завършена, когато ( ) се покаже в правилната позиция за всички ( ) позиции.

Отидете в "Калибриране на позицията за сензорна работа" стр.110.

## Когато автоматичното регулиране е неуспешно

### 1 Проверете дали позицията за инсталиране на сензорното устройство е правилна

- Уверете се, че сензорното устройство и прожектираното изображение са успоредни.

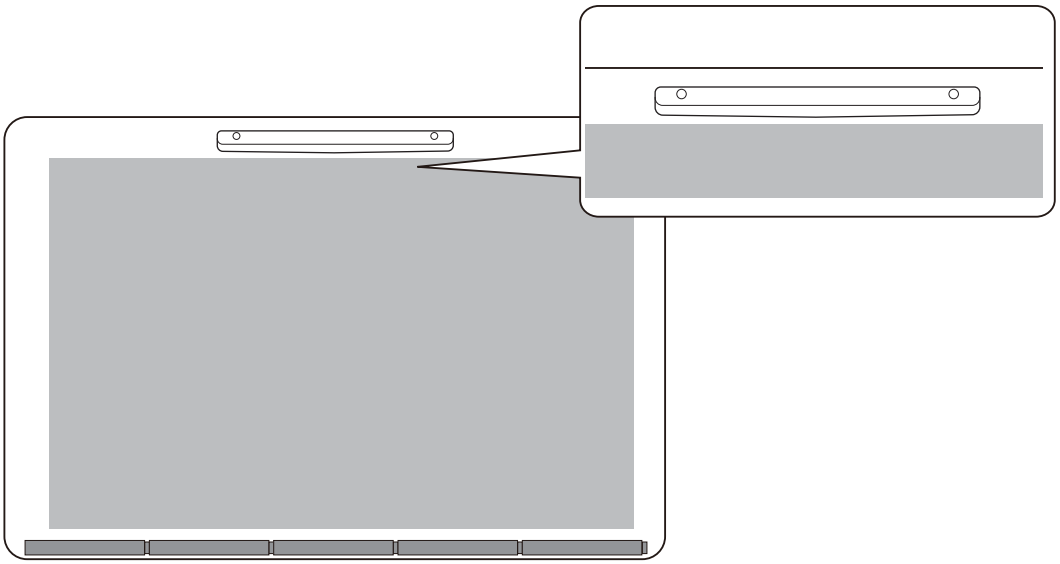

- Ако използвате конзола за сензорно устройство, уверете се, че долният ръб на конзолата е подравнен с ръба на прожекционната повърхност без пространство помежду им.

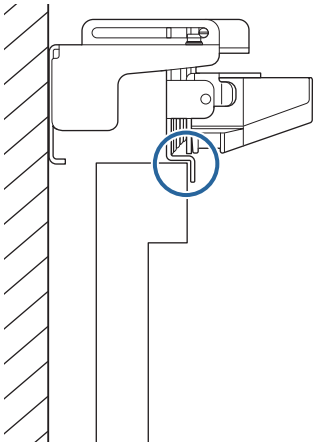

## 2 Проверете показаното съобщение и вземете необходимите мерки

| Екран | Решение |
|---|---|
| [ Настр. сенз. устр. ]<br><br>Неуспешна автоматична настройка.<br><br>Стъпка:<br><br>1.Завъртете болта за регулиране по часовника докато не спре преди да рестартирате.<br><br>Когато тази стъпка завърши, отидете на следващата стъпка.<br><br>Конз. сенз. у-во<br> | Следвайте инструкциите на екрана, за да регулирате ъгъла на лазера, след което отново извършете автоматично регулиране. За подробности вижте "Регулиране на ъгъла на лазера" стр.108. |
| Неуспешна настройка на сензорно устройство.<br>Премахване на маркери.<br>Уверете се, че няма силна слънчева или друга светлина като флуоресцентна лампа, която свети срещу страната за прожектиране или приемника на интерактивното перо и че няма нищо, което да пречи на екрана.<br>Уверете се, че няма пречки в зоната, в която са показани иконите.<br>Отстранете всички икони и рестартирайте настройката на сензорно устройство.<br>Ако не можете да премахнете иконата, свържете се с център за поддръжка.<br><br>Затвори | Проверете следното след отстраняване на маркерите от прожекционната повърхност.<br>• Ако видите икона ( ✕ ) на прожекционната повърхност, проверете дали има препятствия при позицията на иконата.<br>• Проверете дали през прожекционната повърхност или интерактивния светлинен приемател не преминава силна светлина, като слънчева или флуоресцентна светлина.<br><br>След като сте проверили всичко, извършете **Настр. сенз. устр.** от менюто **Инсталация**. |
| Неизправност на сензорното устройство.<br><br>[0000]<br><br>Затвори | Сензорното устройство може да е повредено. Свържете се с търговския си представител. |

### Регулиране на ъгъла на лазера

Този раздел обяснява как се извършва пренастройка на лазера, когато видите следния екран.

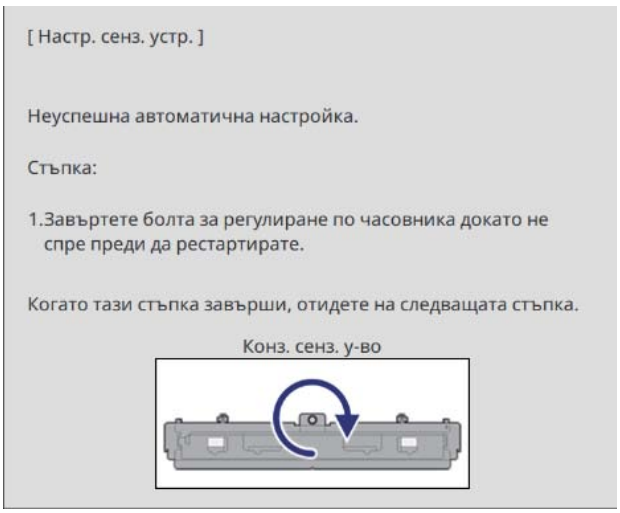


## 1 Натиснете бутона Enter

Ще видите следния екран за регулиране.

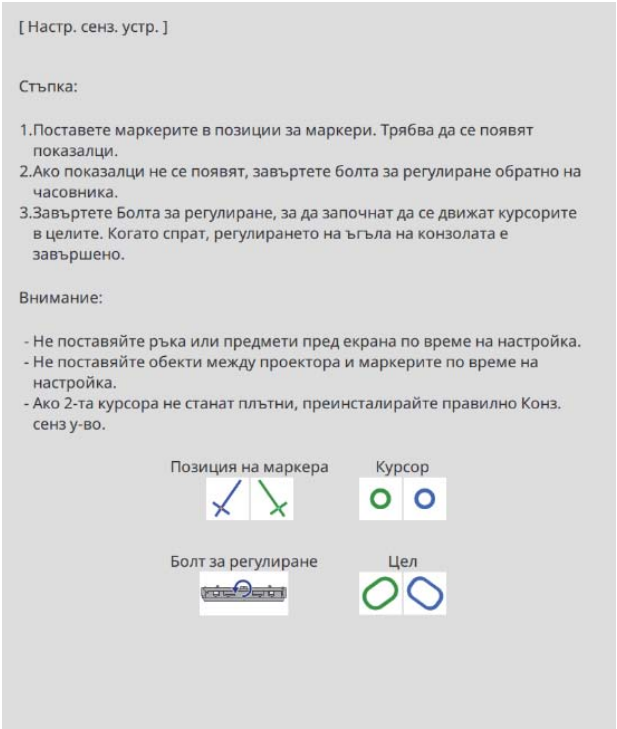

**2** Завъртете винта за регулиране по посока на часовника, за да покриете левите и десните показалци

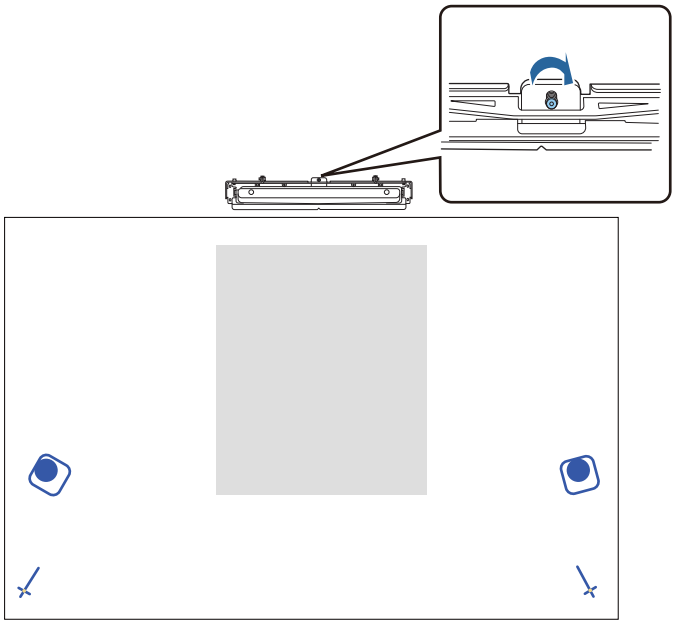

**3** Натиснете бутона [Enter], за да стартирате автоматично регулиране на сензорното устройство

**4** Когато регулирането приключи и виждате следния екран, отстранете маркерите от прожекционната повърхност

Ако видите съобщение, че автоматичното регулиране е неуспешно, проверете "Когато автоматичното регулиране е неуспешно" стр.107.

## Калибриране на позицията за сензорна работа

Извършете сензорно калибриране, така че проекторът да може прецизно да разпознава сензорните операции.

**1** Натиснете бутона [Menu] на проектора

Посредством дистанционното управление

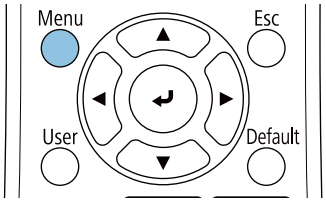


Посредством контролния панел

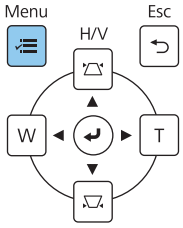


**2** Изберете **Сензорно устройство** от менюто **Инсталация**

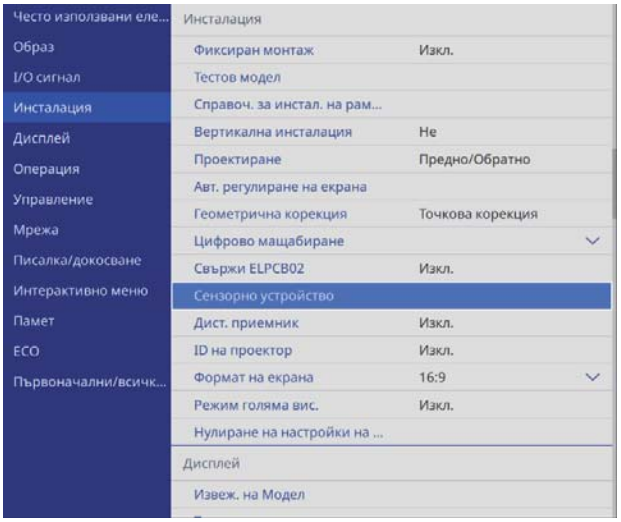


**3** Изберете **Сензорно калибр.**

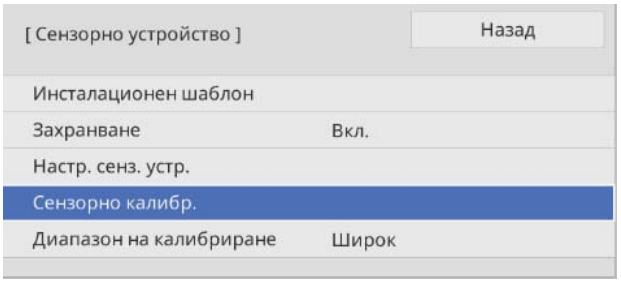

## 4 Изберете **Да**

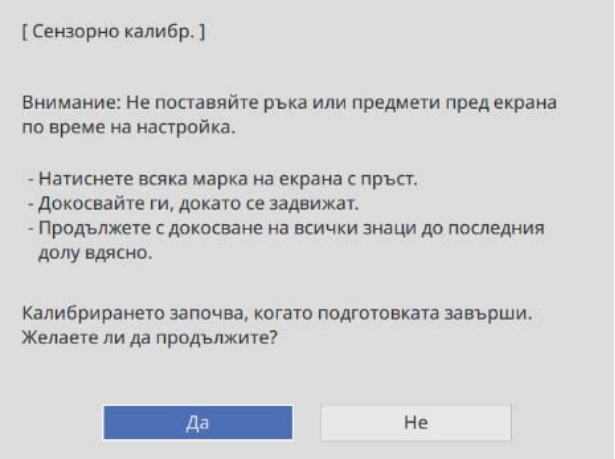


Ще видите точка в горния ляв ъгъл на прожекционния екран.

## 5 Докоснете центъра на точката с пръст

Когато точката изчезне и се мести на следващата позиция, махнете пръста си.

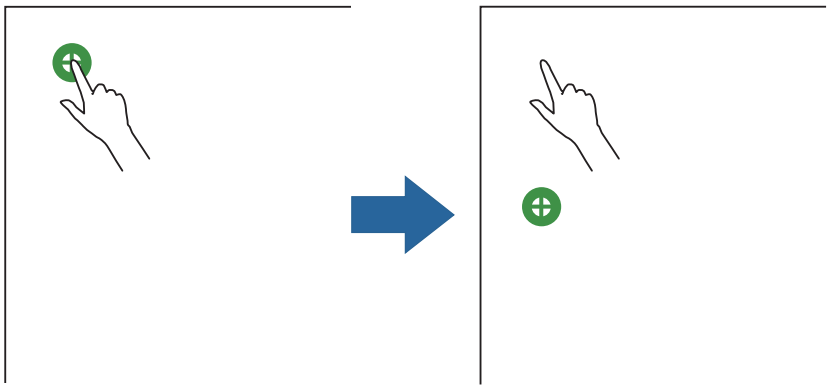

- Докоснете центъра на точката. В противен случай тя може да не се позиционира правилно.

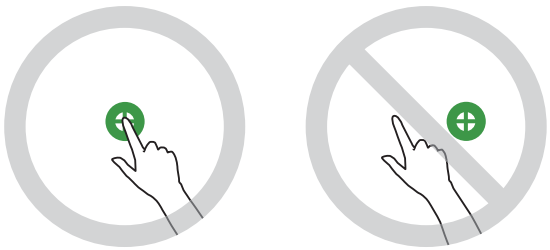

- Не докосвайте с нищо друго, освен с върха на пръста си.

6 Повтаряйте стъпка 5, докато всички точки не изчезнат

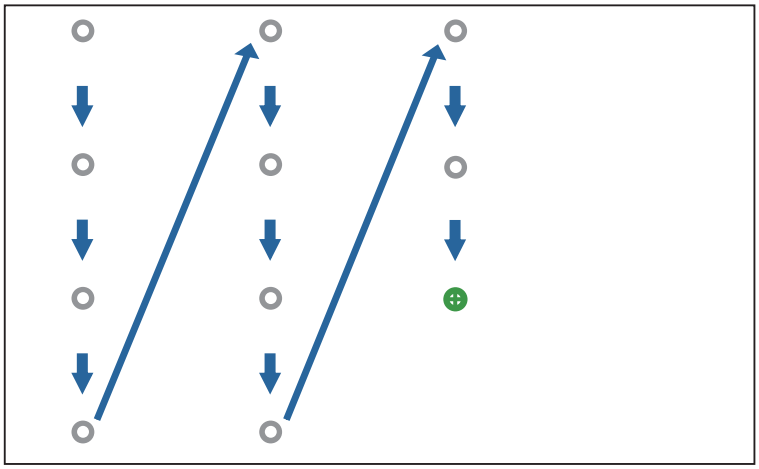

Когато всички точки изчезнат, сензорното калибриране е завършено.

- Ако докоснете грешна позиция, натиснете бутона [Esc] на дистанционното управление или на контролния панел. Така се връщате на предишната точка. Не можете да се върнете с две точки.
- За да отмените калибрирането, задръжте натиснат бутона [Esc] за две секунди.
- Може да са необходими няколко секунди, след като всички точки изчезнат, за да приключи сензорното калибриране.

# Функция за серийна настройка

След конфигуриране на настройките в менюто на проектора, можете да копирате настройките на други проектори (функция за серийна настройка). Функцията за серийна настройка е предназначена само за проектори от един и същ модел.

Използвайте един от следните методи.

- Настройка с помощта на USB флаш памет.
- Настройка чрез свързване на компютър и проектор с USB кабел.
- Конфигурирайте, като използвате Epson Projector Management.

В това ръководство са обяснени методите, при които се използва USB флаш памет и USB кабел.

За подробна информация относно конфигурирането на настройки чрез Epson Projector Management вижте *Ръководство за работа с Epson Projector Management*.

- Ако не искате да копирате следните настройки, задайте **Диап. настр. парт.** да бъде **Ограничен**.
  - **Защита с парола**
  - **EDID** от меню **I/O сигнал**
  - Меню **Мрежа**
- Извършете серийната настройка преди да настроите позицията на проекторите. Функцията за серийна настройка копира стойностите за настройка за прожектираното изображение, като например Геометрична корекция. Ако серийната настройка се извърши след настройка на позицията на прожекторите, направените настройки могат да се променят.
- При използване на функцията за серийна настройка регистрираното потребителско лого ще бъде копирано за другите проектори. Не регистрирайте поверителна информация като потребителско лого.

**Внимание**

При извършване на серийна настройка клиентът поема цялата отговорност. Ако серийната настройка е неуспешна поради злополука, като например проблем в захранването, комуникационна грешка и т.н., клиентът заплаща разходите за ремонт.

## Настройка с помощта на USB флаш памет

В този раздел се обяснява как се извършва серийна настройка с помощта на USB флаш памет.

- Използвайте USB флаш памет с FAT формат.
- Функцията за серийна настройка не може да се използва от USB флаш устройства, които имат функции за защита. Използвайте USB флаш памет без функции за защита.
- Функцията за серийна настройка не може да се използва с четци на USB карти и USB твърди дискове.

### Запис на настройки в USB флаш устройство

1. Изключете захранващия кабел от проектора и проверете дали всички индикатори на проектора са изключени

## 2 Свържете USB флаш устройството към USB-A порта на проектора

- Свържете USB флаш устройството директно към проектора. Ако USB флаш устройството е свързано към проектора чрез USB концентратор (хъб), настройките могат да не бъдат записани правилно.
- Свържете празно USB флаш устройство. Ако USB флаш устройството съдържа данни, различни от файла за серийна настройка, може настройките да не се запишат правилно.

## 3 Задръжте натиснат бутона [Esc] на дистанционното управление или на командния панел и свържете захранващия кабел на проектора

Индикаторът On/Standby и индикаторът Status стават сини, а индикаторът Laser и индикаторът Temp стават оранжеви.

Когато всички индикатори на проектора се включат, освободете бутона [Esc].

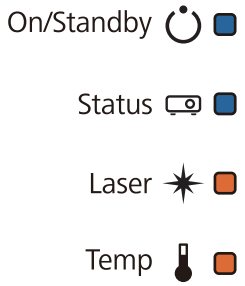


Когато всички индикатори започнат да мигат, се записва файлът за серийна настройка.

### Внимание

- Не изключвайте захранващия кабел от проектора по време на записване на файла. Ако захранващият кабел бъде изключен, проекторът може да не стартира правилно.
- Не изключвайте USB флаш устройството от проектора по време на запис на файла. Ако USB флаш устройството бъде изключено, проекторът може да не стартира правилно.

Когато записът приключи нормално, проекторът се изключва и само индикаторът On/Standby продължава да свети в синьо.

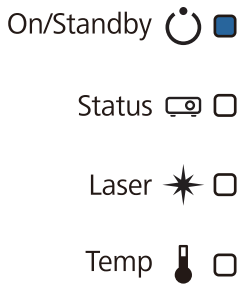


Когато захранването се изключи, извадете USB флаш устройството.

- Името на файла за серийна настройка е PJCONFDATA.bin. Ако трябва да смените името на файла, добавете текст след PJCONFDATA. Ако промените раздел PJCONFDATA в името на файла, проекторът може да не успее да разпознае файла правилно.
- Можете да използвате само еднобайтови символи за името на файла.

## Копиране на записаните настройки за други проектори

**1** Изключете захранващия кабел от проектора и проверете дали всички индикатори на проектора са изключени

**2** Свържете USB флаш устройството със записания файл за серийна настройка в USB-A порта на проектора

> На USB флаш устройството съхранявайте единствено файла за серийна настройка. Ако USB флаш устройството съдържа данни, различни от файла за серийна настройка, настройките може да не се копират правилно.

**3** Докато държите натиснат бутона [Menu] на дистанционното управление или на командния панел, свържете захранващия кабел към проектора

Индикаторът On/Standby и индикаторът Status стават сини, а индикаторът Laser и индикаторът Temp стават оранжеви.

Когато всички индикатори на проектора се включат, освободете бутона [Menu]. Индикаторите се включват за прибл. 75 секунди.

On/Standby

Status

Laser

Temp

Настройките се записват, когато всички индикатори започнат да мигат.

> **Внимание**
>
> - Не изключвайте захранващия кабел от проектора по време на запис на настройките. Ако захранващият кабел бъде изключен, проекторът може да не стартира правилно.
> - Не изключвайте USB флаш устройството от проектора по време на запис на настройките. Ако USB флаш устройството бъде изключено, проекторът може да не стартира правилно.

Когато записът приключи нормално, проекторът се изключва и само индикаторът On/Standby продължава да свети в синьо.

On/Standby

Status

Laser

Temp

Когато захранването се изключи, извадете USB флаш устройството.

## Настройка чрез свързване на компютър и проектор с USB кабел

Следните операционни системи поддържат функцията за серийна настройка.

- Windows 7 и по-нови версии
- OS X 10.11 и по-нови версии

### Запис на настройките на компютър

**1** Изключете захранващия кабел от проектора и проверете дали всички индикатори на проектора са изключени

**2** Свържете USB порта на компютъра към USB-B1 порта на проектора чрез USB кабел

**3** Задръжте натиснат бутона [Esc] на дистанционното управление или на командния панел и свържете захранващия кабел на проектора

Индикаторът On/Standby и индикаторът Status стават сини, а индикаторът Laser и индикаторът Temp стават оранжеви.

Когато всички индикатори на проектора се включат, освободете бутона [Esc].

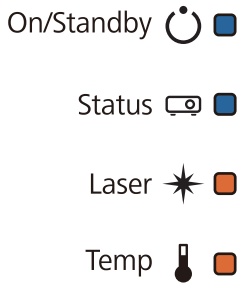


Компютърът разпознава проектора като външен сменяем диск.

**4** Отворете външния сменяем диск и запишете файла за серийна настройка (PJCONFDATA.bin) на компютъра

Ако трябва да смените името на файла за серийна настройка, добавете текст след PJCONFDATA. Ако промените раздел PJCONFDATA в името на файла, проекторът може да не успее да разпознае файла правилно. Можете да използвате само еднобайтови символи за името на файла.

**5** Задайте "Remove USB device" на компютъра, след което изключете USB кабела

Ако използвате Mac, извършете "Remove EPSON_PJ".

Проекторът се изключва и само индикаторът On/Standby остава да свети в синьо.

On/Standby

Status

Laser

Temp

## Копиране на записаните настройки за други проектори

**1** Изключете захранващия кабел от проектора и проверете дали всички индикатори на проектора са изключени

**2** Свържете USB порта на компютъра към USB-B1 порта на проектора чрез USB кабел

**3** Докато държите натиснат бутона [Menu] на дистанционното управление или на командния панел, свържете захранващия кабел към проектора

Индикаторът On/Standby и индикаторът Status стават сини, а индикаторът Laser и индикаторът Temp стават оранжеви.

Когато всички индикатори на проектора се включат, освободете бутона [Menu].

On/Standby

Status

Laser

Temp

Компютърът разпознава проектора като външен сменяем диск.

**4** Копирайте файла за серийна настройка (PJCONFDATA.bin), записан на компютъра в папка на горно ниво на сменяемия диск

Не копирайте файлове или папки, различни от файла за серийна настройка, на сменяемия диск.

**5** Задайте "Remove USB device" на компютъра, след което изключете USB кабела

Ако използвате Mac, извършете "Remove EPSON_PJ".

Настройките се записват, когато всички индикатори започнат да мигат.

**Внимание**

Не изключвайте захранващия кабел от проектора по време на запис на настройките. Ако захранващият кабел бъде изключен, проекторът може да не стартира правилно.

Когато записът приключи нормално, проекторът се изключва и само индикаторът On/Standby продължава да свети в синьо.

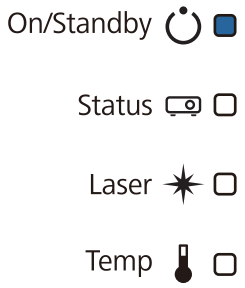


## При неуспешна настройка

| Проверка | Решение |
|---|---|
| Индикаторите Laser и Temp мигат ли бързо в оранжево?<br> 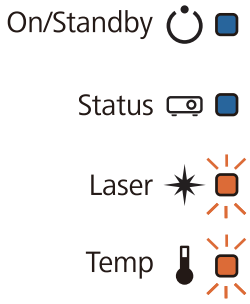 <br> | Файлът за серийна настройка може да е повреден или USB флаш устройството, или USB кабелът да не са свързани както трябва. Изключете USB флаш устройството или USB кабела, изключете захранването, след което включете захранващия кабел на проектора и опитайте отново. |
| Мигат ли индикаторите On/Standby и Status в синьо и индикаторите Laser и Temp бързо в оранжево?<br> 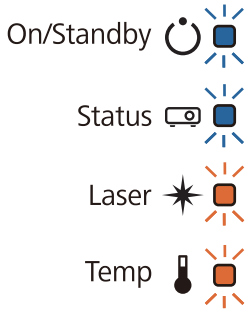 <br> | Записът на настройките може да е неуспешен, възможно е да има грешка във фърмуера на настройките. Изключете проектора, извадете щепсела от електрическия контакт и се свържете с Epson за помощ. |

# Инсталиране на множество проектори (Мулти прожекция)

Може да създадете един дълъг хоризонтален екран като унифицирано изображение, прожектирано от няколко проектора.

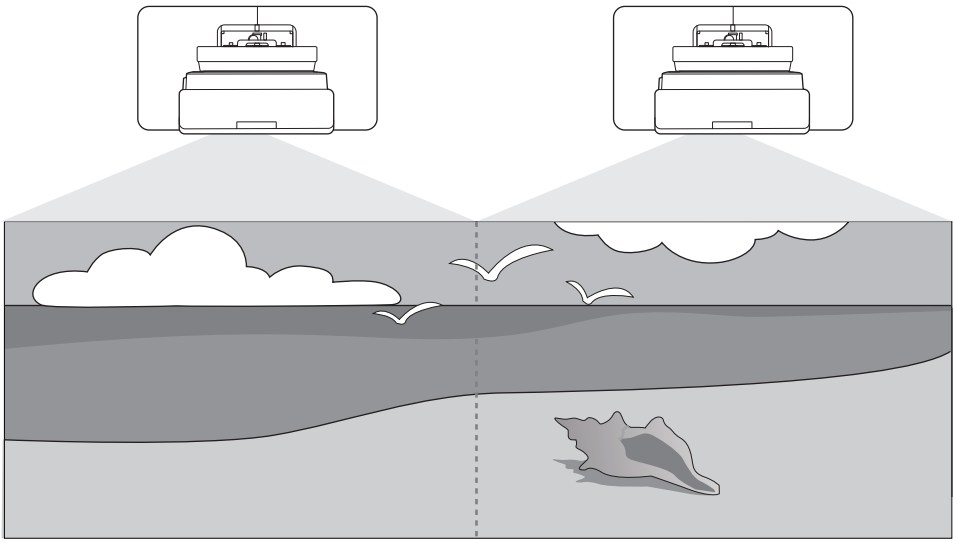

При извършване на мулти прожекция, установете връзки и конфигурирайте необходимите настройки в следната последователност.

Когато задавате Мулти прожекция, препоръчваме да зададете **Операция** > **Режим "Заспиване"** на **Изкл.** от менюто на проектора.

1. Задаване на ID на проектора (☛ стр.120)
2. Регулиране на образа за мулти прожекция (☛ стр.122)
3. Настройки за синхронизиране на проекторите Настройки (☛ стр.123)

## Задаване на ID на проектора

### 1 Включете проектора и натиснете бутона [Menu]

Посредством дистанционното управление

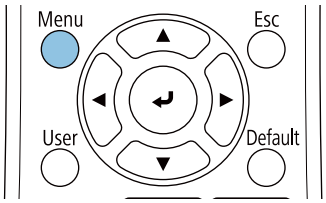


Посредством контролния панел

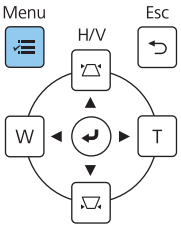

**2** Изберете **ID на проектор** от менюто **Инсталация**

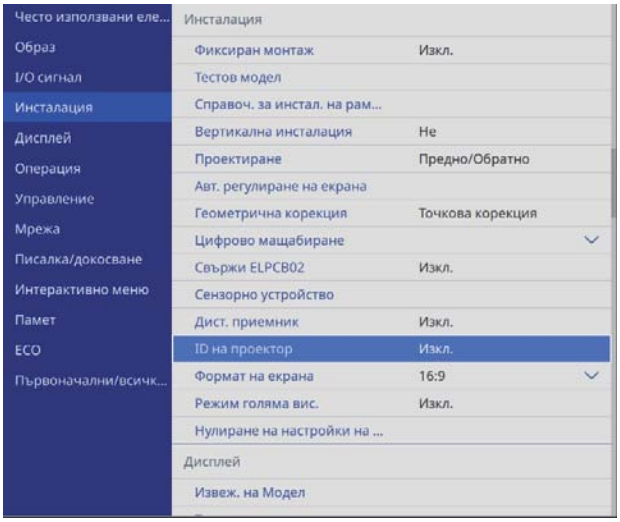


**3** Изберете ID номера за проектора

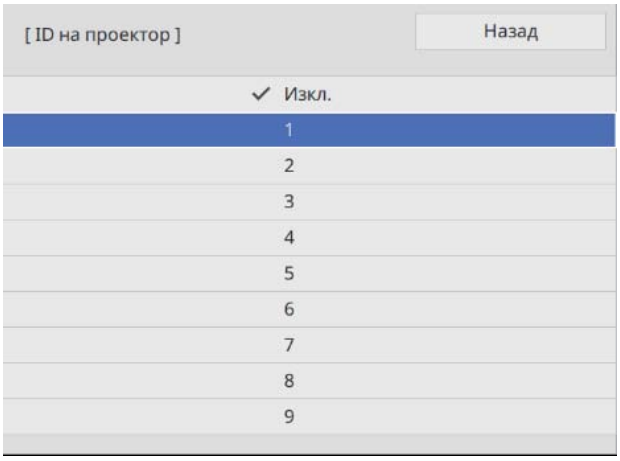


**4** Натиснете бутона [Esc], за да затворите менюто

Повторете стъпки от 1 до 4 за останалите проектори.

**5** Насочете дистанционното управление към проектора, който искате да използвате, след което натиснете бутона [ID]

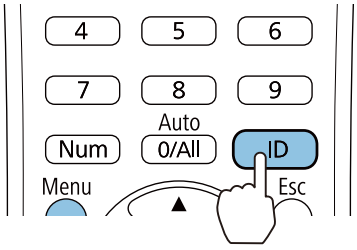


Текущият ID номер е показан на прожекционния екран.

**6** Докато държите натиснат бутона [ID], натиснете бутона със същия номер като ID на проектор на проектора, който искате да използвате

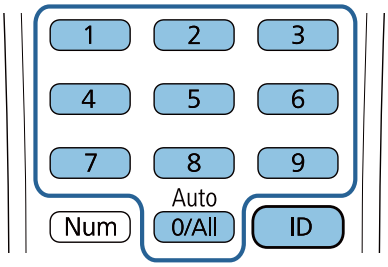


Операциите на дистанционното управление за проектора с избрания ID са разрешени.

- Когато **ID на проектор** е **Изкл.**, можете да използвате проектора с помощта на дистанционното управление, независимо от ID настройката, избрана с дистанционното управление.
- Когато ID на дистанционното управление е 0, можете да използвате всички проектори, независимо от ID настройката на проектора.
- Използването на множество дистанционни управления едновременно може да доведе до случайни операции поради интерференция на инфрачервените лъчи.

## Регулиране на изображението при мултипрожектиране

Изображенията не са стабилни веднага след включване на проектора. След като започнете прожектиране, изчакайте най-малко 30 минути преди регулиране на изображението.

### При използване на EB-735Fi/EB-725Wi

**1** Включете проектора

**2** Натиснете бутон [Menu]

Посредством дистанционното управление

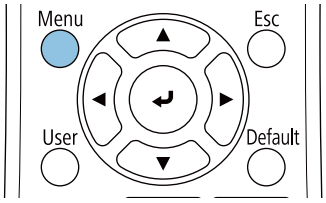


Посредством контролния панел

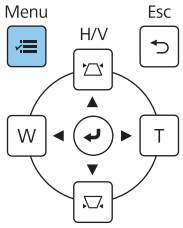

**3** Конфигурирайте необходимите настройки от следните менюта

За подробности относно конфигурирането на настройките вижте *Потребителско ръководство* на проектора.

| | |
|---|---|
| **Образ** – **Цветови режим**<br>(Натиснете бутона [Color Mode] на дистанционното управление за изпълнение) | Изберете същия елемент за всеки проектор, така че цветът на цялото изображение да изглежда равномерен. |
| **Операция** – **Упр. на яркост на изт. на светлина** – **Режим на светл.** | Регулирайте яркостта на цялото изображение. Изберете **Потр.**, след което регулирайте **Ниво на яркост** въз основа на най-тъмния проектор. |
| **Управление** – **Цветово единство**<br>**Образ** – **RGBCMY** | Регулирайте цвета на изображението за всеки проектор, така че цялото изображение да изглежда еднаквено. |

## Настройки за синхронизиране на проекторите Настройки (само при използване на интерактивни функции)

Свържете проекторите предварително, като използвате набора от кабели за дистанционно управление (ELPKC28). За подробности вижте "Свързване на множество проектори" стр.15.

**1** Натиснете бутон [Menu]

Посредством дистанционното управление

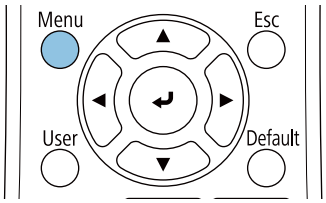


Посредством контролния панел

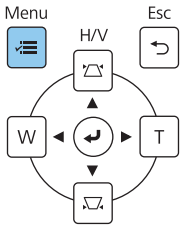


**2** Изберете **Инсталиране на проектори** от менюто **Писалка/докосване**

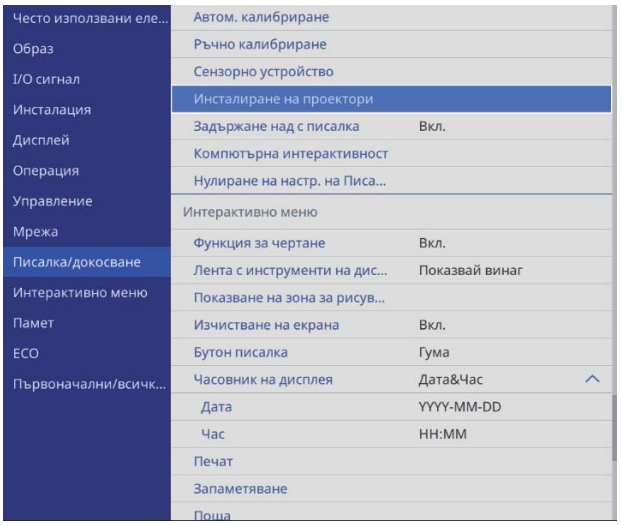

**3** Изберете **Синхр. на проектори**

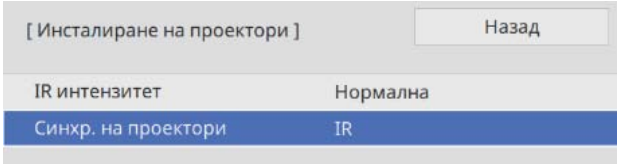


**4** Изберете **Кабелна**

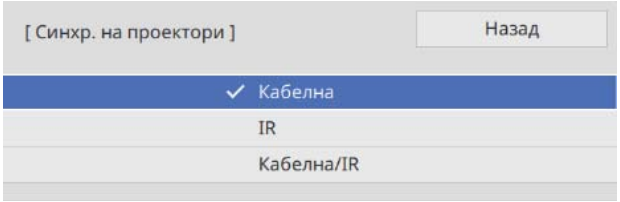

# Списък със символи за безопасност

Следната таблица съдържа списък със значенията на символите за безопасност върху оборудването.

| Маркировка на символ | Одобрени стандарти | Значение |
|---|---|---|
| | IEC60417<br>№ 5007 | Включване<br>Означава връзка с електрическата мрежа. |
| | IEC60417<br>№ 5008 | Изключване<br>Означава прекъсване на връзката с електрическата мрежа. |
| | IEC60417<br>№ 5009 | В готовност<br>За откриване на ключа или позицията на ключа чрез това коя част от оборудването е включена с цел да се превключи в състояние на готовност. |
| | ISO7000<br>№ 0434B<br>IEC3864-B3.1 | Внимание<br>За общо предупреждение при използване на продукта. |
| | IEC60417<br>№ 5041 | Внимание, гореща повърхност<br>За обозначаване, че маркираният елемент може да е горещ и не трябва да се докосва, без да са предприети мерки. |
| | IEC60417<br>№ 6042<br>ISO3864-B3.6 | Внимание, риск от токов удар<br>За обозначаване на оборудване, при което има риск от токов удар. |
| | IEC60417<br>№ 5957 | За употреба само на закрито<br>За обозначаване на електрическо оборудване, предназначено за употреба само на закрито. |
| | IEC60417<br>№ 5926 | Полярност на захранващ конектор за прав ток<br>За обозначаване на плюса и минуса (полярността) на оборудване, към което може да се включи захранване с прав ток. |
| | --- | |
| | IEC60417<br>№ 5001B | Батерия, обща информация<br>Върху оборудване, захранвано с батерия. За обозначаване на устройство, например на капак на отделение за батерии или терминали за свързване. |
| | IEC60417<br>№ 5002 | Позициониране на батерия<br>За обозначаване на самия държач на батерията и позицията на батериите вътре в държача за батерията. |
| | --- | |
| | IEC60417<br>№ 5019 | Защитно заземяване<br>За идентифициране на всеки терминал, проектиран за свързване с външен проводник за защита срещу токов удар в случай на повреда или терминал за електрод със защитно заземяване. |

| Маркировка на символ | Одобрени стандарти | Значение |
|---|---|---|
| | IEC60417<br>№ 5017 | Заземяване<br>За да идентифицирате заземяваща клема в случаи, в които ⏚ не се изисква изрично. |
| | IEC60417<br>№ 5032 | Променлив ток<br>За обозначаване, че оборудването е подходящо само за променлив ток; за обозначаване на съответните терминали. |
| | IEC60417<br>№ 5031 | Прав ток<br>За обозначаване, че оборудването е подходящо само за прав ток; за обозначаване на съответните терминали. |
| | IEC60417<br>№ 5172 | Оборудване от клас II<br>За обозначаване, че оборудването отговаря на изискванията за безопасност, посочени за оборудване от клас II според IEC 61140. |
| | ISO 3864 | Обща забрана<br>За обозначаване на действия или операции, които са забранени. |
| | ISO 3864 | Забрана за контакт<br>За обозначаване на нараняване, което възниква поради докосване на определена част от оборудването. |
| | --- | Никога не гледайте в прожекционния проектор, когато проекторът е включен. |
| | --- | За да посочи, че никога не трябва да поставяте предмети върху проектора. |
| | ISO3864<br>IEC60825-1 | Внимание, лазерно лъчение<br>За обозначаване, че оборудването има част, която генерира лазерно лъчение. |
| | ISO 3864 | Забрана за демонтиране<br>За обозначаване на риск от нараняване, като токов удар, ако оборудването е демонтирано. |
| | IEC60417<br>№ 5266 | В готовност, частична готовност<br>За обозначаване, че част от оборудването е в състояние на готовност. |
| | ISO3864<br>IEC60417<br>№ 5057 | Внимание, движещи се части<br>За обозначаване, че трябва да се пазите от движещите се части съгласно стандартите за защита. |
| | IEC 60417-6056 | Внимание, движещи се перки на вентилатор<br>За обозначаване, че трябва да се пазите от перките на движещ се вентилатор съгласно стандартите за защита. |
| | IEC 60417-6043 | Внимание, остри ъгли<br>За обозначаване, че не трябва да докосвате острите ъгли на продукта съгласно стандартите за защита. |
| | -- | Никога не гледайте в прожекционния проектор, когато проекторът е включен. |

| Маркировка на символ | Одобрени стандарти | Значение |
|---|---|---|
| | ISO7010<br>№ W027<br>ISO 3864 | Предупреждение, излъчване на светлина (UV, видима светлина, IR и др.)<br>За обозначаване, че трябва да сте внимателни да не нараните очите или кожата си, когато сте в близост до компоненти, излъчващи светлина. |
| | IEC60417<br>№ 5109 | Да не се използва в жилищни райони<br>За обозначаване, че електрическото оборудване/устройството не е подходящо за употреба в жилищни райони. |

**Indication of the manufacturer and the importer in accordance with requirements of directive 2011/65/EU (RoHS)**

| |
|---|
| Manufacturer: SEIKO EPSON CORPORATION<br>Address: 3-5, Owa 3-chome, Suwa-shi, Nagano-ken 392-8502 Japan<br>Telephone: 81-266-52-3131<br>http://www.epson.com/ |

| |
|---|
| Importer: SEIKO EUROPE B.V.<br>Address: Azië building, Atlas ArenA, Hoogoorddreef 5, 1101 BA Amsterdam Zuidoost The Netherlands<br>Telephone: 31-20-314-5000<br>http://www.epson.eu/ |

# Обща информация

Mac и OS X са търговски марки на Apple Inc.

Microsoft и Windows са търговски марки или регистрирани търговски марки на Microsoft Corporation в САЩ и/или други страни.

© 2020 Seiko Epson Corporation

2020.05 413966400BGPDF