EPSON
EXCEED YOUR VISION

EB-735Fi
EB-725Wi
ELPMB62
ELPFT01
ELPMB63

Guia d'instal·lació

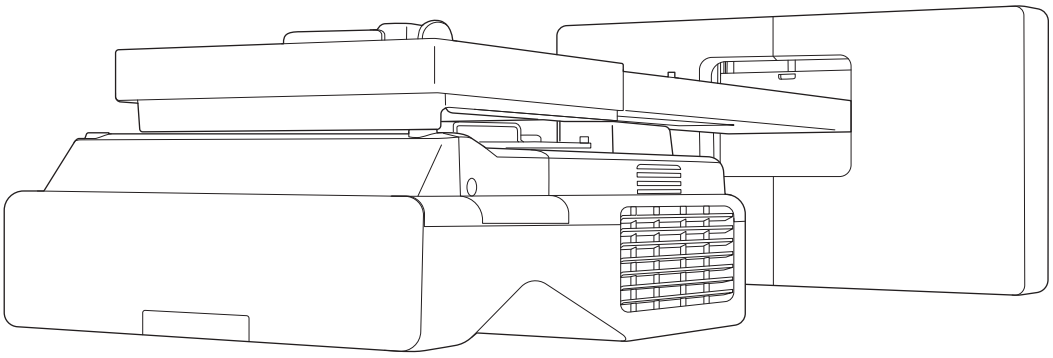

Contingut d'aquesta guia

Aquesta guia inclou la informació següent.

- Instal·lació d'un projector d'ultracurta distància (EB-735Fi/EB-725Wi) utilitzant el suport de paret (ELPMB62)
- Instal·lació de la unitat Touch (ELPFT01)
- Instal·lació de la unitat Touch amb el suport de la unitat touch (ELPMB63)
- Instal·leu el suport per al llapis

L'equip i els suports no inclosos poden comprar-se com a accessoris opcionals.

Informació sobre les instal·lacions d'equips de substitució

Podeu substituir el projector instal·lat actualment per EB-735Fi/EB-725Wi i, seguidament, projectar imatges de la mateixa mida a la mateixa posició.

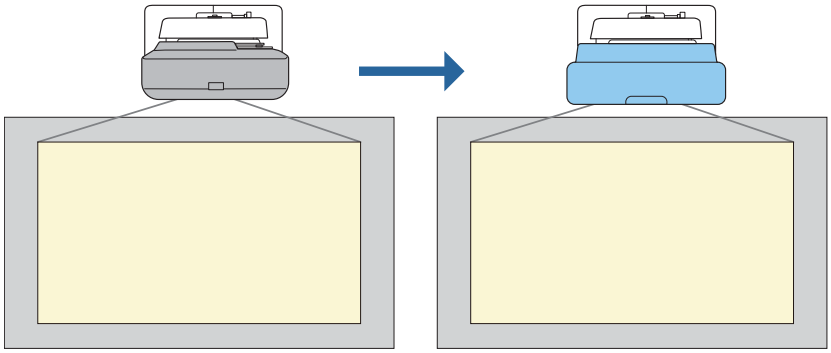

Condicions per a les instal·lacions d'equips de substitució

Quan substituïu el projector, comproveu que es compleixen les condicions següents.

- El projector instal·lat és un dels següents:
  - BrightLink 485Wi
  - BrightLink 485Wi+
  - BrightLink 475Wi
  - BrightLink 475Wi+
  - BrightLink 480i
  - PowerLite 485W
  - PowerLite 475W
  - PowerLite 470
  - PowerLite 480
  - EB-485Wi
  - EB-485Wie
  - EB-475Wi
  - EB-475Wie
  - EB-485W
  - EB-485We
  - EB-475W
  - EB-475We
  - EB-470
  - EB-480
  - EB-480e
  - EB-480i
  - EB-470i

  - BrightLink 595Wi
  - BrightLink 595Wi+
  - BrightLink 585Wi
  - BrightLink 585Wi+
  - BrightLink 575Wi
  - BrightLink 575Wi+
  - PowerLite 585W
  - PowerLite 575W
  - PowerLite 580
  - PowerLite 570
  - EB-595Wi
  - EB-595Wie
  - EB-585Wi
  - EB-575Wi
  - EB-575Wie
  - EB-585W
  - EB-585We
  - EB-575W
  - EB-575We
  - EB-580
  - EB-580e
  - EB-570

  - BrightLink 695Wi
  - BrightLink 695Wi+
  - BrightLink 685Wi
  - BrightLink 685Wi+
  - BrightLink 680Wi
  - BrightLink 675Wi
  - BrightLink 675Wi+
  - PowerLite 685W
  - PowerLite 675W
  - PowerLite 680
  - PowerLite 670
  - EB-695Wi
  - EB-695Wie
  - EB-685Wi
  - EB-680Wi
  - EB-675Wi
  - EB-685W
  - EB-675W
  - EB-680
  - EB-680e
  - EB-670
- El suport de paret instal·lat és un dels següents:
  - ELPMB28
  - ELPMB43
  - ELPMB46
- Projecció a una mida de 65-100 polzades
- Els projectors tenen la mateixa resolució

Exemple de flux de treball per a les instal·lacions d'equips de substitució

Podeu substituir el projector amb el flux de treball següent. Pot ser que el vostre suport o projector no siguin exactament iguals que els que apareixen a les imatges. Per obtenir informació sobre la manipulació i l'ajust del suport, consulteu la *Guia d'instal·lació* del projector instal·lat o del suport de paret.

1 Retireu el projector vell

- Traieu la tapa de terminació (traieu també la coberta de la placa per a paret, si és necessari)
- Traieu la unitat d'ajust de la placa d'instal·lació

2 Instal·leu el projector nou

- Traieu la unitat d'ajust del projector vell i col·loqueu-la al projector nou
- Instal·leu la unitat d'ajust a la placa d'instal·lació

3 Ajusteu la imatge amb detall

Durant la projecció d'una imatge, ajusteu-ne la posició amb detall amb la roda d'ajust del suport i les funcions de correcció del projector

4 Instal·leu la tapa de terminació

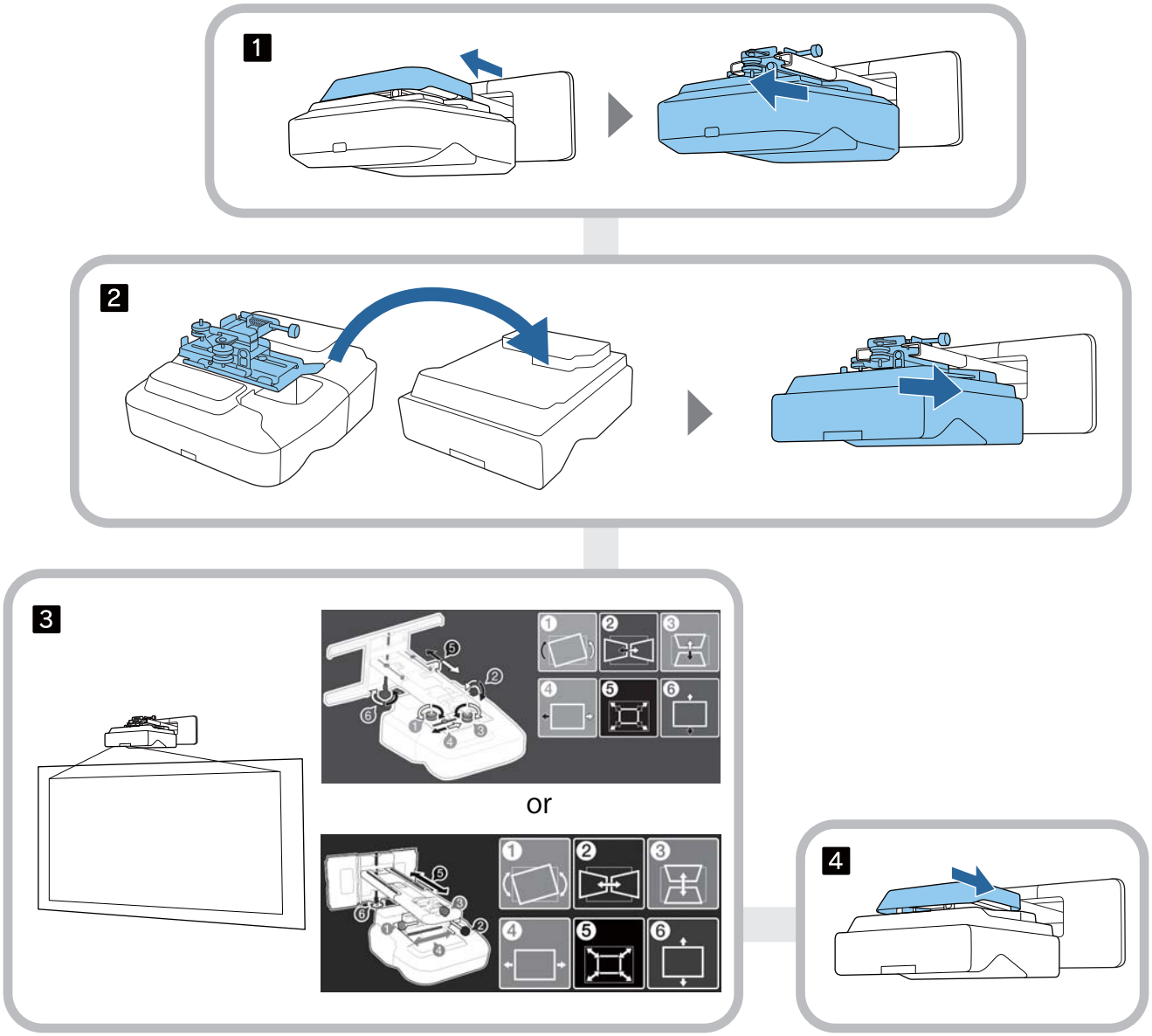

Quant a aquesta Guia d'instal·lació

Contingut d'aquesta guia 1

Informació sobre les instal·lacions d'equips de substitució 2

Condicions per a les instal·lacions d'equips de substitució 2

Exemple de flux de treball per a les instal·lacions d'equips de substitució 3

Introducció

Com fer servir el producte amb seguretat 6

Indicacions de seguretat 6

Explicació dels símbols 6

Contingut del paquet 7

Suport de paret 7

Suport principal 7

Accessoris 8

Unitat Touch 9

Suport unitat Touch 10

Suport per al llapis 10

Elements necessaris 11

Procés d'instal·lació 12

Xifres i dimensions de la instal·lació 13

Figura de connexió 15

Com connectar diversos projectors 15

Instal·lació del suport per a la paret

Què cal tenir en compte durant la instal·lació del suport per a la paret 16

Què cal tenir en compte pel que fa al lloc d'instal·lació del suport per a la paret 19

Especificacions per al suport de paret 21

Dimensions externes 22

Interval d'ajust 24

Lliscament vertical 24

Lliscament horitzontal 25

Lliscament endavant/endarrere 25

Placa d'instal·lació per a Mini PC 26

Instal·lació d'accessoris 26

Procediment d'instal·lació del suport per a paret 27

Instal·lació del suport 28

Determineu la posició d'instal·lació (taules de distància de projecció) 28

EB-735Fi 30

EB-725Wi 38

Instal·lació de la unitat d'ajust al projector 43

Instal·leu la placa per a la paret a la paret 44

Com acoblar la placa d'instal·lació a la placa per a la paret 46

Instal·lació de la unitat d'ajust a la placa d'instal·lació 51

Connexió de dispositius perifèrics 52

Com ajustar la posició de la imatge projectada 55

Què cal fer abans dels ajustos 56

Ajust automàtic de la pantalla 58

Ajustos mecànics amb la Guia per instal·lar la placa d'instal·lació 62

Ajustos amb els menús del projector 65

Acoblament de les tapes 71

Acoblament d'un cable de seguretat 72

Instal·leu el suport per al llapis

Notes sobre el suport per al llapis 74

Especificacions del suport per al llapis 75

Dimensions externes 75

Instal·leu el suport per al llapis 76

Si feu servir imants 76

Si feu servir cargols 77

Com ajustar el llapis interactiu

Com calibrar el llapis interactiu 79

Calibratge manual 79

Calibratge automàtic 81

Instal·lació de la Unitat Touch

Notes per a la manipulació de la unitat Touch 83

Posició d'instal·lació de la unitat Touch 84

Notes per al suport de la unitat Touch 85

Notes sobre el làser 86

Etiquetes enganxades 86

Port de difusió làser 86

Especificacions de la unitat Touch 87

Dimensions externes 87

Especificacions del suport de la unitat Touch 88

Dimensions externes 88

Interval d'ajust 89

Ús d'un model antic de la unitat Touch 90

Instal·lació de la Unitat Touch 91

Instal·lació dels deflectors d'infraroigs 91

Instal·lació de la Unitat Touch 92

Si s'instal·la a la superfície de projecció sense utilitzar el suport de la unitat Touch 92

Si utilitzeu el suport de la unitat Touch per instal·lar-la fora de la superfície de projecció 95

Acoblament d'un cable de seguretat 100

Enceneu la unitat Touch 101

Ajusteu l'angle del làser (configuració automàtica de la unitat Touch) 102

Què cal fer si l'ajust automàtic falla 107

Calibratge de la posició del funcionament tàctil 110

Configuració del projector

Funció d'instal·lació en cadena 113

Configuració amb un dispositiu d'emmagatzematge USB 113

Com desar la configuració en un dispositiu d'emmagatzematge USB 113

Com transmetre la configuració desada a altres projectors 115

Configuració connectant l'ordinador i el projector amb un cable USB 116

Com desar la configuració a un ordinador 116

Com transmetre la configuració desada a altres projectors 117

Si la configuració falla 118

Instal·lació de diversos projectors (Multiprojecció) 119

Configuració de la ID del projector 119

Ajust de la imatge en el mode de projecció múltiple 121

Si utilitzeu els models EB-735Fi/EB-725Wi 121

Ajust de la sincronització dels projectors (només si es fan servir les funcions interactives) 122

Apèndix

Llista de símbols de seguretat 124

Avís general 128

Com fer servir el producte amb seguretat

Per la vostra seguretat, llegiu totes les instruccions d'aquesta guia abans de fer servir el producte. Una manipulació incorrecta que no segueixi les instruccions d'aquesta guia pot malmetre el producte o pot tenir com a resultat danys corporals o danys materials. Manteniu aquesta guia d'instal·lació accessible per a consultes futures.

Llegiu la *Guia de l'usuari* i les *Instruccions de seguretat* per al vostre projector i seguiu les instruccions d'aquests documents.

Indicacions de seguretat

La documentació i aquest producte fan servir símbols gràfics per mostrar com utilitzar el producte amb seguretat.

Les indicacions i el seu significat són les següents. Assegureu-vos que compreneu aquesta informació abans de llegir la guia.

Símbol	Explicació
Advertència	El símbol indica informació que cal tenir en compte, ja que si no se'n fa cas, es poden produir danys corporals o fins i tot la mort a causa d'una manipulació incorrecta.
Precaució	El símbol indica informació que cal tenir en compte, ja que si no se'n fa cas, es poden produir danys corporals a causa d'una manipulació incorrecta.

Explicació dels símbols

Símbols	Explicació
	Aquest símbol indica una acció que no s'ha de fer
	Aquest símbol indica una acció que s'ha de fer
	Aquest símbol indica informació relacionada o útil

Contingut del paquet

Confirmeu que els teniu tots els elements necessaris abans d'iniciar la instal·lació.

Suport de paret

Suport principal

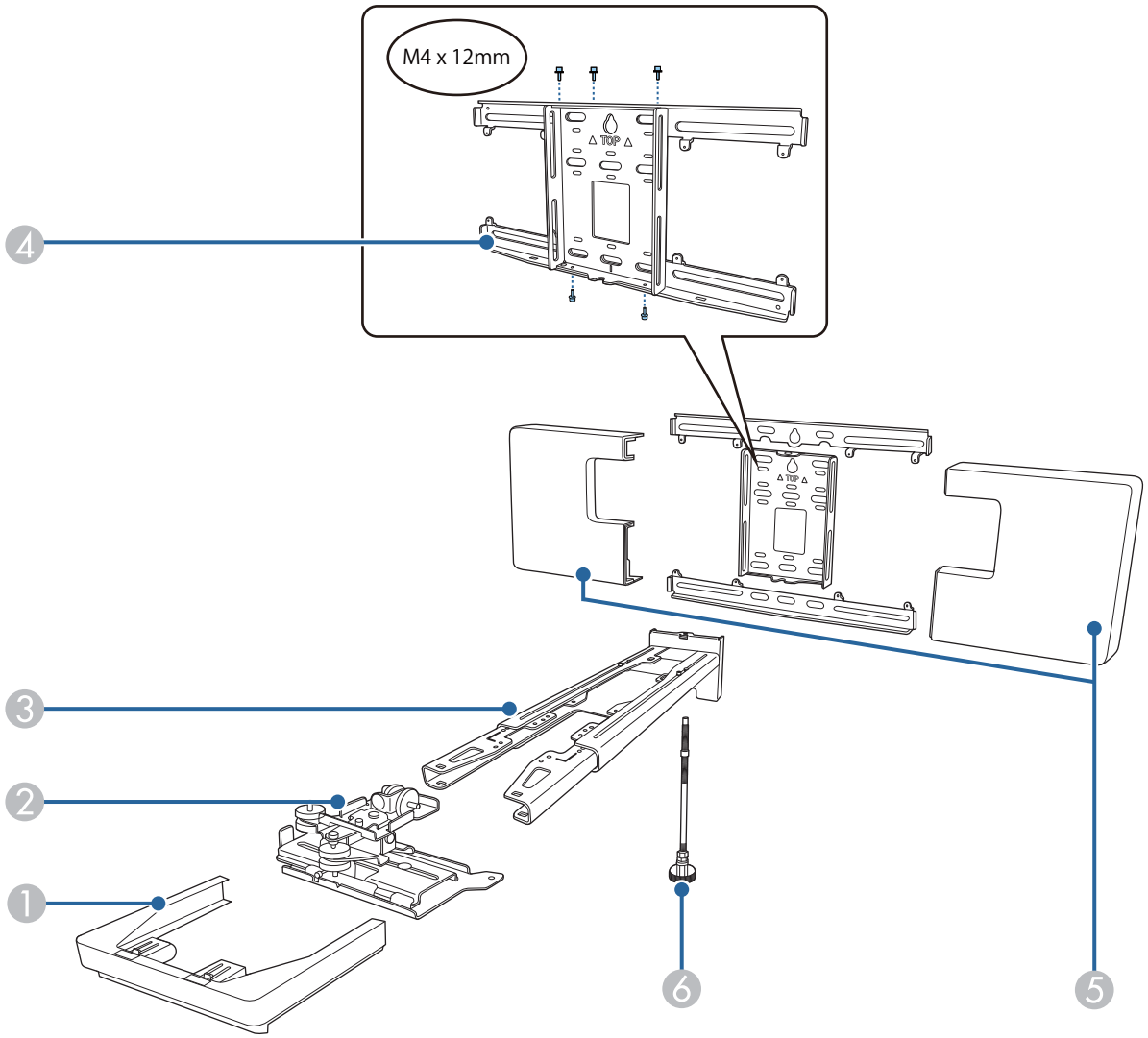

Núm.	Nom de la peça
1	Tapa de terminació
2	Unitat d'ajust
3	Placa d'instal·lació
4	Placa per a la paret
5	Tapa de la placa per a la paret
6	Eix hexagonal

Accessoris

Peça	Nom	Aplicació
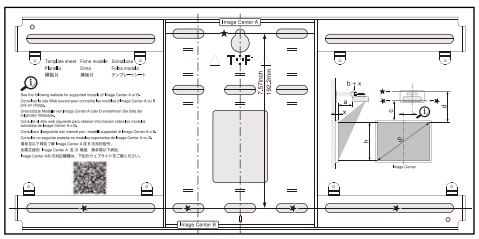	Full de plantilla	Col·loqueu-lo a la paret abans d'instal·lar la placa per a la paret i utilitzeu-lo per fer els forats necessaris.
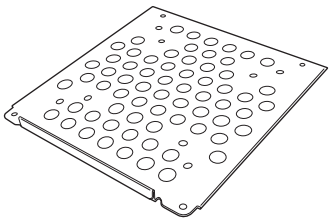	Placa per a mini PC	Col·loqueu-la a la placa per a la paret quan instal·leu un mini PC o un stick PC.
	Corretja per a mini PC	Fixeu l'ordinador a la placa quan instal·leu un mini PC o un stick PC que no pugui instal·lar-se amb cargols.
	Corretja per subjectar els cables	Subjecteu els cables que sobresurtin després del cablejat.
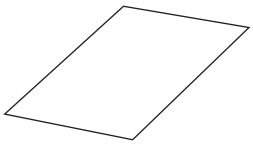	Adhesiu de cobertura	Col·loqueu-lo sobre el solc que hi ha al braç de la placa d'instal·lació per tapar-lo després de la instal·lació.
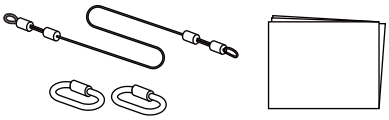	Joc de cable de seguretat	Instal·leu-lo al suport de paret i al projector per evitar que el projector caigui. Consulteu la guia de l'usuari inclosa amb el cable de seguretat per obtenir més informació.
	Clau hexagonal (per a M4)	-
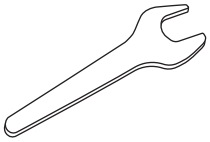	Clau anglesa (núm. 13 per a M6)	-
	Pern amb cap buit hexagonal M4 x 12 mm amb volandera/volandera Grower (x13)	• Munteu la placa per a la paret tal com es mostra a la imatge de la pàg.7 (x5) • Acobleu la unitat d'ajust al projector (x4) • Acobleu la unitat d'ajust a la placa d'instal·lació (x4)
	Pern de topall hexagonal M6 x 20 mm amb volandera/volandera Grower (x1)	Acobleu la placa d'instal·lació a la placa per a la paret.
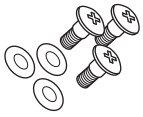	Cargol d'estrella sense relleu M6 x 20 mm amb volandera de plàstic (x3)	

Peça	Nom	Aplicació
	Cargol d'estrella sense relleu M3 x 6 mm (x4)	Acobleu la placa per a mini PC a la placa per a la paret.

Unitat Touch

Peça	Nom	Aplicació
	Unitat Touch	-
	Full de plantilla (per instal·lar la unitat Touch)	Col·loqueu-lo a la paret abans d'instal·lar la unitat Touch i utilitzeu-lo per fer els forats necessaris.
	Cable de connexió de la unitat Touch (aproximadament 1,8 m)	Connecteu la unitat Touch al projector.
	2 marcadors	Col·loqueu-los a la pantalla per ajustar l'angle del làser que emet la unitat Touch. Si les operacions tàctils amb el dit no funcionen correctament, haureu de tornar a utilitzar els marcadors per tornar a calibrar l'angle del làser. Deseu-los en un lloc segur després de la instal·lació.
	Cinta adhesiva per fixar els marcadors aproximadament 6 cm) x 12	Col·loqueu els marcadors a la superfície de projecció.
	Deflectors infraroigs (aproximadament 28,5 cm) x 12	Utilitzeu-los quan hi ha una safata o un marc a la part inferior de la superfície de projecció. D'aquesta manera evitareu errors de funcionament deguts al reflex del làser.
	Peces espaiadores per als orificis dels caragols x3	Col·loqueu-les als orificis dels cargols quan instal·leu la unitat Touch amb cargols.

Peça	Nom	Aplicació
	4 etiquetes	Col·loqueu l'etiqueta a la posició de la unitat Touch. D'aquesta manera tindreu una referència per recol·locar-la si es desplaça durant l'ús.

Suport unitat Touch

Utilitzeu-lo per col·locar la unitat Touch fora de la superfície de projecció.

Peça	Nom	Aplicació
	Suport unitat Touch	-
	Full de plantilla (per al suport de la unitat Touch)	Col·loqueu-lo a la paret abans d'instal·lar el suport per a la unitat Touch i utilitzeu-lo per fer els forats necessaris.
	Perns amb cap buit hexagonal M4 x 25 mm (x2)	Acoblament de la unitat Touch al suport per a la unitat Touch.
	Clau hexagonal (per a M4)	-

Suport per al llapis

Peça	Nom	Aplicació
	Unitat principal	-
	Coberta	Col·loqueu-la a la part frontal del suport per al llapis.
	Peces espaiadores per als orificis dels caragols x3	Col·loqueu-les als orificis dels cargols quan acobleu el suport per al llapis amb cargols.

Elements necessaris

A més dels articles subministrats, també heu de preparar els cargols i les eines següents.

Peces aplicable	Elements necessaris
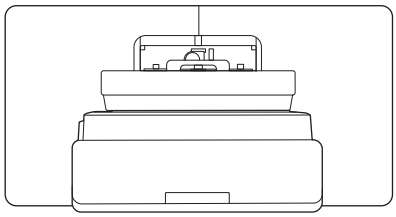	Per al suport per a la paret • Perns d'ancoratge M10 o 3/8 polz. x 60 mm (per instal·lar la placa per a la paret: com a mínim x4) • Cargol M10 (per instal·lar temporalment la placa per a la paret: x1) • Clau anglesa de 17 mm (per ajustar l'eix hexagonal) • Cables per connectar al projector • Dispositius com ara Mini PCs
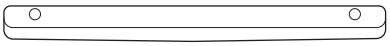	Per a la Unitat Touch • Cargols M4 (en calen 2 per acoblar la unitat Touch)

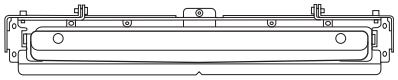	Suport per a la Unitat Touch
	• Perns d'ancoratge o cargols per al suport (en funció del material de la superfície de muntatge)
	  • Perns d'ancoratge M4 (x4)
	  • Cargols de fusta de 3,8 mm de diàmetre amb una longitud de 45 mm o més (x4)

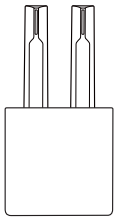	Per al suport per al llapis • 2 cargols M4 x 20 mm

Procés d'instal·lació

Us recomanem que instal·leu el projector i els perifèrics en l'ordre següent.

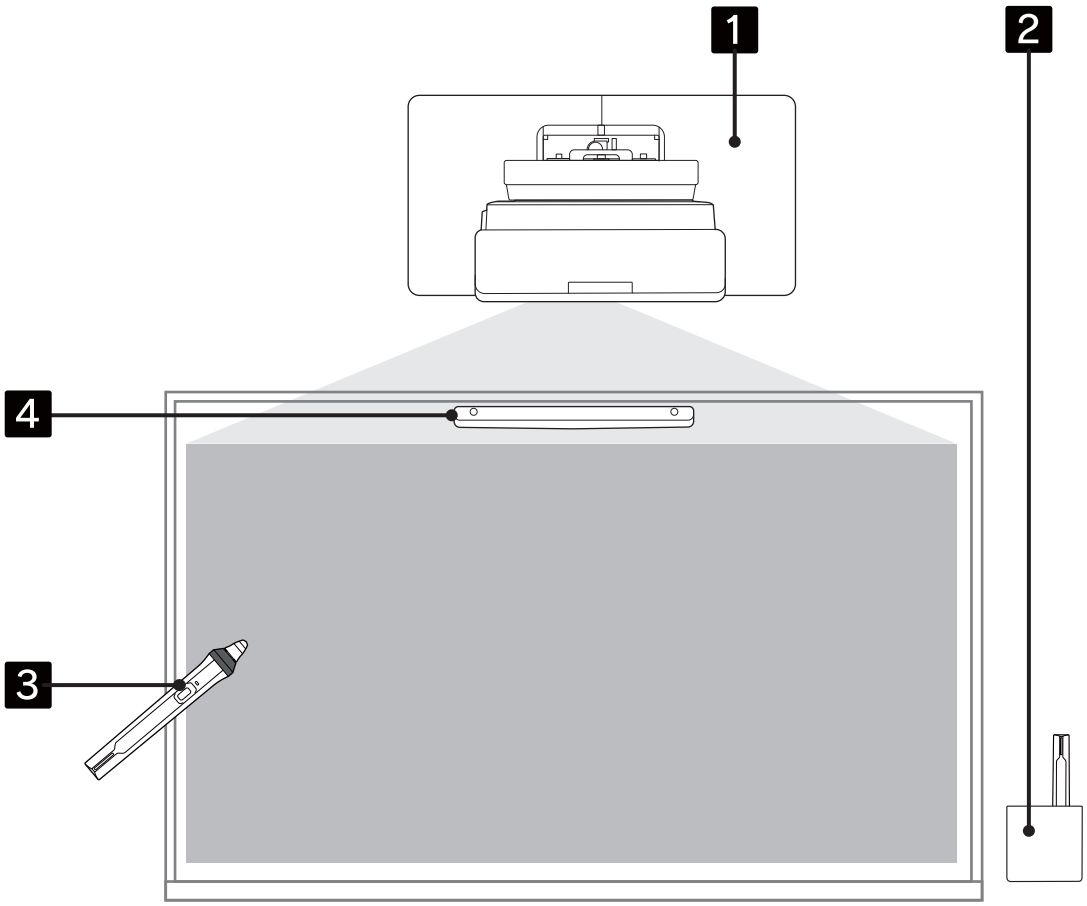

1. Munteu el projector a la paret i ajusteu la imatge projectada (☛ pàg.16)
2. Instal·leu el suport per al llapis (☛ pàg.74)
3. Executeu el calibratge del llapis (☛ pàg.79)
4. Instal·leu i ajusteu la unitat Touch i executeu el calibratge de les operacions tàctils (☛ pàg.83)

Si voleu utilitzar la unitat Touch instal·lada (vegeu la imatge següent) tal com està, ajusteu l'angle del làser (pàg.102).

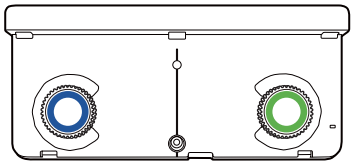

Xifres i dimensions de la instal·lació

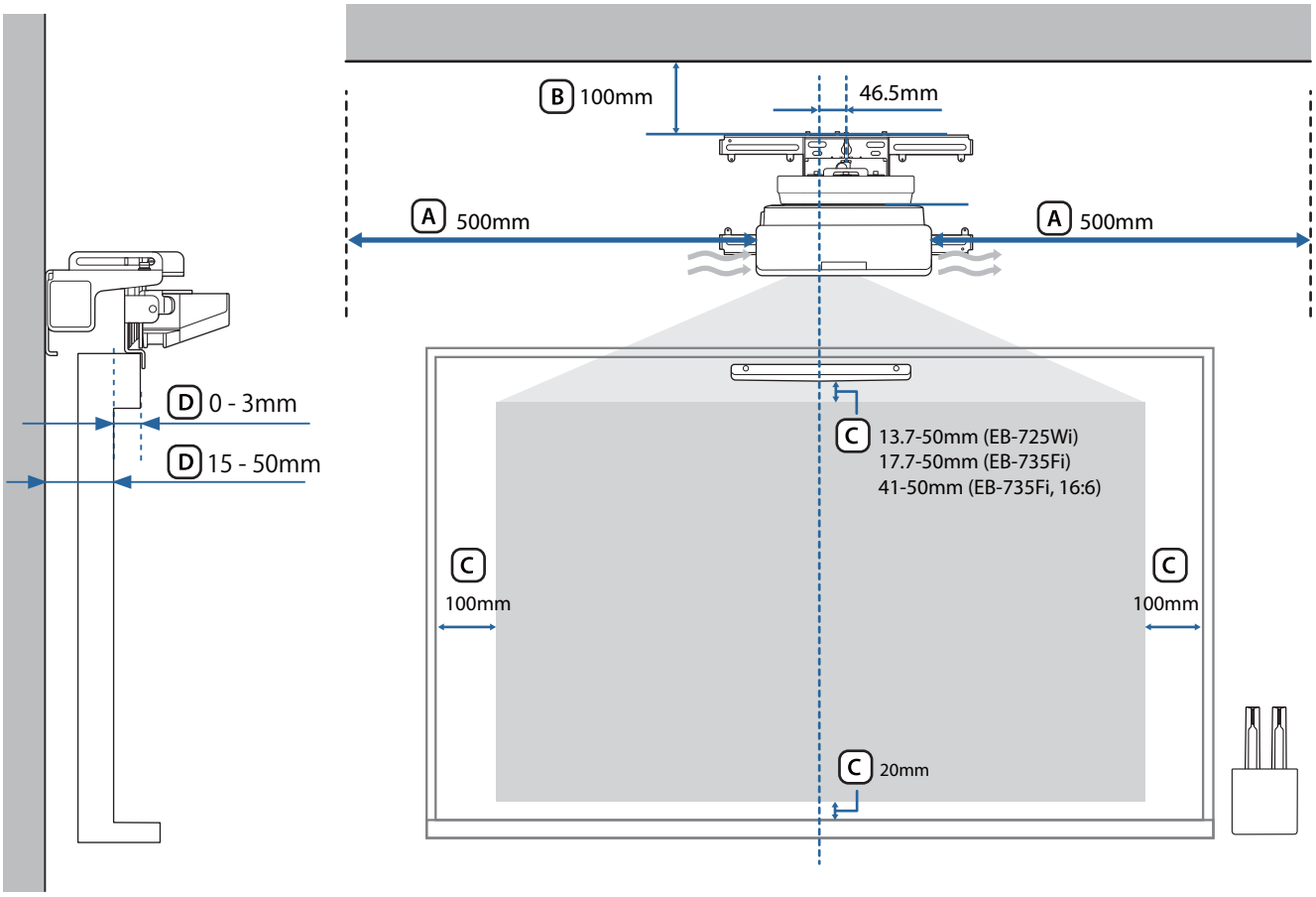

Precaució

- Quan instal·leu el projector, assegureu-vos que queda un espai entre la paret i els conductes de sortida i d'entrada d'aire del projector. (Vegeu la imatge A superior)
- Quan feu servir la unitat Touch, comproveu que hi ha espai suficient al voltant de la pantalla de projecció. (Vegeu la imatge C superior)
- Quan instal·leu la unitat Touch amb el suport de la unitat Touch, comproveu el gruix del marc que envolta la pantalla i la distància des de la superfície d'instal·lació a la superfície de la pantalla. (Vegeu la imatge D superior)

Si deixeu un espai d'uns 100 mm entre el sostre i la part superior de la placa per a la paret, és més fàcil d'instal·lar i desmuntar el projector. (Vegeu la imatge B superior)

Si voleu utilitzar la unitat Touch instal·lada tal com està, deixeu un espai de 25 a 100 mm entre la part inferior de la unitat Touch i la part superior de la imatge. Per canviar la distància de projecció o la relació d'aspecte, haureu de reinstal·lar la unitat Touch.

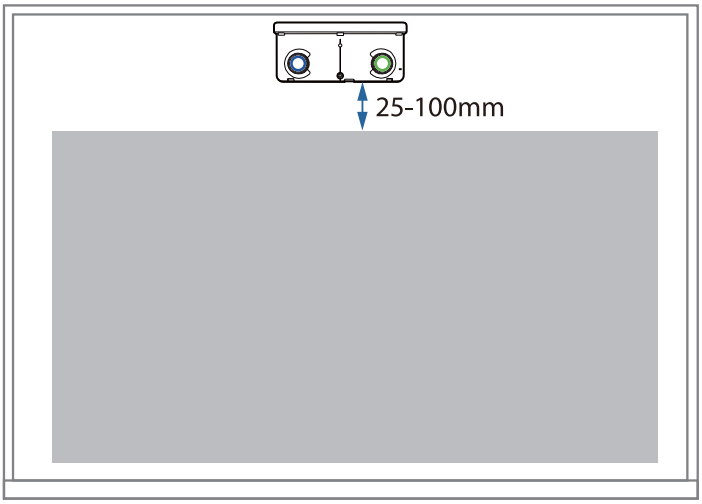
25-100mm

Figura de connexió

Com connectar diversos projectors

Si quan s'utilitza el llapis interactiu es produeixen interferències amb els projectors instal·lats a prop, connecteu els projectors amb el conjunt de cables del comandament a distància opcional (ELPKC28).

Després de connectar el cable, configureu **Instal·lació de projectors** > **Sinc. de projectors** en **Amb cable** des del menú **Llapis/tàctil** per reduir la interferència.

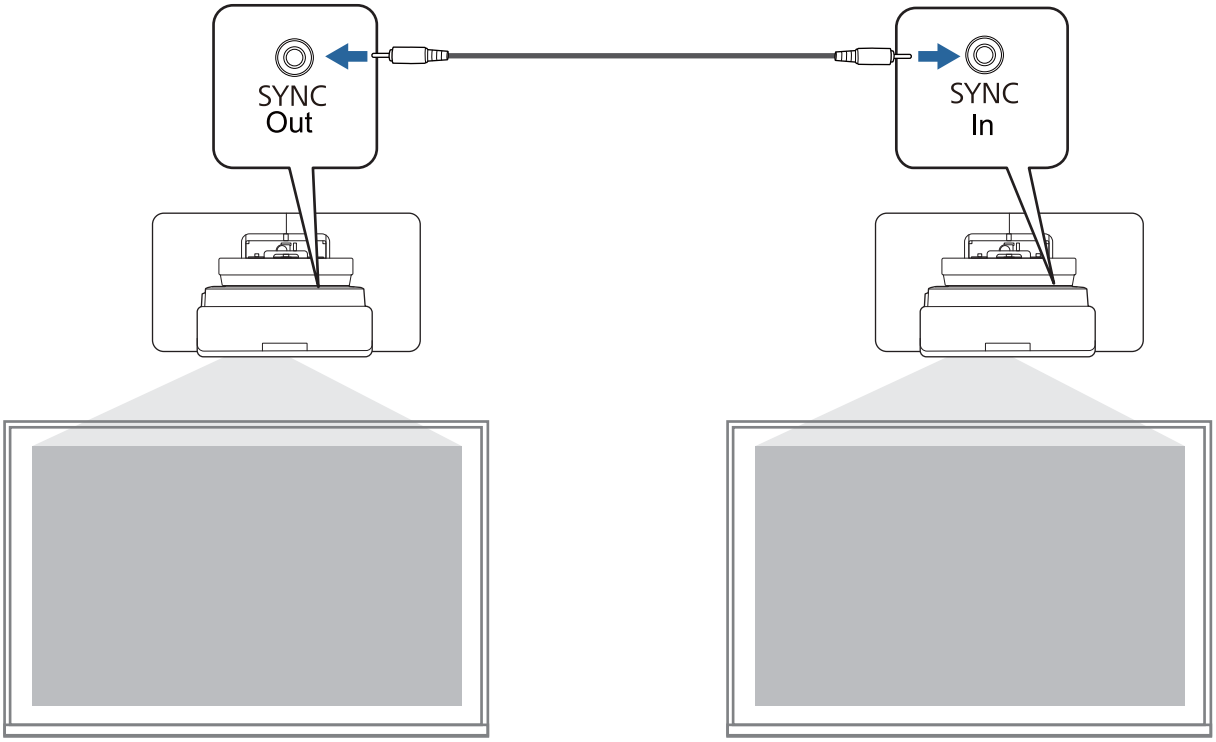

Què cal tenir en compte durant la instal·lació del suport per a la paret

Advertència	
El suport per a la paret s'ha dissenyat exclusivament per muntar el projector en una paret. Si es munta qualsevol element que no sigui un projector, el pes pot provocar danys. Si aquest producte cau, pot provocar la mort o danys corporals.	
El treball d'instal·lació (muntatge a la paret) l'han de dur a terme especialistes que estiguin capacitats i tinguin coneixements tècnics específics. Una instal·lació incompleta o incorrecta pot provocar que el producte caigui i provoqui danys corporals o danys materials.	
Seguiu els passos d'aquesta guia per instal·lar el suport per a la paret i utilitzeu els perns i els cargols que s'especifiquen a la guia. Si no es segueixen les instruccions, el producte pot caure i provocar danys corporals o un accident.	
Tracteu amb cura el cable d'alimentació. Una manipulació incorrecta pot provocar un incendi o un xoc elèctric. Preneu les precaucions següents durant la manipulació: • No manipuleu l'endoll amb les mans humides. • No feu servir un cable elèctric malmès o que s'hagi modificat. • No tibeu el cable amb massa força quan feu passar el cable a través de la placa d'instal·lació.	
No instal·leu la placa d'instal·lació a un lloc al qual pugui estar sotmès a vibracions o xocs. Això pot malmetre el projector o la superfície de muntatge. Si aquest producte cau, pot provocar la mort o danys corporals.	
Quan l'instal·leu en una paret, feu-ho de forma que pugui suportar adequadament el pes del projector i del suport per a la paret i resisteixi les vibracions horitzontals. Utilitzeu perns i femelles M10 o 3/8 polz. x 60 mm. Si es fan servir perns i femelles més petits que la mida M10 o 3/8 polz. x 60 mm, la placa d'instal·lació pot caure. Epson no accepta cap responsabilitat per danys materials o corporals provocats per una falta de resistència de la paret o una instal·lació inadequada.	
El treball d'instal·lació l'han de dur a terme com a mínim dos operaris qualificats. Si heu d'afluixar cargols durant la instal·lació, vigileu que el producte no caigui. Si aquest producte cau, pot provocar la mort o danys corporals.	
Si instal·leu el producte en una paret, la paret ha de tenir prou força per sostenir el projector i el muntatge per a la paret. Aquest producte s'ha d'instal·lar en una paret de formigó. El pes màxim combinat del projector i del suport per a la paret és d'aproximadament 15 kg (cables no inclosos). Assegureu-vos que la paret té prou força abans de muntar-hi el producte. Si la paret no és prou resistent, reforceu-la abans de la instal·lació.	
Inspeccioneu la placa d'instal·lació periòdicament per assegurar-vos que no hi ha peces trencades o caragols fluixos. Si hi ha cap peça trencada, deixeu de fer servir la placa d'instal·lació immediatament. Si aquest producte cau, pot provocar la mort o danys corporals.	

Advertència	
No desmunteu ni altereu el producte. Hi ha nombroses seccions d'alta tensió dins del producte que podrien provocar incendis, xocs elèctrics o accidents.	
No us pengeu del producte. No pengeu objectes pesats del producte. Si aquest producte cau, pot provocar la mort o danys corporals.	
No feu servir adhesius, lubricants o olis per instal·lar o ajustar el suport per a la paret. Si feu servir adhesius per evitar que els caragols s'afluixin o materials com ara lubricants o olis a la placa lliscant que fixa la part del projector, la caixa es pot trencar i el projector pot caure, la qual cosa provocaria danys corporals o danys materials.	
Colleu bé tots els caragols després de l'ajust. En cas contrari, el producte pot caure i pot provocar danys corporals o danys materials.	
No afluixeu mai els perns i les femelles després de la instal·lació. Assegureu-vos periòdicament que els caragols no s'hagin afluixat. Si detecteu caragols que s'han afluixat, colleu-los bé. En cas contrari, el producte pot caure i pot provocar danys corporals o danys materials.	
Col·loqueu els cables de manera que no interfereixin amb els perns i les femelles. Una manipulació incorrecta dels cables pot provocar un incendi o un xoc elèctric.	
No mireu directament la finestra de projecció en engegar el projector. Això podria provocar danys a la visió a causa de la intensa llum emesa. Aneu especialment amb compte quan hi hagi infants presents. Quan enceneu el projector a distància amb el comandament a distància, comproveu que ningú mira directament la finestra de projecció.	
No col·loqueu cap objecte ni la mà prop de la finestra de projecció quan feu servir el projector. Aquesta zona és perillosa, ja que assoleix temperatures elevades a causa de la llum de projecció que s'hi concentra.	
No feu servir el projector en un lloc subjecte a gas explosiu o combustible. Les temperatures elevades a l'interior del projector poden provocar incendis.	
Només un especialista ha de retirar o instal·lar el projector, fins i tot per a fer-ne el manteniment o reparacions. Vegeu la *Guia de l'usuari* del projector per obtenir instruccions sobre el manteniment i les reparacions.	
Si hi ha cap anomalia amb el producte, desconnecteu-ne els cables immediatament i contacteu el vostre venedor local o el centre de servei Epson més proper. Si seguiu fent servir el producte en condicions anormals, podria provocar un incendi, un xoc elèctric o ceguesa.	

Advertència	
S'han enganxat etiquetes d'advertència de làser al projector. No mireu directament el feix de llum làser que s'emet des de la finestra de projecció durant la projecció. (Conforme amb IEC/EN60825-1:2014) 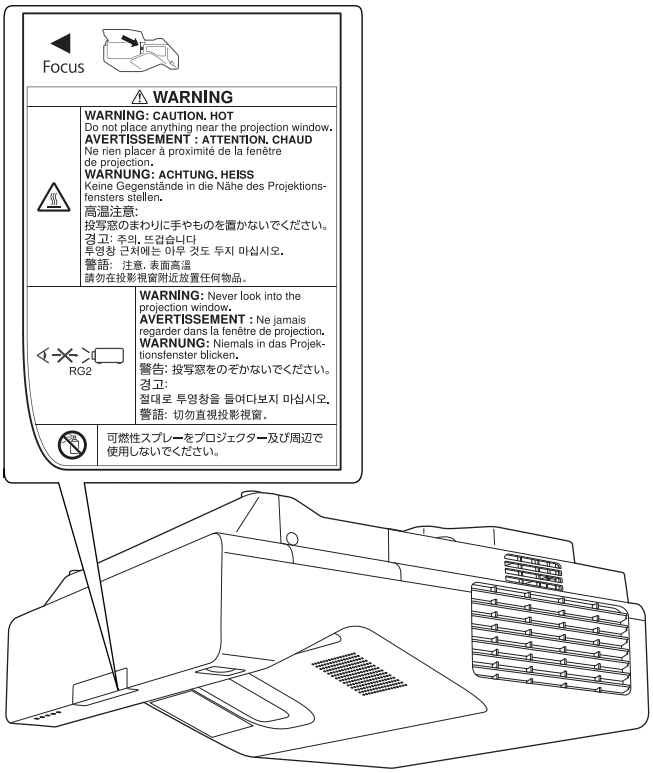 	
No obriu en cap cas les tapes del projector. La tensió elèctrica de l'interior del projector pot provocar lesions greus.	
No mireu directament cap a la font de llum del projector. Aquest producte emet radiacions òptiques perilloses. Pot ocasionar lesions oculars.	

Precaució	
No instal·leu el producte en una ubicació a la qual es pugui superar la temperatura de funcionament del projector. Un entorn d'aquest tipus pot malmetre el projector.	
Instal·leu el producte en un lloc que no tingui massa humitat o pols per evitar que l'objectiu o els components òptics s'embrutin.	
No feu servir una força excessiva quan ajusteu aquest producte. El producte es pot trencar i pot provocar danys corporals.	
El projector és un producte làser de Classe 1 que compleix la directriu internacional IEC/EN60825-1: 2014 per a làsers.	
No desmunteu el projector per llençar-lo. Recicleu-la segons la legislació i la normativa local o nacional.	

Què cal tenir en compte pel que fa al lloc d'instal·lació del suport per a la paret

Advertència	
No l'instal·leu en un lloc sotmès a fum greixós o fum d'esdeveniments. Si s'adhereixen olis o altres a la placa lliscant que fixa la part del projector, la caixa es pot trencar i el projector pot caure, la qual cosa podria provocar danys corporals o danys materials.	

Precaució	
No instal·leu el projector o la pantalla a una ubicació sotmesa a la llum directa del sol. Si el projector o la pantalla estan sota la llum directa del sol, la funció interactiva podria no funcionar correctament.	
Instal·leu en primer lloc els cables d'alimentació elèctrica al lloc on instal·lareu el projector.	
Instal·leu el projector allunyat d'altres dispositius elèctrics, com ara llums fluorescents o condicionadors d'aire. Alguns tipus de llums fluorescents poden interferir amb el comandament a distància o amb el llapis.	
Quan instal·leu el projector, assegureu-vos que queda un espai entre la paret i els conductes de sortida i entrada d'aire del projector, com a la imatge següent. 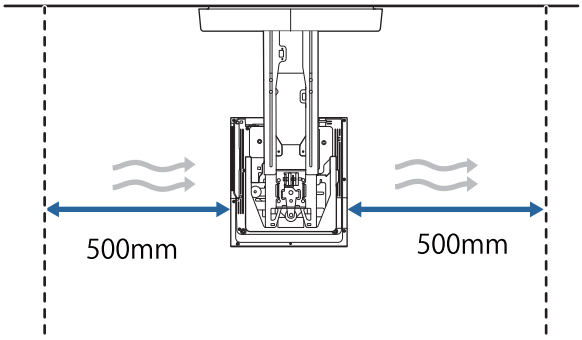 	
En instal·lar dos o més projectors en paral·lel, assegureu-vos que la temperatura del l'entorn és inferior a 35°C. Si fa massa calor a l'entorn, el projector podria sobreescalfar-se i l'alimentació podria apagar-se sense previ avís.	

Precaució	
En instal·lar dos o més projectors en paral·lel, deixeu un espai de com a mínim 1.500 mm entre els projectors. 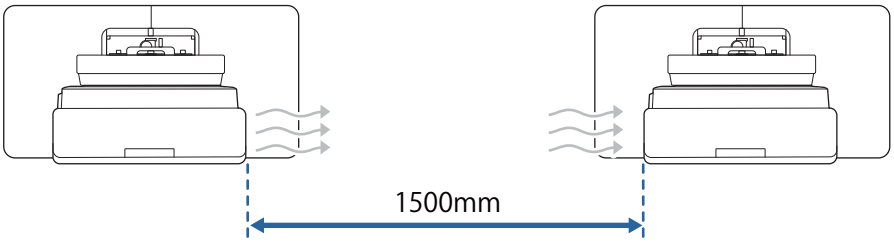 Si no podeu garantir un espai d'aprox. 1.200 mm, instal·leu una partició per bloquejar la calor que surt del conducte de ventilació de sortida de l'aire del projector. La partició hauria de ser més gran que el conducte de sortida (aprox. 20 mm en totes les direccions) i, s'hauria d'instal·lar a una distància d'aproximadament 400 mm del conducte de ventilació de sortida i de 200 mm dels conductes d'entrada. 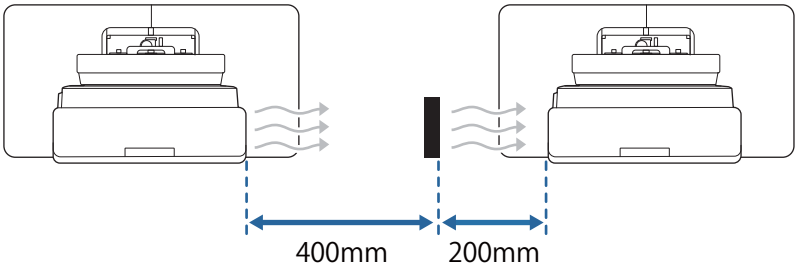 	
Instal·leu i ajusteu el projector a una temperatura ambiental similar a la temperatura de l'entorn previst d'ús. Si la temperatura canvia, pot ser que també canviï la posició de la imatge o que es redueixi la precisió del llapis.	
Instal·leu el projector de manera que presenti una inclinació i un angle inferior a +3 o -3 graus verticalment i horitzontalment en relació amb la pantalla.	
Si utilitzeu les funcions interactives, feu la instal·lació de manera que la imatge projectada es trobi a la distància adient.	
Recomanem l'ús de pantalles autoadhesives o de pantalles de tauler.	

Especificacions per al suport de paret

Element	Especificació
Pes del suport per a la paret (placa d'instal·lació, eix hexagonal, unitat d'ajust, placa per a la paret, coberta de la placa per a la paret, tapa de terminació)	Aprox. 9,2 kg
Capacitat de càrrega màxima	Aprox. 15,0 kg

Dimensions externes

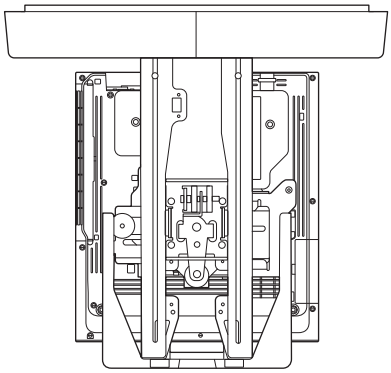

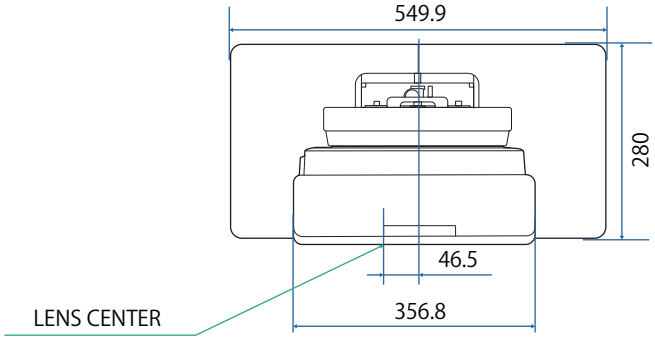

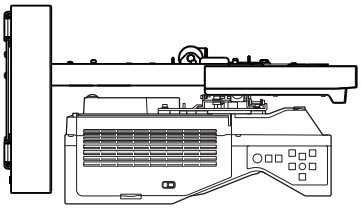

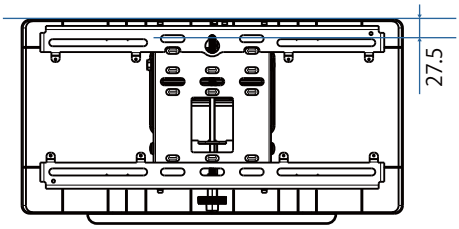

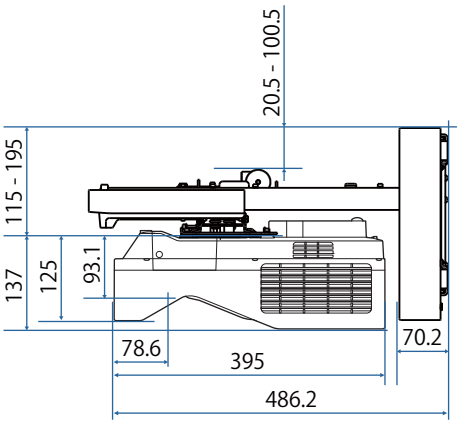

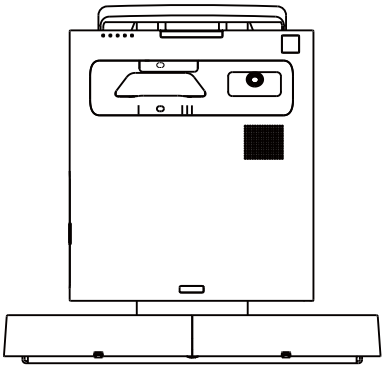

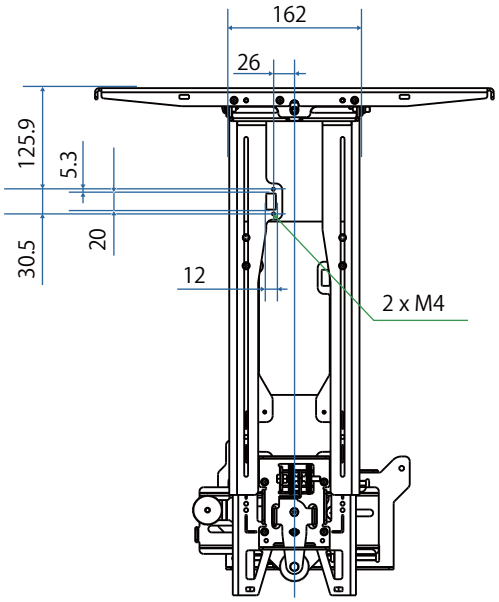
162
26
125.9
5.3
20
30.5
12
2 x M4

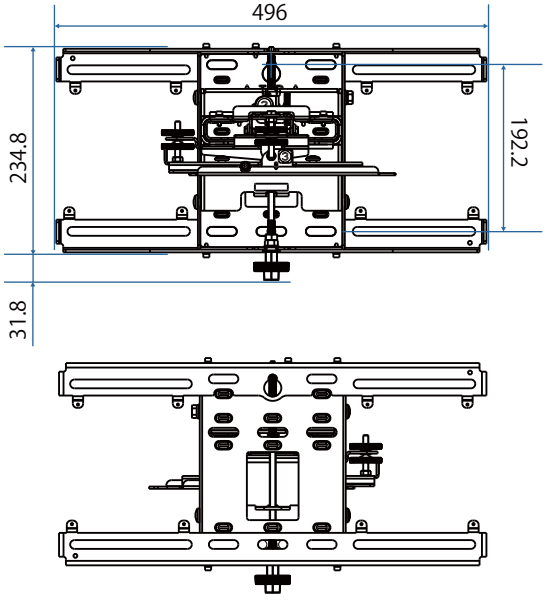
496
234.8
192.2
31.8

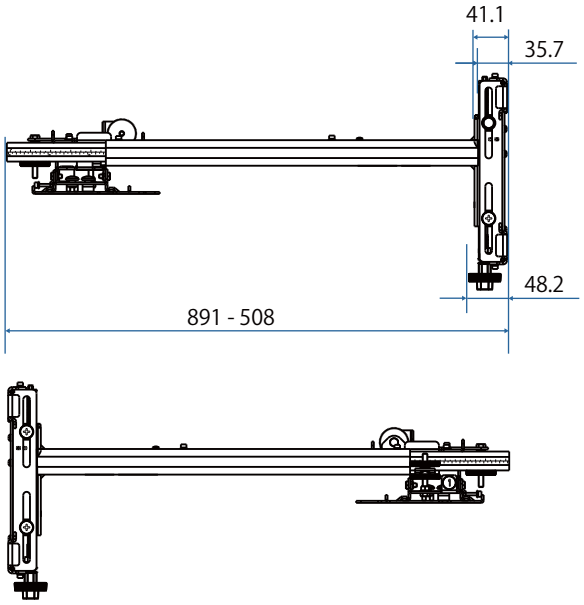
41.1
35.7
48.2
891 - 508

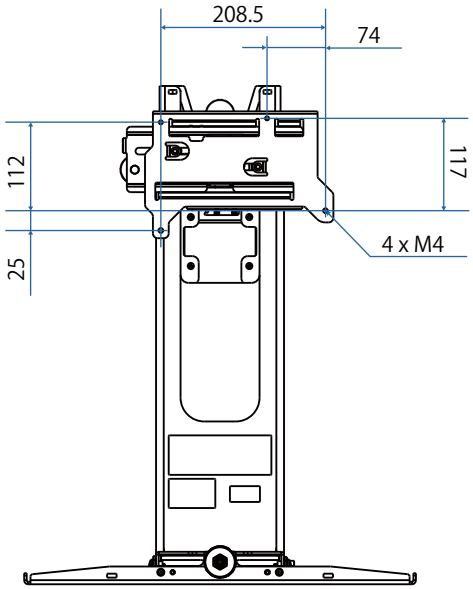
208.5
74
112
117
25
4 x M4

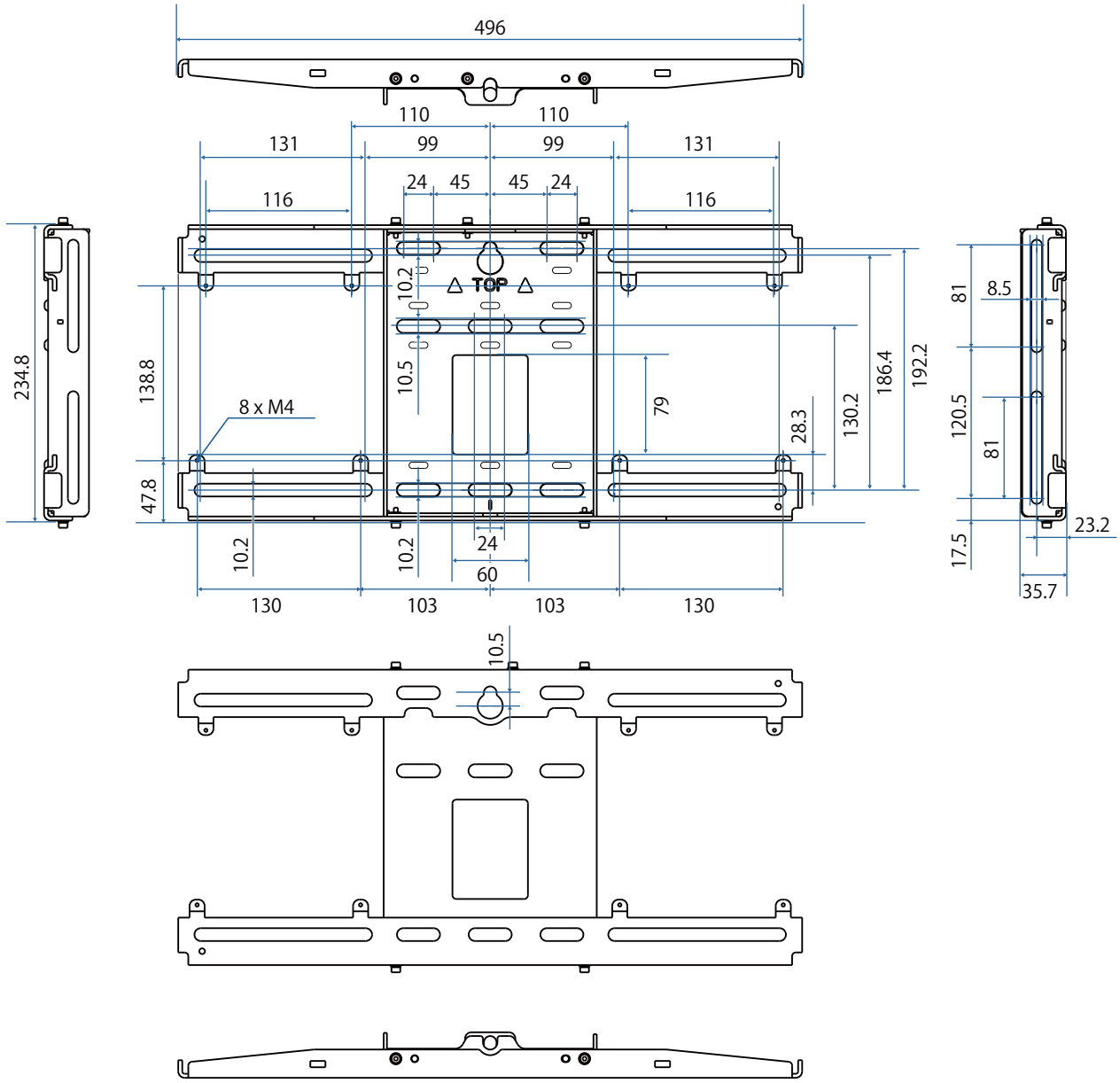

Interval d'ajust

Lliscament vertical

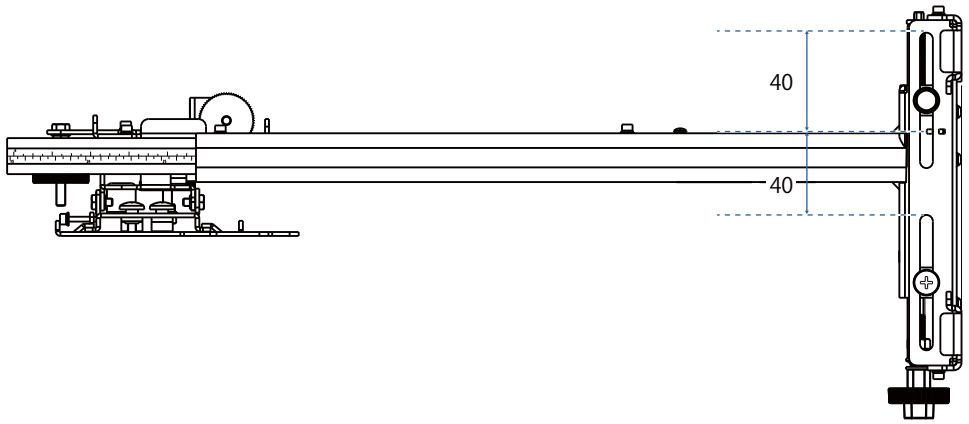

Lliscament horitzontal

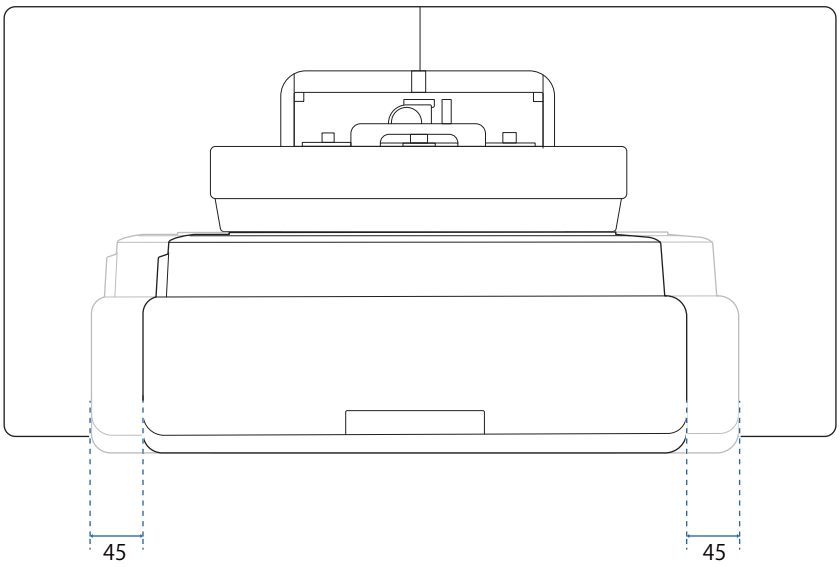

Lliscament endavant/endarrere

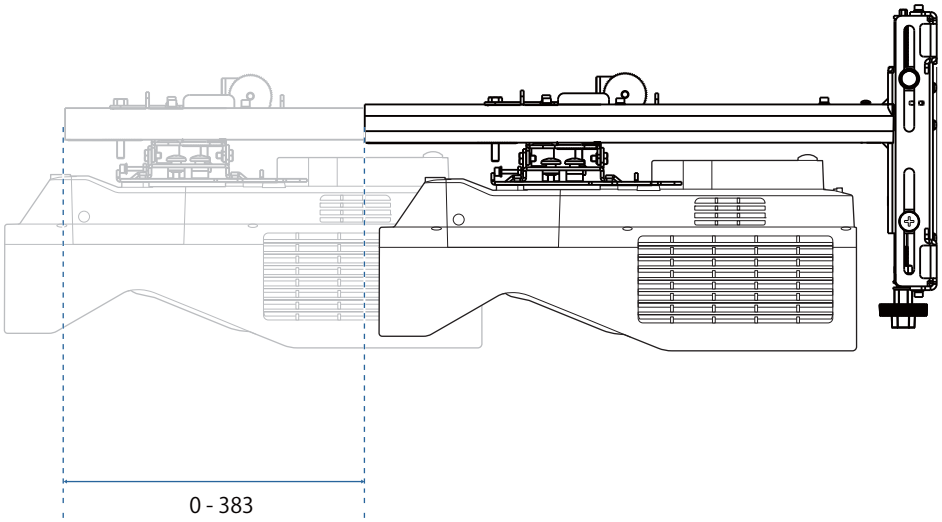

Placa d'instal·lació per a Mini PC

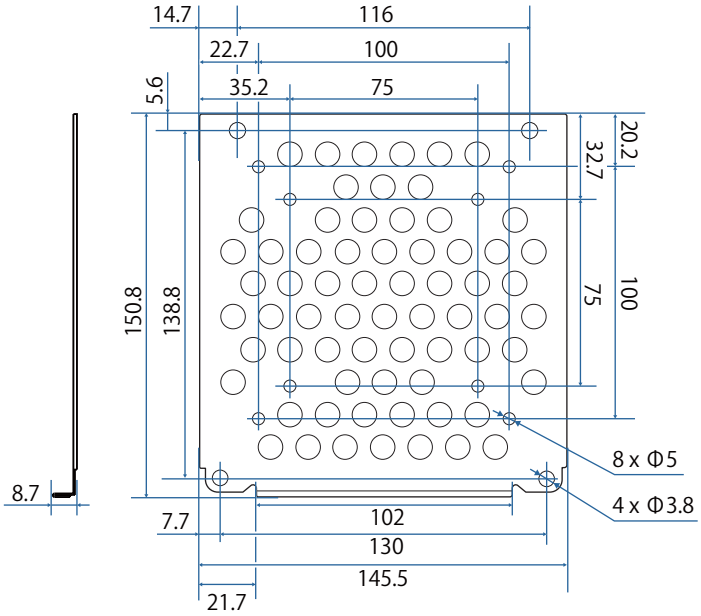

Element	Especificació
Orificis dels cargols per a la instal·lació d'un PC (compatible amb VESA)	75 mm x 75 mm 100 mm x 100 mm
Mides de PC admeses	No més gran de 150 x 150 x 44 mm
Pesos de PC admesos	Fins a 0,7 kg

Instal·lació d'accessoris

Si instal·leu un commutador o un sintonitzador, utilitzeu els orificis que es mostren a la figura inferior per fixar-lo.

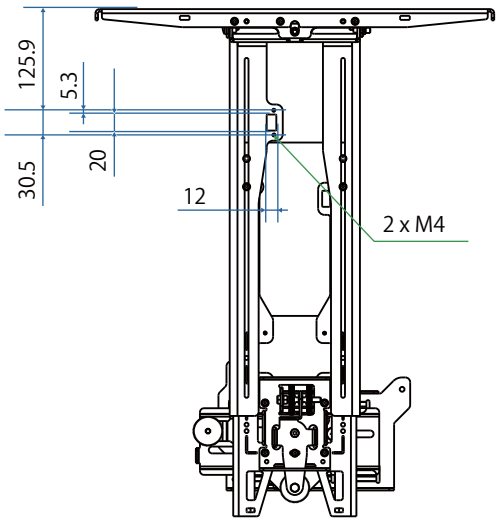

Abans de la instal·lació, comproveu que el pes total (amb el projector i els cables de connexió) no supera la capacitat màxima de càrrega del suport de paper. (☛"Especificacions per al suport de paret" pàg.21)

Procediment d'instal·lació del suport per a paret

Seguiu els passos següents per instal·lar el suport de paret.

Abans d'instal·lar el suport per a la paret, encamineu els cables en funció del vostre entorn d'instal·lació.

1. Consulteu les taules de distància de projecció per determinar la posició d'instal·lació (☛ pàg.28)
2. Acobleu la unitat d'ajust al projector (☛ pàg.43)
3. Instal·leu la placa per a la paret a la paret (☛ pàg.44)
4. Ajusteu la longitud del braç de la placa d'instal·lació i, seguidament, col·loqueu-lo a la placa de la paret (☛ pàg.46)
5. Col·loqueu la unitat d'ajust a la placa d'instal·lació i, seguidament, connecteu els cables i els dispositius perifèrics (☛ pàg.51)
6. Ajusteu la posició de la imatge (☛ pàg.55)
7. Instal·lació de les cobertes (☛ pàg.71)

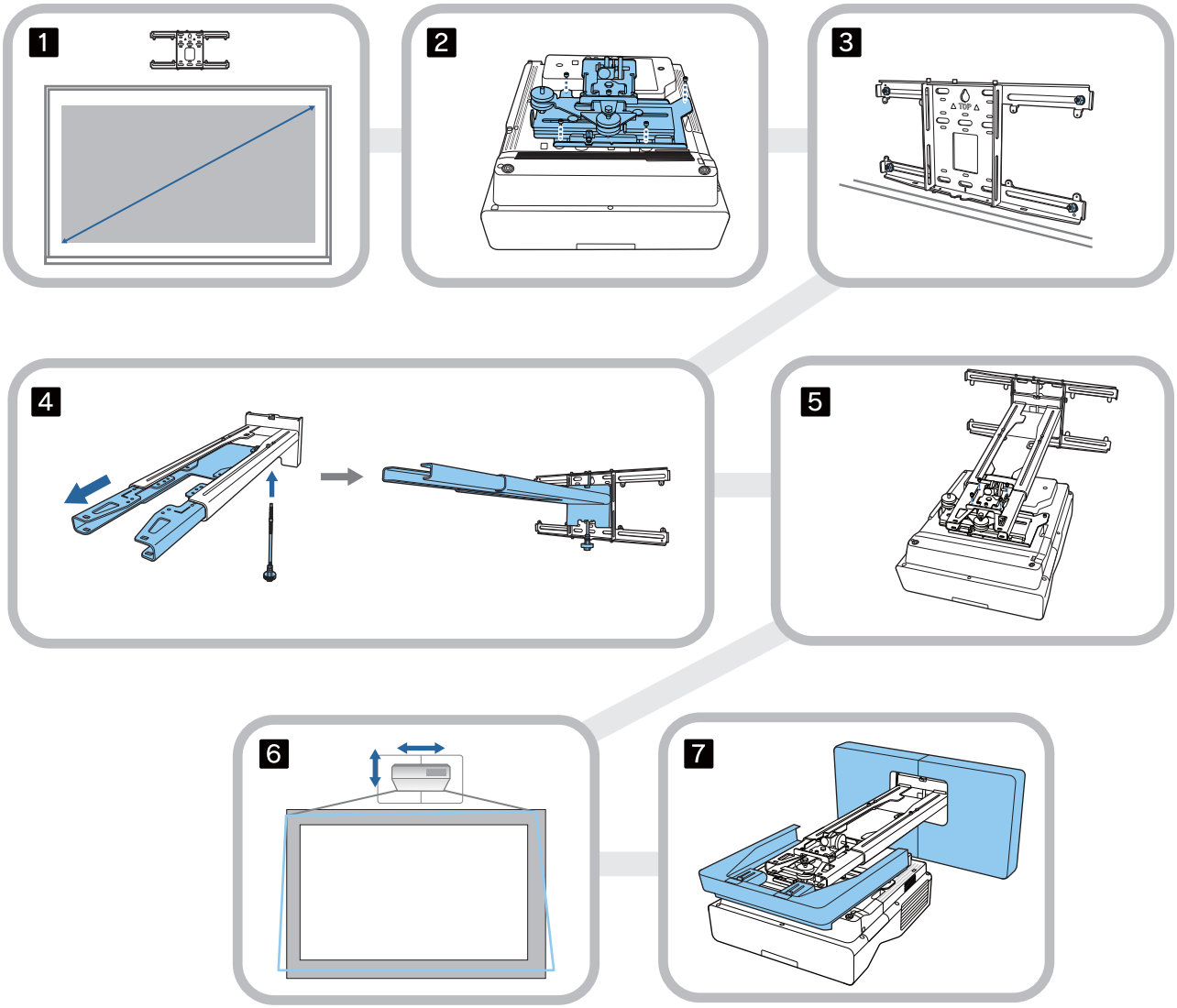

Instal·lació del suport

Determineu la posició d'instal·lació (taules de distància de projecció)

Determineu la posició d'instal·lació de la placa de la paret en funció de la mida de la pantalla (S) en que es farà la projecció. Vegeu la imatge següent per conèixer els valors de a a d. Aquest és el valor quan la placa d'instal·lació està al centre de la placa per a la paret (consulteu ☆ a la imatge següent).

El valor de desplaçament per al centre de la pantalla projectada i el centre de la placa per a la paret és de 46,5 mm.

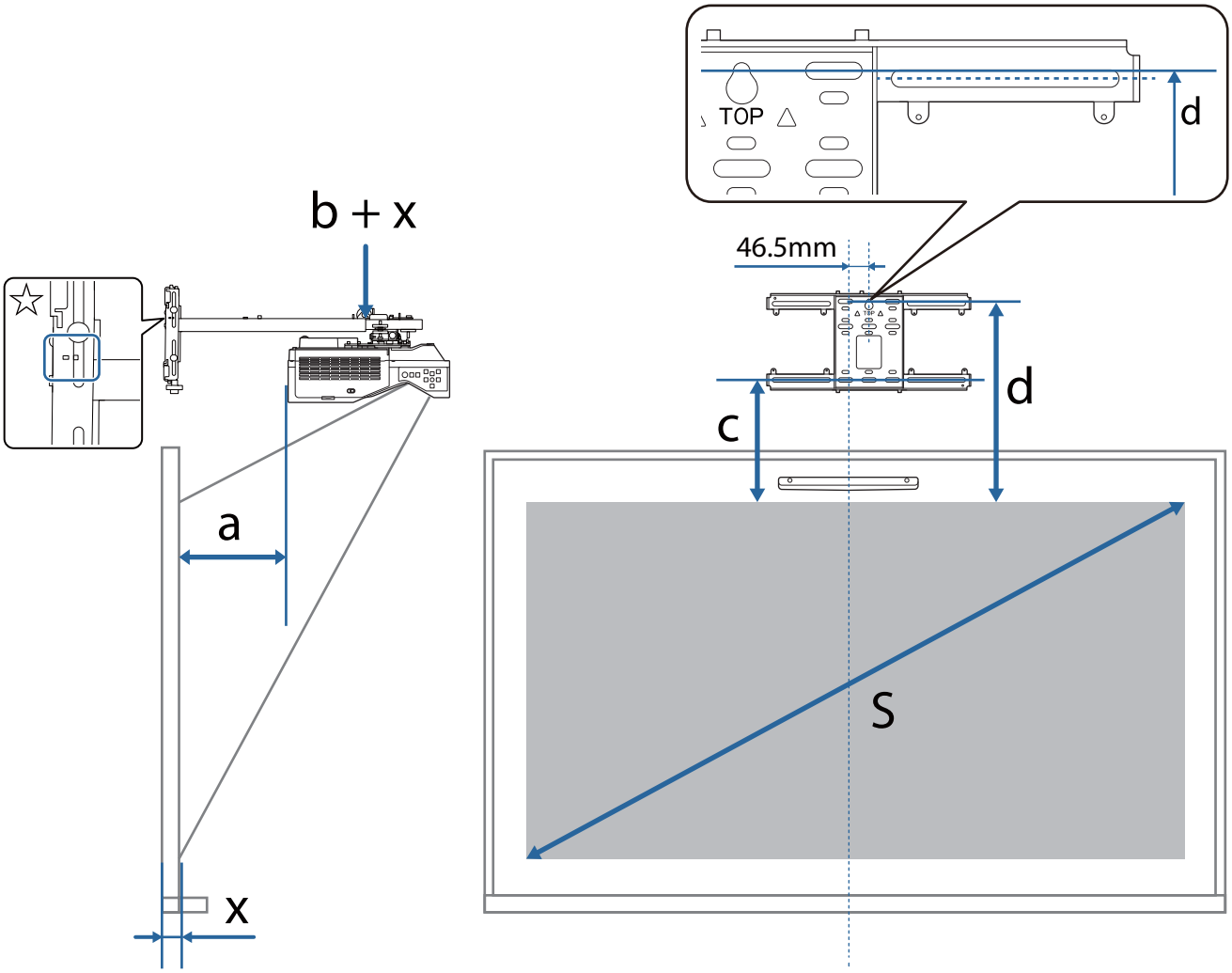

a: Distància de projecció mínima (amplada)

b + x: Número a l'escala de lliscament del braç que hi ha a la placa d'instal·lació (màx. 533 mm)

x: Distància des de la paret a la superfície de projecció
(de 15 a 50 mm si s'utilitza el suport de la unitat Touch (pàg.13))

c: Distància des de la part superior de la imatge a l'orifici del cargol d'instal·lació inferior per a la placa per a la paret

d: Distància des de la part superior de la imatge a l'orifici del cargol temporal de la placa per a la paret

S: Mida de la imatge projectada

A continuació trobareu els valors de c i d per a una projecció amb una relació d'aspecte de 16:6.

Si utilitzeu les funcions interactives amb una relació d'aspecte de 16:6, configureu la **Posició en pantalla** en una posició central verticalment o més alta.

(EB-735Fi)

- c1/d1: quan la **Posició en pantalla** és al centre
- c2/d2: quan la **Posició en pantalla** és a la posició superior

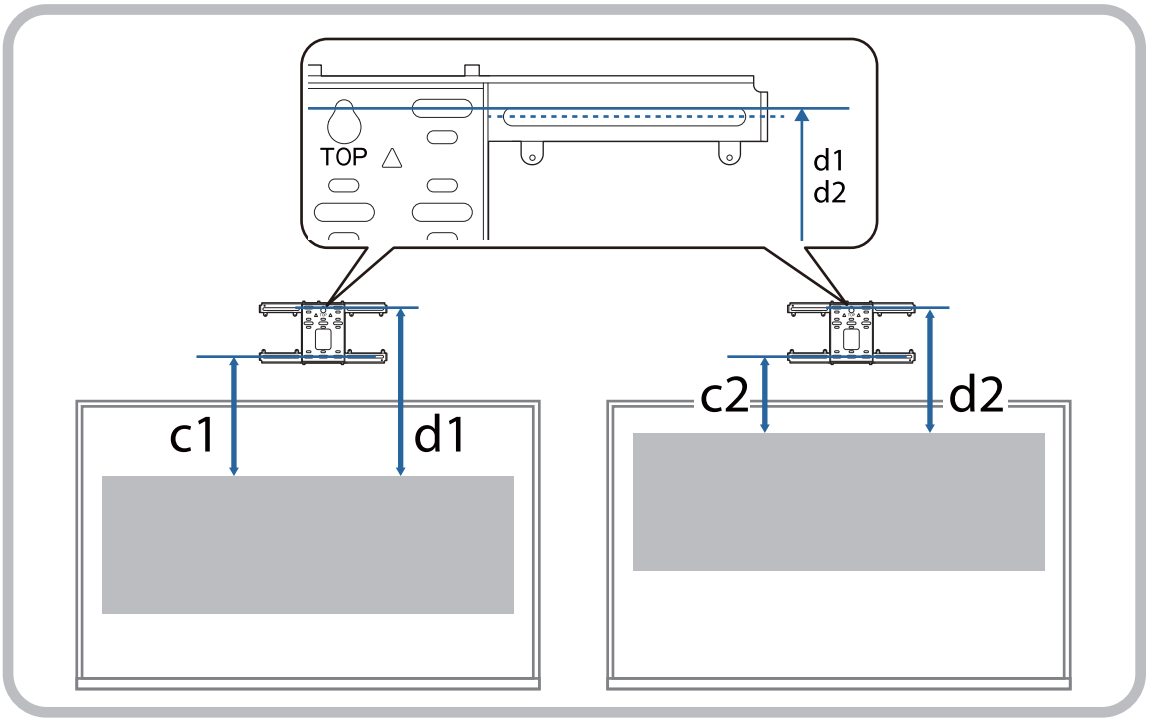

EB-735Fi

Imatge projectada de 16:9

[Unitat: mm]

S		a	b	c	d
65 "	1439 × 809	57	115	212	404
66 "	1461 × 822	63	121	215	407
67 "	1483 × 834	69	127	218	410
68 "	1505 × 847	75	133	221	413
69 "	1528 × 859	81	139	224	416
70 "	1550 × 872	87	145	227	419
71 "	1572 × 884	93	151	230	423
72 "	1594 × 897	99	157	233	426
73 "	1616 × 909	105	163	237	429
74 "	1638 × 921	111	169	240	432
75 "	1660 × 934	117	175	243	435
76 "	1682 × 946	123	181	246	438
77 "	1705 × 959	129	188	249	441
78 "	1727 × 971	135	194	252	444
79 "	1749 × 984	141	200	255	447
80 "	1771 × 996	147	206	258	450
81 "	1793 × 1009	153	212	261	454
82 "	1815 × 1021	159	218	265	457
83 "	1837 × 1034	165	224	268	460
84 "	1860 × 1046	171	230	271	463
85 "	1882 × 1058	177	236	274	466
86 "	1904 × 1071	183	242	277	469
87 "	1926 × 1083	189	248	280	472
88 "	1948 × 1096	195	254	283	475
89 "	1970 × 1108	201	260	286	478

S		a	b	c	d
90 "	1992 × 1121	207	179	289	482
91 "	2015 × 1133	213	185	292	485
92 "	2037 × 1146	219	191	296	488
93 "	2059 × 1158	225	197	299	491
94 "	2081 × 1171	231	203	302	494
95 "	2103 × 1183	237	209	305	497
96 "	2125 × 1195	243	215	308	500
97 "	2147 × 1208	249	221	311	503
98 "	2170 × 1220	255	227	314	506
99 "	2192 × 1233	261	233	317	510
100 "	2214 × 1245	267	239	320	513

Imatge projectada de 4:3

[Unitat: mm]

S		a	b	c	d
54 "	1097 × 823	63	122	215	407
55 "	1118 × 838	70	129	219	411
56 "	1138 × 853	78	137	223	415
57 "	1158 × 869	85	144	226	419
58 "	1179 × 884	92	151	230	422
59 "	1199 × 899	100	159	234	426
60 "	1219 × 914	107	166	238	430
61 "	1240 × 930	115	173	242	434
62 "	1260 × 945	122	181	245	438
63 "	1280 × 960	129	188	249	441
64 "	1300 × 975	137	195	253	445
65 "	1321 × 991	144	203	257	449
66 "	1341 × 1006	151	210	261	453
67 "	1361 × 1021	159	218	264	457
68 "	1382 × 1036	166	225	268	461
69 "	1402 × 1052	173	232	272	464
70 "	1422 × 1067	181	240	276	468
71 "	1443 × 1082	188	247	280	472
72 "	1463 × 1097	195	254	284	476
73 "	1483 × 1113	203	262	287	480
74 "	1504 × 1128	210	269	291	483
75 "	1524 × 1143	218	276	295	487
76 "	1544 × 1158	225	284	299	491
77 "	1565 × 1173	232	291	303	495
78 "	1585 × 1189	240	298	306	499
79 "	1605 × 1204	247	306	310	502

S		a	b	c	d
80 "	1626 × 1219	254	313	314	506
81 "	1646 × 1234	262	320	318	510
82 "	1666 × 1250	269	328	322	514
83 "	1687 × 1265	276	335	325	518
84 "	1707 × 1280	284	343	329	521
85 "	1727 × 1295	291	350	333	525
86 "	1748 × 1311	298	357	337	529
87 "	1768 × 1326	306	365	341	533
88 "	1788 × 1341	313	372	344	537
89 "	1808 × 1356	320	379	348	540
90 "	1829 × 1372	328	300	352	544
91 "	1849 × 1387	335	307	356	548
92 "	1869 × 1402	343	314	360	552
93 "	1890 × 1417	350	322	363	556
94 "	1910 × 1433	357	329	367	559
95 "	1930 × 1448	365	336	371	563
96 "	1951 × 1463	372	344	375	567
97 "	1971 × 1478	379	351	379	571
98 "	1991 × 1494	387	358	382	575

Imatge projectada de 16:10

[Unitat: mm]

S		a	b	c	d
65 "	1400 × 875	88	147	228	420
66 "	1422 × 888	95	154	231	424
67 "	1443 × 902	101	160	235	427
68 "	1465 × 915	108	167	238	430
69 "	1486 × 929	114	173	241	434
70 "	1508 × 942	121	180	245	437
71 "	1529 × 956	127	186	248	440
72 "	1551 × 969	134	193	252	444
73 "	1572 × 983	140	199	255	447
74 "	1594 × 996	147	206	258	450
75 "	1615 × 1010	153	212	262	454
76 "	1637 × 1023	160	219	265	457
77 "	1659 × 1037	166	225	268	461
78 "	1680 × 1050	173	232	272	464
79 "	1702 × 1063	179	238	275	467
80 "	1723 × 1077	186	244	278	471
81 "	1745 × 1090	192	251	282	474
82 "	1766 × 1104	199	257	285	477
83 "	1788 × 1117	205	264	289	481
84 "	1809 × 1131	212	270	292	484
85 "	1831 × 1144	218	277	295	487
86 "	1852 × 1158	225	283	299	491
87 "	1874 × 1171	231	290	302	494
88 "	1895 × 1185	238	296	305	498
89 "	1917 × 1198	244	303	309	501

S		a	b	c	d
90 "	1939 × 1212	251	222	312	504
91 "	1960 × 1225	257	229	315	508
92 "	1982 × 1239	264	235	319	511
93 "	2003 × 1252	270	242	322	514
94 "	2025 × 1265	277	248	325	518
95 "	2046 × 1279	283	255	329	521
96 "	2068 × 1292	290	261	332	524
97 "	2089 × 1306	296	268	336	528
98 "	2111 × 1319	303	274	339	531
99 "	2132 × 1333	309	281	342	534
100 "	2154 × 1346	316	287	346	538

Imatge projectada de 16:6

[Unitat: mm]

S		a	b	c1	d1	c2	d2
60 "	1427 × 535	53	112	344	536	210	402
61 "	1451 × 544	60	119	349	542	213	406
62 "	1475 × 553	66	125	355	547	217	409
63 "	1498 × 562	73	132	360	553	220	412
64 "	1522 × 571	79	138	366	558	223	416
65 "	1546 × 580	86	144	372	564	227	419
66 "	1570 × 589	92	151	377	569	230	422
67 "	1593 × 598	98	157	383	575	233	426
68 "	1617 × 606	105	164	388	581	237	429
69 "	1641 × 615	111	170	394	586	240	432
70 "	1665 × 624	118	177	399	592	243	436
71 "	1689 × 633	124	183	405	597	247	439
72 "	1712 × 642	131	190	411	603	250	442
73 "	1736 × 651	137	196	416	608	253	446
74 "	1760 × 660	144	203	422	614	257	449
75 "	1784 × 669	150	209	427	619	260	452
76 "	1807 × 678	157	215	433	625	263	456
77 "	1831 × 687	163	222	438	631	267	459
78 "	1855 × 696	169	228	444	636	270	462
79 "	1879 × 705	176	235	450	642	273	466
80 "	1903 × 713	182	241	455	647	277	469
81 "	1926 × 722	189	248	461	653	280	472
82 "	1950 × 731	195	254	466	658	283	476
83 "	1974 × 740	202	261	472	664	287	479
84 "	1998 × 749	208	267	477	670	290	482
85 "	2022 × 758	215	274	483	675	293	486

S		a	b	c1	d1	c2	d2
86 "	2045 × 767	221	280	489	681	297	489
87 "	2069 × 776	228	286	494	686	300	492
88 "	2093 × 785	234	293	500	692	303	496
89 "	2117 × 794	240	299	505	697	307	499
90 "	2140 × 803	247	219	511	703	310	502
91 "	2164 × 812	253	225	516	709	313	506
92 "	2188 × 821	260	232	522	714	317	509
93 "	2212 × 829	266	238	528	720	320	512
94 "	2236 × 838	273	245	533	725	324	516
95 "	2259 × 847	279	251	539	731	327	519
96 "	2283 × 856	286	258	544	736	330	522
97 "	2307 × 865	292	264	550	742	334	526
98 "	2331 × 874	299	270	555	748	337	529
99 "	2354 × 883	305	277	561	753	340	532
100 "	2378 × 892	311	283	567	759	344	536
101 "	2402 × 901	318	290	572	764	347	539
102 "	2426 × 910	324	296	578	770	350	542
103 "	2450 × 919	331	303	583	775	354	546
104 "	2473 × 928	337	309	589	781	357	549
105 "	2497 × 936	344	316	594	787	360	552
106 "	2521 × 945	350	322	600	792	364	556
107 "	2545 × 954	357	329	605	798	367	559
108 "	2569 × 963	363	335	611	803	370	562
109 "	2592 × 972	370	341	617	809	374	566
110 "	2616 × 981	376	348	622	814	377	569

EB-725Wi

Imatge projectada de 16:10

[Unitat: mm]

S		a	b	c	d
65 "	1400 × 875	69	128	192	384
66 "	1422 × 888	75	134	195	387
67 "	1443 × 902	81	140	198	390
68 "	1465 × 915	87	146	200	393
69 "	1486 × 929	94	152	203	395
70 "	1508 × 942	100	159	206	398
71 "	1529 × 956	106	165	209	401
72 "	1551 × 969	112	171	212	404
73 "	1572 × 983	118	177	214	407
74 "	1594 × 996	124	183	217	409
75 "	1615 × 1010	131	190	220	412
76 "	1637 × 1023	137	196	223	415
77 "	1659 × 1037	143	202	226	418
78 "	1680 × 1050	149	208	228	421
79 "	1702 × 1063	155	214	231	423
80 "	1723 × 1077	162	220	234	426
81 "	1745 × 1090	168	227	237	429
82 "	1766 × 1104	174	233	240	432
83 "	1788 × 1117	180	239	242	435
84 "	1809 × 1131	186	245	245	437
85 "	1831 × 1144	192	251	248	440
86 "	1852 × 1158	199	258	251	443
87 "	1874 × 1171	205	264	254	446
88 "	1895 × 1185	211	270	256	449
89 "	1917 × 1198	217	276	259	451

S		a	b	c	d
90 "	1939 × 1212	223	195	262	454
91 "	1960 × 1225	230	201	265	457
92 "	1982 × 1239	236	208	268	460
93 "	2003 × 1252	242	214	271	463
94 "	2025 × 1265	248	220	273	466
95 "	2046 × 1279	254	226	276	468
96 "	2068 × 1292	260	232	279	471
97 "	2089 × 1306	267	238	282	474
98 "	2111 × 1319	273	245	285	477
99 "	2132 × 1333	279	251	287	480
100 "	2154 × 1346	285	257	290	482

Imatge projectada de 4:3

[Unitat: mm]

S		a	b	c	d
58 "	1179 × 884	73	132	194	386
59 "	1199 × 899	80	139	197	389
60 "	1219 × 914	87	146	200	392
61 "	1240 × 930	94	153	203	396
62 "	1260 × 945	101	160	207	399
63 "	1280 × 960	108	167	210	402
64 "	1300 × 975	115	174	213	405
65 "	1321 × 991	122	181	216	408
66 "	1341 × 1006	129	188	219	411
67 "	1361 × 1021	136	195	222	415
68 "	1382 × 1036	143	202	226	418
69 "	1402 × 1052	150	209	229	421
70 "	1422 × 1067	157	216	232	424
71 "	1443 × 1082	164	223	235	427
72 "	1463 × 1097	171	230	238	430
73 "	1483 × 1113	178	237	241	434
74 "	1504 × 1128	185	244	245	437
75 "	1524 × 1143	192	251	248	440
76 "	1544 × 1158	199	258	251	443
77 "	1565 × 1173	206	265	254	446
78 "	1585 × 1189	213	272	257	450
79 "	1605 × 1204	220	279	261	453

S		a	b	c	d
80 "	1626 × 1219	227	286	264	456
81 "	1646 × 1234	234	293	267	459
82 "	1666 × 1250	241	300	270	462
83 "	1687 × 1265	248	307	273	465
84 "	1707 × 1280	255	314	276	469
85 "	1727 × 1295	262	321	280	472
86 "	1748 × 1311	269	328	283	475
87 "	1768 × 1326	276	335	286	478
88 "	1788 × 1341	283	342	289	481
89 "	1808 × 1356	290	349	292	484
90 "	1829 × 1372	297	269	295	488
91 "	1849 × 1387	304	276	299	491
92 "	1869 × 1402	311	283	302	494
93 "	1890 × 1417	318	290	305	497
94 "	1910 × 1433	325	297	308	500
95 "	1930 × 1448	332	304	311	504
96 "	1951 × 1463	339	311	314	507
97 "	1971 × 1478	346	318	318	510
98 "	1991 × 1494	353	325	321	513
99 "	2012 × 1509	360	332	324	516
100 "	2032 × 1524	367	339	327	519

Imatge projectada de 16:9

[Unitat: mm]

S		a	b	c	d
64 "	1417 × 797	74	133	238	431
65 "	1439 × 809	80	139	242	434
66 "	1461 × 822	86	145	246	438
67 "	1483 × 834	93	152	249	441
68 "	1505 × 847	99	158	253	445
69 "	1528 × 859	105	164	256	448
70 "	1550 × 872	112	171	260	452
71 "	1572 × 884	118	177	263	456
72 "	1594 × 897	125	183	267	459
73 "	1616 × 909	131	190	271	463
74 "	1638 × 921	137	196	274	466
75 "	1660 × 934	144	202	278	470
76 "	1682 × 946	150	209	281	474
77 "	1705 × 959	156	215	285	477
78 "	1727 × 971	163	221	288	481
79 "	1749 × 984	169	228	292	484
80 "	1771 × 996	175	234	296	488
81 "	1793 × 1009	182	241	299	491
82 "	1815 × 1021	188	247	303	495
83 "	1837 × 1034	194	253	306	499
84 "	1860 × 1046	201	260	310	502
85 "	1882 × 1058	207	266	313	506
86 "	1904 × 1071	213	272	317	509
87 "	1926 × 1083	220	279	321	513
88 "	1948 × 1096	226	285	324	516
89 "	1970 × 1108	232	291	328	520

S		a	b	c	d
90 "	1992 × 1121	239	211	331	524
91 "	2015 × 1133	245	217	335	527
92 "	2037 × 1146	252	223	339	531
93 "	2059 × 1158	258	230	342	534
94 "	2081 × 1171	264	236	346	538
95 "	2103 × 1183	271	242	349	541
96 "	2125 × 1195	277	249	353	545
97 "	2147 × 1208	283	255	356	549
98 "	2170 × 1220	290	262	360	552
99 "	2192 × 1233	296	268	364	556
100 "	2214 × 1245	302	274	367	559

Instal·lació de la unitat d'ajust al projector

1 Afluixeu el pern M4 a la unitat d'ajust i després alineeu les marques de cada peça

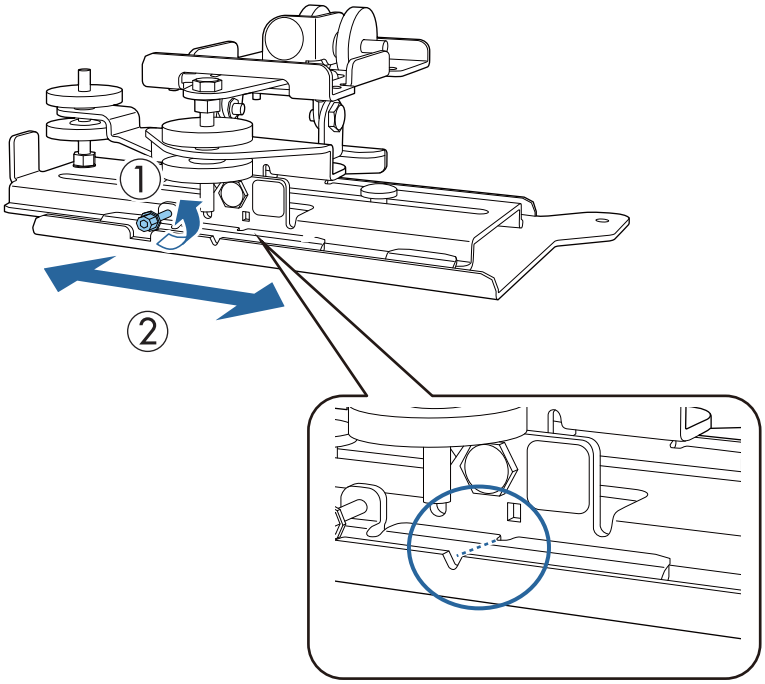

Colleu el pern M4 en la posició correcta.

2 Fixeu la unitat d'ajustament a la base del projector amb els perns M4 x 12 mm (x4) inclosos

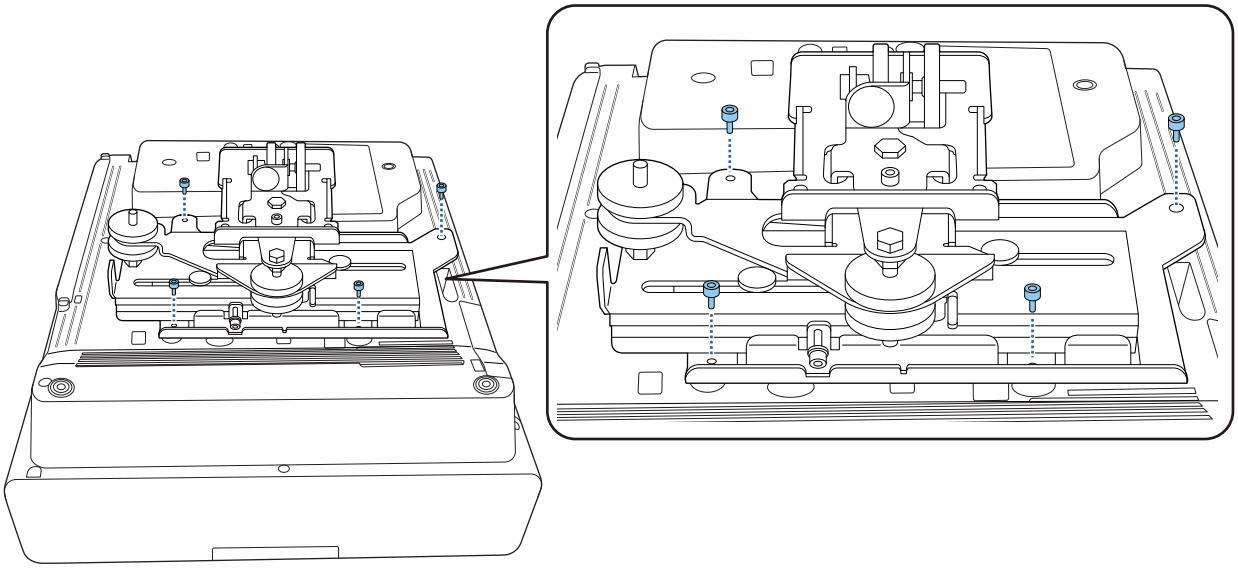

Instal·leu la placa per a la paret a la paret

1 Fixeu el full de plantilla a la paret

Col·loqueu el full de plantilla en funció de la posició d'instal·lació de la taula de distàncies de projecció (pàg.28).

Alineeu la posició central de la pantalla que s'està projectant amb Image Center B al full de plantilla.

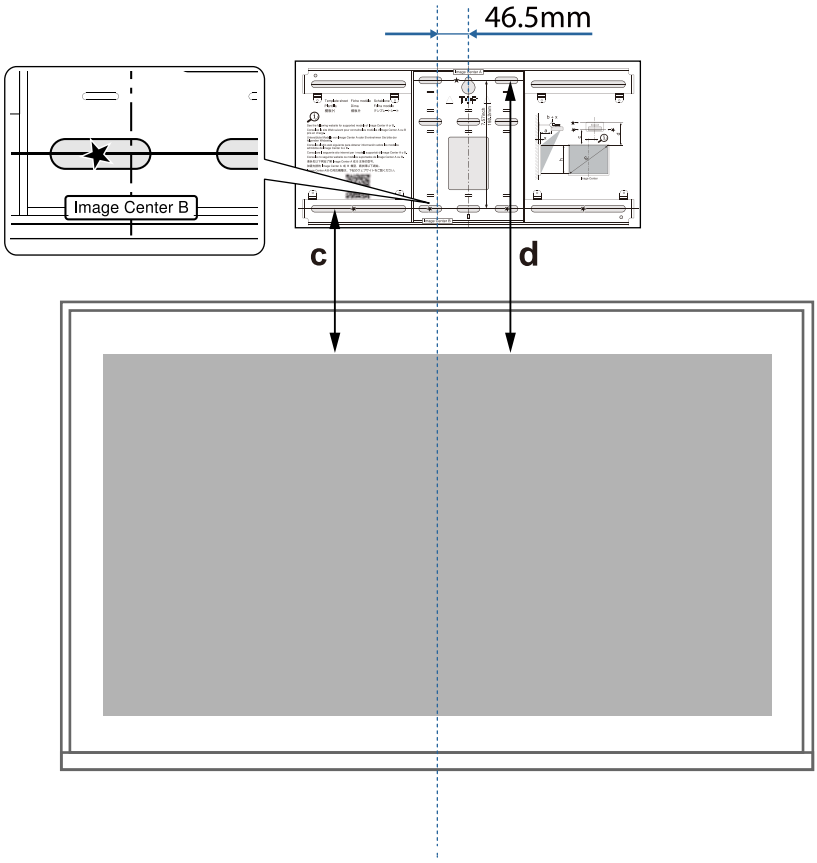

2 Inseriu un caragol M10, que podeu comprar a qualsevol botiga, a la posició de l'orifici del caragol temporal per a la placa per a la paret

Deixeu un espai de 6 mm o més entre la paret i el cap del caragol.

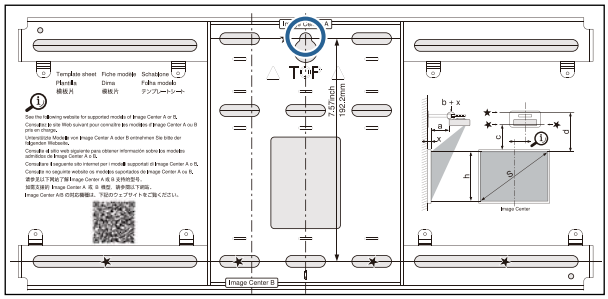

3 Determineu les posicions dels forats de muntatge per la placa per a la paret

Des dels orificis dels caragols que s'indiquen a la imatge següent, fixeu-hi, com a mínim, quatre punts a fi d'obtenir un equilibri òptim.

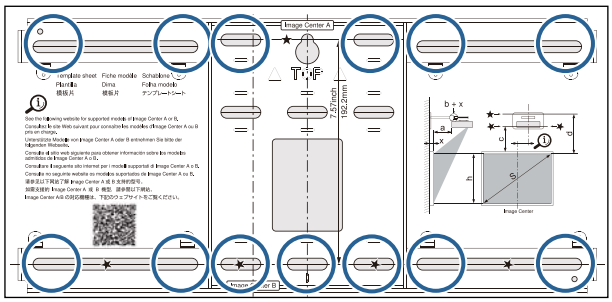

4 Feu els forats a la paret

Diàmetre del forat: 10,5 mm (M10) o 10 mm (3/8 polz.)

Fondària de l'orifici pilot: 45 mm

Fondària de l'orifici de l'ancoratge: 40 mm

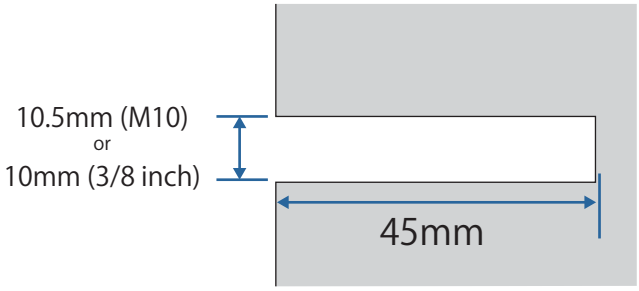

5 Retireu el full de plantilla

6 Col·loqueu la placa de la paret al cargol M10 temporal que heu instal·lat al pas 2

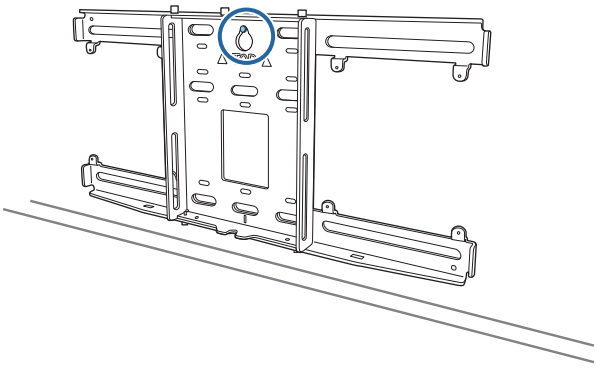

7 Utilitzeu perns d'ancoratge M10 o 3/8 polz. x 60 mm (que podeu comprar en qualsevol botiga especialitzada) per instal·lar la placa per a la paret als orificis que heu fet al pas 4

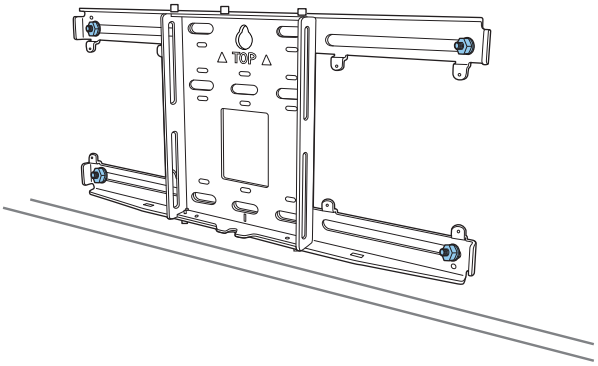

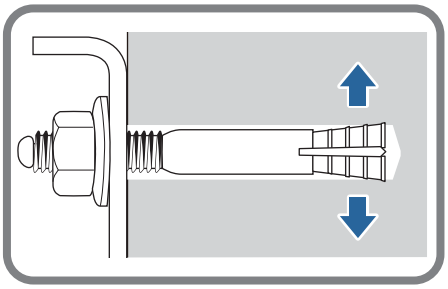

Com acoblar la placa d'instal·lació a la placa per a la paret

1 Afluixeu els perns M4 x 12 mm (x2) i allargueu el lliscament del braç de la placa d'instal·lació

Ajusteu l'escala de l'element lliscant a la distància combinada del valor de (b) que apareix a la taula de les distàncies de projecció (pàg.28) i el gruix de la superfície de projecció (x).

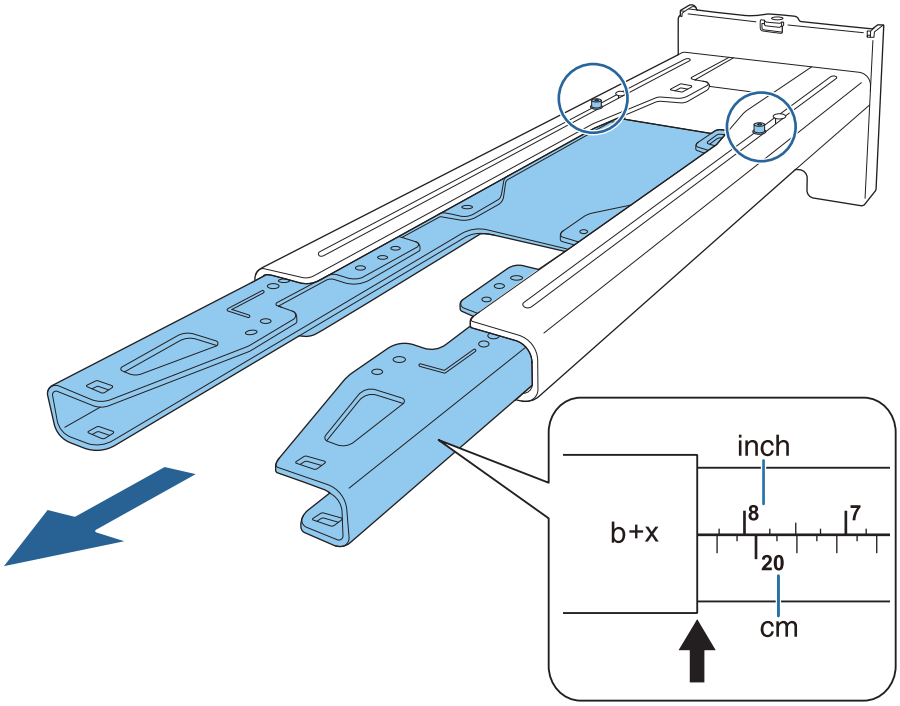

2 Inseriu l'eix hexagonal a la placa d'instal·lació

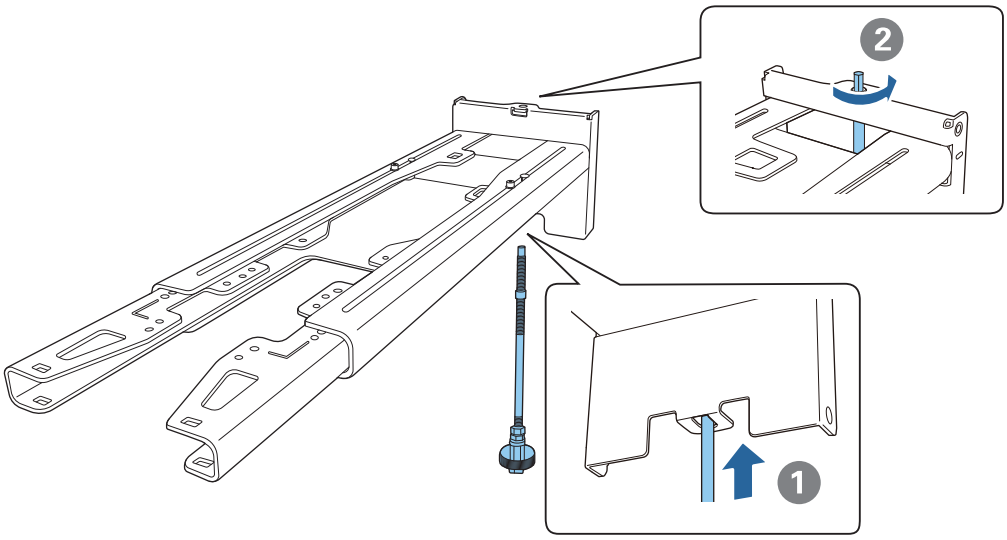

3 Feu passar els cables necessaris a través de la placa d'instal·lació

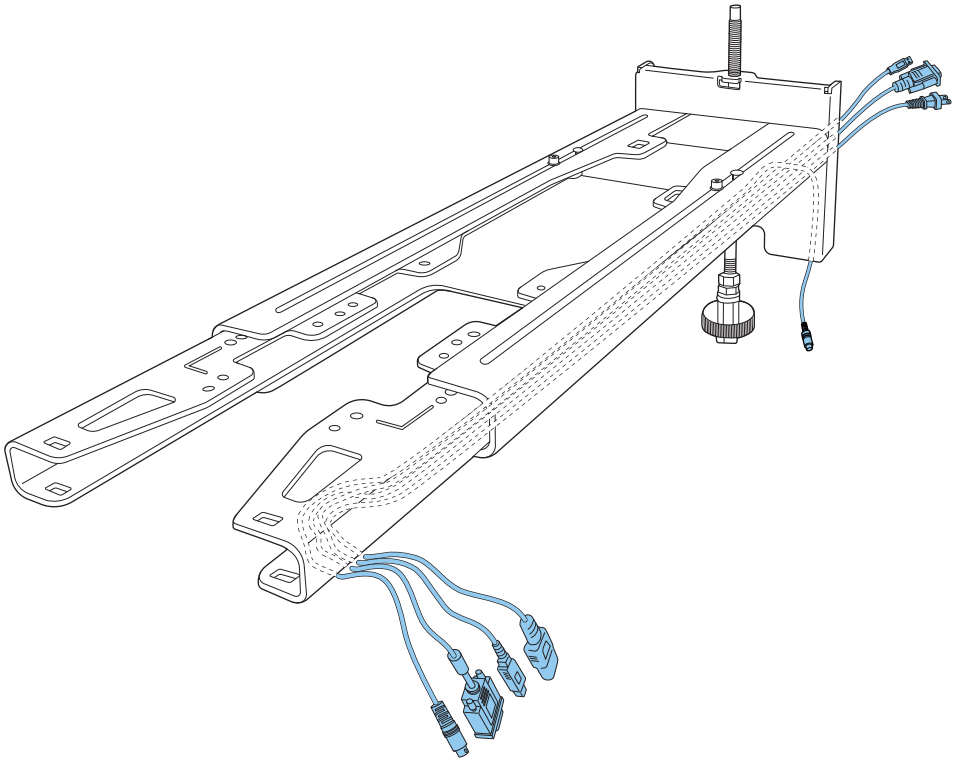

Advertència

No pengeu la resta del cable sobre la placa d'instal·lació. Podria caure i provocar un accident.

Els ports de connexió següents haurien de sortir per la part inferior de la placa d'instal·lació i no per les parets.

- Cable per connectar a la unitat Touch
- Cables per connectar a dispositius perifèrics, com ara un mini PC

4 Acobleu la placa d'instal·lació a la placa per a la paret

Inseriu l'eix hexagonal fins que un extrem sobresurti una mica per la part de sobre de la placa de la paret i l'altre extrem entri a la part inferior de la placa de la paret.

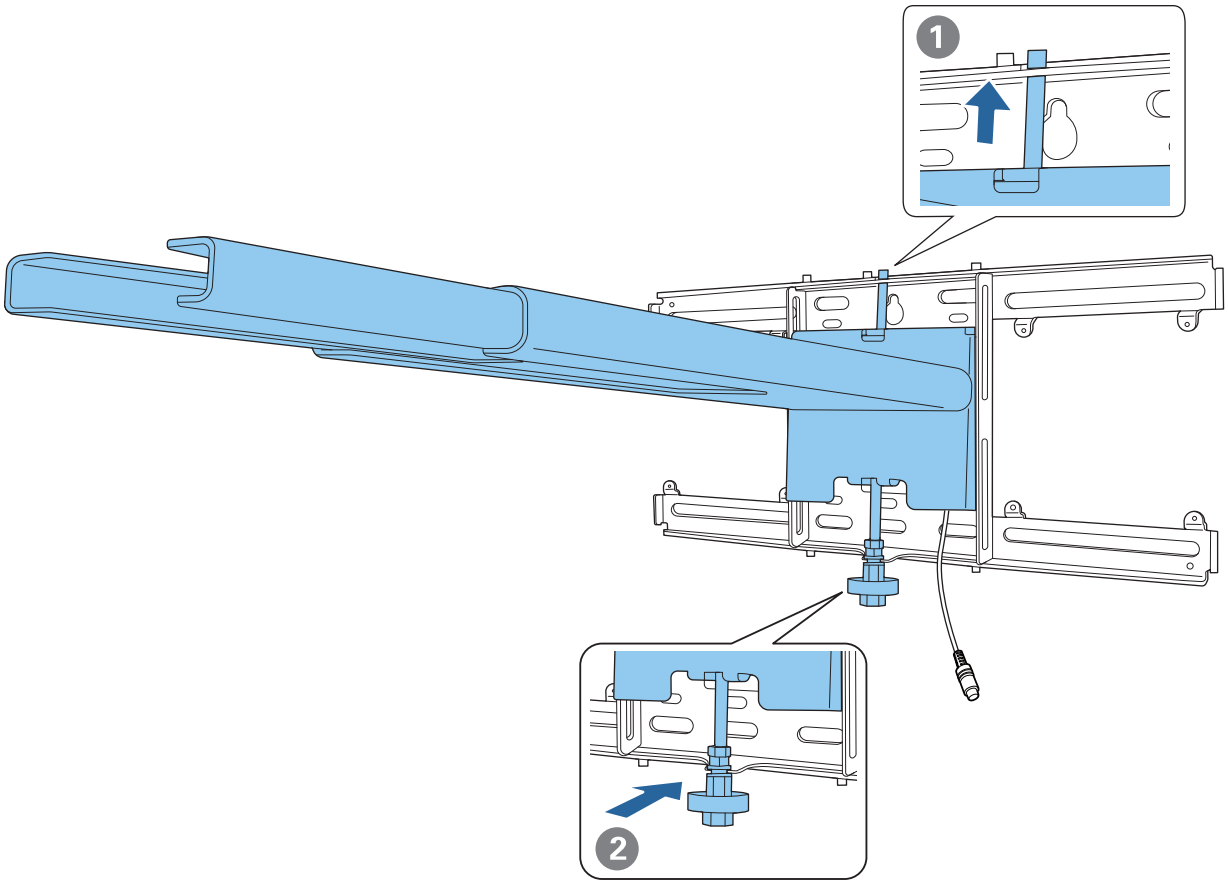

Precaució

Aneu amb compte que els cables no quedin atrapats entre la placa d'instal·lació i la placa per a la paret.

5 Fixeu de forma temporal la placa d'instal·lació

Subjecteu tres punts amb els cargols M6 inclosos (x3).

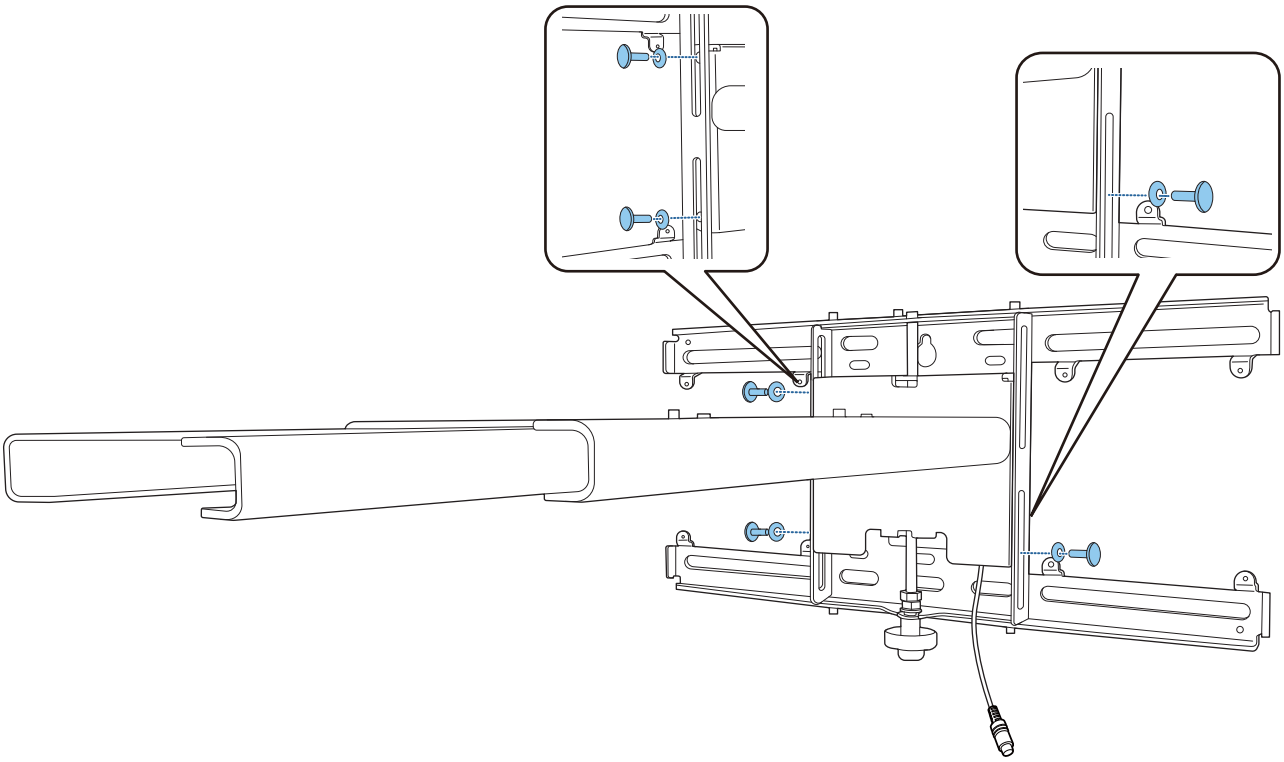

6 Feu girar la part inferior de l'eix hexagonal amb una clau anglesa de 17 mm per alinear les marques de la placa de la paret i de la placa d'instal·lació

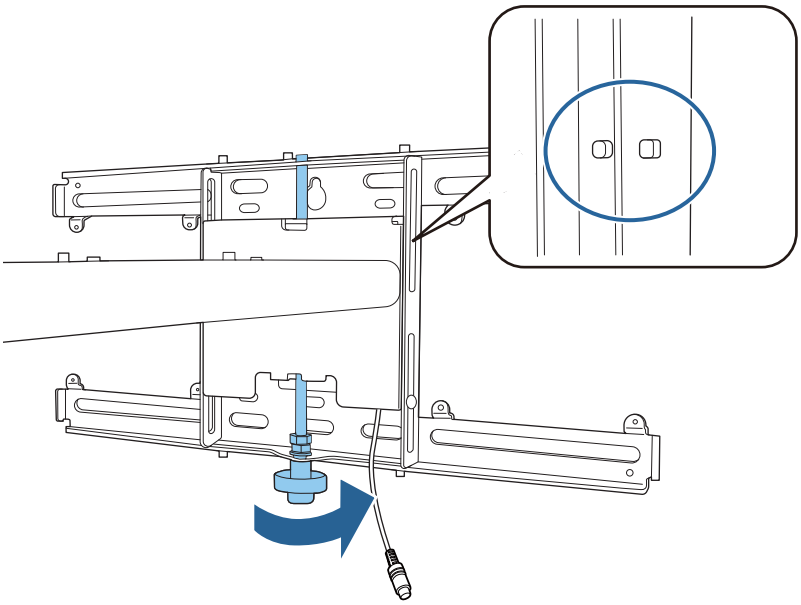

7 Colleu el pern M6 (x1) per fixar la placa d'instal·lació a la seva posició

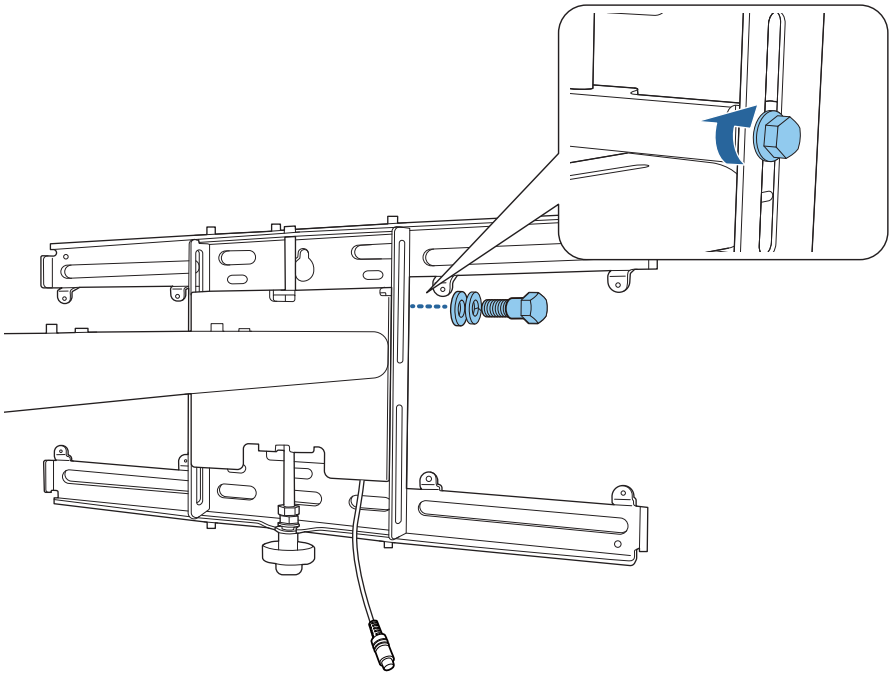

Instal·lació de la unitat d'ajust a la placa d'instal·lació

1 Decidiu la posició d'instal·lació de la unitat d'ajustament

La posició d'instal·lació està marcada a la placa d'instal·lació. Instal·leu-la en una posició apropiada en funció de la mida de la pantalla en que es farà la projecció.

- Si la imatge projectada és inferior a 90 polzades: instal·leu la unitat a la marca ◯ .

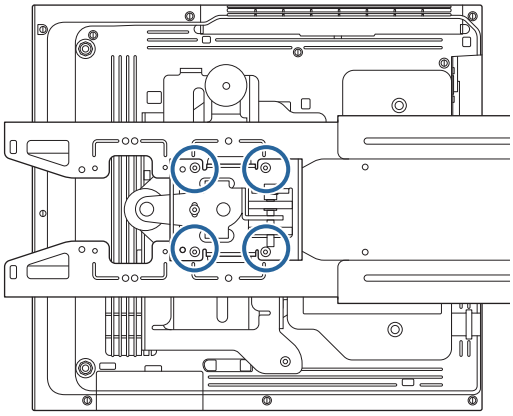

- Si la imatge projectada és igual o superior a 90 polzades: instal·leu la unitat a la marca ◯ ◯ .

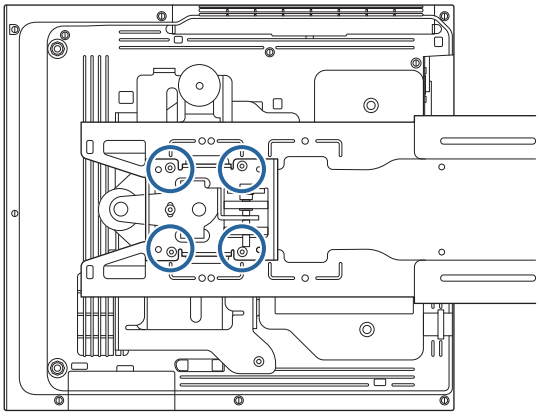

2 Acobleu la unitat d'ajust a la placa d'instal·lació amb els perns M4 x 12 mm (x4) inclosos

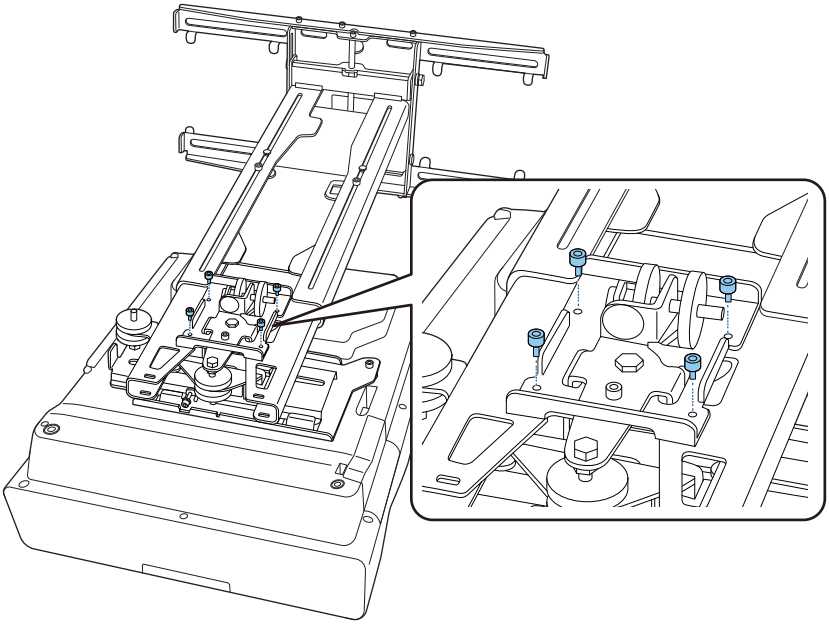

3 Connecteu els cables al projector

Connecteu finalment el cable d'alimentació.

Connexió de dispositius perifèrics

Instal·lació d'un commutador o d'un sintonitzador

Feu servir cargols M4, que podeu comprar en qualsevol botiga, per fixar un commutador o un sintonitzador amb els orificis dels cargols que es mostren a la imatge següent.

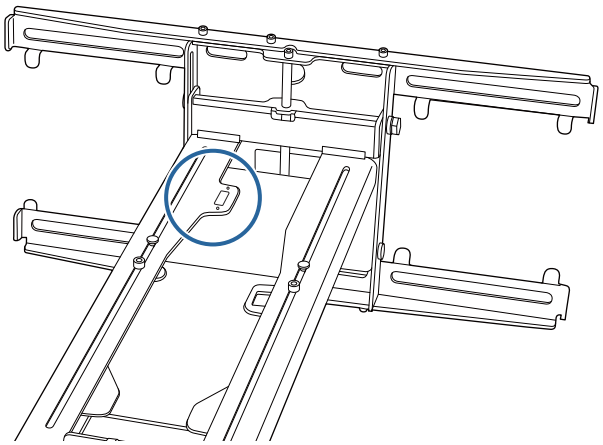

Connexió d'un mini PC o l'stick PC

Col·loqueu el mini PC o l'stick PC a la placa per a mini PC i fixeu-los al costat dret o esquerre de la placa per a la paret.

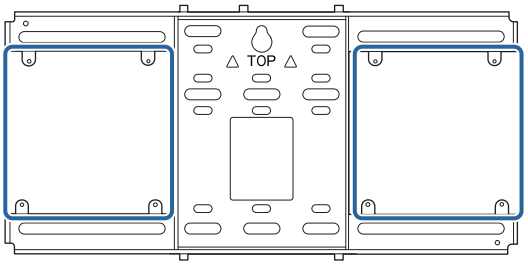

Col·loqueu-los de forma que les sortides de ventilació del PC no quedin bloquejades.

Us recomanem que instal·leu el PC de forma que les sortides d'aire quedin a la part superior i les entrades d'aire quedin a la part inferior.

Si feu servir la corretja del mini PC

1 Emboliqueu la corretja al voltant de la placa del mini PC

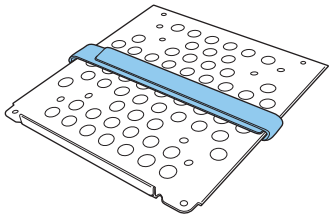

2 Fixeu la tapa del mini PC a la placa de la paret amb els cargols M3 x 6 mm subministrats (x4).

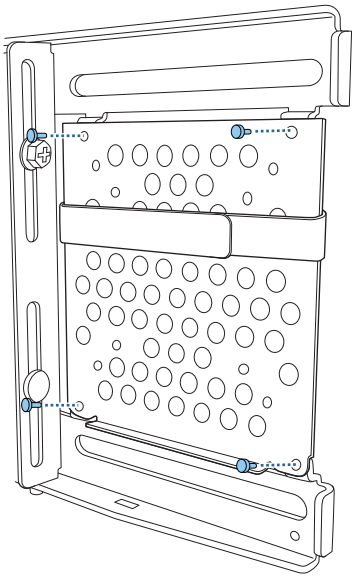

3 Col·loqueu el PC a la vora inferior de la placa del mini PC i subjecteu-lo amb la corretja

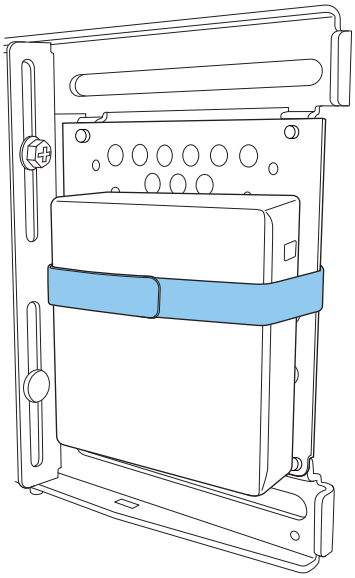

Si feu servir cargols

L'ordre d'instal·lació de les peces varia en funció de la forma del mini PC i de l'orientació dels orificis dels cargols. Consulteu abans les instruccions d'instal·lació.

Exemple d'instal·lació

- Fixeu la placa del mini PC amb el PC instal·lat a la placa de la paret amb els cargols M3 x 6 mm subministrats (x4).

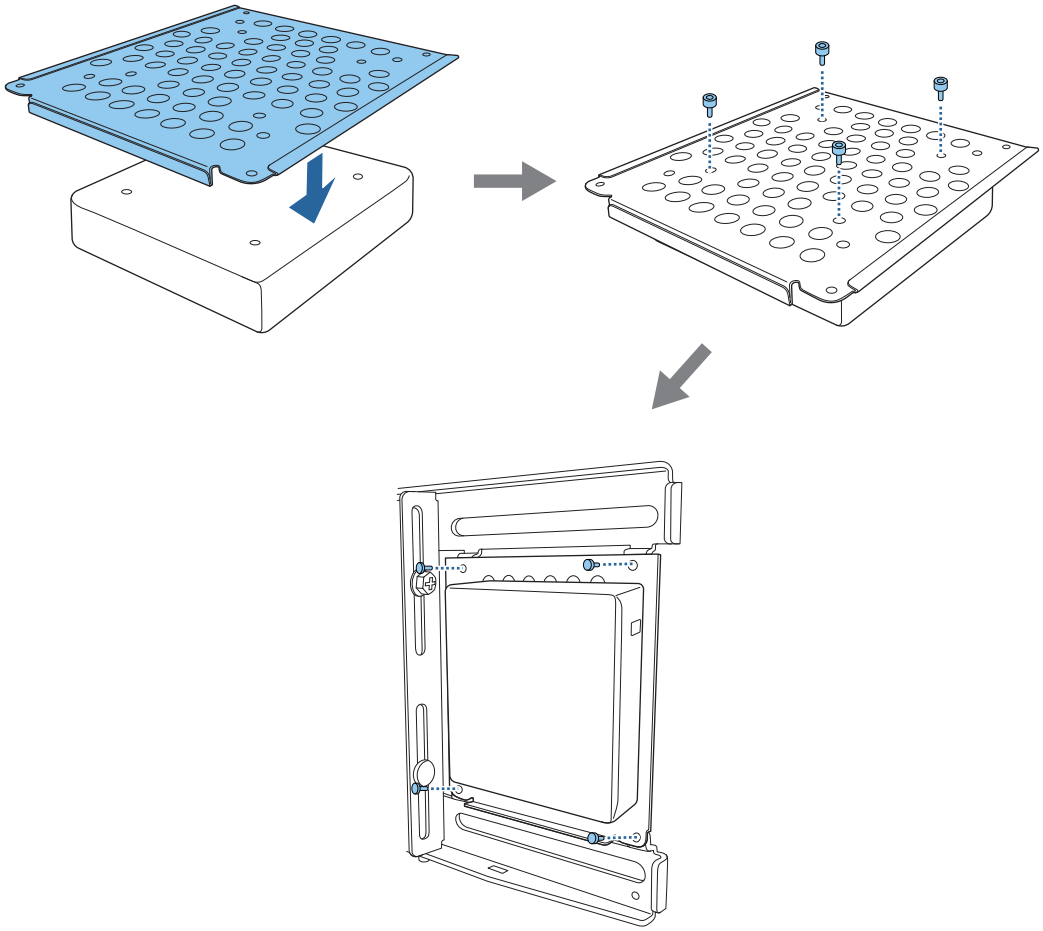

- Fixeu la placa del mini PC a la placa de la paret amb els cargols M3 x 6 mm subministrats (x4) i, seguidament, instal·leu el PC.

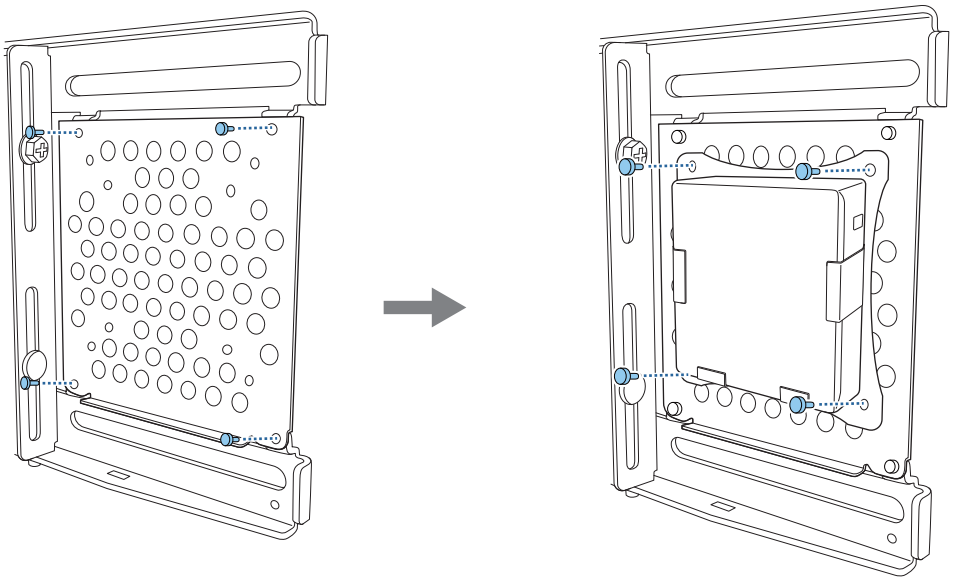

Com ajustar la posició de la imatge projectada

Feu servir un dels mètodes següents per ajustar la posició de la imatge projectada.

Si instal·leu diversos projectors a la mateixa sala, us recomanem establir identificadors per als projectors per evitar interferències dels comandaments a distància.

Enceneu un projector i establiu el número d'identificació del projector a **Instal·lació** > **ID del projector**.

Si voleu utilitzar un projector específic, manteniu premut el botó [ID] del comandament a distància i premeu el botó amb el mateix número que l'identificador del projector.

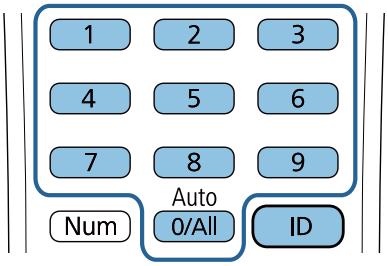

- Ajust automàtic de la pantalla (pàg.58)

  Col·loqueu marcadors a les quatre cantonades de la posició de projecció per ajustar automàticament la posició de la imatge. Resulta útil per fer un ajust aproximat en una posició específica.

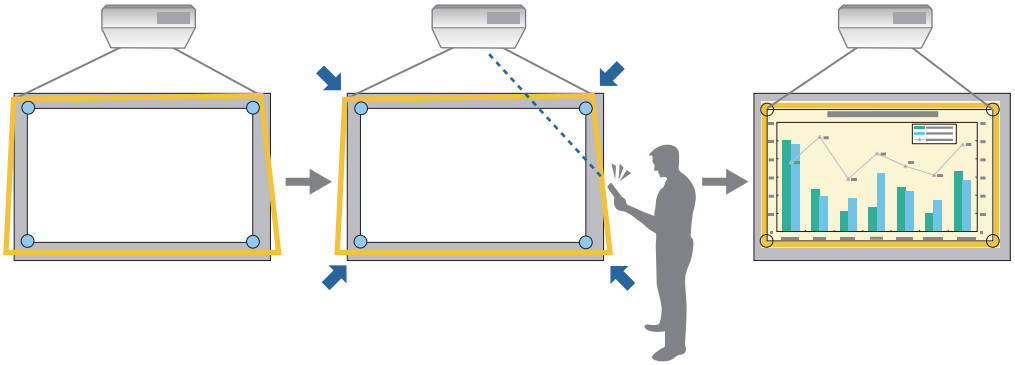

- Ajustos amb la Guia per instal·lar la placa d'instal·lació (pàg.62)

  Ajusteu manualment la posició de la placa d'instal·lació en funció de la pantalla de guia visualitzada. Resulta útil per fer un ajust fi de la posició de projecció i mantenir la qualitat de la imatge.

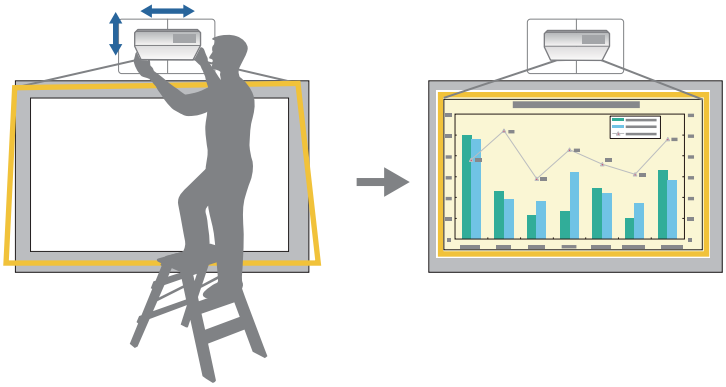

- Ajustos amb els menús del projector (pàg.65)

  Seleccioneu l'àrea que voleu ajustar i corregiu la imatge manualment. Resulta útil per fer un ajust fi de la posició de projecció després de fer ajustos mecànics amb la pantalla de guia.

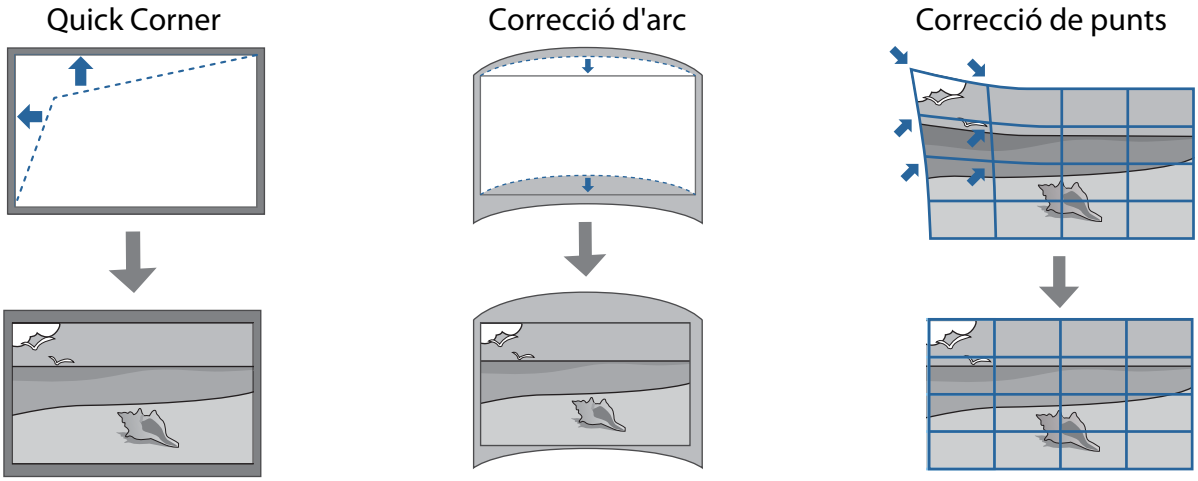

- Les imatges no són estables immediatament després d'encendre el projector. Després d'iniciar la projecció, espereu com a mínim 30 minuts abans d'ajustar la imatge.
- Instal·leu i ajusteu el projector a una temperatura ambiental similar a la temperatura de l'entorn previst d'ús. Si la temperatura canvia, pot ser que també canviï la posició de la imatge o que es redueixi la precisió del llapis.
- Si voleu instal·lar diversos projectors amb la funció d'instal·lació en cadena, efectueu la instal·lació en cadena abans d'ajustar la imatge projectada.
- Si voleu mantenir la qualitat de la imatge, us recomanem ajustar la posició de la placa d'instal·lació de forma mecànica per ajustar la imatge.

Què cal fer abans dels ajustos

1 Premeu el botó [⏻] del comandament a distància o del tauler de control per engegar el projector

2 Obriu la coberta del filtre d'aire de la part lateral del projector

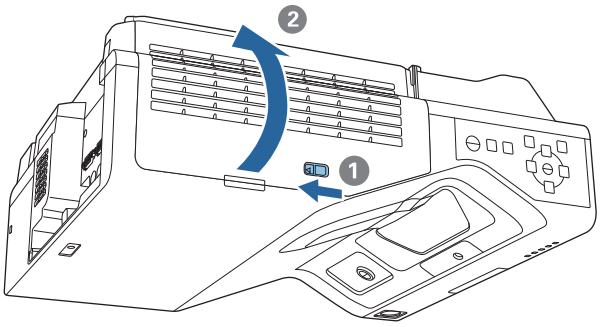

3 Utilitzeu la palanca d'enfocament per enfocar la imatge aproximadament

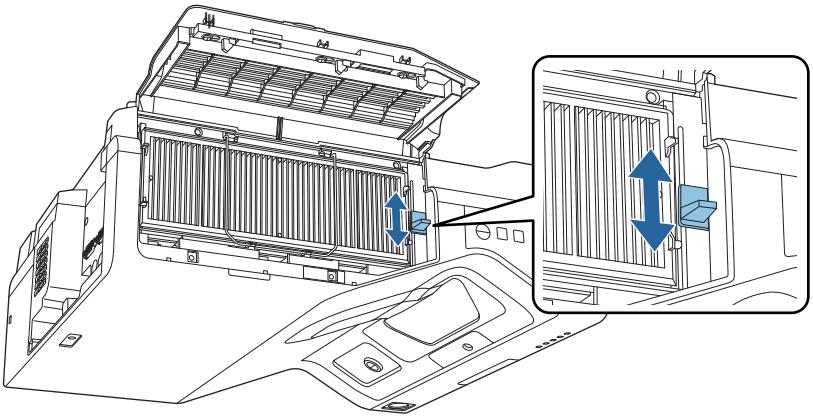

4 Premeu el botó [Menu]

Com fer servir el comandament a distància

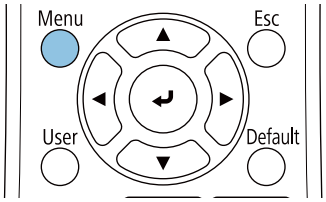

Com fer servir el tauler de control

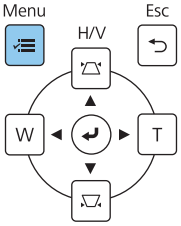

5 Seleccioneu **Tipus de pantalla** al menú **Instal·lació** per establir la relació d'aspecte de la imatge projectada

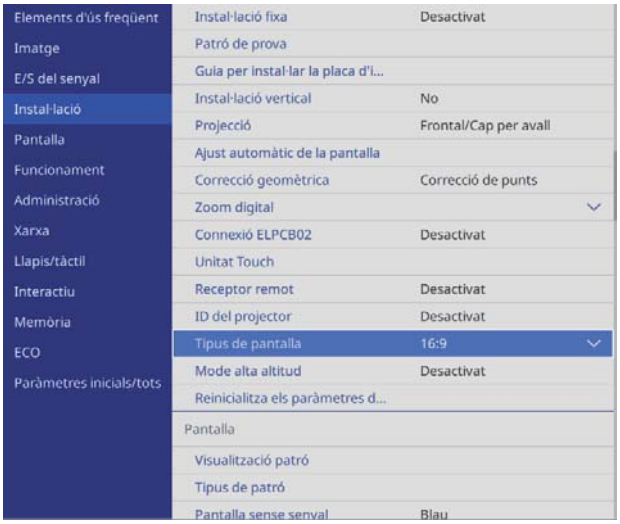

6 Si és necessari, canvieu la relació d'aspecte

Projecteu imatges des d'un dispositiu connectat i després premeu el botó [Aspect] del comandament a distància.

Cada vegada que premeu el botó, es mostra el nom de l'aspecte a la pantalla i canvia la relació d'aspecte.

> La relació d'aspecte no canvia si no hi ha imatges projectant-se des d'un dispositiu connectat.

Ajust automàtic de la pantalla

Col·loqueu marcadors a les quatre cantonades de la posició de projecció per ajustar automàticament la posició de la imatge.

L'Ajust automàtic de la pantalla funciona correctament en les condicions següents.

- Mida de projecció: 100 polzades com a màxim
- Direcció del projector: 1° a dalt, a baix, esquerra o dreta

> - L'Ajust automàtic de la pantalla pot ser que no funcioni correctament en funció de la superfície de la pantalla projectada. Per executar l'Ajust automàtic de la pantalla, són necessàries les condicions següents.
> - Una superfície de projecció plana
> - Una superfície de projecció sense patrons, brutícia o obstacles
> - Abans d'executar l'Ajust automàtic de la pantalla, configureu el tipus de pantalla. Si canvieu el tipus de pantalla després d'executar l'Ajust automàtic de la pantalla, els ajustos es restabliran.

1 Col·loqueu els marcadors a les quatre cantonades de la posició en que voleu projectar

- Les marques de la cantonada no poden recol·locar-se. Us recomanem que marqueu la posició dels marcadors per avançat.
- Si voleu utilitzar les marques repetidament, enganxeu-les en el full magnètic que s'inclou.

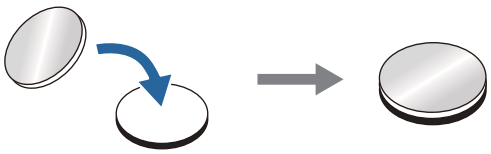

Col·loqueu els marcadors de tal forma que les cantonades de la posició de projecció se solapin amb el centre dels marcadors de les cantonades.

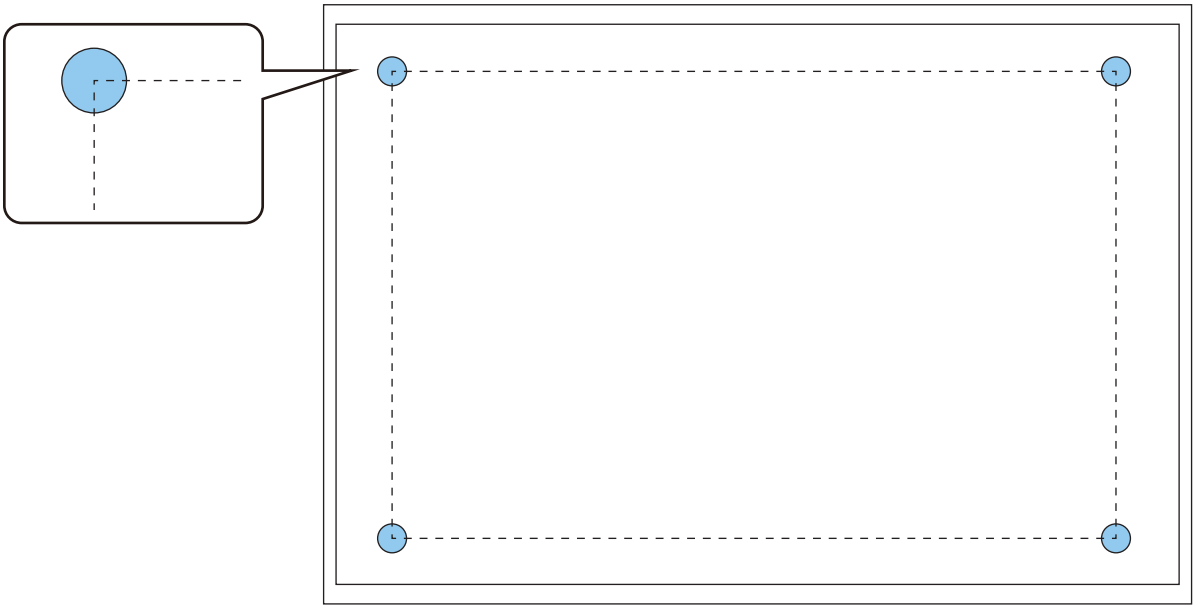

2 Premeu el botó [Menu]

Com fer servir el comandament a distància

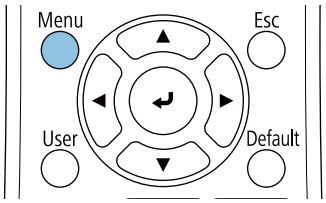

Com fer servir el tauler de control

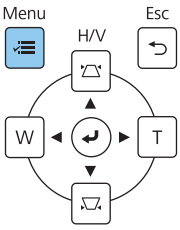

3 Seleccioneu l'**Ajust automàtic de la pantalla** al menú **Instal·lació**

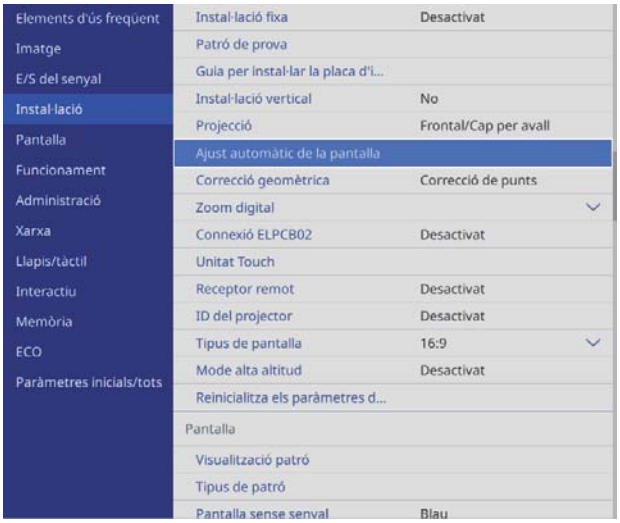

Apareix la pantalla de guia de l'Ajust automàtic de la pantalla.

4 Afluixeu totes les rodes i els cargols d'ajustament

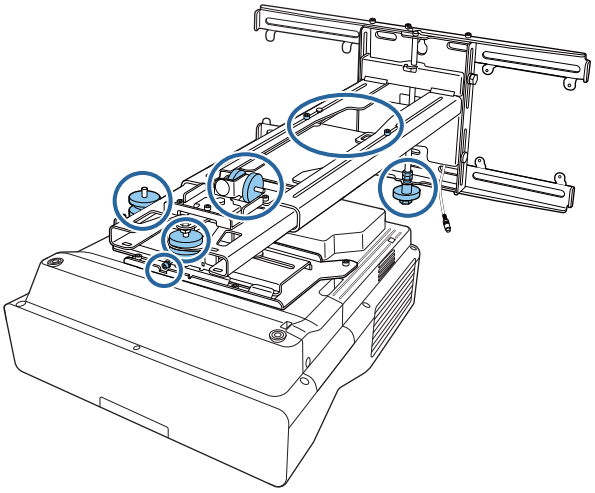

5 Moveu el projector per ajustar la posició de la imatge de forma que les zones grogues de les quatre cantonades de la pantalla de guia se solapin amb els marcadors de les cantonades

Comproveu que els marcadors de les cantonades estan dins de les zones grogues.

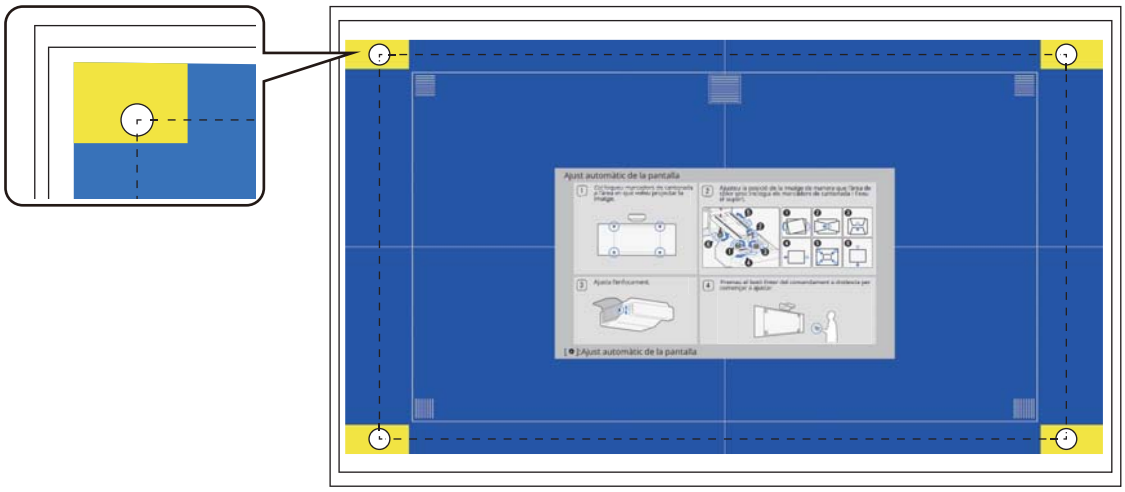

6 Quan determineu la posició correcta, fixeu totes les rodes i els cargols del pas 4

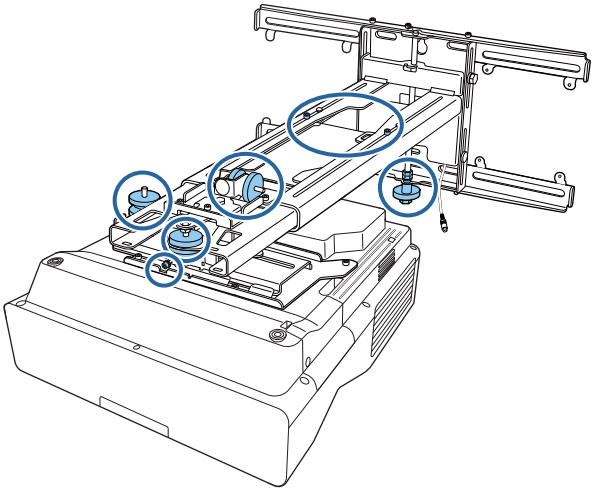

Advertència

Colleu bé tots els caragols i els perns. En cas contrari, el producte pot caure i pot provocar danys corporals o danys materials.

7 Obriu la coberta del filtre d'aire de la part lateral del projector

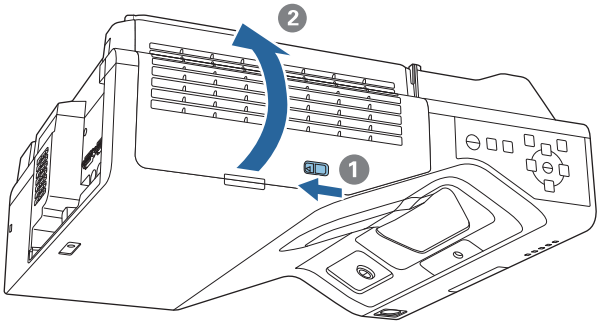

8 Utilitzeu la palanca d'enfocament per enfocar la imatge aproximadament

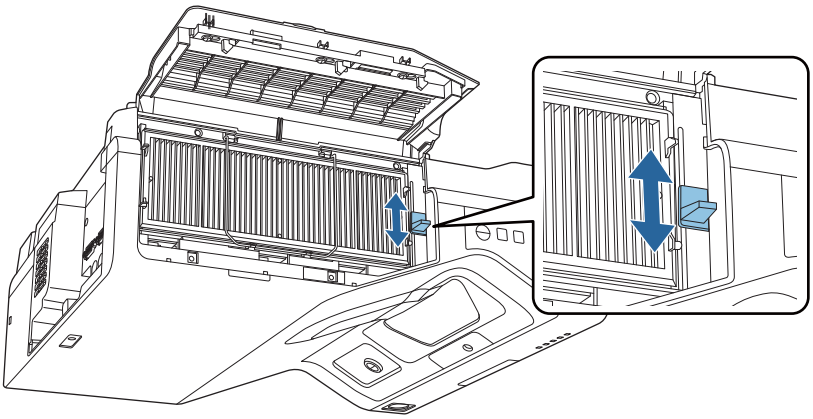

9 Premeu el botó [Enter] per iniciar l'ajust automàtic

Quan finalitzi l'ajust automàtic, utilitzeu Quick Corner (pàg.67) per fer altres ajusts. Amb la Correcció d'arc o la Correcció de punts, la imatge torna a l'estat anterior abans d'executar la correcció automàtica.

Ajustos mecànics amb la Guia per instal·lar la placa d'instal·lació

Utilitzeu la pantalla de guia per ajustar la posició de la imatge.

1 Premeu el botó [Menu]

Com fer servir el comandament a distància

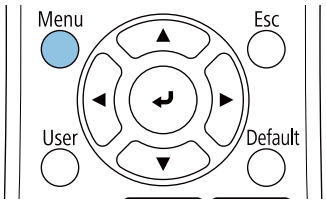

Com fer servir el tauler de control

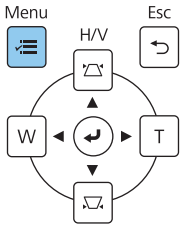

2 Seleccioneu **Guia per instal·lar la placa d'instal·lació** del menú d'**Instal·lació**

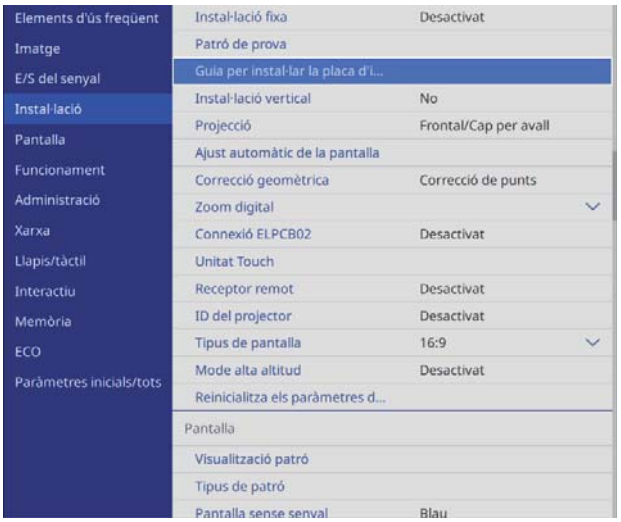

Apareix la pantalla de guia.

3 Gireu la roda d'ajust ① de la guia d'instal·lació per ajustar el balanceig horitzontal

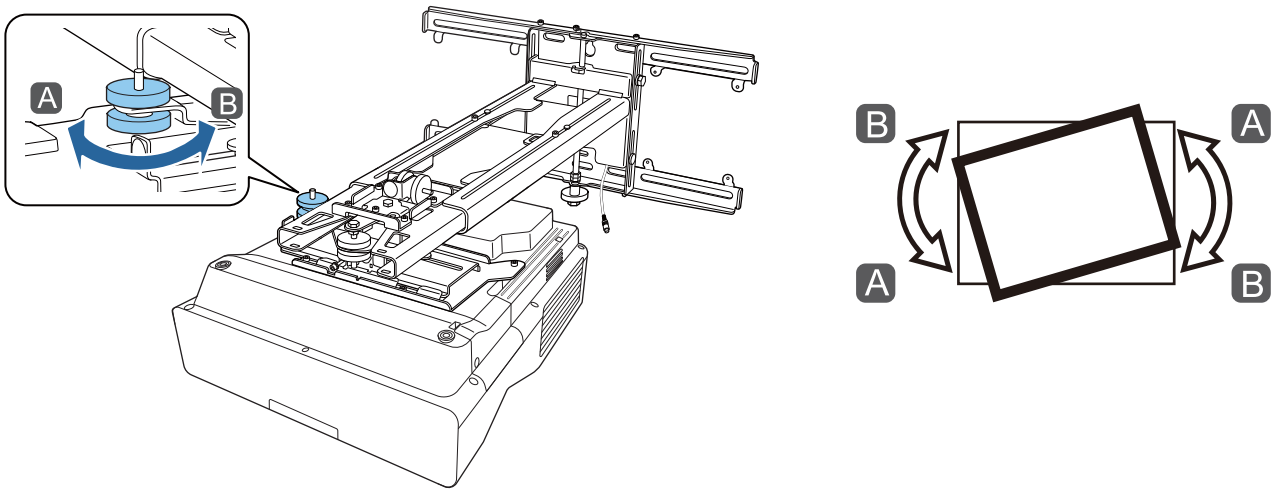

4 Gireu la roda d'ajust ② de la guia d'instal·lació per ajustar la rotació horitzontal

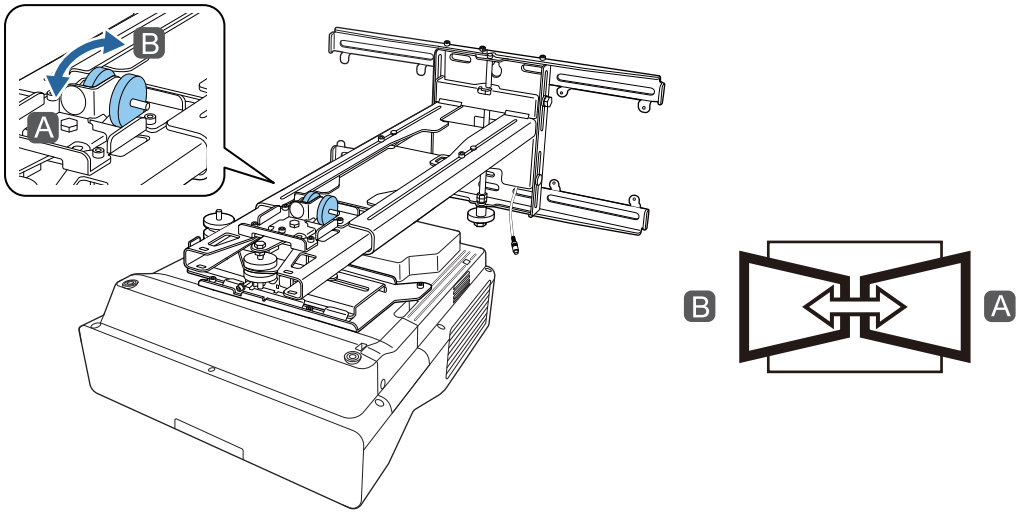

5 Gireu la roda d'ajust ③ de la guia d'instal·lació per ajustar el balanceig vertical

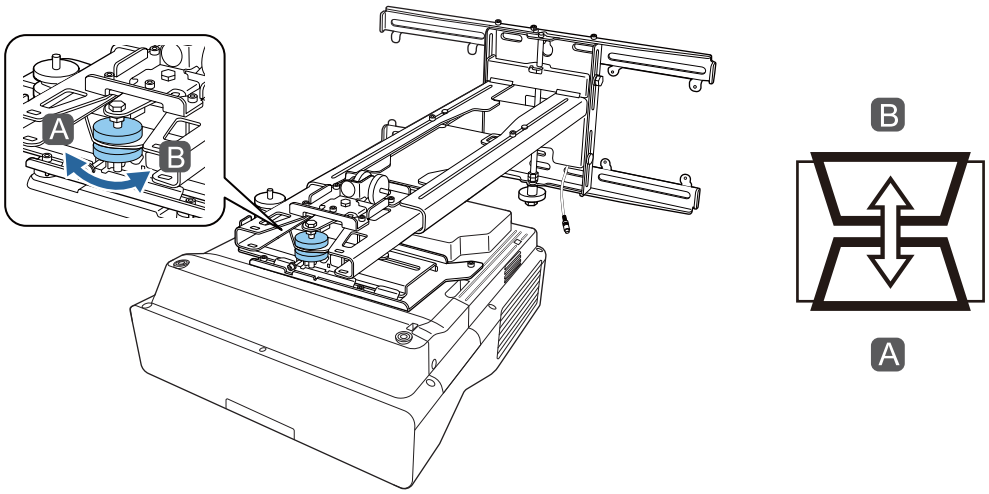

6 Afluixeu el pern M4 i després ajusteu el lliscament horitzontal

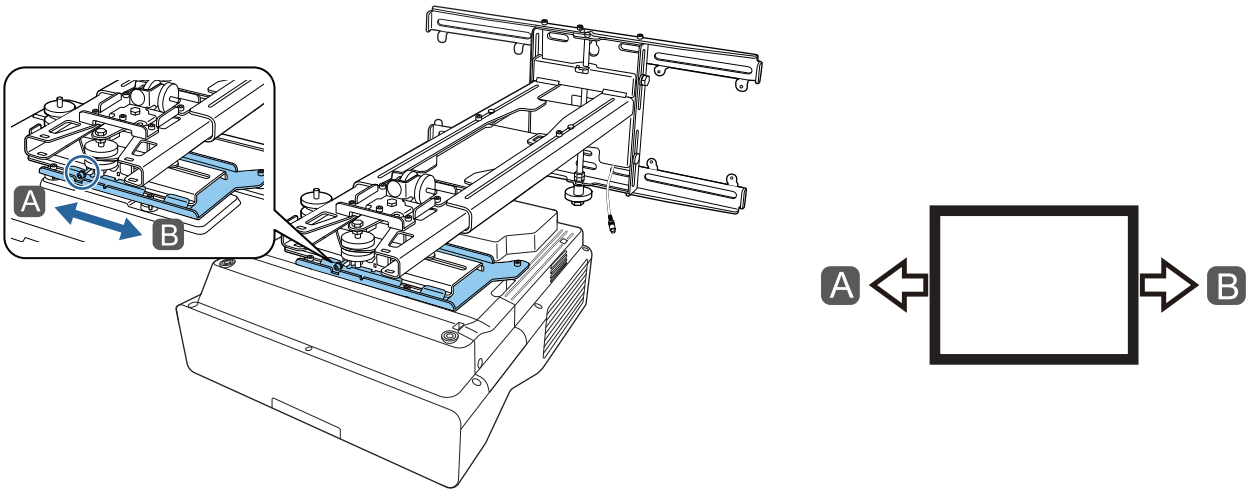

7 Afluixeu els perns M4 (x2) i després ajusteu el lliscament endavant/endarrere

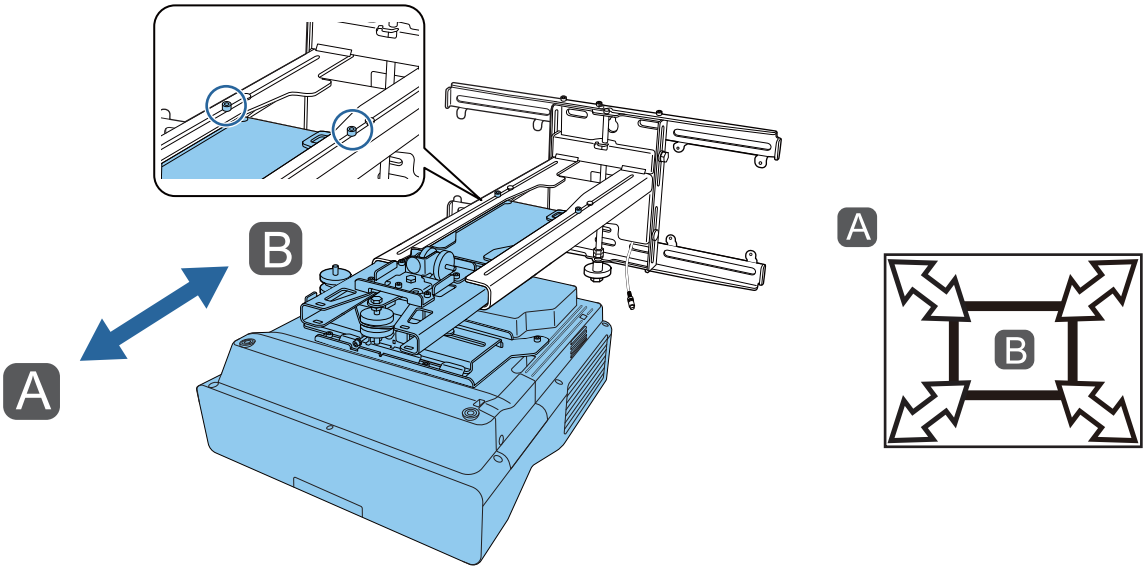

8 Afluixeu el pern M6 i després ajusteu el lliscament vertical

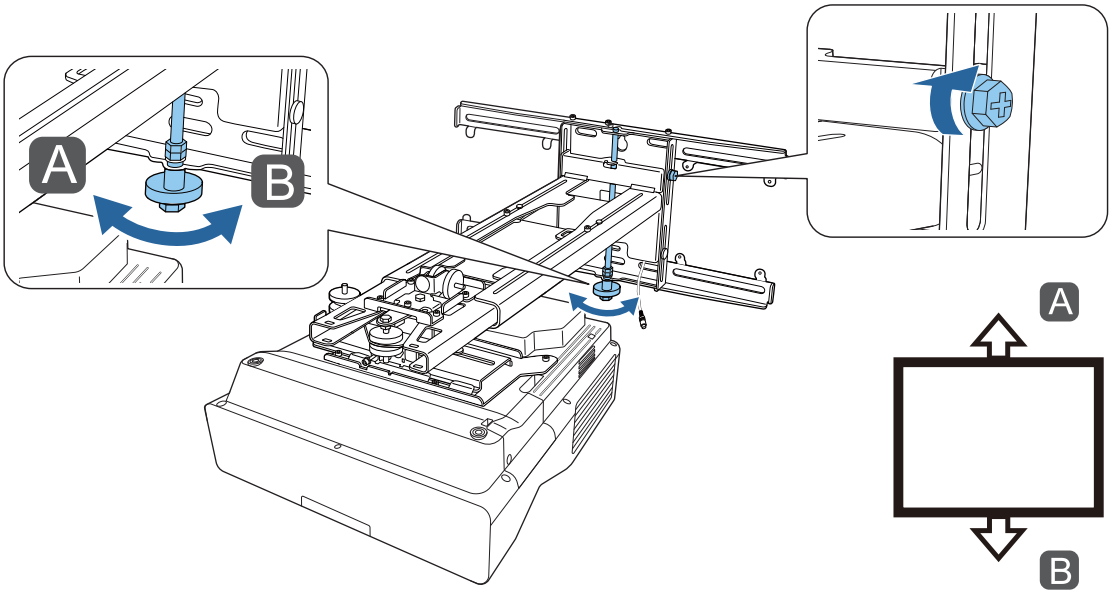

9 Torneu a collar els cargols i els perns que heu afluixat als passos del 3 al 8

> ⚠ **Advertència**
>
> Colleu bé tots els caragols i els perns. En cas contrari, el producte pot caure i pot provocar danys corporals o danys materials.

10 Ajusteu l'enfocament de la posició A a la imatge següent

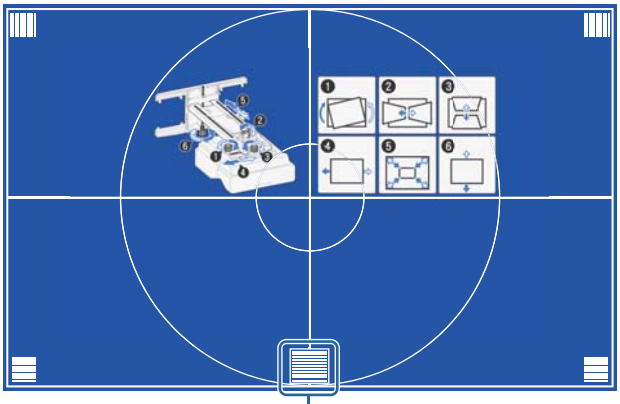

11 Quan acabeu de fer els ajustos, premeu el botó [Esc] del comandament a distància o del tauler de control per sortir de la pantalla de guia

Ajustos amb els menús del projector

> - Podeu desar els valors ajustats a la **Memòria** des del menú **Correcció geomètrica**.
> - Abans d'executar l'ajust, configureu el tipus de pantalla. Si canvieu el tipus de pantalla després de fer correccions, les correccions es restabliran.

Correcció d'arc

1 Premeu el botó [Menu]

Com fer servir el comandament a distància

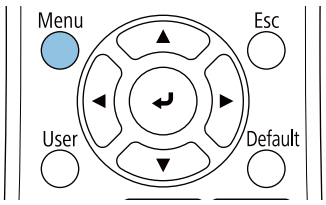

Com fer servir el tauler de control

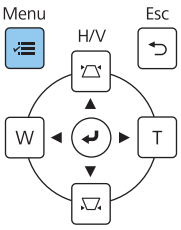

2 Seleccioneu **Correcció geomètrica** del menú **Instal·lació**

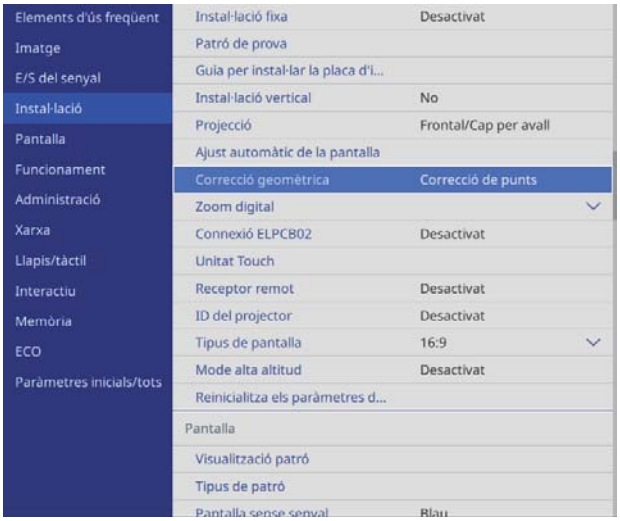

3 Seleccioneu **Correcció d'arc**

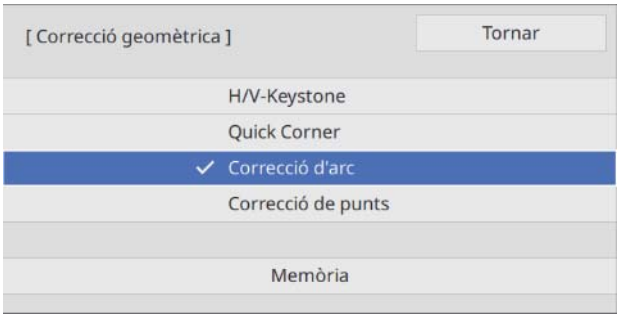

4 Seleccioneu el costat que voleu corregir i ajusteu-lo

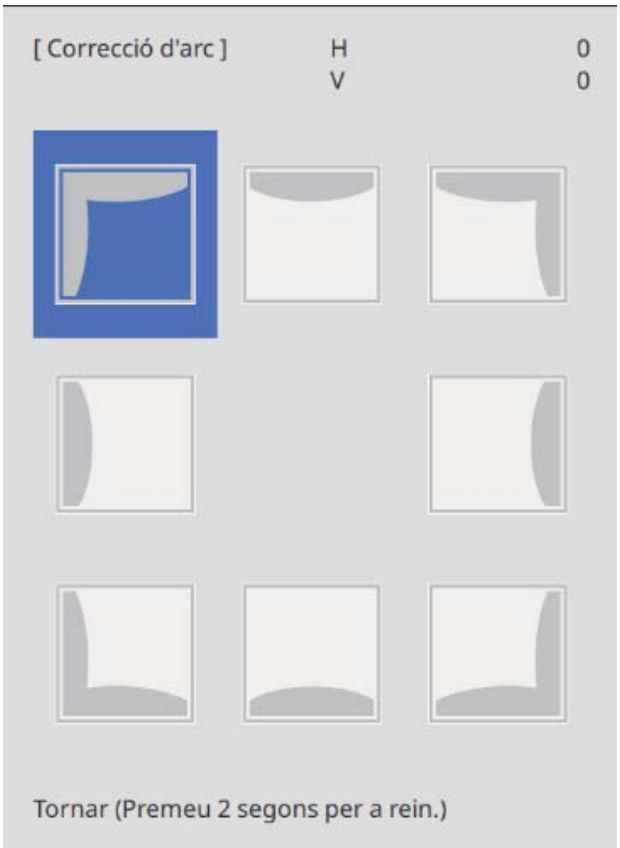

Si arribeu a un punt que no pot ajustar-se, apareix el missatge **No es pot moure més.**

5 Quan acabeu de fer els ajustos, premeu el botó [Esc] del comandament a distància o del tauler de control per finalitzar els ajustos

Quick Corner

1 Premeu el botó [Menu]

Com fer servir el comandament a distància

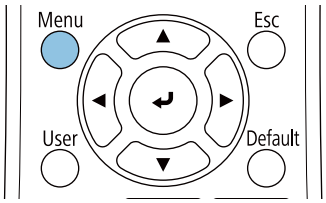

Com fer servir el tauler de control

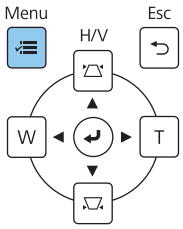

2 Seleccioneu **Correcció geomètrica** del menú **Instal·lació**

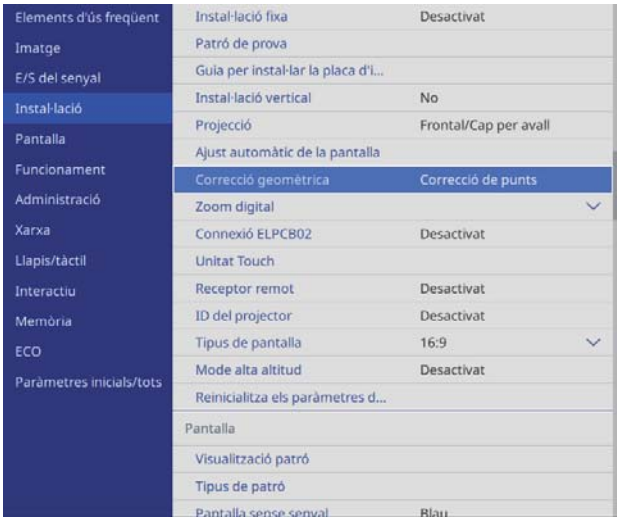

3 Seleccioneu **Quick Corner**

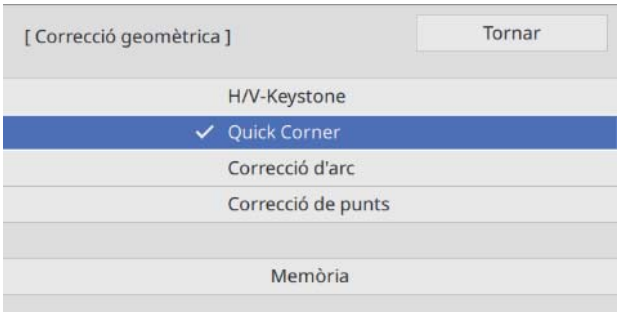

4 Seleccioneu el costat que voleu corregir i ajusteu-lo

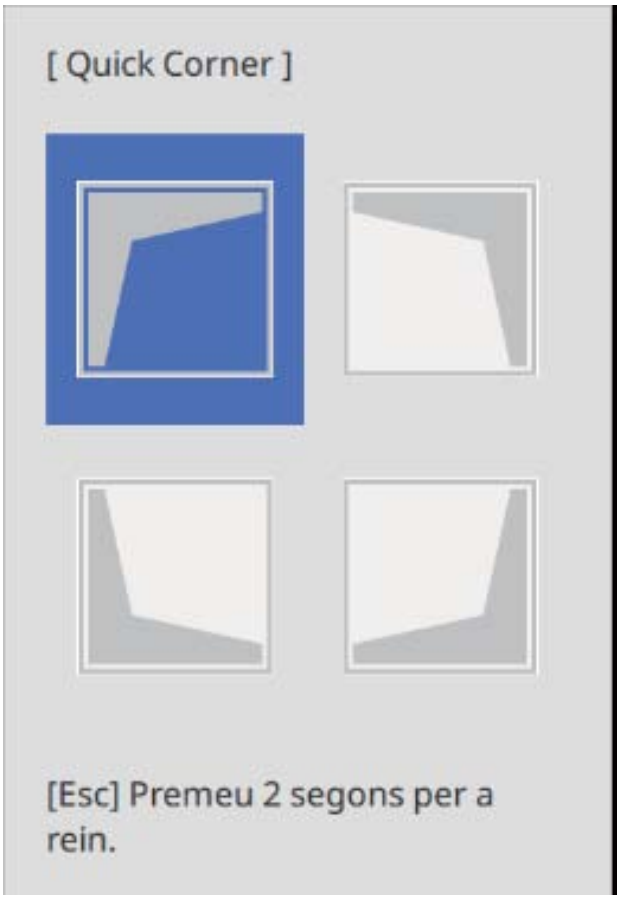

Si arribeu a un punt que no pot ajustar-se, apareix el missatge **No es pot moure més.**

> Quan ajusteu els costats, premeu els botons [1], [3], [7] i [9] del comandament a distància per seleccionar quin costat voleu ajustar.

5 Quan acabeu de fer els ajustos, premeu el botó [Esc] del comandament a distància o del tauler de control per finalitzar els ajustos

Correcció de punts

1 Premeu el botó [Menu]

Com fer servir el comandament a distància

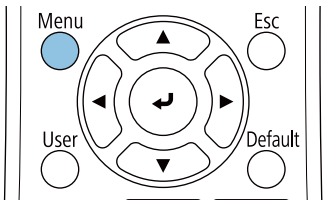

Com fer servir el tauler de control

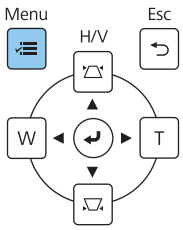

2 Seleccioneu **Correcció geomètrica** del menú **Instal·lació**

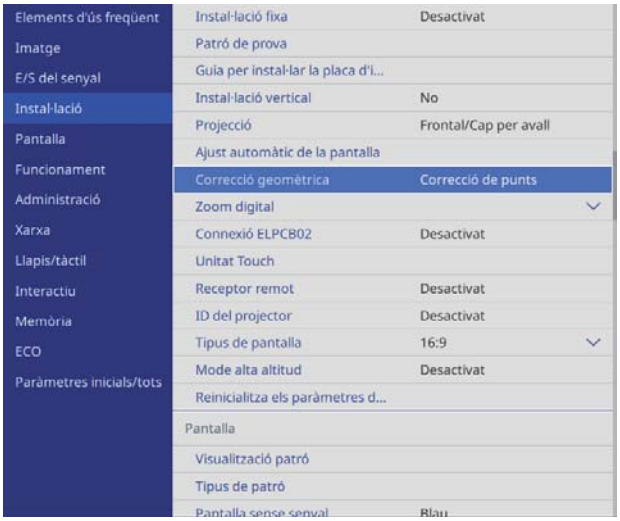

3 Seleccioneu **Correcció de punts**

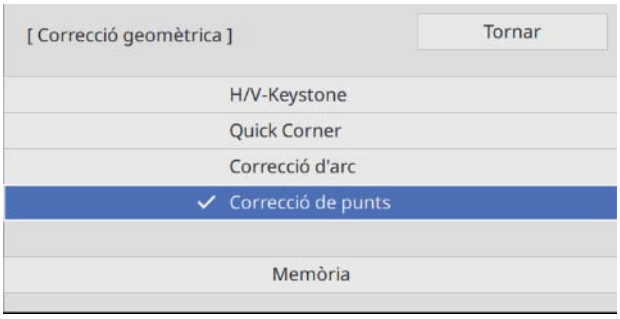

4 Seleccioneu **Correcció de punts** i, a continuació, seleccioneu el número de graella

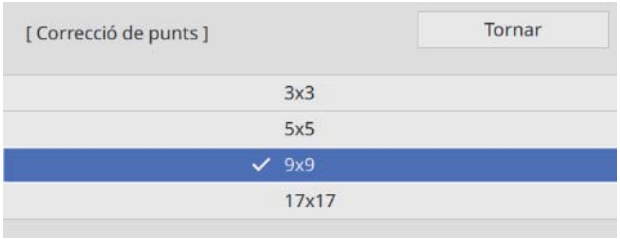

5 Seleccioneu els punts que voleu corregir i feu l'ajust

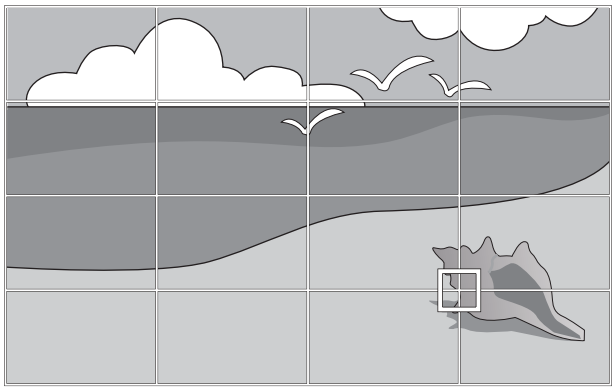

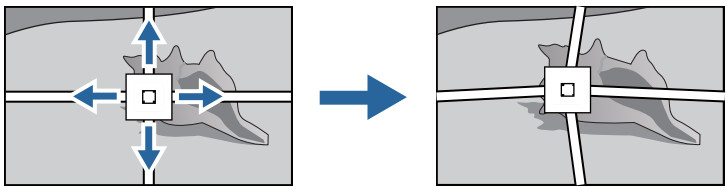

Si és complicat veure la graella, utilitzeu **Color del patró** per canviar el color de la graella.

6 Quan acabeu de fer els ajustos, premeu el botó [Esc] del comandament a distància o del tauler de control per finalitzar els ajustos

Acoblament de les tapes

1 Acoblament de la coberta de la placa per a la paret esquerra

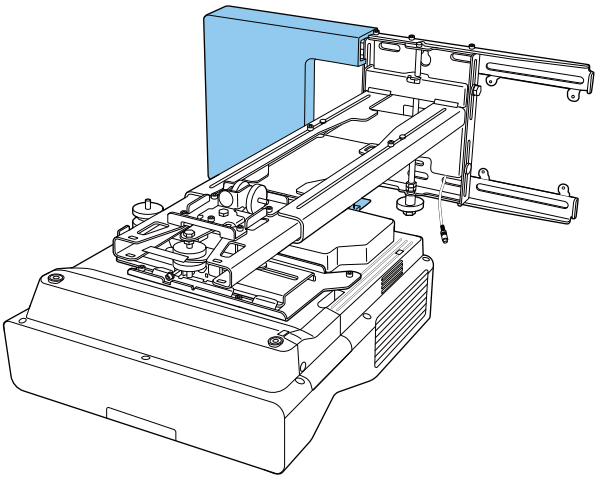

2 Acoblament de la coberta de la placa per a la paret dreta

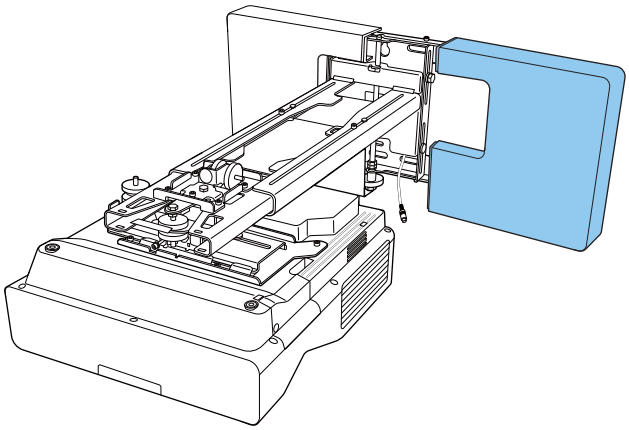

3 Encaixeu la tapa a la placa de configuració

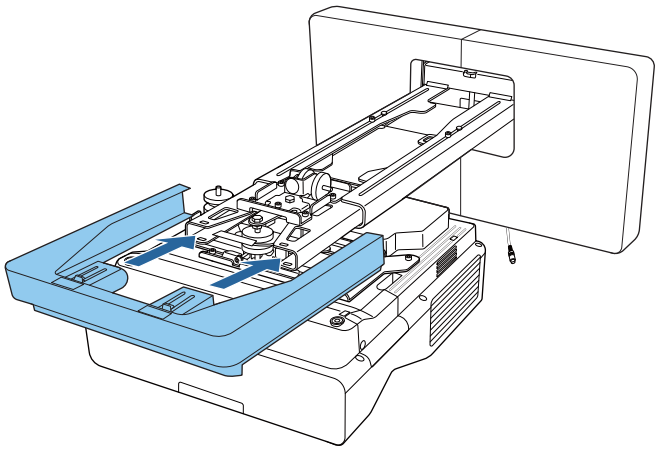

Si us preocupa la ranura que hi ha al braç, col·loqueu-hi l'adhesiu que es subministra per cobrir-la.

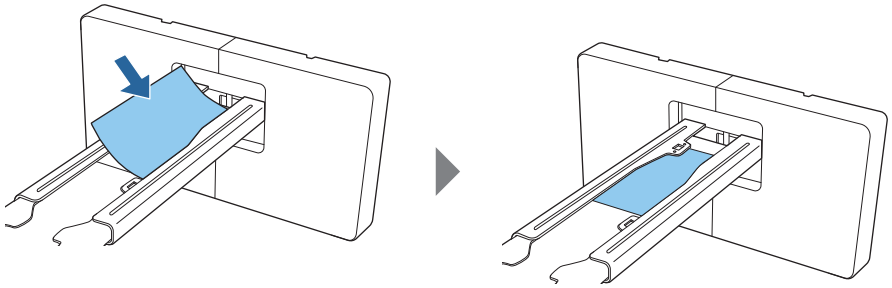

Acoblament d'un cable de seguretat

Si és necessari, implementeu una de les següents mesures de seguretat.

- Instal·leu un cadenat metàl·lic antirobatoris dels que es venen a les botigues

  Passeu el cable del cadenat a través dels punts d'instal·lació del cable de seguretat al projector i a la placa d'instal·lació.

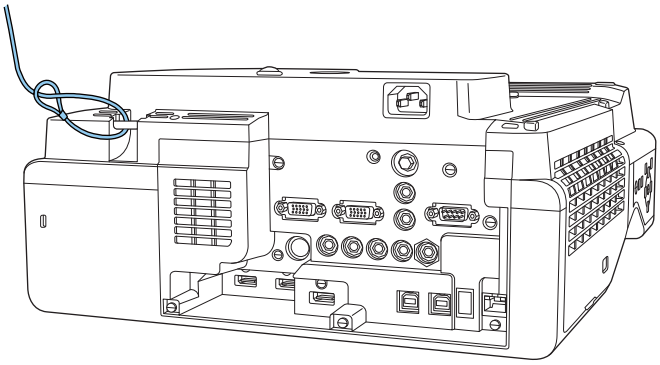

- Instal·leu un cable de seguretat Kensington

  La ranura de seguretat d'aquest producte és compatible amb el sistema Microsaver Security fabricat per Kensington. Vegeu aquest enllaç per obtenir més informació sobre el sistema Microsaver Security.

  http://www.kensington.com/

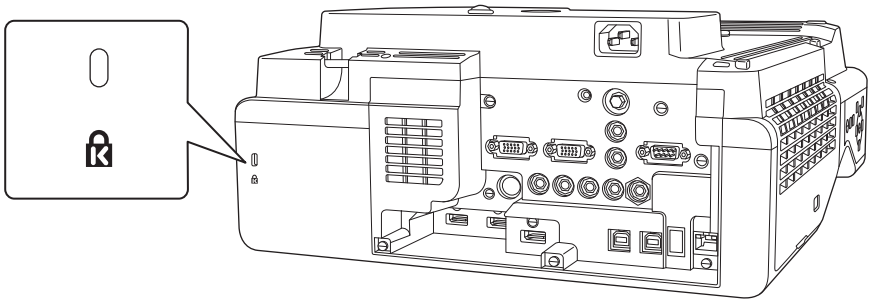

Notes sobre el suport per al llapis

Advertència	
No us acosteu al suport per al llapis si feu servir aparells mèdics, com ara marcapassos. A més, quan feu servir el suport per al llapis, comproveu que al voltant no hi ha ningú que utilitzi cap equip mèdic, com ara marcapassos. La unitat utilitza un imant molt potent que genera interferències electromagnètiques i pot provocar errors de funcionament als equips mèdics.	

Precaució	
No us apropeu al suport per al llapis amb suports d'emmagatzematge magnètics (p. ex. targetes magnètiques) o dispositius electrònics de precisió (p. ex. ordinadors, rellotges digitals o telèfons mòbils). El potent imant de la unitat pot fer malbé las dades o provocar errors de funcionament.	
L'imant del darrere del suport per al llapis genera una potent atracció magnètica sobre la superfície d'instal·lació. Qual l'instal·leu, vigileu que ni els dits ni cap altra part del cos no us quedin atrapats entre els imants i la superfície d'instal·lació.	

Especificacions del suport per al llapis

Element	Especificació
Pes del suport per al llapis	Aprox. 93 g

Dimensions externes

[Unitat: mm]

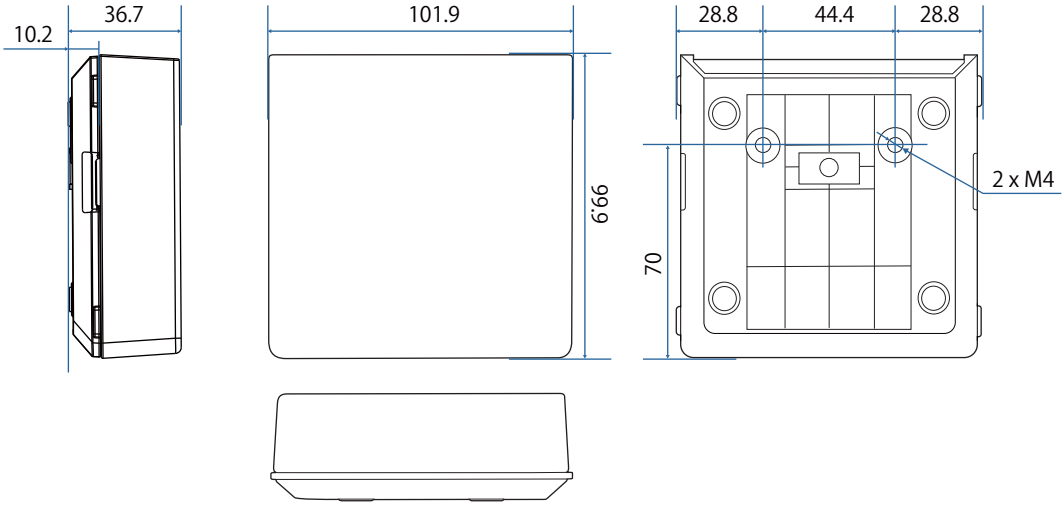

Instal·leu el suport per al llapis

Fixeu el suport per al llapis amb imants o cargols M4 que podeu trobar en qualsevol botiga especialitzada.

Si feu servir imants

1 Decidiu la posició d'instal·lació i fixeu-lo amb imants

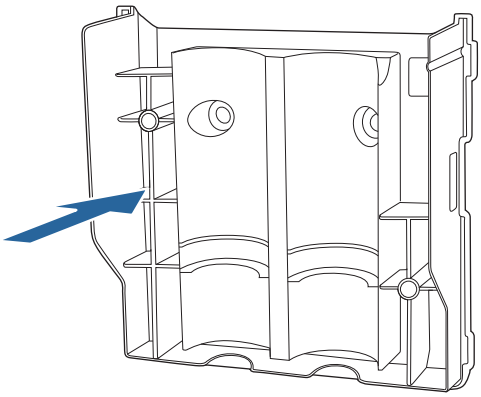

Precaució

Es fan servir imants potents que poden provocar lesions si us hi queden els dits atrapats. Vigileu que ni els dits ni cap altra part del cos no us quedin atrapats entre els imants i la superfície d'instal·lació.

2 Instal·lació de les cobertes

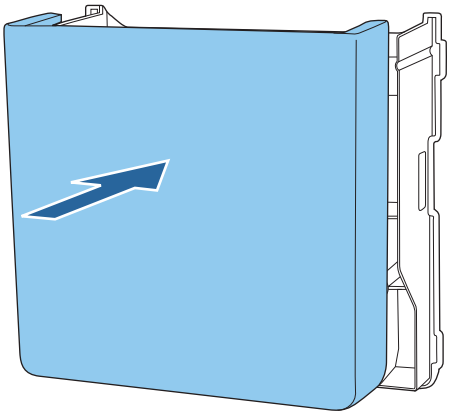

3 Deseu els llapis interactius

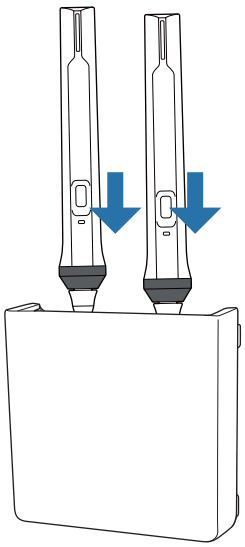

Si feu servir cargols

1 Comproveu la posició d'instal·lació i fixeu-la amb 2 caragols M4 de 20 mm

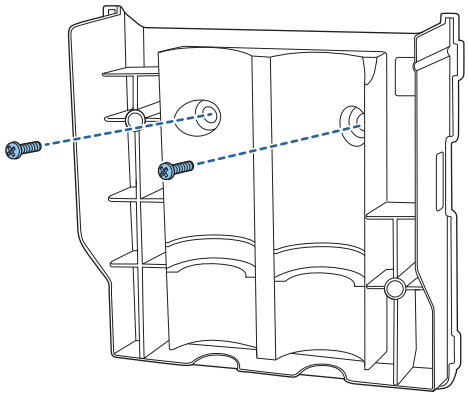

Advertència

- Quan els enrosqueu, comproveu que no queden inclinats en relació amb la superfície d'instal·lació.
- Assegureu-vos que el suport per al llapis queda ben fixat.

2 Instal·lació de les cobertes

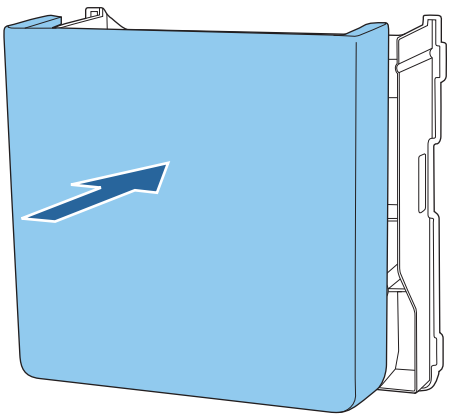

3 Deseu els llapis interactius

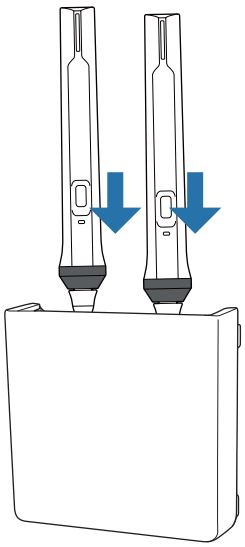

Com calibrar el llapis interactiu

Ajusteu la imatge del projector abans de calibrar el llapis.

Hi ha dos mètodes disponibles per calibrar el llapis; **Calibratge automàtic** i **Calibratge manual**.

Quan calibreu el llapis per primera vegada, realitzeu un **Calibratge manual** per un calibratge acurat.

Quan calibreu el llapis per segona vegada i posteriorment, realitzeu un **Calibratge automàtic**. (pàg.81)

Calibratge manual

1 Engegueu el projector i després premeu el botó [Menu]

Com fer servir el comandament a distància

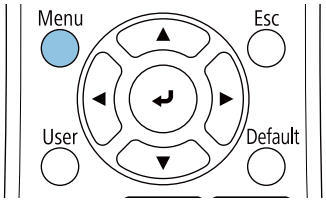

Com fer servir el tauler de control

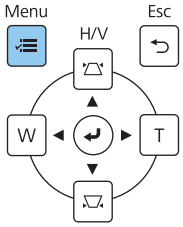

2 Seleccioneu **Calibratge manual** al menú **Llapis/tàctil**.

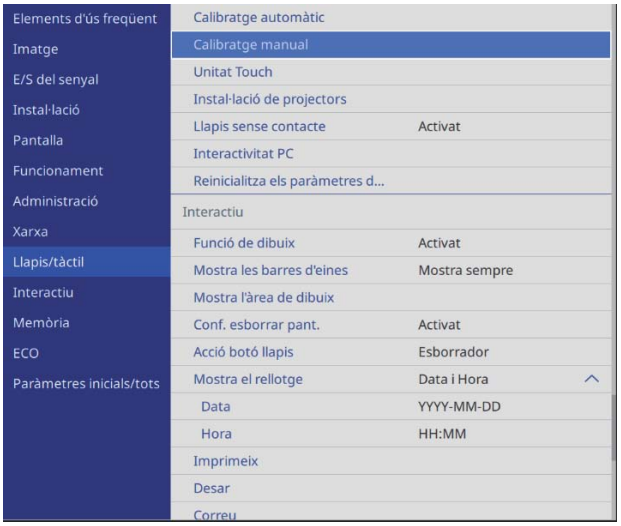

3 Comproveu el contingut de la pantalla i, seguidament, seleccioneu **Sí**

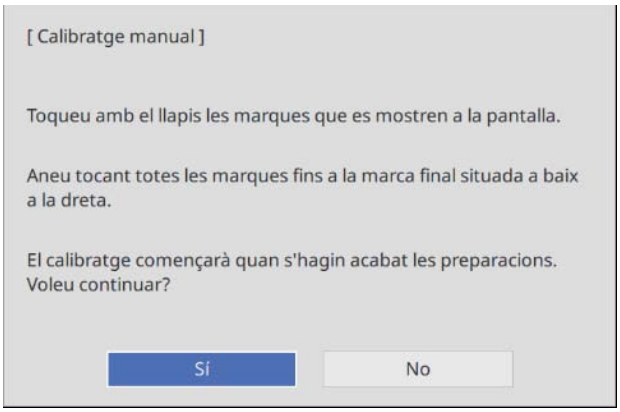

Apareix un punt verd a la cantonada superior esquerra de la pantalla de projecció.

4 Toqueu el centre del punt amb la punta del llapis interactiu

El punt desapareix i es mou a la posició següent.

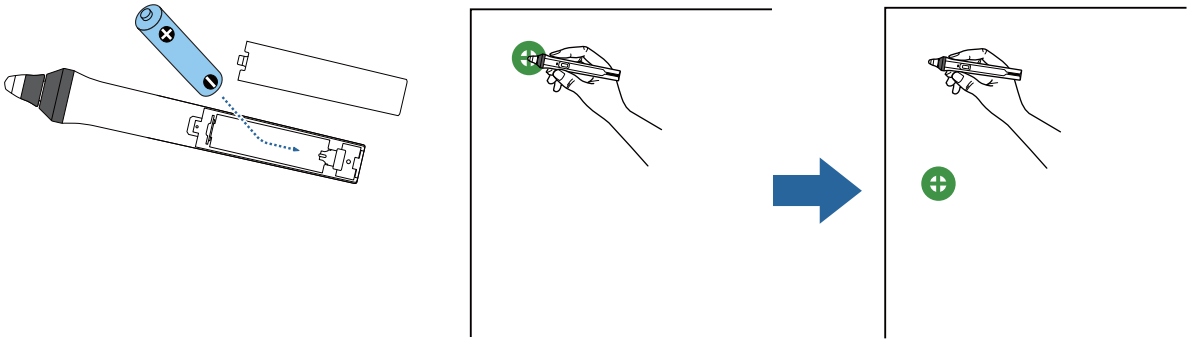

Assegureu-vos de tocar el centre del punt. En cas contrari, és possible que el posicionament no sigui correcte.

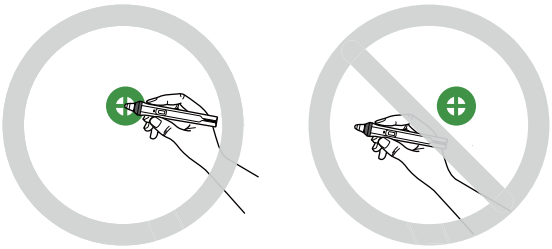

5 Repetiu el pas 4 fins que tots els punts desapareguin

El punt apareix a la part superior esquerra i després es mou cap a la part inferior dreta.

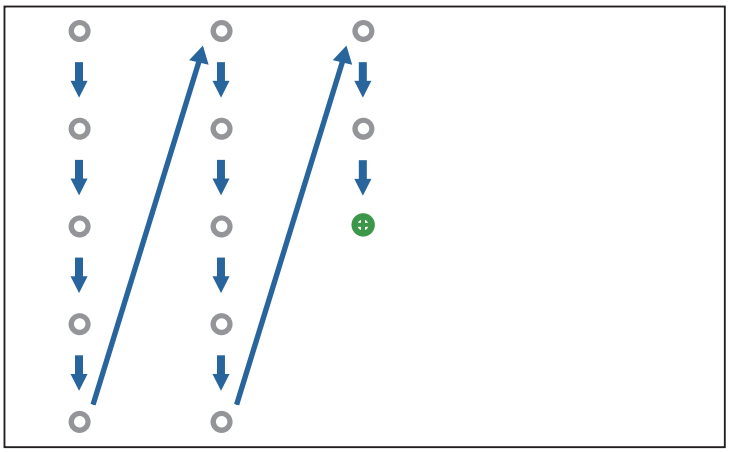

Quan tots els punts desapareixen, el Calibratge manual s'ha completat.

- Comproveu que no hi hagi cap obstacle entre el llapis interactiu i el Receptor de llapis interactiu (imatge següent).

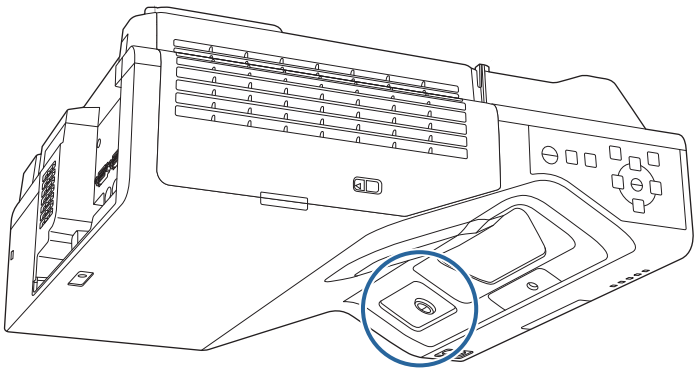

- Si toqueu una posició incorrecta, premeu el botó [Esc] del comandament a distància per tornar al punt anterior.
- Per cancel·lar el calibratge, mantingueu premut [Esc] durant dos segons.

Calibratge automàtic

1 Engegueu el projector i després premeu el botó [Menu]

Com fer servir el comandament a distància

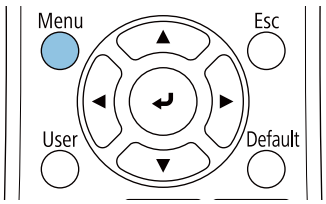

Com fer servir el tauler de control

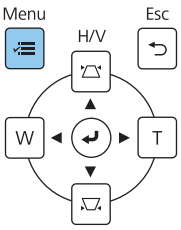

2 Seleccioneu **Calibratge automàtic** al menú **Llapis/tàctil**

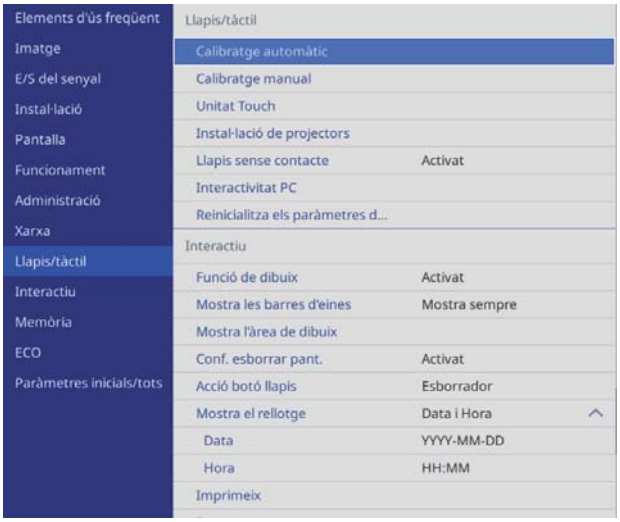

3 Comproveu que la imatge de patró càpiga a la imatge projectada i, seguidament, seleccioneu **Sí**

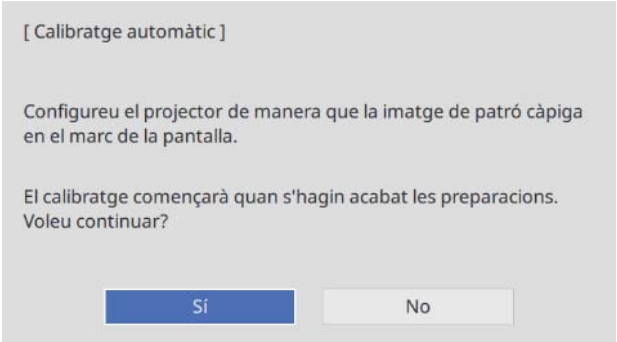

El calibratge del llapis s'inicia automàticament.

Si el Calibratge automàtic falla, seguiu les instruccions en pantalla per revisar el vostre entorn. O bé feu un **Calibratge manual**.

Notes per a la manipulació de la unitat Touch

Advertència	
No desmunteu ni modifiqueu la unitat Touch. La unitat Touch conté un làser d'alta potència que podria provocar incendis, descàrregues elèctriques o accidents.	
Connecteu la unitat Touch exclusivament als models EB-735Fi/EB-725Wi. No la connecteu a altres projectors o dispositius. El dispositiu podria funcionar malament o podria emetre's una llum làser d'una intensitat més alta que la normal.	
No us acosteu a la unitat Touch si feu servir aparells mèdics, com ara marcapassos. A més, quan feu servir la unitat Touch, comproveu que al voltant no hi ha ningú que utilitzi cap equip mèdic, com ara marcapassos. La unitat utilitza un imant molt potent que genera interferències electromagnètiques i pot provocar errors de funcionament als equips mèdics.	

Precaució	
No us apropeu a la unitat Touch amb suports d'emmagatzematge magnètics (p. ex. targetes magnètiques) o dispositius electrònics de precisió (p. ex. ordinadors, rellotges digitals o telèfons mòbils). El potent imant de la unitat pot fer malbé las dades o provocar errors de funcionament.	
L'imant del darrere de la unitat Touch genera una potent atracció magnètica sobre la superfície d'instal·lació. Qual l'instal·leu, vigileu que ni els dits ni cap altra part del cos no us quedin atrapats entre els imants i la superfície d'instal·lació.	
No desmunteu la unitat Touch per llençar-la. Recicleu-la segons la legislació i la normativa local o nacional.	

Posició d'instal·lació de la unitat Touch

El procediment difereix depenent de si s'ha instal·lat o no la unitat Touch.

Si s'instal·la a la superfície de projecció: fixeu-la amb imants o amb cargols	Si s'instal·la en una superfície diferent: fixeu-la amb el suport de la unitat Touch
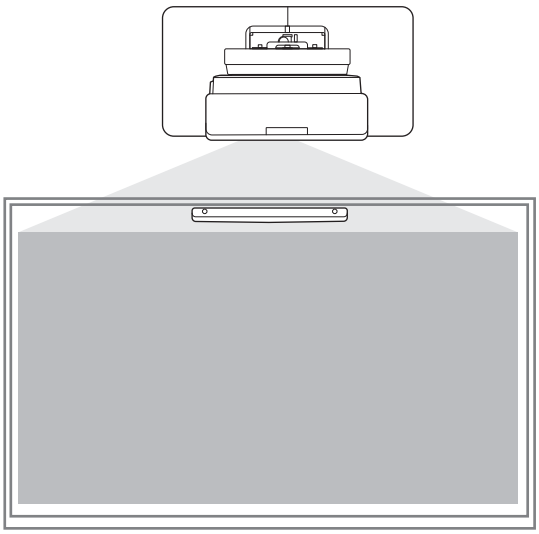	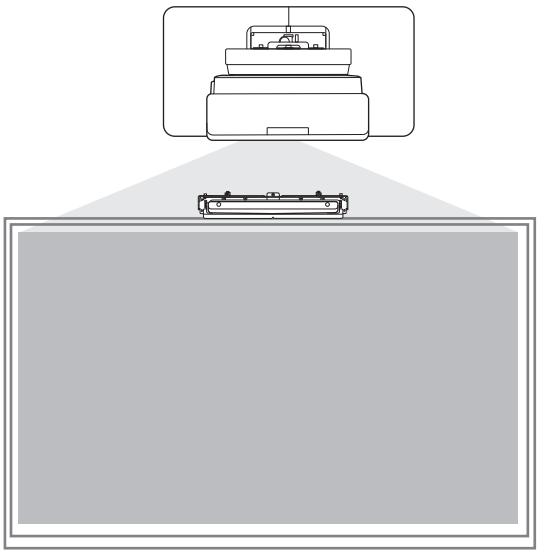

Precaució	
Quan feu servir la unitat Touch, les imatges haurien de projectar-se a la part frontal de la pantalla. No podeu utilitzar les funcions tàctils quan les imatges es projecten a la part del darrere de la pantalla.	
Abans d'instal·lar la unitat Touch, assegureu-vos que la superfície d'instal·lació no estigui deformada o malmesa i que qualsevol irregularitat que hi hagi sobre la superfície de la pantalla no sigui superior a 5 mm. 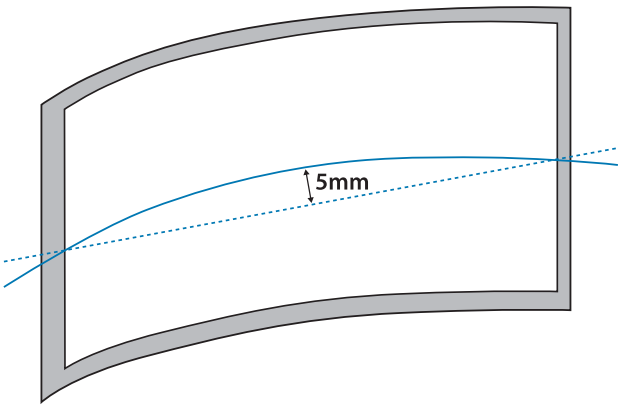	

Notes per al suport de la unitat Touch

Precaució	
Si hi ha un marc al voltant de la pantalla, comproveu que el gruix de la part superior del marc no supera els 3 mm. Si el gruix de la part superior de la pantalla supera els 3 mm, la unitat Touch no funcionarà correctament. 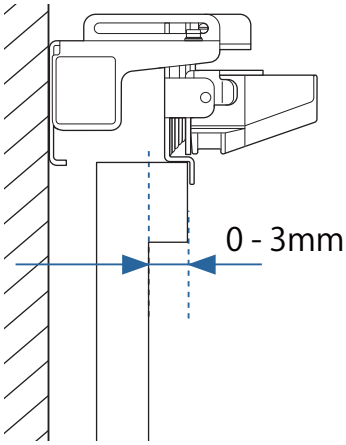	
Comproveu que la distància des de la paret a la superfície de la pantalla no supera els 50 mm. No podeu instal·lar el suport de la unitat Touch si la distància supera els 50 mm. 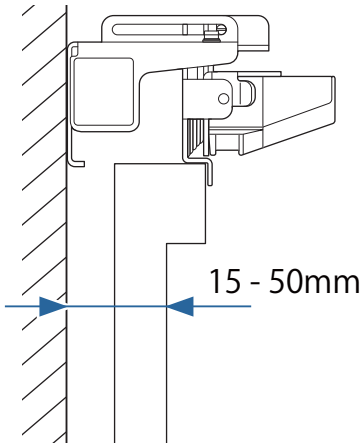	

Notes sobre el làser

Etiquetes enganxades

La unitat Touch és un producte làser de Classe 1 que compleix la directriu IEC/EN60825-1:2014.

Trobareu etiquetes d'advertència enganxades a la unitat Touch que indiquen que és un producte làser de Classe 1.

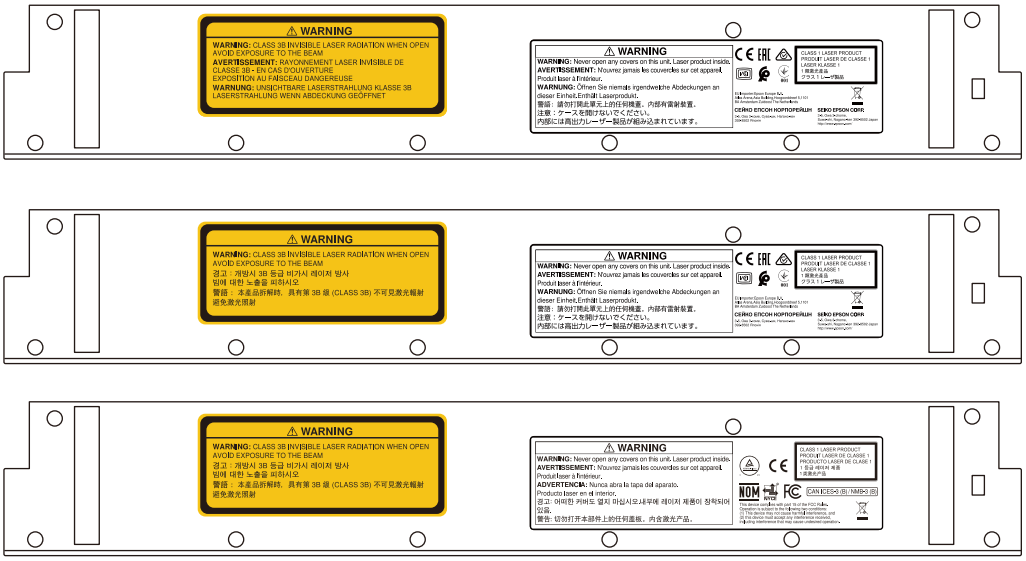

Aquestes etiquetes inclouen la informació següent.

- Producte làser de Classe 1
- Advertència: No obriu la funda. El dispositiu conté un producte làser de gran potència.
- Advertència:
  - Precaució: Si s'obre aquesta secció, s'emetran radiacions de làser invisible de classe 3B.
  - No us exposeu als raigs de radiació.

Port de difusió làser

El làser es difon des dels ports de difusió làser de la part posterior de la unitat Touch.

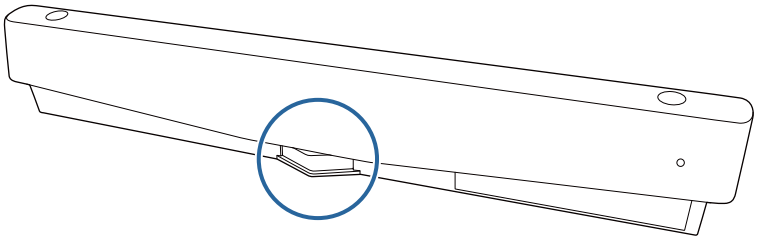

- Sortida de font de llum: màx. 285 W
- Longitud d'ona: 932 - 952 nm

Especificacions de la unitat Touch

Element	Especificació
Pes de la unitat Touch	Aprox. 0,6 kg
Temperatura de funcionament	De 0 a 40°C
Potència (subministrada des del projector)	5 V CC 0,65 A

Dimensions externes

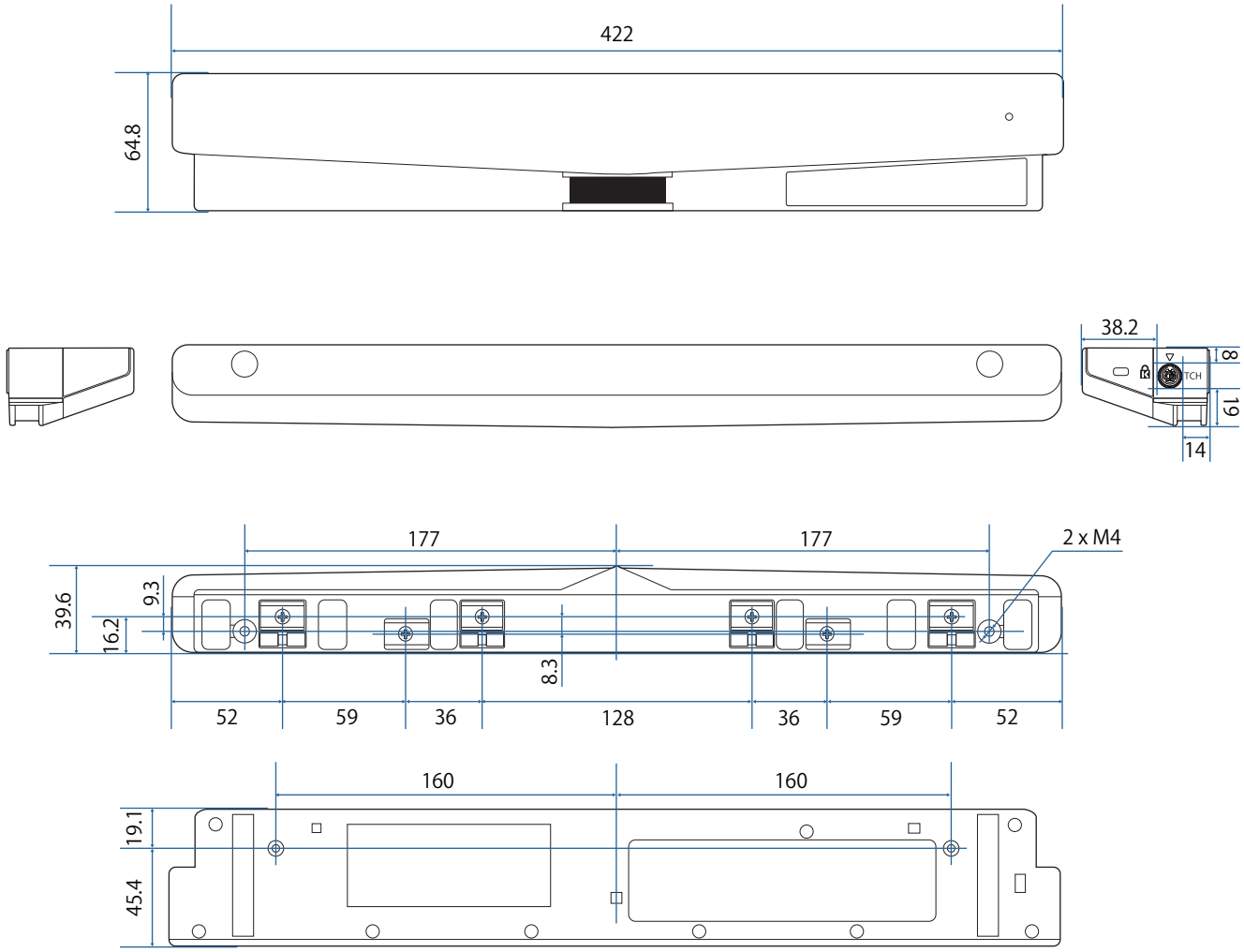

Especificacions del suport de la unitat Touch

Element	Especificació
Pes del suport de la unitat Touch	Aprox. 1,8 kg
Capacitat de càrrega màxima	Aprox. 8,8 kg

Dimensions externes

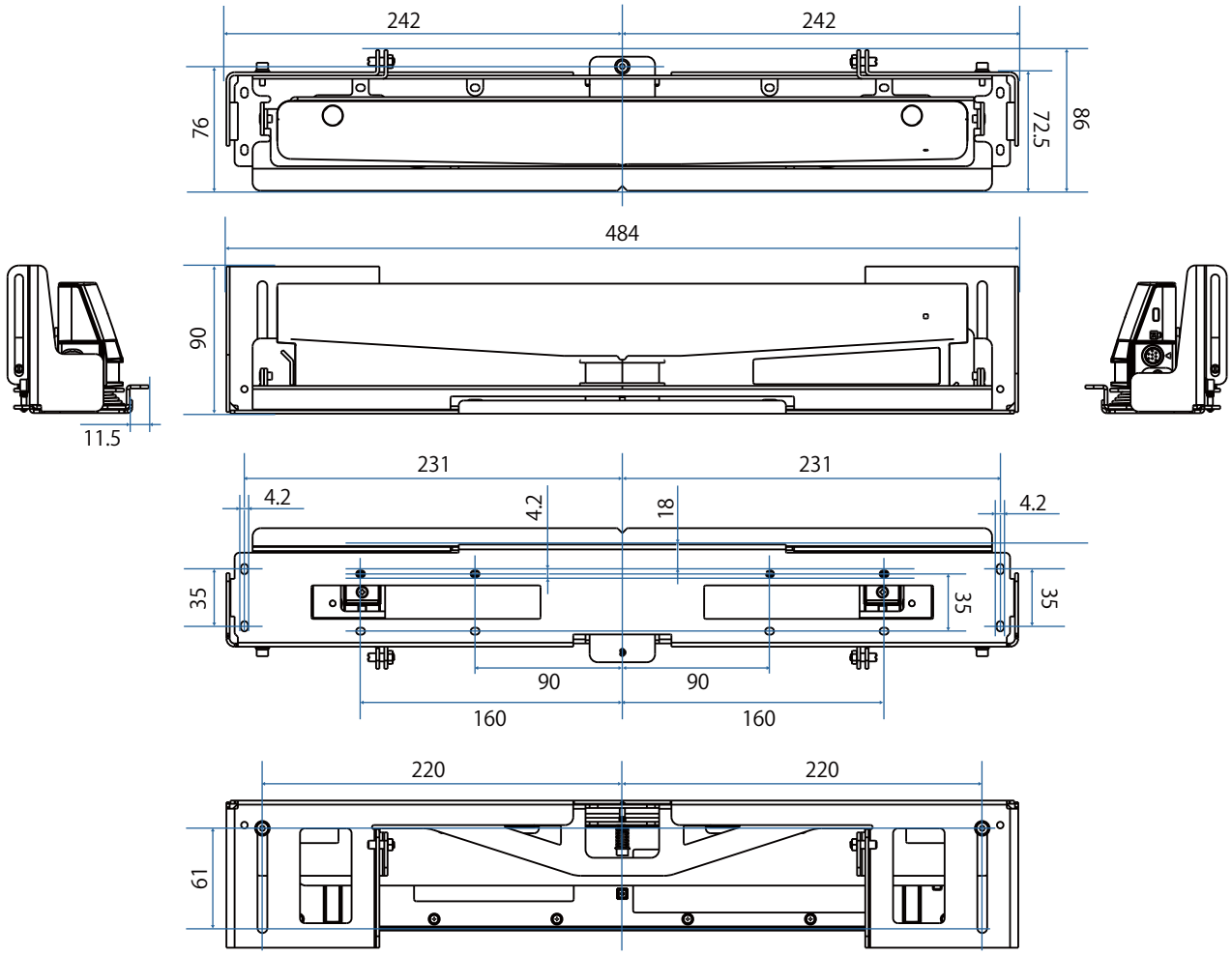

Interval d'ajust

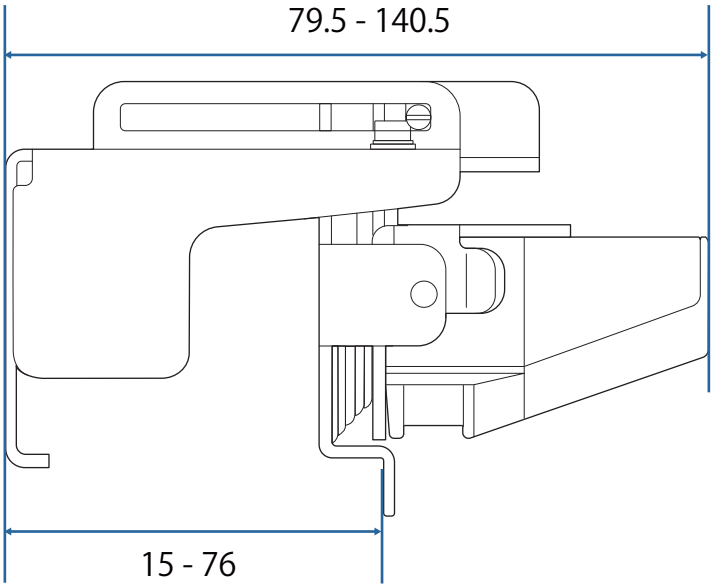

Ús d'un model antic de la unitat Touch

Les unitats Touch que s'han utilitzat amb models de projector anteriors poden tornar a connectar-se i tornar-se a utilitzar.

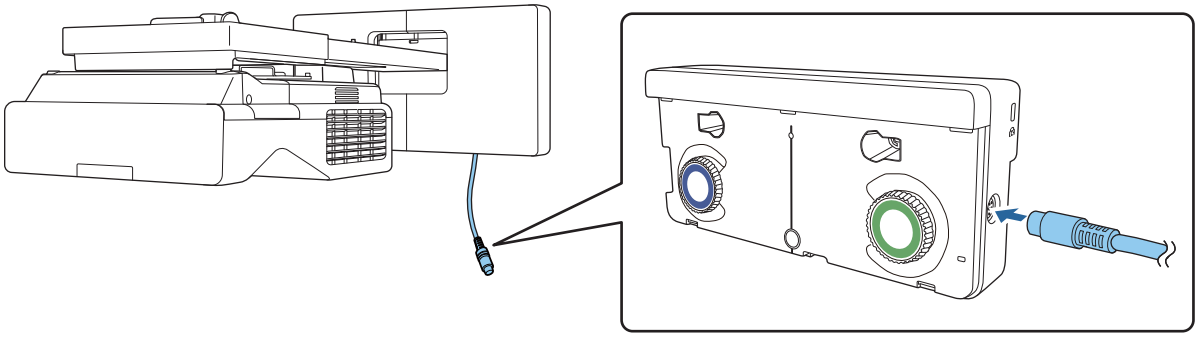

Després de connectar-les, seguiu els passos que s'indiquen a continuació per configurar la unitat Touch.

1. Enceneu la unitat Touch (☛ pàg.101)
2. Ajusteu l'angle del làser (☛ pàg.102)
3. Procediment de calibratge tàctil (☛ pàg.110)

Si s'han instal·lat deflectors d'infraroigs a la superfície de projecció, utilitzeu-la sense treure'ls.

Instal·lació de la Unitat Touch

Instal·lació dels deflectors d'infraroigs

Enganxeu els deflectors d'infraroigs en tots els obstacles, com ara un marc o una safata, a la part inferior de la superfície de projecció.

Si hi ha cap obstacle, el làser es reflexa com es mostra a continuació i la posició del dit no es detecta correctament.

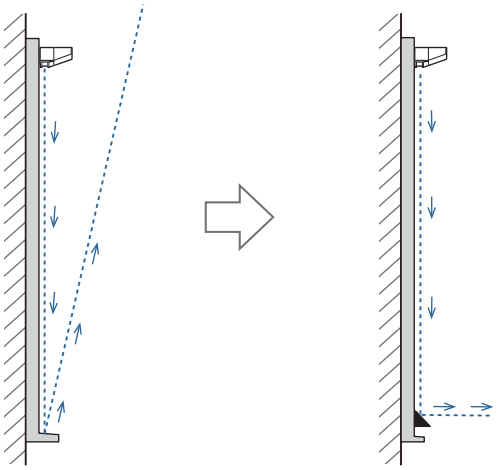

Si ja heu instal·lat deflectors d'infraroigs a la superfície de projecció, utilitzeu-la sense treure'ls.

1 Adheriu els deflectors d'infraroigs subministrats al llarg de les ubicacions dels obstacles

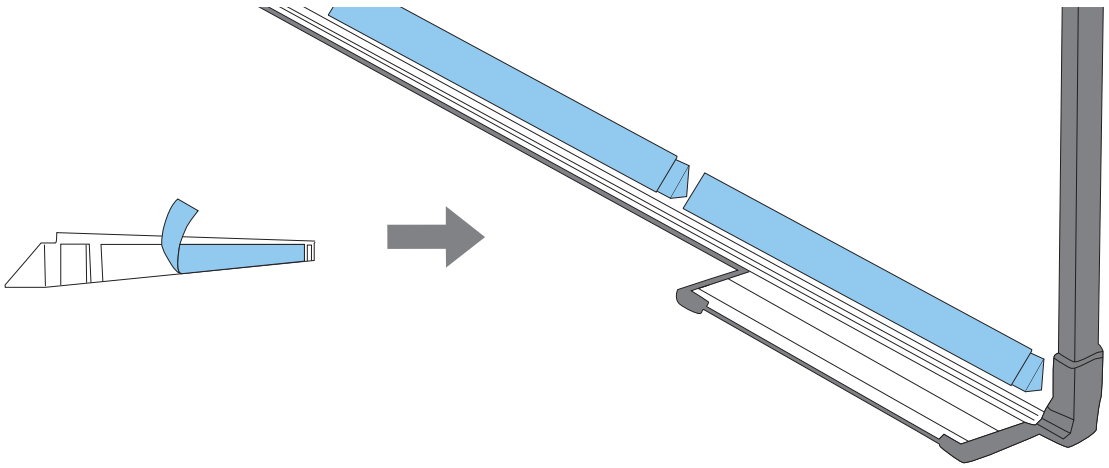

Instal·lació de la Unitat Touch

Si s'instal·la a la superfície de projecció sense utilitzar el suport de la unitat Touch

1 Engegueu el projector i després premeu el botó [Menu]

Com fer servir el comandament a distància

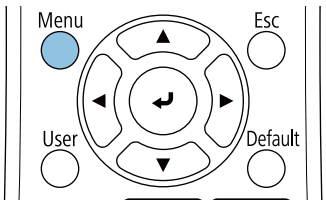

Com fer servir el tauler de control

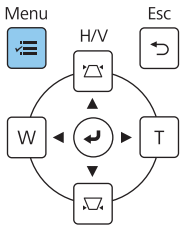

2 Seleccioneu **Unitat Touch** del menú **Instal·lació**

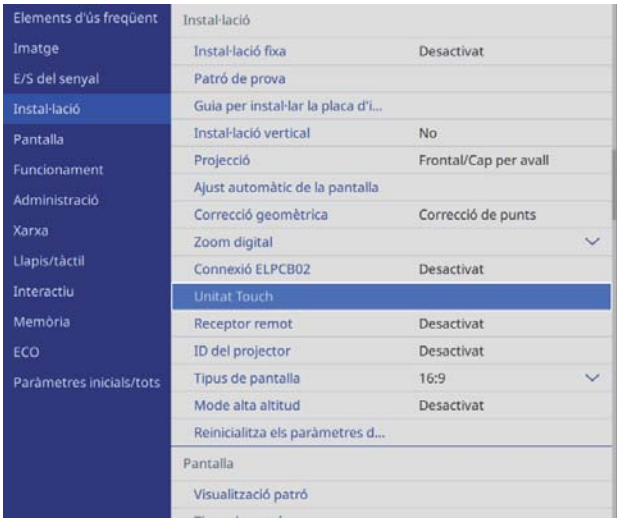

3 Seleccioneu **Patró d'instal·lació**

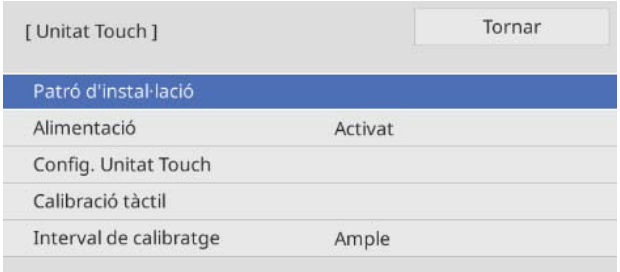

El patró d'instal·lació apareix a la imatge projectada.

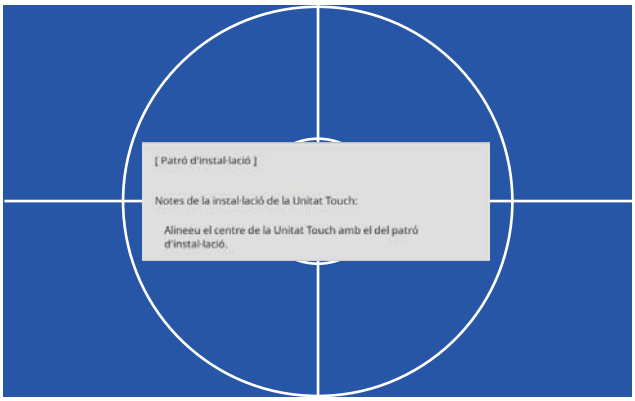

4 Si s'instal·la en una superfície magnètica, comproveu la posició d'instal·lació i fixeu la unitat Touch amb imants

Si s'instal·la en una superfície no magnètica, aneu al pas següent.

Precaució

Es fan servir imants potents que poden provocar lesions si us hi queden els dits atrapats. Vigileu que ni els dits ni cap altra part del cos no us quedin atrapats entre els imants i la superfície d'instal·lació.

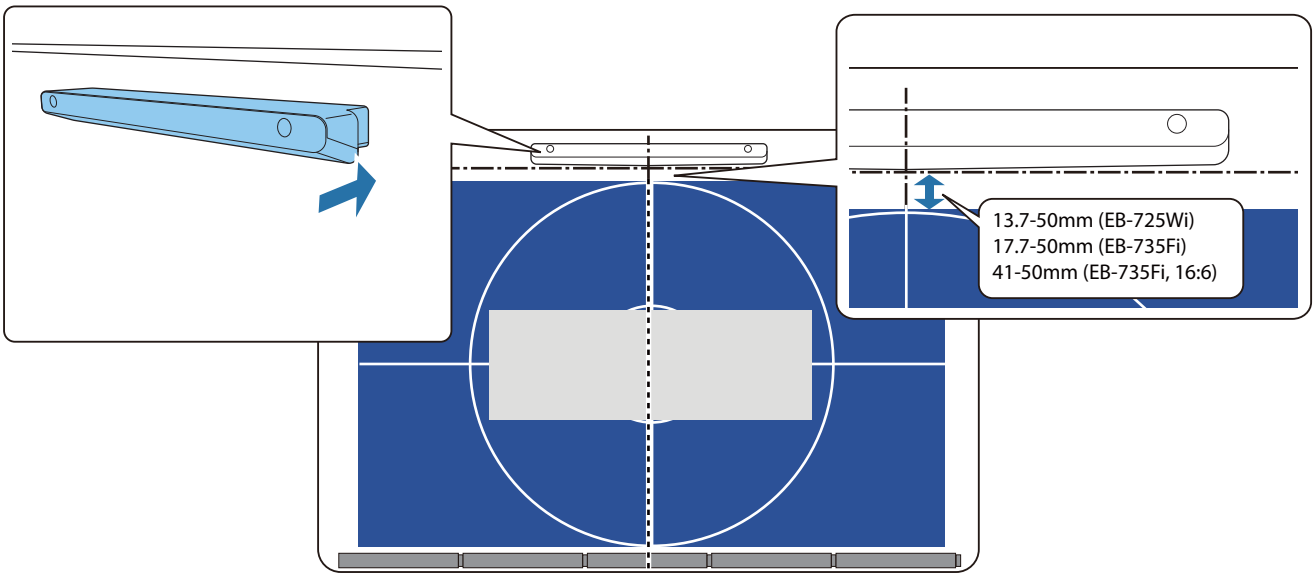

Després d'instal·lar la unitat Touch, aneu a "Enceneu la unitat Touch" pàg.101.

5 Si s'instal·la sobre una superfície no magnètica, col·loqueu el full de plantilla en la posició d'instal·lació de la unitat Touch

Col·loqueu la part inferior del full de plantilla sobre el patró d'instal·lació tal com es veu a la imatge següent.

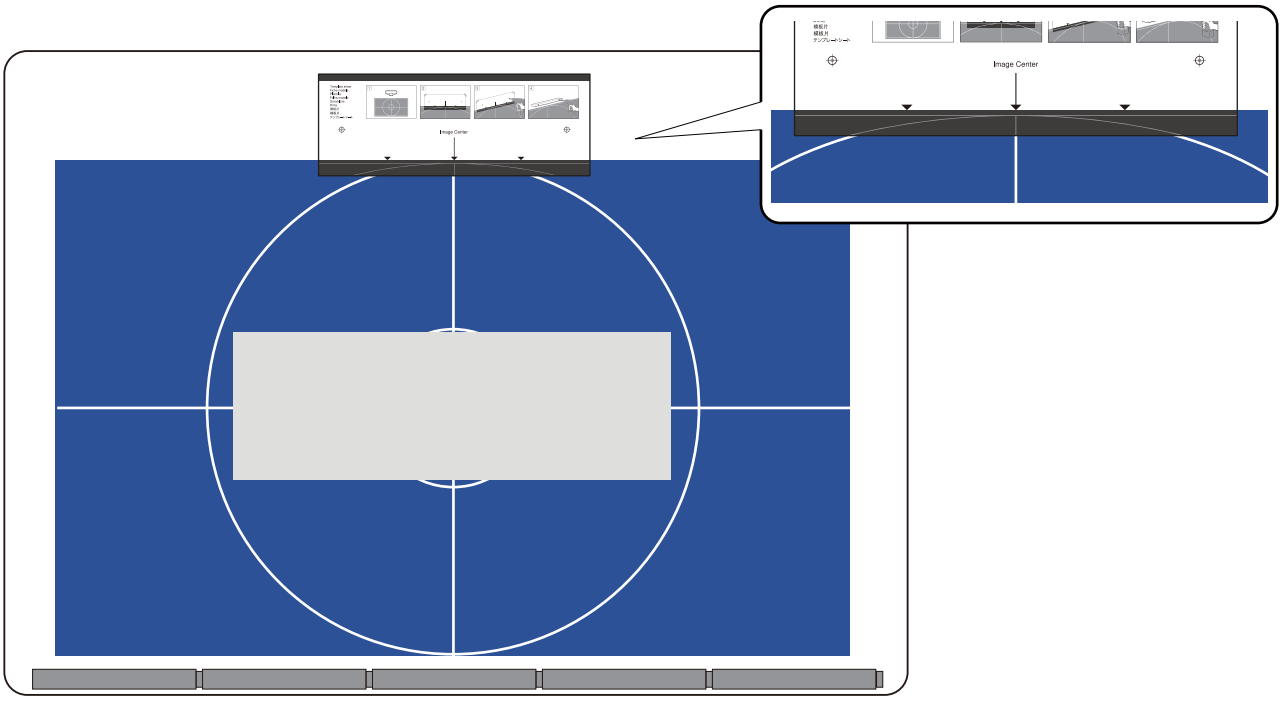

6 Feu forats a la superfície d'instal·lació i, seguidament, traieu el full de plantilla

7 Col·loqueu els espaiadors subministrats (x2) als orificis de la part del darrere de la unitat Touch

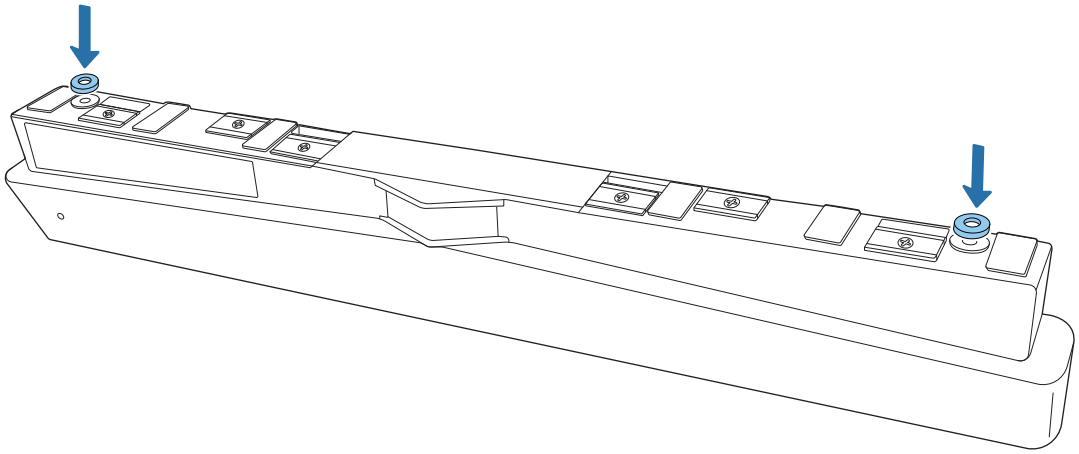

8 Traieu els taps de goma (x2) de la part frontal de la unitat Touch

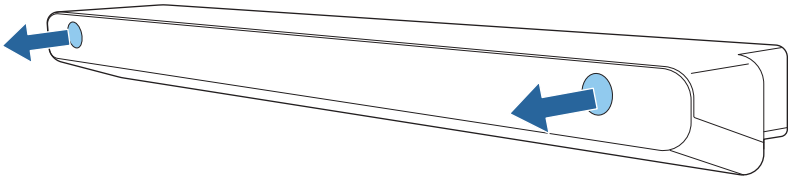

9 Fixeu la unitat Touch amb cargols M4 (x2) que podeu comprar en qualsevol botiga

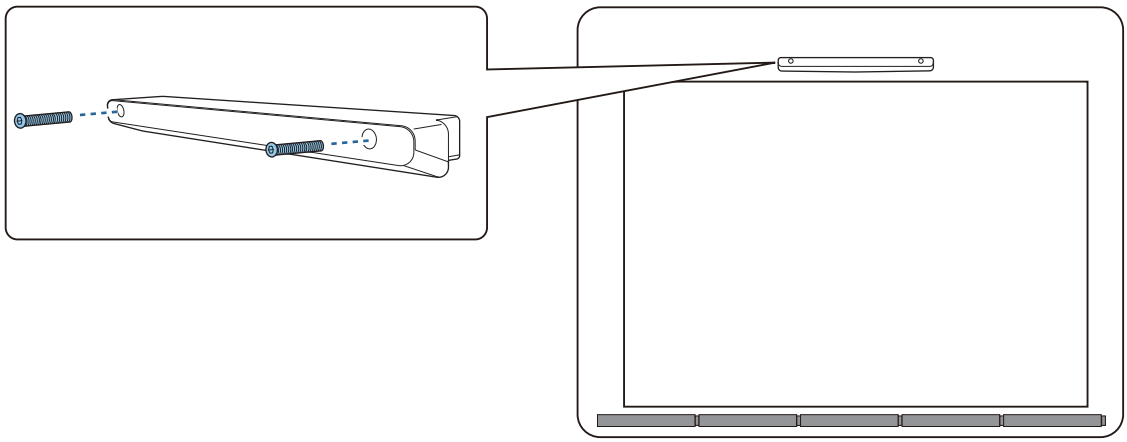

A continuació es mostra la profunditat dels orificis de la unitat Touch.

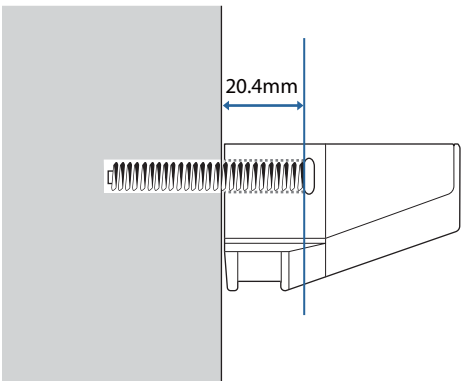

10 Col·loqueu els taps de goma que heu tret al pas 8 als orificis de la part del davant de la unitat Touch

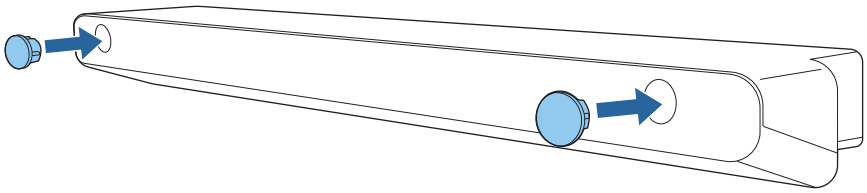

Si utilitzeu el suport de la unitat Touch per instal·lar-la fora de la superfície de projecció

1 Engegueu el projector i després premeu el botó [Menu]

Com fer servir el comandament a distància

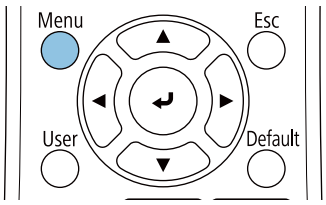

Com fer servir el tauler de control

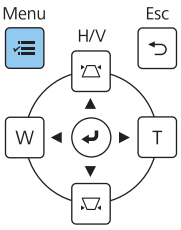

2 Seleccioneu **Unitat Touch** del menú **Instal·lació**

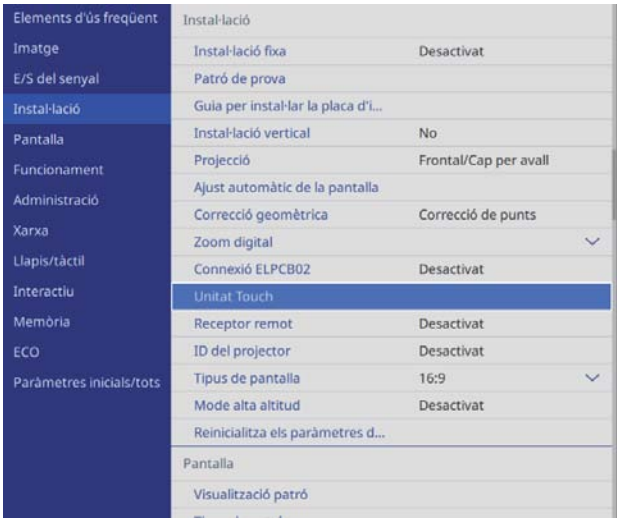

3 Seleccioneu **Patró d'instal·lació**

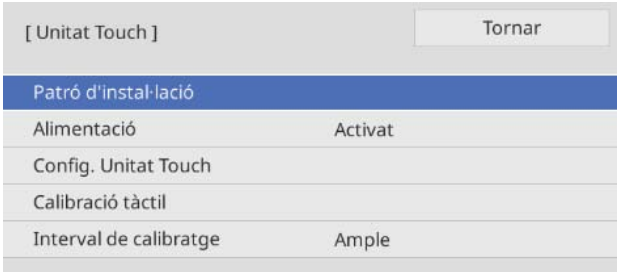

El patró d'instal·lació apareix a la imatge projectada.

4 Col·loqueu el full de plantilla per al suport de la unitat Touch

Alineeu la part superior de la superfície de projecció amb la part inferior del full de plantilla.

Si queda un espai entre la superfície d'instal·lació del suport i la superfície de projecció, us recomanem dibuixar, amb anterioritat, unes marques que indiquin la posició d'instal·lació.

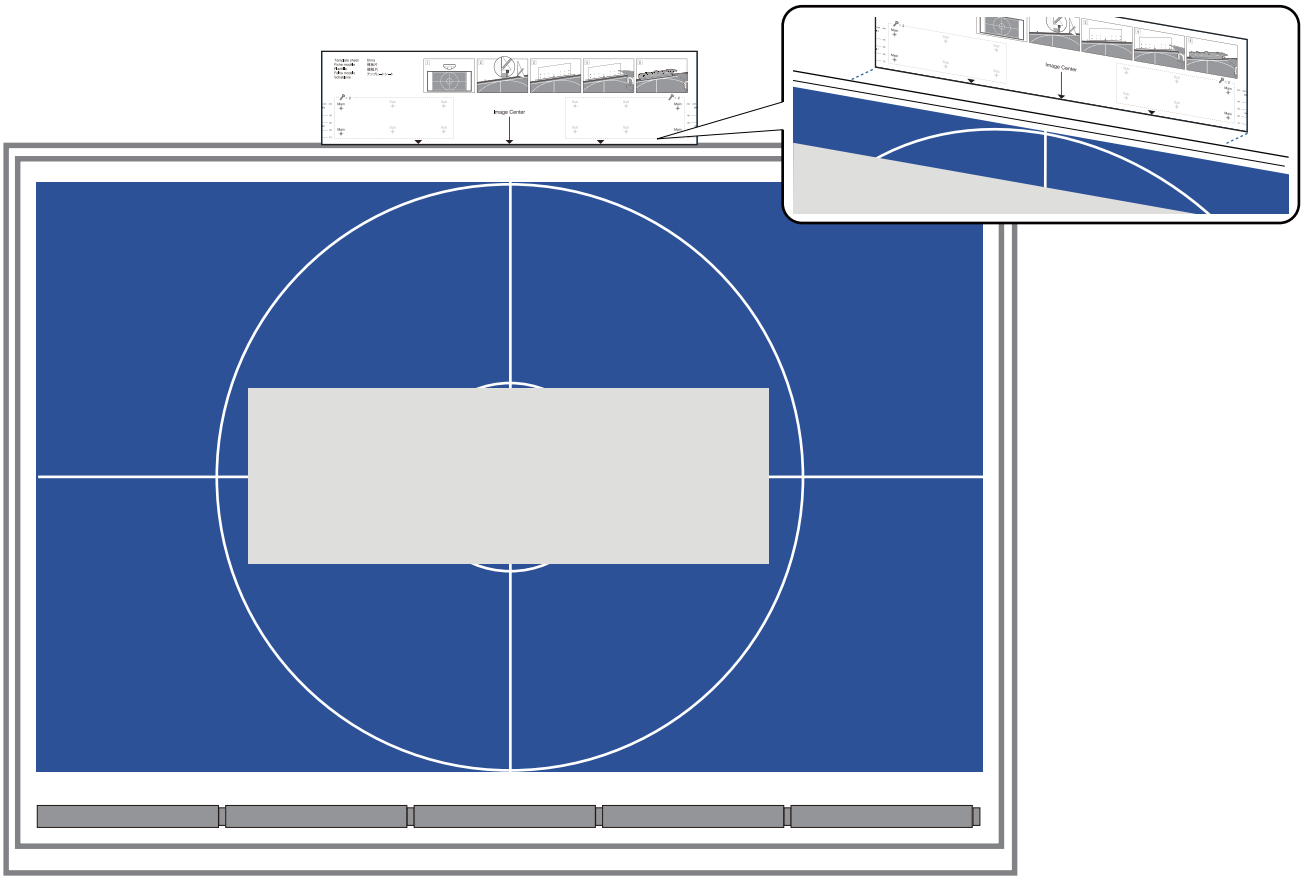

5 Feu forats a la superfície d'instal·lació i, seguidament, traieu el full de plantilla

Feu forats als quatre punts etiquetats com a **Main** del full de plantilla.

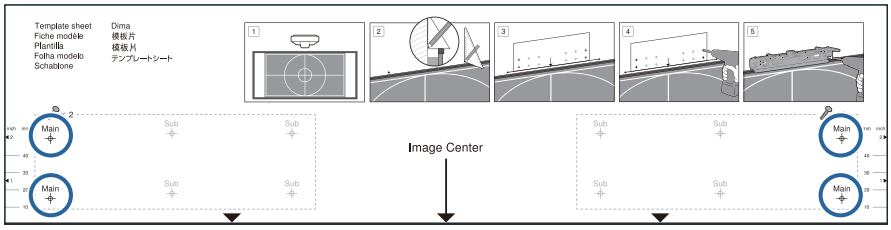

En funció de l'estat de la superfície d'instal·lació, potser haureu de fixar el suport als punts etiquetats com a Sub.

Feu forats als quatre punts (dos a l'esquerra i dos a la dreta) per garantir un equilibri òptim.

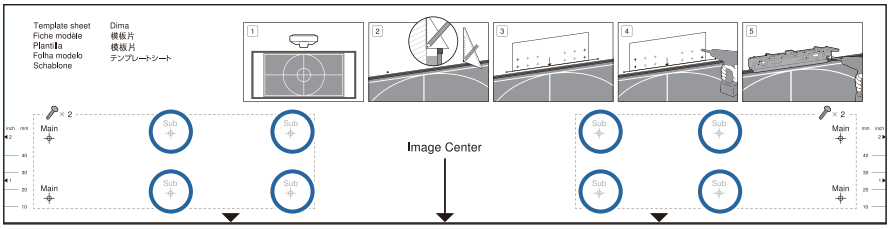

6 Afluixeu els cargols (x2) de la part superior del suport de la unitat Touch

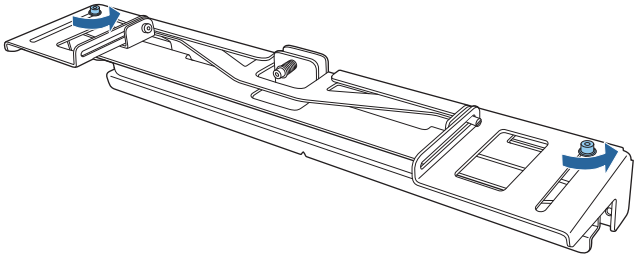

7 Llisqueu cap endavant les peces de la part frontal del suport fins estendre-les completament

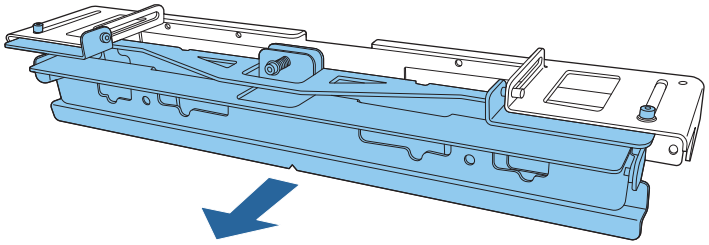

Per evitar que la secció lliscant es mogui durant la instal·lació, colleu una mica els cargols superiors (x2) que heu alliberat al pas 6.

8 Col·loqueu el suport a la paret amb cargols de fusta amb un diàmetre de 3,8 mm amb una longitud de 45 mm (x4) o perns d'ancoratge M4 (x4), que trobareu en qualsevol botiga especialitzada

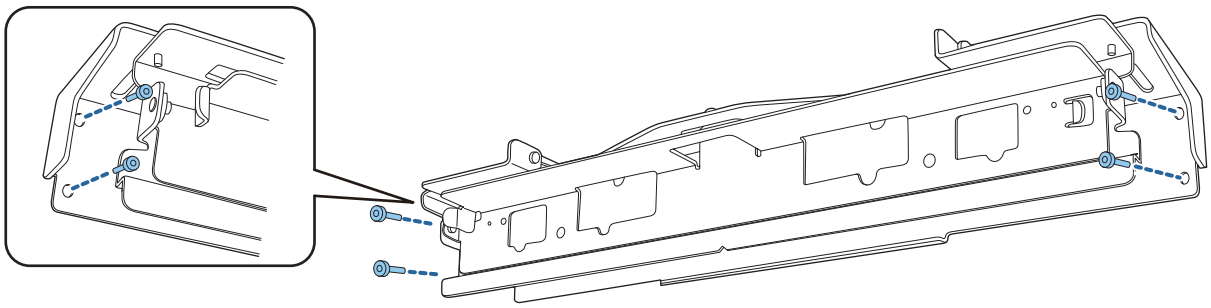

9 Feu lliscar i col·loqueu el suport de manera que s'ajusti a la pantalla de projecció

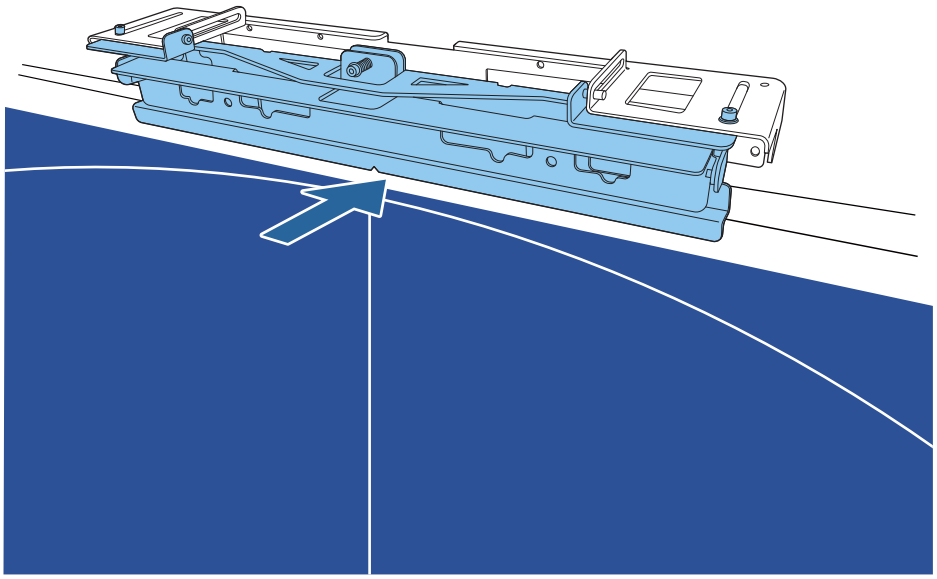

Llisqueu-lo fins que el marge inferior del suport toqui la pantalla de projecció.

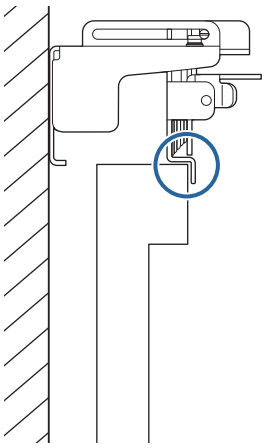

10 Traieu els taps de goma (x2) de la part frontal de la unitat Touch

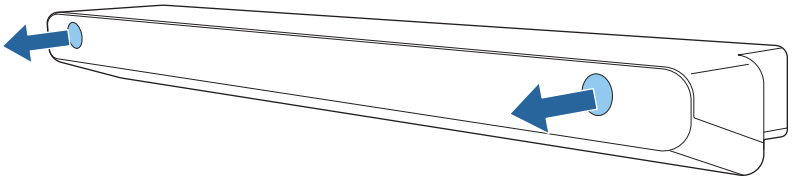

11 Acobleu la unitat Touch al suport amb els perns M4 x 25 mm (x2) inclosos

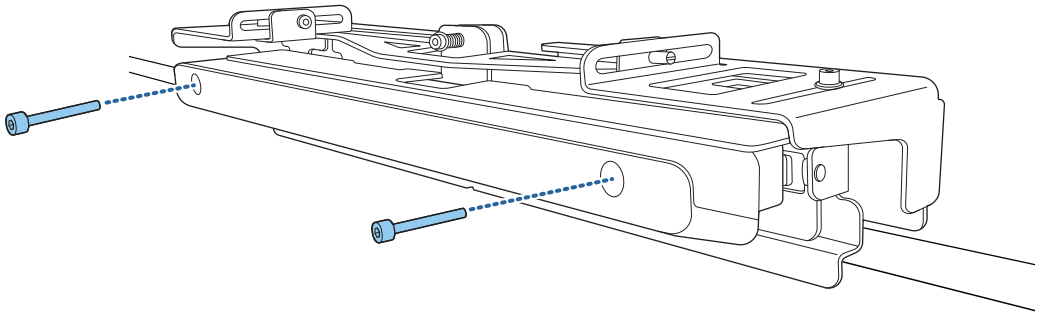

Precaució

Trobareu un imant força potent a la part posterior de la unitat Touch. No us atrapeu la ma entre la unitat Touch i el suport per a la unitat Touch.

12 Col·loqueu els taps de goma que heu tret al pas 10 als orificis de la part del davant de la unitat Touch

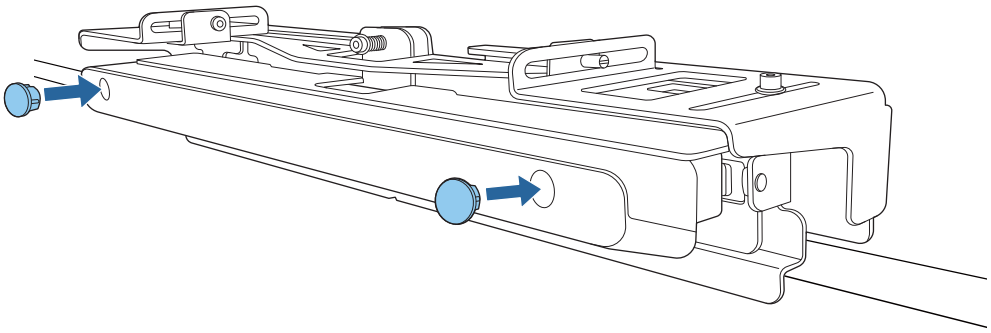

Acoblament d'un cable de seguretat

La ranura de seguretat de la unitat Touch és compatible amb el sistema Microsaver Security fabricat per Kensington. Vegeu aquest enllaç per obtenir més informació sobre el sistema Microsaver Security.

http://www.kensington.com/

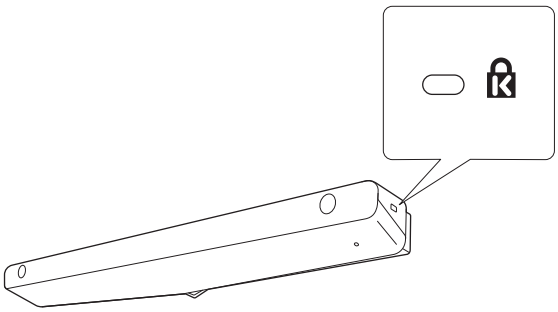

Enceneu la unitat Touch

1 Connecteu el cable de connexió de la unitat Touch que està connectat al projector al port TCH de la unitat Touch

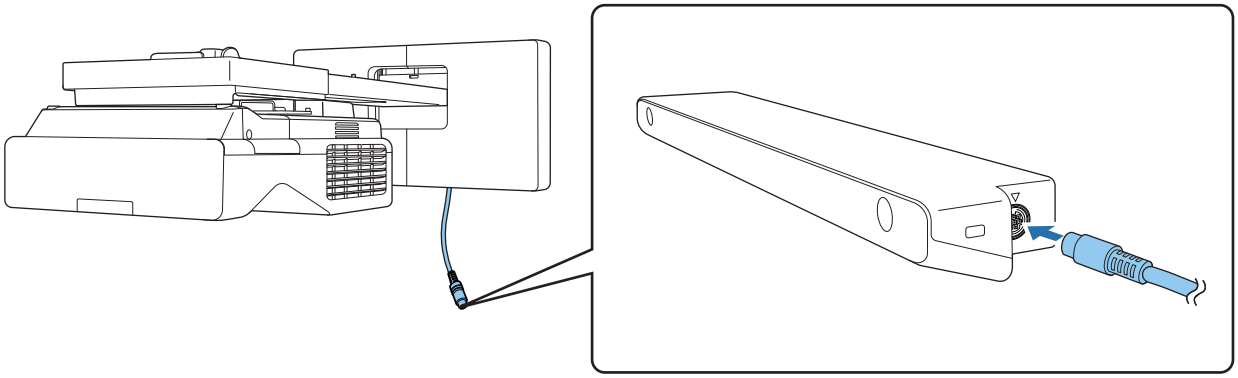

2 Seleccioneu **Unitat Touch** del menú **Instal·lació**

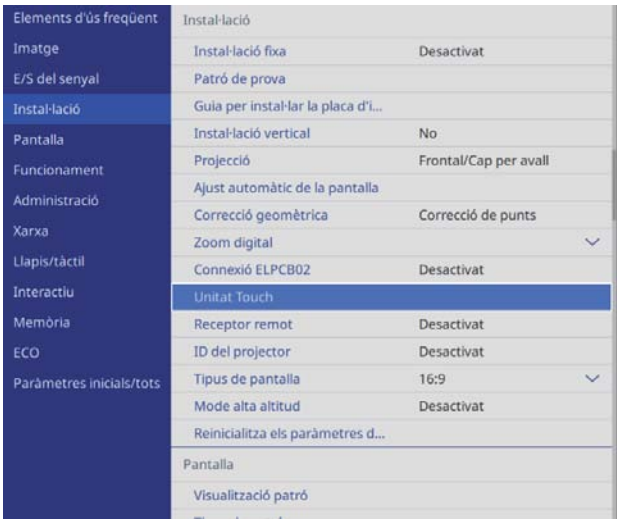

3 Definiu **Alimentació** en **Activat**

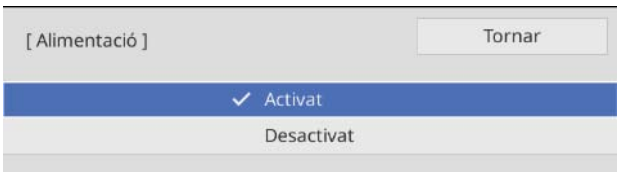

La unitat Touch s'encén i l'indicador emet una llum blava.

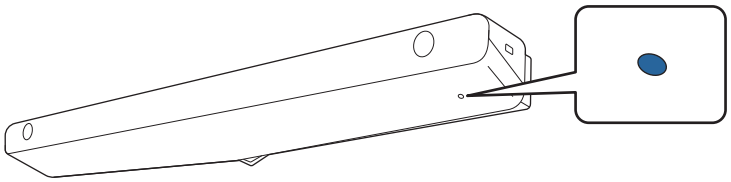

La propera vegada que engegueu el projector, la unitat Touch s'encendrà automàticament si **Alimentació** s'estableix en **Activat**.

Ajusteu l'angle del làser (configuració automàtica de la unitat Touch)

Des de la unitat Touch s'emet un làser d'infraroigs que té la forma d'una cortina. Aquest làser d'infraroigs emet un reflex del vostre dit en tocar la superfície de projecció i d'aquesta manera hi detecta la posició del dit i permet que la càmera d'infraroigs del projector reconegui la posició que s'està reflectint.

Ajusteu l'angle de la llum làser que procedeix de la unitat Touch de forma que el projector pugui detectar la posició dels dits de l'usuari correctament.

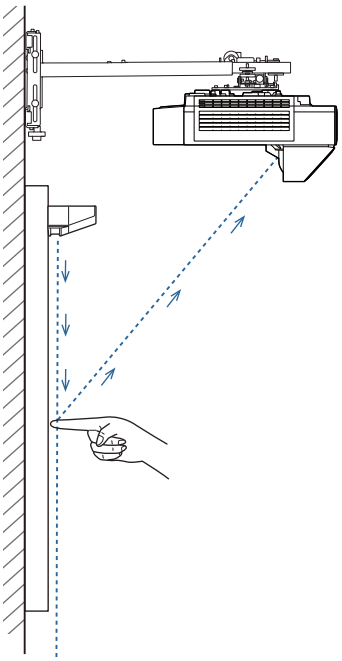

Si el làser no s'emet en paral·lel a la pantalla, el projector no detectarà correctament les operacions tàctils ni la posició del dit de l'usuari.

Quan el làser no és paral·lel a la pantalla	
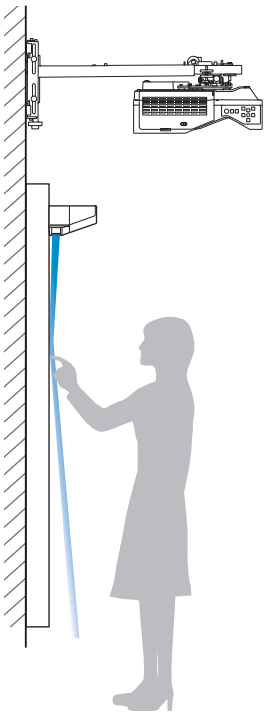	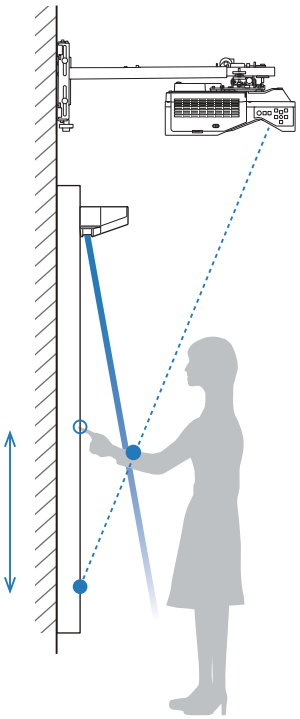

Quan el làser no és paral·lel a la pantalla	
• És possible que la posició del dit de l'usuari no sigui detectada fins i tot si es toca la imatge projectada. • Encara que no es toqui la imatge projectada, les operacions tàctils poden detectar-se de manera incorrecta i podrien produir-se operacions no intencionades.	• És possible que la posició del dit detectada pel projector i la posició real del dit no estiguin alineades, i que es produeixi una operació no intencionada. • El projector entra en un estat en el qual encara es detecten els tocs, però no es reconeix cap operació de clic.

Abans d'ajustar l'angle del làser, comproveu que s'ha calibrat el llapis interactiu.

1 Seleccioneu **Unitat Touch** del menú **Instal·lació**

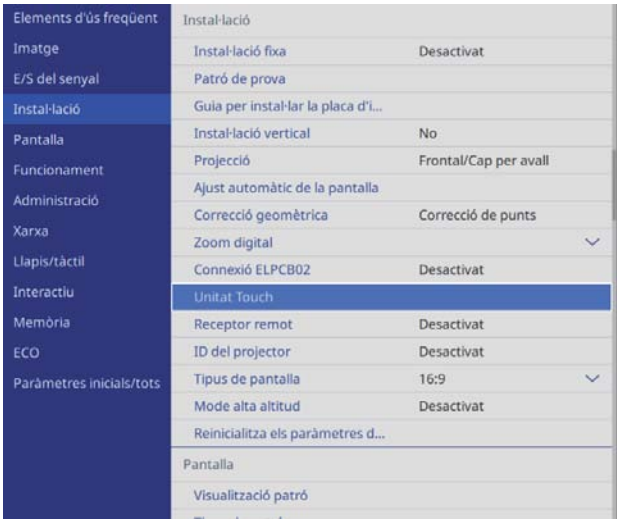

2 Seleccioneu **Config. Unitat Touch**

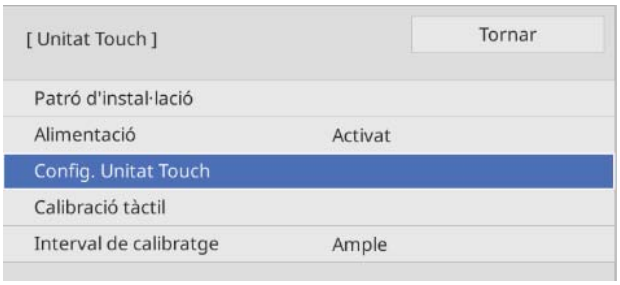

3 Seleccioneu si s'utilitza o no el suport de la unitat Touch

Els passos següents varien si utilitzeu un model antic de la unitat Touch. Seguiu les instruccions en pantalla. Per obtenir més informació sobre com executar les operacions, consulteu la *Guia d'instal·lació* inclosa amb el projector antic.

4 Si utilitzeu el suport de la unitat Touch, gireu cap a l'esquerra el cargol d'ajust de la part superior del suport fins al màxim

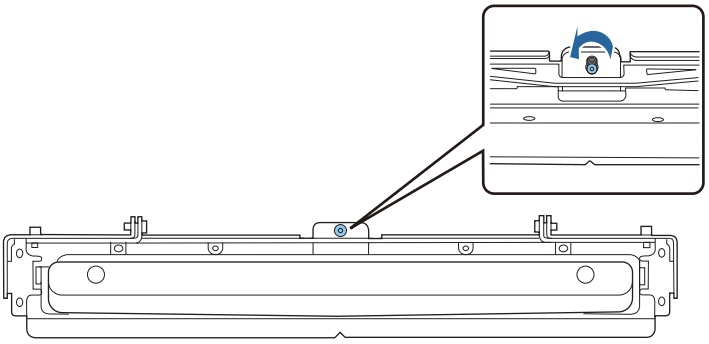

5 Col·loqueu els dos marcadors subministrats a les posicions del marcador damunt de la pantalla de projecció i fixeu-los

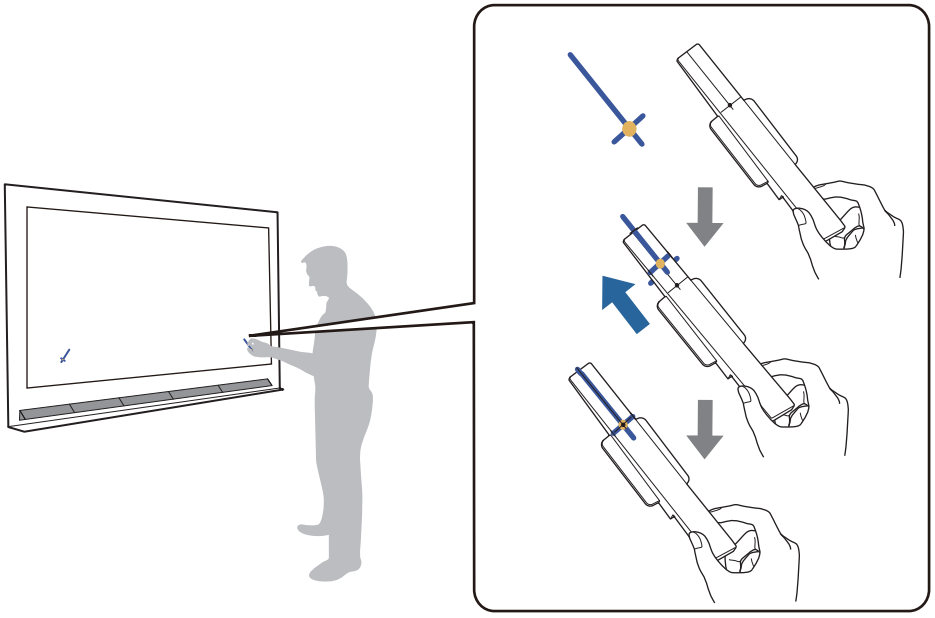

- Pantalles magnètiques: col·loqueu la base dels marcadors a la pantalla.
- Pantalles no magnètiques: feu servir la cinta adhesiva subministrada per fixar els marcadors com a la imatge inferior.

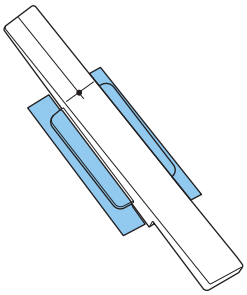

Durant l'ajust de l'angle, a prop de la imatge projectada només hi poden haver els marcadors. Si hi ha altres objectes sobre la imatge projectada, poden produir-se errors en l'ajust de l'angle.

6 Premeu el botó [Enter] per iniciar l'ajust automàtic de la unitat Touch

L'ajust automàtic pot trigar uns minuts en funció de la superfície de projecció.

7 Quan aparegui el missatge **L'ajust de la unitat Touch ha finalitzat.**, traieu els marcadors de la superfície de projecció

Si apareix un missatge que us indica que l'ajust automàtic ha fallat, reviseu "Què cal fer si l'ajust automàtic falla" pàg.107.

8 Toqueu amb el dit ( ) que apareix en pantalla i comproveu si ( ) apareix a la mateixa posició

Toqueu-los els quatre ( ) per confirmar.

Pantalla	Status
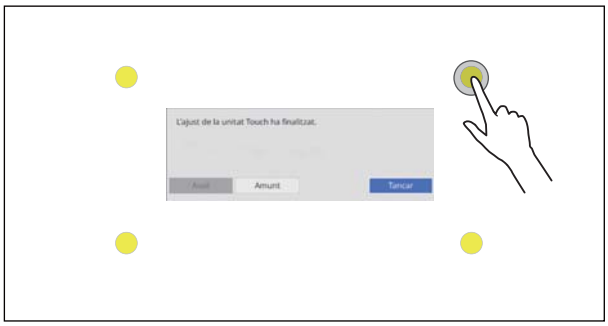	L'ajust s'ha realitzat correctament si el punt que toqueu amb el fit és el lloc visualitzat ( ).
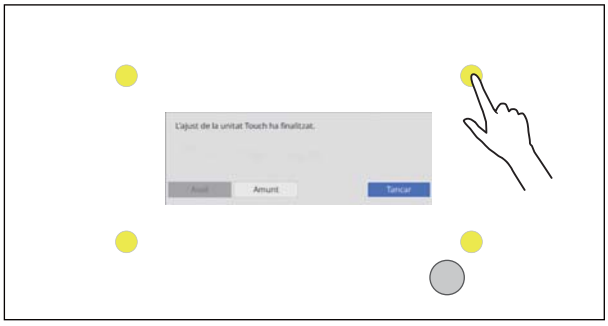	Si ( ) es mostra en un lloc diferent i no coincideix amb el punt que heu tocat, seleccioneu **Amunt** una vegada amb el tauler de control o el comandament a distància. Torneu a tocar ( ) amb el dit per confirmar. Repetiu fins que ( ) aparegui a la posició correcta.

L'ajust ha finalitzat quan apareix ( ) en la posició correcta a les quatre posicions ( ).

Aneu a la "Calibratge de la posició del funcionament tàctil" pàg.110.

Què cal fer si l'ajust automàtic falla

1 Comproveu que la posició d'instal·lació de la unitat Touch és correcta

- Comproveu que la unitat Touch i la imatge projectada són paral·leles.

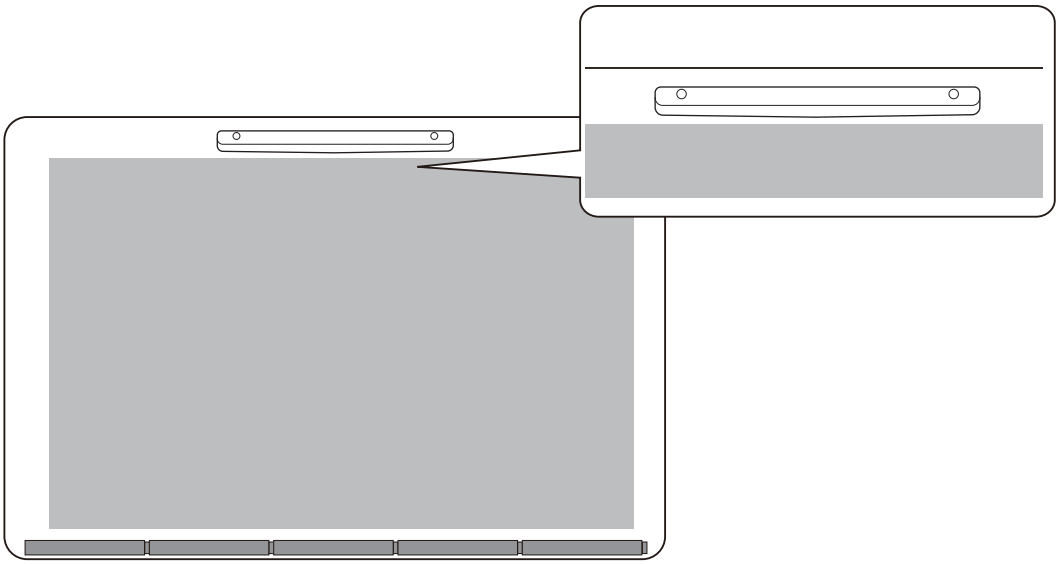

- Si feu servir el suport de la unitat Touch, comproveu que la part inferior del suport queda a la mateixa alçada que la vora de la superfície de projecció i que no queda un espai buit.

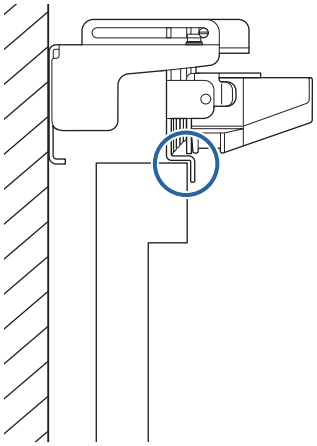

2 Llegiu el missatge que apareix en pantalla i preneu les mesures necessàries

Pantalla	Solució
[Config. Unitat Touch] L'ajust automàtic ha fallat. Pas: 1.Gireu el cargol d'ajust cap a la dreta fins al màxim abans de reiniciar. Quan completeu aquest pas, seguiu amb el següent. Suport unitat Touch 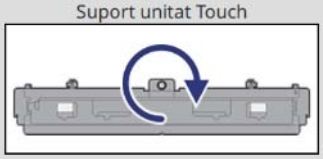	Seguiu les instruccions en pantalla per ajustar l'angle del làser i repetiu l'ajust automàtic. Per obtenir més informació, vegeu "Ajusteu l'angle del làser" pàg.108.
L'ajust de la unitat Touch ha fallat. Esborrar marcadors. Assegureu-vos que ni la llum del sol ni cap font de llum intensa, com un fluorescent, incideixen sobre la zona de projecció o el receptor del llapis interactiu, i que no hi ha obstruccions a la pantalla. Comproveu que no hi ha cap obstacle a la zona en què apareixen les icones. Traieu totes les icones i reinicieu l'ajust de la unitat Touch. Si no podeu eliminar la icona, contacteu amb el servei tècnic. Tancar	Comproveu els punts següents després de treure els marcadors de la superfície de projecció. • Si apareix una icona ( ) a la superfície de projecció, comproveu si hi ha cap obstacle a la posició de la icona. • Comproveu si incideix cap llum fort, com ara la llum del sol o un llum fluorescent, a la superfície de projecció o al receptor de llum interactiu. Quan ho hagueu revisat tot, executeu la **Config. Unitat Touch** des del menú d'**Instal·lació**.
La unitat Touch no funciona correctament. [0000] Tancar	És possible que la unitat Touch no funcioni correctament. Contacteu amb el vostre distribuïdor.

Ajusteu l'angle del làser

Aquesta secció explica com podeu reajustar el làser quan apareix la pantalla següent.

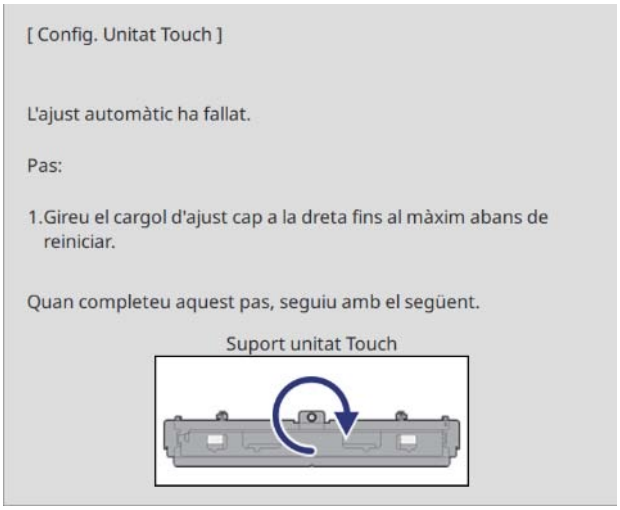

1 Premeu el botó Enter

Apareix la pantalla d'ajust següent.

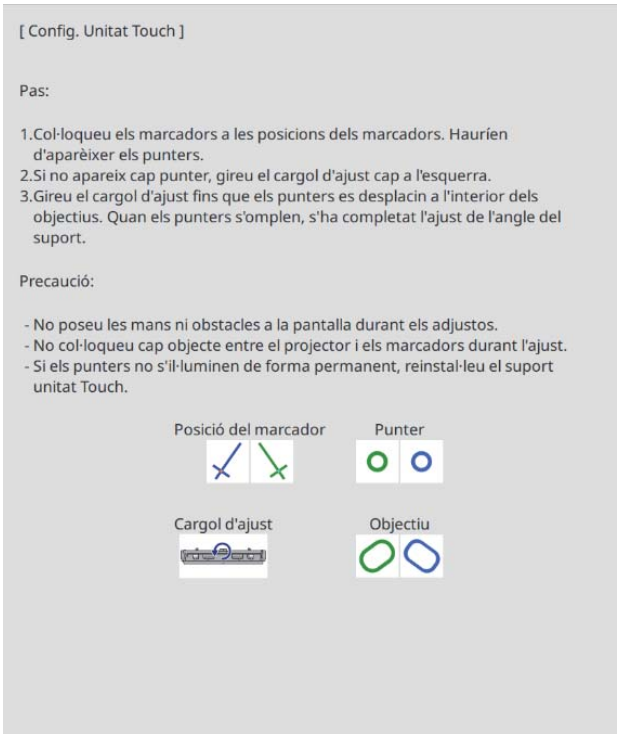

2 Gireu el cargol d'ajust cap a la dreta per tapar els punters esquerre i dret

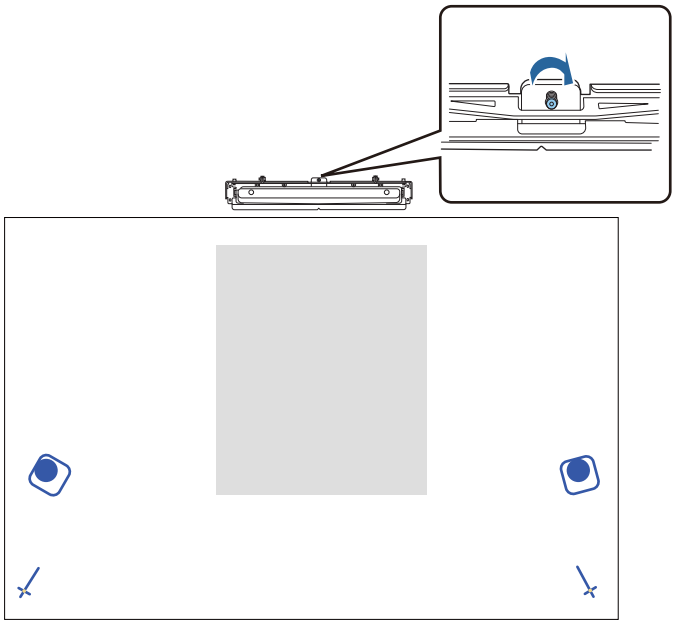

3 Premeu el botó [Enter] per iniciar l'ajust automàtic de la unitat Touch

4 Quan finalitzi l'ajust i aparegui la pantalla següent, traieu els marcadors de la superfície de projecció

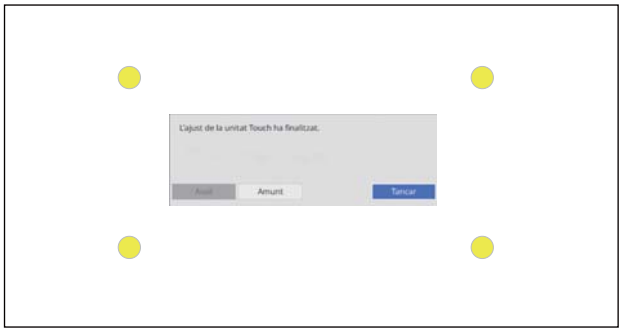

Si apareix un missatge que us indica que l'ajust automàtic ha fallat, reviseu "Què cal fer si l'ajust automàtic falla" pàg.107.

Calibratge de la posició del funcionament tàctil

Realitzeu el calibratge tàctil de forma que el projector pugui reconèixer les operacions tàctils amb precisió.

1 Premeu el botó [Menu] del projector

Com fer servir el comandament a distància

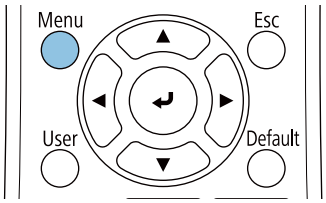

Com fer servir el tauler de control

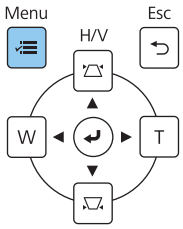

2 Seleccioneu **Unitat Touch** del menú **Instal·lació**

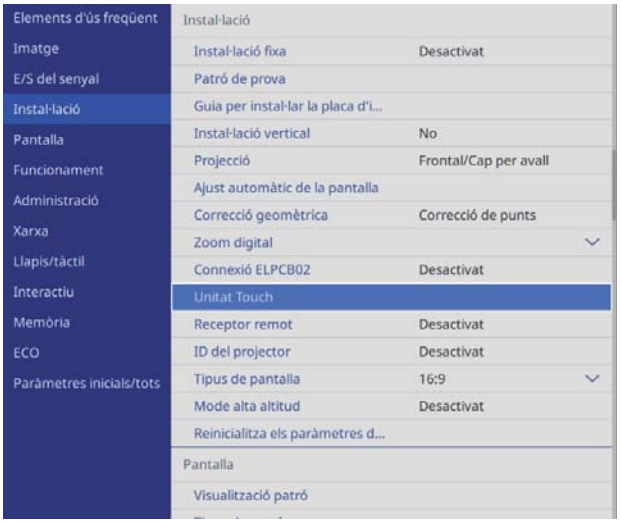

3 Seleccioneu **Calibració tàctil**

4 Seleccioneu **Sí**

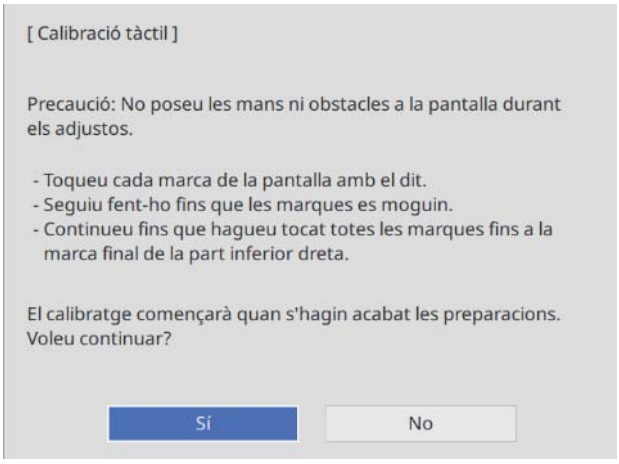

Apareix un punt a la cantonada superior esquerra de la pantalla de projecció.

5 Toqueu el centre del punt amb el dit

Quan el punt desaparegui i es mogui a la posició següent, aixequeu el dit.

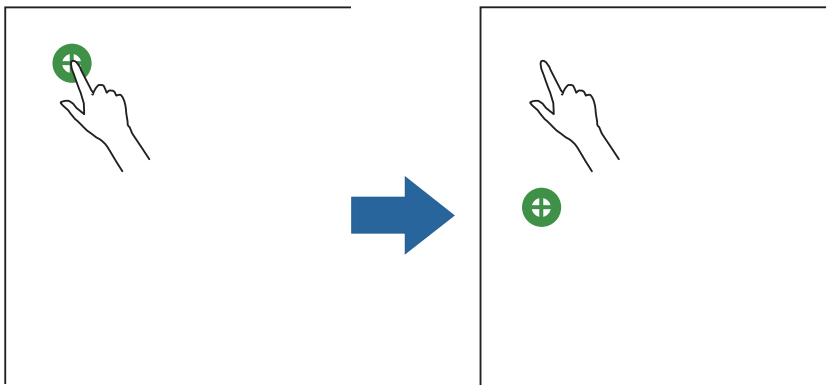

- Assegureu-vos de tocar el centre del punt. En cas contrari, és possible que el posicionament no sigui correcte.

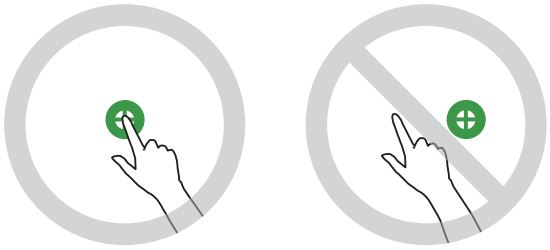

- Toqueu només amb la punta del dit.

6 Repetiu el pas 5 fins que tots els punts desapareguin

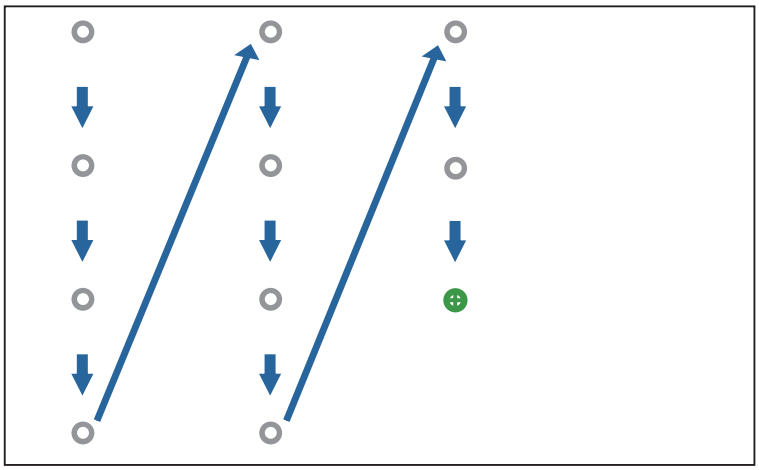

Quan tots els punts desapareixen, el calibratge tàctil s'ha completat.

- Si toqueu una posició incorrecta, premeu el botó [Esc] del comandament a distància o del tauler de control. Tornareu al punt anterior. No podeu anar dos punts enrere.
- Per cancel·lar el calibratge tàctil, premeu i manteniu el botó [Esc] durant dos segons.
- Un cop hagin desaparegut tots els punts, és possible que el calibratge tàctil tardi uns quants segons en acabar.

Funció d'instal·lació en cadena

Després de realitzar els ajustos del menú del projector per a un projector, podeu copiar els ajustos a altres projectors (funció d'instal·lació en cadena). La funció d'instal·lació en cadena només funciona amb projectors que tinguin el mateix número de model.

Feu servir un d'aquestos mètodes.

- Configuració amb un dispositiu d'emmagatzematge USB.
- Configuració connectant l'ordinador i el projector amb un cable USB.
- Configureu els paràmetres amb l'Epson Projector Management.

Aquesta guia explica els mètodes amb una unitat d'emmagatzematge USB i amb un cable USB.

Per a més informació sobre com utilitzar l'Epson Projector Management per configurar els paràmetres, consulteu la *Guia de funcionament de l'Epson Projector Management*.

- Si voleu copiar la configuració següent, establiu **Interval conf. lots** en **Limitat**.
  - **Contrasenya protegida**
  - **EDID** del menú **E/S del senyal**
  - Menú **Xarxa**
- Realitzeu la instal·lació en cadena abans d'ajustar la posició dels projectors. La funció d'instal·lació en cadena copia els valors d'ajust de la imatge projectada, com ara Correcció geomètrica. Si es realitza la instal·lació en cadena després d'ajustar la posició dels projectors, els ajusts que heu fet abans poden canviar.
- En fer servir la funció d'instal·lació en cadena, el logo de l'usuari registrat es reflecteix per a la resta de projectors. No enregistreu informació confidencial com a logotip de l'usuari.

Precaució

El client assumeix la responsabilitat de realitzar una instal·lació en cadena. En cas que la configuració per lots falli a causa d'un accident, com ara una pèrdua de l'electricitat, d'una errada de comunicació, etc., el client és responsable dels costos de reparació.

Configuració amb un dispositiu d'emmagatzematge USB

Aquesta secció explica com realitzar una instal·lació en cadena amb un dispositiu d'emmagatzematge USB.

- Feu servir un dispositiu d'emmagatzematge USB amb configuració FAT.
- La funció d'instal·lació en cadena no es pot fer servir amb dispositius d'emmagatzematge USB que incorporin funcions de seguretat. Feu servir un dispositiu d'emmagatzematge USB que no incorpori funcions de seguretat.
- La funció d'instal·lació en cadena no es pot fer servir amb lectors de targetes USB ni amb discs durs USB.

Com desar la configuració en un dispositiu d'emmagatzematge USB

1. Desconnecteu el cable d'alimentació del projector i comproveu que tots els indicadors del projector s'han apagat

2 Connecteu el dispositiu d'emmagatzematge USB al port USB-A del projector

- Connecteu el dispositiu d'emmagatzematge USB directament al projector. Si el dispositiu d'emmagatzematge USB es connecta al projector mitjançant un concentrador d'endolls USB, la configuració potser no es desarà correctament.
- Connecteu un dispositiu d'emmagatzematge USB buit. Si el dispositiu d'emmagatzematge USB conté altres dades a més del fiter d'instal·lació en cadena, la configuració potser no es desarà correctament.

3 Mantingueu premut el botó [Esc] del comandament a distància o del tauler de control i connecteu el cable d'alimentació al projector

L'indicador On/Standby i l'indicador Status emeten una llum blava i l'indicador Laser i l'indicador Temp emeten una llum taronja.

Quan tots els indicadors del projector s'engeguin, deixeu de prémer el botó [Esc].

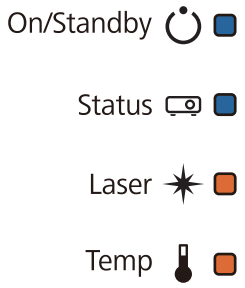

Quan tots els indicadors comencin a parpellejar, el fitxer d'instal·lació en cadena s'està escrivint.

Precaució

- No desconnecteu aleshores el cable d'alimentació del projector mentre el fitxer s'està escrivint. Si el cable d'alimentació es desconnecta, potser el projector no s'engegarà correctament.
- No desconnecteu el dispositiu d'emmagatzematge USB del projector mentre el fitxer s'està escrivint. Si el dispositiu d'emmagatzematge USB es desconnecta, potser el projector no s'engegarà correctament.

Quan l'escriptura acaba, el projector s'apaga i l'indicador On/Standby emet una llum blava.

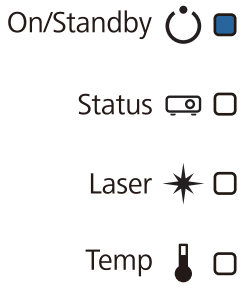

Quan l'electricitat es desconnecti, retireu el dispositiu d'emmagatzematge USB.

- El nom del fitxer de la instal·lació en cadena és PJCONFDATA.bin. Si necessiteu canviar el nom del fitxer, afegiu-hi text després de PJCONFDATA. Si canvieu la part PJCONFDATA del nom del fitxer, el projector potser no el reconeixerà correctament.
- Només podeu fer servir caràcters d'un octet per al nom del fitxer.

Com transmetre la configuració desada a altres projectors

1 Desconnecteu el cable d'alimentació del projector i comproveu que tots els indicadors del projector s'han apagat

2 Connecteu el dispositiu d'emmagatzematge USB que contingui el fitxer d'instal·lació en cadena desat al port USB-A del projector

> No emmagatzemeu cap dada excepte el fitxer d'instal·lació en cadena al dispositiu d'emmagatzematge USB. Si la memòria USB conté altres dades a més del fitxer de configuració per lots, la configuració potser no es copiarà correctament.

3 Mantingueu premut el botó [Menu] del comandament a distància o del tauler de control i connecteu el cable d'alimentació al projector

L'indicador On/Standby i l'indicador Status emeten una llum blava i l'indicador Laser i l'indicador Temp emeten una llum taronja.

Quan tots els indicadors del projector s'engeguin, deixeu de prémer [Menu]. Els indicadors s'encenen aproximadament uns 75 segons.

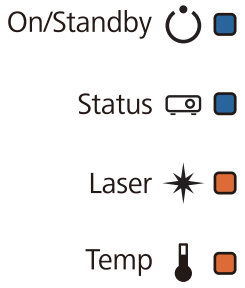

Quan tots els indicadors comencin a parpellejar, la configuració s'està escrivint.

> **Precaució**
>
> - No desconnecteu aleshores el cable d'alimentació del projector mentre la configuració s'està escrivint. Si el cable d'alimentació es desconnecta, potser el projector no s'engegarà correctament.
> - No desconnecteu el dispositiu d'emmagatzematge USB del projector mentre la configuració s'està escrivint. Si el dispositiu d'emmagatzematge USB es desconnecta, potser el projector no s'engegarà correctament.

Quan l'escriptura acaba, el projector s'apaga i l'indicador On/Standby emet una llum blava.

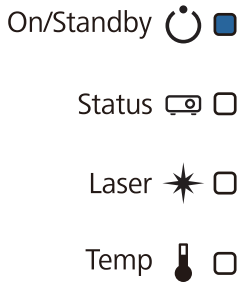

Quan l'electricitat es desconnecti, retireu el dispositiu d'emmagatzematge USB.

Configuració connectant l'ordinador i el projector amb un cable USB

Els següents sistemes operatius són compatibles amb la funció d'instal·lació en cadena.

- Windows 7 i posteriors
- OS X 10.11 i posteriors

Com desar la configuració a un ordinador

1 Desconnecteu el cable d'alimentació del projector i comproveu que tots els indicadors del projector s'han apagat

2 Connecteu el port USB de l'ordinador al port USB-B1 del projector amb un cable USB

3 Mantingueu premut el botó [Esc] del comandament a distància o del tauler de control i connecteu el cable d'alimentació al projector

L'indicador On/Standby i l'indicador Status emeten una llum blava i l'indicador Laser i l'indicador Temp emeten una llum taronja.

Quan tots els indicadors del projector s'engeguin, deixeu de prémer el botó [Esc].

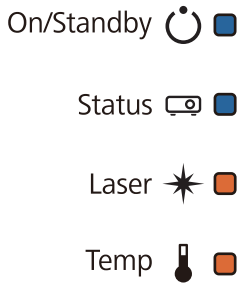

El projector es reconeix com a disc extraïble a l'ordinador.

4 Obriu el disc extraïble i deseu el fitxer d'instal·lació en cadena (PJCONFDATA.bin) a l'ordinador

Si necessiteu canviar el nom del fitxer d'instal·lació en cadena, afegiu-hi text després de PJCONFDATA. Si canvieu la part PJCONFDATA del nom del fitxer, el projector potser no el reconeixerà correctament. Només podeu fer servir caràcters d'un octet per al nom del fitxer.

5 Realitzeu l'operació "Retira dispositiu USB" al vostre ordinador i després desconnecteu-ne el cable USB

> Si feu servir un Mac, realitzeu l'operació "Esborrar EPSON_PJ".

El projector s'apaga i l'indicador On/Standby emet una llum blava.

On/Standby

Status

Laser

Temp

Com transmetre la configuració desada a altres projectors

1 Desconnecteu el cable d'alimentació del projector i comproveu que tots els indicadors del projector s'han apagat

2 Connecteu el port USB de l'ordinador al port USB-B1 del projector amb un cable USB

3 Mantingueu premut el botó [Menu] del comandament a distància o del tauler de control i connecteu el cable d'alimentació al projector

L'indicador On/Standby i l'indicador Status emeten una llum blava i l'indicador Laser i l'indicador Temp emeten una llum taronja.

Quan tots els indicadors del projector s'engeguin, deixeu de prémer [Menu].

On/Standby

Status

Laser

Temp

El projector es reconeix com a disc extraïble a l'ordinador.

4 Copieu el fitxer d'instal·lació (PJCONFDATA.bin) que desàreu a l'ordinador en la carpeta del nivell superior del disc extraïble

> No copieu cap fitxer ni carpetes, a banda del fitxer d'instal·lació en cadena, al disc extraïble.

5 Realitzeu l'operació "Retira dispositiu USB" al vostre ordinador i després desconnecteu-ne el cable USB

> Si feu servir un Mac, realitzeu l'operació "Esborrar EPSON_PJ".

Quan tots els indicadors comencin a parpellejar, la configuració s'està escrivint.

> **Precaució**
>
> No desconnecteu aleshores el cable d'alimentació del projector mentre la configuració s'està escrivint. Si el cable d'alimentació es desconnecta, potser el projector no s'engegarà correctament.

Quan l'escriptura acaba, el projector s'apaga i l'indicador On/Standby emet una llum blava.

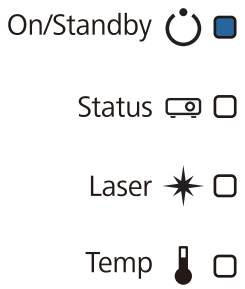

Si la configuració falla

Comprovació	Solució
Els indicadors Laser i Temp emeten una llum taronja que parpelleja ràpidament? 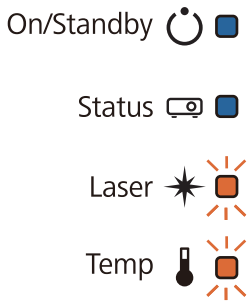	El fitxer d'instal·lació en cadena pot estar corrupte, o potser el dispositiu d'emmagatzematge USB o el cable USB no estan connectats correctament. Desconnecteu el dispositiu d'emmagatzematge USB o el cable USB, desendolleu el cable d'alimentació i després endolleu-lo. Finalment, intenteu-ho de nou.
L'indicador On/Standby i l'indicador Status emeten una llum blava intermitent i l'indicador Laser i l'indicador Temp emeten una llum taronja que parpelleja ràpidament? 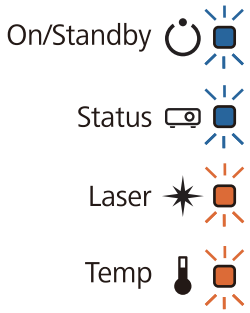	Potser hi ha hagut una errada en escriure la configuració al firmware del projector. Deixeu de fer servir el projector, desconnecteu l'endoll de l'alimentació de la presa de la connexió elèctrica i poseu-vos en contacte amb Epson per sol·licitar assistència.

Instal·lació de diversos projectors (Multiprojecció)

Podeu crear una pantalla llarga horitzontal com a una imatge unificada projectada des de diversos projectors.

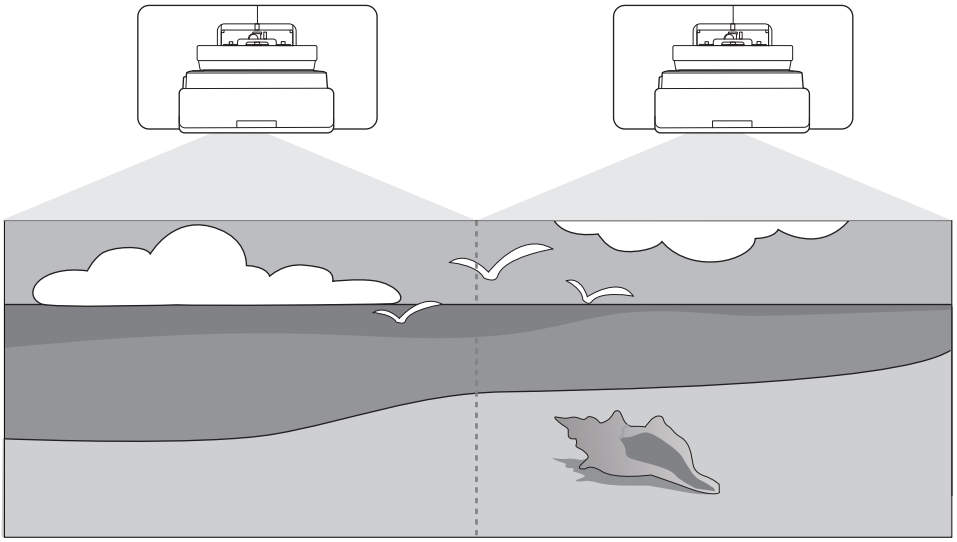

Per utilitzar la multiprojecció, realitzeu les connexions i configureu els paràmetres necessaris en l'ordre següent.

> Quan configureu la multiprojecció, us recomanem establir **Funcionament** > **Mode de repòs** en **Desactivat** al menú del projector.

1. Configuració de la ID del projector (☛ pàg.119)
2. Ajust de la imatge per a la multiprojecció (☛ pàg.121)
3. Ajust de la sincronització dels projectors Configuració (☛ pàg.122)

Configuració de la ID del projector

1 Engegueu el projector i després premeu el botó [Menu]

Com fer servir el comandament a distància

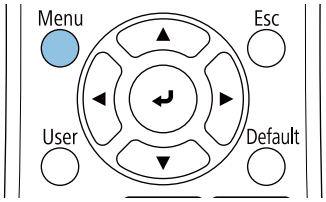

Com fer servir el tauler de control

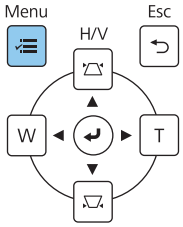

2 Seleccioneu **ID del projector** del menú **Instal·lació**

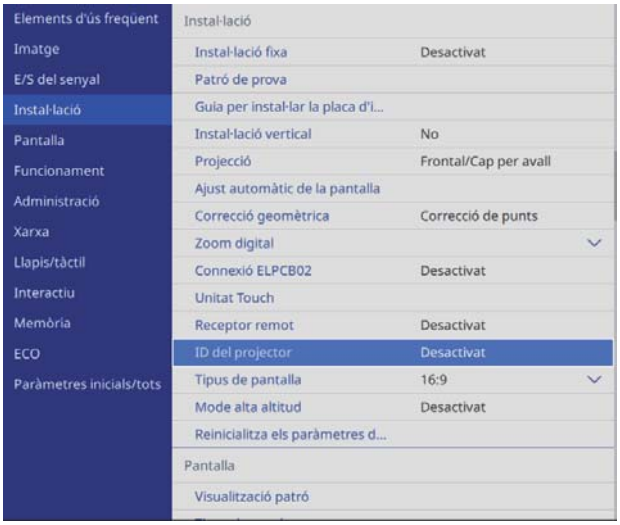

3 Seleccioneu el número d'identificador del projector

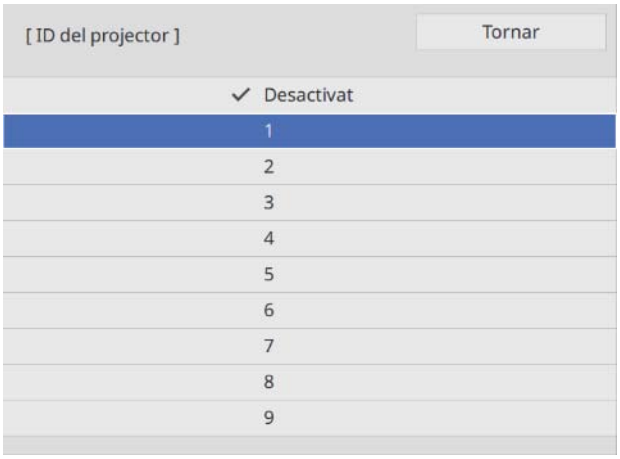

4 Premeu el botó [Esc] per tancar el menú

Repetiu els passos 1-4 per a la resta dels projectors.

5 Apunteu el comandament a distància al projector que voleu fer funcionar i després premeu el botó [ID]

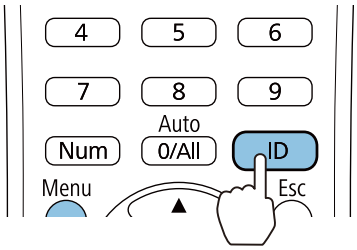

L'identificador del projector actual es visualitza a la pantalla de projecció.

6 Mentre manteniu premut el botó [ID], premeu el botó amb el mateix número que la ID del projector per al projector que voleu fer funcionar

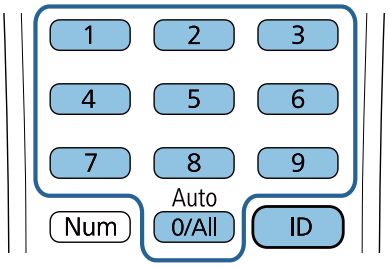

S'habilitaran les operacions del comandament a distància per al projector amb la ID seleccionada.

- Quan la **ID del projector** està establert en **Desactivat**, podeu fer funcionar el projector mitjançant el comandament a distància independentment de la configuració de l'ID seleccionada amb el comandament a distància.
- Quan la ID del comandament a distància s'ha establert en 0, podeu fer servir tots els projectors independentment de la configuració de la ID del projector.
- Utilitzar més d'un comandament a distància alhora pot provocar funcionaments accidentals ocasionats per les interferències dels infraroigs.

Ajust de la imatge en el mode de projecció múltiple

Les imatges no són estables immediatament després d'encendre el projector. Després d'iniciar la projecció, espereu com a mínim 30 minuts abans d'ajustar la imatge.

Si utilitzeu els models EB-735Fi/EB-725Wi

1 Enceneu el projector

2 Premeu el botó [Menu]

Com fer servir el comandament a distància

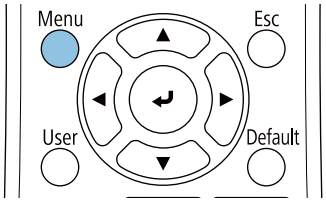

Com fer servir el tauler de control

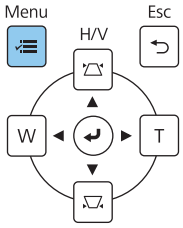

3 Trieu els paràmetres necessaris dels menús següents

Per obtenir informació més detallada, vegeu la *Guia de l'usuari* del projector.

Imatge - **Mode de color** (Premeu el botó [Color Mode] del comandament a distància per iniciar l'execució)	Seleccioneu el mateix paràmetre en tots els projectors de tal manera que el color del conjunt de la imatge es vegi uniforme.
Funcionament - **Control de lluentor de la font de llum** - **Mode llum**	Ajusteu la lluentor de tota la imatge. Seleccioneu **Personalitzada** i ajusteu el **Nivell de lluentor** en funció del projector més fosc.
Administració - **Uniformitat de color** **Imatge** - **RGBCMY**	Ajusteu el color de la imatge a cada projector de tal manera que el conjunt de la imatge es vegi uniforme.

Ajust de la sincronització dels projectors (només si es fan servir les funcions interactives)

Connecteu els projectors amb antelació amb el conjunt de cables del comandament a distància opcional (ELPKC28). Per obtenir més informació, vegeu "Com connectar diversos projectors" pàg.15.

1 Premeu el botó [Menu]

Com fer servir el comandament a distància

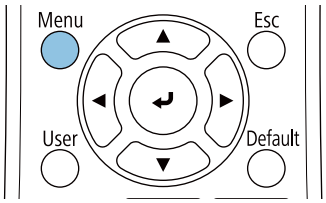

Com fer servir el tauler de control

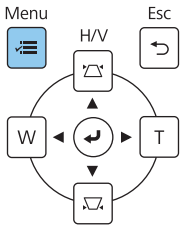

2 Seleccioneu **Instal·lació de projectors** al menú **Llapis/tàctil**

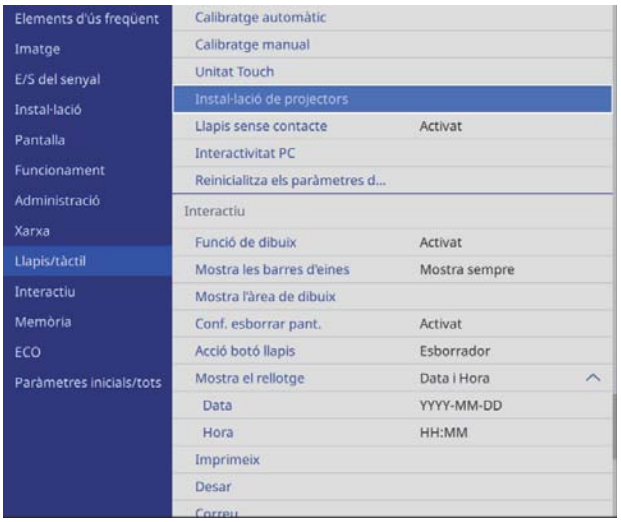

3 Seleccioneu **Sinc. de projectors**

4 Seleccioneu **Amb cable**

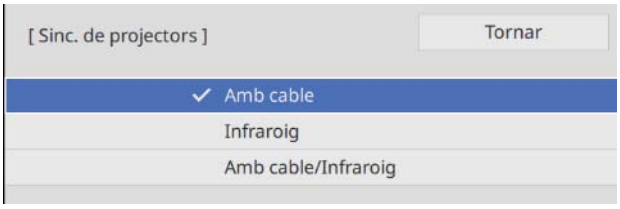

Llista de símbols de seguretat

La taula següent mostra el significat dels símbols de seguretat que trobareu a l'equip.

Símbol	Estàndards aprovats	Significat
	IEC60417 No.5007	Encès Indica connexió a la xarxa elèctrica.
	IEC60417 No.5008	Apagat Indica desconnexió de la xarxa elèctrica.
	IEC60417 No.5009	Standby Identifica l'interruptor o la posició de l'interruptor que permet que una part de l'equip estigui activa perquè l'equip es trobi en l'estat d'espera.
	ISO7000 No.0434B IEC3864-B3.1	Precaució Indica una precaució general en utilitzar el producte.
	IEC60417 No.5041	Precaució, superfície calenta Indica que l'element pot estar calent i que cal anar amb compte.
	IEC60417 No.6042 ISO3864-B3.6	Precaució, risc de descàrrega elèctrica Identifica l'equip que presenta un risc de descàrrega elèctrica.
	IEC60417 No.5957	Només per a ús a l'interior Identifica els equips elèctrics dissenyats principalment per a espais interiors.
	IEC60417 No.5926	Polaritat del connector de corrent contínua Identifica els pols positiu i negatiu d'un equip al qual es pot connectar una font d'alimentació CC.

	IEC60417 No.5001B	Bateria, general Equip alimentat per bateria. Identifica un dispositiu, per exemple la tapa del compartiment de les piles, o els terminals del connector.
	IEC60417 No.5002	Posició de la bateria Identifica el propi portabateries i la posició de les bateries al seu interior.

	IEC60417 No.5019	Connexió a terra de protecció Identifica un terminal que ha de connectar-se a un conductor extern per evitar descàrregues elèctriques en cas d'avaria o el terminal d'un elèctrode de massa.

Símbol	Estàndards aprovats	Significat
	IEC60417 No.5017	Terra Per identificar un terminal de terra quan no es demana explícitament ⏚ .
	IEC60417 No.5032	Corrent altern Indica que l'equip només es apte per a corrent altern; permet identificar els terminals rellevants.
	IEC60417 No.5031	Corrent continu Indica que l'equip només es apte per a corrent directe; permet identificar els terminals rellevants.
	IEC60417 No.5172	Equip de Classe II Identifica els equips que compleixen els requisits de seguretats especificats per als equips de la Classe II segons l'IEC 61140.
	ISO 3864	Prohibició general Identifica accions o operacions que estan prohibides.
	ISO 3864	Prohibició de contacte Indica que es poden produir lesions si es toca una part específica de l'equip.
	---	No mireu mai directament la finestra de projecció quan el projector està encès.
	---	Per indicar que no heu de col·locar mai res sobre el projector.
	ISO3864 IEC60825-1	Precaució, radiació làser Indica que l'equip emet radiacions làser.
	ISO 3864	Prohibició de desmuntar Indica que desmuntar l'equip por provocar lesions, p. ex. descàrrega elèctrica.
	IEC60417 No.5266	Espera, parcialment en espera Per indicar que una part de l'equip està en estat d'espera.
	ISO3864 IEC60417 No.5057	Precaució, peces mòbils Indica que heu de mantenir-vos allunyat de les peces mòbils segons els estàndards de protecció.
	IEC 60417-6056	Precaució, pales del ventilador en moviment Indica que heu de mantenir-vos allunyat de les pales del ventilador en moviment segons els estàndards de protecció.
	IEC 60417-6043	Precaució, cantonades en punta Indica que heu de mantenir-vos allunyat de les cantonades en punta del producte segons els estàndards de protecció.
	--	No mireu mai directament la finestra de projecció quan el projector està encès.

Símbol	Estàndards aprovats	Significat
	ISO7010 No. W027 ISO 3864	Avís, emissió de llum (UV, llum visible, IR i altres) Indica que heu de vigilar de no patir cap lesió ocular o de la pell quan us acosteu a les seccions que emeten llum.
	IEC60417 No.5109	No pot utilitzar-se en zones residencials Indica que l'equip o el dispositiu elèctric no pot utilitzar-se en zones residencials.

Indication of the manufacturer and the importer in accordance with requirements of directive 2011/65/EU (RoHS)

Manufacturer: SEIKO EPSON CORPORATION

Address: 3-5, Owa 3-chome, Suwa-shi, Nagano-ken 392-8502 Japan

Telephone: 81-266-52-3131

http://www.epson.com/

Importer: SEIKO EUROPE B.V.

Address: Azië building, Atlas ArenA, Hoogoorddreef 5, 1101 BA Amsterdam Zuidoost The Netherlands

Telephone: 31-20-314-5000

http://www.epson.eu/

Avís general

Mac i OS X són marques comercials d'Apple Inc.

Microsoft i Windows son marques comercials o marques comercials registrades de Microsoft Corporation als Estats Units i/o altres països.

© 2020 Seiko Epson Corporation

2020.05 413966400CAPDF