EPSON
EXCEED YOUR VISION

EB-735Fi
EB-725Wi
ELPMB62
ELPFT01
ELPMB63

Installationsvejledning

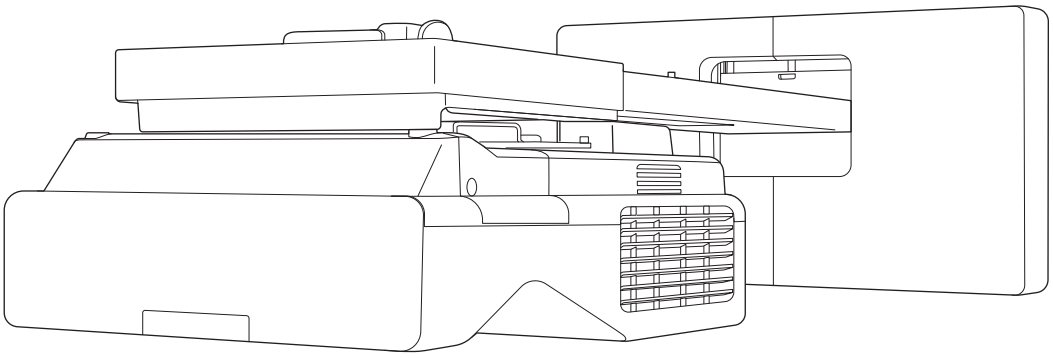

Indholdet i denne vejledning

Denne vejledning indeholder følgende oplysninger.

- Installation af en projektor med ultrakort projektionsafstand (EB-735Fi/EB-725Wi) med et vægophæng (ELPMB62)
- Montering af berøringsenheden (ELPFT01)
- Montering af berøringsenheden med dens beslag (ELPMB63)
- Installation af Penfoden

Udstyret og ophæng/beslag, som ikke er medtaget, kan købes som tilbehør.

Om udskiftning af opstillede projektorer

Det er muligt, at udskifte den aktuelt installerede projektor med en EB-735Fi/EB-725Wi, og derefter projektere billeder i samme størrelse i samme position.

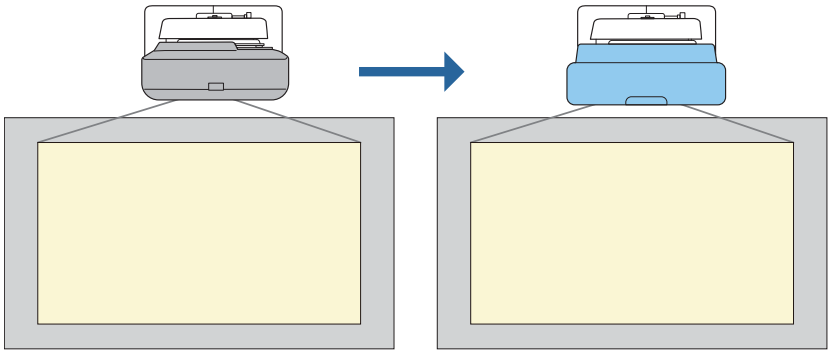

Betingelser for udskiftning af installationerne

Når du udskifter projektoren, skal du sørg for, at følgende betingelser er opfyldt.

- Den opstillede projektor er en af følgende:
  - BrightLink 485Wi
  - BrightLink 485Wi+
  - BrightLink 475Wi
  - BrightLink 475Wi+
  - BrightLink 480i
  - PowerLite 485W
  - PowerLite 475W
  - PowerLite 470
  - PowerLite 480
  - EB-485Wi
  - EB-485Wie
  - EB-475Wi
  - EB-475Wie
  - EB-485W
  - EB-485We
  - EB-475W
  - EB-475We
  - EB-470
  - EB-480
  - EB-480e
  - EB-480i
  - EB-470i

  - BrightLink 595Wi
  - BrightLink 595Wi+
  - BrightLink 585Wi
  - BrightLink 585Wi+
  - BrightLink 575Wi
  - BrightLink 575Wi+
  - PowerLite 585W
  - PowerLite 575W
  - PowerLite 580
  - PowerLite 570
  - EB-595Wi
  - EB-595Wie
  - EB-585Wi
  - EB-575Wi
  - EB-575Wie
  - EB-585W
  - EB-585We
  - EB-575W
  - EB-575We
  - EB-580
  - EB-580e
  - EB-570

  - BrightLink 695Wi
  - BrightLink 695Wi+
  - BrightLink 685Wi
  - BrightLink 685Wi+
  - BrightLink 680Wi
  - BrightLink 675Wi
  - BrightLink 675Wi+
  - PowerLite 685W
  - PowerLite 675W
  - PowerLite 680
  - PowerLite 670
  - EB-695Wi
  - EB-695Wie
  - EB-685Wi
  - EB-680Wi
  - EB-675Wi
  - EB-685W
  - EB-675W
  - EB-680
  - EB-680e
  - EB-670
- Det installerede vægophæng er en af følgende:
  - ELPMB28
  - ELPMB43
  - ELPMB46
- Projektering i en størrelse på 65" til 100"
- Projektorerne har den samme opløsning

Eksempel på hvordan en installation udskiftes

Det er muligt, at udskifte projektoren på følgende måde. Ophænget eller din projektor kan afvige fra billederne. For oplysninger om håndtering og justering af ophænget, bedes du se *Installationsvejledning* til projektoren, der allerede er installeret eller til vægbeslaget.

1 Fjern den gamle projektor

- Fjern endestykket (fjern også dækslet på vægpladen, hvis nødvendigt)
- Fjern justeringsenheden på indstillingspladen

2 Installer den nye projektor

- Fjern justeringsenheden på den gamle projektor, og sæt den fast på den nye projektor
- Sæt justeringsenheden fast på indstillingspladen

3 Finindstil billedet

Når du projektere et billede, kan billedets placering finindstilles med justeringshjulet på ophænget og med projektorens korrektionsfunktioner

4 Sæt endehætten på

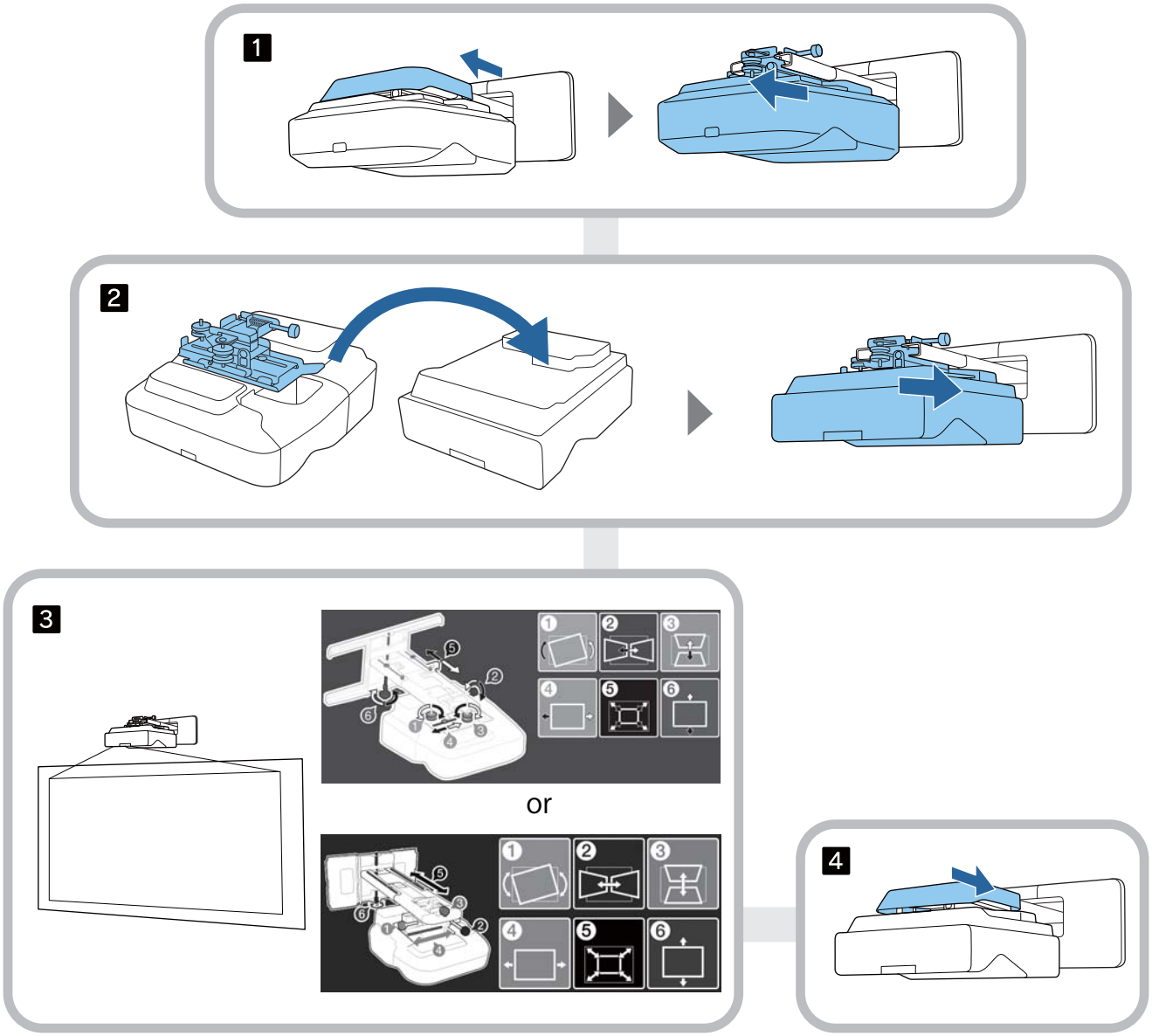

Om denne Installationsvejledning

Indholdet i denne vejledning 1

Om udskiftning af opstillede projektorer 2

Betingelser for udskiftning af installationerne . . . 2

Eksempel på hvordan en installation udskiftes . . . 3

Introduktion

Sikker brug af produktet 6

Sikkerhedsindikationer 6

Symbolforklaring 6

Pakkens indhold 7

Vægophæng 7

Hovedophæng 7

Tilbehør 8

Berøringsenhed 9

Ophængningsbeslag for berøringsenhed 10

Pen-stativ 10

Nødvendige dele 11

Fremgangsmåde ved installation 12

Figurer med installationsmål 13

Billede over tilslutningen 15

Tilslutning af flere projektorer 15

Montering af et vægophæng

Advarsler om montering af et vægophæng 16

Advarsler om monteringsstedet til vægmonteringen 19

Specifikationer for vægophænget 21

Eksterne mål 22

Justeringsområde 24

Lodret glideplade 24

Vandret glideplade 25

Fremadgående/bagudgående glideplade 25

Installationsplade til mini-pc 26

Installation af tilbehør 26

Monteringsprocedure til vægmontering 27

Montering af ophænget 28

Bestemmelse af monteringsposition (tabeller over projektionsafstande) 28

EB-735Fi 30

EB-725Wi 38

Sæt justeringsenheden fast på projektoren 43

Installer vægpladen på væggen 44

Fastgørelse af indstillingspladen til vægpladen 46

Sådan spændes justeringsenheden fast på indstillingspladen 51

Tilslutning af eksterne enheder 52

Sådan justeres placeringen af det projicerede billede 55

Forberedelser før justering 56

Automatisk skærmjustering 58

Udførelse af mekanisk indstilling ved brug af Installationsvejledning for Indstillingspladen 62

Justering via projektorens menuer 65

Montering af dækslerne 71

Montering af en sikkerhedswire 72

Montering af pen-stativet

Bemærkninger om pen-stativet 74

Pen-stativ - specifikationer 75

Eksterne mål 75

Installation af Penfoden 76

Hvis du fastgør med magneter 76

Ved fastgørelse med skruer 77

Justering af den interaktive pen

Kalibrering af den interaktive pen 79

Man. kalibrering 79

Aut. kalibrering 81

Installation af berøringsenheden

Bemærkninger vedrørende håndtering af berøringsenheden 83

Installationssted for berøringsenheden 84

Bemærkninger om beslaget til berøringsenheden 85

Bemærkninger om laseren 86

Fastgjorde mærkater 86

Laserudstrålingsport 86

Berøringsenhed - specifikationer 87

Eksterne mål 87

Beslag til berøringsenhed - specifikationer 88

Eksterne mål 88

Justeringsområde 89

Hvis du bruger en berøringsenhed af ældre model 90

Installation af berøringsenheden 91

Montering af de infrarøde deflektorer 91

Installation af berøringsenheden 92

Når enheden monteres på projektionsfladen uden brug af beslaget til berøringsenheden 92

Når du bruger beslaget til berøringsenheden til at montere enheden uden for projektionsfladen 95

Montering af en sikkerhedswire 100

Sådan tændes berøringsenheden 101

Justering af laserens vinkel (automatisk opsætning af berøringsenheden) 102

Hvis automatiske justering mislykkedes 107

Kalibrering af berøringsbetjeningens position 110

Indstilling af projektoren

Batchkonfigurationsfunktionen 113

Konfiguration med et USB flash-drev 113

Sådan gemmes indstillingerne på USB flash-drevet 113

Kopiering af gemte indstillinger til andre projektorer 115

Konfiguration ved tilslutning af computer og projektor via et USB-kabel 116

Sådan gemmes indstillingerne på en computer 116

Kopiering af gemte indstillinger til andre projektorer 117

Hvis konfigurationen mislykkes 118

Montering af flere projektorer (multiprojektion) 119

Indstilling af projektor-id 119

Justering af billede ved multiprojektion 121

Når du bruger EB-735Fi/EB-725Wi 121

Projektorsynkronisering. Indstillinger (kun når du bruger de interaktive funktioner) 122

Tillæg

Liste over sikkerhedssymboler 124

Generel meddelelse 127

Sikker brug af produktet

Af hensyn til sikkerheden skal du læse alle instruktioner i denne vejledning, før du bruger dette produkt. Ukorrekt håndtering i strid med instruktionerne i denne vejledning, kan medføre beskadigelse af produktet eller skader på personer eller udstyr. Hav altid denne installationsvejledning ved hånden, da du kan få brug for at slå op i den.

Læs projektorens *Brugerhåndbog* og *Sikkerhedsinstruktioner* og følg instruktionerne i disse dokumenter.

Sikkerhedsindikationer

Dokumentationen og produktet bruger grafiske symboler til at vise, hvordan produktet bruges på en sikker måde.

Symbolerne og deres betydninger er som følger. Sæt dig omhyggeligt ind i dem, før du læser vejledningen.

Symbol	Forklaring
Advarsel	Dette symbol angiver oplysninger som, hvis de ignoreres, muligvis kan resultere i personskadekomst eller død på grund af forkert håndtering.
Pas på	Dette symbol angiver oplysninger som, hvis de ignoreres, muligvis kan resultere i personskadekomst eller fysisk skade på grund af forkert håndtering.

Symbolforklaring

Symboler	Forklaring
	Symbol, der angiver en handling som ikke må udføres
	Symbol, der angiver en handling som skal udføres
	Symbol, der angiver relaterede eller nyttige oplysninger

Pakkens indhold

Kontroller, at du har alle delene, inden du går i gang.

Vægophæng

Hovedophæng

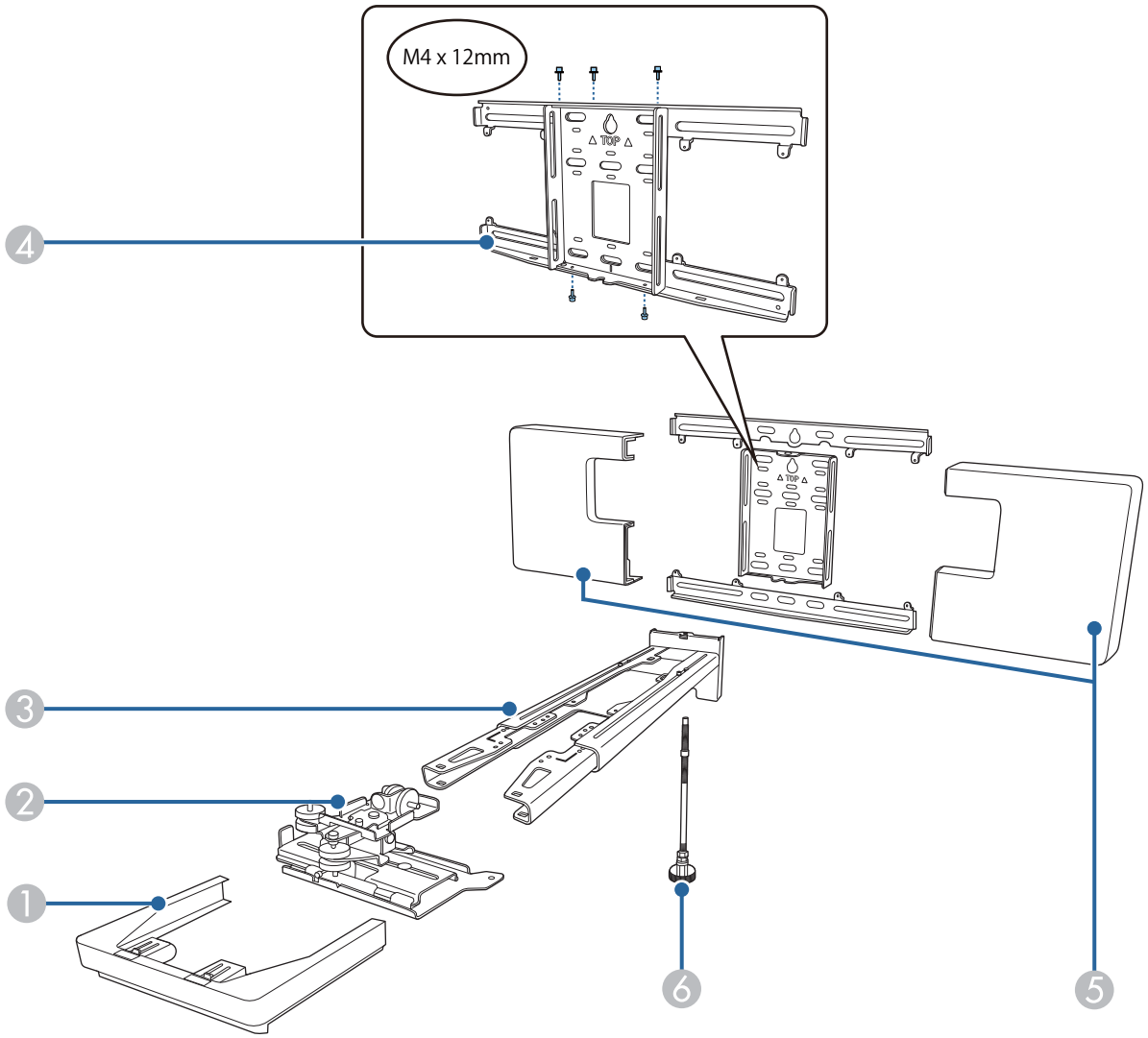

Nr.	Delnavn
1	Endekappe
2	Justeringsenhed
3	Indstillingsplade
4	Vægplade
5	Vægpladeafdækning
6	Sekskantet akse

Tilbehør

Del	Navn	Anvendelse
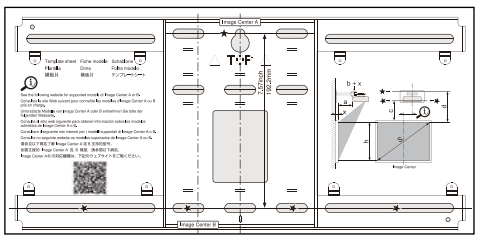	Skabelon	Fastgør dette til væggen, inden du fastgør vægpladen, og brug den til at bore de nødvendige huller.
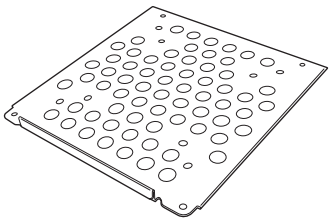	Mini pc-plade	Sæt denne fast på vægpladen, når du montere en mini-pc eller stick-pc.
	Mini pc-bånd	Fastgør pc'en til pladen, når du skal montere en mini-pc eller en stick-pc, der ikke kan fastgøres med skruer.
	Kabelbindende bånd	Sikre overskydende kabler, når kabelføring er udført.
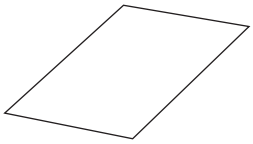	Afdækningsmærkat	Sæt dette over sporet i indstillingspladens arm, for at dække det efter monteringen.
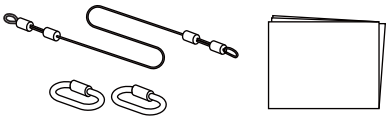	Sikkerhedskabelsæt	Tilslut til vægmonteringen og projektoren, så projektoren ikke falder ned. Se brugerhåndbogen, der følger med sikkerhedskabelsættet, for yderligere oplysninger.
	Unbrakonøgle (til M4)	-
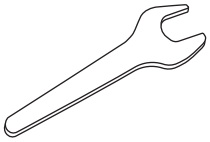	Skruenøgle (nr. 13 til M6)	-
	M4 x 12 mm unbrakoskrue med skive/fjederskive (x13)	• Monter vægpladen som vist i figuren på s.7 (x5) • Sæt justeringsenheden fast på projektoren (x4) • Sæt justeringsenheden fast på indstillingspladen (x4)
	M6 x 20 mm unbrakoskrue med skive/fjederskive (x1)	Sæt indstillingspladen fast på vægpladen.
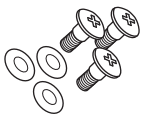	M6 x 20 mm stjerneskruer med plastikspændeskive (x3)	

Del	Navn	Anvendelse
	M3 x 6 mm stjerneskruer (x4)	Sæt mini pc-pladen fast på vægpladen.

Berøringsenhed

Del	Navn	Anvendelse
	Berøringsenhed	-
	Skabelonark (til fastgørelse af berøringsenheden)	Fastgør dette til væggen, inden du fastgør berøringsenheden, og brug den til at bore de nødvendige huller.
	Forbindelseskabel til berøringsenhed (ca. 1,8m)	Tilslut berøringsenheden til projektoren.
	Markører x2	Sættes på skærmen for at justere vinklen på laseren, der udsendes af berøringsenheden. Hvis enheden ikke kan betjenes ordentligt med fingerberøringer, skal du bruge markørerne igen til at kalibrere laservinklen igen. Behold dem et sikkert sted efter installationen.
	Tape til at fastgøre markørerne (ca. 6 cm) x12	Sæt mærkerne fast på projektionsfladen.
	Infrarøde deflektorer (ca. 28,5 cm) x12	Brug disse, hvis der er en bakke eller ramme nederst på projektionsfladen. Dette forhindrer fejlfunktioner på grund af laserrefleksioner.
	Afstandsstykker til skruerne x3	Fastgør dem til skruehullet, når du fastgør berøringsenheden med skruerne.

Del	Navn	Anvendelse
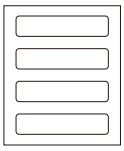	Mærkat x4	Sæt mærkatet fast der, hvor berørings-enheden skal være. Disse giver mærker, når enheden skal flyttes på grund af bevægelser, der opstår under brug.

Ophængningsbeslag for berøringsenhed

Brug dette beslag, når du sætter berøringsenheden på ydersiden af projektionsfladen.

Del	Navn	Anvendelse
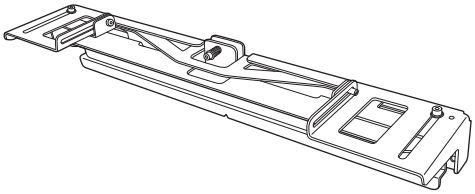	Ophængningsbeslag for berøringsenhed	-
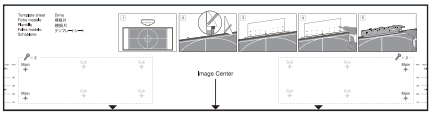	Skabelonark (til beslaget til berøringsenheden)	Fastgør dette til væggen, inden du fastgør beslaget til berøringsenheden, og brug den til at bore de nødvendige huller.
	M4 x 25 mm unbrakoskrue (x2)	Spænd berøringsenheden fast på beslaget til denne.
	Unbrakonøgle (til M4)	-

Pen-stativ

Del	Navn	Anvendelse
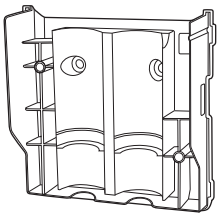	Hovedenhed	-
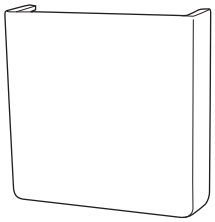	Dæksel	Fastgør på forsiden af pen-stativet.
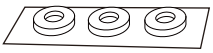	Afstandsstykker til skruerne x3	Fastgør dem til skruehullet, når du fastgør pen-stativet med skruer.

Nødvendige dele

Ud over de medfølgende dele, skal du også have følgende skruer og værktøj.

Gældende dele	Nødvendige dele
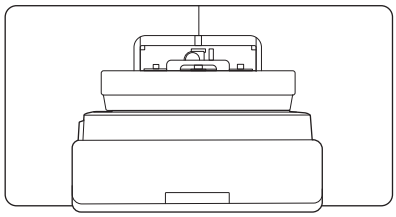	Til vægophænget • M10 eller 3/8" x 60 mm ankerbolte (til fastgørelse af vægpladen: Mindst x4) • M10 skrue (til midlertidigt fastgørelse af vægpladen: x1) • 17 mm skraldenøgle (til justering af den sekskantede akse) • Kabler til forbindelse til projektoren • Enheder, såsom mini-pc'er
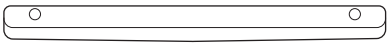	Til berøringsenheden • M4-skruer (til at spænde berøringsenheden fast: x2)

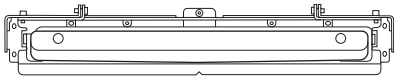	Til beslaget til berøringsenheden
	• Forankringsbolte eller skruer til beslaget (afhængigt af hvad monteringsoverfladen er lavet af)
	  • M4 ankerbolte (x4)
	  • 3,8 mm diameter træskruer med en længde på 45 mm eller derover (x4)

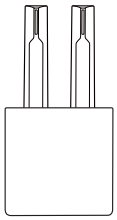	Til pen-stativet • M4 x 20 mm skruer (x2)

Fremgangsmåde ved installation

Vi anbefaler at montere projektoren og eksterne enheder i følgende rækkefølge.

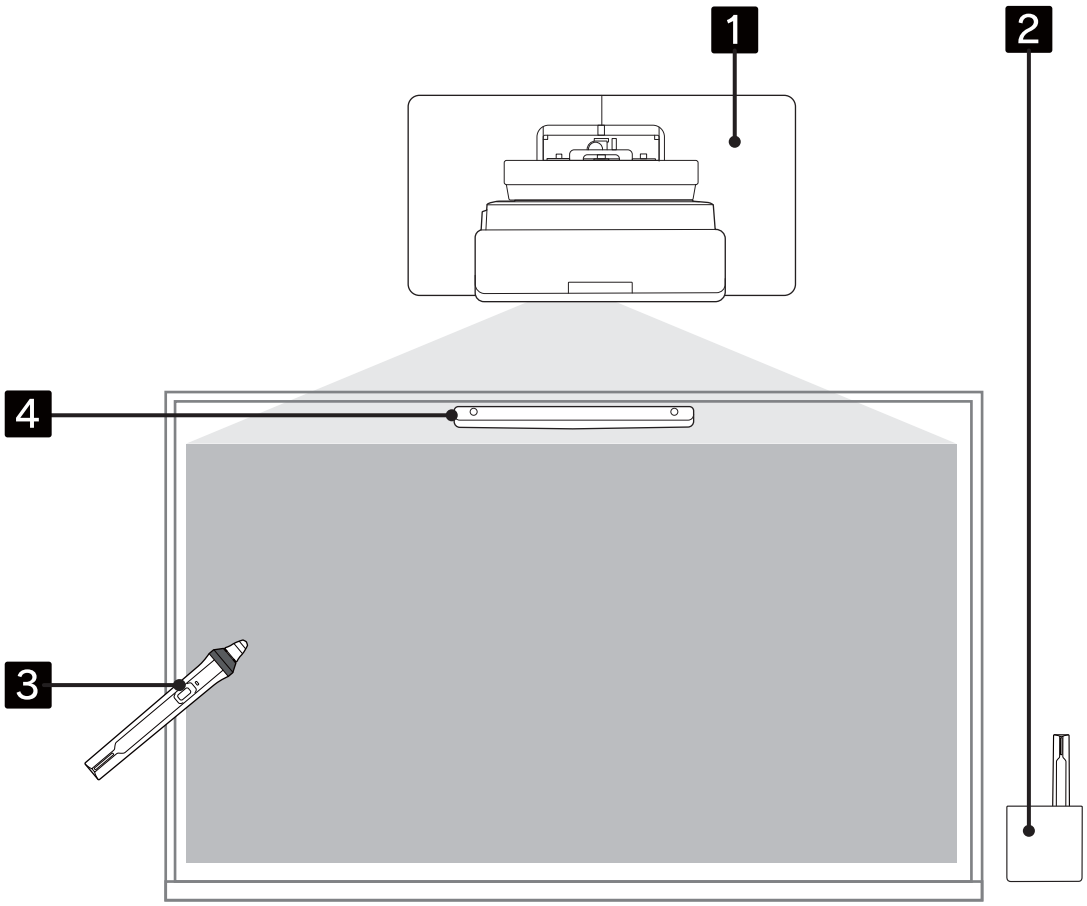

1. Monter projektoren på væggen og juster det projicerede billede (☛ s.16)
2. Monter pen-stativet (☛ s.74)
3. Kalibrer pennen (☛ s.79)
4. Monter og juster berøringsenheden og kalibrer fingerstyringen (☛ s.83)

Når du vil bruge den monterede berøringsenhed (se følgende billede) som den er, skal du justere laservinklen (s.102).

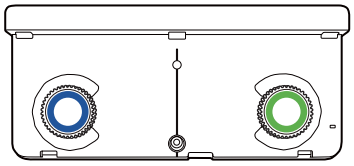

Figurer med installationsmål

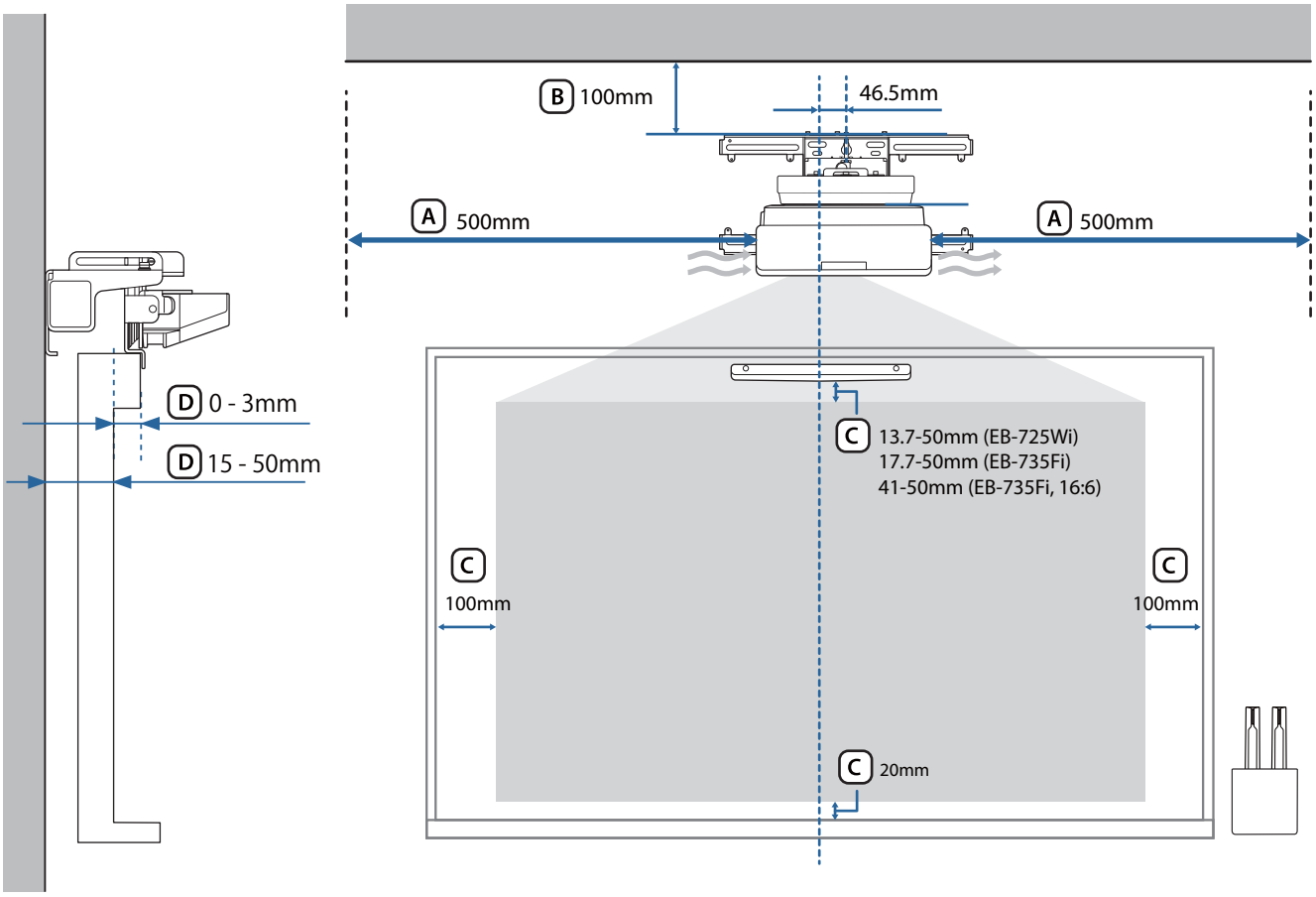

Pas på

- Når du montere projektoren, skal du sørge for, at der er et mellemrum mellem væggen til projektorens luftind- og udtag. (Se figur A ovenfor)
- Når du bruger berøringsenheden, skal du sørge for, at der er nok plads omkring projektionsskærmen. (Se figur C ovenfor)
- Når du installerer berøringsenheden med beslaget dertil, skal du kontrollere tykkelsen på rammen rundt om skærmen og længden fra installationsfladen til skærmoverfladen. (Se figur D ovenfor)

Efterlad et hul på ca. 100 mm fra loftet til toppen af vægpladen, for at gøre det lettere at montere og fjerne projektoren. (Se figur B ovenfor)

Når du vil bruge den monterede berøringsenhed som den er, skal du efterlade et mellemrum på 25 til 100 mm fra bunden af berøringsenheden til toppen af billedet. Berøringsenheden skal muligvis geninstalleres, for at projektere i en anden størrelse eller billedformat.

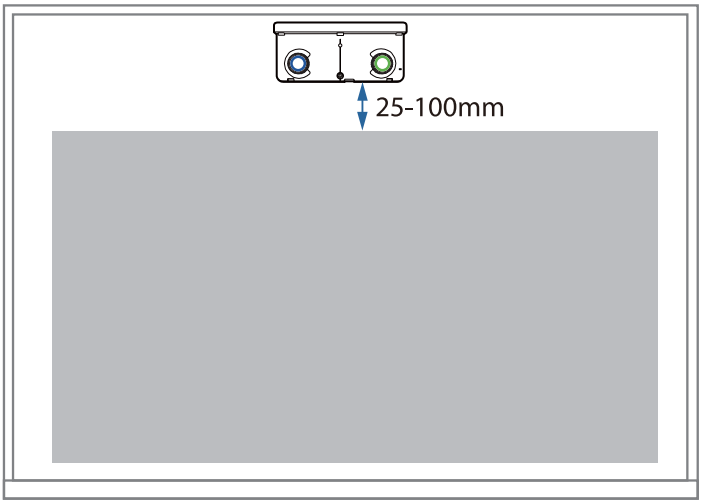
25-100mm

Billede over tilslutningen

Tilslutning af flere projektorer

Hvis brug af den interaktive pen forstyrrer nærliggende projektorer, skal du tilslutte projektorerne med det valgfrie fjernbetjeningssæt (ELPKC28).

Efter tilslutning af kablet, skal du indstille **Installation af projektorer** > **Synk. projektorer** til **Kabelforbun.** i menuen **Pen/touch**, for at reducere interferensen.

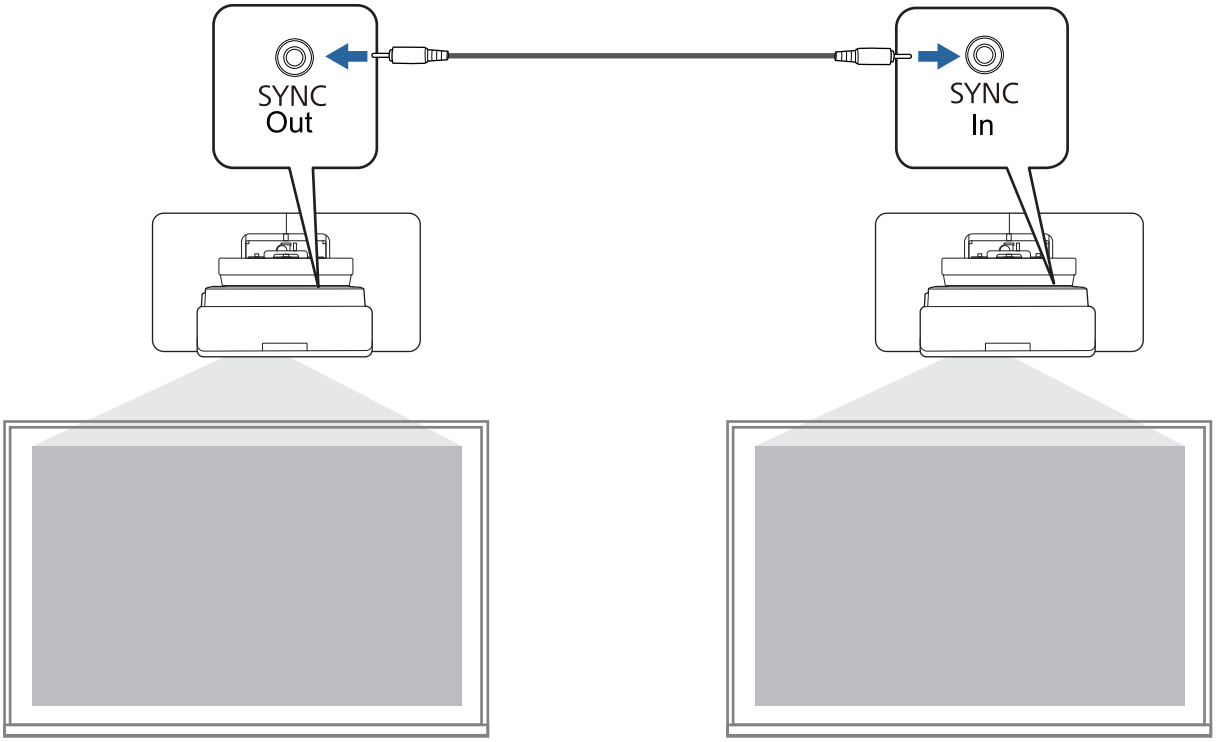

Advarsler om montering af et vægophæng

Advarsel	
Vægophænget er udelukkende beregnet til at hænge projektoren på væggen. Hvis der monteres andet end en projektor, kan vægten give anledning til beskadigelse. Hvis dette produkt falder på gulvet, kan det medføre alvorlige personskader eller sågar dødsfald.	
Selve installationen (vægmontering) skal udføres af fagfolk, der har den nødvendige tekniske viden og erfaring. Ufuldstændig eller forkert installation kan medføre, at produktet falder ned, hvilket kan føre til personskade eller skade på udstyret.	
Følg trinene i denne vejledning for at montere vægophænget, og sørg for at bruge de bolte og skruer, der er angivet i denne vejledning. Hvis disse instruktioner ikke følges, kan produktet falde ned, hvilket kan forårsage personskader eller en ulykke.	
Vær forsigtig ved omgangen med lysnetledningen. Ukorrekt håndtering kan forårsage brand eller elektrisk stød. Overhold følgende forholdsregler under håndteringen: • Tag ikke fat i strømstikket med våde hænder. • Brug ikke en ledning, som er beskadiget eller er blevet modificeret. • Træk ikke med overdreven kraft i ledningen, når denne føres igennem indstillingspladen.	
Installer ikke indstillingspladen på et sted, hvor den kan blive udsat for vibrationer eller stød. Dette kan beskadige projektoren eller monteringsoverfladen. Hvis dette produkt falder på gulvet, kan det medføre alvorlige personskader eller sågar dødsfald.	
Når projektoren monteres på en væg, skal den monteres på en sådan måde, at ophænget kan holde den samlede vægt af projektoren og det egen vægt, og samtidig modstå vandrette vibrationer. Brug M10 eller 3/8" x 60 mm møtrikker og bolte. Møtrikker og bolte, der er mindre end M10 eller 3/8" x 60 mm, kan få indstillingspladen til at falde ned. Epson påtager sig intet ansvar for tingskade eller persontilskadekomst, der skyldes manglende vægstyrke eller ukorrekt installation.	
Installationen skal udføres af mindst to kvalificerede servicemedarbejdere. Hvis det skulle blive nødvendigt at løsne en skrue under installationen, skal du passe på med ikke at tabe produktet. Hvis dette produkt falder på gulvet, kan det medføre alvorlige personskader eller sågar dødsfald.	
Når du monterer dette produkt på en væg, skal du sikre, at væggen har tilstrækkelig styrke til at holde projektoren og vægophænget. Dette produkt bør monteres på en betonvæg. Den maksimale kombinerede vægt af projektoren og vægophænget er ca. 15 kg (kabler ikke medregnet). Sørg for at væggen er stærk nok til at holde produktet, inden det hænges på væggen. Hvis væggen ikke er stærk nok, skal den forstærkes inden installationen.	
Efterse indstillingspladen regelmæssigt for at sikre, at der ikke er dele, der er gået i stykker, eller løse skruer. Hvis der er dele, som er gået i stykker, skal enhver brug af indstillingspladen straks ophøre. Hvis dette produkt falder på gulvet, kan det medføre alvorlige personskader eller sågar dødsfald.	

Advarsel	
Dette produkt må ikke adskilles eller ombygges. Der er mange højspændingsdele i produktet, der kan forårsage brand, elektrisk stød eller ulykker.	
Hæng ikke på dette produkt. Hæng ikke tunge genstande på dette produkt. Hvis dette produkt falder på gulvet, kan det medføre alvorlige personskader eller sågar dødsfald.	
Brug ikke klæbemidler, smøremidler eller olie under montering eller justering af vægophænget. Hvis der bruges klæbemidler for at forhindre, at skruerne løsner sig, eller ting som smøremidler eller olie på glidepladen på projektorens fastgørelsesdel, kan huset revne og få projektoren til at falde ned, hvilket kan forårsage persontilskadekomst eller skade på udstyr.	
Stram alle skruer grundigt efter justering. I modsat fald kan produktet falde ned og forårsage persontilskadekomst eller skade på udstyr.	
Løsn aldrig bolte og møtrikker efter installationen. Kontroller med mellemrum, at skruerne ikke har løsnet sig. Stram eventuelle skruer, som måtte have løsnet sig, grundigt. I modsat fald kan produktet falde ned og forårsage persontilskadekomst eller skade på udstyr.	
Før kablerne således, at de ikke berører møtrikker og bolte. Ukorrekt håndtering af ledningerne kan forårsage brand eller elektrisk stød.	
Undlad at se ind i projektionsvinduet, når der tændes for projektoren. Det kraftige lys kan skade synet. Vær særligt påpasselig, når der er børn i nærheden. Sørg for at ingen kigger ind i projektionsvinduet, når den tændes med fjernbetjeningen.	
Undlad at anbringe genstande eller lægge hænderne nær projektionsvinduet, når projektoren er i brug. Dette område er farligt, da der her opstår høje temperaturer på grund af det kraftige lys.	
Brug ikke projektoren på steder med brændbare eller eksplosive gasser. Høje temperaturer i projektoren kan forårsage tænding eller ild.	
Det bør overlades til specialister at afmontere eller geninstallere projektoren, herunder også i tilfælde af reparation og vedligeholdelse. Du kan finde oplysninger i projektorens *Brugerhåndbog* om vedligeholdelse og reparationer.	
Hvis der opstår noget unormalt ved dette produkt, skal ledningerne øjeblikkeligt tages ud af produktet, og forhandleren eller det nærmeste Epson servicecenter skal kontaktes. Hvis produktet fortsat bruges under unormale omstændigheder, kan der opstå brand, elektrisk stød eller øjenskader.	

Advarsel	
Der er sat laseradvarselsetiketter på projektoren. Kik ikke ind i laserstrålen, der udsendes fra projektorens projektionsvinduet, når billedet fremvises. (I overensstemmelse med IEC/EN60825-1:2014) 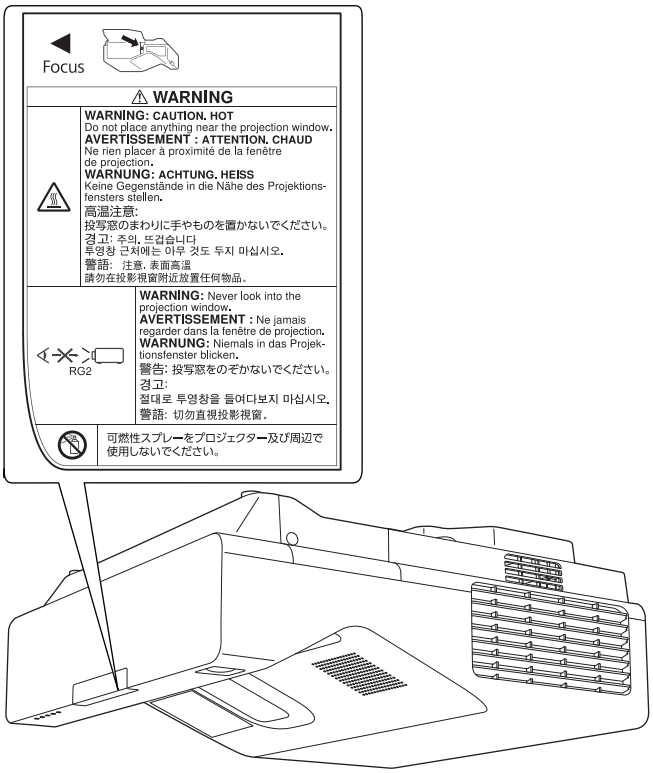 	
Du må aldrig åbne kabinetterne på projektoren. Elektrisk stød inde i projektoren kan føre til alvorlige skader.	
Kik ikke direkte ind i projektorens lyskilde. Dette produkt udsender potentielt farlig optisk stråling. Dette kan føre til øjenskader.	

Pas på	
Installer ikke dette produkt på steder, hvor projektorens maks. driftstemperatur kan blive overskredet. Sådanne omgivelser kan virke ødelæggende på projektoren.	
Installer dette produkt på et sted, der er fri for overdrevne støvmængder og fugtighed, for at undgå, at objektivet eller de optiske komponenter bliver snavsede.	
Brug ikke overdreven kraft ved justering af dette produkt. Dette produkt kan gå i stykker, hvilket kan føre til persontilskadekomst.	
Dette produkt er et klasse 1-laserprodukt, der er i overensstemmelse med IEC/EN60825-1: 2014 international standard for lasere.	
Projektoren må ikke skilles ad, når den skal bortskaffes. Den skal bortskaffes i henhold til den lokale lovgivning og bestemmelser.	

Advarsler om monteringsstedet til vægmonteringen

Advarsel	
Må ikke monteres på et sted, der er udsat for olieagtig røg eller røg til begivenheder. Hvis olie eller lignende er på glidepladen på projektorens fastgøringsdel, kan kabinettet revne og få projektoren til at falde ned, hvilket kan forårsage persontilskadekomst eller skade på udstyr.	

Pas på	
Installér ikke projektoren eller skærmen på steder, hvor de udsættes for direkte sollys. Hvis projektoren eller skærmen udsættes for direkte sollys, fungerer den interaktive funktion muligvis ikke ordentligt.	
Udfør den elektriske installation og kabelføring på projektorens monteringssted på forhånd.	
Installer projektoren væk fra andre elektriske apparater, såsom lysstofrør eller aircondition-apparater. Visse slags lysstofrør kan interferere med projektorens fjernbetjening eller pen.	
Når du montere projektoren, skal du sørge for, at der er et mellemrum mellem væggen til projektorens luftind- og udtag, som vist på følgende billede. 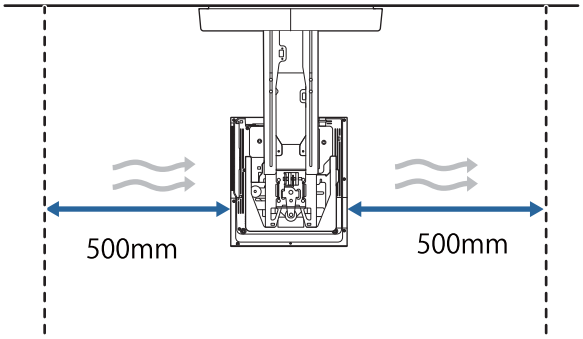 	
Når du installerer to eller flere projektorer parallelt, skal du sørge for, at temperaturen i lokalet er under 35°C. Hvis omgivelserne er for varme, kan projektoren blive overophedet og slukke uden varsel.	

Pas på	
Hvis der monteres to eller flere projektorer parallelt, skal der være et mellemrum på mindst 1.500 mm mellem projektorerne. 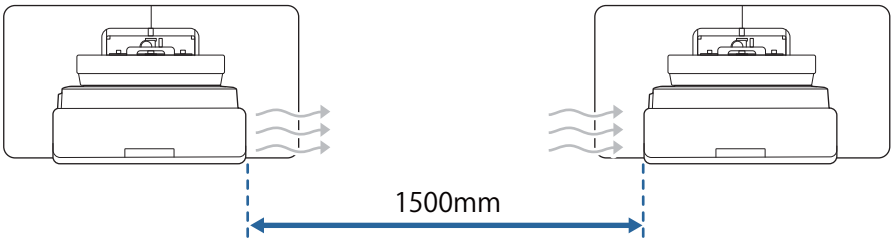 Hvis det ikke er muligt at få et mellemrum på 1.200 mm, skal du montere en skillevæg for at blokere for varmen fra projektorens luftudtag. Skillevæggen skal være større end udstødningsventilen (ca. 20 mm i alle retninger) og den skal monteres ca. 400 mm fra udstødningsventilen og 200 mm fra indløbsventilerne. 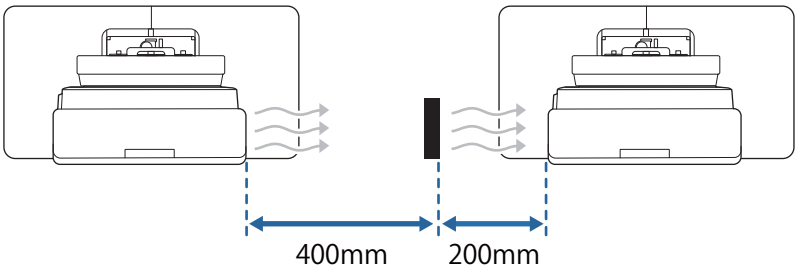 	
Installer og juster projektoren i en stuetemperatur, der er tæt på temperaturen i miljøet, den skal bruges i. Hvis temperaturen ændres, kan billedets position ændres, eller pennens nøjagtighed kan falde.	
Monter projektoren således at den ikke hælder mere end +3 grader eller -3 grader lodret og vandret i forhold til skærmen.	
Hvis du bruger de interaktive funktioner, skal projektoren monteres på en sådan måde, at det projicerede billede er indenfor rækkevidde.	
Vi anbefaler brugen af klæbeskærme eller pladeskærme.	

Specifikationer for vægophænget

Emne	Specifikation
Vægmonteret masse (indstillingsplade, sekskantet akse, justeringsenhed, vægplade, dæksel til vægplade, endehætte)	Ca. 9,2 kg
Maksimal lastkapacitet	Ca. 15,0 kg

Eksterne mål

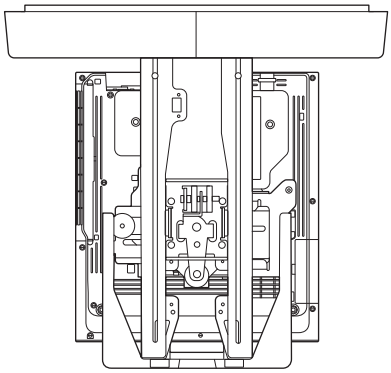

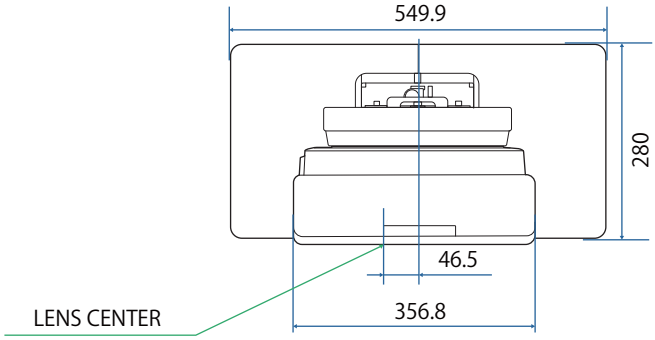

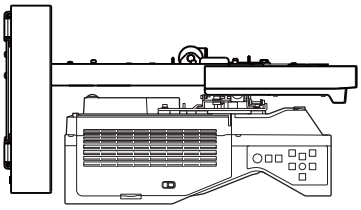

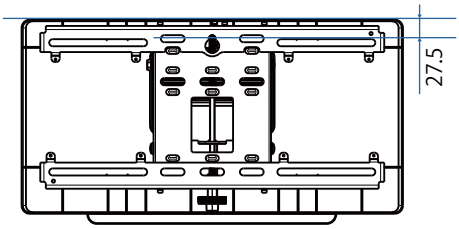

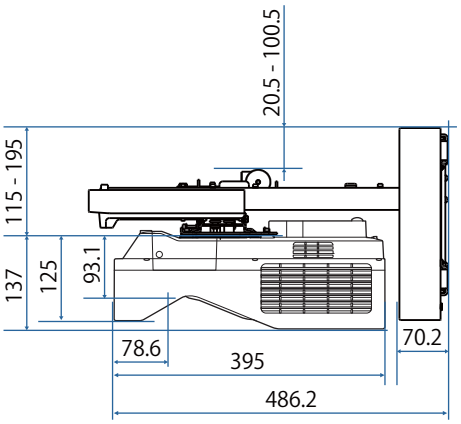

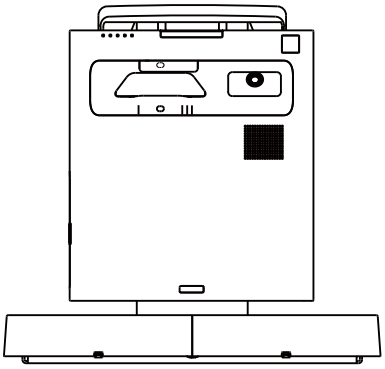

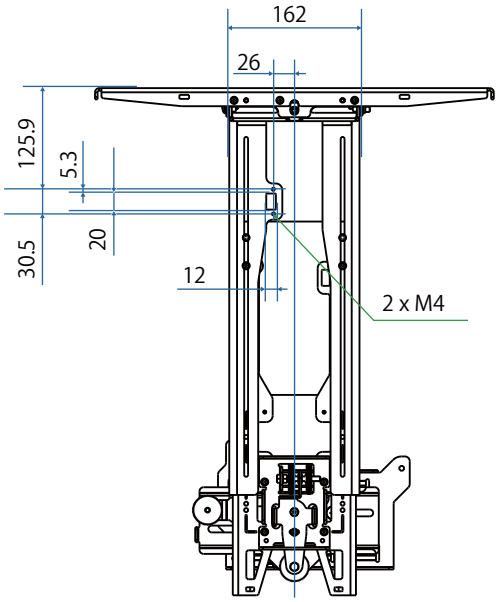
162
26
125.9
5.3
20
30.5
12
2 x M4

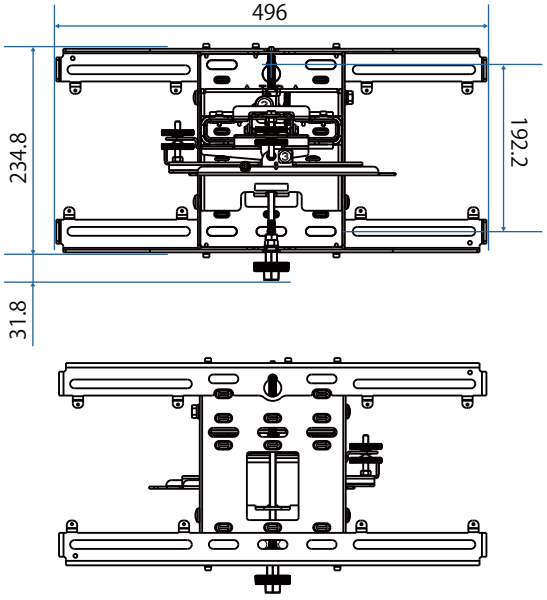
496
234.8
192.2
31.8

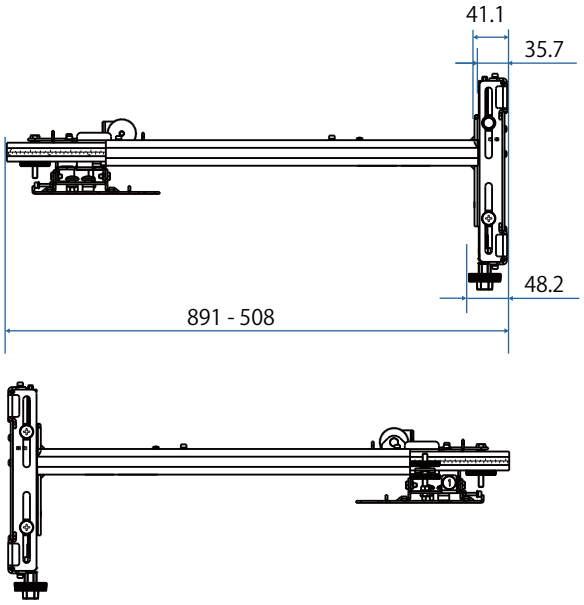
41.1
35.7
48.2
891 - 508

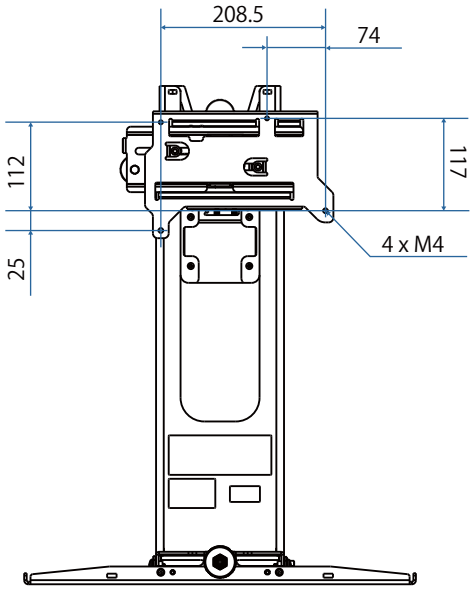
208.5
74
112
117
25
4 x M4

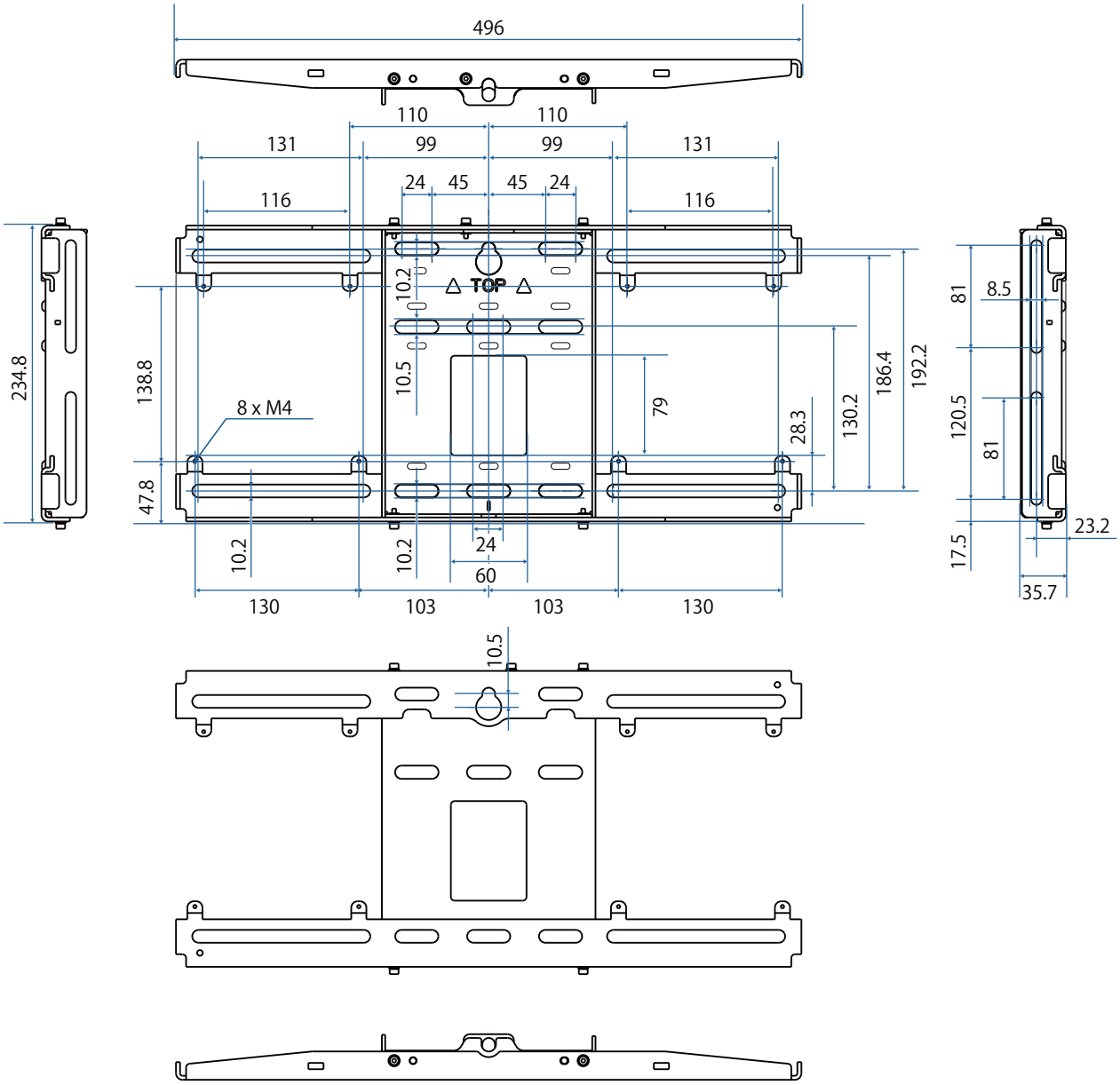

Justeringsområde

Lodret glideplade

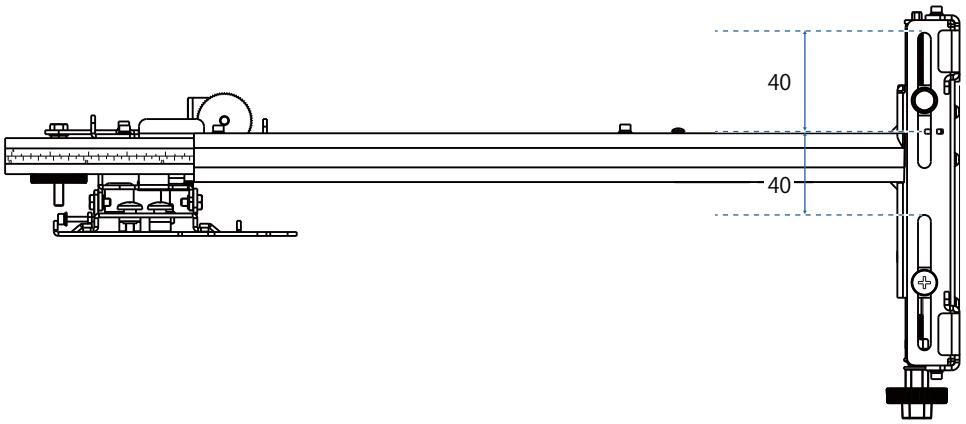

Vandret glideplade

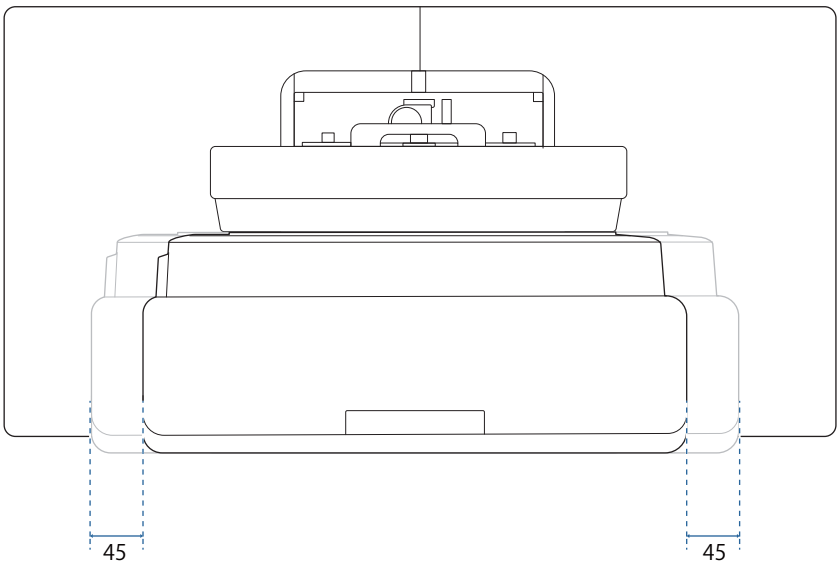

Fremadgående/bagudgående glideplade

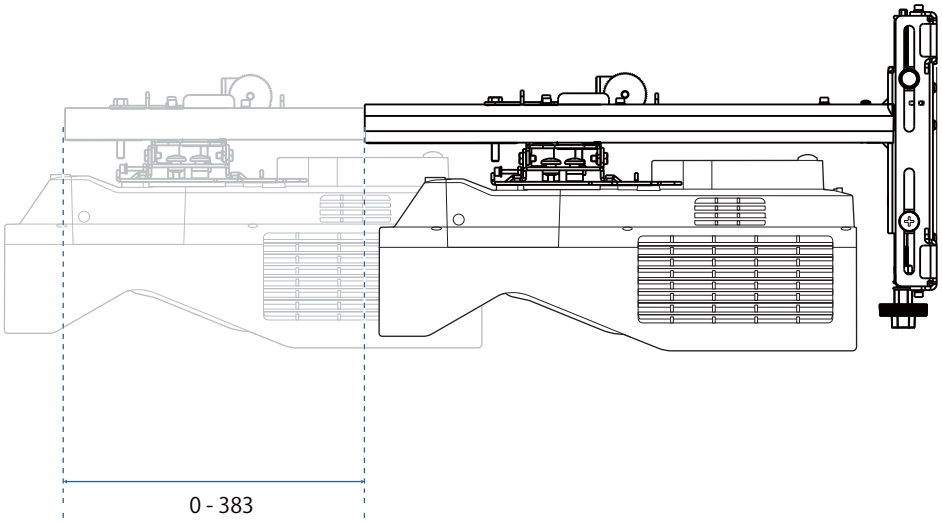

Installationsplade til mini-pc

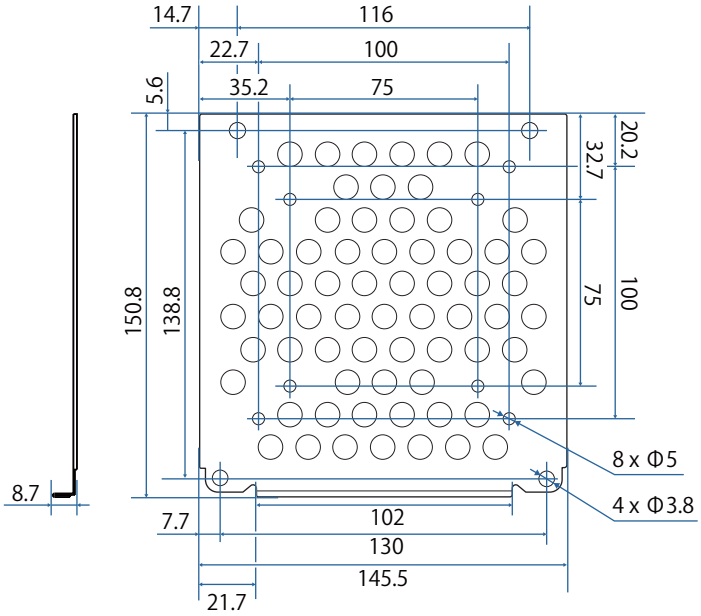

Emne	Specifikation
Skruehuller til montering af pc (VESA-kompatibel)	75 mm x 75 mm 100 mm x 100 mm
Understøttede pc-størrelser	Inden for 150 mm x 150 mm x 44 mm
Understøttet pc-vægt	0,7 kg eller mindre

Installation af tilbehør

Hvis du installerer en omskifter eller en tuner, skal du bruge skruehullerne, der er vist på figuren herunder, for at fastgøre dem.

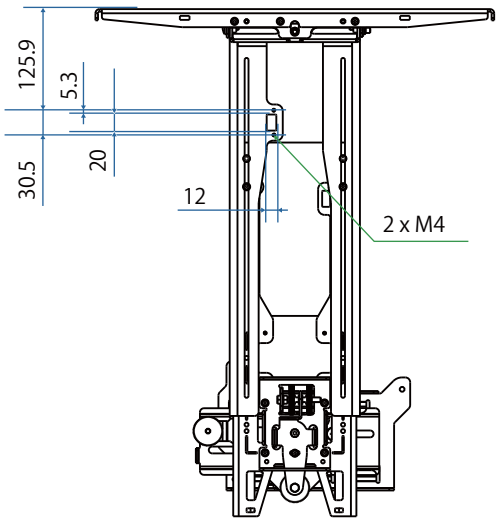

Før installationen skal du sørge, at den samlede vægt med projektoren og tilslutningskablerne, er under vægophængets maksimale belastningskapacitet. (☛"Specifikationer for vægophænget" s.21)

Monteringsprocedure til vægmontering

Følg arbejdsgangen nedenfor for at montere vægophænget.

Før kablerne i henhold til monteringsmiljøet, inden vægophænget monteres.

1. Se tabellerne over projektionsafstandene, for at bestemme monteringspositionen (☛ s.28)
2. Sæt justeringsenheden fast på projektoren (☛ s.43)
3. Sæt vægpladen på væggen (☛ s.44)
4. Juster armlængden på indstillingspladen, og sæt den derefter fast på vægpladen (☛ s.46)
5. Fastgør justeringsenheden til indstillingspladen, og tilslut derefter kablerne og de eksterne enheder (☛ s.51)
6. Juster billedets placering (☛ s.55)
7. Sæt dækslerne på (☛ s.71)

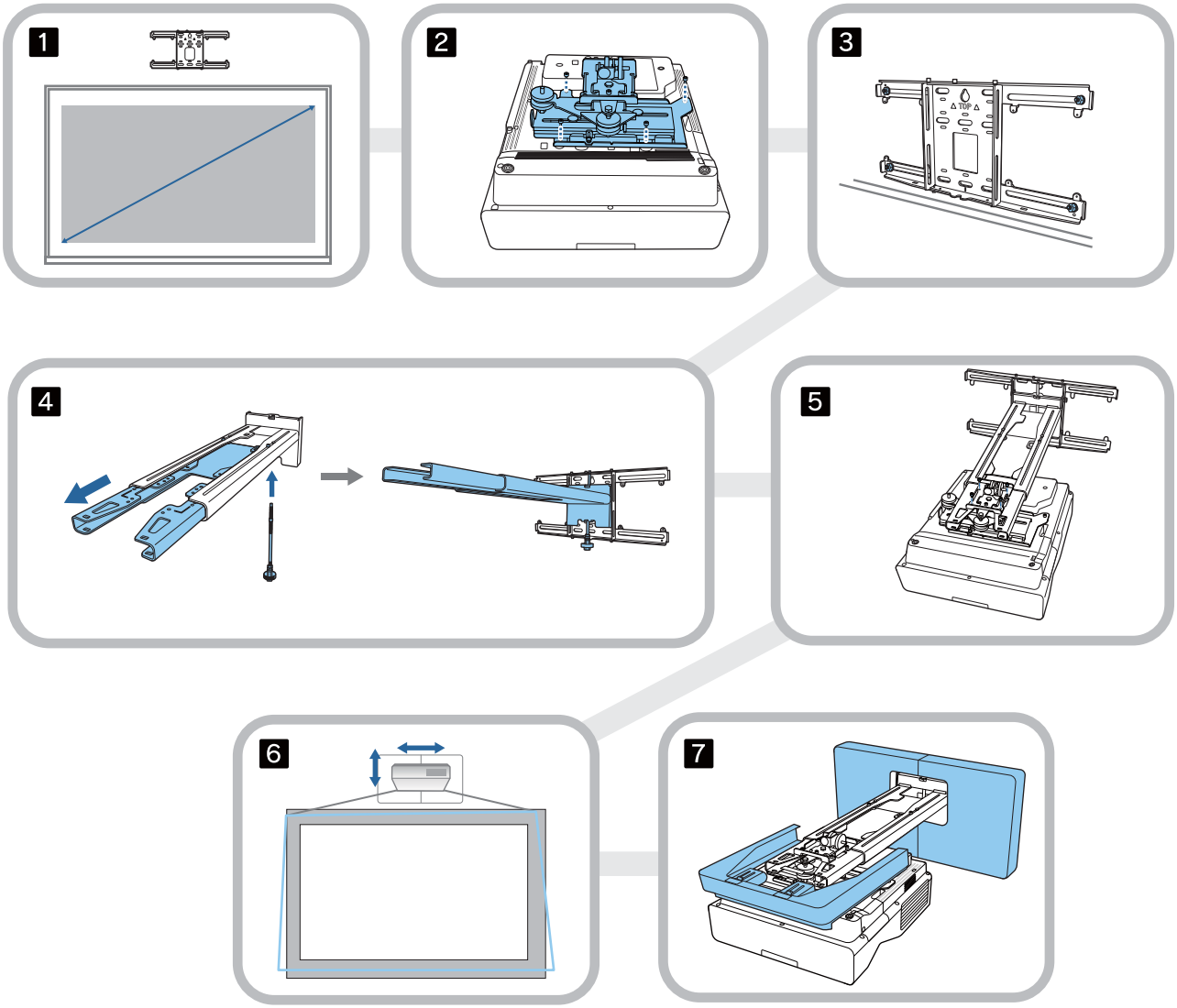

Montering af ophænget

Bestemmelse af monteringsposition (tabeller over projektionsafstande)

Bestem monteringspositionen på vægpladen, afhængigt af størrelsen (S) på skærmen, som du vil projektere på. Se nedenstående figur, for at se værdierne fra a til d. Dette er værdien, når indstillingspladen er midt på vægpladen (se ☆ på følgende billede).

Forskydningsværdien fra midten af den projektere billede og midten af vægpladen er 46,5 mm.

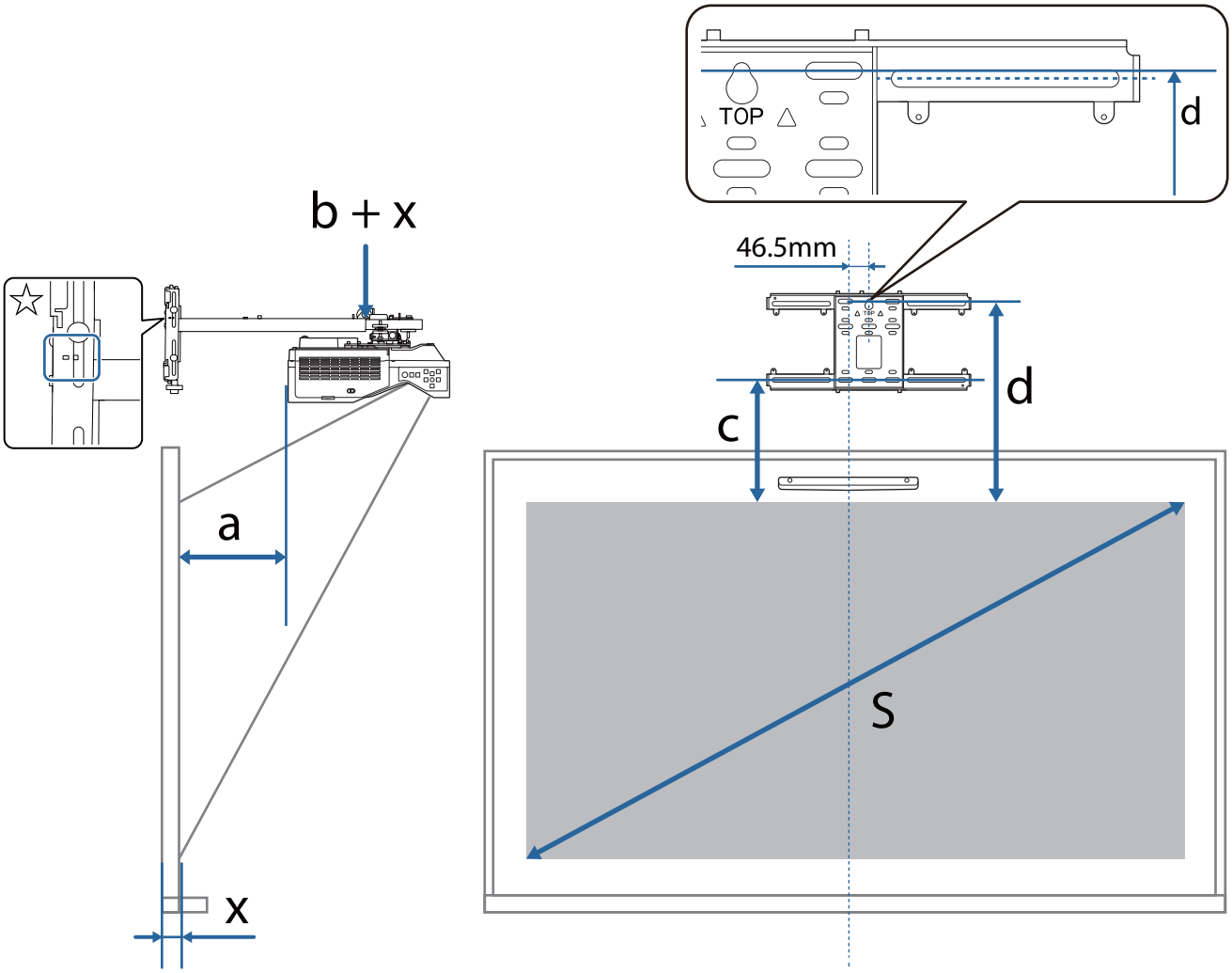

a: Minimum projektionsafstand (bred)

b + x: Nummeret på justeringsskalaen på indstillingspladen (maks. 533 mm)

x: Afstanden fra væggen til projektionsfladen
(15 til 50 mm, når beslaget til berøringsenheden bruges (s.13))

c: Afstanden fra den øverste kant af billedet til det nederste skruehul til vægpladen

d: Afstanden fra den øverste kant af billedet til det midlertidige skruehul til vægpladen

S: Størrelse af projiceret billede

Se følgende for værdierne for c og d, når du projektere i et billedformat på 16:6.

Når du bruger de interaktive funktioner på billedformatet 16:6, skal du indstille **Skærmposition** til en lodret placering i midten eller en højere placering.

(EB-735Fi)

- c1/d1: Når **Skærmposition** er i midten
- c2/d2: Når **Skærmposition** er i foroven

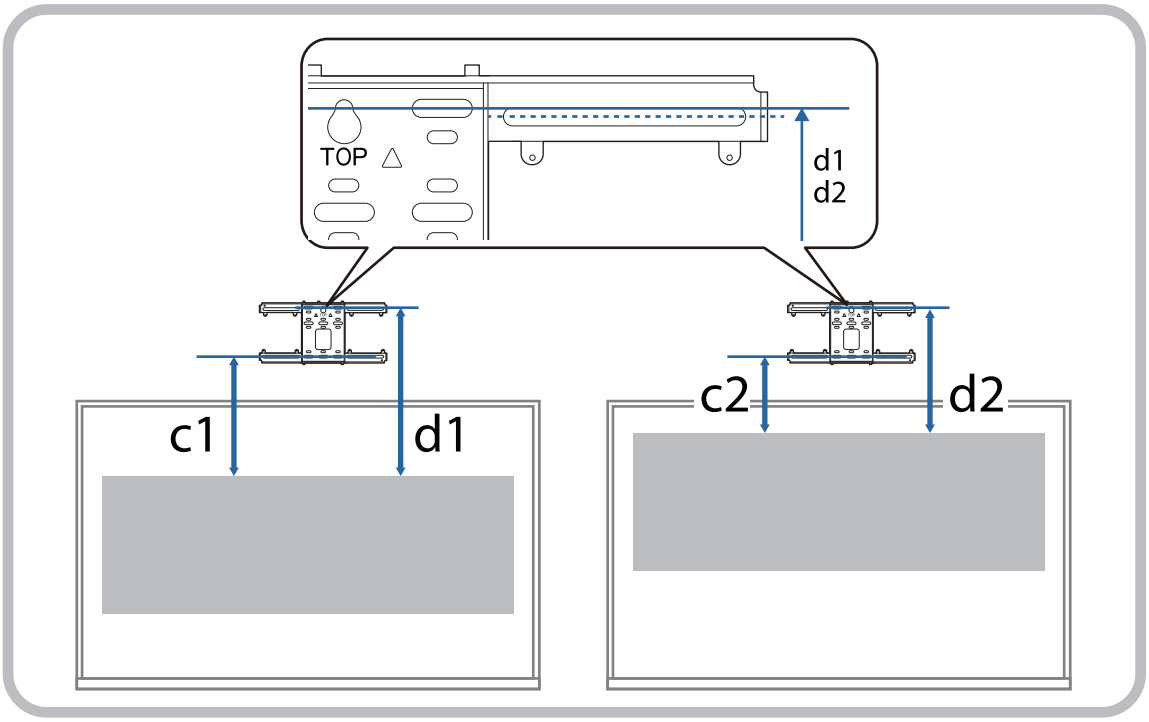

EB-735Fi

16:9 projiceret billede

[Enhed: mm]

S		a	b	c	d
65 "	1439 × 809	57	115	212	404
66 "	1461 × 822	63	121	215	407
67 "	1483 × 834	69	127	218	410
68 "	1505 × 847	75	133	221	413
69 "	1528 × 859	81	139	224	416
70 "	1550 × 872	87	145	227	419
71 "	1572 × 884	93	151	230	423
72 "	1594 × 897	99	157	233	426
73 "	1616 × 909	105	163	237	429
74 "	1638 × 921	111	169	240	432
75 "	1660 × 934	117	175	243	435
76 "	1682 × 946	123	181	246	438
77 "	1705 × 959	129	188	249	441
78 "	1727 × 971	135	194	252	444
79 "	1749 × 984	141	200	255	447
80 "	1771 × 996	147	206	258	450
81 "	1793 × 1009	153	212	261	454
82 "	1815 × 1021	159	218	265	457
83 "	1837 × 1034	165	224	268	460
84 "	1860 × 1046	171	230	271	463
85 "	1882 × 1058	177	236	274	466
86 "	1904 × 1071	183	242	277	469
87 "	1926 × 1083	189	248	280	472
88 "	1948 × 1096	195	254	283	475
89 "	1970 × 1108	201	260	286	478

S		a	b	c	d
90 "	1992 × 1121	207	179	289	482
91 "	2015 × 1133	213	185	292	485
92 "	2037 × 1146	219	191	296	488
93 "	2059 × 1158	225	197	299	491
94 "	2081 × 1171	231	203	302	494
95 "	2103 × 1183	237	209	305	497
96 "	2125 × 1195	243	215	308	500
97 "	2147 × 1208	249	221	311	503
98 "	2170 × 1220	255	227	314	506
99 "	2192 × 1233	261	233	317	510
100 "	2214 × 1245	267	239	320	513

4:3 projiceret billede

[Enhed: mm]

S		a	b	c	d
54 "	1097 × 823	63	122	215	407
55 "	1118 × 838	70	129	219	411
56 "	1138 × 853	78	137	223	415
57 "	1158 × 869	85	144	226	419
58 "	1179 × 884	92	151	230	422
59 "	1199 × 899	100	159	234	426
60 "	1219 × 914	107	166	238	430
61 "	1240 × 930	115	173	242	434
62 "	1260 × 945	122	181	245	438
63 "	1280 × 960	129	188	249	441
64 "	1300 × 975	137	195	253	445
65 "	1321 × 991	144	203	257	449
66 "	1341 × 1006	151	210	261	453
67 "	1361 × 1021	159	218	264	457
68 "	1382 × 1036	166	225	268	461
69 "	1402 × 1052	173	232	272	464
70 "	1422 × 1067	181	240	276	468
71 "	1443 × 1082	188	247	280	472
72 "	1463 × 1097	195	254	284	476
73 "	1483 × 1113	203	262	287	480
74 "	1504 × 1128	210	269	291	483
75 "	1524 × 1143	218	276	295	487
76 "	1544 × 1158	225	284	299	491
77 "	1565 × 1173	232	291	303	495
78 "	1585 × 1189	240	298	306	499
79 "	1605 × 1204	247	306	310	502

S		a	b	c	d
80 "	1626 × 1219	254	313	314	506
81 "	1646 × 1234	262	320	318	510
82 "	1666 × 1250	269	328	322	514
83 "	1687 × 1265	276	335	325	518
84 "	1707 × 1280	284	343	329	521
85 "	1727 × 1295	291	350	333	525
86 "	1748 × 1311	298	357	337	529
87 "	1768 × 1326	306	365	341	533
88 "	1788 × 1341	313	372	344	537
89 "	1808 × 1356	320	379	348	540
90 "	1829 × 1372	328	300	352	544
91 "	1849 × 1387	335	307	356	548
92 "	1869 × 1402	343	314	360	552
93 "	1890 × 1417	350	322	363	556
94 "	1910 × 1433	357	329	367	559
95 "	1930 × 1448	365	336	371	563
96 "	1951 × 1463	372	344	375	567
97 "	1971 × 1478	379	351	379	571
98 "	1991 × 1494	387	358	382	575

16:10 projiceret billede

[Enhed: mm]

S		a	b	c	d
65 "	1400 × 875	88	147	228	420
66 "	1422 × 888	95	154	231	424
67 "	1443 × 902	101	160	235	427
68 "	1465 × 915	108	167	238	430
69 "	1486 × 929	114	173	241	434
70 "	1508 × 942	121	180	245	437
71 "	1529 × 956	127	186	248	440
72 "	1551 × 969	134	193	252	444
73 "	1572 × 983	140	199	255	447
74 "	1594 × 996	147	206	258	450
75 "	1615 × 1010	153	212	262	454
76 "	1637 × 1023	160	219	265	457
77 "	1659 × 1037	166	225	268	461
78 "	1680 × 1050	173	232	272	464
79 "	1702 × 1063	179	238	275	467
80 "	1723 × 1077	186	244	278	471
81 "	1745 × 1090	192	251	282	474
82 "	1766 × 1104	199	257	285	477
83 "	1788 × 1117	205	264	289	481
84 "	1809 × 1131	212	270	292	484
85 "	1831 × 1144	218	277	295	487
86 "	1852 × 1158	225	283	299	491
87 "	1874 × 1171	231	290	302	494
88 "	1895 × 1185	238	296	305	498
89 "	1917 × 1198	244	303	309	501

S		a	b	c	d
90 "	1939 × 1212	251	222	312	504
91 "	1960 × 1225	257	229	315	508
92 "	1982 × 1239	264	235	319	511
93 "	2003 × 1252	270	242	322	514
94 "	2025 × 1265	277	248	325	518
95 "	2046 × 1279	283	255	329	521
96 "	2068 × 1292	290	261	332	524
97 "	2089 × 1306	296	268	336	528
98 "	2111 × 1319	303	274	339	531
99 "	2132 × 1333	309	281	342	534
100 "	2154 × 1346	316	287	346	538

16:6 projiceret billede

[Enhed: mm]

S		a	b	c1	d1	c2	d2
60 "	1427 × 535	53	112	344	536	210	402
61 "	1451 × 544	60	119	349	542	213	406
62 "	1475 × 553	66	125	355	547	217	409
63 "	1498 × 562	73	132	360	553	220	412
64 "	1522 × 571	79	138	366	558	223	416
65 "	1546 × 580	86	144	372	564	227	419
66 "	1570 × 589	92	151	377	569	230	422
67 "	1593 × 598	98	157	383	575	233	426
68 "	1617 × 606	105	164	388	581	237	429
69 "	1641 × 615	111	170	394	586	240	432
70 "	1665 × 624	118	177	399	592	243	436
71 "	1689 × 633	124	183	405	597	247	439
72 "	1712 × 642	131	190	411	603	250	442
73 "	1736 × 651	137	196	416	608	253	446
74 "	1760 × 660	144	203	422	614	257	449
75 "	1784 × 669	150	209	427	619	260	452
76 "	1807 × 678	157	215	433	625	263	456
77 "	1831 × 687	163	222	438	631	267	459
78 "	1855 × 696	169	228	444	636	270	462
79 "	1879 × 705	176	235	450	642	273	466
80 "	1903 × 713	182	241	455	647	277	469
81 "	1926 × 722	189	248	461	653	280	472
82 "	1950 × 731	195	254	466	658	283	476
83 "	1974 × 740	202	261	472	664	287	479
84 "	1998 × 749	208	267	477	670	290	482
85 "	2022 × 758	215	274	483	675	293	486

S		a	b	c1	d1	c2	d2
86 "	2045 × 767	221	280	489	681	297	489
87 "	2069 × 776	228	286	494	686	300	492
88 "	2093 × 785	234	293	500	692	303	496
89 "	2117 × 794	240	299	505	697	307	499
90 "	2140 × 803	247	219	511	703	310	502
91 "	2164 × 812	253	225	516	709	313	506
92 "	2188 × 821	260	232	522	714	317	509
93 "	2212 × 829	266	238	528	720	320	512
94 "	2236 × 838	273	245	533	725	324	516
95 "	2259 × 847	279	251	539	731	327	519
96 "	2283 × 856	286	258	544	736	330	522
97 "	2307 × 865	292	264	550	742	334	526
98 "	2331 × 874	299	270	555	748	337	529
99 "	2354 × 883	305	277	561	753	340	532
100 "	2378 × 892	311	283	567	759	344	536
101 "	2402 × 901	318	290	572	764	347	539
102 "	2426 × 910	324	296	578	770	350	542
103 "	2450 × 919	331	303	583	775	354	546
104 "	2473 × 928	337	309	589	781	357	549
105 "	2497 × 936	344	316	594	787	360	552
106 "	2521 × 945	350	322	600	792	364	556
107 "	2545 × 954	357	329	605	798	367	559
108 "	2569 × 963	363	335	611	803	370	562
109 "	2592 × 972	370	341	617	809	374	566
110 "	2616 × 981	376	348	622	814	377	569

EB-725Wi

16:10 projiceret billede

[Enhed: mm]

S		a	b	c	d
65 "	1400 × 875	69	128	192	384
66 "	1422 × 888	75	134	195	387
67 "	1443 × 902	81	140	198	390
68 "	1465 × 915	87	146	200	393
69 "	1486 × 929	94	152	203	395
70 "	1508 × 942	100	159	206	398
71 "	1529 × 956	106	165	209	401
72 "	1551 × 969	112	171	212	404
73 "	1572 × 983	118	177	214	407
74 "	1594 × 996	124	183	217	409
75 "	1615 × 1010	131	190	220	412
76 "	1637 × 1023	137	196	223	415
77 "	1659 × 1037	143	202	226	418
78 "	1680 × 1050	149	208	228	421
79 "	1702 × 1063	155	214	231	423
80 "	1723 × 1077	162	220	234	426
81 "	1745 × 1090	168	227	237	429
82 "	1766 × 1104	174	233	240	432
83 "	1788 × 1117	180	239	242	435
84 "	1809 × 1131	186	245	245	437
85 "	1831 × 1144	192	251	248	440
86 "	1852 × 1158	199	258	251	443
87 "	1874 × 1171	205	264	254	446
88 "	1895 × 1185	211	270	256	449
89 "	1917 × 1198	217	276	259	451

S		a	b	c	d
90 "	1939 × 1212	223	195	262	454
91 "	1960 × 1225	230	201	265	457
92 "	1982 × 1239	236	208	268	460
93 "	2003 × 1252	242	214	271	463
94 "	2025 × 1265	248	220	273	466
95 "	2046 × 1279	254	226	276	468
96 "	2068 × 1292	260	232	279	471
97 "	2089 × 1306	267	238	282	474
98 "	2111 × 1319	273	245	285	477
99 "	2132 × 1333	279	251	287	480
100 "	2154 × 1346	285	257	290	482

4:3 projiceret billede

[Enhed: mm]

S		a	b	c	d
58 "	1179 × 884	73	132	194	386
59 "	1199 × 899	80	139	197	389
60 "	1219 × 914	87	146	200	392
61 "	1240 × 930	94	153	203	396
62 "	1260 × 945	101	160	207	399
63 "	1280 × 960	108	167	210	402
64 "	1300 × 975	115	174	213	405
65 "	1321 × 991	122	181	216	408
66 "	1341 × 1006	129	188	219	411
67 "	1361 × 1021	136	195	222	415
68 "	1382 × 1036	143	202	226	418
69 "	1402 × 1052	150	209	229	421
70 "	1422 × 1067	157	216	232	424
71 "	1443 × 1082	164	223	235	427
72 "	1463 × 1097	171	230	238	430
73 "	1483 × 1113	178	237	241	434
74 "	1504 × 1128	185	244	245	437
75 "	1524 × 1143	192	251	248	440
76 "	1544 × 1158	199	258	251	443
77 "	1565 × 1173	206	265	254	446
78 "	1585 × 1189	213	272	257	450
79 "	1605 × 1204	220	279	261	453

S		a	b	c	d
80 "	1626 × 1219	227	286	264	456
81 "	1646 × 1234	234	293	267	459
82 "	1666 × 1250	241	300	270	462
83 "	1687 × 1265	248	307	273	465
84 "	1707 × 1280	255	314	276	469
85 "	1727 × 1295	262	321	280	472
86 "	1748 × 1311	269	328	283	475
87 "	1768 × 1326	276	335	286	478
88 "	1788 × 1341	283	342	289	481
89 "	1808 × 1356	290	349	292	484
90 "	1829 × 1372	297	269	295	488
91 "	1849 × 1387	304	276	299	491
92 "	1869 × 1402	311	283	302	494
93 "	1890 × 1417	318	290	305	497
94 "	1910 × 1433	325	297	308	500
95 "	1930 × 1448	332	304	311	504
96 "	1951 × 1463	339	311	314	507
97 "	1971 × 1478	346	318	318	510
98 "	1991 × 1494	353	325	321	513
99 "	2012 × 1509	360	332	324	516
100 "	2032 × 1524	367	339	327	519

16:9 projiceret billede

[Enhed: mm]

S		a	b	c	d
64 "	1417 × 797	74	133	238	431
65 "	1439 × 809	80	139	242	434
66 "	1461 × 822	86	145	246	438
67 "	1483 × 834	93	152	249	441
68 "	1505 × 847	99	158	253	445
69 "	1528 × 859	105	164	256	448
70 "	1550 × 872	112	171	260	452
71 "	1572 × 884	118	177	263	456
72 "	1594 × 897	125	183	267	459
73 "	1616 × 909	131	190	271	463
74 "	1638 × 921	137	196	274	466
75 "	1660 × 934	144	202	278	470
76 "	1682 × 946	150	209	281	474
77 "	1705 × 959	156	215	285	477
78 "	1727 × 971	163	221	288	481
79 "	1749 × 984	169	228	292	484
80 "	1771 × 996	175	234	296	488
81 "	1793 × 1009	182	241	299	491
82 "	1815 × 1021	188	247	303	495
83 "	1837 × 1034	194	253	306	499
84 "	1860 × 1046	201	260	310	502
85 "	1882 × 1058	207	266	313	506
86 "	1904 × 1071	213	272	317	509
87 "	1926 × 1083	220	279	321	513
88 "	1948 × 1096	226	285	324	516
89 "	1970 × 1108	232	291	328	520

S		a	b	c	d
90 "	1992 × 1121	239	211	331	524
91 "	2015 × 1133	245	217	335	527
92 "	2037 × 1146	252	223	339	531
93 "	2059 × 1158	258	230	342	534
94 "	2081 × 1171	264	236	346	538
95 "	2103 × 1183	271	242	349	541
96 "	2125 × 1195	277	249	353	545
97 "	2147 × 1208	283	255	356	549
98 "	2170 × 1220	290	262	360	552
99 "	2192 × 1233	296	268	364	556
100 "	2214 × 1245	302	274	367	559

Sæt justeringsenheden fast på projektoren

1 Løsn M4 bolten på justeringsenheden, og sørg for at mærkerne passer med hver del

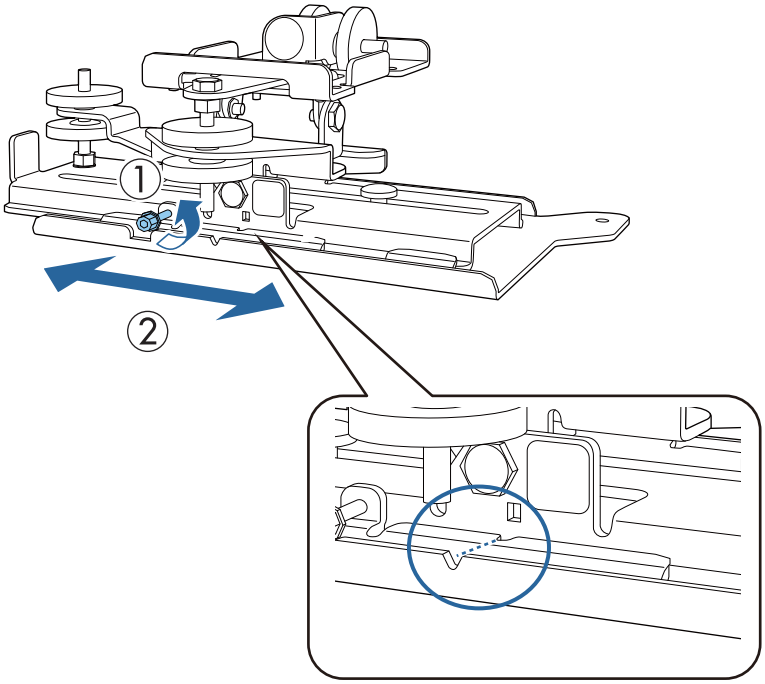

Når positionen er korrekt, skal du stramme M4 bolten.

2 Spænd justeringsenheden fast på bunden af projektoren med de medfølgende M4 x 12 mm bolte (x4)

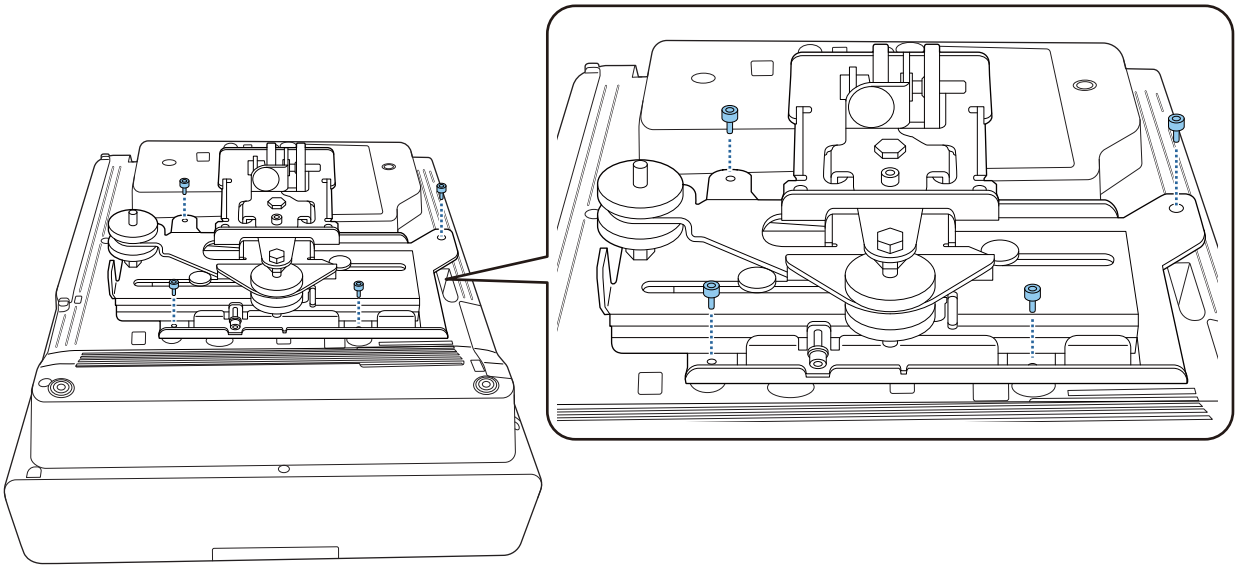

Installer vægpladen på væggen

1 Fastgør skabelonen på væggen

Fastgør skabelonarket i henhold til monteringsposition, som du bekræftede med tabellen med projektionsafstandene (s.28).

Juster midten af skærmen, der projekteres med Image Center B på skabelonarket.

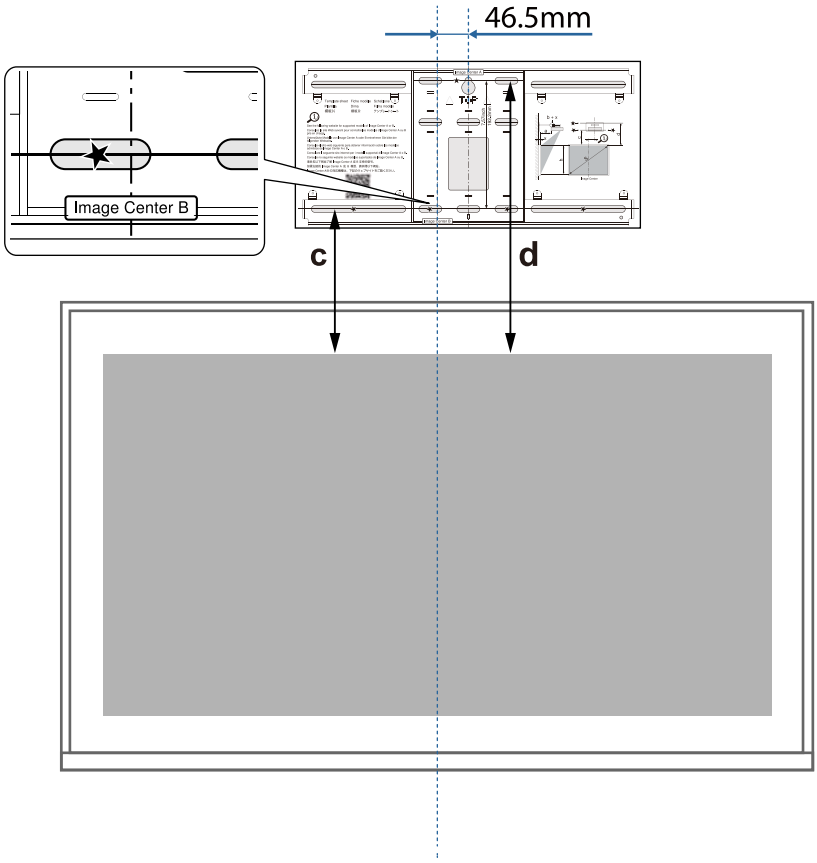

2 Skru en almindelig M10 skrue i positionen for det midlertidige skruehul for vægpladen

Lad der være et mellemrum på 6 mm eller mere imellem væggen og skruehovedet.

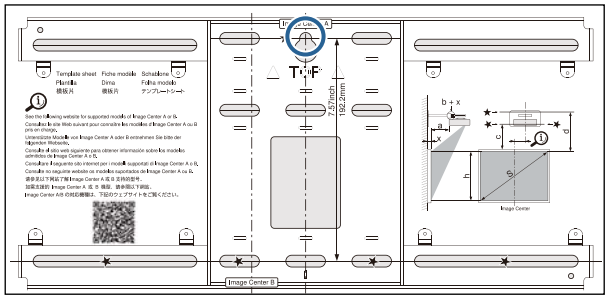

3 Bestem placeringen af vægpladens monteringshuller

Ud fra skruehullerne, som vises i nedenstående figur, skal du sikre mindst fire punkter for optimal balance.

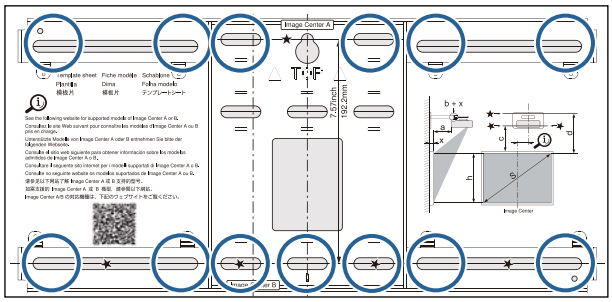

4 Lav hullerne i væggen

Boringsiameter: 10,5 mm (M10) eller 10 mm (3/8”)

Boredybde: 45 mm

Rawlplugdybde: 40 mm

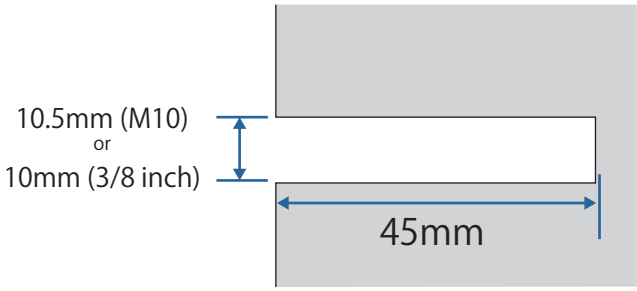

5 Fjern skabelonarket

6 Placer vægpladen på den midlertidige M10 skrue, som du monterede i trin 2

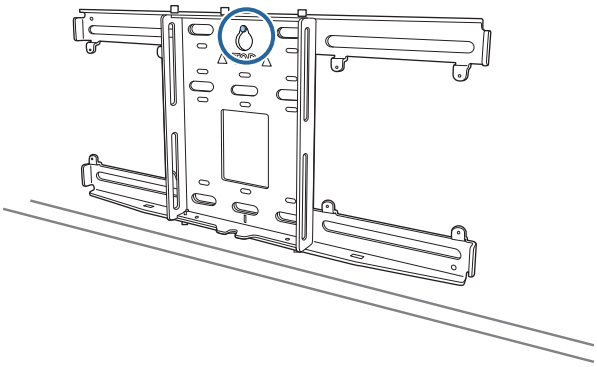

7 Brug M10 eller 3/8" x 60 mm ankerbolte, der kan købes i almindelig handel, til at spænde vægpladen fast i hullerne, som du borede i trin 4

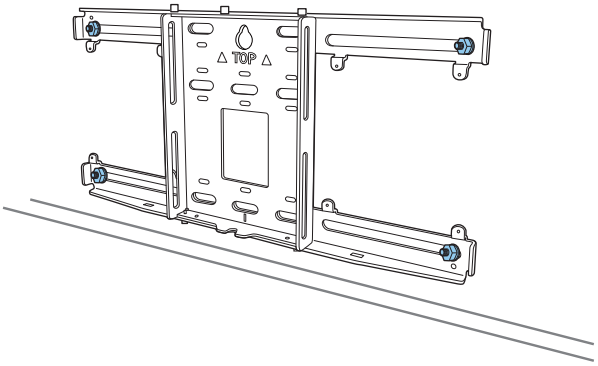

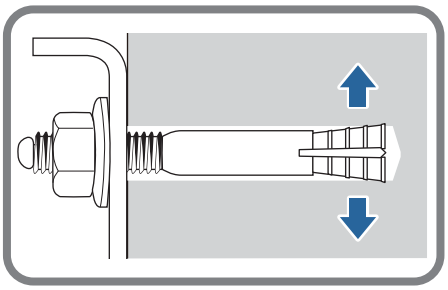

Fastgørelse af indstillingspladen til vægpladen

1 Løsn M4 x 12 mm boltene (x2) og udvid skyderen på indstillingspladen

Juster skalaen på skyderen til den samlede afstand af den (b) bekræftede projektionsafstand i tabellen (s.28) og projektionsfladens tykkelse (x).

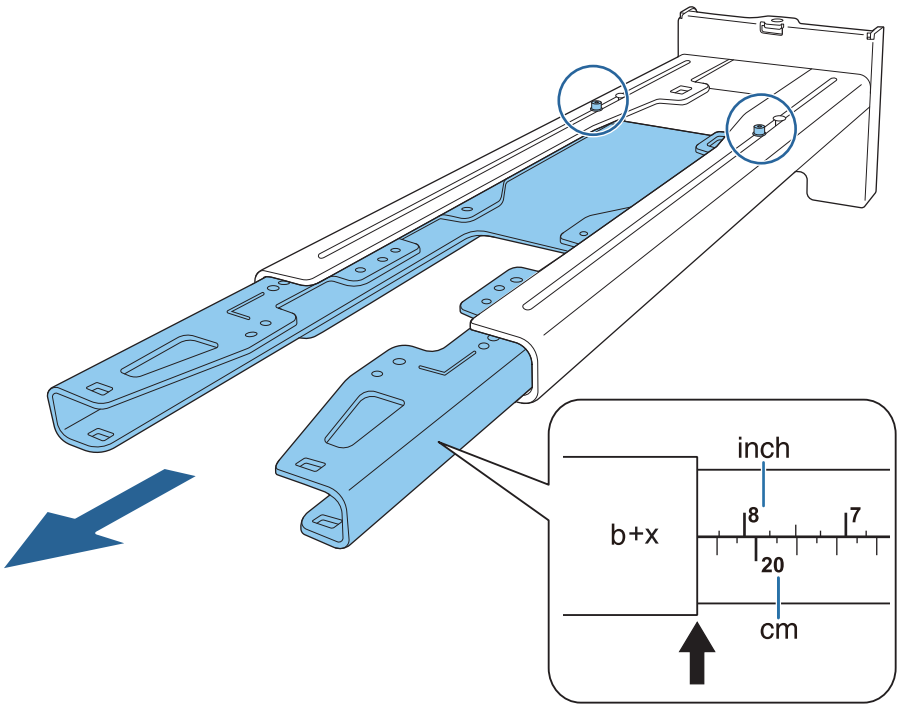

2 Indsæt den sekskantede akse i indstillingspladen

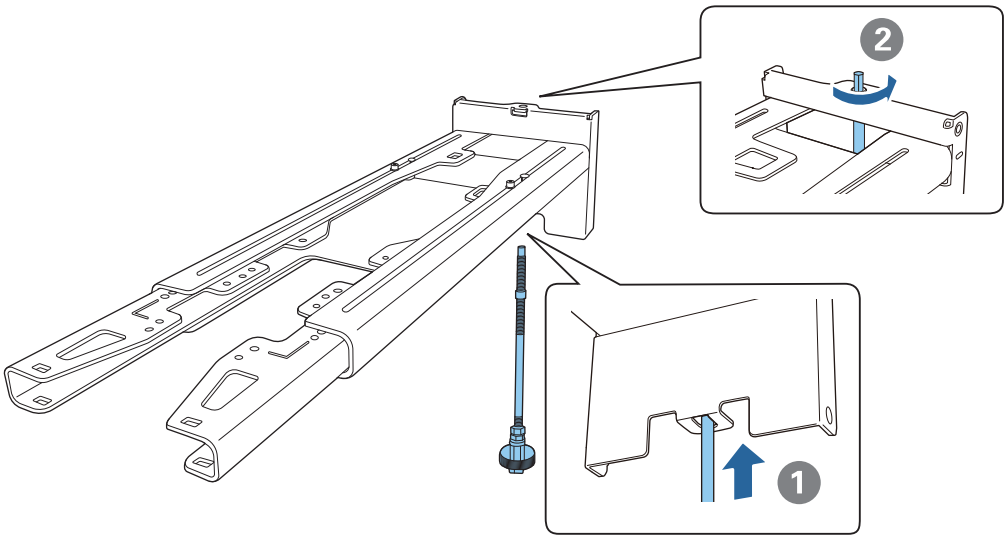

3 Før de nødvendige kabler gennem indstillingspladen

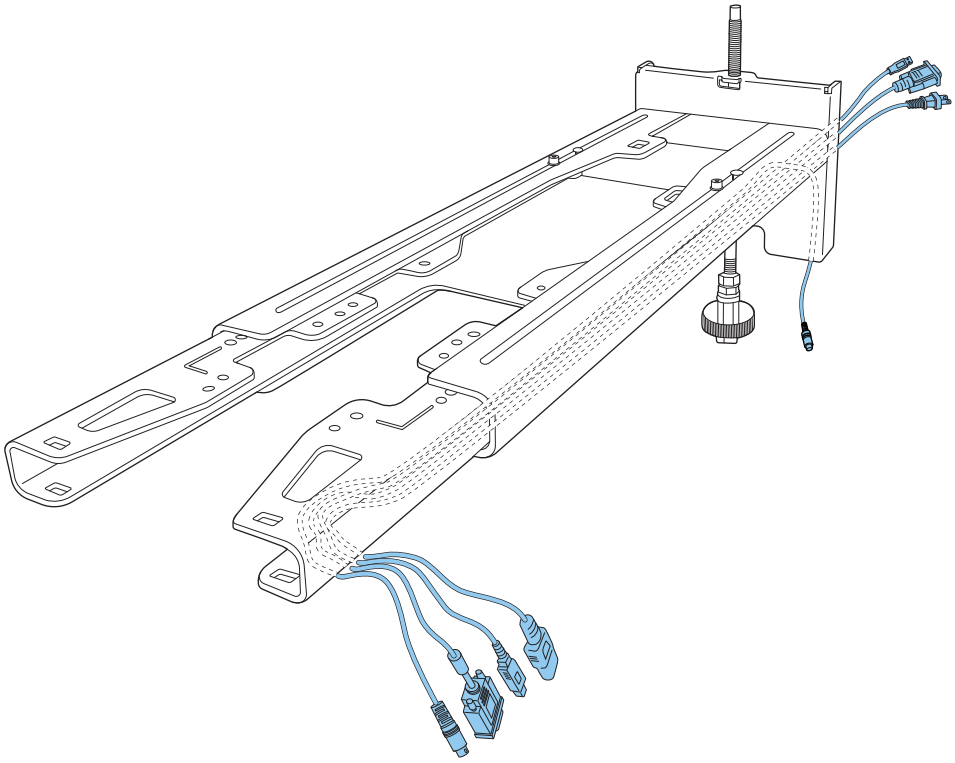

Advarsel

Hæng ikke resten af kablet over indstillingspladen. Det kan falde ned og give anledning til ulykker.

Følgende forbindelsesporte skal dirigeres, så de kommer ud af bundpladen og ikke gennem væggene.

- Kabel til tilslutning til berøringsenheden
- Kabler til tilslutning til eksterne enheder, såsom mini-pc'er

4 Sæt indstillingspladen fast på vægpladen

Sæt den sekskantet akse i, indtil spidsen stikker lidt ud foroven på vægpladen, og den anden ende rører bunden af vægpladen.

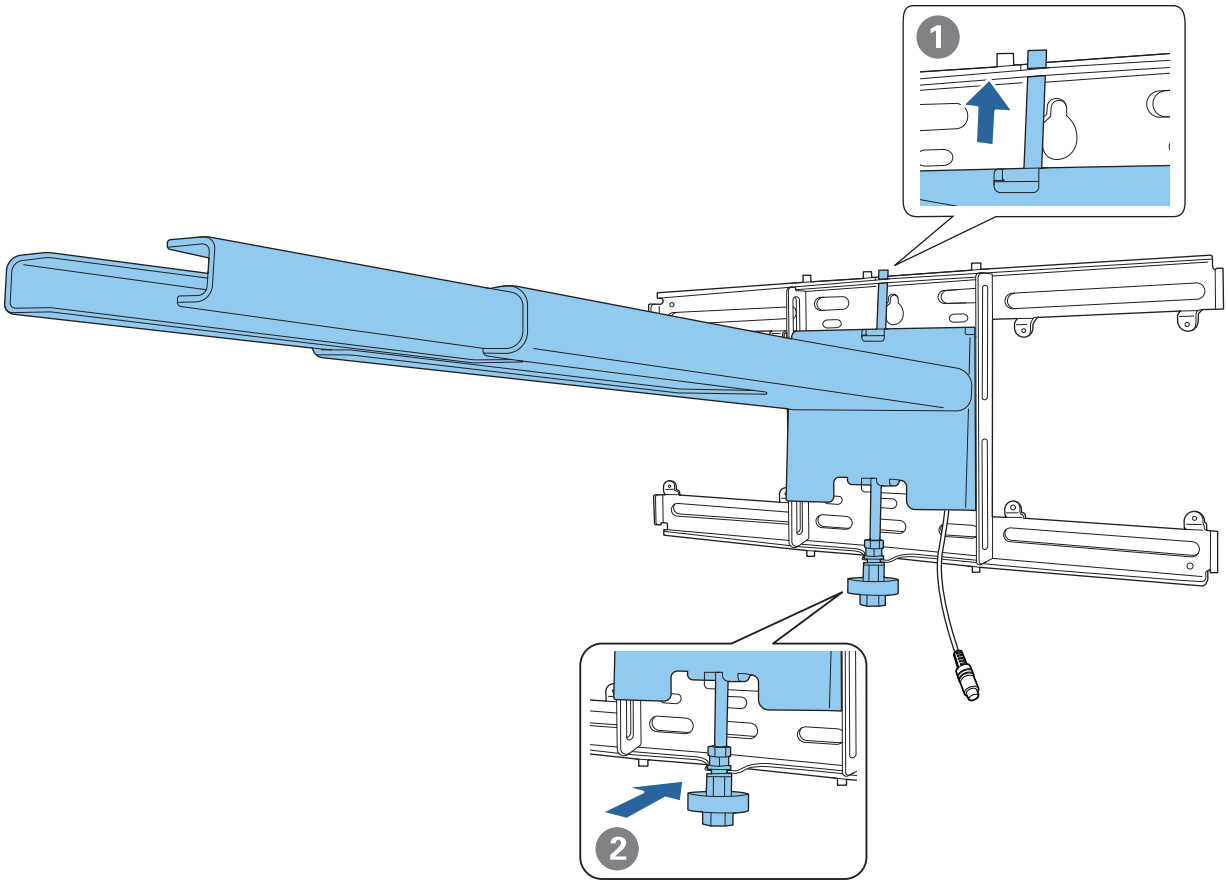

Pas på

Pas på, at kablerne ikke kommer i klemme mellem indstillingspladen og vægpladen.

5 Spænd indstillingspladen fast midlertidigt

Fastgør tre punkter med de medfølgende M6 skruer (x3).

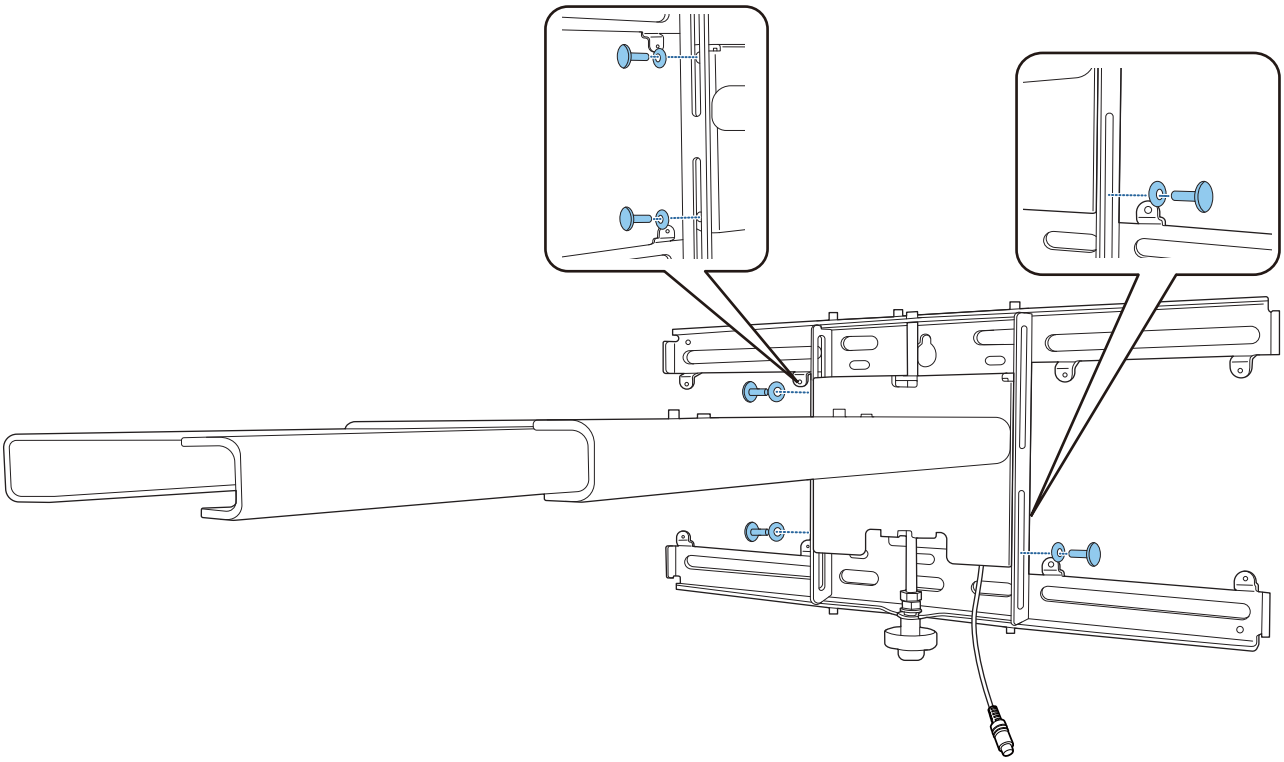

6 Drej bunden af den sekskantede akse med en 17 mm skraldenøgle, så mærkerne på vægpladen og indstillingspladen er over for hinanden.

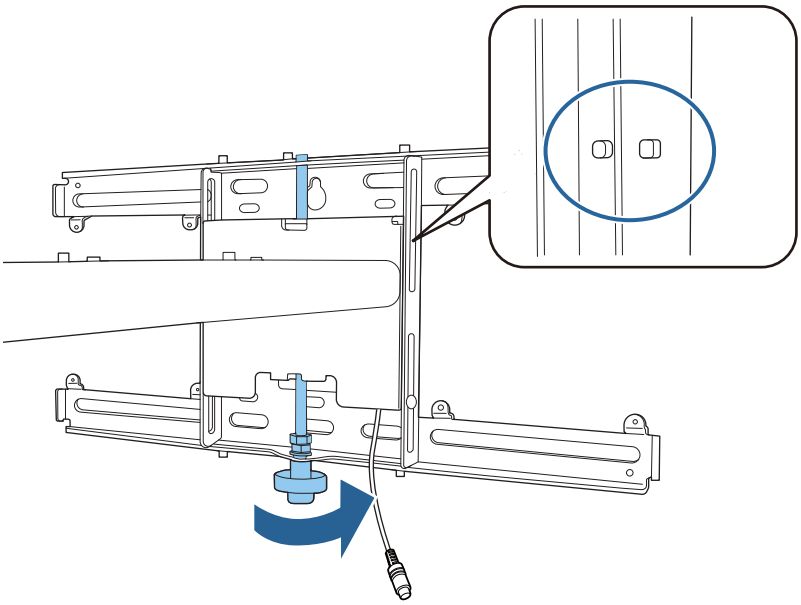

7 Spænd M6-bolten (x1), så indstillingspladen fastgøres i sin position

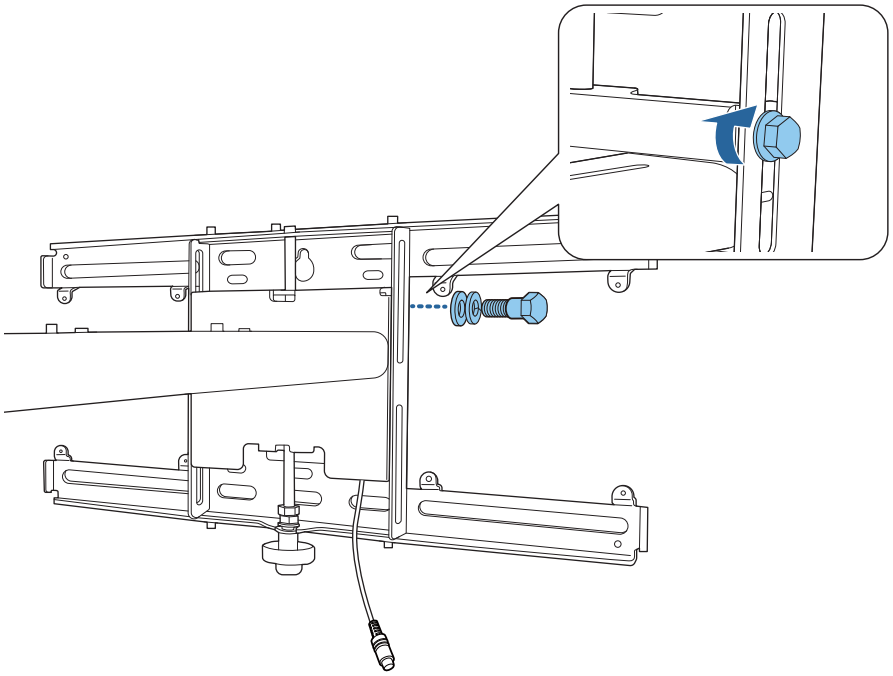

Sådan spændes justeringsenheden fast på indstillingspladen

1 Kontroller berøringsenhedens monteringsposition

Monteringspositionen er markeret på indstillingspladen. Monter i en passende position i henhold til størrelsen på skærmen, som du vil projektere på.

- Hvis et projiceret billede er mindre end 90 tommer: Monter enheden på mærket ◯ .

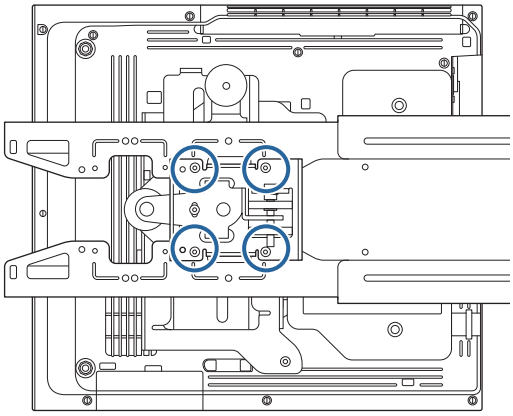

- Hvis et projiceret billede er 90 tommer eller mere: Monter enheden på mærket ◯ ◯ .

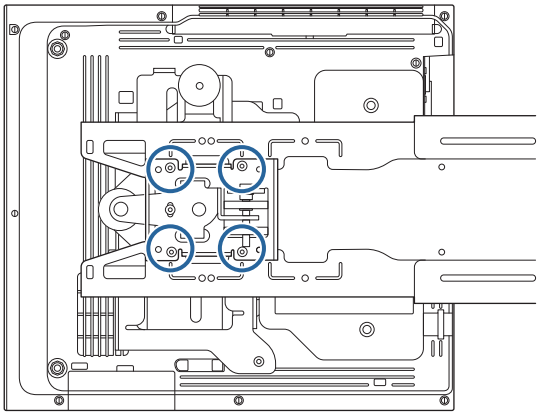

2 Spænd justeringsenheden fast på indstillingspladen med de medfølgende M4 x 12 mm bolte (x4)

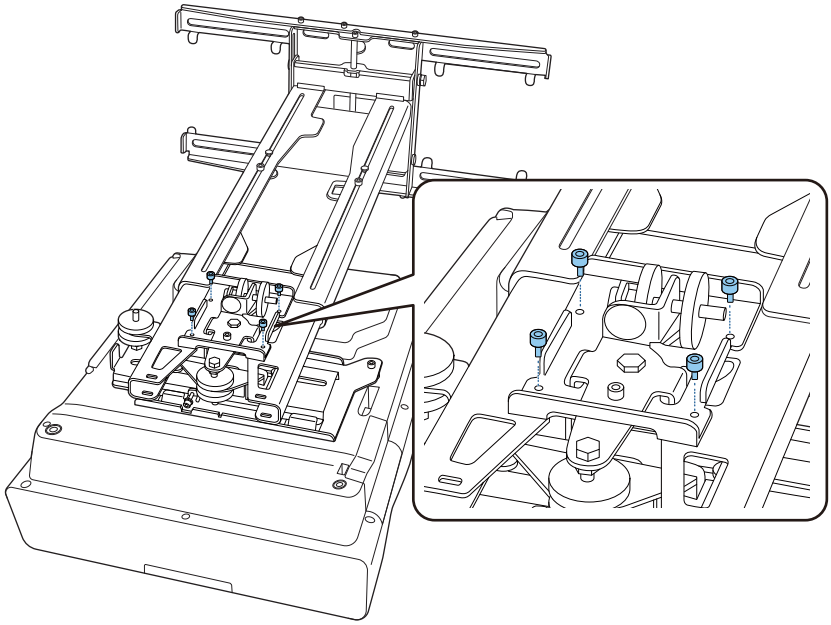

3 Tilslut kablerne til projektoren

Tilslut netledningen til sidst.

Tilslutning af eksterne enheder

Tilslutning af en omskifter eller en tuner

Brug almindelige M4 skruer til at fastgøre en omskifter eller en tuner i skruehullerne, som vist på følgende billede.

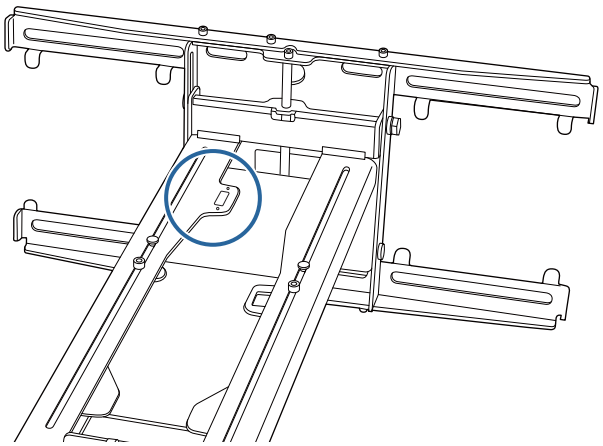

Sådan spændes en mini-pc eller stick pc fast

Spænd mini-pc'en eller stick pc'en fast på mini-pc-pladen, og spænd den fast på venstre eller højre side af vægpladen.

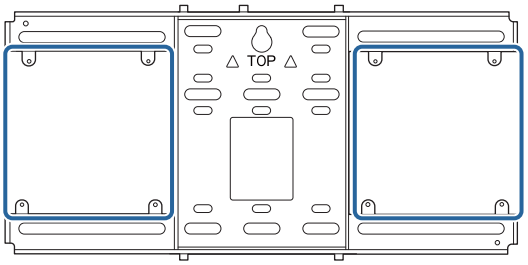

Fastgør den, så pc'ens luftudtag ikke blokeres.
Vi anbefaler at installere pc'en, så luftudtaget er øverst, og luftindtaget er nederst.

Ved fastspænding med mini pc-båndet

1 Sæt båndet rundt på mini-pc-pladen

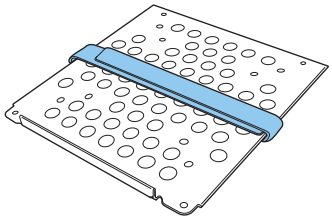

2 Spænd mini-pc-pladen fast på vægpladen med de medfølgende M3 x 6 mm skruer (x4).

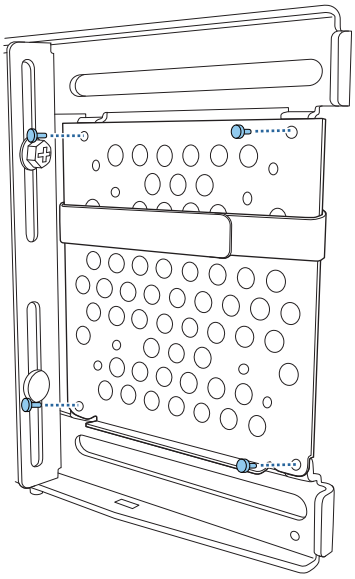

3 Placer pc'en på den nederste kant på mini-pc-pladen, og fastgør den med båndet

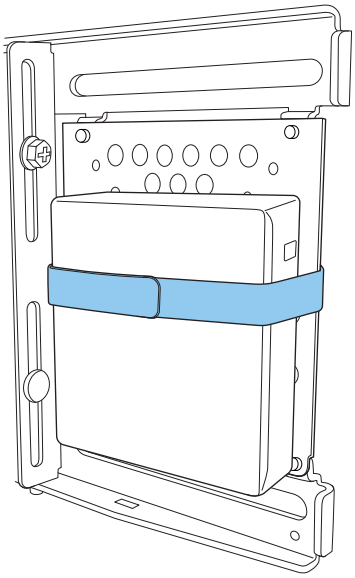

Ved fastgørelse med skruer

Afhængigt af mini-pc'ens form og skruehullernes retning, varierer rækkefølgen på delene, der skal monteres. Sørg for, at se monteringsvejledningen på forhånd.

Monteringseksempel

- Fastgør mini-pc-pladen med pc'en fastgjort på vægpladen. Brug de medfølgende M3 x 6 mm skruer (x4).

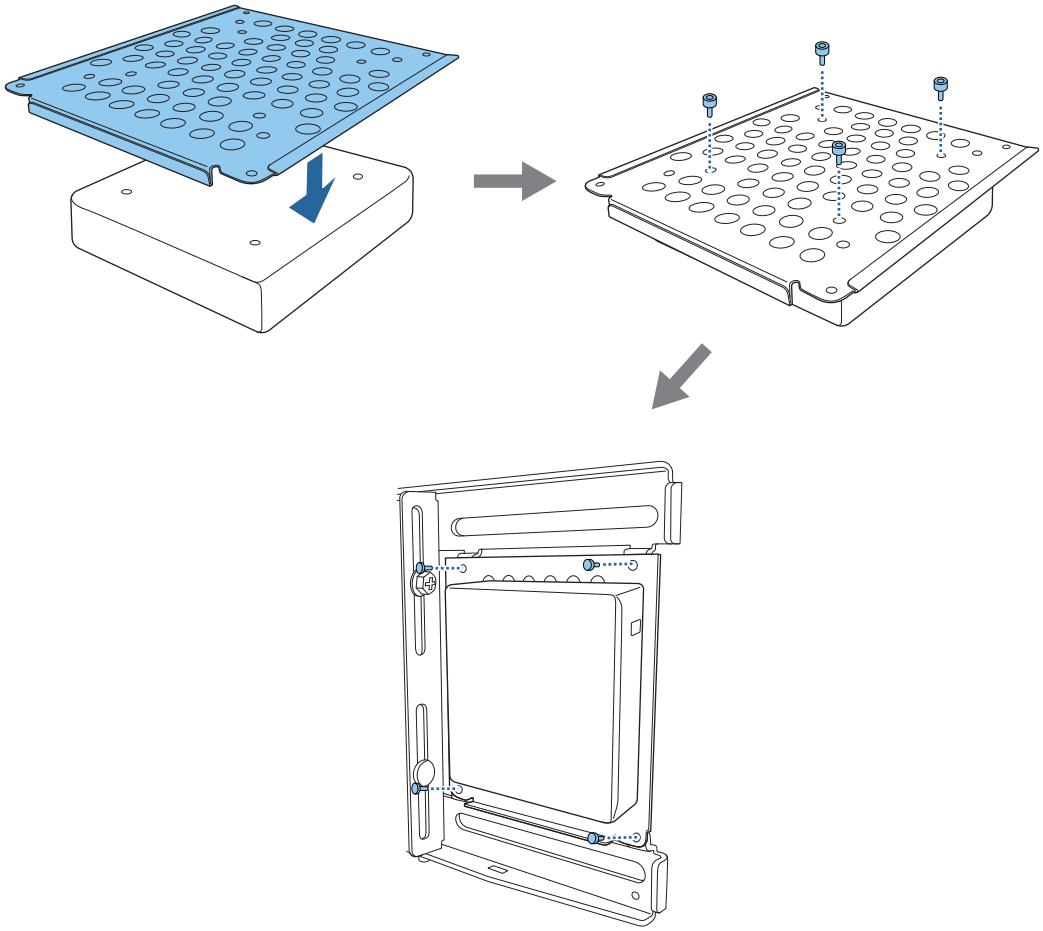

- Fastgør mini-pc-pladen på vægpladen med M3 x 6 mm skruerne (x4), og monter derefter pc'en.

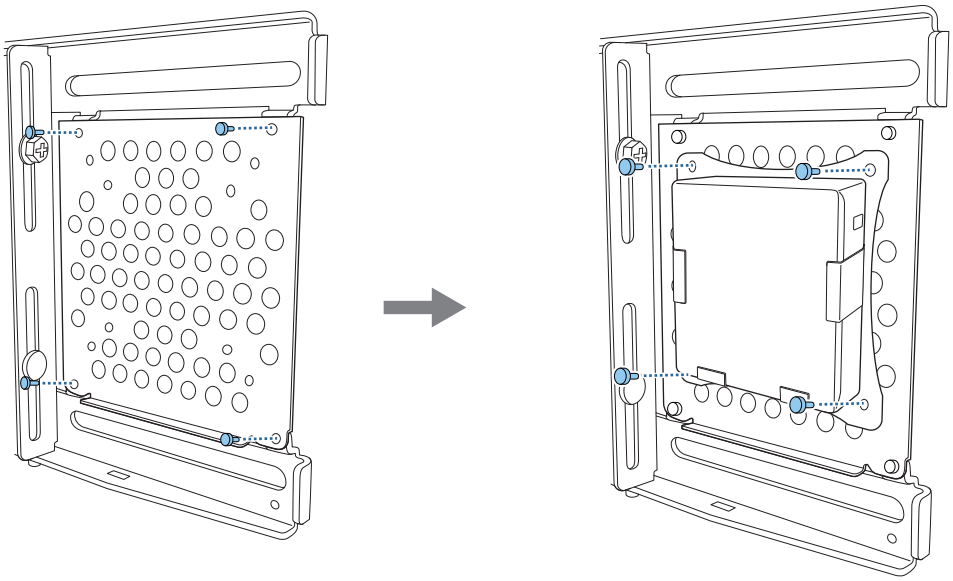

Sådan justeres placeringen af det projicerede billede

Placeringen af det projicerede billede kan justeres på en af følgende måder.

Hvis flere projektorer er monteret i samme rum, anbefaler vi, at du indstiller projektorernes id-oplysninger, så de ikke forstyrre fjernbetjeningen.

Tænd en projektor og indstil id-nummeret til projektoren under **Installation** > **Projektor-id**.

Når du vil betjene en bestemt projektor, skal du holde [ID]-knappen nede på fjernbetjeningen, og tryk på knappen med samme nummer som projektorens id.

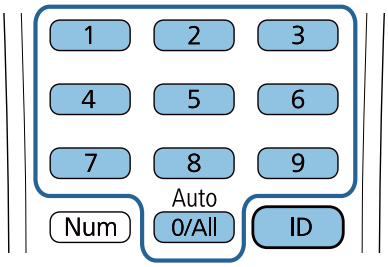

- Automatisk skærmjustering (s.58)

  Sæt hjørnemærkerne fast på de fire hjørner af projektionspositionen, for automatisk at justere billedets position. Dette er nyttigt, når du vil tilpasse billedet til en bestemt position.

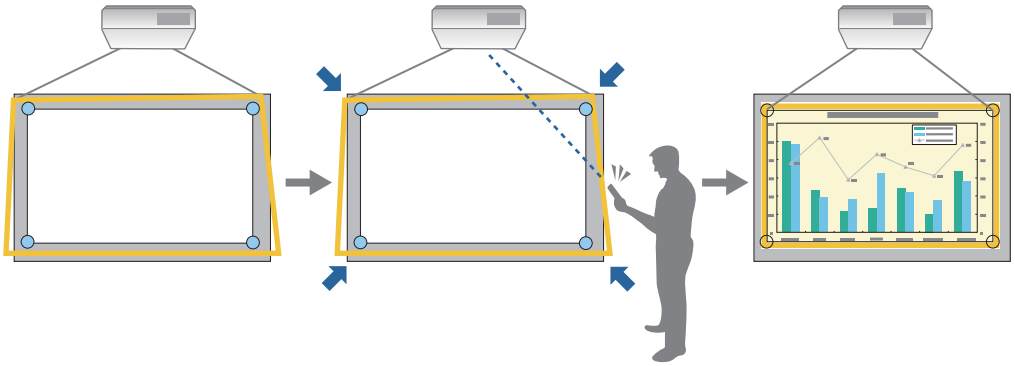

- Justering ved brug af Installationsvejledning for Indstillingspladen (s.62)

  Juster indstillingspladens position manuelt i overensstemmelse med den viste vejledningsskærm. Dette er nyttigt, når du vil finjustere projektionspositionen, samtidig med at billedkvaliteten opretholdes.

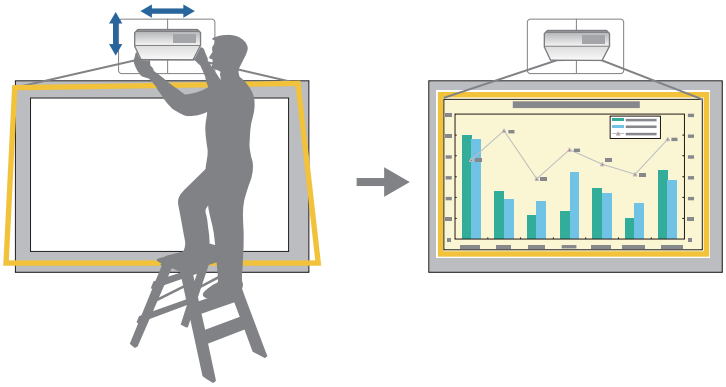

- Justering via projektorens menuer (s.65)

  Vælg området, som du ønsker at justere, og rette billedet manuelt. Dette er nyttigt, når du vil finjustere projektionspositionen, når du har foretaget mekaniske justeringer med vejledningsskærmen.

Quick Corner

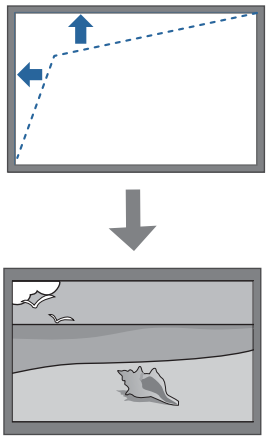

Buekorrektion

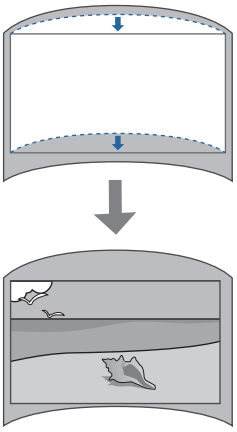

Punktkorrektion

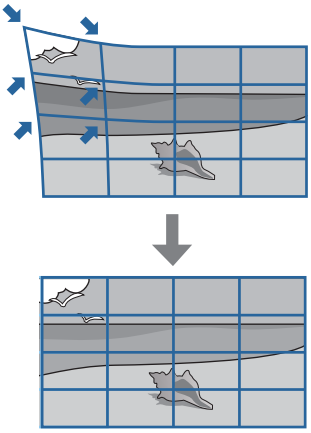

- Billedet er ikke stabilt umiddelbart efter projektoren tændes. Vent mindst 30 minutter før du justere billedet, nå du har startet projiceringen.
- Installer og juster projektoren i en stuetemperatur, der er tæt på temperaturen i miljøet, den skal bruges i. Hvis temperaturen ændres, kan billedets position ændres, eller pennens nøjagtighed kan falde.
- Når du konfigurerer flere projektorer vha. en batchkonfigurationsfunktion, skal du udføre batchkonfigurationen, inden du justerer det projicerede billede.
- Vi anbefaler at justere indstillingspladens position manuelt, for at justere billedet, hvis du vil bevare billedkvaliteten.

Forberedelser før justering

1 Tryk på knappen [⏻] på fjernbetjeningen eller på betjeningspanelet, for at tænde for projektoren

2 Åbn luftfilterdækslet på siden af projektoren

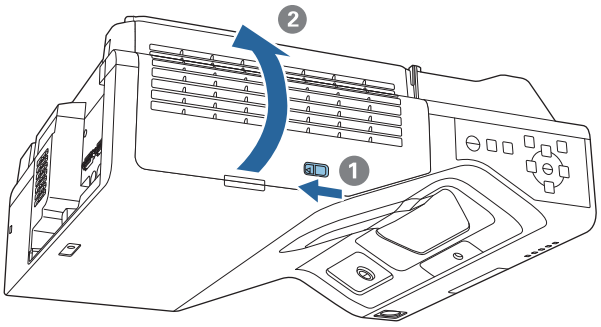

3 Brug fokushåndtaget til at fokusere billedet

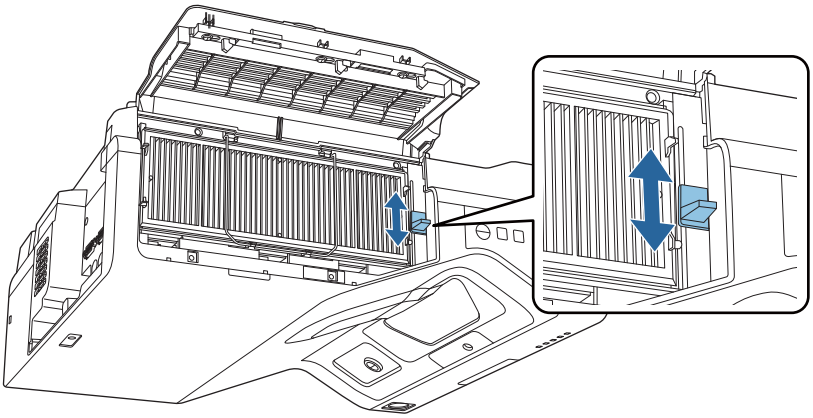

4 Tryk på knappen [Menu]

På fjernbetjeningen

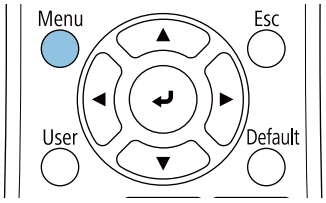

På kontrolpanelet

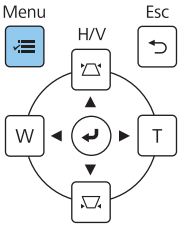

5 Vælg **Skærmtype** i menuen **Installation**, for at indstille billedforholdet på det projicerede billede

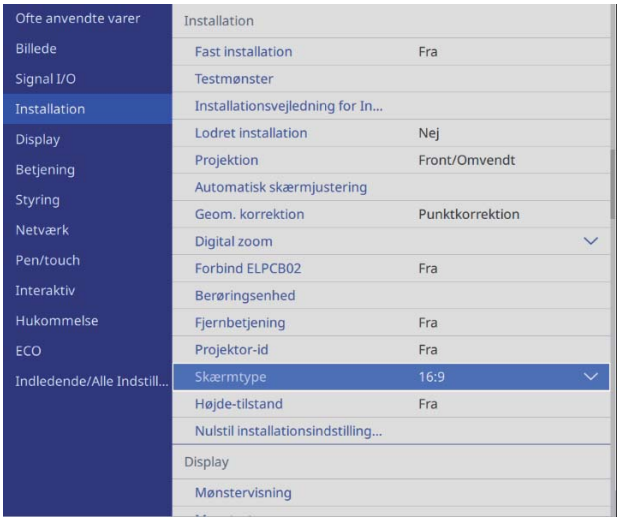

6 Skift billedforholdet, hvis nødvendigt

Projicér billeder fra en tilsluttet enhed og tryk på knappen [Aspect] på fjernbetjeningen.

Hver gang du trykker på knappen, vises navnet på billedformatet på skærmen, og billedformatet skifter.

> Billedformatet skifter ikke, hvis der ikke vises nogen billeder fra den tilsluttede enhed.

Automatisk skærmjustering

Sæt hjørnemærkerne fast på de fire hjørner af projektionspositionen, for automatisk at justere billedets position.

Automatisk skærmjustering virker i følgende forhold.

- Projiceringsstørrelse: 100” eller mindre
- Projiceringsretningen: Inden for 1° op, ned, venstre eller højre

> - Automatisk skærmjustering virker muligvis ikke, afhængigt af projektionsfladens overflade. Følgende betingelser er nødvendige, for at bruge funktionen Automatisk skærmjustering.
> - En flad projektionsflade
> - Ingen mønstre, snavs eller forhindringer på projektionsfladen
> - Inden du foretager en automatisk skærmjustering, skal du først indstille skærmtypen. Hvis du ændrer skærmtype efter den Automatisk skærmjustering, nulstilles justeringen.

1 Placer hjørnemærkerne i de fire hjørner, der hvor du ønsker at projektere

- Hjørnemærkerne kan ikke sættes på igen. Vi anbefaler at markere stedet, hvor du vil placere mærkerne på forhånd.
- Hvis du vil skifte mærkerne flere gange, skal du beholde dem på det medfølgende magnetark.

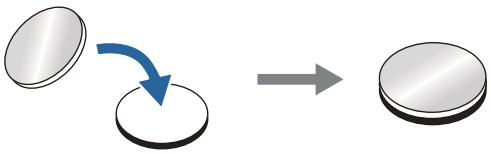

Placer mærkerne, så hjørnerne på projektionspositionen overlapper midten på hjørnemærkerne.

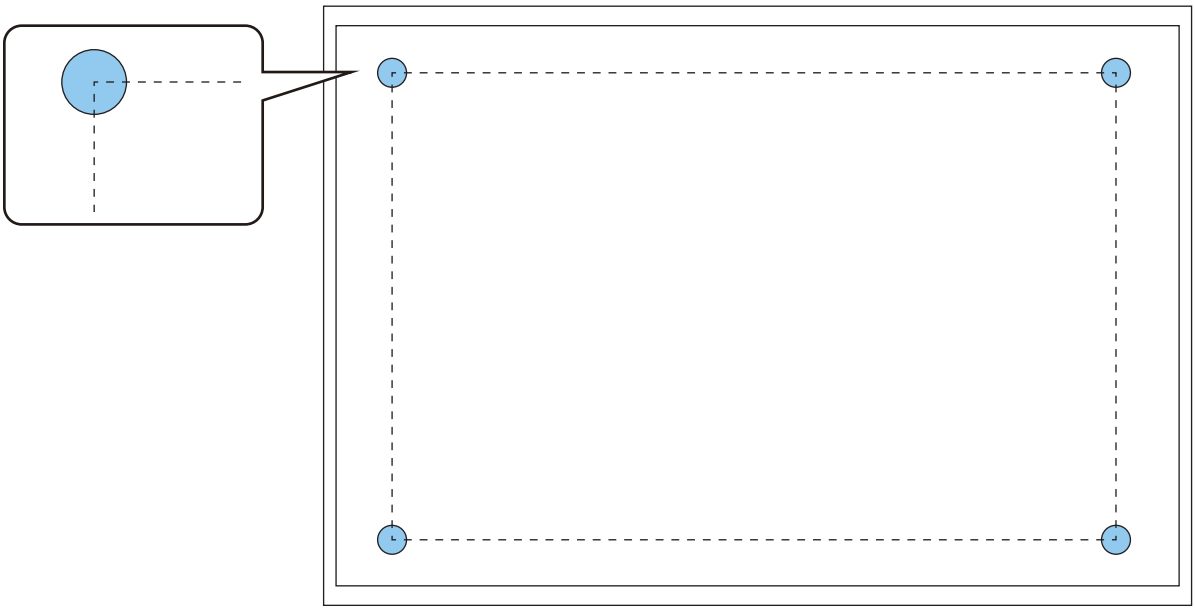

2 Tryk på knappen [Menu]

På fjernbetjeningen

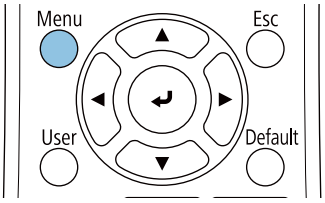

På kontrolpanelet

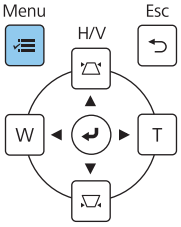

3 Vælg **Automatisk skærmjustering** i menuen **Installation**

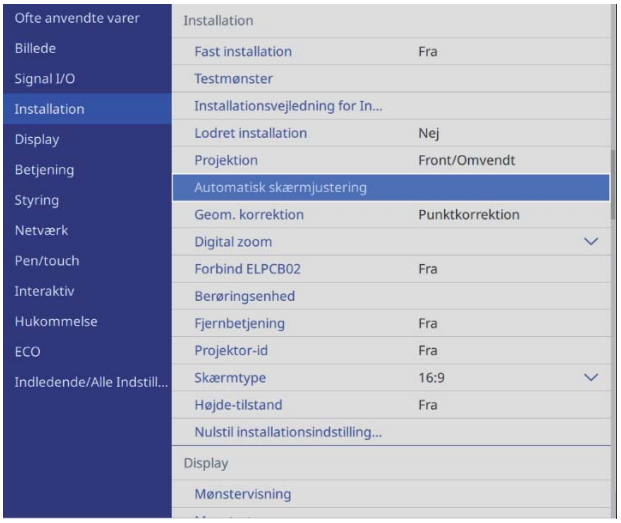

Herefter vises vejledningsskærmen for Automatisk skærmjustering.

4 Løsn alle justeringsknapperne og alle justeringsskruerne

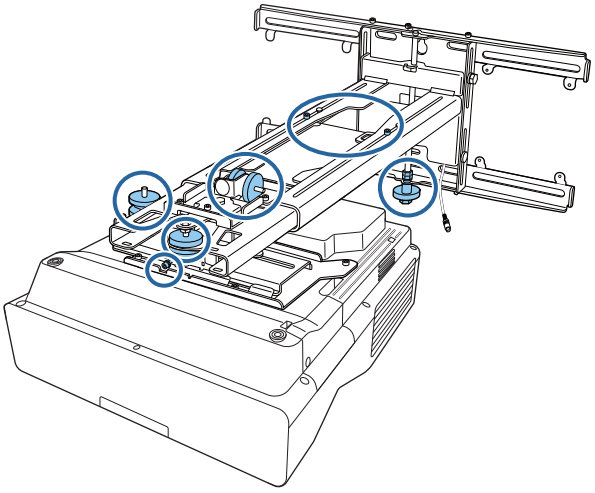

5 Flyt projektoren for at justere billedets placering, så de gule områder på de fire hjørner på vejledningsskærmen overlapper hjørnemærkerne

Sørg for at alle hjørnemærkerne er inden for de gule områder.

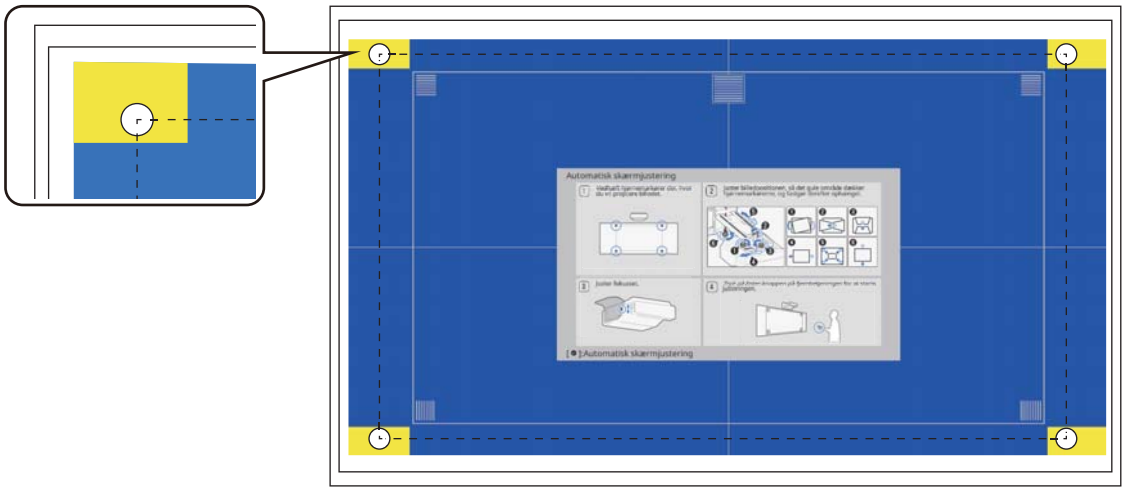

6 Når du bestemmer positionen, skal du stramme alle justeringsknapperne og alle justeringsskruerne, som du løsnede i trin 4

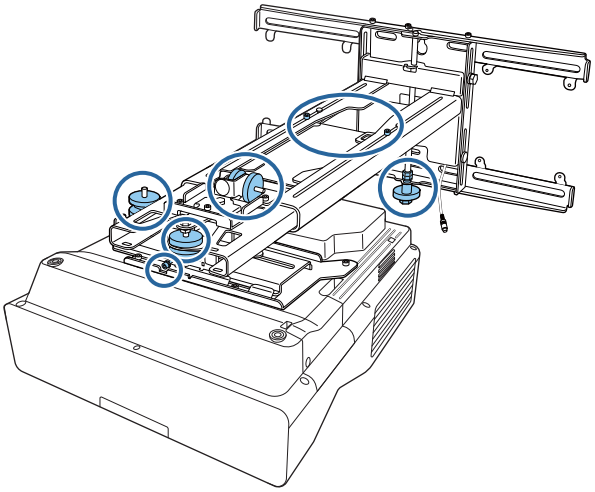

Advarsel

Stram alle bolte og skruer grundigt. I modsat fald kan produktet falde ned og forårsage persontilskadekomst eller skade på udstyr.

7 Åbn luftfilterdækslet på siden af projektoren

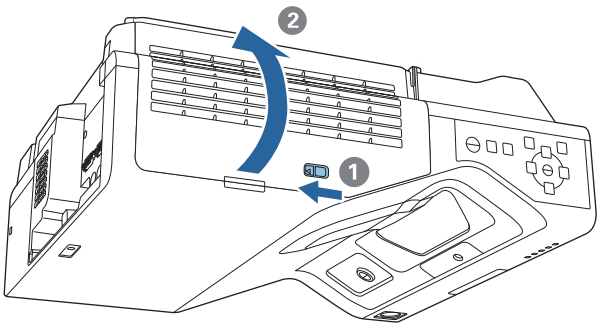

8 Brug fokushåndtaget til at fokusere billedet

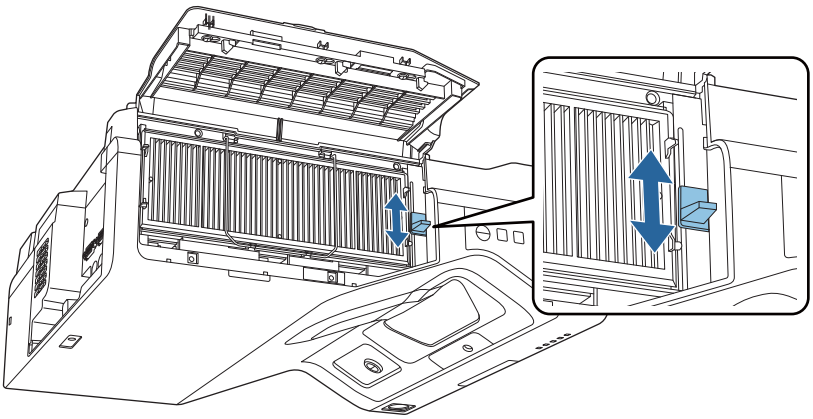

9 Tryk på [Enter]-knappen, for at starte den automatiske justering

Når automatisk justering er færdig, skal du bruge Quick Corner (s.67) til at foretage yderligere tilpasninger. Når Buekorrektion eller Punktkorrektion bruges, går billedet tilbage til indstillingen, før den automatiske korrektion blev udført.

Udførelse af mekanisk indstilling ved brug af Installationsvejledning for Indstillingspladen

Brug vejledningsskærmen til at justere billedets position.

1 Tryk på knappen [Menu]

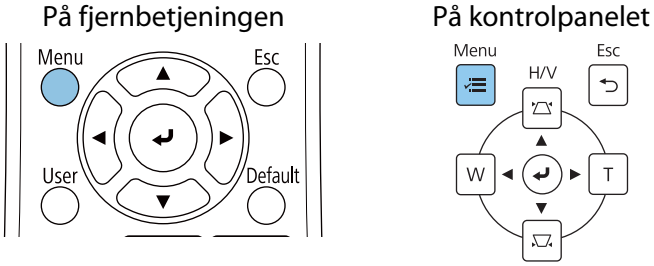

2 Vælg **Installationsvejledning for Indstillingspladen** i menuen **Installation**

Herefter vises vejledningsskærmen.

3 Drej justeringsknappen ① i installationsvejledningen, for at justere den vandrette rulle

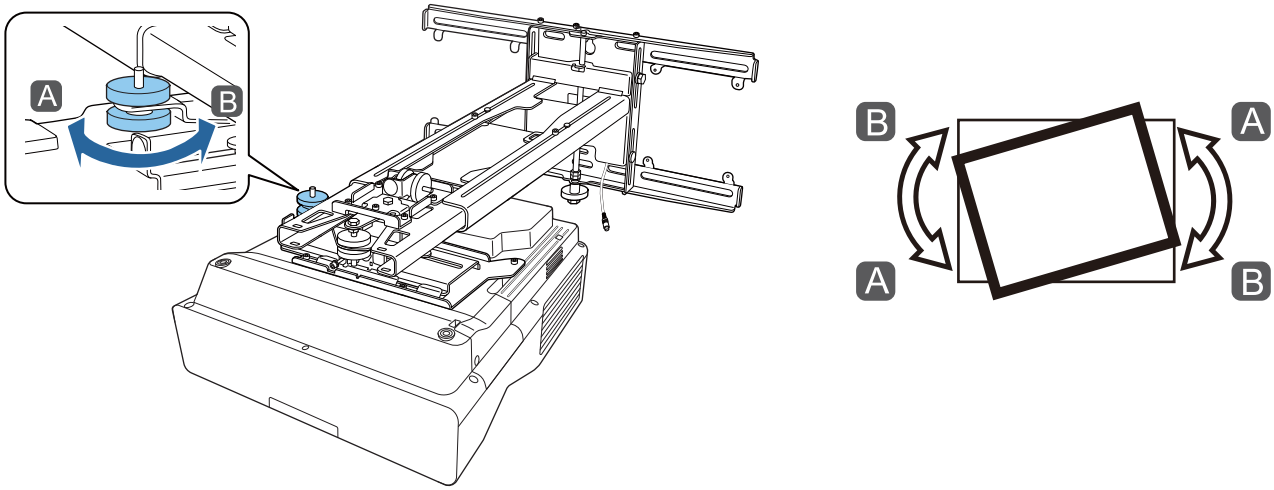

4 Drej justeringsknappen ② i installationsvejledningen, for at justere den vandrette drejning

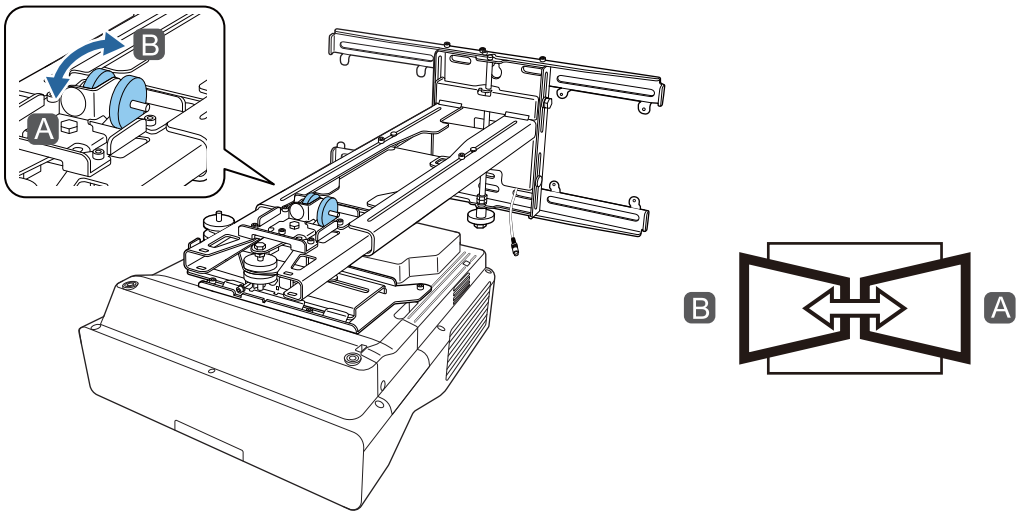

5 Drej justeringsknappen ③ i installationsvejledningen, for at justere den lodrette hældning

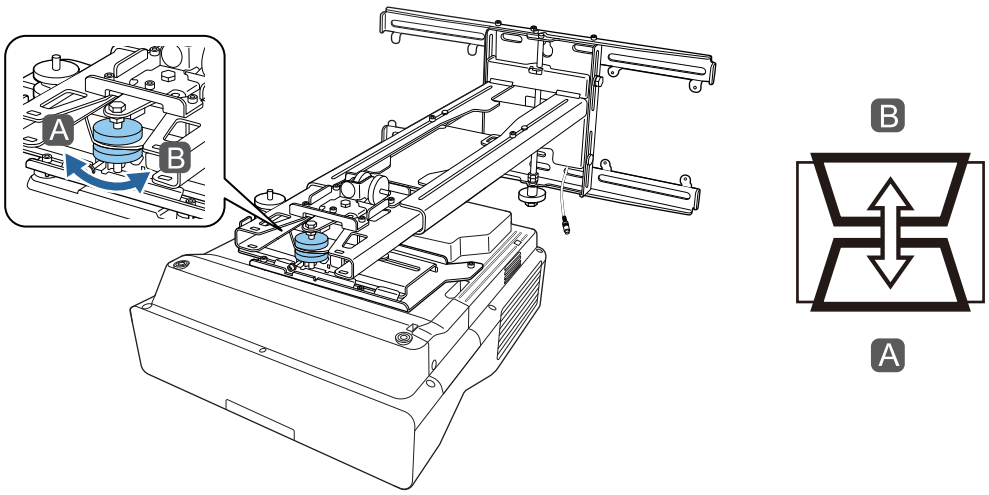

6 Løsn M4 bolten, og juster derefter den vandrette glideplade

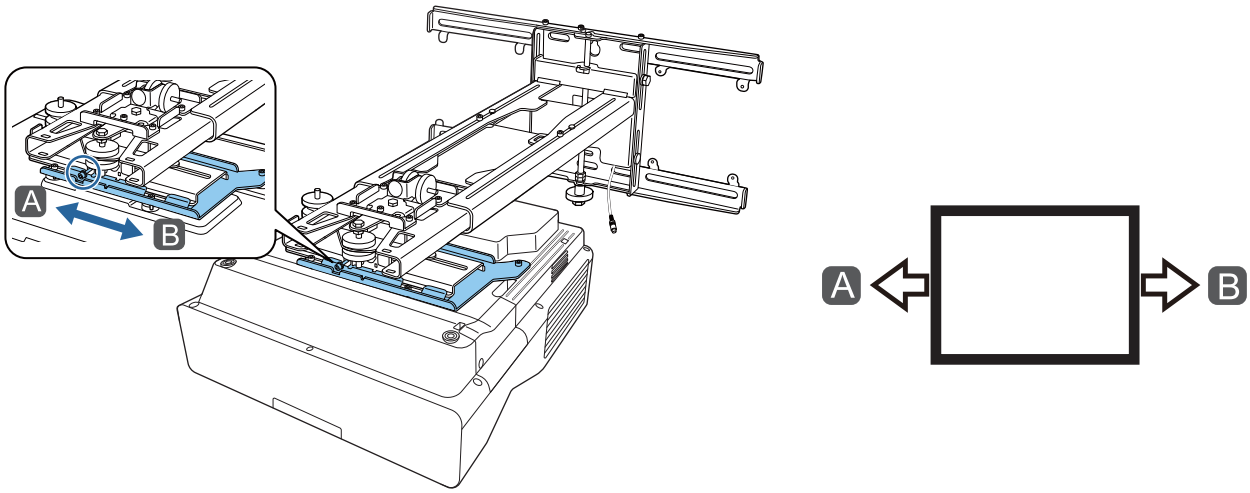

7 Løsn M4-boltene (x2), og juster glidepladen frem/tilbage

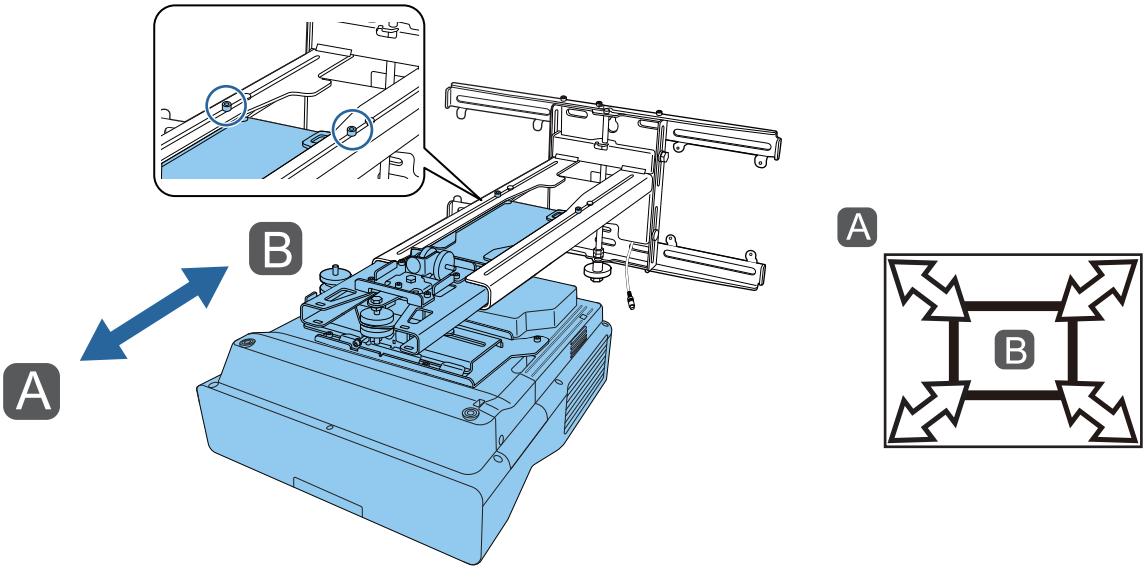

8 Løsn M6 bolten, og juster derefter den lodrette glideplade

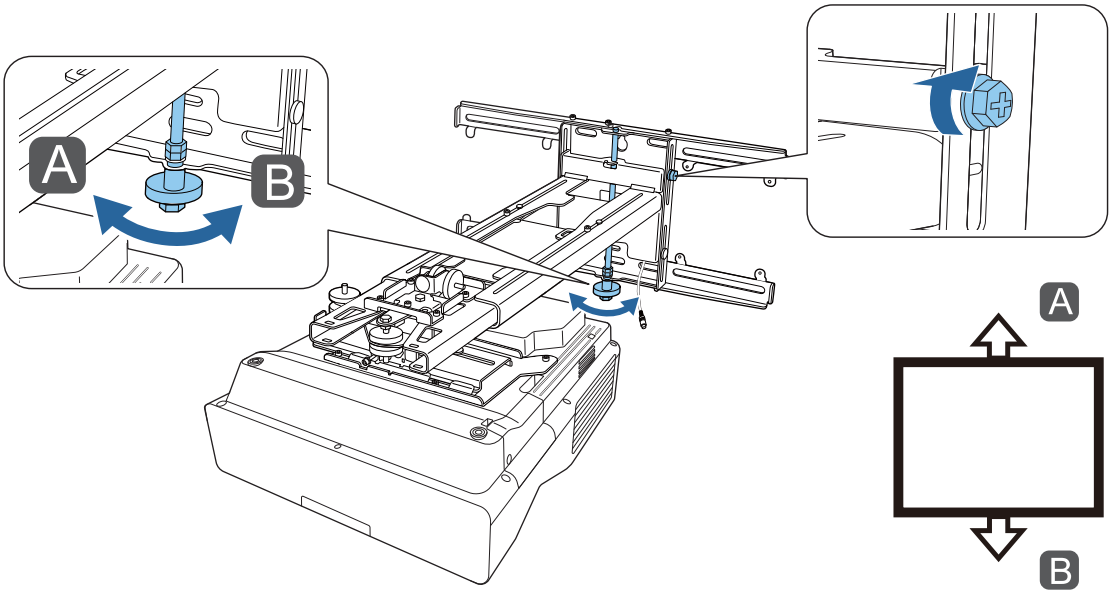

9 Spænd skruerne og boltene, som du løsnede i trin 3 til 8

> ⚠ **Advarsel**
>
> Stram alle bolte og skruer grundigt. I modsat fald kan produktet falde ned og forårsage persontilskadekomst eller skade på udstyr.

10 Juster fokussen på position A på følgende billede

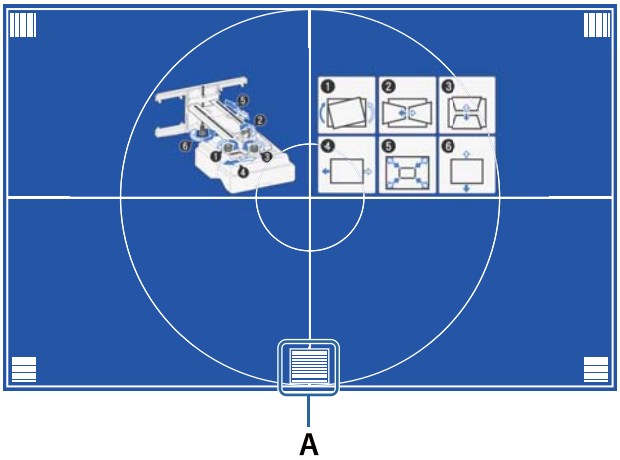

11 Når du er færdig med at justere, skal du trykke på [Esc]-knappen på fjernbetjeningen eller på betjeningspanelet, for at lukke vejledningsskærmen

Justering via projektorens menuer

- Du kan gemme justerede værdier i **Hukommelse** i menuen **Geom. korrektion**.
- Inden du foretager justeringen, skal du først indstille skærmtypen. Hvis du ændrer skærmtypen efter du har foretaget rettelser, nulstilles rettelserne.

Buekorrektion

1 Tryk på knappen [Menu]

På fjernbetjeningen

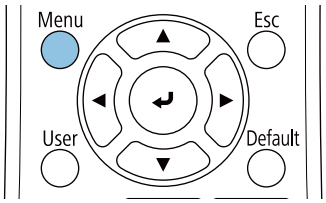

På kontrolpanelet

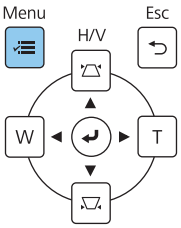

2 Vælg **Geom. korrektion** i menuen **Installation**

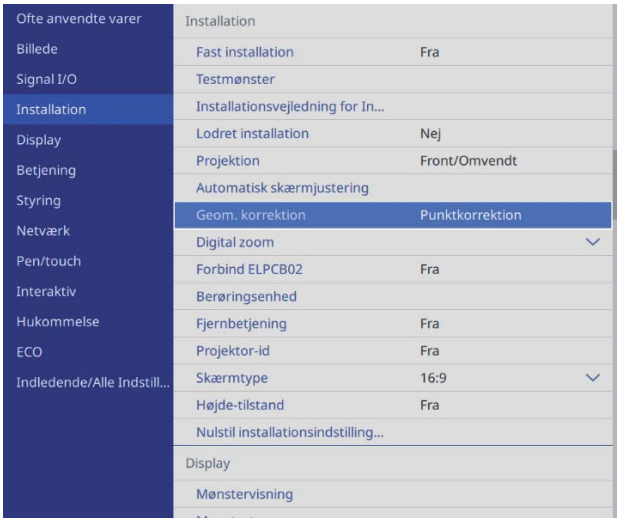

3 Vælg **Buekorrektion**

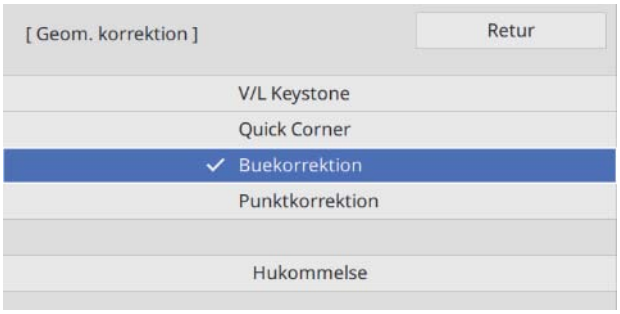

4 Vælg siden, som du ønsker at rette og foretage justeringer

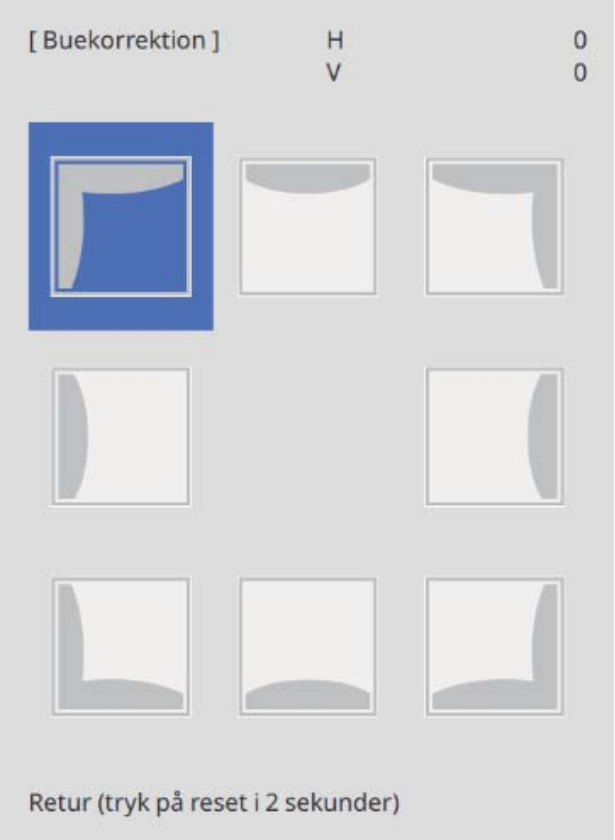

Hvis du når et område, der ikke kan justeres, vises meddelelsen **Der kan ikke flyttes længere.**

5 Når du er færdig med at foretage justeringer, skal du trykke på [Esc]-knappen på fjernbetjeningen eller betjeningspanelet, for at afslutte justeringen

Quick Corner

1 Tryk på knappen [Menu]

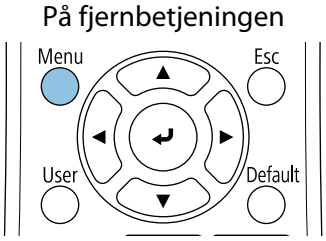

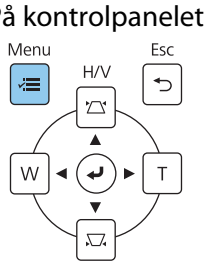

2 Vælg **Geom. korrektion** i menuen **Installation**

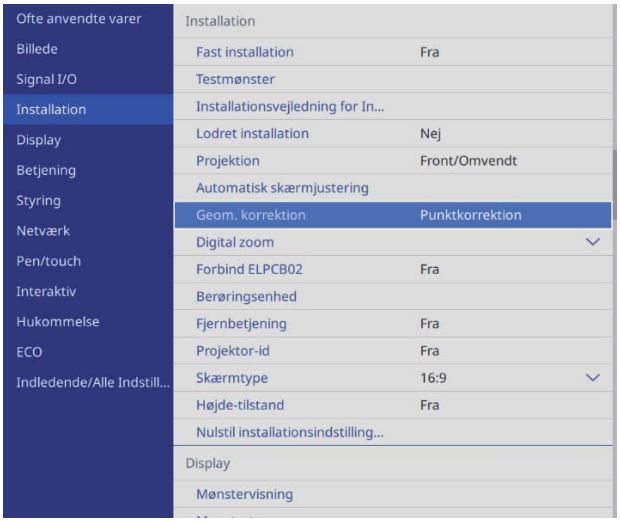

3 Vælg **Quick Corner**

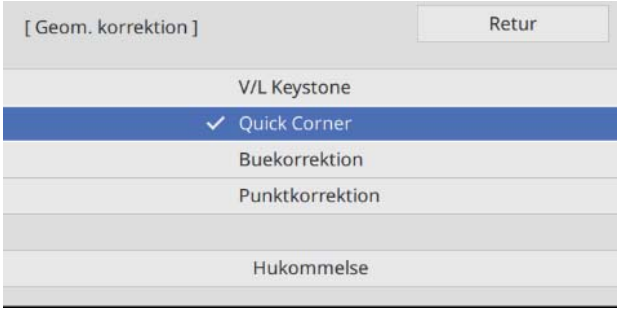

4 Vælg siden, som du ønsker at rette og foretage justeringer

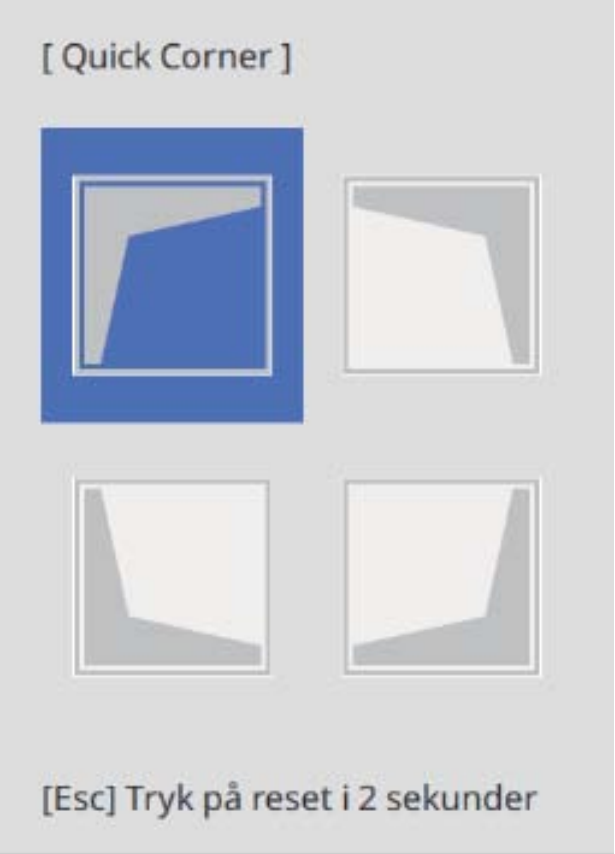

Hvis du når et område, der ikke kan justeres, vises meddelelsen **Der kan ikke flyttes længere.**

> Når siderne justeres, skal du trykke på knapper [1], [3], [7] og [9] på fjernbetjeningen, for at vælge siden, du vil justere.

5 Når du er færdig med at foretage justeringer, skal du trykke på [Esc]-knappen på fjernbetjeningen eller betjeningspanelet, for at afslutte justeringen

Punktkorrektion

1 Tryk på knappen [Menu]

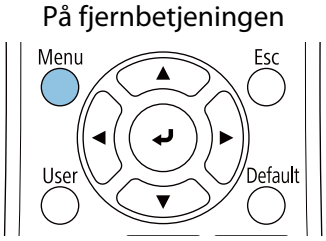

På fjernbetjeningen

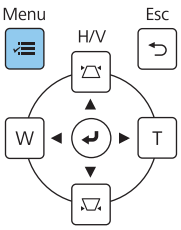

På kontrolpanelet

2 Vælg **Geom. korrektion** i menuen **Installation**

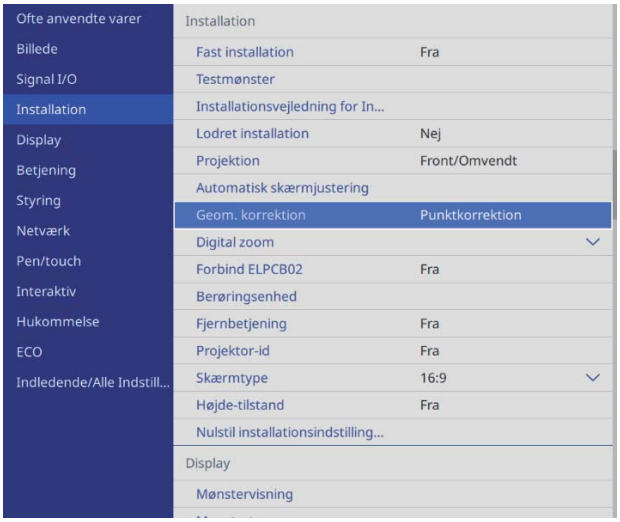

3 Vælg **Punktkorrektion**

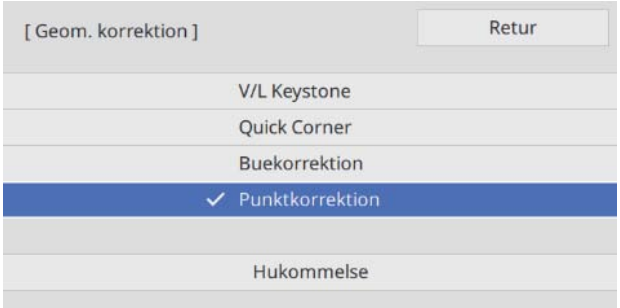

4 Vælg **Punktkorrektion** og vælg derefter antallet af net

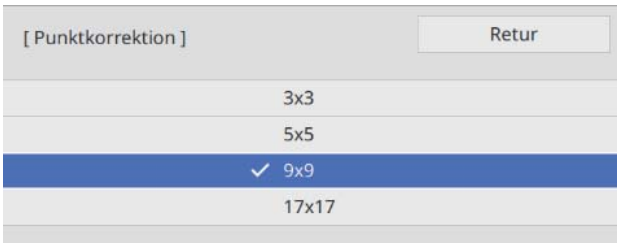

5 Vælg punkterne, du vil rette og justere

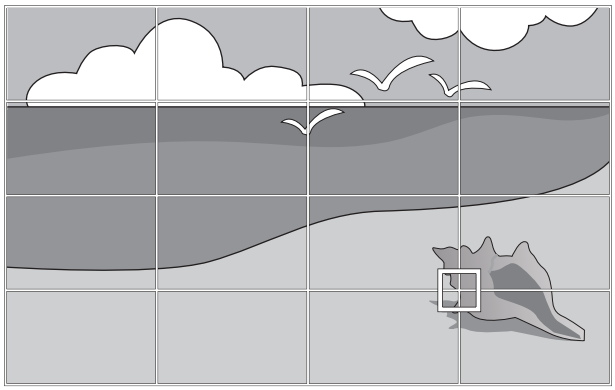

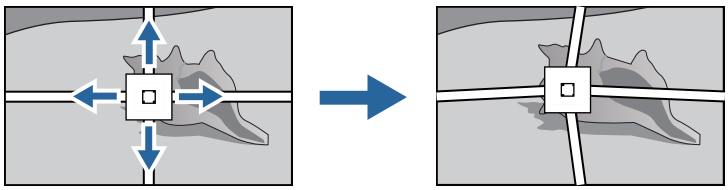

Hvis det er svært at se nettet, skal du bruge **Mønsterfarve** for at ændre farven på nettet.

6 Når du er færdig med at foretage justeringer, skal du trykke på [Esc]-knappen på fjernbetjeningen eller betjeningspanelet, for at afslutte justeringen

Montering af dækslerne

1 Sæt dækslet på den venstre vægplade

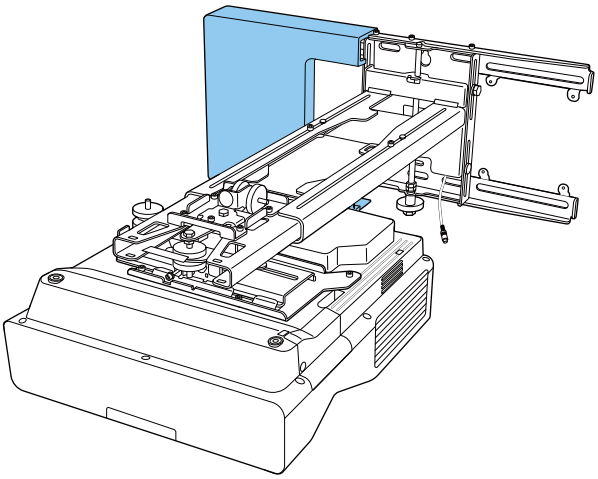

2 Sæt dækslet på den højre vægplade

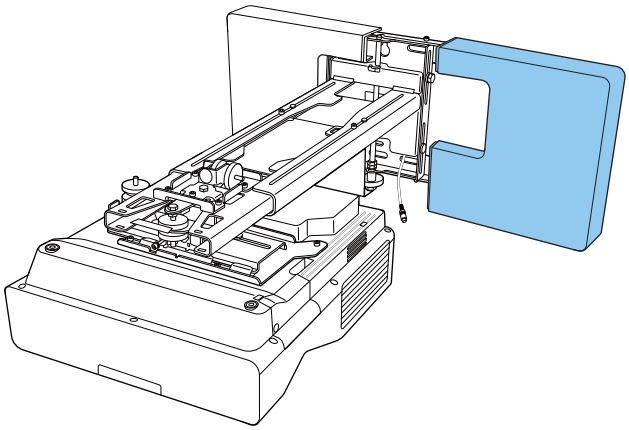

3 Fastgør endekappen til indstillingspladen

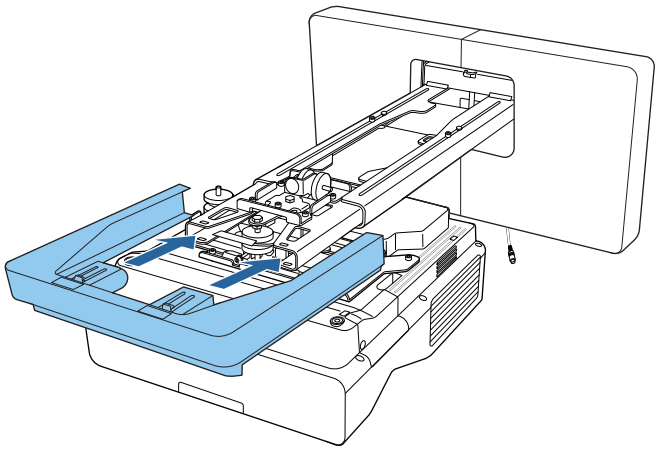

Hvis rillen i armen giver dig problemer, kan du påsætte det medfølgende afdækningsmærkat.

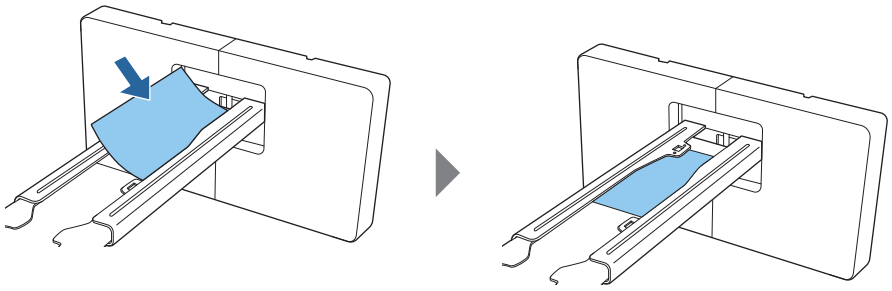

Montering af en sikkerhedswire

Udfør en af følgende sikkerhedsforanstaltninger, hvis nødvendigt.

- Monter en kabellås, der sikre mod tyveri og som kan købes i almindelig handel

  Før kablet igennem monteringspunkterne på projektoren og indstillingspladen.

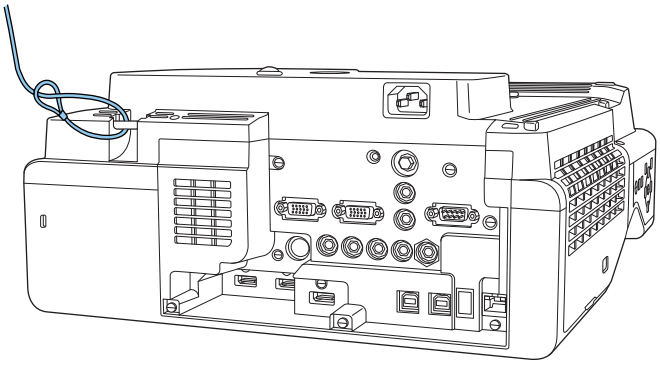

- Monter en kabellås fra Kensington

  Sikkerhedsstikket på dette produkt er kompatibelt med Microsaver Security System, som fremstilles af Kensington. Se følgende for flere oplysninger om Microsaver Security System.

  http://www.kensington.com/

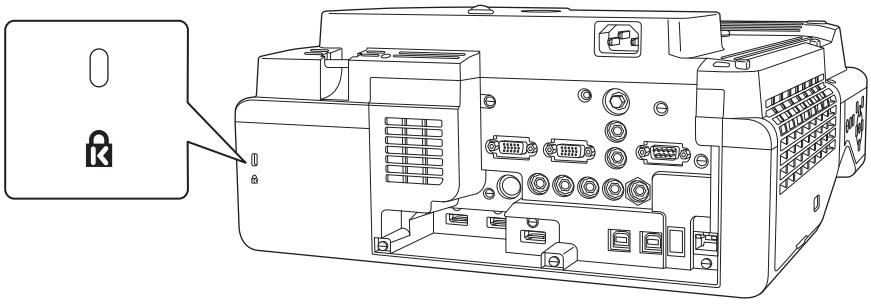

Bemærkninger om pen-stativet

Advarsel	
Du bør holde god afstand til pen-stativet, hvis du bruger medicinsk udstyr som f.eks. en pacemaker. Når du bruger pen-stativet, skal du desuden sikre dig, at der ikke er personer med medicinsk udstyr som f.eks. pacemakere i nærheden. En kraftig magnet i enheden danner elektromagnetisk interferens, som kan forårsage fejlfunktion i medicinsk udstyr.	

Pas på	
Bring ikke magnetiske lagermedier som f.eks. kreditkort med magnetstrimmel eller elektroniske enheder som f.eks. computere, digitalure eller mobiltelefoner, nær pen-stativet. Den kraftige magnet i apparatet kan ødelægge data eller medføre fejlfunktion.	
Magneten på bagsiden af pen-stativet har en stor tiltrækningskraft mod monteringsfladen. Under monteringen, skal du passe på ikke at klemme dine fingre eller andre kropsdele imellem magneterne og installationsoverfladen.	

Pen-stativ - specifikationer

Emne	Specifikation
Pen-stativets vægt	Ca. 93 g

Eksterne mål

[Enhed: mm]

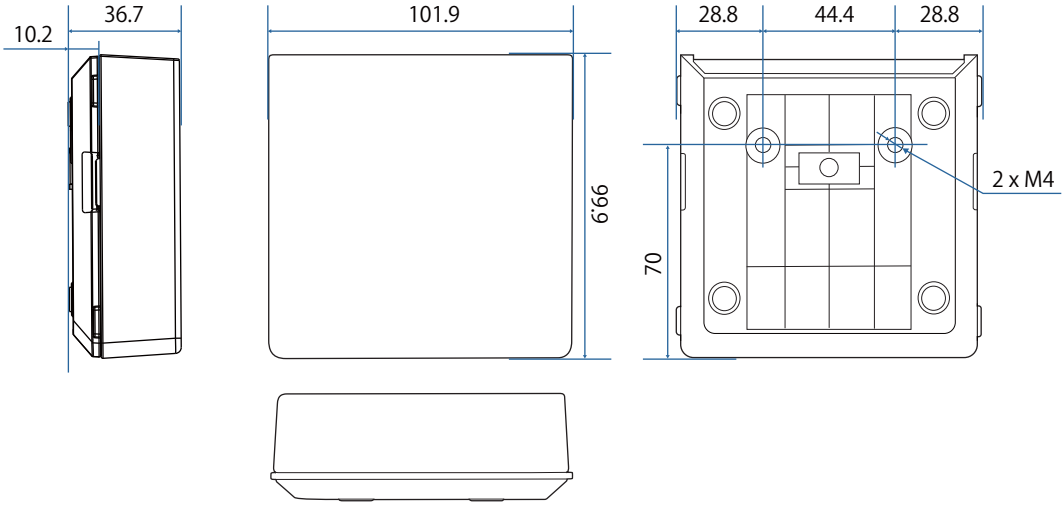

Installation af Penfoden

Fastgør pen-stativet med magneter eller M4 skruer, der kan købes i almindelig handel.

Hvis du fastgør med magneter

1 Kontroller monteringspositionen og fastgør den med magneter

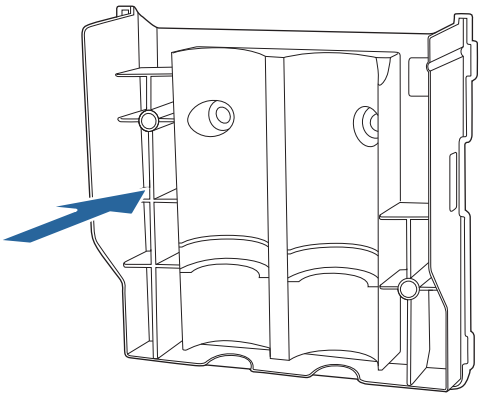

Pas på

Der anvendes stærke magneter, der kan skade dine fingre, hvis de kommer i klemme. Pas på ikke at klemme dine fingre eller andre kropsdele imellem magneterne og installationsoverfladen.

2 Sæt dækslet på

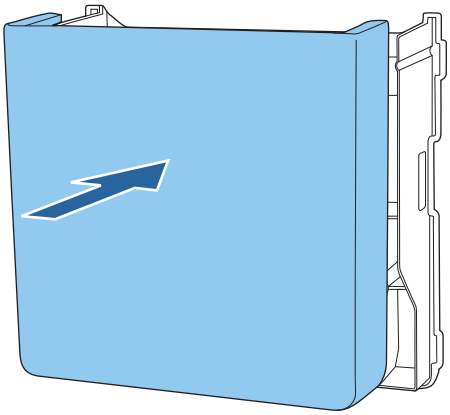

3 Opbevaring af de interaktive penne

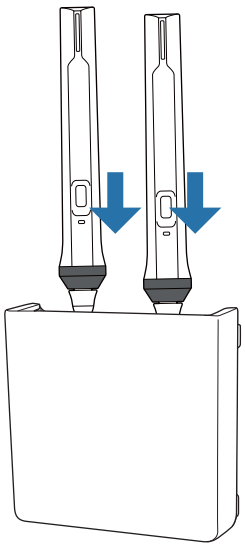

Ved fastgørelse med skruer

1 Efterse monteringsstedet og fastspænd med M4 skuer, der kan købes i almindelig handel (20 mm x 2)

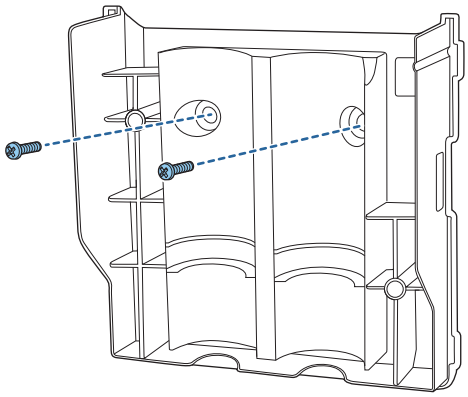

Advarsel

- Når skruerne skrues i, skal du sørge for, at de ikke skrues skævt i henhold til monteringsfladen.
- Sørg for at pen-stativet er spændt ordentligt fast.

2 Sæt dækslet på

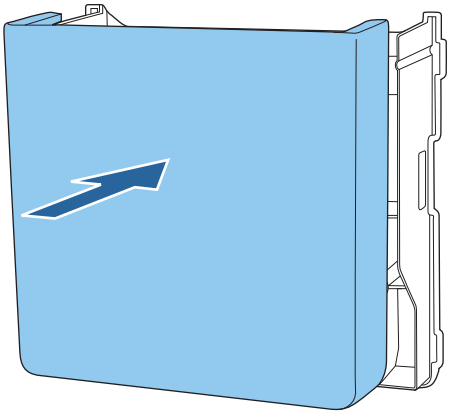

3 Opbevaring af de interaktive penne

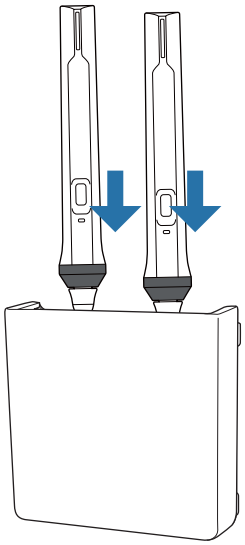

Kalibrering af den interaktive pen

Juster projektorens billede før pennen kalibreres.

Pennen kan kalibreres med 2 metoder: **Aut. kalibrering** og **Man. kalibrering**.

Når pennen kalibreres for første gang, skal der udføres en **Man. kalibrering** for at opnå den optimale kalibrering.

Når du kalibrerer pennen for anden gang og derefter, skal du udføre en **Aut. kalibrering**. (s.81)

Man. kalibrering

1 Tænd for projektoren og tryk derefter på [Menu]-knappen

På fjernbetjeningen

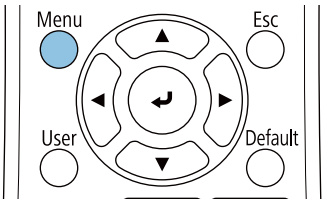

På kontrolpanelet

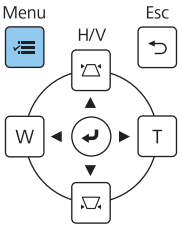

2 Vælg **Man. kalibrering** i menuen **Pen/touch**.

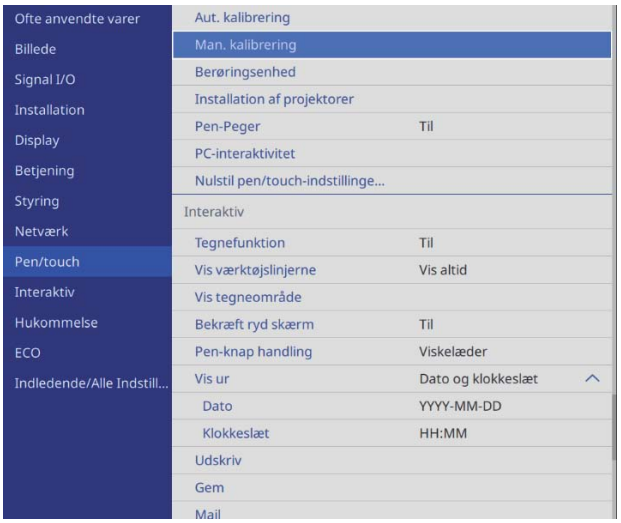

3 Kontroller skærmens indhold, og vælg derefter **Ja**

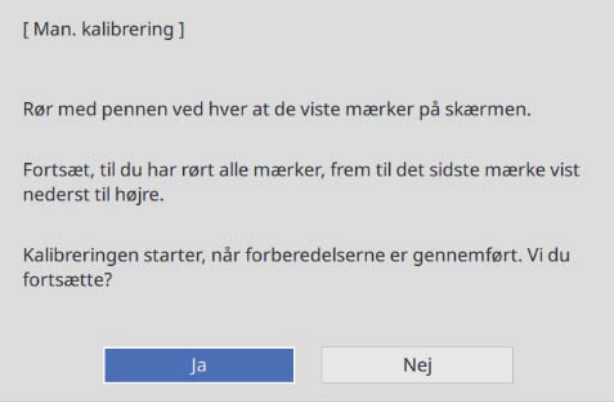

Der vises en grøn plet øverst til venstre på projiceringsskærmen.

4 Berør midten af punktet med pennespidsen

Pletten forsvinder og flytter til næste position.

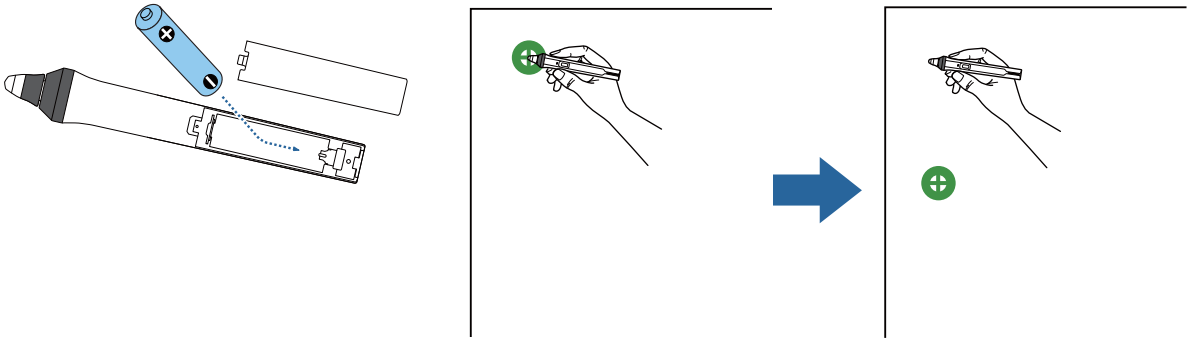

Sørg for at du trykker på midten af pletten. Ellers bliver kalibreringen upræcis.

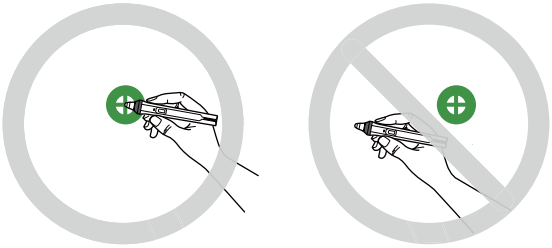

5 Gentag trin 4 indtil alle pletterne forsvinder

Pletten vises først øverst til venstre og flytter til ned imod nederst til højre.

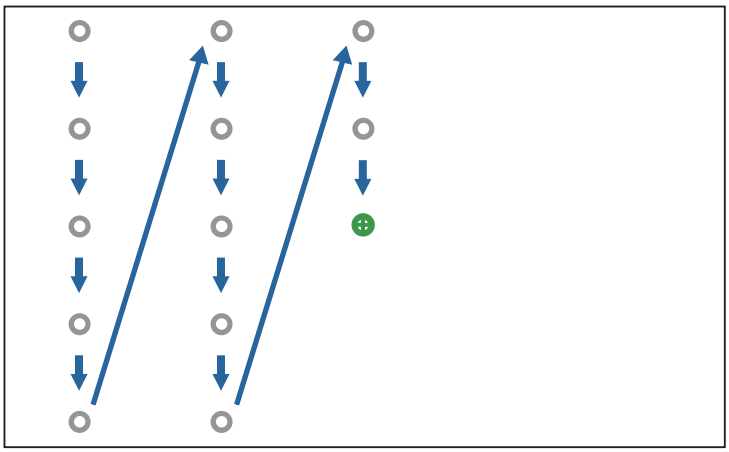

Når alle pletterne er forsvundet, er den Man. kalibrering færdig.

- Kontroller, at der ikke er forhindringer imellem den interaktive pen og Modtager for interaktiv pen (vist nedenfor).

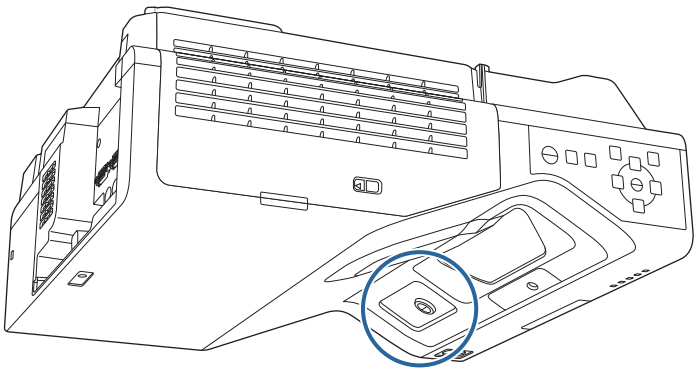

- Hvis du trykker på den forkerte position, kan du trykke på [Esc]-knappen på fjernbetjeningen for at gentage den forrige plet.
- Hvis du vil annullere kalibreringen, kan du holde [Esc]-knappen trykket ned i 2 sek.

Aut. kalibrering

1 Tænd for projektoren og tryk derefter på [Menu]-knappen

På fjernbetjeningen

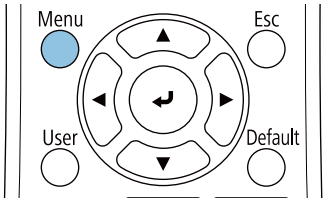

På kontrolpanelet

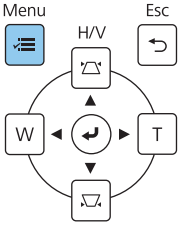

2 Vælg **Aut. kalibrering** i menuen **Pen/touch**

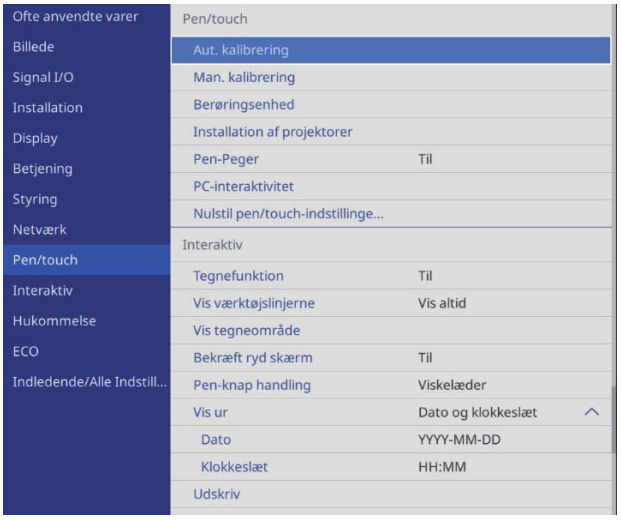

3 Sørg for, at mønsterbilledet passer ind i det projicerede billede, og vælg derefter **Ja**

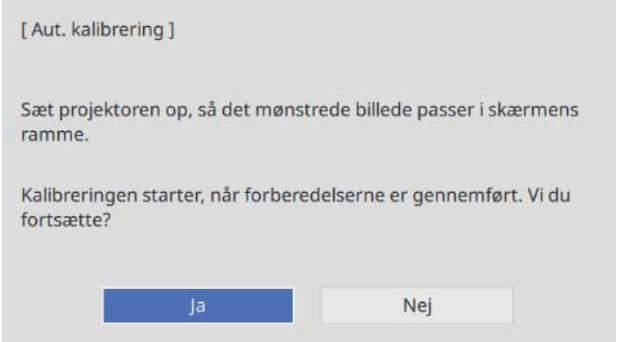

Pen-kalibreringen starter automatisk.

Hvis den Aut. kalibrering mislykkedes, skal du følge instruktionerne på skærmen for at kontrollere dine omgivelser. Eller udfør en **Man. kalibrering**.

Bemærkninger vedrørende håndtering af berøringsenheden

Advarsel	
Berøringsenheden må ikke skilles ad eller ombygges. Berøringsenheden indeholder en kraftig laserenhed, der kan forårsage brand, elektrisk stød eller ulykker.	
Berøringsenheden må kun forbindes til EB-735Fi/EB-725Wi. Forbind den ikke til andre projektorer eller apparater. Enheden kan fungere forkert, eller der kan afgives laserlys med en højere intensitet end normalt.	
Du bør holde god afstand fra berøringsenheden, hvis du bruger medicinsk udstyr som f.eks. en pacemaker. Når du bruger berøringsenheden, skal du desuden sikre dig, at der ikke er personer med medicinsk udstyr som f.eks. pacemakere i nærheden. En kraftig magnet i enheden danner elektromagnetisk interferens, som kan forårsage fejlfunktion i medicinsk udstyr.	

Pas på	
Bring ikke magnetiske lagermedier som f.eks. kreditkort med magnetstrimmel eller elektroniske enheder som f.eks. computere, digitalure eller mobiltelefoner, nær berøringsenheden. Den kraftige magnet i apparatet kan ødelægge data eller medføre fejlfunktion.	
Magneten på bagsiden af berøringsenheden har en stor tiltrækningskraft mod monteringsfladen. Under monteringen, skal du passe på ikke at klemme dine fingre eller andre kropsdele imellem magneterne og installationsoverfladen.	
Berøringsenheden må ikke skilles ad, når den skal bortskaffes. Den skal bortskaffes i henhold til den lokale lovgivning og bestemmelser.	

Installationssted for berøringsenheden

Proceduren varierer, afhængig af hvor berøringsenheden er installeret.

Når den er monteret på projektionsfladen: Fastgør den med magneter eller skruer	Når den er installeret på en anden overflade: Fastgør den med beslaget til berøringsenheden
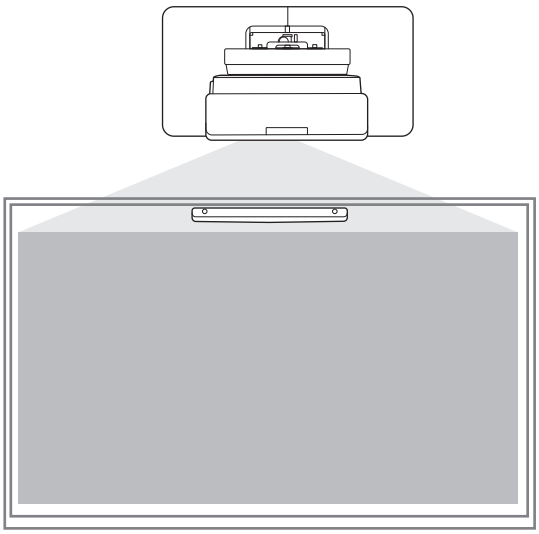	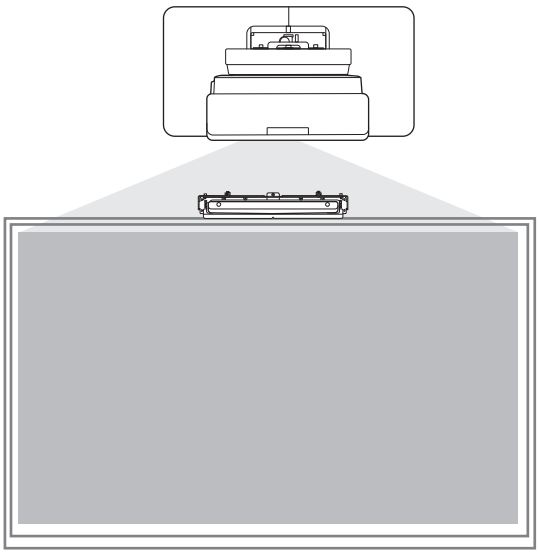

Pas på	
Når du bruger berøringsenheden, skal billedet projiceres på forsiden af skærmen. Det er ikke muligt at betjene enheden med fingrene, når billedet projiceres på bagsiden af skærmen.	
Inden du installerer berøringsenheden, skal du sørge for, at installationsoverfladen ikke er skæv, og at eventuelle ujævnheder på skærmens overflade er mindre end 5 mm. 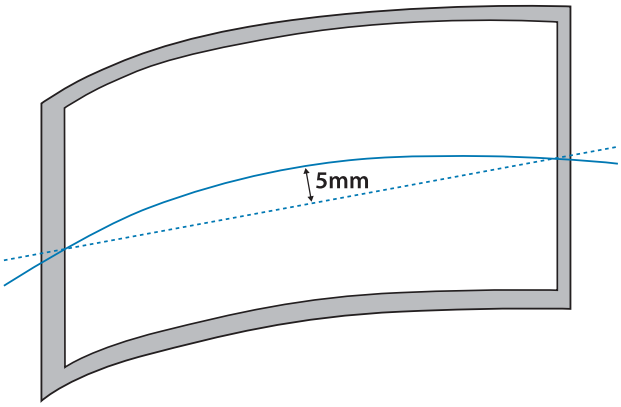	

Bemærkninger om beslaget til berøringsenheden

Pas på	
Hvis der er en ramme omkring skærmen, skal du sørge for, at tykkelsen på rammens top er under 3 mm. Hvis tykkelsen på skærmens top er over 3 mm, vil berøringsenheden ikke virke ordentligt. 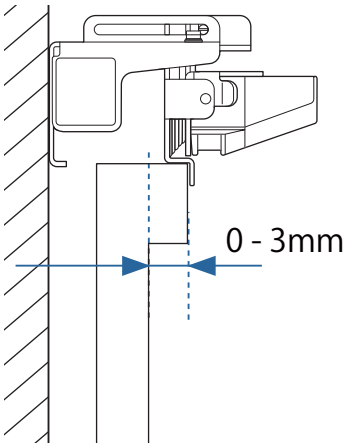	
Sørg for at afstanden fra væggen til overfladen af skærmen er under 50 mm. Det er ikke muligt, at montere beslaget til berøringsenheden, hvis afstande er over 50 mm. 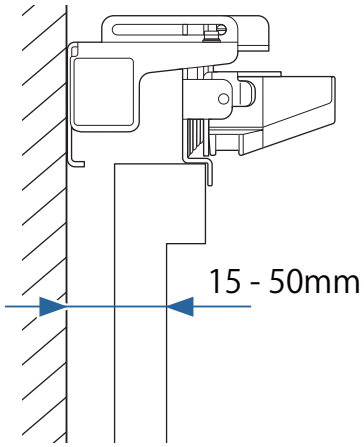	

Bemærkninger om laseren

Fastgjorde mærkater

Berøringsenheden er et Klasse 1 laserprodukt, som opfylder kravene i standarden IEC/EN60825-1:2014.

Der er anbragt advarselsmærkater på berøringsenheden der fortæller, at berøringsenheden er et Klasse 1 laserprodukt.

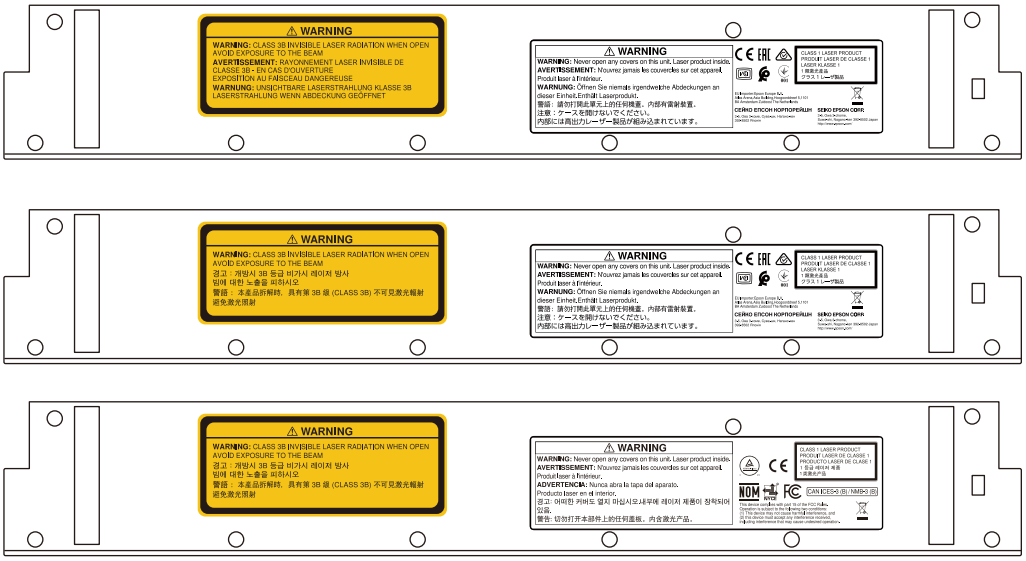

Mærkaterne indeholder følgende oplysninger.

- Klasse 1 laserprodukt
- Advarsel: Kabinettet må ikke åbnes. Enheden indeholder et kraftigt laserprodukt.
- Advarsel:
  - Pas på: Hvis denne del åbnes, udsendes der usynlige laserstråler i klasse 3B.
  - Undgå at blive udsat for laserstrålerne.

Laserudstrålingsport

Laserstrålen udsendes fra laserdiffusionsporte på bagsiden af berøringsenheden.

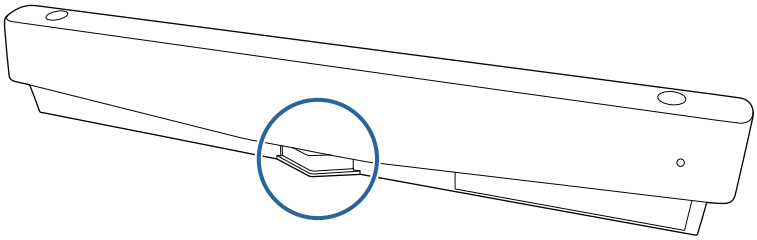

- Lyskildens udgangseffekt: Maks. 285 W
- Bølgelængde: 932 til 952 nm

Berøringsenhed - specifikationer

Emne	Specifikation
Berøringsenhedens vægt	Ca. 0,6 kg
Driftstemperatur	0 til 40°C
Strøm (forsynes af projektoren)	5 V DC 0,65 A

Eksterne mål

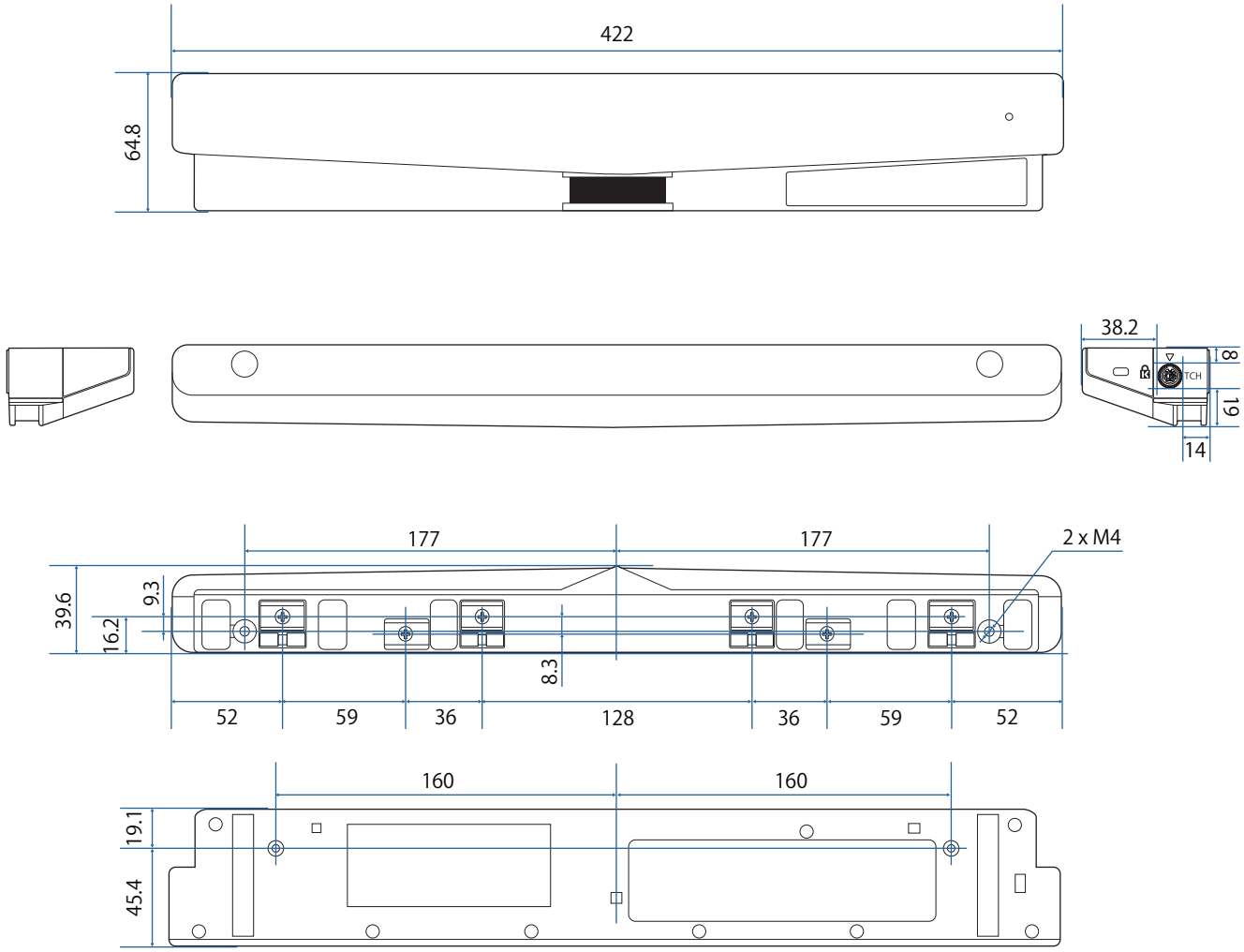

Beslag til berøringsenhed - specifikationer

Emne	Specifikation
Vægt på beslaget til berøringsenheden	Ca. 1,8 kg
Maksimal lastkapacitet	Ca. 8,8 kg

Eksterne mål

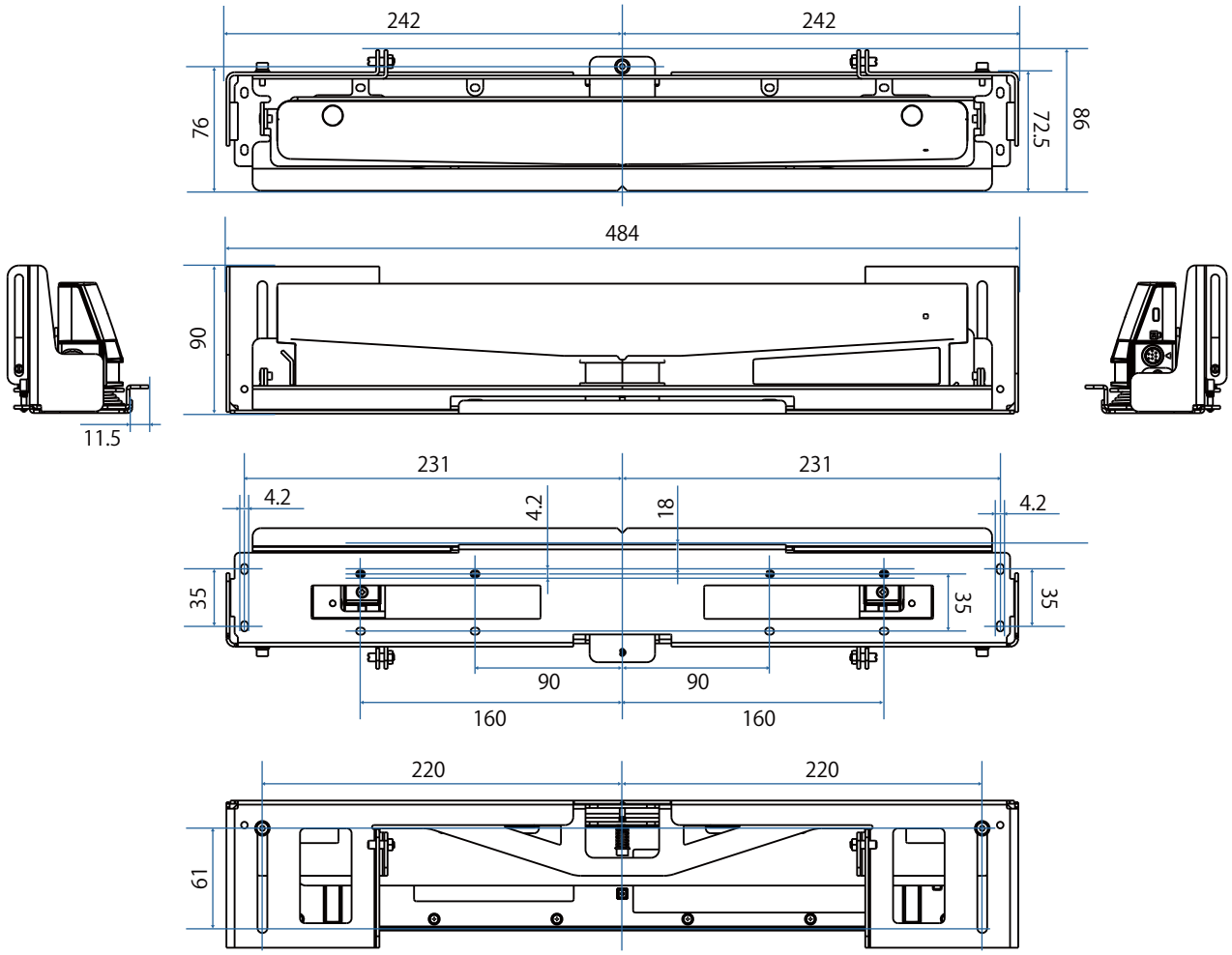

Justeringsområde

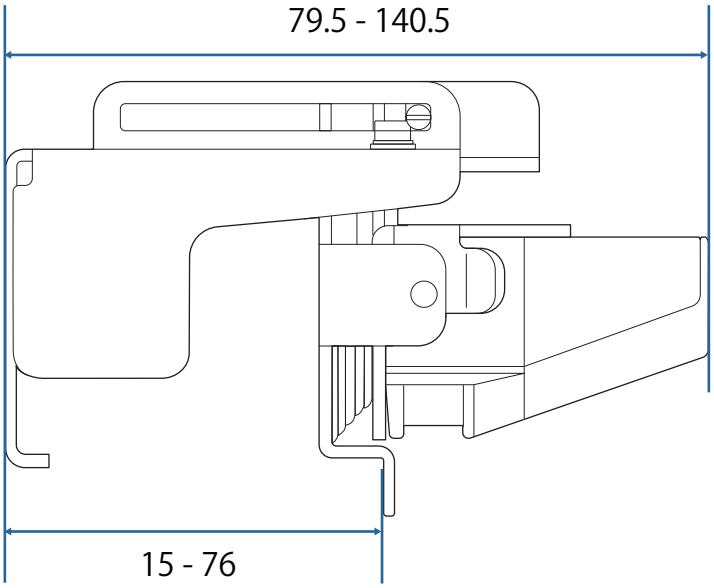

Hvis du bruger en berøringsenhed af ældre model

Berøringsenheder, der er blevet brugt med tidligere projektormodeller, kan tilsluttes og bruges igen.

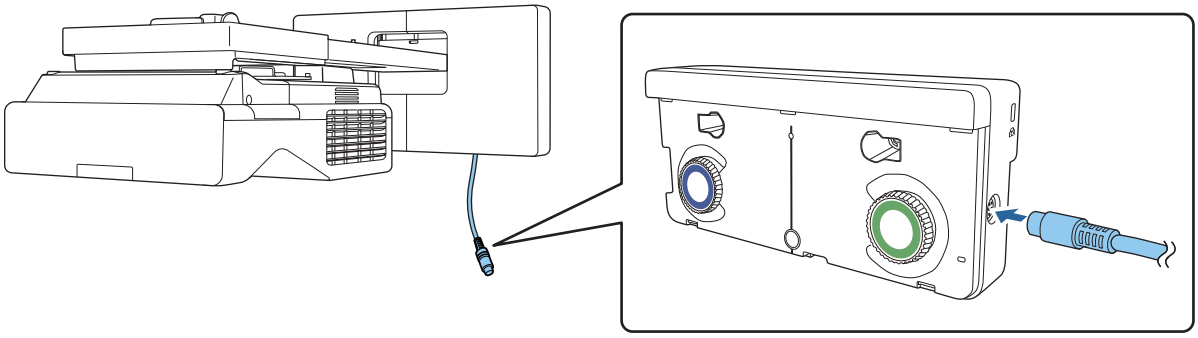

Efter tilslutning, skal du følge trinene herunder for at indstille berøringsenheden.

1. Tænd berøringsenheden (☛ s.101)
2. Juster laserens vinkel (☛ s.102)
3. Udfør en kalibrering af berøringsenheden (☛ s.110)

Når infrarøde deflektorer fastgøres på projektionsfladen, skal du bruge den uden at fjerne dem.

Installation af berøringsenheden

Montering af de infrarøde deflektorer

Sæt de infrarøde deflektorer mod eventuelle forhindringer, såsom en ramme eller bakke, nederst på projektionsfladen.

Hvis der er nogen forhindringer, afspejler laseren som vist nedenfor, og placeringen af din finger registreres ikke korrekt.

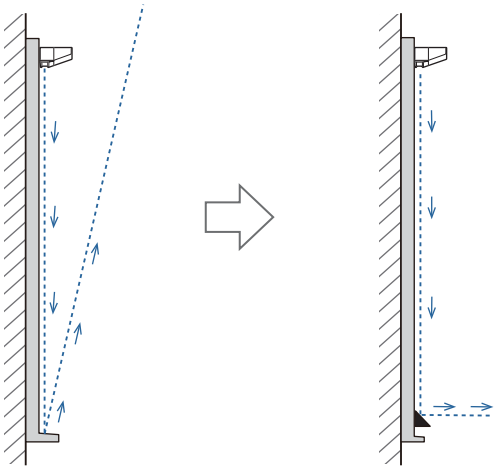

Hvis du allerede har fastgjort de infrarøde deflektorer på projektionsfladen, skal du bruge den uden at fjerne dem.

1 Påsæt de medfølgende infrarøde deflektorer langs forhindringerne

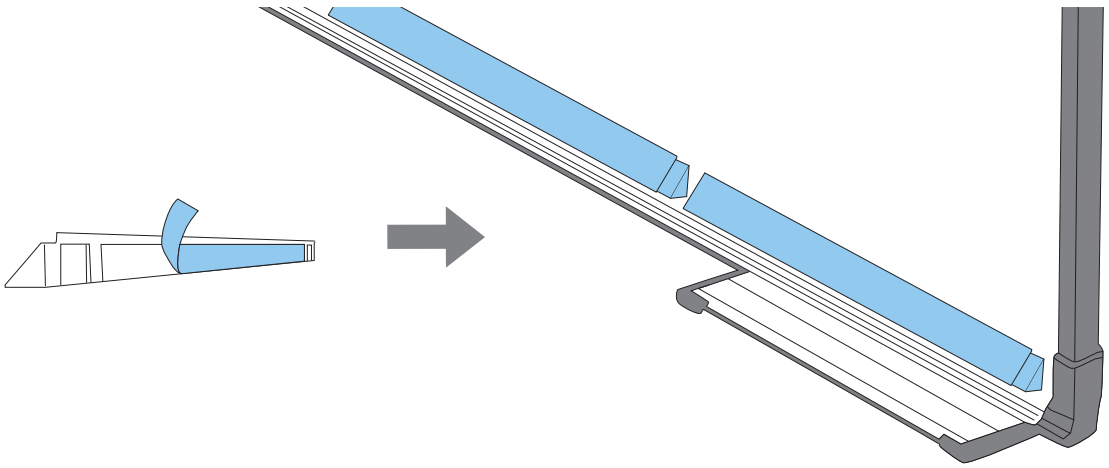

Installation af berøringsenheden

Når enheden monteres på projektionsfladen uden brug af beslaget til berøringsenheden

1 Tænd for projektoren og tryk derefter på [Menu]-knappen

På fjernbetjeningen

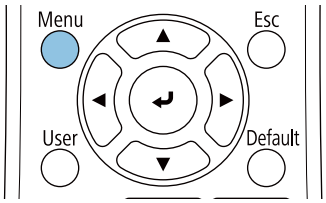

På kontrolpanelet

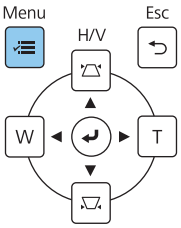

2 Vælg **Berøringsenhed** i menuen **Installation**

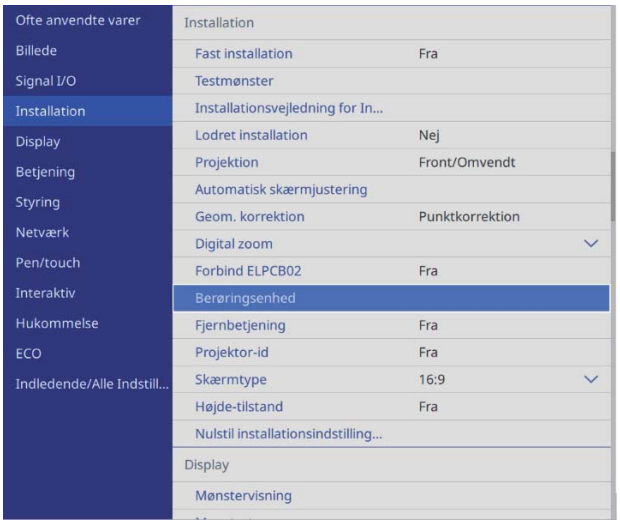

3 Vælg **Installationsmønster**

Monteringsmønsteret vises på det projicerede billede.

4 Når enheden monteres på en magnetisk overflade, skal du kontrollere monteringspositionen og fastgøre berøringsenheden med magneterne

Når enheden monteres på en ikke-magnetisk overflade, skal du gå videre til næste trin.

> ⚠ **Pas på**
>
> Der anvendes stærke magneter, der kan skade dine fingre, hvis de kommer i klemme. Pas på ikke at klemme dine fingre eller andre kropsdele imellem magneterne og installationsoverfladen.

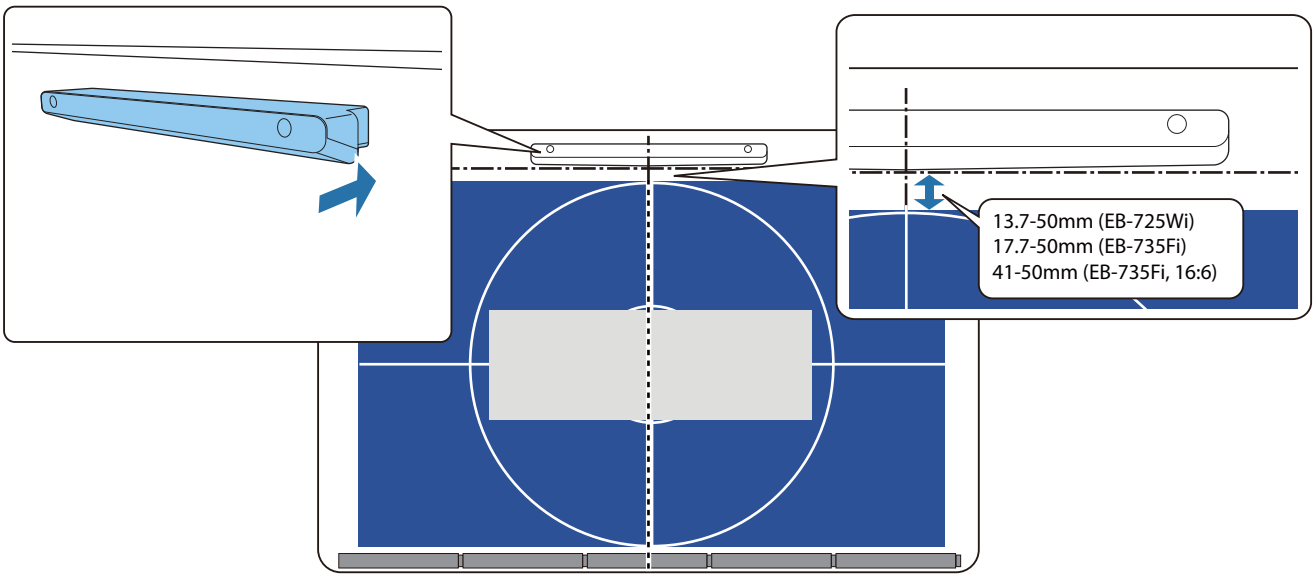

Når du har fastgjort berøringsenheden, skal du gå videre til "Sådan tændes berøringsenheden" s.101.

5 Når du monterer enheden på en ikke-magnetisk overflade, skal du fastgøre skabelonarket der, hvor berøringsenheden er monteret

Som vist nedenfor, skal du fastgøre bunden af skabelonarket på monteringsmønsteret.

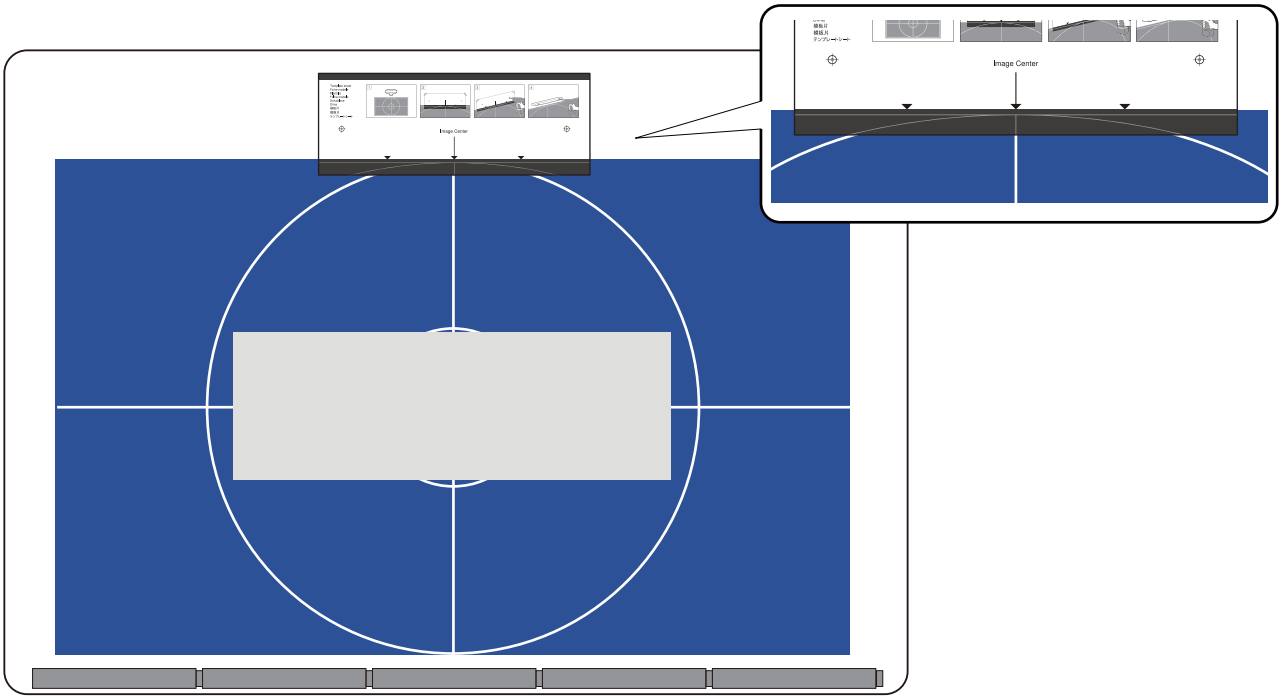

6 Bor huller i monteringsfladen, og fjern derefter skabelonarket

7 Fastgør de medfølgende afstandsstykker (x2) til skruehullerne på bagsiden af berøringsenheden

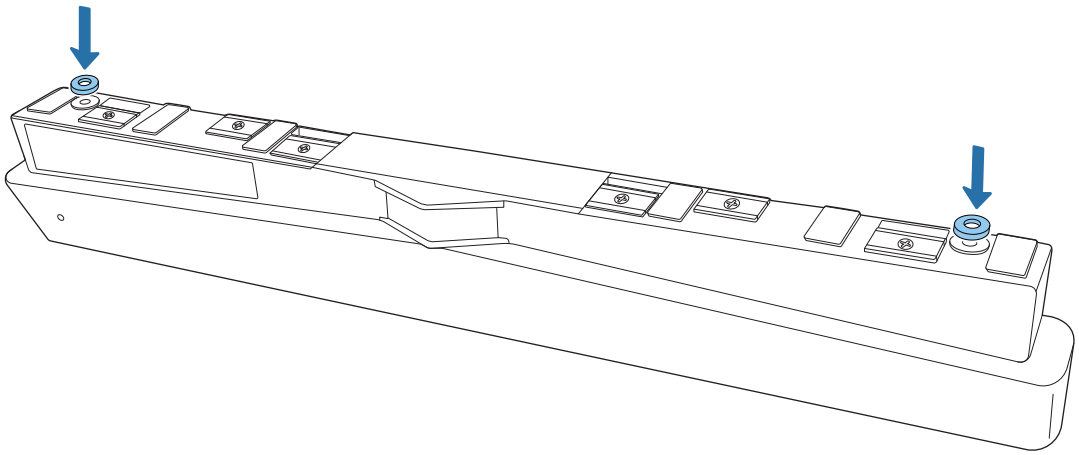

8 Fjern gummihætterne (x2) på forsiden af berøringsenheden

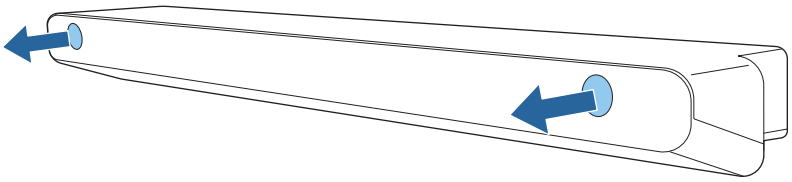

9 Fastgør berøringsenheden med M4 skruer (x2), der kan købes i almindelig handel

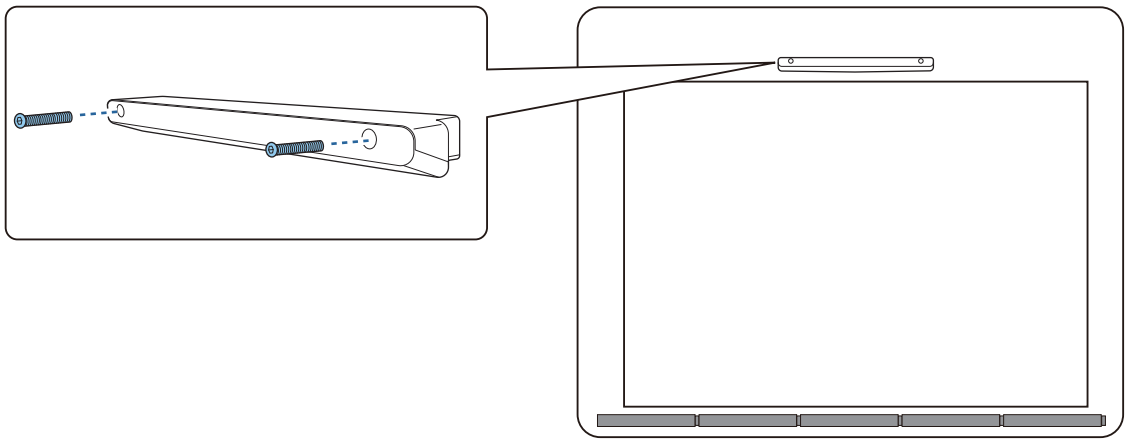

Følgende viser dybden af skruehullerne på berøringsenheden.

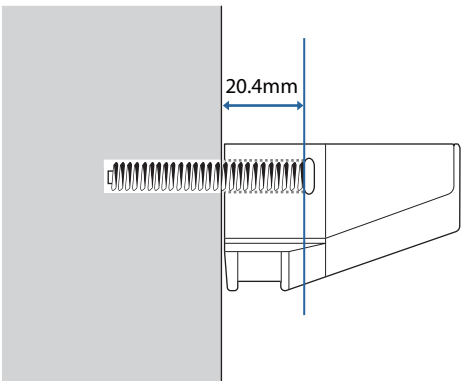

10 Sæt gummihættene, som du fjernede i trin 8 i skruehullerne på forsiden af berøringsenheden

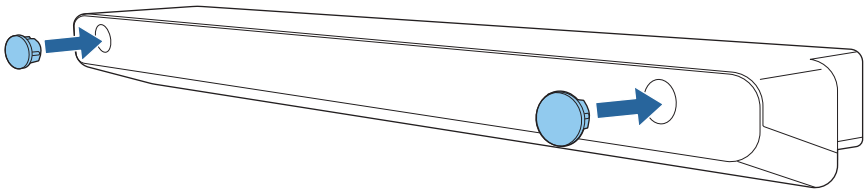

Når du bruger beslaget til berøringsenheden til at montere enheden uden for projektionsfladen

1 Tænd for projektoren og tryk derefter på [Menu]-knappen

På fjernbetjeningen

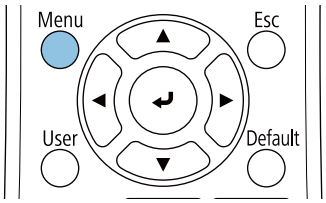

På kontrolpanelet

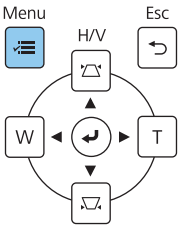

2 Vælg **Berøringsenhed** i menuen **Installation**

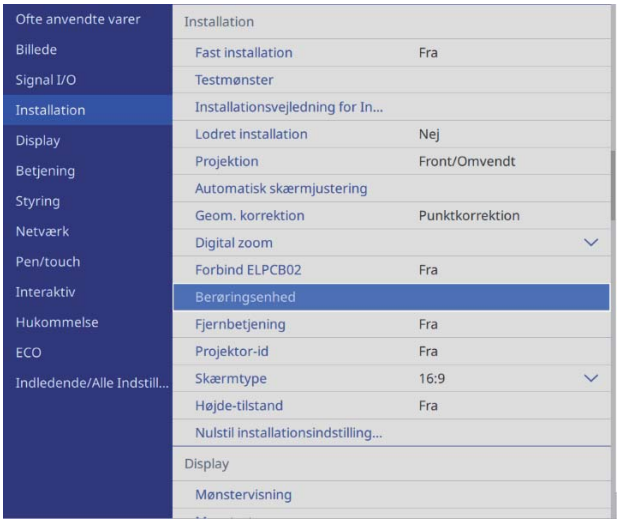

3 Vælg **Installationsmønster**

Monteringsmønsteret vises på det projicerede billede.

4 Fastgør skabelonarket til beslaget til berøringsenheden

Sørg for at den øverste kant af projektionsfladen passer med den nederste kant på skabelonarket.

Hvis der er et mellemrum mellem monteringsfladen til beslaget og projektionsfladen, anbefaler vi tegne mærker på fastgørelsesstedet på forhånd.

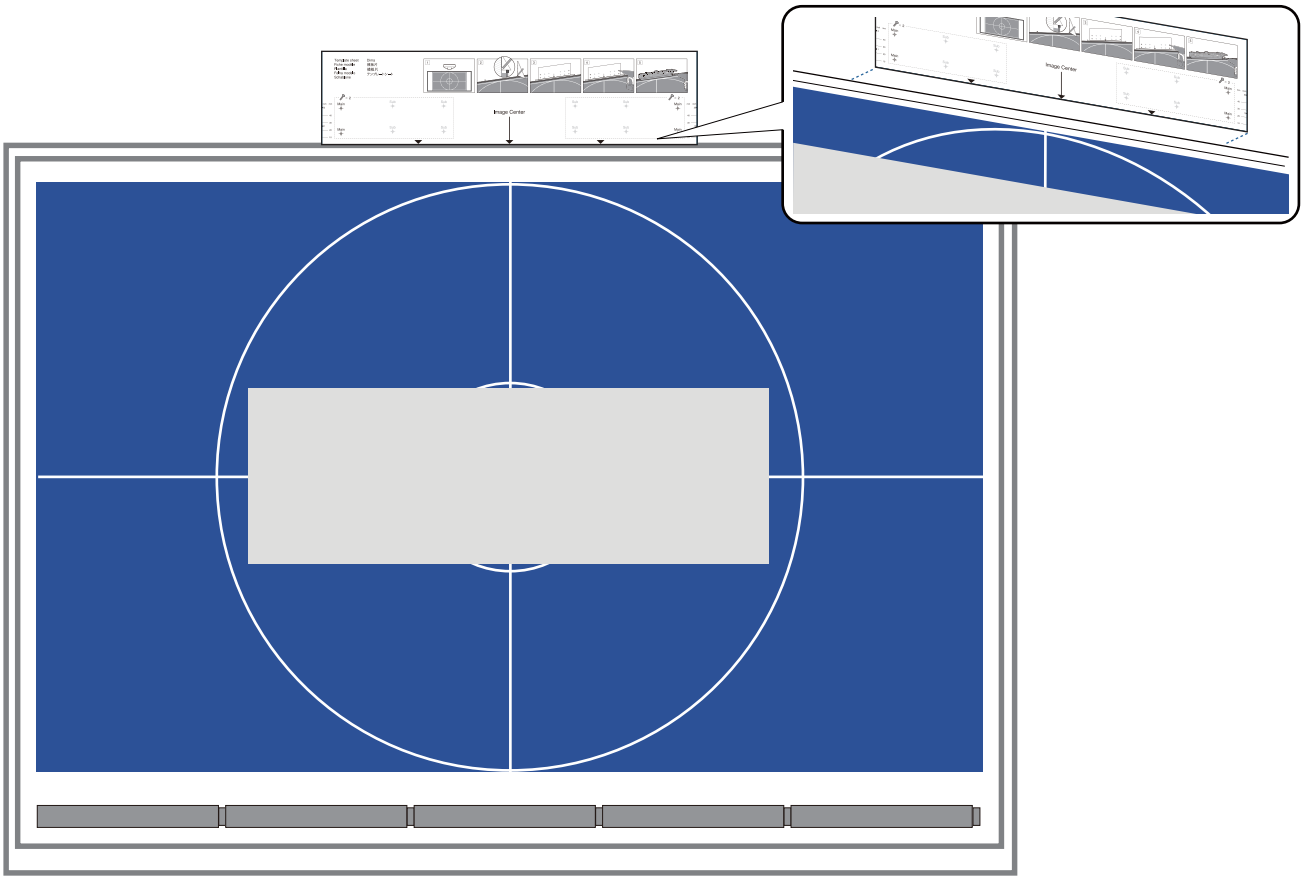

5 Bor huller i monteringsfladen, og fjern derefter skabelonarket

Lav huller i de fire punkter, der er mærket **Main** på skabelonarket.

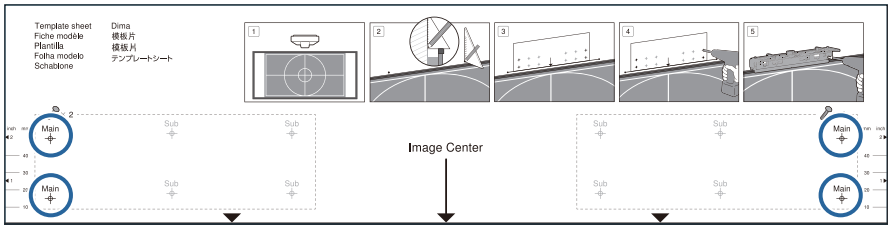

Afhængigt af monteringsoverfladens tilstand, skal du muligvis fastgøre beslaget de steder, der mærket Sub.

Lav huller i fire punkter (to til venstre og to til højre) for optimal balance.

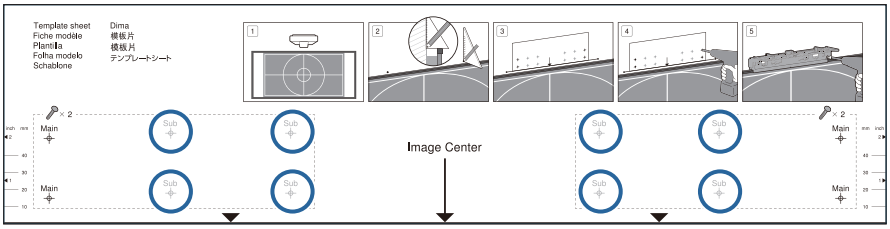

6 Løsn skruerne (x2) øverst på beslaget til berøringsenheden

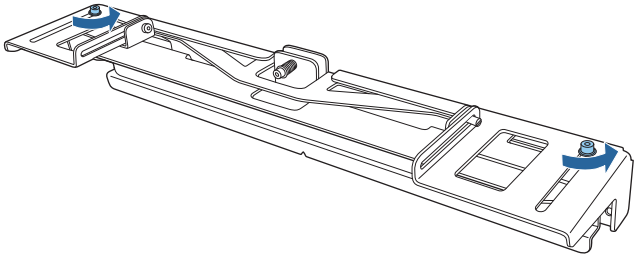

7 Tryk delene på forsiden af beslaget fremad, indtil de er trukket helt ud

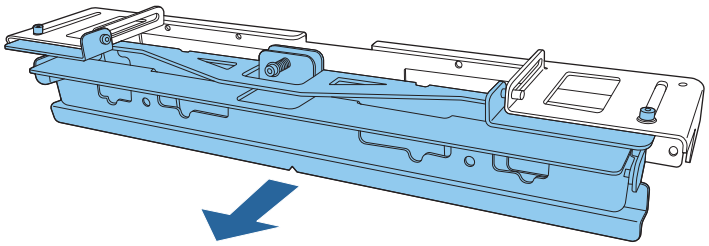

For at undgå, at glideområdet glider under monteringen, skal du let stramme de øverste skruer (x2), som du løsnede i trin 6.

8 Spænd beslaget fast på væggen med 45 mm lange træskruer på 3,8 mm (x4) eller M4 ankerbolte (x4), der kan købes i almindelig handel

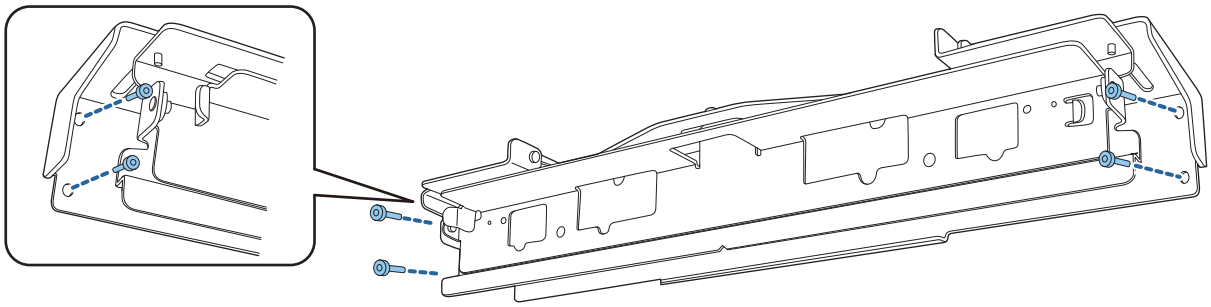

9 Tryk på beslaget, så det passer med projektionsskærmen

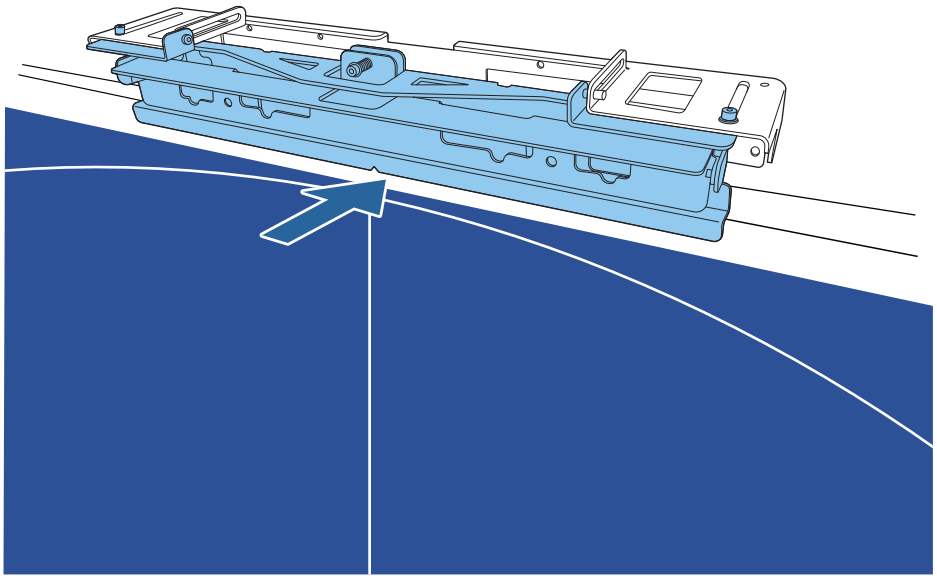

Tryk det ind, indtil den nederste kant af beslaget hænger på projektionsskærmen.

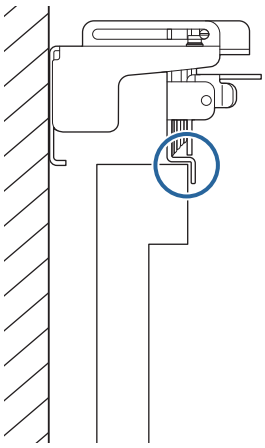

10 Fjern gummihætterne (x2) på forsiden af berøringsenheden

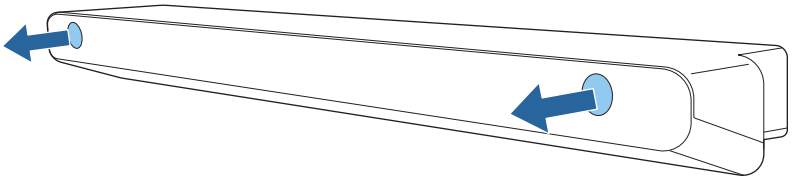

11 Spænd berøringsenheden fast på beslaget med de medfølgende M4 x 25 mm bolte (x2)

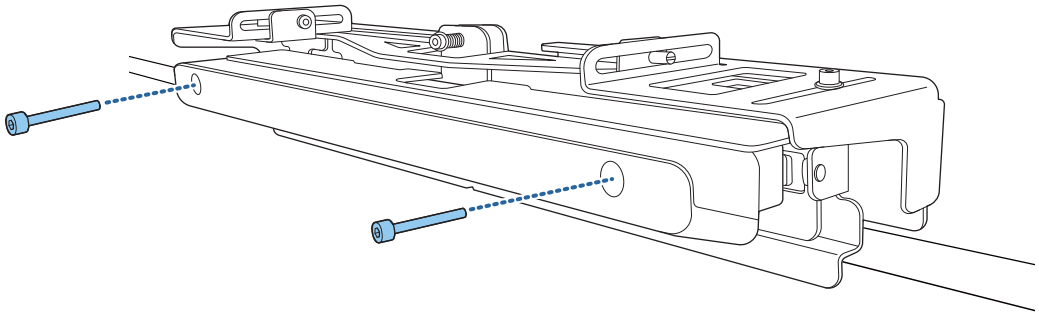

Pas på

Der er en kraftfuld magnet på bagsiden af berøringsenheden. Pas på, at du ikke får din hånd i klemme imellem berøringsenheden og beslaget til den.

12 Sæt gummihættene, som du fjernede i trin 10 i skruehullerne på forsiden af berøringsenheden

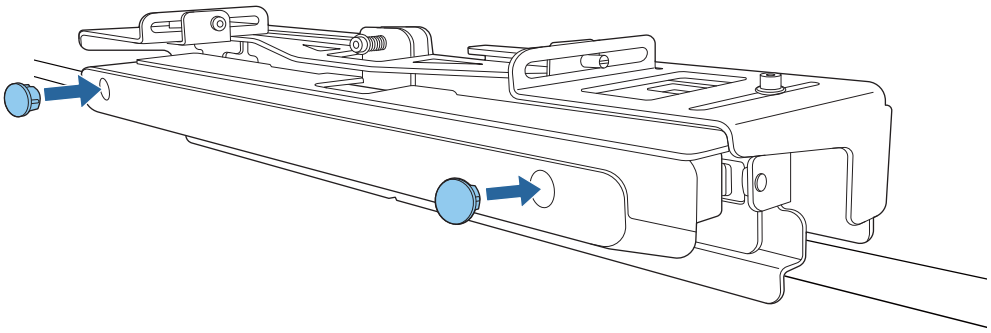

Montering af en sikkerhedswire

Låsehullet på berøringsenheden er kompatibelt med Microsaver Security System, som fremstilles af Kensington. Se følgende for flere oplysninger om Microsaver Security System.

http://www.kensington.com/

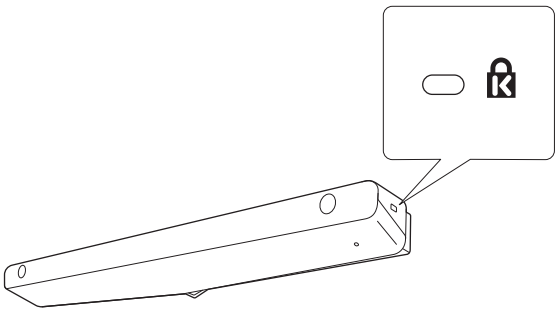

Sådan tændes berøringsenheden

1 Tilslut kablet fra projektoren til berøringsenhedens TCH-port

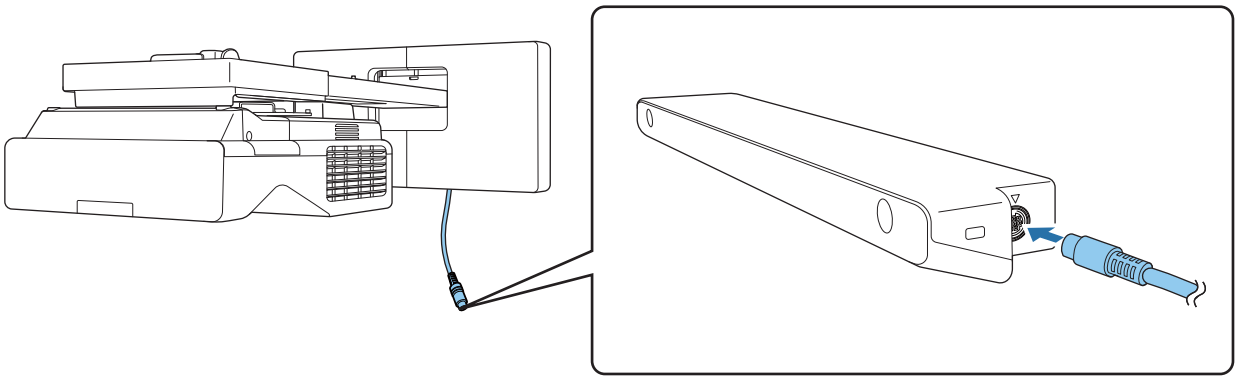

2 Vælg **Berøringsenhed** i menuen **Installation**

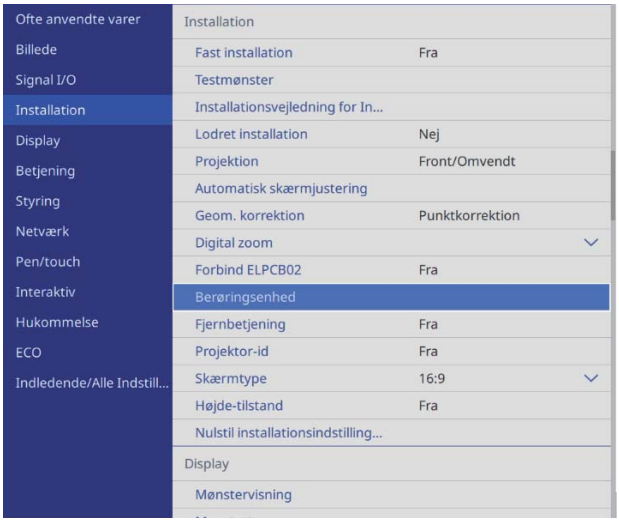

3 Sæt **Strøm** til **Til**

Berøringsenheden tænder, og indikatoren lyser blåt.

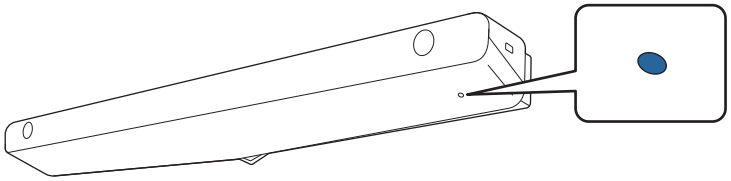

Berøringsenheden tænder automatisk næste gang du tænder projektoren, hvis **Strøm** er indstillet til **Til**.

Justering af laserens vinkel (automatisk opsætning af berøringsenheden)

Der udsendes en infrarød laserstråle i form af et gardin fra berøringsenheden. Den infrarøde laserstråle reflekteres fra din finger, når den berører projektionsfladen, og detekterer derved fingerens position, hvorved projektorens infrarøde kamera kan genkende den reflekterede position.

Juster vinklen af laserstrålen, som udsendes fra berøringsenheden således, at projektoren korrekt kan detektere din fingers position.

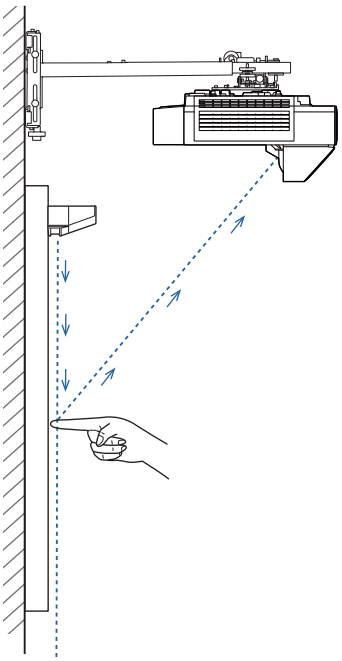

Hvis laserstrålen ikke udsendes parallelt med skærmen, kan projektoren ikke detektere fingerbetjeningen eller din fingers position korrekt.

Når laserstrålen ikke er parallel med skærmen	
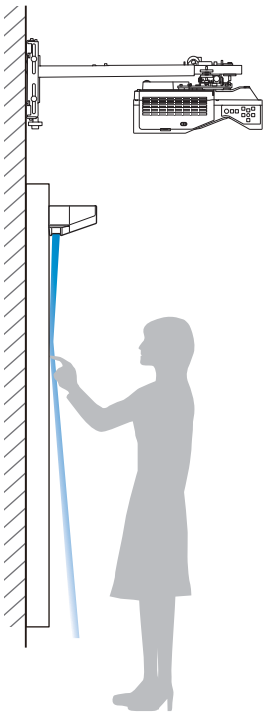	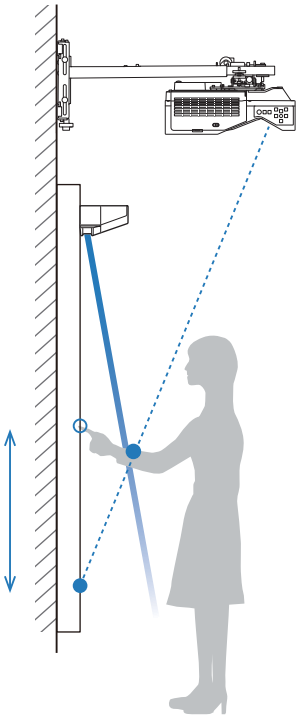

Når laserstrålen ikke er parallel med skærmen	
• Din fingers position kan muligvis ikke detekteres, heller ikke selvom du berører det projicerede billede. • Selvom du ikke berører det projicerede billede, kan fingerbetjeningen detekteres forkert, og der kan blive udført utilsigtede handlinger.	• Din registrerede og din faktiske fingerposition stemmer muligvis ikke overens, og der kan blive udført utilsigtede handlinger. • Projektoren går i en tilstand, hvor en berøring stadig detekteres, men hvor en klikhandling ikke genkendes.

Før du justerer laserens vinklen, skal du sikre dig, at du har kalibreret den interaktive pen.

1 Vælg **Berøringsenhed** i menuen **Installation**

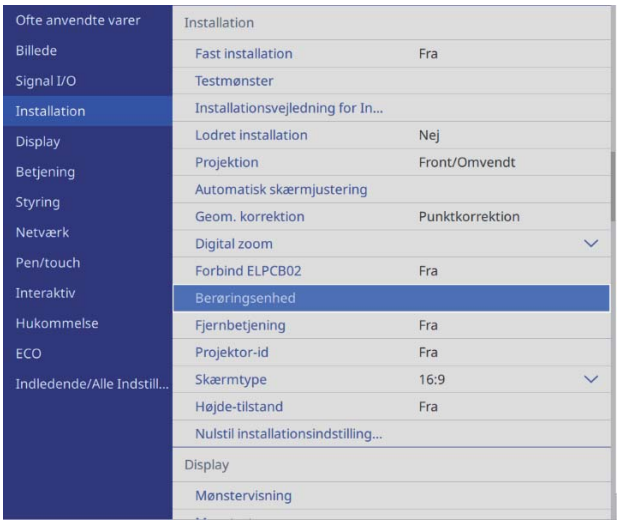

2 Vælg **Ops. af berør.enhed**

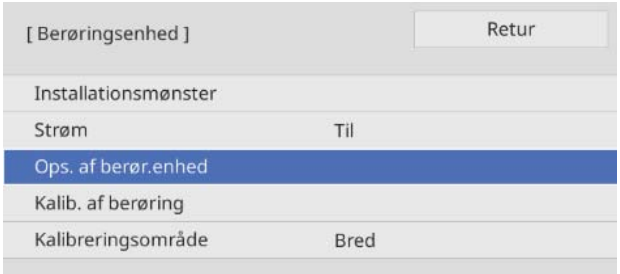

3 Vælg, om beslaget til berøringsenheden anvendes eller ej

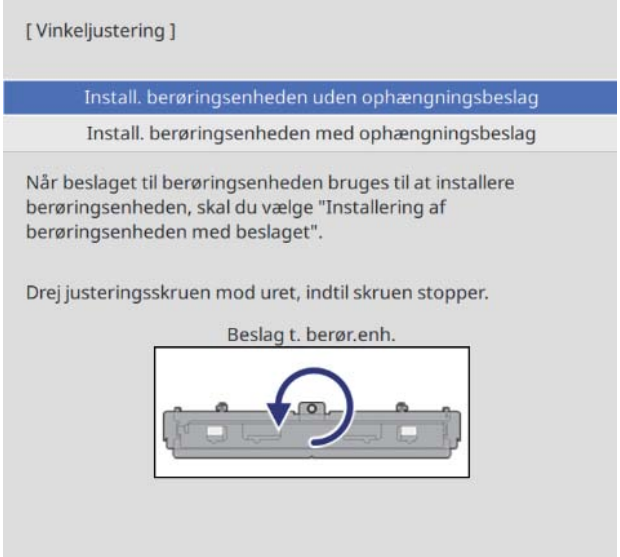

Følgende trin er forskellige, hvis du bruger en berøringsenhed af ældre model. Følg vejledningerne på skærmen. For yderligere oplysninger om driften, bedes du se *Installationsvejledning* der fulgte med den gamle projektor.

4 Hvis du bruger beslaget til berøringsenheden, skal du justere skruen øverst på beslaget mod uret, indtil du ikke kan skrue den længere

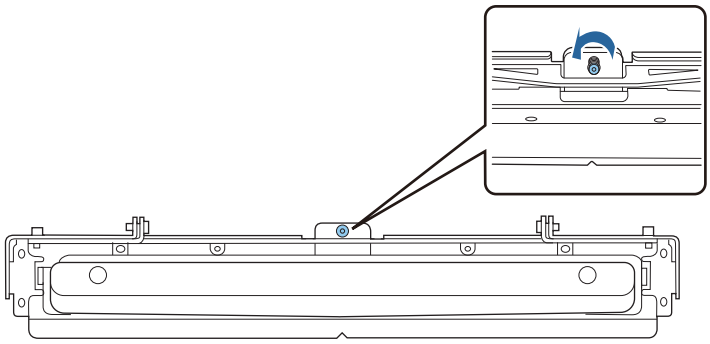

5 Placer de to medfølgende mærker på mærkepositionerne på projektionsskærmen, og fastgør dem

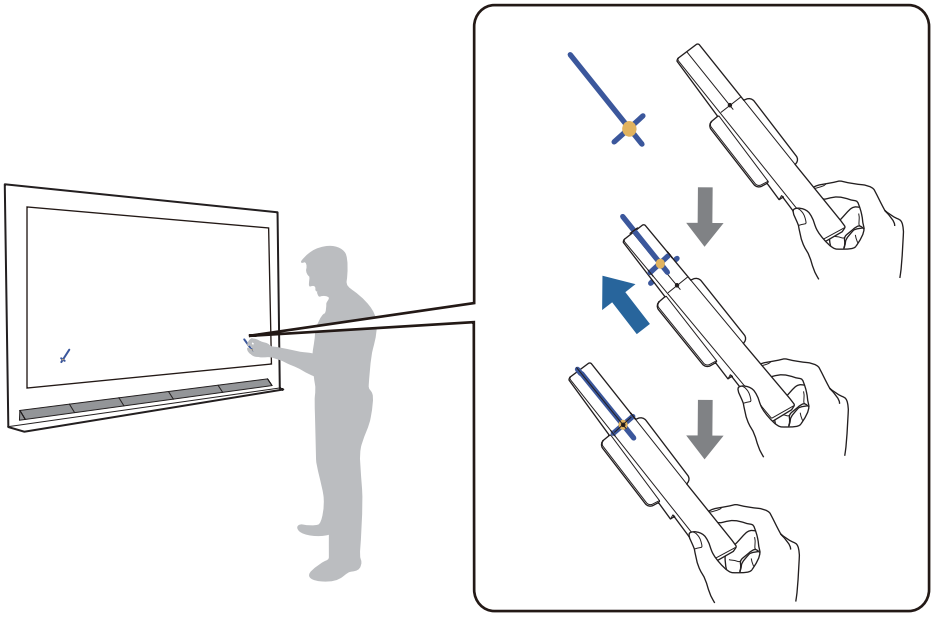

- Magnetiske skærme: Sæt bunden af markørerne på skærmen.
- Ikke-magnetiske skærme: Brug det medfølgende tape til at fastgøre mærkerne, som vist herunder.

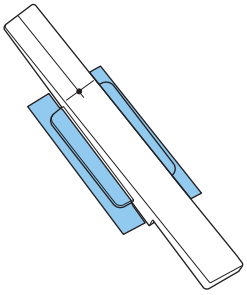

Anbring ikke andet end markørerne nær det projicerede billede under vinkeljustering. Hvis der forekommer andre genstande på det projicerede billede, udføres vinkeljusteringen muligvis ikke korrekt.

6 Tryk på [Enter]-knappen for at starte den automatisk justering af berøringsenheden

Den automatiske justering kan tage et par minutter, afhængigt af projektionsfladen.

7 Når meddelelsen **Berøringsenheden er blevet justeret.** vises, skal du fjerne markørerne på projektionsfladen

Hvis du ser en besked, der siger at den automatiske justering mislykkedes, skal du se "Hvis automatiske justering mislykkedes" s.107.

8 Tryk på ( ), der er vist på skærmen med din finger, og kontroller om ( ) vises i samme position

Tryk på alle fire ( ), for at bekræfte.

Skærm	Status
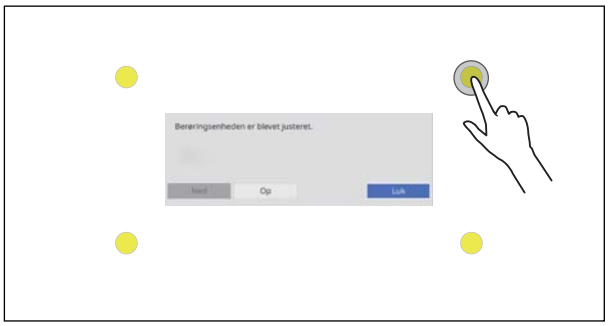	Justeringen er udført korrekt, hvis placeringen, du trykker på med fingeren, er den samme, som hvor ( ) vises.
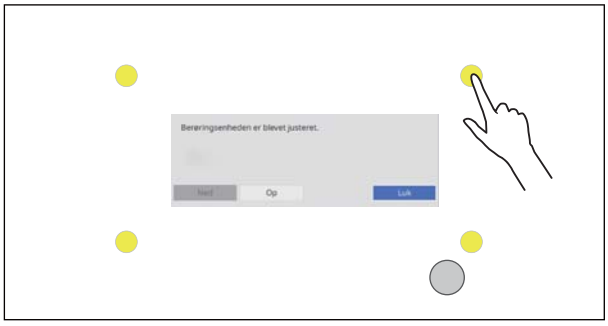	Hvis ( ) vises et andet sted end punktet, du trykkede på, skal du vælge **Op** på betjeningspanelet eller fjernbetjeningen. Tryk derefter på ( ) igen med din finger for at bekræfte. Gentag indtil ( ) vises i den rigtige position.

Justeringen er færdig, når ( ) vises det rigtige sted i alle fire ( ) positioner.

Gå til "Kalibrering af berøringsbetjeningens position" s.110.

Hvis automatiske justering mislykkedes

1 Kontrollér, at monteringspositionen til berøringsenheden er korrekt

- Sørg for, at berøringsenheden og det projicerede billede er parallelle.

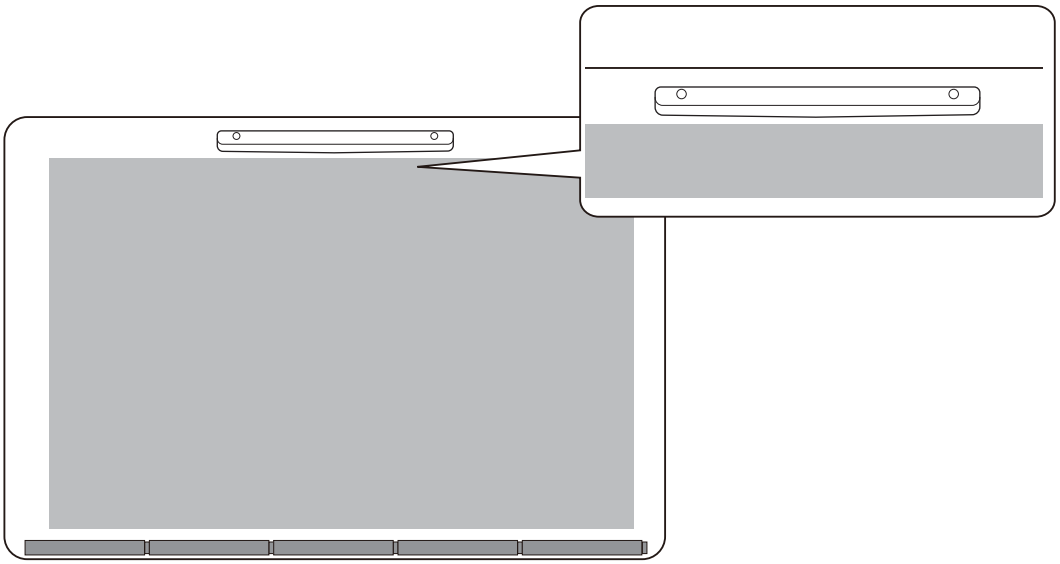

- Hvis du bruger et beslag til berøringsenheden, skal du sørge for, at den nederste kant på beslaget er plan med kanten på projektionsfladen uden mellemrum.

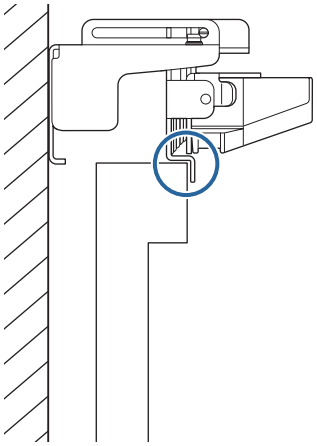

2 Se meddelelsen, der vises, og udfør de nødvendige handlinger

Skærm	Løsning
[Ops. af berør.enhed] Den automatiske justering mislykkedes. Trin: 1.Drej justeringsskruen med uret, indtil skruen stopper inden genstart. Når dette trin er udført, skal du fortsætte til næste trin. Beslag t. berør.enh. 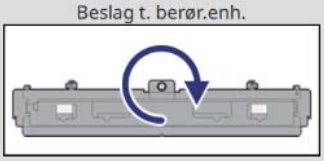	Følg vejledningen på skærmen for at justere laserens vinkel, og udfør derefter den automatiske justering igen. For yderligere oplysninger, bedes du se "Juster laserens vinkel" s.108.
Berøringsenheden kunne ikke justeres. Fjern markørerne. Kontroller, at der ikke er sollys eller stærkt lys, som f.eks. lysstofrør, der lyser på projiceringssiden eller modtageren til den interaktive pen, og at der er ikke er forhindringer på skærmen. Sørg for, at der ikke er nogen forhindringer i området, hvor ikonerne vises. Fjern alle ikoner og genstart justeringen af Berøringsenheden. Hvis du ikke kan fjerne ikonet, skal du kontakte kundeservice. Luk	Kontroller følgende, når du har fjernet mærkerne på projektionsfladen. • Hvis du ser et ikon (✕) på projektionsfladen, skal du kontrollere, om der er forhindringer der, hvor ikonet sidder. • Kontroller om det stærke lys, såsom sollys eller fluorescerende lys, der skinner på projektionsfladen eller den interaktive lysmodtager. Når du har tjekket alt, skal du udføre **Ops. af berør.enhed** i menuen **Installation**.
Berøringsenheden virker ikke. [0000] Luk	Berøringsenheden virker muligvis ikke. Kontakt din forhandler.

Juster laserens vinkel

Dette afsnit forklarer, hvordan du justerer laseren igen, når du ser følgende skærmbillede.

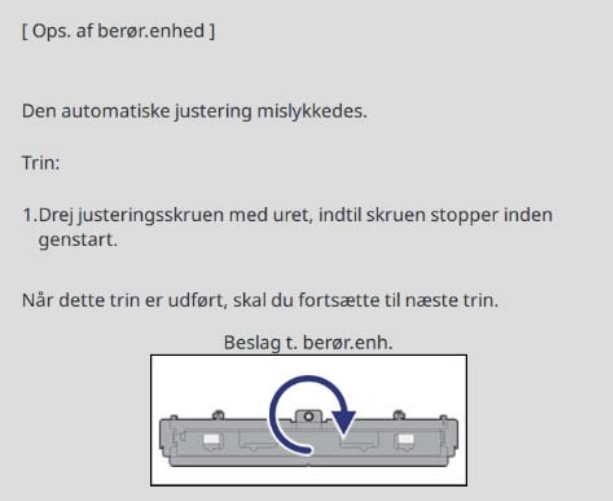

1 Tryk på Enter-knappen

Herefter vises følgende justeringsskærm.

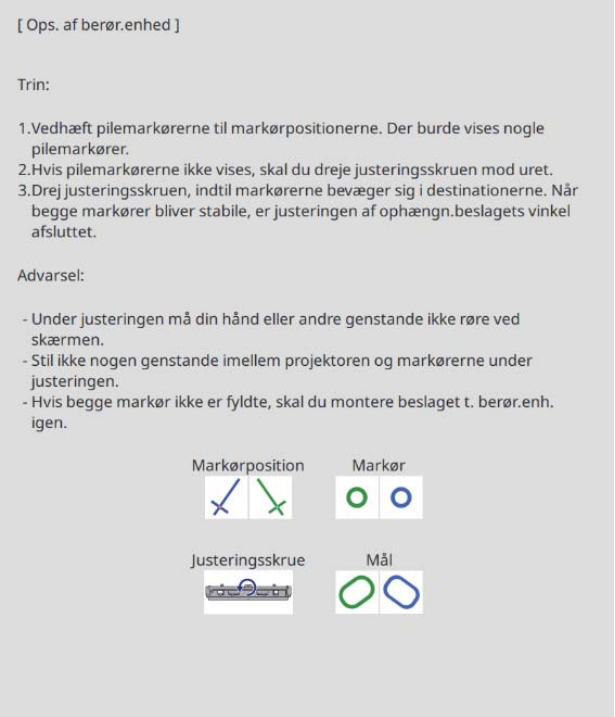

2 Drej justeringsskruen med uret, så venstre og højre markør dækkes

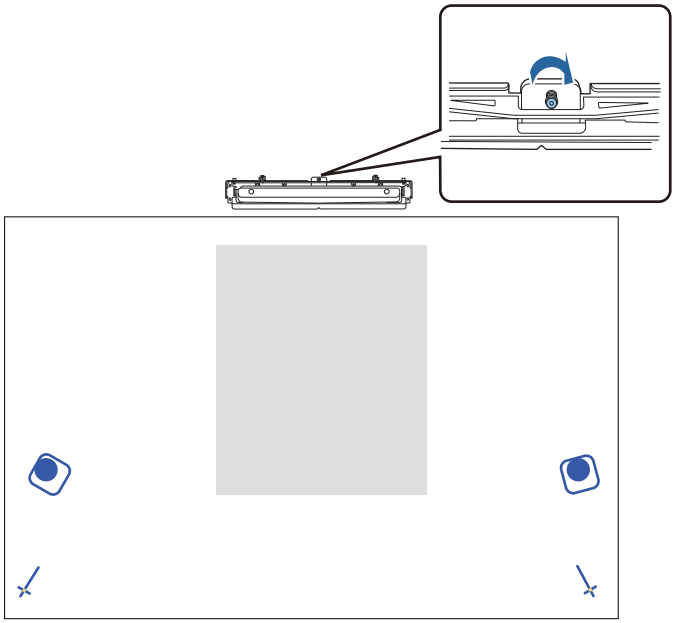

3 Tryk på [Enter]-knappen for at starte den automatisk justering af berøringsenheden

4 Når justeringen er færdig, og du ser følgende skærm, skal du fjerne mærkerne på projektionsfladen

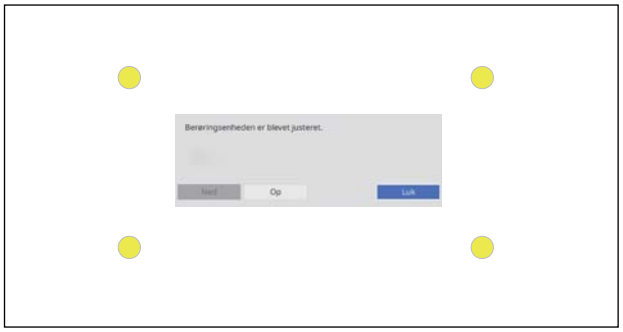

Hvis du ser en besked, der siger at den automatiske justering mislykkedes, skal du se "Hvis automatiske justering mislykkedes" s.107.

Kalibrering af berøringsbetjeningens position

Udfør kalibrering af berøring, så projektoren kan genkende berøringerne nøjagtigt.

1 Tryk på projektorens [Menu]-knap

På fjernbetjeningen

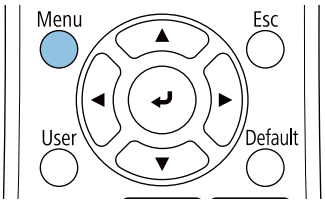

På kontrolpanelet

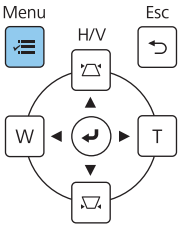

2 Vælg **Berøringsenhed** i menuen **Installation**

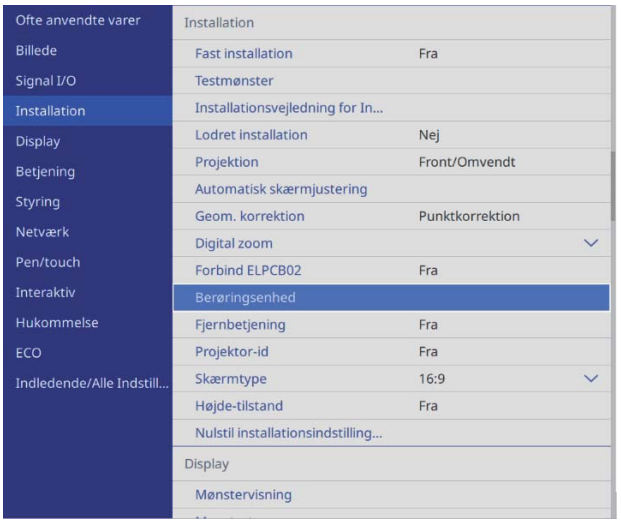

3 Vælg **Kalib. af berøring**

4 Vælg **Ja**

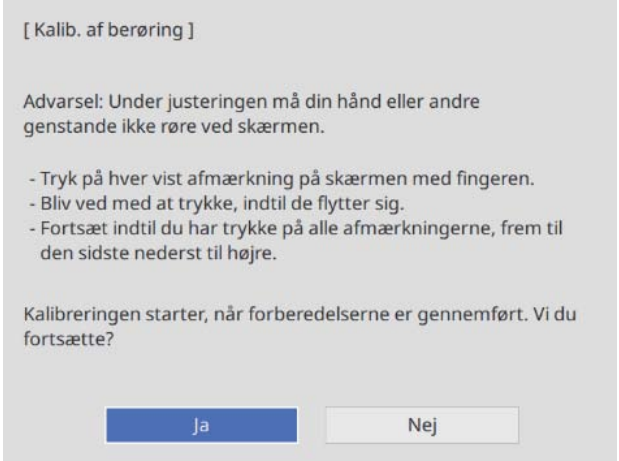

Der vises en plet øverst til venstre på projiceringsskærmen.

5 Tryk på midten af pletten med din finger

Når pletten forsvinder og flytter til næste position, skal du fjerne fingeren.

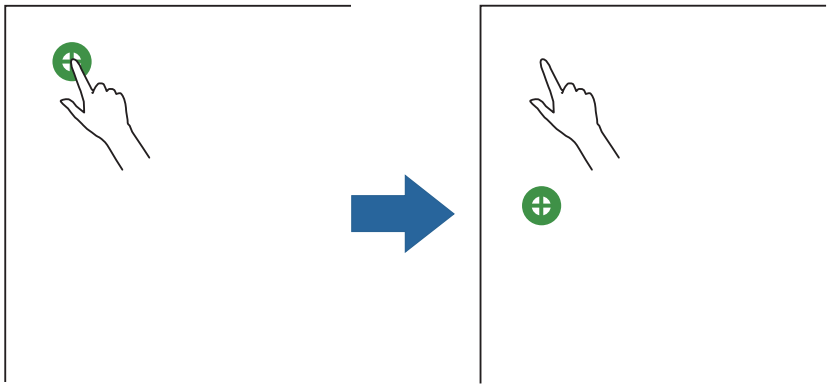

- Sørg for at du trykker på midten af pletten. Ellers bliver kalibreringen upræcis.

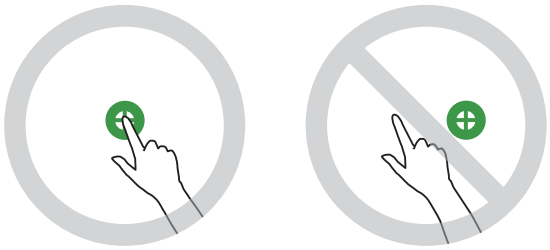

- Rør ikke med andet end med din fingerspids.

6 Gentag trin 5 indtil alle pletterne forsvinder

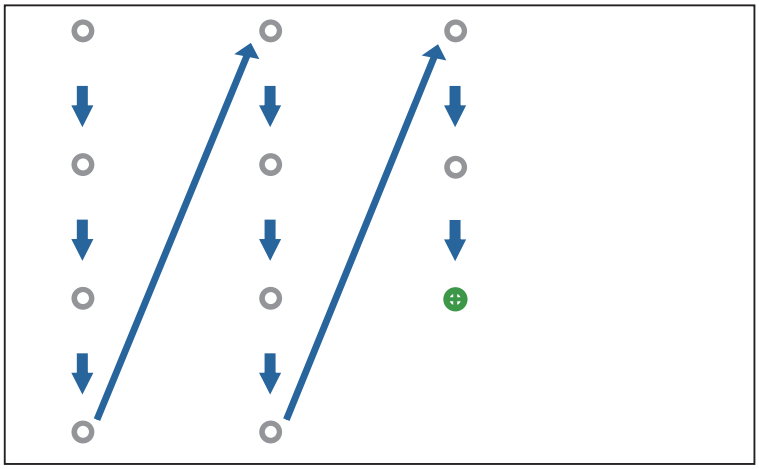

Når alle pletterne er forsvundet, er kalibreringen af berøring færdig.

- Hvis du rører ved den forkerte position, så tryk på knappen [Esc] på fjernbetjeningen eller kontrolpanelet. Derved kommer du tilbage til den foregående plet. Du kan kun gå én plet tilbage ad gangen.
- Hvis du vil annullere kalibreringen, holder du [Esc]-knappen nede i 2 sek.
- Det kan tage flere sekunder, efter at alle pletterne er forsvundet, før kalibreringen er fuldført.

Batchkonfigurationsfunktionen

Efter at du har udført projektorens menuindstillinger for én projektor, kan du kopiere indstillingerne til andre projektorer (batchkonfigurationsfunktion). Batchkonfigurationsfunktionen fungerer kun ved projektorer med samme modelnummer.

Brug én af følgende metoder.

- Konfiguration med et USB flash-drev.
- Konfiguration ved tilslutning af computer og projektor via et USB-kabel.
- Udfør indstillingerne med Epson Projector Management.

Denne vejledning forklarer metoderne med USB flash-drev og USB-kabel.

For oplysninger om, hvordan indstillingerne konfigureres med Epson Projector Management, bedes du se *Betjeningsvejledning for Epson Projector Management*.

- Hvis du ikke vil kopiere følgende indstillinger, skal du indstille **Batch-opsæt.område** til **Begrænset**.
  - **Adgangskodebeskyttelse**
  - **EDID** i menuen **Signal I/O**
  - **Netværk**-menuen
- Udfør batchkonfiguration, inden du justerer projektorernes position. Batchopsætningsfunktionen kopierer justeringsværdier til det projicerede billede, som fx Geom. korrektion. Hvis der udføres en batchkonfiguration efter justering af projektorernes position, kan justeringerne ændres.
- Ved at bruge batchkonfigurationsfunktionen kopieres det registrerede brugerlogo til de andre projektorer. Du skal ikke registrere fortrolige oplysninger, som en del af brugerlogoet.

Pas på

Det er kundens ansvar at foretage batchkonfiguration. Hvis batchkonfiguration mislykkes på grund af strømudfald, kommunikationsfejl eller lignende, er eventuelle reparationer kundens ansvar.

Konfiguration med et USB flash-drev

Dette afsnit beskriver, hvordan der foretages batchkonfiguration med et USB flash-drev.

- Brug et USB flash-drev, der er FAT-formateret.
- Batchkonfigurationsfunktionen kan ikke bruges med USB flash-drev, der har indbyggede sikkerhedsfunktioner. Brug derfor et USB flash-drev, der ikke har indbyggede sikkerhedsfunktioner.
- Batchkonfigurationsfunktionen kan ikke bruges med USB kortlæsere eller USB harddiske.

Sådan gemmes indstillingerne på USB flash-drevet

1. Tag lysnetledningen ud af projektoren og kontrollér, at alle lysdioder på projektoren er slukket

2 Tilslut USB flash-drevet til projektorens USB-A port

- Tilslut USB flash-drevet direkte til projektoren. Hvis USB flash-drevet tilsluttes projektoren via en USB-hub, gemmes indstillingerne muligvis ikke korrekt.
- Tilslut et tomt USB flash-drev. Hvis USB flash-drevet indeholder data ud over batchkonfigurationsfilen, gemmes indstillingerne muligvis ikke korrekt.

3 Sæt lysnetledningen i projektoren mens du holder [Esc]-knappen på fjernbetjeningen eller kontrolpanelet nede

On/Standby-indikatoren og Status-indikatoren lyser blåt, og Laser-indikatoren og Temp-indikatoren lyser orange.

Når alle lysdioder på projektoren lyser, slipper du [Esc]-knappen.

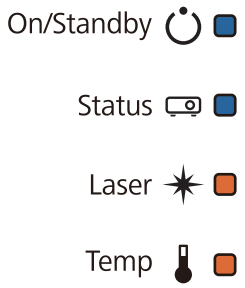

Når alle lysdioder begynder at blinke, dannes batchkonfigurationsfilen.

Pas på

- Du må ikke afbryde for strømmen til projektoren, mens filen dannes. Hvis strømmen afbrydes, kan projektoren muligvis ikke starte korrekt igen.
- Du må ikke tage USB flash-drevet ud af projektoren, mens filen dannes. Hvis du gør det, kan projektoren muligvis ikke starte korrekt igen.

Hvis filen dannes uden problemer, slukker projektoren, og kun On/Standby-indikatoren lyser blå.

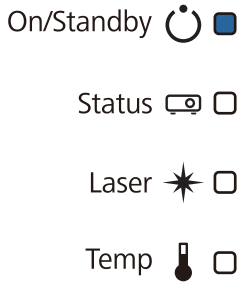

Når den er slukket, kan du tage USB flash-drevet ud.

- Batchkonfigurationsfilens navn er PJCONFDATA.bin. Hvis det er nødvendigt at ændre filnavnet, kan du tilføje tekst efter PJCONFDATA. Hvis du ændrer tekstdelen PJCONFDATA i filnavnet, kan projektoren muligvis ikke genkende filen korrekt.
- Du må kun ikke bruge æ, ø eller å i filnavnet.

Kopiering af gemte indstillinger til andre projektorer

1 Tag lysnetledningen ud af projektoren og kontrollér, at alle lysdioder på projektoren er slukket

2 Tilslut USB flash-drevet med den gemte batchkonfigurationsfil til projektorens USB-A port

> USB flash-drevet bør ikke indeholde andre data end batchkonfigurationsfiler. Hvis USB-flash-drevet indeholder data ud over batchkonfigurationsfilen, kopieres indstillingerne muligvis ikke korrekt.

3 Sæt lysnetledningen i projektoren mens du holder [Menu]-knappen på fjernbetjeningen eller kontrolpanelet nede

On/Standby-indikatoren og Status-indikatoren lyser blåt, og Laser-indikatoren og Temp-indikatoren lyser orange.

Når alle lysdioder på projektoren lyser, slipper du [Menu]-knappen. Lysdioderne tænder i ca. 75 sek.

On/Standby

Status

Laser

Temp

Når alle lysdioder begynder at blinke, dannes indstillingerne.

> **Pas på**
>
> - Du må ikke afbryde for strømmen til projektoren, mens indstillingerne dannes. Hvis strømmen afbrydes, kan projektoren muligvis ikke starte korrekt igen.
> - Du må ikke tage USB flash-drevet ud af projektoren, mens indstillingerne dannes. Hvis du gør det, kan projektoren muligvis ikke starte korrekt igen.

Hvis filen dannes uden problemer, slukker projektoren, og kun On/Standby-indikatoren lyser blå.

On/Standby

Status

Laser

Temp

Når den er slukket, kan du tage USB flash-drevet ud.

Konfiguration ved tilslutning af computer og projektor via et USB-kabel

De følgende operativsystemer understøtter batchkonfigurationsfunktionen.

- Windows 7 og senere
- OS X 10.11 og senere

Sådan gemmes indstillingerne på en computer

1 Tag lysnetledningen ud af projektoren og kontrollér, at alle lysdioder på projektoren er slukket

2 Slut computerens USB-port til projektorens USB-B1 port med et USB-kabel

3 Sæt lysnetledningen i projektoren mens du holder [Esc]-knappen på fjernbetjeningen eller kontrolpanelet nede

On/Standby-indikatoren og Status-indikatoren lyser blåt, og Laser-indikatoren og Temp-indikatoren lyser orange.

Når alle lysdioder på projektoren lyser, slipper du [Esc]-knappen.

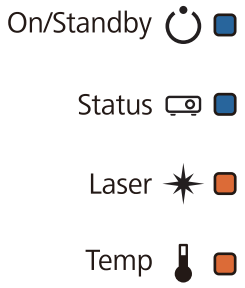

Projektoren genkendes af computeren som en flytbar disk.

4 Åbn den flytbare disk og gem batchkonfigurationsfilen (PJCONFDATA.bin) på computeren

Hvis det er nødvendigt at ændre navnet på batchkonfigurationsfilen, kan du tilføje tekst efter PJCONFDATA. Hvis du ændrer tekstdelen PJCONFDATA i filnavnet, kan projektoren muligvis ikke genkende filen korrekt. Du må kun ikke bruge æ, ø eller å i filnavnet.

5 Udfør "Fjern USB-enhed" på computeren og tag USB-kablet ud

> Hvis du bruger en Mac, skal du udføre "Fjern EPSON_PJ".

Projektoren slukker, og kun On/Standby-indikatoren lyser blå.

On/Standby
Status
Laser
Temp

Kopiering af gemte indstillinger til andre projektorer

1 Tag lysnetledningen ud af projektoren og kontrollér, at alle lysdioder på projektoren er slukket

2 Slut computerens USB-port til projektorens USB-B1 port med et USB-kabel

3 Sæt lysnetledningen i projektoren mens du holder [Menu]-knappen på fjernbetjeningen eller kontrolpanelet nede

On/Standby-indikatoren og Status-indikatoren lyser blåt, og Laser-indikatoren og Temp-indikatoren lyser orange.

Når alle lysdioder på projektoren lyser, slipper du [Menu]-knappen.

On/Standby
Status
Laser
Temp

Projektoren genkendes af computeren som en flytbar disk.

4 Kopier batchkonfigurationsfilen (PJCONFDATA.bin), du gemte på computeren, til roden af den flytbare disk

> Du bør ikke kopiere andre filer eller mapper end batchkonfigurationsfilen til den flytbare disk.

5 Udfør "Fjern USB-enhed" på computeren og tag USB-kablet ud

Hvis du bruger en Mac, skal du udføre "Fjern EPSON_PJ".

Når alle lysdioder begynder at blinke, dannes indstillingerne.

Pas på

Du må ikke afbryde for strømmen til projektoren, mens indstillingerne dannes. Hvis strømmen afbrydes, kan projektoren muligvis ikke starte korrekt igen.

Hvis filen dannes uden problemer, slukker projektoren, og kun On/Standby-indikatoren lyser blå.

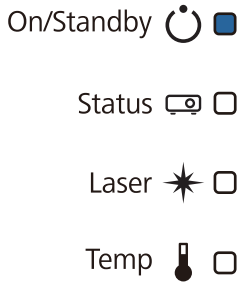

Hvis konfigurationen mislykkes

Kontrollér	Løsning
Blinker Laser-indikatoren og Temp-indikatoren hurtigt orange? 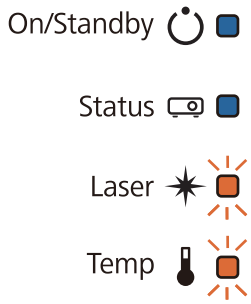 	Batchkonfigurationsfilen er muligvis ødelagt, eller USB flash-drevet eller USB-kablet er ikke tilsluttet korrekt. Afbryd USB flash-drevet eller USB-kablet, tag lysnetledningen ud af projektoren og sæt den i igen, og prøv igen.
Lyser On/Standby og Status-indikatorerne blå og blinker Laser og Temp-indikatorer hurtigt orange? 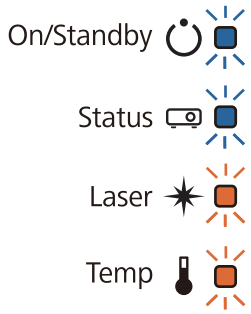 	Dannelse af indstillingerne mislykkedes muligvis, og der kan være opstået en fejl i projektorens firmware. Undlad at bruge projektoren. Tag stikket ud af stikkontakten, og kontakt Epson for hjælp.

Montering af flere projektorer (multiprojektion)

Du kan lave en lang vandret skærm, der viser et samlet billede, der projiceres fra flere projektorer.

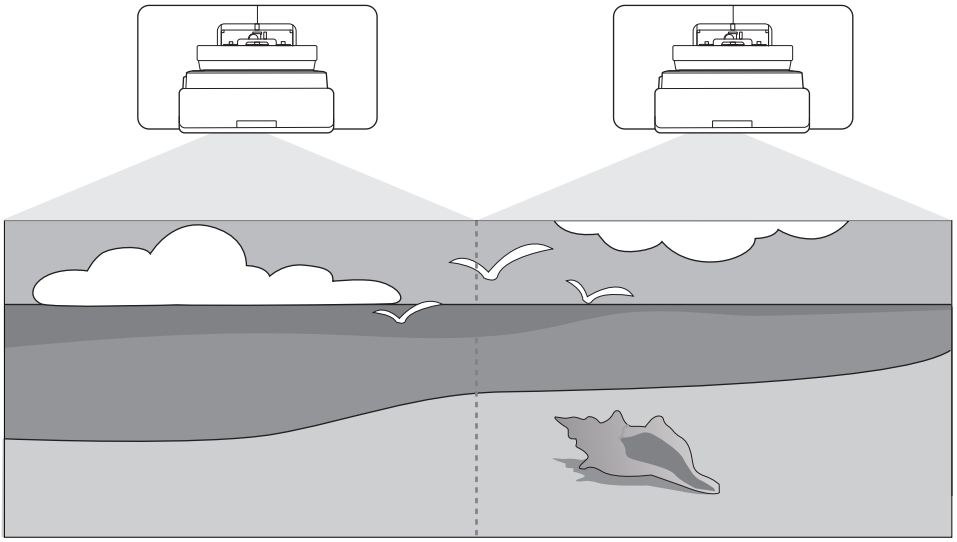

Når du bruger multiprojektion, skal du udføre de nødvendige forbindelser og de nødvendige indstillinger i følgende rækkefølge.

Ved indstilling af multiprojektion, anbefaler vi at stille **Betjening** > **Dvaletilstand** på **Fra** i projektorens menu.

1. Indstilling af projektor-id (☛ s.119)
2. Billedjustering ved multiprojektion (☛ s.121)
3. Projektorsynkronisering. Indstillinger (☛ s.122)

Indstilling af projektor-id

1 Tænd for projektoren og tryk derefter på [Menu]-knappen

På fjernbetjeningen

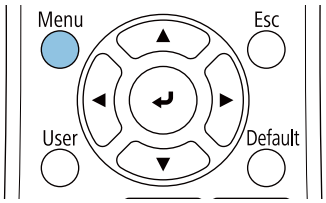

På kontrolpanelet

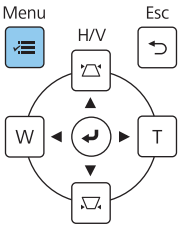

2 Vælg **Projektor-id** i menuen **Installation**

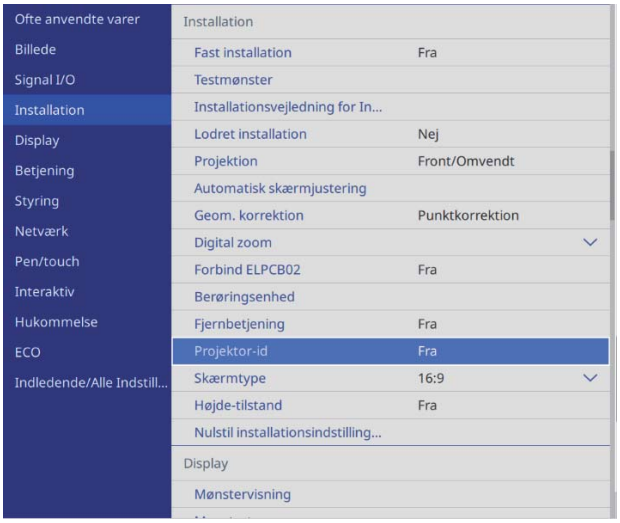

3 Vælg projektorens id-nummer

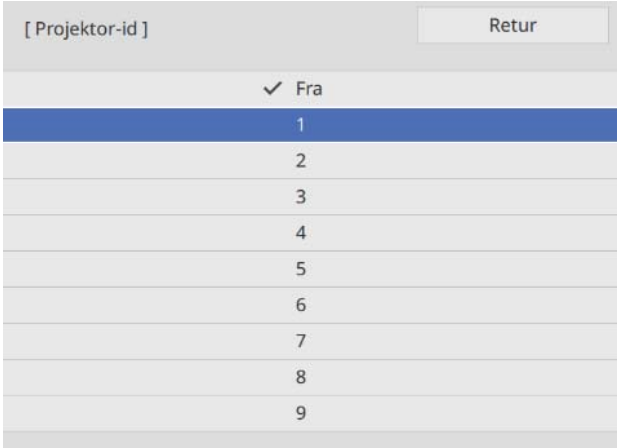

4 Tryk på knappen [Esc] for at lukke menuen

Gentag trin 1 til 4 for de resterende projektorer.

5 Ret fjernbetjeningen mod den projektor, som du ønsker at betjene, og tryk derefter på knappen [ID]

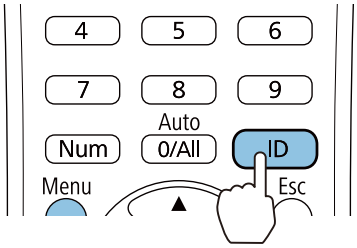

Det aktuelle id-nummer vises på projektionsskærmen.

6 Mens du holder knappen [ID] nede, skal du trykke på knappen med det samme nummer som projektor-id'et for den projektor, som du ønsker at betjene

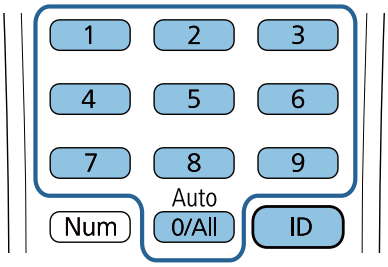

Fjernbetjeningshandlinger for projektoren med det valgte id er aktiveret.

- Når **Projektor-id** er indstillet til **Fra**, kan du betjene projektoren med fjernbetjeningen, uanset id-indstillingen, som du har valgt med fjernbetjeningen.
- Når fjernbetjenings-id'et er indstillet til 0, kan du betjene alle projektorer, uanset indstillingen for projektor-id.
- Hvis du bruger flere fjernbetjeninger samtidigt, kan det forårsage utilsigtet drift på grund af den infrarøde interferens.

Justering af billede ved multiprojektion

Billedet er ikke stabilt umiddelbart efter projektoren tændes. Vent mindst 30 minutter før du justere billedet, nå du har startet projiceringen.

Når du bruger EB-735Fi/EB-725Wi

1 Tænd projektoren

2 Tryk på knappen [Menu]

På fjernbetjeningen

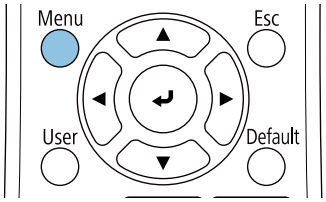

På kontrolpanelet

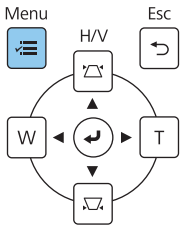

3 Konfigurer de nødvendige indstillinger i følgende menuer

Se *Brugerhåndbog* til projektoren for oplysninger om, hvordan indstillingerne konfigureres.

Billede - **Farvetilstand** (Tryk på [Color Mode]-knappen på fjernbetjeningen)	Vælg det samme punkt for hver projektor, så farverne på hele billedet ser ensartet ud.
Betjening - **Styring af lyskildens lysstyrke** - **Lystilstand**	Juster lysstyrken på hele billedet. Vælg **Brugerdefineret**, og juster derefter **Lysstyrkeniveau** i henhold til den mørkeste projektor.
Styring - **Ensartede farver** **Billede** - **RGBCMY**	Juster billedets farve på hver projektor, så hele billedet ser ensartet ud.

Projektorsynkronisering. Indstillinger (kun når du bruger de interaktive funktioner)

Forbind projektorerne på forhånd med kabelsættet til fjernbetjening (ELPKC28). For yderligere oplysninger, bedes du se "Tilslutning af flere projektorer" s.15.

1 Tryk på knappen [Menu]

På fjernbetjeningen

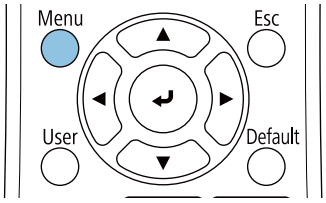

På kontrolpanelet

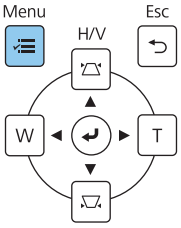

2 Vælg **Installation af projektorer** i menuen **Pen/touch**

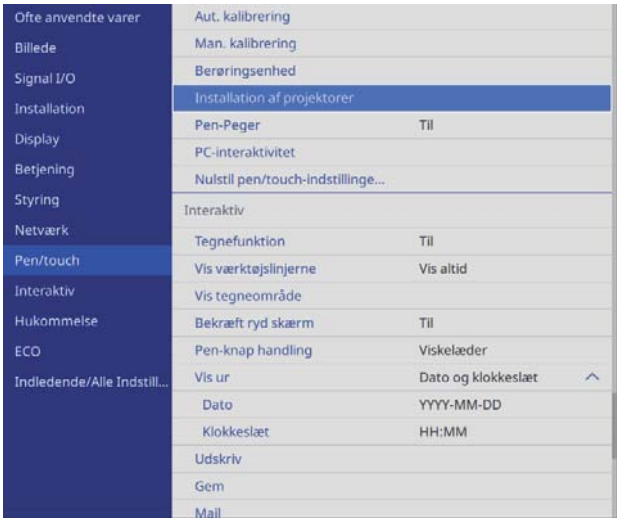

3 Vælg **Synk. projektorer**

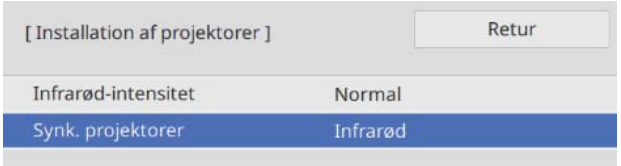

4 Vælg **Kabelforbun.**

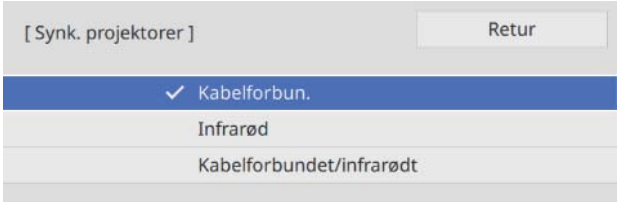

Liste over sikkerhedssymboler

Følgende tabel viser betydningen af de sikkerhedssymboler, der er vist på udstyrets mærkater.

Symbol	Anerkendte standarder	Betydning
	IEC60417 Nr. 5007	Tænd Indikerer, at der er strøm på apparatet.
	IEC60417 Nr. 5008	Sluk Indikerer, at der ikke er strøm på apparatet.
	IEC60417 Nr. 5009	Standby Identificerer den kontakt eller omskifterposition, der bruges til at tænde for dele af udstyret, for at sætte det i standby-tilstand.
	ISO7000 Nr. 0434B IEC3864-B3.1	Forsigtig Viser generelle farer ved brug af produktet.
	IEC60417 Nr. 5041	Advarsel, varm overflade Indikerer, at det markerede område kan være varmt og kun bør berøres med forsigtighed.
	IEC60417 Nr. 6042 ISO3864-B3.6	Advarsel, risiko for elektrisk stød Identificerer udstyr, der udgør risiko for elektrisk stød.
	IEC60417 Nr. 5957	Kun til indendørs brug Identificerer elektrisk udstyr, der primært er beregnet til indendørs brug.
	IEC60417 Nr. 5926	Polariteten for jævnstrøms-strømforsyningen Identificerer de positive og negative ender (polariteten) af et udstyr, jævnstrøms-strømforsyningen kan være tilsluttet.

	IEC60417 Nr. 5001B	Batteri, generel På batteridrevet udstyr. Identificerer en del, som f.eks. dækslet til batterirummet eller tilslutningsterminalerne.
	IEC60417 Nr. 5002	Placering af batteriet For at identificere selve batteriholderen og identificere placeringen af batterierne i batteriholderen.

	IEC60417 Nr. 5019	Jordforbindelse Identificerer en strømforbindelse, der skal tilsluttes en ekstern jordledning for at beskytte mod elektrisk stød i tilfælde af en fejl, eller terminalen med jordforbindelsen.
	IEC60417 Nr. 5017	Jordforbindelse Identificerer en jordforbindelse i de tilfælde, hvor ⏚ ikke er et særligt krav.

Symbol	Anerkendte standarder	Betydning
	IEC60417 Nr. 5032	Vekselstrøm For at indikere, at udstyret kun er egnet til vekselstrøm. For at identificere relevante terminaler.
	IEC60417 Nr. 5031	Jævnstrøm For at indikere, at udstyret kun er egnet til jævnstrøm. For at identificere relevante terminaler.
	IEC60417 Nr. 5172	Klasse II-udstyr Identificerer udstyr, der opfylder sikkerhedskravene for Klasse II-udstyr iht. IEC 61140.
	ISO 3864	Generelt forbud Identificerer forbudte handlinger.
	ISO 3864	Forbud mod berøring Indikerer, at der kan opstå personskader ved berøring af bestemte dele af udstyret.
	---	Kig aldrig ind i projektionsvinduet, når projektoren er tændt.
	---	For at vise, at du aldrig må placere noget på projektoren.
	ISO3864 IEC60825-1	Forsigtig, laserstråling Indikerer, at udstyret afgiver laserstråling.
	ISO 3864	Forbud mod adskillelse Indikerer en risiko for skader, som f.eks. elektrisk stød, hvis udstyret skilles ad.
	IEC60417 Nr. 5266	Standby, delvis standby Indikerer, at dele af apparatet er klar til drift.
	ISO3864 IEC60417 Nr. 5057	Forsigtig, bevægelige dele Indikerer, at du skal holde dig fjernt fra bevægelige dele i henhold til beskyttelsesstandarderne.
	IEC 60417-6056	Forsigtig, bevægelige ventilatorblade Indikerer, at du skal holde dig væk fra bladene på den bevægelige ventilator i henhold til beskyttelsesstandarderne.
	IEC 60417-6043	Forsigtig, skarpe hjørner Indikerer, at du ikke må røre de skarpe hjørner på produktet i henhold til beskyttelsesstandarderne.
	--	Kig aldrig ind i projektionsvinduet, når projektoren er tændt.
	ISO7010 Nr. W027 ISO 3864	Advarsel, lysemission (UV, synligt lys, IR osv.) Dette angiver, at du skal være forsigtig med ikke at skade dine øjne eller hud, når du er i nærheden af skap lys.
	IEC60417 Nr. 5109	Må ikke anvendes i boligområder Dette angiver, at det elektriske udstyr/apparatet ikke er egnet til brug i et boligområde.

Indication of the manufacturer and the importer in accordance with requirements of directive 2011/65/EU (RoHS)

Manufacturer: SEIKO EPSON CORPORATION Address: 3-5, Owa 3-chome, Suwa-shi, Nagano-ken 392-8502 Japan Telephone: 81-266-52-3131 http://www.epson.com/

Importer: SEIKO EUROPE B.V. Address: Azië building, Atlas ArenA, Hoogoorddreef 5, 1101 BA Amsterdam Zuidoost The Netherlands Telephone: 31-20-314-5000 http://www.epson.eu/

Generel meddelelse

Mac og OS X er varemærker tilhørende Apple Inc.

Microsoft og Windows er varemærker eller registrerede varemærker tilhørende Microsoft Corporation i USA og/eller andre lande.

© 2020 Seiko Epson Corporation

2020.05 413966400DAPDF