EPSON
EXCEED YOUR VISION

EB-735Fi
EB-725Wi
ELPMB62
ELPFT01
ELPMB63

Installationsanleitung

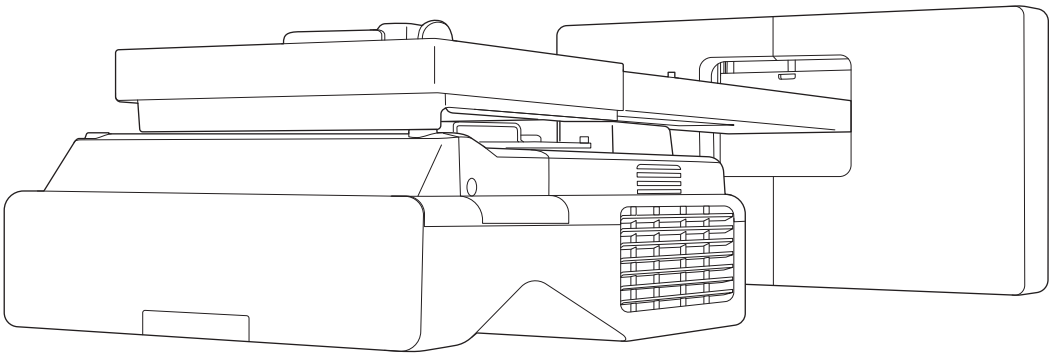

Inhalt dieser Anleitung

Diese Anleitung enthält die folgenden Informationen.

- Installieren eines Projektors für extrem kurze Projektionsabstände (EB-735Fi/EB-725Wi) mit der Wandhalterung (ELPMB62)
- Touch-Gerät (ELPFT01) installieren
- Touch-Gerät mit der Touch-Gerät-Halterung (ELPMB63) installieren
- Installieren Sie den Stiftständer

Gerät und Halterungen, die nicht im Lieferumfang enthalten sind, können als optionales Zubehör erworben werden.

Über Ersatzinstallationen

Sie können den derzeit installierten Projektor durch EB-735Fi/EB-725Wi ersetzen und Bilder der gleichen Größe in derselben Position projizieren.

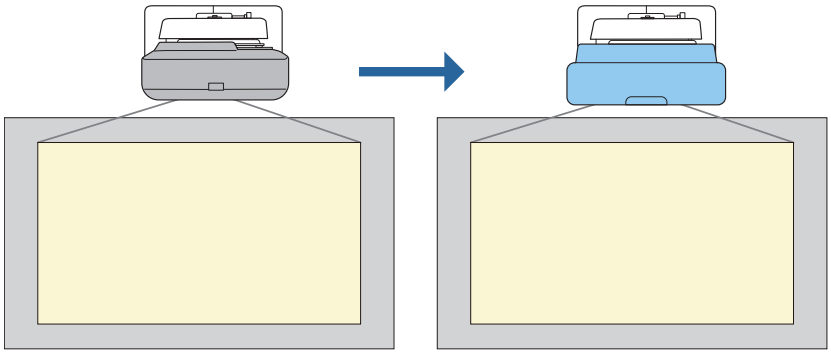

Bedingungen für Ersatzinstallationen

Prüfen Sie beim Ersetzen des Projektors, ob die folgenden Bedingungen erfüllt sind.

- Der installierte Projektor ist einer der Folgenden:
  - BrightLink 485Wi
  - BrightLink 485Wi+
  - BrightLink 475Wi
  - BrightLink 475Wi+
  - BrightLink 480i
  - PowerLite 485W
  - PowerLite 475W
  - PowerLite 470
  - PowerLite 480
  - EB-485Wi
  - EB-485Wie
  - EB-475Wi
  - EB-475Wie
  - EB-485W
  - EB-485We
  - EB-475W
  - EB-475We
  - EB-470
  - EB-480
  - EB-480e
  - EB-480i
  - EB-470i

  - BrightLink 595Wi
  - BrightLink 595Wi+
  - BrightLink 585Wi
  - BrightLink 585Wi+
  - BrightLink 575Wi
  - BrightLink 575Wi+
  - PowerLite 585W
  - PowerLite 575W
  - PowerLite 580
  - PowerLite 570
  - EB-595Wi
  - EB-595Wie
  - EB-585Wi
  - EB-575Wi
  - EB-575Wie
  - EB-585W
  - EB-585We
  - EB-575W
  - EB-575We
  - EB-580
  - EB-580e
  - EB-570

  - BrightLink 695Wi
  - BrightLink 695Wi+
  - BrightLink 685Wi
  - BrightLink 685Wi+
  - BrightLink 680Wi
  - BrightLink 675Wi
  - BrightLink 675Wi+
  - PowerLite 685W
  - PowerLite 675W
  - PowerLite 680
  - PowerLite 670
  - EB-695Wi
  - EB-695Wie
  - EB-685Wi
  - EB-680Wi
  - EB-675Wi
  - EB-685W
  - EB-675W
  - EB-680
  - EB-680e
  - EB-670
- Die installierte Wandhalterung ist eine der Folgenden:
  - ELPMB28
  - ELPMB43
  - ELPMB46
- Projektion bei einer Größe von 65 bis 100 Zoll
- Projektoren weisen gleiche Auflösung auf

Beispielhafter Ablauf bei der Ersatzinstallation

Sie können den Projektor anhand des folgenden Ablaufs ersetzen. Die Halterung Ihres Projektors unterscheidet sich möglicherweise von den Abbildungen. Einzelheiten zum Handhaben und Anpassen der Halterung finden Sie in der *Installationsanleitung* des bereits installierten Projektors oder der Wandhalterung.

1 Den alten Projektor entfernen

- Die Abschlusskappe entfernen (bei Bedarf auch die Wandplattenabdeckung entfernen)
- Die Einstelleinheit von der Einstellungsplatte entfernen

2 Den neuen Projektor installieren

- Die Einstelleinheit vom alten Projektor entfernen und am neuen Projektor anbringen
- Die Einstelleinheit an der Einstellungsplatte anbringen

3 Das Bild fein einstellen

Ein Bild projizieren und dabei die Position des Bildes mit dem Einstellrad an der Halterung und den Korrekturfunktionen des Projektors fein einstellen

4 Die Abschlusskappe anbringen

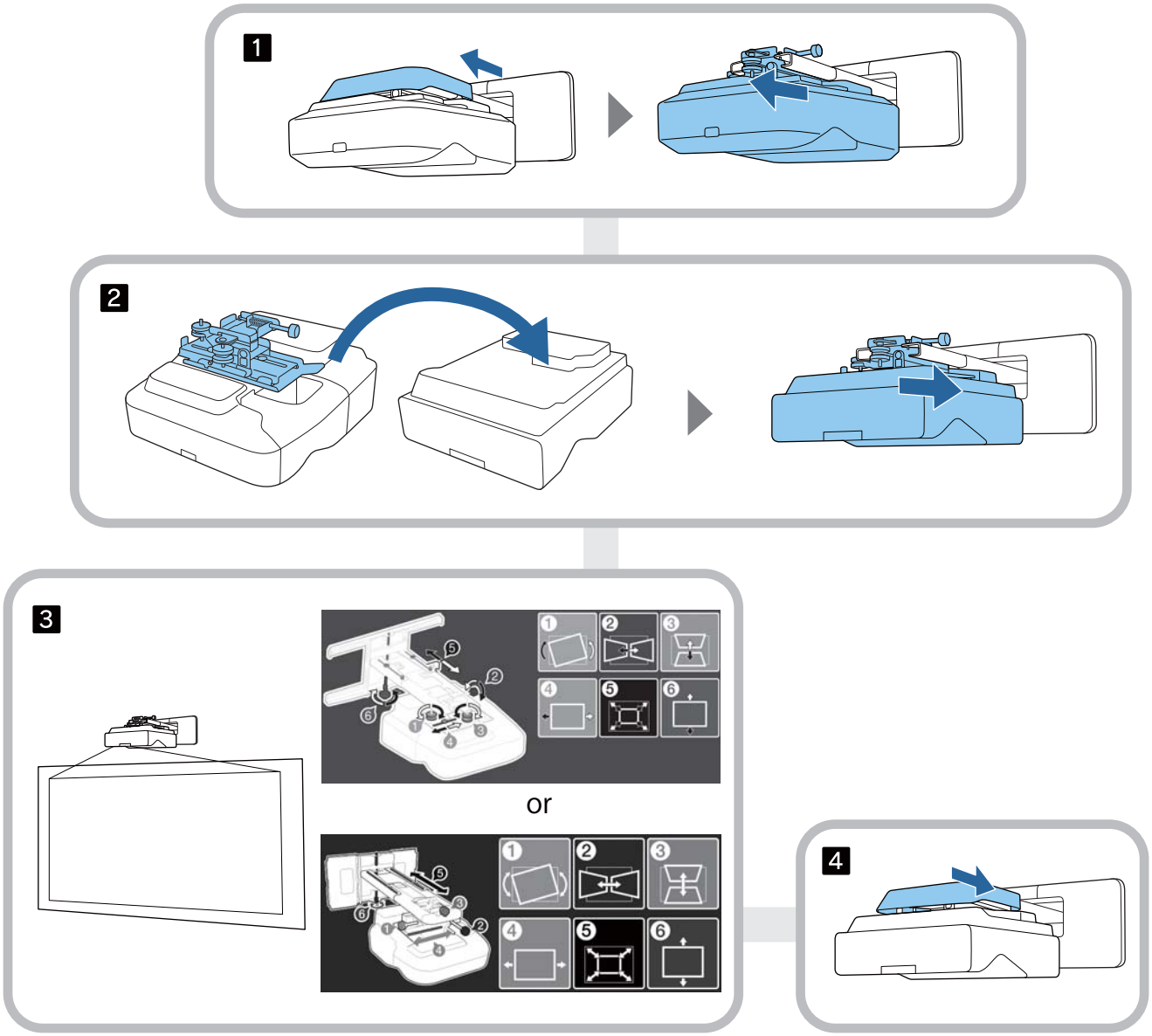

Über diese Installationsanleitung

Inhalt dieser Anleitung 1

Über Ersatzinstallationen 2

Bedingungen für Ersatzinstallationen 2

Beispielhafter Ablauf bei der Ersatzinstallation . . . 3

Einleitung

Sichere Verwendung des Produktes 6

Sicherheitshinweise 6

Erläuterung der Symbole 6

Verpackungsinhalt 7

Wandhalterung 7

Haupthalterung 7

Zubehör 8

Touch-Gerät 9

Halterung des Touch-Geräts 10

Stiftständer 10

Benötigte Elemente 11

Installationsschritte 12

Abbildungen der Installationsabmessungen 13

Anschlussabbildung 15

Mehrere Projektoren anschließen 15

Wandhalterung installieren

Warnhinweise zur Installation der Wandhalterung 16

Warnhinweise zur Installationsposition der Wandhalterung 19

Spezifikationen der Wandhalterung 21

Äußere Abmessungen 22

Einstellbereich 24

Vertikaler Gleiter 24

Horizontaler Gleiter 25

Vorwärts-/Rückwärtsgleiter 25

Mini-PC-Installationsplatte 26

Installationszubehör 26

Installationsschritte für Wandmontage 27

Anbringen der Halterung 28

Installationsposition ermitteln (Tabellen der Projektionsabstände) 28

EB-735Fi 30

EB-725Wi 38

Einstelleinheit am Projektor anbringen 43

Installation der Wandplatte an der Wand 44

Einstellungsplatte an der Wandplatte anbringen 46

Einstelleinheit an der Einstellungsplatte anbringen 51

Peripheriegeräte anbringen 52

Position des projizierten Bildes anpassen 55

Vorbereitungen vor der Anpassung 56

Automatische Bildschirmanpassung 58

Mechanische Anpassung mit Einstellungsplatte-Installationsanleitung durchführen 62

Mit den Projektormenüs anpassen 65

Abdeckungen anbringen 71

Befestigen eines Sicherheitskabels 72

Stiftständer installieren

Hinweise zum Stiftständer 74

Spezifikationen des Stiftständers 75

Äußere Abmessungen 75

Installieren Sie den Stiftständer 76

Bei Befestigung mit Magneten 76

Bei Befestigung mit Schrauben 77

Interaktiven Stift anpassen

Interaktiven Stift kalibrieren 79

Man. Kalibrierung 79

Autom. Kalibrierung 81

Touch-Gerät installieren

Hinweise zur Handhabung des Touch-Geräts 83

Installationsort des Touch-Geräts 84

Hinweise zur Halterung des Touch-Geräts 85

Hinweise zum Laser 86

Angebrachte Etiketten 86

Laserdiffusionsport 86

Technische Daten des Touch-Geräts 87

Äußere Abmessungen 87

Technische Daten der Halterung für das Touch-Gerät 88

Äußere Abmessungen 88

Einstellbereich 89

Bei Verwendung eines älteren Modells des Touch-Geräts 90

Touch-Gerät installieren 91

Infrarotdeflektoren installieren 91

Touch-Gerät installieren 92

Bei Installation an der Projektionsfläche ohne Verwendung der Halterung des Touch-Geräts 92

Bei Verwendung der Halterung des Touch-Geräts zur Installation an der Außenseite der Projektionsfläche 95

Befestigen eines Sicherheitskabels 100

Touch-Gerät einschalten 101

Winkel des Lasers anpassen (Touch-Gerät automatisch einrichten) 102

Wenn automatische Anpassung fehlschlägt 107

Touch-Bedienposition kalibrieren 110

Projektor einrichten

Sammeleinrichtungsfunktion 113

Über ein USB-Flash-Laufwerk einrichten 113

Einstellungen auf dem USB-Flash-Laufwerk speichern 113

Gespeicherte Einstellungen auf andere Projektoren kopieren 115

Durch Verbindung von Computer und Projektor über ein USB-Kabel einrichten 116

Einstellungen auf einem Computer speichern 116

Gespeicherte Einstellungen auf andere Projektoren kopieren 117

Wenn die Einrichtung fehlschlägt 118

Mehrere Projektoren installieren (Mehrfachprojektion) 119

Projektor ID einstellen 119

Bild in Mehrfachprojektion anpassen 121

Bei Verwendung von EB-735Fi/EB-725Wi . . . 121

Projektorsynchronisierungseinstellungen Einstellungen (nur bei Verwendung von interaktiver Funktion) 122

Anhang

Liste der Sicherheitssymbole 124

Allgemeine Hinweise 128

Sichere Verwendung des Produktes

Zu Ihrer Sicherheit sollten Sie alle Anweisungen in dieser Anleitung lesen, bevor Sie dieses Produkt verwenden. Unsachgemäße Handhabung aufgrund Nichtbeachtung der Anweisungen in dieser Anleitung könnte zu einer Beschädigung des Produktes oder zu Verletzungen oder Sachschäden führen. Halten Sie diese Installationsanleitung stets griffbereit, um ggf. später darauf zurückgreifen zu können.

Lesen Sie die *Bedienungsanleitung* und die *Sicherheitsanweisungen* zu Ihrem Projektor und befolgen Sie die Anweisungen in diesen Dokumenten.

Sicherheitshinweise

Die Dokumentation und dieses Produkt nutzen graphische Symbole, die zeigen, wie dieses Produkt sicher zu verwenden ist.

Die Zeichen und ihre Bedeutung sind wie folgt. Stellen Sie sicher, dass Sie diese vollständig verstehen, bevor Sie die Anleitung lesen.

Symbol	Erklärung
Warnung	Dieses Symbol verweist auf Informationen, deren Nichtbeachtung möglicherweise zu falscher Handhabung und somit zu Verletzungen oder sogar zum Tod führen kann.
Achtung	Dieses Symbol verweist auf Informationen, deren Nichtbeachtung möglicherweise zu falscher Handhabung und somit zu Verletzungen oder Sachschäden führen kann.

Erläuterung der Symbole

Symbole	Erklärung
	Dieses Symbol verweist auf eine zu unterlassende Handlung.
	Dieses Symbol verweist auf eine Handlung, die vorgenommen werden sollte.
	Dieses Symbol verweist auf zugehörige oder nützliche Informationen.

Verpackungsinhalt

Stellen Sie vor Beginn der Installation sicher, dass alle benötigten Artikel vorhanden sind.

Wandhalterung

Haupthalterung

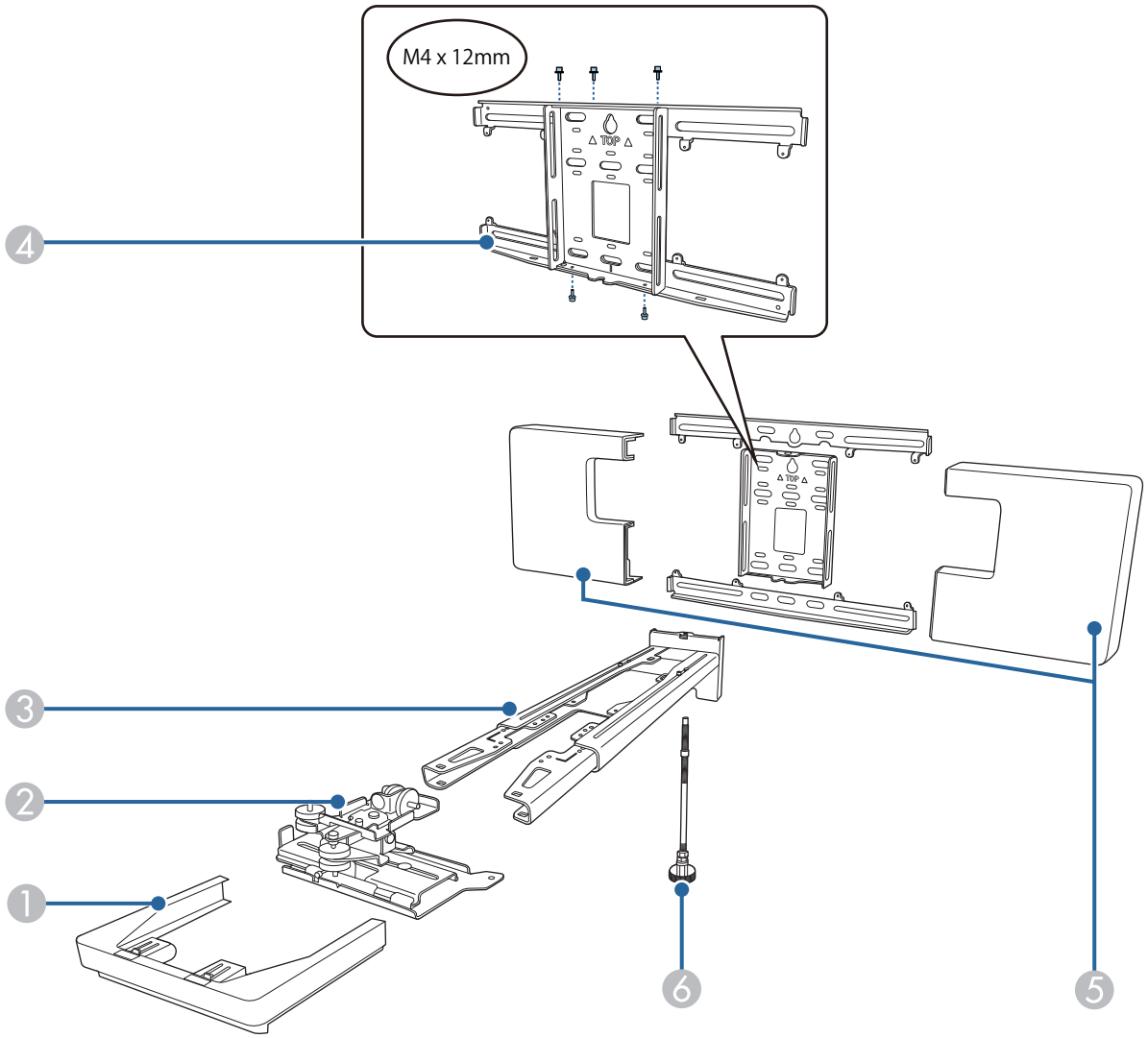

Nr.	Komponentenname
1	Abschlusskappe
2	Einstelleinheit
3	Einstellungsplatte
4	Wandplatte
5	Wandplattenabdeckung
6	Sechskantachse

Zubehör

Teil	Name	Verwendung
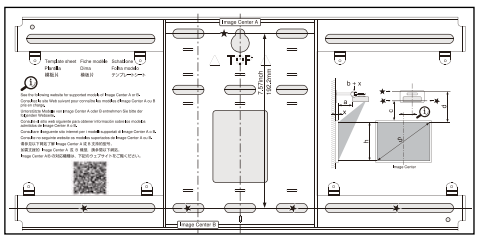	Schablone	Vor Befestigung der Wandplatte an der Wand anbringen und zum Bohren der benötigten Löcher verwenden.
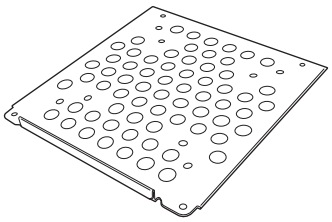	Mini-PC-Platte	Bei Installation eines Mini- oder Stick-PCs an der Wandplatte anbringen.
	Mini-PC-Gurt	PC bei Befestigung eines Mini- oder Stick-PCs, der nicht mit Schrauben befestigt werden kann, an der Platte sichern.
	Kabelbinder	Kabelüberlängen nach der Verkabelung sichern.
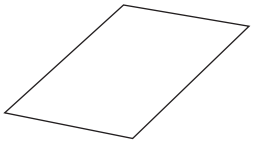	Verdeckungsaufkleber	Über die Kerbe im Arm der Einstellungsplatte zur Abdeckung nach der Installation kleben.
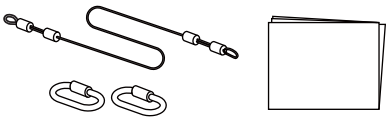	Sicherheitskabelset	Mit Wandhalterung und Projektor verbinden, damit der Projektor nicht herunterfällt. Weitere Einzelheiten finden Sie in der mit dem Sicherheitskabelset gelieferten Anleitung.
	Sechskantschlüssel (für M4)	-
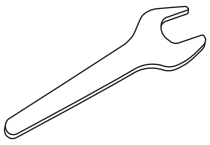	Schraubenschlüssel (Nr. 13 für M6)	-
	M4 x 12 mm Innensechskantschraube mit Unterlegscheibe/Federscheibe (x 13)	• Wandplatte wie in S.7 abgebildet montieren (x 5) • Einstelleinheit am Projektor sichern (x 4) • Einstelleinheit an der Einstellungsplatte sichern (x 4)

Teil	Name	Verwendung
	M6 x 20 mm Sechskant-Schulterschraube mit Unterlegscheibe/Federscheibe (x 1)	Sichern Sie die Einstellungsplatte an der Wandplatte.
	M6 x 20 mm Kreuzschlitz-Schulterschrauben mit Plastik-Unterlegscheiben (x 3)	
	M3 x 6 mm Kreuzschlitz-Schulterschrauben (x 4)	Sichern Sie die Mini-PC-Platte an der Wandplatte.

Touch-Gerät

Teil	Name	Verwendung
	Touch-Gerät	-
	Schablone (zur Sicherung des Touch-Geräts)	Vor Befestigung des Touch-Geräts an der Wand anbringen und zum Bohren der benötigten Löcher verwenden.
	Anschlusskabel des Touch-Geräts (ca. 1,8 m)	Verbinden Sie das Touch-Gerät mit dem Projektor.
	Markierungen x 2	Zur Anpassung des Winkels des vom Touch-Gerät abgestrahlten Lasers an der Leinwand befestigen. Wenn die Berührungsbedienung mit dem Finger nicht richtig funktioniert, müssen Sie den Laserwinkel erneut mit den Markierungen kalibrieren. Diese nach dem Installieren an einem sicheren Ort aufbewahren.
	Klebeband zur Befestigung der Markierungen (ca. 6 cm) x 12	Befestigen Sie die Markierungen an der Projektionsfläche.

Teil	Name	Verwendung
	Infrarotdeflektoren (ca. 28,5 cm) x 12	Verwenden, wenn sich im unteren Bereich der Projektionsfläche eine Ablage oder ein Rahmen befindet. Dies verhindert Fehlfunktionen aufgrund von Laserreflexionen.
	Abstandhalter für Schraubenlöcher x 3	Bei Befestigung des Touch-Geräts mit Schrauben am Schraubenloch anbringen.
	Etikett x 4	Etikett in der Position des Touch-Geräts anbringen. Sie dienen als Markierungen bei einer Neuausrichtung aufgrund von Bewegungen, die während der Benutzung auftreten.

Halterung des Touch-Geräts

Bei Befestigung des Touch-Geräts an der Außenseite der Projektionsfläche verwenden.

Teil	Name	Verwendung
	Halterung des Touch-Geräts	-
	Schablone (für Halterung des Touch-Geräts)	Vor Befestigung der Halterung des Touch-Geräts an der Wand anbringen und zum Bohren der benötigten Löcher verwenden.
	M4 x 25 mm Innensechskantschraube (x 2)	Befestigen Sie das Touch-Gerät an der Halterung des Touch-Geräts.
	Sechskantschlüssel (für M4)	-

Stiftständer

Teil	Name	Verwendung
	Haupteinheit	-

Teil	Name	Verwendung
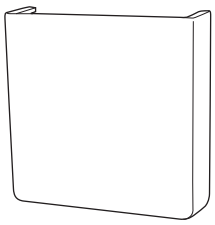	Abdeckung	An der Vorderseite des Stiftständers anbringen.
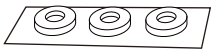	Abstandhalter für Schraubenlöcher x 3	Bei Befestigung des Stiftständers mit Schrauben am Schraubenloch anbringen.

Benötigte Elemente

Neben den mitgelieferten Elementen brauchen Sie auch die folgenden Schrauben und Werkzeuge.

Relevante Teile	Benötigte Elemente
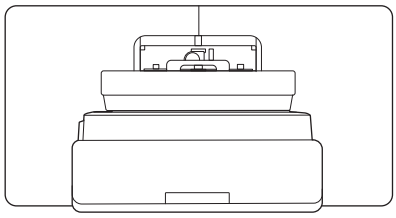	Für die Wandhalterung • Ankerschrauben (M10 oder 3/8 in x 60 mm) (zur Befestigung der Wandplatte: mindestens x 4) • M10-Schraube (zur temporären Befestigung der Wandplatte: x 1) • 17-mm-Knarrenschlüssel (zum Einstellen der Sechskantachse) • Kabel zum Anschließen an den Projektor • Geräte wie etwa Mini-PCs
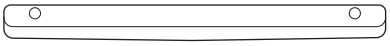	Für das Touch-Gerät • M4-Schrauben (zum Befestigen des Touch-Geräts: x2)

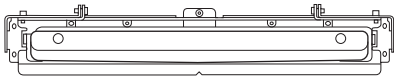	Für die Halterung des Touch-Geräts
	• Ankerschrauben oder Schrauben für die Halterung (je nach Material der Montagefläche)
	  • M4-Ankerschrauben (x 4)
	  • Holzschrauben mit 3,8 mm Durchmesser mit einer Länge von 45 mm oder mehr (x 4)

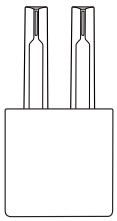	Für den Stiftständer • Schrauben M4 x 20 mm (x2)

Installationsschritte

Wir empfehlen, Projektor und Peripheriegeräte in folgender Reihenfolge zu installieren.

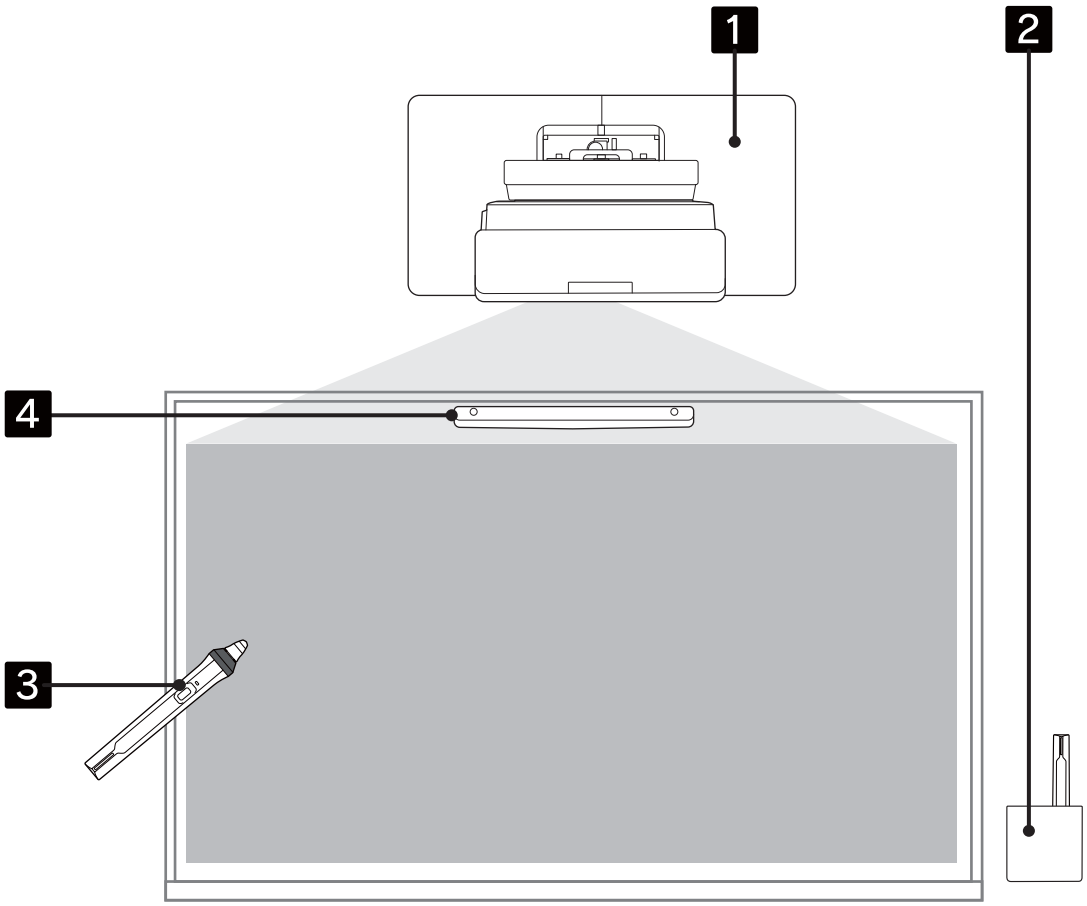

1. Projektor an der Wand montieren und projiziertes Bild anpassen (☛ S.16)
2. Stiftständer installieren (☛ S.74)
3. Stiftkalibrierung durchführen (☛ S.79)
4. Touch-Gerät installieren und anpassen und Berührungskalibrierung durchführen (☛ S.83)

Passen Sie den Laserwinkel (S.102) an, wenn Sie das installierte Touch-Gerät (siehe nachstehende Abbildung) verwenden möchten.

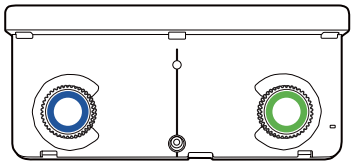

Abbildungen der Installationsabmessungen

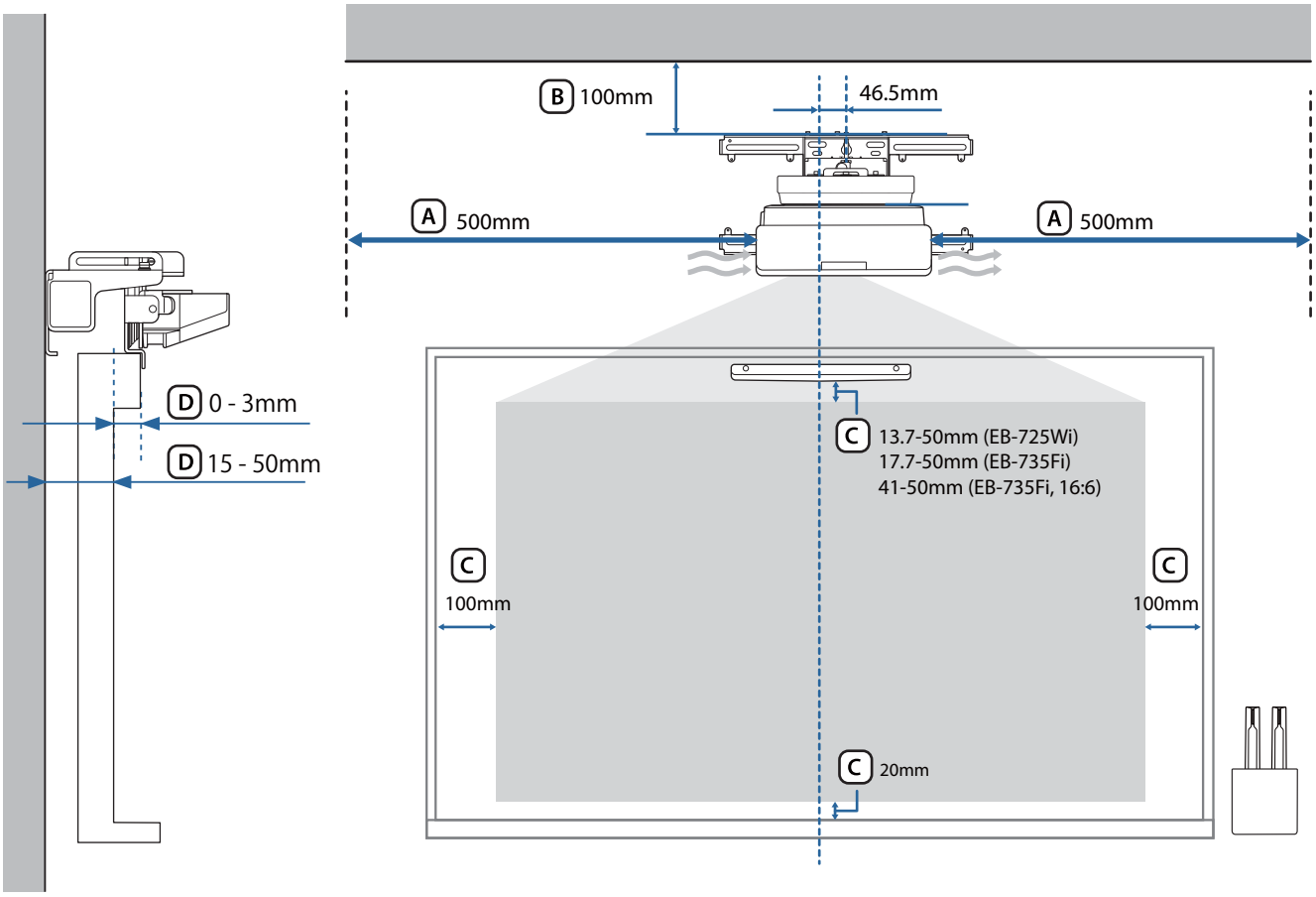

Achtung

- Stellen Sie bei Installation des Projektors sicher, dass sich ein Abstand zwischen Wand sowie Zuluft- und Abluftöffnungen des Projektors befindet. (Siehe Abbildung A oben)
- Stellen Sie bei Verwendung des Touch-Geräts sicher, dass genügend Platz um die Projektionsfläche vorliegt. (Siehe Abbildung C oben)
- Wenn Sie das Touch-Gerät mit der Halterung des Touch-Geräts installieren, prüfen Sie die Dicke des Rahmens um die Projektionsfläche und den Abstand von der Installationsfläche bis zur Oberfläche der Projektionsfläche. (Siehe Abbildung D oben)

Ein Abstand von circa 100 cm zwischen der Decke und der Oberseite der Wandplatte vereinfacht das Installieren und Entfernen des Projektors. (Siehe Abbildung B oben)

Wenn Sie das installierte Touch-Gerät wie besehen installieren möchten, halten Sie einen Abstand von 25 bis 100 mm zwischen der Unterkante des Touch-Geräts und der Oberkante des Bildes ein. Möglicherweise müssen Sie das Touch-Gerät erneut installieren, um mit einer anderen Größe oder einem anderen Seitenverhältnis zu projizieren.

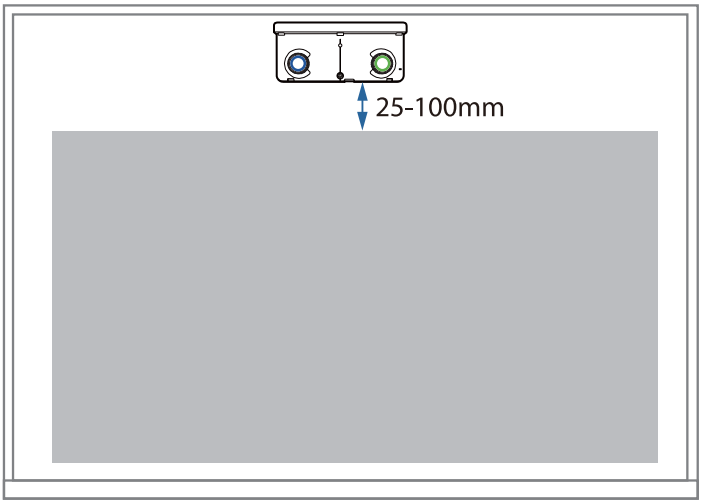
25-100mm

Anschlussabbildung

Mehrere Projektoren anschließen

Falls die Bedienung des interaktiven Stifts in der Nähe installierte Projektoren stört, verbinden Sie Projektoren über das optionale Fernbedienungskabelset (ELPKC28).

Nach dem Anschließen der Kabel **Installation von Projektoren** > **Projektorsynchronis.** im **Stift/Touch**-Menü auf **Verkabelt** setzen, um Störungen zu reduzieren.

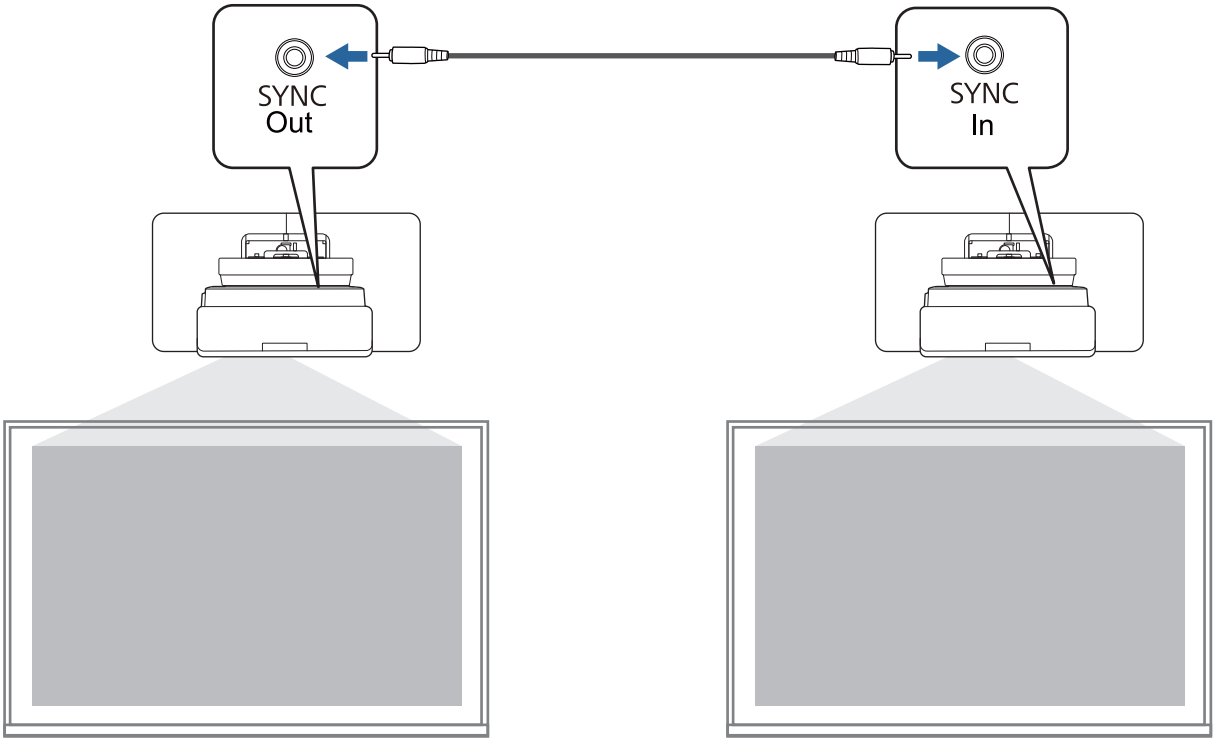

Warnhinweise zur Installation der Wandhalterung

Warnung	
Die Wandhalterung ist ausschließlich für die Wandmontage des Projektors vorgesehen. Wenn ein anderer Gegenstand als ein Projektor montiert wird, kann das Gewicht möglicherweise Schäden verursachen. Falls dieses Produkt herunterfällt, kann es (lebensgefährliche) Verletzungen verursachen.	
Die Installationsarbeiten (Wandinstallation) sollten von qualifiziertem Fachpersonal mit den erforderlichen technischen Fachkenntnissen ausgeführt werden. Bei unvollständiger oder falscher Installation kann das Produkt herunterfallen und Verletzungen oder Sachschäden verursachen.	
Befolgen Sie zur Installation der Wandhalterung die Schritte in dieser Anleitung und achten Sie auf die Nutzung der in dieser Anleitung angegebenen Schrauben und Bolzen. Bei Nichtbeachtung der Anweisungen könnte das Produkt herunterfallen und Verletzungen oder einen Unfall verursachen.	
Gehen Sie vorsichtig mit dem Netzkabel um. Falsche Handhabung könnte zu einem Brand oder Stromschlag führen. Halten Sie beim Umgang mit dem Netzkabel die folgenden Vorsichtsmaßnahmen ein: • Fassen Sie den Stecker nicht mit nassen Händen an. • Verwenden Sie kein beschädigtes oder verändertes Netzkabel. • Ziehen Sie nicht zu stark am Netzkabel, wenn Sie es durch die Einstellungsplatte führen.	
Bringen Sie die Einstellungsplatte nicht an Stellen an, an denen sie Schwingungen oder Stößen ausgesetzt ist. Dies könnte den Projektor oder die Montagefläche beschädigen. Falls dieses Produkt herunterfällt, kann es (lebensgefährliche) Verletzungen verursachen.	
Führen Sie die Installation an einer Wand so aus, dass diese das Gewicht von Projektor und Wandhalterung tragen und horizontalen Vibrationen standhalten kann. Verwenden Sie Muttern und Schrauben (M10 oder 3/8 in x 60 mm). Bei Muttern und Schrauben, die kleiner als M10 oder 3/8 in x 60 mm sind, könnte die Einstellungsplatte herunterfallen. Epson übernimmt keine Verantwortung für Schäden oder Verletzungen aufgrund unzureichender Wandstärke oder falscher Installation.	
Die Installationsarbeiten sollten von mindestens zwei qualifizierten Servicetechnikern ausgeführt werden. Falls Sie während der Installation Schrauben lösen müssen, achten Sie darauf, dieses Produkt nicht fallen zu lassen. Falls dieses Produkt herunterfällt, kann es (lebensgefährliche) Verletzungen verursachen.	
Bei Installation dieses Produkts an einer Wand muss die Wand stark genug sein, um Projektor und Wandhalterung zu halten. Dieses Produkt sollte an einer Betonwand angebracht werden. Das maximale kombinierte Gewicht aus Projektor und Wandhalterung beträgt etwa 15 kg (ohne Kabel). Prüfen Sie die Wandstärke, bevor Sie dieses Produkt an die Wand montieren. Falls die Wand nicht stark genug ist, verstärken Sie sie vor der Installation.	

Warnung	
Prüfen Sie die Einstellungsplatte regelmäßig auf beschädigte Teile oder lockere Schrauben. Sind Teile beschädigt, verwenden Sie die Einstellungsplatte auf keinen Fall weiter. Falls dieses Produkt herunterfällt, kann es (lebensgefährliche) Verletzungen verursachen.	
Demontieren oder verändern Sie dieses Produkt nicht. Es befinden sich zahlreiche Hochspannungspunkte im Inneren des Produktes, die Brände, Stromschläge und Unfälle verursachen können.	
Hängen Sie sich nicht an dieses Produkt. Hängen Sie keine schweren Gegenstände an dieses Produkt. Falls dieses Produkt herunterfällt, kann es (lebensgefährliche) Verletzungen verursachen.	
Verwenden Sie keine Klebstoffe, Schmiermittel oder Öle, um die Wandhalterung anzubringen oder zu justieren. Wenn Sie Klebstoffe verwenden, um Schrauben zu fixieren, oder Schmiermittel oder Öle an den Befestigungsteilen der Gleitplatte des Projektors verwenden, können sich im Gehäuse Risse bilden, die zum Herunterfallen des Projektors, und damit zu ernsthaften Verletzungen oder Sachschäden, führen können.	
Ziehen Sie alle Schrauben nach dem Einstellen fest an. Anderenfalls kann das Produkt herunterfallen und Verletzungen oder Sachschäden verursachen.	
Lösen Sie die Schrauben und Muttern nach der Installation niemals. Überprüfen Sie regelmäßig, ob sich die Schrauben gelockert haben. Ist dies der Fall, ziehen Sie die betroffenen Schrauben fest an. Anderenfalls kann das Produkt herunterfallen und Verletzungen oder Sachschäden verursachen.	
Führen Sie die Kabel so, dass es nicht zu einer gegenseitigen Behinderung mit den Muttern oder Schrauben kommt. Falsche Handhabung der Kabel könnte zu einem Brand oder Stromschlag führen.	
Blicken Sie beim Einschalten des Projektors nicht in das Projektionsfenster. Dies kann aufgrund des intensiven abgestrahlten Lichts die Augen schädigen. Seien Sie besonders in Anwesenheit von Kindern achtsam. Achten Sie darauf, dass niemand in das Projektionsfenster blickt, wenn Sie den Projektor mittels Fernbedienung aus der Ferne einschalten.	
Platzieren Sie bei Verwendung des Projektors weder irgendwelche Gegenstände noch Ihre Hände in der Nähe des Projektionsfensters. Dieser Bereich ist gefährlich, da er aufgrund des konzentrierten Projektionslichts sehr heiß werden kann.	
Verwenden Sie den Projektor nicht an Orten mit brennbaren oder explosiven Gasen. Hohe Temperaturen innerhalb des Projektors können ein Entzünden und damit einen Brand verursachen.	
Der Projektor sollte nur von qualifiziertem Fachpersonal demontiert oder wieder installiert werden. Das gilt auch für Wartungs- und Reparaturarbeiten. Anweisungen zu Wartung und Reparaturen finden Sie in der *Bedienungsanleitung* Ihres Projektors.	
Falls Probleme mit diesem Produkt auftreten, trennen Sie umgehend die Kabel vom Produkt und wenden sich an Ihren örtlichen Händler oder das nächstgelegene Epson-Kundencenter. Wird die Nutzung eines unnormal arbeitenden Produktes fortgesetzt, können Brände, Stromschläge und Augenschäden auftreten.	

Warnung	
Am Projektor befinden sich Laserwarnetiketten. Blicken Sie bei der Projektion nicht in den aus dem Projektionsfenster austretenden Laserstrahl. (Erfüllt IEC/EN60825-1:2014)	
Öffnen Sie niemals das Gehäuse des Projektors. Elektrische Spannungen im Inneren des Projektors können schwere Verletzungen verursachen.	
Blicken Sie nicht direkt in die Lichtquelle des Projektors. Dieses Produkt emittiert möglicherweise gefährliche optische Strahlung. Diese könnte die Augen verletzen.	

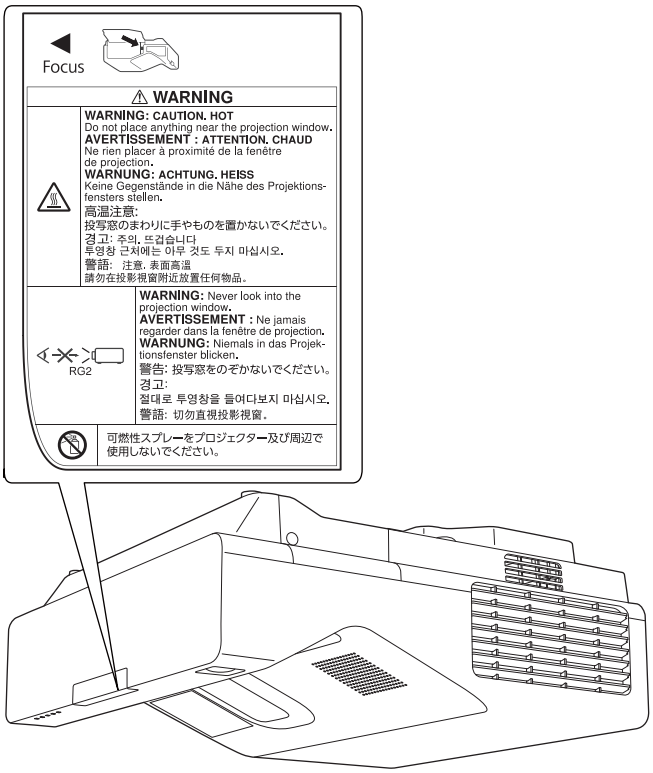

Achtung	
Bringen Sie dieses Produkt nicht an einem Ort an, an dem die Betriebstemperatur des Projektors überstiegen werden könnte. Dies könnte zu Beschädigungen am Projektor führen.	
Bringen Sie dieses Produkt an einem staub- und feuchtigkeitsfreien Ort an, um eine Verunreinigung von Objektiv oder optischen Bauteilen zu vermeiden.	
Wenden Sie beim Justieren dieses Produkts keine übermäßige Kraft auf. Das Produkt könnte brechen und zu Verletzungen führen.	
Dieser Projektor ist ein Laserprodukt der Klasse 1, das mit der internationalen Norm IEC/EN60825-1: 2014 für Laser übereinstimmt.	
Demontieren Sie den Projektor nicht, wenn Sie ihn entsorgen. Entsorgen Sie ihn entsprechend Ihren örtlichen oder nationalen Gesetzen und Vorschriften.	

Warnhinweise zur Installationsposition der Wandhalterung

Warnung	
Nicht an einem Ort installieren, der öligem Rauch oder Rauch im Rahmen von Veranstaltungen ausgesetzt ist. Falls Öle und dergleichen an den Befestigungsteilen der Gleitplatte des Projektors anhaften, könnte das Gehäuse brechen und der Projektor herunterfallen, was Verletzungen oder Sachschäden zur Folge haben kann.	

Achtung	
installieren Sie Projektor oder Leinwand nicht an Orten, die direktem Sonnenlicht ausgesetzt sind. Falls Projektor oder Leinwand direktem Sonnenlicht ausgesetzt sind, funktioniert die interaktive Funktion möglicherweise nicht richtig.	
Führen Sie am Installationsort des Projektors zunächst alle erforderlichen Netzanschlussarbeiten aus.	
Bringen Sie den Projektor in einiger Entfernung von anderen elektrischen Geräten, wie Leuchtstofflampen oder Klimaanlagen, an. Einige Leuchtstofflampen-Typen können die Fernbedienung oder den Stift stören.	
Stellen Sie bei Installation des Projektors sicher, dass sich entsprechend der folgenden Abbildung ein Abstand zwischen Wand sowie Zuluft- und Abluftöffnungen des Projektors befindet. 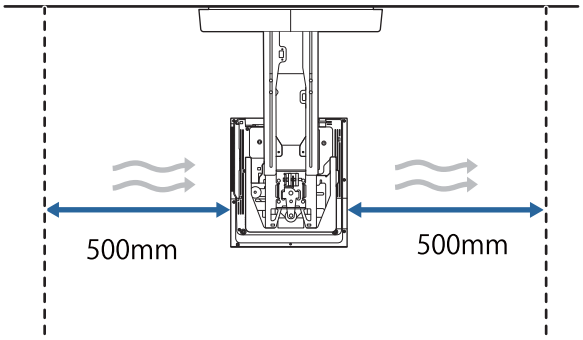 	
Wenn Sie zwei oder mehr Projektoren parallel zueinander installieren, achten Sie darauf, dass die Umgebungstemperatur weniger als 35°C beträgt. Wenn die Umgebungstemperatur zu hoch ist, könnte der Projektor überhitzen und sich ohne Vorwarnung abschalten.	

Achtung	
Wenn Sie zwei oder mehr Projektoren installieren, muss der Abstand zwischen den Projektoren mindestens 1.500 mm betragen. 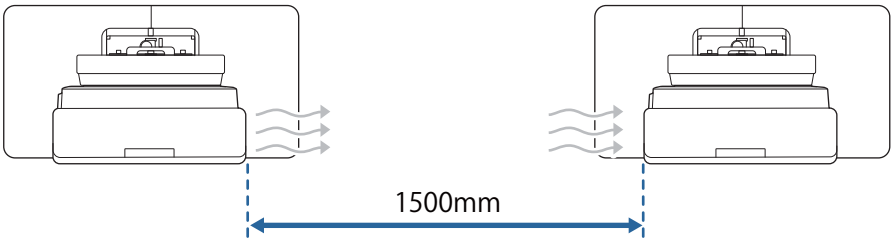 Falls Sie einen Abstand von circa 1.200 mm nicht gewährleisten können, installieren Sie eine Trennwand, die Abluft von den Abluftöffnungen des Projektors blockiert. Die Trennwände sollten größer als die Abluftöffnungen (ca. 20 mm in alle Richtungen) sein und etwa 400 mm von den Abluft- und 200 mm von den Zuluftöffnungen installiert sein. 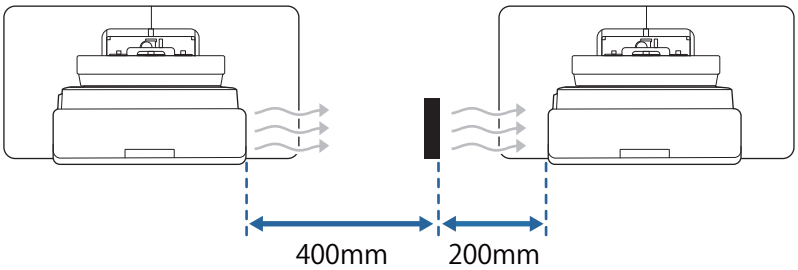 	
Der Projektor muss bei einer Raumtemperatur installiert und eingestellt werden, die der tatsächlich vorgesehenen Nutzungsumgebung gleicht. Wenn sich die Temperatur ändert, kann sich die Bildposition verlagern oder die Genauigkeit des Stifts nachlassen.	
Installieren Sie den Projektor so, dass er vertikal und horizontal in einem Winkel von maximal +3 oder -3 Grad zur Projektionsfläche geneigt ist.	
Installieren Sie den Projektor bei Verwendung der interaktiven Funktionen so, dass sich das projizierte Bild innerhalb der Reichweite befindet.	
Wir empfehlen die Verwendung von selbstklebenden Projektionsflächen oder Wandtafeln.	

Spezifikationen der Wandhalterung

Punkt	Technische Daten
Gewicht der Wandhalterung (Einstellungsplatte, Sechskantachse, Einstelleinheit, Wandplatte, Wandplattenabdeckung, Abschlusskappe)	Ca. 9,2 kg
Maximale Tragfähigkeit	Ca. 15,0 kg

Äußere Abmessungen

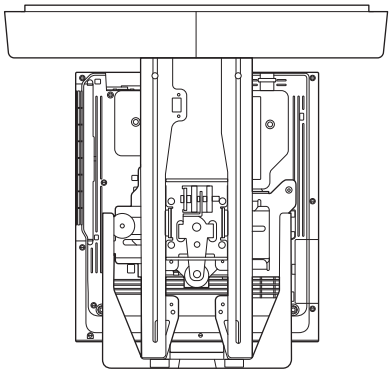

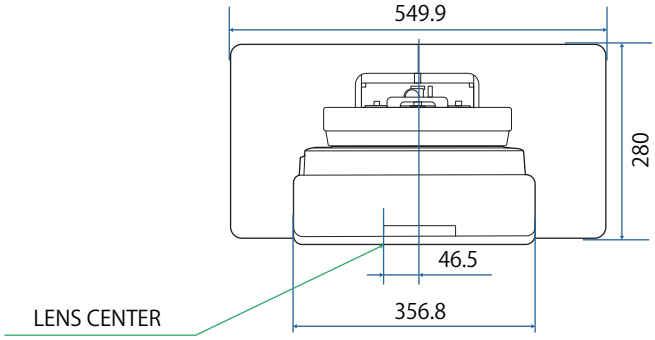

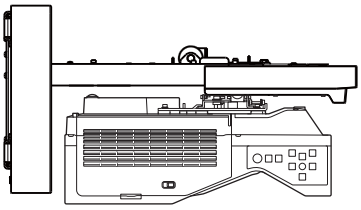

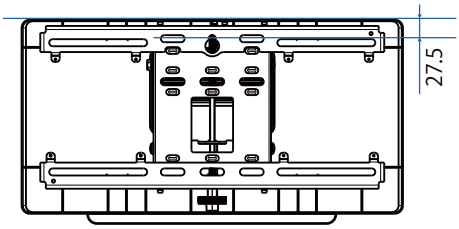

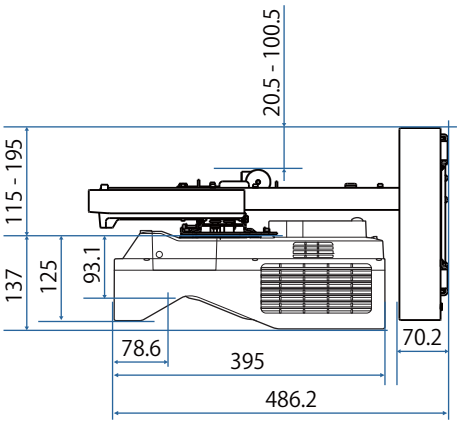

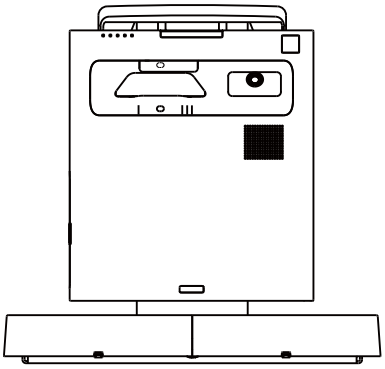

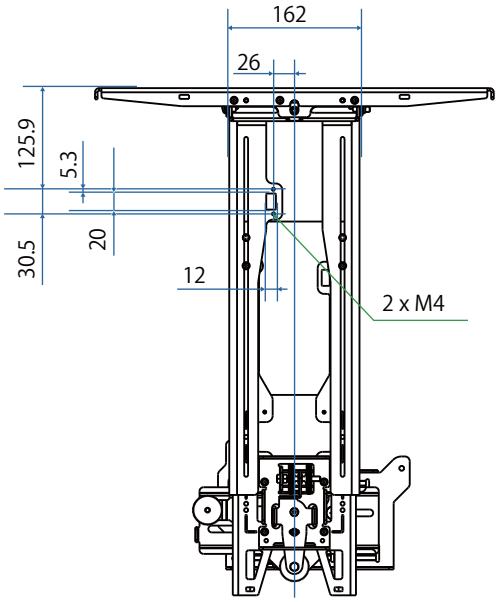
162
26
125.9
5.3
20
30.5
12
2 x M4

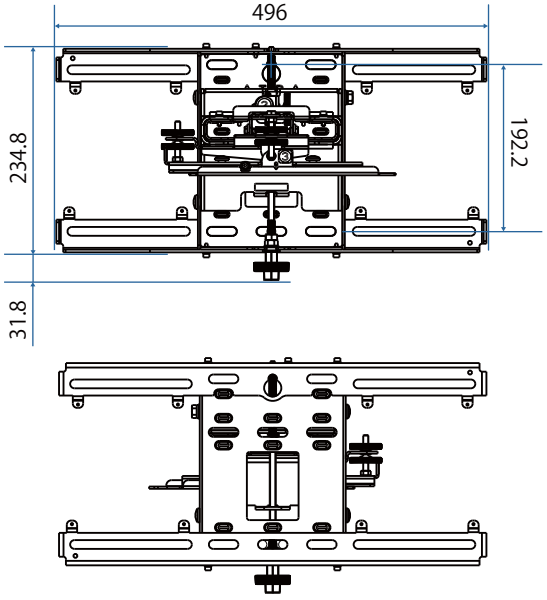
496
234.8
192.2
31.8

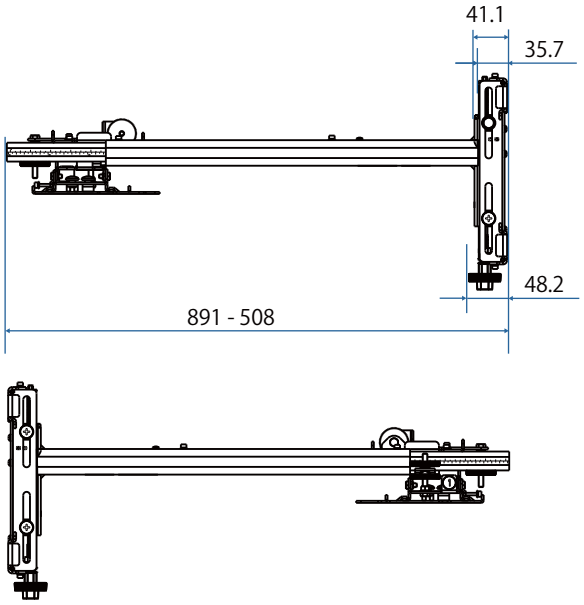
41.1
35.7
48.2
891 - 508

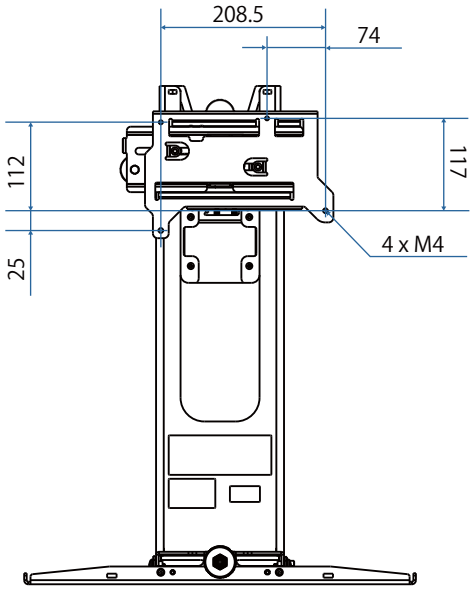
208.5
74
112
117
25
4 x M4

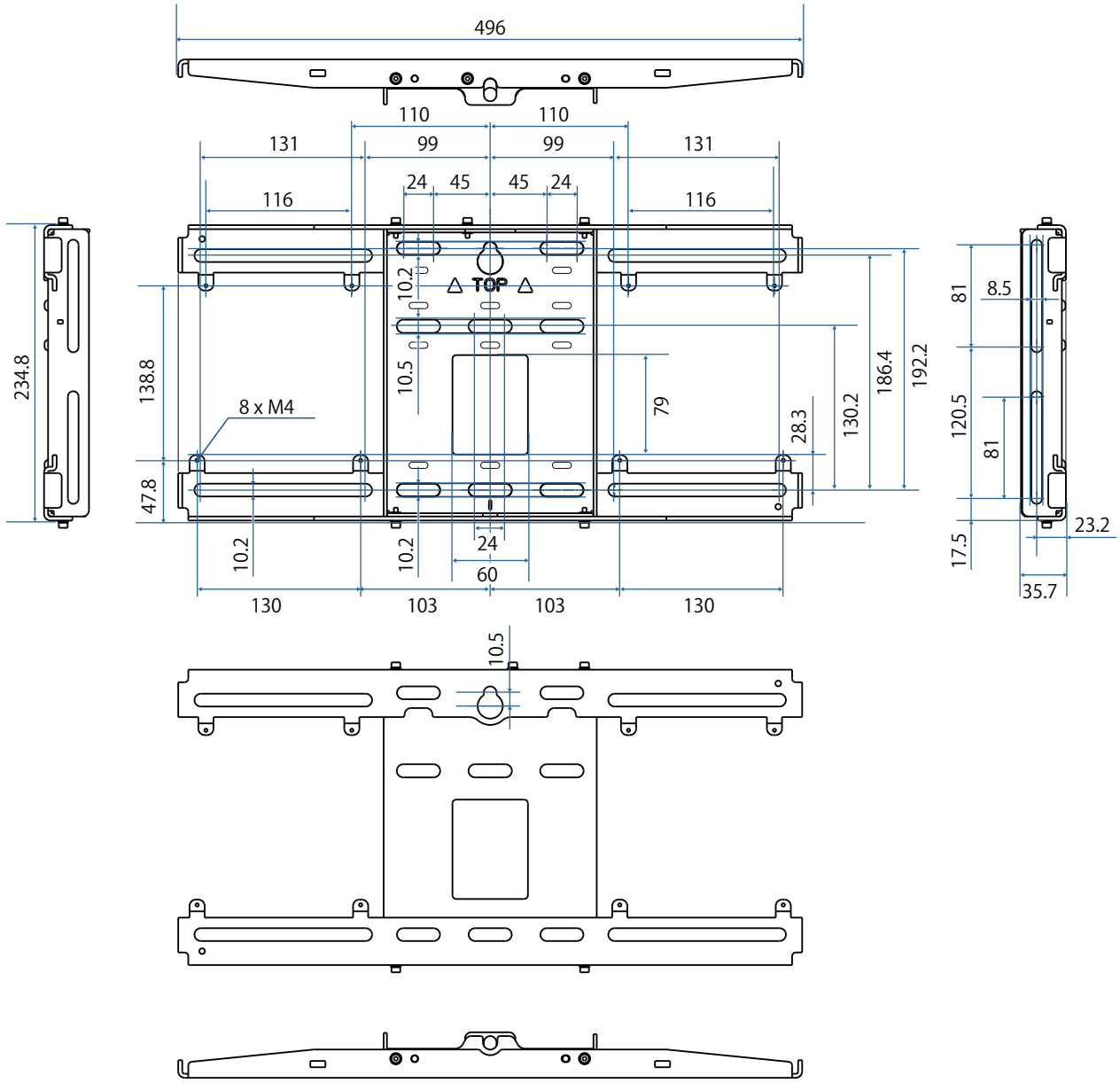

Einstellbereich

Vertikaler Gleiter

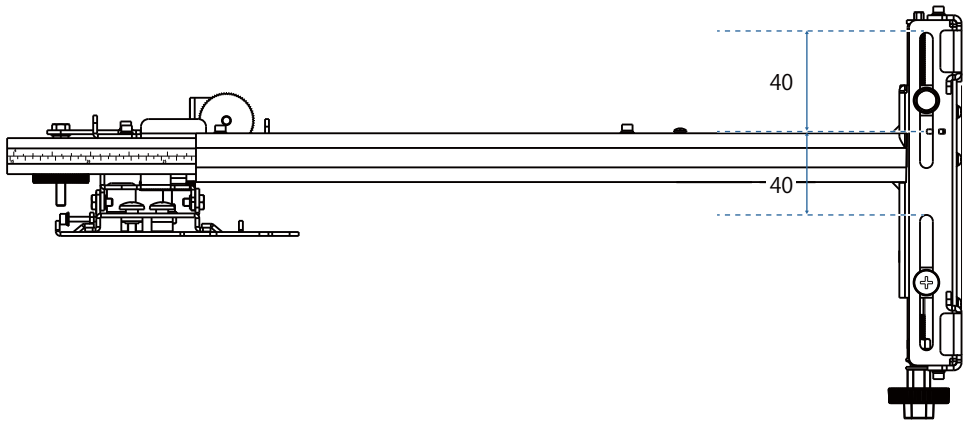

Horizontaler Gleiter

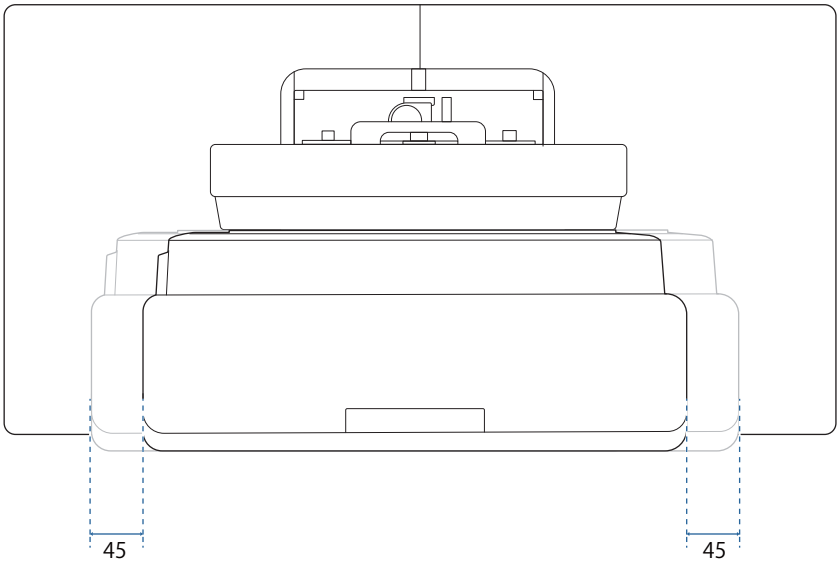

Vorwärts-/Rückwärtsgleiter

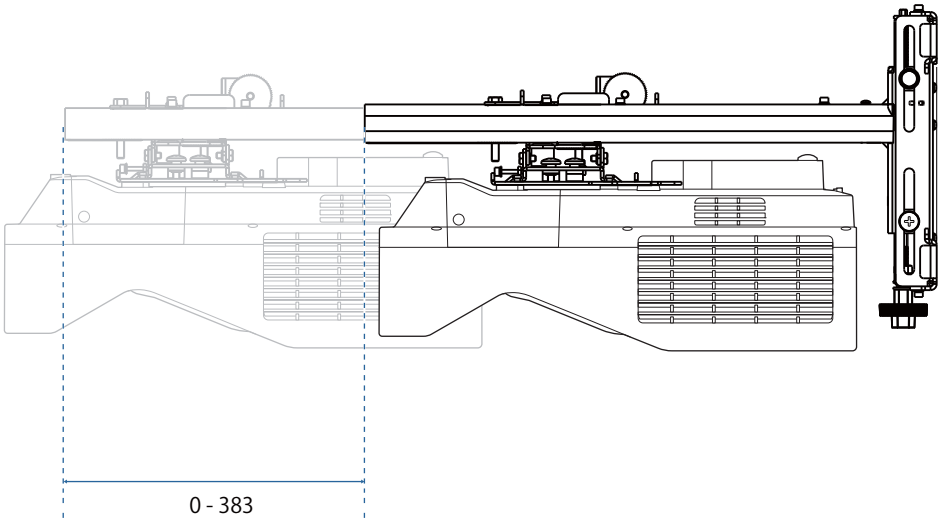

Mini-PC-Installationsplatte

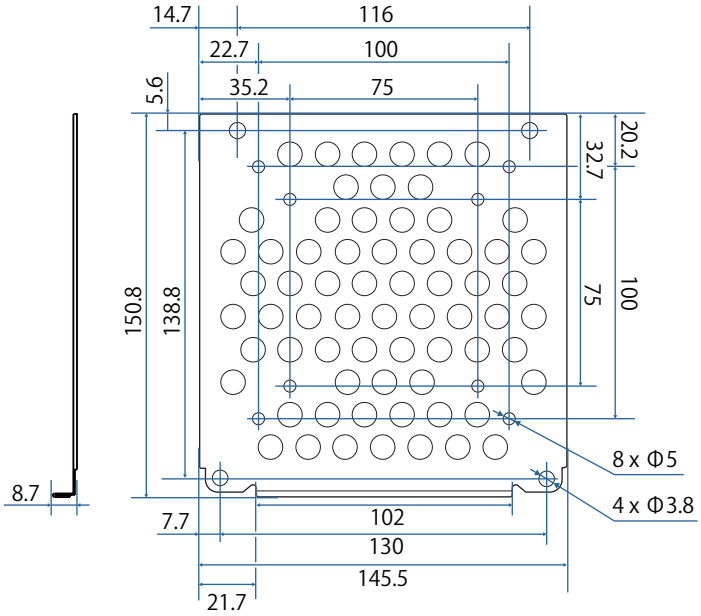

Punkt	Technische Daten
Schraubenlöcher zur PC-Installation (VESA-konform)	75 mm x 75 mm 100 mm x 100 mm
Unterstützte PC-Größen	Innerhalb von 150 mm x 150 mm x 44 mm
Unterstütztes PC-Gewicht	0,7 kg oder weniger

Installationszubehör

Verwenden Sie zum Installieren eines Switchers oder Tuners die Schraublöcher in der Abbildung unten für die Befestigung.

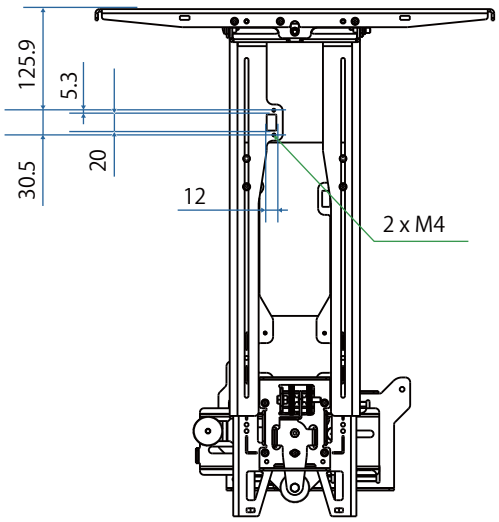

Prüfen Sie vor dem Installieren, dass das Gesamtgewicht einschließlich Projektor und Verbindungskabeln unterhalb der maximalen Tragfähigkeit der Wandhalterung liegt. (☛"Spezifikationen der Wandhalterung" S.21)

Installationsschritte für Wandmontage

Befolgen Sie die nachstehenden Schritte zur Installation der Wandhalterung.

Verlegen Sie die Kabel vor Installation der Wandhalterung entsprechend der Installationsumgebung.

1. Tabelle der Projektionsabstände zur Ermittlung der Installationsposition prüfen (☛ S.28)
2. Einstelleinheit am Projektor anbringen (☛ S.43)
3. Wandplatte an der Wand installieren (☛ S.44)
4. Armlänge der Einstellungsplatte anpassen und dann an der Wandplatte anbringen (☛ S.46)
5. Einstelleinheit an der Einstellungsplatte anbringen, dann Kabel und Peripheriegeräte verbinden (☛ S.51)
6. Bildposition anpassen (☛ S.55)
7. Abdeckungen anbringen (☛ S.71)

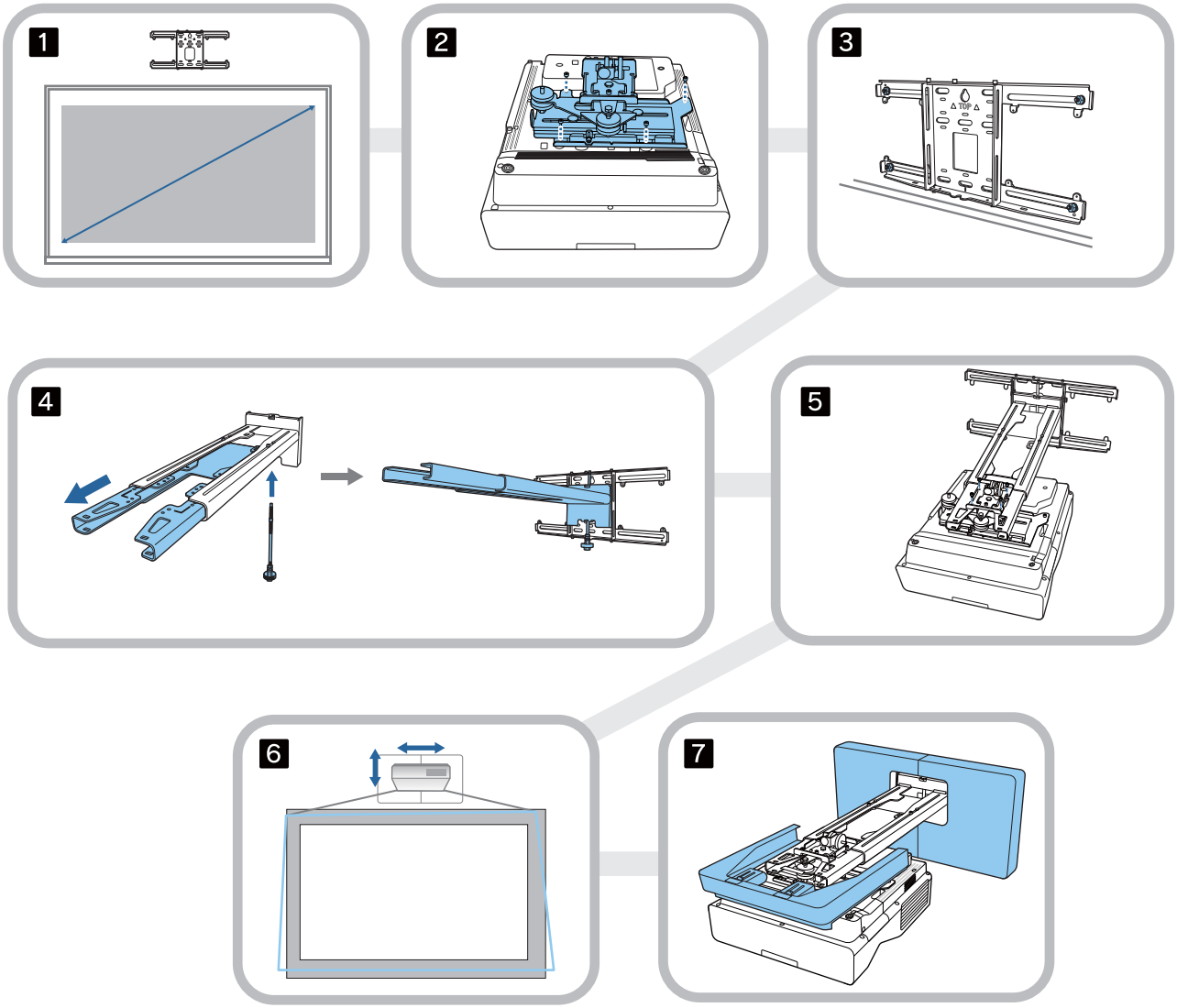

Anbringen der Halterung

Installationsposition ermitteln (Tabellen der Projektionsabstände)

Ermitteln Sie die Installationsposition der Wandplatte entsprechend der Größe der Leinwand (S), auf die Sie projizieren möchten. Beachten Sie folgende Abbildung zur Prüfung der Werte von a bis d. Dies ist der Wert, wenn sich die Einstellungsplatte in der Mitte der Wandplatte befindet (siehe ☆ in der folgenden Abbildung).

Der Versatzwert für die Mitte der Projektion und die Mitte der Wandplatte beträgt 46,5 mm.

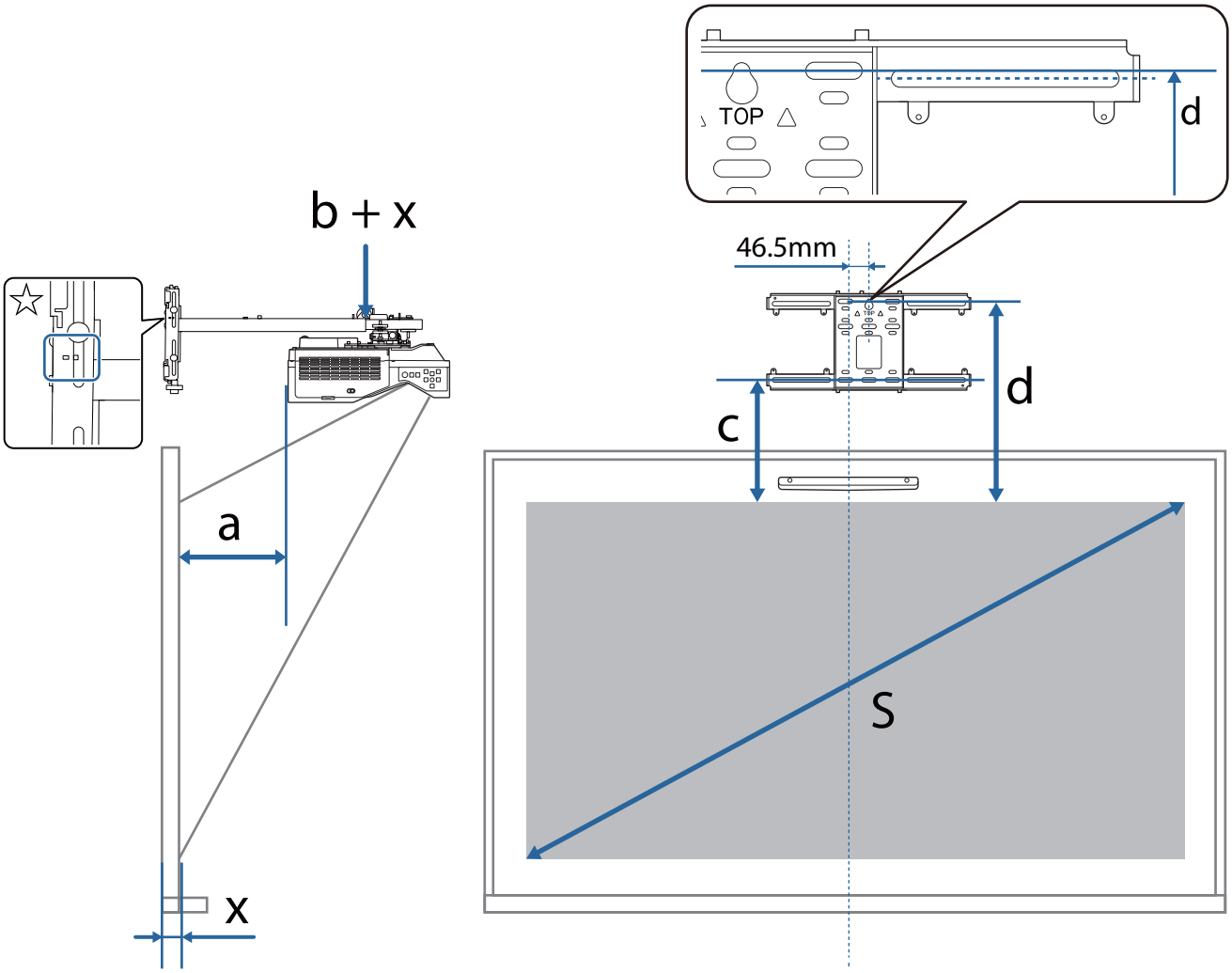

a:	Minimaler Projektionsabstand (breit)	c:	Entfernung vom oberen Rand des Bildes bis zum unteren Installationsschraubenloch für die Wandplatte
b + x:	Ziffern an der Armschieberskala an der Einstellungsplatte (max. 533 mm)	d:	Entfernung vom oberen Rand des Bildes bis zum temporären Schraubenloch für die Wandplatte
x:	Abstand von der Wand bis zur Projektionsfläche (15 bis 50 mm bei Verwendung der Halterung für das Touch-Gerät (S.13))	S:	Projektionsbildgröße

Nachstehend finden Sie die Werte für c und d beim Projizieren mit einem Seitenverhältnis von 16:6.

Wenn Sie die interaktiven Funktionen mit einem Seitenverhältnis von 16:6 nutzen, stellen Sie die **Anzeigeposition** vertikal mittig oder auf eine höhere Position ein.

(EB-735Fi)

- c1/d1: Bei **Anzeigeposition** in der Mitte
- c2/d2: Bei **Anzeigeposition** oben

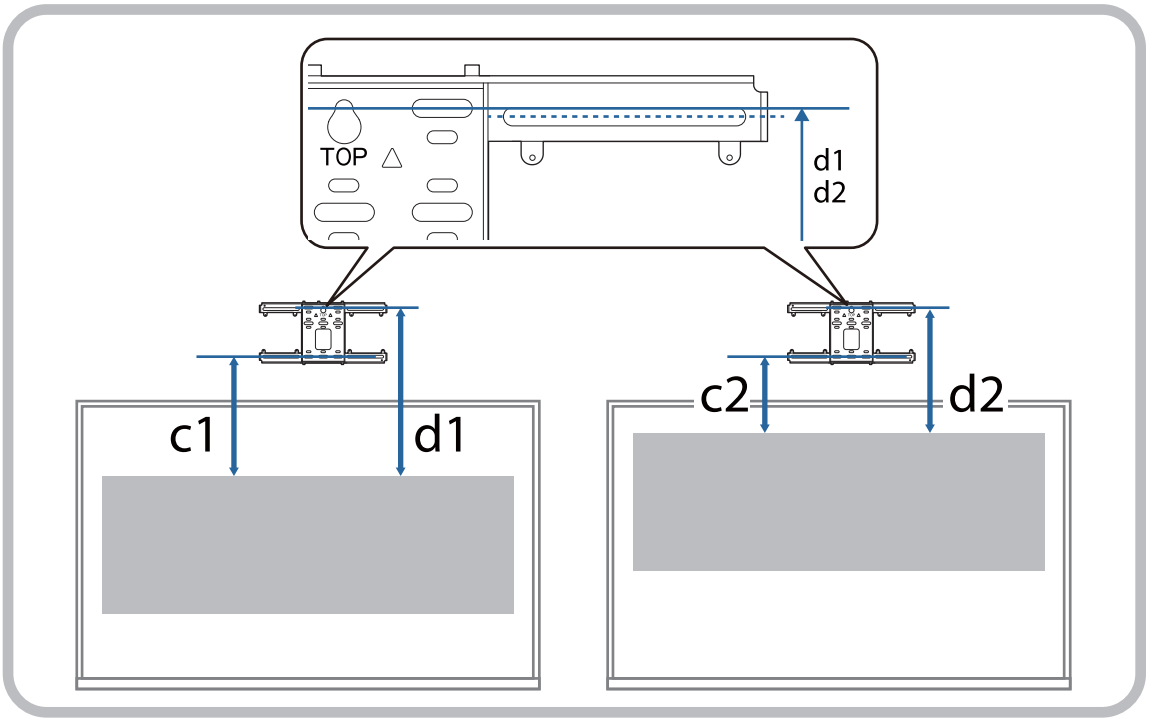

EB-735Fi

16:9-Projektionsbild

[Einheit: mm]

S		a	b	c	d
65 "	1439 × 809	57	115	212	404
66 "	1461 × 822	63	121	215	407
67 "	1483 × 834	69	127	218	410
68 "	1505 × 847	75	133	221	413
69 "	1528 × 859	81	139	224	416
70 "	1550 × 872	87	145	227	419
71 "	1572 × 884	93	151	230	423
72 "	1594 × 897	99	157	233	426
73 "	1616 × 909	105	163	237	429
74 "	1638 × 921	111	169	240	432
75 "	1660 × 934	117	175	243	435
76 "	1682 × 946	123	181	246	438
77 "	1705 × 959	129	188	249	441
78 "	1727 × 971	135	194	252	444
79 "	1749 × 984	141	200	255	447
80 "	1771 × 996	147	206	258	450
81 "	1793 × 1009	153	212	261	454
82 "	1815 × 1021	159	218	265	457
83 "	1837 × 1034	165	224	268	460
84 "	1860 × 1046	171	230	271	463
85 "	1882 × 1058	177	236	274	466
86 "	1904 × 1071	183	242	277	469
87 "	1926 × 1083	189	248	280	472
88 "	1948 × 1096	195	254	283	475
89 "	1970 × 1108	201	260	286	478

S		a	b	c	d
90 "	1992 × 1121	207	179	289	482
91 "	2015 × 1133	213	185	292	485
92 "	2037 × 1146	219	191	296	488
93 "	2059 × 1158	225	197	299	491
94 "	2081 × 1171	231	203	302	494
95 "	2103 × 1183	237	209	305	497
96 "	2125 × 1195	243	215	308	500
97 "	2147 × 1208	249	221	311	503
98 "	2170 × 1220	255	227	314	506
99 "	2192 × 1233	261	233	317	510
100 "	2214 × 1245	267	239	320	513

4:3-Projektionsbild

[Einheit: mm]

S		a	b	c	d
54 "	1097 × 823	63	122	215	407
55 "	1118 × 838	70	129	219	411
56 "	1138 × 853	78	137	223	415
57 "	1158 × 869	85	144	226	419
58 "	1179 × 884	92	151	230	422
59 "	1199 × 899	100	159	234	426
60 "	1219 × 914	107	166	238	430
61 "	1240 × 930	115	173	242	434
62 "	1260 × 945	122	181	245	438
63 "	1280 × 960	129	188	249	441
64 "	1300 × 975	137	195	253	445
65 "	1321 × 991	144	203	257	449
66 "	1341 × 1006	151	210	261	453
67 "	1361 × 1021	159	218	264	457
68 "	1382 × 1036	166	225	268	461
69 "	1402 × 1052	173	232	272	464
70 "	1422 × 1067	181	240	276	468
71 "	1443 × 1082	188	247	280	472
72 "	1463 × 1097	195	254	284	476
73 "	1483 × 1113	203	262	287	480
74 "	1504 × 1128	210	269	291	483
75 "	1524 × 1143	218	276	295	487
76 "	1544 × 1158	225	284	299	491
77 "	1565 × 1173	232	291	303	495
78 "	1585 × 1189	240	298	306	499
79 "	1605 × 1204	247	306	310	502

S		a	b	c	d
80 "	1626 × 1219	254	313	314	506
81 "	1646 × 1234	262	320	318	510
82 "	1666 × 1250	269	328	322	514
83 "	1687 × 1265	276	335	325	518
84 "	1707 × 1280	284	343	329	521
85 "	1727 × 1295	291	350	333	525
86 "	1748 × 1311	298	357	337	529
87 "	1768 × 1326	306	365	341	533
88 "	1788 × 1341	313	372	344	537
89 "	1808 × 1356	320	379	348	540
90 "	1829 × 1372	328	300	352	544
91 "	1849 × 1387	335	307	356	548
92 "	1869 × 1402	343	314	360	552
93 "	1890 × 1417	350	322	363	556
94 "	1910 × 1433	357	329	367	559
95 "	1930 × 1448	365	336	371	563
96 "	1951 × 1463	372	344	375	567
97 "	1971 × 1478	379	351	379	571
98 "	1991 × 1494	387	358	382	575

16:10-Projektionsbild

[Einheit: mm]

S		a	b	c	d
65 "	1400 × 875	88	147	228	420
66 "	1422 × 888	95	154	231	424
67 "	1443 × 902	101	160	235	427
68 "	1465 × 915	108	167	238	430
69 "	1486 × 929	114	173	241	434
70 "	1508 × 942	121	180	245	437
71 "	1529 × 956	127	186	248	440
72 "	1551 × 969	134	193	252	444
73 "	1572 × 983	140	199	255	447
74 "	1594 × 996	147	206	258	450
75 "	1615 × 1010	153	212	262	454
76 "	1637 × 1023	160	219	265	457
77 "	1659 × 1037	166	225	268	461
78 "	1680 × 1050	173	232	272	464
79 "	1702 × 1063	179	238	275	467
80 "	1723 × 1077	186	244	278	471
81 "	1745 × 1090	192	251	282	474
82 "	1766 × 1104	199	257	285	477
83 "	1788 × 1117	205	264	289	481
84 "	1809 × 1131	212	270	292	484
85 "	1831 × 1144	218	277	295	487
86 "	1852 × 1158	225	283	299	491
87 "	1874 × 1171	231	290	302	494
88 "	1895 × 1185	238	296	305	498
89 "	1917 × 1198	244	303	309	501

S		a	b	c	d
90 "	1939 × 1212	251	222	312	504
91 "	1960 × 1225	257	229	315	508
92 "	1982 × 1239	264	235	319	511
93 "	2003 × 1252	270	242	322	514
94 "	2025 × 1265	277	248	325	518
95 "	2046 × 1279	283	255	329	521
96 "	2068 × 1292	290	261	332	524
97 "	2089 × 1306	296	268	336	528
98 "	2111 × 1319	303	274	339	531
99 "	2132 × 1333	309	281	342	534
100 "	2154 × 1346	316	287	346	538

16:6-Projektionsbild

[Einheit: mm]

S		a	b	c1	d1	c2	d2
60 "	1427 × 535	53	112	344	536	210	402
61 "	1451 × 544	60	119	349	542	213	406
62 "	1475 × 553	66	125	355	547	217	409
63 "	1498 × 562	73	132	360	553	220	412
64 "	1522 × 571	79	138	366	558	223	416
65 "	1546 × 580	86	144	372	564	227	419
66 "	1570 × 589	92	151	377	569	230	422
67 "	1593 × 598	98	157	383	575	233	426
68 "	1617 × 606	105	164	388	581	237	429
69 "	1641 × 615	111	170	394	586	240	432
70 "	1665 × 624	118	177	399	592	243	436
71 "	1689 × 633	124	183	405	597	247	439
72 "	1712 × 642	131	190	411	603	250	442
73 "	1736 × 651	137	196	416	608	253	446
74 "	1760 × 660	144	203	422	614	257	449
75 "	1784 × 669	150	209	427	619	260	452
76 "	1807 × 678	157	215	433	625	263	456
77 "	1831 × 687	163	222	438	631	267	459
78 "	1855 × 696	169	228	444	636	270	462
79 "	1879 × 705	176	235	450	642	273	466
80 "	1903 × 713	182	241	455	647	277	469
81 "	1926 × 722	189	248	461	653	280	472
82 "	1950 × 731	195	254	466	658	283	476
83 "	1974 × 740	202	261	472	664	287	479
84 "	1998 × 749	208	267	477	670	290	482
85 "	2022 × 758	215	274	483	675	293	486

S		a	b	c1	d1	c2	d2
86 "	2045 × 767	221	280	489	681	297	489
87 "	2069 × 776	228	286	494	686	300	492
88 "	2093 × 785	234	293	500	692	303	496
89 "	2117 × 794	240	299	505	697	307	499
90 "	2140 × 803	247	219	511	703	310	502
91 "	2164 × 812	253	225	516	709	313	506
92 "	2188 × 821	260	232	522	714	317	509
93 "	2212 × 829	266	238	528	720	320	512
94 "	2236 × 838	273	245	533	725	324	516
95 "	2259 × 847	279	251	539	731	327	519
96 "	2283 × 856	286	258	544	736	330	522
97 "	2307 × 865	292	264	550	742	334	526
98 "	2331 × 874	299	270	555	748	337	529
99 "	2354 × 883	305	277	561	753	340	532
100 "	2378 × 892	311	283	567	759	344	536
101 "	2402 × 901	318	290	572	764	347	539
102 "	2426 × 910	324	296	578	770	350	542
103 "	2450 × 919	331	303	583	775	354	546
104 "	2473 × 928	337	309	589	781	357	549
105 "	2497 × 936	344	316	594	787	360	552
106 "	2521 × 945	350	322	600	792	364	556
107 "	2545 × 954	357	329	605	798	367	559
108 "	2569 × 963	363	335	611	803	370	562
109 "	2592 × 972	370	341	617	809	374	566
110 "	2616 × 981	376	348	622	814	377	569

EB-725Wi

16:10-Projektionsbild

[Einheit: mm]

S		a	b	c	d
65 "	1400 × 875	69	128	192	384
66 "	1422 × 888	75	134	195	387
67 "	1443 × 902	81	140	198	390
68 "	1465 × 915	87	146	200	393
69 "	1486 × 929	94	152	203	395
70 "	1508 × 942	100	159	206	398
71 "	1529 × 956	106	165	209	401
72 "	1551 × 969	112	171	212	404
73 "	1572 × 983	118	177	214	407
74 "	1594 × 996	124	183	217	409
75 "	1615 × 1010	131	190	220	412
76 "	1637 × 1023	137	196	223	415
77 "	1659 × 1037	143	202	226	418
78 "	1680 × 1050	149	208	228	421
79 "	1702 × 1063	155	214	231	423
80 "	1723 × 1077	162	220	234	426
81 "	1745 × 1090	168	227	237	429
82 "	1766 × 1104	174	233	240	432
83 "	1788 × 1117	180	239	242	435
84 "	1809 × 1131	186	245	245	437
85 "	1831 × 1144	192	251	248	440
86 "	1852 × 1158	199	258	251	443
87 "	1874 × 1171	205	264	254	446
88 "	1895 × 1185	211	270	256	449
89 "	1917 × 1198	217	276	259	451

S		a	b	c	d
90 "	1939 × 1212	223	195	262	454
91 "	1960 × 1225	230	201	265	457
92 "	1982 × 1239	236	208	268	460
93 "	2003 × 1252	242	214	271	463
94 "	2025 × 1265	248	220	273	466
95 "	2046 × 1279	254	226	276	468
96 "	2068 × 1292	260	232	279	471
97 "	2089 × 1306	267	238	282	474
98 "	2111 × 1319	273	245	285	477
99 "	2132 × 1333	279	251	287	480
100 "	2154 × 1346	285	257	290	482

4:3-Projektionsbild

[Einheit: mm]

S		a	b	c	d
58 "	1179 × 884	73	132	194	386
59 "	1199 × 899	80	139	197	389
60 "	1219 × 914	87	146	200	392
61 "	1240 × 930	94	153	203	396
62 "	1260 × 945	101	160	207	399
63 "	1280 × 960	108	167	210	402
64 "	1300 × 975	115	174	213	405
65 "	1321 × 991	122	181	216	408
66 "	1341 × 1006	129	188	219	411
67 "	1361 × 1021	136	195	222	415
68 "	1382 × 1036	143	202	226	418
69 "	1402 × 1052	150	209	229	421
70 "	1422 × 1067	157	216	232	424
71 "	1443 × 1082	164	223	235	427
72 "	1463 × 1097	171	230	238	430
73 "	1483 × 1113	178	237	241	434
74 "	1504 × 1128	185	244	245	437
75 "	1524 × 1143	192	251	248	440
76 "	1544 × 1158	199	258	251	443
77 "	1565 × 1173	206	265	254	446
78 "	1585 × 1189	213	272	257	450
79 "	1605 × 1204	220	279	261	453

S		a	b	c	d
80 "	1626 × 1219	227	286	264	456
81 "	1646 × 1234	234	293	267	459
82 "	1666 × 1250	241	300	270	462
83 "	1687 × 1265	248	307	273	465
84 "	1707 × 1280	255	314	276	469
85 "	1727 × 1295	262	321	280	472
86 "	1748 × 1311	269	328	283	475
87 "	1768 × 1326	276	335	286	478
88 "	1788 × 1341	283	342	289	481
89 "	1808 × 1356	290	349	292	484
90 "	1829 × 1372	297	269	295	488
91 "	1849 × 1387	304	276	299	491
92 "	1869 × 1402	311	283	302	494
93 "	1890 × 1417	318	290	305	497
94 "	1910 × 1433	325	297	308	500
95 "	1930 × 1448	332	304	311	504
96 "	1951 × 1463	339	311	314	507
97 "	1971 × 1478	346	318	318	510
98 "	1991 × 1494	353	325	321	513
99 "	2012 × 1509	360	332	324	516
100 "	2032 × 1524	367	339	327	519

16:9-Projektionsbild

[Einheit: mm]

S		a	b	c	d
64 "	1417 × 797	74	133	238	431
65 "	1439 × 809	80	139	242	434
66 "	1461 × 822	86	145	246	438
67 "	1483 × 834	93	152	249	441
68 "	1505 × 847	99	158	253	445
69 "	1528 × 859	105	164	256	448
70 "	1550 × 872	112	171	260	452
71 "	1572 × 884	118	177	263	456
72 "	1594 × 897	125	183	267	459
73 "	1616 × 909	131	190	271	463
74 "	1638 × 921	137	196	274	466
75 "	1660 × 934	144	202	278	470
76 "	1682 × 946	150	209	281	474
77 "	1705 × 959	156	215	285	477
78 "	1727 × 971	163	221	288	481
79 "	1749 × 984	169	228	292	484
80 "	1771 × 996	175	234	296	488
81 "	1793 × 1009	182	241	299	491
82 "	1815 × 1021	188	247	303	495
83 "	1837 × 1034	194	253	306	499
84 "	1860 × 1046	201	260	310	502
85 "	1882 × 1058	207	266	313	506
86 "	1904 × 1071	213	272	317	509
87 "	1926 × 1083	220	279	321	513
88 "	1948 × 1096	226	285	324	516
89 "	1970 × 1108	232	291	328	520

S		a	b	c	d
90 "	1992 × 1121	239	211	331	524
91 "	2015 × 1133	245	217	335	527
92 "	2037 × 1146	252	223	339	531
93 "	2059 × 1158	258	230	342	534
94 "	2081 × 1171	264	236	346	538
95 "	2103 × 1183	271	242	349	541
96 "	2125 × 1195	277	249	353	545
97 "	2147 × 1208	283	255	356	549
98 "	2170 × 1220	290	262	360	552
99 "	2192 × 1233	296	268	364	556
100 "	2214 × 1245	302	274	367	559

Einstelleinheit am Projektor anbringen

1 M4-Schraube an der Einstelleinheit lösen, dann die Markierungen für jedes Teil ausrichten

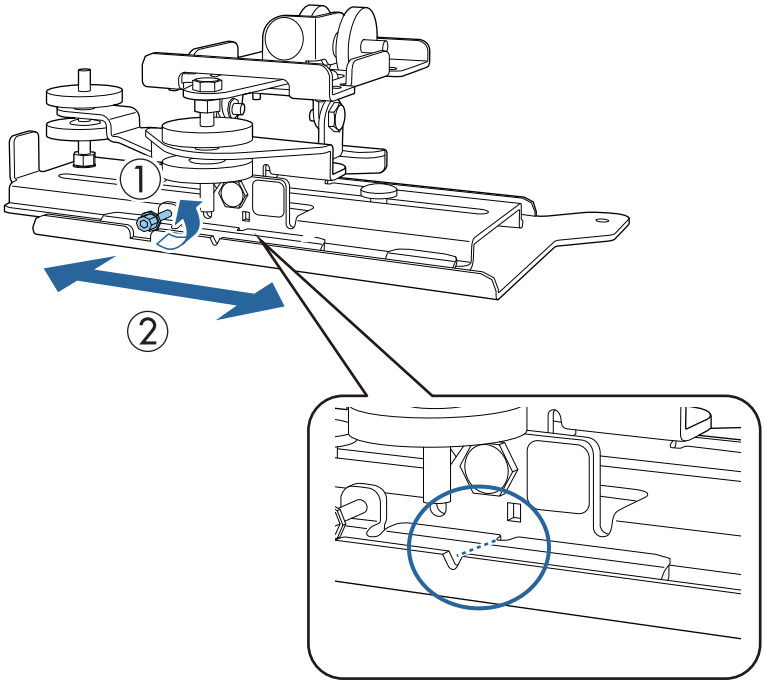

Ziehen Sie die M4-Schraube fest, wenn die Position stimmt.

2 Befestigen Sie die Einstelleinheit mit den mitgelieferten Schrauben (M4 x 12 mm; x 4) an der Basis des Projektors

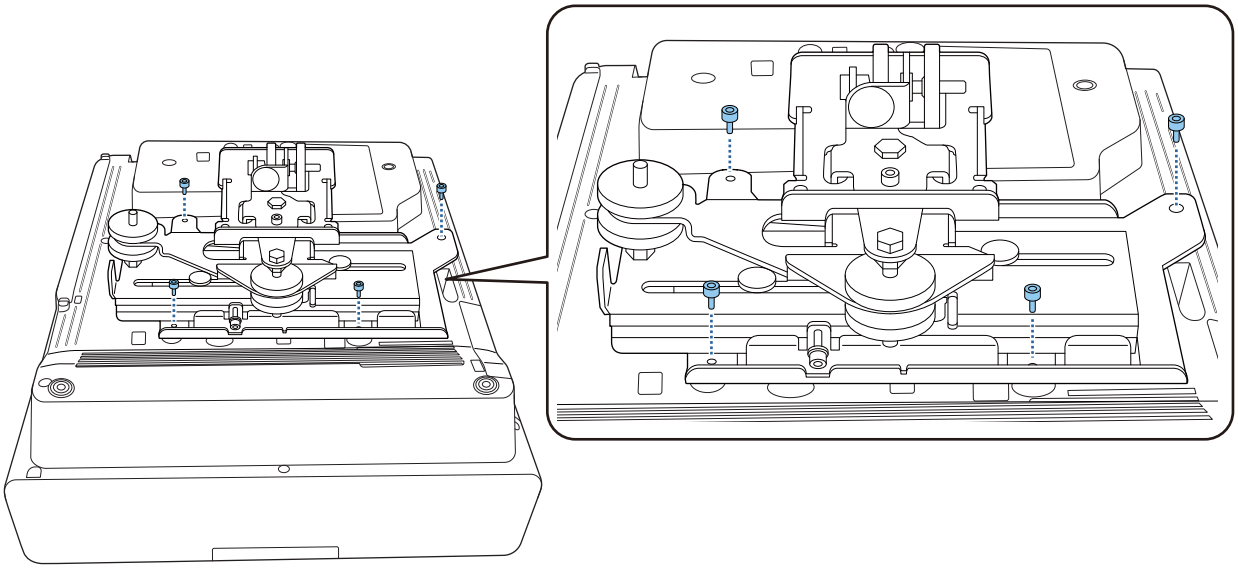

Installation der Wandplatte an der Wand

1 Schablone an der Wand befestigen

Befestigen Sie die Schablone entsprechend der Installationsposition, die Sie mit der Tabelle der Projektionsabstände bestätigt haben (S.28).

Richten Sie die Mittelposition der Projektion mit Image Center B an der Schablone aus.

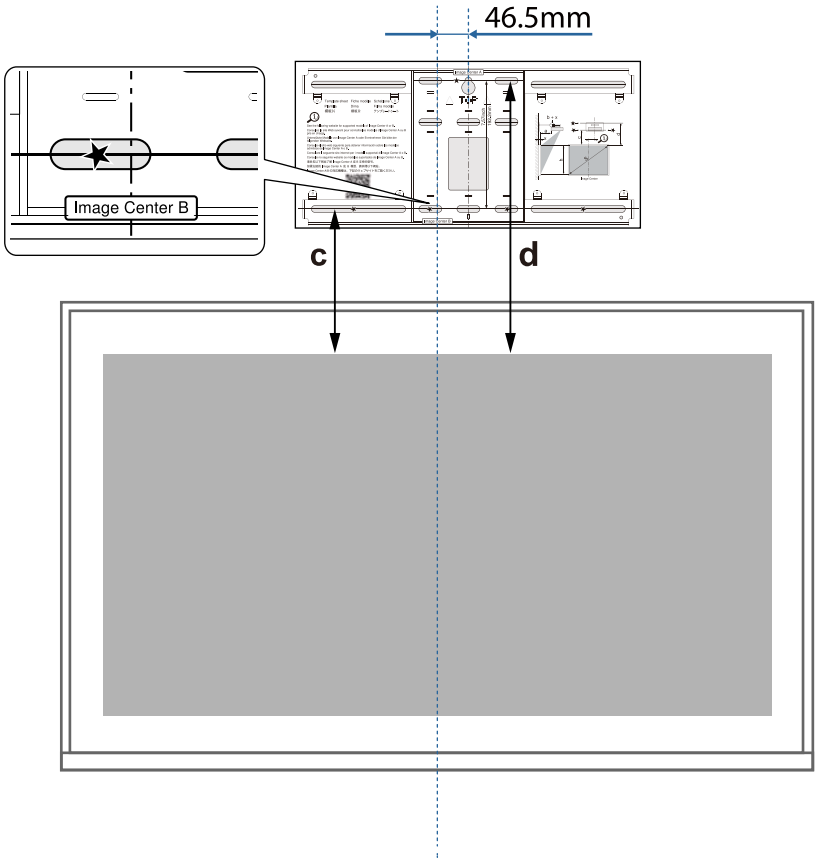

2 Führen Sie eine handelsübliche M10-Schraube in die Position des temporären Schraubenlochs für die Wandplatte

Halten Sie einen Abstand von 6 mm oder mehr zwischen Wand und Schraubenkopf ein.

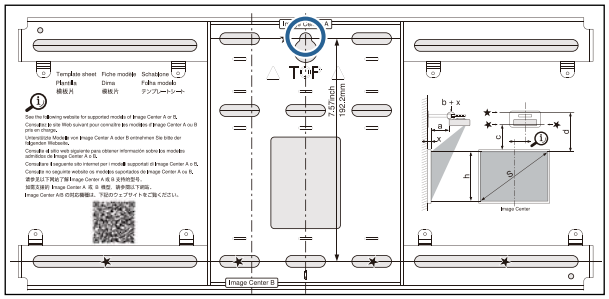

3 Positionen der Montagelöcher für die Wandplatte bestimmen

Verwenden Sie für optimale Balance mindestens 4 der in der nachstehenden Abbildung gezeigten Schraubenlöcher.

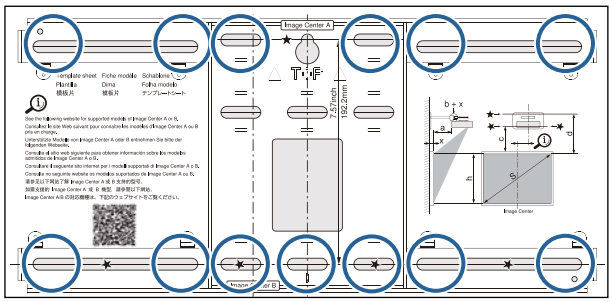

4 Löcher in die Wand bohren

Bohrdurchmesser: 10,5 mm (M10) oder 10 mm (3/8 Zoll)

Tiefe des Führungslochs: 45 mm

Tiefe der Dübellöcher: 40 mm

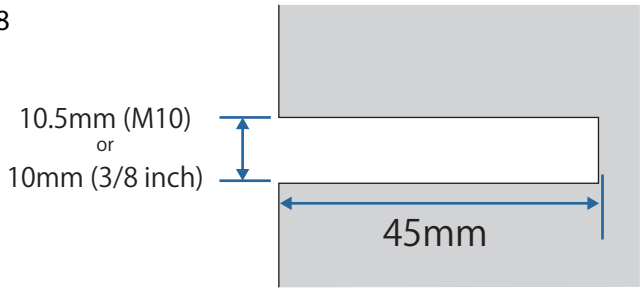

5 Schablone entfernen

6 Wandplatte an der in Schritt 2 installierten temporären M10-Schraube platzieren

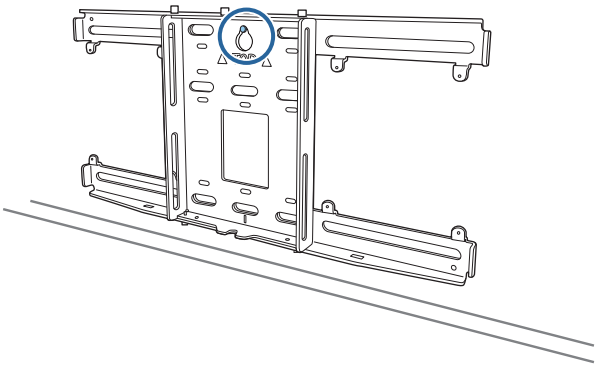

7 Wandplatte mit handelsüblichen Ankerschrauben (M10 oder 3/8 in x 60 mm) an den in Schritt 4 gebohrten Löchern sichern

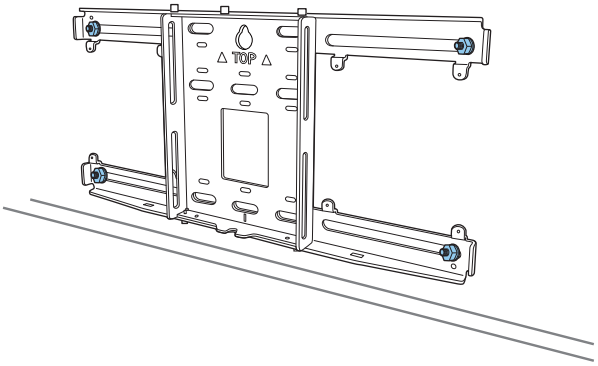

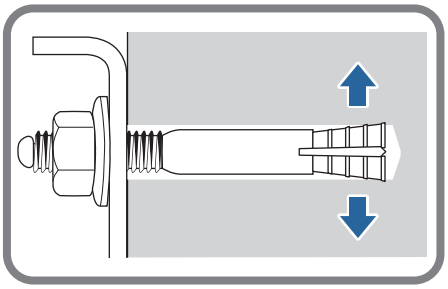

Einstellungsplatte an der Wandplatte anbringen

1 Schrauben (M4 x 12 mm; x2) lösen und Armschieber an der Einstellungsplatte ausziehen

Passen Sie die Skala am Schieber auf den kombinierten Abstand des Wertes für (b) entsprechend der Tabelle der Projektionsabstände (S.28) und der Dicke der Projektionsfläche (x) an.

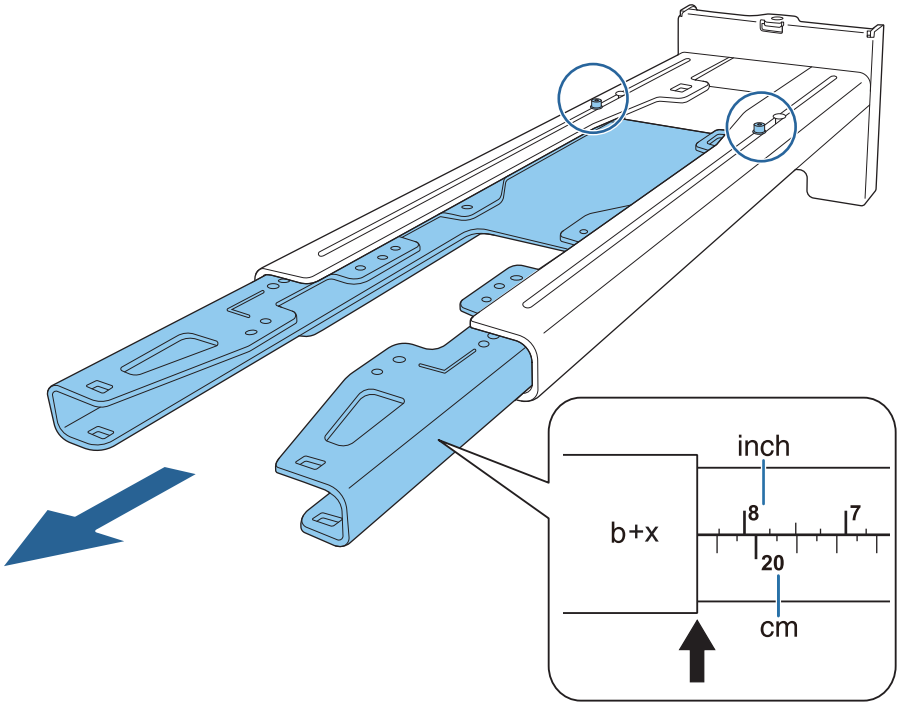

2 Sechskantachse in die Einstellungsplatte einsetzen

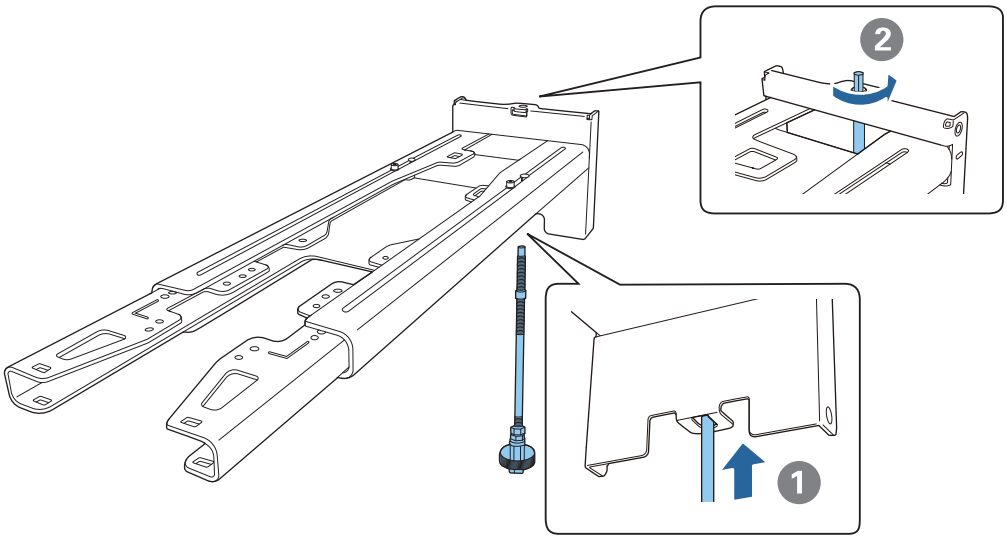

3 Die erforderlichen Kabel durch die Einstellungsplatte führen

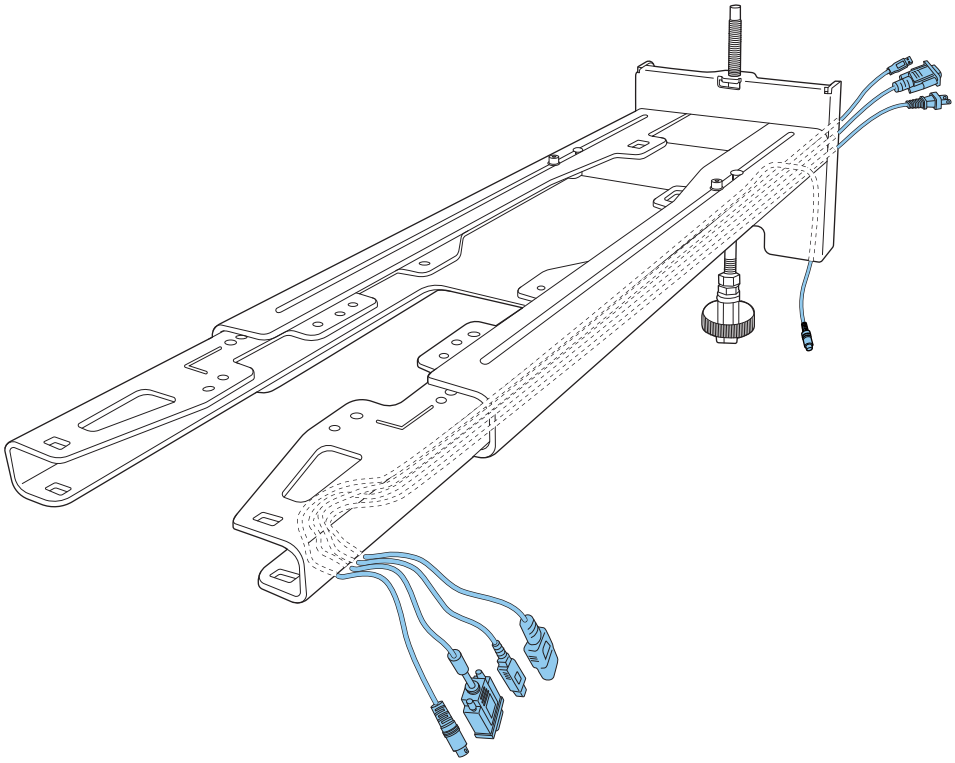

Warnung

Hängen Sie nicht den Rest des Kabels über die Einstellungsplatte. Andernfalls könnte er herunterfallen und Verletzungen verursachen.

Die folgenden Anschlüsse sollten so verlegt werden, dass sie am unteren Teil der Einstellungsplatte austreten, und nicht durch die Wände.

- Kabel zum Anschließen an das Touch-Gerät
- Kabel zum Anschließen an Peripheriegeräte wie Mini-PCs

4 Einstellungsplatte an der Wandplatte anbringen

Setzen Sie die Sechskantachse ein, bis die Spitze leicht an der Oberseite der Wandplatte herausragt und das andere Ende mit der Unterseite der Wandplatte verbunden ist.

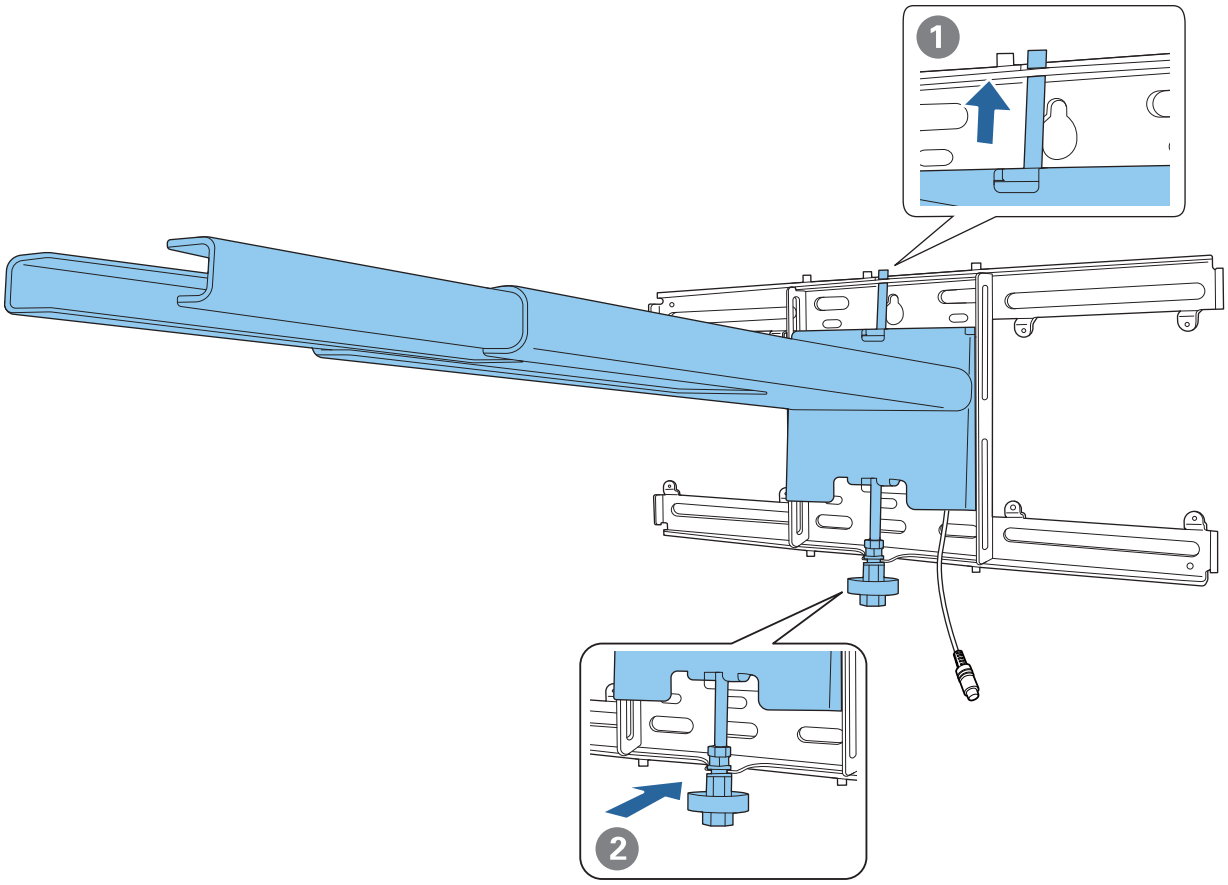

Achtung

Achten Sie darauf, die Kabel nicht zwischen der Einstellungsplatte und der Wandplatte einzuklemmen.

5 Einstellungsplatte vorübergehend befestigen

Sichern Sie drei Punkte mit den mitgelieferten M6-Schrauben (x 3).

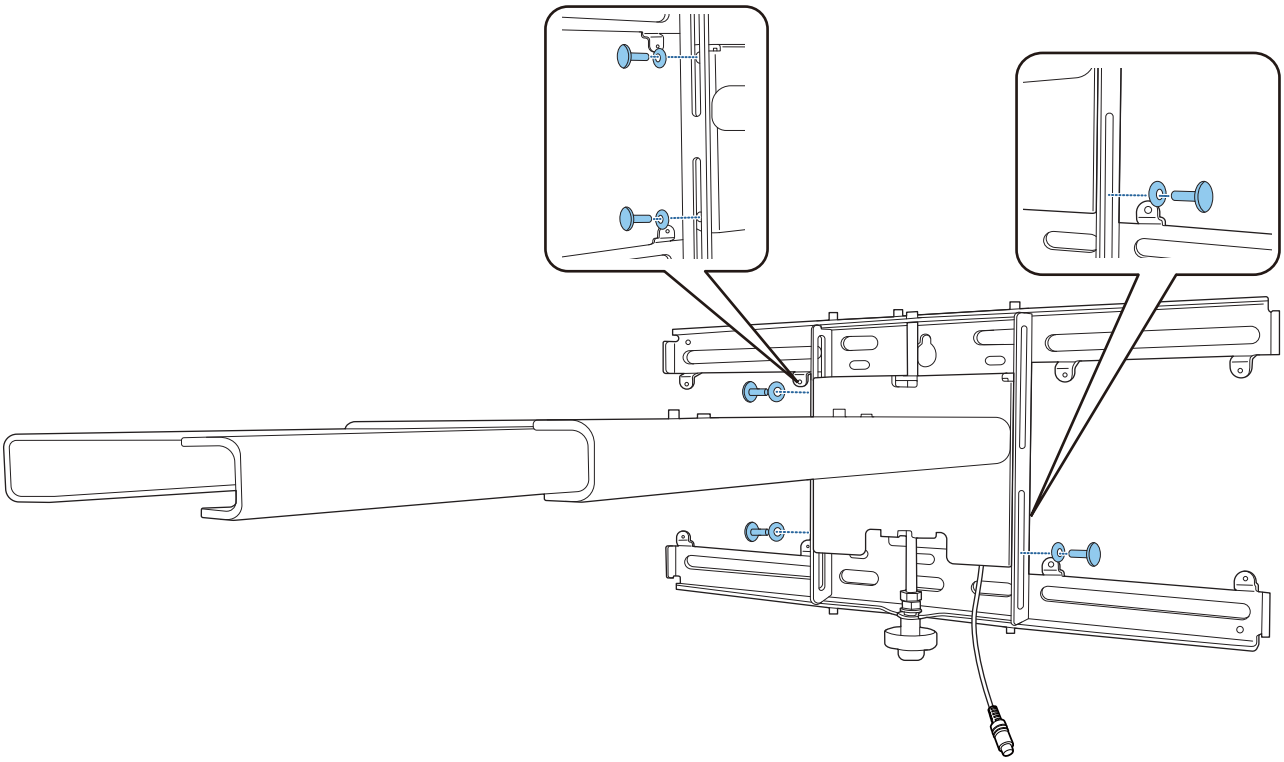

6 Drehen Sie die Unterseite der Sechskantachse mit einem 17-mm-Knarrenschlüssel, um die Markierungen an der Wandplatte und der Einstellungsplatte in Übereinstimmung zu bringen.

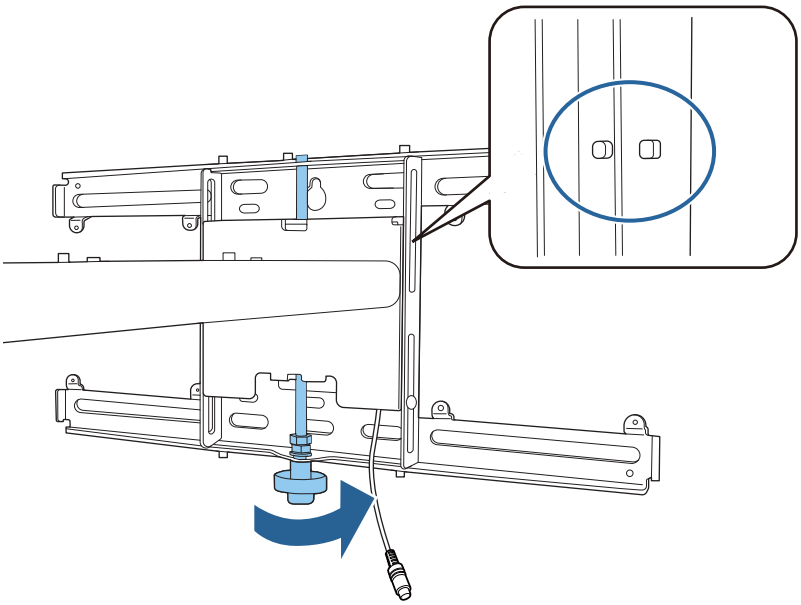

7 M6-Schraube (x 1) zum Befestigen der Einstellungsplatte festziehen

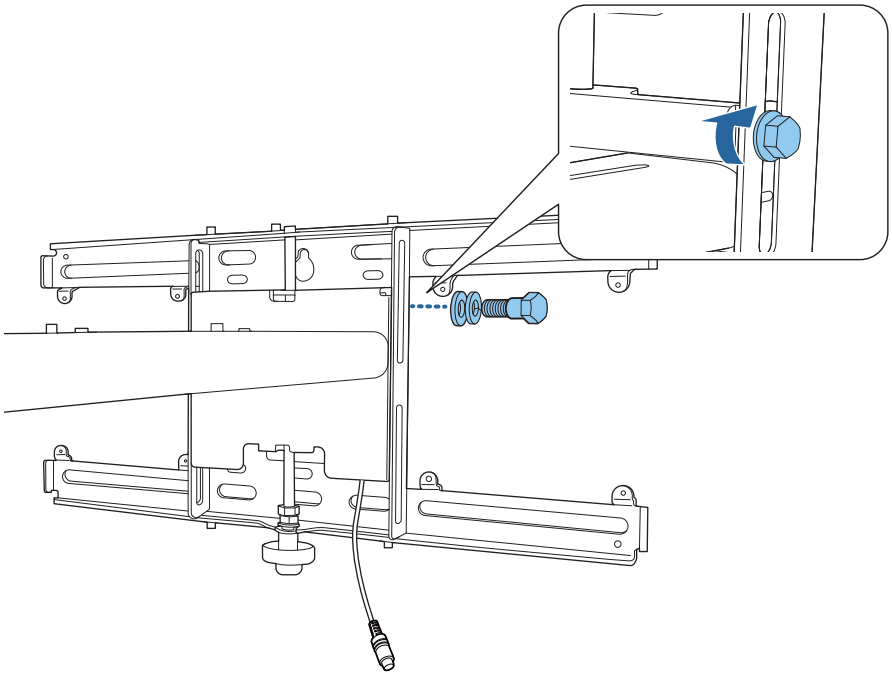

Einstelleinheit an der Einstellungsplatte anbringen

1 Installationsposition für die Einstelleinheit prüfen

Die Installationsposition ist an der Einstellungsplatte markiert. Installieren Sie sie an einer geeigneten Position entsprechend der Größe der Leinwand, auf die Sie projizieren möchten.

- Wenn ein Projektionsbild kleiner als 90 Zoll ist: Installieren Sie das Gerät an der ◯ -Markierung.

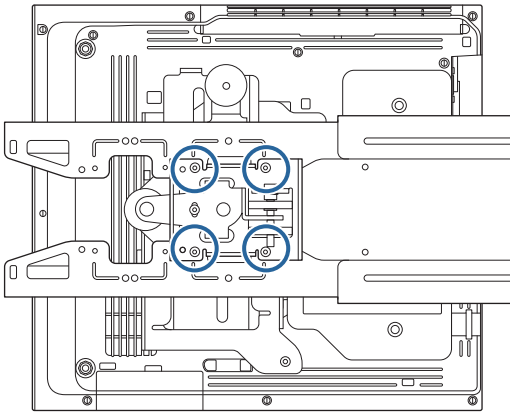

- Wenn ein Projektionsbild 90 Zoll oder mehr misst: Installieren Sie das Gerät an der ◯ ◯ -Markierung.

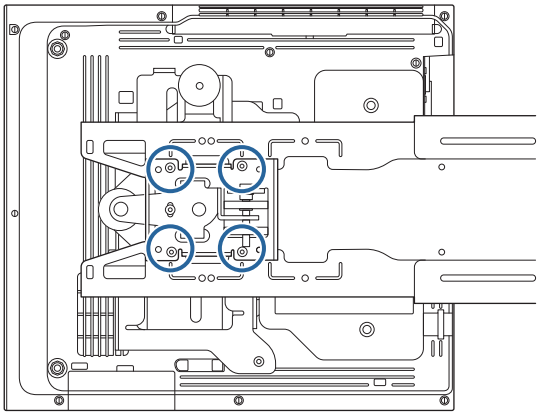

2 Die Einstelleinheit mit den mitgelieferten Schrauben (M4 x 12 mm; x 4) an der Einstellungsplatte befestigen

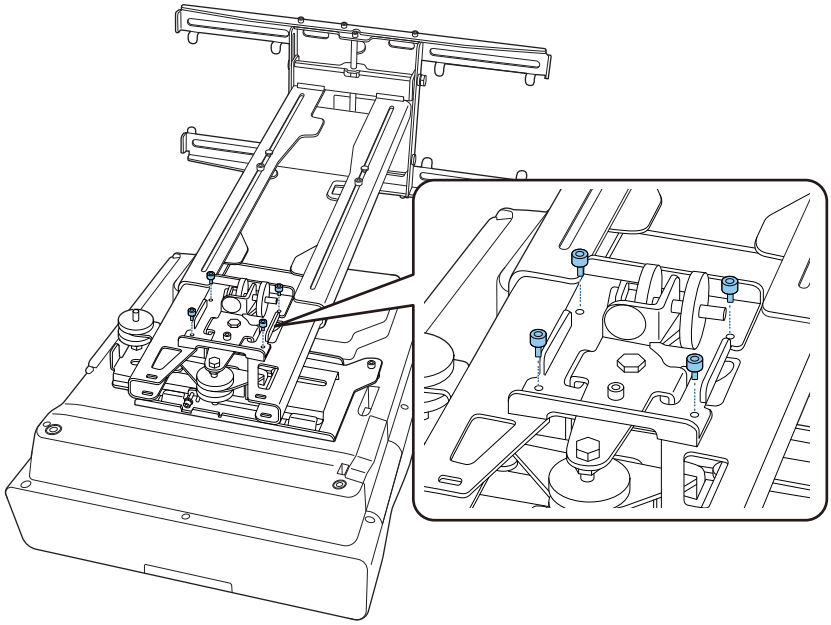

3 Die Kabel am Projektor anschließen

Schließen Sie zuletzt das Netzkabel an.

Peripheriegeräte anbringen

Anbringen eines Switchers oder Tuners

Befestigen Sie einen Switcher oder Tuner mit handelsüblichen M4-Schrauben in den in der folgenden Abbildung gezeigten Schraubenlöchern.

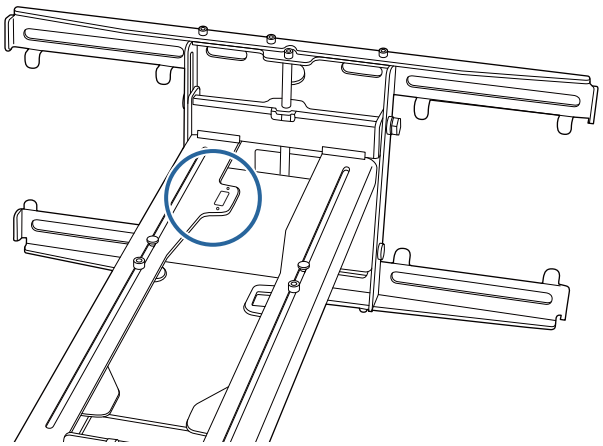

Einen Mini- oder Stick-PC anbringen

Bringen Sie den Mini- oder Stick-PC an der Mini-PC-Platte an und befestigen Sie ihn an der linken oder rechten Seite der Wandplatte.

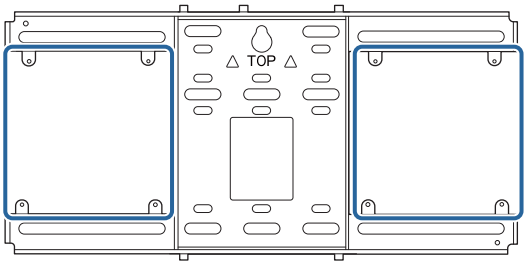

Bringen Sie ihn so an, dass die Abluftöffnungen des PCs nicht blockiert werden.

Wir empfehlen, den PC so zu installieren, dass sich die Abluftöffnungen an der Oberseite und die Zuluftöffnungen an der Unterseite befinden.

Bei Sicherung mit dem Mini-PC-Gurt

1 Gurt um die Mini-PC-Platte wickeln

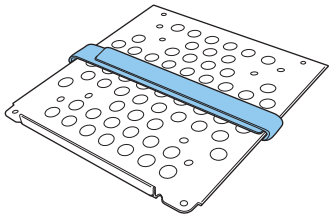

2 Sichern Sie die Mini-PC-Platte mit den mitgelieferten Schrauben (M3 x 6 mm; x 4) an der Wandplatte.

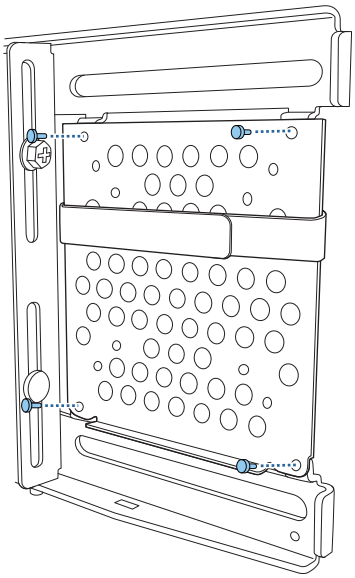

3 PC am unteren Rand der Mini-PC-Platte platzieren und mit dem Gurt sichern

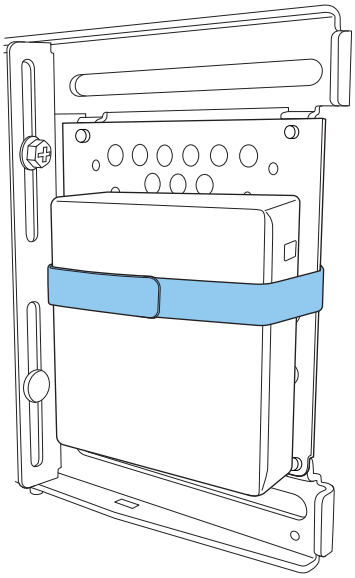

Bei Befestigung mit Schrauben

Je nach Form des Mini-PCs und Ausrichtung der Schraubenlöcher unterscheidet sich die Reihenfolge, in der die Teile installiert werden. Achten Sie darauf, zuvor die Installationsanweisungen zu prüfen.

Installationsbeispiel

- Sichern Sie die Mini-PC-Platte mit dem PC mithilfe der mitgelieferten Schrauben (M3 x 6 mm; x 4) an der Wandplatte.

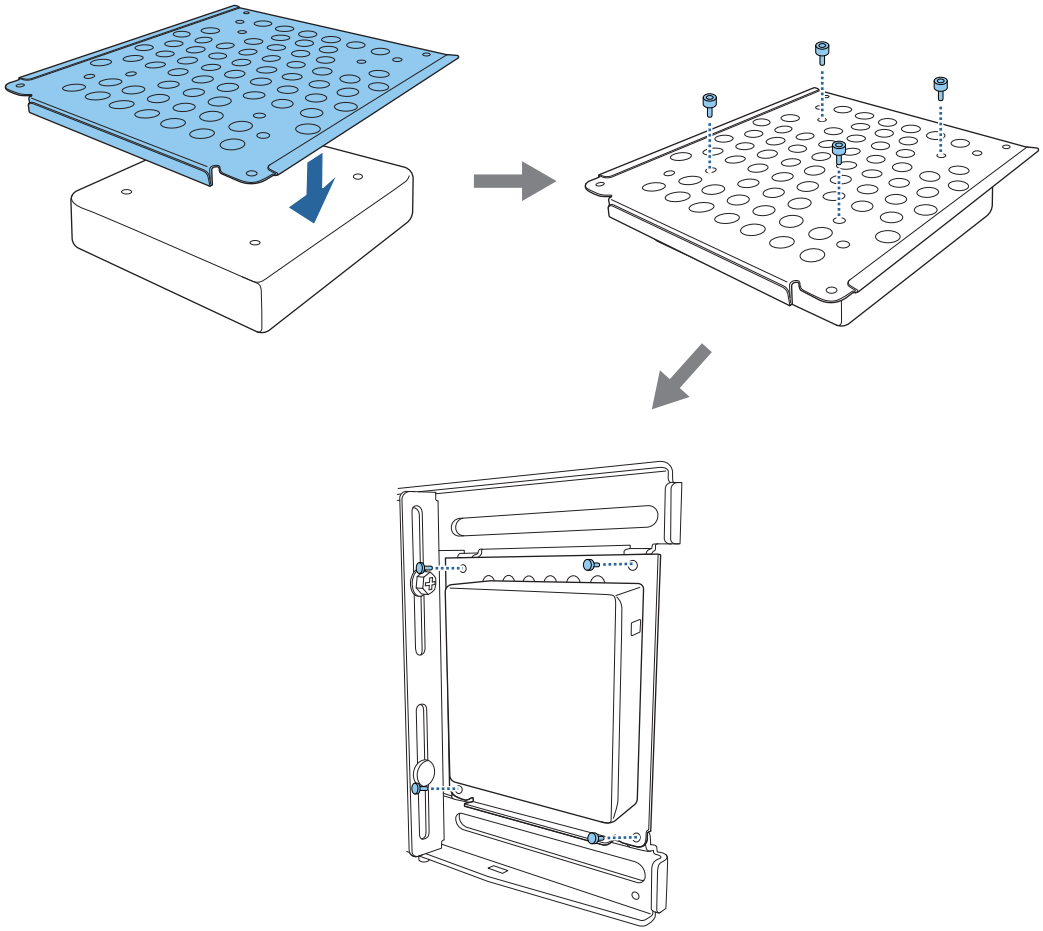

- Sichern Sie die Mini-PC-Platte mit den mitgelieferten Schrauben (M3 x 6 mm; x 4) an der Wandplatte und installieren Sie dann den PC.

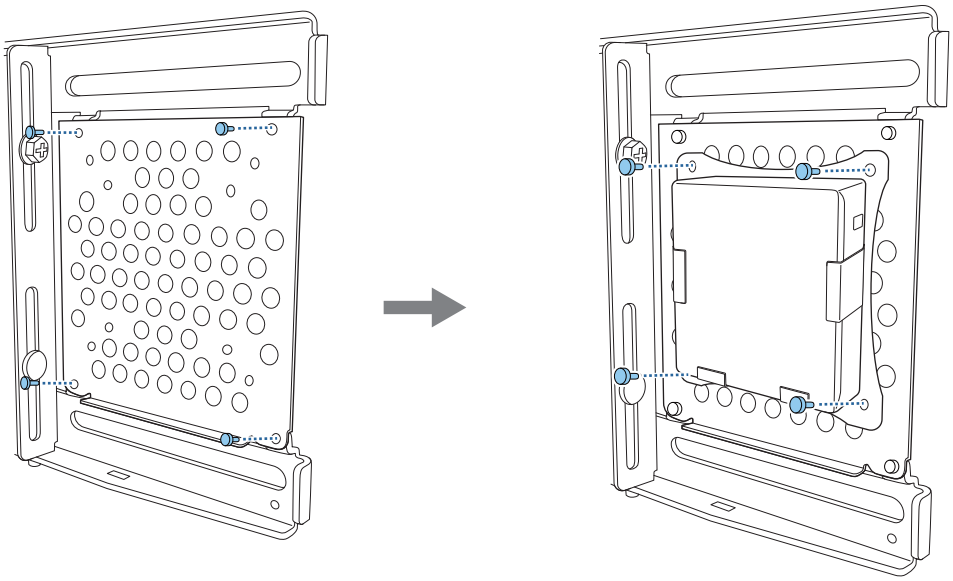

Position des projizierten Bildes anpassen

Sie können die Position des projizierten Bildes anhand einer der folgenden Methoden anpassen.

Wenn mehrere Projektoren in demselben Raum installiert sind, sollten Sie Projektor-IDs einrichten, damit keine Fernbedienungsstörungen auftreten.

Schalten Sie den Projektor ein und legen Sie die ID-Nummer des Projektors unter **Installation** > **Projektor ID** fest.

Wenn Sie einen bestimmten Projektor bedienen möchten, halten Sie die Taste [ID] an der Fernbedienung gedrückt und drücken Sie die Taste, deren Nummer der Projektor-ID entspricht.

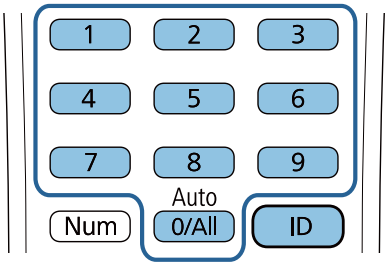

- Automatische Bildschirmanpassung (S.58)

  Befestigen Sie Eckmarkierungen in den vier Ecken der Projektionsposition zur automatischen Anpassung der Bildposition. Dies ist praktisch, wenn Sie eine ungefähre Anpassung auf eine bestimmte Position vornehmen möchten.

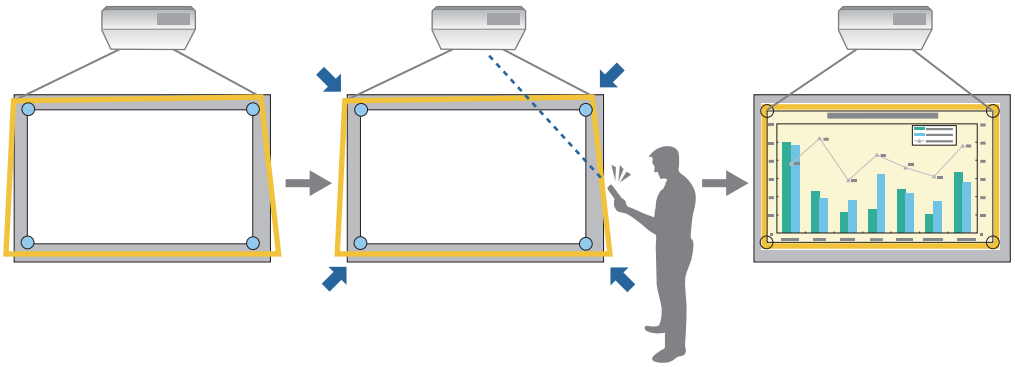

- Mittels Einstellungsplatte-Installationsanleitung anpassen (S.62)

Passen Sie die Position der Einstellungsplatte entsprechend der angezeigten Anleitung an. Dies ist praktisch, wenn Sie unter Beibehaltung der Bildqualität Feinanpassungen an der Projektionsposition vornehmen möchten.

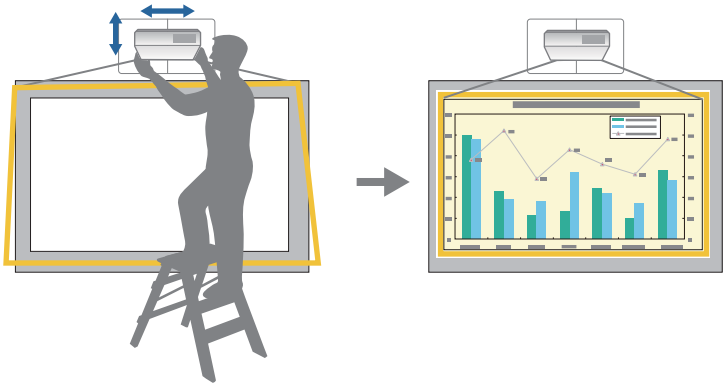

- Mit den Projektormenüs anpassen (S.65)

  Wählen Sie den Bereich, den Sie anpassen möchten, und korrigieren Sie das Bild manuell. Dies ist praktisch, wenn Sie nach mechanischen Anpassungen mittels Anleitung Feinanpassungen an der Projektionsposition vornehmen möchten.

Quick Corner

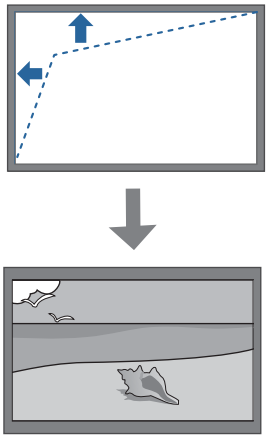

Bogenkorrektur

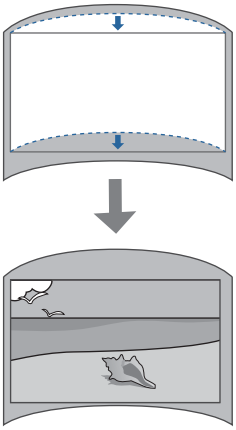

Punktkorrektur

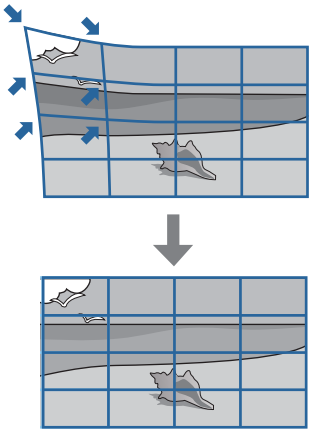

- Bilder sind unmittelbar nach Einschalten des Projektors nicht stabil. Warten Sie nach Starten der Projektion mindestens 30 Minuten, bevor Sie das Bild anpassen.
- Der Projektor muss bei einer Raumtemperatur installiert und eingestellt werden, die der tatsächlich vorgesehenen Nutzungsumgebung gleicht. Wenn sich die Temperatur ändert, kann sich die Bildposition verlagern oder die Genauigkeit des Stifts nachlassen.
- Führen Sie die Sammeleinrichtung bei Einrichtung mehrerer Projektoren mit der Sammeleinrichtungsfunktion durch, bevor Sie das Projektionsbild anpassen.
- Wir empfehlen die mechanische Positionsanpassung der Einstellungsplatte zur Anpassung des Bildes, wenn Sie die Bildqualität beibehalten möchten.

Vorbereitungen vor der Anpassung

1 Zum Einschalten des Projektors die [⏻]-Taste an der Fernbedienung oder am Bedienfeld drücken

2 Öffnen Sie die Luftfilterabdeckung an der Seite des Projektors

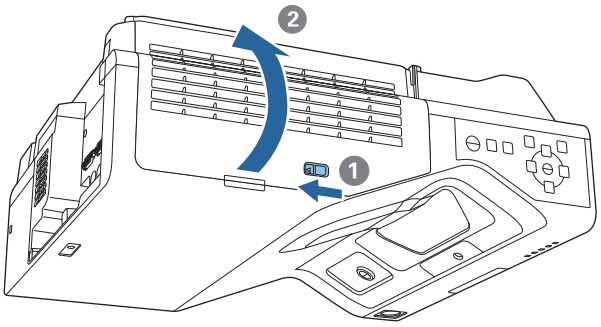

3 Führen Sie eine grobe Fokussierung des Bildes mit dem Fokussierhebel durch

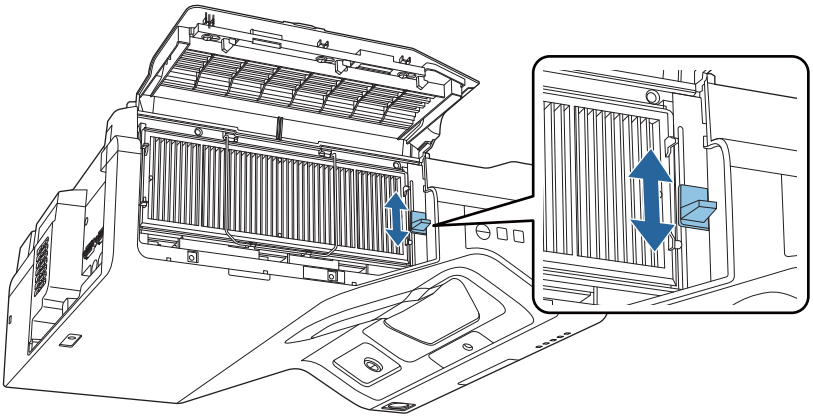

4 [Menu]-Taste drücken

Über die Fernbedienung

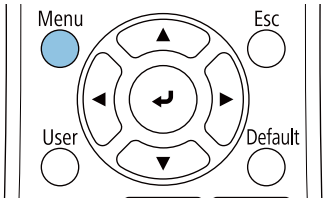

Über das Bedienfeld

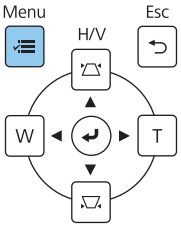

5 **Bildformat** zur Einrichtung des Seitenverhältnisses des projizierten Bildes aus dem Menü **Installation** wählen

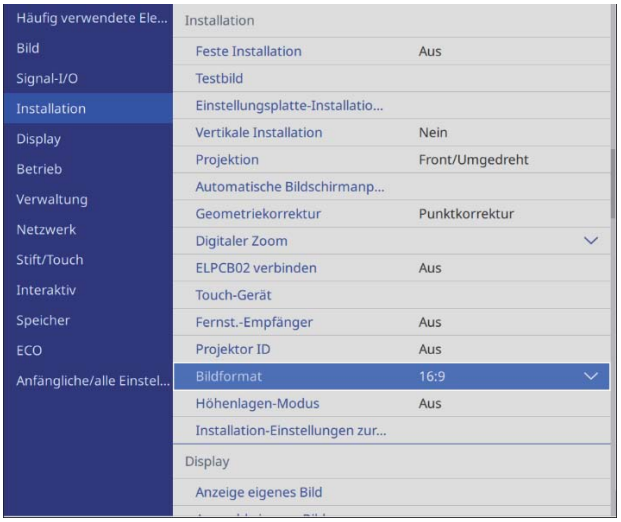

6 Bei Bedarf Seitenverhältnis ändern

Projizieren Sie Bilder von einem angeschlossenen Gerät; drücken Sie dann die [Aspect]-Taste an der Fernbedienung.

Mit jedem Drücken der Taste wird der Name des Bildformats angezeigt, und das Bildformat ändert sich.

Das Seitenverhältnis ändert sich nicht, wenn keine Bilder vom angeschlossenen Gerät projiziert werden.

Automatische Bildschirmanpassung

Befestigen Sie Eckmarkierungen in den vier Ecken der Projektionsposition zur automatischen Anpassung der Bildposition.

Automatische Bildschirmanpassung funktioniert unter den folgenden Bedingungen richtig.

- Projektionsgröße: 100 Zoll oder weniger
- Projektorausrichtung: Innerhalb 1 ° nach oben, unten, links oder rechts

- Automatische Bildschirmanpassung funktioniert je nach Projektionsfläche möglicherweise nicht richtig. Die folgenden Bedingungen sind zur Durchführung von Automatische Bildschirmanpassung erforderlich.
  - Eine flache Projektionsfläche
  - Keine Muster, Schmutz oder Hindernisse auf der Projektionsfläche
- Konfigurieren Sie vor Durchführung von Automatische Bildschirmanpassung zunächst die Einstellung Bildformat. Falls Sie das Bildformat nach Durchführung von Automatische Bildschirmanpassung ändern, werden die Anpassungen zurückgesetzt.

1 Eckmarkierungen in den vier Ecken der Position platzieren, an die Sie projizieren möchten

- Eckmarkierungen können nicht erneut platziert werden. Wir empfehlen die vorherige Kennzeichnung der Position, an der Sie die Markierungen platzieren möchten.
- Falls Sie die Markierungen wiederholt neu ausrichten möchten, kleben Sie diese auf die mitgelieferte magnetische Platte.

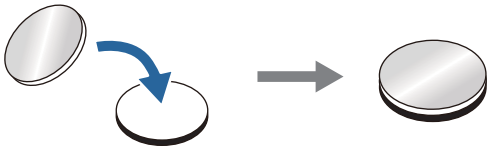

Platzieren Sie die Markierungen so, dass die Ecken der Projektionsposition die Mitte der Eckmarkierungen überlagern.

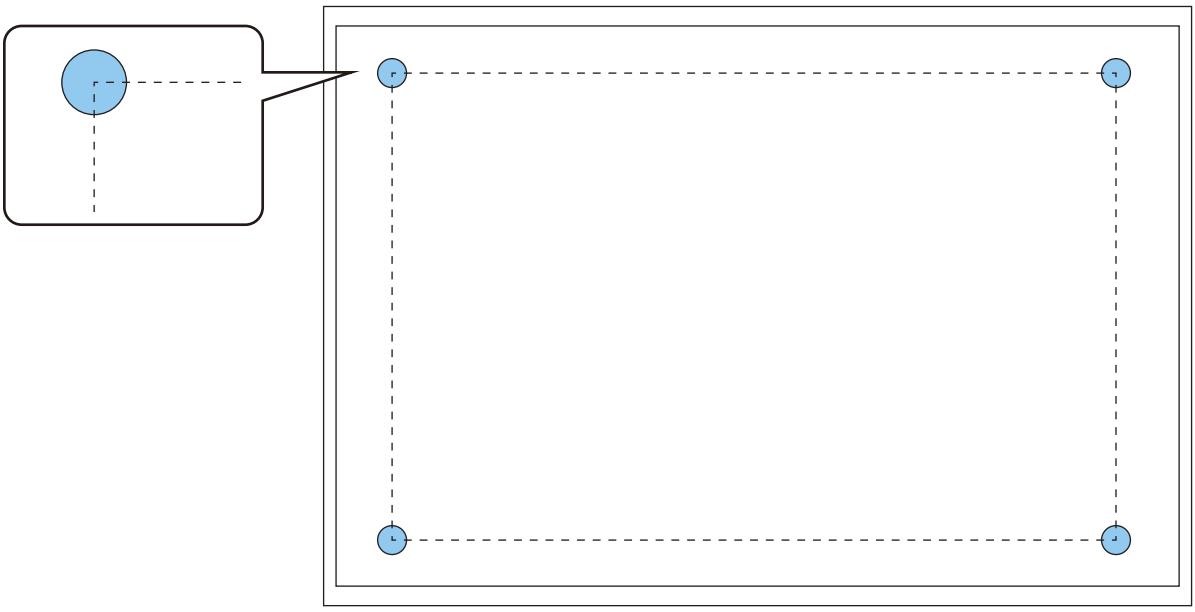

2 [Menu]-Taste drücken

Über die Fernbedienung

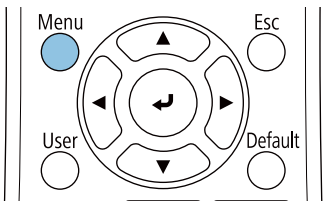

Über das Bedienfeld

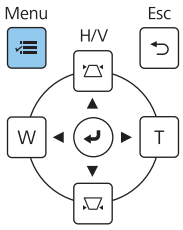

3 **Automatische Bildschirmanpassung** aus dem **Installation**-Menü wählen

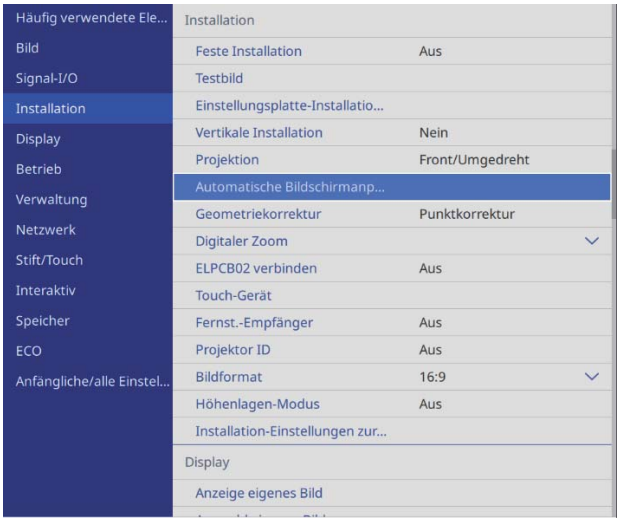

Sie sehen die Anleitung für Automatische Bildschirmanpassung.

4 Alle Anpassungsregler und Einstellschrauben lösen

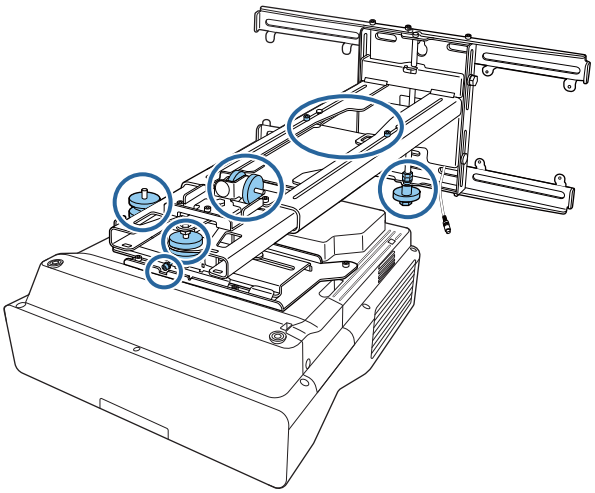

5 Projektor zur Anpassung der Bildposition so bewegen, dass die gelben Bereiche in den vier Ecken der Anleitung die Eckmarkierungen überlagern

Stellen Sie sicher, dass sich alle Eckmarkierungen in den gelben Bereichen befinden.

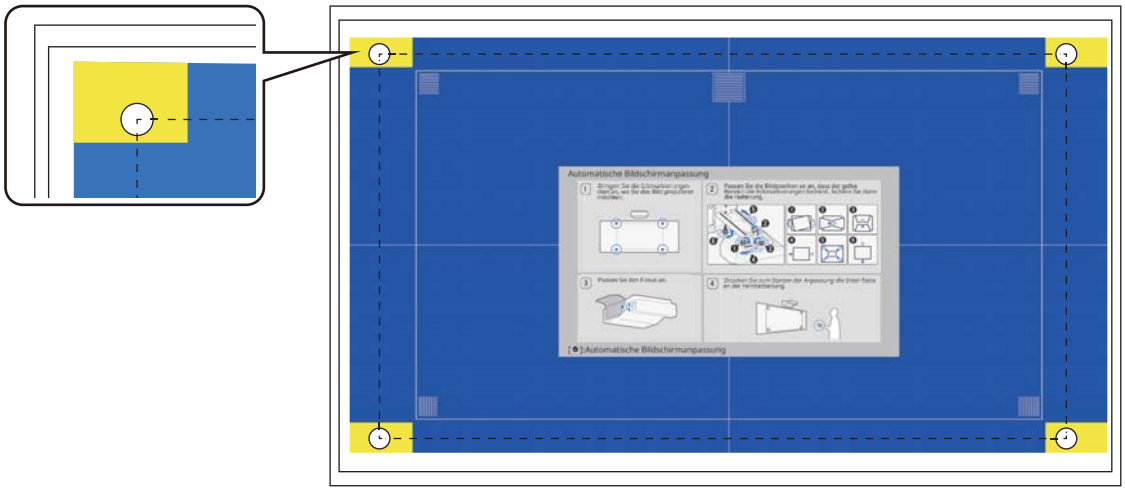

6 Bei Ermittlung der Position alle zuvor in Schritt 4 gelösten Einstellregler und Einstellschrauben festziehen

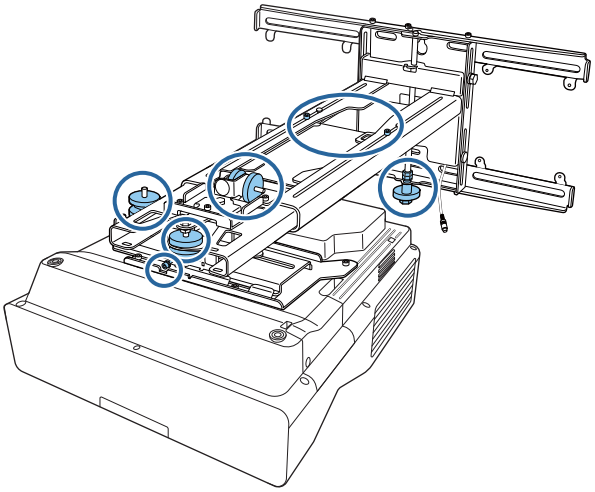

⚠ Warnung

Ziehen Sie alle Schrauben fest an. Anderenfalls kann das Produkt herunterfallen und Verletzungen oder Sachschäden verursachen.

7 Öffnen Sie die Luftfilterabdeckung an der Seite des Projektors

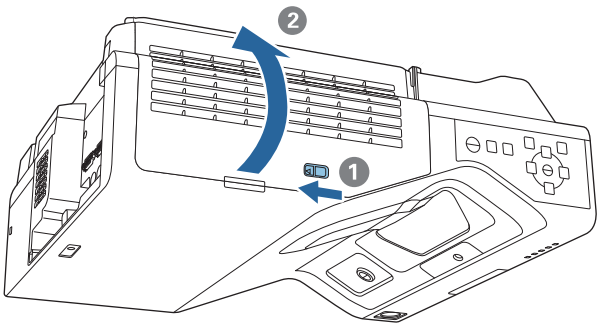

8 Führen Sie eine grobe Fokussierung des Bildes mit dem Fokussierhebel durch

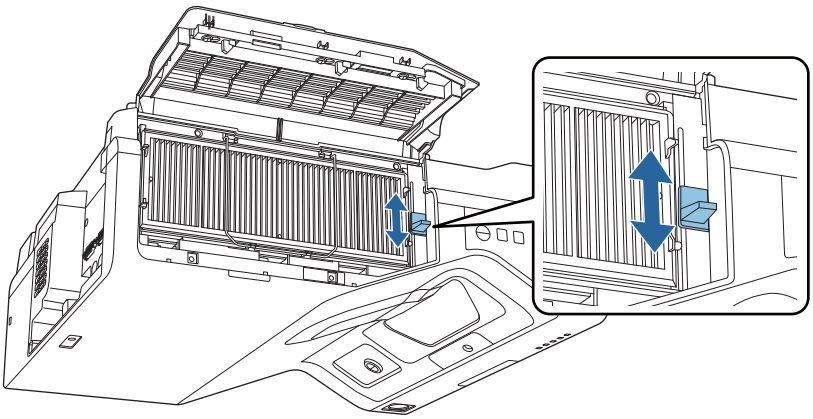

9 Zum Starten der automatischen Anpassung die [Enter]-Taste drücken

Verwenden Sie bei Abschluss der automatischen Anpassung Quick Corner (S.67) zur weiteren Anpassung. Die Verwendung von Bogenkorrektur oder Punktkorrektur setzt das Bild auf den Status vor der automatischen Korrektur zurück.

Mechanische Anpassung mit Einstellungsplatte-Installationsanleitung durchführen

Verwenden Sie die Anleitung zur Anpassung der Bildposition.

1 [Menu]-Taste drücken

Über die Fernbedienung

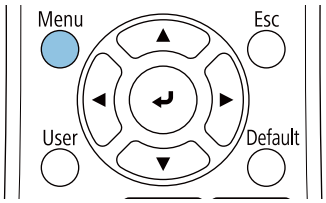

Über das Bedienfeld

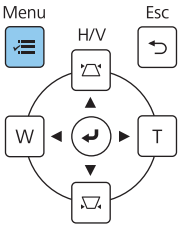

2 **Einstellungsplatte-Installationsanleitung** aus dem Menü **Installation** wählen

Sie sehen den Anleitungsbildschirm.

3 Einstellregler ① in der Installationsanleitung zur Anpassung der horizontalen Drehung drehen

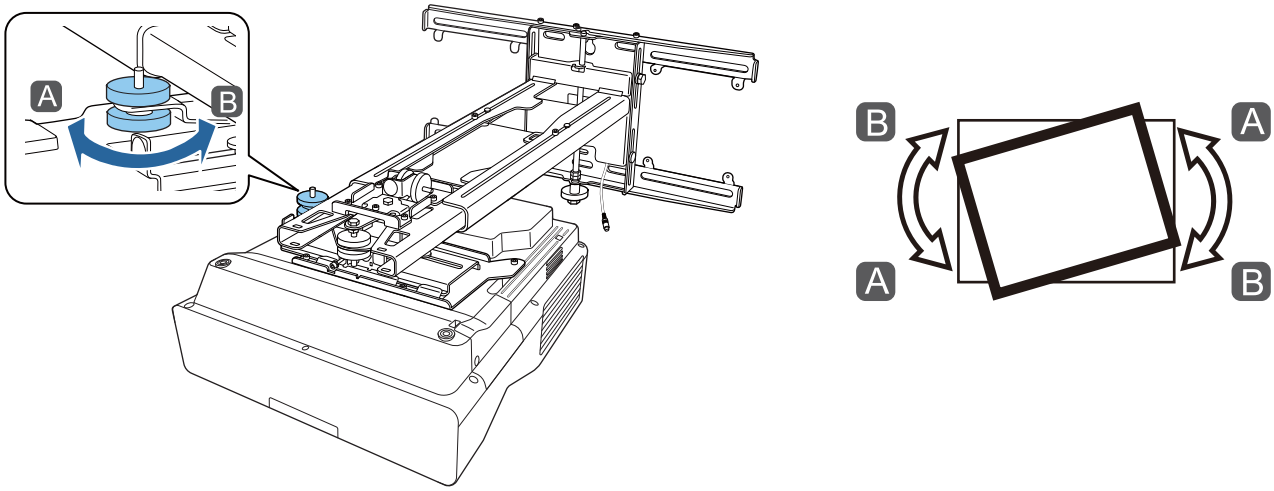

4 Einstellregler ② in der Installationsanleitung zur Anpassung der horizontalen Rotation drehen

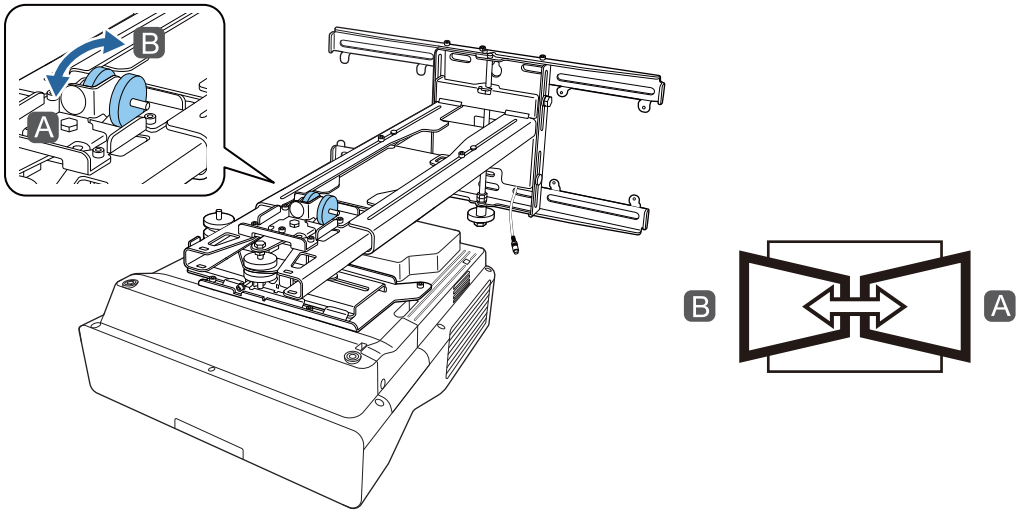

5 Einstellregler ③ in der Installationsanleitung zur Anpassung der vertikalen Neigung drehen

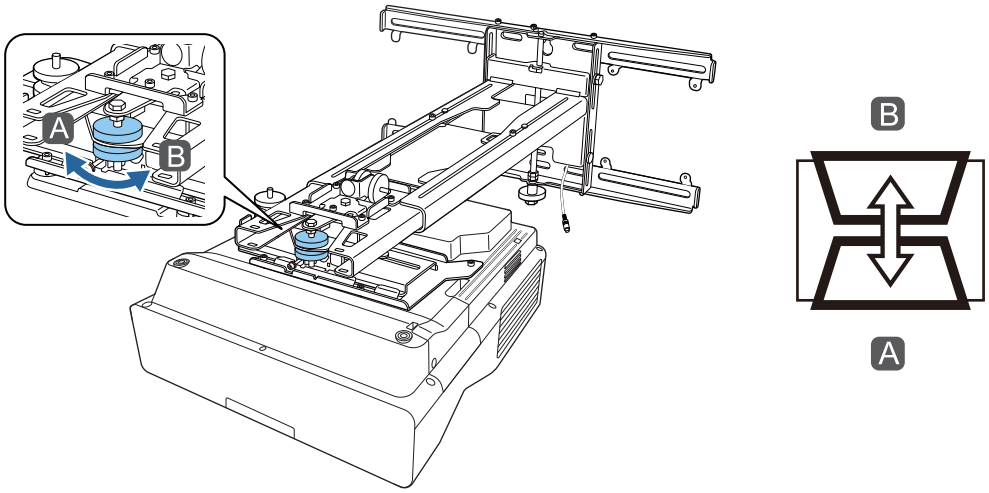

6 M4-Schraube lösen, dann den horizontalen Gleiter anpassen

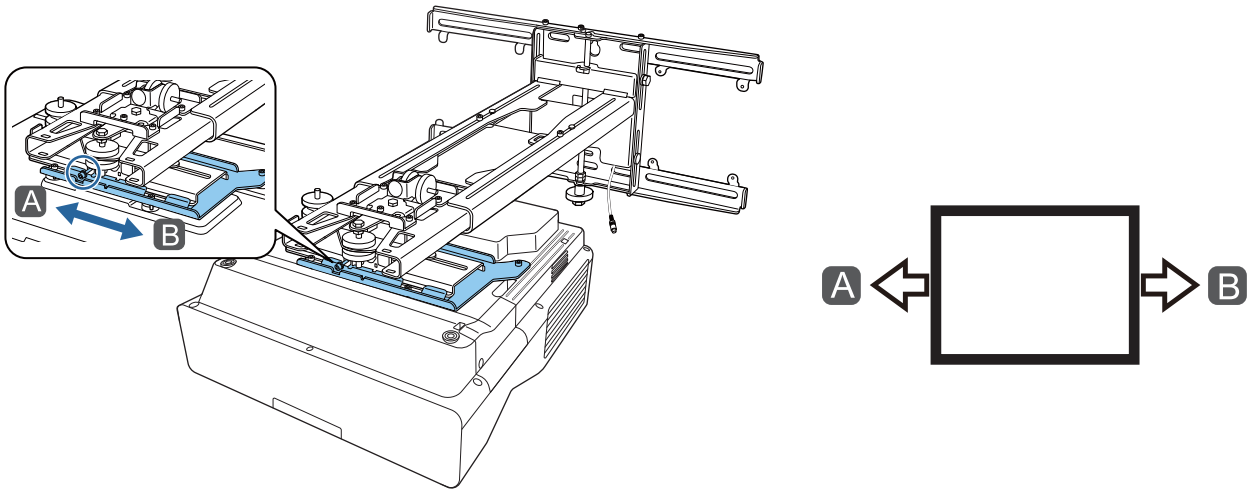

7 M4-Schrauben (x 2) lösen, dann vorwärts/rückwärts gerichtete Schiebeverstellung anpassen

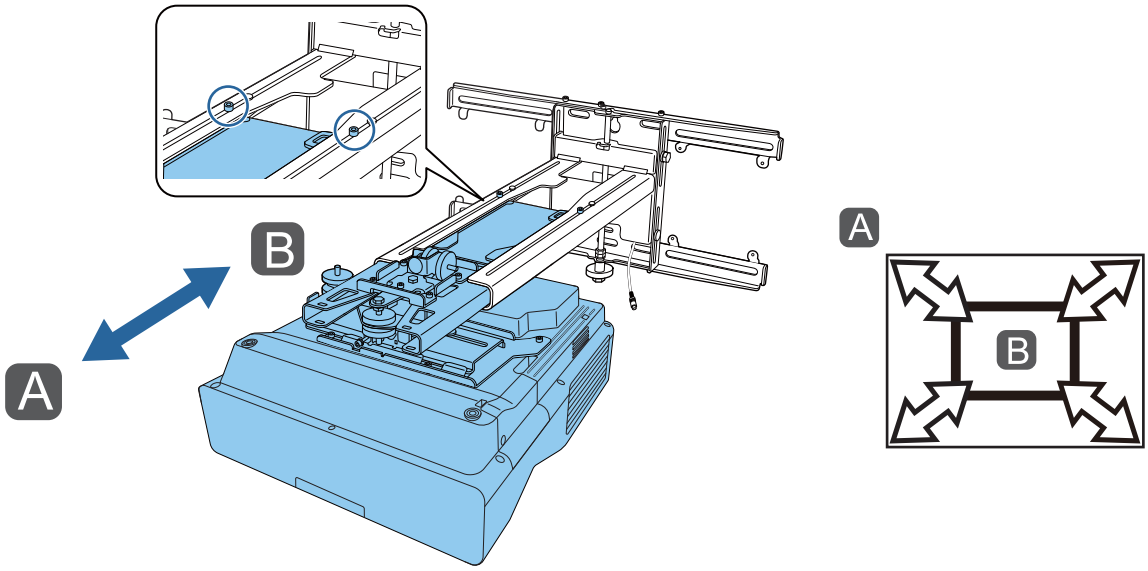

8 M6-Schraube lösen, dann den vertikalen Gleiter anpassen

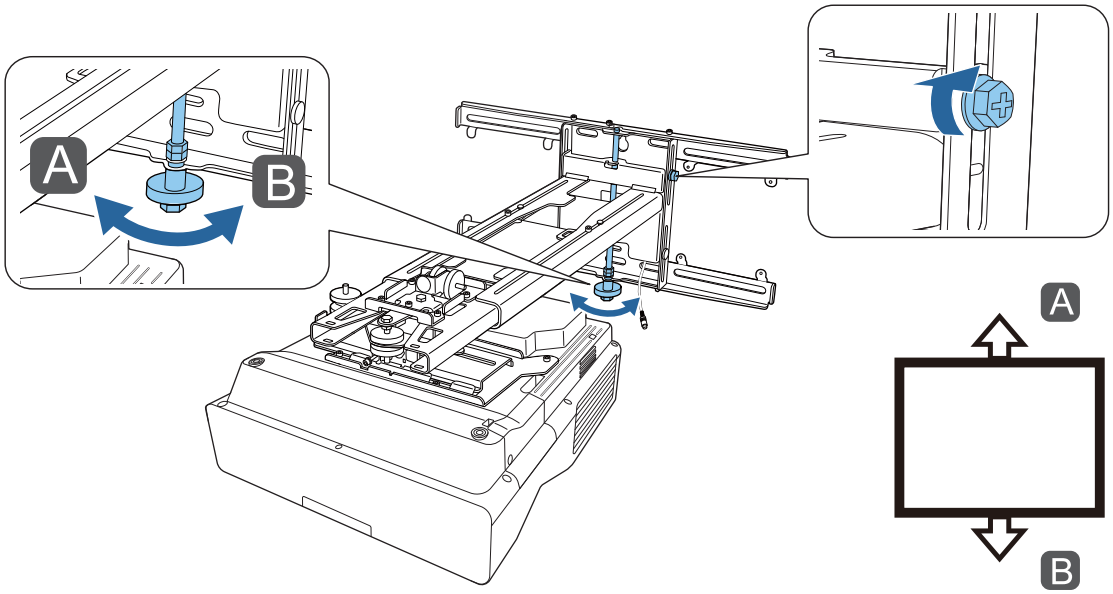

9 Die in den Schritten 3 bis 8 gelösten Schrauben und Bolzen erneut anziehen

> ⚠ **Warnung**
>
> Ziehen Sie alle Schrauben fest an. Anderenfalls kann das Produkt herunterfallen und Verletzungen oder Sachschäden verursachen.

10 Fokus von Position A in der folgenden Abbildung anpassen

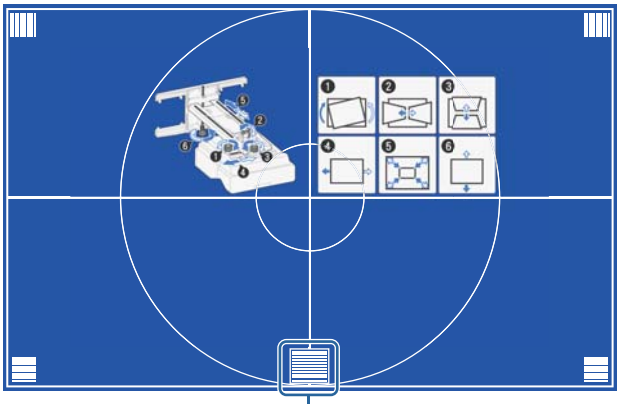

11 Bei Abschluss der Anpassung zum Ausblenden der Anleitung die [Esc]-Taste an der Fernbedienung oder am Bedienfeld drücken

Mit den Projektormenüs anpassen

> - Sie können angepasste Werte in **Speicher** aus dem Menü **Geometriekorrektur** speichern.
> - Konfigurieren Sie vor der Anpassung zunächst die Einstellung Bildformat. Wenn Sie nach Durchführung von Korrekturen das Bildformat ändern, werden die Korrekturen zurückgesetzt.

Bogenkorrektur

1 [Menu]-Taste drücken

Über die Fernbedienung

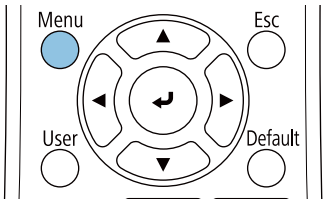

Über das Bedienfeld

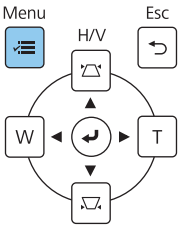

2 **Geometriekorrektur** aus dem **Installation**-Menü wählen

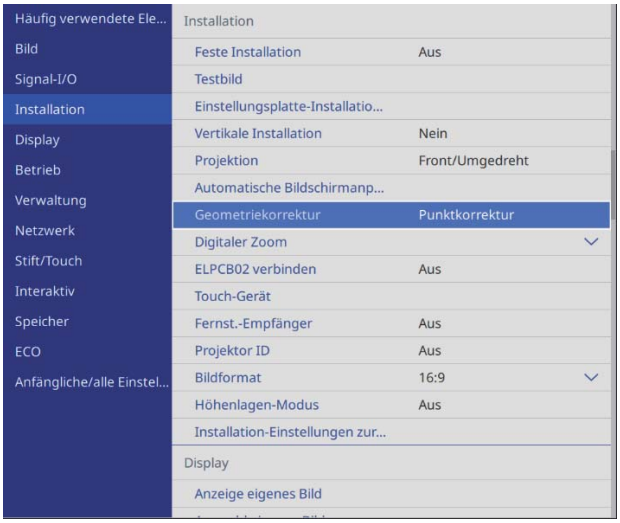

3 **Bogenkorrektur** wählen

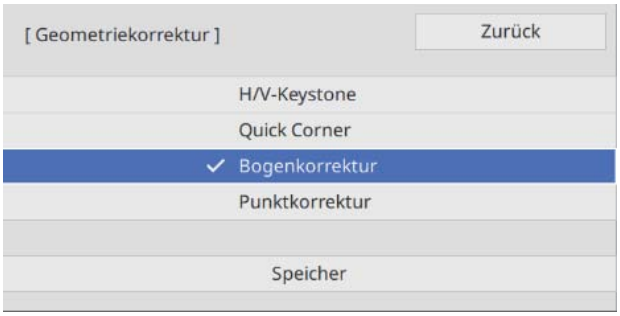

4 Seite wählen, die Sie korrigieren möchten, und Anpassungen vornehmen

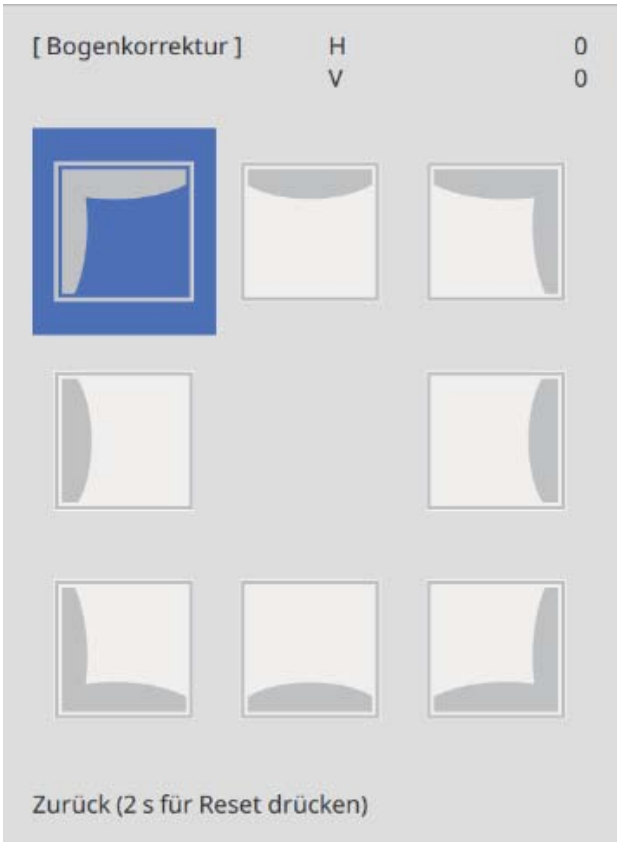

Wenn Sie einen nicht anpassbaren Bereich erreichen, sehen Sie die Meldung **Kann sich nicht mehr bewegen.**

5 Bei Abschluss der Anpassung zum Fertigstellen der Anpassung die [Esc]-Taste an der Fernbedienung oder am Bedienfeld drücken

Quick Corner

1 [Menu]-Taste drücken

Über die Fernbedienung

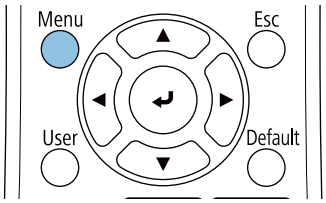

Über das Bedienfeld

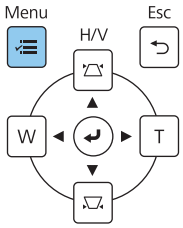

2 **Geometriekorrektur** aus dem **Installation**-Menü wählen

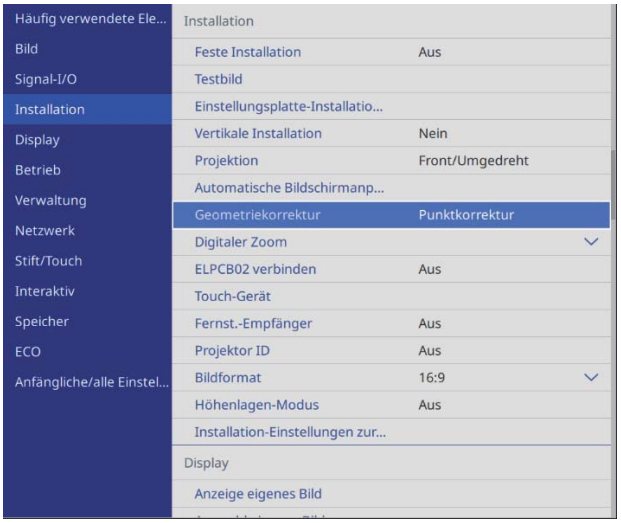

3 **Quick Corner** wählen

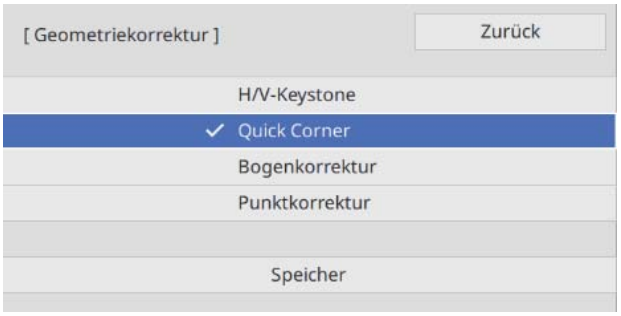

4 Seite wählen, die Sie korrigieren möchten, und Anpassungen vornehmen

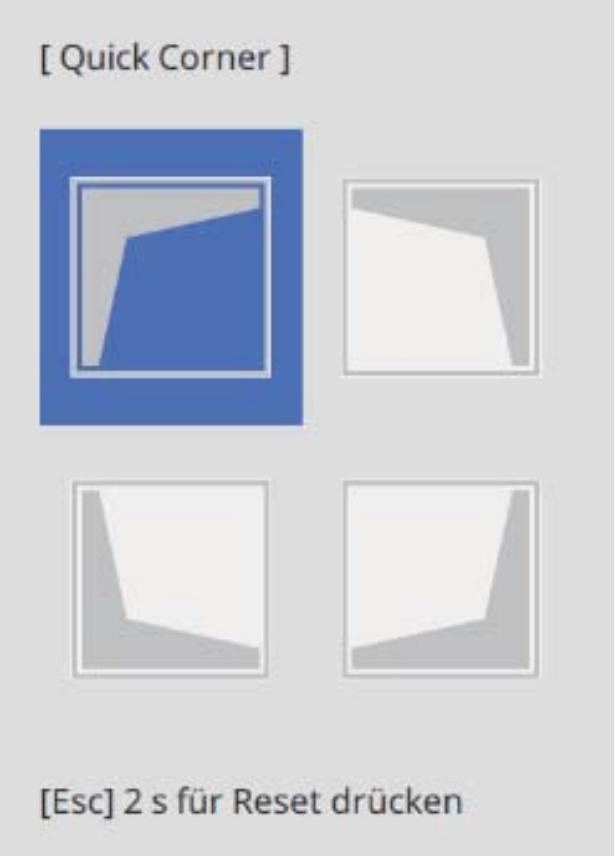

Wenn Sie einen nicht anpassbaren Bereich erreichen, sehen Sie die Meldung **Kann sich nicht mehr bewegen.**

> Drücken Sie während der Anpassung der Seiten die Tasten [1], [3], [7] und [9] an der Fernbedienung zur Auswahl der Seite, die Sie anpassen möchten.

5 Bei Abschluss der Anpassung zum Fertigstellen der Anpassung die [Esc]-Taste an der Fernbedienung oder am Bedienfeld drücken

Punktkorrektur

1 [Menu]-Taste drücken

Über die Fernbedienung

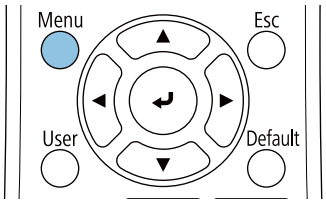

Über das Bedienfeld

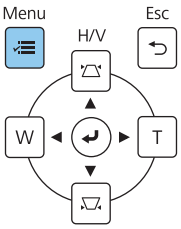

2 **Geometriekorrektur** aus dem **Installation**-Menü wählen

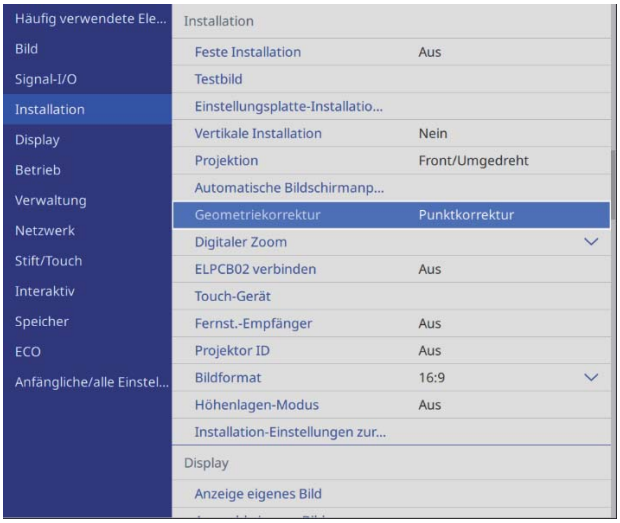

3 **Punktkorrektur** wählen

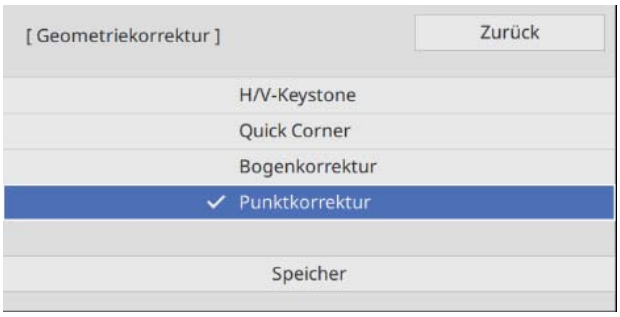

4 **Punktkorrektur** und dann die Rasterzahl wählen

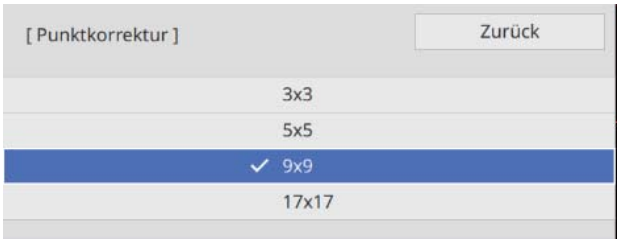

5 Punkte wählen, die Sie korrigieren möchten, und Anpassungen vornehmen

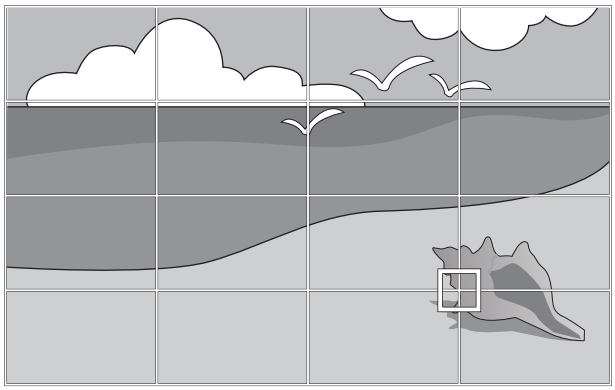

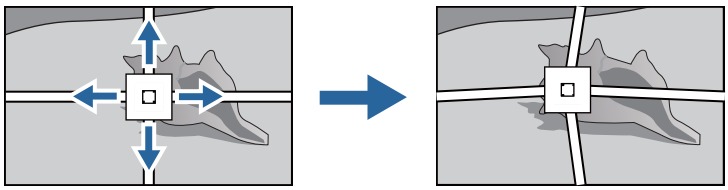

Wenn das Raster schwer zu sehen ist, verwenden Sie zur Änderung der Rasterfarbe **Farbe des Musters**.

6 Bei Abschluss der Anpassung zum Fertigstellen der Anpassung die [Esc]-Taste an der Fernbedienung oder am Bedienfeld drücken

Abdeckungen anbringen

1 Linke Wandplattenabdeckung anbringen

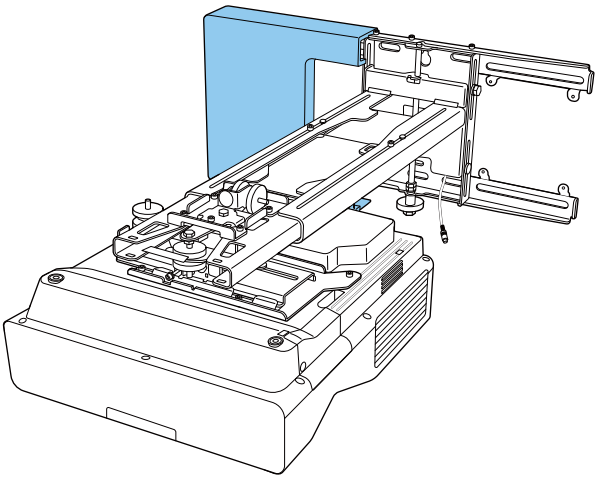

2 Rechte Wandplattenabdeckung anbringen

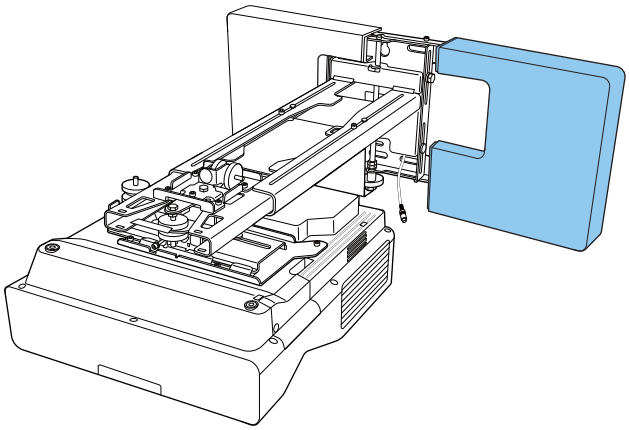

3 Befestigen Sie die Abschlusskappe an der Einstellungsplatte

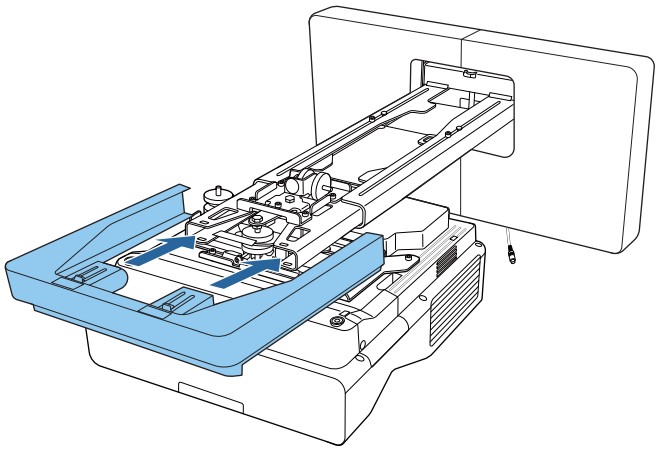

Wenn Sie sich Sorgen wegen der Einkerbung im Arm machen, kleben Sie den mitgelieferten Verdeckungsaufkleber darauf.

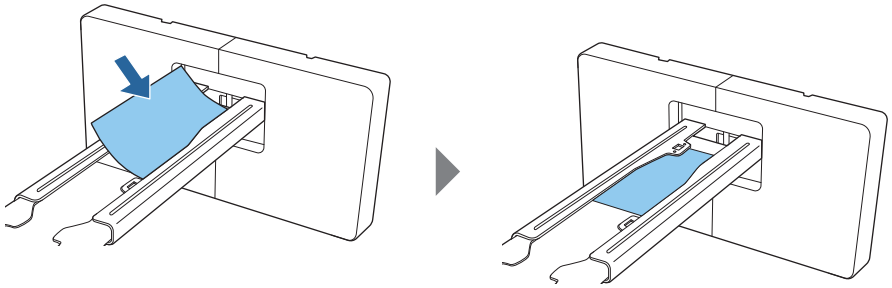

Befestigen eines Sicherheitskabels

Führen Sie bei Bedarf eine der folgenden Sicherheitsmaßnahmen durch.

- Ein handelsübliches Diebstahlschutz-Kabelschloss installieren

  Führen Sie das Kabel des Schlosses durch die Anschlussstellen an Projektor und Einstellungsplatte.

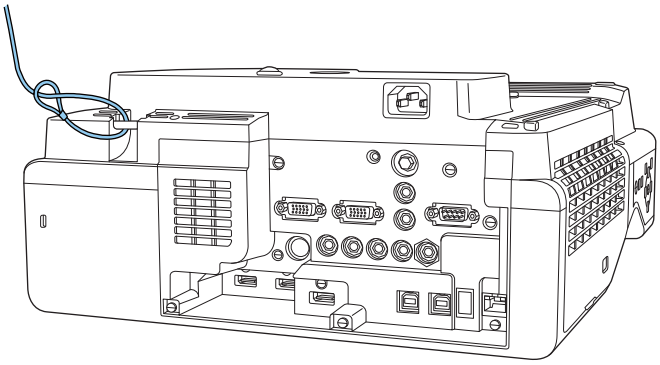

- Ein Sicherheitskabel von Kensington installieren

  Der Sicherheitsschlitz an diesem Produkt ist mit dem von Kensington hergestellten Microsaver Security System kompatibel. Nachfolgend finden Sie weitere Informationen zum Microsaver Security System.

  http://www.kensington.com/

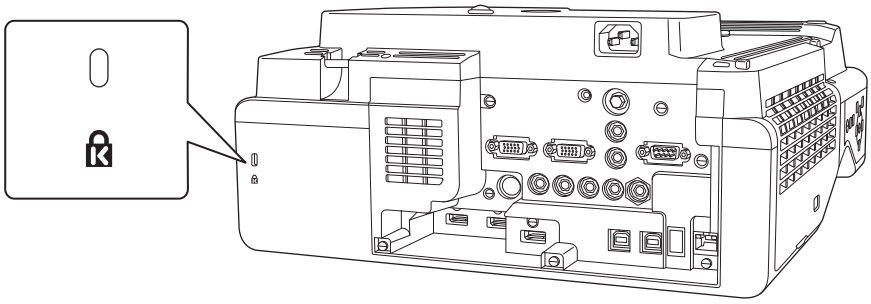

Hinweise zum Stiftständer

Warnung	
Gehen Sie nicht in die Nähe des Stiftständers, falls Sie ein medizinisches Gerät wie z. B. einen Herzschrittmacher verwenden. Stellen Sie darüber hinaus bei Verwendung des Stiftständers sicher, dass sich niemand, der ein medizinisches Gerät wie z. B. einen Herzschrittmacher verwendet, in der Nähe befindet. Ein leistungsstarker Magnet im Inneren des Gerätes erzeugt elektromagnetische Störungen, die Fehlfunktionen von medizinischen Geräten verursachen können.	

Achtung	
Gehen Sie mit magnetischen Speichermedien wie Magnetkarten oder elektronischen Präzisionsgeräten wie Computern, Digitaluhren oder Mobiltelefonen nicht in die Nähe des Stiftständers. Ein leistungsstarker Magnet im Inneren des Gerätes könnte Daten beschädigen oder Fehlfunktionen verursachen.	
Der Magnet auf der Rückseite des Stiftständers übt eine starke magnetische Anziehung auf die Installationsfläche aus. Achten Sie bei der Installation darauf, dass weder Ihre Finger noch andere Körperteile zwischen den Magneten und der Installationsfläche eingeklemmt werden.	

Spezifikationen des Stiftständers

Punkt	Technische Daten
Gewicht des Stiftständers	Ca. 93 g

Äußere Abmessungen

[Einheit: mm]

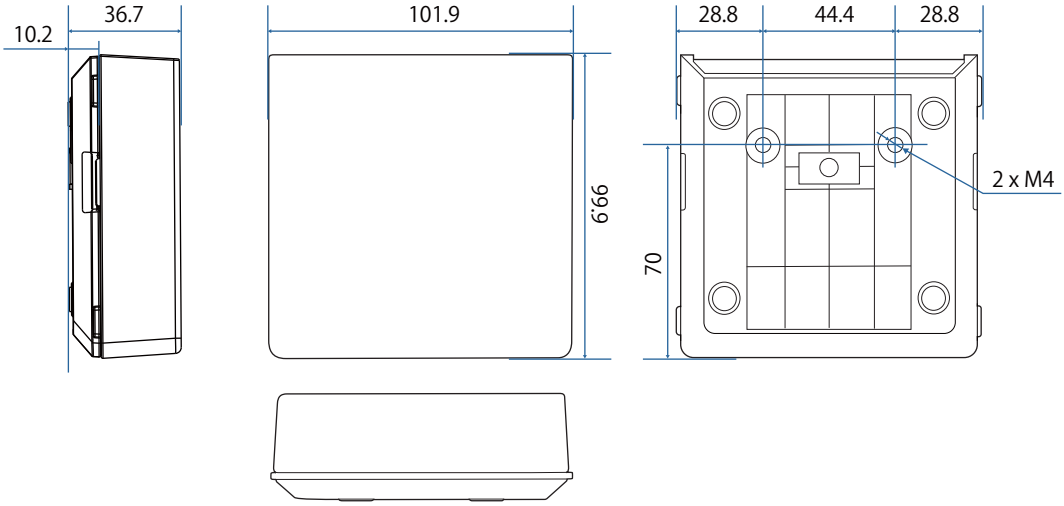

Installieren Sie den Stiftständer

Befestigen Sie den Stiftständer mit Magneten oder handelsüblichen M4-Schrauben.

Bei Befestigung mit Magneten

1 Installationsposition prüfen und mit Magneten befestigen

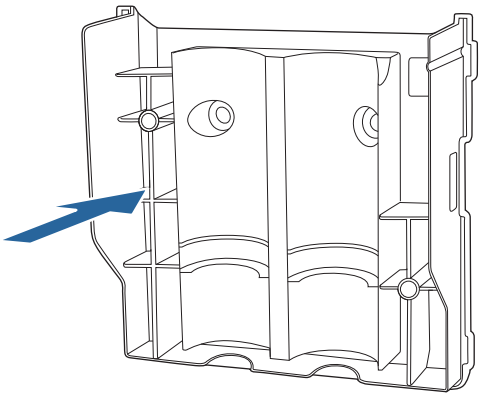

Achtung

Es werden leistungsstarke Magnete eingesetzt, die Verletzungen verursachen können, falls Ihre Finger eingeklemmt sind. Achten Sie darauf, dass weder Ihre Finger noch andere Körperteile zwischen den Magneten und der Installationsfläche eingeklemmt werden.

2 Bringen Sie die Abdeckung an

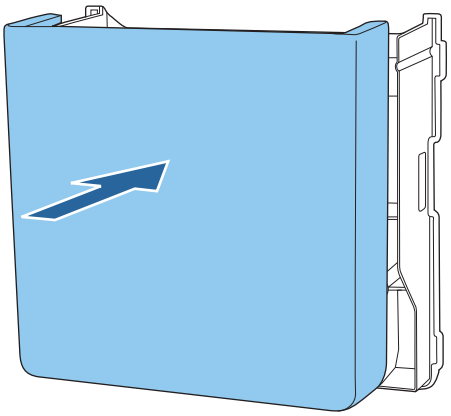

3 Aufbewahren der interaktiven Stifte

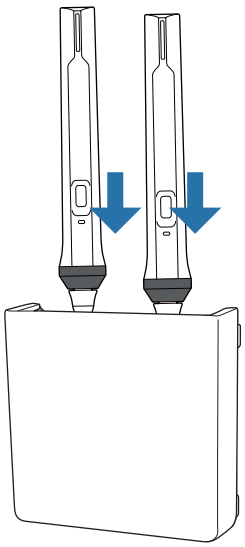

Bei Befestigung mit Schrauben

1 Überprüfen Sie die Montageposition und verwenden Sie für die Befestigung handelsübliche M4-Schrauben (2 Stück, 20 mm)

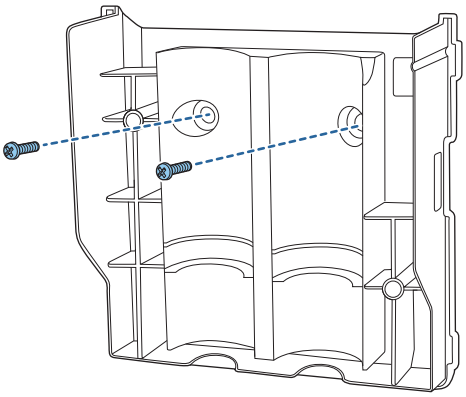

Warnung

- Achten Sie beim Schrauben darauf, dass die Schrauben in Bezug auf die Installationsfläche nicht angewinkelt sind.
- Achten Sie darauf, den Stiftständer richtig zu befestigen.

2 Bringen Sie die Abdeckung an

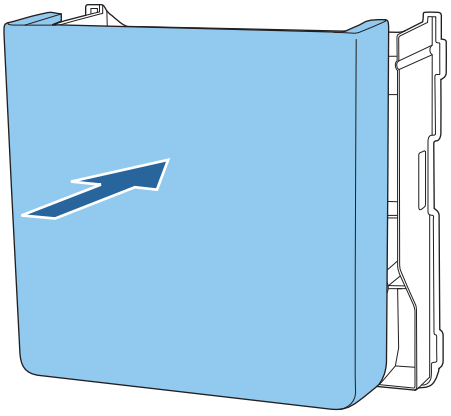

3 Aufbewahren der interaktiven Stifte

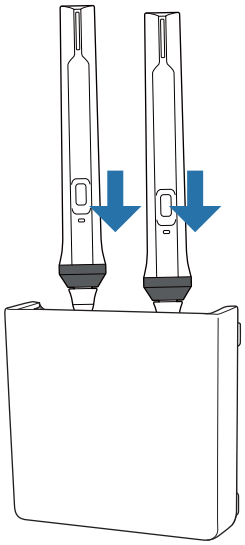

Interaktiven Stift kalibrieren

Passen Sie das Bild des Projektors vor der Stiftkalibrierung an.
Es gibt zwei Methoden zur Kalibrierung des Stifts: **Autom. Kalibrierung** und **Man. Kalibrierung**.
Wenn Sie den Stift erstmals kalibrieren, führen Sie zur optimalen Kalibrierung **Man. Kalibrierung** aus.
Wenn Sie den Stift nachfolgend kalibrieren, führen Sie **Autom. Kalibrierung** aus. (S.81)

Man. Kalibrierung

1 Projektor einschalten, dann die [Menu]-Taste drücken

Über die Fernbedienung

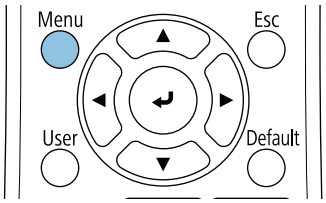

Über das Bedienfeld

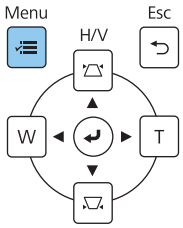

2 Wählen Sie **Man. Kalibrierung** aus dem Menü **Stift/Touch**.

3 Anzeigeinhalt prüfen, dann **Ja** wählen

Sie sehen einen grünen Punkt oben links auf der Projektionsfläche.

4 Mitte des Punkts mit der Stiftspitze des interaktiven Stifts berühren

Der Punkt verschwindet und wechselt zur nächsten Position.

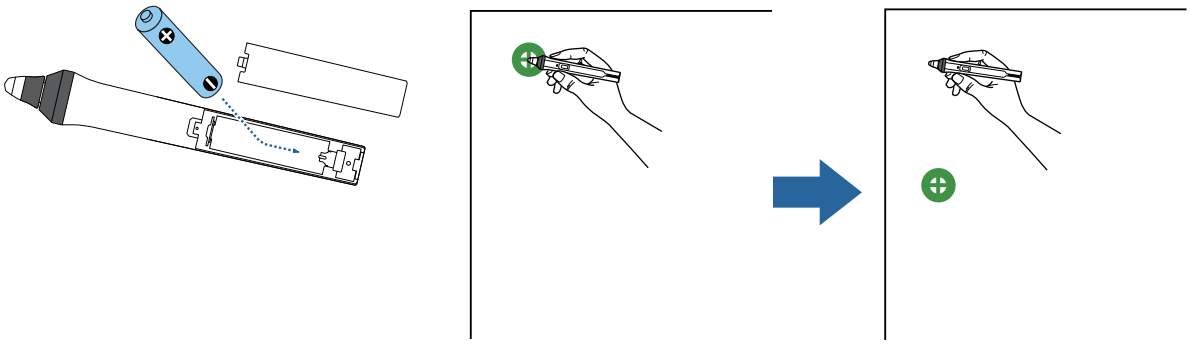

Stellen Sie sicher, dass Sie die Mitte des Punkts berühren. Andernfalls wird er möglicherweise nicht richtig positioniert.

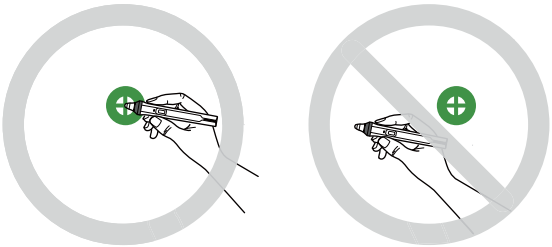

5 Schritt 4 wiederholen, bis die Punkte verschwinden

Der Punkt erscheint zuerst oben links, wechselt dann zur Position unten rechts.

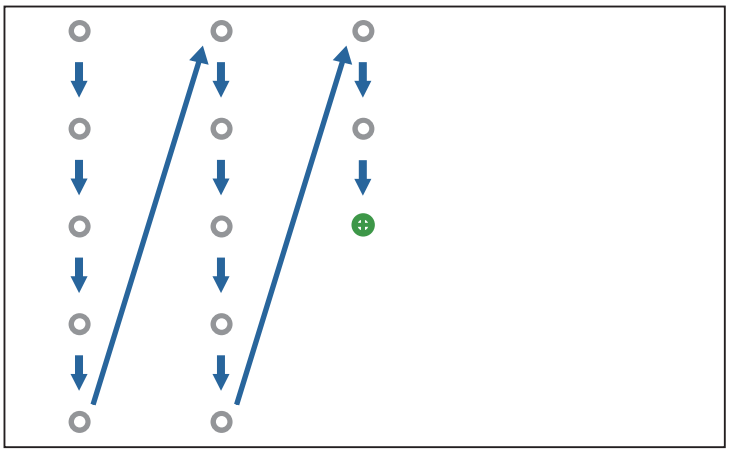

Wenn alle Punkte verschwunden sind, ist Man. Kalibrierung abgeschlossen.

- Stellen Sie sicher, dass sich keine Hindernisse zwischen dem interaktiven Stift und dem Empfänger des interaktiven Stifts befinden (siehe nachstehend).

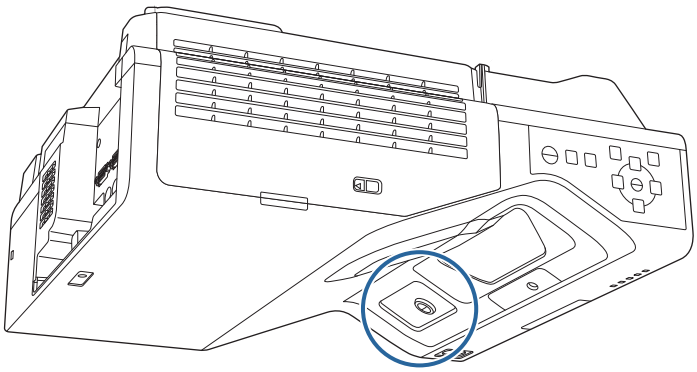

- Falls Sie die falsche Position berühren, drücken Sie zum Zurückkehren zum vorherigen Punkt die [Esc]-Taste an der Fernbedienung.
- Halten Sie zum Abbrechen der Kalibrierung die [Esc]-Taste zwei Sekunden gedrückt.

Autom. Kalibrierung

1 Projektor einschalten, dann die [Menu]-Taste drücken

Über die Fernbedienung

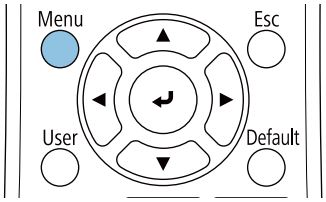

Über das Bedienfeld

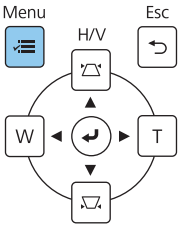

2 Wählen Sie **Autom. Kalibrierung** aus dem Menü **Stift/Touch**

3 Sicherstellen, dass das Testbild in das projizierte Bild passt, dann **Ja** wählen

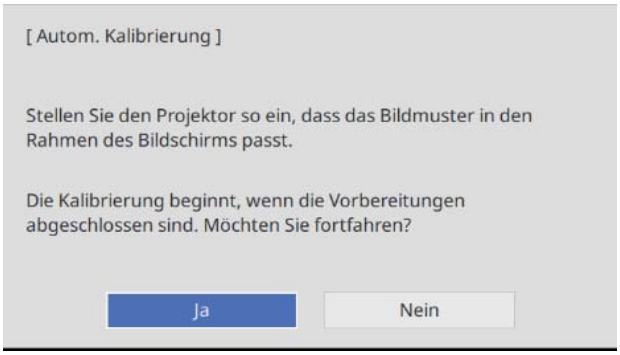

Stiftkalibrierung startet automatisch.

> Befolgen Sie die angezeigten Anweisungen zur Prüfung Ihrer Umgebung, falls Autom. Kalibrierung fehlschlägt. Oder führen Sie **Man. Kalibrierung** durch.

Hinweise zur Handhabung des Touch-Geräts

Warnung	
Demontieren oder verändern Sie das Touch-Gerät nicht. Im Touch-Gerät befindet sich ein Hochleistungslaserprodukt, das Brände, Stromschläge und Unfälle verursachen kann.	
Das Touch-Gerät nur mit EB-735Fi/EB-725Wi verbinden. Verbinden Sie es nicht mit anderen Projektoren oder Geräten. Am Gerät könnten Fehlfunktionen auftreten, oder es könnte Laserlicht mit höherer Intensität als gewöhnlich austreten.	
Gehen Sie nicht in die Nähe des Touch-Gerätes, falls Sie ein medizinisches Gerät wie z. B. einen Herzschrittmacher verwenden. Stellen Sie darüber hinaus bei Verwendung des Touch-Gerätes sicher, dass sich niemand, der ein medizinisches Gerät wie z. B. einen Herzschrittmacher verwendet, in der Nähe befindet. Ein leistungsstarker Magnet im Inneren des Gerätes erzeugt elektromagnetische Störungen, die Fehlfunktionen von medizinischen Geräten verursachen können.	

Achtung	
Gehen Sie mit magnetischen Speichermedien wie Magnetkarten oder elektronischen Präzisionsgeräten wie Computern, Digitaluhren oder Mobiltelefonen nicht in die Nähe des Touch-Gerätes. Ein leistungsstarker Magnet im Inneren des Gerätes könnte Daten beschädigen oder Fehlfunktionen verursachen.	
Der Magnet auf der Rückseite des Touch-Geräts übt eine starke magnetische Anziehung auf die Installationsfläche aus. Achten Sie bei der Installation darauf, dass weder Ihre Finger noch andere Körperteile zwischen den Magneten und der Installationsfläche eingeklemmt werden.	
Demontieren Sie das Touch-Gerät nicht, wenn Sie es entsorgen. Entsorgen Sie ihn entsprechend Ihren örtlichen oder nationalen Gesetzen und Vorschriften.	

Installationsort des Touch-Geräts

Die Schritte variieren je nachdem, wo das Touch-Gerät installiert wird.

Bei Installation an der Projektionsfläche: Mit Magneten oder Schrauben sichern	Bei Installation an einer anderen Fläche: Mit der Halterung für das Touch-Gerät sichern
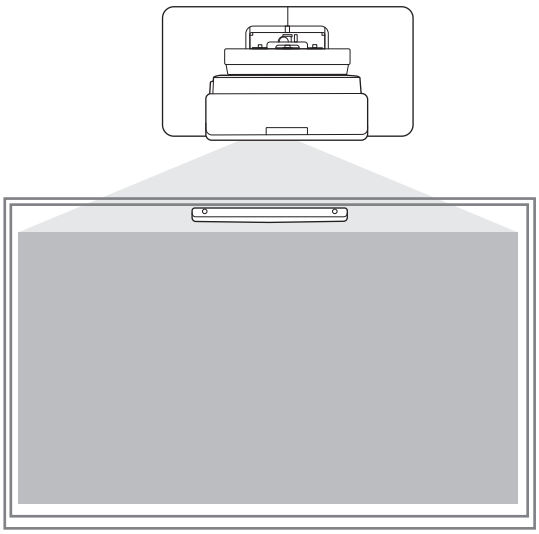	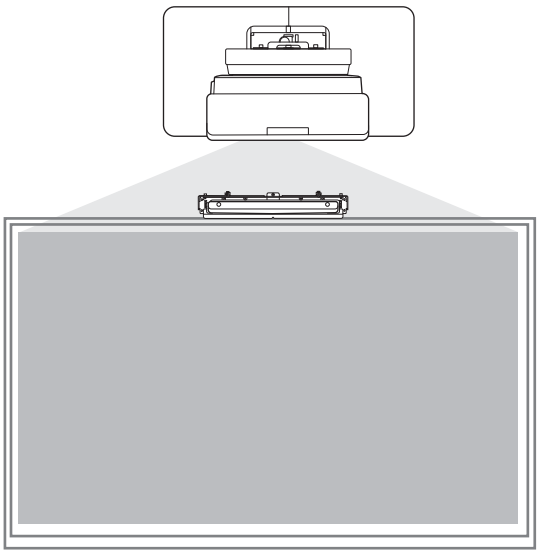

Achtung	
Bei Verwendung des Touch-Geräts sollten Bilder auf die Vorderseite der Leinwand projiziert werden. Sie können keine Berührungssteuerung nutzen, wenn Bilder auf die Rückseite der Leinwand projiziert werden.	
Stellen Sie vor Installation des Touch-Geräts sicher, dass die Installationsfläche nicht verbogen oder verformt ist; vergewissern Sie sich, dass etwaige Unebenheiten an der Projektionsfläche weniger als 5 mm messen. 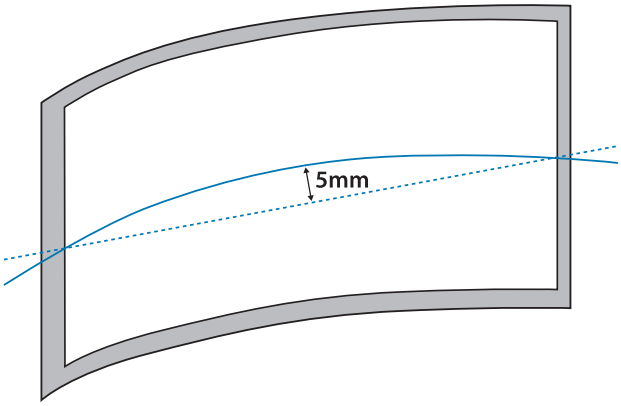	

Hinweise zur Halterung des Touch-Geräts

Achtung	
Falls rund um die Leinwand ein Rahmen vorhanden ist, muss die Dicke der Oberseite des Rahmens weniger als 3 mm betragen. Falls die Dicke der Oberseite der Leinwand 3 mm übersteigt, funktioniert das Touch-Gerät nicht richtig. 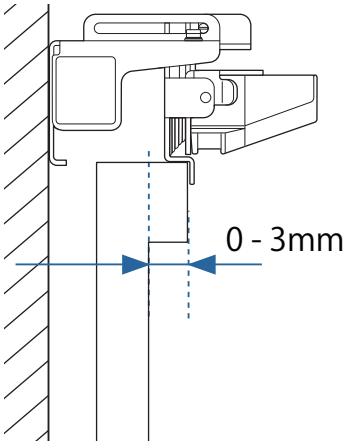	
Stellen Sie sicher, dass der Abstand zwischen Wand und Projektionsfläche weniger als 50 mm beträgt. Sie können die Halterung für das Touch-Gerät nicht installieren, falls der Abstand 50 mm übersteigt. 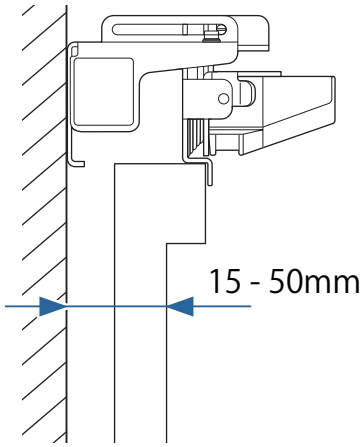	

Hinweise zum Laser

Angebrachte Etiketten

Das Touch-Gerät ist ein Laserprodukt der Klasse 1, das mit dem Standard IEC/EN60825-1:2014 übereinstimmt.

Am Touch-Gerät befinden sich Warnetiketten, die anzeigen, dass es sich um ein Laserprodukt der Klasse 1 handelt.

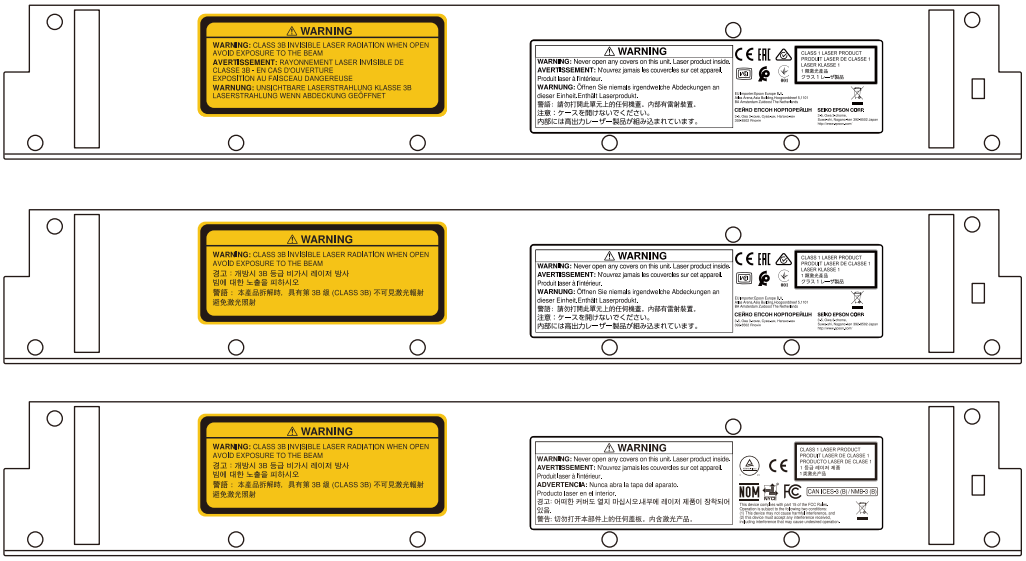

Die Etiketten enthalten folgende Informationen.

- Laserprodukt der Klasse 1
- Warnung: Gehäuse nicht öffnen. Das Gerät enthält ein Hochleistungslaserprodukt.
- Warnung:
  - Achtung: Wenn dieser Bereich geöffnet wird, wird ein unsichtbarer Laserstrahl der Klasse 3B ausgegeben.
  - Vermeiden Sie eine Aussetzung gegenüber Laserstrahlen.

Laserdiffusionsport

Der Laserstrahl wird von den Laserdiffusionsports an der Rückseite des Touch-Gerätes gestreut.

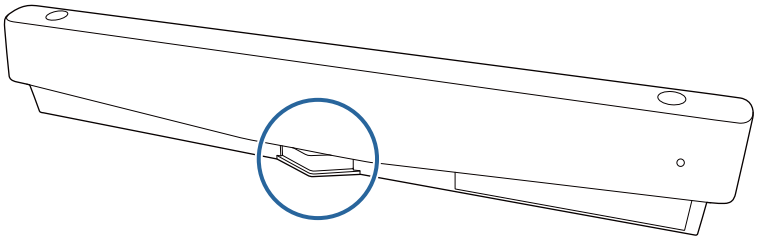

- Lichtquellenausgabe: Max. 285 W
- Wellenlänge: 932 bis 952 nm

Technische Daten des Touch-Geräts

Punkt	Technische Daten
Gewicht des Touch-Geräts	Ca. 0,6 kg
Betriebstemperatur	0 bis 40 °C
Stromversorgung (vom Projektor geliefert)	5 V Gleichspannung, 0,65 A

Äußere Abmessungen

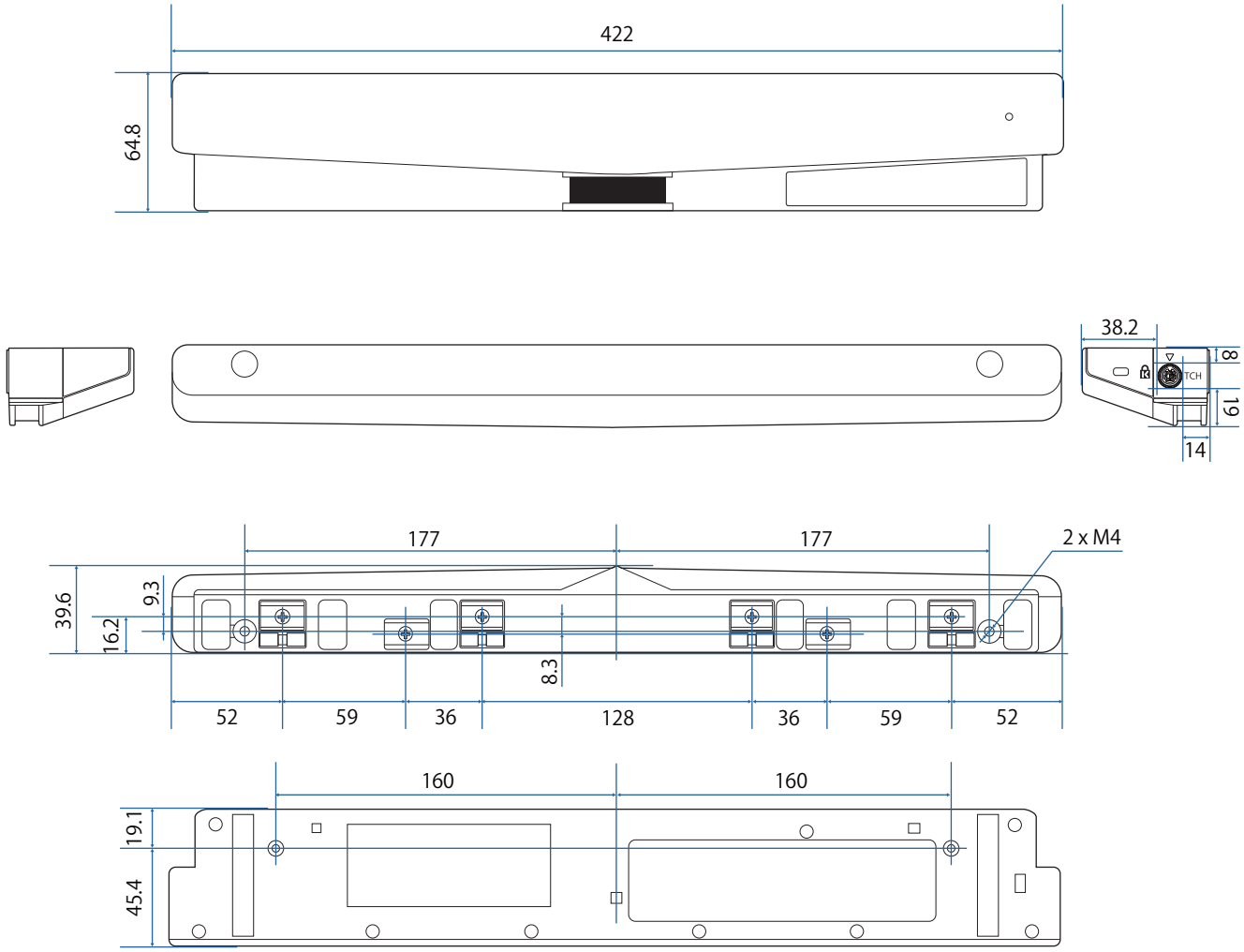

Technische Daten der Halterung für das Touch-Gerät

Punkt	Technische Daten
Gewicht der Halterung für das Touch-Gerät	Ca. 1,8 kg
Maximale Tragfähigkeit	Ca. 8,8 kg

Äußere Abmessungen

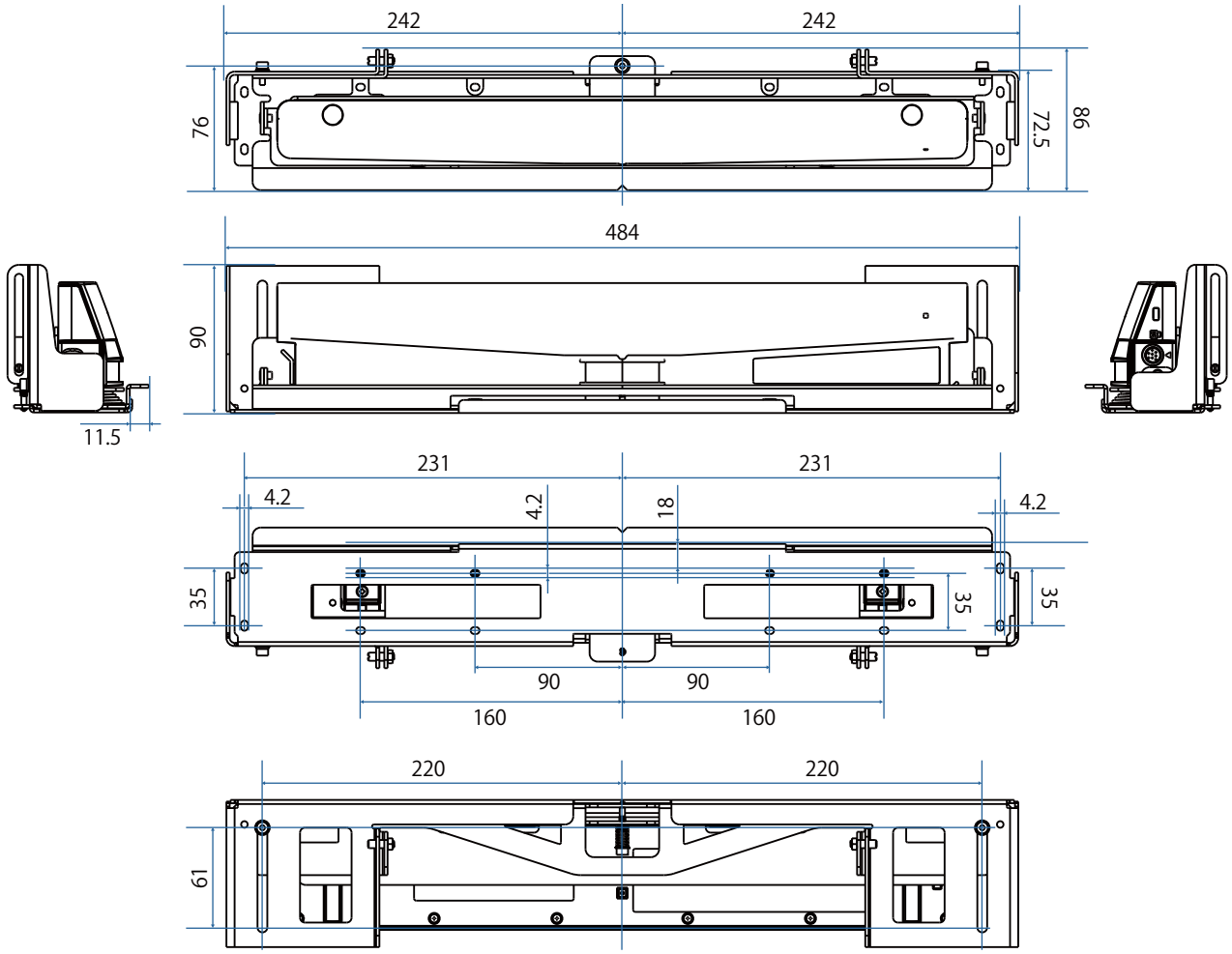

Einstellbereich

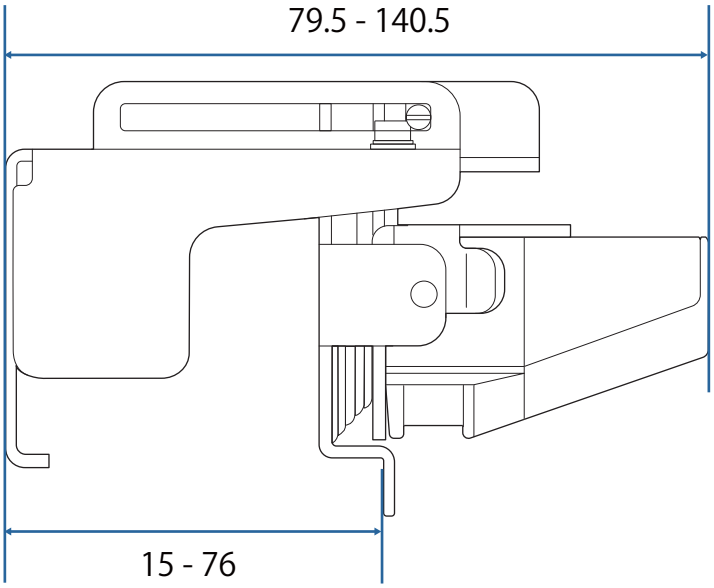

Bei Verwendung eines älteren Modells des Touch-Geräts

Touch-Geräte, die mit vorherigen Projektormodellen genutzt wurden, können wieder verbunden und erneut genutzt werden.

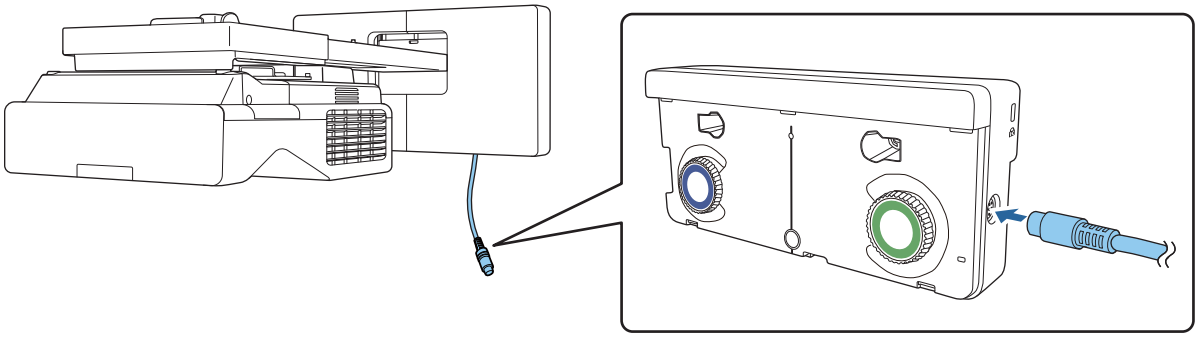

Befolgen Sie nach dem Verbinden die nachstehenden Schritte zur Einrichtung des Touch-Geräts.

1. Touch-Gerät einschalten (☛ S.101)
2. Winkel des Lasers anpassen (☛ S.102)
3. Touch-Kalibrierung durchführen (☛ S.110)

Wenn Infrarotdeflektoren an der Projektionsfläche befestigt werden, verwenden Sie diese, ohne sie zu entfernen.

Touch-Gerät installieren

Infrarotdeflektoren installieren

Kleben Sie die Infrarotdeflektoren an etwaige Hindernisse im unteren Bereich der Projektionsfläche, wie Rahmen oder Ablage.

Falls Hindernisse vorhanden sind, wird der Laser wie nachstehend gezeigt reflektiert und die Position Ihres Fingers wird nicht richtig erkannt.

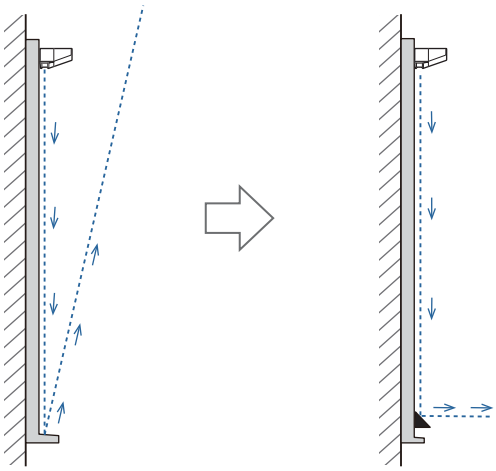

Wenn Sie bereits Infrarotdeflektoren an der Projektionsfläche befestigt haben, verwenden Sie diese, ohne sie zu entfernen.

1 Kleben Sie die mitgelieferten Infrarotdeflektoren an den Hindernissen entlang verlaufend an

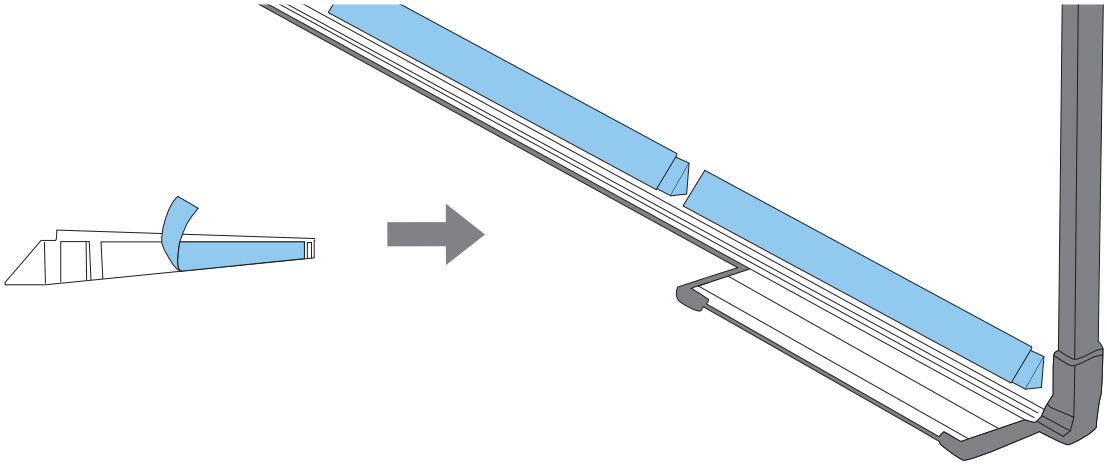

Touch-Gerät installieren

Bei Installation an der Projektionsfläche ohne Verwendung der Halterung des Touch-Geräts

1 Projektor einschalten, dann die [Menu]-Taste drücken

Über die Fernbedienung

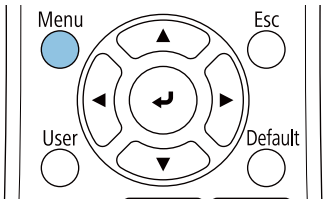

Über das Bedienfeld

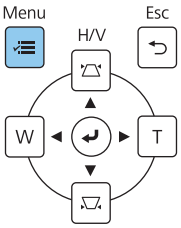

2 **Touch-Gerät** aus dem **Installation**-Menü wählen

3 **Install. Testbild** wählen

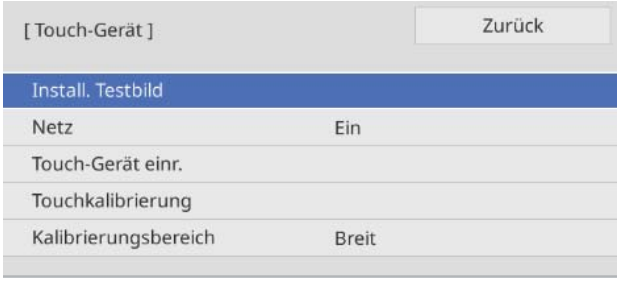

Sie sehen das Installationsmuster auf dem projizierten Bild.

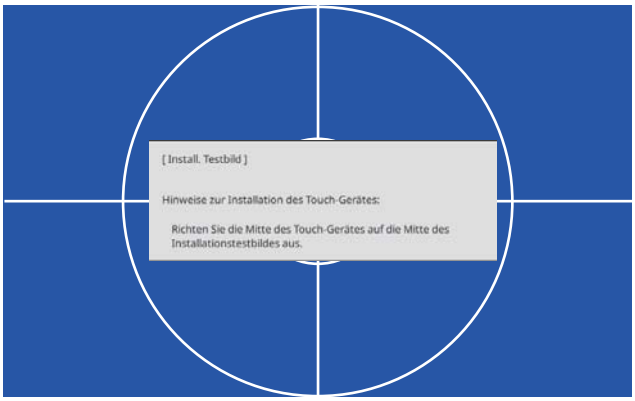

4 Bei Installation an einer magnetischen Fläche die Installationsposition prüfen und das Touch-Gerät mit Magneten befestigen

Gehen Sie bei Installation an einer nicht magnetischen Fläche zum nächsten Schritt über.

Achtung

Es werden leistungsstarke Magnete eingesetzt, die Verletzungen verursachen können, falls Ihre Finger eingeklemmt sind. Achten Sie darauf, dass weder Ihre Finger noch andere Körperteile zwischen den Magneten und der Installationsfläche eingeklemmt werden.

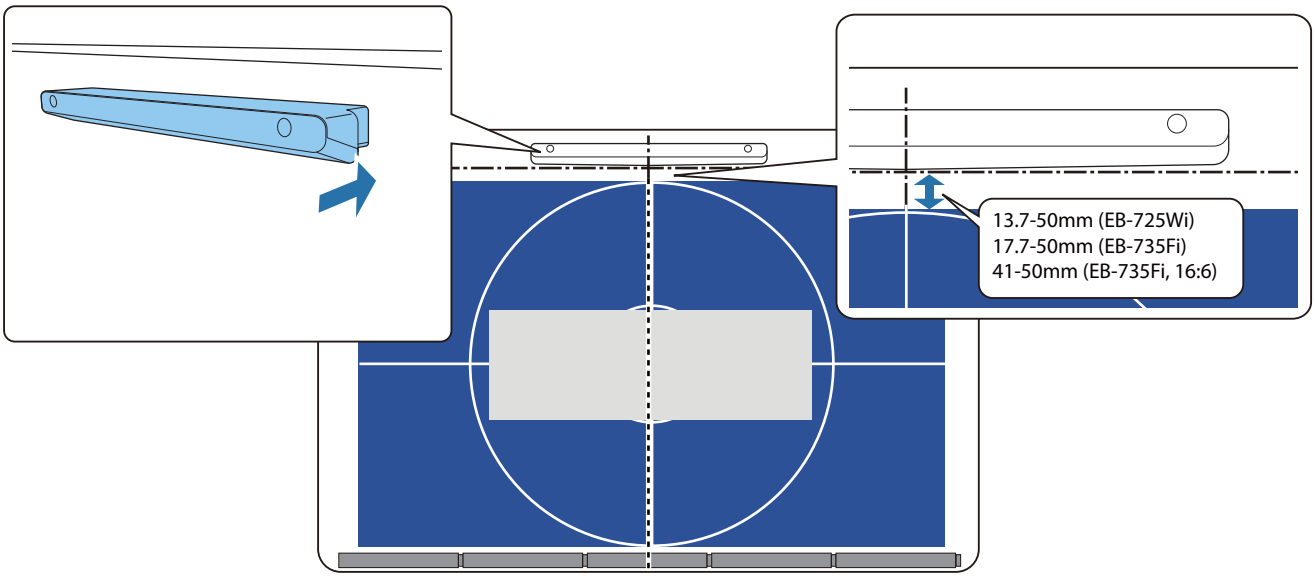

Gehen Sie nach Anbringung des Touch-Geräts zu "Touch-Gerät einschalten" S.101.

5 Bei Installation an einer nicht magnetischen Fläche Schablone an der Installationsposition des Touch-Geräts befestigen

Bringen Sie die Unterseite der Schablone wie nachstehend gezeigt am Installationsmuster an.

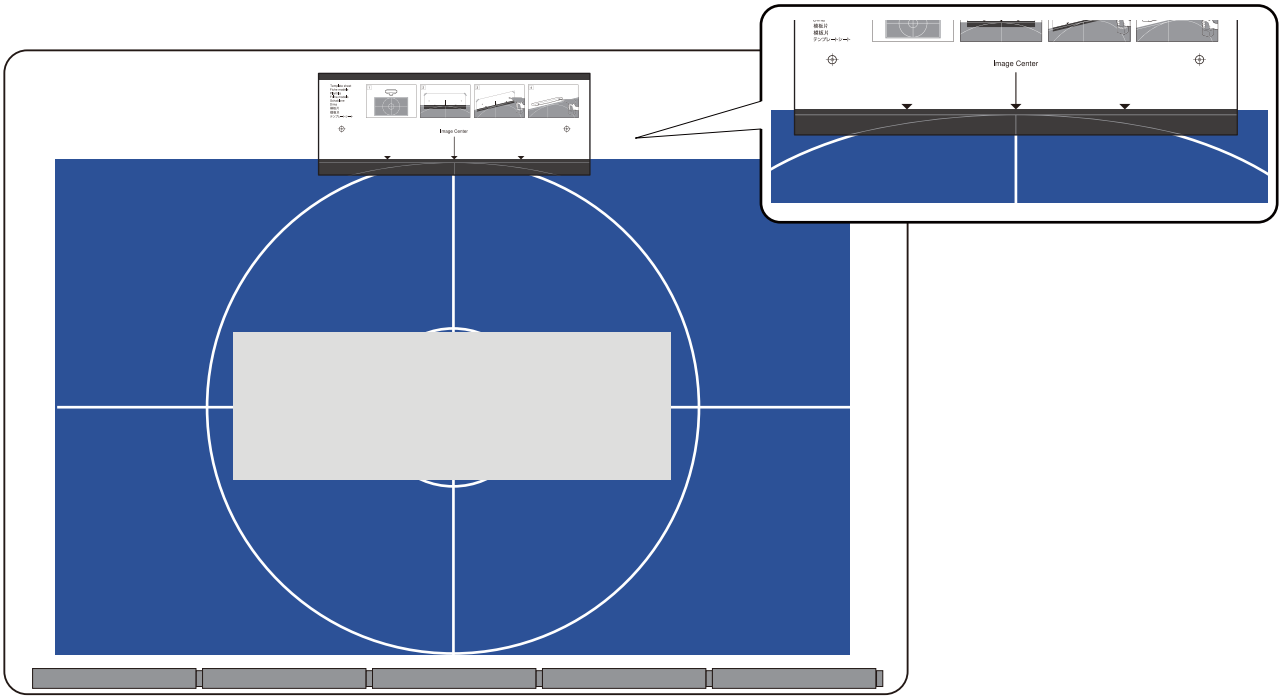

6 Löcher in die Installationsfläche bohren, dann Schablone entfernen

7 Mitgelieferte Abstandhalter (x 2) an den Schraubenlöchern an der Rückseite des Touch-Geräts befestigen

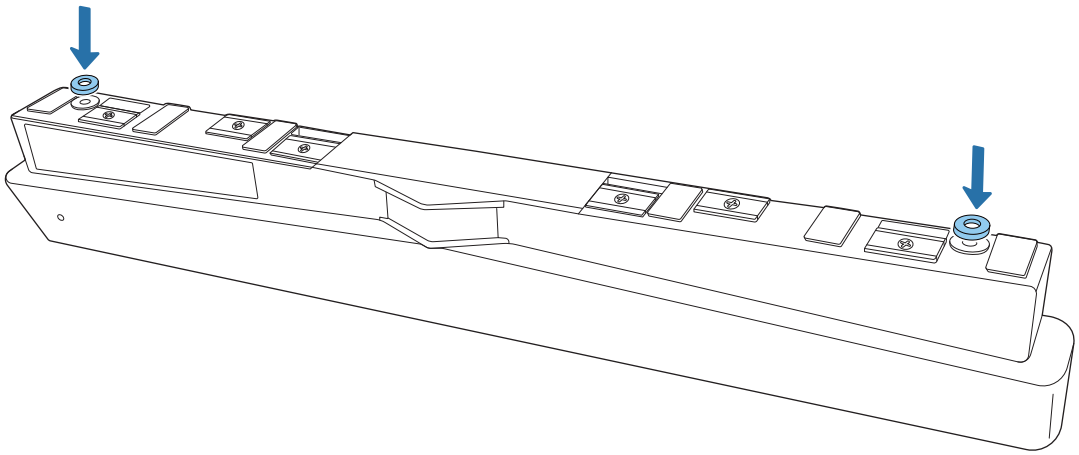

8 Gummikappen (x 2) von der Vorderseite des Touch-Geräts entfernen

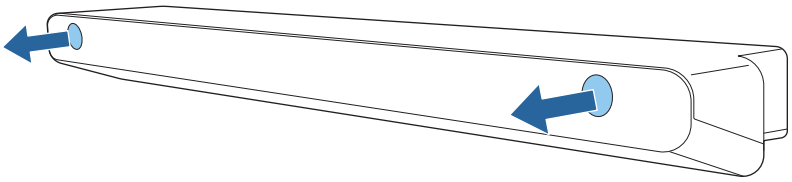

9 Touch-Gerät mit handelsüblichen M4-Schrauben (x 2) sichern

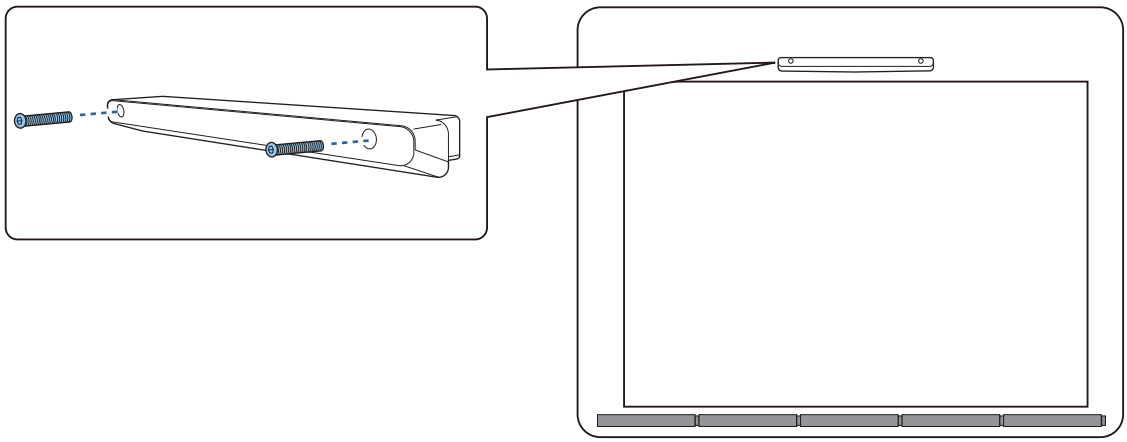

Nachfolgend finden Sie die Tiefe der Schraubenlöcher im Touch-Gerät.

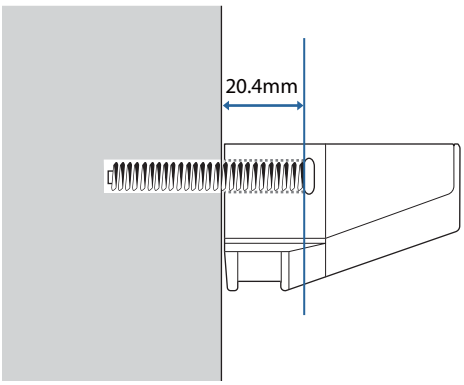

10 Die in Schritt 8 entfernten Gummikappen an den Schraubenlöchern an der Vorderseite des Touch-Geräts anbringen

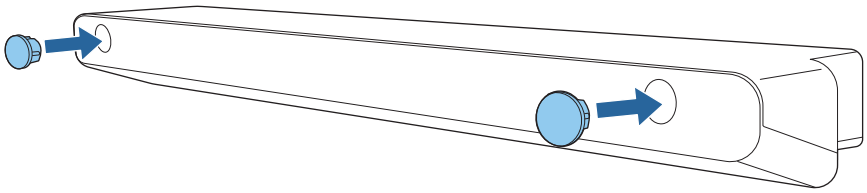

Bei Verwendung der Halterung des Touch-Geräts zur Installation an der Außenseite der Projektionsfläche

1 Projektor einschalten, dann die [Menu]-Taste drücken

Über die Fernbedienung

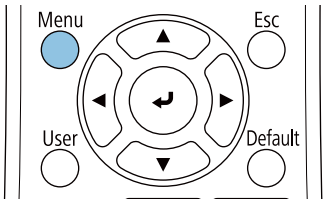

Über das Bedienfeld

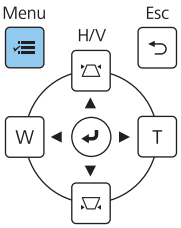

2 **Touch-Gerät** aus dem **Installation**-Menü wählen

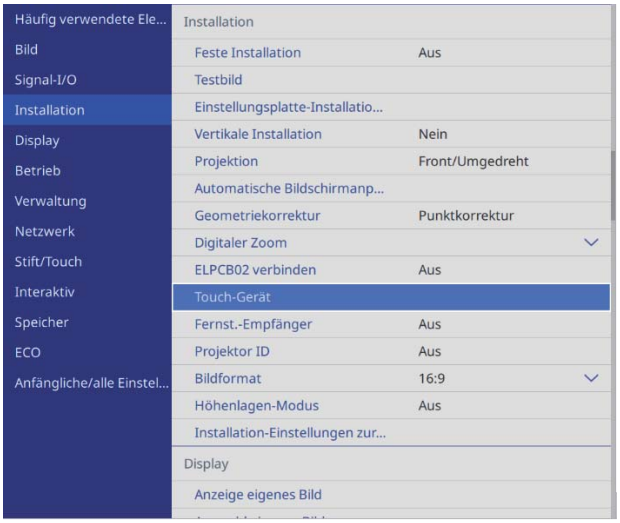

3 **Install. Testbild** wählen

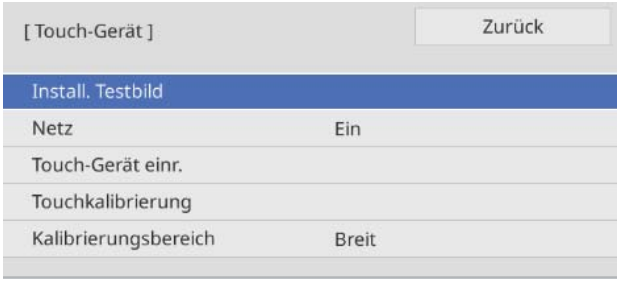

Sie sehen das Installationsmuster auf dem projizierten Bild.

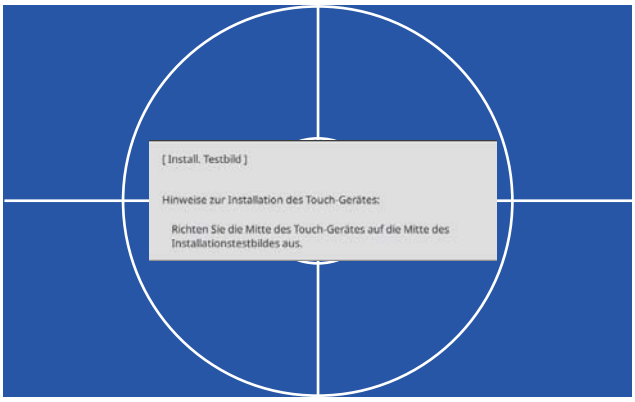

4 Schablone für die Halterung des Touch-Geräts anbringen

Richten Sie den oberen Rand der Projektionsfläche am unteren Rand der Schablone aus.

Bei einer Lücke zwischen Installationsfläche für die Halterung und Projektionsfläche sollten Sie an der Befestigungsposition vorab Markierungen zeichnen.

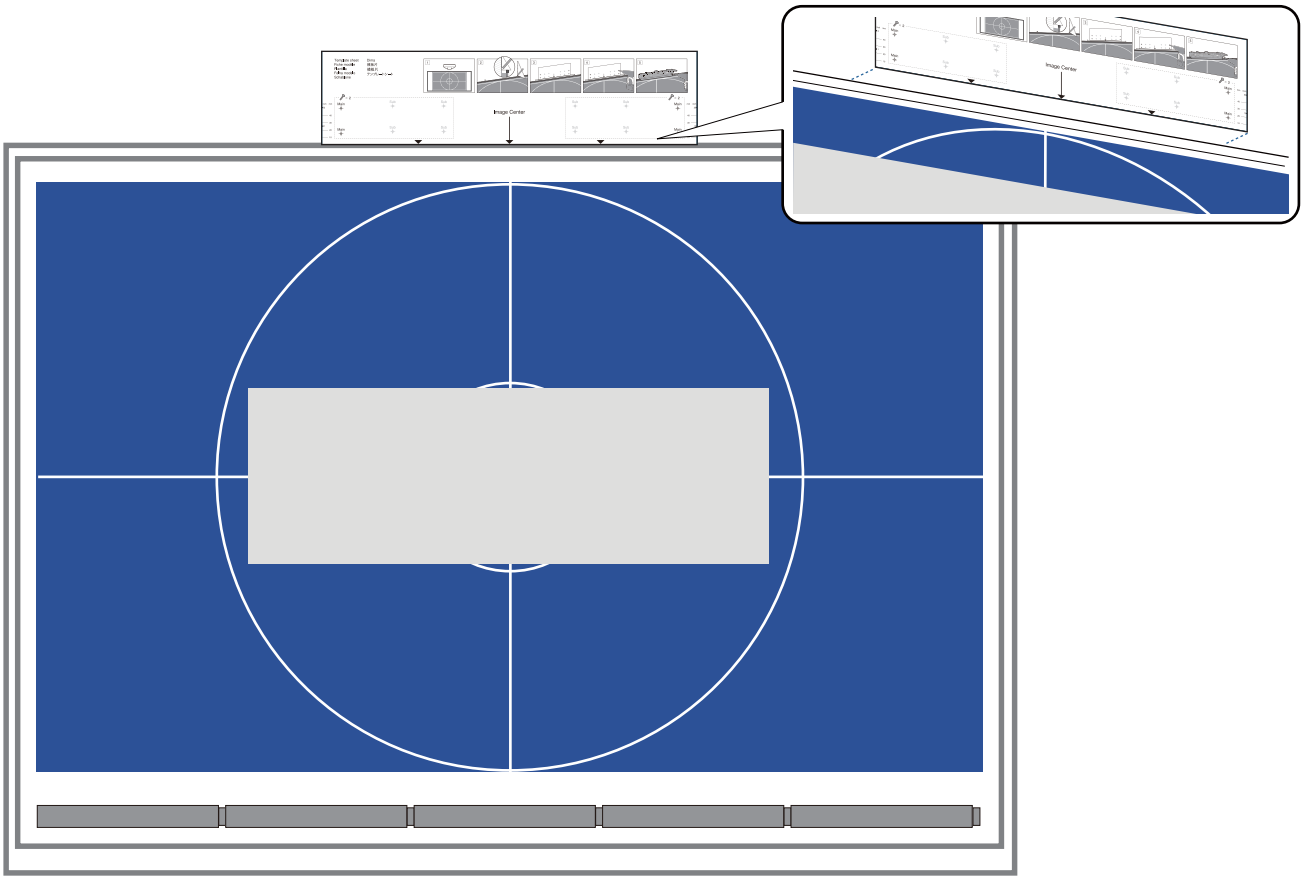

5 Löcher in die Installationsfläche bohren, dann Schablone entfernen

Machen Sie an den vier auf der Schablone mit **Main** gekennzeichneten Punkten Löcher.

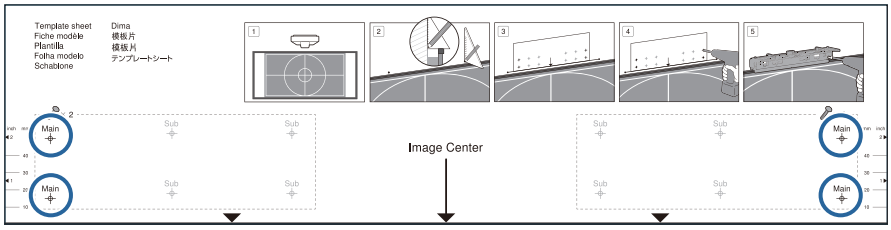

Je nach Zustand der Installationsfläche müssen Sie die Halterung an den mit Sub gekennzeichneten Punkten befestigen.

Bohren Sie für optimale Balance Löcher an vier Punkten (zwei links und zwei rechts).

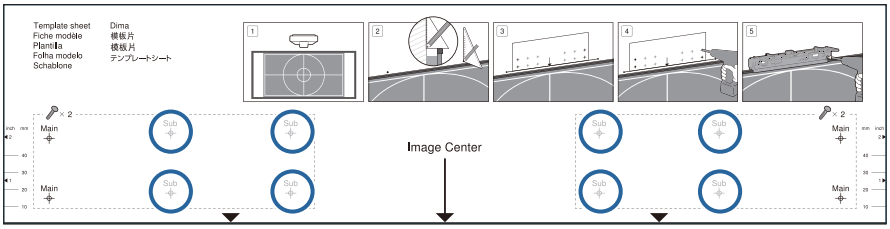

6 Schrauben (x 2) an der Oberseite der Halterung des Touch-Geräts lösen

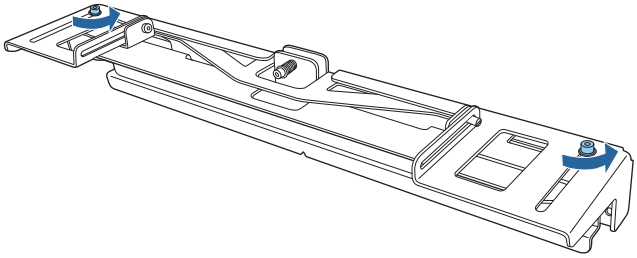

7 Teile an der Vorderseite der Halterung nach vorne schieben, bis sie vollständig ausgefahren ist

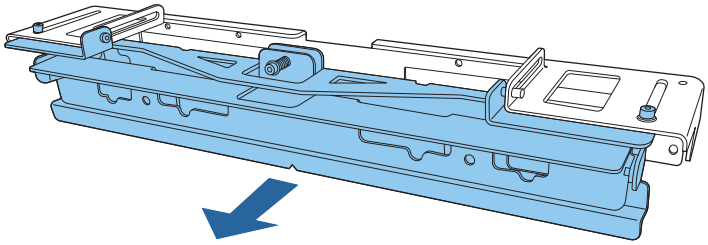

Verhindern Sie, dass der Gleitabschnitt während der Installation verrutscht, indem Sie die in Schritt 6 gelösten oberen Schrauben (x 2) leicht anziehen.

8 Befestigen Sie die Halterung mit handelsüblichen Holzschrauben (3,8 mm Durchmesser) mit einer Länge von 45 mm (x 4) und M4-Ankerschrauben (x 4) an der Wand

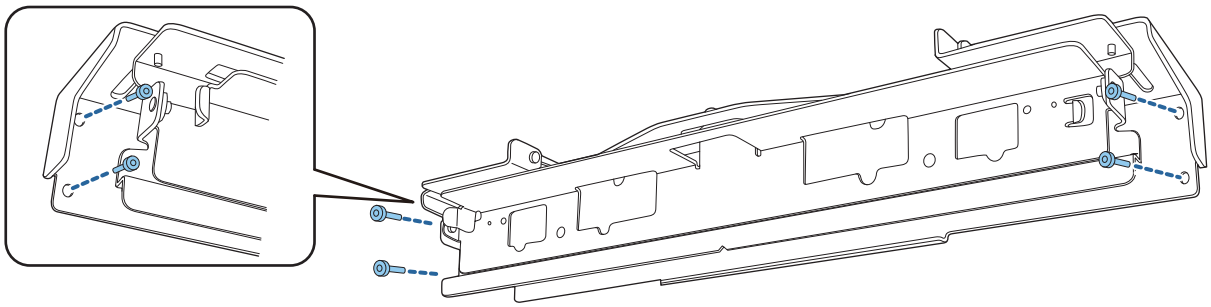

9 Halterung so verschieben, dass sie an der Projektionsfläche ausgerichtet ist

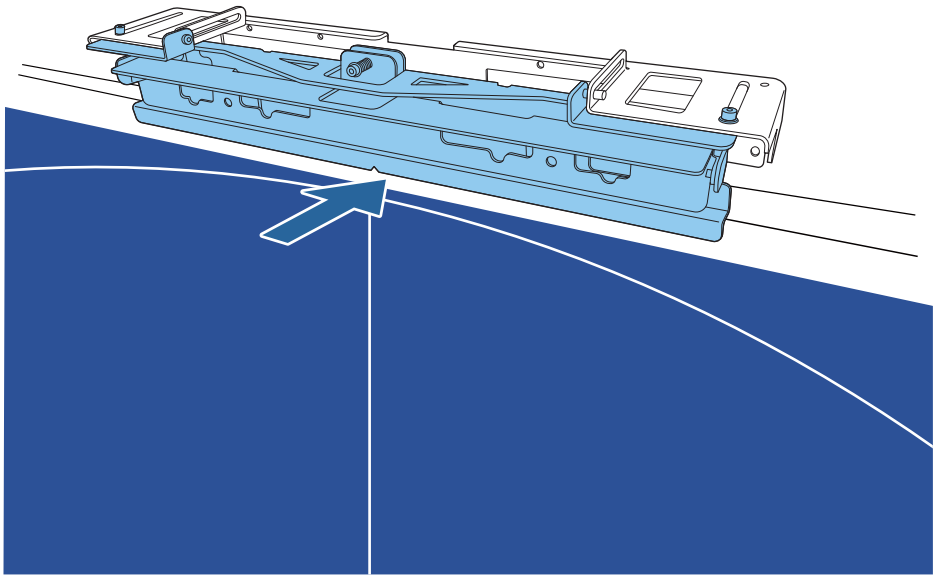

Verschieben Sie sie, bis die untere Kante der Halterung die Projektionsfläche berührt.

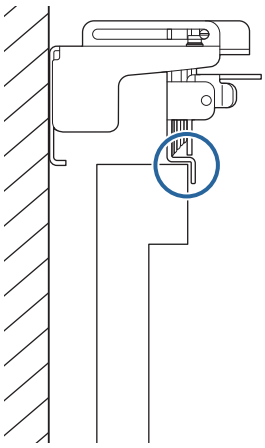

10 Gummikappen (x 2) von der Vorderseite des Touch-Geräts entfernen

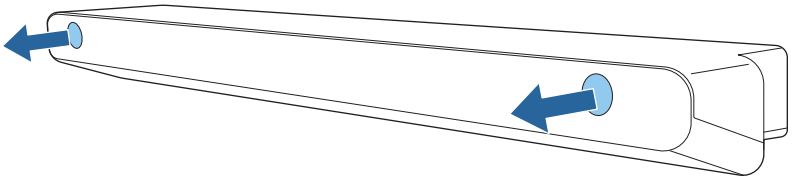

11 Touch-Gerät mit den mitgelieferten Schrauben (M4 x 25 mm; x 2) an der Halterung befestigen

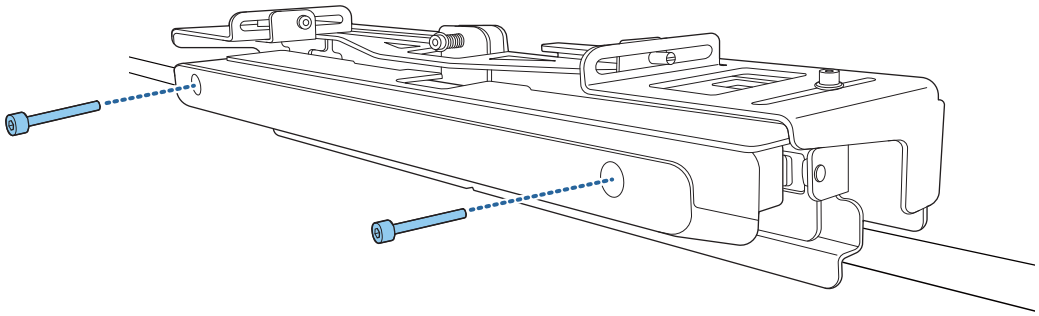

> ⚠ **Achtung**
>
> An der Rückseite des Touch-Geräts befindet sich ein leistungsstarker Magnet. Achten Sie darauf, dass Ihre Hand nicht zwischen Touch-Gerät und Halterung des Touch-Geräts eingeklemmt wird.

12 Die in Schritt 10 entfernten Gummikappen an den Schraubenlöchern an der Vorderseite des Touch-Geräts anbringen

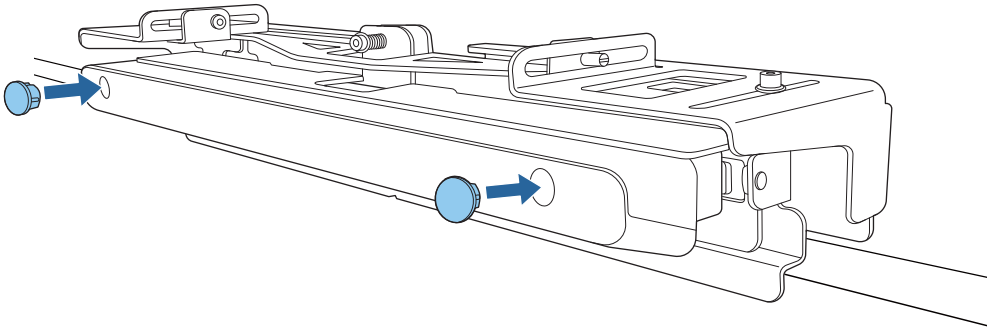

Befestigen eines Sicherheitskabels

Der Sicherheitsschlitz am Touch-Gerät ist mit dem von Kensington hergestellten Microsaver Security System kompatibel. Nachfolgend finden Sie weitere Informationen zum Microsaver Security System.

http://www.kensington.com/

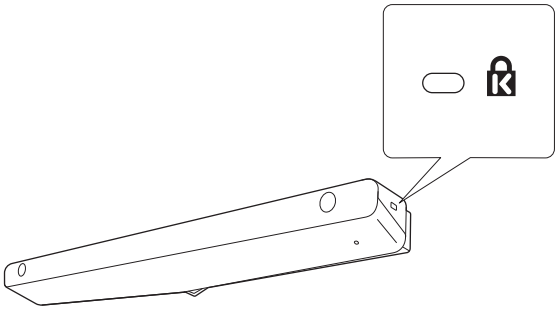

Touch-Gerät einschalten

1 Das am Projektor angeschlossene Anschlusskabel für das Touch-Gerät mit dem TCH-Port am Touch-Gerät verbinden

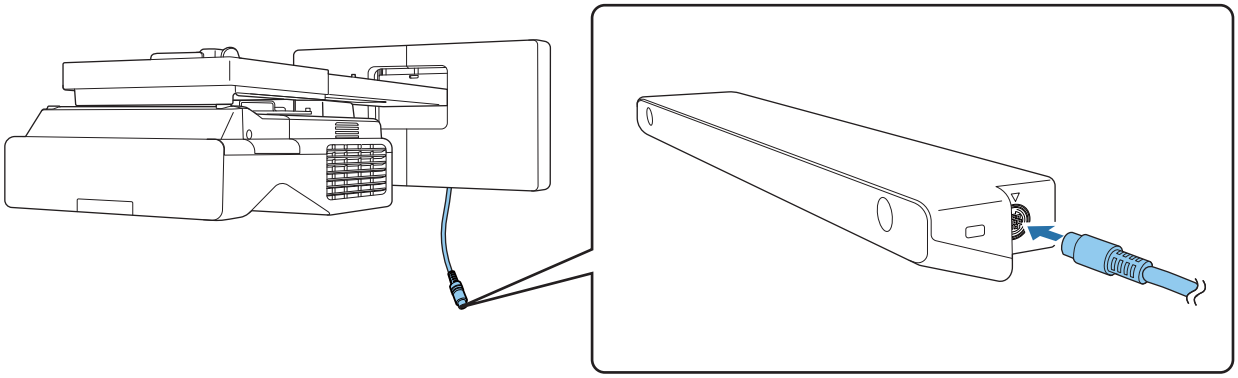

2 **Touch-Gerät** aus dem **Installation**-Menü wählen

3 **Netz** auf **Ein** einstellen

Das Touch-Gerät schaltet sich ein und die Anzeigelampe leuchtet blau.

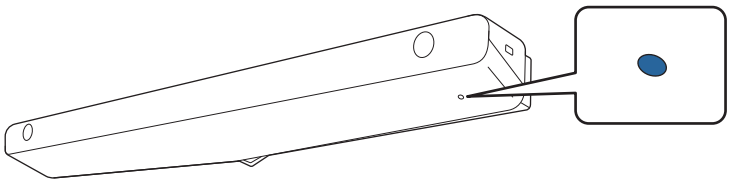

Wenn **Netz** auf **Ein** gesetzt ist, schaltet sich das Touch-Gerät beim nächsten Einschalten des Projektors automatisch mit ein.

Winkel des Lasers anpassen (Touch-Gerät automatisch einrichten)

Das Touch-Gerät gibt einen Infrarotlaser in Form eines Vorhangs aus. Der Infrarotlaser wird von Ihrem Finger reflektiert, wenn dieser die Projektionsfläche berührt; dadurch wird die Fingerposition bestimmt und die Infrarotkamera des Projektors kann die reflektierte Position erkennen.

Passen Sie den Winkel des aus dem Touch-Gerät austretenden Laserlichts so an, dass der Projektor die Position Ihres Fingers erkennen kann.

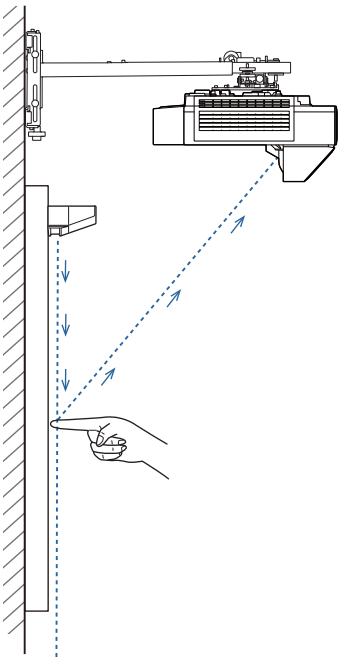

Falls der Laser nicht parallel zur Leinwand ausgegeben wird, erkennt der Laser Berührungsaktionen oder die Position Ihres Fingers nicht richtig.

Wenn der Laser nicht parallel zur Leinwand ist	
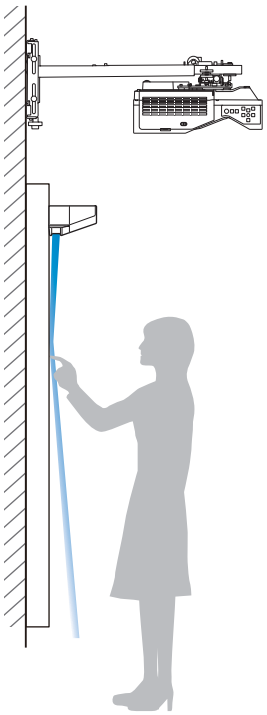	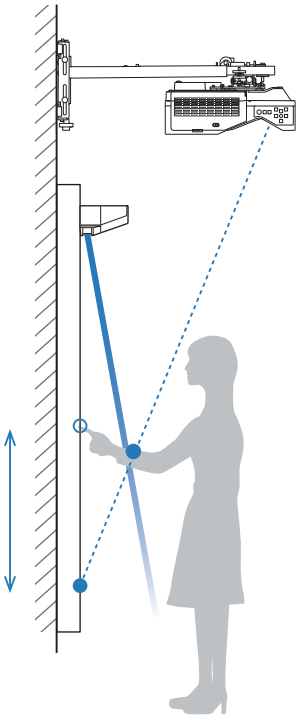

Wenn der Laser nicht parallel zur Leinwand ist	
• Die Position Ihres Fingers wird möglicherweise nicht erkannt, selbst wenn Sie das projizierte Bild berühren. • Selbst wenn Sie das projizierte Bild nicht berühren, werden Berührungsaktionen möglicherweise nicht richtig erkannt, oder es werden unbeabsichtigte Aktionen ausgeführt.	• Die vom Projektor erkannte Position Ihres Fingers und die tatsächliche Fingerposition stimmen möglicherweise nicht überein, und es wird eventuell eine unbeabsichtigte Aktion ausgeführt. • Der Projektor ruft einen Zustand auf, in dem eine Berührung weiterhin erkannt, ein Klick jedoch nicht erkannt wird.

Stellen Sie vor Anpassung des Laserwinkels sicher, dass die Kalibrierung des interaktiven Stifts abgeschlossen ist.

1 **Touch-Gerät** aus dem **Installation**-Menü wählen

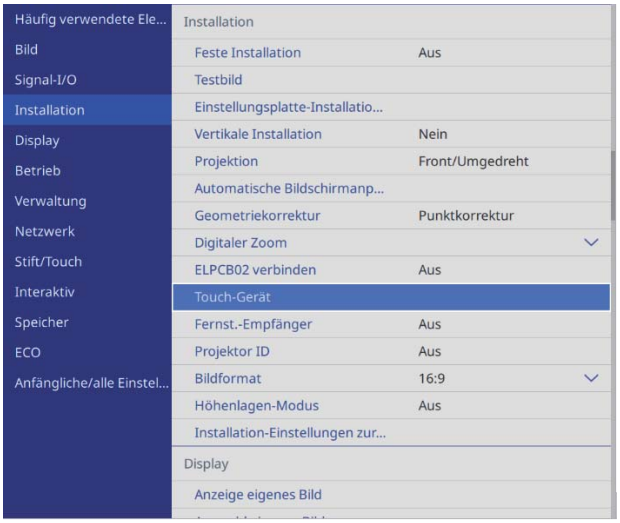

2 **Touch-Gerät einr.** wählen

3 Wählen, ob die Halterung des Touch-Geräts verwendet wird

Die folgenden Schritte variieren, wenn Sie ein älteres Modell des Touch-Geräts verwenden. Befolgen Sie die angezeigten Anweisungen. Einzelheiten zur Durchführung von Schritten finden Sie in der mit dem alten Projektor gelieferten *Installationsanleitung*.

4 Bei Verwendung der Halterung des Touch-Geräts die Einstellschraube an der Oberseite der Halterung so weit wie möglich gegen den Uhrzeigersinn drehen

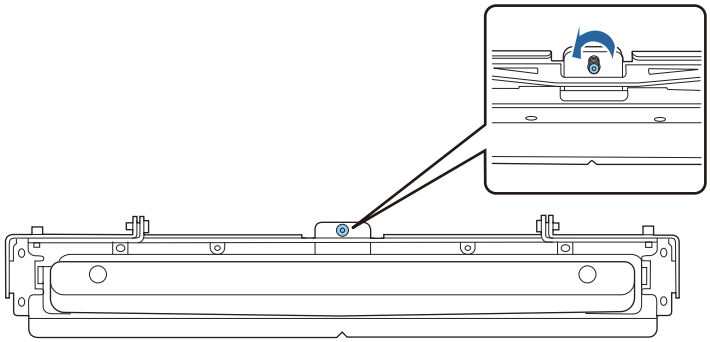

5 Zwei mitgelieferte Markierungen an den Markierungspositionen an der Projektionsfläche platzieren und befestigen

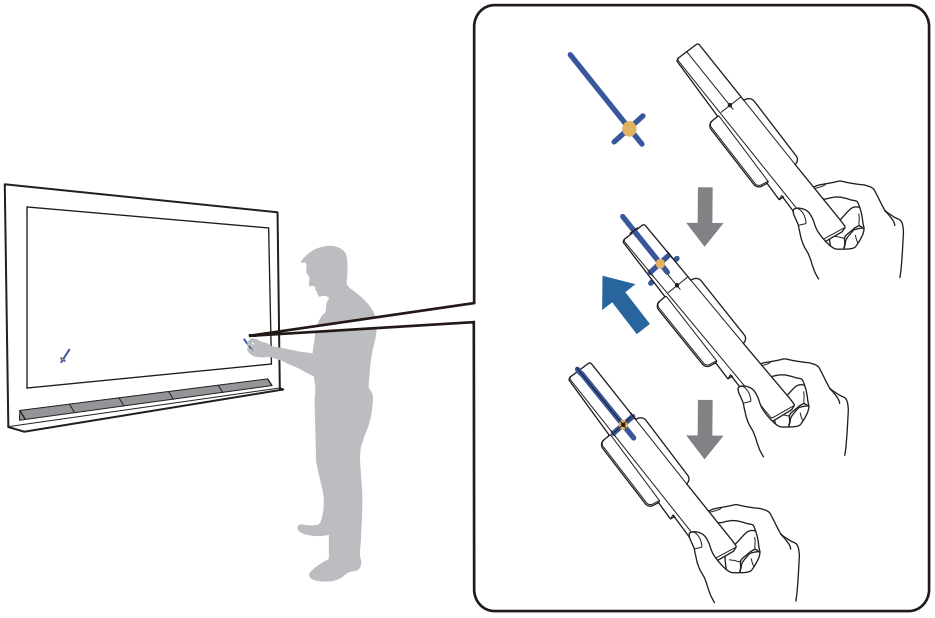

- Magnetische Projektionsflächen: Basis der Markierungen an der Projektionsfläche anbringen.
- Nicht magnetische Projektionsflächen: Mitgeliefertes Klebeband zur Befestigung der Markierungen wie nachstehend gezeigt verwenden.

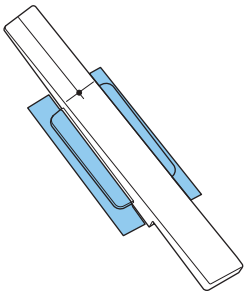

Platzieren Sie während der Winkeleinstellung nichts mit Ausnahme der Markierungen in der Nähe des projizierten Bildes. Falls sich andere Objekte im projizierten Bild befinden, kann die Winkeleinstellung möglicherweise nicht richtig durchgeführt werden.

6 Zum Starten der automatischen Anpassung des Touch-Geräts die [Enter]-Taste drücken

Die automatische Anpassung kann je nach Projektionsfläche einige Minuten dauern.

7 Markierungen von der Projektionsfläche entfernen, wenn die Meldung**Anpassung des Touch-Gerätes abgeschlossen.** angezeigt wird

Falls Sie eine Meldung sehen, die Sie benachrichtigt, dass die automatische Anpassung fehlgeschlagen ist, prüfen Sie "Wenn automatische Anpassung fehlschlägt" S.107.

8 Das an der Leinwand angezeigte ( ) mit Ihrem Finger berühren und prüfen, ob ( ) an derselben Position angezeigt wird

Berühren Sie zur Bestätigung alle vier ( ).

Leinwand	Status
	Die Anpassung wurde richtig durchgeführt, falls die Position, die Sie mit Ihrem Finger berühren, die Stelle ist, an der ( ) angezeigt wird.
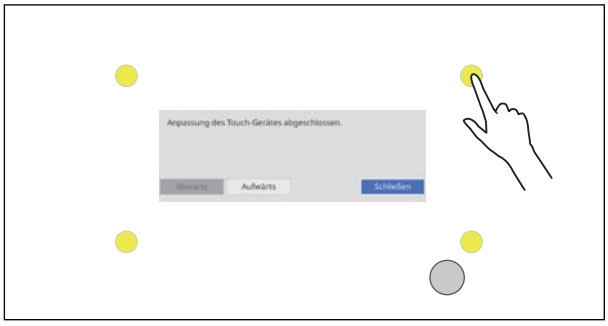	Falls ( ) an einer anderen Position als der berührten Stelle angezeigt wird, wählen Sie über das Bedienfeld oder die Fernbedienung einmal **Aufwärts**. Berühren Sie anschließend zur Bestätigung erneut ( ) mit Ihrem Finger. Wiederholen Sie dies, bis ( ) an der richtigen Position angezeigt wird.

Die Anpassung ist abgeschlossen, wenn ( ) bei allen vier ( ) Positionen in der richtigen Position erscheint.

Rufen Sie "Touch-Bedienposition kalibrieren" S.110 auf.

Wenn automatische Anpassung fehlschlägt

1 Prüfen, ob die Installationsposition des Touch-Geräts stimmt

- Stellen Sie sicher, dass Touch-Gerät und das projizierte Bild parallel sind.

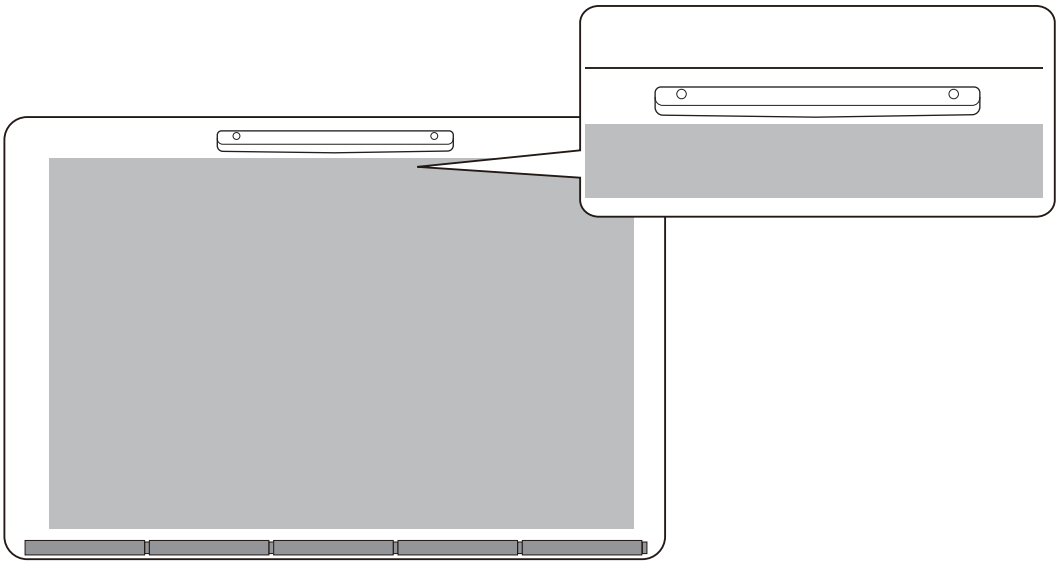

- Stellen Sie bei Verwendung einer Halterung des Touch-Geräts sicher, dass der untere Rand der Halterung bündig und lückenlos an der Kante der Projektionsfläche ausgerichtet ist.

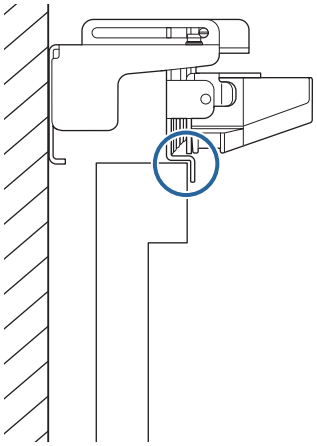

2 Angezeigte Meldung prüfen und erforderliche Maßnahme ergreifen

Leinwand	Lösung
[Touch-Gerät einr.] Automatische Anpassung fehlgeschlagen. Schritt: 1.Einstellschraube vor dem Neustart im Uhrzeigersinn drehen, bis die Schraube stoppt. Fahren Sie mit dem nächsten Schritt fort, sobald dieser Schritt abgeschlossen ist. Touch-Gerätehalter 	Befolgen Sie die angezeigten Anweisungen zur Anpassung des Laserwinkels und führen Sie dann erneut die automatische Anpassung durch. Einzelheiten finden Sie unter "Winkel des Lasers anpassen" S.108.
Anpassung des Touch-Gerätes fehlgeschlagen. Markierer entfernen. Stellen Sie sicher, dass kein Sonnenlicht oder starkes Kunstlicht, wie Neonlicht, auf die Projektionsseite oder den Empfänger des Signals vom interaktiven Stift fällt; außerdem dürfen sich keine Hindernisse an der Leinwand befinden. Sicherstellen, dass keine Hindernisse im Bereich der angezeigten Symbole befinden. Alle Symbole entfernen und die Anpassung des Touch-Gerätes neu starten. An den Kundendienst wenden, wenn Sie das Symbol nicht entfernen können. Schließen	Prüfen Sie nach Entfernen der Markierungen von der Projektionsfläche Folgendes. • Falls Sie ein Symbol (✕) auf der Projektionsfläche sehen, prüfen Sie, ob sich Hindernisse an der Position des Symbols befinden. • Prüfen Sie, ob starkes Licht, wie Sonnenlicht oder fluoreszierendes Licht, auf die Projektionsfläche oder den interaktiven Lichtempfänger scheint. Führen Sie nach vollumfassender Prüfung **Touch-Gerät einr.** im Menü **Installation** durch.
Das Touch-Gerät funktioniert nicht richtig. [0000] Schließen	Möglicherweise funktioniert das Touch-Gerät nicht richtig. Wenden Sie sich an Ihren Händler.

Winkel des Lasers anpassen

Dieser Abschnitt erläutert die erneute Anpassung des Lasers, wenn Sie folgenden Bildschirm sehen.

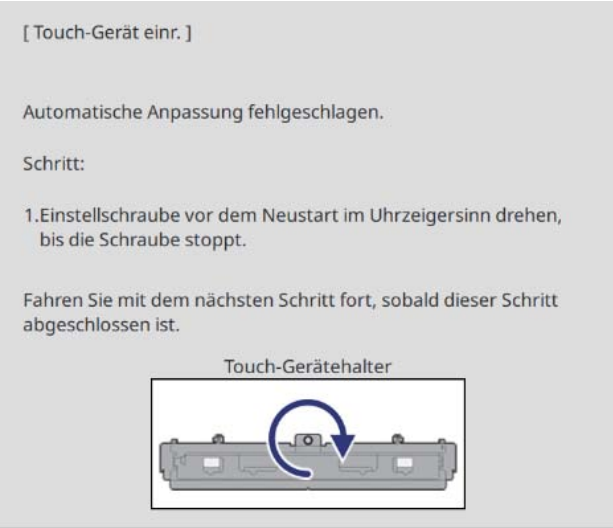

1 Enter-Taste drücken

Sie sehen den folgenden Einstellbildschirm.

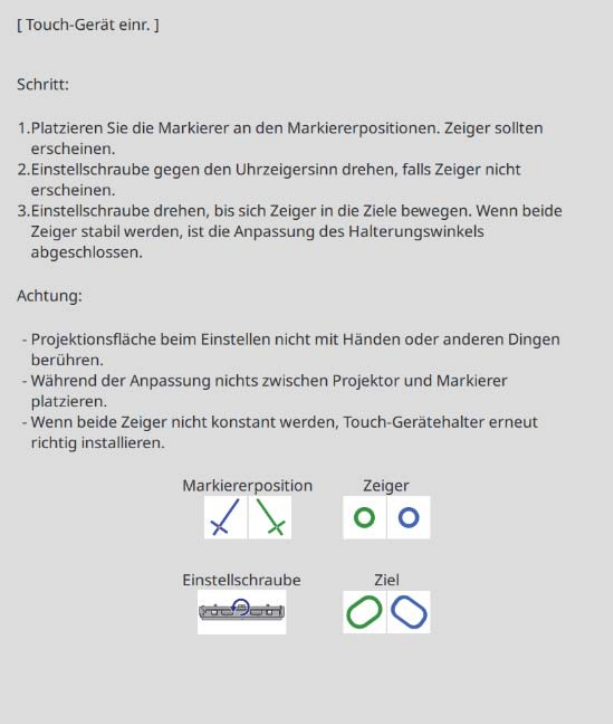

2 Einstellschraube zur Abdeckung der linken und rechten Zeiger im Uhrzeigersinn drehen

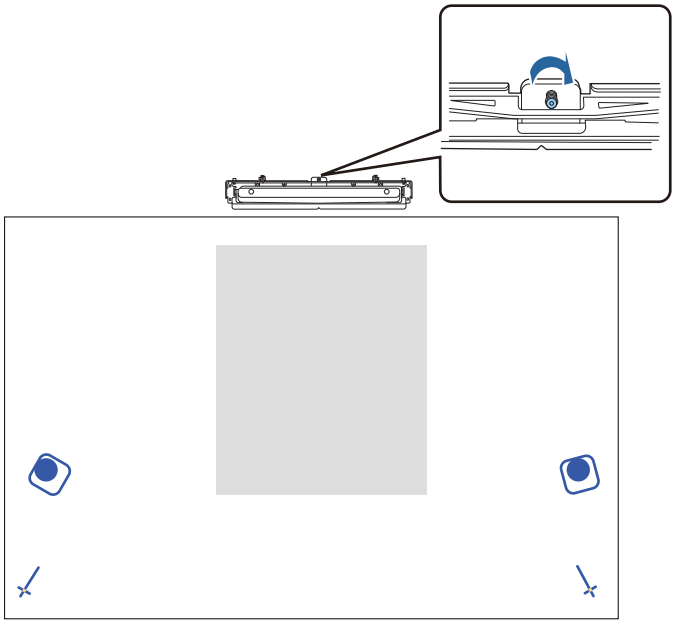

3 Zum Starten der automatischen Anpassung des Touch-Geräts die [Enter]-Taste drücken

4 Markierungen von der Projektionsfläche entfernen, wenn die Anpassung abgeschlossen ist und Sie folgenden Bildschirm sehen

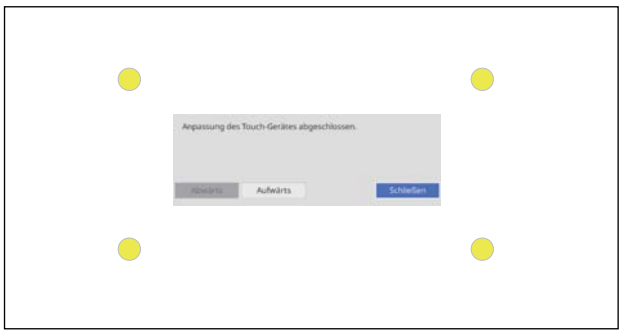

Falls Sie eine Meldung sehen, die Sie benachrichtigt, dass die automatische Anpassung fehlgeschlagen ist, prüfen Sie "Wenn automatische Anpassung fehlschlägt" S.107.

Touch-Bedienposition kalibrieren

Führen Sie die Touch-Kalibrierung durch, damit der Projektor Berührungseingaben präzise erkennen kann.

1 [Menu]-Taste des Projektors drücken

Über die Fernbedienung

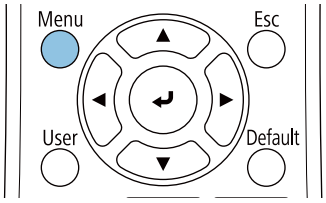

Über das Bedienfeld

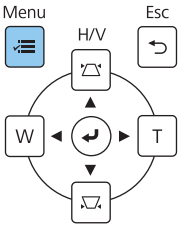

2 **Touch-Gerät** aus dem **Installation**-Menü wählen

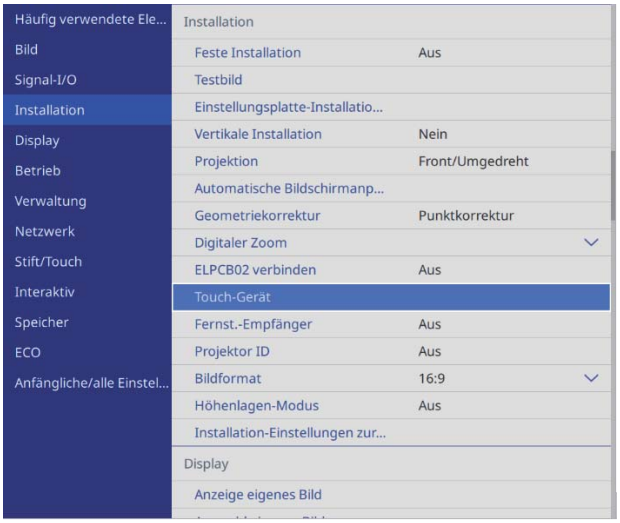

3 **Touchkalibrierung** wählen

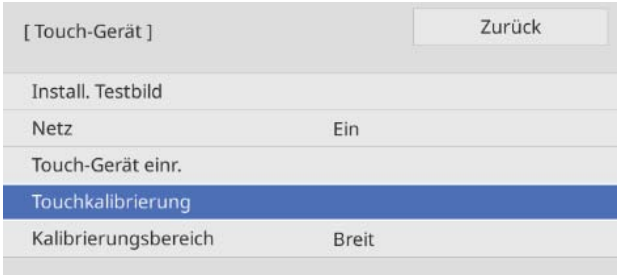

4 **Ja** wählen

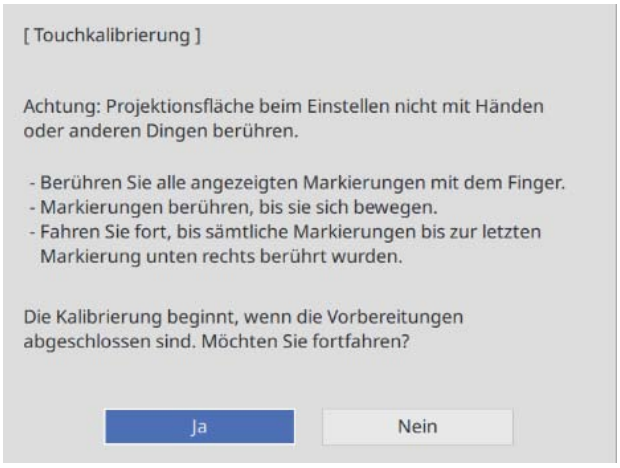

Sie sehen einen Punkt oben links auf der Projektionsfläche.

5 Mitte des Punktes mit Ihrem Finger berühren

Wenn der Punkt verschwindet und zur nächsten Position wechselt, lösen Sie Ihren Finger.

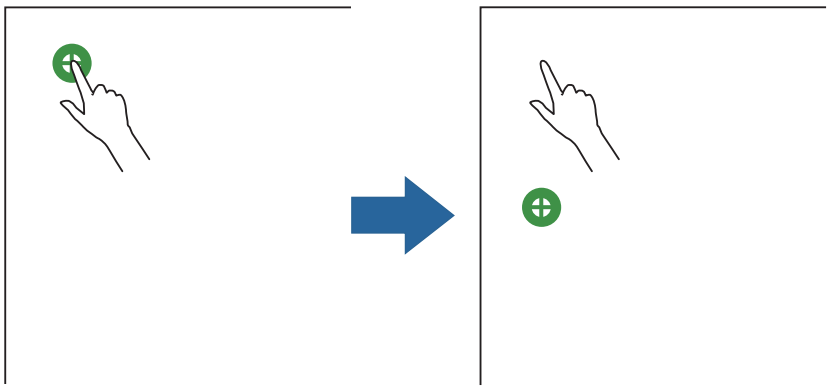

- Stellen Sie sicher, dass Sie die Mitte des Punkts berühren. Andernfalls wird er möglicherweise nicht richtig positioniert.

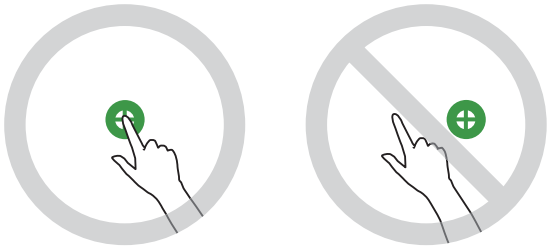

- Nicht mit etwas anderem als Ihrer Fingerspitze berühren.

6 Schritt 5 wiederholen, bis die Punkte verschwinden

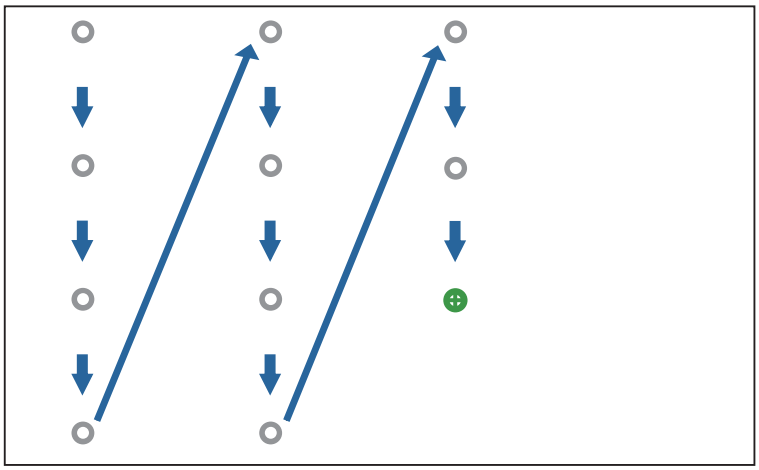

Wenn alle Punkte verschwunden sind, ist die Touch-Kalibrierung abgeschlossen.

- Falls Sie die falsche Position berühren, drücken Sie die [Esc]-Taste an der Fernbedienung oder am Bedienfeld. Dadurch kehren Sie zum vorherigen Punkt zurück. Sie können nicht zwei oder mehr Punkte zurückkehren.
- Halten Sie zum Abbrechen der Touch-Kalibrierung die [Esc]-Taste zwei Sekunden lang gedrückt.
- Es kann nach Verschwinden aller Punkte einige Sekunden dauern, bis die Touch-Kalibrierung abgeschlossen ist.

Sammeleinrichtungsfunktion

Nach Festlegung der Projektormenüeinstellungen für einen Projektor können Sie die Einstellungen auf andere Projektoren kopieren (Sammeleinrichtungsfunktion). Die Sammeleinrichtungsfunktion ist nur bei Projektoren mit derselben Modellnummer verfügbar.

Verwenden Sie eine der folgenden Methoden.

- Einrichtung über ein USB-Flash-Laufwerk.
- Einrichtung durch Verbindung von Computer und Projektor über ein USB-Kabel.
- Konfigurieren Sie Einstellungen mit Epson Projector Management.

Diese Anleitung erklärt die Methoden via USB-Flash-Laufwerk und USB-Kabel.

Einzelheiten zur Konfiguration von Einstellungen mit Epson Projector Management finden Sie in der *Bedienungsanleitung zu Epson Projector Management*.

- Wenn Sie die folgenden Einstellungen nicht kopieren möchten, stellen Sie **Batch-Setup-Bereich** auf **Beschränkt** ein.
  - **Kennwortschutz**
  - **EDID** aus dem Menü **Signal-I/O** wählen
  - **Netzwerk**-Menü
- Führen Sie die Sammeleinrichtung durch, bevor Sie die Position der Projektoren anpassen. Die Sammeleinrichtung kopiert Einstellwerte für das projizierte Bild, wie Geometriekorrektur. Falls die Sammeleinrichtung nach Anpassung der Position der Projektoren durchgeführt wird, können sich die vorgenommenen Einstellungen ändern.
- Durch Einsatz des Sammeleinrichtungsfunktion wird das registrierte Nutzerlogo für die anderen Projektoren kopiert. Registrieren Sie keine vertraulichen Informationen als Nutzerlogo.

Achtung

Die Durchführung der Sammeleinrichtung liegt in der Verantwortung des Kunden. Falls die Sammeleinrichtung aufgrund eines Vorfalls wie bspw. eines Stromausfalls oder Kommunikationsfehlers fehlschlägt, muss der Kunde etwaige anfallende Reparaturkosten tragen.

Über ein USB-Flash-Laufwerk einrichten

Dieser Abschnitt erklärt, wie Sie die Sammeleinrichtung über ein USB-Flash-Laufwerk durchführen.

- Verwenden Sie ein USB-Flash-Laufwerk im FAT-Format.
- Die Sammeleinrichtungsfunktion kann nicht über USB-Flash-Laufwerke verwendet werden, die Sicherheitsfunktionen beinhalten. Verwenden Sie ein USB-Flash-Laufwerk ohne Sicherheitsfunktionen.
- Die Sammeleinrichtungsfunktion kann nicht über USB-Kartenleser oder USB-Festplatten erfolgen.

Einstellungen auf dem USB-Flash-Laufwerk speichern

1. Trennen Sie das Netzkabel vom Projektor und stellen sicher, dass alle Projektoranzeigen erloschen sind

2 Verbinden Sie das USB-Flash-Laufwerk mit dem USB-A-Port des Projektors

- Schließen Sie das USB-Flash-Laufwerk direkt am Projektor an. Falls das USB-Flash-Laufwerk über einen USB-Hub mit dem Projektor verbunden wird, werden die Einstellungen möglicherweise nicht richtig gespeichert.
- Schließen Sie ein leeres USB-Flash-Laufwerk an. Falls das USB-Flash-Laufwerk andere Daten als die Sammeleinrichtungsdatei enthält, werden die Einstellungen möglicherweise nicht richtig gespeichert.

3 Beim Gedrückthalten der [Esc]-Taste an der Fernbedienung oder am Bedienfeld das Netzkabel am Projektor anschließen

Die Anzeigen On/Standby und Status werden blau, und die Anzeigen Laser und Temp werden orange.

Wenn alle Projektoranzeige leuchten, lassen Sie die [Esc]-Taste los.

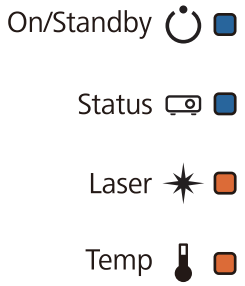

Wenn alle Anzeigen zu blinken beginnen, wird die Sammeleinrichtungsdatei geschrieben.

Achtung

- Trennen Sie das Netzkabel nicht vom Projektor, während die Datei geschrieben wird. Falls das Netzkabel getrennt wird, startet der Projektor möglicherweise nicht richtig.
- Trennen Sie das USB-Flash-Laufwerk nicht vom Projektor, während die Datei geschrieben wird. Falls das USB-Flash-Laufwerk getrennt ist, startet der Projektor möglicherweise nicht richtig.

Wenn das Schreiben normal abgeschlossen wurde, schaltet sich der Projektor aus und nur die On/Standby-Anzeige leuchtet blau.

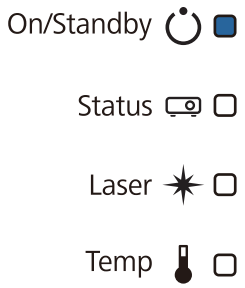

Entfernen Sie das USB-Flash-Laufwerk, nachdem sich das Gerät abgeschaltet hat.

- Der Dateiname der Sammeleinrichtungsdatei lautet PJCONFDATA.bin. Falls Sie den Dateinamen ändern möchten, fügen Sie Text hinter PJCONFDATA ein. Bei Änderung des PJCONFDATA-Abschnitts des Dateinamens kann der Projektor die Datei möglicherweise nicht richtig erkennen.
- Sie können bei dem Dateinamen nur Ein-Byte-Zeichen verwenden.

Gespeicherte Einstellungen auf andere Projektoren kopieren

1 Trennen Sie das Netzkabel vom Projektor und stellen sicher, dass alle Projektoranzeigen erloschen sind

2 USB-Flash-Laufwerk mit der gespeicherten Sammeleinrichtungsdatei am USB-A-Port des Projektors anschließen

> Speichern Sie ausschließlich Sammeleinrichtungsdateien auf dem USB-Flash-Laufwerk. Falls das USB-Flash-Laufwerk andere Daten als die Sammeleinrichtungsdatei enthält, werden die Einstellungen möglicherweise nicht richtig kopiert.

3 Beim Gedrückthalten der [Menu]-Taste an der Fernbedienung oder am Bedienfeld das Netzkabel am Projektor anschließen

Die Anzeigen On/Standby und Status werden blau, und die Anzeigen Laser und Temp werden orange.

Wenn alle Projektoranzeige leuchten, lassen Sie die [Menu]-Taste los. Die Anzeigen leuchten etwa 75 Sekunden auf.

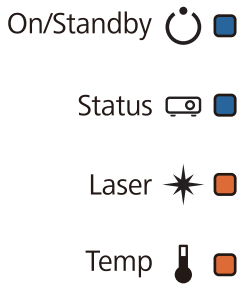

Wenn alle Anzeigen zu blinken beginnen, werden die Einstellungen geschrieben.

> **Achtung**
>
> - Trennen Sie das Netzkabel nicht vom Projektor, während die Einstellungen geschrieben wird. Falls das Netzkabel getrennt wird, startet der Projektor möglicherweise nicht richtig.
> - Trennen Sie das USB-Flash-Laufwerk nicht vom Projektor, während die Einstellungen geschrieben wird. Falls das USB-Flash-Laufwerk getrennt ist, startet der Projektor möglicherweise nicht richtig.

Wenn das Schreiben normal abgeschlossen wurde, schaltet sich der Projektor aus und nur die On/Standby-Anzeige leuchtet blau.

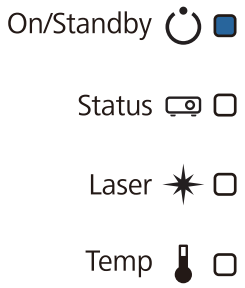

Entfernen Sie das USB-Flash-Laufwerk, nachdem sich das Gerät abgeschaltet hat.

Durch Verbindung von Computer und Projektor über ein USB-Kabel einrichten

Folgende Betriebssysteme unterstützen die Sammeleinrichtungsfunktion.

- Windows 7 und aktueller
- OS X 10.11 und aktueller

Einstellungen auf einem Computer speichern

1 Trennen Sie das Netzkabel vom Projektor und stellen sicher, dass alle Projektoranzeigen erloschen sind

2 USB-Port des Computers und USB-B1-Port des Projektors mit einem USB-Kabel verbinden

3 Beim Gedrückthalten der [Esc]-Taste an der Fernbedienung oder am Bedienfeld das Netzkabel am Projektor anschließen

Die Anzeigen On/Standby und Status werden blau, und die Anzeigen Laser und Temp werden orange.

Wenn alle Projektoranzeige leuchten, lassen Sie die [Esc]-Taste los.

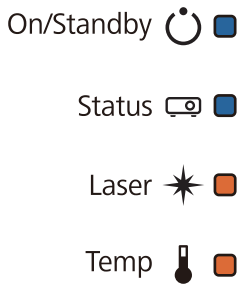

Der Projektor wird vom Computer als Wechseldatenträger erkannt.

4 Wechseldatenträger öffnen und die Sammeleinrichtungsdatei (PJCONFDATA.bin) auf dem Computer speichern

Falls Sie den Namen der Sammeleinrichtungsdatei ändern möchten, fügen Sie Text hinter PJCONFDATA ein. Bei Änderung des PJCONFDATA-Abschnitts des Dateinamens kann der Projektor die Datei möglicherweise nicht richtig erkennen. Sie können bei dem Dateinamen nur Ein-Byte-Zeichen verwenden.

5 „USB-Gerät auswerfen“ an Ihrem Computer durchführen, dann das USB-Kabel trennen

> Führen Sie bei Verwendung eines Mac „EPSON_PJ auswerfen“ durch.

Der Projektor schaltet sich aus und nur die On/Standby-Anzeige leuchtet blau.

On/Standby
Status
Laser
Temp

Gespeicherte Einstellungen auf andere Projektoren kopieren

1 Trennen Sie das Netzkabel vom Projektor und stellen sicher, dass alle Projektoranzeigen erloschen sind

2 USB-Port des Computers und USB-B1-Port des Projektors mit einem USB-Kabel verbinden

3 Beim Gedrückthalten der [Menu]-Taste an der Fernbedienung oder am Bedienfeld das Netzkabel am Projektor anschließen

Die Anzeigen On/Standby und Status werden blau, und die Anzeigen Laser und Temp werden orange.

Wenn alle Projektoranzeige leuchten, lassen Sie die [Menu]-Taste los.

On/Standby
Status
Laser
Temp

Der Projektor wird vom Computer als Wechseldatenträger erkannt.

4 Auf Ihrem Computer gespeicherte Sammeleinrichtungsdatei (PJCONFDATA.bin) in das Stammverzeichnis des Wechseldatenträgers kopieren

> Kopieren Sie keine anderen Dateien und Ordner als die Sammeleinrichtungsdatei auf den Wechseldatenträger.

5 „USB-Gerät auswerfen“ an Ihrem Computer durchführen, dann das USB-Kabel trennen

Führen Sie bei Verwendung eines Mac „EPSON_PJ auswerfen“ durch.

Wenn alle Anzeigen zu blinken beginnen, werden die Einstellungen geschrieben.

Achtung

Trennen Sie das Netzkabel nicht vom Projektor, während die Einstellungen geschrieben wird. Falls das Netzkabel getrennt wird, startet der Projektor möglicherweise nicht richtig.

Wenn das Schreiben normal abgeschlossen wurde, schaltet sich der Projektor aus und nur die On/Standby-Anzeige leuchtet blau.

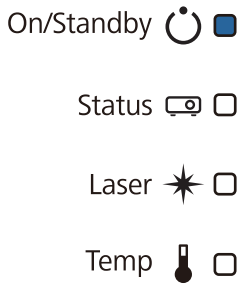

Wenn die Einrichtung fehlschlägt

Prüfen	Lösung
Blinken die Anzeigen Laser und Temp schnell orange? 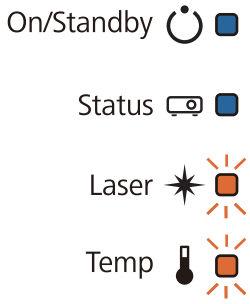	Möglicherweise ist die Sammeleinrichtungsdatei beschädigt oder USB-Flash-Laufwerk bzw. USB-Kabel sind nicht richtig angeschlossen. Trennen Sie USB-Flash-Laufwerk oder USB-Kabel; ziehen Sie das Netzkabel des Projektors, schließen Sie es wieder an und versuchen es dann noch einmal.
Leuchten die Anzeigen On/Standby und Status blau, während die Anzeigen Laser und Temp schnell orange blinken? 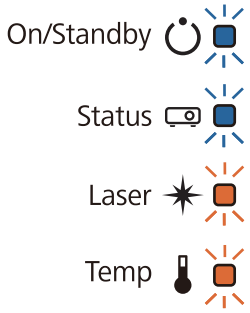	Möglicherweise ist das Schreiben der Einstellungen fehlgeschlagen und es liegt ein Fehler in der Projektor-Firmware vor. Stoppen Sie die Verwendung des Projektors, ziehen Sie den Netzstecker aus der Steckdose und wenden Sie sich an Epson.

Mehrere Projektoren installieren (Mehrfachprojektion)

Sie können eine horizontal lange Leinwand als einheitliches von mehreren Projektoren projiziertes Bild erstellen.

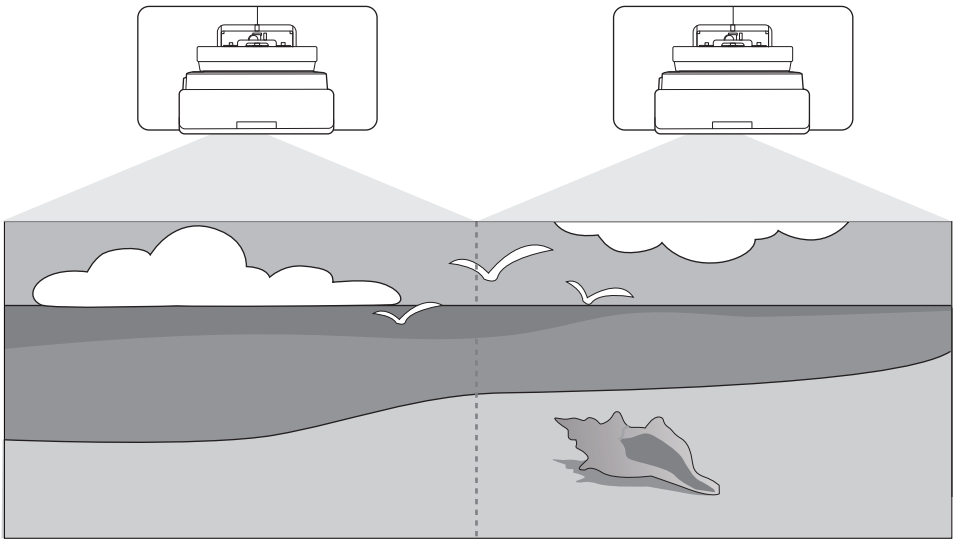

Stellen Sie bei einer Mehrfachprojektion Verbindungen und die Konfiguration erforderlicher Einstellungen in der folgenden Reihenfolge her.

Bei Einrichtung von Multi-Projektion sollte **Betrieb** > **Sleep-Modus** über das Projektormenü auf **Aus** gesetzt werden.

1. Projektor ID einstellen (☛ S.119)
2. Bildanpassung bei Mehrfachprojektion (☛ S.121)
3. Projektorsynchronisierungseinstellungen Einstellungen (☛ S.122)

Projektor ID einstellen

1 Projektor einschalten, dann die [Menu]-Taste drücken

Über die Fernbedienung

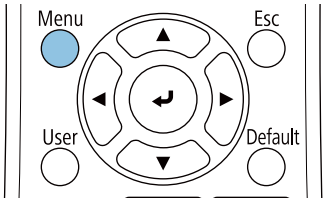

Über das Bedienfeld

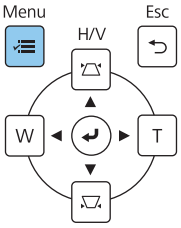

2 **Projektor ID** aus dem Menü **Installation** wählen

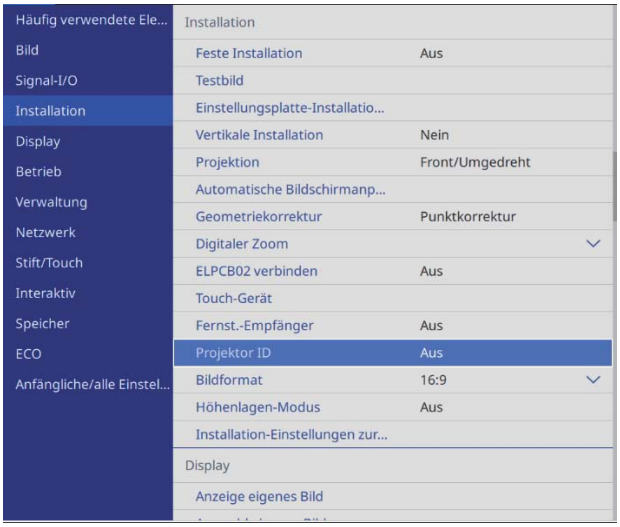

3 ID-Nummer des Projektors wählen

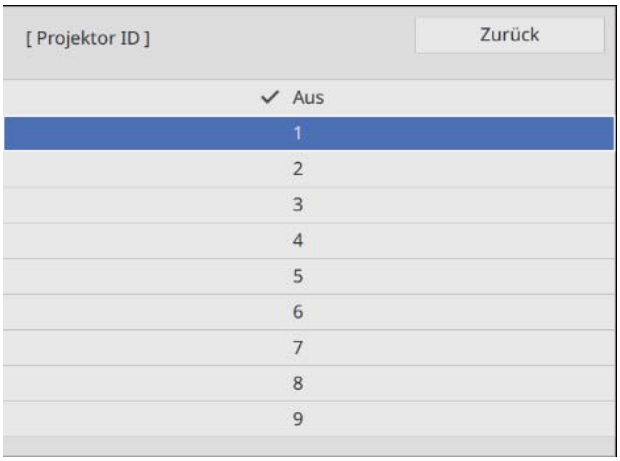

4 Zum Schließen des Menüs die [Esc]-Taste drücken

Wiederholen Sie die Schritte 1 bis 4 für die verbleibenden Projektoren.

5 Richten Sie die Fernbedienung auf den Projektor, den Sie bedienen möchten; drücken Sie dann die [ID]-Taste

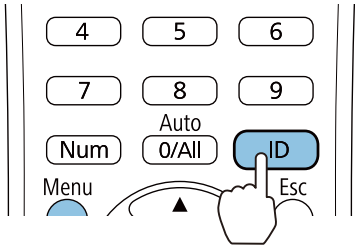

Die aktuelle ID-Nummer wird auf der Projektionsfläche angezeigt.

6 Geben Sie die Projektor ID des Projektors ein, den Sie bedienen möchten, während Sie die [ID]-Taste gedrückt halten

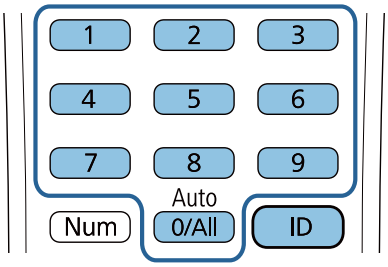

Die Steuerung mittels Fernbedienung wird bei dem Projektor mit der ausgewählten ID aktiviert.

- Wenn **Projektor ID** auf **Aus** gesetzt ist, können Sie den Projektor unabhängig von der mit Hilfe der Fernbedienung ausgewählten ID per Fernbedienung steuern.
- Wenn die Fernbedienungs-ID auf 0 eingestellt ist, können Sie alle Projektoren unabhängig von der Projektor-ID-Einstellung bedienen.
- Die gleichzeitige Verwendung mehrerer Fernbedienungen kann eine versehentliche Bedienung aufgrund von Infrarotstörungen verursachen.

Bild in Mehrfachprojektion anpassen

Bilder sind unmittelbar nach Einschalten des Projektors nicht stabil. Warten Sie nach Starten der Projektion mindestens 30 Minuten, bevor Sie das Bild anpassen.

Bei Verwendung von EB-735Fi/EB-725Wi

1 Projektor einschalten

2 [Menu]-Taste drücken

Über die Fernbedienung

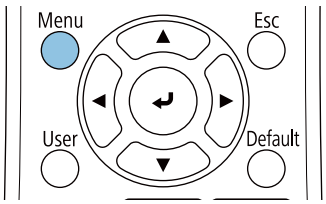

Über das Bedienfeld

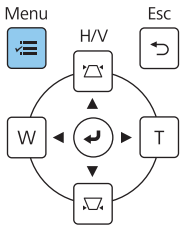

3 Die notwendigen Einstellungen in den folgenden Menüs vornehmen

Einzelheiten zur Konfiguration der Einstellungen finden Sie in der *Bedienungsanleitung* des Projektors.

Bild - **Farbmodus** (Zum Ausführen die Taste [Color Mode] an der Fernbedienung drücken)	Wählen Sie das gleiche Element für jeden Projektor, damit das Bild einheitlich wirkt.
Betrieb - **Lichthelligkeitsregelung** - **Lichtmodus**	Passen Sie die Helligkeit des gesamten Bildes an. Wählen Sie **Personalisiert**, passen Sie dann **Helligkeitsstufe** basierend auf dem dunkelsten Projektor an.
Verwaltung - **Farbabgleich** **Bild** - **RGBCMY**	Passen Sie die Farbe des Bildes für jeden Projektor an, damit das große Bild einheitlich wird.

Projektorsynchronisierungseinstellungen Einstellungen (nur bei Verwendung von interaktiver Funktion)

Verbinden Sie die Projektoren vorab über das Fernbedienungskabelset (ELPKC28). Einzelheiten finden Sie unter "Mehrere Projektoren anschließen" S.15.

1 [Menu]-Taste drücken

Über die Fernbedienung

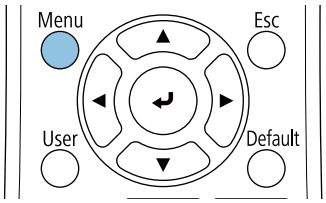

Über das Bedienfeld

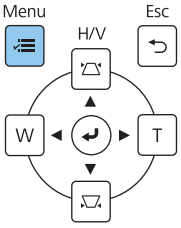

2 **Installation von Projektoren** aus dem Menü **Stift/Touch** wählen

3 **Projektorsynchronis.** wählen

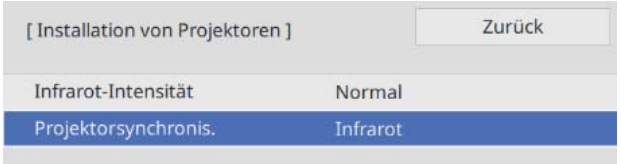

4 **Verkabelt** wählen

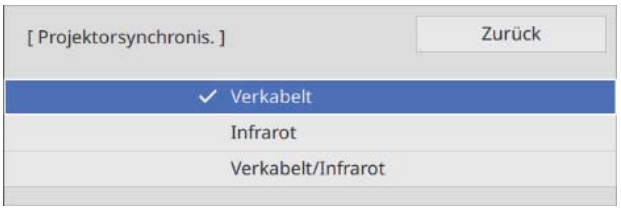

Liste der Sicherheitssymbole

In der folgenden Tabelle ist die Bedeutung der einzelnen am Gerät angebrachten Sicherheitssymbole aufgeführt.

Symbolzeichen	Erfüllte Normen	Bedeutung
	IEC60417 Nr. 5007	Eingeschaltet Hinweis darauf, dass Netzstrom anliegt.
	IEC60417 Nr. 5008	Ausgeschaltet Hinweis darauf, dass kein Netzstom anliegt.
	IEC60417 Nr. 5009	Bereitschaft Kennzeichnung des Schalters oder der Schalterposition, durch den bzw. durch die ein Teil des Geräts in den Bereitschaftszustand (Standby) geschaltet wird.
	ISO7000 Nr. 0434B IEC3864-B3.1	Vorsicht Hinweis auf allgemeine Vorsicht im Umgang mit dem Produkt.
	IEC60417 Nr. 5041	Vorsicht, heiße Fläche Hinweis darauf, dass der gekennzeichnete Gegenstand heiß sein kann und nicht ohne Vorsichtsmaßnahmen berührt werden darf.
	IEC60417 Nr. 6042 ISO3864-B3.6	Vorsicht, Stromschlaggefahr Hinweis darauf, dass ein Gerät die Gefahr eines Stromschlags birgt.
	IEC60417 Nr. 5957	Nur für den Einsatz im Innenbereich Kennzeichnung von Elektrogeräten, die primär für den Einsatz in Räumlichkeiten entwickelt wurden.
	IEC60417 Nr. 5926	Polarität des Gleichstromanschlusses Kennzeichnung der positiven und negativen Anschlüsse (der Polarität) eines Geräteteils, an den eine Gleichstromversorgung angeschlossen werden kann.

	IEC60417 Nr. 5001B	Batterie, allgemein Auf batteriebetriebenen Geräten. Kennzeichnung an einem Gerät, um z. B. auf die Batteriefachabdeckung oder die Batterieanschlüsse hinzuweisen.
	IEC60417 Nr. 5002	Position der Batterie Zur Kennzeichnung des eigentlichen Batteriefachs oder zur Kennzeichnung der Ausrichtung der Batterien im Batteriefach.

	IEC60417 Nr. 5019	Schutzleiter Zur Kennzeichnung eines Anschlusses, der für die Verbindung mit einem externen Leiter zum Schutz gegen Stromschläge im Fall eines Defekts oder zur Kennzeichnung des Anschlusses für eine Erdungselektrode vorgesehen ist.

Symbolzeichen	Erfüllte Normen	Bedeutung
	IEC60417 Nr. 5017	Erdung Zur Kennzeichnung eines Erdungsanschlusses in Fällen, in denen ⏚ nicht explizit erforderlich ist.
	IEC60417 Nr. 5032	Wechselstrom Hinweis, dass das Gerät nur für Wechselstrom geeignet ist; Kennzeichnung relevanter Anschlüsse.
	IEC60417 Nr. 5031	Gleichstrom Hinweis, dass das Gerät nur für Gleichstrom geeignet ist; Kennzeichnung relevanter Anschlüsse.
	IEC60417 Nr. 5172	Gerät der Klasse II Zur Kennzeichnung von Geräten, die den für Geräte der Klasse II gemäß IEC 61140 vorgeschriebenen Sicherheitsanforderungen entsprechen.
	ISO 3864	Allgemeines Verbot Zur Kennzeichnung von Handlungen oder Vorgängen, die verboten sind.
	ISO 3864	Berührungsverbot Hinweis auf Verletzungen, die sich aus dem Berühren eines bestimmten Teils des Geräts ergeben können.
	---	Niemals bei eingeschaltetem Projektor in das Projektionsfenster blicken.
	---	Zeigt an, dass Sie niemals etwas auf dem Projektor abstellen müssen.
	ISO3864 IEC60825-1	Vorsicht, Laserstrahlung Hinweis darauf, dass das Gerät einen Bauteil mit Laserstrahlung enthält.
	ISO 3864	Zerlegungsverbot Hinweis auf Verletzungsgefahr z. B. durch Stromschlag, wenn das Gerät zerlegt wird.
	IEC60417 Nr. 5266	Bereitschaft, partielle Bereitschaft Zur Kennzeichnung, dass das betreffende Teil der Ausrüstung im Bereitschaftsstatus ist.
	ISO3864 IEC60417 Nr. 5057	Achtung, bewegliche Teile Zur Anzeige, dass Sie entsprechend den Schutzstandards sich von beweglichen Teilen fernhalten müssen.
	IEC 60417-6056	Achtung, bewegliche Lüfterblätter Zur Anzeige, dass Sie sich entsprechend den Schutzstandards von den Blättern beweglicher Lüfter fernhalten müssen.
	IEC 60417-6043	Achtung, scharfe Kanten Zur Anzeige, dass Sie gemäß den Schutzstandards keine scharfen Kanten des Produktes berühren dürfen.
	--	Niemals bei eingeschaltetem Projektor in das Projektionsfenster blicken.

Symbolzeichen	Erfüllte Normen	Bedeutung
	ISO7010 Nr. W027 ISO 3864	Warnung, Lichtemission (UV, sichtbares Licht, IR usw.) Zur Anzeige, dass Sie in der Nähe von lichtemittierenden Abschnitten vorsichtig sein müssen, um sich keine Augen- oder Hautverletzungen zuzuziehen.
	IEC60417 Nr. 5109	Nicht in Wohnumgebungen zu verwenden Zu Anzeige, dass das Elektrogerät nicht für den Einsatz in einer Wohnumgebung geeignet ist.

Indication of the manufacturer and the importer in accordance with requirements of directive 2011/65/EU (RoHS)

Manufacturer: SEIKO EPSON CORPORATION

Address: 3-5, Owa 3-chome, Suwa-shi, Nagano-ken 392-8502 Japan

Telephone: 81-266-52-3131

http://www.epson.com/

Importer: SEIKO EUROPE B.V.

Address: Azië building, Atlas ArenA, Hoogoorddreef 5, 1101 BA Amsterdam Zuidoost The Netherlands

Telephone: 31-20-314-5000

http://www.epson.eu/

Allgemeine Hinweise

Mac und OS X sind Marken der Apple Inc.

Microsoft und Windows sind Marken oder eingetragene Marken der Microsoft Corporation in den Vereinigten Staaten und/oder anderen Ländern.

© 2020 Seiko Epson Corporation

2020.05 413966400DEPDF