EPSON
EXCEED YOUR VISION

EB-735Fi
EB-725Wi
ELPMB62
ELPFT01
ELPMB63

Asennusopas

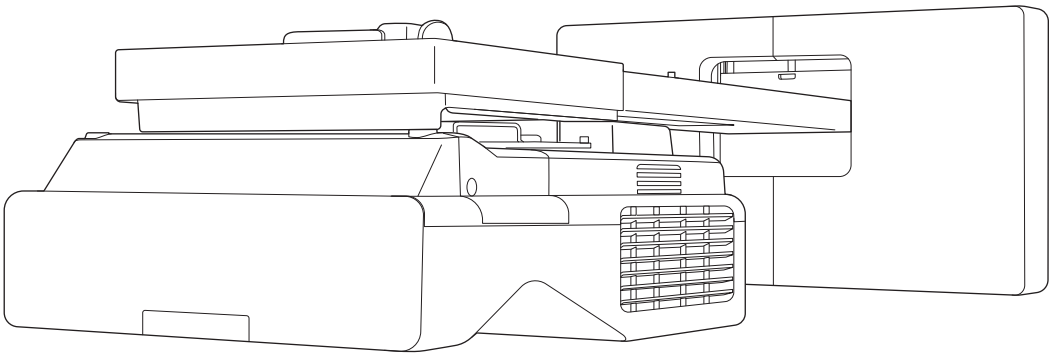

Tämän oppaan sisältö

Tämä opas sisältää seuraavat tiedot:

- Ultra-short throw -projektorin asentaminen (EB-735Fi/EB-725Wi) käyttämällä seinäkiinnikettä (ELPMB62)
- Kosketuslaitteen asentaminen (ELPFT01)
- Kosketuslaitteen asentaminen käyttämällä kosketuslaitteen kannaketta (ELPMB63)
- Kynätelineen asennus

Toimitukseen kuulumattomat kiinnikkeet/kannakkeet voi ostaa valinnaisina lisävarusteina.

Tietoja vaihtoasennuksista

Voit vaihtaa parhaillaan asennetun projektorin malliin EB-735Fi/EB-725Wi ja projisoida sen jälkeen saman kokoisia ja samassa sijainnissa olevia kuvia.

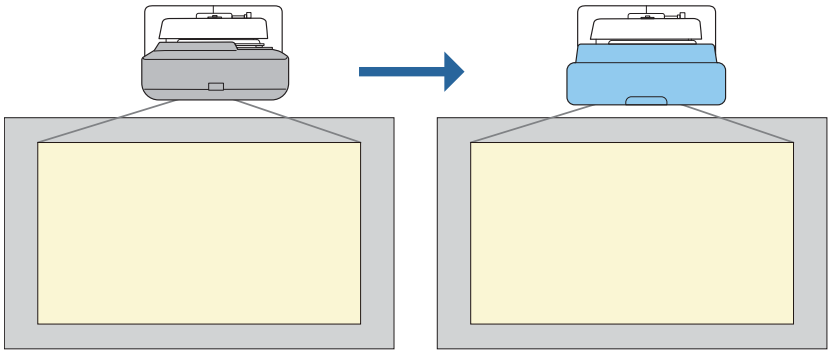

Vaihtoasennuksen ehdot

Kun vaihdat projektorin, varmista, että seuraavat ehdot täyttyvät.

- Asennettu projektori on jokin seuraavista:
  - BrightLink 485Wi
  - BrightLink 485Wi+
  - BrightLink 475Wi
  - BrightLink 475Wi+
  - BrightLink 480i
  - PowerLite 485W
  - PowerLite 475W
  - PowerLite 470
  - PowerLite 480
  - EB-485Wi
  - EB-485Wie
  - EB-475Wi
  - EB-475Wie
  - EB-485W
  - EB-485We
  - EB-475W
  - EB-475We
  - EB-470
  - EB-480
  - EB-480e
  - EB-480i
  - EB-470i

  - BrightLink 595Wi
  - BrightLink 595Wi+
  - BrightLink 585Wi
  - BrightLink 585Wi+
  - BrightLink 575Wi
  - BrightLink 575Wi+
  - PowerLite 585W
  - PowerLite 575W
  - PowerLite 580
  - PowerLite 570
  - EB-595Wi
  - EB-595Wie
  - EB-585Wi
  - EB-575Wi
  - EB-575Wie
  - EB-585W
  - EB-585We
  - EB-575W
  - EB-575We
  - EB-580
  - EB-580e
  - EB-570

  - BrightLink 695Wi
  - BrightLink 695Wi+
  - BrightLink 685Wi
  - BrightLink 685Wi+
  - BrightLink 680Wi
  - BrightLink 675Wi
  - BrightLink 675Wi+
  - PowerLite 685W
  - PowerLite 675W
  - PowerLite 680
  - PowerLite 670
  - EB-695Wi
  - EB-695Wie
  - EB-685Wi
  - EB-680Wi
  - EB-675Wi
  - EB-685W
  - EB-675W
  - EB-680
  - EB-680e
  - EB-670
- Asennettu seinäkiinnike on jokin seuraavista:
  - ELPMB28
  - ELPMB43
  - ELPMB46
- Projisointi koolla 65–100 tuumaa
- Projektoreilla on sama kuvatarkkuus

Esimerkki vaihtoasennusten työnkulusta

Voit vaihtaa projektorin toimimalla seuraavan työnkulun mukaisesti. Projektorisi kiinnike voi olla erilainen kuin kuvituksessa. Katso lisätietoja kiinnikkeen käsittelystä ja säätämisestä aiemmin asennetun projektorin tai seinäkiinnikkeen *Asennusopas*-ohjeesta.

1 Poista vanha projektori

- Poista pään suojus (poista myös seinälevyn kansi, jos on välttämätöntä)
- Irrota säätöyksikkö asetuslevystä

2 Asenna uusi projektori

- Irrota säätöyksikkö vanhasta projektorista ja kiinnitä se uuteen projektoriin
- Kiinnitä säätöyksikkö asennuslevyyn

3 Hienosäädä kuva

Kun projisoit kuvaa, hienosäädä kuvan sijainti käyttämällä kiinnikkeen säätövalitsinta ja projektorin korjausominaisuuksia

4 Kiinnitä pään suojus

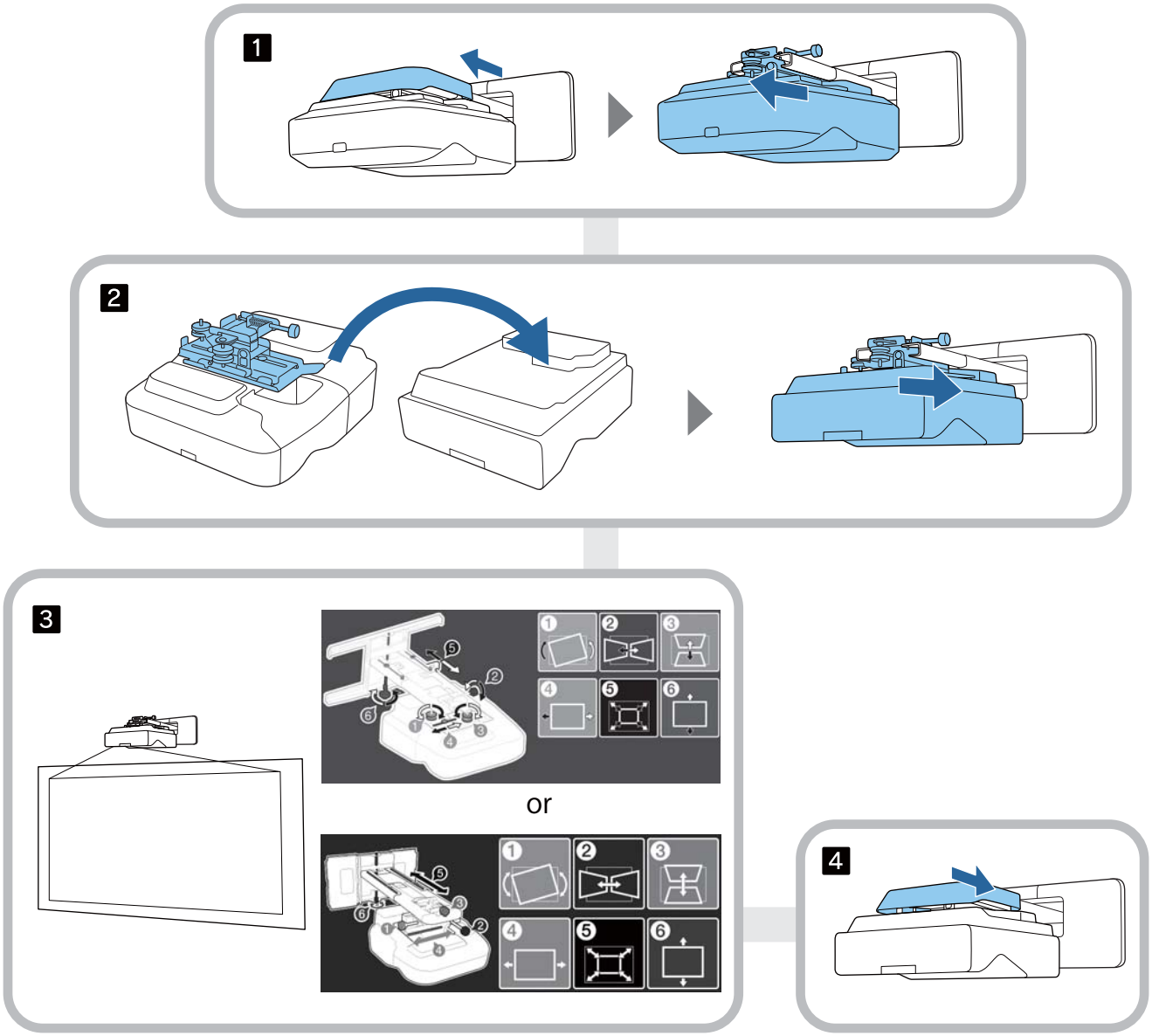

Tietoja Asennusoppaasta

Tämän oppaan sisältö 1

Tietoja vaihtoasennuksista 2

Vaihtoasennuksen ehdot 2

Esimerkki vaihtoasennusten työnkulusta 3

Johdanto

Tuotteen turvallinen käyttö 6

Turvallisuusmerkinnät 6

Symbolien selitykset 6

Pakkauksen sisältö 7

Seinäkiinnike 7

Pääkiinnike 7

Lisävarusteet 8

Kosketuslaite 9

Kosketuslaitteen kannake 10

Kynäteline 10

Välttämättömät nimikkeet 11

Asennuksen työnkulku 12

Asennusmitat 13

Kytkentäkaavio 15

Useiden projektorien yhdistäminen 15

Asennus seinäkiinnikkeeseen

Seinäkiinnikkeen asennuksen varoitukset 16

Varoitukset seinäkiinnikkeen asennussijainnista 19

Seinäkiinnikkeen tekniset tiedot 21

Ulkomitat 22

Säätöalue 24

Pystyliukuri 24

Vaakaliukuri 25

Eteenpäin/taaksepäin-liukuri 25

Minitietokoneen asennuslevy 26

Lisävarusteiden asentaminen 26

Seinäkiinnikkeen asennus 27

Kiinnikkeen kiinnittäminen 28

Asennussijainnin määrittäminen (projisointietäisyystaulukot) 28

EB-735Fi 30

EB-725Wi 38

Säätölaitteen kiinnittäminen projektoriin 43

Asenna seinälevy seinään 44

Kiinnityslevyn liittäminen seinälevyyn 46

Kiinnitä säätölaite asennuslevyyn 51

Oheislaitteiden kiinnittäminen 52

Projisoidun kuvan sijainnin säätäminen 55

Valmistelut ennen säätämistä 56

Automaattinen näytön säätö 58

Mekaaninen säätäminen Asennuslevyyn asennusopas 62

Säätäminen projektorin valikoilla 65

Kansien kiinnittäminen 71

Turvakaapelin kiinnittäminen 72

Kynätelineen asentaminen

Huomautuksia kynätelineestä 74

Kynätelineen tekniset tiedot 75

Ulkomitat 75

Kynätelineen asennus 76

Kiinnitettäessä magneeteilla 76

Kiinnitettäessä ruuveilla 77

Vuorovaikutteisen kynän säätäminen

Vuorovaikutteisen kynän kalibroiminen 79

Man. kalibrointi 79

Autom. kalibrointi 81

Kosketuslaitteen asentaminen

Huomautuksia kosketuslaitteen käsittelystä 83

Kosketuslaitteen asennuspaikka 84

Huomautuksia kosketuslaitteen kannakkeesta 85

Huomautuksia laserista 86

Kiinnitetyt tarrat 86

Laserin hajontaportti 86

Kosketuslaitteen tekniset tiedot 87

Ulkomitat 87

Kosketuslaitteen kannakkeen tekniset tiedot 88

Ulkomitat 88

Säätöalue 89

Kun käytät kosketuslaitteen vanhempaa mallia 90

Kosketuslaitteen asentaminen 91

Infrapuna-ohjaussuuntainten asentaminen 91

Kosketuslaitteen asentaminen 92

Kun annat projisointipinnalle kosketuslaitteen kannaketta käyttämällä 92

Kun käytät kosketuslaitteen kannaketta asentamiseen projisointipinnan ulkopuolelle 95

Turvakaapelin kiinnittäminen 100

Kosketuslaitteen kytkeminen päälle 101

Laserin kulman säätäminen (Kosketuslaitteen automaattinen asetus) 102

Kun automaattinen säätö epäonnistuu 107

Kosketustoimintasijainnin kalibrointi 110

Projektorin asettaminen

Eräasetustoiminto 113

Asetus käyttämällä USB Flash -asemaa 113

Asetusten tallentaminen USB flash -asemaan 113

Tallennettujen asetusten kopiointi muihin projektoreihin 115

Asetus liittämällä tietokone ja projektori USB-kaapelilla 116

Asetusten tallentaminen tietokoneeseen . . . 116

Tallennettujen asetusten kopiointi muihin projektoreihin 117

Jos asetus epäonnistuu 118

Useiden projektorien asentaminen (Moniprojektio) 119

Projektorin tunnuksen asettaminen 119

Kuvan säätäminen moni-projisoinnissa 121

Kun käytössä on EB-735Fi/EB-725Wi 121

Projektorin synkronointi Asetukset (vain vuorovaikutteisia toimintoja käytettäessä) 122

Liite

Turvallisuussymboliluettelo 124

Yleinen huomautus 128

Tuotteen turvallinen käyttö

Lue kaikki tämän oppaan ohjeet oman turvallisuutesi vuoksi, ennen kuin käytät tätä tuotetta. Vääränlainen laitteen käyttö, joka ei huomioi tämän oppaan ohjeita, voi vahingoittaa tätä tuotetta tai voi aiheuttaa henkilö- tai omaisuusvahinkoja. Säilytä tämä asennusopas tulevaisuutta varten.

Lue projektorin *Käyttäjän opas* sekä *Turvaohjeet*, ja noudata näiden asiakirjojen ohjeita.

Turvallisuusmerkinnät

Asiakirjoissa ja tässä tuotteessa käytetään graafisia symboleja osoittamaan, kuinka tätä tuotetta käytetään turvallisesti.

Merkinnät ja niiden tarkoitus ovat seuraavat. Varmista, että ymmärrät ne oikein ennen kuin luet tämän käyttöoppaan.

Symboli	Selitys
Varoitus	Jos tätä symbolia ei huomioida, voi tästä aiheutua henkilövahinko tai jopa kuolema vääränlaisesta käytöstä johtuen.
Huom	Jos tätä symbolia ei huomioida, voi tästä aiheutua henkilövahinko tai fyysinen vaurio, vääränlaisesta käytöstä johtuen.

Symbolien selitykset

Symbolit	Selitys
	Tämä symboli merkitsee että toimintoa ei pidä tehdä
	Tämä symboli merkitsee, että toiminto kuuluu tehdä
	Symboli merkitsee asiaan liittyviä tai hyödyllisiä tietoja

Pakkauksen sisältö

Varmista, ettei yhtään tarviketta puutu ennen kuin aloitat.

Seinäkiinnike

Pääkiinnike

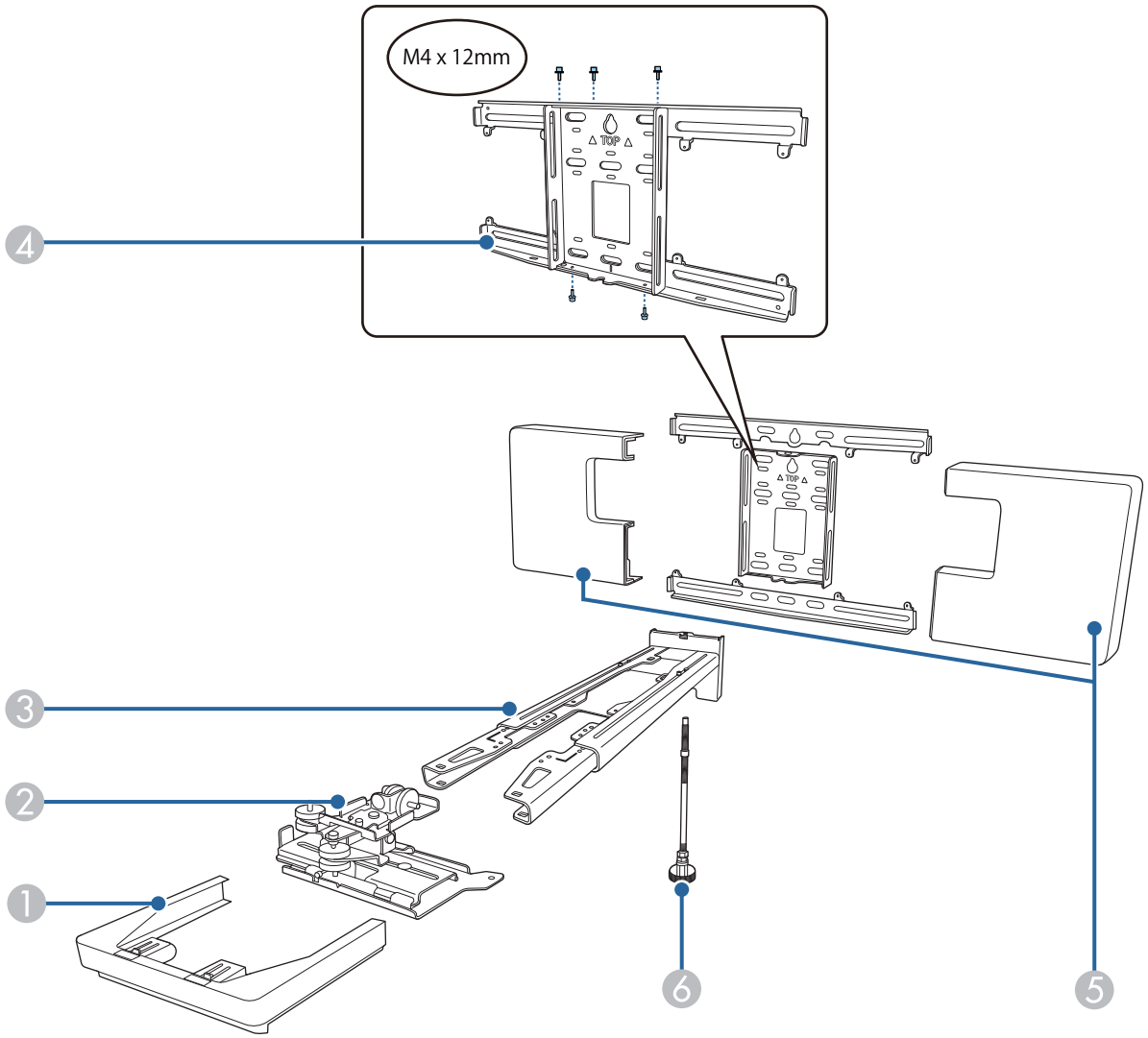

Nro	Osan nimi
1	Huppu
2	Säätölaite
3	Kiinnityslevy
4	Seinälevy
5	Seinälevyn suojus
6	Kuusiokulmainen akseli

Lisävarusteet

Osa	Nimi	Käyttö
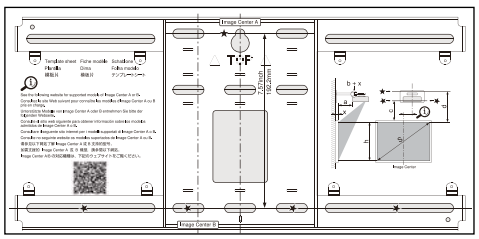	Mallikaavio	Kiinnitä tämä seinään ennen seinälevyn kiinnittämistä ja käytä sitä välttämättömien reikien poraamiseen.
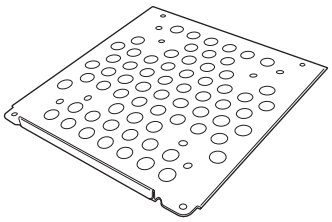	Minitietokonelevy	Kiinnitä tämä seinälevyyn, kun asennat mini- tai tikkutietokoneen.
	Minitietokonevyö	Kiinnitä tietokone levyyn, kun kiinnität mini- tai tikkutietokoneen, jota ei voi kiinnittää ruuveilla.
	Kaapelinsidontavyö	Kiinnitä ylijäämäkaapelit johdotuksen jälkeen.
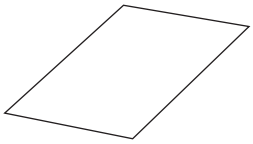	Peitetarra	Kiinnitä tämä asetuslevyn varren uran päälle peittääksesi sen asennuksen jälkeen.
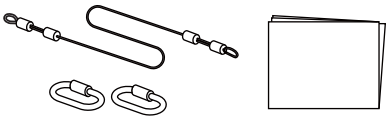	Turvavaijerisarja	Liitä seinäkiinnikkeeseen ja projektoriin projektorin putoamisen estämiseksi. Katso lisätietoja turvavaijerisarjan toimitukseen kuuluvasta käyttöoppaasta.
	Kuusioavain (M4:lle)	-
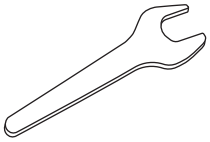	Kiintoavain (Nro 13 M6:lle)	-
	M4 x 12 mm:n kuusiokolopultti välilevyllä/jousialuslevyllä (x13)	• Kiinnitä seinälevy, kuten kuvassa sivulla s.7 (x5) • Kiinnitä säätölaite projektoriin (x4) • Kiinnitä säätölaite asennuslevyyn (x4)

Osa	Nimi	Käyttö
	M6 x 20 mm kuusiotarkkuuspultti tiivistysrenkaalla/jousiprikalla (x1)	Kiinnityslevyn liittäminen seinälevyyn.
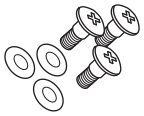	M6 x 20 mm upotettu ristipäinen tarkkuusruuvit muovisilla tiivistysrenkailla (x3)	
	M3 x 6 mm:n ristipääolkaruuvit (x4)	Kiinnitä minitietokonelevy seinälevyyn.

Kosketuslaite

Osa	Nimi	Käyttö
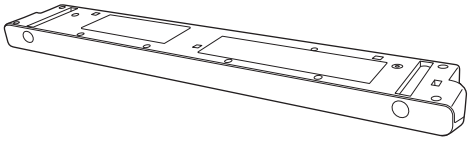	Kosketuslaite	-
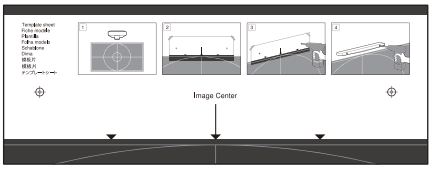	Malliarkki (kosketuslaitteen kiinnittämistä varten)	Kiinnitä tämä seinään ennen kosketuslaitteen kiinnittämistä ja käytä sitä välttämättömien reikien poraamiseen.
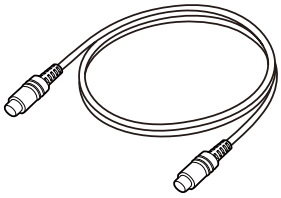	Kosketuslaitteen liitäntäkaapeli (noin 1,8 m)	Liitä kosketuslaite projektoriin.
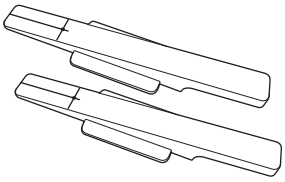	Merkit x2	Kiinnitä näyttöön säätääksesi kosketuslaitteen lähettämän laserin kulmaa. Jos sormen kosketustoiminnot eivät toimi oikein, sinun on käytettävä merkkejä uudelleen kalibroidaksesi laserin kulman uudelleen. Säilytä nämä ohjeet turvallisessa paikassa asennuksen jälkeen.
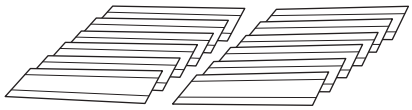	Teippi merkkien kiinnittämiseen (noin 6 cm) x12	Kiinnitä merkit projisointipintaan.

Osa	Nimi	Käyttö
	infrapuna-ohjaussuuntaimet (noin 28,5 cm) x12	Käytä näitä, kun projisointipinnan alla on taso tai kehys. Tämä estää laserin heijastumista johtuvat toimintahäiriöt.
	Välilevyt ruuvinreikiä varten x3	Kiinnitä ruuvinreikään, kun kiinnität kosketuslaitteen ruuveilla.
	Tarra x4	Kiinnitä tarra kosketuslaitteen sijaintiin. Nämä toimivat merkkeinä uudelleen sijoittamista varten käytön aikana ilmenevän liikkeen vuoksi.

Kosketuslaitteen kannake

Käytä tätä, kun kiinnität kosketuslaitteen projisointipinnan ulkopuolelle.

Osa	Nimi	Käyttö
	Kosketuslaitteen kannake	-
	Malliarkki (kosketuslaitteen kannaketta varten)	Kiinnitä tämä seinään ennen kosketuslaitteen kannakkeen kiinnittämistä ja käytä sitä välttämättömien reikien poraamiseen.
	M4 x 25 mm:n kuusiokolopultit (x2)	Kiinnitä kosketuslaite kosketuslaitteen kannakkeeseen.
	Kuusioavain (M4:lle)	-

Kynäteline

Osa	Nimi	Käyttö
	Pääyksikkö	-

Osa	Nimi	Käyttö
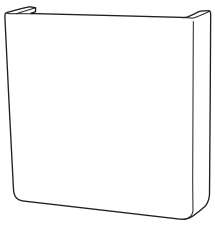	Kansi	Kiinnitä kynätelineen etuosa.
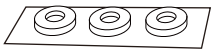	Välilevyt ruuvinreikiä varten x3	Kiinnitä ne ruuvinreikään, kun kiinnität kynätelineen ruuveilla.

Välttämättömät nimikkeet

Toimitukseen kuuluvien nimikkeiden lisäksi sinun on valmisteltava seuraavat ruuvit ja työkalut.

Käytettävät osat	Välttämättömät nimikkeet
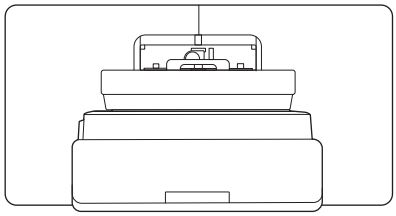	Seinäkiinnitystä varten • M10 tai 3/8 tuumaa x 60 mm -ankkuripultit (seinälevyn kiinnittämistä varten: vähintään x4) • M10-ruuvi (seinälevyn tilapäiseen kiinnittämiseen: x1) • 17 mm:n räikkäväännin (kuusikulmaisen akselin säätämiseen) • Kaapelit projektoriin liittämiseen • Laitteet, kuten mini-PC:t
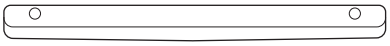	Kosketuslaitetta varten • M4-ruuvit (kosketuslaitteen kiinnittämiseen: x2)

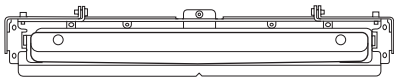	Kosketuslaitteen kannaketta varten
	• Ankkuripultit tai ruuvit kannaketta varten (kiinnityspinnan materiaalin mukaan)
	  • M4-ankkuripultit (x4)
	  • Halkaisijaltaan 3,8 mm:n puuruuvit, pituudeltaan 45 mm tai enemmän (x4)

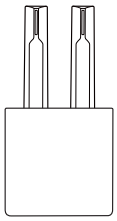	Kynätelinettä varten • M4 x 20 mm:n ruuvit (x2)

Asennuksen työnkulku

On suositeltavaa asentaa projektori ja oheislaitteet seuraavassa järjestyksessä.

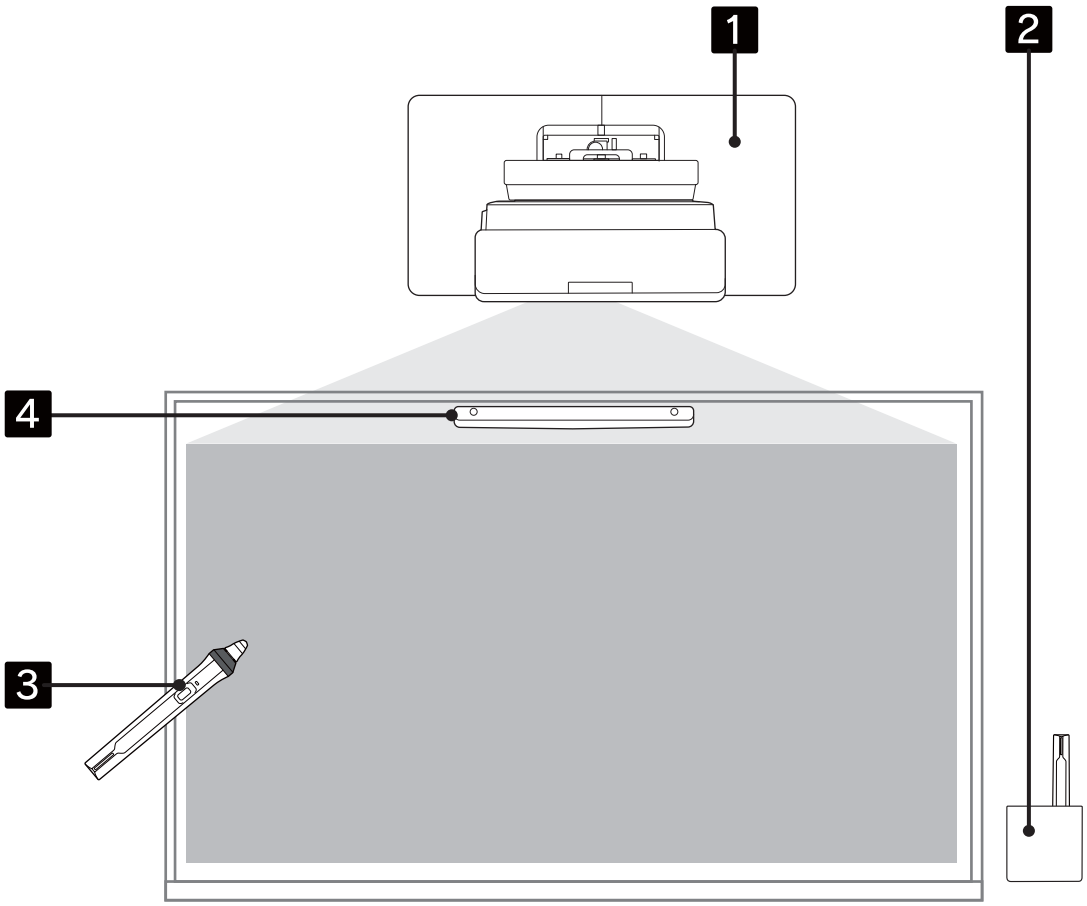

1. Kiinnitä projektori seinään ja säädä projisoitu kuva (☛ s.16)
2. Asenna kynäteline (☛ s.74)
3. Kalibroi kynä (☛ s.79)
4. Asenna ja säädä kosketuslaite ja kalibroi sormikosketus (☛ s.83)

Kun haluat käyttää asennettua kosketuslaitetta (katso seuraava kuva) sellaisena kuin se on, säädä laserin kulma (s.102).

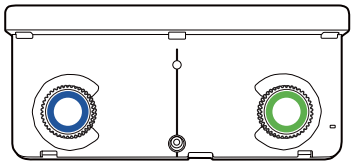

Asennusmitat

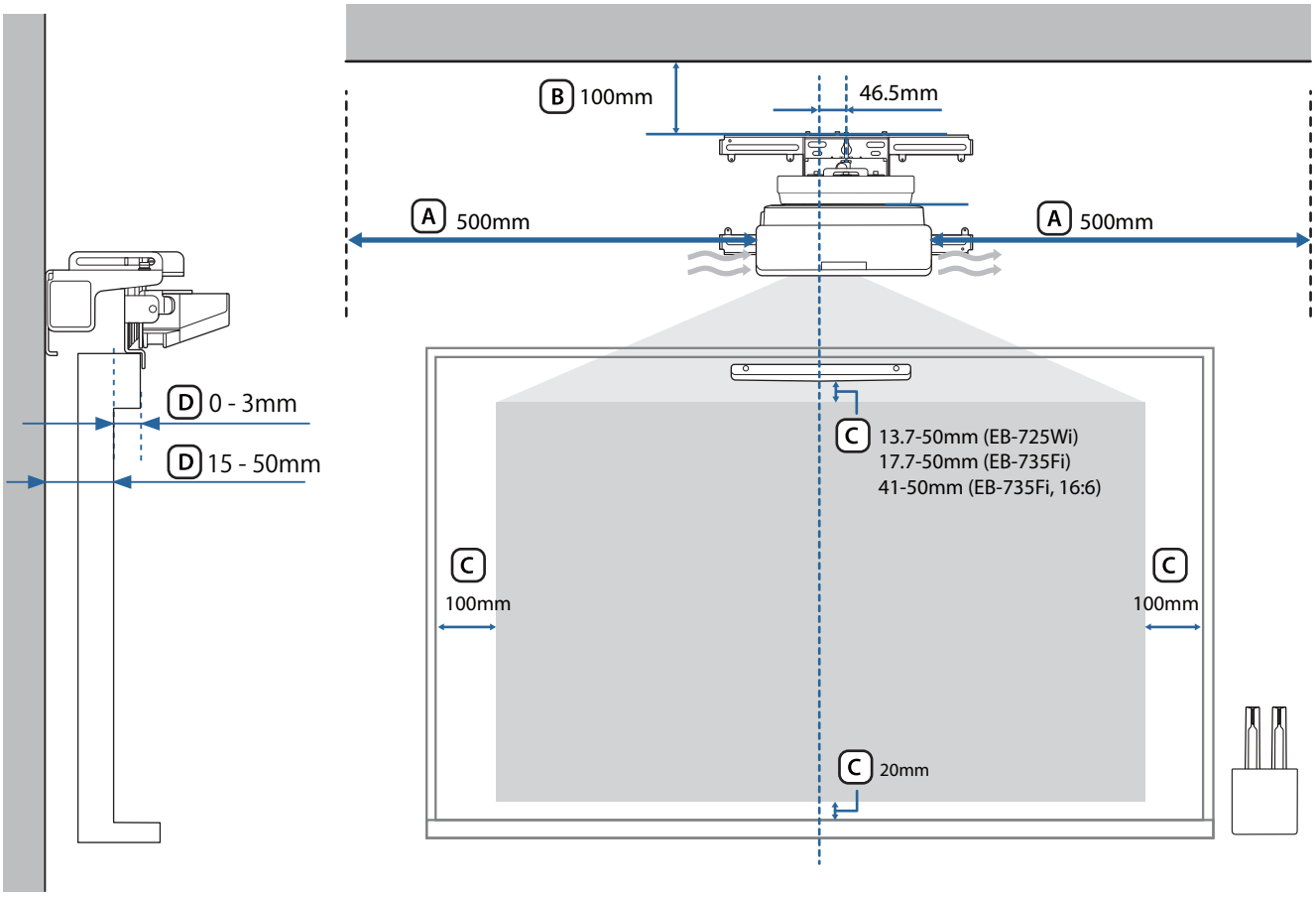

Huom

- Kun asennat projektorin, varmista, että seinän ja projektorin ilmanpoisto ja -ottoaukkojen ja seinän välissä on rako. (Katso kuva A yllä)
- Kun käytät kosketuslaitetta, varmista, että projisointinäytön ympärillä on riittävästi tilaa. (Katso kuva C yllä)
- Kun asennat kosketuslaitteen kosketuslaitteen kannattimen kanssa, tarkista näytön ympärillä olevan kehyksen paksuus ja etäisyys asennuspinnasta näytön pintaan. (Katso kuva D yllä)

Noin 100 mm:n raon jättäminen katosta seinälevyn yläosaan tekee projektorin asentamisesta ja poistamisesta helpompaa. (Katso kuva B yllä)

Kun haluat käyttää kosketuslaitetta sellaisena kuin se on, jätä 25–100 mm:n väli kosketuslaitteen pohjan ja kuvan yläosan väliin. Sinun on ehkä asennettava kosketuslaite uudelleen voidaksesi projisoida eri koolla tai kuvasuhteella.

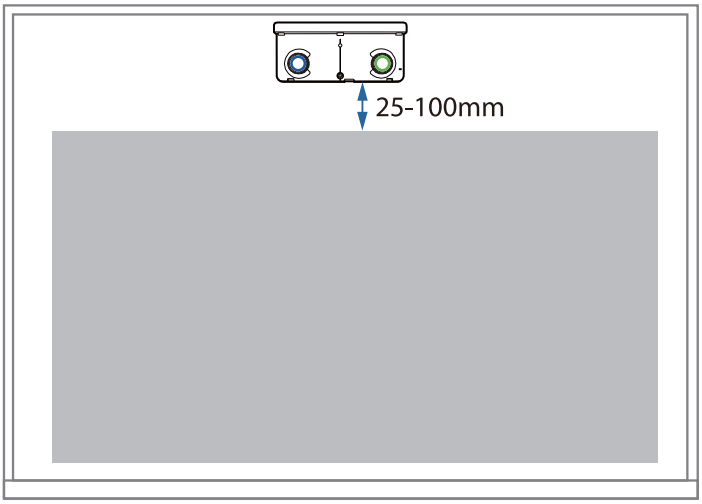
25-100mm

Kytkentäkaavio

Useiden projektorien yhdistäminen

Jos vuorovaikutteisen kynän toiminnat häiritsevät lähelle asennettuja projektoreita, yhdistä projektorit valinnaisella kauko-ohjauskaapelisarjalla (ELPKC28).

Liitettyäsi kaapelin, aseta **Projektorien asennus** > **Projektorien synkr.** -asetukseksi **Kiinteä Kynä/ kosketus**-valikosta häiriön vähentämiseksi.

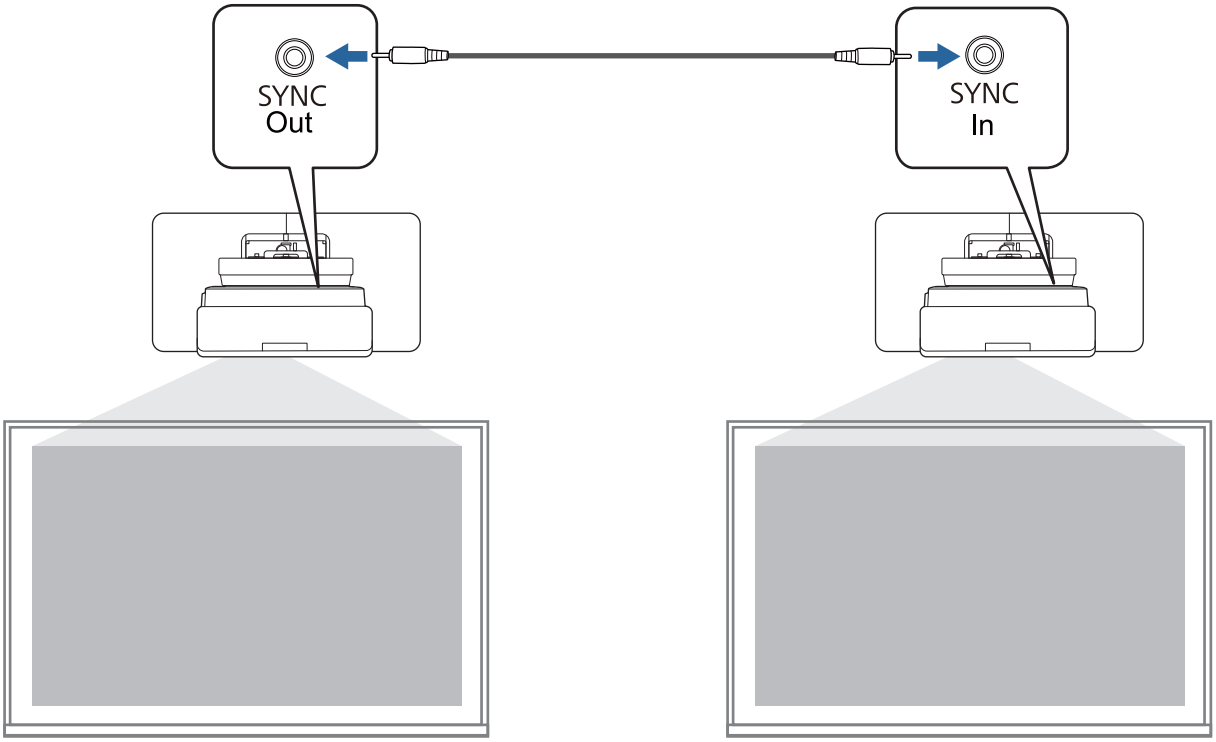

Seinäkiinnikkeen asennuksen varoitukset

Varoitus	
Seinäkiinnike on pelkästään projektorin seinäkiinnitystä varten. Jos kiinnitetään muuta kuin videoprojektori, paino saattaa aiheuttaa vahingon. Jos tämä tuote putoaa, seurauksena voi olla kuolema tai henkilövamma.	
Asennustyön (seinäkiinnityksen) tulisi tehdä asiantuntija, jolla on tekninen tietämys ja kyky tähän. Vajavainen tai väärä asennus saattaa aiheuttaa tuotteen putoamisen sekä aiheuttaa henkilö- tai omaisuusvahinkoja.	
Asenna seinäkiinnike tämän oppaan ohjeiden mukaisesti ja varmista että käytät tässä oppaassa määritettyjä pultteja ja ruuveja. Jos ohjeita ei noudateta, tämä tuote saattaa pudota ja aiheuttaa henkilövahingon tai onnettomuuden.	
Käsittele sähköjohtoa varoen. Vääränlainen käsittely saattaa aiheuttaa sähköiskun. Huomioi seuraavat varotoimenpiteet käsittelyn aikana: • Älä käsittele virtapistoketta märin käsin. • Älä käytä virtajohtoa, joka on vahingoittunut tai muunneltu. • Älä vedä virtajohtoa liian voimakkaasti viedessäsi sitä kiinnityslevyn läpi.	
Älä asenna kiinnityslevyä paikkaan, jossa se altistuu tärinälle tai iskuille. Se voi vahingoittaa projektoria tai kiinnityspintaa. Jos tämä tuote putoaa, seurauksena voi olla kuolema tai henkilövamma.	
Asennettaessa seinään, asenna niin, että se pystyy tukemaan riittävästi projektorin ja seinäkiinnikkeen massaa ja vastustamaan vaakasuuntaista tärinää. Käytä M10 tai 3/8 tuumaa x 60 mm muttereita ja pultteja. Pienemmät mutterit ja pultit kuin M10 tai 3/8 tuumaa x 60 mm voivat johtaa kiinnityslevyn putoamiseen. Epson ei ota vastuuta seinän riittämättömän lujuuden tai virheellisen asennuksen aiheuttamista vahingoista tai vammoista.	
Vähintään kahden pätevän huoltohenkilön tulisi huolehtia asennuksesta. Jos löysäät ruuveja asennuksen aikana, ole varovainen että et pudota tätä tuotetta. Jos tämä tuote putoaa, seurauksena voi olla kuolema tai henkilövamma.	
Kun tämä tuote kiinnitetään seinään, seinän on oltava riittävän vahva kantamaan projektorin ja seinäkiinnikkeen painon. Tämä tuote tulisi kiinnittää betoniseinään. Projektorin ja seinäkiinnikkeen yhteisenimmäispaino on noin 15 kg (ilman kaapeleita). Varmista seinän lujuus ennen kuin kiinnität tämän tuotteen siihen. Jos seinä ei ole riittävän vahva, vahvista seinä ennen asennusta.	
Tarkista kiinnityslevy säännöllisin väliajoin varmistuaksesi, että siinä ei ole rikkoutuneita osia tai löysiä ruuveja. Jos havaitset rikkoutuneita osia, älä käytä kiinnityslevyä. Jos tämä tuote putoaa, seurauksena voi olla kuolema tai henkilövamma.	

Varoitus	
Älä pura tai mukauta tätä tuotetta. Tuotteen sisällä on lukuisia korkeajännitteisiä osia, jotka voivat aiheuttaa tulipalon, sähköiskun tai onnettomuuden.	
Älä ripusta mitään tähän tuotteeseen. Älä ripusta raskaita esineitä tähän tuotteeseen. Jos tämä tuote putoaa, seurauksena voi olla kuolema tai henkilövamma.	
Älä käytä liimaa, liukasteita tai öljyjä, kun asennat tai säädät seinäkiinnikettä. Jos käytät liimaa estämään ruuvien löystymisen tai liukastusaineita tai öljyjä videoprojektorin liukulevyssä, kotelo saattaa murtua ja videoprojektori pudota aiheuttaen henkilö- tai omaisuusvahinkoja.	
Kiristä ruuvit tiukalle säädön jälkeen. Muuten tuote voi pudota ja aiheuttaa henkilö- tai omaisuusvahinkoja.	
Älä koskaan löysää pultteja ja muttereita asennuksen jälkeen. Varmistu säännöllisesti, että ruuvit eivät ole löystyneet. Jos löydät löystyneitä ruuveja, kiristä ne lujasti. Muuten tuote voi pudota ja aiheuttaa henkilö- tai omaisuusvahinkoja.	
Reititä kaapelit niin, etteivät ne osu muttereihin ja pultteihin. Kaapelien väärä käsittely saattaa aiheuttaa tulipalon tai sähköiskun.	
Kun käynnistät projektorin, älä katso projisointi-ikkunan sisään. Se voi aiheuttaa voimakkaan valosäteilyn johdosta näölle vahinkoa. Ole erityisen varovainen, kun paikalla on lapsia. Kun kytket projektorin päälle etäältä kaukosäätimellä, varmista, ettei kukaan katso projisointi-ikkunaan.	
Kun käytät projektoria, älä aseta mitään esineitä tai kättäsi lähelle projisointi-ikkunaa. Tämä alue on vaarallinen, sillä se saavuutta korkean lämpötilan keskitetyn projisointivalon johdosta.	
Älä käytä projektoria sijainnissa, jossa se altistuu syttyville tai räjähtäville kaasuille. Korkeat lämpötilat projektorin sisällä voivat aiheuttaa sytytyksen ja tulipalon.	
Ainoastaan asiantuntijan tulisi uudelleenasentaa videoprojektori, mukaanlukien huolto ja korjaustoimenpiteet. Katso projektorin *Käyttäjän opas* ohjeet kunnossapidosta ja korjauksista.	
Jos tuotteessa ilmenee jotakin epänormaalia, irrota heti kaapelit tuotteesta ja ota yhteys paikalliseen jälleenmyyjään tai lähimpään Epson-puhelinpalveluun. Epänormaalissa tilassa olevan tuotteen käyttö voi aiheuttaa tulipalon, sähköiskun tai silmävamman.	

Varoitus	
Projektoriin on kiinnitetty laser-varoitustarroja. Älä katso projisoinnin aikana projisointi-ikkunasta tulevaan lasersäteeseen. (IEC/EN60825-1:2014-normiin perustuen) 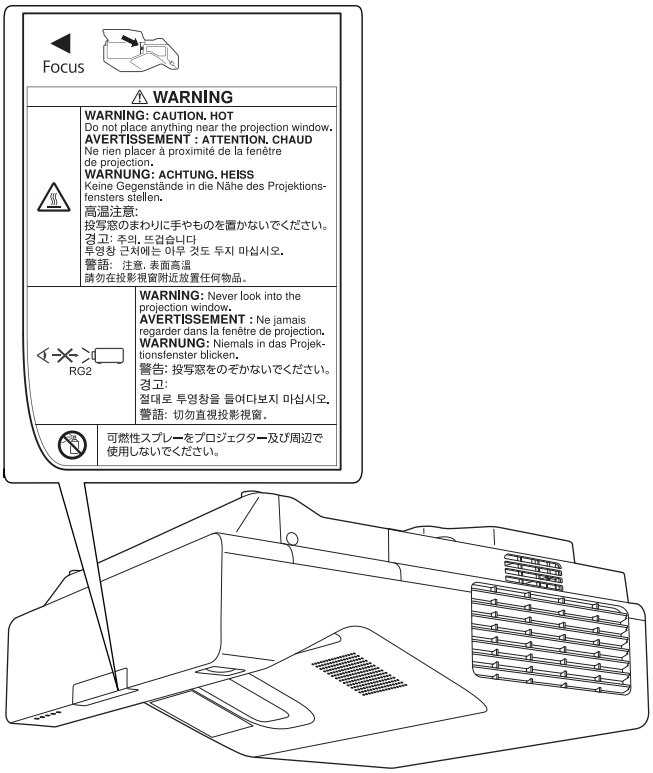 	
Älä koskaan avaa mitään projektorin koteloita. Projektorin sisällä olevat sähköjännitteet voivat aiheuttaa vakavan vamman.	
Älä katso suoraan projektorin valolähteeseen. Mahdollista vaarallista optista säteilyä tästä tuotteesta. Seurauksena voi olla silmävamma.	

Huom	
Älä asenna tuotetta paikkaan, jossa projektorimallisi toimintalämpötila saattaa ylittyä. Tälläinen ympäristö saattaa vahingoittaa videoprojektoria.	
Asenna tuote paikkaan, jossa ei ole liikaa pölyä ja kosteutta estääksesi linssin ja optisten osien likaantumisen.	
Älä käytä liikaa voimaa, kun säädät tätä tuotetta. Tuote saattaa hajota ja aiheuttaa henkilövahingon.	
Tämä projektori on Luokan 1 lasertuote, joka on laserien kansainvälisen standardin IEC/EN60825-1: 2014:n mukainen.	
Älä pura projektoria, kun hävität sen. Hävitä se paikallisten ja kansallisten lakien ja säädösten mukaisesti.	

Varoitukset seinäkiinnikkeen asennussijainnista

Varoitus	
Älä asenna sijaintiin, jossa se voi altistua öljyiselle savulle tai tapahtumien savulle. Jos öljyä tai vastaavaa tarttuu projektorin liukulevyn kiinnitysosaan, kotelo voi murtua ja projektori pudota, mikä voi johtaa henkilövammaan tai omaisuusvahinkoon.	

Huom	
Älä asenna projektoria tai valkokangasta sijaintiin, jossa se altistuu suoralle auringonpaisteelle. Jos projektori tai valkokangas altistuu suoralle auringonpaisteelle, vuorovaikutteinen toiminto ei ehkä toimi oikein.	
Suorita virransyötön johdotustyöt projektorin asennuspaikassa etukäteen.	
Asenna videoprojektori kauas sähkölaitteista, kuten loistelampuista ja ilmastointilaitteista. Jotkin loistelamput saattavat häiritä kaukosäädintä tai kynää.	
Kun asennat projektorin, varmista, että seinän ja projektorin ilman poisto ja -ottoaukkojen ja seinän välissä on rako, kuten seuraavassa kuvassa. 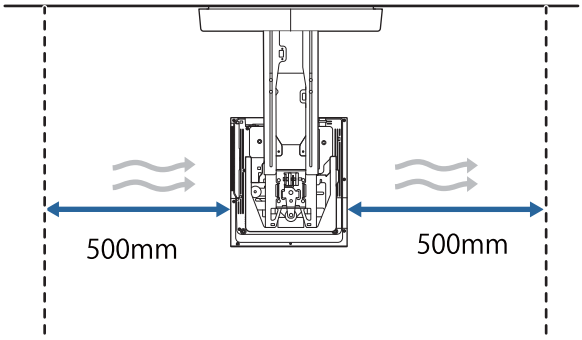 	
Kun asennat kaksi tai useampia projektoreita rinnakkain, varmista, että lähiympäristön lämpötila on alle 35°C. Jos ympäristö on liian kuuma, projektori voi ylikuumentua ja virta voi kytkeytyä pois päältä varoittamatta.	

Huom	
Kun asennat kaksi tai useampia projektoreita rinnakkain, jätä projektorien välille vähintään 1 500 mm:n väli. 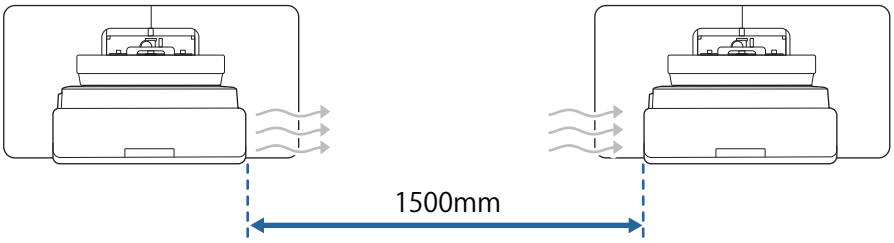 Jollet pysty varmistamaan noin 1 200 mm:n väliä, asenna väliseinämä estämään projektorin ilmanpoistoaukosta tuleva kuuma ilma. Väliseinämien tulee olla suurempia kuin ilmanpoistoaukko (noin 20 mm kaikkiin suuntiin) ja ne on asennettava noin 400 mm ilmanpoistoaukosta ja 200 mm ilmanottoaukoista. 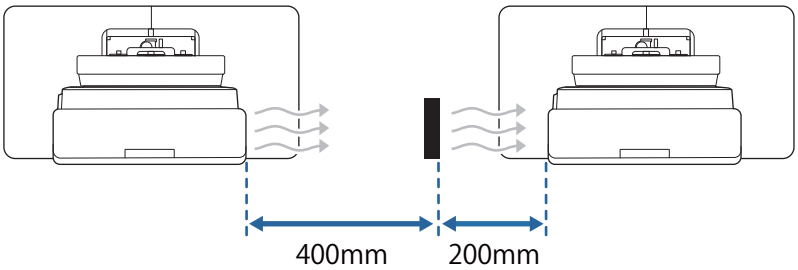 	
Asenna ja säädä projektori huoneenlämpötilassa, joka on lähellä todellista tarkoitettua käyttöympäristöä. Jos lämpötila muuttuu, kuvan sijainti voi muuttua tai kynän tarkkuus voi heiketä.	
Asenna projektori niin, että se on kallistunut kulmassa, joka ei ole enempää kuin +3 tai -3 astetta pysty- ja vaakasuunnassa suhteessa näyttöön.	
Kun käytät vuorovaikutteisia toimintoja, asenna projektori niin, että projisoitu kuva on käden ulottuvilla.	
On suositeltavaa käyttää päälle liimattavia näyttöjä tai taulunäyttöjä.	

Seinäkiinnikkeen tekniset tiedot

Kohta	Määritelmä
Seinäkiinnikkeen massa (kiinnityslevy, kuusikulmainen akseli, säätölaite, seinälevy, seinälevyn kansi, pään suoja)	Noin 9,2 kg
Maksimikuormitus	Noin 15,0 kg

Ulkomitat

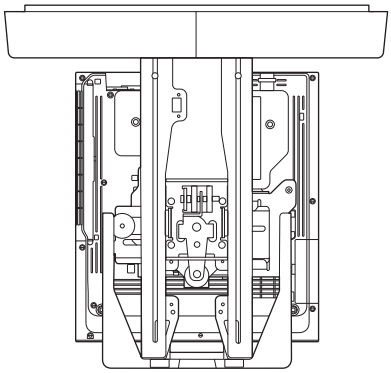

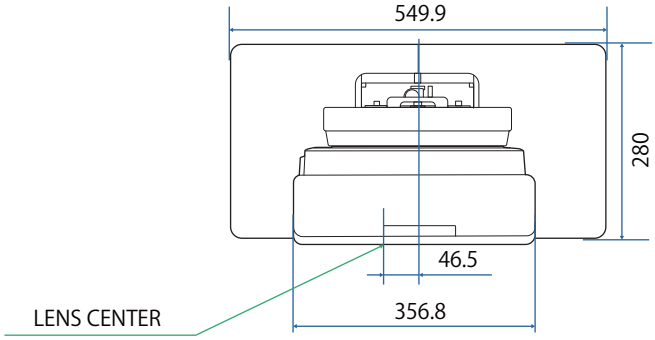
549.9
280
46.5
356.8
LENS CENTER

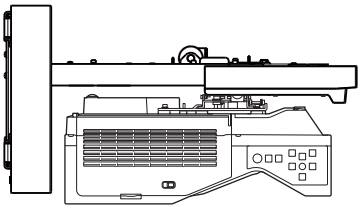

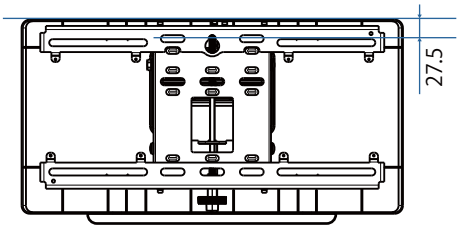
27.5

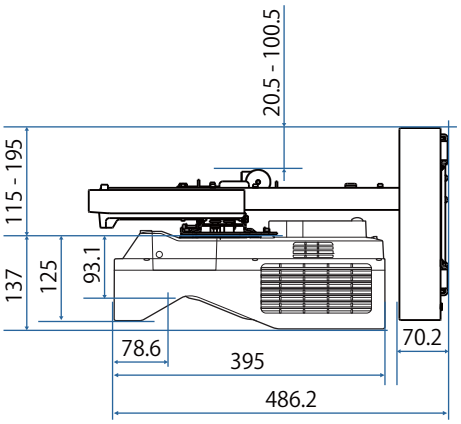
20.5 - 100.5
115 - 195
137
125
93.1
78.6
395
486.2
70.2

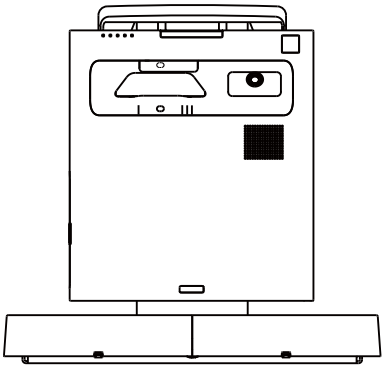

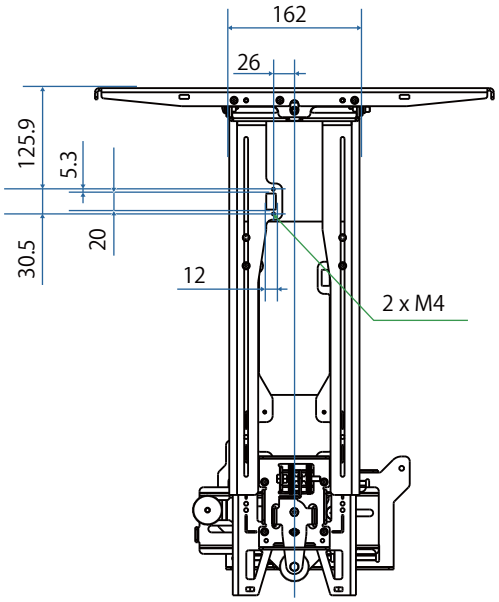
162
26
125.9
5.3
20
30.5
12
2 x M4

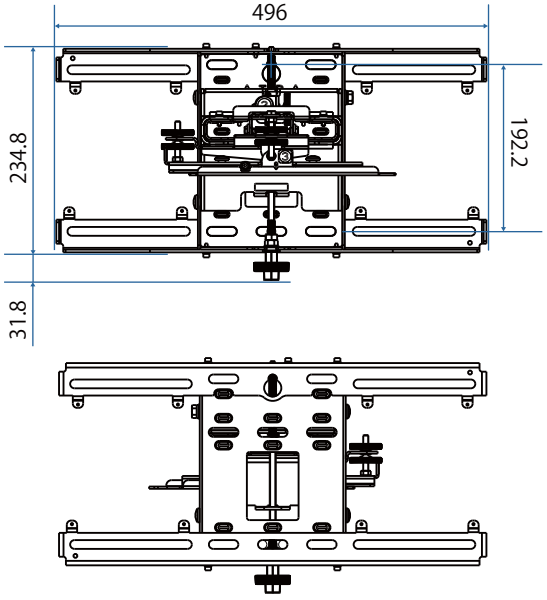
496
234.8
192.2
31.8

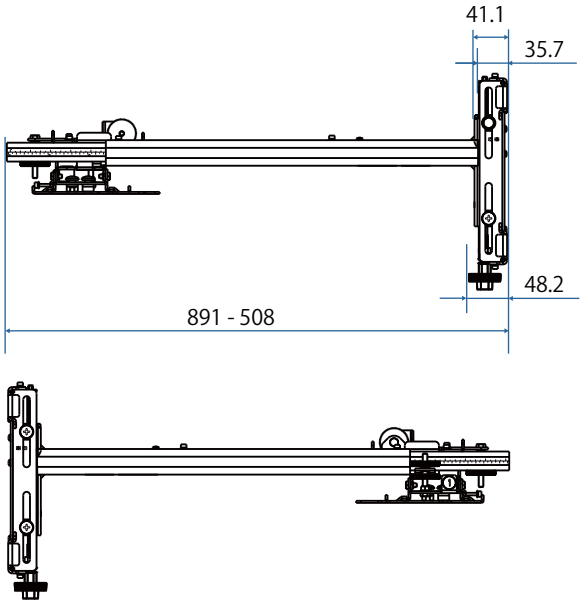
41.1
35.7
48.2
891 - 508

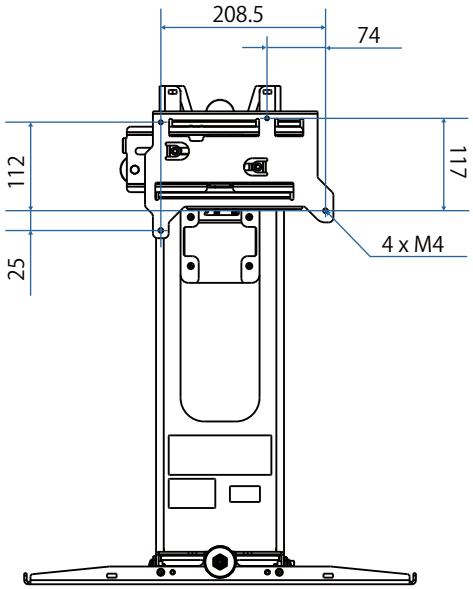
208.5
74
112
117
25
4 x M4

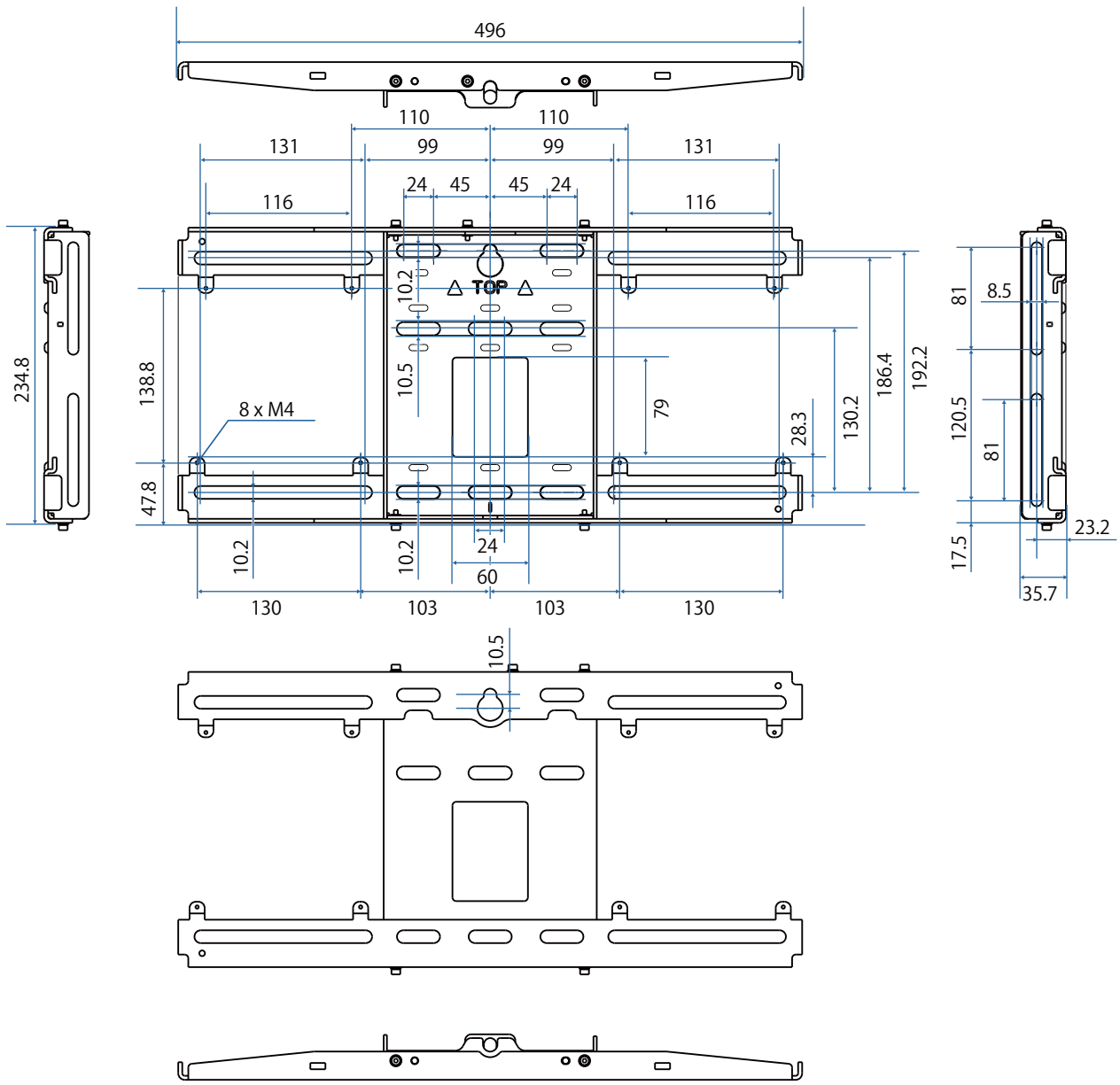

Säätöalue

Pystyliukuri

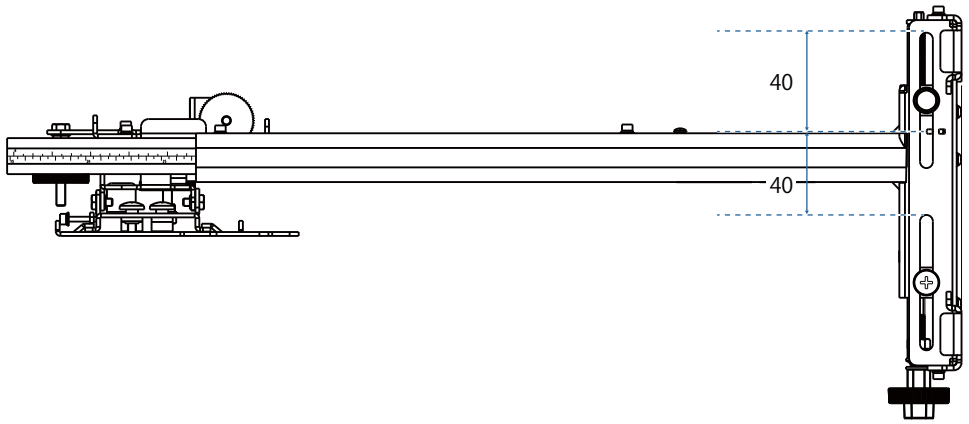

Vaakaliukuri

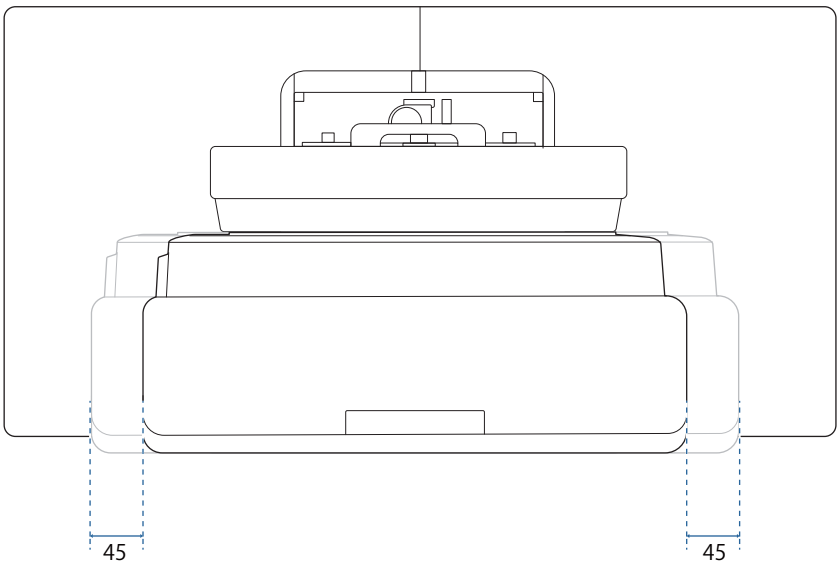

Eteenpäin/taaksepäin-liukuri

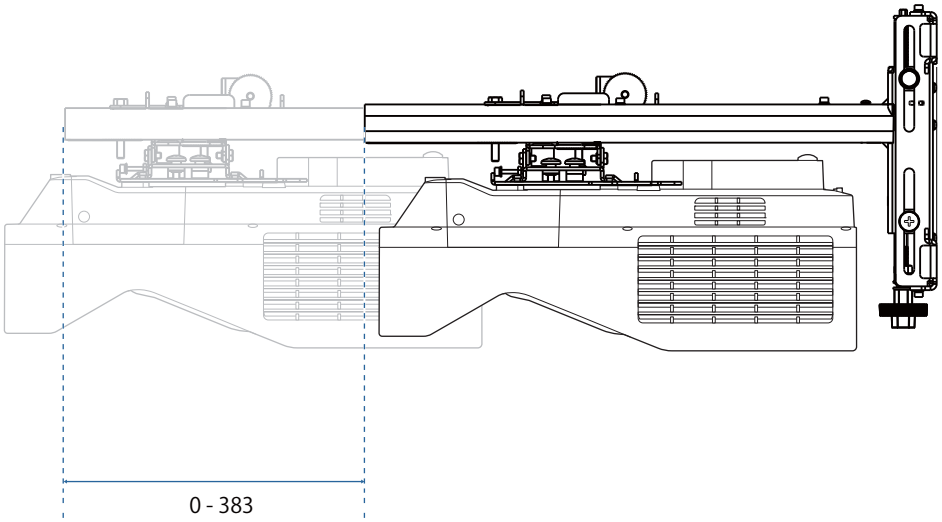

Minitietokoneen asennuslevy

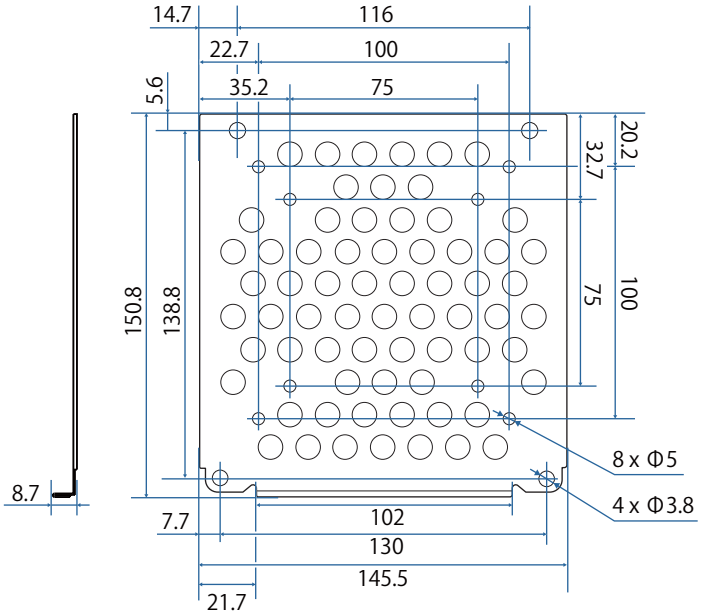

Kohta	Määritelmä
Tietokoneen asennuksen ruuvinreiät (VESA-yhteensopiva)	75 x 75 mm 100 x 100 mm
Tuetut tietokonekoot	Pienemmät kuin 150 x 150 x 44 mm
Tuettu tietokoneen paino	0,7 kg tai alle

Lisävarusteiden asentaminen

Kun asennat vaihtimen tai virittimen, käytä niiden kiinnittämiseen alla olevassa kuvassa näytettyjä ruuvinreikiä.

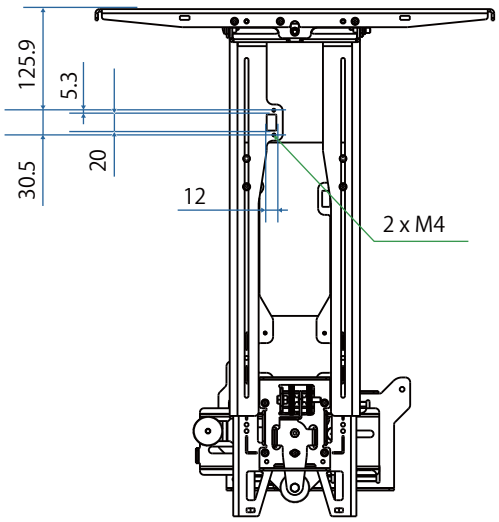

Tarkista ennen asentamista, että kokonaispaino, mukaan lukien projektorin ja liitäntäkaapelit, on alle seinäkiinnikkeen maksimikuormakapasiteetin. (☛"Seinäkiinnikkeen tekniset tiedot" s.21)

Seinäkiinnikkeen asennus

Asenna seinäkiinnike alla olevan työnkulun mukaisesti.

Reititä kaapelit ennen seinäkiinnikkeen asentamiset asennusympäristön mukaan.

1. Tarkista projisointietäisyystaulukot määrittääksesi asennussijainnin (☛ s.28)
2. Kiinnitä säätölaite projektoriin (☛ s.43)
3. Asenna seinälevy seinään (☛ s.44)
4. Säädä kiinnityslevyn varren pituus ja kiinnitä se sitten seinälevyyn (☛ s.46)
5. Kiinnitä säätölaite asennuslevyyn ja liitä sen jälkeen kaapelit ja oheislaitteet (☛ s.51)
6. Säädä kuvan sijainti (☛ s.55)
7. Kiinnitä kannet (☛ s.71)

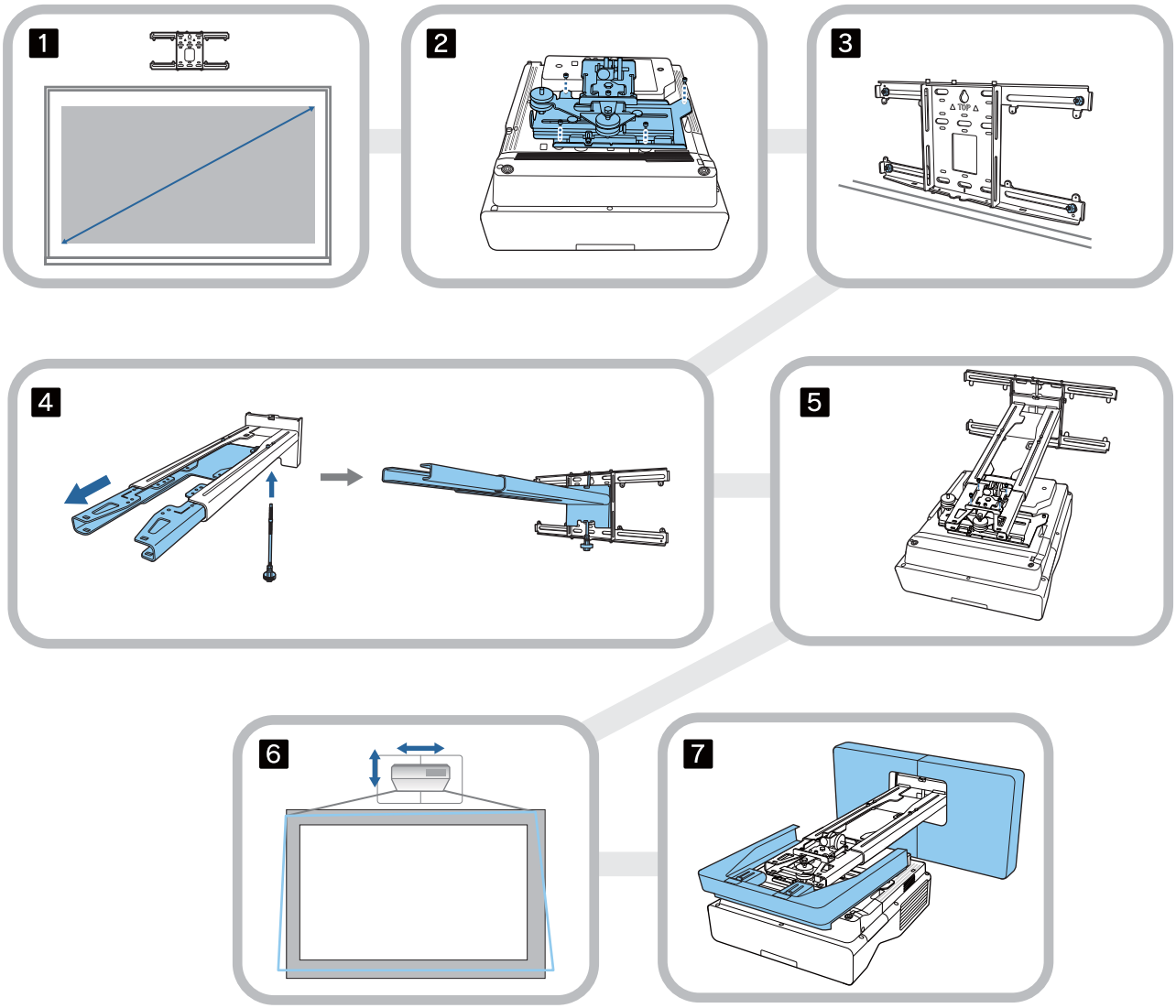

Kiinnikkeen kiinnittäminen

Asennussijainnin määrittäminen (projisointietäisyystaulukot)

Määritä seinälevyn asennussijainti sen näyttöpinnan (S) koon mukaan, jolle haluat projisoida. Katso seuraava kuva tarkistaaksesi arvot a:sta d:hen. Tämä on arvo, kun asennuslevy on keskellä seinälevyä (Katso ☆ seuraavassa kuvituksessa).

Projisoidun näytön keskikohdan ja seinälevyn keskikohdan poikkeama-arvo on 46,5 mm.

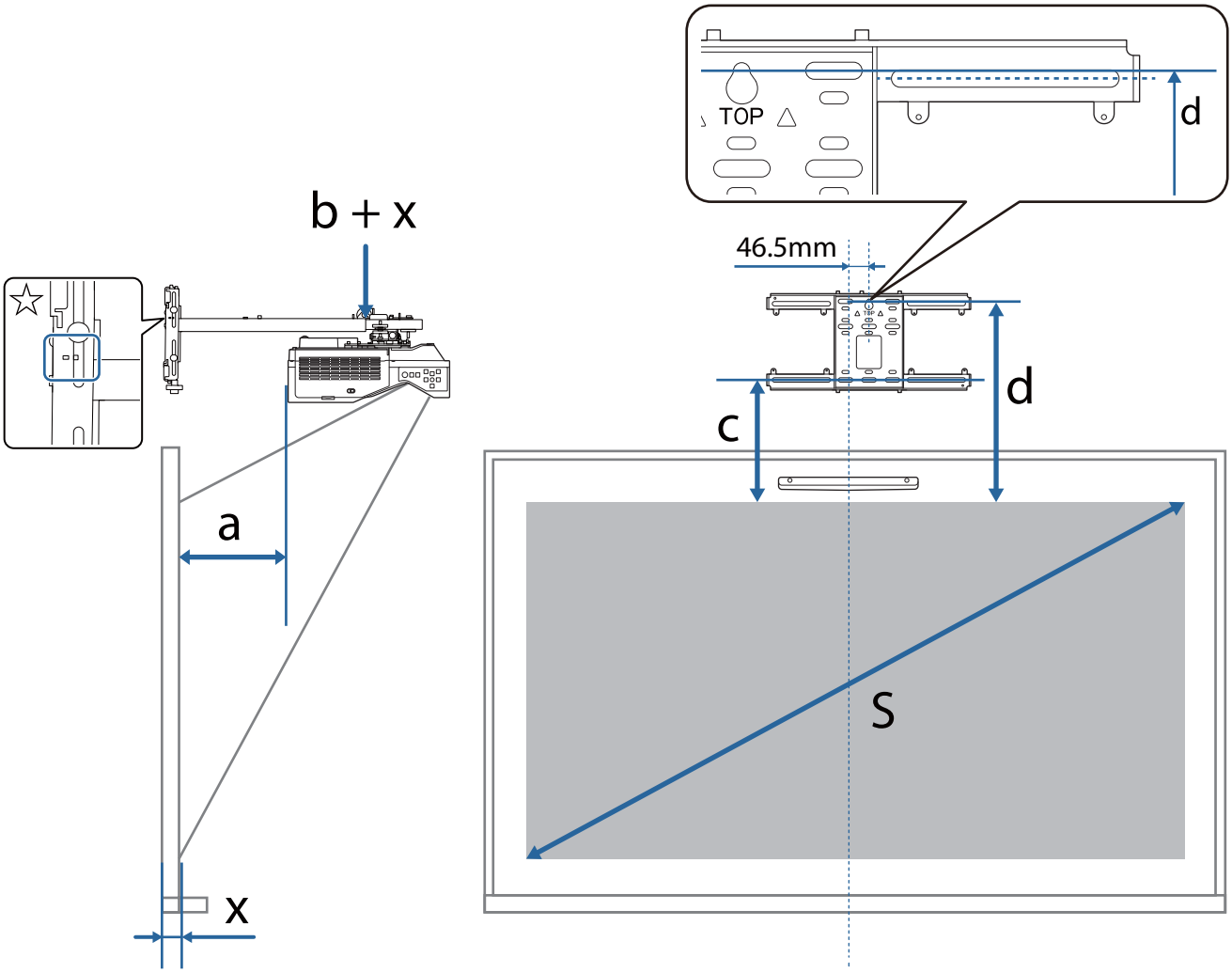

a:	Minimiprojisointietäisyys (Laaja)	c:	Etäisyys kuvan yläreunasta seinälevyn ala-asennusruuvin reikään
b + x:	Numeroarvo asennuslevyn varren liukuasteikossa (Maks. 533 mm)	d:	Etäisyys kuvan yläreunasta seinälevyn tilapäisen ruuvin reikään
x:	Etäisyys seinästä projisointipintaan (15–50 mm kosketuslaitteen kannaketta käytettäessä (s.13))	S:	Projisoidun kuvan koko

Katso seuraavasta arvot c:lle ja d:lle, kun projisoit 16:6-kuvasuhteella.

Kun käytät vuorovaikutteisia ominaisuuksia 16:6-kuvasuhteella, aseta **Näyttösijainti** pystysuunnassa keskitettyyn tai korkeampaan kohtaan.

(EB-735Fi)

- c1/d1: Kun **Näyttösijainti** on keskellä
- c2/d2: Kun **Näyttösijainti** on ylhäällä

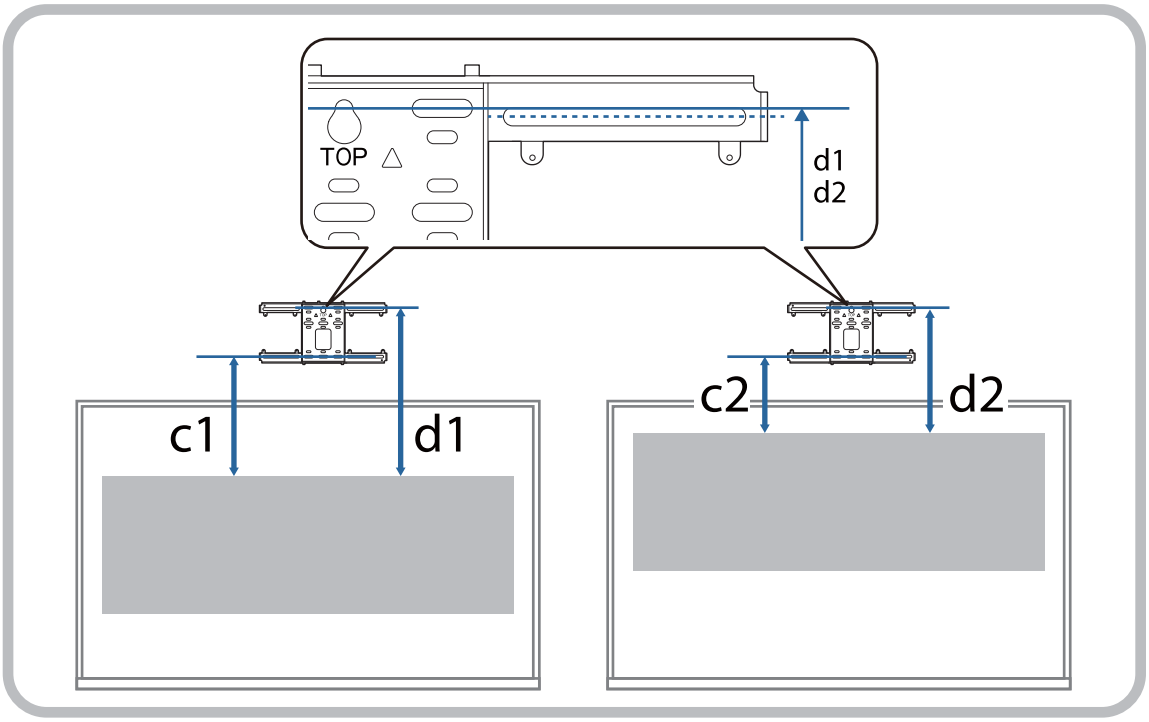

EB-735Fi

16:9 projisoitu kuva

[Yksikkö: mm]

S		a	b	c	d
65 "	1439 × 809	57	115	212	404
66 "	1461 × 822	63	121	215	407
67 "	1483 × 834	69	127	218	410
68 "	1505 × 847	75	133	221	413
69 "	1528 × 859	81	139	224	416
70 "	1550 × 872	87	145	227	419
71 "	1572 × 884	93	151	230	423
72 "	1594 × 897	99	157	233	426
73 "	1616 × 909	105	163	237	429
74 "	1638 × 921	111	169	240	432
75 "	1660 × 934	117	175	243	435
76 "	1682 × 946	123	181	246	438
77 "	1705 × 959	129	188	249	441
78 "	1727 × 971	135	194	252	444
79 "	1749 × 984	141	200	255	447
80 "	1771 × 996	147	206	258	450
81 "	1793 × 1009	153	212	261	454
82 "	1815 × 1021	159	218	265	457
83 "	1837 × 1034	165	224	268	460
84 "	1860 × 1046	171	230	271	463
85 "	1882 × 1058	177	236	274	466
86 "	1904 × 1071	183	242	277	469
87 "	1926 × 1083	189	248	280	472
88 "	1948 × 1096	195	254	283	475
89 "	1970 × 1108	201	260	286	478

S		a	b	c	d
90 "	1992 × 1121	207	179	289	482
91 "	2015 × 1133	213	185	292	485
92 "	2037 × 1146	219	191	296	488
93 "	2059 × 1158	225	197	299	491
94 "	2081 × 1171	231	203	302	494
95 "	2103 × 1183	237	209	305	497
96 "	2125 × 1195	243	215	308	500
97 "	2147 × 1208	249	221	311	503
98 "	2170 × 1220	255	227	314	506
99 "	2192 × 1233	261	233	317	510
100 "	2214 × 1245	267	239	320	513

4:3 projisoitu kuva

[Yksikkö: mm]

S		a	b	c	d
54 "	1097 × 823	63	122	215	407
55 "	1118 × 838	70	129	219	411
56 "	1138 × 853	78	137	223	415
57 "	1158 × 869	85	144	226	419
58 "	1179 × 884	92	151	230	422
59 "	1199 × 899	100	159	234	426
60 "	1219 × 914	107	166	238	430
61 "	1240 × 930	115	173	242	434
62 "	1260 × 945	122	181	245	438
63 "	1280 × 960	129	188	249	441
64 "	1300 × 975	137	195	253	445
65 "	1321 × 991	144	203	257	449
66 "	1341 × 1006	151	210	261	453
67 "	1361 × 1021	159	218	264	457
68 "	1382 × 1036	166	225	268	461
69 "	1402 × 1052	173	232	272	464
70 "	1422 × 1067	181	240	276	468
71 "	1443 × 1082	188	247	280	472
72 "	1463 × 1097	195	254	284	476
73 "	1483 × 1113	203	262	287	480
74 "	1504 × 1128	210	269	291	483
75 "	1524 × 1143	218	276	295	487
76 "	1544 × 1158	225	284	299	491
77 "	1565 × 1173	232	291	303	495
78 "	1585 × 1189	240	298	306	499
79 "	1605 × 1204	247	306	310	502

S		a	b	c	d
80 "	1626 × 1219	254	313	314	506
81 "	1646 × 1234	262	320	318	510
82 "	1666 × 1250	269	328	322	514
83 "	1687 × 1265	276	335	325	518
84 "	1707 × 1280	284	343	329	521
85 "	1727 × 1295	291	350	333	525
86 "	1748 × 1311	298	357	337	529
87 "	1768 × 1326	306	365	341	533
88 "	1788 × 1341	313	372	344	537
89 "	1808 × 1356	320	379	348	540
90 "	1829 × 1372	328	300	352	544
91 "	1849 × 1387	335	307	356	548
92 "	1869 × 1402	343	314	360	552
93 "	1890 × 1417	350	322	363	556
94 "	1910 × 1433	357	329	367	559
95 "	1930 × 1448	365	336	371	563
96 "	1951 × 1463	372	344	375	567
97 "	1971 × 1478	379	351	379	571
98 "	1991 × 1494	387	358	382	575

16:10 projisoitu kuva

[Yksikkö: mm]

S		a	b	c	d
65 "	1400 × 875	88	147	228	420
66 "	1422 × 888	95	154	231	424
67 "	1443 × 902	101	160	235	427
68 "	1465 × 915	108	167	238	430
69 "	1486 × 929	114	173	241	434
70 "	1508 × 942	121	180	245	437
71 "	1529 × 956	127	186	248	440
72 "	1551 × 969	134	193	252	444
73 "	1572 × 983	140	199	255	447
74 "	1594 × 996	147	206	258	450
75 "	1615 × 1010	153	212	262	454
76 "	1637 × 1023	160	219	265	457
77 "	1659 × 1037	166	225	268	461
78 "	1680 × 1050	173	232	272	464
79 "	1702 × 1063	179	238	275	467
80 "	1723 × 1077	186	244	278	471
81 "	1745 × 1090	192	251	282	474
82 "	1766 × 1104	199	257	285	477
83 "	1788 × 1117	205	264	289	481
84 "	1809 × 1131	212	270	292	484
85 "	1831 × 1144	218	277	295	487
86 "	1852 × 1158	225	283	299	491
87 "	1874 × 1171	231	290	302	494
88 "	1895 × 1185	238	296	305	498
89 "	1917 × 1198	244	303	309	501

S		a	b	c	d
90 "	1939 × 1212	251	222	312	504
91 "	1960 × 1225	257	229	315	508
92 "	1982 × 1239	264	235	319	511
93 "	2003 × 1252	270	242	322	514
94 "	2025 × 1265	277	248	325	518
95 "	2046 × 1279	283	255	329	521
96 "	2068 × 1292	290	261	332	524
97 "	2089 × 1306	296	268	336	528
98 "	2111 × 1319	303	274	339	531
99 "	2132 × 1333	309	281	342	534
100 "	2154 × 1346	316	287	346	538

16:6 projisoitu kuva

[Yksikkö: mm]

S		a	b	c1	d1	c2	d2
60 "	1427 × 535	53	112	344	536	210	402
61 "	1451 × 544	60	119	349	542	213	406
62 "	1475 × 553	66	125	355	547	217	409
63 "	1498 × 562	73	132	360	553	220	412
64 "	1522 × 571	79	138	366	558	223	416
65 "	1546 × 580	86	144	372	564	227	419
66 "	1570 × 589	92	151	377	569	230	422
67 "	1593 × 598	98	157	383	575	233	426
68 "	1617 × 606	105	164	388	581	237	429
69 "	1641 × 615	111	170	394	586	240	432
70 "	1665 × 624	118	177	399	592	243	436
71 "	1689 × 633	124	183	405	597	247	439
72 "	1712 × 642	131	190	411	603	250	442
73 "	1736 × 651	137	196	416	608	253	446
74 "	1760 × 660	144	203	422	614	257	449
75 "	1784 × 669	150	209	427	619	260	452
76 "	1807 × 678	157	215	433	625	263	456
77 "	1831 × 687	163	222	438	631	267	459
78 "	1855 × 696	169	228	444	636	270	462
79 "	1879 × 705	176	235	450	642	273	466
80 "	1903 × 713	182	241	455	647	277	469
81 "	1926 × 722	189	248	461	653	280	472
82 "	1950 × 731	195	254	466	658	283	476
83 "	1974 × 740	202	261	472	664	287	479
84 "	1998 × 749	208	267	477	670	290	482
85 "	2022 × 758	215	274	483	675	293	486

S		a	b	c1	d1	c2	d2
86 "	2045 × 767	221	280	489	681	297	489
87 "	2069 × 776	228	286	494	686	300	492
88 "	2093 × 785	234	293	500	692	303	496
89 "	2117 × 794	240	299	505	697	307	499
90 "	2140 × 803	247	219	511	703	310	502
91 "	2164 × 812	253	225	516	709	313	506
92 "	2188 × 821	260	232	522	714	317	509
93 "	2212 × 829	266	238	528	720	320	512
94 "	2236 × 838	273	245	533	725	324	516
95 "	2259 × 847	279	251	539	731	327	519
96 "	2283 × 856	286	258	544	736	330	522
97 "	2307 × 865	292	264	550	742	334	526
98 "	2331 × 874	299	270	555	748	337	529
99 "	2354 × 883	305	277	561	753	340	532
100 "	2378 × 892	311	283	567	759	344	536
101 "	2402 × 901	318	290	572	764	347	539
102 "	2426 × 910	324	296	578	770	350	542
103 "	2450 × 919	331	303	583	775	354	546
104 "	2473 × 928	337	309	589	781	357	549
105 "	2497 × 936	344	316	594	787	360	552
106 "	2521 × 945	350	322	600	792	364	556
107 "	2545 × 954	357	329	605	798	367	559
108 "	2569 × 963	363	335	611	803	370	562
109 "	2592 × 972	370	341	617	809	374	566
110 "	2616 × 981	376	348	622	814	377	569

EB-725Wi

16:10 projisoitu kuva

[Yksikkö: mm]

S		a	b	c	d
65 "	1400 × 875	69	128	192	384
66 "	1422 × 888	75	134	195	387
67 "	1443 × 902	81	140	198	390
68 "	1465 × 915	87	146	200	393
69 "	1486 × 929	94	152	203	395
70 "	1508 × 942	100	159	206	398
71 "	1529 × 956	106	165	209	401
72 "	1551 × 969	112	171	212	404
73 "	1572 × 983	118	177	214	407
74 "	1594 × 996	124	183	217	409
75 "	1615 × 1010	131	190	220	412
76 "	1637 × 1023	137	196	223	415
77 "	1659 × 1037	143	202	226	418
78 "	1680 × 1050	149	208	228	421
79 "	1702 × 1063	155	214	231	423
80 "	1723 × 1077	162	220	234	426
81 "	1745 × 1090	168	227	237	429
82 "	1766 × 1104	174	233	240	432
83 "	1788 × 1117	180	239	242	435
84 "	1809 × 1131	186	245	245	437
85 "	1831 × 1144	192	251	248	440
86 "	1852 × 1158	199	258	251	443
87 "	1874 × 1171	205	264	254	446
88 "	1895 × 1185	211	270	256	449
89 "	1917 × 1198	217	276	259	451

S		a	b	c	d
90 "	1939 × 1212	223	195	262	454
91 "	1960 × 1225	230	201	265	457
92 "	1982 × 1239	236	208	268	460
93 "	2003 × 1252	242	214	271	463
94 "	2025 × 1265	248	220	273	466
95 "	2046 × 1279	254	226	276	468
96 "	2068 × 1292	260	232	279	471
97 "	2089 × 1306	267	238	282	474
98 "	2111 × 1319	273	245	285	477
99 "	2132 × 1333	279	251	287	480
100 "	2154 × 1346	285	257	290	482

4:3 projisoitu kuva

[Yksikkö: mm]

S		a	b	c	d
58 "	1179 × 884	73	132	194	386
59 "	1199 × 899	80	139	197	389
60 "	1219 × 914	87	146	200	392
61 "	1240 × 930	94	153	203	396
62 "	1260 × 945	101	160	207	399
63 "	1280 × 960	108	167	210	402
64 "	1300 × 975	115	174	213	405
65 "	1321 × 991	122	181	216	408
66 "	1341 × 1006	129	188	219	411
67 "	1361 × 1021	136	195	222	415
68 "	1382 × 1036	143	202	226	418
69 "	1402 × 1052	150	209	229	421
70 "	1422 × 1067	157	216	232	424
71 "	1443 × 1082	164	223	235	427
72 "	1463 × 1097	171	230	238	430
73 "	1483 × 1113	178	237	241	434
74 "	1504 × 1128	185	244	245	437
75 "	1524 × 1143	192	251	248	440
76 "	1544 × 1158	199	258	251	443
77 "	1565 × 1173	206	265	254	446
78 "	1585 × 1189	213	272	257	450
79 "	1605 × 1204	220	279	261	453

S		a	b	c	d
80 "	1626 × 1219	227	286	264	456
81 "	1646 × 1234	234	293	267	459
82 "	1666 × 1250	241	300	270	462
83 "	1687 × 1265	248	307	273	465
84 "	1707 × 1280	255	314	276	469
85 "	1727 × 1295	262	321	280	472
86 "	1748 × 1311	269	328	283	475
87 "	1768 × 1326	276	335	286	478
88 "	1788 × 1341	283	342	289	481
89 "	1808 × 1356	290	349	292	484
90 "	1829 × 1372	297	269	295	488
91 "	1849 × 1387	304	276	299	491
92 "	1869 × 1402	311	283	302	494
93 "	1890 × 1417	318	290	305	497
94 "	1910 × 1433	325	297	308	500
95 "	1930 × 1448	332	304	311	504
96 "	1951 × 1463	339	311	314	507
97 "	1971 × 1478	346	318	318	510
98 "	1991 × 1494	353	325	321	513
99 "	2012 × 1509	360	332	324	516
100 "	2032 × 1524	367	339	327	519

16:9 projisoitu kuva

[Yksikkö: mm]

S		a	b	c	d
64 "	1417 × 797	74	133	238	431
65 "	1439 × 809	80	139	242	434
66 "	1461 × 822	86	145	246	438
67 "	1483 × 834	93	152	249	441
68 "	1505 × 847	99	158	253	445
69 "	1528 × 859	105	164	256	448
70 "	1550 × 872	112	171	260	452
71 "	1572 × 884	118	177	263	456
72 "	1594 × 897	125	183	267	459
73 "	1616 × 909	131	190	271	463
74 "	1638 × 921	137	196	274	466
75 "	1660 × 934	144	202	278	470
76 "	1682 × 946	150	209	281	474
77 "	1705 × 959	156	215	285	477
78 "	1727 × 971	163	221	288	481
79 "	1749 × 984	169	228	292	484
80 "	1771 × 996	175	234	296	488
81 "	1793 × 1009	182	241	299	491
82 "	1815 × 1021	188	247	303	495
83 "	1837 × 1034	194	253	306	499
84 "	1860 × 1046	201	260	310	502
85 "	1882 × 1058	207	266	313	506
86 "	1904 × 1071	213	272	317	509
87 "	1926 × 1083	220	279	321	513
88 "	1948 × 1096	226	285	324	516
89 "	1970 × 1108	232	291	328	520

S		a	b	c	d
90 "	1992 × 1121	239	211	331	524
91 "	2015 × 1133	245	217	335	527
92 "	2037 × 1146	252	223	339	531
93 "	2059 × 1158	258	230	342	534
94 "	2081 × 1171	264	236	346	538
95 "	2103 × 1183	271	242	349	541
96 "	2125 × 1195	277	249	353	545
97 "	2147 × 1208	283	255	356	549
98 "	2170 × 1220	290	262	360	552
99 "	2192 × 1233	296	268	364	556
100 "	2214 × 1245	302	274	367	559

Säätölaitteen kiinnittäminen projektoriin

1 Löysää säätölaitteen M4-pultti ja kohdista sitten kunkin osan merkit

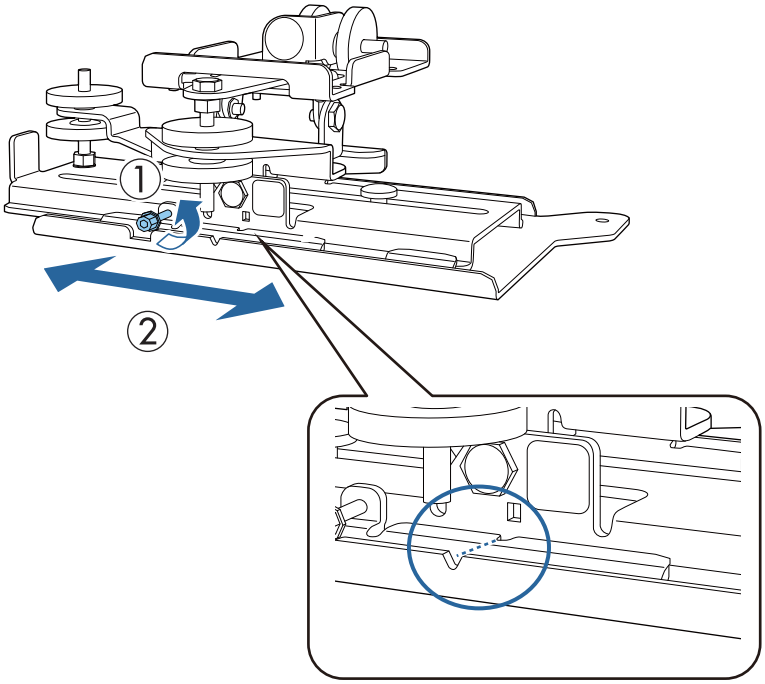

Kun asento on oikea, kiristä M4-pultti.

2 Kiinnitä säätölaite projektorin alustaan toimitukseen kuuluvilla M4 x 12 mm:n pulteilla (x4)

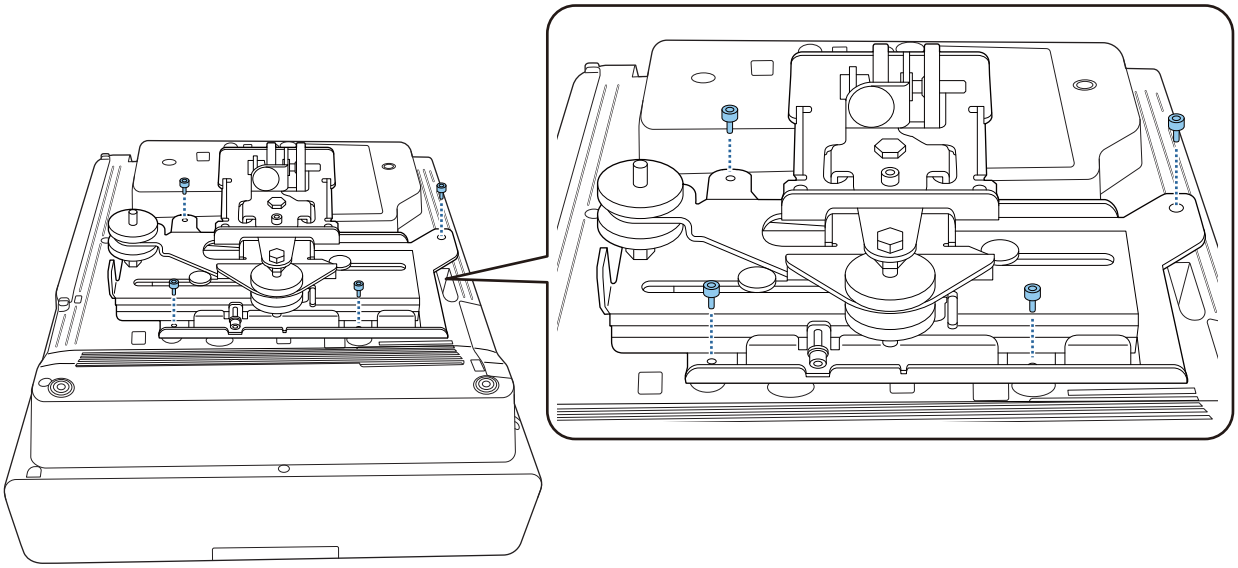

Asenna seinälevy seinään

1 Kiinnitä mallikaavio seinälle

Kiinnitä malliarkki sen asennussijainnin mukaan, jonka vahvistit käyttämällä projisointietäisyystaulukkoa (s.28).

Kohdista projisoidun kuvan keskikohta malliarkin Image Center B:llä.

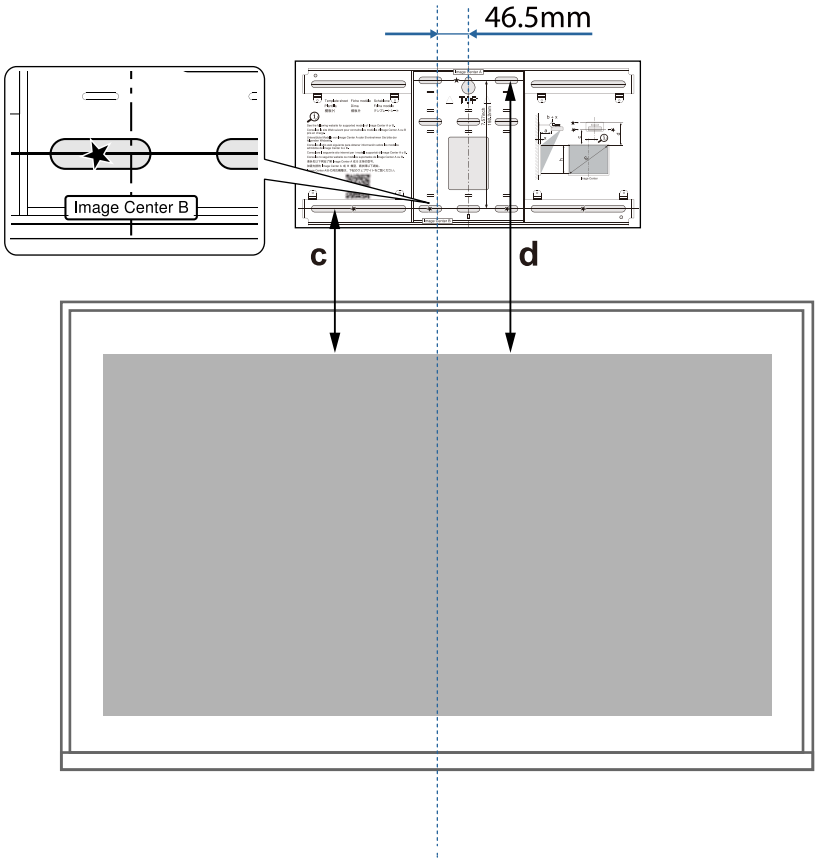

2 Ruuvaa kaupoista saatava M10-ruuvi paikalleen seinälevyn tilapäiseen ruuvinreikään

Jätä 6 mm:n tai suurempi rako seinän ja ruuvin pään väliin.

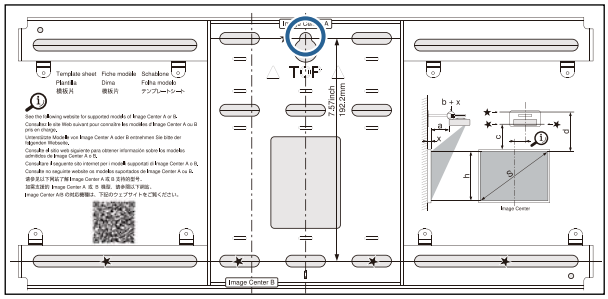

3 Määritä seinälevyn kiinnitysreikien kohdat

Kiinnitä alla olevassa kuvassa näkyvistä ruuvinrei'istä vähintään neljä pistettä optimaalisen tasapainon varmistamiseksi.

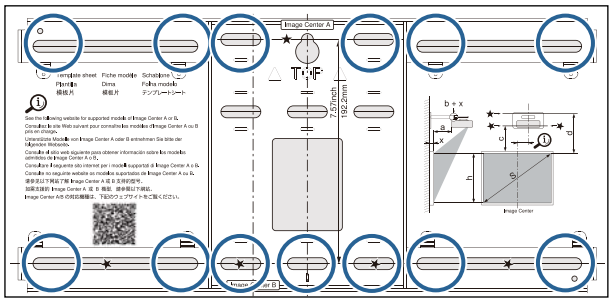

4 Poraa reiät seinään

Poran halkaisija: 10,5 mm (M10) tai 10 mm (3/8 tuumaa)

Ohjausreiän syvyys: 45 mm

Ankkurireiän syvyys: 40 mm

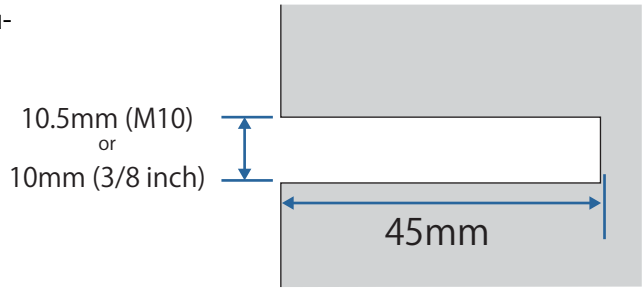

5 Poista malliarkki

6 Sijoita seinälevy tilapäiselle M10-ruuville, jonka asensit vaiheessa 2

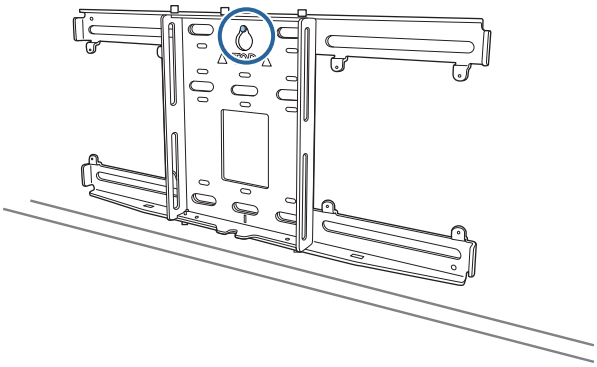

7 Käytä kaupoista saatavia M10 tai 3/8 tuumaa x 60 mm ankkuripultteja seinälevyn kiinnittämiseen reikiin, jotka porasit vaiheessa 4

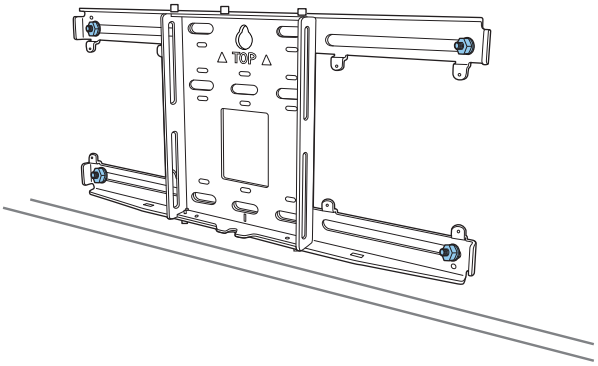

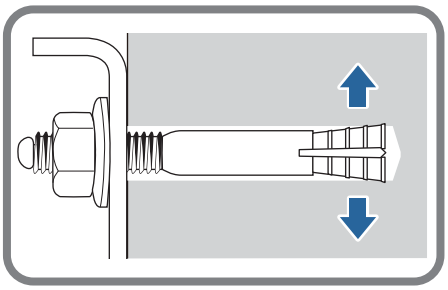

Kiinnityslevyn liittäminen seinälevyyn

1 Löysää M4 x 12 mm -pultit (x2) ja laajenna varsiliukuri kiinnityslevylle

Säädä liukurin asteikko yhdistettyyn etäisyyteen arvolle (b), joka on vahvistettu projisointietäisyystaulukossa (s.28) sekä projisointipinnan paksuus (x).

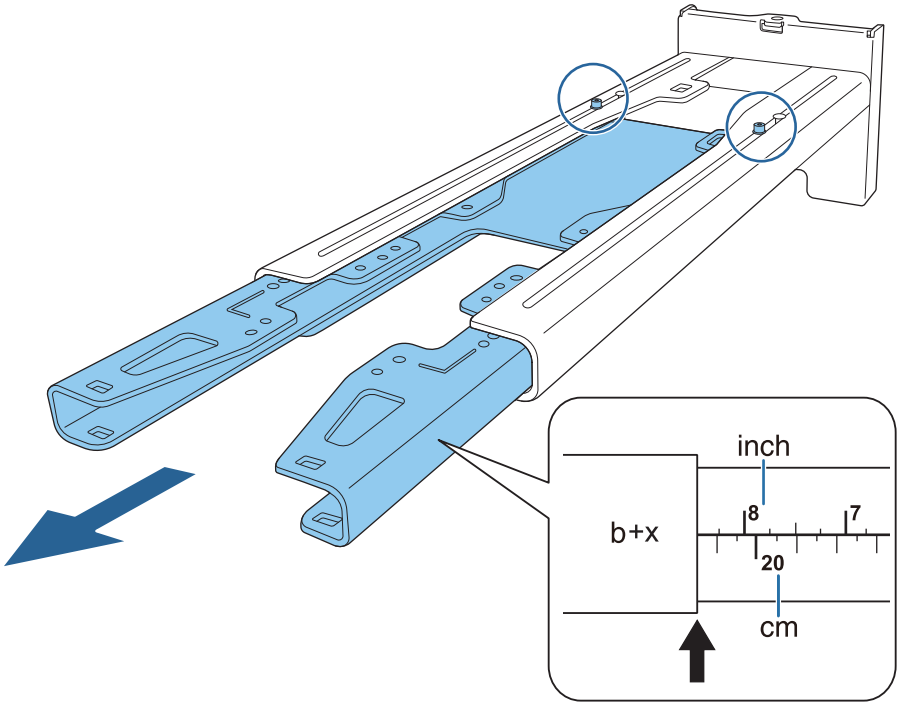

2 Liitä kuusikulmainen akseli kiinnityslevyyn

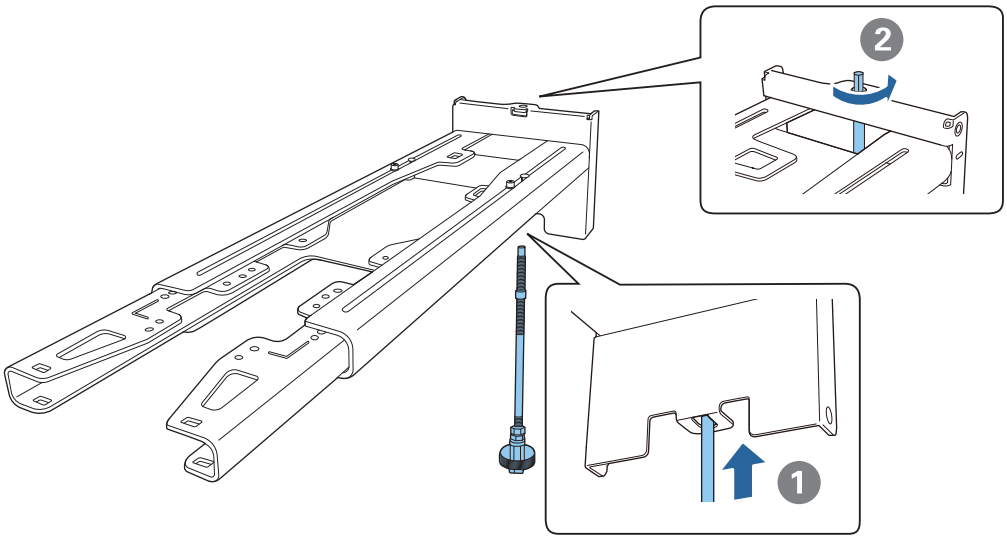

3 Reititä tarvittavat kaapelit kiinnityslevyn läpi

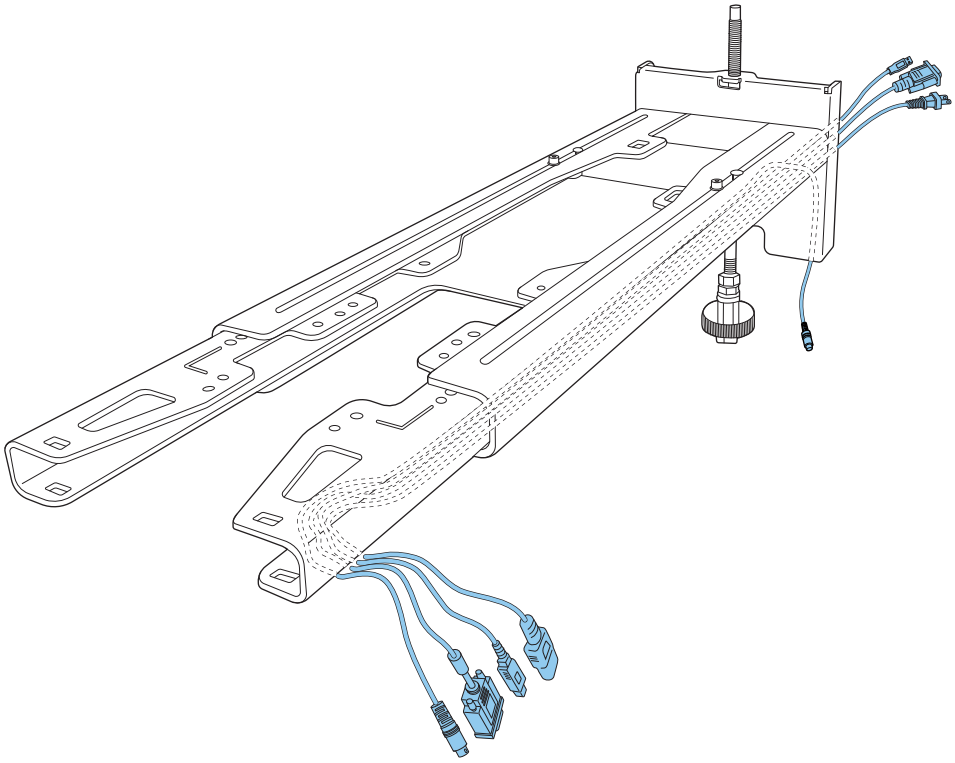

Varoitus

Älä ripusta ylimääräistä kaapelia kiinnityslevyn yli. Ne voivat pudota ja aiheuttaa onnettomuuden.

Seuraavat liitäntäportit tulee reitittää niin, että ne tulevat ulos kiinnityslevyn alaosasta eikä seinien läpi.

- Kosketuslaitteen liitäntäkaapeli
- Oheislaitteiden, kuten minitietokoneiden, liitäntäkaapelit

4 Kiinnitä kiinnityslevy seinälevyyn

Liitä kuusikulmainen akseli niin, että kärki ulottuu hieman seinälevyn yläpuolelle ja toinen pää liittyy seinälevyn pohjaan.

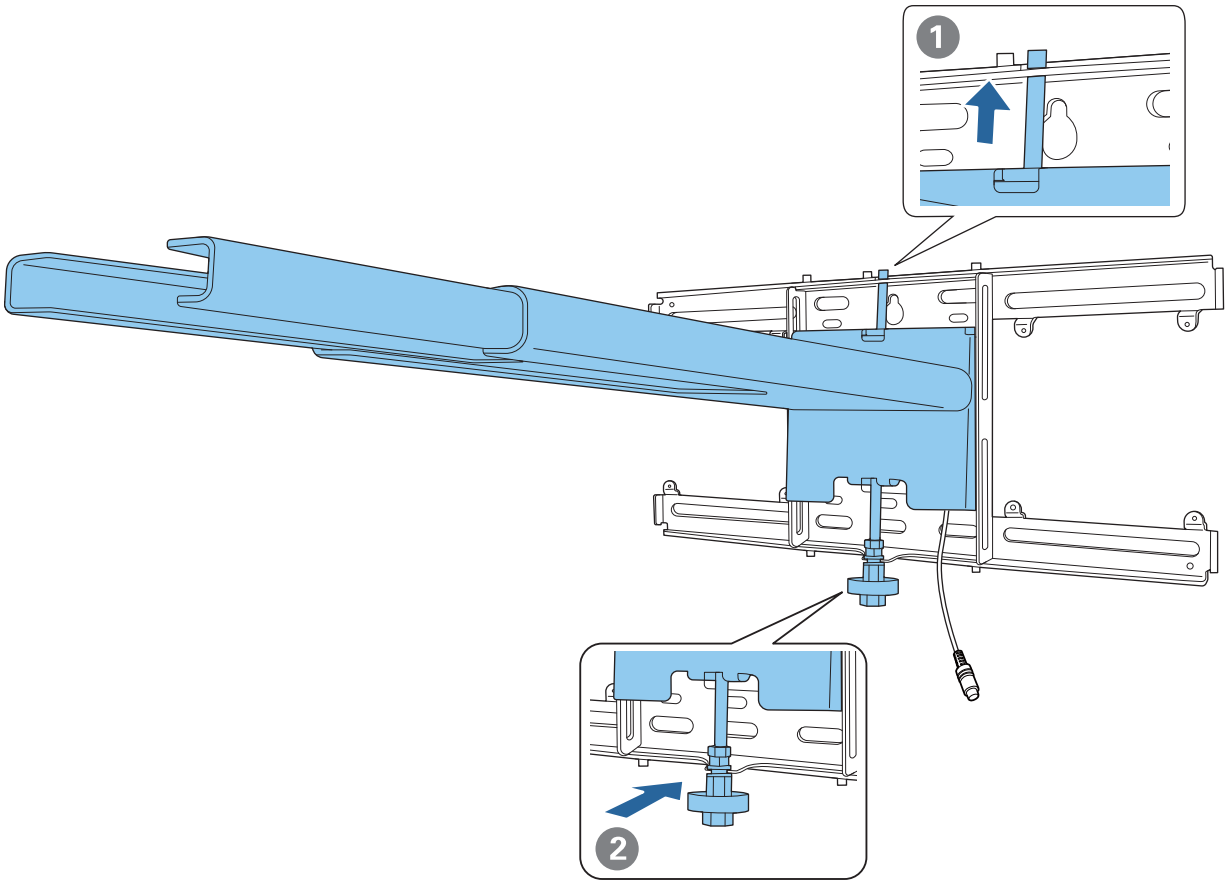

Huom

Varo jättämästä johtoja kiinnityslevyn ja seinälevyn väliin.

5 Kiinnitä kiinnityslevy tilapäisesti

Kiinnitä se kolmesta kohtaa toimitukseen kuuluvilla M6-ruuvilla (x3).

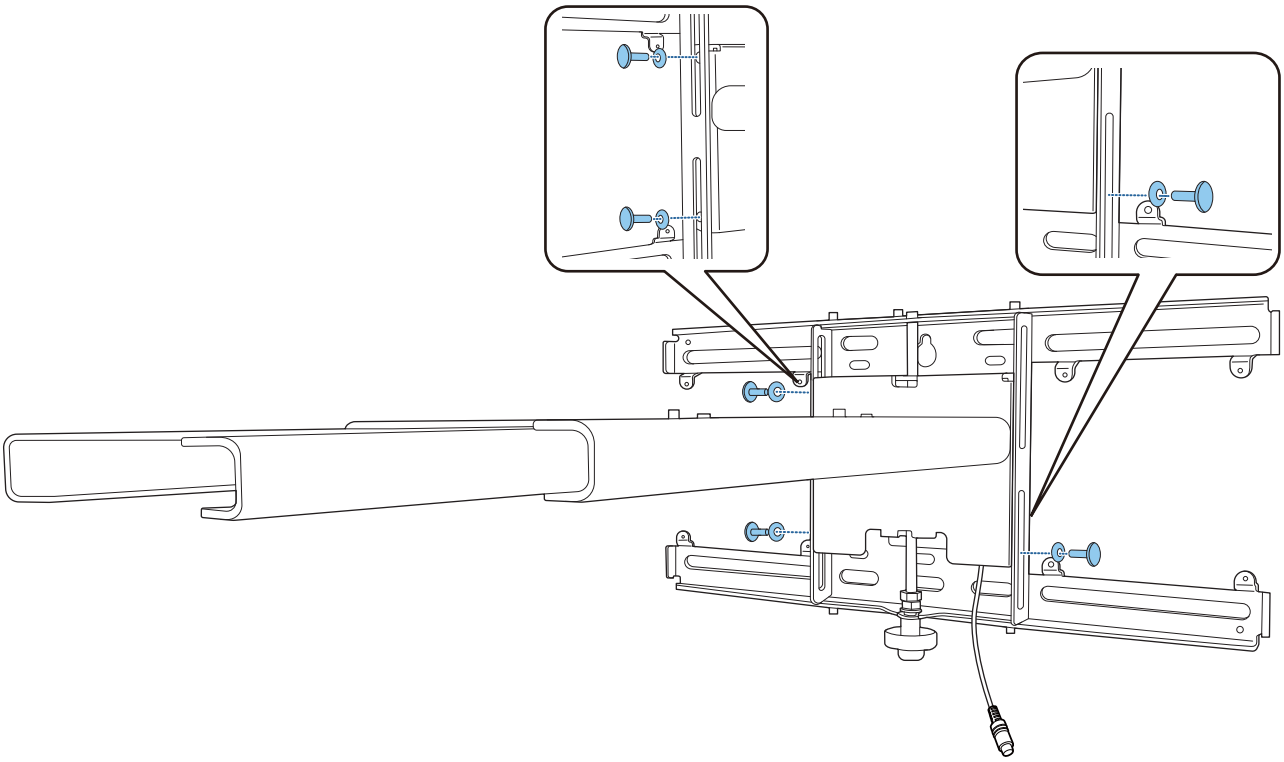

6 Kierrä kuusikulmaisen akselin alaosaa 17 mm:n räikkäavaimella kohdistaaksesi merkit seinälevyssä ja asennuslevyssä

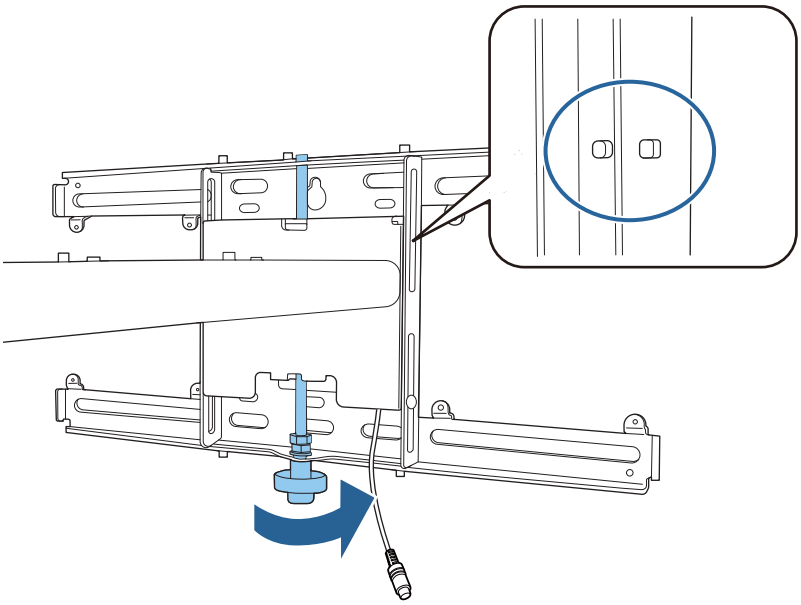

7 Kiristä M6-pultti (x1) kiinnittääksesi kiinnityslevyn paikalleen

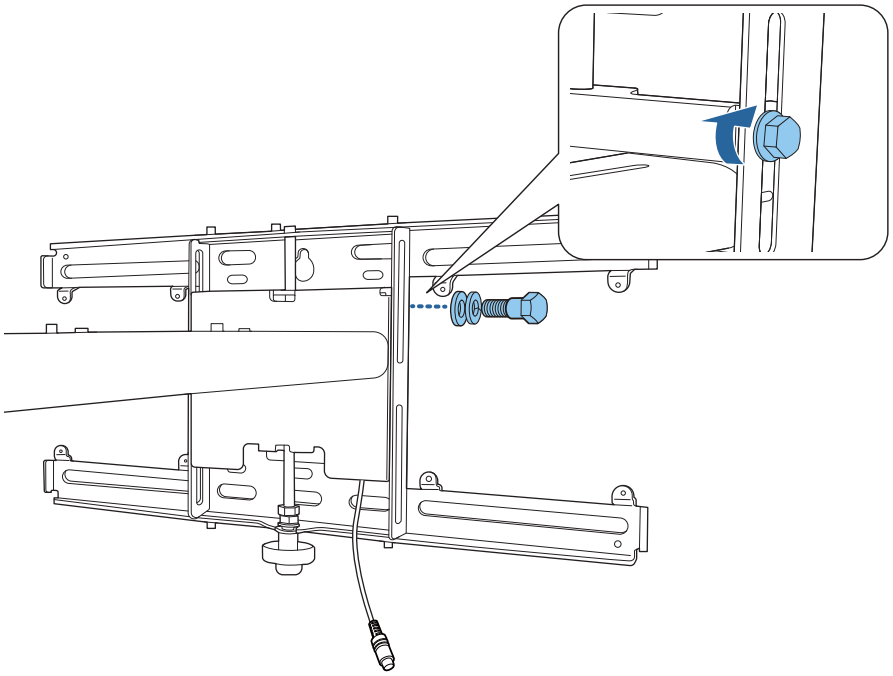

Kiinnitä säätölaite asennuslevyyn

1 Tarkista säätölaitteen asennusasento

Asennussijainti on merkitty kiinnityslevyyn. Asenna asianmukainen sijainti sen näytön koon mukaan, jolle aiot projisoida.

- Kun projisoitu kuva on pienempi kuin 90 tuumaa: Asenna laite ◯ -merkkiin.

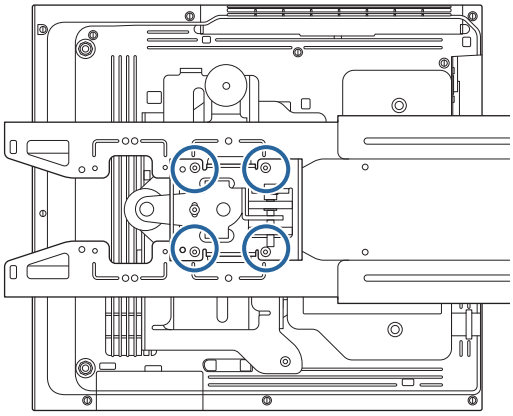

- Kun projisoitu kuva on suurempi kuin 90 tuumaa: Kiinnitä laite ◯ ◯ -merkkiin.

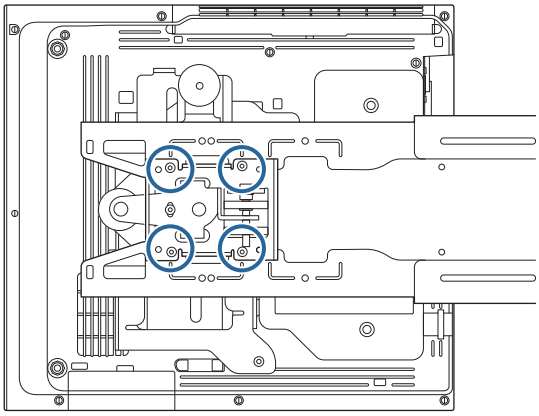

2 Kiinnitä säätölaite kiinnityslevyyn toimitukseen kuuluvilla M4 x 12 mm:n pulteilla (x4)

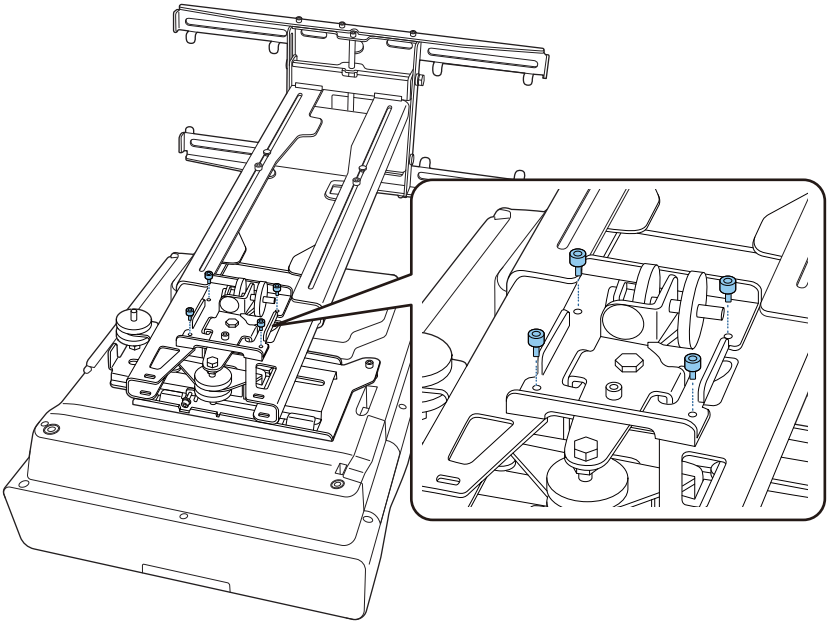

3 Liitä kaapelit projektoriin

Liitä virtajohto viimeiseksi.

Oheislaitteiden kiinnittäminen

Vaihtimen tai virittimen kiinnittäminen

Käytä kaupoista saatavia M4-ruuveja vaihtimen tai virittimien kiinnittämiseen ruuvinreikiin, kuten seuraavassa kuvassa.

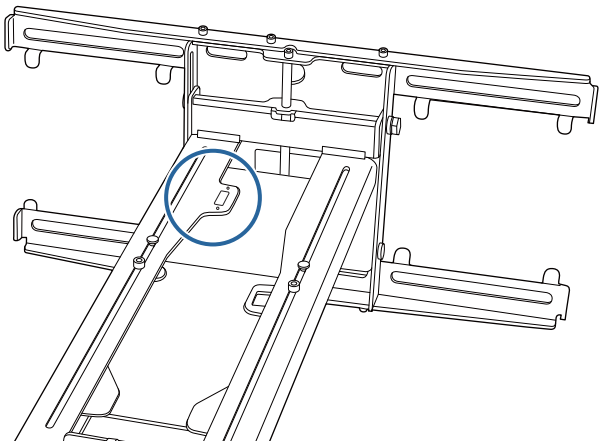

Mini- tai tikkutietokoneen kiinnittäminen

Kiinnitä mini- tai tikkutietokone minitietokonelevyyn seinälevyn vasemmalle tai oikealle puolelle.

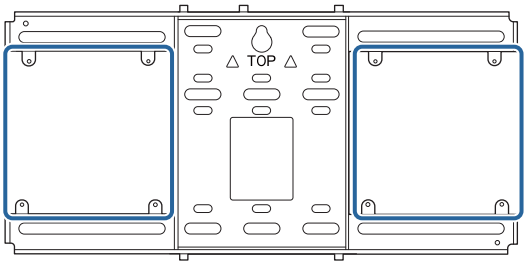

Kiinnitä se niin, etteivät tietokoneen ilmanpoistoaukot esty.
On suositeltavaa asentaa tietokone niin, että ilmanpoistoaukot ovat päällä ja ilmanottoaukot alla.

Kiinnitettäessä minitietokone hihnalla

1 Kiedo hihna minitietokoneen levyn ympäri

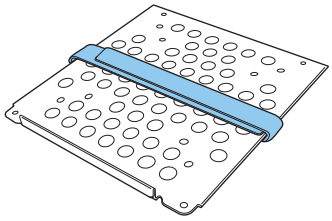

2 Kiinnitä minitietokonelevy seinälevyyn toimitukseen kuuluvilla M3 x 6 mm -ruuveilla (x4).

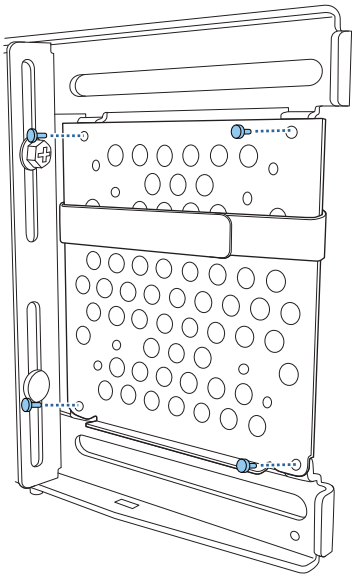

3 Sijoita tietokone minitietokonelevyn alareunaan ja kiinnitä se hihnalla

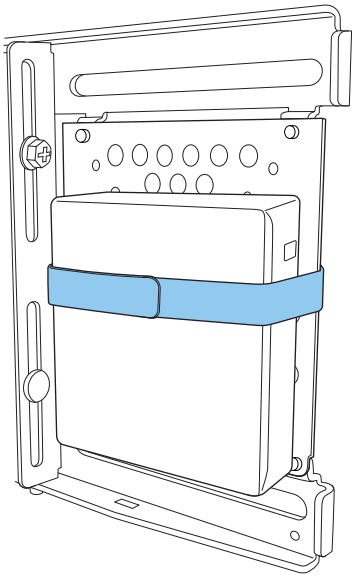

Kiinnitettäessä ruuveilla

Minitietokoneen muodon ja ruuvinreikien suuntauksen mukaan osien asennusjärjestys vaihtelee. Varmista,että tarkistat asennusohjeet etukäteen.

Asennusesimerkki

- Kiinnitä minitietokonelevy seinälevyyn tietokone asennettuna toimitukseen kuuluvilla M3 x 6 mm -ruuveilla (x4).

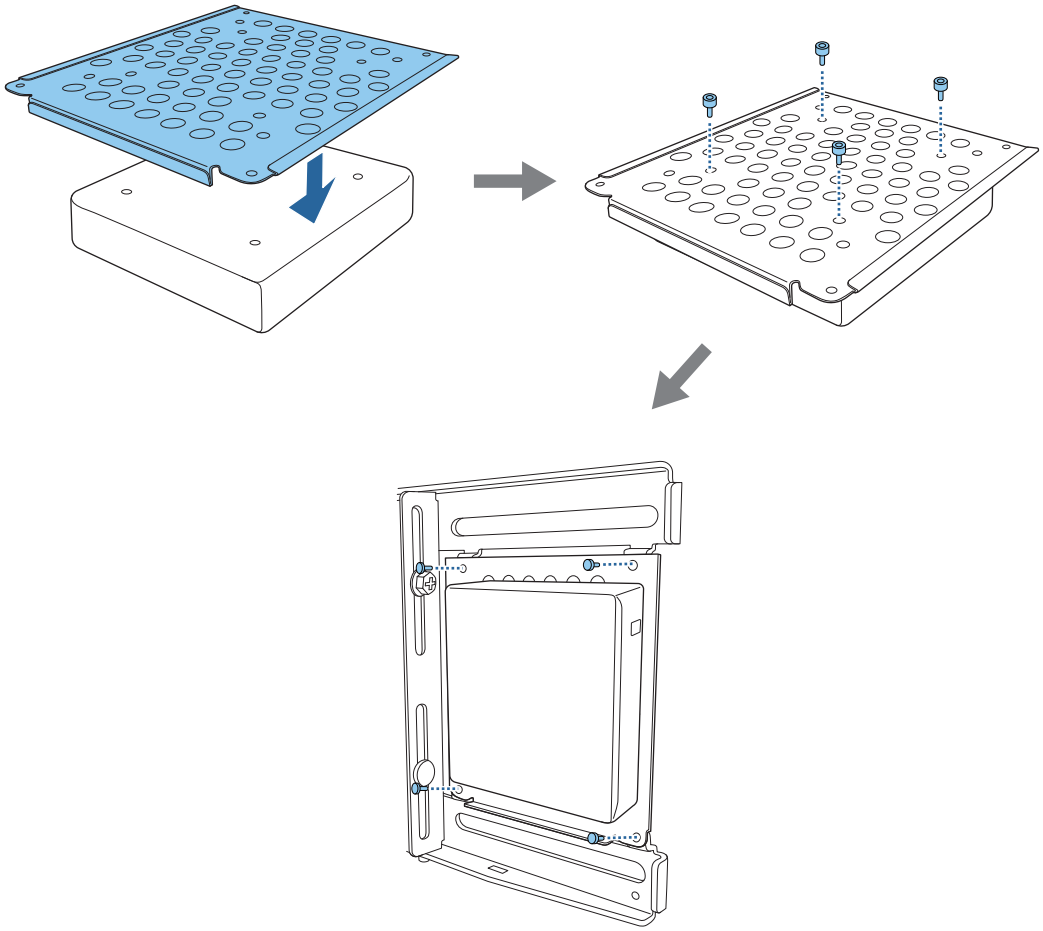

- Kiinnitä minitietokonelevy seinälevyyn toimitukseen kuuluvilla M3 x 6 mm -ruuveilla (x4), ja asenna sitten tietokone.

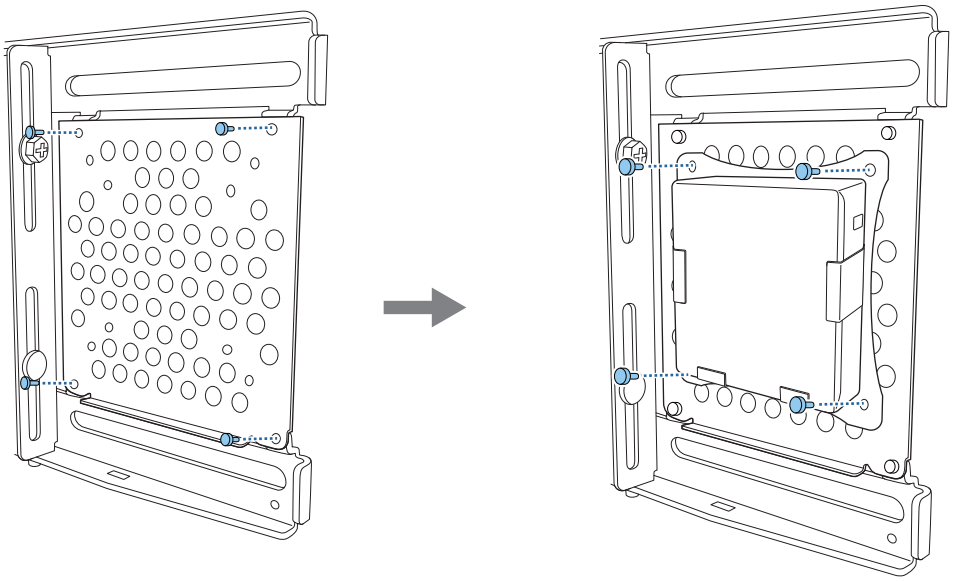

Projisoidun kuvan sijainnin säätäminen

Voit säätää projisoidun kuvan sijaintia millä tahansa seuraavista menetelmistä.

Kun useita projektoreita on asennettu samaan huoneeseen, on suositeltavaa asettaa projektoritunnukset kaukosäädinhäiriön estämiseksi.

Käynnistä projektori ja aseta projektorin tunnus kohdassa **Asennus** > **Projektorin tunnus**.

Kun haluat käyttää määrättyä projektoria, pidä kaukosäätimen [ID]-painiketta painettuna ja paina painiketta, jolla on saman numero kuin projektorin tunnuksella.

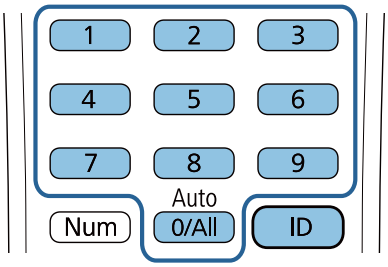

- Automaattinen näytön säätö (s.58)

  Kiinnitä kulmamerkit projisointisijainnin neljään kulmaan säätääksesi kuvan sijainnin automaattisesti. Tämä on käytännöllistä, kun haluat suorittaa summittaisen säädön määrättyyn sijaintiin.

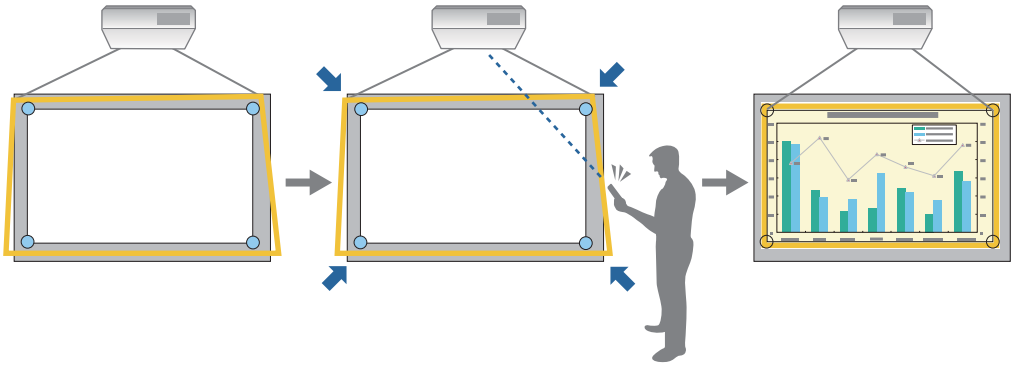

- Säätäminen Asennuslevyyn asennusopas (s.62)

  Säädä asennuslevyn sijainti manuaalisesti opasnäytössä näkyvän oppaan mukaisesti. Tämä on käytännöllistä, kun haluat tehdä projisointisijaintiin hienosäätöjä samalla kuvanlaadun säilyttäen.

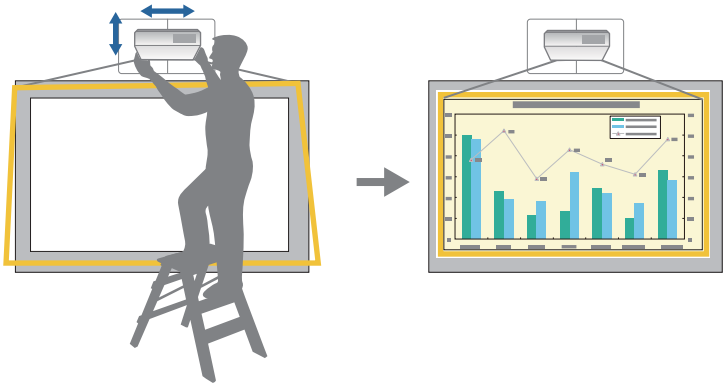

- Säätäminen projektorin valikoilla (s.65)

  Valitse säädettävä alue ja korjaa kuva manuaalisesti. Tämä on käytännöllistä, kun haluat tehdä hienosäätöjä projisointisijaintiin tehtyäsi mekaanisia säätöjä opasnäytöllä.

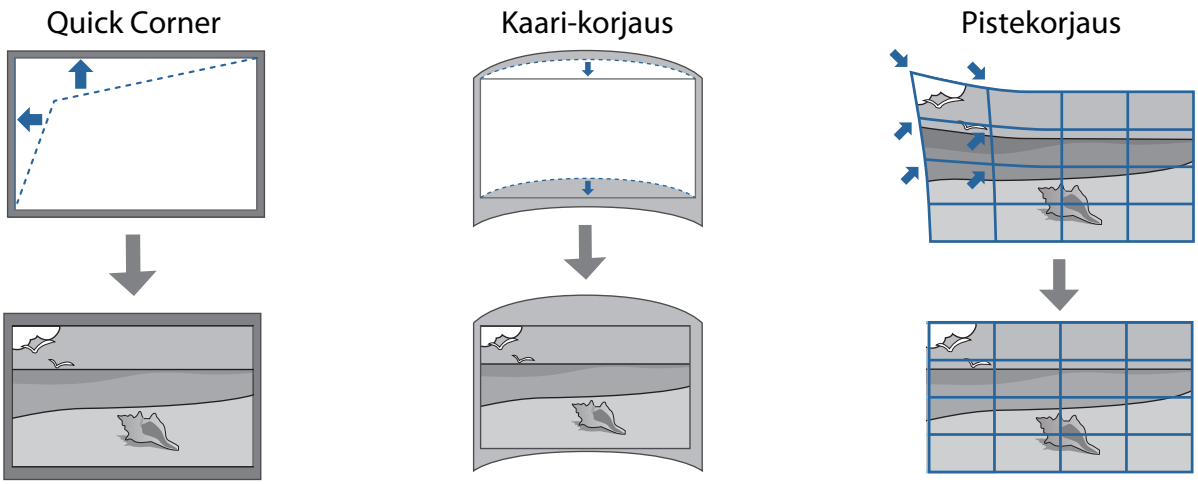

- Kuvat eivät ole vakaita heti projektorin käynnistämisen jälkeen. Odota projisoinnin aloituksen jälkeen vähintään 30 minuuttia ennen kuin säädät kuvaa.
- Asenna ja säädä projektori huoneenlämpötilassa, joka on lähellä todellista tarkoitettua käyttöympäristöä. Jos lämpötila muuttuu, kuvan sijainti voi muuttua tai kynän tarkkuus voi heiketä.
- Asettaessasi useita projektoreita käyttämällä eräasetustoimintoa, suorita eräasetus ennen projisoidun kuvan säätämistä.
- Kiinnityslevyn sijainnin mekaaninen säätäminen on suositeltavaa kuvan säätämiseksi, kun halutaan säilyttää kuvanlaatu.

Valmistelut ennen säätämistä

1 Paina kaukosäätimen tai ohjauspaneelin [⏻]-painiketta kytkeäksesi projektorin päälle

2 Avaa ilmansuodattimen kansi projektorin sivulla

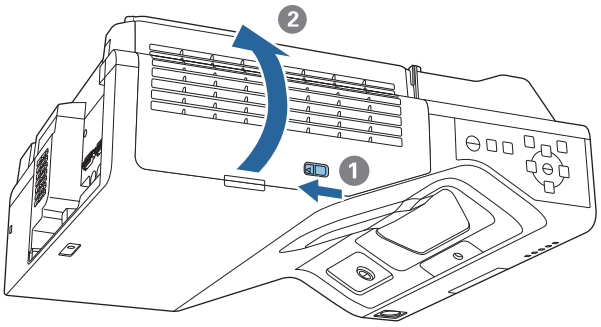

3 Tarkenna kuva summittaisesti tarkennusvivulla

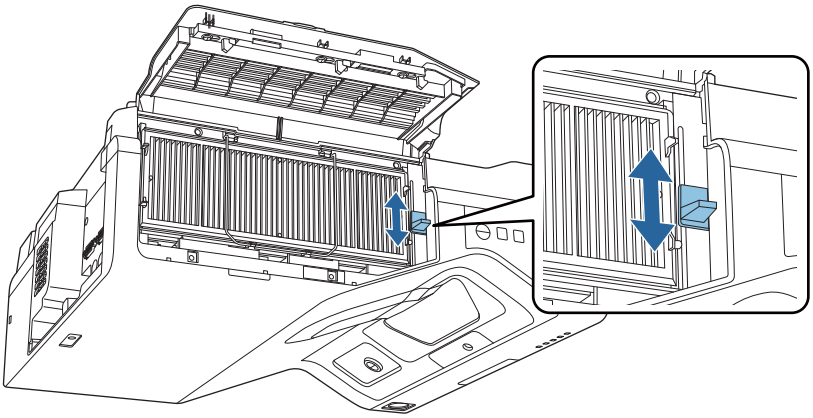

4 Paina [Menu]-painiketta

Kaukosäätimen käyttäminen

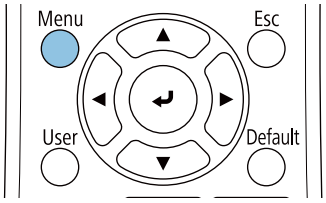

Ohjauspaneelin käyttäminen

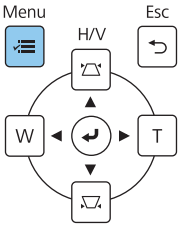

5 Valitse **Asennus**-valikosta **Näyttötyyppi** asettaaksesi projisoidun kuvan kuvasuhteen

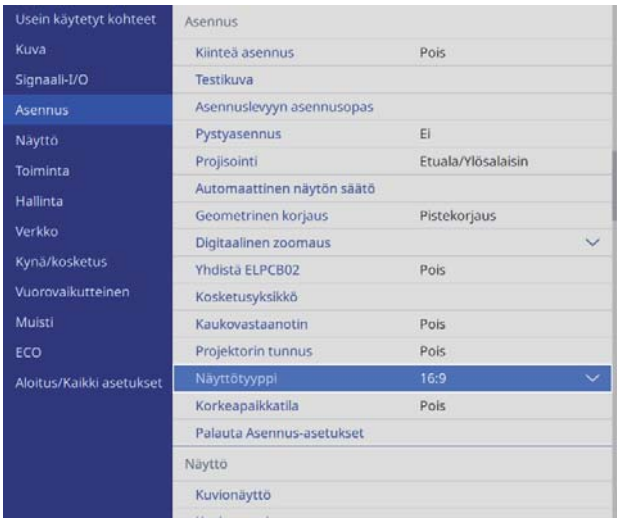

6 Muuta kuvasuhdetta, jos on tarpeen

Projisoi kuvia liitetystä laitteesta ja paina sitten kaukosäätimen [Aspect]-painiketta.

Aina kun painat painiketta, kuvasuhteen nimi näkyy näytöllä ja kuvasuhde muuttuu.

> Kuvasuhde ei muutu, kun kuvia ei projisoida liitetystä laitteesta.

Automaattinen näytön säätö

Kiinnitä kulmamerkit projisointisijainnin neljään kulmaan säätääksesi kuvan sijainnin automaattisesti.

Automaattinen näytön säätö toimii oikein seuraavissa olosuhteissa.

- Projisointikoko: 100 tuumaa tai alle
- Projektorin suuntaus: 1° ylös, alas, vasemmalle tai oikealle

> - Automaattinen näytön säätö ei ehkä toimi oikein projisointinäytön pinnan mukaan. Seuraavat ehdot ovat välttämättömiä Automaattinen näytön säätö suorittamiseksi.
> - Tasainen projisointipinta
> - Projisointipinnalla ei kuvioita, likaa tai esteitä
> - Aseta ennen automaattisen näytön säädön suorittamista näyttötyypin asetus. Jos muutat näyttötyypin suoritettuasi Automaattinen näytön säätö, säädöt nollataan.

1 Aseta kulmamerkit projisointisijainnin neljään kulmaan

- Kulmamerkkejä ei voi asettaa uudelleen. On suositeltavaa merkitä etukäteen sijainnit, joihin aiot asettaa merkit.
- Jos haluat vaihtaa merkkejä toistuvasti, kiinnitä ne toimitukseen kuuluvaan magneettialustaan.

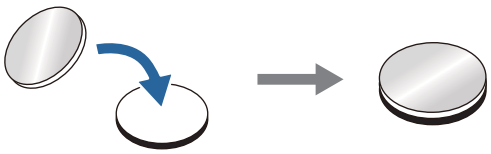

Aseta merkit niin, että projisointisijainnin kulmat ovat päällekkäin kulmamerkkien keskikohdan kanssa.

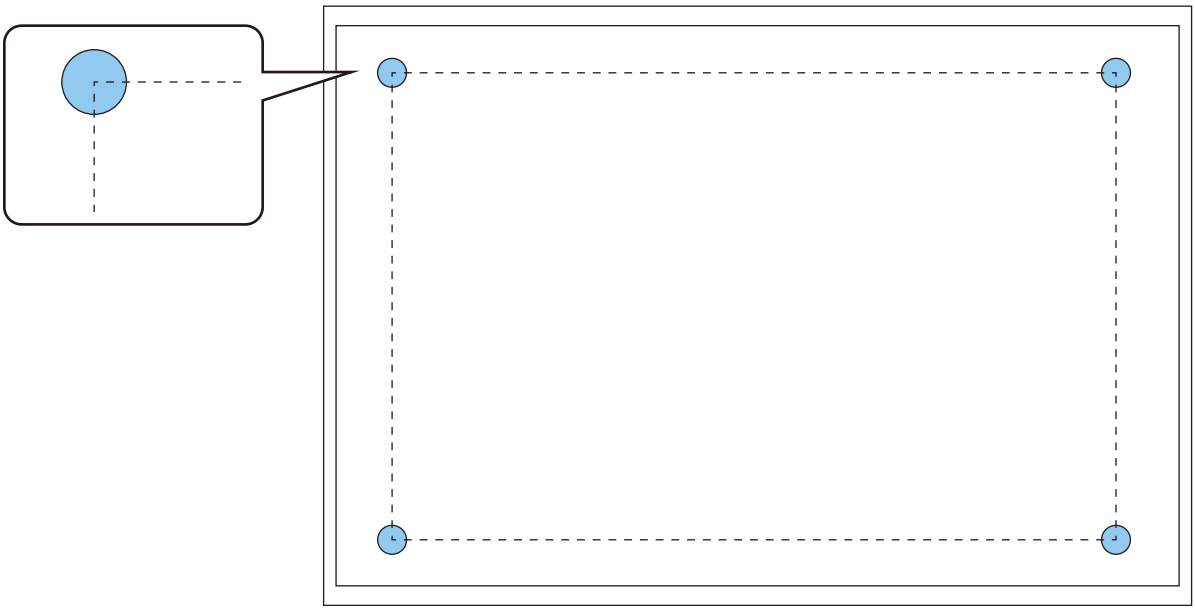

2 Paina [Menu]-painiketta

Kaukosäätimen käyttäminen

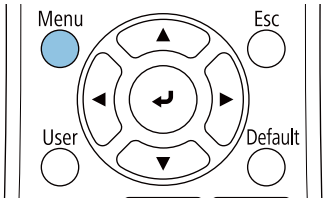

Ohjauspaneelin käyttäminen

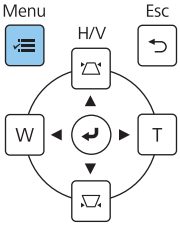

3 Valitse **Asennus**-valikosta **Automaattinen näytön säätö**

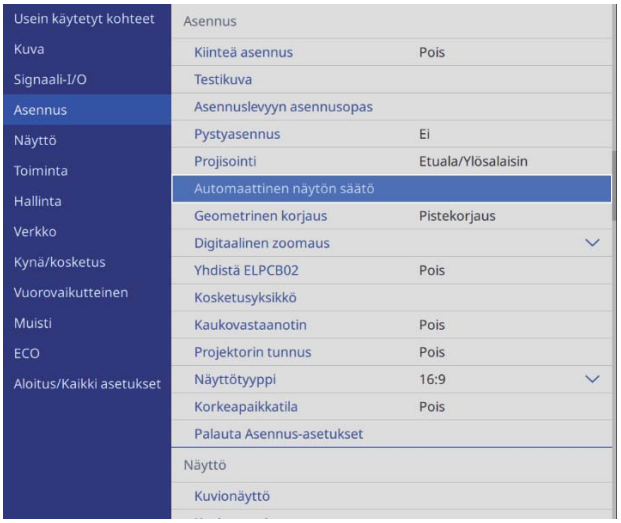

Näkyviin tulee Automaattinen näytön säätö opastusvalikko.

4 Löysää kaikki säätövalitsimet ja säätöruuvit

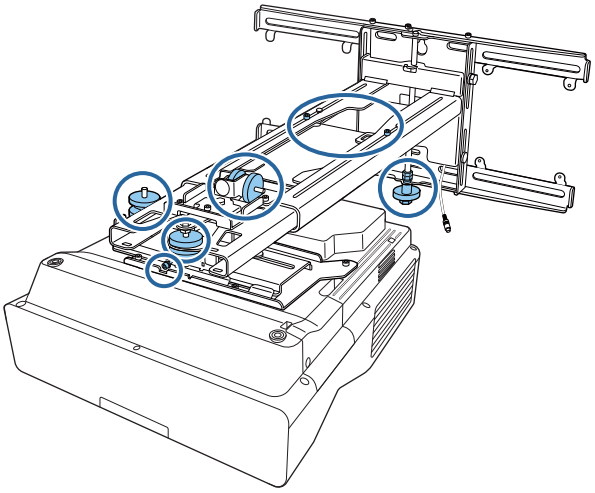

5 Siirrä projektoria säätääksesi kuvan sijaintia niin, että opastusnäytön neljän kulman keltaiset alueet ovat kulmamerkkien päällä

Varmista, että kaikki kulmamerkit ova keltaisten alueiden sisällä.

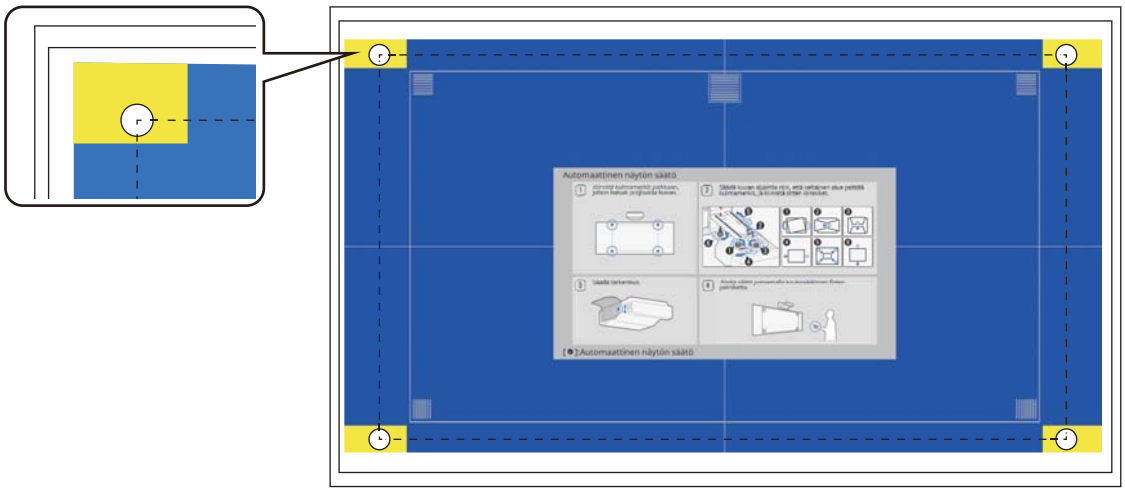

6 Kun määrität sijainnin, kiristä kaikki säätövalitsimet ja säätöruuvit, jotka löysensit vaiheessa 4

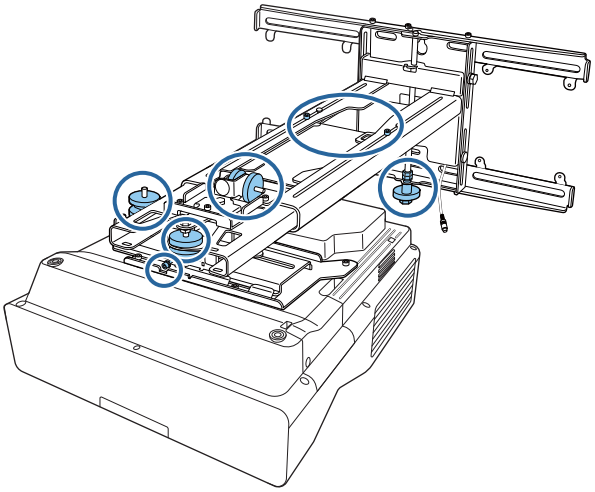

Varoitus

Kiristä pultit ja ruuvit tiukasti. Muuten tuote voi pudota ja aiheuttaa henkilö- tai omaisuusvahinkoja.

7 Avaa ilmansuodattimen kansi projektorin sivulla

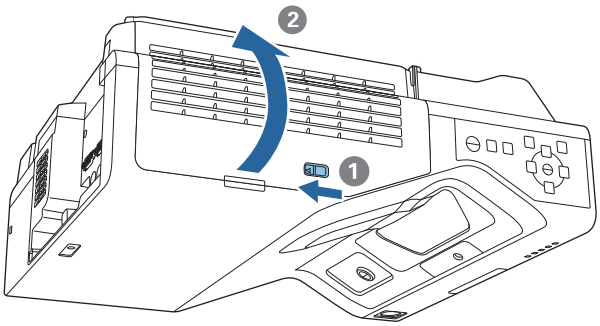

8 Tarkenna kuva summittaisesti tarkennusvivulla

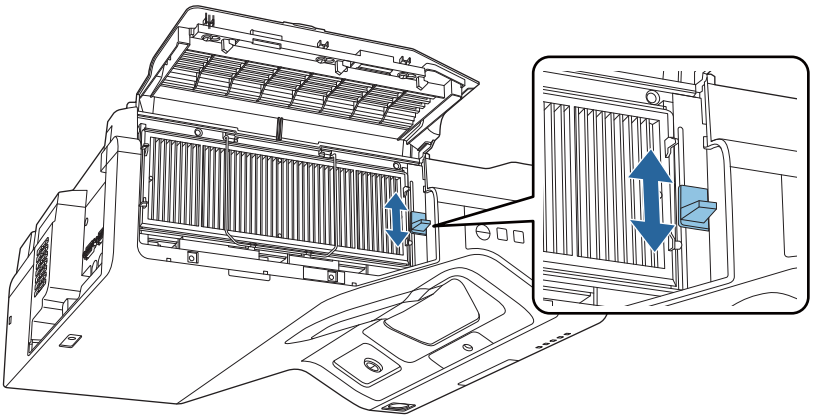

9 Paina [Enter]-painiketta käynnistääksesi automaattisen säädön

Kun automaattinen säätö on valmis, tee lisäsäätöjä Quick Corner -toiminnolla (s.67). Kaari-korjaus tai Pistekorjaus käyttö palauttaa kuvan tilaan ennen automaattisen korjauksen suorittamista.

Mekaaninen säätäminen Asennuslevyyn asennusopas

Käytä opastusnäyttöä kuvan sijainnin säätämiseen.

1 Paina [Menu]-painiketta

Kaukosäätimen käyttäminen

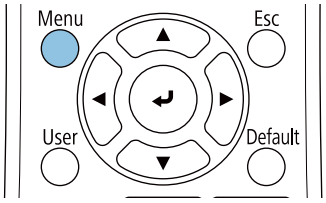

Ohjauspaneelin käyttäminen

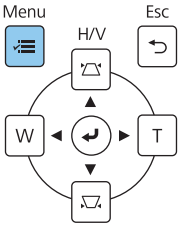

2 Valitse **Asennus**-valikosta **Asennuslevyyn asennusopas**

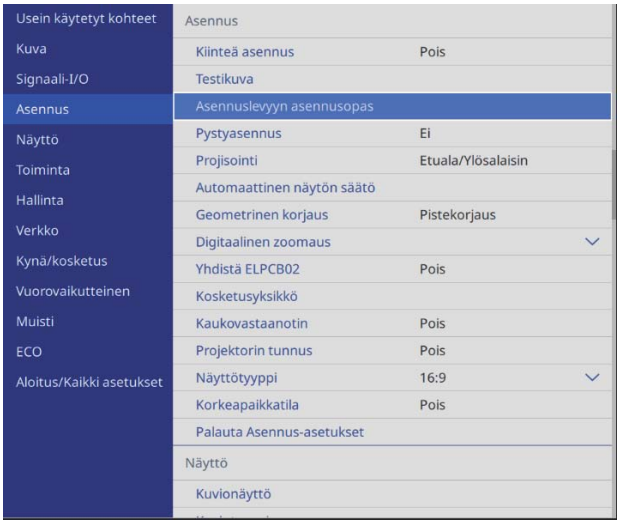

Opastusnäyttö tulee näkyviin.

3 Kierrä asennusohjaimen säätövalitsinta ① säätääksesi vaakakallistusta

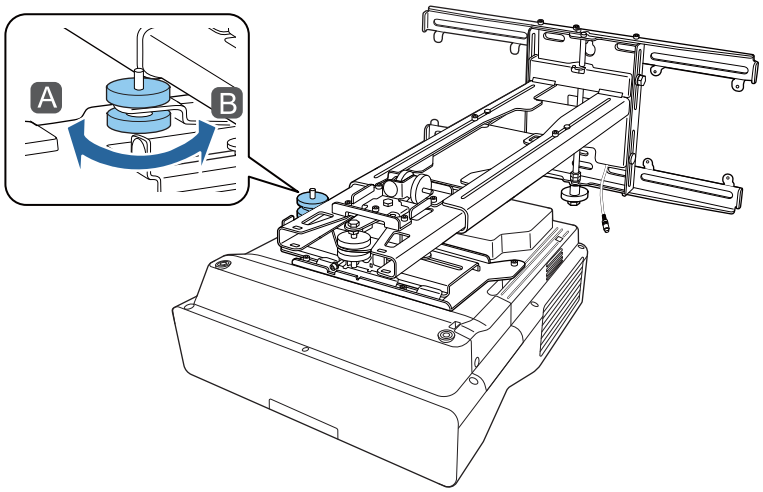

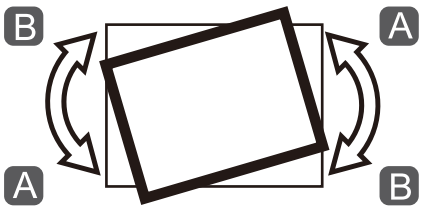

4 Kierrä asennusohjaimen säätövalitsinta ② säätääksesi vaakakiertoa

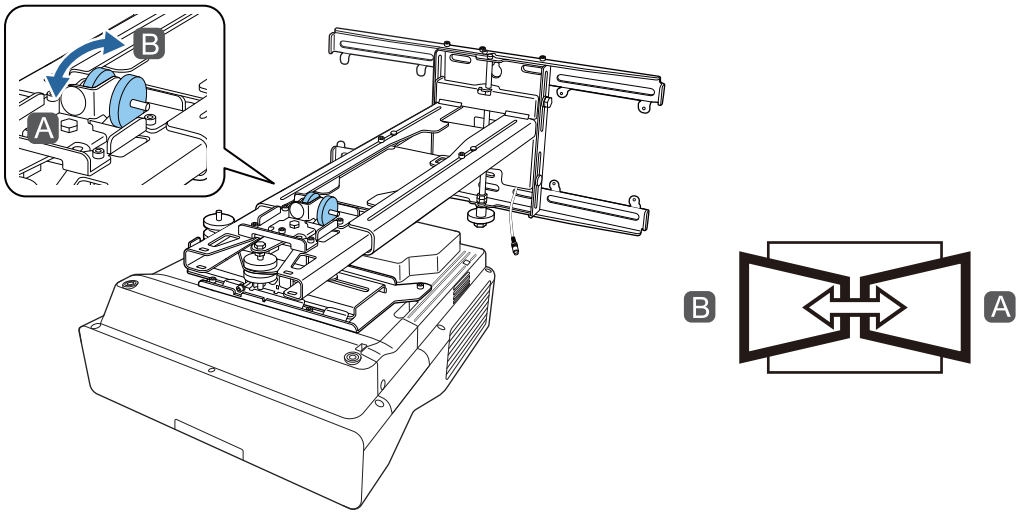

5 Kierrä asennusohjaimen säätövalitsinta ③ säätääksesi pystykallistusta

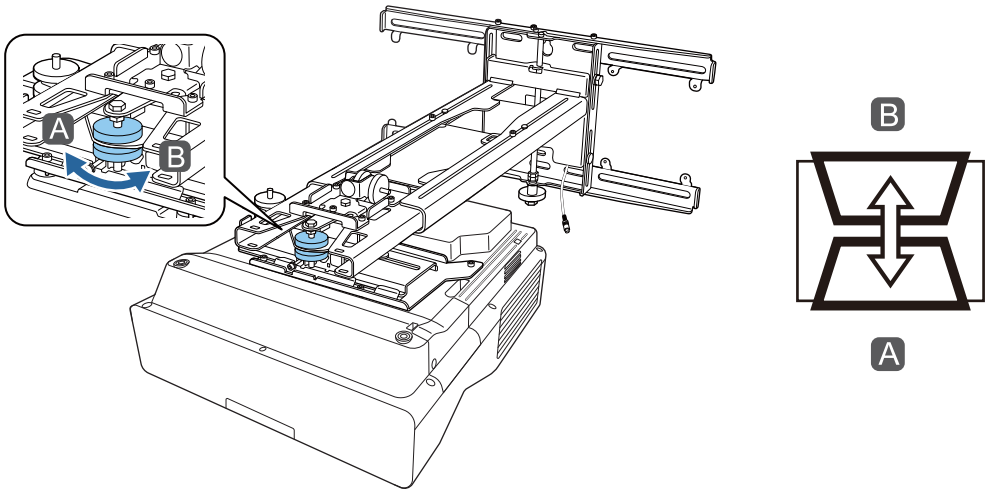

6 Löysää M4-ruuvi ja säädä sitten vaakaliukua

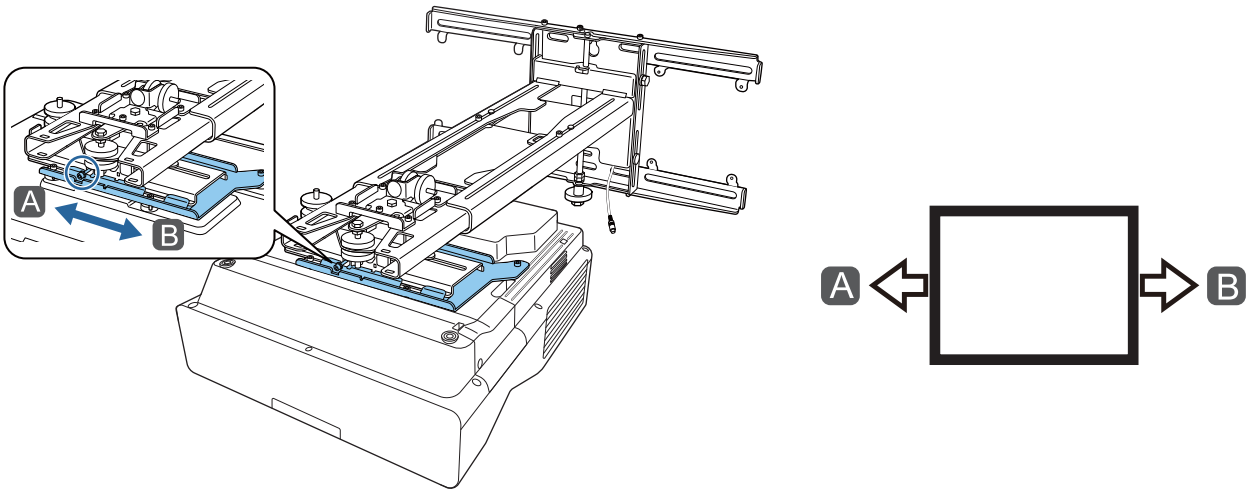

7 Löysää M4-pultit (x2) ja säädä sitten eteen/taakse-liukuri

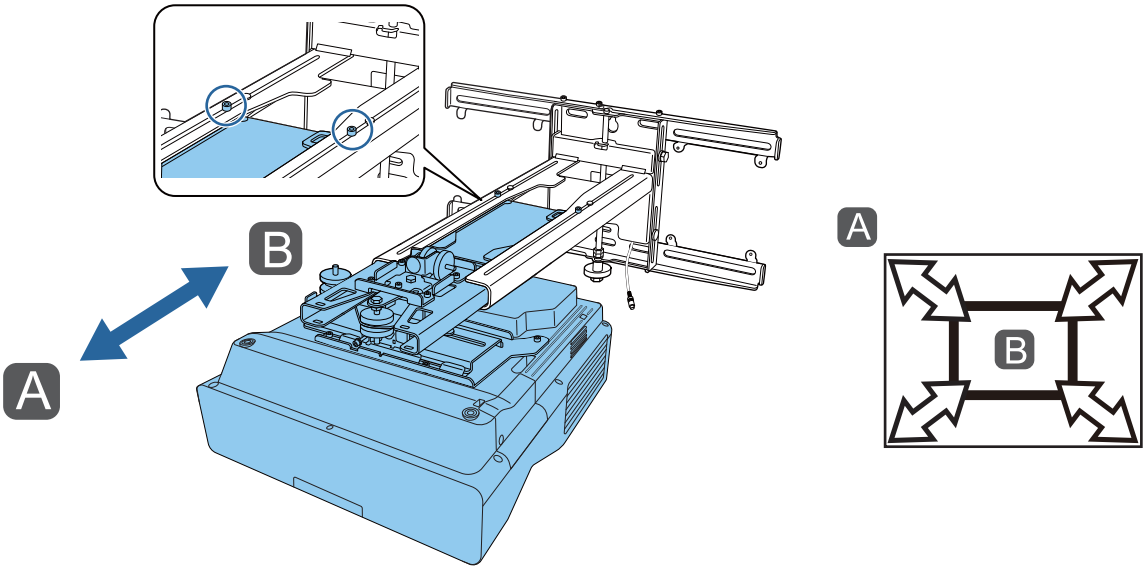

8 Löysää M6-pultti ja säädä sitten pystyliukua

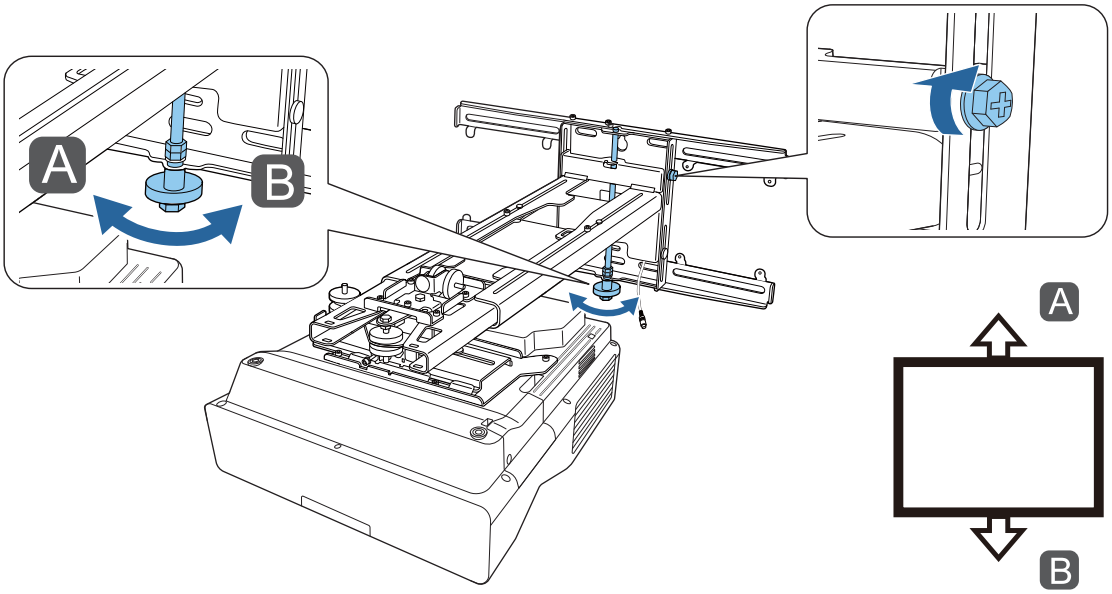

9 Kiristä ruuvit ja pultit, jotka löysäsit vaiheissa 3–8

> ⚠ **Varoitus**
>
> Kiristä pultit ja ruuvit tiukasti. Muuten tuote voi pudota ja aiheuttaa henkilö- tai omaisuusvahinkoja.

10 Säädä sijainti A.n kohdistus seuraavassa kuvassa

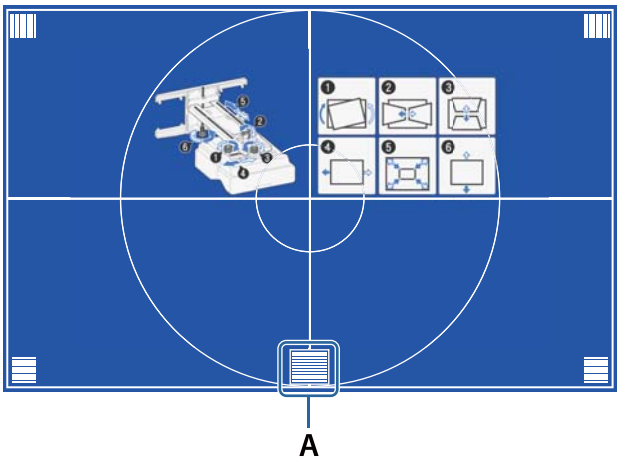

11 Kun olet lopettanut säätöjen tekemisen, paina kaukosäätimen tai ohjauspaneelin [Esc]-painiketta poistuaksesi opastusnäytöstä

Säätäminen projektorin valikoilla

- Voit tallentaa säädetyt arvot **Muisti Geometrinen korjaus** -valikossa.
- Aseta ennen säädön suorittamista näyttötyypin asetus. Jos muutat näyttötyypin korjausten tekemisen jälkeen, korjaukset nollataan.

Kaari-korjaus

1 Paina [Menu]-painiketta

Kaukosäätimen käyttäminen

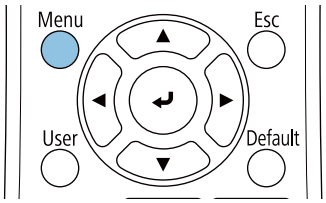

Ohjauspaneelin käyttäminen

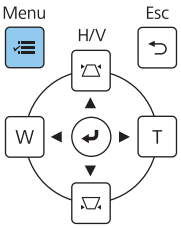

2 Valitse **Asennus**-valikosta **Geometrinen korjaus**

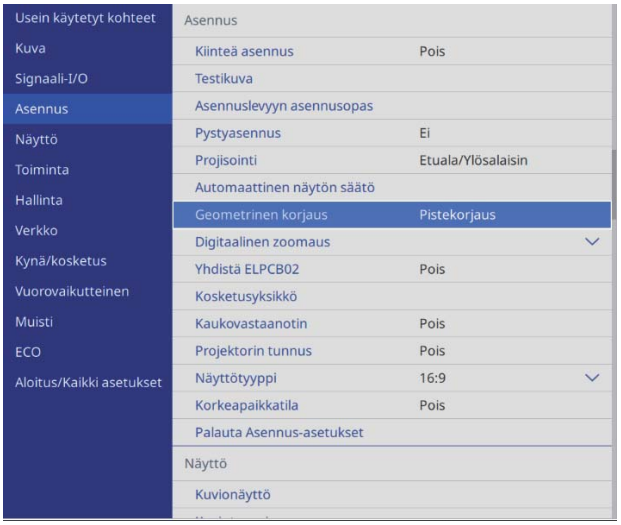

3 Valitse **Kaari-korjaus**

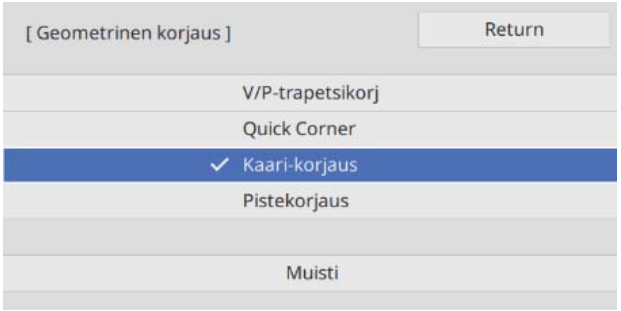

4 Valitse korjattava puoli ja tee säätö

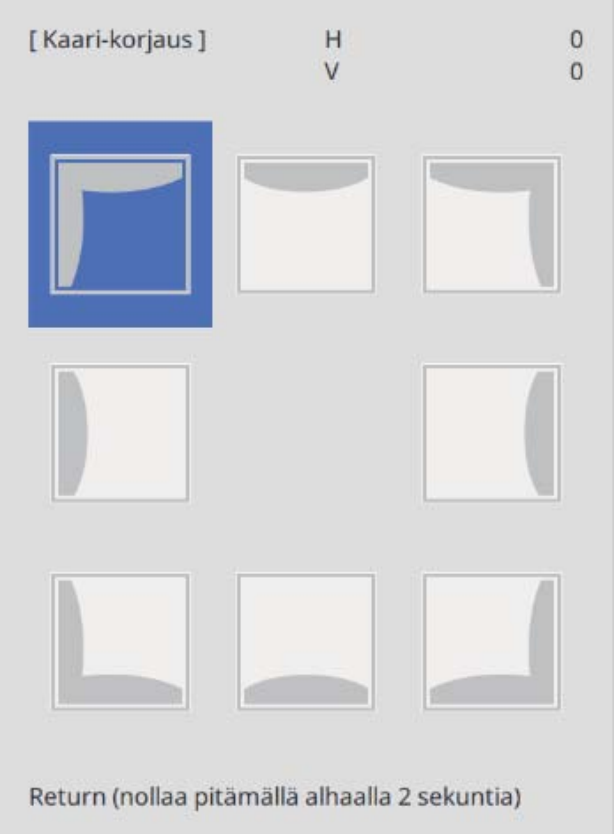

Kun saavutat alueen, jota ei voi säätää, näkyviin tulee viesti **Ei voi siirtyä enää.**

5 Kun olet lopettanut säätöjen tekemisen, paina kaukosäätimen tai ohjauspaneelin [Esc]-painiketta lopettaaksesi säätämisen

Quick Corner

1 Paina [Menu]-painiketta

Kaukosäätimen käyttäminen

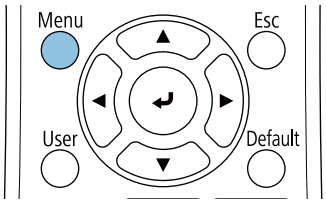

Ohjauspaneelin käyttäminen

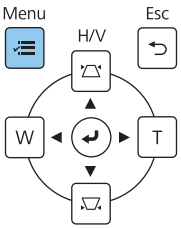

2 Valitse **Asennus**-valikosta **Geometrinen korjaus**

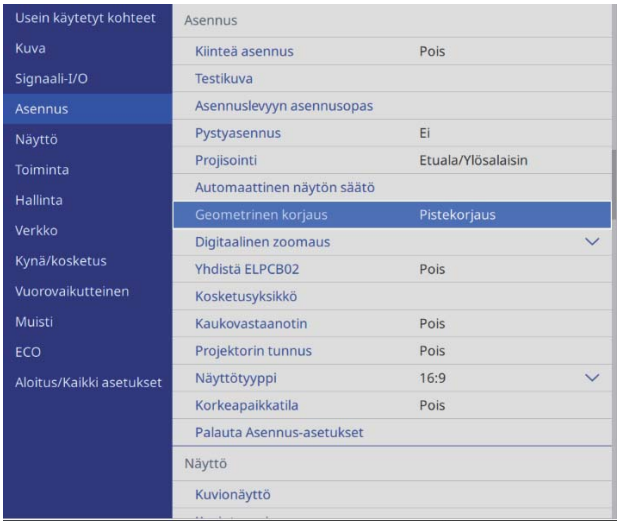

3 Valitse **Quick Corner**

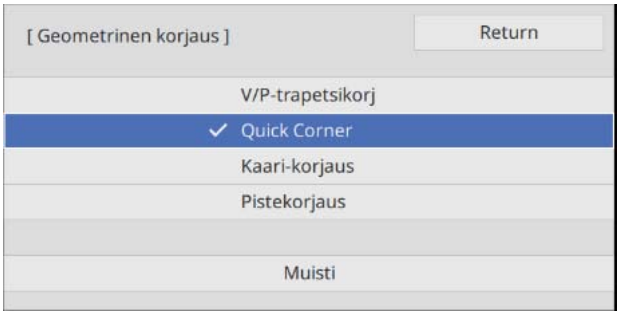

4 Valitse korjattava puoli ja tee säätö

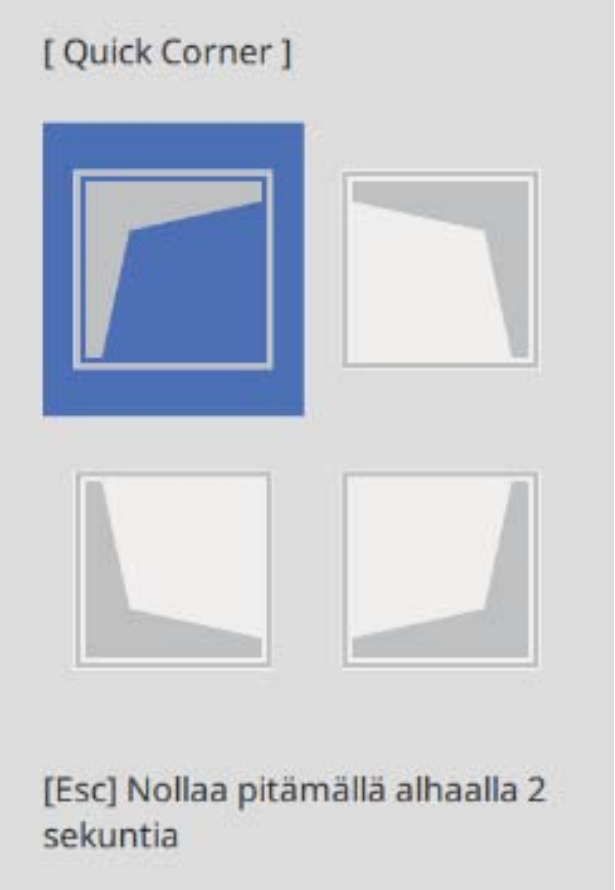

Kun saavutat alueen, jota ei voi säätää, näkyviin tulee viesti **Ei voi siirtyä enää.**

> Kun säädät puoli, paina kaukosäätimen painikkeita [1], [3], [7] ja [9] valitaksesi säädettävän puolen.

5 Kun olet lopettanut säätöjen tekemisen, paina kaukosäätimen tai ohjauspaneelin [Esc]-painiketta lopettaaksesi säätämisen

Pistekorjaus

1 Paina [Menu]-painiketta

Kaukosäätimen käyttäminen

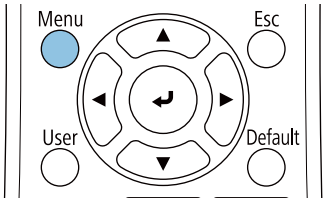

Ohjauspaneelin käyttäminen

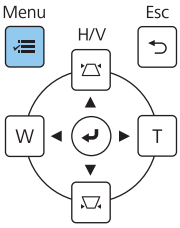

2 Valitse **Asennus**-valikosta **Geometrinen korjaus**

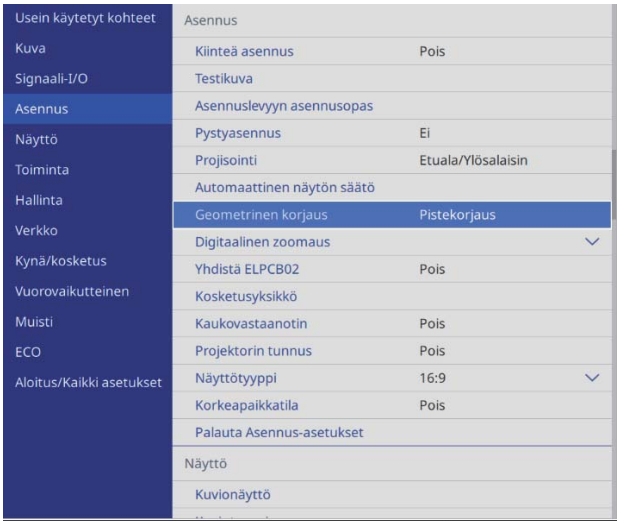

3 Valitse **Pistekorjaus**

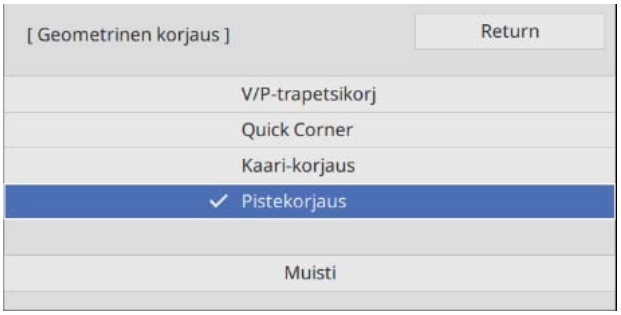

4 Valitse **Pistekorjaus** ja valitse sitten ristikon numero

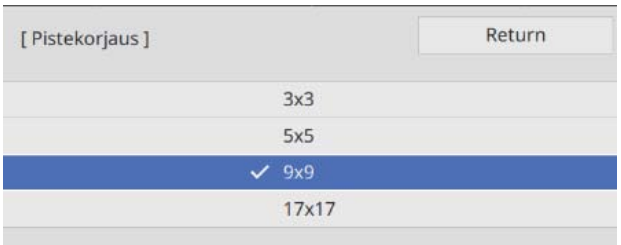

5 Valitse korjattavat pisteet ja tee säätö

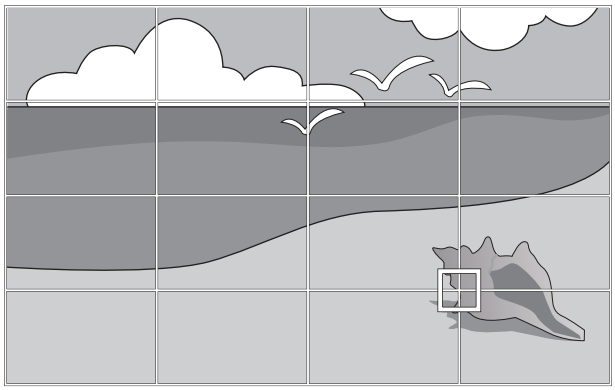

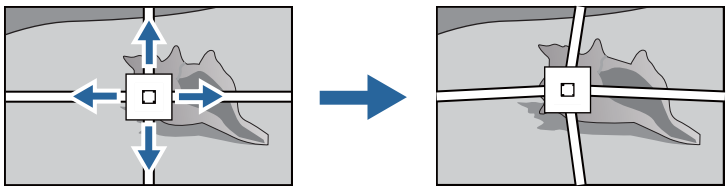

Jos ristikkoa on vaikea nähdä, käytä **Kuvion väri** -toimintoa ristikon värin muuttamiseen.

6 Kun olet lopettanut säätöjen tekemisen, paina kaukosäätimen tai ohjauspaneelin [Esc]-painiketta lopettaaksesi säätämisen

Kansien kiinnittäminen

1 Kiinnitä seinälevyn suojukset

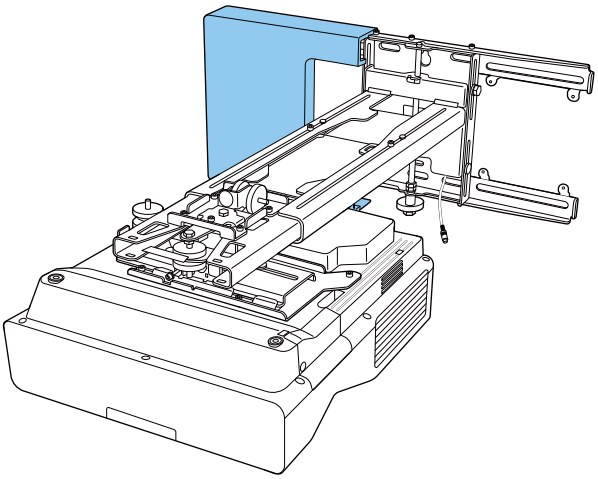

2 Kiinnitä oikean seinälevyn suojus

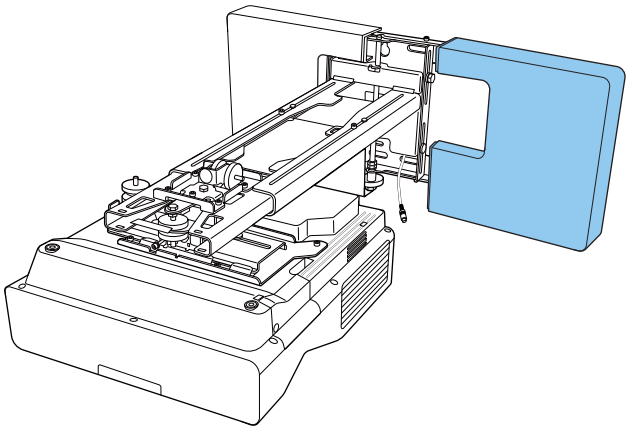

3 Sovita pään suoja kiinnityslevyyn

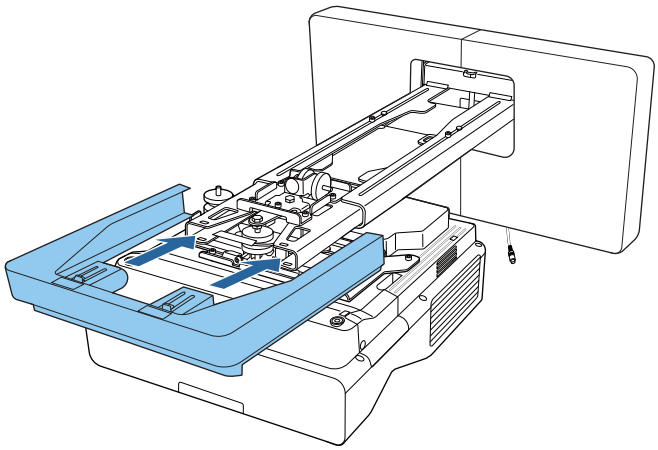

Jos varren ura haittaa sinua, voit kiinnittää siiten toimitukseen kuuluvan peitetarran.

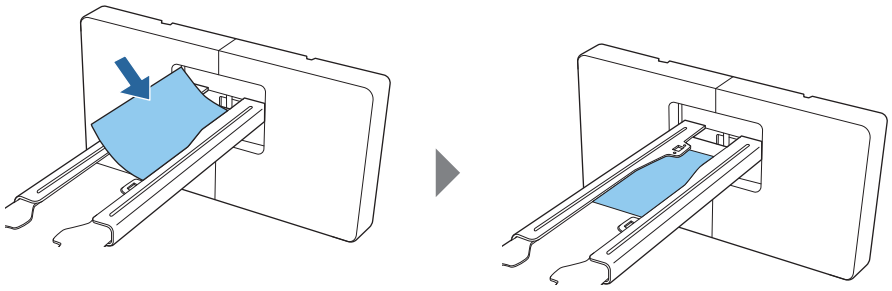

Turvakaapelin kiinnittäminen

Suorita jokin seuraavista suojaustoimenpiteistä, jos on tarpeen.

- Asenna kaupoista saatava varkauden estävä vaijerilukko

  Vie vaijerilukko projektorin ja kiinnityslevyn turvavaijerin asennuspisteen läpi.

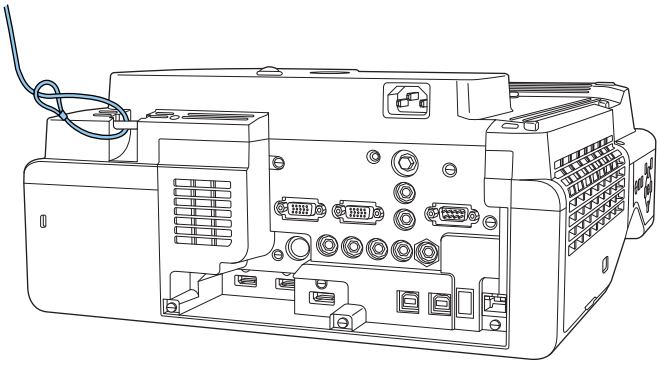

- Asenna Kensington-turvavaijeri

  Tämän tuotteen turvallisuuskolo on yhteensopiva Kensingtonin valmistaman Microsaver Security System -järjestelmän kanssa. Katso seuraavasta lisätietoja Microsaver Security System -järjestelmästä.

  http://www.kensington.com/

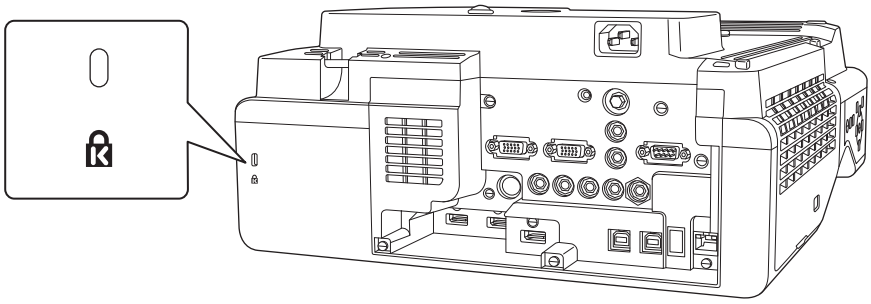

Huomautuksia kynätelineestä

Varoitus	
Älä mene lähelle kynätelinettä, jos käytät lääketieteellistä laitetta, kuten sydämentahdistin. Lisäksi, kun käytät kynätelinettä, varmista että ympäröivällä alueella kukaan ei käytä lääketieteellistä laitetta, kuten sydämentahdistinta. Voimakas magneetti laitteen sisällä generoi sähkömagneettista häiriötä, joka voi aiheuttaa lääketieteellisen laitteen virhetoimintaa.	

Huom	
Älä mene lähelle kynätelinettä magneettisen tallennusmedian kanssa, kuten magneettikortit tai tarkat elektroniset laitteet, kuten tietokoneet, digitaaliset kellot tai matkapuhelimet. Voimakas magneetti yksikön sisällä voisi tuhota dataa tai aiheuttaa virhetoiminnon.	
Kynätelineen takana oleva magneetti on asennuspinnalla voimakkaasti magneettisesti puoleensavetävä. Kun asennat, ole varovainen, että et jätä sormiasi tai muita kehosi osia loukkuun magneettien ja asennuspinnan väliin.	

Kynätelineen tekniset tiedot

Kohta	Määritelmä
Kynätelineen massa	Noin 93 g

Ulkomitat

[Yksikkö: mm]

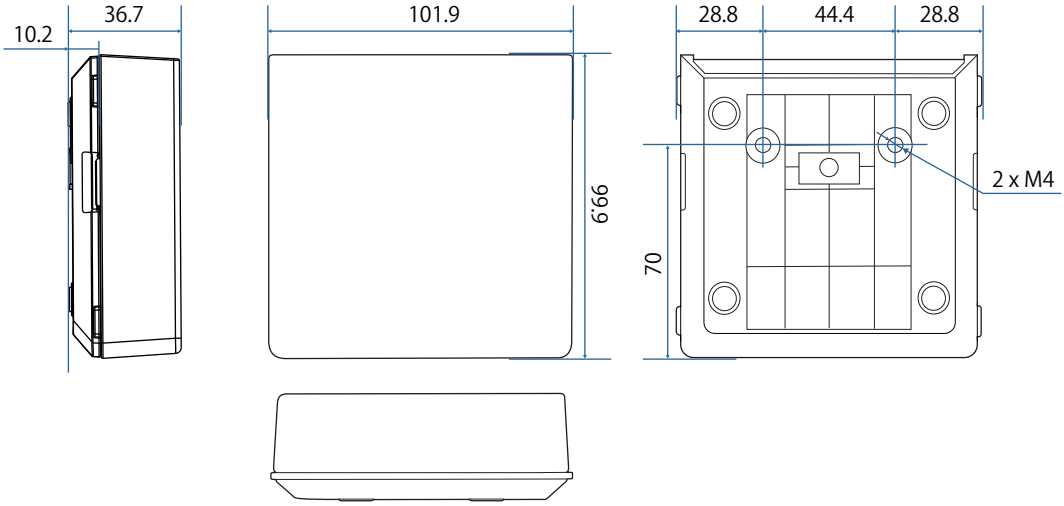

Kynätelineen asennus

Kiinnitä kynätelinen magneeteilla tai kaupoista saatavilla M4-ruuveilla.

Kiinnitettäessä magneeteilla

1 Tarkista asennussijainti ja kiinnitä magneeteilla

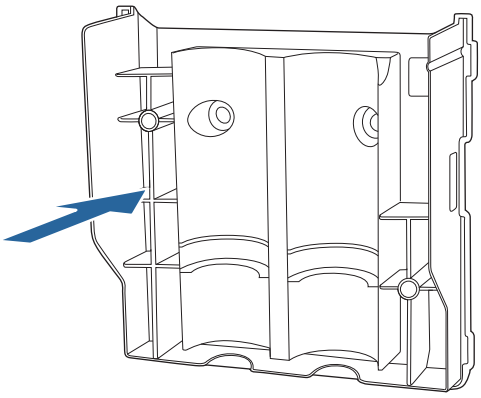

Huom

Koska käytetään voimakkaita magneetteja, ne voivat aiheuttaa vamman, jos jätät sormesi loukkuun. Ole varovainen, että et jätä sormiasi tai muita kehosi osia loukkuun magneettien ja asennuspinnan väliin.

2 Kiinnitä kansi

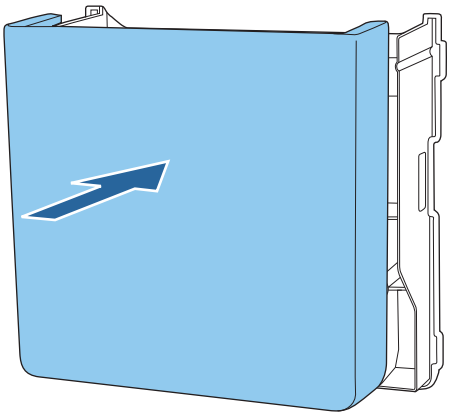

3 Aseta vuorovaikutteiset kynät säilytykseen

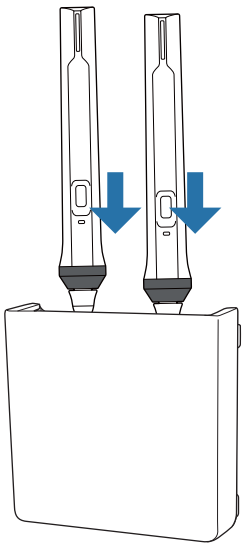

Kiinnitettäessä ruuveilla

1 Tarkista asennuskohta ja kiinnitä kaupallisesti saatavilla M4-ruuveilla (20 mm x2)

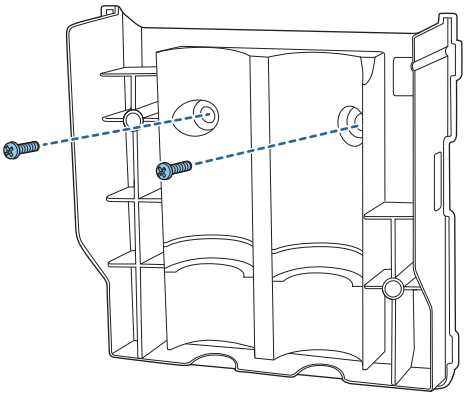

Varoitus

- Varmista ruuvatessasi, etteivät ne ole kallellaan tai kulmassa asennuspintaa vasten.
- Varmista, että kynäteline on tukevasti kiinnitetty.

2 Kiinnitä kansi

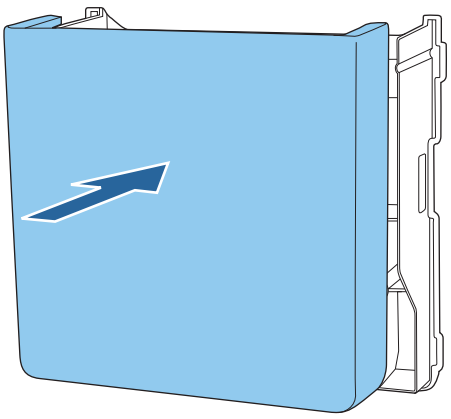

3 Aseta vuorovaikutteiset kynät säilytykseen

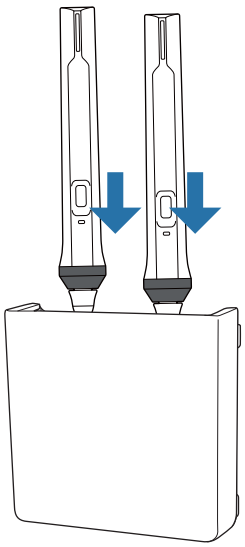

Vuorovaikutteisen kynän kalibroiminen

Säädä projektorin kuva ennen kynän kalibrointia.

Kynän kalibrointiin on käytettävissä kaksi menetelmään; **Autom. kalibrointi** ja **Man. kalibrointi**.

Kun kynä kalibroidaan ensimmäistä kertaa, suorita **Man. kalibrointi** kalibroinnin optimoimiseksi.

Kun kalibroit kynän toisen kerran ja jatkossa, suorita **Autom. kalibrointi**. (s.81)

Man. kalibrointi

1 Käynnistä projektori ja paina sitten [Menu]-painiketta

Kaukosäätimen käyttäminen

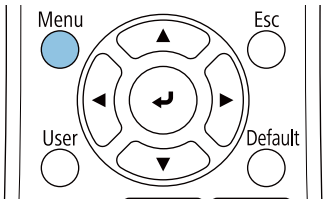

Ohjauspaneelin käyttäminen

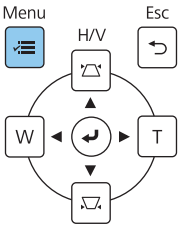

2 Valitse **Man. kalibrointi**-kohdassa **Kynä/kosketus**-valikosta.

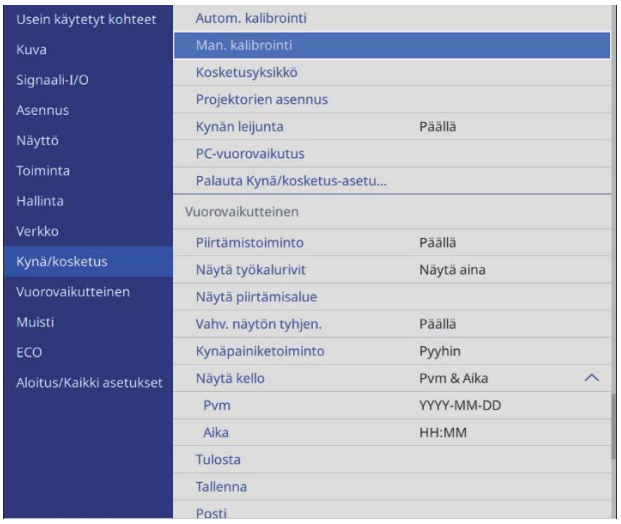

3 Tarkista näytön sisältö valitse sitten **Kyllä**

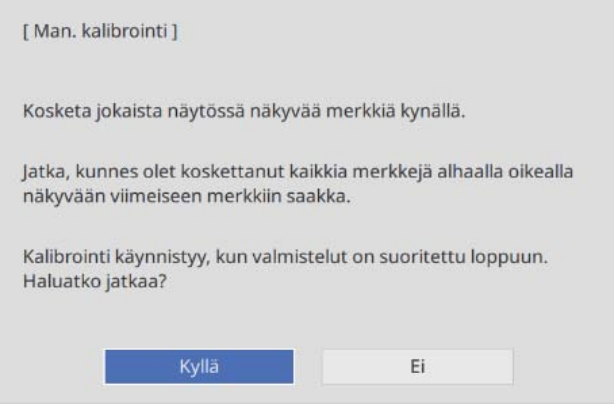

Vihreä piste näytetään projisointinäytön yläosassa vasemmalla.

4 Kosketa pisteen keskikohtaa vuorovaikutteisen kynän kärjellä

Piste katoaa ja siirtyy seuraavaan kohtaan.

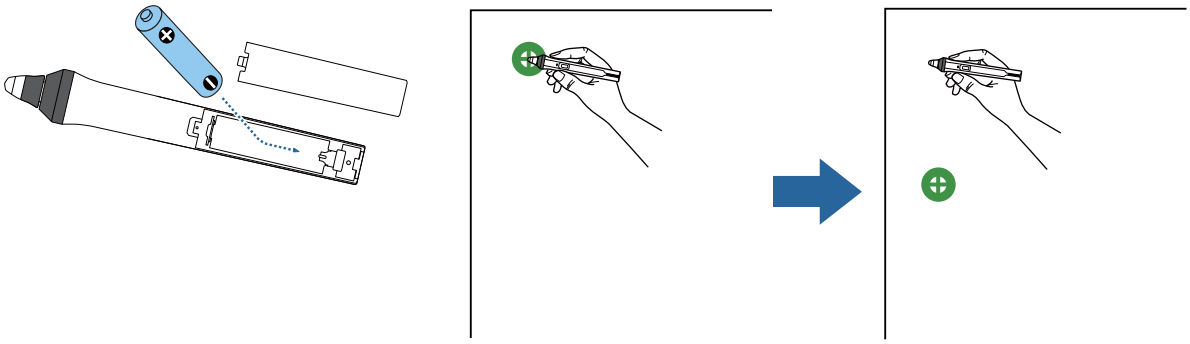

Varmista, että kosketat pisteen keskikohtaa. Muuten sitä ei ehkä voi sijoittaa oikein.

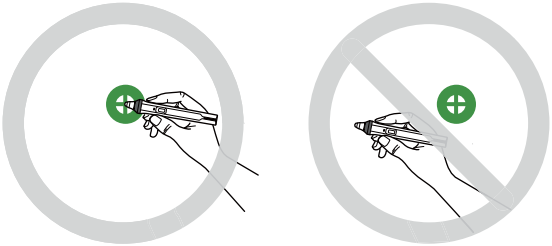

5 Toista vaihetta 4, kunnes kaikki pisteet katoavat

Piste tulee näkyviin ensiksi ylävasemmalla ja siirtyy kohti alaoikeaa.

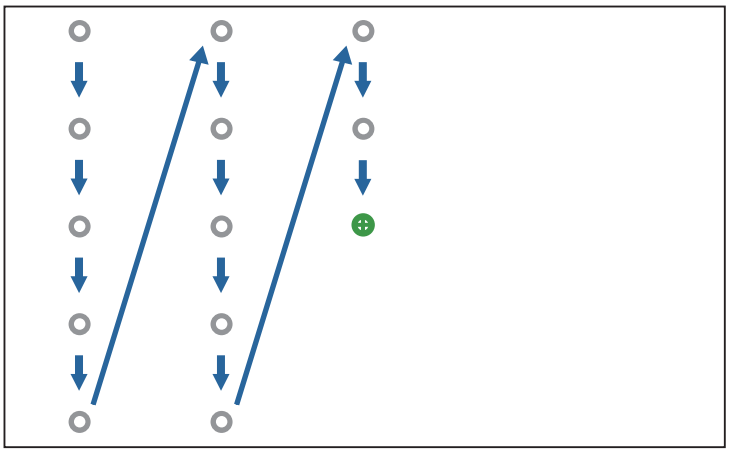

Kun kaikki pisteet ovat kadonneet, Man. kalibrointi on valmis.

- Tarkista, ettei vuorovaikutteisen kynän ja Vuorovaikutteisen kynän vastaanotin välissä ole esteitä (näytetty alla).

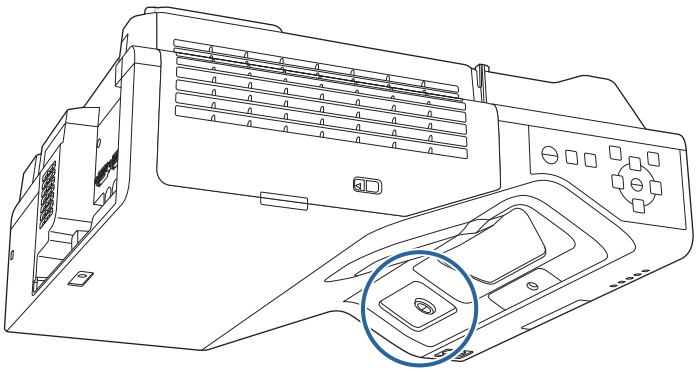

- Jos kosketat väärää kohtaa, paina kaukosäätimen [Esc]-painiketta palataksesi edelliseen pisteeseen.
- Voit perua kalibroinnin pitämällä [Esc]-painiketta painettuna kaksi sekuntia.

Autom. kalibrointi

1 Käynnistä projektori ja paina sitten [Menu]-painiketta

Kaukosäätimen käyttäminen

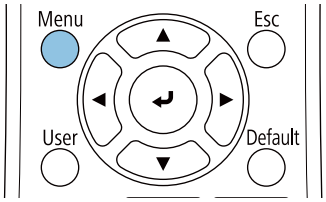

Ohjauspaneelin käyttäminen

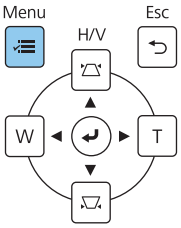

2 Valitse **Autom. kalibrointi**-kohdassa **Kynä/kosketus**-valikosta

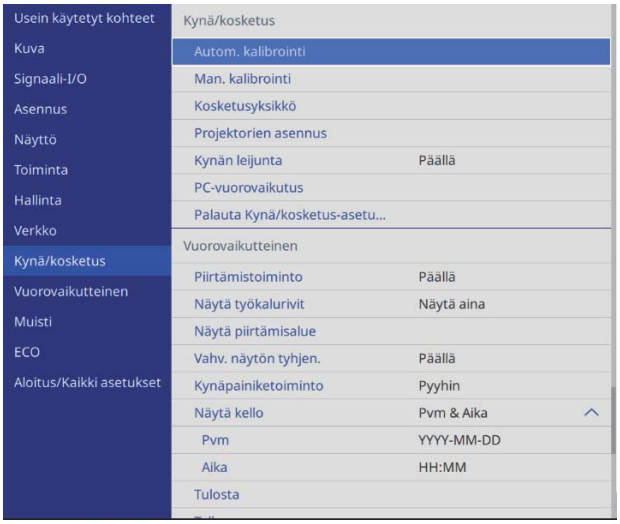

3 Tarkista sopiiko kuviokuva projisoituun kuvaan ja valitse sitten **Kyllä**

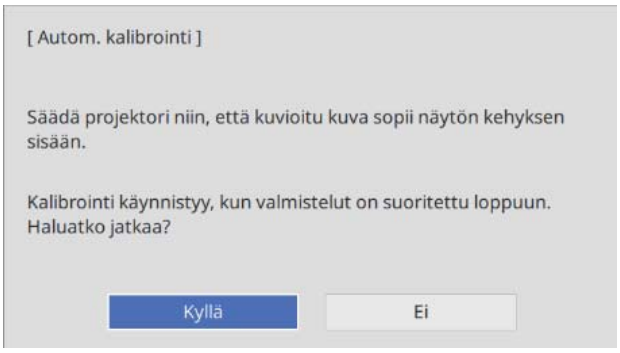

Kynän kalibrointi alkaa automaattisesti.

Jos Autom. kalibrointi epäonnistuu, tarkista ympäristö näytön ohjeiden mukaisesti. Tai suorita **Man. kalibrointi**.

Huomautuksia kosketuslaitteen käsittelystä

Varoitus	
Älä pura tai mukauta Kosketuslaitetta. Kosketuslaitteen sisällä on suuritehoinen laser-tuote, joka voisi aiheuttaa tulipalon, sähköiskun tai onnettomuuden.	
Liitä kosketuslaite vain malliin EB-735Fi/EB-725Wi. Älä liitä sitä mihinkään muihin projektoreihin tai laitteisiin. Laitteeseen voi tulla toimintahäiriö tai laitteesta voi säteillä normaali-intensiteettiä korkeampitehoista laservaloa.	
Älä mene lähelle Kosketuslaitetta, jos käytät lääketieteellistä laitetta, kuten sydämen tahdistin. Lisäksi, kun käytät Kosketuslaitetta, varmistu että ympäröivällä alueella kukaan ei käytä lääketieteellistä laitetta, kuten sydämen tahdistin. Voimakas magneetti laitteen sisällä generoi sähkömagneettista häiriötä, joka voi aiheuttaa lääketieteellisen laitteen virhetoimintaa.	

Huom	
Älä mene lähelle Kosketuslaitetta magneettisen tallennusmedian kanssa, kuten magneettikortit, tai tarkat elektroniset laitteet, kuten tietokoneet, digitaaliset kellot tai matkapuhelimet. Voimakas magneetti yksikön sisällä voisi tuhota dataa tai aiheuttaa virhetoiminnon.	
Kosketuslaitteen takana oleva magneetti on asennuspinnalla voimakkaasti magneettisesti puoleensavetävä. Kun asennat, ole varovainen, että et jätä sormiasi tai muita kehosi osia loukkuun magneettien ja asennuspinnan väliin.	
Älä pura kosketuslaitetta, kun hävität sen. Hävitä se paikallisten ja kansallisten lakien ja säädösten mukaisesti.	

Kosketuslaitteen asennuspaikka

Toimenpide on erilainen sen mukaan, mihin Kosketuslaite asennetaan.

Kun asennettu projisointipinnalle: Kiinnitä magneeteilla tai ruuveilla	Asennettuna muille pinnoille: Kiinnitä kosketuslaite kannakkeella
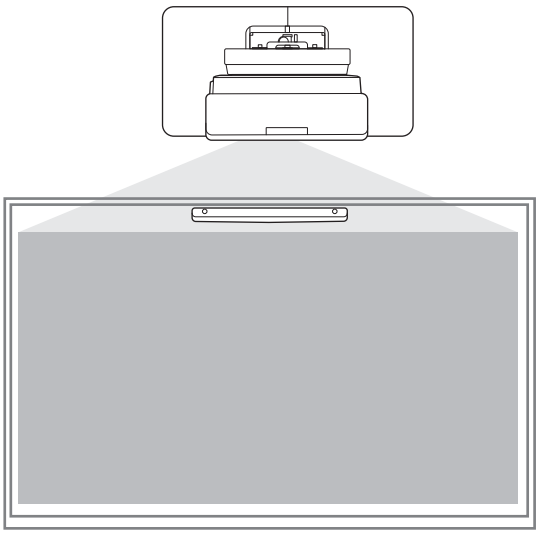	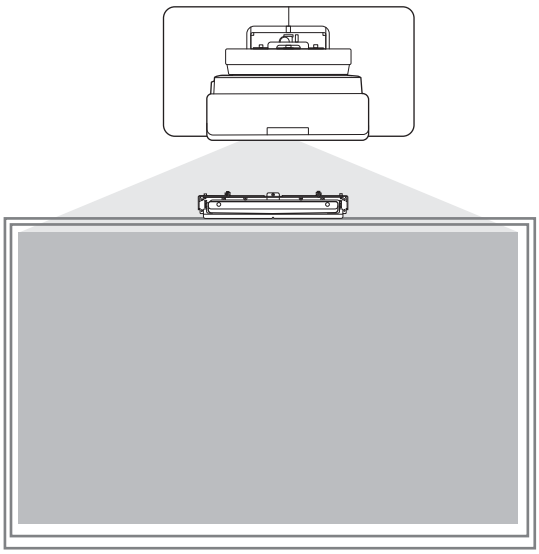

Huom	
Kun käytät kosketuslaitetta, kuvat tulee projisoida näytön etupuolelle. Et voi käyttää sormitoimintoja, kun kuvat projisoidaan näytön taakse.	
Varmista ennen kosketuslaitteen asentamista, että asennuspinta ei ole vääntynyt tai kierossa, ja että näyttöpinnan epätasaisuudet ovat alle 5 mm. 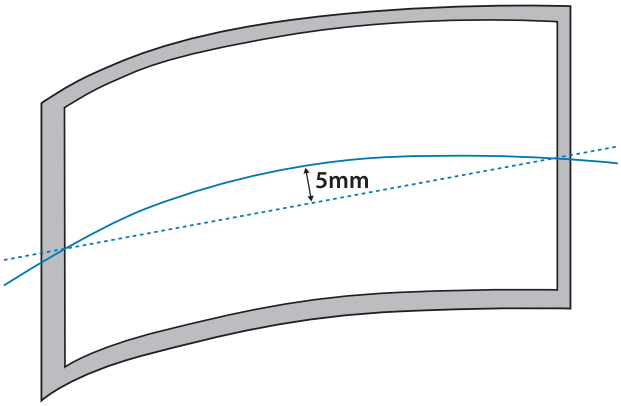	

Huomautuksia kosketuslaitteen kannakkeesta

Huom	
Jos näytön ympärillä on kehys, varmista, että kehyksen yläosan paksuus on alle 3 mm. Jos näytön yläosan paksuus on yli 3 mm, kosketuslaite ei toimi oikein. 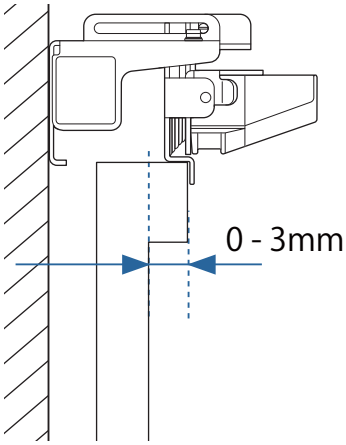 	
Varmista, että etäisyys seinästä näytön pintaan on alle 50 mm. Et voi asentaa kosketuslaitteen kannaketta, jos etäisyys on yli 50 mm. 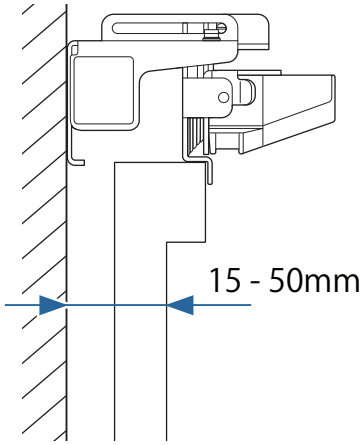 	

Huomautuksia laserista

Kiinnitetyt tarrat

Kosketuslaite on luokan 1 laser-tuote, joka on IEC/EN60825-1:2014 -standardin mukainen.
Kosketuslaitteeseen on kiinnitetty varoitustarroja osoittamaan, että se on luokan 1 laser-tuote.

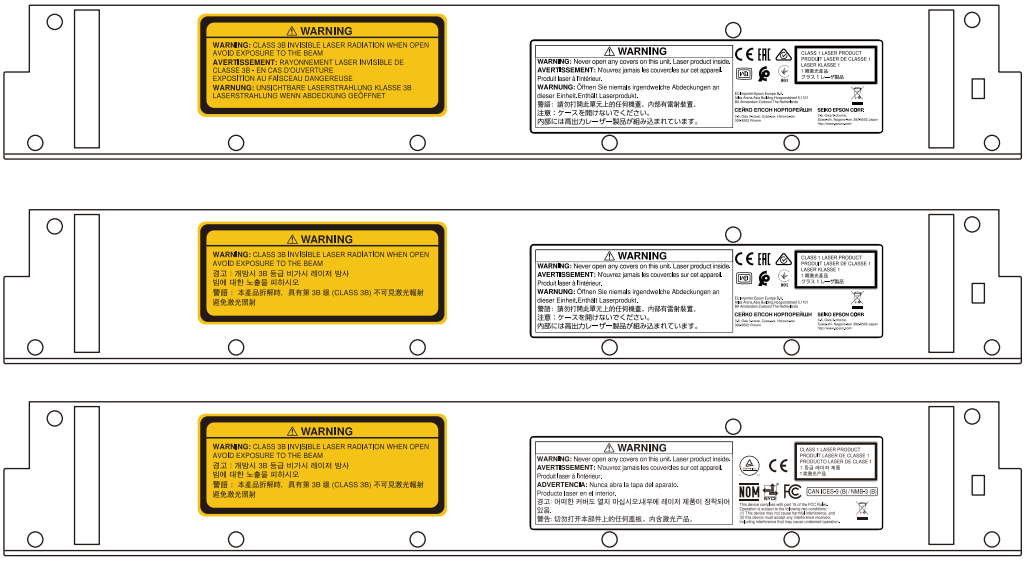

Tarrat sisältävät seuraavaa tietoa.

- Luokan 1 laser-tuote
- Varoitus: Älä avaa koteloa. Laite sisältää korkeatehoisen lasertuotteen.
- Varoitus:
  - Huom: Jos tämä osa avataan, näkymätöntä luokan 3B lasersäteilyä säteilee.
  - Vältä altistumista säteilylle.

Laserin hajontaportti

Laser-valonsäde on hajonnut laser-hajontaporteista Kosketuslaitteen takana.

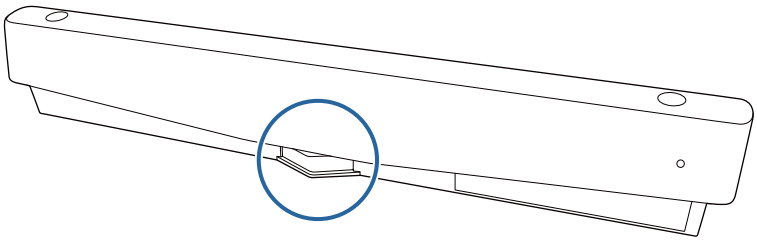

- Valonlähteen antoteho: Maks. 285 W
- Aallonpituus: 932–952 nm

Kosketuslaitteen tekniset tiedot

Kohta	Määritelmä
Kosketuslaitteen massa	Noin 0,6 kg
Käyttölämpötila	0–40°C
Virta (syötetään projektorista)	5 V DC 0,65 A

Ulkomitat

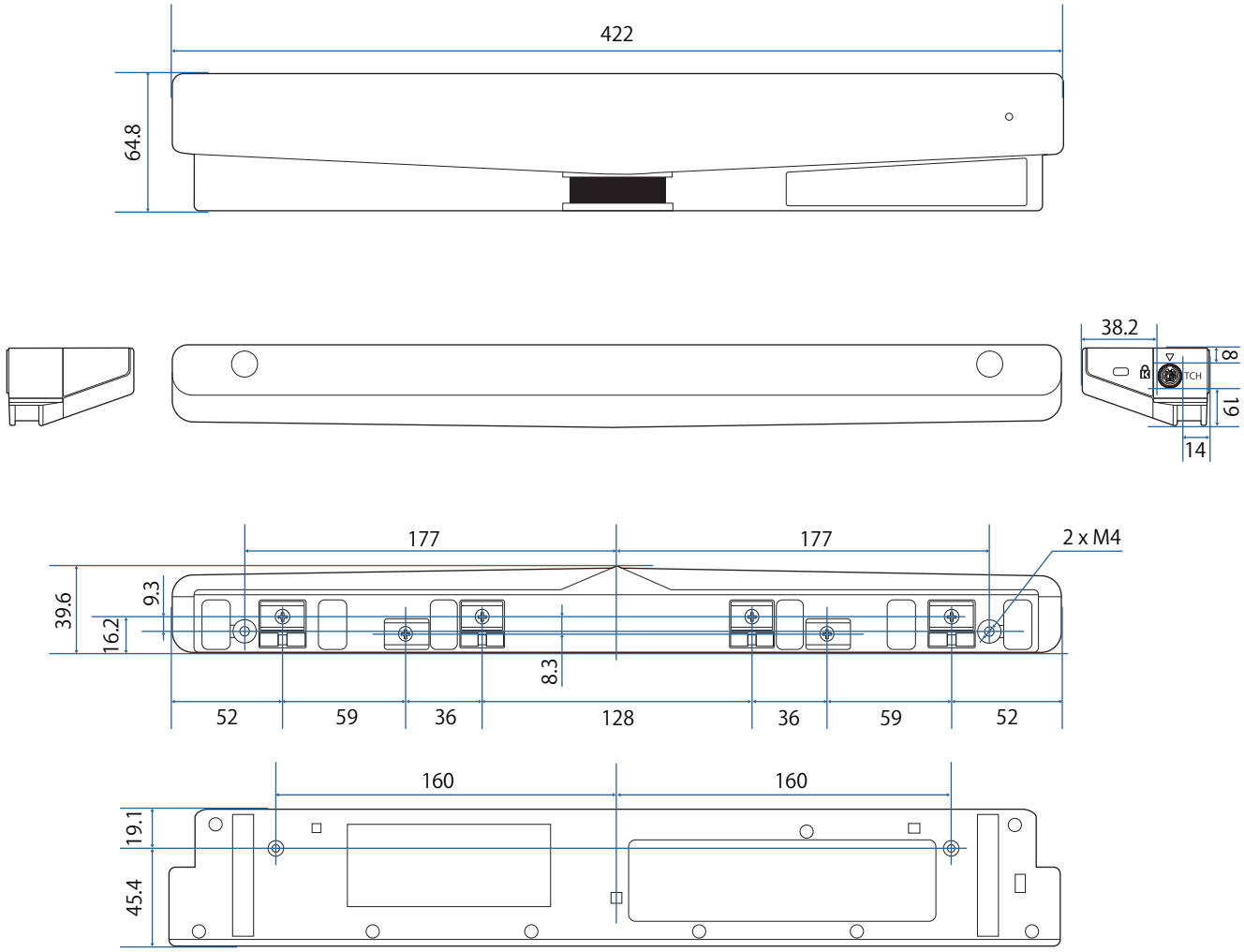

Kosketuslaitteen kannakkeen tekniset tiedot

Kohta	Määritelmä
Kosketuslaitteen kannakkeen massa	Noin 1,8 kg
Maksimikuormitus	Noin 8,8 kg

Ulkomitat

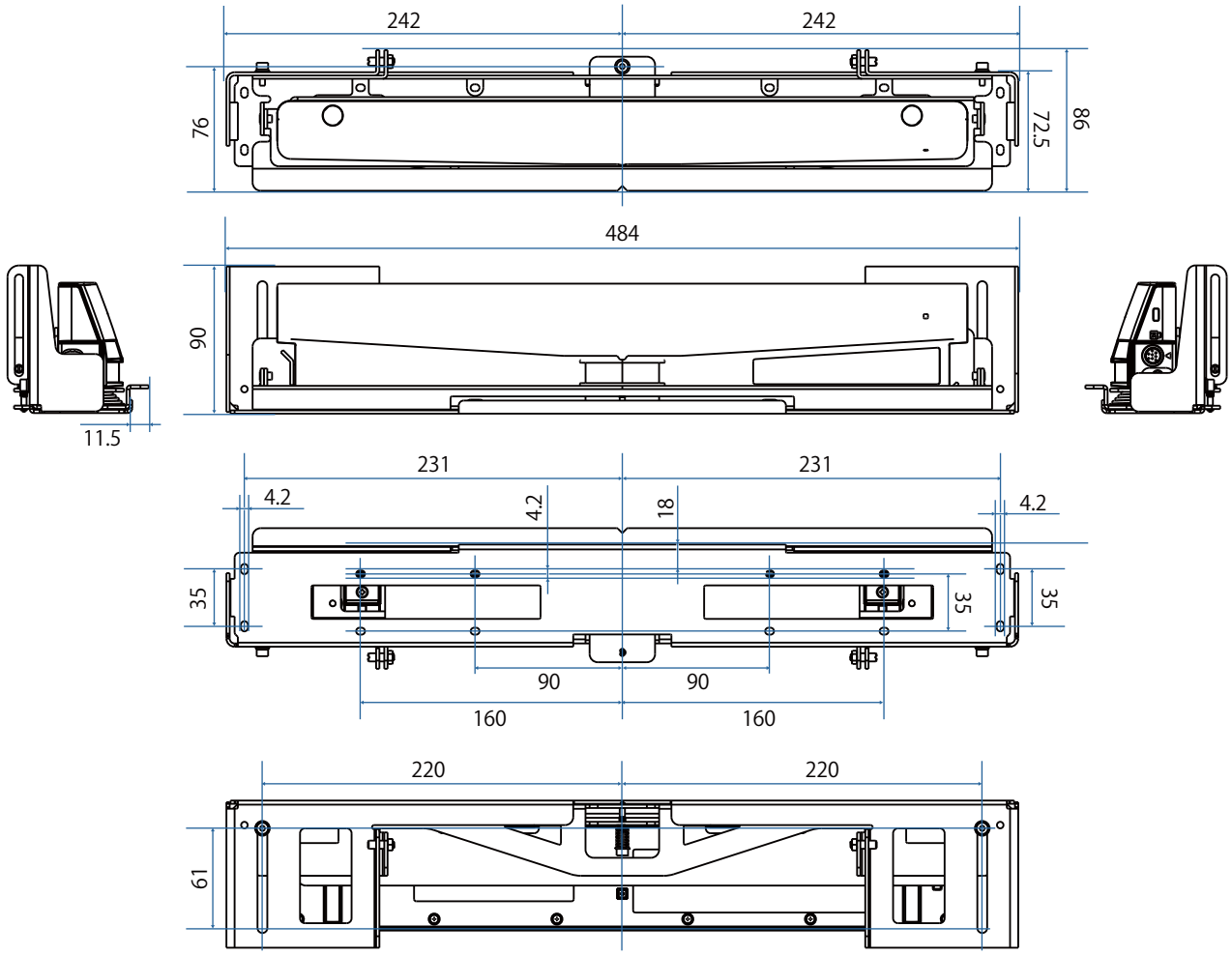

Säätöalue

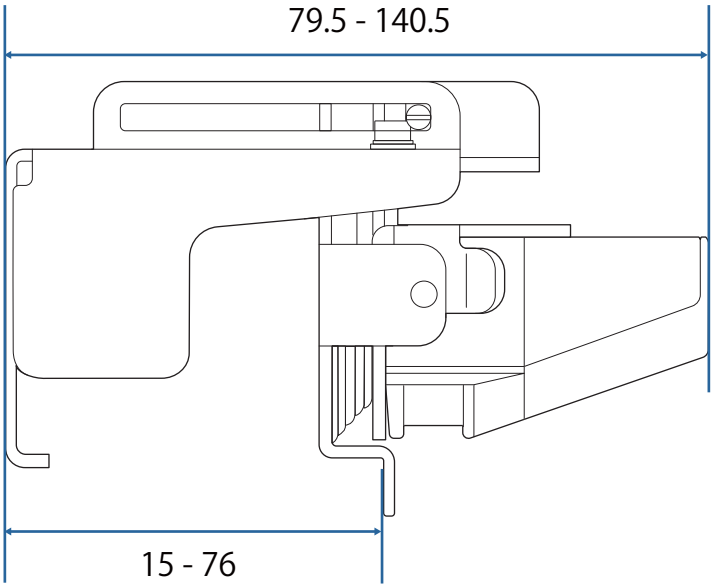

Kun käytät kosketuslaitteen vanhempaa mallia

Kosketuslaitteita, joita on käytetty aiemmissa projektorimalleissa, voidaan liittää ja käyttää uudelleen.

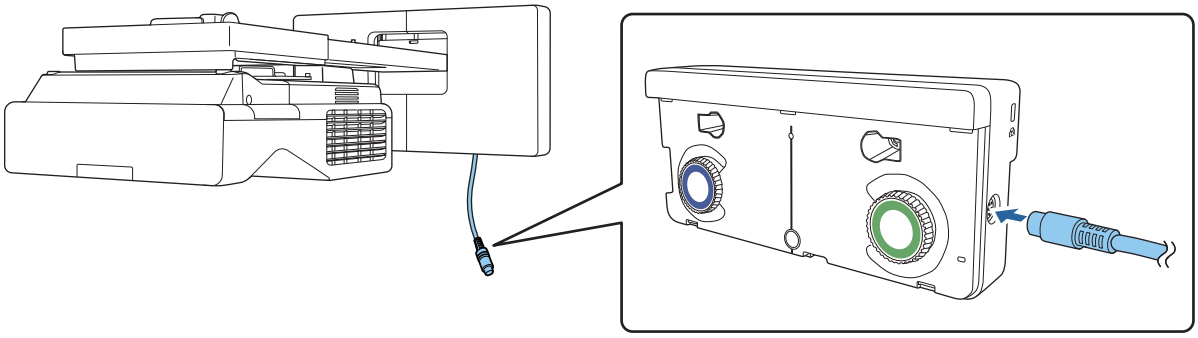

Toimi liittämisen jälkeen alla olevien ohjeiden mukaisesti asettaaksesi kosketuslaitteen.

1. Kytke kosketuslaite päälle (☛ s.101)
2. Säädä laserin kulma (☛ s.102)
3. Suorita kosketuskalibrointi (☛ s.110)

Kun infrapunaohjaussuuntaimet on kiinnitetty projisointipintaan, käytä sitä irrottamatta niitä.

Kosketuslaitteen asentaminen

Infrapuna-ohjaussuuntainten asentaminen

Kiinnitä infrapunaohjaussuuntaimet mihin tahansa esteeseen, kuten kehykseen tai kaukaloon projisointipinnan pohjassa.

Jos esiintyy esteitä, laser heijastuu, kuten alla on näytetty, eikä sormen sijaintia tunnisteta oikein.

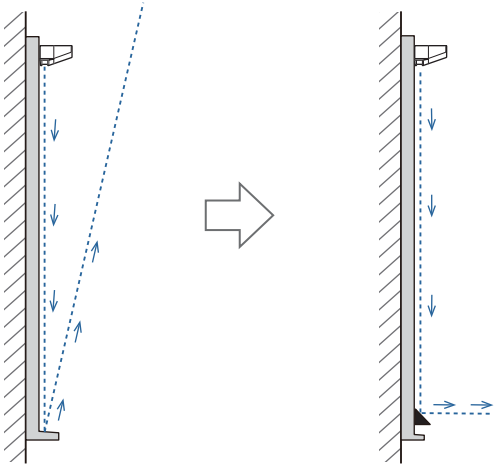

Jos olet jo kiinnittänyt infrapunaohjaussuuntaimet projisointipintaan, käytä sitä irrottamatta niitä.

1 Kiinnitä toimitukseen kuuluvat Infrapuna-ohjaussuuntaimet esteiden sijaintiin

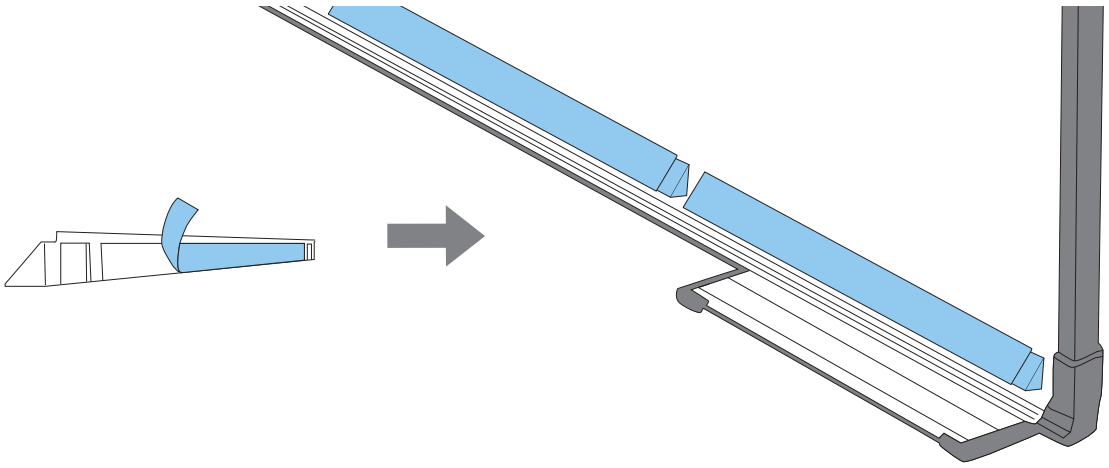

Kosketuslaitteen asentaminen

Kun annat projisointipinnalle kosketuslaitteen kannaketta käyttämällä

1 Käynnistä projektori ja paina sitten [Menu]-painiketta

Kaukosäätimen käyttäminen

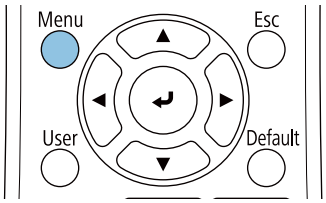

Ohjauspaneelin käyttäminen

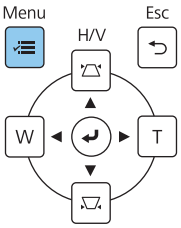

2 Valitse **Kosketusyksikkö**-kohdassa **Asennus**-valikosta

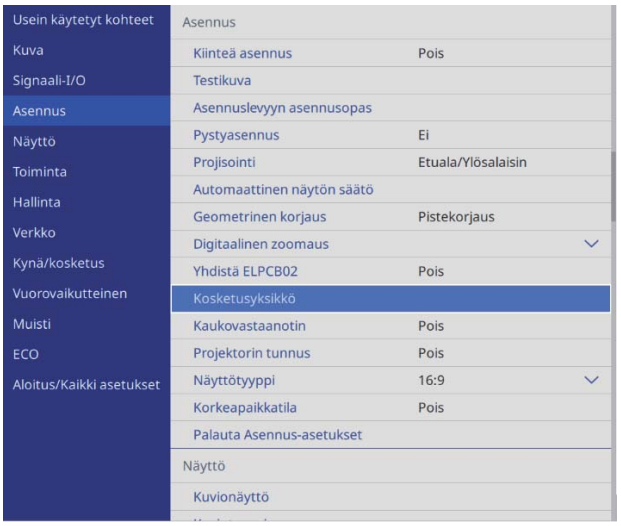

3 Valitse **Asennuskuvio**

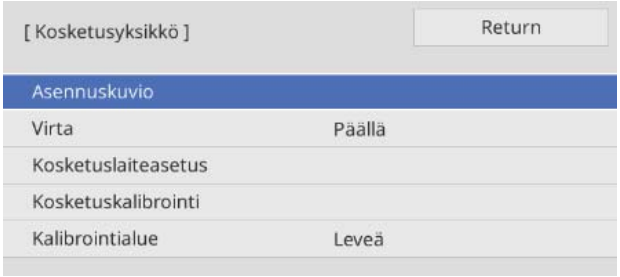

Projisoidussa kuvassa näkyy asennuskuvio.

4 Kun asennetaan magneettiselle pinnalle, tarkista asennuskohta ja kiinnitä kosketuslaite magneeteilla

Kun asennat muulle kuin magneettiselle pinnalle, siirry seuraavaan vaiheeseen.

> ⚠ **Huom**
>
> Koska käytetään voimakkaita magneetteja, ne voivat aiheuttaa vamman, jos jätät sormesi loukkuun. Ole varovainen, että et jätä sormiasi tai muita kehosi osia loukkuun magneettien ja asennuspinnan väliin.

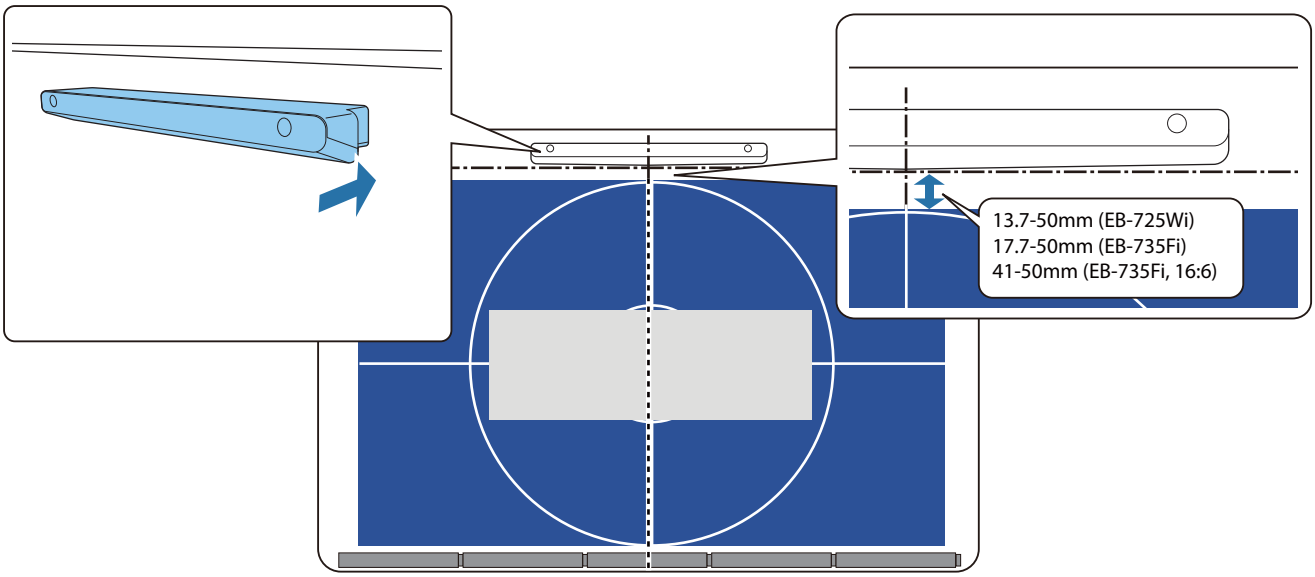

Kun olet kiinnittänyt kosketuslaitteen, siirry kohtaan “Kosketuslaitteen kytkeminen päälle” s.101.

5 Kun asennat muulle kuin magneettiselle pinnalle, kiinnitä malliarkki kosketuslaitteen asennuspaikkaan

Kuten alla on näytetty, kiinnitä malliarkin alaosa asennuskuvioon.

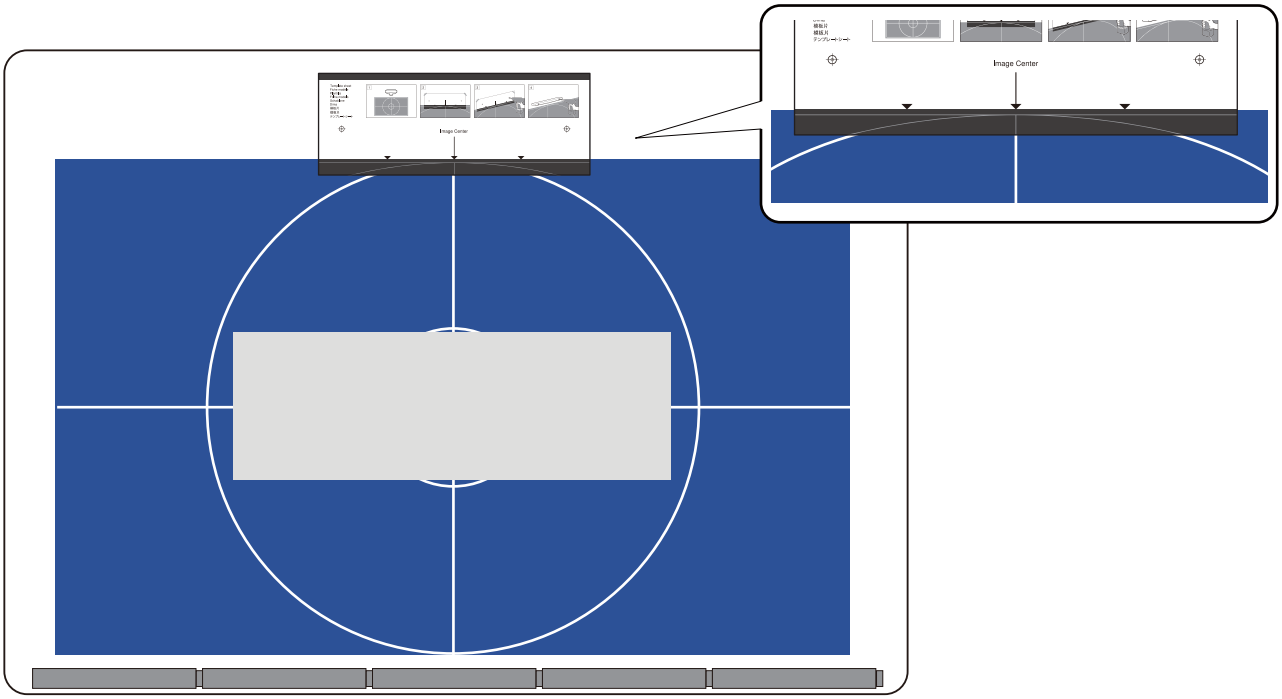

6 Poraa reiät asennuspintaan ja irrota sitten malliarkki

7 Kiinnitä toimitukseen kuuluvat välilevyt (x2) ruuvinreikiin kosketuslaitteen takana

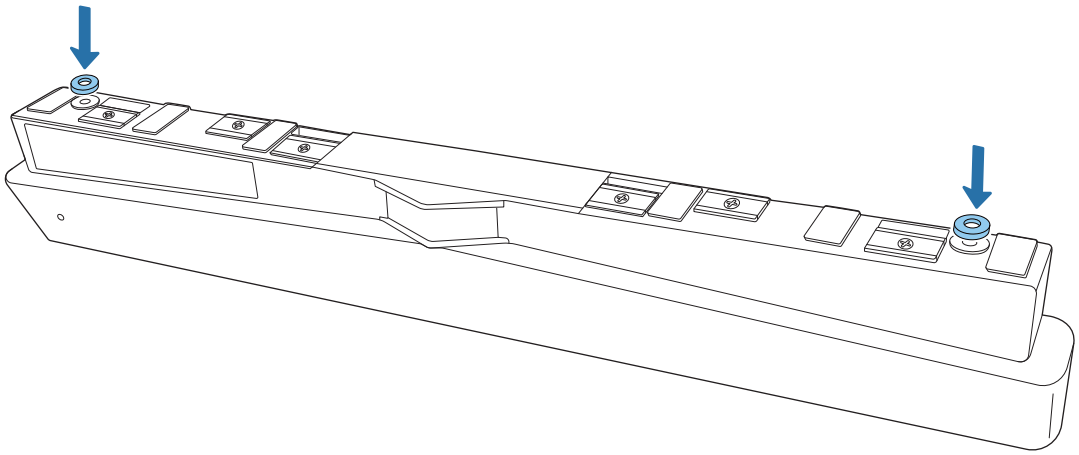

8 Poista kumitulpat (x2) kosketuslaitteen edestä

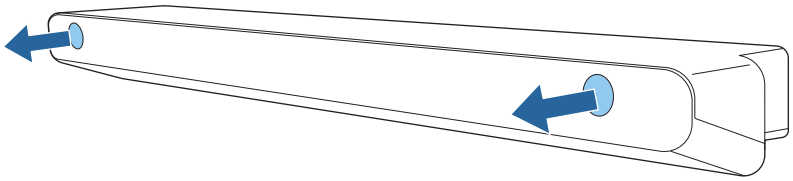

9 Kiinnitä kosketuslaite kaupoista saatavilla M4-ruuveilla (x2)

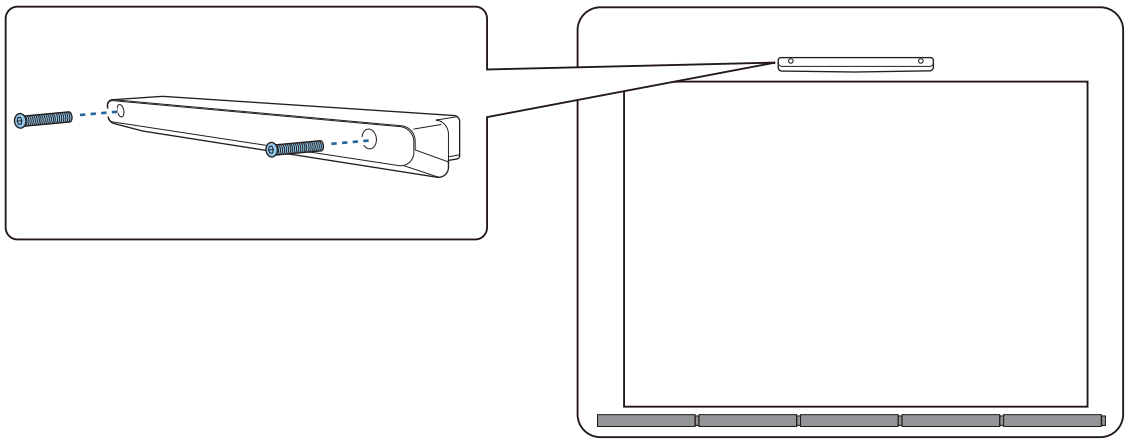

Seuraavassa näytetään kosketuslaitteen ruuvinreikien syvyys.

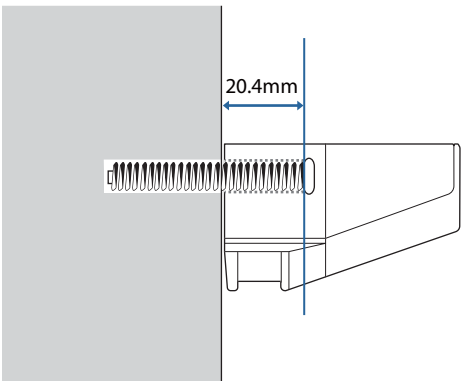

10 Kiinnitä kumitulpat, jotka irrotit vaiheessa 8 kosketuslaitteen edessä oleviin ruuvinreikiin

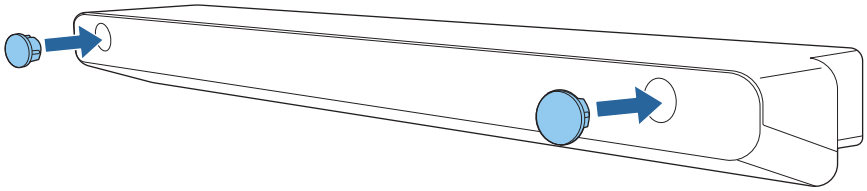

Kun käytät kosketuslaitteen kannaketta asentamiseen projisointipinnan ulkopuolelle

1 Käynnistä projektori ja paina sitten [Menu]-painiketta

Kaukosäätimen käyttäminen

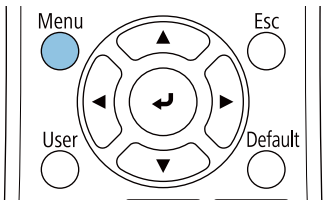

Ohjauspaneelin käyttäminen

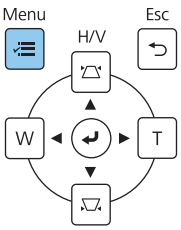

2 Valitse **Kosketusyksikkö**-kohdassa **Asennus**-valikosta

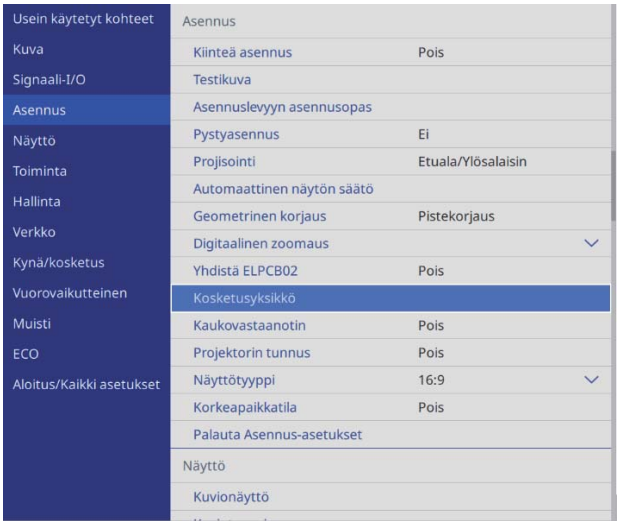

3 Valitse **Asennuskuvio**

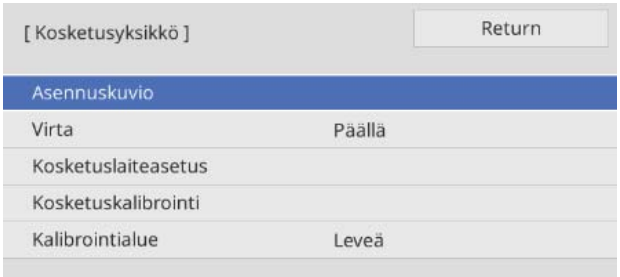

Projisoidussa kuvassa näkyy asennuskuvio.

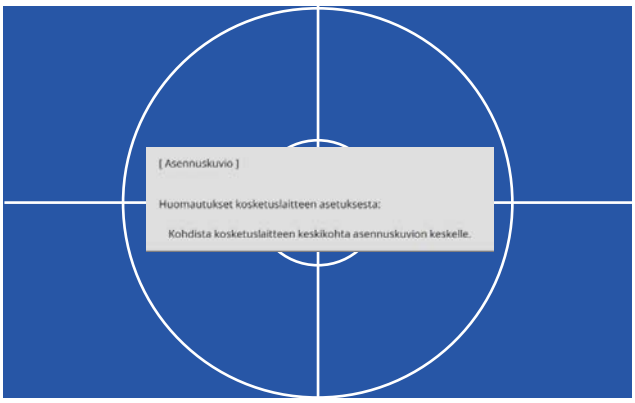

4 Kiinnitä kosketuslaitteen kannakkeen malliarkki

Kohdista projisointipinnan yläreuna malliarkin alareunaan.

Jos kannakkeen asennuspinnan ja projisointipinnan välissä on rako, on suositeltavaa piirtää merkit etukäteen kiinnityskohtaan.

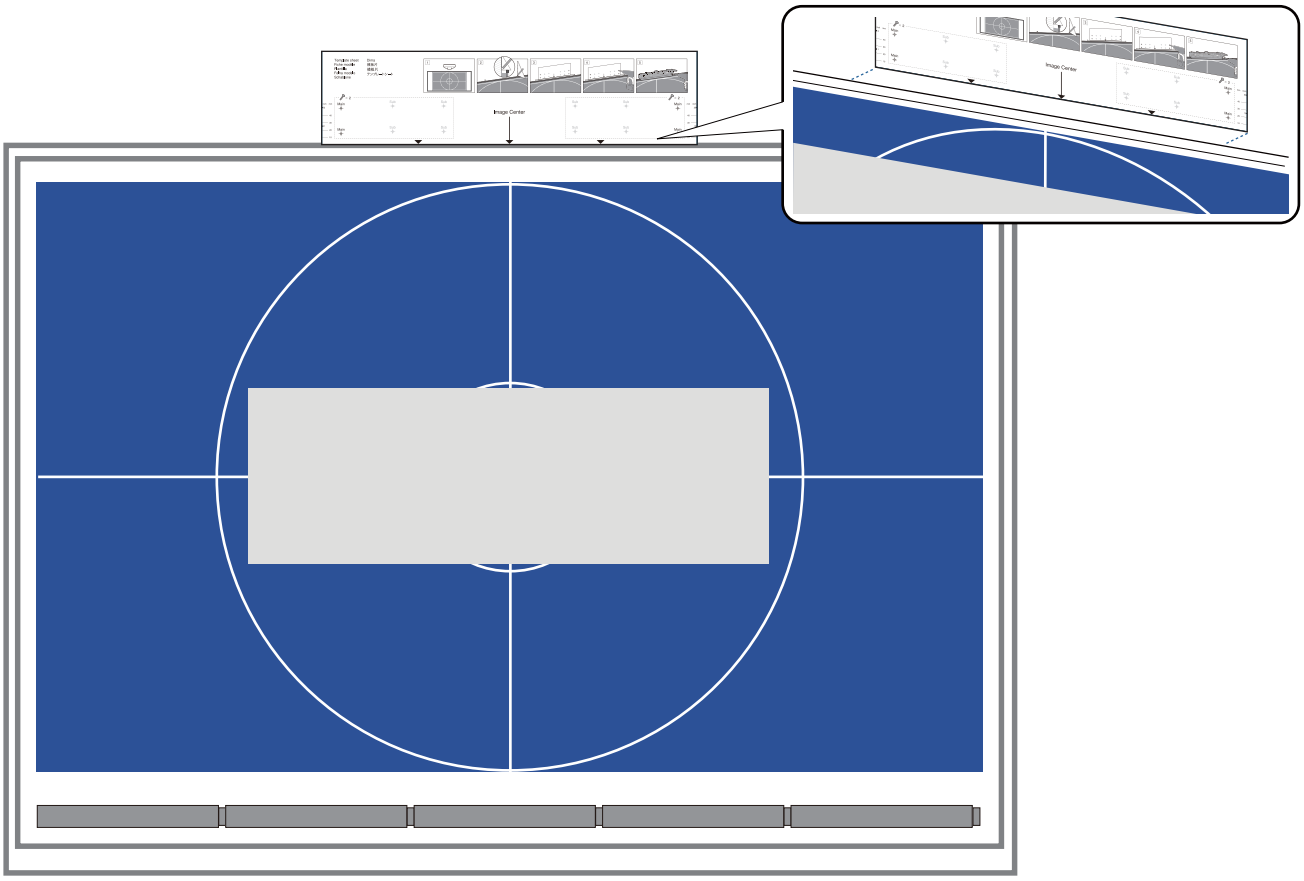

5 Poraa reiät asennuspintaan ja irrota sitten malliarkki

Tee reiät alliarkin neljään pisteeseen, joissa on merkintä **Main**.

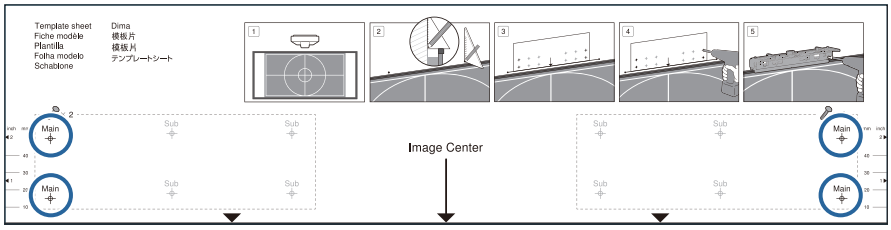

Asennuspinnan tilan mukaan sinun on ehkä kiinnitettävä kannake pisteisiin, joissa on merkintä Sub.

Tee reiät neljään kohtaan (kaksi vasemmalle ja kaksi oikealle) tasapainon optimoimiseksi.

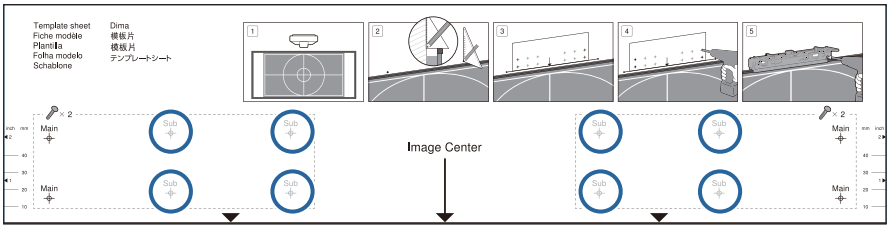

6 Löysää ruuvit (x2) kosketuslaitteen kannakkeen päällä

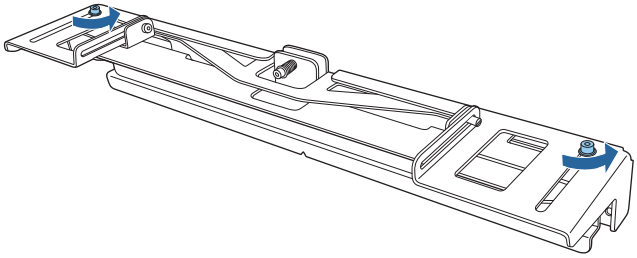

7 Liu'uta kannakkeen edessä olevia osia eteenpäin, kunnes ne on laajennettu kokonaan

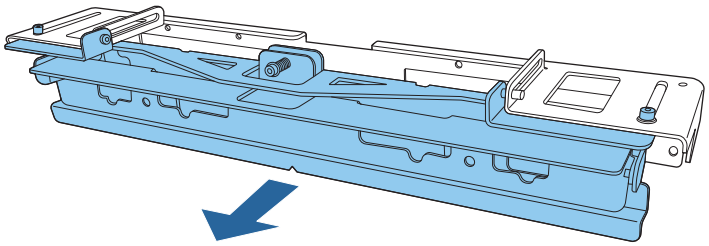

Estääksesi liukuriosaa luistamasta asennuksen aikana, kiristä hieman yläruuveja (x2), jotka löysäsit vaiheessa 6.

8 Kiinnitä kannake seinään kaupoista saavilla halkaisijaltaan 3,8 mm:n puuruuveilla, joiden pituus on 45 mm (x4) tai M4-ankkuripulteilla (x4)

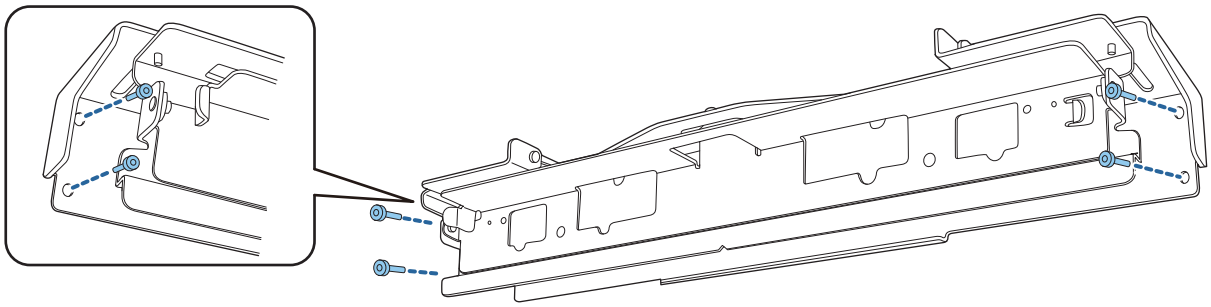

9 Liu'uta kannaketta niin, että se asettuu kohdalleen projisointinäytössä

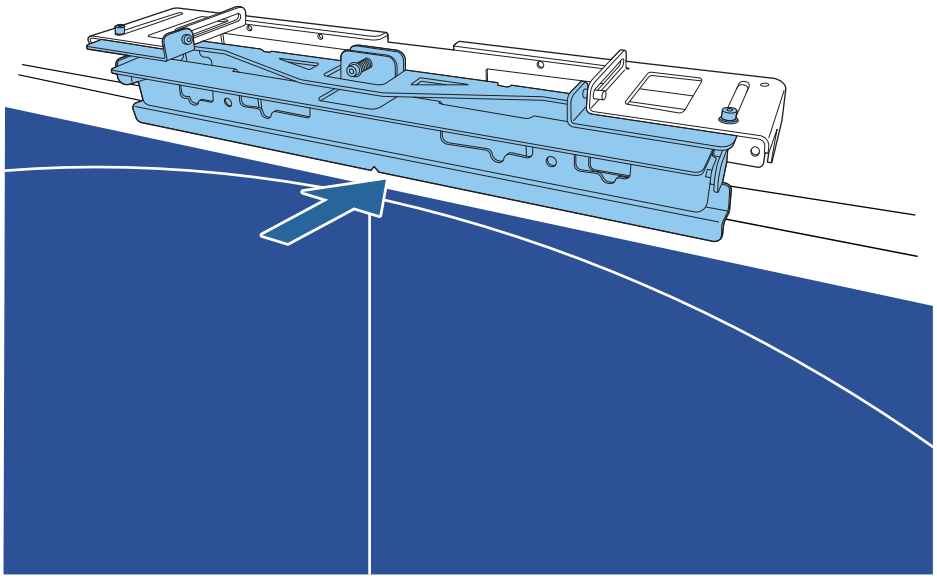

Liu'uta sitä, kunnes kannakkeen alareuna koskettaa projisointinäyttöä.

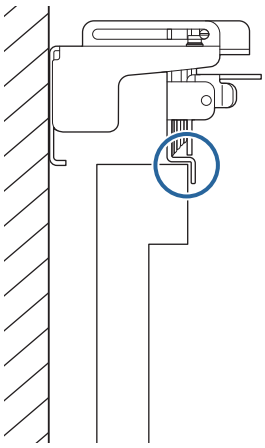

10 Poista kumitulpat (x2) kosketuslaitteen edestä

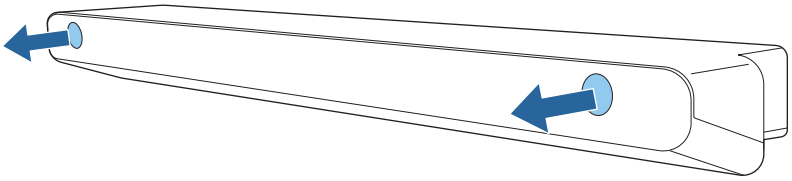

11 Kiinnitä kosketuslaite kannakkeeseen toimitukseen kuuluvilla M4 x 25 mm:n pulteilla (x2)

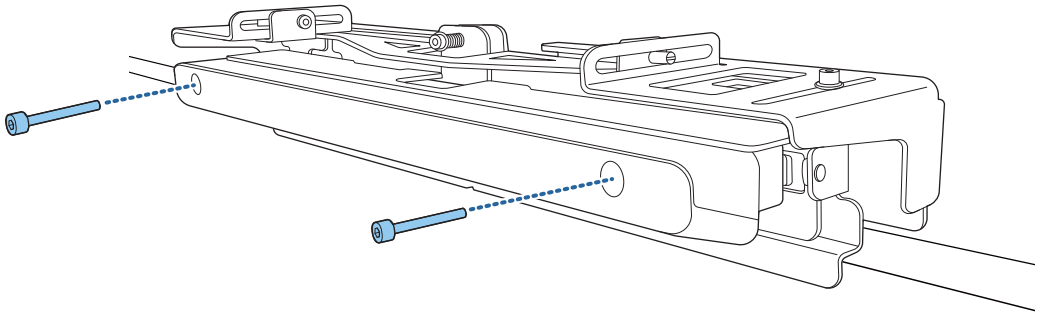

> ⚠ **Huom**
>
> Kosketuslaitteen takana on voimakas magneetti. Älä jätä kättäsi kosketuslaitteen ja sen kannakkeen väliin.

12 Kiinnitä kumitulpat, jotka irrotit vaiheessa 10 kosketuslaitteen edessä oleviin ruuvinreikiin

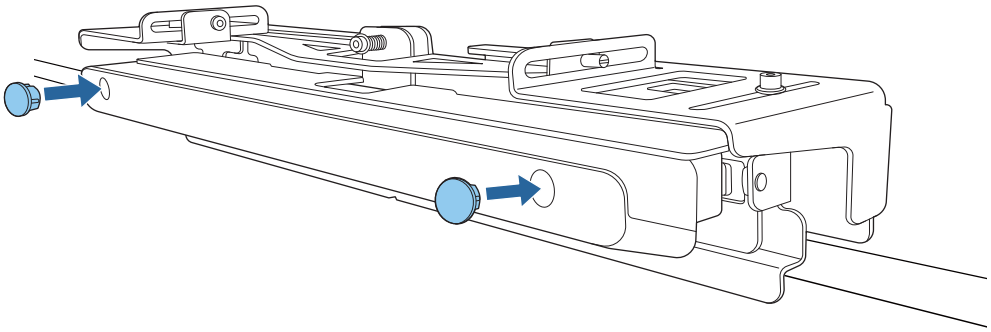

Turvakaapelin kiinnittäminen

Tämän kosketuslaitteen turvallisuuskolo on yhteensopiva Kensingtonin valmistaman Microsaver Security System -järjestelmän kanssa. Katso seuraavasta lisätietoja Microsaver Security System -järjestelmästä.

http://www.kensington.com/

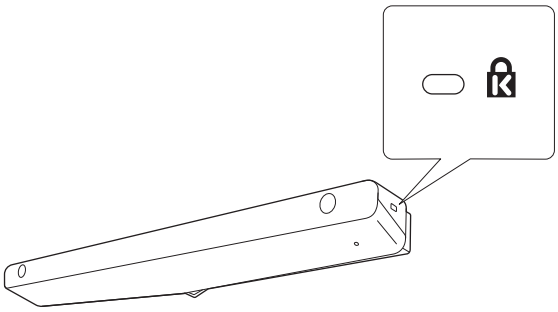

Kosketuslaitteen kytkeminen päälle

1 Liitä Kosketuslaitteen liitäntäkaapeli, joka liitetään projektoriin TCH-porttiin Kosketuslaitteessa

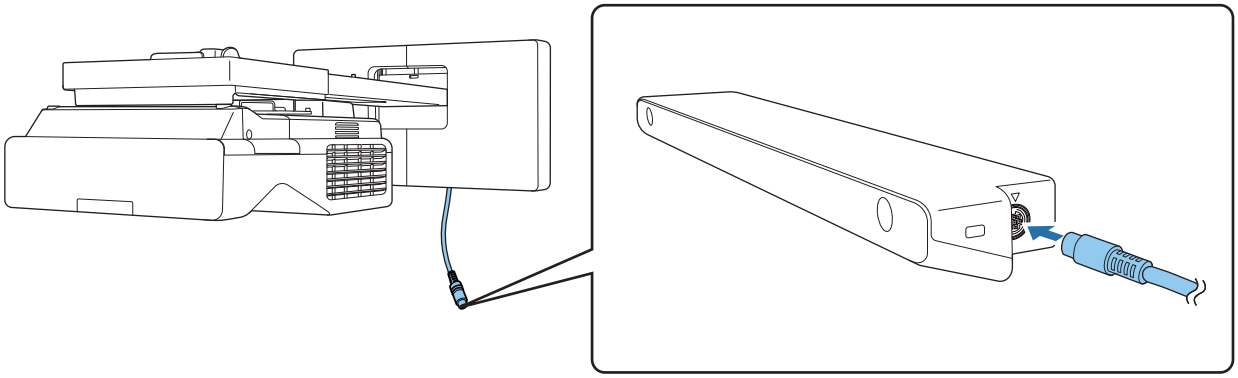

2 Valitse **Kosketusyksikkö**-kohdassa **Asennus**-valikosta

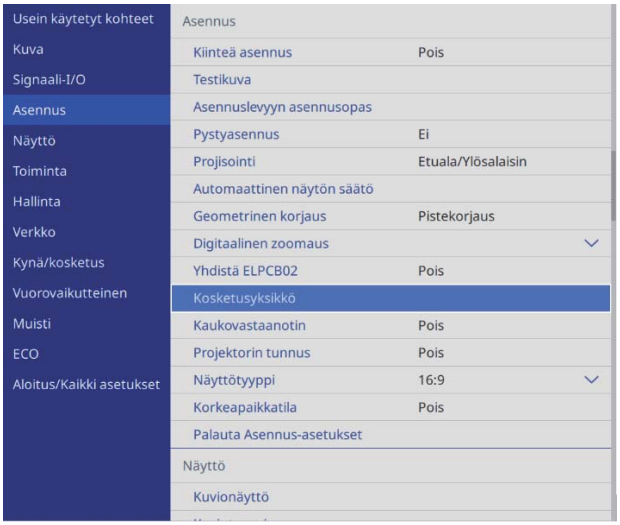

3 Aseta **Virta Päällä**-tilaan

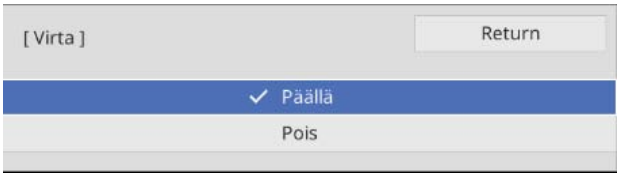

Kosketuslaite käynnistyy ja merkkivalo palaa sinisenä.

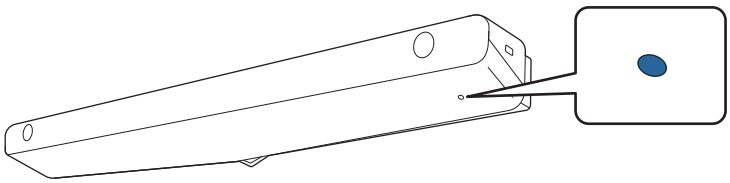

Kosketuslaite käynnistyy automaattisesti, kun kytket projektorin päälle, jos **Virta** on asetettu **Päällä**.

Laserin kulman säätäminen (Kosketuslaitteen automaattinen asetus)

Verhonmuotoinen infrapunalaser lähtee Kosketuslaitteesta. Kun kosketat projisointipintaa, infrapunalaser heijastuu sormestasi mahdollistaen sen asennon tunnistamisen, mikä antaa projektorin infrapunakameran tunnistaa heijastusasennon.

Säädä laser-valon kulma tulemaan Kosketuslaitteesta niin, että projektori voi havaita sormesi sijainnin oikein.

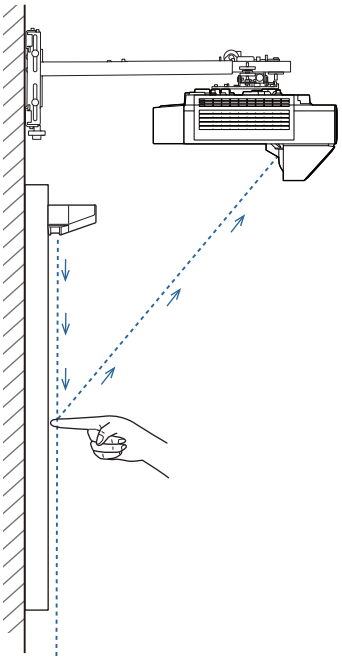

Jos laser ei säteile näytön suuntaisesti, projektori ei tunnista kosketustoimintoja tai sormesi sijaintia oikein.

Kun laser ei ole näytön suuntainen	
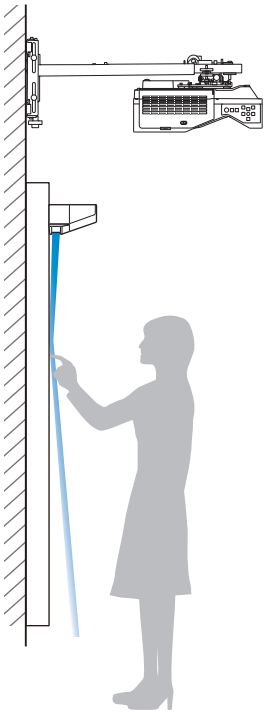	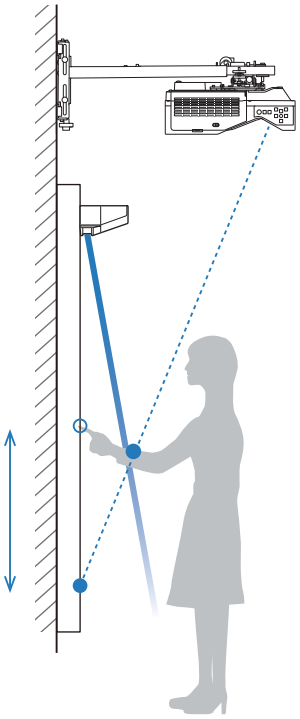

Kun laser ei ole näytön suuntainen	
• Sormesi sijaintia ei ehkä tunnisteta, vaikka kosket-taisit projisoitua kuvaa. • Vaikka et koskettaisi projisoitua kuvaa, kosketus-toiminnat voidaan tunnistaa väärin, mikä voi joh-taa tahattomiin toimintoihin.	• Projektorin tunnistama sormen sijainti ja sor-men todellinen sijainti eivät ehkä kohdistu, ja seurauksen a voi olla tahattomia toimintoja. • Projektori siirtyy tilaan, jossa kosketus tunniste-taan edelleen, mutta napsautustoimintaa ei tunnisteta.

Varmista ennen laserin kulman säätämistä, että vuorovaikutteisen kynän kalibrointi on suoritettu loppuun.

1 Valitse **Kosketusyksikkö**-kohdassa **Asennus**-valikosta

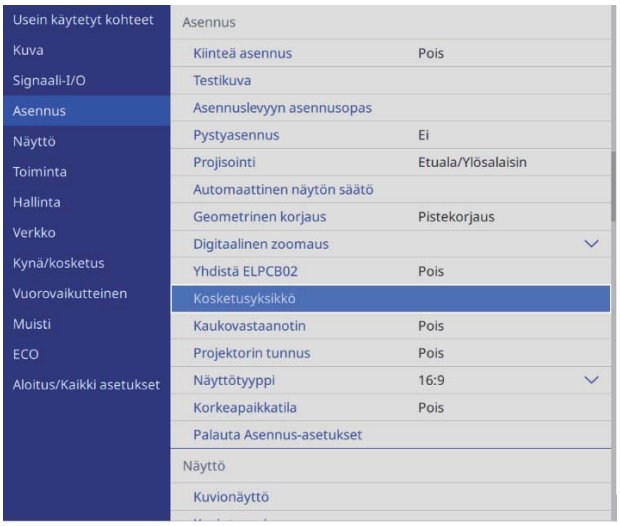

2 Valitse **Kosketuslaiteasetus**

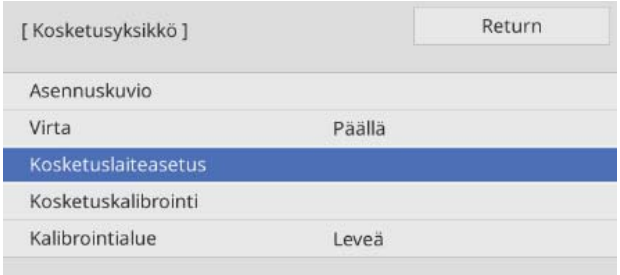

3 Valitse käytetäänkö kosketuslaitteen kannaketta

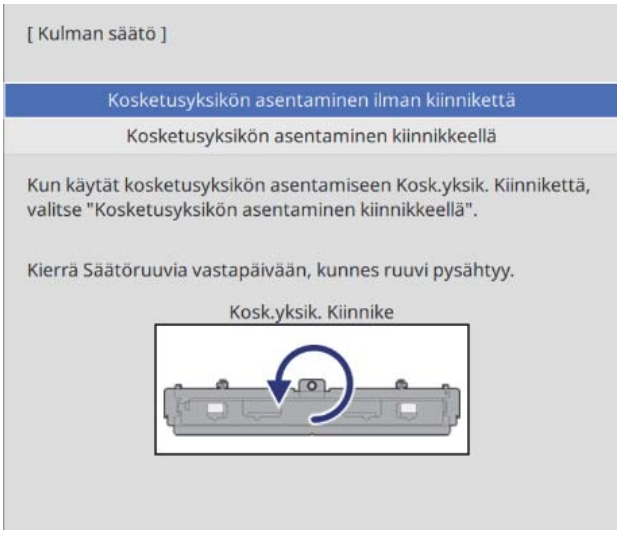

Seuraavat vaiheet ovat erilaisia, jos käytät kosketuslaitteen vanhempaa mallia. Toimi näytön ohjeiden mukaisesti. Katso tiedot toimintojen suorittamisesti vanhan projektorin toimitukseen kuuluvasta *Asennusopas*.

4 Jos käytät kosketuslaitteen kannaketta, kierrä kannakkeen päällä olevaa säätöruuvia vastapäivään, kunnes se ei käänny enempää

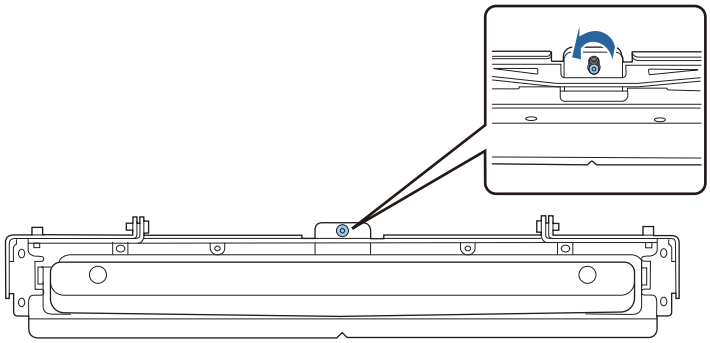

5 Aseta kaksi toimitukseen kuuluvaa merkkiä merkkisijainteihin projisointinäytöllä ja kiinnitä ne

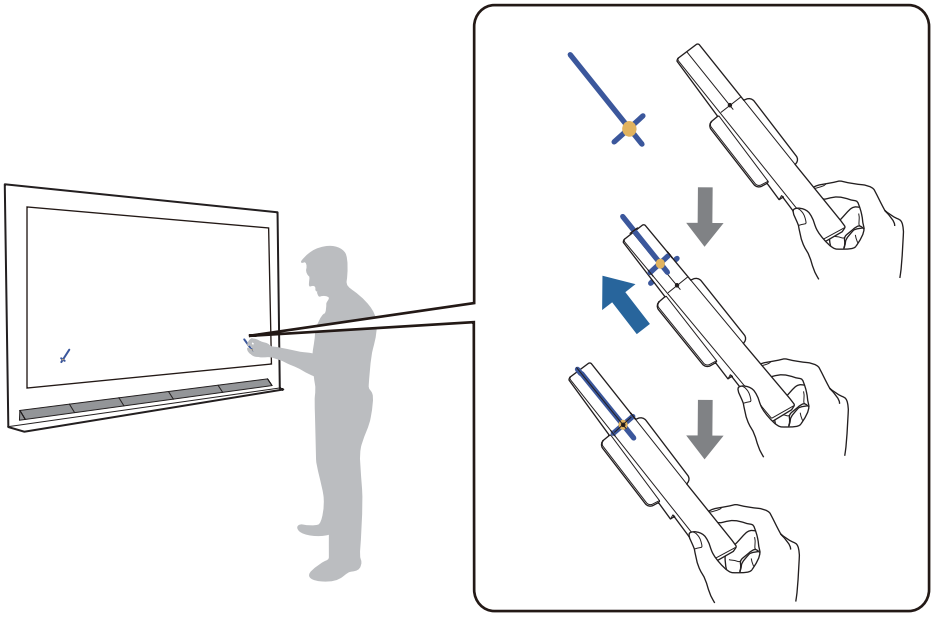

- Magneettiset valkokankaat: Aseta merkkien pohja valkokankaalle.
- Ei-magneettiset valkokankaat: Käytä toimitukseen kuuluvaa teippiä merkkien kiinnittämiseen, kuten alla.

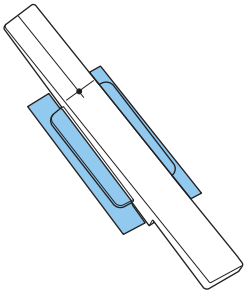

Älä laita mitään muuta kuin merkkejä projisoidun kuvan lähelle kulman säädön aikana. Jos muita kohteita on projisoidussa kuvassa, kulman säätöä ei voida suorittaa oikein.

6 Paina [Enter]-painiketta käynnistääksesi kosketuslaitteen automaattisen säädön

Automaattinen säätö voi kestää muutaman minuutin projisointipinnan mukaan.

7 Kun **Kosketusyksikön säätö valmis.** -viesti näkyy näytössä, poista merkit projisointipinnalta

Jos näkyviin tulee viesti, jossa ilmoitetaan, että automaattinen säätö on epäonnistunut, tarkista “Kun automaattinen säätö epäonnistuu” s.107.

8 Kosketa näytöllä näkyvää ( )-kohtaa sormella ja tarkista näkyykö ( ) samassa kohdassa

Vahvista koskettamalla kaikkia neljää ( )-kohtaa.

Ruutu	Tila
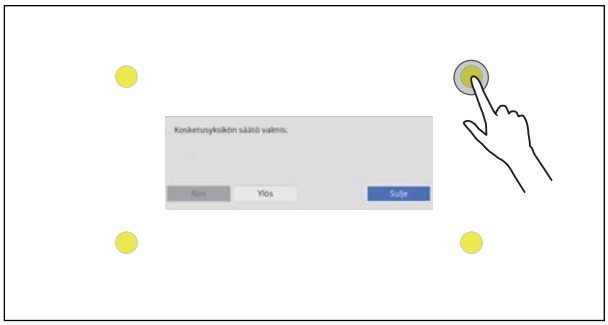	Säätäminen on suoritettu oikein, jos sormella koskettaminen on samassa kohdassa kuin missä ( ) näkyy.
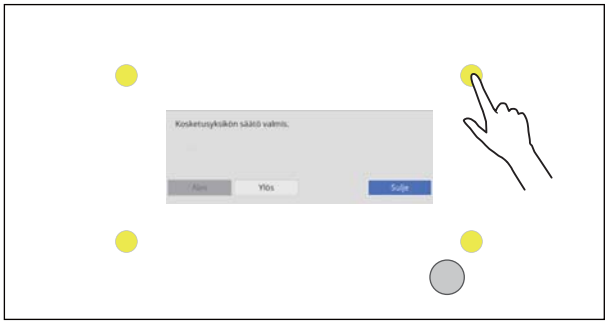	Jos ( ) näkyy eri kohdassa kuin koskettamasi, valitse kerran **Ylös** ohjauspaneelissa tai kaukosäätimessä. Kosketa seuraavaksi ( )-kohtaa uudelleen vahvistaaksesi. Toista, kunnes ( ) näkyy oikeassa kohdassa.

Säätö on valmis, kun ( ) näkyy oikeassa kohdassa kaikissa neljässä ( )-kohdassa.

Siirry kohtaan “Kosketustoimintasijainnin kalibrointi” s.110.

Kun automaattinen säätö epäonnistuu

1 Tarkista onko kosketuslaitteen asennussijainti oikea

- Varmista, että kosketuslaite ja projisoitu kuvat ovat samansuuntaisia.

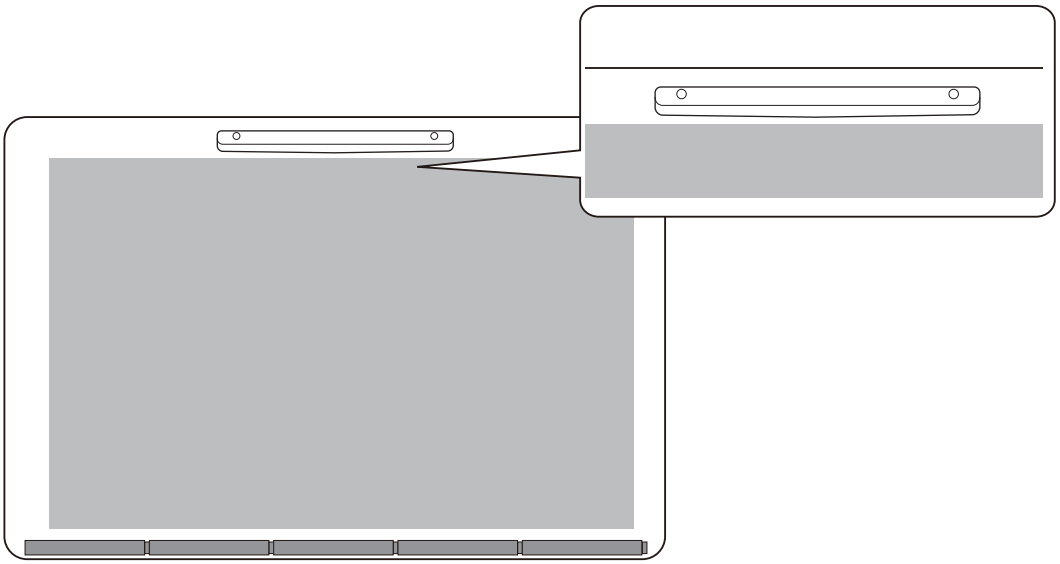

- Jos käytät kosketuslaitteen kannaketta, varmista, kannakkeen alareuna on samassa tasossa kuin projisointipinnan reuna ja ilman rakoja.

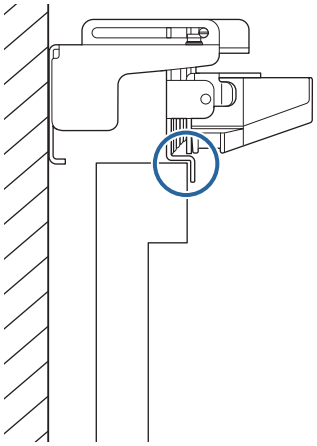

2 Tarkista näytetyt viestit ja suorita välttämättömät toimenpiteet

Ruutu	Ratkaisu
[Kosketuslaiteasetus] Automaattinen säätö epäonnistui. Vaihe: 1.Kierrä ennen uudelleenkäynnistystä säätöruuvia myötäpäivään, kunnes ruuvi pysähtyy. Kun tämä vaihe on valmis, jatka seuraavaan. Kosk.yksik. Kiinnike 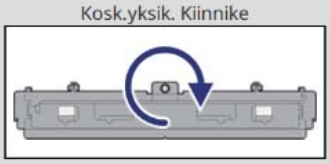	Säädä laserin kulma näytön ohjeiden mukaisesti ja suorita sitten automaattinen säätö uudelleen. Katso lisätietoja kohdasta “Laserin kulman säätäminen” s.108.
Kosketusyksikön säätö epäonnistui. Poista merkit. Tarkista, ettei projisointipuolelle tai vuorovaikutteiselle kynälle kohdistu auringonvaloa tai voimakasta valonlähdettä, kuten loistelamppu, ja ettei näytön edessä ole esteitä. Varmista, ettei kuvakkeiden näyttöalueella ole esteitä. Poista kaikki kuvakkeet ja käynnistä kosketusyksikön säätö uudelleen. Jolle pysty poistamaan kuvaketta, ota yhteyttä tukikeskukseen. Sulje	Tarkista seuraava poistettuasi merkit projisointipinnasta. • Jos näet projisointipinnalla (✕)-kuvakkeen, tarkista onko kuvakkeen sijainnissa esteitä. • Tarkista loistaako voimakasta valoa, kuten aurinko tai loistelamppu, projisointipintaan tai vuorovaikutteiseen valon vastaanottimeen. Kun olet tarkistanut kaikki, suorita **Kosketuslaiteasetus Asennus**-valikosta.
Kosketusyksikössä on toimintahäiriö. [0000] Sulje	Kosketuslaitteessa voi olla toimintahäiriö. Ota yhteys jälleenmyyjään.

Laserin kulman säätäminen

Tässä osassa selitetään, kuinka laserin kulma säädetään uudelleen, kun näkyvissä on seuraava näyttö.

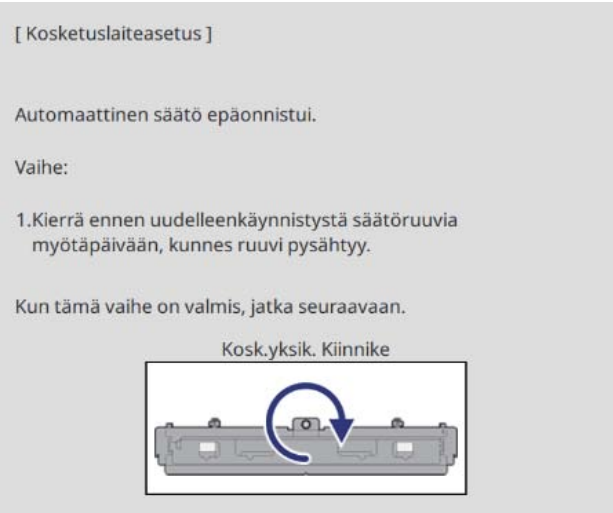

1 Paina Enter-painiketta

Seuraava säätönäyttö tulee näkyviin.

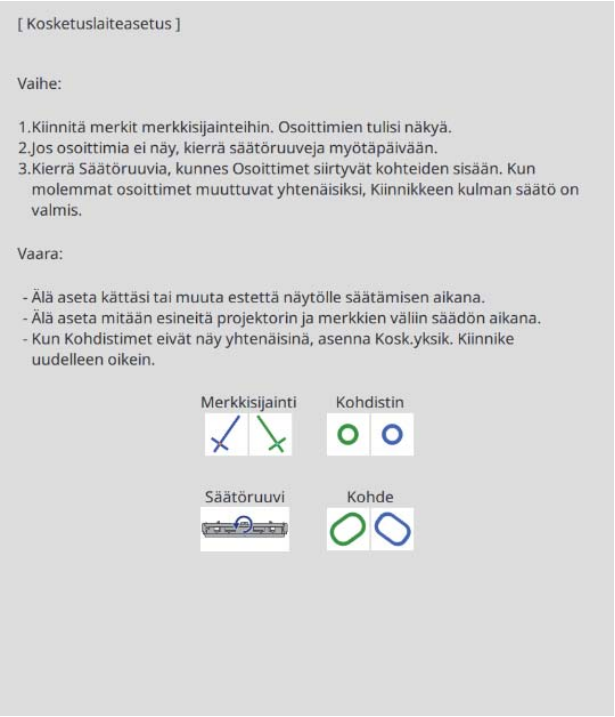

2 Kierrä säätöruuvia vastapäivään kattaaksesi sekä vasemman että oikean osoittimen

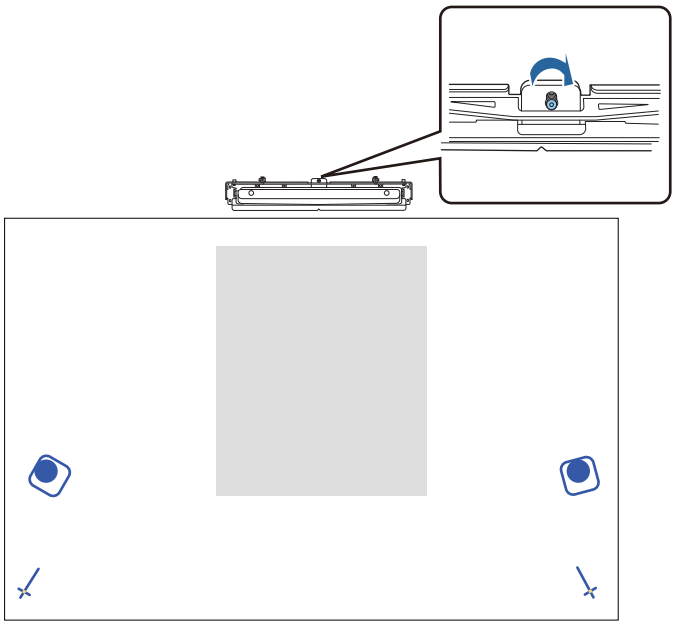

3 Paina [Enter]-painiketta käynnistääksesi kosketuslaitteen automaattisen säädön

4 Kun säätäminen on valmis ja seuraava näyttö on näkyvissä, poista merkit projisointipinnasta

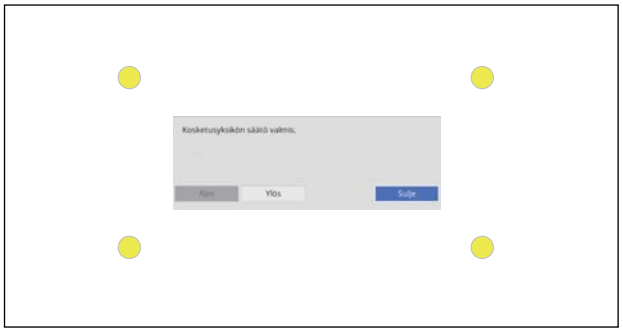

Jos näkyviin tulee viesti, jossa ilmoitetaan, että automaattinen säätö on epäonnistunut, tarkista “Kun automaattinen säätö epäonnistuu” s.107.

Kosketustoimintasijainnin kalibrointi

Suorita kosketuskalibrointi niin, että projektori voi tunnistaa kosketustoiminnot täsmällisesti.

1 Paina projektorin [Menu]-painiketta

Kaukosäätimen käyttäminen

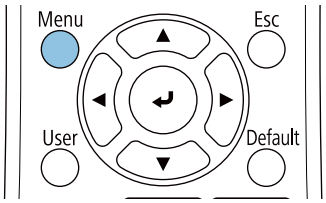

Ohjauspaneelin käyttäminen

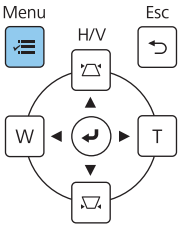

2 Valitse **Kosketusyksikkö**-kohdassa **Asennus**-valikosta

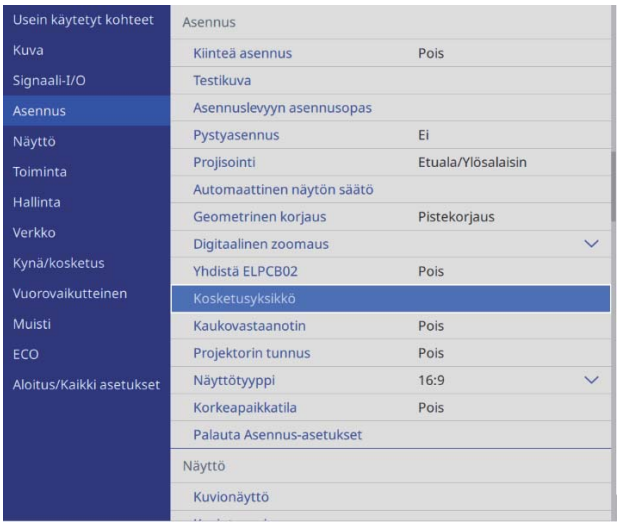

3 Valitse **Kosketuskalibrointi**

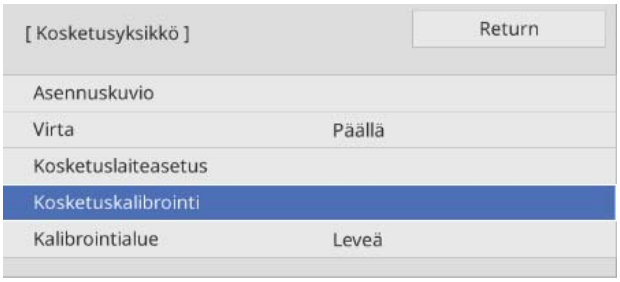

4 Valitse **Kyllä**

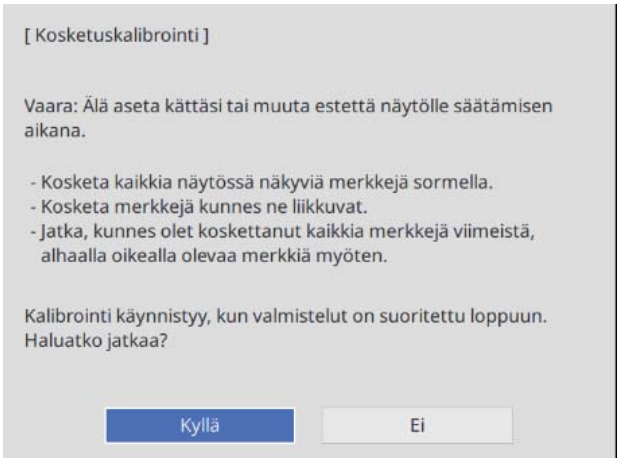

Piste näkyy projisointinäytön yläosassa vasemmalla.

5 Kosketa pisteen keskikohtaa sormellasi

Kun piste katoaa ja siirtyy seuraavaan paikkaan, poista sormesi.

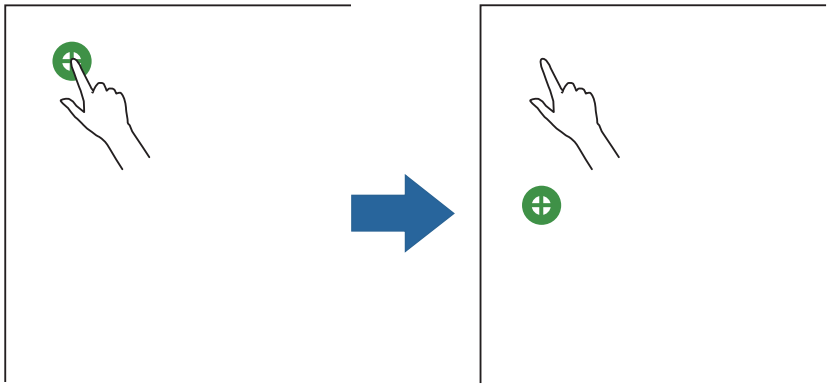

- Varmista, että kosketat pisteen keskikohtaa. Muuten sitä ei ehkä voi sijoittaa oikein.

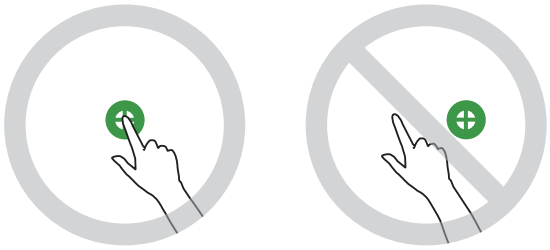

- Älä kosketa millään muulla kuin sormesi päällä.

6 Toista vaihe viittä kunnes kaikki pisteet ovat kadonneet

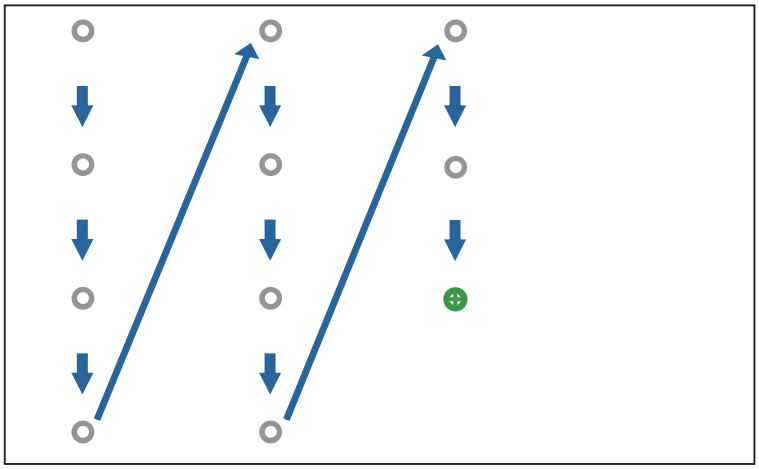

Kun kaikki pisteet ovat kadonneet, kosketuskalibrointi on valmis.

- Jos kosketat väärää paikkaa, paina kaukosäätimen tai ohjauspaneelin [Esc]-painiketta. Tämä palauttaa sinut edelliseen pisteeseen. Et voi mennä takaisin kahdella pisteellä.
- Voit perua kosketuskalibroinnin pitämällä [Esc]-painiketta alhaalla painettuna kaksi sekuntia.
- Voi viedä muutamia sekunteja sen jälkeen, kun kaikki pisteet ovat kadonneet, kunnes kosketuskalibrointi on valmis.

Eräasetustoiminto

Tehtyäsi projektorin valikkoasetukset yhdelle projektorille, voit kopioida asetukset muihin projektoreihin (eräasetustoiminto). Eräasetustoiminto on vain projektoreille, joilla on sama mallinumero.

Käytä jotakin seuraavista menetelmistä.

- Asetus käyttämällä USB flash -asemaa.
- Asetus liittämällä tietokone ja projektori USB-kaapelilla.
- Tee asetukset käyttämällä Epson Projector Management -ohjelmistoa.

Tässä oppaassa selitetään USB flash -asema - ja USB-kaapelimenetelmät.

Katso lisätietoja asetusten tekemisestä Epson Projector Management -ohjelmistosta *Epson Projector Management -käyttöoppaasta*.

- Jollet halua kopioida seuraavia asetuksia, aseta **Eräasetusalue**-valinnaksi **Rajoitettu**.
  - **Salasanasuojaus**
  - **EDID**-kohdassa **Signaali-I/O**-valikosta
  - **Verkko**-valikko
- Suorita eräasetus ennen projektorien asennon säätämistä. Eräasetustoiminto kopioi automaattisesti säätöarvot projisoidulle kuvalle, kuten Geometrinen korjaus. Jos eräasetus suoritetaan projisoidun kuvan säätämisen jälkeen, tekemäsi säädöt voivat muuttua.
- Kun eräasetustoiminto on tehty, rekisteröity Käyttäjän logo kopioidaan muille projektoreille. Älä rekisteröi Käyttäjän logoksi luottamuksellisia tietoja.

Huom

Eräasetuksen asettaminen on asiakkaiden omalla vastuulla. Jos eräasetus epäonnistuu esim. virtakatkoksen tai tiedonsiirtovirheen vuoksi, kaikki koituneet kustannukset jäävät asiakkaan vastuulle.

Asetus käyttämällä USB Flash -asemaa

Tässä osassa kuvataan eräasetuksen tekeminen käyttämällä USB flash -asemaa.

- Käytä FAT-muotoa olevaa USB flash -asemaa.
- Eräasetustoimintoa ei voi käyttää USB flash -asemilla, jotka sisältävät suojaustoimintoja. Käytä USB flash -asemaa, joka ei sisällä suojaustoimintoja.
- Eräasetustoimintoa ei voi käyttää USB-kortinlukijoilla tai USB-kiintolevyillä.

Asetusten tallentaminen USB flash -asemaan

1. Irrota virtajohto projektorista ja tarkista, että kaikki projektorin merkkivalot ovat sammuneet

2 Liitä USB flash -asema projektorin USB-A-porttiin

- Liitä USB flash -asema suoraan projektoriin. Jos USB flash -asema on liitetty projektoriin USB-keskittimen kautta, asetuksia ei ehkä tallenneta oikein.
- Liitä tyhjä USB flash -asema. Jos USB flash -asema sisältää muuta dataa, kuin eräasetustiedosto, asetuksia ei ehkä voi tallentaa oikein.

3 Pitäen kaukosäätimen tai ohjauspaneelin [Esc]-painiketta painettuna, liitä virtajohto projektoriin

On/Standby- ja Status-merkkivalo muuttuvat siniseksi ja Laser- ja Temp-merkkivalo muuttuvat oranssiksi.

Kun kaikki projektorin merkkivalot syttyvät, vapauta [Esc]-painike.

On/Standby

Status

Laser

Temp

Kun kaikki merkkivalot alkavat vilkkua, eräasetustiedostoa kirjoitetaan.

Huom

- Älä irrota virtajohtoa projektorista, kun tiedostoa kirjoitetaan. Jos virtajohto irrotetaan, projektori ei ehkä käynnisty oikein.
- Älä irrota USB flash -asemaa projektorista, kun tiedostoa kirjoitetaan. Jos USB flash -asema irrotetaan, projektori ei ehkä käynnisty oikein.

Kun kirjoitus päätyy normaalisti, projektori sammuu, ja vain On/Standby-merkkivalo palaa sinisenä.

On/Standby

Status

Laser

Temp

Kun virta kytkeytyy pois päältä, poista USB flash -asema.

- Eräasetustiedoston tiedostonimi on PJCONFDATA.bin. Jos sinun on muutettava tiedostonimeä, lisää teksti PJCONFDATA:n jälkeen. Jos olet muuttanut PJCONFDATA-osan tiedoston nimestä, projektori ei ehkä pysty tunnistamaan nimeä oikein.
- Voit käyttää tiedostonimessä ainoastaan yksitavuisia merkkejä.

Tallennettujen asetusten kopiointi muihin projektoreihin

1 Irrota virtajohto projektorista ja tarkista, että kaikki projektorin merkkivalot ovat sammuneet

2 Liitä USB flash -asema, joka sisältää tallennetun eräasetustiedoston, projektorin USB-A-porttiin

> Älä tallenna USB flash -asemaan mitään muuta dataa, kuin eräasetustiedosto. Jos USB flash -asema sisältää muuta dataa, kuin eräasetustiedosto, asetuksia ei ehkä voi kopioida oikein.

3 Pitäen kaukosäätimen tai ohjauspaneelin [Menu]-painiketta painettuna, liitä virtajohto projektoriin

On/Standby- ja Status-merkkivalo muuttuvat siniseksi ja Laser- ja Temp-merkkivalo muuttuvat oranssiksi.

Kun kaikki projektorin merkkivalot syttyvät, vapauta [Menu]-painike. Merkkivalot syttyvät noin 75 sekunniksi.

On/Standby

Status

Laser

Temp

Kun kaikki merkkivalot alkavat vilkkua, asetuksia kirjoitetaan.

> **Huom**
>
> - Älä irrota virtajohtoa projektorista, kun asetuksia kirjoitetaan. Jos virtajohto irrotetaan, projektori ei ehkä käynnisty oikein.
> - Älä irrota USB flash -asemaa projektorista, kun asetuksia kirjoitetaan. Jos USB flash -asema irrotetaan, projektori ei ehkä käynnisty oikein.

Kun kirjoitus päätyy normaalisti, projektori sammuu, ja vain On/Standby-merkkivalo palaa sinisenä.

On/Standby

Status

Laser

Temp

Kun virta kytkeytyy pois päältä, poista USB flash -asema.

Asetus liittämällä tietokone ja projektori USB-kaapelilla

Seuraavat käyttöjärjestelmät tukevat eräasetustoimintoa.

- Windows 7 ja uudemmat
- OS X 10.11 ja uudemmat

Asetusten tallentaminen tietokoneeseen

1 Irrota virtajohto projektorista ja tarkista, että kaikki projektorin merkkivalot ovat sammuneet

2 Liitä tietokoneen USB-portti projektorin USB-B1-porttiin USB-kaapelilla

3 Pitäen kaukosäätimen tai ohjauspaneelin [Esc]-painiketta painettuna, liitä virtajohto projektoriin

On/Standby- ja Status-merkkivalo muuttuvat siniseksi ja Laser- ja Temp-merkkivalo muuttuvat oranssiksi.

Kun kaikki projektorin merkkivalot syttyvät, vapauta [Esc]-painike.

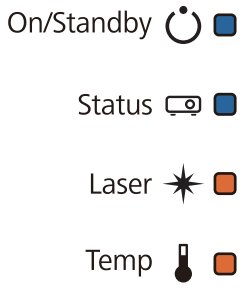

Tietokone tunnistaa projektorin siirrettävänä levyä.

4 Avaa siirrettävä levy ja tallenna eräasetustiedosto (PJCONFDATA.bin) tietokoneeseen

Jos sinun on muutettava eräasetustiedoston nimeä, lisää teksti PJCONFDATA:n jälkeen. Jos olet muuttanut PJCONFDATA-osan tiedoston nimestä, projektori ei ehkä pysty tunnistamaan nimeä oikein. Voit käyttää tiedostonimessä ainoastaan yksitavuisia merkkejä.

5 Suorita "Poista USB-laite" tietokoneella ja irrota USB-kaapeli

Kun käytät Mac-tietokonetta, suorita "Poista EPSON_PJ".

Projektori sammuu ja vain On/Standby-merkkivalo palaa sinisenä.

On/Standby

Status

Laser

Temp

Tallennettujen asetusten kopiointi muihin projektoreihin

1 Irrota virtajohto projektorista ja tarkista, että kaikki projektorin merkkivalot ovat sammuneet

2 Liitä tietokoneen USB-portti projektorin USB-B1-porttiin USB-kaapelilla

3 Pitäen kaukosäätimen tai ohjauspaneelin [Menu]-painiketta painettuna, liitä virtajohto projektoriin

On/Standby- ja Status-merkkivalo muuttuvat siniseksi ja Laser- ja Temp-merkkivalo muuttuvat oranssiksi.

Kun kaikki projektorin merkkivalot syttyvät, vapauta [Menu]-painike.

On/Standby

Status

Laser

Temp

Tietokone tunnistaa projektorin siirrettävänä levyä.

4 Kopioi tietokoneeseen tallentamasi eräasetustiedosto (PJCONFDATA.bin) siirrettävän levyn ylätason kansioon

Älä kopioi siirrettävälle levylle eräasetustiedoston lisäksi mitään muita tiedostoja tai kansioita.

5 Suorita "Poista USB-laite" tietokoneella ja irrota USB-kaapeli

Kun käytät Mac-tietokonetta, suorita "Poista EPSON_PJ".

Kun kaikki merkkivalot alkavat vilkkua, asetuksia kirjoitetaan.

Huom

Älä irrota virtajohtoa projektorista, kun asetuksia kirjoitetaan. Jos virtajohto irrotetaan, projektori ei ehkä käynnisty oikein.

Kun kirjoitus päätyy normaalisti, projektori sammuu, ja vain On/Standby-merkkivalo palaa sinisenä.

On/Standby
Status
Laser
Temp

Jos asetus epäonnistuu

Tarkistus	Korjaus
Vilkkuvatko Laser- ja Temp-merkkivalot oranssina nopeasti? On/Standby Status Laser Temp	Eräasetustiedosto voi olla viallinen tai USB flash -asemaa tai USB-kaapelia ei ehkä ole liitetty oikein. Irrota USB flash -asema tai USB-kaapeli, irrota ja liitä uudelleen projektoriin virtajohto ja yritä uudelleen.
Vilkkuvatko On/Standby- ja Status-merkkivalo sinisinä ja vilkkuvatko Laser- sekä Temp-merkkivalot nopeasti oransseina? On/Standby Status Laser Temp	Asetusten kirjoittaminen on voinut epäonnista ja projektorin laiteohjelmistossa on voinut ilmetä virhe. Lopeta projektorin käyttö, irrota virtajohto pistorasiasta ja ota yhteys Epsoniin tukea saadaksesi.

Useiden projektorien asentaminen (Moniprojektio)

Voit luoda useista projektoreista heijastetun yhden vaakasuunnassa pitkän yhtenäisen kuvan.

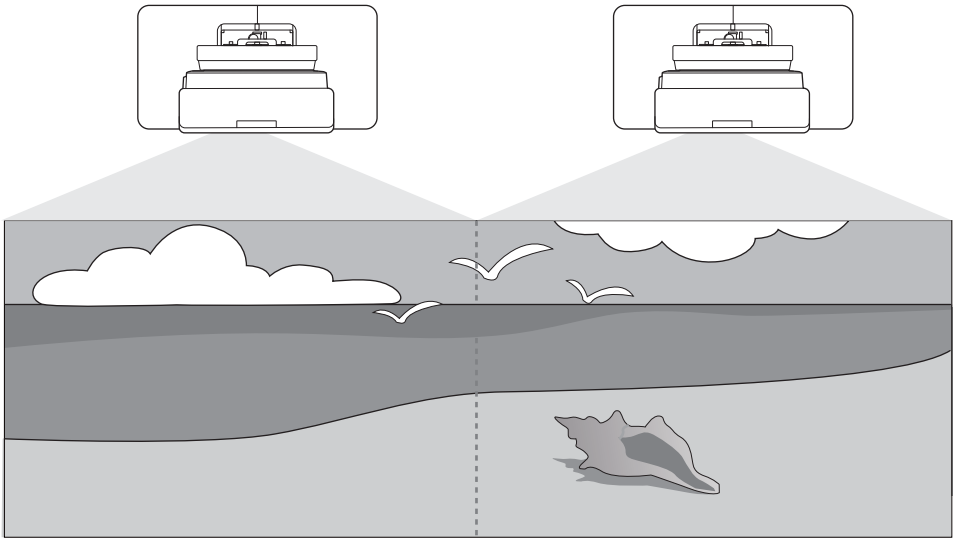

Kun suoritetaan moniprojisointi, tee liitännät ja välttämättömät asetukset seuraavassa järjestyksessä.

> Moniprojektiota asetettaessa on suositeltavaa asettaa **Toiminta** > **Virransäästötila Pois**-tilaan projektorin valikosta.

1. Projektorin tunnuksen asettaminen (☛ s.119)
2. Moniprojektion kuvansäätö (☛ s.121)
3. Projektorin synkronointi Asetukset (☛ s.122)

Projektorin tunnuksen asettaminen

1 Käynnistä projektori ja paina sitten [Menu]-painiketta

Kaukosäätimen käyttö

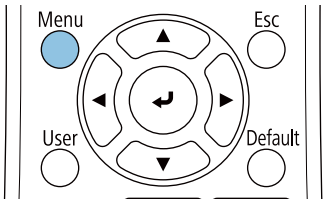

Ohjauspaneelin käyttö

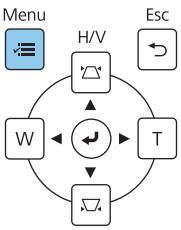

2 Valitse **Projektorin tunnus Asennus**-valikosta

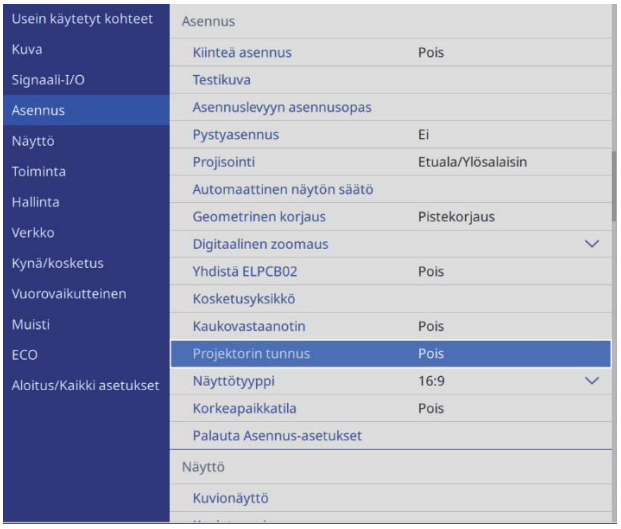

3 Valitse projektorin tunnusnumero

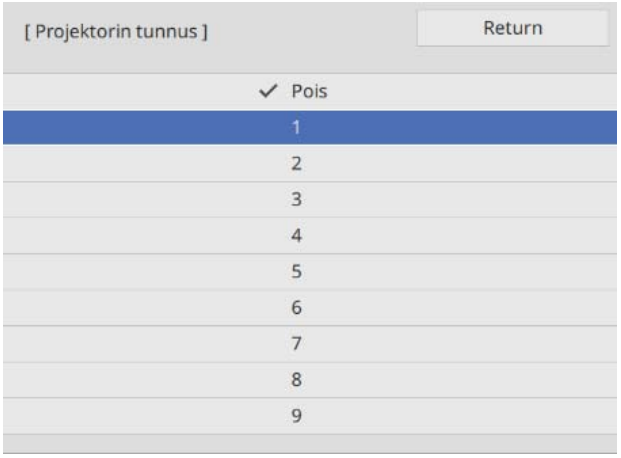

4 Sulje valikko painamalla [Esc]-painiketta

Toista vaiheet 1–4 jäljellä oleville projektoreille.

5 Osoita kaukosäätimellä projektoria, jota haluat käyttää, ja paina sitten [ID]-painiketta

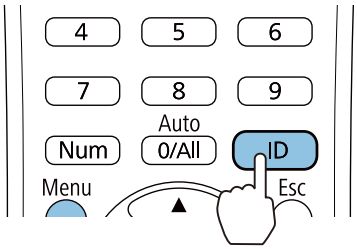

Nykyinen tunnusnumero näkyy projektorin näytössä.

6 Pitäen [ID]-painiketta painettuna, paina painiketta, jossa on sama numero kuin käytettävän projektorin projektoritunnus

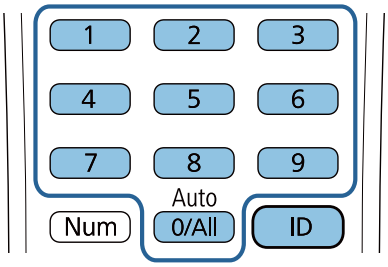

Kaukosäädintoiminnot projektorille, jolla on valittu tunnus, on otettu käyttöön.

- Kun **Projektorin tunnus** on asetettu tilaan **Pois**, voit käyttää projektoria kaukosäätimellä riippumatta kaukosäätimellä valitusta tunnuksesta.
- Kun kaukosäätimen tunnukseksi on asetettu 0, voit käyttää kaikkia projektoreita riippumatta projektorin tunnusasetuksesta.
- Useiden kaukosäätimien käyttö samanaikaisesti voi tuottaa tahattomia toiminta infrapunahäiriön vuoksi.

Kuvan säätäminen moni-projisoinnissa

Kuvat eivät ole vakaita heti projektorin käynnistämisen jälkeen. Odota projisoinnin aloituksen jälkeen vähintään 30 minuuttia ennen kuin säädät kuvaa.

Kun käytössä on EB-735Fi/EB-725Wi

1 Käynnistä projektori

2 Paina [Menu]-painiketta

Kaukosäätimen käyttäminen

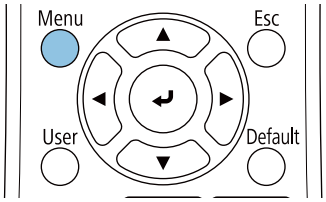

Ohjauspaneelin käyttäminen

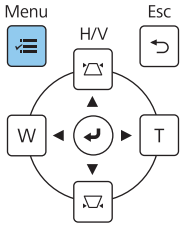

3 Tee välttämättömät asetukset seuraavista valikoista

Katso lisätietoja asetusten tekemisestä projektorin *Käyttäjän opas*.

Kuva - **Väritila** (Suorita toiminto painamalla kaukosäätimen [Color Mode] -painiketta)	Valitse sama valinta kaikille projektoreille, jotta koko kuvan väri näyttäisi yhdenmukaiselta.
Toiminta - **Valonlähteen kirkkauden säätö** - **Valotila**	Säädä koko kuvan kirkkaus. Valitse **Mukauta** ja säädä sitten **Kirkkaustaso** tummasävyisimmän projektorin mukaan.
Hallinta - **Värien yhdenmuk.** **Kuva** - **RGBCMY**	Säädä kaikkien projektorien kuvan väri niin, kuva näyttää kokonaisuudessaan yhdenmukaiselta.

Projektorin synkronointi Asetukset (vain vuorovaikutteisia toimintoja käytettäessä)

Yhdistä projektorit etukäteen kauko-ohjauskaapelisarjalla (ELPKC28). Katso lisätietoja kohdasta “Useiden projektorien yhdistäminen” s.15.

1 Paina [Menu]-painiketta

Kaukosäätimen käyttäminen

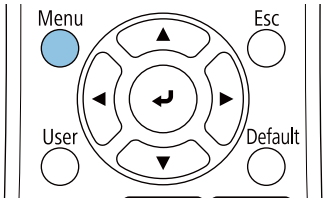

Ohjauspaneelin käyttäminen

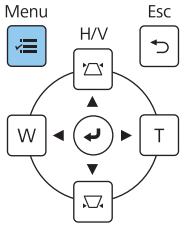

2 Valitse **Projektorien asennus**-kohdassa **Kynä/kosketus**-valikosta

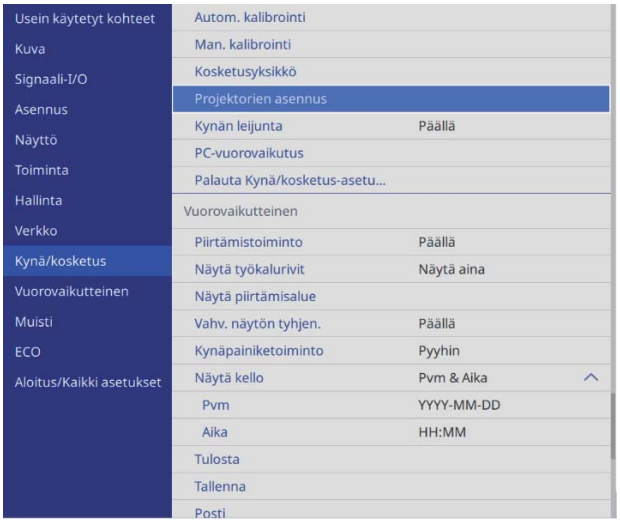

3 Valitse **Projektorien synkr.**

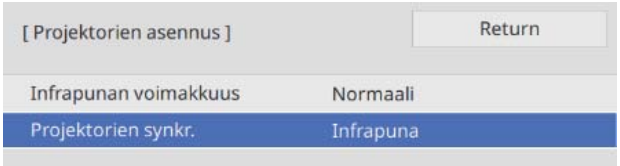

4 Valitse **Kiinteä**

Turvallisuussymboliluettelo

Seuraavassa taulukossa on lueteltu laitteen tarroissa olevien turvallisuussymbolien merkitykset.

Symbolimerkintä	Hyväksytyt standardit	Tarkoitus
	IEC60417 Nro 5007	Virta päällä Ilmaisee yhdistämisen verkkovirtaan.
	IEC60417 Nro 5008	Virta pois Ilmaisee yhteyden katkaisemisen verkkovirtaan.
	IEC60417 Nro 5009	Valmiustila Ilmaisee kytkimen tai kytkimen asennon, jolla laitteen osa kytketään päälle sen kytkemiseksi valmiustilaan.
	ISO7000 Nro 0434B IEC3864-B3.1	Huom Ilmaisee yleistä vaaraa tuotetta käytettäessä.
	IEC60417 Nro 5041	Vaara. Kuuma pinta Ilmaisee, että merkitty kohde voi olla kuuma eikä sitä saa koskettaa varomattomasti.
	IEC60417 Nro 6042 ISO3864-B3.6	Vaara. Sähköiskun vaara Ilmaisee, että laitteessa on sähköiskun vaara.
	IEC60417 Nro 5957	Vain sisäkäyttöön Ilmaisee, että elektroninen laite on tarkoitettu ensisijaisesti sisäkäyttöön.
	IEC60417 Nro 5926	Tasavirtaliitännän napaisuus Ilmaisee positiivisen ja negatiivisen liitännän (napaisuuden) laitteen osassa, johon tasavirran syöttö voidaan liittää.

	IEC60417 Nro 5001B	Akku. Yleistä Akkukäyttöisillä laitteilla. Ilmaisemaan laitteessa esim. akkulokeron kannen tai liitäntäpäätteet.
	IEC60417 Nro 5002	Pariston sijoittaminen Ilmaisemaan pariston pidikkeen ja ilmaisemaan paristojen sijainnin paristonpidikkeen sisällä.

	IEC60417 Nro 5019	Suojamaadoitus Ilmaisemaan päätteen, joka on tarkoitettu liitettäväksi ulkoiseen johtimeen suojaamaan sähköiskulta vian ilmetessä tai suojamaadoituselektrodin päätteeseen.
	IEC60417 Nro 5017	Maa Ilmaisee maadoituspäätteen (ground) tapauksissa, joissa symbolin ⏚ esittämistä ei nimenomaisesti vaadita.

Symbolimerkintä	Hyväksytyt standardit	Tarkoitus
	IEC60417 Nro 5032	Vaihtovirta Ilmaisee, että laitetta voi käyttää vain vaihtovirralla; ilmaisee asiaankuuluvat päätteet.
	IEC60417 Nro 5031	Tasavirta Ilmaisee, että laitetta voi käyttää vain tasavirralla; ilmaisee asiaankuuluvat päätteet.
	IEC60417 Nro 5172	Luokan II laite Ilmaisee, että laite vastaa turvallisuusvaatimuksia, jotka on määritetty luokan II laitteille IEC 61140 -normin mukaisesti.
	ISO 3864	Yleinen kielto Ilmaisee kielletyt toiminnat tai käytön.
	ISO 3864	Kosketuskielto Ilmaisee vamman vaaran kosketettaessa määrättyä laitteen osaa.
	---	Älä koskaan katso projisointi-ikkunaan, kun projektori on käynnissä.
	---	Ilmaisee, ettei projektorin päälle saa koskaan asettaa mitään.
	ISO3864 IEC60825-1	Vaara. Lasersäteilyä Ilmaisee, että laitteessa on lasersäteilevä osa.
	ISO 3864	Purkaminen kielletty Ilmaisee vamman vaaraa, kuten sähköiskua, jos laite puretaan.
	IEC60417 Nro 5266	Valmiustila, osittainen valmiustila Ilmaisemaan, että laitteen osa on valmis-tilassa.
	ISO3864 IEC60417 Nro 5057	Vaara. Liikkuvia osia Ilmaisemaan, että sinun on pysyttävä loitolla liikkuvista osista turvallisuusstandardien mukaisesti.
	IEC 60417-6056	Vaara. Liikkuvat tuulettimen siivet Ilmaisemaan, että sinun on pysyttävä loitolla tuulettimen liikkuvista siivistä turvallisuusstandardien mukaisesti.
	IEC 60417-6043	Vaara. Terävät kulmat Ilmaisemaan, ettet saa koskettaa tuotteen teräviä kulmia turvallisuusstandardien mukaisesti.
	--	Älä koskaan katso projisointi-ikkunaan, kun projektori on käynnissä.
	ISO7010 Nro W027 ISO 3864	Varoitus, valon säteily (UV, näkyvä valo, IR jne.) Ilmaisee, että sinun on oltava varovainen, ettet vahingoita silmiäsi tai ihoasi lähellä valoa säteileviä osia.

Symbolimerkintä	Hyväksytyt standardit	Tarkoitus
	IEC60417 Nro 5109	Ei tule käyttää asuinalueilla Ilmaisee, että sähkölaitteisto/laite ei sovellu käytettäväksi asuinalueella.

Indication of the manufacturer and the importer in accordance with requirements of directive 2011/65/EU (RoHS)

Manufacturer: SEIKO EPSON CORPORATION

Address: 3-5, Owa 3-chome, Suwa-shi, Nagano-ken 392-8502 Japan

Telephone: 81-266-52-3131

http://www.epson.com/

Importer: SEIKO EUROPE B.V.

Address: Azië building, Atlas ArenA, Hoogoorddreef 5, 1101 BA Amsterdam Zuidoost The Netherlands

Telephone: 31-20-314-5000

http://www.epson.eu/

Yleinen huomautus

Mac ja OS X ovat Apple Inc.:in tavaramerkkejä

Microsoft ja Windows ovat Microsoft Corporationin tavaramerkkejä tai rekisteröityjä tavaramerkkejä Yhdysvalloissa ja/tai muissa maissa.

© 2020 Seiko Epson Corporation

2020.05 413966400FIPDF