EPSON
EXCEED YOUR VISION

EB-735Fi
EB-725Wi
ELPMB62
ELPFT01
ELPMB63

Inštalačná príručka

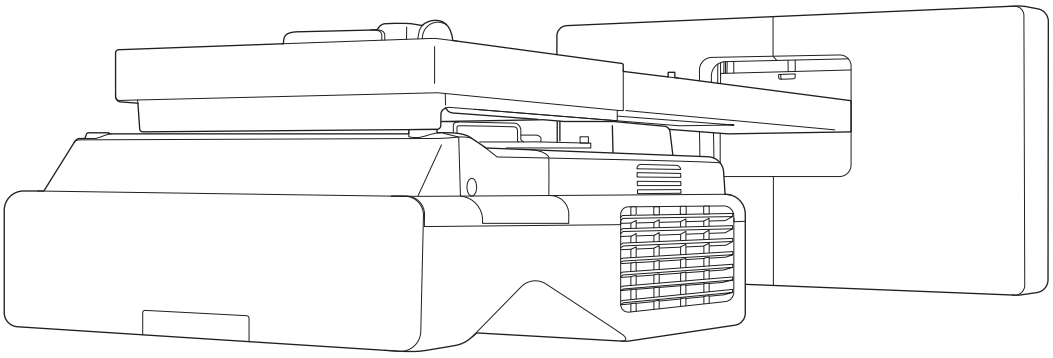

Obsah tejto príručky

Táto príručka obsahuje nasledujúce informácie.

- Inštalácia projektora s ultra krátkou projekčnou vzdialenosťou (EB-735Fi/EB-725Wi) pomocou držiaka na stenu (ELPMB62)
- Inštalácia Dotykovej jednotky (ELPFT01)
- Inštalácia Dotykovej jednotky pomocou konzoly dotykovej jednotky (ELPMB63)
- Inštalácia stojana na pero

Vybavenie a držiaky/konzoly, ktoré nie sú súčasťou dodávky, je možné zakúpiť ako voliteľné príslušenstvo.

Informácie o náhradných inštaláciách

Aktuálne nainštalovaný projektor môžete nahradiť zariadením EB-735Fi/EB-725Wi a potom premietať obrazy s rovnakou veľkosťou v rovnakej polohe.

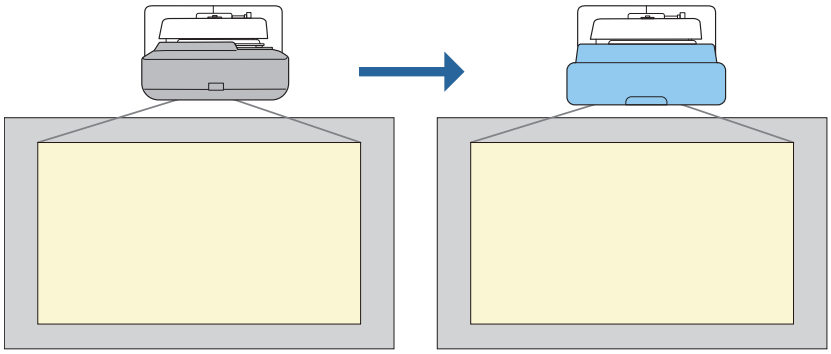

Podmienky pre náhradné inštalácie

Pri výmene projektora skontrolujte, či sú splnené nasledujúce podmienky.

- Nainštalovaný projektor je jeden z nasledujúcich:
  - BrightLink 485Wi
  - BrightLink 485Wi+
  - BrightLink 475Wi
  - BrightLink 475Wi+
  - BrightLink 480i
  - PowerLite 485W
  - PowerLite 475W
  - PowerLite 470
  - PowerLite 480
  - EB-485Wi
  - EB-485Wie
  - EB-475Wi
  - EB-475Wie
  - EB-485W
  - EB-485We
  - EB-475W
  - EB-475We
  - EB-470
  - EB-480
  - EB-480e
  - EB-480i
  - EB-470i

  - BrightLink 595Wi
  - BrightLink 595Wi+
  - BrightLink 585Wi
  - BrightLink 585Wi+
  - BrightLink 575Wi
  - BrightLink 575Wi+
  - PowerLite 585W
  - PowerLite 575W
  - PowerLite 580
  - PowerLite 570
  - EB-595Wi
  - EB-595Wie
  - EB-585Wi
  - EB-575Wi
  - EB-575Wie
  - EB-585W
  - EB-585We
  - EB-575W
  - EB-575We
  - EB-580
  - EB-580e
  - EB-570

  - BrightLink 695Wi
  - BrightLink 695Wi+
  - BrightLink 685Wi
  - BrightLink 685Wi+
  - BrightLink 680Wi
  - BrightLink 675Wi
  - BrightLink 675Wi+
  - PowerLite 685W
  - PowerLite 675W
  - PowerLite 680
  - PowerLite 670
  - EB-695Wi
  - EB-695Wie
  - EB-685Wi
  - EB-680Wi
  - EB-675Wi
  - EB-685W
  - EB-675W
  - EB-680
  - EB-680e
  - EB-670
- Nainštalovaný držiak na stenu je jeden z nasledujúcich:
  - ELPMB28
  - ELPMB43
  - ELPMB46
- Premietanie vo veľkosti 65 až 100 palcov
- Projektory majú rovnaké rozlíšenie

Príklad pracovného postupu pri náhradných inštaláciách

Projektor môžete vymeniť pomocou nasledujúceho pracovného postupu. Držiak alebo váš projektor sa môžu líšiť od ilustrácií. Podrobnosti o manipulácii a nastavení držiaka nájdete v *Inštalačná príručka* k projektoru, ktorý už je nainštalovaný, alebo k držiaku na stenu.

1. Odmontujte starý projektor
   - Dajte dole koncový uzáver (v prípade potreby odmontujte aj kryt nástenného panela)
   - Odmontujte nastavovaciu jednotku z nastavovacej platne
2. Nainštalujte nový projektor
   - Vyberte nastavovaciu jednotku zo starého projektora a pripevnite ju k novému projektoru
   - Pripevnite nastavovaciu jednotku k nastavovacej platni
3. Jemne vylaďte obraz

   Pri premietaní obrazu jemne vylaďte jeho polohu pomocou nastavovacieho kolieska na držiaku a korekčných funkcií projektora
4. Namontujte koncový uzáver

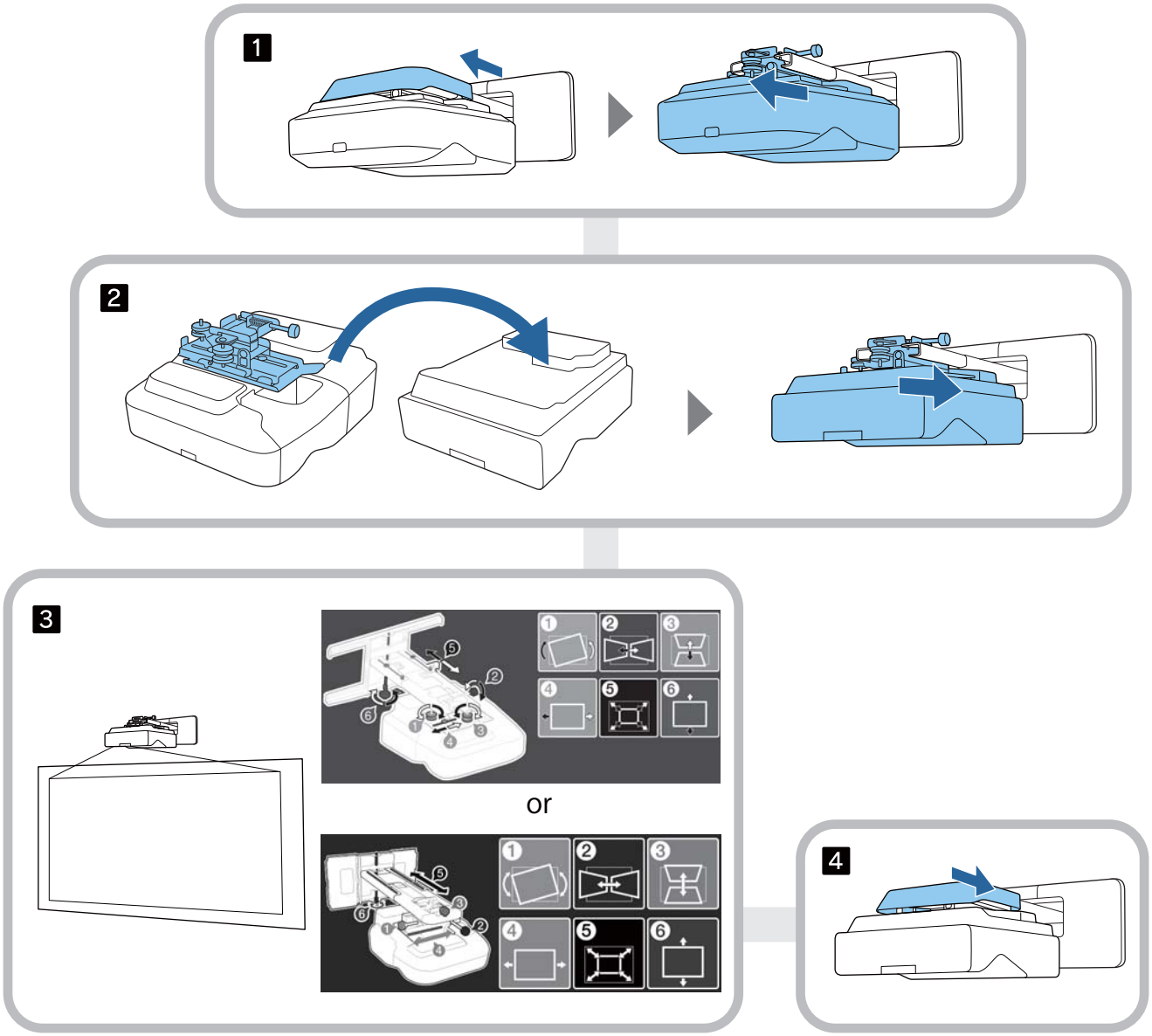

O tejto Inštalačnej príručke

Obsah tejto príručky 1

Informácie o náhradných inštaláciách . . 2

Podmienky pre náhradné inštalácie 2

Príklad pracovného postupu pri náhradných inštaláciách 3

Úvod

Bezpečné používanie výrobku 6

Bezpečnostné symboly 6

Vysvetlivky k symbolom 6

Obsah balenia 7

Držiak na stenu 7

Hlavný držiak 7

Príslušenstvo 8

Dotyková jednotka 9

Konzola pre dotykovú jednotku 10

Stojan na pero 10

Potrebné položky 11

Postupnosť inštalačných krokov 12

Hodnoty montážnych rozmerov 13

Schéma zapojenia 15

Pripojenie viacerých projektorov 15

Inštalácia držiaka na stenu

Upozornenia pri inštalácii držiaka na stenu 16

Upozornenia pre miesto inštalácie držiaka na stenu 19

Technické údaje držiak na stenu 21

Vonkajšie rozmery 22

Rozsah nastavenia 24

Vertikálny posun 24

Horizontálny posun 25

Posun dopredu/dozadu 25

Inštalačná platňa na mini počítač 26

Inštalácia príslušenstva 26

Postup inštalácie držiaka na stenu 27

Pripevnenie držiaka 28

Určenie umiestnenia inštalácie (tabuľky s projekčnými vzdialenosťami) 28

EB-735Fi 30

EB-725Wi 38

Pripevnenie nastavovacej jednotky k projektoru 43

Nástenný panel namontujte na stenu 44

Nastavovaciu platňu pripevnite k nástennému panelu 46

Pripevnenie nastavovacej jednotky k nastavovacej platni 51

Pripevnenie periférnych zariadení 52

Úprava polohy premietaného obrazu 55

Prípravy pred nastavením 56

Automatické nastavenie obrazovky 58

Vykonanie mechanického nastavenia pomocou Návod na inštaláciu nastavovacej platne 62

Nastavenie pomocou ponúk projektora 65

Nasadenie krytov 71

Inštalácia bezpečnostného kábla 72

Inštalácia stojana na pero

Poznámky k stojanu na pero 74

Technické údaje stojana na pero 75

Vonkajšie rozmery 75

Inštalácia stojana na pero 76

Pri upevnení pomocou magnetov 76

Pri upevnení pomocou skrutiek 77

Nastavenie interaktívneho pera

Kalibrácia interaktívneho pera 79

Manuálna kalibrácia 79

Automat. kalibrácia 81

Inštalácia dotykovej jednotky

Poznámky k manipulácii s dotykovou jednotkou 83

Miesto inštalácie dotykovej jednotky 84

Poznámky ku Konzole pre dotykovú jednotku 85

Poznámky k laseru 86

Pripevnené štítky 86

Rozptylový port laserového svetla 86

Technické údaje dotykovej jednotky 87

Vonkajšie rozmery 87

Technické údaje konzoly pre dotykovú jednotku 88

Vonkajšie rozmery 88

Rozsah nastavenia 89

Pri používaní staršieho modelu Dotykovej jednotky 90

Inštalácia dotykovej jednotky 91

Inštalácia infračervených deflektorov 91

Inštalácia dotykovej jednotky 92

Pri inštalácii na premietaciu plochu bez použitia Konzoly pre dotykovú jednotku 92

Pri použití Konzoly pre dotykovú jednotku na inštaláciu mimo premietacej plochy 95

Inštalácia bezpečnostného kábla 100

Zapnutie Dotykovej jednotky 101

Nastavenie uhla lasera (Automatické nastavenie Dotykovej jednotky) 102

Keď sa nepodarí automatické nastavenie . . . 107

Kalibrácia polohy dotykovej operácie 110

Nastavenie projektora

Funkcia skupinového nastavenia 114

Nastavenie pomocou USB flash pamäte 114

Uloženie nastavenie na USB flash pamäť . . . 114

Skopírovanie uložených nastavení do ďalších projektorov 116

Nastavenie s prepojením počítača USB káblom s projektorom 117

Uloženie nastavení na počítač 117

Skopírovanie uložených nastavení do ďalších projektorov 118

Ak sa nastavenie nepodarí 119

Inštalácia viacerých projektorov (Viacnásobná projekcia) 120

Nastavenie ID projektora 120

Nastavenie obrazu vo viacnásobnej projekcii 122

Pri používaní EB-735Fi/EB-725Wi 122

Synchronizácia projektorov Nastavenia (len pri používaní interaktívnych funkcií) 123

Príloha

Zoznam bezpečnostných symbolov 125

Všeobecná poznámka 129

Bezpečné používanie výrobku

Kvôli Vašej bezpečnosti si pred vlastným použitím výrobku prečítajte všetky pokyny. Nesprávne zaobchádzanie, ignorujúc pokyny uvedené v tejto príručke môže poškodiť výrobok, zraniť vás, prípadne spôsobiť materiálne škody. Túto inštalačnú príručku uchovajte na účely budúceho použitia.

Prečítajte si *Používateľská príručka* aj *Bezpečnostné pokyny* pre váš projektor a pokyny v nich uvedené dodržujte.

Bezpečnostné symboly

V tejto dokumentácii aj na výrobku sú použité grafické symboly, ktoré pomáhajú používať výrobok bezpečne.

Bezpečnostné znaky a ich význam. Pred čítaním príručky musíte týmto znakom porozumieť.

Symbol	Vysvetlenie
Výstraha	Tento symbol označuje informácie, ignorovanie ktorých môže zapríčiniť zranenie osôb alebo dokonca smrť v dôsledku nesprávnej manipulácie.
Upozornenie	Tento symbol označuje informácie, ignorovanie ktorých môže zapríčiniť zranenie osôb alebo poškodenie majetku v dôsledku nesprávnej manipulácie.

Vysvetlivky k symbolom

Symboly	Vysvetlenie
	Symbol označuje činnosť, ktorú nesmiete robiť.
	Symbol označuje činnosť, ktorú musíte urobiť.
	Symbol indikujúci príbuzné či užitočné informácie.

Obsah balenia

Pred začatím inštalácie si overte, že máte všetky potrebné položky.

Držiak na stenu

Hlavný držiak

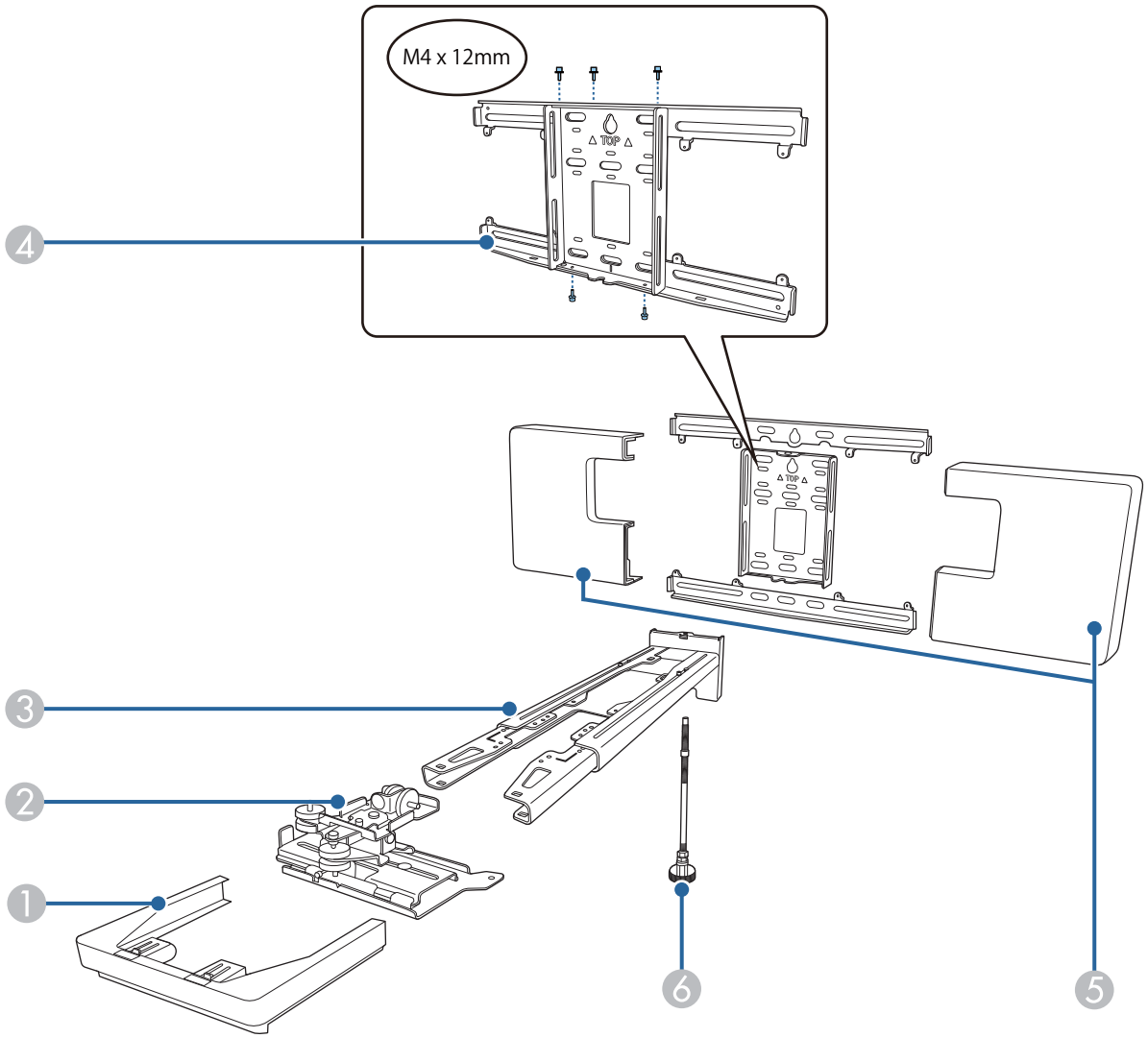

Č.	Názov dielu
1	Koncový uzáver
2	Nastavovacia jednotka
3	Nastavovacia platňa
4	Nástenný panel
5	Kryt nástenného panela
6	Šesťuholníková oska

Príslušenstvo

Diel	Názov	Aplikácia
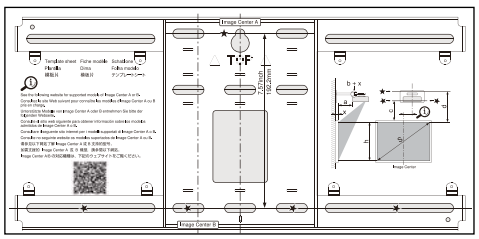	Šablóna	Pripevnite k stene pred pripevnením nástenného panela a použite na vyvŕtanie potrebných otvorov.
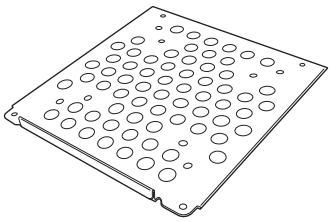	Doska na mini počítač	Primontujte k nástennému panelu pri inštalácii mini počítača alebo počítača Stick PC.
	Pás na mini počítač	Pripevnite počítač k doske, keď pripevňujete mini počítač alebo počítač Stick PC, ktorý nemožno pripevniť pomocou skrutiek.
	Pás na viazanie káblov	Po zavedení kabeláže zaistite prebytočné káble.
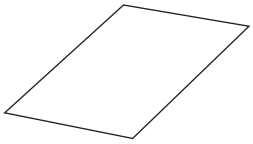	Maskovacia nálepka	Nalepte ho cez drážku v ramene nastavovacej platne, aby ste ju po inštalácii zakryli.
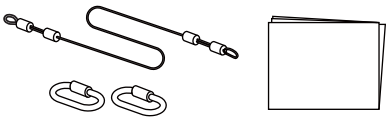	Súprava bezpečnostného drôtu	Pripojte k držiaku na stenu a projektoru, aby ste predišli pádu projektora. Viac podrobností nájdete v používateľskej príručke dodanej so súpravou bezpečnostného drôtu.
	Imbusový kľúč (pre veľkosť M4)	-
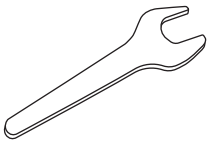	Kľúč na matice (č. 13 pre M6)	-
	Skrutka M4 x 12 mm so šesťhrannou imbusovou hlavou s podložkou/pružnou podložkou (x 13)	• Namontujte nástenný panel, ako je znázornené na obrázku str.7 (x 5) • Zaistite nastavovaciu jednotku k projektoru (x 4) • Zaistite nastavovaciu jednotku k nastavovacej platni (x 4)

Diel	Názov	Aplikácia
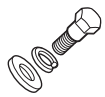	M6 x 20 skrutka so šesťhrannou hlavou s podložkou/ perovou podložkou (x 1)	Nastavovaciu platňu zaistite k nástennému panelu.
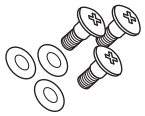	Skrutky M6 x 20 s krížovou zapustenou hlavou a plastovými podložkami (x 3)	
	Skrutky M3 x 6 mm s krížovou zapustenou hlavou (x 4)	Dosku na mini počítač zaistite k nástennému panelu.

Dotyková jednotka

Diel	Názov	Aplikácia
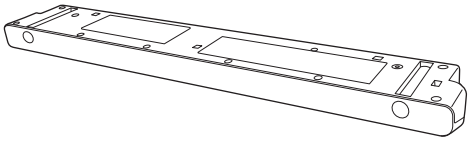	Dotyková jednotka	-
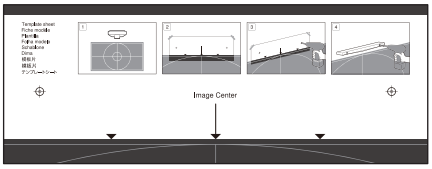	Šablóna (na upevnenie Dotykovej jednotky)	Pripevnite k stene pred pripevnením Dotykovej jednotky a použite na vyvŕtanie potrebných otvorov.
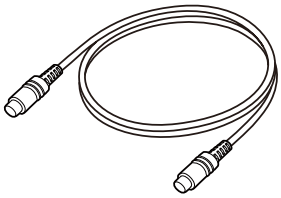	Kábel na pripojenie dotykovej jednotky (pribl. 1,8m)	Pripojte Dotykovú jednotku k projektoru.
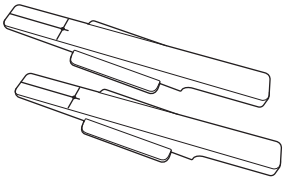	Značkovače, 2 ks	Pripevnite k obrazovke, aby ste nastavili uhol lasera vyžarovaného Dotykovou jednotkou. Keď operácie dotyku prstom nefungujú správne, musíte znova použiť značkovače na opätovnú kalibráciu uhla lasera. Po inštalácii ich uschovajte na bezpečnom mieste.
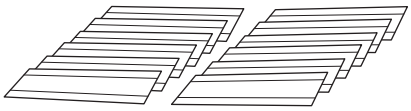	Páska na zaistenie značkovačov (pribl. 6 cm), 12 ks	Pripevnite značkovače k premietacej ploche.

Diel	Názov	Aplikácia
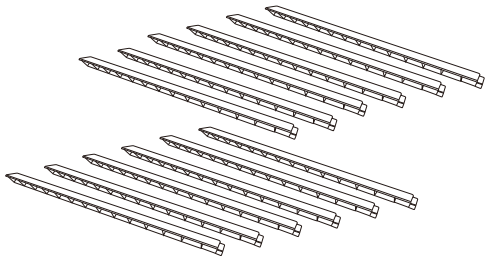	Infračervené deflektory (pribl. 28,5 cm), 12 ks	Použite ich, ak sa v spodnej časti premietacej plochy nachádza polička alebo rám. Predíde sa tak poruchám spôsobeným odrazmi lasera.
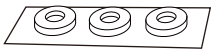	Rozperné vložky pre otvor otvory pre skrutky x 3	Pri upevňovaní Dotykovej jednotky pomocou skrutiek ich pripevnite k otvoru pre skrutky.
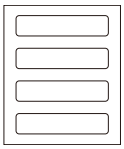	Štítok, 4 ks	Štítok pripevnite na miesto Dotykovej jednotky. Tieto poskytujú značkovače pri premiestňovaní v dôsledku pohybu, ku ktorému dochádza počas používania.

Konzola pre dotykovú jednotku

Použite pri pripojení Dotykovej jednotky k vonkajšej strane premietacej plochy.

Diel	Názov	Aplikácia
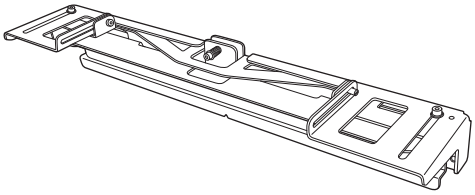	Konzola pre dotykovú jednotku	-
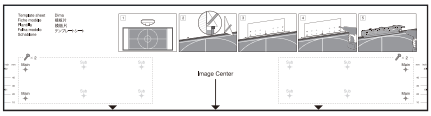	Šablóna (pre Konzolu pre dotykovú jednotku)	Pripevnite k stene pred pripevnením Konzoly pre dotykovú jednotku a použite na vyvŕtanie potrebných otvorov.
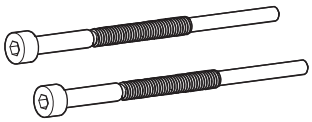	Skrutka M4 x 25mm so šesťhrannou imbusovou hlavou (x 2)	Zaistite Dotykovú jednotku do Konzoly pre dotykovú jednotku.
	Imbusový kľúč (pre veľkosť M4)	-

Stojan na pero

Diel	Názov	Aplikácia
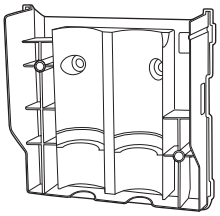	Hlavná jednotka	-

Diel	Názov	Aplikácia
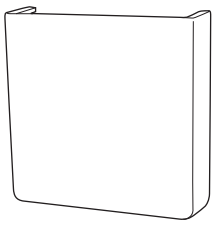	Kryt	Pripevnite k prednej časti stojana na pero.
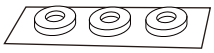	Rozperné vložky pre otvor otvory pre skrutky x 3	Pri upevňovaní stojana na pero pomocou skrutiek ich pripevnite k otvoru pre skrutky.

Potrebné položky

Okrem dodaných položiek si musíte pripraviť aj nasledujúce skrutky a nástroje.

Príslušné časti	Potrebné položky
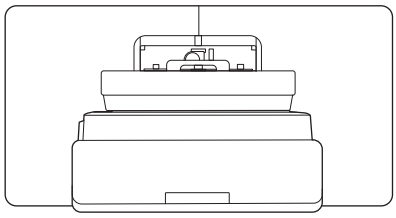	Pre držiak na stenu • Kotviace skrutky M10 alebo 3/8 palca x 60 mm (na upevnenie nástenného panela: aspoň x 4) • Skrutka M10 (na dočasné zaistenie nástenného panela: x 1) • 17 mm račňový kľúč (na nastavenie šesťhrannej osi) • Káble na pripojenie k projektoru • Zariadenia ako mini počítače
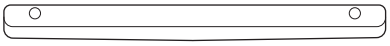	Pre dotykovú jednotku • Skrutky M4 (na upevnenie dotykovej jednotky: x 2)

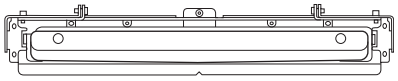	Pre konzolu dotykovej jednotky
	• Kotviace skrutky alebo skrutky pre konzolu (v závislosti od toho, z čoho je montážny povrch vyrobený)
	  • Kotviace skrutky M4 (x 4)
	  • Drevené skrutky s priemerom 3,8 mm a dĺžkou 45 mm alebo viac (x 4)

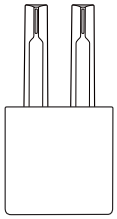	Pre stojan na pero • Skrutky M4 x 20 mm (x 2)

Postupnosť inštalačných krokov

Projektor a periférne zariadenia odporúčame inštalovať v nasledujúcom poradí.

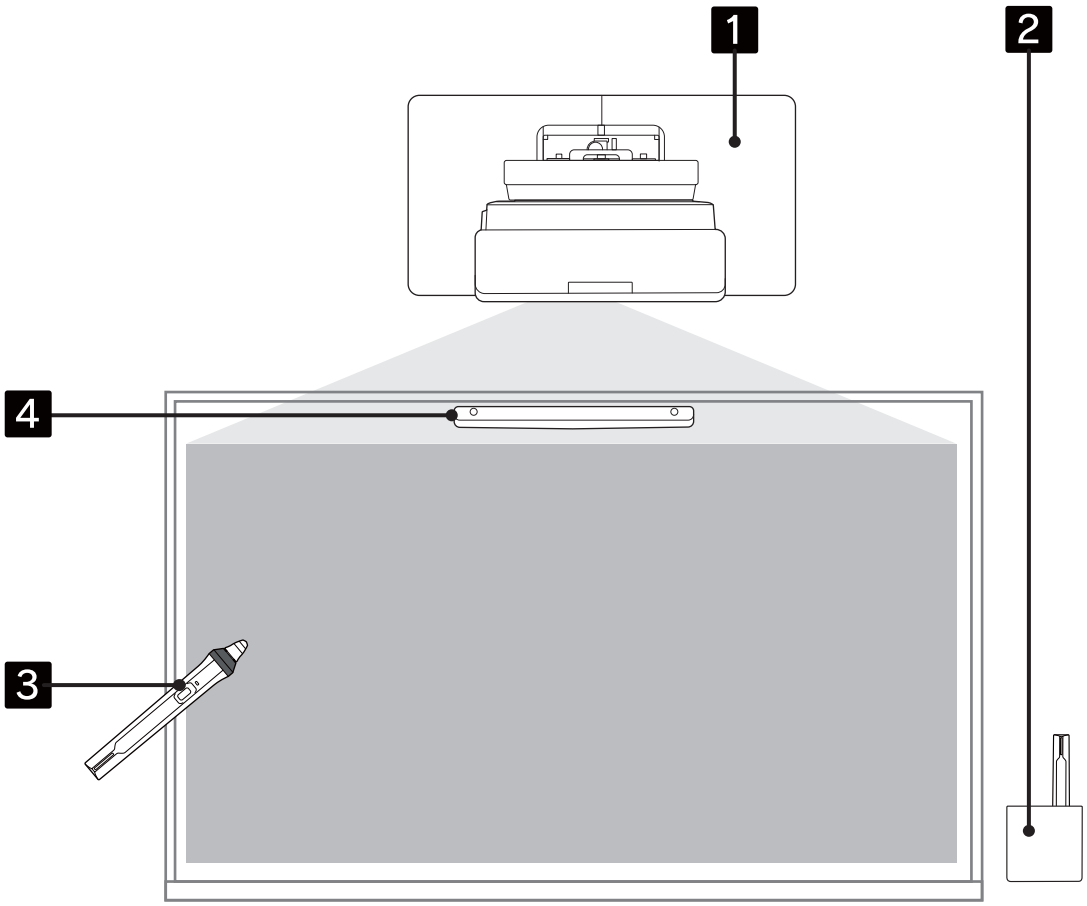

1. Namontujte projektor na stenu a nastavte premietaný obraz (☛ str.16)
2. Nainštalujte stojan na pero (☛ str.74)
3. Vykonajte kalibráciu pera (☛ str.79)
4. Nainštalujte a nastavte dotykovú jednotku a vykonajte kalibráciu dotyku prstom (☛ str.83)

Keď budete chcieť použiť nainštalovanú Dotykovú jednotku (pozrite si nasledujúci obrázok), nastavte uhol lasera (str.102).

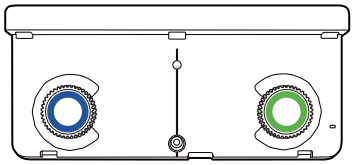

Hodnoty montážnych rozmerov

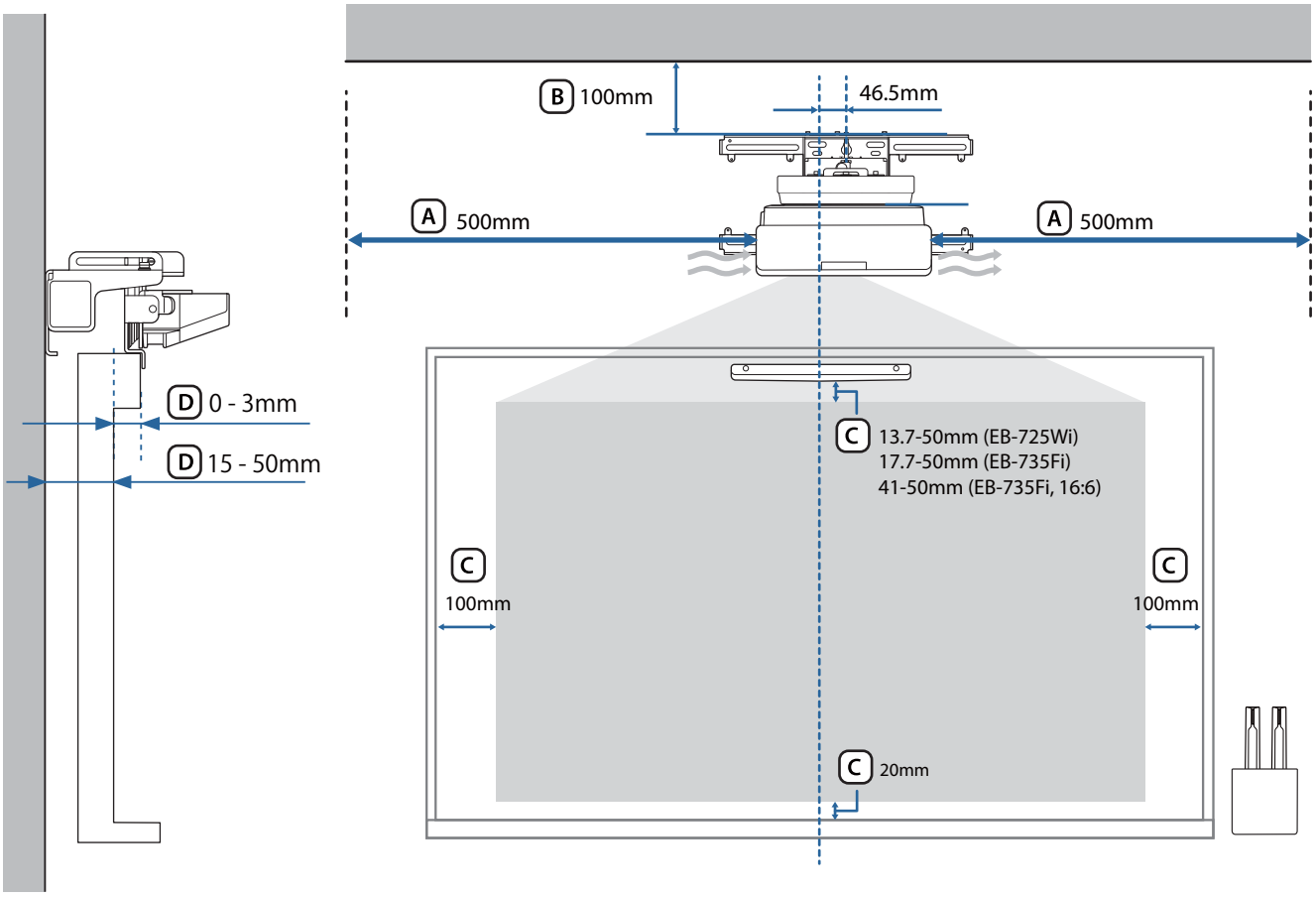

Upozornenie

- Pri inštalácii projektora sa uistite, že medzi stenou a výstupnými a vstupnými vetracími otvormi projektora je medzera. (Pozrite si obrázok A vyššie)
- Pri používaní dotykovej jednotky sa uistite, že je okolo premietacej obrazovky dostatok miesta. (Pozrite si obrázok C vyššie)
- Pri inštalácii Dotykovej jednotky pomocou Konzoly dotykovej jednotky skontrolujte hrúbku rámu okolo obrazovky a dĺžku od povrchu inštalácie k povrchu obrazovky. (Pozrite si obrázok D vyššie)

Ponechanie medzery približne 100 mm od stropu k hornej časti nástennej dosky uľahčuje inštaláciu a demontáž projektora. (Pozrite si obrázok B vyššie)

Ak chcete použiť nainštalovanú Dotykovú jednotku tak, ako je, nechajte medzeru 25 až 100 mm medzi spodnou stranou dotykovej jednotky a hornou stranou obrazu. Možno budete musieť znova nainštalovať Dotykovú jednotku, ak budete chcieť premietať v inej veľkosti alebo inom pomere strán.

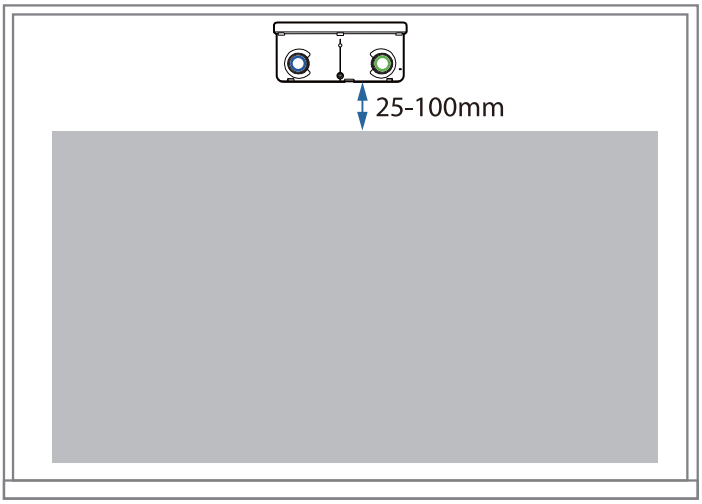
25-100mm

Schéma zapojenia

Pripojenie viacerých projektorov

Ak interaktívne operácie pera rušia projektory, ktoré boli nainštalované v blízkosti, pripojte projektory pomocou voliteľnej súpravy káblov diaľkového ovládania (ELPKC28).

Po pripojení kábla nastavte položky **Inštalácia projektorov** > **Synchr. projektorov** na možnosť **Pripojený** v ponuke **Pero/Dotyk**, aby ste znížili rušenie.

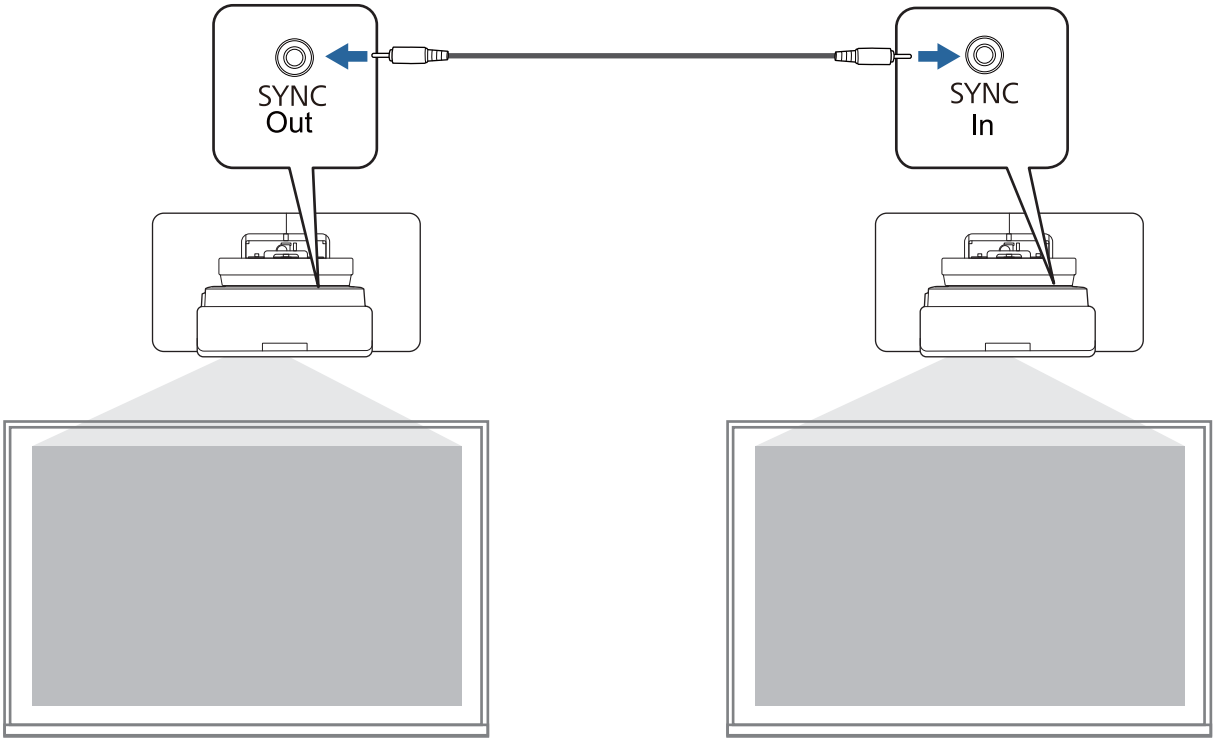

Upozornenia pri inštalácii držiaka na stenu

Výstraha	
Držiak na stenu slúži výlučne pre montáž projektora na stenu. Ak sa na ňu inštaluje čokoľvek iné ako projektor, jeho hmotnosť môže spôsobiť poškodenia. Ak tento výrobok spadne, môže zraniť alebo usmrtiť osoby.	
Inštalačné práce (montáž na stenu) musia vykonávať odborníci s technickými skúsenosťami a schopnosťami. Neúplne alebo neodborne vykonaná montáž môže spôsobiť pád výrobku a následné zranenie osôb alebo materiálne škody.	
Pri montáži držiaka na stenu postupujte podľa krokov v tejto príručke a používajte matice a skrutky uvedené v tejto príručke. V opačnom prípade môže dôjsť k pádu výrobku s následným zranením osôb alebo vzniku nehody.	
S napájacím káblom manipulujte opatrne. V dôsledku nesprávnej manipulácie môže dôjsť k požiaru alebo úrazu elektrickým prúdom. Počas manipulácie dodržujte nasledujúce opatrenia: • S napájacou šnúrou nemanipulujte vlhkými rukami. • Nepoužívajte šnúru, ktoré je poškodená, alebo upravovaná. • Pri prevliekaní kábla cez nastavovaciu platňu naťahajte za napájaciu šnúru príliš veľkou silou.	
Neinštalujte nastavovaciu platňu na také miesto, kde môže byť vystavená vibráciám alebo nárazom. Vibrácie môžu poškodiť projektor alebo montážny povrch. Ak tento výrobok spadne, môže zraniť alebo usmrtiť osoby.	
Pri inštalácii na stenu ju nainštalujte tak, aby dostatočne niesla hmotnosť projektora a držiaka na stenu a odolala akýmkoľvek horizontálnym vibráciám. Použite matice a skrutky M10 alebo 3/8 palca x 60 mm. V prípade použitia matíc a skrutiek menších rozmerov ako M10 alebo 3/8 palca x 60 mm môže nastavovacia platňa spadnúť. Epson nenesie zodpovednosť za poškodenia vzniknuté v dôsledku nedostatočnej pevnosti steny alebo nesprávnej inštalácie.	
Inštalačné práce by mali vykonávať aspoň dvaja kvalifikovaní technici. Ak počas montáže výrobku musíte skrutky povoliť, dbajte na to, aby vám výrobok nespadol. Ak tento výrobok spadne, môže zraniť alebo usmrtiť osoby.	
Pri inštalácii výrobku na stenu musí byť stena schopná udržať hmotnosť projektora a držiaka na stenu. Tento produkt sa z výhodou montuje na betónovú stenu. Maximálna kombinovaná hmotnosť projektora a držiaka na stenu je približne 15 kg (bez káblov). Pred montážou na stenu overte jej mechanickú pevnosť. Ak stena nie je dostatočne silná, pred inštaláciou ju spevnite.	
Nastavovaciu platňu pravidelne kontrolujte a presvedčte sa, že neobsahuje zlomené časti alebo povolené skrutky. Ak dôjde k poškodeniu niektorého dielu, ihneď prestaňte nastavovaciu platňu používať. Ak tento výrobok spadne, môže zraniť alebo usmrtiť osoby.	

Výstraha	
Výrobok nerozoberajte ani neupravujte. Vo výrobku sa nachádza viacero vysokonapäťových častí, ktoré môžu spôsobiť požiar, úder elektrickým prúdom, prípadne nehodu.	
Nevešajte sa na tento výrobok. Nevešajte na tento výrobok ťažké predmety. Ak tento výrobok spadne, môže zraniť alebo usmrtiť osoby.	
Počas inštalácie alebo nastavovania držiaka na stenu nepoužívajte lepidlá, mazivá alebo oleje. Ak použijete lepidlo proti povoleniu skrutiek alebo mazivo či olej na súčiastku držiacu posuvnú platňu projektora, skrinka môže prasknúť a projektor môže spadnúť, čo môže viesť k zraneniam osôb alebo poškodeniu majetku.	
Po nastavení pevne utiahnite všetky skrutky. Inak môže dôjsť k pádu výrobku a zraneniu osôb či hmotným škodám.	
Po inštalácii nikdy nepovoľujte skrutky a matice. Pravidelne kontrolujte, či skrutky nie sú voľné. Ak objavíte voľné skrutky, pevne ich utiahnite. Inak môže dôjsť k pádu výrobku a zraneniu osôb či hmotným škodám.	
Káble veďte mimo skrutiek a matíc. Ak káble nie sú správne uložené, môže vzniknúť požiar, alebo dôjsť k úrazu elektrickým prúdom.	
Pri zapínaní projektora sa nepozerajte do projekčného okienka. Silné svetlo môže poškodiť váš zrak. Buďte obzvlášť opatrní, ak sú prítomné deti. Postarajte sa, aby pri zapínaní projektora na diaľku pomocou diaľkového ovládania nikto nepozeral do projekčného okienka.	
Pri používaní projektora do blízkosti projekčného okienka nestavajte žiadne predmety, ani tam neprikladajte ruku. Okolie okienka je nebezpečná oblasť, kde koncentrovaný svetelný lúč vytvára vysokú teplotu.	
Projektor nepoužívajte v priestoroch, kde sa môže nachádzať horľavý alebo výbušný plyn. Vysoké teploty v projektore môžu spôsobiť vznietenie a vznik požiaru.	
Demontovať a opätovne nainštalovať, vykonávať údržbu a opravovať projektor musí odborník. Pokyny, týkajúce sa údržby a opráv projektora nájdete v *Používateľská príručka*.	
Ak sa vyskytne neočakávaná situácia, ihneď prerušte napájanie projektora a obráťte sa na najbližšieho predajcu, prípadne najbližšie servisné pracovisko spoločnosti Epson. Ak sa výrobok naďalej používa za abnormálnych podmienok, môže vzniknúť požiar, úraz elektrickým prúdom, alebo poškodenie zraku.	

Výstraha	
Na projektor boli pripevnené výstražné štítky týkajúce sa lasera. Počas premietania sa nepozerajte do laserového lúča emitovaného z projekčného okienka. (Vyhovuje IEC/EN60825-1:2014)	
Neotvárajte žiadne skrinky na projektore. Elektrické napätie vo vnútri projektora môže spôsobiť závažné zranenie.	
Nepozerajt priamo do svetelného zdroja svetla. Toto zariadenie môže vyžarovať nebezpečné optické žiarenie. Mohlo by dôjsť k poškodeniu zraku.	

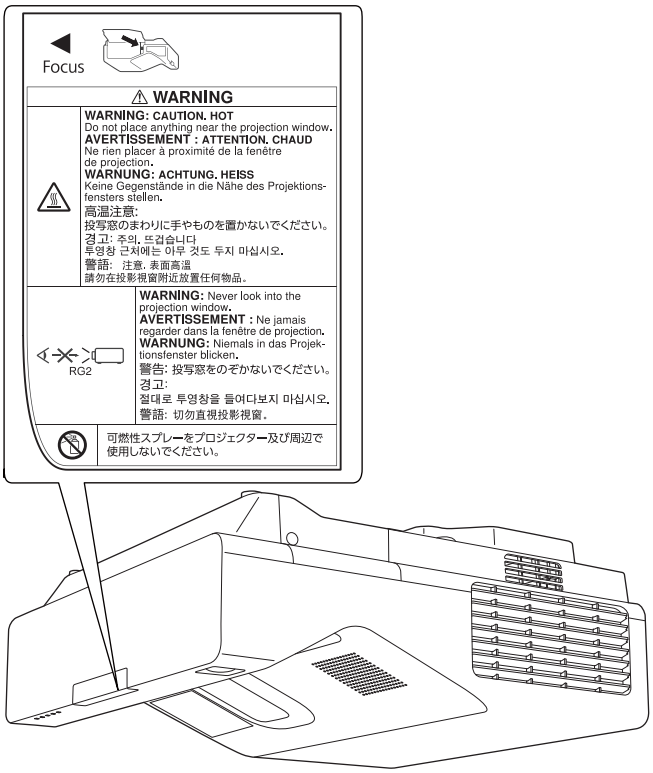

Upozornenie	
Výrobok nemontujte do priestorov, kde by došlo k prekročeniu jeho povolenej prevádzkovej teploty. Takéto prostredie môže poškodiť projektor.	
Výrobok inštalujte do priestorov bez nadmernej prašnosti a vlhkosti, v ktorých by nadmerný prach a vlhkosť viedli k znečisteniu šošoviek a iných optických dielov.	
Pri nastavovaní výrobku nepoužívajte príliš veľkú silu. Tento produkt sa môže poškodiť, spôsobiac pritom poranenie osôb.	
Tento projektor je laserový výrobok triedy 1, ktorý zodpovedá medzinárodnej norme IEC/EN60825-1: 2014 pre laserové zariadenia.	
Projektor nerozoberajte pri jeho likvidovaní. Pri jej likvidovaní postupujte podľa vašich miestnych alebo národných zákonov a nariadení.	

Upozornenia pre miesto inštalácie držiaka na stenu

Výstraha	
Neinštalujte na miestach vystavených mastnému dymu alebo dymu v dôsledku udalostí. Ak sa oleje a pod. nalepia na upevňovaciu časť posuvnej platne projektora, môže dôjsť k prasknutiu krinky a pádu projektora, čo môže viesť k zraneniu osôb alebo poškodeniu majetku.	

Upozornenie	
Projektor ani projekčné plátno neinštalujte na miesta pod priamym slnečným svetlom. Ak na projektor či plátno dopadá priame slnečné svetlo, interaktívna funkcia nebude správne pracovať.	
Postarajte sa o montáž prívodného napájacieho vedenia v mieste inštalácie skôr, ako umiestnite projektor.	
Projektor inštalujte ďalej od iných elektrických zariadení ako sú napríklad fluorescenčné osvetlenie alebo klimatizácia. Niektoré typy fluorescenčných svetiel môžu rušiť diaľkový ovládač pera.	
Pri inštalácii projektora sa uistite, že medzi stenou a výstupnými a vstupnými vetracími otvormi projektora je medzera, ako je zobrazené na nasledujúcom obrázku. 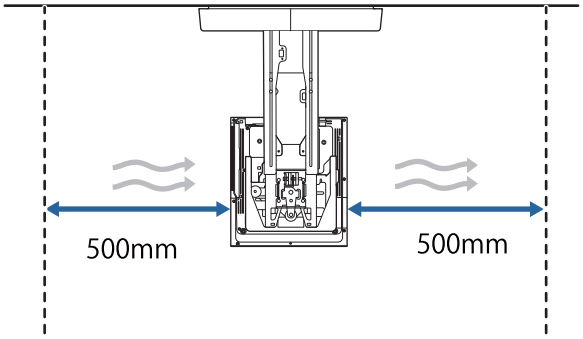 	
Pri inštalácii dvoch alebo viacerých projektorov vedľa seba zabezpečte, aby bola teplota okolitého prostredia menej než 35 °C. Ak bude prostredie veľmi teplé, projektor sa môže prehrievať a napájanie sa bez varovania vypne.	

Upozornenie	
Pri inštalácii dvoch alebo viacerých projektorov paralelne nechajte medzi projektormi medzeru najmenej 1 500 mm. 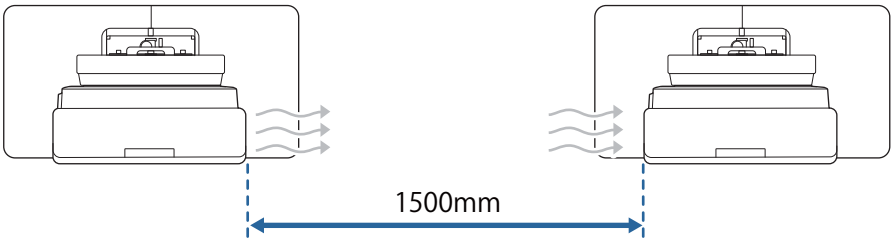 Ak nemôžete zaistiť medzeru pribl. 1 200 mm, nainštalujte priehradku, ktorá zablokuje teplo odvádzané z výstupného vetracieho otvoru projektora. Priehradky musia byť väčšie ako výstupný vetrací otvor (približne 20 mm vo všetkých smeroch) a nainštalované približne 400 mm od výstupného vetracieho otvoru a 200 mm od vstupných vetracích otvorov. 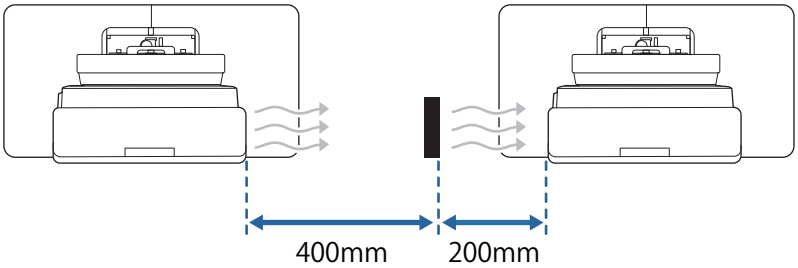 	
Nainštalujte a nastavte projektor pri izbovej teplote, ktorá je blízka skutočnému zamýšľanému použitiu. Ak sa teplota zmení, poloha obrazu sa môže posunúť alebo sa môže znížiť presnosť pera.	
Projektor nainštalujte tak, aby bol vzhľadom k premietacej ploche v sklone menšom než +3 alebo -3 stupne vertikálne aj horizontálne.	
Pri používaní interaktívnych funkcií nainštalujte projektor tak, aby bol premietaný obraz na dosah.	
Odporúčame používať nalepovacie alebo tabuľové plátna.	

Technické údaje držiak na stenu

Položka	Parameter
Hmotnosť držiaka na stenu (nastavovacia platňa, šesťhranná oska, nastavovacia jednotka, nástenný panel, kryt nástenného panela, koncový uzáver)	Hmotnosť pribl. 9,2 kg
Maximálna nosnosť	Hmotnosť pribl. 15,0 kg

Vonkajšie rozmery

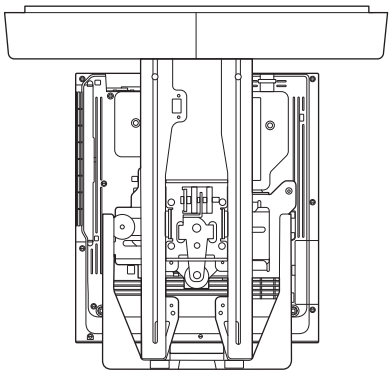

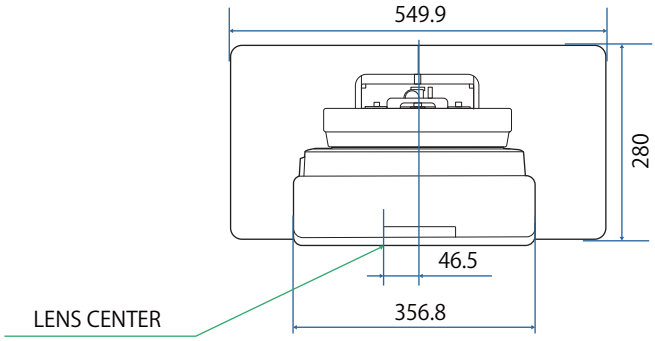

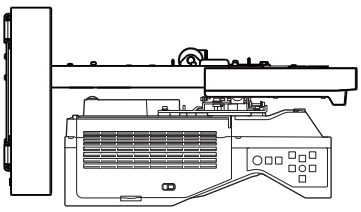

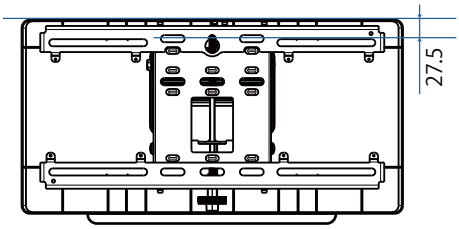

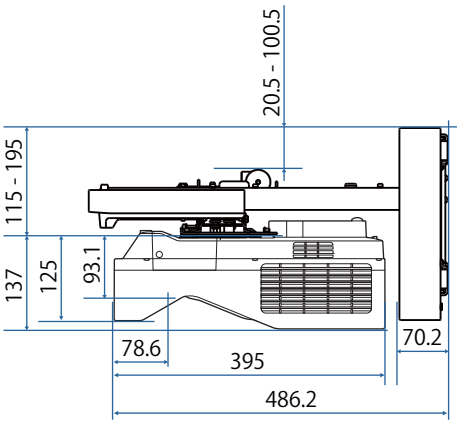

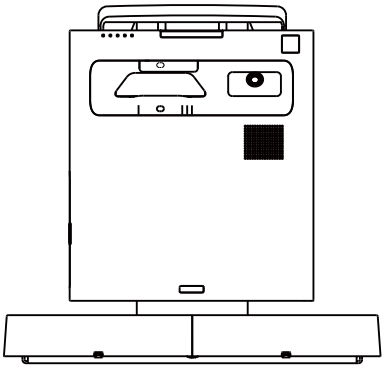

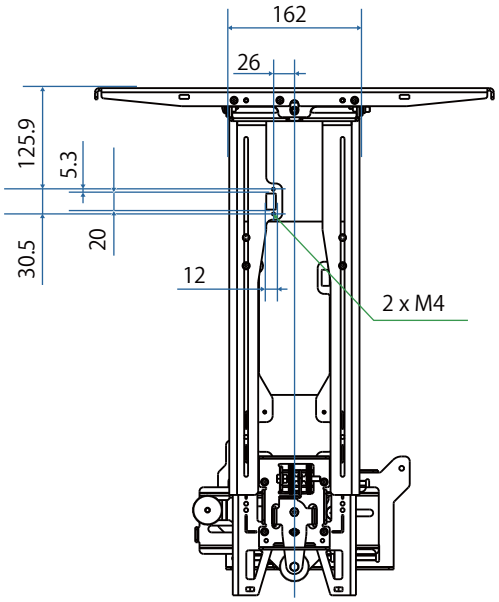
162
26
125.9
5.3
20
30.5
12
2 x M4

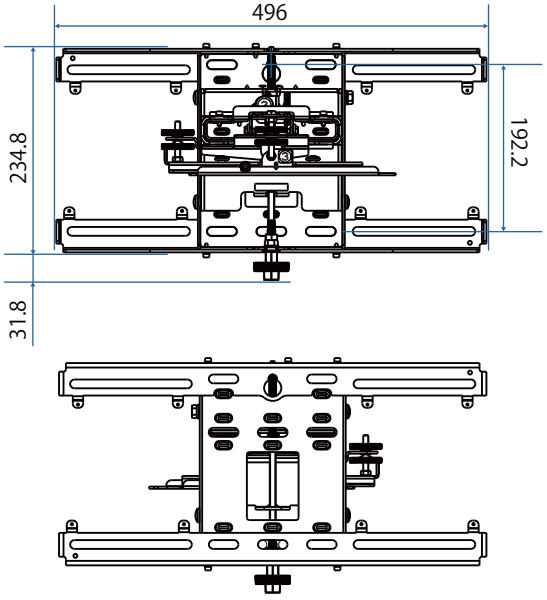
496
234.8
192.2
31.8

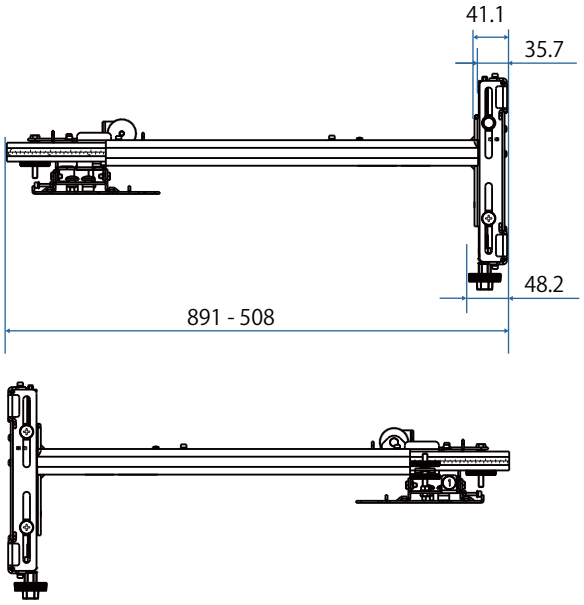
41.1
35.7
48.2
891 - 508

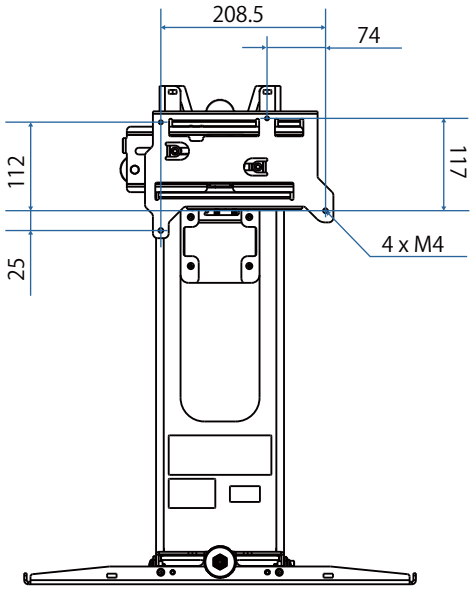
208.5
74
112
117
25
4 x M4

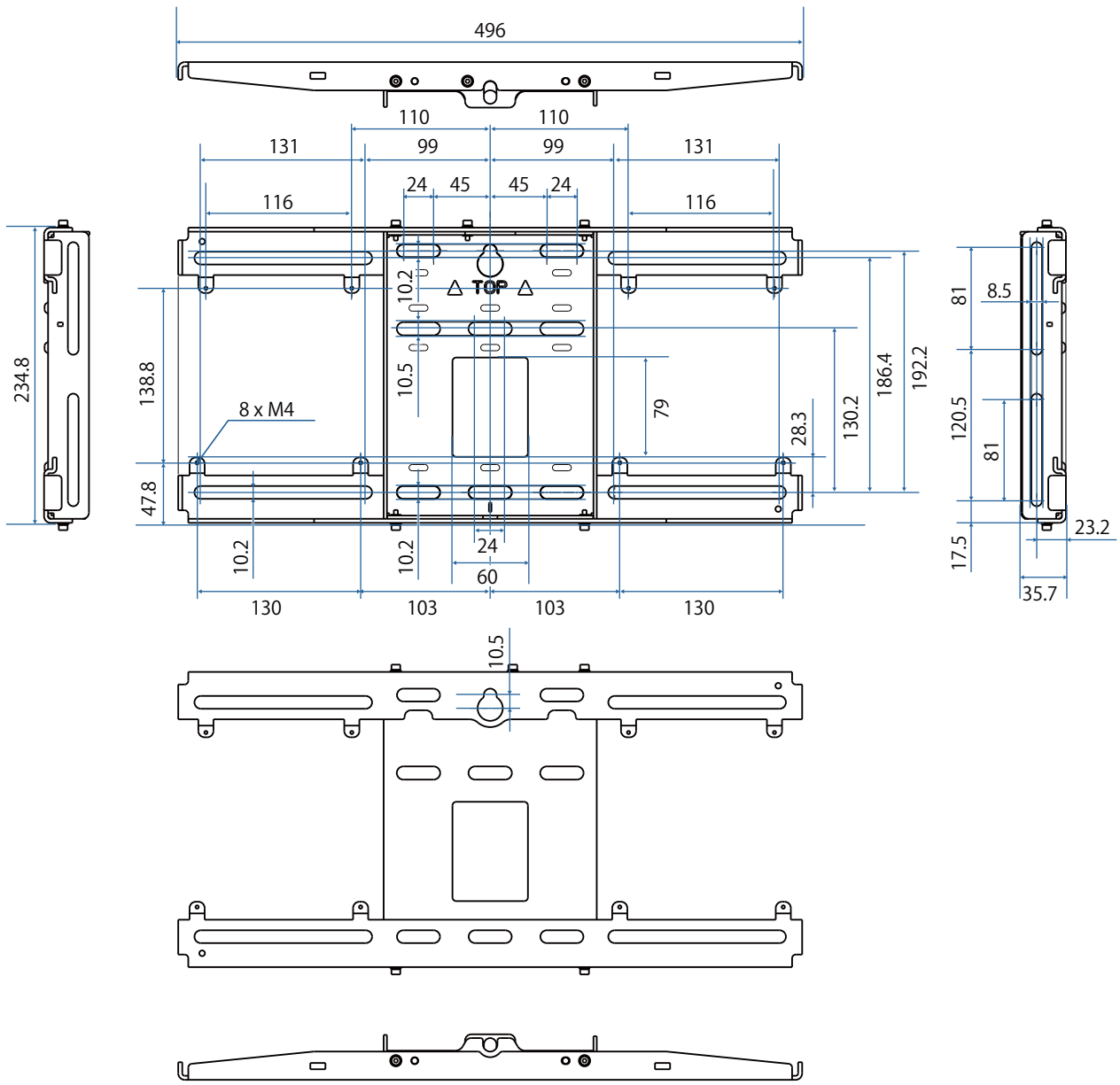

Rozsah nastavenia

Vertikálny posun

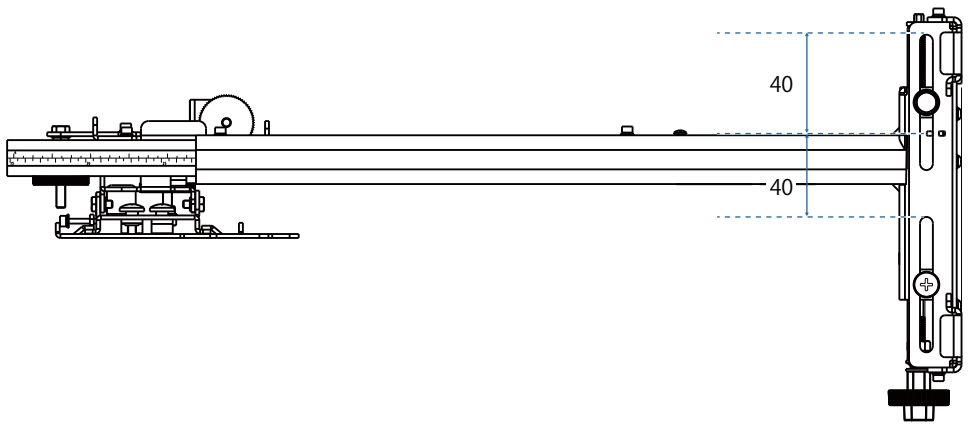

Horizontálny posun

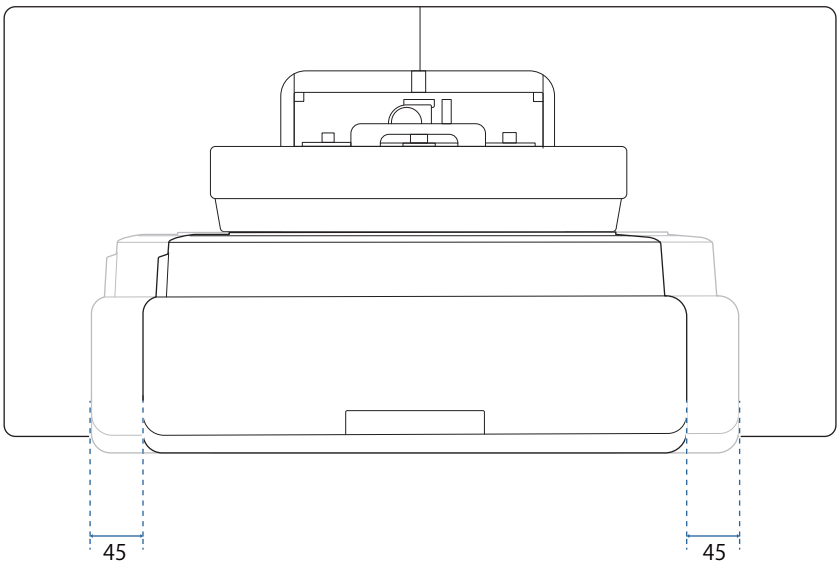

Posun dopredu/dozadu

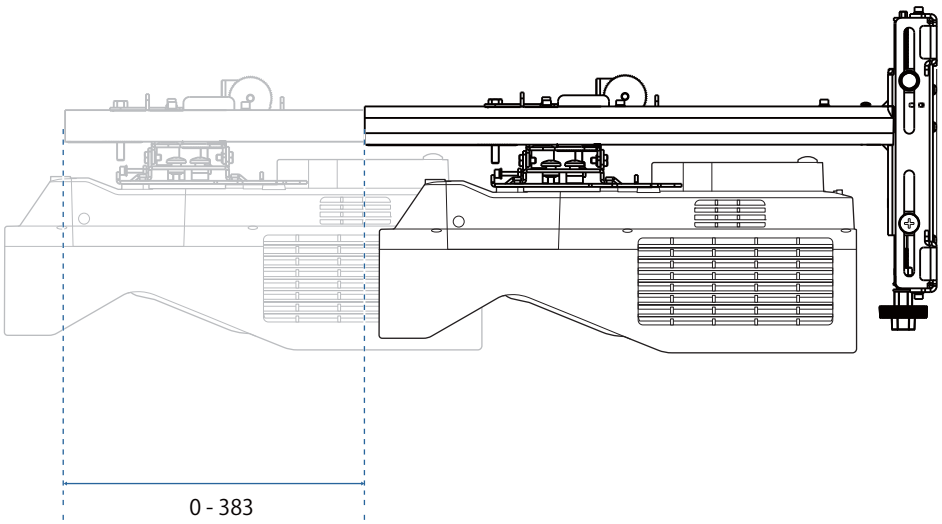

Inštalačná platňa na mini počítač

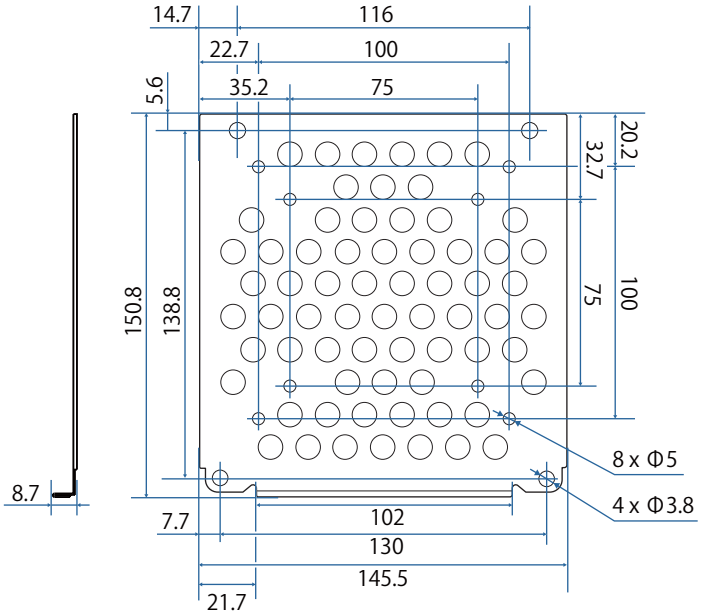

Položka	Parameter
Otvory pre skrutky na inštaláciu počítača (vyhovuje VESA)	75 mm x 75 mm 100 mm x 100 mm
Podporované veľkosti počítačov	V rozsahu 150 mm x 150 mm x 44 mm
Podporované hmotnosti počítačov	0,7 kg alebo menej

Inštalácia príslušenstva

Pri inštalácii prepínača alebo tunera ich zaistite s použitím otvorov na skrutky uvedených na obrázku nižšie.

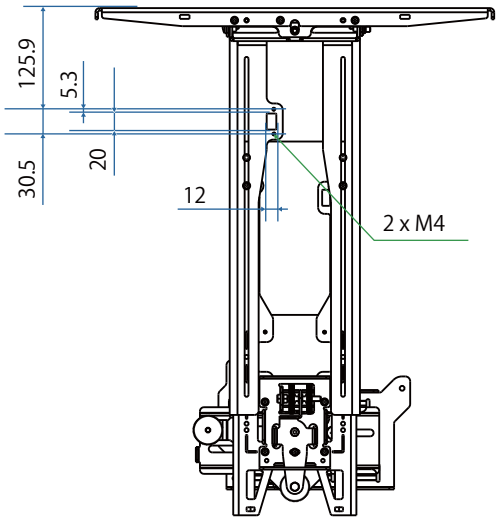

Pred inštaláciou skontrolujte, či je celková hmotnosť vrátane projektora a pripájacích káblov pod maximálnou nosnosťou držiaka na stenu. (☛"Technické údaje držiak na stenu" str.21)

Postup inštalácie držiaka na stenu

Pri inštalácii držiaka na stenu postupujte podľa nižšie uvedeného pracovného postupu.

Pred inštaláciou držiaka na stenu umiestnite káble vzhľadom na prostredie inštalácie.

1. Na určenie umiestnenia inštalácie si pozrite tabuľky s projekčnými vzdialenosťami (☛ str.28)
2. Pripevnite nastavovaciu jednotku k projektoru (☛ str.43)
3. Nainštalujte nástenný panel na stenu (☛ str.44)
4. Upravte dĺžku ramena nastavovacej platne a potom ju pripevnite k nástennému panelu (☛ str.46)
5. Pripevnite nastavovaciu jednotku k nastavovacej platni a potom pripojte káble a periférne zariadenia (☛ str.51)
6. Upravte polohu obrazu (☛ str.55)
7. Pripevnite kryty (☛ str.71)

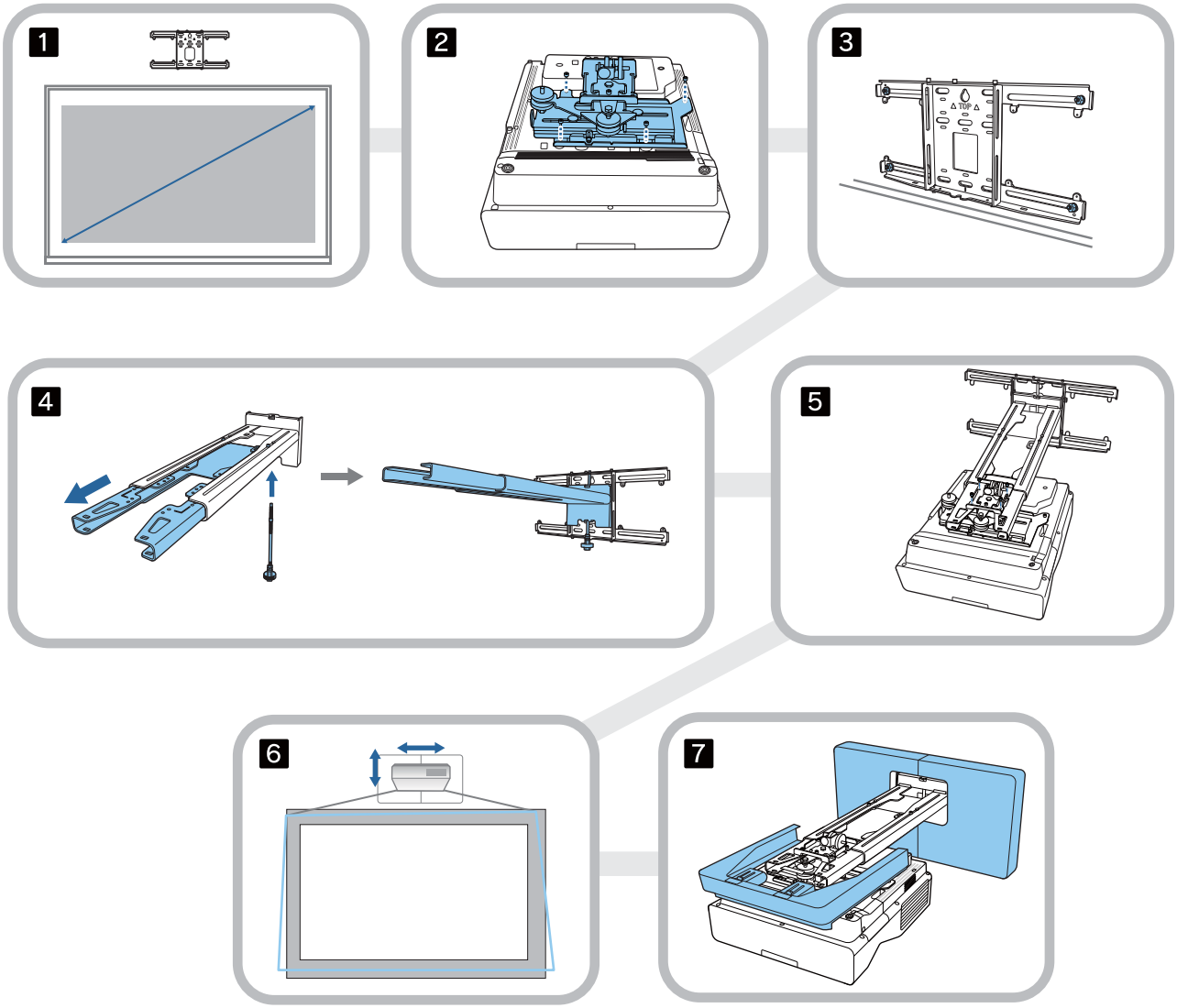

Pripevnenie držiaka

Určenie umiestnenia inštalácie (tabuľky s projekčnými vzdialenosťami)

Určite umiestnenia inštalácie nástenného panela podľa veľkosti obrazovky (S), na ktorej chcete premietať. Hodnoty od a po d si pozrite na nasledujúcom obrázku. Toto je hodnota, keď je nastavovacia platňa uprostred nástenného panela (pozrite si ☆ na nasledujúcom obrázku).

Odchýlka hodnoty pre stred premietanej obrazovky a stred Nástenného panela je 46,5 mm.

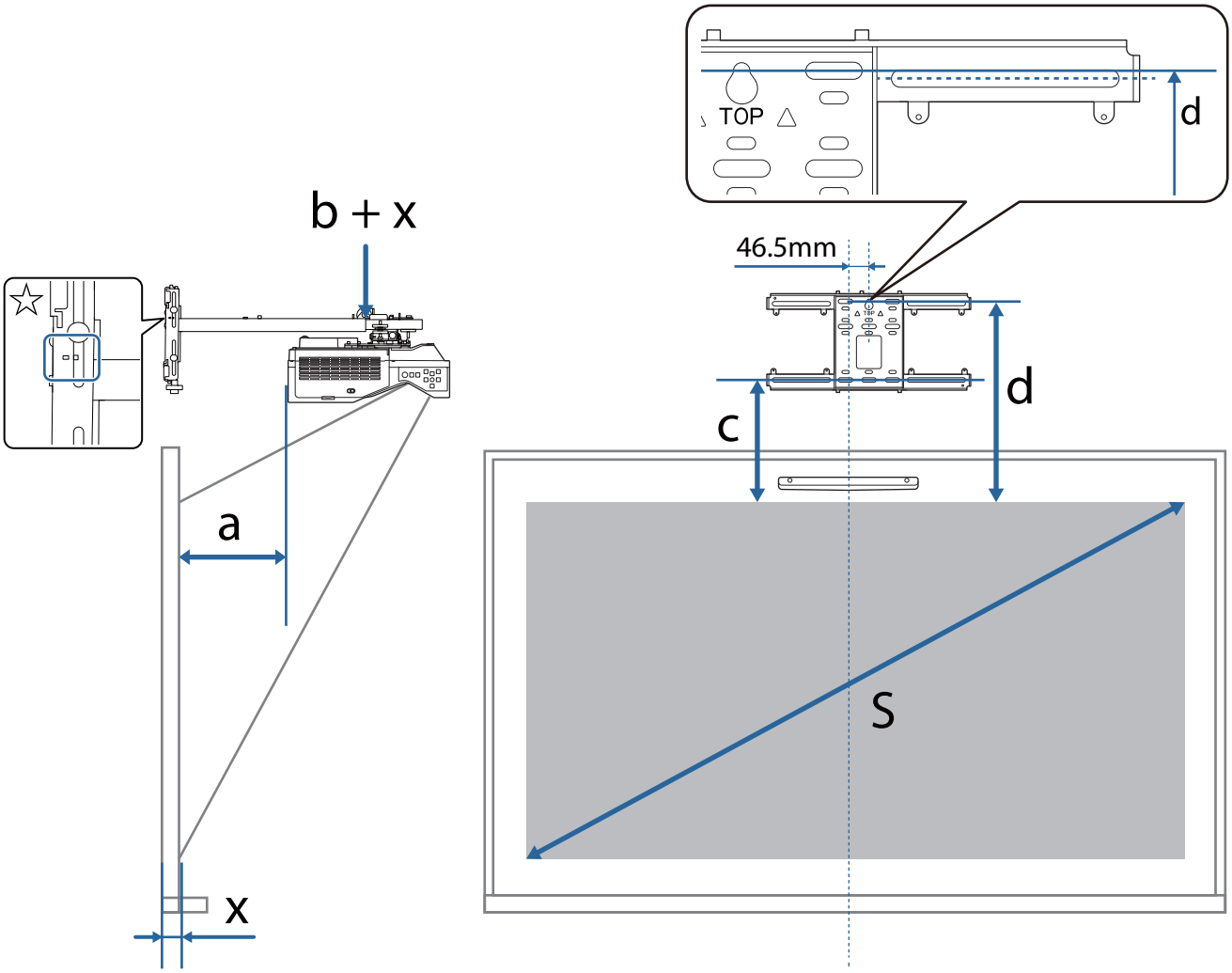

a: Minimálna premietacia vzdialenosť (Širokouhlé)

b + x: Číslo na stupnici posuvného ramena na nastavovacej platni (max. 533 mm)

x: Vzdialenosť od steny po premietaciu plochu
(15 až 50 mm pri použití konzoly pre dotykovú jednotku (str.13))

c: Vzdialenosť od horného okraja obrazu k dolnému otvoru pre inštalačnú skrutku nástenného panela

d: Vzdialenosť od horného okraja obrazu po dočasný otvor pre skrutku nástenného panela

S: Veľkosť premietaného obrazu

Pri premietaní v pomere strán 16 : 6 si pozrite nasledujúce informácie hodnoty pre c a d.

Pri používaní interaktívnych prvkov pri pomere strán 16 : 6 nastavte možnosť **Poloha obrazovky** na vertikálne strednú alebo vyššiu polohu.

(EB-735Fi)

- c1/d1: Keď je **Poloha obrazovky** v strede
- c2/d2: Keď je **Poloha obrazovky** navrchu

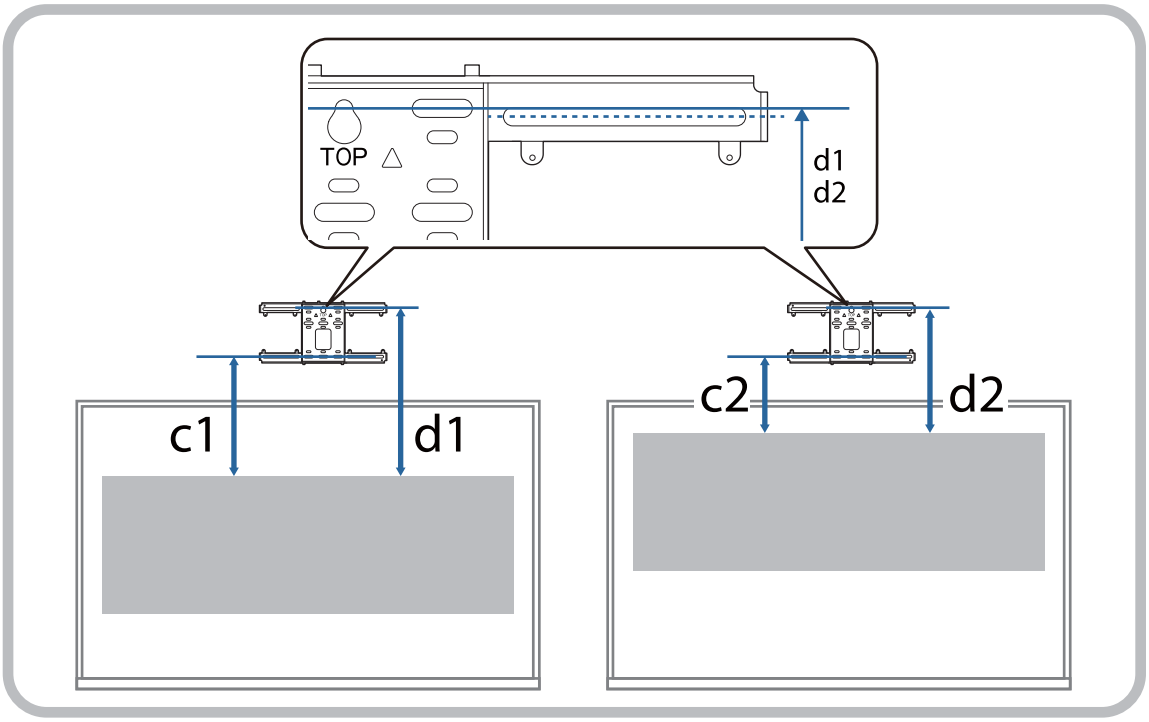

EB-735Fi

Pomer strán premietaného obrazu: 16:9

[Merná jednotka: mm]

S		a	b	c	d
65 "	1439 × 809	57	115	212	404
66 "	1461 × 822	63	121	215	407
67 "	1483 × 834	69	127	218	410
68 "	1505 × 847	75	133	221	413
69 "	1528 × 859	81	139	224	416
70 "	1550 × 872	87	145	227	419
71 "	1572 × 884	93	151	230	423
72 "	1594 × 897	99	157	233	426
73 "	1616 × 909	105	163	237	429
74 "	1638 × 921	111	169	240	432
75 "	1660 × 934	117	175	243	435
76 "	1682 × 946	123	181	246	438
77 "	1705 × 959	129	188	249	441
78 "	1727 × 971	135	194	252	444
79 "	1749 × 984	141	200	255	447
80 "	1771 × 996	147	206	258	450
81 "	1793 × 1009	153	212	261	454
82 "	1815 × 1021	159	218	265	457
83 "	1837 × 1034	165	224	268	460
84 "	1860 × 1046	171	230	271	463
85 "	1882 × 1058	177	236	274	466
86 "	1904 × 1071	183	242	277	469
87 "	1926 × 1083	189	248	280	472
88 "	1948 × 1096	195	254	283	475
89 "	1970 × 1108	201	260	286	478

S		a	b	c	d
90 "	1992 × 1121	207	179	289	482
91 "	2015 × 1133	213	185	292	485
92 "	2037 × 1146	219	191	296	488
93 "	2059 × 1158	225	197	299	491
94 "	2081 × 1171	231	203	302	494
95 "	2103 × 1183	237	209	305	497
96 "	2125 × 1195	243	215	308	500
97 "	2147 × 1208	249	221	311	503
98 "	2170 × 1220	255	227	314	506
99 "	2192 × 1233	261	233	317	510
100 "	2214 × 1245	267	239	320	513

Pomer strán premietaného obrazu: 4:3

[Merná jednotka: mm]

S		a	b	c	d
54 "	1097 × 823	63	122	215	407
55 "	1118 × 838	70	129	219	411
56 "	1138 × 853	78	137	223	415
57 "	1158 × 869	85	144	226	419
58 "	1179 × 884	92	151	230	422
59 "	1199 × 899	100	159	234	426
60 "	1219 × 914	107	166	238	430
61 "	1240 × 930	115	173	242	434
62 "	1260 × 945	122	181	245	438
63 "	1280 × 960	129	188	249	441
64 "	1300 × 975	137	195	253	445
65 "	1321 × 991	144	203	257	449
66 "	1341 × 1006	151	210	261	453
67 "	1361 × 1021	159	218	264	457
68 "	1382 × 1036	166	225	268	461
69 "	1402 × 1052	173	232	272	464
70 "	1422 × 1067	181	240	276	468
71 "	1443 × 1082	188	247	280	472
72 "	1463 × 1097	195	254	284	476
73 "	1483 × 1113	203	262	287	480
74 "	1504 × 1128	210	269	291	483
75 "	1524 × 1143	218	276	295	487
76 "	1544 × 1158	225	284	299	491
77 "	1565 × 1173	232	291	303	495
78 "	1585 × 1189	240	298	306	499
79 "	1605 × 1204	247	306	310	502

S		a	b	c	d
80 "	1626 × 1219	254	313	314	506
81 "	1646 × 1234	262	320	318	510
82 "	1666 × 1250	269	328	322	514
83 "	1687 × 1265	276	335	325	518
84 "	1707 × 1280	284	343	329	521
85 "	1727 × 1295	291	350	333	525
86 "	1748 × 1311	298	357	337	529
87 "	1768 × 1326	306	365	341	533
88 "	1788 × 1341	313	372	344	537
89 "	1808 × 1356	320	379	348	540
90 "	1829 × 1372	328	300	352	544
91 "	1849 × 1387	335	307	356	548
92 "	1869 × 1402	343	314	360	552
93 "	1890 × 1417	350	322	363	556
94 "	1910 × 1433	357	329	367	559
95 "	1930 × 1448	365	336	371	563
96 "	1951 × 1463	372	344	375	567
97 "	1971 × 1478	379	351	379	571
98 "	1991 × 1494	387	358	382	575

Pomer strán premietaného obrazu: 16:10

[Merná jednotka: mm]

S		a	b	c	d
65 "	1400 × 875	88	147	228	420
66 "	1422 × 888	95	154	231	424
67 "	1443 × 902	101	160	235	427
68 "	1465 × 915	108	167	238	430
69 "	1486 × 929	114	173	241	434
70 "	1508 × 942	121	180	245	437
71 "	1529 × 956	127	186	248	440
72 "	1551 × 969	134	193	252	444
73 "	1572 × 983	140	199	255	447
74 "	1594 × 996	147	206	258	450
75 "	1615 × 1010	153	212	262	454
76 "	1637 × 1023	160	219	265	457
77 "	1659 × 1037	166	225	268	461
78 "	1680 × 1050	173	232	272	464
79 "	1702 × 1063	179	238	275	467
80 "	1723 × 1077	186	244	278	471
81 "	1745 × 1090	192	251	282	474
82 "	1766 × 1104	199	257	285	477
83 "	1788 × 1117	205	264	289	481
84 "	1809 × 1131	212	270	292	484
85 "	1831 × 1144	218	277	295	487
86 "	1852 × 1158	225	283	299	491
87 "	1874 × 1171	231	290	302	494
88 "	1895 × 1185	238	296	305	498
89 "	1917 × 1198	244	303	309	501

S		a	b	c	d
90 "	1939 × 1212	251	222	312	504
91 "	1960 × 1225	257	229	315	508
92 "	1982 × 1239	264	235	319	511
93 "	2003 × 1252	270	242	322	514
94 "	2025 × 1265	277	248	325	518
95 "	2046 × 1279	283	255	329	521
96 "	2068 × 1292	290	261	332	524
97 "	2089 × 1306	296	268	336	528
98 "	2111 × 1319	303	274	339	531
99 "	2132 × 1333	309	281	342	534
100 "	2154 × 1346	316	287	346	538

Pomer strán premietaného obrazu: 16:6

[Merná jednotka: mm]

S		a	b	c1	d1	c2	d2
60 "	1427 × 535	53	112	344	536	210	402
61 "	1451 × 544	60	119	349	542	213	406
62 "	1475 × 553	66	125	355	547	217	409
63 "	1498 × 562	73	132	360	553	220	412
64 "	1522 × 571	79	138	366	558	223	416
65 "	1546 × 580	86	144	372	564	227	419
66 "	1570 × 589	92	151	377	569	230	422
67 "	1593 × 598	98	157	383	575	233	426
68 "	1617 × 606	105	164	388	581	237	429
69 "	1641 × 615	111	170	394	586	240	432
70 "	1665 × 624	118	177	399	592	243	436
71 "	1689 × 633	124	183	405	597	247	439
72 "	1712 × 642	131	190	411	603	250	442
73 "	1736 × 651	137	196	416	608	253	446
74 "	1760 × 660	144	203	422	614	257	449
75 "	1784 × 669	150	209	427	619	260	452
76 "	1807 × 678	157	215	433	625	263	456
77 "	1831 × 687	163	222	438	631	267	459
78 "	1855 × 696	169	228	444	636	270	462
79 "	1879 × 705	176	235	450	642	273	466
80 "	1903 × 713	182	241	455	647	277	469
81 "	1926 × 722	189	248	461	653	280	472
82 "	1950 × 731	195	254	466	658	283	476
83 "	1974 × 740	202	261	472	664	287	479
84 "	1998 × 749	208	267	477	670	290	482
85 "	2022 × 758	215	274	483	675	293	486

S		a	b	c1	d1	c2	d2
86 "	2045 × 767	221	280	489	681	297	489
87 "	2069 × 776	228	286	494	686	300	492
88 "	2093 × 785	234	293	500	692	303	496
89 "	2117 × 794	240	299	505	697	307	499
90 "	2140 × 803	247	219	511	703	310	502
91 "	2164 × 812	253	225	516	709	313	506
92 "	2188 × 821	260	232	522	714	317	509
93 "	2212 × 829	266	238	528	720	320	512
94 "	2236 × 838	273	245	533	725	324	516
95 "	2259 × 847	279	251	539	731	327	519
96 "	2283 × 856	286	258	544	736	330	522
97 "	2307 × 865	292	264	550	742	334	526
98 "	2331 × 874	299	270	555	748	337	529
99 "	2354 × 883	305	277	561	753	340	532
100 "	2378 × 892	311	283	567	759	344	536
101 "	2402 × 901	318	290	572	764	347	539
102 "	2426 × 910	324	296	578	770	350	542
103 "	2450 × 919	331	303	583	775	354	546
104 "	2473 × 928	337	309	589	781	357	549
105 "	2497 × 936	344	316	594	787	360	552
106 "	2521 × 945	350	322	600	792	364	556
107 "	2545 × 954	357	329	605	798	367	559
108 "	2569 × 963	363	335	611	803	370	562
109 "	2592 × 972	370	341	617	809	374	566
110 "	2616 × 981	376	348	622	814	377	569

EB-725Wi

Pomer strán premietaného obrazu: 16:10

[Merná jednotka: mm]

S		a	b	c	d
65 "	1400 × 875	69	128	192	384
66 "	1422 × 888	75	134	195	387
67 "	1443 × 902	81	140	198	390
68 "	1465 × 915	87	146	200	393
69 "	1486 × 929	94	152	203	395
70 "	1508 × 942	100	159	206	398
71 "	1529 × 956	106	165	209	401
72 "	1551 × 969	112	171	212	404
73 "	1572 × 983	118	177	214	407
74 "	1594 × 996	124	183	217	409
75 "	1615 × 1010	131	190	220	412
76 "	1637 × 1023	137	196	223	415
77 "	1659 × 1037	143	202	226	418
78 "	1680 × 1050	149	208	228	421
79 "	1702 × 1063	155	214	231	423
80 "	1723 × 1077	162	220	234	426
81 "	1745 × 1090	168	227	237	429
82 "	1766 × 1104	174	233	240	432
83 "	1788 × 1117	180	239	242	435
84 "	1809 × 1131	186	245	245	437
85 "	1831 × 1144	192	251	248	440
86 "	1852 × 1158	199	258	251	443
87 "	1874 × 1171	205	264	254	446
88 "	1895 × 1185	211	270	256	449
89 "	1917 × 1198	217	276	259	451

S		a	b	c	d
90 "	1939 × 1212	223	195	262	454
91 "	1960 × 1225	230	201	265	457
92 "	1982 × 1239	236	208	268	460
93 "	2003 × 1252	242	214	271	463
94 "	2025 × 1265	248	220	273	466
95 "	2046 × 1279	254	226	276	468
96 "	2068 × 1292	260	232	279	471
97 "	2089 × 1306	267	238	282	474
98 "	2111 × 1319	273	245	285	477
99 "	2132 × 1333	279	251	287	480
100 "	2154 × 1346	285	257	290	482

Pomer strán premietaného obrazu: 4:3

[Merná jednotka: mm]

S		a	b	c	d
58 "	1179 × 884	73	132	194	386
59 "	1199 × 899	80	139	197	389
60 "	1219 × 914	87	146	200	392
61 "	1240 × 930	94	153	203	396
62 "	1260 × 945	101	160	207	399
63 "	1280 × 960	108	167	210	402
64 "	1300 × 975	115	174	213	405
65 "	1321 × 991	122	181	216	408
66 "	1341 × 1006	129	188	219	411
67 "	1361 × 1021	136	195	222	415
68 "	1382 × 1036	143	202	226	418
69 "	1402 × 1052	150	209	229	421
70 "	1422 × 1067	157	216	232	424
71 "	1443 × 1082	164	223	235	427
72 "	1463 × 1097	171	230	238	430
73 "	1483 × 1113	178	237	241	434
74 "	1504 × 1128	185	244	245	437
75 "	1524 × 1143	192	251	248	440
76 "	1544 × 1158	199	258	251	443
77 "	1565 × 1173	206	265	254	446
78 "	1585 × 1189	213	272	257	450
79 "	1605 × 1204	220	279	261	453

S		a	b	c	d
80 "	1626 × 1219	227	286	264	456
81 "	1646 × 1234	234	293	267	459
82 "	1666 × 1250	241	300	270	462
83 "	1687 × 1265	248	307	273	465
84 "	1707 × 1280	255	314	276	469
85 "	1727 × 1295	262	321	280	472
86 "	1748 × 1311	269	328	283	475
87 "	1768 × 1326	276	335	286	478
88 "	1788 × 1341	283	342	289	481
89 "	1808 × 1356	290	349	292	484
90 "	1829 × 1372	297	269	295	488
91 "	1849 × 1387	304	276	299	491
92 "	1869 × 1402	311	283	302	494
93 "	1890 × 1417	318	290	305	497
94 "	1910 × 1433	325	297	308	500
95 "	1930 × 1448	332	304	311	504
96 "	1951 × 1463	339	311	314	507
97 "	1971 × 1478	346	318	318	510
98 "	1991 × 1494	353	325	321	513
99 "	2012 × 1509	360	332	324	516
100 "	2032 × 1524	367	339	327	519

Pomer strán premietaného obrazu: 16:9

[Merná jednotka: mm]

S		a	b	c	d
64 "	1417 × 797	74	133	238	431
65 "	1439 × 809	80	139	242	434
66 "	1461 × 822	86	145	246	438
67 "	1483 × 834	93	152	249	441
68 "	1505 × 847	99	158	253	445
69 "	1528 × 859	105	164	256	448
70 "	1550 × 872	112	171	260	452
71 "	1572 × 884	118	177	263	456
72 "	1594 × 897	125	183	267	459
73 "	1616 × 909	131	190	271	463
74 "	1638 × 921	137	196	274	466
75 "	1660 × 934	144	202	278	470
76 "	1682 × 946	150	209	281	474
77 "	1705 × 959	156	215	285	477
78 "	1727 × 971	163	221	288	481
79 "	1749 × 984	169	228	292	484
80 "	1771 × 996	175	234	296	488
81 "	1793 × 1009	182	241	299	491
82 "	1815 × 1021	188	247	303	495
83 "	1837 × 1034	194	253	306	499
84 "	1860 × 1046	201	260	310	502
85 "	1882 × 1058	207	266	313	506
86 "	1904 × 1071	213	272	317	509
87 "	1926 × 1083	220	279	321	513
88 "	1948 × 1096	226	285	324	516
89 "	1970 × 1108	232	291	328	520

S		a	b	c	d
90 "	1992 × 1121	239	211	331	524
91 "	2015 × 1133	245	217	335	527
92 "	2037 × 1146	252	223	339	531
93 "	2059 × 1158	258	230	342	534
94 "	2081 × 1171	264	236	346	538
95 "	2103 × 1183	271	242	349	541
96 "	2125 × 1195	277	249	353	545
97 "	2147 × 1208	283	255	356	549
98 "	2170 × 1220	290	262	360	552
99 "	2192 × 1233	296	268	364	556
100 "	2214 × 1245	302	274	367	559

Pripevnenie nastavovacej jednotky k projektoru

1 Uvoľnite skrutku M4 na nastavovacej jednotke a potom zarovnajte značky pre každý diel

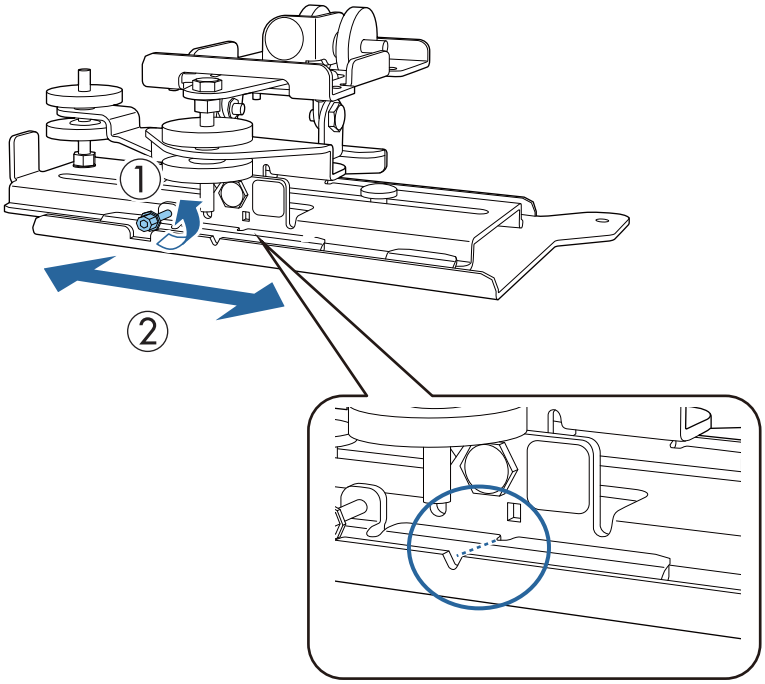

Keď bude poloha správna, dotiahnite skrutku M4.

2 Upevnite nastavovaciu jednotku k základni projektora; použite na to dodané skrutky M4 x 12 mm (4 kusy)

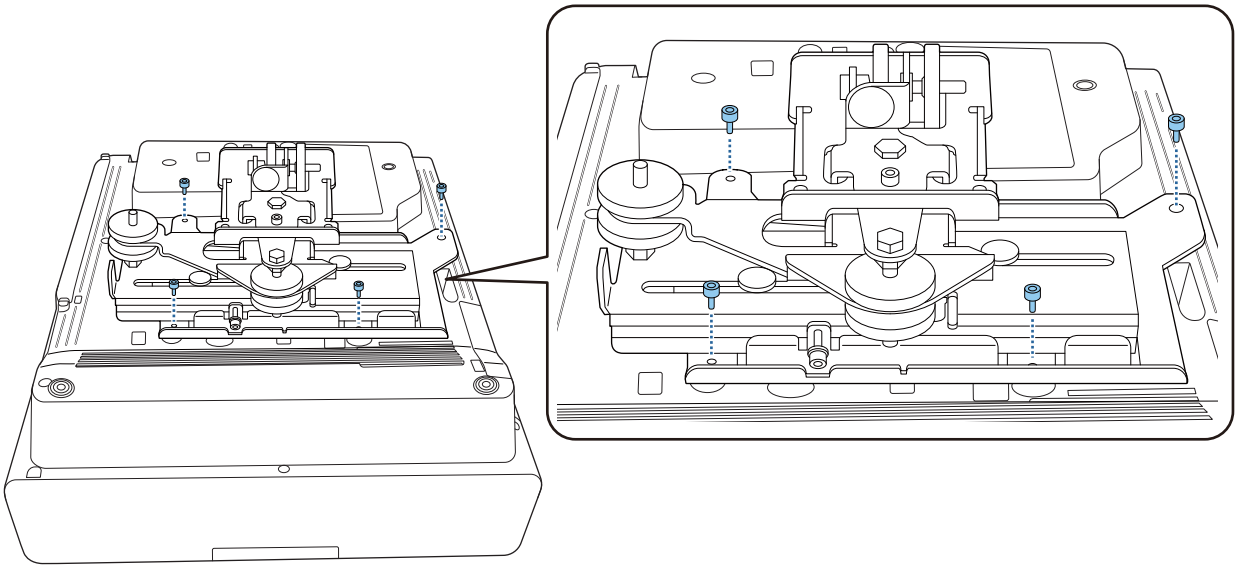

Nástenný panel namontujte na stenu

1 Papierovú šablónu pripevnite na stenu

Pripevnite šablónu podľa inštalačnej polohy, ktorú ste si overili pomocou tabuľky projekčných vzdialeností (str.28).

Zarovnajte stredovú polohu premietanej obrazovky s Image Center B na šablóne.

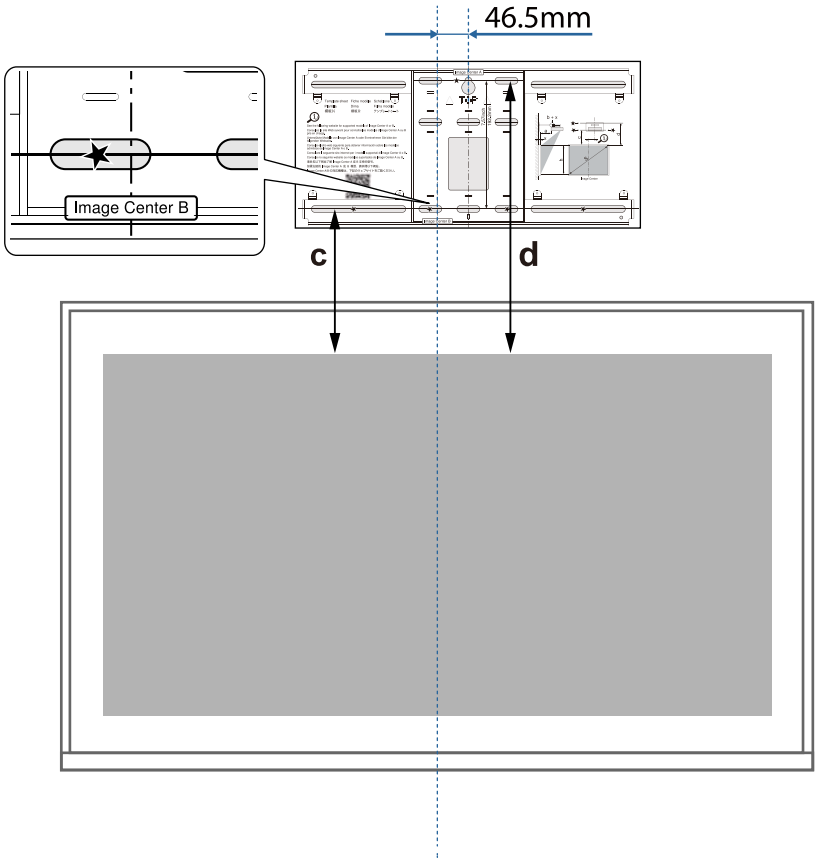

2 Bežne dostupnú skrutku M10 naskrutkujte v polohe otvoru pre dočasnú skrutku pre nástenný panel.

Medzi stenou a hlavou skrutky ponechajte aspoň 6 mm medzeru.

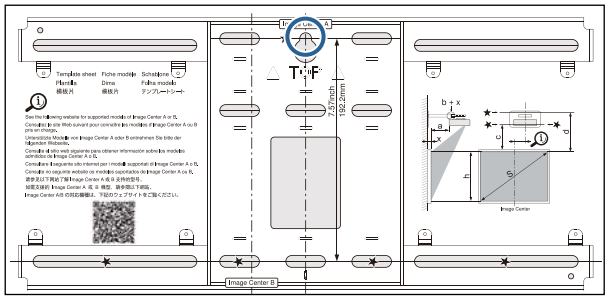

3 Určite polohy montážnych otvorov na nástennom paneli

Cez otvory na skrutky na obrázku nižšie zaistite na optimálne vyváženie aspoň v štyroch bodoch.

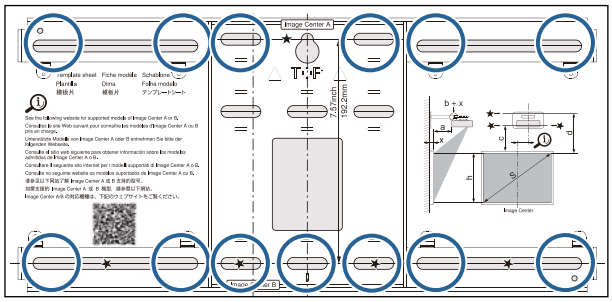

4 Do steny vyvŕtajte otvory

Priemer vŕtania: 10,5 mm (M10) alebo 10 mm (3/8 palca)

Hĺbka vodiaceho otvoru: 45 mm

Hĺbka upevňovacieho otvoru: 40 mm

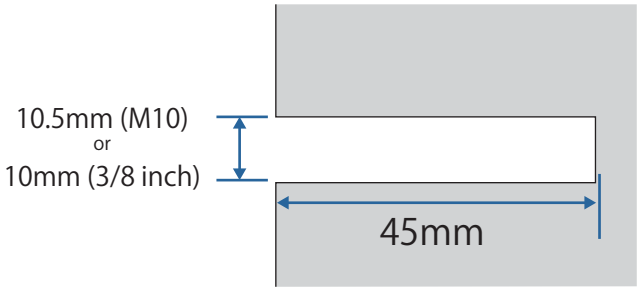

5 Odstráňte šablónu

6 Umiestnite nástenný panel na dočasnú skrutku M10, ktorú ste nainštalovali v kroku 2

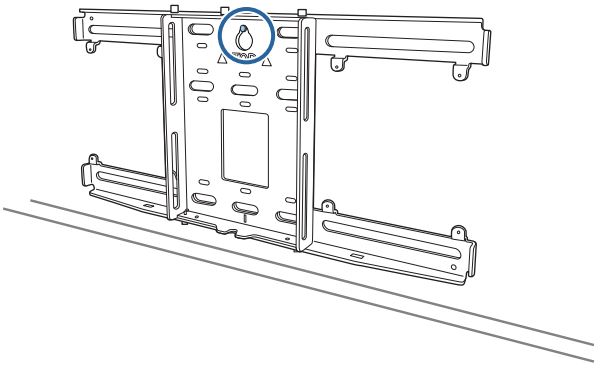

7 Na upevnenie nástenného panela do otvorov, ktoré ste vyvŕtali v kroku 4, použite komerčne dostupné kotviace skrutky M10 alebo 3/8 palca x 60 mm

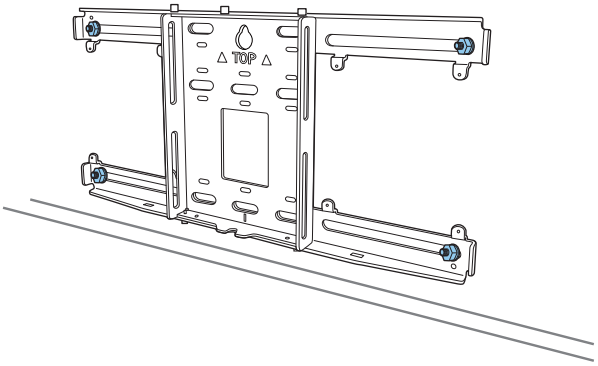

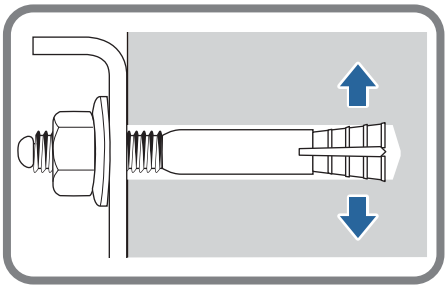

Nastavovaciu platňu pripevnite k nástennému panelu

1 Povoľte skrutky M4 x 12 mm (2 kusy) a vytiahnite posuvné rameno na nastavovacej platni.

Nastavte stupnicu na posúvači na kombinovanú vzdialenosť hodnoty (b) potvrdenej v tabuľke projekčných vzdialeností (str.28) a hrúbky premietacej plochy (x).

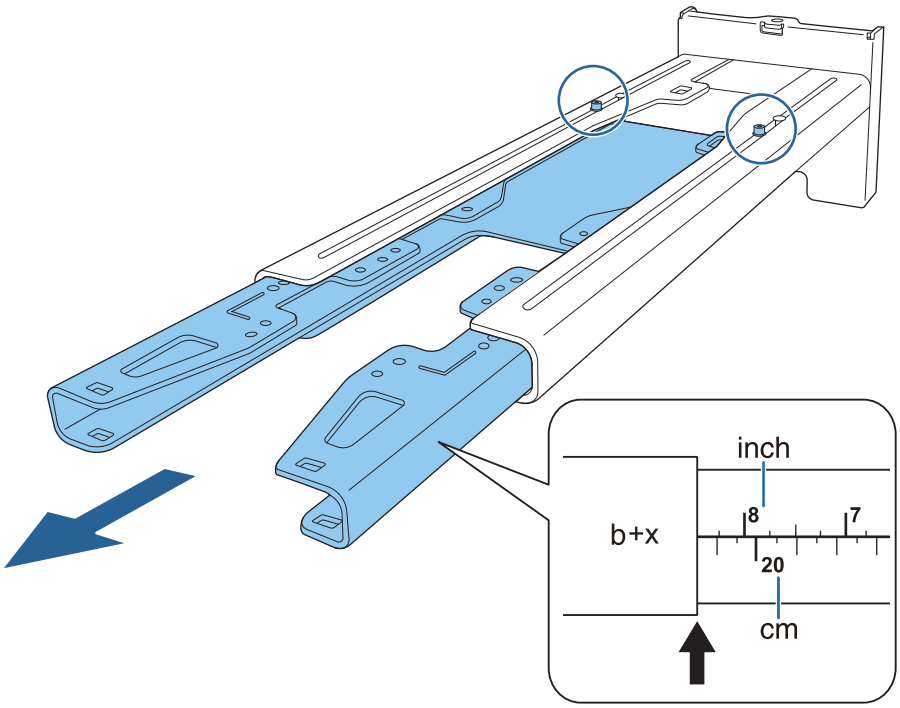

2 Do nastavovacej platne vložte šesťhrannú osku

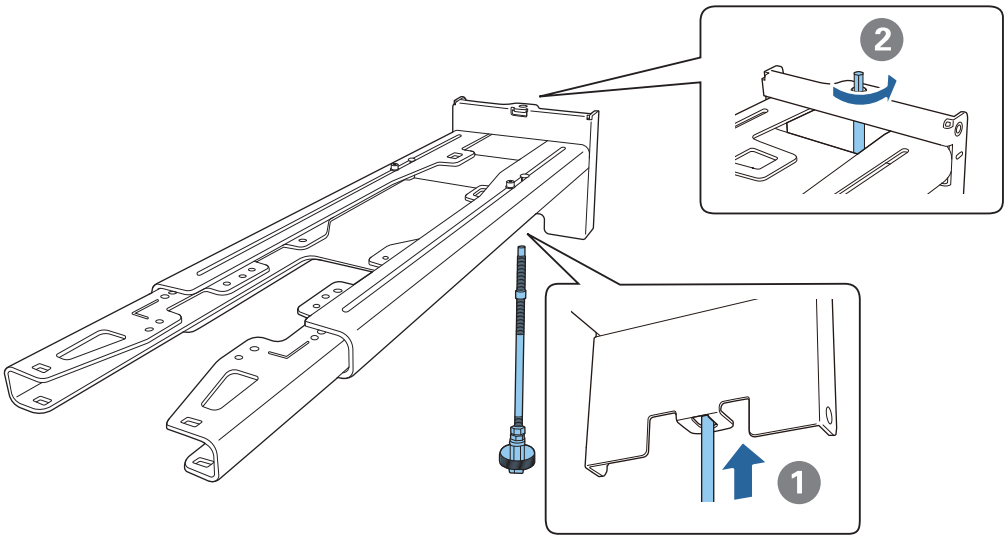

3 Cez nastavovaciu platňu prevlečte potrebné káble

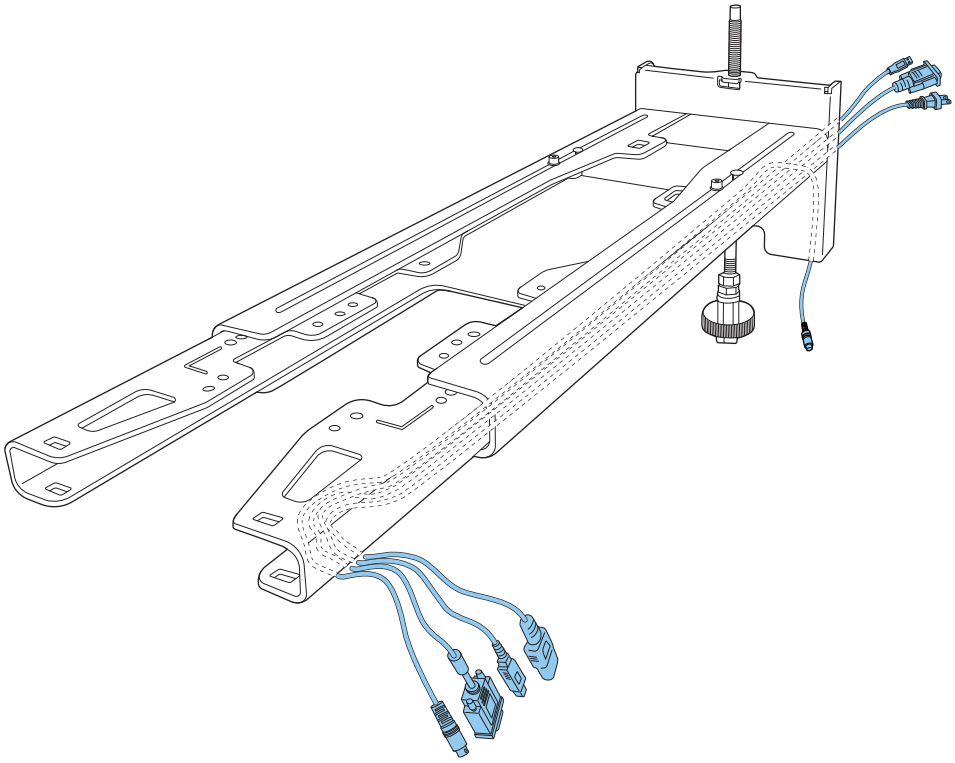

Výstraha

Nevešajte zvyšok kábla na nastavovaciu platňu. Môže spadnúť a spôsobiť nehodu.

Nasledujúce pripájacie porty by mali byť vedené tak, aby vychádzali zo spodnej časti nastavovacej platne a neprechádzali cez steny.

- Kábel na pripojenie k Dotykovej jednotke
- Káble na pripojenie k periférnym zariadeniam, ako sú mini počítače

4 Pripevnite nastavovaciu platňu k nástennému panelu

Zasuňte šesťhrannú, kým nebude hrot mierne vyčnievať z hornej časti nástenného panela a druhý koniec sa nepripojí k spodnej časti nástenného panela.

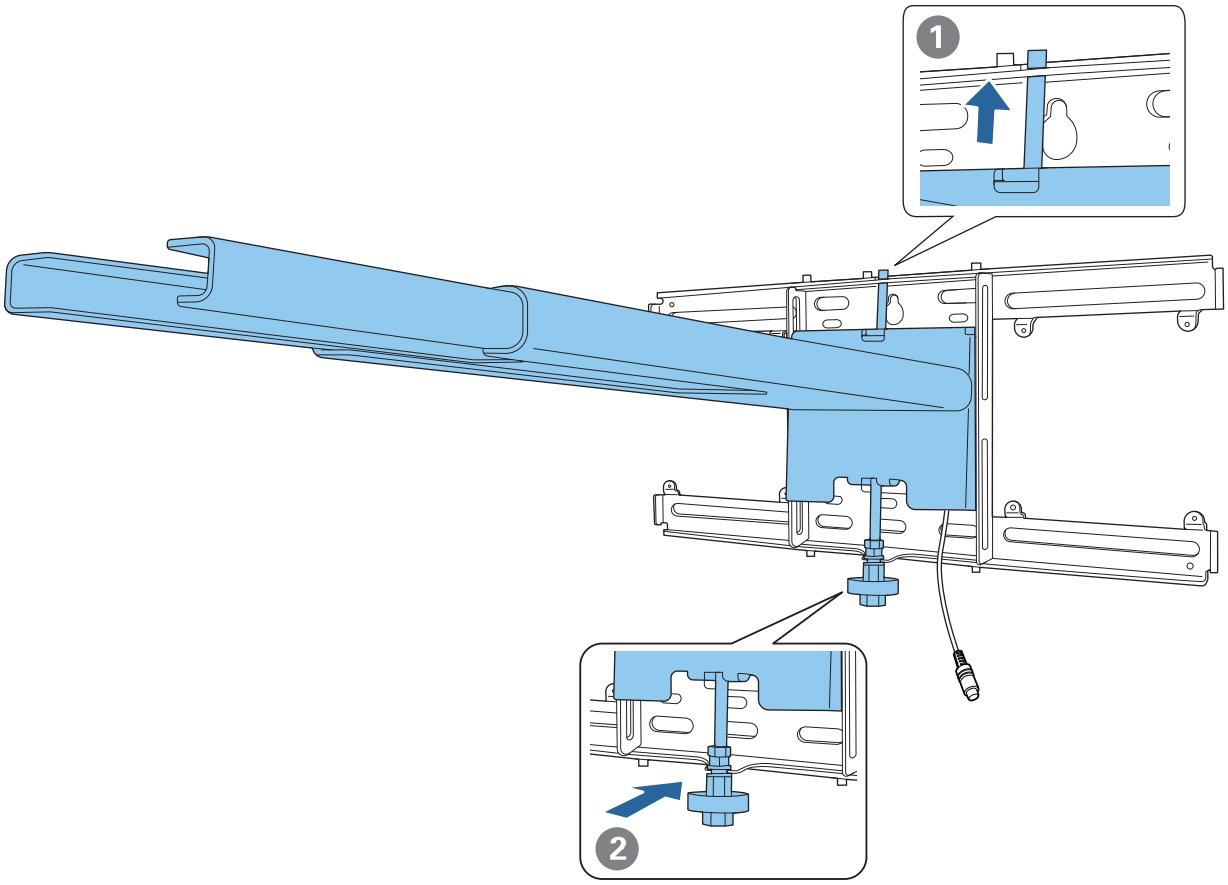

Upozornenie

Dávajte pozor, aby sa káble nezachytili medzi nastavovaciu platňu a nástenný panel.

5 Dočasne zaistite nastavovaciu platňu

Zaistite tri body pomocou dodaných skrutiek M6 (x 3).

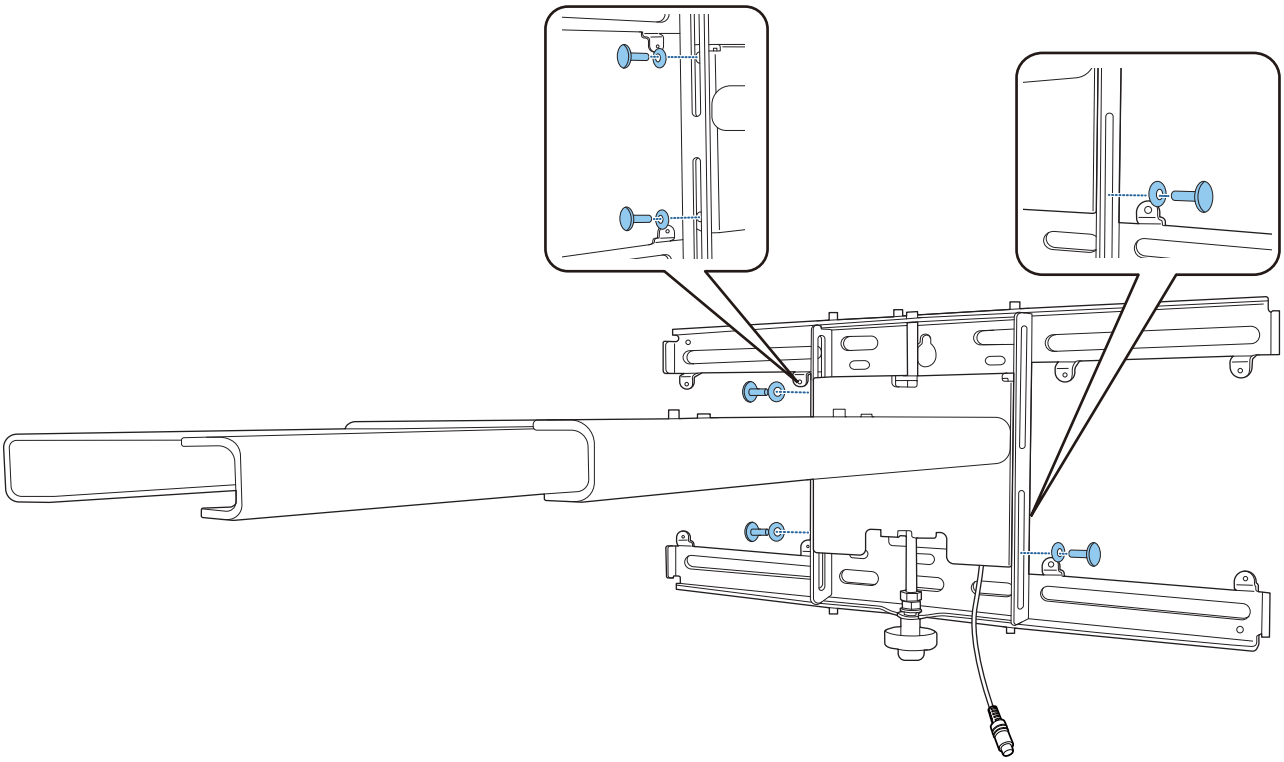

6 Otočte spodnú časť hexagonálnej osi pomocou 17 mm račňového kľúča, aby ste zarovnali značky na nástennom paneli a nastavovacej platni

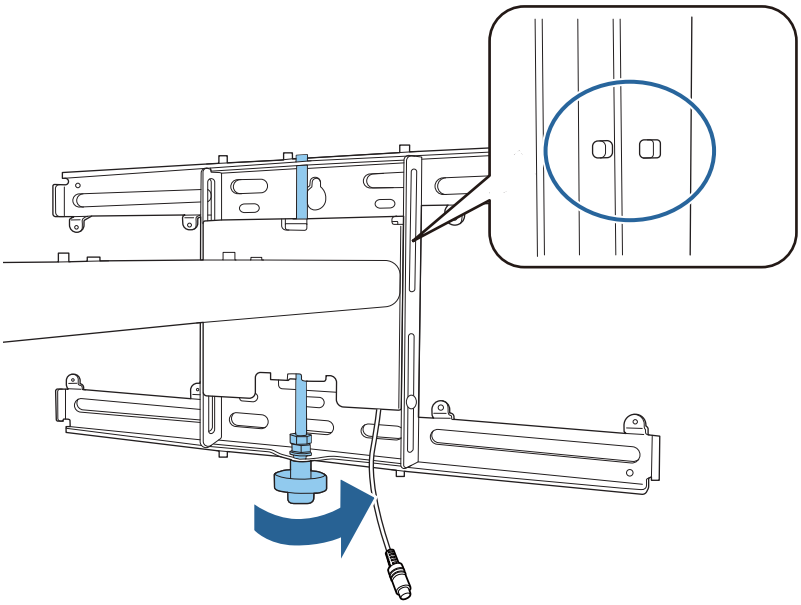

7 Nastavovaciu platňu upevnite v danej polohe dotiahnutím skrutky M6 (x 1)

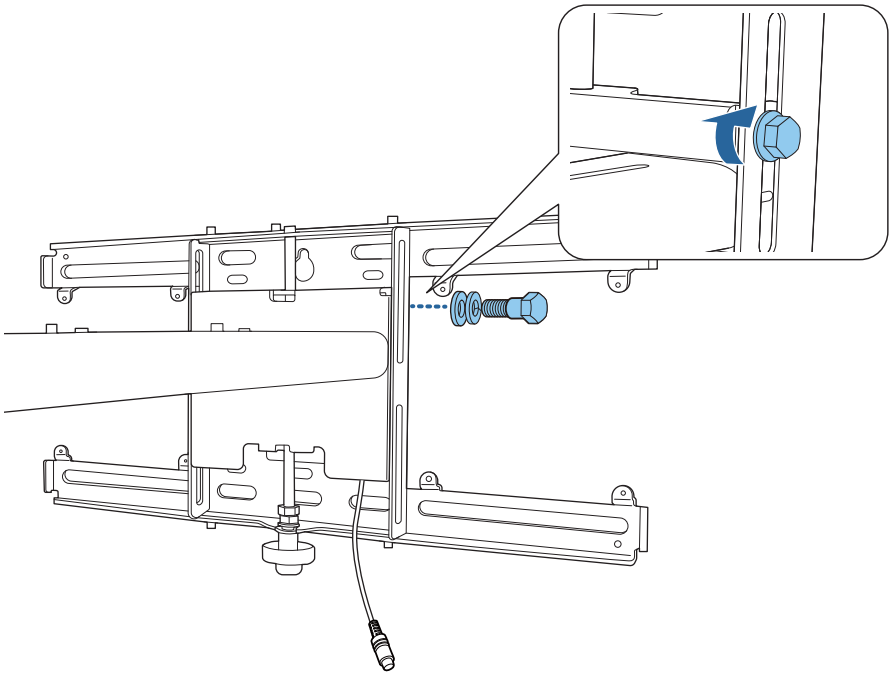

Pripevnenie nastavovacej jednotky k nastavovacej platni

1 Skontrolujte polohu inštalácie nastavovacej jednotky

Poloha inštalácie je označená na nastavovacej platni. Nainštalujte vo vhodnej polohe podľa veľkosti obrazovky, na ktorej chcete premietať.

- Keď je premietaný obraz menší ako 90 palcov: jednotku upevnite na ◯ značku.

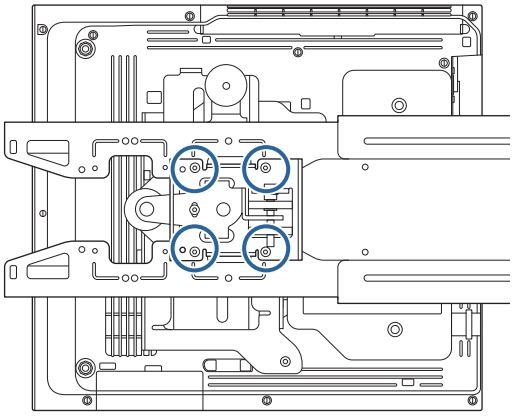

- Keď má premietaný obraz 90 palcov alebo viac: jednotku upevnite na ◯ ◯ značku.

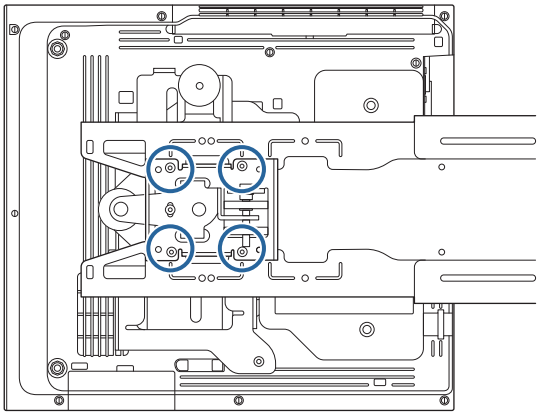

2 Nastavovaciu jednotku pripevnite k nastavovacej platni pomocou dodaných skrutiek M4 x 12 mm (x 4)

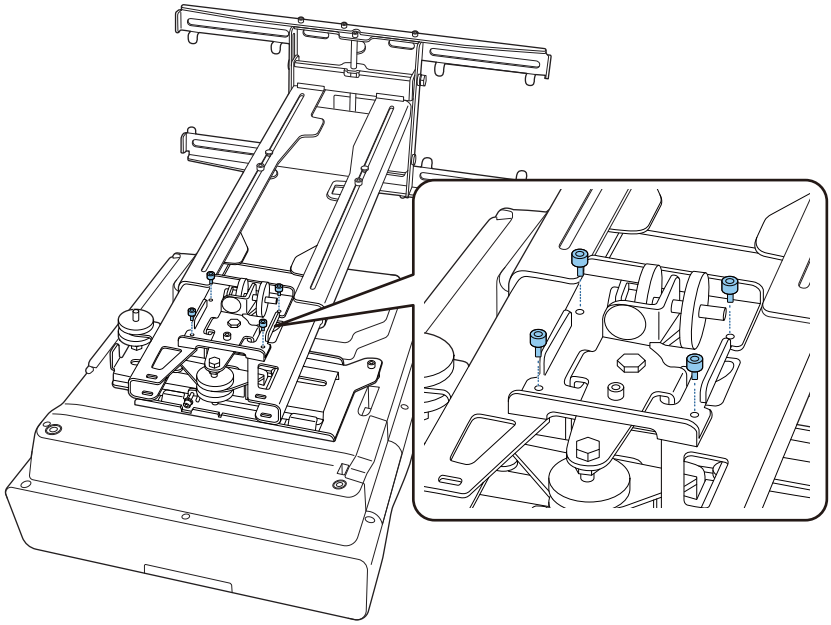

3 K projektoru pripevnite káble

Ako posledný pripojte napájací kábel.

Pripevnenie periférnych zariadení

Pripevnenie prepínača alebo tunera

Na zaistenie prepínača alebo tunera do otvorov pre skrutky použite bežne dostupné skrutky M4, ako je zobrazené na nasledujúcom obrázku.

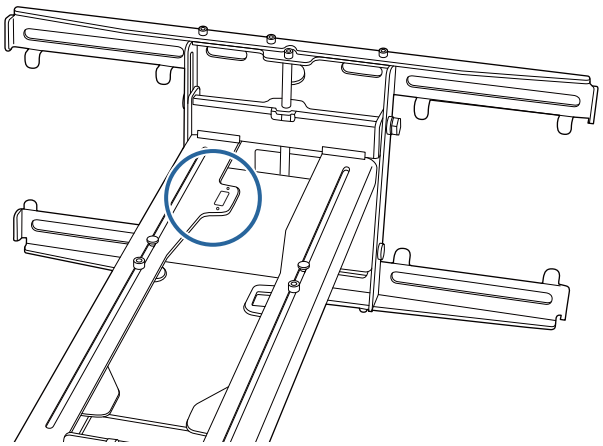

Pripojenie mini počítača alebo Stick PC

Pripevnite mini počítač alebo Stick PC k doske na mini počítač a upevnite ho k ľavej alebo pravej strane nástenného panela.

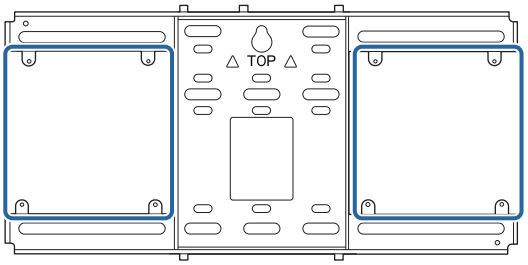

Pripevnite ho tak, aby neboli zablokované výstupné vetracie otvory počítača.

Odporúčame inštalovať počítač tak, aby sa výstupné vetracie otvory nachádzali na vrchu a vstupné vetracie otvory na spodnej strane.

Pri upevnení pomocou pásu na mini počítač

1 Omotajte pás okolo dosky na mini počítač

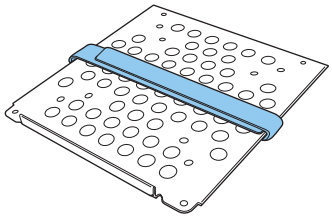

2 Upevnite dosku na mini počítač k nástennému panelu pomocou dodaných skrutiek M3 x 6 mm (x 4).

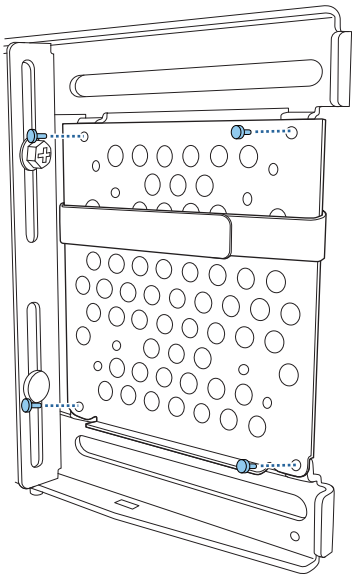

3 Umiestnite počítač na dolný okraj dosky na mini počítač a upevnite ho pásom

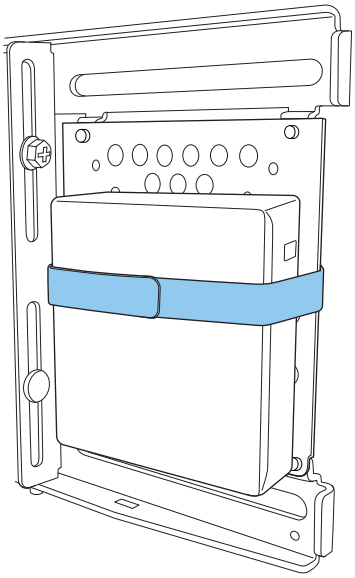

Pri upevnení pomocou skrutiek

Poradie inštalácie dielov sa líši v závislosti od veľkosti mini počítača a orientácie otvorov pre skrutky. Pokyny na inštaláciu si nezabudnite pozrieť vopred.

Príklad inštalácie

- Upevnite dosku na mini počítač s nainštalovaným počítačom k nástennému panelu pomocou dodaných skrutiek M3 x 6 mm (x 4).

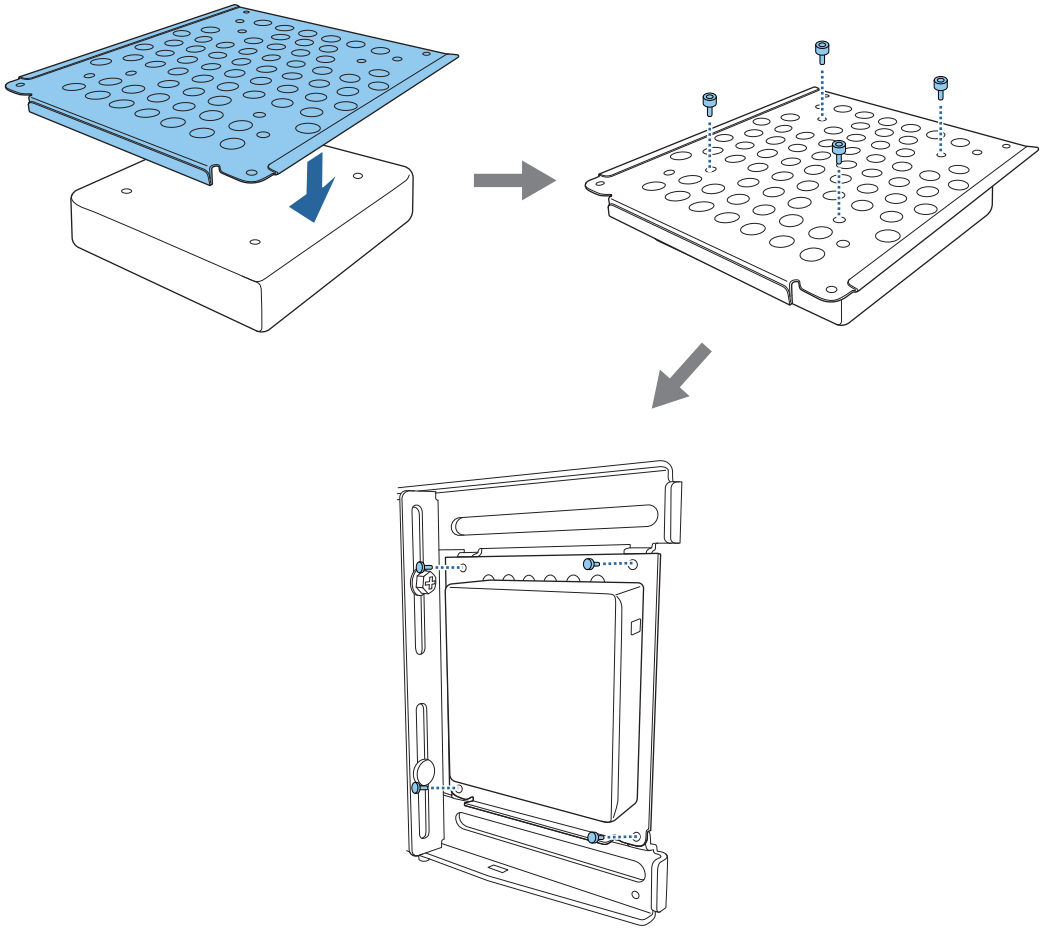

- Upevnite dosku na mini počítač k nástennému panelu pomocou dodaných skrutiek M3 x 6 mm (x 4) a nainštalujte počítač.

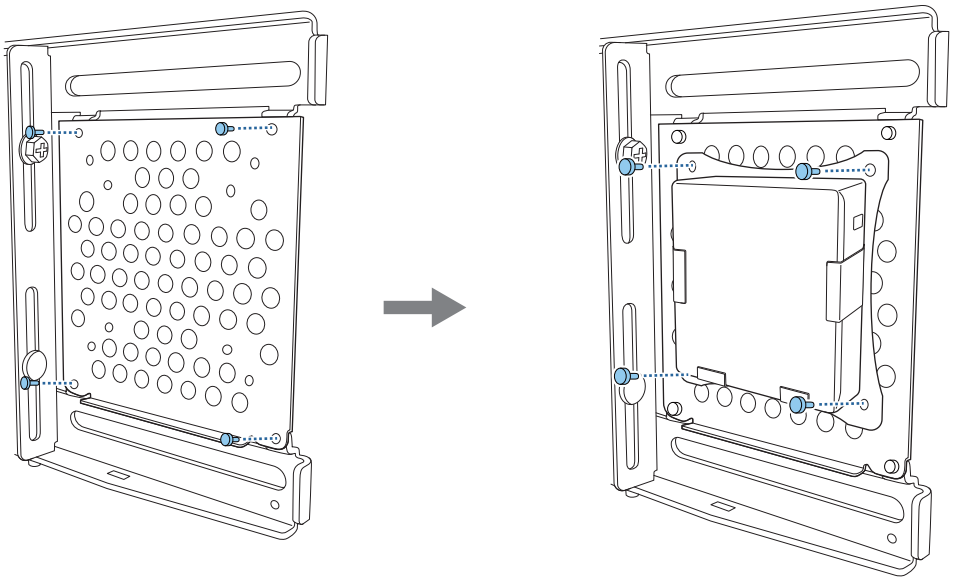

Úprava polohy premietaného obrazu

Na úpravu polohy premietaného obrazu môžete použiť ktorýkoľvek z nasledujúcich spôsobov.

Pri inštalácii viacerých projektorov v jednej miestnosti odporúčame nastaviť ID projektorov, aby sa predišlo rušeniu diaľkového ovládača.

Zapnite projektor a nastavte číslo ID projektora v časti **Inštalácia** > **ID projektora**.

Keď chcete používať konkrétny projektor, podržte stlačené tlačidlo [ID] na diaľkovom ovládači a stlačte tlačidlo s rovnakým číslom ako je ID projektora.

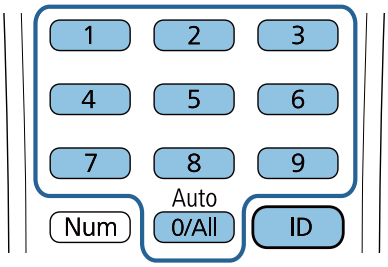

- Automatické nastavenie obrazovky (str.58)

  Ak chcete automaticky nastaviť polohu obrazu, pripevnite rohové značkovače do štyroch rohov premietacej polohy. To je užitočné, ak chcete vykonať približné nastavenie konkrétnej polohy.

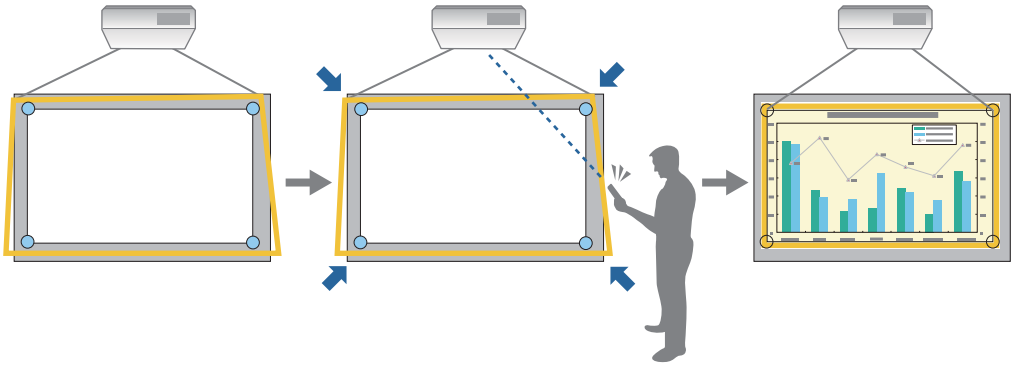

- Nastavenie pomocou Návod na inštaláciu nastavovacej platne (str.62)

  Manuálne nastavte polohu nastavovacej dosky podľa zobrazenej vodiacej obrazovky. Je to užitočné, ak chcete vykonať jemné nastavenie premietacej polohy pri zachovaní kvality obrazu.

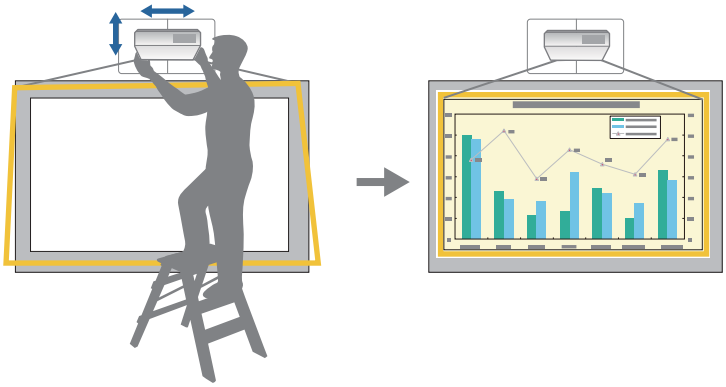

- Nastavenie pomocou ponúk projektora (str.65)

  Vyberte oblasť, ktorú chcete upraviť, a manuálne opravte obraz. Je to užitočné, ak chcete vykonať jemné nastavenie premietacej polohy po vykonaní mechanických nastavení pomocou vodiacej obrazovky.

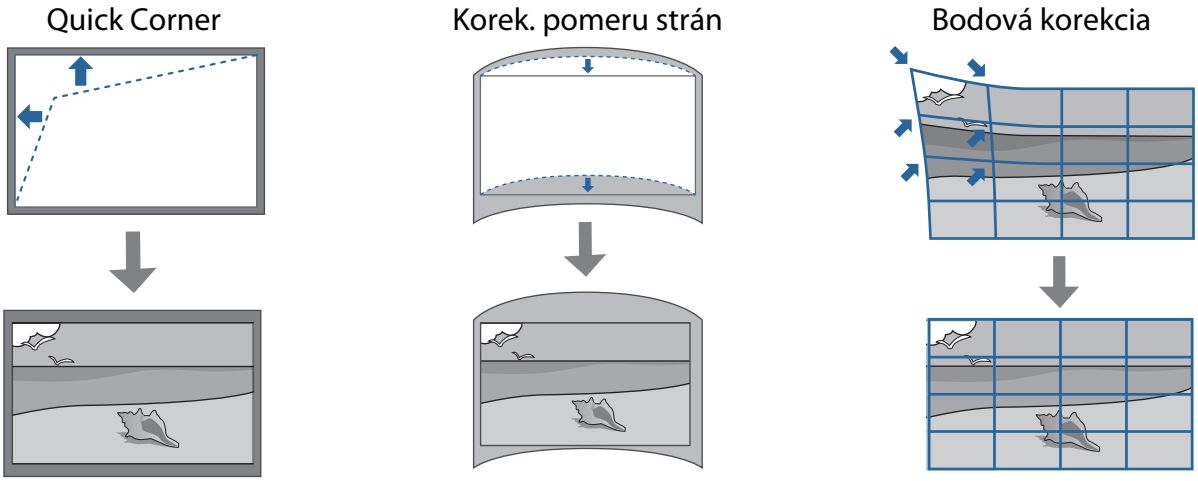

- Obrazy nie sú ihneď po zapnutí projektora stabilné. Po spustení premietania počkajte aspoň 30 minút než začnete nastavovať obraz.
- Nainštalujte a nastavte projektor pri izbovej teplote, ktorá je blízka skutočnému zamýšľanému použitiu. Ak sa teplota zmení, poloha obrazu sa môže posunúť alebo sa môže znížiť presnosť pera.
- Ak nastavujete viacero projektorov s využitím funkcie skupinového nastavenia, vykonajte skupinové nastavenie pred nastavením premietaného obrazu.
- Ak chcete zachovať kvalitu obrazu, na nastavenie obrazu odporúčame vykonať mechanické nastavenie polohy nastavovacej platne.

Prípravy pred nastavením

1 Projektor zapnete stlačením tlačidla [⏻] na diaľkovom ovládači alebo na ovládacom paneli

2 Otvorte kryt vzduchového filtra na bočnej strane projektora

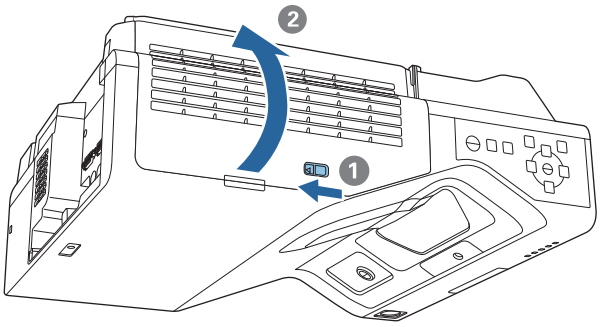

3 Pomocou páčky zaostrenia približne zaostrite obraz

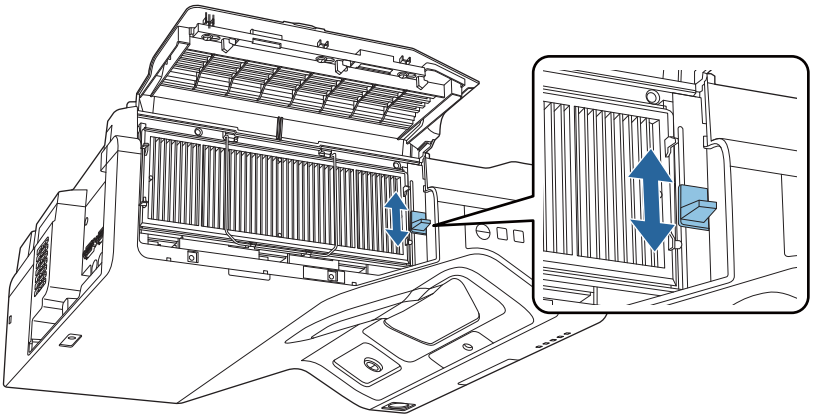

4 Stlačte tlačidlo [Menu]

Používanie diaľkového ovládania

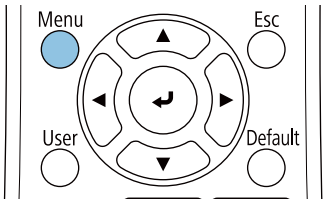

Používanie ovládacieho panela

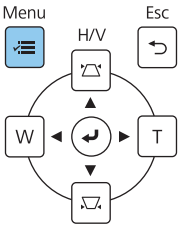

5 Ak chcete nastaviť pomer strán premietaného obrazu, vyberte v ponuke **Inštalácia** možnosť **Typ obrazovky**

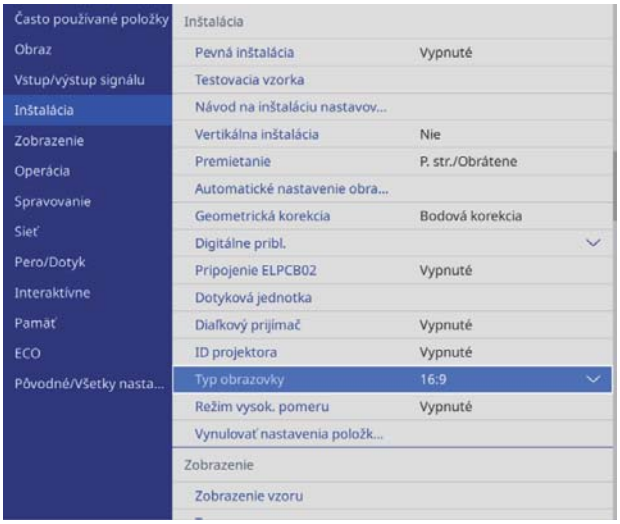

6 Zmeňte pomer strán podľa potreby

Premietnite obrázky z pripojeného zariadenia a potom stlačte tlačidlo [Aspect] na diaľkovom ovládaní.

Po každom stlačení tlačidla sa na obrazovke zobrazí názov pomeru a pomer strán sa zmení.

> Pomer strán sa nezmení, ak sa z pripojeného zariadenia nepremieta žiadny obraz.

Automatické nastavenie obrazovky

Ak chcete automaticky nastaviť polohu obrazu, pripevnite rohové značkovače do štyroch rohov premietacej polohy.

Automatické nastavenie obrazovky funguje správne pri nasledujúcich podmienkach.

- Veľkosť premietania: 100 palcov alebo menej
- Smer projektora: V rozsahu 1° nahor, nadol, doľava alebo doprava

> - Automatické nastavenie obrazovky nemusí fungovať správne v závislosti od povrchu premietanej obrazovky. Nasledujúce podmienky sú potrebné na vykonanie Automatické nastavenie obrazovky.
> - Rovná premietacia plocha
> - Žiadne vzory alebo prekážky na premietacej ploche
> - Pred vykonaním Automatického nastavenia obrazovky najprv nastavte Typ obrazovky. Ak zmeníte Typ obrazovky po vykonaní Automatické nastavenie obrazovky, nastavenia sa resetujú.

1 Umiestnite rohové značkovače do štyroch rohov polohy, na ktorú chcete premietať

- Rohové značkovače nemožno umiestniť opätovne. Odporúčame, aby ste si vopred označili polohu, kam chcete umiestniť značkovače.
- Ak chcete opakovane meniť polohu značiek, nalepte ich na dodaný magnetický pliešok.

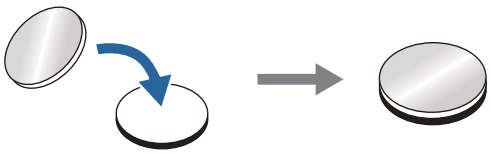

Umiestnite značkovače tak, aby sa rohy premietacej polohy prekrývali so stredom rohových značkovačov.

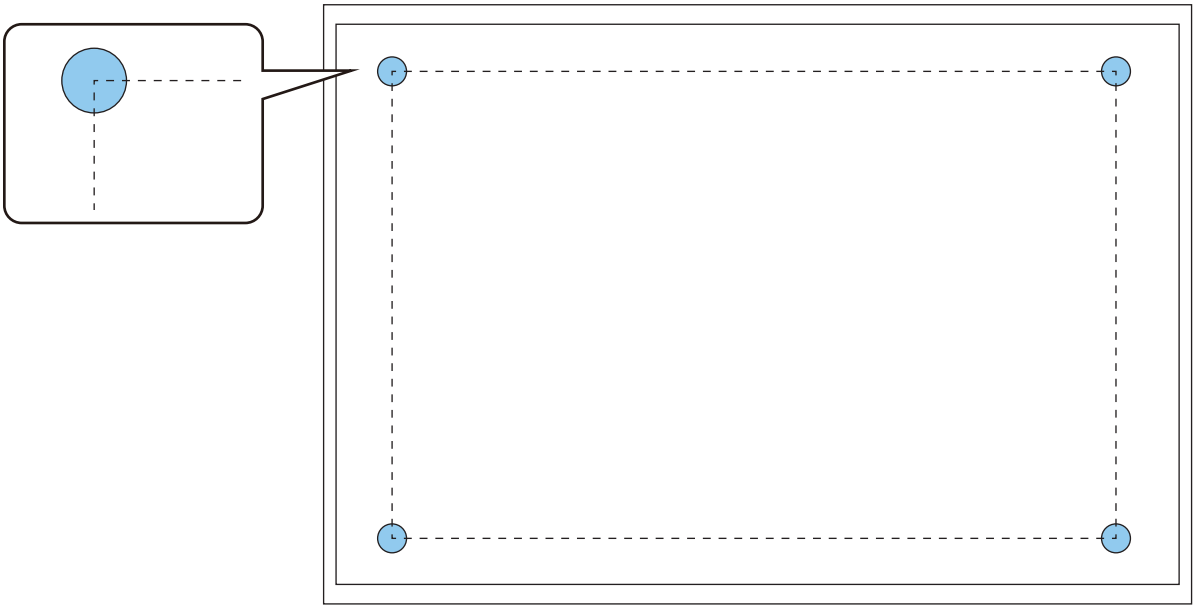

2 Stlačte tlačidlo [Menu]

Používanie diaľkového ovládania

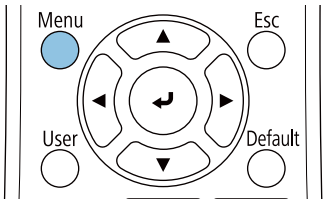

Používanie ovládacieho panela

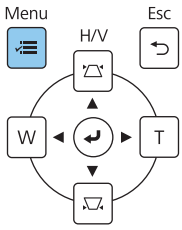

3 V ponuke **Inštalácia** vyberte možnosť **Automatické nastavenie obrazovky**

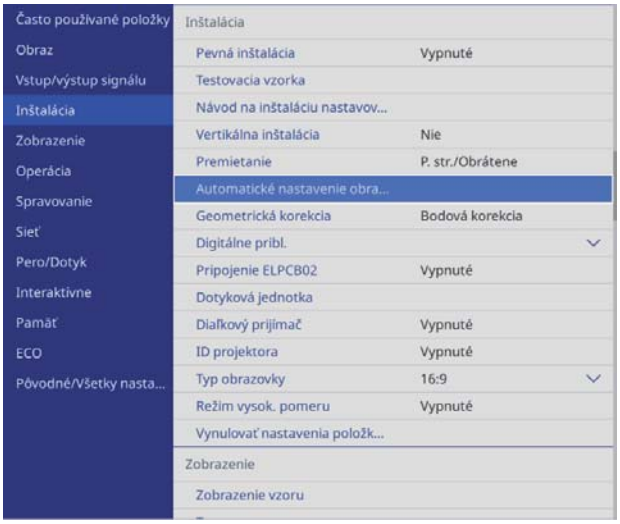

Zobrazí sa vodiaca obrazovka pre Automatické nastavenie obrazovky.

4 Uvoľnite všetky nastavovacie kolieska a nastavovacie skrutky

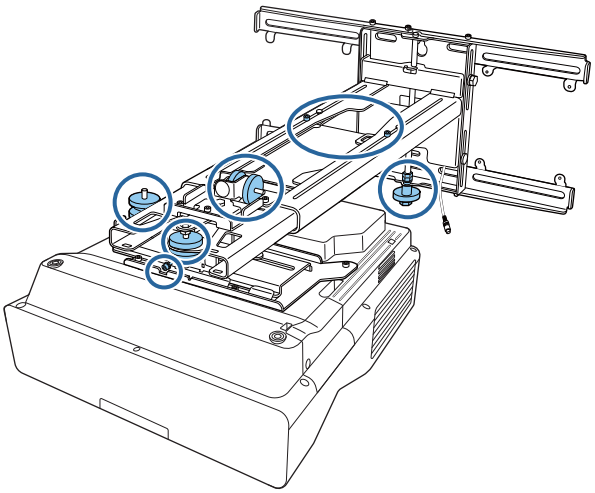

5 Pohnite projektorom, aby ste nastavili polohu obrazu tak, aby sa žlté oblasti na štyroch rohoch vodiacej obrazovky prekrývali s rohovými značkovačmi

Uistite sa, že sú všetky rohové značkovače v žltých oblastiach.

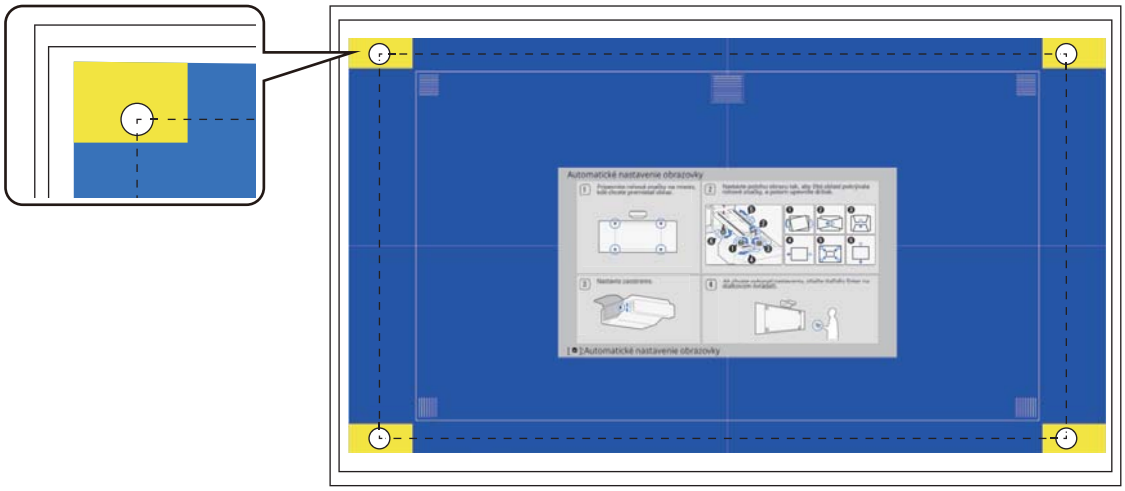

6 Po určení polohy dotiahnite všetky nastavovacie kolieska a nastavovacie skrutky, ktoré ste povolili v kroku 4

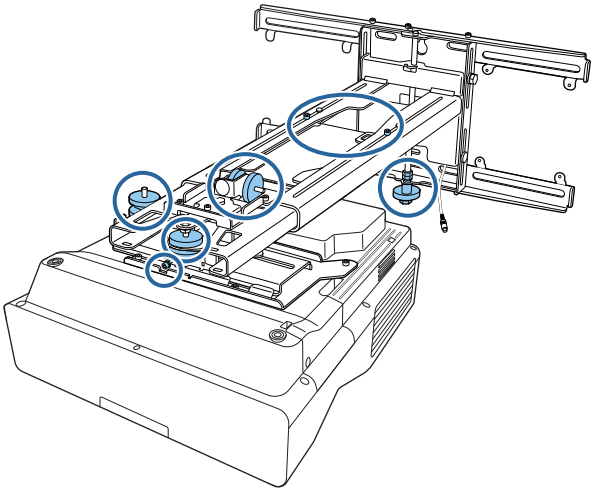

Výstraha

Všetky skrutky pevne dotiahnite. Inak môže dôjsť k pádu výrobku a zraneniu osôb či hmotným škodám.

7 Otvorte kryt vzduchového filtra na bočnej strane projektora

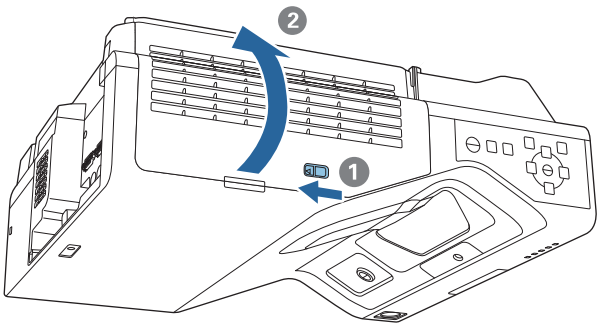

8 Pomocou páčky zaostrenia približne zaostrite obraz

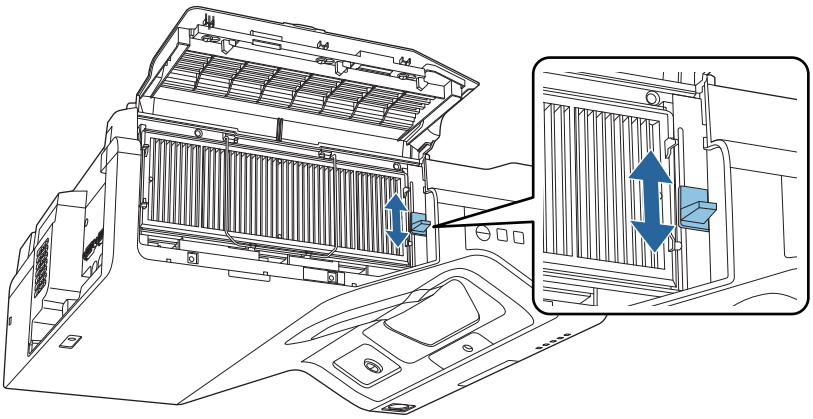

9 Stlačením tlačidla [Enter] spustíte automatické nastavenie

Po dokončení automatického nastavenia použite funkciu Quick Corner (str.67) na vykonanie ďalších nastavení. Pomocou Korek. pomeru strán alebo Bodová korekcia sa obraz vráti do stavu pred vykonaním automatickej korekcie.

Vykonanie mechanického nastavenia pomocou Návod na inštaláciu nastavovacej platne

Na nastavenie polohy obrazu použite vodiacu obrazovku.

1 Stlačte tlačidlo [Menu]

Používanie diaľkového ovládania

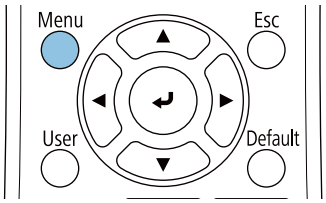

Používanie ovládacieho panela

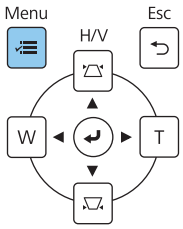

2 V ponuke **Inštalácia** vyberte možnosť **Návod na inštaláciu nastavovacej platne**

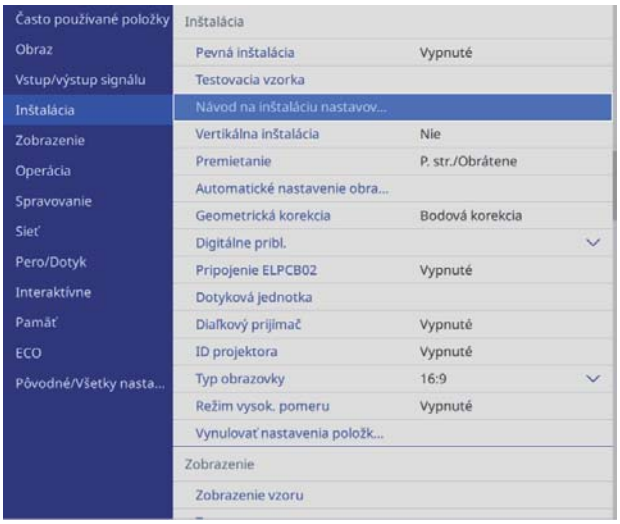

Zobrazí sa vodiaca obrazovka.

3 Otočením nastavovacieho kolieska ① v inštalačnej príručke nastavte vodorovný náklon

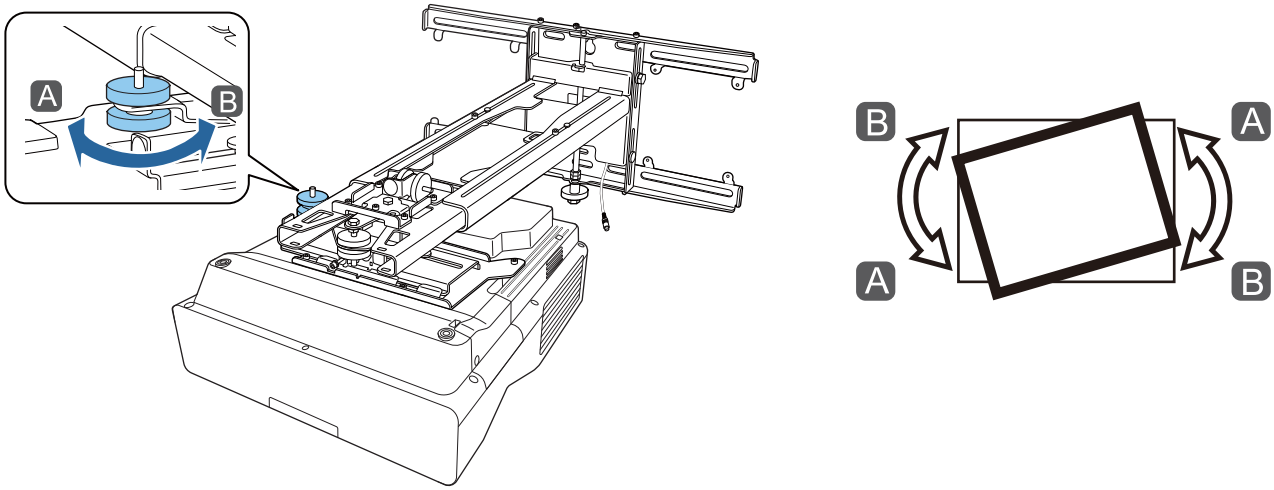

4 Otočením nastavovacieho kolieska ② v inštalačnej príručke upravte vodorovné otočenie

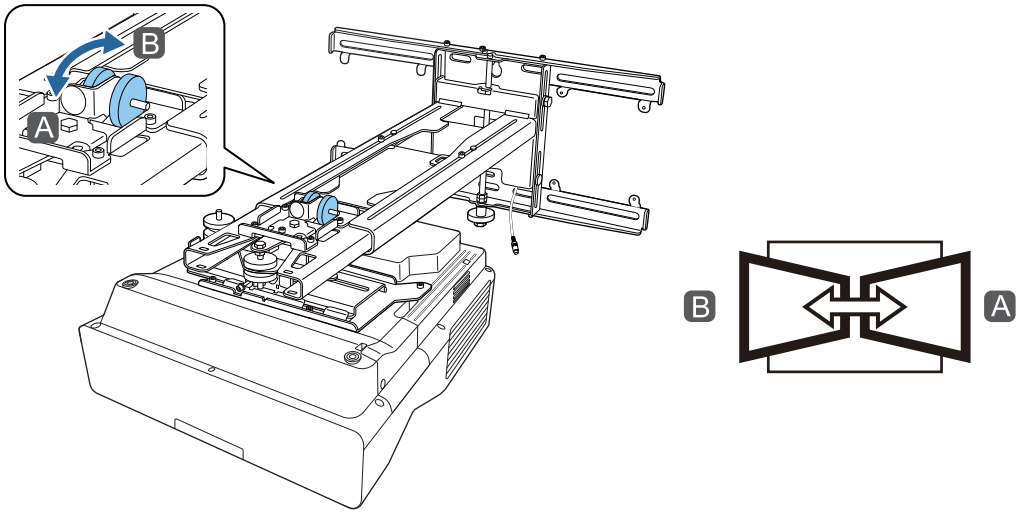

5 Otočením nastavovacieho kolieska ③ v inštalačnej príručke nastavte vertikálny sklon

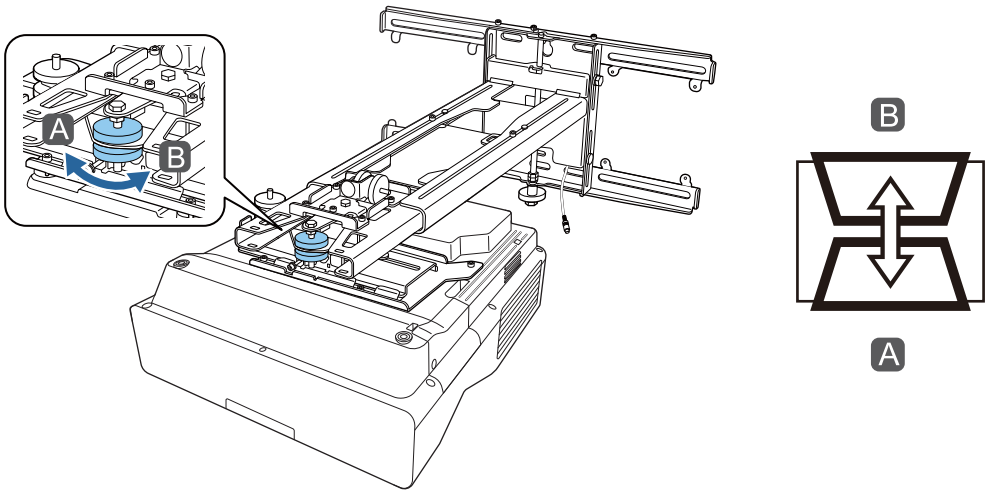

6 Uvoľnite skrutku M4 a otočným kolieskom nastavte vodorovný posun

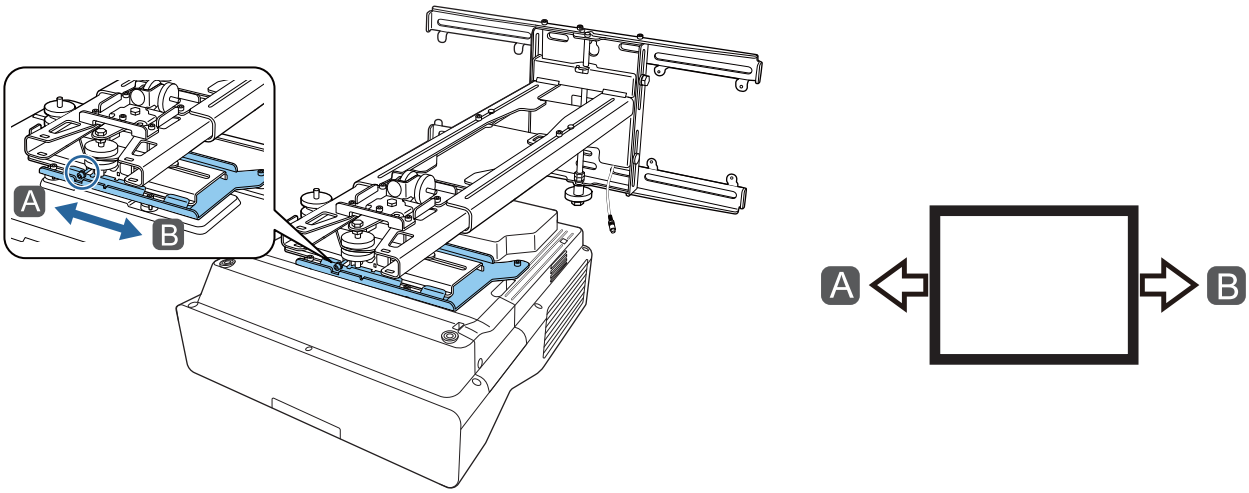

7 Uvoľnite skrutky M4 (x 2) a otočným kolieskom nastavte posun dopredu/dozadu

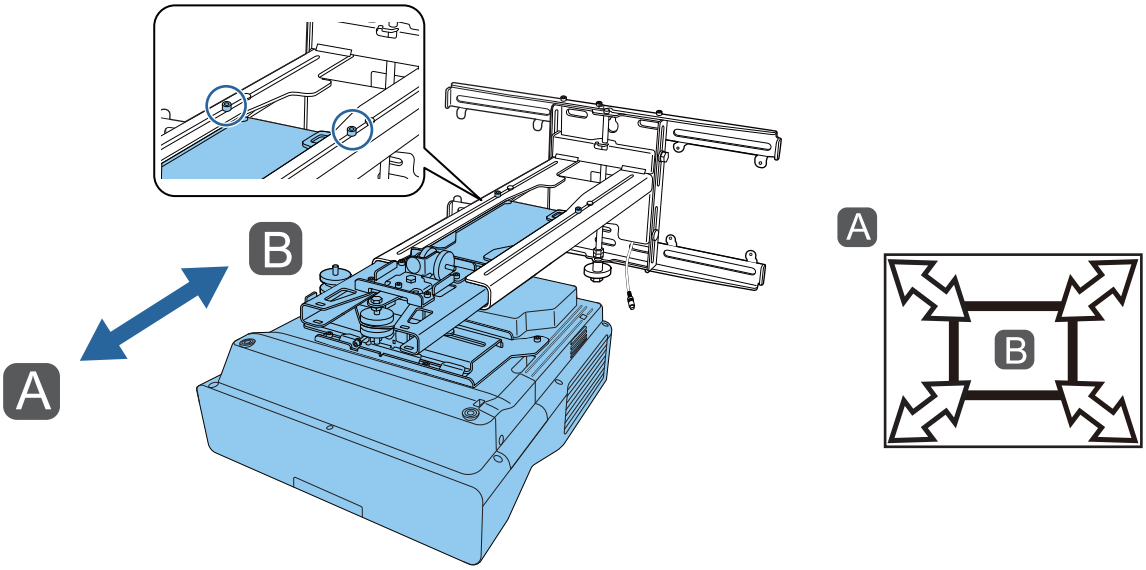

8 Uvoľnite skrutku M6 a otočným kolieskom nastavte vertikálny posun

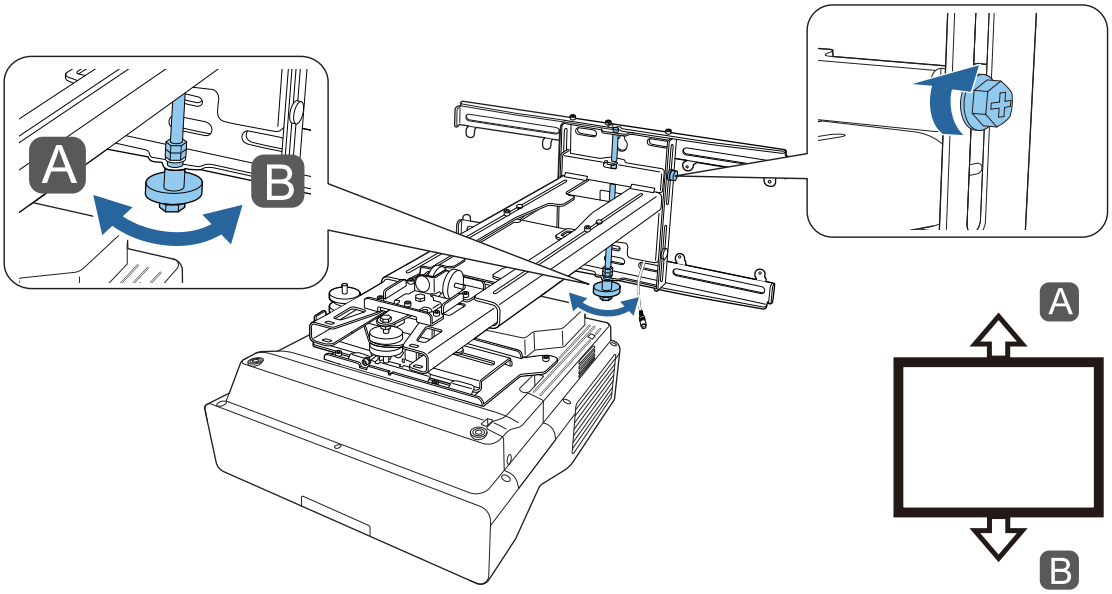

9 Znova dotiahnite skrutky a matice, ktoré ste povolili v krokoch 3 až 8

> ⚠ **Výstraha**
>
> Všetky skrutky pevne dotiahnite. Inak môže dôjsť k pádu výrobku a zraneniu osôb či hmotným škodám.

10 Nastavte zaostrenie polohy A na nasledujúcom obrázku

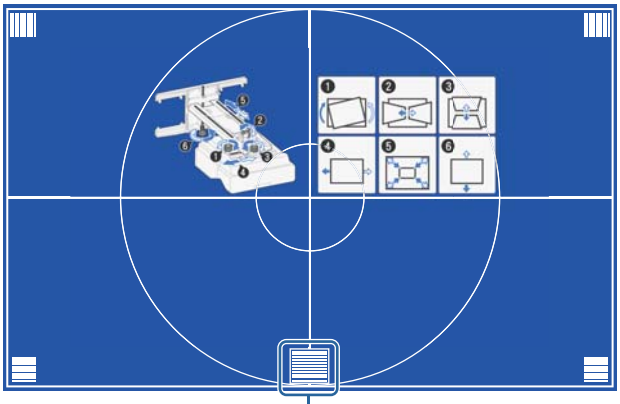

11 Po dokončení vykonávania nastavení zatvoríte vodiacu obrazovku stlačením tlačidla [Esc] na diaľkovom ovládači alebo ovládacom paneli

Nastavenie pomocou ponúk projektora

> - Nastavené hodnoty môžete uložiť do **Pamäť** v ponuke **Geometrická korekcia**.
> - Pred vykonaním nastavenia najprv nastavte Typ obrazovky. Ak zmeníte Typ obrazovky po vykonaní korekcií, korekcie sa resetujú.

Korek. pomeru strán

1 Stlačte tlačidlo [Menu]

Používanie diaľkového ovládania

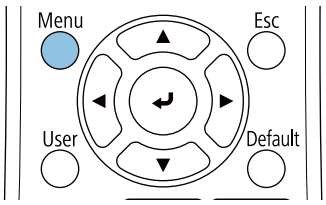

Používanie ovládacieho panela

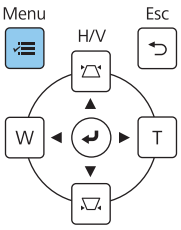

2 V ponuke **Inštalácia** vyberte možnosť **Geometrická korekcia**

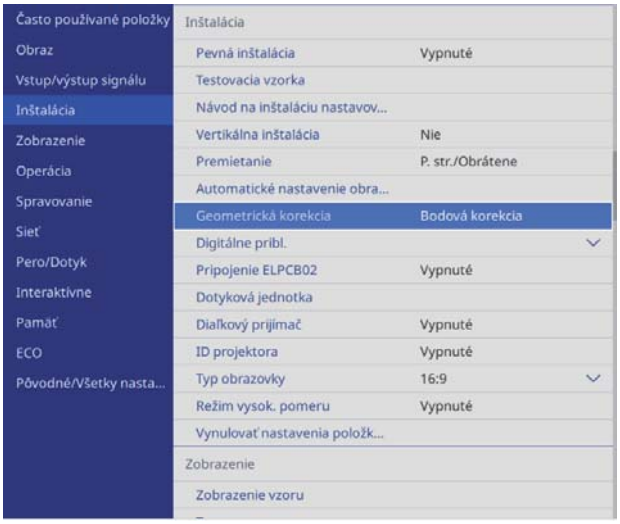

3 Zvoľte **Korek. pomeru strán**.

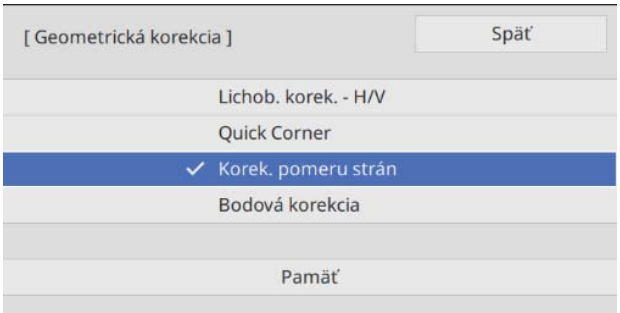

4 Zvoľte stranu, ktorú chcete opraviť a vykonajte úpravu.

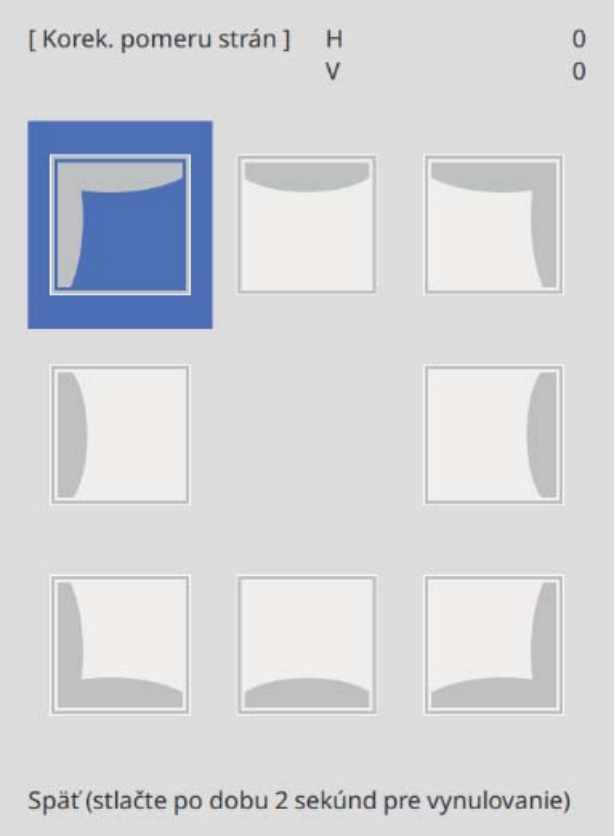

Keď dosiahnete rozsah, ktorý nemožno nastaviť, zobrazí sa hlásenie **Nedá sa už viac upraviť.**

5 Po dokončení vykonávania nastavení ukončíte nastavenie stlačením tlačidla [Esc] na diaľkovom ovládači alebo ovládacom paneli

Quick Corner

1 Stlačte tlačidlo [Menu]

Používanie diaľkového ovládania

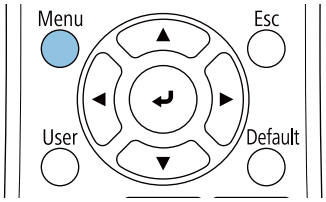

Používanie ovládacieho panela

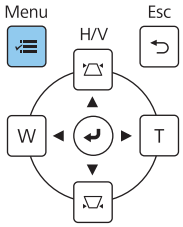

2 V ponuke **Inštalácia** vyberte možnosť **Geometrická korekcia**

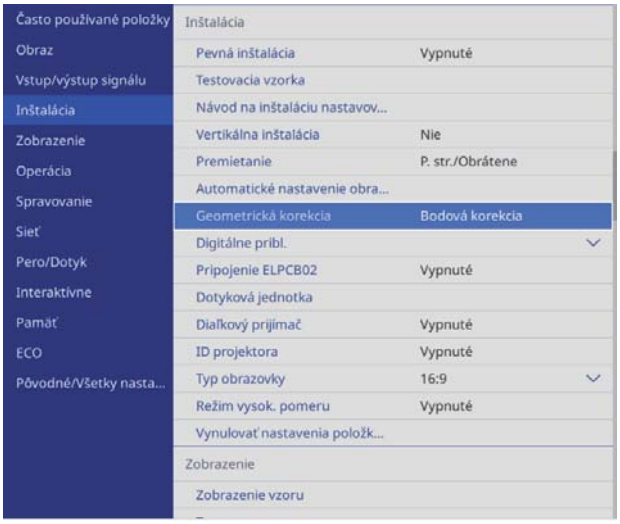

3 Vyberte možnosť **Quick Corner**

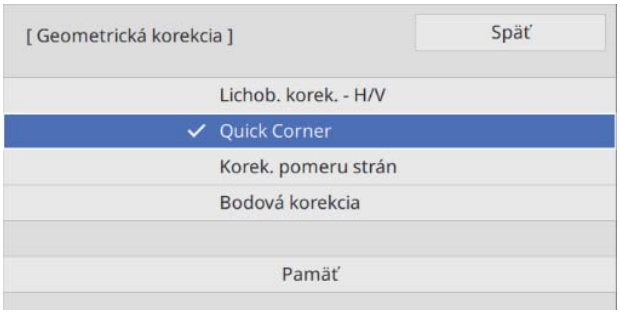

4 Zvoľte stranu, ktorú chcete opraviť a vykonajte úpravu.

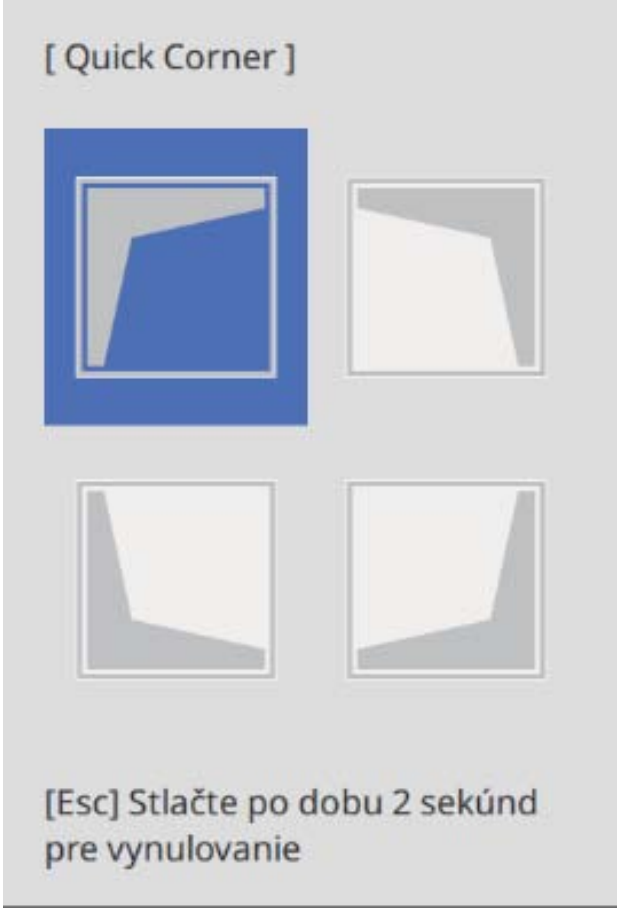

Keď dosiahnete rozsah, ktorý nemožno nastaviť, zobrazí sa hlásenie **Nedá sa už viac upraviť.**

> Pri nastavovaní strán stlačte tlačidlá [1], [3], [7] a [9] na diaľkovom ovládači, aby ste vybrali stranu, ktorú chcete upraviť.

5 Po dokončení vykonávania nastavení ukončíte nastavenie stlačením tlačidla [Esc] na diaľkovom ovládači alebo ovládacom paneli

Bodová korekcia

1 Stlačte tlačidlo [Menu]

Používanie diaľkového ovládania

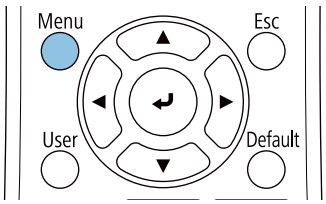

Používanie ovládacieho panela

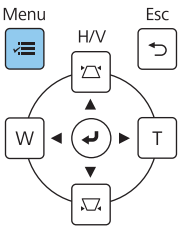

2 V ponuke **Inštalácia** vyberte možnosť **Geometrická korekcia**

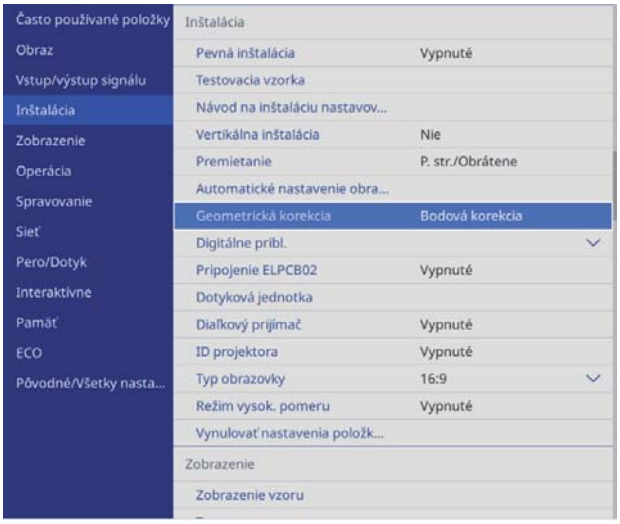

3 Vyberte možnosť **Bodová korekcia**

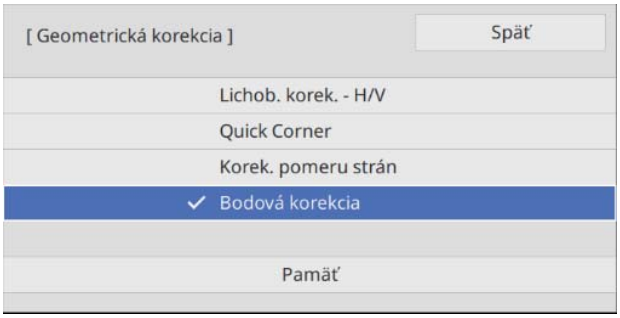

4 Vyberte možnosť **Bodová korekcia** a potom vyberte číslo mriežky

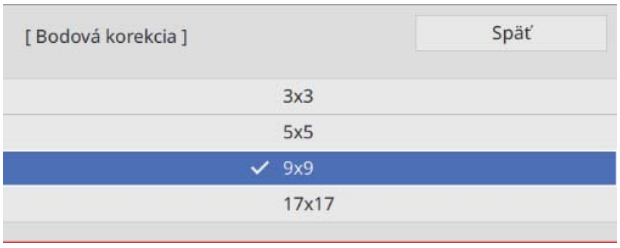

5 Zvoľte body, ktoré chcete opraviť, a vykonajte nastavenie

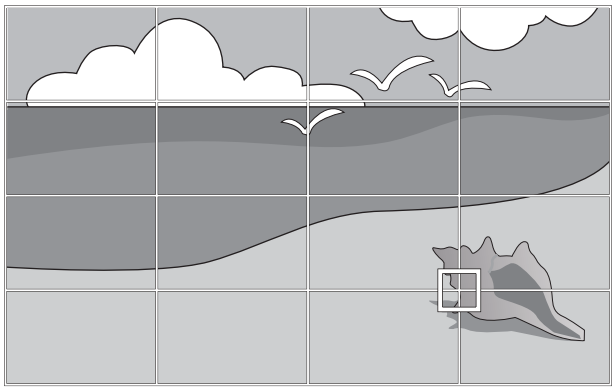

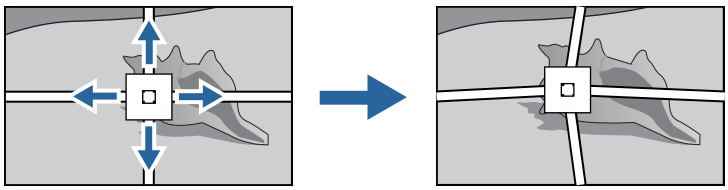

Ak je náročné vidieť mriežku, použite na zmenu farby mriežky možnosť **Farba vzoru**.

6 Po dokončení vykonávania nastavení ukončíte nastavenie stlačením tlačidla [Esc] na diaľkovom ovládači alebo ovládacom paneli

Nasadenie krytov

1 Pripojte ľavý kryt nástenného panelu

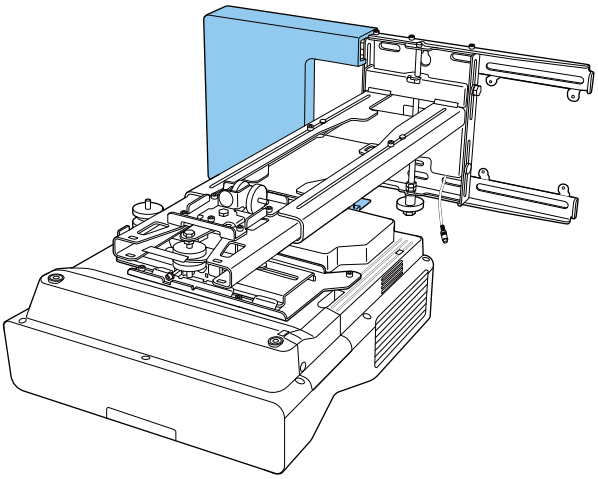

2 Pripojte pravý kryt nástenného panelu

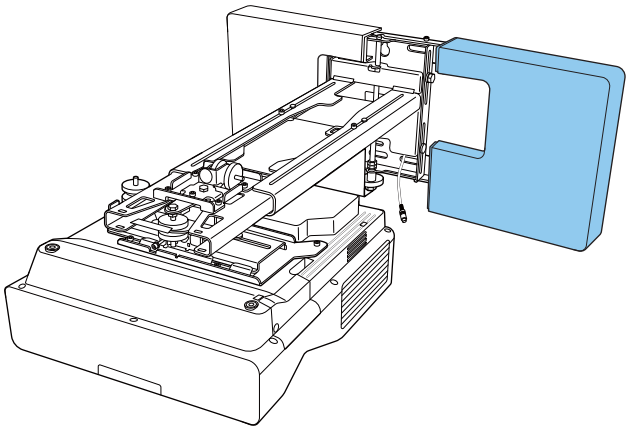

3 Koncový uzáver nasaďte na nastavovaciu platňu.

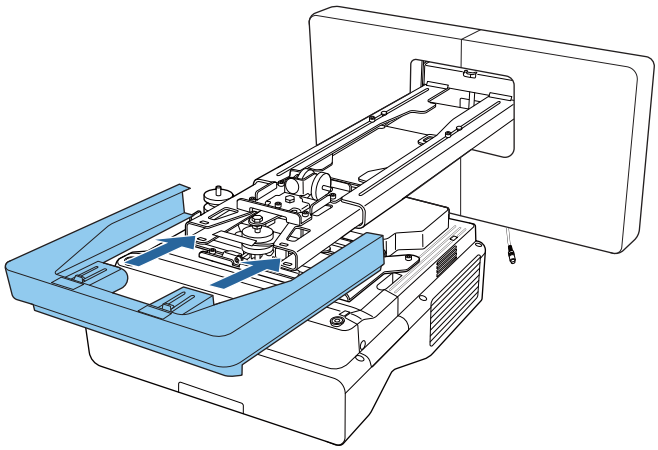

Ak máte obavy o drážku v ramene, nalepte na ňu dodávanú maskovaciu nálepku.

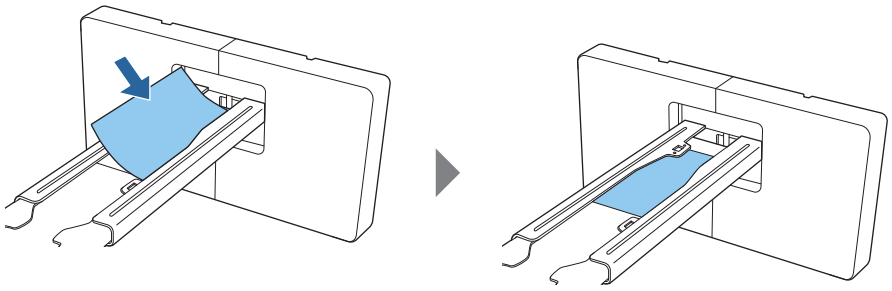

Inštalácia bezpečnostného kábla

V prípade potreby vykonajte jedno z nasledujúcich bezpečnostných opatrení.

- Nainštalujte komerčne dostupný drôtový zámok na ochranu pred krádežou

  Prestrčte drôtový zámok cez inštalačné body bezpečnostného kábla na projektore a nastavovacej platni.

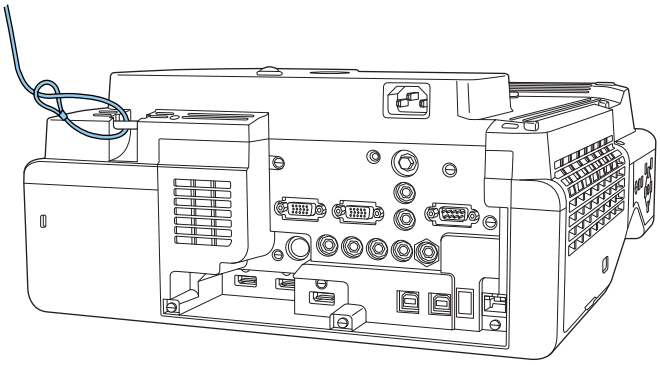

- Nainštalujte bezpečnostný drôt od spoločnosti Kensington

  Uzamykateľná zásuvka na tomto výrobku je kompatibilná so systémom Microsaver Security, vyrábaným spoločnosťou Kensington. Na nasledujúcej adrese nájdete ďalšie podrobnosti o systéme Microsaver Security.

  http://www.kensington.com/

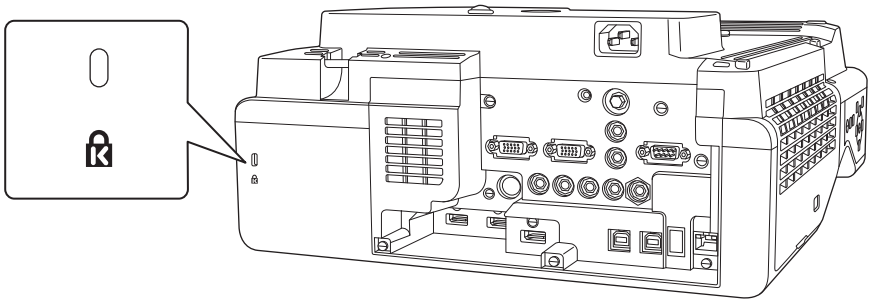

Poznámky k stojanu na pero

Výstraha	
Ak používate zdravotnícky prístroj ako napríklad kardiostimulátor, nepribližujte sa k stojanu na pero. Pri používaní stojana na pero sa ďalej uistite, že v blízkom okolí sa nenachádza žiadna osoba, ktorá používa zdravotnícky prístroj ako napríklad kardiostimulátor. Silný magnet v dotykovej jednotke vytvára elektromagnetické rušenie, ktoré môže spôsobiť poruchu fungovania zdravotníckeho prístroja.	

Upozornenie	
K stojanu na pero sa nepribližuje s magnetickými pamäťovými zariadeniami ako sú napríklad magnetické karty alebo presné elektronické prístroje ako sú napríklad počítače, digitálne hodinky alebo mobilné telefóny. Silný magnet v tejto jednotke by mohol poškodiť údaje alebo spôsobiť poruchu.	
Magnet na zadnej strane stojana na pero vytvára silnú magnetickú príťažlivosť na povrchu inštalácie. Pri inštalácii dávajte pozor, aby ste si neporanili prsty alebo iné časti tela medzi magnetmi a montážnym povrchom.	

Technické údaje stojana na pero

Položka	Parameter
Hmotnosť stojana na pero	Pribl. 93 g

Vonkajšie rozmery

[Merná jednotka: mm]

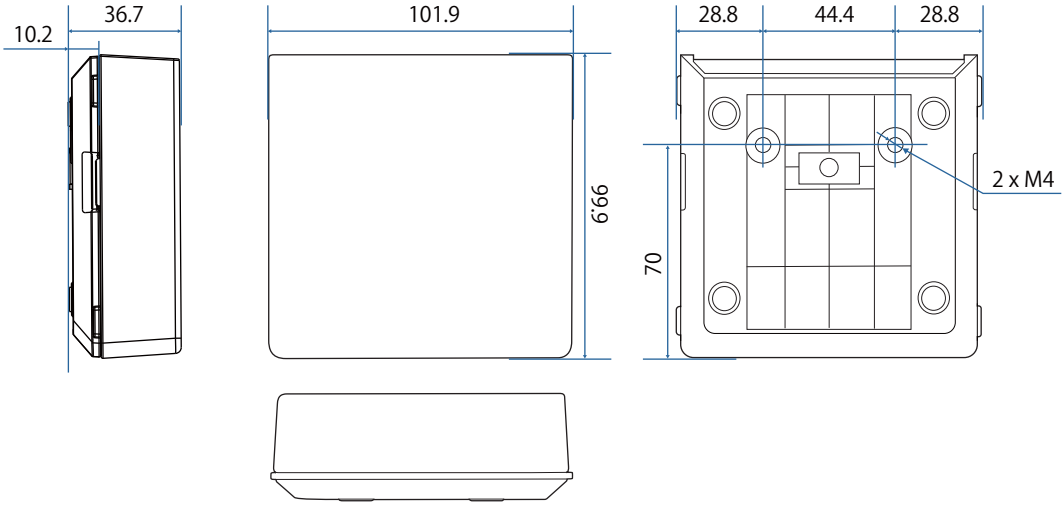

Inštalácia stojana na pero

Upevnite stojan na pero pomocou magnetov alebo komerčne dostupných skrutiek M4.

Pri upevnení pomocou magnetov

1 Skontrolujte polohu inštalácie a upevnite pomocou magnetov

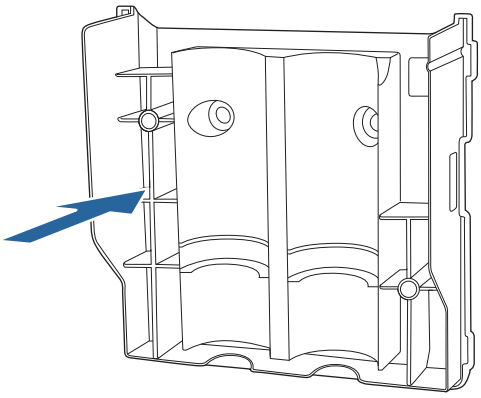

Upozornenie

Používajú sa silné magnety, ktoré môžu pri zachytení prstov spôsobiť zranenie. Dávajte pozor, aby ste si neporanili prsty alebo iné časti tela medzi magnetmi a montážnym povrchom.

2 Nasaďte kryt

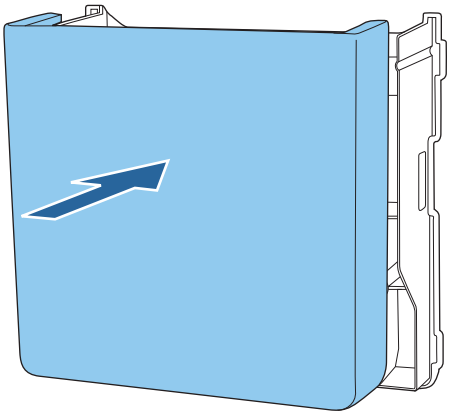

3 Uložte interaktívne perá

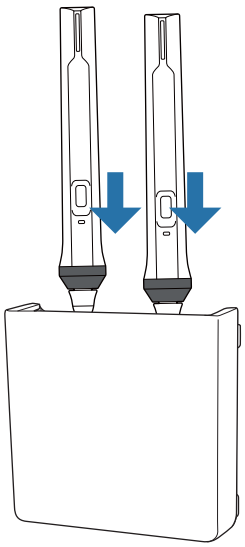

Pri upevnení pomocou skrutiek

1 Skontrolujte polohu inštalácie a na upevnenie použite komerčne dostupné skrutky M4 (20 mm, 2 kusy)

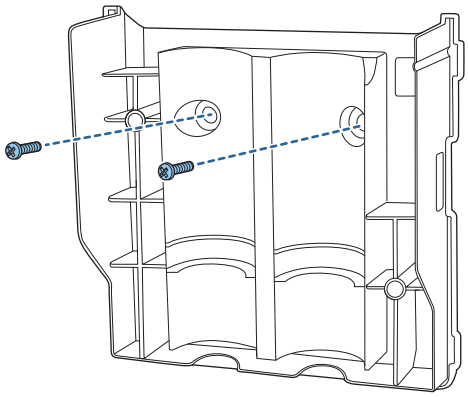

Výstraha

- Pri skrutkovaní sa uistite, že nie sú naklonené šikmo k povrchu inštalácie.
- Uistite sa, že stojan na pero je pevne zaistený.

2 Nasaďte kryt

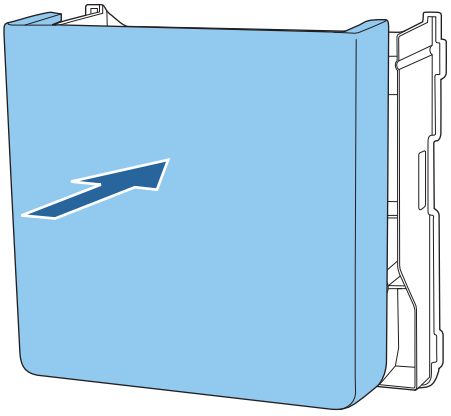

3 Uložte interaktívne perá

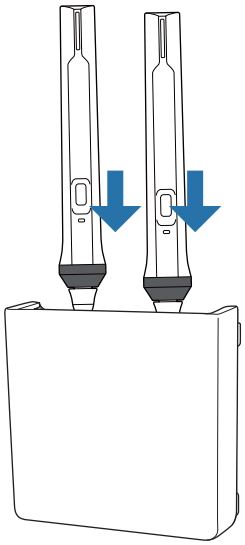

Kalibrácia interaktívneho pera

Pred kalibráciou pera nastavte obraz projektora.

Pre kalibráciu pera sú k dispozícii dve metódy; **Automat. kalibrácia** a **Manuálna kalibrácia**.

Pri prvej kalibrácii pera vykonajte pre optimálnu kalibráciu **Manuálna kalibrácia**.

Pri druhej kalibrácii pera a neskôr vykonajte **Automat. kalibrácia**. (str.81)

Manuálna kalibrácia

1 Zapnite projektor a stlačte tlačidlo [Menu]

Používanie diaľkového ovládania

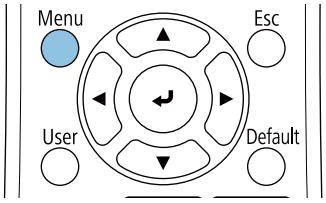

Používanie ovládacieho panela

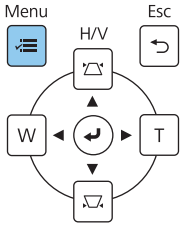

2 V ponuke **Pero/Dotyk** vyberte možnosť **Manuálna kalibrácia**.

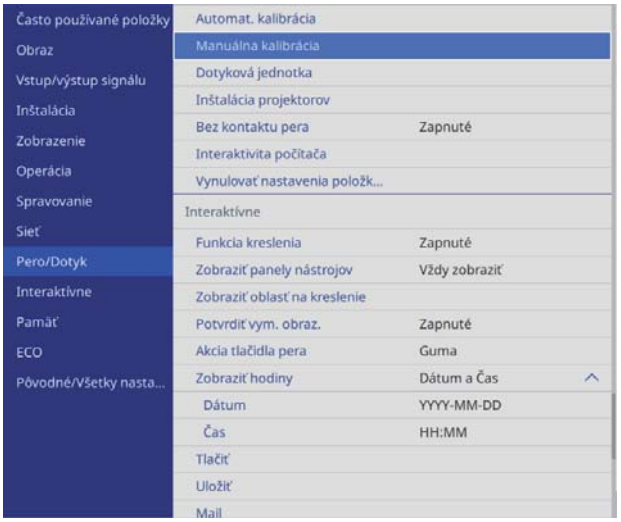

3 Skontrolujte obsah na obrazovke a vyberte **Áno**

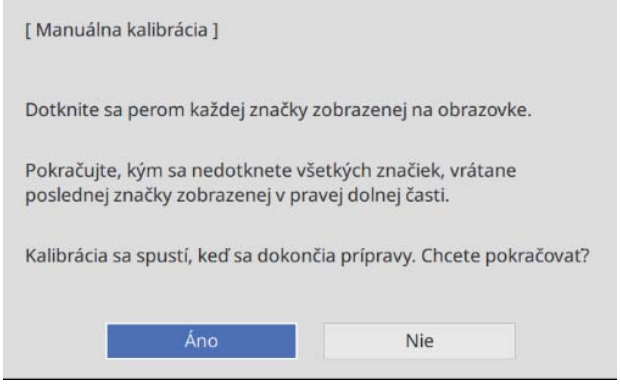

V ľavom hornom rohu premietacej obrazovky sa zobrazí zelený bod.

4 Hrotom interaktívneho pera sa dotknite stredu bodu.

Bod zmizne a presunie sa do novej polohy.

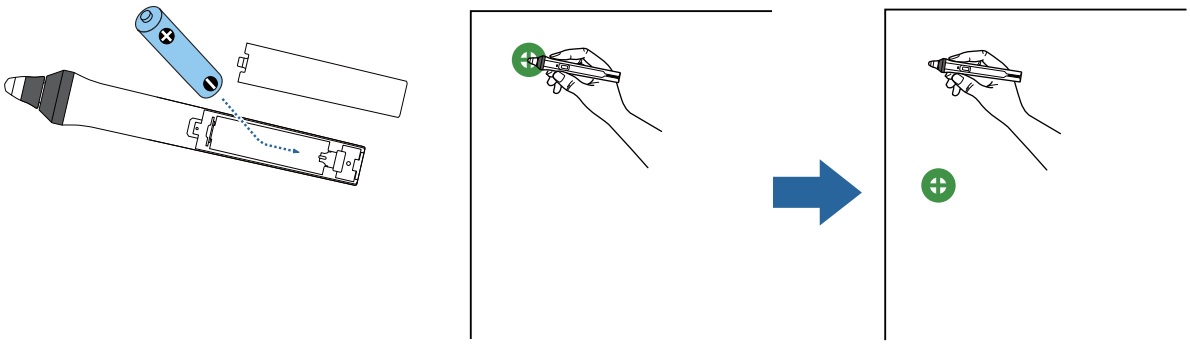

Prstom sa musíte dotknúť stredu bodu. Inak sa bude nachádzať v nesprávnej polohe.

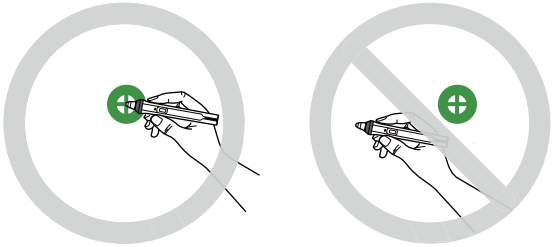

5 Krok č. 4 opakujte, kým nezmiznú všetky body

Bod sa objaví najprv vľavo hore a pohybuje sa postupne smerom doprava dolu.

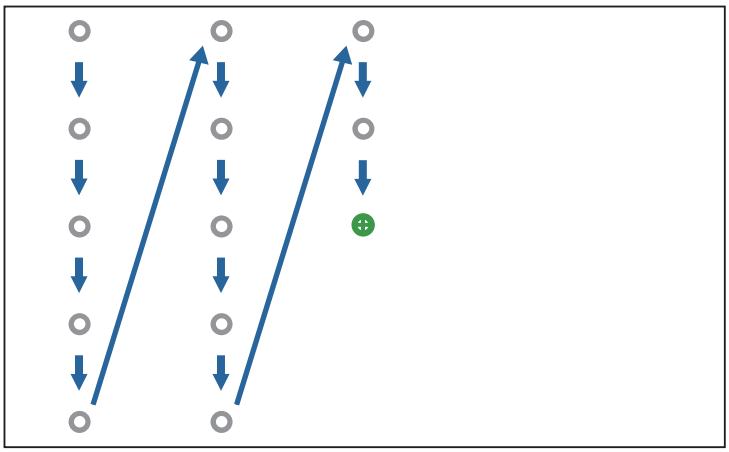

Po zmiznutí všetkých bodov je Manuálna kalibrácia ukončená.

- Skontrolujte, či nie sú medzi interaktívnym perom a Prijímačom interaktívneho pera žiadne prekážky (zobrazené nižšie).

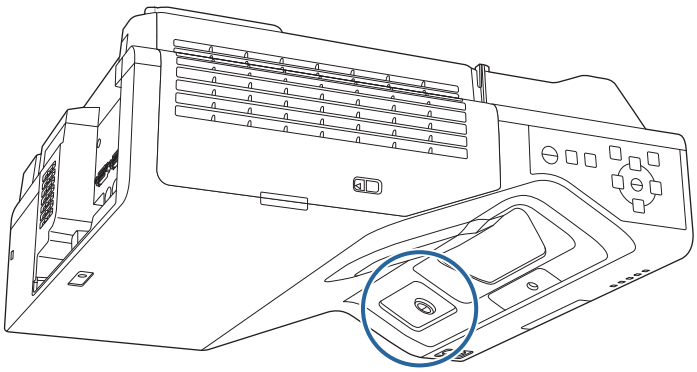

- Ak sa dotknete nesprávnej polohy, stlačte tlačidlo [Esc] na diaľkovom ovládaní a vráťte sa na predošlý bod.
- Ak chcete kalibráciu zrušiť, potlačte tlačidlo [Esc] na dve sekundy.

Automat. kalibrácia

1 Zapnite projektor a stlačte tlačidlo [Menu]

Používanie diaľkového ovládania

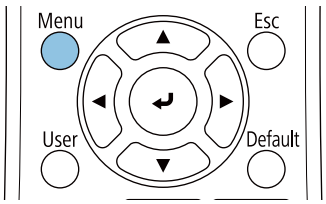

Používanie ovládacieho panela

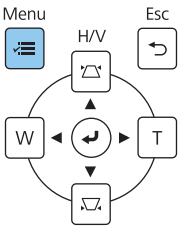

2 V ponuke **Pero/Dotyk** vyberte možnosť **Automat. kalibrácia**

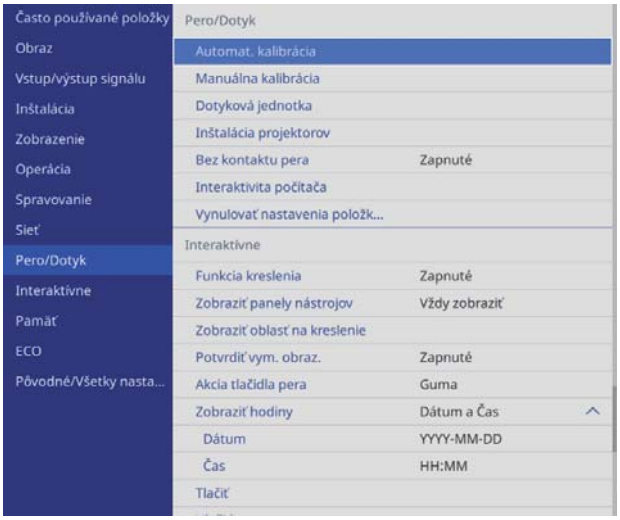

3 Skontrolujte, či obraz vzoru zapadá do premietaného obrazu a potom vyberte **Áno**

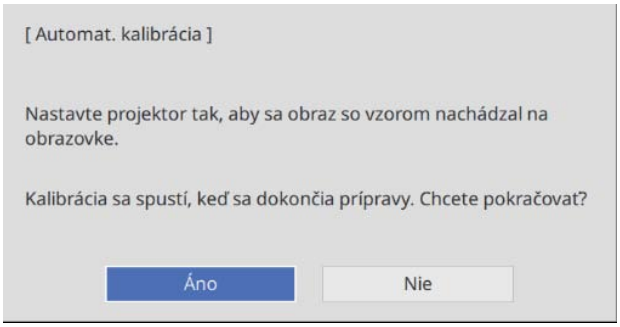

Kalibrácia pera sa spustí automaticky.

Ak sa Automat. kalibrácia nepodarí, postupujte podľa pokynov uvedených na obrazovke, aby ste skontrolovali okolie. Alebo vykonajte **Manuálna kalibrácia**.

Poznámky k manipulácii s dotykovou jednotkou

Výstraha	
Dotykovú jednotku nerozoberajte ani neupravujte. Dotyková jednotka obsahuje vysokovýkonné laserové zariadenie, ktoré by mohlo spôsobiť požiar, úraz elektrickým prúdom alebo nehodu.	
Dotykovú jednotku pripojte len k zariadeniu EB-735Fi/EB-725Wi. Dotykovú jednotku nepripájajte k žiadnym iným projektorom alebo zariadeniam. Mohlo by dôjsť k poruche zariadenia alebo by mohlo dôjsť k vyžarovaniu laserového svetla s vyššou než štandardnou intenzitou.	
Ak používate zdravotnícky prístroj ako napríklad kardiostimulátor, nepribližujte sa k dotykovej jednotke. Pri používaní dotykovej jednotky sa ďalej uistite, že v blízkom okolí sa nenachádza žiadna osoba, ktorá používa zdravotnícky prístroj ako napríklad kardiostimulátor. Silný magnet v dotykovej jednotke vytvára elektromagnetické rušenie, ktoré môže spôsobiť poruchu fungovania zdravotníckeho prístroja.	

Upozornenie	
K dotykovej jednotke sa nepribližuje s magnetickými pamäťovými zariadeniami ako sú napríklad magnetické karty alebo presné elektronické prístroje ako sú napríklad počítače, digitálne hodinky alebo mobilné telefóny. Silný magnet v tejto jednotke by mohol poškodiť údaje alebo spôsobiť poruchu.	
Magnet na zadnej strane Dotykovej jednotky vytvára silnú magnetickú príťažlivosť na povrchu inštalácie. Pri inštalácii dávajte pozor, aby ste si neporanili prsty alebo iné časti tela medzi magnetmi a montážnym povrchom.	
Dotykovú jednotku pri jej likvidovaní nerozoberajte. Pri jej likvidovaní postupujte podľa vašich miestnych alebo národných zákonov a nariadení.	

Miesto inštalácie dotykovej jednotky

Postup sa líši v závislosti od miesta inštalácie dotykovej jednotky.

Pri inštalácii na premietacej ploche: Upevnite pomocou magnetov alebo skrutiek	Pri inštalácii na inom povrchu: Upevnite pomocou Konzoly pre dotykovú jednotku
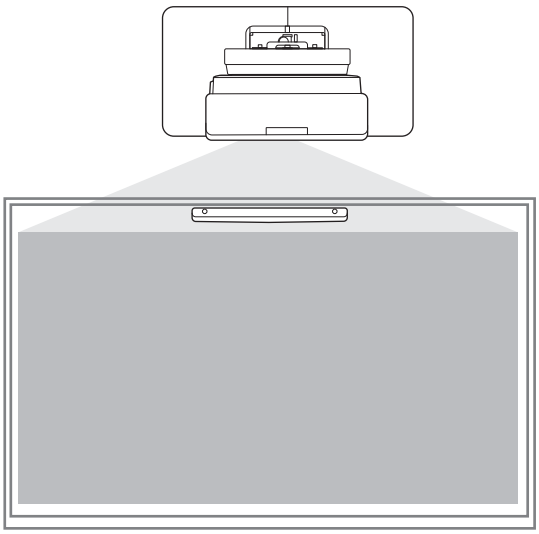	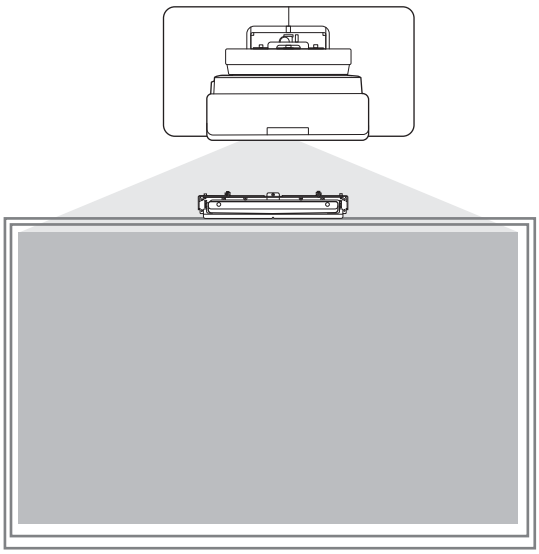

Upozornenie	
Pri používaní dotykovej jednotky by sa mali obrazy premietať na prednú stranu obrazovky. Ak sa snímky budú premietať na zadnú stranu obrazovky, nebudete môcť používať funkcie dotyku prstom.	
Pred inštaláciou dotykovej jednotky skontrolujte, či nie je montážny povrch zvlnený alebo skrútený a či je nerovnosť na povrchu premietacej plochy menšia než 5 mm. 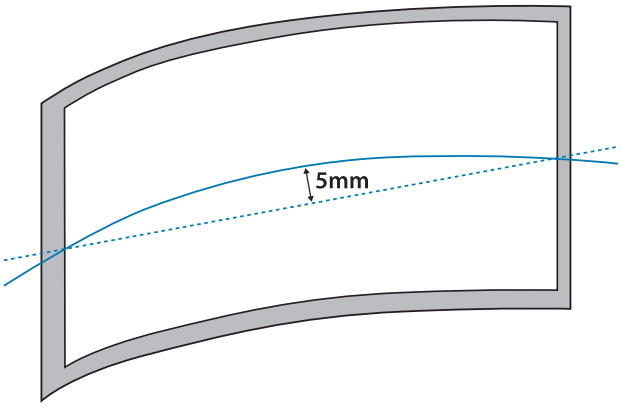	

Poznámky ku Konzole pre dotykovú jednotku

Upozornenie	
Ak je okolo obrazovky rám, uistite sa, že je hrúbka hornej časti rámu menšia ako 3 mm. Ak hrúbka hornej časti obrazovky prekračuje 3 mm, Dotyková jednotka nebude fungovať správne. 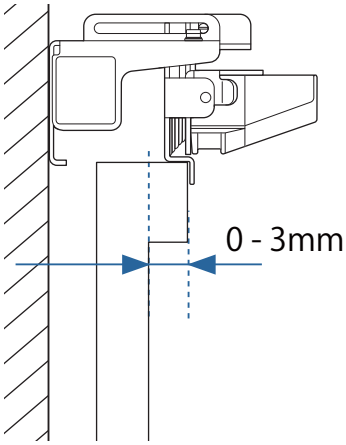 	
Uistite sa, že je vzdialenosť od steny k povrchu obrazovky menšia ako 50 mm. Konzolu pre dotykovú jednotku nie je možné nainštalovať, ak je vzdialenosť väčšia ako 50 mm. 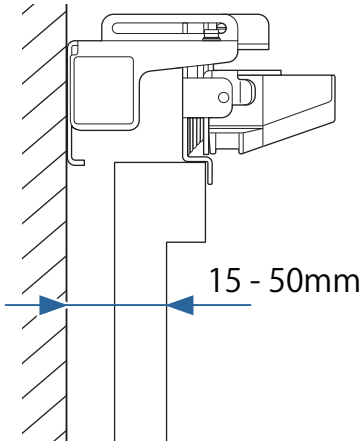 	

Poznámky k laseru

Pripevnené štítky

Dotyková jednotka je laserové zariadenie triedy 1 a vyhovuje technickej norme IEC/EN60825-1:2014.

Na dotykovej jednotke sú nalepené výstražné štítky uvádzajúce, že toto zariadenie je laserový výrobok triedy 1.

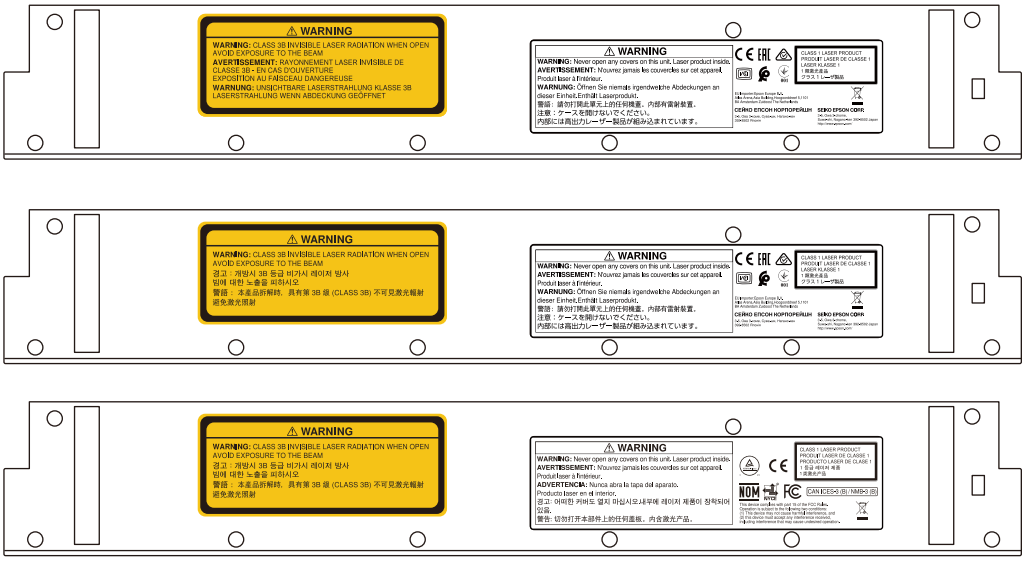

Tieto štítky obsahujú nasledujúce informácie.

- Laserový výrobok triedy 1
- Výstraha: skrinku neotvárajte. Zariadenie obsahuje laserový výrobok s vysokým výkonom.
- Výstraha:
  - Upozornenie: ak otvoríte túto časť, dôjde k vyžarovaniu neviditeľného lasera triedy 3B.
  - Zabráňte vystaveniu účinkom laserových lúčov.

Rozptylový port laserového svetla

Laserový lúč je rozptýlený z rozptylových otvorov laserového svetla na zadnej strane dotykovej jednotky.

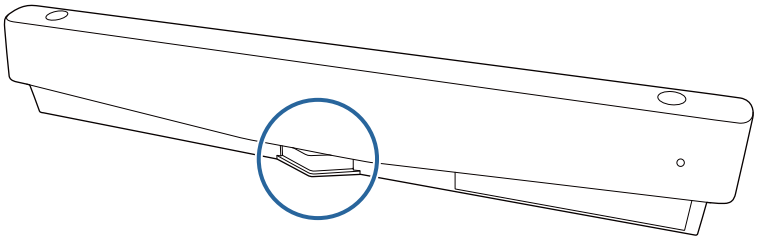

- Výstup svetelného zdroja: Max. 285 W
- Vlnová dĺžka: 932 až 952 nm

Technické údaje dotykovej jednotky

Položka	Parameter
Hmotnosť dotykovej jednotky	Hmotnosť pribl. 0,6 kg
Prevádzková teplota	0 až 40 °C
Napájanie (dodávané z projektora)	5 VDC 0,65 A

Vonkajšie rozmery

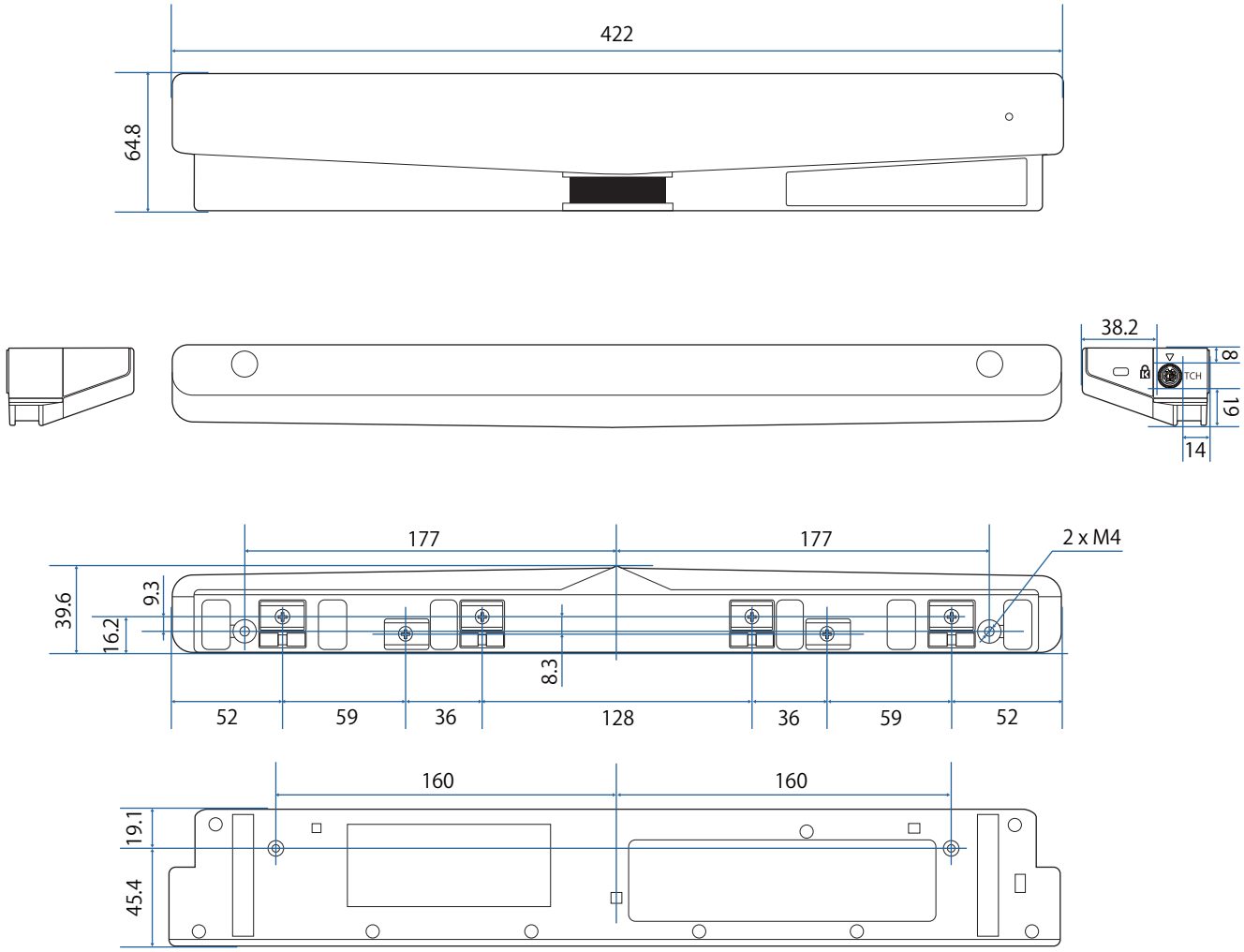

Technické údaje konzoly pre dotykovú jednotku

Položka	Parameter
Hmotnosť konzoly pre dotykovú jednotku	Hmotnosť pribl. 1,8 kg
Maximálna nosnosť	Hmotnosť pribl. 8,8 kg

Vonkajšie rozmery

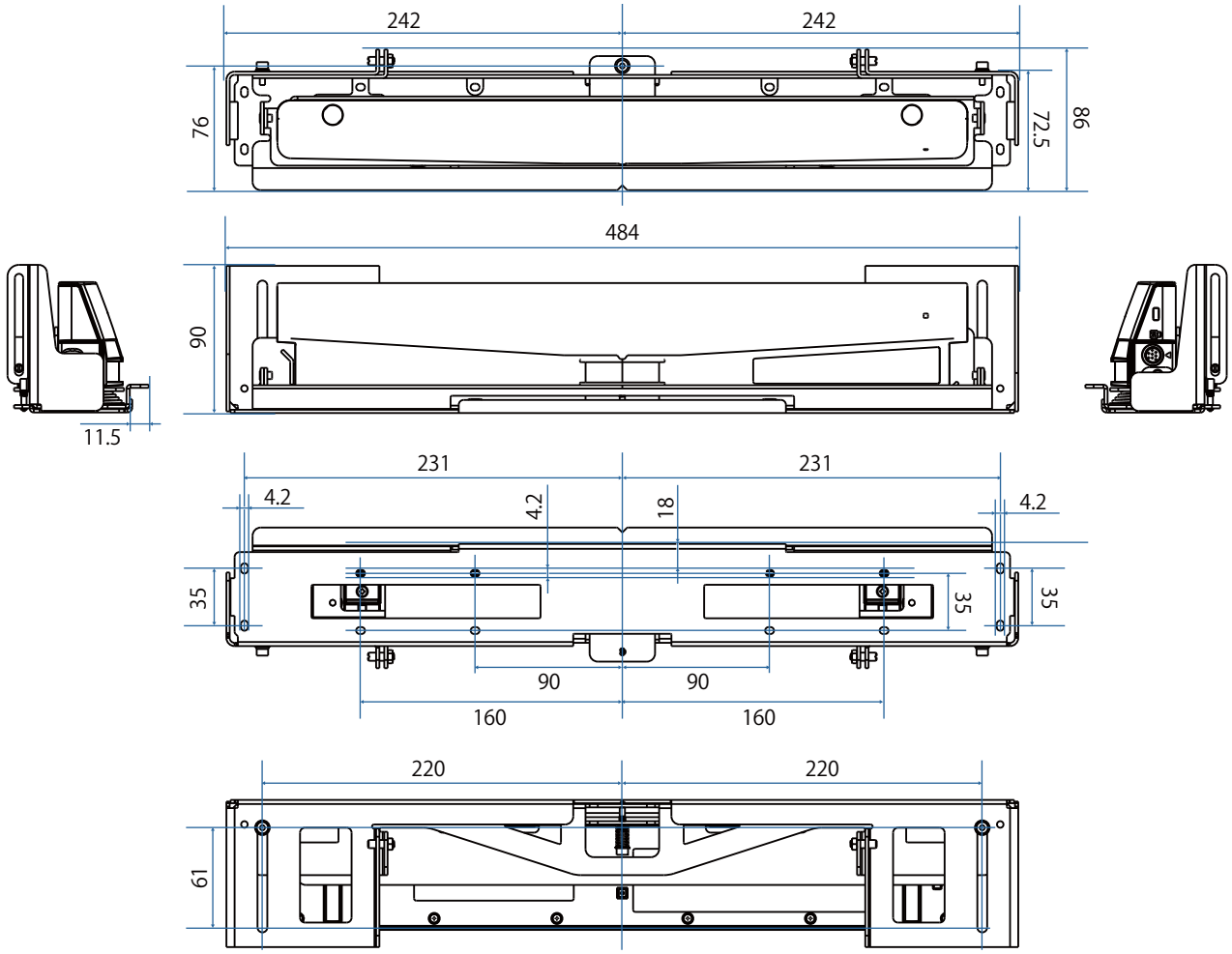

Rozsah nastavenia

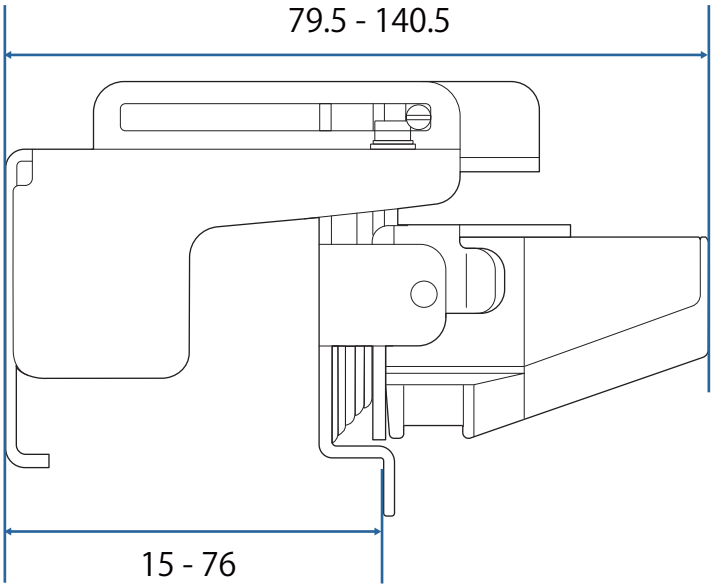

Pri používaní staršieho modelu Dotykovej jednotky

Dotykové jednotky, ktoré boli použité s predchádzajúcimi modelmi projektorov, sa dajú znova pripojiť a znova použiť.

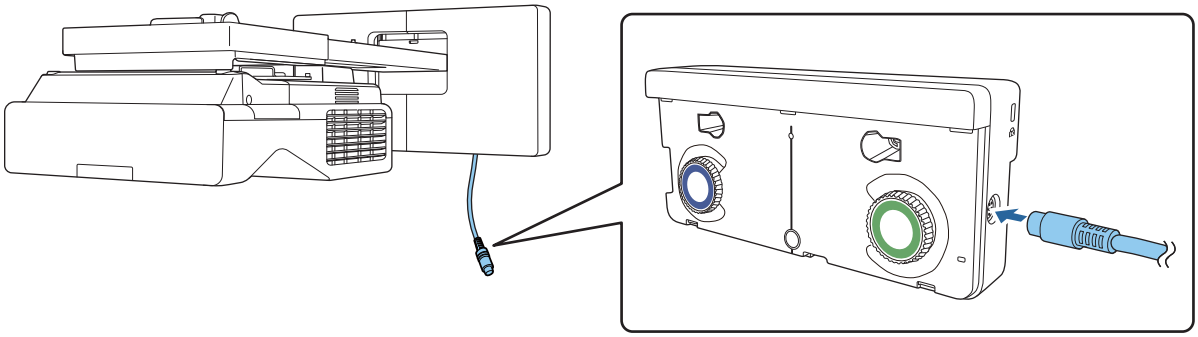

Po pripojení nastavte Dotykovú jednotku podľa nižšie uvedených krokov.

1. Zapnite Dotykovú jednotku (☛ str.101)
2. Upravte uhol lasera (☛ str.102)
3. Vykonajte kalibráciu citlivosti dotyku (☛ str.110)

Ak sú infračervené deflektory pripevnené k premietacej ploche, používajte ho bez ich odstránenia.

Inštalácia dotykovej jednotky

Inštalácia infračervených deflektorov

Prilepte infračervené deflektory na akékoľvek prekážky, napríklad rám alebo podnos, na spodnej strane premietacej plochy.

Ak sa vyskytnú nejaké prekážky, laser sa odrazí, ako je znázornené nižšie, a umiestnenie prsta nebude správne rozpoznané.

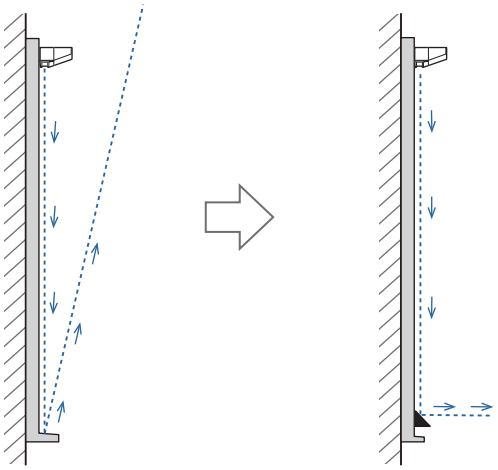

Ak ste už infračervené deflektory pripevnili k premietacej ploche, používajte ju bez ich odstránenia.

1 Prilepte dodávané infračervené deflektory popri miestach s prekážkami

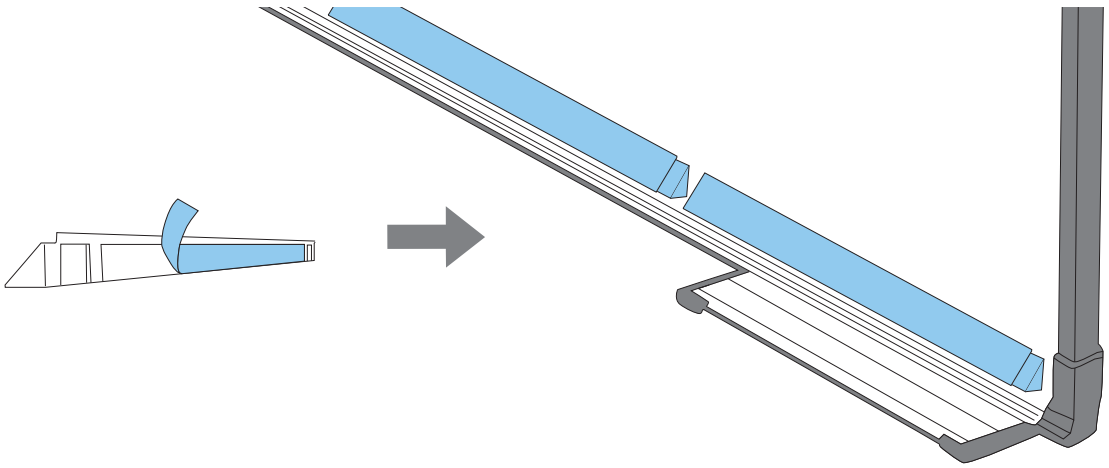

Inštalácia dotykovej jednotky

Pri inštalácii na premietaciu plochu bez použitia Konzoly pre dotykovú jednotku

1 Zapnite projektor a stlačte tlačidlo [Menu]

Používanie diaľkového ovládania

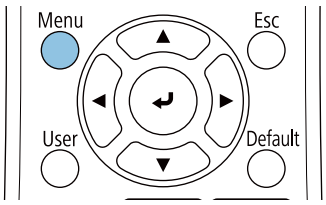

Používanie ovládacieho panela

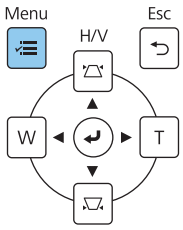

2 V ponuke **Inštalácia** vyberte možnosť **Dotyková jednotka**

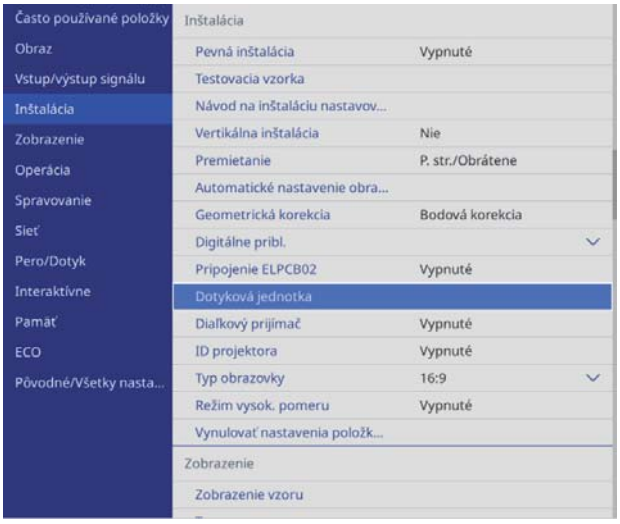

3 Zvoľte možnosť **Vzor inštalácie**

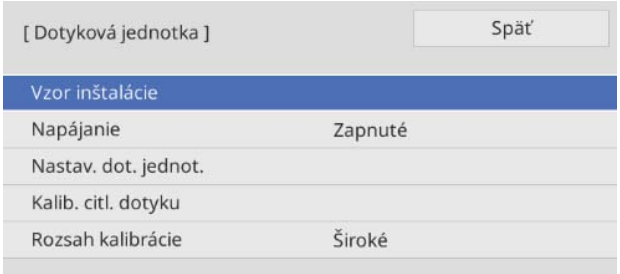

Na premietanom obraze sa zobrazí vzor inštalácie.

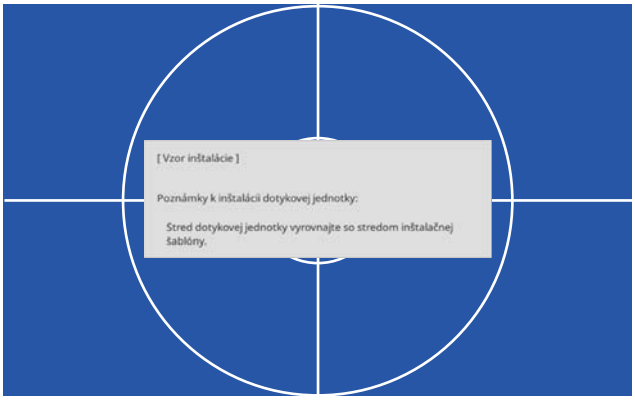

4 Pri inštalácii na magnetický povrch skontrolujte polohu inštalácie a upevnite dotykovú jednotku pomocou magnetov

Pri inštalácii na nemagnetický povrch prejdite na ďalší krok.

> ⚠ **Upozornenie**
>
> Používajú sa silné magnety, ktoré môžu pri zachytení prstov spôsobiť zranenie. Dávajte pozor, aby ste si neporanili prsty alebo iné časti tela medzi magnetmi a montážnym povrchom.

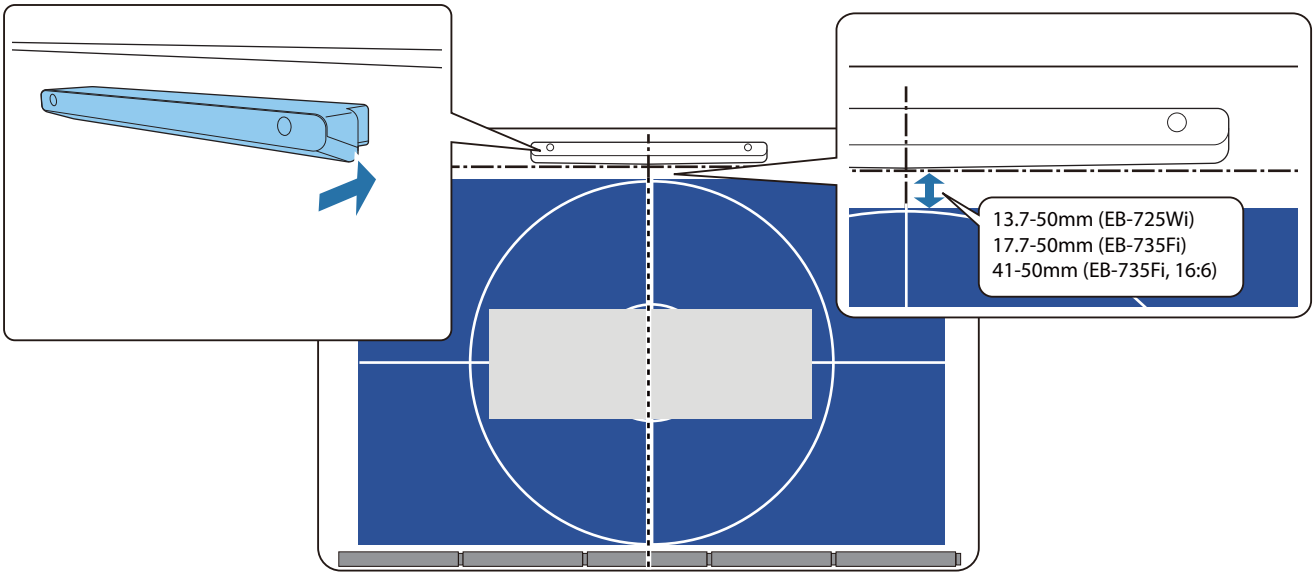

Po pripevnení Dotykovej jednotky prejdite na časť "Zapnutie Dotykovej jednotky" str.101.

5 Pri inštalácii na nemagnetický povrch pripevnite na miesto inštalácie Dotykovej jednotky šablónu

Ako je zobrazené nižšie, pripevnite spodnú časť šablóny k vzoru inštalácie.

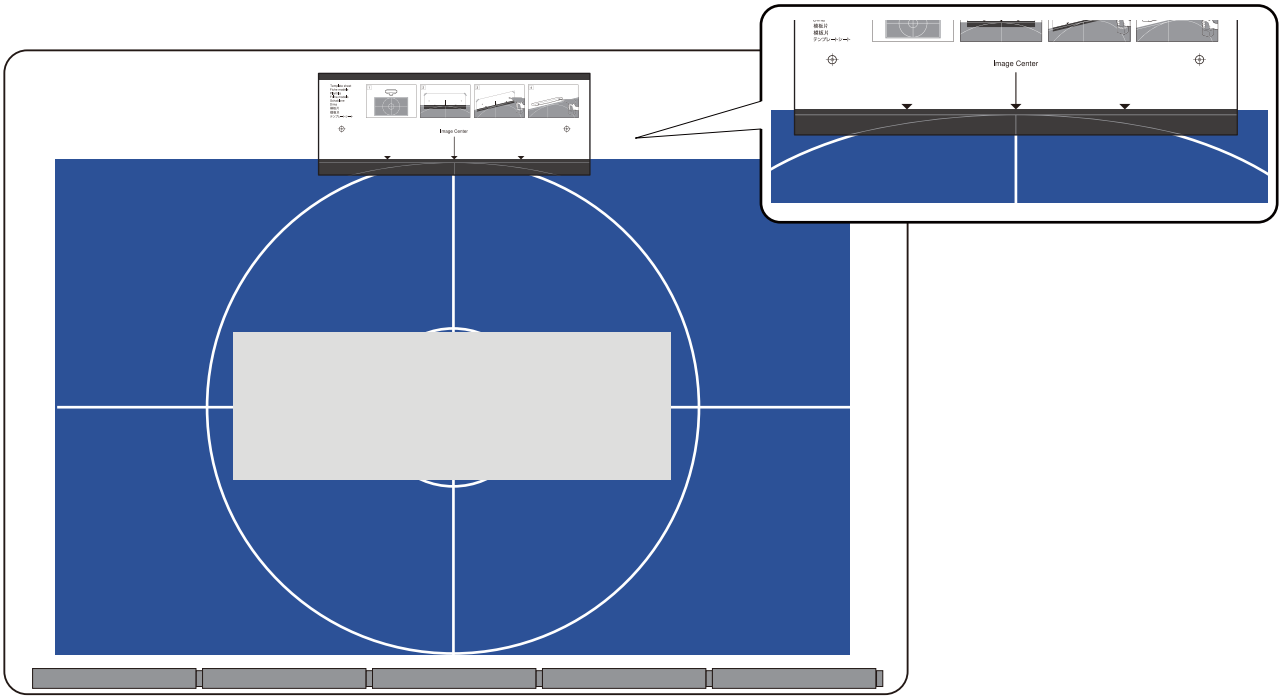

6 Do plochy inštalácie vyvŕtajte otvory a potom odstráňte šablónu

7 Pripojte dodané rozperné vložky (x 2) k otvorom na skrutky na zadnej strane Dotykovej jednotky

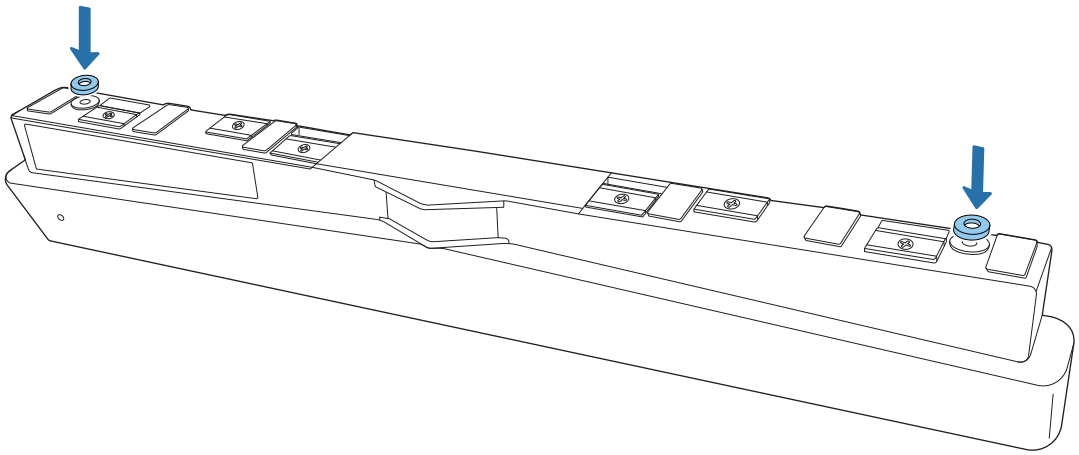

8 Odmontujte gumené uzávery (x 2) z prednej časti Dotykovej jednotky

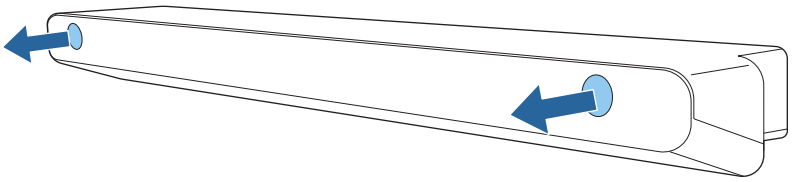

9 Upevnite Dotykovú jednotku pomocou komerčne dostupných skrutiek M4 (x 2)

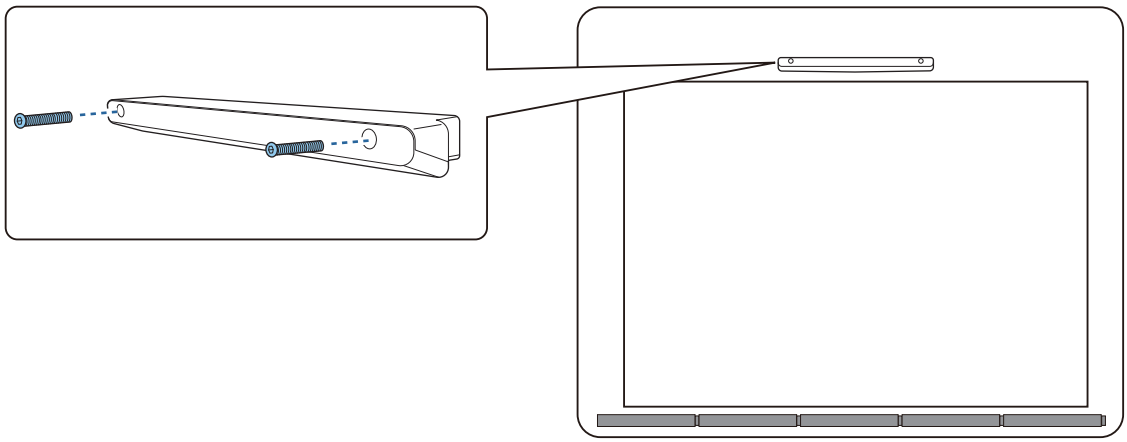

Nasledujúci obrázok zobrazuje hĺbku otvorov pre skrutky v Dotykovej jednotke.

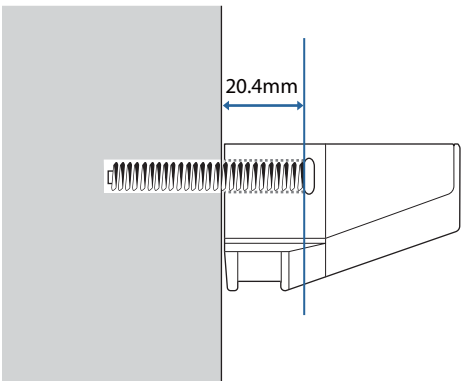

10 Pripevnite gumené uzávery, ktoré ste odmontovali v kroku 8, do otvorov na skrutky v prednej časti Dotykovej jednotky

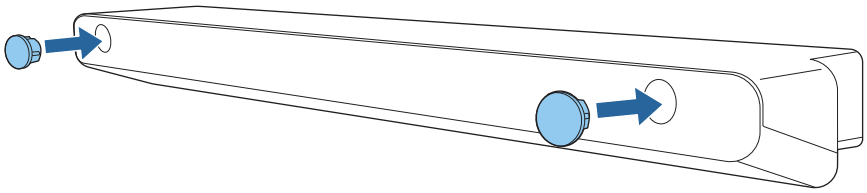

Pri použití Konzoly pre dotykovú jednotku na inštaláciu mimo premietacej plochy

1 Zapnite projektor a stlačte tlačidlo [Menu]

Používanie diaľkového ovládania

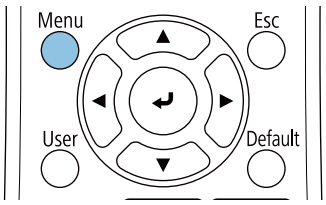

Používanie ovládacieho panela

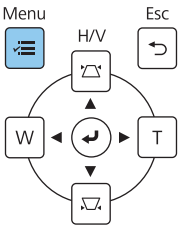

2 V ponuke **Inštalácia** vyberte možnosť **Dotyková jednotka**

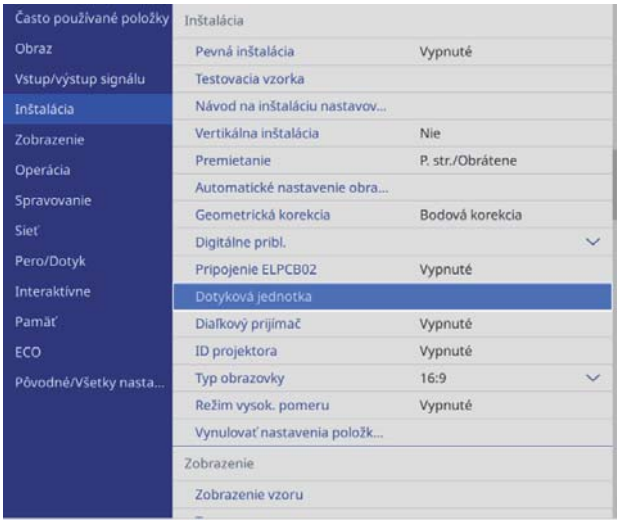

3 Zvoľte možnosť **Vzor inštalácie**

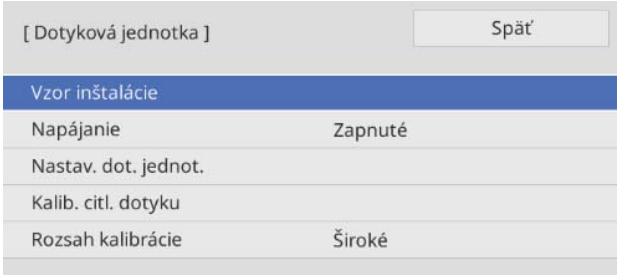

Na premietanom obraze sa zobrazí vzor inštalácie.

4 Pripevnite šablónu pre Konzolu pre dotykovú jednotku

Zarovnajte horný okraj premietacej plochy so spodným okrajom šablóny.

Ak je medzi plochou inštalácie pre konzolu a premietacou plochou medzera, odporúčame vopred si nakresliť značky v polohe pripevnenia.

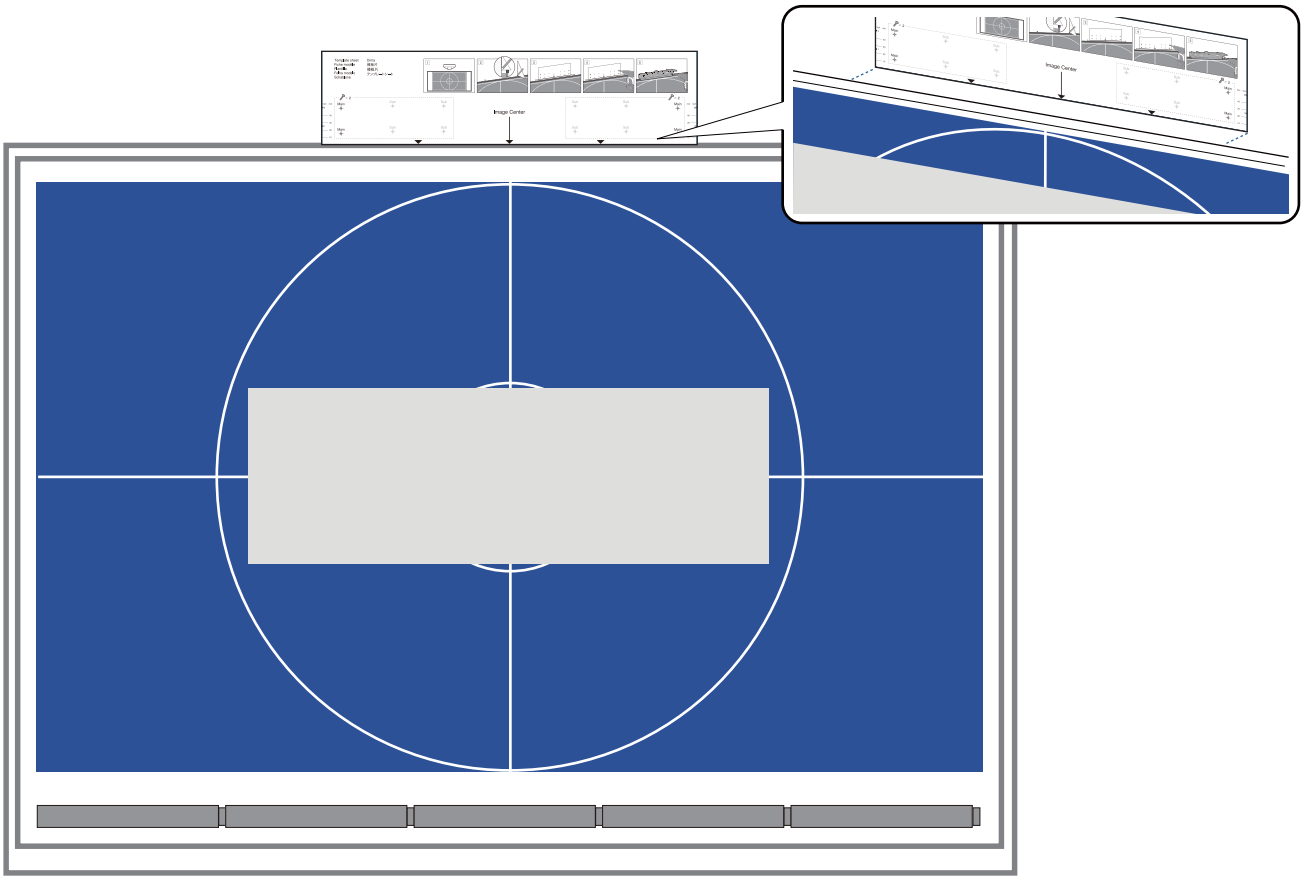

5 Do plochy inštalácie vyvŕtajte otvory a potom odstráňte šablónu

Urobte otvory do štyroch bodov na šablóne označených ako **Main**.

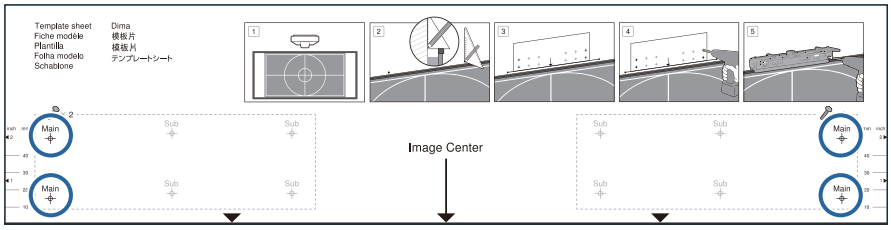

V závislosti od stavu povrchu inštalácie budete možno potrebovať zaistiť konzolu v bodoch označených ako Sub.

Pre optimálne vyváženie urobte otvory v štyroch bodoch (dva vľavo a dva vpravo).

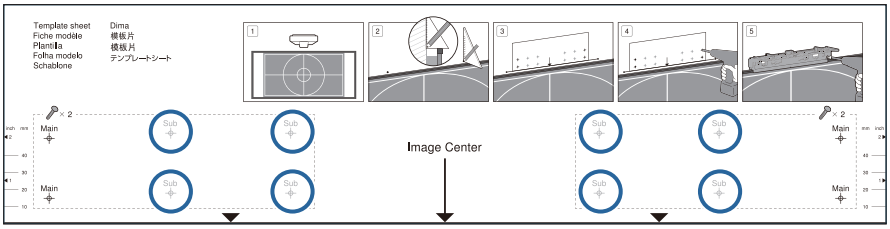

6 Povoľte skrutky (x 2) v hornej časti Konzoly pre dotykovú jednotku

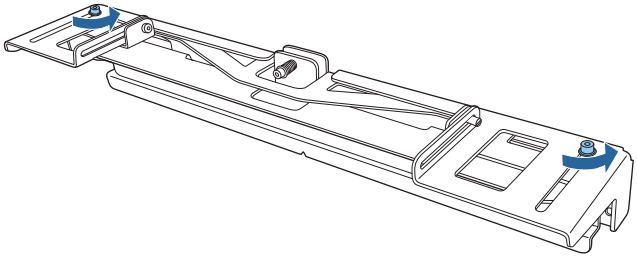

7 Posuňte časti na prednej strane konzoly dopredu, kým nebudú úplne vysunuté

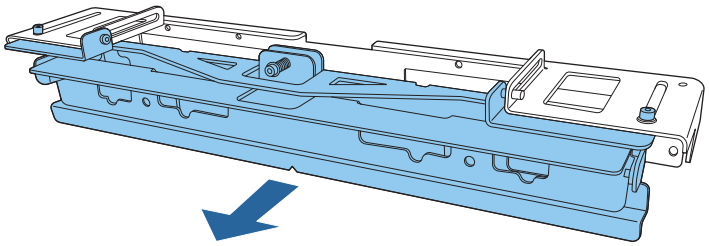

Aby ste zabránili skĺznutiu posuvnej časti počas inštalácie, mierne dotiahnite horné skrutky (x 2), ktoré ste povolili v kroku 6.

8 Upevnite konzolu k stene pomocou komerčne dostupných skrutiek s priemerom 3,8 mm, dĺžkou 45 mm (x 4) alebo kotviacich skrutiek M4 (x 4)

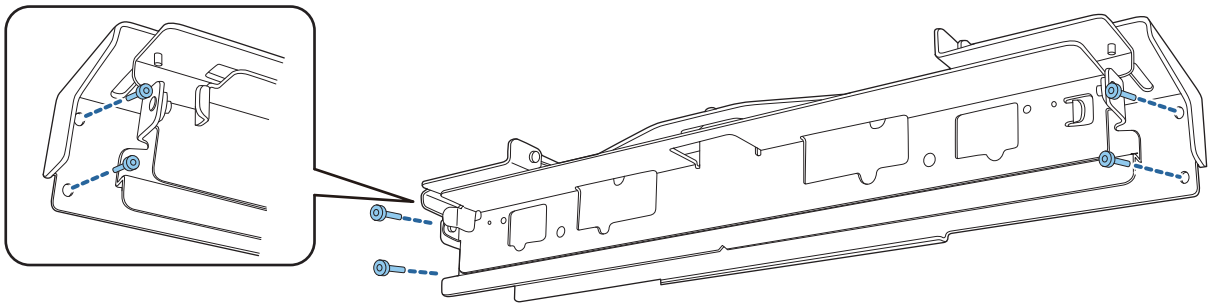

9 Posuňte konzolu tak, aby pasovala na premietaciu obrazovku

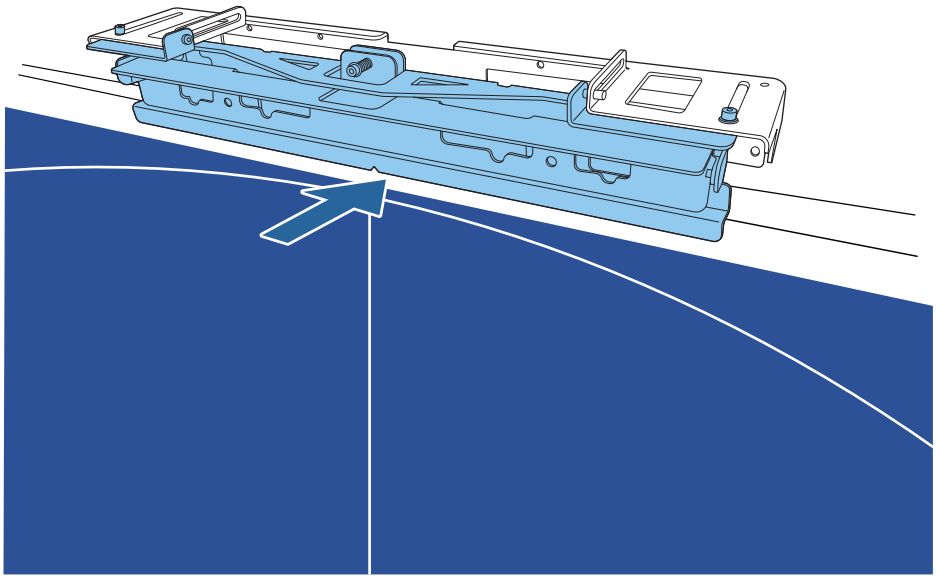

Posúvajte, kým sa spodný okraj konzoly nedotkne premietacej obrazovky.

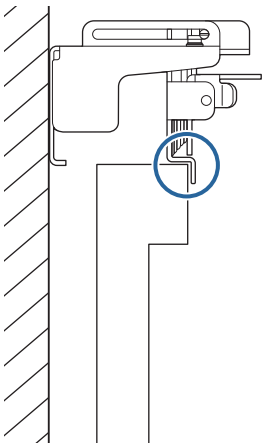

10 Odmontujte gumené uzávery (x 2) z prednej časti Dotykovej jednotky

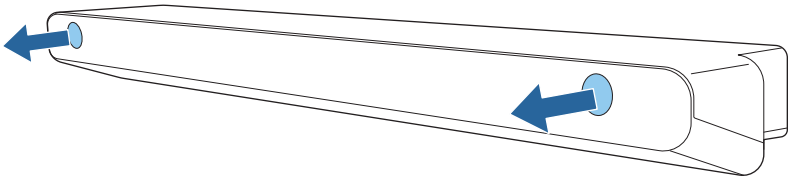

11 Upevnite Dotykovú jednotku ku konzole pomocou dodaných skrutiek M4 x 25 mm (x 2)

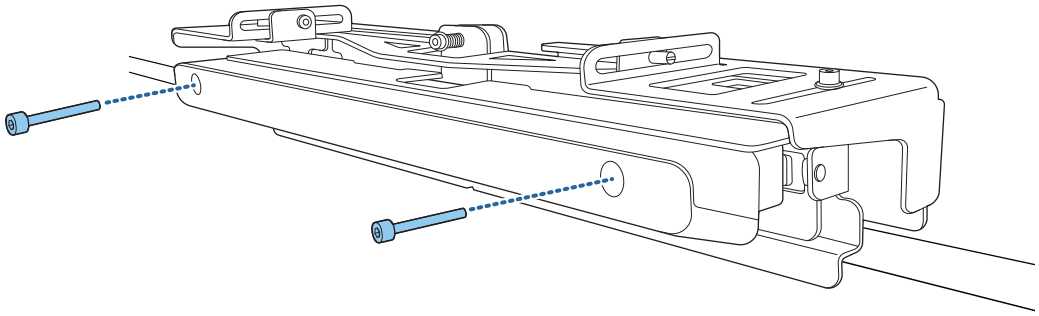

> ⚠ **Upozornenie**
>
> Na zadnej strane dotykovej jednotky sa nachádza výkonný magnet. Nezachyťte svoju ruku medzi Dotykovú jednotku a Konzolu pre dotykovú jednotku.

12 Pripevnite gumené uzávery, ktoré ste odmontovali v kroku 10, do otvorov na skrutky v prednej časti Dotykovej jednotky

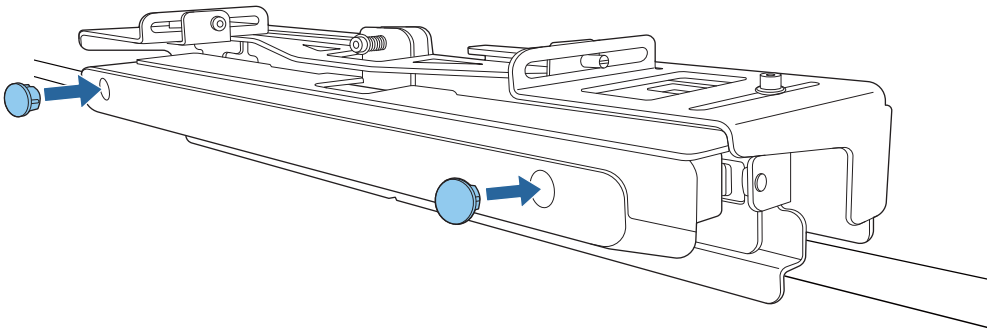

Inštalácia bezpečnostného kábla

Uzamykateľná zásuvka na Dotykovej jednotke je kompatibilná so systémom Microsaver Security, vyrábaným spoločnosťou Kensington. Na nasledujúcej adrese nájdete ďalšie podrobnosti o systéme Microsaver Security.

http://www.kensington.com/

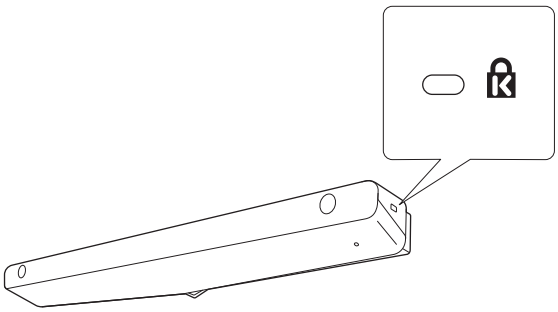

Zapnutie Dotykovej jednotky

1 Spojovací kábel dotykovej jednotky, ktorý je zapojený do projektora, zapojte to konektora TCH na dotykovej jednotke

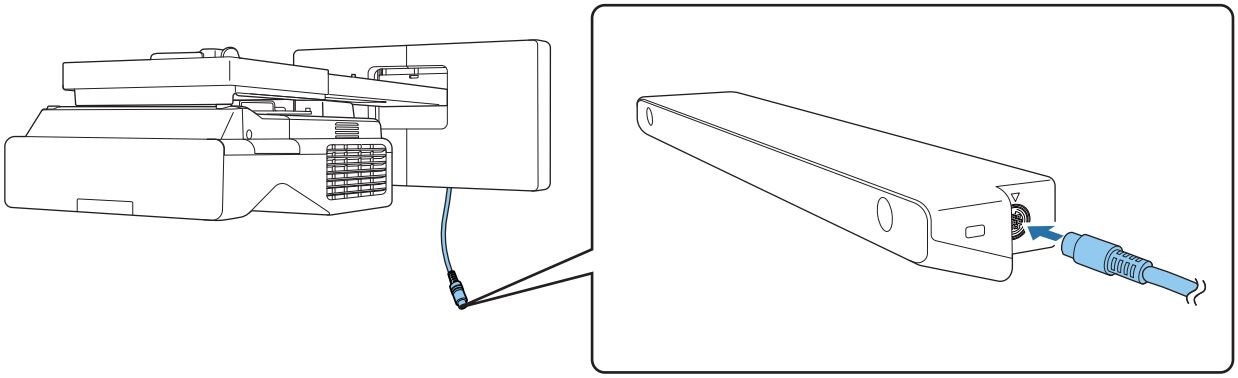

2 V ponuke **Inštalácia** vyberte možnosť **Dotyková jednotka**

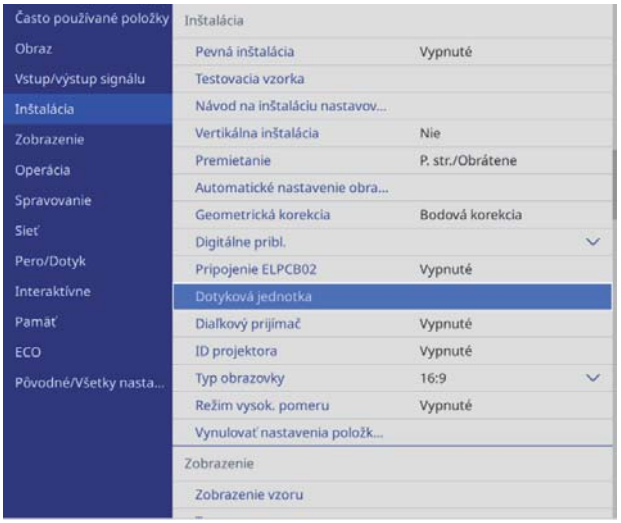

3 Možnosť **Napájanie** nastavte na **Zapnuté**

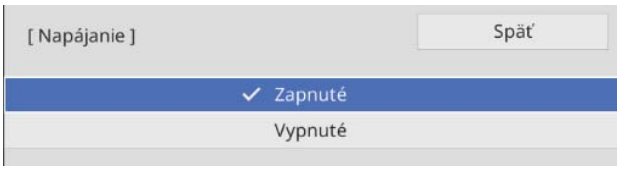

Dotyková jednotka sa zapne a svieti modrý svetelný indikátor.

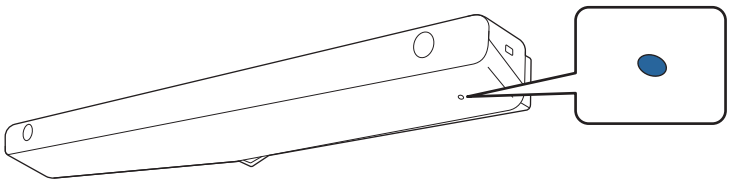

Ak je možnosť **Napájanie** nastavená na **Zapnuté**, Dotyková jednotka sa pri ďalšom zapnutí projektora automaticky zapne.

Nastavenie uhla lasera (Automatické nastavenie Dotykovej jednotky)

Z dotykovej jednotky vyžaruje infračervený laser v tvare opony. Infračervený laser sa odráža od vášho prsta pri dotýkaní sa premietacej plochy, zisťuje polohu prsta a umožňuje infračervenej kamere projektora rozpoznať odrážanú polohu.

Uhol laserového svetla, ktorý vychádza z dotykovej jednotky, nastavte tak, aby projektor mohol správne zisťovať polohu vášho prsta.

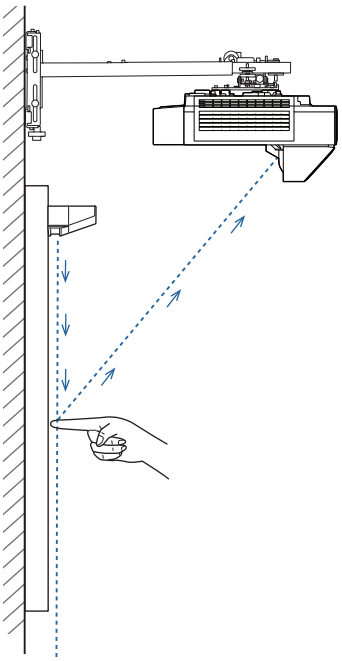

Ak laser nevyžaruje rovnobežne s premietacou plochou, projektor nezistí správne dotykové činnosti ani polohu vášho prsta.

Ak laser nie je rovnobežný s premietacou plochou	
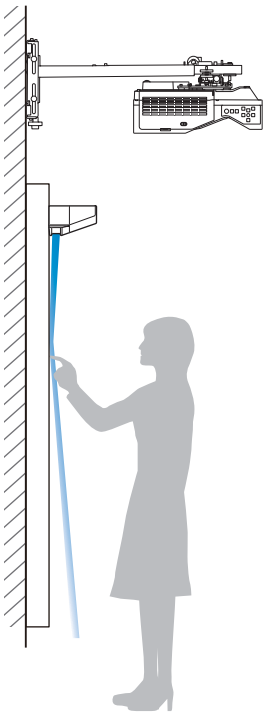	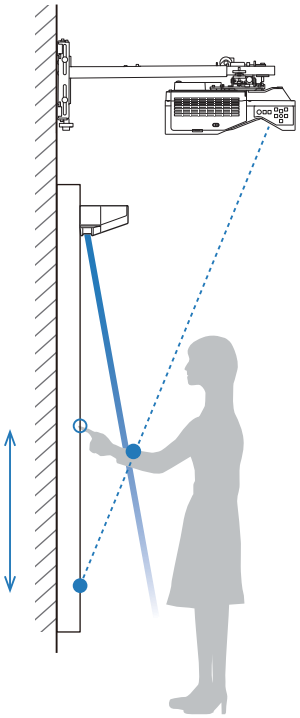

Ak laser nie je rovnobežný s premietacou plochou	
• Poloha vášho prsta nemusí byť zistená, ani ak sa premietaného obrazu dotknete. • Ak sa aj premietaného obrazu nedotknete, dotykové činnosti sa môžu nesprávne zistiť a môže dôjsť neželanému vykonaniu činností.	• Poloha vášho prsta zistená projektorom a skutočná poloha vášho prsta nemusia byť zarovno a môže dôjsť k neželanému vykonaniu činnosti. • Projektor prejde do stavu, v ktorom možno dotyk ešte zistiť, no činnosť kliknutia sa nezistí.

Pred nastavením uhla lasera sa uistite, že bola vykonaná kalibrácia interaktívneho pera.

1 V ponuke **Inštalácia** vyberte možnosť **Dotyková jednotka**

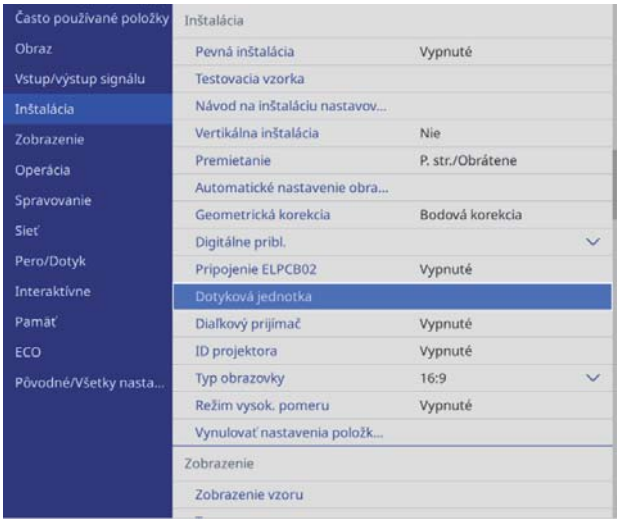

2 Zvoľte možnosť **Nastav. dot. jednot.**

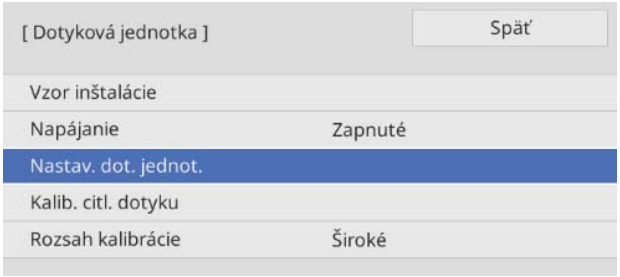

3 Vyberte, či sa používa Konzola pre dotykovú jednotku

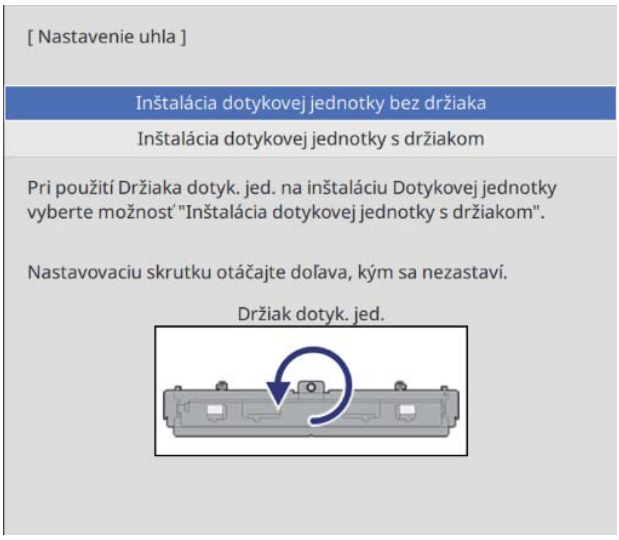

Nasledujúce kroky sa líšia, ak používate starší model Dotykovej jednotky. Postupujte podľa pokynov na obrazovke. Podrobnosti o vykonávaní operácií si pozrite v *Inštalačná príručka* dodanej so starým projektorom.

4 Ak používate Konzolu pre dotykovú jednotku, otáčajte nastavovacou skrutkou na hornej strane konzoly proti smeru pohybu hodinových ručičiek, kým ju už nebude možné otáčať ďalej

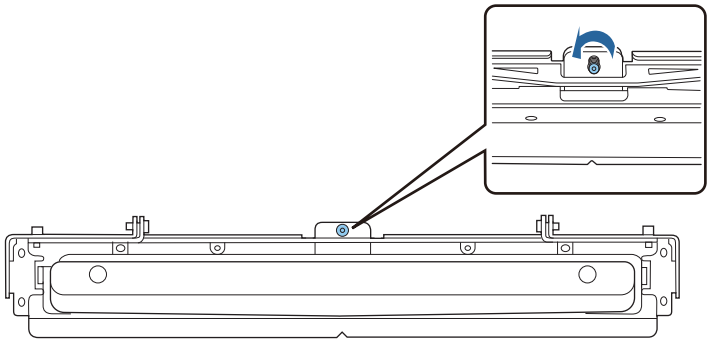

5 Umiestnite dva dodané značkovače na pozície značkovačov na premietacej obrazovke a zaistite ich

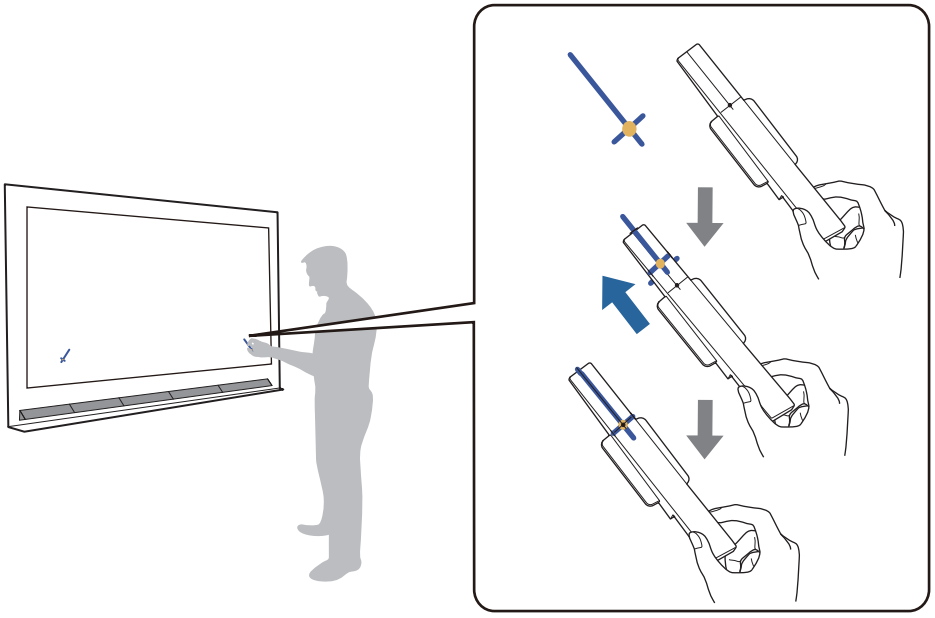

- Magnetické obrazovky: Umiestnite základňu značkovačov na obrazovku.
- Nemagnetické obrazovky: Na zaistenie značkovačov použite dodanú pásku podľa obrázka nižšie.

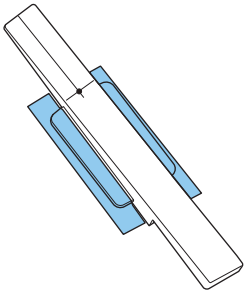

Do blízkosti premietaného obrazu neumiestňujte pri nastavovaní uhla nič iné, len tieto značkovače. Ak sú na premietanom obraze aj iné predmety, uhol nemusí byť správne nastavený.

6 Stlačením tlačidla [Enter] spustíte automatické nastavenie Dotykovej jednotky

Automatické nastavenie môže trvať niekoľko minút v závislosti od premietacej plochy.

7 Keď sa zobrazí hlásenie **Nastavenie Dotykovej jednotky dokončené.**, odstráňte značkovače z premietacej plochy

Ak sa zobrazí hlásenie s upozornením, že sa automatické nastavenie nepodarilo, pozrite si časť "Keď sa nepodarí automatické nastavenie" str.107.

8 Dotknite sa prstom ( ) zobrazeného na obrazovke a skontrolujte, či je ( ) zobrazené v rovnakej polohe

Potvrďte dotykom na všetky štyri ( ).

Premietacia plátno	Stav
	Nastavenie bolo vykonané správne, ak sa miesto, ktorého sa dotknete prstom, nachádza na rovnakom mieste, kde je zobrazené ( ).
	Ak je ( ) zobrazené na inom mieste ako bod, ktorého ste sa dotkli, vyberte pomocou ovládacieho panela alebo diaľkového ovládača jedenkrát možnosť **Nahor**. Ďalej potvrďte opätovným dotykom prsta na ( ). Opakujte, kým sa ( ) nezobrazí na správnom mieste.

Nastavenie je dokončené, keď sa ( ) zobrazí v správnej polohe pre všetky štyri polohy ( ).

Prejdite na časť "Kalibrácia polohy dotykovej operácie" str.110.

Keď sa nepodarí automatické nastavenie

1 Skontrolujte, či je poloha inštalácie Dotykovej jednotky správna

- Uistite sa, že sú Dotyková jednotka a premietaný obraz rovnobežné.

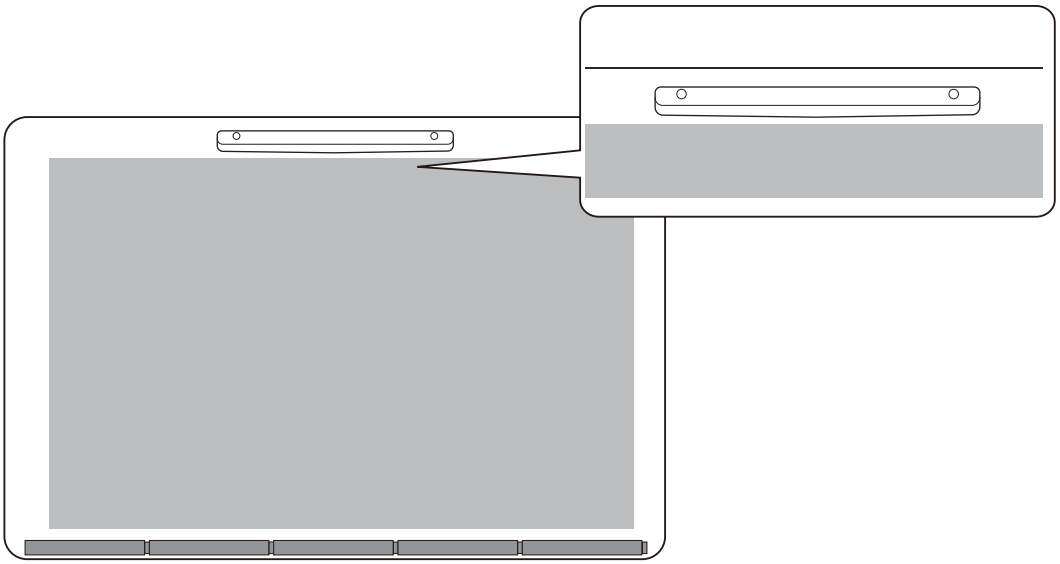

- Ak používate Konzolu pre dotykovú jednotku, uistite sa, že je spodná hrana konzoly v jednej rovine s okrajom premietacej plochy bez akýchkoľvek medzier.

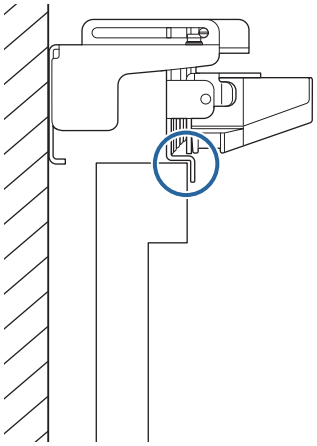

2 Skontrolujte zobrazené hlásenie a vykonajte potrebnú akciu

Premietacia plátno	Riešenie
[Nastav. dot. jednot.] Automatické nastavenie sa nepodarilo. Krok: 1.Pred reštarovaním otáčajte Nastavovaciu skrutku doprava, kým sa nezastaví. Po dokončení tohto kroku pokračujte na ďalší krok. Držiak dotyk. jed. 	Pri nastavovaní uhla lasera postupujte podľa pokynov na obrazovke a potom znova vykonajte automatické nastavenie. Podrobnosti nájdete v časti "Nastavenie uhla lasera" str.108.
Nastavenie Dotykovej jednotky sa nepodarilo. Odstrániť značkovače. Skontrolujte, či na na stranu projekcie ani na prijímač interaktívneho pera nesvieti žiadne slnečné svetlo, silné svetlo, napríklad žiarivka, a že na obrazovke nie sú žiadne prekážky. Skontrolujte, či v oblasti, v ktorej sa zobrazujú ikony, nie sú žiadne prekážky. Odstráňte všetky ikony a znova spustite nastavenie Dotykovej jednotky. Ak nie je možné odstrániť ikonu, obráťte sa na stredisko podpory. Zatvoriť	Po odstránení značkovačov z premietacej plochy skontrolujte nasledujúce. • Ak sa zobrazí ikona ( ) na premietacej ploche, skontrolujte, či v mieste ikony nie sú žiadne prekážky. • Skontrolujte, či na premietaciu plochu alebo interaktívny svetelný prijímač nesvieti silné svetlo, ako napríklad slnečné svetlo alebo fluorescenčné svetlo. Po skontrolovaní všetkého vykonajte **Nastav. dot. jednot.** z ponuky **Inštalácia**.
Nastala porucha Dotykovej jednotky. [0000] Zatvoriť	Dotyková jednotka môže zlyhať. Obráťte sa na predajcu.

Nastavenie uhla lasera

Táto časť vysvetľuje, ako opätovne nastaviť laser, keď sa zobrazí nasledujúca obrazovka.

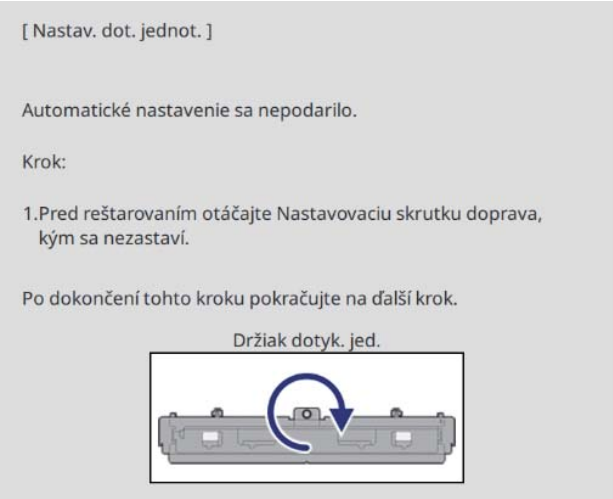

1 Stlačte tlačidlo Enter

Zobrazí sa nasledujúca obrazovka úprav.

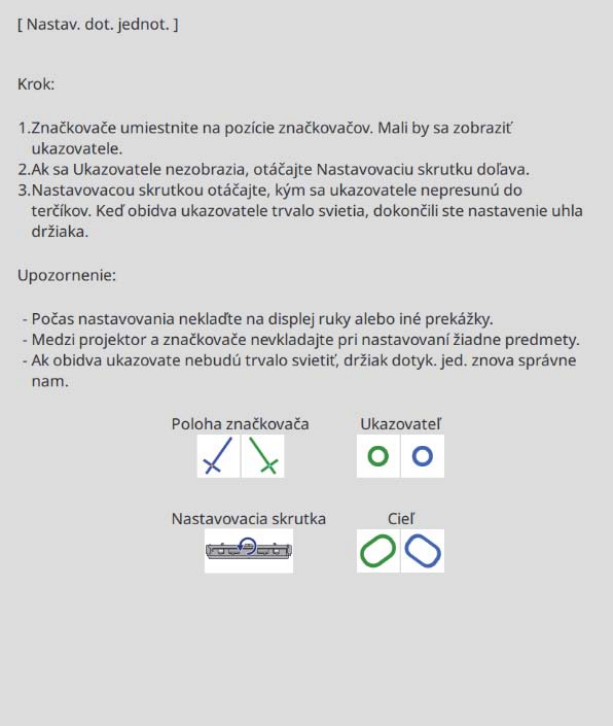

2 Otáčaním nastavovacej skrutky v smere pohybu hodinových ručičiek, aby ste prikryli ľavé a pravé ukazovatele

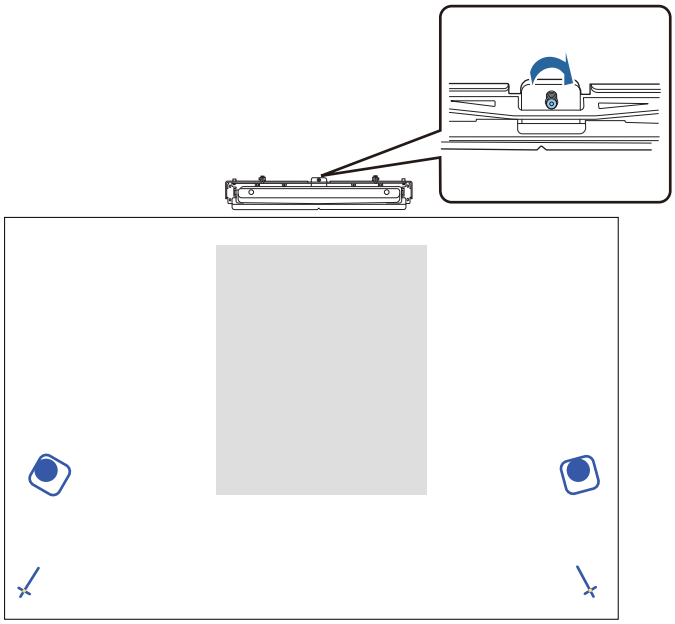

3 Stlačením tlačidla [Enter] spustíte automatické nastavenie Dotykovej jednotky

4 Po dokončení nastavenia sa zobrazí nasledujúca obrazovka, odstráňte značkovače z premietacej plochy

Ak sa zobrazí hlásenie s upozornením, že sa automatické nastavenie nepodarilo, pozrite si časť "Keď sa nepodarí automatické nastavenie" str.107.

Kalibrácia polohy dotykovej operácie

Citlivosť dotyku nakalibrujte tak, aby projektor presne rozpoznával dotykové operácie.

1 Stlačte tlačidlo [Menu] na projektore

Používanie diaľkového ovládania

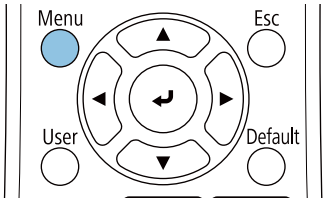

Používanie ovládacieho panela

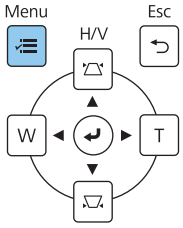

2 V ponuke **Inštalácia** vyberte možnosť **Dotyková jednotka**

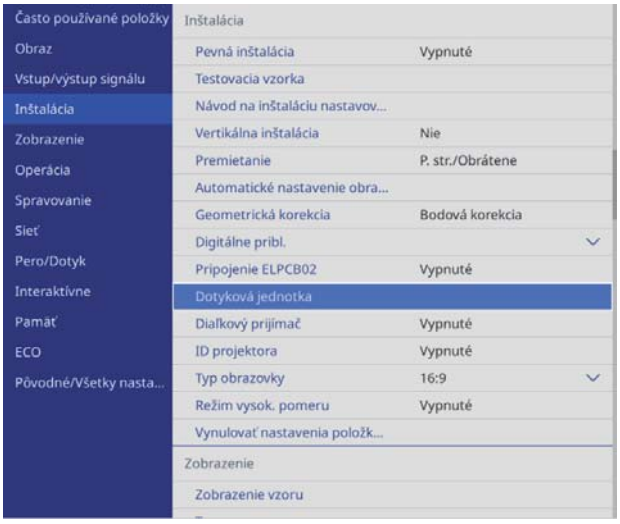

3 Zvoľte možnosť **Kalib. citl. dotyku**

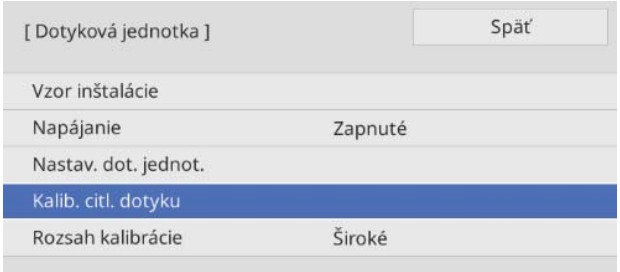

4 Vyberte **Áno**

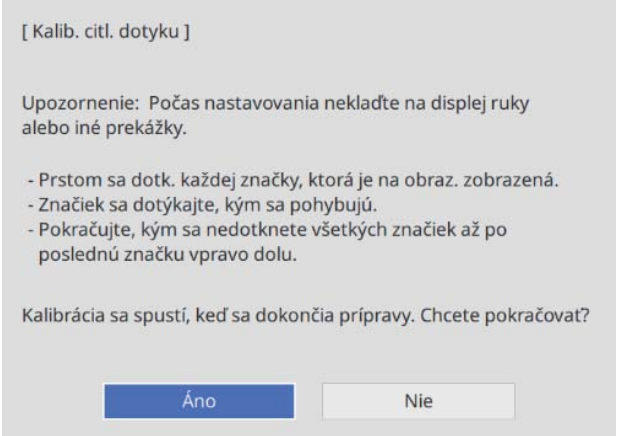

V ľavom hornom rohu premietacej obrazovky sa zobrazí bod.

5 Prstom sa dotknite stredu bodu

Keď bod zmizne a presunie sa do novej polohy, prst odtiahnite.

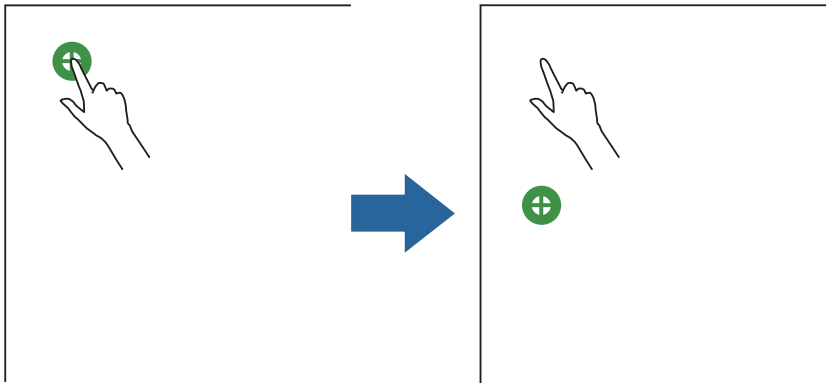

- Prstom sa musíte dotknúť stredu bodu. Inak sa bude nachádzať v nesprávnej polohe.

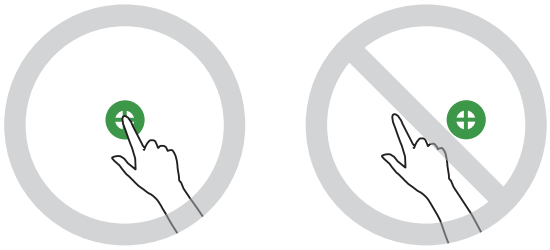

- Nedotýkajte sa ničím iným, okrem špičky prsta.

6 Krok 5 opakujte kým nezmiznú všetky body

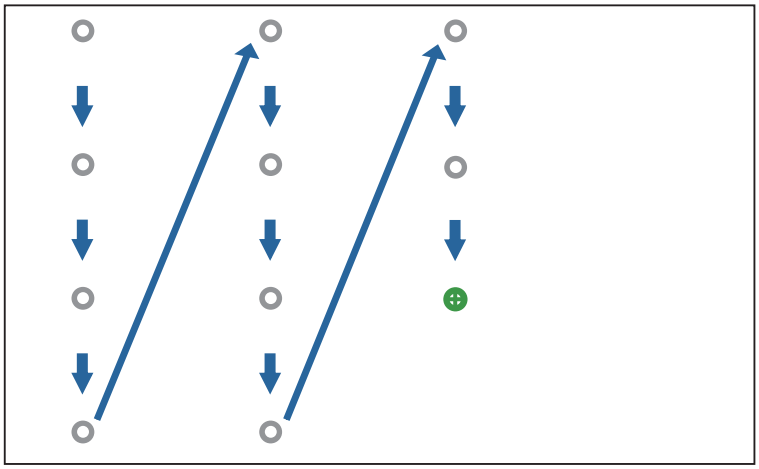

Po zmiznutí všetkých bodov je kalibrácia citlivosti dotyku ukončená.

- Ak sa dotknete nesprávnej polohy, stlačte tlačidlo [Esc] na diaľkovom ovládači alebo ovládacom paneli. Týmto sa vrátite na predchádzajúci bod. Nemôžete sa vrátiť späť o dva body.
- Ak chcete kalibráciu citlivosti dotyku zrušiť, stlačte tlačidlo [Esc] a podržte ho na dve sekundy.
- Za niekoľko sekúnd po vykonaní kalibrácie citlivosti dotyku zmiznú všetky body.

Funkcia skupinového nastavenia

Po vykonaní nastavení z ponuky pre každý projektor môžete nastavenia skopírovať pre ostatné projektory (funkcia skupinového nastavenia). Funkcia skupinového nastavenia je použiteľná iba pre viacero rovnakých modelov projektora.

Použite jeden z nasledujúcich spôsobov.

- Nastavenie pomocou USB flash pamäte.
- Pri nastavovaní prepojte počítač USB káblom s projektorom.
- Vykonajte nastavenia pomocou programu Epson Projector Management.

Sprievodca vysvetľuje metódu s pomocou USB flash pamäte a USB kábla.

Podrobnosti o vykonávaní nastavení pomocou programu Epson Projector Management nájdete v *Návode na používanie programu Epson Projector Management*.

- Ak nechcete kopírovať nasledujúce nastavenia, nastavte položku **Rozsah hrom. nast.** na **Obmedzený**.
  - **Ochrana heslom**
  - **EDID** v ponuke **Vstup/výstup signálu**
  - **Sieť** Sieť
- Skupinové nastavenie vykonajte pred nastavením polohy projektorov. Funkcia skupinového nastavenia kopíruje hodnoty úprav premietaného obrazu, ako napríklad Geometrická korekcia. Ak sa skupinové nastavenie urobí po nastavení polohy projektorov, vaše nastavenia sa môžu zmeniť.
- Používaním funkcie skupinového nastavenia sa registrované logo používateľa skopíruje aj pre ostatné projektory. Neregistruje neverejné informácie ako logo používateľa.

Upozornenie

Za skupinové nastavenie je zodpovedný zákazník. Ak sa skupinové nastavenie nepodarí kvôli poruche, napríklad výpadku prúdu alebo chybe komunikácie, zákazník znáša náklady za prípadné opravy.

Nastavenie pomocou USB flash pamäte

Táto časť vysvetľuje ako urobiť skupinové nastavenie pomocou USB flash pamäte.

- Použite USB flash pamäť s FAT formátovaním.
- Funkciu skupinového nastavenia nemožno použiť, ak USB pamäť obsahuje bezpečnostné funkcie. Použite USB flash pamäť bez bezpečnostných funkcií.
- Funkciu skupinového nastavenia nemožno použiť s USB čítačkami kariet alebo USB diskami.

Uloženie nastavenie na USB flash pamäť

1. Odpojte napájací kábel projektora a skontrolujte vypnutie všetkých jeho kontroliek

2 Do USB-A portu projektora zasuňte USB flash pamäť

- Pripojte USB flash pamäť priamo do projektora. Ak sa USB flash pamäť pripojí cez USB hub, nemusia sa správne uložiť nastavenia.
- Pripojte prázdnu USB pamäť. Ak USB pamäť obsahuje okrem súboru skupinového nastavenia aj iné dáta, nastavenia se nemusia správne uložiť.

3 So stlačeným tlačidlom [Esc] na diaľkovom ovládaní alebo na ovládacom paneli pripojte do projektora napájací kábel

Indikátor On/Standby a indikátor Status svietia na modro a indikátor Laser a indikátor Temp svietia oranžovo.

Keď všetky kontrolky projektora začnú svietiť, tlačidlo [Esc] uvoľnite.

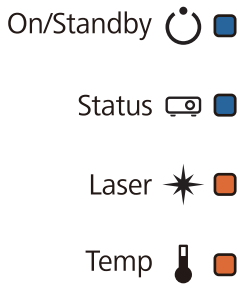

Keď všetky kontrolky začnú blikať, zapisuje sa súbor skupinového nastavenia.

Upozornenie

- Počas zapisovania projektor neodpojujte od napájania. Ak sa odpojí napájací kábel, projektor sa nemusí správne spustiť.
- Počas ukladania súboru USB pamäť neodpájajte od projektora. Ak sa odpojí USB pamäť, projektor sa nemusí správne spustiť.

Po normálnom dokončení písania sa projektor vypne a svietiť zostane len modrá svetelná kontrolka On/Standby.

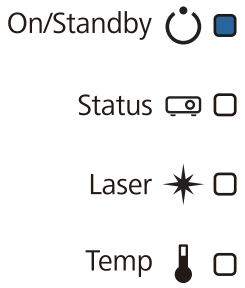

Po vypnutí vyberte USB flash pamäť.

- Názov súboru pre skupinové nastavenie je PJCONFDATA.bin. Ak je potrebné názov zmeniť, pridajte text za názov PJCONFDATA. Ak urobíte zmeny v časti názvu PJCONFDATA, projektor nemusí súbor správne rozpoznať.
- V názve súboru môžete použiť iba jednobytové znaky.

Skopírovanie uložených nastavení do ďalších projektorov

1 Odpojte napájací kábel projektora a skontrolujte vypnutie všetkých jeho kontroliek

2 USB flash pamäť s uloženým súborom skupinového nastavenia pripojte do USB-A portu projektora

> Na USB flash pamäti neukladajte iné dáta ako súbor skupinového nastavenia. Ak USB flash pamäť obsahuje okrem súboru skupinového nastavenia aj iné dáta, nastavenia sa nemusia správne skopírovať.

3 So stlačeným tlačidlom [Menu] na diaľkovom ovládaní alebo na ovládacom paneli pripojte do projektora napájací kábel

Indikátor On/Standby a indikátor Status svietia na modro a indikátor Laser a indikátor Temp svietia oranžovo.

Keď všetky kontrolky projektora začnú svietiť, tlačidlo [Menu] uvolnite. Kontrolky sa asi na 75 sekúnd zapnú.

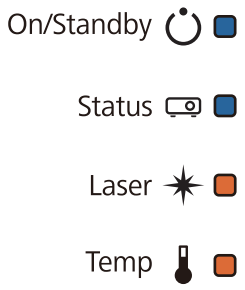

Keď všetky kontrolky začnú blikať, zapisujú sa nastavenia.

> **Upozornenie**
>
> - Počas zapisovania projektor neodpojujte od napájania. Ak sa odpojí napájací kábel, projektor sa nemusí správne spustiť.
> - Počas ukladania nastavení USB pamäť nedopájajte od projektora. Ak sa odpojí USB pamäť, projektor sa nemusí správne spustiť.

Po normálnom dokončení písania sa projektor vypne a svietiť zostane len modrá svetelná kontrolka On/Standby.

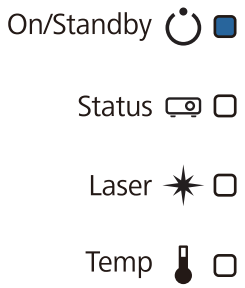

Po vypnutí vyberte USB flash pamäť.

Nastavenie s prepojením počítača USB káblom s projektorom

Funkciu skupinového nastavenia podporujú nasledovné operačné systémy.

- Windows 7 a novšie
- OS X 10.11 a novšie

Uloženie nastavení na počítač

1 Odpojte napájací kábel projektora a skontrolujte vypnutie všetkých jeho kontroliek

2 USB káblom prepojte USB port počítača s USB-B1 portom projektora

3 So stlačeným tlačidlom [Esc] na diaľkovom ovládaní alebo na ovládacom paneli pripojte do projektora napájací kábel

Indikátor On/Standby a indikátor Status svietia na modro a indikátor Laser a indikátor Temp svietia oranžovo.

Keď všetky kontrolky projektora začnú svietiť, tlačidlo [Esc] uvoľnite.

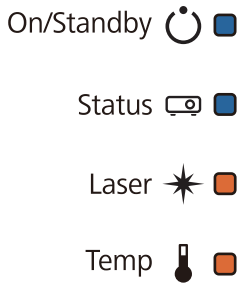

Projektor je počítačom rozpoznaný ako vymeniteľný disk.

4 Otvorte vymeniteľný disk a súbor skupinového nastavenia (PJCONFDATA.bin) uložte na počítači

Ak potrebujete súbor premenovať, pridajte text za názov PJCONFDATA. Ak urobíte zmeny v časti názvu PJCONFDATA, projektor nemusí súbor správne rozpoznať. V názve súboru môžete použiť iba jednobytové znaky.

5 Na počítači spustite funkciu "Odstrániť USB zariadenie" a potom odpojte USB kábel

> Ak používate operačný systém Mac, spustite „Odstrániť EPSON_PJ“.

Projektor sa vypne a svietiť zostane len modrá svetelná kontrolka On/Standby.

On/Standby
Status
Laser
Temp

Skopírovanie uložených nastavení do ďalších projektorov

1 Odpojte napájací kábel projektora a skontrolujte vypnutie všetkých jeho kontroliek

2 USB káblom prepojte USB port počítača s USB-B1 portom projektora

3 So stlačeným tlačidlom [Menu] na diaľkovom ovládaní alebo na ovládacom paneli pripojte do projektora napájací kábel

Indikátor On/Standby a indikátor Status svietia na modro a indikátor Laser a indikátor Temp svietia oranžovo.

Keď všetky kontrolky projektora začnú svietiť, tlačidlo [Menu] uvolnite.

On/Standby
Status
Laser
Temp

Projektor je počítačom rozpoznaný ako vymeniteľný disk.

4 Prekopírujte súbor skupinového nastavenia (PJCONFDATA.bin) ktorý ste uložili na váš počítač do hierarchicky najvyššieho priečinka na vymeniteľnom disku

> Na vymeniteľný disk nekopírujte žiadne iné súbory ani priečinky.

5 Na počítači spustite funkciu "Odstrániť USB zariadenie" a potom odpojte USB kábel

Ak používate operačný systém Mac, spustite „Odstrániť EPSON_PJ“.

Keď všetky kontrolky začnú blikať, zapisujú sa nastavenia.

Upozornenie

Počas zapisovania projektor neodpojujte od napájania. Ak sa odpojí napájací kábel, projektor sa nemusí správne spustiť.

Po normálnom dokončení písania sa projektor vypne a svietiť zostane len modrá svetelná kontrolka On/Standby.

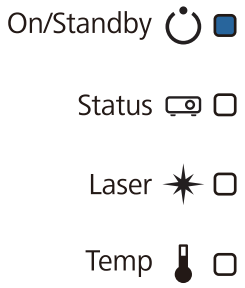

Ak sa nastavenie nepodarí

Skontrolovať	Riešenie
Blikajú indikátory Laser a Temp rýchlo oranžovou farbou? 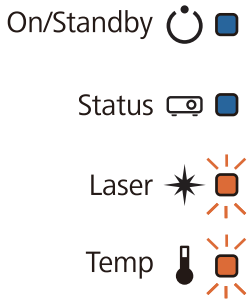	Súbor skupinového nastavenia môže byť porušený, alebo nie sú správne pripojené USB káble alebo pamäte. Odpojte USB flash pamäť alebo USB kábel, odpojte a znovu zapojte napájanie projektora a postup nastavenia opakujte.
Blikajú indikátory On/Standby a Status na modro a indikátory Laser a Temp rýchlo na oranžovo 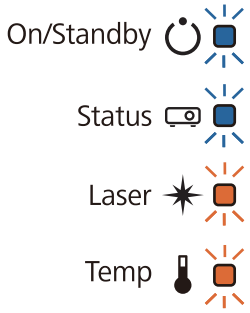	Zlyhať mohol aj zápis nastavení, prípadne došlo k chybe vo firemnom softvéri projektora. Prestaňte používať projektor, zástrčku vytiahnite z elektrickej zásuvky a požiadajte spoločnosť Epson o pomoc.

Inštalácia viacerých projektorov (Viacnásobná projekcia)

Môžete vytvoriť jednu horizontálne dlhú obrazovku ako spojený obraz premietaný z viacerých projektorov.

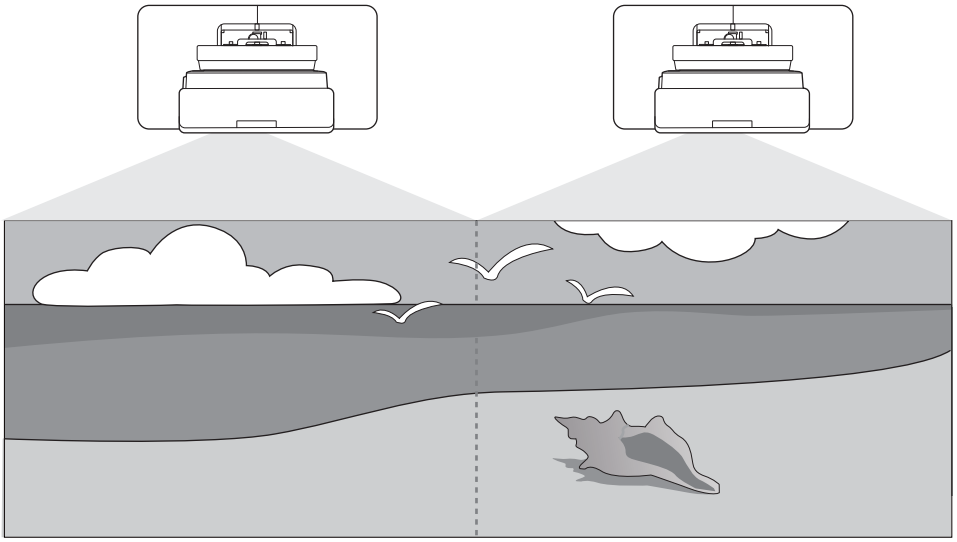

Pri viacnásobnej projekcii vykonajte pripojenia a potrebné nastavenia v nasledujúcom poradí.

Pri nastavovaní viacnásobnej projekcie odporúčame nastaviť položku **Operácia** > **Režim spánku** v ponuke projektora na **Vypnuté**.

1. Nastavenie ID projektora (☛ str.120)
2. Úprava obrazu Viacnásobnej projekcie (☛ str.122)
3. Synchronizácia projektorov Nastavenia (☛ str.123)

Nastavenie ID projektora

1 Zapnite projektor a stlačte tlačidlo [Menu]

Použitie diaľkového ovládania

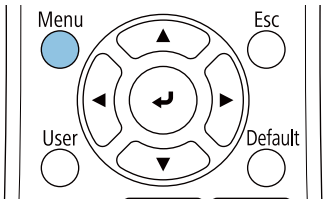

Použitie ovládacieho panela

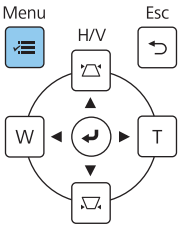

2 V ponuke **Inštalácia** vyberte možnosť **ID projektora**

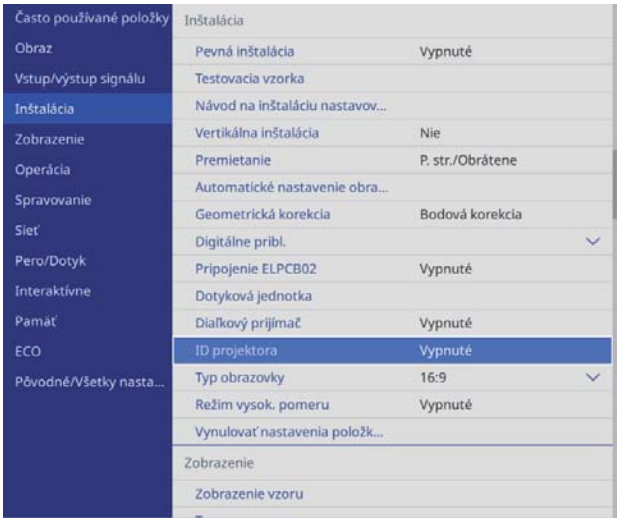

3 Vyberte číslo ID pre projektor

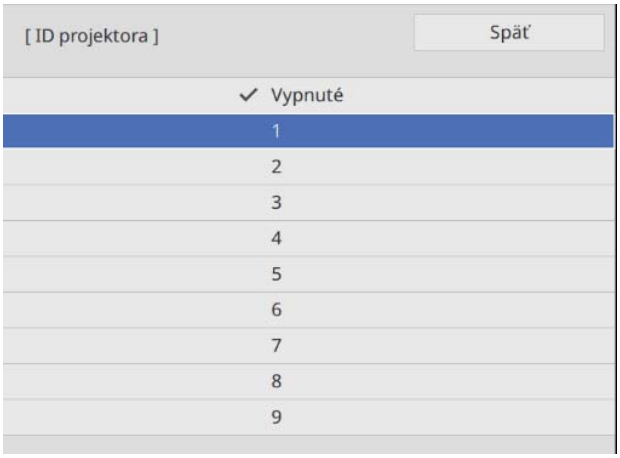

4 Zatvorte ponuku stlačením tlačidla [Esc]

Kroky 1 až 4 zopakujte pre zvyšné projektory.

5 Diaľkové ovládanie nasmerujte na projektor, ktorý chcete obsluhovať, a potom stlačte tlačidlo [ID].

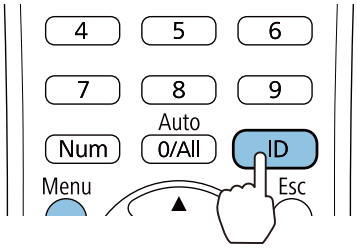

Aktuálne číslo ID sa zobrazí na premietacej obrazovke.

6 Držiac stlačené tlačidlo [ID] stlačte tlačidlo s rovnakým číslom ako je ID projektora, ktorý chcete obsluhovať.

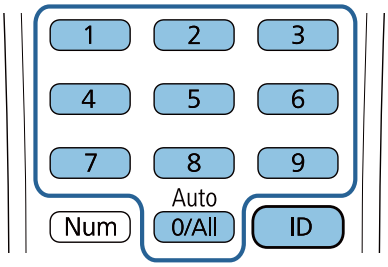

Zapnú sa možnosti diaľkového ovládania pre projektor so zvoleným ID.

- Ak je **ID projektora** nastavené na možnosť **Vypnuté**, projektor môžete obsluhovať pomocou diaľkového ovládania bez ohľadu na nastavenie ID zvolené diaľkovým ovládaním.
- Ak je ID ovládania nastavené na 0, môžete obsluhovať všetky projektory bez ohľadu na nastavenie ID projektora.
- Prevádzka viacerých diaľkových ovládačov naraz môže spôsobiť náhodné operácie spôsobené infračerveným rušením.

Nastavenie obrazu vo viacnásobnej projekcii

Obrazy nie sú ihneď po zapnutí projektora stabilné. Po spustení premietania počkajte aspoň 30 minút než začnete nastavovať obraz.

Pri používaní EB-735Fi/EB-725Wi

1 Zapnite projektor

2 Stlačte tlačidlo [Menu]

Používanie diaľkového ovládania

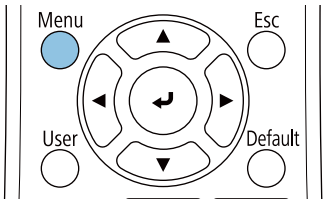

Používanie ovládacieho panela

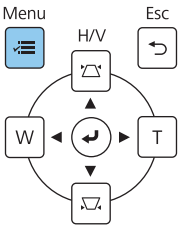

3 V nasledujúcich ponukách vykonajte potrebné nastavenia

Podrobnosti o vykonávaní nastavení nájdete v *Používateľská príručka* projektora.

Obraz - **Farebný režim** (Spustite stlačením tlačidla [Color Mode] na diaľkovom ovládači)	Vyberte tú istú položku pre každý projektor tak, aby farba celého obrazu vyzerala jednotne.
Operácia - **Ovládanie jasu svetelného zdroja** - **Režim svetla**	Nastavte jas celého obrazu. Vyberte možnosť **Vlastné** a potom nastavte **Úroveň jasu** na základe najtmavšieho projektora.
Spravovanie - **Jednotnosť farieb** **Obraz** - **RGBCMY**	Nastavte farbu obrazu pre každý projektor tak, aby celý obraz vyzeral jednotne.

Synchronizácia projektorov Nastavenia (len pri používaní interaktívnych funkcií)

Projektory prepojte vopred pomocou súpravy káblov diaľkového ovládania (ELPKC28). Podrobnosti nájdete v časti "Pripojenie viacerých projektorov" str.15.

1 Stlačte tlačidlo [Menu]

Používanie diaľkového ovládania

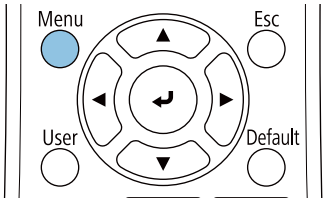

Používanie ovládacieho panela

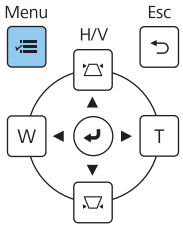

2 V ponuke **Pero/Dotyk** vyberte možnosť **Inštalácia projektorov**

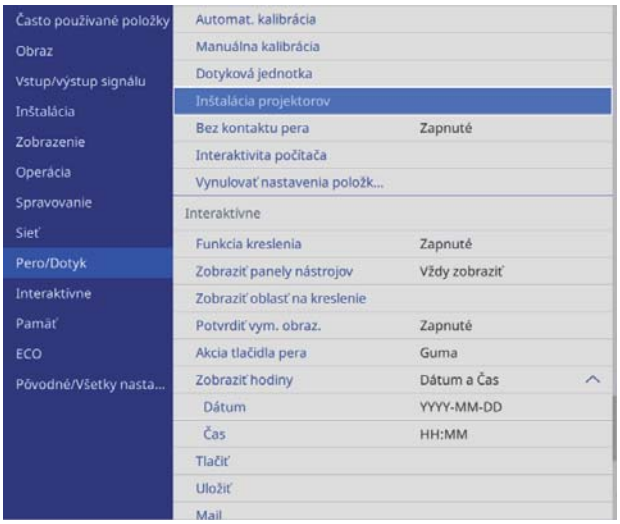

3 Vyberte **Synchr. projektorov**

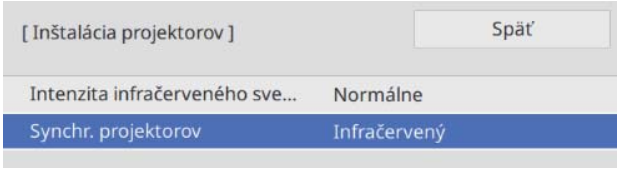

4 Vyberte **Pripojený**

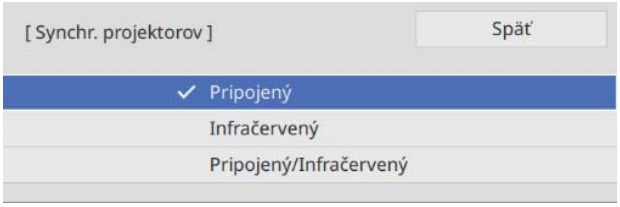

Zoznam bezpečnostných symbolov

V nasledovnej tabuľke sa uvádza význam bezpečnostných symbolov uvedených na zariadení.

Značka symbolu	Schválené normy	Význam
	IEC60417 Č. 5007	Zapnutie napájania Identifikovať zapojenie do elektrickej siete.
	IEC60417 Č. 5008	Vypnutie Identifikovať odpojenie od elektrickej siete.
	IEC60417 Č. 5009	Pohotovostný režim Identifikovať prepínač alebo jeho polohu, pomocou ktorého je časť zariadenia zapnutá s cieľom uviesť ho do stavu pohotovostného režimu.
	ISO7000 Č. 0434B IEC3864-B3.1	Upozornenie Identifikovať všeobecné upozornenie pri používaní tohto výrobku.
	IEC60417 Č. 5041	Pozor, horúci povrch Identifikovať, že príslušný diel môže byť horúci a nemožno sa ho dotýkať bez náležitej opatrnosti.
	IEC60417 Č. 6042 ISO3864-B3.6	Pozor, nebezpečenstvo úrazu elektrickým prúdom Identifikácia zariadenia, ktoré predstavuje riziko zásahu elektrickým prúdom.
	IEC60417 Č. 5957	Iba pre použitie vnútri Označenie elektrického zariadenia určeného predovšetkým pre použitie vnútri.
	IEC60417 Č. 5926	Polarita konektora pre napájanie jednosmerným prúdom Identifikovať značenie kladných a záporných svoriek (polarita) na dieli zariadenia, do ktorého môže byť pripojené napájanie jednosmerným prúdom.

	IEC60417 Č. 5001B	Batéria, všeobecné informácie Zariadenie napájané z batérie. Identifikovať zariadenie, napríklad kryt na priehradke pre batériu alebo svorky v konektore.
	IEC60417 Č. 5002	Umiestnenie batérie Identifikácia samotného držiaka batérií a identifikácia umiestnenia batérií vo vnútri držiaka batérií.

	IEC60417 Č. 5019	Ochranné uzemnenie Identifikovať každú svorku určenú na pripojenie externého vodiča na ochranu pred elektrickým úderom v prípade poruchy alebo svorka elektródy ochranného uzemnenia.
	IEC60417 Č. 5017	Uzemnenie Na identifikáciu uzemňovacej svorky v prípadoch, keď sa ⏚ výslovne nevyžaduje.

Značka symbolu	Schválené normy	Význam
	IEC60417 Č. 5032	Striedavý prúd Označuje, že zariadenie je vhodné len pre striedavý prúd, na identifikáciu príslušných svoriek.
	IEC60417 Č. 5031	Jednosmerný prúd Označuje, že zariadenie je vhodné len pre jednosmerný prúd, na identifikáciu príslušných svoriek.
	IEC60417 Č. 5172	Zariadenie triedy II Identifikovať, že zariadenie spĺňa bezpečnostné požiadavky na zariadenia triedy II podľa technickej normy IEC 61140.
	ISO 3864	Všeobecný zákaz Identifikovať zakázané činnosti alebo prevádzku.
	ISO 3864	Zákaz dotýkania Identifikovať zranenie, ku ktorému môže dôjsť dotýkaním sa príslušných dielov zariadenia.
	---	Nikdy sa nepozerajte do premietacieho okienka, keď je projektor zapnutý.
	---	Na označenie toho, že na projektor nesmiete nikdy nič pokladať.
	ISO3864 IEC60825-1	Pozor, laserové žiarenie Identifikovať, že zariadenie je vybavené dielom, ktorý vyžaruje laserovú energiu.
	ISO 3864	Zákaz demontovania Identifikovať nebezpečenstvo zranenia, ako napríklad úraz elektrickým prúdom pri rozoberaní zariadenia.
	IEC60417 Č. 5266	Pohotovostný režim, čiastočný pohotovostný režim Slúži na identifikáciu tej časti zariadenia, ktorá je v stave pripravenosti.
	ISO3864 IEC60417 Č. 5057	Pozor, pohyblivé časti Upozorňuje, že musíte dodržiavať odstup od pohyblivých častí v súlade s bezpečnostnými normami.
	IEC 60417-6056	Pozor, pohyblivé lopatky ventilátora Upozorňuje, že musíte dodržiavať odstup od lopatiek pohyblivého ventilátora v súlade s bezpečnostnými normami.
	IEC 60417-6043	Pozor, ostré rohy Upozorňuje, že sa nesmiete dotýkať ostrých rohov produktu v súlade s bezpečnostnými normami.
	--	Nikdy sa nepozerajte do premietacieho okienka, keď je projektor zapnutý.
	ISO7010 Č. W027 ISO 3864	Výstraha, emisia svetla (UV, viditeľné svetlo, infračervené a tak ďalej) Slúži na upozornenie, že musíte byť opatrní, aby ste si nepoškodili oči alebo pokožku, keď sa nachádzate v blízkosti častí vyžarujúcich svetlo.

Značka symbolu	Schválené normy	Význam
	IEC60417 Č. 5109	Nepoužívať v obytných zónach Slúži na upozornenie, že elektrické zariadenie nie je vhodné na používanie v obytnej zóne.

Indication of the manufacturer and the importer in accordance with requirements of directive 2011/65/EU (RoHS)

Manufacturer: SEIKO EPSON CORPORATION

Address: 3-5, Owa 3-chome, Suwa-shi, Nagano-ken 392-8502 Japan

Telephone: 81-266-52-3131

http://www.epson.com/

Importer: SEIKO EUROPE B.V.

Address: Azië building, Atlas ArenA, Hoogoorddreef 5, 1101 BA Amsterdam Zuidoost The Netherlands

Telephone: 31-20-314-5000

http://www.epson.eu/

Všeobecná poznámka

Mac a OS X sú ochranné známky spoločnosti Apple Inc.

Microsoft a Windows sú ochranné známky alebo registrované ochranné známky spoločnosti Microsoft Corporation v Spojených štátoch a/alebo iných krajinách.

© 2020 Seiko Epson Corporation

2020.05 413966400SKPDF