EPSON
EXCEED YOUR VISION

# EB-805F
# EB-800F
# ELPMB62
# ELPHD02

## دليل التركيب

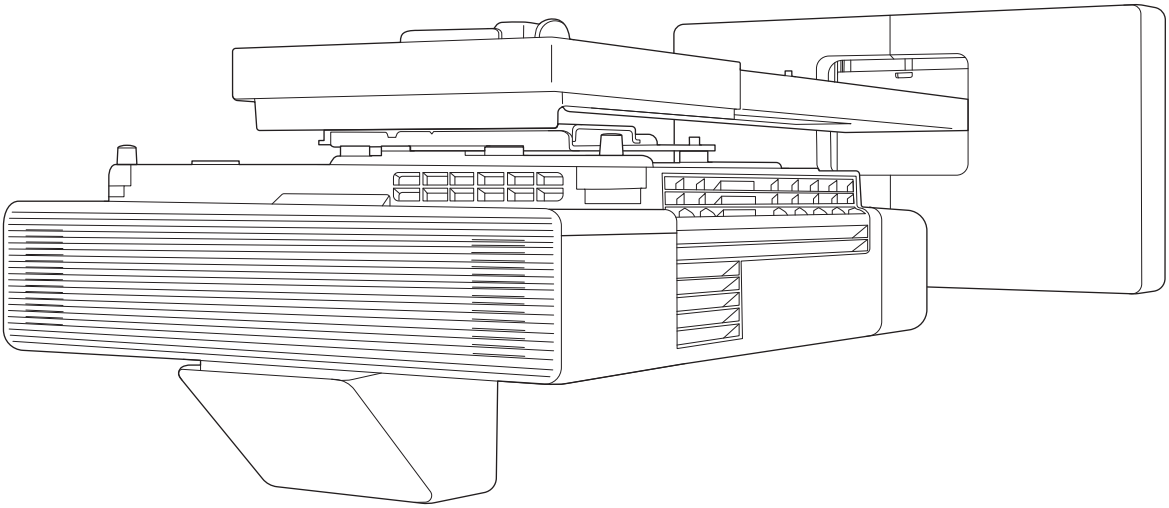

# محتويات هذا الدليل

يحتوي هذا الدليل على المعلومات التالية.

- تركيب جهاز عرض ذي مسافة إسقاط متناهية القصر (EB-805F / EB-800F) باستخدام حامل التثبيت بحائط (ELPMB62)
- تركيب لوحة التحكم (ELPHD02)

بالنسبة إلى التجهيزات وحوامل التثبيت / الكتيفات غير المرفقة، يمكن شراؤها ضمن الملحقات الاختيارية.

تنطبق الأوصاف الواردة في هذا الدليل على إصدار البرامج الثابتة 2.00 لجهاز العرض، ما لم يُذكر خلاف ذلك.

## حول دليل التركيب هذا

**محتويات هذا الدليل . . . . . 1**

## مقدمة

**استخدام الجهاز بشكل آمن . . . . . 3**
مؤشرات الأمان . . . . . 3
شرح الرموز . . . . . 3
**محتويات العبوة . . . . . 4**
حامل التثبيت بالحائط (اختياري) . . . . . 4
حامل التثبيت الأساسي . . . . . 4
الملحقات . . . . . 5
لوحة التحكم (اختيارية) . . . . . 6
العناصر الضرورية . . . . . 6
**أرقام أبعاد التركيب . . . . . 8**
**الرسم التوضيحي للتوصيل . . . . . 9**
توصيل لوحة التحكم . . . . . 9
توصيل عدة أجهزة عرض . . . . . 10

## تركيب حامل التثبيت بالحائط

**تنبيهات بشأن تركيب حامل التثبيت بالحائط . . . . . 11**
**تنبيهات بشأن موقع تركيب حامل التثبيت بالحائط . . . . . 14**
**مواصفات حامل التثبيت بالحائط . . . . . 15**
الأبعاد الخارجية . . . . . 16
نطاق الضبط . . . . . 18
الانزلاق الرأسي . . . . . 18
الانزلاق الأفقي . . . . . 19
الانزلاق للأمام / للخلف . . . . . 19
لوح تركيب الكمبيوتر المصغر . . . . . 20
تركيب الملحقات . . . . . 20
**خطوات تركيب حامل التثبيت بالحائط . . . . . 21**
تركيب حامل التثبيت . . . . . 22
تحديد موضع التركيب (جداول مسافات العرض) . . . . . 22
تركيب وحدة الضبط في جهاز العرض . . . . . 37
ركِّب لوح الحائط على الحائط . . . . . 39
تركيب لوح الإعداد في لوح الحائط . . . . . 41
تركيب وحدة الضبط في لوح الإعداد . . . . . 45
تركيب أجهزة طرفية . . . . . 46
ضبط موضع الصورة المعروضة . . . . . 49
الإجراءات التحضيرية السابقة للضبط . . . . . 50
إجراء ضبط ميكانيكي باستخدام دليل تركيب اللوح بحامل . . . . . 51
الضبط باستخدام قوائم جهاز العرض . . . . . 55
الضبط باستخدام ميزة إفراغ . . . . . 61
تركيب الأغطية . . . . . 62
توصيل كبل حماية . . . . . 64

## تركيب لوحة التحكم

**ملاحظات على لوحة التحكم . . . . . 65**
**مواصفات لوحة التحكم . . . . . 67**
الأبعاد الخارجية . . . . . 67
فتحات تمرير الكبلات . . . . . 67
**تركيب لوحة التحكم . . . . . 69**
تركيب لوحة التحكم . . . . . 69
تمكين لوحة التحكم . . . . . 71

## إعداد جهاز العرض

**وظيفة الإعداد الدفعية . . . . . 73**
الإعداد باستخدام مشغل الفلاش USB . . . . . 73
حفظ الإعدادات في مشغل فلاش USB . . . . . 73
نسخ الإعدادات المحفوظة إلى أجهزة العرض الأخرى . . . . . 74
الإعداد عن طريق توصيل جهاز الكمبيوتر بجهاز العرض باستخدام كبل USB . . . . . 75
حفظ إعدادت في كمبيوتر . . . . . 75
نسخ الإعدادات المحفوظة إلى أجهزة العرض الأخرى . . . . . 76
عند تعذر الإعداد . . . . . 77
**تركيب عدة أجهزة عرض (العرض المتعدد) . . . . . 79**
تعيين معرف جهاز العرض . . . . . 79
إعدادات التوصيل للعرض المتعدد . . . . . 81
إعدادات ارتباط HDMI . . . . . 82
ضبط الصورة في وضع العرض المتعدد . . . . . 83

## الملحق

**قائمة رموز الأمان . . . . . 85**
**إشعار عام . . . . . 88**

# استخدام الجهاز بشكل آمن

للحفاظ على سلامتك, احرص على قراءة جميع التعليمات المدرجة بالدليل قبل استخدام هذا الجهاز، قد يؤدي التعامل غير الصحيح المخالف للتعليمات الواردة في هذا الدليل إلى تلف الجهاز أو قد يسبب حدوث إصابة شخصية أو تلف في الممتلكات, احتفظ دليل التركيب هذا في مكان يسهل الوصول إليه للرجوع إليه في المستقبل.

احرص على قراءة دليل المستخدم وتعليمات الأمان الخاصة بجهاز العرض واتبع التعليمات الموجودة في هذا الدليل.

## مؤشرات الأمان

يستخدم هذا الدليل والجهاز رموزًا رسومية لعرض كيفية استخدام الجهاز على نحو آمن.

فيما يلي نعرض المؤشرات ومعانيها, فتأكد من فهمها على نحوٍ صحيح قبل قراءة الدليل.

| الرمز | الشرح |
|---|---|
| تحذير | يبين هذا الرمز المعلومات التي إذا تم تجاهلها، قد تؤدي إلى إمكانية حدوث إصابة شخصية أو حتى إلى الوفاة بسبب التعامل غير الصحيح. |
| تنبيه | يبين هذا الرمز المعلومات التي إذا تم تجاهلها، قد تؤدي إلى إمكانية حدوث إصابة شخصية أو تلف مادي بسبب التعامل غير الصحيح. |

## شرح الرموز

| الرموز | الشرح |
|---|---|
| | رمز يبين إجراء لا يجب القيام به |
| | رمز يبين إجراء يجب القيام به |
| | رمز يشير إلى معلومات قيمة أو متعلقة بالجهاز |

# محتويات العبوة

تأكد من وجود جميع العناصر الضرورية قبل بدء التركيب.

## حامل التثبيت بالحائط (اختياري)

### حامل التثبيت الأساسي

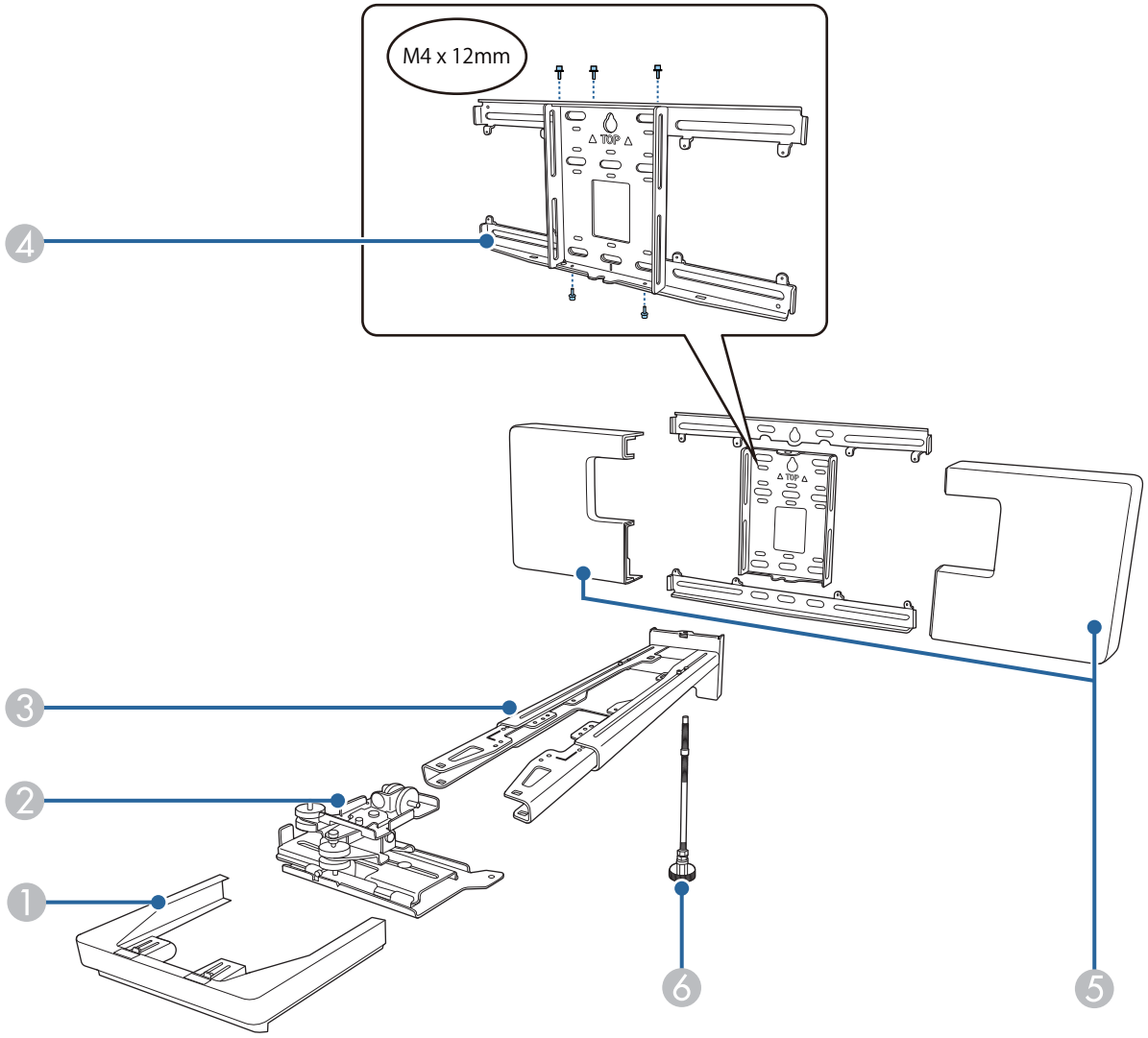


| الرقم | اسم الجزء |
|---|---|
| 1 | الغطاء الطرفي |
| 2 | وحدة الضبط |
| 3 | لوح الإعداد |
| 4 | لوح الحائط |
| 5 | غطاء لوح الحائط |
| 6 | المحور السداسي |

## الملحقات

| الجزء | الاسم | التطبيق |
|---|---|---|
| | لوحة المعايرة | ثبِّت هذا الجزء في الحائط قبل تركيب لوح الحائط، واستخدمه لثقب الفتحات الضرورية. |
| | لوح الكمبيوتر المصغر | ثبِّت هذا الجزء في لوح الحائط عند تركيب كمبيوتر مصغر أو كمبيوتر على شكل عصا. |
| | حزام الكمبيوتر المصغر | أحكم تثبيت الكمبيوتر في اللوح عند تثبيت كمبيوتر مصغر أو كمبيوتر على شكل عصا لا يمكن تثبيته باستخدام مسامير. |
| | حزام ربط الكبلات | أحكم ربط كبلات الوصول بعد إجراء توصيلات سلكية كهربائية. |
| | ملصق حجبي | الصقه فوق التجويف في ذراع لوح الإعداد لتغطيته بعد التركيب. |
| | مجموعة سلك الأمان | وصِّلها بحامل التثبيت بالحائط وجهاز العرض لمنع جهاز العرض من السقوط. راجع دليل المستخدم المرفق بمجموعة سلك الأمان للاطلاع على مزيد من التفاصيل. |
| | مفتاح ربط سداسي (لـ M4) | - |
| | مفتاح ربط (رقم 13 للمسامير M6) | - |
| | مسمار برأس مجوف سداسي M4 × 12 مم مع فلكة / فلكة نابضية (عدد 13) | ● تجميع لوح الحائط كما هو موضح بالشكل في صـ 4 (عدد 5)<br>● إحكام تثبيت وحدة الضبط في جهاز العرض (عدد 4)<br>● إحكام تثبيت وحدة الضبط في لوح الإعداد (عدد 4) |
| | مسمار برأس كتفي سداسي M6 × 20 مم مع فلكة / فلكة نابضية (عدد 1) | إحكام تثبيت لوح الإعداد في لوح الحائط. |
| | براغي كتفية مشقوقة الرأس متصالبة M6 × 20 مم مع فلكات بلاستيكية (عدد 3) | |

| الجزء | الاسم | التطبيق |
|---|---|---|
| | براغي كتفية مشقوقة الرأس متصالبة M3 × 6 مم (عدد 4) | إحكام تثبيت لوح الكمبيوتر المصغر بلوح الحائط. |

## لوحة التحكم (اختيارية)

| الجزء | الاسم | التطبيق |
|---|---|---|
| | لوحة التحكم | - |
| | كبل الطاقة<br>(حوالي 1.8 متر) | إمداد الطاقة إلى لوحة التحكم. |
| | مهايئ التيار المتردد | |
| | حامل مهايئ التيار المتردد | إحكام تثبيت مهايئ التيار المتردد بالحائط. |
| | كبل USB (حوالي 1.8 متر) | توصيل لوحة التحكم بالكمبيوتر. |

## العناصر الضرورية

إضافة إلى العناصر المرفقة، يجب أيضًا توفير المسامير والأدوات التالية.

| الأجزاء المعنية | العناصر الضرورية |
|---|---|
| | بالنسبة إلى حامل التثبيت بالحائط<br>● مسامير تثبيت M10 أو 8 / 3 بوصة × 60 مم (لإحكام تثبيت لوح الحائط: عدد 4 مسامير على الأقل)<br>● برغي M10 (لإحكام تثبيت لوح الحائط مؤقتًا: عدد 1)<br>● مفتاح ربط بسقاطة 17 مم (لضبط المحور السداسي)<br>● كبلات للتوصيل بجهاز العرض<br>● أجهزة مثل أجهزة كمبيوتر مصغرة |

| الأجزاء المعنية | العناصر الضرورية |
|---|---|
| 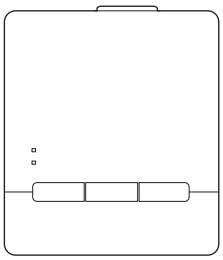 | بالنسبة إلى لوحة التحكم<br>● مسامير براغي M4 × 20 مم (لإحكام تثبيت لوحة التحكم: 4) |

# أرقام أبعاد التركيب

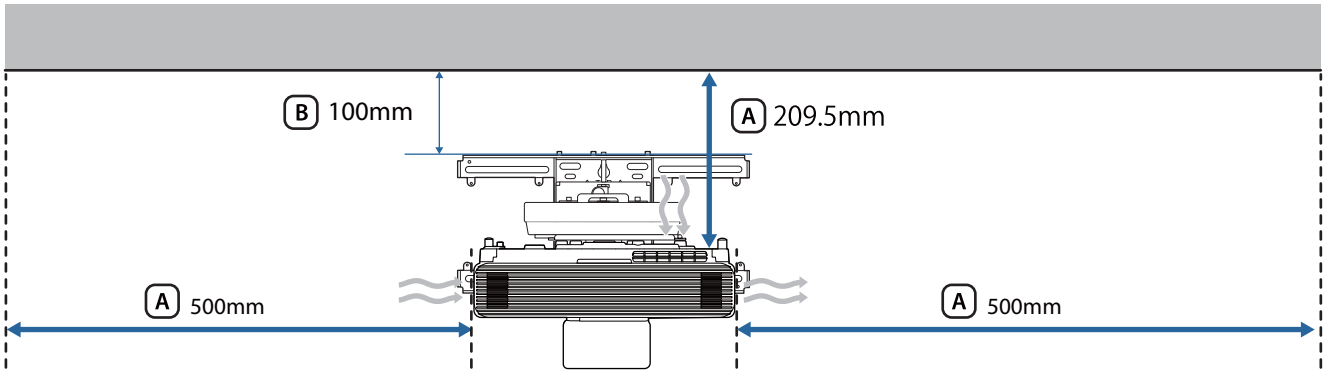

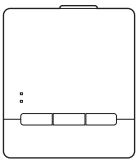

تنبيه

عند تركيب جهاز العرض، تأكد من وجود مسافة بين الحائط وفتحات هواء العادم وسحب الهواء بجهاز العرض. (راجع الشكل A أعلاه)

يمكن تركيب جهاز العرض وفكه بشكل أسهل من خلال ترك مسافة 100 مم تقريبًا من السقف إلى قمة لوح الحائط. (راجع الشكل B أعلاه)

# الرسم التوضيحي للتوصيل

## توصيل لوحة التحكم

يجب توفير الكبلات التالية عند استخدام لوحة التحكم.

حضِّر كبل LAN متوفرًا تجاريًا وكبل USB لتوصيل جهاز العرض ولوحة التحكم.

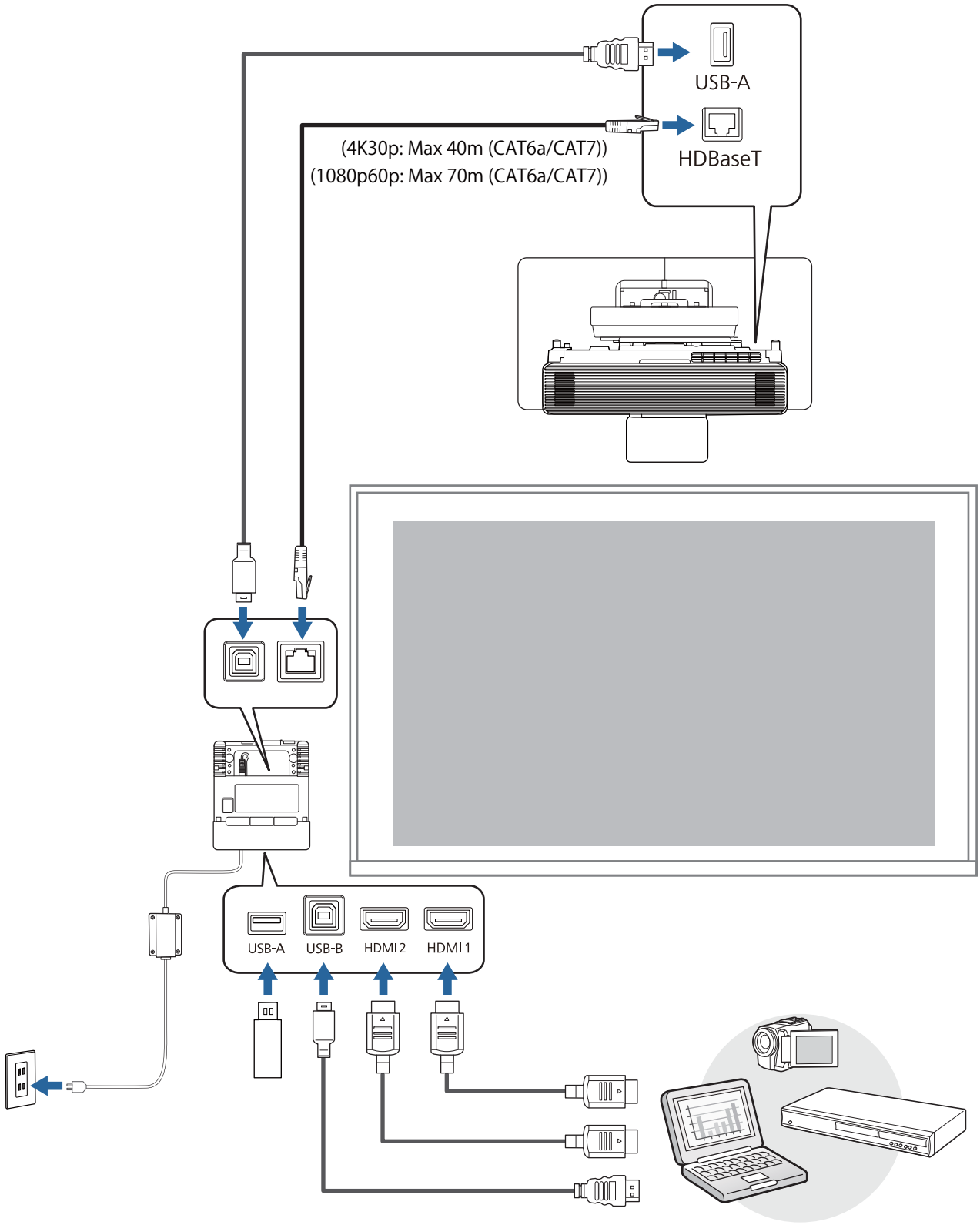

## توصيل عدة أجهزة عرض

يجب توفير الكبلات التالية عند تركيب عدة أجهزة عرض.

يمكنك تركيب من جهازي عرض إلى أربعة جنبًا إلى جنب.

تعرض الصورة التالية مثالاً لتوصيل ثلاثة أجهزة عرض.

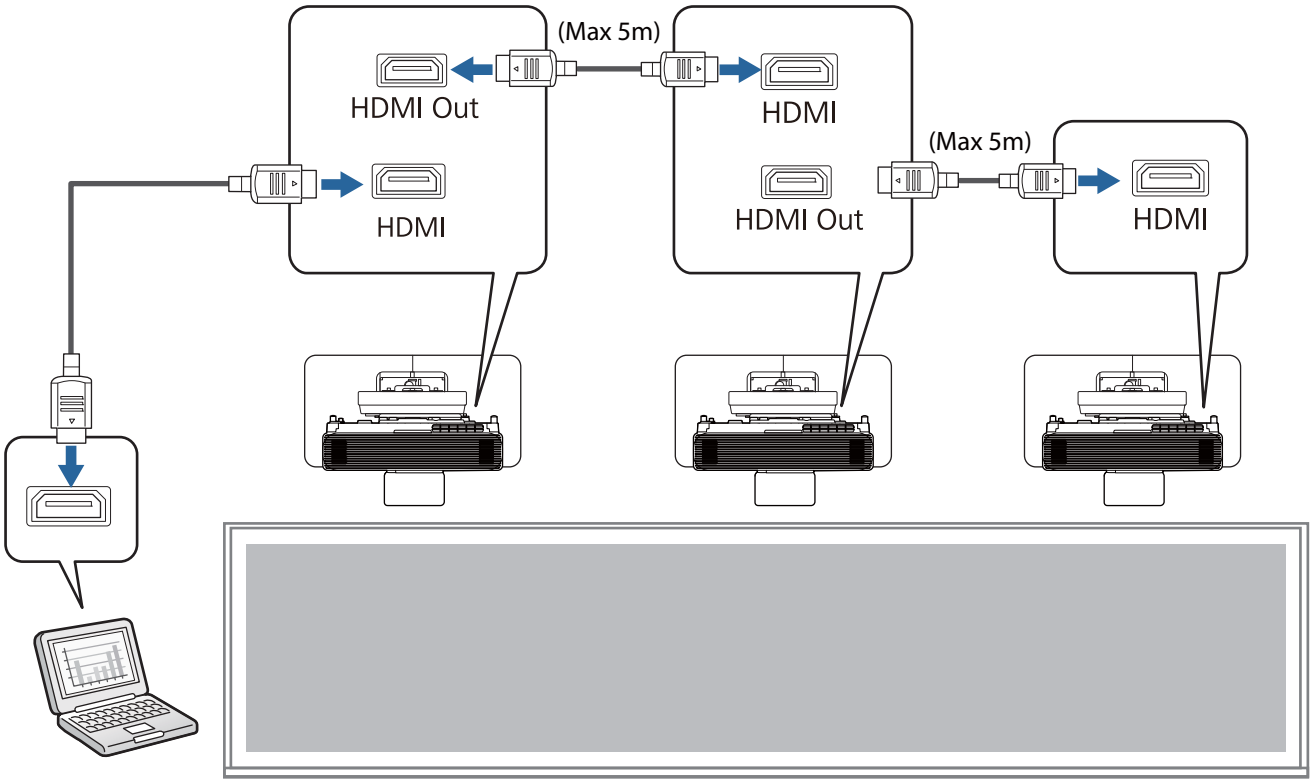

# تنبيهات بشأن تركيب حامل التثبيت بالحائط

| تحذير | |
|---|---|
| يقتصر استخدام حامل التثبيت بالحائط على تثبيت جهاز العرض بحائط. إذا تم تثبيت أي شيء آخر غير جهاز العرض، فقد يؤدي الوزن إلى حدوث تلف.<br>قد يؤدي سقوط الجهاز إلى الوفاة أو إلى إحداث إصابة شخصية. | ! |
| يجب تنفيذ التثبيت (التثبيت على الحائط) بواسطة متخصصين لديهم معرفة وبراعة تقنية. وقد يؤدي التركيب غير المكتمل أو غير السليم إلى سقوط الجهاز وإحداث إصابة شخصية أو تلف للممتلكات. | ! |
| اتبع الخطوات في هذا الدليل لتركيب حامل التثبيت بالحائط، وتأكد من استخدام المسامير والبراغي المحددة في هذا الدليل.<br>في حالة عدم إتباع التعليمات, قد يسقط الجهاز مؤديًا إلى وقوع حوادث أو إصابات شخصية. | ! |
| أمسك سلك الطاقة بحرص.<br>قد يؤدي التعامل غير الصحيح إلى نشوب حريق أو صدمة كهربائية. لاحظ الاحتياطات التالية عند التعامل:<br>● تجنب لمس قابس الطاقة بأيدٍ مبتلة.<br>● تجنب استخدام سلك طاقة تالف أو مُعَدل.<br>● لا تسحب سلك الطاقة بقوة أكبر من اللازم عند تمرير الكبل عبر لوح الإعداد. | ! |
| لا تثبت لوح الإعداد في مكانٍ قد يكون معرضًا لاهتزاز أو صدمات.<br>فقد يؤدي ذلك إلى تلف جهاز العرض أو سطح التركيب, قد يؤدي سقوط الجهاز إلى الوفاة أو إلى إحداث إصابة شخصية. | ⃠ |
| عند التركيب على حائط، ركِّبه بحيث يمكنه دعم كتلة جهاز العرض وحامل التثبيت بالحائط ومقاومة أي اهتزاز أفقي بشكل كافٍ. استخدم صمولات ومسامير تثبيت M10 أو 8 / 3 بوصة × 60 مم.<br>قد يؤدي استخدام صمولات ومسامير تثبيت أصغر من M10 أو 8 / 3 بوصة × 60 مم إلى سقوط لوح الإعداد. لا تتحمل شركة Epson أية مسئولية عن أي تلف أو إصابة ناتجة عن ضعف قوة الحائط أو التركيب غير الملائم. | ! |
| ينبغي إجراء عملية التركيب بواسطة اثنين من متخصصي الصيانة المؤهلين. وإذا كنت بحاجة إلى فك أية براغي أثناء التركيب، فاحرص على عدم سقوط الجهاز.<br>قد يؤدي سقوط الجهاز إلى الوفاة أو إلى إحداث إصابة شخصية. | ! |
| عند تركيب جهاز العرض هذا على حائط، يجب أن يكون الحائط بالقوة الكافية لتحمل جهاز العرض وحامل التثبيت بالحائط.<br>يلزم تركيب الجهاز على حائط خرساني,<br>يُقدَّر أقصى وزن لجهاز العرض وحامل التثبيت بالحائط معًا بحوالي 18.9 كجم (بدون الكبلات).<br>لذا يُرجى التأكد من قوة الحائط قبل تركيب الجهاز عليه, إذا لم يكن الحائط قويًا بالشكل الكافي، فقم بتقوية الحائط قبل التثبيت. | ! |
| افحص لوح الإعداد على فترات منتظمة للتأكد من عدم وجود أجزاء مكسورة أو براغي مفكوكة.<br>توقف عن استخدام لوح الإعداد فورًا حال وجود أي تلفيات. قد يؤدي سقوط الجهاز إلى الوفاة أو إلى إحداث إصابة شخصية. | ⃠ |
| لا تفكك هذا الجهاز أو تعدِّله.<br>هناك العديد من المكونات عالية الفولتية بداخل الجهاز قد تؤدي إلى نشوب حريق أو حدوث صدمة كهربائية أو وقوع حادث. | ⃠ |
| لا تعلِّق هذا المنتج. لا تعلِّق أشياء ثقيلة الوزن على هذا المنتج.<br>قد يؤدي سقوط الجهاز إلى الوفاة أو إلى إحداث إصابة شخصية. | ⃠ |
| لا تستخدم أي مواد لاصقة أو مواد تشحيم أو زيوت لتركيب حامل التثبيت بالحائط أو ضبطه.<br>في حالة استخدام مواد لاصقة لمنع البراغي من الفك أو أشياء مثل مواد التشحيم أو الزيوت في جزء تثبيت اللوح المنزلق لجهاز العرض، فقد ينكسر الإطار ويؤدي إلى سقوط جهاز العرض، مسببًا حدوث إصابة شخصية أو تلف الممتلكات. | ⃠ |
| قم بربط كافة البراغي بإحكام بعد الضبط.<br>وإلا فقد يسقط الجهاز ويسبب إصابة شخصية أو تلف الممتلكات. | ! |

| تحذير | |
|---|---|
| لا تفك المسامير والصمولات بعد التثبيت مطلقًا.<br>تأكد أن البراغي لم تصبح غير محكمة على فترات منتظمة. في حالة العثور على براغي غير محكمة، فقم بربطها بإحكام. وإلا فقد يسقط الجهاز ويسبب إصابة شخصية أو تلف الممتلكات. | |
| احرص على توجيه الكبلات بحيث لا تعترضها الصمولات والمسامير.<br>قد يؤدي التعامل غير الصحيح مع الكبلات إلى نشوب حريق أو صدمة كهربائية. | |
| لا تنظر في عدسة العرض عند تشغيل جهاز العرض.<br>قد يتسبب ذلك في إلحاق الضرر بالعين نتيجة إلى الضوء القوي المنبعث منه, ينبغي توخي الحرص أثناء وجود الأطفال, وتأكد من عدم نظر أي شخص في عدسة العرض عند تشغيل جهاز العرض من مسافة بعيدة باستخدام وحدة التحكم عن بُعد. | |
| عند استخدام جهاز العرض، لا تضع أي أشياء ولا تضع يدك بالقرب من عدسة العرض.<br>تمثل هذه المنطقة خطورة لوصولها لدرجة حرارة عالية نتيجة إلى ضوء العرض المُركز. | |
| تجنب استخدام جهاز العرض في الأماكن المعرضة للغازات القابلة للاشتعال أو الانفجار.<br>قد تؤدي درجات الحرارة المرتفعة داخل جهاز العرض إلى حدوث اشتعال أو نشوب حريق. | |
| يجب إزالة جهاز العرض أو إعادة تثبيته على يد متخصص فقط، بما في ذلك الصيانة والإصلاحات.<br>راجع دليل المستخدمالخاص بجهاز العرض لتعليمات الصيانة والإصلاح. | |
| افصل الكبلات من الجهاز إذا حدث أي خلل به, ثم اتصل بالوكيل المحلي لديك أو أقرب مركز خدمة عملاء لشركة Epson.<br>قد يؤدي الاستمرار في استخدام الجهاز في ظل ظروف غير طبيعية إلى نشوب حريق أو التعرض لصدمة كهربائية أو ضعف البصر. | |
| توجد ملصقات التحذير من الليزر داخل جهاز العرض وخارجه.<br>داخلي<br> <br>خارجي<br>لا تنظر في شعاع الليزر المنبعث من عدسة العرض أثناء العرض. (استنادًا إلى IEC / EN60825-1:2014)<br> 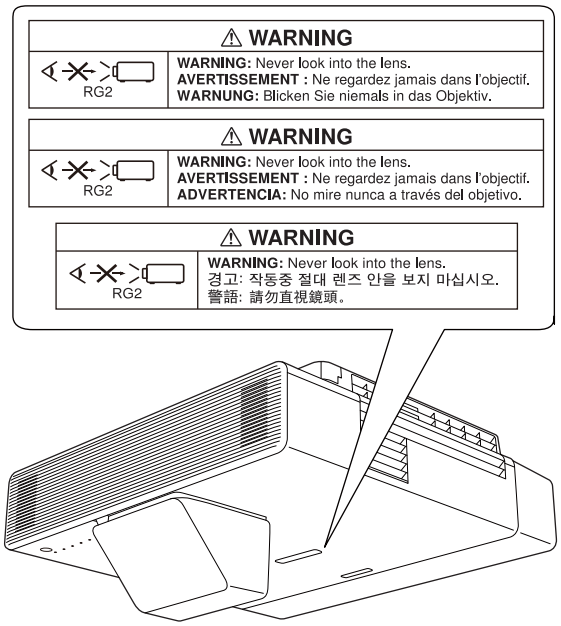 | |

| تحذير | |
|---|---|
| لا تفتح أي حاويات في جهاز العرض.<br>فقد تتسبب الفولتية الكهربائية العالية داخل الجهاز في حدوث إصابة بالغة. | |
| لا تنظر مباشرة في مصدر ضوء جهاز العرض.<br>قد ينبعث إشعاع ضوئي خطير من هذا المنتج؛ مما قد يؤدي إلى إصابة العين. | |

| تنبيه | |
|---|---|
| تجنب تركيب هذا الجهاز في مكان قد تتجاوز فيه درجة حرارة تشغيل طراز الجهاز الحد الطبيعي لها.<br>قد تؤدي هذه البيئة إلى تلف جهاز العرض. | |
| احرص على تركيب هذا الجهاز في مكان خالٍ من الأتربة والرطوبة الزائدة وذلك لمنع اتساخ العدسة والمكونات البصرية. | |
| تجنب استخدام القوة المفرطة عند ضبط الجهاز.<br>قد ينكسر الجهاز ويسبب الإصابة الشخصية. | |
| ينتمي هذا الجهاز إلى الفئة 1 من منتجات الليزر المتوافقة مع IEC / EN60825-1: 2014 المعيار الدولي لأشعة الليزر. | |
| لا تفكك جهاز العرض عند التخلص منه.<br>وتخلص منها وفقًا للقوانين واللوائح الداخلية أو المحلية. | |

# تنبيهات بشأن موقع تركيب حامل التثبيت بالحائط

| تحذير | |
|---|---|
| تجنب التركيب في مكان معرَّض لدخان زيتي أو دخان خاص بالحفلات والمناسبات.<br>إذا التصقت زيوت أو ما شابه في جزء تثبيت اللوح المنزلق لجهاز العرض، فقد تتصدع الحاوية الخارجية مسببة سقوط جهاز العرض؛ مما يؤدي إلى حدوث إصابة شخصية أو تلف في الممتلكات. | |

| تنبيه | |
|---|---|
| نفِّذ مقدمًا أعمال التوصيلات السلكية لإمداد الطاقة في مكان تركيب جهاز العرض. | |
| ثبت جهاز العرض بعيدًا عن الأجهزة الكهربائية الأخرى مثل مصابيح الفلورسنت أو مكيفات الهواء.<br>قد تتداخل إضاءة بعض أنواع مصابيح الفلورسنت مع وحدة التحكم عن بُعد. | |
| عند تركيب جهاز العرض، تأكد من وجود مسافة بين الحائط وفتحات هواء العادم وسحب الهواء، كما هو موضح في الصورة التالية.<br> 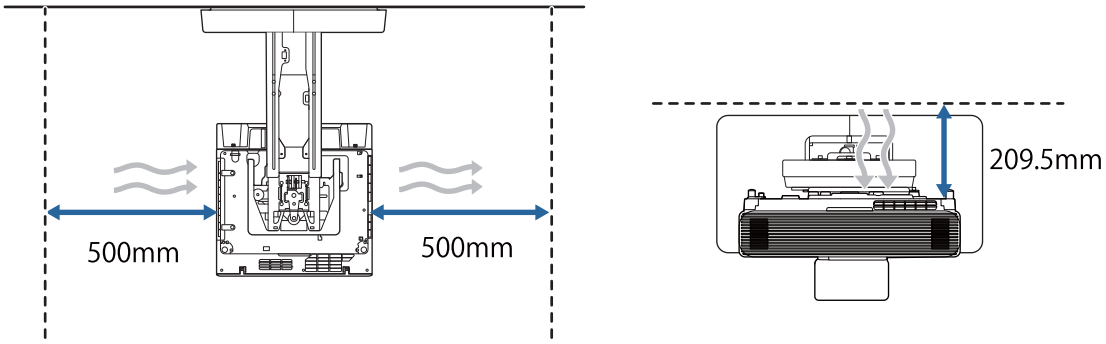 <br> | |
| عند تركيب جهازي عرض أو أكثر متوازيين، تأكد من عدم زيادة درجة حرارة البيئة المحيطة عن 35° مئوية.<br>إذا كانت درجة حرارة البيئة أعلى مما ينبغي، فقد يسخن جهاز العرض بشكل زائد وقد ينفصل عن مصدر الطاقة بدون إنذار مسبق. | |
| عند تركيب جهازي عرض أو أكثر على التوازي، اترك مسافة لا تقل عن 1,200 مم بين الجهازين.<br> 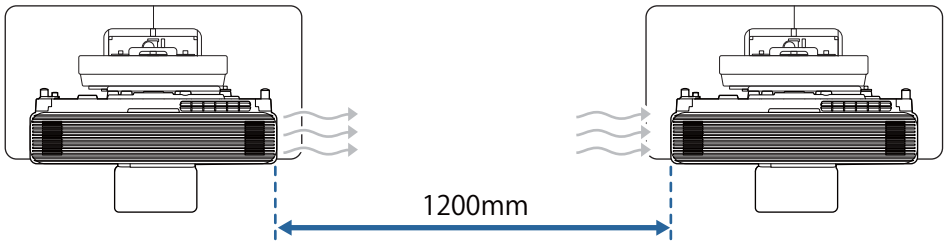 <br><br>إذا تعذر عليك توفير مسافة 1,200 مم تقريبًا، فركِّب حاجزًا لصد السخونة الصادرة من فتحة عادم الهواء بجهاز العرض.<br>ينبغي أن تكون الحواجز أكبر من فتحة العادم (20 مم تقريبًا في كل الاتجاهات)، وأن يتم تركيبها على بُعد 400 مم تقريبًا من فتحة العادم و200 مم من فتحات سحب الهواء.<br> 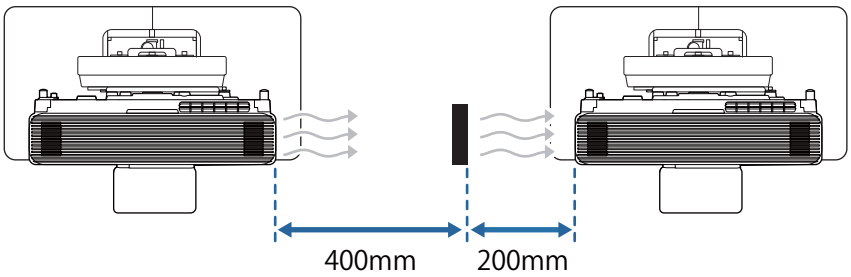 <br> | |
| نوصي باستخدام شاشات مُثبتة أو شاشات عريضة. | |

# مواصفات حامل التثبيت بالحائط

| العنصر | المواصفات |
|---|---|
| كتلة حامل التثبيت بالحائط (لوح الإعداد والمحور السداسي ووحدة الضبط ولوح الحائط وغطاء لوح الحائط والغطاء الطرفي) | 9.2 كجم تقريبًا |
| الحد الأقصى لسعة التحميل | 15.0 كجم تقريبًا |

## الأبعاد الخارجية

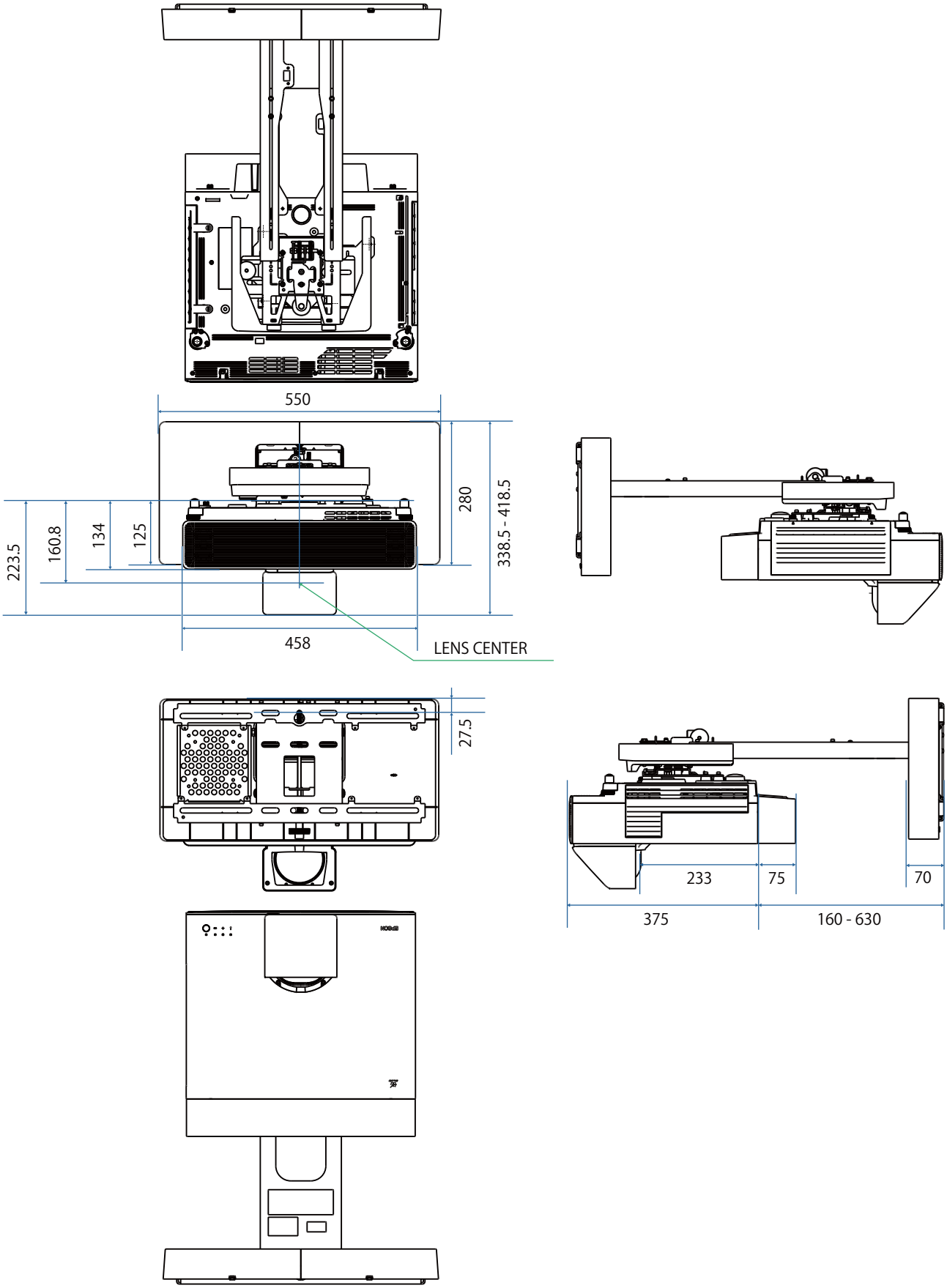

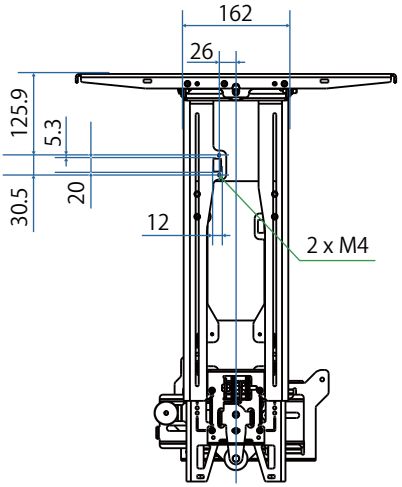
162
26
125.9
5.3
30.5
20
12
2 x M4

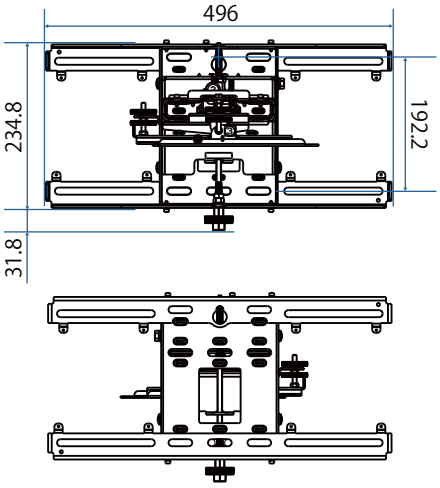
496
234.8
192.2
31.8

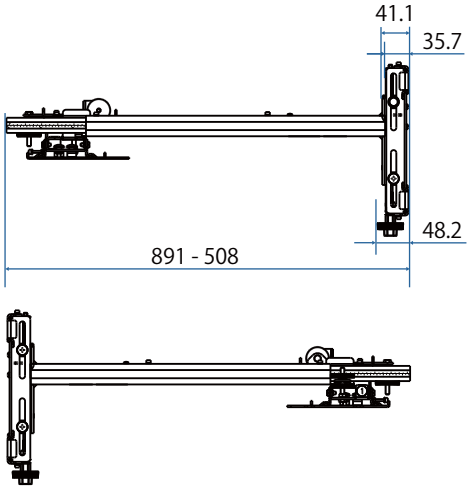
41.1
35.7
48.2
891 - 508

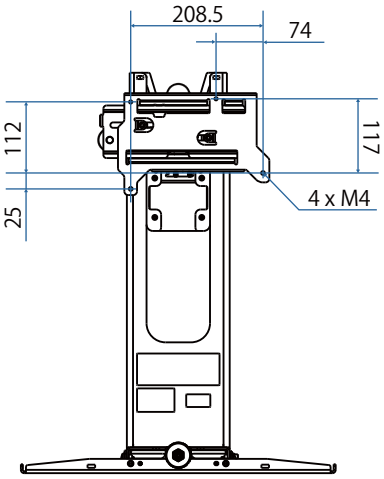
208.5
74
112
117
25
4 x M4

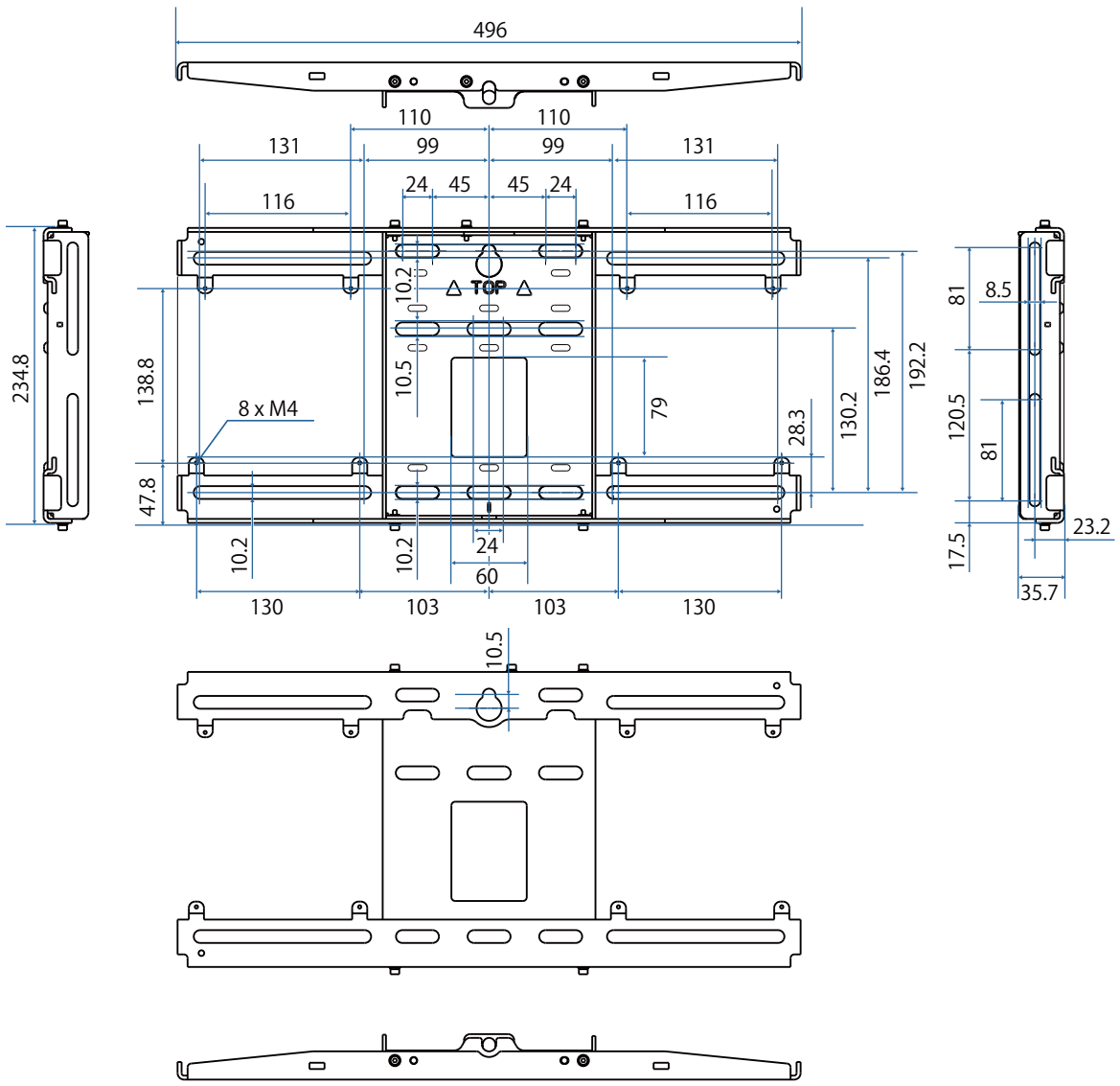


## نطاق الضبط

### الانزلاق الرأسي

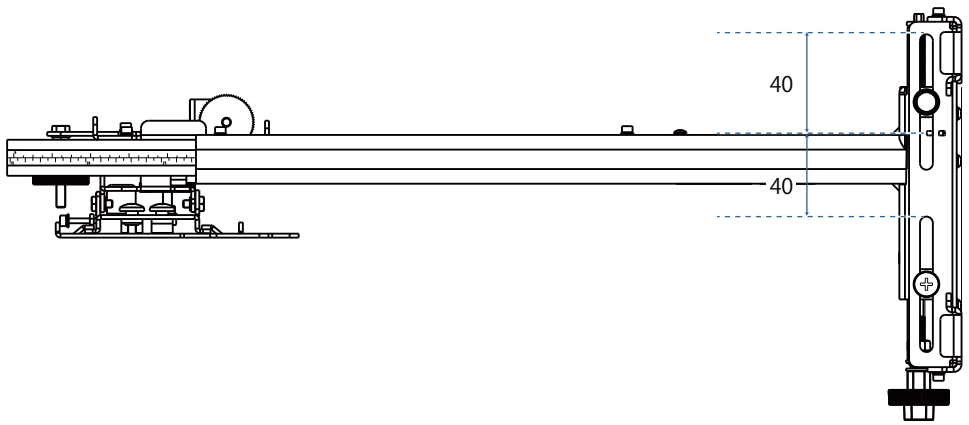

## الانزلاق الأفقي

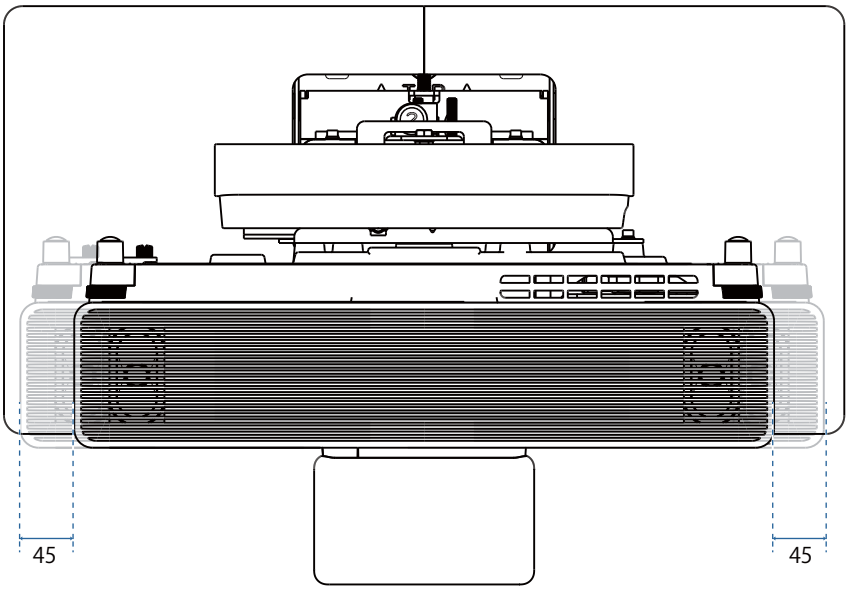


## الانزلاق للأمام / للخلف

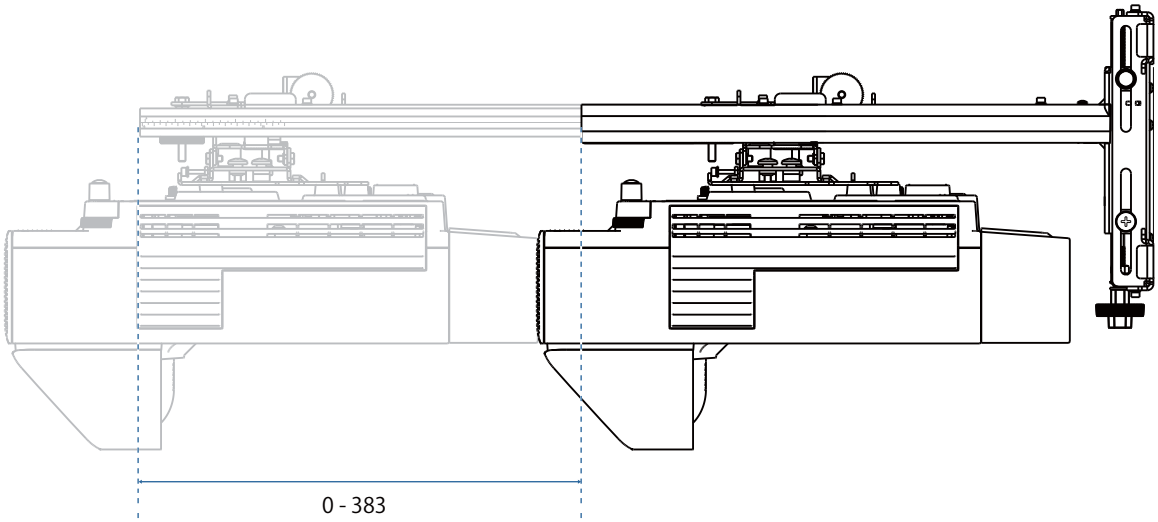

## لوح تركيب الكمبيوتر المصغر

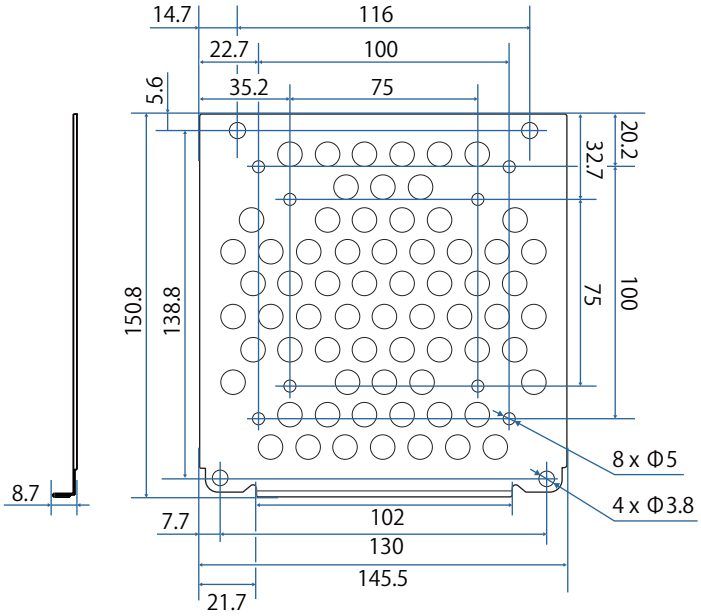


| العنصر | المواصفات |
|---|---|
| فتحات البراغي لتركيب الكمبيوتر (متوافقة مع VESA) | 75 مم × 75 مم<br>100 مم × 100 مم |
| أحجام أجهزة الكمبيوتر المدعومة | في حدود 150 مم × 150 مم × 44 مم |
| وزن الكمبيوتر المدعوم | 0.7 كجم أو أقل |

## تركيب الملحقات

عند تركيب محول أو موالف، استخدام فتحات المسامير الموضحة في الشكل أدناه لإحكام التثبيت.

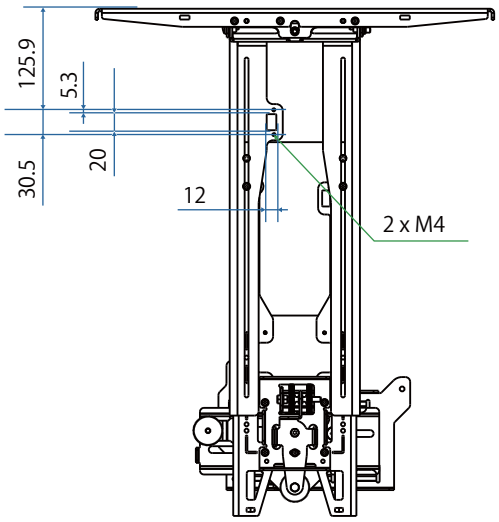


قبل التركيب، تحقق من أن الوزن الإجمالي، بما فيه جهاز العرض وكبلات التوصيل، أقل من قدرة التحميل القصوى لحامل التثبيت بالحائط. (☛ "مواصفات حامل التثبيت بالحائط" صـ 15)

# خطوات تركيب حامل التثبيت بالحائط

اتبع خطوات سير العمل أدناه لتركيب حامل التثبيت بالحائط.

مرر الكبلات قبل تركيب كتيفة التثبيت بالحائط حسب بيئة التركيب.

1. راجع جداول مسافات العرض لتحديد موضع التركيب (ص 22)
2. ركِّب وحدة الضبط في جهاز العرض (ص 37)
3. ركِّب لوح الحائط على الحائط (ص 39)
4. اضبط طول ذراع لوح الإعداد ثم ركِّبه في لوح الحائط (ص 41)
5. ركِّب وحدة الضبط في لوح الإعداد ثم وصِّل الكبلات والأجهزة الطرفية (ص 45)
6. اضبط موضع الصورة (ص 49)
7. ركِّب الأغطية (ص 62)

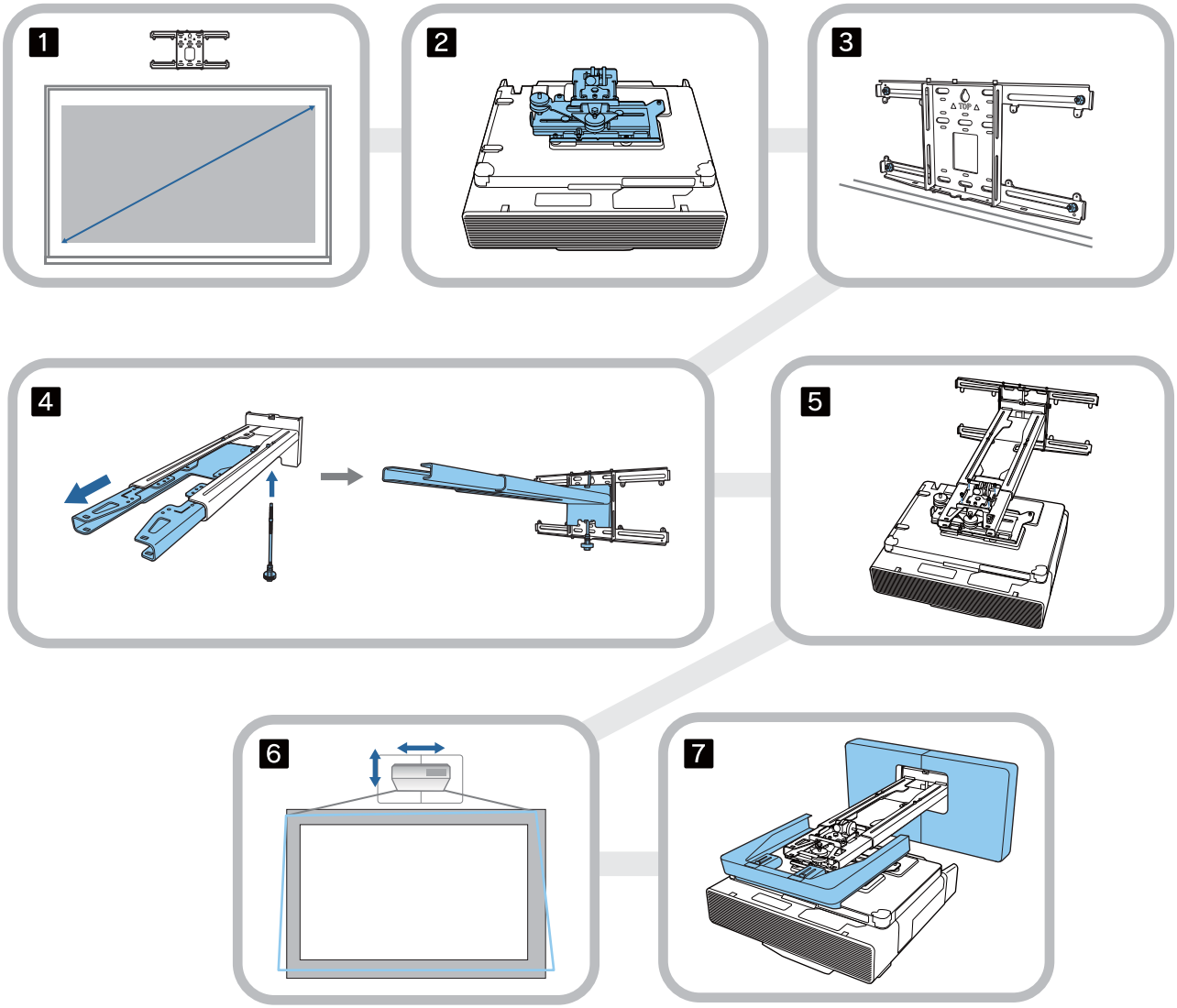

## تركيب حامل التثبيت

### تحديد موضع التركيب (جداول مسافات العرض)

حدد موضع تركيب لوح الحائط حسب حجم الشاشة (S) التي تريد العرض عليها. راجع الشكل التالي لفحص القيم من a إلى d. هذه هي القيمة المستخدمة عندما يكون لوحة الإعداد في منتصف لوح الحائط (راجع ☆ في الرسم التوضيحي التالي).

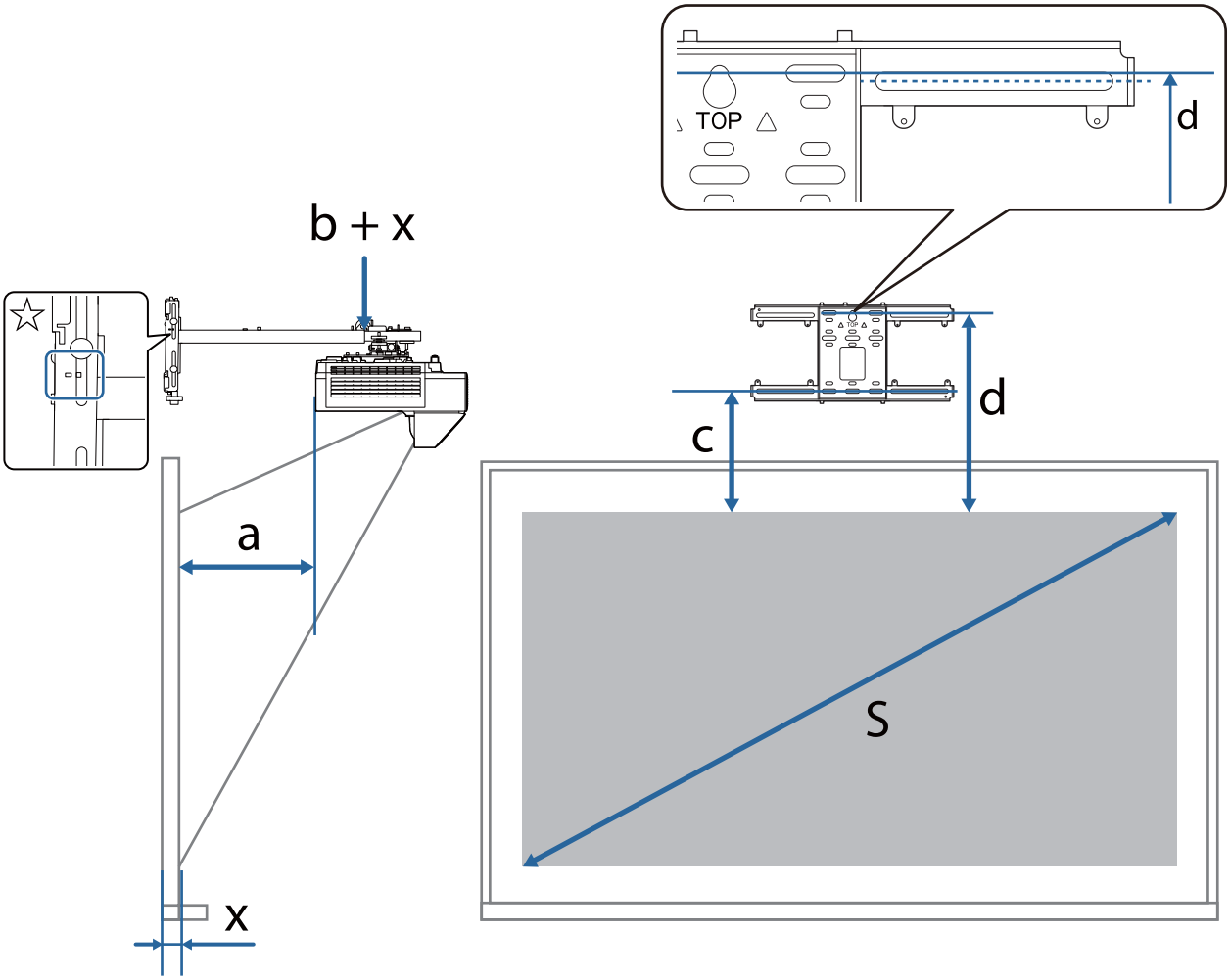


| | | | |
|---|---|---|---|
| a: | الحد الأدنى لمسافة العرض (عريض) | c: | المسافة من الحافة العلوية للصورة إلى فتحة برغي تركيب لوح الحائط في الجزء السفلي |
| b + x: | الرقم الموضح على الذراع المنزلقة المدرَّجة في لوح الإعداد (حد أقصى 533 مم) | d: | المسافة من الحافة العلوية للصورة إلى فتحة البرغي المؤقتة لتركيب لوح الحائط |
| x: | المسافة من الحائط إلى سطح العرض | S: | حجم الصورة المعروضة |

راجع ما يلي للاطلاع على قيم كل من c وd عند العرض بنسبة عرض إلى ارتفاع 6:16 أو 9:21.

- c1 / d1: عندما يكون **موضع الشاشة** في المنتصف
- c2 / d2: عندما يكون **موضع الشاشة** في الأعلى

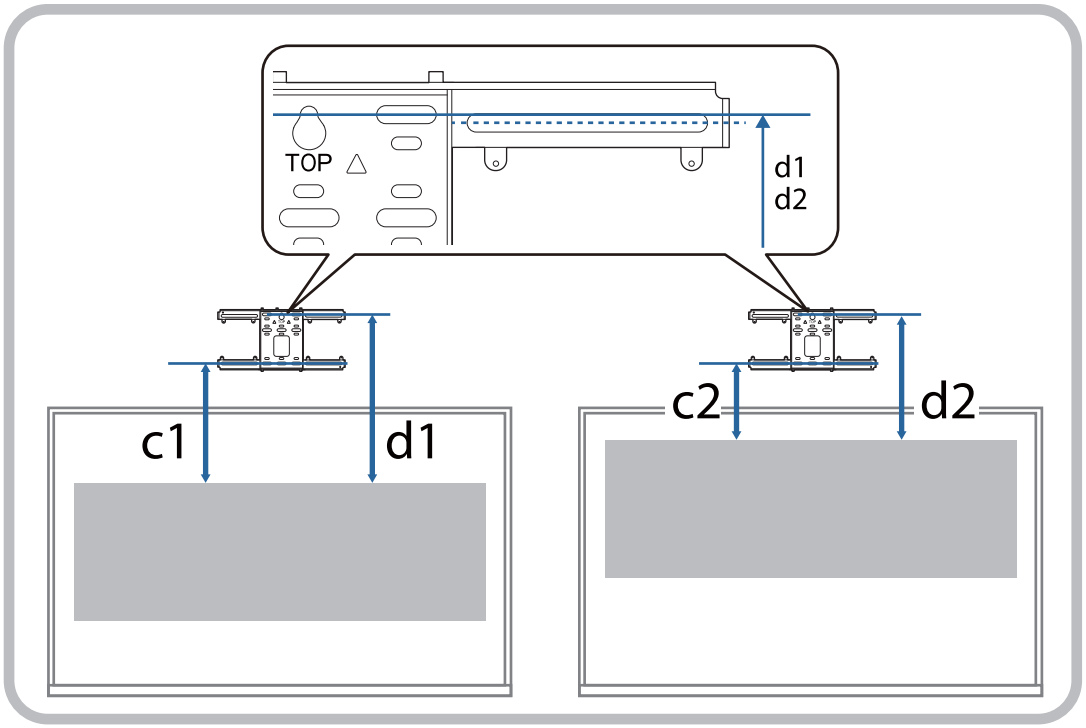

9:16 الصورة المعروضة

[الوحدة: مم]

| S | | a | b | c | d |
|---|---|---|---|---|---|
| 65" | 1439 × 809 | 158 | 148 | 201 | 393 |
| 66" | 1461 × 822 | 164 | 154 | 202 | 394 |
| 67" | 1483 × 834 | 171 | 161 | 204 | 396 |
| 68" | 1505 × 847 | 177 | 167 | 206 | 398 |
| 69" | 1528 × 859 | 183 | 173 | 207 | 399 |
| 70" | 1550 × 872 | 190 | 180 | 209 | 401 |
| 71" | 1572 × 884 | 196 | 186 | 210 | 402 |
| 72" | 1594 × 897 | 202 | 192 | 212 | 404 |
| 73" | 1616 × 909 | 209 | 199 | 214 | 406 |
| 74" | 1638 × 921 | 215 | 205 | 215 | 407 |
| 75" | 1660 × 934 | 221 | 211 | 217 | 409 |
| 76" | 1682 × 946 | 228 | 218 | 219 | 411 |
| 77" | 1705 × 959 | 234 | 224 | 220 | 412 |
| 78" | 1727 × 971 | 240 | 230 | 222 | 414 |
| 79" | 1749 × 984 | 247 | 237 | 223 | 415 |

| S | | a | b | c | d |
|---|---|---|---|---|---|
| 80" | 1771 × 996 | 253 | 156 | 225 | 417 |
| 81" | 1793 × 1009 | 259 | 162 | 227 | 419 |
| 82" | 1815 × 1021 | 266 | 169 | 228 | 420 |
| 83" | 1837 × 1034 | 272 | 175 | 230 | 422 |
| 84" | 1860 × 1046 | 278 | 181 | 232 | 424 |
| 85" | 1882 × 1058 | 285 | 188 | 233 | 425 |
| 86" | 1904 × 1071 | 291 | 194 | 235 | 427 |
| 87" | 1926 × 1083 | 297 | 200 | 236 | 428 |
| 88" | 1948 × 1096 | 304 | 207 | 238 | 430 |
| 89" | 1970 × 1108 | 310 | 213 | 240 | 432 |
| 90" | 1992 × 1121 | 316 | 219 | 241 | 433 |
| 91" | 2015 × 1133 | 323 | 226 | 243 | 435 |
| 92" | 2037 × 1146 | 329 | 232 | 245 | 437 |
| 93" | 2059 × 1158 | 335 | 238 | 246 | 438 |
| 94" | 2081 × 1171 | 342 | 245 | 248 | 440 |
| 95" | 2103 × 1183 | 348 | 251 | 249 | 441 |
| 96" | 2125 × 1195 | 354 | 257 | 251 | 443 |
| 97" | 2147 × 1208 | 361 | 264 | 253 | 445 |
| 98" | 2170 × 1220 | 367 | 270 | 254 | 446 |
| 99" | 2192 × 1233 | 373 | 276 | 256 | 448 |
| 100" | 2214 × 1245 | 380 | 283 | 257 | 449 |
| 101" | 2236 × 1258 | 386 | 289 | 259 | 451 |
| 102" | 2258 × 1270 | 392 | 295 | 261 | 453 |
| 103" | 2280 × 1283 | 399 | 302 | 262 | 454 |
| 104" | 2302 × 1295 | 405 | 308 | 264 | 456 |
| 105" | 2324 × 1308 | 411 | 314 | 266 | 458 |

| S | | a | b | c | d |
|---|---|---|---|---|---|
| 106" | 2347 × 1320 | 418 | 321 | 267 | 459 |
| 107" | 2369 × 1332 | 424 | 327 | 269 | 461 |
| 108" | 2391 × 1345 | 430 | 333 | 270 | 462 |
| 109" | 2413 × 1357 | 437 | 340 | 272 | 464 |
| 110" | 2435 × 1370 | 443 | 346 | 274 | 466 |
| 111" | 2457 × 1382 | 449 | 352 | 275 | 467 |
| 112" | 2479 × 1395 | 456 | 359 | 277 | 469 |
| 113" | 2502 × 1407 | 462 | 365 | 279 | 471 |
| 114" | 2524 × 1420 | 468 | 371 | 280 | 472 |
| 115" | 2546 × 1432 | 475 | 378 | 282 | 474 |
| 116" | 2568 × 1445 | 481 | 384 | 283 | 475 |
| 117" | 2590 × 1457 | 487 | 390 | 285 | 477 |
| 118" | 2612 × 1469 | 494 | 397 | 287 | 479 |
| 119" | 2634 × 1482 | 500 | 403 | 288 | 480 |
| 120" | 2657 × 1494 | 506 | 409 | 290 | 482 |
| 121" | 2679 × 1507 | 513 | 416 | 292 | 484 |
| 122" | 2701 × 1519 | 519 | 422 | 293 | 485 |
| 123" | 2723 × 1532 | 525 | 428 | 295 | 487 |
| 124" | 2745 × 1544 | 532 | 435 | 296 | 488 |
| 125" | 2767 × 1557 | 538 | 441 | 298 | 490 |
| 126" | 2789 × 1569 | 544 | 447 | 300 | 492 |
| 127" | 2812 × 1581 | 551 | 454 | 301 | 493 |
| 128" | 2834 × 1594 | 557 | 460 | 303 | 495 |
| 129" | 2856 × 1606 | 563 | 466 | 305 | 497 |
| 130" | 2878 × 1619 | 570 | 473 | 306 | 498 |

10:16 الصورة المعروضة

[الوحدة: مم]

| S | | a | b | c | d |
|---|---|---|---|---|---|
| 60" | 1292 × 808 | 157 | 147 | 201 | 393 |
| 61" | 1314 × 821 | 164 | 154 | 202 | 394 |
| 62" | 1335 × 835 | 171 | 161 | 204 | 396 |
| 63" | 1357 × 848 | 178 | 168 | 206 | 398 |
| 64" | 1379 × 862 | 185 | 175 | 208 | 400 |
| 65" | 1400 × 875 | 191 | 181 | 209 | 401 |
| 66" | 1422 × 888 | 198 | 188 | 211 | 403 |
| 67" | 1443 × 902 | 205 | 195 | 213 | 405 |
| 68" | 1465 × 915 | 212 | 202 | 215 | 407 |
| 69" | 1486 × 929 | 219 | 209 | 216 | 408 |
| 70" | 1508 × 942 | 226 | 216 | 218 | 410 |
| 71" | 1529 × 956 | 232 | 222 | 220 | 412 |
| 72" | 1551 × 969 | 239 | 229 | 222 | 414 |
| 73" | 1572 × 983 | 246 | 236 | 223 | 415 |
| 74" | 1594 × 996 | 253 | 243 | 225 | 417 |
| 75" | 1615 × 1010 | 260 | 250 | 227 | 419 |
| 76" | 1637 × 1023 | 267 | 257 | 229 | 421 |
| 77" | 1659 × 1037 | 274 | 264 | 230 | 422 |
| 78" | 1680 × 1050 | 280 | 270 | 232 | 424 |
| 79" | 1702 × 1063 | 287 | 277 | 234 | 426 |

| S | | a | b | c | d |
|---|---|---|---|---|---|
| 80" | 1723 × 1077 | 294 | 197 | 236 | 428 |
| 81" | 1745 × 1090 | 301 | 204 | 237 | 429 |
| 82" | 1766 × 1104 | 308 | 211 | 239 | 431 |
| 83" | 1788 × 1117 | 315 | 218 | 241 | 433 |
| 84" | 1809 × 1131 | 321 | 224 | 243 | 435 |
| 85" | 1831 × 1144 | 328 | 231 | 244 | 436 |
| 86" | 1852 × 1158 | 335 | 238 | 246 | 438 |
| 87" | 1874 × 1171 | 342 | 245 | 248 | 440 |
| 88" | 1895 × 1185 | 349 | 252 | 250 | 442 |
| 89" | 1917 × 1198 | 356 | 259 | 251 | 443 |
| 90" | 1939 × 1212 | 363 | 266 | 253 | 445 |
| 91" | 1960 × 1225 | 369 | 272 | 255 | 447 |
| 92" | 1982 × 1239 | 376 | 279 | 257 | 449 |
| 93" | 2003 × 1252 | 383 | 286 | 258 | 450 |
| 94" | 2025 × 1265 | 390 | 293 | 260 | 452 |
| 95" | 2046 × 1279 | 397 | 300 | 262 | 454 |
| 96" | 2068 × 1292 | 404 | 307 | 264 | 456 |
| 97" | 2089 × 1306 | 410 | 313 | 265 | 457 |
| 98" | 2111 × 1319 | 417 | 320 | 267 | 459 |
| 99" | 2132 × 1333 | 424 | 327 | 269 | 461 |
| 100" | 2154 × 1346 | 431 | 334 | 271 | 463 |

| S | | a | b | c | d |
|---|---|---|---|---|---|
| 101" | 2175 × 1360 | 438 | 341 | 272 | 464 |
| 102" | 2197 × 1373 | 445 | 348 | 274 | 466 |
| 103" | 2219 × 1387 | 452 | 355 | 276 | 468 |
| 104" | 2240 × 1400 | 458 | 361 | 278 | 470 |
| 105" | 2262 × 1414 | 465 | 368 | 279 | 471 |
| 106" | 2283 × 1427 | 472 | 375 | 281 | 473 |
| 107" | 2305 × 1440 | 479 | 382 | 283 | 475 |
| 108" | 2326 × 1454 | 486 | 389 | 285 | 477 |
| 109" | 2348 × 1467 | 493 | 396 | 286 | 478 |
| 110" | 2369 × 1481 | 499 | 402 | 288 | 480 |
| 111" | 2391 × 1494 | 506 | 409 | 290 | 482 |
| 112" | 2412 × 1508 | 513 | 416 | 292 | 484 |
| 113" | 2434 × 1521 | 520 | 423 | 293 | 485 |
| 114" | 2455 × 1535 | 527 | 430 | 295 | 487 |
| 115" | 2477 × 1548 | 534 | 437 | 297 | 489 |
| 116" | 2499 × 1562 | 541 | 444 | 299 | 491 |
| 117" | 2520 × 1575 | 547 | 450 | 300 | 492 |
| 118" | 2542 × 1589 | 554 | 457 | 302 | 494 |
| 119" | 2563 × 1602 | 561 | 464 | 304 | 496 |
| 120" | 2585 × 1615 | 568 | 471 | 306 | 498 |

3:4 الصورة المعروضة

[الوحدة: مم]

| S | | a | b | c | d |
|---|---|---|---|---|---|
| 53" | 1077 × 808 | 157 | 147 | 201 | 393 |
| 54" | 1097 × 823 | 165 | 155 | 202 | 394 |
| 55" | 1118 × 838 | 173 | 163 | 204 | 396 |
| 56" | 1138 × 853 | 180 | 170 | 206 | 398 |
| 57" | 1158 × 869 | 188 | 178 | 208 | 400 |
| 58" | 1179 × 884 | 196 | 186 | 210 | 402 |
| 59" | 1199 × 899 | 204 | 194 | 212 | 404 |
| 60" | 1219 × 914 | 211 | 201 | 214 | 406 |
| 61" | 1240 × 930 | 219 | 209 | 216 | 408 |
| 62" | 1260 × 945 | 227 | 217 | 218 | 410 |
| 63" | 1280 × 960 | 235 | 225 | 220 | 412 |
| 64" | 1300 × 975 | 242 | 232 | 222 | 414 |
| 65" | 1321 × 991 | 250 | 240 | 224 | 416 |
| 66" | 1341 × 1006 | 258 | 248 | 226 | 418 |
| 67" | 1361 × 1021 | 266 | 256 | 228 | 420 |
| 68" | 1382 × 1036 | 273 | 263 | 230 | 422 |
| 69" | 1402 × 1052 | 281 | 271 | 232 | 424 |
| 70" | 1422 × 1067 | 289 | 279 | 234 | 426 |
| 71" | 1443 × 1082 | 297 | 287 | 236 | 428 |
| 72" | 1463 × 1097 | 304 | 294 | 238 | 430 |
| 73" | 1483 × 1113 | 312 | 302 | 240 | 432 |
| 74" | 1504 × 1128 | 320 | 310 | 242 | 434 |
| 75" | 1524 × 1143 | 328 | 318 | 244 | 436 |
| 76" | 1544 × 1158 | 335 | 325 | 246 | 438 |
| 77" | 1565 × 1173 | 343 | 333 | 248 | 440 |
| 78" | 1585 × 1189 | 351 | 341 | 250 | 442 |
| 79" | 1605 × 1204 | 359 | 349 | 252 | 444 |
| 80" | 1626 × 1219 | 366 | 269 | 254 | 446 |

| S | | a | b | c | d |
|---|---|---|---|---|---|
| 81" | 1646 × 1234 | 374 | 277 | 256 | 448 |
| 82" | 1666 × 1250 | 382 | 285 | 258 | 450 |
| 83" | 1687 × 1265 | 390 | 293 | 260 | 452 |
| 84" | 1707 × 1280 | 397 | 300 | 262 | 454 |
| 85" | 1727 × 1295 | 405 | 308 | 264 | 456 |
| 86" | 1748 × 1311 | 413 | 316 | 266 | 458 |
| 87" | 1768 × 1326 | 421 | 324 | 268 | 460 |
| 88" | 1788 × 1341 | 428 | 331 | 270 | 462 |
| 89" | 1808 × 1356 | 436 | 339 | 272 | 464 |
| 90" | 1829 × 1372 | 444 | 347 | 274 | 466 |
| 91" | 1849 × 1387 | 452 | 355 | 276 | 468 |
| 92" | 1869 × 1402 | 459 | 362 | 278 | 470 |
| 93" | 1890 × 1417 | 467 | 370 | 280 | 472 |
| 94" | 1910 × 1433 | 475 | 378 | 282 | 474 |
| 95" | 1930 × 1448 | 483 | 386 | 284 | 476 |
| 96" | 1951 × 1463 | 490 | 393 | 286 | 478 |
| 97" | 1971 × 1478 | 498 | 401 | 288 | 480 |
| 98" | 1991 × 1494 | 506 | 409 | 290 | 482 |
| 99" | 2012 × 1509 | 514 | 417 | 292 | 484 |
| 100" | 2032 × 1524 | 521 | 424 | 294 | 486 |
| 101" | 2052 × 1539 | 529 | 432 | 296 | 488 |
| 102" | 2073 × 1554 | 537 | 440 | 298 | 490 |
| 103" | 2093 × 1570 | 545 | 448 | 300 | 492 |
| 104" | 2113 × 1585 | 552 | 455 | 302 | 494 |
| 105" | 2134 × 1600 | 560 | 463 | 304 | 496 |

6:16 الصورة المعروضة

[الوحدة: مم]

| S | | a | b | c1 | d1 | c2 | d2 |
|---|---|---|---|---|---|---|---|
| 61" | 1451 × 544 | 161 | 151 | 338 | 530 | 202 | 394 |
| 62" | 1475 × 553 | 168 | 158 | 342 | 534 | 204 | 396 |
| 63" | 1498 × 562 | 175 | 165 | 346 | 538 | 206 | 398 |
| 64" | 1522 × 571 | 182 | 172 | 350 | 542 | 207 | 399 |
| 65" | 1546 × 580 | 189 | 179 | 353 | 545 | 208 | 400 |
| 66" | 1570 × 589 | 195 | 185 | 357 | 549 | 210 | 402 |
| 67" | 1593 × 598 | 202 | 192 | 361 | 553 | 212 | 404 |
| 68" | 1617 × 606 | 209 | 199 | 365 | 557 | 214 | 406 |
| 69" | 1641 × 615 | 216 | 206 | 369 | 561 | 215 | 407 |
| 70" | 1665 × 624 | 223 | 213 | 373 | 565 | 217 | 409 |
| 71" | 1689 × 633 | 229 | 219 | 377 | 569 | 219 | 411 |
| 72" | 1712 × 642 | 236 | 226 | 381 | 573 | 221 | 413 |
| 73" | 1736 × 651 | 243 | 233 | 385 | 577 | 222 | 414 |
| 74" | 1760 × 660 | 250 | 240 | 389 | 581 | 224 | 416 |
| 75" | 1784 × 669 | 257 | 247 | 393 | 585 | 226 | 418 |
| 76" | 1807 × 678 | 263 | 253 | 397 | 589 | 228 | 420 |
| 77" | 1831 × 687 | 270 | 260 | 401 | 593 | 229 | 421 |
| 78" | 1855 × 696 | 277 | 267 | 405 | 597 | 231 | 423 |
| 79" | 1879 × 705 | 284 | 274 | 409 | 601 | 233 | 425 |

| S | | a | b | c1 | d1 | c2 | d2 |
|---|---|---|---|---|---|---|---|
| 80" | 1903 × 713 | 291 | 194 | 413 | 605 | 235 | 427 |
| 81" | 1926 × 722 | 297 | 200 | 417 | 609 | 237 | 429 |
| 82" | 1950 × 731 | 304 | 207 | 421 | 613 | 238 | 430 |
| 83" | 1974 × 740 | 311 | 214 | 425 | 617 | 240 | 432 |
| 84" | 1998 × 749 | 318 | 221 | 429 | 621 | 242 | 434 |
| 85" | 2022 × 758 | 325 | 228 | 433 | 625 | 244 | 436 |
| 86" | 2045 × 767 | 331 | 234 | 437 | 629 | 245 | 437 |
| 87" | 2069 × 776 | 338 | 241 | 441 | 633 | 247 | 439 |
| 88" | 2093 × 785 | 345 | 248 | 445 | 637 | 249 | 441 |
| 89" | 2117 × 794 | 352 | 255 | 449 | 641 | 251 | 443 |
| 90" | 2140 × 803 | 359 | 262 | 453 | 645 | 252 | 444 |
| 91" | 2164 × 812 | 365 | 268 | 457 | 649 | 254 | 446 |
| 92" | 2188 × 821 | 372 | 275 | 461 | 653 | 256 | 448 |
| 93" | 2212 × 829 | 379 | 282 | 465 | 657 | 258 | 450 |
| 94" | 2236 × 838 | 386 | 289 | 469 | 661 | 260 | 452 |
| 95" | 2259 × 847 | 393 | 296 | 473 | 665 | 261 | 453 |
| 96" | 2283 × 856 | 400 | 303 | 477 | 669 | 263 | 455 |
| 97" | 2307 × 865 | 406 | 309 | 481 | 673 | 265 | 457 |
| 98" | 2331 × 874 | 413 | 316 | 485 | 677 | 267 | 459 |
| 99" | 2354 × 883 | 420 | 323 | 489 | 681 | 268 | 460 |

| S | | a | b | c1 | d1 | c2 | d2 |
|---|---|---|---|---|---|---|---|
| 100" | 2378 × 892 | 427 | 330 | 492 | 684 | 269 | 461 |
| 101" | 2402 × 901 | 434 | 337 | 496 | 688 | 271 | 463 |
| 102" | 2426 × 910 | 440 | 343 | 500 | 692 | 273 | 465 |
| 103" | 2450 × 919 | 447 | 350 | 504 | 696 | 274 | 466 |
| 104" | 2473 × 928 | 454 | 357 | 508 | 700 | 276 | 468 |
| 105" | 2497 × 936 | 461 | 364 | 512 | 704 | 278 | 470 |
| 106" | 2521 × 945 | 468 | 371 | 516 | 708 | 280 | 472 |
| 107" | 2545 × 954 | 474 | 377 | 520 | 712 | 282 | 474 |
| 108" | 2569 × 963 | 481 | 384 | 524 | 716 | 283 | 475 |
| 109" | 2592 × 972 | 488 | 391 | 528 | 720 | 285 | 477 |
| 110" | 2616 × 981 | 495 | 398 | 532 | 724 | 287 | 479 |
| 111" | 2640 × 990 | 502 | 405 | 536 | 728 | 289 | 481 |
| 112" | 2664 × 999 | 508 | 411 | 540 | 732 | 290 | 482 |
| 113" | 2687 × 1008 | 515 | 418 | 544 | 736 | 292 | 484 |
| 114" | 2711 × 1017 | 522 | 425 | 548 | 740 | 294 | 486 |
| 115" | 2735 × 1026 | 529 | 432 | 552 | 744 | 296 | 488 |
| 116" | 2759 × 1035 | 536 | 439 | 556 | 748 | 297 | 489 |
| 117" | 2783 × 1043 | 542 | 445 | 560 | 752 | 299 | 491 |
| 118" | 2806 × 1052 | 549 | 452 | 564 | 756 | 301 | 493 |
| 119" | 2830 × 1061 | 556 | 459 | 568 | 760 | 303 | 495 |
| 120" | 2854 × 1070 | 563 | 466 | 572 | 764 | 305 | 497 |

9:21 الصورة المعروضة

[الوحدة: مم]

| S | | a | b | c1 | d1 | c2 | d2 |
|---|---|---|---|---|---|---|---|
| 62" | 1447 × 620 | 160 | 150 | 298 | 490 | 201 | 393 |
| 63" | 1471 × 630 | 167 | 157 | 302 | 494 | 204 | 396 |
| 64" | 1494 × 640 | 174 | 164 | 305 | 497 | 205 | 397 |
| 65" | 1518 × 650 | 181 | 171 | 308 | 500 | 206 | 398 |
| 66" | 1541 × 660 | 187 | 177 | 311 | 503 | 208 | 400 |
| 67" | 1564 × 670 | 194 | 184 | 315 | 507 | 210 | 402 |
| 68" | 1588 × 680 | 201 | 191 | 318 | 510 | 212 | 404 |
| 69" | 1611 × 690 | 207 | 197 | 321 | 513 | 213 | 405 |
| 70" | 1634 × 700 | 214 | 204 | 324 | 516 | 215 | 407 |
| 71" | 1658 × 710 | 221 | 211 | 328 | 520 | 217 | 409 |
| 72" | 1681 × 720 | 227 | 217 | 331 | 523 | 219 | 411 |
| 73" | 1704 × 730 | 234 | 224 | 334 | 526 | 220 | 412 |
| 74" | 1728 × 740 | 241 | 231 | 338 | 530 | 222 | 414 |
| 75" | 1751 × 750 | 247 | 237 | 341 | 533 | 224 | 416 |
| 76" | 1774 × 760 | 254 | 244 | 344 | 536 | 225 | 417 |
| 77" | 1798 × 770 | 261 | 251 | 347 | 539 | 227 | 419 |
| 78" | 1821 × 780 | 267 | 257 | 351 | 543 | 229 | 421 |
| 79" | 1844 × 790 | 274 | 264 | 354 | 546 | 231 | 423 |

| S | | a | b | c1 | d1 | c2 | d2 |
|---|---|---|---|---|---|---|---|
| 80" | 1868 × 800 | 281 | 184 | 357 | 549 | 232 | 424 |
| 81" | 1891 × 810 | 287 | 190 | 360 | 552 | 233 | 425 |
| 82" | 1914 × 820 | 294 | 197 | 364 | 556 | 236 | 428 |
| 83" | 1938 × 830 | 301 | 204 | 367 | 559 | 237 | 429 |
| 84" | 1961 × 840 | 307 | 210 | 370 | 562 | 239 | 431 |
| 85" | 1984 × 850 | 314 | 217 | 374 | 566 | 241 | 433 |
| 86" | 2008 × 860 | 321 | 224 | 377 | 569 | 243 | 435 |
| 87" | 2031 × 870 | 327 | 230 | 380 | 572 | 244 | 436 |
| 88" | 2054 × 880 | 334 | 237 | 383 | 575 | 246 | 438 |
| 89" | 2078 × 890 | 341 | 244 | 387 | 579 | 248 | 440 |
| 90" | 2101 × 900 | 347 | 250 | 390 | 582 | 249 | 441 |
| 91" | 2125 × 911 | 354 | 257 | 393 | 585 | 251 | 443 |
| 92" | 2148 × 921 | 361 | 264 | 396 | 588 | 252 | 444 |
| 93" | 2171 × 931 | 367 | 270 | 400 | 592 | 255 | 447 |
| 94" | 2195 × 941 | 374 | 277 | 403 | 595 | 256 | 448 |
| 95" | 2218 × 951 | 381 | 284 | 406 | 598 | 257 | 449 |
| 96" | 2241 × 961 | 388 | 291 | 410 | 602 | 260 | 452 |
| 97" | 2265 × 971 | 394 | 297 | 413 | 605 | 261 | 453 |
| 98" | 2288 × 981 | 401 | 304 | 416 | 608 | 263 | 455 |
| 99" | 2311 × 991 | 408 | 311 | 419 | 611 | 264 | 456 |
| 100" | 2335 × 1001 | 414 | 317 | 423 | 615 | 267 | 459 |

| S | | a | b | c1 | d1 | c2 | d2 |
|---|---|---|---|---|---|---|---|
| 101" | 2358 × 1011 | 421 | 324 | 426 | 618 | 268 | 460 |
| 102" | 2381 × 1021 | 428 | 331 | 429 | 621 | 269 | 461 |
| 103" | 2405 × 1031 | 434 | 337 | 432 | 624 | 271 | 463 |
| 104" | 2428 × 1041 | 441 | 344 | 436 | 628 | 273 | 465 |
| 105" | 2451 × 1051 | 448 | 351 | 439 | 631 | 275 | 467 |
| 106" | 2475 × 1061 | 454 | 357 | 442 | 634 | 276 | 468 |
| 107" | 2498 × 1071 | 461 | 364 | 446 | 638 | 279 | 471 |
| 108" | 2521 × 1081 | 468 | 371 | 449 | 641 | 280 | 472 |
| 109" | 2545 × 1091 | 474 | 377 | 452 | 644 | 282 | 474 |
| 110" | 2568 × 1101 | 481 | 384 | 455 | 647 | 283 | 475 |
| 111" | 2591 × 1111 | 488 | 391 | 459 | 651 | 285 | 477 |
| 112" | 2615 × 1121 | 494 | 397 | 462 | 654 | 287 | 479 |
| 113" | 2638 × 1131 | 501 | 404 | 465 | 657 | 288 | 480 |
| 114" | 2661 × 1141 | 508 | 411 | 468 | 660 | 290 | 482 |
| 115" | 2685 × 1151 | 514 | 417 | 472 | 664 | 292 | 484 |
| 116" | 2708 × 1161 | 521 | 424 | 475 | 667 | 294 | 486 |
| 117" | 2732 × 1171 | 528 | 431 | 478 | 670 | 295 | 487 |
| 118" | 2755 × 1181 | 534 | 437 | 482 | 674 | 297 | 489 |
| 119" | 2778 × 1191 | 541 | 444 | 485 | 677 | 299 | 491 |
| 120" | 2802 × 1201 | 548 | 451 | 488 | 680 | 300 | 492 |
| 121" | 2825 × 1211 | 554 | 457 | 491 | 683 | 302 | 494 |
| 122" | 2848 × 1221 | 561 | 464 | 495 | 687 | 304 | 496 |
| 123" | 2872 × 1231 | 568 | 471 | 498 | 306 | 306 | 498 |

## تركيب وحدة الضبط في جهاز العرض

1 فك المسامير (2x), ثم أزل غطاء الكبل من جهاز العرض

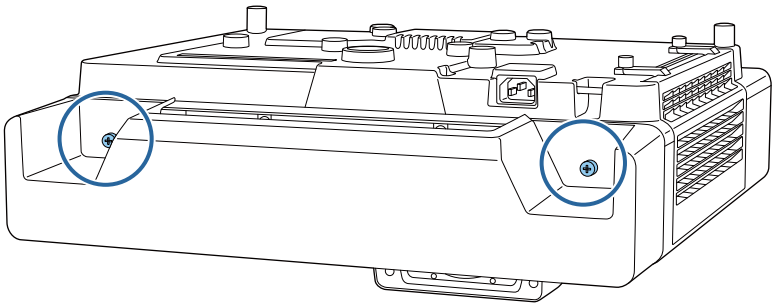

2 أرخِ مسمار التثبيت M4 في وحدة الضبط ثم حاذِ علامات كل جزء

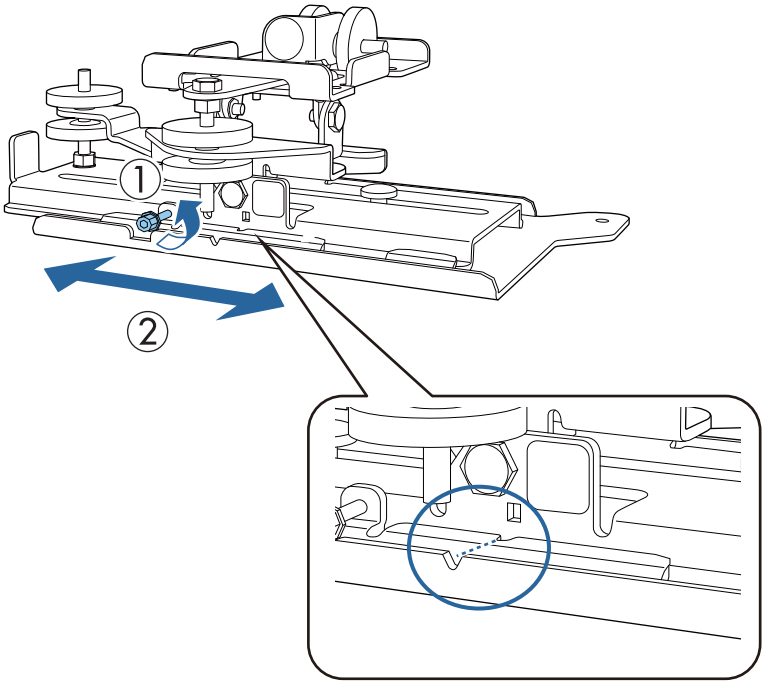


عندما يكون الموضع صحيحًا، اربط مسمار التثبيت M4.

3 أحكم تثبيت وحدة الضبط في قاعدة جهاز العرض باستخدام مسامير التثبيت الأربعة (4) M4 × 12 مم المرفقة

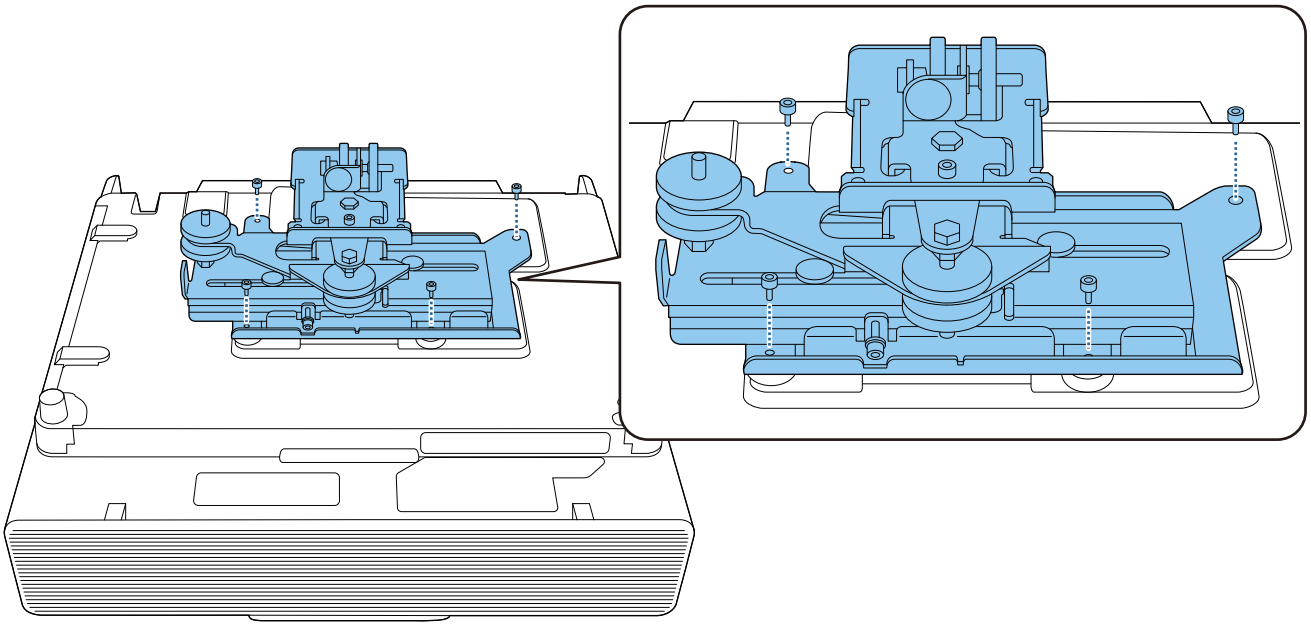

## ركِّب لوح الحائط على الحائط

**1** ثبِّت لوحة المعايرة في الحائط

ثبِّت لوحة المعايرة حسب موضع التركيب الذي تأكدت منه باستخدام جدول مسافات العرض ( صـ 22).

حاذِ بين الموضع المركزي للشاشة المعروضة وImage Center A في لوح المعايرة.

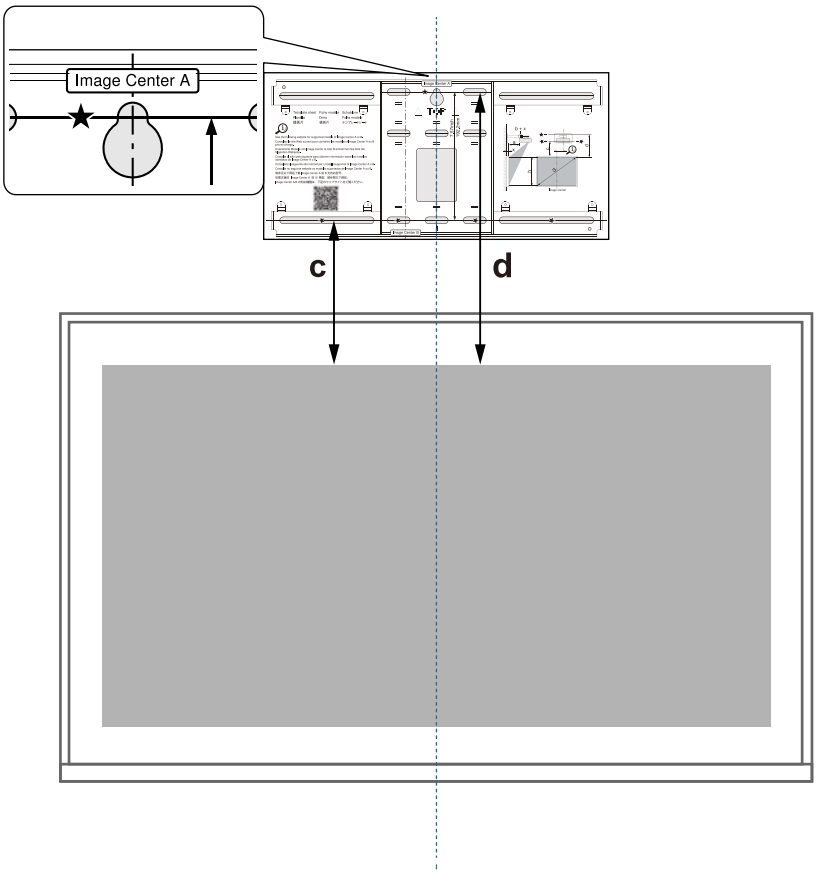


**2** أدخل مسمار M10 المتوفر تجاريًا في موضع فتحة مسمار التثبيت المؤقت للوح الحائط

اترك مسافة 6 مم أو أكثر بين الحائط ورأس المسمار.

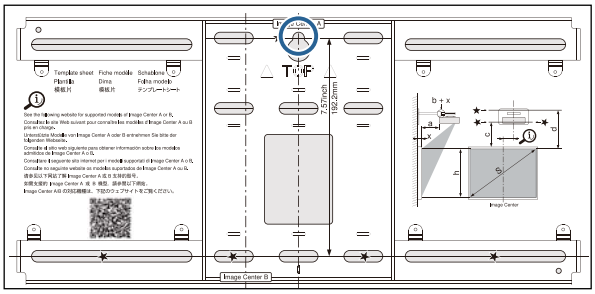

3 حدد أوضاع فتحات التركيب للوح الحائط

من فتحات المسامير الموضحة في الشكل التالي، أحكم تثبيت أربع نقاط على الأقل لتحقيق التوازن الأمثل.

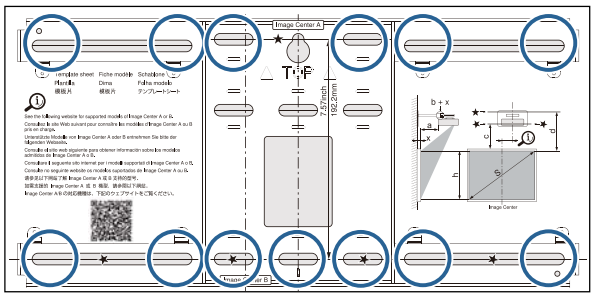

4 قم بثقب فتحات في الحائط

قطر الثقب: 10.5 مم (M10) أو 10 مم (8 / 3 بوصات)

عمق الفتحة الدليلية: 45 مم

عمق فتحة التثبيت: 40 مم

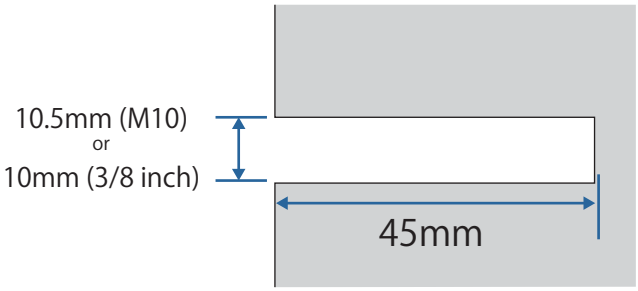


5 فُك لوحة المعايرة

6 ضع لوح الحائط على برغي M10 المؤقت الذي ركَّبته في الخطوة 2

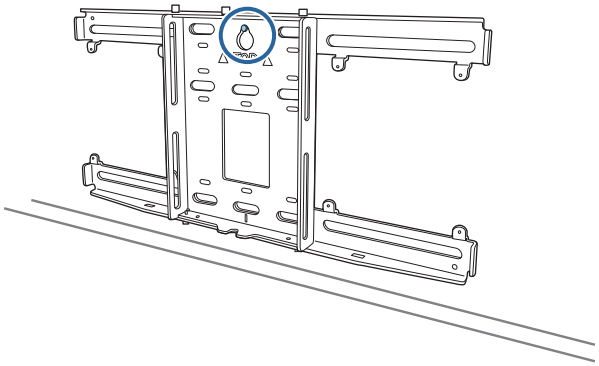

7 استخدم مسامير تثبيت M10 أو 8 / 3 بوصة × 60 مم متوفرة تجاريًا لإحكام تثبيت لوح الحائط في الفتحات التي ثقبتها في الخطوة 4

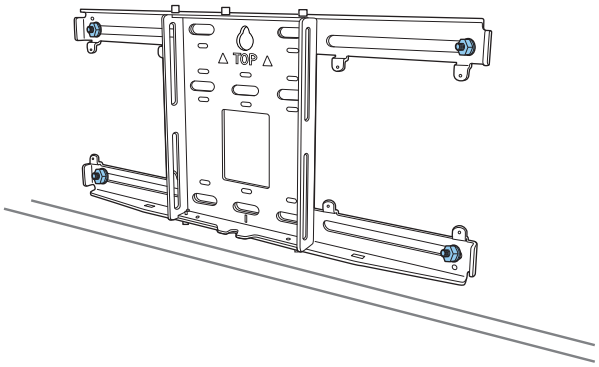

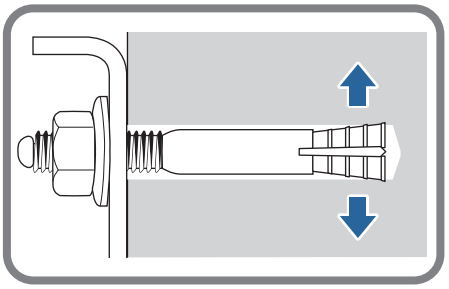

## تركيب لوح الإعداد في لوح الحائط

1 أرخِ مسماري التثبيت (2) M4 × 12 مم وأطل الذراع المنزلق في لوح الإعداد.

اضبط المقياس في الذراع المنزلق على المسافة المجمعة للقيمة (b) التي تم التأكد منها في جدول مسافات العرض ( صـ 22) وسُمك سطح العرض (x).

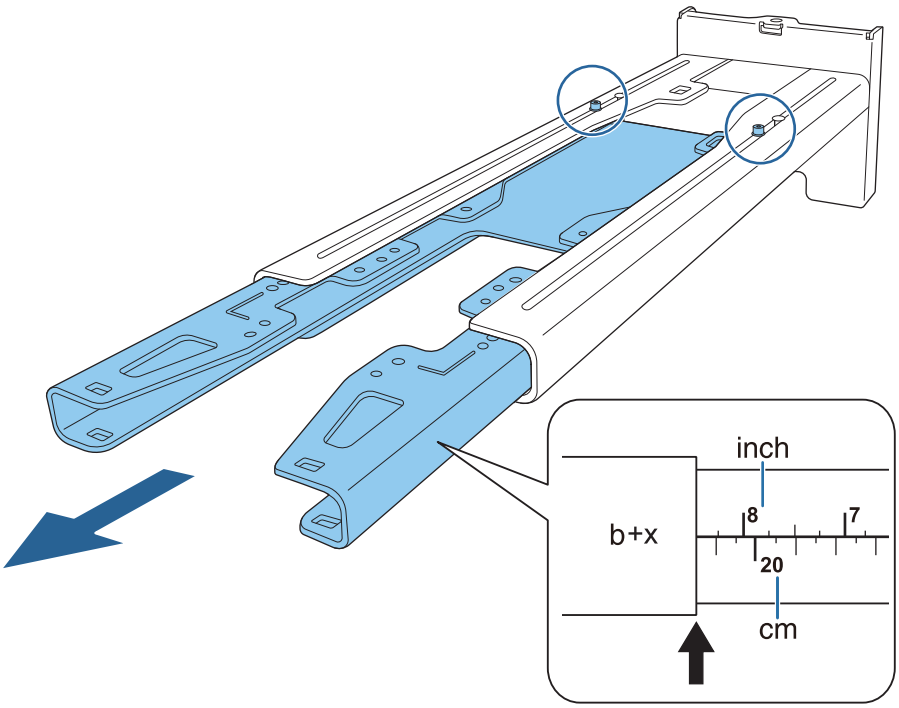


2 أدخل المحور السداسي في لوح الإعداد

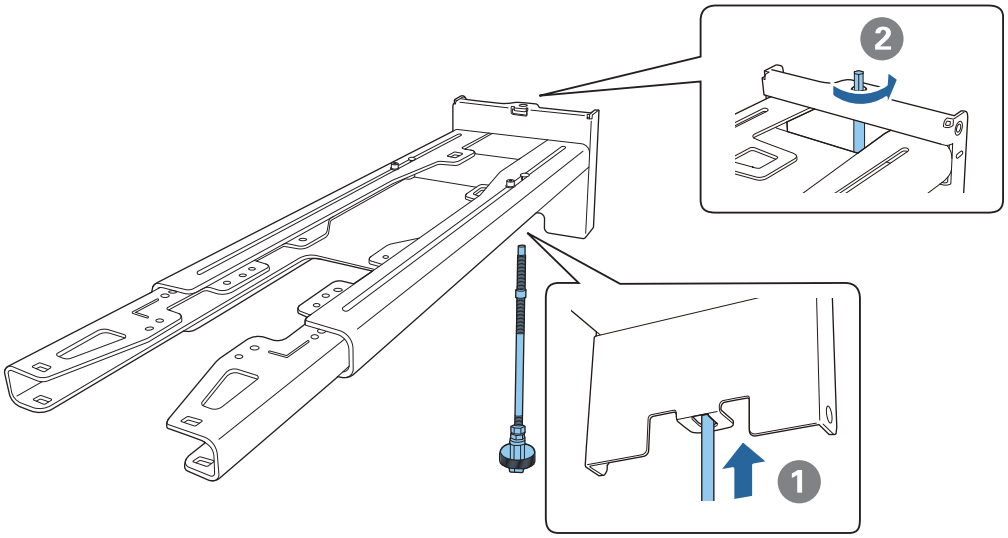

3 مرر الكبلات الضرورية عبر لوح الإعداد

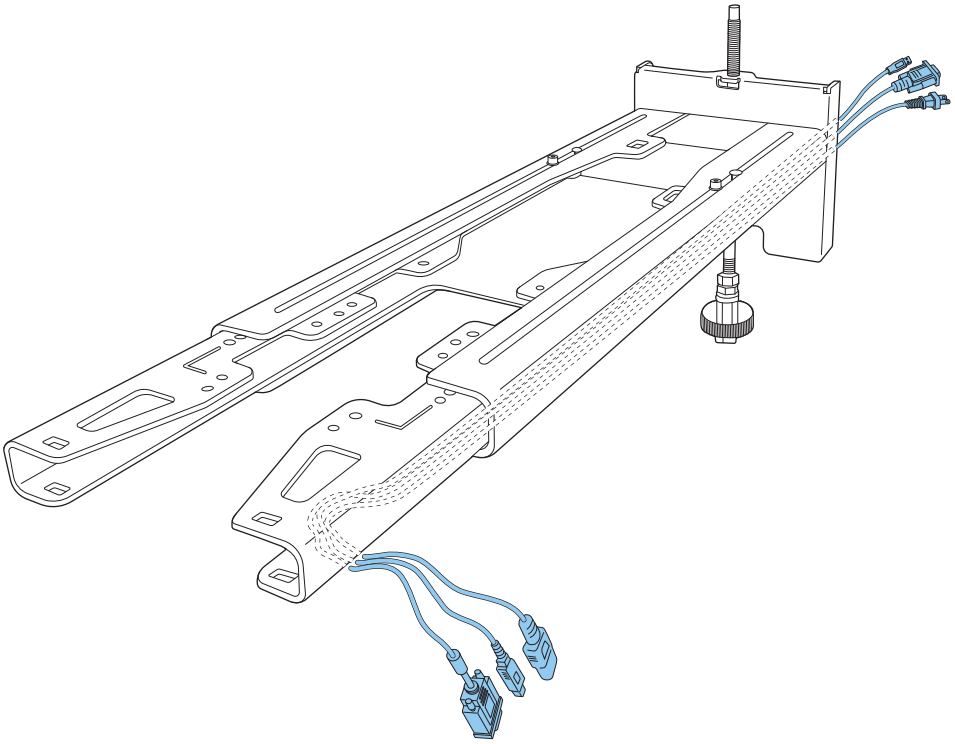

تحذير

لا تُعلق باقي الكبل فوق لوح الإعداد. فقد يؤدي ذلك إلى سقوطهما والتسبب في وقوع حادث.

تأكد من تمرير منافذ كبلات التوصيل بأجهزة طرفية، مثل أجهزة كمبيوتر مصغرة، بحيث تخرج من الجزء السفلي للوح الإعداد وليس عبر الحوائط.

4 ركِّب لوح الإعداد في لوح الحائط

أدخل المحور السداسي إلى أن يمتد طرفه قليلاً خارج الجزء العلوي من لوح الحائط ويتصل الطرف الآخر بالجزء السفلي من لوح الحائط.

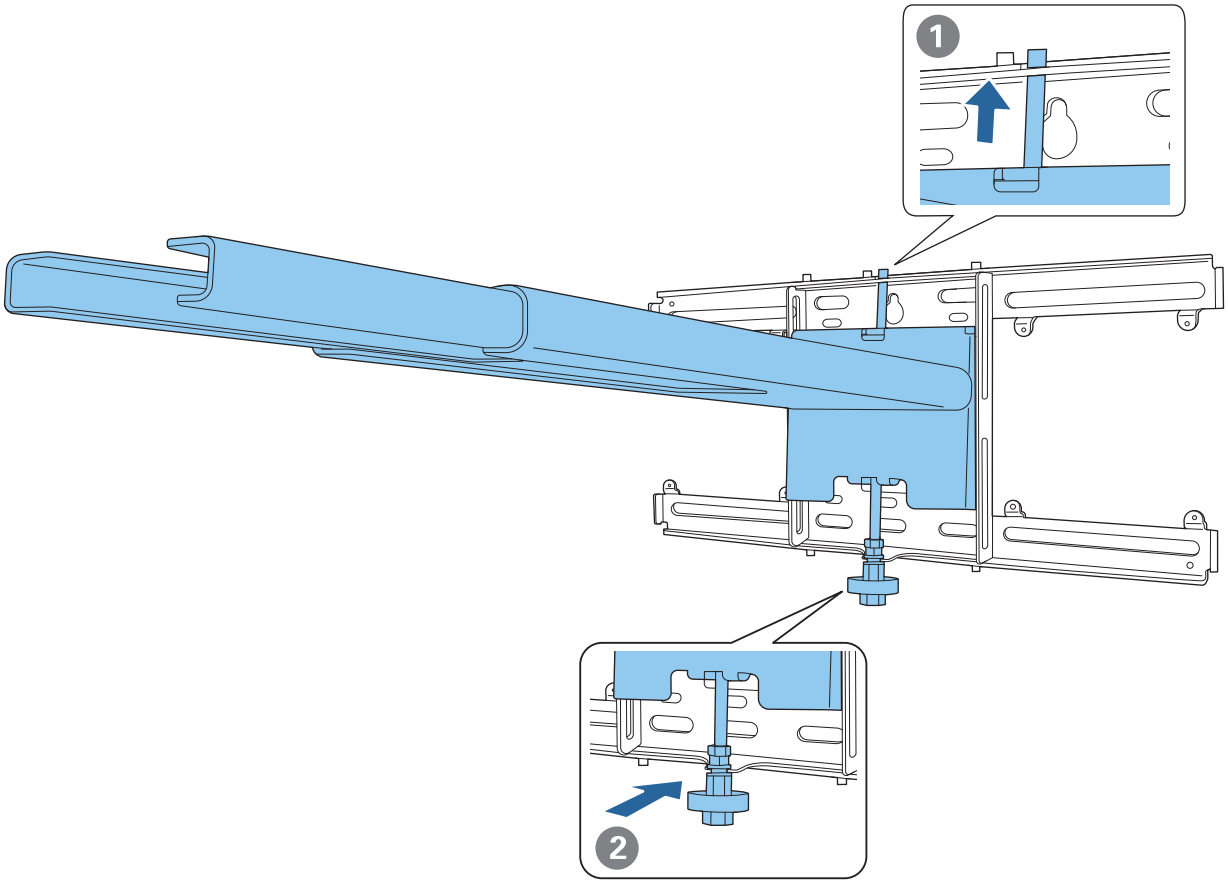


تنبيه

احرص على عدم إعاقة الكبلات بين لوح الإعداد ولوح الحائط.

5 أحكم تثبيت لوح الإعداد مؤقتًا

أحكم تثبيت ثلاث نقاط باستخدام براغي M6 الثلاثة (3) المرفقة.

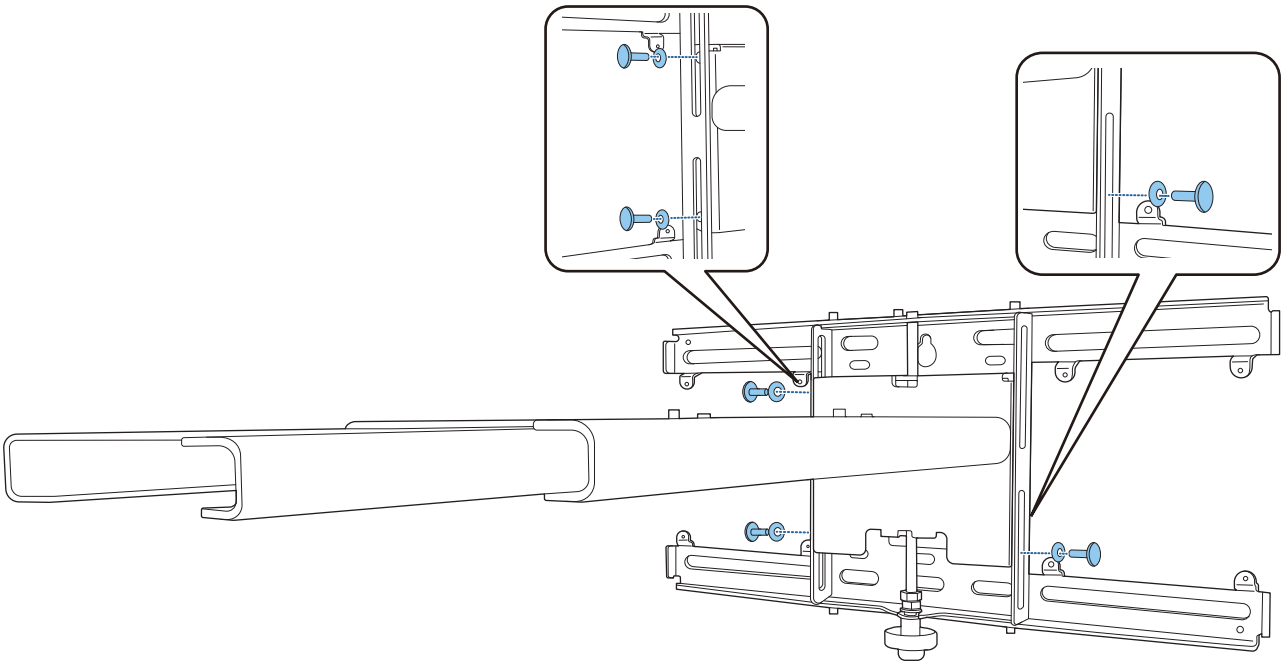

6 اضبط الانزلاق الرأسي باستخدام مفتاح الربط المفتوح من النهاية لمحاذاة العلامات في لوح الحائط ولوح الإعداد.

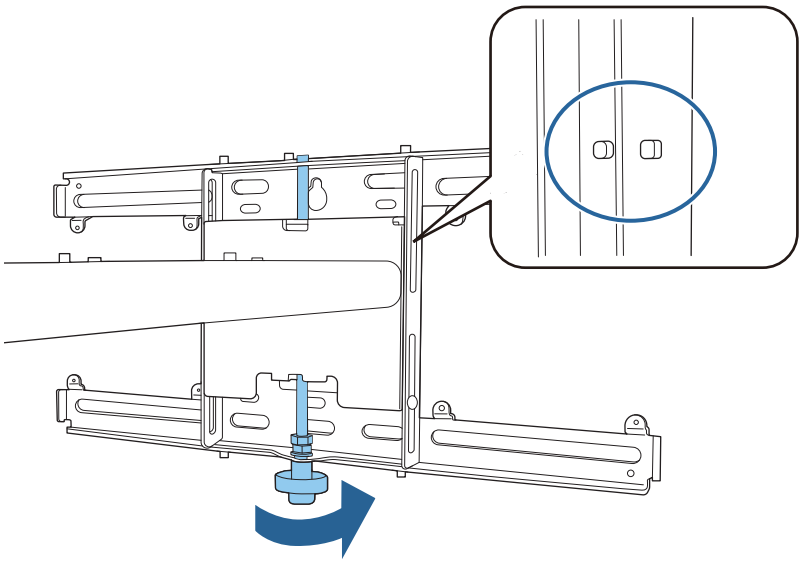

7 اربط مسمار التثبيت M6 (عدد 1) لإحكام تثبيت لوح الإعداد في موضعه

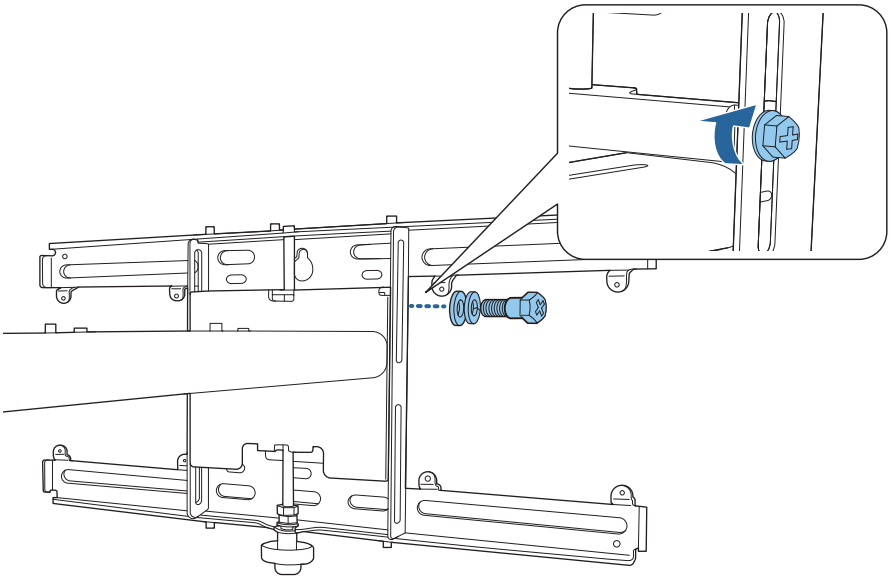

## تركيب وحدة الضبط في لوح الإعداد

1 تحقق من موضع تركيب وحدة الضبط

موضع التركيب مميز بعلامة في لوح الإعداد. ركِّب في موضع مناسب حسب حجم الشاشة التي تريد العرض عليها.

- عندما يكون حجم صور معروضة أصغر من 80 بوصة: ركِّب الوحدة عند العلامة ◯ .

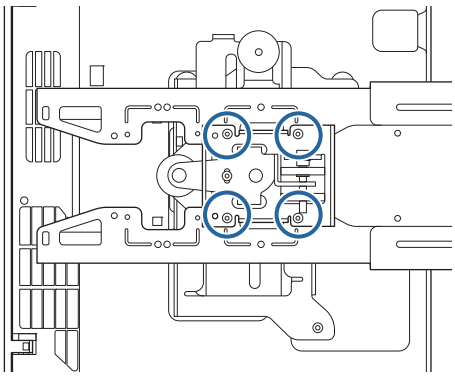

- عندما يكون حجم صور معروضة 80 بوصة أو أكبر: ركِّب الوحدة عند العلامة ◯ ◯ .

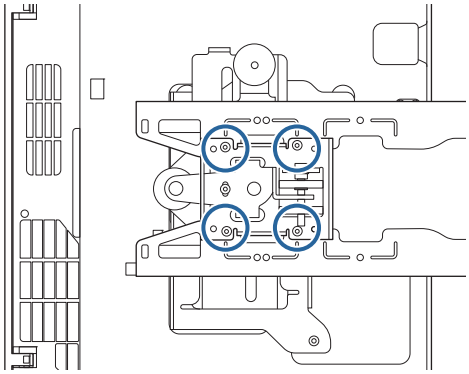

2 ركِّب وحدة الضبط في لوح الإعداد باستخدام مسامير التثبيت الأربعة (4) M4 × 12 مم المرفقة

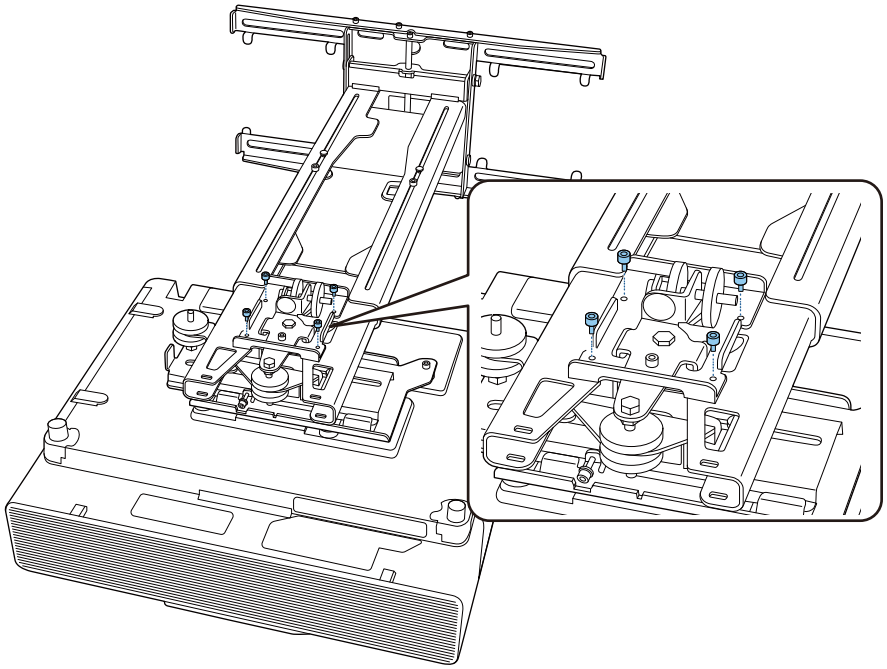

3 قم بتوصيل الكبلات بجهاز العرض

قم بتوصيل كبل الطاقة في النهاية

## تركيب أجهزة طرفية

### تركيب موالفات خارجية وملحقات

استخدم براغي M4 متوفرة تجاريًا لإحكام تثبيت موالفات خارجية وملحقات في فتحات البراغي، كما هو موضح في الشكل التالي.

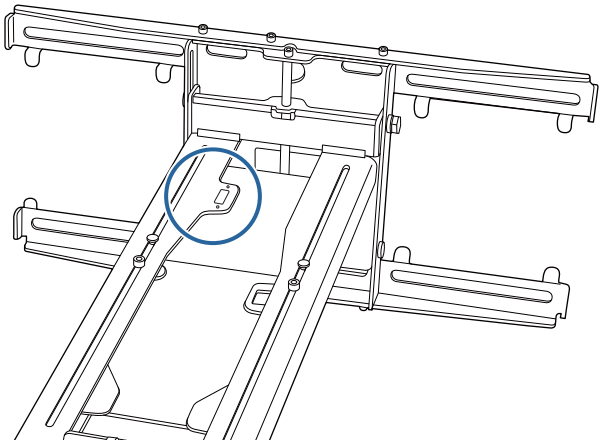

### تركيب كمبيوتر مصغر أو كمبيوتر على شكل عصا

ركِّب الكمبيوتر المصغر أو الكمبيوتر على شكل عصا في لوح الكمبيوتر المصغر، وأحكم تثبيته في الجانب الأيسر أو الأيمن من لوح الحائط.

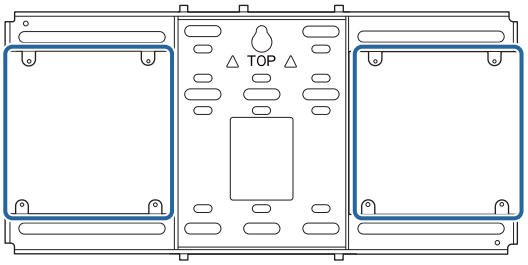


ركِّبه بحيث لا يتم سد فتحات عادم الهواء في الكمبيوتر.

نوصي بتركيب الكمبيوتر بحيث تكون فتحات عادم الهواء في الأعلى، وفتحات سحب الهواء في الأسفل.

عند إحكام التثبيت باستخدام حزام الكمبيوتر المصغر

1 لف الحزام حول لوح الكمبيوتر المصغر

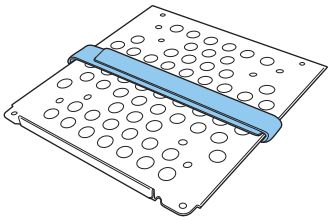

2 أحكم تثبيت لوح الكمبيوتر المصغر في لوح الحائط باستخدام البراغي الأربعة (4) M3 × 6 مم المرفقة.

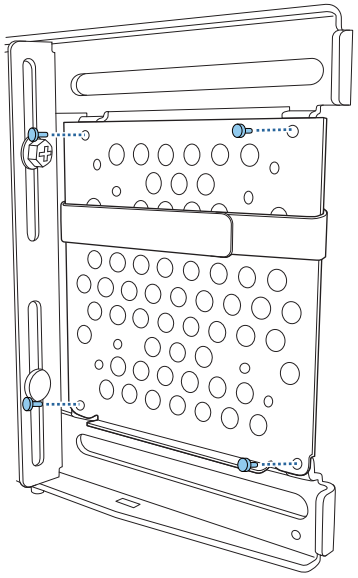

3 ضع الكمبيوتر على الحافة السفلية للوح الكمبيوتر المصغر وأحكم تثبيته بالحزام.

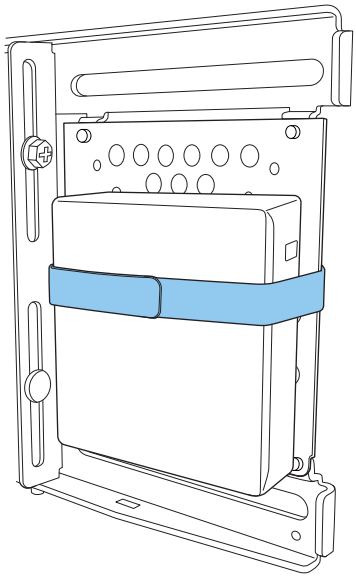

عند إحكام التثبيت بالبراغي

يختلف ترتيب تركيب الأجزاء حسب شكل الكمبيوتر المصغر واتجاه فتحات البراغي. تأكد من مراجعة تعليمات التركيب مقدمًا.

مثال على التركيب

- أحكم تثبيت لوح الكمبيوتر المصغر عندما يكون الكمبيوتر مركَّبًا في لوح الحائط باستخدام البراغي الأربعة (4) M3 × 6 مم المرفقة.

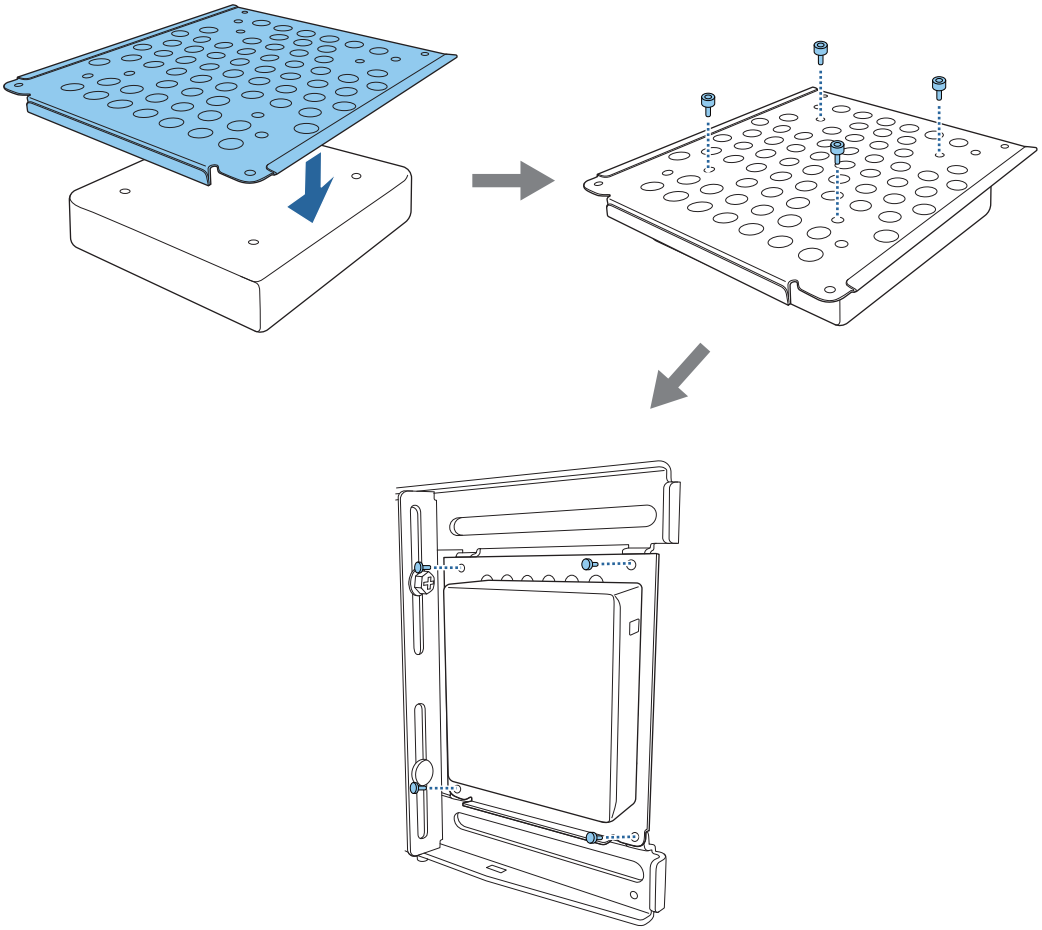

- أحكم تثبيت لوح الكمبيوتر المصغر في لوح الحائط باستخدام البراغي الأربعة (4) M3 × 6 مم المرفقة ثم ركِّب الكمبيوتر.

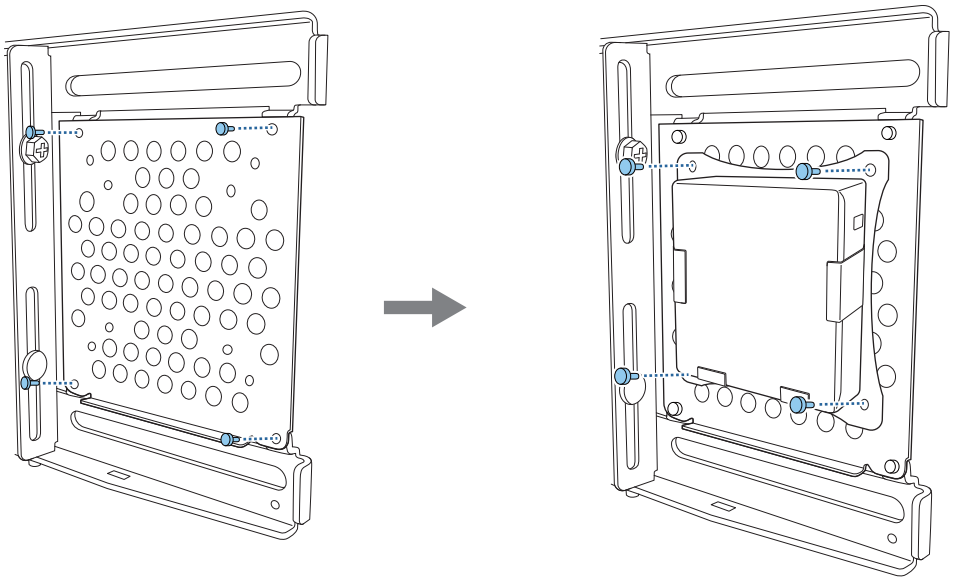

## ضبط موضع الصورة المعروضة

يمكنك اتباع أي من الطرق التالية لضبط موضع الصورة المعروضة.

عند تركيب عدة أجهزة عرض في غرفة واحدة، نوصي بتعيين أرقام تعريف أجهزة العرض لمنع تداخل التحكم عن بُعد.

شغِّل أحد أجهزة العرض وعيِّن رقم تعريفه في **إسقاط متعدد** > **رقم جهاز العرض**. عند الرغبة في تشغيل جهاز عرض معين، اضغط مع الاستمرار على الزر [ID] في لوحة التحكم عن بُعد واضغط على الزر الذي يحمل نفس رقم تعريف جهاز العرض.

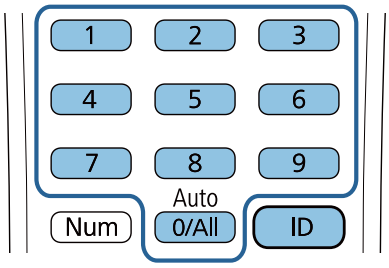


- الضبط باستخدام دليل تركيب اللوح بحامل ( صـ 51)

اضبط موضع لوح الإعداد حسب الشاشة الدليلية المعروضة. يفيد هذا الإجراء عند تنفيذ عمليات ضبط دقيقة لموضع العرض أثناء الحفاظ على جودة الصورة.

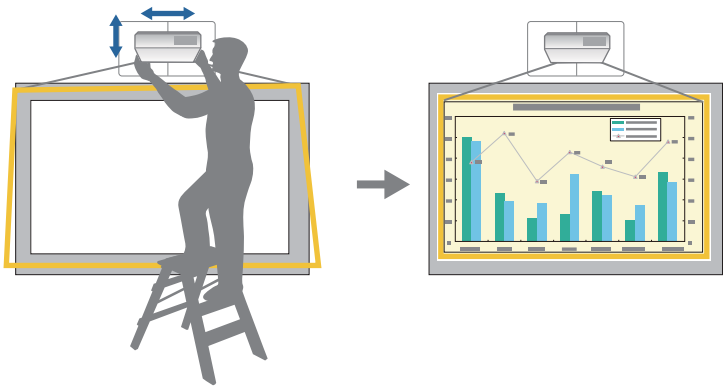

- الضبط باستخدام قوائم جهاز العرض ( صـ 55)

حدد المنطقة التي تريد ضبط الصورة وتصحيحها يدويًا فيها. يفيد هذا الإجراء عند الرغبة في تنفيذ عمليات ضبط دقيقة لموضع العرض بعد تنفيذ عمليات ضبط ميكانيكية باستخدام الشاشة الدليلية.

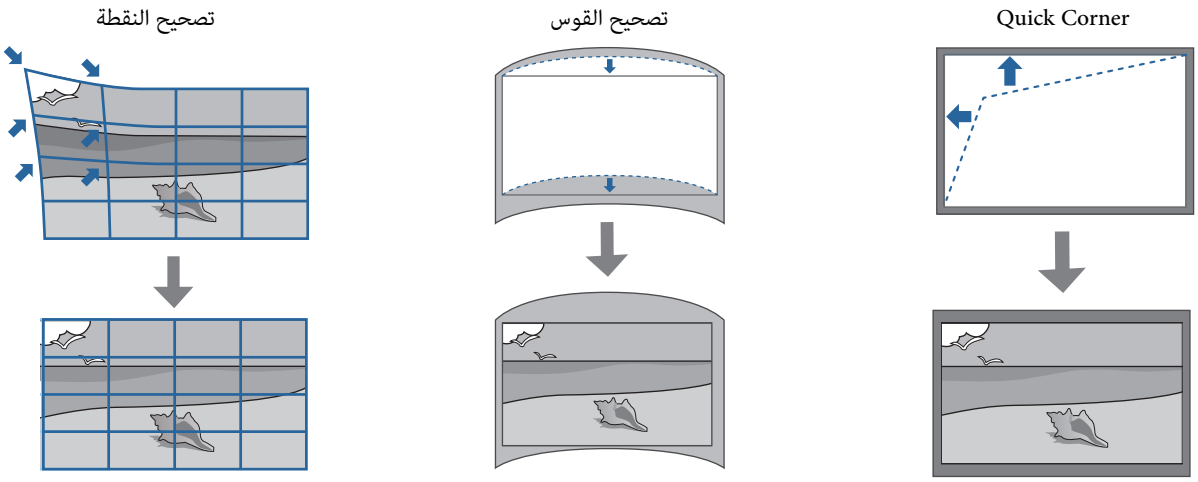


- الضبط باستخدام ميزة إفراغ ( صـ 61)

تخفي هذه الميزة جزءًا من الصورة بحيث لا تتمدد خارج حواف الشاشة.

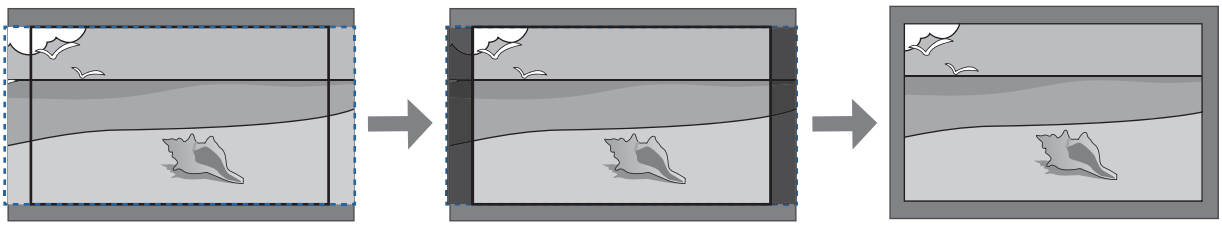

- لا تستقر الصور بعد تشغيل جهاز العرض مباشرة. بعد بدء العرض الضوئي، انتظر 30 دقائق على الأقل قبل ضبط الصورة.
- عند إعداد أجهزة عرض متعددة باستخدام وظيفة الإعداد الدفعي، نفِّذ ذلك الإجراء قبل ضبط الصورة المعروضة.
- نوصي بضبط موضع لوح الإعداد ميكانيكيًا لضبط الصورة عند الرغبة في الحفاظ على جودة الصورة.

## الإجراءات التحضيرية السابقة للضبط

1. اضغط على الزر [ ⏻ ] في وحدة التحكم عن بُعد أو لوحة التحكم لتشغيل جهاز العرض

2. افتح الغطاء الأمامي لجهاز العرض ثم أجرِ ضبط التركيز التقريبي باستخدام ذراع التركيز

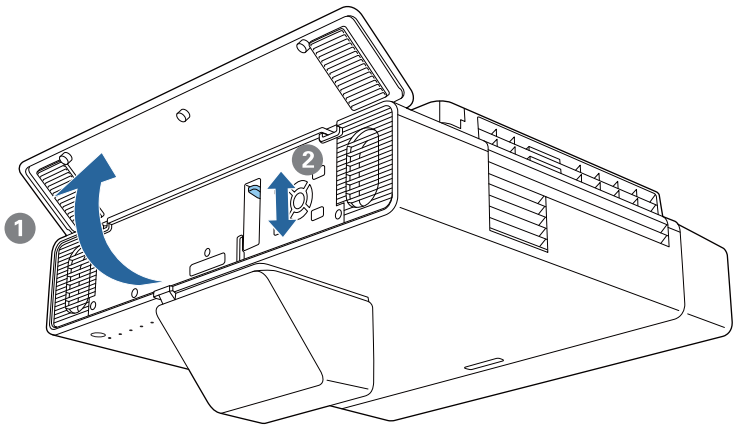

**3** اضغط على الزر [Menu]

استخدام وحدة التحكم عن بُعد

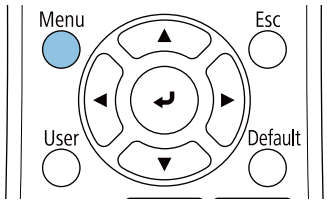


استخدام لوحة التحكم

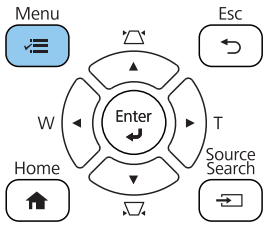


**4** حدد **نوع الشاشة** من قائمة **التثبيت** لتعيين نسبة عرض الصورة المعروضة إلى ارتفاعها

**5** إذا لزم الأمر، فعيِّن موضع العرض باستخدام الإعداد **موضع الشاشة** من القائمة **التثبيت**.

**6** غيِّر نسبة العرض إلى الارتفاع عند الضرورة

قم بعرض الصورة من جهاز متصل, ثم اضغط على الزر [Aspect] في وحدة التحكم عن بُعد.

في كل مرة تضغط فيها على الزر، ترى اسم نسبة العرض إلى الارتفاع على الشاشة وتتغير النسبة.

> لا تتغير نسبة الارتفاع إلى العرض عندما لا يتم عرض صور من الجهاز المتصل.

## إجراء ضبط ميكانيكي باستخدام دليل تركيب اللوح بحامل

استخدم الشاشة الإرشادية لضبط موضع الصورة.

1 اضغط على الزر [Menu]

استخدام وحدة التحكم عن بُعد

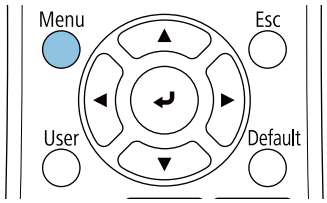


استخدام لوحة التحكم

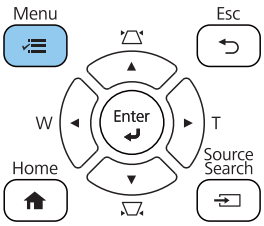


2 حدد **دليل تركيب اللوح بحامل** من قائمة **التثبيت**

تظهر عندئذٍ الشاشة الإرشادية.

3 لف قرص الضبط (1) في دليل التركيب لضبط اللفة الأفقية

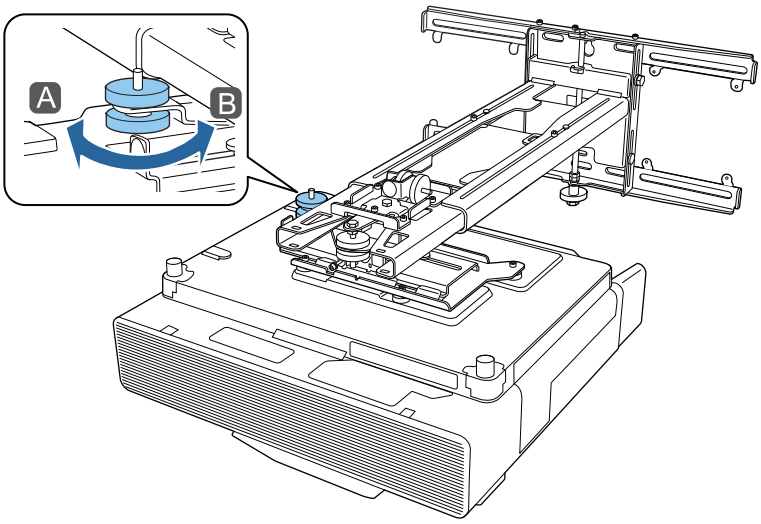


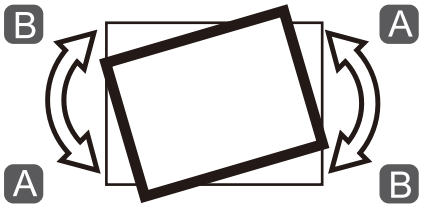

4 أرخِ البرغي M4 ثم لف قرص الضبط 2 في دليل التركيب لضبط التدوير الأفقي

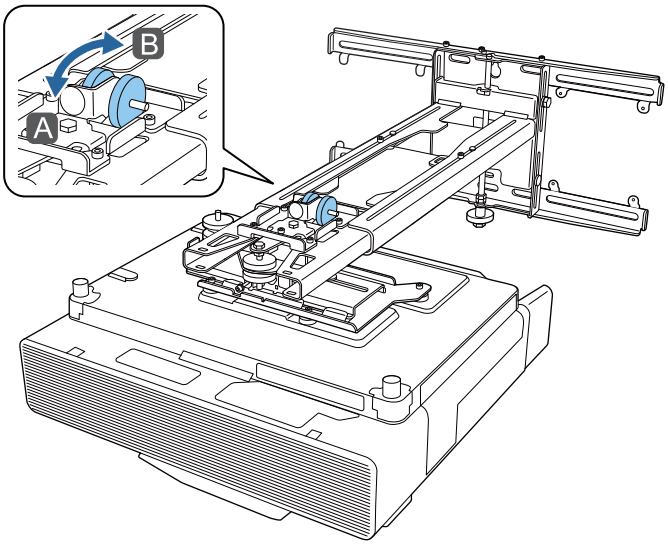


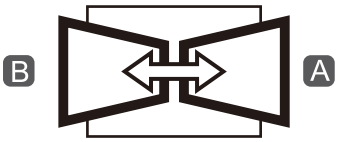


5 لف قرص الضبط 3 في دليل التركيب لضبط الإمالة الرأسية

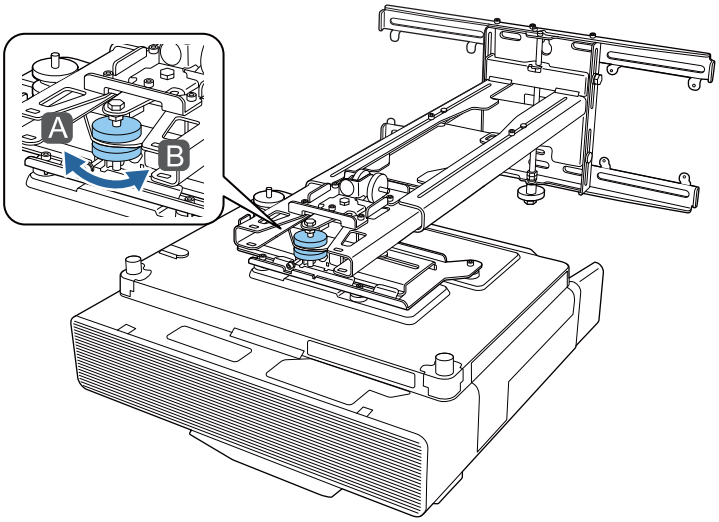

6 أرخِ مسمار التثبيت M4 ثم اضبط الانزلاق الأفقي

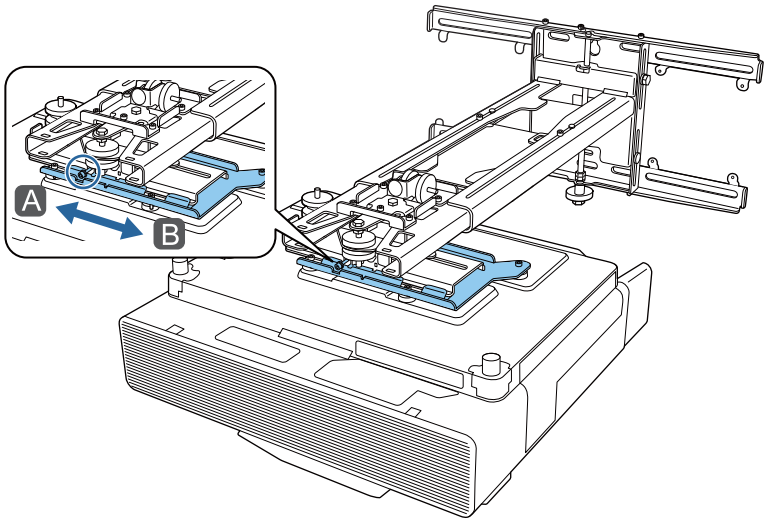

7 أرخِ مسماري التثبيت (2) M4 ثم اضبط الانزلاق للأمام / للخلف

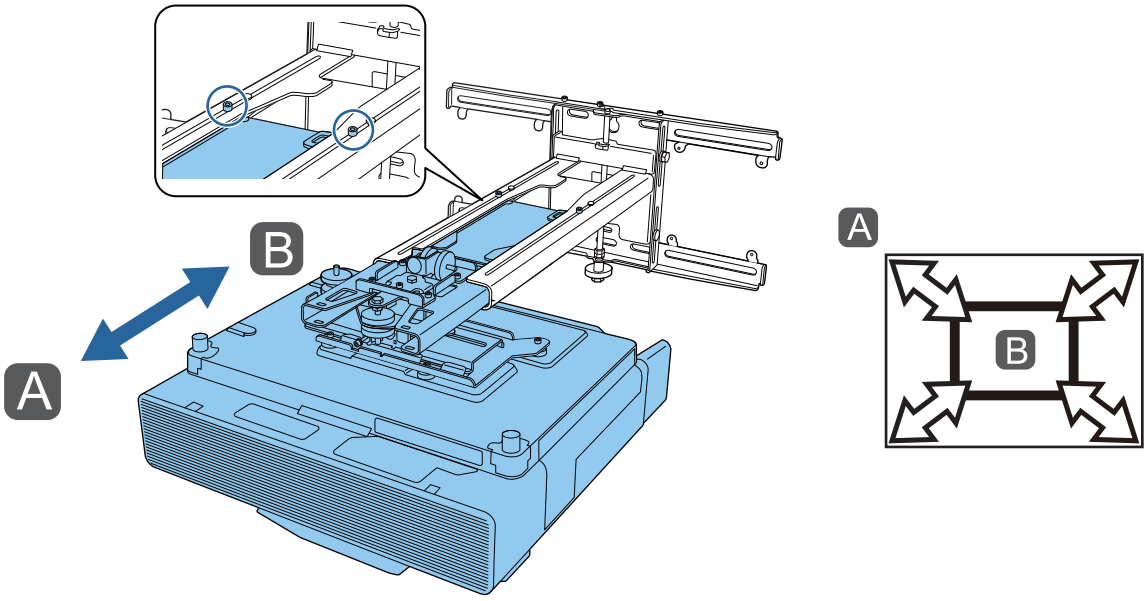


8 أرخِ مسمار التثبيت M6 ثم اضبط الانزلاق الرأسي

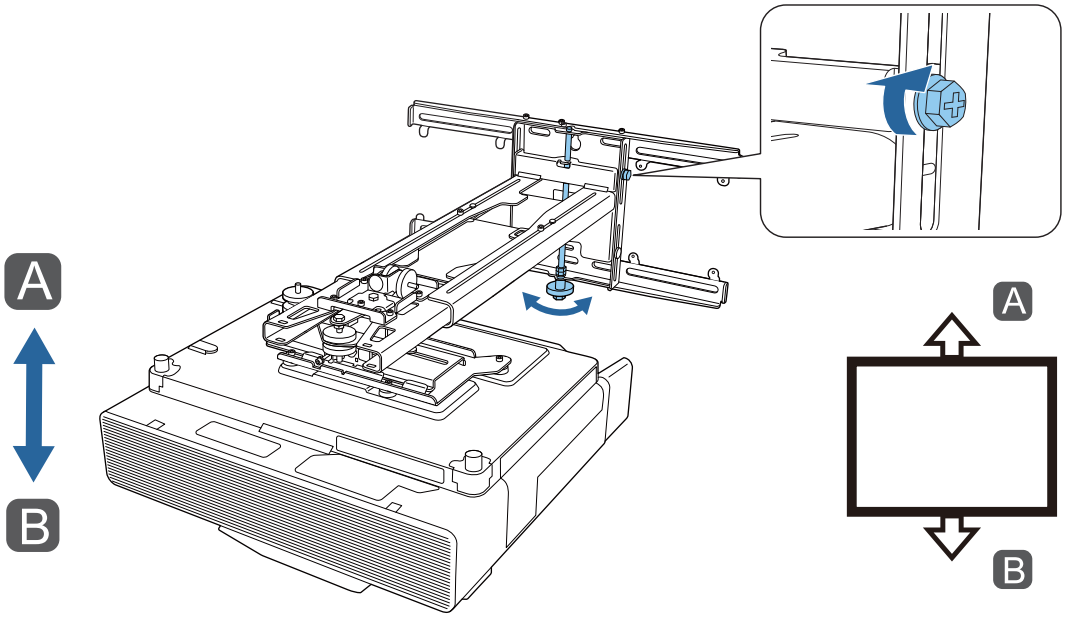


9 أعد ربط البراغي ومسامير التثبيت التي أرخيتها في الخطوات من 3 إلى 8

> ⚠ تحذير
>
> اربط جميع المسامير والبراغي جيدًا, وإلا فقد يسقط الجهاز ويسبب إصابة شخصية أو تلف الممتلكات.

10 اضبط تركيز الموضع A في الشكل التالي

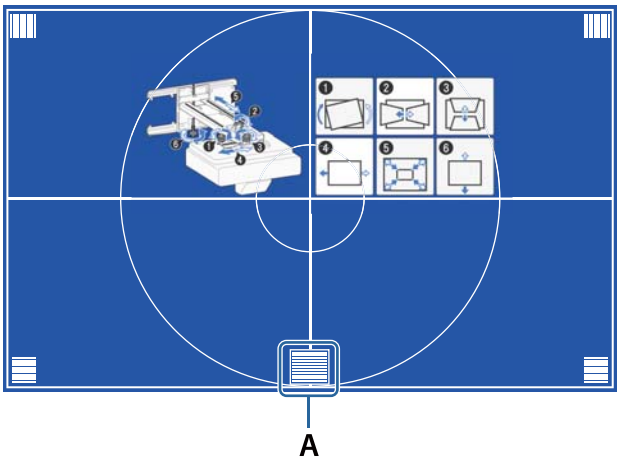


11 عند الانتهاء من إجراء عمليات الضبط، اضغط على الزر [Esc] في وحدة التحكم عن بُعد أو لوحة التحكم للخروج من الشاشة الإرشادية

## الضبط باستخدام قوائم جهاز العرض

- يمكنك حفظ القيم المضبوطة في **الذاكرة** من قائمة **تصحيح هندسي**.
- قبل إجراء الضبط، عيِّن الإعدادين نوع الشاشة وموضع الشاشة أولاً. إذا غيَّرت نوع الشاشة أو موضع الشاشة بعد إجراء التصحيحات، فستتم إعادة تعيين التصحيحات.

### تصحيح القوس

1 اضغط على الزر [Menu]

استخدام وحدة التحكم عن بُعد

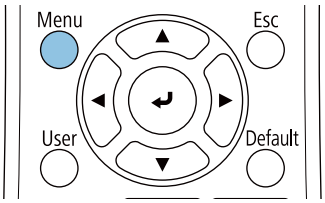


استخدام لوحة التحكم

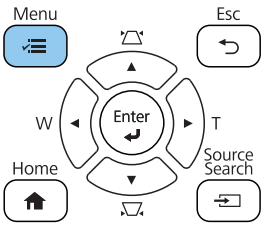

2 حدد العنصر **تصحيح هندسي** من قائمة **التثبيت**

3 حدد **تصحيح القوس**

**4** حدد الجانب الذي تريد تصحيحه وأجرِ الضبط.

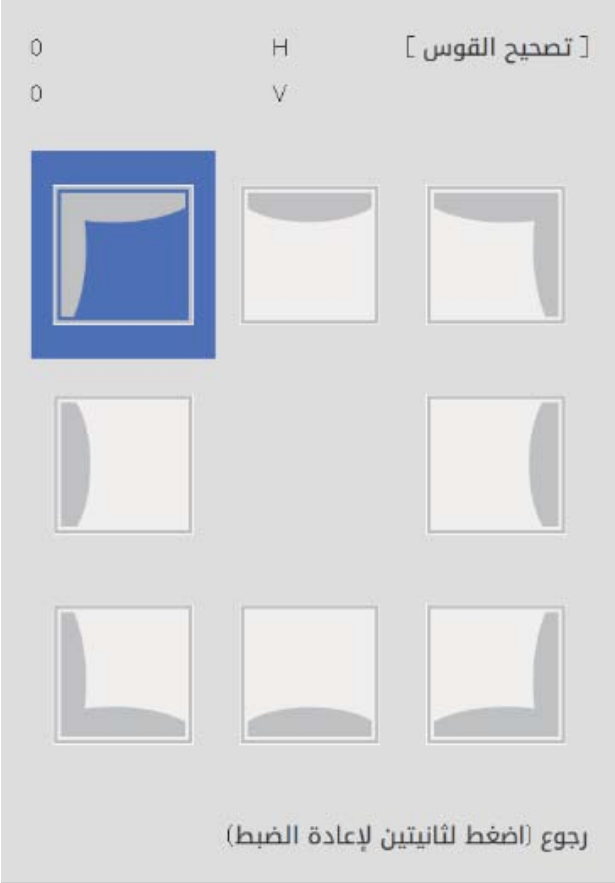


عند الوصول إلى نطاق لا يمكن ضبطه، تظهر الرسالة **لا يمكن تعديل المزيد.**

**5** عند الانتهاء من إجراء عمليات الضبط، اضغط على الزر [Esc] في وحدة التحكم عن بُعد أو لوحة التحكم لإتمام الضبط

Quick Corner

**1** اضغط على الزر [Menu]

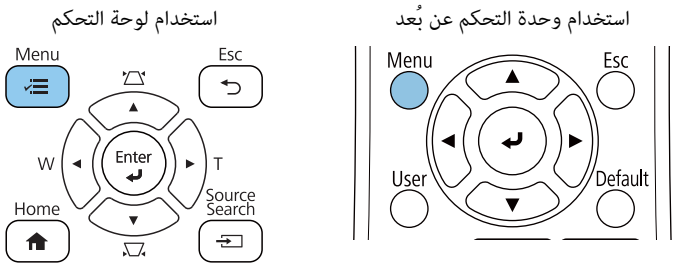

2 حدد العنصر **تصحيح هندسي** من قائمة **التثبيت**

3 حدد **Quick Corner**

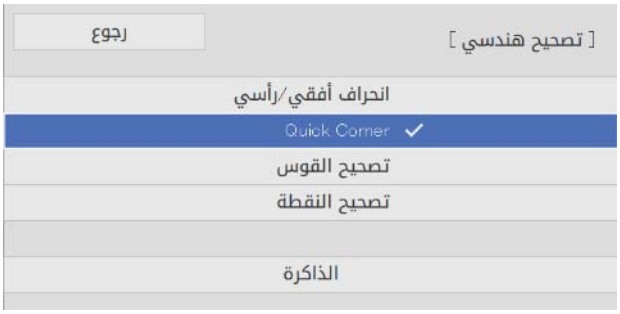

**4** حدد الجانب الذي تريد تصحيحه وأجرِ الضبط.

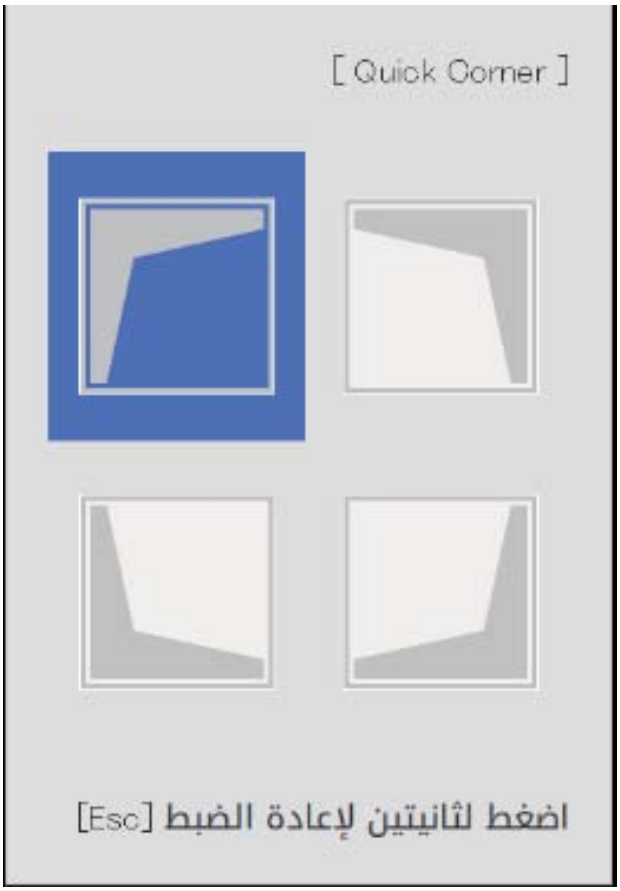


عند الوصول إلى نطاق لا يمكن ضبطه، تظهر الرسالة **لا يمكن تعديل المزيد.**

أثناء ضبط الجوانب، اضغط على الأزرار [1] و[3] و[7] و[9] في وحدة التحكم عن بُعد لتحديد الجانب الذي تريد ضبطه.

**5** عند الانتهاء من إجراء عمليات الضبط، اضغط على الزر [Esc] في وحدة التحكم عن بُعد أو لوحة التحكم لإتمام الضبط

تصحيح النقطة

**1** اضغط على الزر [Menu]

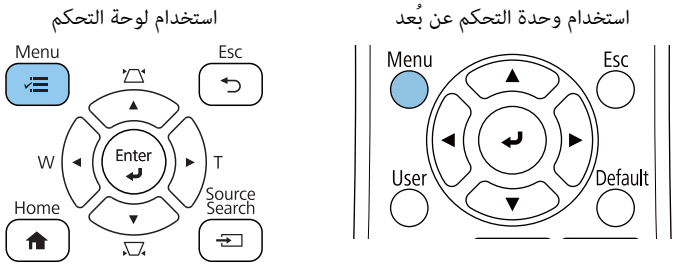

2 حدد العنصر **تصحيح هندسي** من قائمة **التثبيت**

3 حدد **تصحيح النقطة**

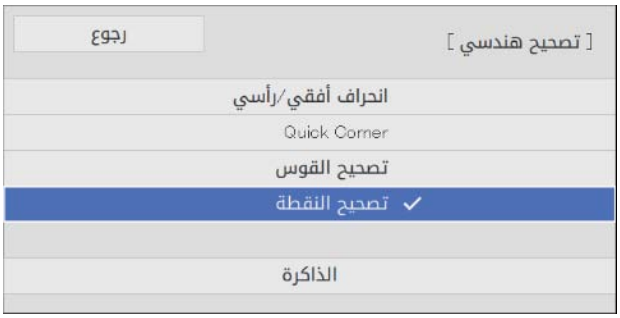


4 حدد **تصحيح النقطة** ثم حدد رقم الشبكة

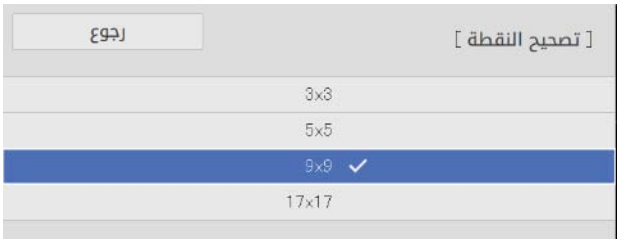

5 حدد النقاط التي تريد تصحيحها وأجرِ الضبط

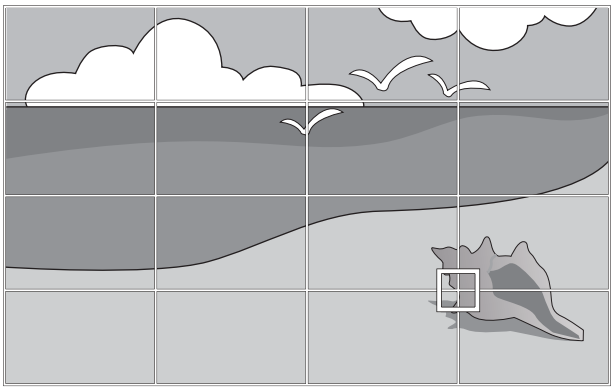

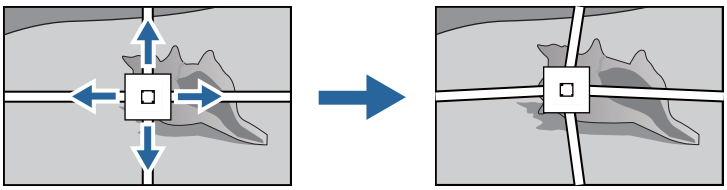

إذا تعذرت رؤية الشبكة، فاستخدام **لون النمط** لتغيير لون الشبكة.

6 عند الانتهاء من إجراء عمليات الضبط، اضغط على الزر [Esc] في وحدة التحكم عن بُعد أو لوحة التحكم لإتمام الضبط

## الضبط باستخدام ميزة إفراغ

1 اضغط على الزر [Menu]

استخدام وحدة التحكم عن بُعد

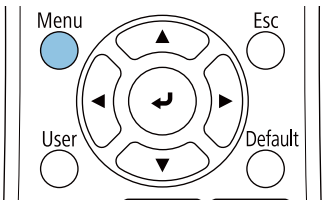


استخدام لوحة التحكم

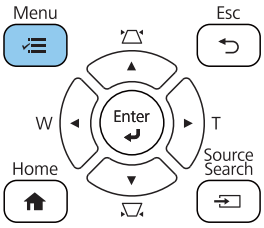

2 حدد العنصر **إفراغ** من قائمة **التثبيت**

3 حدد حافة ثم اضبط الجزء الذي تريد إخفاؤه

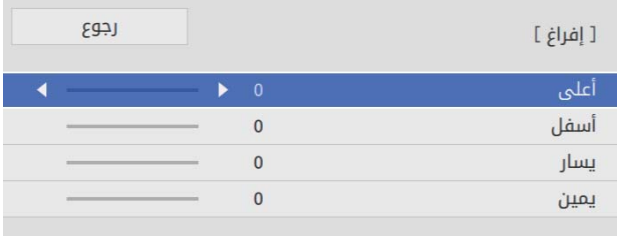


4 عند الانتهاء من إجراء عمليات الضبط، اضغط على الزر [Esc] في وحدة التحكم عن بُعد أو لوحة التحكم لإتمام الضبط

## تركيب الأغطية

1 ركِّب غطاء لوح الحائط الأيسر

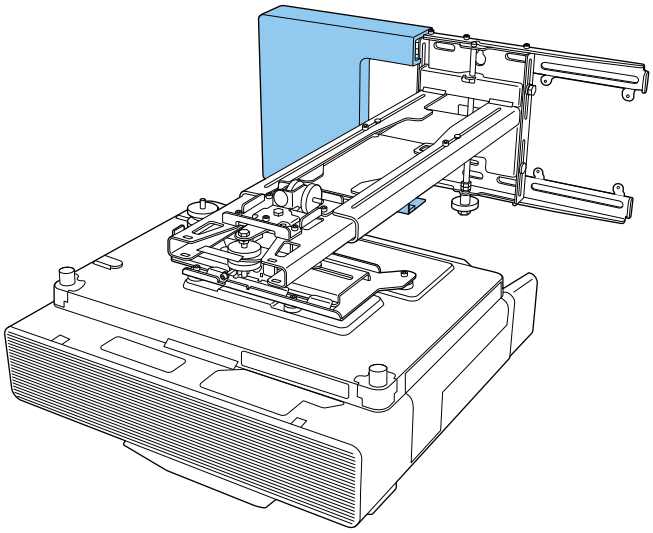

2 ركِّب غطاء لوح الحائط الأيمن

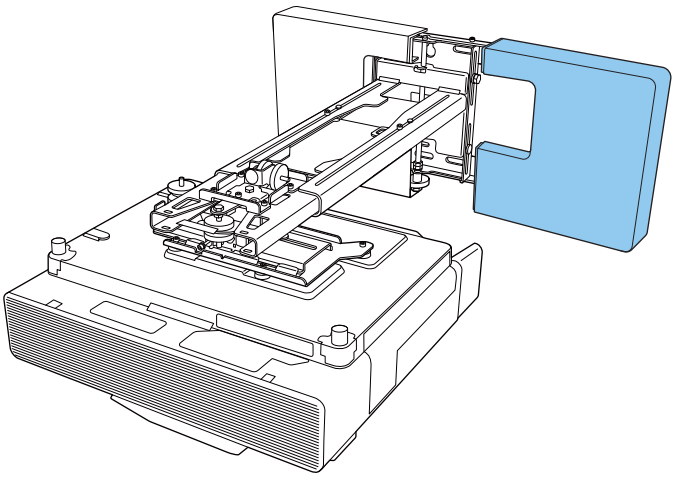

3 ركِّب الغطاء الطرفي في لوح الإعداد.

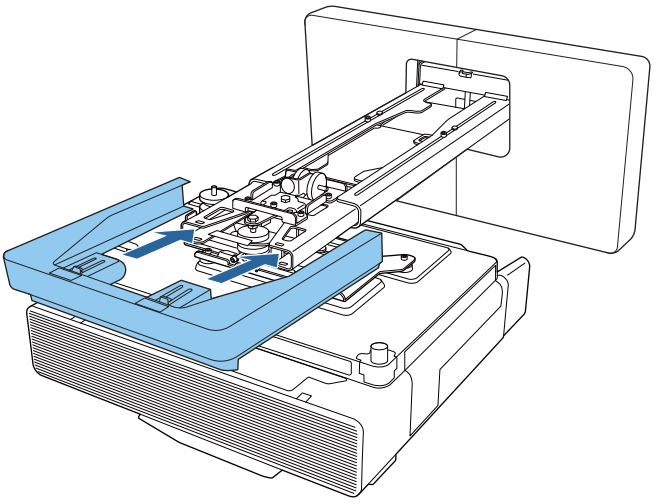

إذا كنت غير متأكد من التجويف في الذراع، فالصق الملصق الحجبي المرفق.

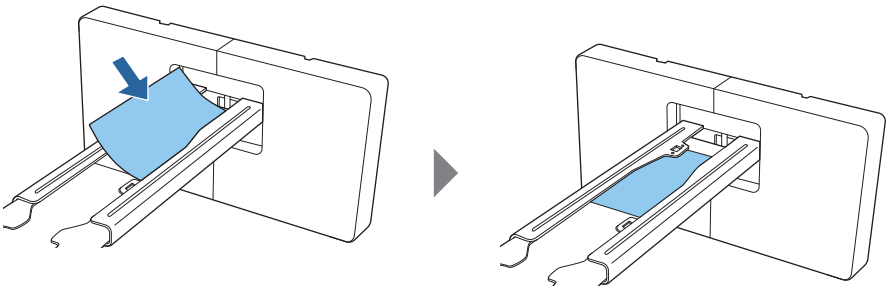

4 صل غطاء الكبل بجهاز العرض ثم أحكمه بالبراغي (2x)

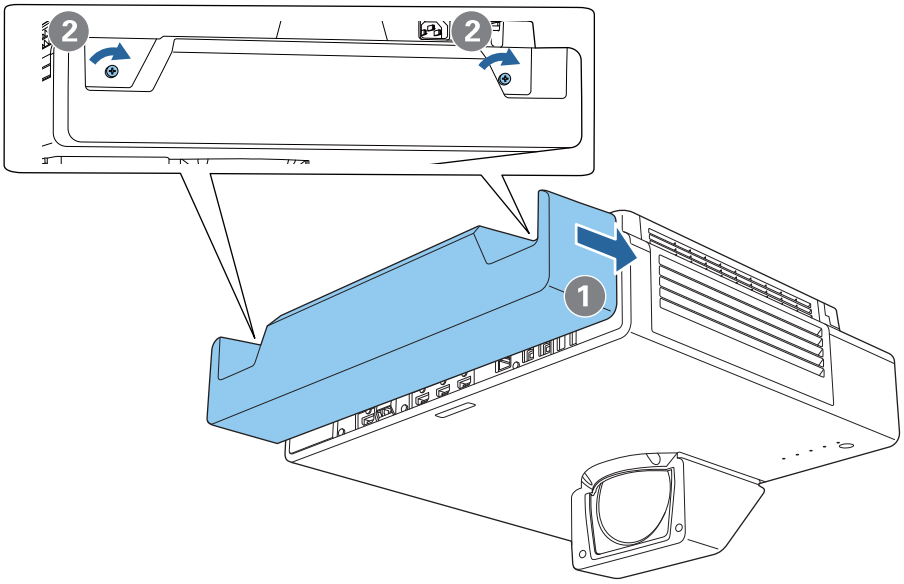


## توصيل كبل حماية

اتخذ واحدًا من تدابير الأمان التالية عند الضرورة.

- ركِّب قفلاً سلكيًا مانعًا للسرقة ومتوفرًا تجاريًا

مرر القفل السلكي عبر نقاط تركيب كبل الأمان في جهاز العرض ولوح الإعداد.

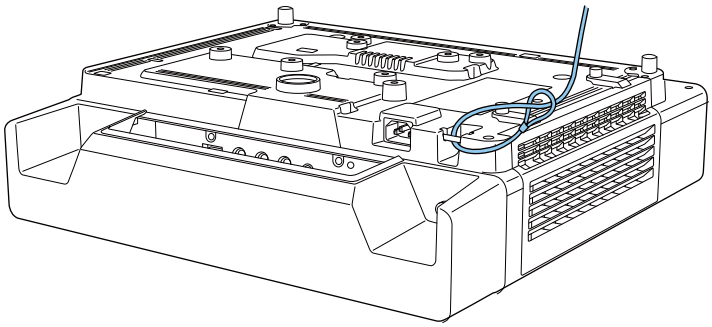

- ركِّب سلك أمان من Kensington

تتوافق فتحة الأمان في هذا الجهاز مع نظام الأمان Microsaver المُصنع بواسطة Kensington, راجع ما يلي للحصول على المزيد من التفاصيل حول Microsaver Security System.

http: / / www.kensington.com /

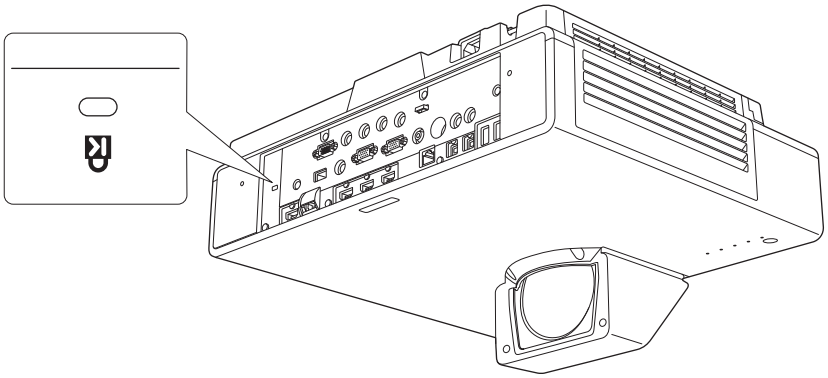

# ملاحظات على لوحة التحكم

| تحذير | |
|---|---|
| لا توصِّلها إلا بالطراز EB-800F / EB-805F. وتجنب توصيلها بأي أجهزة عرض أو أجهزة أخرى.<br>قد يؤدي عدم الالتزام بذلك إلى تلف الجهاز. | |
| احرص على توجيه الكبلات بحيث لا تعترضها الصمولات والمسامير.<br>قد يؤدي التعامل غير الصحيح مع الكبلات إلى نشوب حريق أو صدمة كهربائية. | |
| يُستخدم كبل الطاقة المرفق حصرًا مع ELPHD02. لا تستخدمه مع أي أجهزة أخرى. | |
| لا تستخدم كبل طاقة تالفًا؛<br>وإلا، فقد ينشب حريق أو تحدث صدمة كهربائية. إذا تلف كبل الطاقة (إذا أصبح السلك المعدني الداخلي مكشوفًا أو مكسورًا، وما إلى ذلك)، فاتصل بالوكيل المحلي أو مركز إصلاح Epson. | |
| عند توصيل كبل الطاقة بلوحة التحكم، لا تستخدم إلا مهايئ التيار المتردد المرفق.<br>قد يؤدي عدم الالتزام بذلك إلى حدوث خلل وظيفي بالمنتج أو ارتفاع حرارته بشكل زائد أو انبعاث دخان منه قد يتسبب في نشوب حريق أو حدوث صدمة كهربائية. | |
| لا تستخدم مهايئ التيار المتردد عند فولتية غير فولتية إمداد الطاقة المحددة في المواصفات.<br>قد يؤدي عدم الالتزام بذلك إلى حدوث خلل وظيفي بالمنتج أو ارتفاع حرارته بشكل زائد أو انبعاث دخان منه قد يتسبب في نشوب حريق أو حدوث صدمة كهربائية. | |
| لا تسحب كبل مهايئ التيار المتردد ولا تضع أشياء ثقيلة الوزن على الكبل. لا تعدِّل كبل الطاقة؛<br>وإلا، فقد ينشب حريق أو تحدث صدمة كهربائية. | |
| لا تضغط بقوة مفرطة على مهايئ التيار المتردد ولا تعرِّضه لصدمات، مثل المشي عليه أو إسقاطه أو صدمه؛<br>وإلا، فقد يتلف. إذا تلف مهايئ التيار المتردد، فأوقف تشغيل لوحة التحكم، وافصل قابس الطاقة من مأخذ التيار الكهربائي، واتصل بالوكيل المحلي. قد يؤدي الاستمرار في استخدام المنتج أثناء تلفه إلى نشوب حريق أو حدوث صدمة كهربائية. | |
| تجنب مناولة / تشغيل لوحة التحكم أو مهايئ التيار المتردد أو قابس الطاقة بيدين مبتلتين؛<br>قد يؤدي عدم الالتزام بذلك إلى حدوث خلل وظيفي أو نشوب حريق أو وقوع صدمة كهربائية. | |
| تعامل مع قابس الطاقة بعناية.<br>قد يؤدي التعامل غير الصحيح إلى حدوث خلل وظيفي أو تلف؛ مما قد يتسبب في نشوب حريق أو حدوث صدمة كهربائية. لاحظ الاحتياطات التالية عند التعامل:<br>● لا تستخدم مهايئات متعددة المقابس.<br>● لا توصِّل القابس عند وجود مادة غريبة، كغبار، ملتصقة به.<br>● تأكد من إدخال قابس الطاقة بالكامل.<br>● تجنب لمس قابس الطاقة بأيدٍ مبتلة.<br>● عند فصل قابس الطاقة، امسكه دائمًا من القابس نفسه واسحب للخارج، ولا تسحب كبل الطاقة. | |
| عند فك لوحة التحكم، تأكد من إيقاف تشغيل الطاقة، وفصل مهايئ التيار المتردد، وتحقق من فصل جميع توصيلات الأسلاك الكهربائية. | |
| إذا حدثت أي من المشكلات التالية، فأوقف تشغيل الطاقة فورًا وافصل مهايئ التيار المتردد وقابس الطاقة من مأخذ التيار الكهربائي. واتصل بعد ذلك بالوكيل المحلي أو أقرب مركز خدمة Epson.<br>● ملاحظة دخان أو روائح غريبة أو أصوات غير مألوفة<br>● دخول مياه أو مواد غريبة في لوحة التحكم<br>● سقوط لوحة التحكم أو تلف الحاوية الخارجية | |
| لا تسكب شايًا أو قهوة أو عصيرًا أو أي مشروبات أخرى على مهايئ التيار المتردد، ولا تعرِّضه لمبيدات حشرات؛<br>قد يؤدي عدم الالتزام بذلك إلى حدوث خلل وظيفي أو نشوب حريق أو وقوع صدمة كهربائية. إذا انسكبت مشروبات أو ما شابه على مهايئ التيار المتردد، فأوقف تشغيل الطاقة، وافصل مهايئ التيار المتردد من مأخذ التيار الكهربائي، واتصل بالوكيل المحلي. قد يؤدي الاستمرار في استخدامه بهذه الحالة إلى نشوب حريق أو حدوث صدمة كهربائية. | |

| تحذير | |
|---|---|
| لا تركِّب مهايئ التيار المتردد في مكان ضيق ولا تغطه بقطعة قماش أو ما شابه باستثناء حامل مهايئ التيار المتردد المرفق؛<br>وإلا، فقد يصبح مهايئ التيار المتردد ساخنًا ويتسبب في حدوث حروق أو حوادث مفاجئة. | |
| لا تلف كبل الطاقة حول مهايئ التيار المتردد؛<br>قد يؤدي عدم الالتزام بذلك إلى انفصاله أو ارتفاع حرارته بشكل زائد. | |
| لا تفكك لوحة التحكم ولا تدخل تعديلات عليها. | |
| قبل التنظيف، تأكد من فصل مهايئ التيار المتردد وقابس الطاقة من مأخذ التيار الكهربائي وتحقق من فصل جميع توصيلات الأسلاك الكهربائية. | |
| إذا لم يتم تنظيفه فترة زمنية طويلة، فقد يتراكم الغبار ويتسبب في نشوب حريق أو حدوث صدمة كهربائية.<br>تأكد من تنظيفه بانتظام. | |

| تنبيه | |
|---|---|
| لا تفكك لوحة التحكم عند التخلص منها.<br>وتخلص منها وفقًا للقوانين واللوائح الداخلية أو المحلية. | |

# مواصفات لوحة التحكم

| العنصر | المواصفات |
|---|---|
| كتلة لوحة التحكم | حوالي 0.6 كجم |
| الطاقة (مهايئ التيار المتردد) | من 100 إلى 240 فولت تيار متردد + / - 10%, 50 / 60 هرتز |
| الطاقة | 12 فولت تيار مستمر 2.5 أمبير 30 وات |
| استهلاك الكهرباء أثناء الاستخدام | 4.5 وات |
| حرارة التشغيل | من 0 إلى 40° مئوية (بدون تكاثف) |
| ارتفاعات التشغيل | من 0 إلى 3,048 مترًا |

## الأبعاد الخارجية

[الوحدة: مم]

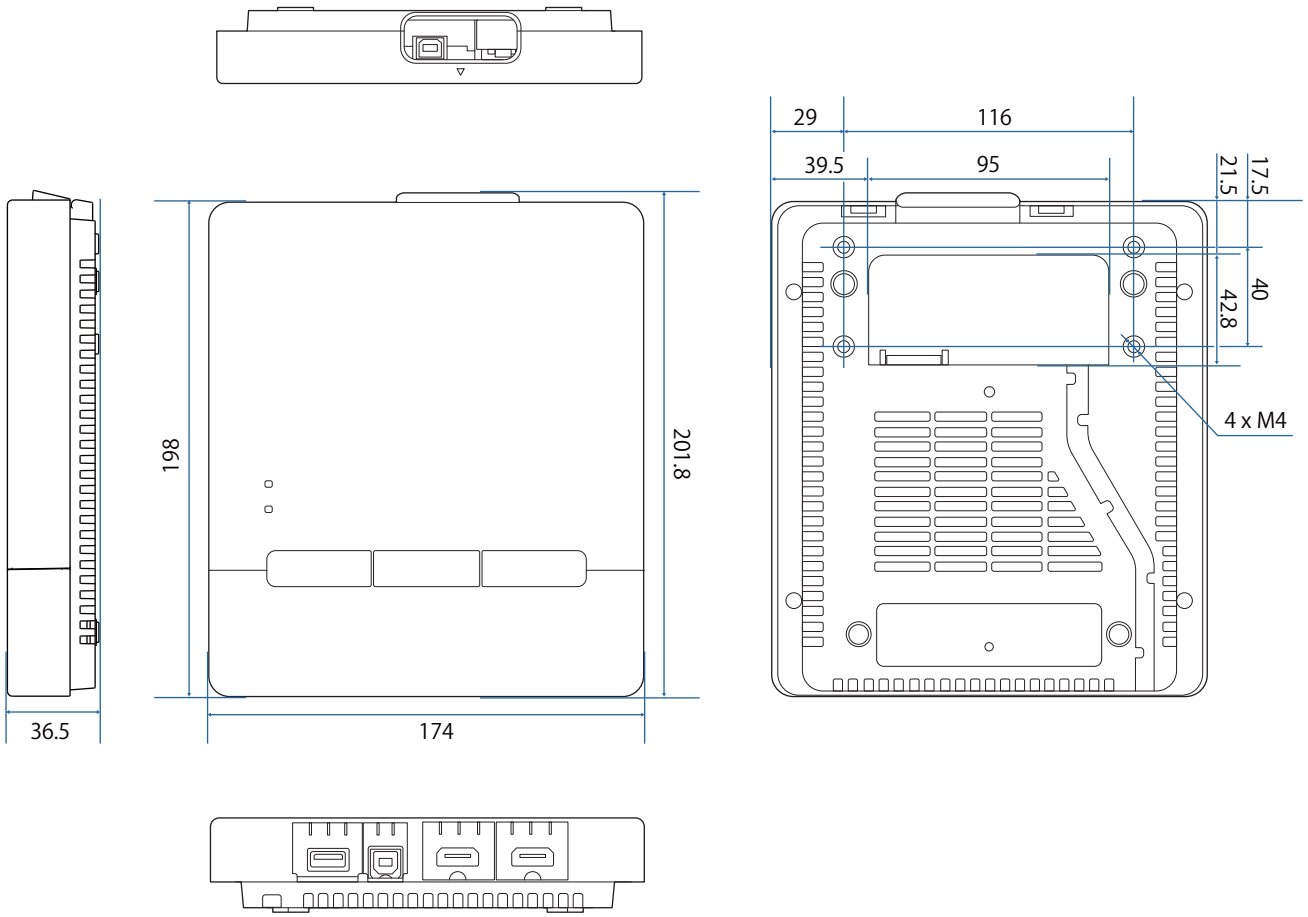


## فتحات تمرير الكبلات

يمكنك استخدام أي من فتحات الكبلات المشار إليها في A .

مرر كبل الطاقة بطول التجويف في الجانب الخلفي للوحة التحكم ( B ).

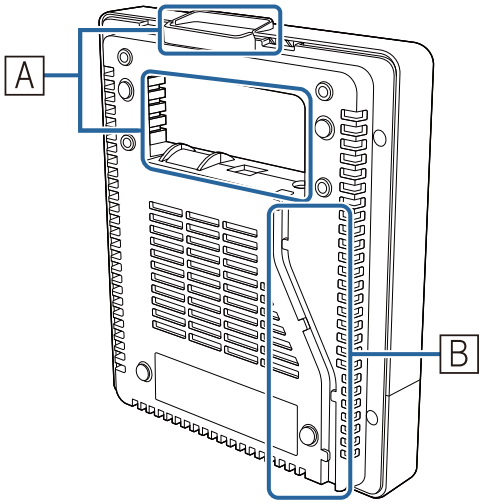
A
B

# تركيب لوحة التحكم

## تركيب لوحة التحكم

1 ضع إصبعك في الفتحة في الجزء العلوي وفُك الغطاء الأمامي.

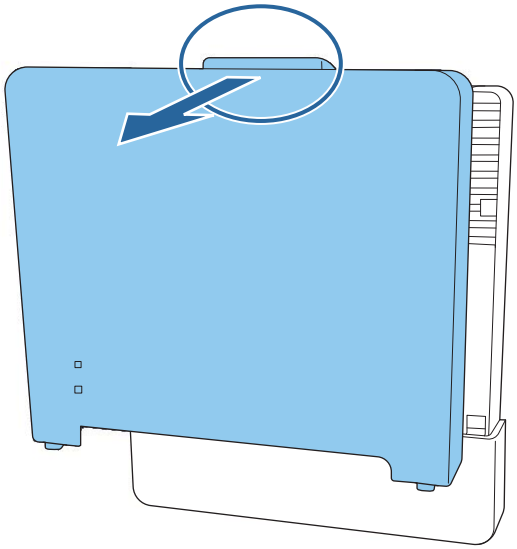

2 وصِّل كبل الطاقة ومرر الكبل أسفل الجانب الخلفي

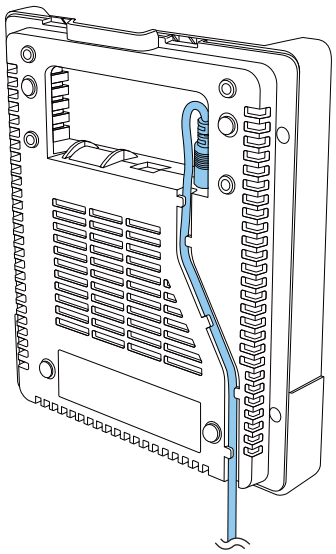

3 تحقق من موضع التركيب وأحكم التثبيت بمسامير M4 متوفرة تجاريًا (4 مسامير مقاس 20 مم)

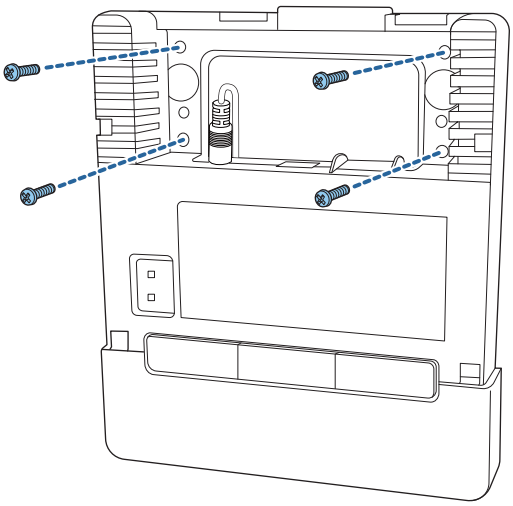

تحذير

- عند الربط، تأكد من عدم إمالتها بزاوية إلى سطح التركيب.
- وتأكد من صحة تثبيت لوحة التحكم.
- لا تستخدم شريطًا لاصقًا من الجانبين أو مغانط لتثبيت لوحة التحكم.

نوصي بالتحقق من تشغيل لوحة التحكم قبل ربط المسامير.

4 أحكم تثبيت مهايئ التيار المتردد في الحائط باستخدام براغي M4 (عدد 4)

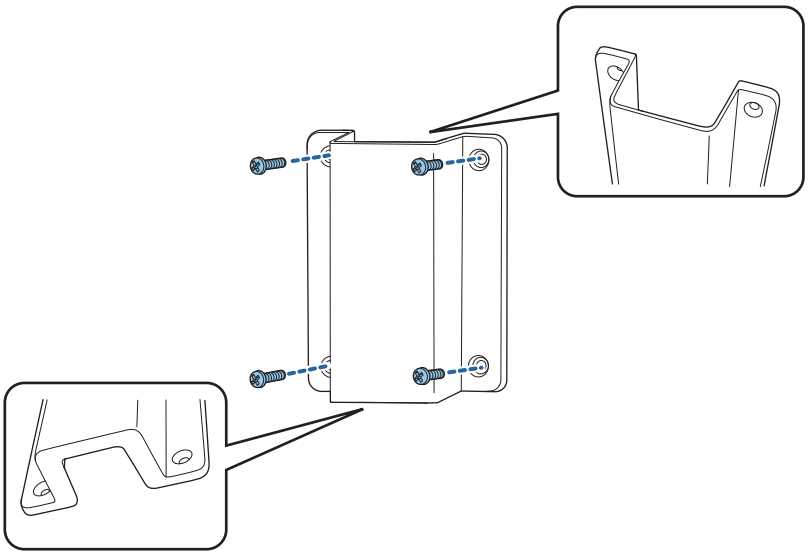

5 ضع مهايئ التيار المتردد في الحامل ووصِّله بإمداد الطاقة

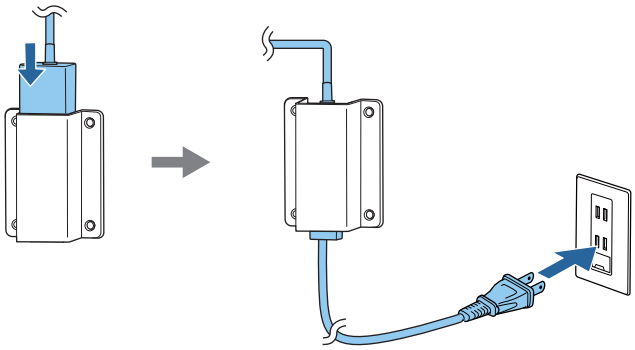

6 وصِّل الكبل الموصَّل بجهاز العرض بلوحة التحكم

راجع "توصيل لوحة التحكم" صـ 9 للاطلاع على تفاصيل حول التوصيل.

7 ركِّب الغطاء الأمامي

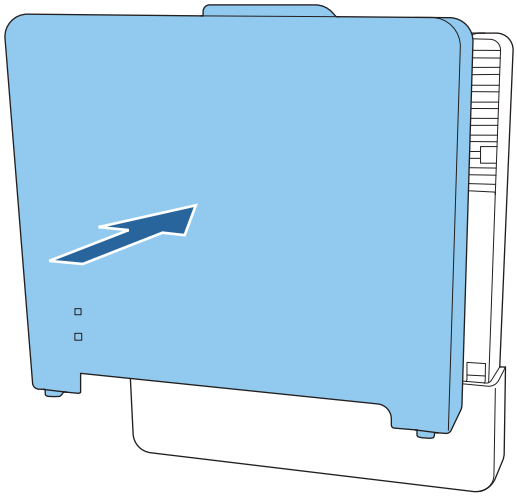

## تمكين لوحة التحكم

1 قم بتشغيل جهاز العرض، ثم اضغط الزر [Menu]

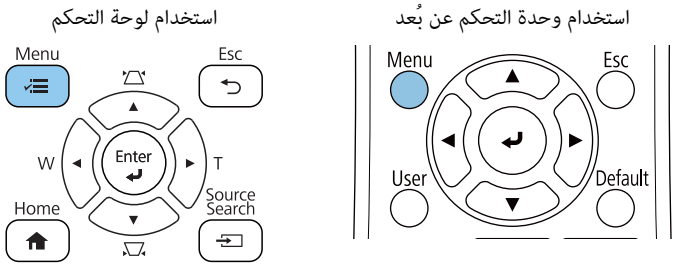

2 حدد **HDBaseT** من قائمة **دخل / خرج الإشارة**

3 عيِّن **توصيل ELPHD02** على **تشغيل**

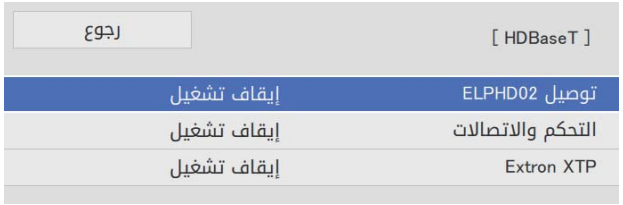


باستطاعة لوحة التحكم الاتصال بجهاز العرض الآن. يتحول مؤشر Link في لوحة التحكم إلى اللون الأزرق أثناء الاتصال بجهاز العرض.

# وظيفة الإعداد الدفعية

بعد ضبط إعدادات القائمة في جهاز عرض واحد، يمكنك نسخ الإعدادات إلى الأجهزة الأخرى (وظيفة الإعداد الدفعي). فيقتصر استخدام وظيفة الإعداد الدفعية على أجهزة العرض التي تتمتع بنفس رقم الطراز فقط.

استخدم إحدى الطرق التالية.

- الإعداد باستخدام مشغل الفلاش USB.
- الإعداد عن طريق توصيل جهاز الكمبيوتر بجهاز العرض باستخدام كبل USB.
- ضبط إعدادات باستخدام Epson Projector Management.

يشرح الدليل طريقة استخدام كلاً من محرك الفلاش USB وكبل USB.

للاطلاع على تفاصيل حول ضبط إعدادات باستخدام Epson Projector Management، راجع دليل تشغيل *Epson Projector Management*.

- إذا لم ترغب في نسخ الإعدادات التالية، فعيِّن **نطاق الإعداد الدفعي** على **محدود**.
  - **حماية بكلمة مرور**
  - **EDID** من قائمة **دخل / خرج الإشارة**
  - قائمة **شبكة**
- أجرِ الإعداد الدفعي قبل ضبط موضع أجهزة العرض. تنسخ وظيفة الإعداد الدفعي قيم ضبط الصورة المعروضة، مثل تصحيح هندسي. وقد تتغير عمليات الضبط التي أجريتها إذا تم تنفيذ الإعداد الدفعي بعد ضبط موضع أجهزة العرض.
- يتم نسخ شعار المستخدم المُسجَّل إلى أجهزة العرض الأخرى باستخدام وظيفة الإعداد الدفعي. لذا, لا تسجِّل معلومات سرية على أنها شعار المستخدم.

**تنبيه**

يعد تنفيذ الإعداد الدفعي من مسئولية العملاء, فإذا تم تعطيله بسبب حدوث عطل في الطاقة أو خطأ في الاتصال, يتحمل العميل أي تكاليف إصلاح متكبدة.

## الإعداد باستخدام مشغل الفلاش USB

يشرح هذا القسم طريقة إجراء إعداد دفعي باستخدام مشغل الفلاش USB.

- استخدم مشغل الفلاش USB بتنسيق FAT.
- لا يمكن استخدام وظيفة الإعداد الدفعي بمشغل الفلاش USB التي تتضمن المهام الأمنية, لذا, يرجى استخدام مشغل الفلاش USB الذي لا يتضمن مهامًا أمنية.
- لا يمكن استخدام وظيفة الإعداد الدفعي بقارئ بطاقات USB أو قرص USB صلب.

### حفظ الإعدادات في مشغل فلاش USB

1. افصل سلك الطاقة من جهاز العرض، وتحقق من إغلاق جميع المؤشرات في الجهاز

2. وصِّل مشغل فلاش USB بمنفذ USB-A بجهاز العرض

- وصل مشغل فلاش USB مباشرة بجهاز العرض, قد لا يتم حفظ الإعدادات على نحو صحيح, إذا تم توصيل مشغل فلاش USB بجهاز العرض عن طريق قارئ USB.
- وصل أي مشغل فلاش USB فارغ, فإذا كان مشغل فلاش USB يحتوي على بيانات بخلاف الموجودة في ملف إعداد الدفع, قد لا يتم حفظ الإعدادات بشكلٍ سليم.
- يكون اسم ملف إعداد الدفع هو PJCONFDATA.bin. فإذا كنت بحاجة إلى تغيير اسم الملف, فقم بإضافة نص بعد PJCONFDATA. وإذا قمت بتغيير مقطع PJCONFDATA المتعلق باسم الملف, فقد لا يتعرف جهاز العرض على الملف بصورة سليمة.
- يمكنك فقط استخدام رموز أحادية البايت لاسم الملف.

3 أثناء الضغط مع الاستمرار على الزر [Esc] الموجود في وحدة التحكم عن بُعد أو لوحة التحكم, وصل كبل الطاقة بجهاز العرض

يتحول مؤشر Power ومؤشر Status إلى اللون الأزرق، ويتحول مؤشر Laser وTemp إلى اللون البرتقالي.

عندما تكون جميع مؤشرات جهاز العرض قيد التشغيل، حرر زر [Esc].

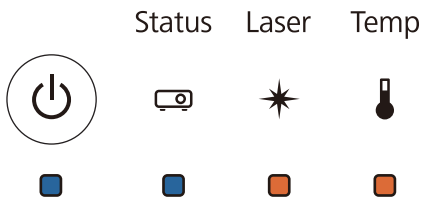


عندما تبدأ كافة المؤشرات في الوميض، يتم كتابة ملف إعداد الدفع.

**تنبيه**

- تجنب فصل كبل الطاقة من جهاز العرض أثناء كتابة الملف, فإذا تم قطع اتصال سلك الطاقة، قد لا يتم تشغيل جهاز العرض بشكلٍ صحيح.
- تجنب فصل مشغل الفلاش USB من جهاز العرض أثناء كتابة الملف, فإذا تم فصل مشغل الفلاش USB، قد لا يتم تشغيل جهاز العرض بشكلٍ صحيح.

عند اكتمال الكتابة بشكل طبيعي، يتم إيقاف تشغيل جهاز العرض، بينما مؤشر Power هو فقط الذي يضيء باللون الأزرق.

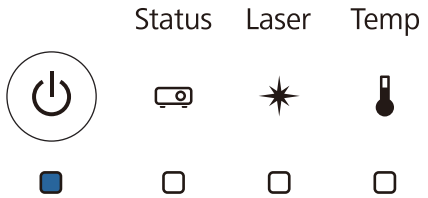


عند انقطاع الطاقة, أزل مشغل الفلاش USB.

## نسخ الإعدادات المحفوظة إلى أجهزة العرض الأخرى

1 افصل سلك الطاقة من جهاز العرض، وتحقق من إغلاق جميع المؤشرات في الجهاز

2 وصل مشغل الفلاش USB المحتوي على ملف إعداد الدفع المحفوظ بمنفذ USB-A في جهاز العرض

لا تقم بتخزين أي بيانات باستثناء ملف إعداد الدفع الموجود على مشغل الفلاش USB, فإذا كان مشغل فلاش USB يحتوي على بيانات بخلاف الموجودة في ملف الإعداد الدفعي, فقد لا يتم نسخ الإعدادات بشكلٍ سليم.

3 أثناء الضغط مع الاستمرار على الزر [Menu] الموجود في وحدة التحكم عن بُعد أو لوحة التحكم, وصل كبل الطاقة بجهاز العرض

يتحول مؤشر Power ومؤشر Status إلى اللون الأزرق، ويتحول مؤشر Laser وTemp إلى اللون البرتقالي.

عندما تكون جميع مؤشرات جهاز العرض قيد التشغيل, حرر زر [Menu], حيث تُشغل المؤشرات لحوالي 75 ثانية.

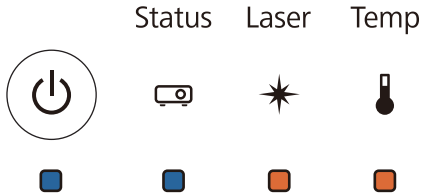


عندما تبدأ كافة المؤشرات في الوميض، تتم كتابة الإعدادات.

تنبيه

- تجنب فصل كبل الطاقة من جهاز العرض أثناء كتابة الإعدادات, فإذا تم قطع اتصال سلك الطاقة، قد لا يتم تشغيل جهاز العرض بشكلٍ صحيح.
- تجنب فصل مشغل الفلاش USB من جهاز العرض أثناء كتابة الإعدادات, فإذا تم فصل مشغل الفلاش USB، قد لا يتم تشغيل جهاز العرض بشكلٍ صحيح.

عند اكتمال الكتابة بشكل طبيعي، يتم إيقاف تشغيل جهاز العرض، بينما مؤشر Power هو فقط الذي يضيء باللون الأزرق.

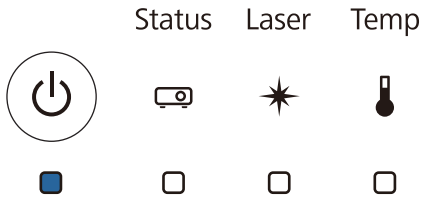


عند انقطاع الطاقة, أزل مشغل الفلاش USB.

## الإعداد عن طريق توصيل جهاز الكمبيوتر بجهاز العرض باستخدام كبل USB

تدعم أنظمة التشغيل التالية وظيفة الإعداد الدفعي.

- Windows 7 والإصدارات الأحدث
- OS X 10.11 والإصدارات الأحدث

### حفظ إعدادت في كمبيوتر

1 افصل سلك الطاقة من جهاز العرض، وتحقق من إغلاق جميع المؤشرات في الجهاز

2 وصِّل منفذ USB في الكمبيوتر بمنفذ USB-B في جهاز العرض باستخدام كبل USB

3 أثناء الضغط مع الاستمرار على الزر [Esc] الموجود في وحدة التحكم عن بُعد أو لوحة التحكم, وصل كبل الطاقة بجهاز العرض

يتحول مؤشر Power ومؤشر Status إلى اللون الأزرق، ويتحول مؤشر Laser وTemp إلى اللون البرتقالي.

عندما تكون جميع مؤشرات جهاز العرض قيد التشغيل، حرر زر [Esc].

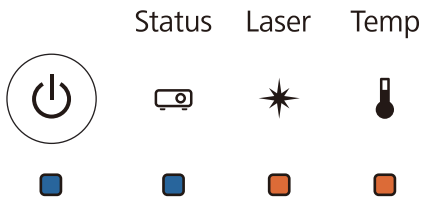


يتم التعرف على جهاز العرض كقرص قابل للإزالة بواسطة الكمبيوتر.

4 فتح القرص القابل للإزالة، وحفظ ملف إعداد الدفع (PJCONFDATA.bin) على الكمبيوتر

فإذا كنت بحاجة إلى تغيير اسم ملف إعداد الدفع, فقم بإضافة نص بعد PJCONFDATA. وإذا قمت بتغيير مقطع PJCONFDATA المتعلق باسم الملف, فقد لا يتعرف جهاز العرض على الملف بصورة سليمة. يمكنك فقط استخدام رموز أحادية البايت لاسم الملف.

5 قم بإجراء "إزالة جهاز USB"من على الكمبيوتر, ثم افصل كبل USB

عند استخدام نظام تشغيل Mac، أجرِ "إزالة EPSON_PJ".

يتوقف تشغيل جهاز العرض ويكون مؤشر Power هو فقط الذي يضئ باللون الأزرق.

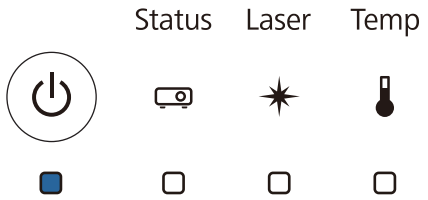


## نسخ الإعدادات المحفوظة إلى أجهزة العرض الأخرى

1 افصل سلك الطاقة من جهاز العرض، وتحقق من إغلاق جميع المؤشرات في الجهاز

2 وصِّل منفذ USB في الكمبيوتر بمنفذ USB-B في جهاز العرض باستخدام كبل USB

3 أثناء الضغط مع الاستمرار على الزر [Menu] الموجود في وحدة التحكم عن بُعد أو لوحة التحكم, وصل كبل الطاقة بجهاز العرض

يتحول مؤشر Power ومؤشر Status إلى اللون الأزرق، ويتحول مؤشر Laser وTemp إلى اللون البرتقالي.

عندما تكون جميع مؤشرات جهاز العرض قيد التشغيل, حرر زر [Menu].

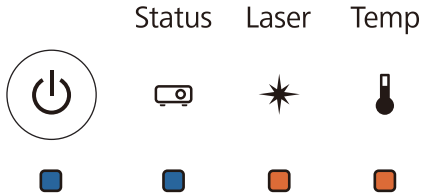


يتم التعرف على جهاز العرض كقرص قابل للإزالة بواسطة الكمبيوتر.

4 انسخ ملف إعداد الدفع (PJCONFDATA.bin) الذي قمت بحفظه على جهاز الكمبيوتر على ملف المستوى الأعلى للقرص القابل للإزالة

تجنب نسخ أي ملفات أو مجلدات أخرى غير ملف إعداد الدفع على القرص القابل للإزالة.

5 قم بإجراء "إزالة جهاز USB"من على الكمبيوتر, ثم افصل كبل USB

عند استخدام نظام تشغيل Mac، أجرِ "إزالة EPSON_PJ".

عندما تبدأ كافة المؤشرات في الوميض، تتم كتابة الإعدادات.

تنبيه

تجنب فصل كبل الطاقة من جهاز العرض أثناء كتابة الإعدادات, فإذا تم قطع اتصال سلك الطاقة، قد لا يتم تشغيل جهاز العرض بشكلٍ صحيح.

عند اكتمال الكتابة بشكل طبيعي، يتم إيقاف تشغيل جهاز العرض، بينما مؤشر Power هو فقط الذي يضيء باللون الأزرق.

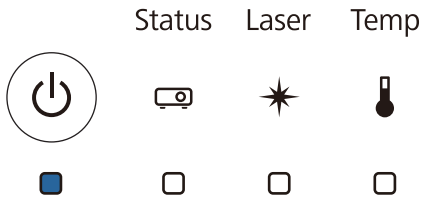


## عند تعذر الإعداد

| تحقق | الحل |
|---|---|
| هل يومض مؤشرا Laser وTemp باللون البرتقالي بشكل سريع؟ 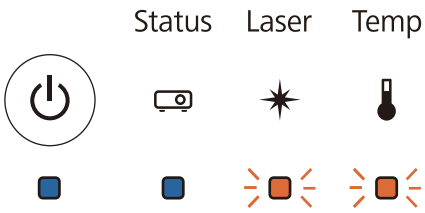  | قد يكون ملف إعداد الدفع مُعطل, أو أن كبل USB غير موُصل على نحو سليم, افصل مشغل USB أو كبل USB, ثم افصل كبل الطاقة لجهاز العرض ثم أعد توصيله, وأعد المحاولة. |

| تحقق | الحل |
|---|---|
| هل يضيء مؤشر Power ومؤشر Status باللون الأزرق، وهل يومض مؤشرا Laser وTemp باللون البرتقالي بشكل سريع؟ 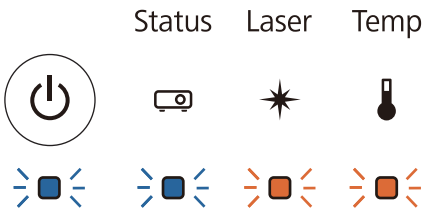  | قد يتعذر كتابة الإعدادات أو قد يحدث خطأ ما في البرامج الثابتة في جهاز العرض, أوقف استخدام جهاز العرض، وانزع قابس الطاقة من مأخذ التيار الكهربائي، واتصل بشركة Epson للحصول على المساعدة. |

# تركيب عدة أجهزة عرض (العرض المتعدد)

يمكنك إنشاء شاشة طويلة أفقيًا كصورة موحدة معروضة من عدة أجهزة عرض.

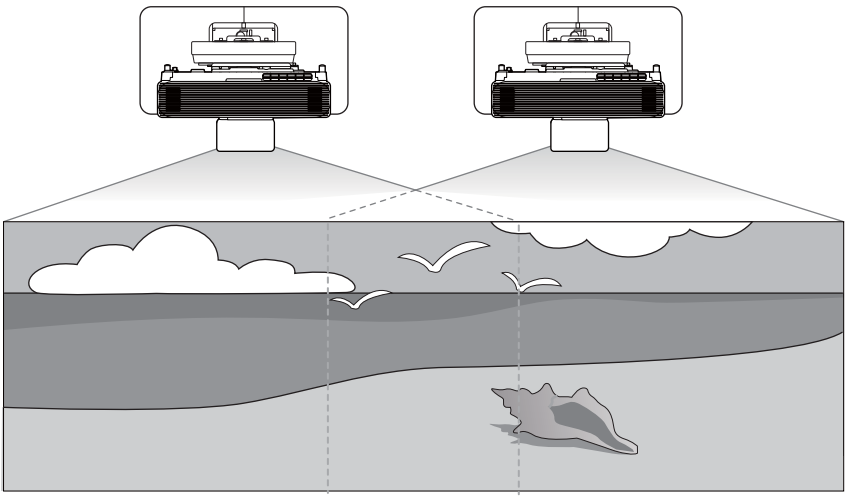

عند إجرء عرض متعدد، يجب إجراء التوصيلات وضبط الإعدادات الضرورية بالترتيب التالي.

عند إعداد ميزة العرض المتعدد، نوصي بتعيين **التشغيل** > **وضع سكون** على **إيقاف تشغيل** من القائمة بجهاز العرض.

1. توصيل الكبلات (ص 10)
2. تعيين رقم تعريف جهاز العرض (ص 79)
3. إعدادات التوصيل للعرض المتعدد (ص 81)
4. إعدادات ارتباط HDMI (ص 82)
5. ضبط صورة العرض المتعدد (ص 83)

## تعيين معرف جهاز العرض

1. قم بتشغيل جهاز العرض، ثم اضغط الزر [Menu]

استخدام وحدة التحكم عن بُعد

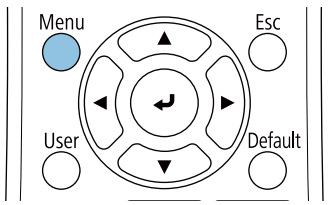


استخدام لوحة التحكم

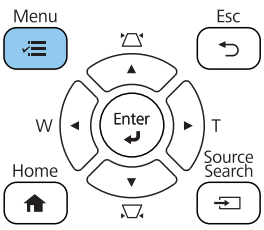

**2** حدد **رقم جهاز العرض** من قائمة **إسقاط متعدد**

**3** حدد رقم تعريف جهاز العرض

**4** اضغط على الزر [Esc] لإغلاق القائمة

كرر الخطوات من 1 إلى 4 مع بقية أجهزة العرض.

**5** صوِّب وحدة التحكم عن بُعد نحو جهاز العرض الذي تريد تشغيله ثم اضغط على الزر [ID]

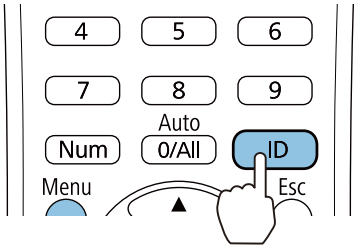


يظهر رقم التعريف الحالي في شاشة العرض.

6 أثناء الضغط مع الاستمرار على الزر [ID]، اضغط على الزر بنفس رقم تعريف جهاز العرض الذي تريد تشغيله

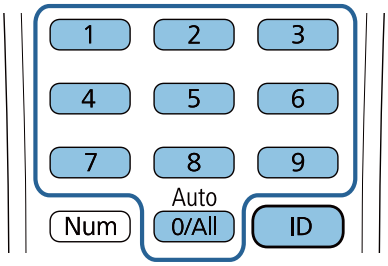


يتم تمكين عمليات وحدة التحكم عن بُعد لجهاز العرض الذي يحمل رقم التعريف المحدد.

- عند يكون **رقم جهاز العرض** معيَّنًا على وضع **إيقاف تشغيل**، يمكنك تشغيل جهاز العرض باستخدام وحدة التحكم عن بُعد بصرف النظر عن رقم التعريف المحدد باستخدام وحدة التحكم عن بُعد.
- عندما يكون رقم تعريف وحدة التحكم عن بُعد معيَّنًا على 0، يمكنك تشغيل كل أجهزة العرض بصرف النظر عن رقم تعريف جهاز العرض المعيَّن.
- قد يؤدي تشغيل عدة وحدات تحكم عن بُعد في وقت واحد إلى عمليات تشغيل غير مقصودة بسبب تداخل الأشعة تحت الحمراء.

## إعدادات التوصيل للعرض المتعدد

اضبط الإعدادات التالية في كل أجهزة العرض المتصلة.

1 اضغط على الزر [Menu]

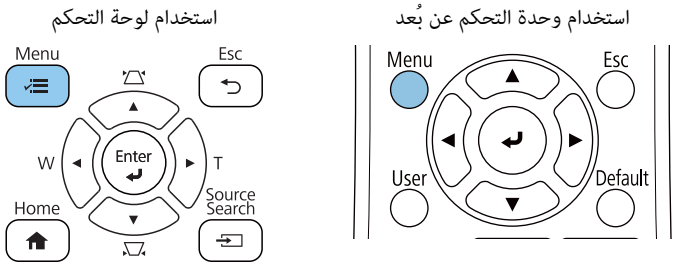


2 حدد **إعداد خرج HDMI** من قائمة **إسقاط متعدد**

**3** حدد الخيار **مرور**

اتبع التعليمات المعروضة على الشاشة لإعادة تشغيل جهاز العرض.

**4** عيِّن **عدد أجهزة العرض**

عيِّن عدد أجهزة العرض المتصلة.

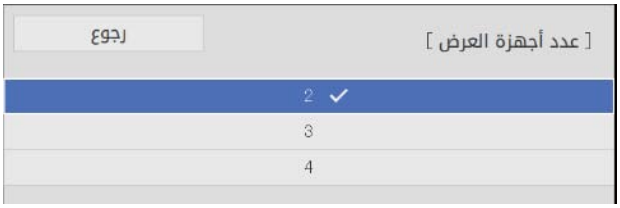


**5** عيِّن الترتيب

عيِّن موضع جهاز العرض الموجود في أقصى اليسار على **1**.

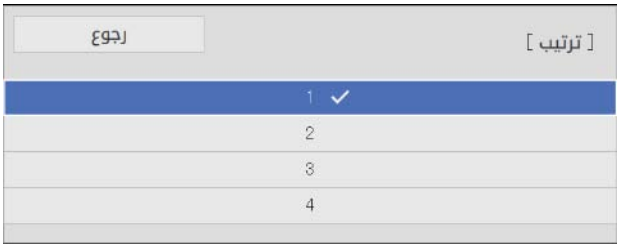


## إعدادات ارتباط HDMI

استخدم ارتباط HDMI لربط وظيفة التشغيل / إيقاف التشغيل عبر عدة أجهزة عرض.

**1** اضغط على الزر [Menu]

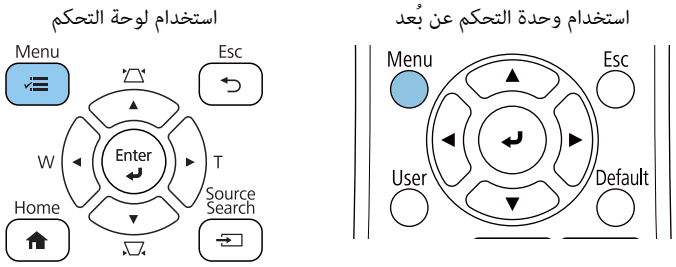

**2** حدد **ارتباط HDMI** من **دخل / خرج الإشارة**

**3** حدد **ارتباط HDMI**

**4** حدد الخيار **تشغيل**

**5** عيِّن **ارتباط تشغيل** و**ارتباط إيقاف** حسب العمليات التي تريد ربطها

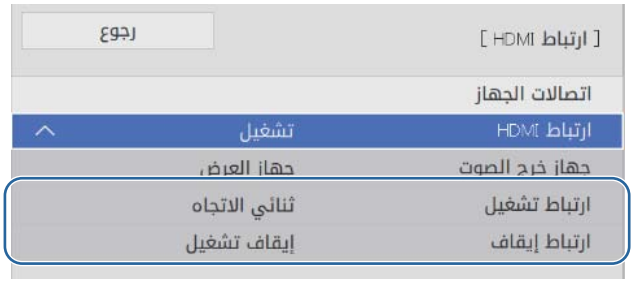


## ضبط الصورة في وضع العرض المتعدد

لا تستقر الصور بعد تشغيل جهاز العرض مباشرة. بعد بدء العرض الضوئي، انتظر 30 دقائق على الأقل قبل ضبط الصورة.

**1** شغِّل جهاز العرض

2 اضغط على الزر [Color Mode] في وحدة التحكم عن بُعد ثم عيِّن وضعية الألوان على **إسقاط متعدد**

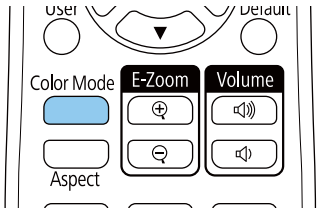


3 اضغط على الزر [Menu]

استخدام وحدة التحكم عن بُعد

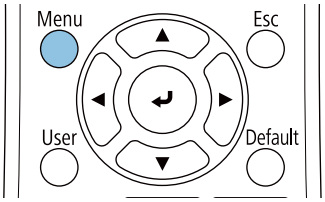


استخدام لوحة التحكم

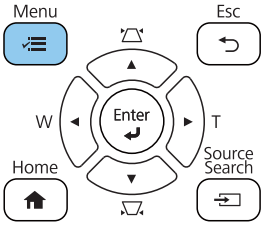


4 اضبط الإعدادات اللازمة في قائمة **إسقاط متعدد**

للاطلاع على تفاصيل حول ضبط الإعدادات، راجع دليل المستخدم لجهاز العرض.

| | |
|---|---|
| **مزج الحافة**<br>**درجة السواد** | ضبط الجزء المتداخل في الصورة لإنشاء صورة متصلة بدون فواصل. |
| **تحجيم** | ضبط موضع التكبير والتراكب للصورة. |
| **وضع الضوء** | اضبط سطوع الصورة بالكامل. حدد الخيار **مخصص** ثم اضبط **مستوى السطوع** حسب جهاز العرض ذي درجة السطوع الأغمق. |
| **اتساق الألوان**<br>**مطابقة اللون**<br>**RGBCMY** | ضبط لون صورة كل جهاز العرض بحيث تبدو الصورة موحدة بأكملها. |

# قائمة رموز الأمان

يتضمن الجدول التالي معاني رموز السلامة المميزة على الجهاز.

| علامة الرمز | المعايير المعتمدة | المعنى |
|---|---|---|
| | IEC60417<br>No.5007 | التشغيل<br>للإشارة إلى الاتصال بمصدر التيار الكهربائي. |
| | IEC60417<br>No.5008 | إيقاف التشغيل<br>للإشارة إلى الانفصال عن مصدر التيار الكهربائي. |
| | IEC60417<br>No.5009 | الاستعداد<br>لتحديد مفتاح التشغيل الكهربائي أو موضع التشغيل الذي يتم عبره تشغيل جزء من الجهاز بهدف إدخاله في وضع الاستعداد. |
| | ISO7000<br>No.0434B<br>IEC3864-B3.1 | احترس<br>لتحديد التنبيه العام عند استخدام المنتج. |
| | IEC60417<br>No.5041 | تنبيه, سطح ساخن<br>للإشارة إلى احتمالية أن يكون العنصر المحدد ساخنًا ومن ثم فلا يجب لمسة إلا بحذر. |
| | IEC60417<br>No.6042<br>ISO3864-B3.6 | تنبيه, خطر حدوث صدمة كهربائية<br>لتحديد الأجهزة التي تنطوي على خطورة حدوث صدمة كهربائية. |
| | IEC60417<br>No.5957 | للاستعمال الداخلي فقط<br>لتحديد أن الجهاز الكهربائي صُمم للاستخدام الداخلي في المقام الأول. |
| | IEC60417<br>No.5926 | قطبية موصل الطاقة d.c.<br>لتحديد التوصيلات الإيجابية والسلبية (القطبية) في جزء من الجهاز الذي قد يتصل به مصدر التزويد بالطاقة d.c. |
| | --- | |
| | IEC60417<br>No.5001B | البطارية, عام<br>جهاز يشتغل على طاقة البطارية. لتحديد جهاز على سبيل المثال غطاء حجرة البطارية, أو أطراف الموصل. |
| | IEC60417<br>No.5002 | تحديد موضع البطارية<br>لتحديد حامل البطارية نفسه ولتحديد موضع البطاريات داخل حامل البطارية. |
| | --- | |
| | IEC60417<br>No.5019 | الأرضي الواقي<br>لتحديد الطرف الذي يجب توصيله بالموصل الخارجي بغرض الحماية من الصدمات الكهربائية في حالة وقع خطأ أو طرف الإلكترود الأرضي الواقي. |
| | IEC60417<br>No.5017 | أرضي<br>لتحديد طرف أرضي (مؤرض) في الحالات التي لا تستدعي وجود ⏚ بشكل واضح. |

| علامة الرمز | المعايير المعتمدة | المعنى |
|---|---|---|
| | IEC60417<br>No.5032 | التيار المتردد<br>للإشارة إلى إمكانية تشغيل الجهاز باستخدام التيار المتردد فقط, ولتحديد أطراف التوصيل المناسبة. |
| | IEC60417<br>No.5031 | التيار المباشر<br>للإشارة إلى إمكانية تشغيل الجهاز باستخدام التيار المستمر فقط, ولتحديد أطراف التوصيل المناسبة. |
| | IEC60417<br>No.5172 | جهاز من الفئة II<br>لتحديد الجهاز الذي يلبي متطلبات السلامة المخصصة للأجهزة من الفئة II وفقًا لـ IEC 61140. |
| | ISO 3864 | المحظورات العامة<br>لتحديد الإجراءات أو العمليات المحظورة. |
| | ISO 3864 | تحذيرات الاتصال<br>للإشارة إلى الإصابات التي قد تحدث نتيجة للمس جزء محدد من الجهاز. |
| | --- | لا تنظر أبدًا في عدسة العرض أثناء تشغيل جهاز العرض. |
| | --- | للإشارة إلى أنه يُمنع منعًا باتًا وضع أي شيء على جهاز العرض. |
| | ISO3864<br>IEC60825-1 | تنبيه,إشعاع ليزر<br>للإشارة إلى جزء الجهاز الذي يوجد به أشعة ليزر. |
| | ISO 3864 | حظر التفكيك<br>للإشارة إلى خطر وقوع إصابات, مثل الإصابة بصدمة كهربائية, في حالة تفكيك الجهاز. |
| | IEC60417<br>No.5266 | الاستعداد، الاستعداد الجزئي<br>للإشارة إلى وجود جزء من الجهاز في حالة الاستعداد. |
| | ISO3864<br>IEC60417<br>No.5057 | تنبيه، أجزاء متحركة<br>للإشارة إلى وجوب الابتعاد عن الأجزاء المتحركة حسب مقاييس العرض. |
| | IEC 60417-6056 | تنبيه، شفرات مروحة متحركة<br>للإشارة إلى وجوب البقاء بعيدًا عن شفرات المروحة المتحركة حسب مقاييس العرض. |
| | IEC 60417-6043 | تنبيه، أركان حادة<br>للإشارة إلى وجوب عدم لمس الأركان الحادة للمنتج حسب مقاييس العرض. |
| | -- | لا تنظر أبدًا في عدسة العرض أثناء تشغيل جهاز العرض. |
| | ISO7010<br>No. W027<br>ISO 3864 | تحذير، ضوء منبعث (أشعة فوق بنفسجية، ضوء مرئي، أشعة تحت حمراء، وما إلى ذلك)<br>للإشارة إلى وجوب الحرص لكيلا لا تصيب عينيك أو بشرتك عند الاقتراب من أجزاء باعثة للضوء. |
| | IEC60417<br>No.5109 | لا يُستخدم في مناطق سكنية<br>للإشارة إلى أن الجهاز الكهربائي غير مناسب للاستخدام في منطقة سكنية. |

**Indication of the manufacturer and the importer in accordance with requirements of directive 2011 / 65 / EU (RoHS)**

Manufacturer: SEIKO EPSON CORPORATION

Address: 3-5, Owa 3-chome, Suwa-shi, Nagano-ken 392-8502 Japan

Telephone: 81-266-52-3131

http: / / www.epson.com /

Importer: SEIKO EUROPE B.V.

Address: Azië building, Atlas ArenA, Hoogoorddreef 5, 1101 BA Amsterdam Zuidoost The Netherlands

Telephone: 31-20-314-5000

http: / / www.epson.eu /

# إشعار عام

Mac وOS X علامتان تجاريتان لشركة Apple Inc.

تعتبر Microsoft وWindows علامات تجارية أو علامات تجارية مسجلة لشركةMicrosoft Corporation في الولايات المتحدة أو البلدان الأخرى.

© 2020 Seiko Epson Corporation

2020.05 413961800ARPDFS