EPSON
EXCEED YOUR VISION

EB-805F
EB-800F
ELPMB62
ELPHD02

Installationsvejledning

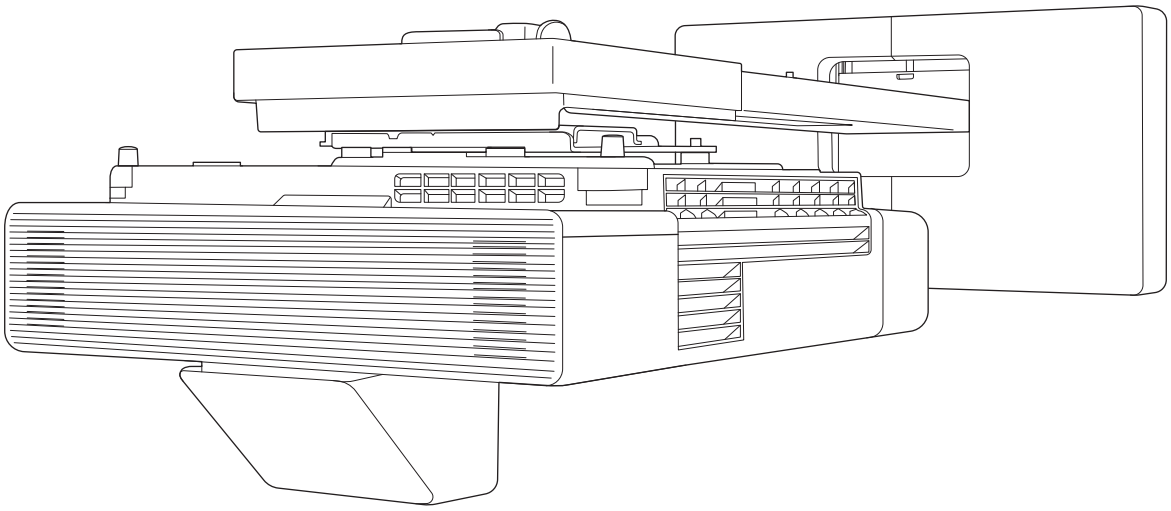

Indholdet i denne vejledning

Denne vejledning indeholder følgende oplysninger.

- Installation af en projektor med ultrakort projektionsafstand (EB-805F/EB-800F) med et vægophæng (ELPMB62)
- Montering af betjeningstastaturet (ELPHD02)

Udstyret og ophæng/beslag, som ikke er medtaget, kan købes som tilbehør.

Medmindre andet er angivet, gælder beskrivelsen i denne vejledning til projektorens firmwareversion 2.00.

Om denne Installationsvejledning

Indholdet i denne vejledning 1

Introduktion

Sikker brug af produktet 4
Sikkerhedsindikationer 4
Symbolforklaring 4
Pakkens indhold 5
Vægophæng (ekstraudstyr) 5
Hovedophæng 5
Tilbehør 6
Betjeningsenhed (ekstraudstyr) 7
Nødvendige dele 7
Figurer med installationsmål 9
Billede over tilslutningen 10
Tilslutning af betjeningsenheden 10
Tilslutning af flere projektorer 11

Montering af vægophænget

Advarsler om montering af et vægophæng 12
Advarsler om monteringsstedet til vægmonteringen 16
Specifikationer for vægophænget 18
Eksterne mål 19
Justeringsområde 21
Lodret glideplade 21
Vandret glideplade 22
Fremadgående/bagudgående glideplade 22
Installationsplade til mini-pc 23
Installation af tilbehør 23
Monteringsprocedure til vægmontering 24
Montering af ophænget 25
Bestemmelse af monteringsposition (tabeller over projektionsafstande) 25
Sæt justeringsenheden fast på projektoren 40
Installer vægpladen på væggen 42
Fastgørelse af indstillingspladen til vægpladen 44
Sådan spændes justeringsenheden fast på indstillingspladen 48
Tilslutning af eksterne enheder 49
Sådan justeres placeringen af det projicerede billede 52
Forberedelser før justering 53
Udførelse af mekanisk indstilling ved brug af Installationsvejledning for Indstillingspladen 54
Justering via projektorens menuer 58
Justering med funktionen Sletter 64
Montering af dækslerne 65
Montering af en sikkerhedswire 67

Montering af Control Pad'en

Bemærkninger på betjeningsenheden 68
Betjeningsenhed - specifikationer 70
Eksterne mål 70
Huller til kabelføring 70
Montering af Control Pad'en 72
Montering af Control Pad'en 72
Aktivering af betjeningsenheden 74

Indstilling af projektoren

Batchkonfigurationsfunktionen 76
Konfiguration med et USB flash-drev 76
Sådan gemmes indstillingerne på USB flash-drevet 76
Kopiering af gemte indstillinger til andre projektorer 77
Konfiguration ved tilslutning af computer og projektor via et USB-kabel 78
Sådan gemmes indstillingerne på en computer 78
Kopiering af gemte indstillinger til andre projektorer 79
Hvis konfigurationen mislykkes 81
Montering af flere projektorer (multiprojektion) 82
Indstilling af projektor-id 82

Indstillinger for forbindelsen til multiprojektion 84
Indstillinger for HDMI-link 85
Justering af billede ved multiprojektion 86

Tillæg

Liste over sikkerhedssymboler 88
Generel meddelelse 91

Sikker brug af produktet

Af hensyn til sikkerheden skal du læse alle instruktioner i denne vejledning, før du bruger dette produkt. Ukorrekt håndtering i strid med instruktionerne i denne vejledning, kan medføre beskadigelse af produktet eller skader på personer eller udstyr. Hav altid denne installationsvejledning ved hånden, da du kan få brug for at slå op i den.

Læs projektorens *Brugerhåndbog* og *Sikkerhedsinstruktioner* og følg instruktionerne i disse dokumenter.

Sikkerhedsindikationer

Dokumentationen og produktet bruger grafiske symboler til at vise, hvordan produktet bruges på en sikker måde.

Symbolerne og deres betydninger er som følger. Sæt dig omhyggeligt ind i dem, før du læser vejledningen.

Symbol	Forklaring
Advarsel	Dette symbol angiver oplysninger som, hvis de ignoreres, muligvis kan resultere i personskadekomst eller død på grund af forkert håndtering.
Pas på	Dette symbol angiver oplysninger som, hvis de ignoreres, muligvis kan resultere i personskadekomst eller fysisk skade på grund af forkert håndtering.

Symbolforklaring

Symboler	Forklaring
	Symbol, der angiver en handling som ikke må udføres
	Symbol, der angiver en handling som skal udføres
	Symbol, der angiver relaterede eller nyttige oplysninger

Pakkens indhold

Kontroller, at du har alle delene, inden du går i gang.

Vægophæng (ekstraudstyr)

Hovedophæng

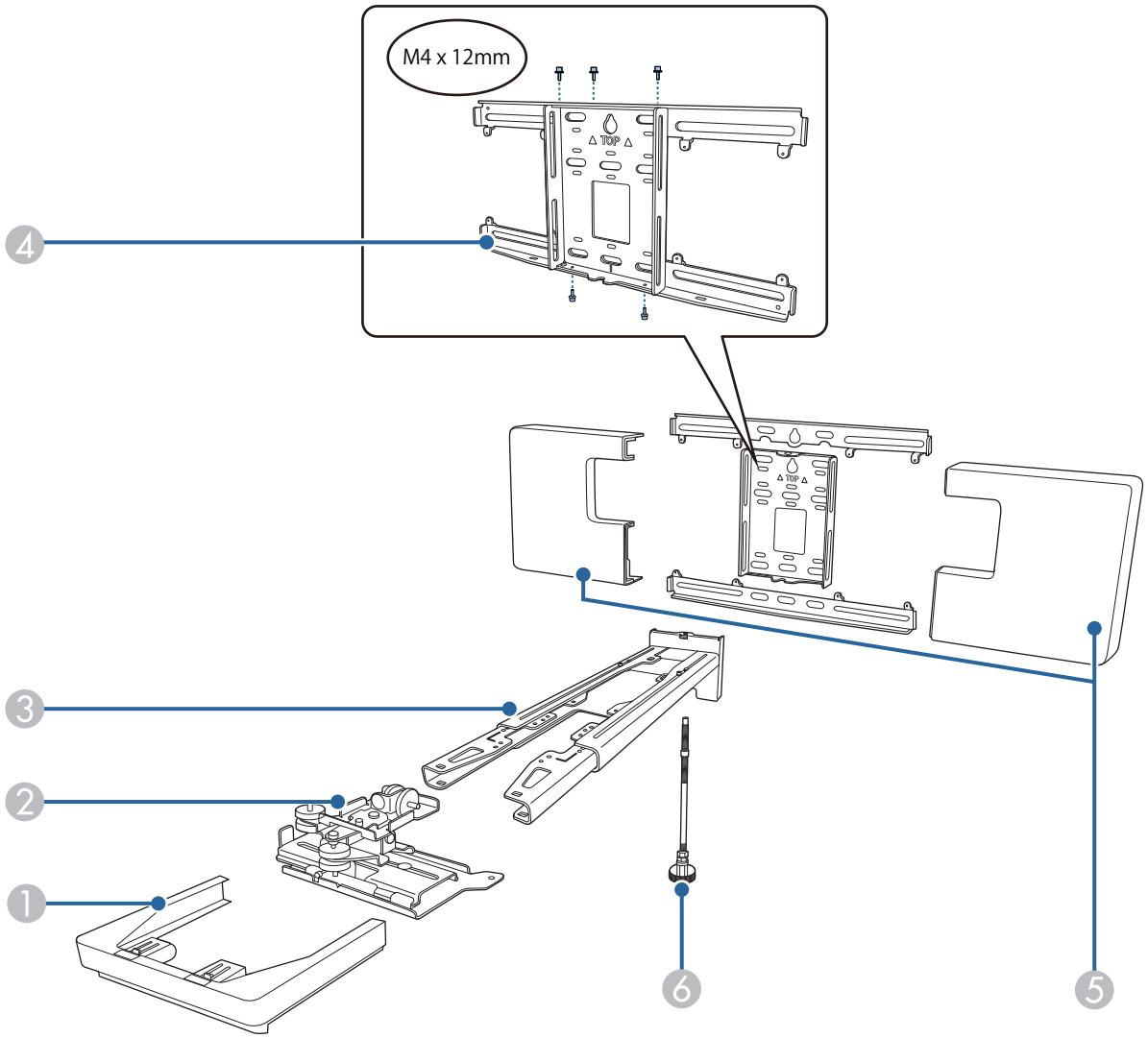

Nr.	Delnavn
1	Endekappe
2	Justeringsenhed
3	Indstillingsplade
4	Vægplade
5	Vægpladeafdækning
6	Sekskantet akse

Tilbehør

Del	Navn	Anvendelse
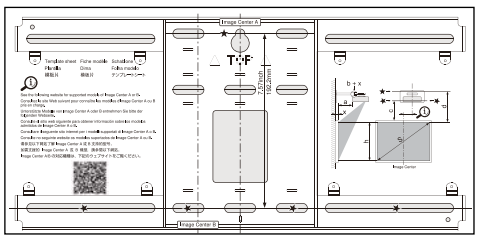	Skabelon	Fastgør dette til væggen, inden du fastgør vægpladen, og brug den til at bore de nødvendige huller.
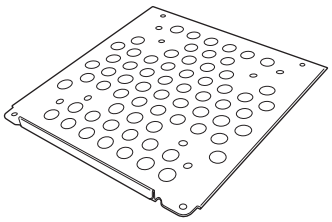	Mini pc-plade	Sæt denne fast på vægpladen, når du montere en mini-pc eller stick-pc.
	Mini pc-bånd	Fastgør pc'en til pladen, når du skal montere en mini-pc eller en stick-pc, der ikke kan fastgøres med skruer.
	Kabelbindende bånd	Sikre overskydende kabler, når kabelføring er udført.
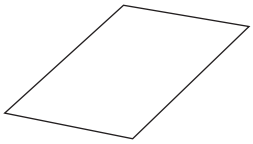	Afdækningsmærkat	Sæt dette over sporet i indstillingspladens arm, for at dække det efter monteringen.
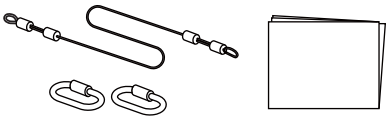	Sikkerhedskabelsæt	Tilslut til vægmonteringen og projektoren, så projektoren ikke falder ned. Se brugerhåndbogen, der følger med sikkerhedskabelsættet, for yderligere oplysninger.
	Unbrakonøgle (til M4)	-
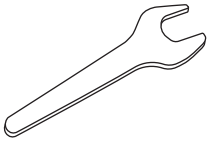	Skruenøgle (nr. 13 til M6)	-
	M4 x 12 mm unbrakoskrue med skive/fjederskive (x13)	• Monter vægpladen som vist i figuren på s.5 (x5) • Sæt justeringsenheden fast på projektoren (x4) • Sæt justeringsenheden fast på indstillingspladen (x4)
	M6 x 20 mm unbrakoskrue med skive/fjederskive (x1)	Sæt indstillingspladen fast på vægpladen.
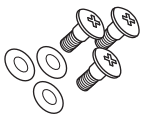	M6 x 20 mm stjerneskruer med plastikspændeskive (x3)	

Del	Navn	Anvendelse
	M3 x 6 mm stjerneskruer (x4)	Sæt mini pc-pladen fast på vægpladen.

Betjeningsenhed (ekstraudstyr)

Del	Navn	Anvendelse
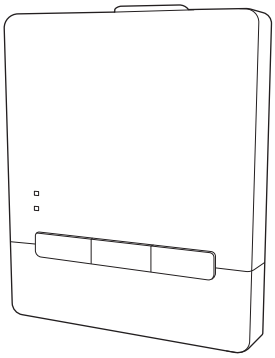	Control Pad'en	-
	Ledning (ca. 1,8 m)	Tænd din betjeningsenhed.
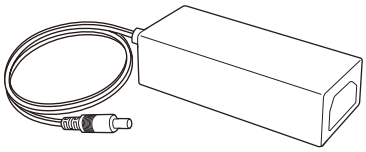	Strømadapter	
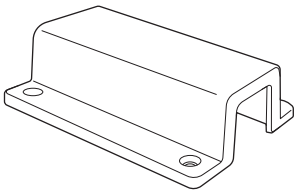	Holder til strømadapter	Sæt strømadapteren fast på væggen.
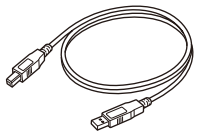	USB-kabel (ca. 1,8 m)	Tilslut betjeningsenhed til computeren.

Nødvendige dele

Ud over de medfølgende dele, skal du også have følgende skruer og værktøj.

Gældende dele	Nødvendige dele
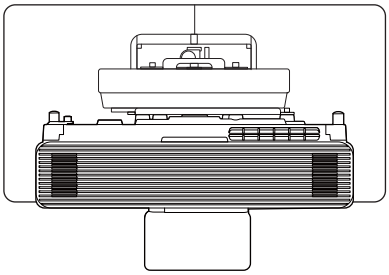	Til vægophænget • M10 eller 3/8" x 60 mm ankerbolte (til fastgørelse af vægpladen: Mindst x4) • M10 skrue (til midlertidigt fastgørelse af vægpladen: x1) • 17 mm skraldenøgle (til justering af den sekskantede akse) • Kabler til forbindelse til projektoren • Enheder, såsom mini-pc'er

Gældende dele	Nødvendige dele
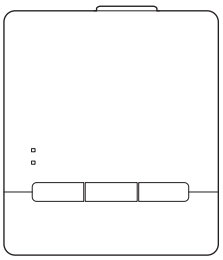	Til betjeningsenhed • M4 x 20 mm skruer (til fastgørelse af betjeningsenheden: 4)

Figurer med installationsmål

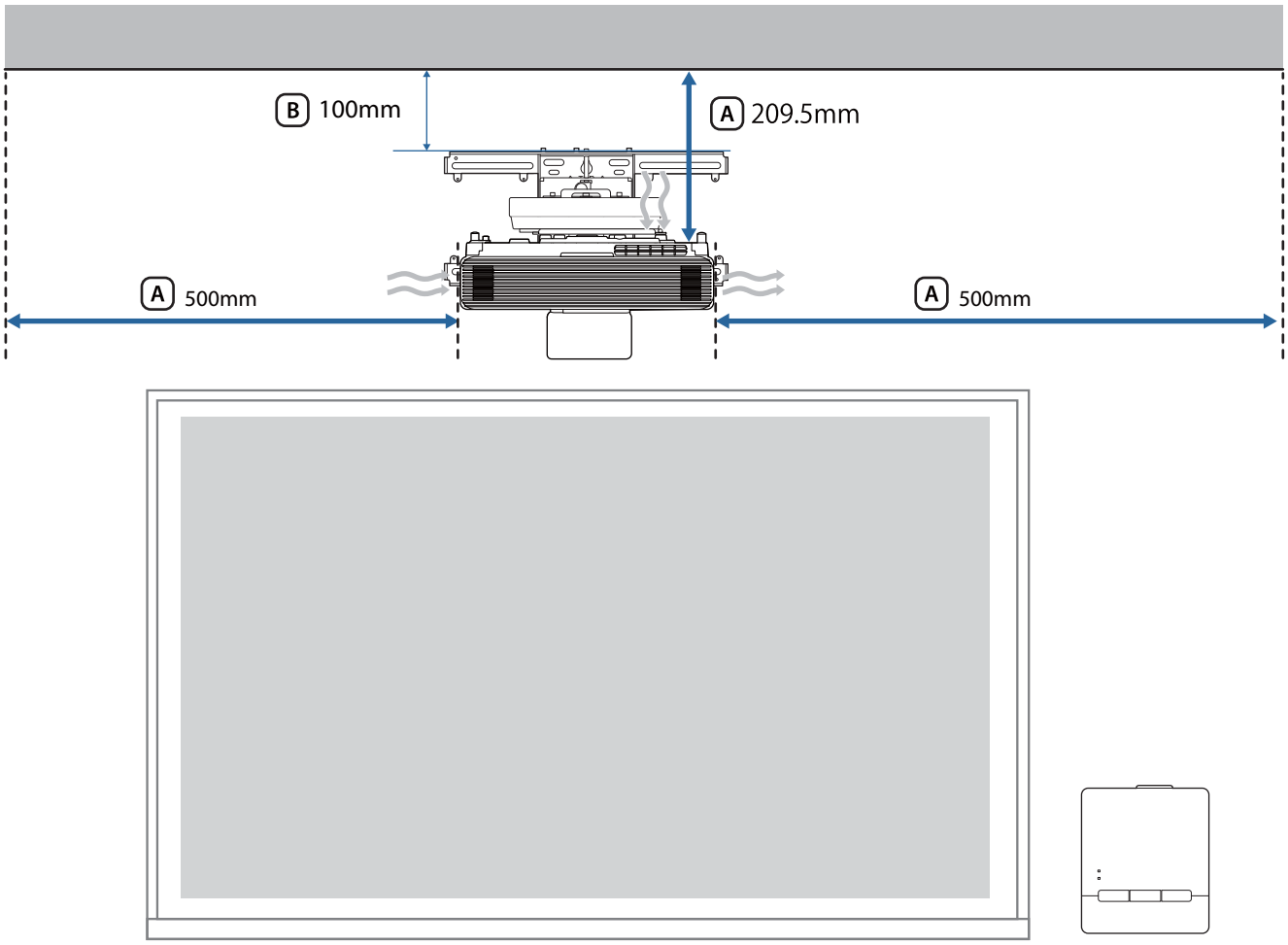

Pas på

Når du montere projektoren, skal du sørge for, at der er et mellemrum mellem væggen til projektorens luftind- og udtag. (Se figur A ovenfor)

Efterlad et hul på ca. 100 mm fra loftet til toppen af vægpladen, for at gøre det lettere at montere og fjerne projektoren. (Se figur B ovenfor)

Billede over tilslutningen

Tilslutning af betjeningsenheden

Du skal bruge følgende kabler, når du bruger betjeningsenheden.

Brug et LAN-kabel og USB-kabel, der kan købes i almindelig handel, til at forbinde projektoren og betjeningsenheden.

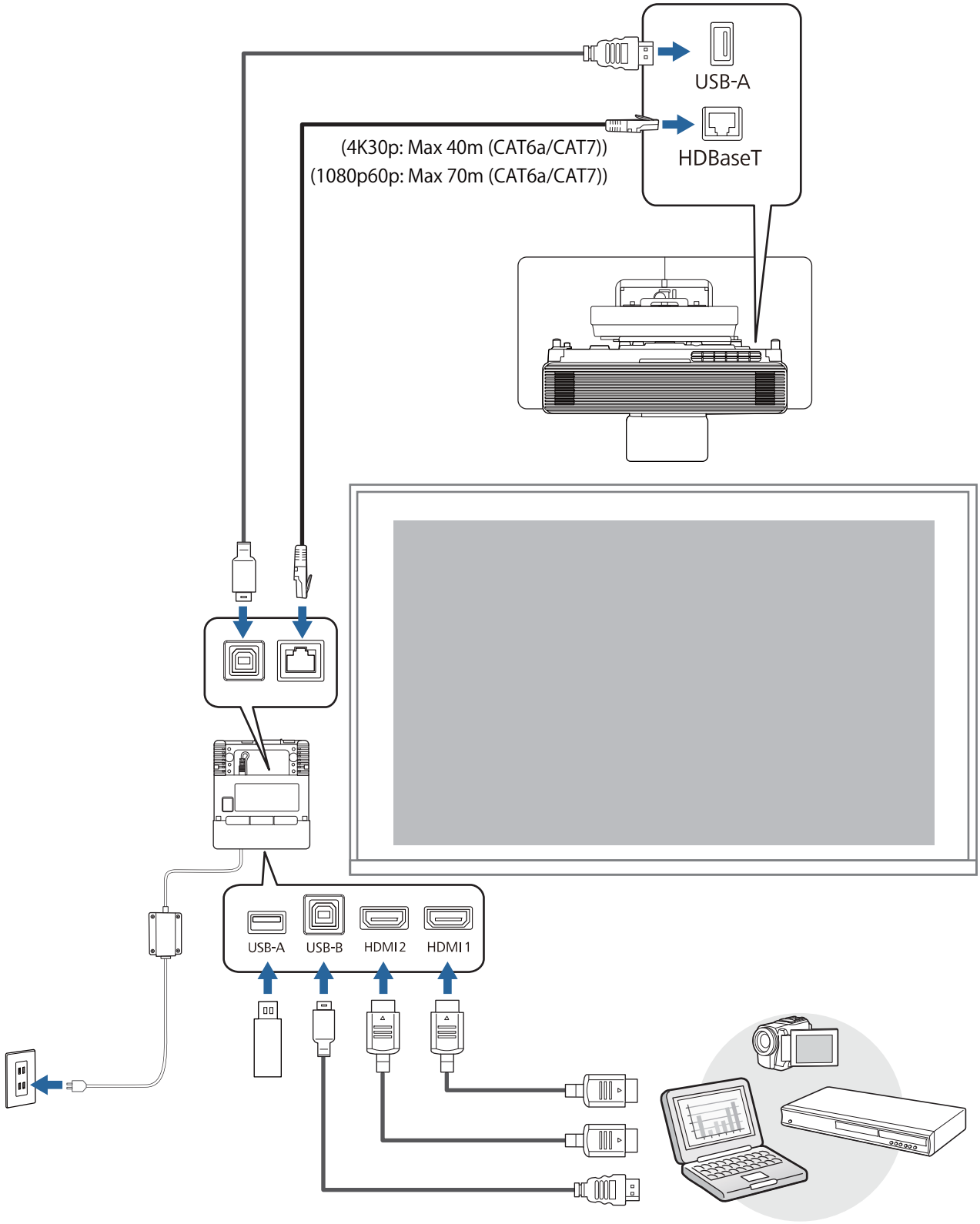

Tilslutning af flere projektorer

Du skal bruge følgende kabler, når du monterer flere projektorer.

Det er muligt, at opstille to til fire projektorer side om side.

Følgende billede er et eksempel på tre forbundne projektorer.

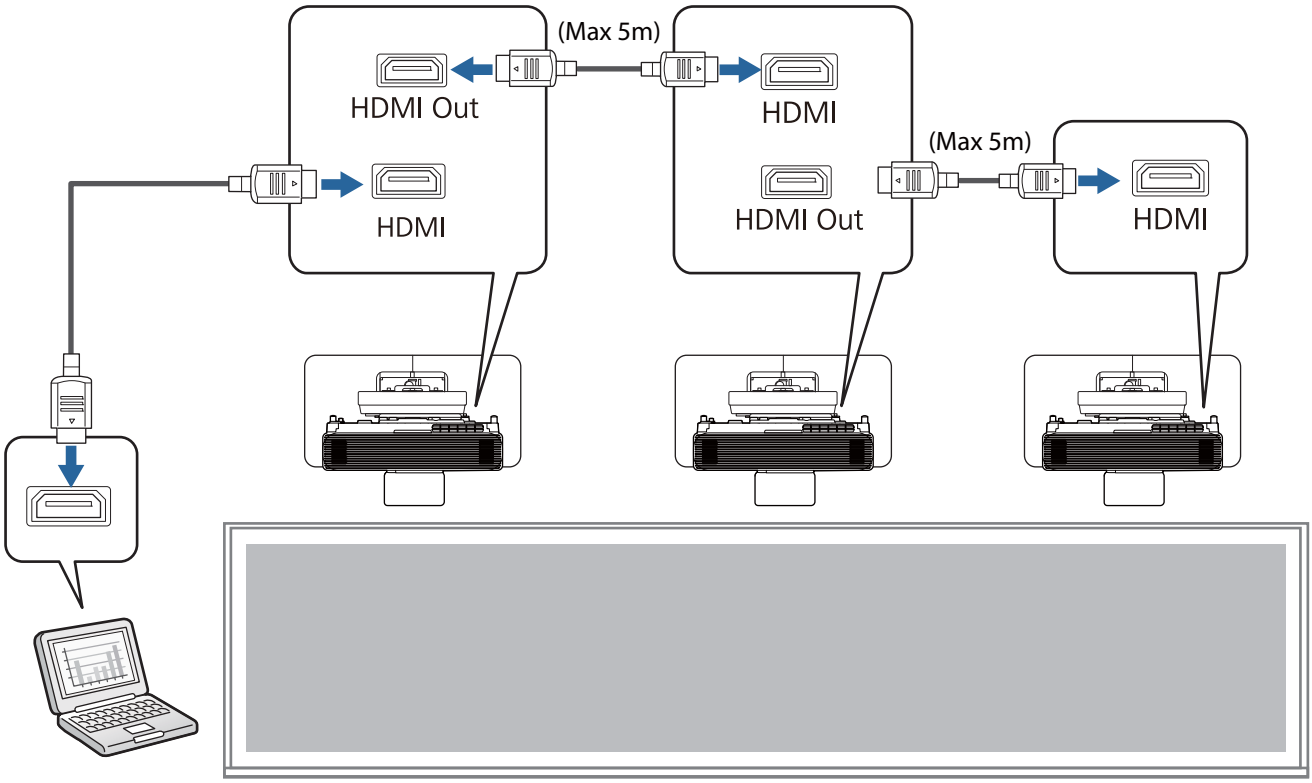

Advarsler om montering af et vægophæng

Advarsel	
Vægophænget er udelukkende beregnet til at hænge projektoren på væggen. Hvis der monteres andet end en projektor, kan vægten give anledning til beskadigelse. Hvis dette produkt falder på gulvet, kan det medføre alvorlige personskader eller sågar dødsfald.	
Selve installationen (vægmontering) skal udføres af fagfolk, der har den nødvendige tekniske viden og erfaring. Ufuldstændig eller forkert installation kan medføre, at produktet falder ned, hvilket kan føre til personskade eller skade på udstyret.	
Følg trinene i denne vejledning for at montere vægophænget, og sørg for at bruge de bolte og skruer, der er angivet i denne vejledning. Hvis disse instruktioner ikke følges, kan produktet falde ned, hvilket kan forårsage personskader eller en ulykke.	
Vær forsigtig ved omgangen med lysnetledningen. Ukorrekt håndtering kan forårsage brand eller elektrisk stød. Overhold følgende forholdsregler under håndteringen: • Tag ikke fat i strømstikket med våde hænder. • Brug ikke en ledning, som er beskadiget eller er blevet modificeret. • Træk ikke med overdreven kraft i ledningen, når denne føres igennem indstillingspladen.	
Installer ikke indstillingspladen på et sted, hvor den kan blive udsat for vibrationer eller stød. Dette kan beskadige projektoren eller monteringsoverfladen. Hvis dette produkt falder på gulvet, kan det medføre alvorlige personskader eller sågar dødsfald.	
Når projektoren monteres på en væg, skal den monteres på en sådan måde, at ophænget kan holde den samlede vægt af projektoren og det egen vægt, og samtidig modstå vandrette vibrationer. Brug M10 eller 3/8" x 60 mm møtrikker og bolte. Møtrikker og bolte, der er mindre end M10 eller 3/8" x 60 mm, kan få indstillingspladen til at falde ned. Epson påtager sig intet ansvar for tingskade eller persontilskadekomst, der skyldes manglende vægstyrke eller ukorrekt installation.	
Installationen skal udføres af mindst to kvalificerede servicemedarbejdere. Hvis det skulle blive nødvendigt at løsne en skrue under installationen, skal du passe på med ikke at tabe produktet. Hvis dette produkt falder på gulvet, kan det medføre alvorlige personskader eller sågar dødsfald.	
Når du monterer dette produkt på en væg, skal du sikre, at væggen har tilstrækkelig styrke til at holde projektoren og vægophænget. Dette produkt bør monteres på en betonvæg. Den maksimale kombinerede vægt af projektoren og vægophænget er ca. 18,9kg (kabler ikke medregnet). Sørg for at væggen er stærk nok til at holde produktet, inden det hænges på væggen. Hvis væggen ikke er stærk nok, skal den forstærkes inden installationen.	
Efterse indstillingspladen regelmæssigt for at sikre, at der ikke er dele, der er gået i stykker, eller løse skruer. Hvis der er dele, som er gået i stykker, skal enhver brug af indstillingspladen straks ophøre. Hvis dette produkt falder på gulvet, kan det medføre alvorlige personskader eller sågar dødsfald.	

Advarsel	
Dette produkt må ikke adskilles eller ombygges. Der er mange højspændingsdele i produktet, der kan forårsage brand, elektrisk stød eller ulykker.	
Hæng ikke på dette produkt. Hæng ikke tunge genstande på dette produkt. Hvis dette produkt falder på gulvet, kan det medføre alvorlige personskader eller sågar dødsfald.	
Brug ikke klæbemidler, smøremidler eller olie under montering eller justering af vægophænget. Hvis der bruges klæbemidler for at forhindre, at skruerne løsner sig, eller ting som smøremidler eller olie på glidepladen på projektorens fastgørelsesdel, kan huset revne og få projektoren til at falde ned, hvilket kan forårsage persontilskadekomst eller skade på udstyr.	
Stram alle skruer grundigt efter justering. I modsat fald kan produktet falde ned og forårsage persontilskadekomst eller skade på udstyr.	
Løsn aldrig bolte og møtrikker efter installationen. Kontroller med mellemrum, at skruerne ikke har løsnet sig. Stram eventuelle skruer, som måtte have løsnet sig, grundigt. I modsat fald kan produktet falde ned og forårsage persontilskadekomst eller skade på udstyr.	
Før kablerne således, at de ikke berører møtrikker og bolte. Ukorrekt håndtering af ledningerne kan forårsage brand eller elektrisk stød.	
Undlad at se ind i objektivet, når der tændes for projektoren. Det kraftige lys kan skade synet. Vær særligt påpasselig, når der er børn i nærheden. Sørg for at ingen kigger ind i projektorens objektiv, når den tændes med fjernbetjeningen.	
Undlad at anbringe genstande eller lægge hænderne nær objektivet, når projektoren er i brug. Dette område er farligt, da der her opstår høje temperaturer på grund af det kraftige lys.	
Brug ikke projektoren på steder med brændbare eller eksplosive gasser. Høje temperaturer i projektoren kan forårsage tænding eller ild.	
Det bør overlades til specialister at afmontere eller geninstallere projektoren, herunder også i tilfælde af reparation og vedligeholdelse. Du kan finde oplysninger i projektorens *Brugerhåndbog* om vedligeholdelse og reparationer.	
Hvis der opstår noget unormalt ved dette produkt, skal ledningerne øjeblikkeligt tages ud af produktet, og forhandleren eller det nærmeste Epson servicecenter skal kontaktes. Hvis produktet fortsat bruges under unormale omstændigheder, kan der opstå brand, elektrisk stød eller øjenskader.	

Advarsel	
Der sidder laser-advarselsmærkater inde i og på ydersiden af projektoren. Indvendig Udvendig Kik ikke ind i laserstrålen, der udsendes fra projektorens objektiv, når billedet fremvises. (Baseret på IEC/EN60825-1: 2014) 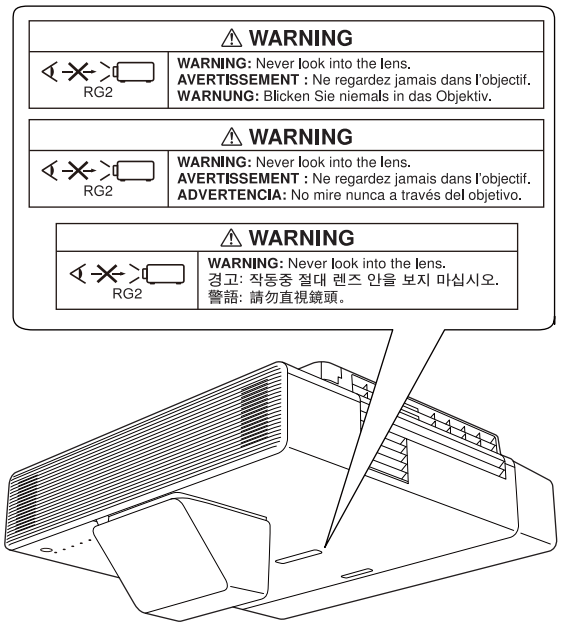 	
Du må aldrig åbne kabinetterne på projektoren. Elektrisk stød inde i projektoren kan føre til alvorlige skader.	
Kik ikke direkte ind i projektorens lyskilde. Dette produkt udsender potentielt farlig optisk stråling. Dette kan føre til øjenskader.	

Pas på	
Installer ikke dette produkt på steder, hvor projektorens maks. driftstemperatur kan blive overskredet. Sådanne omgivelser kan virke ødelæggende på projektoren.	
Installer dette produkt på et sted, der er fri for overdrevne støvmængder og fugtighed, for at undgå, at objektivet eller de optiske komponenter bliver snavsede.	
Brug ikke overdreven kraft ved justering af dette produkt. Dette produkt kan gå i stykker, hvilket kan føre til persontilskadekomst.	
Dette produkt er et klasse 1-laserprodukt, der er i overensstemmelse med IEC/EN60825-1: 2014 international standard for lasere.	

Pas på	
Projektoren må ikke skilles ad, når den skal bortskaffes. Den skal bortskaffes i henhold til den lokale lovgivning og bestemmelser.	

Advarsler om monteringsstedet til vægmonteringen

Advarsel	
Må ikke monteres på et sted, der er udsat for olieagtig røg eller røg til begivenheder. Hvis olie eller lignende er på glidepladen på projektorens fastgøringsdel, kan kabinettet revne og få projektoren til at falde ned, hvilket kan forårsage persontilskadekomst eller skade på udstyr.	

Pas på	
Udfør den elektriske installation og kabelføring på projektorens monteringssted på forhånd.	
Installer projektoren væk fra andre elektriske apparater, såsom lysstofrør eller aircondition-apparater. Visse slags lysstofrør kan interferere med projektorens fjernbetjening.	
Når du montere projektoren, skal du sørge for, at der er et mellemrum mellem væggen til projektorens luftind- og udtag, som vist på følgende billede. 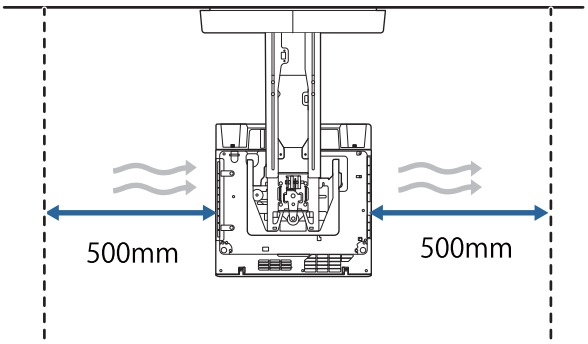 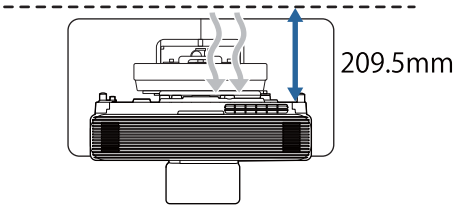 	
Når du installerer to eller flere projektorer parallelt, skal du sørge for, at temperaturen i lokalet er under 35°C. Hvis omgivelserne er for varme, kan projektoren blive overophedet og slukke uden varsel.	

Pas på	
Hvis der monteres to eller flere projektorer parallelt, skal der være et mellemrum på mindst 1.200 mm mellem projektorerne. 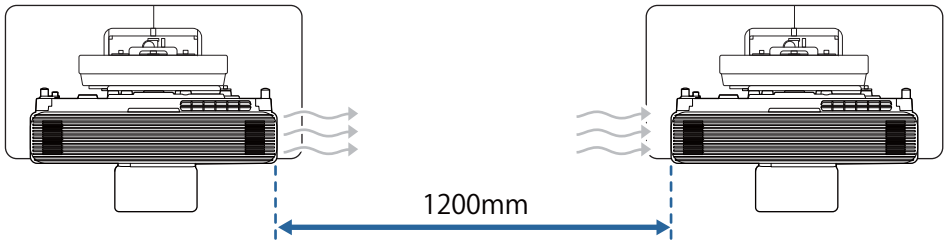 Hvis det ikke er muligt at få et mellemrum på 1.200 mm, skal du montere en skillevæg for at blokere for varmen fra projektorens luftudtag. Skillevæggen skal være større end udstødningsventilen (ca. 20 mm i alle retninger) og den skal monteres ca. 400 mm fra udstødningsventilen og 200 mm fra indløbsventilerne. 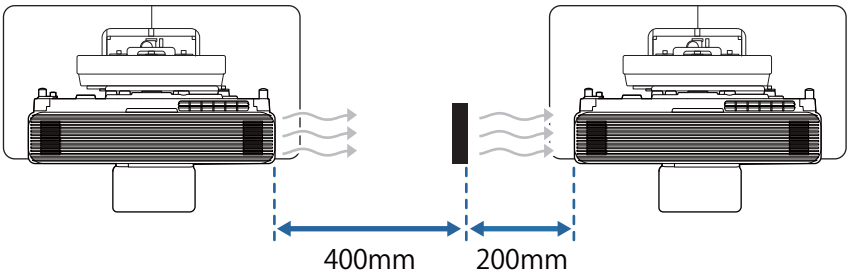 	
Vi anbefaler brugen af klæbeskærme eller pladeskærme.	

Specifikationer for vægophænget

Emne	Specifikation
Vægmonteret masse (indstillingsplade, sekskantet akse, justeringsenhed, vægplade, dæksel til vægplade, endehætte)	Ca. 9,2 kg
Maksimal lastkapacitet	Ca. 15,0 kg

Eksterne mål

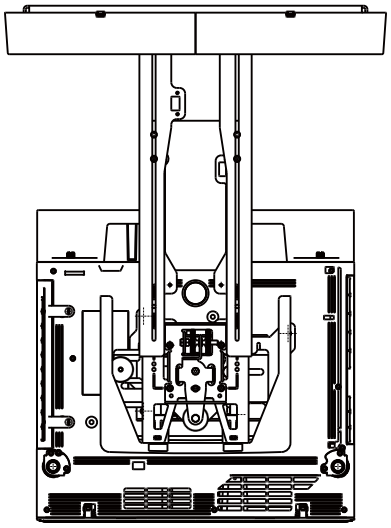

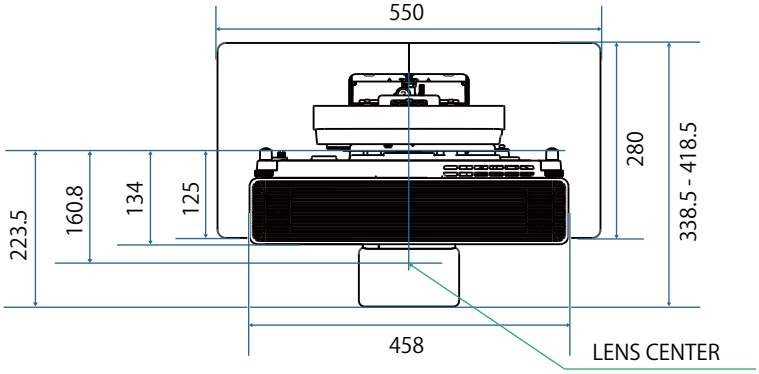

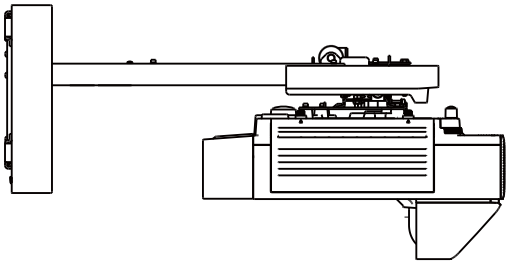

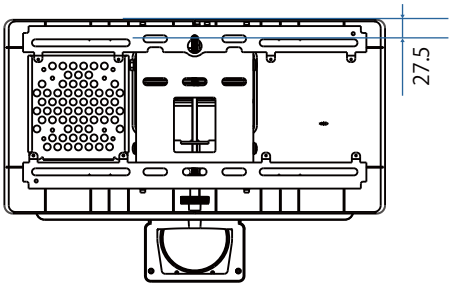

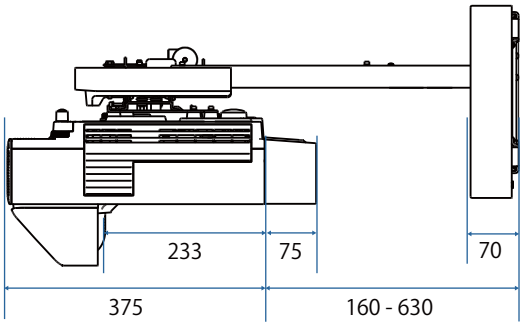

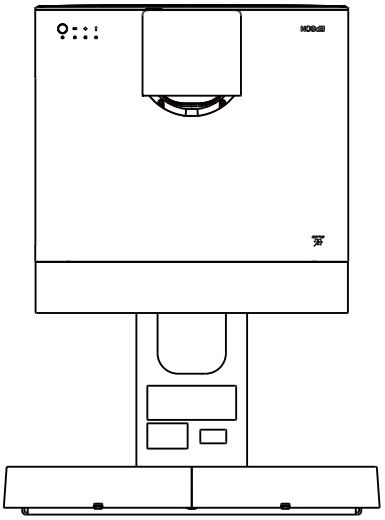

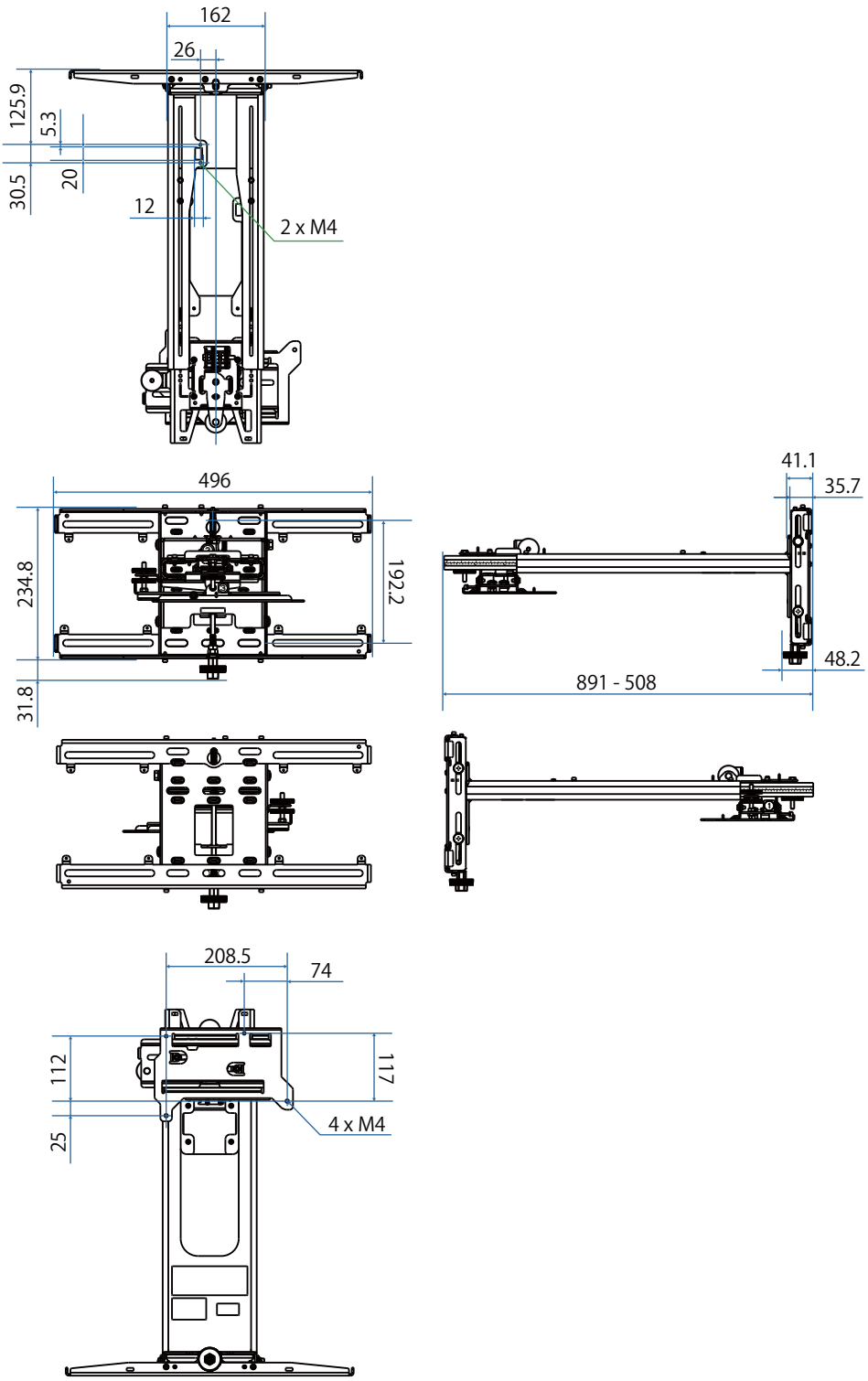
162
26
125.9
5.3
30.5
20
12
2 x M4
496
234.8
192.2
31.8
41.1
35.7
48.2
891 - 508
208.5
74
112
117
25
4 x M4

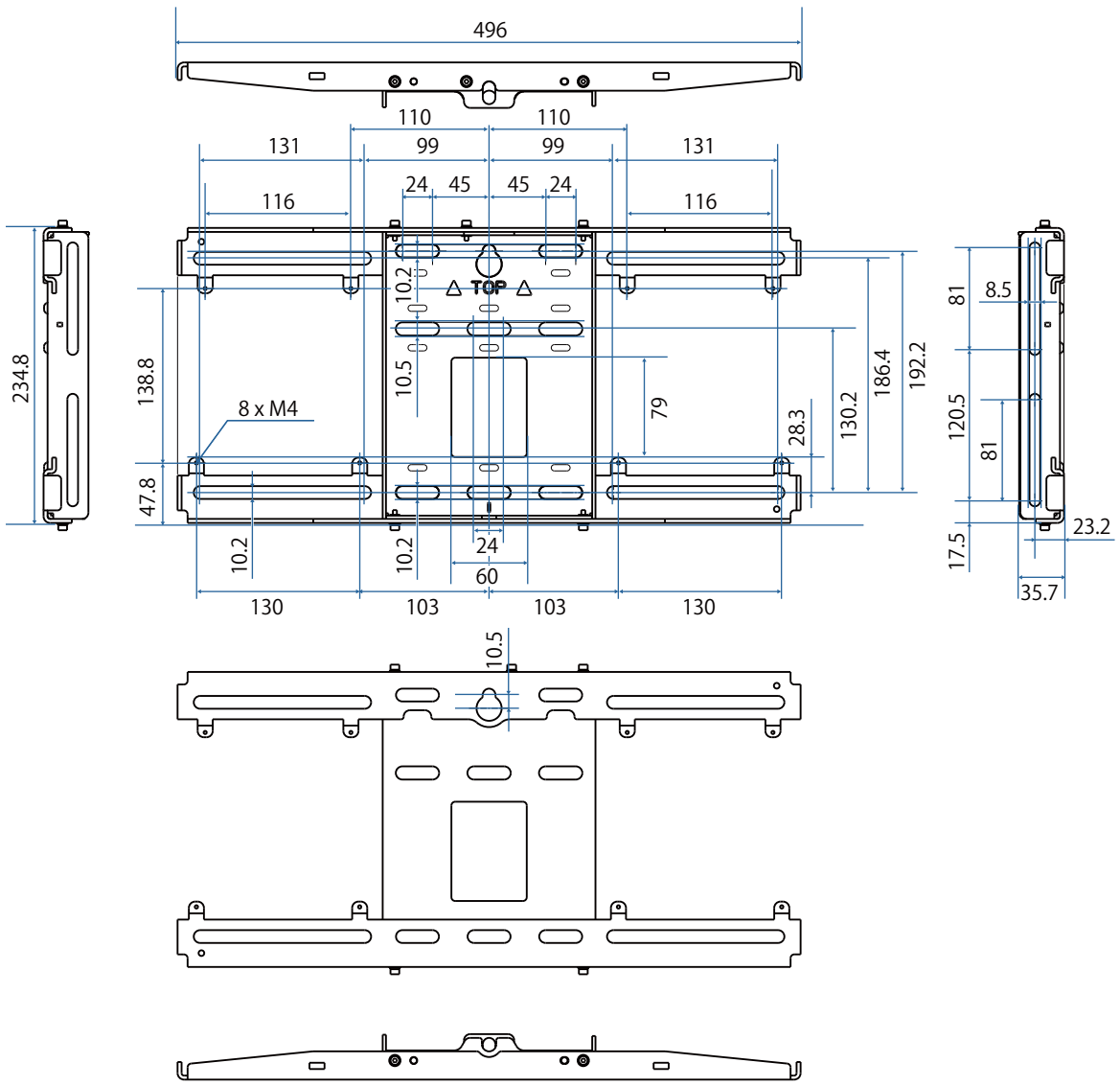

Justeringsområde

Lodret glideplade

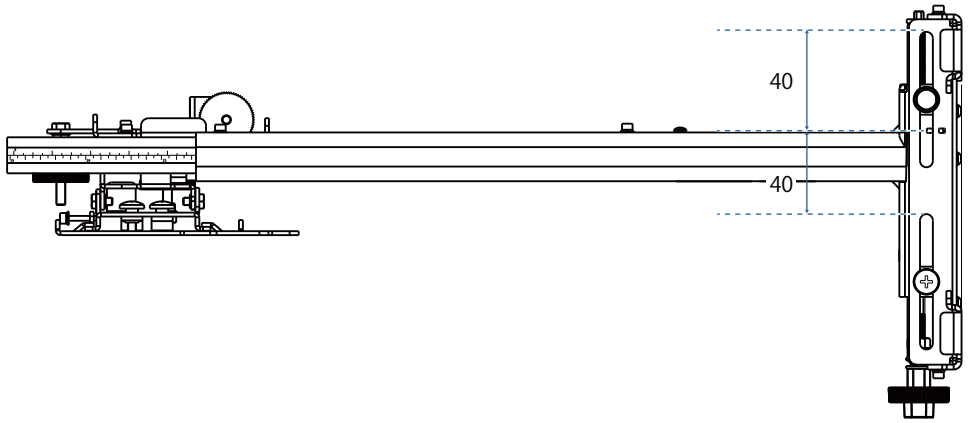

Vandret glideplade

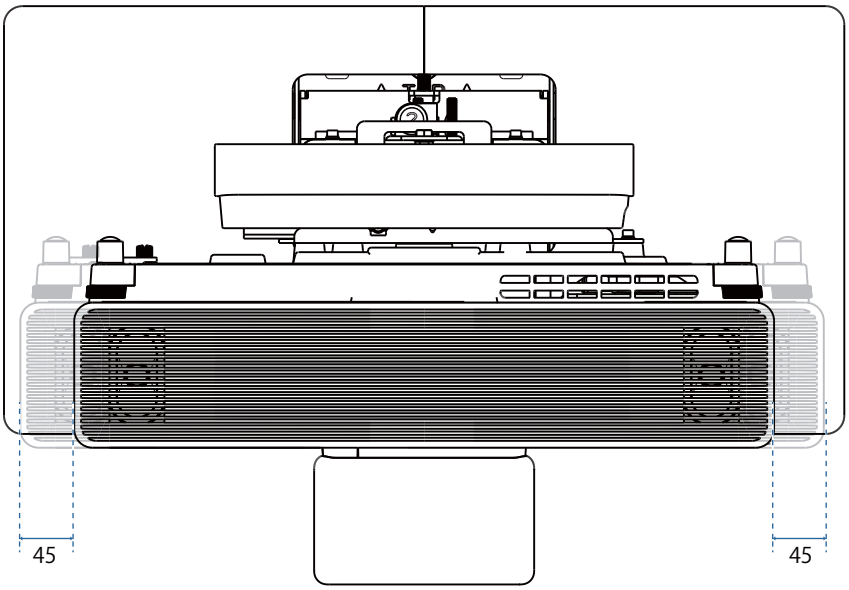

Fremadgående/bagudgående glideplade

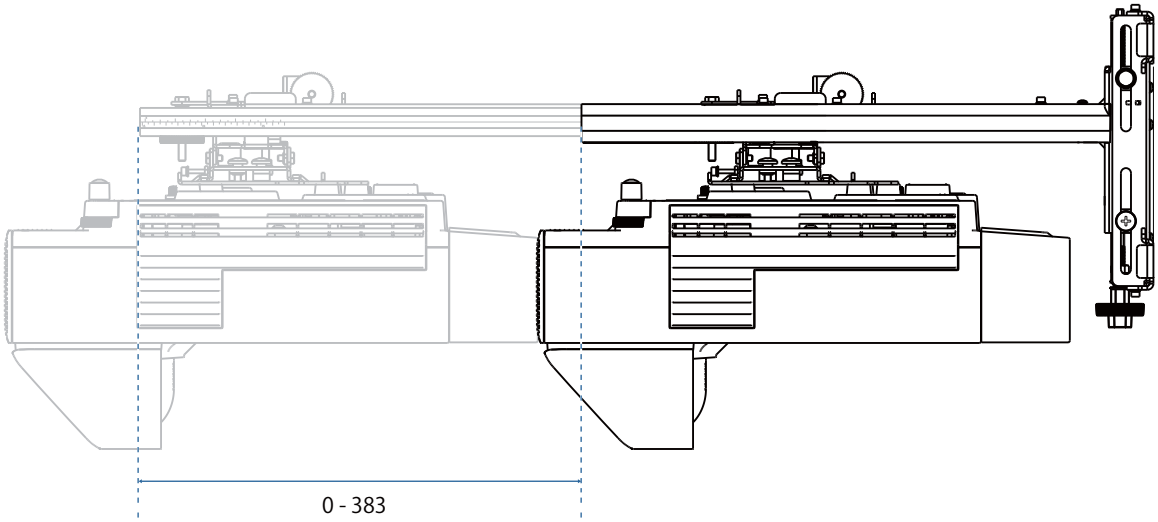

Installationsplade til mini-pc

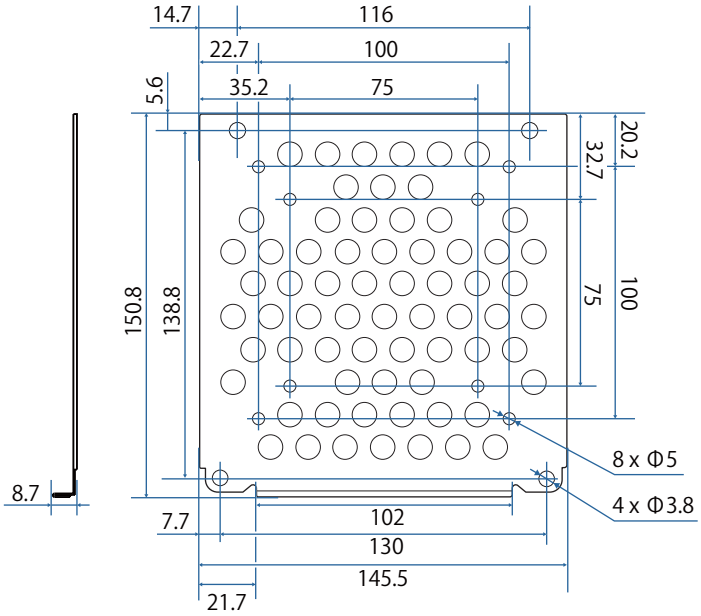

Emne	Specifikation
Skruehuller til montering af pc (VESA-kompatibel)	75 mm x 75 mm 100 mm x 100 mm
Understøttede pc-størrelser	Inden for 150 mm x 150 mm x 44 mm
Understøttet pc-vægt	0,7 kg eller mindre

Installation af tilbehør

Hvis du installerer en omskifter eller en tuner, skal du bruge skruehullerne, der er vist på figuren herunder, for at fastgøre dem.

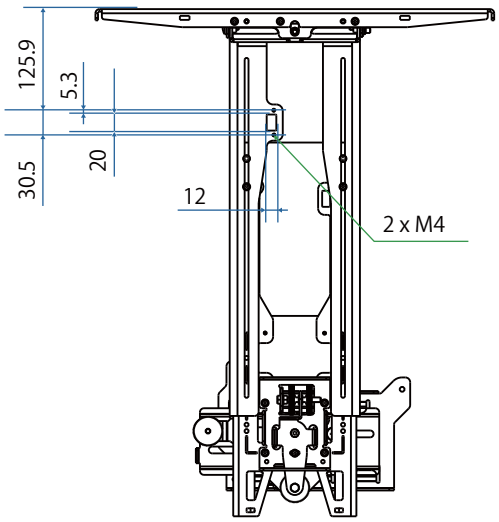

Før installationen skal du sørge, at den samlede vægt med projektoren og tilslutningskablerne, er under vægophængets maksimale belastningskapacitet. (☛ "Specifikationer for vægophænget" s.18)

Monteringsprocedure til vægmontering

Følg arbejdsgangen nedenfor for at montere vægophænget.

Før kablerne i henhold til monteringsmiljøet, inden vægophænget monteres.

1. Se tabellerne over projektionsafstandene, for at bestemme monteringspositionen (☛ s.25)
2. Sæt justeringsenheden fast på projektoren (☛ s.40)
3. Sæt vægpladen på væggen (☛ s.42)
4. Juster armlængden på indstillingspladen, og sæt den derefter fast på vægpladen (☛ s.44)
5. Fastgør justeringsenheden til indstillingspladen, og tilslut derefter kablerne og de eksterne enheder (☛ s.48)
6. Juster billedets placering (☛ s.52)
7. Sæt dækslerne på (☛ s.65)

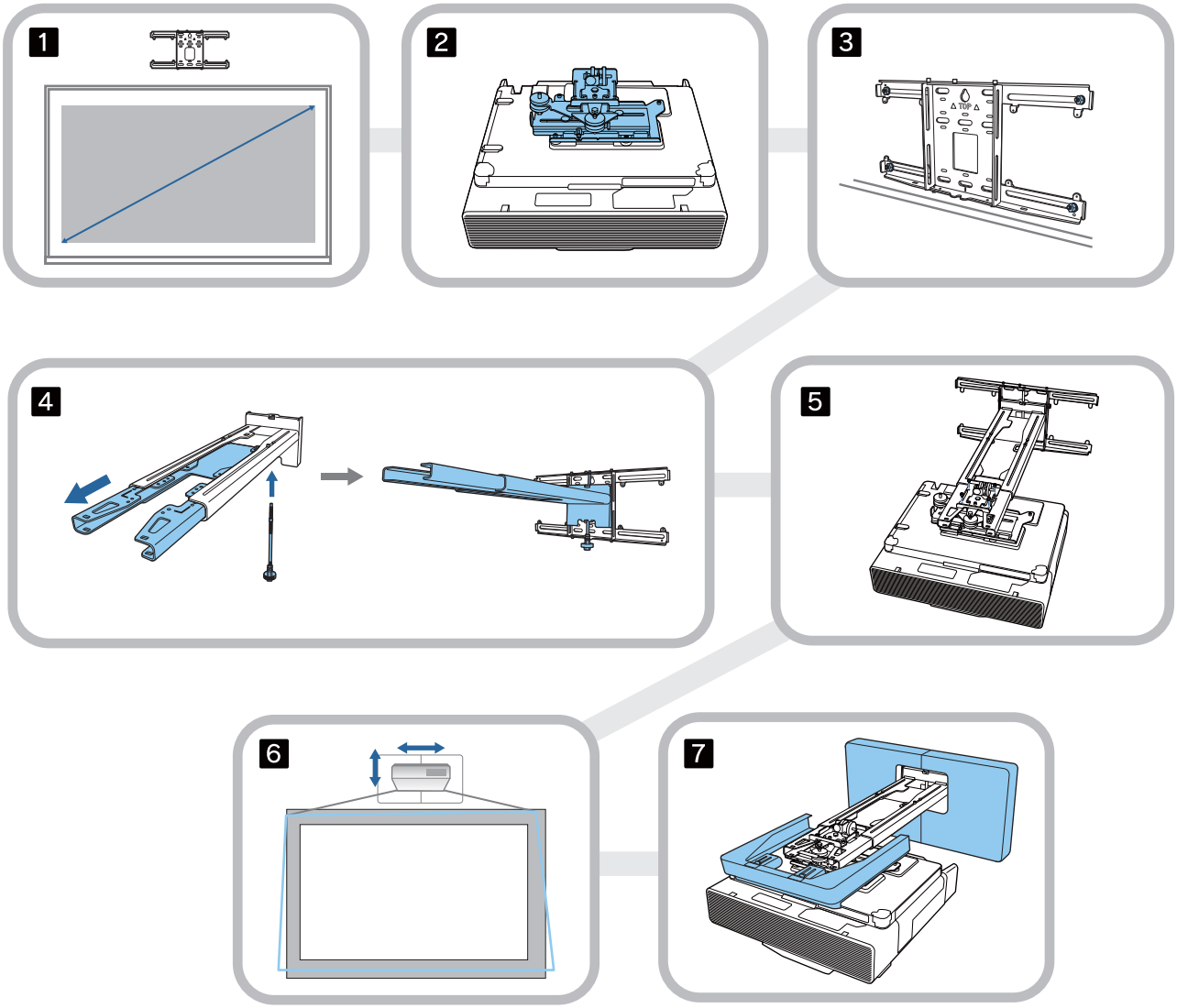

Montering af ophænget

Bestemmelse af monteringsposition (tabeller over projektionsafstande)

Bestem monteringspositionen på vægpladen, afhængigt af størrelsen (S) på skærmen, som du vil projektere på. Se nedenstående figur, for at se værdierne fra a til d. Dette er værdien, når indstillingspladen er midt på vægpladen (se ☆ på følgende billede).

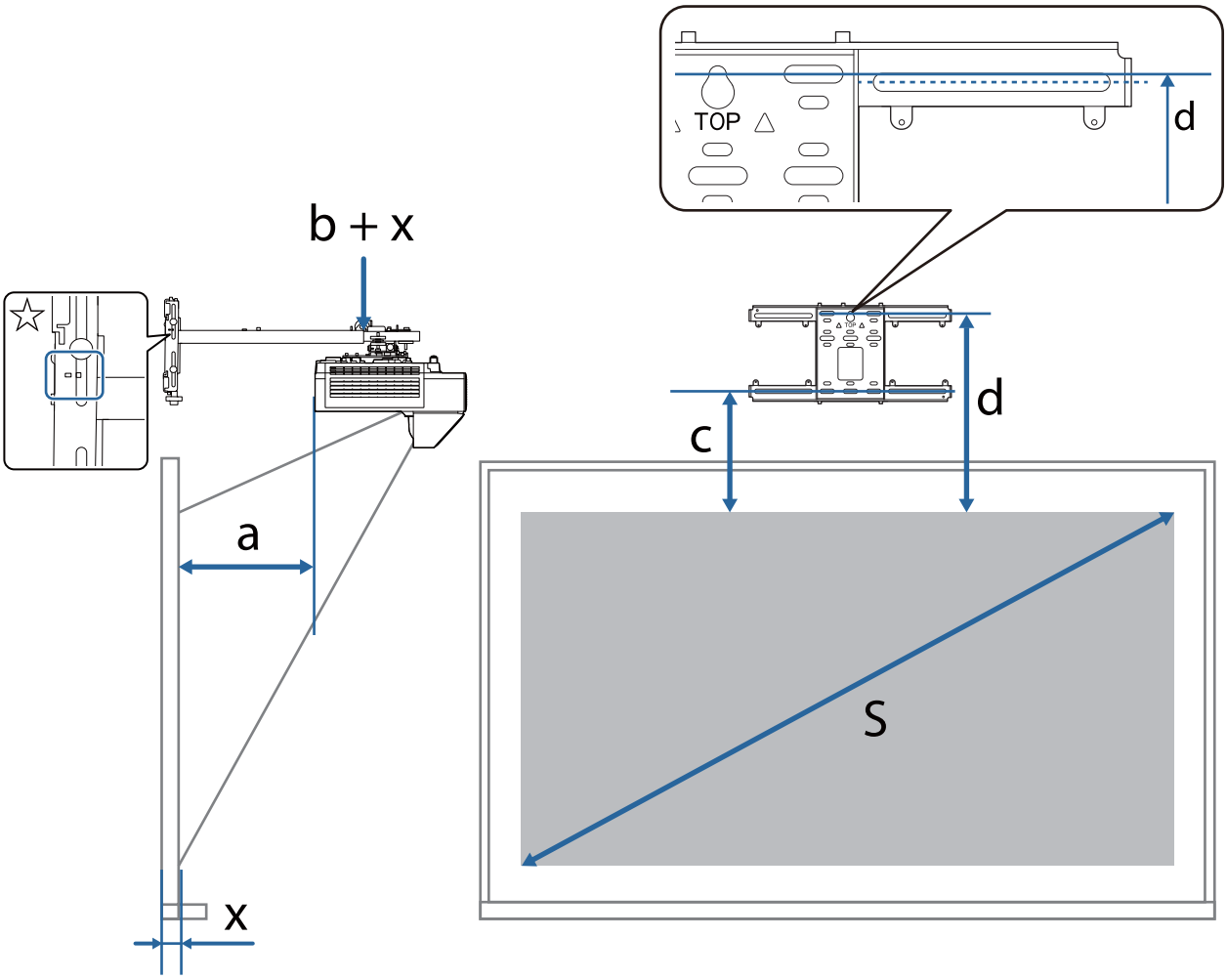

a:	Minimum projektionsafstand (bred)	c:	Afstanden fra den øverste kant af billedet til monteringsskruehullet til vægpladen forneden
b + x:	Nummeret på armglideskalaen på indstillingspladen (maks. 533 mm)	d:	Afstanden fra den øverste kant af billedet til det midlertidige skruehul til vægpladen
x:	Afstanden fra væggen til projektionsfladen	S:	Størrelse af projiceret billede

Se følgende for værdierne for c og d, når du projektere i et billedformat på 16:6 eller 21:9.

- c1/d1: Når **Skærmposition** er i midten
- c2/d2: Når **Skærmposition** er i foroven

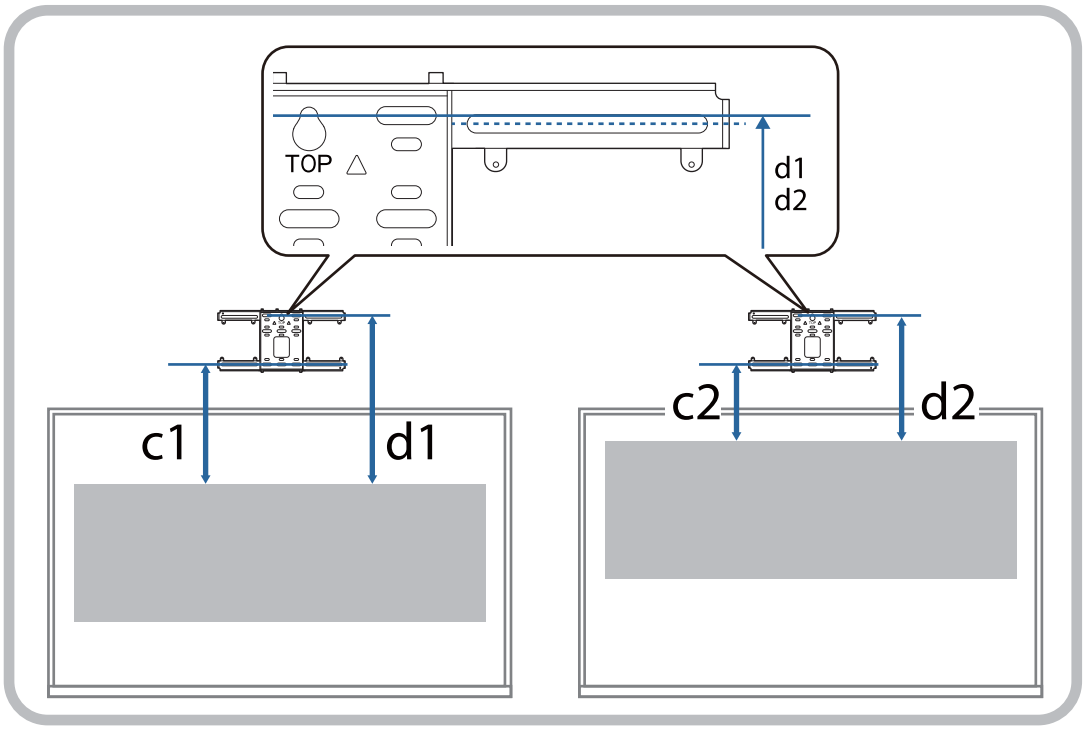

16:9 projiceret billede

[Enhed: mm]

S		a	b	c	d
65"	1439 × 809	158	148	201	393
66"	1461 × 822	164	154	202	394
67"	1483 × 834	171	161	204	396
68"	1505 × 847	177	167	206	398
69"	1528 × 859	183	173	207	399
70"	1550 × 872	190	180	209	401
71"	1572 × 884	196	186	210	402
72"	1594 × 897	202	192	212	404
73"	1616 × 909	209	199	214	406
74"	1638 × 921	215	205	215	407
75"	1660 × 934	221	211	217	409
76"	1682 × 946	228	218	219	411
77"	1705 × 959	234	224	220	412
78"	1727 × 971	240	230	222	414
79"	1749 × 984	247	237	223	415

S		a	b	c	d
80"	1771 × 996	253	156	225	417
81"	1793 × 1009	259	162	227	419
82"	1815 × 1021	266	169	228	420
83"	1837 × 1034	272	175	230	422
84"	1860 × 1046	278	181	232	424
85"	1882 × 1058	285	188	233	425
86"	1904 × 1071	291	194	235	427
87"	1926 × 1083	297	200	236	428
88"	1948 × 1096	304	207	238	430
89"	1970 × 1108	310	213	240	432
90"	1992 × 1121	316	219	241	433
91"	2015 × 1133	323	226	243	435
92"	2037 × 1146	329	232	245	437
93"	2059 × 1158	335	238	246	438
94"	2081 × 1171	342	245	248	440
95"	2103 × 1183	348	251	249	441
96"	2125 × 1195	354	257	251	443
97"	2147 × 1208	361	264	253	445
98"	2170 × 1220	367	270	254	446
99"	2192 × 1233	373	276	256	448
100"	2214 × 1245	380	283	257	449
101"	2236 × 1258	386	289	259	451
102"	2258 × 1270	392	295	261	453
103"	2280 × 1283	399	302	262	454
104"	2302 × 1295	405	308	264	456
105"	2324 × 1308	411	314	266	458

S		a	b	c	d
106"	2347 × 1320	418	321	267	459
107"	2369 × 1332	424	327	269	461
108"	2391 × 1345	430	333	270	462
109"	2413 × 1357	437	340	272	464
110"	2435 × 1370	443	346	274	466
111"	2457 × 1382	449	352	275	467
112"	2479 × 1395	456	359	277	469
113"	2502 × 1407	462	365	279	471
114"	2524 × 1420	468	371	280	472
115"	2546 × 1432	475	378	282	474
116"	2568 × 1445	481	384	283	475
117"	2590 × 1457	487	390	285	477
118"	2612 × 1469	494	397	287	479
119"	2634 × 1482	500	403	288	480
120"	2657 × 1494	506	409	290	482
121"	2679 × 1507	513	416	292	484
122"	2701 × 1519	519	422	293	485
123"	2723 × 1532	525	428	295	487
124"	2745 × 1544	532	435	296	488
125"	2767 × 1557	538	441	298	490
126"	2789 × 1569	544	447	300	492
127"	2812 × 1581	551	454	301	493
128"	2834 × 1594	557	460	303	495
129"	2856 × 1606	563	466	305	497
130"	2878 × 1619	570	473	306	498

16:10 projiceret billede

[Enhed: mm]

S		a	b	c	d
60"	1292 × 808	157	147	201	393
61"	1314 × 821	164	154	202	394
62"	1335 × 835	171	161	204	396
63"	1357 × 848	178	168	206	398
64"	1379 × 862	185	175	208	400
65"	1400 × 875	191	181	209	401
66"	1422 × 888	198	188	211	403
67"	1443 × 902	205	195	213	405
68"	1465 × 915	212	202	215	407
69"	1486 × 929	219	209	216	408
70"	1508 × 942	226	216	218	410
71"	1529 × 956	232	222	220	412
72"	1551 × 969	239	229	222	414
73"	1572 × 983	246	236	223	415
74"	1594 × 996	253	243	225	417
75"	1615 × 1010	260	250	227	419
76"	1637 × 1023	267	257	229	421
77"	1659 × 1037	274	264	230	422
78"	1680 × 1050	280	270	232	424
79"	1702 × 1063	287	277	234	426

S		a	b	c	d
80"	1723 × 1077	294	197	236	428
81"	1745 × 1090	301	204	237	429
82"	1766 × 1104	308	211	239	431
83"	1788 × 1117	315	218	241	433
84"	1809 × 1131	321	224	243	435
85"	1831 × 1144	328	231	244	436
86"	1852 × 1158	335	238	246	438
87"	1874 × 1171	342	245	248	440
88"	1895 × 1185	349	252	250	442
89"	1917 × 1198	356	259	251	443
90"	1939 × 1212	363	266	253	445
91"	1960 × 1225	369	272	255	447
92"	1982 × 1239	376	279	257	449
93"	2003 × 1252	383	286	258	450
94"	2025 × 1265	390	293	260	452
95"	2046 × 1279	397	300	262	454
96"	2068 × 1292	404	307	264	456
97"	2089 × 1306	410	313	265	457
98"	2111 × 1319	417	320	267	459
99"	2132 × 1333	424	327	269	461
100"	2154 × 1346	431	334	271	463

S		a	b	c	d
101"	2175 × 1360	438	341	272	464
102"	2197 × 1373	445	348	274	466
103"	2219 × 1387	452	355	276	468
104"	2240 × 1400	458	361	278	470
105"	2262 × 1414	465	368	279	471
106"	2283 × 1427	472	375	281	473
107"	2305 × 1440	479	382	283	475
108"	2326 × 1454	486	389	285	477
109"	2348 × 1467	493	396	286	478
110"	2369 × 1481	499	402	288	480
111"	2391 × 1494	506	409	290	482
112"	2412 × 1508	513	416	292	484
113"	2434 × 1521	520	423	293	485
114"	2455 × 1535	527	430	295	487
115"	2477 × 1548	534	437	297	489
116"	2499 × 1562	541	444	299	491
117"	2520 × 1575	547	450	300	492
118"	2542 × 1589	554	457	302	494
119"	2563 × 1602	561	464	304	496
120"	2585 × 1615	568	471	306	498

4:3 projiceret billede

[Enhed: mm]

S		a	b	c	d
53"	1077 × 808	157	147	201	393
54"	1097 × 823	165	155	202	394
55"	1118 × 838	173	163	204	396
56"	1138 × 853	180	170	206	398
57"	1158 × 869	188	178	208	400
58"	1179 × 884	196	186	210	402
59"	1199 × 899	204	194	212	404
60"	1219 × 914	211	201	214	406
61"	1240 × 930	219	209	216	408
62"	1260 × 945	227	217	218	410
63"	1280 × 960	235	225	220	412
64"	1300 × 975	242	232	222	414
65"	1321 × 991	250	240	224	416
66"	1341 × 1006	258	248	226	418
67"	1361 × 1021	266	256	228	420
68"	1382 × 1036	273	263	230	422
69"	1402 × 1052	281	271	232	424
70"	1422 × 1067	289	279	234	426
71"	1443 × 1082	297	287	236	428
72"	1463 × 1097	304	294	238	430
73"	1483 × 1113	312	302	240	432
74"	1504 × 1128	320	310	242	434
75"	1524 × 1143	328	318	244	436
76"	1544 × 1158	335	325	246	438
77"	1565 × 1173	343	333	248	440
78"	1585 × 1189	351	341	250	442
79"	1605 × 1204	359	349	252	444
80"	1626 × 1219	366	269	254	446

S		a	b	c	d
81"	1646 × 1234	374	277	256	448
82"	1666 × 1250	382	285	258	450
83"	1687 × 1265	390	293	260	452
84"	1707 × 1280	397	300	262	454
85"	1727 × 1295	405	308	264	456
86"	1748 × 1311	413	316	266	458
87"	1768 × 1326	421	324	268	460
88"	1788 × 1341	428	331	270	462
89"	1808 × 1356	436	339	272	464
90"	1829 × 1372	444	347	274	466
91"	1849 × 1387	452	355	276	468
92"	1869 × 1402	459	362	278	470
93"	1890 × 1417	467	370	280	472
94"	1910 × 1433	475	378	282	474
95"	1930 × 1448	483	386	284	476
96"	1951 × 1463	490	393	286	478
97"	1971 × 1478	498	401	288	480
98"	1991 × 1494	506	409	290	482
99"	2012 × 1509	514	417	292	484
100"	2032 × 1524	521	424	294	486
101"	2052 × 1539	529	432	296	488
102"	2073 × 1554	537	440	298	490
103"	2093 × 1570	545	448	300	492
104"	2113 × 1585	552	455	302	494
105"	2134 × 1600	560	463	304	496

16:6 projiceret billede

[Enhed: mm]

S		a	b	c1	d1	c2	d2
61"	1451 × 544	161	151	338	530	202	394
62"	1475 × 553	168	158	342	534	204	396
63"	1498 × 562	175	165	346	538	206	398
64"	1522 × 571	182	172	350	542	207	399
65"	1546 × 580	189	179	353	545	208	400
66"	1570 × 589	195	185	357	549	210	402
67"	1593 × 598	202	192	361	553	212	404
68"	1617 × 606	209	199	365	557	214	406
69"	1641 × 615	216	206	369	561	215	407
70"	1665 × 624	223	213	373	565	217	409
71"	1689 × 633	229	219	377	569	219	411
72"	1712 × 642	236	226	381	573	221	413
73"	1736 × 651	243	233	385	577	222	414
74"	1760 × 660	250	240	389	581	224	416
75"	1784 × 669	257	247	393	585	226	418
76"	1807 × 678	263	253	397	589	228	420
77"	1831 × 687	270	260	401	593	229	421
78"	1855 × 696	277	267	405	597	231	423
79"	1879 × 705	284	274	409	601	233	425

S		a	b	c1	d1	c2	d2
80"	1903 × 713	291	194	413	605	235	427
81"	1926 × 722	297	200	417	609	237	429
82"	1950 × 731	304	207	421	613	238	430
83"	1974 × 740	311	214	425	617	240	432
84"	1998 × 749	318	221	429	621	242	434
85"	2022 × 758	325	228	433	625	244	436
86"	2045 × 767	331	234	437	629	245	437
87"	2069 × 776	338	241	441	633	247	439
88"	2093 × 785	345	248	445	637	249	441
89"	2117 × 794	352	255	449	641	251	443
90"	2140 × 803	359	262	453	645	252	444
91"	2164 × 812	365	268	457	649	254	446
92"	2188 × 821	372	275	461	653	256	448
93"	2212 × 829	379	282	465	657	258	450
94"	2236 × 838	386	289	469	661	260	452
95"	2259 × 847	393	296	473	665	261	453
96"	2283 × 856	400	303	477	669	263	455
97"	2307 × 865	406	309	481	673	265	457
98"	2331 × 874	413	316	485	677	267	459
99"	2354 × 883	420	323	489	681	268	460

S		a	b	c1	d1	c2	d2
100"	2378 × 892	427	330	492	684	269	461
101"	2402 × 901	434	337	496	688	271	463
102"	2426 × 910	440	343	500	692	273	465
103"	2450 × 919	447	350	504	696	274	466
104"	2473 × 928	454	357	508	700	276	468
105"	2497 × 936	461	364	512	704	278	470
106"	2521 × 945	468	371	516	708	280	472
107"	2545 × 954	474	377	520	712	282	474
108"	2569 × 963	481	384	524	716	283	475
109"	2592 × 972	488	391	528	720	285	477
110"	2616 × 981	495	398	532	724	287	479
111"	2640 × 990	502	405	536	728	289	481
112"	2664 × 999	508	411	540	732	290	482
113"	2687 × 1008	515	418	544	736	292	484
114"	2711 × 1017	522	425	548	740	294	486
115"	2735 × 1026	529	432	552	744	296	488
116"	2759 × 1035	536	439	556	748	297	489
117"	2783 × 1043	542	445	560	752	299	491
118"	2806 × 1052	549	452	564	756	301	493
119"	2830 × 1061	556	459	568	760	303	495
120"	2854 × 1070	563	466	572	764	305	497

21:9 projiceret billede

[Enhed: mm]

S		a	b	c1	d1	c2	d2
62"	1447 × 620	160	150	298	490	201	393
63"	1471 × 630	167	157	302	494	204	396
64"	1494 × 640	174	164	305	497	205	397
65"	1518 × 650	181	171	308	500	206	398
66"	1541 × 660	187	177	311	503	208	400
67"	1564 × 670	194	184	315	507	210	402
68"	1588 × 680	201	191	318	510	212	404
69"	1611 × 690	207	197	321	513	213	405
70"	1634 × 700	214	204	324	516	215	407
71"	1658 × 710	221	211	328	520	217	409
72"	1681 × 720	227	217	331	523	219	411
73"	1704 × 730	234	224	334	526	220	412
74"	1728 × 740	241	231	338	530	222	414
75"	1751 × 750	247	237	341	533	224	416
76"	1774 × 760	254	244	344	536	225	417
77"	1798 × 770	261	251	347	539	227	419
78"	1821 × 780	267	257	351	543	229	421
79"	1844 × 790	274	264	354	546	231	423

S		a	b	c1	d1	c2	d2
80"	1868 × 800	281	184	357	549	232	424
81"	1891 × 810	287	190	360	552	233	425
82"	1914 × 820	294	197	364	556	236	428
83"	1938 × 830	301	204	367	559	237	429
84"	1961 × 840	307	210	370	562	239	431
85"	1984 × 850	314	217	374	566	241	433
86"	2008 × 860	321	224	377	569	243	435
87"	2031 × 870	327	230	380	572	244	436
88"	2054 × 880	334	237	383	575	246	438
89"	2078 × 890	341	244	387	579	248	440
90"	2101 × 900	347	250	390	582	249	441
91"	2125 × 911	354	257	393	585	251	443
92"	2148 × 921	361	264	396	588	252	444
93"	2171 × 931	367	270	400	592	255	447
94"	2195 × 941	374	277	403	595	256	448
95"	2218 × 951	381	284	406	598	257	449
96"	2241 × 961	388	291	410	602	260	452
97"	2265 × 971	394	297	413	605	261	453
98"	2288 × 981	401	304	416	608	263	455
99"	2311 × 991	408	311	419	611	264	456
100"	2335 × 1001	414	317	423	615	267	459

S		a	b	c1	d1	c2	d2
101"	2358 × 1011	421	324	426	618	268	460
102"	2381 × 1021	428	331	429	621	269	461
103"	2405 × 1031	434	337	432	624	271	463
104"	2428 × 1041	441	344	436	628	273	465
105"	2451 × 1051	448	351	439	631	275	467
106"	2475 × 1061	454	357	442	634	276	468
107"	2498 × 1071	461	364	446	638	279	471
108"	2521 × 1081	468	371	449	641	280	472
109"	2545 × 1091	474	377	452	644	282	474
110"	2568 × 1101	481	384	455	647	283	475
111"	2591 × 1111	488	391	459	651	285	477
112"	2615 × 1121	494	397	462	654	287	479
113"	2638 × 1131	501	404	465	657	288	480
114"	2661 × 1141	508	411	468	660	290	482
115"	2685 × 1151	514	417	472	664	292	484
116"	2708 × 1161	521	424	475	667	294	486
117"	2732 × 1171	528	431	478	670	295	487
118"	2755 × 1181	534	437	482	674	297	489
119"	2778 × 1191	541	444	485	677	299	491
120"	2802 × 1201	548	451	488	680	300	492
121"	2825 × 1211	554	457	491	683	302	494
122"	2848 × 1221	561	464	495	687	304	496
123"	2872 × 1231	568	471	498	306	306	498

Sæt justeringsenheden fast på projektoren

1 Løsn skruerne (x2) og fjern kabeldækslet fra projektoren

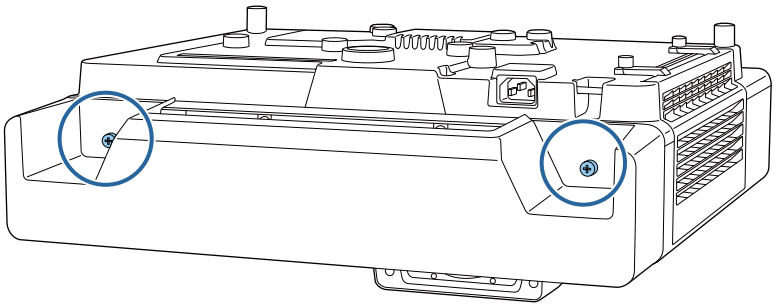

2 Løsn M4 bolten på justeringsenheden, og sørg for at mærkerne passer med hver del

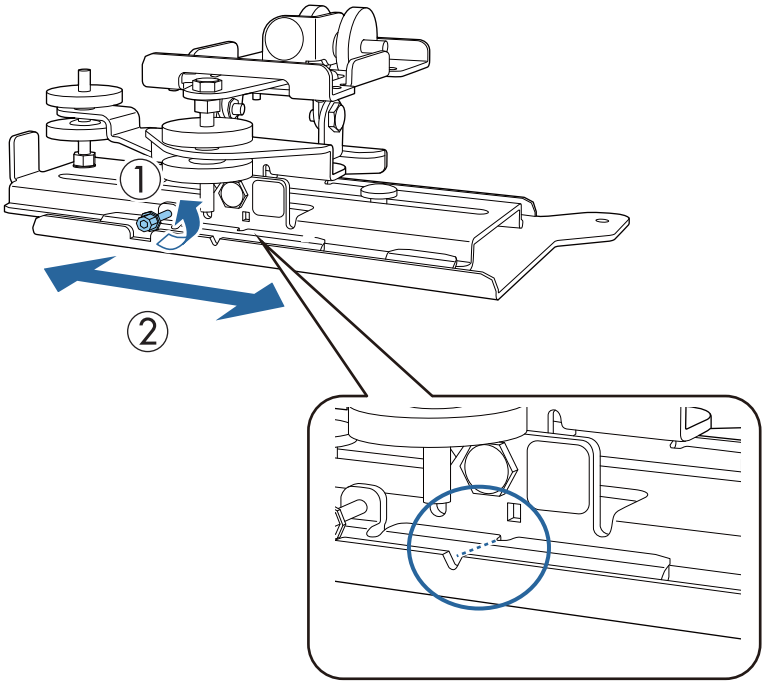

Når positionen er korrekt, skal du stramme M4 bolten.

3 Spænd justeringsenheden fast på bunden af projektoren med de medfølgende M4 x 12 mm bolte (x4)

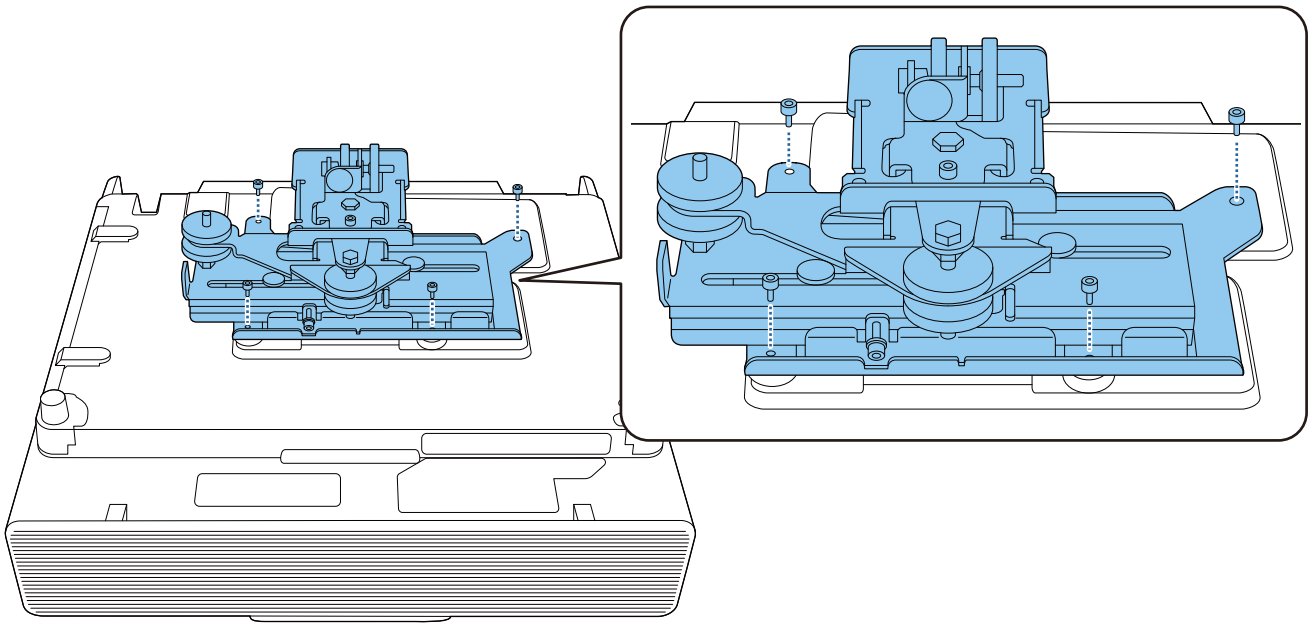

Installer vægpladen på væggen

1 Fastgør skabelonen på væggen

Fastgør skabelonarket i henhold til monteringsposition, som du bekræftede med tabellen med projektionsafstandene (s.25).

Juster midten af skærmen, der projekteres med Image Center A på skabelonarket.

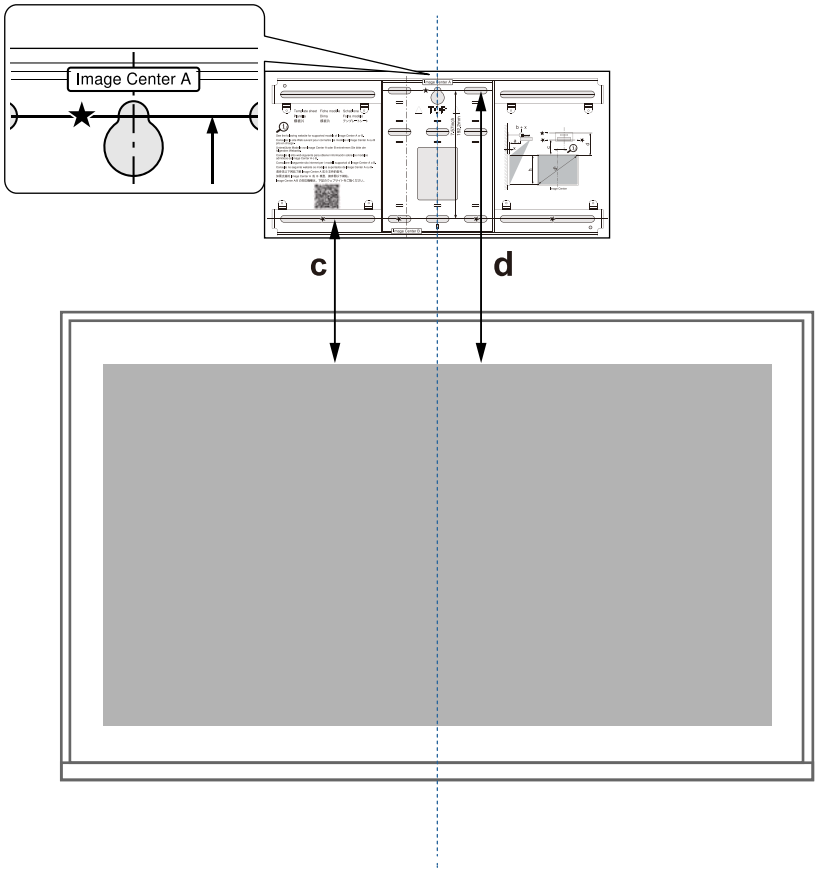

2 Skru en almindelig M10 skrue i positionen for det midlertidige skruehul for vægpladen

Lad der være et mellemrum på 6 mm eller mere imellem væggen og skruehovedet.

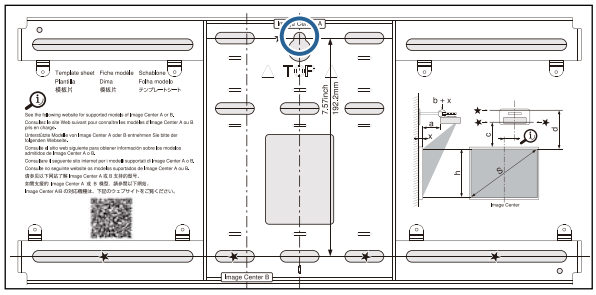

3 Bestem placeringen af vægpladens monteringshuller

Ud fra skruehullerne, som vises i nedenstående figur, skal du sikre mindst fire punkter for optimal balance.

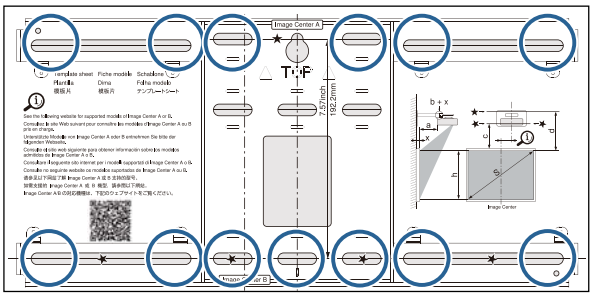

4 Lav hullerne i væggen

Drill diameter: 10,5 mm (M10) eller 10 mm (3/8")

Boredybde: 45 mm

Rawlplugdybde: 40 mm

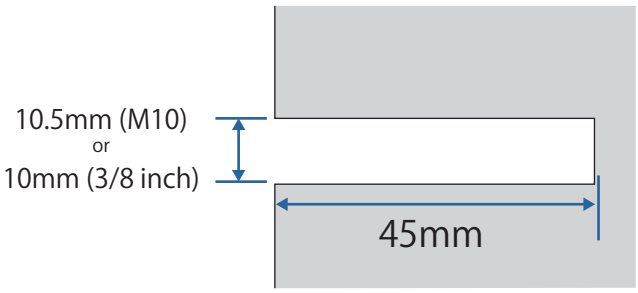

5 Fjern skabelonarket

6 Placer vægpladen på den midlertidige M10 skrue, som du monterede i trin 2

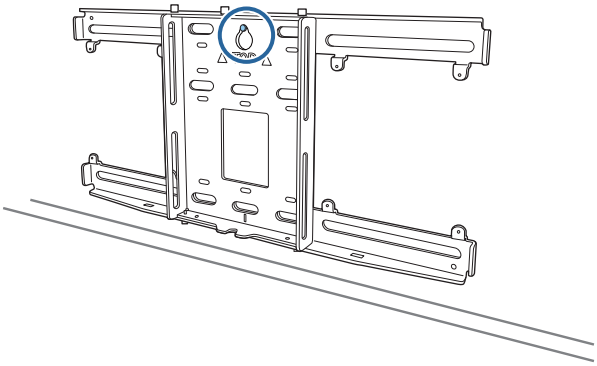

7 Brug M10 eller 3/8" x 60 mm ankerbolte, der kan købes i almindelig handel, til at spænde vægpladen fast i hullerne, som du borede i trin 4

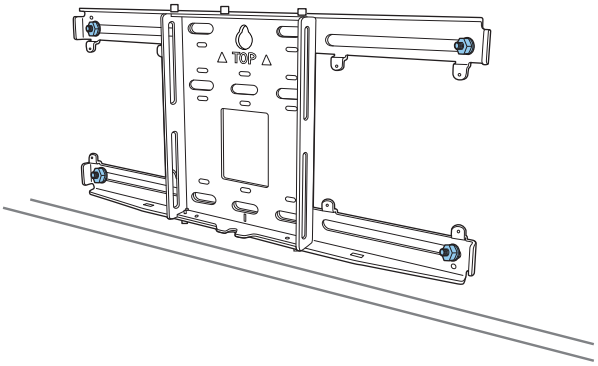

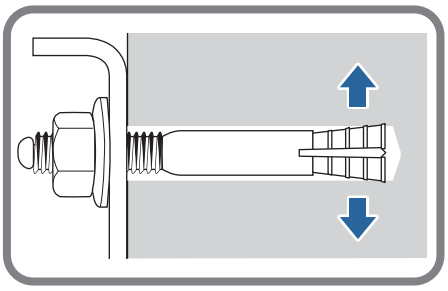

Fastgørelse af indstillingspladen til vægpladen

1 Løsn M4 x 12 mm boltene (x2) og udvid skyderen på indstillingspladen

Juster skalaen på skyderen til den samlede afstand af den (b) bekræftede projektionsafstand i tabellen (s.25) og projektionsfladens tykkelse (x).

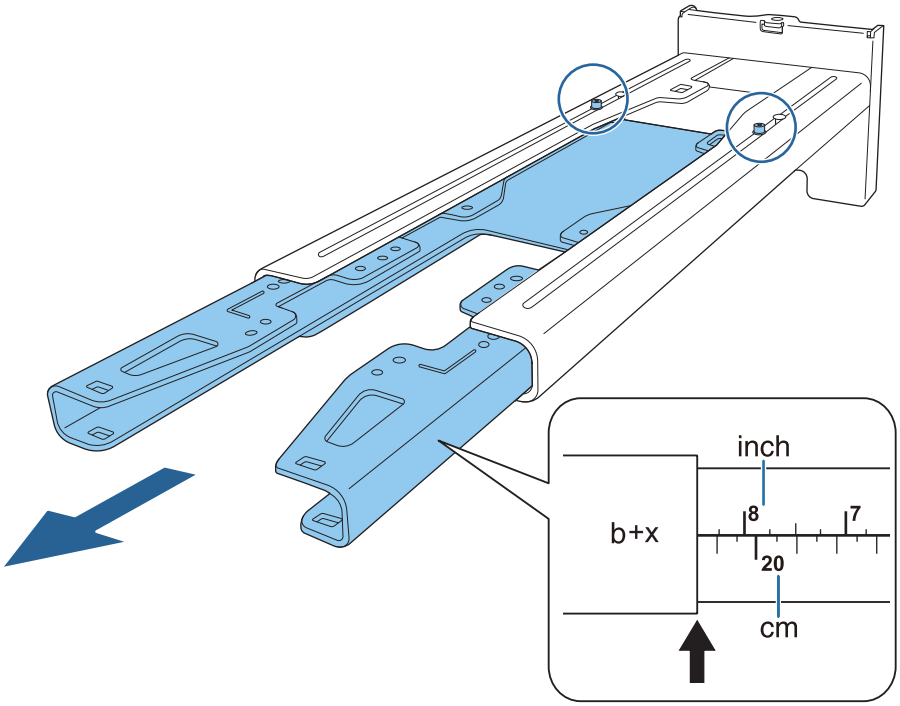

2 Indsæt den sekskantede akse i indstillingspladen

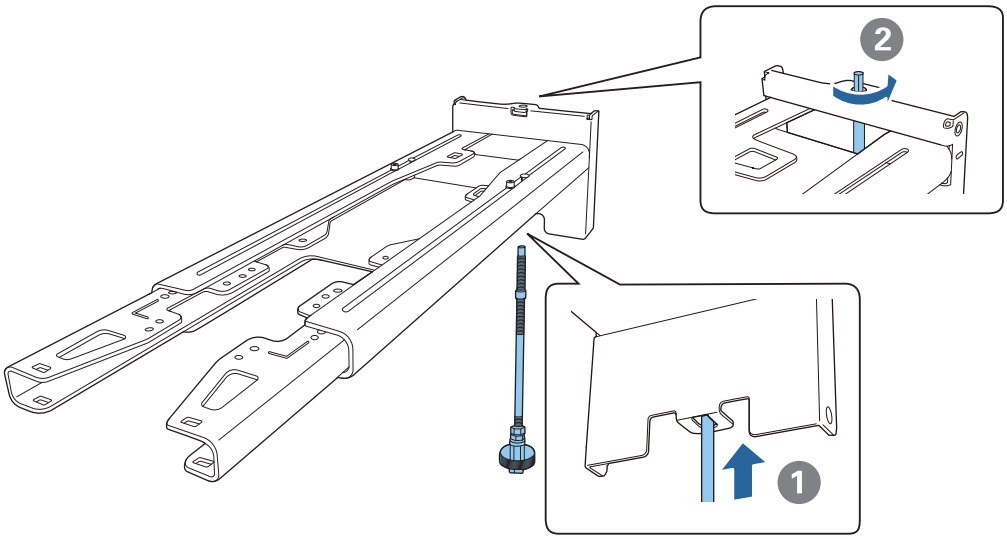

3 Før de nødvendige kabler gennem indstillingspladen

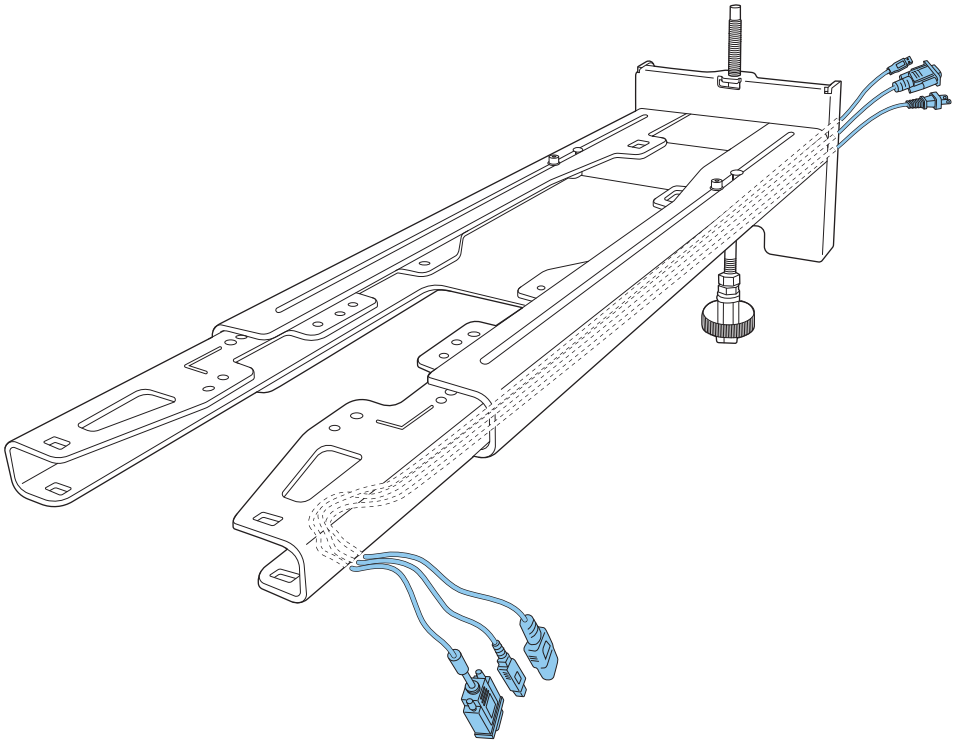

Advarsel

Hæng ikke resten af kablet over indstillingspladen. Det kan falde ned og give anledning til ulykker.

Sørg for, at kabelporte til tilslutning til eksterne enheder, såsom mini-pc'er, føres, så de kommer ud for neden på indstillingspladen og ikke gennem væggene.

4 Sæt indstillingspladen fast på vægpladen

Sæt den sekskantet akse i, indtil spidsen stikker lidt ud foroven på vægpladen, og den anden ende rører bunden af vægpladen.

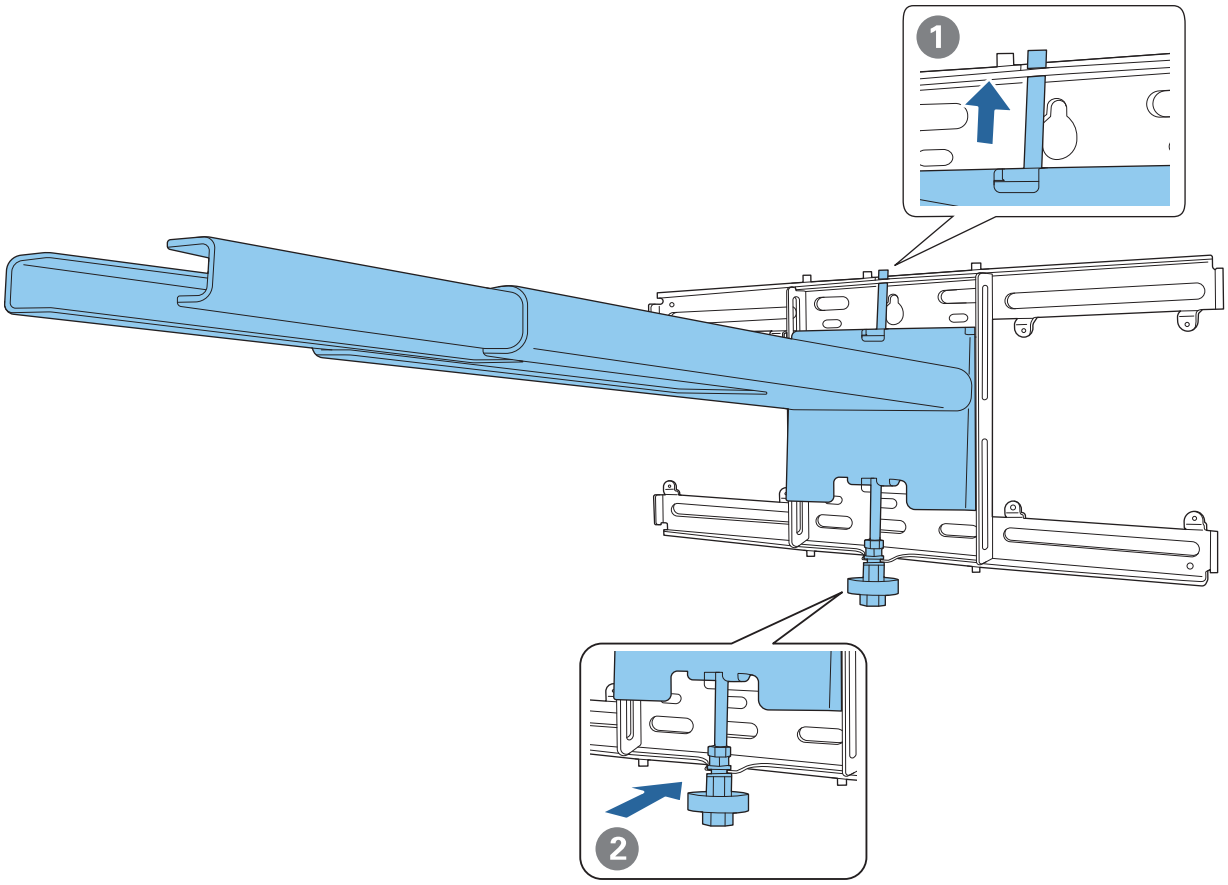

Pas på

Pas på, at kablerne ikke kommer i klemme mellem indstillingspladen og vægpladen.

5 Spænd indstillingspladen fast midlertidigt

Fastgør tre punkter med de medfølgende M6 skruer (x3).

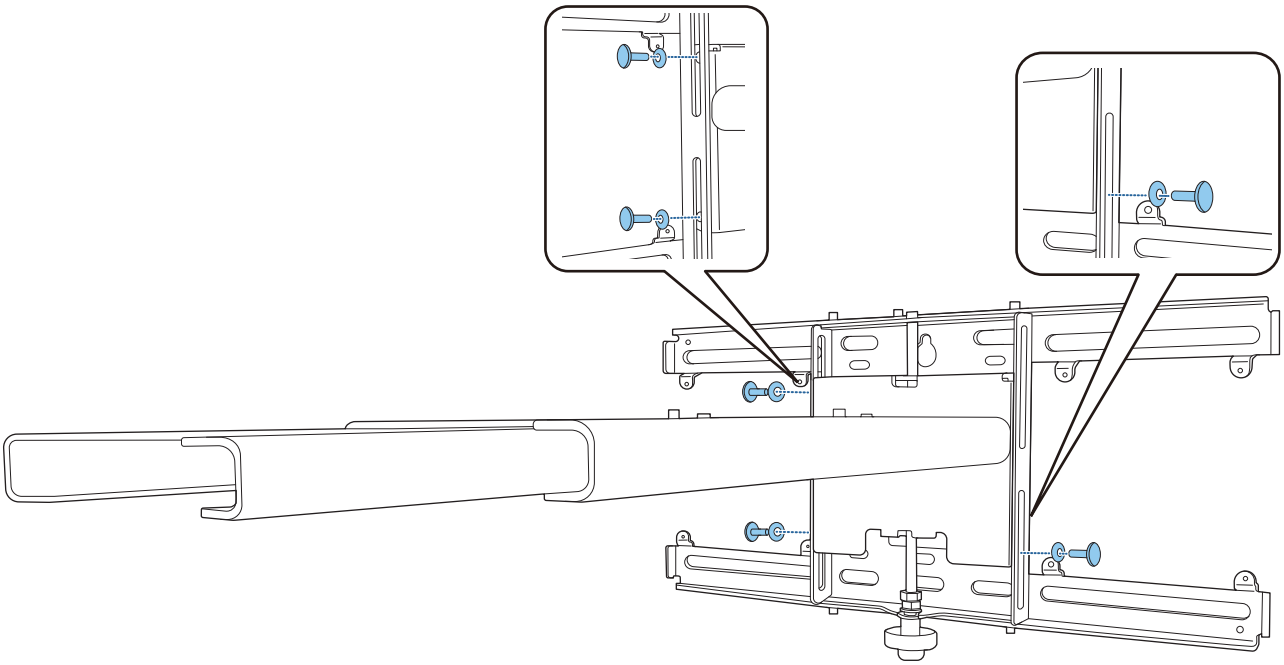

6 Juster den lodrette glideplade med skruenøglen, så den passer med mærkerne på vægpladen og indstillingspladen.

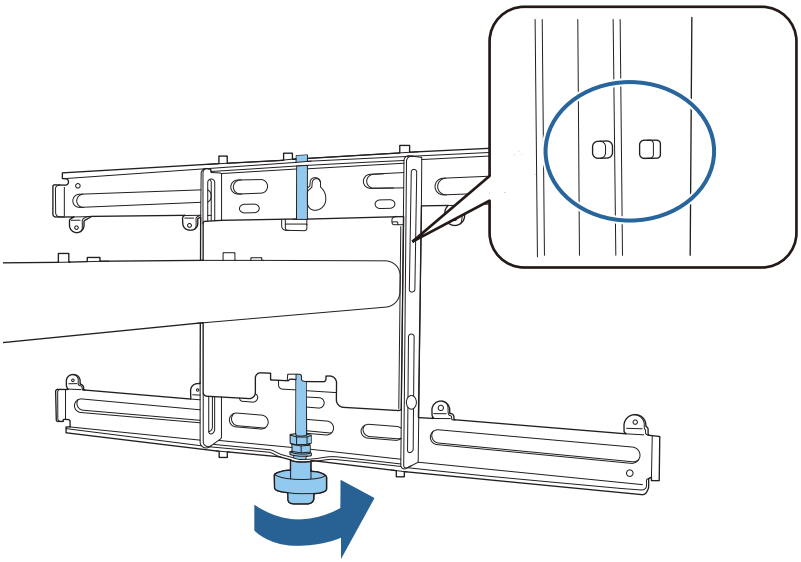

7 Spænd M6-bolten (x1), så indstillingspladen fastgøres i sin position

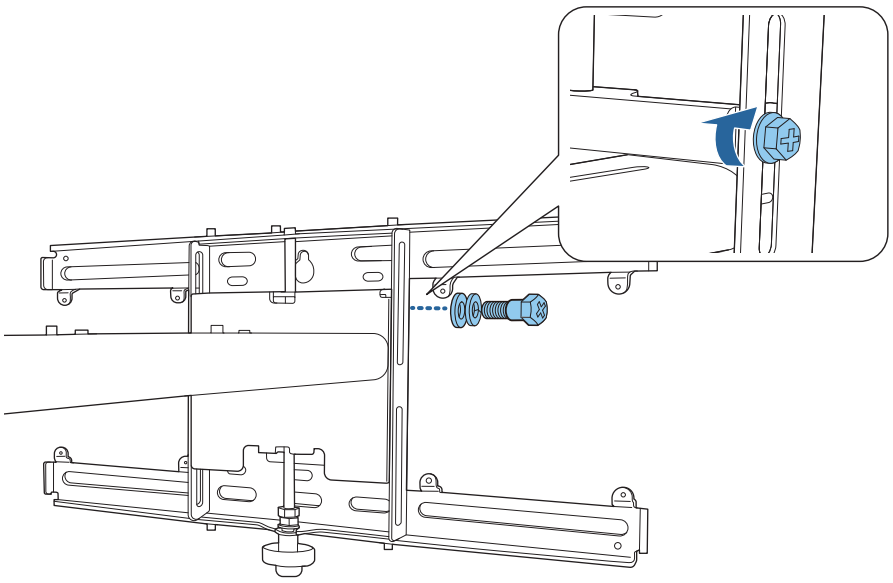

Sådan spændes justeringsenheden fast på indstillingspladen

1 Kontroller berøringsenhedens monteringsposition

Monteringspositionen er markeret på indstillingspladen. Monter i en passende position i henhold til størrelsen på skærmen, som du vil projektere på.

- Hvis et projiceret billede er mindre end 80 tommer: Monter enheden på mærket ◯ .

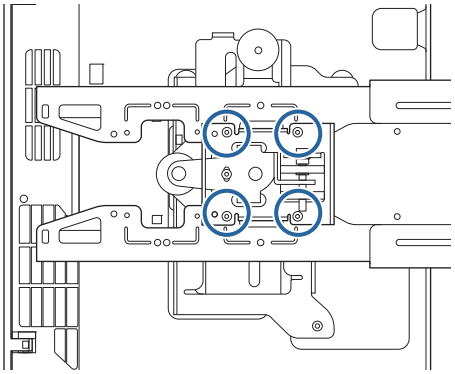

- Hvis et projiceret billede er 80 tommer eller mere: Monter enheden på mærket ◯ ◯ .

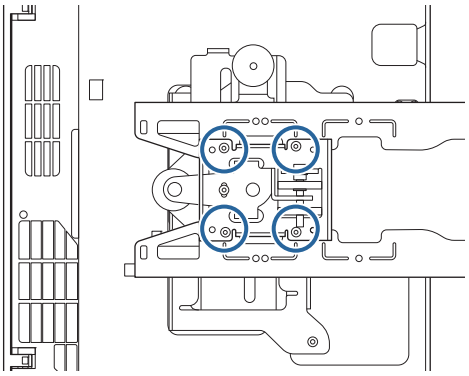

2 Spænd justeringsenheden fast på indstillingspladen med de medfølgende M4 x 12 mm bolte (x4)

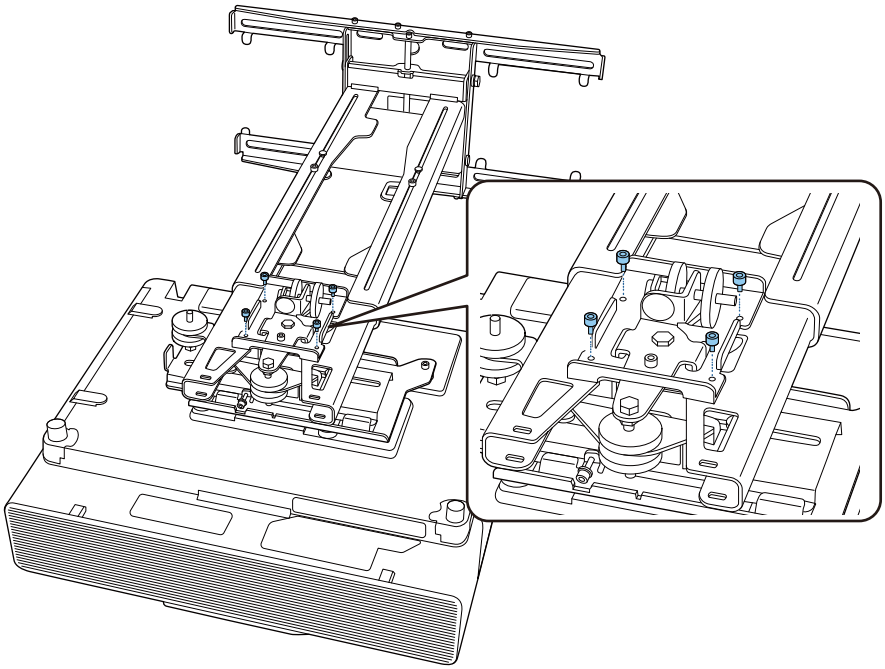

3 Tilslut kablerne til projektoren

Tilslut netledningen til sidst.

Tilslutning af eksterne enheder

Tilslutning af eksterne tunere og tilbehør

Brug almindelige M4 skruer til at fastgøre eksterne tunere og tilbehør i skruehullerne, som vist på følgende billede.

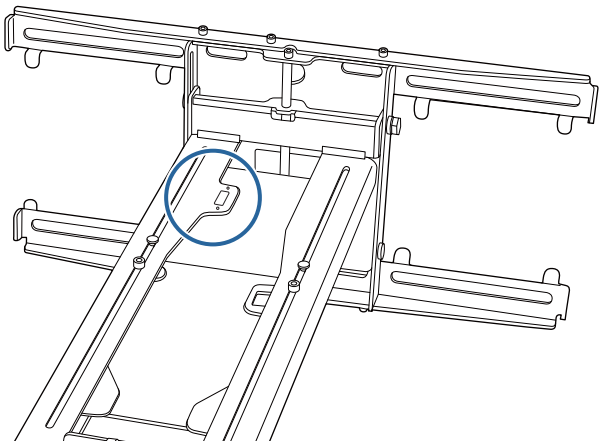

Sådan spændes en mini-pc eller stick pc fast

Spænd mini-pc'en eller stick pc'en fast på mini-pc-pladen, og spænd den fast på venstre eller højre side af vægpladen.

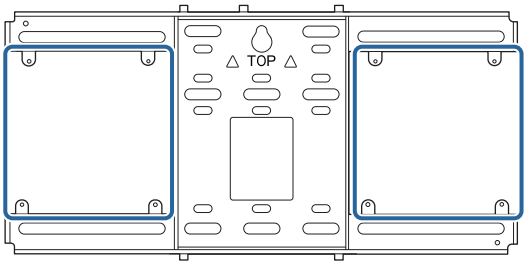

Fastgør den, så pc'ens luftudtag ikke blokeres.
Vi anbefaler at installere pc'en, så luftudtaget er øverst, og luftindtaget er nederst.

Ved fastspænding med mini pc-båndet

1 Sæt båndet rundt på mini-pc-pladen

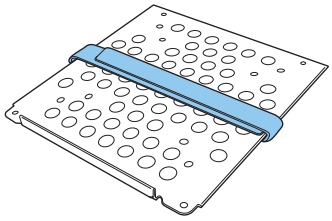

2 Spænd mini-pc-pladen fast på vægpladen med de medfølgende M3 x 6 mm skruer (x4).

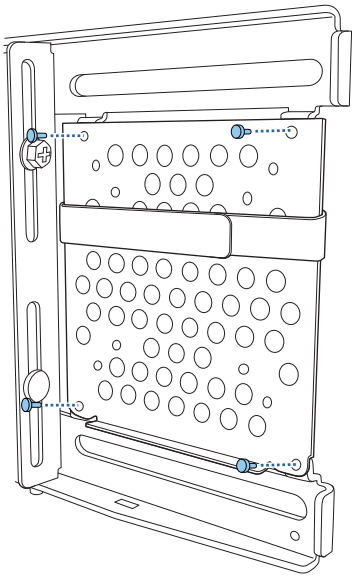

3 Placer pc'en på den nederste kant på mini-pc-pladen, og fastgør den med båndet

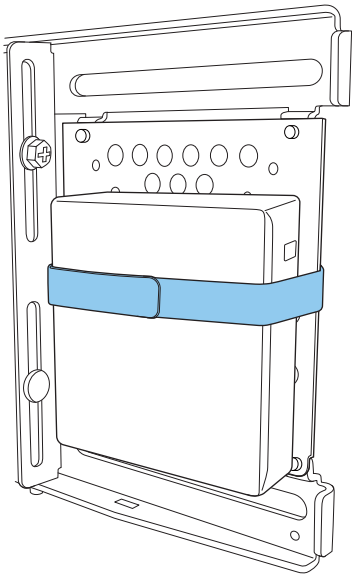

Ved fastgørelse med skruer

Afhængigt af mini-pc'ens form og skruehullernes retning, varierer rækkefølgen på delene, der skal monteres. Sørg for, at se monteringsvejledningen på forhånd.

Monteringseksempel

- Fastgør mini-pc-pladen med pc'en fastgjort på vægpladen. Brug de medfølgende M3 x 6 mm skruer (x4).

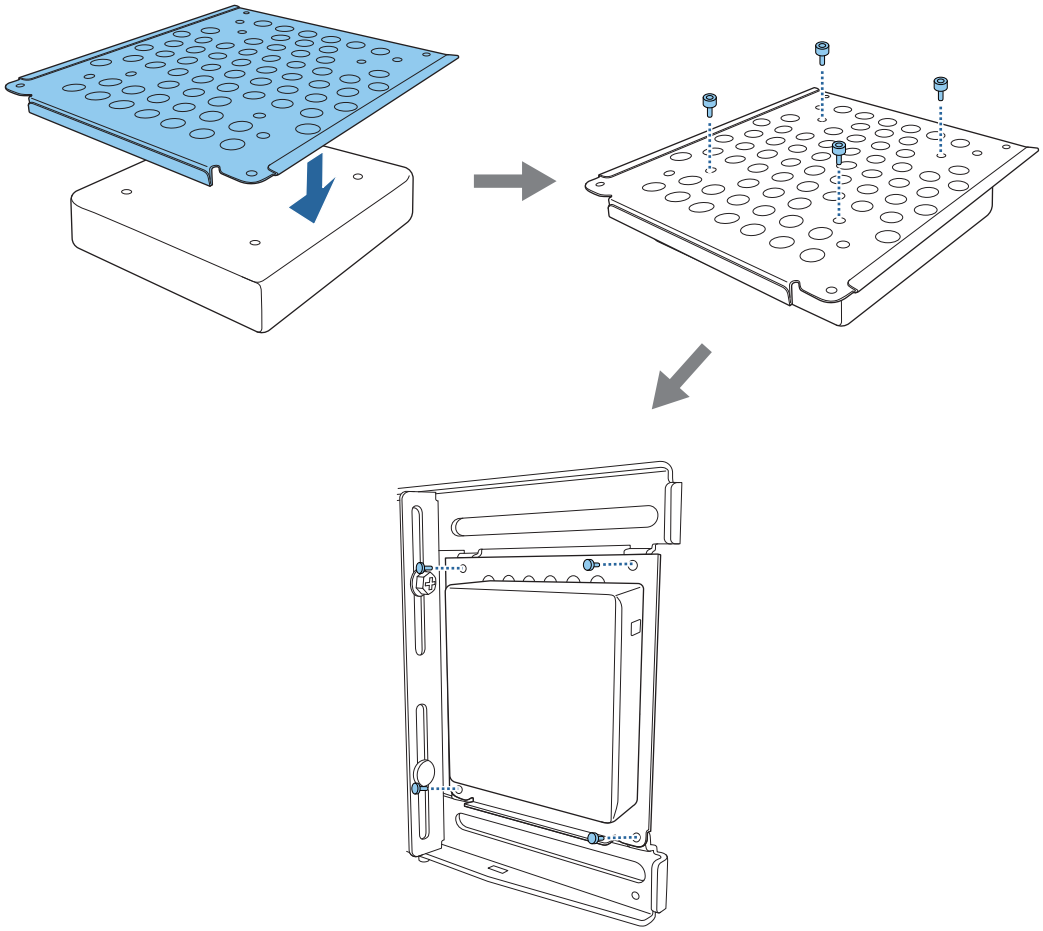

- Fastgør mini-pc-pladen på vægpladen med M3 x 6 mm skruerne (x4), og monter derefter pc'en.

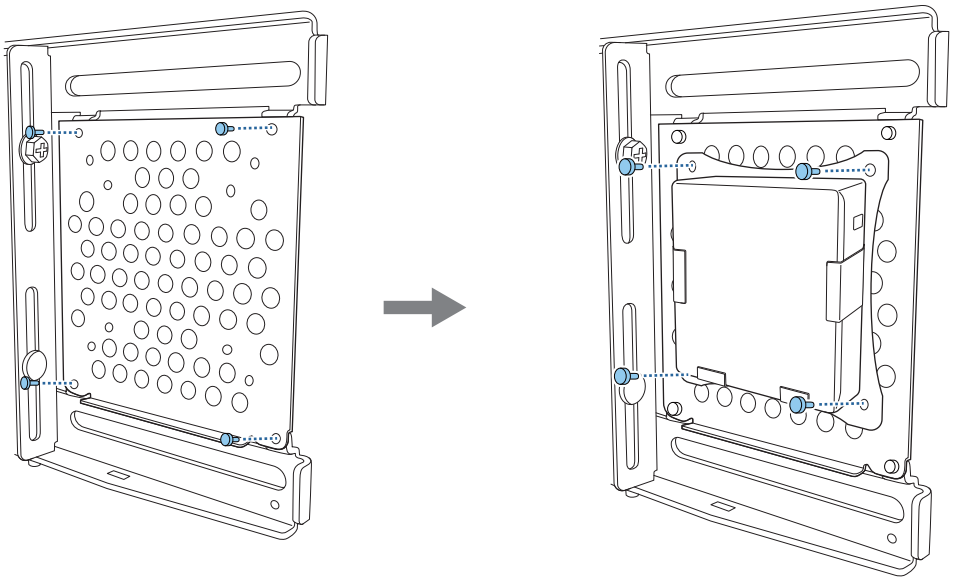

Sådan justeres placeringen af det projicerede billede

Placeringen af det projicerede billede kan justeres på en af følgende måder.

Hvis flere projektorer er monteret i samme rum, anbefaler vi, at du indstiller projektorernes id-oplysninger, så de ikke forstyrre fjernbetjeningen.

Tænd en projektor og indstil id-nummeret til projektoren under **Multiprojektion** > **Projektor-id**. Når du vil betjene en bestemt projektor, skal du holde [ID]-knappen nede på fjernbetjeningen, og tryk på knappen med samme nummer som projektorens id.

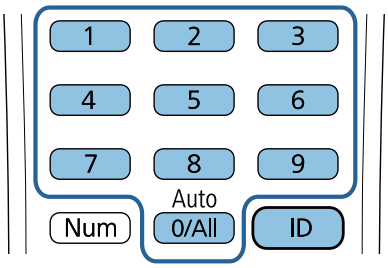

- Justering ved brug af Installationsvejledning for Indstillingspladen (s.54)

  Juster indstillingspladens position manuelt i overensstemmelse med den viste vejledningsskærm. Dette er nyttigt, når du vil finjustere projektionspositionen, samtidig med at billedkvaliteten opretholdes.

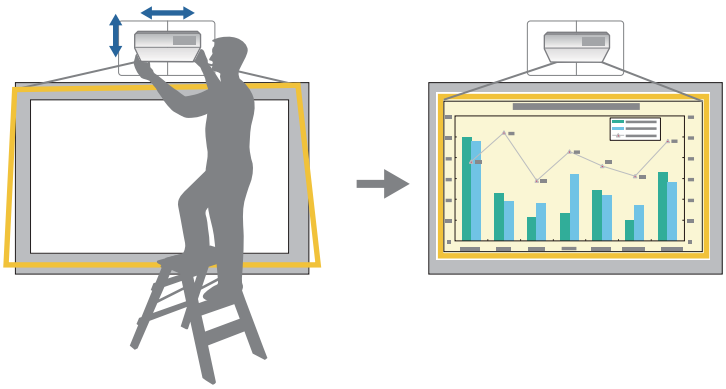

- Justering via projektorens menuer (s.58)

  Vælg området, som du ønsker at justere, og rette billedet manuelt. Dette er nyttigt, når du vil finjustere projektionspositionen, når du har foretaget mekaniske justeringer med vejledningsskærmen.

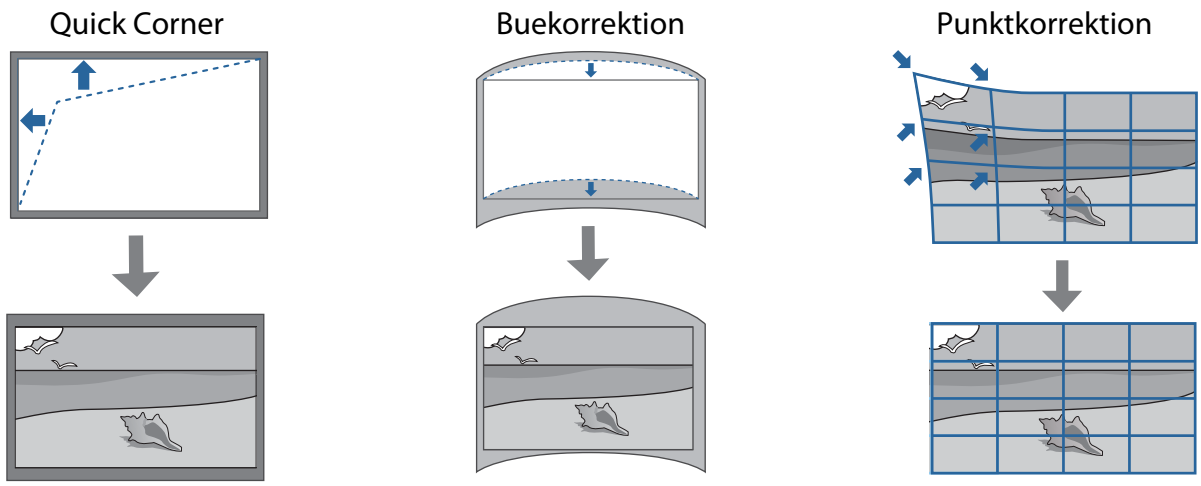

- Justering med funktionen Sletter (s.64)

  Denne funktion skjuler en del af billedet, så det ikke strækker sig ud over skærmkanterne.

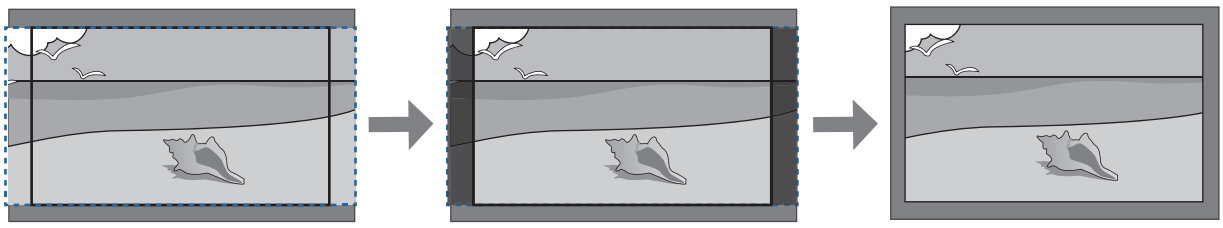

- Billedet er ikke stabilt umiddelbart efter projektoren tændes. Vent mindst 30 minutter før du justere billedet, nå du har startet projiceringen.
- Når du konfigurerer flere projektorer vha. en batchkonfigurationsfunktion, skal du udføre batchkonfigurationen, inden du justerer det projicerede billede.
- Vi anbefaler at justere indstillingspladens position manuelt, for at justere billedet, hvis du vil bevare billedkvaliteten.

Forberedelser før justering

1 Tryk på knappen [⏻] på fjernbetjeningen eller på betjeningspanelet, for at tænde for projektoren

2 Åbn projektorens frontdæksel, og juster derefter fokussen med fokushåndtaget

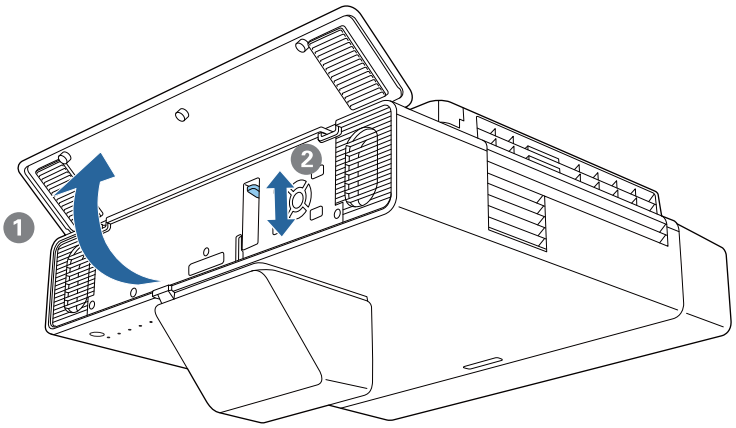

3 Tryk på knappen [Menu]

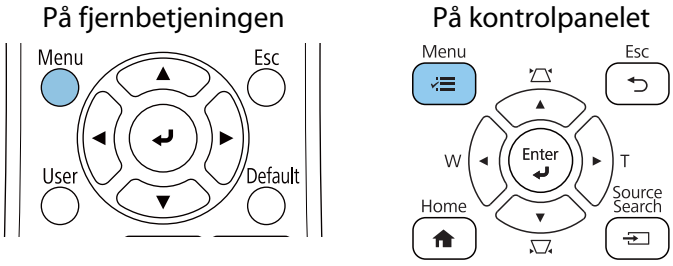

4 Vælg **Skærmtype** i menuen **Installation**, for at indstille billedforholdet på det projicerede billede

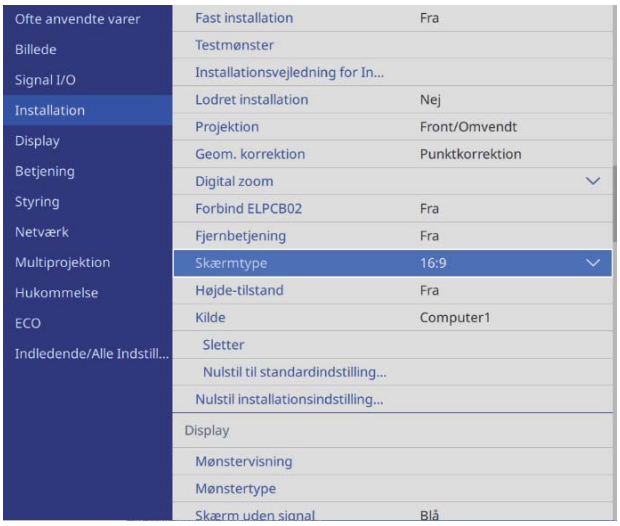

5 Indstil projektionspositionen med **Skærmposition** i menuen **Installation**, hvis muligt.

6 Skift billedforholdet, hvis nødvendigt

Projicér billeder fra en tilsluttet enhed og tryk på knappen [Aspect] på fjernbetjeningen.

Hver gang du trykker på knappen, vises navnet på billedformatet på skærmen, og billedformatet skifter.

> Billedformatet skifter ikke, hvis der ikke vises nogen billeder fra den tilsluttede enhed.

Udførelse af mekanisk indstilling ved brug af Installationsvejledning for Indstillingspladen

Brug vejledningsskærmen til at justere billedets position.

1 Tryk på knappen [Menu]

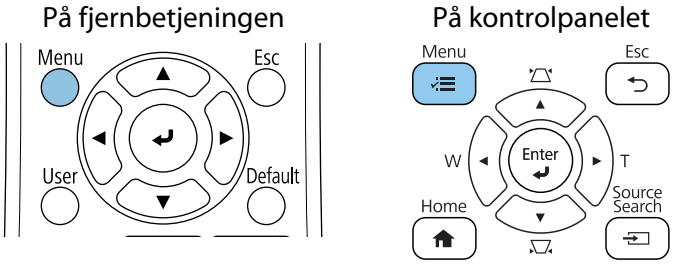

2 Vælg **Installationsvejledning for Indstillingspladen** i menuen **Installation**

Herefter vises vejledningsskærmen.

3 Drej justeringsknappen ① i installationsvejledningen, for at justere den vandrette rulle

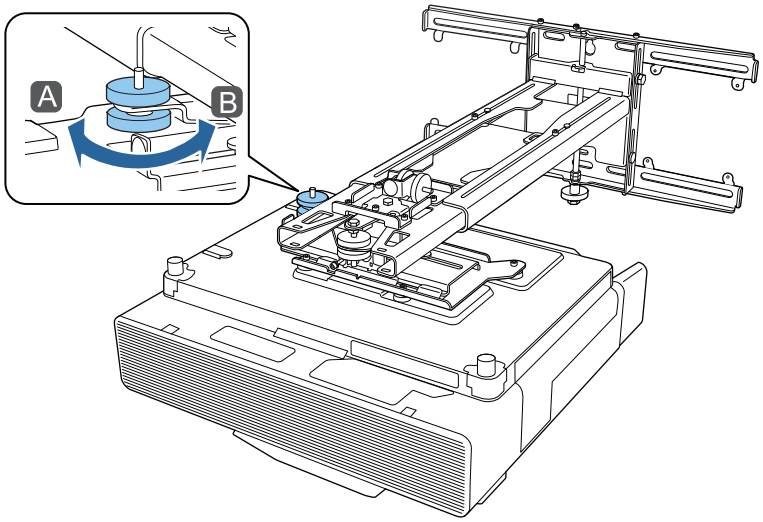

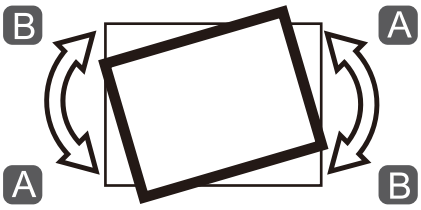

4 Løsn M4-skruen, og drej derefter justeringsknappen ② i installationsvejledningen, for at justere den vandrette drejning

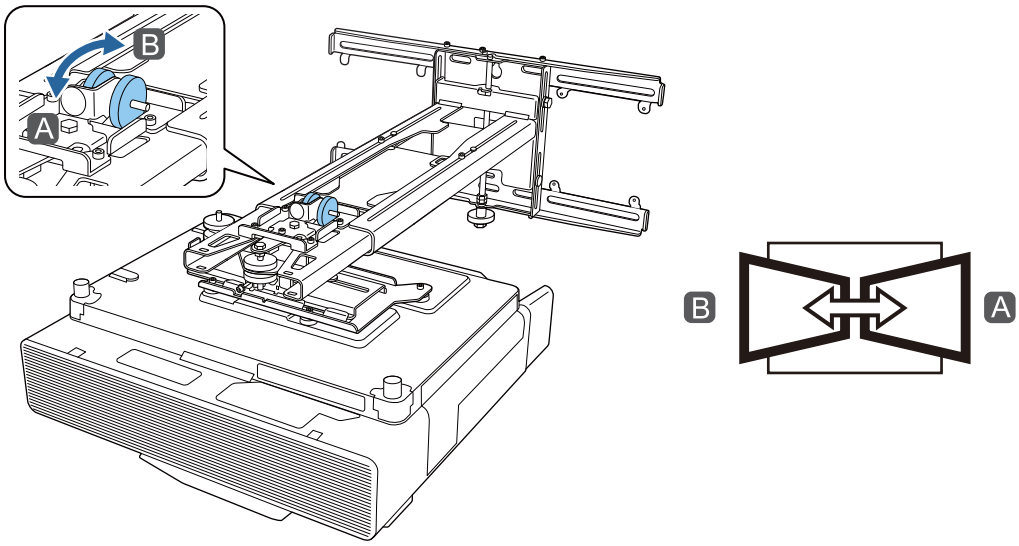

5 Drej justeringsknappen ③ i installationsvejledningen, for at justere den lodrette hældning

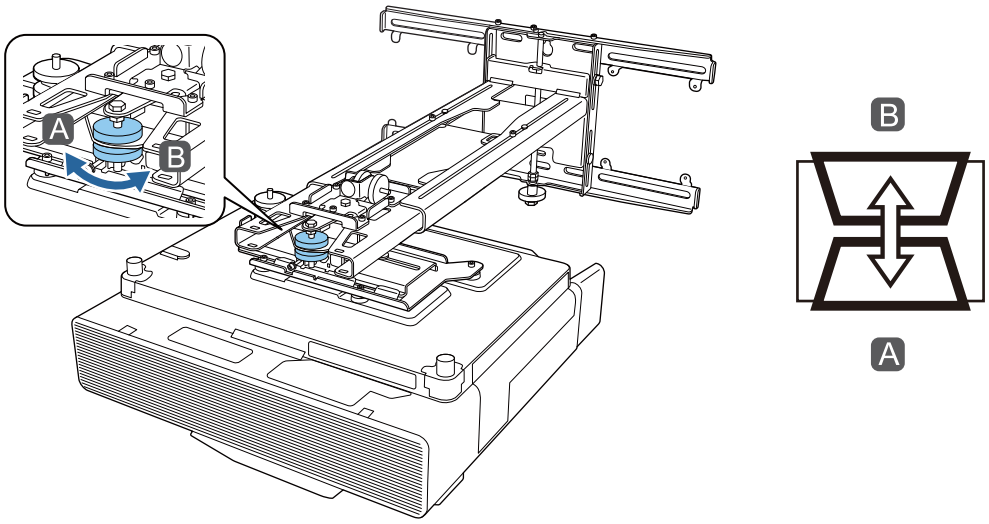

6 Løsn M4 bolten, og juster derefter den vandrette glideplade

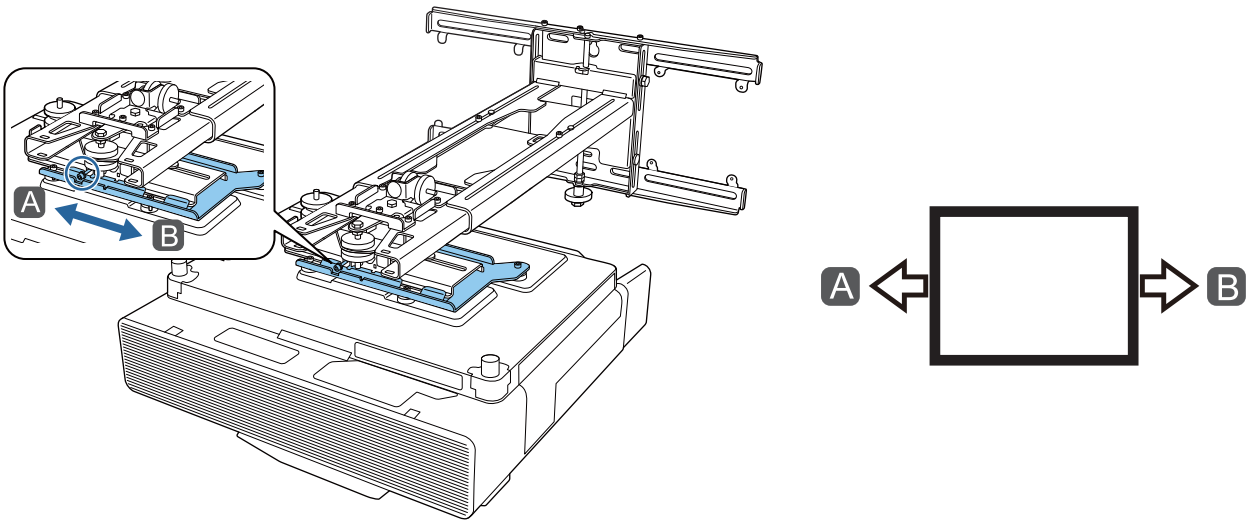

7 Løsn M4-boltene (x2), og juster glidepladen frem/tilbage

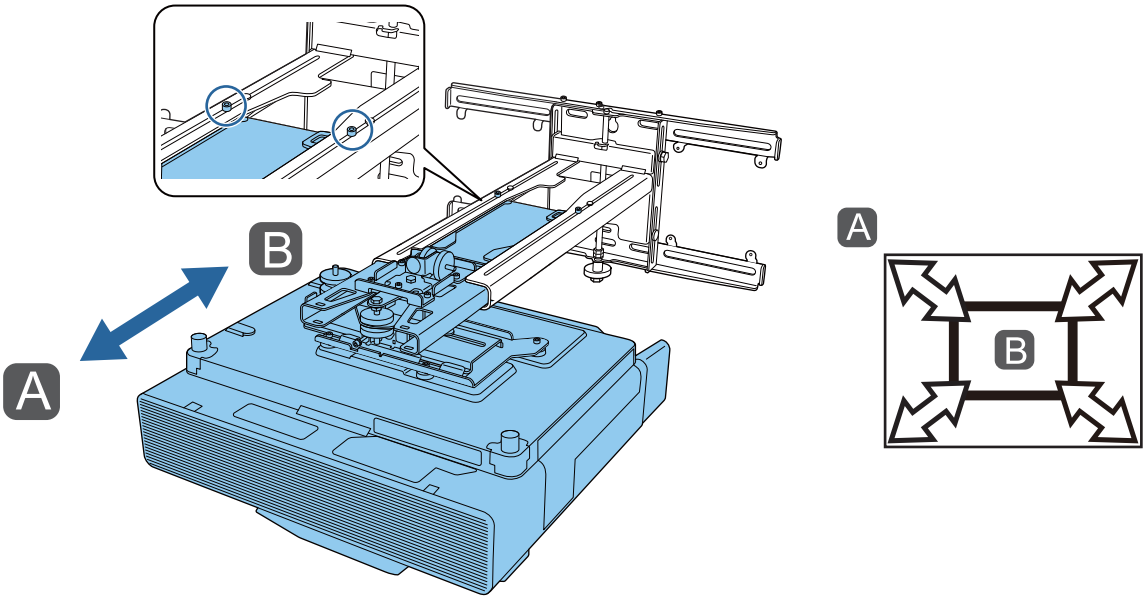

8 Løsn M6 bolten, og juster derefter den lodrette glideplade

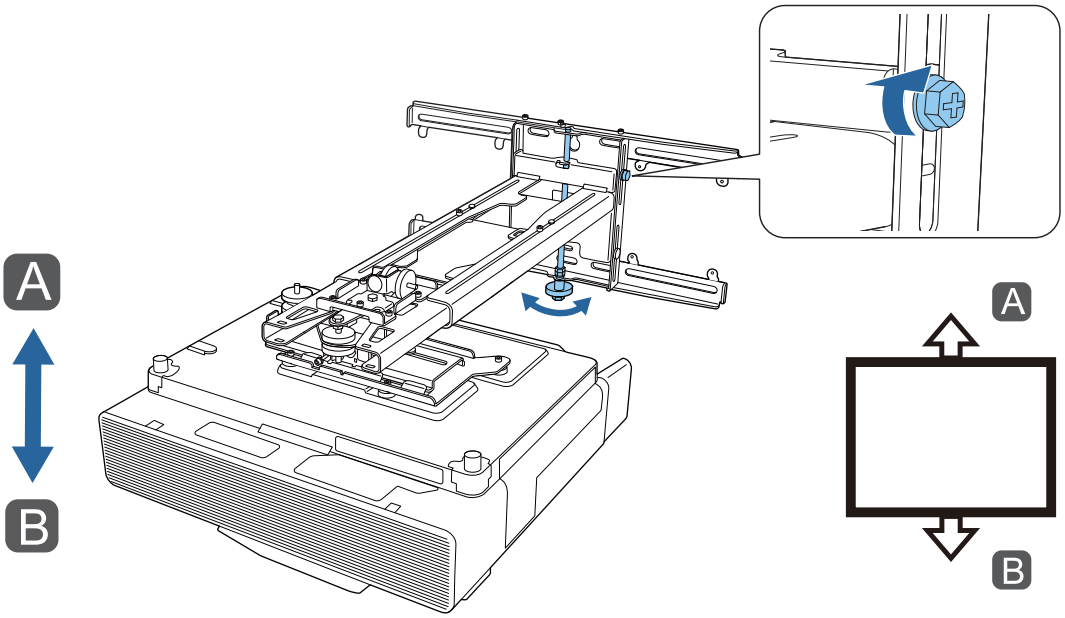

9 Spænd skruerne og boltene, som du løsnede i trin 3 til 8

> ⚠ **Advarsel**
>
> Stram alle bolte og skruer grundigt. I modsat fald kan produktet falde ned og forårsage persontilskadekomst eller skade på udstyr.

10 Juster fokussen på position A på følgende billede

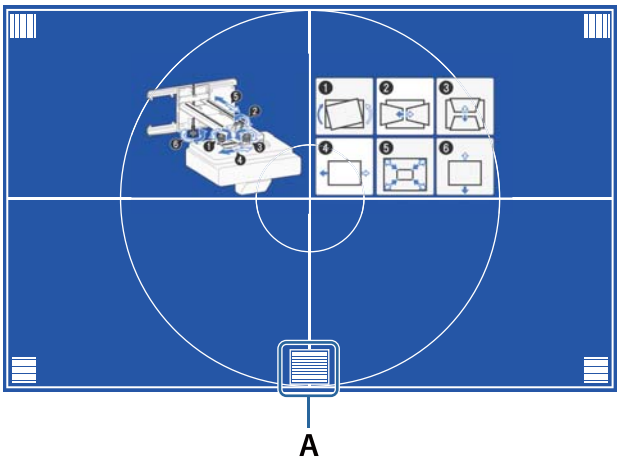

11 Når du er færdig med at justere, skal du trykke på [Esc]-knappen på fjernbetjeningen eller på betjeningspanelet, for at lukke vejledningsskærmen

Justering via projektorens menuer

- Du kan gemme justerede værdier i **Hukommelse** i menuen **Geom. korrektion**.
- Inden du foretager justeringen, skal du først indstille Skærmtype og Skærmposition. Hvis du ændre Skærmtype eller Skærmposition, når du har foretaget rettelser, nulstilles rettelserne.

Buekorrektion

1 Tryk på knappen [Menu]

På fjernbetjeningen

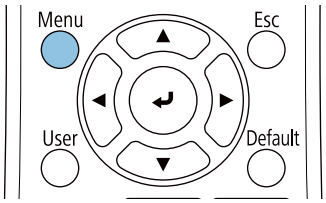

På kontrolpanelet

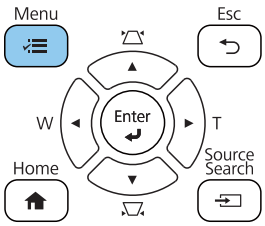

2 Vælg **Geom. korrektion** i menuen **Installation**

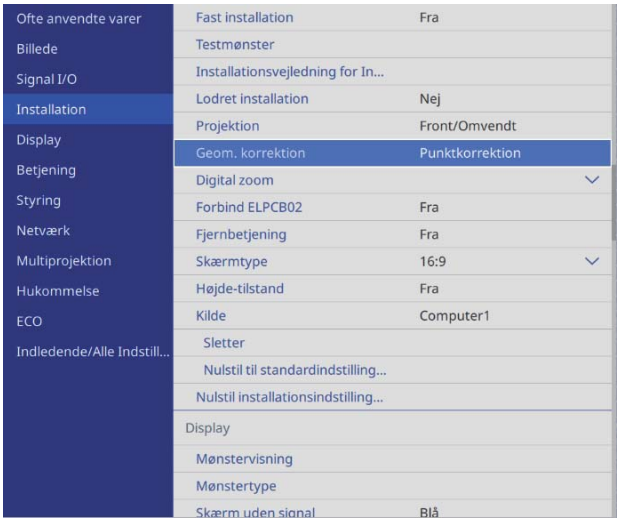

3 Vælg **Buekorrektion**

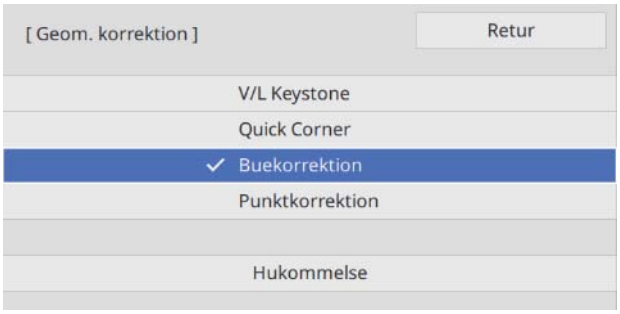

4 Vælg siden, som du ønsker at rette og foretage justeringer

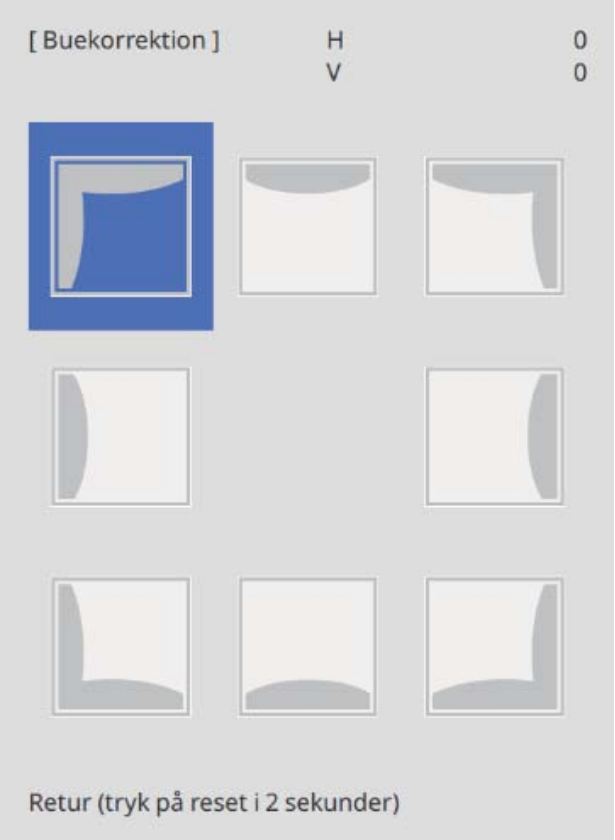

Hvis du når et område, der ikke kan justeres, vises meddelelsen **Der kan ikke flyttes længere.**

5 Når du er færdig med at foretage justeringer, skal du trykke på [Esc]-knappen på fjernbetjeningen eller betjeningspanelet, for at afslutte justeringen

Quick Corner

1 Tryk på knappen [Menu]

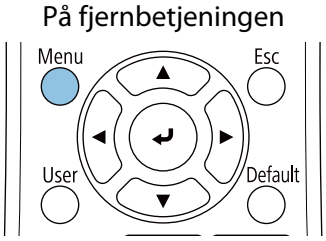

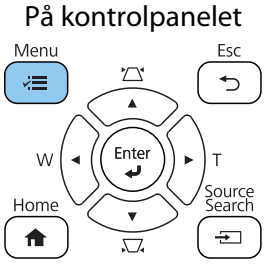

2 Vælg **Geom. korrektion** i menuen **Installation**

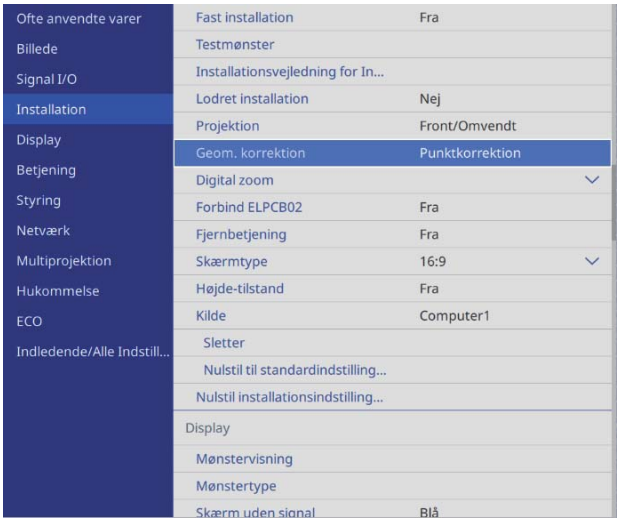

3 Vælg **Quick Corner**

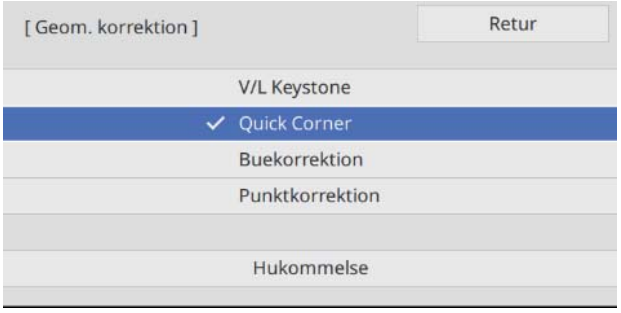

4 Vælg siden, som du ønsker at rette og foretage justeringer

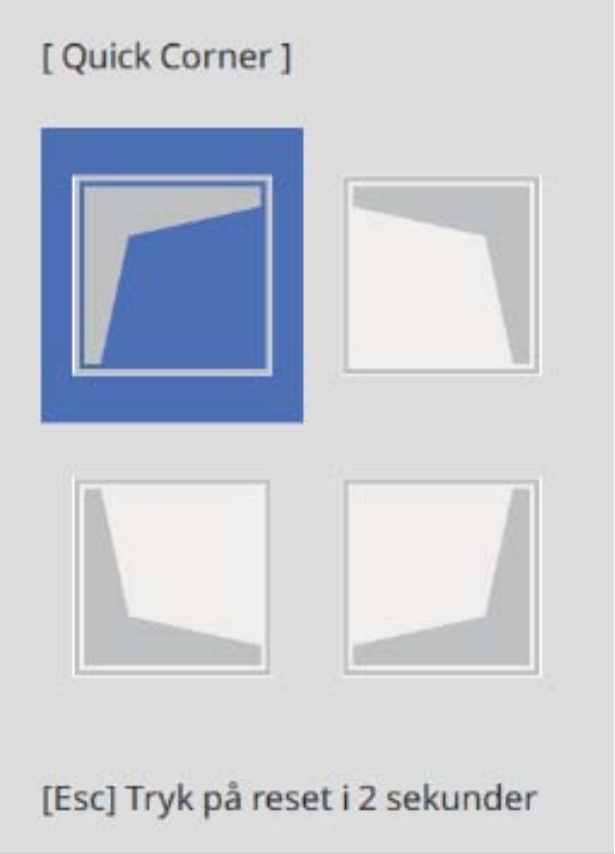

Hvis du når et område, der ikke kan justeres, vises meddelelsen **Der kan ikke flyttes længere.**

> Når siderne justeres, skal du trykke på knapper [1], [3], [7] og [9] på fjernbetjeningen, for at vælge siden, du vil justere.

5 Når du er færdig med at foretage justeringer, skal du trykke på [Esc]-knappen på fjernbetjeningen eller betjeningspanelet, for at afslutte justeringen

Punktkorrektion

1 Tryk på knappen [Menu]

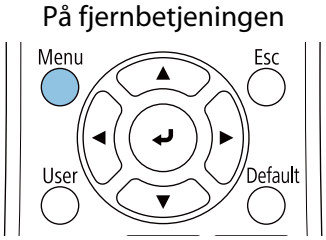

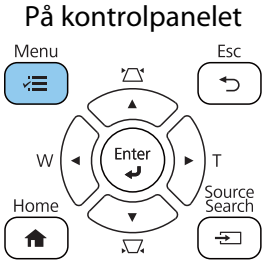

2 Vælg **Geom. korrektion** i menuen **Installation**

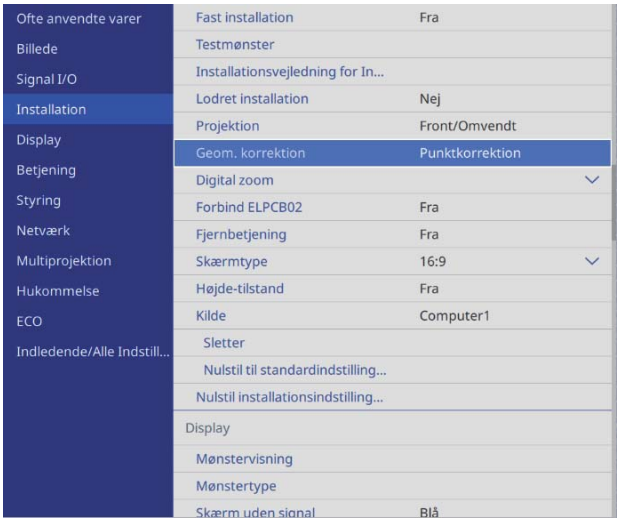

3 Vælg **Punktkorrektion**

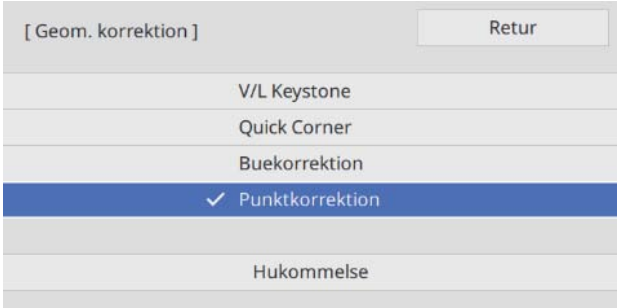

4 Vælg **Punktkorrektion** og vælg derefter antallet af net

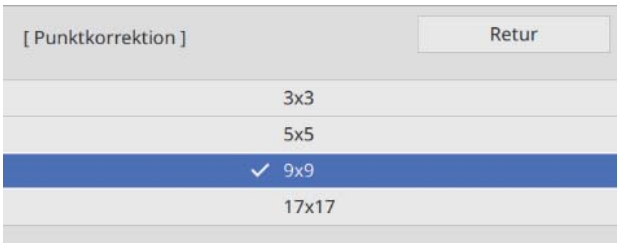

5 Vælg punkterne, du vil rette og justere

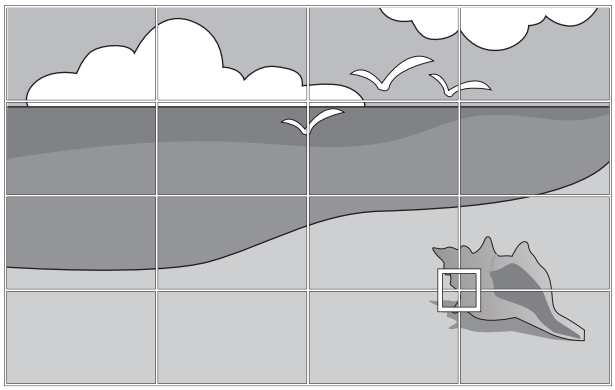

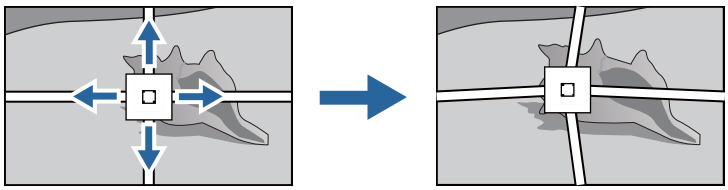

Hvis det er svært at se nettet, skal du bruge **Mønsterfarve** for at ændre farven på nettet.

6 Når du er færdig med at foretage justeringer, skal du trykke på [Esc]-knappen på fjernbetjeningen eller betjeningspanelet, for at afslutte justeringen

Justering med funktionen Sletter

1 Tryk på knappen [Menu]

På fjernbetjeningen

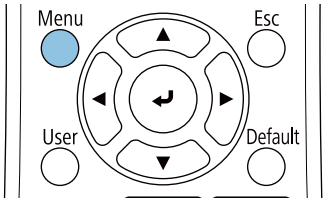

På kontrolpanelet

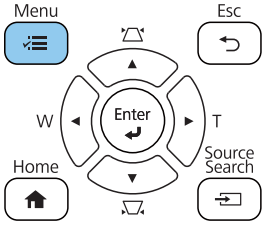

2 Vælg **Sletter** i menuen **Installation**

3 Vælg en kant, og juster derefter mængden, du vil skjule

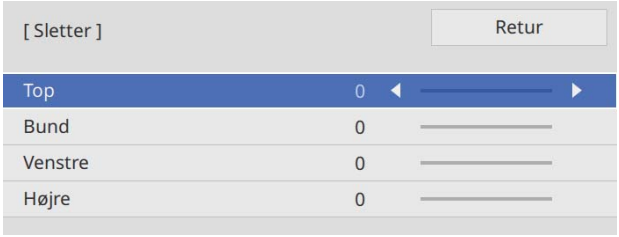

4 Når du er færdig med at foretage justeringer, skal du trykke på [Esc]-knappen på fjernbetjeningen eller betjeningspanelet, for at afslutte justeringen

Montering af dækslerne

1 Sæt dækslet på den venstre vægplade

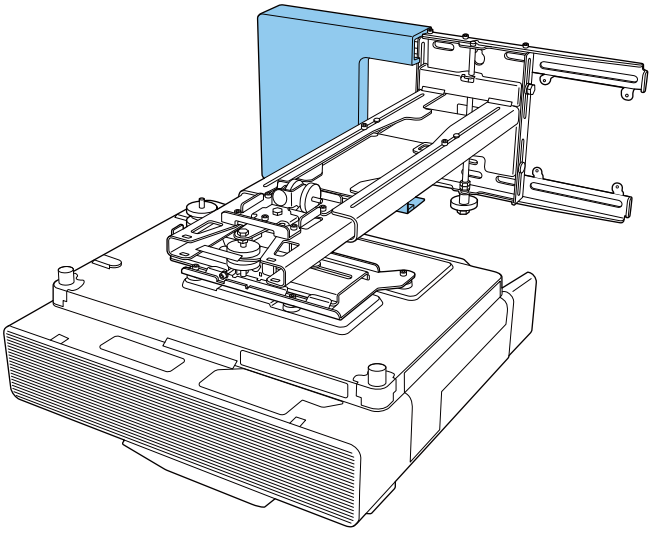

2 Sæt dækslet på den højre vægplade

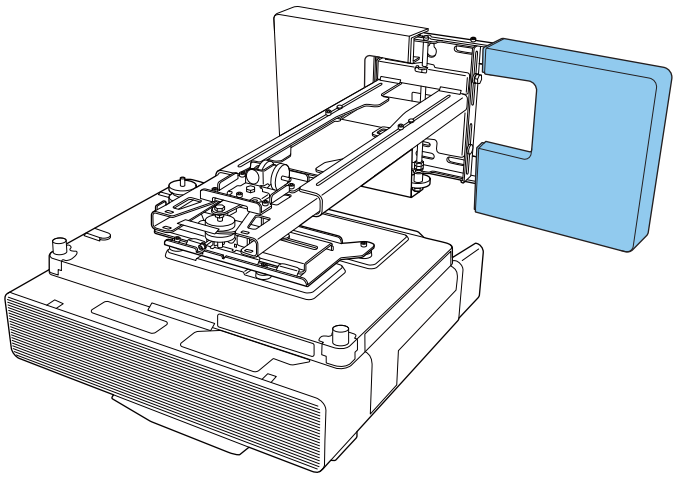

3 Fastgør endekappen til indstillingspladen

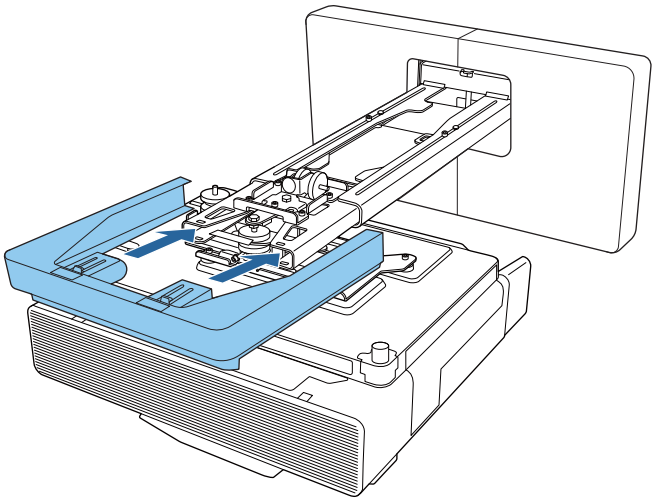

Hvis rillen i armen giver dig problemer, kan du påsætte det medfølgende afdækningsmærkat.

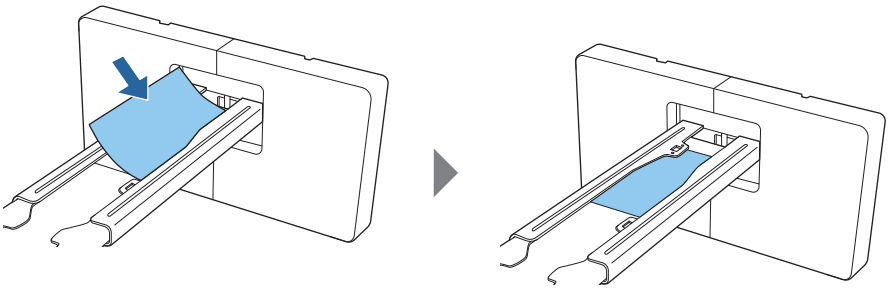

4 Monter kabelbeklædningen på projektoren og fastgør den med skruerne (x2)

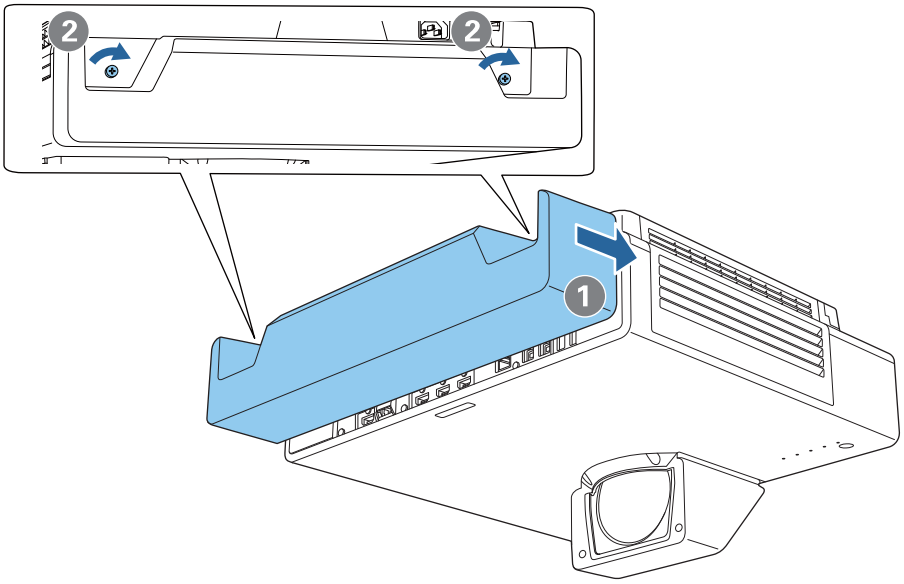

Montering af en sikkerhedswire

Udfør en af følgende sikkerhedsforanstaltninger, hvis nødvendigt.

- Monter en kabellås, der sikre mod tyveri og som kan købes i almindelig handel

  Før kablet igennem monteringspunkterne på projektoren og indstillingspladen.

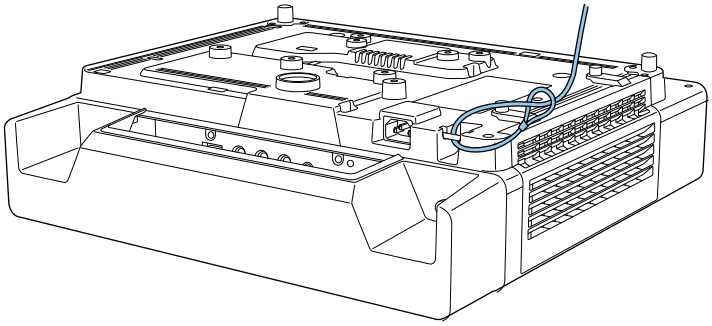

- Monter en kabellås fra Kensington

  Sikkerhedsstikket på dette produkt er kompatibelt med Microsaver Security System, som fremstilles af Kensington. Se følgende for flere oplysninger om Microsaver Security System.

  http://www.kensington.com/

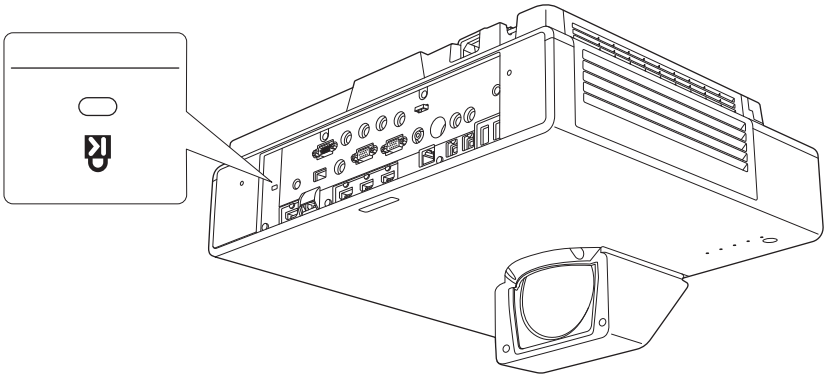

Bemærkninger på betjeningsenheden

Advarsel	
Tilslut kun til EB-805F/EB-800F. Forbind den ikke til andre projektorer eller apparater. Dette kan beskadige enheden.	
Før kablerne således, at de ikke berører møtrikker og bolte. Ukorrekt håndtering af ledningerne kan forårsage brand eller elektrisk stød.	
Den medfølgende ledning er udelukkende til ELPHD02. Den må ikke bruges med andre enheder.	
Brug ikke en ledning, som er beskadiget. Forkert håndtering kan forårsage brand eller elektrisk stød. Hvis ledningen beskadiges (hvis ledningstråden kan ses, ledningen er gået i stykker eller lignende), skal du kontakte din lokale forhandler eller et Epson-reparationscenter.	
Når du tilslutter ledningen til betjeningsenheden, skal du kun bruge vekselstrømsadapteren, der følger med. Hvis du ikke gør dette, kan det føre til funktionsfejl, overophedning eller udledning af røg, der kan forårsage brand eller elektrisk stød.	
Brug ikke vekselstrømsadapteren med en anden spænding end den angivne strømforsyningsspænding. Hvis du ikke gør dette, kan det føre til funktionsfejl, overophedning eller udledning af røg, der kan forårsage brand eller elektrisk stød.	
Træk ikke i selve ledningen og stil ikke tunge genstande på ledningen. Du må ikke ændre noget på ledningen. Forkert håndtering kan forårsage brand eller elektrisk stød.	
Udsæt ikke vekselstrømsadapteren for store belastninger eller stød, som fx at træde på den, tabe den eller slå på den. Dette kan forårsage skade. Hvis vekselstrømsadapteren beskadiges skal du slukke for betjeningspanelet, tage stikket ud af stikkontakten og kontakte din lokale forhandler. Hvis du fortsætter med at bruge produktet, når det er beskadiget, kan det forårsage brand eller elektrisk stød.	
Brug/håndter ikke betjeningsenheden, vekselstrømsadapteren eller stikket med våde hænder. Hvis du ikke gør dette, kan det føre til funktionsfejl, brand eller elektrisk stød.	
Håndter strømstikket forsigtigt. Forkert håndtering kan føre til funktionsfejl eller skader, der kan forårsage brand eller elektrisk stød. Overhold følgende forholdsregler under håndteringen: • Brug ikke adaptere med flere stik. • Stik ikke stikket i et stik, hvor der er fremmed materialer, såsom støv. • Sørg for, at stikket sættes helt i. • Tag ikke fat i strømstikket med våde hænder. • Når du trækker stikket ud af stikket, skal du altid tage fat i selve stikket og træk det ud. Træk ikke i ledningen.	
Når du flytter betjeningsenheden, skal du sørge for at slukke for strømmen, afbryde vekselstrømsadapteren og kontrollere, at alle ledninger er blevet afbrudt.	

Advarsel	
Hvis der opstår et af følgende problemer, skal du øjeblikkeligt slukke for strømmen og trække vekselstrømsadapteren og stikket ud af stikkontakten. Kontakt derefter den lokale forhandler eller nærmeste Epson-servicecenter. • Du bemærker røg, mærkelige lugte eller mærkelige lyde • Vand eller fremmed materialer trænger ind i betjeningsenheden • Betjeningsenheden er blevet tabt, eller kabinettet er blevet beskadiget	
Spild ikke te, kaffe, juice eller andre drikkevarer på vekselstrømsadapteren, og sørg for at den ikke udsættes for pesticider. Hvis du ikke gør dette, kan det føre til funktionsfejl, brand eller elektrisk stød. Hvis der spildes drikkevarer eller lignende på vekselstrømsadapteren, skal du slukke for strømmen, tage vekselstrømsadapteren ud af stikkontakten og kontakte din lokale forhandler. Hvis du fortsætter med at bruge den i denne tilstand, kan det føre til brand eller elektrisk stød.	
Vekselstrømsadapteren må ikke bruges i et begrænset område eller tildækkes med en klud eller lignende, undtagen den medfølgende holder til adapteren. Ellers kan vekselstrømsadapteren blive varm og forårsage forbrændinger eller andre uventede ulykker.	
Vikl ikke ledningen rundt om vekselstrømsadapteren. Hvis du ikke gør dette, kan den afbrydes eller overophedes.	
Betjeningsenheden må ikke skilles ad eller ændres på.	
Før rengøring skal du sørge for at tage vekselstrømsadapteren og stikket ud af stikkontakten, og kontrollere, at alle ledninger er blevet afbrudt.	
Hvis enhederne ikke rengøres i lang tid, kan støv ophobe sig, hvilket kan føre til brand eller elektrisk stød. Sørg for at rengøre enhederne regelmæssigt.	

Pas på	
Betjeningsenheden må ikke skilles ad, når den skal bortskaffes. Den skal bortskaffes i henhold til den lokale lovgivning og bestemmelser.	

Betjeningsenhed - specifikationer

Emne	Specifikation
Betjeningsenhedens vægt	Ca. 0,6 kg
Strøm (vekselstrømsadapter)	100 til 240 V AC +/- 10 %, 50/60 Hz
Strøm	12 V DC 2,5 A 30 W
Strømforbrug under brug	4,5 W
Driftstemperatur	0 til 40°C (ingen kondensering)
Driftshøjde	0 til 3.048 m

Eksterne mål

[Enhed: mm]

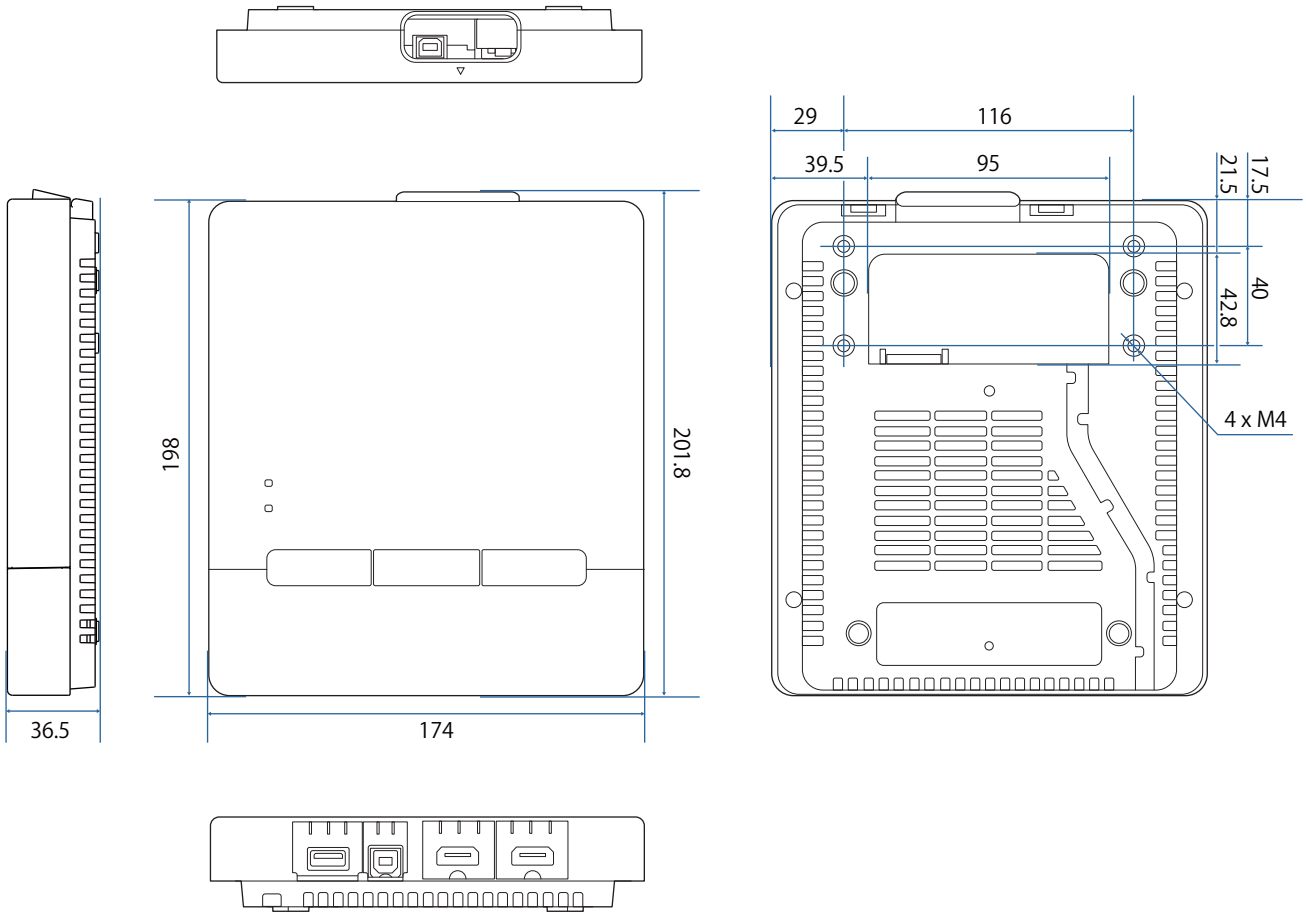

Huller til kabelføring

Du kan bruge en af de kabelåbninger, der er angivet i A.

Før ledning langs rillen bag på betjeningsenheden (B).

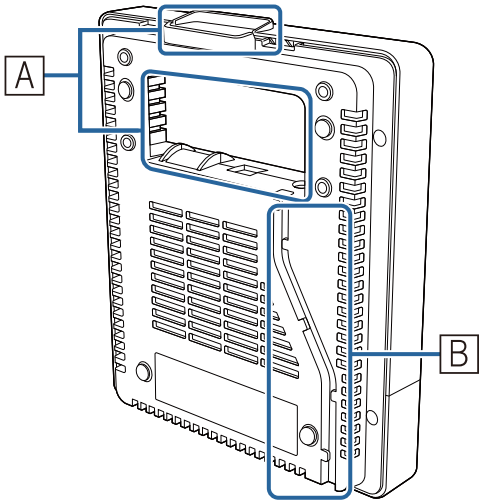
A
B

Montering af Control Pad'en

Montering af Control Pad'en

1 Placer fingeren i hullet øverst og fjern frontdækslet.

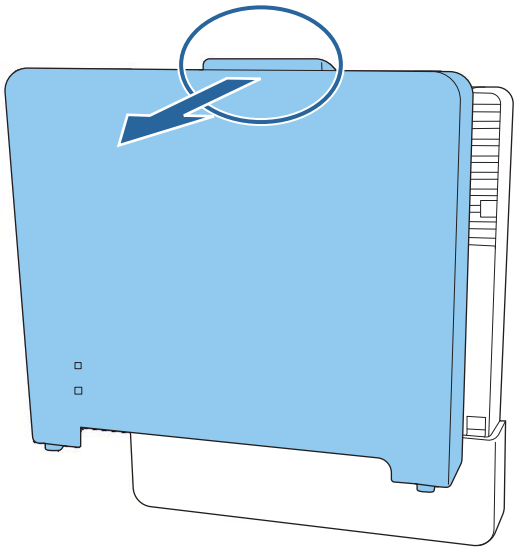

2 Forbind ledningen og før den langs bagsiden

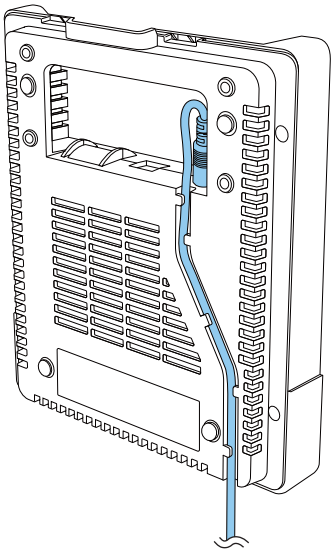

3 Efterse monteringsstedet og fastspænd med M4 skuer, der kan købes i almindelig handel (20 mm x 4)

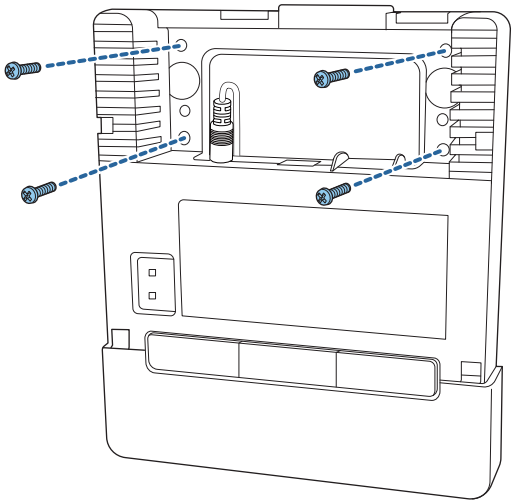

Advarsel

- Når skruerne skrues i, skal du sørge for, at de ikke skrues skævt i henhold til monteringsfladen.
- Sørg for at Control Pad'en er spændt ordentligt fast.
- Undgå at bruge dobbeltklæbende tape eller magneter til at fastspænde Control Pad'en.

Sørg for at Control Pad'en virker ordentligt, inden den spændes fast med skruerne.

4 Spænd vekselstrømsadapteren fast på væggen med M4 skruerne (x4)

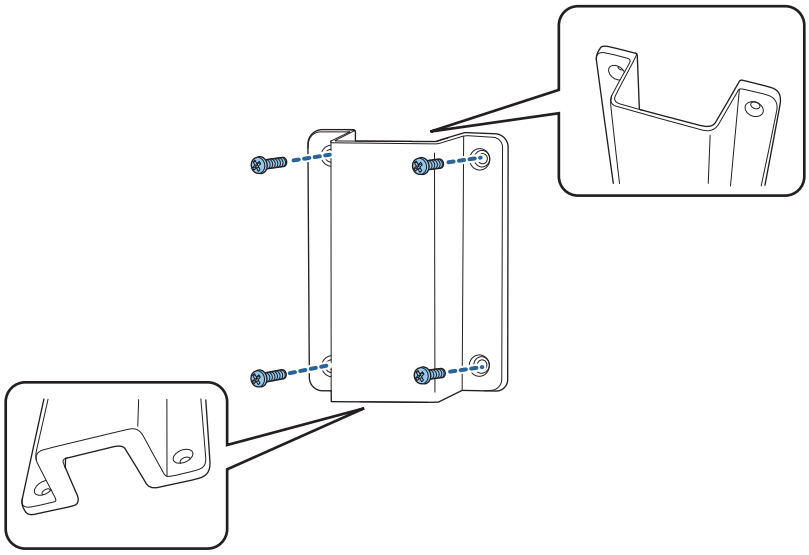

5 Sæt vekselstrømsadapteren i holderen og forbind den til strømforsyningen

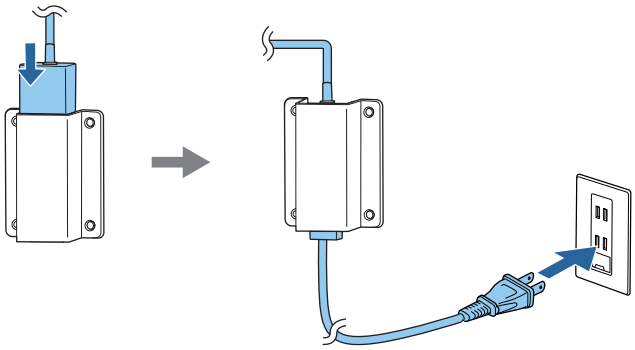

6 Tilslut kablet fra projektoren til Control Pad'en

Se "Tilslutning af betjeningsenheden" s.10 for oplysninger om tilslutningen.

7 Sæt frontdækslet på

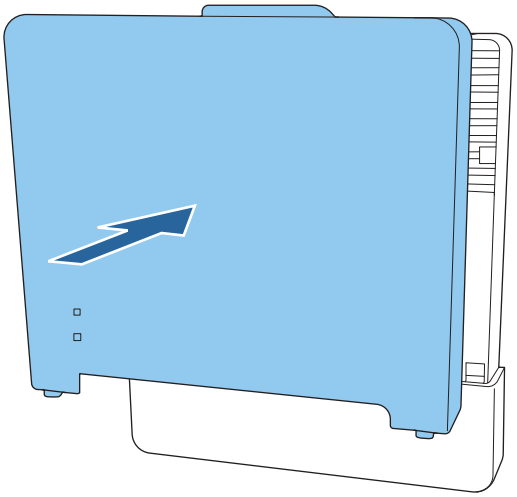

Aktivering af betjeningsenheden

1 Tænd for projektoren og tryk derefter på [Menu]-knappen

På fjernbetjeningen

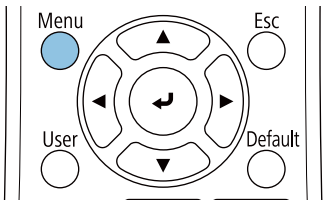

På kontrolpanelet

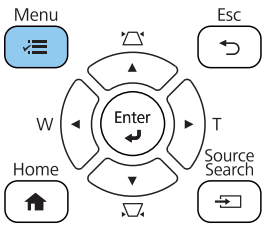

2 Vælg **HDBaseT** i menuen **Signal I/O**

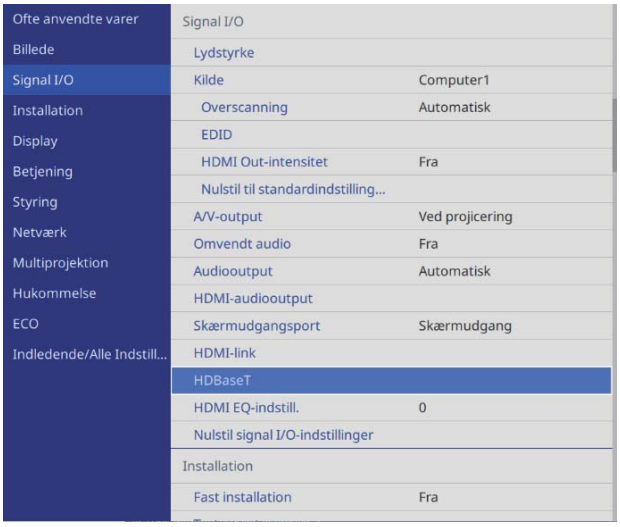

3 Sæt **Forbind ELPHD02** på **Til**

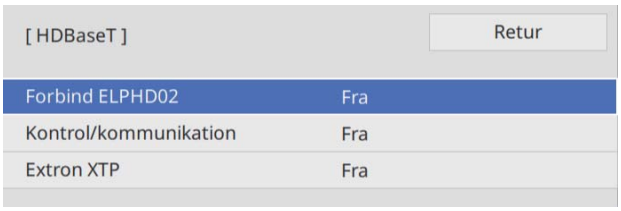

Betjeningsenheden kan nu kommunikere med projektoren. Link-indikatoren på betjeningsenheden lyser blå, når den kommunikerer med projektoren.

Batchkonfigurationsfunktionen

Efter at du har udført projektorens menuindstillinger for én projektor, kan du kopiere indstillingerne til andre projektorer (batchkonfigurationsfunktion). Batchkonfigurationsfunktionen fungerer kun ved projektorer med samme modelnummer.

Brug én af følgende metoder.

- Konfiguration med et USB flash-drev.
- Konfiguration ved tilslutning af computer og projektor via et USB-kabel.
- Udfør indstillingerne med Epson Projector Management.

Denne vejledning forklarer metoderne med USB flash-drev og USB-kabel.

For oplysninger om, hvordan indstillingerne konfigureres med Epson Projector Management, bedes du se *Betjeningsvejledning for Epson Projector Management*.

- Hvis du ikke vil kopiere følgende indstillinger, skal du indstille **Batch-opsæt.område** til **Begrænset**.
  - **Adgangskodebeskyttelse**
  - **EDID** i menuen **Signal I/O**
  - **Netværk**-menuen
- Udfør batchkonfiguration, inden du justerer projektorernes position. Batchopsætningsfunktionen kopierer justeringsværdier til det projicerede billede, som fx Geom. korrektion. Hvis der udføres en batchkonfiguration efter justering af projektorernes position, kan justeringerne ændres.
- Ved at bruge batchkonfigurationsfunktionen kopieres det registrerede brugerlogo til de andre projektorer. Du skal ikke registrere fortrolige oplysninger, som en del af brugerlogoet.

Pas på

Det er kundens ansvar at foretage batchkonfiguration. Hvis batchkonfiguration mislykkes på grund af strømudfald, kommunikationsfejl eller lignende, er eventuelle reparationer kundens ansvar.

Konfiguration med et USB flash-drev

Dette afsnit beskriver, hvordan der foretages batchkonfiguration med et USB flash-drev.

- Brug et USB flash-drev, der er FAT-formateret.
- Batchkonfigurationsfunktionen kan ikke bruges med USB flash-drev, der har indbyggede sikkerhedsfunktioner. Brug derfor et USB flash-drev, der ikke har indbyggede sikkerhedsfunktioner.
- Batchkonfigurationsfunktionen kan ikke bruges med USB kortlæsere eller USB harddiske.

Sådan gemmes indstillingerne på USB flash-drevet

1. Tag lysnetledningen ud af projektoren og kontrollér, at alle lysdioder på projektoren er slukket

2 Tilslut USB flash-drevet til projektorens USB-A port

- Tilslut USB flash-drevet direkte til projektoren. Hvis USB flash-drevet tilsluttes projektoren via en USB-hub, gemmes indstillingerne muligvis ikke korrekt.
- Tilslut et tomt USB flash-drev. Hvis USB flash-drevet indeholder data ud over batchkonfigurationsfilen, gemmes indstillingerne muligvis ikke korrekt.
- Batchkonfigurationsfilens navn er PJCONFDATA.bin. Hvis det er nødvendigt at ændre filnavnet, kan du tilføje tekst efter PJCONFDATA. Hvis du ændrer tekstdelen PJCONFDATA i filnavnet, kan projektoren muligvis ikke genkende filen korrekt.
- Du må kun ikke bruge æ, ø eller å i filnavnet.

3 Sæt lysnetledningen i projektoren mens du holder [Esc]-knappen på fjernbetjeningen eller kontrolpanelet nede

Power-indikatoren og Status-indikatoren lyser blåt, og Laser-indikatoren og Temp-indikatoren lyser orange.

Når alle lysdioder på projektoren lyser, slipper du [Esc]-knappen.

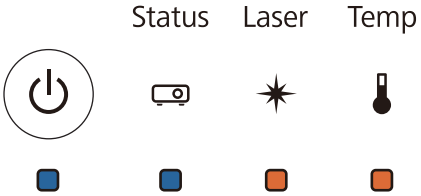

Når alle lysdioder begynder at blinke, dannes batchkonfigurationsfilen.

Pas på

- Du må ikke afbryde for strømmen til projektoren, mens filen dannes. Hvis strømmen afbrydes, kan projektoren muligvis ikke starte korrekt igen.
- Du må ikke tage USB flash-drevet ud af projektoren, mens filen dannes. Hvis du gør det, kan projektoren muligvis ikke starte korrekt igen.

Hvis filen dannes uden problemer, slukker projektoren, og kun Power-indikatoren lyser blå.

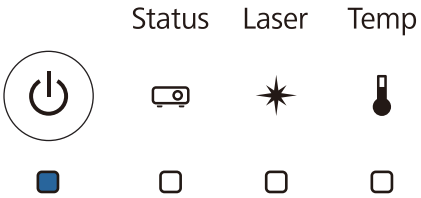

Når den er slukket, kan du tage USB flash-drevet ud.

Kopiering af gemte indstillinger til andre projektorer

1 Tag lysnetledningen ud af projektoren og kontrollér, at alle lysdioder på projektoren er slukket

2 Tilslut USB flash-drevet med den gemte batchkonfigurationsfil til projektorens USB-A port

> USB flash-drevet bør ikke indeholde andre data end batchkonfigurationsfiler. Hvis USB-flash-drevet indeholder data ud over batchkonfigurationsfilen, kopieres indstillingerne muligvis ikke korrekt.

3 Sæt lysnetledningen i projektoren mens du holder [Menu]-knappen på fjernbetjeningen eller kontrolpanelet nede

Power-indikatoren og Status-indikatoren lyser blåt, og Laser-indikatoren og Temp-indikatoren lyser orange.

Når alle lysdioder på projektoren lyser, slipper du [Menu]-knappen. Lysdioderne tænder i ca. 75 sek.

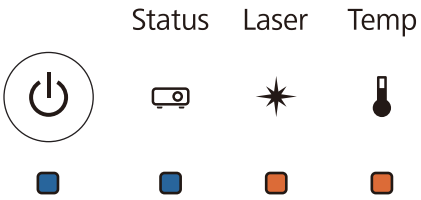

Når alle lysdioder begynder at blinke, dannes indstillingerne.

> **Pas på**
>
> - Du må ikke afbryde for strømmen til projektoren, mens indstillingerne dannes. Hvis strømmen afbrydes, kan projektoren muligvis ikke starte korrekt igen.
> - Du må ikke tage USB flash-drevet ud af projektoren, mens indstillingerne dannes. Hvis du gør det, kan projektoren muligvis ikke starte korrekt igen.

Hvis filen dannes uden problemer, slukker projektoren, og kun Power-indikatoren lyser blå.

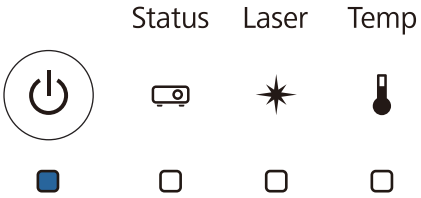

Når den er slukket, kan du tage USB flash-drevet ud.

Konfiguration ved tilslutning af computer og projektor via et USB-kabel

> De følgende operativsystemer understøtter batchkonfigurationsfunktionen.
> - Windows 7 og senere
> - OS X 10.11 og senere

Sådan gemmes indstillingerne på en computer

1 Tag lysnetledningen ud af projektoren og kontrollér, at alle lysdioder på projektoren er slukket

2 Slut computerens USB-port til projektorens USB-B port vha. et USB-kabel

3 Sæt lysnetledningen i projektoren mens du holder [Esc]-knappen på fjernbetjeningen eller kontrolpanelet nede

Power-indikatoren og Status-indikatoren lyser blåt, og Laser-indikatoren og Temp-indikatoren lyser orange.

Når alle lysdioder på projektoren lyser, slipper du [Esc]-knappen.

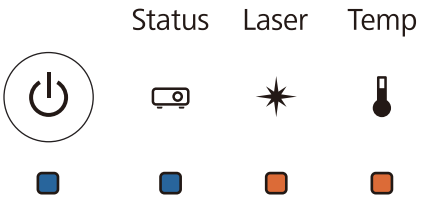

Projektoren genkendes af computeren som en flytbar disk.

4 Åbn den flytbare disk og gem batchkonfigurationsfilen (PJCONFDATA.bin) på computeren

> Hvis det er nødvendigt at ændre navnet på batchkonfigurationsfilen, kan du tilføje tekst efter PJCONFDATA. Hvis du ændrer tekstdelen PJCONFDATA i filnavnet, kan projektoren muligvis ikke genkende filen korrekt. Du må kun ikke bruge æ, ø eller å i filnavnet.

5 Udfør "Fjern USB-enhed" på computeren og tag USB-kablet ud

> Hvis du bruger en Mac, skal du udføre "Fjern EPSON_PJ".

Projektoren slukker, og kun Power-indikatoren lyser blå.

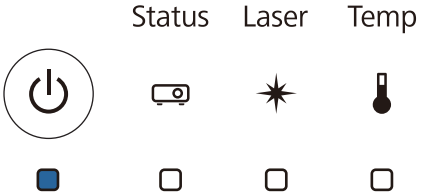

Kopiering af gemte indstillinger til andre projektorer

1 Tag lysnetledningen ud af projektoren og kontrollér, at alle lysdioder på projektoren er slukket

2 Slut computerens USB-port til projektorens USB-B port vha. et USB-kabel

3 Sæt lysnetledningen i projektoren mens du holder [Menu]-knappen på fjernbetjeningen eller kontrolpanelet nede

Power-indikatoren og Status-indikatoren lyser blåt, og Laser-indikatoren og Temp-indikatoren lyser orange.

Når alle lysdioder på projektoren lyser, slipper du [Menu]-knappen.

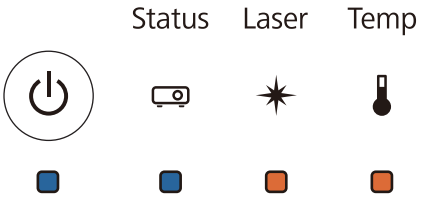

Projektoren genkendes af computeren som en flytbar disk.

4 Kopier batchkonfigurationsfilen (PJCONFDATA.bin), du gemte på computeren, til roden af den flytbare disk

> Du bør ikke kopiere andre filer eller mapper end batchkonfigurationsfilen til den flytbare disk.

5 Udfør "Fjern USB-enhed" på computeren og tag USB-kablet ud

> Hvis du bruger en Mac, skal du udføre "Fjern EPSON_PJ".

Når alle lysdioder begynder at blinke, dannes indstillingerne.

> **Pas på**
>
> Du må ikke afbryde for strømmen til projektoren, mens indstillingerne dannes. Hvis strømmen afbrydes, kan projektoren muligvis ikke starte korrekt igen.

Hvis filen dannes uden problemer, slukker projektoren, og kun Power-indikatoren lyser blå.

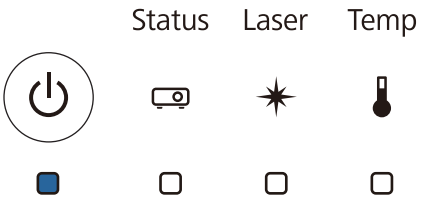

Hvis konfigurationen mislykkes

Kontrollér	Løsning
Blinker Laser-indikatoren og Temp-indikatoren hurtigt orange? Status Laser Temp	Batchkonfigurationsfilen er muligvis ødelagt, eller USB flash-drevet eller USB-kablet er ikke tilsluttet korrekt. Afbryd USB flash-drevet eller USB-kablet, tag lysnetledningen ud af projektoren og sæt den i igen, og prøv igen.
Lyser Power og Status-indikatorerne blå og blinker Laser og Temp-indikatorer hurtigt orange? Status Laser Temp	Dannelse af indstillingerne mislykkedes muligvis, og der kan være opstået en fejl i projektorens firmware. Undlad at bruge projektoren. Tag stikket ud af stikkontakten, og kontakt Epson for hjælp.

Montering af flere projektorer (multiprojektion)

Du kan lave en lang vandret skærm, der viser et samlet billede, der projiceres fra flere projektorer.

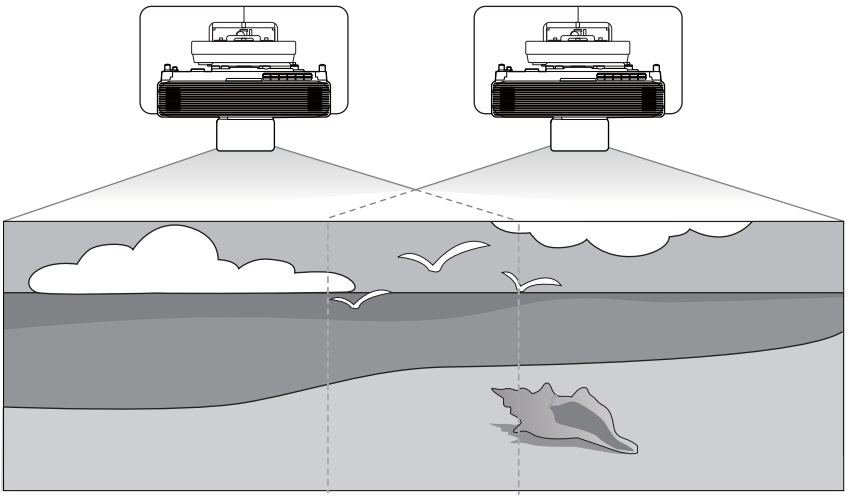

Når du bruger multiprojektion, skal du udføre de nødvendige forbindelser og de nødvendige indstillinger i følgende rækkefølge.

Ved indstilling af multiprojektion, anbefaler vi at stille **Betjening** > **Dvaletilstand** på **Fra** i projektorens menu.

1. Tilslutning af kabler (☛ s.11)
2. Indstilling af projektor-id (☛ s.82)
3. Indstillinger for forbindelsen til multiprojektion (☛ s.84)
4. Indstillinger for HDMI-link (☛ s.85)
5. Billedjustering ved multiprojektion (☛ s.86)

Indstilling af projektor-id

1 Tænd for projektoren og tryk derefter på [Menu]-knappen

På fjernbetjeningen

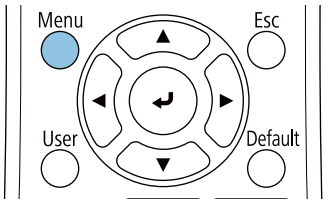

På kontrolpanelet

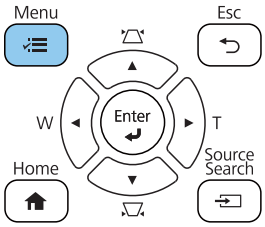

2 Vælg **Projektor-id** i menuen **Multiprojektion**

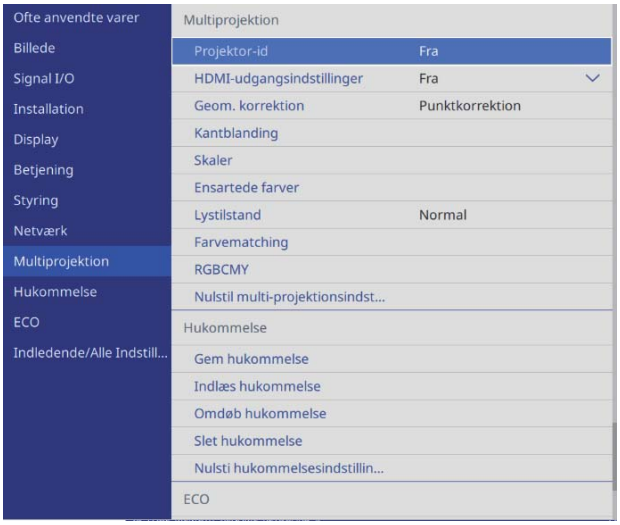

3 Vælg projektorens id-nummer

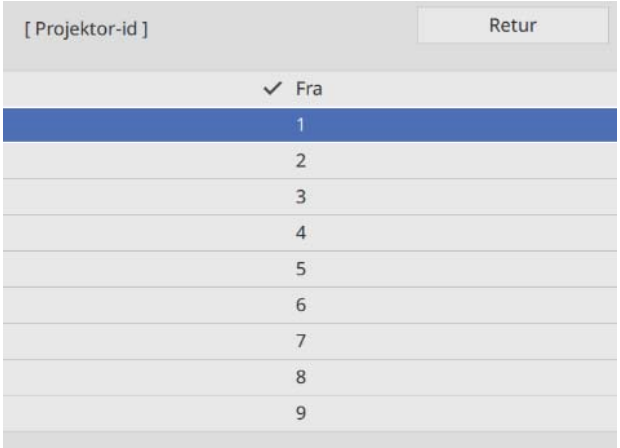

4 Tryk på knappen [Esc] for at lukke menuen

Gentag trin 1 til 4 for de resterende projektorer.

5 Ret fjernbetjeningen mod den projektor, som du ønsker at betjene, og tryk derefter på knappen [ID]

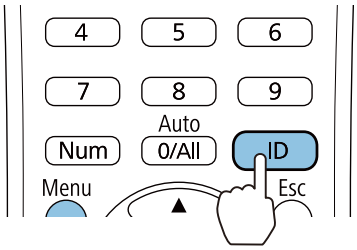

Det aktuelle id-nummer vises på projektionsskærmen.

6 Mens du holder knappen [ID] nede, skal du trykke på knappen med det samme nummer som projektor-id'et for den projektor, som du ønsker at betjene

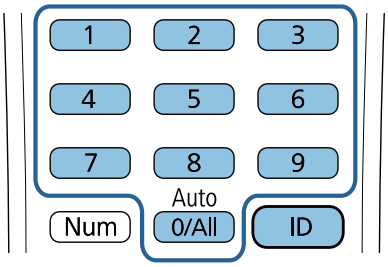

Fjernbetjeningshandlinger for projektoren med det valgte id er aktiveret.

- Når **Projektor-id** er indstillet til **Fra**, kan du betjene projektoren med fjernbetjeningen, uanset id-indstillingen, som du har valgt med fjernbetjeningen.
- Når fjernbetjenings-id'et er indstillet til 0, kan du betjene alle projektorer, uanset indstillingen for projektor-id.
- Hvis du bruger flere fjernbetjeninger samtidigt, kan det forårsage utilsigtet drift på grund af den infrarøde interferens.

Indstillinger for forbindelsen til multiprojektion

Konfigurer følgende indstillinger på alle tilsluttede projektorer.

1 Tryk på knappen [Menu]

På fjernbetjeningen

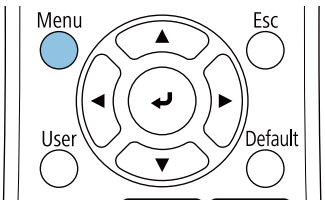

På kontrolpanelet

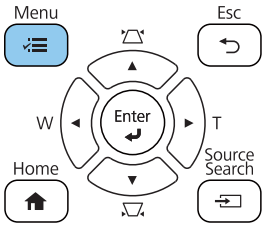

2 Vælg **HDMI-udgangsindstillinger** i menuen **Multiprojektion**

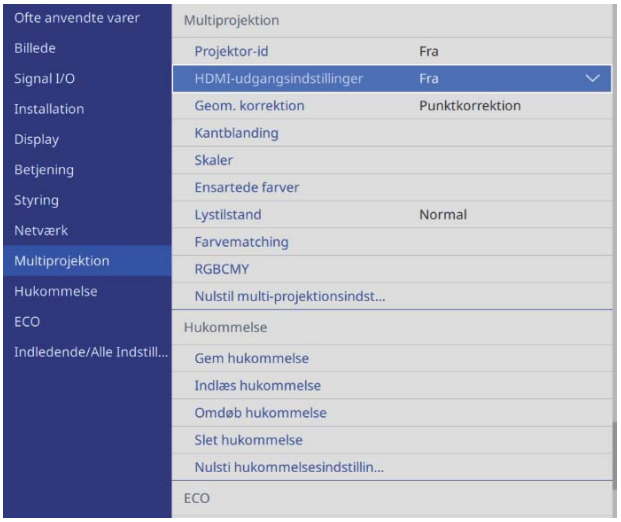

3 Vælg **Gå igennem**

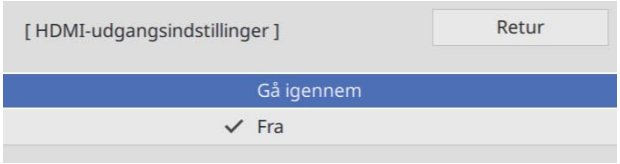

Følg instruktionerne på skærmen, for at genstarte projektoren.

4 Indstil **Antal projektorer**

Indstil antallet af tilsluttede projektorer.

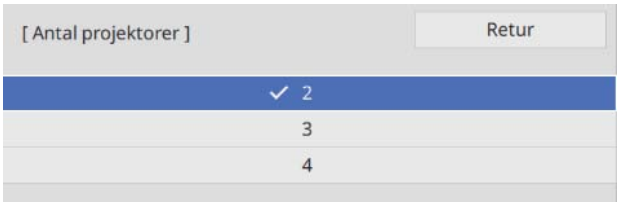

5 Indstil rækkefølgen

Indstil projektorens position til **1** på projektoren længst til venstre.

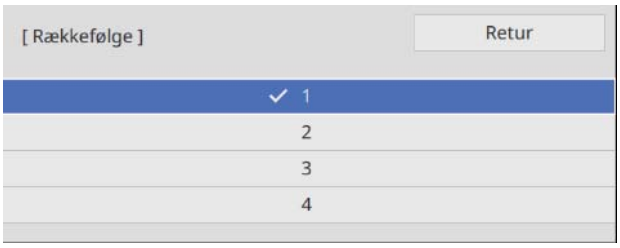

Indstillinger for HDMI-link

Brug HDMI-link til at linke strøm til/fra-funktionen på de forskellige projektorer.

1 Tryk på knappen [Menu]

På fjernbetjeningen

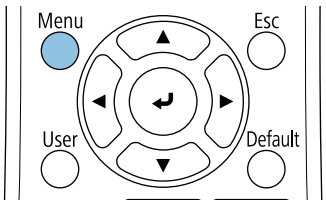

På kontrolpanelet

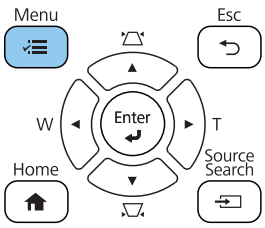

2 Vælg **HDMI-link** i **Signal I/O**

3 Vælg **HDMI-link**

4 Vælg **Til**

5 Indstil **Aktiver link** og **Deaktiver link** i henhold til betjeningsfunktionerne, som du vil linke til

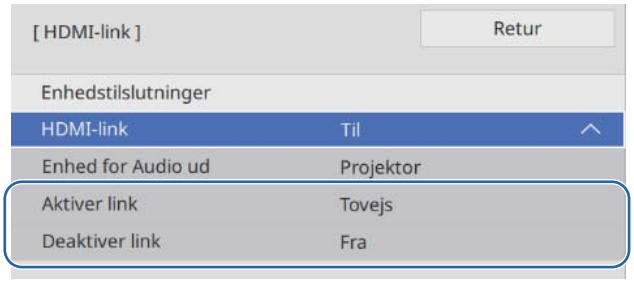

Justering af billede ved multiprojektion

Billedet er ikke stabilt umiddelbart efter projektoren tændes. Vent mindst 30 minutter før du justere billedet, nå du har startet projiceringen.

1 Tænd projektoren

2 Tryk på knappen [Color Mode] på fjernbetjeningen, og sæt derefter Farvetilstand på **Multiprojektion**

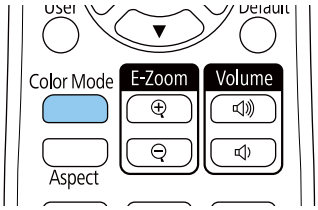

3 Tryk på knappen [Menu]

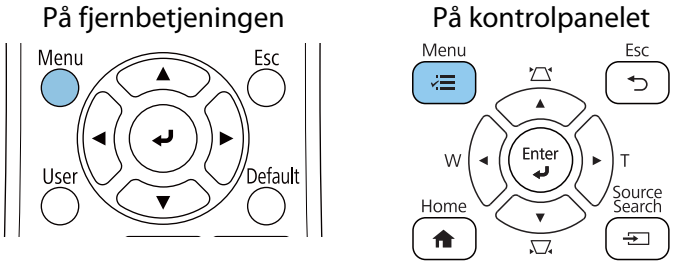

4 Konfigurer de nødvendige indstillinger i menuen **Multiprojektion**

Se *Brugerhåndbog* til projektoren for oplysninger om, hvordan indstillingerne konfigureres.

Kantblanding **Sort niveau**	Juster området, hvor billederne overlapper hinanden, så du opnår et billede uden kanter.
Skaler	Indstil billedets forstørrelses- og splejsningspositionen.
Lystilstand	Juster lysstyrken på hele billedet. Vælg **Brugerdefineret**, og juster derefter **Lysstyrkeniveau** i henhold til den mørkeste projektor.
Ensartede farver **Farvematching** **RGBCMY**	Juster billedets farve på hver projektor, så hele billedet ser ensartet ud.

Liste over sikkerhedssymboler

Følgende tabel viser betydningen af de sikkerhedssymboler, der er vist på udstyrets mærkater.

Symbol	Anerkendte standarder	Betydning
	IEC60417 Nr. 5007	Tænd Indikerer, at der er strøm på apparatet.
	IEC60417 Nr. 5008	Sluk Indikerer, at der ikke er strøm på apparatet.
	IEC60417 Nr. 5009	Standby Identificerer den kontakt eller omskifterposition, der bruges til at tænde for dele af udstyret, for at sætte det i standby-tilstand.
	ISO7000 Nr. 0434B IEC3864-B3.1	Forsigtig Viser generelle farer ved brug af produktet.
	IEC60417 Nr. 5041	Advarsel, varm overflade Indikerer, at det markerede område kan være varmt og kun bør berøres med forsigtighed.
	IEC60417 Nr. 6042 ISO3864-B3.6	Advarsel, risiko for elektrisk stød Identificerer udstyr, der udgør risiko for elektrisk stød.
	IEC60417 Nr. 5957	Kun til indendørs brug Identificerer elektrisk udstyr, der primært er beregnet til indendørs brug.
	IEC60417 Nr. 5926	Polariteten for jævnstrøms-strømforsyningen Identificerer de positive og negative ender (polariteten) af et udstyr, jævnstrøms-strømforsyningen kan være tilsluttet.

	IEC60417 Nr. 5001B	Batteri, generel På batteridrevet udstyr. Identificerer en del, som f.eks. dækslet til batterirummet eller tilslutningsterminalerne.
	IEC60417 Nr. 5002	Placering af batteriet For at identificere selve batteriholderen og identificere placeringen af batterierne i batteriholderen.

	IEC60417 Nr. 5019	Jordforbindelse Identificerer en strømforbindelse, der skal tilsluttes en ekstern jordledning for at beskytte mod elektrisk stød i tilfælde af en fejl, eller terminalen med jordforbindelsen.
	IEC60417 Nr. 5017	Jordforbindelse Identificerer en jordforbindelse i de tilfælde, hvor ⏚ ikke er et særligt krav.

Symbol	Anerkendte standarder	Betydning
	IEC60417 Nr. 5032	Vekselstrøm For at indikere, at udstyret kun er egnet til vekselstrøm. For at identificere relevante terminaler.
	IEC60417 Nr. 5031	Jævnstrøm For at indikere, at udstyret kun er egnet til jævnstrøm. For at identificere relevante terminaler.
	IEC60417 Nr. 5172	Klasse II-udstyr Identificerer udstyr, der opfylder sikkerhedskravene for Klasse II-udstyr iht. IEC 61140.
	ISO 3864	Generelt forbud Identificerer forbudte handlinger.
	ISO 3864	Forbud mod berøring Indikerer, at der kan opstå personskader ved berøring af bestemte dele af udstyret.
	---	Kig aldrig ind i objektivet, mens projektoren er tændt.
	---	For at vise, at du aldrig må placere noget på projektoren.
	ISO3864 IEC60825-1	Forsigtig, laserstråling Indikerer, at udstyret afgiver laserstråling.
	ISO 3864	Forbud mod adskillelse Indikerer en risiko for skader, som f.eks. elektrisk stød, hvis udstyret skilles ad.
	IEC60417 Nr. 5266	Standby, delvis standby Indikerer, at dele af apparatet er klar til drift.
	ISO3864 IEC60417 Nr. 5057	Forsigtig, bevægelige dele Indikerer, at du skal holde dig fjernt fra bevægelige dele i henhold til beskyttelsesstandarderne.
	IEC 60417-6056	Forsigtig, bevægelige ventilatorblade Indikerer, at du skal holde dig væk fra bladene på den bevægelige ventilator i henhold til beskyttelsesstandarderne.
	IEC 60417-6043	Forsigtig, skarpe hjørner Indikerer, at du ikke må røre de skarpe hjørner på produktet i henhold til beskyttelsesstandarderne.
	--	Kig aldrig ind i objektivet, mens projektoren er tændt.
	ISO7010 Nr. W027 ISO 3864	Advarsel, lysemission (UV, synligt lys, IR osv.) Dette angiver, at du skal være forsigtig med ikke at skade dine øjne eller hud, når du er i nærheden af skap lys.
	IEC60417 Nr. 5109	Må ikke anvendes i boligområder Dette angiver, at det elektriske udstyr/apparatet ikke er egnet til brug i et boligområde.

Indication of the manufacturer and the importer in accordance with requirements of directive 2011/65/EU (RoHS)

Manufacturer: SEIKO EPSON CORPORATION

Address: 3-5, Owa 3-chome, Suwa-shi, Nagano-ken 392-8502 Japan

Telephone: 81-266-52-3131

http://www.epson.com/

Importer: SEIKO EUROPE B.V.

Address: Azië building, Atlas ArenA, Hoogoorddreef 5, 1101 BA Amsterdam Zuidoost The Netherlands

Telephone: 31-20-314-5000

http://www.epson.eu/

Generel meddelelse

Mac og OS X er varemærker tilhørende Apple Inc.

Microsoft og Windows er varemærker eller registrerede varemærker tilhørende Microsoft Corporation i USA og/eller andre lande.

© 2020 Seiko Epson Corporation

2020.05 413961800DAPDFS