EPSON
EXCEED YOUR VISION

EB-805F
EB-800F
ELPMB62
ELPHD02

Guide d'installation

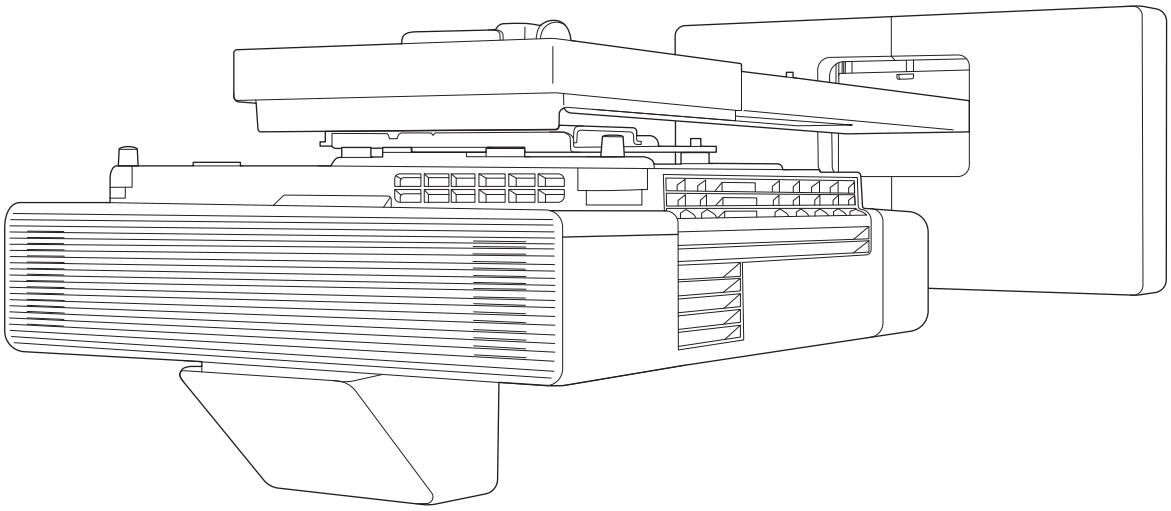

Contenu de ce Guide

Ce guide contient les informations suivantes.

- Installation d'un projecteur ultra courte focale (EB-805F/EB-800F) en utilisant le support mural (ELPMB62)
- Installation du Control Pad (ELPHD02)

L'équipement et les supports/systèmes de montage qui ne sont pas inclus peuvent être achetés comme accessoires optionnels.

Sauf mention contraire, la description dans ce guide s'applique au firmware du projecteur Version 2.00.

À propos de ce Guide d'installation

Contenu de ce Guide 1

Introduction

Utiliser le produit de façon sûre 4
Indications de sécurité 4
Explication des symboles 4
Contenu de l'emballage 5
Montage mural (optionnel) 5
Montage principal 5
Accessoires 6
Control Pad (optionnel) 7
Articles nécessaires 7
Illustrations des dimensions de l'installation 9
Figure de connexion 10
Connecter le Control Pad 10
Connexion de plusieurs projecteurs 11

Installation du support mural

Précautions relatives à l'installation du support mural 12
Précautions relatives à l'emplacement d'installation du support mural 16
Spécifications de montage mural 18
Dimensions externes 19
Plage d'ajustement 21
Glissière verticale 21
Glissière horizontale 22
Glissière avant/arrière 22
Plaque d'installation de mini-PC 23
Installation des accessoires 23
Procédure d'installation du support mural 24
Fixation du support 25
Détermination de la position d'installation (tableaux des distances de projection) 25
Fixation de l'unité d'ajustement au projecteur 40
Installer la plaque murale sur le mur 42
Fixer la plaque d'installation à la plaque murale 44
Fixation de l'unité d'ajustement sur la plaque d'installation 48
Fixation d'appareils périphériques 49
Ajustement de la position de l'image projetée 52
Préparatifs avant l'ajustement 53
Effectuer l'ajustement mécanique avec le Guide d'installation de la plaque d'installation 55
Ajustement avec les menus du projecteur 59
Réglage en utilisant la fonction Obturation 64
Fixation des couvercles 65
Fixation d'un câble de sécurité 67

Installer le Control Pad

Notes sur le Control Pad 68
Pour les utilisateurs canadiens 69
Spécifications du Control Pad 70
Dimensions externes 70
Trous d'acheminement des câbles 70
Installer le Control Pad 72
Installer le Control Pad 72
Activer le Control Pad 74

Réglage du projecteur

Fonction de configuration en lot 76
Installation avec une clé USB 76
Enregistrer les réglages sur la clé USB 76
Copier les réglages enregistrés sur d'autres projecteurs 77
Installation en reliant l'ordinateur et le projecteur avec un câble USB 78
Enregistrer les réglages sur un ordinateur 79
Copier les réglages enregistrés sur d'autres projecteurs 79
Lorsque la configuration échoue 81
Installation de plusieurs projecteurs (multi-projection) 82

Réglage de l'ID projecteur 82
Paramètres de connexion multi-projection 84
Paramètres de Liaison HDMI 85
Réglage de l'image en multi-projection 86

Annexe

Liste de symboles de sécurité 88
Remarque générale 92

Utiliser le produit de façon sûre

Pour votre sécurité, veuillez lire toutes les consignes contenues dans ce guide avant d'utiliser ce produit. Une manipulation incorrecte ne respectant pas ces consignes pourrait endommager ce produit ou provoquer des blessures corporelles ou des dommages matériels. Conservez ce guide d'installation à portée de main pour pouvoir vous y reporter ultérieurement.

Lisez le *Guide de l'utilisateur* et les *Consignes de sécurité* de votre projecteur et suivez les instructions figurant dans ces documents.

Indications de sécurité

La documentation et ce produit utilisent des symboles graphiques pour présenter l'utilisation sûre de ce produit.

Les indications et leur signification sont les suivantes. Assurez-vous de bien les comprendre avant de lire le guide.

Symbole	Explication
Avertissement	Ce symbole signale des informations qui, si elles sont ignorées, peuvent provoquer des blessures, voire la mort, en raison d'une manipulation incorrecte.
Attention	Ce symbole indique des informations qui, si elles sont ignorées, peuvent provoquer des blessures ou des dommages physiques, en raison d'une manipulation incorrecte.

Explication des symboles

Symboles	Explication
	Symbole indiquant une action à ne pas faire
	Symbole indiquant une action à faire
	Symbole signalant des informations connexes ou utiles

Contenu de l’emballage

Confirmez que vous avez tous les éléments nécessaires avant de commencer l'installation.

Montage mural (optionnel)

Montage principal

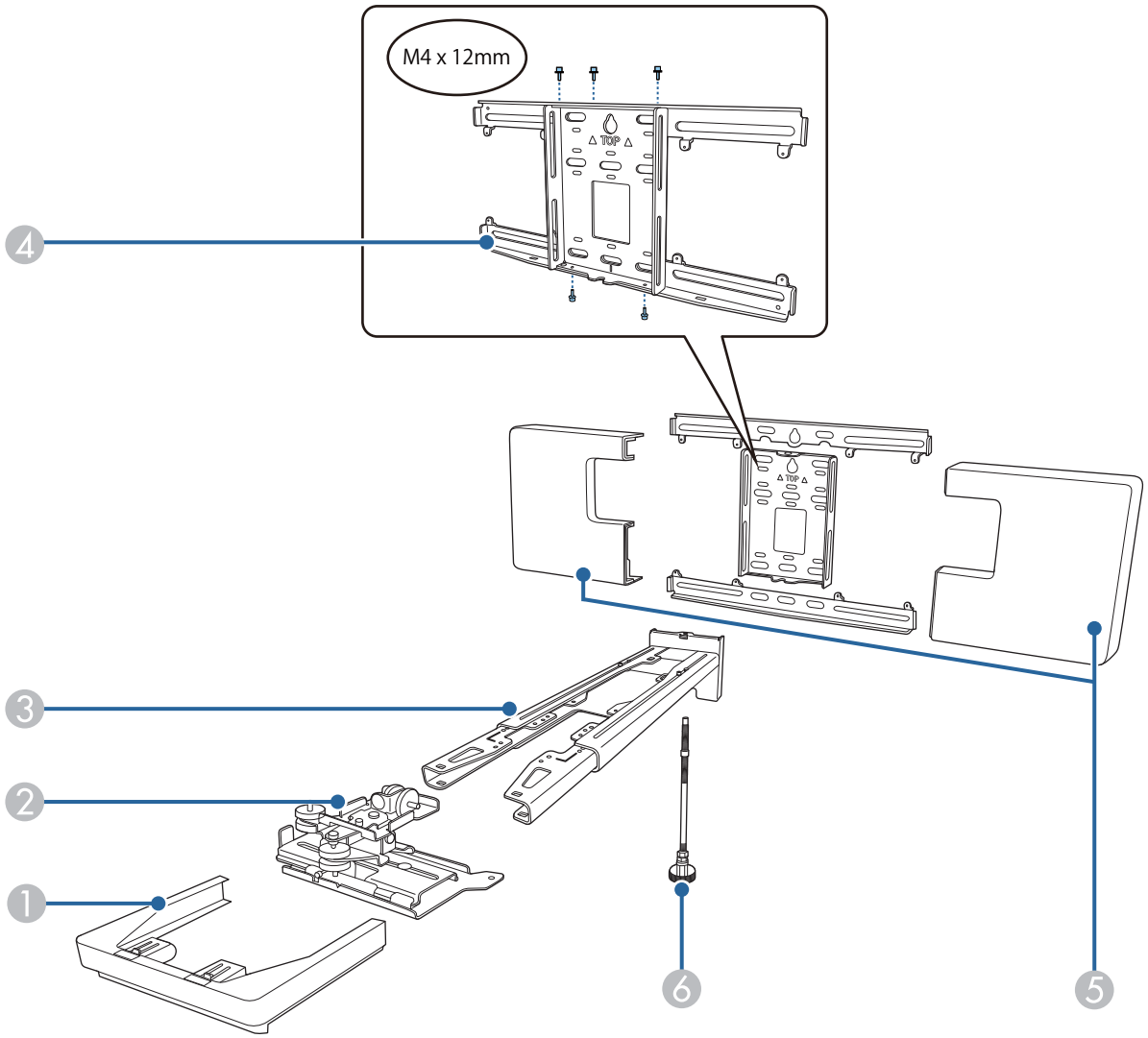

N°	Nom de la pièce
1	Capuchon de protection
2	Unité d'ajustement
3	Plaque d’installation
4	Plaque murale
5	Cache de la plaque murale
6	Axe hexagonal

Accessoires

Partie	Nom	Application
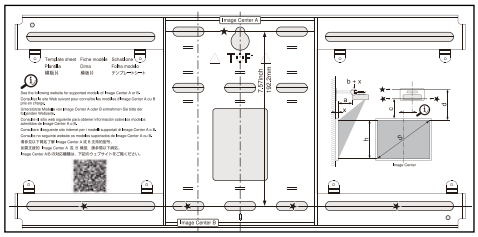	Fiche modèle	Attachez-la sur le mur avant d'installer la plaque murale et utilisez-la pour percer les trous nécessaires.
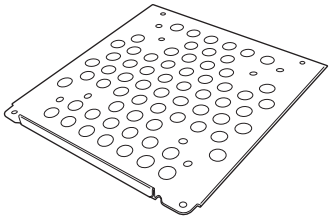	Plaque de mini-PC	Attachez-la sur la plaque murale lors de l'installation d'un mini-PC ou d'une clé PC.
	Sangle mini-PC	Fixez le PC sur la plaque lors de l'installation d'un mini-PC ou d'une clé PC qui ne peut pas être attaché avec des vis.
	Bande de fixation de câble	Fixez les câbles en excès après avoir effectué le câblage.
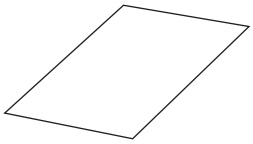	Étiquette de masquage	Collez ceci sur la rainure du bras de la plaque d'installation pour la recouvrir après installation.
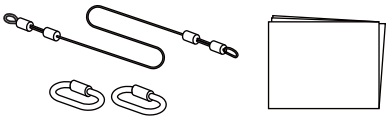	Câble de sécurité	Connectez-le au support mural et au projecteur pour éviter la chute du projecteur. Pour plus de détails, reportez-vous au guide de l'utilisateur fourni avec le câble de sécurité.
	Clé à six pans (pour M4)	-
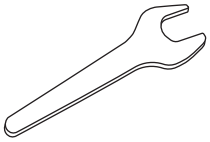	Clé (N°13 pour M6)	-
	Boulon à tête cylindrique à six pans M4 x 12 mm avec rondelle/rondelle élastique (x13)	• Assemblez la plaque murale comme indiqué sur la figure p.5 (x5) • Fixez l'unité d'ajustement sur le projecteur (x4) • Fixez l'unité d'ajustement sur la plaque de réglage (x4)

Partie	Nom	Application
	Boulon à épaulement à six pans M6 x 20 mm avec rondelle/rondelle élastique (x1)	Fixez la plaque d'installation sur la plaque murale.
	Vis à épaulement à tête à empreinte cruciforme M6 x 20 mm avec rondelle plastique (x3)	
	Vis à épaulement à tête à empreinte cruciforme M3 x 6 mm (x4)	Fixez la plaque de mini-PC sur la plaque murale.

Control Pad (optionnel)

Partie	Nom	Application
	Control Pad	-
	Cordon d'alimentation (environ 1,8 m)	Alimentation du Control Pad.
	Adaptateur secteur	
	Support d'adaptateur secteur	Fixe l'adaptateur secteur sur le mur.
	Câble USB (environ 1,8m)	Connecte le Control Pad à l'ordinateur.

Articles nécessaires

Outre les articles fournis, préparez également les vis et outils suivants.

Pièces concernées	Articles nécessaires
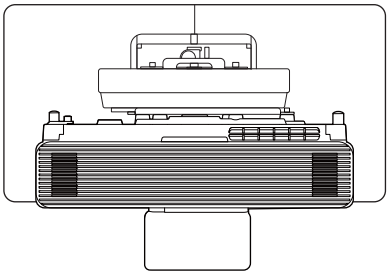	Pour le montage mural • Boulons d'ancrage M10 ou 3/8" x 60 mm (pour fixer la plaque murale : x4 minimum) • Vis M10 (pour fixer temporairement la plaque murale : x1) • Clé à cliquet de 17 mm (pour le réglage de l'axe hexagonal) • Câbles à brancher sur le projecteur • Périphériques, comme les mini-PC
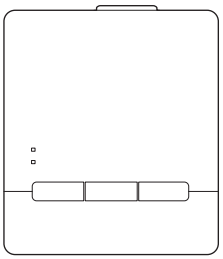	Pour le Control Pad • Vis M4 x 20 mm (pour fixer le control pad : 4)

Illustrations des dimensions de l'installation

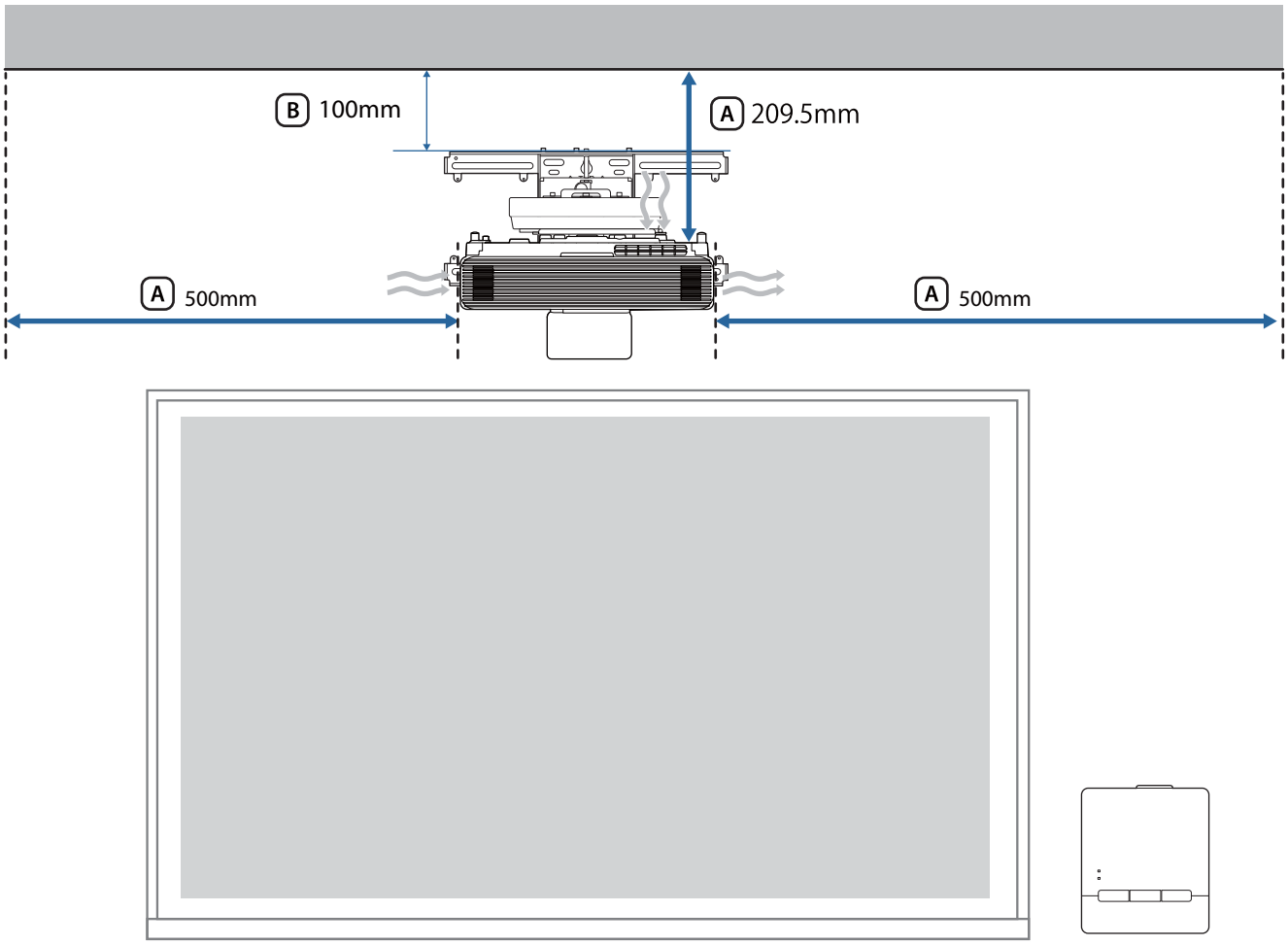

Attention

Lors de l'installation du projecteur, assurez-vous qu'il y a un espace entre le mur et les entrées et sorties d'air du projecteur. (Voir l'illustration A ci-dessus)

Le fait de laisser un espace d'environ 100 mm entre le plafond et le haut de la plaque murale facilite l'installation et la dépose du projecteur. (Voir l'illustration B ci-dessus)

Figure de connexion

Connecter le Control Pad

Vous aurez besoin des câbles suivants lorsque vous utiliserez le Control Pad.

Ayez à votre disposition un câble réseau et un câble USB disponibles dans le commerce pour connecter le projecteur et le Control Pad.

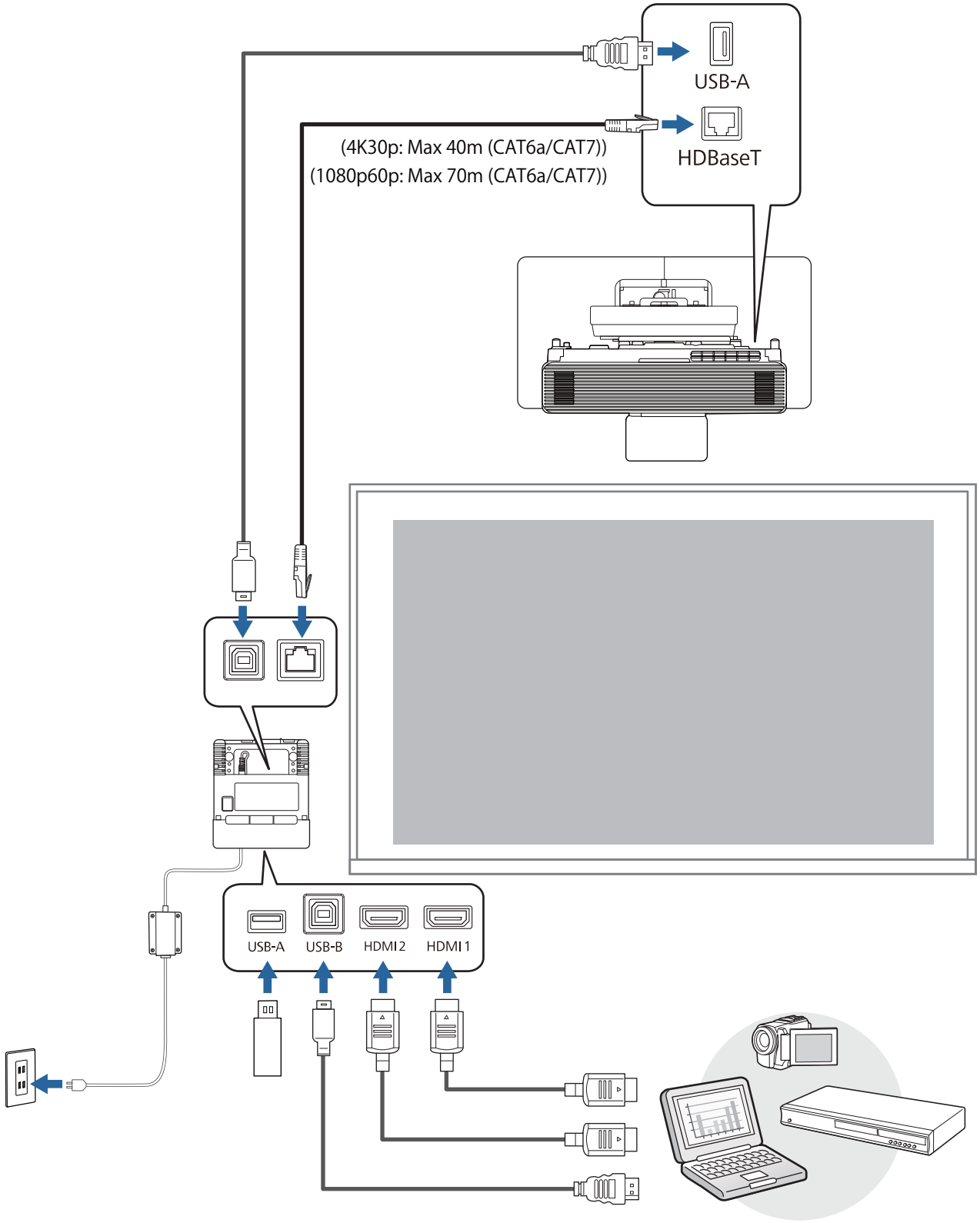

Connexion de plusieurs projecteurs

Vous avez besoin des câbles suivants pour installer plusieurs projecteurs.

Vous pouvez installer deux à quatre projecteur côte à côte.

L'image suivante est un exemple de connexion avec trois projecteurs.

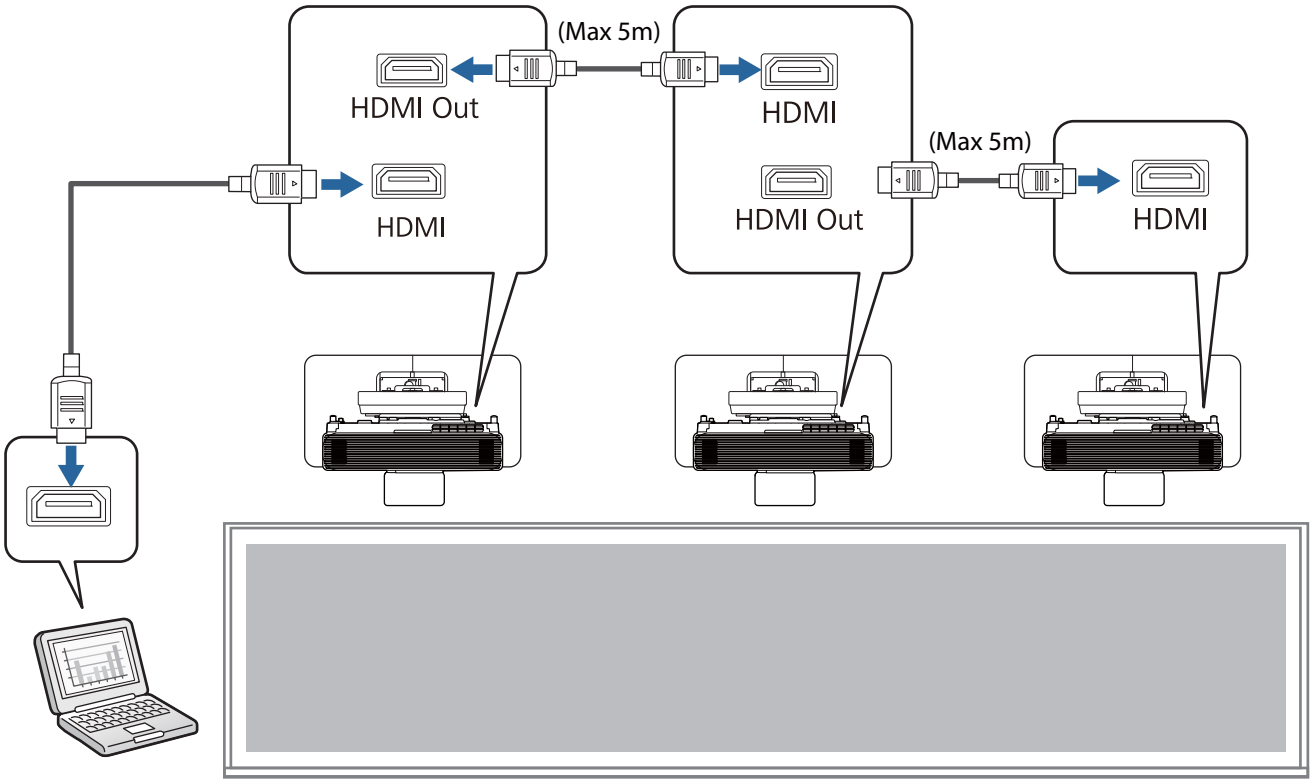

Précautions relatives à l'installation du support mural

Avertissement	
Le support mural est exclusivement conçu pour fixer le projecteur sur un mur. Si un équipement autre qu'un projecteur est installé, son poids peut endommager le support. Si ce produit tombe, il pourrait causer la mort ou des blessures personnelles.	
Les travaux d'installation (fixation murale) doivent être effectués par des spécialistes disposant des compétences techniques et du savoir-faire appropriés. Une installation incomplète ou incorrecte pourrait entraîner la chute de produit et provoquer des blessures ou des dommages matériels.	
Suivez les étapes de ce guide pour installer le support mural et assurez-vous d'utiliser les boulons et les vis indiqués dans ce guide. En cas de non-respect des instructions, ce produit peut tomber et provoquer des blessures corporelles ou un accident.	
Manipulez le cordon secteur avec précaution. Une manipulation incorrecte peut provoquer un incendie ou une électrocution. Prenez les précautions suivantes en le manipulant : • Ne saisissez pas la fiche secteur avec des mains humides. • N'utilisez pas un cordon secteur endommagé ou modifié. • Ne tirez pas exagérément sur le cordon lorsque vous le faites passer à travers la plaque d'installation.	
N'installez pas la plaque d'installation à un endroit où elle peut être soumise à des vibrations ou des chocs. Ceci pourrait endommager le projecteur ou la surface de montage. Si ce produit tombe, il pourrait causer la mort ou des blessures personnelles.	
Lors de l'installation sur un mur, veuillez l'installer de manière à supporter complètement le poids combiné du projecteur et du support mural et à résister aux vibrations horizontales. Utilisez des écrous et des boulons M10 ou 3/8 pouces x 60 mm. Les écrous et les boulons de taille inférieure à M10 ou 3/8 pouces x 60 mm risquent de causer la chute de la plaque. Epson n'accepte aucune responsabilité pour tout dommage ou toute blessure dus à une solidité du mur insuffisante ou une installation inappropriée.	
L'installation doit être exécutée par au moins deux techniciens qualifiés. Si vous devez desserrer des vis pendant l'installation, veillez à ne pas provoquer la chute de ce produit. Si ce produit tombe, il pourrait causer la mort ou des blessures personnelles.	
Lors du montage de ce produit sur un mur, le mur doit être suffisamment solide pour supporter le projecteur et le support mural. Ce produit doit être installé sur un mur en béton. Le poids combiné maximal du projecteur et du support mural est d'environ 18,9 kg (câbles non compris). Vérifiez la résistance du mur avant de monter ce produit dessus. Si la solidité du mur est insuffisante, renforcez le mur avant de procéder à l'installation.	

Avertissement	
Contrôlez régulièrement la plaque d'installation pour vérifier qu'aucune de ses pièces n'est endommagée ou que des vis ne sont pas desserrées. Si des pièces sont endommagées, cessez immédiatement d'utiliser la plaque d'installation. Si ce produit tombe, il pourrait causer la mort ou des blessures personnelles.	
Ne démontez et ne remontez pas ce produit. Il existe plusieurs sections à haute tension dans le produit pouvant causer des incendies, décharges électriques ou accidents.	
Ne vous accrochez pas sur ce produit. Ne suspendez pas d'objets lourds sur ce produit. Si ce produit tombe, il pourrait causer la mort ou des blessures personnelles.	
N'utilisez pas d'adhésifs, ni d'huiles ou lubrifiants pour installer ou régler le support mural. Si vous utilisez des adhésifs pour empêcher les vis de se desserrer ou si vous utilisez des lubrifiants ou des huiles sur la plaque coulissante de fixation du projecteur, le boîtier risque de se détériorer, au risque de provoquer la chute du projecteur et des blessures corporelles ou des dommages matériels.	
Serrez fermement toutes les vis après tout réglage. Sinon, le produit peut tomber et provoquer des blessures corporelles ou des dommages matériels.	
Ne desserrez jamais les écrous et les boulons après l'installation. Vérifiez régulièrement que les vis ne se sont pas desserrées. Si vous constatez le moindre jeu, resserrez fermement les vis concernées. Sinon, le produit peut tomber et provoquer des blessures corporelles ou des dommages matériels.	
Faites cheminer les câbles afin qu'ils n'interfèrent pas avec les écrous et boulons. Une manipulation incorrecte des câbles peut provoquer un incendie ou une électrocution.	
Lorsque vous allumez le projecteur, ne regardez pas dans l'objectif de projection. Ceci pourrait endommager votre vue en raison de la puissante lumière émise. Faites particulièrement attention en présence d'enfants. Lorsque vous allumez le projecteur à distance avec la télécommande, assurez-vous que personne ne regarde dans l'objectif de projection.	
Lorsque vous utilisez le projecteur, ne placez aucun objet ou votre main près de l'objectif de projection. Cette zone est dangereuse car elle atteint des températures élevées en raison de la lumière de projection concentrée.	
N'utilisez pas le projecteur à un emplacement exposé à des combustibles ou gaz explosifs. Des températures élevées à l'intérieur du projecteur peuvent provoquer un incendie.	
Seul un spécialiste est autorisé à désinstaller ou réinstaller le projecteur, même pour l'entretien et les réparations. Consultez le *Guide de l'utilisateur* pour plus d'instructions sur la maintenance et les réparations.	
Si des anormalités surviennent avec ce produit, débranchez immédiatement les câbles du produit, puis contactez votre revendeur local ou le centre d'appel Epson le plus proche. Continuer à utiliser ce produit dans des conditions anormales peut causer un incendie, un choc électrique ou des dommages oculaires.	

Avertissement

Des étiquettes d'avertissement relatives au laser sont apposées à l'intérieur et à l'extérieur du projecteur.

Interne

Externe

Ne regardez pas directement le faisceau laser émis par l'objectif de projection. (Basé sur IEC/EN60825-1:2014)

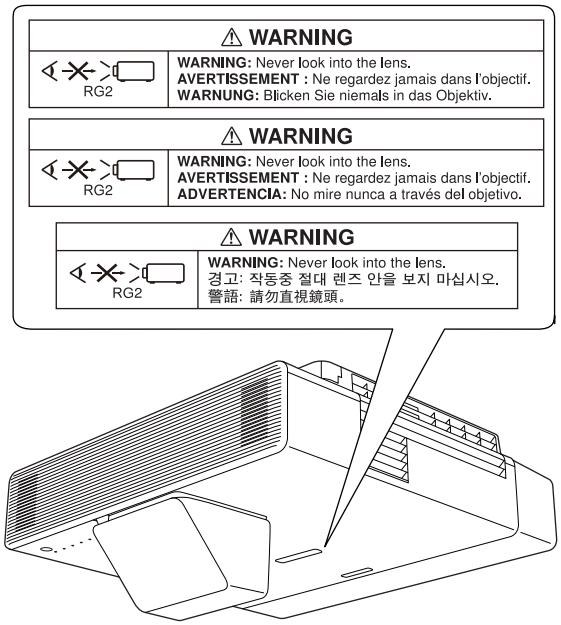

Pour l'Amérique du Nord / du Sud

Ce projecteur est un produit laser de Classe 2 conforme à la norme internationale IEC/EN60825-1:2007 pour les lasers.

Conforme aux normes de performance de la FDA pour les produits laser, à l'exception des dérogations imposées par l'avis n° 50 en date du 24 juin 2007.

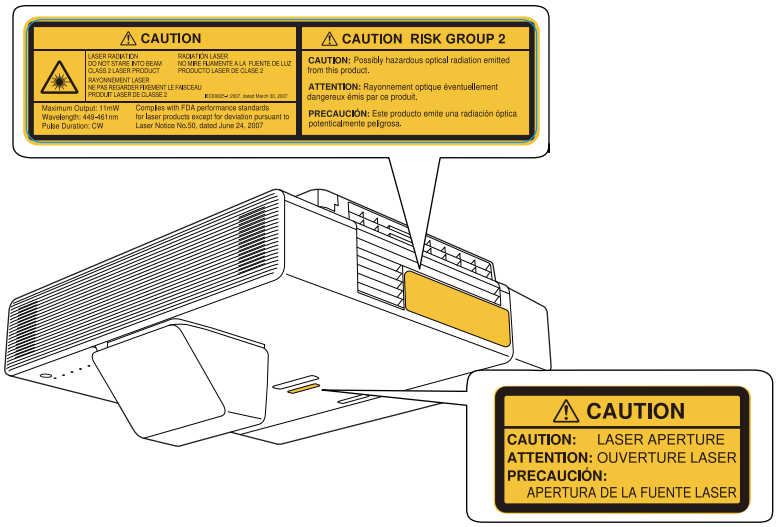

Avertissement	
N'ouvrez jamais les boîtiers du projecteur. Les tensons électriques à l'intérieur du projecteur peuvent causer des blessures graves.	
Ne regardez pas directement la source lumineuse du projecteur. Ce produit émet un rayonnement optique potentiellement dangereux. Des lésions oculaires peuvent en résulter.	

Attention	
N’installez pas ce produit dans un endroit qui excède la plage de température de fonctionnement du modèle de projecteur. Un tel environnement peut endommager le projecteur.	
Installez ce produit dans un endroit à l’abri de la poussière et de l’humidité pour que l’objectif et les éléments optiques internes ne se salissent pas.	
N'exercez pas une force excessive pendant le réglage du produit. Le produit peut être endommagé et provoquer des blessures corporelles.	
Ce projecteur est un produit laser de Classe 1 conforme à la norme internationale IEC/EN60825-1: 2014 pour les lasers.	
Ne démontez pas le projecteur lorsque vous la mettez au rebut. Mettez au rebut conformément à vos lois et réglementations locales ou nationales.	

Précautions relatives à l'emplacement d'installation du support mural

Avertissement	
N'installez pas dans un endroit où de la fumée ou de la fumée grasse peut être présente, comme des événements. Si de l'huile, etc., adhère à la partie glissante de la plaque d'installation du projecteur, le boîtier risque de se fissurer et d'entraîner la chute du projecteur, et causer des blessures corporelles ou des dommages matériels.	

Attention	
Préparez à l'avance le câblage de l'alimentation électrique sur le lieu d'installation du projecteur.	
Éloignez le projecteur des autres appareils électriques, notamment des éclairages fluorescents ou des climatiseurs. Certains types de lampes fluorescentes peuvent interférer avec la télécommande.	
Lors de l'installation du projecteur, assurez-vous qu'il y a un espace entre le mur et les entrées et sorties d'air du projecteur, comme illustré sur l'image suivante. 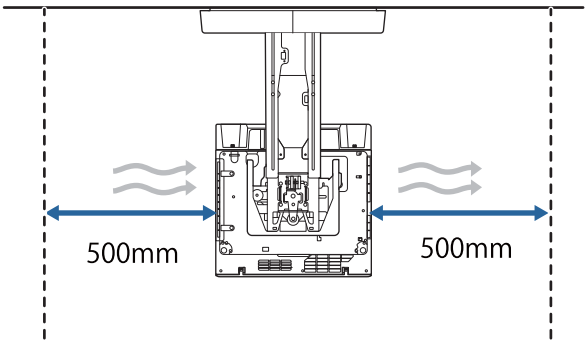 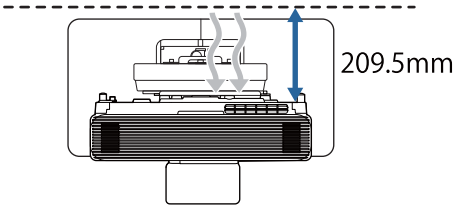 	
Lors de l'installation de deux projecteurs ou plus en parallèle, assurez-vous que la température du milieu environnant est inférieure à 35°C. Si l'environnement est trop chaud, le projecteur pourrait surchauffer et l'alimentation pourrait être coupée sans avertissement.	

Attention

Lors de l'installation de deux projecteurs ou plus en parallèle, laissez un espace d'au moins 1200 mm entre les projecteurs.

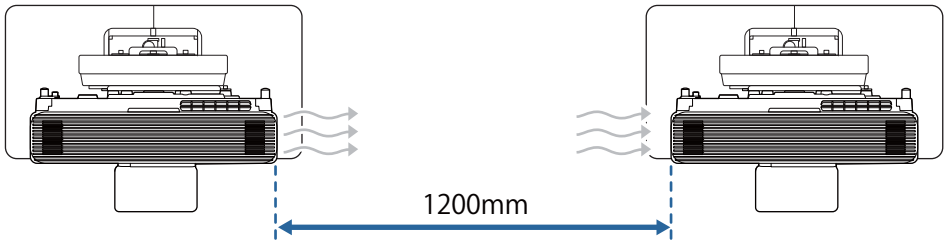

Si vous ne pouvez pas laisser un espace d'environ 1200 mm, installez une cloison entre les deux pour séparer la chaleur évacuée par l'évent de sortie d'air du projecteur.

Les cloisons doivent être plus grandes que l'évent de sortie (environ 20 mm de diamètre) et installées à environ 400 mm des évents de sortie et à 200 mm des évents d'entrée.

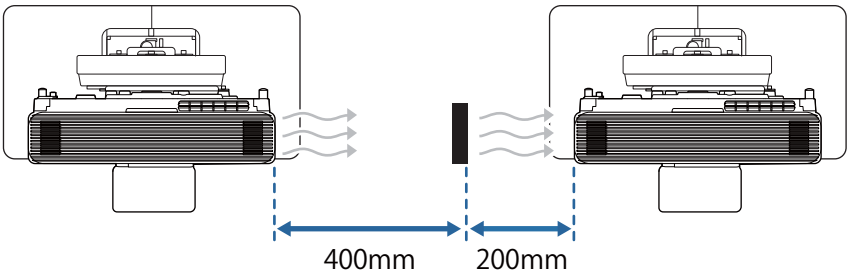

Nous recommandons l’utilisation d’écrans à manche ou à carte.

Spécifications de montage mural

Élément	Spécification
Masse de montage mural (plaque d'installation, axe hexagonal, unité d'ajustement, plaque murale, couvercle de la plaque murale, embout)	Environ 9,2 kg
Capacité de charge maximale	Environ 15,0 kg

Dimensions externes

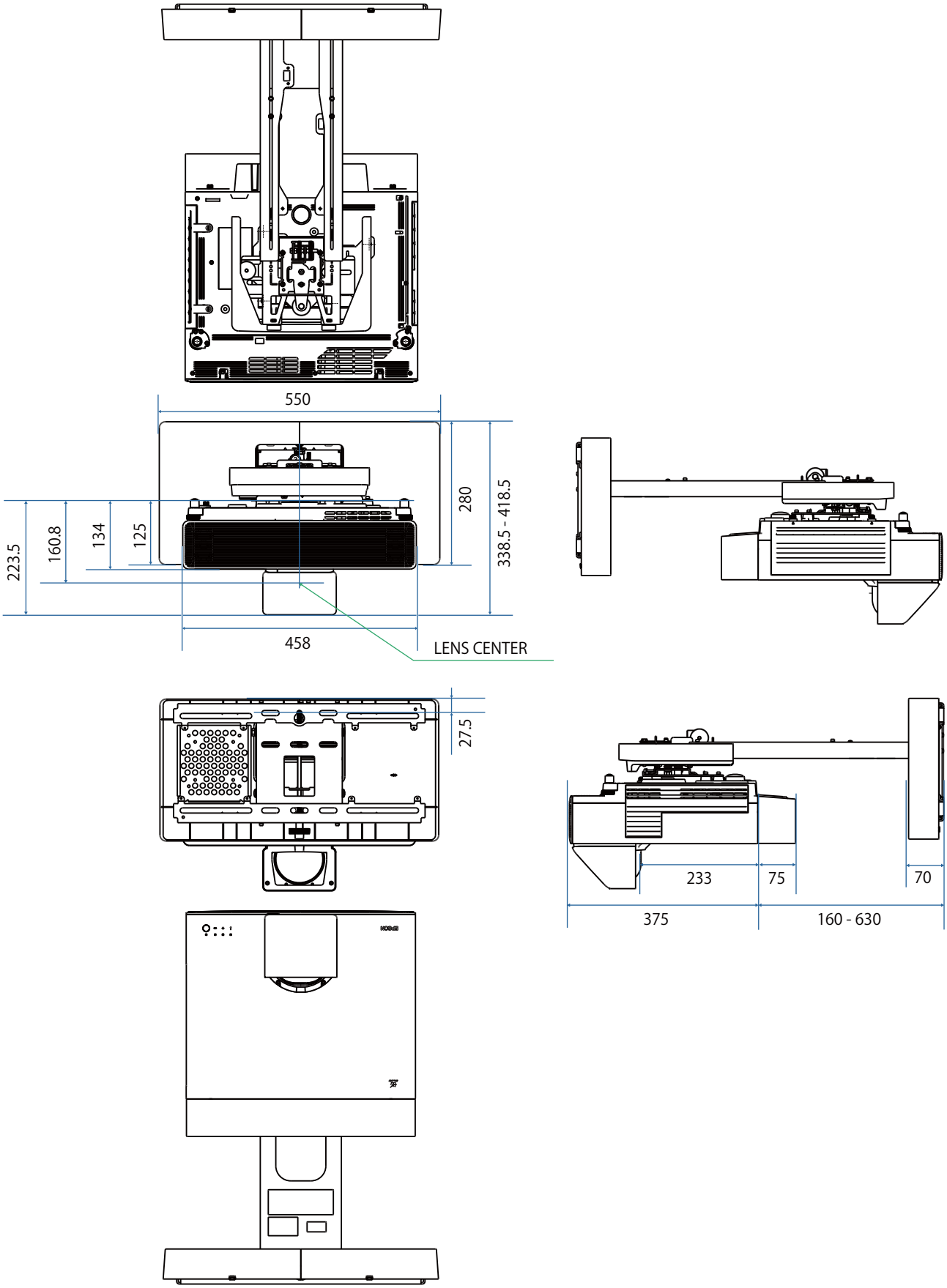

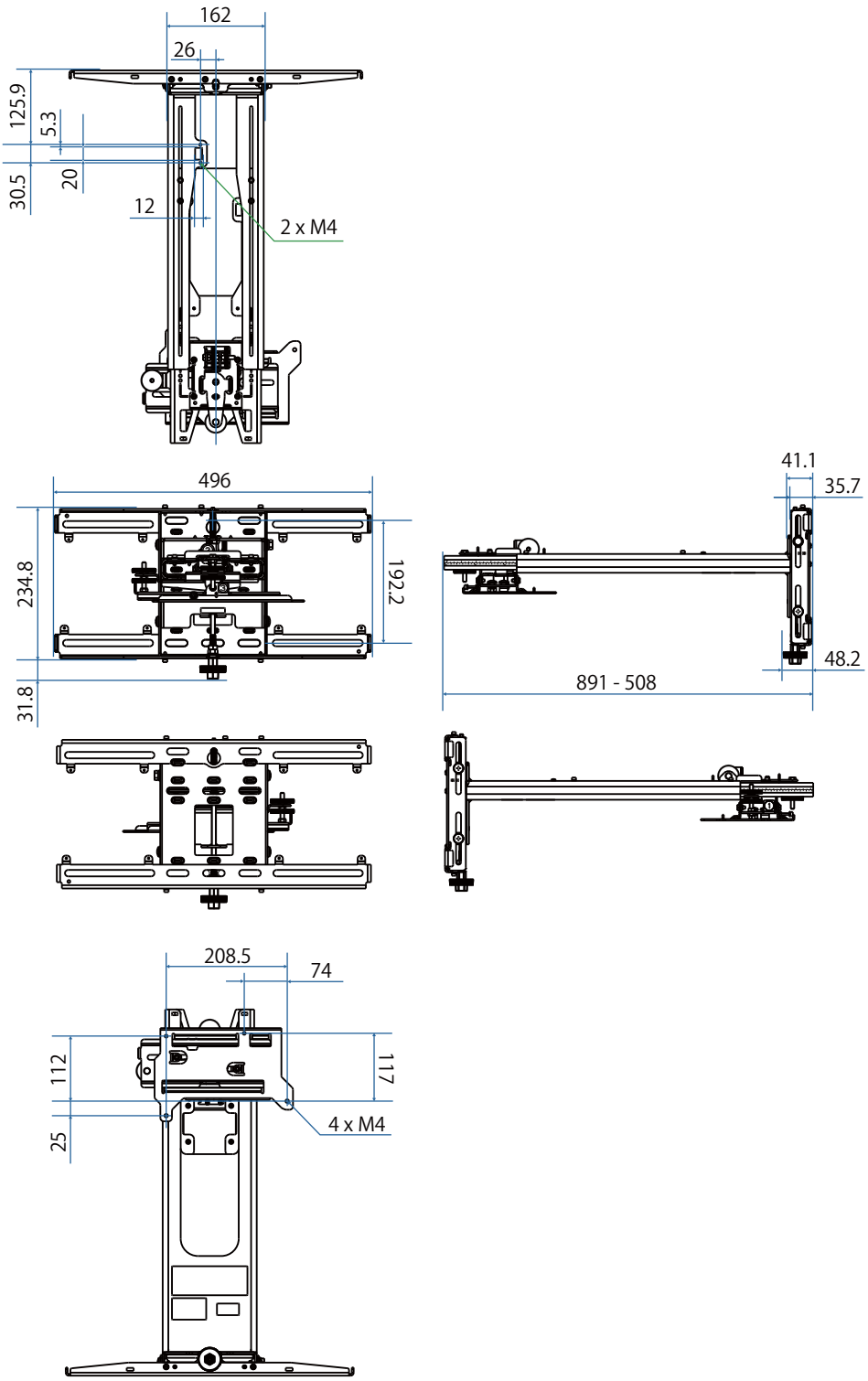
162
26
125.9
5.3
20
30.5
12
2 x M4
496
234.8
192.2
31.8
41.1
35.7
48.2
891 - 508
208.5
74
112
117
25
4 x M4

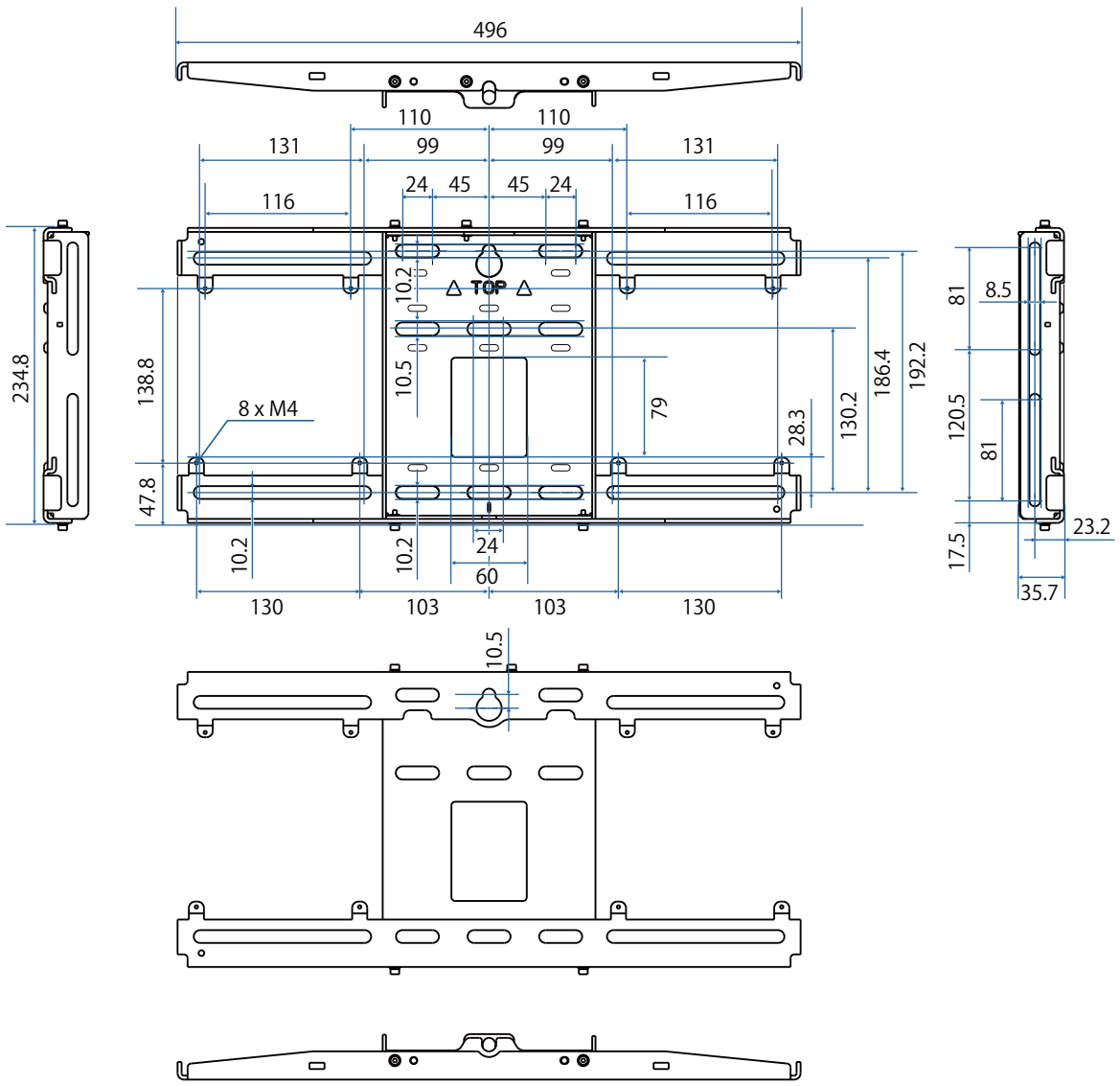

Plage d'ajustement

Glissière verticale

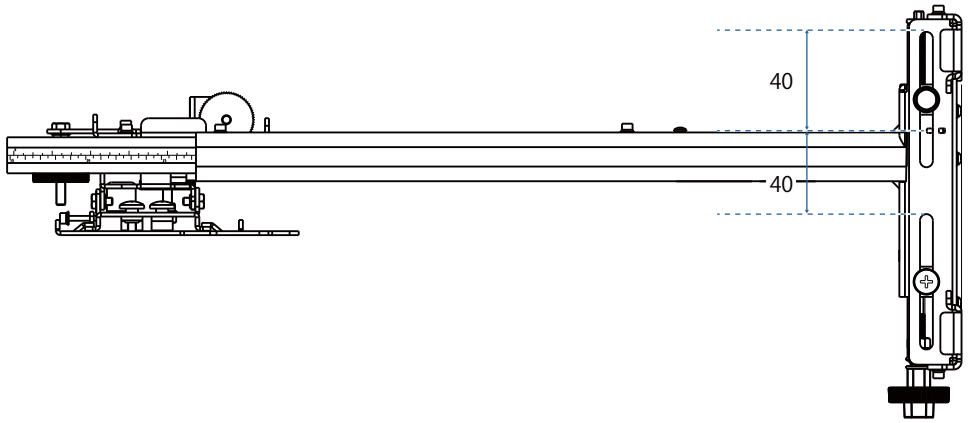

Glissière horizontale

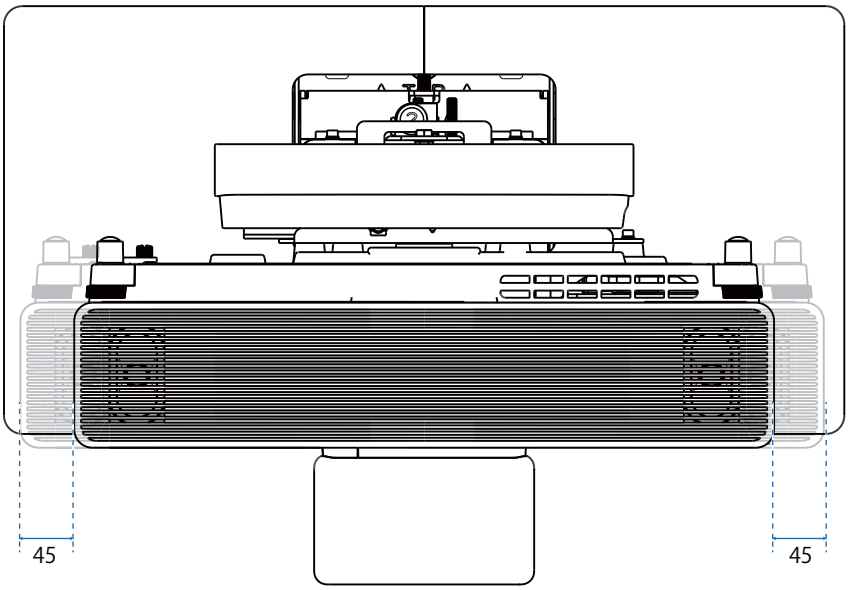

Glissière avant/arrière

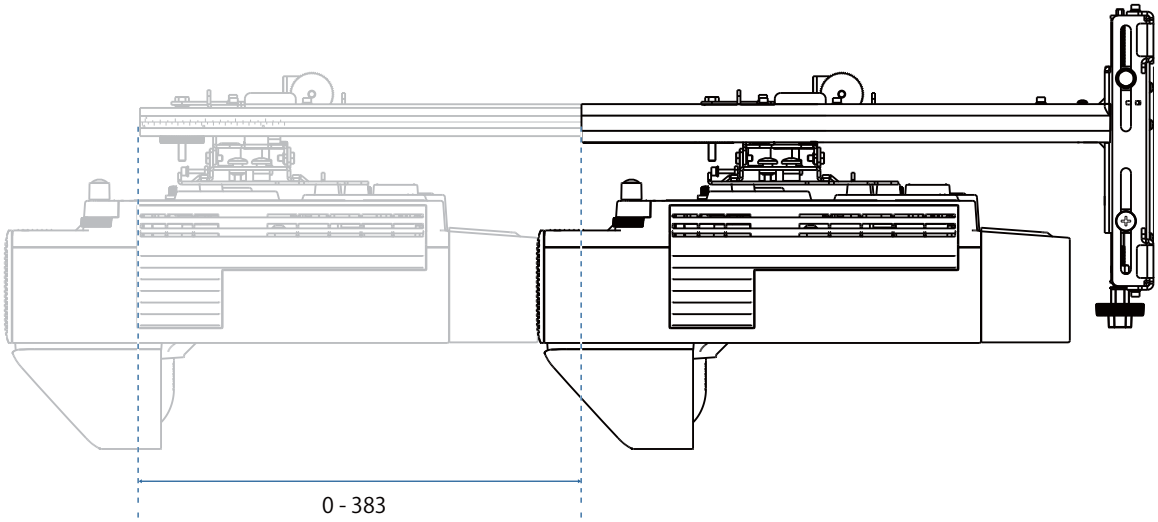

Plaque d'installation de mini-PC

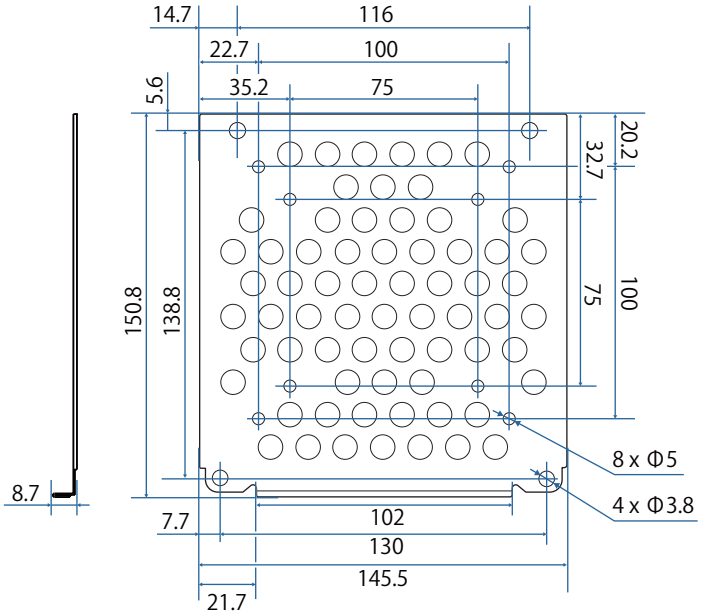

Élément	Spécification
Trous de vis pour l'installation d'un PC (conforme VESA)	75 mm x 75 mm 100 mm x 100 mm
Tailles de PC prises en charge	Moins de 150 mm x 150 mm x 44 mm
Poids de PC pris en charge	0,7 kg ou moins

Installation des accessoires

Lorsque vous installez un mélangeur vidéo ou un syntoniseur, utilisez les trous de vis indiqués sur l'illustration ci-dessous pour les fixer.

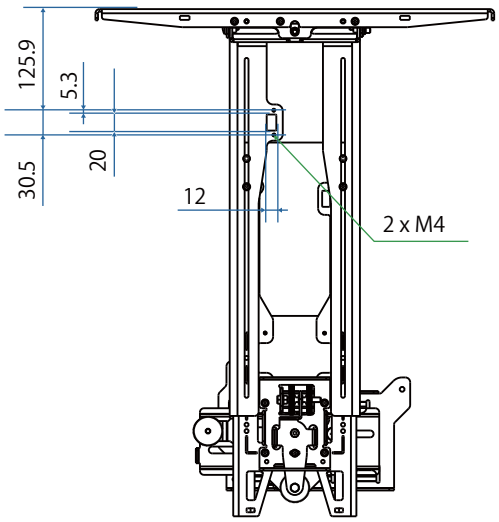

Avant l'installation, vérifiez que le poids total, comprenant le projecteur et les câbles de connexion, est bien inférieur à la capacité de charge maximale pouvant être supportée par le support mural. (☛ "Spécifications de montage mural" p.18)

Procédure d'installation du support mural

Suivez le plan de travail ci-dessous pour installer le support mural.

Faites cheminer les câbles en fonction de votre environnement d'installation avant d'installer le support mural.

1. Vérifier les tableaux des distances de projection pour déterminer la position d'installation (☛ p.25)
2. Fixer l'unité d'ajustement sur le projecteur (☛ p.40)
3. Installer la plaque murale sur le mur (☛ p.42)
4. Régler la longueur du bras de la plaque d'installation puis fixer sur la plaque murale (☛ p.44)
5. Fixez l'unité de réglage sur la plaque d'installation, puis connectez les câbles et les périphériques (☛ p.48)
6. Régler la position de l'image (☛ p.52)
7. Fixer les couvercles (☛ p.65)

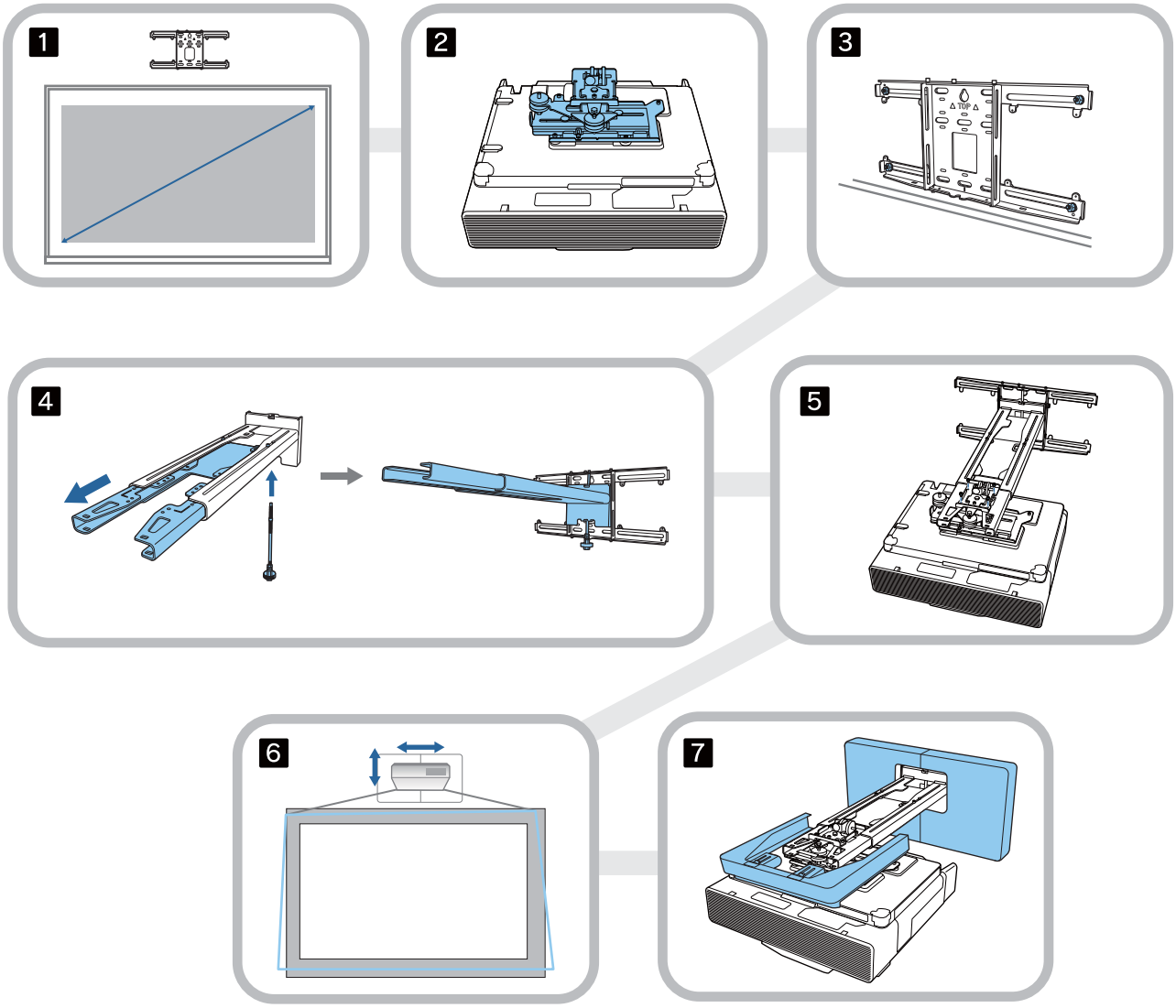

Fixation du support

Détermination de la position d'installation (tableaux des distances de projection)

Déterminez la position d'installation de la plaque murale en fonction de la taille de l'écran (S) sur lequel vous voulez projeter. Reportez-vous à la figure suivante pour vérifier les valeurs de a à d. Il s'agit de la valeur lorsque la plaque d'installation est au milieu de la plaque murale (Voir ☆ sur l'illustration suivante).

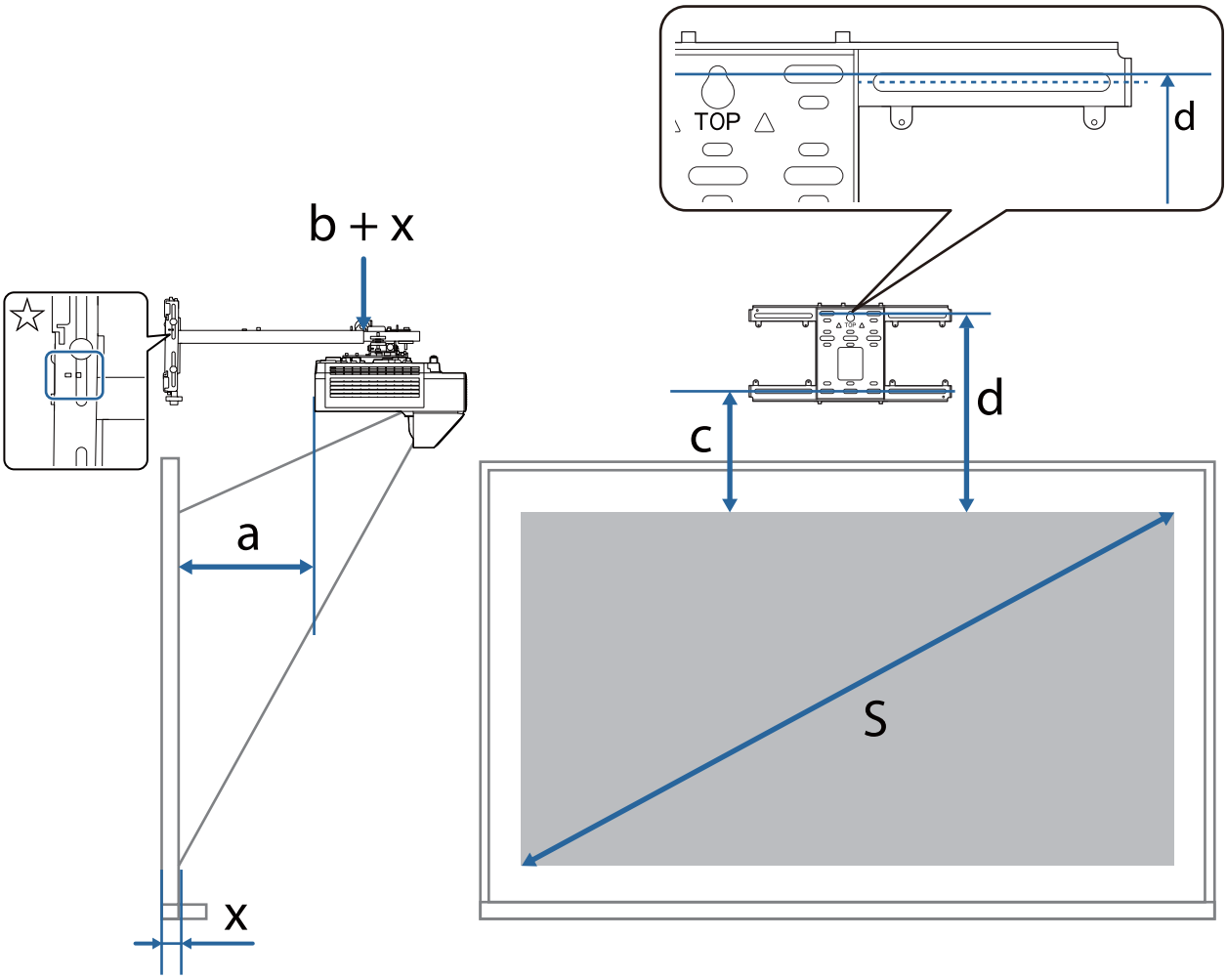

a :	Distance minimum de projection (Large)	c :	Distance entre le bord supérieur de l'image et le trou de la vis d'installation de la plaque murale en bas
b + x :	Numéro sur l'échelle graduée du bras sur la plaque d'installation (Max. 533 mm)	d :	Distance entre le bord supérieur de l'image et le trou de la vis temporaire de la plaque murale
x :	Distance du mur jusqu'à la surface de projection	S :	Taille de l'image projetée

Voir ce qui suit pour les valeurs c et d lorsqu'il s'agit d'une projection en 16:6 ou 21:9.

- c1/d1 : lorsque la **Position à l'écran** est au centre
- c2/d2 : lorsque la **Position à l'écran** est en haut

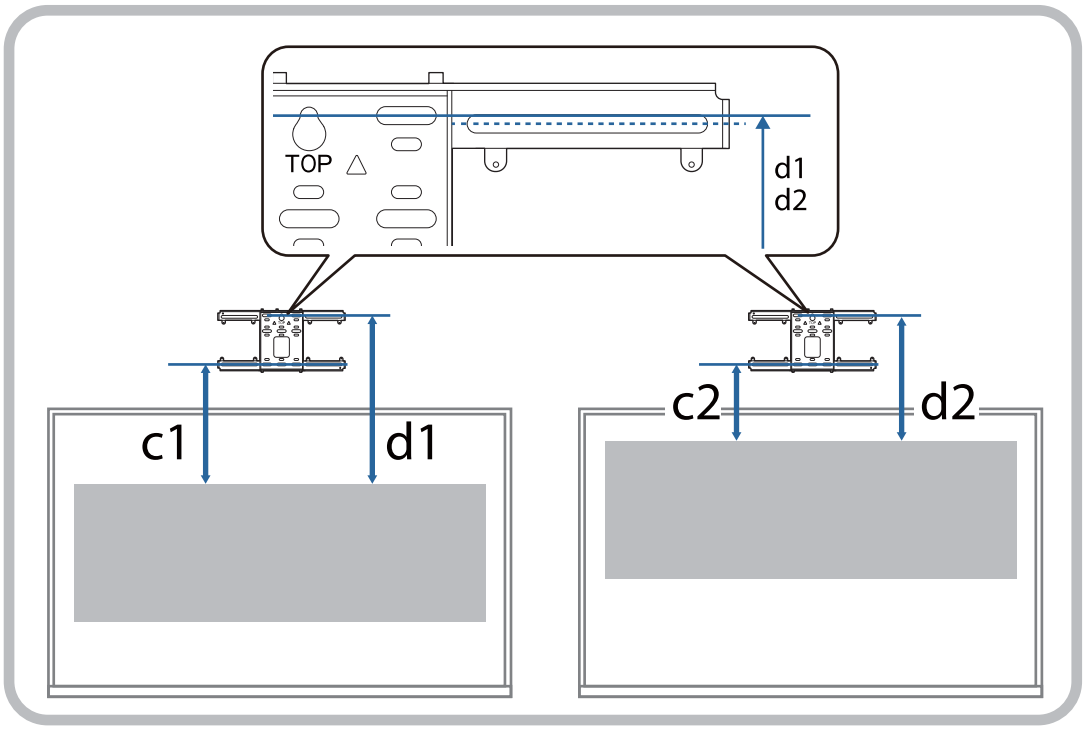

Image projetée 16:9

[Unité : mm]

S		a	b	c	d
65"	1439 × 809	158	148	201	393
66"	1461 × 822	164	154	202	394
67"	1483 × 834	171	161	204	396
68"	1505 × 847	177	167	206	398
69"	1528 × 859	183	173	207	399
70"	1550 × 872	190	180	209	401
71"	1572 × 884	196	186	210	402
72"	1594 × 897	202	192	212	404
73"	1616 × 909	209	199	214	406
74"	1638 × 921	215	205	215	407
75"	1660 × 934	221	211	217	409
76"	1682 × 946	228	218	219	411
77"	1705 × 959	234	224	220	412
78"	1727 × 971	240	230	222	414
79"	1749 × 984	247	237	223	415

S		a	b	c	d
80"	1771 × 996	253	156	225	417
81"	1793 × 1009	259	162	227	419
82"	1815 × 1021	266	169	228	420
83"	1837 × 1034	272	175	230	422
84"	1860 × 1046	278	181	232	424
85"	1882 × 1058	285	188	233	425
86"	1904 × 1071	291	194	235	427
87"	1926 × 1083	297	200	236	428
88"	1948 × 1096	304	207	238	430
89"	1970 × 1108	310	213	240	432
90"	1992 × 1121	316	219	241	433
91"	2015 × 1133	323	226	243	435
92"	2037 × 1146	329	232	245	437
93"	2059 × 1158	335	238	246	438
94"	2081 × 1171	342	245	248	440
95"	2103 × 1183	348	251	249	441
96"	2125 × 1195	354	257	251	443
97"	2147 × 1208	361	264	253	445
98"	2170 × 1220	367	270	254	446
99"	2192 × 1233	373	276	256	448
100"	2214 × 1245	380	283	257	449
101"	2236 × 1258	386	289	259	451
102"	2258 × 1270	392	295	261	453
103"	2280 × 1283	399	302	262	454
104"	2302 × 1295	405	308	264	456
105"	2324 × 1308	411	314	266	458

S		a	b	c	d
106"	2347 × 1320	418	321	267	459
107"	2369 × 1332	424	327	269	461
108"	2391 × 1345	430	333	270	462
109"	2413 × 1357	437	340	272	464
110"	2435 × 1370	443	346	274	466
111"	2457 × 1382	449	352	275	467
112"	2479 × 1395	456	359	277	469
113"	2502 × 1407	462	365	279	471
114"	2524 × 1420	468	371	280	472
115"	2546 × 1432	475	378	282	474
116"	2568 × 1445	481	384	283	475
117"	2590 × 1457	487	390	285	477
118"	2612 × 1469	494	397	287	479
119"	2634 × 1482	500	403	288	480
120"	2657 × 1494	506	409	290	482
121"	2679 × 1507	513	416	292	484
122"	2701 × 1519	519	422	293	485
123"	2723 × 1532	525	428	295	487
124"	2745 × 1544	532	435	296	488
125"	2767 × 1557	538	441	298	490
126"	2789 × 1569	544	447	300	492
127"	2812 × 1581	551	454	301	493
128"	2834 × 1594	557	460	303	495
129"	2856 × 1606	563	466	305	497
130"	2878 × 1619	570	473	306	498

Image projetée 16:10

[Unité : mm]

S		a	b	c	d
60"	1292 × 808	157	147	201	393
61"	1314 × 821	164	154	202	394
62"	1335 × 835	171	161	204	396
63"	1357 × 848	178	168	206	398
64"	1379 × 862	185	175	208	400
65"	1400 × 875	191	181	209	401
66"	1422 × 888	198	188	211	403
67"	1443 × 902	205	195	213	405
68"	1465 × 915	212	202	215	407
69"	1486 × 929	219	209	216	408
70"	1508 × 942	226	216	218	410
71"	1529 × 956	232	222	220	412
72"	1551 × 969	239	229	222	414
73"	1572 × 983	246	236	223	415
74"	1594 × 996	253	243	225	417
75"	1615 × 1010	260	250	227	419
76"	1637 × 1023	267	257	229	421
77"	1659 × 1037	274	264	230	422
78"	1680 × 1050	280	270	232	424
79"	1702 × 1063	287	277	234	426

S		a	b	c	d
80"	1723 × 1077	294	197	236	428
81"	1745 × 1090	301	204	237	429
82"	1766 × 1104	308	211	239	431
83"	1788 × 1117	315	218	241	433
84"	1809 × 1131	321	224	243	435
85"	1831 × 1144	328	231	244	436
86"	1852 × 1158	335	238	246	438
87"	1874 × 1171	342	245	248	440
88"	1895 × 1185	349	252	250	442
89"	1917 × 1198	356	259	251	443
90"	1939 × 1212	363	266	253	445
91"	1960 × 1225	369	272	255	447
92"	1982 × 1239	376	279	257	449
93"	2003 × 1252	383	286	258	450
94"	2025 × 1265	390	293	260	452
95"	2046 × 1279	397	300	262	454
96"	2068 × 1292	404	307	264	456
97"	2089 × 1306	410	313	265	457
98"	2111 × 1319	417	320	267	459
99"	2132 × 1333	424	327	269	461
100"	2154 × 1346	431	334	271	463

S		a	b	c	d
101"	2175 × 1360	438	341	272	464
102"	2197 × 1373	445	348	274	466
103"	2219 × 1387	452	355	276	468
104"	2240 × 1400	458	361	278	470
105"	2262 × 1414	465	368	279	471
106"	2283 × 1427	472	375	281	473
107"	2305 × 1440	479	382	283	475
108"	2326 × 1454	486	389	285	477
109"	2348 × 1467	493	396	286	478
110"	2369 × 1481	499	402	288	480
111"	2391 × 1494	506	409	290	482
112"	2412 × 1508	513	416	292	484
113"	2434 × 1521	520	423	293	485
114"	2455 × 1535	527	430	295	487
115"	2477 × 1548	534	437	297	489
116"	2499 × 1562	541	444	299	491
117"	2520 × 1575	547	450	300	492
118"	2542 × 1589	554	457	302	494
119"	2563 × 1602	561	464	304	496
120"	2585 × 1615	568	471	306	498

Image projetée 4:3

[Unité : mm]

S		a	b	c	d
53"	1077 × 808	157	147	201	393
54"	1097 × 823	165	155	202	394
55"	1118 × 838	173	163	204	396
56"	1138 × 853	180	170	206	398
57"	1158 × 869	188	178	208	400
58"	1179 × 884	196	186	210	402
59"	1199 × 899	204	194	212	404
60"	1219 × 914	211	201	214	406
61"	1240 × 930	219	209	216	408
62"	1260 × 945	227	217	218	410
63"	1280 × 960	235	225	220	412
64"	1300 × 975	242	232	222	414
65"	1321 × 991	250	240	224	416
66"	1341 × 1006	258	248	226	418
67"	1361 × 1021	266	256	228	420
68"	1382 × 1036	273	263	230	422
69"	1402 × 1052	281	271	232	424
70"	1422 × 1067	289	279	234	426
71"	1443 × 1082	297	287	236	428
72"	1463 × 1097	304	294	238	430
73"	1483 × 1113	312	302	240	432
74"	1504 × 1128	320	310	242	434
75"	1524 × 1143	328	318	244	436
76"	1544 × 1158	335	325	246	438
77"	1565 × 1173	343	333	248	440
78"	1585 × 1189	351	341	250	442
79"	1605 × 1204	359	349	252	444
80"	1626 × 1219	366	269	254	446

S		a	b	c	d
81"	1646 × 1234	374	277	256	448
82"	1666 × 1250	382	285	258	450
83"	1687 × 1265	390	293	260	452
84"	1707 × 1280	397	300	262	454
85"	1727 × 1295	405	308	264	456
86"	1748 × 1311	413	316	266	458
87"	1768 × 1326	421	324	268	460
88"	1788 × 1341	428	331	270	462
89"	1808 × 1356	436	339	272	464
90"	1829 × 1372	444	347	274	466
91"	1849 × 1387	452	355	276	468
92"	1869 × 1402	459	362	278	470
93"	1890 × 1417	467	370	280	472
94"	1910 × 1433	475	378	282	474
95"	1930 × 1448	483	386	284	476
96"	1951 × 1463	490	393	286	478
97"	1971 × 1478	498	401	288	480
98"	1991 × 1494	506	409	290	482
99"	2012 × 1509	514	417	292	484
100"	2032 × 1524	521	424	294	486
101"	2052 × 1539	529	432	296	488
102"	2073 × 1554	537	440	298	490
103"	2093 × 1570	545	448	300	492
104"	2113 × 1585	552	455	302	494
105"	2134 × 1600	560	463	304	496

Image projetée 16:6

[Unité : mm]

S		a	b	c1	d1	c2	d2
61"	1451 × 544	161	151	338	530	202	394
62"	1475 × 553	168	158	342	534	204	396
63"	1498 × 562	175	165	346	538	206	398
64"	1522 × 571	182	172	350	542	207	399
65"	1546 × 580	189	179	353	545	208	400
66"	1570 × 589	195	185	357	549	210	402
67"	1593 × 598	202	192	361	553	212	404
68"	1617 × 606	209	199	365	557	214	406
69"	1641 × 615	216	206	369	561	215	407
70"	1665 × 624	223	213	373	565	217	409
71"	1689 × 633	229	219	377	569	219	411
72"	1712 × 642	236	226	381	573	221	413
73"	1736 × 651	243	233	385	577	222	414
74"	1760 × 660	250	240	389	581	224	416
75"	1784 × 669	257	247	393	585	226	418
76"	1807 × 678	263	253	397	589	228	420
77"	1831 × 687	270	260	401	593	229	421
78"	1855 × 696	277	267	405	597	231	423
79"	1879 × 705	284	274	409	601	233	425

S		a	b	c1	d1	c2	d2
80"	1903 × 713	291	194	413	605	235	427
81"	1926 × 722	297	200	417	609	237	429
82"	1950 × 731	304	207	421	613	238	430
83"	1974 × 740	311	214	425	617	240	432
84"	1998 × 749	318	221	429	621	242	434
85"	2022 × 758	325	228	433	625	244	436
86"	2045 × 767	331	234	437	629	245	437
87"	2069 × 776	338	241	441	633	247	439
88"	2093 × 785	345	248	445	637	249	441
89"	2117 × 794	352	255	449	641	251	443
90"	2140 × 803	359	262	453	645	252	444
91"	2164 × 812	365	268	457	649	254	446
92"	2188 × 821	372	275	461	653	256	448
93"	2212 × 829	379	282	465	657	258	450
94"	2236 × 838	386	289	469	661	260	452
95"	2259 × 847	393	296	473	665	261	453
96"	2283 × 856	400	303	477	669	263	455
97"	2307 × 865	406	309	481	673	265	457
98"	2331 × 874	413	316	485	677	267	459
99"	2354 × 883	420	323	489	681	268	460

S		a	b	c1	d1	c2	d2
100"	2378 × 892	427	330	492	684	269	461
101"	2402 × 901	434	337	496	688	271	463
102"	2426 × 910	440	343	500	692	273	465
103"	2450 × 919	447	350	504	696	274	466
104"	2473 × 928	454	357	508	700	276	468
105"	2497 × 936	461	364	512	704	278	470
106"	2521 × 945	468	371	516	708	280	472
107"	2545 × 954	474	377	520	712	282	474
108"	2569 × 963	481	384	524	716	283	475
109"	2592 × 972	488	391	528	720	285	477
110"	2616 × 981	495	398	532	724	287	479
111"	2640 × 990	502	405	536	728	289	481
112"	2664 × 999	508	411	540	732	290	482
113"	2687 × 1008	515	418	544	736	292	484
114"	2711 × 1017	522	425	548	740	294	486
115"	2735 × 1026	529	432	552	744	296	488
116"	2759 × 1035	536	439	556	748	297	489
117"	2783 × 1043	542	445	560	752	299	491
118"	2806 × 1052	549	452	564	756	301	493
119"	2830 × 1061	556	459	568	760	303	495
120"	2854 × 1070	563	466	572	764	305	497

Image projetée 21:9

[Unité : mm]

S		a	b	c1	d1	c2	d2
62"	1447 × 620	160	150	298	490	201	393
63"	1471 × 630	167	157	302	494	204	396
64"	1494 × 640	174	164	305	497	205	397
65"	1518 × 650	181	171	308	500	206	398
66"	1541 × 660	187	177	311	503	208	400
67"	1564 × 670	194	184	315	507	210	402
68"	1588 × 680	201	191	318	510	212	404
69"	1611 × 690	207	197	321	513	213	405
70"	1634 × 700	214	204	324	516	215	407
71"	1658 × 710	221	211	328	520	217	409
72"	1681 × 720	227	217	331	523	219	411
73"	1704 × 730	234	224	334	526	220	412
74"	1728 × 740	241	231	338	530	222	414
75"	1751 × 750	247	237	341	533	224	416
76"	1774 × 760	254	244	344	536	225	417
77"	1798 × 770	261	251	347	539	227	419
78"	1821 × 780	267	257	351	543	229	421
79"	1844 × 790	274	264	354	546	231	423

S		a	b	c1	d1	c2	d2
80"	1868 × 800	281	184	357	549	232	424
81"	1891 × 810	287	190	360	552	233	425
82"	1914 × 820	294	197	364	556	236	428
83"	1938 × 830	301	204	367	559	237	429
84"	1961 × 840	307	210	370	562	239	431
85"	1984 × 850	314	217	374	566	241	433
86"	2008 × 860	321	224	377	569	243	435
87"	2031 × 870	327	230	380	572	244	436
88"	2054 × 880	334	237	383	575	246	438
89"	2078 × 890	341	244	387	579	248	440
90"	2101 × 900	347	250	390	582	249	441
91"	2125 × 911	354	257	393	585	251	443
92"	2148 × 921	361	264	396	588	252	444
93"	2171 × 931	367	270	400	592	255	447
94"	2195 × 941	374	277	403	595	256	448
95"	2218 × 951	381	284	406	598	257	449
96"	2241 × 961	388	291	410	602	260	452
97"	2265 × 971	394	297	413	605	261	453
98"	2288 × 981	401	304	416	608	263	455
99"	2311 × 991	408	311	419	611	264	456
100"	2335 × 1001	414	317	423	615	267	459

S		a	b	c1	d1	c2	d2
101"	2358 × 1011	421	324	426	618	268	460
102"	2381 × 1021	428	331	429	621	269	461
103"	2405 × 1031	434	337	432	624	271	463
104"	2428 × 1041	441	344	436	628	273	465
105"	2451 × 1051	448	351	439	631	275	467
106"	2475 × 1061	454	357	442	634	276	468
107"	2498 × 1071	461	364	446	638	279	471
108"	2521 × 1081	468	371	449	641	280	472
109"	2545 × 1091	474	377	452	644	282	474
110"	2568 × 1101	481	384	455	647	283	475
111"	2591 × 1111	488	391	459	651	285	477
112"	2615 × 1121	494	397	462	654	287	479
113"	2638 × 1131	501	404	465	657	288	480
114"	2661 × 1141	508	411	468	660	290	482
115"	2685 × 1151	514	417	472	664	292	484
116"	2708 × 1161	521	424	475	667	294	486
117"	2732 × 1171	528	431	478	670	295	487
118"	2755 × 1181	534	437	482	674	297	489
119"	2778 × 1191	541	444	485	677	299	491
120"	2802 × 1201	548	451	488	680	300	492
121"	2825 × 1211	554	457	491	683	302	494
122"	2848 × 1221	561	464	495	687	304	496
123"	2872 × 1231	568	471	498	306	306	498

Fixation de l'unité d'ajustement au projecteur

1 Desserrez les vis (x2) et retirez le cache du câble du projecteur

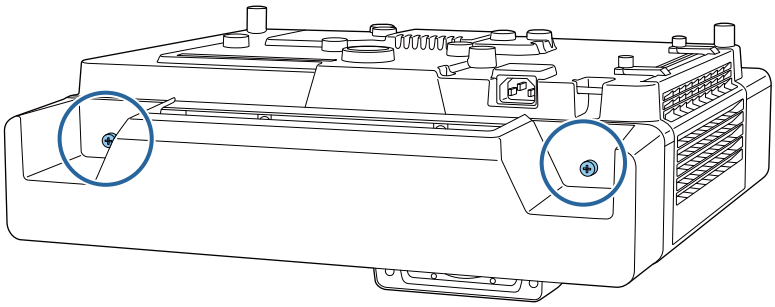

2 Desserrez le boulon M4 de l'unité d'ajustement et alignez les repères pour chaque pièce

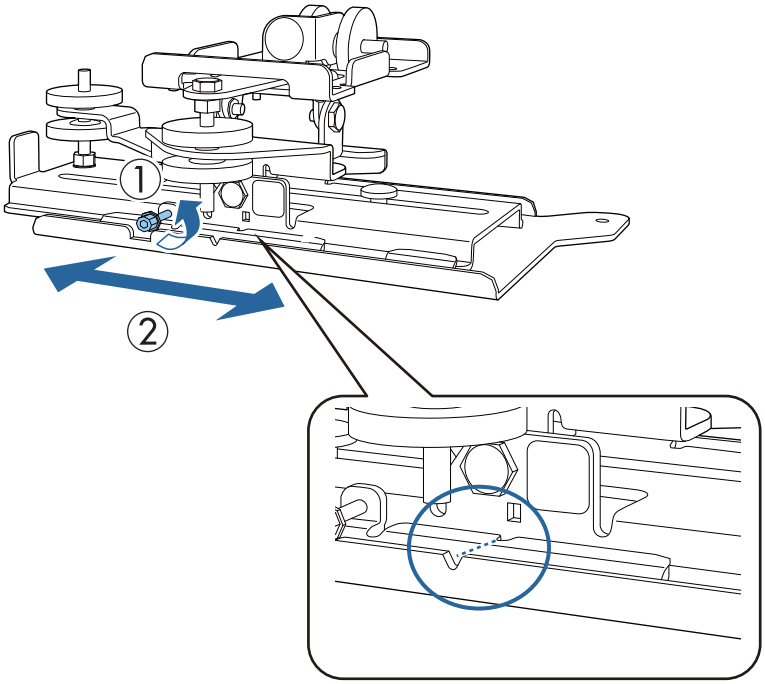

Lorsque la position est correcte, vissez la vis M4.

3 Fixez l'unité d'ajustement sur la base du projecteur avec les boulons M4 x 12 mm (x4) fournis

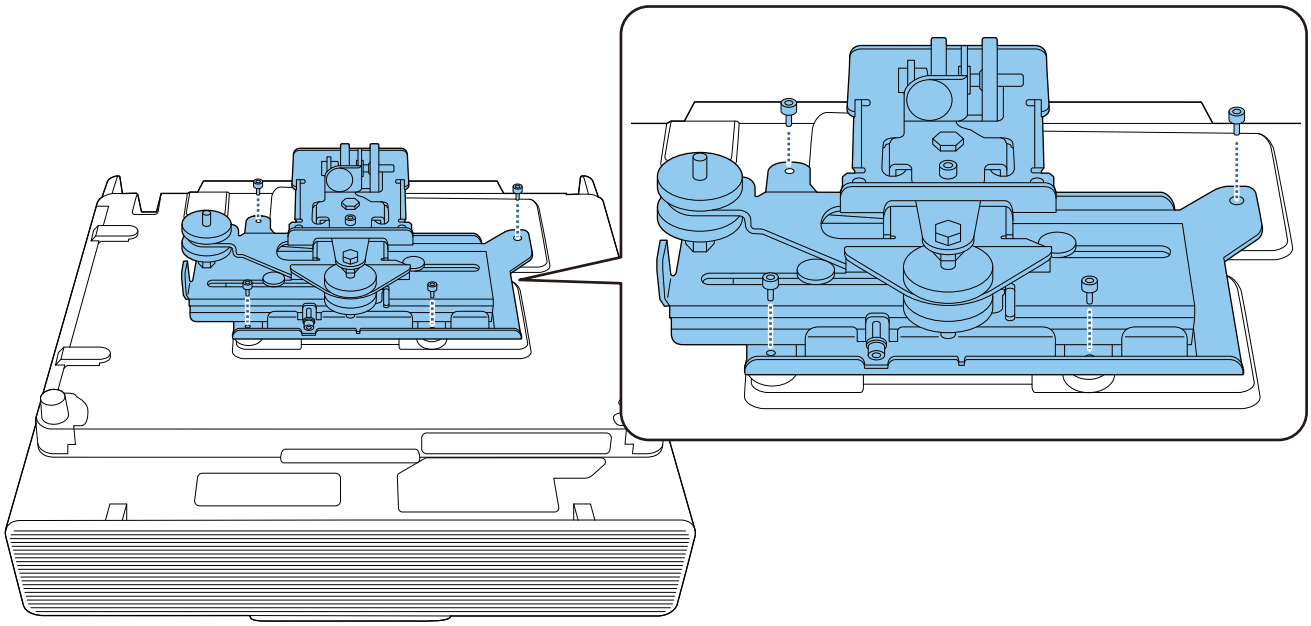

Installer la plaque murale sur le mur

1 Fixez la fiche modèle au mur

Fixez la fiche modèle en fonction de la position d'installation que vous avez confirmée avec le tableau des distances de projection (p.25).

Alignez la position centrale de l'écran à projeter avec Image Center A de la fiche modèle.

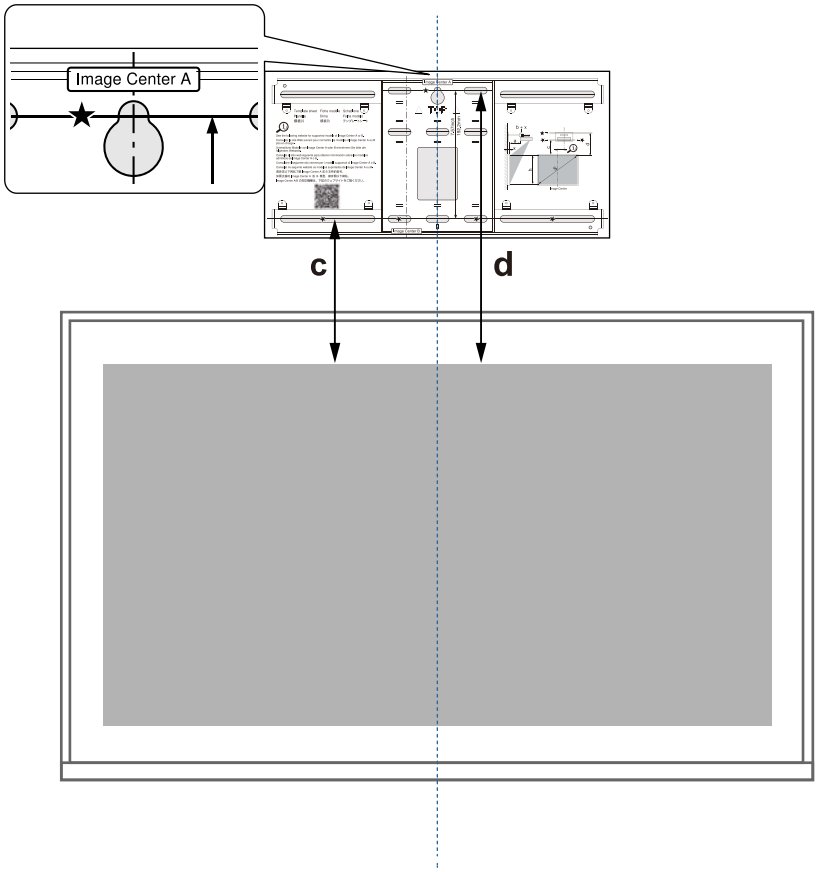

2 Placez temporairement une vis M10 disponible dans le commerce dans le trou de vis pour la plaque murale

Laissez un espace de 6 mm ou plus entre le mur et la tête de vis.

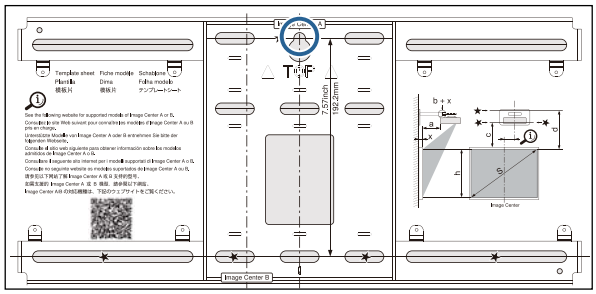

3 Déterminez les positions des trous de montage sur la plaque murale

À partir des trous de vis présentés dans l'illustration ci-dessous, fixez au moins quatre points pour une équilibre optimal.

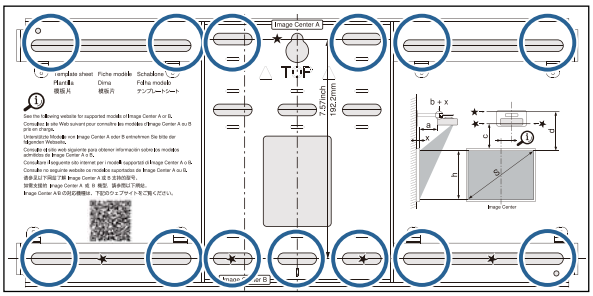

4 Percer les trous dans le mur

Diamètre de perçage : 10,5 mm(M10) ou 10 mm (3/8 pouces)

Profondeur du trou pilote : 45 mm

Profondeur du trou de la patte de fixation : 40 mm

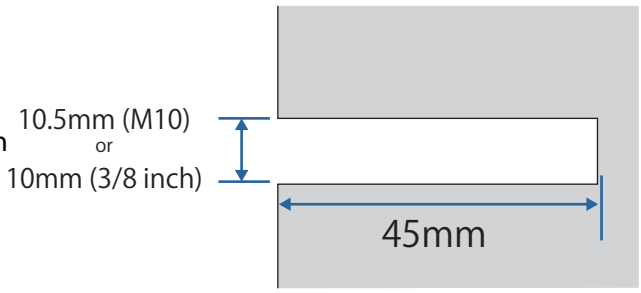

5 Retirez la fiche modèle

6 Placez la plaque murale sur la vis M10 temporaire que vous avez installée à l'étape 2

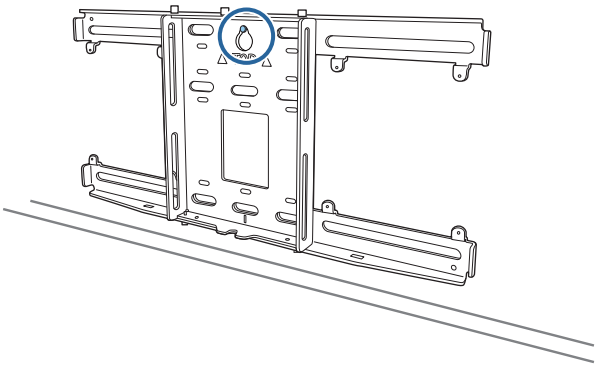

7 Utilisez des boulons d'ancrage M10 ou de 3/8 pouces x 60 mm disponibles dans le commerce pour fixer la plaque murale sur les trous que vous avez percés à l'étape 4

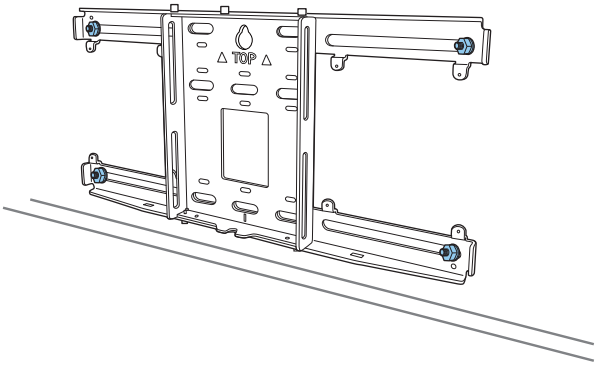

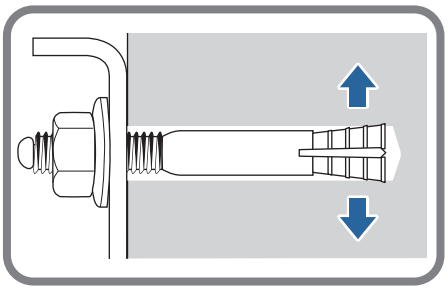

Fixer la plaque d'installation à la plaque murale

1 Desserrez les boulons M4 x 12 mm (x2) et étendez le coulissement de bras sur la plaque d'installation

Ajustez l'échelle de la glissière à la distance combinée de la valeur pour (b) confirmée dans le tableau des distances de projection (p.25) et de l'épaisseur de la surface de projection (x).

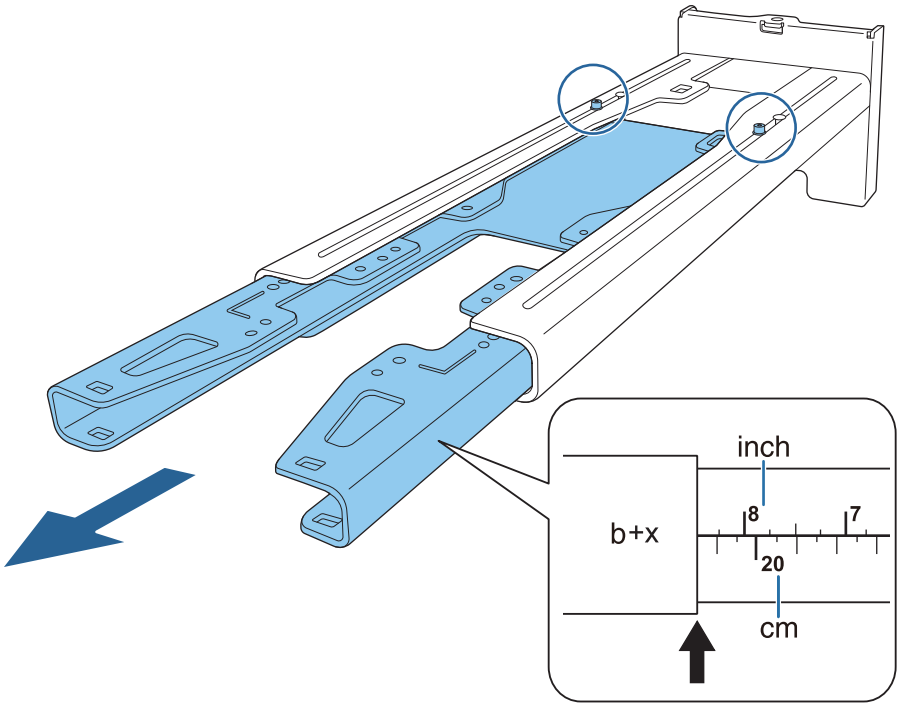

2 Insérez l'axe hexagonal sur la plaque d'installation

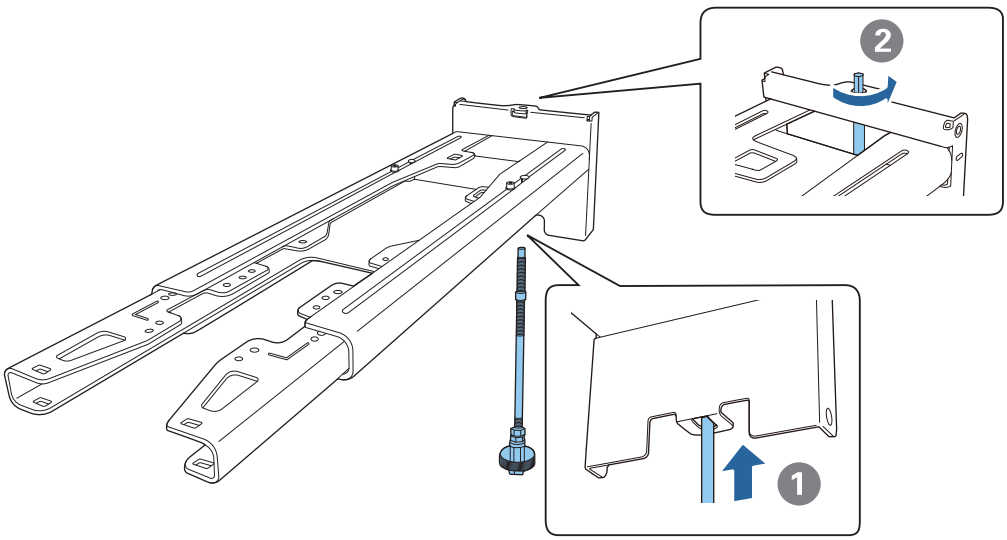

3 Faites passer les câbles nécessaires dans la plaque d'installation

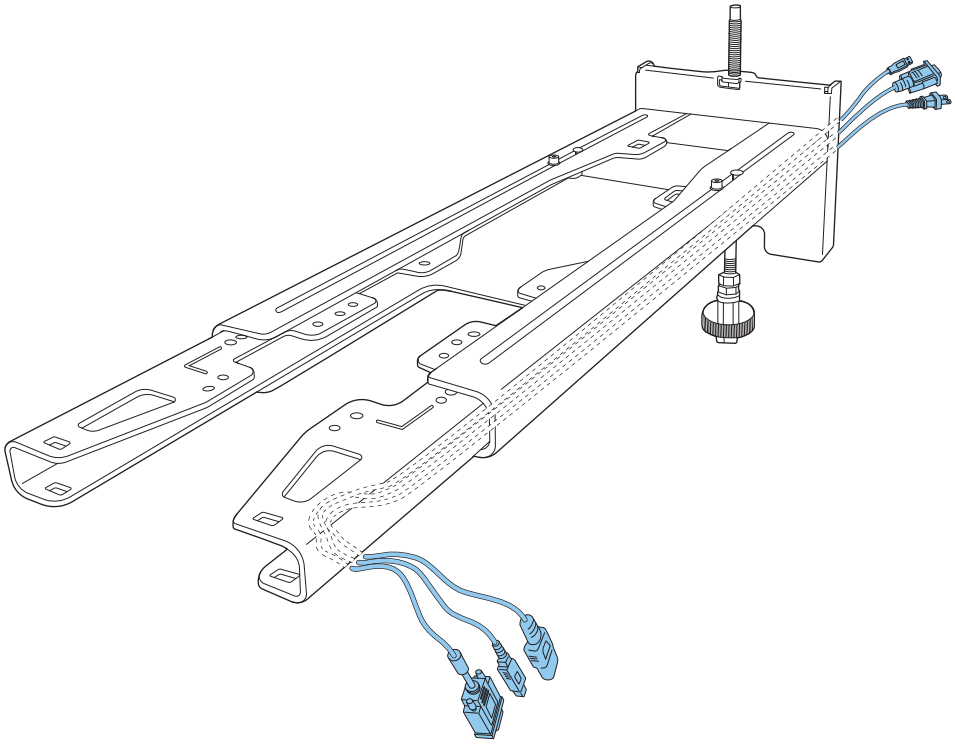

Avertissement

Ne suspendez pas la longueur restante du câble sur la plaque d'installation. Ils pourraient tomber et causer un accident.

Assurez-vous de placer les passe-câbles permettant le branchement des périphériques, comme les mini-PC, vers le bas de la plaque d'installation et non pas face aux murs.

4 Fixez la plaque d'installation sur la plaque murale

Insérez l'axe hexagonal jusqu'à ce que le sommet dépasse légèrement du haut de la plaque murale et que l'autre extrémité se connecte au bas de la plaque murale.

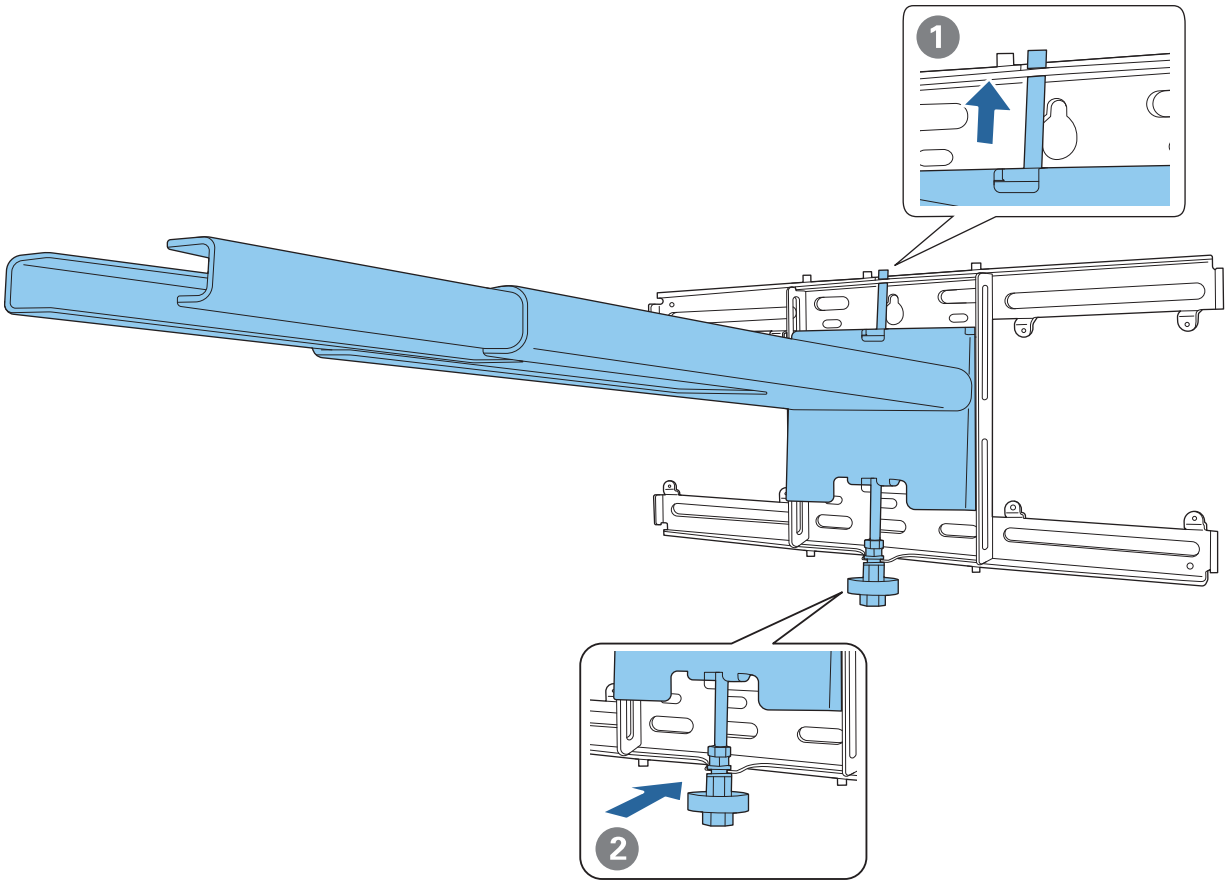

Attention

Veillez à ne pas bloquer les câbles entre la plaque d'installation et la plaque murale.

5 Fixez temporairement la plaque d'installation

Fixez trois points avec les vis M6 fournies (x3).

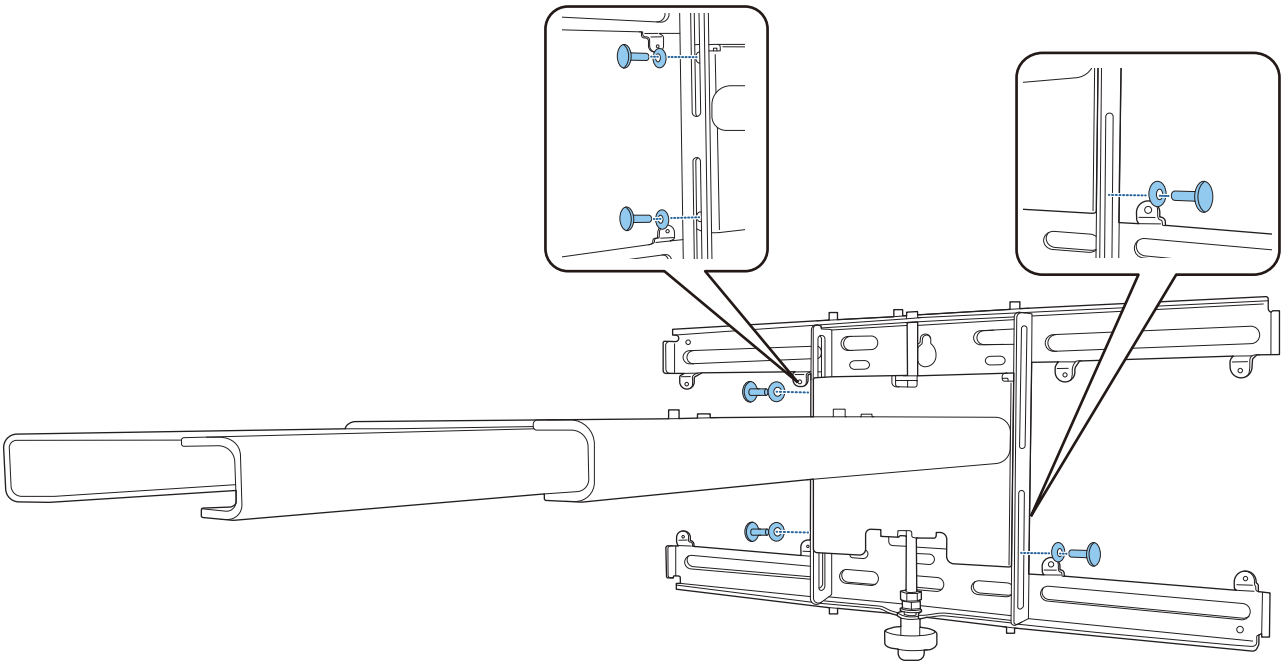

6 Réglez la glissière verticale avec la clé plate pour aligner les repères de la plaque murale avec ceux de la plaque d'installation.

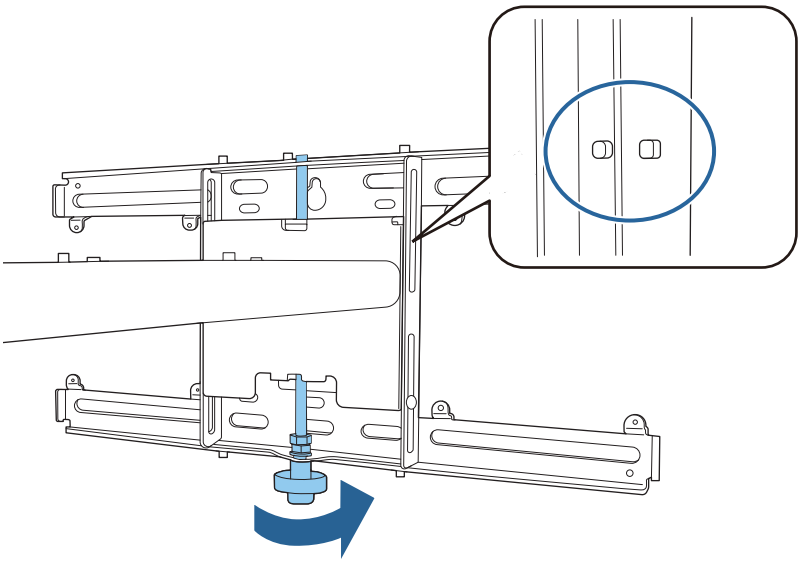

7 Serrez le boulon M6 (x1) pour fixer la plaque d'installation en place

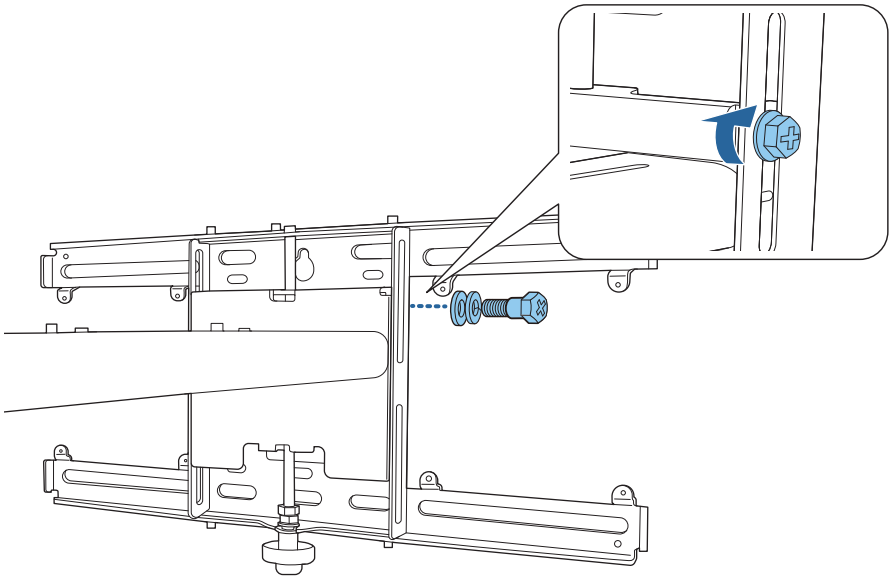

Fixation de l'unité d'ajustement sur la plaque d'installation

1 Vérifiez la position d'installation de l'unité d'ajustement

La position d'installation est indiquée sur la plaque d'installation. Installez le à un endroit approprié en fonction de la taille de l'écran sur lequel vous voulez projeter.

- Lorsqu'une image projetée est plus petite que 80 po : installez l'unité sur la marque ◯ .

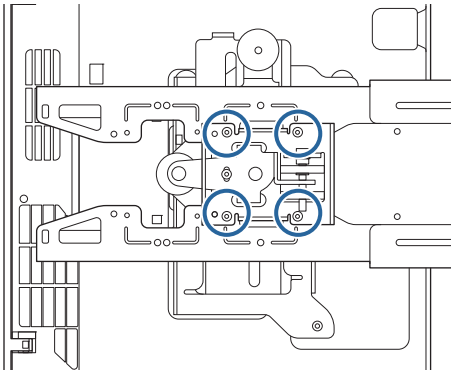

- Lorsqu'une image projetée fait 80 po ou plus : installez l'unité sur la marque ◯ ◯ .

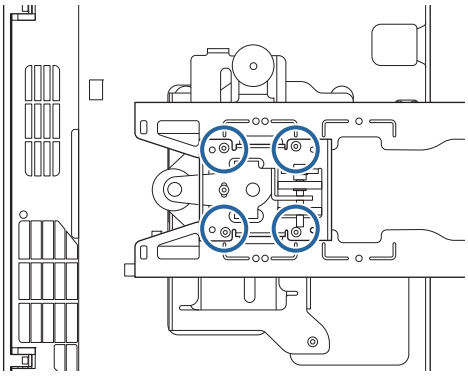

2 Fixez l'unité d'ajustement sur la plaque d'installation avec les boulons M4 x 12 mm (x4) fournis

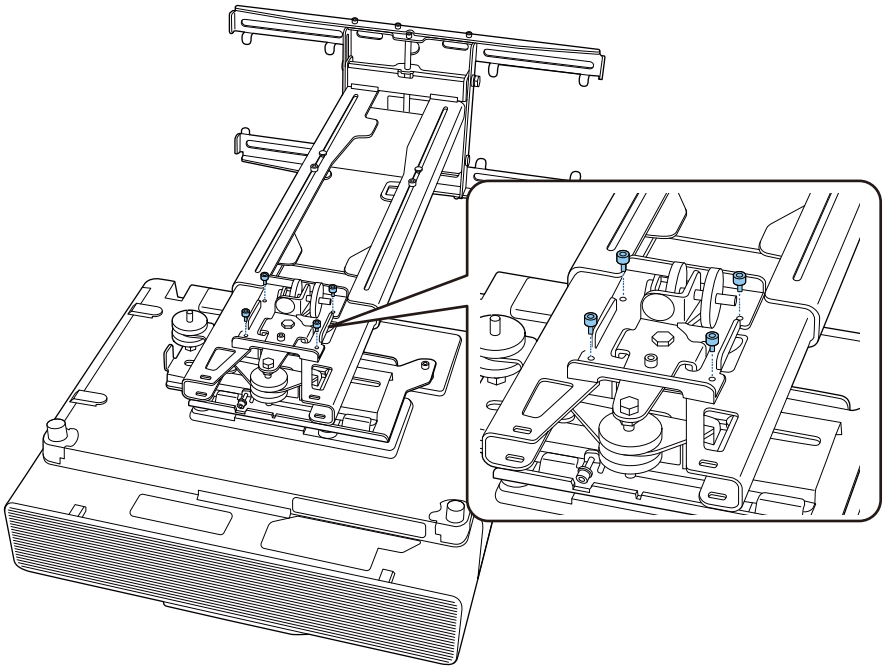

3 Branchez les câbles sur le projecteur

Branchez le cordon d'alimentation en dernier.

Fixation d'appareils périphériques

Fixation de tuners externes et d'accessoires

Utilisez des vis M4 disponibles dans le commerce pour fixer des tuners externes et des accessoires sur les trous de vis comme indiqué sur la figure suivante.

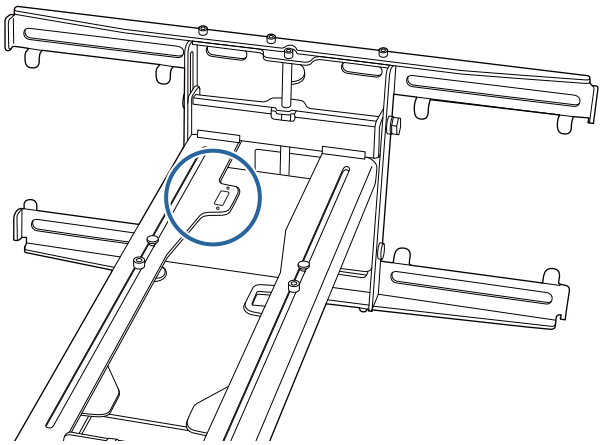

Fixation d'un mini-PC ou d'une clé PC

Fixez le mini-PC ou la clé PC sur la plaque de mini-PC et fixez-le sur le côté gauche ou droit de la plaque murale.

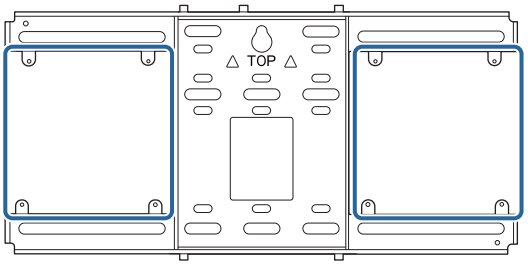

Fixez-le de manière à ce que les sorties d'air chaudes du PC ne sont pas obstruées.

Nous vous recommandons d'installer le PC de manière à ce que les sorties d'air chaudes soient situées en haut et les entrée d'air en bas.

Lors de la fixation avec la sangle mini-PC

1 Enroulez la sangle autour de la plaque de mini-PC

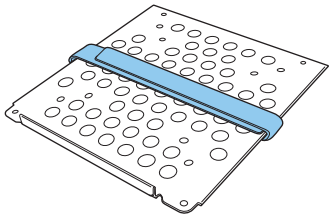

2 Fixez la plaque de mini-PC sur la plaque murale avec les vis M3 x 6 mm (x4) fournies

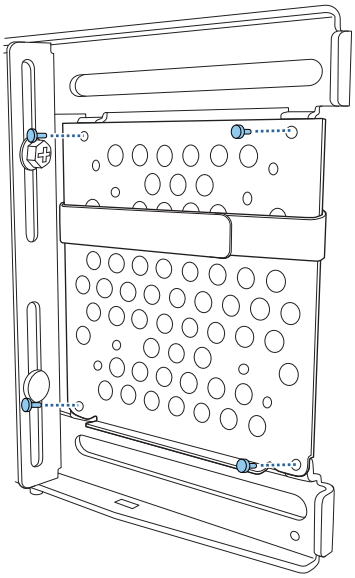

3 Placez le PC sur le bord inférieur de la plaque de mini PC et attachez-le avec la sangle

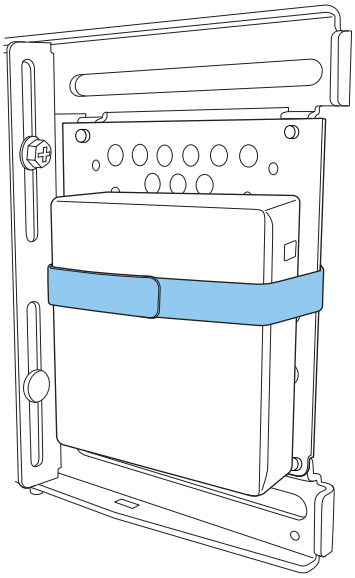

Lors de la fixation avec des vis

Selon la forme du mini-PC et le sens des trous de vis, l'ordre dans lequel les pièces sont installées diffère. Assurez-vous de vérifier les instructions d'installation à l'avance.

Exemple d'installation

- Fixez la plaque de mini-PC avec le PC fixé dessus, sur la plaque murale avec les vis M3 x 6 mm (x4) fournies.

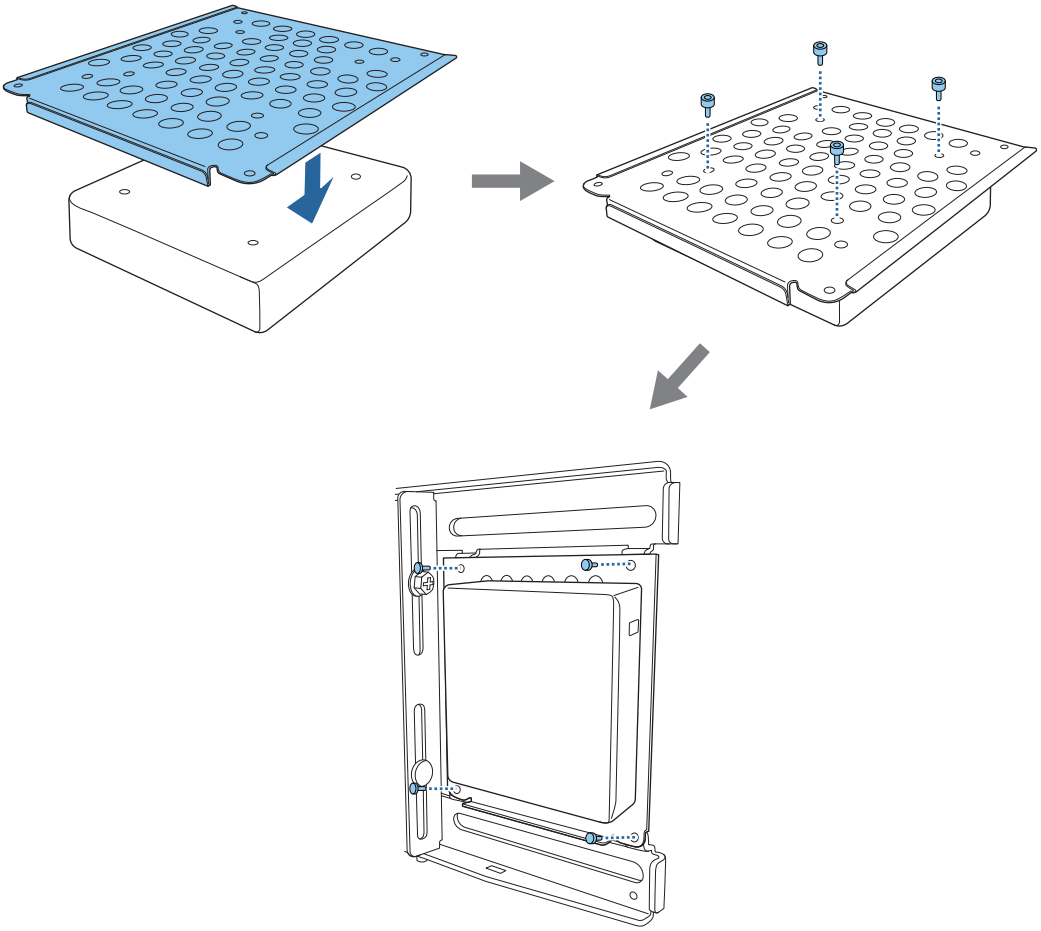

- Fixez la plaque de mini-PC sur la plaque murale avec les vis M3 x 6 mm (x4) fournies puis installez le PC.

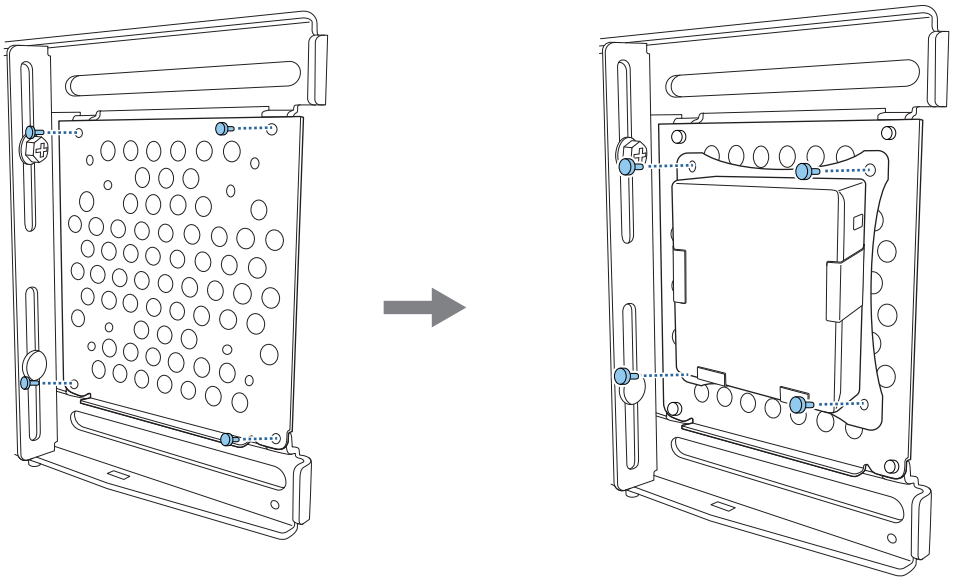

Ajustement de la position de l'image projetée

Vous pouvez utiliser l'une des méthodes suivantes pour ajuster la position de l'image projetée.

Lorsque plusieurs projecteurs sont installés dans la même pièce, nous vous recommandons de régler les numéros d'identification des projecteurs pour éviter des interférences avec la télécommande.

Allumez un projecteur et réglez le numéro d'identification du projecteur dans **Projection multiple** > **ID projecteur**. Lorsque vous voulez utiliser un projecteur particulier, maintenez le bouton [ID] de la télécommande enfoncé et appuyez sur le bouton avec le même numéro d'identification du projecteur.

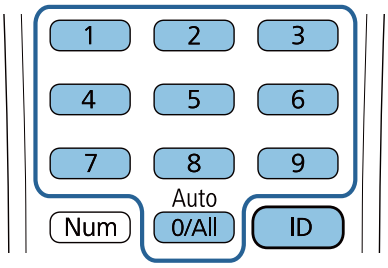

- Ajustement avec le Guide d'installation de la plaque d'installation (p.55)

  Ajustez manuellement la position de la plaque d'installation en fonction de l'écran de guidage affiché. Ceci est utile lorsque vous souhaitez effectuer des ajustements précis à la position de projection en maintenant la qualité de l'image.

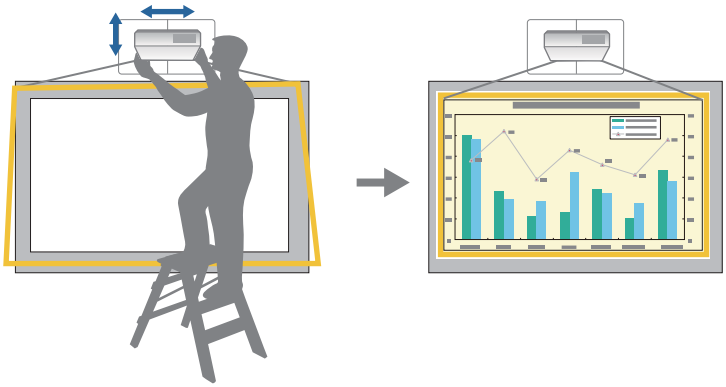

- Ajustement avec les menus du projecteur (p.59)

Sélectionnez la zone que vous voulez ajuster et corrigez manuellement l'image. Ceci est utile lorsque vous souhaitez effectuer des ajustements précis à la position de projection après avoir effectué des ajustements mécaniques avec l'écran de guidage.

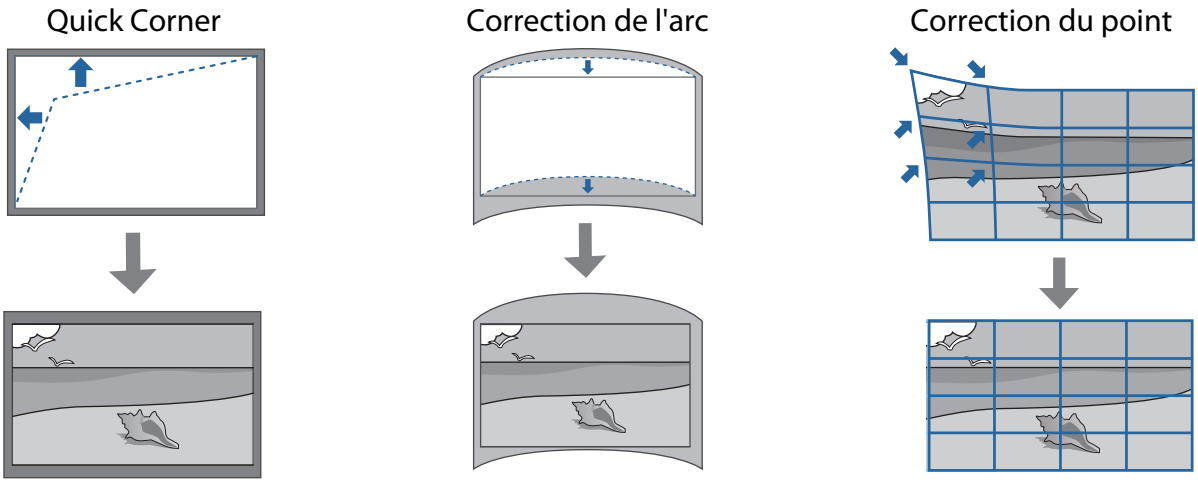

- Réglage en utilisant la fonction Obturation (p.64)

  Cette fonction permet de cacher une partie de l'image pour qu'elle ne dépasse pas des bords de l'écran.

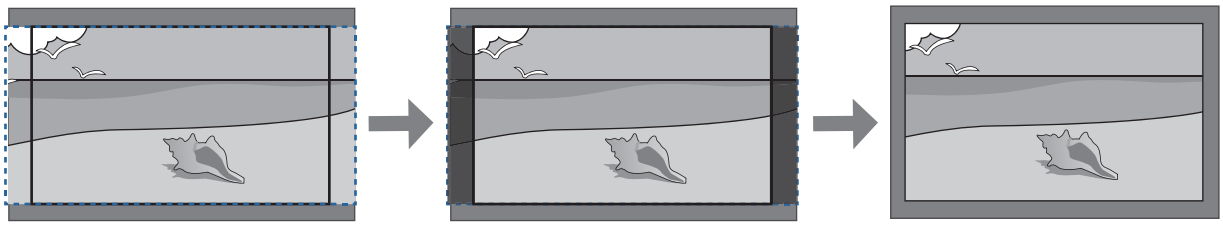

- Les images ne sont pas stables immédiatement après avoir allumé le projecteur. Après avoir démarré la projection, attendez au moins 30 minutes avant de régler l'image.
- Lorsque vous configurez plusieurs projecteurs avec la fonction de configuration en lot, utilisez la configuration en lot avant d'ajuster l'image projetée.
- Nous recommandons d'utiliser l'ajustement mécanique de la position de la plaque d'installation pour ajuster l'image lorsque vous souhaitez maintenir la qualité de l'image.

Préparatifs avant l'ajustement

1 Appuyez sur le bouton [⏻] de la télécommande ou sur le panneau de commande pour allumer le projecteur

2 Ouvrez le couvercle avant du projecteur puis effectuez un réglage approximatif de la mise au point avec le levier de mise au point

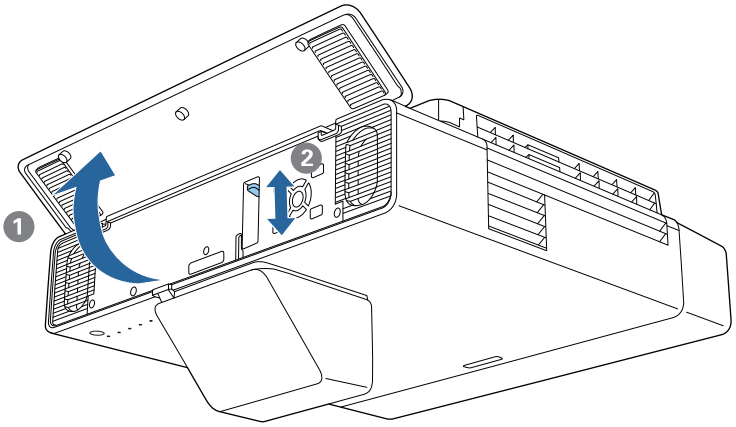

3 Appuyez sur le bouton [Menu]

À l'aide de la télécommande

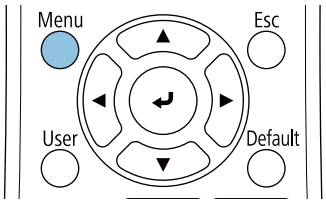

À l'aide du panneau de commande

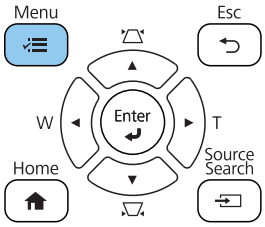

4 Sélectionnez **Format d'écran** dans le menu **Installation** pour régler le rapport de l'image projetée

5 Si nécessaire, ajustez la position de la projection en utilisant **Position à l'écran** dans le menu **Installation**.

6 Modifiez le rapport de l'image si nécessaire

Projetez des images depuis un appareil connecté, puis appuyez sur le bouton [Aspect] de la télécommande.

Chaque fois que vous appuyez sur le bouton, le rapport de l'image change et le nom s'affiche à l'écran.

> Le format ne change pas lorsqu'aucune image n'est projetée depuis l'appareil connecté.

Effectuer l'ajustement mécanique avec le Guide d'installation de la plaque d'installation

Utilisez l'écran de guidage pour ajuster la position de l'image.

1 Appuyez sur le bouton [Menu]

À l'aide de la télécommande

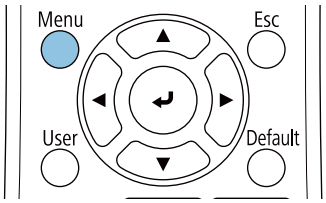

À l'aide du panneau de commande

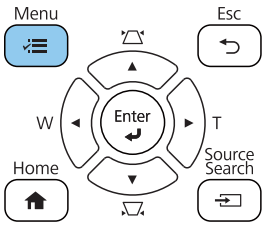

2 Sélectionnez **Guide d'installation de la plaque d'installation** dans le menu **Installation**

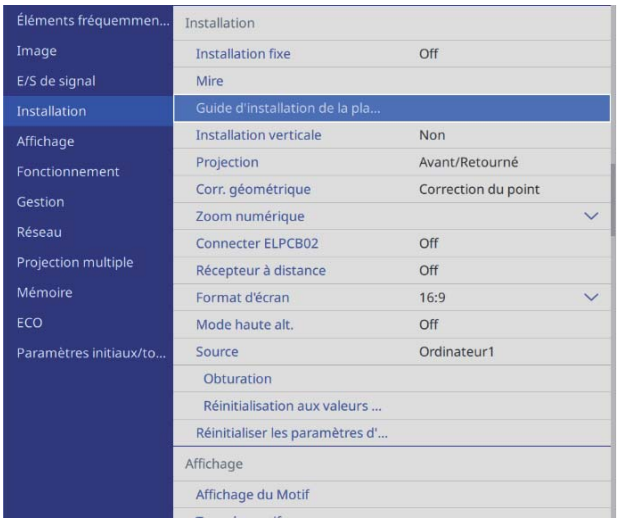

L'écran de guidage s'affiche.

3 Tournez le cadran d'ajustement ① dans le guide d'installation pour ajuster le mouvement horizontal

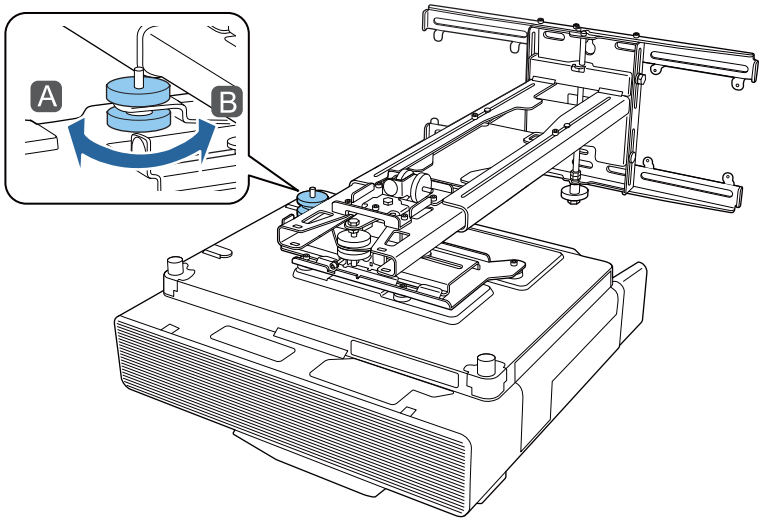

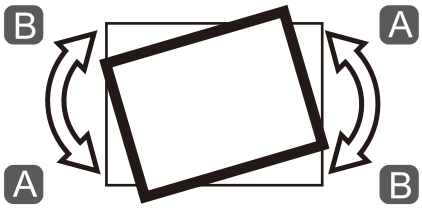

4 Desserrez la vis M4 et tournez le cadran d'ajustement ② dans le guide d'installation pour ajuster la rotation horizontale

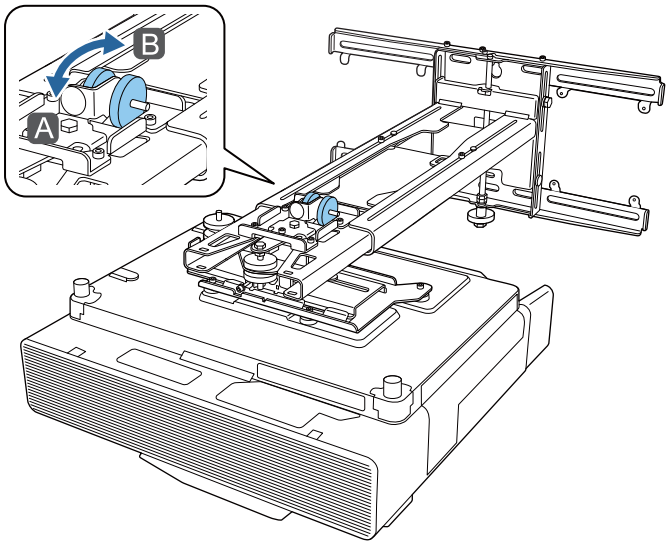

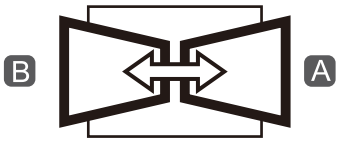

5 Tournez le cadran d'ajustement ③ dans le guide d'installation pour ajuster l'inclinaison verticale

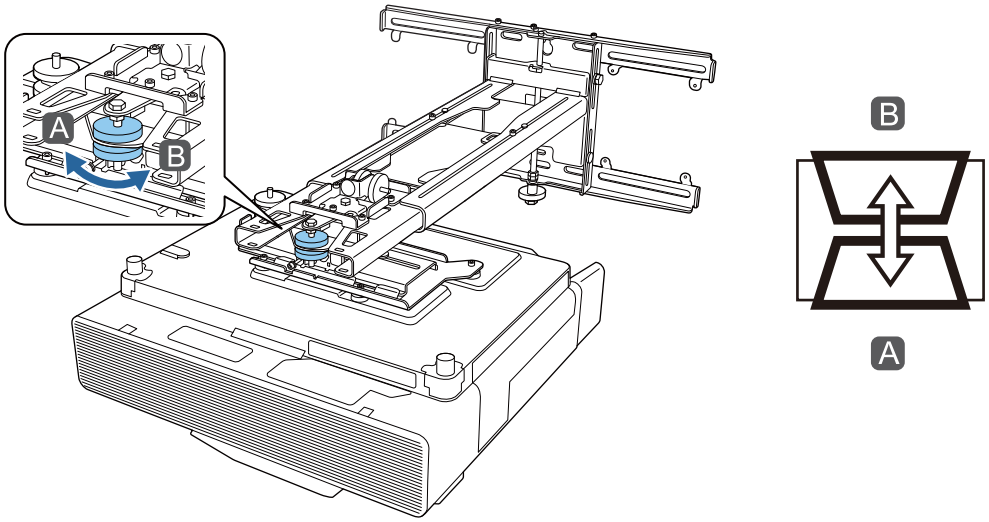

6 Desserrez le boulon M4 puis ajustez la glissière horizontale

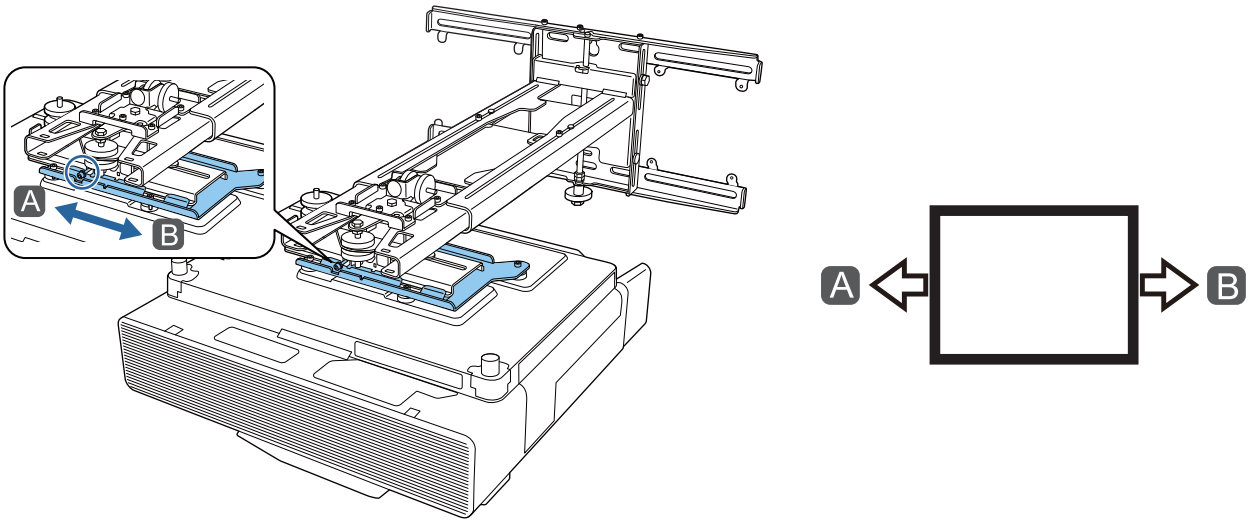

7 Desserrez les boulons M4 (x2) puis ajustez la glissière avant/arrière

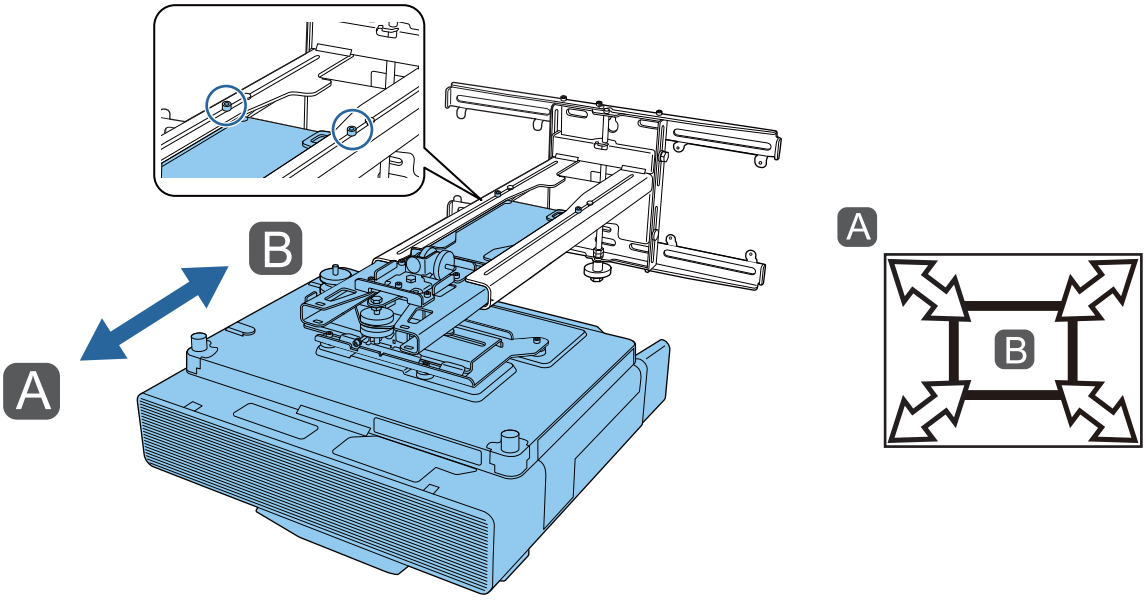

8 Desserrez le boulon M6 puis ajustez la glissière verticale

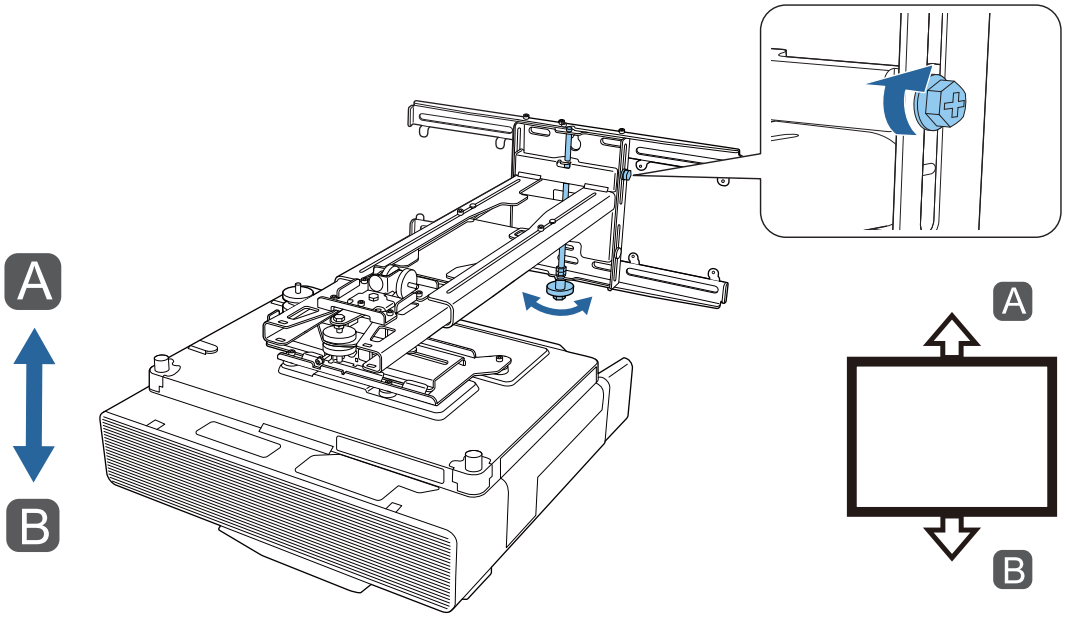

9 Resserrez les vis et les boulons que vous avez desserrés aux étapes 3 à 8

> ⚠ Avertissement
>
> Serrez les boulons et toutes les vis fermement. Sinon, le produit peut tomber et provoquer des blessures corporelles ou des dommages matériels.

10 Réglez la mise au point de la position A comme indiqué dans la figure suivante

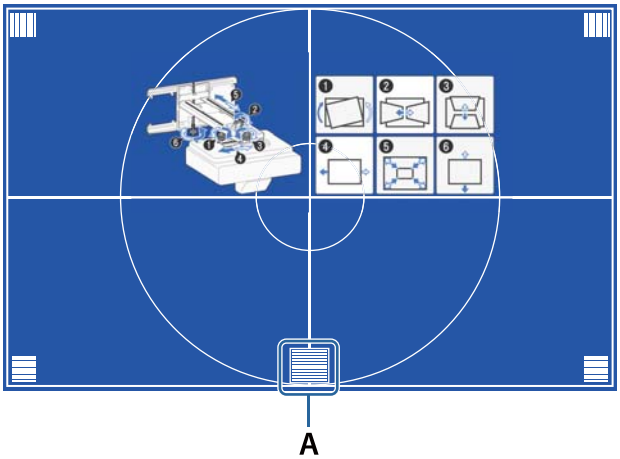

11 Lorsque vous avez terminé les réglages, appuyez sur le bouton [Esc] de la télécommande ou sur le panneau de commande pour quitter l'écran de guidage

Ajustement avec les menus du projecteur

- Vous pouvez enregistrer les valeurs ajustées dans **Mémoire** dans le menu **Corr. géométrique**.
- Avant d'effectuer l'ajustement, réglez d'abord les paramètres Format d'écran et Position à l'écran. Si vous changez le Format d'écran ou la Position à l'écran après avoir effectué des corrections, les corrections seront réinitialisées.

Correction de l'arc

1 Appuyez sur le bouton [Menu]

À l'aide de la télécommande

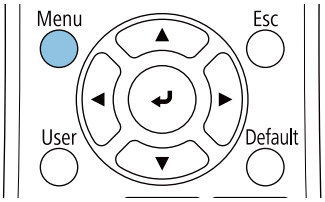

À l'aide du panneau de commande

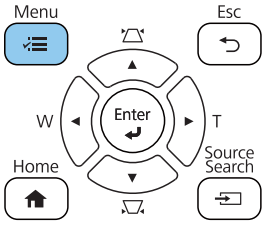

2 Sélectionnez **Corr. géométrique** dans le menu **Installation**

3 Sélectionnez **Correction de l'arc**

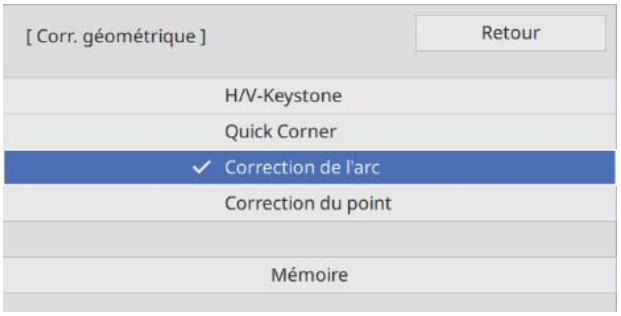

4 Sélectionnez le côté que vous souhaitez corriger et effectuez le réglage

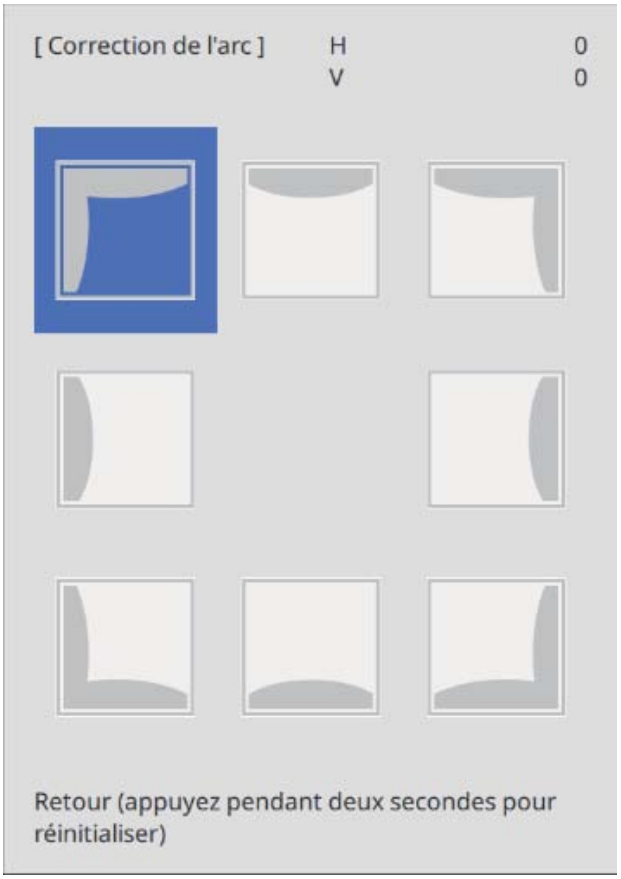

Lorsque vous atteignez les limites d'une plage, le message **Plus de déplacement.** s'affiche.

5 Lorsque vous avez terminé les réglages, appuyez sur le bouton [Esc] de la télécommande ou sur le panneau de commande pour finir

Quick Corner

1 Appuyez sur le bouton [Menu]

À l'aide de la télécommande

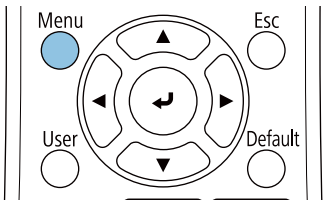

À l'aide du panneau de commande

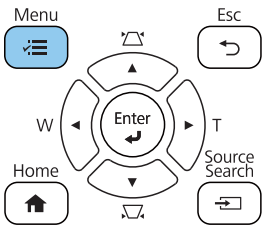

2 Sélectionnez **Corr. géométrique** dans le menu **Installation**

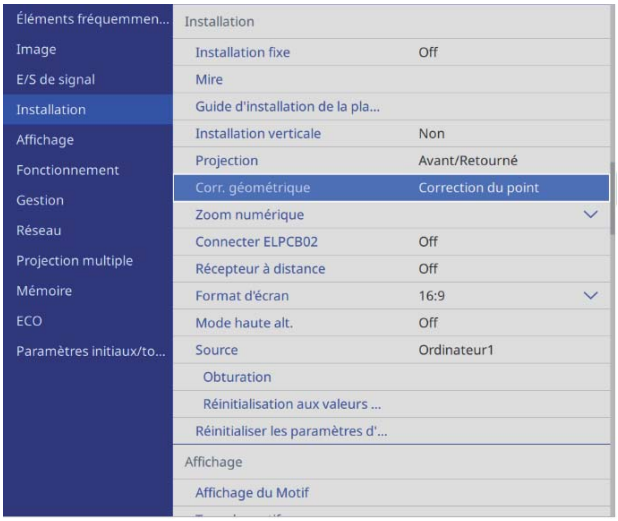

3 Sélectionnez **Quick Corner**

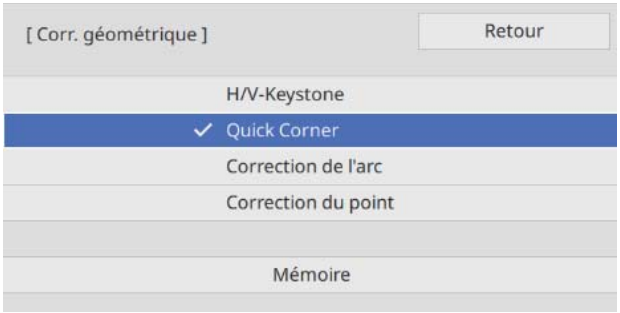

4 Sélectionnez le côté que vous souhaitez corriger et effectuez le réglage

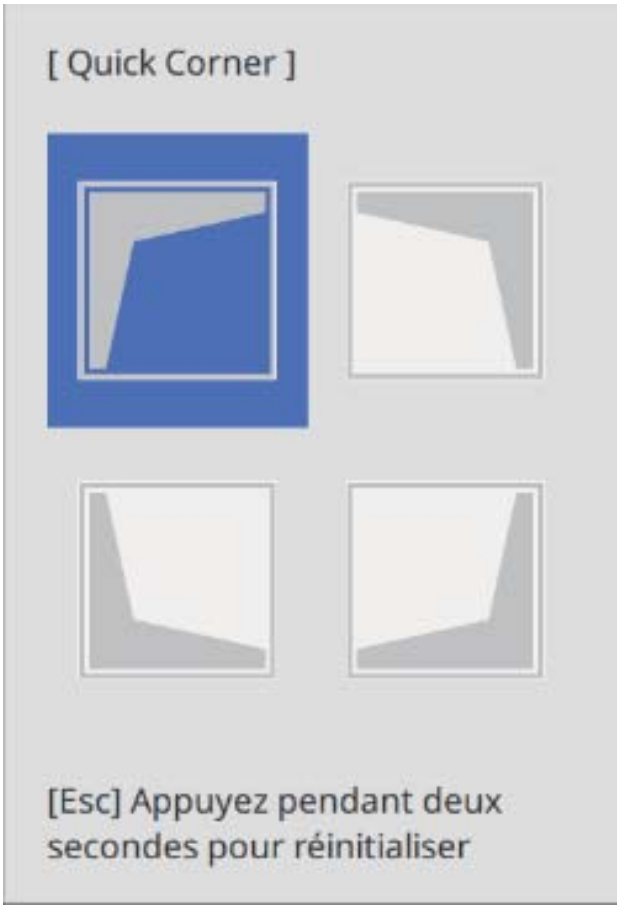

Lorsque vous atteignez les limites d'une plage, le message **Plus de déplacement.** s'affiche.

> Tout en ajustant les côtés, appuyez sur les boutons [1], [3], [7], et [9] de la télécommande afin de sélectionner le côté que vous souhaitez régler.

5 Lorsque vous avez terminé les réglages, appuyez sur le bouton [Esc] de la télécommande ou sur le panneau de commande pour finir

Correction du point

1 Appuyez sur le bouton [Menu]

À l'aide de la télécommande

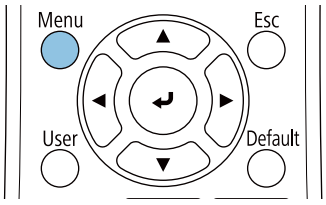

À l'aide du panneau de commande

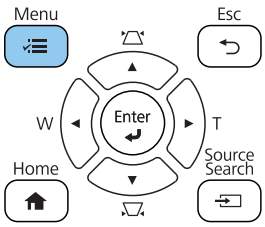

2 Sélectionnez **Corr. géométrique** dans le menu **Installation**

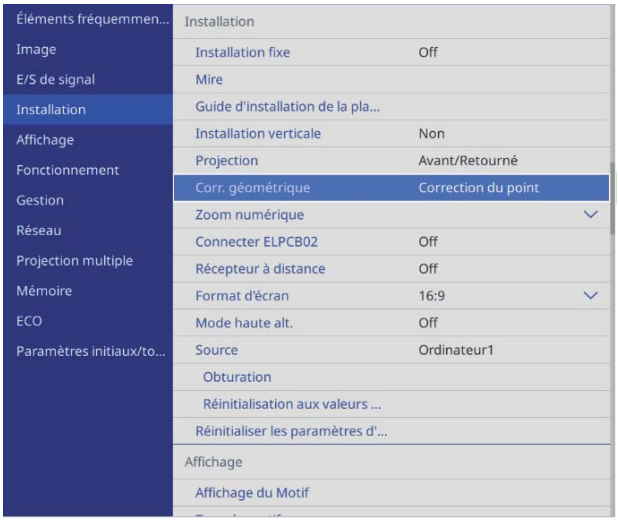

3 Sélectionnez **Correction du point**

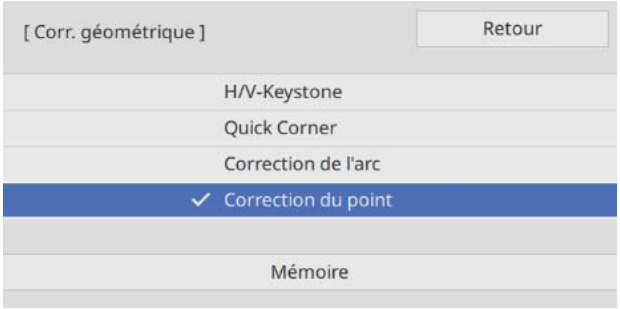

4 Sélectionnez **Correction du point**, puis sélectionnez le numéro de la grille

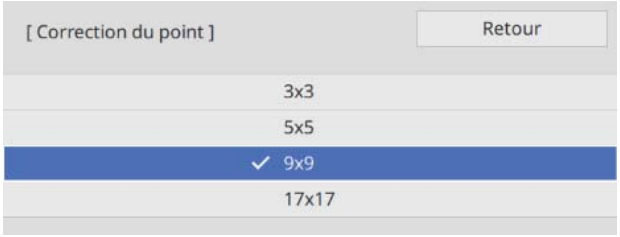

5 Sélectionnez les points que vous voulez corriger et effectuer les ajustements

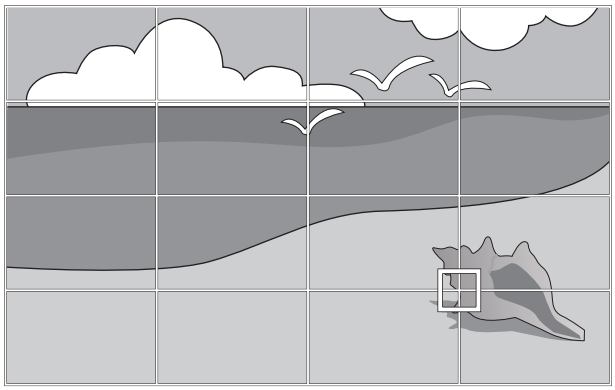

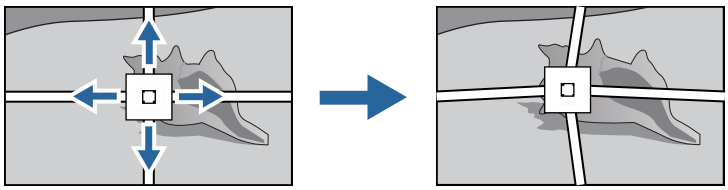

S'il est difficile de voir la grille, utilisez **Couleur du motif** pour changer la couleur de la grille.

6 Lorsque vous avez terminé les réglages, appuyez sur le bouton [Esc] de la télécommande ou sur le panneau de commande pour finir

Réglage en utilisant la fonction Obturation

1 Appuyez sur le bouton [Menu]

À l'aide de la télécommande

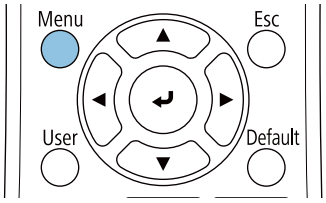

À l'aide du panneau de commande

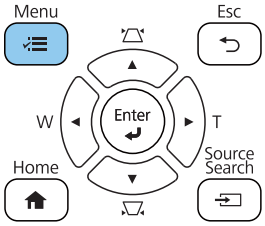

2 Sélectionnez **Obturation** dans le menu **Installation**

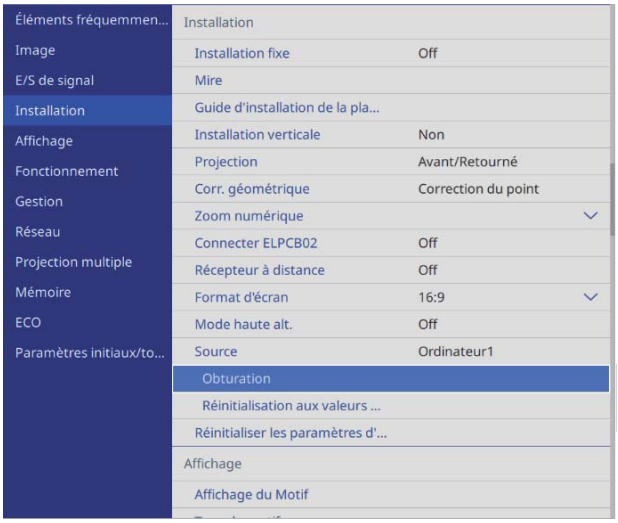

3 Sélectionnez un bord, puis ajuster la surface de l'image à cacher

4 Lorsque vous avez terminé les réglages, appuyez sur le bouton [Esc] de la télécommande ou sur le panneau de commande pour finir

Fixation des couvercles

1 Fixez le couvercle de la plaque murale gauche

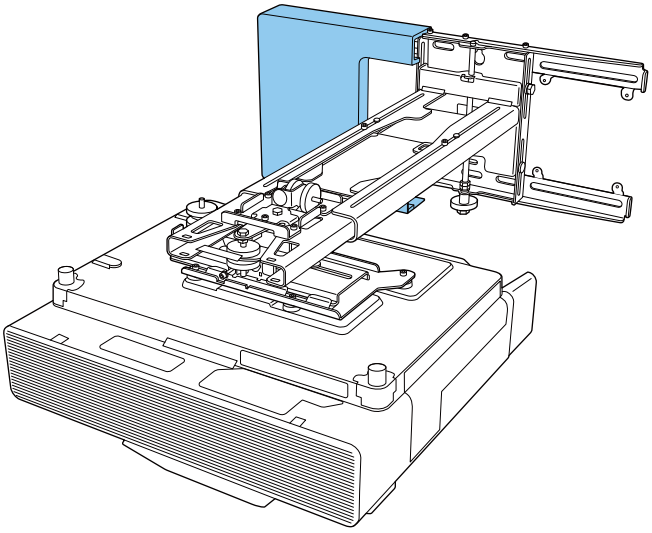

2 Fixez le couvercle de la plaque murale droite

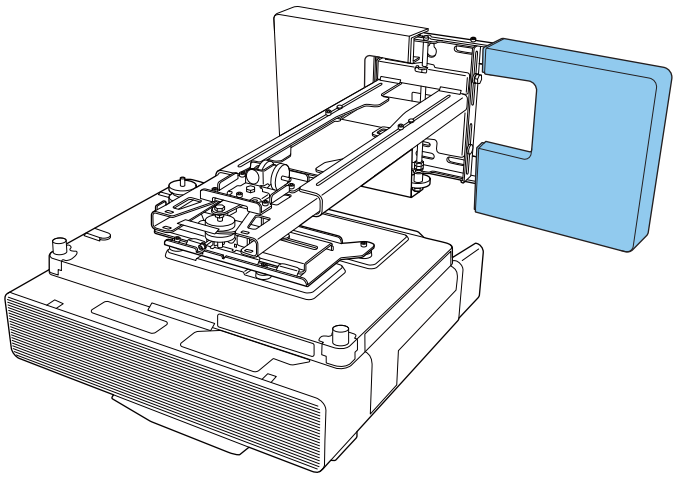

3 Placez le bouchon sur la plaque de réglage

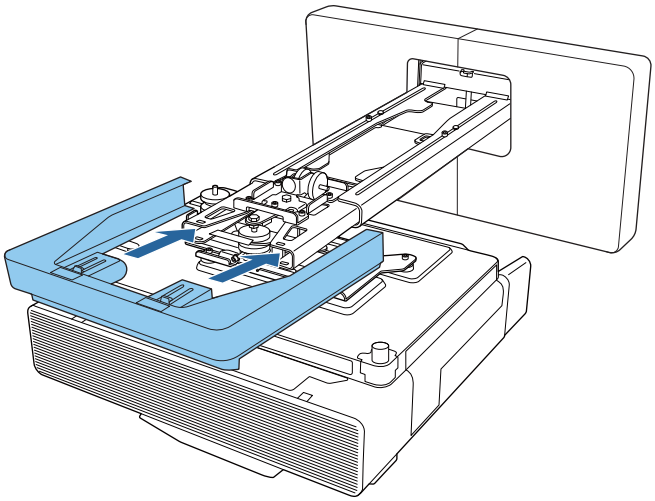

Si la rainure du bras vous dérange, collez l'autocollant de masquage fourni.

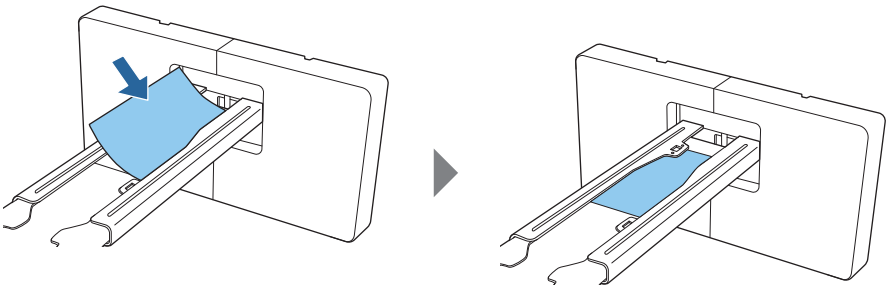

4 Fixez le cache du câble sur le projecteur, puis serrez-le avec les vis (x2)

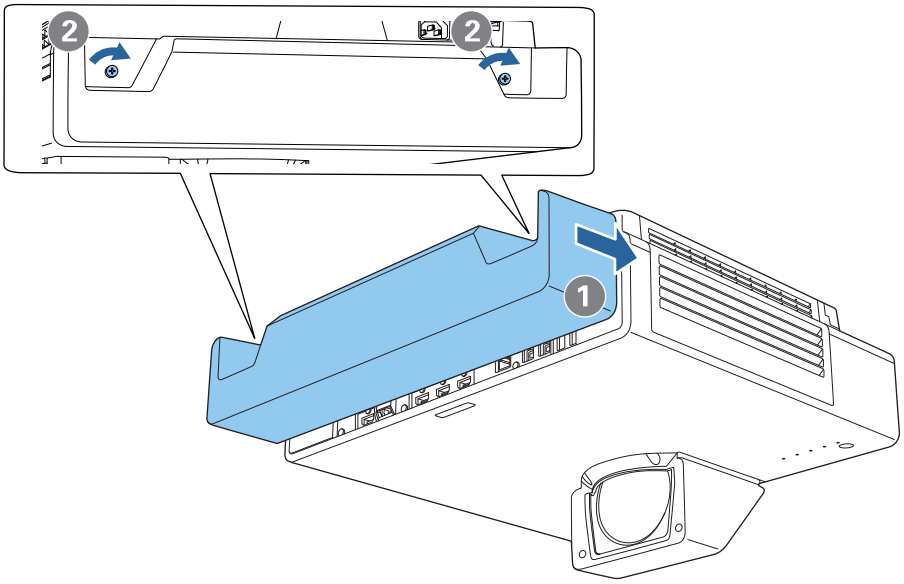

Fixation d'un câble de sécurité

Utilisez l'une des mesures de sécurité suivantes si nécessaire.

- Attachez un câble de sécurité avec verrou antivol disponible dans le commerce

  Faites passer le câble dans les points d'installation du câble de sécurité sur le projecteur et la plaque d'installation.

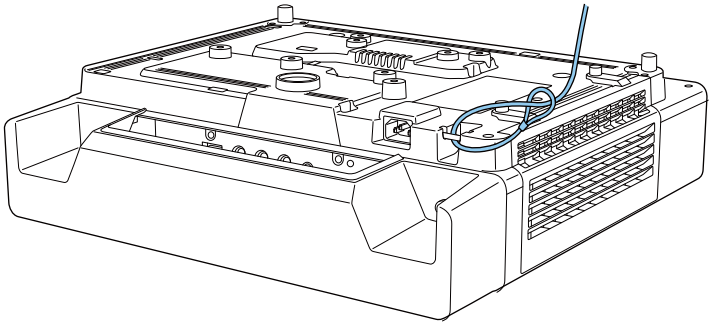

- Attachez un fil de sécurité Kensington

  L'emplacement de sécurité sur ce produit est compatible avec le système de sécurité Microsaver fabriqué par Kensington. Consultez ce qui suit pour plus de détails sur le système de sécurité Microsaver.

  http://www.kensington.com/

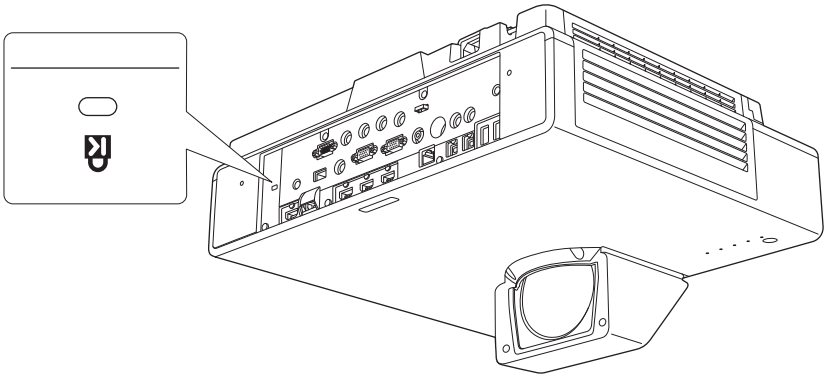

Notes sur le Control Pad

Avertissement	
Ne connectez qu'au EB-805F/EB-800F. Ne le branchez pas sur d'autres projecteurs ou appareils. Cela peut endommager l'appareil.	
Faites cheminer les câbles afin qu'ils n'interfèrent pas avec les écrous et boulons. Une manipulation incorrecte des câbles peut provoquer un incendie ou une électrocution.	
Le câble d'alimentation fourni est exclusivement conçu pour le ELPHD02. Ne l'utilisez pas avec d'autres appareils.	
N'utilisez pas un câble d'alimentation endommagé. Cela pourrait provoquer un incendie ou un choc électrique. Si le câble d'alimentation est endommagé (si le fil d'alimentation est exposé, le fil est cassé, etc.), contactez votre revendeur local ou le centre de réparation Epson le plus proche.	
Lorsque vous branchez le cordon d'alimentation sur le Control Pad, utilisez uniquement l'adaptateur secteur fourni. À défaut, le produit risque de dysfonctionner, de surchauffer ou d'émettre de la fumée, ce qui pourrait provoquer un incendie ou un choc électrique.	
N'utilisez pas l'adaptateur secteur à une tension autre que la tension d'alimentation spécifiée. À défaut, le produit risque de dysfonctionner, de surchauffer ou d'émettre de la fumée, ce qui pourrait provoquer un incendie ou un choc électrique.	
Ne tirez pas le câble de l'adaptateur secteur et ne placez pas d'objets lourds sur le câble. Ne modifiez pas le câble d'alimentation. Cela pourrait provoquer un incendie ou un choc électrique.	
N'appliquez pas de force excessive et évitez les chocs violents sur l'adaptateur secteur, par exemple en le piétinant, en le laissant tomber ou en le cognant. Cela pourrait causer des dommages. Si l'adaptateur secteur est endommagé, éteignez le Control Pad, débranchez la fiche d'alimentation de la prise secteur et contactez votre revendeur local. Continuer à utiliser l'appareil lorsqu'il est endommagé peut causer un incendie ou un choc électrique.	
Ne pas manipuler/utiliser le Control Pad, l'adaptateur secteur ou la prise secteur avec des mains mouillées. À défaut, cela pourrait provoquer un dysfonctionnement, un incendie ou un choc électrique.	
Manipulez la fiche d'alimentation avec précaution. Une manipulation incorrecte peut provoquer un dysfonctionnement ou des dommages pouvant provoquer un incendie ou un choc électrique. Prenez les précautions suivantes en le manipulant : • N'utilisez pas d'adaptateurs multiprises. • Ne branchez pas la fiche lorsque des corps étrangers ou de la poussière y sont collés. • Assurez-vous que la fiche d'alimentation est insérée complètement. • Ne saisissez pas la fiche secteur avec des mains humides. • Lors du débranchement de la fiche d'alimentation, tenez toujours la fiche pour la débrancher, ne tirez jamais le câble d'alimentation.	

Avertissement	
Lorsque vous déplacez le Control Pad, assurez-vous que vous avez coupé l'alimentation, puis débranchez l'adaptateur secteur et vérifiez que tous les câbles ont été débranchés.	
Si l'un des problèmes suivants survient, éteignez immédiatement l'appareil et débranchez l'adaptateur secteur et la fiche de la prise de courant. Contactez ensuite votre revendeur local ou le centre de réparation Epson le plus proche. • Vous remarquez de la fumée, des odeurs étranges ou des sons étranges • De l'eau ou des corps étrangers ont pénétrés à l'intérieur du Control Pad • Le Control Pad est tombé ou le boîtier a été endommagé	
Ne renversez pas de thé, de café, de jus ou de toute autre liquide sur l'adaptateur secteur et ne l'exposez pas à des pesticides. À défaut, cela pourrait provoquer un dysfonctionnement, un incendie ou un choc électrique. Si des liquides, etc. ont été renversés sur l'adaptateur secteur, éteignez l'appareil, débranchez l'adaptateur secteur de la prise secteur et contactez votre revendeur local. Continuer à l'utiliser l'appareil dans cet état pourrait causer un incendie ou un choc électrique.	
N'installez pas l'adaptateur secteur dans un endroit clos et ne le recouvrez pas avec un chiffon ou quoi que ce soit, sauf le support d'adaptateur secteur fourni. Autrement l'adaptateur secteur risque chauffer et pourrait causer des brûlures ou des accidents inattendus.	
N'enroulez pas le cordon d'alimentation autour de l'adaptateur secteur. À défaut, vous risquez une déconnexion ou une surchauffe.	
Ne démontez et ne remontez pas le Control Pad.	
Avant tout nettoyage, assurez-vous d'avoir débranché l'adaptateur secteur et la prise d'alimentation de la prise secteur et vérifiez que tous les câbles ont été débranchés.	
Si le nettoyage n'a pas été effectué depuis longtemps, la poussière peut s'accumuler et causer un incendie ou un choc électrique. Nettoyez régulièrement.	

Attention	
Ne démontez pas le Control Pad lorsque vous la mettez au rebut. Mettez au rebut conformément à vos lois et réglementations locales ou nationales.	

En Amérique du Nord, les câbles d'interface qui traversent les murs nécessitent un indice de résistance à la flamme CL2. Utilisez des câbles d'interface conformes à la réglementation NFPA70. Utilisez au moins deux vis pour fixer au bois.

Pour les utilisateurs canadiens

CAN ICES-3 (B) / NMB-3 (B)

Spécifications du Control Pad

Élément	Spécification
Masse du Control Pad	Environ 0,6 kg
Alimentation (adaptateur secteur)	100 à 240 V CA +/- 10%, 50/60 Hz
Alimentation	12 V CC, 2,5 A, 30 W
Consommation électrique pendant l'utilisation	4,5 W
Température de fonctionnement	0 à 40°C (sans condensation)
Altitudes de fonctionnement	0 à 3048 m

Dimensions externes

[Unité : mm]

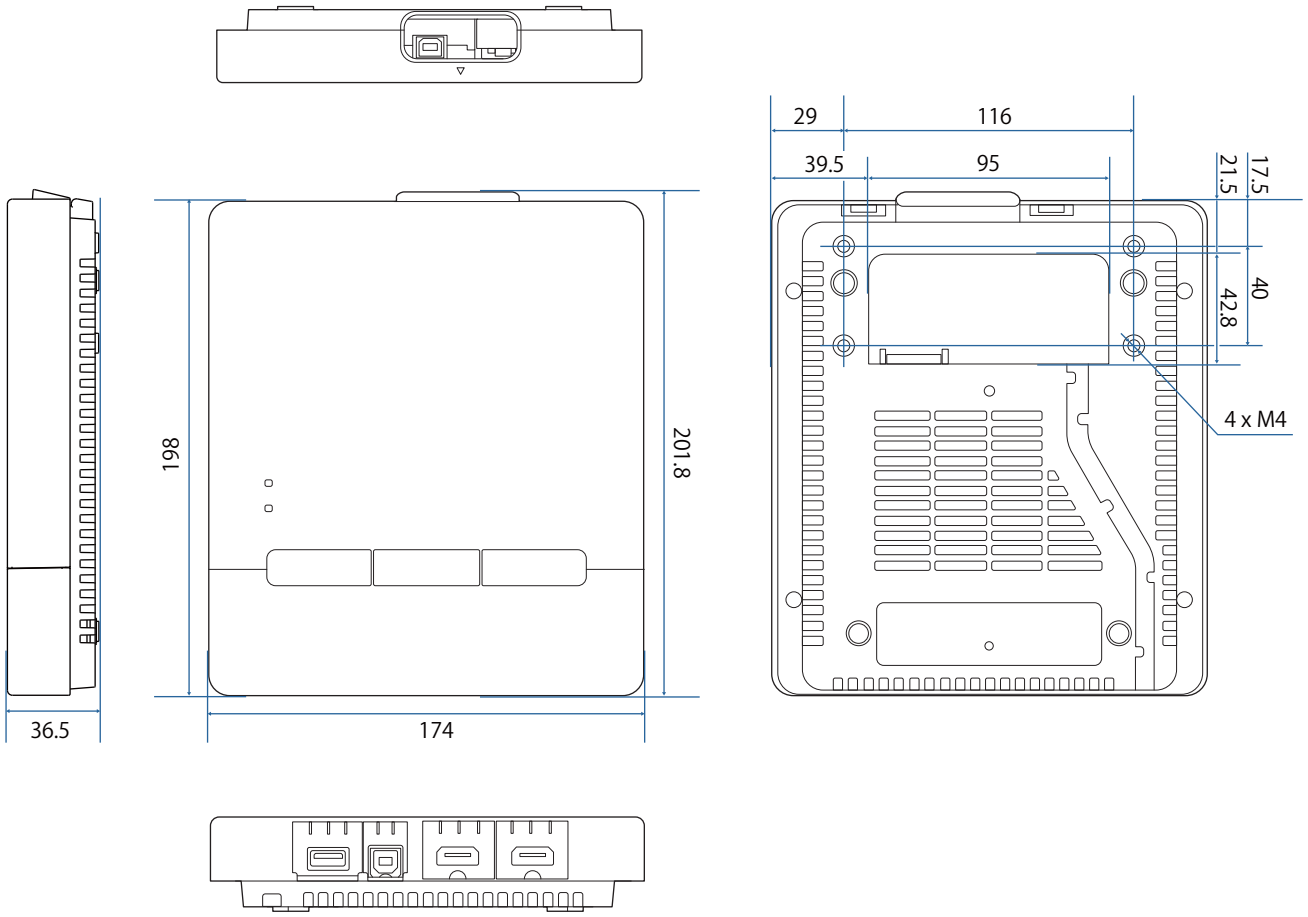

Trous d'acheminement des câbles

Vous pouvez utiliser une des deux ouvertures de câble indiquées dans la section A.

Faites passer le câble d'alimentation le long de la rainure à l'arrière du Control Pad (B).

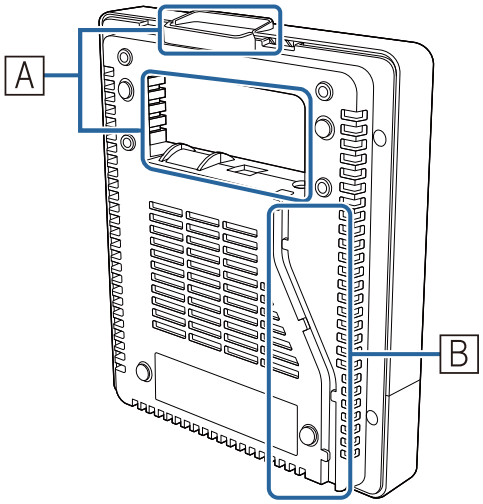
A
B

Installer le Control Pad

Installer le Control Pad

1 Placez votre doigt dans le trou situé en haut et retirez le couvercle avant.

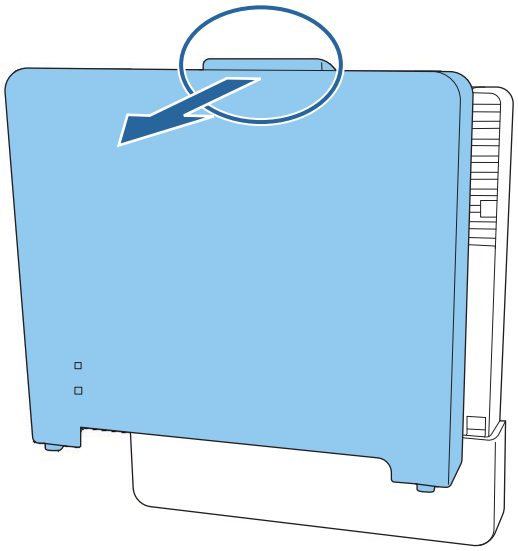

2 Connectez le câble d'alimentation et faites passer le câble à l'arrière

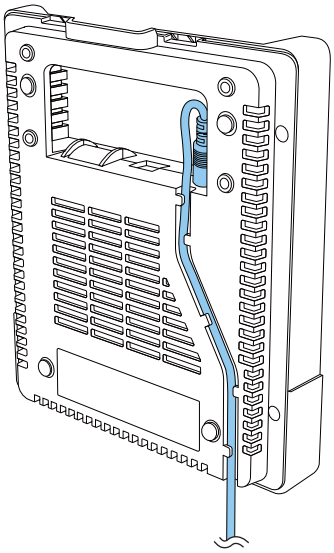

3 Vérifiez l'emplacement d'installation, et fixez avec des vis M4 disponibles dans le commerce (20 mm x 4)

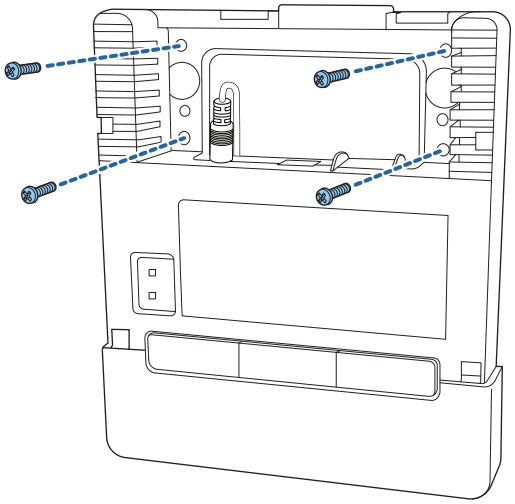

Avertissement

- Lors du vissage, veillez à ce qu'elles ne soient pas inclinées par rapport à la surface d'installation.
- Assurez-vous que le Control Pad soit bien fixé.
- N'utilisez pas d'adhésif double-face ou d'aimants pour fixer le Control Pad.

Nous vous recommandons de vérifier le fonctionnement du Control Pad avant de serrer les vis.

4 Fixez l'adaptateur secteur sur le mur avec les vis M4 (x4)

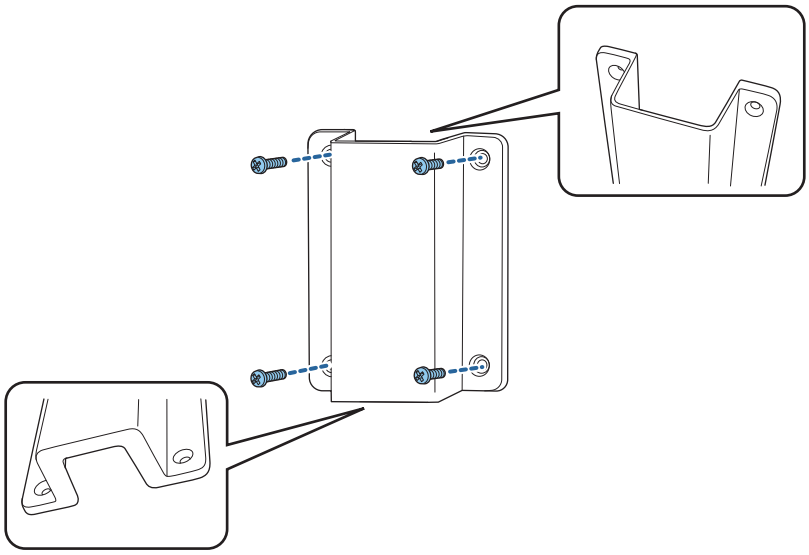

5 Placez l'adaptateur secteur dans le compartiment et connectez-le à l'alimentation électrique

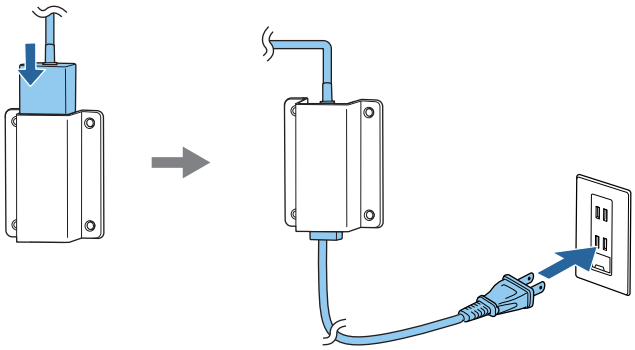

6 Branchez le câble qui relie le projecteur au Control Pad

Reportez-vous à "Connecter le Control Pad" p.10 pour plus de détails sur la connexion.

7 Fixez le couvercle avant

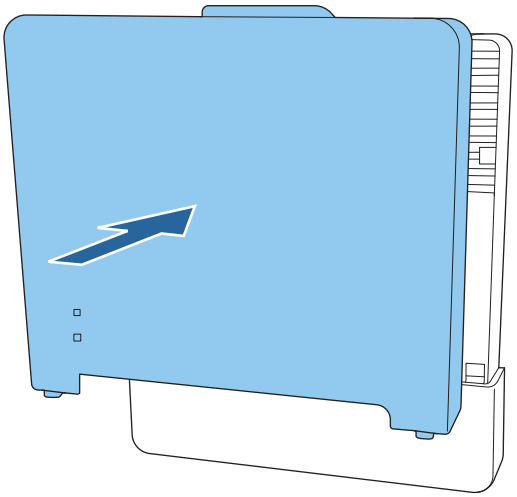

Activer le Control Pad

1 Allumez le projecteur et appuyez sur le bouton [Menu]

À l'aide de la télécommande

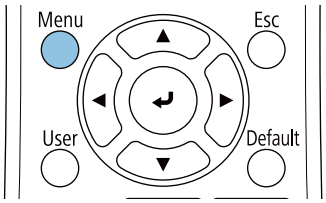

À l'aide du panneau de commande

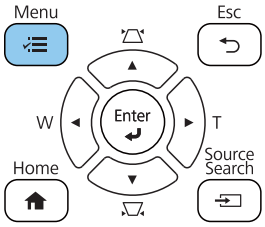

2 Sélectionnez **HDBaseT** dans le menu **E/S de signal**

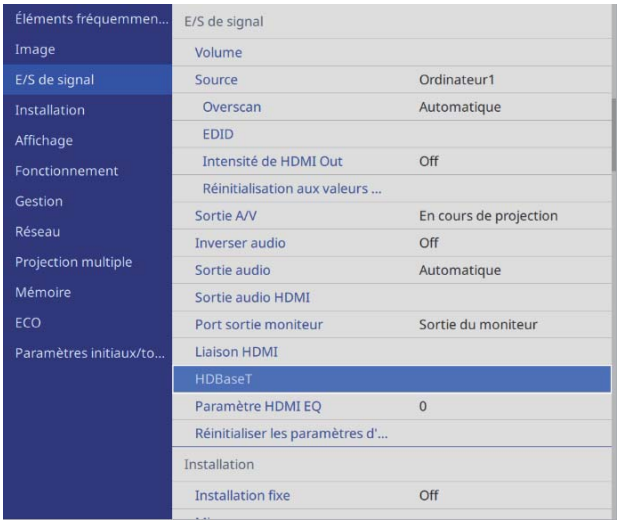

3 Mettez **Connecter ELPHD02** sur **On**

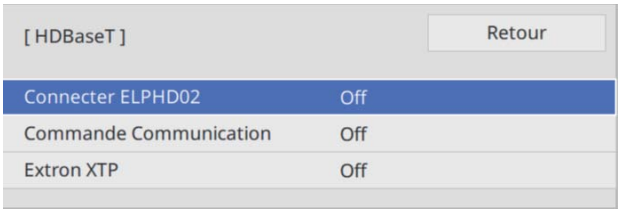

Le Control Pad peut maintenant communiquer avec le projecteur. Le voyant Link sur le Control Pad s'allume en bleu lorsqu'il communique avec le projecteur.

Fonction de configuration en lot

Après avoir effectué les réglages du menu d'un projecteur, vous pouvez copier ces paramètres vers d'autres projecteurs (fonction de configuration en lot). La fonction de configuration en lot ne fonctionne que pour les projecteurs du même numéro de modèle.

Utilisez une des méthodes suivantes.

- Installation avec une clé USB.
- Installation en reliant l'ordinateur et le projecteur avec un câble USB.
- Effectuez les réglages avec Epson Projector Management.

Ce guide explique les méthodes avec clé USB et câble USB.

Pour plus de détails sur les réglages de Epson Projector Management, reportez-vous à *Guide d'utilisation Epson Projector Management*.

- Si vous ne voulez pas copier les paramètres suivant, réglez **Plage config lot** sur **Limitée**.
  - **Mot de passe protégé**
  - **EDID** dans le menu **E/S de signal**
  - Menu **Réseau**
- Effectuez la configuration en lot avant d'ajuster la position des projecteurs. La fonction de configuration par lot copie les valeurs de réglage de l'image projetée comme la Corr. géométrique. Si la configuration en lot est effectuée après avoir ajusté la position des projecteurs, les ajustements effectués peuvent changer.
- En utilisant la fonction de configuration en lot, le logo de l'utilisateur enregistré est copié vers les autres projecteurs. N'enregistrez pas d'informations confidentielles comme Logo de l'Utilisateur.

Attention

La configuration en lot est à la responsabilité des clients. Si la configuration en lot échoue accidentellement à cause d'une panne de courant ou d'une erreur de communication, le client est responsable de tous frais de réparation nécessaires.

Installation avec une clé USB

Cette section explique comment effectuer la configuration en lot avec une clé USB.

- Utilisez une clé USB au format FAT.
- La fonction de configuration en lot ne peut pas être utilisée par des clés USB comprenant des fonctions de sécurité. Utilisez une clé USB ne contenant pas de fonctions de sécurité.
- La fonction de configuration en lot ne peut pas être utilisée par des lecteurs de carte ou disques durs USB.

Enregistrer les réglages sur la clé USB

1. Débranchez le cordon d'alimentation du projecteur et vérifiez que tous les voyants du projecteur sont éteints

2 Branchez la clé USB au port USB-A du projecteur

- Branchez la clé USB directement sur le projecteur. Si la clé USB est branchée au projecteur via un concentrateur USB, les paramètres pourraient ne pas être enregistrés correctement.
- Branchez une clé USB vide. Si la clé USB contient des données autres que le fichier de configuration en lot, les paramètres pourraient ne pas être enregistrés correctement.
- Le nom de fichier pour la configuration en lot est PJCONFDATA.bin. Si vous devez modifier le nom de fichier, ajoutez du texte après PJCONFDATA. Si vous modifiez la section PJCONFDATA du nom de fichier, le projecteur pourrait ne pas reconnaître le fichier correctement.
- Vous pouvez utiliser uniquement des caractères sur un octet pour le nom de fichier.

3 Tout en maintenant le bouton [Esc] de la télécommande ou du panneau de commande enfoncé, branchez le cordon d'alimentation au projecteur

Le voyant Power et le voyant Status s'allument en bleu, le voyant Laser et le voyant Temp s'allument en orange.

Lorsque tous les voyants du projecteur s'allument, relâchez le bouton [Esc].

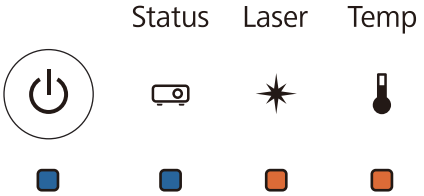

Lorsque tous les voyants commencent à clignoter, le fichier de configuration en lot est en cours d'écriture.

Attention

- Ne débranchez pas le cordon d'alimentation du projecteur lorsque le fichier est en cours d'écriture. Si le cordon d'alimentation est débranché, le projecteur pourrait ne pas démarrer correctement.
- Ne débranchez pas la clé USB du projecteur lorsque le fichier est en cours d'écriture. Si la clé USB est débranchée, le projecteur pourrait ne pas démarrer correctement.

Lorsque l'écriture s'effectue normalement, le projecteur s'éteint et seul le voyant Power est allumé en bleu.

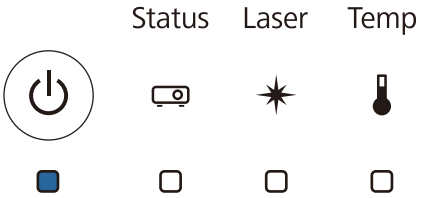

Lorsque l'alimentation s'éteint, débranchez la clé USB.

Copier les réglages enregistrés sur d'autres projecteurs

1 Débranchez le cordon d'alimentation du projecteur et vérifiez que tous les voyants du projecteur sont éteints

2 Branchez la clé USB contenant le fichier de configuration en lot enregistré sur le port USB-A du projecteur

> Ne stockez pas de données sur la clé USB en dehors du fichier de configuration en lot. Si la clé USB contient des données autres que le fichier de configuration en lot, les paramètres peuvent ne pas avoir été copiés correctement.

3 Tout en maintenant le bouton [Menu] de la télécommande ou du panneau de commande enfoncé, branchez le cordon d'alimentation au projecteur

Le voyant Power et le voyant Status s'allument en bleu, le voyant Laser et le voyant Temp s'allument en orange.

Lorsque tous les voyants du projecteur s'allument, relâchez le bouton [Menu]. Les voyants s'allument pendant environ 75 secondes.

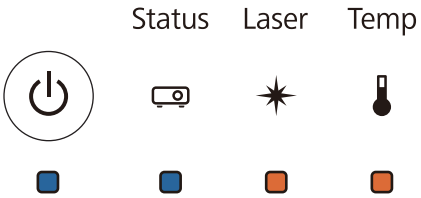

Lorsque tous les voyants commencent à clignoter, les réglages sont en cours d'écriture.

> **Attention**
>
> - Ne débranchez pas le cordon d'alimentation du projecteur lorsque les réglages sont en cours d'écriture. Si le cordon d'alimentation est débranché, le projecteur pourrait ne pas démarrer correctement.
> - Ne débranchez pas la clé USB du projecteur lorsque les réglages sont en cours d'écriture. Si la clé USB est débranchée, le projecteur pourrait ne pas démarrer correctement.

Lorsque l'écriture s'effectue normalement, le projecteur s'éteint et seul le voyant Power est allumé en bleu.

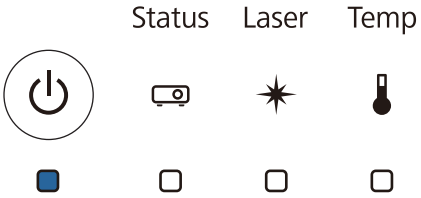

Lorsque l'alimentation s'éteint, débranchez la clé USB.

Installation en reliant l'ordinateur et le projecteur avec un câble USB

> Les systèmes d'exploitation suivants prennent en charge la fonction de configuration en lot.
>
> - Windows 7 et versions ultérieures
> - OS X 10.11 et versions ultérieures

Enregistrer les réglages sur un ordinateur

1. Débranchez le cordon d'alimentation du projecteur et vérifiez que tous les voyants du projecteur sont éteints

2. Connectez le port USB de l'ordinateur au port USB-B du projecteur avec un câble USB

3. Tout en maintenant le bouton [Esc] de la télécommande ou du panneau de commande enfoncé, branchez le cordon d'alimentation au projecteur

   Le voyant Power et le voyant Status s'allument en bleu, le voyant Laser et le voyant Temp s'allument en orange.

   Lorsque tous les voyants du projecteur s'allument, relâchez le bouton [Esc].

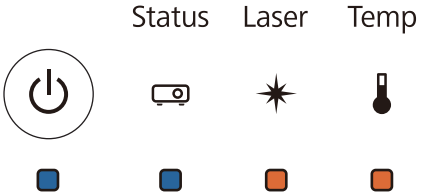

   Le projecteur est reconnu en tant que lecteur amovible par l'ordinateur.

4. Ouvrez le lecteur amovible et enregistrez le fichier de configuration en lot (PJCONFDATA.bin) sur l'ordinateur

   > Si vous devez modifier le nom de fichier de configuration en lot, ajoutez du texte après PJCONFDATA. Si vous modifiez la section PJCONFDATA du nom de fichier, le projecteur pourrait ne pas reconnaître le fichier correctement. Vous pouvez utiliser uniquement des caractères sur un octet pour le nom de fichier.

5. Exécutez « Retirer périphérique USB » sur votre ordinateur, puis débranchez le câble USB

   > Sur Mac, exécutez « Retirer EPSON_PJ ».

   Le projecteur s'éteint et seulement le voyant Power est allumé en bleu.

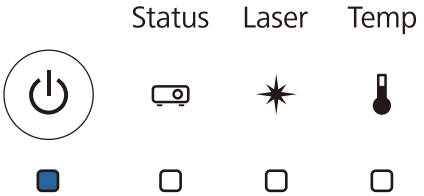

Copier les réglages enregistrés sur d'autres projecteurs

1. Débranchez le cordon d'alimentation du projecteur et vérifiez que tous les voyants du projecteur sont éteints

2 Connectez le port USB de l'ordinateur au port USB-B du projecteur avec un câble USB

3 Tout en maintenant le bouton [Menu] de la télécommande ou du panneau de commande enfoncé, branchez le cordon d'alimentation au projecteur

Le voyant Power et le voyant Status s'allument en bleu, le voyant Laser et le voyant Temp s'allument en orange.

Lorsque tous les voyants du projecteur s'allument, relâchez le bouton [Menu].

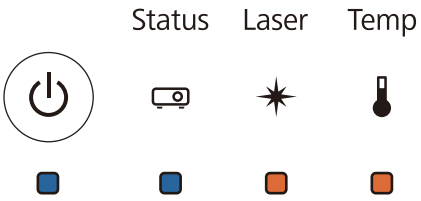

Le projecteur est reconnu en tant que lecteur amovible par l'ordinateur.

4 Copiez le fichier de configuration en lot (PJCONFDATA.bin) que vous avez enregistré sur votre ordinateur sur la racine du lecteur amovible

> Ne copiez pas de fichiers ou de dossiers autres que le fichier de configuration en lot sur le lecteur amovible.

5 Exécutez « Retirer périphérique USB » sur votre ordinateur, puis débranchez le câble USB

> Sur Mac, exécutez « Retirer EPSON_PJ ».

Lorsque tous les voyants commencent à clignoter, les réglages sont en cours d'écriture.

> **Attention**
>
> Ne débranchez pas le cordon d'alimentation du projecteur lorsque les réglages sont en cours d'écriture. Si le cordon d'alimentation est débranché, le projecteur pourrait ne pas démarrer correctement.

Lorsque l'écriture s'effectue normalement, le projecteur s'éteint et seul le voyant Power est allumé en bleu.

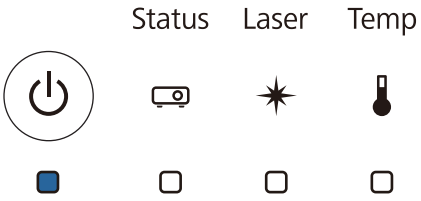

Lorsque la configuration échoue

Vérification	Résolution
Est-ce que le voyant Laser et le voyant Temp clignotent en orange rapidement ? 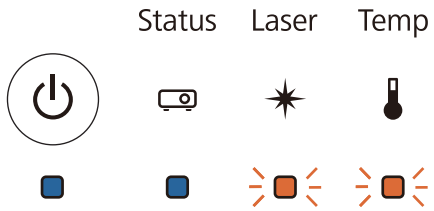	Le fichier de configuration en lot peut être corrompu, ou la clé USB ou le câble USB peuvent être mal branchés. Débranchez la clé USB ou le câble USB, débranchez et rebranchez le cordon d'alimentation du projecteur, puis essayez à nouveau.
Est-ce que le voyant Power et le voyant Status sont allumés en bleu, et le voyant Laser et le voyant Temp clignotent rapidement en orange? 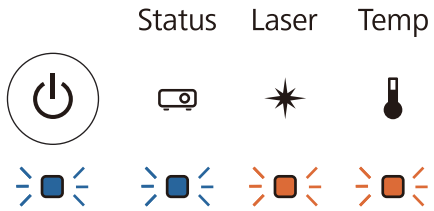	L'écriture des réglages peut avoir échoué et une erreur peut être survenue dans le firmware du projecteur. Arrêtez d'utiliser le projecteur, débranchez la fiche d'alimentation de la prise et contactez Epson pour de l'aide.

Installation de plusieurs projecteurs (multi-projection)

Vous pouvez créer un long écran horizontal comme une image unifiée projetée à partir de plusieurs projecteurs.

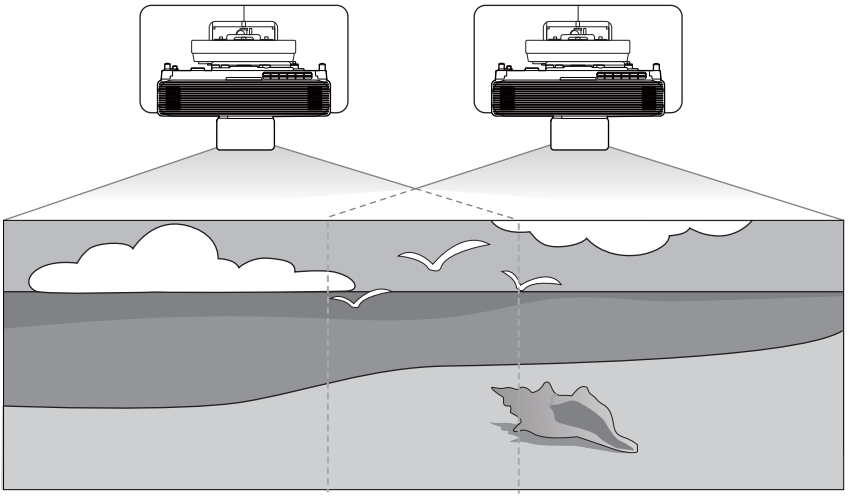

En cas de projection multiple, effectuez les branchements et les réglages nécessaires dans l'ordre suivant.

Lors du réglage de la projection multiple, nous vous recommandons de régler **Fonctionnement** > **Mode veille** sur **Off** depuis le menu du projecteur.

1. Branchement des câbles (☛ p.11)
2. Réglage de l'ID projecteur (☛ p.82)
3. Paramètres de connexion projection multiple (☛ p.84)
4. Paramètres de Liaison HDMI (☛ p.85)
5. Réglage de l'image en mode projection multiple (☛ p.86)

Réglage de l'ID projecteur

1 Allumez le projecteur et appuyez sur le bouton [Menu]

À l'aide de la télécommande

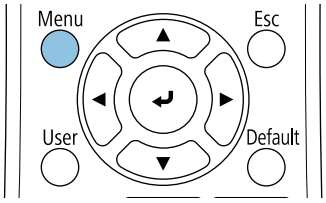

À l'aide du panneau de commande

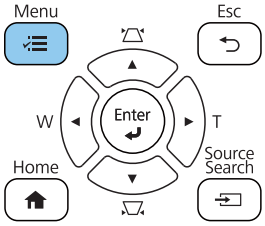

2 Sélectionnez **ID projecteur** dans le menu **Projection multiple**

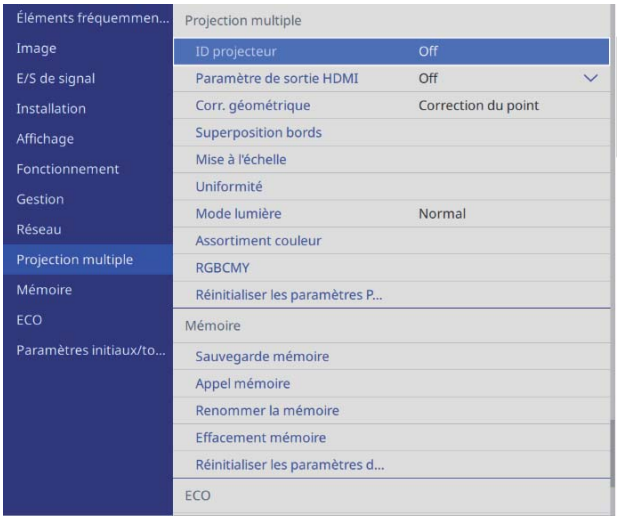

3 Sélectionnez le numéro d'identification du projecteur

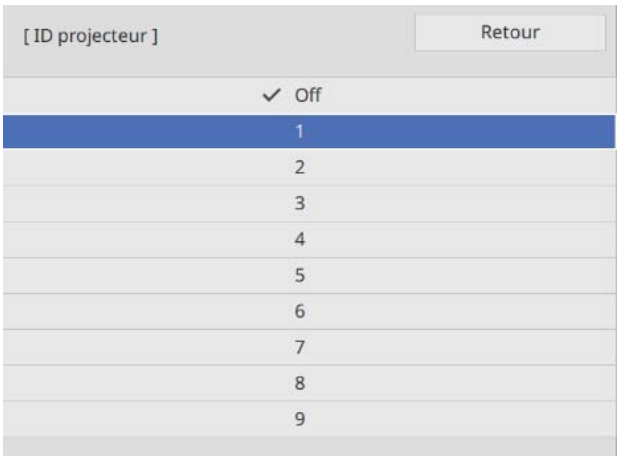

4 Appuyez sur le bouton [Esc] pour fermer le menu

Répétez les étapes 1 à 4 pour les autres projecteurs.

5 Pointez la télécommande vers le projecteur que vous souhaitez utiliser, puis appuyez sur le bouton [ID]

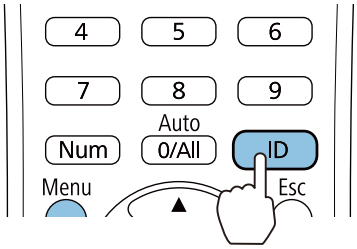

Le numéro d'identification actuel s'affiche sur l'écran de projection.

6 Tout en maintenant le bouton [ID] enfoncé, appuyez sur le bouton avec le même numéro que l'ID du projecteur que vous souhaitez utiliser

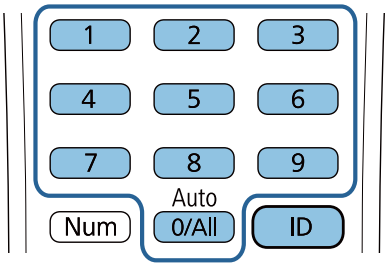

Les opérations à la télécommande pour le projecteur avec l'ID sélectionné sont activées.

- Lorsque **ID projecteur** est réglé sur **Off**, vous pouvez contrôler le projecteur avec la télécommande quel que soit l'ID sélectionné à l'aide de la télécommande.
- Lorsque l'ID de la télécommande est réglé sur 0, vous pouvez contrôler tous les projecteurs indépendamment du paramètre d'ID de projecteur.
- L'utilisation de plusieurs télécommandes en même temps peut provoquer des opérations accidentelles dues aux interférences infrarouges.

Paramètres de connexion multi-projection

Vérifiez les paramètres suivants sur tous les projecteurs connectés.

1 Appuyez sur le bouton [Menu]

À l'aide de la télécommande

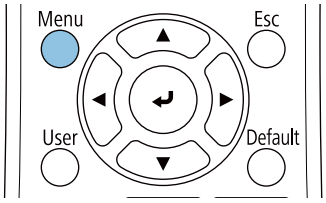

À l'aide du panneau de commande

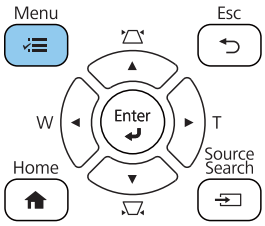

2 Sélectionnez **Paramètre de sortie HDMI** dans le menu **Projection multiple**

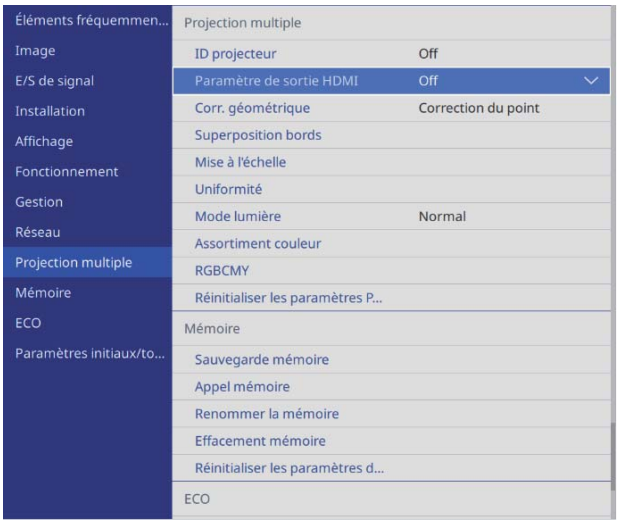

3 Sélectionnez **Pass Through**

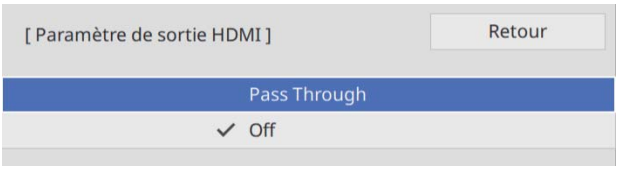

Suivez les instructions sur l'écran pour redémarrer le projecteur.

4 Régler **Nombre de projecteurs**

Réglez le nombre de projecteurs connectés.

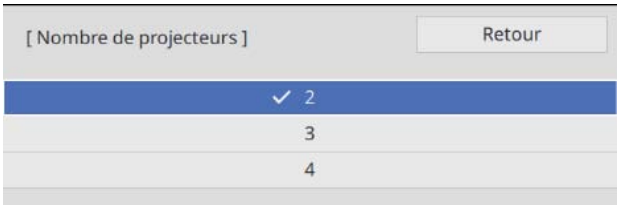

5 Régler l'ordre

Réglez la position du projecteur pour le projecteur le plus à gauche sur **1**.

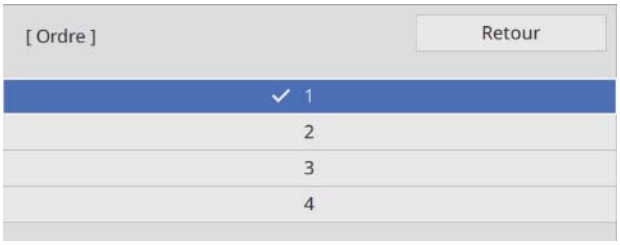

Paramètres de Liaison HDMI

Utilisez Liaison HDMI pour lier la fonction marche / arrêt sur plusieurs projecteurs.

1 Appuyez sur le bouton [Menu]

À l'aide de la télécommande

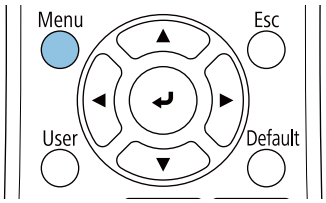

À l'aide du panneau de commande

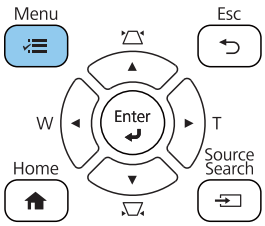

2 Sélectionnez **Liaison HDMI** dans **E/S de signal**

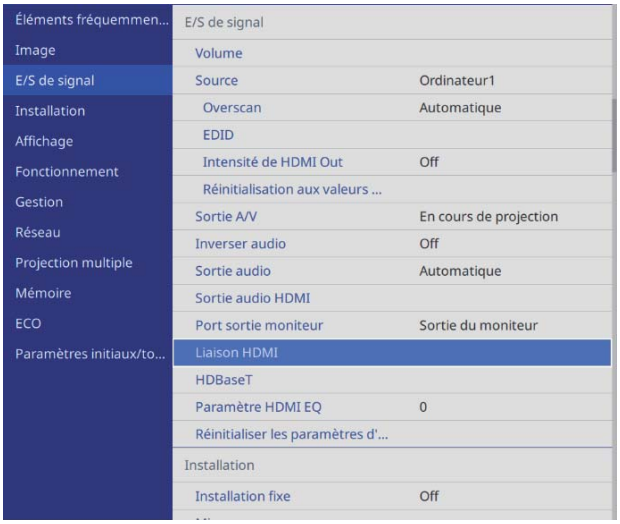

3 Sélectionnez **Liaison HDMI**

4 Sélectionnez **On**

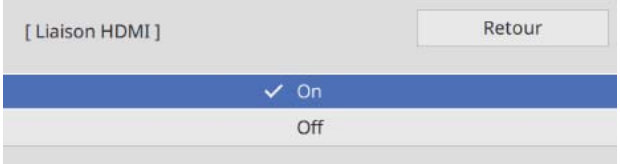

5 Réglez **Mise ss tension** et **Mise hs tension** selon les opérations que vous voulez lier

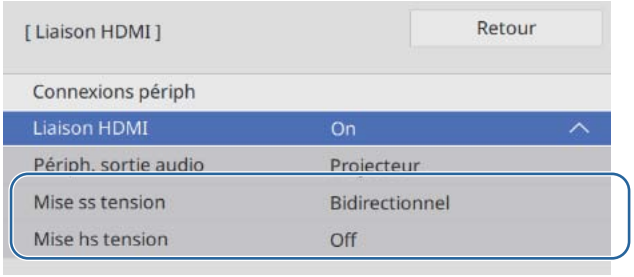

Réglage de l'image en multi-projection

Les images ne sont pas stables immédiatement après avoir allumé le projecteur. Après avoir démarré la projection, attendez au moins 30 minutes avant de régler l'image.

1 Allumez le projecteur

2 Appuyez sur le bouton [Color Mode] de la télécommande, puis réglez Mode couleurs sur **Projection multiple**

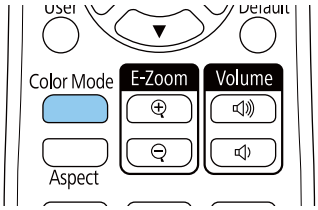

3 Appuyez sur le bouton [Menu]

À l'aide de la télécommande

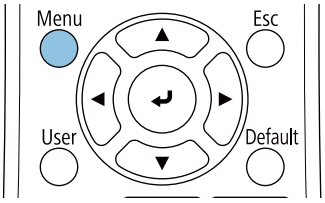

À l'aide du panneau de commande

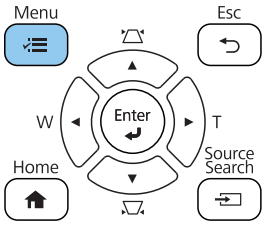

4 Effectuez les réglages nécessaires dans le menu **Projection multiple**

Pour plus de détails sur les réglages, voir le *Guide de l'utilisateur* du projecteur.

Superposition bords **Niveau Noir**	Ajuste la section de superposition des bords pour créer une image uniforme.
Mise à l'échelle	Règle l'agrandissement et la position de collage de l'image.
Mode lumière	Régler la luminosité de toute l'image. Sélectionnez **Personnalisé**, et ajustez le **Niveau de luminosité** en se basant sur le projecteur le plus sombre.
Uniformité **Assortiment couleur** **RGBCMY**	Ajuste la couleur de l'image de chaque projecteur pour que l'image entière soit uniforme.

Liste de symboles de sécurité

Le tableau suivant indique la signification des symboles de sécurité étiquetés sur l'équipement.

Symbole	Standards approuvés	Signification
	IEC60417 N° 5007	Mise sous tension Pour indiquer la connexion au secteur.
	IEC60417 N° 5008	Mise hors tension Pour indiquer le débranchement du secteur.
	IEC60417 N° 5009	Veille Pour identifier l'interrupteur ou la position de l'interrupteur au moyen de la partie de l'équipement allumée afin de la passer en mode attente.
	ISO7000 N° 0434B IEC3864-B3.1	Mise en garde Pour identifier une précaution générale lors de l'utilisation du produit.
	IEC60417 N° 5041	Attention, surface chaude Pour indiquer que l'élément marqué peut être chaud et ne doit pas être touché sans prendre de précautions.
	IEC60417 N° 6042 ISO3864-B3.6	Attention, risque de décharge électrique Pour identifier l'équipement qui présente un risque de décharge électrique.
	IEC60417 N° 5957	Pour utilisation à l'intérieur uniquement Pour identifier un équipement électrique conçu principalement pour une utilisation à l'intérieur.
	IEC60417 N° 5926	Polarité du connecteur d'alimentation c.c. Pour identifier la connexion positive et négative (la polarité) d'un équipement sur lequel une alimentation électrique c.c. peut être connectée.

	IEC60417 N° 5001B	Pile, général Sur un équipement alimenté par piles. Pour identifier un dispositif, par exemple un couvercle pour le compartiment des piles ou les bornes du connecteur.
	IEC60417 N° 5002	Positionnement des piles Pour identifier le support des piles lui-même et pour identifier le positionnement des piles à l'intérieur du support des piles.

	IEC60417 N° 5019	Terre de protection Pour identifier la borne destinée à être connectée à un conducteur externe pour protection contre les décharges électriques en cas de défaut, ou la borne d'une électrode de terre de protection.

Symbole	Standards approuvés	Signification
	IEC60417 N° 5017	Terre Pour identifier une borne de terre (masse) dans le cas où le ⏚ n'est pas requis explicitement.
	IEC60417 N° 5032	Courant alternatif Pour indiquer que l'équipement est adapté au courant alternatif uniquement ; pour identifier les bornes appropriées.
	IEC60417 N° 5031	Courant continu Pour indiquer que l'équipement est adapté au courant continu uniquement ; pour identifier les bornes appropriées.
	IEC60417 N° 5172	Équipement de classe II Pour identifier les équipements répondant aux exigences de sécurité spécifiées pour les équipements de classe II conformément à IEC 61140.
	ISO 3864	Interdiction générale Pour identifier les actions ou les opérations interdites.
	ISO 3864	Interdiction de contact Pour indiquer des blessures pouvant survenir à cause d'un contact avec une partie spécifique de l'équipement.
	---	Ne regardez jamais dans l'objectif de projection pendant que le projecteur est allumé.
	---	Pour indiquer que vous ne devez jamais rien placer sur le projecteur.
	ISO3864 IEC60825-1	Attention, rayonnement laser Pour indiquer que l'équipement est doté d'une partie à rayonnement laser.
	ISO 3864	Interdiction de démontage Pour indiquer un risque de blessure, telle qu'une décharge électrique, si l'équipement est démonté.
	IEC60417 N° 5266	Veille, veille partielle Pour indiquer que cette partie de l'équipement est en état prêt.
	ISO3864 IEC60417 N° 5057	Attention, pièces amovibles Pour indiquer que vous devez rester à l'écart des pièces amovibles d'après les normes de protection.
	IEC 60417-6056	Attention, lames du ventilateur mobiles Pour indiquer que vous devez rester à l'écart des lames du ventilateur mobile d'après les normes de protection.
	IEC 60417-6043	Attention, coins pointus Pour indiquer que vous ne devez pas toucher les coins pointus du produit d'après les normes de protection.
	--	Ne regardez jamais dans l'objectif de projection pendant que le projecteur est allumé.

Symbole	Standards approuvés	Signification
	ISO7010 N° W027 ISO 3864	Avertissement, émission de lumière (UV, lumière visible, IR, etc.) Pour indiquer que devez faire attention à ne pas vous blesser les yeux ou la peau à proximité de sections émettant de la lumière.
	IEC60417 N° 5109	Ne doit pas être utilisé dans des zones résidentielles Pour indiquer que l'équipement/appareil électrique n'est pas adapté à une utilisation dans une zone résidentielle.

Indication of the manufacturer and the importer in accordance with requirements of directive 2011/65/EU (RoHS)

Manufacturer: SEIKO EPSON CORPORATION Address: 3-5, Owa 3-chome, Suwa-shi, Nagano-ken 392-8502 Japan Telephone: 81-266-52-3131 http://www.epson.com/

Importer: SEIKO EUROPE B.V. Address: Azië building, Atlas ArenA, Hoogoorddreef 5, 1101 BA Amsterdam Zuidoost The Netherlands Telephone: 31-20-314-5000 http://www.epson.eu/

Remarque générale

Mac et OS X sont des marques commerciales de Apple Inc.

Microsoft et Windows sont des marques commerciales ou déposées de Microsoft Corporation aux États-Unis et/ou dans d'autres pays.

© 2020 Seiko Epson Corporation

2020.05 413961800FRPDFS