EPSON
EXCEED YOUR VISION

EB-805F
EB-800F
ELPMB62
ELPHD02

Installasjonsveiledning

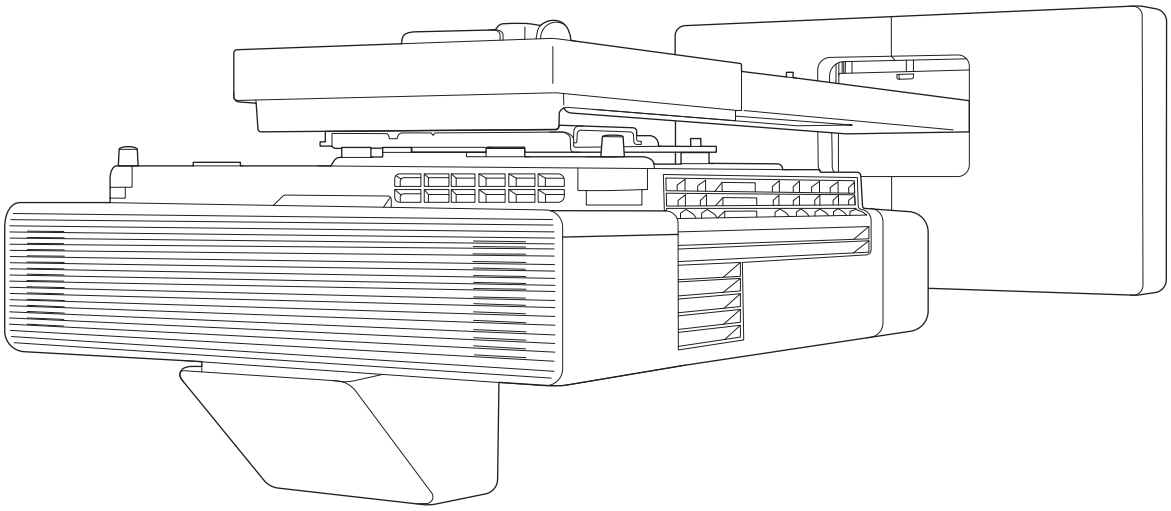

Innholdet i denne veiledningen

Denne veiledningen inneholder følgende informasjon.

- Installere en projektor med ultra-kort stråleavstand (EB-805F/EB-800F) med veggmonteringen (ELPMB62)
- Installere Control Pad (ELPHD02)

Utstyr og monteringer/braketter som ikke medfølger, kan kjøpes som tilbehør.

Med mindre det står noe annet, gjelder beskrivelsene i denne guiden projektorfastvare ver. 2.00.

Mer om denne Installasjonsveiledningen

Innholdet i denne veiledningen 1

Innledning

Trykk bruk av produktet 4
Sikkerhetsmerking 4
Forklaring av symboler 4
Pakkens innhold 5
Veggmontering (valgfritt) 5
Hovedmontering 5
Tilbehør 6
Control Pad (valgfritt) 7
Nødvendige elementer 7
Illustrasjoner for monteringsmål 9
Figur for tilkobling 10
Koble til Control Pad 10
Koble til flere projektorer 11

Installere veggmonteringen

Pass på ved installering av veggmontering 12
Vær obs på følgende angående installeringssted for veggmonteringen 16
Spesifikasjoner for veggmontering 18
Utvendige mål 19
Justeringsområde 21
Loddrett gliding 21
Vannrett gliding 22
Gliding fremover/bakover 22
Installasjonsplate for mini-PC 23
Installere tilbehør 23
Prosedyre for å installere veggmontering 24
Feste monteringen 25
Fastsette posisjon for å installere (projeksjonsavstandstabeller) 25
Feste justeringsenheten på projektoren 40
Monter veggplaten på veggen 42
Feste festeplaten til veggplaten 44
Feste justeringsenheten på festeplaten 48
Feste eksterne enheter 49
Justere posisjonen til det projiserte bildet 52
Forberedelser før justering 53
Utføre mekanisk justering ved hjelp av Installasjonsveiledning for festeplaten 54
Justere ved hjelp av projektormenyene 58
Justering ved hjelp av Skjul-funksjonen 64
Feste dekslene 65
Feste en sikkerhetskabel 67

Installere Control Pad

Merknader om Control Pad 68
Spesifikasjoner for Control Pad 70
Utvendige mål 70
Åpning for kabelføring 70
Installere Control Pad 72
Installere Control Pad 72
Aktivere Control Pad 74

Stille inn projektoren

Gruppeoppsettfunksjon 76
Sett opp med en USB-minnepinne 76
Lagre innstillinger til USB-minnepinnen 76
Kopiere lagrede innstillinger til andre projektorer 77
Sett opp ved å koble datamaskinen og projektoren sammen med en USB-kabel 78
Lagre innstillinger til en datamaskin 78
Kopiere lagrede innstillinger til andre projektorer 79
Når oppsett mislykkes 81
Installere flere projektorer (Multiprojisering) 82
Stille inn projektor-ID 82
Tilkoblingsinnstillinger for Multiprojisering 84
Innstillinger for HDMI-kobling 85
Justere bilde med multiprojisering 86

Vedlegg

Liste over sikkerhetssymboler 88

Generell merknad 91

Trykk bruk av produktet

For din egen sikkerhet bør du lese alle instruksjonene i denne veiledningen før du bruker produktet. Feil håndtering som ikke er i henhold til instruksjonene i denne veiledningen, kan skade produktet eller føre til personskader eller skader på eiendom. Oppbevar denne installasjonsveiledningen lett tilgjengelig for framtidig referanse.

Les *Brukerhåndbok* og *Sikkerhetsinstruksjoner* for projektoren og følg instruksjonene i disse dokumentene.

Sikkerhetsmerking

Dokumentasjonen og dette produktet bruker grafiske symboler for å vise hvordan du bruker dette produktet trygt.

Merkingen og dens betydning er som følger. Gjør deg forstått med disse før du leser håndboken.

Symbol	Forklaring
Advarsel	Dette symbolet signaliserer informasjon som, dersom den overses, potensielt kan føre til personskader eller til og med dødsfall grunnet feil håndtering.
Vær varsom	Dette symbolet signaliserer informasjon som, dersom den overses, potensielt kan føre til personskader eller materielle skader grunnet feil håndtering.

Forklaring av symboler

Symboler	Forklaring
	Dette symbolet signaliserer en handling som ikke må utføres
	Dette symbolet signaliserer en handling som må utføres
	Symbol som indikerer relatert eller nyttig informasjon

Pakkens innhold

Kontroller at du har alle de nødvendige elementene før du begynner å installere.

Veggmontering (valgfritt)

Hovedmontering

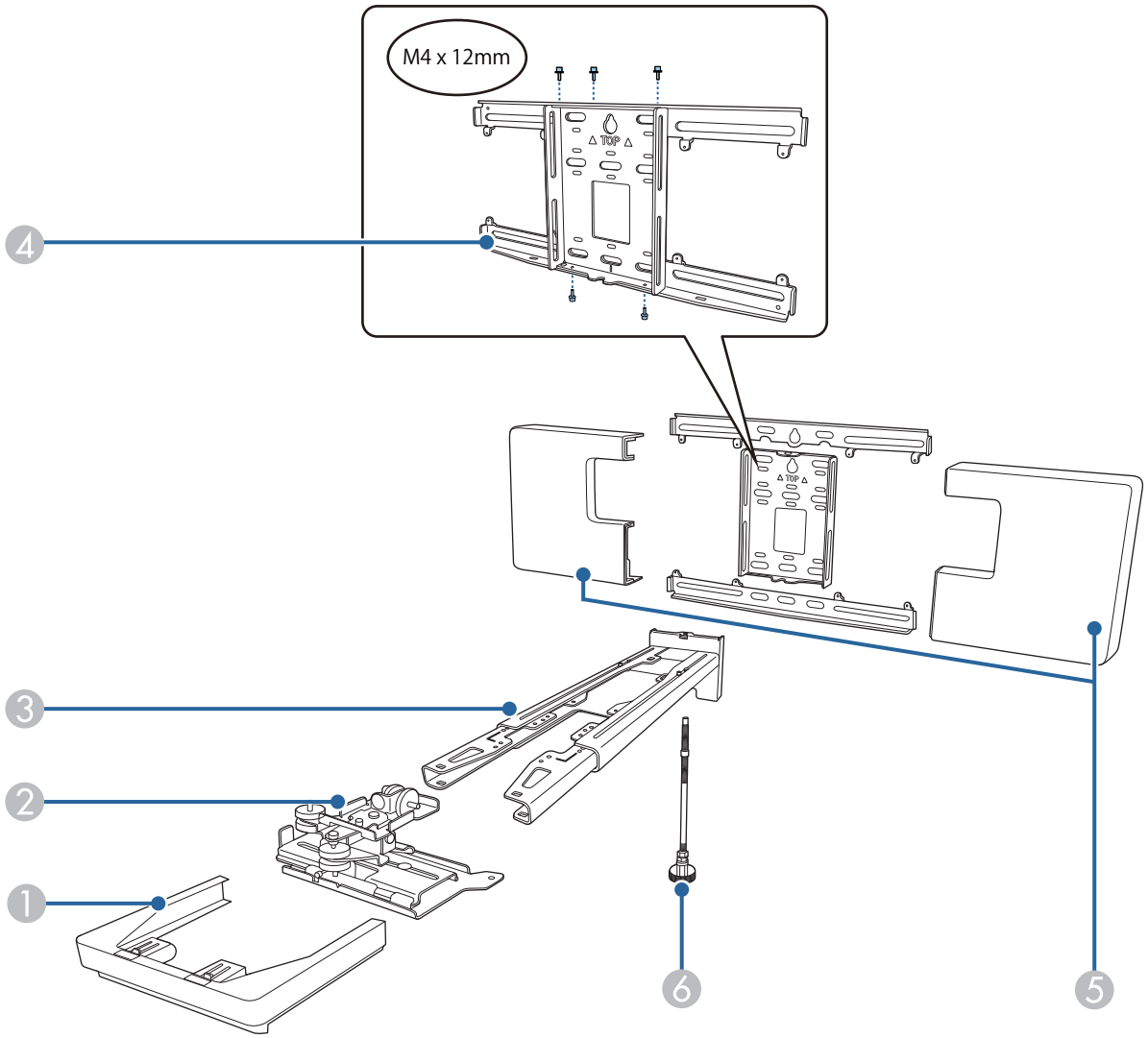

Nr.	Delenavn
1	Endehette
2	Justeringsenhet
3	Festeplate
4	Veggplate
5	Veggplatedeksel
6	Sekskantet akse

Tilbehør

Del	Navn	Bruksområde
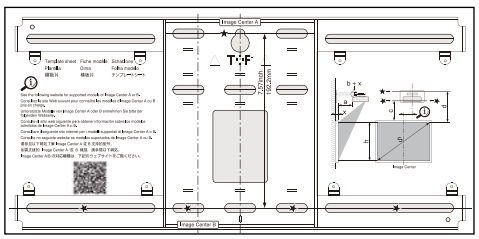	Mønsterark	Fest dette til veggen før du monterer veggplaten, og bruk den til å bore nødvendige hull.
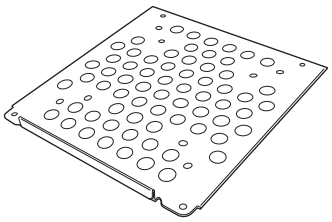	Mini-PC-plate	Fest dette til veggplaten når du installerer en mini-PC eller en pinne-PC.
	Mini-PC-belte	Fest PC-en til platen når du fester en mini-PC eller en pinne-PC som ikke kan festes med skruer.
	Kabelbindingsbelte	Fest ekstra kabellengde etter at ledninger er lagt.
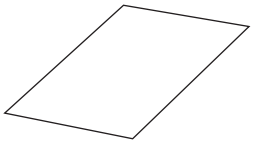	Maskeklistremerke	Fest dette over sporet i armene på festeplaten for å dekke den til etter installasjon.
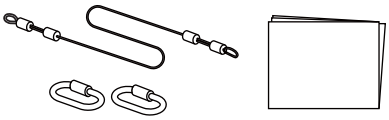	Sikkerhetsvaiersett	Koble til veggmonteringen og projektoren for å hindre at projektoren faller. Se brukerhåndboken som følger med sikkerhetsvaiersettet for mer informasjon.
	Unbrakonøkkel (for M4)	-
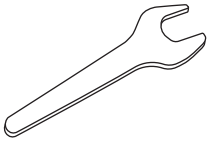	Skiftenøkkel (nr. 13 for M6)	-
	M4 x 12 mm hodeskrue med innvendig sekskant, med skive/sprengskive (x13)	• Monter veggplaten som vist på figuren på s.5 (x5) • Fest justeringsenheten på projektoren (x4) • Feste justeringsenheten på festeplaten (x4)
	M6 x 20 mm ansats-sekskantbolt med skive/ sprengskive (x1)	Fest festeplaten godt til veggplaten.
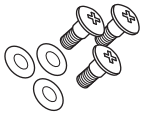	M6 x 20 mm ansats-stjerneskruer med plastskiver (x3)	

Del	Navn	Bruksområde
	M3 x 6 mm ansats-stjerne-skruer (x4)	Fest mini-PC-platen til veggplaten.

Control Pad (valgfritt)

Del	Navn	Bruksområde
	Control Pad	-
	Strømkabel (ca. 1,8 m)	Gi strøm til Control Pad.
	Vekselstrømadapter	
	Holder for vekselstrøma-dapter	Fest vekselstrømadapteren til veggen.
	USB-kabel (ca. 1,8 m)	Kobler Control Pad til datamaskinen.

Nødvendige elementer

I tillegg til elementene som følger med må du også ha klar følgende skruer og verktøy.

Gjeldende deler	Nødvendige elementer
	For veggmonteringen • M10- eller 3/8 tommers x 60 mm-ankerbolter (for å feste veggplaten: minst x4) • M10-skrue (for å feste veggplaten midlertidig: x1) • 17 mm skrallenøkkel (for justering av sekskantet akse) • Kabler for å koble til projektoren • Enheter som mini-PC-er

Gjeldende deler	Nødvendige elementer
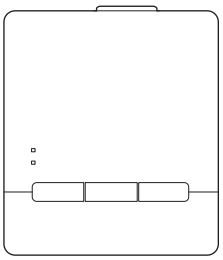	For Control Pad • M4 x 20 mm-skruer (for å feste Control Pad: 4)

Illustrasjoner for monteringsmål

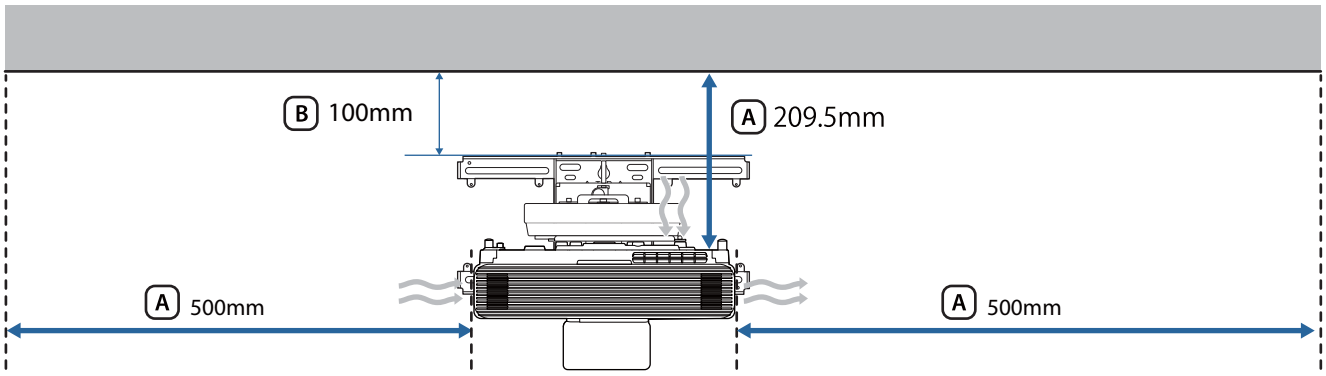

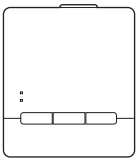

Forsiktig

Når du installerer projektoren, må du sørge for at det er et gap mellom veggen og avtrekks- og inntaksåpningene. (Se figur A over)

Lar man det være et gap på ca. 100 mm fra taket til toppen av veggplaten, blir det enklere å installere og fjerne projektoren. (Se figur B over)

Figur for tilkobling

Koble til Control Pad

Du trenger følgende kabler når du bruker Control Pad.

Gjør klar en vanlig LAN-kabel og USB-kabel for å koble til projektoren og Control Pad.

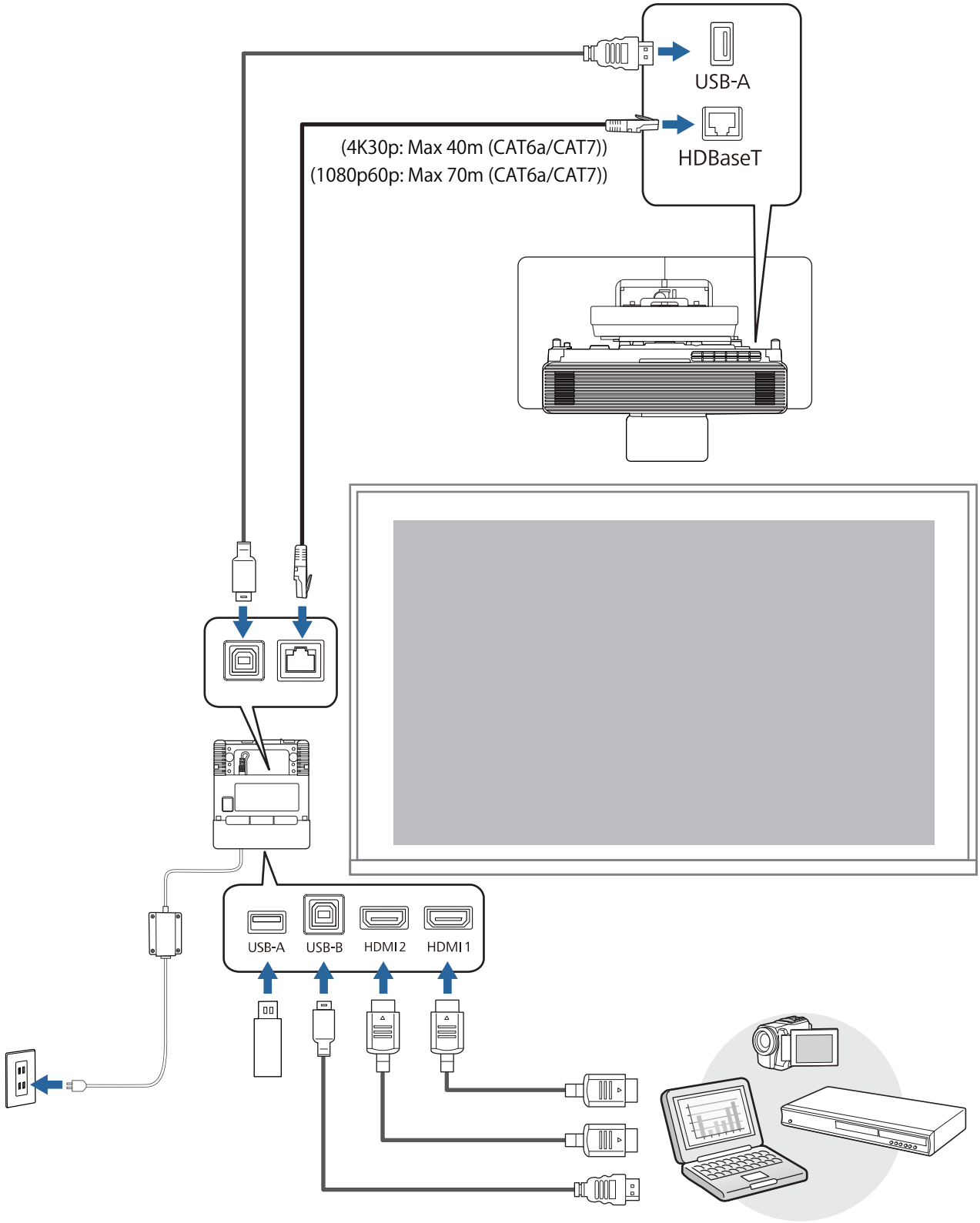

Koble til flere projektorer

Du trenger følgende kabler når du installerer flere projektorer.

Du kan installere to til fire projektorer side om side.

Følgende bilde viser et eksempel på tilkobling av tre projektorer.

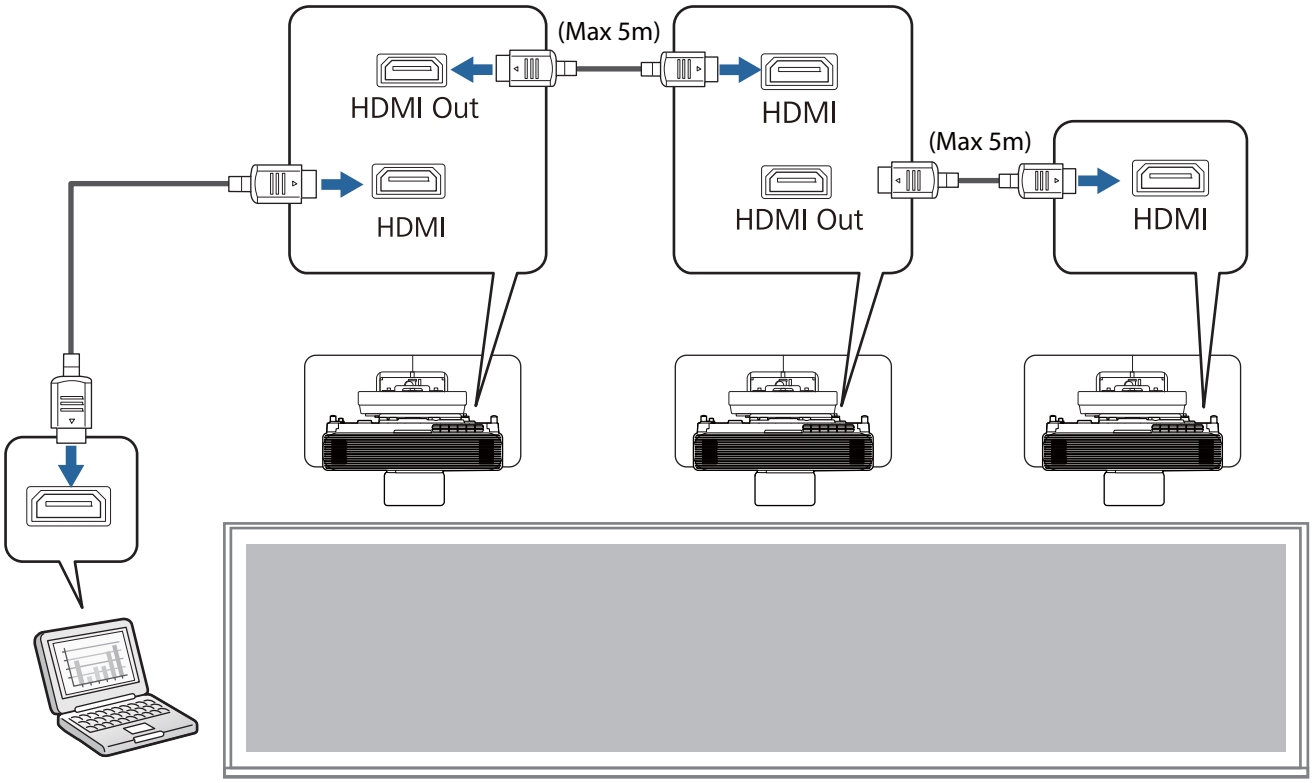

Pass på ved installering av veggmontering

Advarsel	
Veggmonteringen er kun for montering av projektoren på en vegg. Hvis noe annet enn en projektor monteres, kan vekten medføre skader. Hvis dette produktet faller ned, kan det føre til dødsfall eller personskade.	
Installasjonsarbeidet (veggmonteringen) skal utføres av spesialister som har tekniske kunnskaper og ferdigheter. Ufullstendig eller feil montering kan føre til at monteringsbraketten faller ned, noe som kan føre til personskader eller skader på eiendom.	
Følg trinnene i denne håndboken når du skal installere veggmonteringen, og sørg for at du bruker boltene og skruene som står angitt i denne håndboken. Hvis instruksjonene ikke følges, kan produktet falle ned og føre til personskader eller en ulykke.	
Håndter strømledningen med forsiktighet. Feil håndtering kan føre til brann eller elektrisk støt. Følg disse forholdsreglene ved håndtering: • Ikke ta i strømledningen med våte hender. • Ikke bruk en strømledning som er skadet eller modifisert. • Ikke dra for hardt i strømledningen når du fører ledningen gjennom festeplaten.	
Ikke installer festeplaten på et sted der den kan utsettes for vibrasjoner eller støt. Dette kan føre til skade på projektoren eller monteringsflaten. Hvis dette produktet faller ned, kan det føre til dødsfall eller personskade.	
Når du installerer på vegg, må du installere slik at vekten til projektoren og veggmonteringen støttes og kan vannrette vibrasjoner kan motstås. Bruk M10- eller 3/8 tommer x 60 mm-muttere og -bolter. Muttere og bolter som er mindre enn M10 eller 3/8 tommer x 60 mm, kan føre til at festeplaten faller ned. Epson påtar seg ikke ansvar for materielle skader eller personskader som måtte oppstå på grunn av at veggen er for svak eller at installasjonen ikke er tilfredsstillende.	
Installasjonsarbeidet skal utføres av minst to kvalifiserte servicepersoner. Hvis du må løsne på skruer under installasjonen, må du passe på å ikke slippe produktet. Hvis dette produktet faller ned, kan det føre til dødsfall eller personskade.	
Når du installerer produktet på veggen, må veggen være sterk nok til å holde projektoren og veggmonteringen. Dette produktet bør monteres på en betongvegg. Den maksimale samlede vekten til projektoren og veggmonteringen er ca 18,9 kg (ikke inkludert kabler). Kontroller styrken til veggen før du monter dette produkt på veggen. Hvis veggen ikke er sterk nok, må den forsterkes før installasjonen.	
Inspiser festeplaten med jevne mellomrom for å sikre at det ikke finnes brukne deler eller løse skruer. Hvis det finnes brukne deler, må du slutte å bruke festeplaten umiddelbart. Hvis dette produktet faller ned, kan det føre til dødsfall eller personskade.	
Dette produktet må ikke demonteres eller modifiseres. Det er mange høyspente deler inne i produktet som kan føre til brann, elektrisk støt, eller en ulykke.	

Advarsel	
Ikke heng på dette produktet. Ikke heng tunge gjenstander på dette produktet. Hvis dette produktet faller ned, kan det føre til dødsfall eller personskade.	
Ikke bruk klebestoff, smøremiddel eller olje for å installere eller justere veggmonteringen. Hvis du bruker klebestoff for å hindre skruene i å løsne, eller smøremiddel, olje eller lignende på projektorens glideplate, kan det oppstå sprekker i hylsteret slik at projektoren faller ned og påfører personskader eller skader på eiendom.	
Trekk alle skruene stramt til etter justering. Ellers kan produktet falle ned, og dermed forårsake personskade eller skade på eiendom.	
Du må aldri løsne boltene og mutterne etter installasjon. Kontroller med jevne mellomrom at skruene ikke har løsnet. Hvis du finner løse skruer, må du trekke dem stramt til. Ellers kan produktet falle ned, og dermed forårsake personskade eller skade på eiendom.	
Legg kablene slik at de ikke kommer i veien for muttere og bolter. Feil håndtering av kablene kan føre til brann eller elektrisk støt.	
Når du slår på projektoren, må du ikke se inn i projiseringslinsen. Dette kan føre til øyeskader på grunn av det kraftige lyset som sendes ut. Vær spesielt forsiktig når det er barn til stede. Når du slår på projektoren fra en avstand med fjernkontrollen, må du passe på at ikke er noen som ser inn i projiseringslinsen.	
Når du bruker projektoren må du ikke plassere gjenstander eller hånden i nærheten av projiseringslinsen. Dette området er farlig, da det når en høy temperatur på grunn av det konsentrerte projeksjons-lyset.	
Ikke bruk projektoren på et sted der det kan forekomme brennbar eller eksplosiv gass. Høye temperaturer i projektoren kan forårsake antennelse og brann.	
Kun en spesialist kan fjerne eller gjeninstallere projektoren, også ved vedlikehold og re-parasjoner. Se projektorens *Brukerhåndbok* for instruksjoner om vedlikehold og reparasjoner.	
Hvis noe unormalt skjer med dette produktet, må du koble kablene fra produktet, og der-etter kontakte den lokale forhandleren eller nærmeste Epson-telefonsenter. Fortsetter du å bruke produktet i en unormal tilstand kan det føre til brann, elektrisk støt eller synshemming.	

Advarsel	
Laseradvarsler er festet på innsiden og utsiden av projektoren. Intern Ekstern Ikke se rett inn i laserstrålen som sendes ut fra projiseringslinsen under projisering. (basert på IEC/EN60825-1:2014) 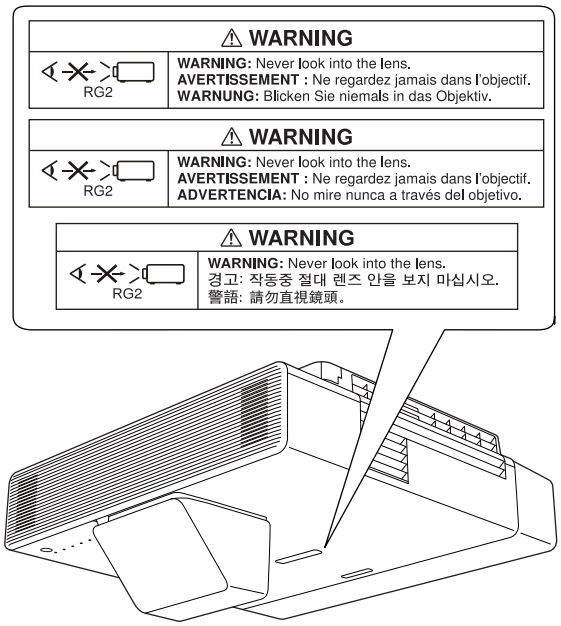 	
Ikke åpne noen kabinetter på projektoren. Elektriske spenninger inne i projektoren kan føre til alvorlig personskade.	
Ikke se direkte inn i projektorens lyskilde. Potensielt farlig optisk stråling sendes fra dette produktet. Øyeskader kan oppstå.	

Vær varsom	
Ikke monter produktet på et sted der det er fare for at driftstemperaturen for projektor-modellen din kan overstiges. Et slikt miljø kan skade projektoren.	
Monter produktet på et sted der det ikke er for mye støv og fuktighet for å hindre at linsen eller de optiske komponentene blir skitne.	
Ikke bruk overdreven makt når du justerer produktet. Produktet kan knekke, noe som kan føre til personskade.	
Denne projektoren er et klasse 1 laserprodukt som samsvarer med internasjonal standard IEC/EN60825-1:2014 for lasere.	

Vær varsom	
Ikke ta projektoren fra hverandre når du kaster den. Kast den i samsvar med lokale eller nasjonale lover og forskrifter.	

Vær obs på følgende angående installeringssted for veggmonteringen

Advarsel	
Ikke installer på et sted som er utsatt for oljete røyk eller røyk fra arrangementer. Hvis olje eller lignende setter seg fast på projektorens glideplate, kan det oppstå sprekker i hylsteret slik at projektoren faller ned og påfører personskader eller skader på eiendom.	

Vær varsom	
Legg inn strømledningsnett på installeringsstedet før du henger opp projektoren.	
Installer projektoren på avstand fra andre elektriske apparater slik som fluorescerende lys eller klimaanlegg. Enkelte typer fluorescerende lys kan forstyrre fjernkontrollen.	
Når du installerer projektoren, må du sørge for at det er et gap mellom veggen og avtrekks- og inntaksåpningene på projektoren som vist på følgende bilde. 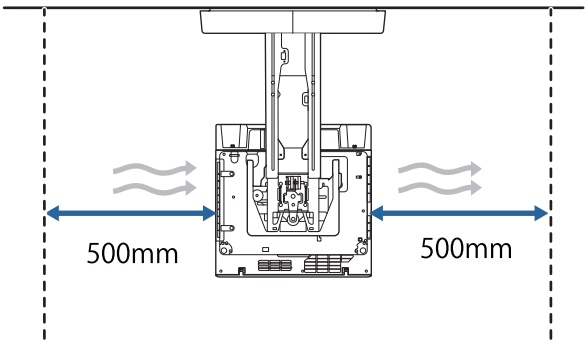 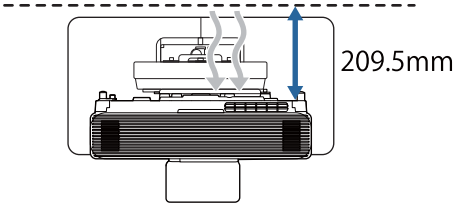 	
Når du monterer to eller flere projektorer parallelt, må du passe på at temperaturen i omgivelsene er mindre enn 35 °C. Hvis det er for varmt, kan projektoren overopphetes og strømmen kan slås av uten forvarsel.	

Vær varsom

Når du installerer to eller flere projektorer parallelt, må du la det være et gap på minst 1200 mm mellom projektorene.

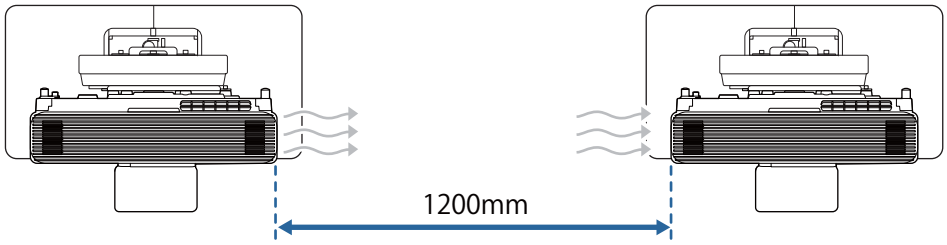

Hvis du ikke klarer å sørge for et gap på 1200 mm, bør du lage en skillevegg for å hindre at varmen luftes fra projektorens avtrekksåpning.

Skilleveggene skal være større enn avtrekksåpningen (ca. 20 mm i alle retninger) og installert ca. 400 mm fra avtrekksåpning og 200 mm fra inntaksåpningene.

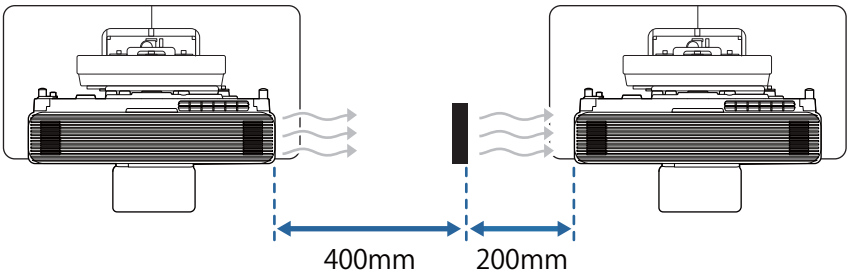

Vi anbefaler bruk av klebelerret eller tavler.

Spesifikasjoner for veggmontering

Artikkel	Spesifikasjon
Veggmonteringens vekt (festeplate, sekskantet akse, justeringsenhet, vegg-plate, veggplatedeksel, endehette)	Ca. 9,2 kg
Maksimal belastningskapasitet	Ca. 15,0 kg

Utvendige mål

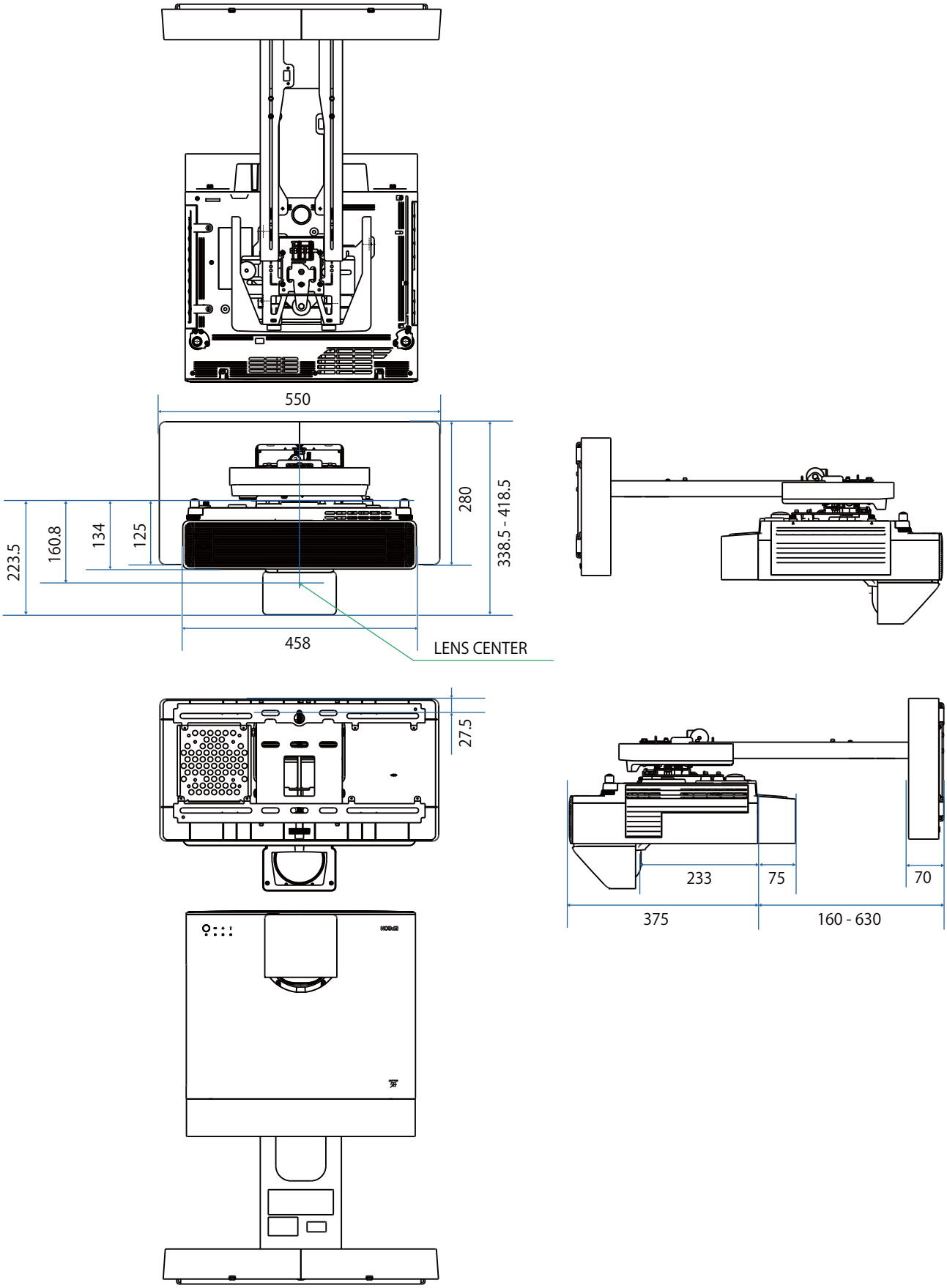

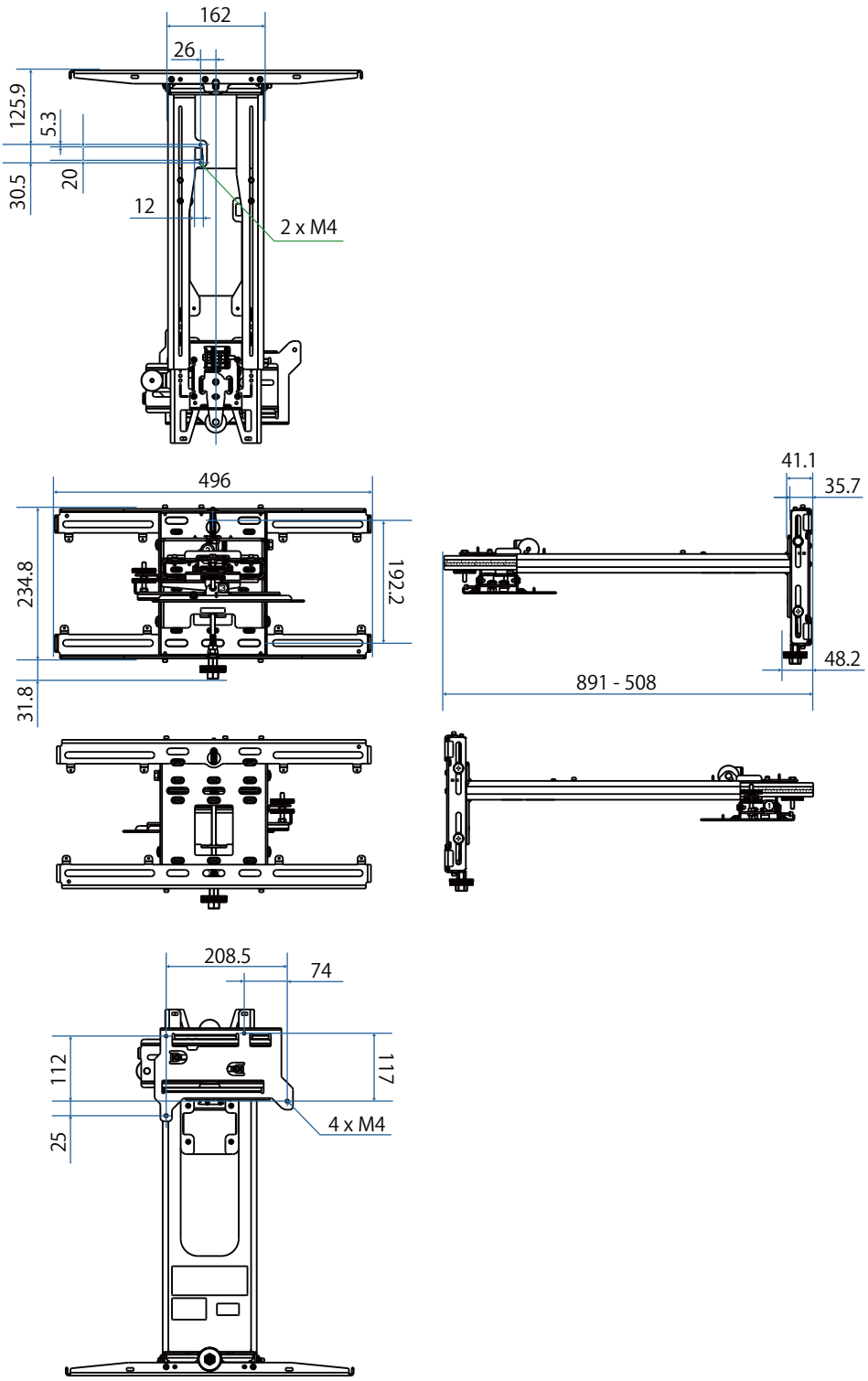
162
26
125.9
5.3
20
30.5
12
2 x M4
496
234.8
192.2
31.8
41.1
35.7
48.2
891 - 508
208.5
74
112
117
25
4 x M4

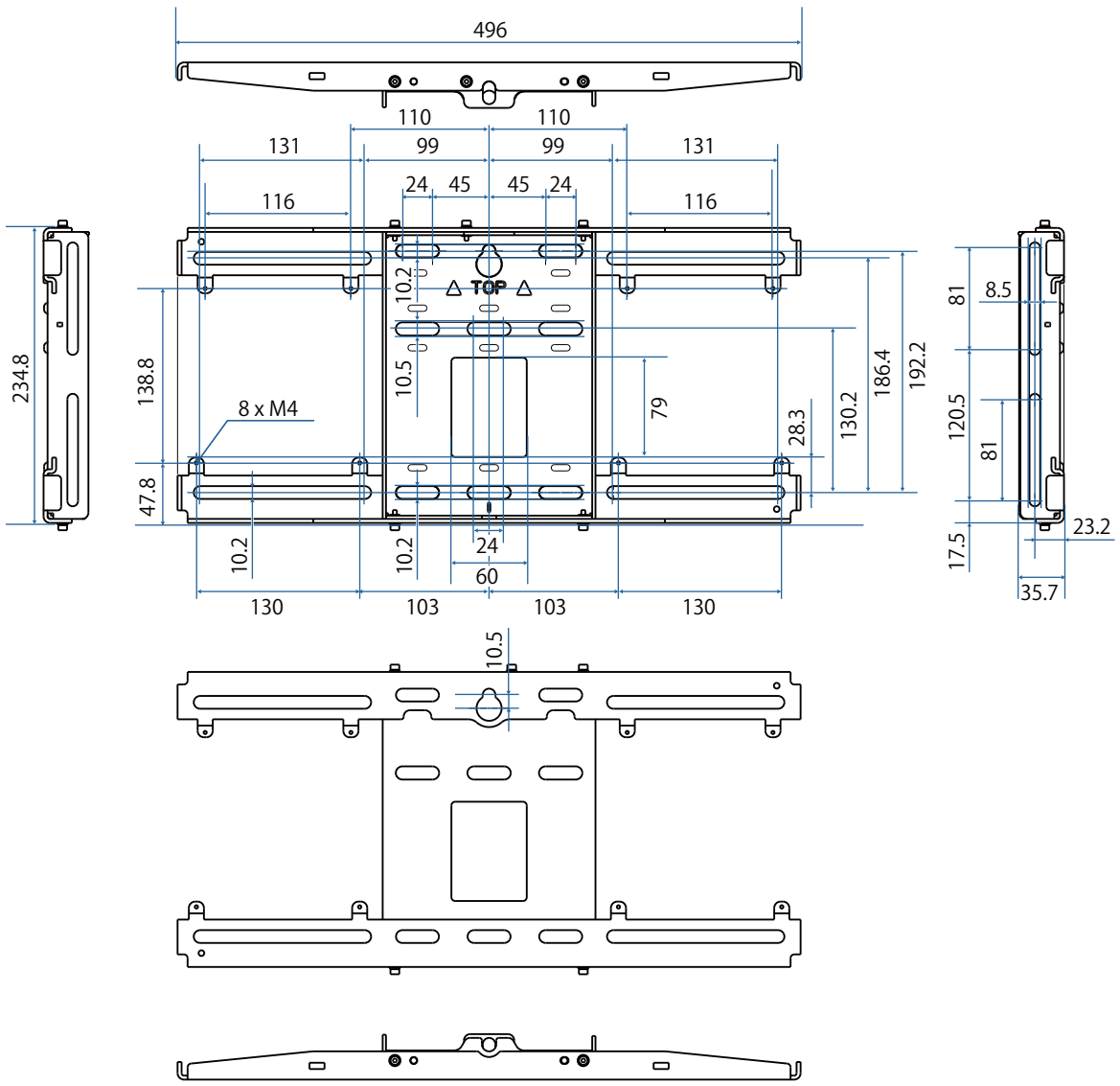

Justeringsområde

Loddrett gliding

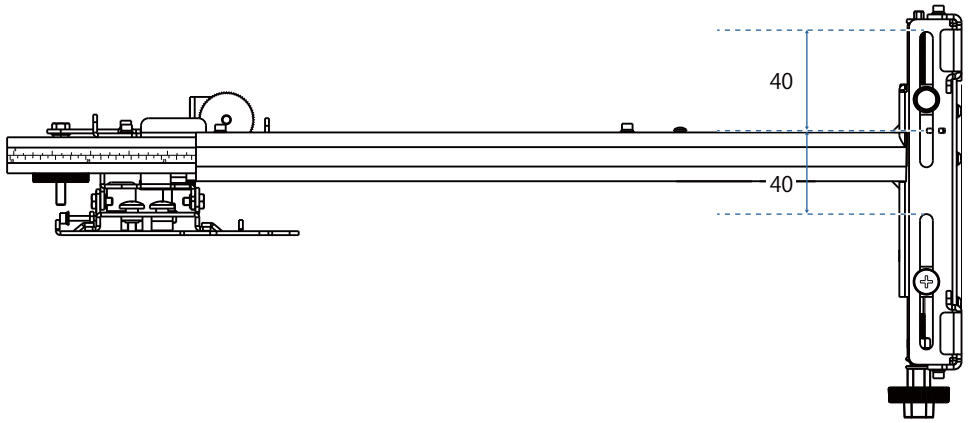

Vannrett gliding

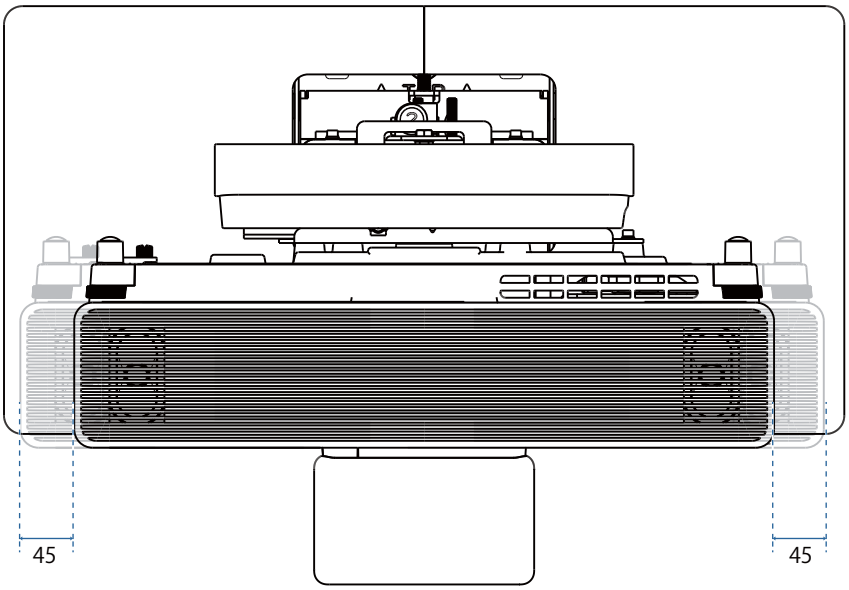

Gliding fremover/bakover

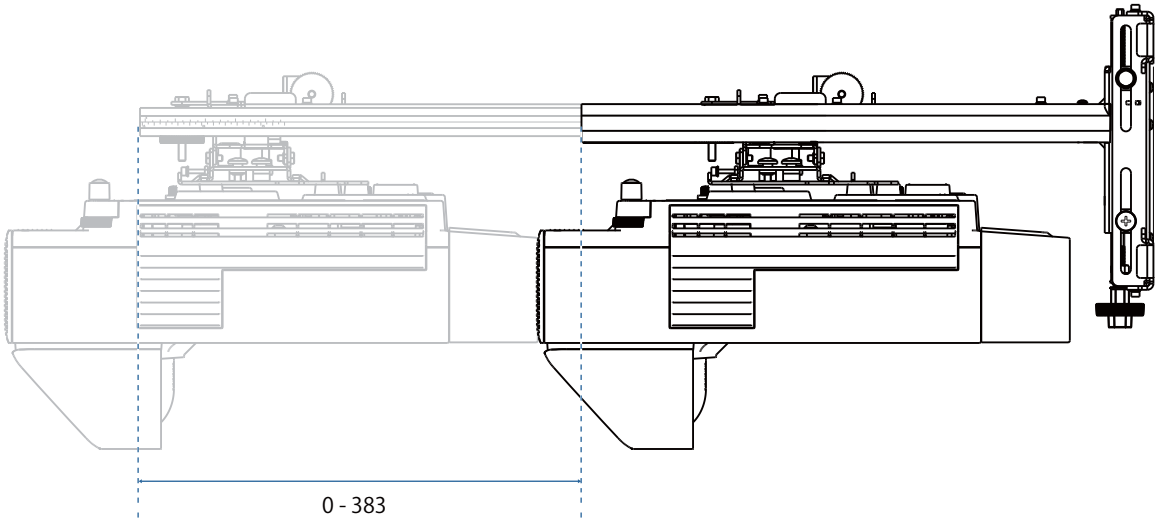

Installasjonsplate for mini-PC

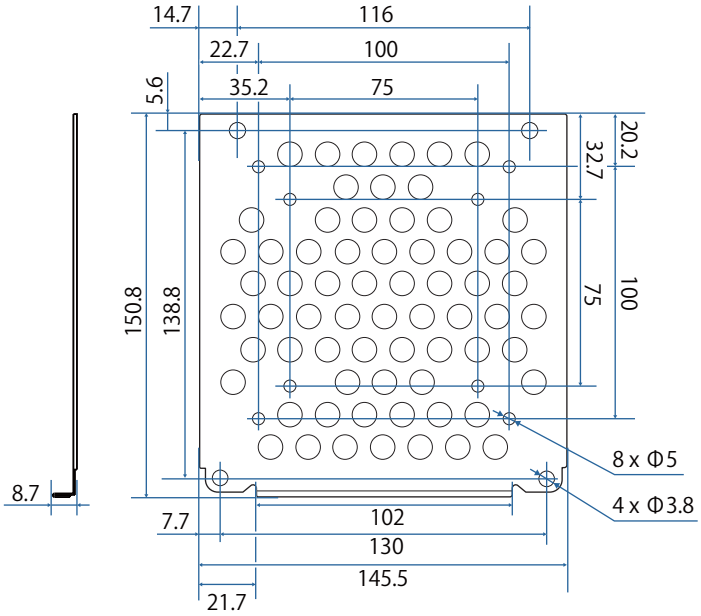

Artikkel	Spesifikasjon
Skruehull for installering av PC (VESA-kompatibel)	75 mm x 75 mm 100 mm x 100 mm
Støttet PC-størrelse	Innen 150 mm x 150 mm x 44 mm
Støttet PC-vekt	0,7 kg eller mindre

Installere tilbehør

Når du installerer en svitsjer eller en tuner, bruker du skruehullene vist på figuren nedenfor for å feste dem.

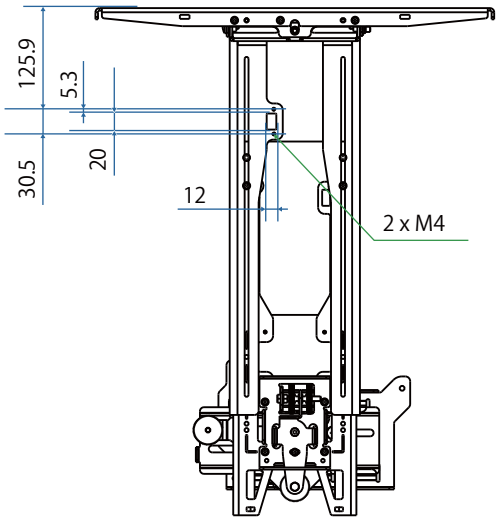

Før installasjon må du kontrollere at den samlede vekten, inkludert projektoren og tilkoblingskablene, er under den maksimale kapasiteten til veggmonteringen. (☛ "Spesifikasjoner for veggmontering" s.18)

Prosedyre for å installere veggmontering

Følg arbeidsflyten nedenfor for å installere veggmonteringen.

Legg kablene før du installerer veggmonteringen i henhold til installasjonsmiljøet.

1. Se i projeksjonsavstandstabellene for å fastsette posisjon for å installere (☛ s.25)
2. Fest justeringsenheten på projektoren (☛ s.40)
3. Installer veggplaten på veggen (☛ s.42)
4. Juster armlengden på festeplaten, og fest den deretter til veggplaten (☛ s.44)
5. Fest justeringsenheten til festeplaten, og koble deretter kablene til utstyrsenhetene (☛ s.48)
6. Juster posisjonen til bildet (☛ s.52)
7. Fest dekslene (☛ s.65)

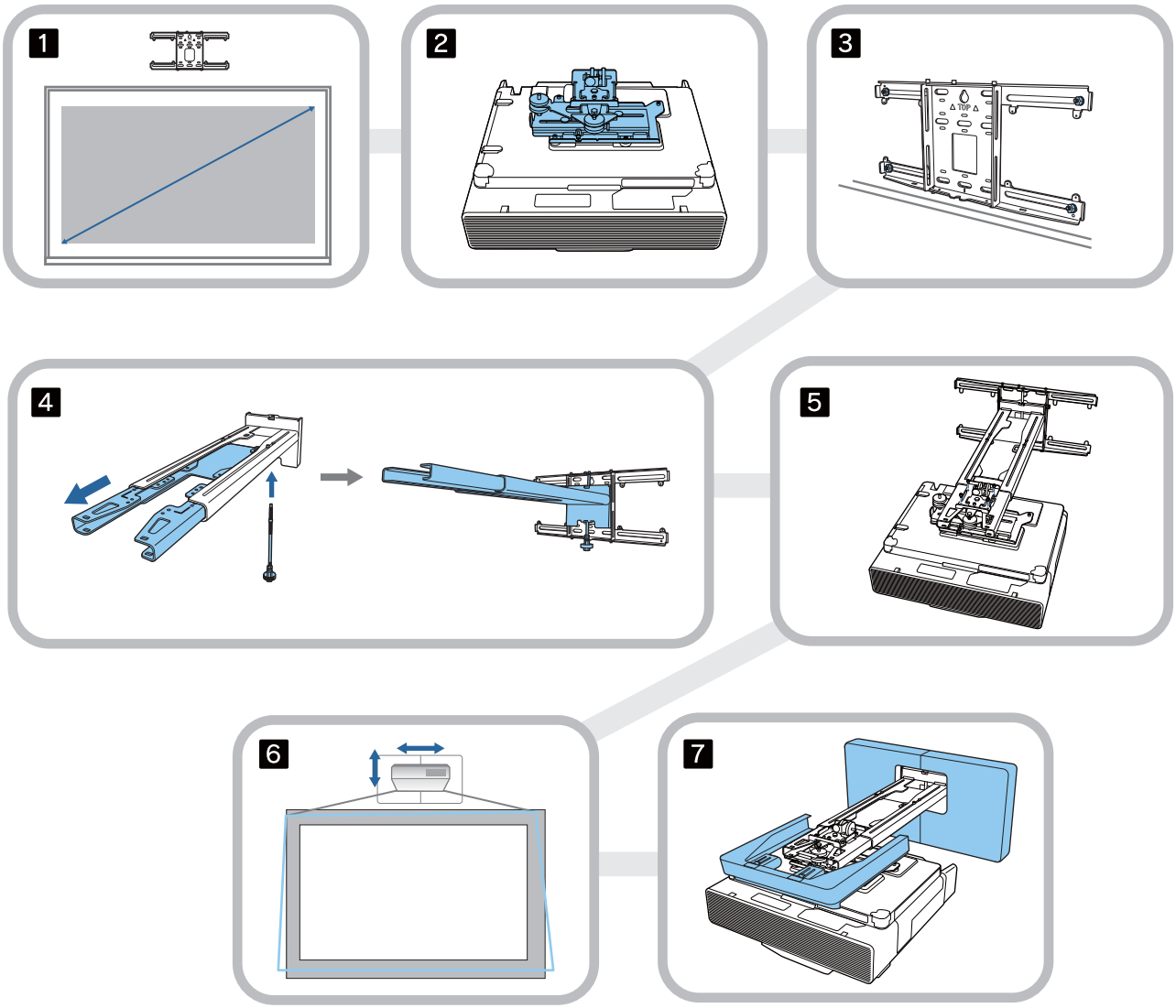

Feste monteringen

Fastsette posisjon for å installere (projeksjonsavstandstabeller)

Fastsette posisjon for å installere veggplaten i henhold til skjermstørrelsen (S) du vil projisere på. Se følgende figur for å sjekke verdiene fra a til d. Dette er verdien når festeplaten er i midten av veggplaten. (Se ☆ i følgende illustrasjon.)

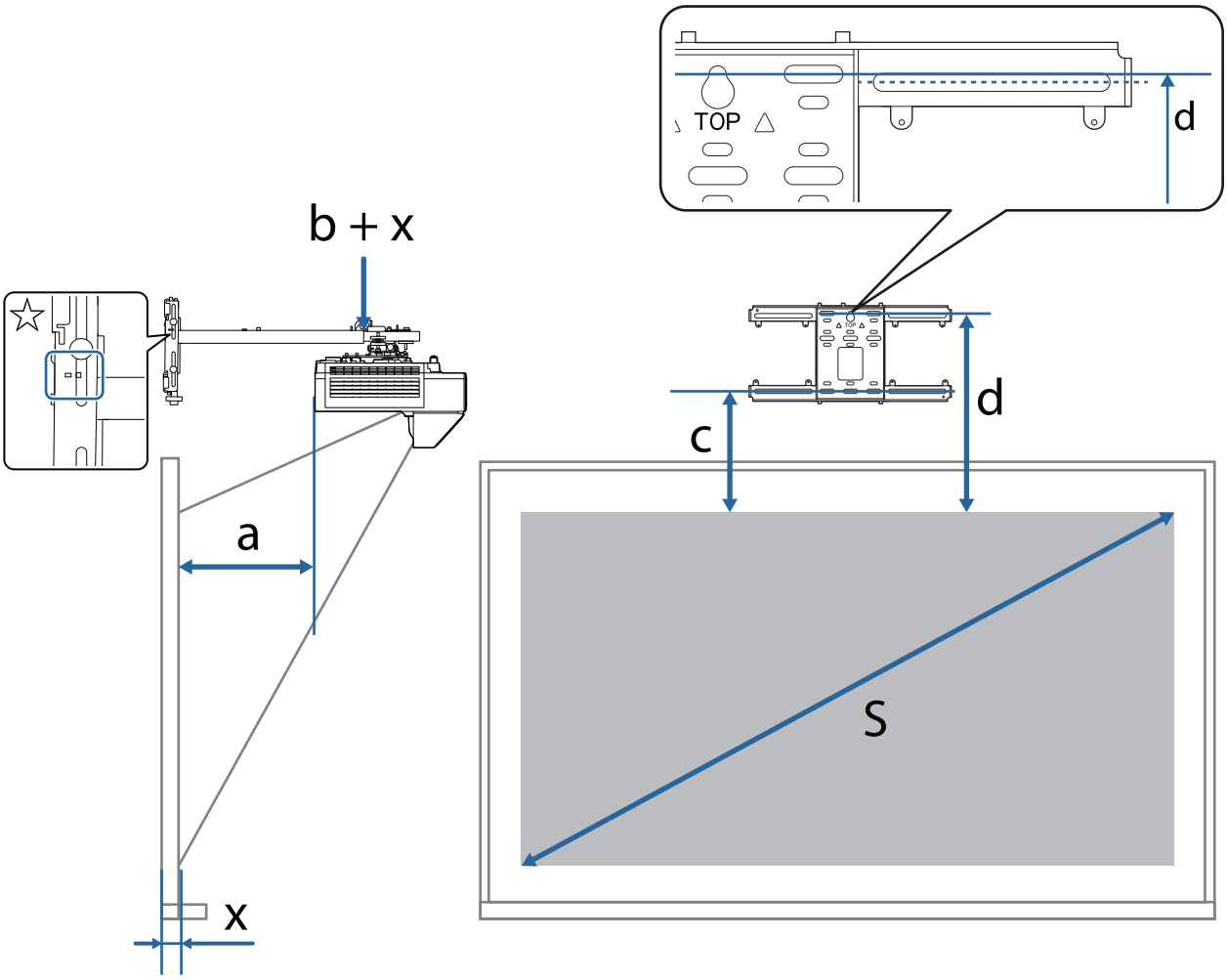

a:	Minimal projiseringsavstand (vidvinkel)	c:	Avstand fra toppkanten å bildet til skruehullet for installasjon av veggplaten på bunnen
b + x:	Tallene på skyvearmmålestokken på festeplaten (maks. 533 mm)	d:	Avstand fra toppkanten på bildet til det midlertidige skruehullet for veggplaten
x:	Avstand fra veggen til projeksjonsflaten	S:	Projisert bildestørrelse

Se følgende for verdiene til c og d når du projiserer med et sideforhold på 16:6 eller 21:9.

- c1/d1: Når **Skjermposisjon** er i midten
- c2/d2: Når **Skjermposisjon** er på toppen

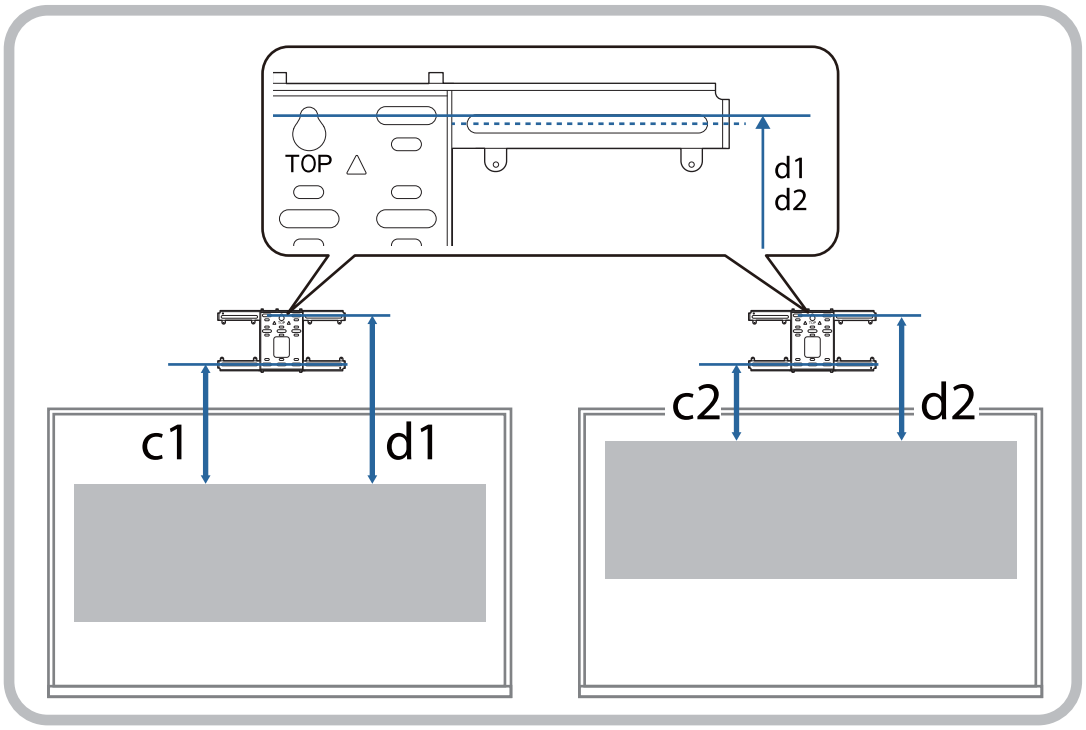

16:9 projisert bilde

[Enhet: mm]

S		a	b	c	d
65"	1439 × 809	158	148	201	393
66"	1461 × 822	164	154	202	394
67"	1483 × 834	171	161	204	396
68"	1505 × 847	177	167	206	398
69"	1528 × 859	183	173	207	399
70"	1550 × 872	190	180	209	401
71"	1572 × 884	196	186	210	402
72"	1594 × 897	202	192	212	404
73"	1616 × 909	209	199	214	406
74"	1638 × 921	215	205	215	407
75"	1660 × 934	221	211	217	409
76"	1682 × 946	228	218	219	411
77"	1705 × 959	234	224	220	412
78"	1727 × 971	240	230	222	414
79"	1749 × 984	247	237	223	415

S		a	b	c	d
80"	1771 × 996	253	156	225	417
81"	1793 × 1009	259	162	227	419
82"	1815 × 1021	266	169	228	420
83"	1837 × 1034	272	175	230	422
84"	1860 × 1046	278	181	232	424
85"	1882 × 1058	285	188	233	425
86"	1904 × 1071	291	194	235	427
87"	1926 × 1083	297	200	236	428
88"	1948 × 1096	304	207	238	430
89"	1970 × 1108	310	213	240	432
90"	1992 × 1121	316	219	241	433
91"	2015 × 1133	323	226	243	435
92"	2037 × 1146	329	232	245	437
93"	2059 × 1158	335	238	246	438
94"	2081 × 1171	342	245	248	440
95"	2103 × 1183	348	251	249	441
96"	2125 × 1195	354	257	251	443
97"	2147 × 1208	361	264	253	445
98"	2170 × 1220	367	270	254	446
99"	2192 × 1233	373	276	256	448
100"	2214 × 1245	380	283	257	449
101"	2236 × 1258	386	289	259	451
102"	2258 × 1270	392	295	261	453
103"	2280 × 1283	399	302	262	454
104"	2302 × 1295	405	308	264	456
105"	2324 × 1308	411	314	266	458

S		a	b	c	d
106"	2347 × 1320	418	321	267	459
107"	2369 × 1332	424	327	269	461
108"	2391 × 1345	430	333	270	462
109"	2413 × 1357	437	340	272	464
110"	2435 × 1370	443	346	274	466
111"	2457 × 1382	449	352	275	467
112"	2479 × 1395	456	359	277	469
113"	2502 × 1407	462	365	279	471
114"	2524 × 1420	468	371	280	472
115"	2546 × 1432	475	378	282	474
116"	2568 × 1445	481	384	283	475
117"	2590 × 1457	487	390	285	477
118"	2612 × 1469	494	397	287	479
119"	2634 × 1482	500	403	288	480
120"	2657 × 1494	506	409	290	482
121"	2679 × 1507	513	416	292	484
122"	2701 × 1519	519	422	293	485
123"	2723 × 1532	525	428	295	487
124"	2745 × 1544	532	435	296	488
125"	2767 × 1557	538	441	298	490
126"	2789 × 1569	544	447	300	492
127"	2812 × 1581	551	454	301	493
128"	2834 × 1594	557	460	303	495
129"	2856 × 1606	563	466	305	497
130"	2878 × 1619	570	473	306	498

16:10 projisert bilde

[Enhet: mm]

S		a	b	c	d
60"	1292 × 808	157	147	201	393
61"	1314 × 821	164	154	202	394
62"	1335 × 835	171	161	204	396
63"	1357 × 848	178	168	206	398
64"	1379 × 862	185	175	208	400
65"	1400 × 875	191	181	209	401
66"	1422 × 888	198	188	211	403
67"	1443 × 902	205	195	213	405
68"	1465 × 915	212	202	215	407
69"	1486 × 929	219	209	216	408
70"	1508 × 942	226	216	218	410
71"	1529 × 956	232	222	220	412
72"	1551 × 969	239	229	222	414
73"	1572 × 983	246	236	223	415
74"	1594 × 996	253	243	225	417
75"	1615 × 1010	260	250	227	419
76"	1637 × 1023	267	257	229	421
77"	1659 × 1037	274	264	230	422
78"	1680 × 1050	280	270	232	424
79"	1702 × 1063	287	277	234	426

S		a	b	c	d
80"	1723 × 1077	294	197	236	428
81"	1745 × 1090	301	204	237	429
82"	1766 × 1104	308	211	239	431
83"	1788 × 1117	315	218	241	433
84"	1809 × 1131	321	224	243	435
85"	1831 × 1144	328	231	244	436
86"	1852 × 1158	335	238	246	438
87"	1874 × 1171	342	245	248	440
88"	1895 × 1185	349	252	250	442
89"	1917 × 1198	356	259	251	443
90"	1939 × 1212	363	266	253	445
91"	1960 × 1225	369	272	255	447
92"	1982 × 1239	376	279	257	449
93"	2003 × 1252	383	286	258	450
94"	2025 × 1265	390	293	260	452
95"	2046 × 1279	397	300	262	454
96"	2068 × 1292	404	307	264	456
97"	2089 × 1306	410	313	265	457
98"	2111 × 1319	417	320	267	459
99"	2132 × 1333	424	327	269	461
100"	2154 × 1346	431	334	271	463

S		a	b	c	d
101"	2175 × 1360	438	341	272	464
102"	2197 × 1373	445	348	274	466
103"	2219 × 1387	452	355	276	468
104"	2240 × 1400	458	361	278	470
105"	2262 × 1414	465	368	279	471
106"	2283 × 1427	472	375	281	473
107"	2305 × 1440	479	382	283	475
108"	2326 × 1454	486	389	285	477
109"	2348 × 1467	493	396	286	478
110"	2369 × 1481	499	402	288	480
111"	2391 × 1494	506	409	290	482
112"	2412 × 1508	513	416	292	484
113"	2434 × 1521	520	423	293	485
114"	2455 × 1535	527	430	295	487
115"	2477 × 1548	534	437	297	489
116"	2499 × 1562	541	444	299	491
117"	2520 × 1575	547	450	300	492
118"	2542 × 1589	554	457	302	494
119"	2563 × 1602	561	464	304	496
120"	2585 × 1615	568	471	306	498

4:3 projisert bilde

[Enhet: mm]

S		a	b	c	d
53"	1077 × 808	157	147	201	393
54"	1097 × 823	165	155	202	394
55"	1118 × 838	173	163	204	396
56"	1138 × 853	180	170	206	398
57"	1158 × 869	188	178	208	400
58"	1179 × 884	196	186	210	402
59"	1199 × 899	204	194	212	404
60"	1219 × 914	211	201	214	406
61"	1240 × 930	219	209	216	408
62"	1260 × 945	227	217	218	410
63"	1280 × 960	235	225	220	412
64"	1300 × 975	242	232	222	414
65"	1321 × 991	250	240	224	416
66"	1341 × 1006	258	248	226	418
67"	1361 × 1021	266	256	228	420
68"	1382 × 1036	273	263	230	422
69"	1402 × 1052	281	271	232	424
70"	1422 × 1067	289	279	234	426
71"	1443 × 1082	297	287	236	428
72"	1463 × 1097	304	294	238	430
73"	1483 × 1113	312	302	240	432
74"	1504 × 1128	320	310	242	434
75"	1524 × 1143	328	318	244	436
76"	1544 × 1158	335	325	246	438
77"	1565 × 1173	343	333	248	440
78"	1585 × 1189	351	341	250	442
79"	1605 × 1204	359	349	252	444
80"	1626 × 1219	366	269	254	446

S		a	b	c	d
81"	1646 × 1234	374	277	256	448
82"	1666 × 1250	382	285	258	450
83"	1687 × 1265	390	293	260	452
84"	1707 × 1280	397	300	262	454
85"	1727 × 1295	405	308	264	456
86"	1748 × 1311	413	316	266	458
87"	1768 × 1326	421	324	268	460
88"	1788 × 1341	428	331	270	462
89"	1808 × 1356	436	339	272	464
90"	1829 × 1372	444	347	274	466
91"	1849 × 1387	452	355	276	468
92"	1869 × 1402	459	362	278	470
93"	1890 × 1417	467	370	280	472
94"	1910 × 1433	475	378	282	474
95"	1930 × 1448	483	386	284	476
96"	1951 × 1463	490	393	286	478
97"	1971 × 1478	498	401	288	480
98"	1991 × 1494	506	409	290	482
99"	2012 × 1509	514	417	292	484
100"	2032 × 1524	521	424	294	486
101"	2052 × 1539	529	432	296	488
102"	2073 × 1554	537	440	298	490
103"	2093 × 1570	545	448	300	492
104"	2113 × 1585	552	455	302	494
105"	2134 × 1600	560	463	304	496

16:6 projisert bilde

[Enhet: mm]

S		a	b	c1	d1	c2	d2
61"	1451 × 544	161	151	338	530	202	394
62"	1475 × 553	168	158	342	534	204	396
63"	1498 × 562	175	165	346	538	206	398
64"	1522 × 571	182	172	350	542	207	399
65"	1546 × 580	189	179	353	545	208	400
66"	1570 × 589	195	185	357	549	210	402
67"	1593 × 598	202	192	361	553	212	404
68"	1617 × 606	209	199	365	557	214	406
69"	1641 × 615	216	206	369	561	215	407
70"	1665 × 624	223	213	373	565	217	409
71"	1689 × 633	229	219	377	569	219	411
72"	1712 × 642	236	226	381	573	221	413
73"	1736 × 651	243	233	385	577	222	414
74"	1760 × 660	250	240	389	581	224	416
75"	1784 × 669	257	247	393	585	226	418
76"	1807 × 678	263	253	397	589	228	420
77"	1831 × 687	270	260	401	593	229	421
78"	1855 × 696	277	267	405	597	231	423
79"	1879 × 705	284	274	409	601	233	425

S		a	b	c1	d1	c2	d2
80"	1903 × 713	291	194	413	605	235	427
81"	1926 × 722	297	200	417	609	237	429
82"	1950 × 731	304	207	421	613	238	430
83"	1974 × 740	311	214	425	617	240	432
84"	1998 × 749	318	221	429	621	242	434
85"	2022 × 758	325	228	433	625	244	436
86"	2045 × 767	331	234	437	629	245	437
87"	2069 × 776	338	241	441	633	247	439
88"	2093 × 785	345	248	445	637	249	441
89"	2117 × 794	352	255	449	641	251	443
90"	2140 × 803	359	262	453	645	252	444
91"	2164 × 812	365	268	457	649	254	446
92"	2188 × 821	372	275	461	653	256	448
93"	2212 × 829	379	282	465	657	258	450
94"	2236 × 838	386	289	469	661	260	452
95"	2259 × 847	393	296	473	665	261	453
96"	2283 × 856	400	303	477	669	263	455
97"	2307 × 865	406	309	481	673	265	457
98"	2331 × 874	413	316	485	677	267	459
99"	2354 × 883	420	323	489	681	268	460

S		a	b	c1	d1	c2	d2
100"	2378 × 892	427	330	492	684	269	461
101"	2402 × 901	434	337	496	688	271	463
102"	2426 × 910	440	343	500	692	273	465
103"	2450 × 919	447	350	504	696	274	466
104"	2473 × 928	454	357	508	700	276	468
105"	2497 × 936	461	364	512	704	278	470
106"	2521 × 945	468	371	516	708	280	472
107"	2545 × 954	474	377	520	712	282	474
108"	2569 × 963	481	384	524	716	283	475
109"	2592 × 972	488	391	528	720	285	477
110"	2616 × 981	495	398	532	724	287	479
111"	2640 × 990	502	405	536	728	289	481
112"	2664 × 999	508	411	540	732	290	482
113"	2687 × 1008	515	418	544	736	292	484
114"	2711 × 1017	522	425	548	740	294	486
115"	2735 × 1026	529	432	552	744	296	488
116"	2759 × 1035	536	439	556	748	297	489
117"	2783 × 1043	542	445	560	752	299	491
118"	2806 × 1052	549	452	564	756	301	493
119"	2830 × 1061	556	459	568	760	303	495
120"	2854 × 1070	563	466	572	764	305	497

21:9 projisert bilde

[Enhet: mm]

S		a	b	c1	d1	c2	d2
62"	1447 × 620	160	150	298	490	201	393
63"	1471 × 630	167	157	302	494	204	396
64"	1494 × 640	174	164	305	497	205	397
65"	1518 × 650	181	171	308	500	206	398
66"	1541 × 660	187	177	311	503	208	400
67"	1564 × 670	194	184	315	507	210	402
68"	1588 × 680	201	191	318	510	212	404
69"	1611 × 690	207	197	321	513	213	405
70"	1634 × 700	214	204	324	516	215	407
71"	1658 × 710	221	211	328	520	217	409
72"	1681 × 720	227	217	331	523	219	411
73"	1704 × 730	234	224	334	526	220	412
74"	1728 × 740	241	231	338	530	222	414
75"	1751 × 750	247	237	341	533	224	416
76"	1774 × 760	254	244	344	536	225	417
77"	1798 × 770	261	251	347	539	227	419
78"	1821 × 780	267	257	351	543	229	421
79"	1844 × 790	274	264	354	546	231	423

S		a	b	c1	d1	c2	d2
80"	1868 × 800	281	184	357	549	232	424
81"	1891 × 810	287	190	360	552	233	425
82"	1914 × 820	294	197	364	556	236	428
83"	1938 × 830	301	204	367	559	237	429
84"	1961 × 840	307	210	370	562	239	431
85"	1984 × 850	314	217	374	566	241	433
86"	2008 × 860	321	224	377	569	243	435
87"	2031 × 870	327	230	380	572	244	436
88"	2054 × 880	334	237	383	575	246	438
89"	2078 × 890	341	244	387	579	248	440
90"	2101 × 900	347	250	390	582	249	441
91"	2125 × 911	354	257	393	585	251	443
92"	2148 × 921	361	264	396	588	252	444
93"	2171 × 931	367	270	400	592	255	447
94"	2195 × 941	374	277	403	595	256	448
95"	2218 × 951	381	284	406	598	257	449
96"	2241 × 961	388	291	410	602	260	452
97"	2265 × 971	394	297	413	605	261	453
98"	2288 × 981	401	304	416	608	263	455
99"	2311 × 991	408	311	419	611	264	456
100"	2335 × 1001	414	317	423	615	267	459

S		a	b	c1	d1	c2	d2
101"	2358 × 1011	421	324	426	618	268	460
102"	2381 × 1021	428	331	429	621	269	461
103"	2405 × 1031	434	337	432	624	271	463
104"	2428 × 1041	441	344	436	628	273	465
105"	2451 × 1051	448	351	439	631	275	467
106"	2475 × 1061	454	357	442	634	276	468
107"	2498 × 1071	461	364	446	638	279	471
108"	2521 × 1081	468	371	449	641	280	472
109"	2545 × 1091	474	377	452	644	282	474
110"	2568 × 1101	481	384	455	647	283	475
111"	2591 × 1111	488	391	459	651	285	477
112"	2615 × 1121	494	397	462	654	287	479
113"	2638 × 1131	501	404	465	657	288	480
114"	2661 × 1141	508	411	468	660	290	482
115"	2685 × 1151	514	417	472	664	292	484
116"	2708 × 1161	521	424	475	667	294	486
117"	2732 × 1171	528	431	478	670	295	487
118"	2755 × 1181	534	437	482	674	297	489
119"	2778 × 1191	541	444	485	677	299	491
120"	2802 × 1201	548	451	488	680	300	492
121"	2825 × 1211	554	457	491	683	302	494
122"	2848 × 1221	561	464	495	687	304	496
123"	2872 × 1231	568	471	498	306	306	498

Feste justeringsenheten på projektoren

1 Løsne de skruene (x2) og fjern kabeldekselet fra projektoren

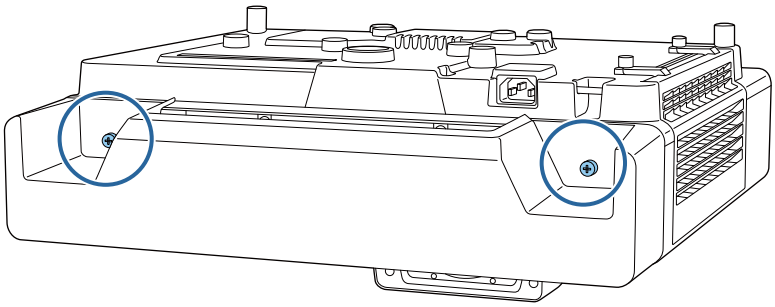

2 Løsne M4-bolten på justeringsenheten, og sett deretter merkene for hver del på linje

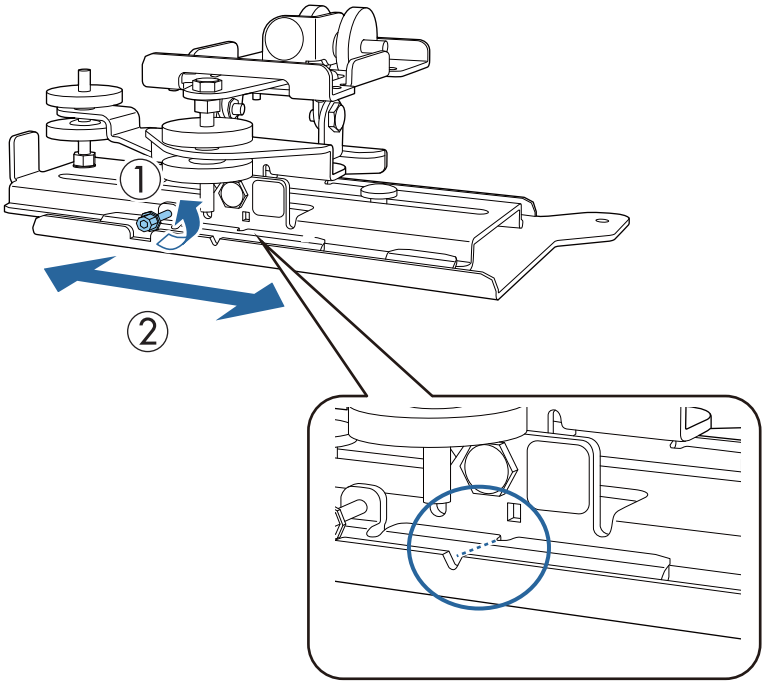

Når posisjonen er riktig, strammer du M4-bolten.

3 Fest justeringsenheten på bunnen av projektoren med M4 x 12 mm-boltene (x4) som følger med

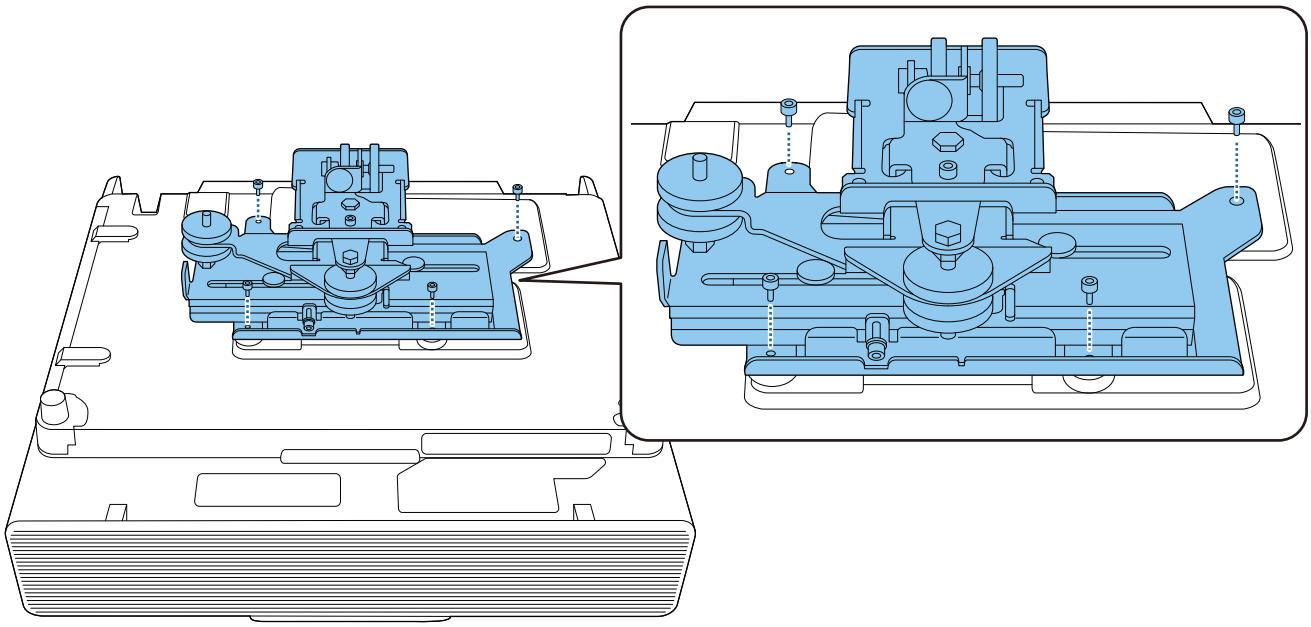

Monter veggplaten på veggen

1 Fest mønsterarket på veggen

Fest malarket i henhold til installeringsposisjonen du fastsatte med projeksjonsavstandstabellen (s.25).

Sett midtposisjonen til skjermen som projiseres på linje med Image Center A på malarket.

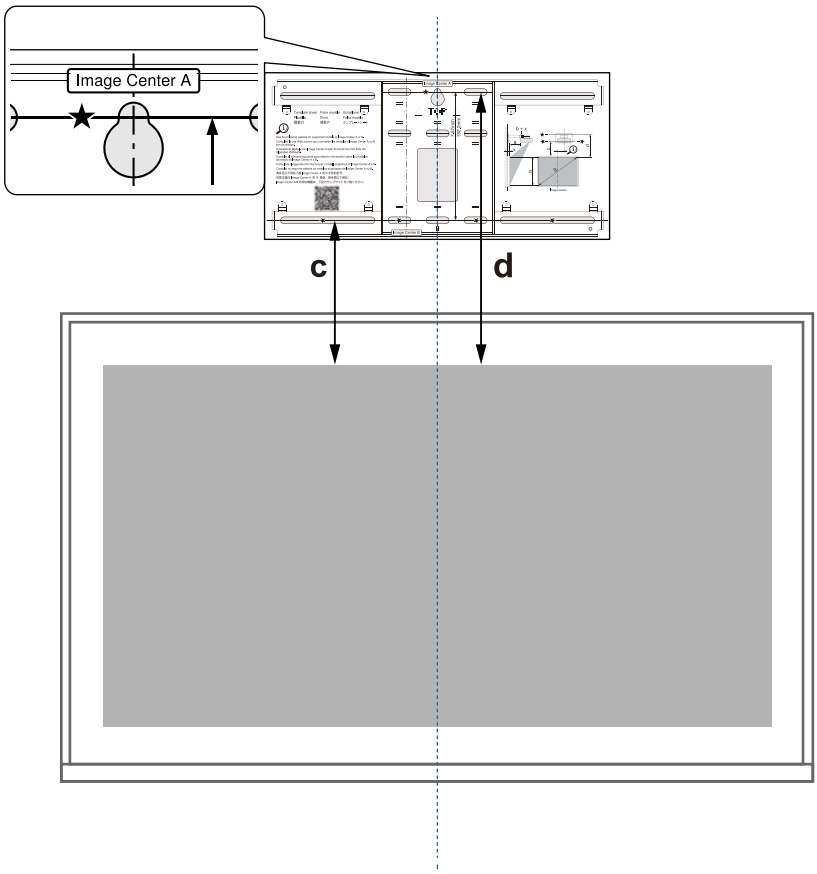

2 Skru en vanlig M10-skrue inn i posisjonen til den midlertidige skruehullet for veggplaten

La det være 6 mm eller mer mellom veggen og skruehodet.

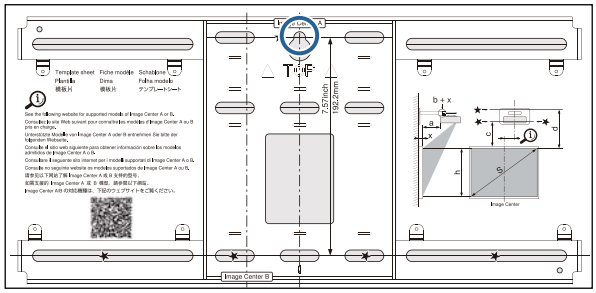

3 Fastsett posisjonene til festehullene for veggplaten

Fra skruehullene vist i figuren nedenfor fester du minst fire punkter for optimal balanse.

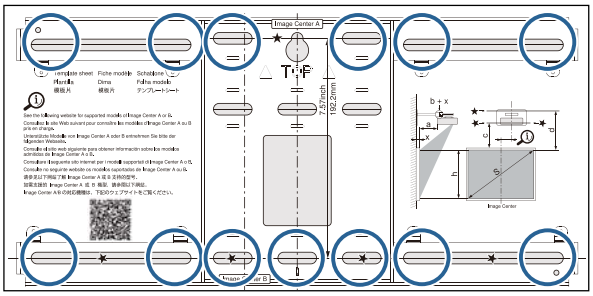

4 Bor hull i veggen

Borediameter: 10,5 mm (M10) eller 10 mm (3/8 tommer)

Pilothulldybde: 45 mm

Ankerhulldybde: 40 mm

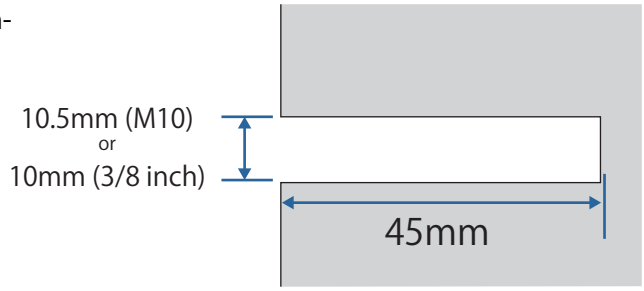

5 Fjern malarket

6 Plasser veggplaten på den midlertidige M10-skruen du installerte i trinn 2

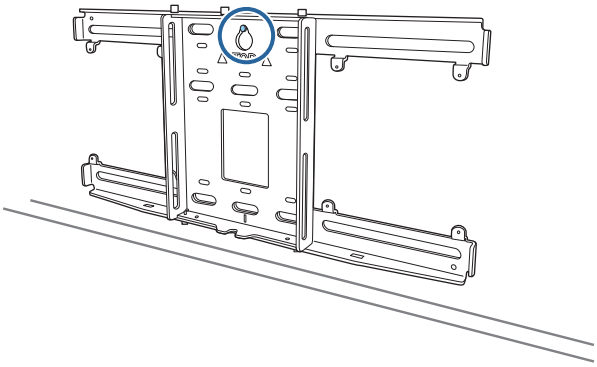

7 Bruk vanlige M10- eller 3/8 tommer x 60 mm-ankerbolter for å feste veggplaten på hullene du boret i trinn 4

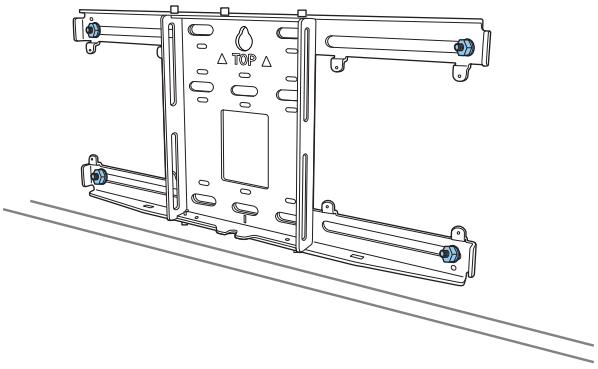

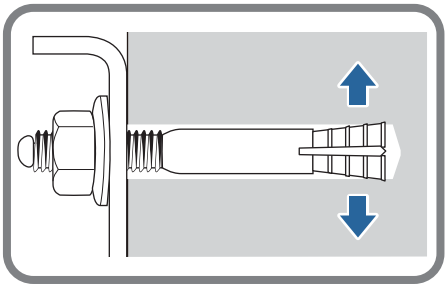

Feste festeplaten til veggplaten

1 Løsne M4 x 12 mm-boltene (2 stk.) og forleng skyvearmen på festeplaten

Juster skalaen på glidebryteren til summen av avstanden for verdien for (b) fastsatt i projeksjonsavstandstabellen (s.25) og tykkelsen på projeksjonsflaten (x).

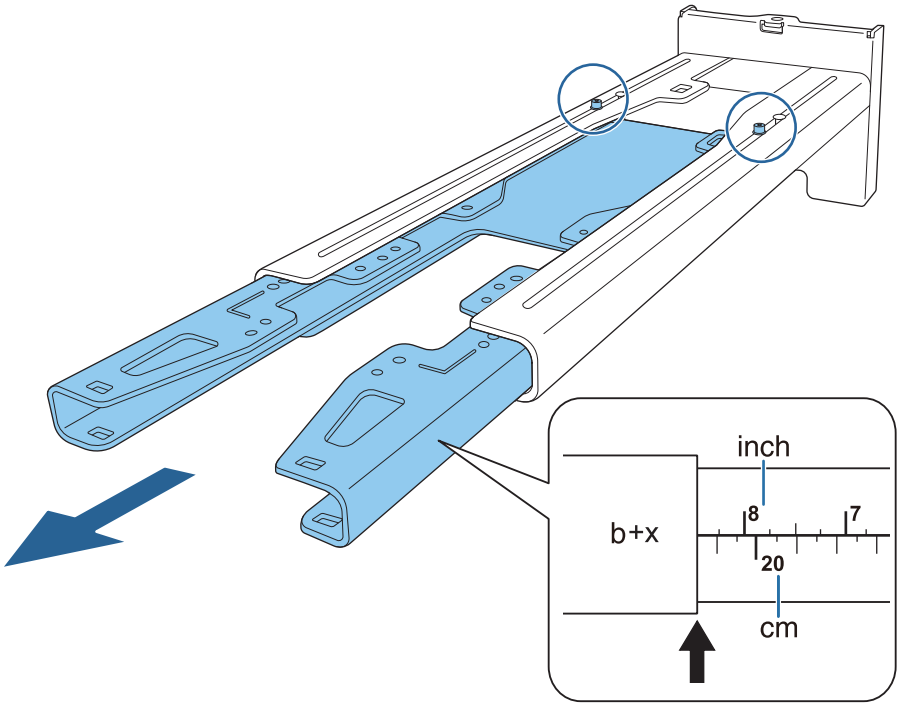

2 Sett den sekskantede aksen inn i festeplaten

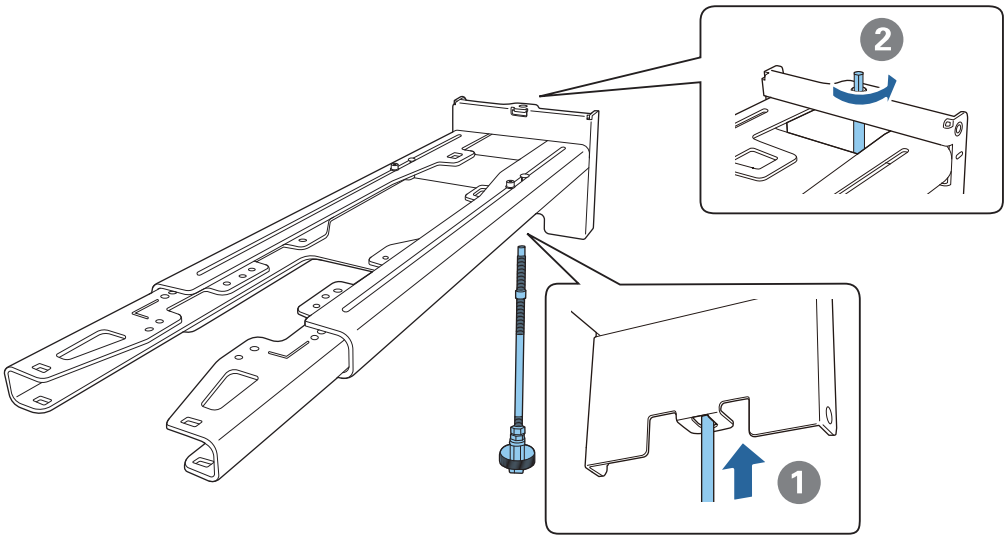

3 Før de nødvendig kablene gjennom festeplaten

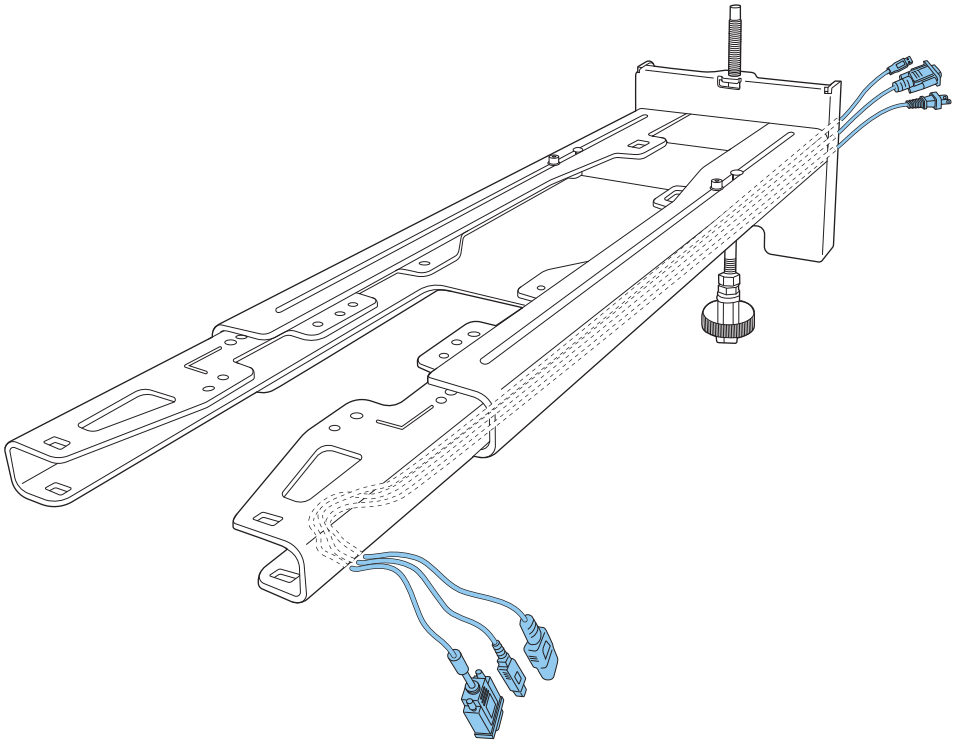

Advarsel

Ikke heng resten av ledningen over festeplaten. De kan falle ned og forårsake en ulykke.

Sørg for at kabelportene for tilkobling til eksterne enheter, for eksempel mini-PC-er, legges slik at de kommer ut fra den nedre delen av festeplaten og ikke gjennom vegger.

4 Feste festeplaten til veggplaten

Sett inn den sekskantede aksen til spissen strekker seg litt ut av toppen av veggplaten og den andre enden kobles til bunnen av veggplaten.

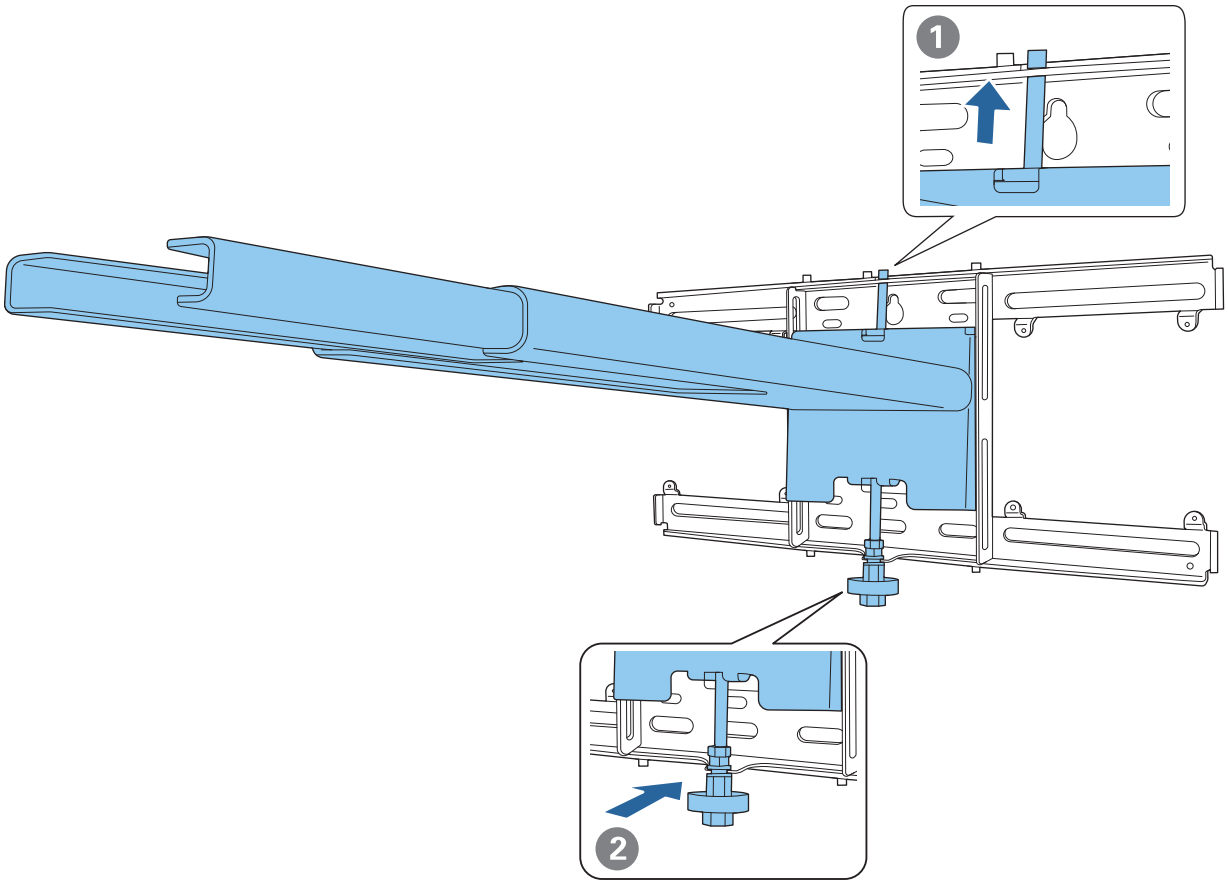

Forsiktig

Pass på at kablene ikke setter seg fast mellom festeplaten og veggplaten.

5 Sikre festeplaten midlertidig

Fest tre punkter med M6-skruene som følger med (x3).

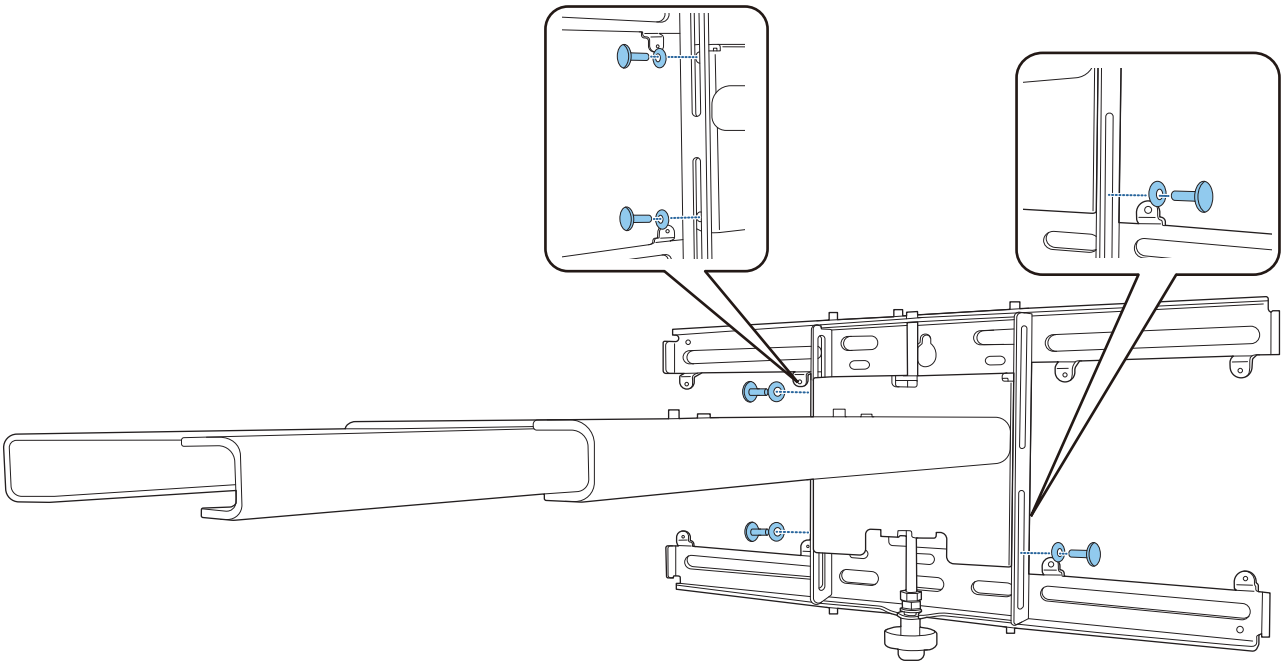

6 Sett den vertikale glideren på linje med fastnøkkelen for å justere merkene på veggplaten og festeplaten.

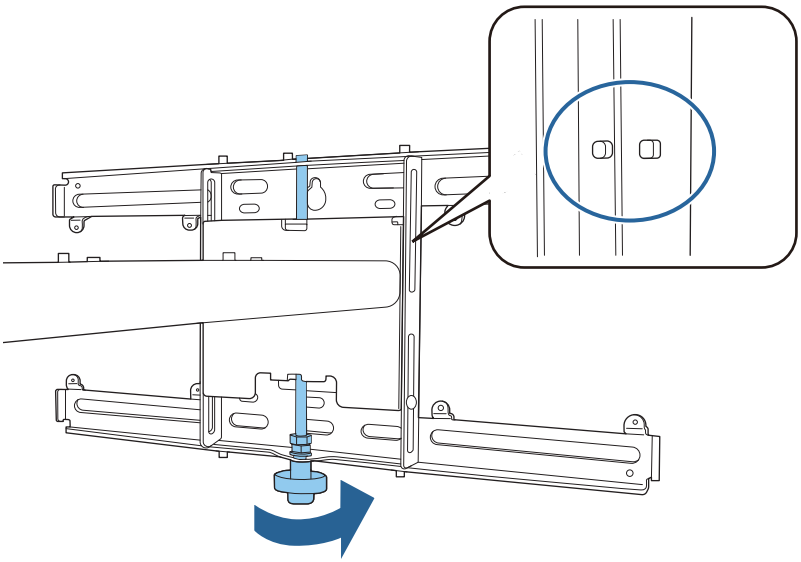

7 Fest M6-bolten (x1) for å feste festeplaten på plass

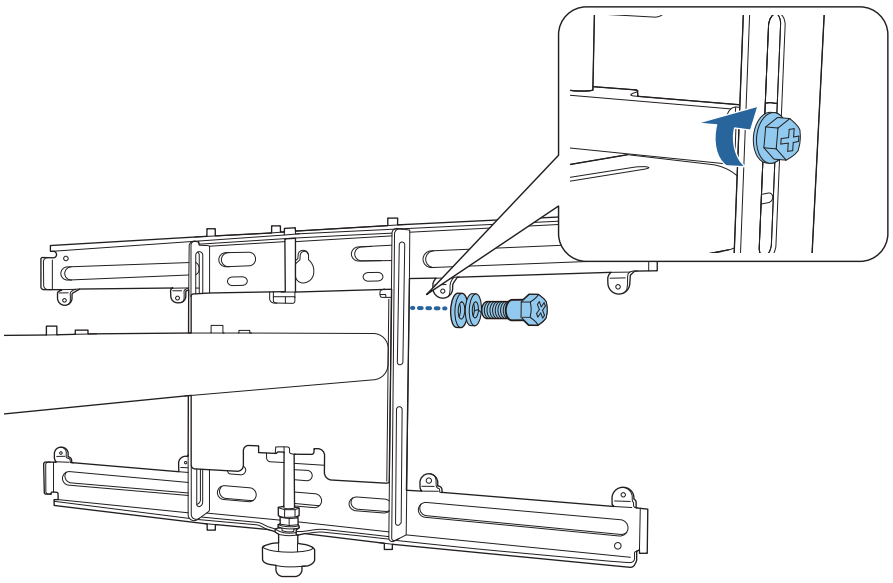

Feste justeringsenheten på festeplaten

1 Sjekk installasjonsposisjonen for berøringsenheten

Installasjonsposisjonen står merket på festeplaten. Installer på en passende plass i henhold til størrelsen på skjermen du vil projisere på.

- Når det projiserte bildet er mindre enn 80 tommer: Installer enheten ved ◯ -merket.

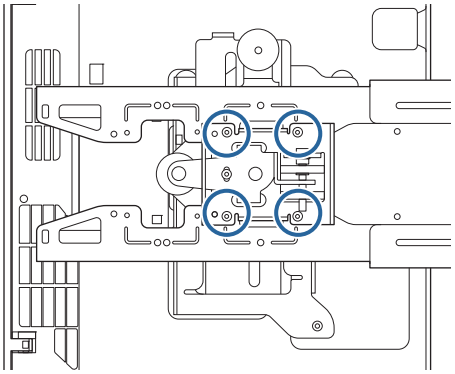

- Når det projiserte bildet er 80 tommer eller større: Installer enheten ved ◯ ◯ -merket.

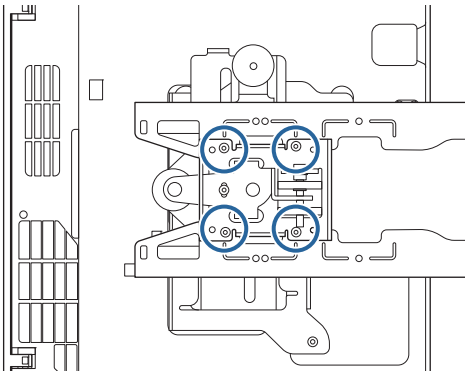

2 Fest justeringsenheten til festeplaten med M4 x 12 mm-boltene (x4) som følger med

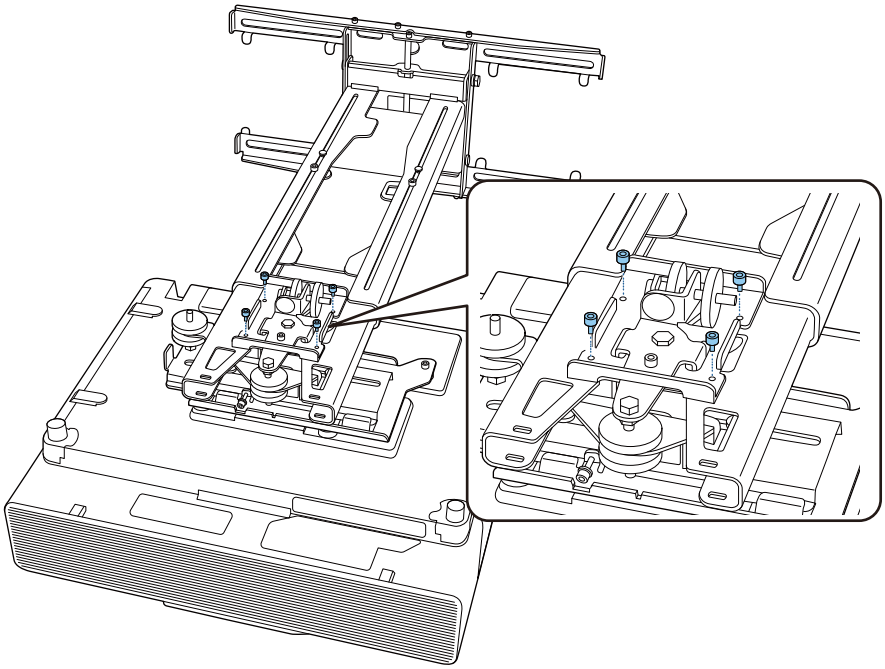

3 Koble kablene til projektoren

Koble til strømledningen sist.

Feste eksterne enheter

Feste eksterne tunere og tilbehør

Bruk vanlige M4-skruer til å feste ekstern tunere og tilbehør til skruehullene som vist på følgende figur.

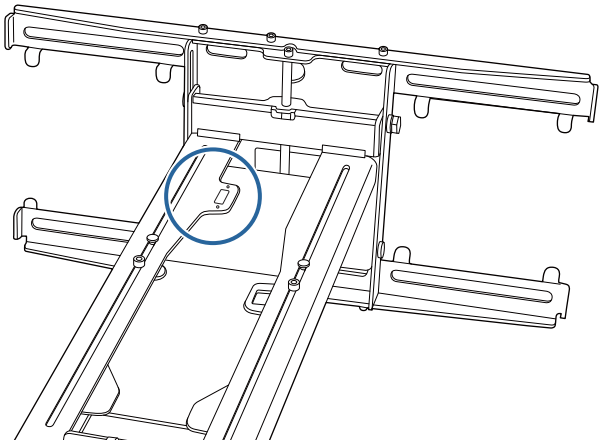

Feste en mini-PC eller pinne-PC

Fest mini-PC-en eller pinne-PC-en til mini-PC-platen, og fest den å venstre eller høyre side av veggplaten.

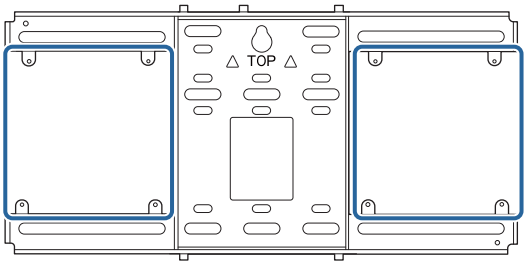

Fest slik at avtrekksåpningene på PC-en ikke blokkeres.

Vi anbefaler at du installerer PC-en slik at avtrekksåpningene er øverst og inntaksåpningene er nederst.

Ved festing med mini-PC-belte

1 Pakk beltet rundt mini-PC-platen

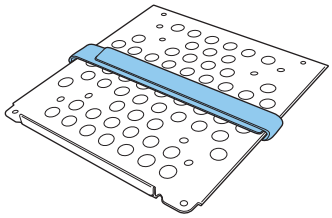

2 Fest mini-PC-platen å veggplaten ved hjelp av M3 x 6 mm-skruene (x4) som følger med.

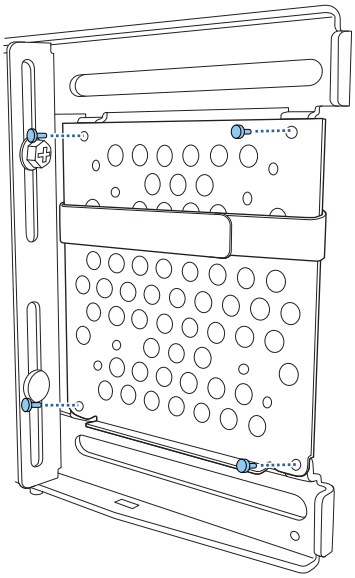

3 Plasser PC-en på den nedre kanten av mini-PC-platen, og fest den med beltet

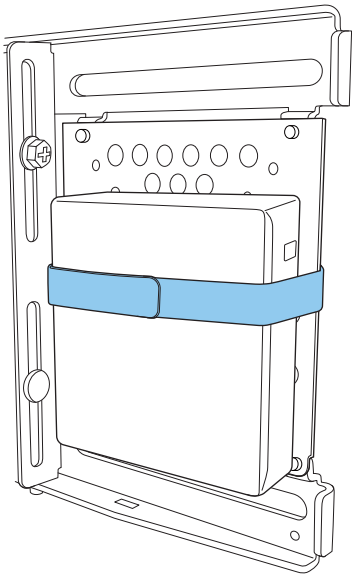

Ved festing med skruer

Avhengig av fasongen til mini-PC-en og retningen til skruehullene vil rekkefølgen som delene som installeres i avvike. Pass på at du sjekker installasjoninstruksjonene på forhånd.

Installasjonseksempel

- Fest mini-PC-platen med påsatt PC på veggplaten ved hjelp av M3 x 6 mm-skruene (x4) som følger med.

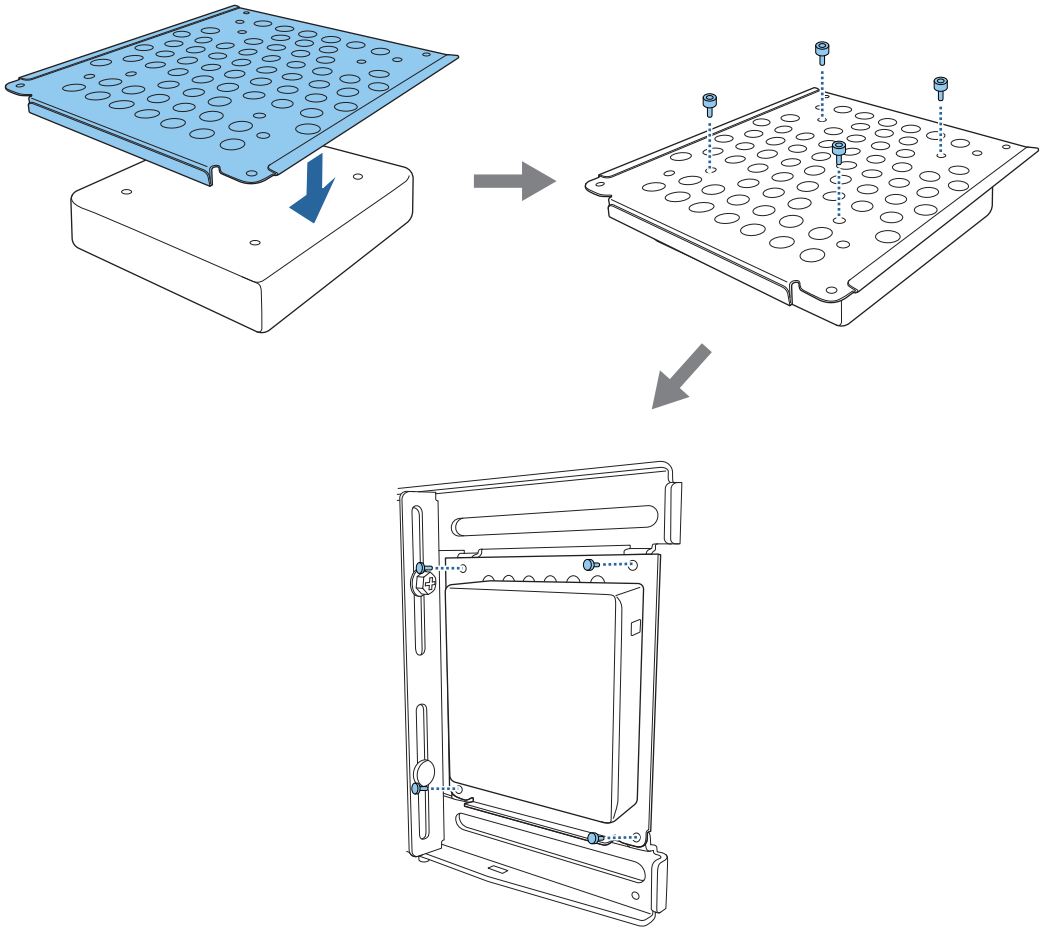

- Fest mini-PC-platen på veggplaten ved hjelp av M3 x 6 mm-skruene (x4) som følger med, og installer PC-en.

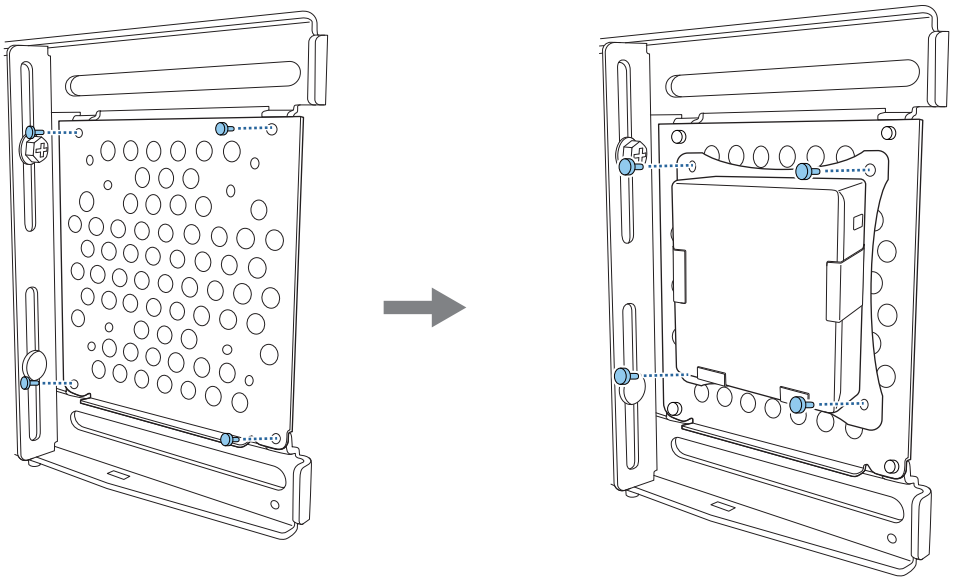

Justere posisjonen til det projiserte bildet

Du kan bruke en av følgende metoder til å justere posisjonen til det projiserte bildet.

Når flere projektorer er installert i samme rom, anbefaler vi at du stiller inn projektor-ID-er for å hindre fjernkontrollforstyrrelse.

Slå på en projektor, og angi ID-nummeret for projektoren i **Multiprojisering** > **Projektor-ID**. Når du vil bruke en bestemt projektor, holder du nede [ID]-knappen på fjernkontrollen og trykker knappen med tilsvarende nummer som projektor-ID-en.

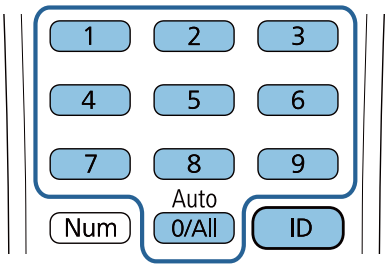

- Justere ved hjelp av Installasjonsveiledning for festeplaten (s.54)

  Juster stillingen på festeplaten manuelt i henhold til veiledningsskjermen som vises. Dette er nyttig når du vil finjustere projeksjonsposisjonen og opprettholde bildekvaliteten.

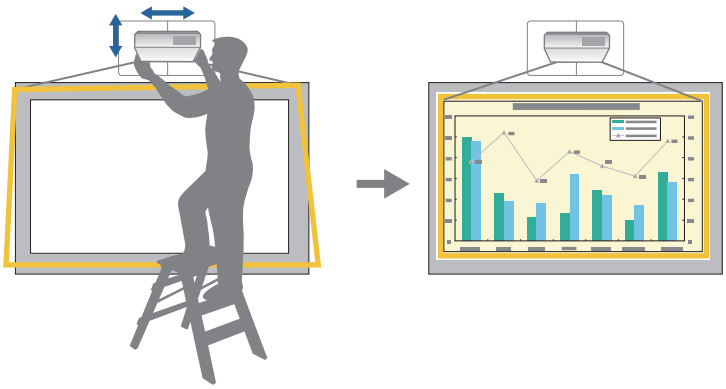

- Justere ved hjelp av projektormenyene (s.58)

  Velg området du vil justere, og korriger bildet manuelt. Dette er nyttig når du vil finjustere projeksjonsposisjonen etter at du har gjort mekaniske justeringer med veiledningsskjermen.

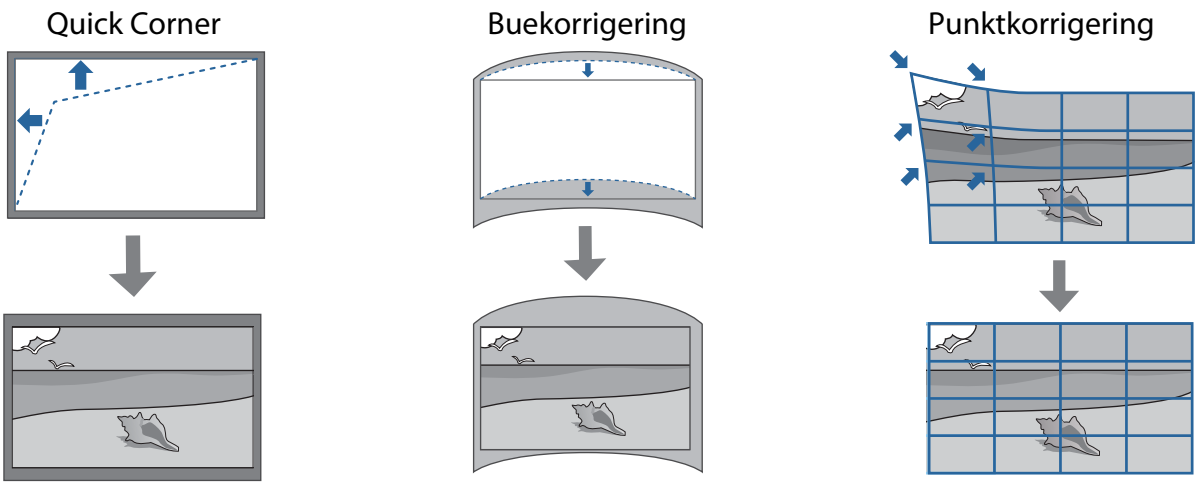

- Justering ved hjelp av Skjul-funksjonen (s.64)

  Denne funksjonen skjuler en del av bildet slik at det ikke går utover kantene på skjermen.

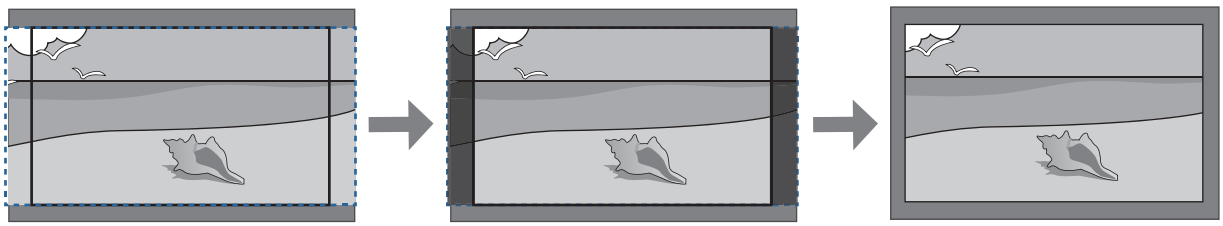

- Bildene er ikke stabile umiddelbart etter at projektoren slås på. Vent i minst 30 minutter etter at projektoren er startet før du justerer bildet.
- Når du setter opp flere projektorer via gruppeoppsett, utfører du gruppeoppsett før du justerer det projiserte bildet.
- Vi anbefaler at posisjonen til festeplaten justeres mekanisk for å justere bildet når du vil opprettholde bildekvaliteten.

Forberedelser før justering

1 Trykk [⏻]-knappen på fjernkontrollen eller på kontrollpanelet for å slå på projektoren

2 Åpne projektorens frontdeksel, og juster fokus omtrentlig ved hjelp av fokusspaken

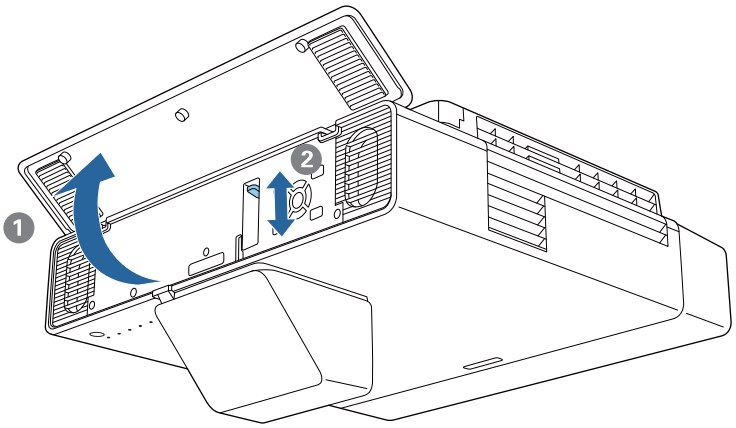

3 Trykk [Menu]-knappen

Bruke fjernkontrollen

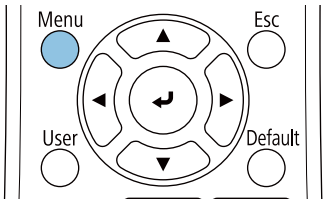

Bruke kontrollpanelet

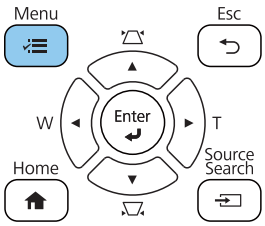

4 Velg **Skjermtype** fra **Installasjon**-menyen for å angi sideforholdet til det projiserte bildet

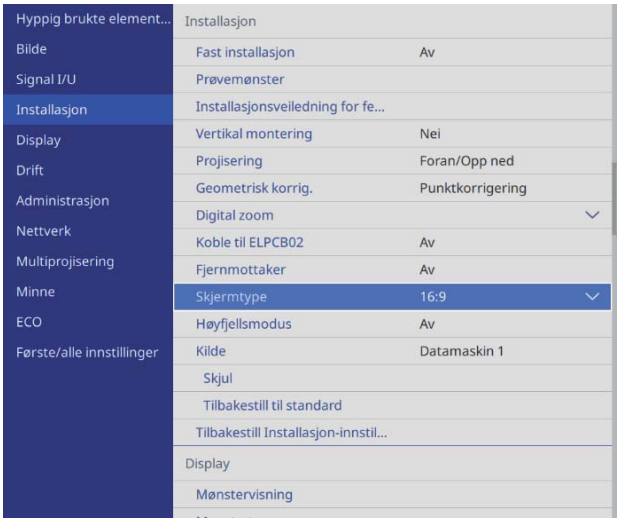

5 Still eventuelt projiseringsposisjonen ved å bruke **Skjermposisjon** fra **Installasjon**-menyen.

6 Endre sideforhold om nødvendig

Projiser bilder fra en tilkoblet enhet, og trykk på [Aspect]-knappen på fjernkontrollen.

Hver gang du trykker knappen, vises sideforholdsnavnet på skjermen, og sideforholdet endres.

> Bildeforholdet endres ikke når ingen bilder projiseres fra den tilkoblede enheten.

Utføre mekanisk justering ved hjelp av Installasjonsveiledning for festeplaten

Bruk veiledningsskjermen til å justere plasseringen til bildet.

1 Trykk [Menu]-knappen

Bruke fjernkontrollen

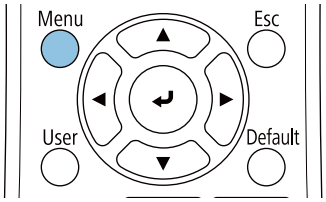

Bruke kontrollpanelet

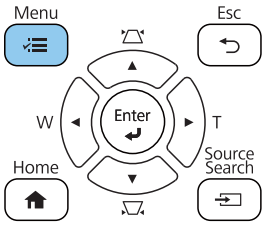

2 Velg **Installasjonsveiledning for festeplaten** fra **Installasjon**-menyen

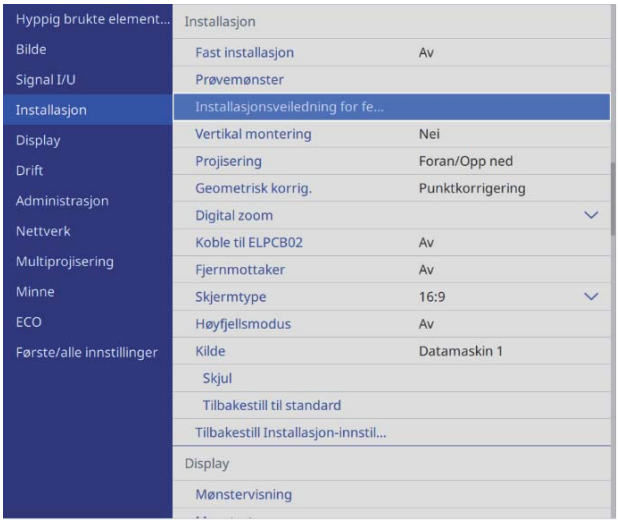

Du ser veiledningsskjermen.

3 Drei justeringshjulet ① i installasjonsveiledningen for å justere vannrett rulling

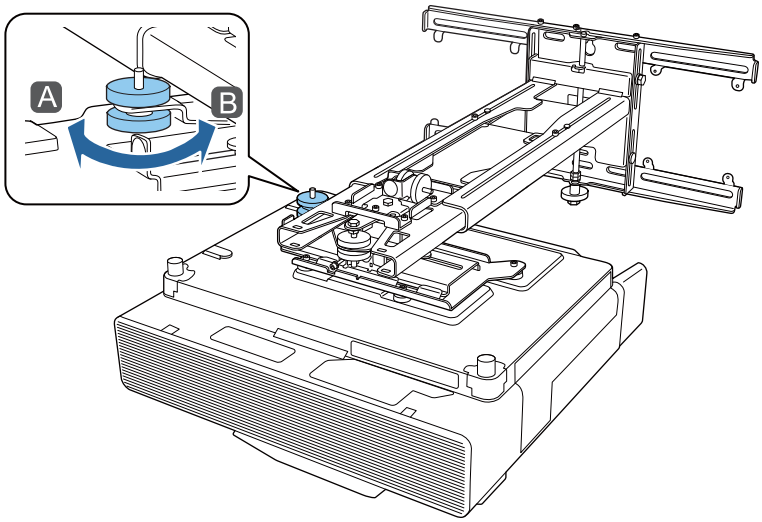

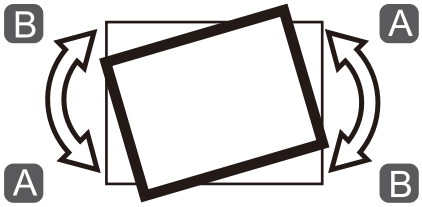

4 Løsne M4-skruen, og drei justeringshjulet ② i installasjonsveiledningen for å justere vannrett rotering

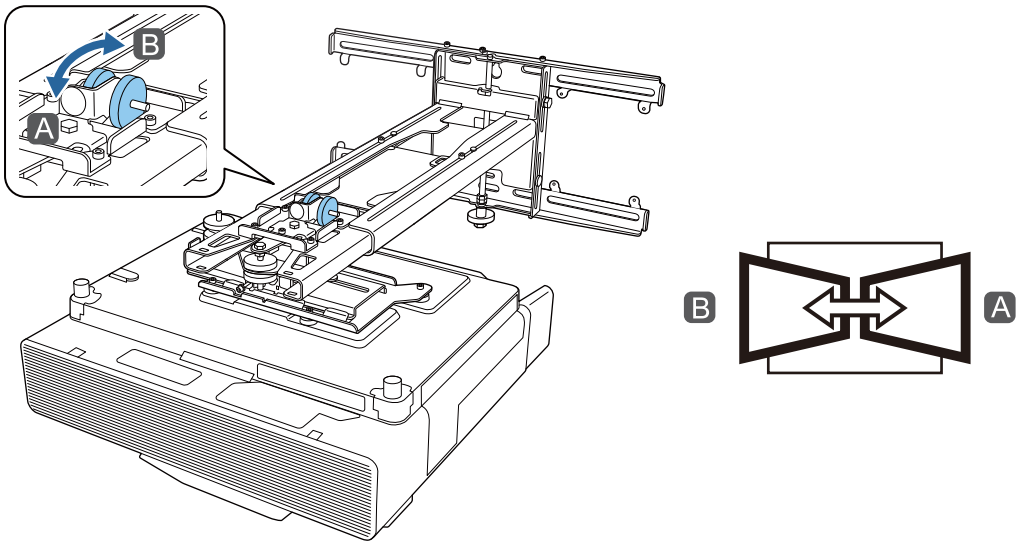

5 Drei justeringshjulet ③ i installasjonsveiledningen for å justere loddrett helling

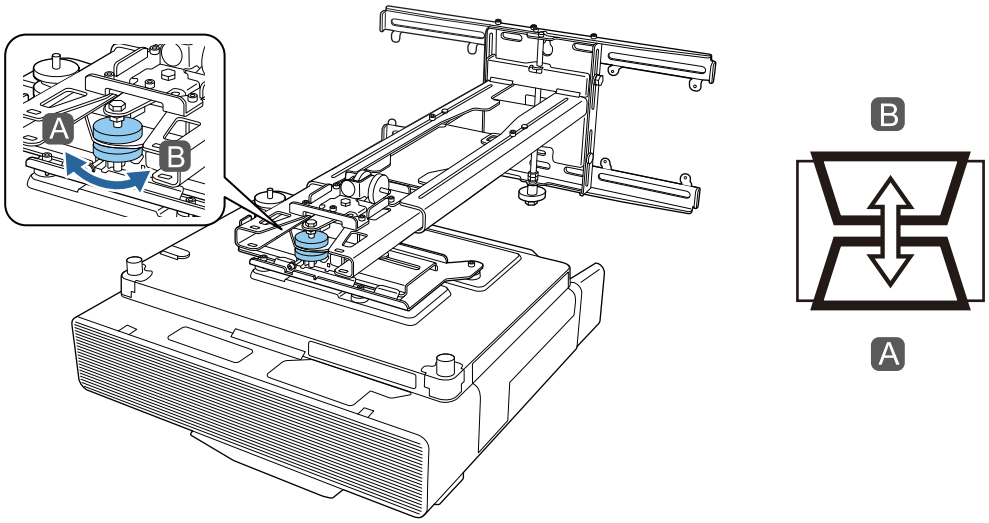

6 Løsne M4-bolten, og juster vannrett skyvelengde

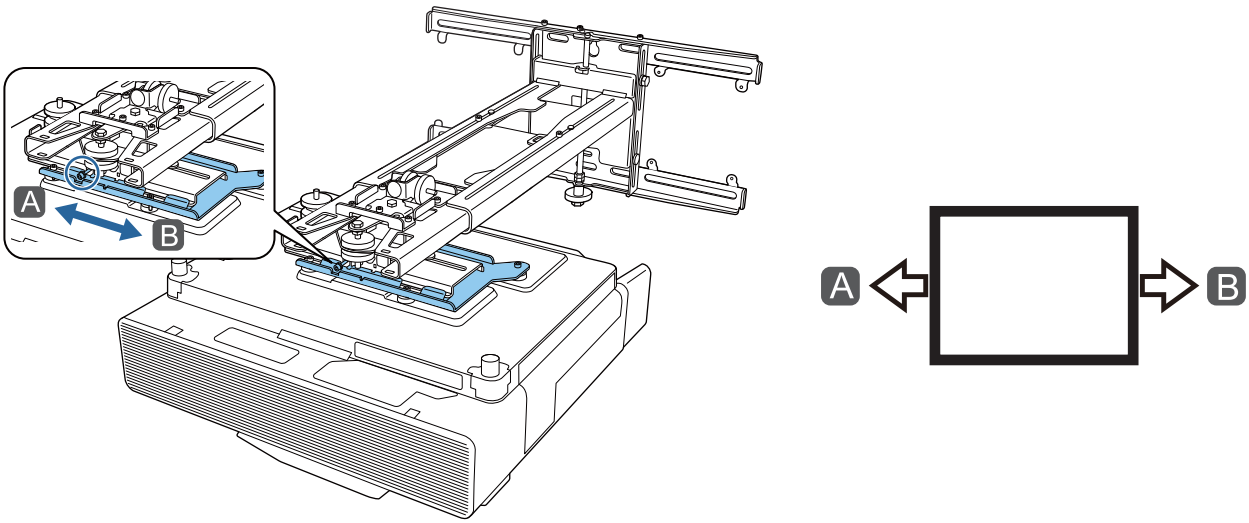

7 Løsne M4-boltene (x2), og juster skyvelengde forover/bakover

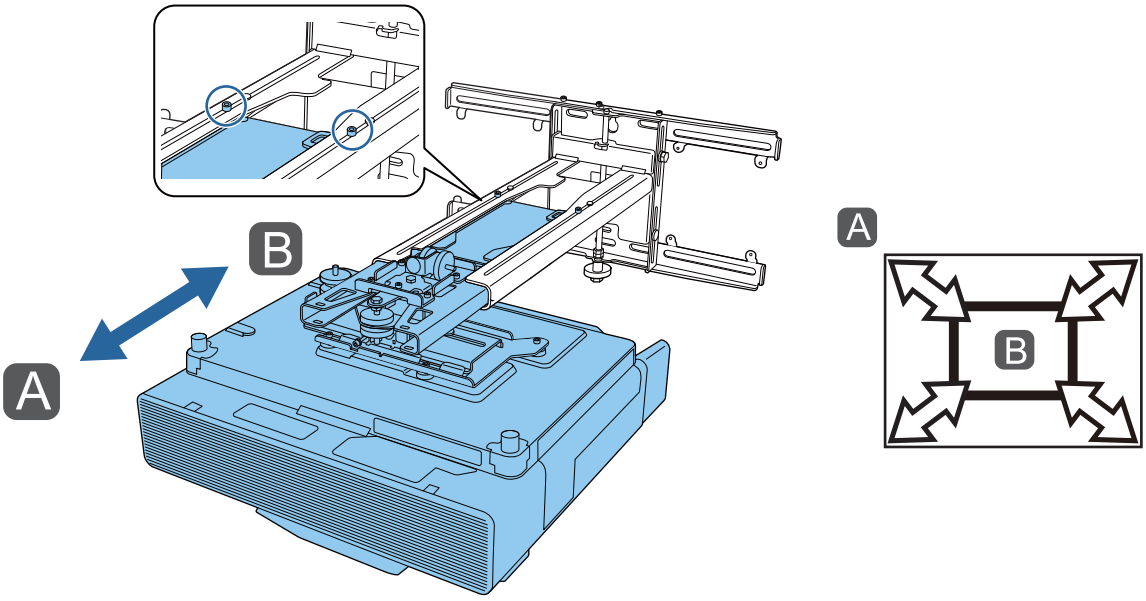

8 Løsne M6-bolten, og juster loddrett skyvelengde

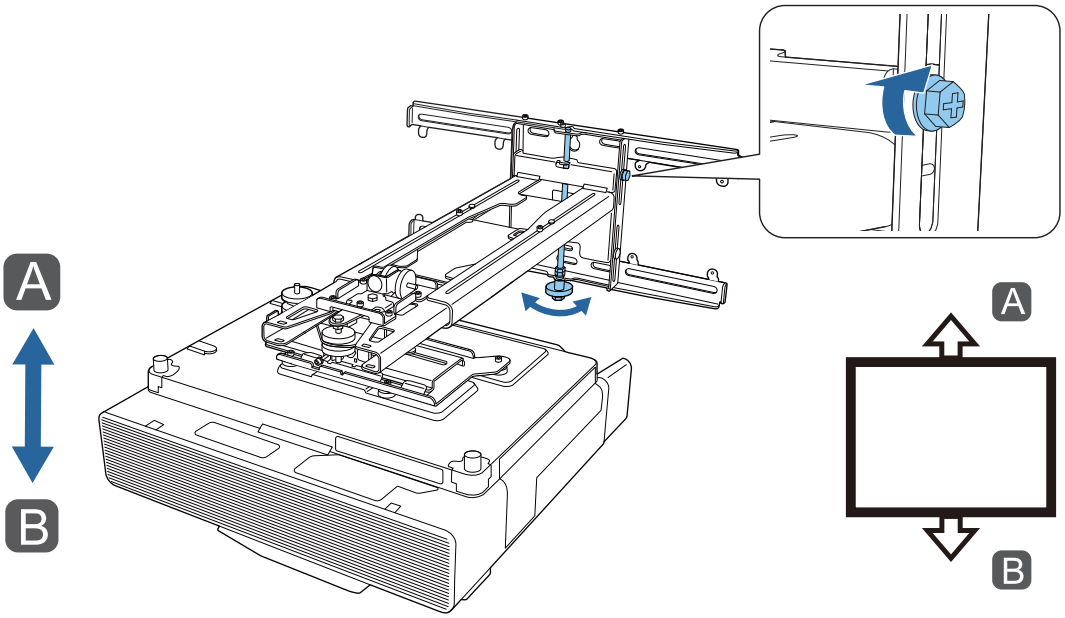

9 Trekk til skruene og boltene som du løsnet i trinn 3 til 8

> ⚠ **Advarsel**
>
> Stram alle bolter og skruer godt. Ellers kan produktet falle ned, og dermed forårsake personskade eller skade på eiendom.

10 Juster fokus for posisjon A i følgende figur

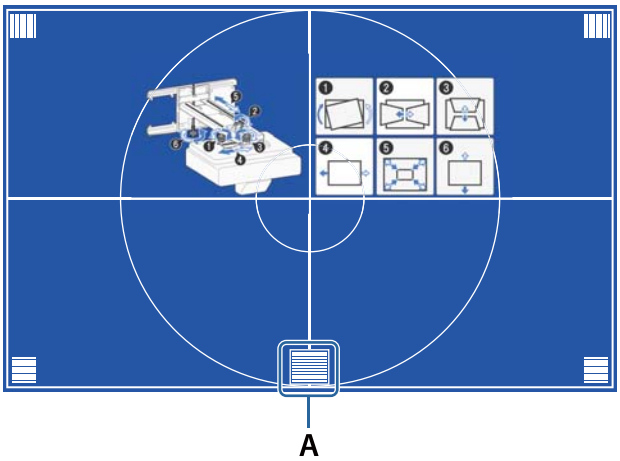

11 Når du er ferdig med å justere, trykker du [Esc]-knappen på fjernkontrollen eller kontrollpanelet for å lukke veiledningsskjermen

Justere ved hjelp av projektormenyene

- Du kan lagre justerte verdier i **Minne** fra **Geometrisk korrig.**-menyen.
- Før du justerer noe, må du først stille inn innstillingene Skjermtype og Skjermposisjon. Hvis du endrer Skjermtype eller Skjermposisjon etter at du har korrigert, blir korrigeringene tilbakestilt.

Buekorrigering

1 Trykk [Menu]-knappen

Bruke fjernkontrollen

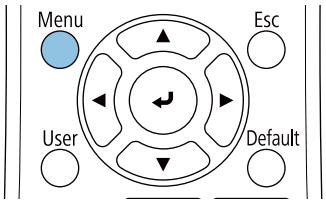

Bruke kontrollpanelet

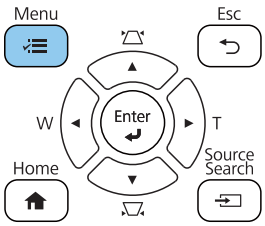

2 Velg **Geometrisk korrig.** fra **Installasjon**-menyen

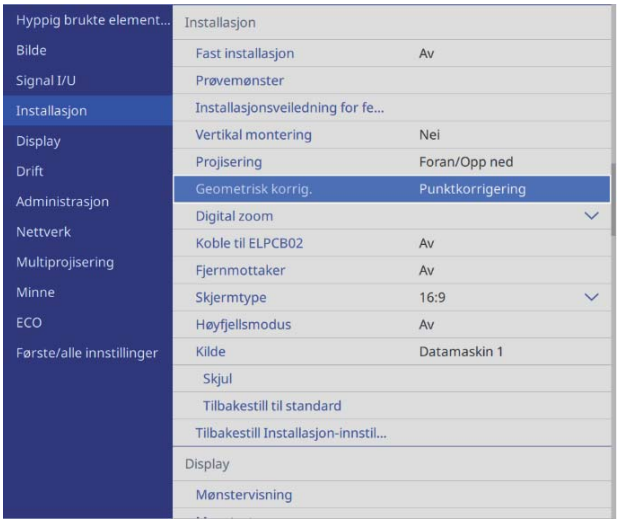

3 Velg **Buekorrigering**

4 Velg siden du vil korrigere, og juster

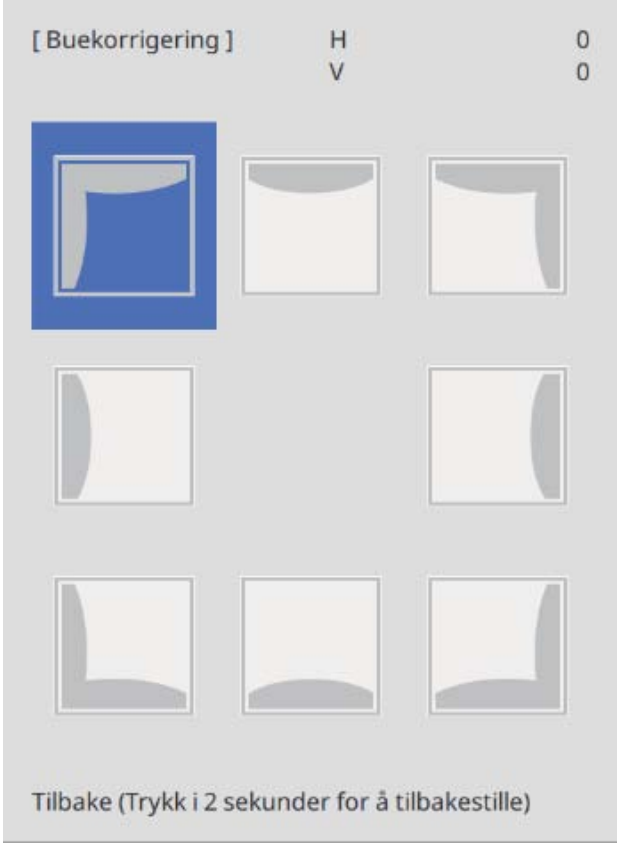

Når du kommer frem et område som ikke kan justeres, vises meldingen **Kan ikke bevege mer.**

5 Når du er ferdig med å justere, trykker du [Esc]-knappen på fjernkontrollen eller kontrollpanelet for å fullføre justering

Quick Corner

1 Trykk [Menu]-knappen

Bruke fjernkontrollen

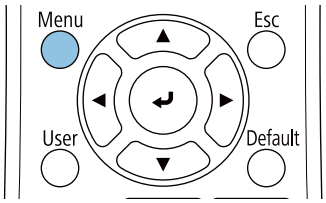

Bruke kontrollpanelet

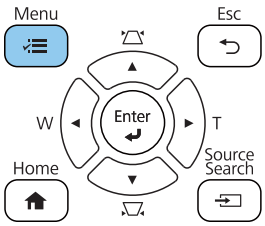

2 Velg **Geometrisk korrig.** fra **Installasjon**-menyen

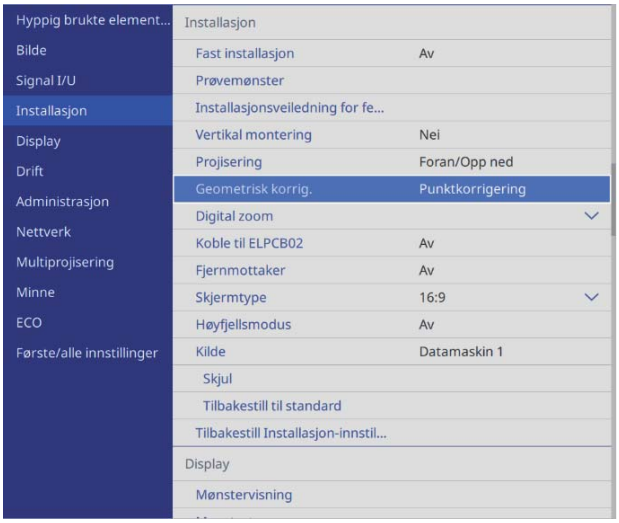

3 Velg **Quick Corner**

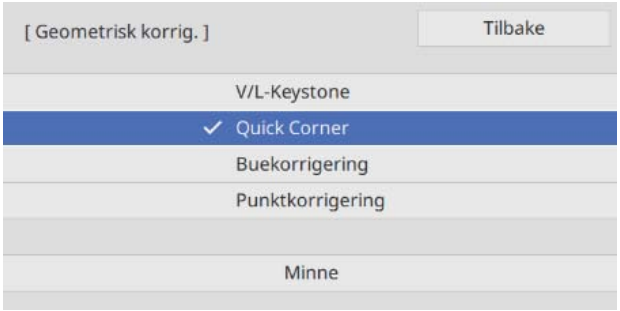

4 Velg siden du vil korrigere, og juster

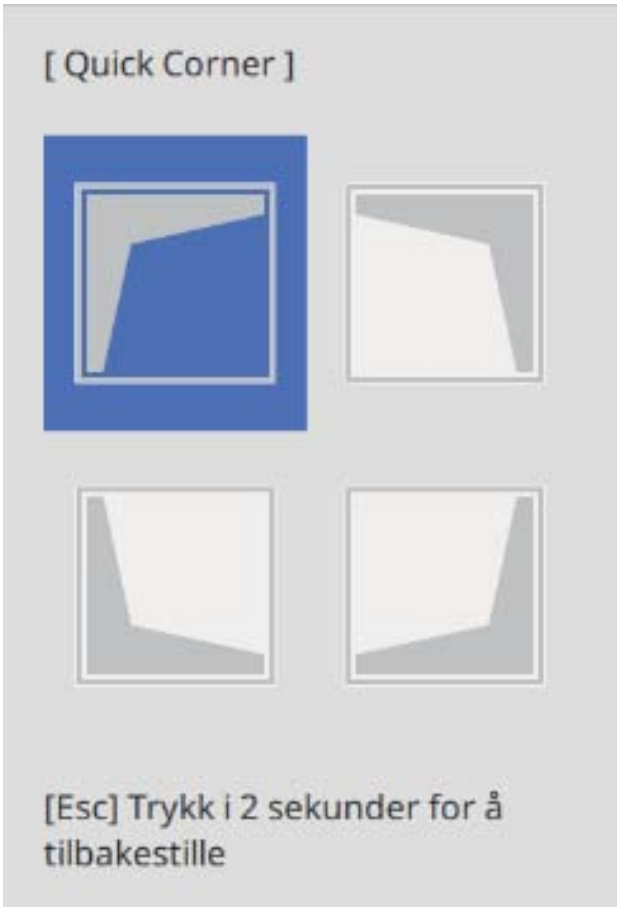

Når du kommer frem et område som ikke kan justeres, vises meldingen **Kan ikke bevege mer.**

> Når du justerer sidene, trykker du knappene [1], [3], [7] og [9] på fjernkontrollen for å velge siden du vil korrigere, og juster.

5 Når du er ferdig med å justere, trykker du [Esc]-knappen på fjernkontrollen eller kontrollpanelet for å fullføre justering

Punktkorrigering

1 Trykk [Menu]-knappen

Bruke fjernkontrollen

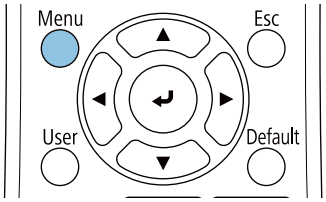

Bruke kontrollpanelet

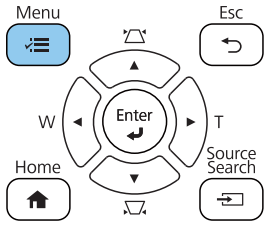

2 Velg **Geometrisk korrig.** fra **Installasjon**-menyen

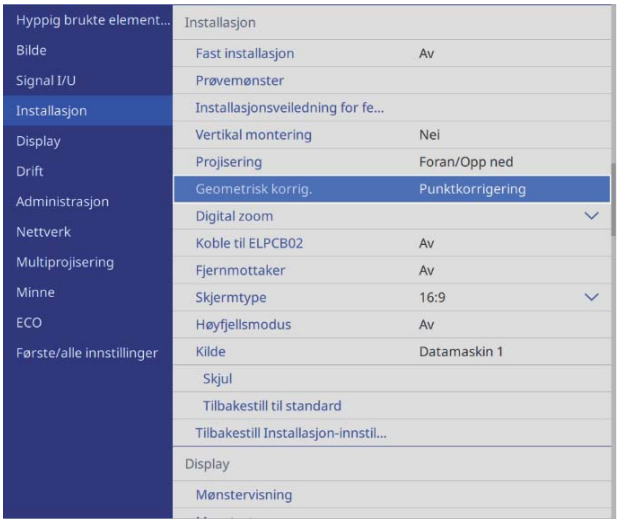

3 Velg **Punktkorrigering**

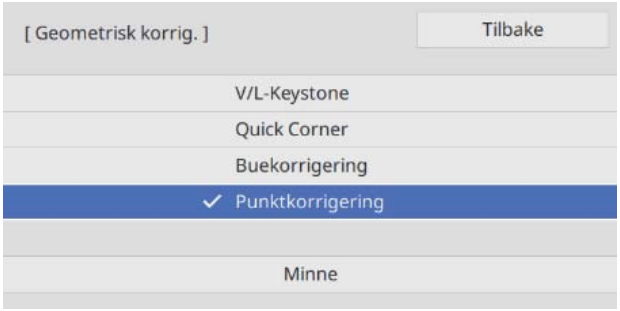

4 Velg **Punktkorrigering** og velg deretter rutenett

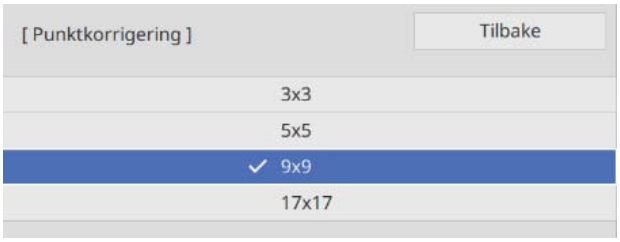

5 Velg punktene du vil korrigere, og juster

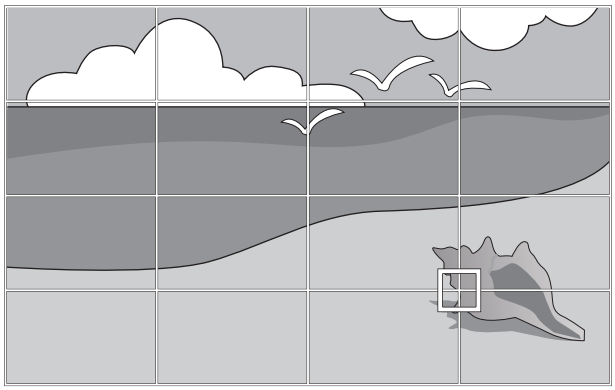

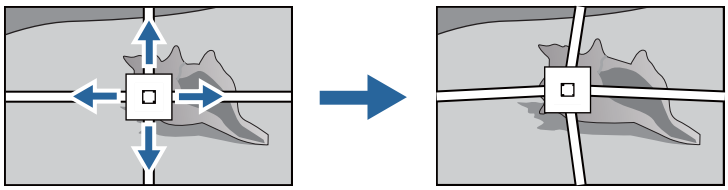

Hvis det er vanskelig å se rutenettet, bruker du **Mønsterfarge** til å endre fargen på rutenettet.

6 Når du er ferdig med å justere, trykker du [Esc]-knappen på fjernkontrollen eller kontrollpanelet for å fullføre justering

Justering ved hjelp av Skjul-funksjonen

1 Trykk [Menu]-knappen

Bruke fjernkontrollen

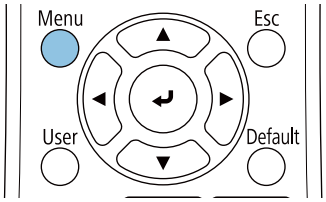

Bruke kontrollpanelet

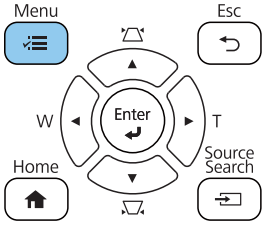

2 Velg **Skjul** fra **Installasjon**-menyen

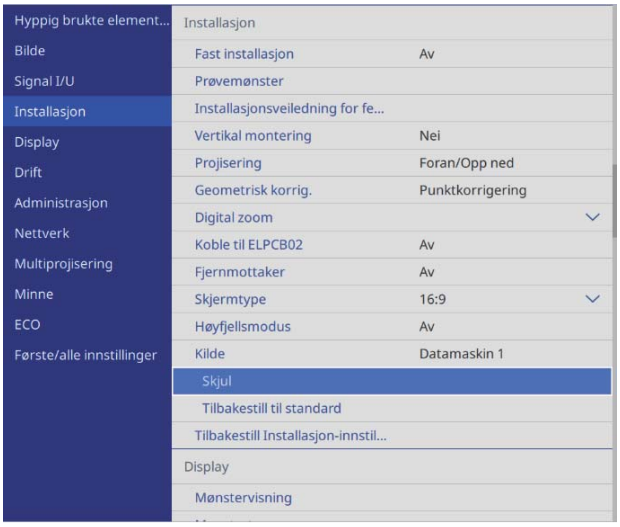

3 Velg en kant, og juster mengden du vil skjule

4 Når du er ferdig med å justere, trykker du [Esc]-knappen på fjernkontrollen eller kontrollpanelet for å fullføre justering

Feste dekslene

1 Fest venstre veggplatedeksel

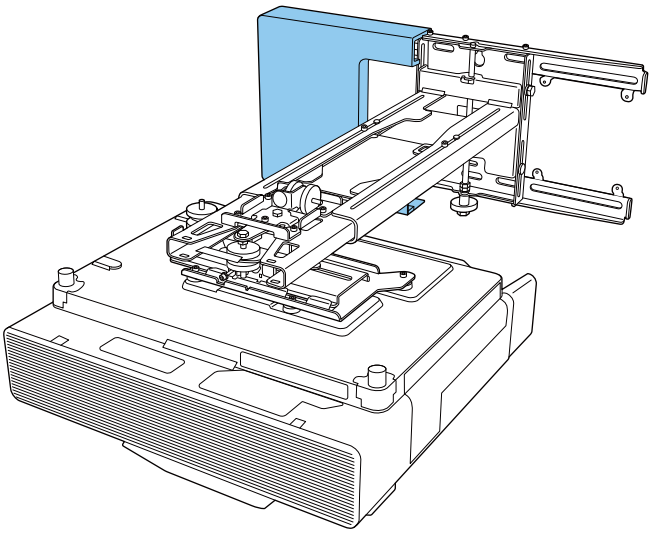

2 Fest høyre veggplatedeksel

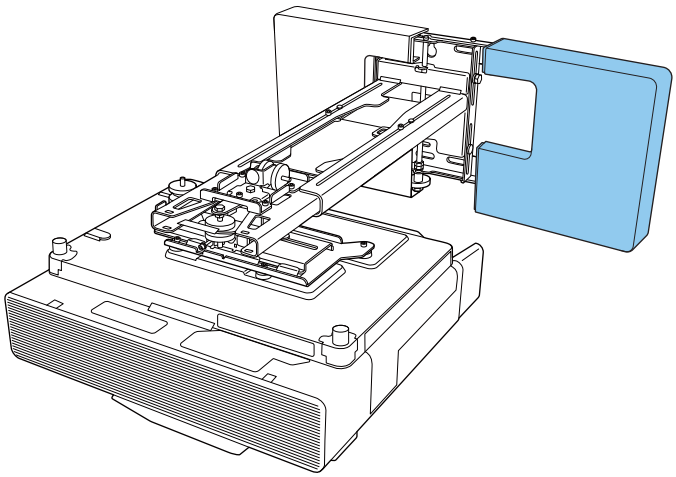

3 Monter endestykket på festeplaten

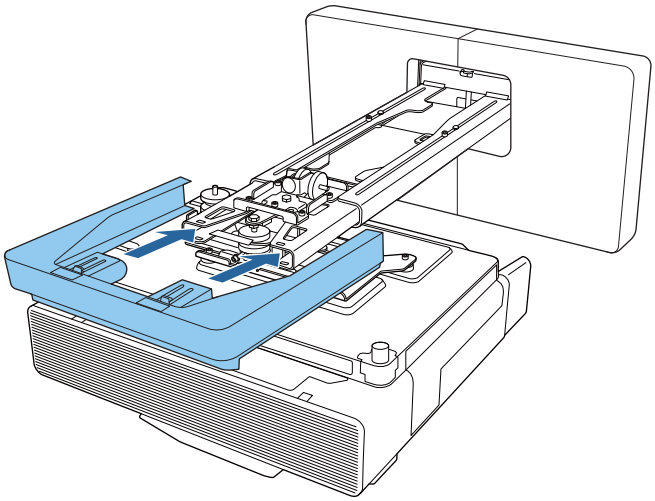

Du kan også feste det medfølgende klistremerket i sporet i armen.

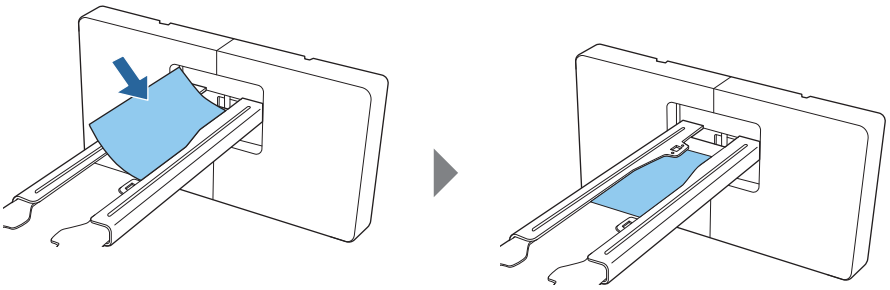

4 Fest kabeldekselet til projektoren, og fest den med skruene (x2)

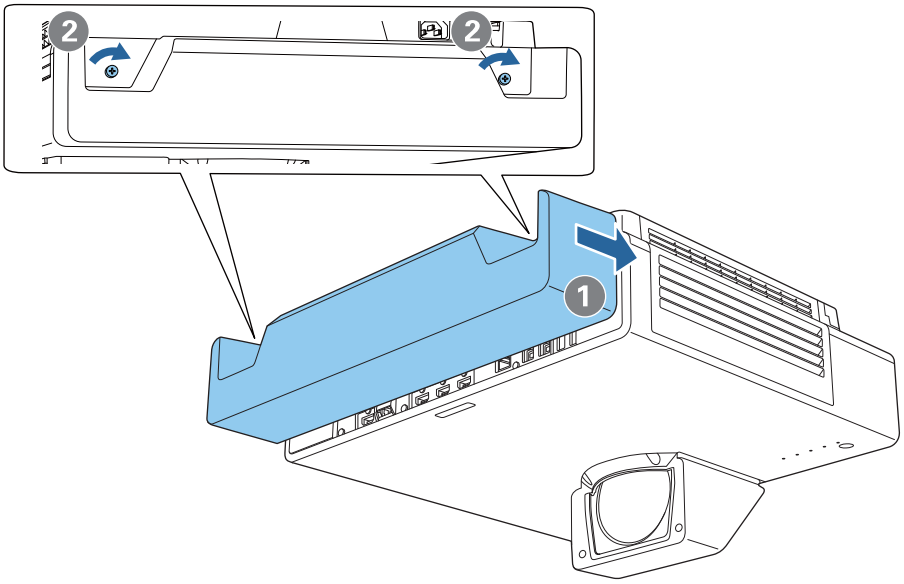

Feste en sikkerhetskabel

Utfør en av følgende sikkerhetstiltak hvis nødvendig.

- Installer en vanlig tyveriforebyggende vaierlås

  Stikk vaierlåsen gjennom sikkerhetskabelmonteringspunktene på projektoren og festeplaten.

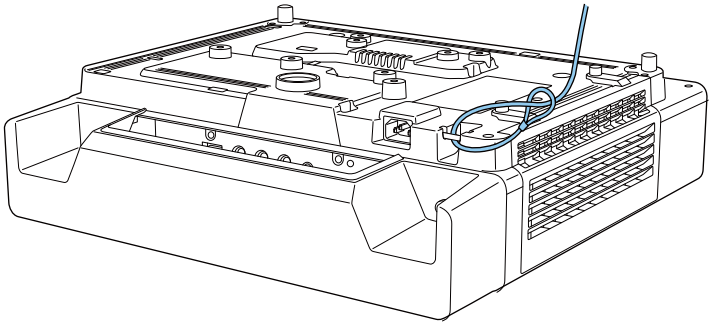

- Installer en sikkerhetsvaier fra Kensington

  Sikkerhetsåpningen på dette produktet er kompatibel med Microsaver Security System fra Kensington. Se følgende for mer informasjon om Microsaver Security System.

  http://www.kensington.com/

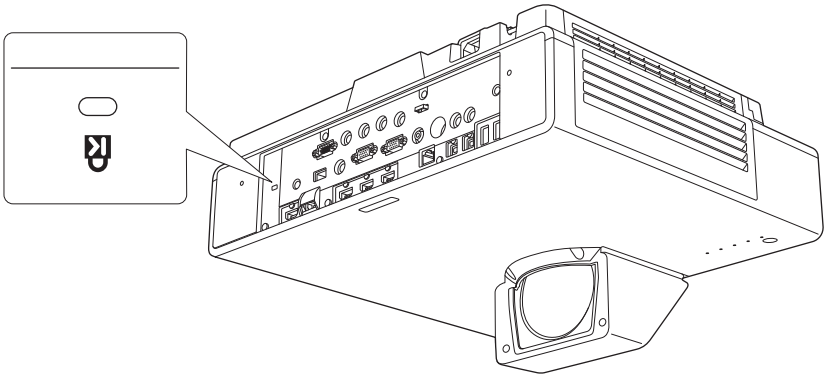

Merknader om Control Pad

Advarsel	
Koble bare til EB-805F/EB-800F. Ikke koble den til noen andre projektorer eller enheter. Dette kan skade enheten.	
Legg kablene slik at de ikke kommer i veien for muttere og bolter. Feil håndtering av kablene kan føre til brann eller elektrisk støt.	
Strømkabelen som følger med er utelukkende for ELPHD02. Ikke bruk den med andre enheter.	
Ikke bruk en strømkabel som er skadet. Det kan føre til brann eller elektrisk støt. Hvis strømkabelen er skadet (kjerneledningen er eksponert, ledningen er ødelagt osv.), kontakter du din lokale forhandler eller reparasjonssenteret til Epson.	
Kun den medfølgende strømadapteren skal brukes med Control Pad. Ellers kan det føre til at produktet svikter, overopphetes eller gir ut røyk, noe som kan føre til brann eller elektrisk støt.	
Ikke bruk vekselstrømadapteren på en annen spenning enn den angitte strømforsynings-spenningen. Ellers kan det føre til at produktet svikter, overopphetes eller gir ut røyk, noe som kan føre til brann eller elektrisk støt.	
Ikke dra i strømadapterens kabel eller plasser tunge gjenstander på kabelen. Ikke modifiser strømkabelen. Det kan føre til brann eller elektrisk støt.	
Ikke bruk kraft eller støt mot strømadapteren, for eksempel ved å trå på den, slippe den eller slå den. Dette kan forårsake skade. Hvis strømadapteren er skadet, slår du av Control Pad, trekker støpselet ut av stikkontakten og kontakter din lokale forhandler. Hvis produktet brukes mens det er skadet, kan det føre til brann eller elektrisk støt.	
Ikke håndter/bruk Control Pad, vekselstrømadapteren eller støpselet med våte hender. Ellers kan det føre til svikt, brann eller elektrisk støt.	
Håndter støpselet med omhu. Feilhåndtering kan føre til feil eller skade som kan forårsake brann eller elektrisk støt. Følg disse forholdsreglene ved håndtering: • Ikke bruk grenuttak. • Ikke sett i støpselet når fremmedlegemer som støv sitter fast på det. • Sørg for at støpselet blir satt helt inn. • Ikke ta i strømledningen med våte hender. • Når du trekker ut støpselet, må du alltid ta i selve støpselet og ikke trekke i strømkabelen.	
Når du skal flytte Control Pad, må du sørge for at du slår av strømmen, kobler fra strøma-dapteren og sjekker at alle ledninger er koblet fra.	

Advarsel	
Hvis noen av følgende problemer oppstår, slår du straks av strømmen og trekker ut strømadapteren og støpselet fra stikkontakten. Kontakt deretter din lokale forhandler eller nærmeste Epson-servicesenter. • Du merker røyk, merkelig lukt eller rare lyder • Vann eller fremmedlegemer kommer inn i Control Pad • Control Pad ble mistet eller kabinettet har blitt skadet	
Ikke søl te, kaffe, juice eller andre drikker på vekselstrømadapteren, og ikke utsett den for insektsmiddel. Ellers kan det føre til svikt, brann eller elektrisk støt. Hvis drikkevarer og så videre søles på strømadapteren, slår du av strømmen, trekker ut strømadapteren fra stikkontakten og kontakter din lokale forhandler. Hvis produktet brukes i denne tilstanden, kan det føre til brann eller elektrisk støt.	
Ikke sett vekselstrømadapteren på et innelukket sted, og ikke tildekk den med klut eller noe annet bortsett fra den medfølgende strømadapterholderen. Ellers kan strømadapteren bli varm og forårsake brannskader eller uventede ulykker.	
Ikke vikle strømledningen rundt vekselstrømadapteren. Ellers kan det føre til at den kobles fra eller overopphetes.	
Du må ikke demontere eller bygge om Control Pad.	
Før rengjøring må du sørge for at du trekker ut strømadapteren og strømkontakten fra stikkontakten og kontrollerer at alle ledninger er koblet fra.	
Hvis det ikke rengjøres på lenge, kan støv samles og føre til brann eller elektrisk støt. Pass på at du rengjør regelmessig.	

Vær varsom	
Ikke ta Control Pad fra hverandre når du kaster den. Kast den i samsvar med lokale eller nasjonale lover og forskrifter.	

Apparatet må tilkoples jordet stikkontakt.

Spesifikasjoner for Control Pad

Artikkel	Spesifikasjon
Vekten til Control Pad	Ca. 0,6 kg
Strøm (vekselstrømadapter)	100 til 240 V vekselstrøm +/- 10 %, 50/60 Hz
Strøm	12 V likestrøm 2,5 A 30 W
Strømforbruk under bruk	4,5 W
Driftstemperatur	0 til 40°C (uten kondens)
Driftshøyde	0 til 3048 m

Utvendige mål

[Enhet: mm]

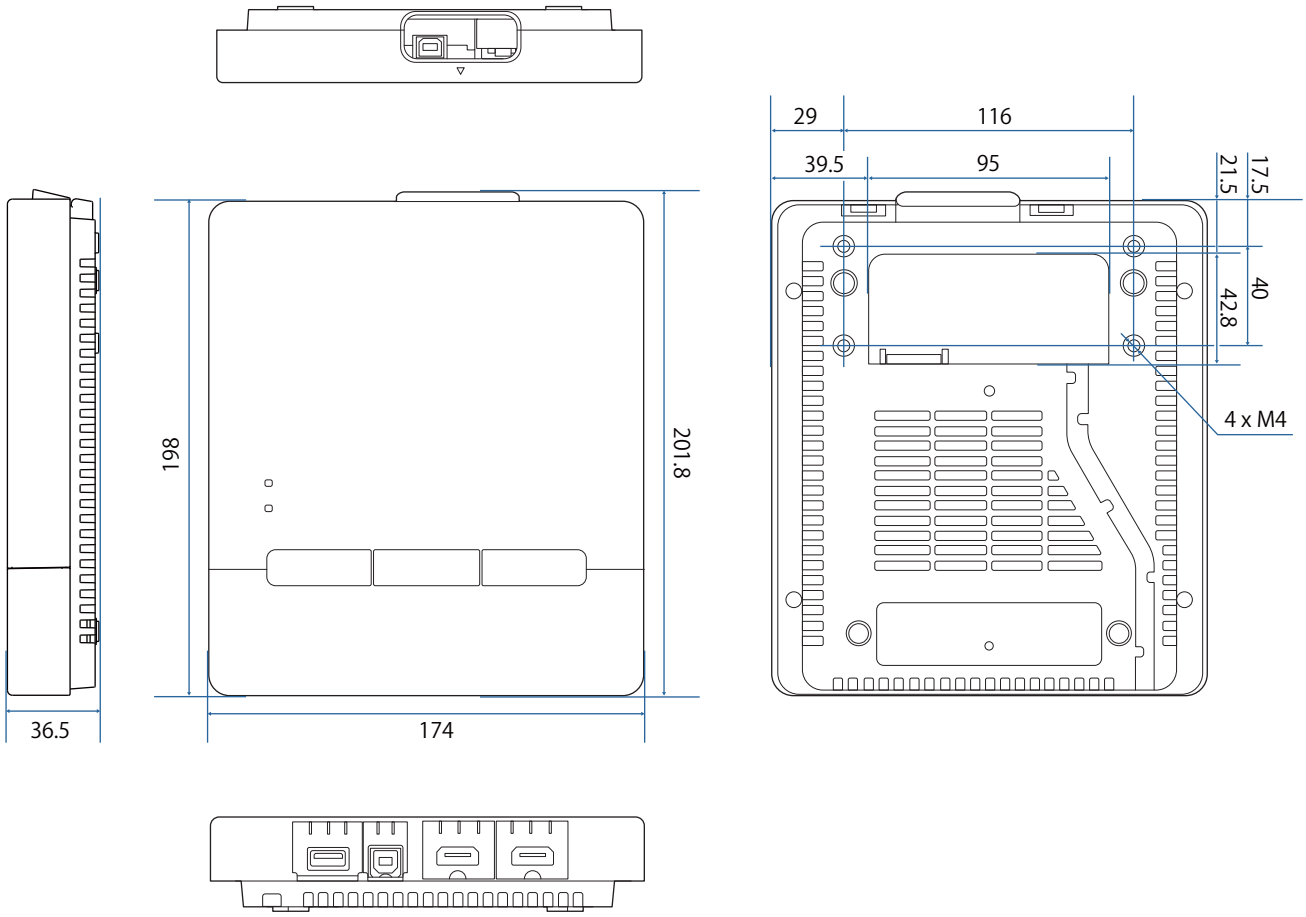

Åpning for kabelføring

Du kan bruke en av kabelåpningene angitt i A.

Før strømkabelen langs sporet på baksiden av Control Pad (B).

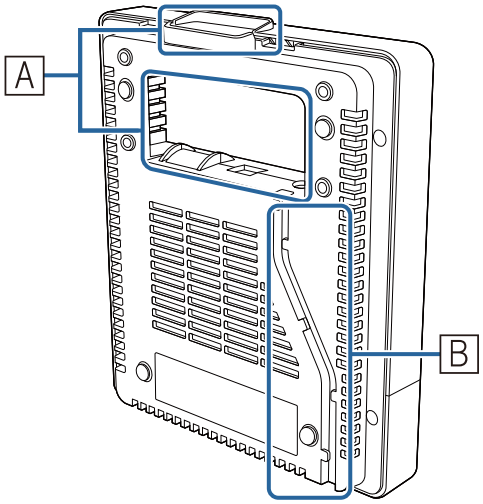
A
B

Installere Control Pad

Installere Control Pad

1 Plasser fingeren i hullet på toppen, og fjern frontdekselet.

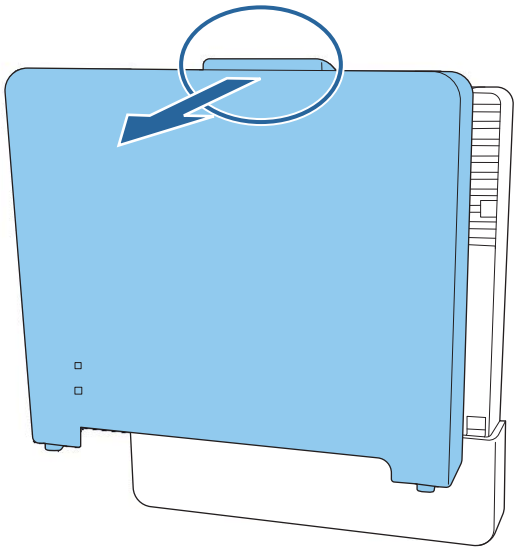

2 Koble til strømkabelen, og før kabelen ned på baksiden

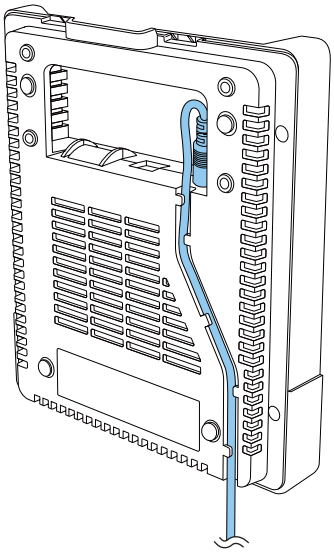

3 Kontroller monteringsposisjon, og fest med vanlige M4-skruer (4 stk. 20 mm)

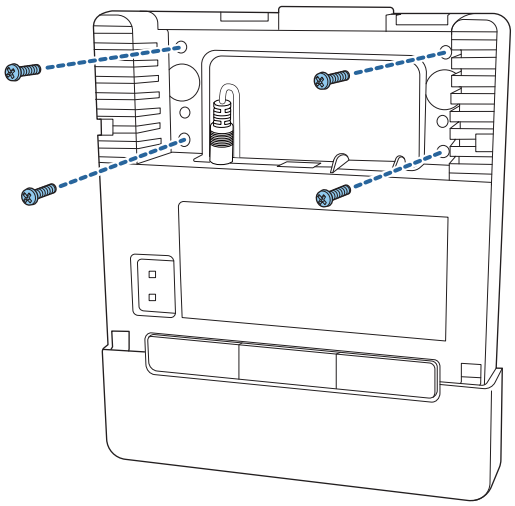

Advarsel

- Når du skrur på, må du sørge for at de ikke vippes i en vinkel mot installasjonsflaten.
- Sørg for at Control Pad er riktig festet.
- Ikke bruk dobbeltsidig tape eller magneter for å sikre Control Pad.

Vi anbefaler at du sjekker driften av Control Pad før den festes med skruer.

4 Fest vekselstrømadapteren til veggen med M4-skruer (x4)

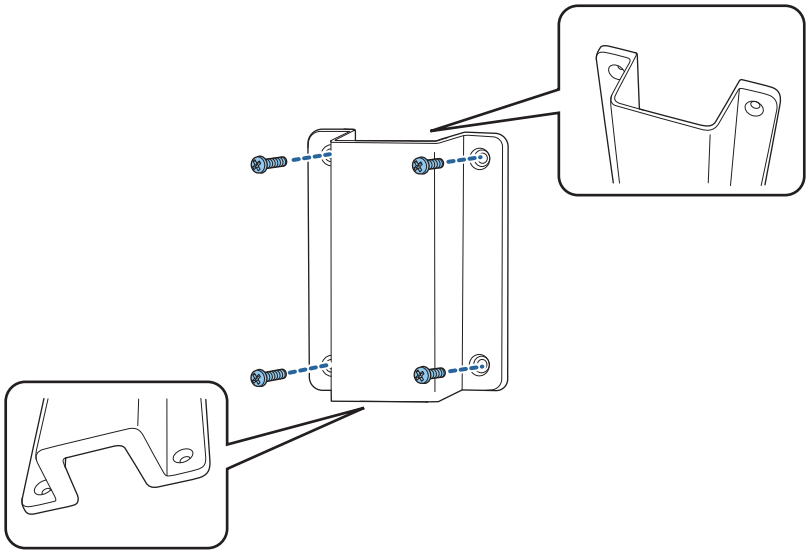

5 Plasser strømadapteren i holderen, og koble den til strømforsyningen

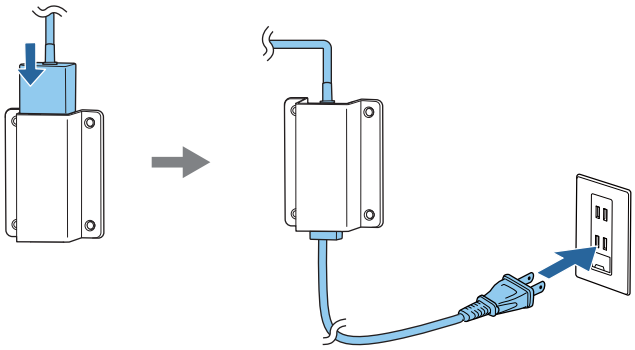

6 Koble til kabelen som er koblet til projektoren til Control Pad

Se "Koble til Control Pad" s.10 for detaljer om tilkobling.

7 Fest frontdekselet

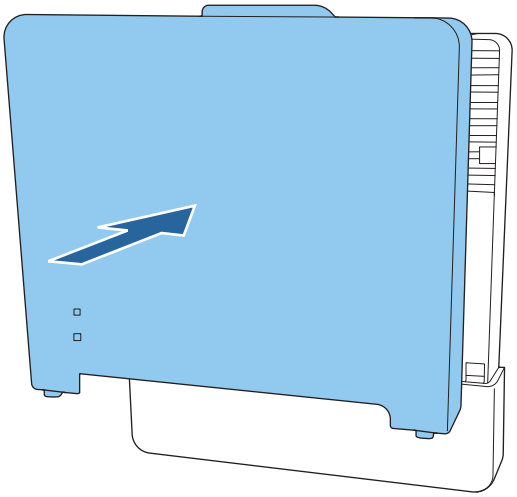

Aktivere Control Pad

1 Slå på projektoren, og trykk på [Menu]-knappen

Bruke fjernkontrollen

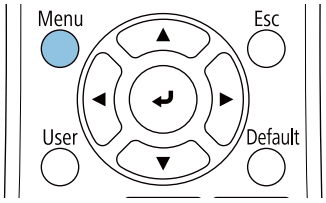

Bruke kontrollpanelet

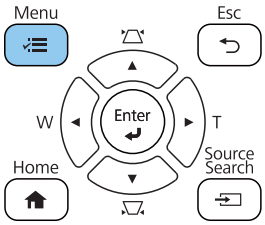

2 Velg **HDBaseT** fra **Signal I/U**-menyen

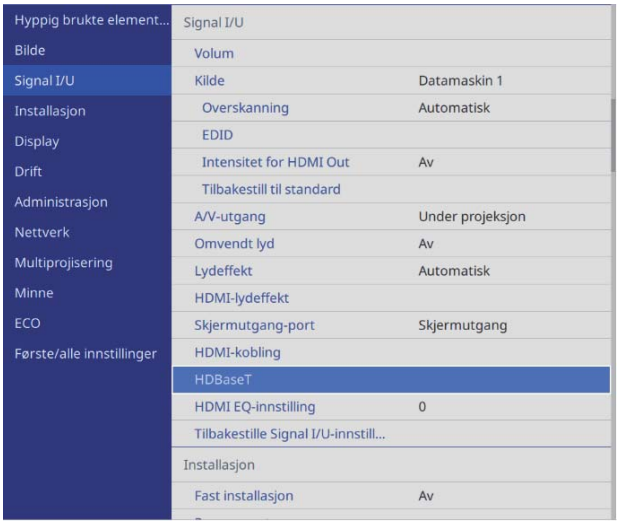

3 Sett **Koble til ELPHD02** til **På**

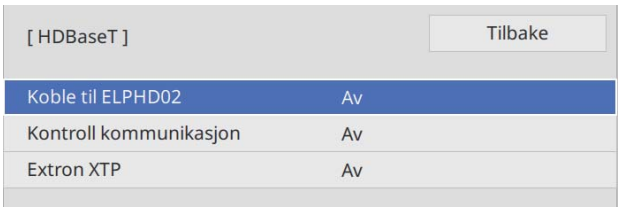

Control Pad kan nå kommunisere med projektoren. Link-indikatoren på Control Pad blir blå under kommunisering med projektoren.

Gruppeoppsettfunksjon

Når du kar stilt inn menyinnstillingene for én projektoren, kan du kopiere innstillingene til andre projektorer (gruppeoppsettfunksjonen). Gruppeoppsettfunksjonen er kun for projektorer med samme modellnummer.

Bruk én av følgende metoder.

- Sett opp med en USB-minnepinne.
- Sett opp ved å koble datamaskinen og projektoren sammen med en USB-kabel.
- Stille inn ved hjelp av Epson Projector Management.

Denne veiledningen forklarer metodene med USB-minnepinne og USB-kabel.

Du finner detaljer om innstilling ved hjelp av Epson Projector Management i *Driftshåndbok for Epson Projector Management*.

- Hvis du ikke vil kopiere følgende innstillinger, setter du **Gruppeoppsettområde** til **Begrenset**.
  - **Passordbeskyttelse**
  - **EDID** fra **Signal I/U**-menyen
  - **Nettverk**-meny
- Utfør gruppeoppsett før du justerer posisjonen til projektorene. Gruppeoppsettfunksjonen kopierer justeringsverdier for det projiserte bildet, for eksempel Geometrisk korrig. Hvis gruppeoppsett utføres etter at projektorenes plassering er justert, kan justeringene du har gjort endres.
- Når gruppeoppsettfunksjonen brukes, blir den registrerte brukerens logo kopiert til de andre projektorene. Ikke registrer konfidensiell informasjon som brukerlogo.

Forsiktig

Gruppeoppsett gjøres på kundens ansvar. Hvis gruppeoppsett mislykkes på grunn av en feil som strømbrudd, kommunikasjonsfeil eller lignende, er kunden ansvarlig for eventuelle reparasjonskostnader.

Sett opp med en USB-minnepinne

Dette avsnittet forklarer hvordan du utfører gruppeoppsett ved hjelp av en USB-minnepinne.

- Bruk en FAT-formatert USB-minnepinne.
- Gruppeoppsettfunksjonen kan ikke brukes med USB-minnepinner som inkluderer sikkerhetsfunksjoner. Bruk en USB-minnepinne som ikke innlemme sikkerhetsfunksjoner.
- Gruppeoppsettfunksjonruppeoppsettfunksjonen kan ikke brukes med USB-kortlesere eller USB-harddisker.

Lagre innstillinger til USB-minnepinnen

1. Koble strømledningen fra projektoren, og sjekk at alle projektorens indikatorlamper er slått av

2 Koble USB-minnepinnen til projektorens USB-A-port

- Koble USB-minnepinnen direkte til projektoren. Hvis USB-minnepinnen er koblet til projektoren via en USB-hub, kan ikke innstillingene bli lagret riktig.
- Koble til en tom USB-minnepinne. Hvis USB-minnepinnen inneholder annet enn gruppeoppsettfilen, kan ikke innstillingene bli lagret riktig.
- Filnavnet til gruppeoppsettfilen er PJCONFDATA.bin. Hvis du må endre filnavnet, legger du til tekst etter PJCONFDATA. Hvis du endrer PJCONFDATA-delen av filnavnet, kan projektoren ikke gjenkjenne filen på riktig måte.
- Du kan bare bruke enkeltbytetegn for filnavnet.

3 Mens du holder nede [Esc]-knappen på fjernkontrollen eller kontrollpanelet, kobler du strømledningen til projektoren

Power-indikatoren og Status-indikatoren blir blå, og Laser-indikatoren og Temp -indikatoren blir oransje.

Når alle indikatorlampene på projektoren slår seg på, slipper du [Esc]-knappen.

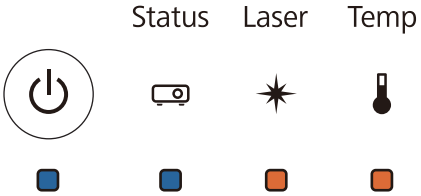

Når alle indikatorlampene begynner å blinke, blir gruppeoppsettfilen skrevet.

Forsiktig

- Ikke koble strømledningen fra projektoren mens filen blir skrevet. Hvis strømledningen frakobles, kan projektoren ikke starte riktig.
- Ikke koble USB-minnepinnen fra projektoren mens filen blir skrevet. Hvis USB-minnepinnen blir frakoblet, kan projektoren ikke starte riktig.

Når skriving er fullført, slår projektoren seg av, og bare Power-indikatoren lyser blått.

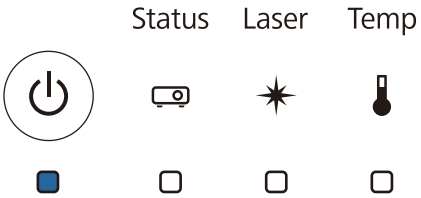

Når strømmen er slått av, tar du ut USB-minnepinnen.

Kopiere lagrede innstillinger til andre projektorer

1 Koble strømledningen fra projektoren, og sjekk at alle projektorens indikatorlamper er slått av

2 Koble USB-minnepinnen som inneholder den lagrede gruppeoppsettfilen til projektorens USB-A-port

> Ikke oppbevar andre data enn gruppeoppsettfilen på USB-minnepinnen. Hvis USB-minnepinnen inneholder annet enn gruppeoppsettfilen, kan ikke innstillingene bli kopiert riktig.

3 Mens du holder nede [Menu]-knappen på fjernkontrollen eller kontrollpanelet, kobler du strømledningen til projektoren

Power-indikatoren og Status-indikatoren blir blå, og Laser-indikatoren og Temp -indikatoren blir oransje.

Når alle indikatorlampene på projektoren slår seg på, slipper du [Menu]-knappen. Indikatorlampene slås på i ca. 75 sekunder.

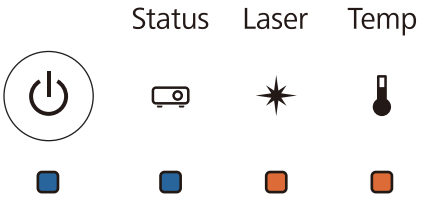

Når alle indikatorlampene begynner å blinke, blir innstillingene skrevet.

> **Forsiktig**
>
> - Ikke koble strømledningen fra projektoren mens innstillingene blir skrevet. Hvis strømledningen frakobles, kan projektoren ikke starte riktig.
> - Ikke koble USB-minnepinnen fra projektoren mens innstillingene blir skrevet. Hvis USB-minnepinnen blir frakoblet, kan projektoren ikke starte riktig.

Når skriving er fullført, slår projektoren seg av, og bare Power-indikatoren lyser blått.

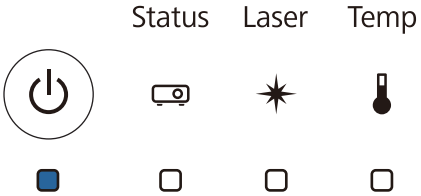

Når strømmen er slått av, tar du ut USB-minnepinnen.

Sett opp ved å koble datamaskinen og projektoren sammen med en USB-kabel

> Følgende operativsystemer støtter gruppeoppsettfunksjonen.
>
> - Windows 7 og nyere
> - OS X 10.11 og nyere

Lagre innstillinger til en datamaskin

1 Koble strømledningen fra projektoren, og sjekk at alle projektorens indikatorlamper er slått av

2 Koble datamaskinens USB-port til projektorens USB-B-port med en USB-kabel

3 Mens du holder nede [Esc]-knappen på fjernkontrollen eller kontrollpanelet, kobler du strømledningen til projektoren

Power-indikatoren og Status-indikatoren blir blå, og Laser-indikatoren og Temp -indikatoren blir oransje.

Når alle indikatorlampene på projektoren slår seg på, slipper du [Esc]-knappen.

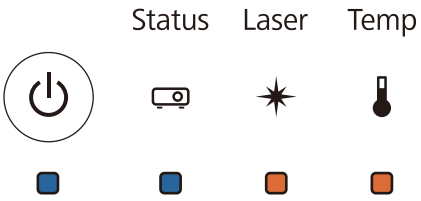

Projektoren blir gjenkjent som en ekstern disk av datamaskinen.

4 Åpne den flyttbare disken, og gruppeoppsettfilen (PJCONFDATA.bin) på datamaskinen

> Hvis du må endre navnet på gruppeoppsettfilen, legger du til tekst etter PJCONFDATA. Hvis du endrer PJCONFDATA-delen av filnavnet, kan projektoren ikke gjenkjenne filen på riktig måte. Du kan bare bruke enkeltbytetegn for filnavnet.

5 Utfør "Fjern USB-enhet" på datamaskinen, og koble fra USB-kabelen

> Hvis du bruker en Mac, må du utføre «Fjern EPSON_PJ».

Projektoren slår seg av, og bare Power-indikatoren lyser blått.

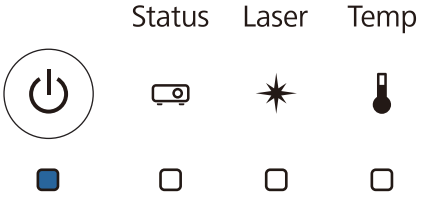

Kopiere lagrede innstillinger til andre projektorer

1 Koble strømledningen fra projektoren, og sjekk at alle projektorens indikatorlamper er slått av

2 Koble datamaskinens USB-port til projektorens USB-B-port med en USB-kabel

3 Mens du holder nede [Menu]-knappen på fjernkontrollen eller kontrollpanelet, kobler du strømledningen til projektoren

Power-indikatoren og Status-indikatoren blir blå, og Laser-indikatoren og Temp -indikatoren blir oransje.

Når alle indikatorlampene på projektoren slår seg på, slipper du [Menu]-knappen.

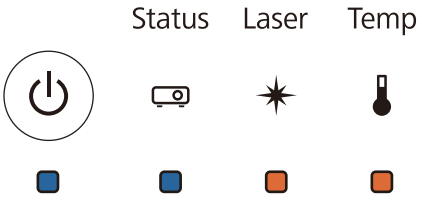

Projektoren blir gjenkjent som en ekstern disk av datamaskinen.

4 Kopier gruppeoppsettfilen (PJCONFDATA.bin) som du lagret på datamaskinen til den øverste mappen på den eksterne disken

Ikke kopier filer eller mapper andre enn gruppeoppsettfilen til den eksterne disken.

5 Utfør "Fjern USB-enhet" på datamaskinen, og koble fra USB-kabelen

Hvis du bruker en Mac, må du utføre «Fjern EPSON_PJ».

Når alle indikatorlampene begynner å blinke, blir innstillingene skrevet.

Forsiktig

Ikke koble strømledningen fra projektoren mens innstillingene blir skrevet. Hvis strømledningen frakobles, kan projektoren ikke starte riktig.

Når skriving er fullført, slår projektoren seg av, og bare Power-indikatoren lyser blått.

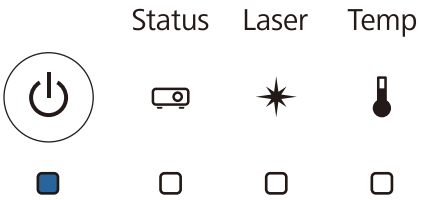

Når oppsett mislykkes

Kontroller	Løsning
Blinker Laser- og Temp-indikatorene oransje raskt? 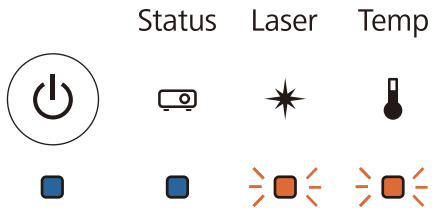	Gruppeoppsettfilen kan være ødelagt, eller USB-minnepinnen eller USB-kabelen er kanskje ikke riktig tilkoblet. Koble fra USB-minnepinnen eller USB-kabelen, koble projektorens strømledning ut og inn igjen, og prøv på nytt.
Blinker Power- og Status-indikatorene blått og Laser- og Temp-indikatorene oransje raskt? 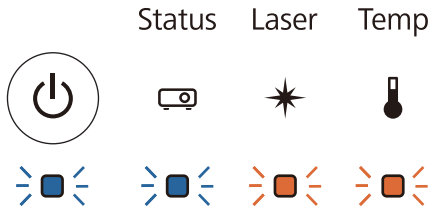	Skriving av innstillingene kan ha sviktet, og en feil kan ha oppstått i projektorens fastvare. Slutt å bruke projektoren, trekk støpselet ut fra stikkontakten, og kontakt Epson for å få hjelp.

Installere flere projektorer (Multiprojisering)

Du kan opprette en vannrett lang skjerm som ett enhetlig bilde som projiseres fra flere projektorer.

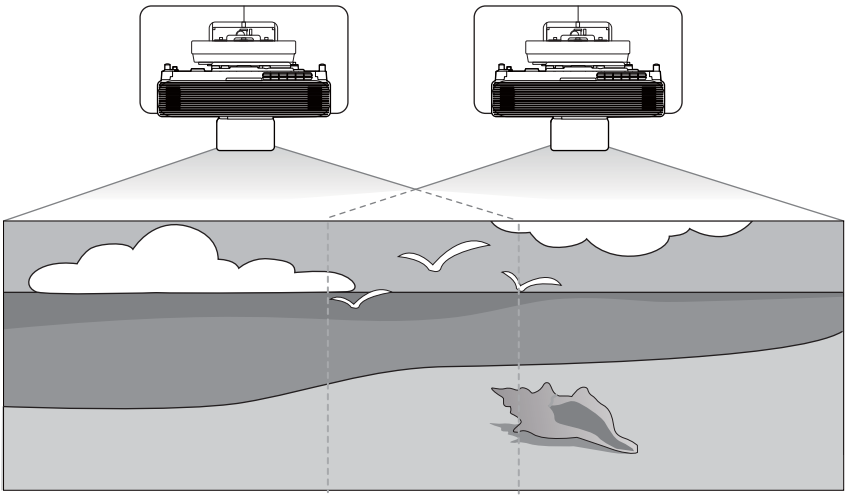

Når du utfører multiprojisering, må du koble til og stille inn nødvendige innstillinger i følgende rekkefølge.

> Når du stiller inn Multiprojisering, anbefaler vi at du setter **Drift** > **Dvalemodus** til **Av** i menyen på projektoren.

1. Koble til kabler (☛ s.11)
2. Stille inn projektor-ID (☛ s.82)
3. Tilkoblingsinnstillinger for Multiprojisering (☛ s.84)
4. Innstillinger for HDMI-kobling (☛ s.85)
5. Justering av bilde for Multiprojisering (☛ s.86)

Stille inn projektor-ID

1 Slå på projektoren, og trykk på [Menu]-knappen

Bruke fjernkontrollen

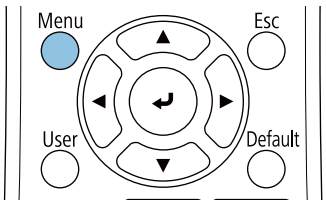

Bruke kontrollpanelet

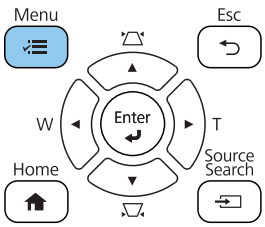

2 Velg **Projektor-ID** fra **Multiprojisering**-menyen

3 Velg ID-nummer for projektoren

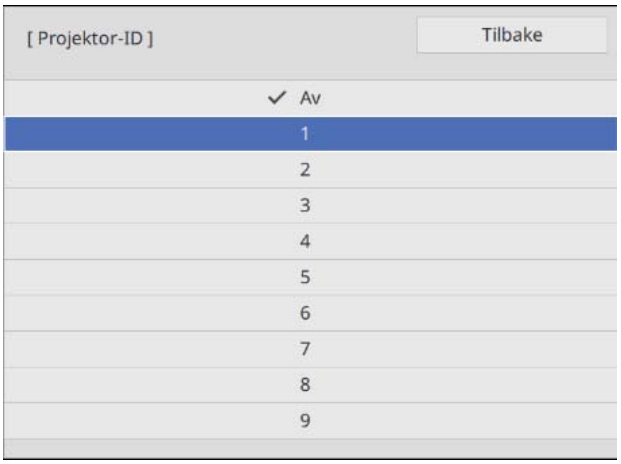

4 Trykk [Esc]-knappen for å lukke menyen

Gjenta trinn 1 til 4 for de gjenværende projektorene.

5 Pek fjernkontrollen mot projektoren du vil styre, og trykk deretter [ID]-knappen

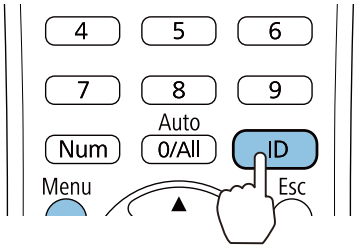

Gjeldende ID-nummer vises på projeksjonsskjermen.

6 Hold nede [ID]-knappen, og trykk knappen med samme nummer som projektor-ID for projektoren du vil styre

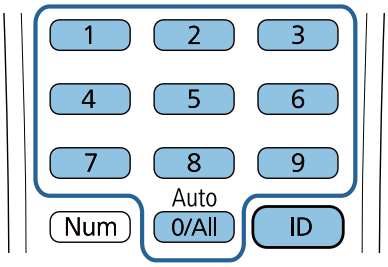

Fjernkontrolloperasjoner for projektoren med den valgte ID-en er aktivert.

- Når **Projektor-ID** er stilt til **Av**, kan du styre projektoren med fjernkontrollen uavhengig av ID-innstillingen som er valgt med fjernkontrollen.
- Når fjernkontroll-ID er satt til 0, kan du styre alle projektorene uavhengig av projektorens ID-innstilling.
- Hvis du bruker flere projektorer samtidig, kan det føre til utilsiktet operasjon på grunn av infrarød forstyrrelse.

Tilkoblingsinnstillinger for Multiprojisering

Still inn følgende på alle tilkoblede projektorer.

1 Trykk [Menu]-knappen

Bruke fjernkontrollen

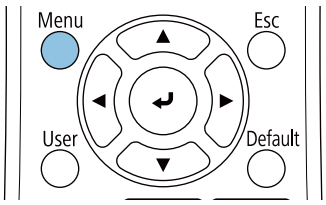

Bruke kontrollpanelet

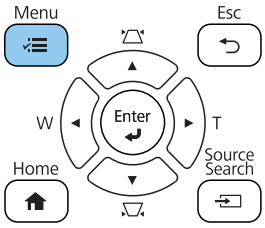

2 Velg **HDMI-utgangsinnstilling** fra **Multiprojisering**-menyen

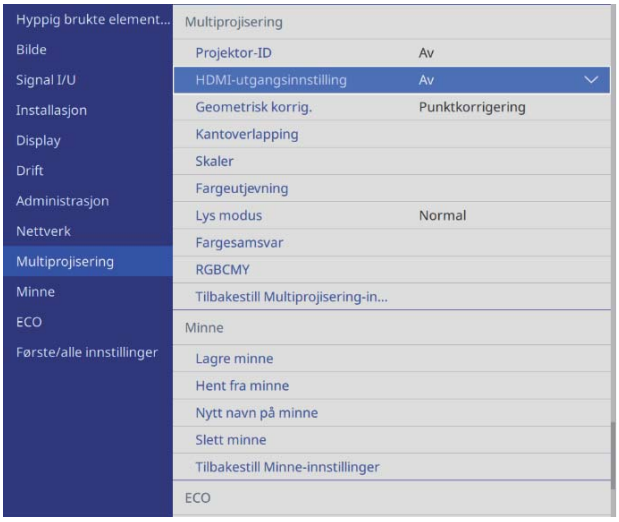

3 Velg **Gjennomføring**

Følg instruksjonene på skjermen for å starte projektoren på nytt.

4 Angi **Antall projektorer**

Angi antall tilkoblede projektorer.

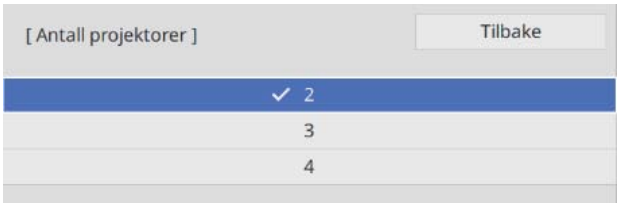

5 Still inn rekkefølgen

Angi projektorposisjonen for projektoren helt til venstre til **1**.

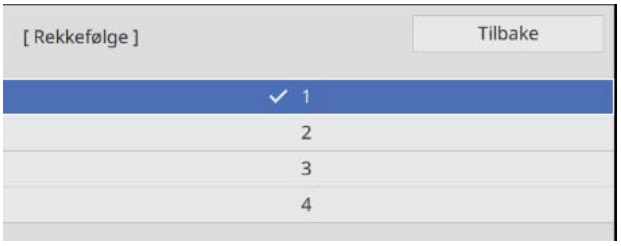

Innstillinger for HDMI-kobling

Bruk HDMI-kobling til å koble sammen på-/avslåing på tvers av flere projektorer.

1 Trykk [Menu]-knappen

Bruke fjernkontrollen

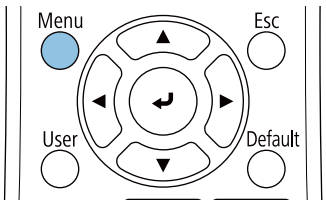

Bruke kontrollpanelet

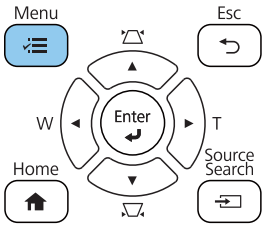

2 Velg **HDMI-kobling** fra **Signal I/U**

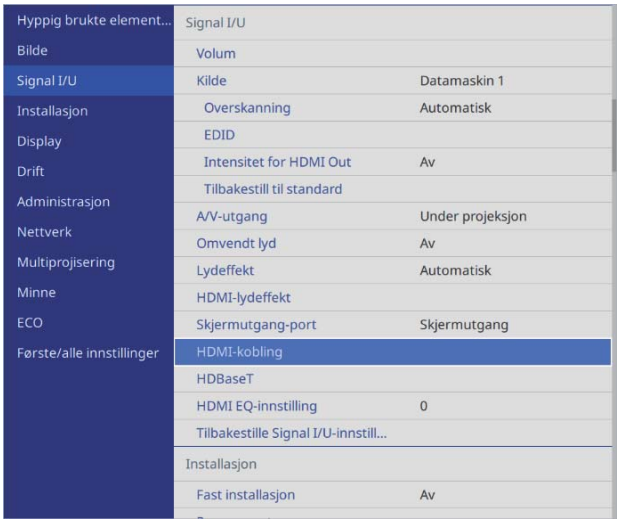

3 Velg **HDMI-kobling**

4 Velg **På**

5 Still inn **Strøm på-kobling** og **Strøm av-kobling** i henhold til operasjonene du vil koble sammen

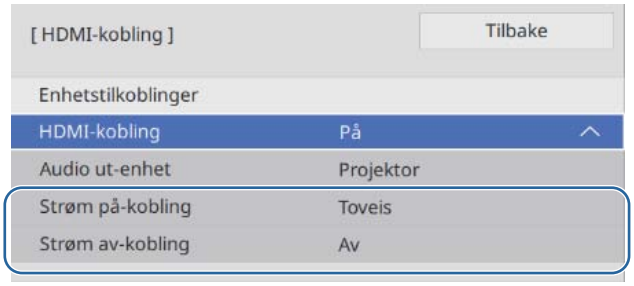

Justere bilde med multiprojisering

Bildene er ikke stabile umiddelbart etter at projektoren slås på. Vent i minst 30 minutter etter at projektoren er startet før du justerer bildet.

1 Slå på projektoren

2 Trykk [Color Mode]-knappen på fjernkontrollen, og sett Fargemodus til **Multiprojisering**

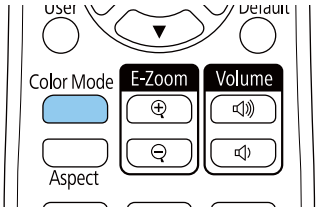

3 Trykk [Menu]-knappen

Bruke fjernkontrollen

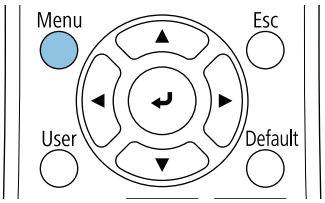

Bruke kontrollpanelet

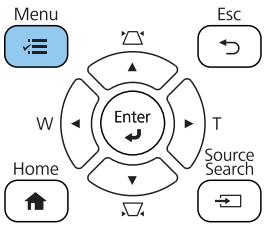

4 Still inn nødvendige innstillinger på **Multiprojisering**-menyen

Se i projektorens *Brukerhåndbok* for flere detaljer om innstillinger.

Kantoverlapping **Svart nivå**	Juster den overlappende delen i bildet for å lage et sømløst bilde.
Skaler	Angi forstørrelses- og spleiseposisjonen for bildet.
Lys modus	Juster lysstyrken på hele bildet. Velg **Egendefinert**, og juster **Lysstyrkenivå** basert på den mørkeste projektoren.
Fargeutjevning **Fargesamsvar** **RGBCMY**	Juster fargen på bildet for hver projektor slik at hele bildet ser jevnt ut.

Liste over sikkerhetssymboler

Tabellen nedenfor viser betydningen til sikkerhetssymbolene på utstyret.

Symbol	Godkjente standarder	Betydning
	IEC60417 Nr. 5007	Strøm på Indikerer at stikkontakten er tilkoblet.
	IEC60417 Nr. 5008	Strøm av Indikerer at stikkontakten er frakoblet.
	IEC60417 Nr. 5009	Ventemodus Identifiserer bryteren eller posisjonen som gjør at utstyret er slått på for å ta det i ventemodus.
	ISO7000 Nr. 0434B IEC3864-B3.1	Forsiktig Generelle sikkerhetsforholdsregler for bruk av produktet.
	IEC60417 Nr. 5041	Fare, varm overflate Indikerer at det merkede elementet kan være varmt og ikke skal røres uten å ta hensyn til dette.
	IEC60417 Nr. 6042 ISO3864-B3.6	Advarsel, fare for elektrisk støt Identifiserer utstyr som utgjør en risiko for elektrisk støt.
	IEC60417 Nr. 5957	Kun for innendørs bruk Identifiserer elektrisk utstyr som er hovedsakelig tiltenkt innendørs bruk.
	IEC60417 Nr. 5926	Polaritet til likestrømkontakten Identifiserer de positive og negative tilkoblingene (polariteten) på en del av utstyret som en likestrømforsyning kan tilkobles.

	IEC60417 Nr. 5001B	Batteri, generelt På batteridrevet utstyr. Identifiserer for eksempel et batterirom-deksel eller kontaktpunkter.
	IEC60417 Nr. 5002	Plassere batterier Identifiserer selve batteriholder og posisjonen til batteriene inne i batteriholderen.

	IEC60417 Nr. 5019	Beskyttende jording Identifiserer en terminal som er beregnet for tilkobling til en ekstern leder for beskyttelse mot elektrisk støt ved en feil eller terminalen til en beskyttende jordelektrode.
	IEC60417 Nr. 5017	Jording Identifiserer en jordingsterminal i tilfeller der ⏚ ikke er direkte påkrevd.

Symbol	Godkjente standarder	Betydning
	IEC60417 Nr. 5032	Vekselstrøm Indikerer at utstyret kun er egnet for vekselstrøm; identifiserer relevante terminaler.
	IEC60417 Nr. 5031	Likestrøm Indikerer at utstyret kun er egnet for likestrøm; identifiserer relevante terminaler.
	IEC60417 Nr. 5172	Klasse II-utstyr Identifiserer utstyr som møter sikkerhetskravene for klasse II-utstyr i henhold til IEC 61140.
	ISO 3864	Generelt forbud Identifiserer handlinger eller operasjoner som er forbudt.
	ISO 3864	Berøring forbudt Indikerer at det kan oppstå skade dersom en bestemt del av utstyret berøres.
	---	Se aldri inn i projiseringslinsen mens projektoren er på.
	---	Indikerer at du aldri skal legge noe på projektoren.
	ISO3864 IEC60825-1	Forsiktighet, laserstråling Indikerer at utstyret har en laserstrålende del.
	ISO 3864	Demontering forbudt Indikerer at det er risiko for skade, for eksempel elektrisk støt, dersom utstyret blir demontert.
	IEC60417 Nr. 5266	Ventemodus, delvis ventemodus For å angi at en del av utstyret er i klar status.
	ISO3864 IEC60417 Nr. 5057	Forsiktig, bevegelige deler Indikerer at du må holde deg borte fra bevegelige deler i henhold til beskyttelsesstandarder.
	IEC 60417-6056	Forsiktig, roterende vifteblader Indikerer at du må holde deg borte fra bladene i viften som er i gang i henhold til standarder for beskyttelse.
	IEC 60417-6043	Forsiktig, skarpe hjørner Indikerer at du må holde deg borte fra de skarpe hjørnene på produktet i henhold til standarder for beskyttelse.
	--	Se aldri inn i projiseringslinsen mens projektoren er på.
	ISO7010 Nr. W027 ISO 3864	Advarsel, lysstråling (UV, synlig lys, IR og så videre) Indikerer at du må være forsiktig så du ikke skader øynene eller huden når du er i nærheten av lysstrålende deler.
	IEC60417 No.5109	Skal ikke brukes i boligområder Indikerer at det elektriske utstyret/enheten ikke er egnet til bruk i et boligområde.

Indication of the manufacturer and the importer in accordance with requirements of directive 2011/65/EU (RoHS)

Manufacturer: SEIKO EPSON CORPORATION Address: 3-5, Owa 3-chome, Suwa-shi, Nagano-ken 392-8502 Japan Telephone: 81-266-52-3131 http://www.epson.com/

Importer: SEIKO EUROPE B.V. Address: Azië building, Atlas ArenA, Hoogoorddreef 5, 1101 BA Amsterdam Zuidoost The Netherlands Telephone: 31-20-314-5000 http://www.epson.eu/

Generell merknad

Mac og OS X er varemerker for Apple Inc.

Microsoft og Windows er varemerker eller registrerte varemerker for Microsoft Corporation i USA og/eller andre land.

© 2020 Seiko Epson Corporation

2020.05 413961800NOPDFS