EPSON®

EB-810E
EB-815E
ELPMB75

Guida di installazione

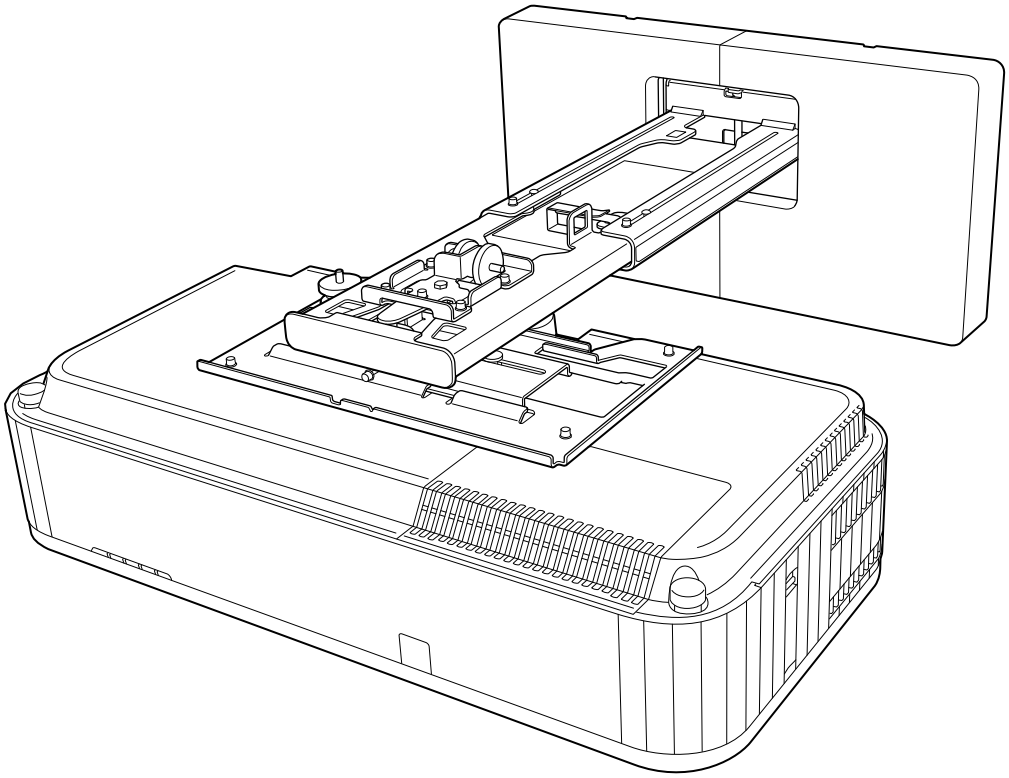

Contenuto della presente guida

Questa guida spiega come installare un proiettore a cortissimo raggio (EB-810E/EB-815E) utilizzando la piastra di installazione (ELPMB75).

Coppie di serraggio delle viti

Di seguito viene fornita la coppia di serraggio per ciascuna vite.

Dimensione della vite	Coppia di serraggio consigliata N/m
M4	1,1 ± 0,1
M5	2,2 ± 0,2
M6	3,8 ± 0,3
M8	9,3 ± 0,8
M10	18,4 ± 1,7

Informazioni sulla presente Guida di installazione

Contenuto della presente guida 1

Coppie di serraggio delle viti 1

Introduzione

Uso sicuro del prodotto 3

Indicazioni sulla sicurezza 3

Descrizione dei simboli 3

Contenuto della confezione 4

Piastra di installazione 4

Supporto principale 4

Accessori 5

Elementi necessari 6

Valori delle dimensioni di installazione 7

Schema di collegamento 9

Collegamento di più proiettori 9

Installazione della piastra di installazione

Note sull'installazione della piastra di installazione 10

Precauzioni sulla posizione di installazione della piastra di installazione 14

Specifiche della piastra di installazione 16

Dimensioni esterne 17

Intervallo di regolazione 19

Scorrimento verticale 19

Scorrimento orizzontale 20

Scorrimento in avanti/indietro 20

Piastra di installazione mini PC 21

Installazione della piastra di installazione 22

Fissaggio del supporto 23

Determinazione della posizione di installazione (tabelle distanza di proiezione) 23

Fissare l'unità di regolazione al proiettore 35

Installare la piastra a parete sul muro 36

Installare il braccio sulla piastra a parete 38

Fissare l'unità di regolazione al braccio 43

Fissaggio delle periferiche 44

Regolazione della posizione dell'immagine proiettata 46

Preparazione prima della regolazione 48

Eseguire la regolazione meccanica tramite Guida all'installazione della piastra di installazione 48

Regolazione tramite i menu del proiettore 52

Montaggio dei coperchi 57

Montaggio di un cavo di sicurezza 59

Fissaggio del cavo di sicurezza 60

Impostazione del proiettore

Funzione di impostazione batch 62

Impostare con una unità flash USB 62

Salvataggio delle impostazioni sull'unità flash USB 62

Copia delle impostazioni salvate su altri proiettori 63

Impostare collegando il computer e il proiettore con un cavo USB 64

Salvataggio delle impostazioni su un computer 64

Copia delle impostazioni salvate su altri proiettori 65

In caso di errore di impostazione 66

Installazione di più proiettori uno accanto all'altro 67

Impostazione dell'ID del proiettore 67

Impostazioni Link HDMI 69

Appendice

Elenco dei simboli per la sicurezza 71

Avviso generale 75

Uso sicuro del prodotto

Per la vostra sicurezza, vi preghiamo di leggere tutte le istruzioni della presente guida prima di utilizzare il prodotto. Una manipolazione scorretta, che ignora le istruzioni della presente guida, può danneggiare il prodotto e provocare infortuni o danni materiali. Tenere la presente guida di installazione a portata di mano per consultazioni future.

Leggere il *Manuale dell'utente* e le *Istruzioni sulla sicurezza* del proiettore e seguire quanto prescritto da questi documenti.

Indicazioni sulla sicurezza

Nella documentazione e sul prodotto viene fatto uso di simboli grafici per segnalare le procedure di utilizzo corretto del prodotto.

Le indicazioni e il relativo significato sono riportati di seguito. Assicurarsi di comprendere in modo appropriato tali indicazioni prima di leggere la guida.

Simbolo	Descrizione
Avvertenza	Questo simbolo segnala informazioni che, se ignorate, possono causare infortuni o il decesso in caso di manipolazione scorretta.
Attenzione	Questo simbolo segnala informazioni che, se ignorate, possono causare infortuni o danni fisici in caso di manipolazione scorretta.

Descrizione dei simboli

Simboli	Descrizione
	Simbolo che indica un'azione da non eseguire
	Simbolo che indica un'azione da eseguire
	Simbolo che segnala informazioni utili o integrative

Contenuto della confezione

Verificare di disporre di tutti gli elementi necessari prima di iniziare l'installazione.

Piastra di installazione

Supporto principale

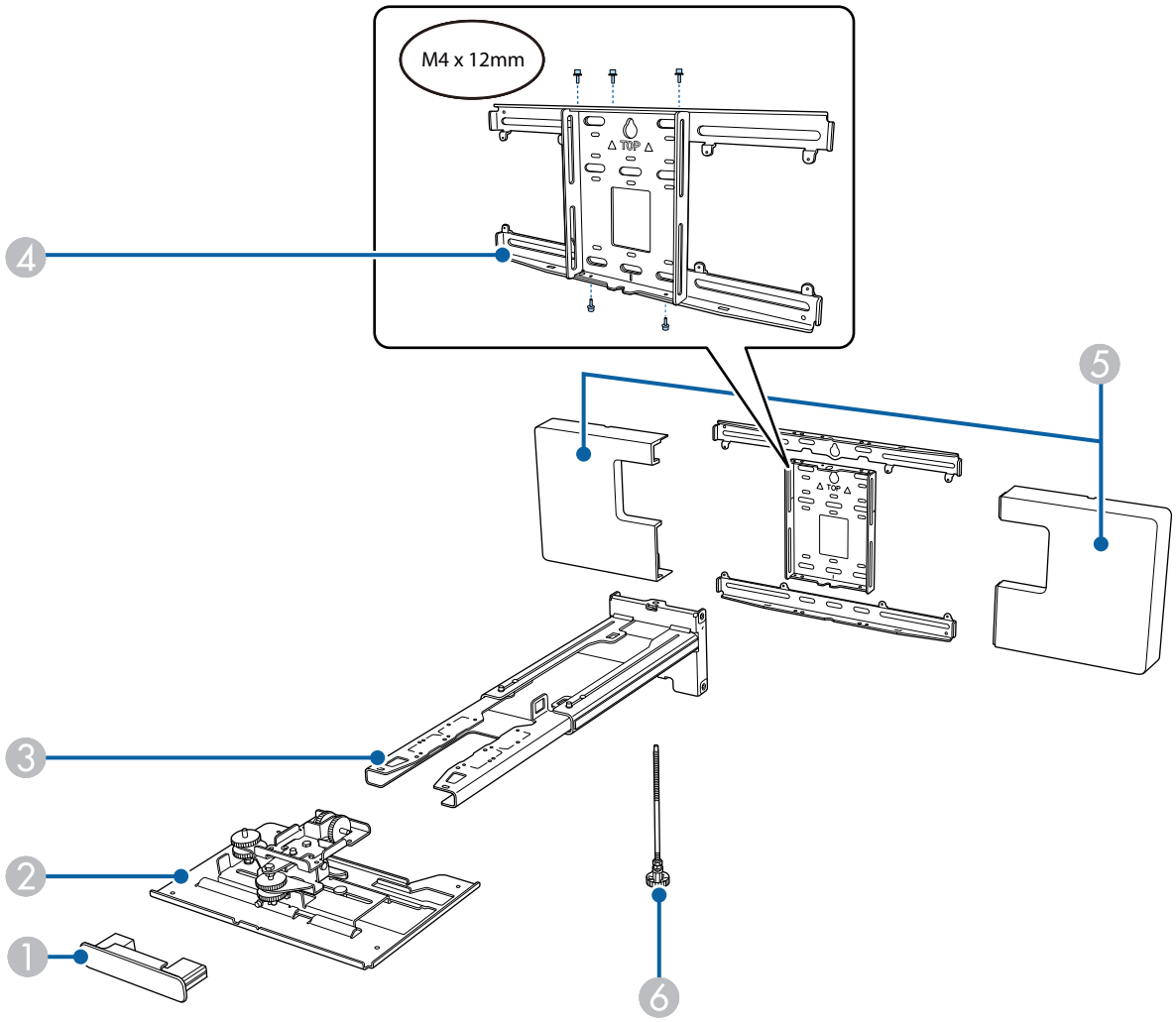

N.	Nome parte
1	Cappuccio terminale
2	Unità di regolazione
3	Braccio
4	Piastra a parete
5	Copripiastra a parete
6	Asse esagonale

Accessori

Parte	Nome	Applicazione
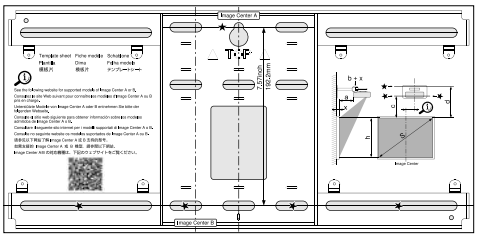	Dima	Fissarlo alla parete prima di fissare la piastra a parete, e utilizzarlo per praticare i fori necessari.
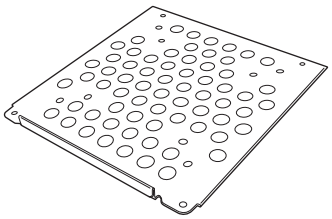	Piastra mini PC	Fissarla alla piastra a parete quando si installa un mini PC o uno stick PC.
	Cinghia mini PC	Consente di fissare il PC alla piastra quando si fissa un mini PC o uno stick PC che non è possibile fissare tramite viti.
	Fascetta cavi	Consente di fissare i cavi in eccesso dopo aver eseguito il cablaggio.
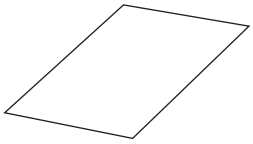	Adesivo di mascheramento	Incollarlo sulla scanalatura nel braccio dell'unità per coprirla dopo l'installazione.
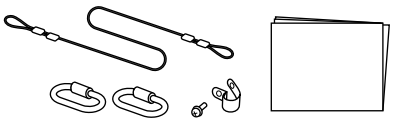	Set cavi di sicurezza	Connettendoli alla piastra di installazione e al proiettore, si evita la caduta del proiettore. Per maggiori dettagli, fare riferimento al manuale dell'utente fornito in dotazione con il set cavi di sicurezza.
	Chiave esagonale (M4)	-
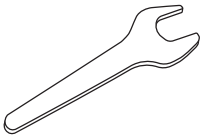	Chiave (N. 13 per M6)	-
	Bullone M4 x 12 mm con testa cilindrica ad esagono incassato con rondella/rondella a molla (x13)	• Assemblare la piastra a parete come indicato nell'immagine a p.4 (x5) • Fissare l'unità di regolazione al proiettore (x4) • Fissare l'unità di regolazione al braccio (x4)
	Cappucci in gomma	Fissare le staffe nella sezione del piedino.

Parte	Nome	Applicazione
	Bullone M6 x 20 mm a perno con testa esagonale con rondella/rondella a molla (x1)	Fissare il braccio alla piastra a parete.
	Viti M6 x 20 mm a perno con testa incassata a croce e rondelle in plastica (x3)	
	Viti M3 x 6 mm a perno incassata a croce e rondelle (x4)	Fissare la piastra mini PC alla piastra a parete.

Elementi necessari

Oltre agli elementi forniti, si devono anche preparare le seguenti viti e strumenti.

Parti applicabili	Elementi necessari
	Per la piastra di installazione • Tasselli M10 o 3/8 pollici x 60 mm (per fissare la piastra a parete, almeno x4) • Vite M10 (per fissare la piastra a parete temporaneamente: x1) • Chiave a cricchetto da 17 mm (per la regolazione dell'asse esagonale) • Cavi per il collegamento al proiettore • Dispositivi come mini PC

Valori delle dimensioni di installazione

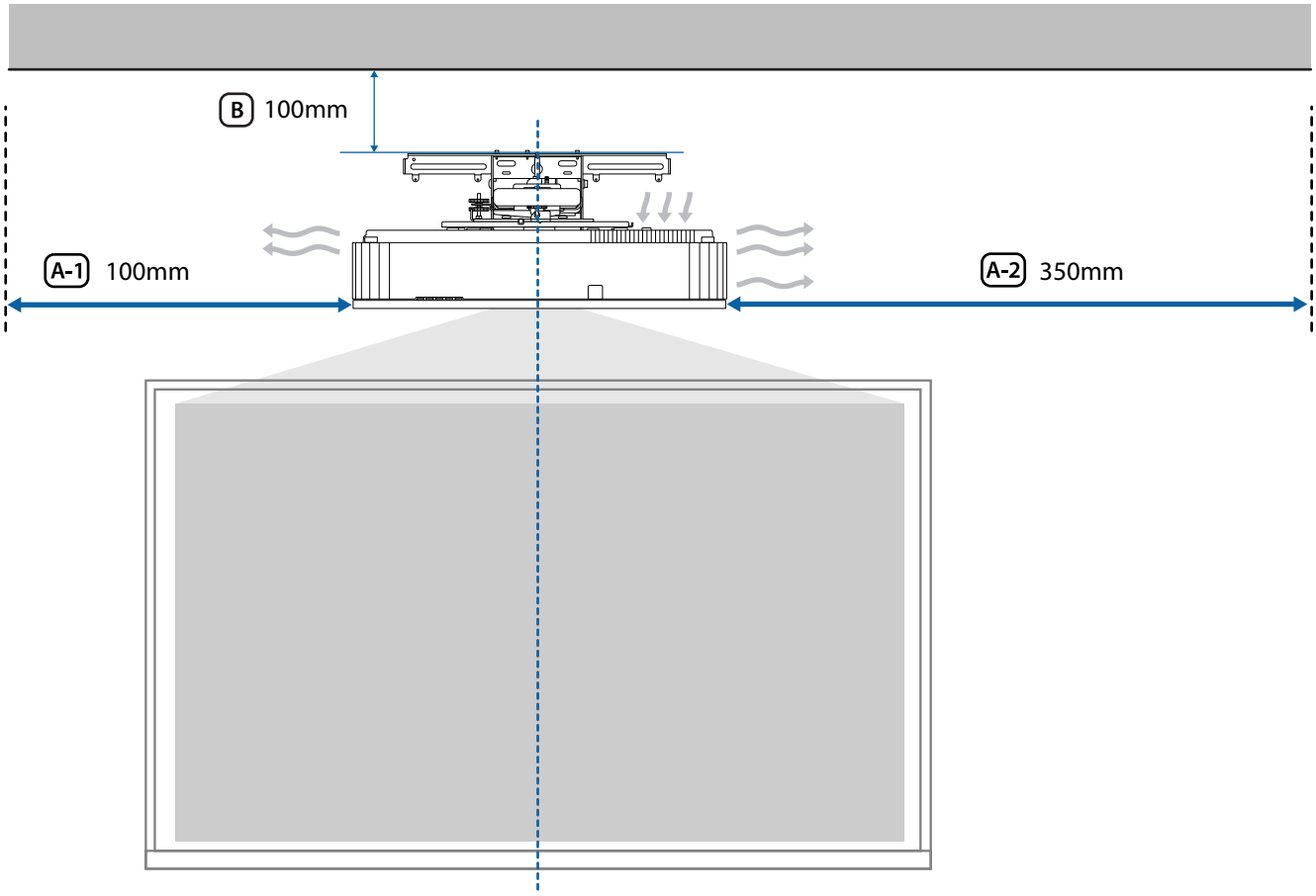

Attenzione

Durante l'installazione del proiettore, assicurarsi che vi sia uno spazio tra la parete e le aperture di ventilazione. (Vedere le figure A-1 e A-2 in precedenza)

Lasciando uno spazio di circa 100 mm dal soffitto alla parte superiore della piastra a parete l'installazione e la rimozione del proiettore risulteranno più semplici. (Vedere la figura B in precedenza)

Quando si proietta un'immagine lunga e orizzontale posizionando più proiettori uno accanto all'altro, utilizzare la funzione Unione bordi per rendere meno evidenti i bordi delle immagini. Quando si proietta uno schermo con proporzioni di 3:1, impostare **Intervallo unione** per **Unione bordi** su **600**.

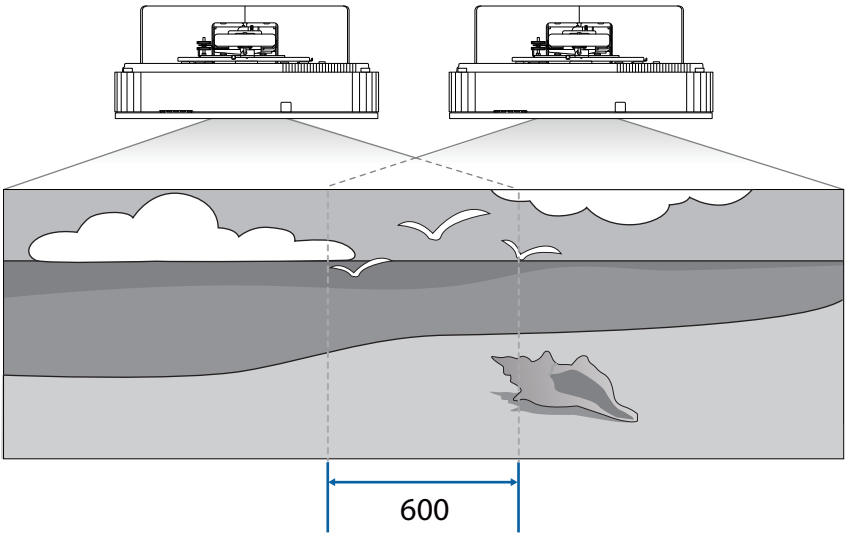

Se non è possibile impostare Intervallo unione su 600, è possibile impostarlo su un valore inferiore a 600.

Se è impostato su un valore inferiore a 600, potrebbero apparire delle barre nere sui lati sinistro e destro dell'immagine.

Schema di collegamento

Collegamento di più proiettori

Sono necessari i seguenti cavi quando si installano più proiettori.

Se è necessario usare altri cavi, controllare il *Manuale dell'utente*.

È possibile installare da due a quattro proiettori affiancati.

L'immagine seguente è un esempio di collegamento di tre proiettori.

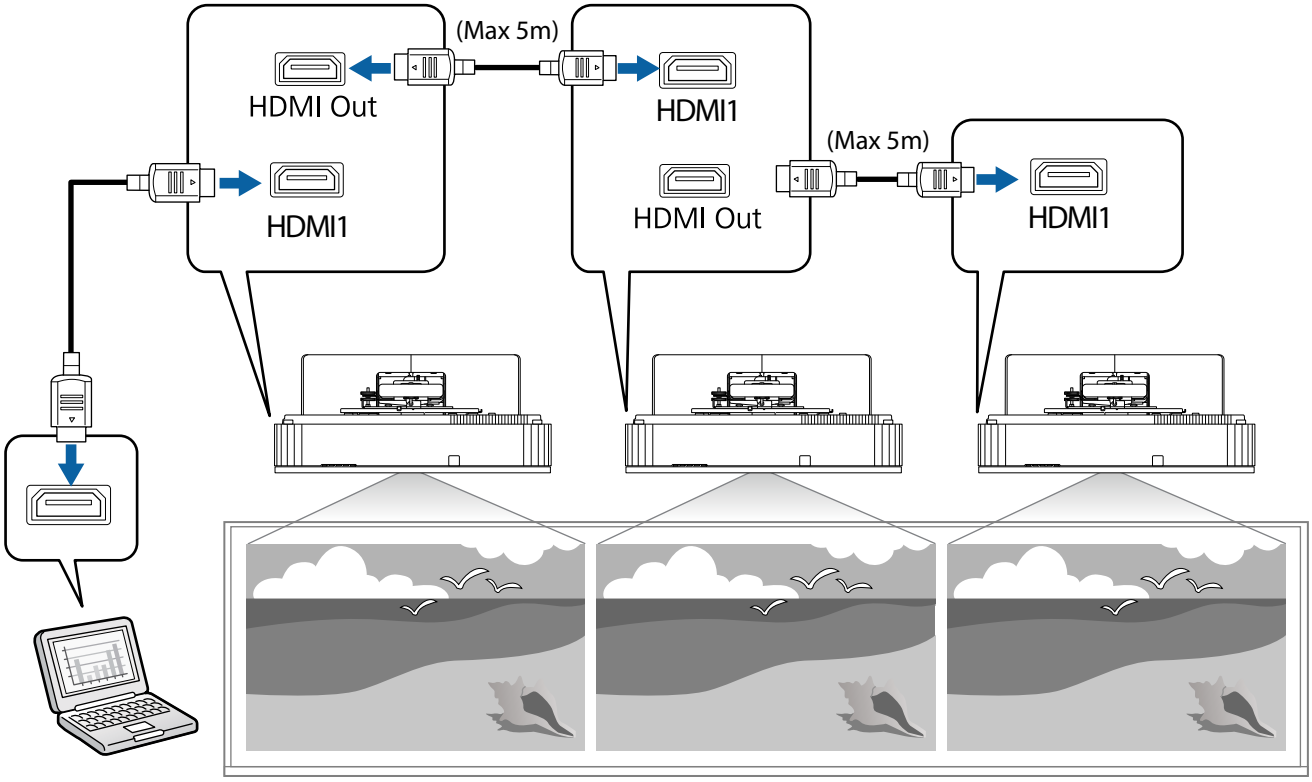

Note sull'installazione della piastra di installazione

Avvertenza	
La piastra di installazione serve esclusivamente per il montaggio del proiettore su una parete. Se si monta un apparecchio diverso da un proiettore, il peso potrebbe causare danni. La caduta del prodotto potrebbe causare il decesso o infortuni.	
I lavori di installazione (montaggio a parete) devono essere eseguiti da uno specialista con nozioni e competenze tecniche adeguate. Se l'installazione è incompleta o errata, il prodotto potrebbe cadere e causare infortuni o danni materiali.	
Attenersi ai passaggi nella guida per installare il supporto a parete e assicurarsi di utilizzare bulloni e viti ivi specificati. Se le istruzioni non vengono rispettate, il prodotto potrebbe cadere e provocare infortuni o incidenti.	
Maneggiare il cavo di alimentazione con cautela. Una manipolazione scorretta potrebbe causare incendi o scosse elettriche. Osservare le seguenti precauzioni per la manipolazione: • Non maneggiare la spina di alimentazione con le mani bagnate. • Non usare cavi di alimentazione danneggiati o modificati. • Quando il cavo di alimentazione viene fatto passare attraverso il braccio, non tirarlo con forza eccessiva.	
Non installare la piastra di installazione in luoghi soggetti a vibrazioni o urti. Ciò potrebbe danneggiare il proiettore o la superficie di montaggio. La caduta del prodotto potrebbe causare il decesso o infortuni.	
Quando si esegue l'installazione a parete, installare la piastra di installazione in modo che possa reggere il peso della piastra di installazione e quello del proiettore e resistere a eventuali vibrazioni orizzontali. Utilizzare dadi e bulloni M10 o 3/8 pollici x 60 mm. Se si utilizzano viti e bulloni di dimensioni più piccole di M10 o 3/8 pollici x 60 mm, la piastra di installazione potrebbe cadere. Epson non è responsabile per eventuali danni o infortuni causati dalla poca resistenza della parete o da un'installazione errata.	
I lavori di installazione devono essere eseguiti da almeno due tecnici qualificati. Se occorre allentare viti durante l'installazione, prestare attenzione a non far cadere il prodotto. La caduta del prodotto potrebbe causare il decesso o infortuni.	
Quando si installa il prodotto a parete, la parete deve avere una resistenza sufficiente da reggere il proiettore e la piastra di installazione. Il prodotto deve essere installato su una parete in cemento. Il peso massimo complessivo del proiettore e della piastra di installazione è di circa 22,0 kg (cavi non compresi). Prima dell'installazione del prodotto sulla parete, verificarne la resistenza. Se la parete non ha una resistenza sufficiente, rinforzarla prima dell'installazione.	

Avvertenza	
Ispezionare regolarmente la piastra di installazione per verificare che non presenti parti danneggiate o viti allentate. In presenza di danni, interrompere immediatamente l'uso della piastra di installazione. La caduta del prodotto potrebbe causare il decesso o infortuni.	
Non smontare o modificare il prodotto. All'interno del prodotto vi sono numerose sezioni ad alta tensione che potrebbero causare incendi, scosse elettriche o incidenti.	
Non appendersi a questo prodotto. Non appendere oggetti pesanti su questo prodotto. La caduta del prodotto potrebbe causare il decesso o infortuni.	
Non utilizzare sostanze adesive, lubrificanti o oli per installare o regolare la piastra di installazione. Se si utilizzano sostanze adesive per prevenire l'allentamento delle viti, oppure si applicano sostanze quali lubrificanti od oli sulla parte di fissaggio della piastra scorrevole del proiettore, la struttura potrebbe incrinarsi e provocare la caduta del proiettore, con il rischio di infortuni o danni materiali.	
Serrare saldamente tutte le viti dopo la regolazione. In caso contrario, il prodotto potrebbe cadere e causare infortuni o danni materiali.	
Non allentare mai i bulloni e i dadi dopo l'installazione. Verificare regolarmente che le viti non siano allentate. Se le viti sono allentate, serrarle saldamente. In caso contrario, il prodotto potrebbe cadere e causare infortuni o danni materiali.	
Disporre i cavi in modo che non interferiscano con dadi e bulloni. Una manipolazione scorretta dei cavi potrebbe causare incendi o scosse elettriche.	
Quando si accende il proiettore, non guardare nell'obiettivo di proiezione. Ciò potrebbe causare danni alla vista dovuti alla potente emissione di luce. Prestare particolare attenzione in caso di presenza di bambini. Quando si accende il proiettore a distanza mediante il telecomando, assicurarsi che nessuno guardi nell'obiettivo di proiezione.	
Quando si utilizza il proiettore, non collocare oggetti e non mettere la mano accanto all'obiettivo di proiezione. Quest'area è pericolosa in quanto raggiunge una temperatura elevata dovuta alla concentrazione di luce di proiezione.	
Non utilizzare il proiettore in un luogo soggetto a gas combustibile o esplosivo. Le alte temperature all'interno del proiettore possono provocare accensioni e incendi.	
Il proiettore deve essere rimosso o reinstallato esclusivamente da un tecnico specializzato, anche per la manutenzione e le riparazioni. Per istruzioni sulla manutenzione e le riparazione, vedere il *Manuale dell'utente* del proiettore.	
In caso di anomalie, scollegare immediatamente i cavi dal prodotto, quindi contattare il rivenditore locale o il call center di assistenza Epson più vicino. Se si continua ad utilizzare il prodotto in condizioni di anomalia si potrebbero causare incendi, scosse elettriche o danni alla vista.	

Avvertenza

Le etichette di avvertenza laser sono affisse all'interno e all'esterno del proiettore.

Interno

Esterno

Non guardare il fascio laser emesso dall'obiettivo durante la proiezione. (In base a IEC/EN60825-1:2014)

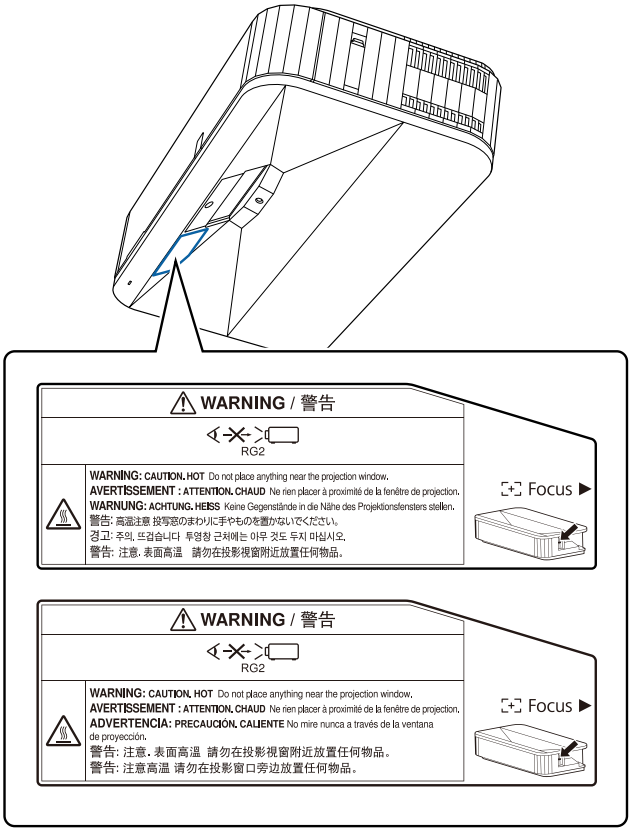

Avvertenza	
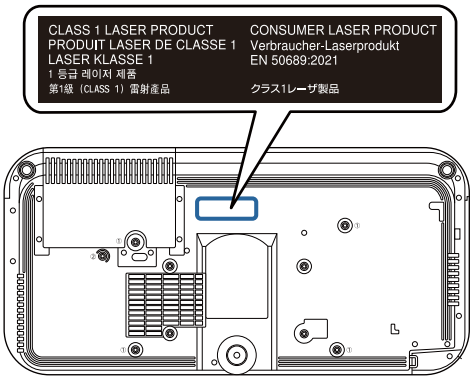	
Non aprire mai le coperture del proiettore. Le tensioni elettriche all'interno del proiettore possono causare lesioni gravi.	
Non guardare direttamente nella sorgente luminosa del proiettore. Possibilità di radiazioni ottiche pericolose emesse dal prodotto. Potrebbero verificarsi lesioni agli occhi.	

Attenzione	
Non installare il prodotto in luoghi in cui la temperatura di esercizio per il modello di proiettore in uso potrebbe essere superata. Ambienti simili potrebbero danneggiare il proiettore.	
Installare il prodotto in luoghi privi di polvere e umidità eccessive per evitare che l'obiettivo o i componenti ottici si sporchino.	
Non applicare una forza eccessiva per regolare il prodotto. Il prodotto potrebbe rompersi e causare infortuni.	
Questo proiettore è un prodotto laser Classe 1 conforme allo standard internazionale IEC/EN60825-1: 2014 per i laser.	
Non smontare il proiettore durante lo smaltimento. Smaltire in base alle leggi e normative locali o nazionali.	

Precauzioni sulla posizione di installazione della piastra di installazione

Avvertenza	
Non installare in un luogo soggetto a fumi prodotti da oli o fumi per eventi. Se oli e sostanze simili si fissano sulla parte di fissaggio della piastra scorrevole del proiettore, la struttura potrebbe incrinarsi e provocare la caduta del proiettore, con il rischio di infortuni o danni materiali.	

Attenzione	
Eseguire preventivamente i cablaggi per l'alimentazione elettrica nella posizione di montaggio del proiettore.	
Installare il proiettore lontano da dispositivi elettrici quali luci fluorescenti o condizionatori d'aria. Alcuni tipi di luci fluorescenti possono interferire con il telecomando o la penna.	
Durante l'installazione del proiettore, assicurarsi che vi sia uno spazio tra la parete e le aperture di ventilazione per l'aria del proiettore come mostrato nell'immagine seguente. 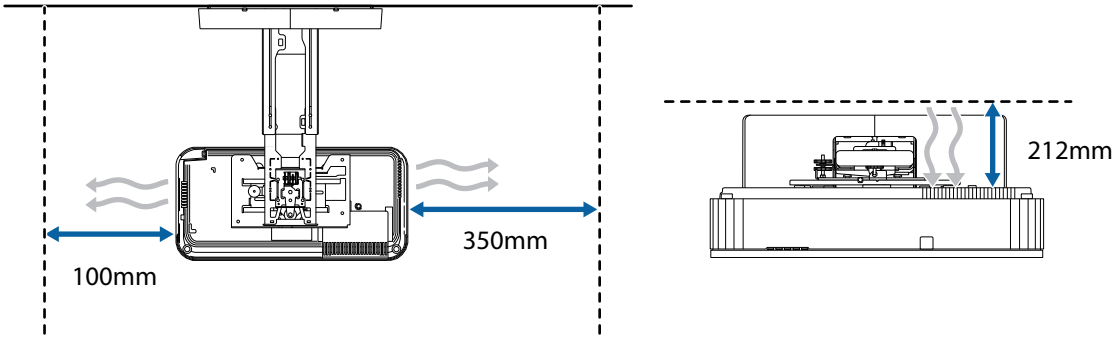	
Durante l'installazione di due o più proiettori in parallelo, assicurarsi che la temperatura dell'ambiente circostante sia inferiore a 35°C. Se l'ambiente è troppo caldo, il proiettore potrebbe surriscaldarsi e l'alimentazione potrebbe spegnersi senza preavviso.	

Attenzione	
Quando si installano due o più proiettori in parallelo, lasciare uno spazio di almeno 750mm tra i proiettori. 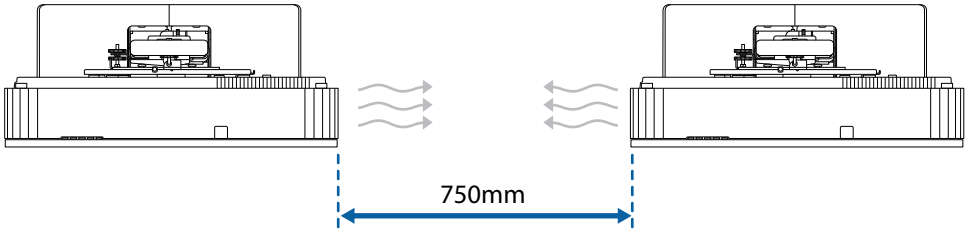 Se non è possibile lasciare uno spazio di circa 750mm, installare una partizione per bloccare il calore proveniente dall'apertura di ventilazione per l'aria del proiettore. Garantire il seguente spazio quando si installano divisori. 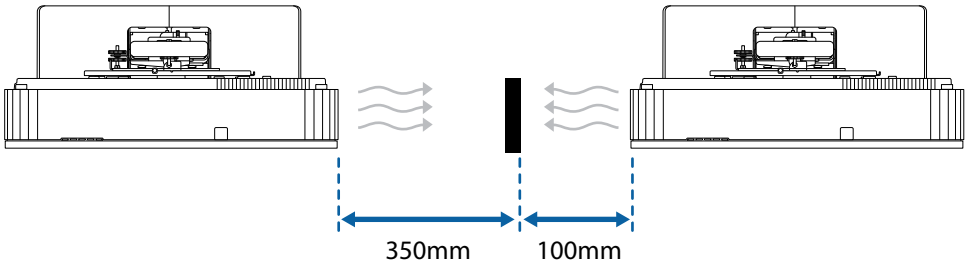 	
Installare e regolare il proiettore a una temperatura ambiente prossima all'ambiente di utilizzo previsto. Se la temperatura cambia, la posizione dell'immagine potrebbe cambiare.	
Installare il proiettore in modo che sia inclinato a un angolo di non oltre +3 gradi o -3 gradi in verticale e orizzontale rispetto allo schermo.	
Si consiglia di utilizzare uno schermo a lavagna o con supporti adesivi.	

Specifiche della piastra di installazione

Elemento	Specifiche tecniche
Peso della piastra di installazione (braccio, asse esagonale, unità di regolazione, piastra a parete, copripiastra a parete, cappuccio terminale)	9,5 kg circa
Capacità massima di carico	15,0 kg

Dimensioni esterne

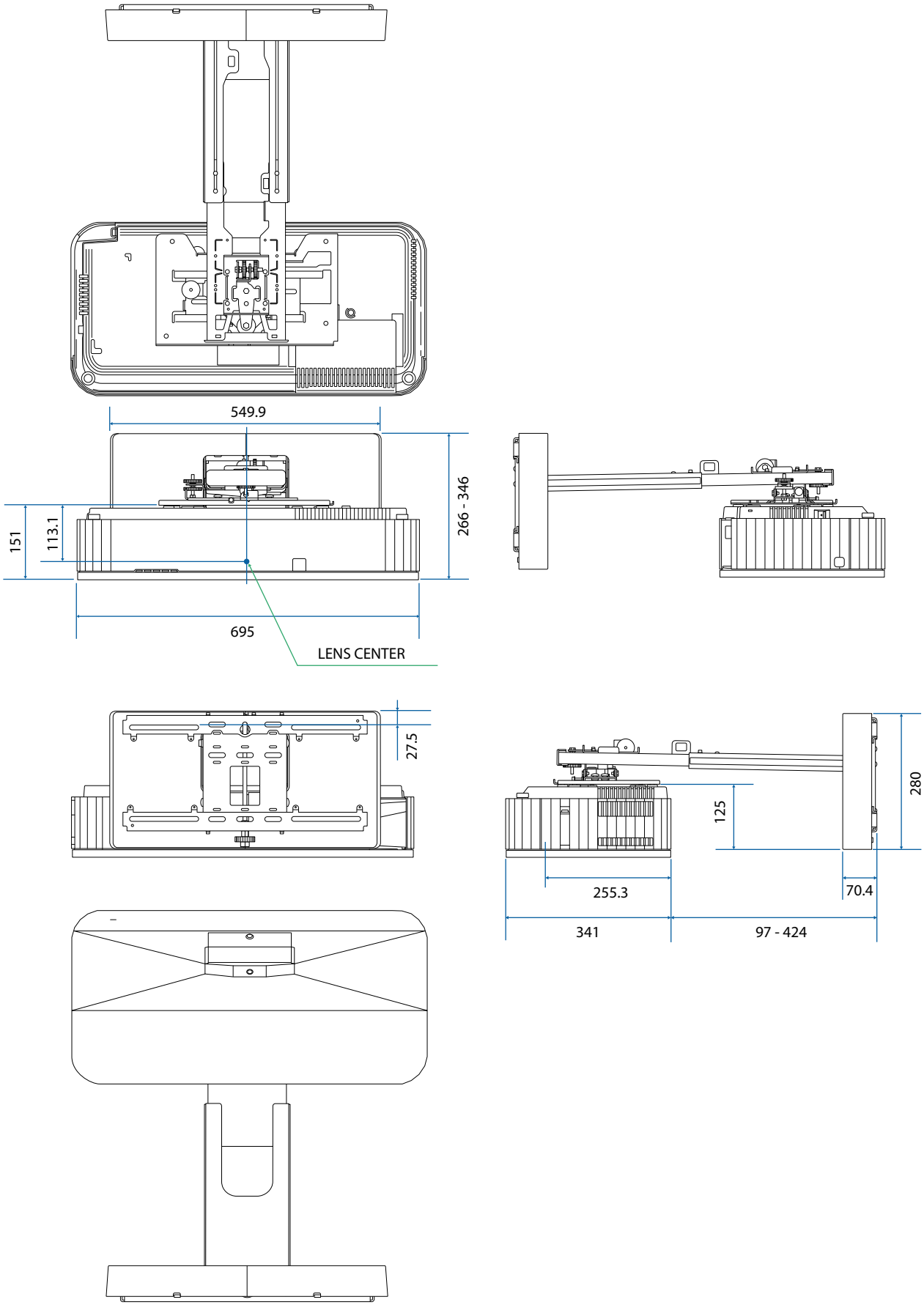

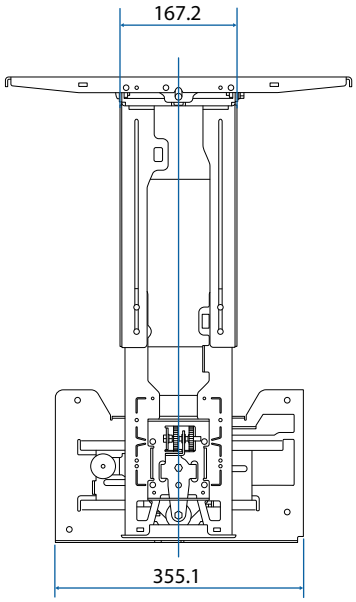
167.2
355.1

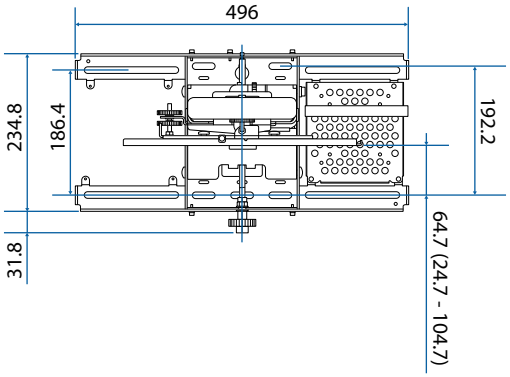
496
234.8
186.4
192.2
31.8
64.7 (24.7 - 104.7)

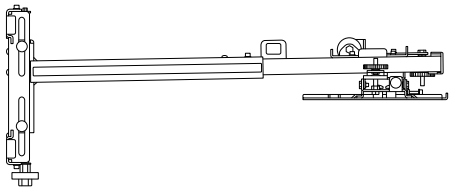

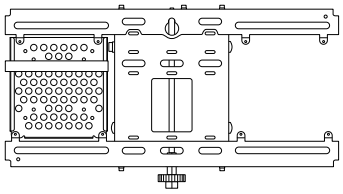

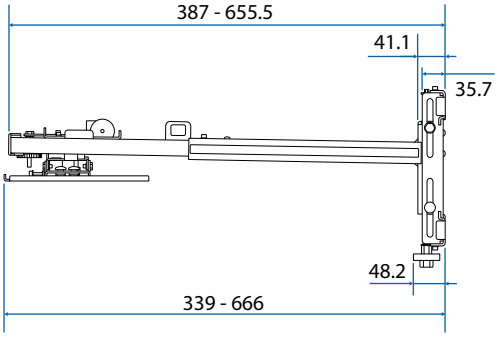
387 - 655.5
41.1
35.7
48.2
339 - 666

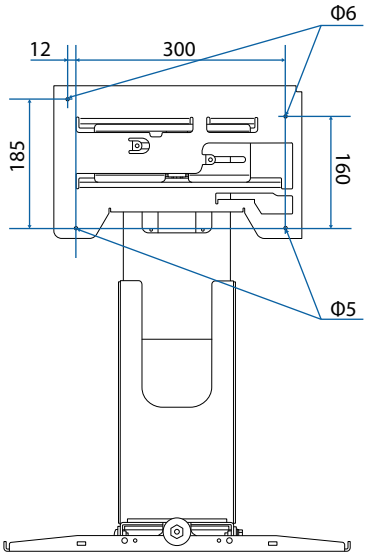
Φ6
12
300
185
160
Φ5

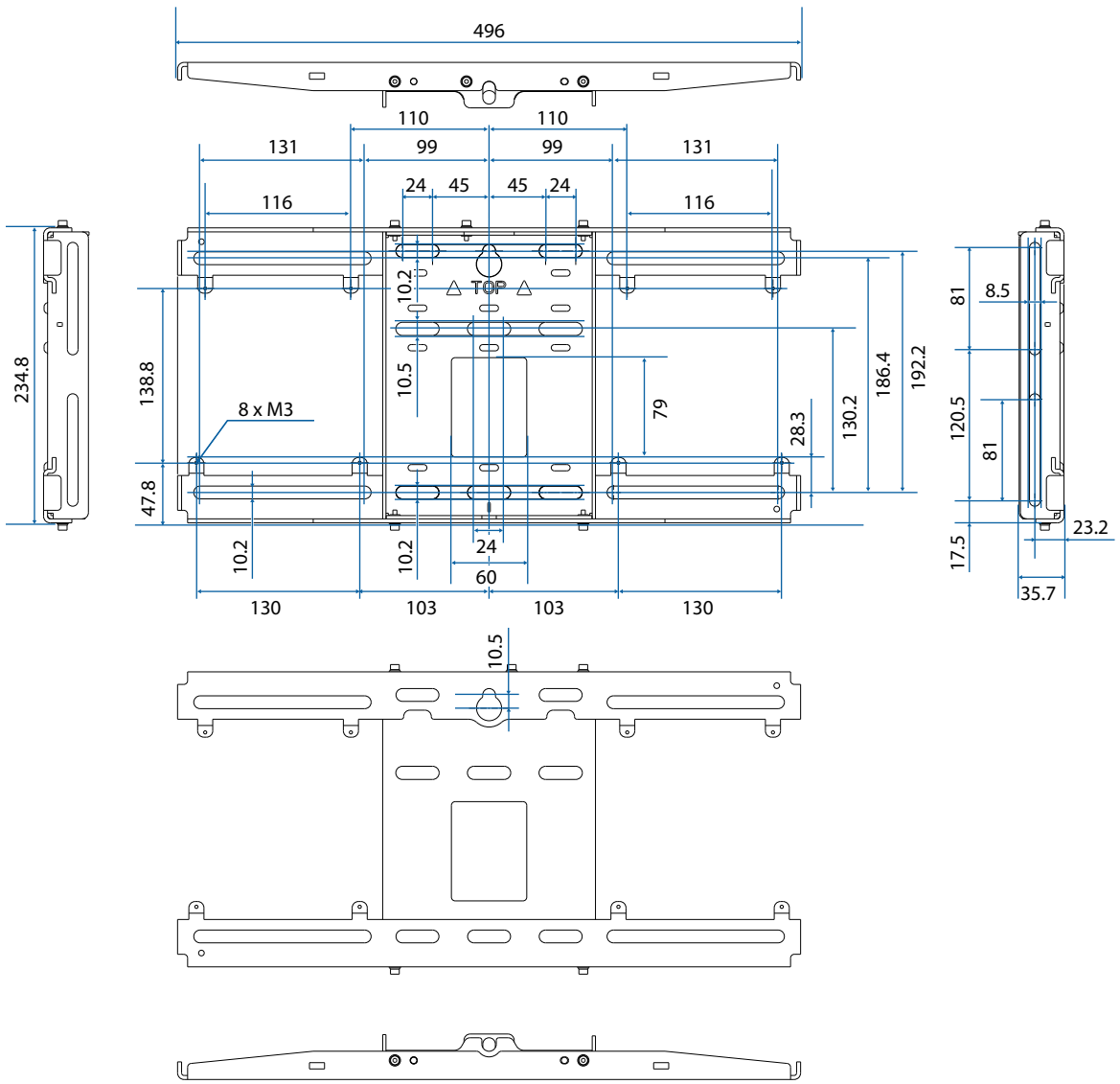

Intervallo di regolazione

Scorrimento verticale

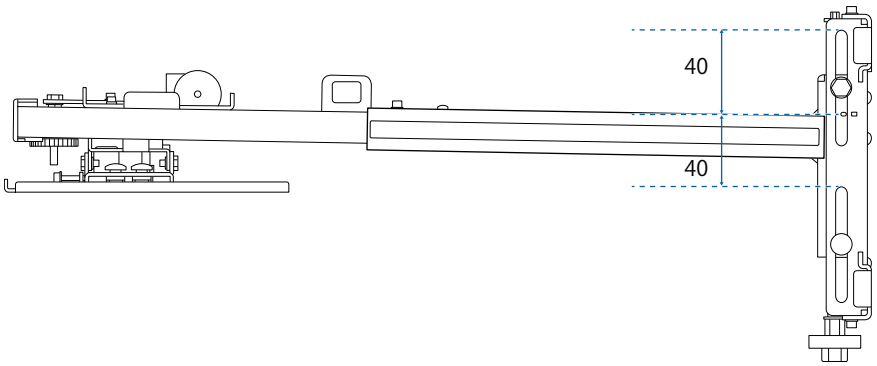

Scorrimento orizzontale

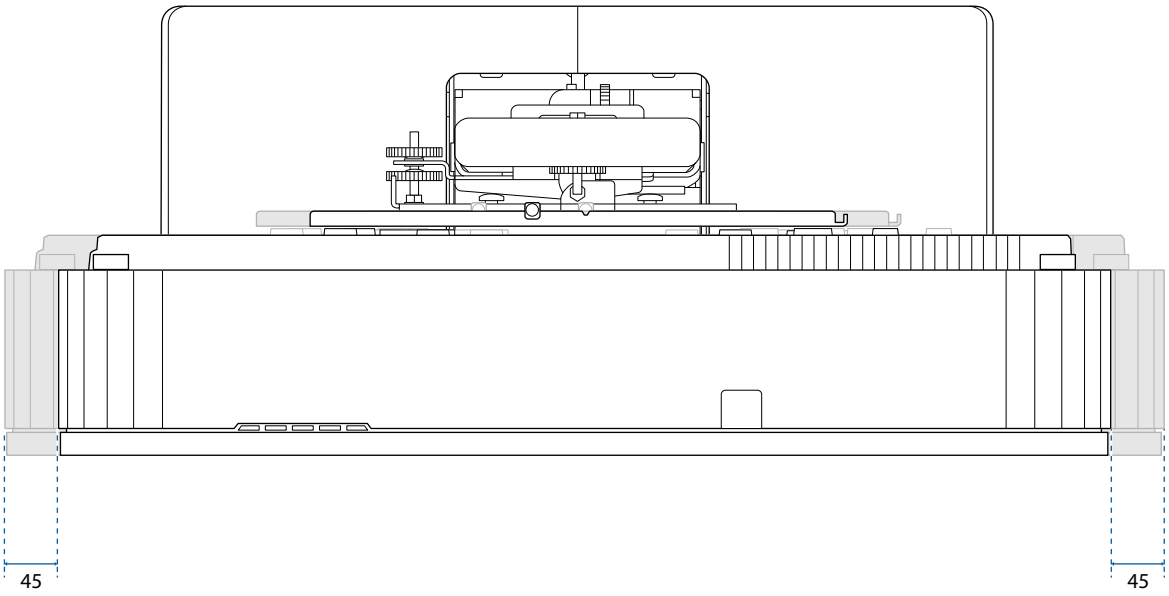

Scorrimento in avanti/indietro

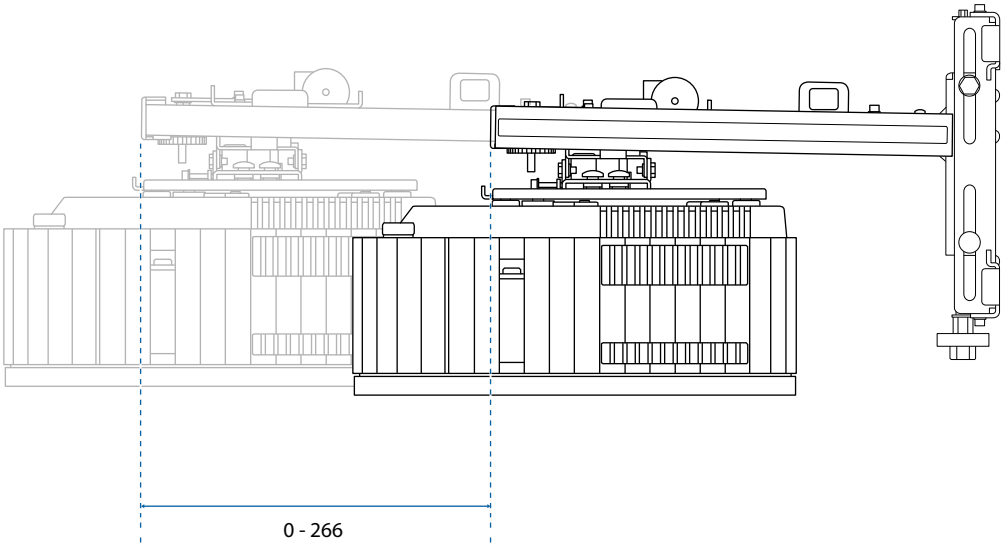

Piastra di installazione mini PC

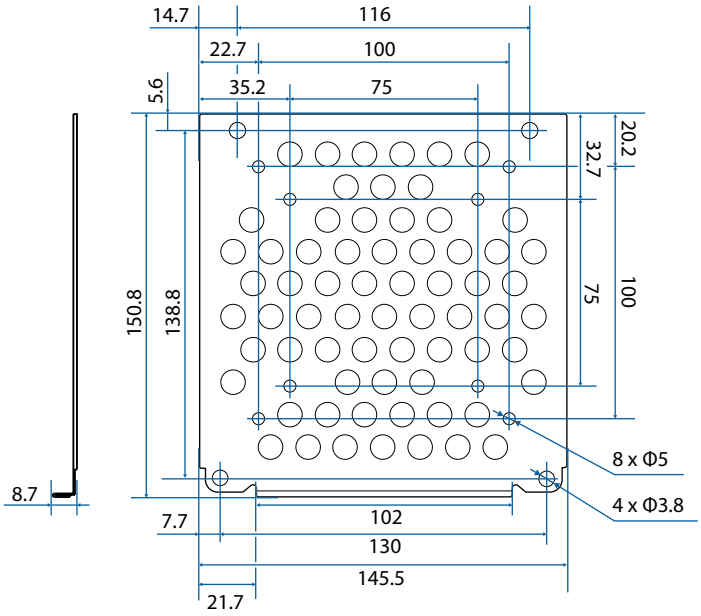

Elemento	Specifiche tecniche
Fori delle viti per l'installazione del PC (compatibile VESA)	75 mm x 75 mm 100 mm x 100 mm
Dimensioni PC supportate	Entro 150 mm x 150 mm x 44 mm
Peso PC supportato	Al massimo 0,7 kg

Installazione della piastra di installazione

Attenersi al flusso di lavoro seguente per l'installazione della piastra di installazione.

Far passare i cavi prima di installare la piastra a parete in base all'ambiente di installazione.

1. Rimuovere i piedini dal proiettore (3 punti in totale), quindi fissare i cappucci in gomma alla sezione anteriore dei piedini.
2. Verificare le tabelle della distanza di proiezione per stabilire la posizione di installazione (☛ p.23)
3. Fissare l'unità di regolazione al proiettore (☛ p.35)
4. Installare la piastra a parete sul muro (☛ p.36)
5. Regolare la lunghezza del braccio, quindi fissarlo alla piastra a parete (☛ p.38)
6. Fissare l'unità di regolazione al braccio, quindi collegare i cavi e le periferiche (☛ p.43)
7. Regolazione della posizione dell'immagine (☛ p.46)
8. Montare i coperchi (☛ p.57)

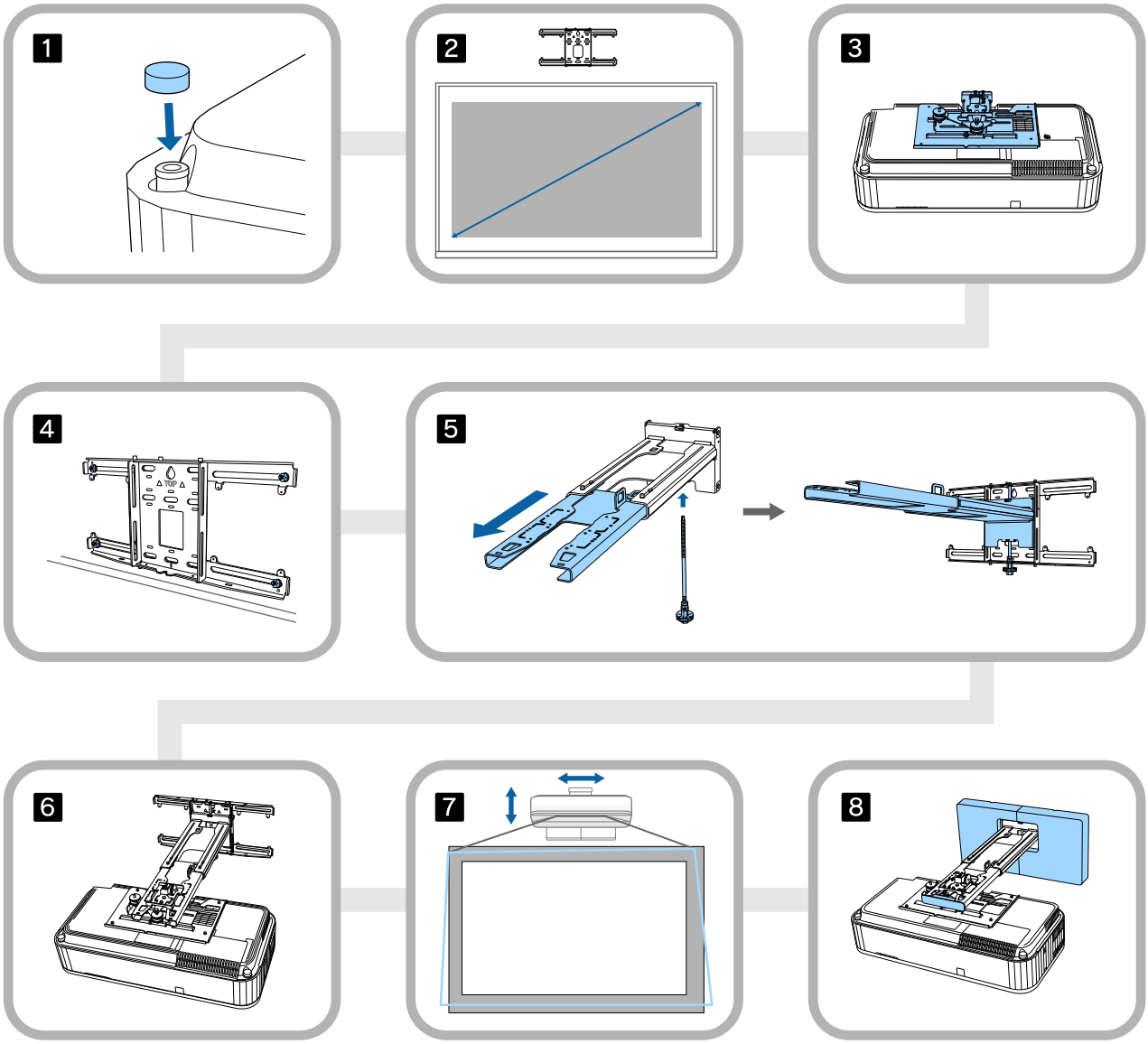

Fissaggio del supporto

Determinazione della posizione di installazione (tabelle distanza di proiezione)

Determinare la posizione di installazione della piastra a parete in base alla dimensione dello schermo (S) su cui si desidera proiettare. Consultare la figura seguente per controllare i valori da a a d. È il valore quando il braccio si trova al centro della piastra a parete (vedere ☆ nella figura seguente).

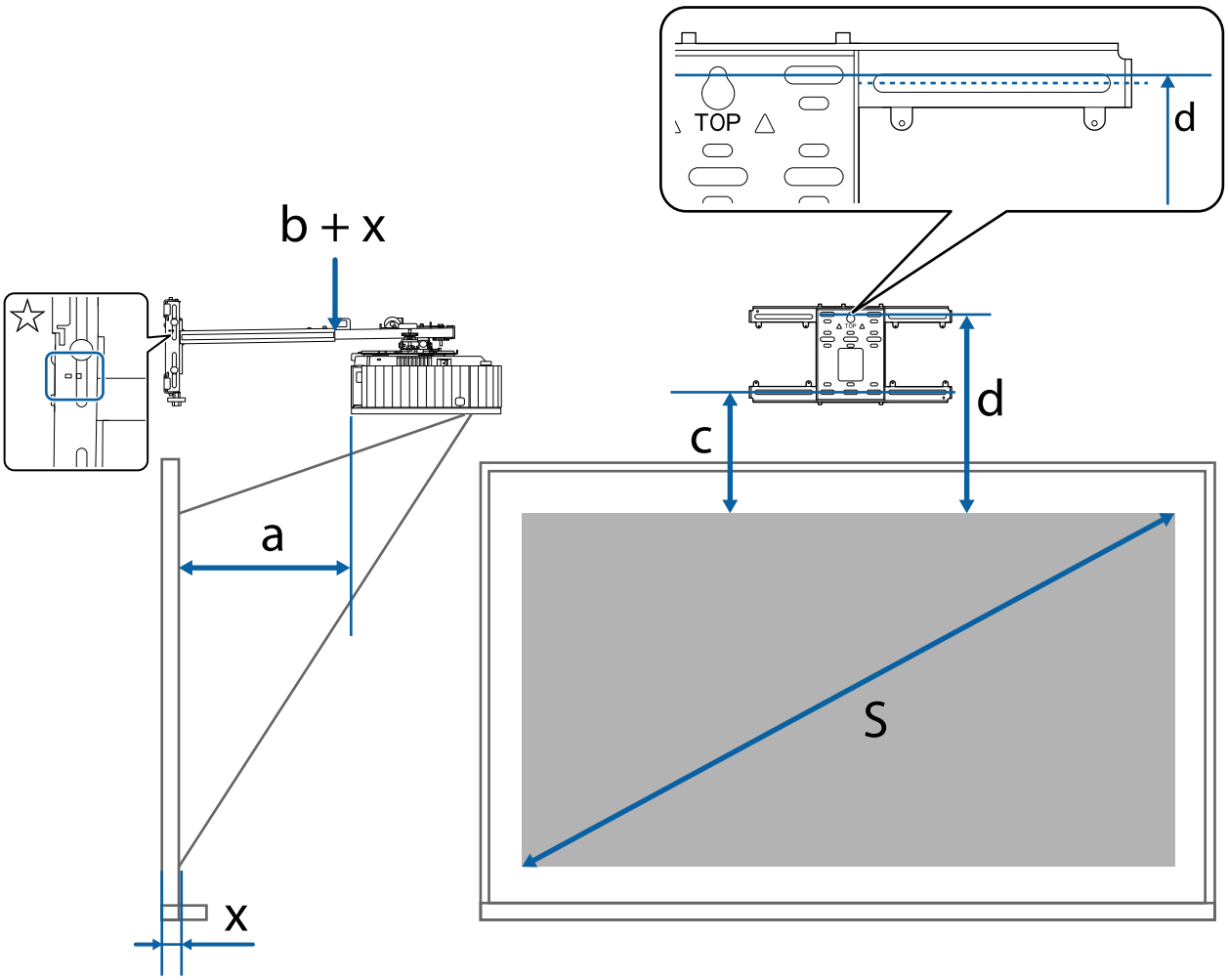

a:	Distanza di proiezione minima (grandangolo)	c:	Distanza dal bordo superiore dell'immagine al foro della vite di installazione della piastra a parete inferiore
b + x:	Numero di scala di scorrimento del braccio sul braccio (massimo 266 mm)	d:	Distanza dal bordo superiore dell'immagine al foro della vite temporaneo della piastra a parete
x:	Distanza dalla parete alla superficie di proiezione	S:	Formato dell'immagine proiettata

Vedere quanto segue per i valori per c e d quando si proietta con un rapporto di aspetto di 16: 6 o 21: 9.

- c1/d1: Quando **Posizione schermo** è al centro
- c2/d2: Quando **Posizione schermo** è i alto

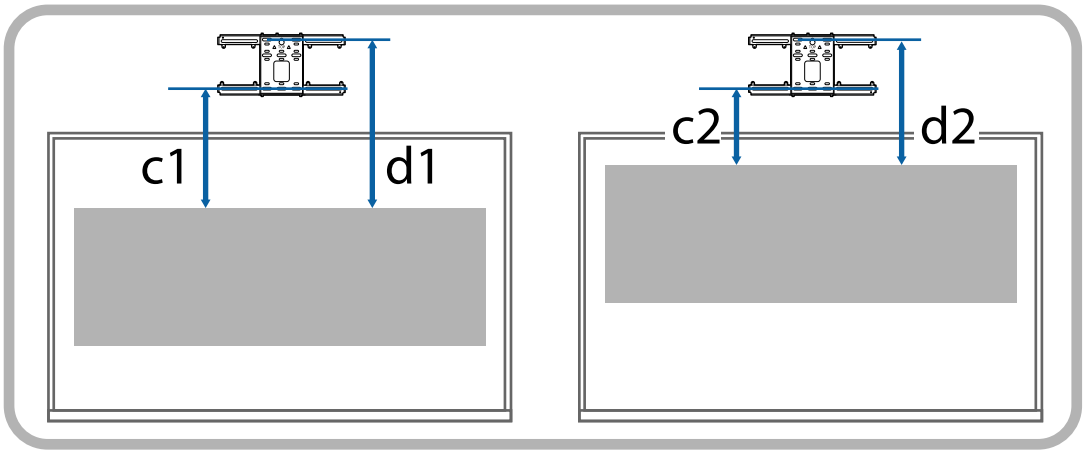

Immagine proiettata in 16:9

[Unità: mm]

S		a	b	c	d
100 "	221 × 125	97	1	251	443
101 "	224 × 126	101	5	253	445
102 "	226 × 127	105	9	255	447
103 "	228 × 128	109	13	257	449
104 "	230 × 130	112	16	259	451
105 "	232 × 131	116	20	262	454
106 "	235 × 132	120	24	264	456
107 "	237 × 133	124	28	266	458
108 "	239 × 134	127	31	268	460
109 "	241 × 136	131	35	270	462
110 "	244 × 137	135	39	273	465
111 "	246 × 138	139	43	275	467
112 "	248 × 139	142	46	277	469
113 "	250 × 141	146	50	279	471
114 "	252 × 142	150	54	281	473
115 "	255 × 143	154	58	284	476
116 "	257 × 144	157	61	286	478
117 "	259 × 146	161	3	269	461
118 "	261 × 147	165	7	271	463
119 "	263 × 148	169	11	273	465
120 "	266 × 149	172	14	275	467
121 "	268 × 151	176	18	277	469
122 "	270 × 152	180	22	279	471
123 "	272 × 153	184	26	281	473
124 "	275 × 154	187	29	283	475
125 "	277 × 156	191	33	285	477
126 "	279 × 157	195	37	287	479
127 "	281 × 158	199	41	289	481
128 "	283 × 159	202	44	291	483
129 "	286 × 161	206	48	293	485
130 "	288 × 162	210	52	295	487

S		a	b	c	d
131 "	290 × 163	214	56	297	489
132 "	292 × 164	217	59	299	491
133 "	294 × 166	221	63	301	493
134 "	297 × 167	225	67	303	495
135 "	299 × 168	229	71	305	497
136 "	301 × 169	232	74	307	499
137 "	303 × 171	236	78	309	501
138 "	306 × 172	240	82	311	503
139 "	308 × 173	243	85	314	506
140 "	310 × 174	247	89	316	508
141 "	312 × 176	251	93	318	510
142 "	314 × 177	255	97	320	512
143 "	317 × 178	258	100	322	514
144 "	319 × 179	262	104	324	516
145 "	321 × 181	266	108	326	518
146 "	323 × 182	270	112	328	520
147 "	325 × 183	273	115	330	522
148 "	328 × 184	277	119	332	524
149 "	330 × 186	281	123	334	526
150 "	332 × 187	285	127	336	528
151 "	334 × 188	288	130	338	530
152 "	336 × 189	292	134	340	532
153 "	339 × 191	296	138	342	534
154 "	341 × 192	300	142	344	536
155 "	343 × 193	303	145	346	538
156 "	345 × 194	307	149	348	540
157 "	348 × 196	311	153	350	542
158 "	350 × 197	315	157	352	544
158 "	352 × 198	318	160	354	546
160 "	354 × 199	322	164	356	548

Immagine proiettata in 16:10

[Unità: mm]

S		a	b	c	d
93 "	200 × 125	100	4	235	427
94 "	202 × 127	104	8	237	429
95 "	205 × 128	108	12	239	431
96 "	207 × 129	112	16	242	434
97 "	209 × 131	116	20	244	436
98 "	211 × 132	120	24	246	438
99 "	213 × 133	124	28	248	440
100 "	215 × 135	128	32	251	443
101 "	218 × 136	132	36	253	445
102 "	220 × 137	136	40	255	447
103 "	222 × 139	140	44	257	449
104 "	224 × 140	144	48	259	451
105 "	226 × 141	148	52	262	454
106 "	228 × 143	152	56	264	456
107 "	230 × 144	156	60	266	458
108 "	233 × 145	160	64	268	460
109 "	235 × 147	164	68	270	462
110 "	237 × 148	168	72	273	465
111 "	239 × 149	172	76	275	467
112 "	241 × 151	176	80	277	469
113 "	243 × 152	180	84	279	471
114 "	246 × 153	184	88	281	473
115 "	248 × 155	189	93	284	476
116 "	250 × 156	193	97	286	478
117 "	252 × 158	197	39	288	480
118 "	254 × 159	201	43	290	482
119 "	256 × 160	205	47	292	484
120 "	258 × 162	209	51	295	487
121 "	261 × 163	213	55	297	489
122 "	263 × 164	217	59	299	491

S		a	b	c	d
123 "	265 × 166	221	63	301	493
124 "	267 × 167	225	67	303	495
125 "	269 × 168	229	71	306	498
126 "	271 × 170	233	75	308	500
127 "	274 × 171	237	79	310	502
128 "	276 × 172	241	83	312	504
129 "	278 × 174	245	87	314	506
130 "	280 × 175	249	91	317	509
131 "	282 × 176	253	95	319	511
132 "	284 × 178	257	99	321	513
133 "	286 × 179	261	103	323	515
134 "	289 × 180	265	107	325	517
135 "	291 × 182	269	111	328	520
136 "	293 × 183	274	116	330	522
137 "	295 × 184	278	120	332	524
138 "	297 × 186	282	124	334	526
139 "	299 × 187	286	128	337	529
140 "	302 × 188	290	132	339	531
141 "	304 × 190	294	136	341	533
142 "	306 × 191	298	140	343	535
143 "	308 × 193	302	144	345	537
144 "	310 × 194	306	148	348	540
145 "	312 × 195	310	152	350	542
146 "	314 × 197	314	156	352	544
147 "	317 × 198	318	160	354	546
148 "	319 × 199	322	164	356	548

Immagine proiettata in 4:3

[Unità: mm]

S		a	b	c	d
82 "	167 × 125	99	3	235	427
83 "	169 × 126	103	7	237	429
84 "	171 × 128	108	12	240	432
85 "	173 × 130	113	17	242	434
86 "	175 × 131	117	21	245	437
87 "	177 × 133	122	26	247	439
88 "	179 × 134	126	30	250	442
89 "	181 × 136	131	35	252	444
90 "	183 × 137	135	39	255	447
91 "	185 × 139	140	44	257	449
92 "	187 × 140	145	49	260	452
93 "	189 × 142	149	53	262	454
94 "	191 × 143	154	58	265	457
95 "	193 × 145	158	62	267	459
96 "	195 × 146	163	67	270	462
97 "	197 × 148	168	72	272	464
98 "	199 × 149	172	76	275	467
99 "	201 × 151	177	81	277	469
100 "	203 × 152	181	85	280	472
101 "	205 × 154	186	90	282	474
102 "	207 × 155	190	94	285	477
103 "	209 × 157	195	99	287	479
104 "	211 × 158	200	104	290	482
105 "	213 × 160	204	108	292	484
106 "	215 × 162	209	113	295	487
107 "	217 × 163	213	117	297	489
108 "	219 × 165	218	122	300	492
109 "	221 × 166	223	127	302	494
110 "	224 × 168	227	131	305	497
111 "	226 × 169	232	136	307	499

S		a	b	c	d
112 "	228 × 171	236	140	310	502
113 "	230 × 172	241	145	312	504
114 "	232 × 174	245	149	315	507
115 "	234 × 175	250	154	317	509
116 "	236 × 177	255	159	320	512
117 "	238 × 178	259	101	322	514
118 "	240 × 180	264	106	325	517
119 "	242 × 181	268	110	327	519
120 "	244 × 183	273	115	330	522
121 "	246 × 184	278	120	332	524
122 "	248 × 186	282	124	335	527
123 "	250 × 187	287	129	337	529
124 "	252 × 189	291	133	340	532
125 "	254 × 191	296	138	342	534
126 "	256 × 192	300	142	345	537
127 "	258 × 194	305	147	347	539
128 "	260 × 195	310	152	350	542
129 "	262 × 197	314	156	352	544
130 "	264 × 198	319	161	355	547

Immagine proiettata in 16:6

[Unità: mm]

S		a	b	c1	d1	c2	d2
93 "	221 × 83	97	1	441	633	234	426
94 "	224 × 84	101	5	446	638	236	429
95 "	226 × 85	105	9	450	642	238	430
96 "	228 × 86	109	13	454	646	240	432
97 "	231 × 87	113	17	459	651	243	435
98 "	233 × 87	117	21	463	655	244	437
99 "	235 × 88	121	25	468	660	247	439
100 "	238 × 89	125	29	472	664	249	441
101 "	240 × 90	129	33	477	669	252	444
102 "	243 × 91	133	37	481	673	254	446
103 "	245 × 92	137	41	485	677	255	448
104 "	247 × 93	141	45	490	682	258	450
105 "	250 × 94	145	49	494	686	260	452
106 "	252 × 95	149	53	499	691	263	455
107 "	254 × 95	153	57	503	695	264	457
108 "	257 × 96	157	61	507	699	266	458
109 "	259 × 97	162	66	512	704	269	461
110 "	262 × 98	166	70	516	708	271	463
111 "	264 × 99	170	74	521	713	274	466
112 "	266 × 100	174	78	525	717	275	467
113 "	269 × 101	178	82	530	722	278	470
114 "	271 × 102	182	86	534	726	280	472
115 "	274 × 103	186	90	538	730	282	474
116 "	276 × 103	190	94	543	735	284	477
117 "	278 × 104	194	36	547	739	286	478
118 "	281 × 105	198	40	552	744	289	481
119 "	283 × 106	202	44	556	748	291	483
120 "	285 × 107	206	48	561	753	293	486
121 "	288 × 108	210	52	565	757	295	487
122 "	290 × 109	214	56	569	761	297	489

S		a	b	c1	d1	c2	d2
123 "	293 × 110	218	60	574	766	300	492
124 "	295 × 111	222	64	578	770	302	494
125 "	297 × 111	226	68	583	775	304	496
126 "	300 × 112	230	72	587	779	306	498
127 "	302 × 113	234	76	591	783	308	500
128 "	304 × 114	238	80	596	788	311	503
129 "	307 × 115	242	84	600	792	312	505
130 "	309 × 116	246	88	605	797	315	507
131 "	312 × 117	250	92	609	801	317	509
132 "	314 × 118	254	96	614	806	320	512
133 "	316 × 119	258	100	618	810	321	514
134 "	319 × 120	262	104	622	814	323	515
135 "	321 × 120	266	108	627	819	326	518
136 "	323 × 121	270	112	631	823	328	520
137 "	326 × 122	274	116	636	828	331	523
138 "	328 × 123	278	120	640	832	332	525
139 "	331 × 124	282	124	645	837	335	527
140 "	333 × 125	286	128	649	841	337	529
141 "	335 × 126	290	132	653	845	339	531
142 "	338 × 127	294	136	658	850	341	534
143 "	340 × 128	298	140	662	854	343	535
144 "	342 × 128	302	144	667	859	346	538
145 "	345 × 129	306	148	671	863	348	540
146 "	347 × 130	310	152	675	867	349	542
147 "	350 × 131	314	156	680	872	352	544
148 "	352 × 132	318	160	684	876	354	546

Immagine proiettata in 21:9

[Unità: mm]

S		a	b	c1	d1	c2	d2
95 "	222 × 95	98	2	383	575	234	427
96 "	224 × 96	102	6	387	579	237	429
97 "	226 × 97	106	10	390	582	238	431
98 "	229 × 98	110	14	394	586	241	433
99 "	231 × 99	114	18	398	590	243	435
100 "	233 × 100	118	22	401	593	245	437
101 "	236 × 101	122	26	405	597	247	439
102 "	238 × 102	126	30	409	601	250	442
103 "	240 × 103	130	34	413	605	252	444
104 "	243 × 104	134	38	416	608	253	446
105 "	245 × 105	138	42	420	612	256	448
106 "	247 × 106	142	46	424	616	258	450
107 "	250 × 107	146	50	427	619	260	452
108 "	252 × 108	150	54	431	623	262	454
109 "	254 × 109	153	57	435	627	265	457
110 "	257 × 110	157	61	439	631	267	459
111 "	259 × 111	161	65	442	634	268	461
112 "	261 × 112	165	69	446	638	271	463
113 "	264 × 113	169	73	450	642	273	466
114 "	266 × 114	173	77	453	645	275	467
115 "	268 × 115	177	81	457	649	277	469
116 "	271 × 116	181	85	461	653	280	472
117 "	273 × 117	185	27	465	657	282	474
118 "	275 × 118	189	31	468	660	284	476
119 "	278 × 119	193	35	472	664	286	478
120 "	280 × 120	197	39	476	668	288	481
121 "	282 × 121	201	43	479	671	290	482
122 "	285 × 122	205	47	483	675	292	484
123 "	287 × 123	209	51	487	679	295	487
124 "	289 × 124	213	55	491	683	297	489

S		a	b	c1	d1	c2	d2
125 "	292 × 125	217	59	494	686	299	491
126 "	294 × 126	221	63	498	690	301	493
127 "	296 × 127	225	67	502	694	303	496
128 "	299 × 128	228	70	505	697	305	497
129 "	301 × 129	232	74	509	701	307	500
130 "	304 × 130	236	78	513	705	310	502
131 "	306 × 131	240	82	517	709	312	504
132 "	308 × 132	244	86	520	712	314	506
133 "	311 × 133	248	90	524	716	316	508
134 "	313 × 134	252	94	528	720	319	511
135 "	315 × 135	256	98	531	723	320	512
136 "	318 × 136	260	102	535	727	322	515
137 "	320 × 137	264	106	539	731	325	517
138 "	322 × 138	268	110	543	735	327	519
139 "	325 × 139	272	114	546	738	329	521
140 "	327 × 140	276	118	550	742	331	523
141 "	329 × 141	280	122	554	746	334	526
142 "	332 × 142	284	126	557	749	335	527
143 "	334 × 143	288	130	561	753	337	530
144 "	336 × 144	292	134	565	757	340	532
145 "	339 × 145	296	138	569	761	342	535
146 "	341 × 146	300	142	572	764	344	536
147 "	343 × 147	303	145	576	768	346	538
148 "	346 × 148	307	149	580	772	349	541
149 "	348 × 149	311	153	583	775	350	542
150 "	350 × 150	315	157	587	779	352	545
151 "	353 × 151	319	161	591	783	355	547

Fissare l'unità di regolazione al proiettore

1 Allentare il bullone M4 sull'unità di regolazione, quindi allineare i segni di ciascuna parte

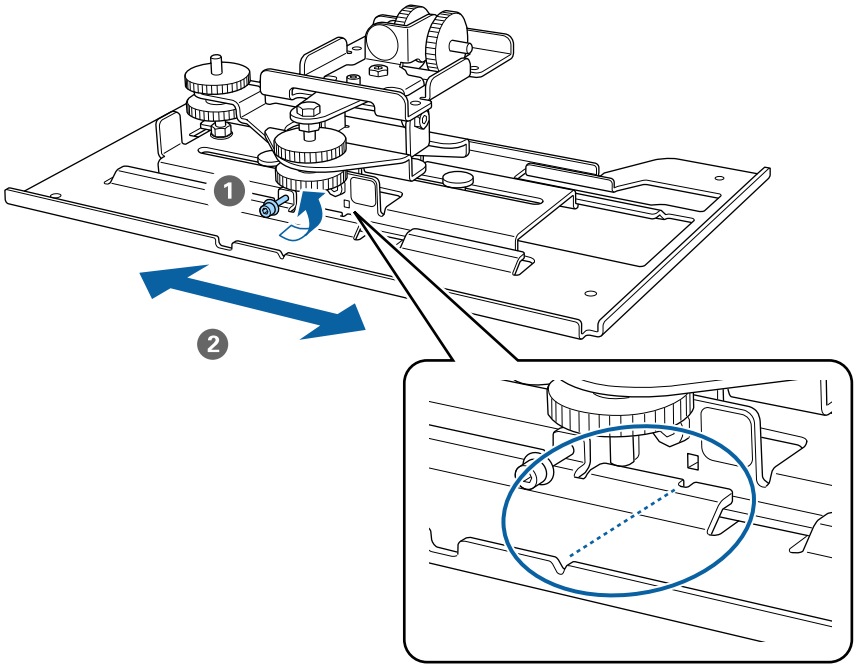

Quando la posizione è corretta, stringere il bullone M4.

2 Fissare l'unità di regolazione alla base del proiettore con i bulloni M4 x 12 mm (x4) in dotazione

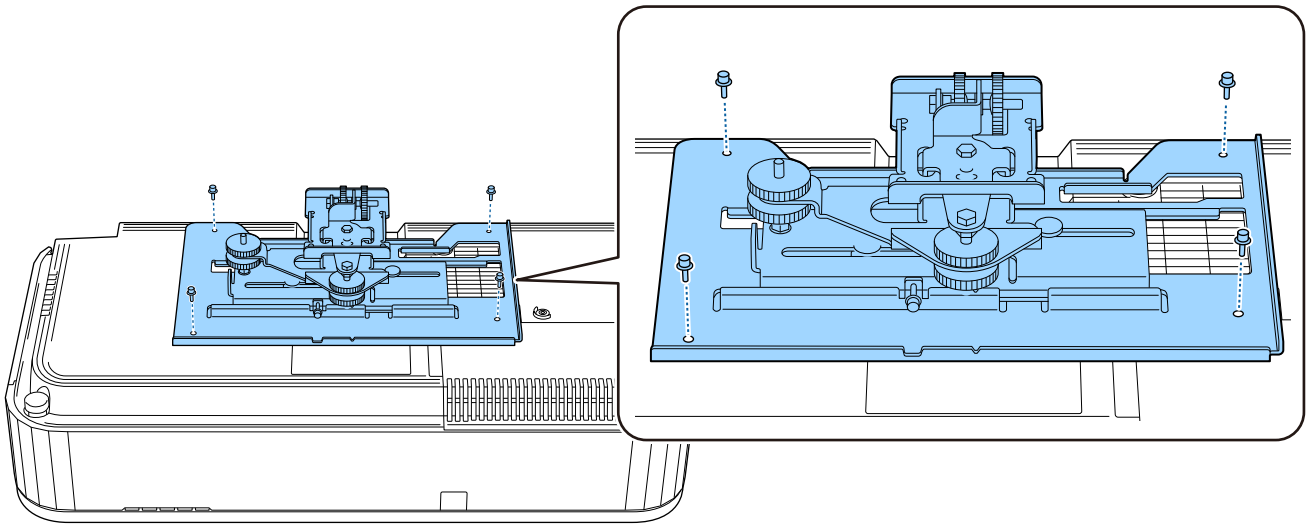

Installare la piastra a parete sul muro

1 Fissare la dima alla parete

Fissare la dima in base alla posizione di installazione confermata tramite la tabella della distanza di proiezione (p.23).

Allineare la posizione centrale dello schermo proiettato a Image Center A sulla dima.

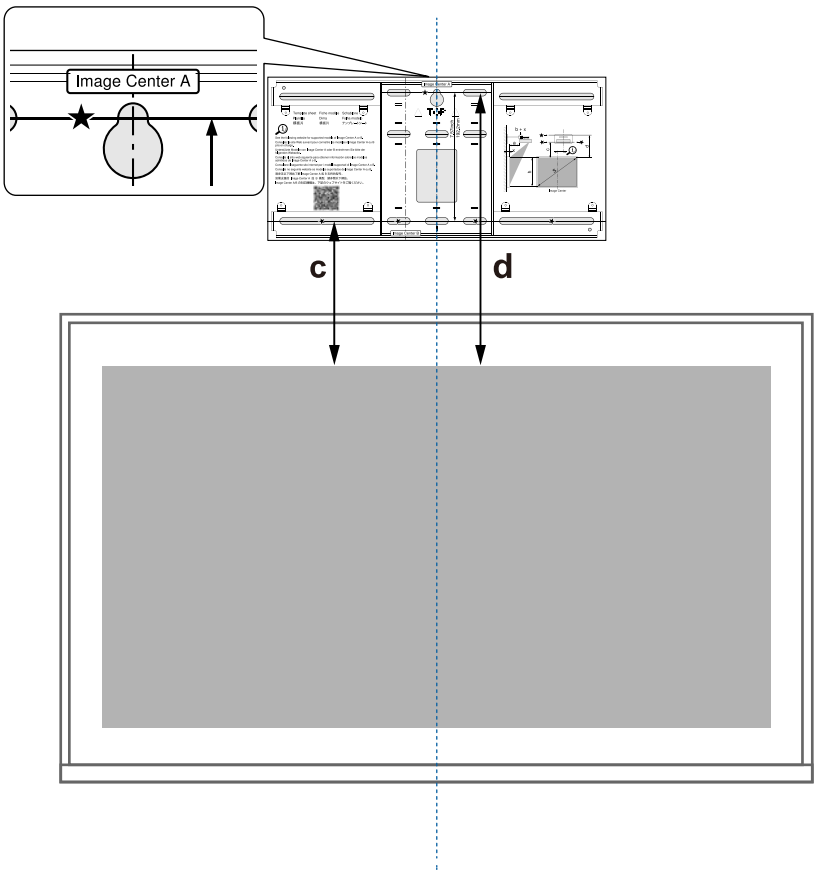

2 Inserire una vite M10 disponibile in commercio nella posizione del foro per la vite temporaneo per la piastra a parete

Lasciare uno spazio di 6 mm o oltre tra la parete e la testa della vite.

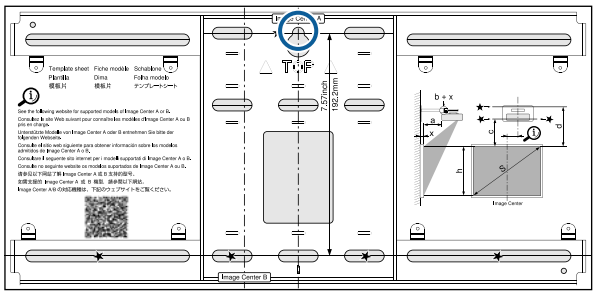

3 Determinare le posizioni dei fori di montaggio per la piastra a parete

Dai fori per le vite mostrati nella figura di seguito, fissare almeno quattro punti in alto, in basso, a sinistra e a destra per un equilibrio ottimale.

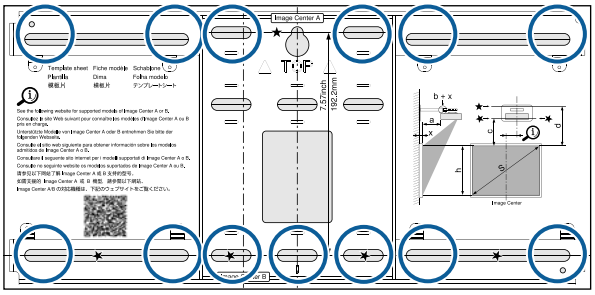

4 Praticare dei fori nella parete

Diametro foro: 10,5 mm (M10) o 10 mm (3/8 pollici)

Profondità foro pilota: 45 mm

Profondità foro per tassello: 40 mm

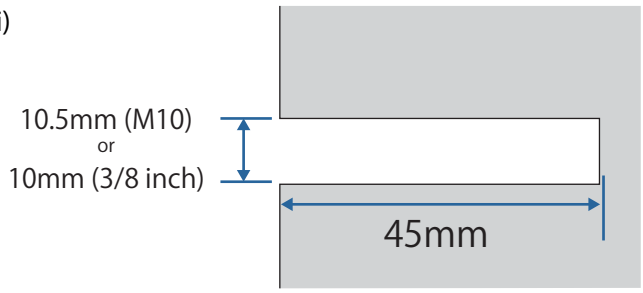

Quando si fanno passare i cavi al proiettore attraverso una parete, è possibile praticare dei fori all'interno dell'area mostrata nella figura sottostante e utilizzarli come fori di passaggio dei cavi.

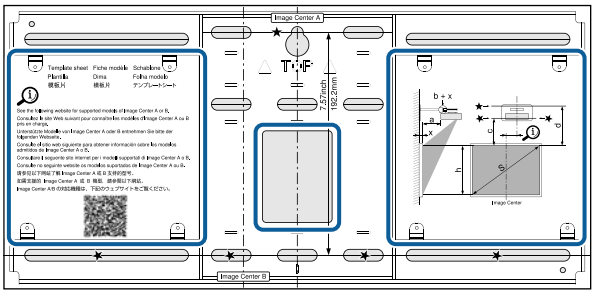

5 Rimuovere la dima

6 Posizionare la piastra a parete sulla vite M10 temporanea installata al passaggio 2

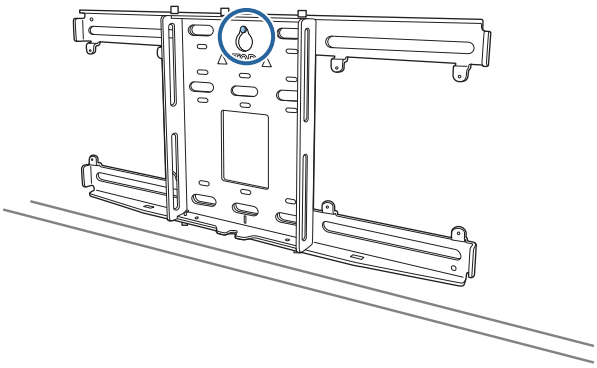

7 Utilizzare tasselli M10 o da 3/8 pollici x 60 mm per fissare la piastra a parete ai fori praticati al passaggio 4

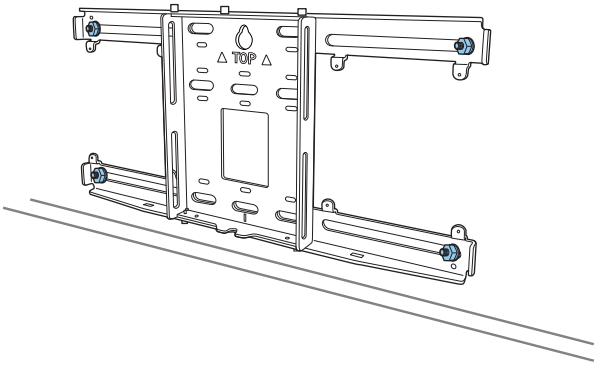

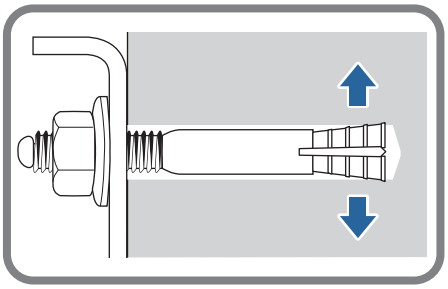

Installare il braccio sulla piastra a parete

1 Allentare i bulloni M4 x 12 mm (x2) e allungare lo scorrimento del braccio sul braccio

Regolare la scala sulla barra di scorrimento alla distanza combinata del valore per (b) confermato nella tabella della distanza di proiezione (p.23) e lo spessore della superficie di proiezione (x).

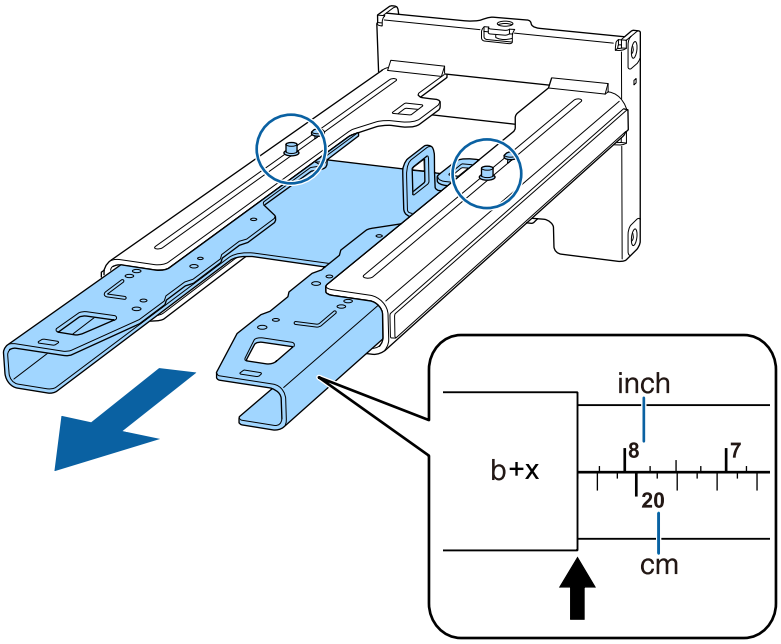

2 Inserire l'asse esagonale nel braccio

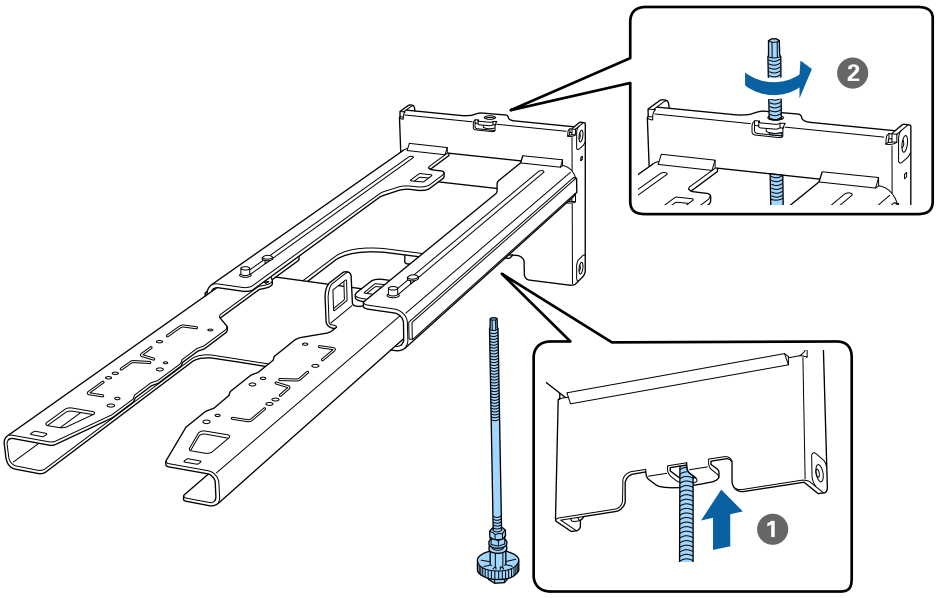

3 Instradare i cavi necessari attraverso il braccio

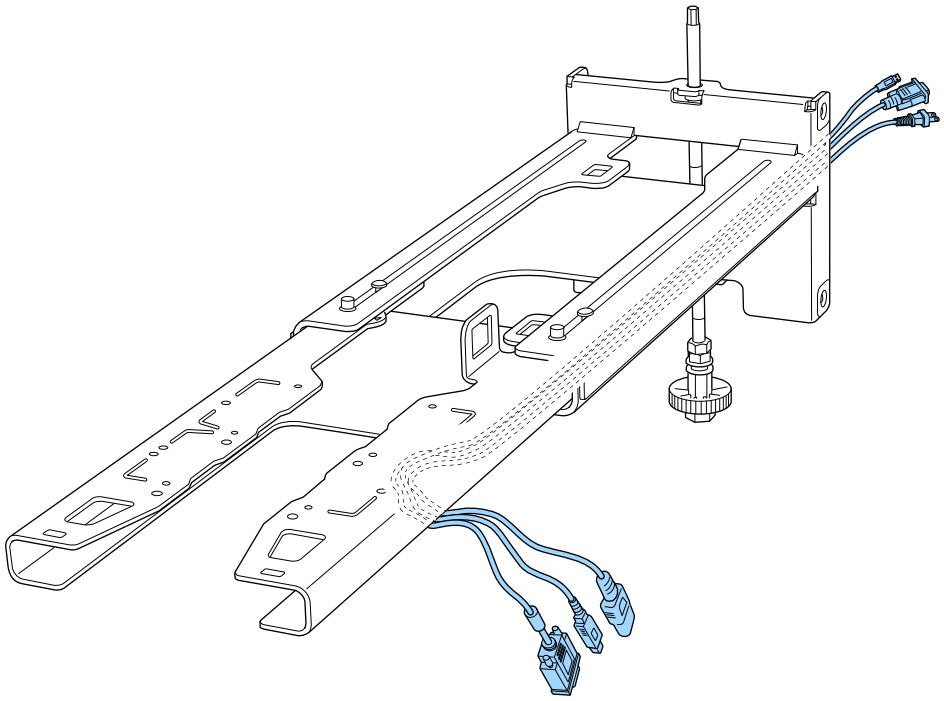

Avvertenza

Non appendere il cablaggio in eccesso sul braccio. Potrebbe cadere e causare incidenti.

Assicurarsi che le porte del cavo per il collegamento a periferiche come mini PC siano instradate in modo che fuoriescano dalla parte inferiore del braccio e non attraverso le pareti.

4 Fissare il braccio alla piastra a parete

Inserire l'asse esagonale finché la punta si estende leggermente all'esterno della parte superiore della piastra a parete e l'altra estremità si collega alla parte inferiore della piastra a parete.

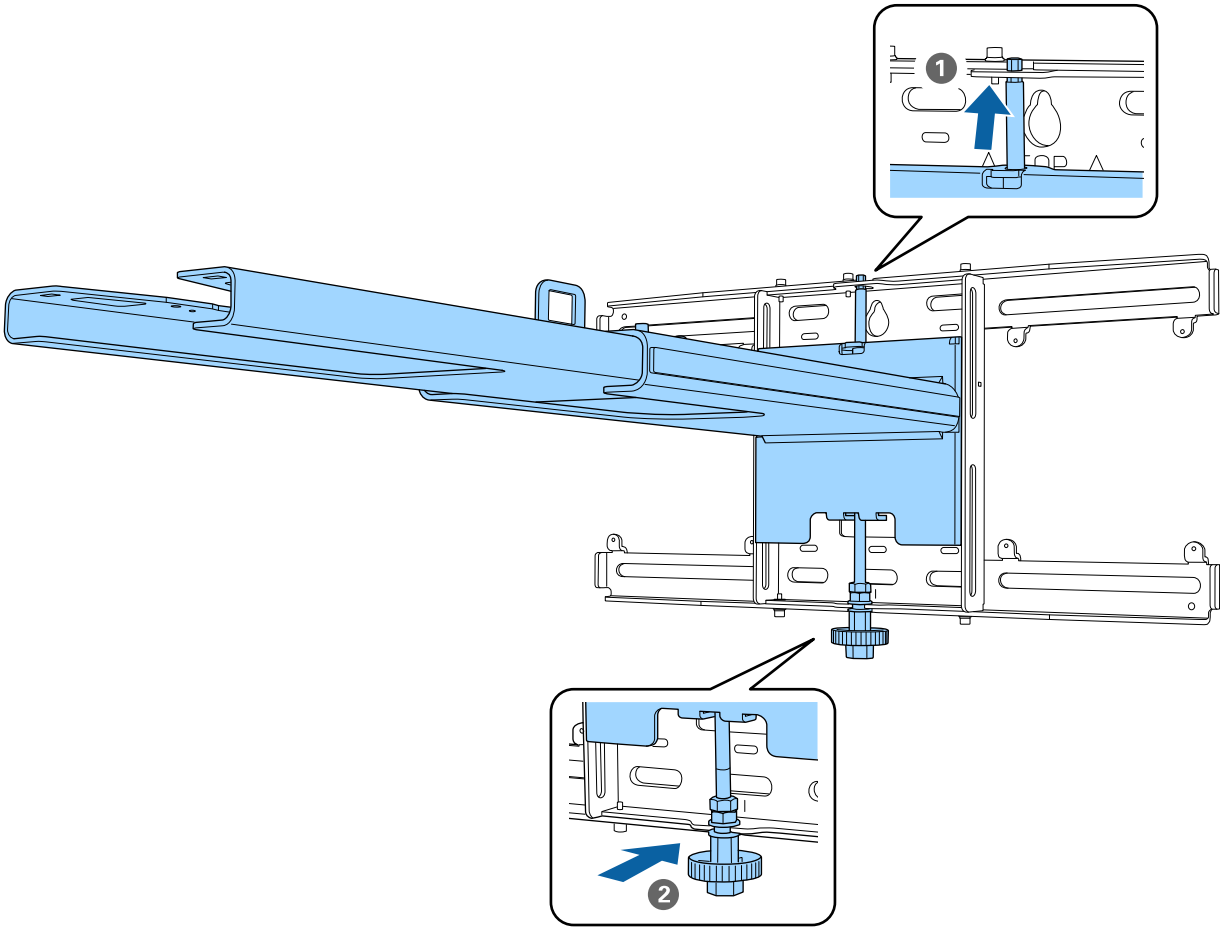

Attenzione

Prestare attenzione a non intrappolare i cavi tra il braccio e la piastra a parete.

5 Fissare temporaneamente il braccio

Fissare tre punti con le viti M6 in dotazione (x3).

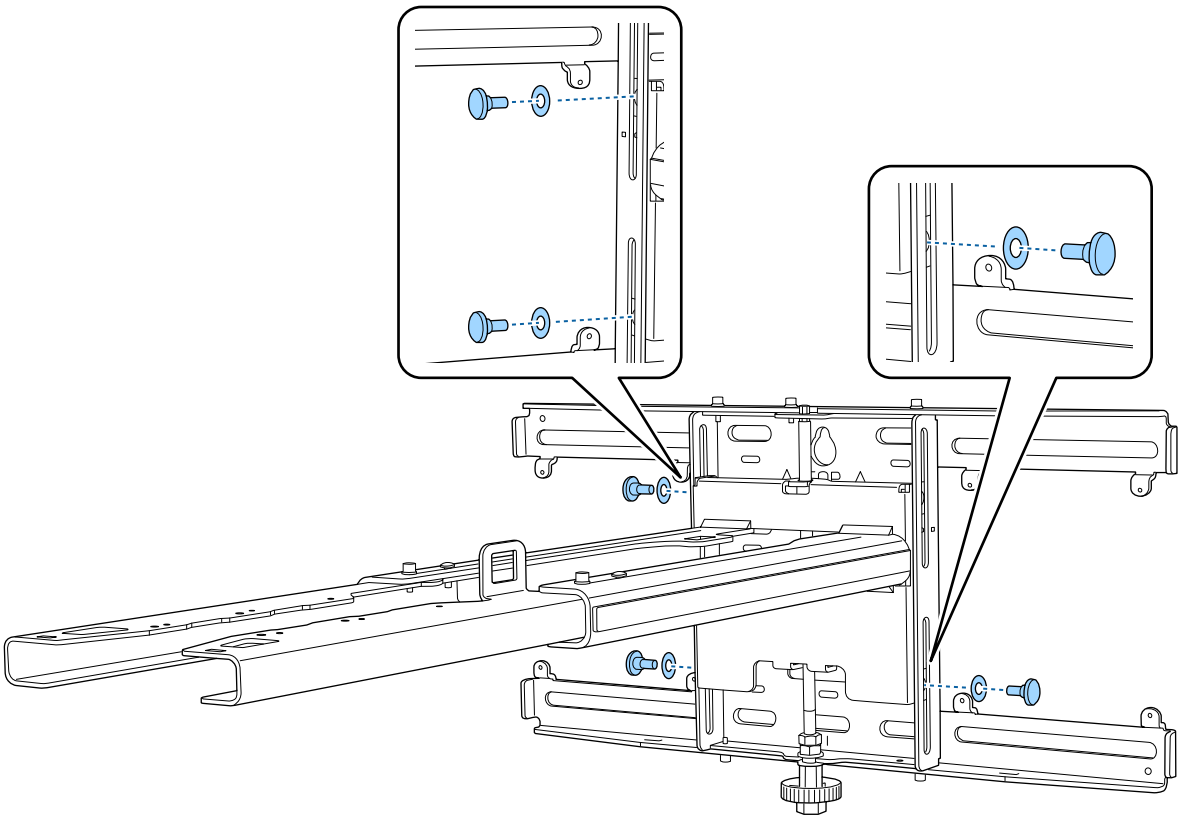

6 Regolare lo scorrimento verticale con la chiave a forchetta per allineare i segni sulla piastra a parete e il braccio.

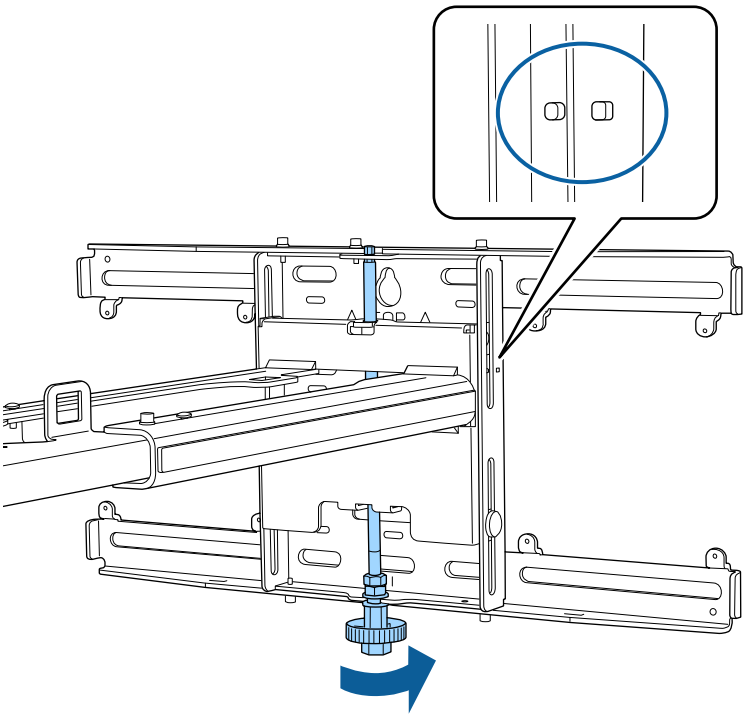

7 Serrare il bullone M6 (x1) per fissare il braccio in posizione

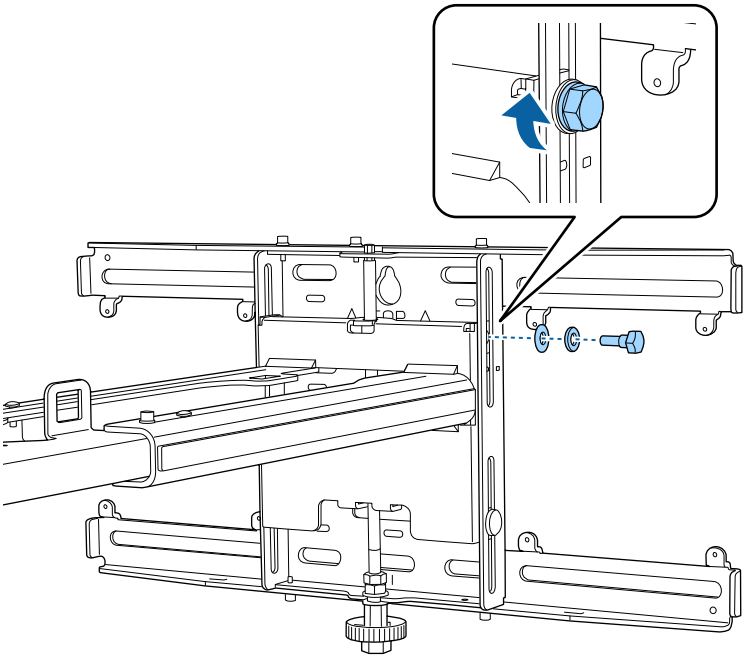

Fissare l'unità di regolazione al braccio

1 Verificare la posizione di installazione dell'unità di regolazione

La posizione dell'installazione è contrassegnata sul braccio. Installare in una posizione adeguata in base alla dimensione dello schermo su cui si desidera proiettare.

- Quando l'immagine proiettata è inferiore a 117 pollici: Installare l'unità sul contrassegno ◯ .

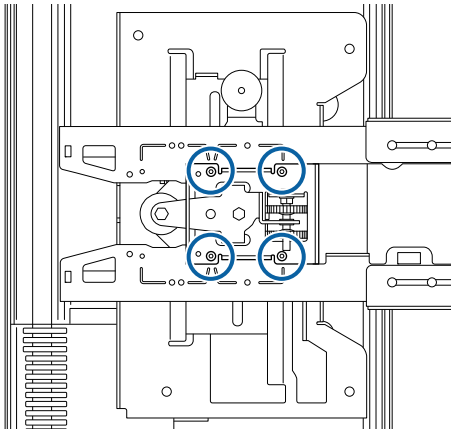

- Quando l'immagine proiettata è di 117 pollici o superiore: Installare l'unità sul contrassegno ◯◯ .

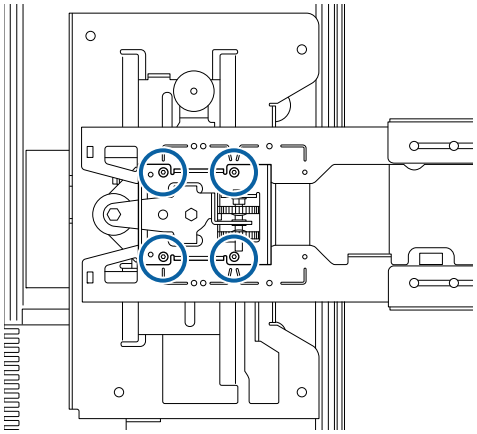

2 Fissare l'unità di regolazione al braccio con i bulloni M4 x 12 mm (x4) in dotazione

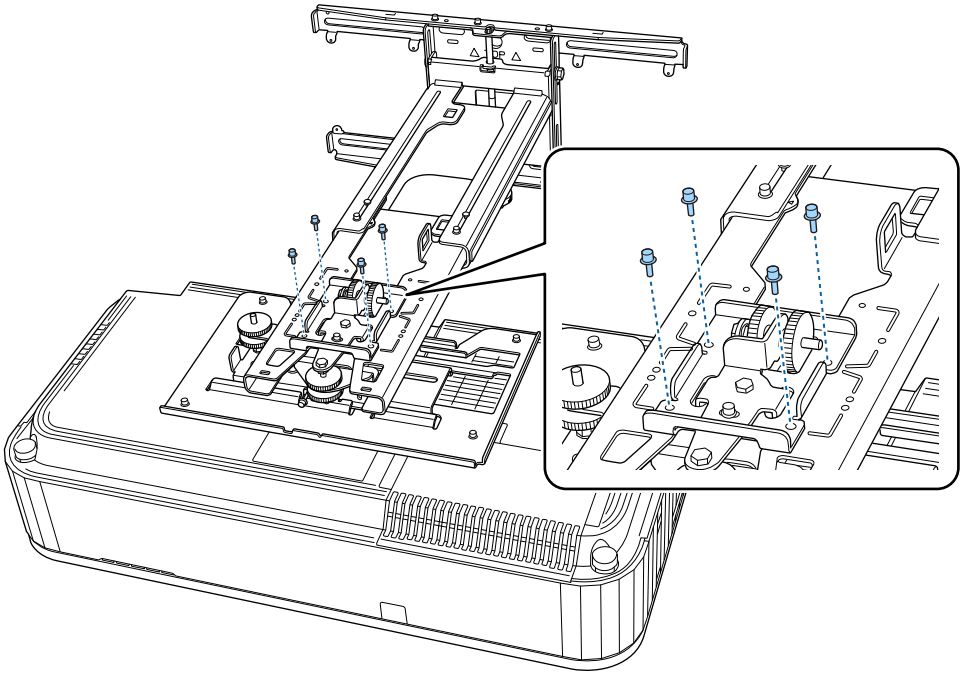

3 Collegare i cavi al proiettore

Collegare per ultimo il cavo di alimentazione.

Fissaggio delle periferiche

Fissare il mini PC o lo stick PC alla piastra mini PC, quindi fissarla a sinistra o a destra della piastra a parete.

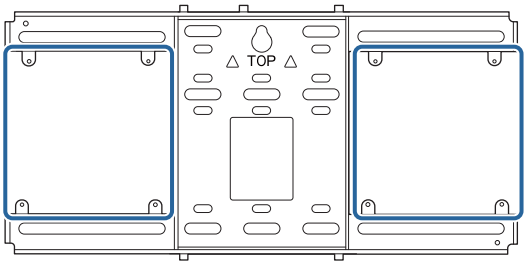

Fissarla in modo che gli sfiatatoi dell'aria del computer non siano bloccati.

Si consiglia di installare il computer in modo che gli sfiatatoi dell'aria siano nella parte superiore e le prese dell'aria in quella inferiore.

Quando si fissa con la cinghia mini PC

1 Avvolgere la cinghia attorno alla piastra mini PC

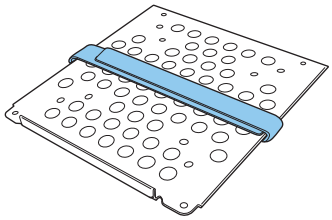

2 Fissare la piastra mini PC alla piastra a parete tramite le viti M3 x 6 mm (x4) fornite.

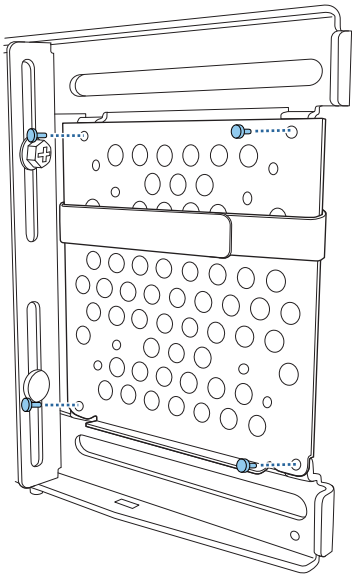

3 Posizionare il computer sul bordo inferiore della piastra mini PC, quindi fissarlo con la cinghia

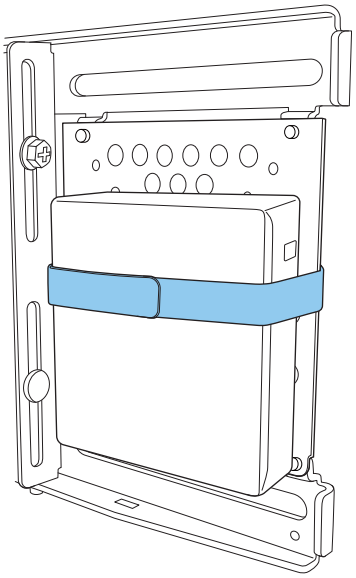

Quando si fissa con le viti

In base alla forma del mini PC e all'orientamento dei fori della vite, l'ordine di installazione delle parti è diverso. Assicurarsi di verificare prima le istruzioni di installazione.

Esempio di installazione

- Fissare la piastra mini PC con il computer installato alla piastra a parete tramite le viti M3 x 6 mm (x4) fornite.

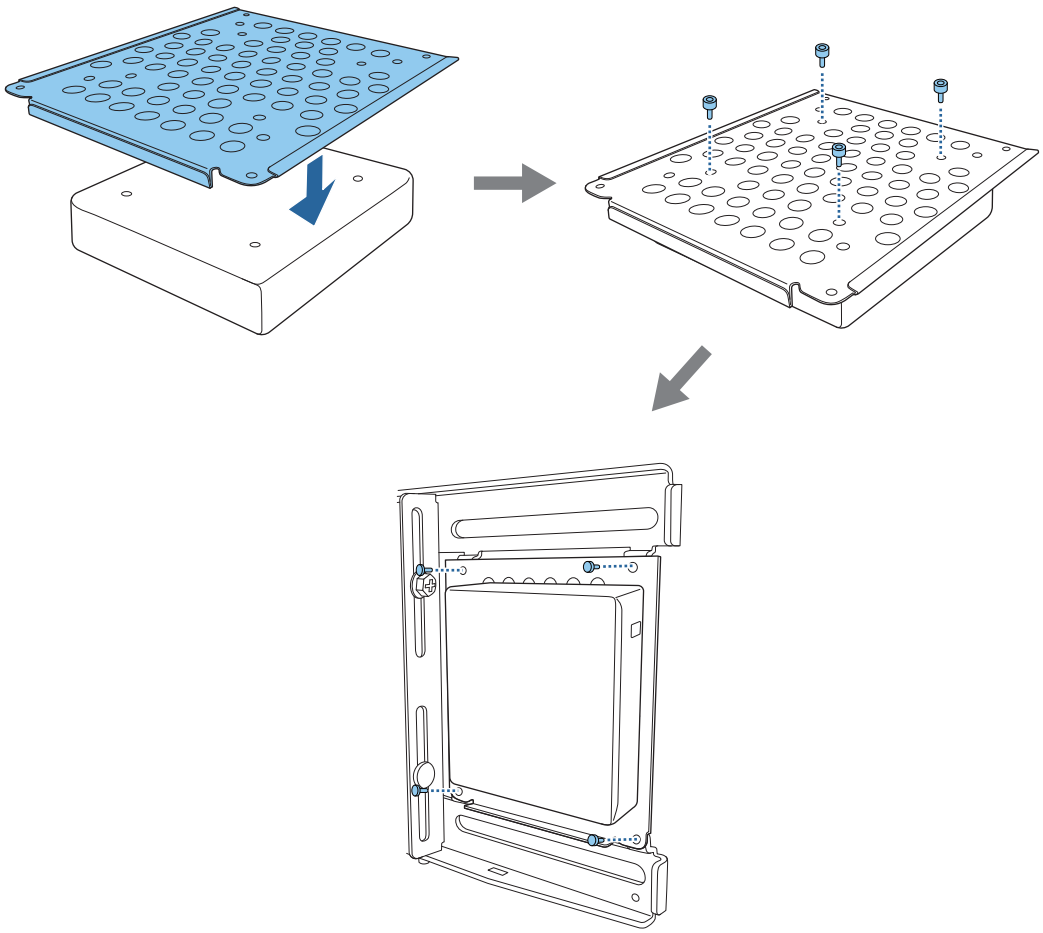

- Fissare la piastra mini PC alla piastra a parete tramite le viti M3 x 6 mm (x4) fornite, quindi installare il computer.

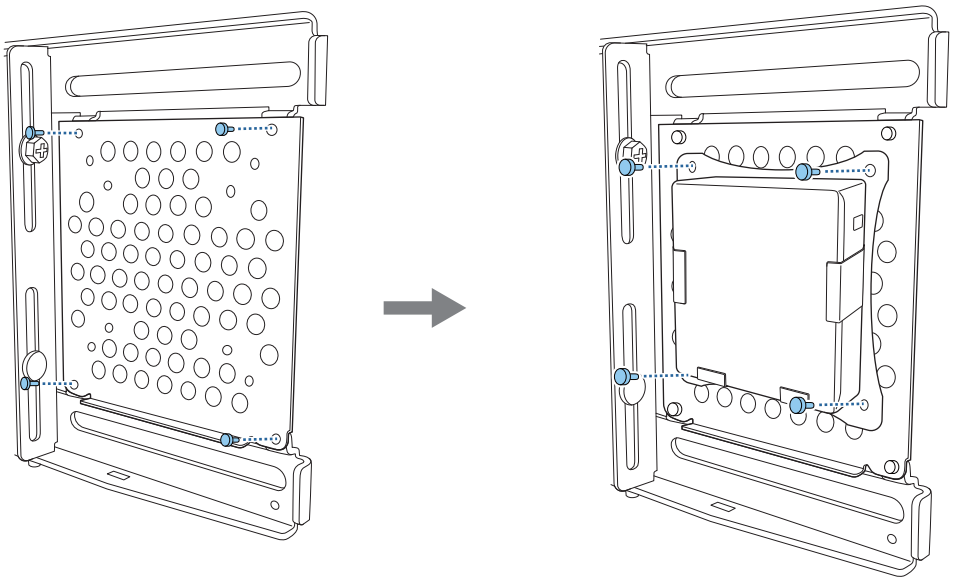

Regolazione della posizione dell'immagine proiettata

È possibile utilizzare uno dei seguenti metodi per regolare la posizione dell'immagine proiettata.

Quando più proiettori vengono installati nella stessa stanza, si consiglia di impostare gli ID del proiettore per evitare interferenze del telecomando.

Accendere un proiettore e impostarne il numero di ID in **Installazione** > **ID del proiettore**. Quando si desidera utilizzare un determinato proiettore, tenere premuto il tasto [ID] sul telecomando e premere il tasto con lo stesso numero dell'ID del proiettore.

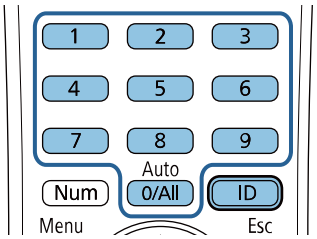

- Regolazione tramite Guida all'installazione della piastra di installazione (p.48)

  Regolare manualmente la posizione della piastra di installazione in base alla schermata guida visualizzata. Ciò è utile quando si desidera eseguire regolazioni precise sulla posizione di proiezione mantenendo la qualità dell'immagine.

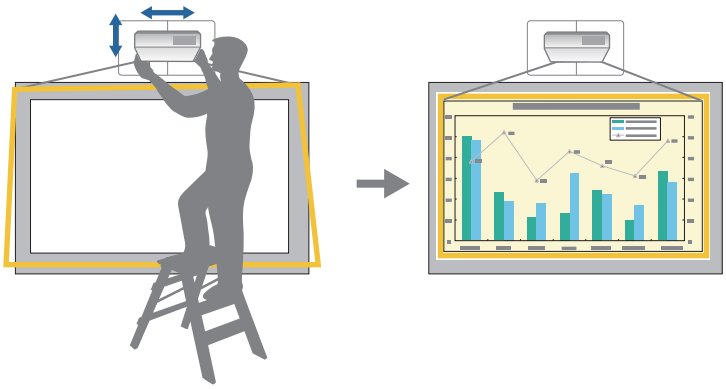

- Regolazione tramite la configurazione guidata iniziale

  Regolare la posizione di proiezione utilizzando la configurazione guidata iniziale che viene visualizzata quando si accende il proiettore per la prima volta.
- Regolazione tramite i menu del proiettore (p.52)

  Selezionare l'area da regolare e correggere manualmente l'immagine. Ciò è utile quando si desidera effettuare regolazioni precise sulla posizione di proiezione dopo aver eseguito regolazioni meccaniche tramite la schermata guida.

Quick Corner

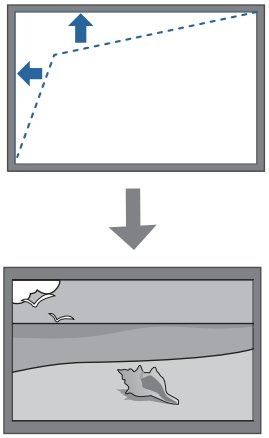

Correzione arco

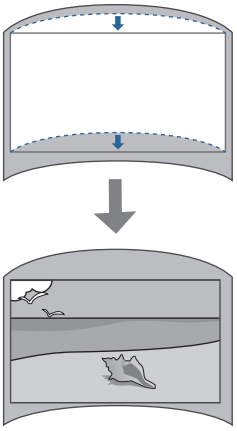

Correzione punto

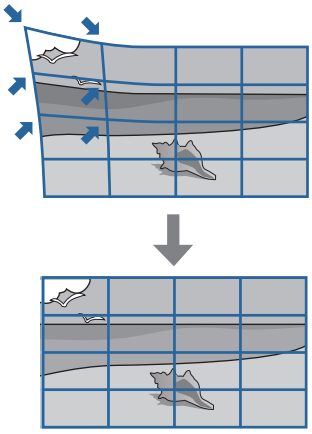

- Le immagini non sono stabili subito dopo l'accensione del proiettore. Una volta avviata la proiezione, attendere almeno 30 minuti prima di regolare l'immagine.
- Installare e regolare il proiettore a una temperatura ambiente prossima all'ambiente di utilizzo previsto. Se la temperatura cambia, la posizione dell'immagine potrebbe cambiare.
- Quando si installano più proiettori tramite la funzione di impostazione batch, eseguire l'impostazione batch prima di regolare l'immagine proiettata.
- Si consiglia la regolazione meccanica della posizione dell'immagine della piastra di installazione per regolare l'immagine quando si desidera mantenere la qualità dell'immagine.

Preparazione prima della regolazione

Viene visualizzata la configurazione guidata iniziale quando si accende il proiettore per la prima volta.

Utilizzare i tasti su, giù, sinistra, destra ed [Enter] per impostare **Proiezione**, **Lingua** e **Data & Ora**. Continuare a regolare la forma e la posizione dell'immagine proiettata secondo necessità. Se necessario, è quindi possibile abilitare **Avvio rapido** per velocizzare l'avvio del proiettore. L'abilitazione di questa impostazione aumenta l'energia consumata durante lo standby.

Eseguire la regolazione meccanica tramite Guida all'installazione della piastra di installazione

Utilizzare la schermata della guida per regolare la posizione dell'immagine.

1 Premere il tasto [Menu]

Con il telecomando

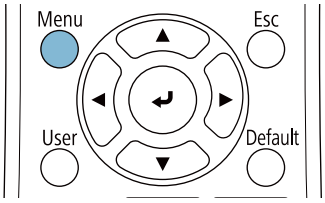

Con il pannello di controllo

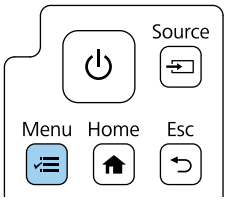

2 Selezionare **Guida all'installazione della piastra di installazione** dal menu **Installazione**

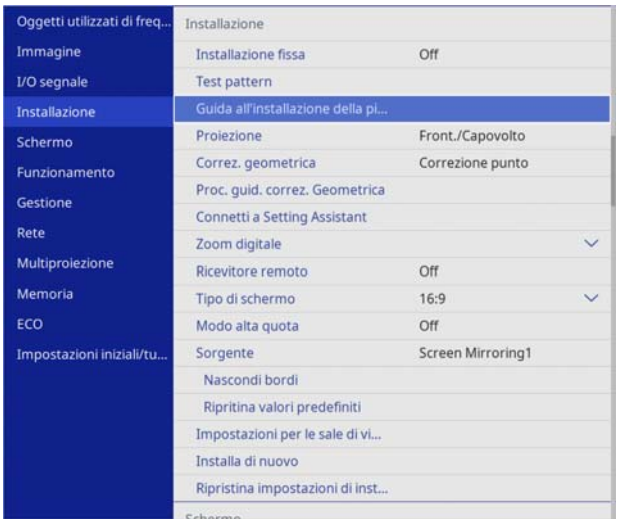

Sarà visualizzata la schermata della guida.

3 Ruotare la ghiera di regolazione ① nella guida di installazione per regolare l'oscillazione orizzontale

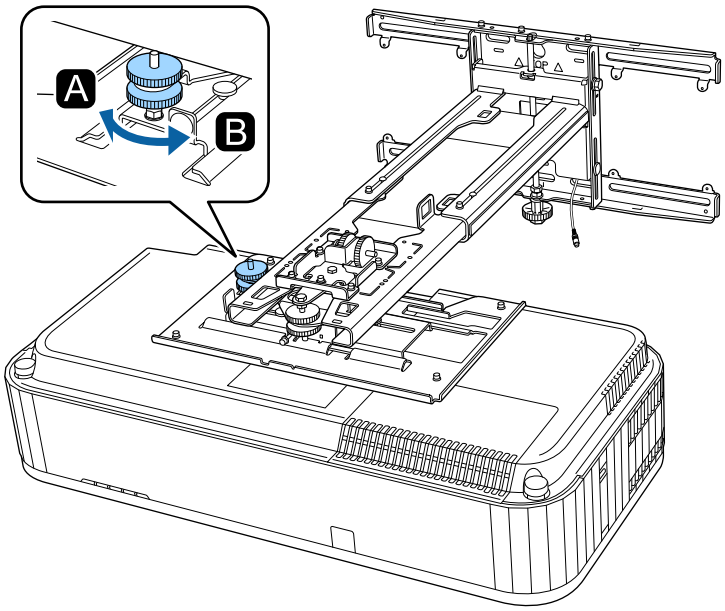

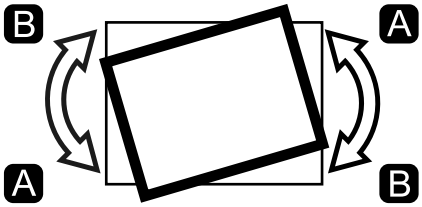

4 Allentare la vite M4, quindi ruotare la ghiera di regolazione ② nella guida di installazione per regolare la rotazione orizzontale

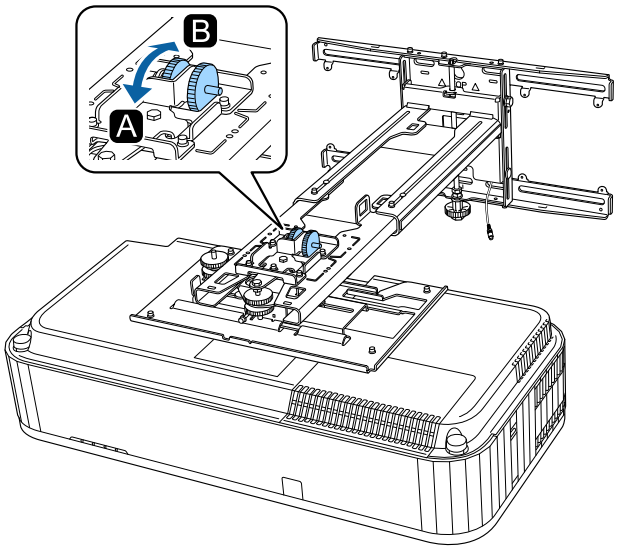

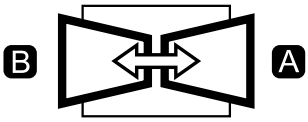

5 Ruotare la ghiera di regolazione ③ nella guida di installazione per regolare l'inclinazione verticale

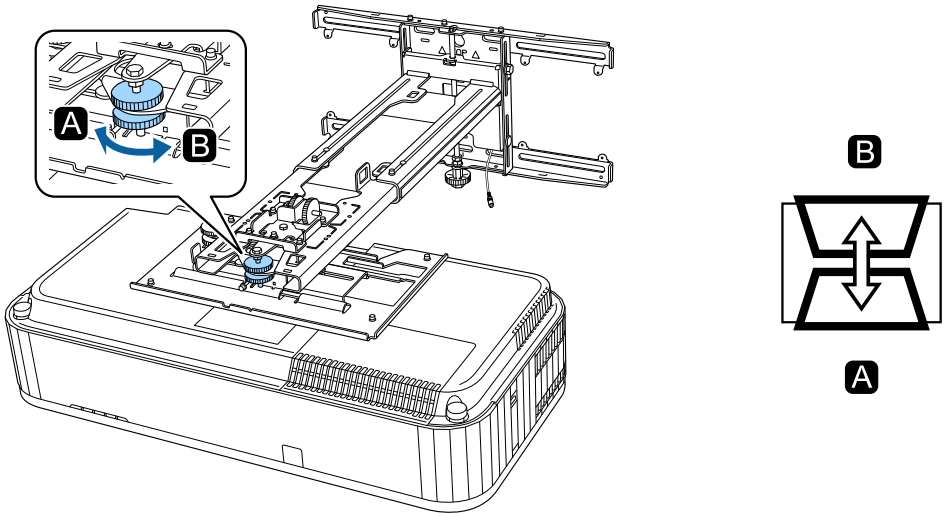

6 Allentare il bullone M4, quindi regolare lo scorrimento orizzontale

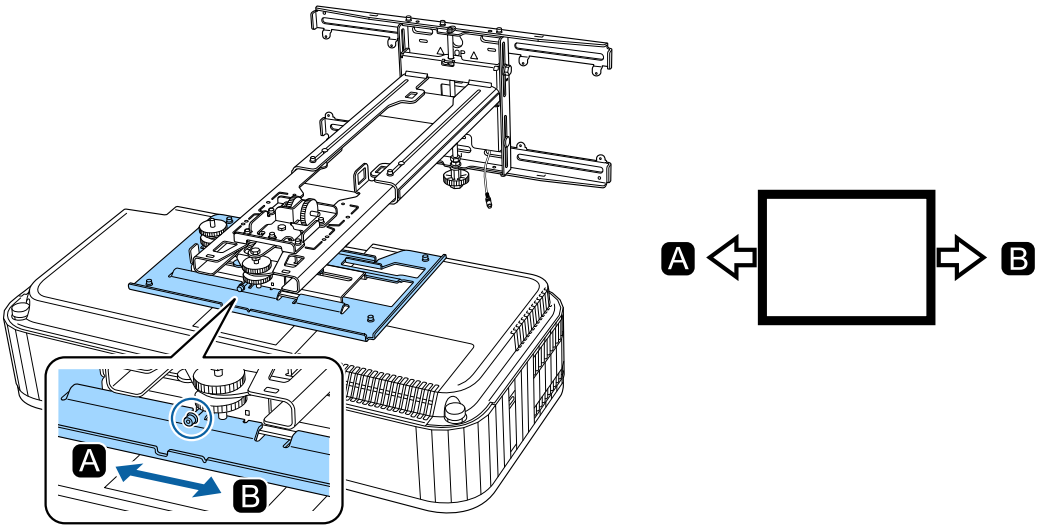

7 Allentare i bulloni M4 (x2), quindi regolare lo scorrimento in avanti/indietro

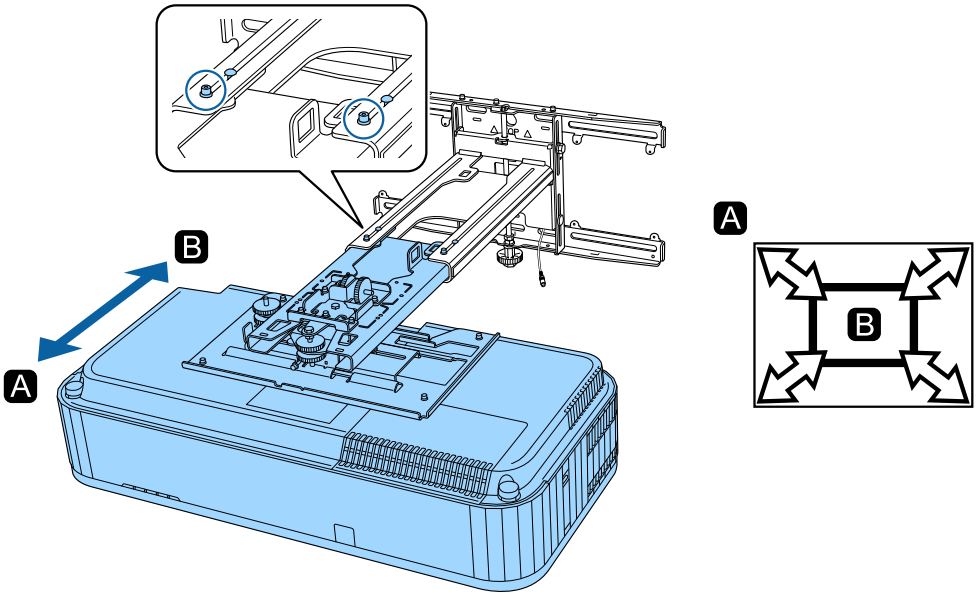

8 Allentare il bullone M6, quindi regolare lo scorrimento verticale

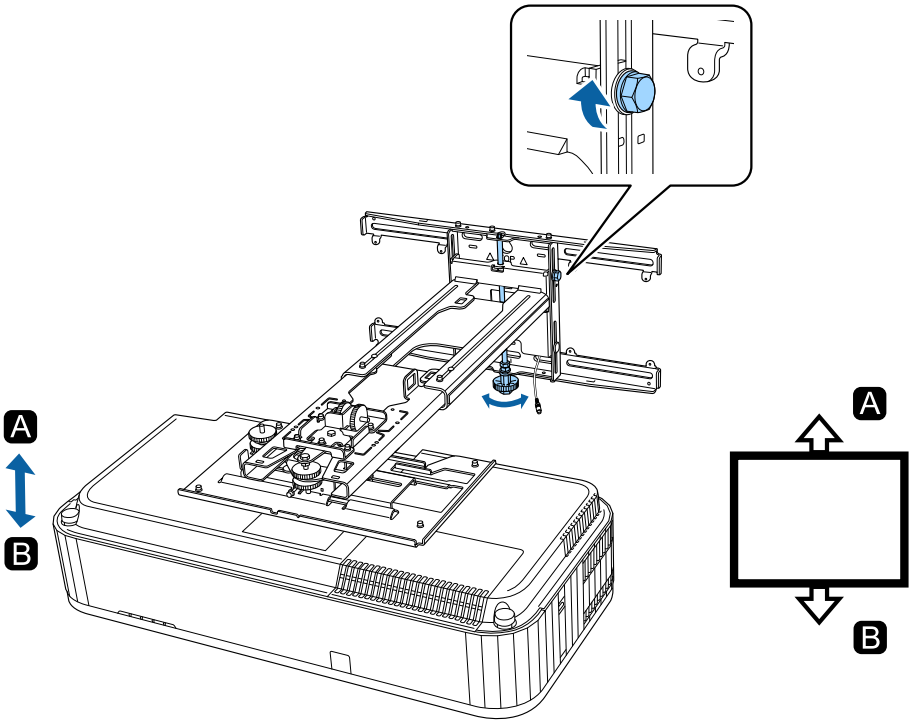

9 Stringere di nuovo le viti e i bulloni allentati ai passaggi 3 e 8

> ⚠ Avvertenza
>
> Stringere saldamente tutti i bulloni e le viti. In caso contrario, il prodotto potrebbe cadere e causare infortuni o danni materiali.

10 Regolare la messa a fuoco della posizione A nella figura di seguito

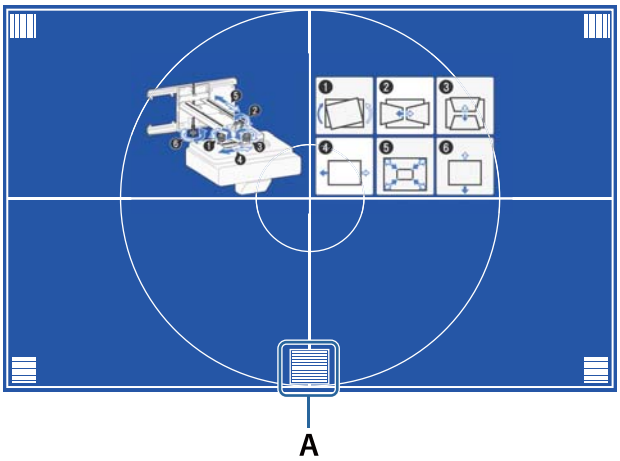

11 Una volta terminate le regolazioni, premere il tasto [Esc] del telecomando o del pannello di controllo per uscire dalla schermata della guida

Regolazione tramite i menu del proiettore

- È possibile salvare i valori regolati in **Memoria** dal menu **Correz. geometrica**.
- Prima di eseguire la regolazione, impostare Tipo di schermo e Posizione schermo. Se si modifica Tipo di schermo o Posizione schermo dopo aver eseguito le correzioni, queste saranno ripristinate.

Correzione arco

1 Premere il tasto [Menu]

Con il telecomando

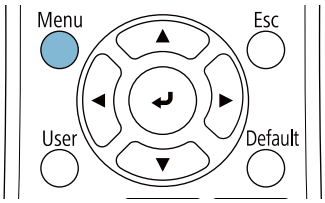

Con il pannello di controllo

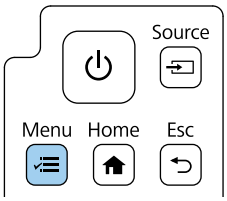

2 Selezionare **Correz. geometrica** dal menu **Installazione**

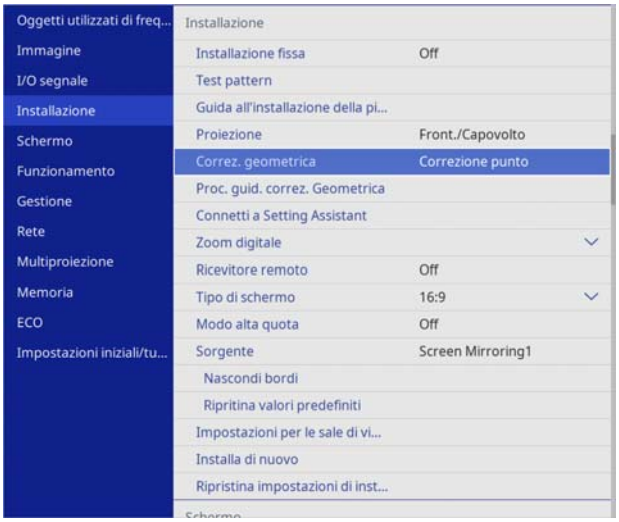

3 Selezionare **Correzione arco**

4 Selezionare il lato da correggere ed effettuare le regolazioni

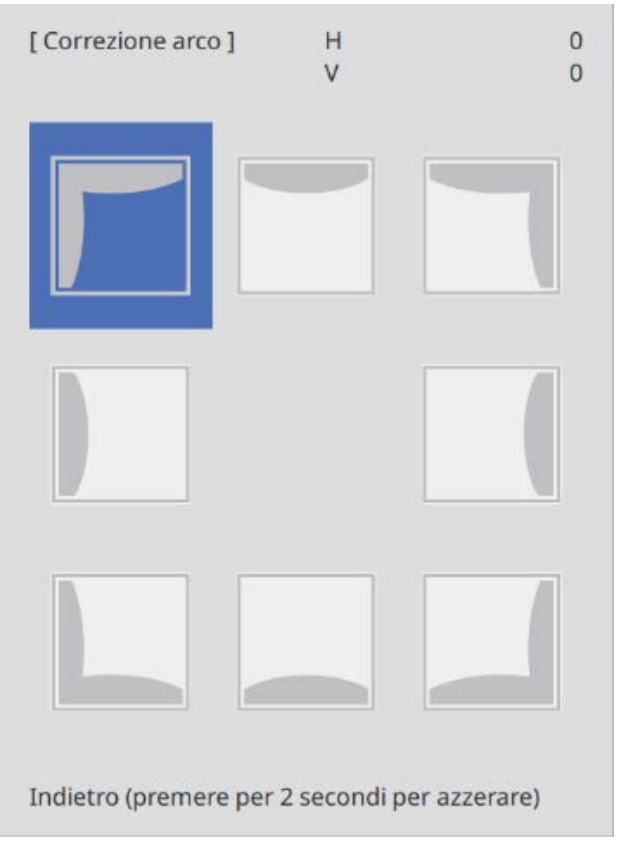

Quando si raggiunge un intervallo non regolabile, sarà visualizzato il messaggio **Non si può più muovere.**

5 Una volta terminate le regolazioni, premere il tasto [Esc] del telecomando o del pannello di controllo per terminare la regolazione

Quick Corner

1 Premere il tasto [Menu]

Con il telecomando

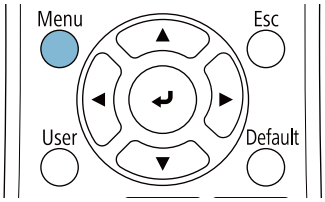

Con il pannello di controllo

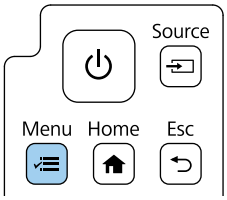

2 Selezionare **Correz. geometrica** dal menu **Installazione**

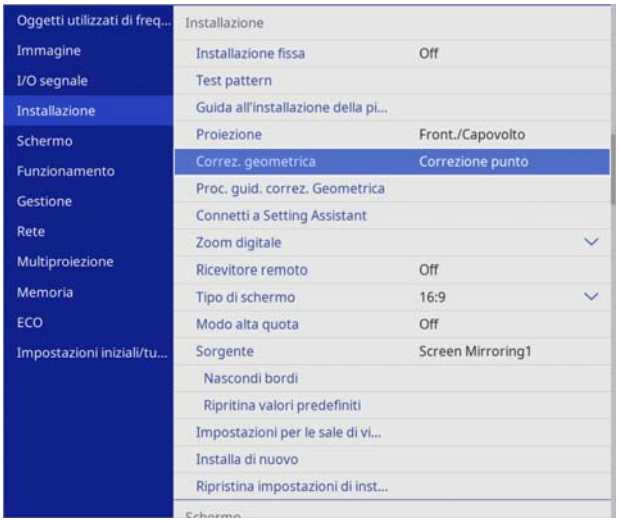

3 Selezionare **Quick Corner**

4 Selezionare il lato da correggere ed effettuare le regolazioni

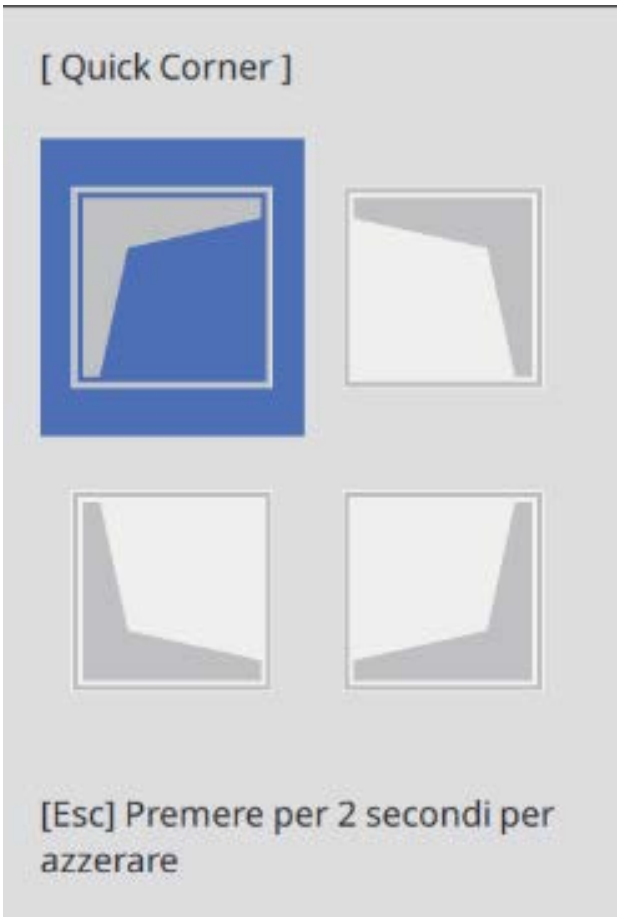

Quando si raggiunge un intervallo non regolabile, sarà visualizzato il messaggio **Non si può più muovere.**

> Durante la regolazione dei lati, premere i tasti [1], [3], [7] e [9] sul telecomando per selezionare il lato da regolare.

5 Una volta terminate le regolazioni, premere il tasto [Esc] del telecomando o del pannello di controllo per terminare la regolazione

Correzione punto

1 Premere il tasto [Menu]

Con il telecomando

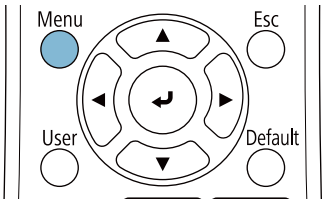

Con il pannello di controllo

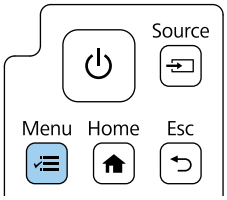

2 Selezionare **Correz. geometrica** dal menu **Installazione**

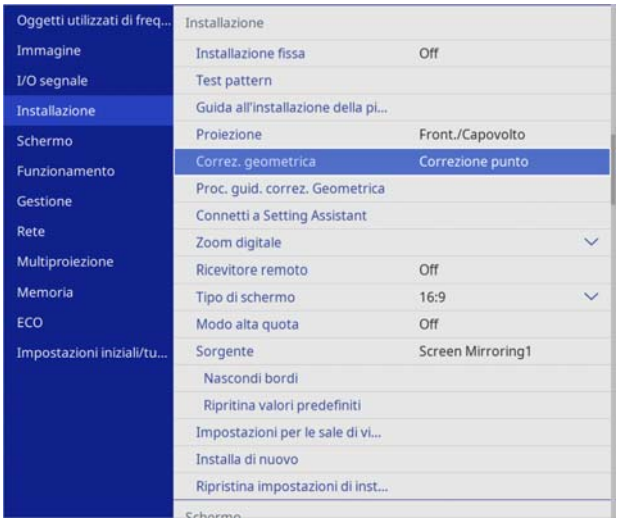

3 Selezionare **Correzione punto**

4 Selezionare **Punti (Vert.)** e **Punti (Oriz.)**, quindi impostare il numero di griglie

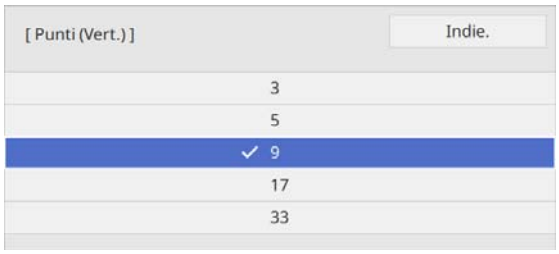

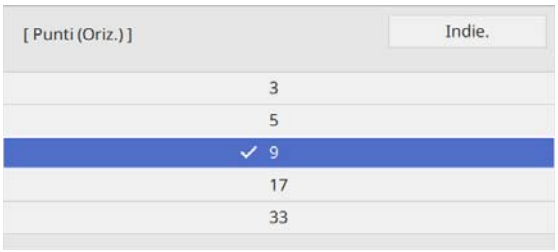

5 Selezionare i punti da correggere ed effettuare le regolazioni

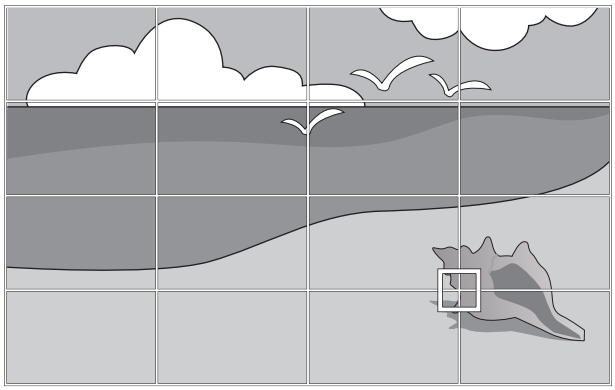

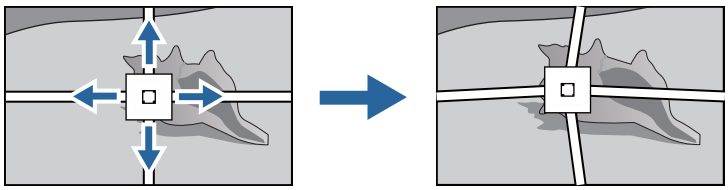

Se è difficile visualizzare la griglia, utilizzare **Colore pattern** per modificarne il colore.

6 Una volta terminate le regolazioni, premere il tasto [Esc] del telecomando o del pannello di controllo per terminare la regolazione

Montaggio dei coperchi

1 Fissare i coperchi del copripiastra a parete sinistro

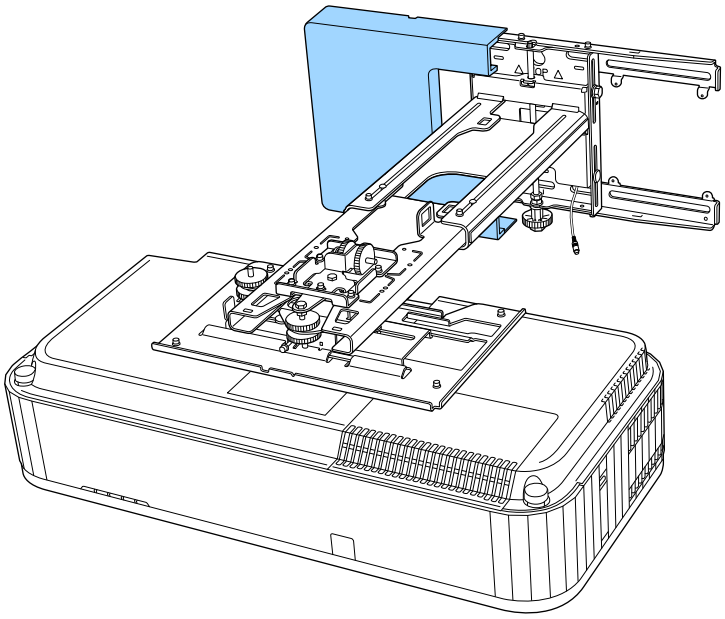

2 Fissare i coperchi del copripiastra a parete destro

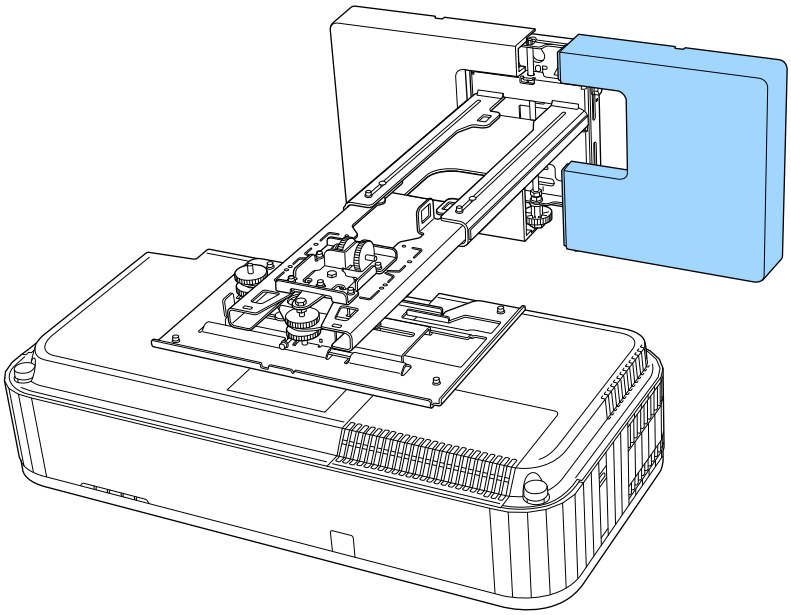

3 Inserire il cappuccio terminale sul braccio

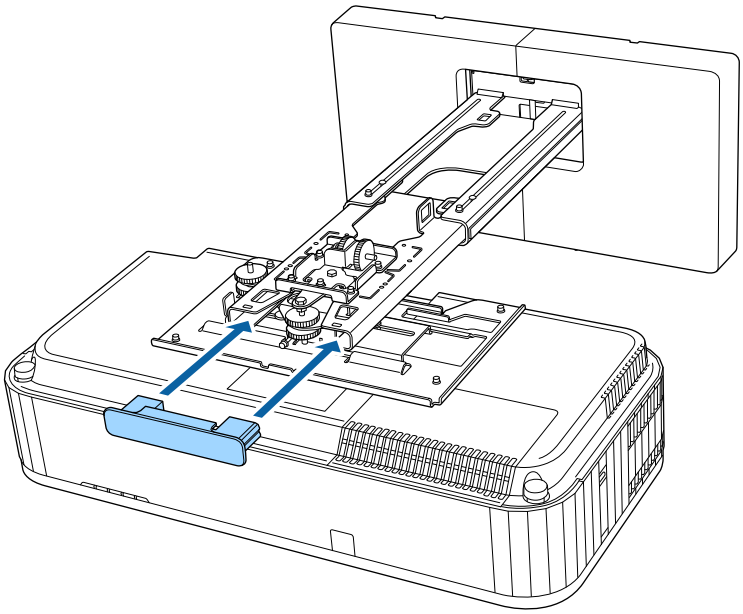

Se si ritiene che la scanalatura nel braccio non sia soddisfacente, incollare l'adesivo di mascheramento in dotazione.

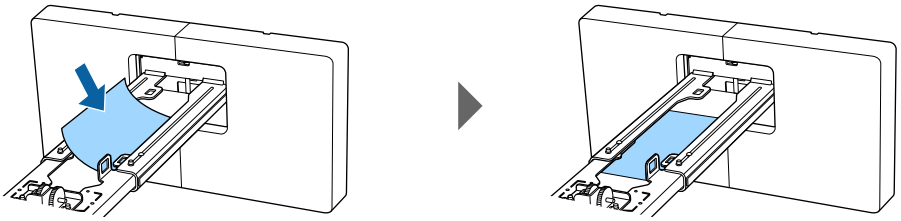

4 Allineare il coperchio laterale al proiettore

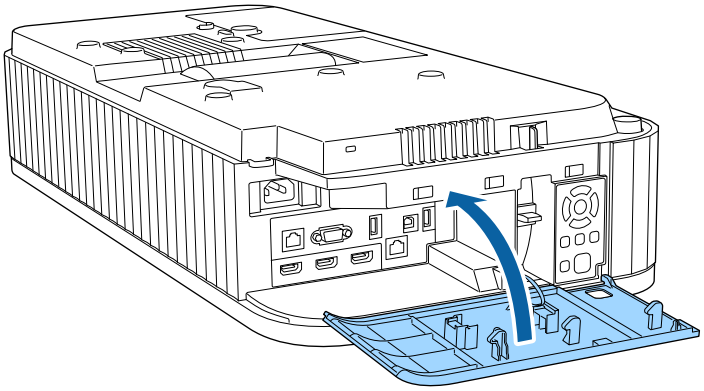

Montaggio di un cavo di sicurezza

Se necessario, collegare un cavo di sicurezza come misura di sicurezza.

- Collegare il filo al punto di installazione del cavo di sicurezza

  Rimuovere il coperchio del punto di installazione del cavo di sicurezza, quindi collegare il cavo metallico al punto di installazione del cavo di sicurezza sul proiettore.

  È possibile collegare il coperchio del punto di installazione del cavo di sicurezza sul retro del coperchio laterale in modo che non vada perso.

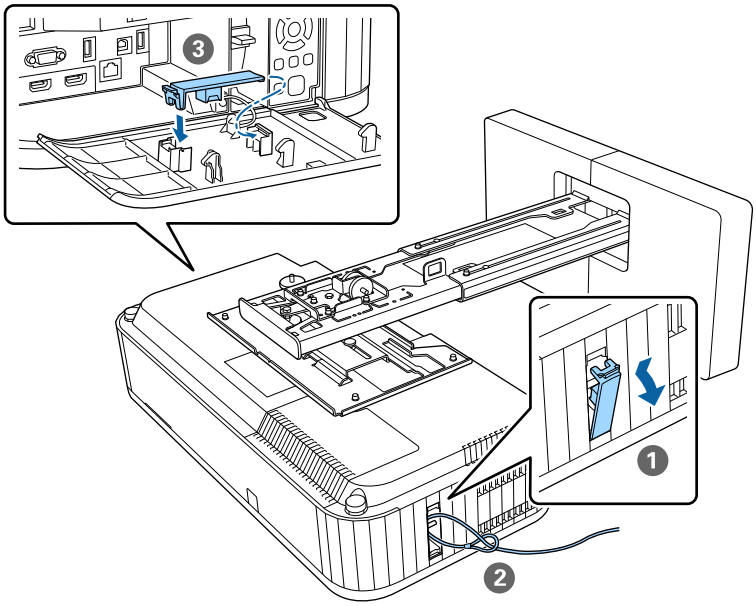

- Installare un cavo di sicurezza Kensington

  Lo slot di sicurezza del prodotto è compatibile con il sistema di sicurezza Microsaver prodotto da Kensington. Per maggiori informazioni sul sistema di sicurezza Microsaver, vedere di seguito.

  http://www.kensington.com/

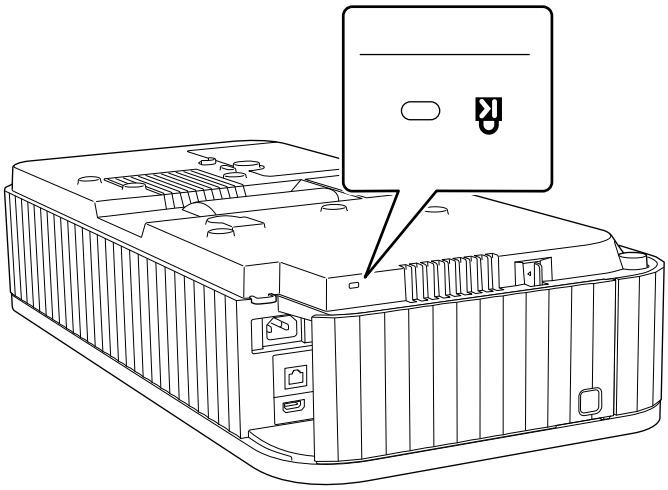

Fissaggio del cavo di sicurezza

1 Fissare il moschettone e il cavo di sicurezza alla parte inferiore del proiettore utilizzando il morsetto

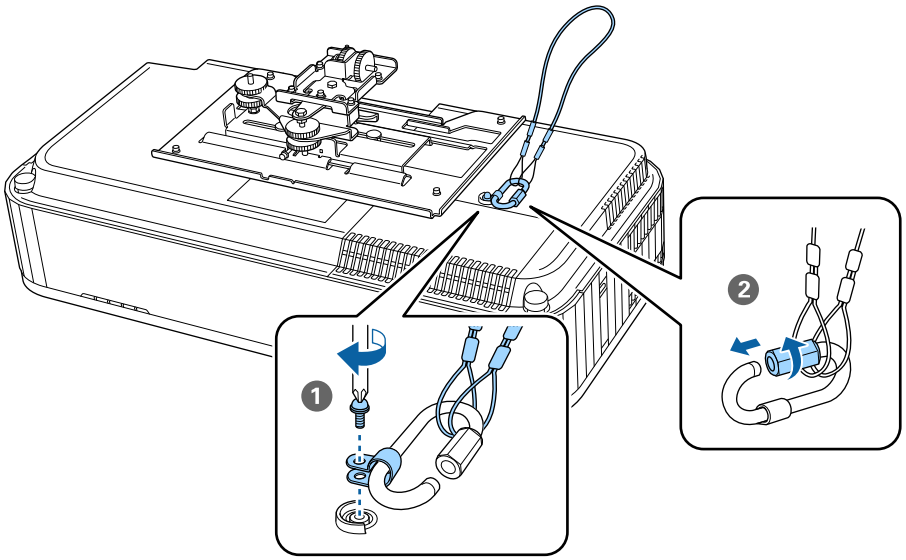

2 Posizionare il proiettore nel braccio e serrare le viti.

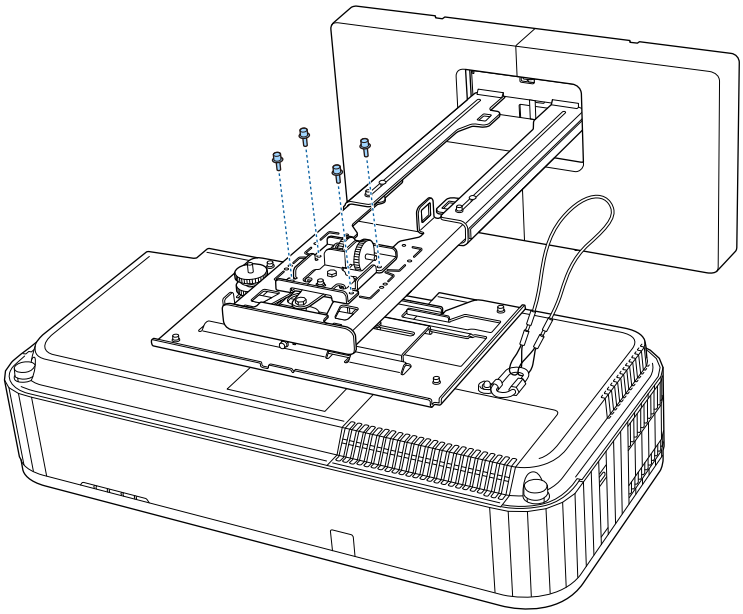

3 Fissare un moschettone al foro nella sezione braccio e far passare il cavo di sicurezza attraverso di esso.

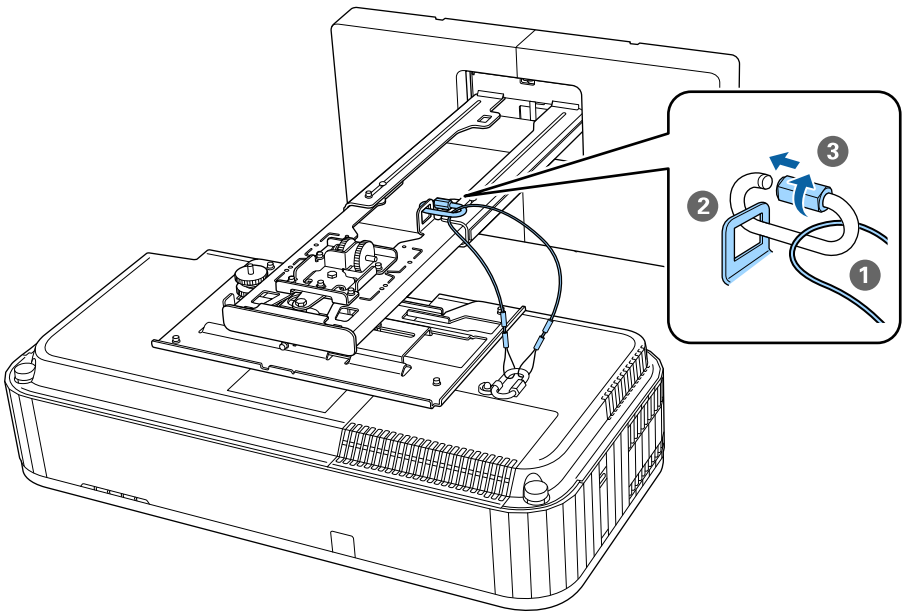

Funzione di impostazione batch

Dopo aver effettuato le impostazioni del menu di un proiettore, è possibile copiare le impostazioni sugli altri proiettori (funzione di impostazione batch). La funzione di impostazione batch è solo per i proiettori con lo stesso numero di modello.

Utilizzare uno dei seguenti metodi.

- Effettuare l'impostazione con una unità flash USB.
- Impostare collegando il computer e il proiettore con un cavo USB.
- Eseguire le impostazioni tramite Epson Projector Management.

Questa guida fornisce una spiegazione dei metodi con unità flash USB e con il cavo USB.

Per i dettagli su come eseguire le impostazioni tramite Epson Projector Management, consultare la *Guida operativa di Epson Projector Management*.

- Se non si desidera copiare le seguenti impostazioni, impostare **Batch Setup Range** su **Limitato**.
  - **Protetto da password**
  - **EDID** dal menu **I/O segnale**
  - Menu **Rete**
- Effettuare l'impostazione batch prima di regolare la posizione dei proiettori. La funzione di impostazione batch copia i valori di regolazione dell'immagine proiettata come ad esempio Correz. geometrica. Se si effettua l'impostazione batch dopo aver regolato la posizione dei proiettori, le regolazioni effettuate potrebbero cambiare.
- Utilizzando la funzione di impostazione batch, il Logo utente registrato viene copiato per altri proiettori. Non registrare informazioni riservate come Logo utente.

Attenzione

L'esecuzione dell'impostazione batch è responsabilità dei clienti. In caso di errore di impostazione batch dovuto per esempio a un incidente, come interruzioni di corrente, errori di comunicazione e così via, il cliente è responsabile dei costi di riparazione.

Impostare con una unità flash USB

Questa sezione spiega come effettuare l'impostazione batch con una unità flash USB.

- Utilizzare una unità flash USB con formattazione FAT.
- La funzione di impostazione batch non può essere utilizzata dalle unità flash USB con funzioni di protezione integrate. Utilizzare una unità flash USB con funzioni di protezione non integrate.
- La funzione di impostazione batch non può essere utilizzata da lettori di schede USB o dischi rigidi USB.

Salvataggio delle impostazioni sull'unità flash USB

1. Scollegare il cavo di alimentazione dal proiettore e controllare che tutti i suoi indicatori siano spenti

2 Collegare l'unità flash USB alla porta USB-A del proiettore

- Collegare l'unità flash USB direttamente al proiettore. Se l'unità flash USB è collegata al proiettore tramite un hub USB, le impostazioni potrebbero non essere salvate correttamente.
- Collegare una unità flash USB. Se l'unità flash USB contiene dati diversi dal file di impostazione batch, le impostazioni potrebbero non essere salvate correttamente.
- Il nome del file di impostazione batch è PJCONFDATA.bin. Per modificare il nome file, aggiungere testo dopo PJCONFDATA. Se si cambia la sezione PJCONFDATA del nome file, il proiettore potrebbe non essere in grado di riconoscere correttamente il file.
- Per il nome file è possibile utilizzare solo caratteri a un byte.

3 Tenendo premuto il tasto [Esc] del telecomando o del pannello di controllo, collegare il cavo di alimentazione al proiettore

L'indicatore Power e l'indicatore Status diventano blu e l'indicatore Laser e l'indicatore Temp diventano arancioni.

Quando si accendono tutti gli indicatori del proiettore, rilasciare il tasto [Esc].

Quando tutti gli indicatori iniziano a lampeggiare, il file di impostazione batch viene scritto.

Attenzione

- Non scollegare il cavo di alimentazione dal proiettore durante la scrittura del file. Se il cavo di alimentazione è scollegato, il proiettore potrebbe non avviarsi correttamente.
- Non scollegare l'unità flash USB dal proiettore durante la scrittura del file. Se l'unità flash USB è scollegata, il proiettore potrebbe non avviarsi correttamente.

Quando la scrittura viene completata normalmente, il proiettore si spegne e solo l'indicatore Power rimane acceso in blu.

Quando si spegne il proiettore, rimuovere l'unità flash USB.

Copia delle impostazioni salvate su altri proiettori

1 Scollegare il cavo di alimentazione dal proiettore e controllare che tutti i suoi indicatori siano spenti

2 Collegare l'unità flash USB contenente il file di impostazione batch salvato alla porta USB-A del proiettore

Non memorizzare alcun dato sull'unità flash USB, eccetto il file di impostazione batch. Se l'unità flash USB contiene dati diversi dal file di impostazione batch, le impostazioni potrebbero non essere copiate correttamente.

3 Tenendo premuto il tasto [Menu] del telecomando o del pannello di controllo, collegare il cavo di alimentazione al proiettore

L'indicatore Power e l'indicatore Status diventano blu e l'indicatore Laser e l'indicatore Temp diventano arancioni.

Quando si accendono tutti gli indicatori del proiettore, rilasciare il tasto [Menu]. Gli indicatori si accendono per circa 75 secondi.

Quando tutti gli indicatori iniziano a lampeggiare, le impostazioni vengono scritte.

Attenzione

- Non scollegare il cavo di alimentazione dal proiettore durante la scrittura delle impostazioni. Se il cavo di alimentazione è scollegato, il proiettore potrebbe non avviarsi correttamente.
- Non scollegare l'unità flash USB dal proiettore durante la scrittura delle impostazioni. Se l'unità flash USB è scollegata, il proiettore potrebbe non avviarsi correttamente.

Quando la scrittura viene completata normalmente, il proiettore si spegne e solo l'indicatore Power rimane acceso in blu.

Quando si spegne il proiettore, rimuovere l'unità flash USB.

Impostare collegando il computer e il proiettore con un cavo USB

I seguenti sistemi operativi supportano la funzione di impostazione batch.

- Windows10 e successivo
- macOS 10.13.x e successivo

Salvataggio delle impostazioni su un computer

1 Scollegare il cavo di alimentazione dal proiettore e controllare che tutti i suoi indicatori siano spenti

2 Collegare la porta USB del computer alla porta USB-B del proiettore con un cavo USB

3 Tenendo premuto il tasto [Esc] del telecomando o del pannello di controllo, collegare il cavo di alimentazione al proiettore

L'indicatore Power e l'indicatore Status diventano blu e l'indicatore Laser e l'indicatore Temp diventano arancioni.

Quando si accendono tutti gli indicatori del proiettore, rilasciare il tasto [Esc].

Il proiettore viene riconosciuto dal computer come disco rimovibile.

4 Aprire il disco rimovibile e salvare il file di impostazione batch (PJCONFDATA.bin) sul computer

> Per modificare il nome del file di impostazione batch, aggiungere il testo dopo PJCONFDATA. Se si cambia la sezione PJCONFDATA del nome file, il proiettore potrebbe non essere in grado di riconoscere correttamente il file. Per il nome file è possibile utilizzare solo caratteri a un byte.

5 Eseguire "Rimuovi dispositivo USB" sul computer, quindi scollegare il cavo USB

> Se si usa un Mac, eseguire "Rimuovi EPSON_PJ".

Il proiettore si spegne e solo l'indicatore Power rimane acceso in blu.

Copia delle impostazioni salvate su altri proiettori

1 Scollegare il cavo di alimentazione dal proiettore e controllare che tutti i suoi indicatori siano spenti

2 Collegare la porta USB del computer alla porta USB-B del proiettore con un cavo USB

3 Tenendo premuto il tasto [Menu] del telecomando o del pannello di controllo, collegare il cavo di alimentazione al proiettore

L'indicatore Power e l'indicatore Status diventano blu e l'indicatore Laser e l'indicatore Temp diventano arancioni.

Quando si accendono tutti gli indicatori del proiettore, rilasciare il tasto [Menu].

Il proiettore viene riconosciuto dal computer come disco rimovibile.

4 Copiare il file di impostazione batch (PJCONFDATA.bin) salvato sul computer nella cartella principale del disco rimovibile

Non copiare file o cartelle diverse dal file di impostazione batch sul disco rimovibile.

5 Eseguire "Rimuovi dispositivo USB" sul computer, quindi scollegare il cavo USB

Se si usa un Mac, eseguire "Rimuovi EPSON_PJ".

Quando tutti gli indicatori iniziano a lampeggiare, le impostazioni vengono scritte.

Attenzione

Non scollegare il cavo di alimentazione dal proiettore durante la scrittura delle impostazioni. Se il cavo di alimentazione è scollegato, il proiettore potrebbe non avviarsi correttamente.

Quando la scrittura viene completata normalmente, il proiettore si spegne e solo l'indicatore Power rimane acceso in blu.

In caso di errore di impostazione

Verifica	Soluzione
L'indicatore Laser e l'indicatore Temp lampeggiano rapidamente in arancione? 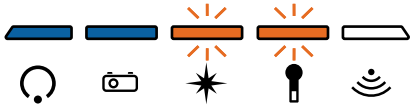	Il file di impostazione batch potrebbe essere danneggiato oppure l'unità flash USB o il cavo USB potrebbero non essere collegati correttamente. Scollegare l'unità flash USB o il cavo USB, disinserire e reinserire il cavo di alimentazione del proiettore e riprovare.
L'indicatore Power e Status diventano blu e gli indicatori Laser e Temp lampeggiano rapidamente in arancione? 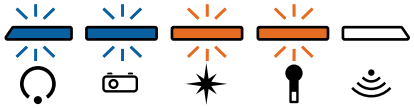	La scrittura delle impostazioni potrebbe non essere riuscita e potrebbe essersi verificato un errore nel firmware del proiettore. Interrompere l'utilizzo del proiettore, scollegare la spina di alimentazione dalla presa elettrica e contattare Epson per assistenza.

Installazione di più proiettori uno accanto all'altro

È possibile proiettare la stessa immagine da più proiettori.

Esistono due modi per collegare insieme più proiettori; come collegamento a margherita o utilizzando un collegamento di distribuzione. È possibile collegare fino a quattro proiettori in un collegamento a margherita.

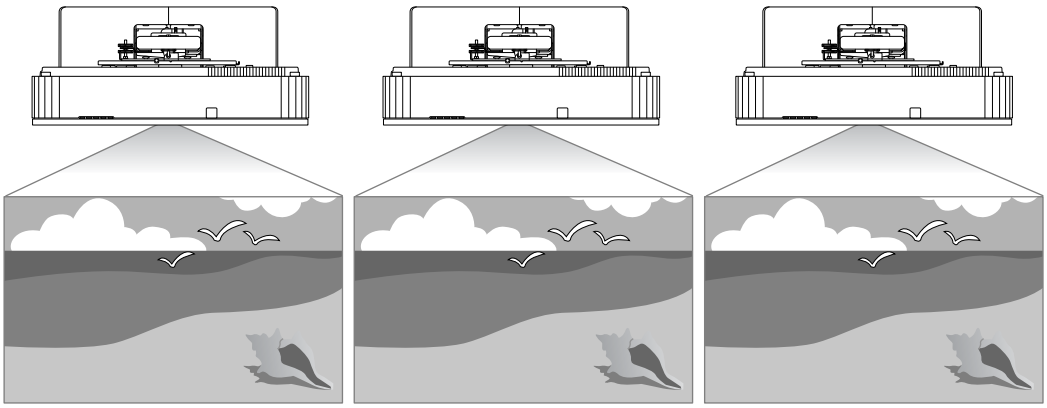

Effettuare i collegamenti e le impostazioni necessarie nel seguente ordine.

1. Collegamento dei cavi (☛ p.9)
2. Impostazione dell'ID del proiettore (☛ p.67)
3. Impostazioni Link HDMI (☛ p.69)

Impostazione dell'ID del proiettore

1 Accendere il proiettore, quindi premere il tasto [Menu]

Con il telecomando

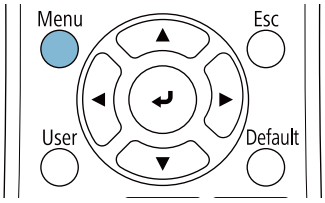

Con il pannello di controllo

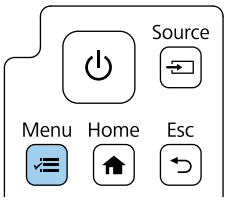

2 Selezionare l'**ID del proiettore** dal menu **Multiproiezione**

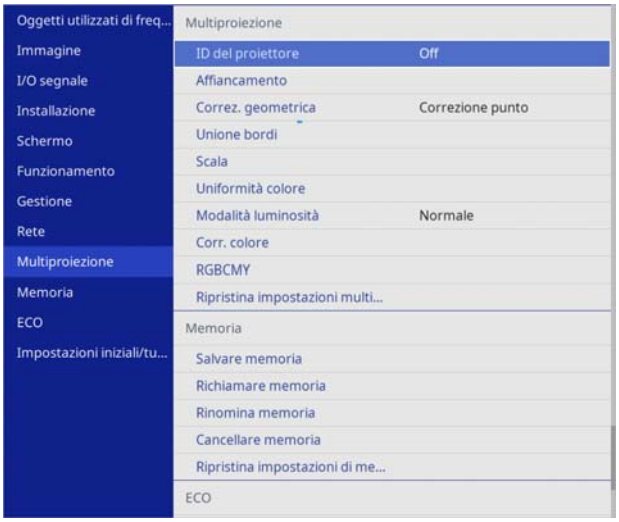

3 Selezionare il numero ID per il proiettore

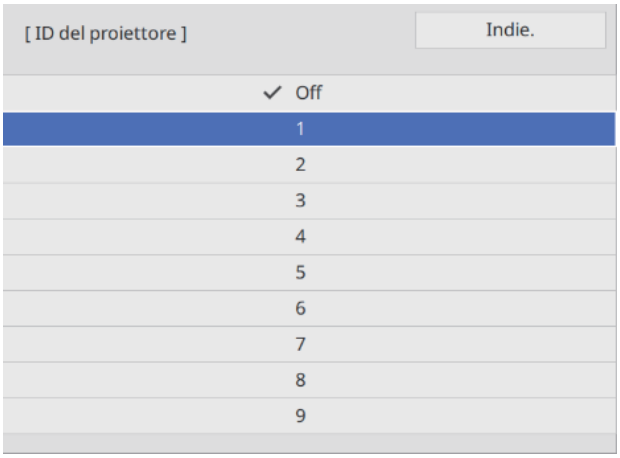

4 Premere il tasto [Esc] per chiudere il menu

Ripetere i passaggi da 1 a 4 per i restanti proiettori.

5 Puntare il telecomando verso il proiettore da utilizzare, quindi premere il tasto [ID]

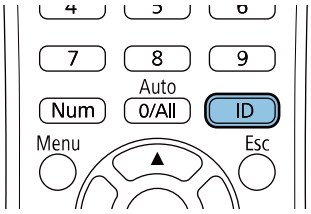

Il numero di ID corrente viene visualizzato sulla schermata di proiezione.

6 Tenendo premuto il tasto [ID], premere il tasto con lo stesso numero dell'ID del proiettore che si desidera utilizzare

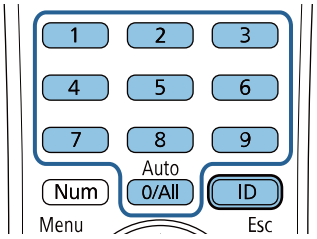

Vengono abilitate le operazioni del telecomando per il proiettore con l'ID selezionato.

- Quando l'**ID del proiettore** viene impostato su **Off**, è possibile azionare il proiettore con il telecomando indipendentemente dall'impostazione dell'ID selezionata utilizzando il telecomando.
- Quando l'ID del telecomando è impostato su 0, è possibile azionare tutti i proiettori indipendentemente dall'impostazione dell'ID del proiettore.
- L'uso di più telecomandi contemporaneamente può provocare problemi di funzionamento per via delle interferenze degli infrarossi.

Impostazioni Link HDMI

Utilizzare Link HDMI per collegare la funzione di accensione/spegnimento tra più proiettori.

1 Premere il tasto [Menu]

Con il telecomando

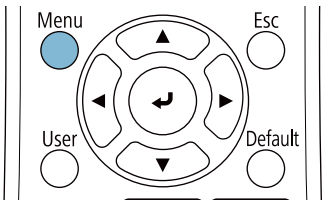

Con il pannello di controllo

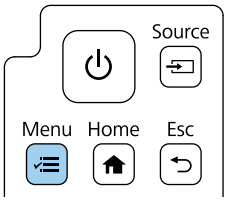

2 Selezionare **Link HDMI** da **I/O segnale**

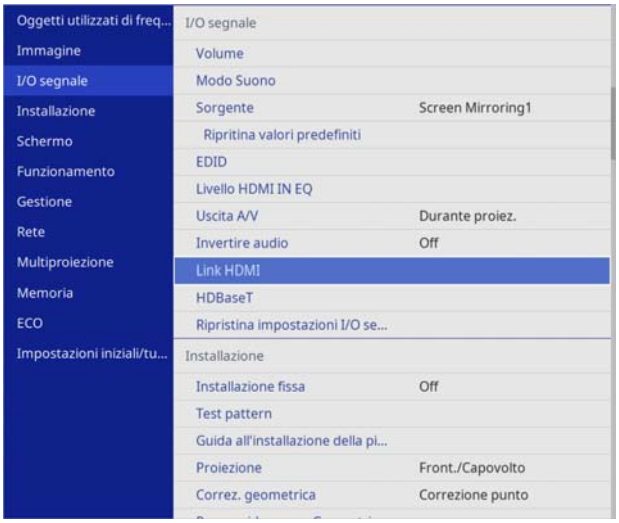

3 Impostare **Link HDMI** come mostrato di seguito.

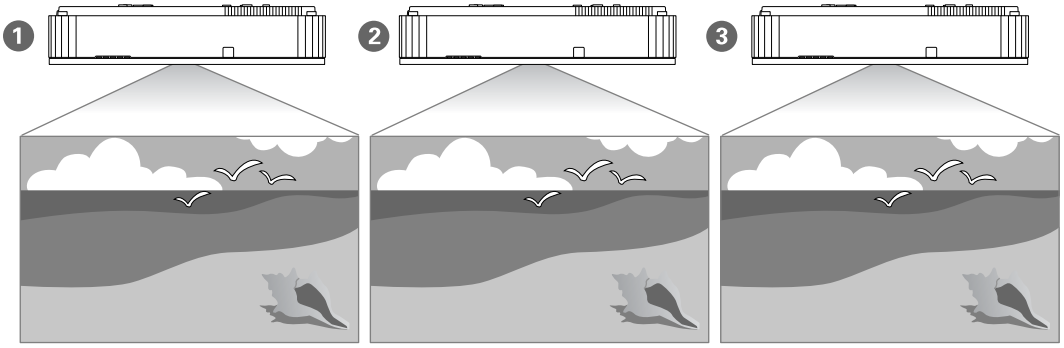

Impostazione	1	2	3
	Primo proiettore da collegare al dispositivo	Proiettore centrale	Proiettore finale
Collegamento di alimentazione uscita HDMI	On	On	On
Fine uscita HDMI	Off	Off	On

Potrebbe non funzionare correttamente se sono presenti cinque o più proiettori nel collegamento a margherita o se le impostazioni non sono corrette.

Elenco dei simboli per la sicurezza

La seguente tabella elenca il significato dei simboli di sicurezza etichettati sull'apparecchio.

Simbolo	Standard approvati	Significato
	IEC60417 N. 5007	Accensione Per indicare il collegamento alla rete.
	IEC60417 N. 5008	Spegnimento Per indicare la disconnessione dalla rete.
	IEC60417 N. 5009	Standby Per identificare l'interruttore o la posizione dell'interruttore con il quale si accende parte dell'apparecchiatura per portarla in standby.
	ISO7000 N. 0434B IEC3864-B3.1	Attenzione Per identificare una precauzione generale quando si usa il prodotto.
	IEC60417 N. 5041	Attenzione, superficie calda Per indicare che l'elemento contrassegnato può essere caldo e deve essere toccato con cautela.
	IEC60417 N. 6042 ISO3864-B3.6	Attenzione, rischio di scosse elettriche Per identificare l'apparecchio che presenta rischi di scosse elettriche.
	IEC60417 N. 5957	Solo per uso interno Per identificare le apparecchiature elettriche progettate principalmente per uso interno.
	IEC60417 N. 5926	Polarità del connettore di alimentazione CC Per identificare i collegamenti positivi e negativi (la polarità) su parti dell'apparecchiatura a cui è possibile collegare un alimentatore CC.

	IEC60417 N. 5001B	Batteria, generale Apparecchio alimentato a batteria. Per identificare un dispositivo, ad esempio un coperchio del vano batterie, o terminali del connettore.
	IEC60417 N. 5002	Posizionamento della batteria Per identificare il vano batterie e il posizionamento delle batterie all'interno del vano batterie.

	IEC60417 N. 5019	Messa a terra di protezione Per identificare i terminali da collegare ad un conduttore esterno per la protezione da scosse elettriche in caso di guasto o il terminale di un elettrodo di messa a terra di protezione.

Simbolo	Standard approvati	Significato
	IEC60417 N. 5017	Terra Per identificare un terminale di terra (massa), nei casi in cui non sia esplicitamente richiesto.
	IEC60417 N. 5032	Corrente alternata Per indicare che l'apparecchio è adatto solo per corrente alternata; per identificare i terminali pertinenti.
	IEC60417 N. 5031	Corrente diretta Per indicare che l'apparecchio è adatto solo per corrente diretta; per identificare i terminali pertinenti.
	IEC60417 N. 5172	Apparecchio di Classe II Per identificare l'apparecchio che soddisfa i requisiti di sicurezza per un apparecchio Classe II in conformità a IEC 61140.
	ISO 3864	Divieto generale Per identificare azioni o operazioni proibite.
	ISO 3864	Divieto di contatto Per indicare lesioni che potrebbero verificarsi a seguito di contatto con una parte specifica dell'apparecchio.
	---	Non guardare mai nell'obiettivo di proiezione quando il proiettore è acceso.
	---	Per indicare che non si deve mai posizionare nulla sul proiettore.
	ISO3864 IEC60825-1	Attenzione, radiazione laser Per indicare che l'apparecchio dispone di un componente con radiazione laser.
	ISO 3864	Divieto di smontaggio Per indicare il rischio di lesione, ad esempio di scosse elettriche, se si smonta l'apparecchio.
	IEC60417 N. 5266	Standby, standby parziale Per indicare la parte dell'apparecchio in stato di standby.
	ISO3864 IEC60417 N. 5057	Attenzione, parti in movimento Per indicare che è necessario stare lontani dalle parti mobili in base alle norme di protezione.
	IEC 60417-6056	Attenzione, pale in movimento Per indicare che è necessario stare lontani dalle pale delle ventole in movimento in base alle norme di protezione.
	IEC 60417-6043	Attenzione, spigoli Per indicare di non toccare spigoli acuminati del prodotto in base alle norme di protezione.
	--	Non guardare mai nell'obiettivo di proiezione quando il proiettore è acceso.

Simbolo	Standard approvati	Significato
	ISO7010 N. W027 ISO 3864	Avviso, emissione luminosa (UV, luce visibile, IR e così via) Indica che bisogna stare attenti a non lesionare occhi o pelle quando ci si trova in prossimità di zone che emettono luce.
	IEC60417 N. 5109	Da non utilizzare in aree residenziali Indica che l'apparecchiatura/il dispositivo elettrico non è adatto all'uso in un'area residenziale.

Indication of the manufacturer and the importer in accordance with requirements of directive 2011/65/EU (RoHS)

Manufacturer: SEIKO EPSON CORPORATION

Address: 3-5, Owa 3-chome, Suwa-shi, Nagano-ken 392-8502 Japan

Telephone: 81-266-52-3131

http://www.epson.com/

Importer: SEIKO EUROPE B.V.

Address: Azië building, Atlas ArenA, Hoogoorddreef 5, 1101 BA Amsterdam Zuidoost The Netherlands

Telephone: 31-20-314-5000

http://www.epson.eu/

Avviso generale

Mac e OS X sono marchi commerciali di Apple Inc.

Microsoft e Windows sono marchi commerciali o marchi registrati di Microsoft Corporation negli Stati Uniti e/o in altri paesi.

HDMI, il logo HDMI e High-Definition Multimedia Interface sono marchi commerciali o marchi registrati di HDMI Licensing Administrator, Inc.

© 2023 Seiko Epson Corporation